ЦЕНТРАЛЬНЫЙ ИНСТИТУТ ТИПОВЫХ ПРОЕКТОВ
ГОССТРОЯ СССР

ТИПОВЫЕ РАБОЧИЕ ЧЕРТЕЖИ

УЗЛЫ ВОЗДУХОЗАБОРА
ПРИТОЧНЫХ ВЕНТИЛЯЦИОННЫХ КАМЕР ПРОИЗВОДСТВЕННЫХ ЗДАНИЙ

(ПРИ ОКНАХ СО СТАЛЬНЫМИ И ЖЕЛЕЗОБЕТОННЫМИ ПЕРЕПЛЕТАМИ)

ОВ-02-25

$\left(\frac{\text{ТЧ-128-57}}{\text{МСПМХП}}\right)$

4084

МОСКВА — 1961

ЦЕНТРАЛЬНЫЙ ИНСТИТУТ ТИПОВЫХ ПРОЕКТОВ
ГОССТРОЯ СССР

ТИПОВЫЕ РАБОЧИЕ ЧЕРТЕЖИ

УЗЛЫ ВОЗДУХОЗАБОРА ПРИТОЧНЫХ ВЕНТИЛЯЦИОННЫХ КАМЕР ПРОИЗВОДСТВЕННЫХ ЗДАНИЙ

(ПРИ ОКНАХ СО СТАЛЬНЫМИ И ЖЕЛЕЗОБЕТОННЫМИ ПЕРЕПЛЕТАМИ)

ОВ-02-25

(ТЧ-128-57 / МСПМХП)

РАЗРАБОТАНЫ
Государственным институтом типового проектирования
и технических исследований (ГИПРОТИС)

УТВЕРЖДЕНЫ
Министерством строительства предприятий
металлургической и химической промышленности
„10" июня 1957 г.

МОСКВА — 1958

2602

Предисловие

Настоящий выпуск содержит узлы воздухозабора приточных вентиляционных камер производственных зданий (при окнах со стальными и железобетонными переплетами) и является дополнением ранее выпущенной серии ТЧ-56-56 / МСПМХП. Узлы воздухозабора (при окнах с деревянными переплетами).

Узлы воздухозабора оборудованы жалюзийными решетками и многостворчатыми клапанами с автоматизированным и ручным управлением многостворчатыми клапанами.

Автоматизированное управление клапанами предназначается также и для узлов воздухозабора при окнах с деревянными переплетами (см. листы 32-40).

Приведенные в работе неподвижные штампованные жалюзийные решетки двух типов I и II (см. лист 27) должны выполняться штампованными на заводах.

С выпуском данной серии ТЧ-128-58/МСПМХП и ТЧ-56-56/МСПМХП
– аннулируются типовые чертежи серии ОВ-02-03. Выпуск 4. „Клапаны деревянные многостворчатые утепленные".

2602

пров. 7/XII 602 кол.

Содержание

	Стр.
Общие указания	7-8
Чертежи:	NN листов
Схемы установки жалюзи в стальных переплетах (камеры ПК5ф- ПК25)	1
Схемы установки жалюзи в стальных переплетах (камеры ПК30- ПК60)	2
Монтажные схемы расположения узлов воздухозабора для окон со стальными переплетами. Планы.	3
Монтажные схемы расположения узлов воздухозабора для окон со стальными переплетами. Разрезы и узлы	4
Типовой узел воздухозабора для окон с одинарными стальными переплетами вариант I	5
Типовой узел воздухозабора для окон с двойными стальными переплетами вариант I	6
Типовой узел воздухозабора для окон с одинарными и двойными стальными переплетами. (Вариант I) Узлы.	7
Типовой узел воздухозабора для окон с двойными стальными переплетами вариант II	8
Типовой узел воздухозабора для окон с двойными стальными переплетами вариант II	9
Типовой узел воздухозабора для окон с одинарными и двойными стальными переплетами (вариант II). Узлы А, Б, В, Г, Д, Ж	10
Схемы установки жалюзи в железобетонных переплетах (камеры ПК5ф-ПК25)	11
Схемы установки жалюзи в железобетонных переплетах (камеры ПК30-ПК60)	12
Схемы установки жалюзи в проемах стен без переплетов (камеры ПК5-ПК60)	13

2602

пров. [illegible] 7/XII 6[illegible] Копир. [illegible]

Монтажные схемы расположения узлов воздухозабора для окон с железобетонными переплетами. Планы 14

Монтажные схемы расположения узлов воздухозабора для окон с железобетонными переплетами (разрезы) и в проемах стен без переплетов. (Планы) 15

Монтажные схемы расположения узлов воздухозабора в проемах стен (без переплетов). Разрезы 16

Монтажные схемы расположения узлов воздухозабора в проемах стен (без переплетов Узлы А, Б, В, Г, Д, Е, Ж, И. 17

Типовой узел воздухозабора для окон с одинарными железобетонными переплетами 18

Типовой узел воздухозабора для окон с двойными железобетонными переплетами Вариант I 19

Типовой узел воздухозабора для окон с двойными железобетонными переплетами Вариант II. 20

Типовой узел воздухозабора для окон с железобетонными переплетами. Узлы А, Б, В, Г, Д, Ж, Е 21

Ручное управление клапанами. Установка и крепление блоков. Узел I Вариант I 22

Ручное управление клапанами Установка и крепление блоков. Узел II Вариант 2. 23

Ручное управление клапанами Установка и крепление блоков. Узел III Вариант 3 24

Ручное управление клапанами Установка и крепление блока (Б60-II) и лебедки (Л40-II). Узел IV 25

Ручное управление клапанами Крепления и установка блоков Детали к узлам 26

Решетки жалюзийные неподвижные типа I и II 27

Клапаны утепленные Сборка рамы с полотнами 28

ТЧ-128-51 МСПМХП	
Лист	С-2

2602

пров. МСКор 7/XII.60г. кол. [illegible]

Полотна типов I, II и III
Общие виды и спецификация материалов 29

Рамы деревянные для клапанов
Общие виды и узлы 30

Рычажное устройство для клапанов
Общий вид и детали 31

Автоматизированное управление клапанами
в камерах ПК5Ф-ПК60.
Общие виды 32

Автоматизированное управление клапанами
в камерах ПК5Ф-ПК60. Узел I 33

Автоматизированное управление клапанами
в камерах ПК5Ф-ПК60. Узел II 34

Автоматизированное управление клапанами
в камерах ПК5Ф-ПК60. Узел III 35

Автоматизированное управление клапанами
в камерах ПК5Ф-ПК60. Узел IV 36

Автоматизированное управление клапанами
в камерах ПК5Ф-ПК60. Узлы III-IV
Детали 1, 2, 4, 6. 37

Описание схемы автоматизированного управления утепленными клапанами и спецификация 38

Автоматизированное управление клапанами
принципиальная схема электрических соединений. 39

Автоматизированное управление утепленными клапанами. Монтажная схема 40

Монтажные схемы расположения узлов
воздухозабора для подвальных помещений 41

2602

пров. [illegible] 7/XII 60 г. кол. [illegible]

Общие указания

1. Узлы воздухозабора предназначены для установки в типовых приточных вентиляционных камерах Т4-27-56/МСПМХП и Т4-27-57/МСПМХП при забоpе наружного воздуха через окна со стальными и железобетонными переплетами или через проемы в ограждающих конструкциях зданий.

2. Узлы воздухозабора комплектуются из следующих элементов:

а) Неподвижных жалюзийных решеток типов I или II, устанавливаемых вместо стекол в оконных переплетах.

б) Клапанов утепленных с рамами, устанавливаемых в проеме со стороны вентиляционной камеры.

в) Автоматизированного или ручного управления клапанами.

3. Управление створчатыми клапанами узлов воздухозабора может осуществляться вручную с помощью фонарной лебедки и блоков с тросом (см. листы 22, 23, 24, 25, 26), и автоматизированное- сблокированное с электродвигателем приточной вентиляционной камеры (см листы 32, 33, 34, 35, 36, 37). При переключении на автоматизированное управление - кинематическая схема рычажного механизма клапанов остается без изменения.

4. Габаритные размеры неподвижных жалюзийных решеток (двух типов I и II (и утепленных створчатых клапанов шести типоразмеров) разработаны для стандартных стальных переплетов окон промышленных зданий (ГОСТ 8126-56) и окон с железобетонными переплетами (серия ПР-05-03) как при одинарном, так и при двойном остеклении, а также для проемов стен ограждающих конструкций с модульными размерами, кратными по ширине 500 мм и по высоте 600 мм.

5. Неподвижные жалюзийные решетки могут устанавливаться в переплетах вместо стекол и компоноваться по следующим схемам:

а) для стальных переплетов марок ПГ-32, ПГ-42, ПГ-34 и ПГ-44:

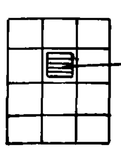

тип I
взамен любого стекла

б) Для стальных переплетов марок ПГ-3 и ПГ-4;

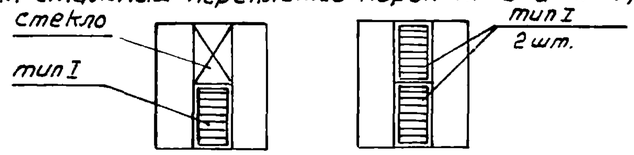

в) Для железобетонных переплетов типов ОП15х11, ОП20х11, ОП30х11, ОП40х11;

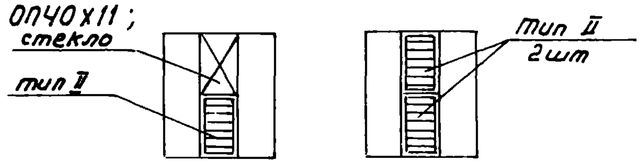

г) Для железобетонных переплетов типов ОП15х12, ОП20х12, ОП30х12, ОП40х12.

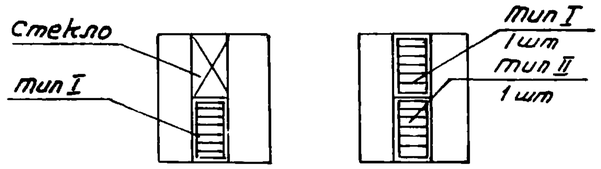

6. При железобетонных переплетах размером менее ширины камеры внутренние переплеты снимаются и заменяются рамой с клапанами (см. листы 15, 18, 20, 21).

7. При ширине железобетонных переплетов более ширины приточной камеры внутренней переплет устанавливается без остекления на всю площадь жалюзи, расположенных в наружном переплете, а рама с клапанами приставляется и крепится к нему (см. лист 19).

8. При компоновке жалюзийных решеток в железобетонных и стальных переплетах с большими стеклами (429х958, 429х1058, 421х1136) могут устанавливаться или две жалюзийные решетки, или одна решетка и одно стекло малого размера (421х533) (см. листы 4, 5, 7, 8, 18, 20).

9. При установке в оконном проеме стальных переплетов по высоте в два и более яруса, нижние стандартные переплеты как для одинарного, так и для двойного остекления, могут быть сняты, и в этом случае крепление жалюзи и клапанов производится к импост-стойкам (см. листы 4, 8: 9, 10).

Примечание: В том случае, когда для камеры используется весь проем, установка жалюзи и клапанов производится аналогично установке в проеме стены.

Т4-128-57 МСПМХП	
Лист	С-4

2602

пров. Мерзоф 7/XII. бол. кон.

10. Неподвижные жалюзийные решетки изготовляются путем штамповки из стандартных листов стали толщиной 1,4 мм размерами листа 710 x 1420 и 1000 x 20000 мм.

11. Пропускная способность жалюзийных решеток при принятой скорости воздуха 6 м/сек. составляет:

Типы жалюзийных решеток	I	II
Размеры ширина x высота	450 x 580	450 x 490
Живое сечение м²	0,133	0,112
Количество воздуха м³/час	2850	2400

12. Подбор элементов узлов воздухозабора следует производить по таблицам 1,2 и 3 (см. приложение 1).

13. Подбор чертежей по узлам воздухозабора надлежит производить по следующей таблице.

NN пп	Наименование	NN листов: Для окон со стальными переплетами	Для окон с железобетонными переплетами	В проемах стен без переплетов	Примечания
1	2	3	4	5	6
1.	Схемы расположения жалюзи	1,2	11,12	13	
2.	Монтажные схемы расположения узлов воздухозабора. Планы и разрезы	3,4	14,15	15,16	
3.	То же узлы	7,10	21	17	
4.	Типовой узел воздухозабора и монтажная спецификация	5,6,8,9	18, 19,20		
5.	Неподвижные жалюзийные решетки типа I и II	27	27	27	
6.	Клапаны утепленные с рамами, полотнами и рычажными устройствами	28, 29, 30	28, 29, 30	28, 29, 30	
7.	Установка и крепление блоков при ручном управлении	22, 23, 24, 25, 26	22, 23, 24, 25, 26	22, 23, 24, 25, 26	
8.	То же при автоматизированном управлении	32, 33, 34	32, 33, 34	32, 33, 34	
9.	Автоматизированное управление клапанами	35, 36, 37, 38, 39, 40	35, 36, 37, 38, 39, 40		
10.	Лебедка фонарная (Л40-II)	16, 17, 18, 19, 20	16, 17, 18, 19, 20	16, 17, 18, 19, 20	ТЧ-56-56 / мспмхп
11.	Блок (Б60-II)	21, 22	21, 22	21, 22	ТЧ-56-56 / мспмхп

14. При применении в проектах узлов воздухозаборов, разработанных в данном выпуске, следует ограничиваться их схематическим изображением в чертежах со ссылкой на тип камеры, а также на шифр данного альбома, например ТЧ-128-57/мспмхп ПК20.

15. Автоматизированное управление клапанами, приведенное в данном выпуске (листы 32-40), предназначается также для узлов воздухозабора при окнах с деревянными переплетами, серия ТЧ-56-56 /мспмхп

16. При отсутствии фонарных лебедок /Л40-1/ и блоков (Б60-1) заводского изготовления (Нормаль модели ГСТМ 72) они могут выполняться на месте по чертежам серии ТЧ-56-56/мспмхп.
(для лебедки марки Л40-II – листы 16,17,18,19,20
—"— —"— Б60-II —"— 21,22)

17. Полуоси (марки П02), примененные в клапанах, изготавливаются заводом „Сантехдеталь", или могут выполняться по типовым чертежам серии 08-02-03, выпуск I, лист 4 Детали регулирующих устройства клапанов.

18. Деревянные части рамы клапанов, соприкасающиеся с кладкой или бетоном, должны быть осмолены или предохранены от сырости прокладкой слоя толя.

2602

пров. 7/XII-62 кол.

ТАБЛИЦА 1

Подбор элементов узла воздухозабора для окон со стальными переплетами

Производит. м³/час.	Переплеты		Жалюзи					Клапаны утепл				Камера	
			Схема компонов.	Тип	Размеры					Размеры			
	Тип.	Кол.			Шир.	Высота	Кол.	Тип.	Кол.	Шир.	Высота	Шир.	Высота
1	2	3	4	5	6	7	8	9	10	11	12	13	14
до 3000	ПГ-32	1	1	I	450	580	1	I	1	490	600	—	—
	ПГ-42	"	2	"	"	"	"	"	"	"	"	—	—
	ПГ-34	"	3	"	"	"	"	"	"	"	"	—	—
	ПГ-44	"	4	"	"	"	"	"	"	"	"	—	—
	ПГ-3	"	5	"	"	"	"	"	"	"	"	—	—
	ПГ-4	1	6	I	450	580	1	I	1	490	600	—	—
5000	ПГ-32	1	1	I	450	580	3	II	1	990	600	1500	2250
	ПГ-42	"	2	"	"	"	2	"	"	"	"	"	"
	ПГ-34	"	3	"	"	"	3	"	"	"	"	"	"
	ПГ-44	"	4	"	"	"	2	"	"	"	"	"	"
	ПГ-3	"	5	"	"	"	3	"	"	"	"	"	"
	ПГ-4	1	6	I	450	580	2	II	1	990	600	1500	2250
10000	ПГ-32	1	1	I	450	580	4	V	1	990	1150	1500	2250
	ПГ-42	"	2	"	"	"	"	"	"	"	"	"	"
	ПГ-34	"	3	"	"	"	"	"	"	"	"	"	"
	ПГ-44	"	4	"	"	"	"	"	"	"	"	"	"
	ПГ-3	"	5	"	"	"	"	"	"	"	"	"	"
	ПГ-4	1	6	I	450	580	4	V	1	990	1150	1500	2250
15000	ПГ-32	1	1	I	450	580	6	VI	1	1490	1150	1500	2250
	ПГ-42	"	2	"	"	"	"	"	"	"	"	"	"
	ПГ-34	"	3	"	"	"	"	"	"	"	"	"	"
	ПГ-44	"	4	"	"	"	"	"	"	"	"	"	"
	ПГ-3	"	5	"	"	"	"	"	"	"	"	"	"
	ПГ-4	1	6	I	450	580	6	VI	1	1490	1150	1500	2250
20000	ПГ-32	1	1	I	450	580	6	VI	1	1490	1150	2250	2250 и 3700
	ПГ-42	"	2	"	"	"	"	"	"	"	"	"	2250 и 3700
	ПГ-34	"	3	"	"	"	"	"	"	"	"	"	3700
	ПГ-44	"	4	"	"	"	"	"	"	"	"	"	3700
	ПГ-3	"	5	"	"	"	"	"	"	"	"	"	2250 и 3700
	ПГ-4	1	6	I	450	580	6	VI	1	1490	1150	2250	2250 и 3700
25000	ПГ-32	2	1	I	450	580	8	V	2	990	1150	2250	2250 и 3700
	ПГ-42	1	2	"	"	"	"	"	"	"	"	"	2250 и 3700
	ПГ-34	1	3	"	"	"	"	"	"	"	"	"	3700
	ПГ-44	1	4	"	"	"	"	"	"	"	"	"	3700
	ПГ-3	2	5	"	"	"	"	"	"	"	"	"	2250 и 3700
	ПГ-4	1	6	I	450	580	8	V	2	990	1150	2250	2250 и 3700
30000	ПГ-32	2	1	I	450	580	9	III VI	1 1	1490 1490	600 1150	3000	3700
	ПГ-42	1	2	"	"	"	8	V	2	990	1150	"	2250 и 3700
	ПГ-34	2	3	"	"	"	12	VI	"	1490	"	"	"
	ПГ-44	1	4	"	"	"	8	V	"	990	"	"	"
	ПГ-3	2	5	"	"	"	12	VI	"	1490	"	"	"
	ПГ-4	2	6	I	450	580	12	VI	2	1490	1150	3000	2250 и 3700
35000	ПГ-32	2	1	I	450	580	12	VI	2	1490	1150	3000	2250
	ПГ-42	2	2	"	"	"	12	II V	2 2	990 990	600 1150	"	2250 и 3700
	ПГ-34	1	3	"	"	"	12	VI	4	1490	1150	"	3700
	ПГ-44	1	4	"	"	"	16	V	2	990	1150	"	3700
	ПГ-3	2	5	"	"	"	12	VI	2	1490	1150	"	2250 и 3700
	ПГ-4	2	6	I	450	580	12	II V	2	990 990	600 1150	3000	2250 и 3700
40000	ПГ-32	2	1	I	450	580	12	VI	2	1490	1150	3000	3700
	ПГ-42	2	2	"	"	"	16	V	4	990	"	"	"
	ПГ-34	2	3	"	"	"	16	V		"	"	"	"
	ПГ-44	1	4	"	"	"	16	V	4	"	"	"	"
	ПГ-3	2	5	"	"	"	12	VI	2	1490	"	"	2250 и 3700
	ПГ-4	2	6	I	450	580	16	V	4	990	1150	3000	3700
50000	ПГ-32	4	1	I	450	580	18	III VI	2 2	1490 1490	600 1150	4500	2250 и 3700
	ПГ-42	2	2	"	"	"	16	VI V	2 2	1490 990	1150	"	2250 3700
	ПГ-34	2	3	"	"	"	24	VI	4	1490	1150	"	3700
	ПГ-44	1	4	"	"	"	16	V	4	990	1150	"	3700
	ПГ-3	4	5	"	"	"	18	III VI	2 2	1490	600 1150	"	2250 и 3700
	ПГ-4	2	6	I	450	580	16	V VI	1 2	990 1490	1150 1150	4500	2250 и 3700
60000	ПГ-32	4	1	I	450	580	24	VI	4	1490	1150	4500	3700
	ПГ-42	4	2	"	"	"	20	V VI	1 2	990 1490	1150 1150	"	"
	ПГ-34	2	3	"	"	"	24	VI	4	1490	1150	"	"
	ПГ-44	2	4	"	"	"	24	VI	4	1490	1150	"	"
	ПГ-3	4	5	"	"	"	24	VI	4	1490	1150	"	"
	ПГ-4	4	6	I	450	580	24	VI	4	1490	1150	4500	3700

2602

3962

3408-

Т4-128-57 МСПМхП	
Лист	С-6

Таблица 2.

Подбор элементов узла воздухозабора для окон с железобетонными переплетами

Производит. м³/час	Переплеты. Тип.	Кол.	Жалюзи Схема	Тип	Размеры Шир.	Размеры Высота	Кол	Клапаны утепл. Тип.	Кол.	Размеры Шир.	Размеры Высота	Камера Шир.	Камера Высота
1	2	3	4	5	6	7	8	9	10	11	12	13	14
до 5000	ОП15х11	1	1	II	450	490	2	IV	1	490	1150	1500	2250
	ОП15х12	1	2	I II	"	580 490	1 1	IV	1	"	"	"	"
10000	ОП15х11	1	1	II	450	490	4	V	1	990	1150	1500	2250
	ОП15х12	1	2	I II	"	580 490	2 2	V	1	"	"	"	"
15000	ОП15х11	1	1	II	450	490	6	VI	1	1490	1150	2250	2250
	ОП15х12	1	2	I II	"	580 490	3 3	VI	1	"	"	"	"
	ОП20х11	1	3	II	"	490	6	VI	1	"	"	"	"
	ОП20х12	1	4	I II	450	580 490	3 3	VI	1	1490	1150	2250	2250
20000	ОП15х11 ОП15х12	2	1	II	450	490	3 6	II VI	1 1	1490	600 1150	2250	3700
	ОП20х11	1	2	II	"	490	8	II	2	990	1150	"	2250 и 3700
	ОП20х11	1	3	I II	"	580 490	4 4	V	2	990	"	"	"
	ОП15х11	1	4	II	450	490	6	VI	1	1490	1150	2250	2250 и 3700
25000	ОП15х11 ОП15х12	2	1	II I II	450	490 580 490	6 1 3	VI	2	1490	1150	2250	3700
	ОП20х11 ОП15х11	1	2	I II	"	580 490	4 4	II V	2 2	990	600 1150	"	2250 и 3700
	ОП20х11	1	3	II	450	490	8	V	4	990	1150	2250	2250 и 3700
30000	ОП20х11 ОП20х12	2	1	II	450	490	8 4	II V	2 2	990	600 1150	3000	3700
	ОП30х12	1	2	I II	"	580 490	6 6	VI	2	1490	1150	"	2250 и 3700
	ОП30х11	1	3	II	450	490	12	VI	2	1490	1150	3000	2250 и 3700
35000	ОП20х11 ОП20х12	2	1	II I II	450	490 580 490	8 2 4	V	4	990	1150	3000	3700
	ОП30х11 ОП30х12	2	2	II	"	490	14	VI	2	1490	"	"	3700
	ОП30х11	1	3	II	450	490	12	VI	2	1490	1150	3000	2250 и 3700
40000	ОП20х11 ОП20х12	2	1	II I II	450	490 580 490	8 4 4	V	4	990	1150	3000	3700
	ОП30х11 ОП30х12	2	2	II	"	490	12 4	VI	4	1490	"	"	3700
	ОП30х11	1	3	II	450	490	12	VI	2	1490	1150	3000	2250 и 3700
50000	ОП30х11 ОП30х12	2	1	II I II	450	490 580 490	12 2 6	VI	4	1490	1150	4500	3700
60000	ОП30х11 ОП30х12	2	1	II I II	450	490 580 490	12 6 6	VI	4	1490	1150	4500	3700

Таблица 3

Подбор элементов узла воздухозабора через проемы стен (без переплетов)

Производит. м³/час	Размеры проема Шир.	Размеры проема Выс.	Жалюзи Схема	Тип	Размеры Шир.	Размеры Выс	Кол	Клапаны утепл. Тип	Кол.	Размеры Шир.	Размеры Выс.	Камеры Шир.	Камеры Выс.
1	2	3	4	5	6	7	8	9	10	11	12	13	14
до 3000	500	600	1	I	450	580	1	1	1	490	600	—	—
5000	1000	600	1	"	"	"	2	II	1	990	600	1500	2250
10000	1000	1200	1	"	"	"	4	V	1	990	1150	1500	2250
15000	1500	1200	1	"	"	"	6	VI	1	1490	1150	2250	2250
20000	1500	1200 1800	1 2	" "	"	"	6 9	III VI	1 1	1490 1490	600 1150 1150	2250	3700 2250 и 3700
25000	2000	1200	1	"	"	"	8	V	2	990	1150	2250	2250 и 3700
	1500	1800	2	"	"	"	9	III VI	1 1	1490	600 1150	"	3700
	1500	2400	3	"	"	"	12	VI	2	1490	1150	2250	3700
30000	3000	1200	1	"	"	"	12	VI	2	1490	1150	3000	2250 и 3700
	2000	1800	2	"	"	"	"	II V	2 2	990	600 1150	"	3700
	1500	2400	3	"	"	"	12	VI	2	1490	1150	3000	3700
35000	3000	1200	1	"	"	"	12	VI	2	1490	1150	3000	2250 и 3700
	2000	1800	2	"	"	"	"	II V	2 2	990	600 1150	"	3700
	1500	2400	3	"	"	"	12	VI	2	1490	1150	3000	3700
40000	3000	1800	1	"	"	"	18	III VI	2 2	1490	600 1150	3000	3700
	2000	2400	2	"	"	"	16	V	4	990	1150	"	3700
	3000	1200	3	"	"	"	12	VI	2	1490	1150	3000	2250 и 3700
50000	3000	2400	1	"	"	"	24	VI	4	1490	1150	4500	3700
	3000	1800	2	"	"	"	18	III VI	2 2	1490	600 1150	4500	3700
60000	3000	2400	1	I	450	580	24	VI	4	1490	1150	4500	3700

Т4-128-57
МСПМЖП
Лист С-7

Отв. исп. Смирнов

362 2602

50 3408 ГИПРОТИС

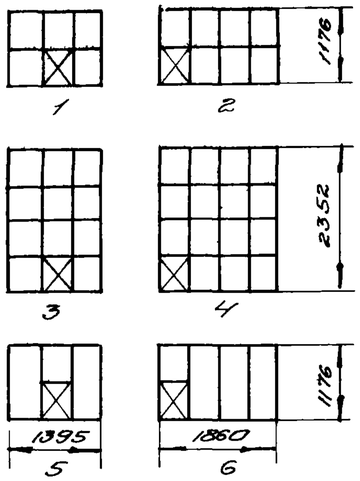

Схема установки	Тип переплета	Жалюзи тип	Жалюзи кол.	Н мм камеры	Примечание
1	ПГ-32	I	1	—	
2	ПГ-42	I	1	—	
3	ПГ-34	I	1	—	
4	ПГ-44	I	1	—	
5	ПГ-3	I	1	—	
6	ПГ-4	I	1	—	

Вент. системы произв. до 3000 м³/час

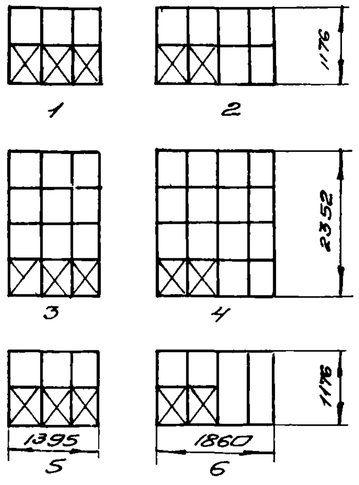

Схема установки	Тип переплета	Жалюзи тип	Жалюзи кол.	Н мм. камеры	Примечание
1	ПГ-32	I	3	2250	
2	ПГ-42	I	2	2250	
3	ПГ-34	I	3	2250	
4	ПГ-44	I	2	2250	
5	ПГ-3	I	3	2250	
6	ПГ-4	I	2	2250	

Камера ПК 5ф

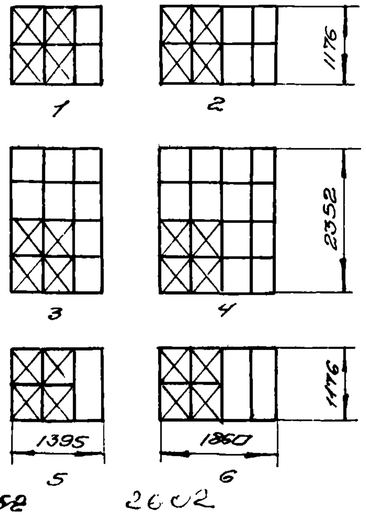

Схема установки.	Тип переплета	Жалюзи тип	Жалюзи кол.	Н мм камеры	Примечание
1	ПГ-32	I	4	2250	
2	ПГ-42	I	4	2250	
3	ПГ-34	I	4	2250	
4	ПГ-44	I	4	2250	
5	ПГ-3	I	4	2250	
6	ПГ-4	I	4	2250	

Камера ПК 10ф

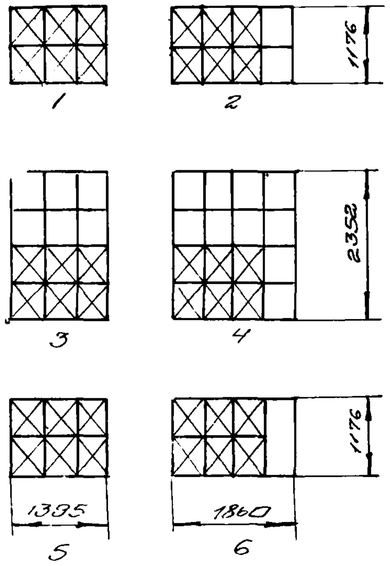

Схема установки	Тип переплета	Жалюзи тип	Жалюзи кол.	Н мм камеры для ПК 15ф	Н мм камеры для ПК 20 и ПК 20 ф
1	ПГ-32	I	6	2250	2250 и 3700
2	ПГ-42	I	6	2250	2250 и 3700
3	ПГ-34	I	6	2250	3700
4	ПГ-44	I	6	2250	3700
5	ПГ-3	I	6	2250	2250 3700
6	ПГ-4	I	6	2250	2250 3700

Камера ПК 15ф, ПК20 и ПК20ф

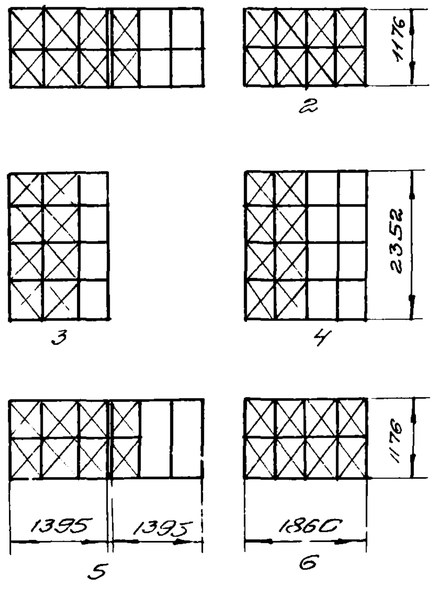

Схема установки	Переплеты тип	Переплеты кол.	Жалюзи тип	Жалюзи кол.	Н мм камеры	Примечание
1	ПГ-32	2	I	8	2250 и 3700	
2	ПГ-42	1	I	8	2250 и 3700	
3	ПГ-34	1	I	8	3700	
4	ПГ-44	1	I	8	3700	
5	ПГ-3	2	I	8	2250 и 3700	
6	ПГ-4	1	I	8	2250 и 3700	

Примечание:
1. Жалюзейные решетки см лист 27.

Камеры ПК25 и ПК25ф.

ТИПОВЫЕ ЧЕРТЕЖИ	Схемы установки жалюзи в стальных переплетах (Камеры ПК5ф ÷ ПК25)	ТУ-128-57 МСПМХП	
		Лист	1

Должность	Фамилия	Подпись	Должность	Фамилия	Подпись
Нач отд ТВ	Кошкин		Проверил	Сидорин	
Вед. инж.	Соломон				
Отв. испол.	Смирнов				
Конструктор	Денисова				

362 2602

460

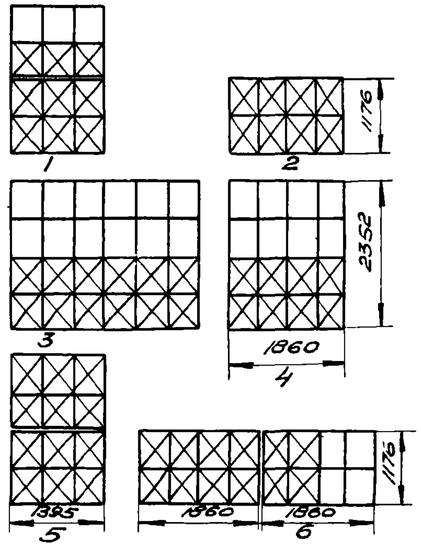

Схема установки	Переплеты		Жалюзи		Hмм камеры	Примечание
	Тип	Кол.	Тип	Кол.		
1	ПГ-32	2	I	9	3700	
2	ПГ-42	1	I	8	2250 и 3700	
3	ПГ-34	2	I	12	2250 и 3700	
4	ПГ-44	1	I	8	2250 и 3700	
5	ПГ-3	2	I	12	3700	
6	ПГ-4	2	I	12	2250 и 3700	

Камера ПК30 и ПК30Ф

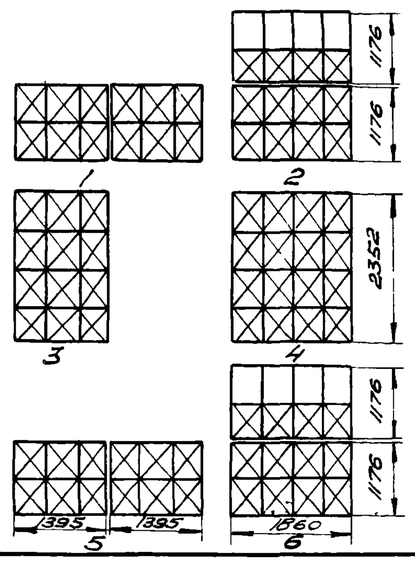

Схема установки	Переплеты		Жалюзи		Hмм камеры	Примечание
	Тип	Кол.	Тип	Кол.		
1	ПГ-32	2	I	12	2250	
2	ПГ-42	2	I	12	2250 и 3700	
3	ПГ-34	1	I	12	3700	
4	ПГ-44	1	I	16	3700	
5	ПГ-3	2	I	12	2250 и 3700	
6	ПГ-4	2	I	12	2250 и 3700	

Камера ПК35 и ПК35Ф

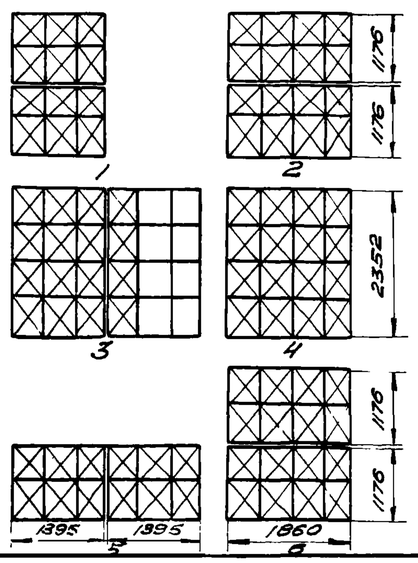

Схема установки	Переплеты		Жалюзи		Hмм камеры	Примечание
	Тип	Кол.	Тип	Кол.		
1	ПГ-32	2	I	12	3700	
2	ПГ-42	2	I	16	3700	
3	ПГ-34	2	I	16	3700	
4	ПГ-44	1	I	16	3700	
5	ПГ-3	2	I	12	2250 и 3700	
6	ПГ-4	2	I	16	3700	

Камера ПК40 и ПК40Ф

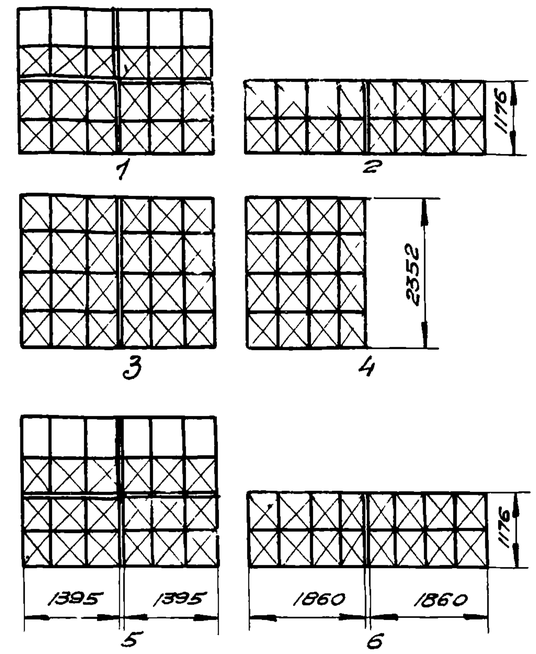

Схема установки	Переплеты		Жалюзи		Hмм камеры	Примечание
	Тип	Кол.	Тип	Кол.		
1	ПГ-32	4	I	18	2250 и 3700	
2	ПГ-42	2	I	16	2250 и 3700	
3	ПГ-34	2	I	24	3700	
4	ПГ-44	2	I	16	3700	
5	ПГ-3	4	I	18	2250 и 3700	
6	ПГ-4	2	I	16	2250 и 3700	

Камера ПК50 и ПК50Ф

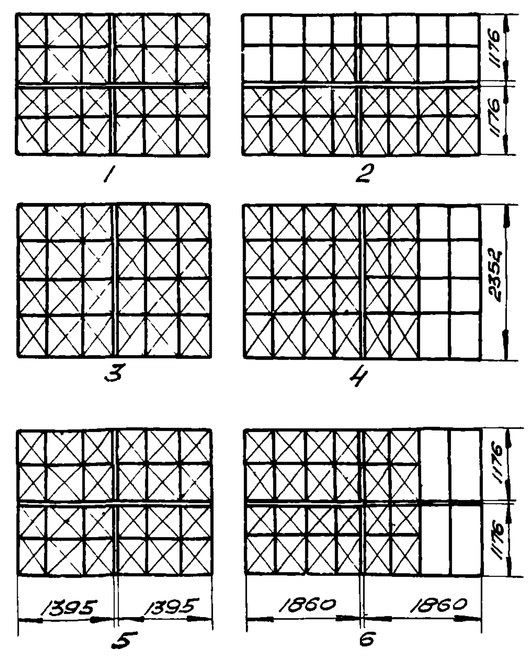

Схема установки	Переплеты		Жалюзи		Hмм камеры	Примечание
	Тип	Кол.	Тип	Кол.		
1	ПГ-32	4	I	24	3700	
2	ПГ-42	4	I	20	3700	
3	ПГ-34	2	I	24	3700	
4	ПГ-44	2	I	24	3700	
5	ПГ-3	4	I	24	3700	
6	ПГ-4	4	I	24	3700	

Примечание

1. Жалюзейные решетки см. лист 27

Камера ПК60 и ПК60Ф

Нач. отдела	Бошкин		
Рук. сектора	Ксутан		
Отв. исполн.	Смирнов	Смирнов	
Конструктор	Денисова		
Проверил	Ксутан		

ТИПОВЫЕ ЧЕРТЕЖИ	Схемы установки жалюзи в стальных переплетах (камеры ПК30 - ПК60)	Т4-128-57 / МСПМХП	
		Лист	2

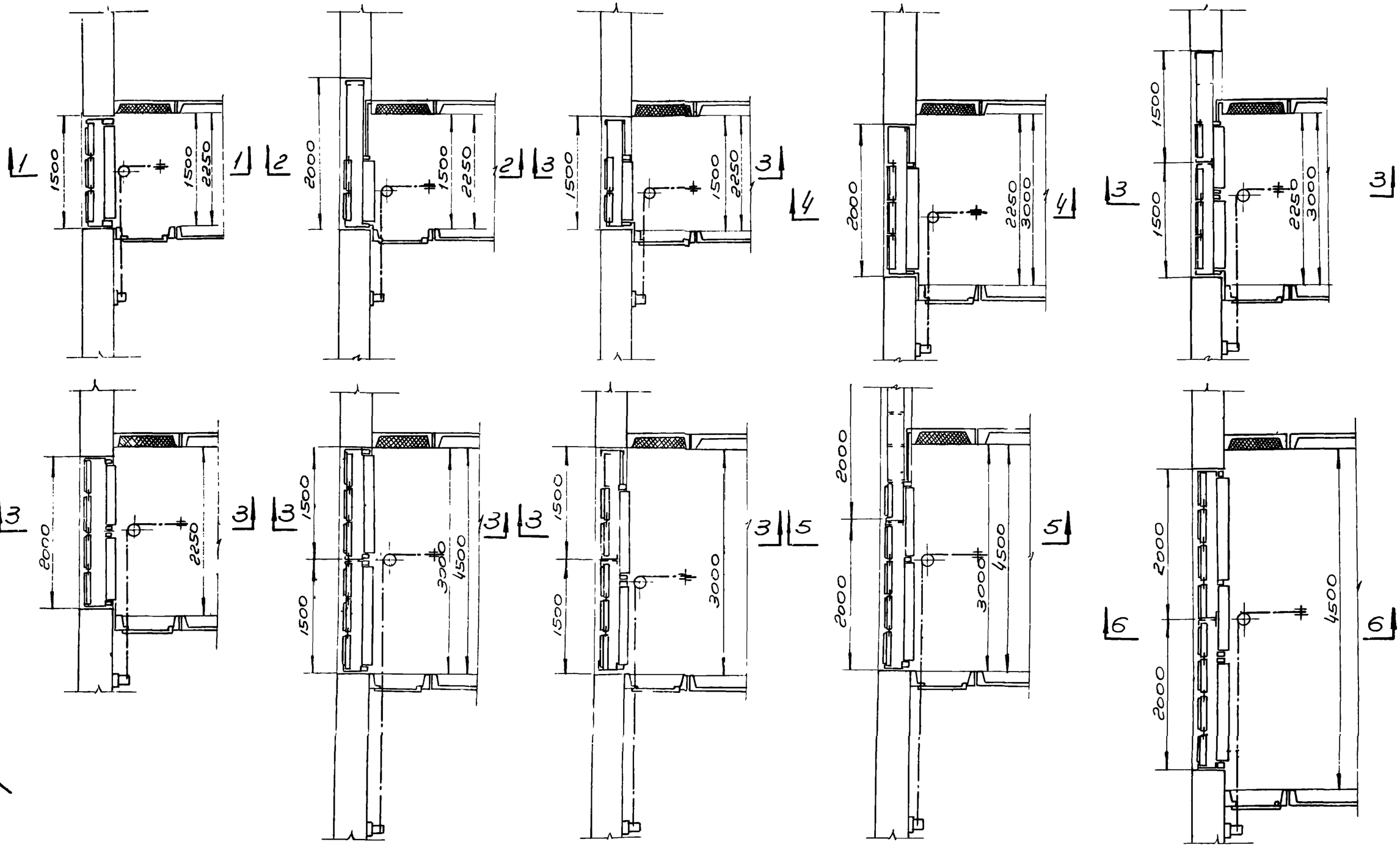

Примечание:
Разрезы см. лист 4.

Должность	Фамилия	Подпись	Инженер	Смирнова	Проверил
Начотдела	Кашкин		Проверил	Смирнова	
Рукоектора	Каурман				
Отв.исполн.	Смирнов				
Конструкт.	Денисова				

ТИПОВЫЕ ЧЕРТЕЖИ	Монтажные схемы расположения узлов воздухозабора для окон со стальными переплетами. Планы.	ТЧ-128-57 МСПМХП	
		Лист	3

962

2602

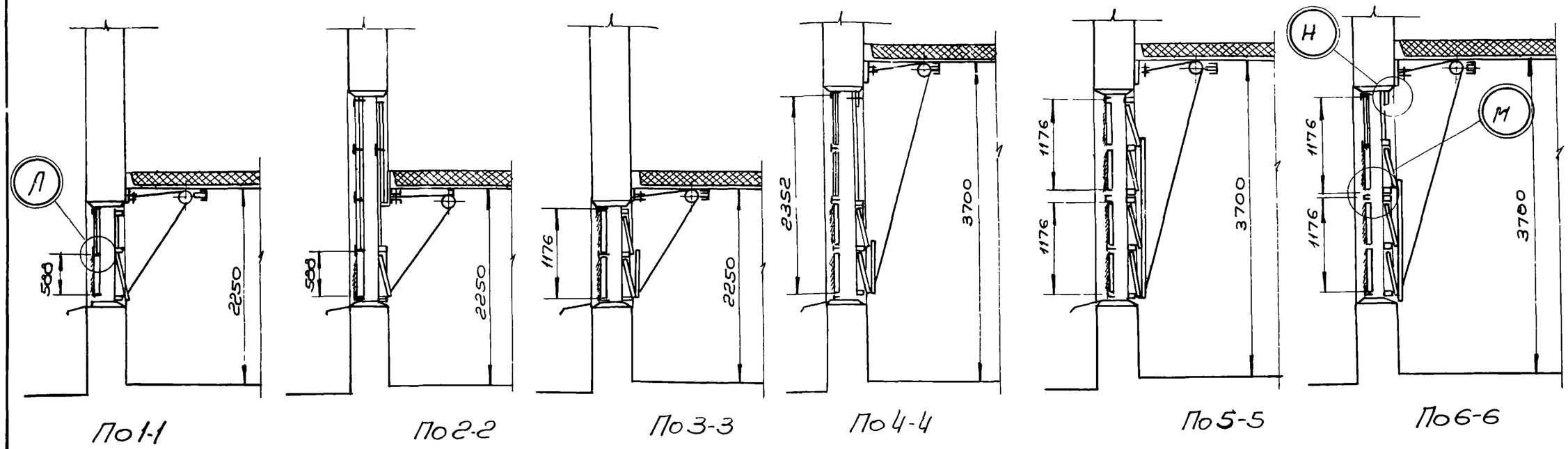

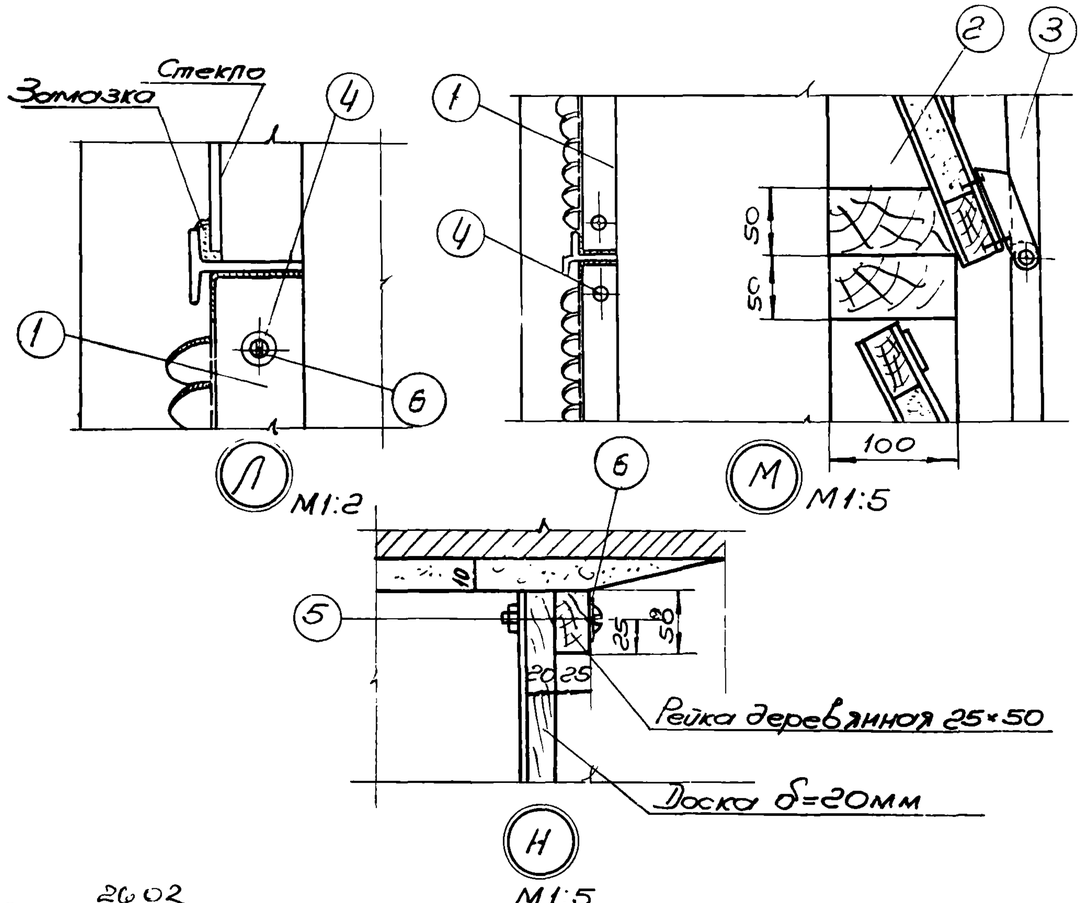

Спецификация материалов

N дет.	Наименование	Материал	Сортамент	Размер	Кол.	Вес кг шт.	Вес кг общ.	N листа
1	Решетка жалюзийная металлич. штампованная	Ст.3	—	—	—	—	—	27
2	Клапан деревянный утепленный	Дерево	—	—	—	—	—	28,29,30
3	Рычажное устройство	Ст.3	—	—	—	—	—	31
4	Винт с гайкой	Ст.3	—	М6×15	1	0,0073	0,0073	ГОСТ 8142-62 и 5929-52
5	Винт с гайкой	Ст.3	—	М6×50	1	0,013	0,013	—"—
6	Шайба	Ст.3		ф 6,5	1	0,0014	0,0014	

Нач.отд.ТиВ	Кошкин		
Рук.сектора	Кацман		
Ответ.исп.	Смирнов		
Конструк.	Денисова		
Проверил			
Согласовано			
Утверждено			

362 2602

ТИПОВЫЕ ЧЕРТЕЖИ	Монтажные схемы расположения узлов воздухозабора для окон с стальными переплетами. Разрезы и узлы	ТЧ-129-57 МСП МХП
		лист 4

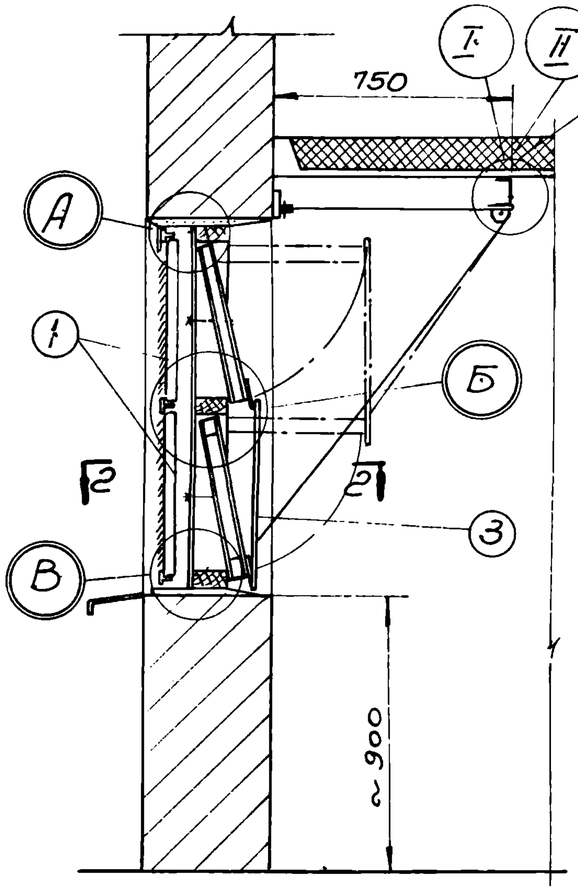

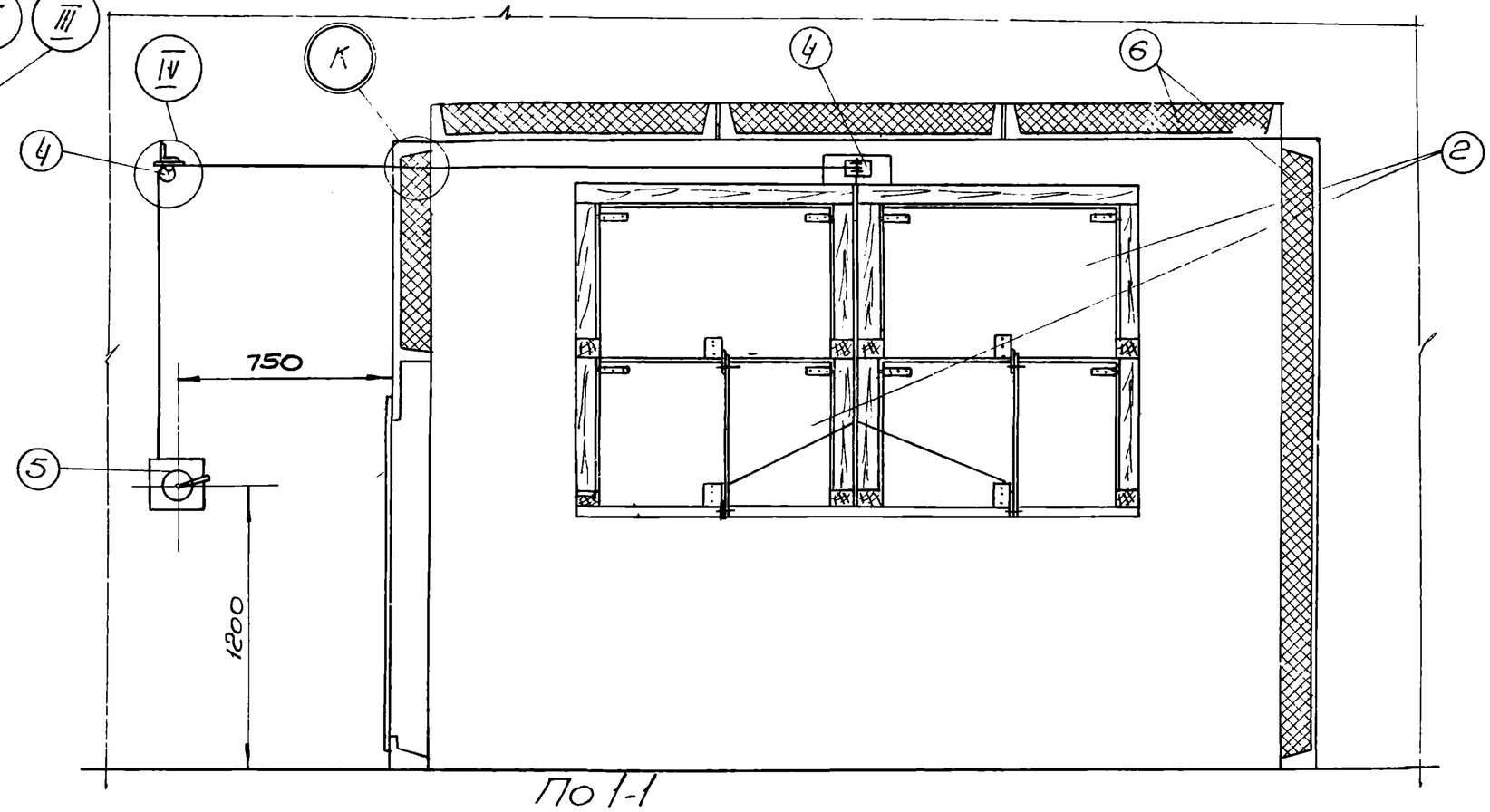

По 1-1

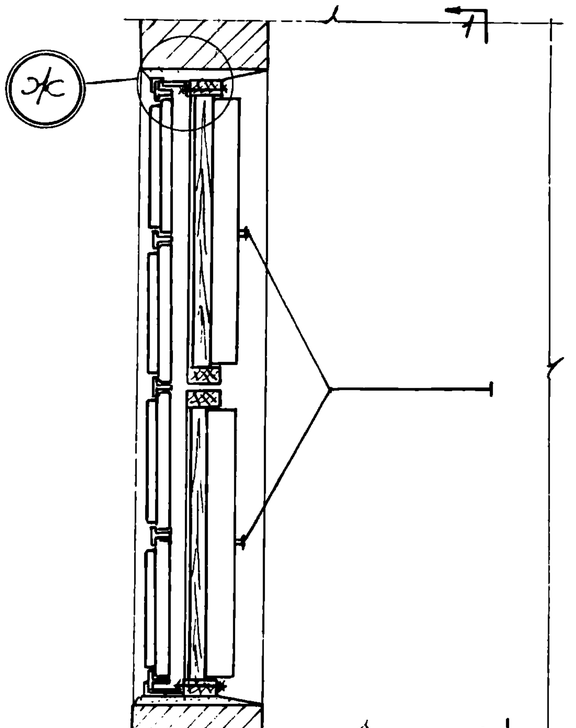

По 2-2

Примечания:

1. Узлы I, II, III и IV см. листы 22, 23, 24 и 25.
2. Узлы А, Б, В, К и Ж см. лист 7.

Монтажная спецификация

N поз.	Наименование узлов	N листов	Общий вес. кг	Примечание
1	Решетка жалюзийная металлическая, штампованная	27	—	
2	Клапан деревянный, утепленный	28,29,30	—	
3	Рычажное устройство	31	—	
4	Блок (Б60-II)	21,22	1,87	ТЧ-56-56 / МСПМХП
5	Лебедка (Л40-II)	16,17,18,19,20	4,3	
6	Ограждающие конструкции приточных камер	—	—	ТЧ-27-57 / МСПМХП

ТИПОВЫЕ ЧЕРТЕЖИ	Типовой узел воздухозабора для окон с одинарными стальными переплетами. Вариант I	ТЧ-128-57 / МСПМХП	
		Лист	5

Гл. инж. проекта Кошкин
Рук. сектора Кацман
Отв. исполн. Смирнов
Ст. инж. пр. Ленкова
Гл. специалист Шарина
Гл. инж. проекта Кузин
Гл. инж. Ивин

450 ЗЗ 4 0 8

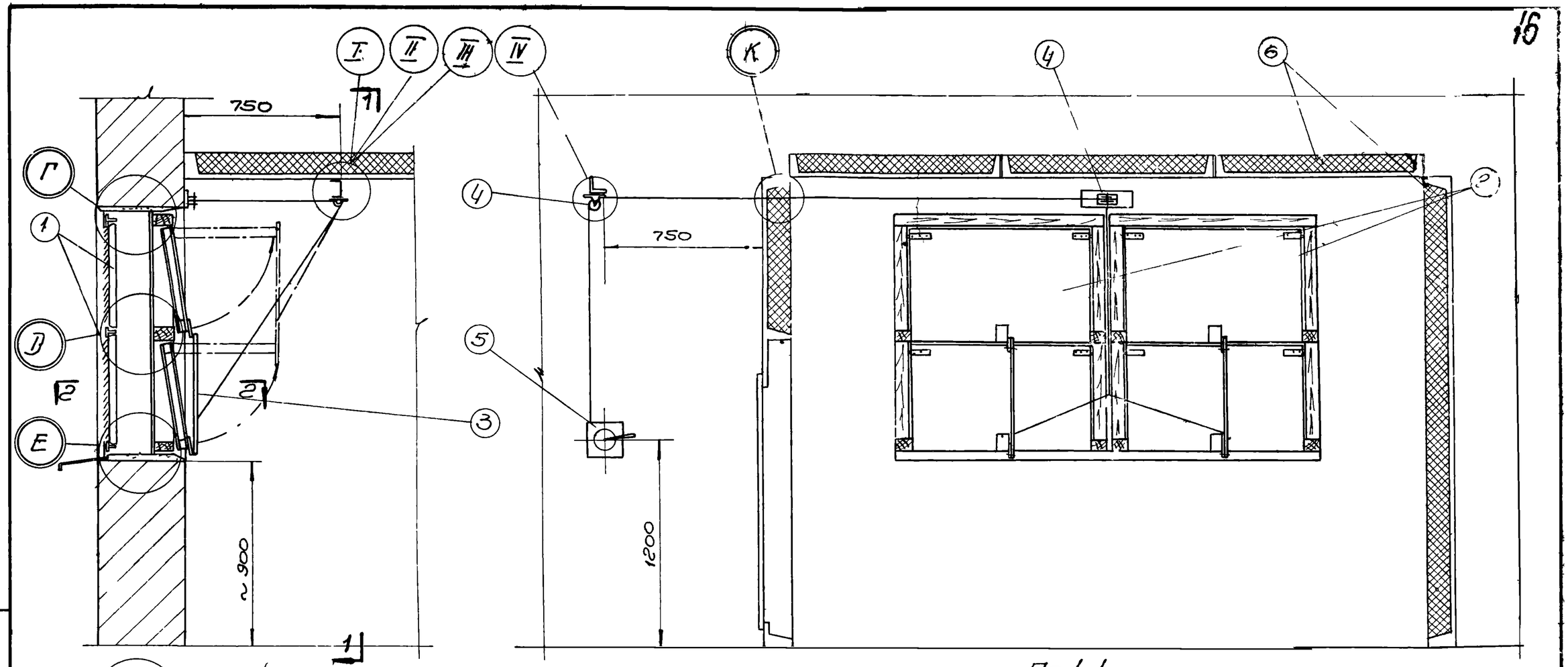

По 1-1

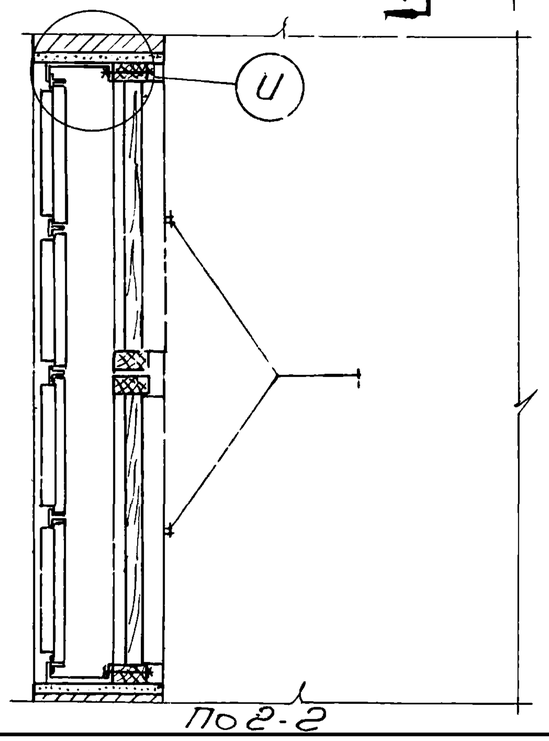

По 2-2

Примечания:
1. Узлы I, II, III и IV см. листы 22, 23, 24 и 25.
2. Узлы Г, Д, Е, И и К см. лист 7.

Монтажная спецификация

М 1:20

N поз.	Наименование узлов	N листа	Общий вес кг.	Примечание
1	Решетка жалюзийная металлическая, штампованная	27	—	
2	Клапан деревянный утепленный	28,29,30	—	
3	Рычажное устройство	31	—	
4	Блок (Б60-II)	21,22	1,87	ТУ-56-56 МСПМхП
5	Лебедка (Л40-II)	16,17,18,19,20	4,3	
6	Ограждающие конструкции приточных камер	—	—	ТУ-27-57 МСПМхП

ТИПОВЫЕ ЧЕРТЕЖИ	Типовой узел воздухозабора для окон с двойными стальными переплетами. Вариант I	ТУ-128-57 МСПМхП	
		лист	6

Нач.отд.	Кашкин		
Рук.сектора	Кацман		
Отв.испол.	Смирнов		
Конструкт.	Денисова		
	Смирнов		
	Просверин		

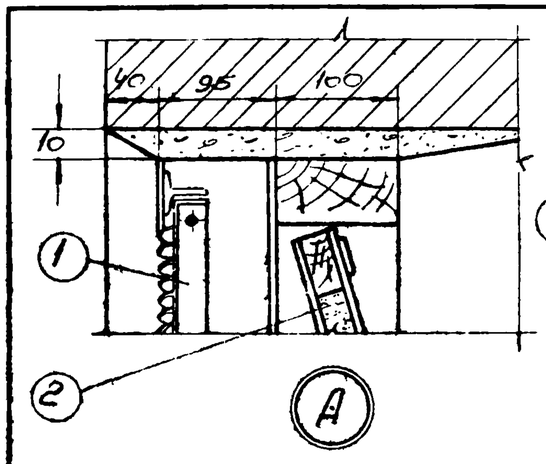

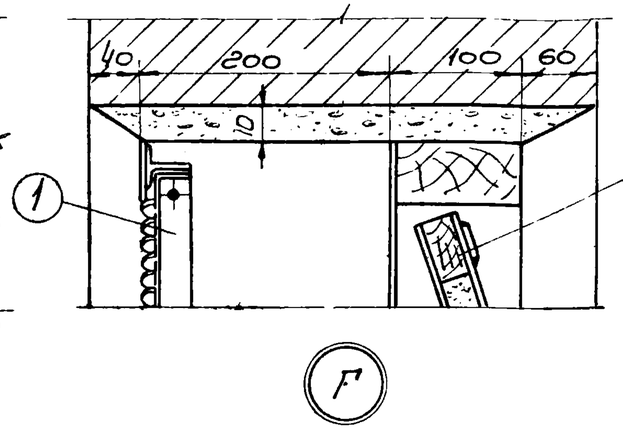

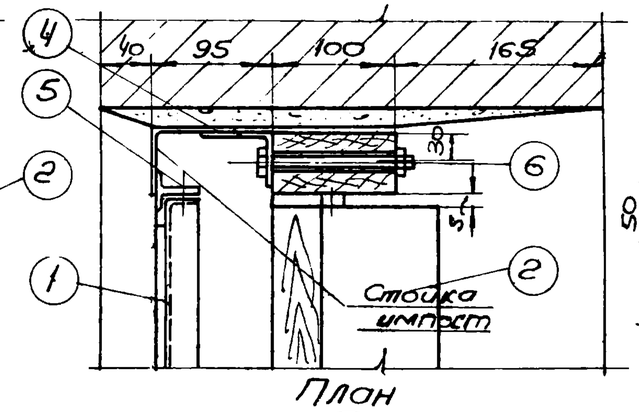

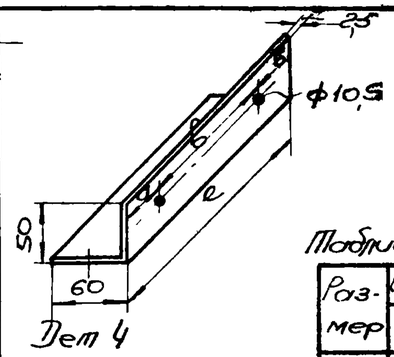

Таблица для дет 4

Раз-мер	Высота проема	
	1200	2400
е	1200	2400
а	250	250
в	550	550
Вес кг	2,57	5,14

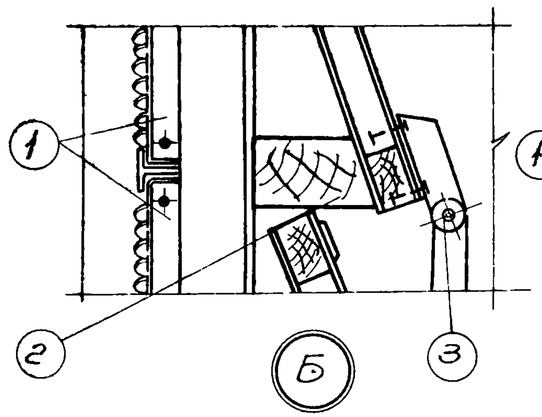

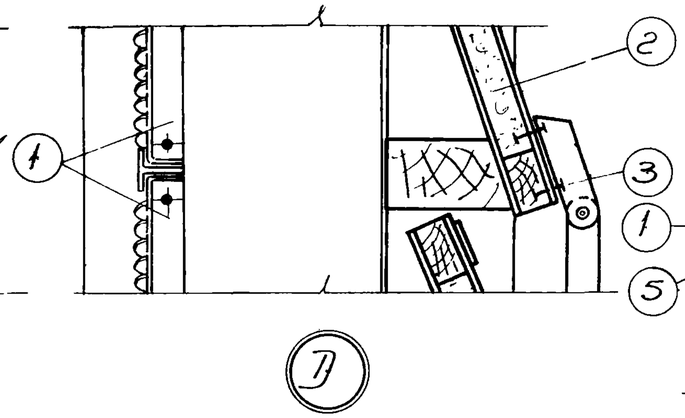

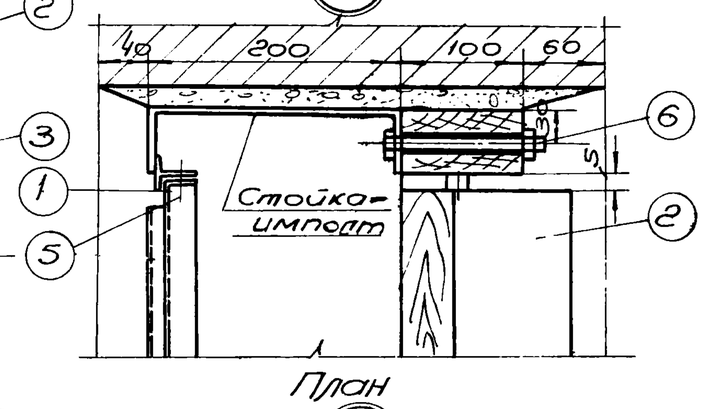

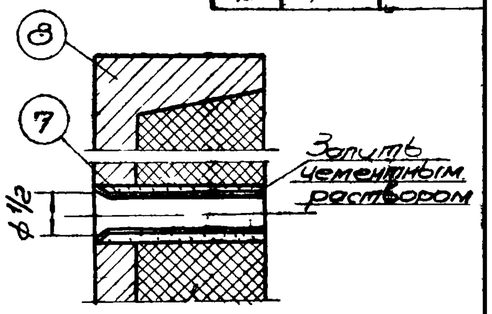

М 1:2

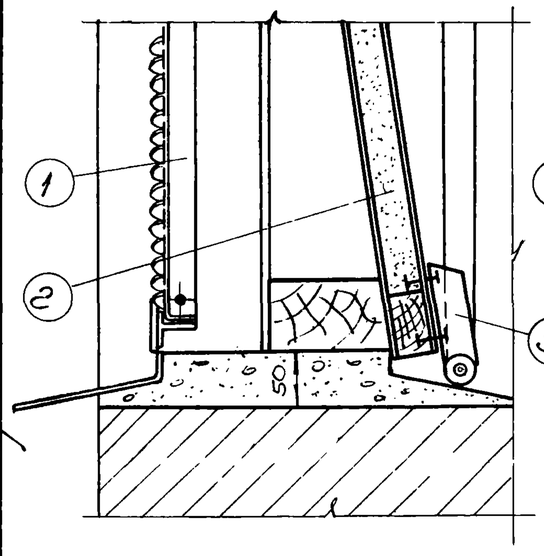

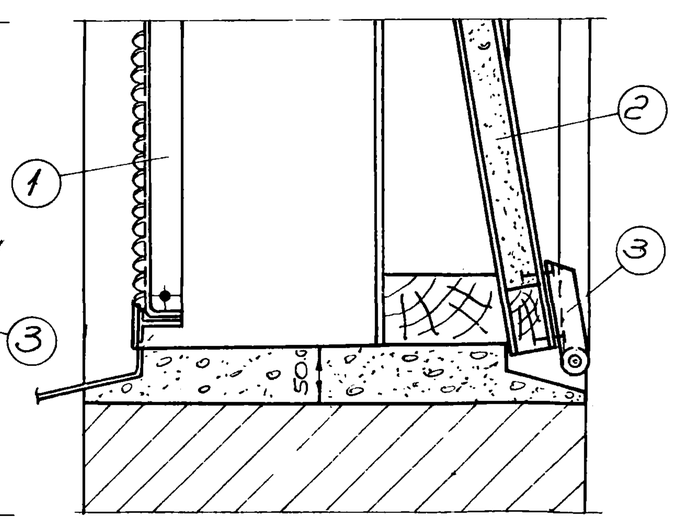

Спецификация материалов

N дет	Наименование	Материал	Сортамент	Размер	Кол.	Вес кг шт.	Вес кг общ	N листа
1	Решетка жалюзийная металлич. штампованн.	Ст. 3	—	—	—	—	—	27
2	Клапан деревянный, утепленный	дерево	—	—	—	—	—	28,29 30
3	Рычажное устройство	Ст. 3	—	—	—	—	—	31
4	Стойка	Ст.3	ст лист. δ=2,5	см.табл.	—	—	—	7
5	Винт с гайкой	Ст.3	—	М6×15	1	0,0071	0,0071	ГОСТ 11472-42 и 5909-51
6	Болт с гайкой	Ст. 3	—	М10×120	1	0,095	0,095	ГОСТ 7790-55
7	Гильза для прохода троса	Ст. 3	газовая труба ф 1/2"	е=45	1	0,065	0,065	
8	Ограждающие конструкции приточных камер	—	—	—	—	—	—	ТУ-2757 МСПМХП

М1:5

Подпись	Фамилия	Должность	Подпись
Нач.отд.	Кошкин	Нач.отд.	
Руководитель	Кацман	Руководитель	
Отв.испол.	Смирнов	Проверил	Смирнов
Конструктор	Денисова		

ТИПОВЫЕ ЧЕРТЕЖИ	Типовой узел воздухозабора для окон с одинарными и двойными стальными переплетами. (Вариант I) Узлы	ТЧ-128-57 МСПМХП	
		Лист	7

2602

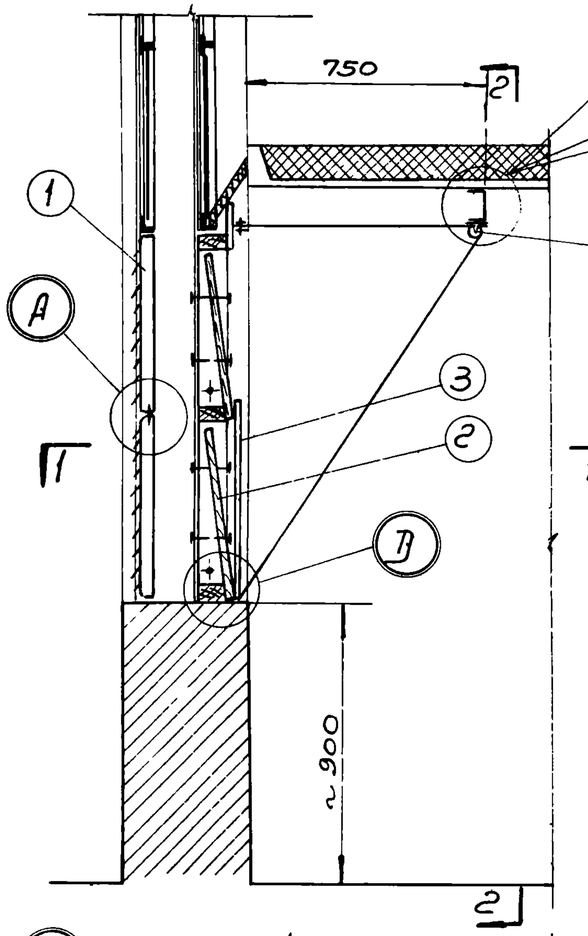

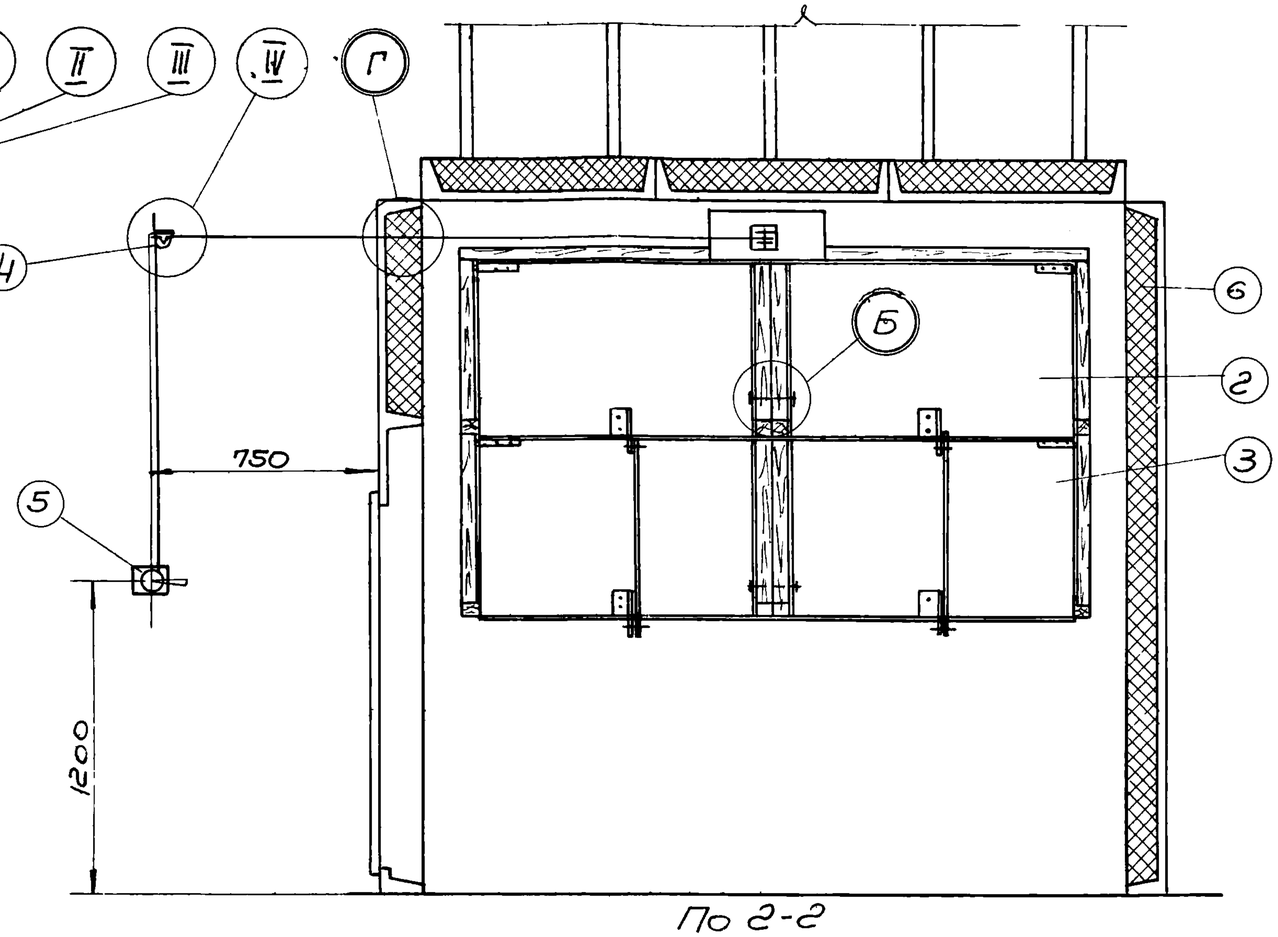

По 2-2

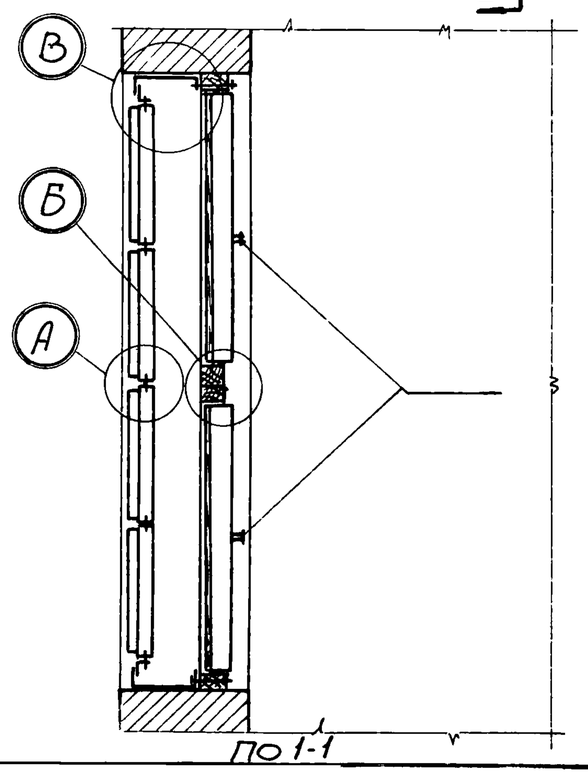

По 1-1

Примечания:

1. Узлы I, II, III и IV см. листы 22,23,24 и 25.
2. Узлы А, Б, В, Г и Д см. лист 10.

Монтажная спецификация М 1:20

N поз.	Наименование узлов	N листов	Общ. вес кг	Примечания
1	Решетка жалюзийная металлическая штампованная	27	—	
2	Клапан деревянный утепленный	28,29,30		
3	Рычажное управление	31		
4	Блок (Б60-II)	21,22	1,87	Т4-56-56 / МСПМХП
5	Лебедка (Л40-II)	16-20	4,3	Т4-56-56 / МСПМХП
6	Ограждающие конструкции приточных камер			Т4-27-56 / МСПМХП

ТИПОВЫЕ ЧЕРТЕЖИ	Типовой узел воздухозабора для окон с двойными стальными переплетами. Вариант II	Т4-128-57 МСПМХП
		Лист 8

Стб. исполнит. Смирнов
Конструкт. Филкова

2602

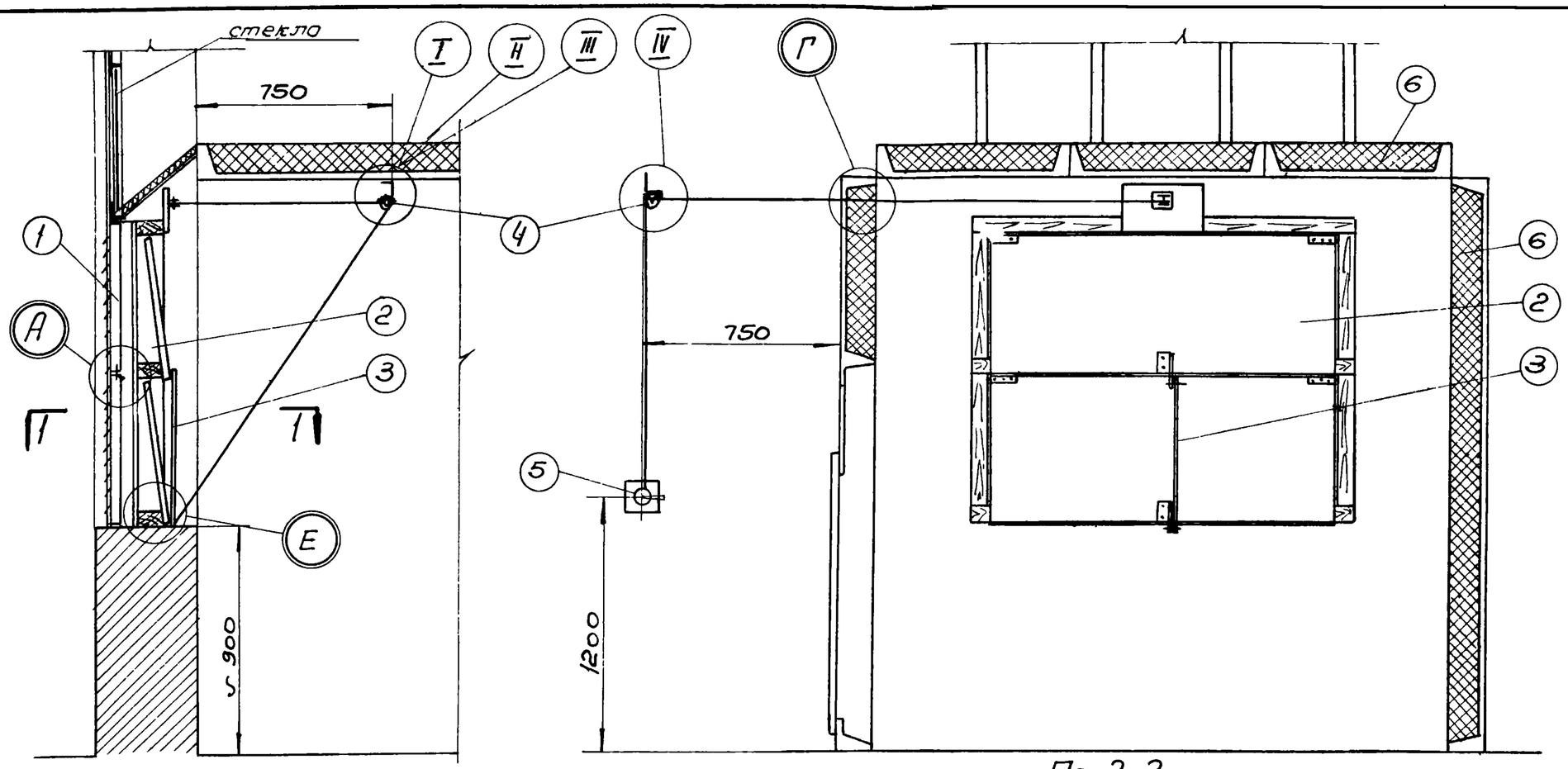

По 2-2

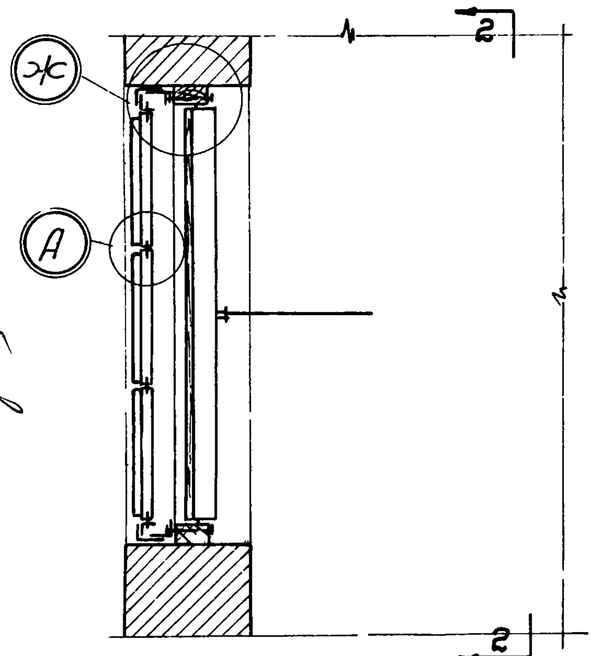

По 1-1

Примечания.

1. Узлы I, II, III и IV см. листы 22,23,24,25.
2. Узлы А, Г, Е и Ж см. лист 10.

Монтажная спецификация

М1:20

N позиции	Наименование узла	N листов	Общ. вес кг	Примечания
1	Решетка жалюзийная металлическая, штампованная	27	—	
2	Клапан деревянный утепленный	28,29,30		
3	Рычажное устройство	31		
4	Блок (Б60-II)	21,22	1,87	ТЧ-56-56 / МСПМХП
5	Лебедка (Л40-II)	16-20	4,3	ТЧ-56-56 / МСПМХП
6	Ограждающие конструкции приточных камер			ТЧ-27-56 / МСПМХП

ТИПОВЫЕ ЧЕРТЕЖИ	Типовой узел воздухозабора для окон с одинарными стальными переплетами. Вариант II	ТЧ-128-57 МСПМХП
		Лист 9

Главный инж. проекта	Смирнов	Проверил	Смирнов
Гл. инж. проекта	Кашкин		
Рук. сектора	Кацман		
Отв. исполнит.	Смирнов	Н. контр.	Смирнов
Конструктор	Ялкова		

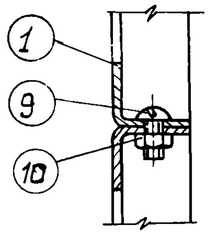

А М1:2

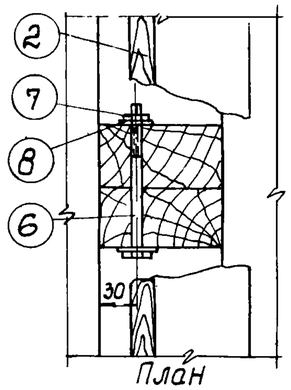

План

Б М 1:5

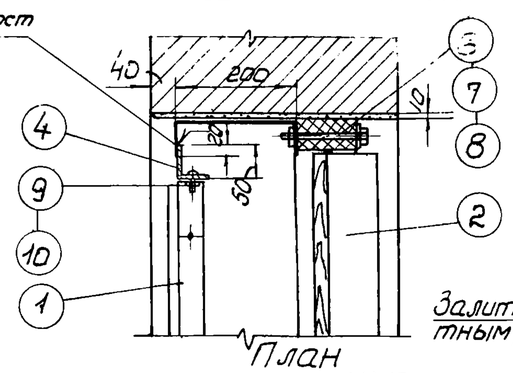

План

В М1:10

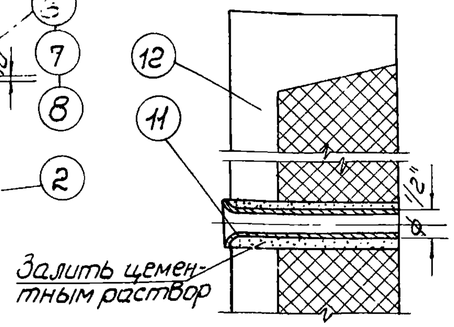

Г М1 2

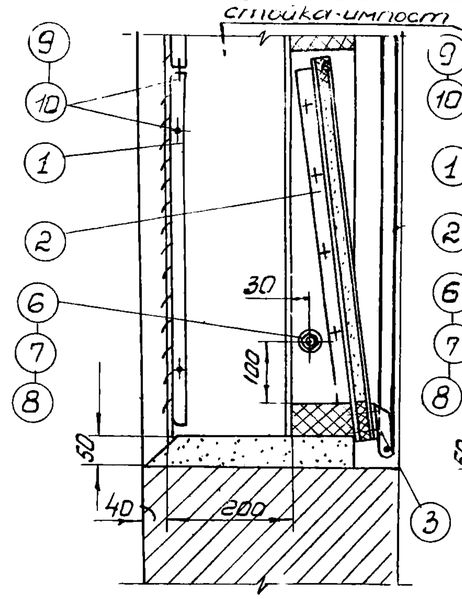

Д М1:10

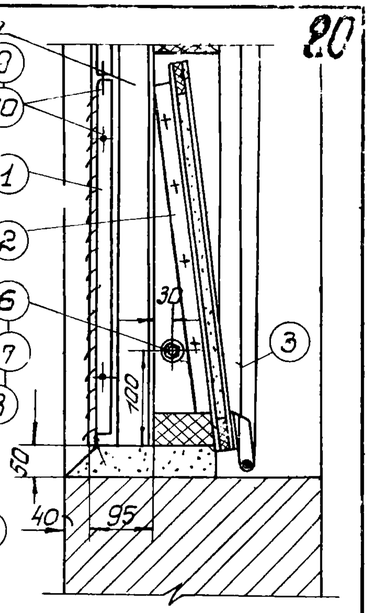

Е М1:10

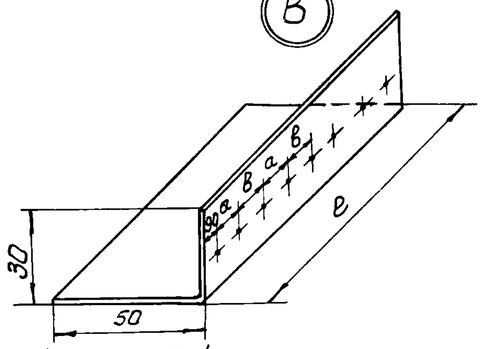

Деталь 4

б/м.

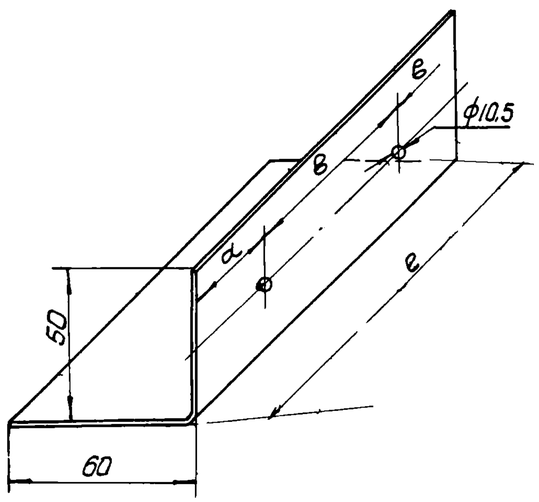

Деталь 5

б/м.

Таблица №1 для дет. 4

Размер	Высота проема	
	1200	2400
e	1200	2400
a	183	183
в	400	400
Вес кг	1,8	3,7

Таблица №2 для дет. 5

Размер	Высота проема	
	1200	2400
e	1200	2400
a	250	250
в	550	550
Вес кг	2,57	5,14

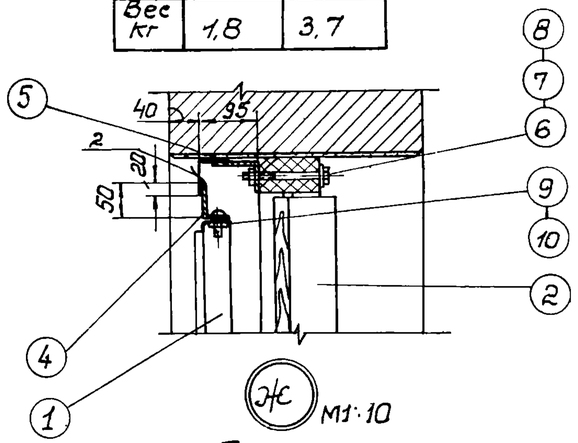

Ж М1:10

План

Спецификация материалов

№ дет.	Наименование	Материал	Сортамент	Размер	к-во	Вес кг 1 шт.	Вес кг Общ.	№ листа
1	Решетка жалюзийная металлическая штампован	Ст.3	—	Тип I	—			27
2	Клапан деревянный утепленный	дерево	—	—	—	—	—	28, 29, 30
3	Рычажное устройство	Ст.3	—	—	—	—	—	31
4	Стойка	Ст. 3	Ст. лист δ=2,5	См. табл. №1.	—	—	—	10
5	Стойка	Ст. 3	Ст. лист. δ=2,5	См. табл. №2	—	—	—	10
6	Болт	Ст.3	—	М10×120	1	0,084	0,084	—
7	Гайка	Ст.3	—	М10	1	0,011	0,011	ГОСТ 5909-51
8	Шайба	Ст3	—	ф 10,5	1	0,004	0,004	—
9	Винт	Ст.3	—	М6×15	1	0,0042	0,0042	ГОСТ В1472-42
10	Гайка	Ст.3	—	М6	1	0,0029	0,0029	ГОСТ 5909-51
11	Гильза для прохода троса	Газовая труба	ф 1/2"	e=45	1	0,065	0,065	—
12	Ограждающие конструкц приточных камер	—	—	—	—	—	—	ТЧ-27-56 МСП МХП

ТИПОВЫЕ ЧЕРТЕЖИ	Типовой узел воздухозабора для окон с одинарными и двойными стальными переплетами. (Вариант II) Узлы. А,Б,В,Г,Д,Е,Ж	ТУ-128-57 МСП МХП	
		Лист	10

Отв. исполн. Смирнов
Конструк. Филикова

36.° 2602

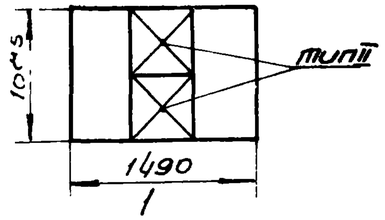

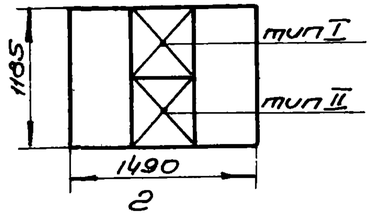

Схема устан.	Тип переплета	Жалюзи тип	Жалюзи к-во	Н мм камеры	Примечание
1	ОП15×11	II	2	2.250	
2	ОП15×12	I	1	2.250	
		II	1		

Камера ПК5ф

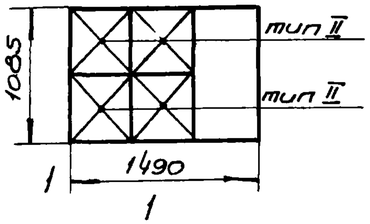

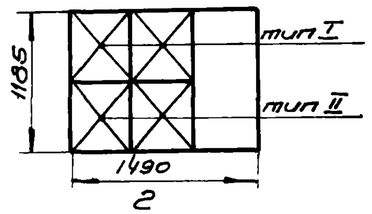

Схема устан.	Тип переплета	Жалюзи тип	Жалюзи к-во	Н мм камеры	Примечание
1	ОП-15×11	II	4	2.250	
2	ОП15×12	I	2	2.250	
		II	2		

Камера ПК10ф

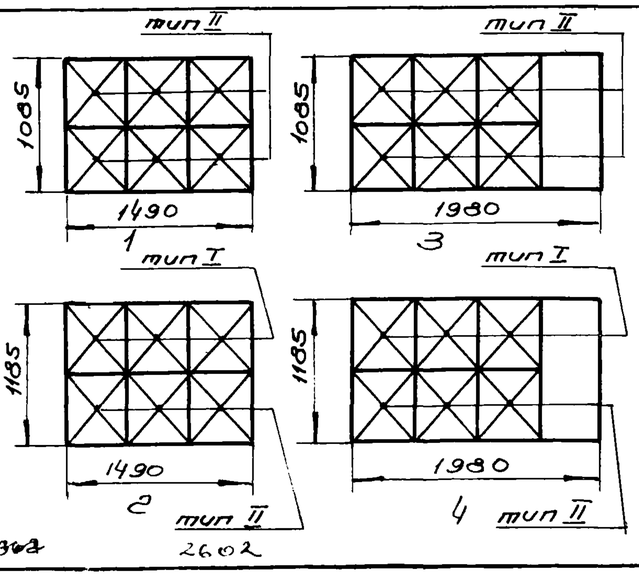

Схема устан.	Тип переплета	Жалюзи тип	Жалюзи к-во	Н мм камеры	Примечание
1	ОП15×11	II	6	2250	
2	ОП15×12	I	3	2.250	
		II	3		
3	ОП20×11	II	6	2.250	
4	ОП20×12	I	3	2.250	
		II	3		

Камера ПК15ф

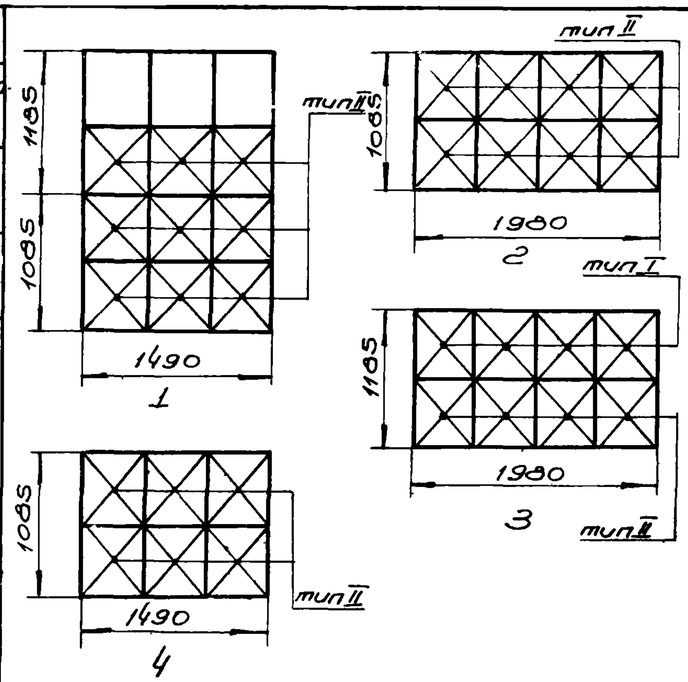

Схема устан.	Тип переплета	Жалюзи тип	Жалюзи к-во	Н мм камеры	Примечание
1	ОП15×11	II	3	3.700	
	ОП15×12		6		
2	ОП20×11	II	8	2.250 и 3700	
3	ОП20×11	I	4	2.250 и 3700	
		II	4		
4	ОП15×11	II	6	2.250 и 3700	

Камера ПК20 и 20ф

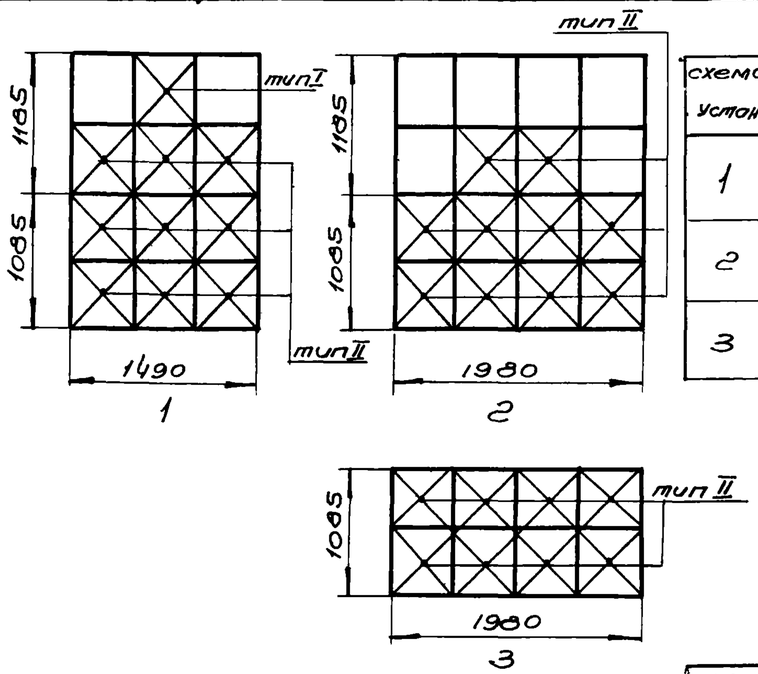

Схема устан.	Тип переплета	Жалюзи тип	Жалюзи к-во	Н мм камеры	Примечание
1	ОП15×11	II	6	3.700	
	ОП15×12	I	1		
		II	3		
2	ОП20×11	II	8	3.700	
	ОП20×12		2		
3	ОП20×11	II	8	2.250 и 3700	

Примечание:
Жалюзи см. лист 27.

Камера: ПК25 и ПК25ф

Нач.отд. Т и В	Кошкин	Жалюзи	Проверил
Рук. сект.	Каумон		
Отв. исполнит.	Смирнов		Смирнов
Конструктор	Фурикова		

ТИПОВЫЕ ЧЕРТЕЖИ	Схемы установки жалюзи в железобетонных переплетах (камеры ПК5ф ÷ ПК25)	ТЧ-128-57 МСП МХП	
		лист	11

302
2602

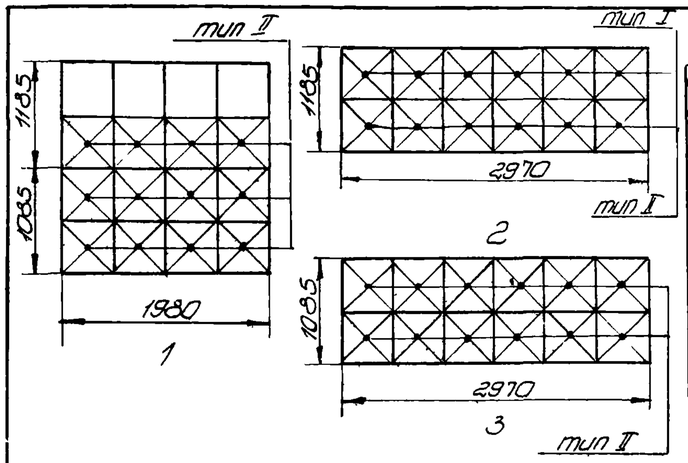

Схема устан.	тип переплета	Жалюзи тип	Жалюзи к-во	Н мм камеры	Примечание
1	ОП20×11	II	8	3,700	
	ОП20×12		4		
2	ОП30×12	I	6	2,250 и 3,700	
		II	6		
3	ОП30×11	II	12	2,250 и 3,700	

Камера ПК30 и ПК30ф

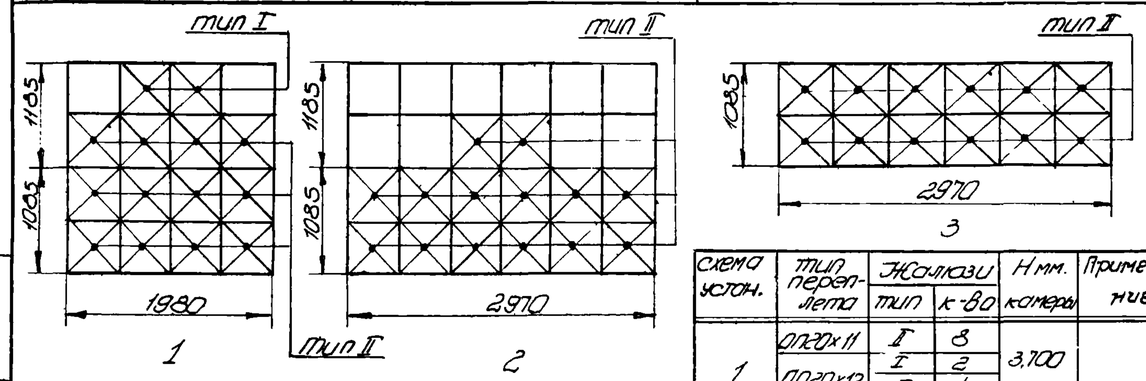

Схема устан.	тип переплета	Жалюзи тип	Жалюзи к-во	Н мм. камеры	Примечание
1	ОП20×11	II	8	3,700	
	ПОП20×12	I	2		
		II	4		
2	ОП30×11	II	14	3,700	
	ОП30×12				
3	ОП30×11	II	12	2250 и 3700	

Камера ПК35 и ПК35ф

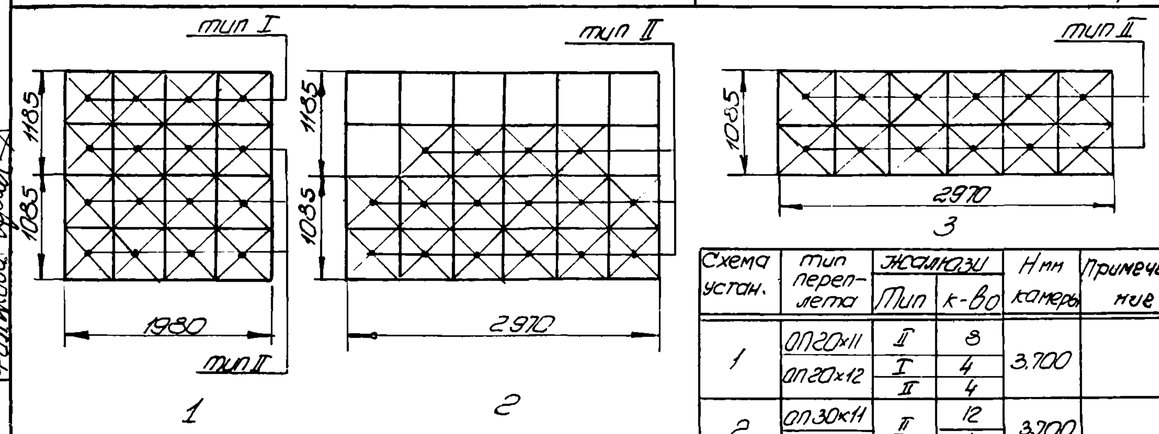

Схема устан.	тип переплета	Жалюзи тип	Жалюзи к-во	Н мм камеры	Примечание
1	ОП20×11	II	8	3,700	
	ОП20×12	I	4		
		II	4		
2	ОП30×11	II	12	3,700	
	ОП30×12		4		
3	ОП30×11	II	12	2250 и 3700	

Камера ПК40 и ПК40ф

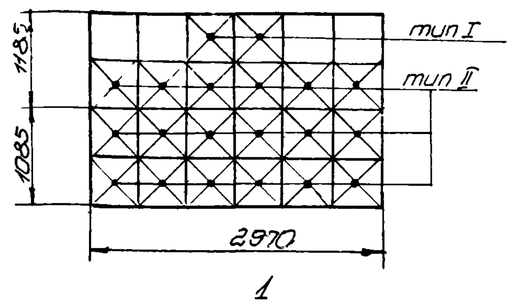

Схема устан.	Тип переплет	Жалюзи тип	Жалюзи к-во	Н мм. камеры	Примечание
1	ОП30×11	II	12	3,700	
	ОП30×12	I	2		
		II	6		

Камера ПК50 и ПК50ф

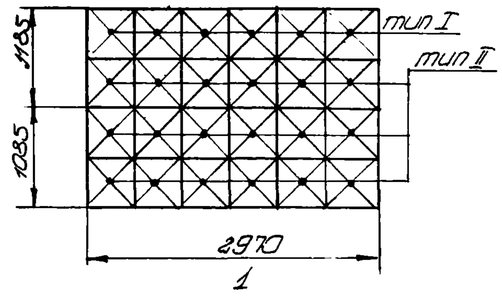

Схема устан.	Тип переплета	Жалюзи тип	Жалюзи к-во	Н мм камеры	Примечание
1	ОП30×11	II	12	3,700	
	ОП30×12	I	6		
		II	6		

Примечание:
Жалюзи см. лист 27.

Камера ПК60 и ПК60ф

Инв. номер | Подпись | Дата
Констр. Филикова

2602

ТИПОВЫЕ ЧЕРТЕЖИ	Схемы установки жалюзи в железобетонных переплетах (камеры ПК30 ÷ ПК60)	ТЧ-128-57 МОП МХП
		лист 12

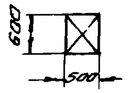

Схема устан.	Размер проема	Жалюзи тип	Жалюзи к-во	Н мм камеры	Примеч.
1	600×500	I	1		

Для камеры производительностью 90 3000 м³/час

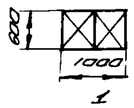

Схема устан.	Размер проема	Жалюзи тип	Жалюзи к-во	Н мм камеры	Примеч.
1	600×1000	I	2	2.250	

Камера ПК5ф

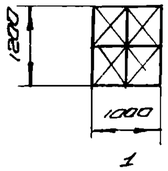

Схема устан.	Размер проема	Жалюзи тип	Жалюзи к-во	Н мм камеры	Примечание
1	1200×1000	I	4	2.250	

Камера ПК10ф

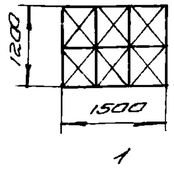

Схема устан.	Размер проема	Жалюзи тип	Жалюзи к-во	Н мм камеры	При-мечание
1	1200×1500	I	6	2.250	

Камера ПК15ф

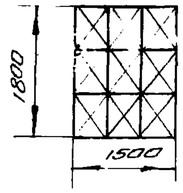

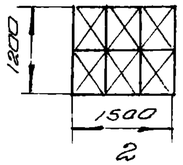

Схема устан.	Размер проема	Жалюзи тип	Жалюзи к-во	Н мм камеры	Примечание
1	1800×1500	I	9	3700	
2	1200×1500	I	6	2250 и 3700	

Камера ПК20и ПК20ф

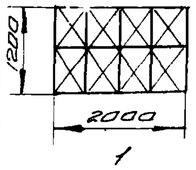

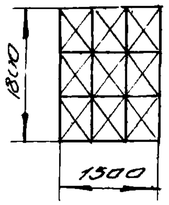

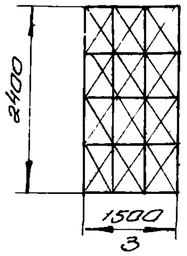

Схема устан.	Размер проема	Жалюзи тип	Жалюзи к-во	Н мм камеры	Примечание
1	1200×2000	I	8	2250 и 3700	
2	1800×1500	I	9	3700	
3	2400×1500	I	12	3.700	

Камера ПК25и ПК25ф

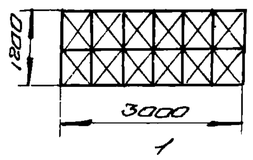

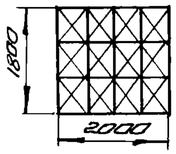

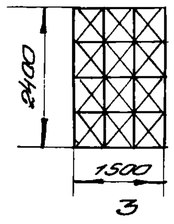

Схема устан.	Размер проема	Жалюзи тип	Жалюзи к-во	Н мм камеры	Примеч.
1	1200×3000	I	12	2250 и 3700	
2	1800×2000	I	12	3700	
3	2400×1500	I	12	3700	

Камера ПК30 и ПК30ф

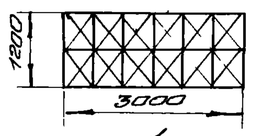

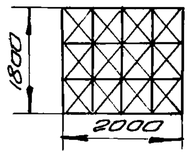

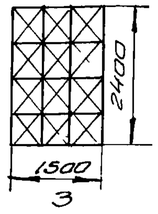

Схема устан.	Размер проема	Жалюзи тип	Жалюзи к-во	Н мм камеры	Примечание
1	1200×3000	I	12	2250 и 3700	
2	1800×2000	I	12	3700	
3	2400×1500	I	12	3700	

Камера ПК35 и ПК35ф

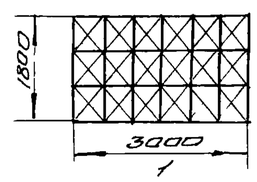

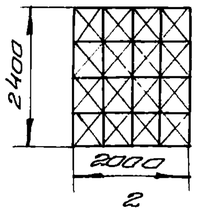

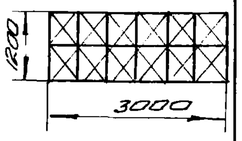

Схема устан.	Размер проема	Жалюзи тип	Жалюзи к-во	Н мм камеры	Примечание
1	1800×3000	I	18	3700	
2	2400×2000	I	16	3700	
3	1200×3000	I	12	2250 и 3700	

Камера ПК40 и ПК40ф

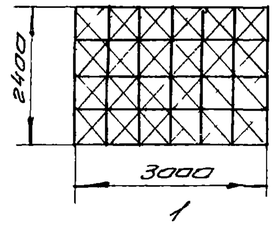

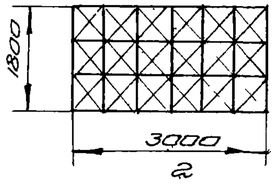

Схема устан.	Размер проема	Жалюзи тип	Жалюзи к-во	Н мм камеры	Примечание
1	2400×3000	I	24	3.700	
2	1800×3000	I	18	3.700	

Камера ПК50 и ПК50ф

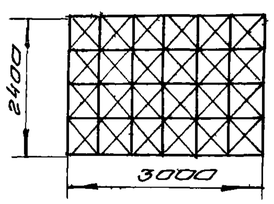

Схема устан.	Размер проема	Жалюзи тип	Жалюзи к-во	Н мм камеры	Примечание
1	2400×3000	I	24	3700	

Камера ПК60 и ПК60ф

Примечание:
1. Жалюзи см. лист 27.

Нач. отд.	Кошин	
Рук. сект.	Кощмон	
Отв. исполн.	Смирнов	
Конструкт.	Илькова	

ТИПОВЫЕ ЧЕРТЕЖИ

Схемы установки жалюзи в проемах стен без переплетов (камеры ПК5 ÷ ПК60)

ТЧ-128-57 МСПМХП

Лист 13

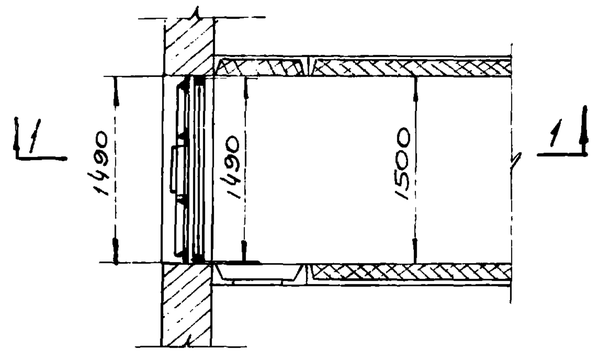

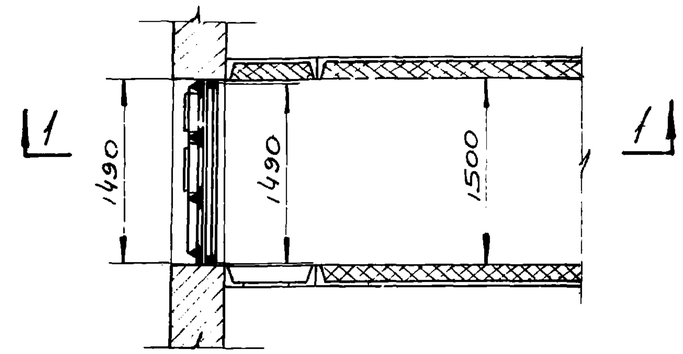

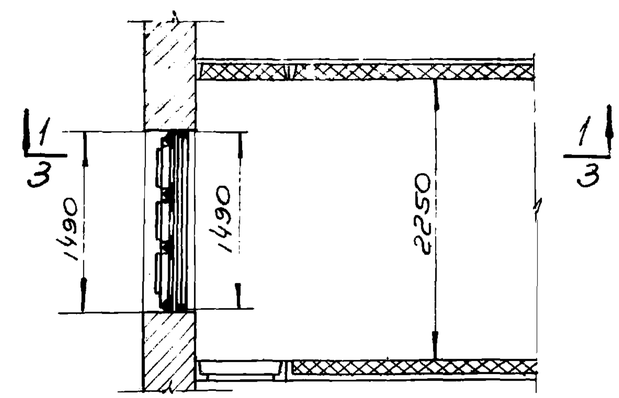

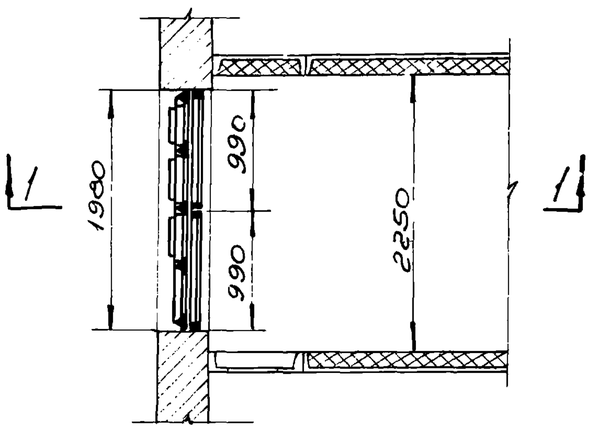

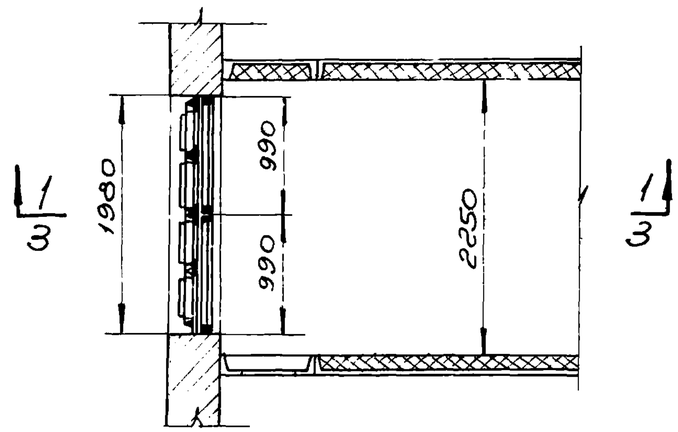

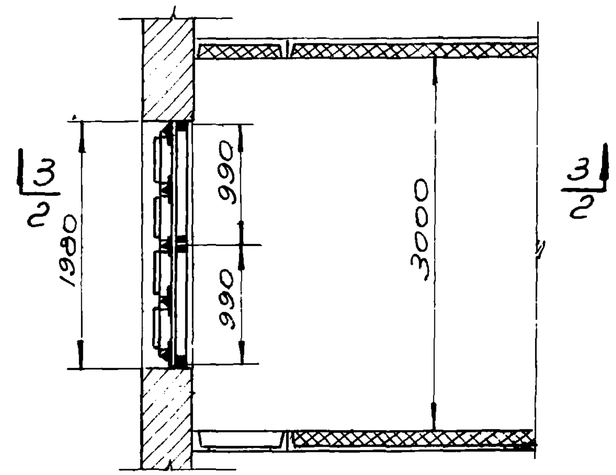

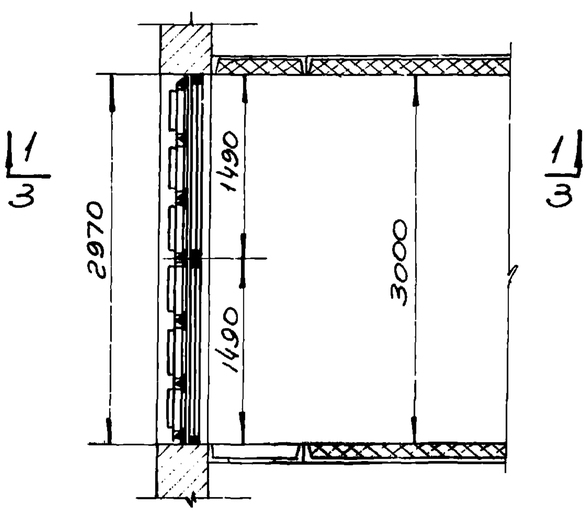

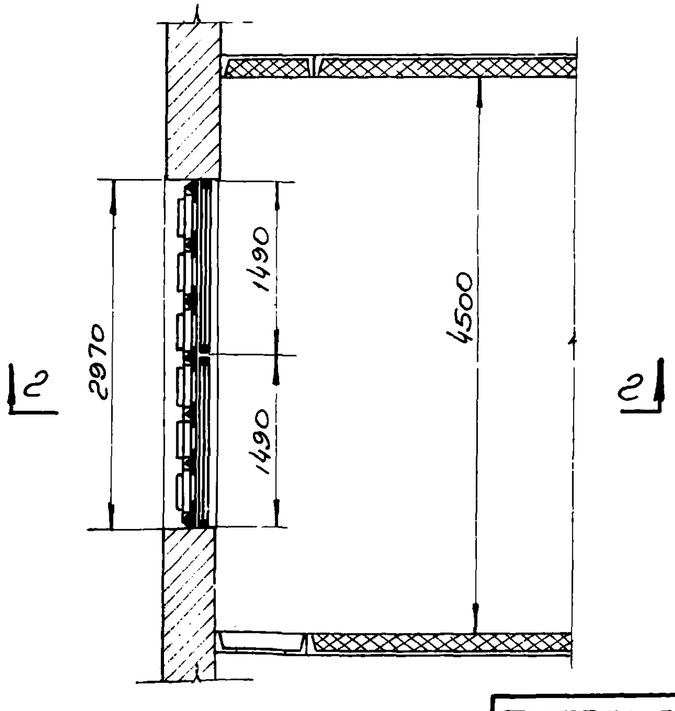

Примечание:
Разрезы см. лист. 15

М1:50

Должность	Фамилия	Подпись	Должность	Фамилия	Подпись				
Нач.отд.ТИ.3	Кошкин		Проверил	Смирнов					
Рук.сектора	Кауман								
Отв.исполн.	Смирнов								
Констр.	Фомкова								

ТИПОВЫЕ ЧЕРТЕЖИ	Монтажные схемы расположения узлов воздухозабора для окон с железобетонными переплетами. Планы.	ТЧ-128-57 МСП МХП
		Лист 14

362 26.02

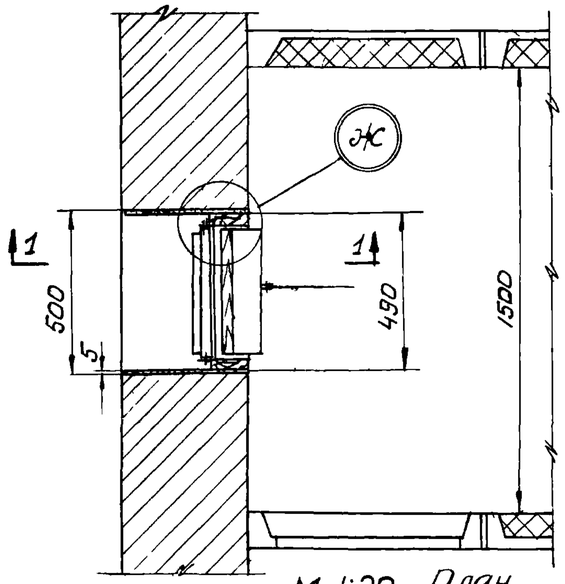

М 1:20 План

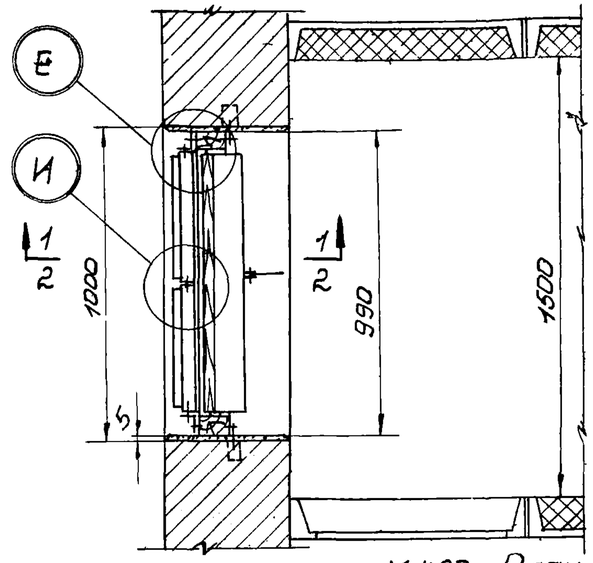

М 1:20 План

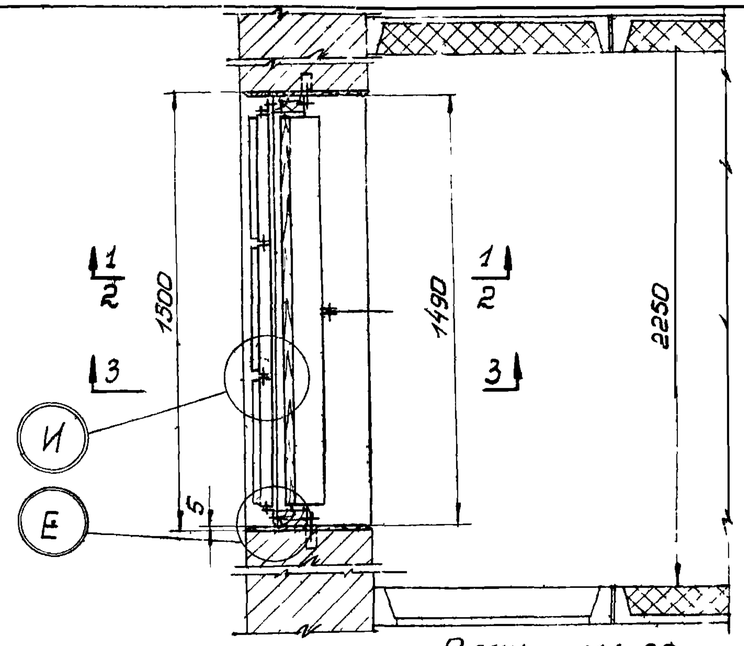

План М1:20

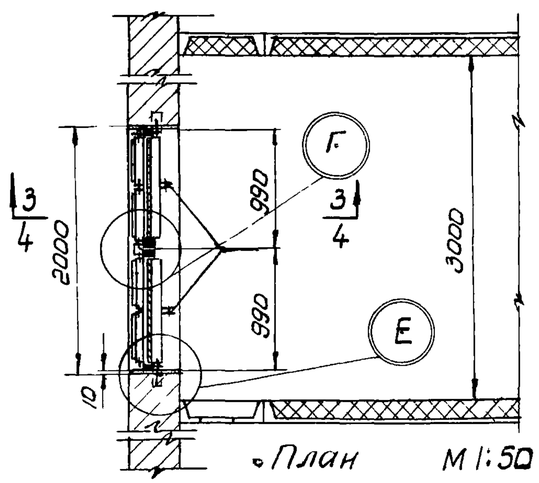

План М 1:50

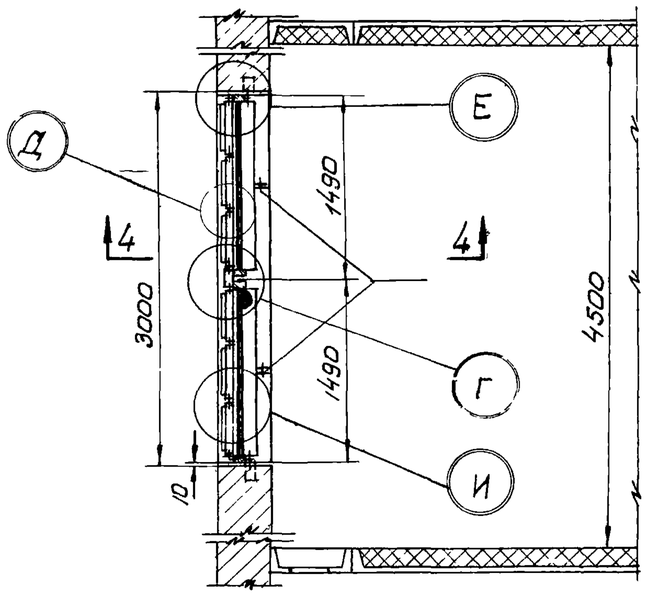

План М 1:50

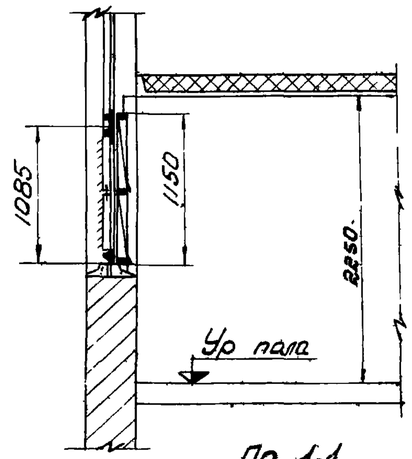

По 1-1
М 1:50

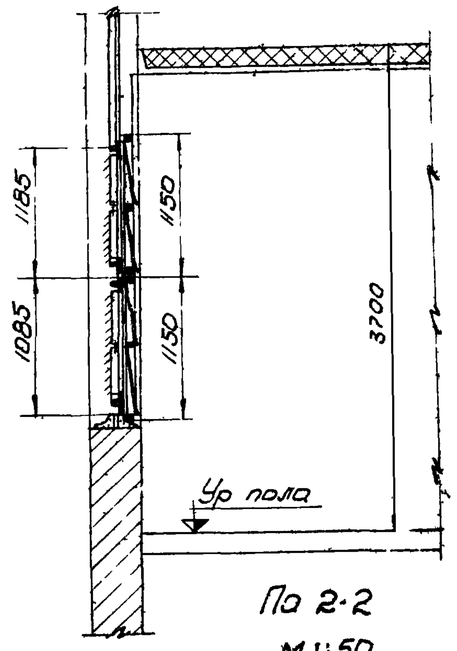

По 2-2
М 1:50

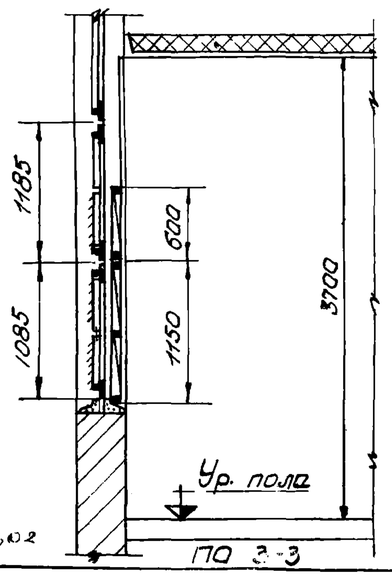

По 3-3 М1:50

Примечания:
1. Узлы см. лист 17
2. Разрезы см. лист 16

Рук. сектора	Кацман		
Отв. исполн.	Смирнов		
Конструк.	Филикова		

ТИПОВЫЕ ЧЕРТЕЖИ	Монтажные схемы расположения узлов воздухозабора для окон с железобетонными переплетами (разрезы) и в проемах стен (планы)	ТУ-128-57 МСПМХН	
		Лист	15

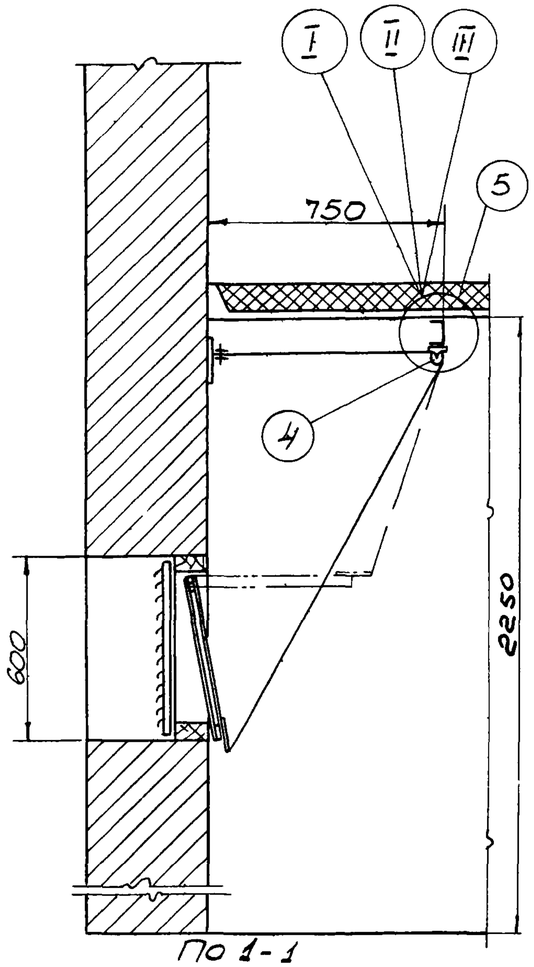

По 1-1

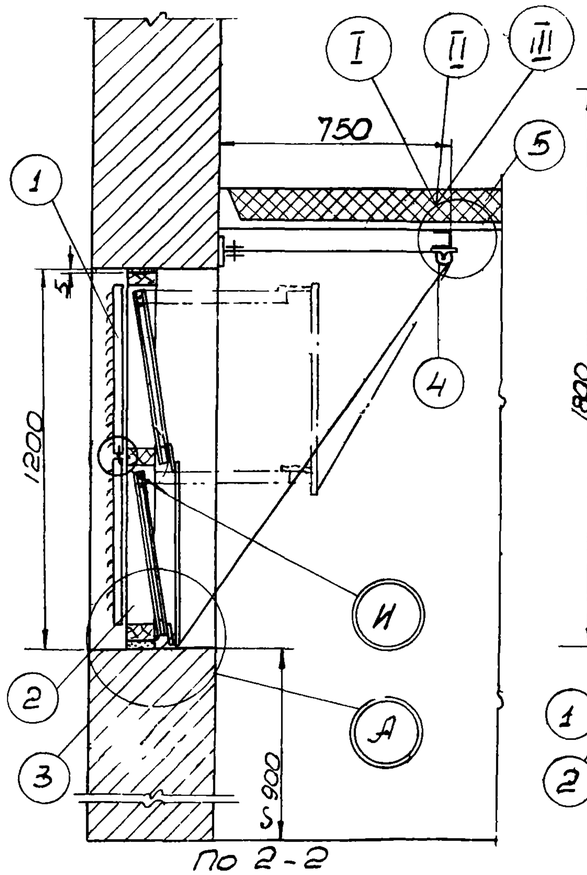

По 2-2

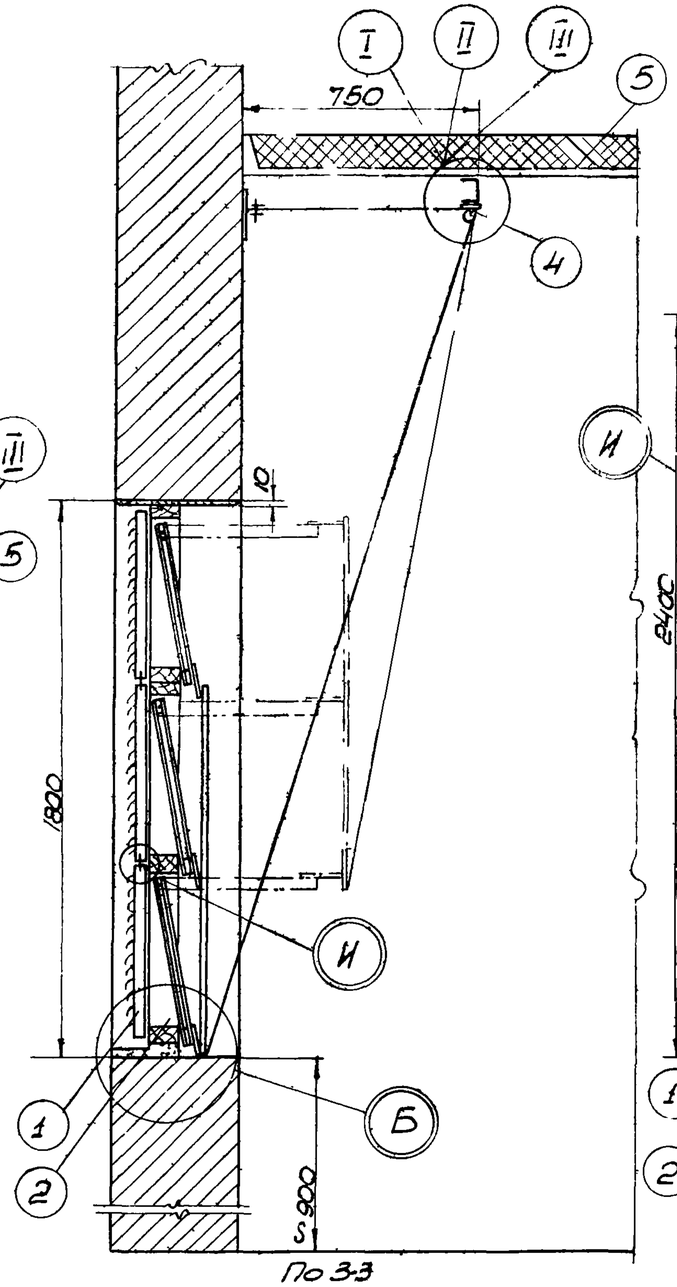

По 3-3

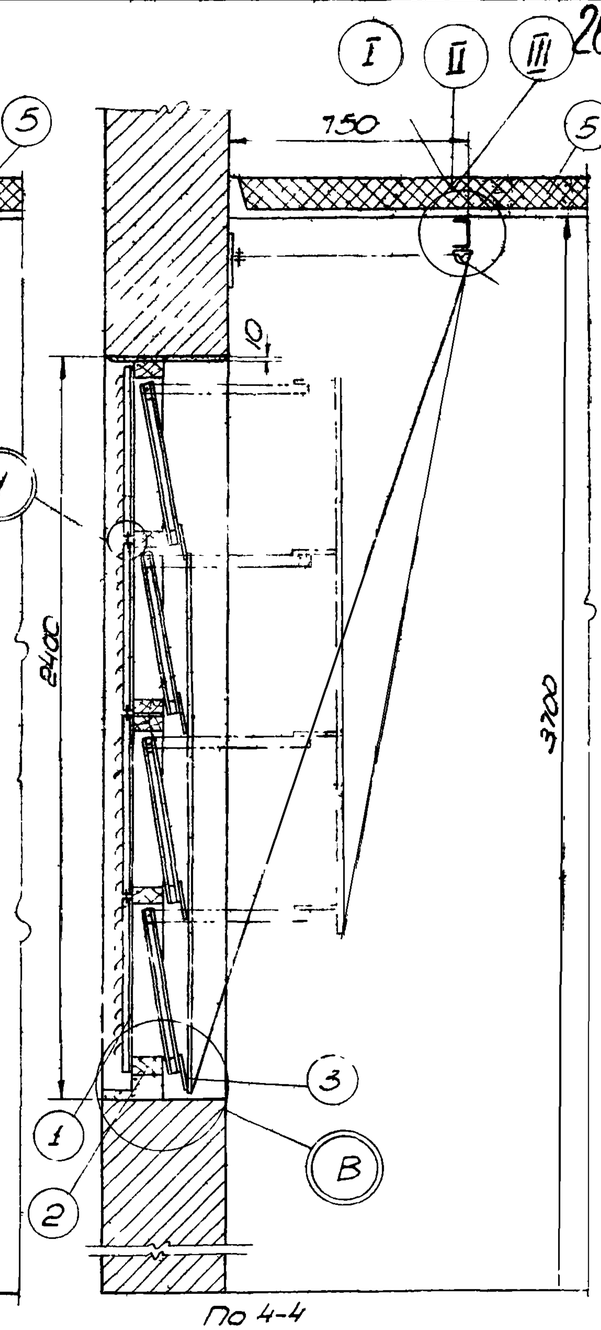

По 4-4

Монтажная спецификация

№ поз	Наименование узлов	№ листа	Общ. вес кг	Примечание
1	Решетка жалюзийная металлическая штампованная	27	—	
2	Клапан деревянный, утепленный	28,29,30	—	
3	Рычажное устройство	31	—	
4	Блок (Б60-II)	21,22	1,87	Т4-56-56 / МСПМхП
5	Панельные конструкции		—	Т4-27-56 / МСПМхП

Примечания:

1) Узлы I, II, III см. листы 22,23,24.

2) Узлы А,Б,В,И см. лист 17.

М 1:20

ТИПОВЫЕ ЧЕРТЕЖИ	Монтажные схемы расположения узлов воздухозабора в проемах стен (без переплетов). Разрезы.	Т4-128-57 / МСПМхП	
		Лист	16

Должность	Фамилия	Подпись	Должность	Фамилия	Подпись
Гл. спец. Ти В	Кукинам		Проверил	Сторнов	
Гл. сектора	Кокманов				
Гл. исполнит.	Сторновец				
Инженер-конструктор	Филиковет				

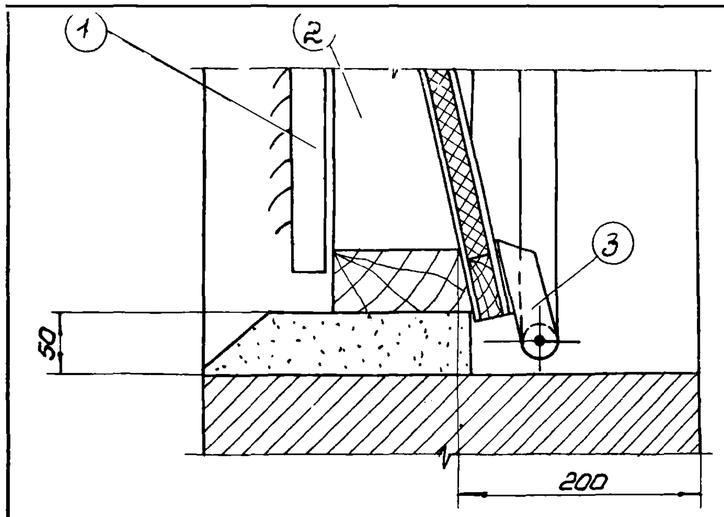

А

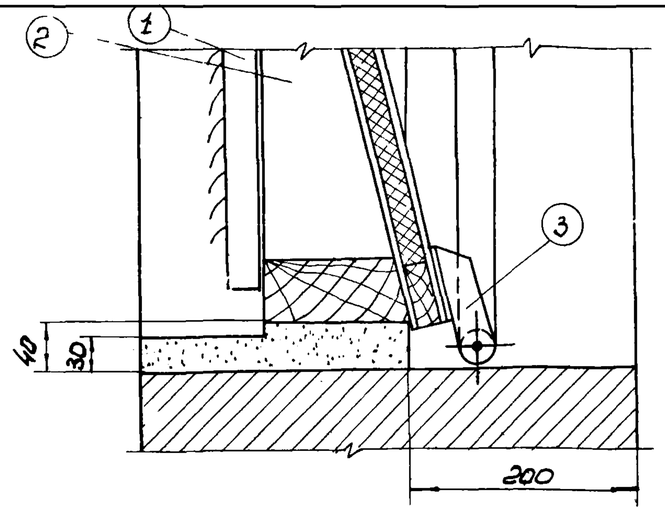

Б

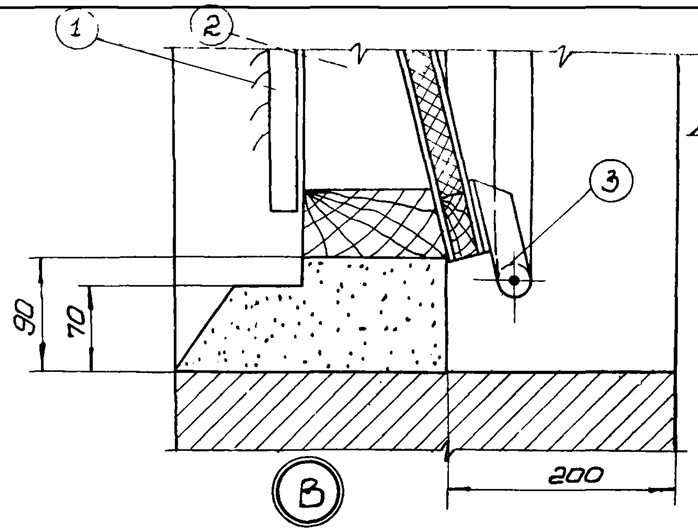

В

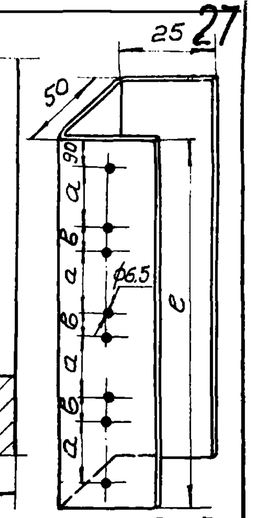

Дет.5 б/м

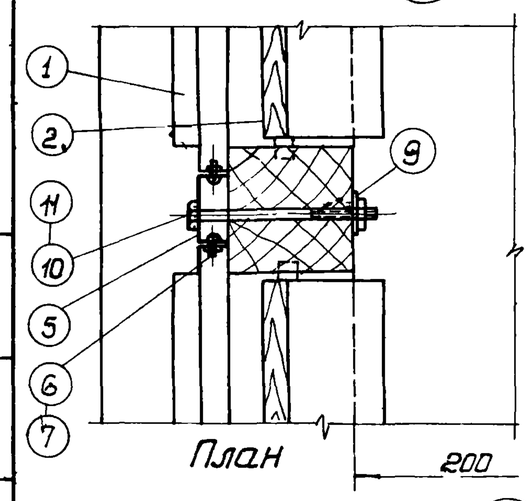

План

Г

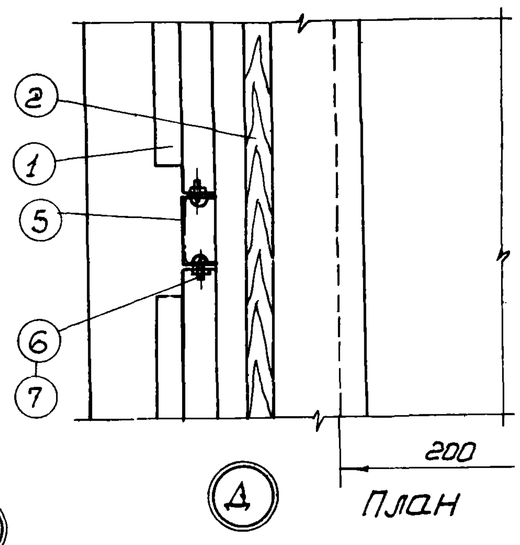

Д

План

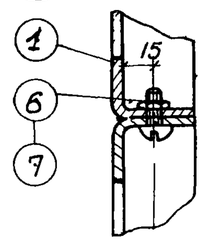

И М1:2

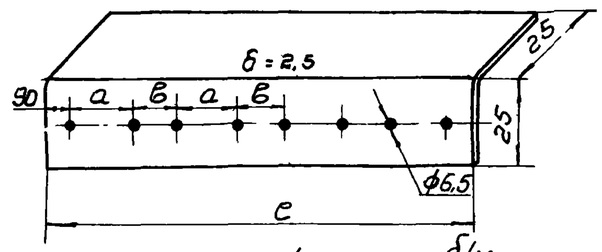

Дет 4 б/м

Таблица для дет.4 и 5

Размер	Высота проема			
	600	1200	1800	2400
е	600	1200	1800	2400
а	400	400	400	400
в	183	183	183	183
Дет.	Вес кг			
4	0,585	1,17	1,75	2,3
5	0,87	1,75	2,53	3,5

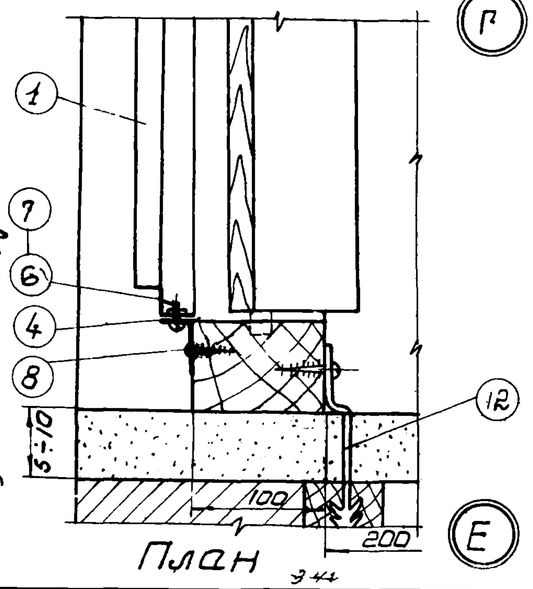

План

Е

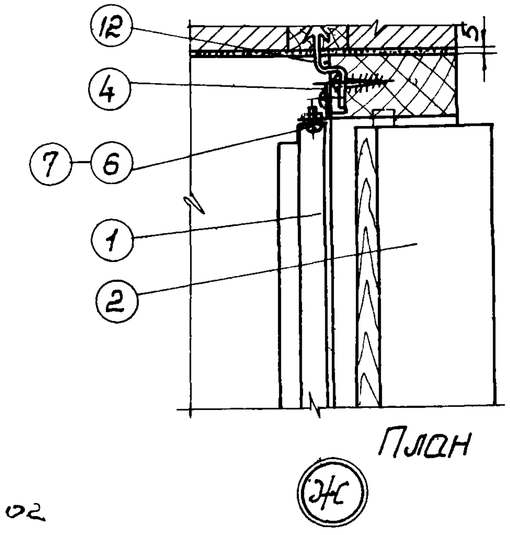

План

Ж

Спецификация материалов

№ дет.	Наименование	Материал	Сортамент	Размер	к-во	Вес кг 1 шт.	Вес кг Общ.	№ листа
1	Решетка жалюзийная металлическая штамп	Ст.3	Тип I	580×450	–	–	–	27
2	Клапан деревянный утепленный	Дерево	–	–	–	–	–	28,29 30
3	Рычажное устройство	ст.	–	–	–	–	–	31
4	Стойка	Ст.3	Ст. лист δ=2,5	См. таблицу на этом листе	–	–	–	17
5	Стойка	Ст.3	Ст. лист δ=2,5	—"—	–	–	–	17
6	Винт	Ст.3	–	М6×15	1	0,0042	0,0042	ГОСТ 81472-12
7	Гайка	Ст3	–	М6	1	0,0029	0,0029	ГОСТ 5903-51
8	Шуруп для дерева	Ст.	–		1			–
9	Накладка	Ст.3	Ст. лист δ=1,5	35×35	1	0,014	0,014	–
10	Болт	Ст.3	–	М10×120	1	0,084	0,084	–
11	Гайка	Ст.3	–	М10	1	0,011	0,011	ГОСТ 5909-51
12	Ерш	Ст.3						–

М 1:5

Отв. исполн.	Смирнов		
Конструктор	Филикова		

ТИПОВЫЕ ЧЕРТЕЖИ	Монтажные схемы расположения узлов воздухозабора в проемах стен (без переплетов). Узлы А, Б, В, Г, Д, Е, Ж, И	Т4-128-57 МСПМХН	
		Лист	17

26.02

344

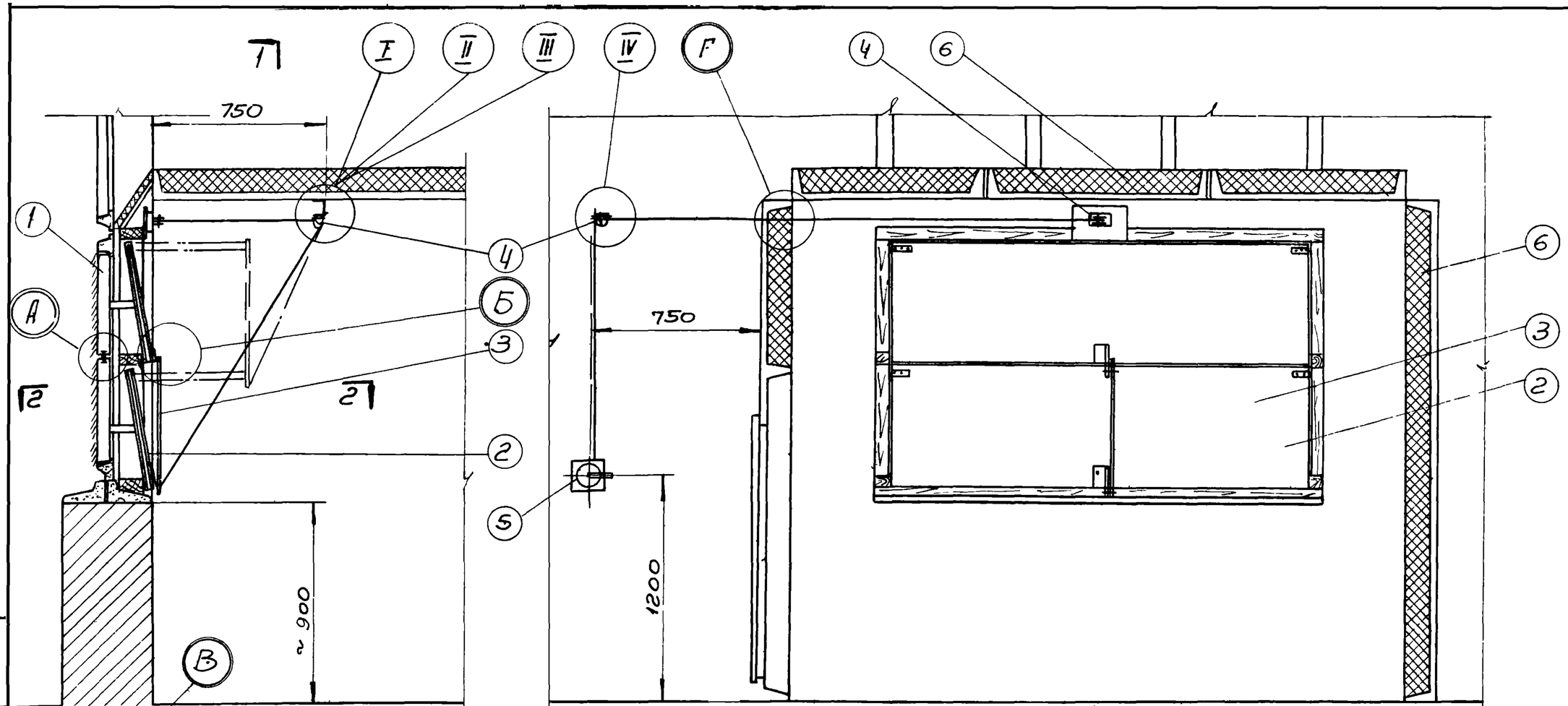

По 1-1

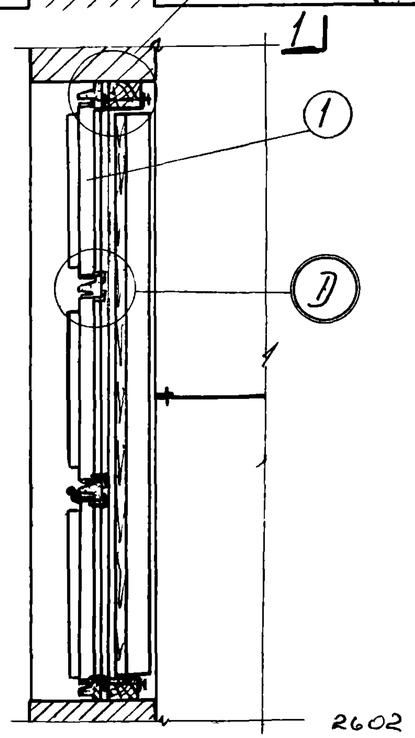

Примечания:

1. Узлы I, II, III и IV см. листы 22,23,24,25.
2. Узлы А, Б, В, Г и Д см. – лист 21.

Монтажная спецификация

М1:20

N поз.	Наименование узлов	N листа	общ. вес кг	Примечание
1	Решетка жалюзийная металлическая штампованная	27	—	
2	Клапан деревянный утепленный	28,29,30	—	
3	Рычажное устройство	31	—	
4	Блок (Б60-II)	21,22	1,97	ТЧ-56-56 / мсп мхп
5	Лебедка (Л40-II)	16-20	4,3	ТЧ-56-56 / мсп мхп
6	Ограждающие конструкции приточных камер			ТЧ-27-56 / мсп мхп

ТИПОВЫЕ ЧЕРТЕЖИ	Типовой узел воздухозабора для окон с одинарными железобетонными переплетами	ТЧ-128-57 / мсп мхп	
		лист	18

Нач.отд. Ти В	Кошкин		
Рук.сектора	Кацман		
Отв.исполнит.	Смирнов	Смирнов	
Конструктор	Трикова		
	Проверил	Проверил	
	Жевлов		
	Смирнов	Смирнов	
	Шишкин		

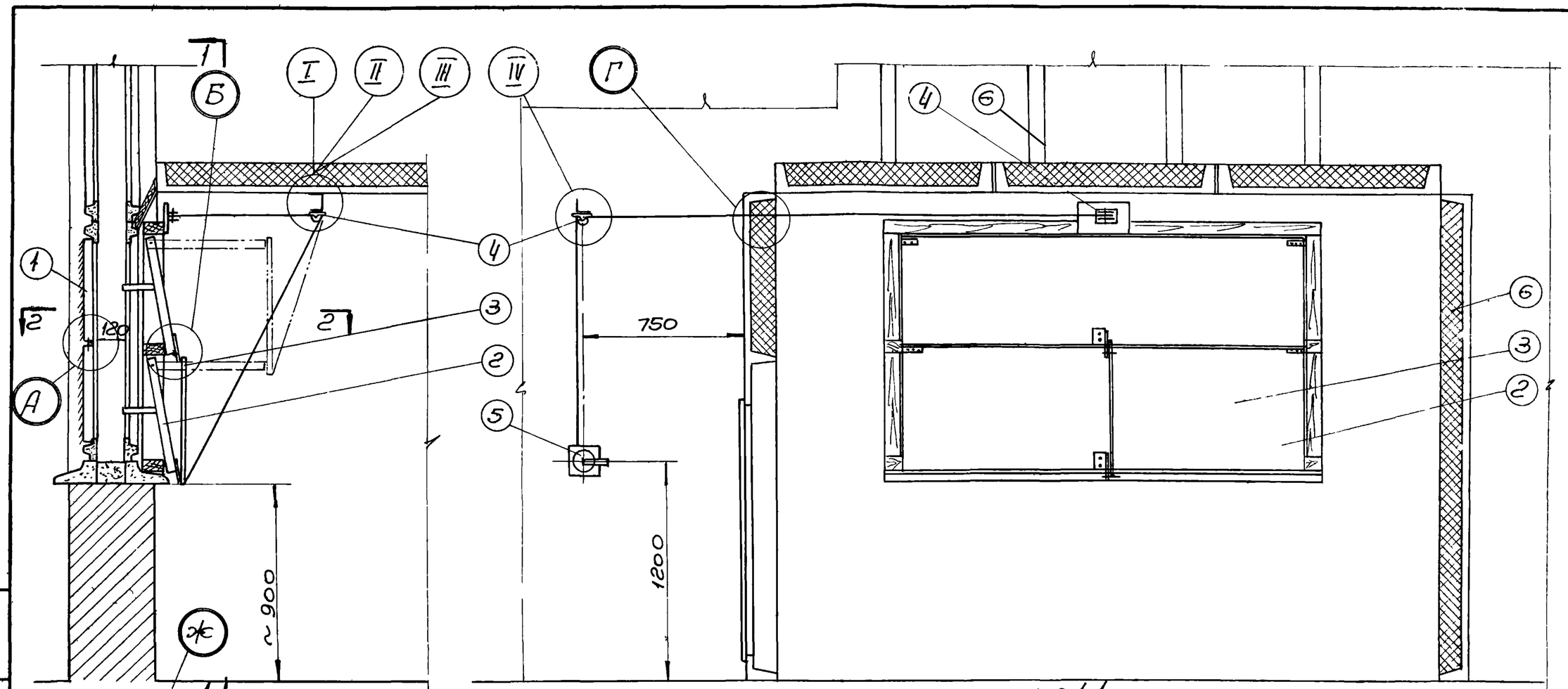

по 1-1

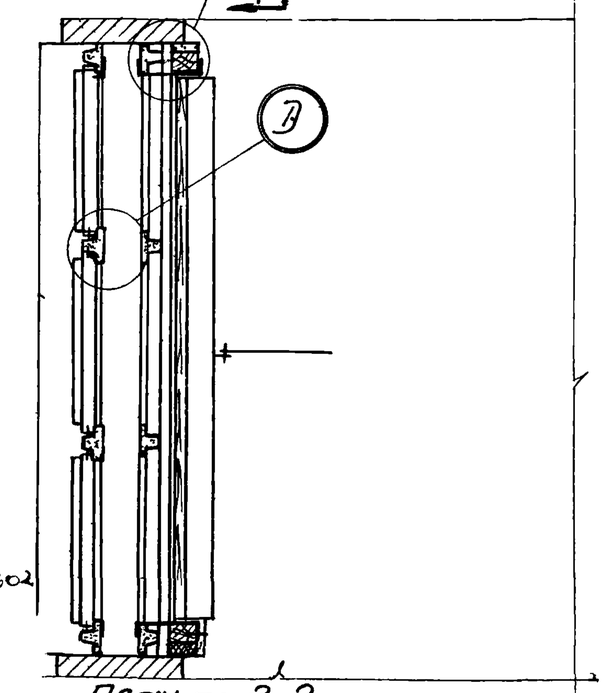

План по 2-2

Примечания:

1. Узлы I, II, III и IV см. листы 22, 23, 24 и 25.
2. Узлы А, Б, Г, Д и Ж см. лист 21.

Монтажная спецификация

М1:20

N поз.	Наименование узлов	N листов	общ. вес кг	Примечание
1	Решетка жалюзийная металлическая штампованная	27	—	
2	Клапан деревянный утепленный	28, 29, 30	—	
3	Рычажное устройство	31	—	
4	Блок (Б60-II)	21, 22	1,87	ТЧ-56-56 / МСПМХП
5	Лебедка (Л40-II)	16-20	4,3	ТЧ-56-56 / МСПМХП
6	Ограждающие конструкции приточных камер			ТЧ-27-56 / МСПМХП

ТИПОВЫЕ ЧЕРТЕЖИ	Типовой узел воздухозабора для окон с двойными железобетонными переплетами Вариант I	ТЧ-128-57 МСПМХП	
		Лист	19

Должность	Фамилия	Подпись	Дата
Нач. отд. Ти В	Кашкин		
Рук. сект.	Кацман		
Отв. исполн.	Смирнов		
Конструктор	Великова		
Нормоконтр.	Проверил		
Утверждено	Смирнов		

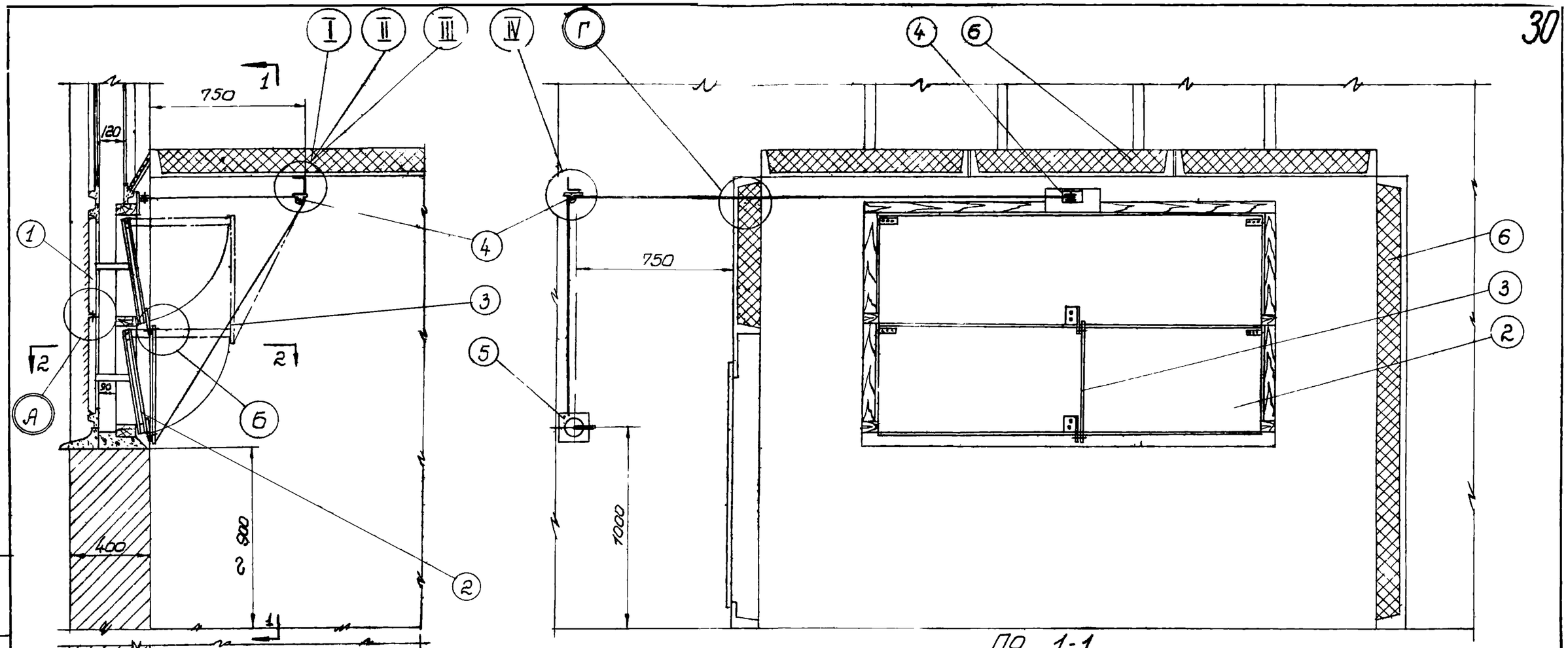

По 1-1

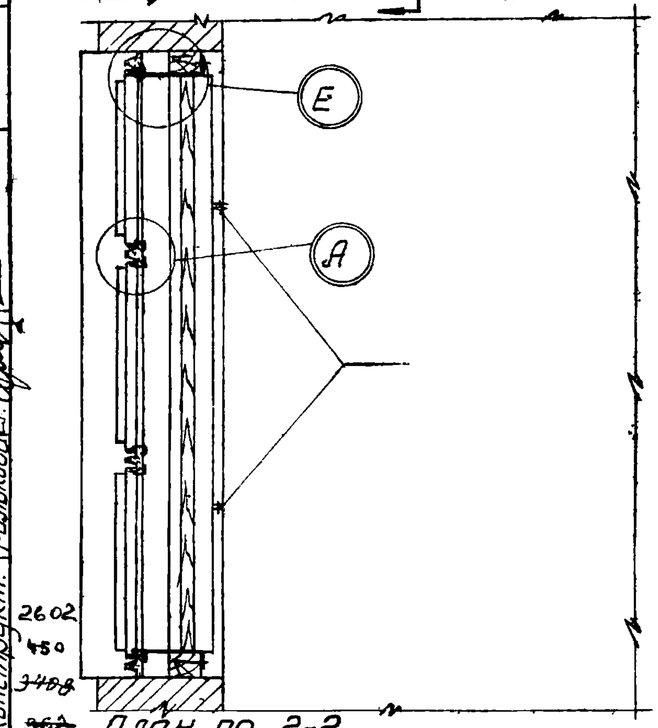

План по 2-2

Примечания:

1. Узлы I, II, III и IV см. листы 22, 23, 24, 25
2. Узлы А, Б, Е и Г см лист 21.

Монтажная спецификация

М 1:20

№ поз.	Наименование узлов	№ листов	Общ. Вес кг	Примечание
1	Решетка жалюзийная металлическая штампованная	27	—	
2	Клапан деревянный утепленный	28, 29, 30	—	
3	Рычажное устройство.	31	—	
4	Блок (Б60-II)	21, 22	1.87	ТЧ-56-56 / мсп мхп
5	Лебедка (Л40-II)	16-20	4,3	ТЧ-56-56 / мсп мхп
6	Ограждающие конструкции приточных камер			ТЧ-27-56 / мсп мхп

ТИПОВЫЕ ЧЕРТЕЖИ	Типовой узел воздухозабора для окон с двойными железобетонными переплетами. Вариант II	ТЧ-128-57 / мсп мхп	
		Лист	20

Рук. сектора Кацман
Отв. исполн. Смирнов
Конструкт. Филикова

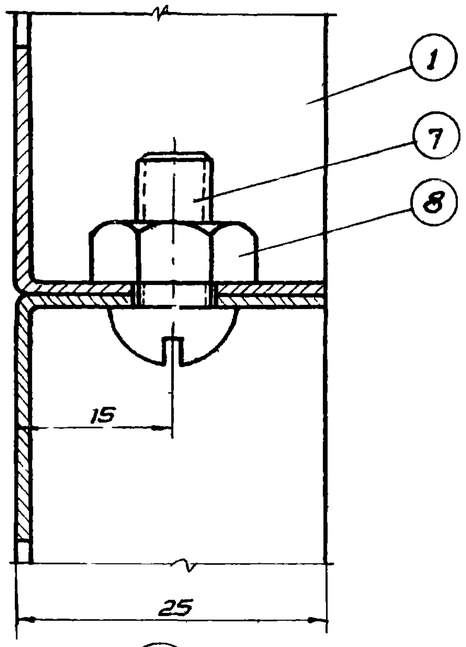

А М2:1

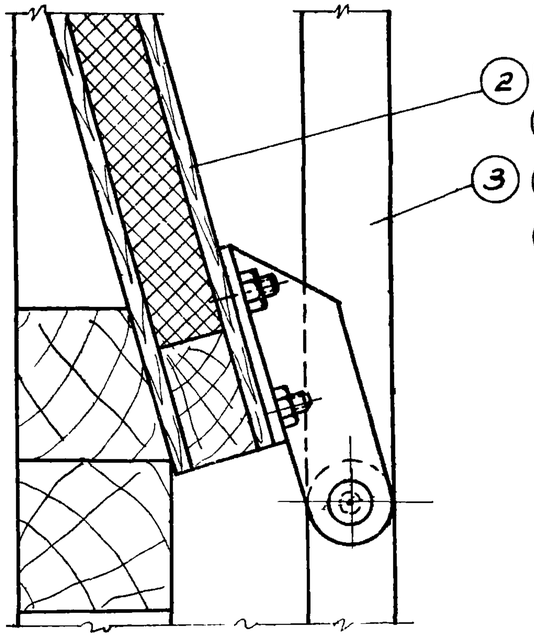

Б М1:2

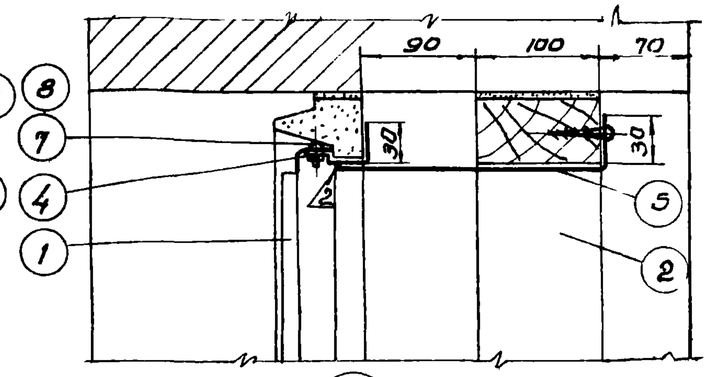

В М1:5

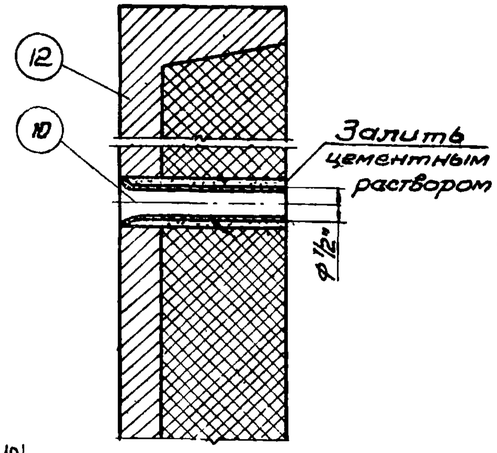

Г М1:2

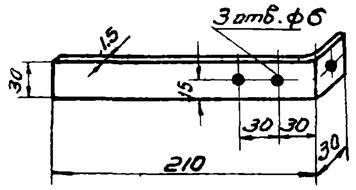

Дет. 5 М1:5

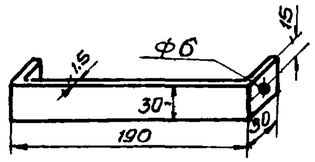

Деталь 6

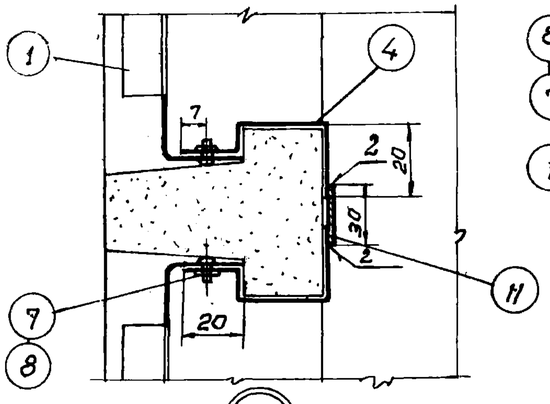

Д М1:2

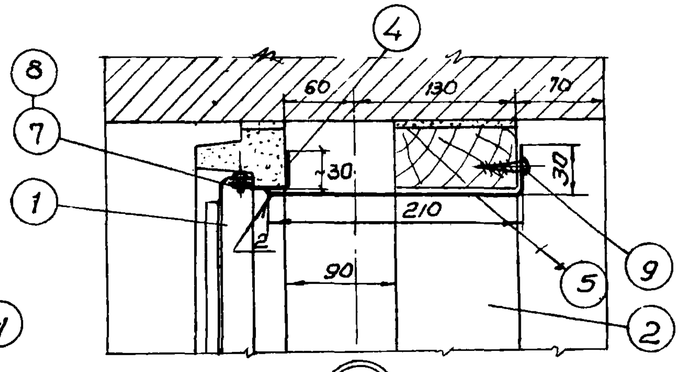

Е М1:5

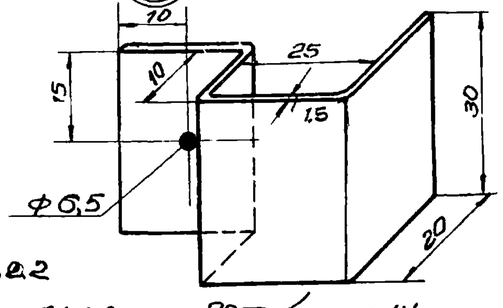

Дет. 4 М 1:1

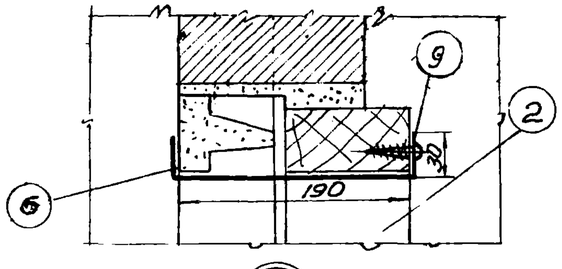

Ж М1:5

Спецификация материалов

N дет.	Наименование	Материал	Сортамент	Размер	К-во	Вес кг шт.	Вес кг общ. вес	Лист. N-
1	Решетки жалюзийные металич. штампован.	ст.3	тип I тип II	—	—	—	—	27
2	Клапан деревянный утеплённый.	дерево	—	—	—	—	—	28, 29, 30
3	Рычажное устройство	ст.	—	—	—	—	—	31
4	Кляммер	ст.3	Ст. лист. δ=1,5	90×50	1	0,052		—
5	Стяжка	ст.3	Ст. лист. δ=1,5	240×30	1	0,084	0,084	21
6	Скоба	ст.3	ст. лист δ=1,5	250×30	1	0,087	0,087	21
7	Винт	ст.3	—	М6×15	1			ГОСТ 8.1472-42
8	Гайка	ст.3	—	М6	1	0,0029	0,0029	ГОСТ 5909-51
9	Шуруп для дерева	ст.3	—	5 × 45	1	0,006	0,006	—
10	Гильза для прохода троса	ст.3	газовая труба ф 1/2	ℓ=45	1	0,065	0,065	—
11	Накладка	ст.3	Ст. лист. δ=1,5	30×30	1	0,01	0,01	—
12	Железобетонные панели камеры	ж-б.	—	—	—	—	—	ТУ-27-57 МСПМХП

Рук. сектора	Кацман		
Отв. исполн.	Смирнов И.Д.		
Конструкт.	Фитикова Е.П.		

ТИПОВЫЕ ЧЕРТЕЖИ

Типовой узел воздухозабора для окон с железобетонными переплетами. Узлы А, Б, В, Г, Д, Ж, Е.

ТУ-128-57 МСПМХП

Лист 21

262.2

3408

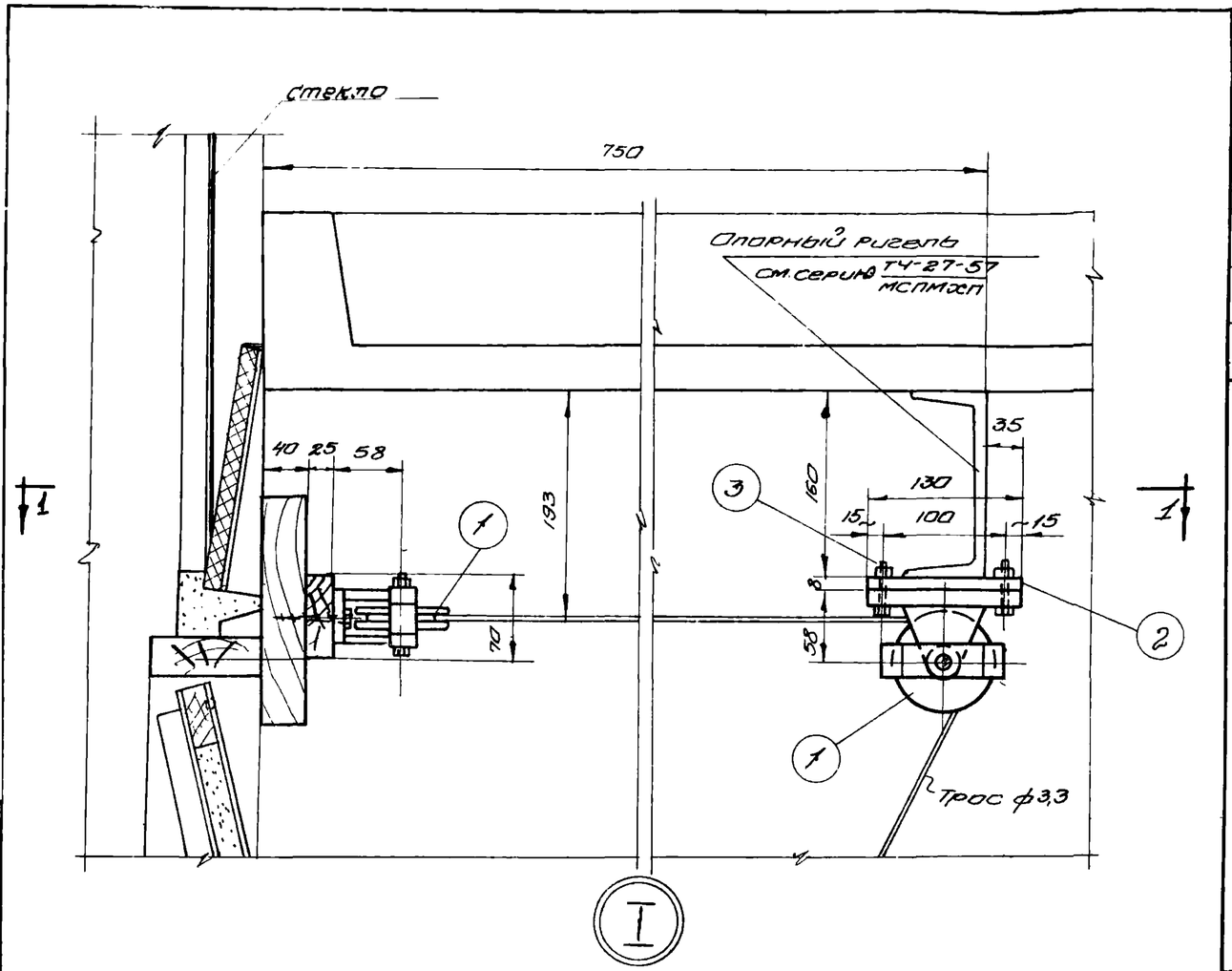

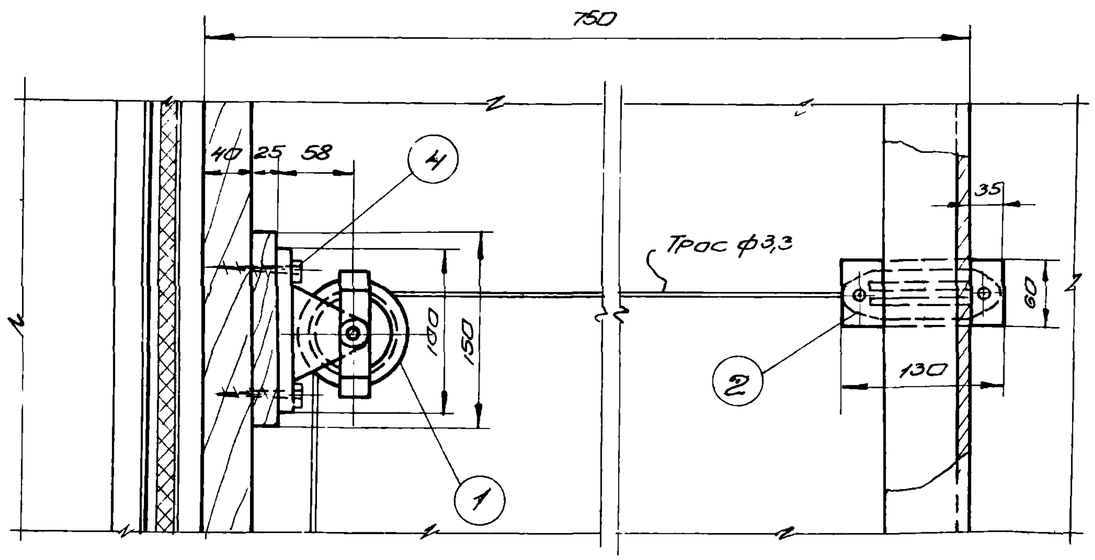

П01-1
М1:5

Спецификация материалов на узел 32

№№ дет	Наименование	Материал	Сортамент	Размер	Кол.	Вес кг 1 шт.	Вес кг Общ.	Примеч.
1	Блок (Б60-II)	—	—	—	2	1,87	3,74	ТЧ-58-56 Л. 22, 23
2	Планка	ст.3	-60×8	l=130	1	0,50	0,50	См. лист 22
3	Болт с гайкой.	—	—	М10×35	2	—	0,05	
4	Винт с шестигранной головкой.	ст.3	ф10×60	—	2	—	0,012	ГОСТ 1432-42

Всего 4,30

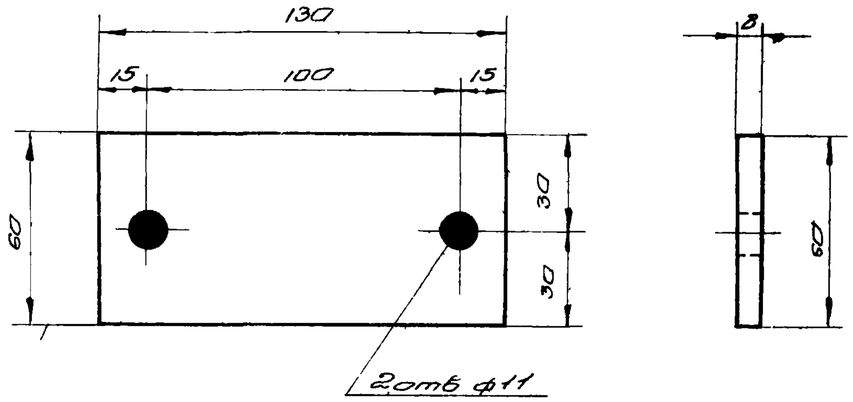

I	2	Ст. 3	-60×8	1	0,50	1:2	22	Планка
Узел	№ дет.	Материал	Сортамент	Кол.	Вес 1 дет. кг	М	№ листа	

ТИПОВЫЕ ЧЕРТЕЖИ	Ручное управление клапанами. Установка и крепление блоков. Узел I Вариант 1.	ТЧ-128-57 МСПМЭП	Лист 22

Гл. инж. пр.	Фомина	Подпись	Дата	Фамилия	Подпись	Дата
Нач. отд.	Кошкин			Смирнов		
Рук. сект.	Коцмон			Проверил		
Отв. исполн.	Смирнов					
Конструк.	Филиппов					

2602

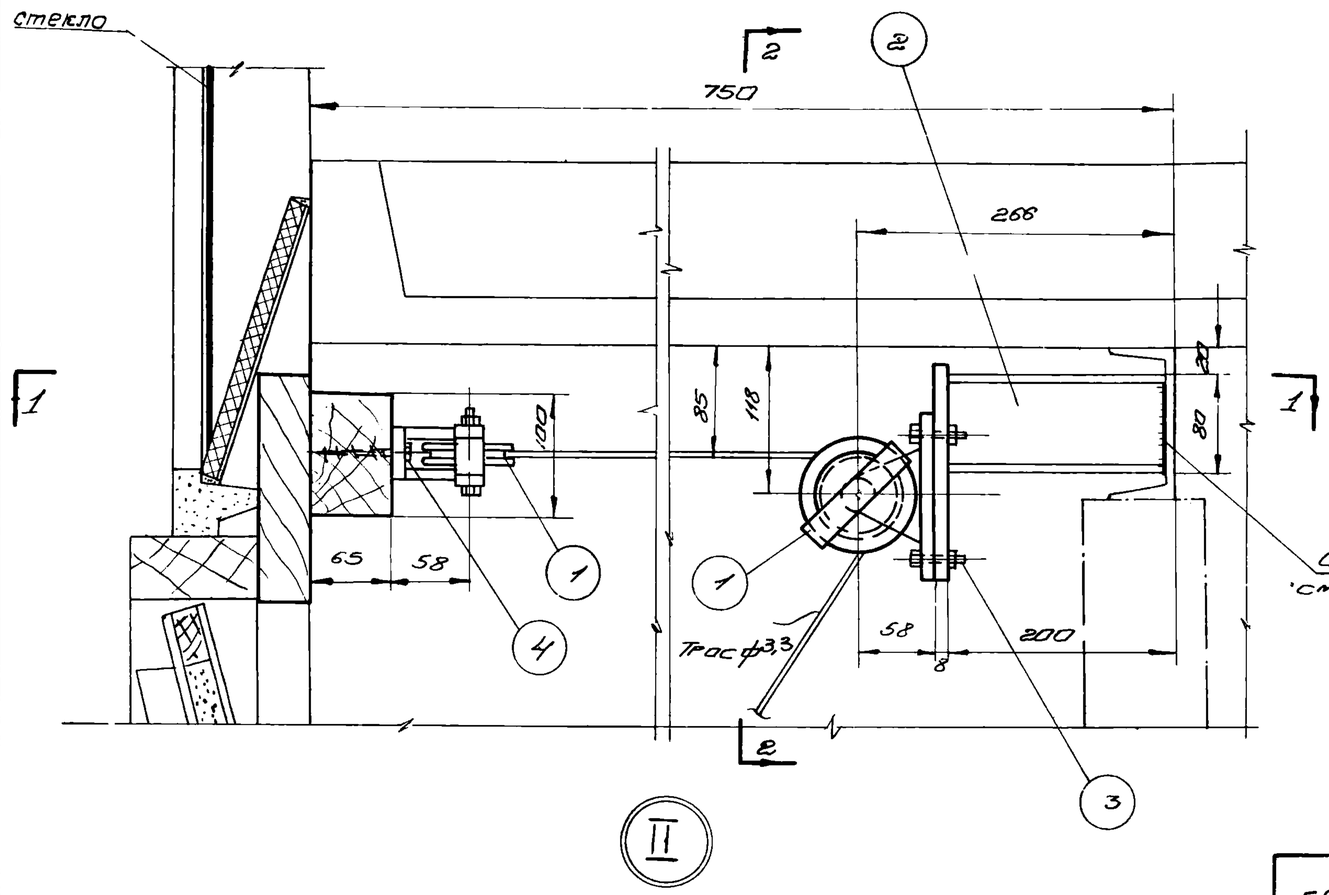

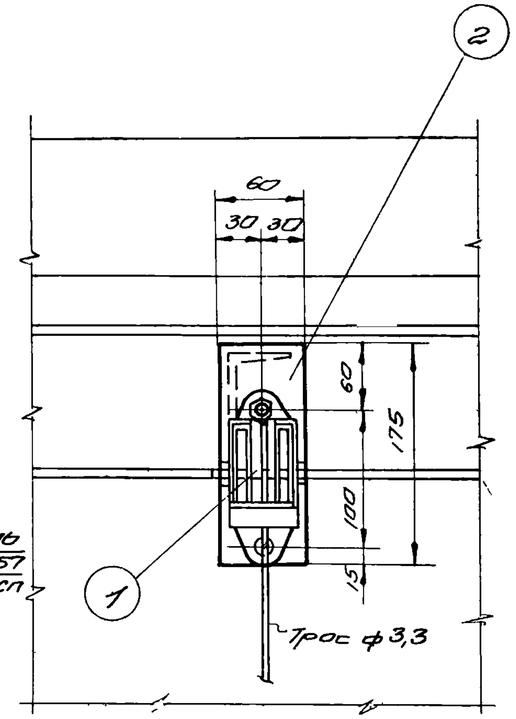

По 2-2

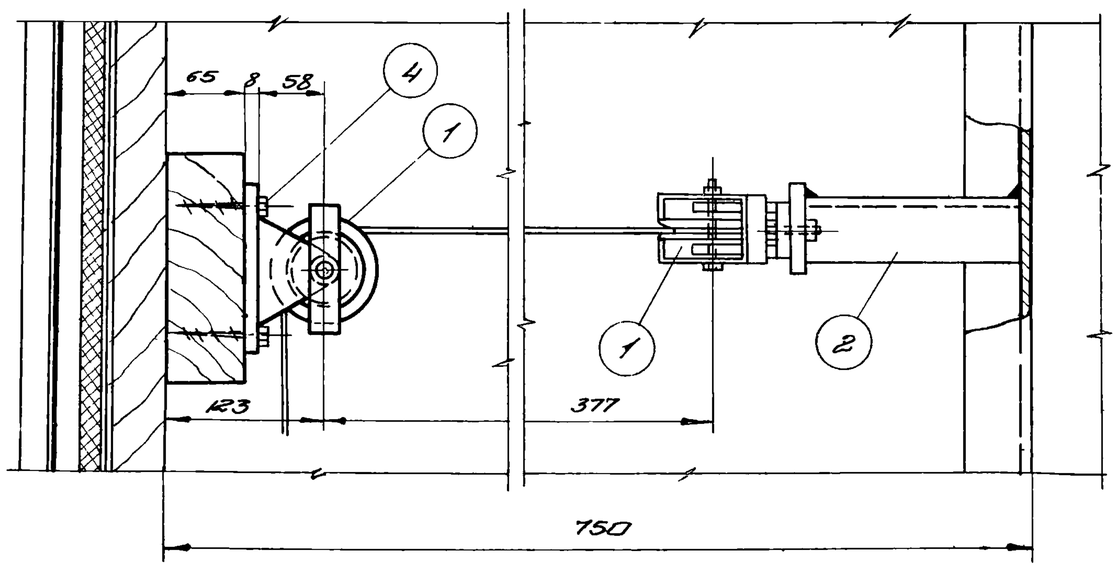

По 1-1

Спецификация материалов на 1 узел

№№ дет.	Наименование	Материал	Сортамент	Размер	Кол.	Вес кг 1 шт.	Вес кг общ.	Примечание
1	Блок (Б60-II)	—	—	—	2	1.87	3.74	ТУ-56-56 л. 22, 23
2	Кронштейн	ст.3	—	—	1	2,25	2,25	см. лист 26
3	Болт с гайкой М10	ст.3	М10×35	—	2	—	0,05	
4	Винт с шестигранной головкой	ст. 3	ф10×60	—	2	—	0,012	ГОСТ 1432-42

Всего 6,31

М 1:5

Гл. инж. сект.	Коцман		
Отв. испол.	Смирнов		
Конструкт.	Фомикова		

ТИПОВЫЕ ЧЕРТЕЖИ	Ручное управление клапанами. Установка и крепление блоков. Узел II Вариант 2.	ТУ 128-57 МСПМХП	
		Лист	23

302 2602

3408

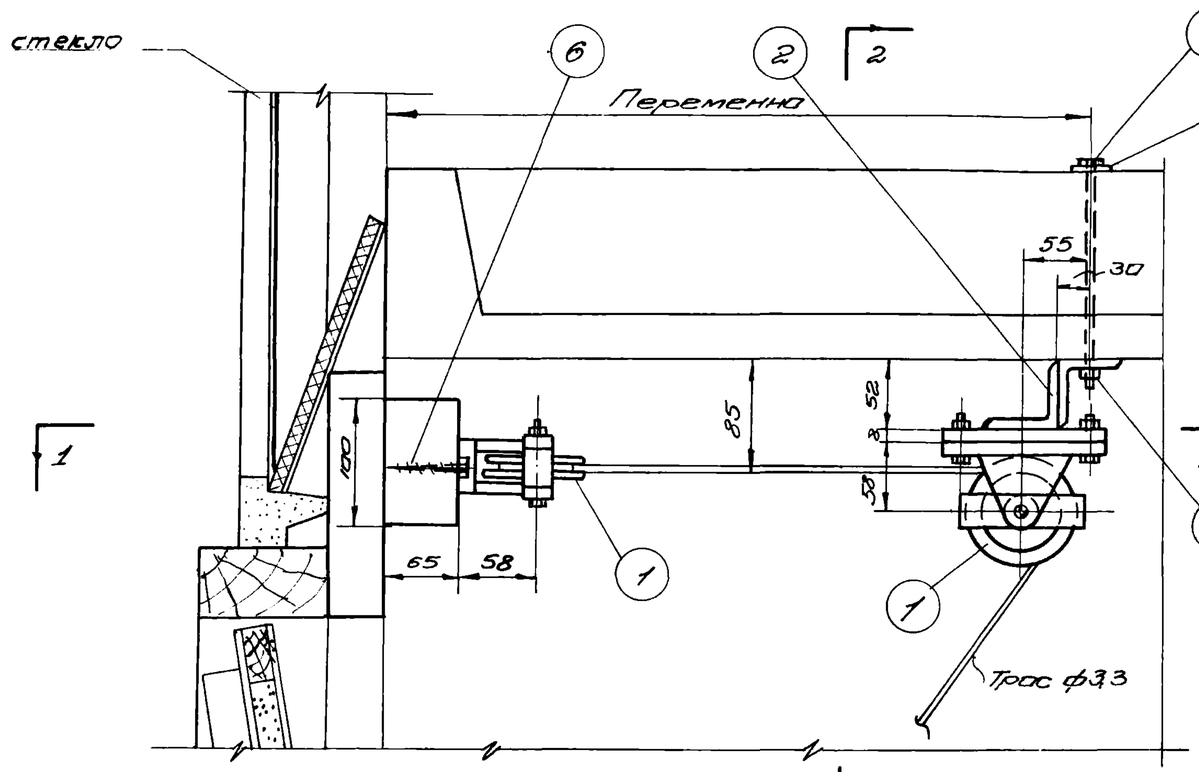

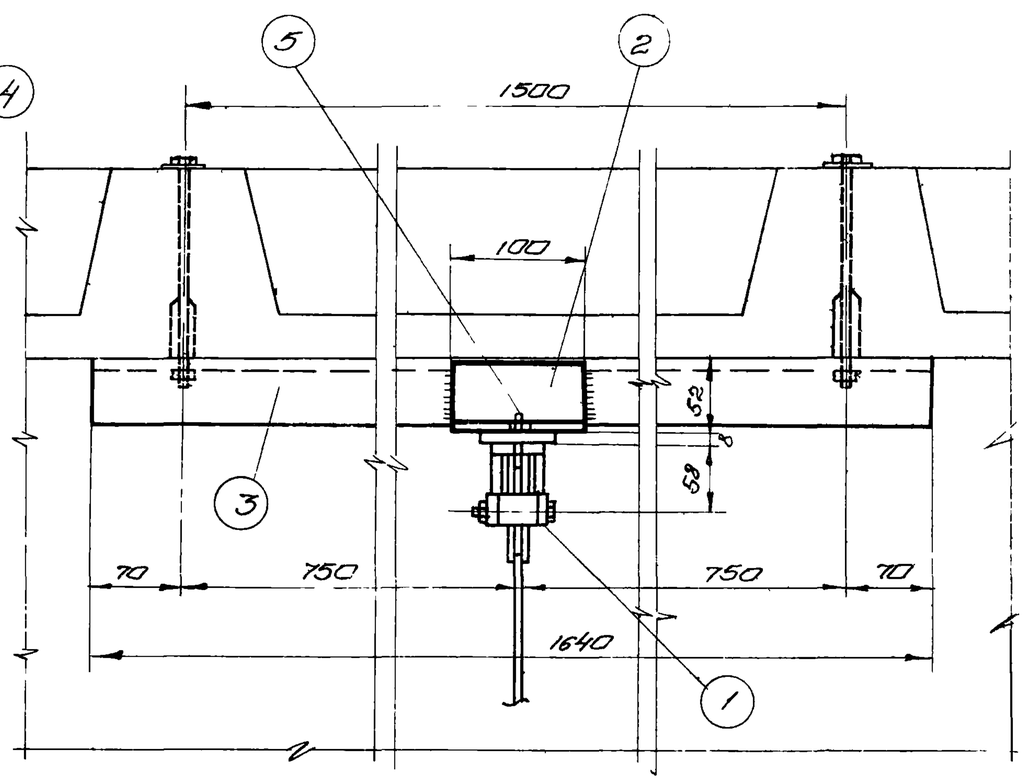

По 2-2

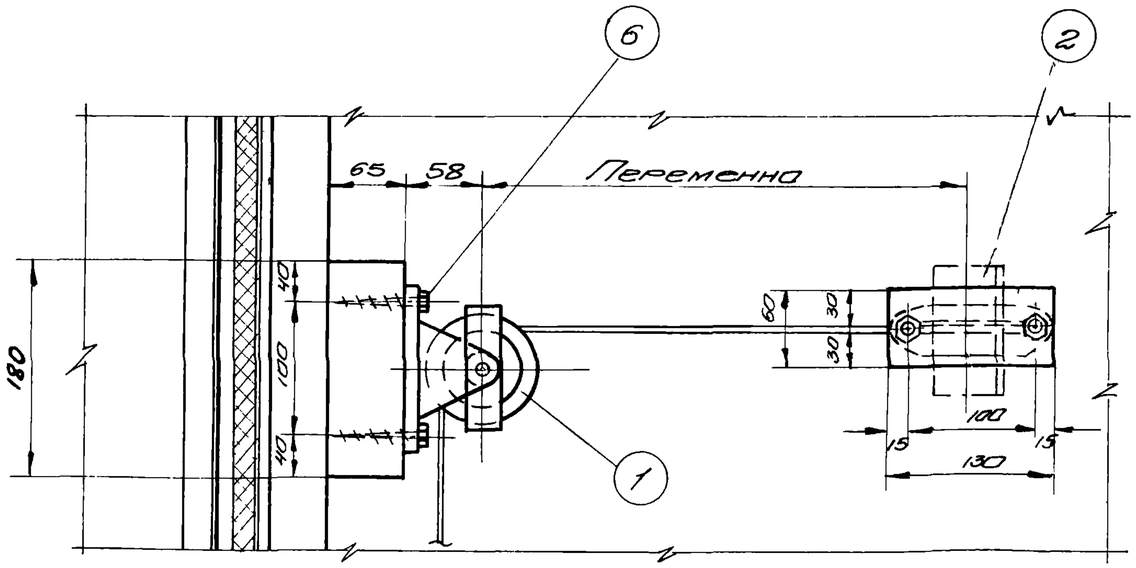

По 1-1

Спецификация материалов на 1 узел

№№ дет	Наименование	Материал	Сортамент	Размер	Кол.	Вес кг 1 шт.	Вес кг Общ.	Примечание
1	Блок (Б60-II)	—	—	—	2	1,87	3,74	ТУ-66-55 п.22,23
2	Кронштейн	ст.3	—	—	1	0,75	0,75	Ст.лист 26
3	Крепежный уголок	Ст.3	L50×5	l=1640	1	6,20	6,20	
4	Подкладка	Ст.3	-60×5	l=60	2	—	0,02	
5	Болт с гайкой	Ст.3	М10×35	—	2	0,038	0,076	
6	Винт с шестигранной головкой	Ст.3	ф10×60	—	2	—	0,10	ГОСТ 1491-42
7	Болт	Ст.3	М10×180	—	2	0,10	0,20	
8	Гайка	Ст.3	М10	—	2	0,011	0,022	ГОСТ 5915-51

Всего 11,10

М1:5

Изм.	Кол.уч.	Лист	№ док.	Подпись	Дата
Разраб.	Кожин				
Пров.	Коцман				
Гл.спец.	Смирнов				
Н.контр.	Смирнов				
Утв.	Яликов				

ТИПОВЫЕ ЧЕРТЕЖИ

Ручное управление клапанами. Установка и крепление блоков. Узел III Вариант 3.

ТП-128-57 МСПМ4П

Лист 24

362

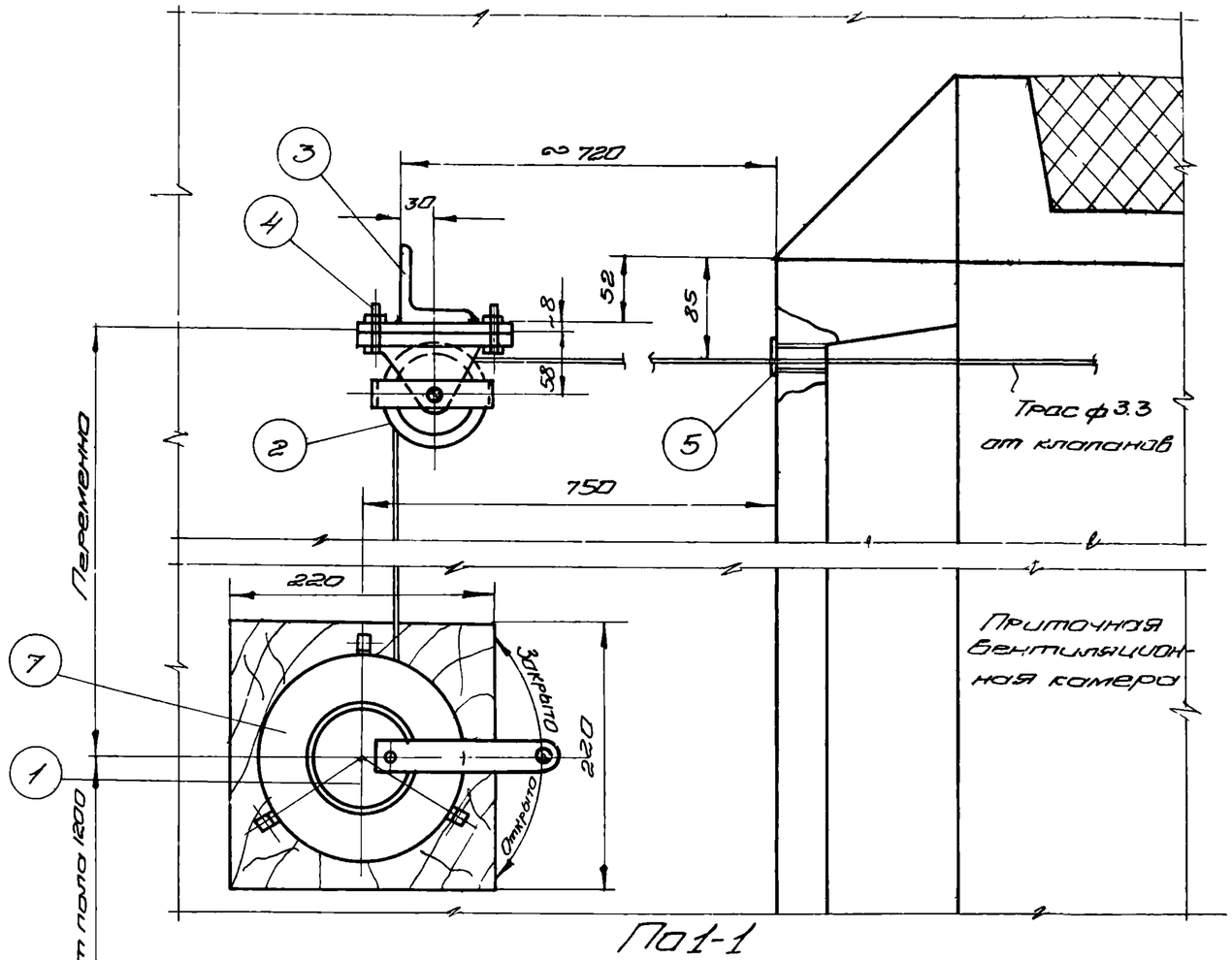

По 1-1

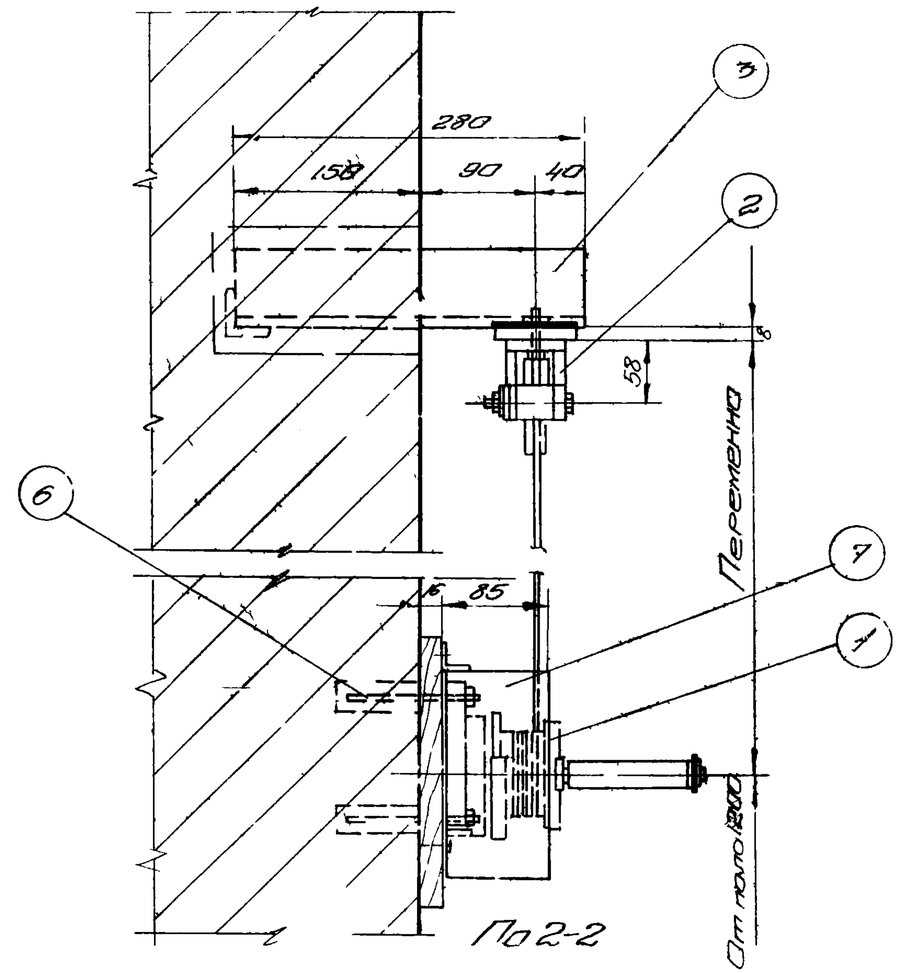

По 2-2

М 1:5

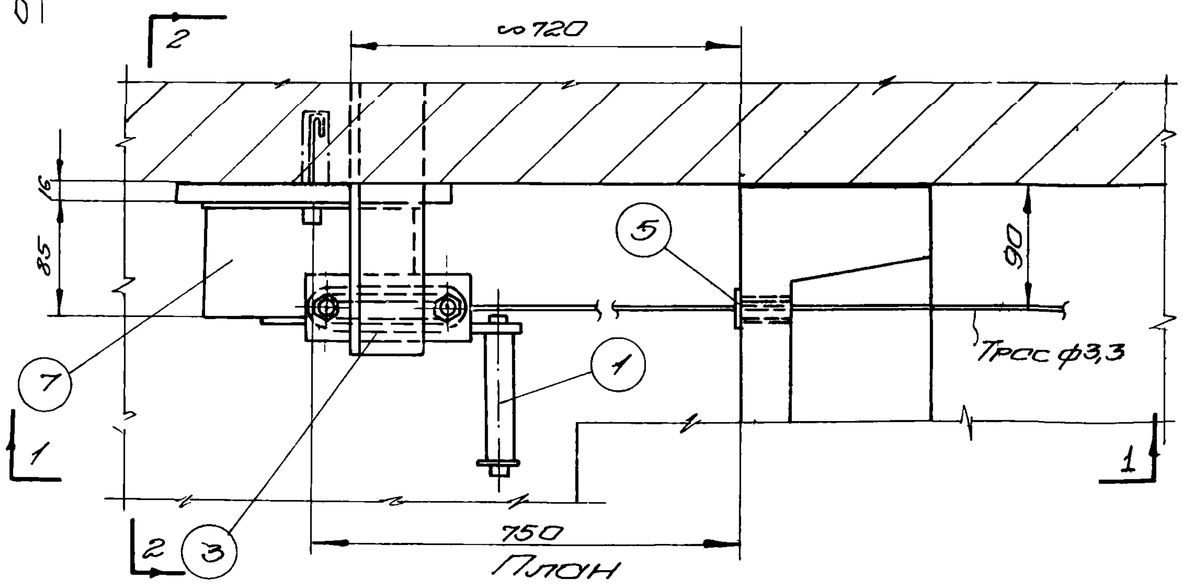

План

Спецификация материалов на 1 узел

№№ дет	Наименование	Материал	Сортамент	Размер	Кол.	Вес кг 1 шт.	Вес кг Общ.	№ листа по ТП	Прим.
1	Лебедка (Л40-II)	—	—	—	1	—	4,3	ТП 86-00 Л18-20С	
2	Блок (Б60-II)	—	—	—	1	—	1,87		ТП 86-00 Л.2: 22
3	Кронштейн	Ст.3	—	—	1	—	2,10	26	
4	Болт с гайкой М10	—	М10×35	—	2	0,038	0,076	—	
5	Гильза для прохода на трасс	Бесшовная труба	ф1/2"	45	1	0,065	0,16		
6	Анкерный болт с гайкой М10	—	М10×100	—	3	0,09	0,27	—	ГОСТ 5929-51
7	Кожух	Ст.3	Ст.Б=1мм	ф180	1	0,67	0,67		
							Всего 9,40		

ТИПОВЫЕ ЧЕРТЕЖИ	Ручное управление клапанами Установка и крепление блока (Б60-II) и лебедки (Л40-II) Узел IV	ТП-138-57 / МСПМ.М	
		Лист	25

	Фамилия	Подпись	Должность	Фамилия	Подпись
Разработ.	Кошкин		Проверил	Смирнов	
Нач.отд. Т.и.В.					
Рук. сект.	Кошмон				
Отв.исполн.	Смирнов				
Конструкт.	Фирикова				

362

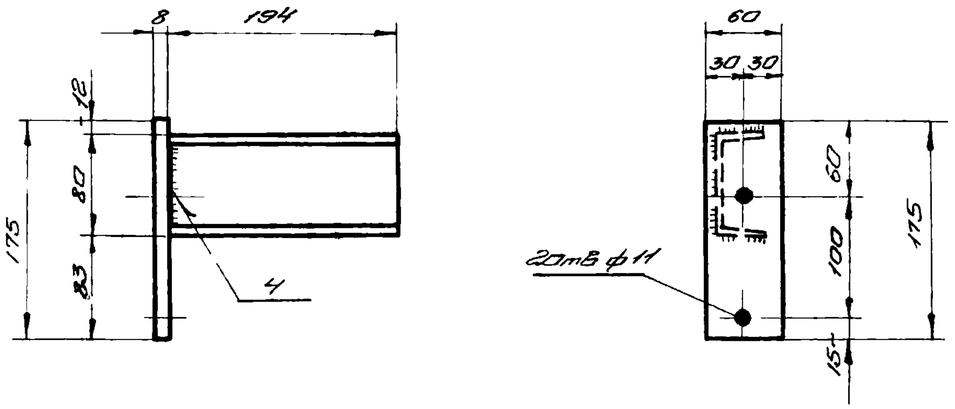

Общий вес - 2,25

II	2	Ст 3	-60×8	1	0,8	1:5	23	Кронштейн
			□№8	1	1,45			
Узел	№ дет.	Материал	Сортамент	Кол.	Вес 1 дет. кг	М	№ лист-та	

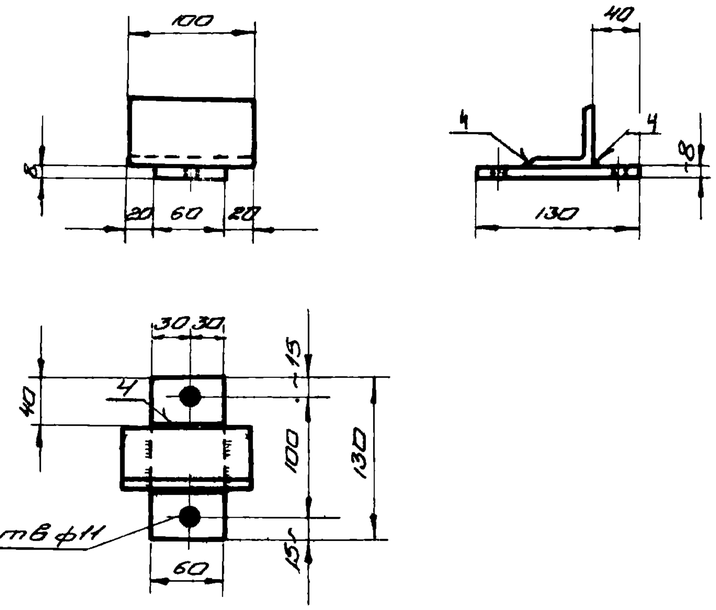

Общий вес - 0,75

III	2	Ст 3	-60×8	1	0,380	1:5	24	Кронштейн
			L50×5	1	0,370			
Узел	№ дет.	Материал	Сортамент	Кол.	Вес 1 дет. кг	М	№ лист-та	

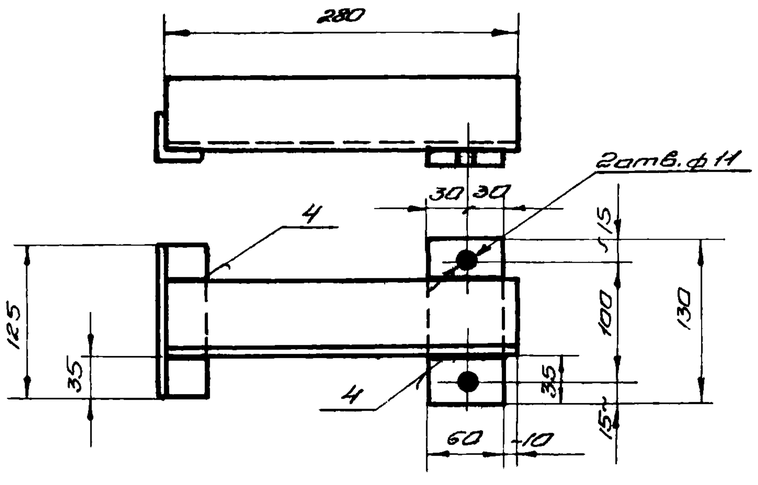

Общий вес - 2,10

IV	3	Ст.3	-60×8	1	0,38	1:5	25	Кронштейн.
			L60×6	1	1,50			
			L30×4	1	0,22			
	№ дет.	Материал.	Сортамент	Кол.	Вес 1 дет. кг	М	№ лист-та	

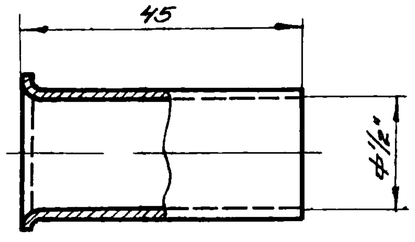

IV	5	Ст. 3	Газ. тр ф 1/2"	1	0,065	1:1	21	Гильза для прохода троса
Узел	№ дет.	Материал	Сортамент	Кол.	Вес 1 дет. кг	М	№ лист-та	

ТИПОВЫЕ ЧЕРТЕЖИ	Ручное управление клапанами. Крепления и установка блоков. Детали к узлам.	Т4-188-57 НПМХП	
		Лист	26

Гл. инж. проекта	Колмон	
Отв. исполн.	Смирнов	
Констр.	Алкова	

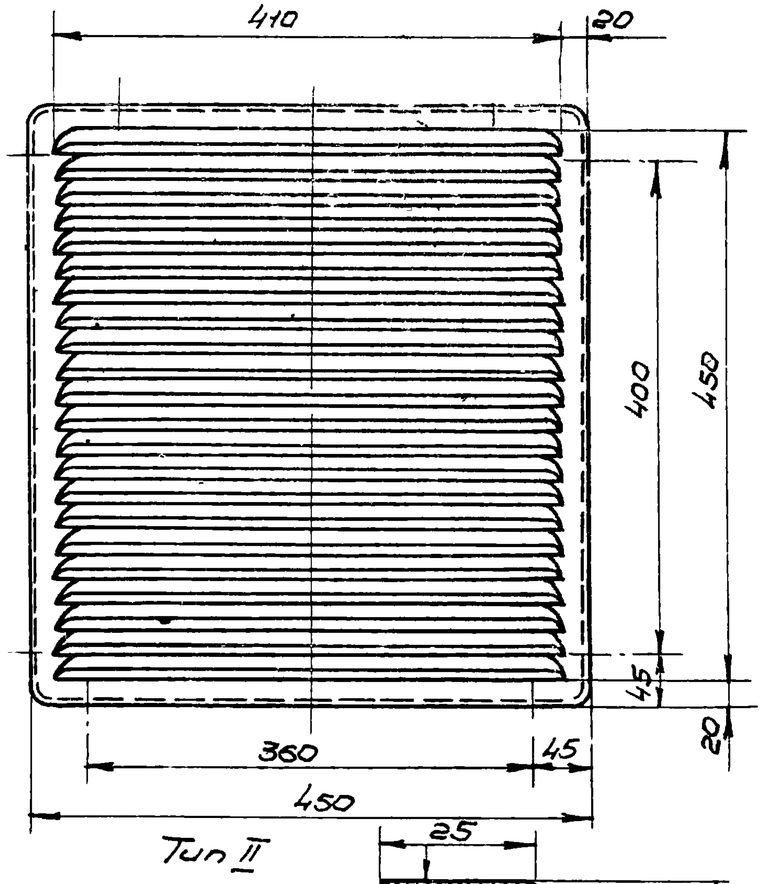

Тип II

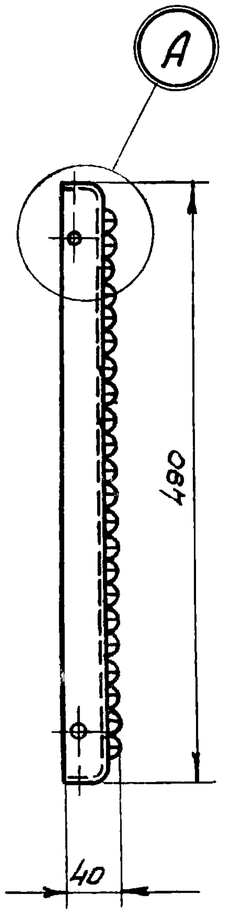

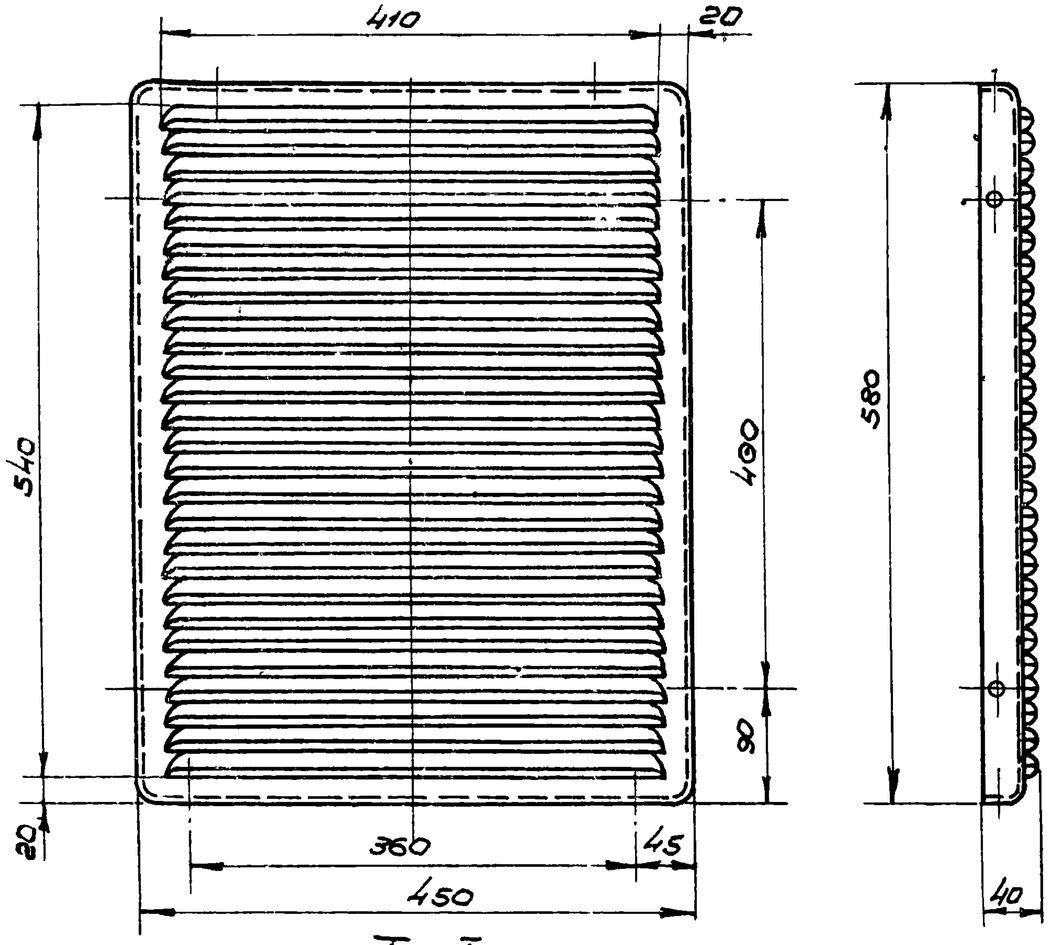

Тип I

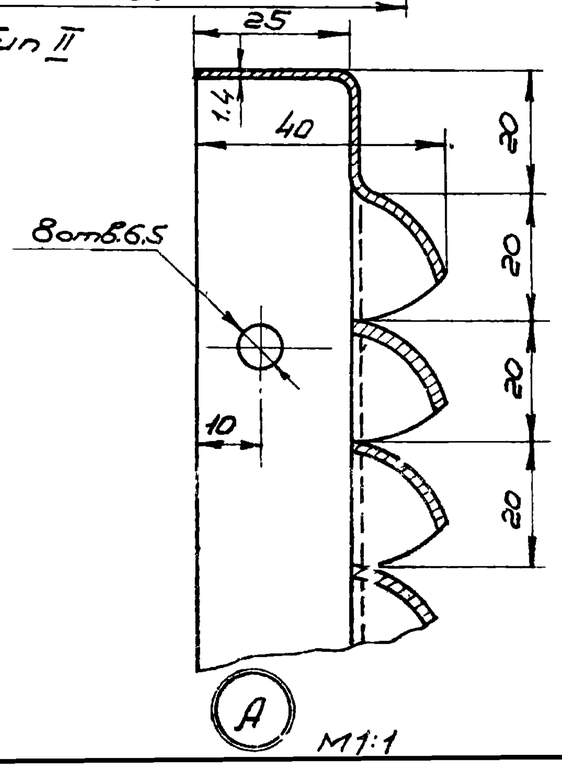

М1:1

Тип жалюзи	Размеры в мм			Живое сечение м²	Пропускная способность м³/час при V=6 м/сек.	Кол. перьев	Вес кг	Материал	Примеч.
	Ширина	Высота	Глубина						
I	450	580	40	0,133	2850	27	3,44	ст.3	Штамповка
II	450	490	40	0,112	2400	22	2,94	ст.3	—"—

М1:5

Типовые чертежи	Решетки жалюзийные неповижные типа I и II.	Т4-128-57 МСП. МХП.	
		Лист	27

2602

пров. Колина 18.X.61г

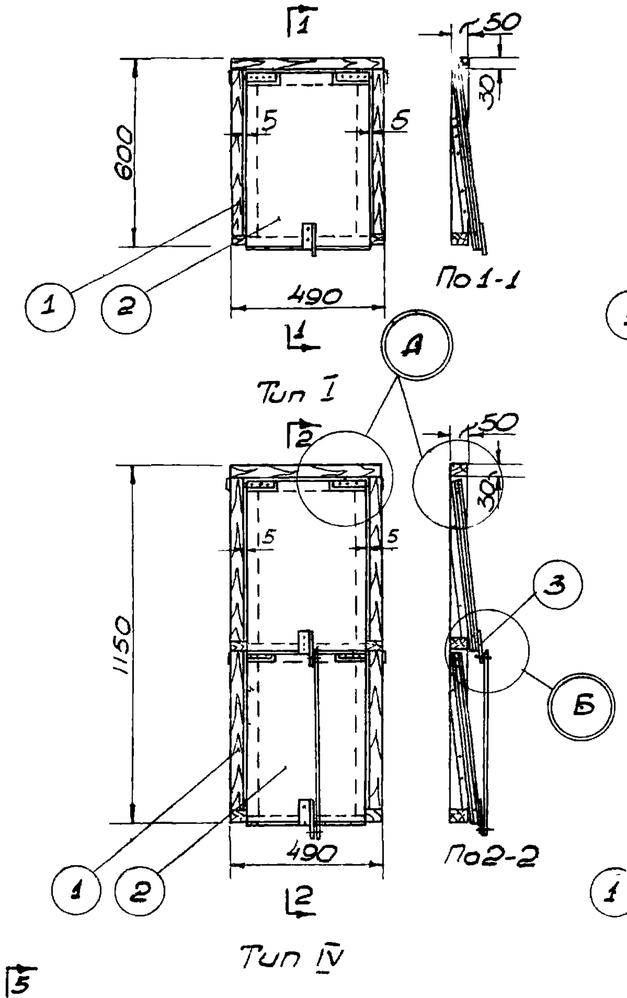

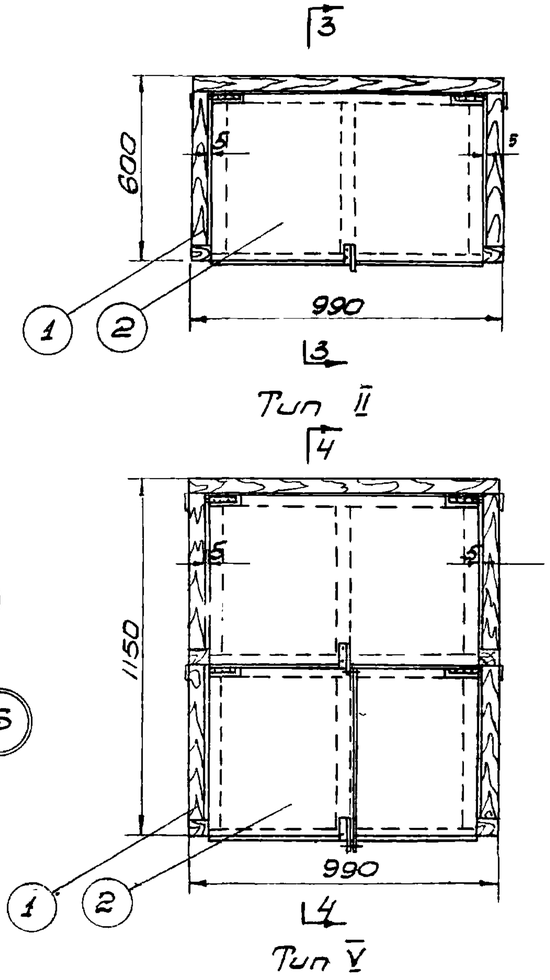

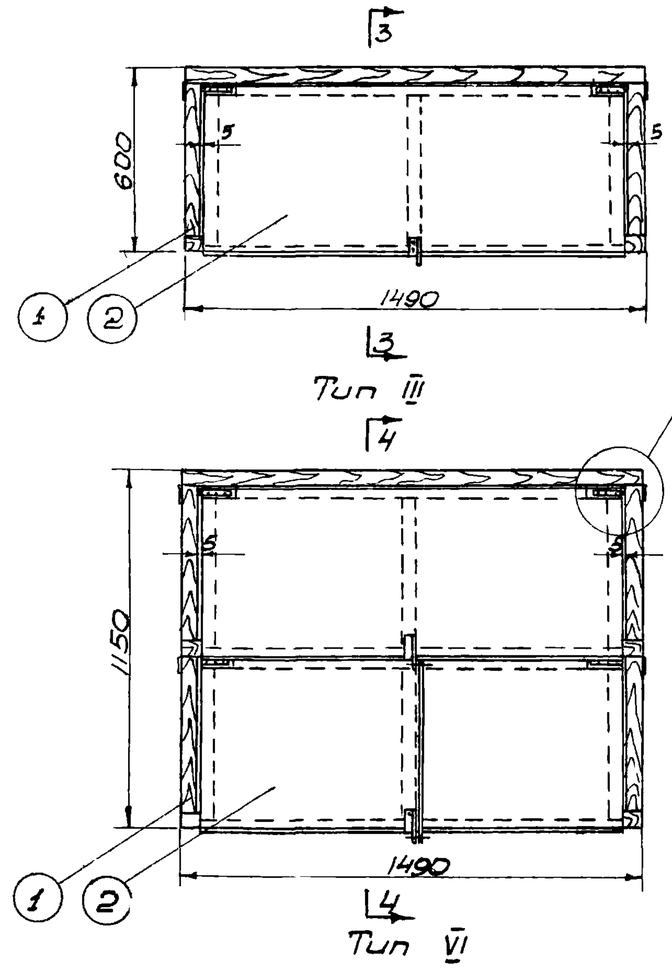

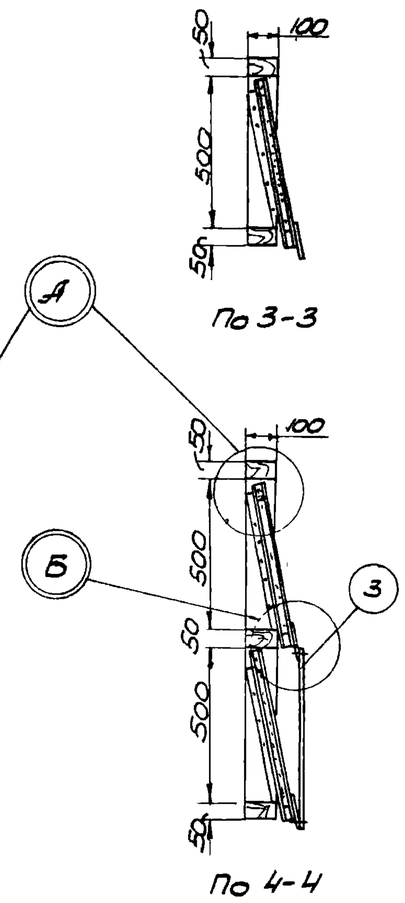

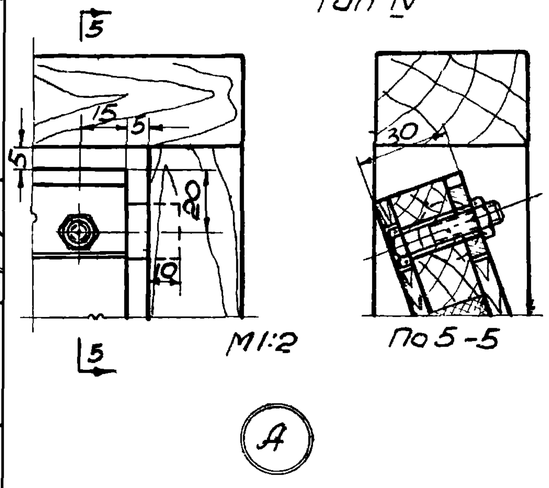

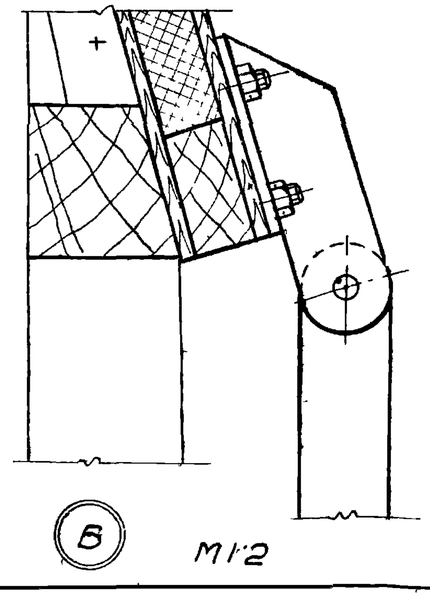

М1:20

Монтажная спецификация

№ поз.	Наименование узла	№ листа
1	Рама деревянная	
2	Полотно клапана.	
3	Рычажное устройство	

Тип клапана	Общий вес клапана кг	
I	6,2	
II	14,7	
III	20,18	
IV	12, 14	
V	26, 8	
VI	38,6	

ТИПОВЫЕ ЧЕРТЕЖИ	Клапаны утепленные Сборка рамы с полотнами.	ТЧ-128-57 / МСПМХП Лист 28

Рук. сектора Кацман Д.С.
Отв. исполн. Скорнов Ц.А.
Конструкт. Филиппова Е.П.

2602

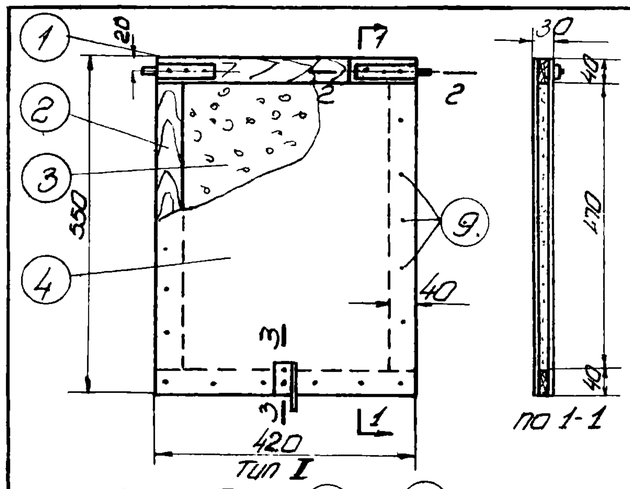

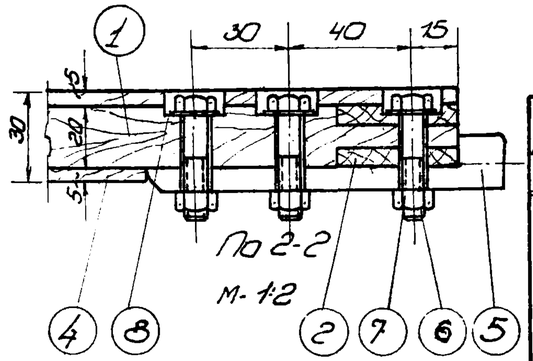

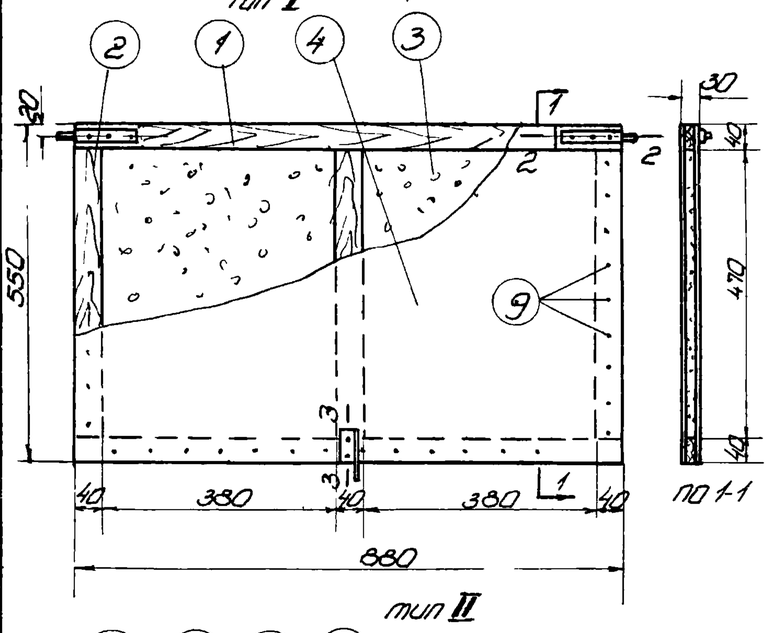

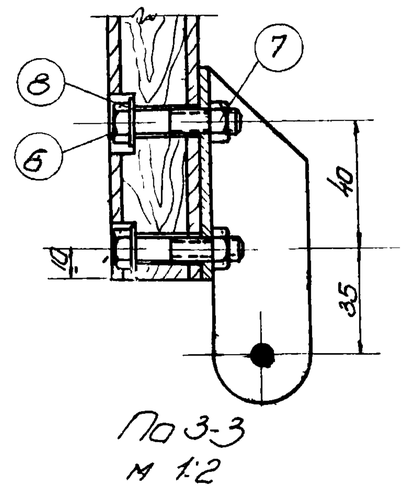

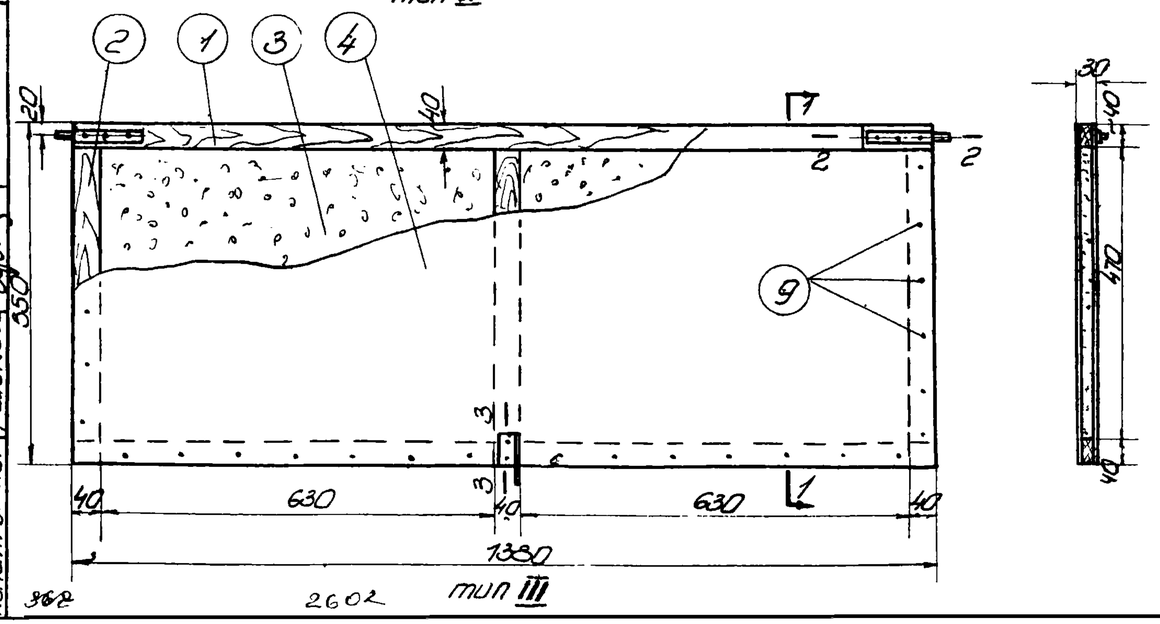

Спецификация материалов

тип полотна	N дет.	Наименование	материал	Сортамент	Размер	к-во шт.	ед. изм.	к-во	N листа	Вес кг
I	1	Брусок	дерево	40×20	ℓ=420	2	м³	0,001	29	0,5
	2	Брусок	дерево	40×20	ℓ=550	2	м³	0,0013	"	0,66
	3	Утеплитель	мин. вата	слой б=20	—	—	м³	0,0047	"	0,94
	4	Обшивка	фанера	б=5	420×550	2	м³	0,0022	29	1,32
								Всего 0,0092		3,42
II	1	Брусок	дерево	40×20	ℓ=880	2	м³	0,0014	29	0,72
	2	Брусок	дерево	40×20	ℓ=550	3	м³	0,0013	"	0,65
	3	Утеплитель	мин. вата	слой б=20	—	—	м³	0,0071	"	1,4
	4	Обшивка	фанера	б=5	880×550	2	м³	0,0046	29	2,03
								Всего 0,0146		5,60
III	1	Брусок	дерево	40×20	ℓ=1380	2	м³	0,0022	29	1,1
	2	Брусок	дерево	40×20	ℓ=550	3	м³	0,0013	"	0,65
	3	Утеплитель	мин. вата	слой б=20	—	—	м³	0,011	"	2,2
	4	Обшивка	фанера	б=5	1380×550	2	м³	0,0072	29	4,5
								Всего 0,022		8,45

Спецификация на металл

I-II и III	5	Полуось П02	Ст.3	—	—	2	кг	0,28	4	серия ОВ-02-03 вып. 1
	6	Болт	Ст.3	—	М8×40	8	кг	0,16	—	ГОСТ 7790-55
	7	Гайка	Ст.3	—	М8	8	кг	0,04	—	ГОСТ 5909-51
	8	Шайба	Ст.3	—	ф9	8	кг	0,016	—	ОСТ НКТП 3100
	9	Гвоздь	Ст.3	—	ф2×40	—	кг	0,5	—	ГОСТ 4028-48
								Всего 0,996		

М-1:10

Отв. исполн. Смирнов
Конструктор Фишкова

ТИПОВЫЕ ЧЕРТЕЖИ	Полотна типов I, II и III Общие виды и спецификация материалов	т4-128-57 МСП МХП Лист 29

362 2602

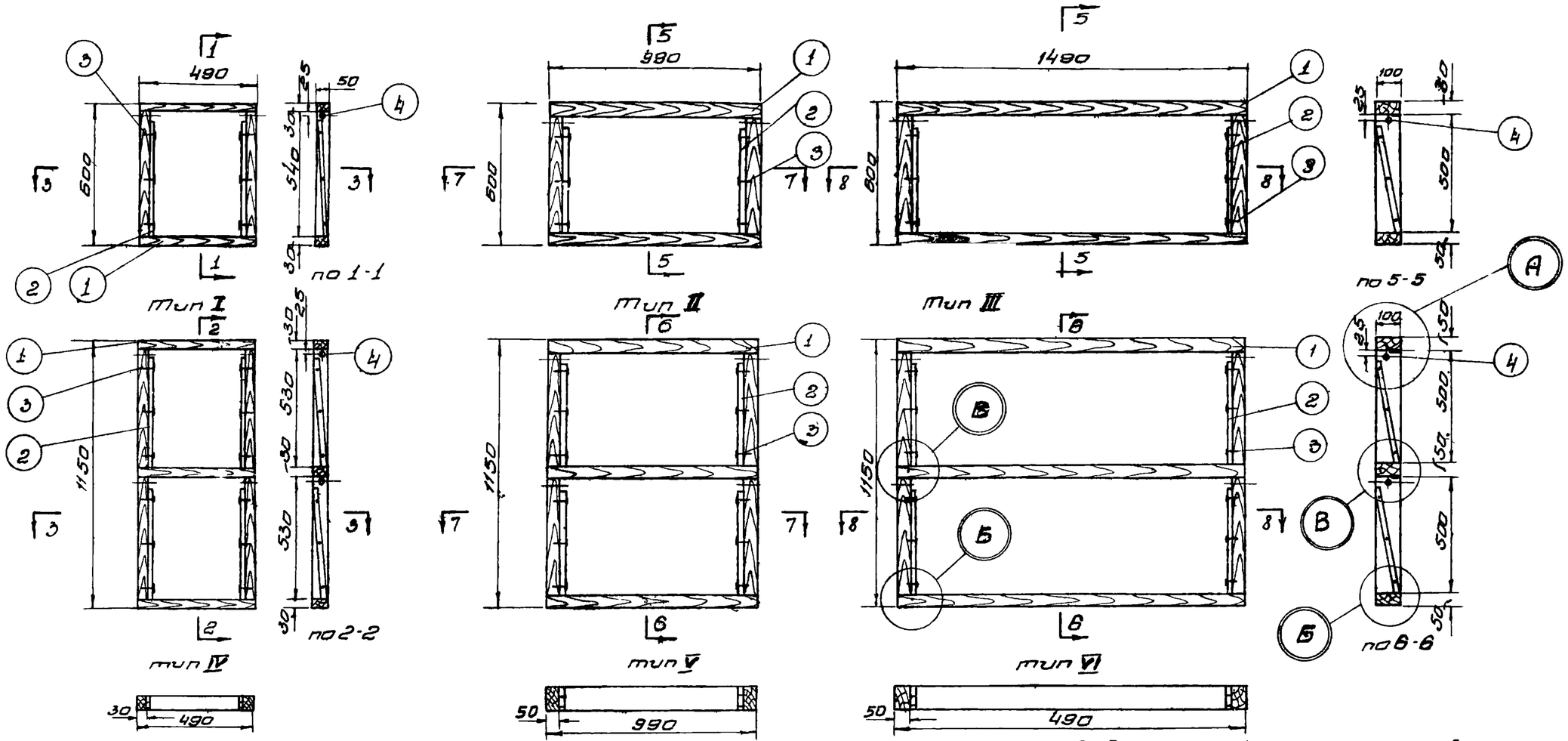

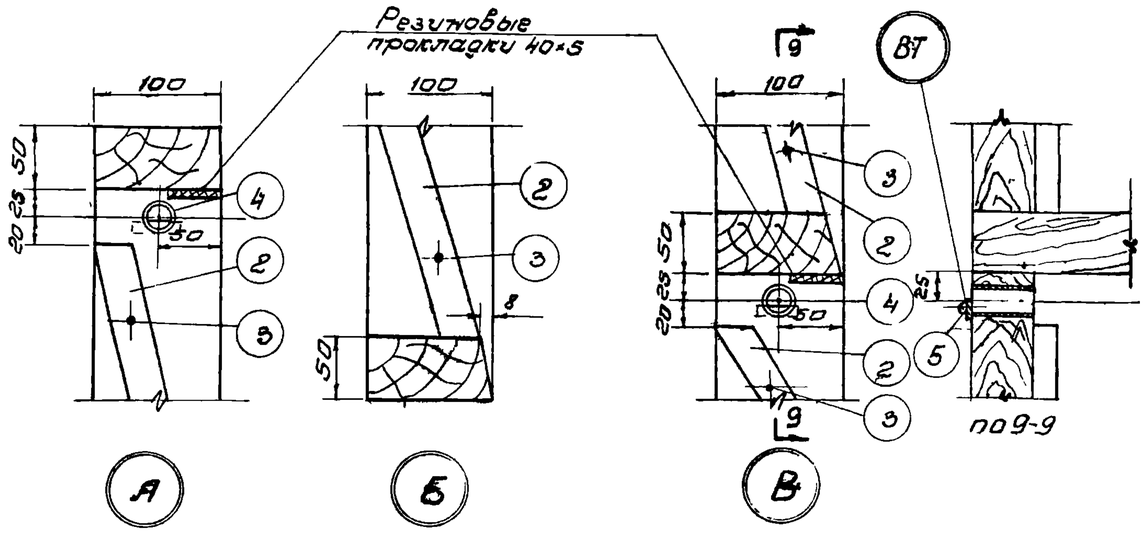

Спецификация материалов

тип рамы	№ дет.	Наименование	материал	Сортамент	Размер	к-во шт.	ед. изм.	к-во	N листа	Вес кг
I	1	Рама	дерево	50×30	l=2180	1	м³	0.0032	30	1.6
	2	Рейка опорная	дерево	30×20	l=512	2	м³	0.0003	"	
II	1	Рама	—"—	100×50	l=3180	1	м³	0.0159	"	7.9
	2	Рейка опорная	—"—	30×20	l=480	2	м³	0.0002	"	
III	1	Рама	—"—	100×50	l=4180	1	м³	0.0209	"	10.55
	2	Рейка опорная	—"—	30×20	l=480	2	м³	0.0002	"	
IV	1	Рама	—"—	50×30	l=3770	1	м³	0.0036	"	3.00
	2	Рейка опорная	—"—	30×20	l=512	4	м³	0.0006	"	
V	1	Рама	—"—	100×50	l=5270	1	м³	0.026	"	13.2
	2	Рейка опорная	—"—	30×20	l=480	4	м³	0.0006	"	
VI	1	Рама	—"—	100×50	l=6770	1	м³	0.0385	"	19.4
	2	Рейка опорная	—"—	30×20	l=480	4	м³	0.0006	30	
I, II, III, IV, V, VI	3	Гвозди	Ст.3	—	ф2.5×50	—	—	—	—	—
	ВТ	Втулка	Ст.3	труба ф20	l=34 l=34	1	кг	—	31	0.064 0.083
	5	Шуруп	Ст.3	—	4×40	1	кг		—	0.019

ТИПОВЫЕ ЧЕРТЕЖИ	Рамы деревянные для клапанов. Общие виды и узлы.	ТЧ-128-57 НСПМХП	
		лист	30

Нач.отд Т.1.8	Кошкин		
Руков.груп.	Коцюн		
Отв.исполн.	Смирнов		
Конструктор	Филиппов		
	Смирнов	Проверил	

2602

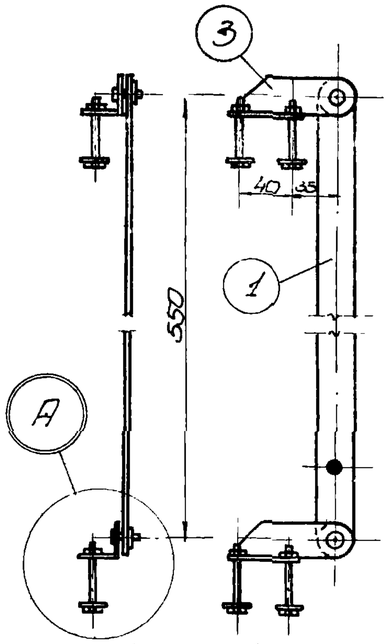

Схема 1
При установке одной тяги и 2х полотен.

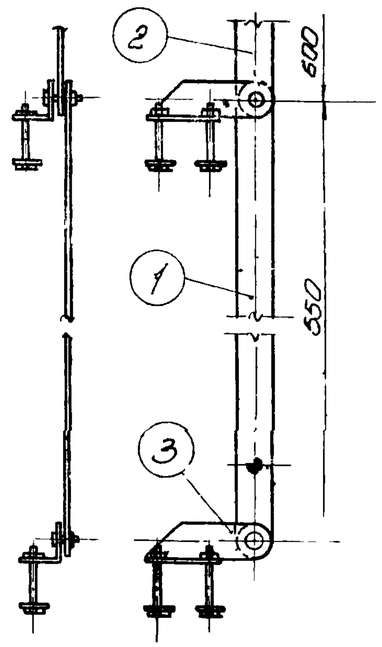

Схема 2
При установке 2х тяг и 3х полотен.

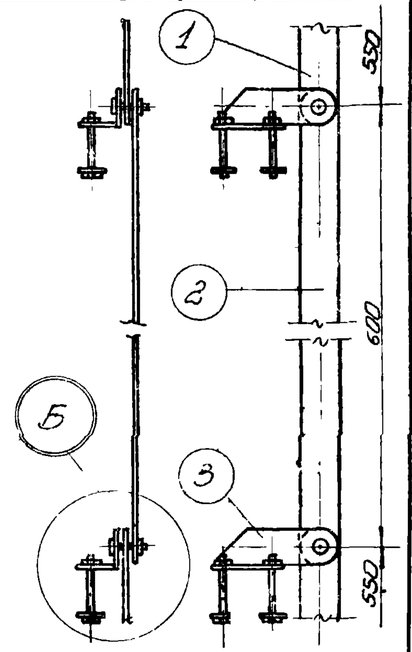

Схема 3
При установке 3х тяг и 4х полотен.

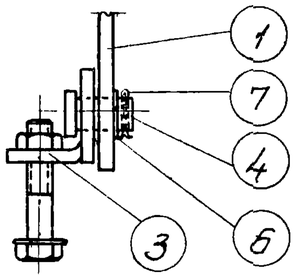

А М 1:2

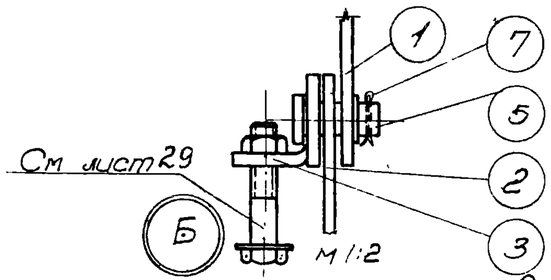

Спецификация материалов М 1:5

N дет.	Наименование	материал	Сортамент	Размер	Количество схема 1	Количество схема 2	Количество схема 3	Вес кг схема 1	Вес кг схема 2	Вес кг схема 3	N листа	Примечание
1	Тяга	Ст.3	-30×4	ℓ=580	1	1	2	0,54	0,54	1,08		
2	Тяга	Ст.3	-30×4	ℓ=630	–	1	1	–	0,59	0,59		
3	Поводок	Ст.3	-60×4	ℓ=100	2	3	4	0,3	0,45	0,6		
4	Ось	Ст.3	•ф16	ℓ=18	2	2	2	0,034	0,034	0,034		
5	Ось	Ст.3	•ф16	ℓ=29	-	1	2	–	0,019	0,038		
6	Шайба	Ст.3	ф11	–	2	3	4	0,008	0,012	0,0016		
7	Шплинт	Ст.3	ф4×11	–	2	3	4	–	–	–		
								Всего 0,88;	1,64;	2,34		

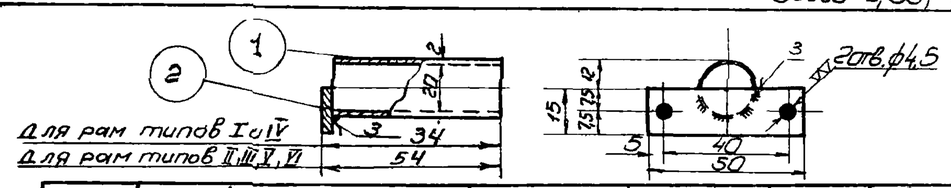

Узел	N дет.	Наименование	Материал	Сортамент	к-во	Вес кг при ℓ=54	Вес кг при ℓ=34	N листа
ВТ	1	Втулка	Ст. 3	Труба ф20 ГОСТ 301-50	1	0,059	0,04	
	2	Пластинка	Ст. 3	– 15×4	1	0,024	0,024	
						Всего 0,083;	0,064	

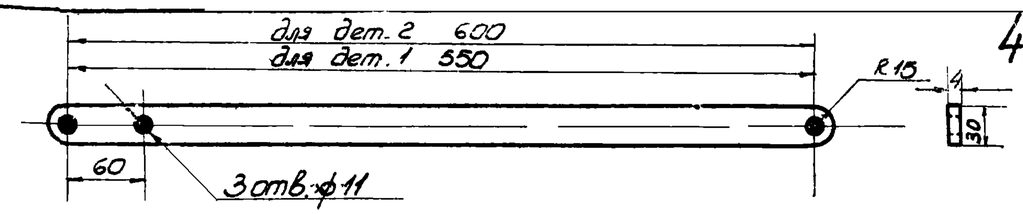

N дет	Наименование	Материал	Сортамент	к-во	Вес кг	М	N листа
1	Тяга	Ст. 3	– 30×4	1	0,54	1:5	
2	Тяга	Ст. 3	– 30×4	1	0,59	1:5	

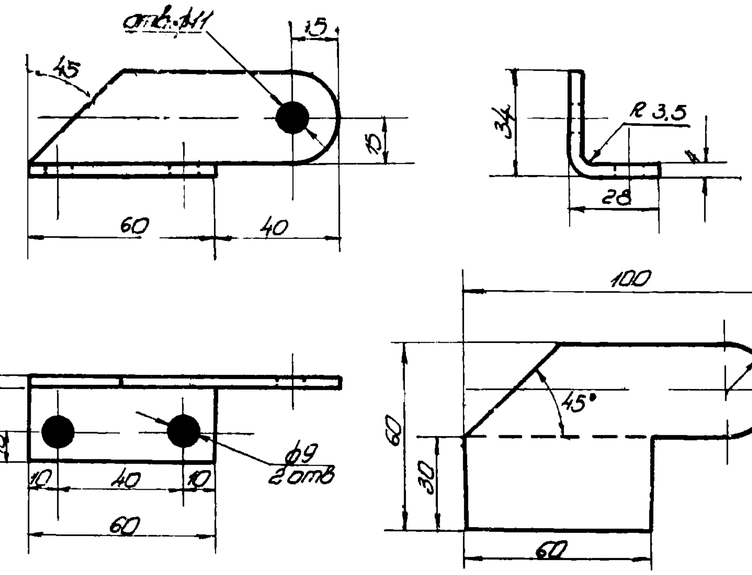

N дет	Наименование	материал	Сортамент	к-во	Вес кг	М	N листа
3	Поводок	Ст. 3	– 60×4	1	0,15	1:2	

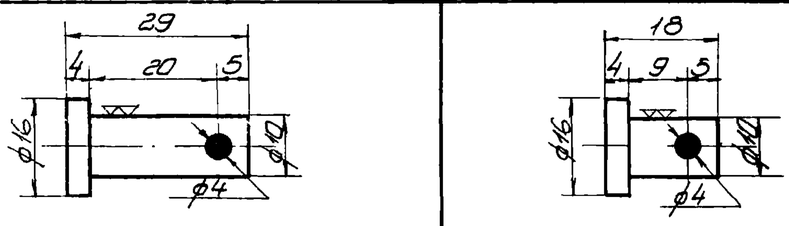

N дет.	Наименов.	Материал	Сортамент	к-во	Вес кг	М	N листа	N дет.	Наименов.	материал	Сортамент	к-во	Вес кг	М	N листа
5	Ось	Ст.3	•ф16	1	0,019	1:1		4	Ось	Ст.3	•ф16	1	0,017	1:1	

Утв. Смирнов
Конструкт. Фролкова

ТИПОВЫЕ ЧЕРТЕЖИ

Рычажное устройство для клапанов. Общий вид и детали.

ТЧ-128-57
МСП МХП

Лист 31

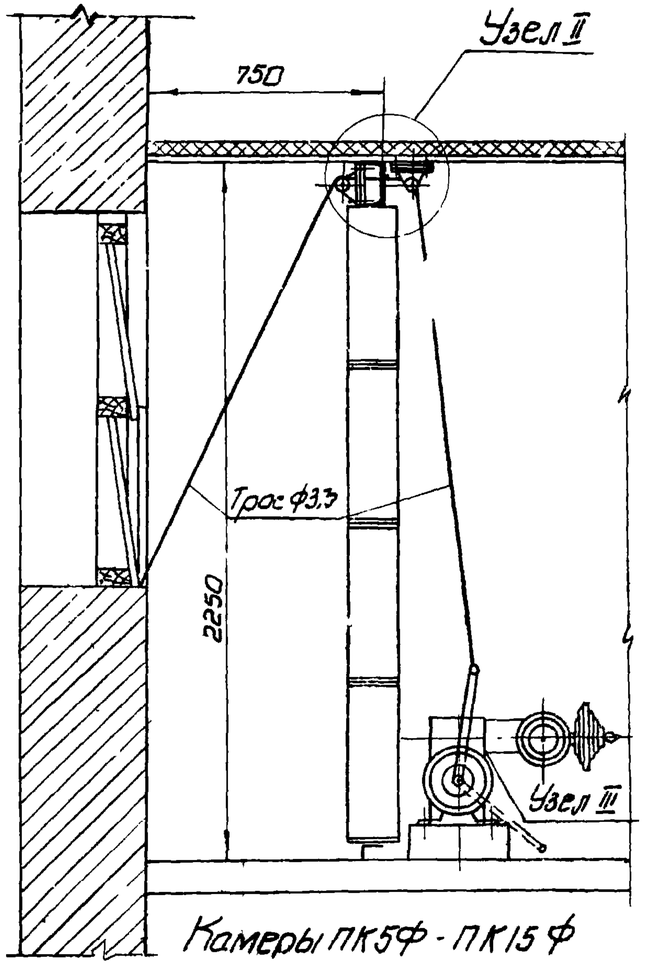

Камеры ПК5Ф - ПК15 Ф

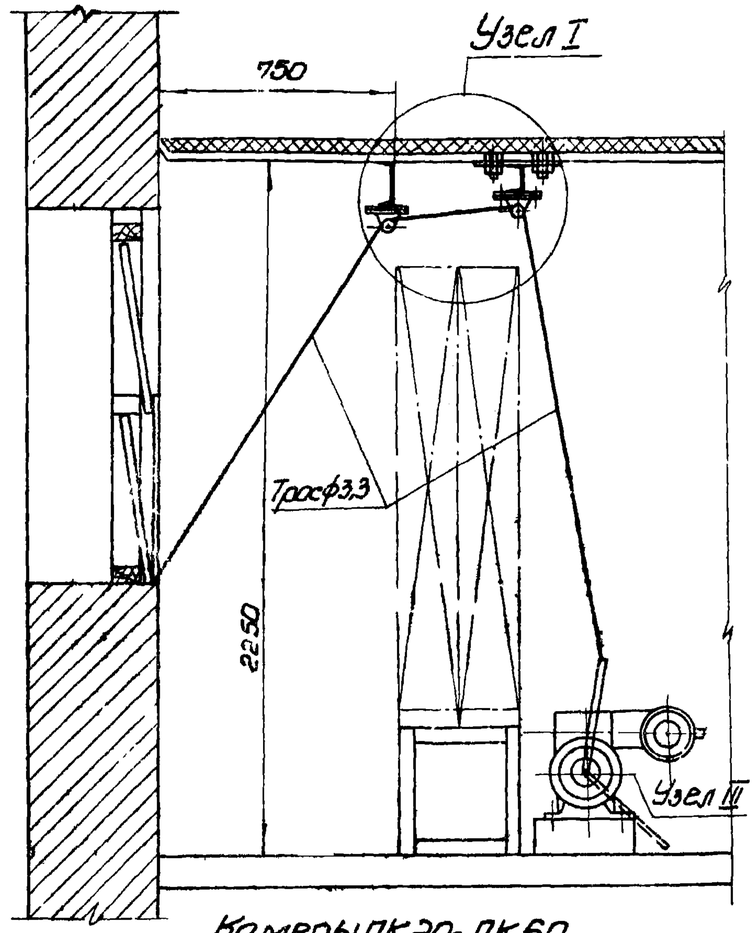

Камеры ПК20 - ПК60

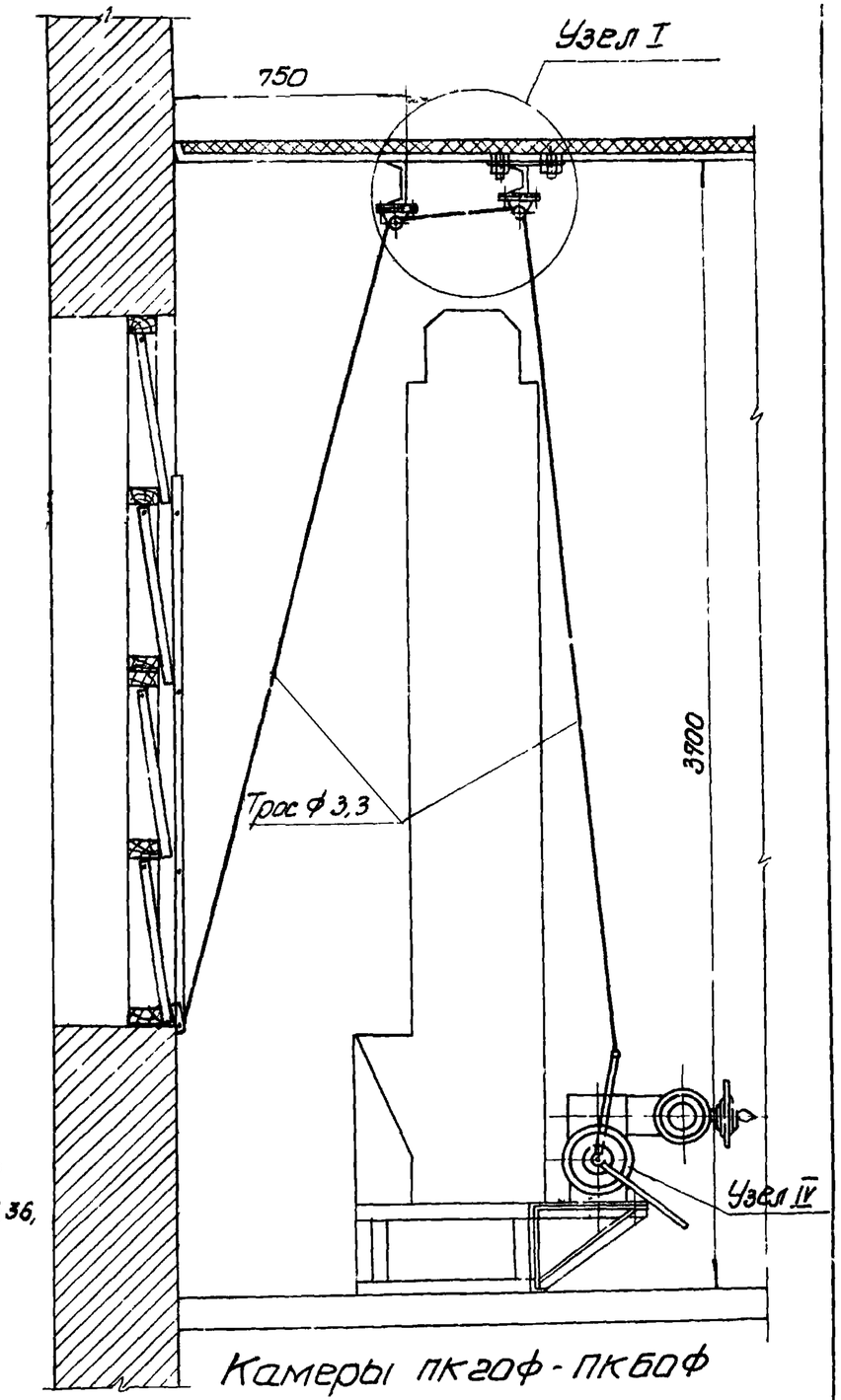

Камеры ПК20Ф - ПК60Ф

М 1:20

Спецификакия узлов на 1 установку.

NN узлов	Наименование	Кол-во	№ листа	Примечан.
I	Крепление блоков	1	33	
II	Крепление блоков	1	34	
III	Установка исполнительного механизма на фундаменте	1	35	
IV	Установка исполнительного механизма на площадке	1	36	

Примечание.
1. Узлы I II III и IV см. листы 33, 34, 35, 36, 37.

ТИПОВЫЕ ЧЕРТЕЖИ	Автоматизированное управление клапанами в камерах ПК5Ф - ПК60 Общие виды	ТЧ-128-57 МСП МХП	
		Лист	32

Нач. отдела Кишкин
Рук. сектора Кацман
Отв. исполн. Смирнов
Проверил Смирнов

2602

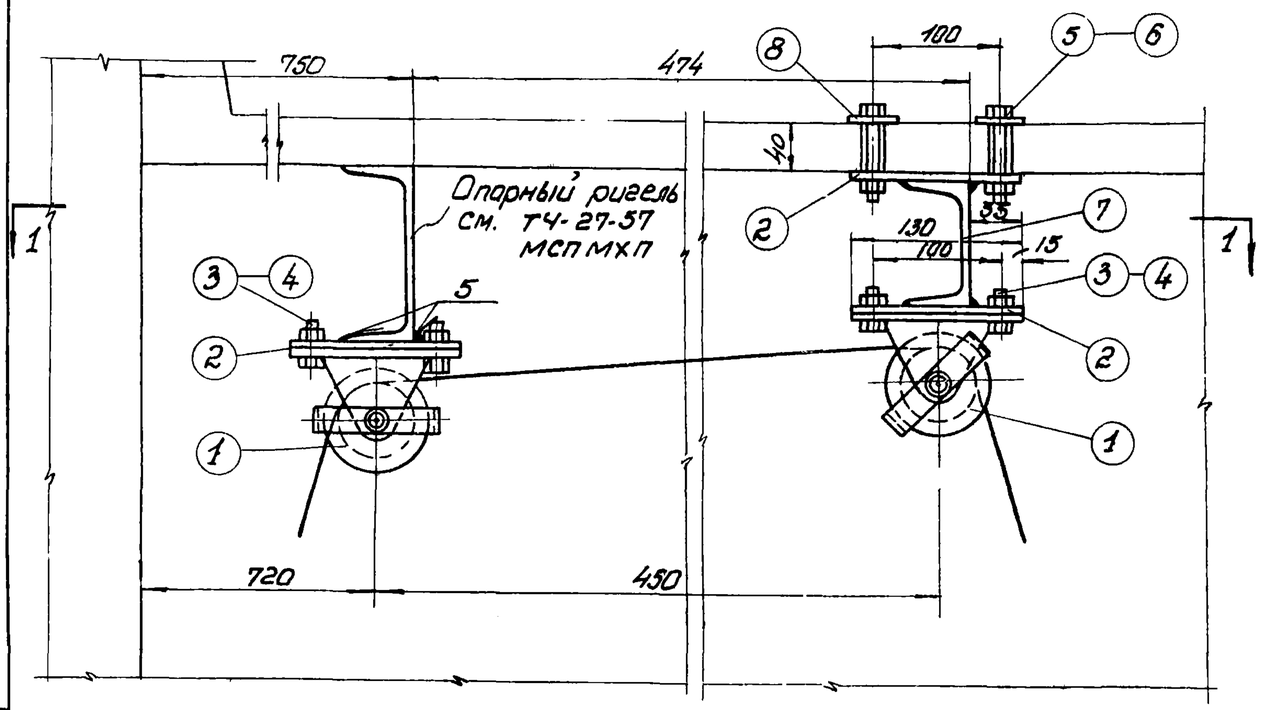

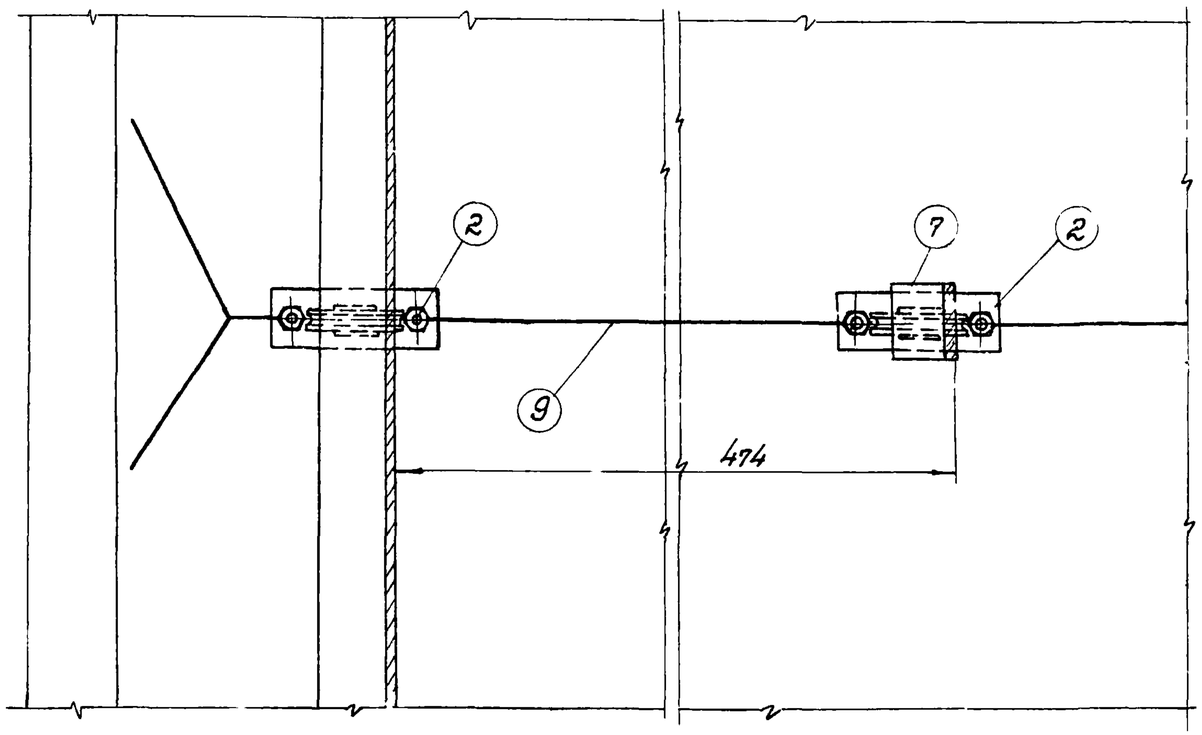

По 1-1

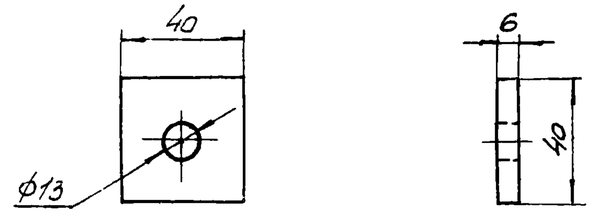

I	8	Ст.3	Ст. лист δ=6мм	2	0,042	1:2		Шайба специальная
Узел	№ дет.	Материал	Сортамент	Кол	Вес 1 дет. кг.	М	№ листа	

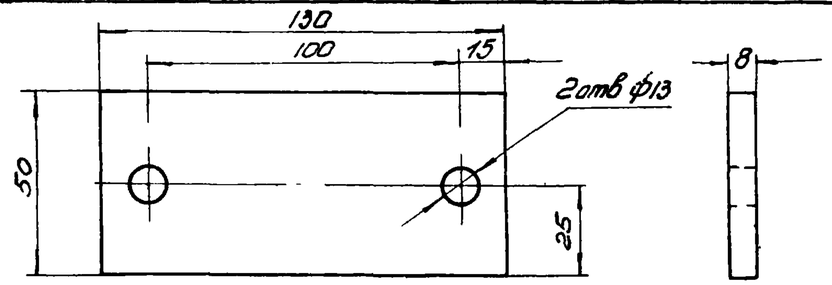

I	2	Ст.3	-50×8	3	0.50	1:2		Планка
Узел	№ дет.	Материал	Сортамент	Кол	Вес 1 дет. кг.	М	№ листа	

Спецификация материалов на 1 узел

№ дет.	Наименование	Материал	Сортамент	Размер	Кол.	Вес кг 1шт.	Вес кг Общ.	Примеч.
1	Блок (БГО-I)	—	—	—	2	1.87	3.74	ТЧ-56-56 л. 21.22
2	Планка	Ст.3	-50×8	e=130	3	0.50	1.5	
3	Болт	Ст.3	—	М10×35	4	0.039	0.176	ГОСТ 7790-55
4	Гайка	Ст.3	—	М10	4	0.011	0.44	—"—
5	Болт	Ст.3	—	М12×70	2	0.072	0.144	ГОСТ 7790-55
6	Гайка	Ст.3	—	М12	2	0.014	0.028	—"—
7	Швеллер	Ст.3	Швел. №10	e=80	1	0.80	0.80	
8	Шайба специальная	Ст.3	Ст. лист. δ=6мм	-40×40	2	0.042	0.084	
9	Трос стальной	—	—	e=7000 e=5500	1 1	— —	0.315 0.247	ГОСТ 3070-46

Всего 7,47

М 1:5

ТИПОВЫЕ ЧЕРТЕЖИ	Автоматизированное управление клапанами в камерах ПК 5 Ф — ПК 60 Узел I.	ТЧ-128-57 МСП МХП
		Лист 33

Отв. исполн. Смирнов

2602

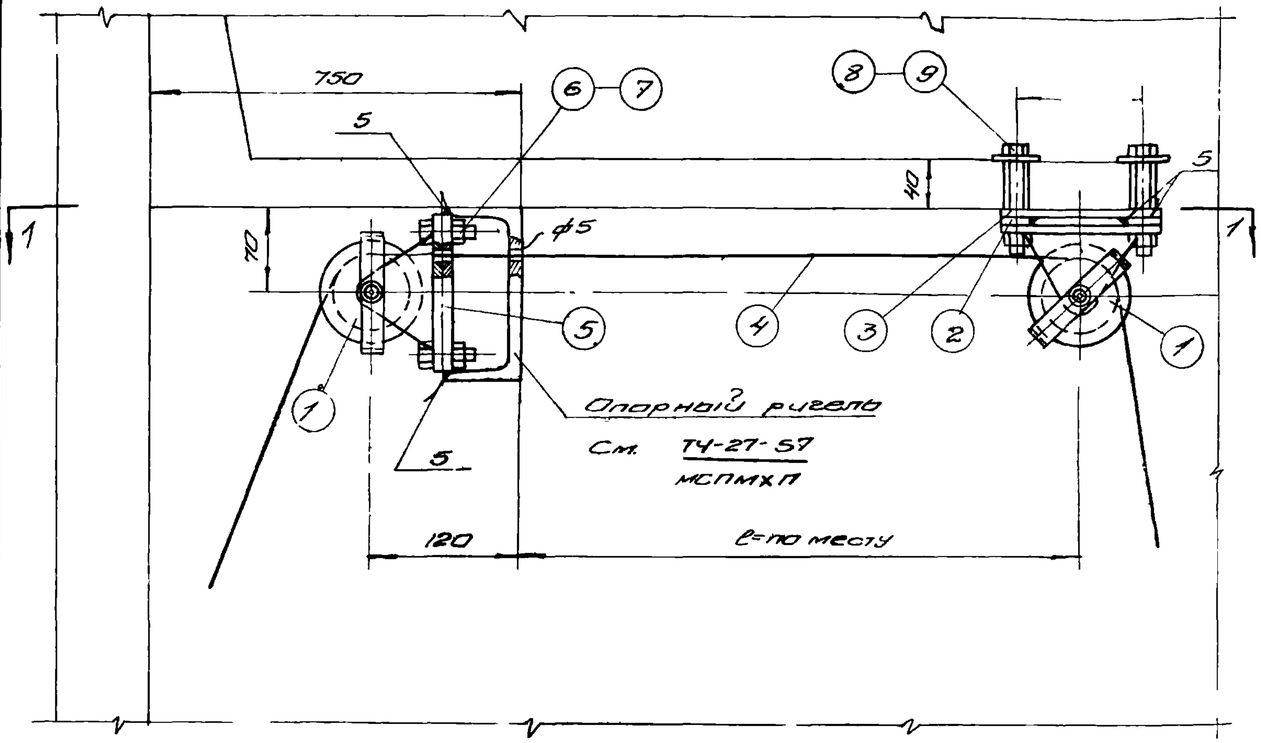

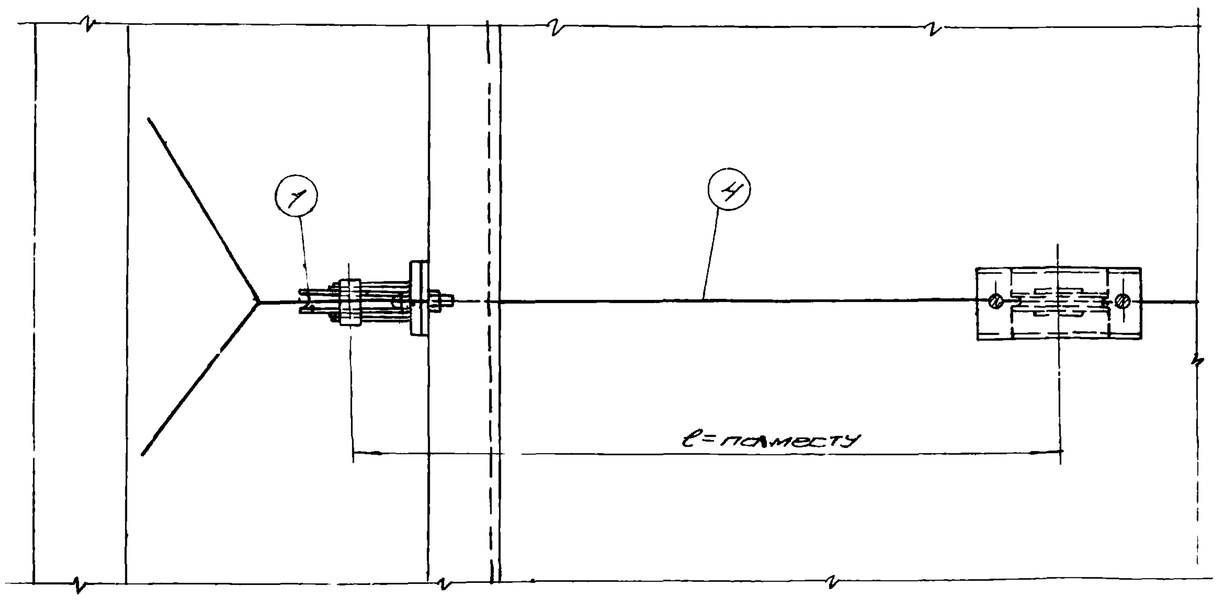

По 1-1

Примечание.
Отверстие ф11 сверлить совместно с деталью №5 после сборки

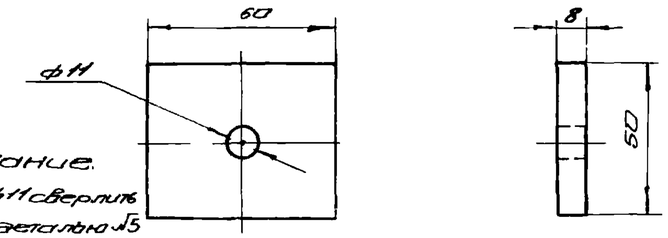

II	2	ст.3	ст. лист б=8мм	2	0,12	1:2		Бобышка
Узел	№ дет	Материал	Сортамент	Кол.	Вес 1дет.кг	М	№ листа	

Примечание.
Отверстие ф12 сверлить в данной детали

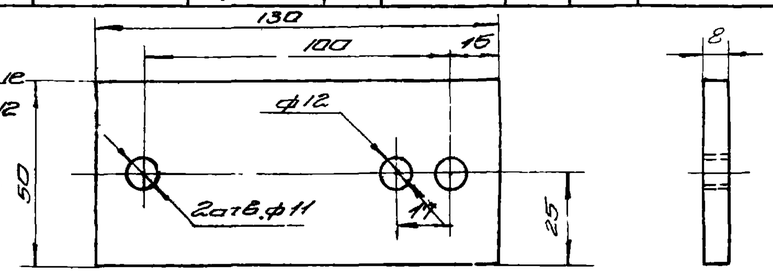

II	5	ст.3	-50х8	3	0,5	1:2		Плита
Узел	№ дет.	Материал	Сортамент	Кол.	Вес 1дет.кг	М	№ листа	

Спецификация материалов на 1 узел

№ дет.	Наименование	Материал	Сортамент	Размер	Кол.	Вес кг 1шт	Вес кг общ	Примеч.
1	Блок (БГО-II)	—	—	—	2	1,87	3,74	ТЧ-56-56 л21,22
2	Бобышка	Ст.3	ст. т. лист б=8мм	50х60	2	0,12	0,24	
3	Планка	Ст.3	-50х8	ℓ=130	3	0,50	1,50	
4	Трос стальной	—	—	ℓ=5500	1	0,247	0,247	ГОСТ 3070-46
5	Шайба специальная	Ст.3	ст. лист б=6мм	40х40	2	0,042	0,084	см. дет. №8 лист
6	Болт	Ст.3	—	М10х35	2	0,039	0,078	ГОСТ 7790-55
7	Гайка	Ст.3	—	М10	2	0,011	0,022	—"—
8	Болт	Ст.3.	—	М10х90	2	0,085	0,170	ГОСТ 7790-55
9	Гайка	Ст.3	—	М10	2	0,011	0,022	—"—

Всего 6,1

М 1:20

ТИПОВЫЕ ЧЕРТЕЖИ	Автоматизированное управление клапанами в камерах ПК5Ф-ПК60 Узел II	ТЧ-128-57 МСПМХП	
		Лист	34

Шабунин Смирнов Проверил Составил Смирнов Н.контр.

№602

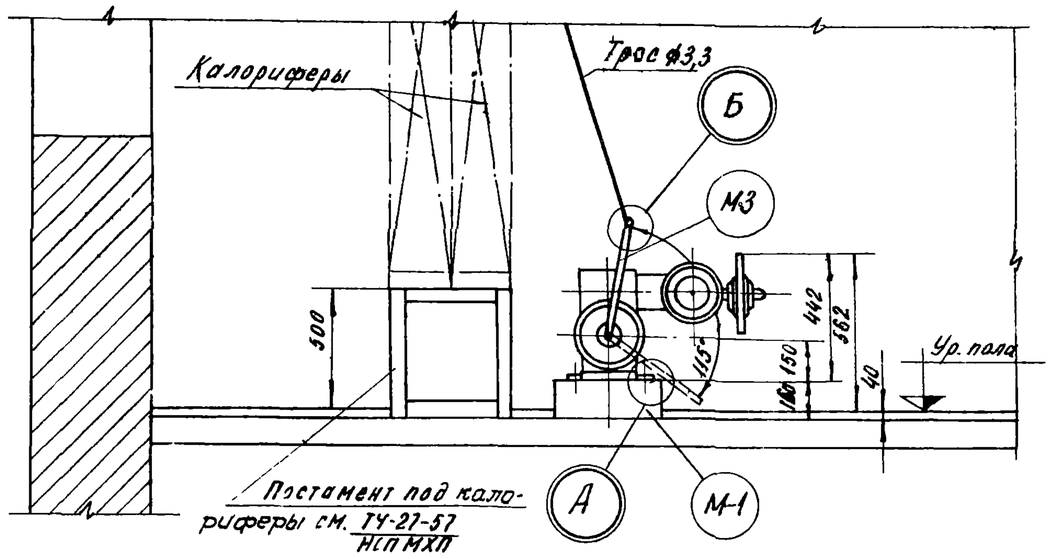

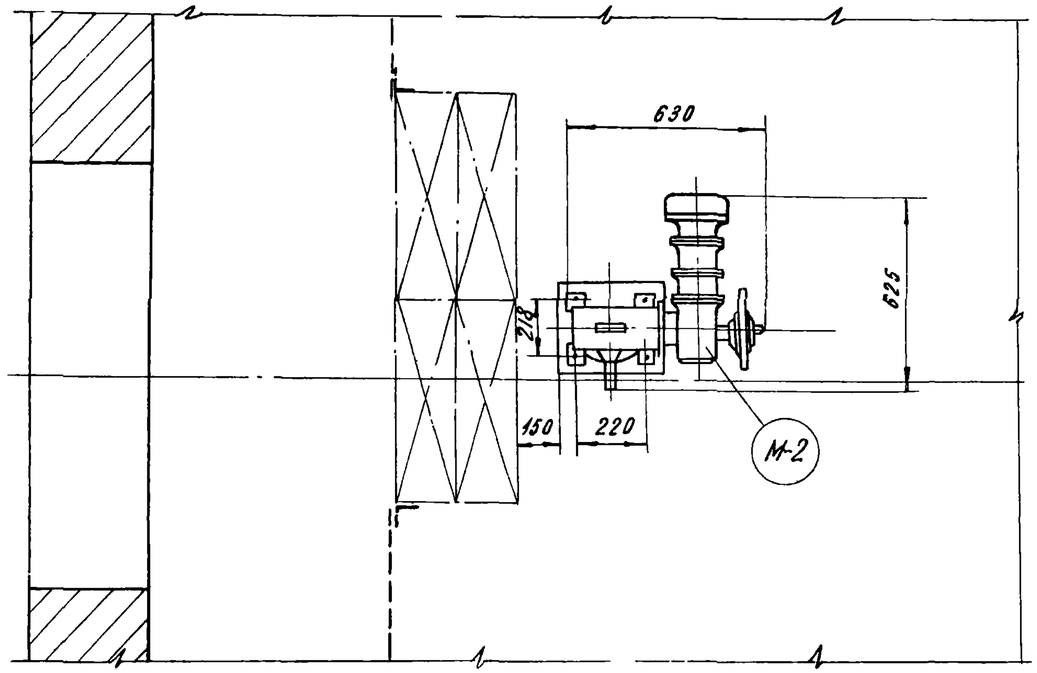

План М1:20

Монтажная спецификация на 1 узел.

Марка	Наименование	Ед изм.	Кол.	Общ вес кг	N листа	Примечание.
М-1	Фундамент под исполнит. механ.	шт.	1	—		
М-2	Исполнит. механизм ИТМ 25/120	шт.	1	—		По каталогу.
М-3	Рычаг	шт.	1	1,34	37	

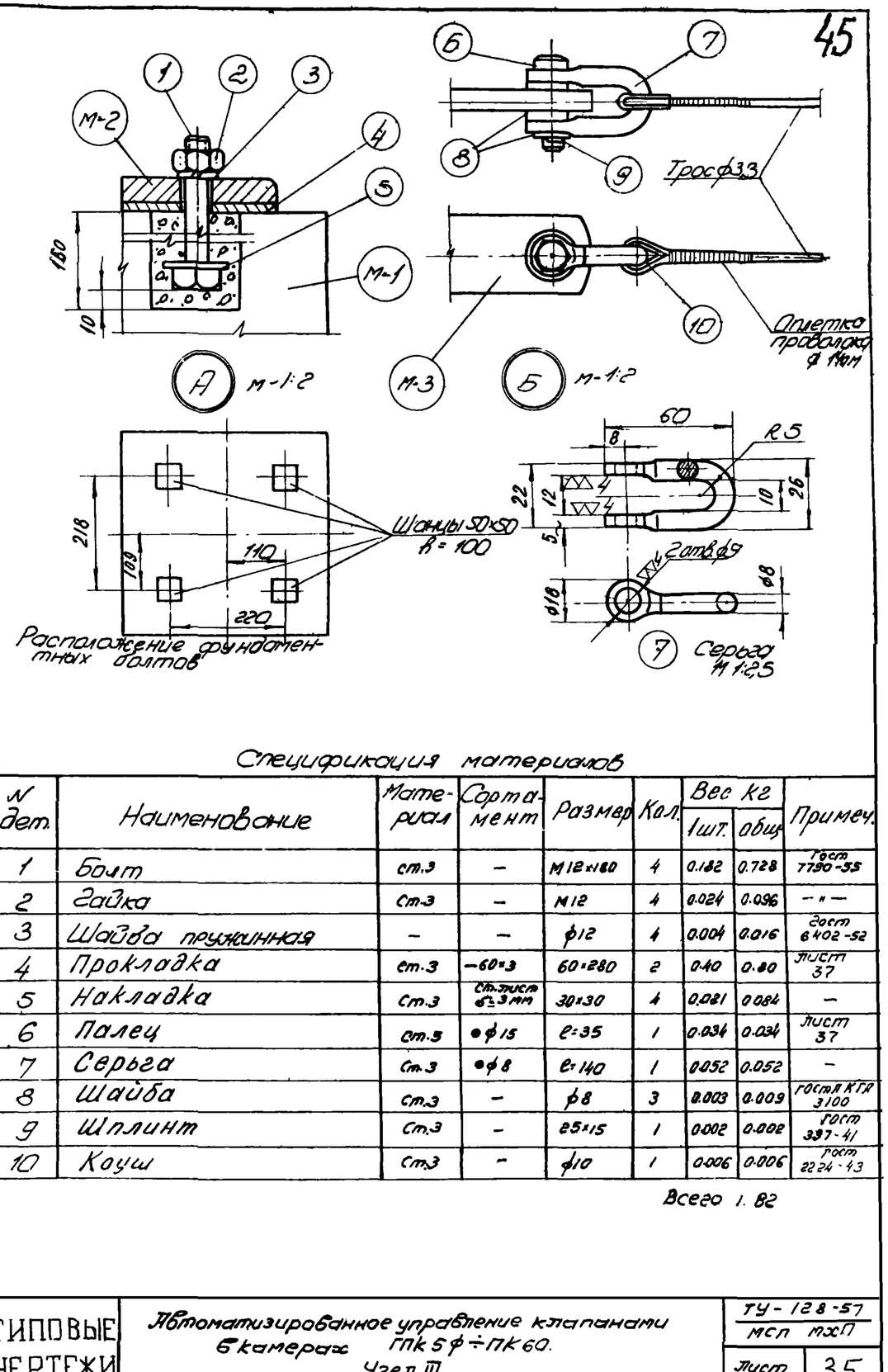

Спецификация материалов

N дет.	Наименование	Материал	Сортамент	Размер	Кол.	Вес кг 1шт.	Вес кг общ	Примеч.
1	Болт	ст.3	—	М12×160	4	0.182	0.728	ГОСТ 7798-55
2	Гайка	Ст.3	—	М12	4	0.024	0.096	— " —
3	Шайба пружинная	—	—	ф12	4	0.004	0.016	ГОСТ 6402-52
4	Прокладка	ст.3	—60×3	60×280	2	0.40	0.80	Лист 37
5	Накладка	Ст.3	Ст. лист δ=3 мм	30×30	4	0.021	0.084	—
6	Палец	ст.3	•ф15	l=35	1	0.034	0.034	Лист 37
7	Серьга	Ст.3	•ф8	l=140	1	0.052	0.052	—
8	Шайба	ст.3	—	ф8	3	0.003	0.009	ГОСТ 11 КГК 3100
9	Шплинт	Ст.3	—	25×15	1	0.002	0.002	ГОСТ 397-41
10	Коуш	Ст.3	—	ф10	1	0.006	0.006	ГОСТ 2224-43

Всего 1. 82

ТИПОВЫЕ ЧЕРТЕЖИ

Автоматизированное управление клапанами в камерах ПК5ф ÷ ПК60.
Узел III

ТУ-128-57 МСП МХП

Лист 35

Гл. инж. Гл. в. исполн. Смирнов

2602

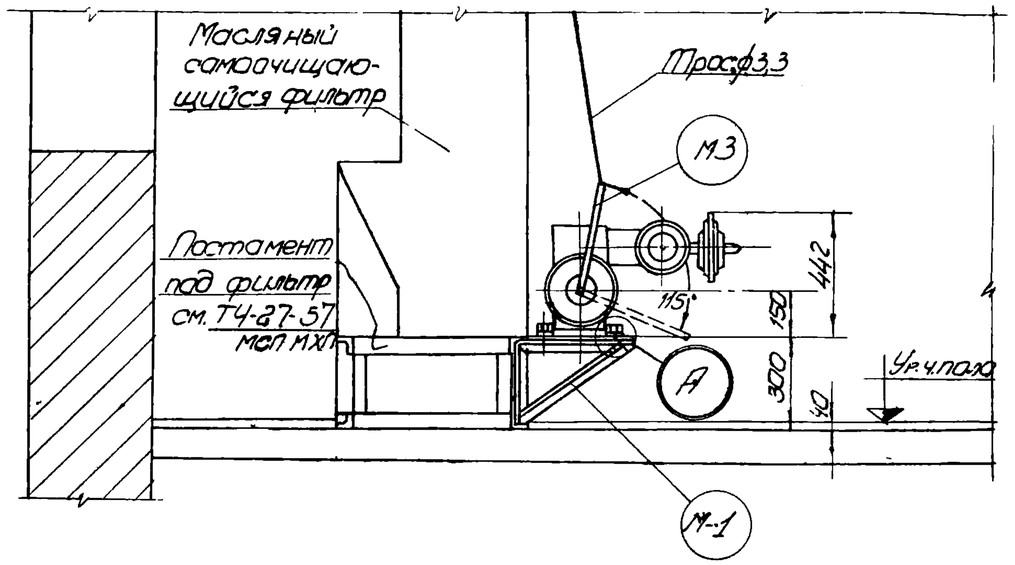

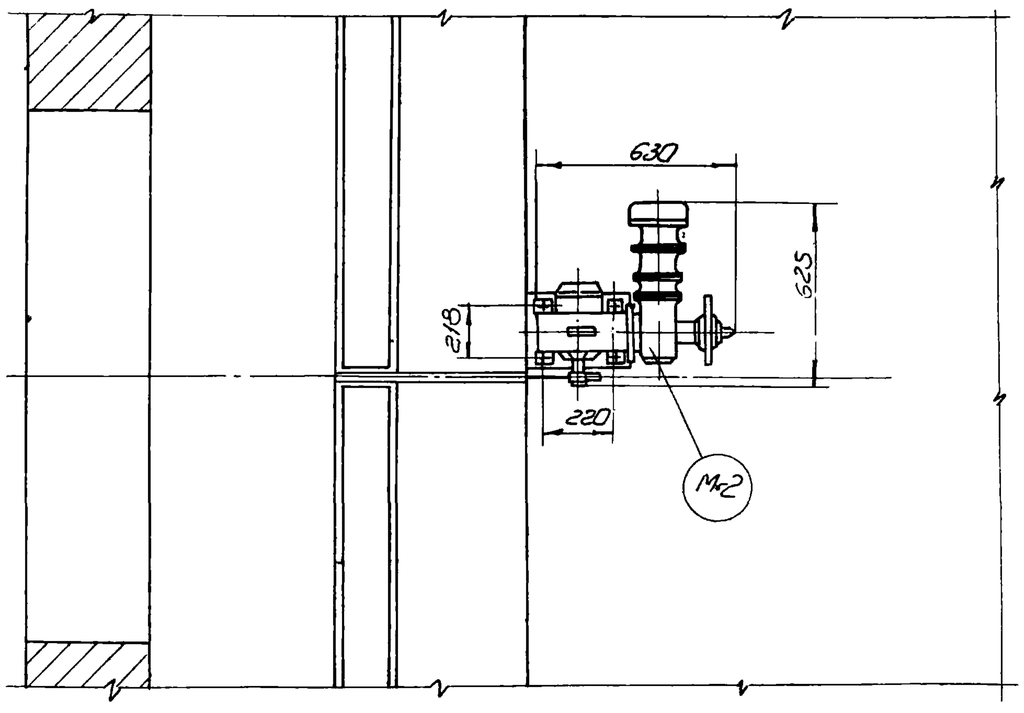

Монтажная спецификация на 1 узел

М 1:20

Марка	Наименование	Ед. изм.	Кол.	Общ. вес кг	N листа	Примечание
М-1	Площадка	шт.	1	7,63		
М-2	Исполнительный механизм МТМ 25/100	шт.	1	—	—	По каталогу
М-3	Рычаг	шт.	1	1,34	37	

2602

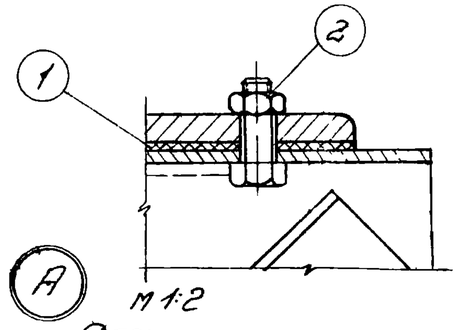

М 1:2

Спецификация материалов

N дет.	Наименование	Материал	Сортамент	Размер	Кол.	Вес кг 1шт.	Вес кг общ.	Примеч.
1	Прокладка	резина	б= 3мм	280×60	2	0,075	0,150	
2	Болт с гайкой	ст. 3	—	М 12×40	4	0,06	0,24	
						Всего	0,390	

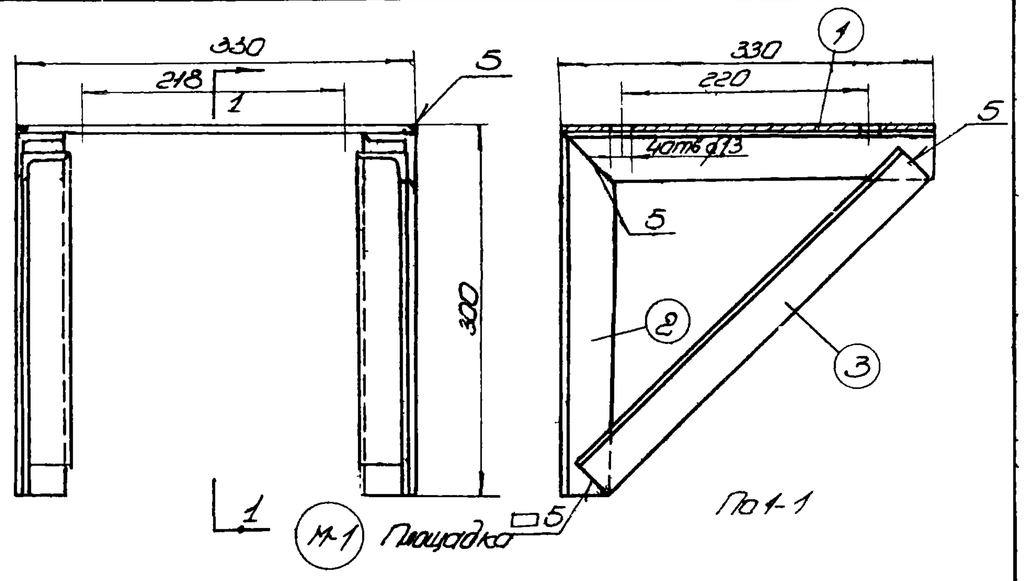

Спецификация материалов

N дет.	Наименование	Материал	Сортамент	Размер	Кол.	Вес кг 1шт.	Вес кг общ.	Примеч.
1	Плита	Ст. 3	Ст. лист. б~5мм.	330×330	1	3,90	3,90	
2	Стойка	Ст. 3	∟40×4	ℓ= 255	2	0,75	1,50	
3	Подкос	Ст. 3	∟40×4	ℓ=380	2	0,922	1,844	
						Всего	7,24	

ТИПОВЫЕ ЧЕРТЕЖИ	Автоматизированное управление клапанами в камерах Пк5ф - Пк60 Узел IV	Т4-128-57 МСП МХП	
		Лист	36

Инж. Мирнов | Проверил Смирнов | Нач. отдела Мирнов

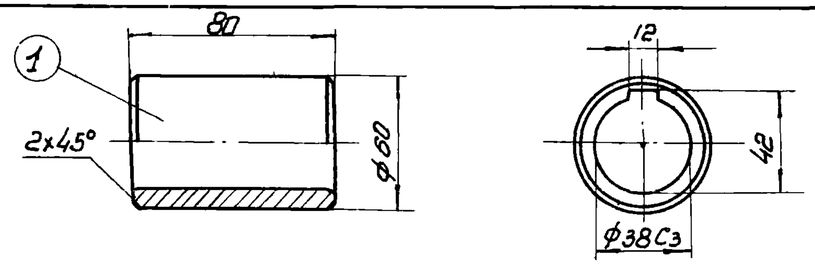

М-3	1	ст.5	ф60	1	0,72	1:2,5		Втулка
Марка	№ дет	Материал	Сортамент	Кол.	Вес 1 дет. кг	М	№ листа	

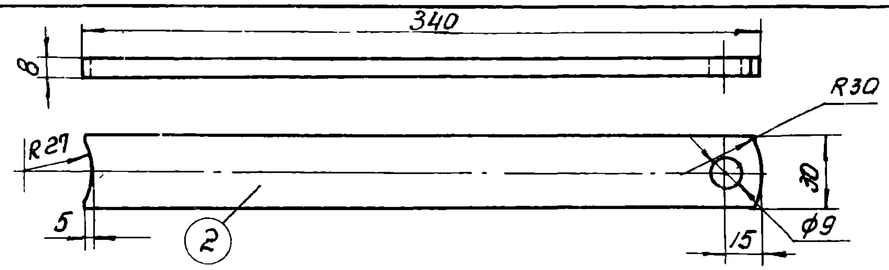

М-3	2	ст.3	−30×8	1	0,57	1:2,5	35	Тяга
Марка	№ дет.	Материал	Сортамент	Кол.	Вес 1 дет. кг.	М	№ листа	

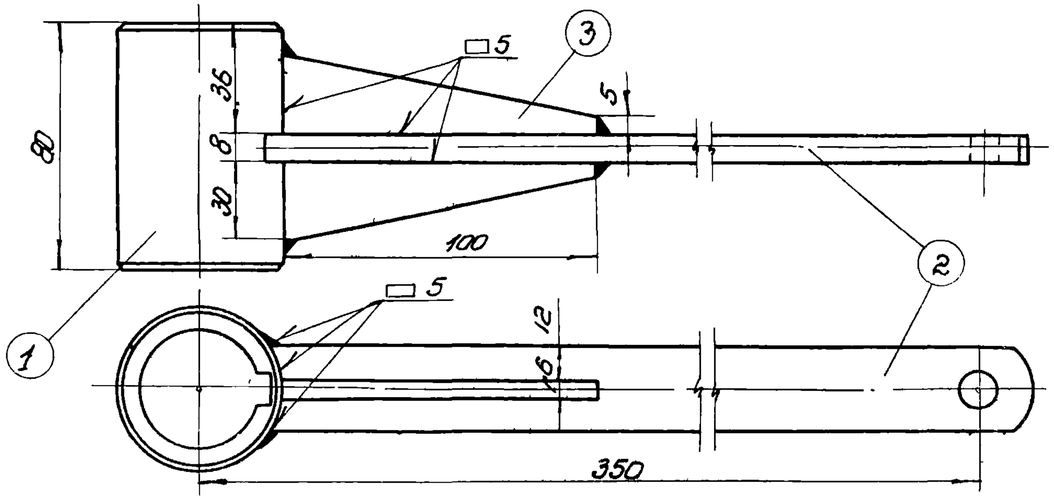

М3 Рычаг М1:2

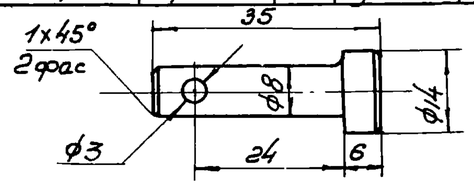

Б	6	Ст.5	• ф15	1	0,034	1:1	35	Палец
Узел	№ дет.	Материал	Сортамент	Кол.	Вес 1 дет. кг.	М	№ листа	

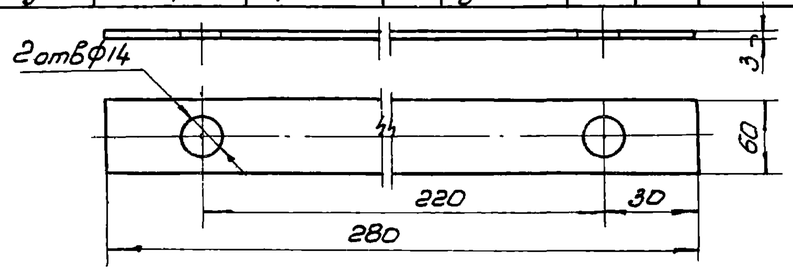

А	4	Ст.3	−60×3	2	0,40	1:2	35	Прокладка
Узел	№ дет.	Материал	Сортамент	Кол.	Вес 1 дет. кг.	М	№ листа	

Исполнительный механизм ИТМ 25/120

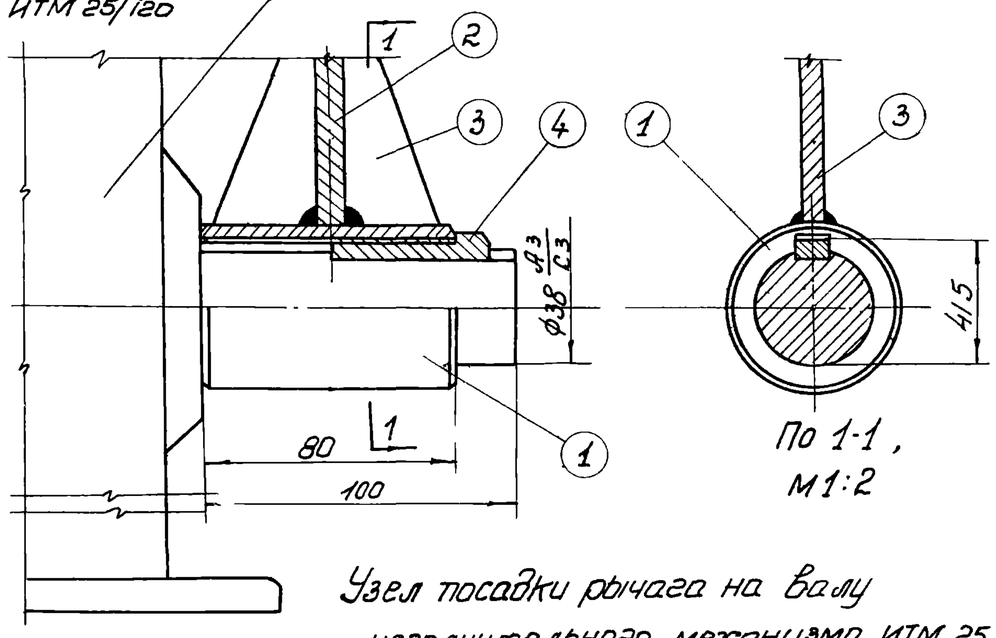

По 1-1, М1:2

Узел посадки рычага на валу исполнительного механизма ИТМ 25/120

Спецификация материалов

№ дет.	Наименование	Материал	Сортамент	Размер	Кол.	Вес кг 1 шт.	Вес кг Общ.	Примеч.
1	Втулка	ст.5	• ф60	ℓ=80	1	0,72	0,72	
2	Тяга	ст.3	-30×8	ℓ=340	1	0,57	0,57	
3	Косынка	ст.3	Ст.лист. δ=6	ℓ=100	2	0,067	0,134	
4	Шпонка клиновая врезная	ст.45		12×7×40	1	0,023	0,023	ОСТ НКМ 4081

Всего 1.44

ТИПОВЫЕ ЧЕРТЕЖИ	Автоматизированное управление клапанами в камерах ПК5ф-ПК60. Узлы III-IV - детали 1,2,4,6	ТУ-128-57 МЕПИМАШ	
		Лист	37

Инв. № подл. | Подп. и дата | Взам. инв. № | Инв. № дубл. | Подп. и дата | Отв. исполн. Смирнов

2602

Краткое описание схемы автоматизированного управления утепленными клапанами

В схеме предусмотрена возможность автоматизированного или дистанционного управления приводом утепленных клапанов. Переход с ручного управления на автоматизированное осуществляется поворотом переключателя „АВТ" в положение „Автоматизированное управление".

Цепи управления приводом утепленных клапанов сблокированы с пускателем вентилятора. При отключении вентилятора нормально-открытый блок-контакт его пускателя „БК" (см. схему) разрывает цепь тока промежуточного реле „Р", реле отключается и своим нормально-закрытым контактом „Р2" подает ток в катушку магнитного пускателя „П3" исполнительного механизма. Пускатель включается, и двигатель начинает вращаться в сторону закрытия утепленных клапанов Выходной вал исполнительного механизма поворачивается на заданный угол, после чего электродвигатель останавливается конечными выключателями „КВЗ".

При пуске вентилятора блок-контакт „БК" замкнется и реле „Р" сработает. При этом контакты реле переключаются и под напряжением окажется катушка пускателя „П0"; последний включится и двигатель будет вращаться в сторону открытия утепленных клапанов Остановка двигателя в этом случае осуществляется конечными выключателями „КВО".

Дистанционное управление электродвигателем привода утепленных клапанов осуществляется с помощью переключателя дистанционного управления „ДУ". При этом переключатель „АВТ" ставится в положение „Дистанционное управление".

Спецификация

NN п.п.	Обозн. в схеме	Наименование	тип	технич. характ.	Ед. изм.	Кол.	Примеч.
1		Моторный исполнительный механизм с редуктором и электродвигателем 3-х фазного переменного тока, с электромагнитным тормозом и конечными выключателями.	ИМТ-25/120	380/220 в 150 вт	шт.	1	Изготовитель: министерство черной металлургии
2	П0 П3	Магнитный пускатель 3-х фазного переменного тока, реверсивный в защищенном исполнении	П-123-Т	380 в	"	1	без тепловой защиты
3	Р	Реле промежуточное перем. тока с 2 Н.О. и 1 НЗ контактами	ЭП-41/21Б	220 в	"	1	
4	П1, П2, П3	Предохранитель	НЕ-27	до 25 а	"	3	Плавкая вставка 6а
5	ДУт	Переключатель однополюсный на два направления с двумя нулевыми положениями	ПК1-10/Н2	10 а 380 в	"	1	
6	АВт	Переключатель двухполюсный на два направления без нулевого положения	ПК2-10/4С	10 а 380 в	"	1	
7		Кабель с винилитовой оболочкой	ВРГ	2х1,5 кв.мм	М		по месту
8		Тоже	"	3х1,5 кв.мм	"		—"—
9		Труба газовая	ГОСТ 3262-55	Д=1/2"	"		—"—

типовые чертежи	Описание схемы автоматизированного управления утепленными клапанами и спецификация	ТЧ-128-57 МСПМХП
		Лист 38

пров. [illegible] 7/XII-66 г. копир. [illegible]

2602