МИНТЯЖСТРОЙ СССР

ВПО «СОЮЗСТРОЙКОНСТРУКЦИЯ»

ЭКСПЕРИМЕНТАЛЬНОЕ КОНСТРУКТОРСКОЕ БЮРО

ВСТРОЕННЫЕ ПОМЕЩЕНИЯ

СБОРНО - ПАНЕЛЬНОГО ТИПА

168-01-00

КОНТОРСКИЕ ПОМЕЩЕНИЯ

168-01-02

ВЫПУСК I

Альбом 1. Конторское помещение 4,0×3,0

Разработаны
ЭКБ ВПО «Союзстройконструкция»

Утверждены и введены
в действие ВПО «Союзстройконструкция»
с . . . . . 19 Протокол № . .
от . . . . . .

Свердловск

Общая часть

1.1 Настоящий проект 168-01-02 Конторские помещения состоит:

Выпуск I. Конторское помещение 4,0×3,0
альбом 1. Материалы для проектирования
альбом 2. Расчет стоимости комплектной поставки

Выпуск II. Конторское помещение 4,0×6,0
альбом 1. Материалы для проектирования
альбом 2. Расчет стоимости комплектной поставки.

Выпуск III Конторское помещение 4,0×9,0
альбом 1. Материалы для проектирования.
альбом 2. Расчет стоимости комплектной поставки.

Выпуск IV. Типовые конструкции и детали
альбом 1. Рабочие чертежи стеновых и кровельных панелей

1.2 Выпуск I альбом 1 состоит:

I. Архитектурно-строительная часть
II. Сантехническая часть
III. Электротехническая часть.

1.3 Ограждающие конструкции конторских помещений расчитаны на нормальные температурные режимы с отсутствием газовых вредностей. Конструкции конторских помещений должны изготавливаться на специализированных предприятиях с комплектной поставкой на место строительства в пакетах.

Указания по применению

В конкретном проекте указывается марка помещения (КП 4,0×3,0). Расход металла и строительных материалов; а также выполняется компановочный чертеж с фасадами и разрезами, и разрабатываются фундаменты под опоры стеновых панелей

Принята маркировка элементов:

КП — конторское помещение ; цифры, стоящие за буквенным обозначением указывают на типоразмер помещения (КП 4,0×3,0)
СПК — стеновая панель конторского помещения
КПК — кровельная панель конторского помещения
ДПК — дверное полотно конторского помещения

Принцип маркировки узлов

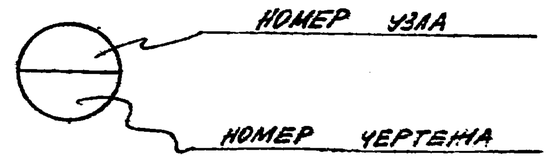

Тк 1970г	Общая часть	168-01-02 выпуск I; лист 01-1

Экспериментальное конструкторское бюро ВПО «Союзстройконструкция» г. Свердловск.

Гл. инженер	ГИП	Нач. отдела
Неверов	Неверов	
Рук. группы	Проектировал	Проверил
Анисимов	Горюнова	Некрасов

Архитектурно-строительная часть

ЭКСПЕРИМЕНТАЛЬНОЕ КОНСТРУКТОРСКОЕ БЮРО ВПО «Союзстройконструкция» г. Сергиев Посад.	Гл. инженер	Фейгельман	РУК. ГРУППЫ	Анисимов
	ГИП	Некрасов	ПРОЕКТИРОВАЛ	Горелова
	НАЧ. ОТДЕЛА	Некрасов	ПРОВЕРИЛ	Некрасов

ТК	
1970г	

Пояснительная записка

Общие указания

В данном альбоме разработана архитектурно-строительная часть внутрицехового конторского помещения КП 4.0×3.0 из легких стальных конструкций. Ограждающие конструкции рассчитаны на установку их только в цехах с нормальным температурным режимом и отсутствием газовых вредностей.

Конструкция КП 4.0×3.0 должна изготавливаться на специализированных предприятиях с комплектной поставкой на место строительства в пакетах.

I Архитектурно-строительные решения

1.1. Помещение КП 4.0×3.0 разработаны из отдельных стеновых панелей и панелей кровли. Стальные панели поставляются с внутренней отделкой. Всё внутр. помещения склеить обоями. Стыки ДСП между собой и стальными элементами заделать ЭМС-50/ГОСТ-14791-69.

1.2. На месте монтажа производится установка стеновых и кровельных панелей или уже готового блока.

1.3. Фундаменты под КП 4.0×3.0 выполняются в рабочих чертежах с устройством закладных элементов марки М1 для крепления стоек панелей. После установки и выверки стеновых панелей, а также проконопатки их производится обетонирование и цементная подливка под нижней обвязкой стеновых панелей. Выверку установки производить на подкладках.

1.4. Пол выполнить согласно указанному ниже его конструктивному разрезу.

1.5. За отметку ±0.000 принята отметка пола в зале.

Конструктивные решения

1.1. Сборка панелей и крепление стеновых панелей к фундаменту выполняется сваркой. Соединение ДСП производится на самонарезающих винтах 3,6×25 по ТУ 67-72-75 в потай с установкой нащельников.

1.2. Каркас панелей выполняется из гнутых швеллеров и уголковых профилей, материал — Вст3кп2 по ГОСТ 380-71*.

1.3. В стеновых панелях в качестве заполнителя применены минераловатные полужесткие плиты ($\gamma = 220$ кг/м³) $\delta = 60$ мм.

1.4. Крепление нащельников к каркасам производится самонарезающими винтами, а нащельников к профлисту — заклепками ВК-10 по ТУ 67-64-75.

1.5. Сборка и сварка стальных конструкций производится в соответствии с требованиями СНиП III-18-75

Перечень листов.

№ п/п	Наименование чертежа	Марка	Прим.
1	Общая часть	ОЧ-1	
2	Архитектурно-строительная часть	АС-1	
3	Пояс-ние записка. Перечень листов.	АС-2	
4	План. Фасад. Разрезы.	АС-3	
5.	Узлы	АС-4	
6	План раскладки стеновых и кровельных панелей. Разрезы. Экспликация панелей	АС-5	
7	Спецификация стали на одну раму. Расход материалов и метизов на одну раму.	АС-6	

ТК 1978г	Пояснительная записка. Перечень листов	Листов 1

Экспериментальное конструкторское бюро ВПО «Союзстройконструкция» г. Свердловск.

ГИП	Горюнов П.А.		
Нач. отдела	Некрасов Б.К.	Проверил	Некрасов Б.К.
		Проверил	
		Проектировал	Ивлев

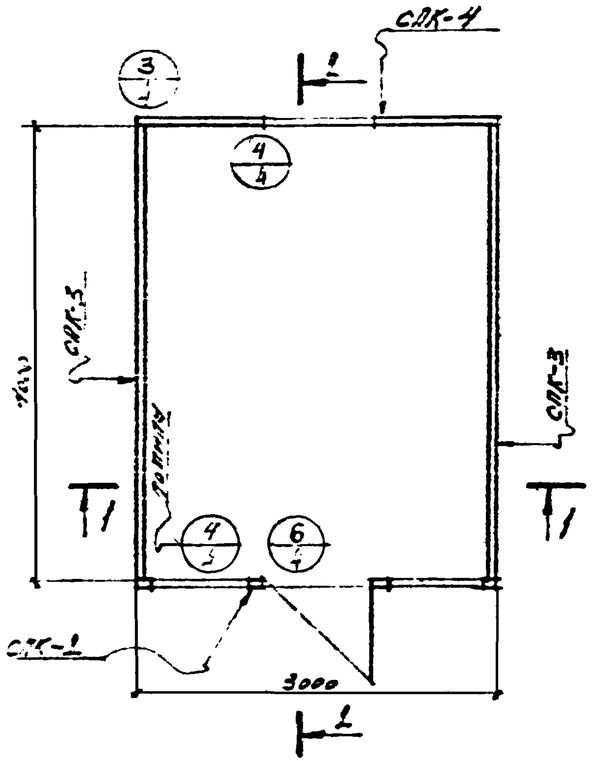

ПЛАН

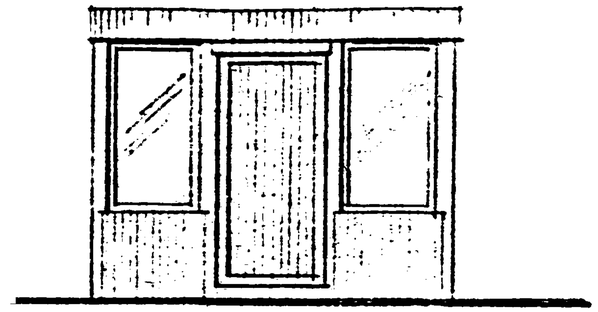

ФАСАД

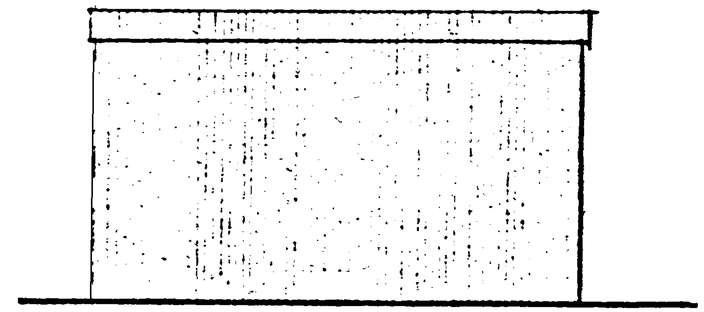

БОКОВОЙ ФАСАД

ПРИМЕЧАНИЯ:

1. Данный чертеж рассматривать совместно с чертежами АС — 4
2. Состав пола смотри на листе АС-4.

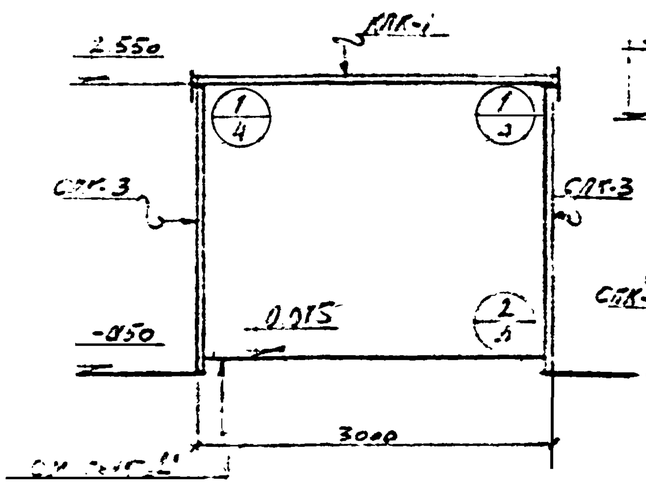

1-1

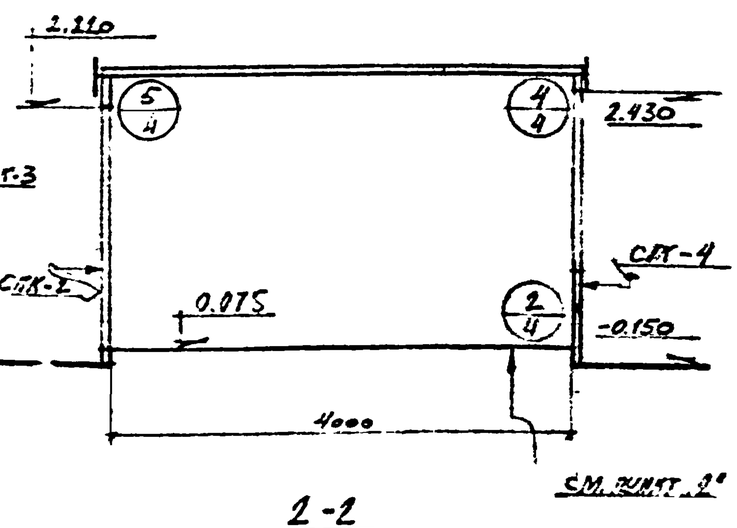

2-2

ТК 1978г	[illegible]	[illegible]

ВПО «Союзстройконструкция» г. Свердловск.

РУК. ГРУППЫ Аниськов А.А.
ПРОЕКТИРОВАЛ Горонов Л.А.
ПРОВЕРИЛ [illegible]
ГИП
НАЧ. ОТДЕЛА
ГЛ. ИНЖЕНЕР

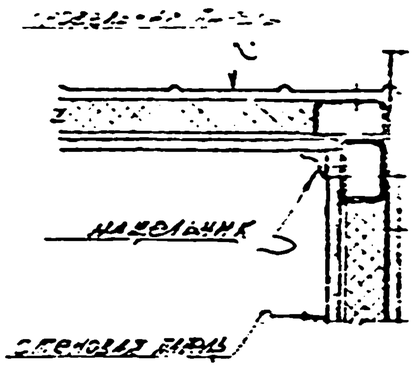

1/3

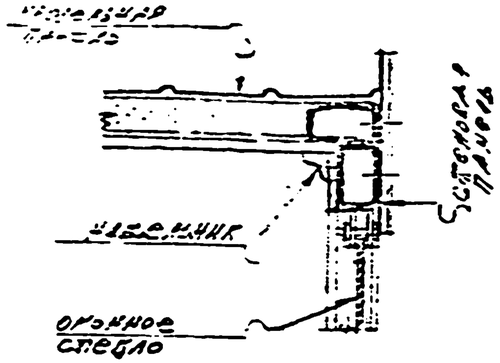

4/3

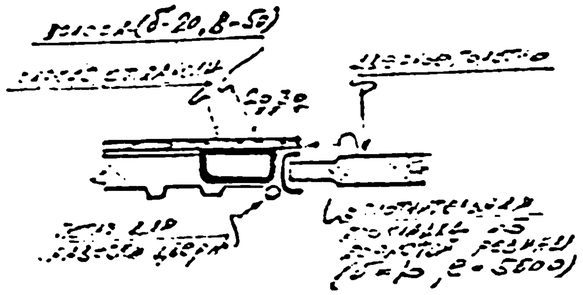

5/3

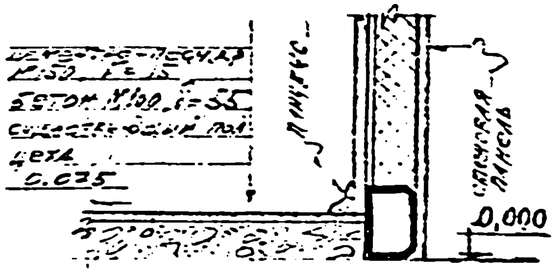

2/3

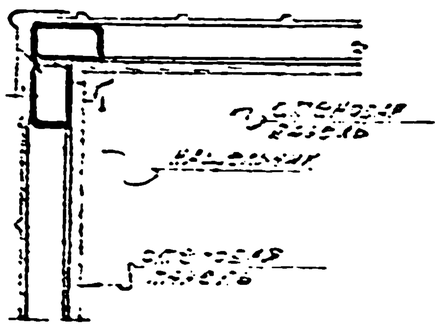

3/3

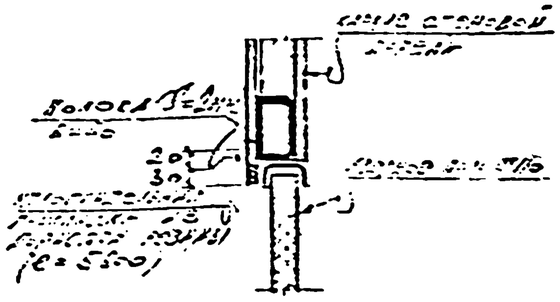

5/3

Примечания.

1. Работать совместно с листами №С-3.

ТК 1978г	[illegible]	[illegible]

Рук. группы	Анисимов	
Проектировал	Соколова	
Проверил	Нечаев	
Гип		
Нач. отдела		
Гл. инженер		

Специализированное конструкторское бюро ВПО «Союзстройконструкция» г. Свердловск.

План раскладки стеновых панелей

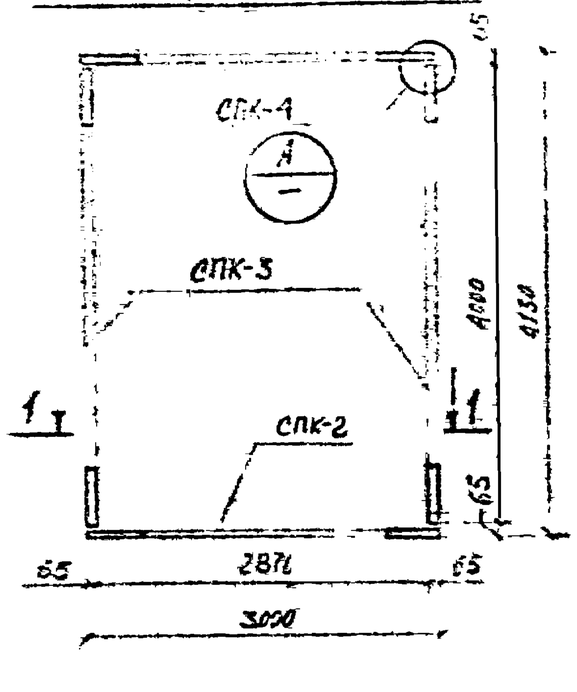

План крыш

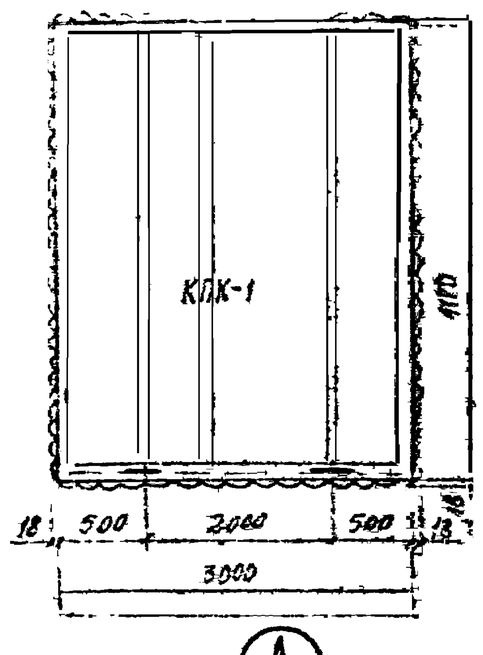

Экспликация панелей

Марка панели	Кол-во шт.	Эскиз панели	Масса кг	Расход материалов: ДСП м²	Стекловата кг	Пенопласт кг	Эластичная мастика кг	Скобы кг	№ черт.	Прим.
СПК-2	1	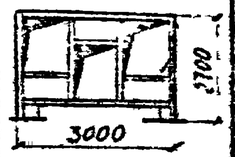	346,1	2,46	261,2	21,9	0,234	—	Шифр 166-01-02 Выпуск III Альбом 1	
ДПК-1	1		47,8	—	12,2	33,6	—	—		
СПК-3	2	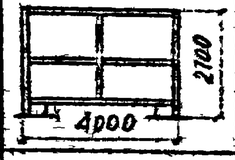	1010,0	19,3	396,2	208,0	0,98	—	Шифр 166-01-02 Выпуск III Альбом 1	
СПК-4	1	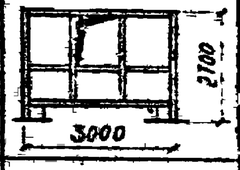	392,9	5,5	216,5	61,4	0,27	—	Шифр 166-01-02 Выпуск III Альбом 1	
КПК-1	1	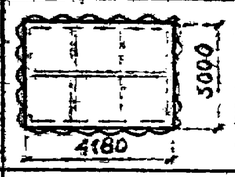	705,8	11,4	232,7	204,8	0,684	12,4	Шифр 162-01-02 Выпуск III Альбом 1	
		Итого:	2503,6	38,6	1124,8	496,1	2,16	12,4		

1-1

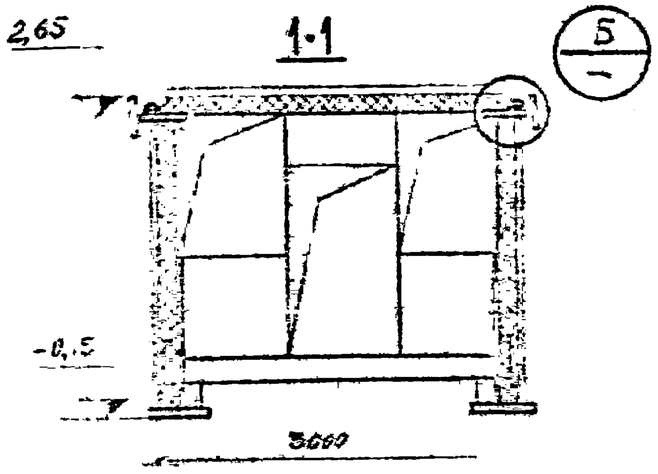

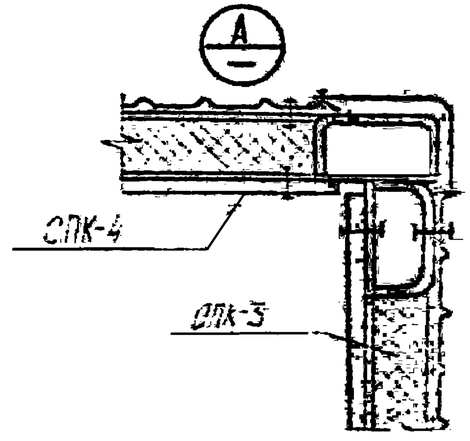

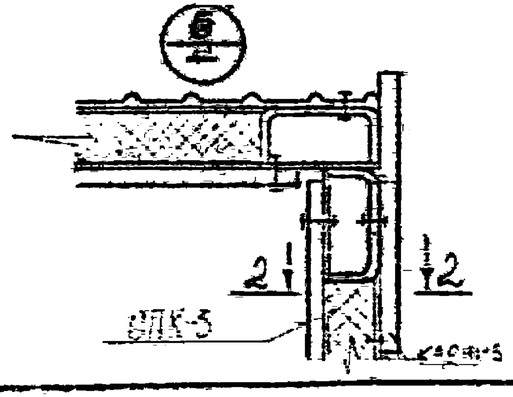

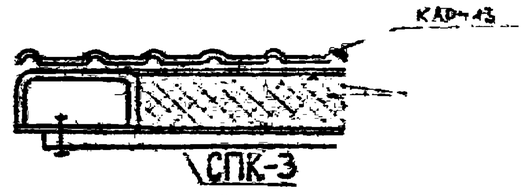

2-2

ТК 1978г	План раскладки стеновых и кровельных панелей. Разрезы. Экспликация панелей	Стадия: Выпуск.	Лист: ПС-5

Рук. группы Анисимов
Проектировал Бурковский
Проверил Шевцов
Гл. инженер ТИП
Нач. отдела Жидкова

Экспериментальное конструкторское бюро ВПО «Союзстройконструкция» г. Сергиев Посад

Спецификация стали

Материал	ГОСТ	Профиль	Марка конт. помещения (кг) КП 4,0×3,0
Сталь малоуглеродистая обычного качества ВСт3кп2 по ГОСТ 380-71*	Сталь холодногнутая, швеллеры ГОСТ 8278-75	[120×60×4	561,1
		[60×30×2,5	54,8
	Сталь холодногнутая уголки ГОСТ 19771-74	L 63×5	7,5
		L 50×5	8,2
	Сталь толстолистовая ГОСТ 5681-57*	-δ=10	16,0
		-δ=4	433,4
	Сталь тонколистовая ГОСТ 3680-57	-δ=3	25,2
		-δ=2	11,8
	Сталь круглая ГОСТ 2590-71	•ф10	4,16
		•ф18	0,32
		•ф20	0,96
	Трубы стальные электросварные ГОСТ 10704-63*	Труба d=18	0,38
		Итого:	1124,8

Расход материалов и метизов.

Наименование	ГОСТ или ТУ	Ед. изм.	Марка конт. помещения КП 4,0×3,0
Проф. лист С18-1000-1,0	ТУ 67-76-75	кг	496,1
Древесностружечная плита ДСП	ГОСТ	м²	38,6
Самонарезающие винты В6×25	ТУ 67-72-75	кг	6,03
Уплотнительная шайба	ТУ 67-73-75	кг	0,13
Заклепка ЗК-10	ТУ 67-74-75	кг	0,127
Утеплитель /плита минераловатная/	ГОСТ 22950-78	м³	1,83
Стеклохолст	ГОСТ 10499-67	м²	12,4
Болт М10×40	ГОСТ 7798-70	кг	2,36
Шайба	ГОСТ 11371-68	кг	0,20
Гайка М10	ГОСТ 5915-70	кг	0,74
Стеновые панели С-60-1	ТУ 67-77-75	кг	33,6

ТК 1970-	Спецификация стали и расход материалов и метизов марки КП	1.038-01-04 Выпуск I Лист 6

Гл. инженер проекта Аньшинков
ГИП Горюнова
Нач. отдела Неверов
Рук. группы
Проектировал Неверов
Проверил
Государственный комитет по гражданскому строительству, архитектуре и жилищной политике при Госстрое СССР
ВПО «Союзстройконструкция»
г. Свердловск.

Инв.№ 380 2008

КП-4,0×3,0

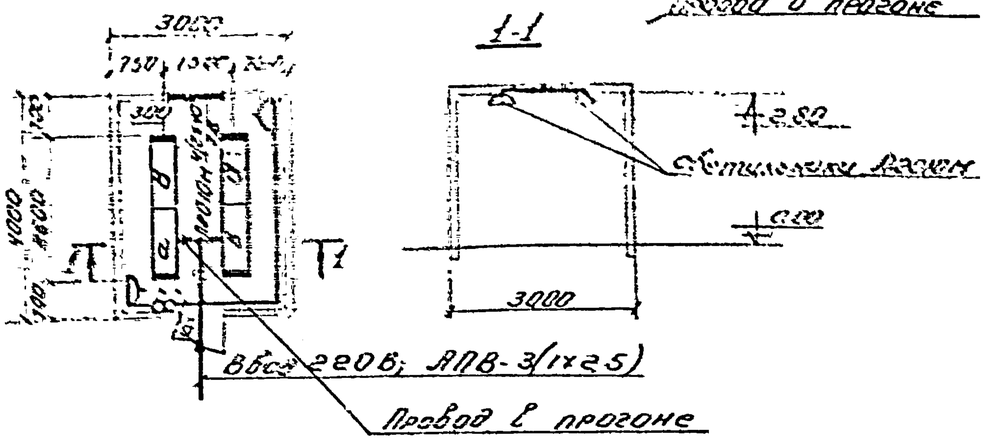

Ведомость оборудования и основных материалов

№ п/п	Наименование	Тип или размер	Ед. изм	Кол.	Примеч.
1	Светильник с люминесцентными лампами мощностью 2×40 вт.	Л2010М-2×40	шт	4	
2	Лампа люминесцентная белого цвета, мощностью 40 вт.	ЛБ-40	шт	10	
3	Выключатель однополюсный 6А, 250 в в защищённом исполнении.	инд. 0202	шт	2	Установить на деревянном подрозетнике.
4	Розетка штепсельная 6А, 250 в в защищённом исполнении.	инд. 0321	шт	2	Установить на деревянном подрозетнике
5	Провод 660 в, одножильный, с медной жилой с поливинилхлоридной изоляцией, ГОСТ 6323-71, сеч. - 2,5 кв. мм	АПВ	м	30	
6	Коробка/втулка ТУ36-1447-70	У419 / В17(У412)	шт	5/11	
7	Профиль монтажный	К225	шт	3	

9. Отверстия в прогонах для прохода проводов предусмотрены в строительной части проекта.

Состав проекта

№ п/п	Наименование	Кол-во листов	Марка листа
1	Конторское помещение КП-4,0×6,0 Комната мастера. Электроосвещение.	2	ЭО-1.2
2	Заказная спецификация на кабельную продукцию.	1	ЭО.ЗС-1
3	Заказная спецификация на оборудование и изделия комплектуемые территориальным управлением.	3	ЭО.ЗС-2
4	Заказная спецификация на изделия и материалы, комплектуемые подрядчиком.	1	ЭО.ЗС-3

Пояснение к проекту.

1. Напряжение сети электроосвещения 380/220 В
2. Величины освещенности приняты по нормам искусственного освещения гл. II-А9-71 СНиП.
3. Освещение конторского помещения (комната мастера) выполнить светильниками с люминесцентными лампами Л2010м.
4. Групповую сеть в помещении выполнить проводом АПВ, проложенным в прогоне.
5. Для заземления корпусов светильников используется нулевой рабочий провод.
6. Выключатели установить на высоте 1,5 м от пола.
7. Светильники Л2010М крепить к монтажному профилю с помощью дюбелей и монтажных швеллеров.
8. Показатели осветительной установки:
освещаемая площадь - 12 кв.м; установленная мощность - 0,46 кВт
Число светильников - 4;

ТР	а) Конторское помещение КП-4,0×3,0. Комната мастера. Электроосвещение.	168-01-02 Выпуск-I	
1978 г		Альбом 1	Лист ЭО-2

Электромонтажная конструкторская ВПО. Союзстройконструкция г. Свердловск

Гип
Нач.отд
Ст.инж.
Инж.
Рисунок
Проверил
Проверил
Некрасов
Чонок

Инв.№ подл. | Подпись и дата | Взам.инв.№

Арсит

Электротехническая часть

ТР	Конторское помещение КП-4,0×3,0 Комната мастера Электроснабжение	168-01-02 Выпуск 1	
1076-		Альбом	Лист

Проектировано по проектному бюро ВПО „Сельэлектропроект" г. Свердловск

ГИП
Нач. отд.

УТВЕРЖДАЮ

Начальник _____

_____ 197 г.

	Коды
Генеральная проектная организация ЭКБ ВПО „Союзстройконструкция"	
Проектная организация — разработчик ЭКБ ВПО „Союзстройконструкция"	
Комплектующая организация УМТС ВПО „Союзстройконструкция"	
Отрасль народного хозяйства Строительство	
Министерство (ведомство) — заказчик Минтяжстрой	
Главное управление министерства (объединение) ВПО „Союзстройконструкция"	
Предприятие ф/Конторское помещение. КП-4,0×3,0	
Объект (производственная мощность) Комната мастера	
ГУМТС (УМТС)	
Часть (раздел) проекта Электрооовещение	
Срок ввода объекта в эксплуатацию	

ЗАКАЗНАЯ СПЕЦИФИКАЦИЯ № 168-01-02 / 90-3С-1 (Выпуск 1) от „23" августа 1978 г.

на кабельную продукцию

(вид оборудования, изделий и материалов, поставляемых заказчиком)

Всего листов: 1
Лист № 1

№№ п. п.	№ поз. по технолог. схеме, место установки	Наименование и техническая характеристика основного и комплектующего оборудования, приборов, арматуры, материалов, кабельных и др. изделий. Предельные значения параметра	Тип, марка, каталог, № чертежа, материал, № опросного листа	Завод-изготовитель (для импортного оборудования страна фирма)	Единица измерения: наименование	Единица измерения: код	Код оборудования	Потребность по проекту	Стоимость единицы в тыс. руб.	Потребность на пусковой комплекс	Ожид. наличие на нач. планир. года: в т. ч. на складе	Заявленная потребность на планируемый год	Принятая потребность на 197 год всего: всего	из нее по кварталам: I	II	III	IV	Стоимость всего в тыс. руб.
1	2	3	4	5	6	7	8	9	10	11	12	13	14	15	16	17	18	19
		Провод установочный																
1		Провод, 660 В, одножильный, с алюминиевой жилой с поливинилхлоридной изоляцией, ГОСТ 6323-71, сеч. -(1×2.5) кв. мм	АПВ		км			0.03	0.027									

Гип: Г. Некрасова
Нач. отдела Ю. Цалюк
Руководитель бригады Г. Бодникова
Составил Л. Соломаткина

№ п.п.	Наименование и техническая характеристика изделия, материала	Тип, марка	Единица измерения	Количество на единицу изделия
	Изделия ГЭМ			
1.	Выключатель однополюсный 6 А, 250В в защищенном исполнении	ВСР 250В	шт	2
2.	Коробка	У419	шт	5
3.	Втулка ТУ36-1412-70	В17(У1Н2)	шт	11
4.	Профиль монтажный	К825	шт	3

Заказная спецификация изделий и материалов
Комплектовочная ведомость
и материалов для изготовления изделий МЭЗ

Взам. инв. №

Подп. и дата

Инв. № подл.

Изм.	Лист	Кол. уч.	Подп.	Дата
Гип		Некрасов		
Нач. отд.		Цветков		
Рук. гр.		Бродишкер		
Ст. инж.		Селиванова		

Контрольное помещение КП-4,0×3,0

Комната мастера электрооборудования

Заказная спецификация ПИУ на изделия материалы, комплектующие помещения

16 8-01-02, 30, 3С-3
Выпуск 1

Стадия	Лист	Листов
ТР		1

Институт Сантехпроект
ЗИТ 6ТО

Строительный адрес предприятия: а) Конторское помещение КП-4,0×3,0

Объект (производственная мощность): Комната мастера

ЗАКАЗНАЯ СПЕЦИФИКАЦИЯ № 165-01-02 ОВ.ЭС.СС ВЫПУСК I

Лист заказа 3
Том № 2

Позиция по плану	№ поз. по технологической схеме, месту установки	Наименование и техническая характеристика основного и комплектующего оборудования, приборов, арматуры, материалов, кабельных и др. изделий. Предельные значения параметра	Тип, марка, каталог, № чертежа материала, № опросного листа	Завод-изготовитель (для импортного оборудования страна, фирма)	Единица измерения: наименование	Единица измерения: код	Код оборудования	Потребность по проекту	Стоимость единицы в тыс. руб.	Потребность на пусковой комплекс	Ожид. наличие на начало планируемого года: в т. ч. на складе	Заявленная потребность на планируемый год	Полная потребность на 197 год: всего	из нее по кварталам: I	II	III	IV	Стоимость всего в тыс. руб.
1	2	3	4	5	6	7	8	9	10	11	12	13	14	15	16	17	18	19
		Арматура для люминесцентных ламп																
2		Светильник с люминесцентными лампами мощностью 2×40 вт.	П2010М		шт			4	0.612									

Строительство предприятия: Конторское помещение КП-4,0х30

Объект (производственная мощность): Комната мастера

ЗАКАЗНАЯ СПЕЦИФИКАЦИЯ № 16.8-01-02 90-ЭС-2 Вып.I

Всего листов: 3
Лист № 3

№ п.п.	№ поз. по технологическим листам и ведомости	Наименование и техническая характеристика основного и комплектующего оборудования, приборов арматуры, материалов, кабельных и других изделий. Предельные значения параметра	Тип, марка, каталог, № чертежа, материал, № опросного листа	Завод-изготовитель (для импортного оборудования страна фирма)	Единица измерения: наименование	Единица измерения: код	Код оборудования	Потребность по проекту	Стоимость единицы в тыс. руб.	Потребность на пусковой комплекс	Ожид. наличие на начало планируемого года: в т. ч. на складе	Заявленная потребность на планируемый год	Плановая потребность на 197 год: всего	из нее по кварталам: I	II	III	IV	
1	2	3	4	5	6	7	8	9	10	11	12	13	14	15	16	17	18	19
		Источники света																
3		Лампа люминесцентная белого цвета мощностью 40вт.	ЛБ-40		шт			10	0,001									

Гип: /Некрасова/
Нач отдела: /Цалюк/
Рук группы: /Бродникова/
Составил: /Сальникова/

№ п.п.	Наименование и техническая характеристика изделия, материала.	Тип, марка	Единица измерения	Потребность по проекту
	Изделия ГЭМ			
1.	Выключатель однополюсный 6А, 250в в защищённом исполнении	ИнД 0202	шт	2
2.	Коробка	У419	шт	6
3	Втулка ТУ36-1447-70	ВП(У112)	шт	9
4	Профиль монтажный	К225	шт	7

Заказная спецификация изделий и материалов, ведомость комплектующих подрядчиком и мотелей для изготовления изделий МЭЗ

Взам. инв. № | Подп. и дата | Инв. № подл.

Изм.	Лист	№ док.	Подп.	Дата
ГИП		Некрасов		
Нач. отд.		Шалок		
Инж. пр.		Бродников		
Ст. инж.		Сатомагомедов		

Конторское помещение КП-4,0×9,0.

Красный уголок. Электроосвещение.

Заказная спецификация на изделия и материалы комплектуемые подрядчиком

168-01-02 ЭО,ЭС-3

Выпуск III

Стадия	Лист	Листов
РП	1	1

Гипрокоммунстройсоюз ОПБ ВПО Союзстройконструкция

Формат 11