МИНТЯЖСТРОЙ СССР

ВПО «СОЮЗСТРОЙКОНСТРУКЦИЯ»

ЭКСПЕРИМЕНТАЛЬНОЕ КОНСТРУКТОРСКОЕ БЮРО

ВСТРОЕННЫЕ ПОМЕЩЕНИЯ

СБОРНО - ПАНЕЛЬНОГО ТИПА

168-01-00

САНИТАРНЫЕ УЗЛЫ

168-01-01

ВЫПУСК IV

Альбом 1. Санитарный узел женский СУЖ 8.0×3.0

Разработаны
ЭКБ ВПО «Союзстройконструкция»

Утверждены и введены
в действие ВПО «Союзстройконструкция»
с ..... 19 Протокол N ....
от .....

Свердловск

Общая часть.

1.1. Настоящий проект 168-01-01 Санитарные узлы состоит:

Выпуск I. Санитарный узел СУ 4,0×3,0
альбом 1. Материалы для проектирования.
альбом 2. Расчет стоимости комплектной поставки.

Выпуск II. Санитарный узел СУС 4,0×6,0
альбом 1. Материалы для проектирования.
альбом 2. Расчет стоимости комплектной поставки.

Выпуск III. Санитарный узел СУМ 8,0×3,0
альбом 1. Материалы для проектирования.
альбом 2. Расчет стоимости комплектной поставки.

Выпуск IV Санитарный узел СУМ 8,0×3,0
альбом 1. Материалы для проектирования
альбом 2. Расчет стоимости комплектной поставки.

Выпуск V. Типовые конструкции и детали
альбом 1. Рабочие чертежи стеновых и кровельных панелей

1.2. Выпуск альбом 1 состоит:

I. Архитектурно-строительная часть
II. Сантехническая часть.
III. Электротехническая часть.

1.3. Ограждающие конструкции санитарных узлов рассчитаны на нормальные температурные режимы в отсутствии газовых вредностей. Конструкции сан. узлов должны изготовляться на специализированных предприятиях с комплектной поставкой на место строительства в пакетах.

Указания по применению.

В конкретном проекте указывается марка помещения (санузла), расход металла и строительных материалов; а также выполняется компановочный чертеж с фасадами и разрезами, и разрабатываются фундаменты под опоры стеновых панелей согласно задания на листе АС-8.

Принята маркировка элементов:

СУ – санитарный узел совмещенный; цифры, стоящие за буквенным обозначением указывают на типоразмер помещения (СУС 4,0×6,0)
СПС – стеновая панель санузла
КПС – кровельная панель санузла

Принцип маркировки узлов.

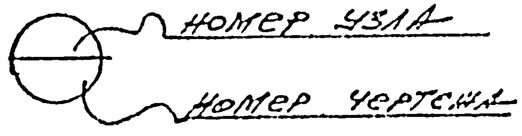

ТК 1978г	Общая часть.	

ГИП | Нач отдела | Проектировал | Проверил | Н.контр. | Н.контр. | Н.расчет

ПО «Союзстроконструкция» г. Свердловск

г. Березовск.

Нач. отдела Некрасов

Проверил Шекрасов

Архитектурно-строительная часть

ТК 1978г	Архитектурно-строительная часть	

Пояснительная записка

Общие указания.

В данном альбоме разработана архитектурно-строительная часть внутрицехового помещения сан. узла СУЖ 3.0×8.0 из легких стальных конструкций. Ограждающие конструкции рассчитаны на установку их только в цехах с нормальным температурным режимом и отсутствием газовых вредностей.

Конструкции СУЖ 3.0×8.0 должны изготавливаться на специализированных предприятиях с комплексной поставкой на место строительства в пакетах.

I. Архитектурно-строительные решения

1.1. Помещения разработаны из отдельных стеновых панелей и панелей кровли. Стальные панели поставляются с внутренней отделкой. Все металлические элементы каркаса внутри помещения окрашены нитроэмалью голубого цвета, асбестоцементные листы — эмалью белого цвета. Стыки АЦЛ между собой и стальными элементами заделать УМС-50 (ГОСТ-14791-69) с последующим нанесением полос шириной 10 мм н/эмалью черного цвета.

1.2. На месте монтажа производится установка стеновых и кровельных панелей или уже готового блока.

1.3. Фундаменты под СУЖ 3.0×8.0 выполняются в рабочих чертежах с устройством закладных элементов марки МН для крепления стоек панелей. После установки и выверки стеновых панелей, а также прядерки их производится отстукивание и цементный раствор под нижней обвязкой стеновых панелей. Анкеры установлены монтажные на подкладках.

1.4. После полного окончания монтажа стыки между панелями заделать УМС-50 и окрасить в тон покрытия. Металлических элементов конструкции.

1.5. Пол выполнять перед устройством перегородок согласно указанному ниже его конструктивному составу.

1.6. За относительную отметку ± 0.000 принята отметка пола в цехе.

Конструктивные решения.

1.1. Сборка панелей и соединение производится на самонарезающих винтах В-6 по ТУ-67-72-75 с установкой нащельников. Стеновые панели - крепятся к фундаменту сваркой.

1.2. Каркас панелей выполняется из гнутых швеллеров и уголковых профилей, материал — Вст3кп2 по ГОСТ 380-71*.

1.3. В стеновых панелях в качестве заполнителя применены минераловатные полужесткие плиты ($\gamma = 220 \frac{кг}{м^3}$), $\delta = 60$ мм.

1.4. Крепление нащельников к каркасам производится самонарезающими винтами, а нащельников к проф. настилу — заклепками ЗК-10 по ТУ-67-64-75.

1.5. Сборка и сварка стальных конструкций производится в соответствии с требованиями СНиП III-18-76.

ТК 1978г	Пояснительная записка	168-01-01

ГИП — Некрасов
Нач. отдела — Некрасов
Проверил — Некрасов
Проектировал — Ларионова
Гипрокоммунстрой
г. Свердловск

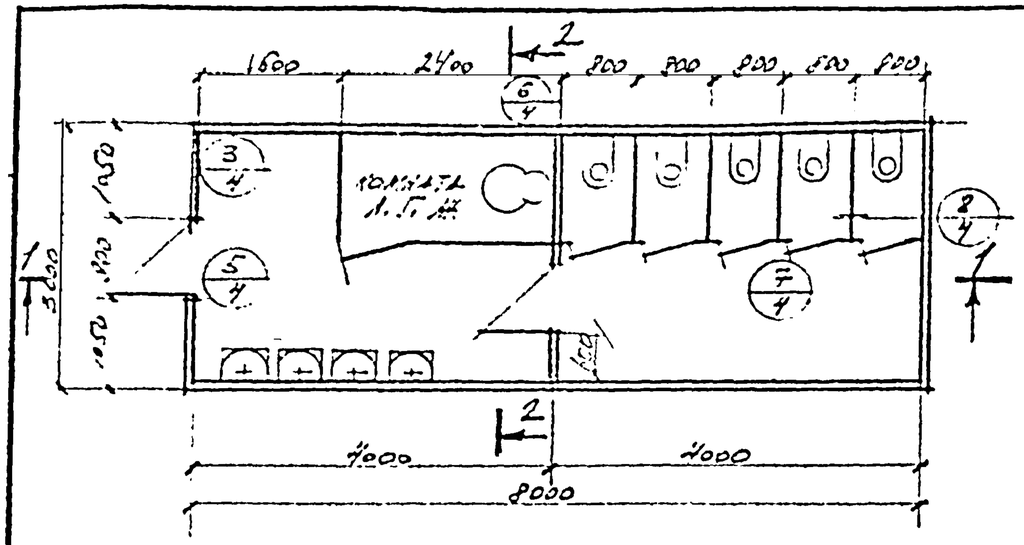

План

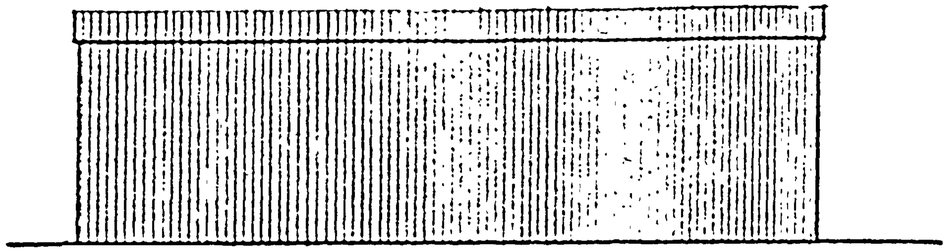

Фасад

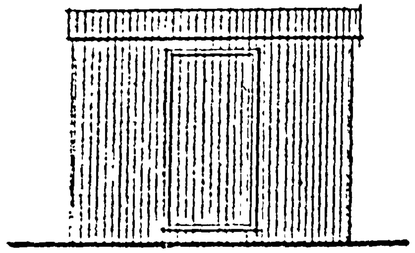

Боковой фасад

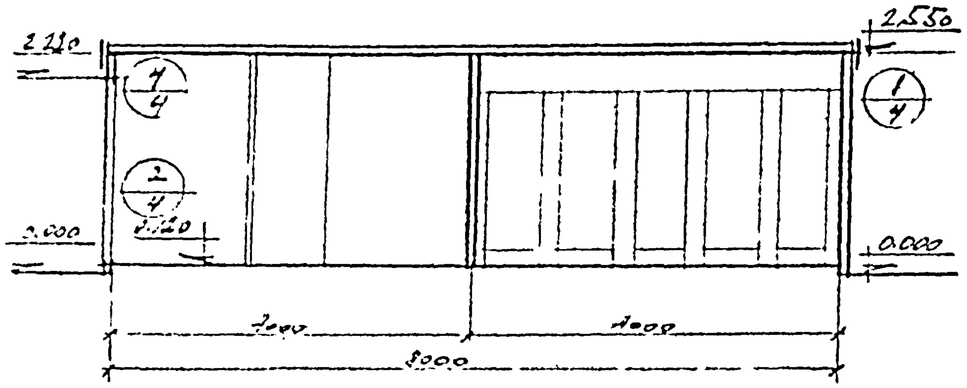

1-1

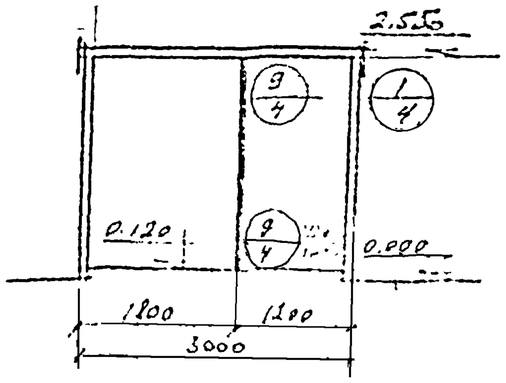

1-1

Примечания:

1. Работать совместно с чертежами АС — 4

ТК		

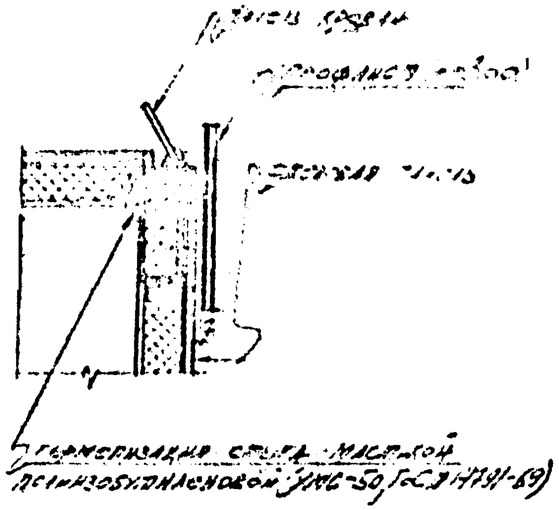

1/3

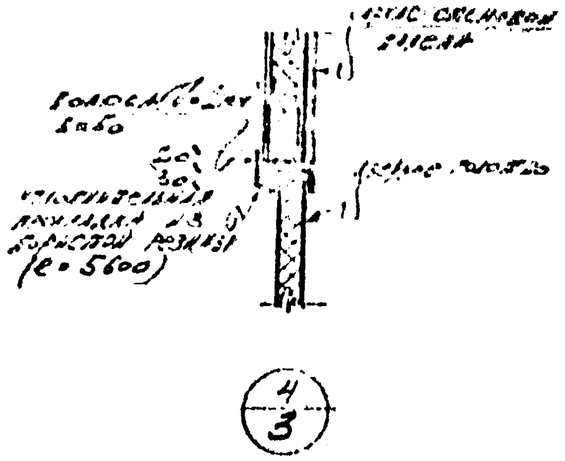

4/3

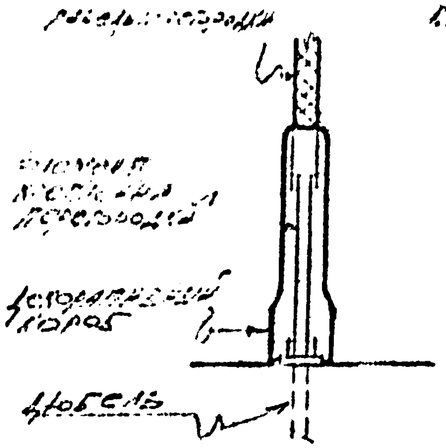

8/3

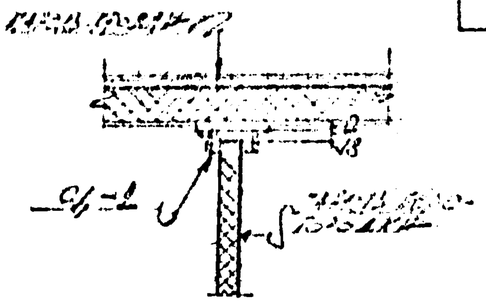

9/3

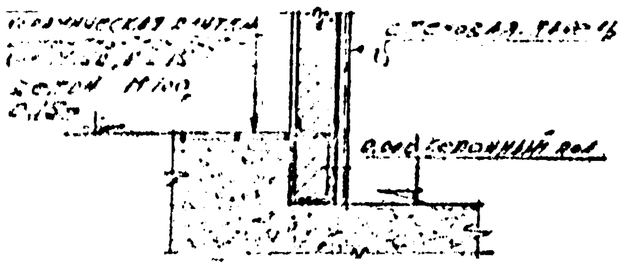

2/3

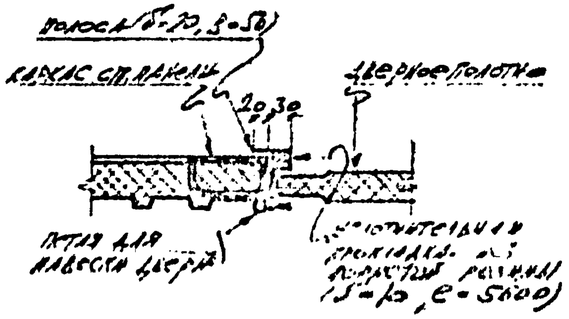

5/3

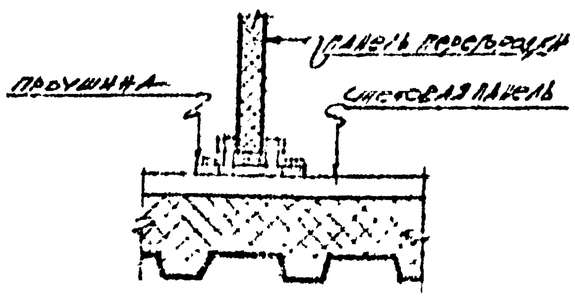

6/3

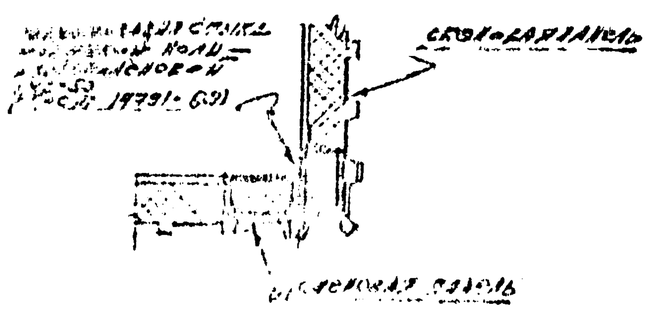

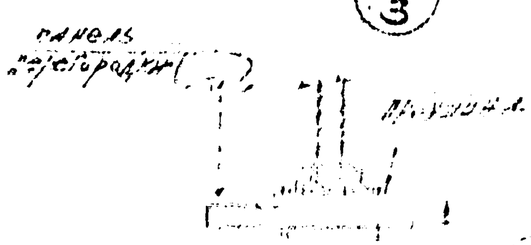

7/3

Примечания:

1. Работать совместно с чертежами АС-3.

ТК	Узлы 1÷9	
1975г		

ГИП	Некрасов	
Нач. отдела	Некрасов	
Гл. инженер	Некрасов	
Гл. архитектор	Лисицына	
Проектировщик	Мадриносова	
Проверил	Некрасов	

Волгоградское ПСО «Волгоградсельстройпроект» Волгоградский завод

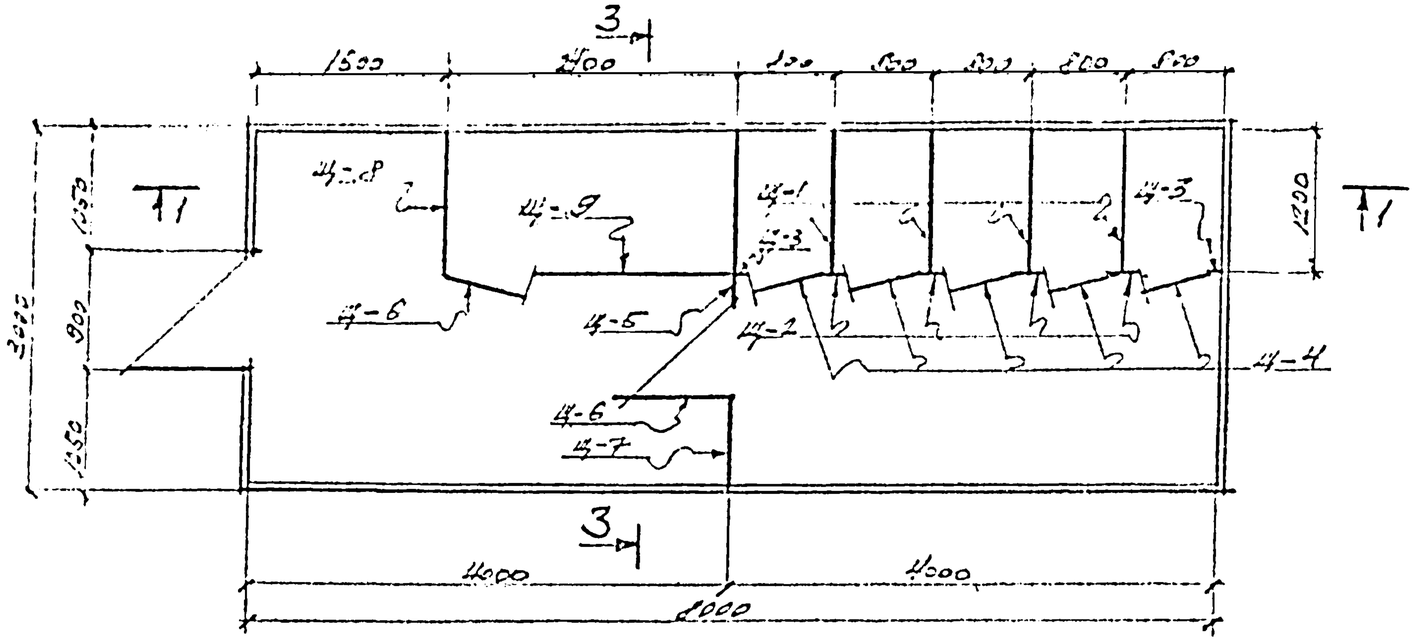

План

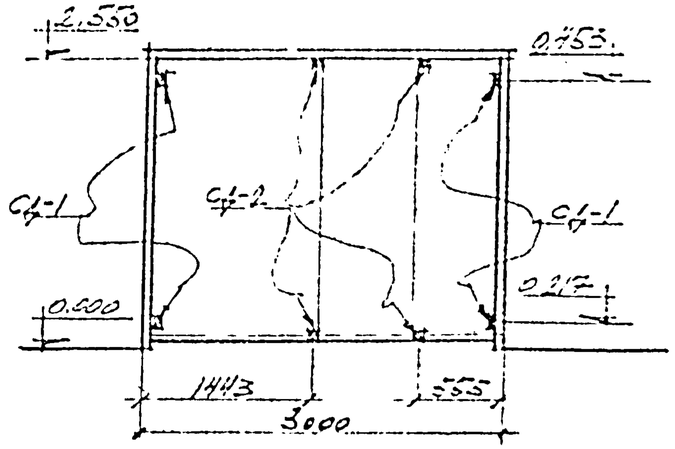

3-3

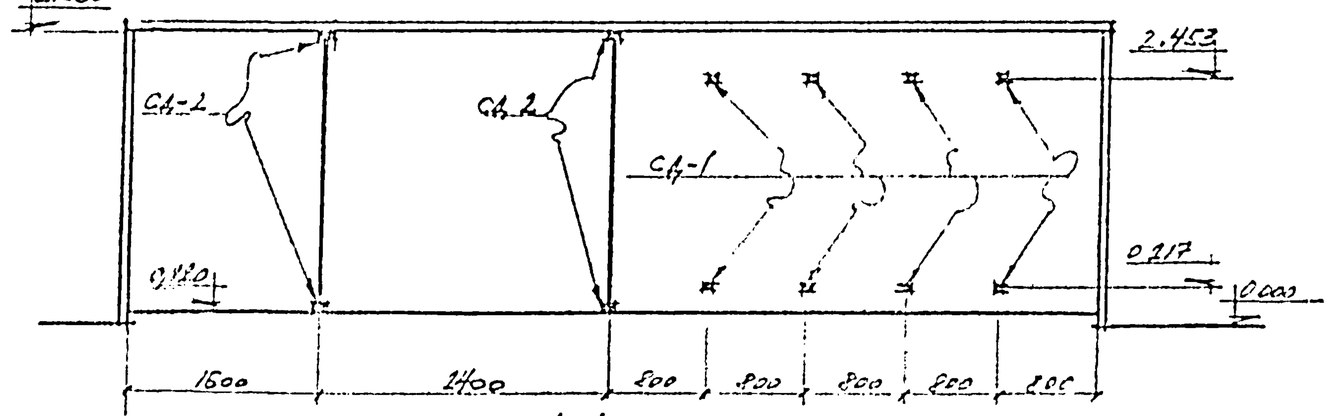

1-1

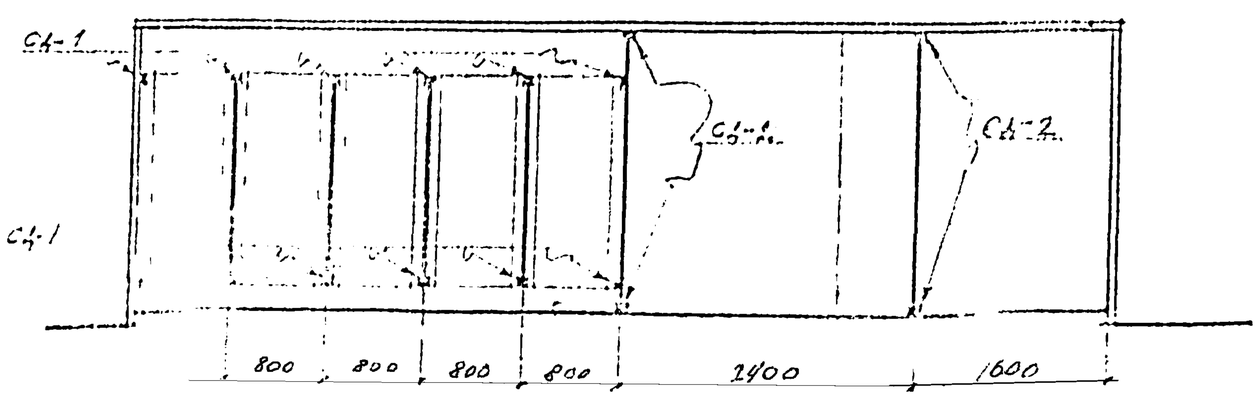

1-1

Марка	Вес, кг	Кол-во	Общ. вес кг	Примеч.
Ц-1	16.7	4	66.8	
Ц-2	2.6	4	10.4	
Ц-3	1.2	2	2.4	
Ц-4	10.5	5	52.5	
Ц-5	26.4	1	26.4	
Ц-6	14.4	2	28.8	
Ц-7	10.4	1	10.4	
Ц-8	19.8	1	19.8	
Ц-9	31.2	1	31.2	
Сд-1	0.25	24	6.0	
Сд-2	0.3	12	3.6	
Кронштейн	0.3	14	4.2	

Итого: 262.9 кг

Примечание:

ТК 1978г	Маркировочная схема перемычек и деталей перемычек	БР-01.01

Проектировал Малярисова
Проверил Некрасов
Нач. отдела Некрасов
ГИП
«Свердловск»

План раскладки стеновых панелей

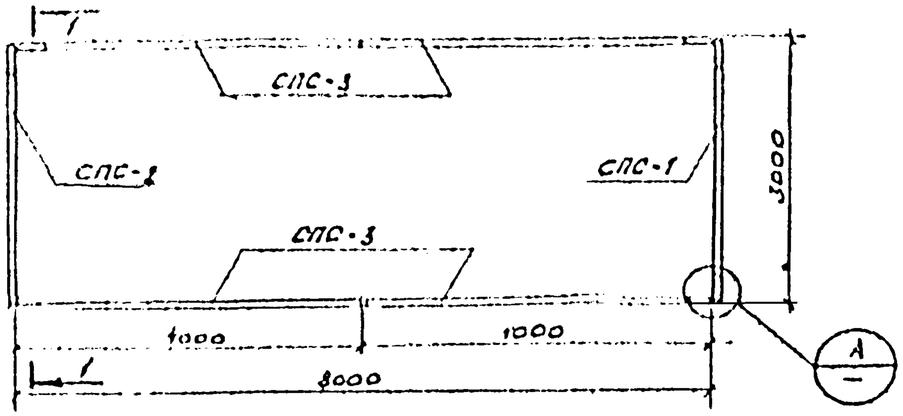

План покрытия

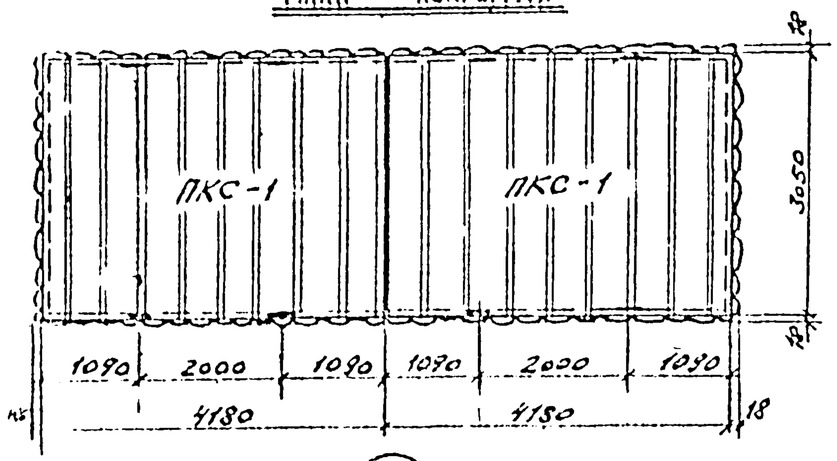

1 – 1

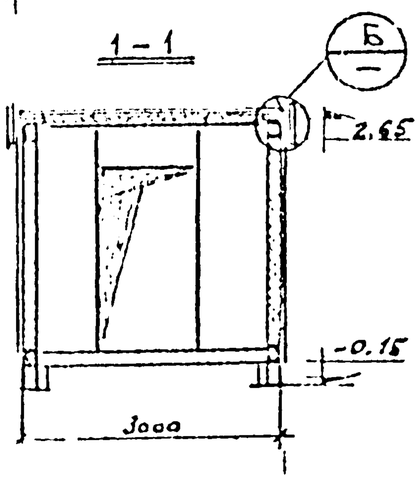

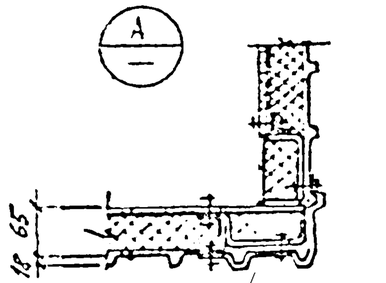

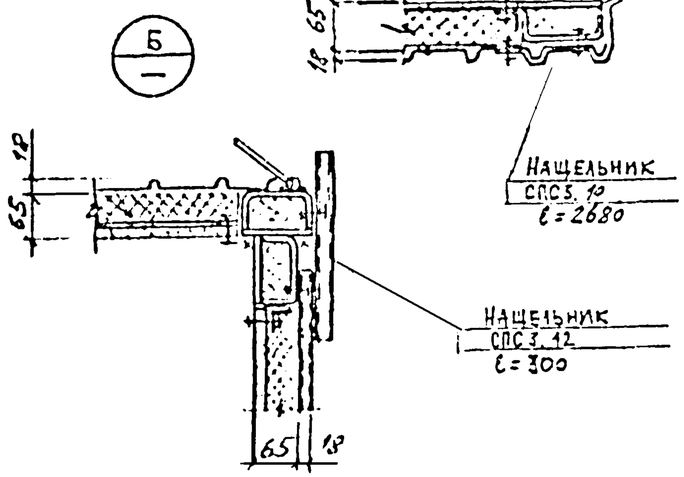

Экспликация панелей

Марка панели	Кол-во в тук.	Эскиз панели	Масса в кг	Расход материалов: Арм. м²	Сталь кг	Профлист, кг	Утепл. м³	№ черт.	Примечания
СПС-1	1	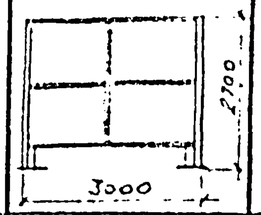	491.5	6.044	217.2	81.0	0.334	Шифр 168-01-1 выпуск V альбом 1	
СПС-2 ДПС-1	1 1	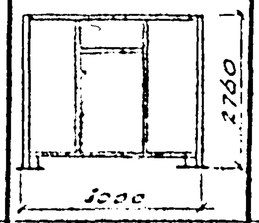	431.2 47,8	2.07	244.3 12,8	56.16 33,6	0.235	Шифр 168-01-1 выпуск V альбом 1	
СПС-3	4	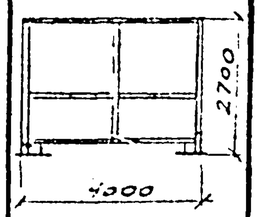	2717.4	7.848	1251.6	496.0	1.88	Шифр 168-01-1 выпуск V альбом 1	
ПКС-1	2	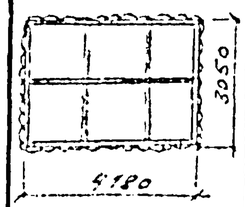	1024.4	20.44	297.4	359.4	1.454	Шифр 168-01-1 выпуск V альбом 1	
		Всего:	4712,3	36.402	2023,3	1036,2	4.003		

Примечания

ТК 1978г	План стеновых и кровельных панелей. Экспликация.	168-01-1 – выпуск V	
		Альбом 1	Лист 2-5

ГИП Гуляев
Проектировщик Некрасов
Проверил Некрасов
Нач. отдела Некрасов
Гл. инженер проекта
ВПО «Союзстройконструкция» г. Северодвинск

Спецификация стали

Материал	ГОСТ	Профиль	Марка сан. узла (кг) СУЖ 8.0×3.0
Сталь малоуглеродистая обычного качества ВСт3кп2 по ГОСТ 380-71*	Сталь холодно-гнутая, швеллеры ГОСТ 8278-75	С120×60×5	911.0
		С60×30×2.5	79.9
	Сталь холодно-гнутая, уголки ГОСТ 19771-74	L50×5	2.4
		L25×4	415.6
	Сталь толсто-листовая по ГОСТ 5681-57*	-δ=10	25.2
		-δ=5	457.0
		-δ=3	86.6
	Сталь круглая по ГОСТ 2590÷71	•Ø20	2.4
		•Ø40	30.4
	Итого:		2010.5

Расход материалов и метизов

Наименование	ГОСТ или ТУ	Един. измер.	Марка сан. узла СУЖ 8.0×3.0
Проф. лист С18-1000-1.0	ТУ 67-76-75	кг	992.4
Асбесто-цементный лист АЦЛ	ГОСТ 18124-75	м²	36.402
Самонарезающие винты 8б×25	ТУ 67-72-75	кг	9.2
Заклепка 5К-10	ТУ 67-74-75	кг	0.9
Стеклохолст	ГОСТ 10499-67	м²	22.0
Утеплитель (плита минераловатная)*	ГОСТ 22950-78	м²	69.2
Уплотнительная шайба	ТУ 67-73-75	кг	0.32
Стеновые панели СБО-1	ТУ 67-77-75	м²	2.1

ГИП
НАЧ. ОТДЕЛА
НЕЛОВКО

«Росгипросгрупция»
Ленгражданпроект

ГК

Отопление и вентиляция

Проект вентиляции встроенных помещений санузлов выполнен на основании строительных чертежей и действующих нормативных материалов СНиП II-33-75. Отопление, вентиляция и кондиционирование воздуха. Нормы проектирования, "СНиП II-92-76 „Вспомогательные здания и помещения промышленных предприятий. Нормы проектирования."

Расчетная температура внутреннего воздуха:

в умывальных	$t = 16°C$
в уборных	$t = 16°C$
в помещении для личной гигиены женщины	$t = 20°C$

Проектом предусматривается общеобменная механическая приточно-вытяжная вентиляция

Вытяжка из помещений санузлов осуществляется через жалюзийные решетки, установленные в горизонтальных воздуховодах, проложенных под потолком помещений.

В панелях кровли предусматривается выход патрубка, который подсоединяется к магистральному воздуховоду вытяжной системы, устанавливаемой в производственном помещении.

Приточный воздух на возмещение вытяжки учитывается в воздушном балансе цеха.

Таблица кратности воздухообмена в помещениях

NN п/п	Наименование помещения	Кратность обмена в/ч	
		Приток	Вытяжка
1	Умывальные	—	1
2	Уборные	—	50 м³/ч на 1 унитаз 25 м³/ч на 1 писсуар
3	Помещения для личной гигиены женщин	2	2

ТР	Заглавный лист	168-01-01 Выпуск IV
№78.-		Лист 1 / 05-1

Главный инженер проекта ВПО, Соцэстройконструкция г. Свердловск

Гл. инженер проекта Ковалева
Гл. специалист Ковалева
Гл. инженер проекта Ковалева
Гл. инженер проекта Ковалева
Гл. инженер проекта

1-1

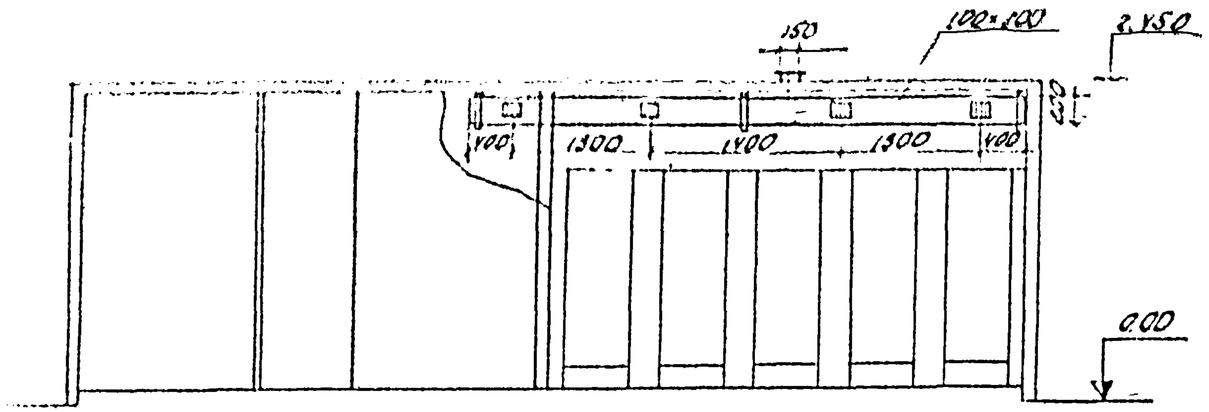

2-2

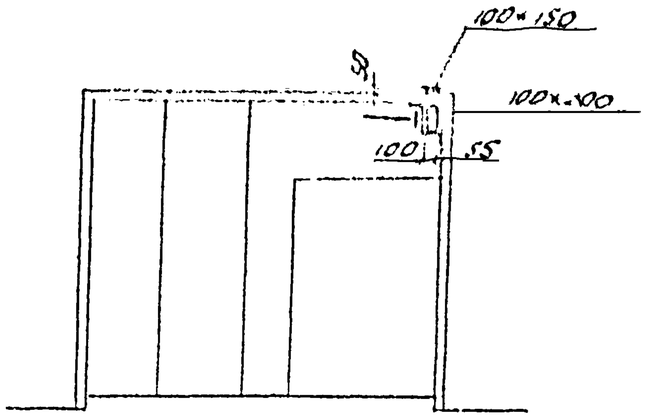

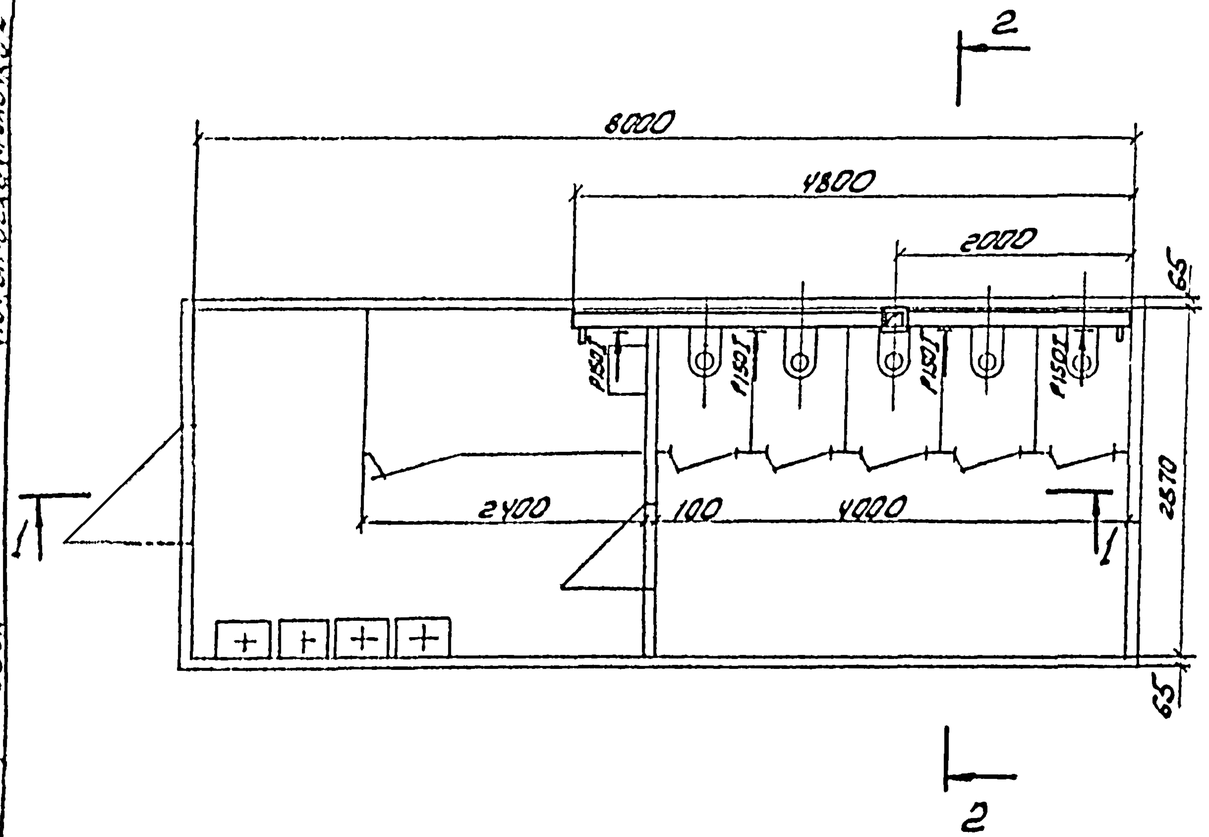

Спецификация

Марка	Обозначение	Наименование	Кол.	Примечание
	ГОСТ 19904-74	1. Воздуховод 100×200 б=0,5	34	м=
	Серия 1.494-10	2. Решетка щелевая		
		регулирующая Р150I	5	0,44
	ГОСТ 103-57	4. Фланец 100×150 из		
		полосы 25×4	1	0,5 кг
	ГОСТ 7798-70	5. Болт М6×20	8	0,007 кг
	ГОСТ 5915-70	6. Гайка М6	8	0,005 кг
	ГОСТ 103-57	7. Сталь полосовая 25×4	2 м	4,08 кг
	ГОСТ 10621-63	8. Винт 5×10	20	
	Масса указана	одного изделия		

ТР	План и разрезы 1-1; 2-2	168-01-01 Выпуск IV
1978 г		Альбом 1 — ОВ-2

Экспериментальное конструкторское бюро ВПО. Сантехстроймонтажпроект г. Свердловск

Главный инженер ГИП Нач. отдела Нач. группы Инженер

Сводная спецификация систем водопровода и канализации

Марка	Обозначение	Наименование	К-во	Примеч.
1	2	3	4	5
		Хоз-питьевой водопровод		
	ГОСТ 3262-75	1. Трубы стальные водогазопроводн легкие Ф15	7.00	1.16
	—"—	2. —"— Ф20	10.00	1.50
	—"—	3. —"— Ф25	10.00	2.12
	15ч 8бр	4. Вентиль запорный муфтовый Ф15	5	0,75
	—"—	5. —"— Ф20	1	1.10
	—"—	6 —"— Ф25	1	1.75
		7. Поливочный кран Ф25	1	–
		Трубопровод горячей воды		
	ГОСТ 3262-75	1. Трубы стальные водогазопроводн легкие Ф15	500	1.16
	—"—	2. —"— Ф20	1600	1.50
	—"—	3 —"— Ф25	300	2.12
	15ч 8бр	4. Вентиль запорный муфтовый Ф20	1	1.10
	—"—	5. —"— Ф25	1	1.75
		6. Поливочный кран Ф25	1	–

1	2	3	4	5
		Бытовая канализация		
	ГОСТ 6942.3-69	1. Трубы чугунные канализационные Ф50	10.00	5.90
	—"—	2. —"— Ф100	7.00	13.40
	ГОСТ 6942.8-69	3. Колено Ф50	3	2.10
	—"—	4. —"— Ф100	1	5.10
	ГОСТ 6942.12-69	5. Отвод 135° Ф50	2	1.60
	ГОСТ 6942.17-69	6. Тройник прямой 50х50	8	2.70
	—"—	7. —"— 50х100	1	5.00
	—"—	8. —"— 100х100	5	7.70
	ГОСТ 6942.20-69	9. Тройник переходн. 50х100	1	6.80
	ГОСТ 6942.30-69	10. Ревизия Ф100	1	8.00
	ГОСТ 1811-62	11. Трап косой Ф50	2	7.00
	ГОСТ 9156-68	12. Унитаз „Компакт" лоб рельчатый с прямым выпу	5	—
	ГОСТ 14360-69	13. Умывальник прямоугольный 550х420х150 со смесителем и дугообразным сифоном	4	—
	по ТУ21-28-3-70	14. Биде	1	—

Сводная спецификация

ПХ-01-01
Лист 17

Гринова | Проверил | Тимонин | Гл. спец. | Шмит

Пояснения

Во встроенных помещениях санузлов в сборно-панельном изготовлении предусматриваются следующие стационарные системы водоснабжения и канализации.

1. Хоз-питьевой водопровод проектируется для подачи воды к санитарным приборам санузла и поливочному крану.

Расчетный расход - 0.50 л/сек.

Сеть монтируется из стальных водогазопроводных труб ф 15÷25 мм.

2. Горячее водоснабжение - для подачи воды к умывальникам, биде и поливочному крану.

Расчетный расход - 0,26 л/сек.

Сеть монтируется из стальных водогазопроводных труб ф 15÷25 мм.

3. Бытовая канализация для отвода сточных вод от санитарных приборов.

Расчетный расход - 2,80 л/сек.

Сеть монтируется из чугунных канализационных труб ф 50 - 100 мм.

Условные обозначения

—— В1 ——	Хоз-питьевой водопровод
—— Т3 ——	Горячее водоснабжение
—— К1 ——	Бытовая канализация
—⋈—	Вентиль запорный муфтовый
—▷—	Муфта переходная
—⊶	Поливочный кран
Пр; R	Прочистка; ревизия
	Умывальник
	Унитаз
	Биде
	Трап

Тр	Пояснительная записка	168-01-01 Выпуск. IV
1978 г		Лист 1

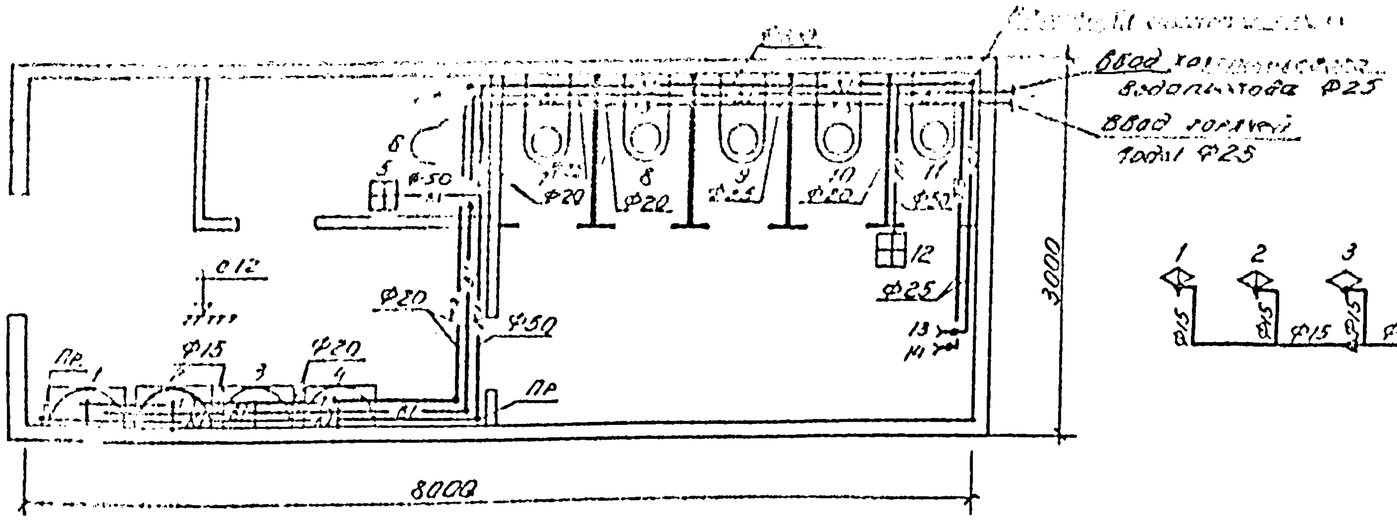

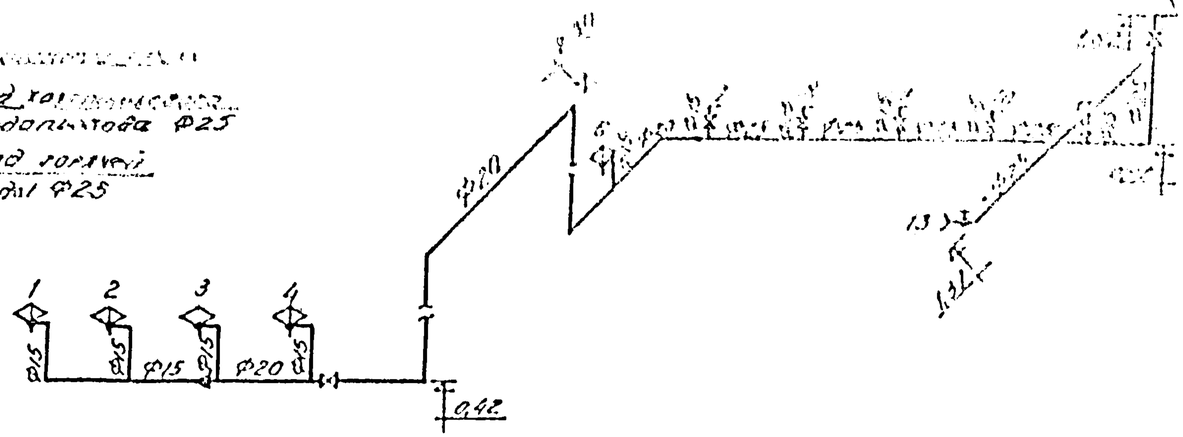

Схема бытовой канализации

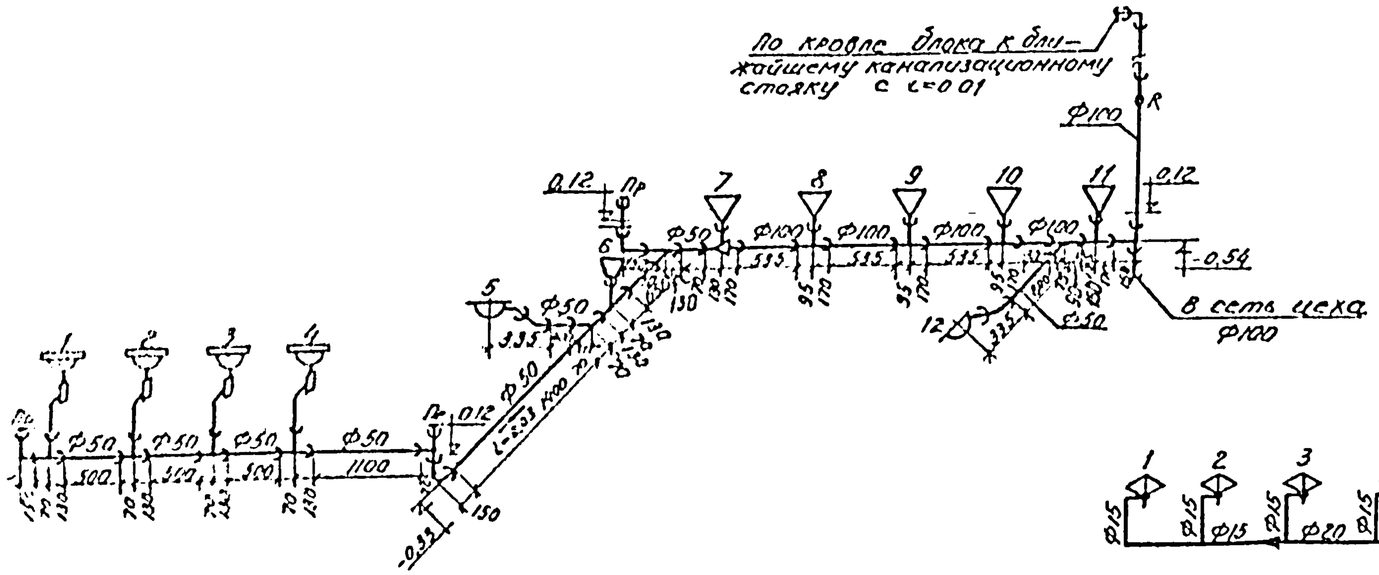

Схема трубопровода горячей воды

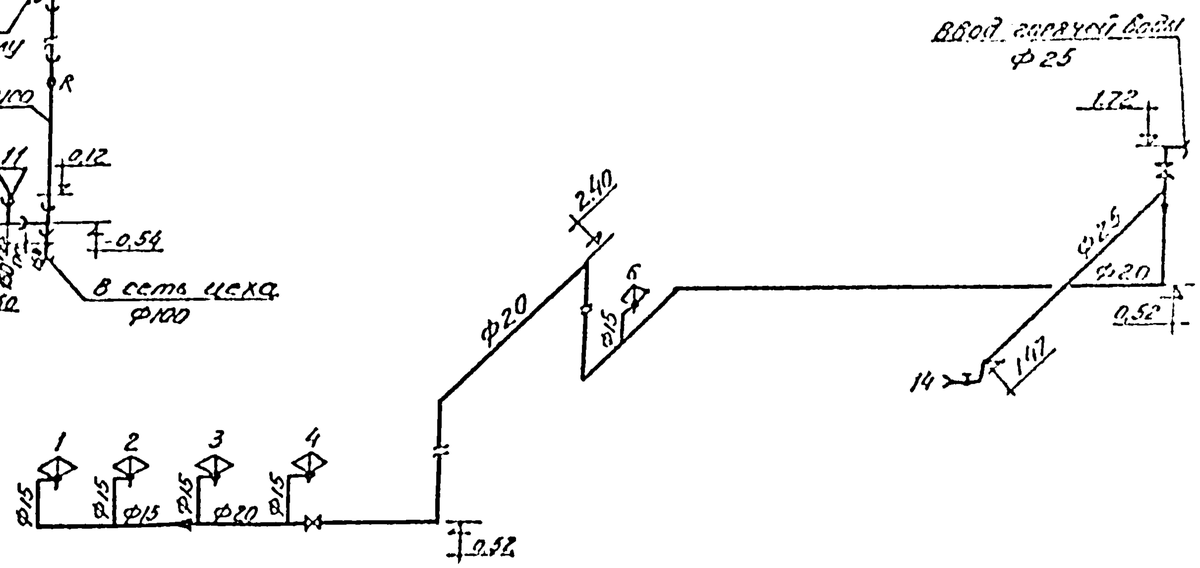

ТР	План и схемы сетей водопровода и канализации	168-01-01 Выпуск IV	
1978г.		лист 1	ВК-2

Экспериментальное конструкторское бюро Е.П.О. Сантехоборудование г. Ленинград

Гип Ф. Ф. Ф.

Установка умывальника с бутылочным сифоном и смесителем

Разрез 1-1

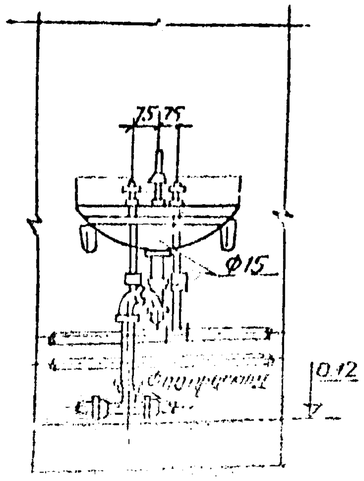

Разрез 2-2

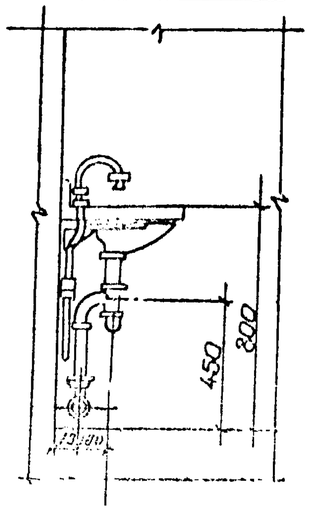

План

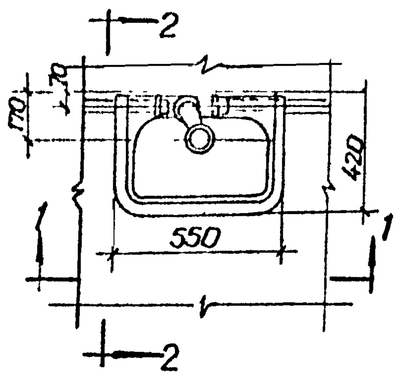

Установка унитаза „Компакт" с прямым выпуском

Разрез 1-1

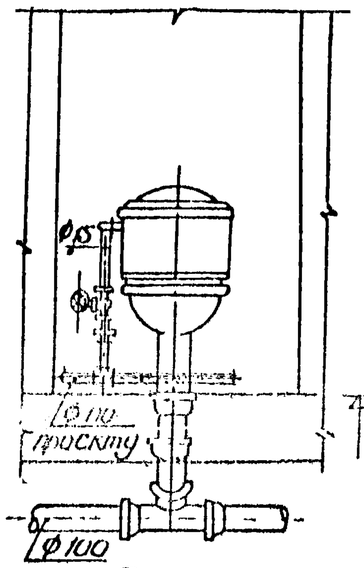

Разрез 2-2

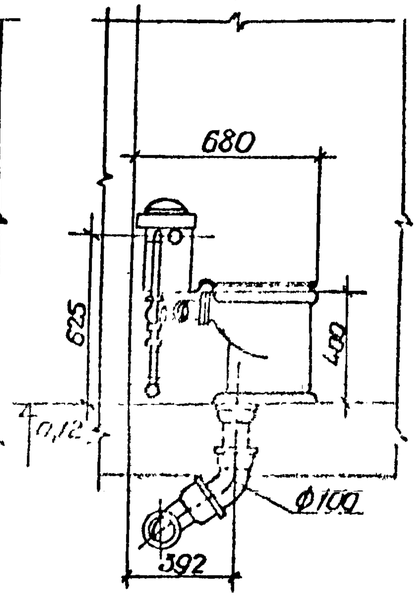

План

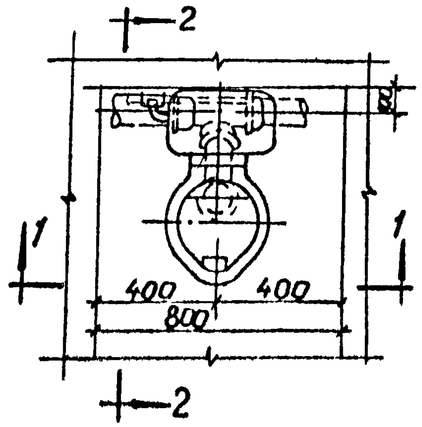

Установка трапа

Разрез 1-1

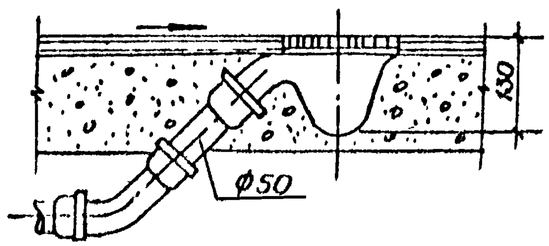

План

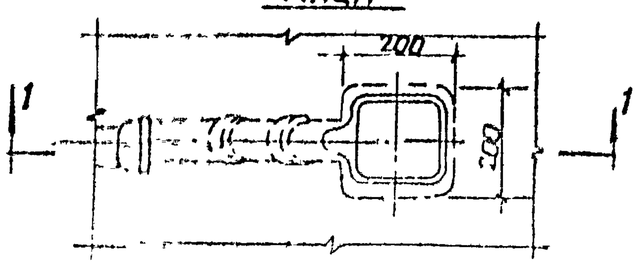

Гр	Установка умывальника с бутылочным сифоном и смесителем. Установка унитаза „Компакт" с прямым выпуском. Установка трапа.	168-01-01 выпуск IV	
1973г		альб.1	вх-4

Гл. инж. ГИП Нач. отд. Рук. бр. Инженер Чертил

Экспериментальное конструкторское бюро „ЭКБ" Госгражданстройконструкция г. Свердловск

Электротехническая часть

ГИП		Инженер	
Нач. отдела		Инженер	
Нач. отдела		Инженер	
Гл. специалист		Инженер	

ВПО «Сельгипроинструкция» г. Соборновдск

ГР 1978 г.	Заглавный лист Санузел женский СУЖС-8.0×3.0 Электроосвещение	168-01-04 Выпуск IV Альбом лист 1 ЭО-1

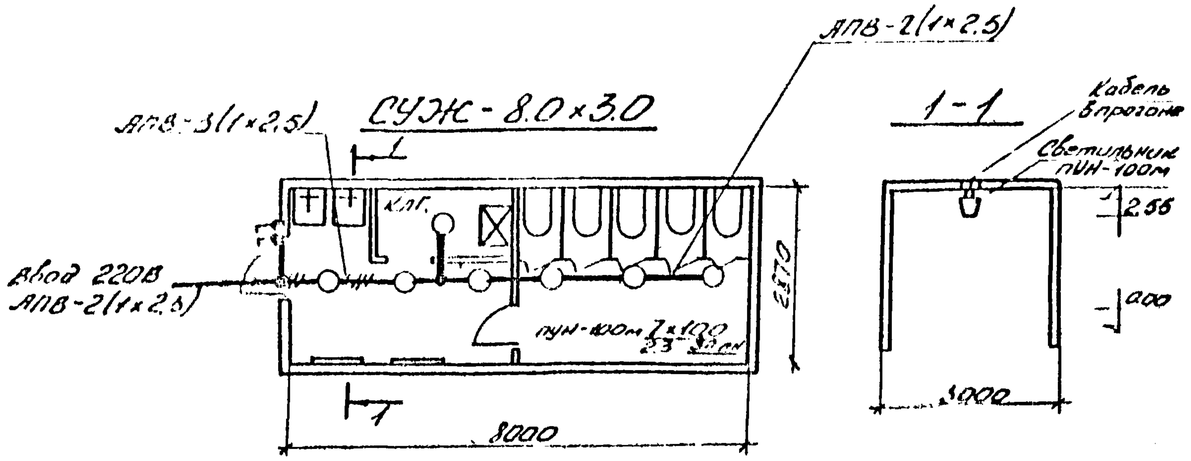

Ведомость оборудования и основных материалов.

N п/п	Наименование	Тип или размер	Ед изм.	Кол.	Прим.
1	Светильник с лампой накаливания				
	до 100 вт. потолочный	ПУН-100м	шт.	7	
2	Лампа накаливания 220в, 100вт.	Б220-100	шт	8	
3	Выключатель однополюсный 250в,				
	6А, в герметическом исполнении	инв. 02620	шт	2	
4	Провод одножильный, 660 в.				
	с алюминиевой жилой с поли-				
	винилхлоридной изоляцией				
	ГОСТ 6323-71, сеч. -2.5 кв мм	АПВ	м	30	
5.	Коробка	У419	шт	4	
6.	Втулка ТУ36-1447-70	В17(У142)	шт	10	

7. Отверстия в прогонах для прохода проводов предусмотрены в строительной части проекта.

Состав проекта

N п/п	Наименование	Кол-во листов	Марка листа
1.	Заглавный лист	1	ЭО-1
2.	Сонуел женский СУЖС-8.0×3.0 Электроосвещение	1	ЭО-2
3.	Заказная спецификация на		
	кабельную продукцию.	1	ЭО.ЗС-1
4.	Заказная спецификация на обору-		
	дование и изделия, комплектуемые		
	территориальным управлением.	3	ЭО.ЗС-2
5.	Заказная спецификация на изделия и		
	материалы, комплектуемые подрядчиком	1	ЭО.ЗС-3

Пояснительная записка

1. Напряжение сети освещения 380/220в.
2. Освещение СУЖС предусмотрено выполнить светильниками с лампами накаливания типа ПУН-100м
3. Светильник ПУН-100м крепить к прогону на потолке с помощью скобы в двух точках. Расстояние между точками крепления 30мм. Перед началом монтажа светильника снимаются рассеиватель и скоба для крепления его к прогону; выключатели установить на высоте 1.5м от пола
4. Групповую сеть в СУЖС предусмотрено выполнить проводом АПВ, проложенным в прогоне.
5. Для заземления корпусов светильников используется рабочий нулевой провод.
6. Показатели осветительной установки: освещаемая площадь 24м²
   установленная мощность освещения 0.7 кВт
   число светильников 7

ТР	Сонуел женский СУЖС-8.0×3.0	ТСР 07-01 выпуск IV альбом 1	лист ЭО-2
1978г	Электроосвещение		

Гл. инж. проекта	Некрасов		
Гл. спец.	Цвелюх		
Нач. отд.	ГУП		
Инж. группы	Проектир.	Смирнов	
	Проверил	Цвелюх	

Экспериментальное конструкторское бюро ВПО „Союзстройконструкция" г. Свердловск

Строящееся предприятие: Встроенное помещение

Объект (производственная мощность): Санузел женский 2УК 8.0х3.0

ЗАКАЗНАЯ СПЕЦИФИКАЦИЯ № 168-01-01 ЭО.ЭС-2

Всего листов 9
Лист №1

№ п/п	№ поз. по тех. схеме	Наименование и техническая характеристика основного и комплектующего оборудования, приборов, арматуры, материалов, кабельных и др. изделий. Предельные значения параметра	Тип, марка, каталог, № чертежа, материал, № опросного листа	Завод изготовитель (для импортного оборудования страна, фирма)	Единица измерения: наименование	Единица измерения: код	Код оборудования	Потребность по проекту	Стоимость единицы в тыс. руб.	Потребность на пусковой комплекс	Ожид. наличие на начало планируемого года: в т. ч. на складе	Заявленная потребность на планируемый год	Принятая потребность на 19 г.: всего	из нее по кварталам: I	II	III	IV	Ожидаемое выполнение до конца года
1	2	3	4	5	6	7	8	9	10	11	12	13	14	15	16	17	18	19
		Электроустановочные изделия.																
1.		Выключатель однополюсный 250 В, 6А, в герметическом исполнении	ИнЭ 6220		шт			2	0,001									

РИП: Неврасова
Нач. отдела: Цалко
Рук. группы: Брагинова
Составил: Ивакова

УТВЕРЖДАЮ

Начальник _____

_____ 197 г

	Коды
Генеральная проектная организация ЭКБ ВПО „Союзстройконструкция"	
Проектная организация — разработчик ЭКБ ВПО „Союзстройконструкция"	
Комплектующая организация УМТС ВПО „Союзстройконструкция"	
Отрасль народного хозяйства Строительство	
Министерство (ведомство) — заказчик Минтяжстрой СССР	
Главное управление министерства (объединение) ВПО „Союзстройконструкция"	
Предприятие Ветроенное помещение	
Объект (производственная мощность) Санузел женский 3.0 х 3.0	
ГУМТС (УМТС)	
Часть (раздел) проекта Электроосвещение	
Срок ввода объекта в эксплуатацию	

ЗАКАЗНАЯ СПЕЦИФИКАЦИЯ № 158-01-01 / ЭО, ЛР-2 от „23" августа 1978 г.

на оборудование и изделия, комплектуемые территориальным управлением

(для оборудования, изделий и материалов, поставляемых по спецзаявкам)

Всего листов 3
Лист № 1

№ п/п	№ по ГТК или техническому описанию	Наименование и технические характеристики основного и комплектующего оборудования, приборов, арматуры, кабелей, проводов и др. изделий. Условное обозначение чертежа	Тип, марка, каталог, № чертежа материал, № опросного листа	Завод-изготовитель (для импортного оборудования страна фирма)	Единица измерения		Код оборудования	Потребность по проекту	Стоимость единицы в тыс. руб.	Потребность на пусковой комплекс	Ожид. наличие на нач. 197 г. года		Заявленная потребность на планируемый год	Принятая потребность на 197 год						
					наименование	код					в т.ч. на складе			всего	в том числе по кварталам					стоимость всего в тыс. руб.
															I	II	III	IV		
1	2	3	4	5	6	7	8	9	10	11	12		13	14	15	16	17	18		19
		Источники света																		
1.		Лампа накаливания 220В 100Вт	Б220-100		шт.			8	0.001											

Строящееся предприятие: Ватросное помещение

Объект (производственная мощность): Санузел женский СУЖ-8.0х3.0

ЗАКАЗНАЯ СПЕЦИФИКАЦИЯ № 153-01-01 ЭО,ЗС-2,

Всего листов 3
Лист №2

№ п/п	№ поз. по технологическому месту установки	Наименование и техническая характеристика основного и комплектующего оборудования, приборов, арматуры материалов кабельных и др. изделий. Предельные значения параметра	Тип, марка, каталог, № чертежа, материал, № опросного листа	Завод изготовитель (для импортного оборудования страна, фирма)	Единица измерения: наименование	Единица измерения: код	Код оборудования	Потребность по проекту	Стоимость единицы в тыс. руб.	Потребность на пусковой комплекс	Ожид. наличие на начало планируемого года: в т. ч. на складе	Заявленная потребность на планируемый год	Принятая потребность на 197 год: всего	из нее по кварталам: I	II	III	IV	Стоимость всего в тыс. руб.
1	2	3	4	5	6	7	8	9	10	11	12	13	14	15	16	17	18	19
		Арматура для ламп накаливания.																
1		Светильник потолочный натяжный с лампой накаливания, модернизированный до 100 Вт.	ЛУП-100М		шт.			7	0,002									

УТВЕРЖДАЮ

Начальник _____

"___" _____ 197 г.

Генеральная проектная организация ЭКБ ВПО „Союзстройконструкция"

Проектная организация — разработчик ЭКБ ВПО „Союзстройконструкция"

Комплектующая организация УМТС ВПО „Союзстройконструкция"

Отрасль народного хозяйства Строительство

Министерство (ведомство) — заказчик Минтяжстрой СССР

Главное управление министерства (объединение) ВПО „Союзстройконструкция"

Предприятие Встроенное помещение

Объект (производственная мощность) Санузел женский СУЖ-8.0×3.0

ГУМТС (УМТС)

Часть (раздел) проекта Электроосвещение

Срок ввода объекта в эксплуатацию

Коды

ЗАКАЗНАЯ СПЕЦИФИКАЦИЯ № 168-0КЛ ЭО,ЭС-1 от „27" июля 1978 г.

на кабельную продукцию

(вид оборудования, изделий и материалов, поставляемых заказчиком)

Всего листов
Лист № 1

№№ п. п.	№ поз. по технологической части чертежа	Наименование и техническая характеристика основного и комплектующего оборудования, приборов, арматуры, материалов, кабелей/проводов и др. изделий. Присоединяемые электрические параметры	Тип, марка, каталог, № чертежа, материал, № опросного листа	Завод-изготовитель (для импортного оборудования страна фирма)	Единица измерения: наименование	Единица измерения: код	Код оборудования	Потребность по проекту	Стоимость единицы в тыс. руб.	Потребность на пусковой комплекс	Ожид. наличие на нач. планир. года: в т. ч. на складе	Заявленная потребность на планируемый год	Принятая потребность на 197 год: всего	на нее по кварталам: I	II	III	IV	Принятая потребность на 197 год: резервный фонд
1	2	3	4	5	6	7	8	9	10	11	12	13	14	15	16	17	18	19
		Провод установочный.																
1.		Провод одножильный, 660В с алюминиевой жилой с поливинилхлоридной изоляцией ГОСТ 6323-71, 304. - 2,5 х 3 мм	АПВ		км			0,03	0,04									

ГИП: _____ / Некрасов /

Нач. отдела: _____ / Шалюк /

Рук. группы: _____ / Бронникова /

Составил: _____ / Овчинникова /

Строящееся предприятие: Подсобное помещение ПП-4,0×3,0.

Объект (производственная мощность): Склад стеллажного хранения.

ЗАКАЗНАЯ СПЕЦИФИКАЦИЯ № 168-01-03(2) ТП 902-16-5 Выпуск 2

Всего листов: 3
Лист № 3

№№ п. п.	№№ поз. по технолог. схеме, место установки	Наименование и техническая характеристика основного и комплектующего оборудования, приборов, арматуры, материалов, кабельных и др. изделий. Предельные значения параметра	Тип, марка, каталог, №№ чертежа, материал, №№ опросного листа	Завод-изготовитель (для импортного оборудования страна, фирма)	Единица измерения: наименование	Единица измерения: код	Код оборудования	Потребность по проекту	Стоимость единицы в тыс. руб.	Потребность на пусковой комплекс	Ожид. наличие на начало планируемого года: в т. ч. на складе	Заявленная потребность на планируемый год	Принятая потребность на 197 год: всего	из нее по кварталам: I	II	III	IV	Стоимость всего в тыс. руб.
1	2	3	4	5	6	7	8	9	10	11	12	13	14	15	16	17	18	19
		Источники света																
3.		Лампа накаливания 220в, 100вт	Б220-100		шт			3	0,001									

Гип: Г. Некрасов Г.
Нач. отдела: Ш. — Г. Цалюк Г.
Рук. группы: Бр. Г. Бродникова Г.
Составила: Сал. Г. Саломаткина Г.