МИНТЯЖСТРОЙ СССР

ВПО «СОЮЗСТРОЙКОНСТРУКЦИЯ»

ЭКСПЕРИМЕНТАЛЬНОЕ КОНСТРУКТОРСКОЕ БЮРО

ВСТРОЕННЫЕ ПОМЕЩЕНИЯ

СБОРНО - ПАНЕЛЬНОГО ТИПА

168-01-00

САНИТАРНЫЕ УЗЛЫ

168-01-01

ВЫПУСК III

Альбом 1. Санитарный узел мужской СУМ 8.0×3.0

Разработаны
ЭКБ ВПО «Союзстройконструкция»

Утверждены и введены
в действие ВПО «Союзстройконструкция»
с ..... 19 Протокол N ....
от .....

Общая часть

1.1. Настоящий проект 168-01-01 Санитарные узлы состоит:

Выпуск I. Санитарный узел СУо 4.0×3.0
альбом 1. Материалы для проектирования.
альбом 2. Расчет стоимости комплектной поставки.

Выпуск II. Санитарный узел СУС 4.0×6.0
альбом 1. Материалы для проектирования.
альбом 2. Расчет стоимости комплектной поставки.

Выпуск III. Санитарный узел СУМ 2.0×3.0
альбом 1. Материалы для проектирования.
альбом 2. Расчет стоимости комплектной поставки

Выпуск IV Санитарный узел СУЖ 2.0×3.0
альбом 1. Материалы для проектирования
альбом 2. Расчет стоимости комплектной поставки

Выпуск V Типовые конструкции и детали.
альбом 1 Рабочие чертежи стеновых и кровельных панелей

1.2. Выпуск III альбом 1 состоит:

I. Архитектурно-строительная часть
II Сантехническая часть.
III Электротехническая часть.

1.3. Ограждающие конструкции санитарных узлов рассчитаны на нормальные температурные режимы с отсутствием газовых вредностей. Конструкции сан. узлов должны изготовляться на специализированных предприятиях с комплектной поставкой на место строительства в пакетах.

Указания по применению.

В конкретном проекте указывается марка помещения (санузла), расход металла и строительных материалов; а также выполняется компановочный чертеж с фасадами и разрезами, и разрабатываются фундаменты под опоры стеновых панелей согласно заданий на листе КС-8.

Принята маркировка элементов

СУМ – санитарный узел смужской; цифры, стоящие за буквенным обозначением указывают на типоразмер помещения (СУС 4.0×6.0)
СПС – стеновая панель санузла
КПС – кровельная панель санузла.

Принцип маркировки узлов

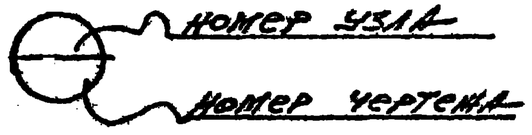

ТК 1978г	Общая часть	168-01-01 Стр. 1 / Лист 1 / 041

Экспериментальное конструкторское бюро ВПО «Союзстройконструкция» г. Свердловск
ГИП Зейгель
Гл. инженер Невраев
Нач. отдела Некрасов
Рук. группы Анисимова
Проектировал Макаринова
Проверил Некрасов

Архитектурно-строительная часть

Гл. инженер		Рук. группы	Анисимков
ГИП		Проектировал	Илларионова
Нач. отдела	Некрасов	Проверил	Некрасов

Специализированное конструкторское бюро
ВПО «Союзстройконструкция»
г. Светлановск.

ТК	Архитектурно-строительная часть	Серия 1.017-01 Выпуск II	
1978г		Лист 2	АС-1

Пояснительная записка

Общие указания.

В данном альбоме разработана архитектурно-строительная часть внутрицехового помещения сан. узла СУМ 8,0х3,0 из легких стальных конструкций. Ограждающие конструкции расчитаны на установку их только в цехах с нормальным температурным режимом и отсутствием газовых вредностей.

Конструкции СУМ 8,0х3,0 должны изготавливаться на специализированных предприятиях с комплексной поставкой на место строительства в пакетах.

I. Архитектурно-строительные решения.

1.1. Помещения СУМ 8,0х3,0 разработаны из отдельных стеновых панелей и панелей кровли. Стальные панели поставляются с внутренней отделкой. Все металлические элементы каркаса внутри помещения окрашены нитроэмалью голубого цвета, асбестоцементные листы — эмалью белого цвета. Стыки АЦЛ между собой и стальными элементами заделать УМС-50 (ГОСТ-14791-69) с последующим нанесением полос шириной 10мм н/эмалью черного цвета.

1.2. На месте монтажа производится установка стеновых и кровельных панелей или уже готового блока.

1.3. Фундаменты под СУМ 8,0х3,0 выполняются в рабочих чертежах с устройством закладных элементов марки НК для крепления стоек панелей. После установки и выверки стеновых панелей, а также приварки их производится обетонирование и цементная подливка под нижней обвязкой стеновых панелей. Выборку котлованов производить на котлованах.

1.4. После полного окончания монтажа стыки между панелями заделать УМС-50 и окрасить в тон покрытия металлических элементов конструкции.

1.5. Пол выполнять перед устройством перегородок согласно указанному ниже его конструктивному составу.

1.6. За относительную отметку ± 0.000 принята отметка пола в цехе.

Конструктивные решения.

1.1. Сборка панелей и соединение производится на самонарезающих винтах В-... по ТУ-67-72-75 с установкой нащельников. Стеновые панели крепятся к фундаменту сваркой.

1.2. Каркас панелей выполняется из гнутых швеллеров и уголковых профилей, материал — Вст3кп2 по ГОСТ 380-71*.

1.3. В стеновых панелях в качестве заполнителя применены минераловатные полужесткие плиты ($\gamma = 220 \frac{кг}{м^3}$), $\delta = 60$ мм.

1.4. Крепление нащельников к каркасам производится самонарезающими винтами, а нащельников к прогонам настилу — заклепками ЗК-10 по ТУ-67-64-75.

1.5. Сборка и сварка стальных конструкций производится в соответствии с требованиями СНиП III-18-75.

ТК 1978г	Пояснительная записка	158-01-01 ВМ	
		Альб. 1	Лист

Рук. группы Анисиков
Проектировал Ананьева
Проверил Некрасов
Гл. инженер
ГИП
Нач. отдела
Ленинградское конструкторское бюро ЦПО «Союзстройконструкция» г. Сергиев Посад

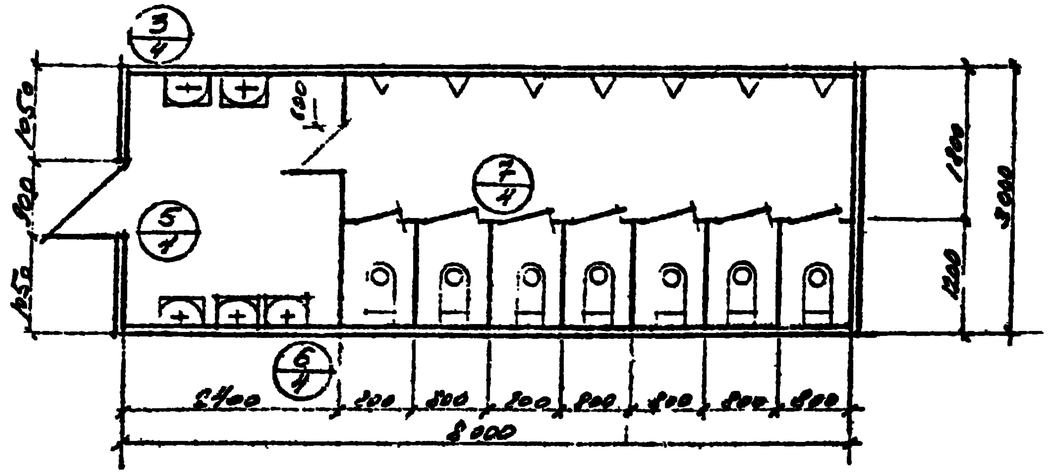

ПЛАН

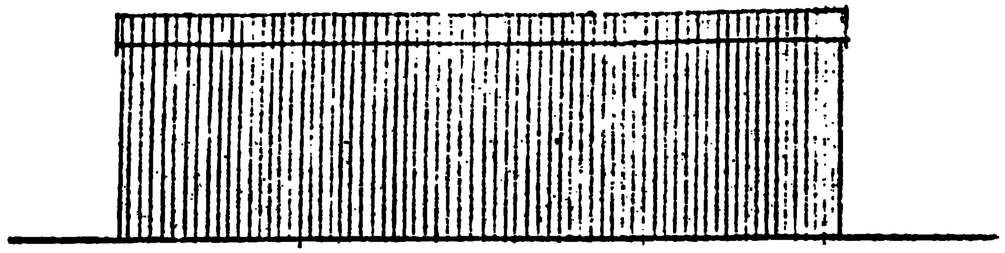

ФАСАД

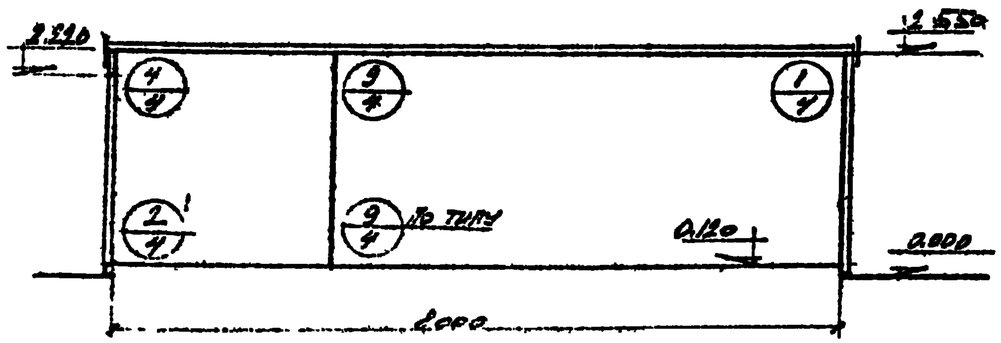

1-1

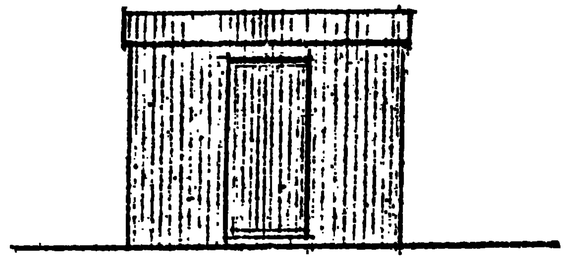

БОКОВОЙ ФАСАД

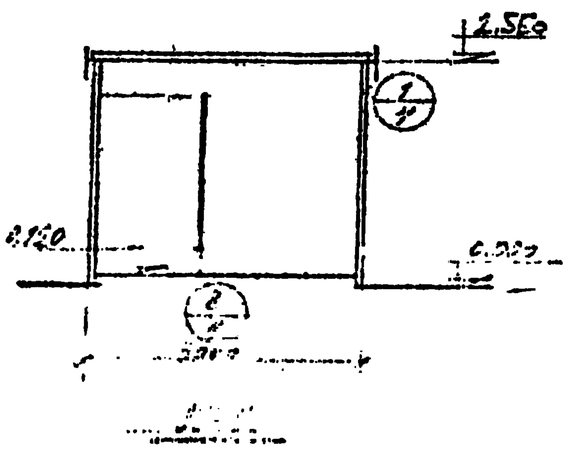

Примечания:

1 Работать совместно с чертежом АС-4

ТК 1978г	План, разрезы, фасады		

Рук. группы	Анисимов		
Проектировал	Илларионова		
Проверил	Некрасов		
Гл. инженер	Некрасов		
ГИП			
Нач. отдела			

ВПО Промстройпроект Конструкторское бюро
ВПО «Союзстройконструкция»
г. Свердловск

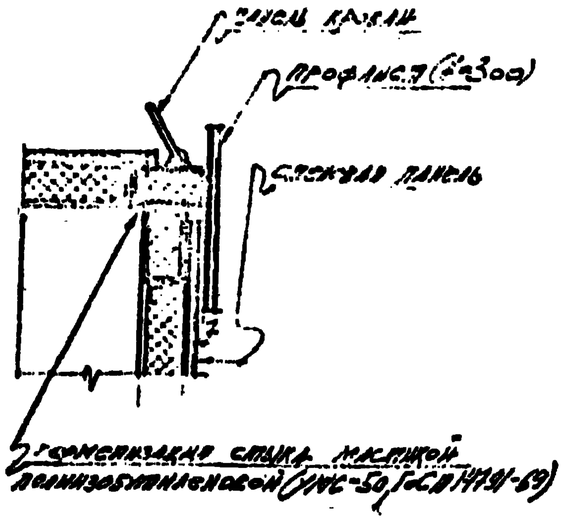

1/3

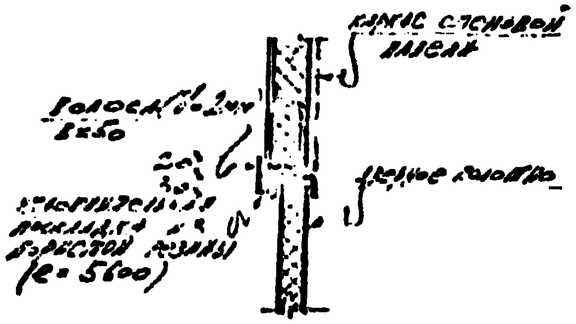

4/3

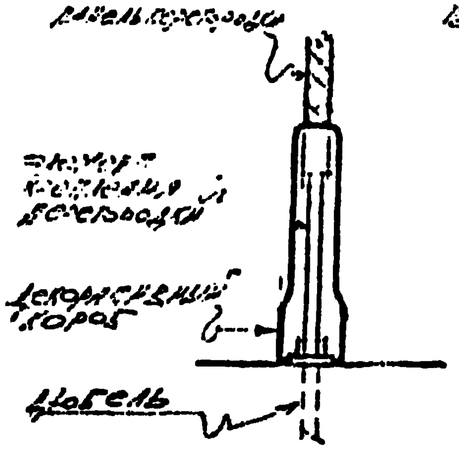

8/3

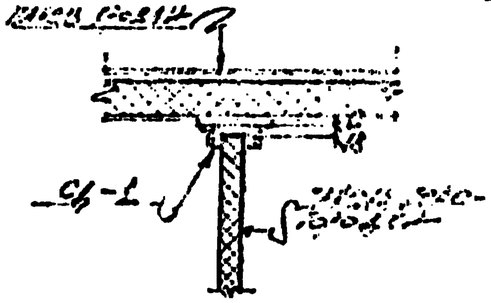

9/3

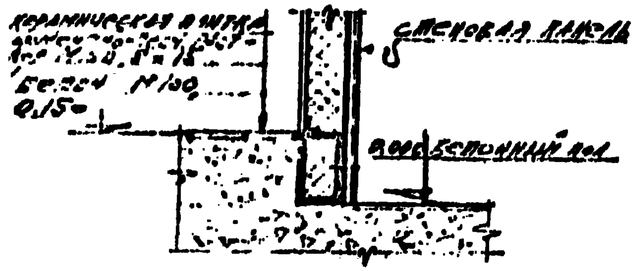

2/3

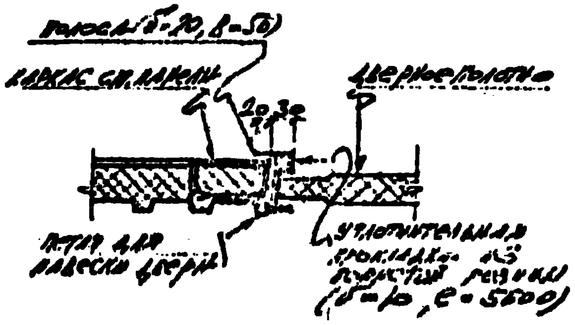

5/3

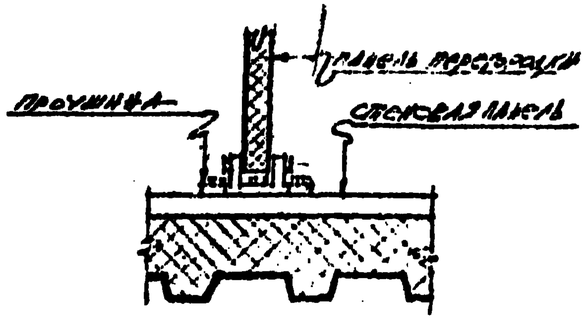

4/3

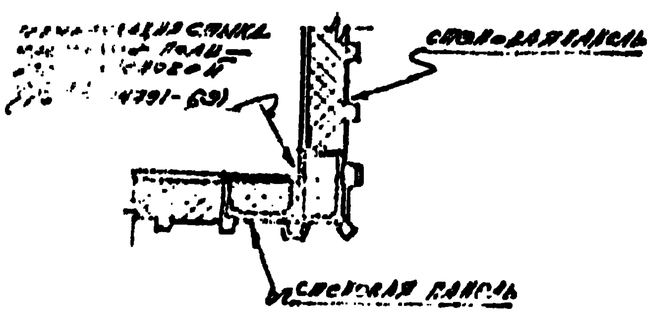

3/3

7/3

Примечания

1. Работать совместно с чертежами АС-3, АС-5.

ТК 1978г	Узлы 1÷9	АС

ГИП	Некрасов	
Нач. отдела	Некрасова	
Гр. инженер	Аниськов	
Проектировщик	Иларионова	
Рук. группы	Некрасова	

Ленинградское конструкторское бюро Госгражданстройконструкция
Ленинградская

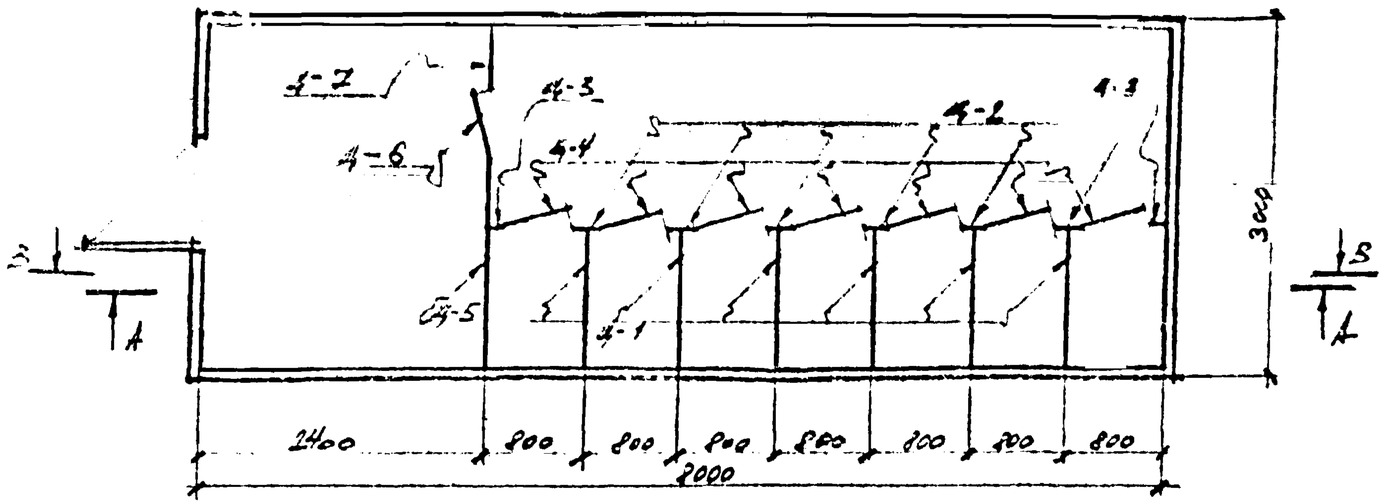

ПЛАН

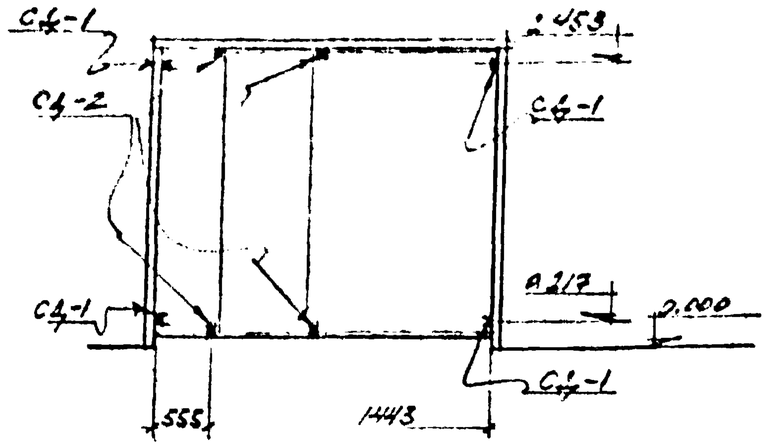

Б-Б

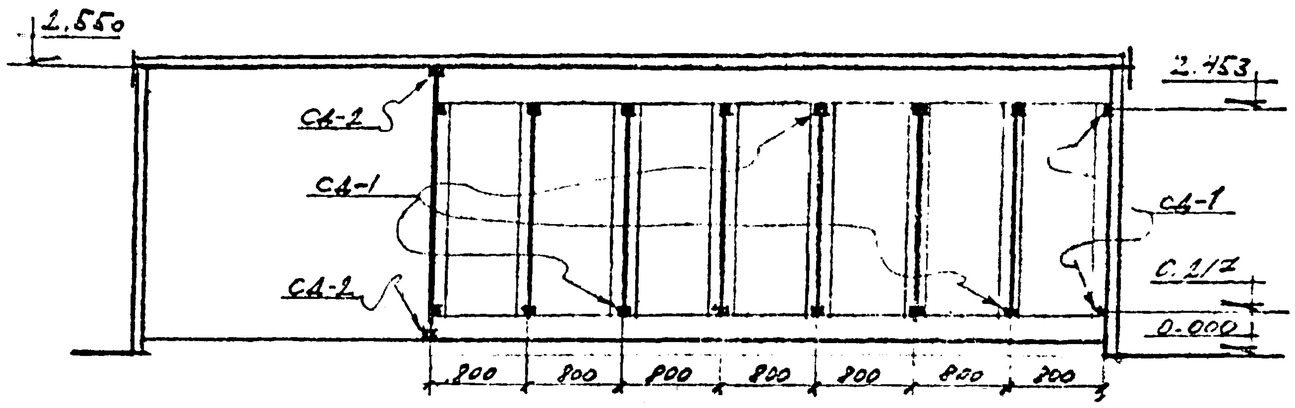

А-А

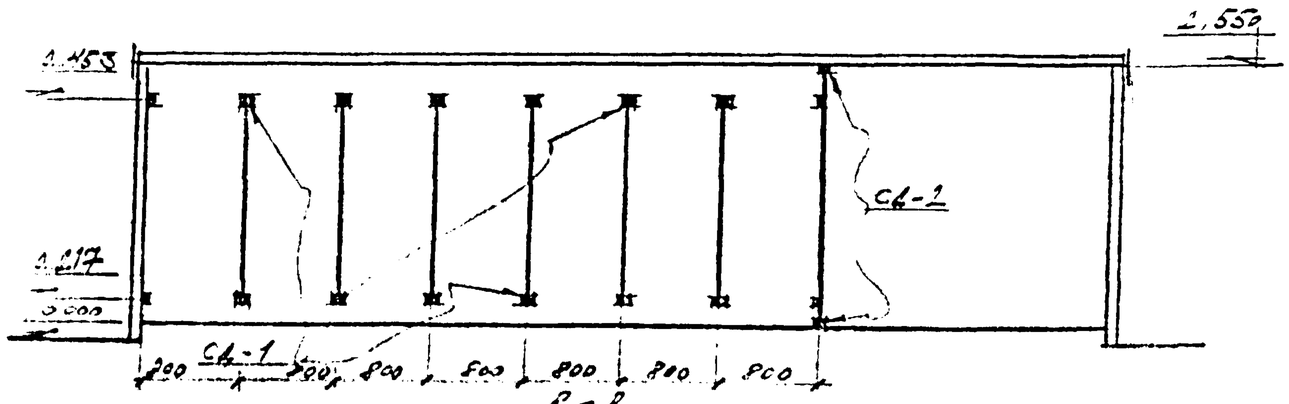

Б-Б

Ведомость марок

Марка	Вес, кг	Кол-во	Общ. вес кг	Примечания
Ш-1	16.7	6	117	
Ш-2	26	6	15.6	
Ш-3	1.2	2	2.4	
Ш-4	10.4	7	72.8	
Ш-5	26.4	1	26.4	
Ш-6	14.4	1	14.4	
Ш-7	10.4	1	10.4	
С4-1	0.25	32	8.5	
С4-2	0.3	4	1.2	
Кронштейн	0.3	22	6.6	
Итого			513.3	

Примечание

1. Работать совместно с чертежами К.95.3/00002 АС-4

ТК 1978г	Маркировочная схема плит, балок и деталей крепления	152.0101 Б.ПО.	
		Лист 1	АС-4

Рук. группы	Анисимов	
Проектировал	Ивановская	
Проверил	Некрасов	
Гл. инженер		
ГИП		
Нач. отдела	Некрасов	

Экспериментальное конструкторское бюро ВПО «Союзстройконструкция» г. Свердловск.

План раскладки стеновых панелей

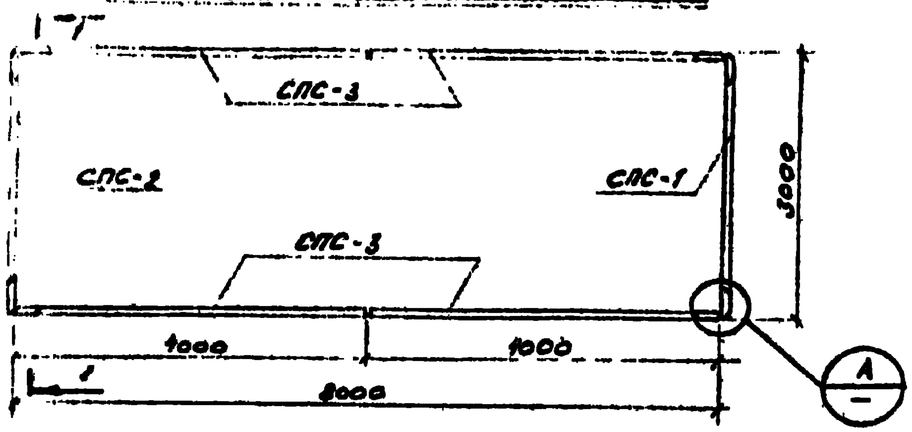

План покрытия

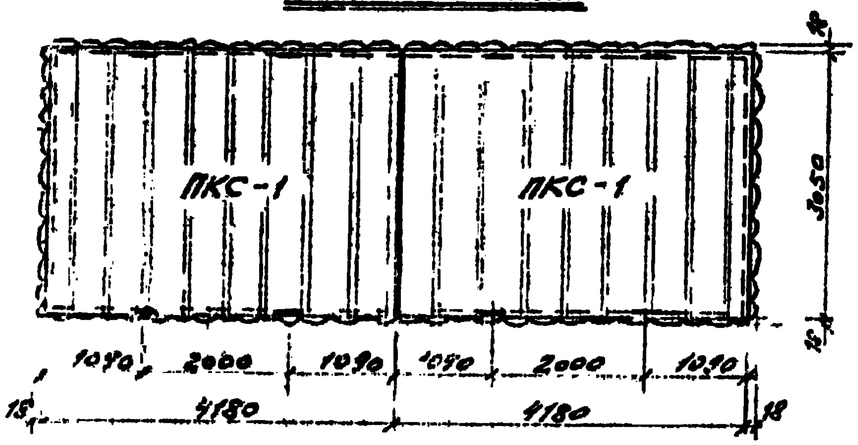

1-1

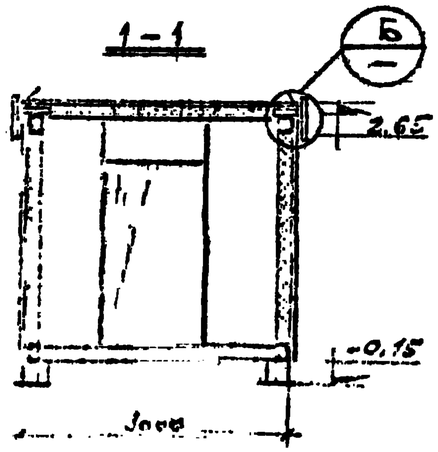

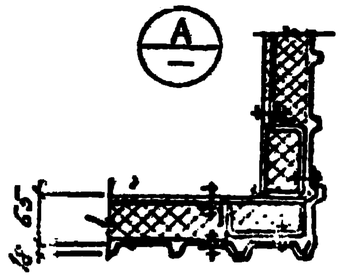

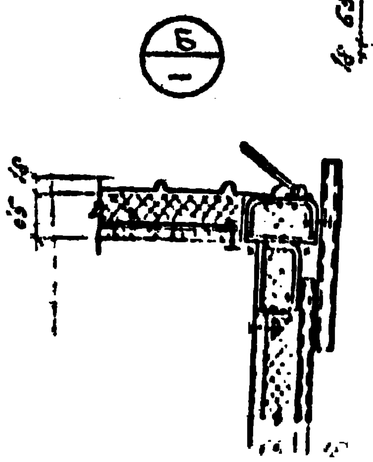

Экспликация панелей

Марка панели	Кол-во штук	Эскиз панели	Масса в кг	Расход материалов: Асб. м²	Сталь кг	Проф. лист панелей кг	Утепл. м³	№ черт.	Примечания
СПС-1	1	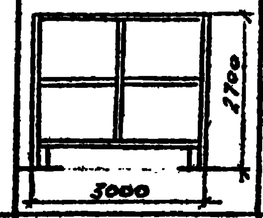	191.5	6.094	217.2	81.0	0.384	шифр 168-01-1 выпуск V альбом 1	
СПС-2 ДПС-1	1 1	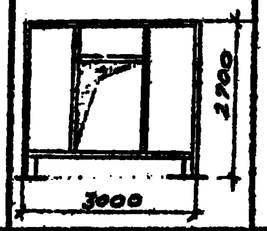	431.2 47.8	2.07 —	244.3 12.8	56.16 33.6	0.285 —	шифр 168-01-1 выпуск V альбом 1	
СПС-3	4	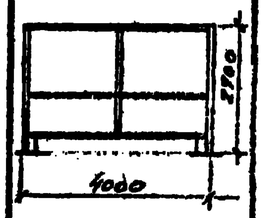	2717.4	7.848	1251.6	496.0	1.88	шифр 168-01-1 выпуск V альбом 1	
ПКС-1	2	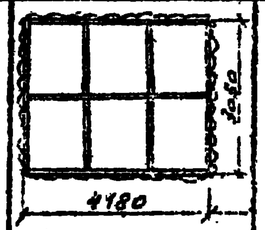	1024.4	20.44	297.4	359.4	1.464	шифр 168-01-1 выпуск V альбом 1	
		Всего:	4712,3	36.402	2023,5	1036,2	4.003		

Примечания

1. Работать совместно с листом АС-2

ТК 1978г	План стеновых и кровельных панелей. Экспликация.	168-01-01 выпуск II	
		Альбом 1	АС-4

Рук. группы Анисимов
Проектировщик Лазарева
Проверил Некрасов
Нач. отдела Некрасов
Гл. инженер
ГИП
Инж. отдела
Проектно-конструкторское бюро
ПО «Сожэстройконструкция»
г. Стерлитамак

Спецификация стали

Материал	ГОСТ	Профиль	Марка сальника (кг) СУМ 8.0×3.0
Сталь малоуглеродистая обычного качества ВСТ3кп2 по ГОСТ 380-71*	Сталь холодно-гнутая, швеллеры ГОСТ 8278-75	С120×60×5	911.0
		С60×30×2.5	79.9
	Сталь холодно-гнутая, уголки ГОСТ 19771-74	∠50×5	2.4
		∠25×4	415.6
	Сталь толсто-листовая по ГОСТ 5681-57*	-δ=10	25.2
		-δ=5	457.0
		-δ=3	56.6
		-δ=2	11.8
	Сталь круглая по ГОСТ 2590-71	•ф20	2.4
		•ф16	0.32
		•ф10	30.4
	Итого:		2022.2

Расход материалов и метизов

Наименование	ГОСТ или ТУ	Един. измер.	Марка сальника СУМ 8.0×3.0
Проф лист С18-1000-1.0	ТУ 67-76-75	кг	992.4
Асбесто-цементный лист 4Ц/	ГОСТ 12124-75	м²	35.402
Самонарезающие винты 26×25	ТУ 67-72-75	кг	7.2
Заклепка 3к-10	ТУ 67-74-75	кг	0.9
Стеклохолст	ГОСТ 10499-67	м²	22.0
Утеплитель (плита минераловатная)	ГОСТ 22950-78	м²	69.2
Уплотнительная шайба	ТУ 67-73-75	кг	0.32
Стеновые панели С-60-1	ТУ 67-77-75	м²	2.1

Рук. группы	Анисимов	
Проектировал	Надеждина	
Проверил	Некрасов	
Гл. инженер проекта		
ГИП	Некрасов	
Нач. отдела		

Проектно-конструкторское бюро Росгорпромстройконструкция » г. Свердловск

ТК 1978г	Спецификация стали. Расход материалов и метизов.	

Гл. инженер		Некрасов	
ГИП			Криночкин
Нач. отдела			
Рукгруппы	Электрик	Гольберг	
Конструктор		Тонкая	
Инженер			Шорс

Экспериментальное конструкторское бюро ВПО „Сахзестройконструкция" г. Свердловск

Отопление и вентиляция

Проект вентиляции встроенных помещений санузлов выполнен на основании строительных чертежей и действующих нормативных материалов: СНиП II-33-75. Отопление, вентиляция и кондиционирование воздуха. Нормы проектирования; СНиП II-92-76 „Вспомогательные здания и помещения промышленных предприятий. Нормы проектирования."

Расчетная температура внутреннего воздуха:

в умывальных	t-16°c
в уборных	t=16°c
в помещении для личной гигиены женщины	t=20°c

Проектом предусматривается общеобменная механическая приточно-вытяжная вентиляция.

Вытяжка из помещений санузлов осуществляется через жалюзийные решетки, установленные в горизонтальных воздуховодах, проложенных под потолком помещений.

В панелях кровли предусматривается выход патрубка, который подсоединяется к магистральному воздуховоду вытяжной системы, устанавливаемой в производственном помещении.

Приточный воздух на возмещение вытяжки учитывается в воздушном балансе цеха.

Таблица кратности воздухообмена в помещениях

NN п/п	Наименование помещения	Кратность обмена в 1 ч.	
		Приток	Вытяжка
1	Умывальные	—	1
2	Уборные	—	50м³/ч на 1 унитаз 25м³/ч на 1 писуар
3	Помещения для личной гигиены женщины	2	2

ТР	Заглавный лист	168-01-01 Выпуск III
1978г		Альбом I — ОВ-1

1-1

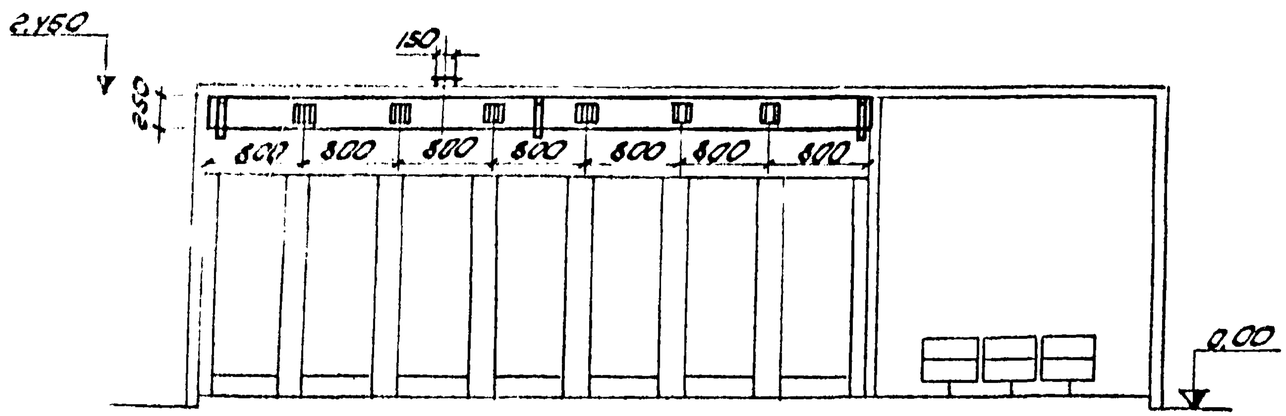

2-2

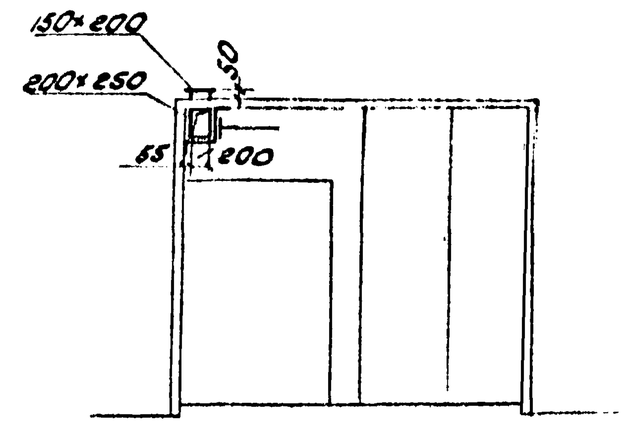

План

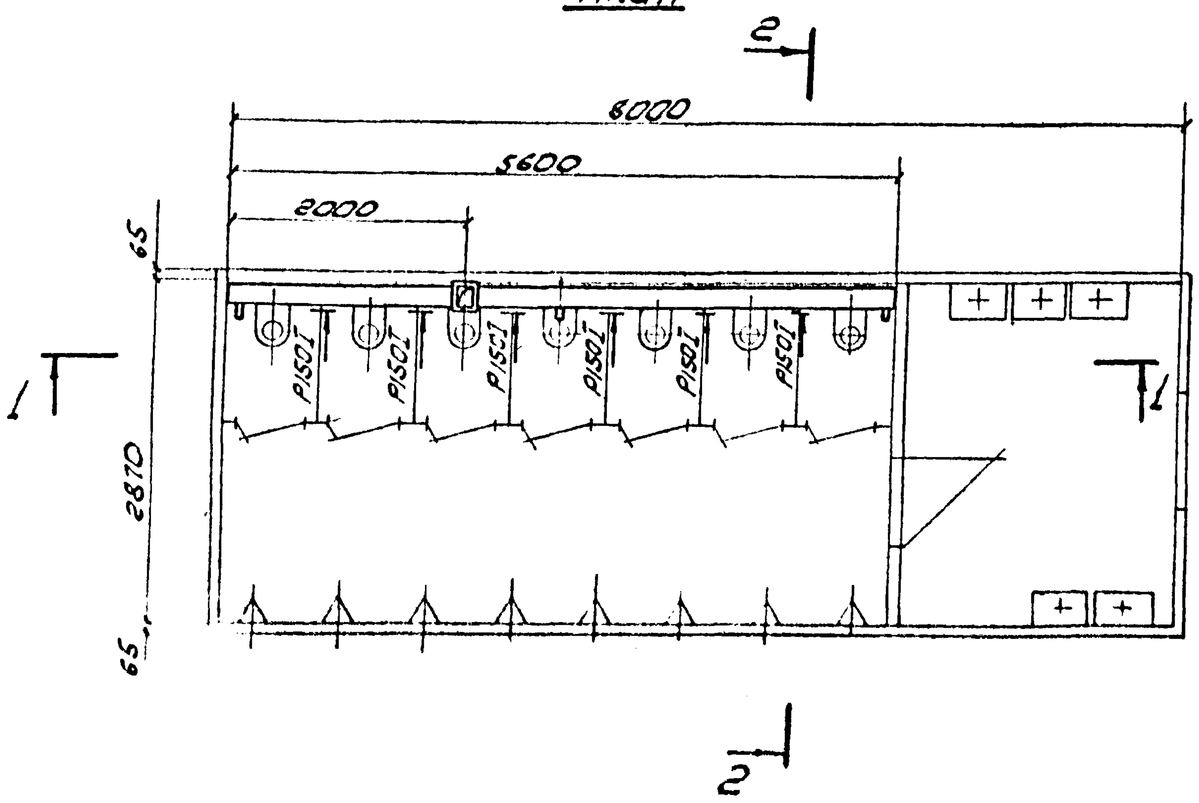

Спецификация

Марка	Обозначение	Наименование	Кол.	Примечание
	ГОСТ 19904-76	1. Воздуховод 200×250 δ=0,5	4,2	м²
	Серия 1.494-10	2. Решетка щелевая		
		регулирующая Р150I	6	0,41кг
	ГОСТ 103-57	4. Фланец 150×200		
		из полосы 25×4	1	
	ГОСТ 7798-70	5. Болт М6×20	8	0,007кг
	ГОСТ 5915-70	6. Гайка М6	8	0,003кг
	ГОСТ 103-57	7. Сталь полосовая 25×4	2	пм 0,8кг
	ГОСТ 10621-63	8. Винт 5×10	24	
	Масса указана	одного изделия		

ТР	План. Разрезы 1-1; 2-2	8-01-01
1978г		Лист 6

Экспериментально конструкторское бюро ВГС. Сводстройконструкция г. Свердловск

Рук. группы	Электрева	Проверил
Гл. инженер	Некрасов	Крюнокин
ГИП	Чистов	Комиссарова
Нач. отдела	Чистов	Шов

Пояснения

Во встроенных помещениях санузлов в сборно-панельном изготовлении предусмотрены следующие стационарные системы водоснабжения и канализации.

1. Хоз-питьевой водопровод проектируется для подачи воды к санитарным приборам и поливочному крану.

Расчетный расход - 0.82 л/сек.

Сеть монтируется из стальных труб ф 15÷32 мм.

2. Горячее водоснабжение - для подачи воды к умывальникам и поливочному крану

Расчётный расход - 0.27 л/сек.

Сеть монтируется из стальных труб ф 15÷25 мм.

3. Бытовая канализация - для отвода сточных вод от санитарных приборов.

Расчетный расход - 3.15 л/сек.

Сеть монтируется из чугунных канализационных труб ф 50-100 мм

Условные обозначения

—— В1 ——	Хоз-питьевой водопровод
—— Т3 ——	Горячее водоснабжение
—— К1 ——	Бытовая канализация
	Вентиль запорный
	Муфта переходная
	Поливочный кран
Р; Пр	Ревизия; прочистка
	Умывальник
	Унитаз
	Писсуар
	Трап

ТР	Заглавный лист	168-01-01 Выпуск III
1978г		Лист 1

Рук. гр. Некрасов Проектир. Косинскин
Инж. Тишина Грин Тишина
Гл. инженер проекта Тишина Некрасова Тишина

Центральное экспериментально-проектное бюро "Сантехстройконструкция" г. Свердловск

План М1:50

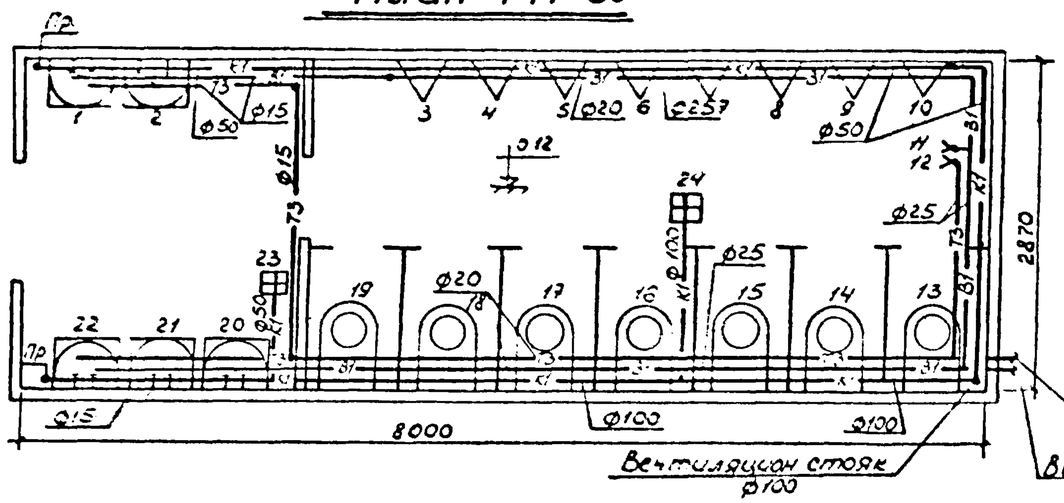

Схема хоз-питьевого водопровода

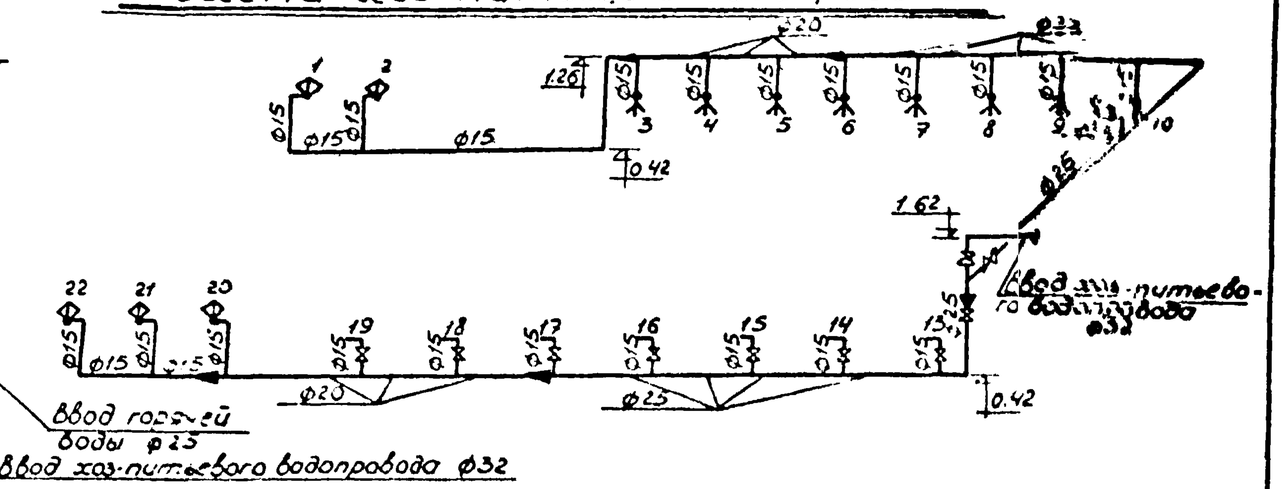

Схема трубопровода горячей воды

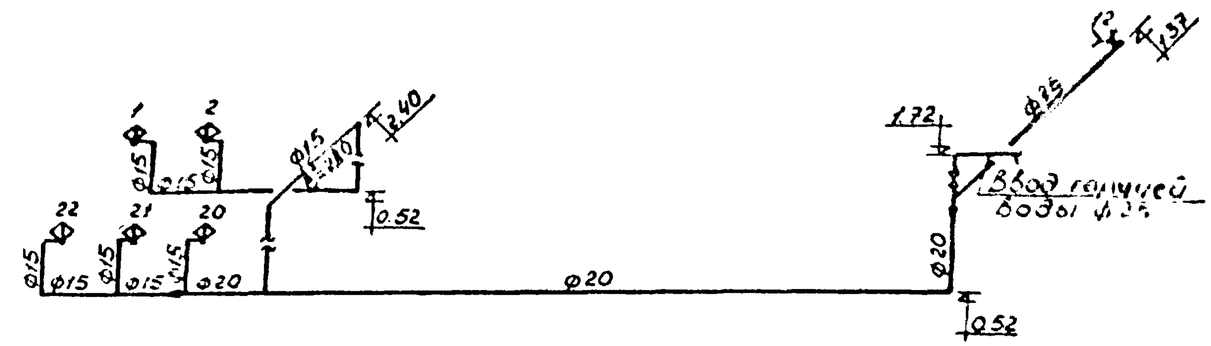

Схема бытовой канализации

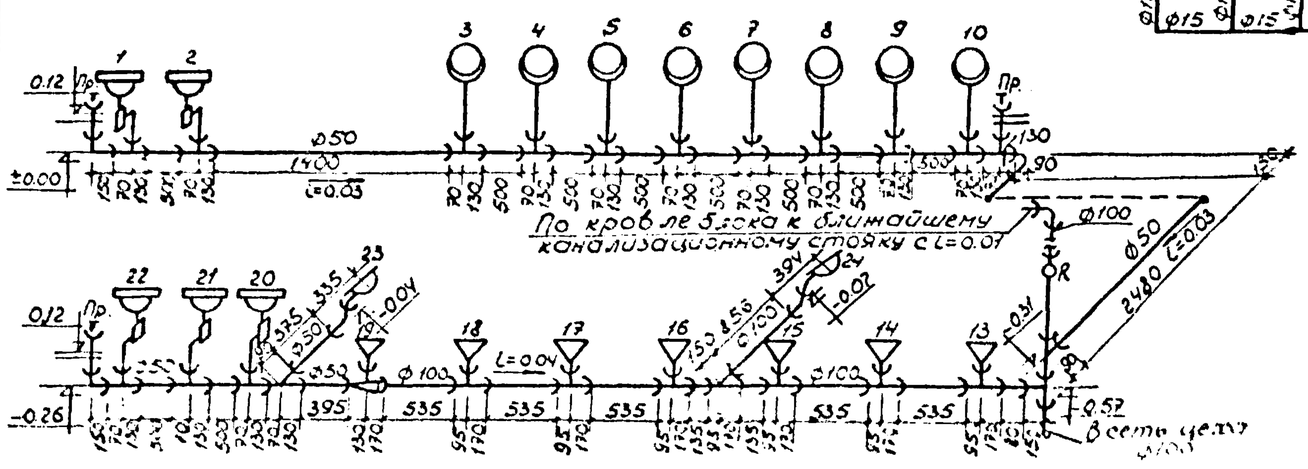

ТР	План и схемы водоснабжения и канализации	Лист 01-01 Альбом III
1978 г.		Лист I — ВК-2

Гл. инж. Тимонова
ГИП Никифорова
Нач. отдела Тимонова
Рук. группы Тимонова
Проектировал Тимонова
Проверил Тимонова
Некрасов
Криночкин

Государственное конструкторское бюро Союзстройконструкция г. Свердловск

Сводная спецификация систем водопровода и канализации

1	2	3	4	5
	ГОСТ 6942.8-69	4. Отвод 90° ф50	3	2.10
	—— " ——	5. —— " —— ф100	1	5.10
	ГОСТ 6942.12-69	6. Отвод 135° ф50	1	1.60
	—— " ——	7. —— " —— ф100	1	3.70
	ГОСТ 6942.17-69	8. Тройник прямой ф50×50	15	2.70
	—— " ——	9. —— " —— ф100×100	8	7.70
	—— " ——	10. —— " —— ф100×50	1	5.00
	ГОСТ 6942.30-69	11. Ревизия ф100	1	8.00
	ГОСТ 1811-62	12. Трап косой ф50	1	7.00
	—— " ——	13. —— " —— ф100	1	17.00
	ГОСТ 14360-69	14. Умывальник прямоугольный 550×420×150	5	—
	ГОСТ 755-72	15. Писсуар настенный с цельноотлитым сифоном	8	—
	ГОСТ 9156-68	16. Унитаз „Компакт" с прямым выпуском	7	—
		Масса указана одного изделия		

Марка	Обозначение	Наименование	Кол-во	Примечание
1	2	3	4	5
		Хоз-питьевой водопровод		
	ГОСТ 3262-75	1. Трубы стальные водогазопроводн. легкие ф32	1.00	1.78
	—— " ——	2. —— " —— ф25	12.00	1.48
	—— " ——	3. —— " —— ф20	6.00	1.13
	—— " ——	4. —— " —— ф15	15.00	0.79
	15Ч8бр	5. Вентиль запорный муфтовый ф32	1	2.70
	—— " ——	6. —— " —— ф25	2	1.75
	—— " ——	7. —— " —— ф15	7	0.75
	——	8. Поливочный кран ф25	1	—
		Трубопровод горячей воды		
	ГОСТ 3262-75	1. Трубы стальные водогазопроводн. легкие ф25	3.00	1.48
	—— " ——	2. —— " —— ф20	9.00	1.13
	—— " ——	3. —— " —— ф15	15.00	0.79
	15Ч8бр	4. Вентиль запорный муфтовый ф25	1	1.75
	——	5. Поливочный кран ф25	1	—
		Бытовая канализация		
	ГОСТ 6942.3-69	1. Трубы чугунные канализационные ф100	14.00	13.40
	—— " ——	2. —— " —— ф50	14.00	5.90
	ГОСТ 6942.20-69	3. Тройник переходный ф50×100	1	5.80

ТР	Сводная спецификация систем водопровода и канализации	168-01-01 Выпуск 2

Главное конструкторское бюро Новосибирского ордена Трудового Красного Знамени Промстройпроекта г. Новосибирск

Гл. инженер — Тунцова
ГИП — Орлов
Нач. отд — Тунцова
Рук. группы — Тунцова
Проектировщ — Проверил — Тунцова
Некрасов — Ерилочкин

Установка унитаза „Компакт" с прямым выпуском

Разрез 1-1

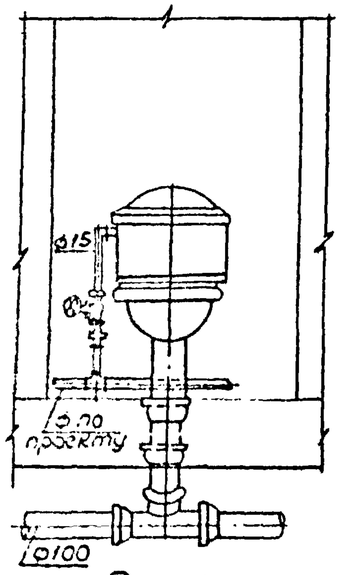

Разрез 2-2

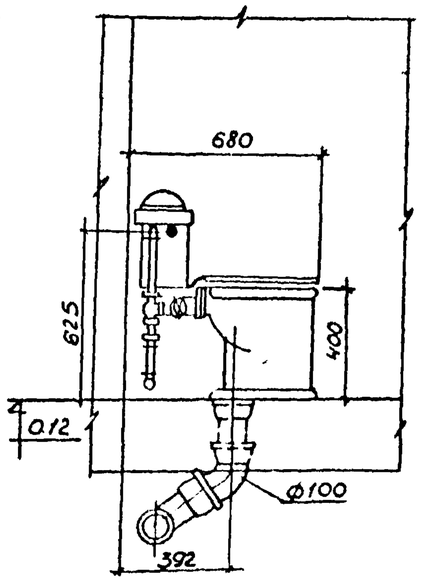

План

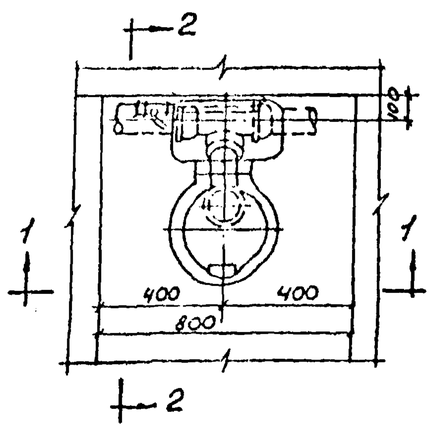

Установка писсуара с цельноотлитым сифоном

Разрез 1-1

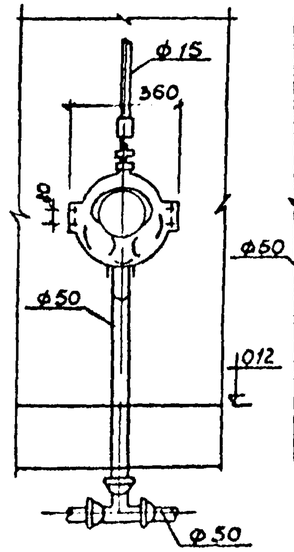

Разрез 2-2

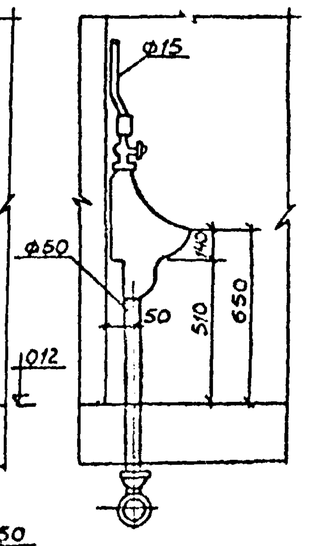

План

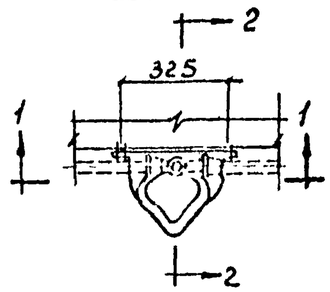

ТР	Установки унитаза „Компакт" с прямым выпуском и писсуара с цельноотлитым сифоном	264-01-01 Выпуск II
1978г		Стадия	Лист

Гл. инж. Тиунова
ГИП Никифорова
Нач отд Тиунова
Рук группы
Проектир Тимонин
Проверил Тимонин
Некрасов
Крючкин
Гл. спец.
Электроинструкторское „Электроинструкция" г. Новосибирск

Установка умывальника с бутылочным сифоном и смесителем

Разрез 1-1

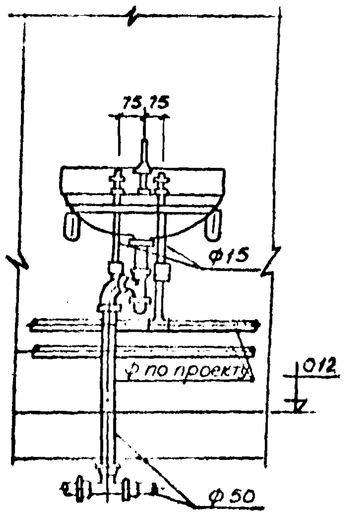

Разрез 2-2

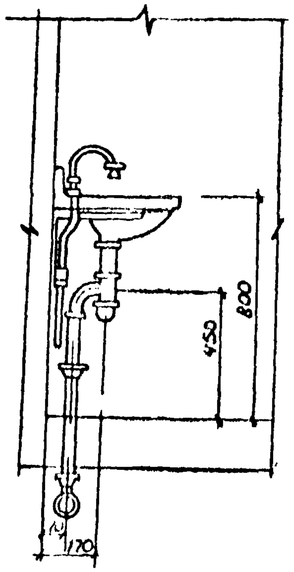

План

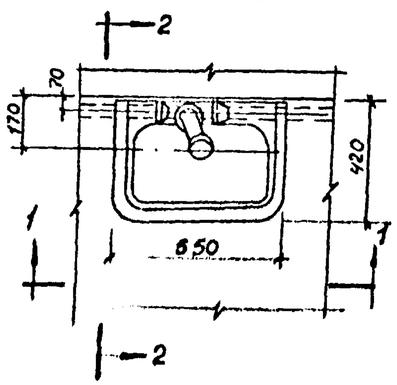

Установка трапа

Разрез 1-1

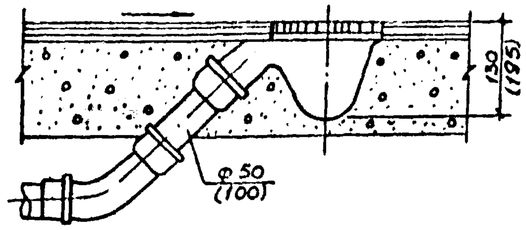

План

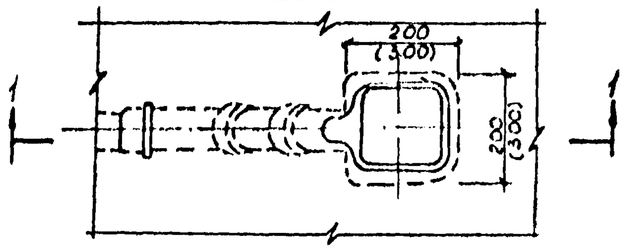

Гл. инж.		Шкурко	
ГИП	Окунев	Шкурко	
Нач. отд.	Шишкин	Шишкин	
Ст. инж.	Шишкин	Шишкин	
Проектир.	Окунев	Шкурко	
Проверил	Шишкин	Шишкин	
Гл. спец.	Некрасов	Шишкин	
Нач. отд.	Некрасов	Шишкин	

Типовые конструкторское бюро Завода водоконструкций г. Свердловск

ТР	Установка умывальника бутылочным сифоном и смесителем. Установка трапа	168-01-01 выпуск III
		лист I / 3К-5

Электротехническая часть

Экспериментальное конструкторское бюро ВПО „Союзстройконструкция" г Свердловск	ГИП	Нач отдела	Некрасов	Нач группы	Брошн
			Чалюк	Проектировщ	Сиин
				Проверил	Брошн

ТР	Заглавный лист Санузел мужской СУМ-80×3.0 Электроосвещение	168-01-01 Выпуск-III
1978г.		Альбом 1 / Лист ЭО-1

СУМ-8.0×3.0

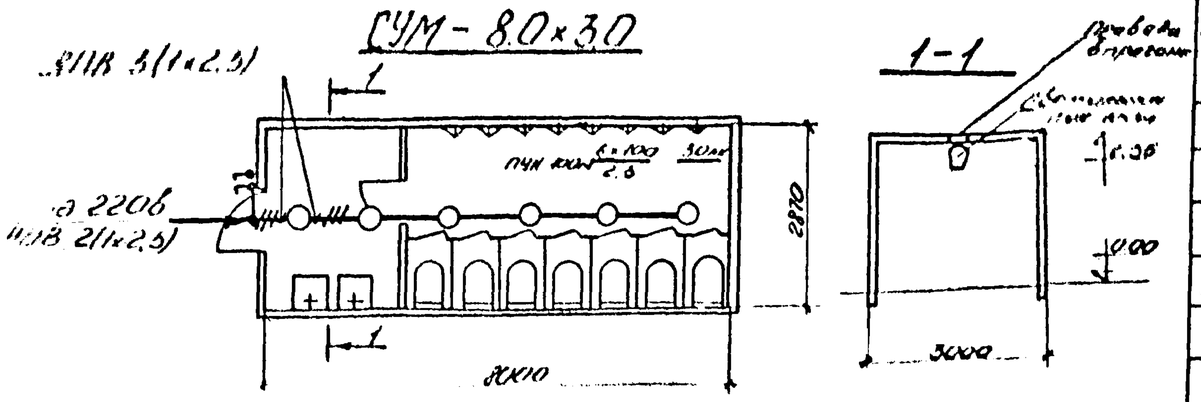

Состав проекта

N п/п	Наименование	Кол-во листов	Марка листа
1	Заглавный лист	1	ЭО-1
2	Санузел мужской СУМ-8.0×3.0 Электроосвещение	1	ЭО-2
3.	Заказная спецификация на кабельную продукцию	1	ЭО.ЗС-1
4.	Заказная спецификация на оборудование и изделия, комплектуемые территориальным управлением	3	ЭО.ЗС-2
5.	Заказная спецификация на изделия и материалы комплектуемые подрядчиком	1	ЭО.ЗС-3

Ведомость оборудования и основных материалов.

	Наименование	Тип или размер	Ед. изм.	Кол.	Прим.
1.	Светильник с лампой накаливания				
	на 100вт, потолочный	ПУН-100м	шт	6	
2.	Лампа накаливания 220в. 100вт.	Б220-100	шт	7	
3.	Выключатель однополюсный				
	250в; 6а, в герметическом исполнен	инв. 02620	шт.	2	
4.	Провод, 660в, одножильный с				
	алюминиевой жилой с поливинилхлоридной изоляцией, ГОСТ				
	6323-71, сеч. - 2.5кв. мм	АПВ	м	30	
5.	Коробка	У410	шт	2	
	Трубка ТУ36-1441-70	В17(У442)	шт.	10	

1. Отверстия в прогонах для прохода проводов предусмотрены в строительной части проекта.

Пояснительная записка

1. Напряжение сети освещения 380/220в
2. Освещение СУМ предусмотрено выполнить светильниками с лампами накаливания типа ПУН-100м.
3. Светильник ПУН-100м крепить к прогону на потолке с помощью скобы в двух точках. Расстояние между точками крепления 30мм (перед началом монтажа светильника снимаются рассеиватель и скоба для крепления ее к прогону) Выключатели установить на высоте 1.5м от пола
4. Групповую сеть в СУМ предусмотрено выполнить проводом АПВ, проложенным в прогоне.
5. Для заземления корпусов светильников используется рабочий нулевой провод
6. Показатели осветительной установки: Освещаемая площадь 24м²; установленная мощность освещения -0.6кв; число светильников - 6 шт.

ТР	Санузел мужской СУМ-8.0×3.0 Электроосвещение	168-01-01-III выпуск
1978г		Альбом 1 / Лист 2

Экспериментально-конструкторское бюро ВПО „Союзстройконструкция" г. Свердловск

Рук. гр.	Крыж	Крыж	Брозгин
Некрасов	проектир.	Ольшер	Ольшер
Цалюк	проверил	Цалюк	Брозгин
ГИП	Нач. отдела		

УТВЕРЖДАЮ

Начальник _____

Генеральная проектная организация ЭКБ ВПО „Союзстройконструкция"

Проектная организация — разработчик ЭКБ ВПО „Союзстройконструкция"

Комплектующая организация УМТС ВПО „Союзстройконструкция"

Отрасль народного хозяйства Строительство

Министерство (ведомство) заказчик Минтяжстрой

Главное управление министерства (объединение) ВПО „Союзстройконструкция"

Предприятие Встроенное помещение

Объект (производственная мощность) Сонузел нижней СУМ-8.0х3.0

ГУМТС (УМТС)

Часть (раздел) проекта Электроосвещение

Срок ввода объекта в эксплуатацию

Коды

ЗАКАЗНАЯ СПЕЦИФИКАЦИЯ №168-01-01 ОТ „27" августа 1978 г.
ЭОЗС-1

на кабельную продукцию
(вид оборудования, изделий и материалов, поставляемых заказчиком)

Лист № 1

№ п/п	№ позиции по технол. схеме, месту установки	Наименование и техническая характеристика основного и комплектующего оборудования, приборов, арматуры, материалов, кабельных и других изделий. Предельные значения параметра	Тип, марка, каталог, №№ чертежа, материал, №№ опросного листа	Завод изготовитель (для импортного оборудования страна фирма)	Единица измерения: наименование	Единица измерения: код	Код оборудования	Потребность по проекту	Стоимость единицы в тыс. руб	Потребность на пусковой комплекс	Ожид. наличие на нач. планир. года в т. ч. на склад	Заявленная потребность на планируемый год	Принятая потребность на 19/ год, всего: всего	из нее по кварталам: I	II	III	IV	Стоимость всего в тыс. руб.
1			4	5	6	7	8	9	10	11	12	13	14	15	16	17	18	19
		Провод установочный																
1		Провод 660В одножильный с алюминиевой жилой, с поливинилхлоридной изоляцией, ГОСТ 6323-71 Сеч - 2.5 кв.мм	АПВ		КМ			0.038	0,027									

ГИП: Г. Некрасов

Нач. отдела: Г. Цалюк

Рук. бригады: Г. Бровникова

Составила: Г. Смирнова

УТВЕРЖДАЮ

Начальник _____

«..» . . . . . 197 г.

Генеральная проектная организация ЭКБ ВПО „Союзстройконструкция"

Проектная организация — разработчик ЭКБ ВПО „Союзстройконструкция"

Комплектующая организация УМТС, ВПО „Союзстройконструкция"

Отрасль народного хозяйства строительство

Министерство (ведомство) заказчик Минтяжстрой СССР

Главное управление министерства (объединение) ВПО „Союзстройконструкция"

Предприятие Встроенное помещение

Объект (производственная мощность) Санузел мужской СУМ 8.0 × 3.0

ГУМТС (УМТС) _____

Часть (раздел) проекта электроосвещение

Срок ввода объекта в эксплуатацию _____

Ходы

ЗАКАЗНАЯ СПЕЦИФИКАЦИЯ № 168-01-01 / ЭО ЭС-2 от „27" августа 1978 г.

на оборудование и изделия, комплектуемые территориальным управлением

(код оборудования, изделия и материалов, поставляемых заказчиком)

Всего листов 4
Лист № 1

№ п/п	№ поз. по технолог. схеме, место установки	Наименование и техническая характеристика основного и комплектующего оборудования, приборов, арматуры, материалов, кабельных и др. изделий. Предельные значения параметра	Тип, марка, каталог, № чертежа, материал, № опросного листа	Завод-изготовитель (для импортного оборудования страна фирма)	Единица измерения: наименование	Единица измерения: код	Код оборудования	Потребность по проекту	Стоимость единицы в тыс. руб.	Потребность на пусковой комплекс	Ожид. наличие на нач. планир. года — в т. ч. на склад.	Заявленная потребность на планируемый год	Принятая потребность на 197: всего	из нее по кварталам: I	II	III	IV	Стоимость всего в тыс. руб.
1	2		4	5	6	7	8	9	10	11	12	13	14	15	16	17	18	19
		Источники света																
1.		Лампа накаливания. 220 В 100 Вт	Б220-100		шт			7	0.001									

Строящееся предприятие Встроенное помещение

Объект (производственная мощность) Санузел совмещенный 1,5×2,0 × 6,0

ЗАКАЗНАЯ СПЕЦИФИКАЦИЯ № 168-01-01 ТС.ЭС-2

Всего листов 3
Лист № 3

№№ п п	№ поз. по технолог схеме, место установки	Наименование и техническая характеристика основного и комплектующего оборудования, приборов, арматуры, материалов, кабельных и др изделий. Предельные значения параметра	Тип, марка, каталог, № чертежа, материал, № опросного листа	Завод-изготовитель (для импортного оборудования страна, фирма)	Единица измерения: наименование	Единица измерения: код	Код оборудования	Потребность по проекту	Стоимость единицы в тыс. руб.	Потребность на пусковой комплекс	Ожид. наличие на начало планируемого года: в т. ч. на складе	Заявленная потребность на планируемый год	Принятая потребность на 197 год: всего	из нее по кварталам: I	II	III	IV	стоимость всего в тыс. руб.
1	2	3	4	5	6	7	8	9	10	11	12	13	14	15	16	17	18	19
		Электроустановочные изделия.																
1		Выключатель однополюсный 250 В, 6А в герметическом исполнении	ИКД 02620		шт			2	0,001									

Гип. Некрасов
Нач. отдела: Цалюк
Рук. бригады: Бродникова
Составила: Смионова

Строящееся предприятие Встроенное помещение

Объект (производственная мощность) Санузел мужской СУМ-8.0х3.0

ЗАКАЗНАЯ СПЕЦИФИКАЦИЯ № 168-01-01 ЭО.ЭС-2

Лист листов 3 Лист № 2

1-12	№ поз. по плану стран, место установки	Наименование и техническая характеристика основного и комплектующего оборудования, приборов, арматуры, материалов, кабельных и др. изделий. Предельные значения параметра	Тип, марка, каталог, № чертежа, материал, № опросного листа	Завод-изготовитель (для импортного оборудования страна, фирма)	Единица измерения: наименование	Единица измерения: код	Код оборудования	Потребность по проекту	Стоимость единицы в тыс. руб.	Потребность на пусковой комплекс	Ожид. наличие на начало планируемого года в т. ч. на складе	Заявленная потребность на планируемый год	Плановая потребность на 197 год: всего	в том числе по кварталам: I	II	III	IV	Ожидаемая стоимость в тыс. руб.
	2а	3	4	5	6	7	8	9	10	11	12	13	14	15	16	17	18	19
		Арматура для ламп накаливания																
		Светильник потолочный уплотненный с лампой накаливания модернизированный до 100 Вт	ПУН-100Г		шт			6	0,002									

Строящееся предприятие Встроенное помещение

Объект (производственная мощность) Санузел общий (4.0×3.0

ЗАКАЗНАЯ СПЕЦИФИКАЦИЯ № 168-01.03 ТС.ЭС-2

Всего листов 3
Лист № 3

№№ п п	№ поз. по технологическ схеме, место установки	Наименование и техническая характеристика основного и комплектующего оборудования, приборов, арматуры, материалов, кабельных и др изделий. Предельные значения параметра	Тип, марка, каталог, № чертежа, материал, № опросного листа	Завод-изготовитель (для импортного оборудования страна, фирма)	Единица измерения: наименование	Единица измерения: код	Код оборудования	Потребность по проекту	Стоимость единицы в тыс. руб.	Потребность на пусковой комплекс	Ожид. наличие на начало планируемого года: в т. ч. на складе	Заявленная потребность на планируемый год	Принятая потребность на 197 год: всего	из нее по кварталам: I	II	III	IV	стоимость всего в тыс. руб.
1	2	3	4	5	6	7	8	9	10	11	12	13	14	15	16	17	18	19
		Электроустановочные изделия																
1		Выключатель однополюсный 250 в, 6А, в герметическом исполнении.	ИКД.02620		шт			2	0.001									

Гип. Некрасов
Нач. отдела: Цалюк
Рук. бригады: Бродникова
Составила: Смирнова

УТВЕРЖДАЮ

Начальник _____

Генеральная проектная организация ЭКБ ВПО „Союзстройконструкция"

Проектная организация — разработчик ЭКБ ВПО „Союзстройконструкция"

Комплектующая организация УМТС ВПО „Союзстройконструкция"

Отрасль народного хозяйства Строительство

Министерство (ведомство) заказчик Минтяжстрой

Главное управление министерства (объединение) ВПО „Союзстройконструкция"

Предприятие Встроенное помещение

Объект (производственная мощность) Сонузел общий СУО-4.0х3.0

ГУМТС (УМТС)

Часть (раздел) проекта Электроосвещение

Срок ввода объекта в эксплуатацию

Коды

ЗАКАЗНАЯ СПЕЦИФИКАЦИЯ №168-01-01 ОТ „27" июля 1978 г.
ЭОЗС-1

на кабельную продукцию
(вид оборудования, изделий и материалов, поставляемых заказчиком)

Лист № 1

№ п/п	№ поз. по технол. схеме, месту установки	Наименование и техническая характеристика основного и комплектующего оборудования, приборов, арматуры, материалов, кабельных и других изделий. Предельные значения параметра	Тип, марка, каталог, №№ чертежа, материал, №№ опросного листа	Завод изготовитель (для импортного оборудования страна фирма)	Единица измерения: наименование	Единица измерения: код	Код оборудования	Потребность по проекту	Стоимость единицы в тыс. руб	Потребность на пусковой комплекс	Ожид. наличие на нач. планир. года: в т. ч. на склад	Заявленная потребность на планируемый год	Принятая потребность на 19/ год, всего: всего	из нее по кварталам: I	II	III	IV	Стоимость всего в тыс. руб.
1		4	5	6	7	8	9	10	11	12	13	14	15	16	17	18	19
		Провод установочный																
1		Провод одножильный 660В с алюминиевой жилой, с поливинилхлоридной изоляцией, ГОСТ 6323-71 Сеч - 2.5 кв.мм	АПВ		км			0,015	0,027									

ГИП: Г. Некрасов

Нач. отдела: Ц. Г. Цалюк

Рук. бригады: Г. Бровникова

Составила: Г. Смирнова

УТВЕРЖДАЮ

Начальник _____

«__» _____ 197 г.

Генеральная проектная организация ЭКБ ВПО „Союзстройконструкция"

Проектная организация — разработчик ЭКБ ВПО „Союзстройконструкция"

Комплектующая организация УМТС, ВПО „Союзстройконструкция"

Отрасль народного хозяйства строительство

Министерство (ведомство) заказчик Минтяжстрой СССР

Главное управление министерства (объединение) ВПО „Союзстройконструкция"

Предприятие Встроенное помещение

Объект (производственная мощность) санузел общий СУО-4.0×3.0

ГУМТС (УМТС)

Часть (раздел) проекта электроосвещение

Срок ввода объекта в эксплуатацию

Коды

ЗАКАЗНАЯ СПЕЦИФИКАЦИЯ № 168-01-01 ЭО ЭС-2 от „27" июля 1978 г.

на оборудование и изделия, комплектуемые территориальным управлением
(вид оборудования, изделия и материалов, подлежащих заказу)

Всего листов 4
Лист № 1

Позиция по плану	№ поз. по технолог. схеме, месту установки	Наименование и техническая характеристика основного и комплектующего оборудования, приборов, арматуры, материалов, кабельных и др. изделий. Предельные значения параметра	Тип, марка, каталог, № чертежа, материал, № опросного листа	Завод-изготовитель (для импортного оборудования страна фирма)	Единица измерения: наименование	Единица измерения: код	Код оборудования	Потребность по проекту	Стоимость единицы в тыс. руб.	Потребность на пусковой комплекс	Ожид. наличие на нач. планир. года — в т. ч. на склад.	Заявленная потребность на планируемый год	Принятая потребность на 197: всего	из нее по кварталам: I	II	III	IV	Стоимость всего в тыс. руб.
1	2		4	5	6	7	8	9	10	11	12	13	14	15	16	17	18	19
		Источники света																
1.		Лампа накаливания. 220 В 100 Вт	Б220-100		шт			4	0.001									

Строящееся предприятие Ветроснное помещение

Объект (производственная мощность) Санузел общий 390-4.0×3.0

ЗАКАЗНАЯ СПЕЦИФИКАЦИЯ № 168-01-01 ТС.ЭС-2

Всего листов 3
Лист № 3

№№ п. п.	№ поз. по технолог схеме, место установки	Наименование и техническая характеристика основного и комплектующего оборудования, приборов, арматуры, материалов, кабельных и др изделий. Предельные значения параметра	Тип, марка, каталог, № чертежа, материал, № опросного листа	Завод-изготовитель (для импортного оборудования страна, фирма)	Единица измерения: наименование	Единица измерения: код	Код оборудования	Потребность по проекту	Стоимость единицы в тыс. руб.	Потребность на пусковой комплекс	Ожид. наличие на начало планируемого года: в т. ч. на складе	Заявленная потребность на планируемый год	Принятая потребность на 197 год: всего	из нее по кварталам: I	II	III	IV	Стоимость всего в тыс. руб.
1	2	3	4	5	6	7	8	9	10	11	12	13	14	15	16	17	18	19
		Арматура для ламп накаливания																
1		Светильник потолочный уплотненный с лампой накаливания модернизированный 30 100 Вт	ПУН-100М		шт			3	0.002									

Строящееся предприятие Встроенное помещение

Объект (производственная мощность) Санузел мужской СУ 8.0х3.0

ЗАКАЗНАЯ СПЕЦИФИКАЦИЯ № 168-01-01 ТС.ЭС-2

Всего листов 3
Лист № 3

№№ п п	№ поз. по технологическ. схеме, место установки	Наименование и техническая характеристика основного и комплектующего оборудования, приборов, арматуры, материалов, кабельных и др изделий. Предельные значения параметра	Тип, марка, каталог, № чертежа, материал, № опросного листа	Завод-изготовитель (для импортного оборудования страна, фирма)	Единица измерения: наименование	Единица измерения: код	Код оборудования	Потребность по проекту	Стоимость единицы в тыс. руб.	Потребность на пусковой комплекс	Ожид. наличие на начало планируемого года: в т. ч. на складе	Заявленная потребность на планируемый год	Принятая потребность на 197 год: всего	из нее по кварталам: I	II	III	IV	Стоимость всего в тыс. руб.
1	2	3	4	5	6	7	8	9	10	11	12	13	14	15	16	17	18	19
		Электроустановочные изделия.																
1		Выключатель однополюсный 250 В, 6А в герметическом исполнении	ИКД 02620		шт			2	0,001									

Гип. Некрасов
Нач. отдела: Цалюк
Рук. бригады: Бродникова
Составила: Смионова

№ п.п.	Наименование и техническая характеристика изделия, материала	Тип, марка	Единица измерения	Потребность по проекту
	Изделия ГЭМ			
1	Коробка	УУ49	шт	4
2.	Втулка ТУ36-1447-70	В17(УУ49)	шт	12

Заказная спецификация изделий, предназначенных для комплектования подрядчиком, и материалов для изготовления

Инв. № подл. | Подп. и дата | Взам. инв. №

Изм.	Лист	Кол. уч.	Подп.	Дата	ВПО Союзстройконструкция	168-01-01. ЭО,ЗС-3		
				1973	Завод сборных железобетонных конструкций. Электроосвещение.	Стадия	Лист	Листов
ГИП							1	1
Нач.отд.					Заказная спецификация на изделия и материалы, комплектуемые подрядчиком	Чинтяжстройсоюз ЭКБ ВПО Союзстройконструкция		
Ст.инж.		Смирнов						

Формат 11