ТИПОВЫЕ ДЕТАЛИ И КОНСТРУКЦИИ ЗДАНИЙ И СООРУЖЕНИЙ

Серия ОВ-02-124

УЗЛЫ ВОЗДУХОЗАБОРА ПРИТОЧНЫХ ВЕНТИЛЯЦИОННЫХ КАМЕР ПРОМЫШЛЕННЫХ ЦЕХОВ

/ПРИ ОКНАХ С ДЕРЕВЯННЫМИ, СТАЛЬНЫМИ И ЖЕЛЕЗОБЕТОННЫМИ ПЕРЕПЛЕТАМИ/

6457

МОСКВА 1961

Отпечатано в ЦИТП
г. Москва
Спартаковская ул. д. 2а

ТИПОВЫЕ ДЕТАЛИ И КОНСТРУКЦИИ ЗДАНИЙ И СООРУЖЕНИЙ

Серия ОВ-02-124

УЗЛЫ ВОЗДУХОЗАБОРА ПРИТОЧНЫХ ВЕНТИЛЯЦИОННЫХ КАМЕР ПРОМЫШЛЕННЫХ ЦЕХОВ

/ПРИ ОКНАХ С ДЕРЕВЯННЫМИ, СТАЛЬНЫМИ И ЖЕЛЕЗОБЕТОННЫМИ ПЕРЕПЛЕТАМИ/

РАЗРАБОТАНЫ

Государственным институтом типового и экспериментального проектирования и технических исследований /ГИПРОТИС/

ВВЕДЕНЫ В ДЕЙСТВИЕ

приказом по ГИПРОТИСУ за № 242-а от 7 декабря 1961г.

ЦЕНТРАЛЬНЫЙ ИНСТИТУТ ТИПОВЫХ ПРОЕКТОВ

МОСКВА 1961

Гл. инж. отд. ТВ	Кацман	Цветкова	
Гл. инж. пр.	Смирнов	Проверил	Зиков
Инженер	Исаев		
Гипротис			

Москва 1961г.

Ин. 6457

Предисловие

Настоящий альбом серии ОВ-02-124 является переработанным изданием серии ОВ-02-16 „Узлы воздухозабора приточных вентиляционных камер промышленных цехов (при окнах с деревянными переплетами)" и серии ОВ-02-25 „Узлы воздухозабора приточных вентиляционных камер промышленных цехов (при окнах со стальными и железобетонными переплётами)"

Переработка выполнена в соответствии с протоколом совещания от 30 июля 1960 г. в отделе инженерного оборудования зданий и сооружений Госстроя СССР, предусматривающим внесение коррективов в чертежи, вызванных изменением типов и конструкций оконных переплетов с коробками, а также принятием единого строительного модуля „600"

Кроме того внесены коррективы в связи с изменением ГОСТ на стальной прокат и крепежные изделия.

При переработке принята более простая маркировка узлов и деталей, что позволяет без особых затруднений подобрать тот или иной узел воздухозабора.

Об'единение ранее действующих двух самостоятельных альбомов в один исключает повторение одних и тех же рабочих чертежей, а также уменьшает об'ем альбома.

Серия ОВ-02-124 введена в действие приказом по Гипротис № 242 а от 7 декабря 1961 г.

С выходом этого издания серии ОВ-02-16 и ОВ-02-25 – аннулируются

Содержание

	стр.
Общие указания	2,3
	4-5
Чертежи	листы
Установка узлов воздухозабора в деревянных коробках типа ДК1 и ДК2. При В=1200, 1800 и Н=1200	1
Установка узлов воздухозабора в деревянных коробках типа ДК1 при В=2400 и Н=2400	2
Установка узлов воздухозабора в деревянных коробках типа ДК7 и ДК8, при В=1200, 1800 и Н=1800	3
Установка узлов воздухозабора в железобетонных коробках типа ЖК1, ЖК2, при В=1200, 1800 и Н=1200	4
Установка узлов воздухозабора в железобетонных коробках типа ЖК1, при В=2400 и Н=2400	5
Установка узлов воздухозабора в железобетонных коробках типа ЖК7 и ЖК8, при В=1200, 1800 и Н=1800	6
Установка узлов воздухозабора в деревянных и железобетонных коробках. Узлы 1÷6 и 9	7
Установка узлов воздухозабора в деревянных и железобетонных коробках. Узлы 10÷18	8
Деревянные жалюзийные решетки типа Ж1÷Ж6	9
Клапаны утепленные типа КЛ1, КЛ2 и деревянные рамы Р1 и Р2	10
Клапаны утепленные типа КЛ3, КЛ4 и деревянные рамы Р3 и Р4	11
Клапаны утепленные типа КЛ5, КЛ6 и деревянные рамы Р5 и Р6	12
Клапаны утепленные типа КЛ1÷КЛ6. Спецификация	13
Клапаны утепленные типа КЛ1÷КЛ6. Створки СТ1 и СТ2	14
Клапаны утепленные типа КЛ1÷КЛ6. Рычажное устройство. Сборки Сб.1 ÷ Сб. 4	15
Клапаны утепленные типа КЛ1÷КЛ6. Детали	16
Установка узлов воздухозабора в панельных стальных переплетах типа ГПД6 с двойным остеклением, при В=920, 1380, 1840 и Н=1200	17
Установка узлов воздухозабора в панельных стальных переплетах типа ГПД6 с двойным остеклением, при В=1380, 1840 и Н=2400	18
Установка узлов воздухозабора в панельных стальных переплетах типа ГПД6. Узлы 1,3,4,5 и 6	19
Установка узлов воздухозабора в панельных стальных переплетах типа ГПД6. Узлы 9÷11	20
Установка узлов воздухозабора в панельных стальных переплетах типа ГП6, с одинарным остеклением, при В=920, 1380, 1840 и Н=1200	21
Установка узлов воздухозабора в панельных стальных переплетах типа ГП6, с одинарным остеклением, при В=1380, 1840 и Н=2400	22
Установка узлов воздухозабора в панельных стальных переплетах типа ГП6. Узлы 1, 2, 3, 4, 6, 10 и 11	23
Установка узлов воздухозабора в стальных переплетах типа ПГ-3, ПГ-4, ПГ-32 и ПГ-42, с одинарным остеклением, при В=1500, 2000 и Н=1200	24
Установка узлов воздухозабора в стальных переплетах типа ПГ-3, ПГ-4, ПГ-32 и ПГ-42, с двойным остеклением, при В=1500, 2000 и Н=1200	25

Гл. инж. пр. Стирнов
Гипротис Москва 1961 г.

Установка узлов воздухозабора в стальных переплетах типа ПГ-34 и ПГ-44 с одинарным остеклением, при В=1500, 2000 и Н=2400 . . . 26
Установка узлов воздухозабора в стальных переплетах типа ПГ-34 и ПГ-44 с двойным остеклением, при В=1500, 2000 и Н=2400 27
Установка узлов воздухозабора в стальных переплетах типа ПГ-3, ПГ-4, ПГ-32, ПГ-34, ПГ-42, ПГ-44. Узлы 1÷5 и 10 28
Установка узлов воздухозабора в проемах при В=1200 и Н=600, 1200 и 1800 29
Установка узлов воздухозабора в проемах, при В=1800, 2400 и Н=1200, 1800 30
Установка узлов воздухозабора в проемах, при В=2400 и Н=1800 и 2400 31
Установка узлов воздухозабора в проемах. Узлы 1,3,4,5,6,9,12,13,14,15 и 16. 32
Решетки жалюзийные неподвижные типа Ж7 и Ж8 33
Установка узлов воздухозабора. Варианты крепления блоков к перекрытию (Узел 7) 34
Установка узлов воздухозабора. Варианты крепления блоков к стенам (Узел 19) 35
Установка узлов воздухозабора. Варианты крепления лебедки к стене, перегородке и колонне. (Узел 8) 36
Установка узлов воздухозабора. Блоки спаренные БС-1 . . . 37
Установка узлов воздухозабора. Блоки спаренные БС-1. Детали 38
Блок тип Б60-II. Общий вид и спецификация 39
Блок тип Б60-II. Детали 1,2,3 и 4 40
Лебедка фонарная тип Л40-II. Общий вид и спецификация материалов 41
Лебедка фонарная тип Л40-II. Детали 1,2,3 и 4 42
Лебедка фонарная тип Л40-II. Детали 5,6,7 и 8 43
Лебедка фонарная тип Л40-II. Детали 11,12,15,17 и 18 . . . 44
Лебедка фонарная тип Л40-II. Кожух 45

Нач. отд. ТиВ	Кацман	
Гл. инж. пр.	Смирнов	
Гипротис		Москва 1961 г.

Ин. 4457

Общие указания

1. Узлы воздухозабора предназначены для установки в приточных вентиляционных камерах при заборе наружного воздуха через проемы в ограждающих конструкциях (при кирпичных и панельных стенах), а также при заборе через окна (со стальными, железобетонными и деревянными переплетами).

2. Узлы воздухозабора, разработаны для следующих стандартных оконных переплетов:

а). Стальных из гнутых профилей для производственных зданий с панельными стенами, выполненных ГПИ „Проектстальконструкция" в 1959г., (шифр 1806).

б). Стальных для промышленных зданий с кирпичными стенами, ГОСТ 8126-56.

в). Железобетонных и деревянных для производственных зданий, выполненных „Гипротис" совместно с Проектным институтом №2, в 1961г. (шифр ТП-1449).

3. В комплект узла воздухозабора входят:

а). Неподвижная жалюзийная деревянная или стальная (штампованная) решетка.

б). Клапан утепленный створчатый с рамой.

в). Управление клапанами (рычажное устройство, блоки, лебедка и трос).

4. Узлы воздухозабора через проемы стен (без переплетов) разработаны с учетом строительного модуля, кратностью „600".

5. Жалюзийные решетки приняты:

а). Стальные, штампованные - двух типоразмеров; 450×490 и 450×580мм.

б). Деревянные - шести типоразмеров; 1080×580, 1080×1080, 1080×1640, 1680×580, 1680×1080 и 1680×1640 мм.

6. Неподвижные стальные жалюзийные решетки устанавливаются в переплетах вместо стекол, а деревянные - вместо деревянных переплетов.

7. Стальные жалюзийные решетки изготавливаются путем штамповки Механическим заводом №1, г. Горький, трест „Сантехдеталь" (нормаль СТД-5030 и СТД-5031)

8. Подбор и определение пропускной способности жалюзийных решеток при принятой скорости воздуха в живом сечении = 6 м/сек, производится по приведенной таблице 1.

Таблица 1

№№ п.п.	Наименование и тип жалюзи	Габаритные размеры мм: Ширина	Высота	Живое сечение $м^2$	Колич. воздуха $м^3$/час	Вес кг	№№ листов
1	Деревянная типа Ж1	1080	580	0,227	4900	8,4	9
2	—"— —"— Ж2	1080	1080	0,482	10400	13,7	
3	—"— —"— Ж3	1680	580	0,361	7800	12,6	
4	—"— —"— Ж4	1680	1080	0,768	16.550	20,4	
5	—"— —"— Ж5	1080	1640	0.791	17100	19.2	
6	Деревянная типа Ж6	1680	1640	1.260	27200	28.6	
7	Стальная типа Ж7	450	490	0.112	2400	2.94	33
8	Стальная типа Ж8	450	580	0.133	2850	3.44	

9. Подбор утепленных створчатых клапанов производится по таблице 2.

Таблица 2.

№№ п.п.	Тип	Габаритные размеры мм: Ширина	Высота	Колич. створок	Вес кг	№№ листов
1	Кл1	1080	580	1	11.76	10, 13, 14
2	Кл2	1080	1080	2	22.55	
3	Кл3	1680	580	1	16.59	11, 13, 14
4	Кл4	1680	1080	2	30.3	
5	Кл5	1080	1640	3	32.8	12, 13, 14
6	Кл6	1680	1640	3	43.7	

10. Древесина, применяемая для жалюзи и клапанов, должна быть антисептирована и удовлетворять требованиям „Технических условий на производство и приемку строительных и монтажных работ", раздел V - 1955г.

Примечание:

Деревянные части рамы, соприкасающиеся с кладкой или бетоном, должны быть осмолены или предохранены от сырости прокладкой двух слоев толя.

11. Крепление деревянных рам жалюзийных решеток и клапанов к коробкам производится шурупами.

12. Управление клапанами осуществляется ручной фонарной лебедкой при помощи блоков и троса.

13. Крепление блоков и фонарной лебедки к стенам, перекрытиям и другим строительным конструкциям приведено на листах 34, 35 и 36.

14. Фонарная лебедка, блоки и полуоси изготавливаются заводским способом по нормалям Главсантехмонтажа. Для возможности изготовления этих деталей на месте монтажа в работе приведены рабочие чертежи (см. листы 39-45).

15. Узлы воздухозабора с применением автоматики разработаны ГПИ Сантехпроект.

16. При применении в проектах узлов воздухозабора следует ограничиваться схематическим их изображением со ссылкой на примененный в проекте тип жалюзи и клапана, а также на шифр данного альбома.

Например:

$$\frac{Ж1\ (КП1)}{08\text{-}02\text{-}124}$$

где: Ж1 - тип жалюзи
(КП1) - тип клапана, а 08-02-124 - шифр серии.

П. Стальной прокат принят по действующим ГОСТ

Нач. отд. Тив	Кацман		
Гл. инж. пр.	Смирнов		
Гипротис			Москва 1961г.

Ин. 6457

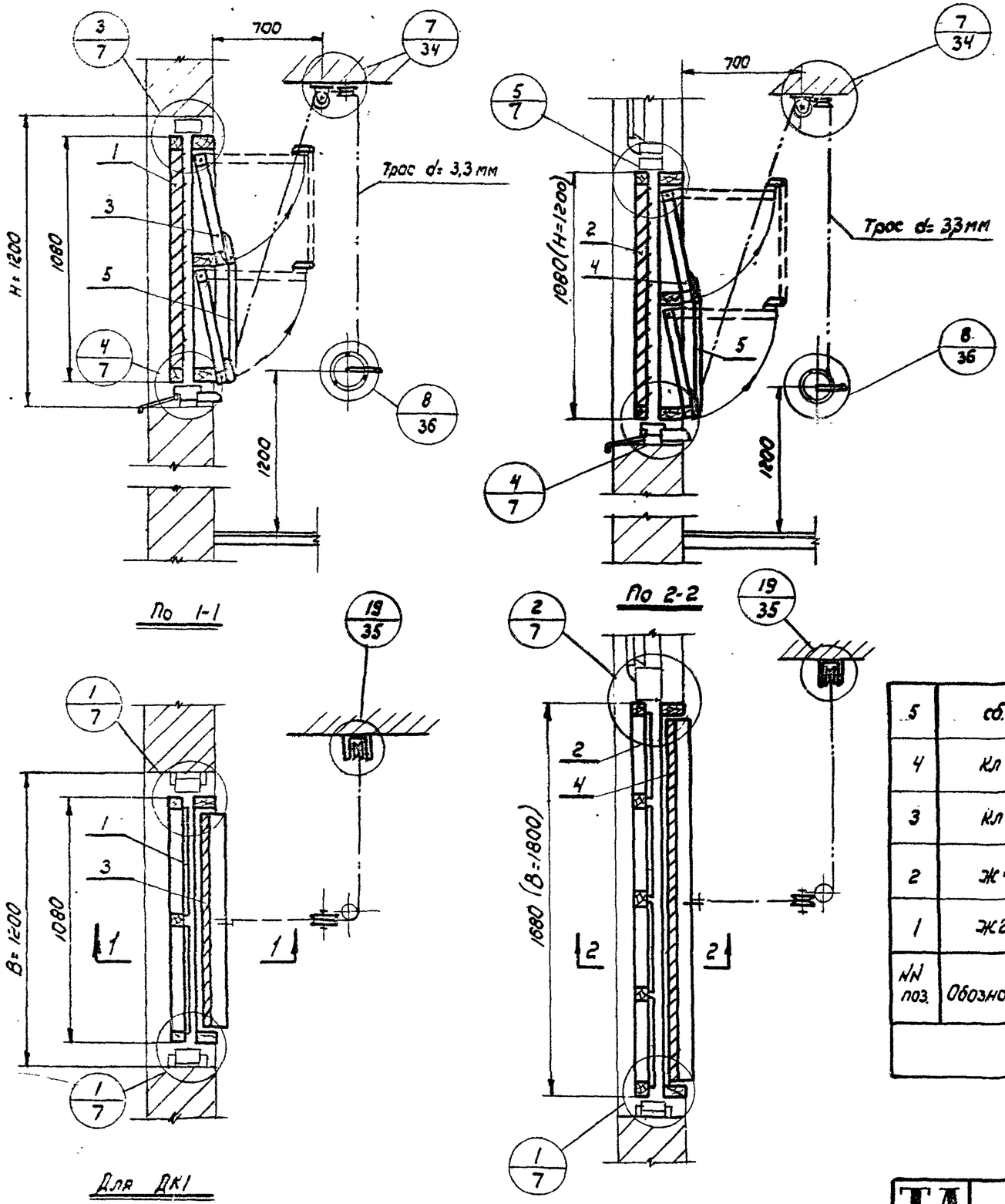

Примечание

Клапаны и жалюзийные решетки устанавливаются в деревянных коробках, взамен переплетов П-1 и П-2

NN поз.	Обозначение	Наименование	Кол.	Материал	Вес, кг 1 шт	Вес, кг Общ.	N листа	Примечание
5	сб.1	Рычажное устройство	2	Ст.3	0,955	1,91	15	
4	Кл 4	Клапан	1	Дерево	30,3	30,3	11	
3	Кл 2	Клапан	1	Дерево	22,55	22,55	10	
2	Ж 4	Жалюзийная решетка	1	Дерево	20,4	20,4	9	
1	Ж 2	Жалюзийная решетка	1	Дерево	13,70	13,70	9	

Спецификация

ТА 1961 г	Установка узлов воздухозабора в деревянных коробках типа ДК1 и ДК2, при B=1200, 1800 и H=1200	08-02-124	
		Лист	1

Гл. инженер проекта Спирков
Исполнитель Цветкова
Гипротис Москва 1961 г.

Ин 6457

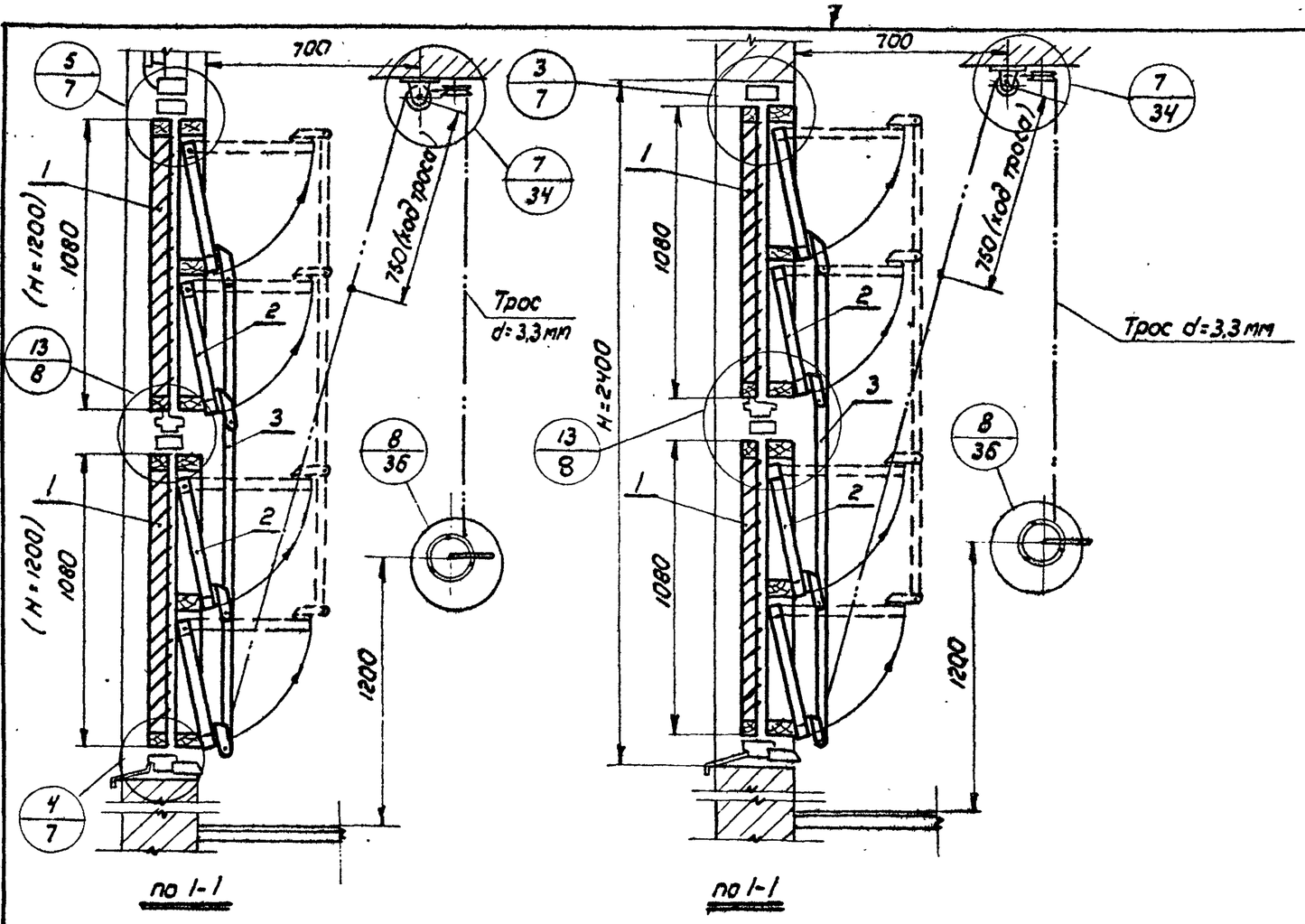

Примечание

1. Клапаны и жалюзийные решетки устанавливаются в деревянных коробках, взамен переплетов П-1

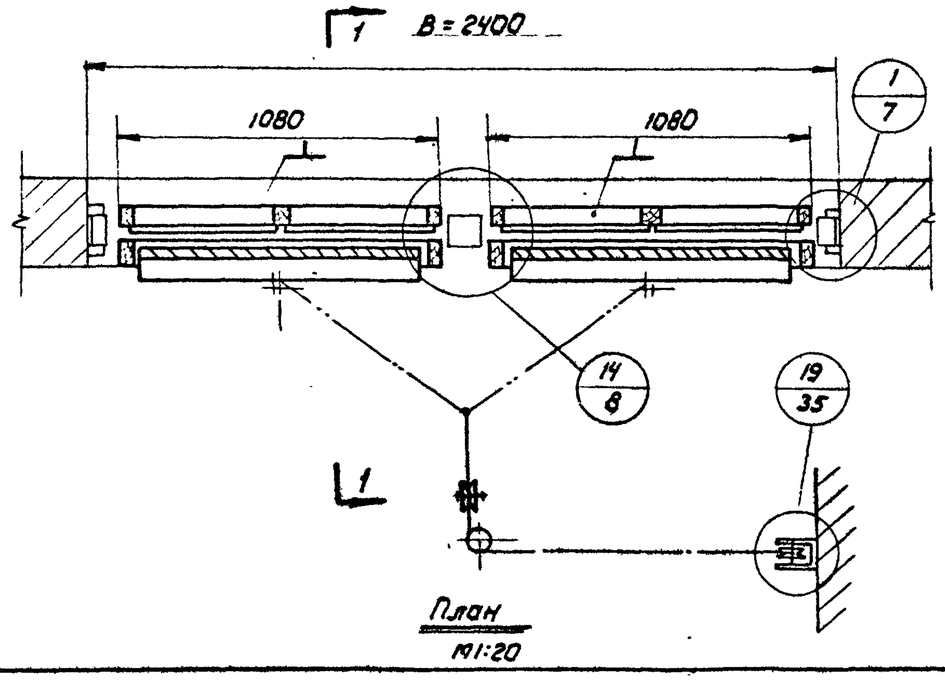

N поз.	Обозначение	Наименование	Кол.	Материал	Вес, кг 1шт.	Вес, кг Общ.	N листа	Примечание
3	сб. 4	Рычажное устройство	2	Ст.3	2,55	5,10	15	
2	кл.2	Клапан	4	Дерево	22,55	90,20	10	
1	Ж2	Жалюзийная решетка	4	Дерево	13,70	54,80	9	

Спецификация

ТД 1961г	Установка узлов воздухозабора в деревянных коробках типа ДК1, при B=2400 и H=2400	ОВ-02-124	
		лист	2

Нач. отдела	Кочнон		
Гл. инж. пр.	Смирнов		
Исполнитель	Цветкова	Ц.Цвет	

Гипротис Москва 1961г

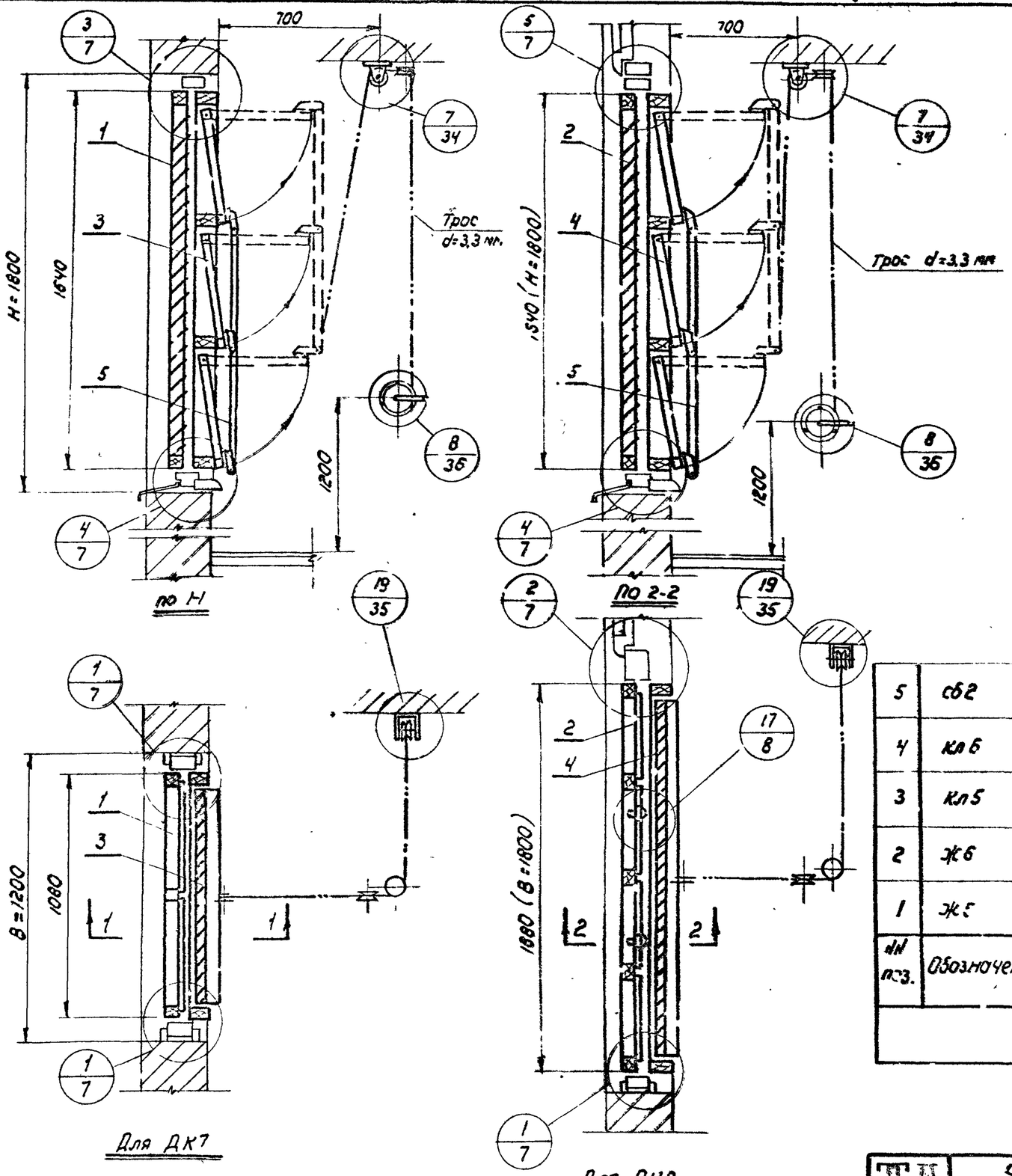

Планы
М1:20

Примечание

Клапаны и жалюзийные решетки устанавливаются в деревянных коробках, взамен переплетов П-5 и П-6

Поз.	Обозначение	Наименование	Кол.	Материал	Вес, кг 1 шт.	Вес, кг Общ.	Лист	Примечание
5	СБ2	Рычажное устройство	2	Дерево	1.70	3.40	15	
4	Кл6	Клапан	1	Дерево	43.7	43.7	12	
3	Кл5	Клапан	1	Дерево	32.80	32.80	12	
2	Ж6	Жалюзийная решетка	1	Дерево	28.6	28.6	9	
1	Ж5	Жалюзийная решетка	1	Дерево	19.20	19.20	9	

Спецификация

ТД 1961г	Установка узлов воздухозабора в деревянных коробках типа ДК7 и ДК8, при В=1200 и 1800 и Н=1800	08-02-124	
		Лист	3

Гл. инженер ВИ-та	Сергеев	
Нач. отдела	Каштан	
Гл. инженер пр.	Стирнов	
Исполнитель	Цветкова	
Проверил		
		Гипротис
		Москва 1961г

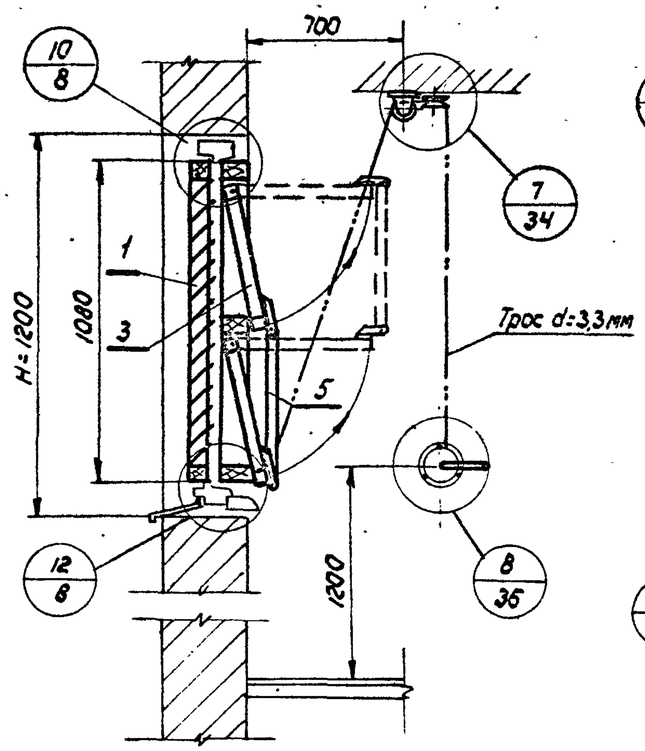

По 1-1

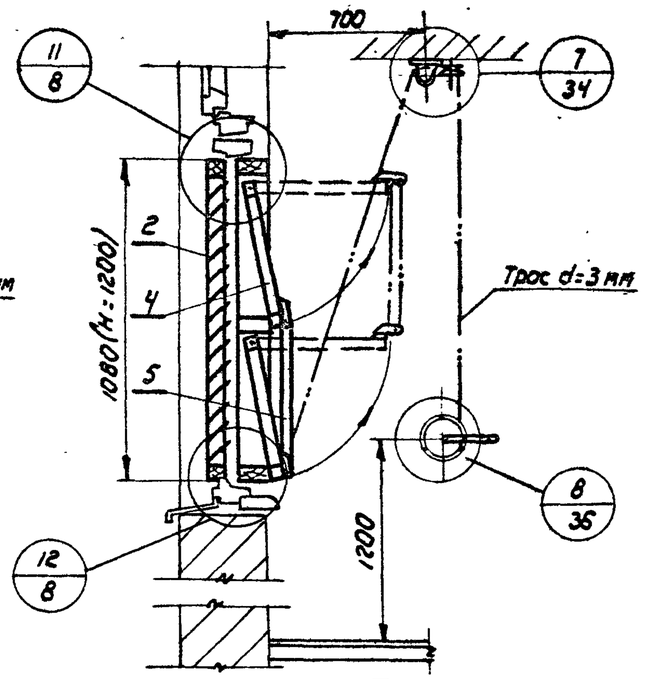

По 2-2

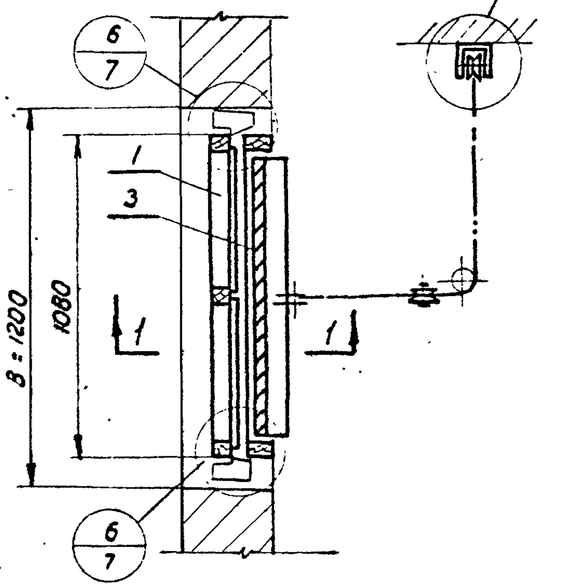

Для ЖК1

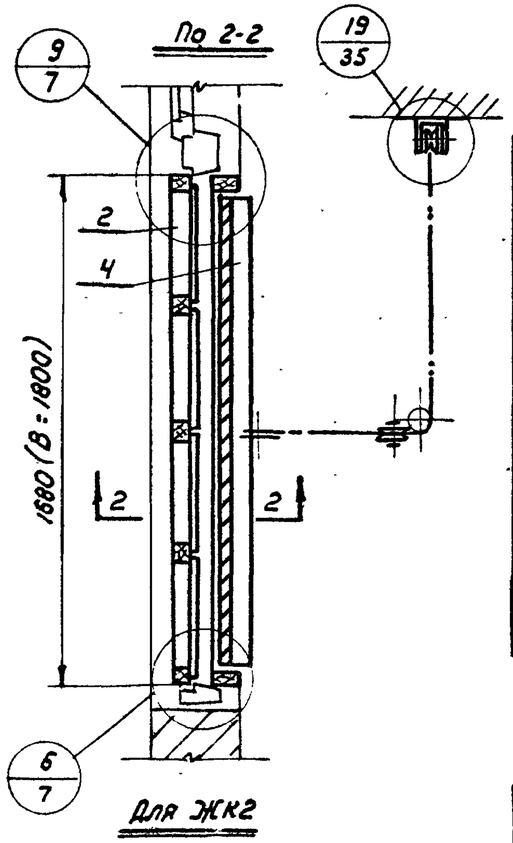

Для ЖК2

Планы

М1:20

Примечание

1. Клапаны и жалюзийные решетки устанавливаются в железобетонных коробках, взамен переплетов П-1 и П-2

№ поз.	Обозначение	Наименование	Кол.	Материал	Вес, кг 1 шт.	Вес, кг Общ.	№ листа	Примечание
5	сб 1	Рычажное устройство	2	Ст3	0,955	1,91	15	
4	Кл 4	Клапан	1	Дерево	30,3	30,4	11	
3	Кл.2	Клапан	1	Дерево	22,55	22,55	10	
2	Ж4	Жалюзийная решетка	1	Дерево	20,4	20,4	9	
1	Ж2	Жалюзийная решетка	1	Дерево	13,70	13,70	9	

Спецификация

ТД 1961г	Установка узлов воздухозабора в железобетонных коробках типа ЖК1, ЖК2, при B=1200, 1800 и H=1200	08-02-124	
		Лист	4

Нач. отдела Кацман
Гл.инженер пр. Стиранов
Исполнитель Цветкова
Гипротис Москва 1961г

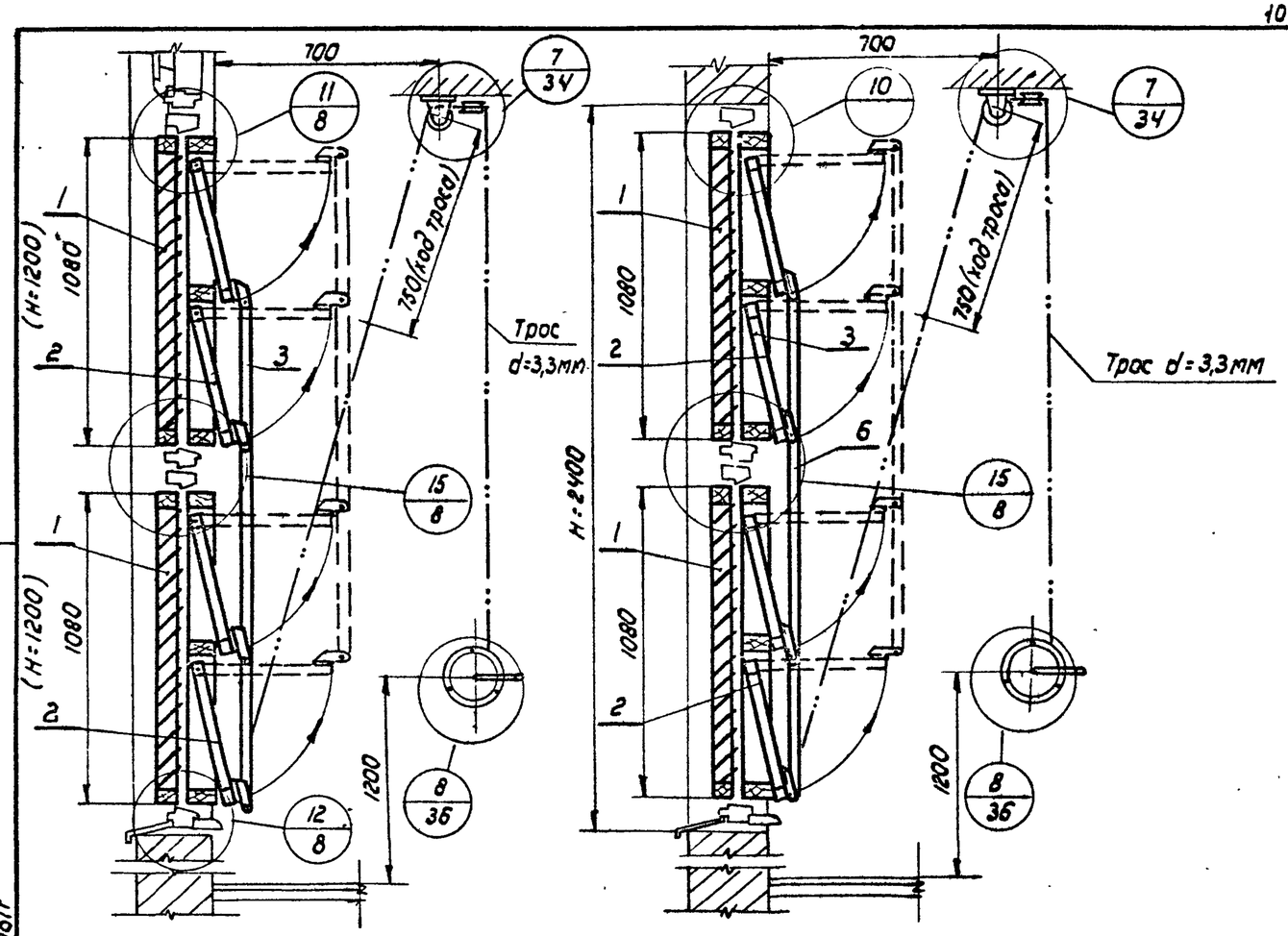

По 1-1

По 1-1

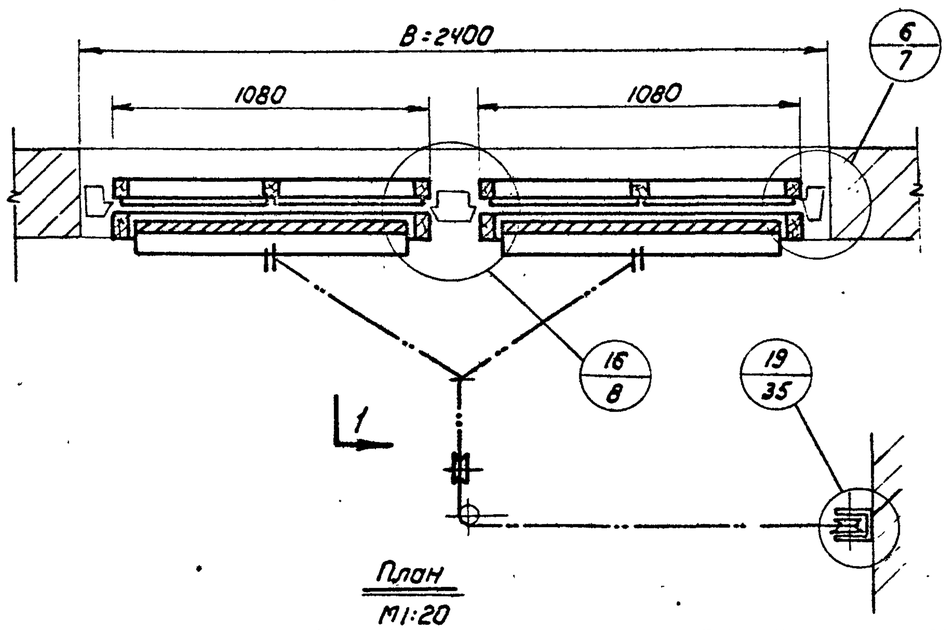

План
М1:20

Примечание

1. Клапаны и жалюзийные решетки устанавливаются в железобетонных коробках, обзатен переплетов П-1.

3	сб 4	Рычажное устройство	2	Ст.3	2,55	5,10	15	
2	кл2	клапан	4	Дерево	22.55	90,20	10	
1	ж2	Жалюзийная решетка	4	Дерево	13,70	54,80	9	
NN поз.	Обозначение	Наименование	кол.	Материал	Вес, кг 1шт.	Вес, кг Общ.	N листа	Примечание

Спецификация

ТП 1961г	Установка узлов воздухозабора в железобетонных коробках типа ЖК1, при B=2400 и H=2400	08-02-124	
		Лист	5

Нач. отдела Коиман
Гл. инж. пр. Стирнов
Исполнитель Цветкова
Гипротис Москва 1961г

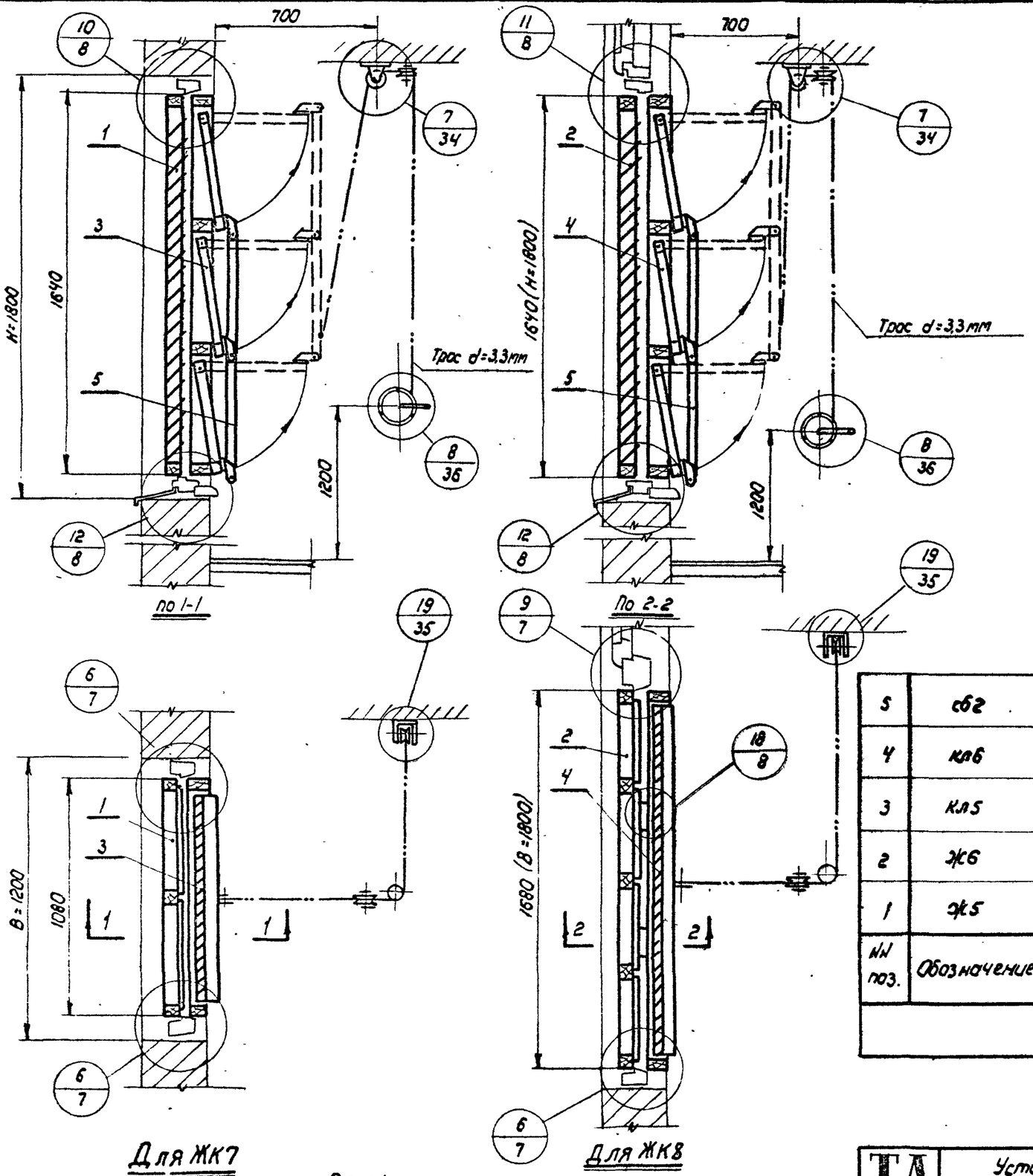

Примечание

Клапаны и жалюзийные решетки устанавливаются в железобетонных коробках, взамен переплетов.

NN поз.	Обозначение	Наименование	Кол.	Материал	Вес, кг 1 шт.	Вес, кг Общ.	N листа	Примечание
5	сб2	Рычажное устройство	2	Ст.3	1,70	3,40	15	
4	кл6	Клапан	1	Дерево	43,7	43,7	12	
3	кл5	Клапан	1	Дерево	32,8	32,80	12	
2	Ж6	Жалюзийная решетка	1	Дерево	28,6	28,6	9	
1	Ж5	Жалюзийная решетка	1	Дерево	19,2	19,2	9	

Спецификация

ТП 1961г	Установка узлов воздухозабора в железобетонных коробках типа ЖК7 и ЖК8, при B=1200,1800 и H=1800	08-02-124	
		Лист	6

Гл. инженер проекта	Сергеев		
Нач. отдела	Коцман		
Гл. инженер пр.	Стирнов		
Исполнитель	Цветкова		
Проверил			
Зинчев			

Гипротис

Москва 1961г

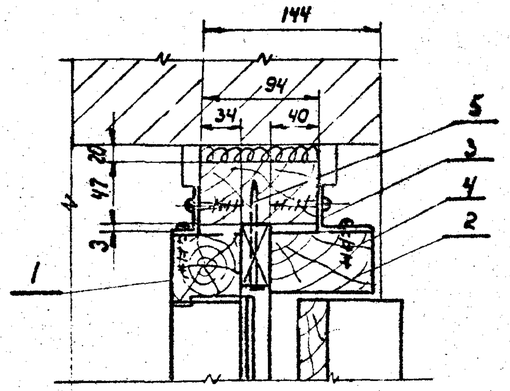

1 Для проемов шириной от 1,2 до 3,6м

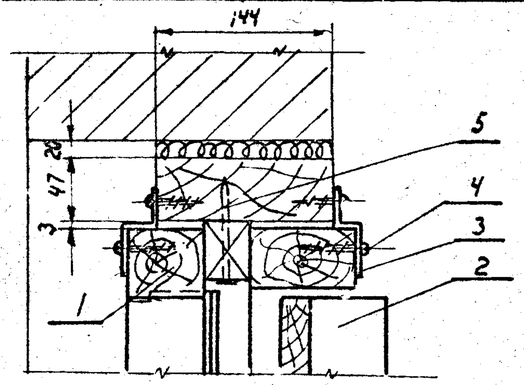

1 Для проемов шириной более 3,6м и ленточных

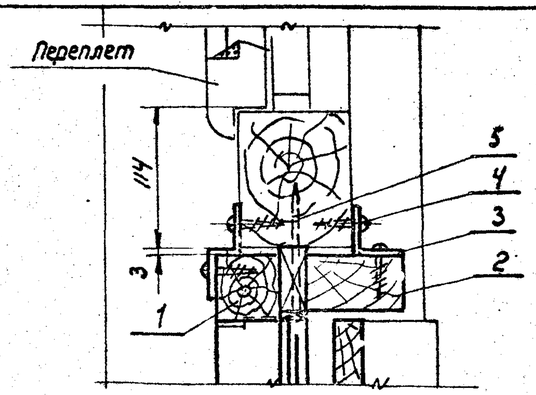

2

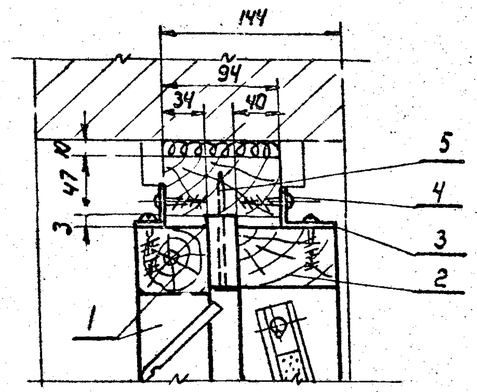

3 Для проемов шириной от 1,2 до 3,6м

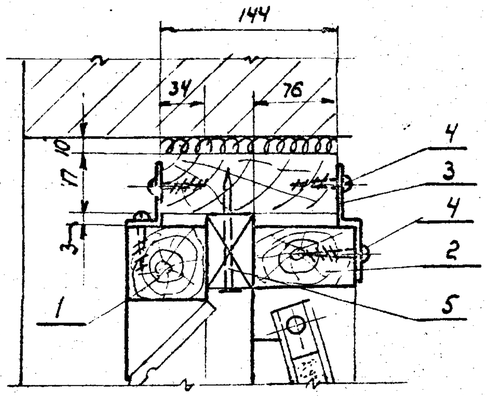

3 Для проемов шириной более 3,6м и ленточных

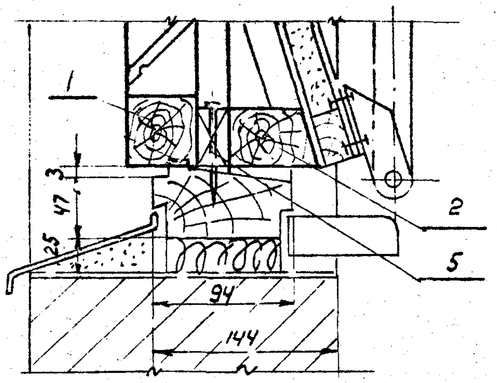

4 Для проемов шириной от 1,2 до 3,6м

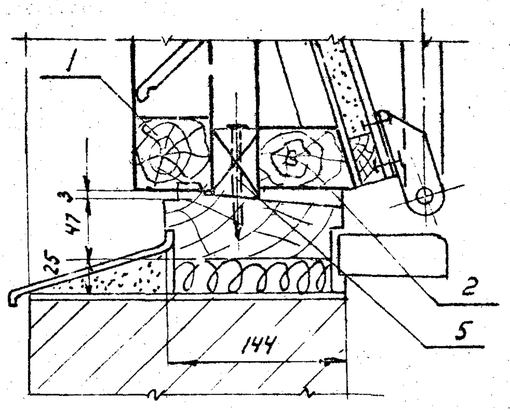

4 Для проемов шириной более 3,6м и ленточных

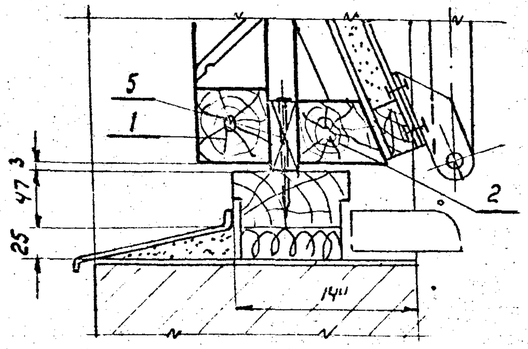

4 Под глухое остекление

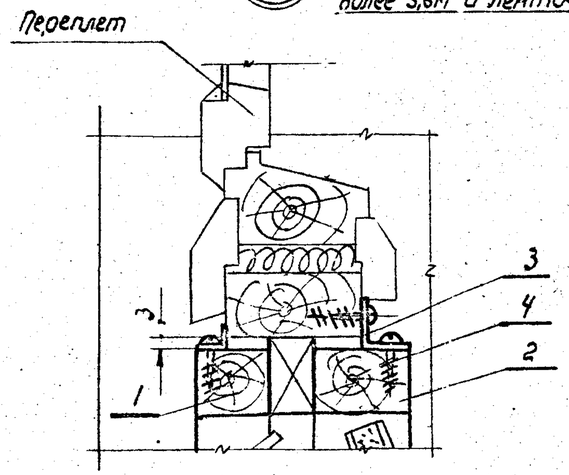

5

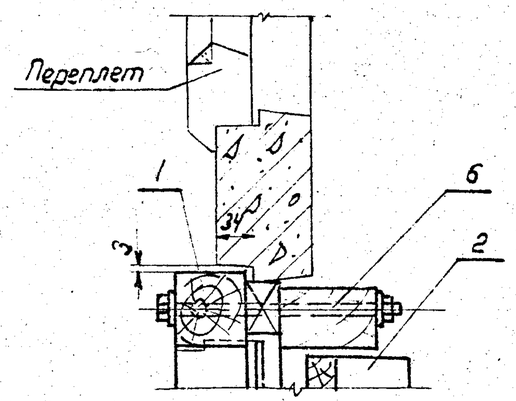

9

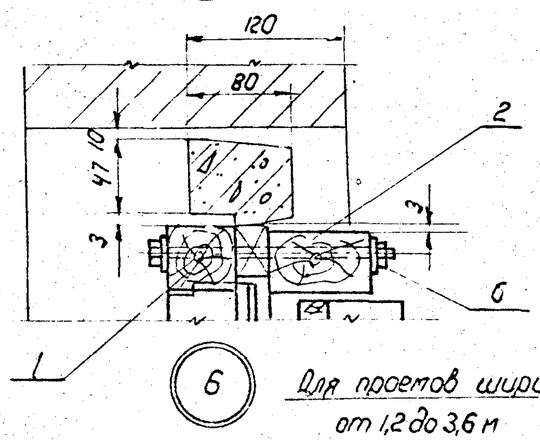

6 Для проемов шириной от 1,2 до 3,6 м

Экспликация

1.- Жалюзийная решетка

2- Клапан

3- Крепежная полоса - 50×3

4- Шуруп 5×22

5- Гвоздь 3×50

6- Болт с гайкой М10×180

М1:5

Гл. инженер пр.	Смирнов		
Исполнитель	Цветкова		
	Гипротис		

Москва 1961г

Установка узлов воздухозабора в деревянных и железобетонных коробках. Узлы 1÷6 и 9

ТА 1961г

ОВ-02-124

Лист 7

Ин. 6457.

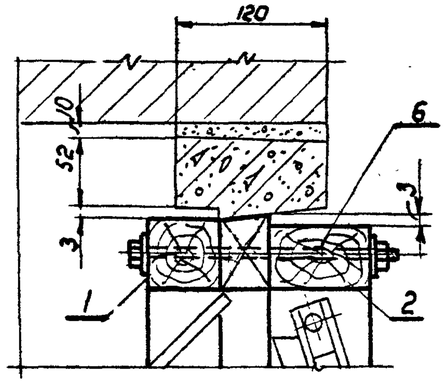

10 Для проемов шириной 6м и ленточных

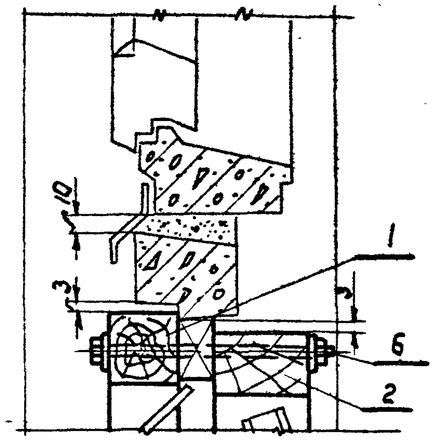

11

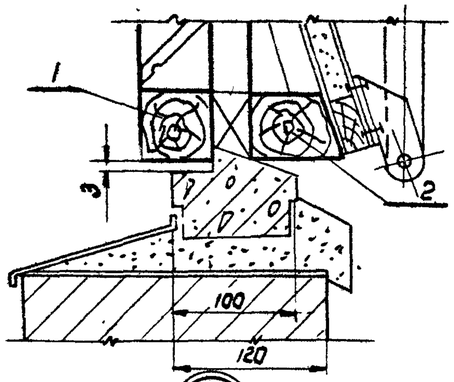

12 Для проемов шириной 1,2 - 3,6м

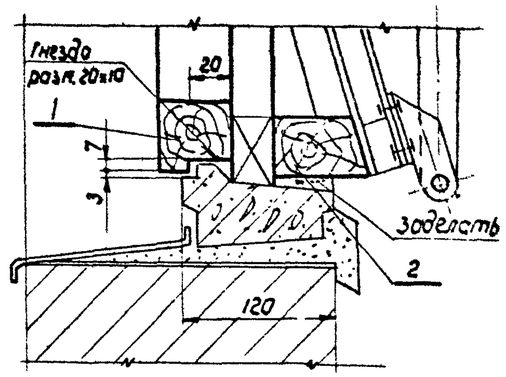

12 Для проемов шириной более 3,6м и ленточных

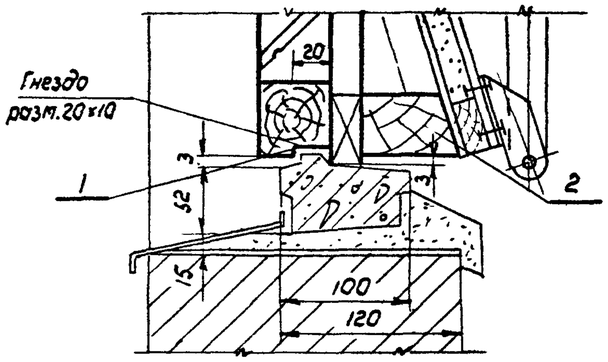

12 Для проемов шириной от 1,2 до 3,6м

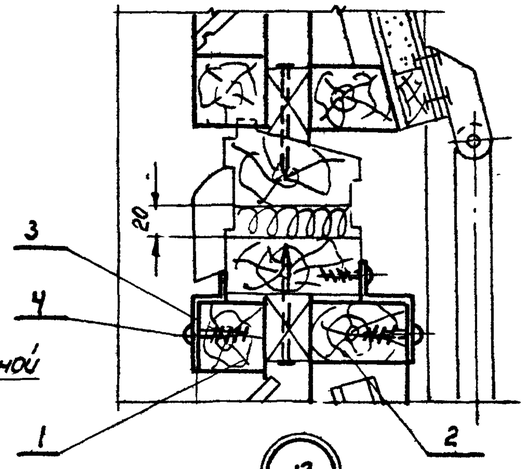

13

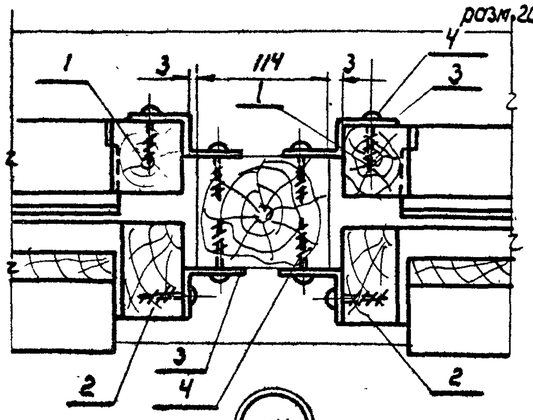

14

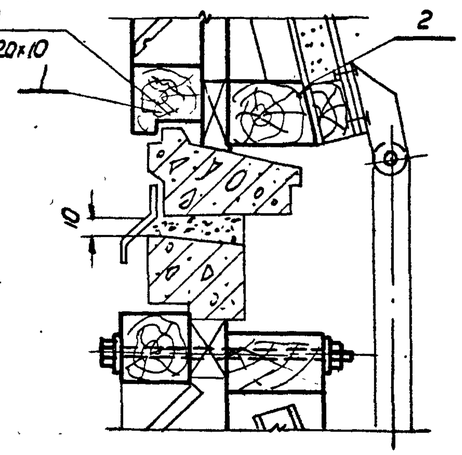

15

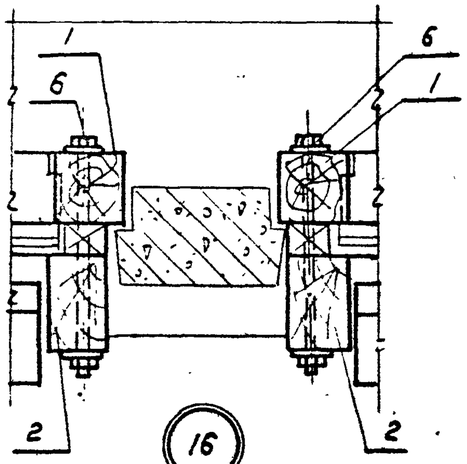

16

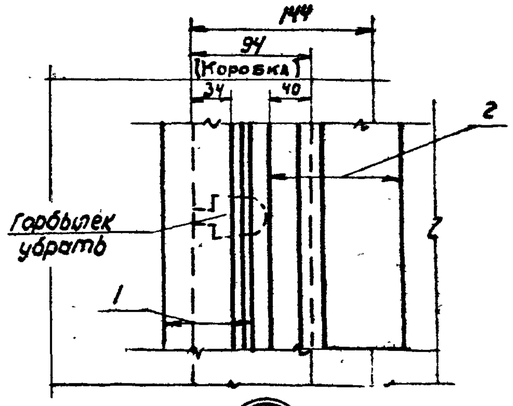

17 При сплошном остеклении

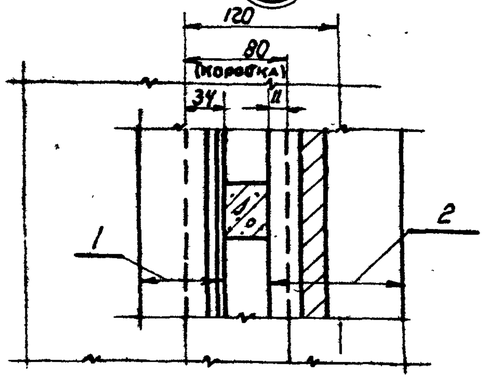

18 При сплошном остеклении

Экспликация

1. Жалюзийная решетка
2. Клапан
3. Крепежная полоса - 50×3
4. Шуруп 5×22
5. Гвоздь 3×90
6. Болт с гайкой М10×180

ТД 1961г	Установка узлов воздухозабора в деревянных и железобетонных коробках. Узлы 10÷18	08-02-124	
		Лист	8

Гл. инж. пр. Смирнов
Исполнитель Цветкова
Гипротис
Москва 1961г

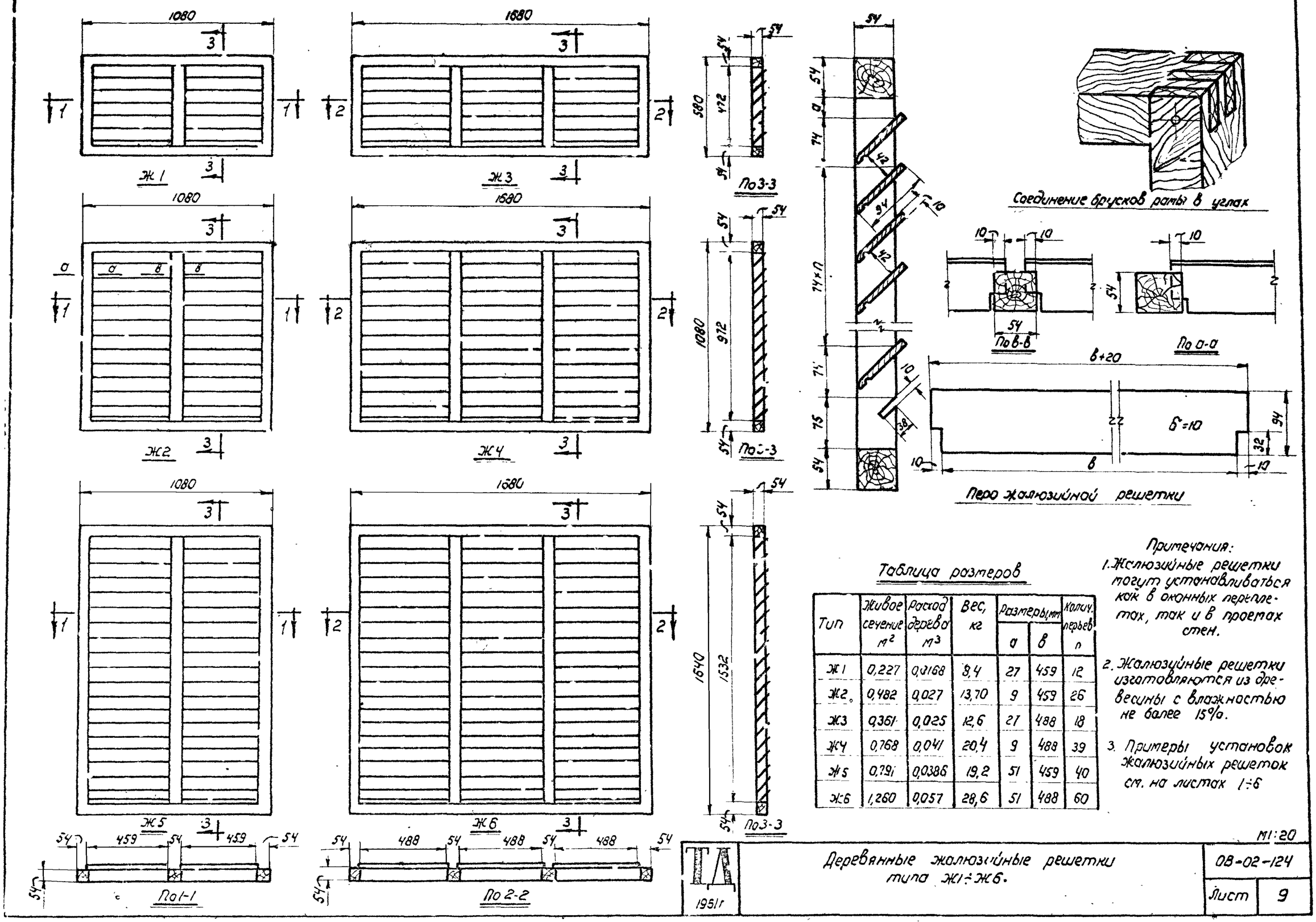

Примечания:

1. Жалюзийные решетки могут устанавливаться как в оконных переплетах, так и в проемах стен.
2. Жалюзийные решетки изготовляются из древесины с влажностью не более 15%.
3. Примеры установок жалюзийных решеток см. на листах 1÷6

Таблица размеров

Тип	Живое сечение $м^2$	Расход дерева $м^3$	Вес, кг	Размеры, мм а	Размеры, мм в	Колич. перьев n
Ж1	0,227	0,0168	8,4	27	459	12
Ж2	0,482	0,027	13,70	9	459	26
Ж3	0,361	0,025	12,6	27	488	18
Ж4	0,768	0,041	20,4	9	488	39
Ж5	0,791	0,0386	19,2	51	459	40
Ж6	1,260	0,057	28,6	51	488	60

М1:20

1951г

Деревянные жалюзийные решетки типа Ж1÷Ж6.

08-02-124

Лист 9

Инв. 6457

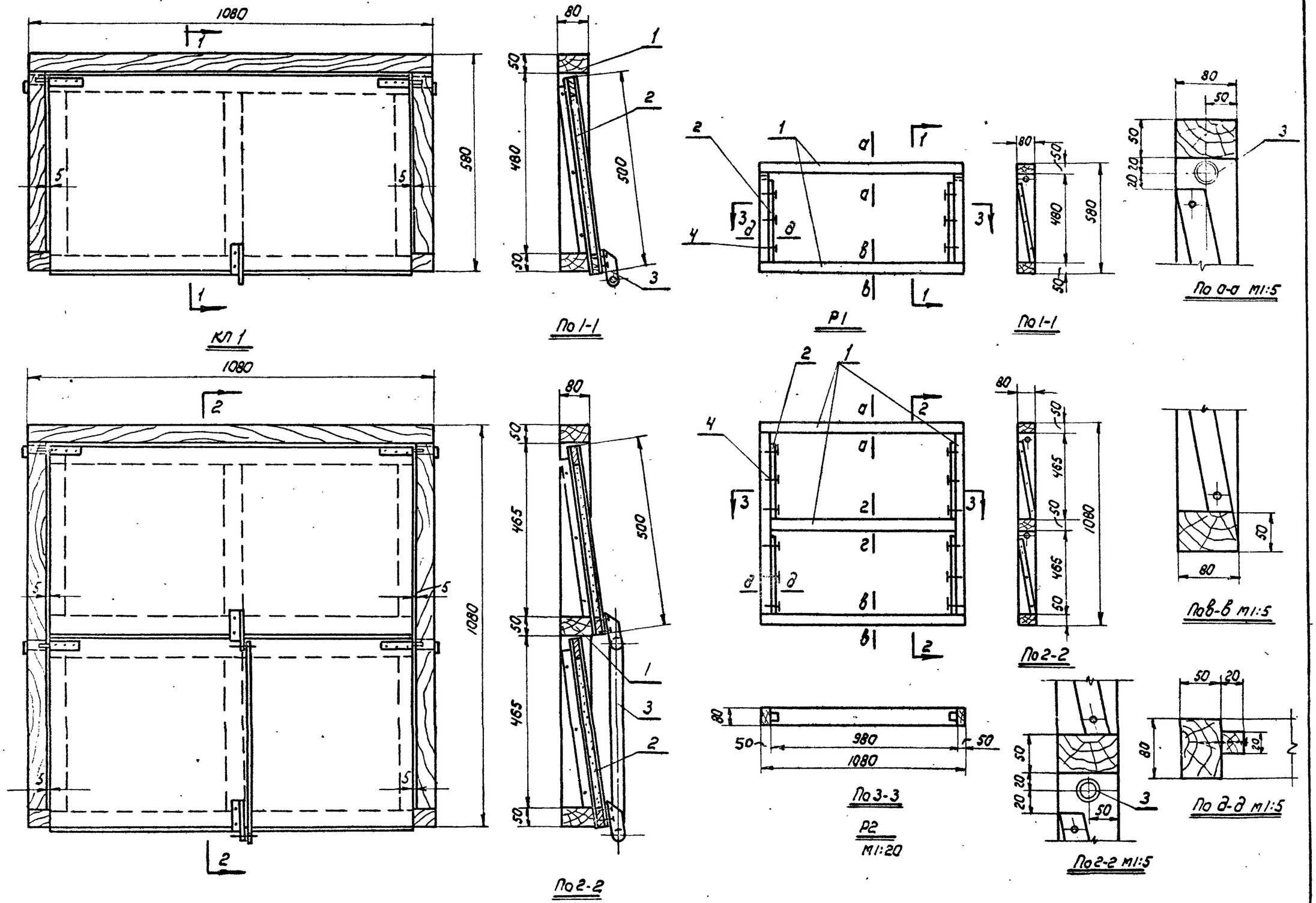

Примечание
Спецификация дана на листе 13.

ТП 1961г	Клапаны утепленные типа КЛ1, КЛ2 и деревянные рамы Р1 и Р2	08-02-124	
		Лист	10

Нач. отдела — Зикеев
Гл. инженер пр. — Проверил
Инженер — Стирков, Цветкова
Москва 1961г
Гипротис

Инв. 6457.

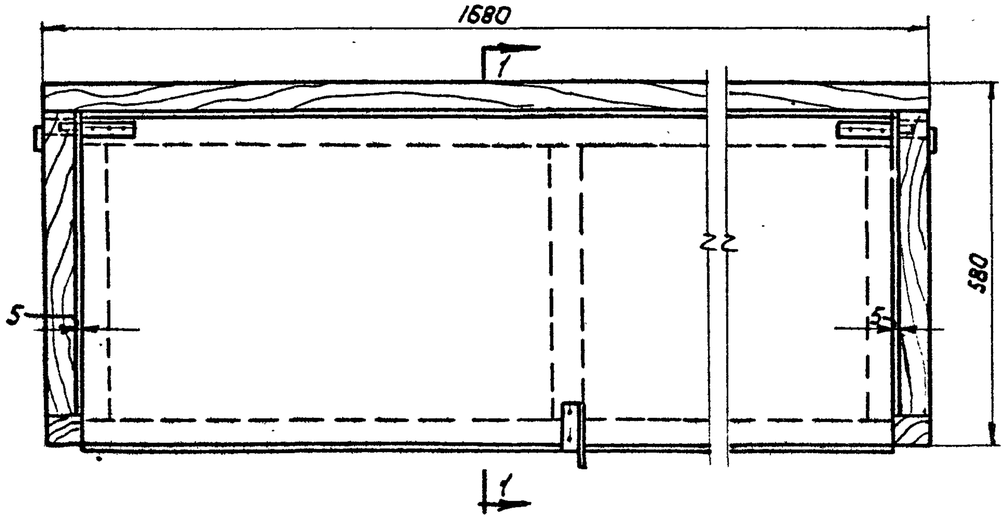

КЛ3
М1:10

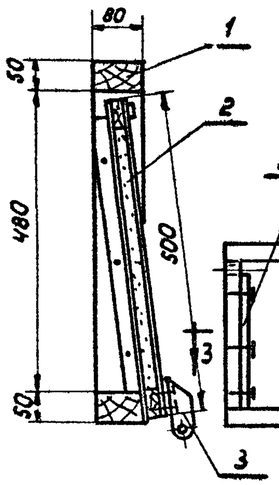

По 1-1

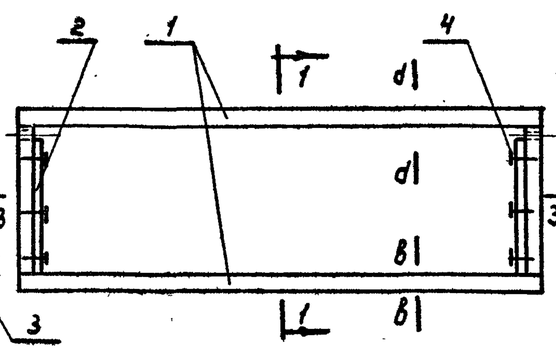

Р3
М1:20

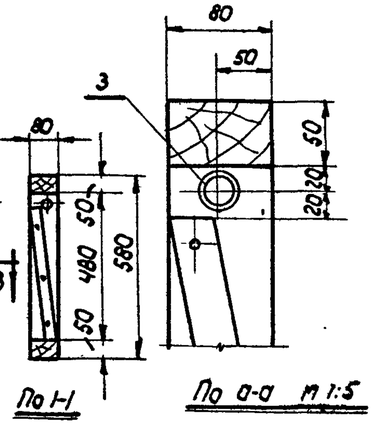

По 1-1

По а-а М 1:5

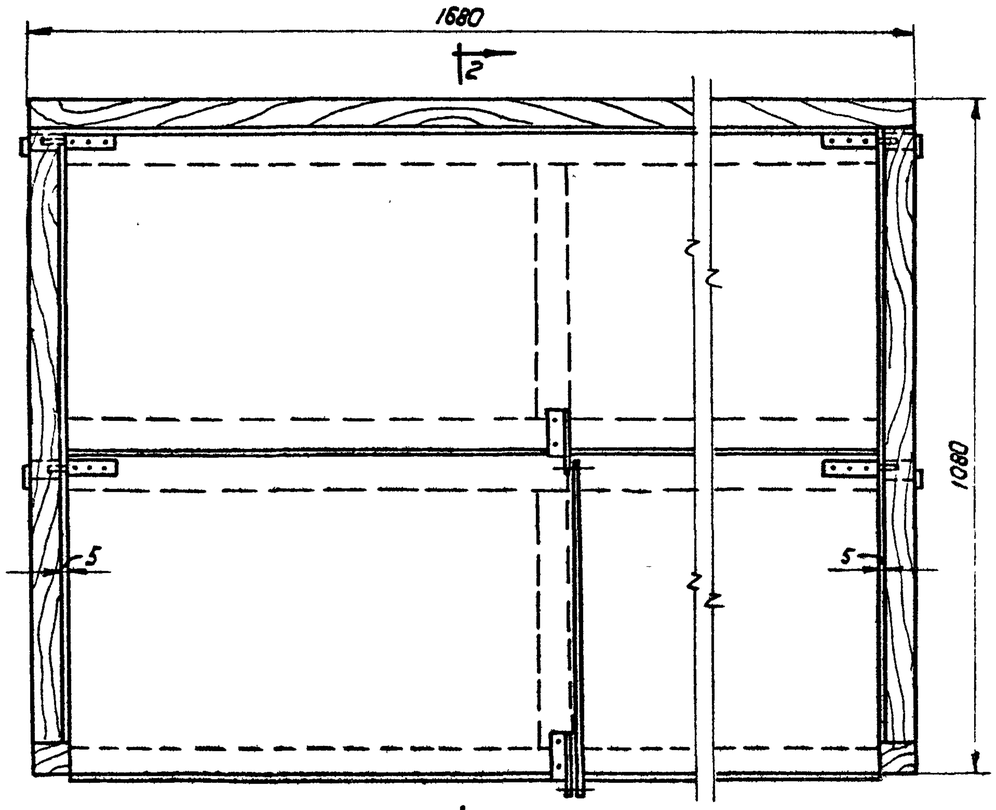

Кл 4
М1:10

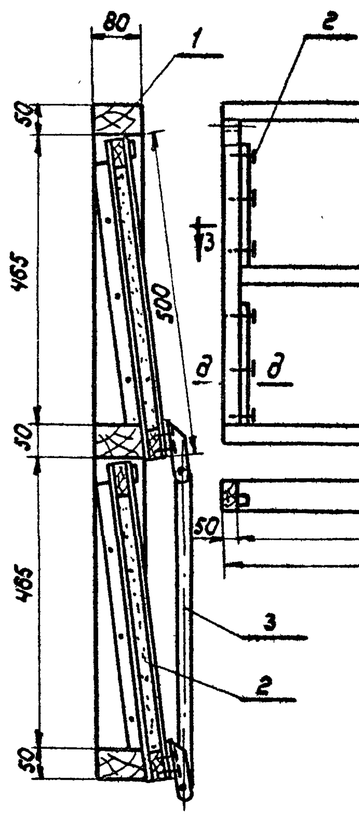

По 2-2

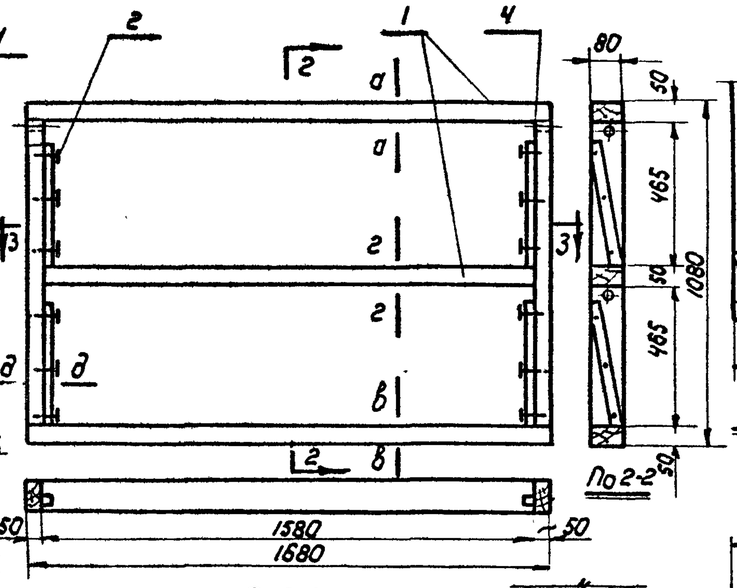

По 3-3

Р4
М1:20

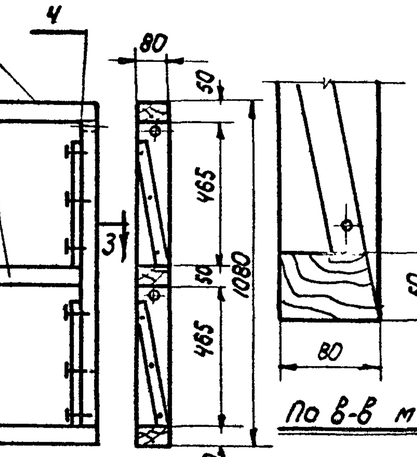

По 2-2

По в-в М1:5

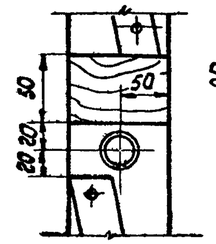

По 2-2 М1:5

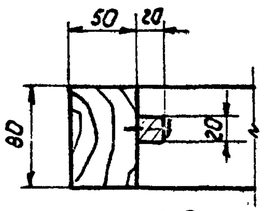

По д-д М1:5

Примечание
Спецификация дана на листе 13.

ТП 1961г	Клапаны утепленные типа КЛ3 и КЛ4 и деревянные рамы Р3 и Р4	08-02-124	
		Лист	11

Гипротис
Москва 1961г

Гл. инженер пр. Стирнов
Инженер Цветкова

Инв. 6457.

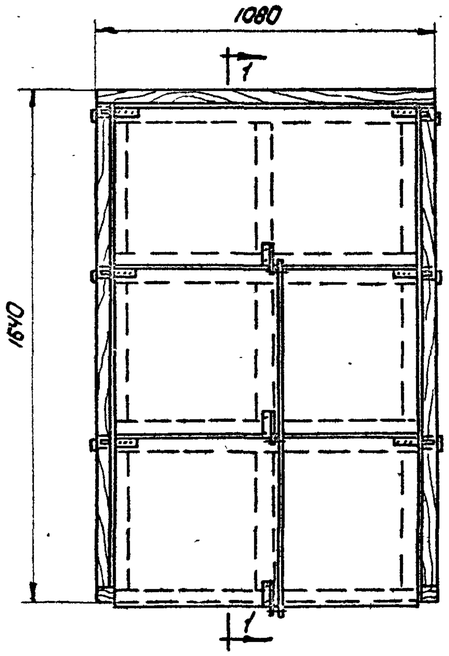

КЛ5 М1:20

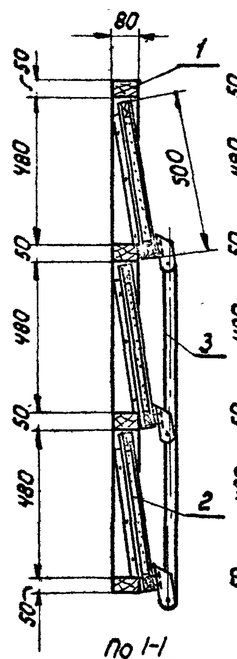

По 1-1

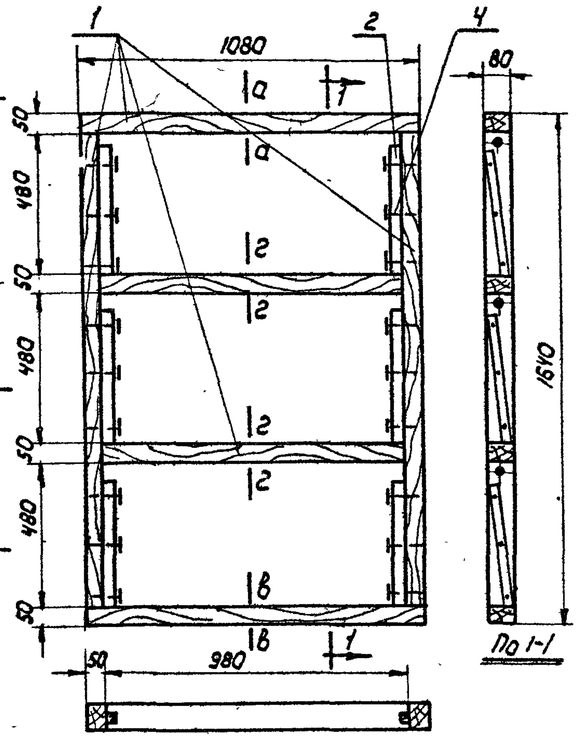

По 1-1

Р5 М1:20

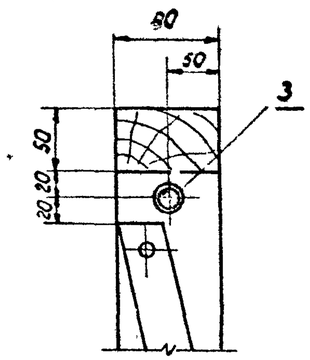

По а-а М1:5

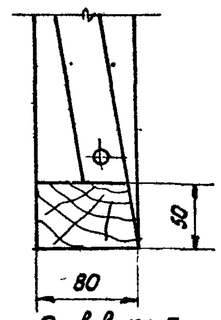

По в-в М1:5

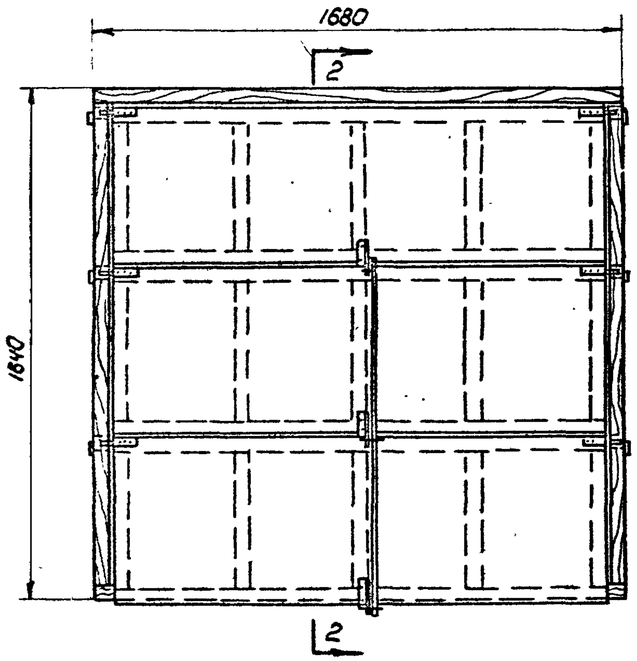

КЛ6 М1:20

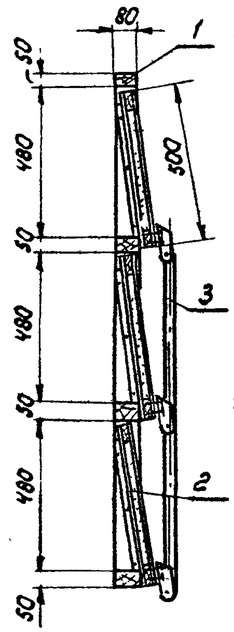

По 2-2

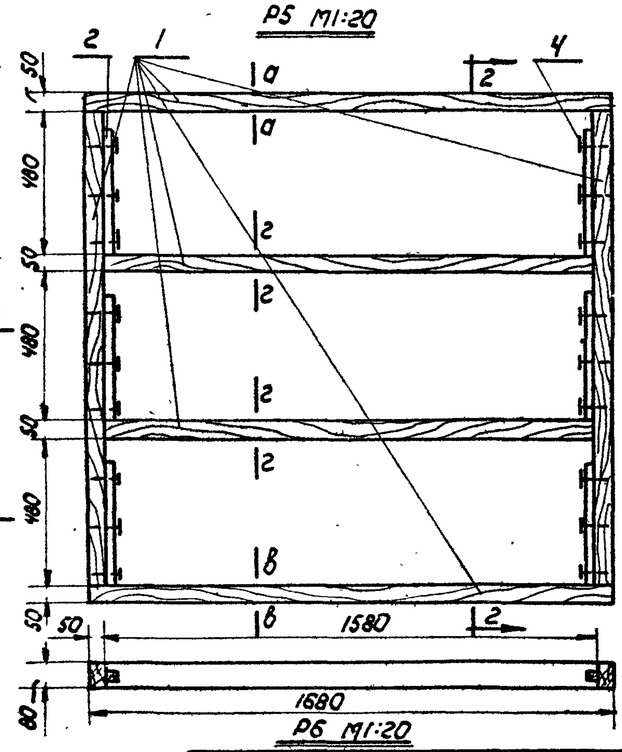

Р6 М1:20

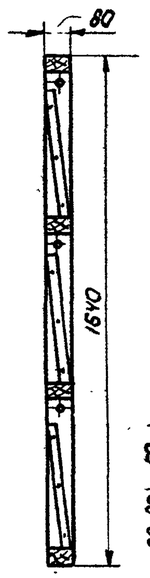

По 2-2

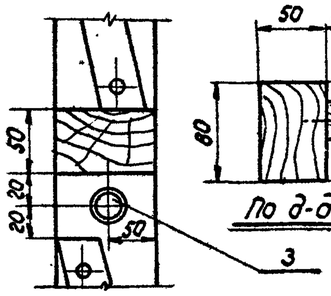

По 2-2 М1:5

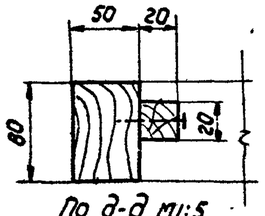

По д-д М1:5

М1:20

Примечание
Спецификация дана на листе 13.

ТП 1961г	Клапаны утепленные типа КЛ5 и КЛ6 и деревянные рамы Р5 и Р6	08-02-124	
		Лист	12

Гл. инженер пр.	Смирнов		
Инженер	Ивенкова		
			Гипротис

Москва 1961г

инв. 6457.

Тип клапана	НН поз.	Обозначение	Наименование	Кол.	Материал	Шт. / Вес, кг	Общ. / Вес, кг	№ листа	Примечание
КЛ6	7	СБ2	Рычажное устройство	1	Ст.3	1,70	1,70	15	
	6	Ст2	Створка	3	Дерево	7,0	21,0	14	
	5	Р6	Рама деревянная	1	Дерево	21,0	21,0	12	
							Всего 43.7		
КЛ5	7	СБ2	Рычажное устройство	1	Ст.3	1,70	1,70	15	
	6	Ст1	Створка	3	Дерево	4,70	14,1	14	
	5	Р5	Рама деревянная	1	Дерево	16,28	16,28	12	
							Всего 30,3		
КЛ4	7	СБ1	Рычажное устройство	1	Ст.3	0,955	0,955	15	
	6	Ст2	Створка	2	Дерево	7,0	14,0	14	
	5	Р4	Рама деревянная	1	Дерево	15,35	15,35	11	
							Всего 16,59		
КЛ3	7	—	Поводок, болт с гайкой и шайба	—	—	0,21	0,21	—	
	6	Ст2	Створка	1	Дерево	7,0	7,0	14	
	5	Р3	Рама деревянная	1	Дерево	9,38	9,38	11	
							Всего 22,55		
КЛ2	7	СБ1	Рычажное устройство	1	Ст.3	0,955	0,955	15	
	6	Ст1	Створка	2	Дерево	4,70	9,4	14	
	5	Р2	Рама деревянная	1	Дерево	11,70	11,70	10	
							Всего 11,76		
КЛ1	7	—	Поводок, болт с гайкой и шайба	—		0,21	0,21	—	
	6	Ст1	Створка	1	Дерево	4,70	4,70	14	
	5	Р1	Рама деревянная	1	Дерево	6,85	6,85	10	

Монтажная спецификация

Тип рамы	НН поз.	Обозначение	Наименование	Кол.	Материал	Шт. / Вес, кг	Общ. / Вес, кг	№ листа	Примечание
Р5; Р6	4	ГОСТ 4028-48	Гвоздь ф2,5×50	18	Ст.3	0,0018	0,032	12	
							0,53		
	3	ВТ	Втулка	6	Ст.3	0,083	0,498	16	
Р2; Р4	4	ГОСТ 4028-48	Гвоздь ф2,5×50	12	Ст.3	0,0018	0,022	10-11	
							0,35		
	3	ВТ	Втулка	4	Ст.3	0,083	0,33	16	
Р1; Р3	4	ГОСТ 4028-48	Гвоздь ф2,5×50	6	Ст.3	0,0018	0,011	10-11	
							0,177		
	3	ВТ	Втулка	2	Ст.3	0,083	0,166	16	

Спецификация материалов на металл (рама)

Тип рамы	НН поз.	Наименование	Материал	Размер	Кол.	$м^3$	№ листа	Примечание
Р6	2	Рейка опорная	Дерево 20×20	ℓ=440	6	0,00105	12	
						0,641		
	1	Рама	Дерево 80×50	ℓ=10.000	Общ.	0,04		
Р5	2	Рейка опорная	Дерево 20×20	ℓ=440	6	0,00105	12	
						0,0315		
	1	Рама	Дерево 80×50	ℓ=7600	Общ.	0,03		
Р4	2	Рейка опорная	Дерево 20×20	ℓ=430	4	0,00069	11	
						0,030		
	1	Рама	Дерево 80×50	ℓ=7200	Общ.	0,029		
Р3	2	Рейка опорная	Дерево 20×20	ℓ=440	2	0,00035	11	
						0,0184		
	1	Рама	Дерево 80×50	ℓ=4520	Общ.	0,018		
Р2	2	Рейка опорная	Дерево 20×20	ℓ=430	4	0,00069	10	
						0,0227		
	1	Рама	Дерево 80×50	ℓ=5400	Общ.	0,022		
Р1	2	Рейка опорная	Дерево 20×20	ℓ=440	2	0,00035	10	
						0,01335		
	1	Рама	Дерево 80×50	ℓ=3320	Общ.	0,013		

Спецификация материалов на древесину (рама)

ТЛ 1961г	Клапаны утепленные типа КЛ1 ÷ КЛ6. Спецификация	ОВ-02-124
		Лист 13

Гипротис Москва 1961г

Гл. инженер пр. Смирнов
Исполнитель Цветкова

Ш.Ш.Ш. 2.4.4

Ш.Н. 6457.

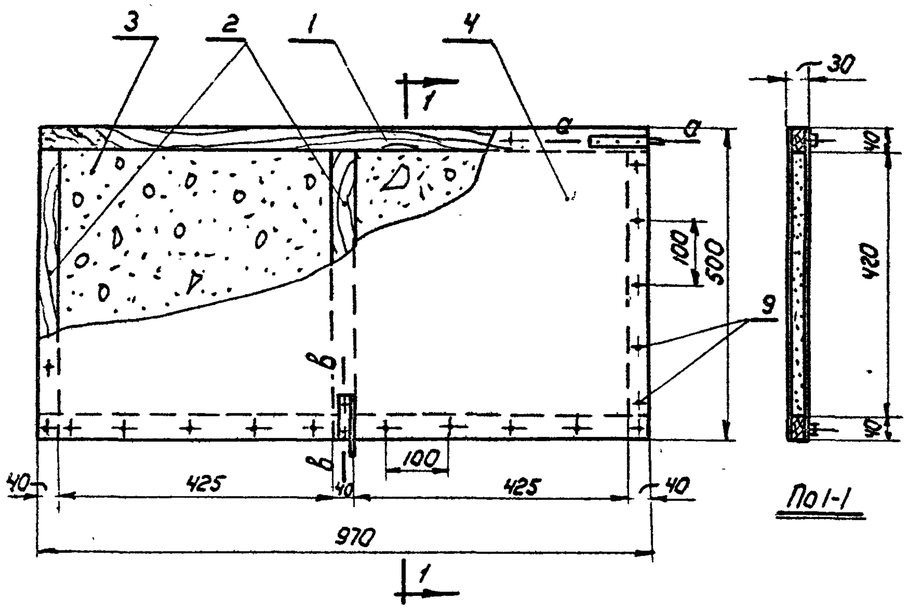

По 1-1

Ст 1

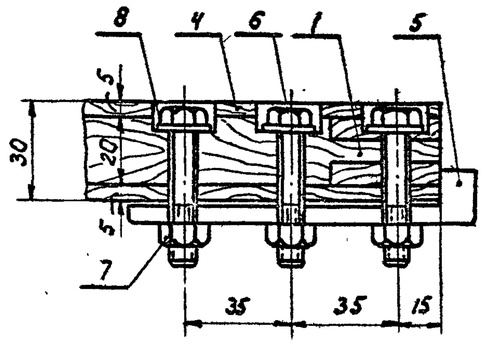

По а-а м1:2

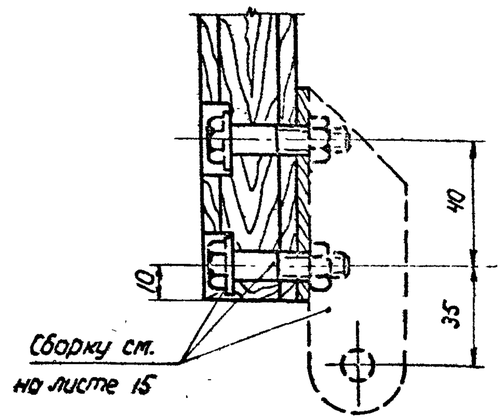

По в-в м1:2

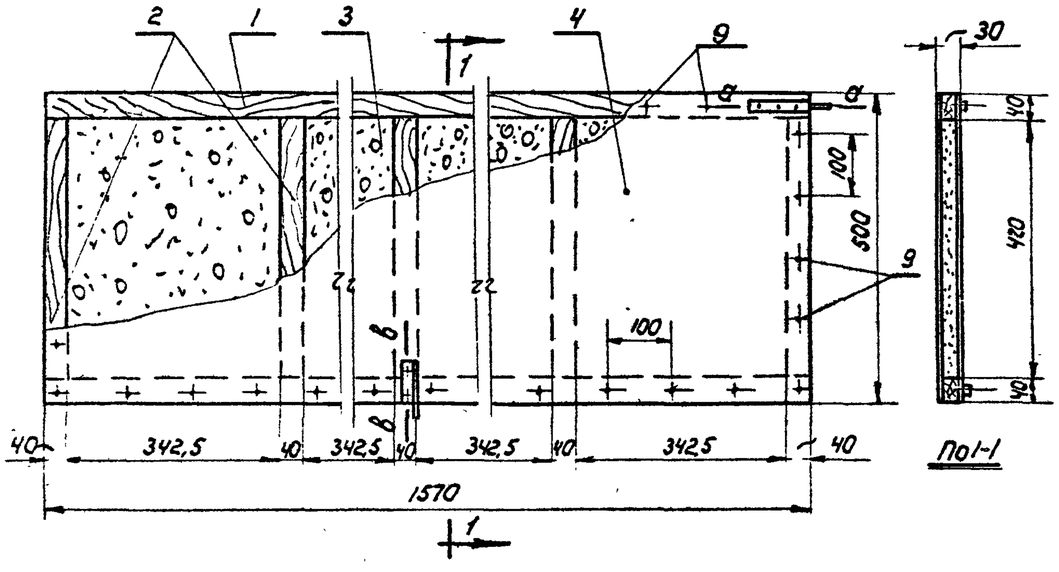

По 1-1

Ст 2

м 1:10

					Всего	0,0123		
Ст 2	4	Обшивка	Фанера б=5	1570×500	2	0,0078	14	
	3	Утеплитель	минеральн. вата б=20	—	—	—		
	2	Брусок	Дерево 40×20	ℓ=500	5	0,0020		
	1	Брусок	Дерево 40×20	ℓ=1570	2	0,00252		
					Всего	0,0076		
Ст1	4	Обшивка	Фанера б=5	970×500	2	0,0048	14	
	3	Утеплитель	минеральн. вата б=20	—	—	—		
	2	Брусок	Дерево 40×20	ℓ=500	3	0,0012		
	1	Брусок	Дерево 40×20	ℓ=970	2	0,00155		
Тип створки	NN поз.	Наименование	Материал	Размер	Кол.	$м^3$	N листа	Примечание

Спецификация материалов на древесину

								0,86		
П1-П2	9	ГОСТ 4028-48	Гвоздь ф2×40	—	Ст.3	—	0,40	14		
	8	ГОСТ 6957-54	Шайба ф9	6	Ст.3	0,0023	0,014			
	7	ГОСТ 5909-51	Гайка М8	6	Ст.3	0,0057	0,034			
	6	ГОСТ 7798-57	Болт М8×40	6	Ст.3	0,022	0,13			
	5	Р13	Полуось	2	Ст.3	0,14	0,28	—		Серия 08-02-111
Тип полотна	NN поз.	Обозначение	Наименование	Кол.	Материал	Вес, кг: Шт.	Вес, кг: Общ.	N листа		Примечание

Спецификация материалов на металл

ТП 1961г	Клапаны утепленные типа КЛ1 ÷ КЛ6 Створки СТ1 и СТ2	08-02-124 Лист 14

Гл. инженер	Сергеев		
Нач. отдела	Крымон	Шилкина	
Гл. инженер пр.	Стирнов		
Инженер	Цветкова	Зикеев	
		Проверил	
Гипротис			Москва 1961г

Ин. 6457

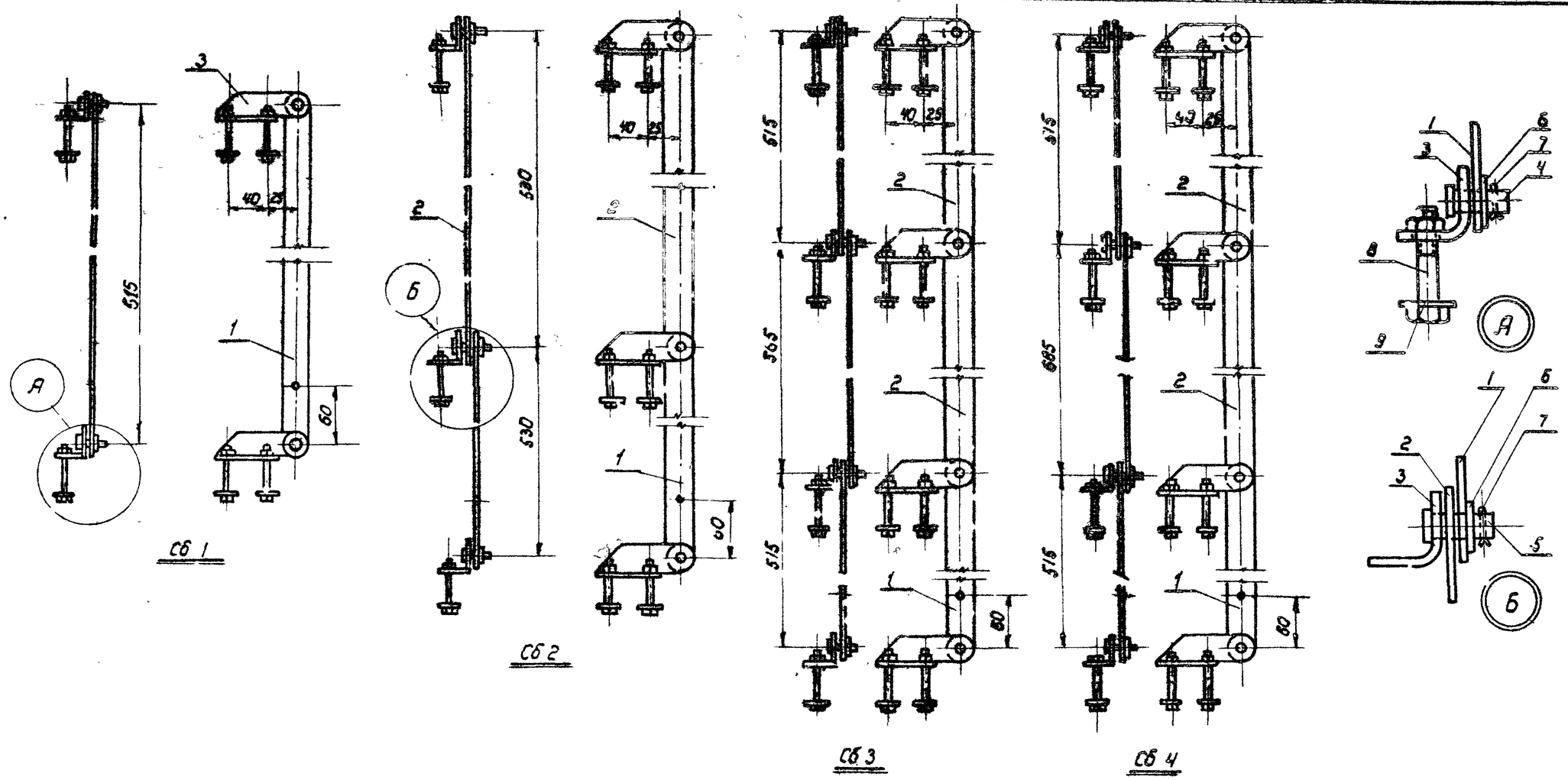

Таблица

Тип сборки	№ поз. деталей											Общ. вес, кг.
	1		2		3	4	5	6	7	8	9	
	Тип	Кол.	Тип	Кол.	Количество							
СБ 1	ТН1	1	—	—	2	1	1	2	2	4	4	0,955
СБ 2	ТН2	1	Т2	1	3	2	1	3	3	6	6	1,10
СБ 3	ТН1	1	Т1 Т3	1 1	4	2	2	4	4	8	8	2,44
СБ 4	ТН1	1	Т1 Т4	1 1	4	2	2	4	4	3	8	2,55

№ поз.	Обозначение	Наименование	Кол.	Материал	Шт.	Общ. вес, кг	Лист	Примечания
9	ГОСТ 6957-54	Шайба	1	Ст.3 ф9	0,0023			
8	ГОСТ 7798-57 ГОСТ 5909-51	Болт с гайкой	1	Ст.3 М8×40	0,028			
7	ГОСТ 397-54	Шплинт	1	Ст.3 4×20	0,0026			
6	ГОСТ 6957-54	Шайба	1	Ст.3 ф11	0,0045			
5	—	Ось	1	Ст.3	0,019			
4	—	Ось	1	Ст.3	0,017			
3	ПД	Поводок	1	Ст.3	0,15	0,15	16	
2	Т1-Т6	Тяга	—	Ст.3	см. таблицу		16	
1	ТН1-ТН2	Тяга нижняя	—	Ст.3	см. таблицу		16	

Спецификация

ТЛ 1961	Клапаны утепленные типа КЛ1 ÷ КЛ6. Ручное устройство. Сборки СБ 1 по СБ 4	08-02-124	
		Лист	15

Нач. отдела Коитон
Гл. инжен. пр. Стиранов
Инженер Цветкова
Гипротис
Составил Шкурин
Проверил Зыкеев
Москва 1961

Инв. 6457

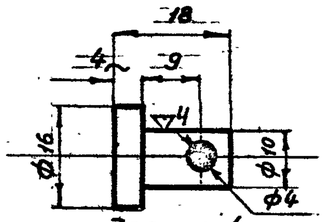

Деталь 4

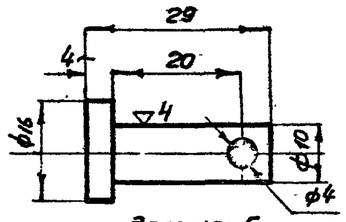

Деталь 5

5	Втулка	Ст.3	ф16	0,019	1:1
4				0,017	
Обозначение	Наименование	Материал	Сортамент	Вес, кг	М

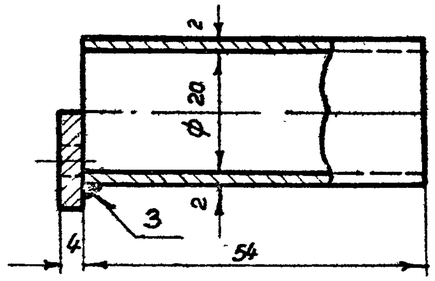

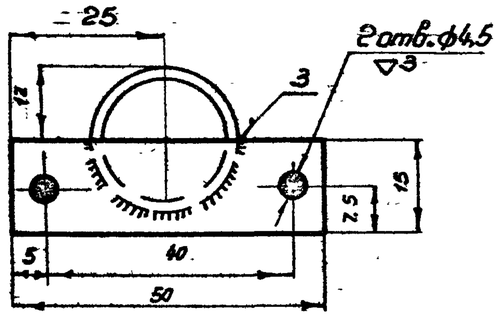

ВТ	Втулка	Ст.3	-15×4×50	0,024	1:1
			Труба ф20 ГОСТ8734-58	0,059	
Обозначение	Наименование	Материал	Сортамент	Вес, кг	М

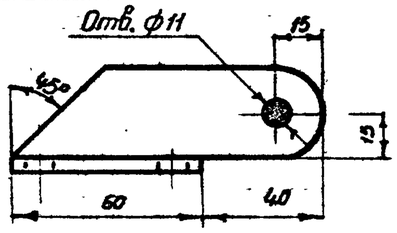

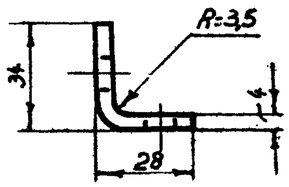

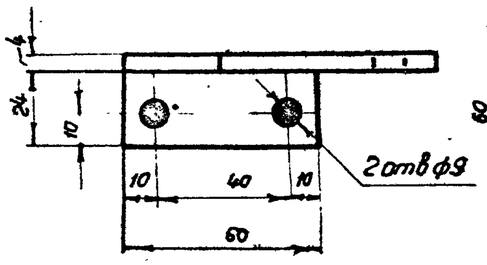

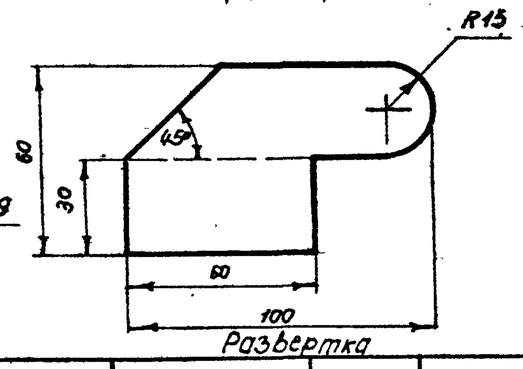

Развертка

ПД	Поводок	Ст.3	-60×4	0,15	1:2
Обозначение	Наименование	Материал	Сортамент	Вес, кг	М

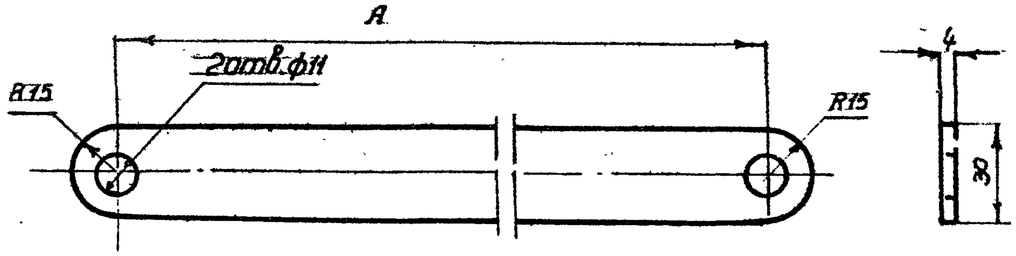

Таблица размеров и весов

Обозначение	Т1	Т2	Т3	Т4
А	515	530	565	685
Вес, кг	0,484	0,497	0,530	0,644

Т1–Т4	Тяга	Ст.3	-30×4	См. таблицу	1:2
Обозначение	Наименование	Материал	Сортамент	Вес, кг	М

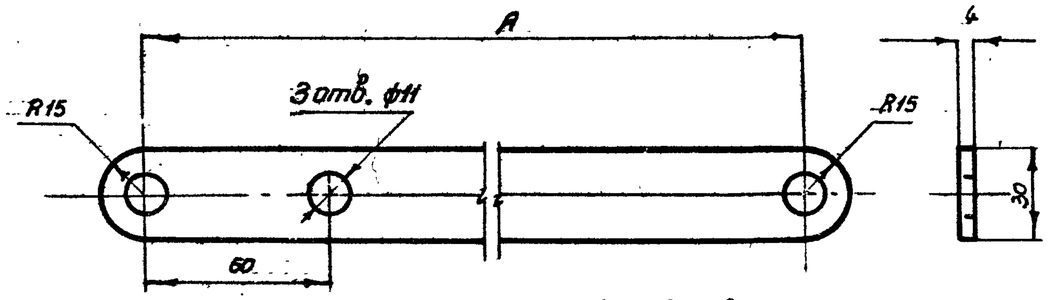

Таблица размеров и весов

Обозначение	ТН1	ТН2
А	515	530
Вес, кг	0,484	0,497

ТН1 – ТН2	Тяга нижняя	Ст.3	-30×4	См. таблицу	1:2
Обозначение	Наименование	Материал	Сортамент	Вес, кг	М

ТД 1961г	Клапаны утепленные типа КЛ1 ÷ КЛ6. Детали	ОВ-02-124	
		Лист	16

Гл. инж. пр.	Смирнов		
Инженер	Цветкова		

Москва Гипротис 1961г

Инв. 6457

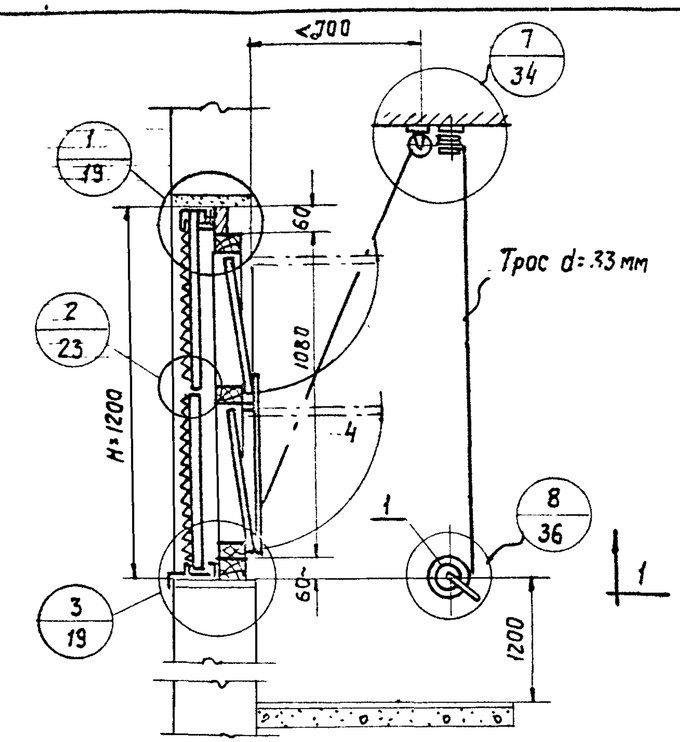

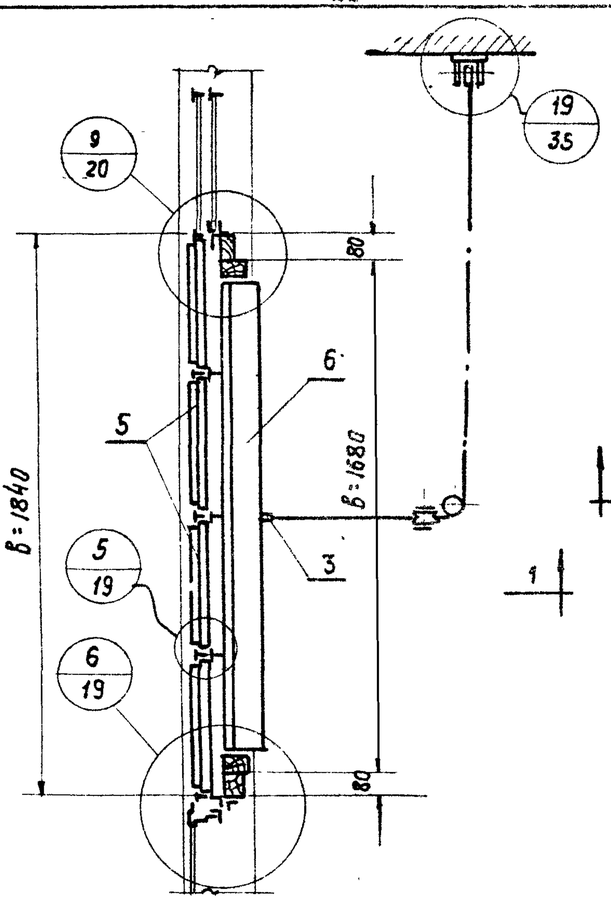

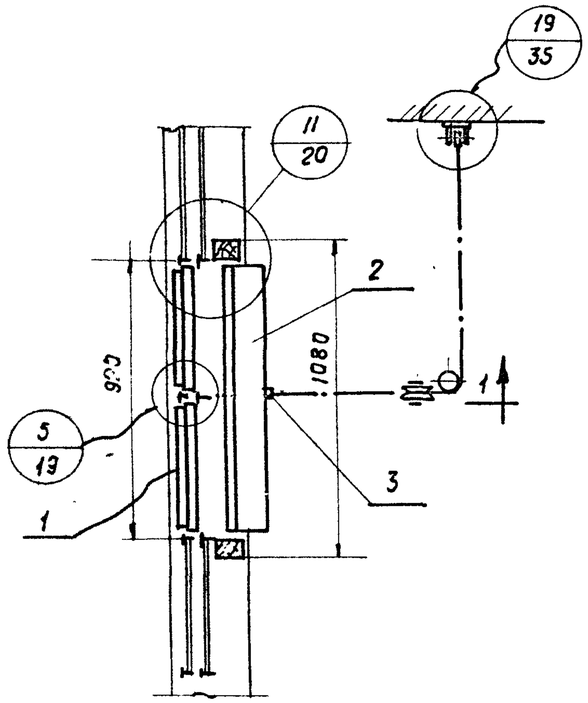

По 1-1

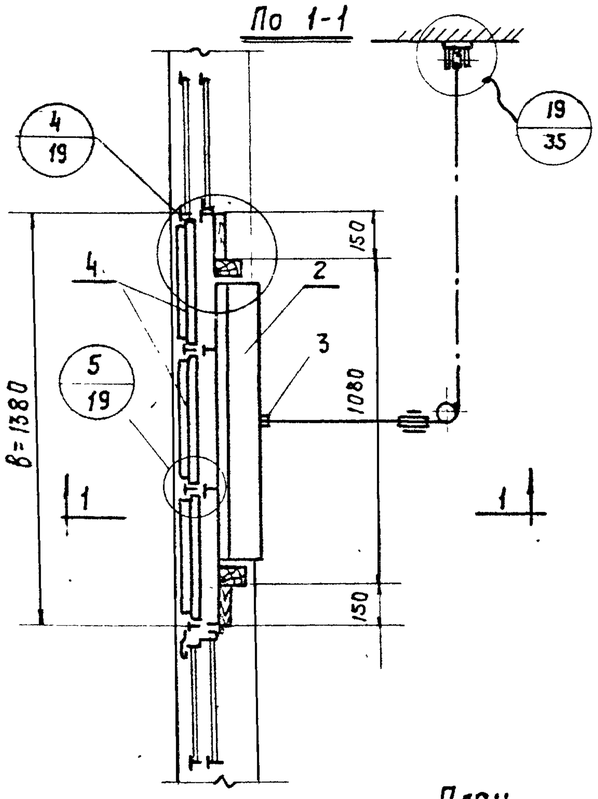

План
М 1:20

Планы

№ поз.	Обозначение	Наименование	Колич.	Материал	Вес, кг 1шт.	Вес, кг общ.	N листа	Примечание
6	КЛ4	Клапан	1	Дерево	—	30,3	11	
5	Ж8	Решетка жалюзийная	8		3,44	27,52	33	
4	Ж8	Решетка жалюзийная	6	—"—	3,44	20,64	33	
3	СБ1	Рычажное устройство	3	Ст. 3	0,955	2,86	15	
2	КЛ2	Клапан	2	Дерево	22,55	45,1	10	
1	Ж.8	Решетка жалюзийная	4	Ст. 3	3,44	13,76	33	

Спецификация

ТА 1961г

Установка узлов воздухозабора в панельных стальных переплетах типа ГПД6 с двойным остеклением, при B=920, 1380, 1840 и H=1200

08-02-124

Лист 17

Гл. инж. пр. Инженер Смирнов Исаев Гитротис

Москва 1961г.

Инв. 6457.

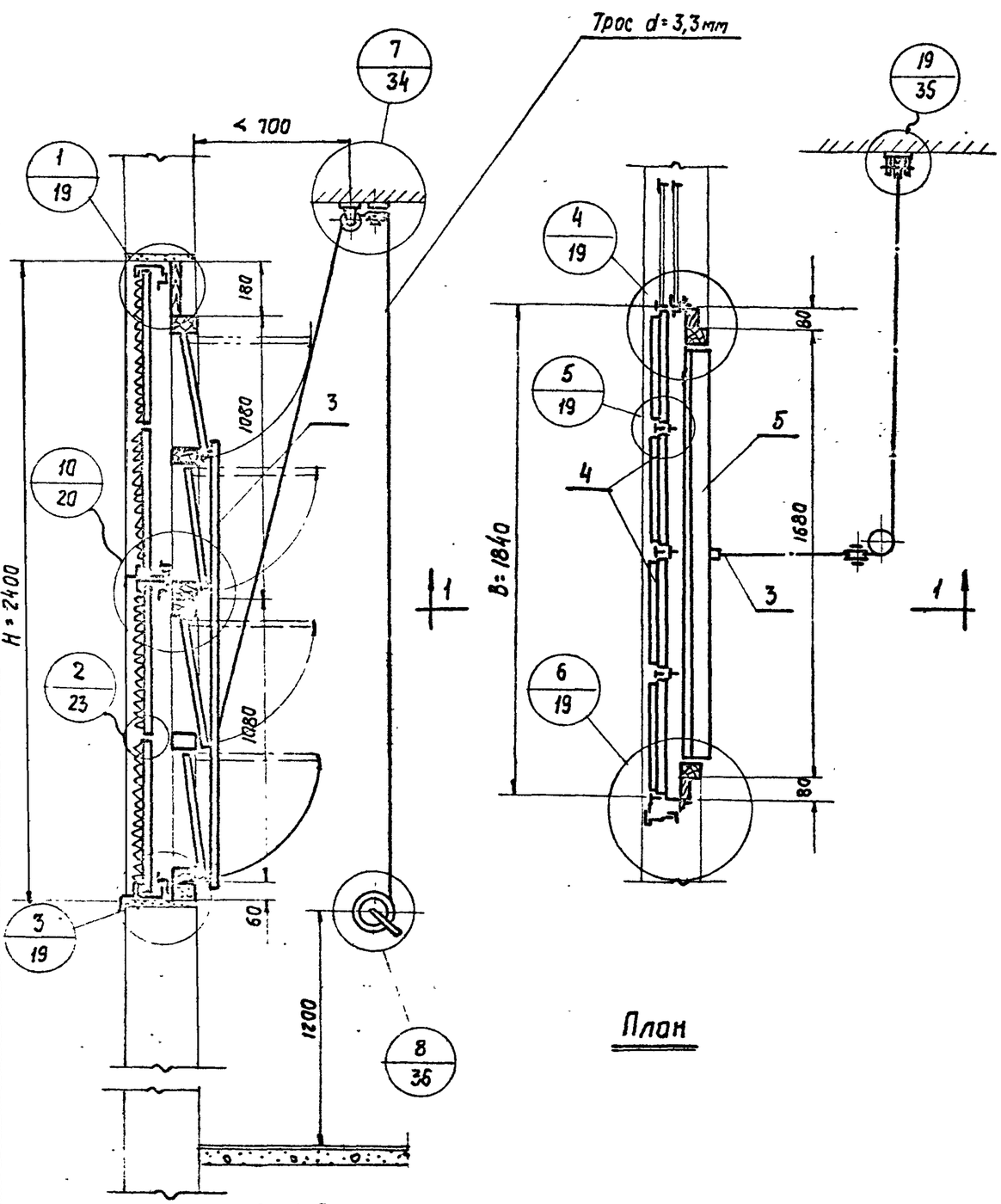

По 1-1

м 1:20

План

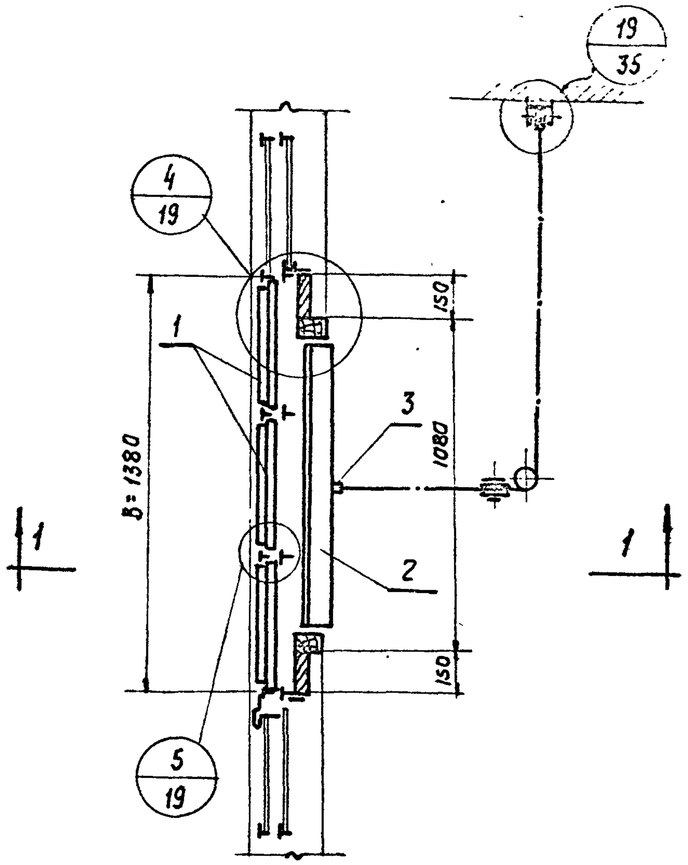

План

№ поз.	Обозначение	Наименование	Кол.	Материал	Вес, кг 1шт.	Вес, кг общ.	N листа	Примечание
5	КП4	Клапан	2	Дерево	30,3	60,6	11	
4	Ж8	Решетка жалюзийная	16	—"—	3,44	55,04	33	
3	СБ3	Рычажное устройство	2	Ст.3	2,44	4,88	15	
2	КП2	Клапан	2	Дерево	22,55	45,0	10	
1	Ж8	Решетка жалюзийная	12	Ст.3	3,44	41,28	33	

Спецификация

ТА 1961г

Установка узлов воздухозабора в панельных стальных переплетах типа ГПД6 с двойным остеклением, при B=1380, 1840 и H=2400

ОВ-02-124

Лист 18

Гл. инж. инст.	Сокова		1961г.
Нач. отдела	Захарова		
Гл. инж. пр.	Зинкев		
Инженер			
Исполнитель	Проверил		
Согласовано	Кацман		
	Смирнов		
	Исаев		

Гипротис

Инв. 6457

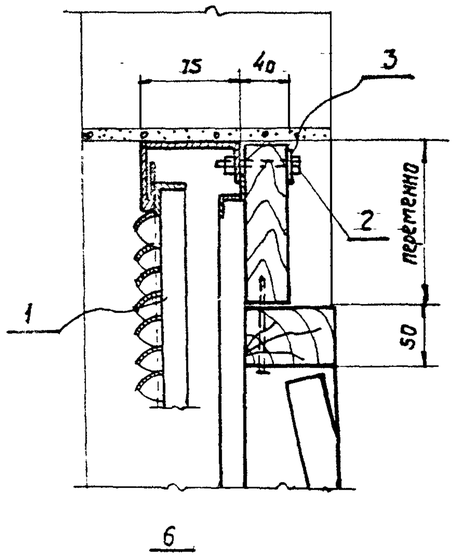

1

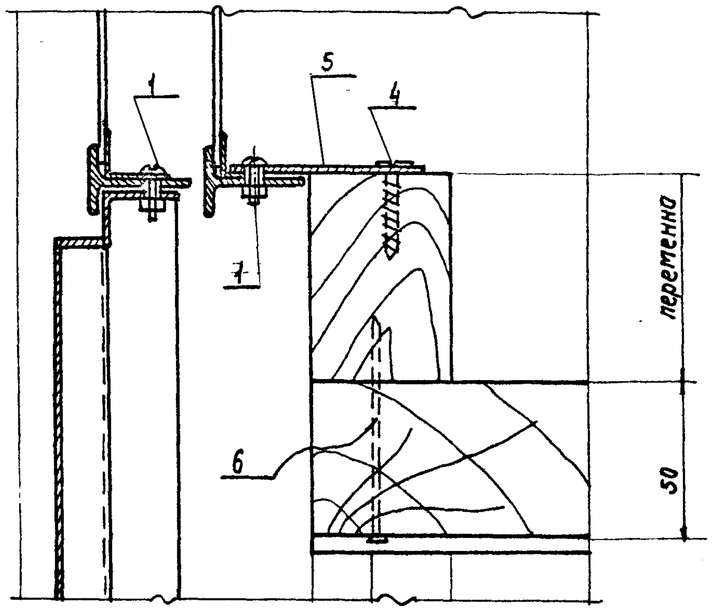

4

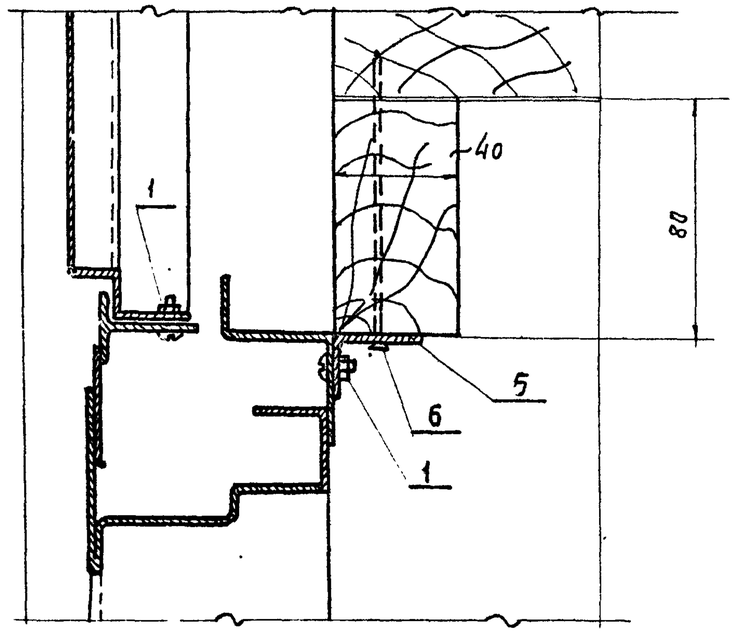

6

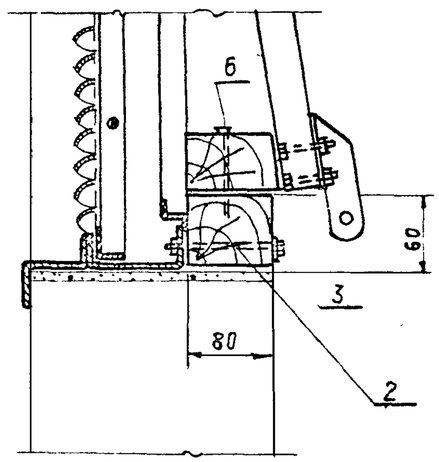

3 м 1:5

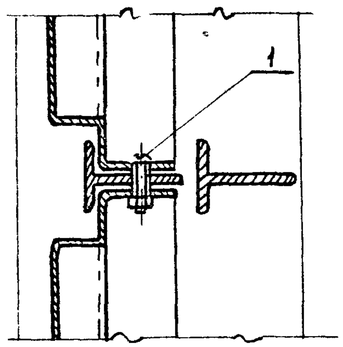

5

N дет.	Обозначен.	Наименование	Колич. шт.	Материал	Сортамент	Размер	Вес 1шт.	N листа
6	ГОСТ4028-48	Гвоздь	По месту	Ст.3	3,5×90	—	0,006	
5		Крепежная Полоса	—	Ст.3	-50×3	По высоте клапана	—	
4	ГОСТ1144-60	Шуруп	По месту	Ст.3	5×22	—	0,0029	
3	ГОСТ6958-54	Шайба	Поболтам	Ст.3	10,5×22	—	0,004	
2	ГОСТ 1805-57 5909-51	Болт с гайкой	Шаг болта e=500	Ст.3	М10×60	—	0,051	
1	ГОСТ 1489-58 5909-51	Винт с гайкой	По отверстиям в жалюзийных решетках	Ст.3	М6×25		0,011	

Спецификация

ТА 1961 г	Установка узлов воздухозабора в панельных стальных переплетах типа ГЛД6. Узлы 1; 3; 4; 5 и 6	ОВ-02-124
		Лист 19

Гл. инж. ин-та	Сергеев		
Нач. отд.	Кацман		
Гл. инж. пр.	Смирнов		
Инженер	Исаев		
Исполнитель	Кудрявцева		
Проверил	Зиннев		

Гипротис Москва 1961 г.

Ин. 6457

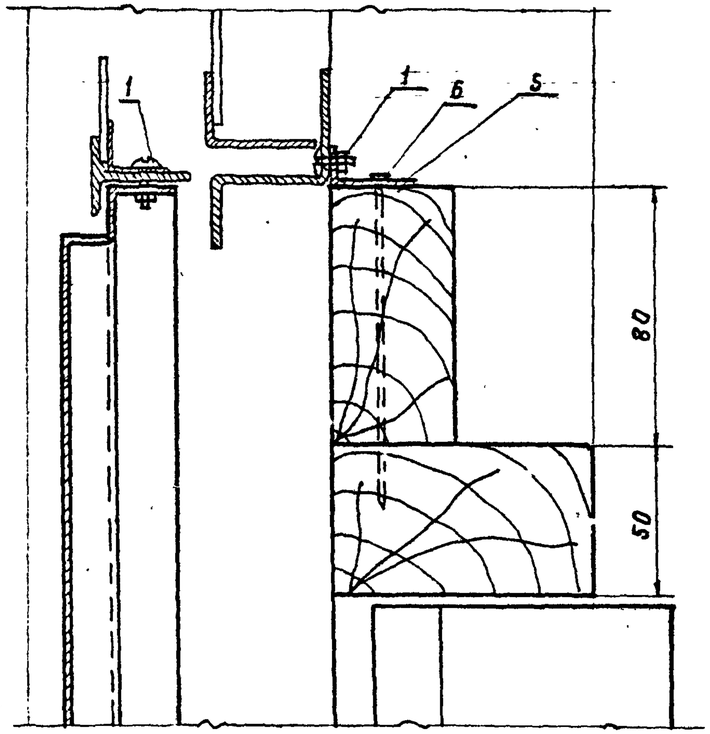

9 м 1:2

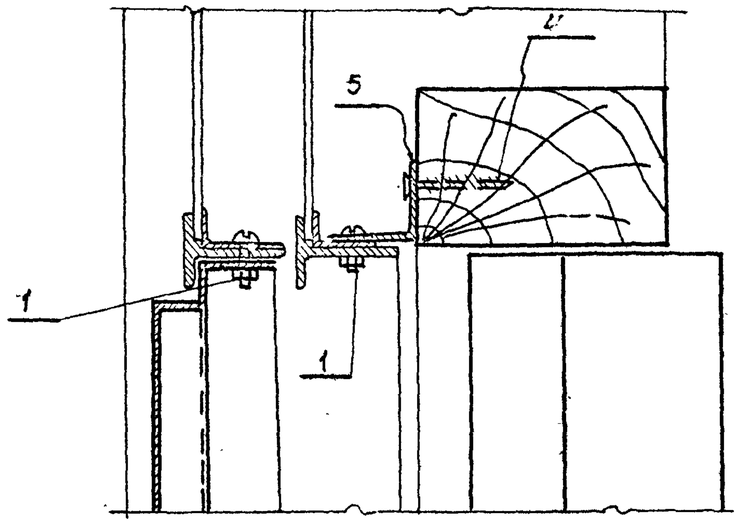

11 м 1:2

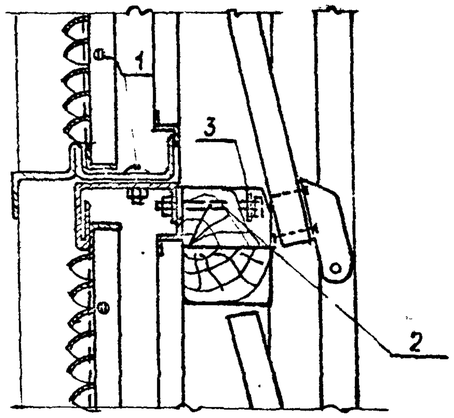

10 м 1:5

N дет.	Обозначен.	Наименование	Колич. шт.	Материал	Размер	Сортамент	Вес 1шт.	N листа
6	ГОСТ 4028-48	Гвоздь	По месту	Ст.3	3,5×90	—	0,006	
5		Крепежная полоса	По месту	Ст.3	-50×3	—	—	
4	ГОСТ 1144-60	Шуруп	По отверстиям в жалюзийных решетках	Ст.3	5×22	—	0,0029	
3	ГОСТ 6957-54	Шайба	По болтам	Ст.3	10,5×22	—	0,004	
2	ГОСТ 7805-57 5909-51	Болт с гайкой	Шаг болта ≤ 500	Ст.3	М10×60	—	0,051	
1	ГОСТ 1489-58 5909-51	Винт. с гайкой	По отверстиям в жалюзийных решетках	Ст.3	М6×25	—	0,011	

Спецификация

ТА 1961г	Установка узлов воздухозабора в панельных стальных переплетах типа ГПДБ. Узлы 9–11.	08-02-124	
		Лист	20

Гл. инж.	Сергеев		
Нач. отд	Кауман		
Гл. инж. пр.	Стирнов		
Инженер	Исаев		
Исполнитель	Кудрявцева		
	Зикеев		
Проверил			
Гипротис	Москва	1961г.	

Ин. 6457

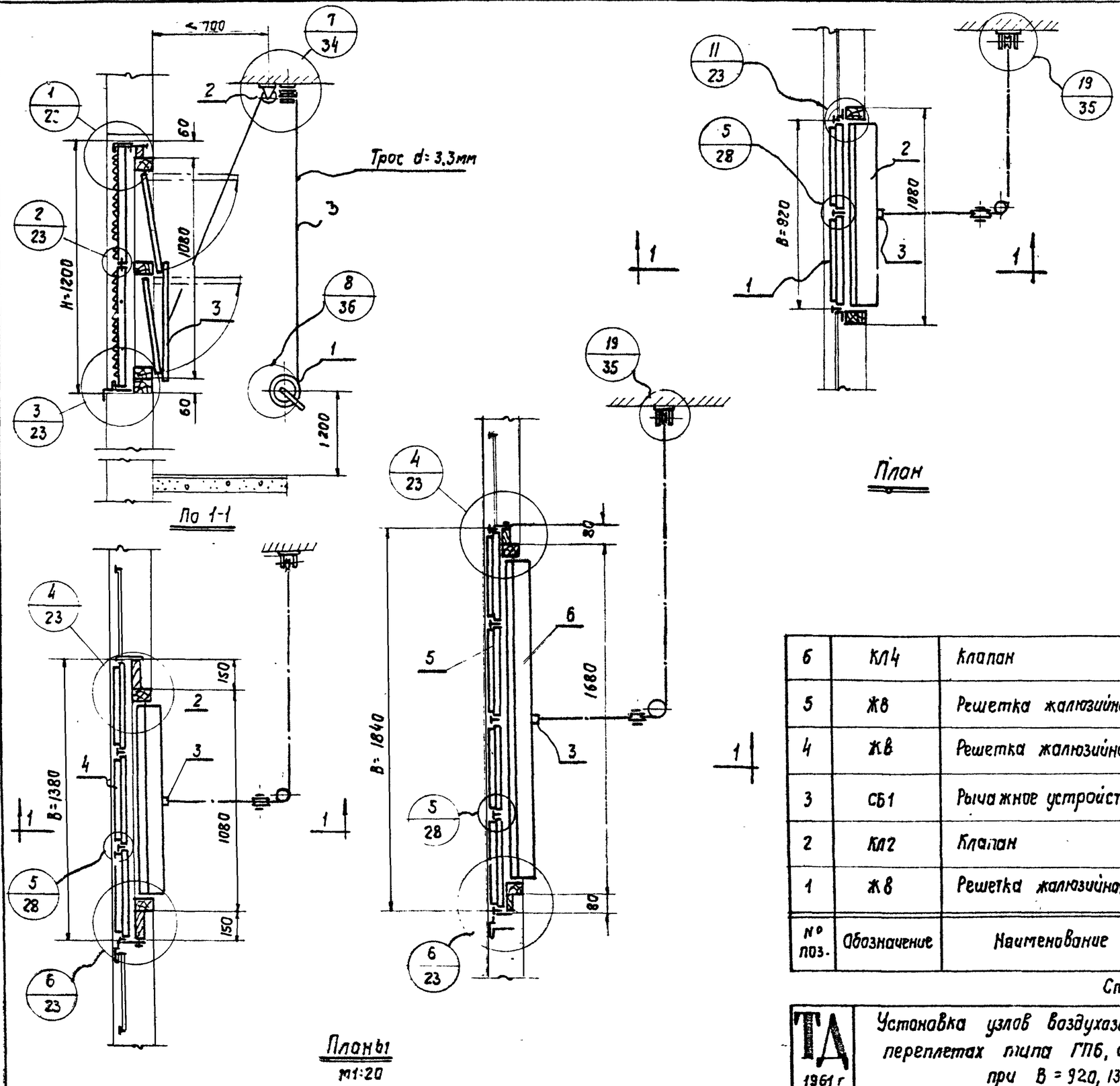

№ поз.	Обозначение	Наименование	Кол.	Материал	Вес, кг 1шт	Вес, кг Общ.	N листа	Примечание
6	КЛ4	Клапан	1	Дерево	—	30,3	11	
5	Ж8	Решетка жалюзийная	8	—"—	3,44	27,52	33	
4	Ж8	Решетка жалюзийная	6	—"—	3,44	20,64	33	
3	СБ1	Рычажное устройство	3	Ст. 3	0,955	2,86	15	
2	КЛ2	Клапан	2	Дерево	22,55	45,1	10	
1	Ж8	Решетка жалюзийная	4	Ст. 3	3,44	13,76	33	

Спецификация

ТА 1961 г	Установка узлов воздухозабора в панельных стальных переплетах типа ГПБ, с одинарным остеклением, при B = 920, 1380, 1840 и H=1200	08-02-124	
		Лист	21

Гипротис

Гл. инж. инст. Сергеев
Нач. отд.ела Каиман
Гл. инж. пр. Смирнов
Инженер Исаев

Исполнитель Скородова
Проверил Зыкеев

Москва 1961 г.

Инв. 6957.

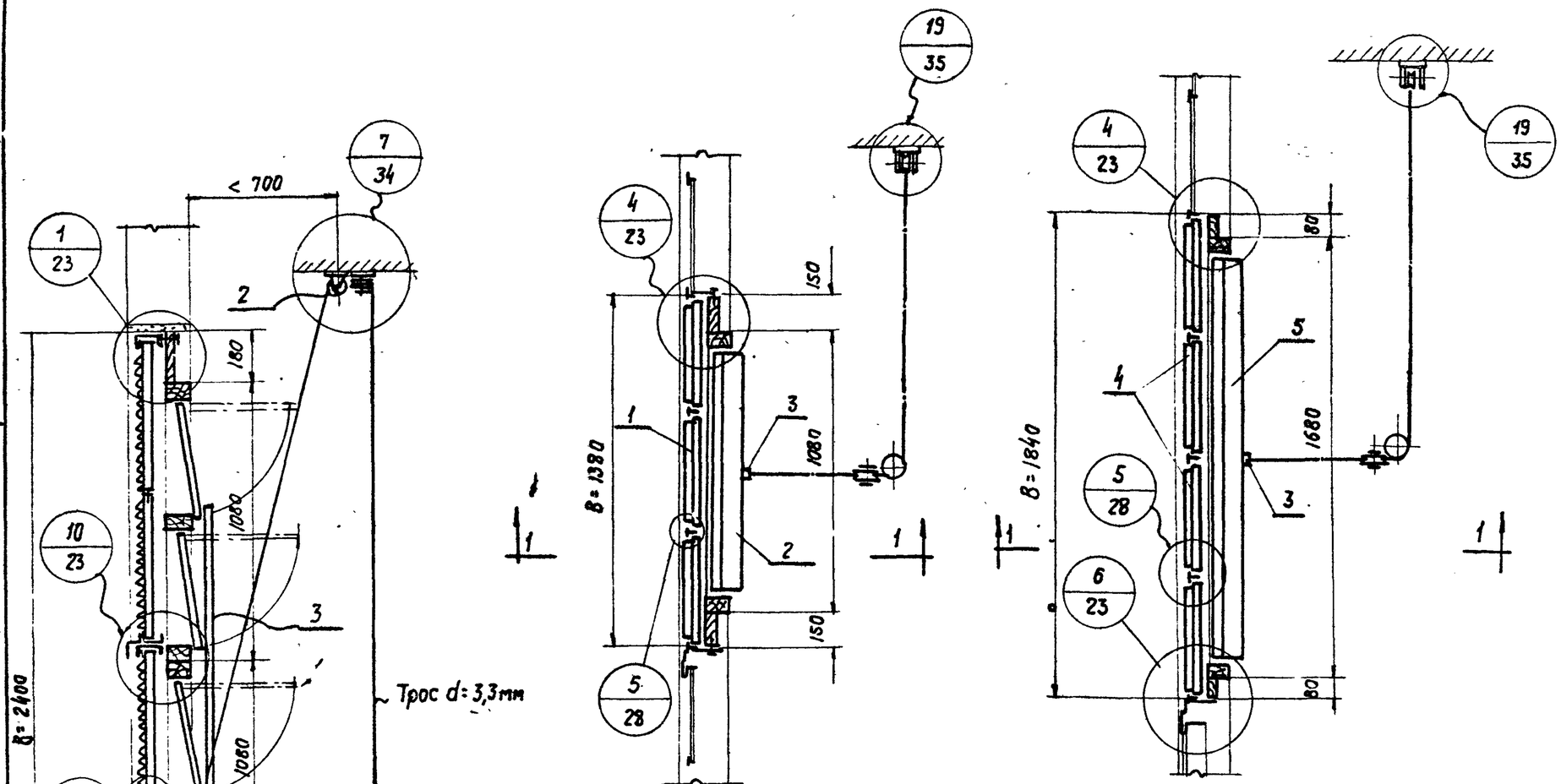

По 1-1

Планы

№ поз.	Обозначение	Наименование	Кол.	Материал	Вес, кг 1шт	Вес, кг общ.	N листа	Примечание
5	КЛ4	Клапан	2	Дерево	30,3	60,6	11	
4	Ж8	Решетка жалюзийная	16	Ст. 3	3,44	55,44	33	
3	СБ3	Рычажное устройство	1	Ст. 3	—	2,44	15	
2	КЛ2	Клапан	2	Дерево	22,55	45,1	10	
1	Ж8	Решетка жалюзийная	12	Ст. 3	3,44	41,28	33	

Спецификация

ТД 1961г	Установка узлов воздухозабора в панельных стальных переплетах типа ГП6, с одинарным остеклением, при B=1380, 1840 и H=2400	08-02-124
		Лист 22

Гл. инж. инст.	Сергеев	
Нач. отдела	Кауман	
Гл. инж. пр.	Смирнов	
Инженер	Усаев	
Исполнитель	Соколова	
Проверил	Зуйкеев	
Гипротис	Москва 1961г.	

Ин. 6457

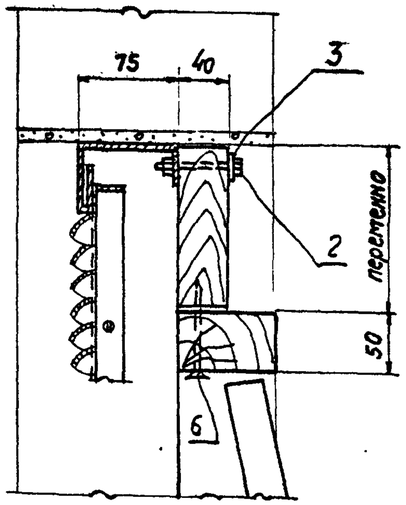

1 м 1:5

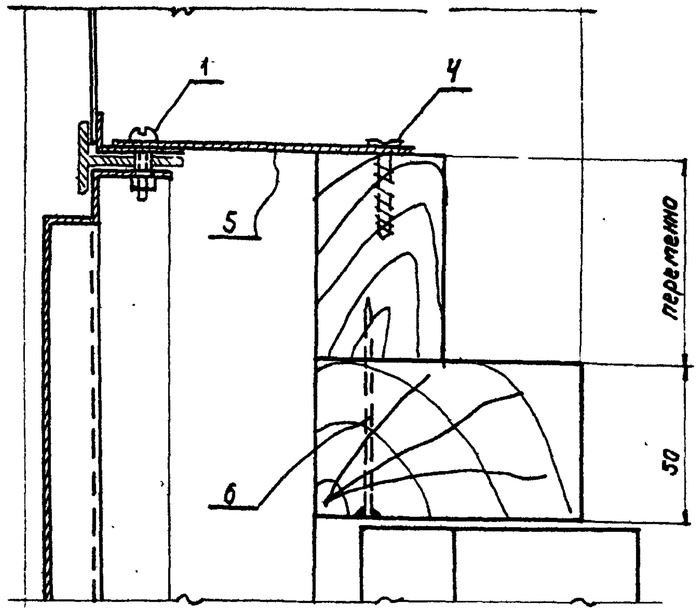

4 м 1:2

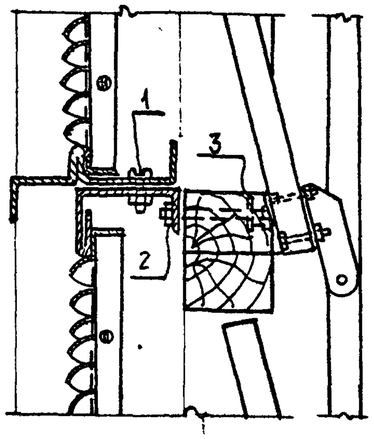

10 м 1:5

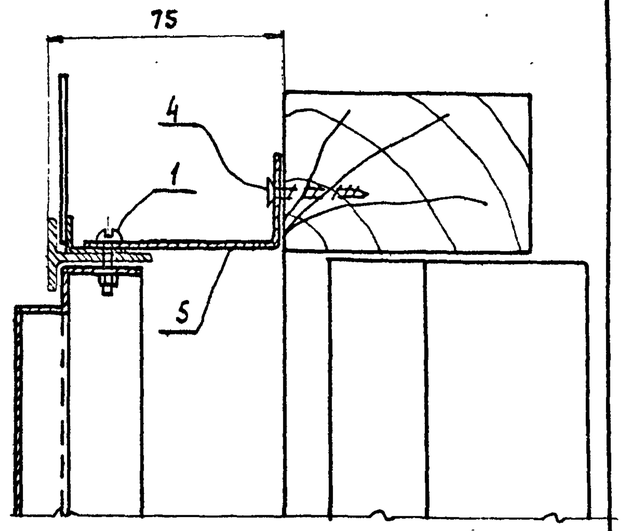

11 м 1:2

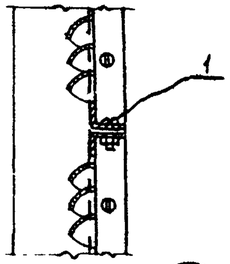

2 м 1:5

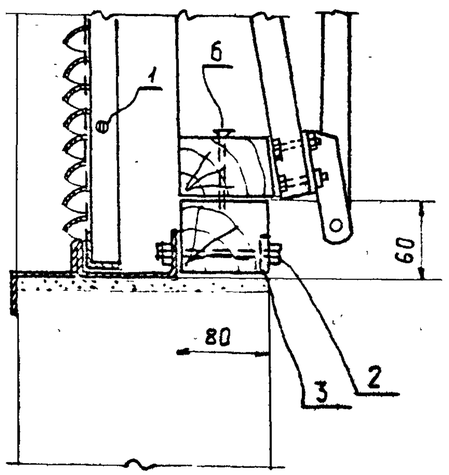

3 м 1:5

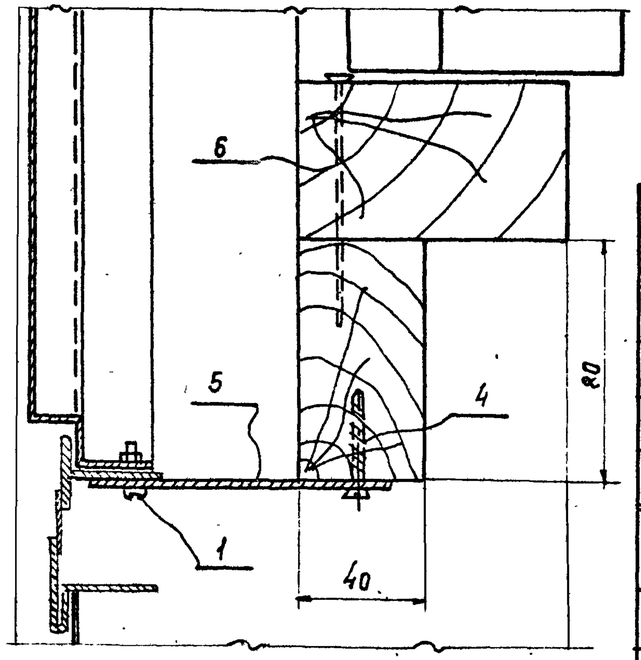

6 м 1:2

N дет.	Обозначен.	Наименование	Колич. шт	Материал	Сортамент	Размер	Вес 1шт.	N листа
6	ГОСТ 4028-48	Гвоздь	По месту	Ст.3	3,5×90	—	0,006	
5		Крепежная полоса	—	Ст.3	б=2мм	По высоте клапана	—	
4	ГОСТ 1144-41	Шуруп	По месту	Ст.3	5×22	—	0,0029	
3	ГОСТ 6957-54	Шайба	По болтам	Ст.3	10,5×22	—	0,004	
2	ГОСТ 7805-57 5909-51	Болт с гайкой	шаг болта ≤ 500	Ст.3	М10×60	—	0,051	
1	ГОСТ 1489-58 5909-51	Винт с гайкой	По отверстиям в жалюзийных решетках	Ст.3	М6×25	—	0,011	

Спецификация

ТД 1961г	Установка узлов Воздухозабора в панельных стальных переплетах типа ГПб Узлы 1; 2; 3; 4; 6; 10 и 11	08-02-124	
		Лист	23

Гл. инж.	Сергеев		
Нач. отд.	Кучман		
Гл. инж. пр-та	Смирнов		
Инженер	Исаев		
Исполнитель	Кудрявцева		
Проверил	Зинеев		

Гипротис Москва 1961г.

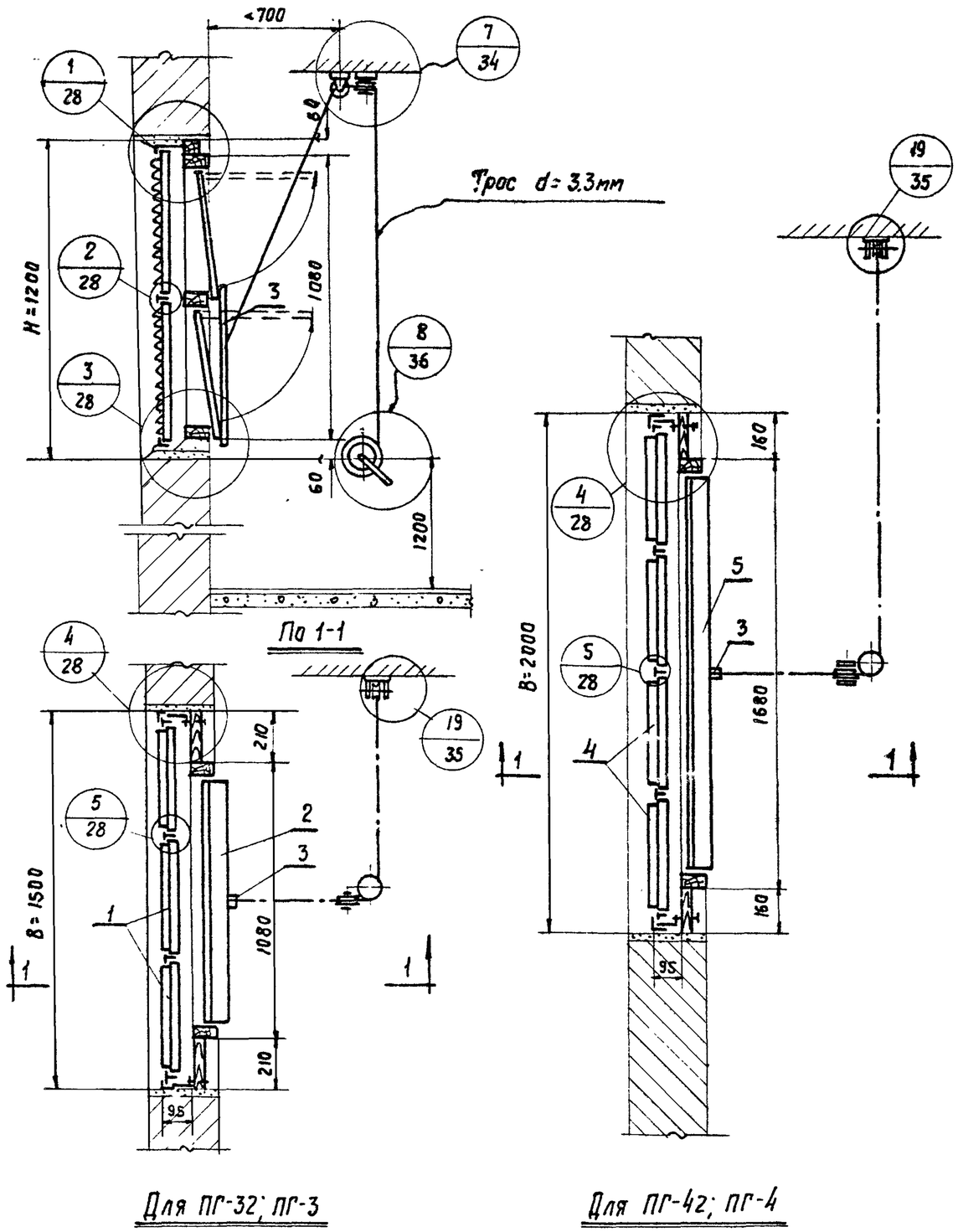

Планы узлов с переплетами.

м 1:20

NN поз.	Обозначение	Наименование	Кол.	Материал	Вес, кг 1шт.	Вес, кг Общ.	N листа	Примечание
5	Кл4	Клапан	1	Дерево	—	30,3	11	
4	Жв	Решетка жалюзийная	8	Ст.3	3,44	27,52	33	
3	СБ1	Рычажное устройство	2	Ст.3	0,955	1,91	15	
2	Кл2	Клапан	1	Дерево	—	22,55	10	
1	Жв	Решетка жалюзийная	6	Ст.30	3,44	20,64	33	

Спецификация

ГПИ 1961г

Установка узлов воздухозабора в стальных переплетах типа ПГ-3, ПГ-4, ПГ-32 и ПГ-42 с одинарным остеклением при B=1500, 2000 и H=1200.

ОВ-02-124

Лист 24

Гл. инж. инст.	Сергеев		
Нач. отдела	Каучман		
Гл. инж. пр.	Смирнов		
Инженер	Исаев		
Исполнитель	Соколова		
Проверил	Зикеев		

Гипротис Москва 1961г.

ин. 6457

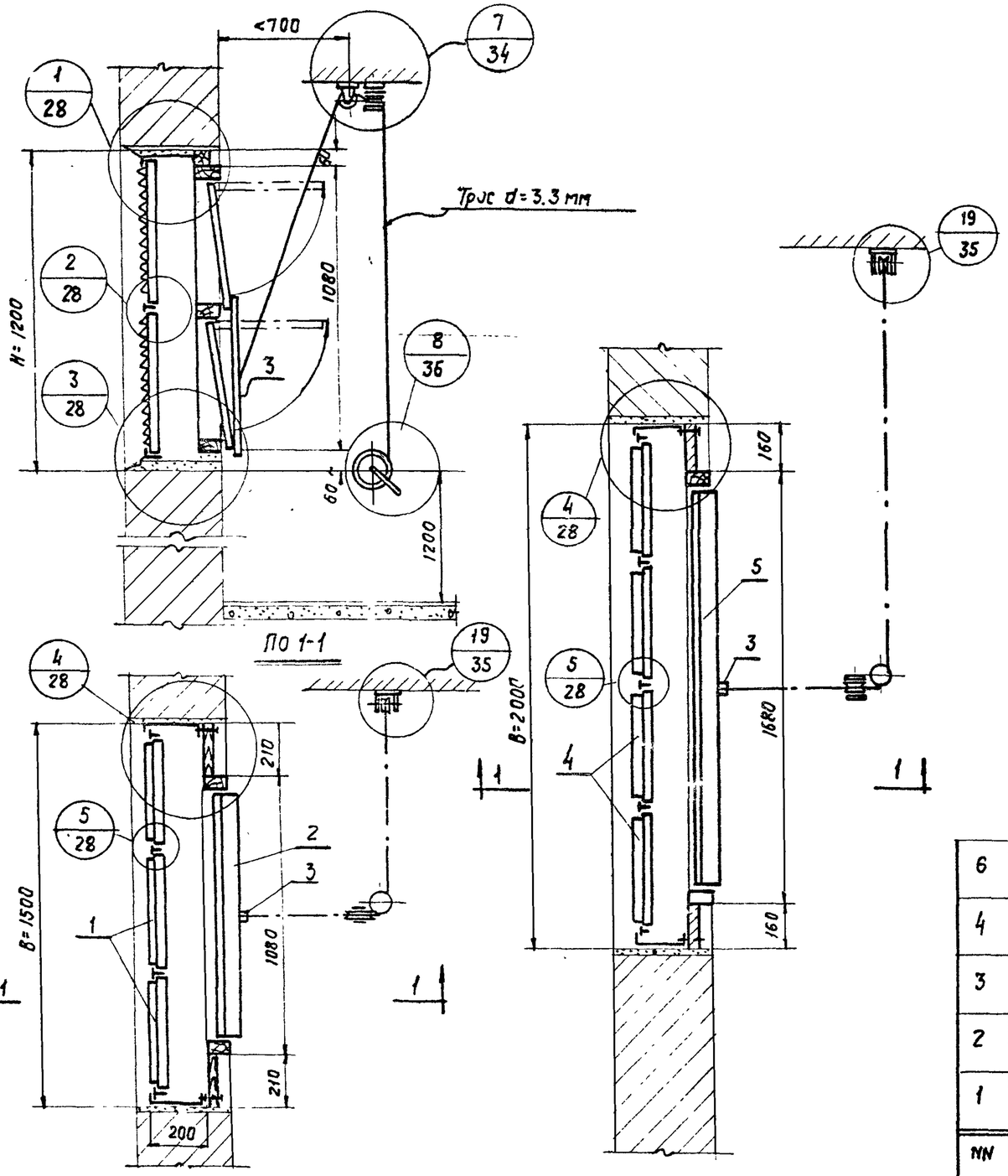

Для ПГ-32; ПГ-3

Для ПГ-42; ПГ-4

Планы узлов с переплетами.

м 1:20

Примечания

1. Перед установкой клапана стальной оконный переплет с внутренней стороны помещения снимается.

6	КЛ4	Клапан	1	Дерево	—	30,3	11	
4	ЖВ	Решетка жалюзийная	8	Ст. 3	3,44	27,52	33	
3	СБ1	Рычажное устройство	2	Ст. 3	0,955	1,91	15	
2	КЛ2	Клапан	1	Дерево	—	22,55	10	
1	ЖВ	Решетка жалюзийная	6	Ст. 3	3,44	20,64	33	
NN поз.	Обозначение	Наименование	Кол.	Материал	Вес, кг: 1шт.	Вес, кг: Общ.	N листа	

Спецификация

ГПИ 1961 г	Установка узлов воздухозабора в стальных переплетах типа ПГ-3, ПГ-4, ПГ-32 и ПГ-42. с двойным остеклением при B=1500, 2000 и H=1200.	08-02-124	
		Лист	25

Гл. инж. инст.	Сергеев	Соколов
Нач. отдела	Кацман	Зыкев
Гл. инж. пр.	Смирнов	
Инженер	Исаев	

Гипротис — Москва — 1981 г

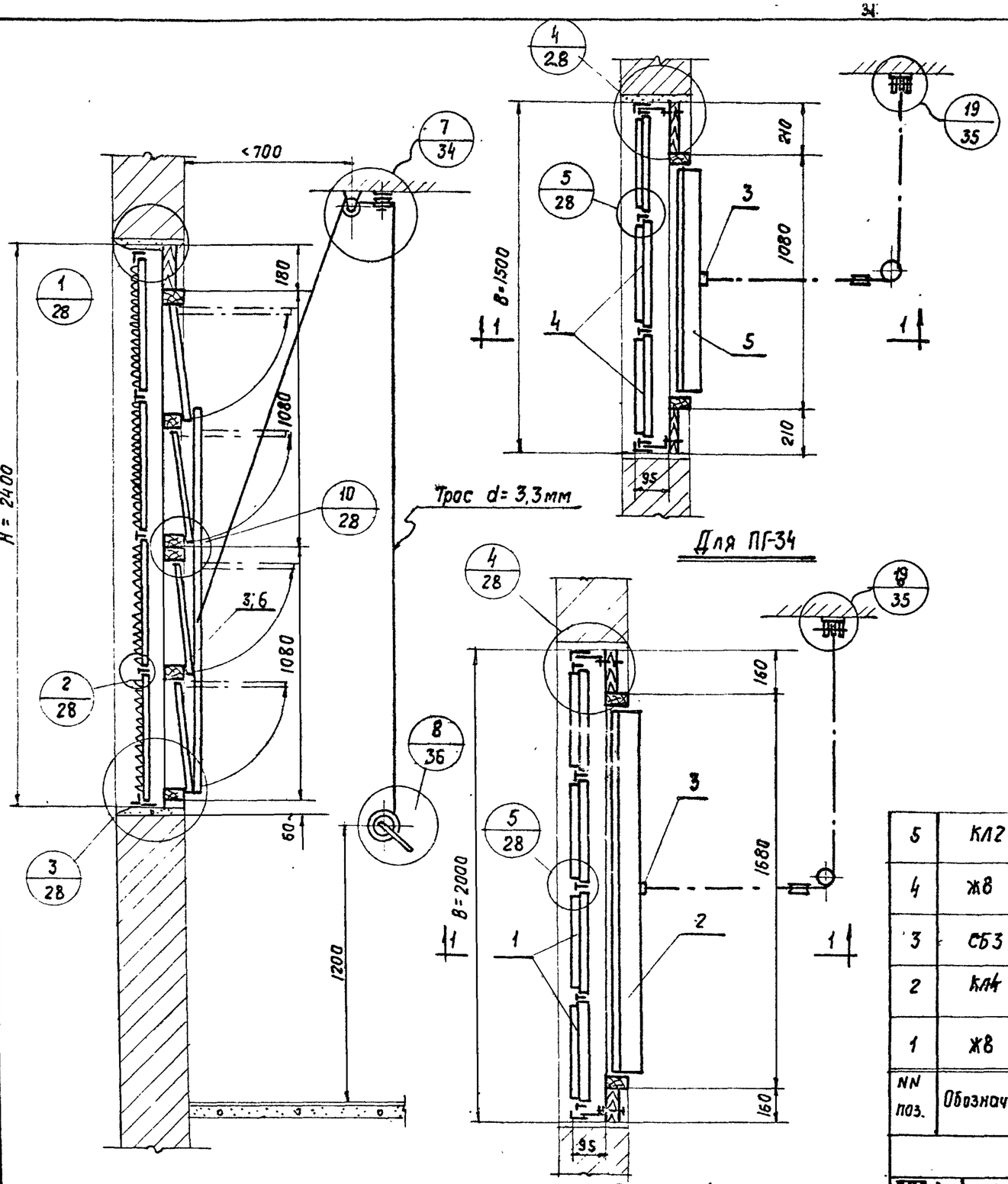

Планы узлов переплетами
М1:20

NN поз.	Обозначение	Наименование	Кол.	Материал	Вес, кг 1шт	Вес, кг общ.	N листа	Примечание
5	КЛ2	Клапан	2	Дерево	22,55	45,1	10	
4	Ж8	Решетка жалюзийная	12	Ст. 3	3,44	41,28	33	
3	СБ3	Рычажное устройство	2	Ст. 3	2,44	4,88	15	
2	КЛ4	Клапан	2	Дерево	30,3	60,6	11	
1	Ж8	Решетка жалюзийная	16	Ст. 3	3,44	55,01	33	

Спецификация

ТП 1961г.

Установка узлов воздухозабора в стальных переплетах типа ПГ-34 и ПГ-44 с одинарным остеклением, при B=1500; 2000 и H=2400

08-02-124

Лист 26

Гл. инж.	Сергеев	
Нач. отд.	Кацман	
Гл. инж. пр.	Смирнов	
Ст. инж.	Исаев	
Исполнитель	Соколова	
Проверил	Зинкеев	
Гипротис	Москва 1961	
Согласовано	МЗ и Гам	

Ин. 6457

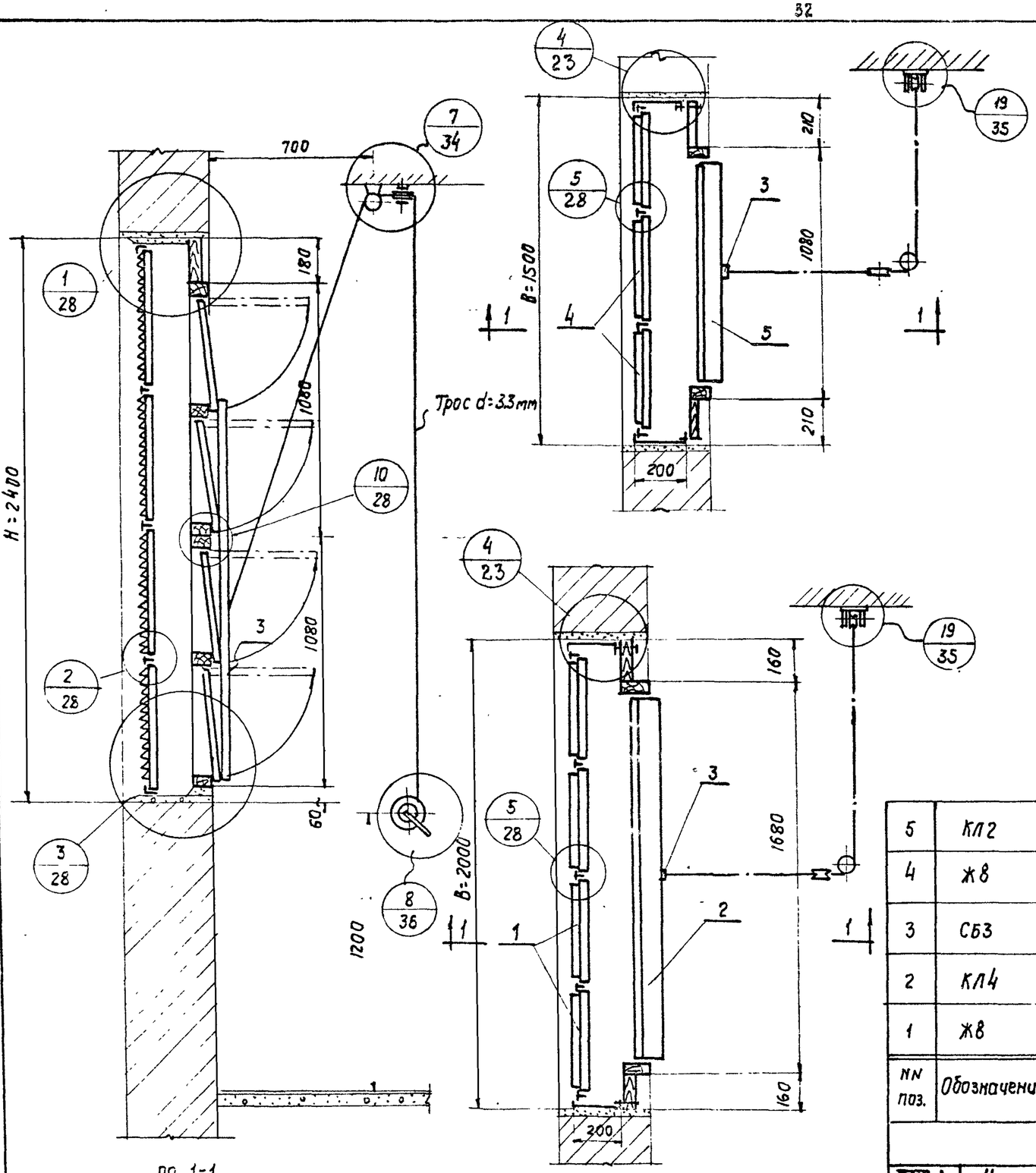
700
180
1080
1080
H=2400
Трос d=3,3мм
60
1200
B=2000
B=1500
210
1080
210
200
160
1680
160
200
1
1
1

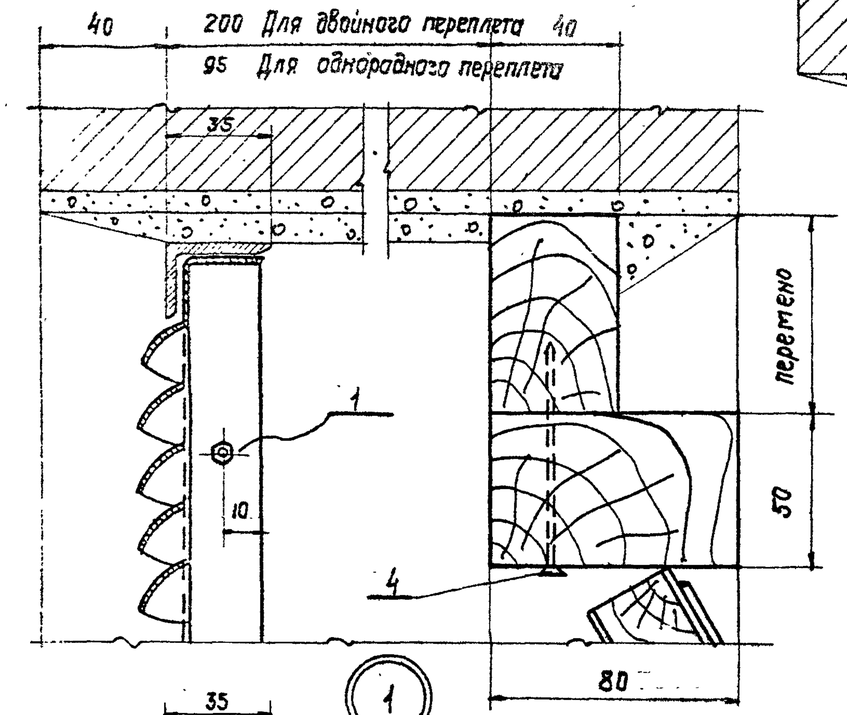

1 м 1:2

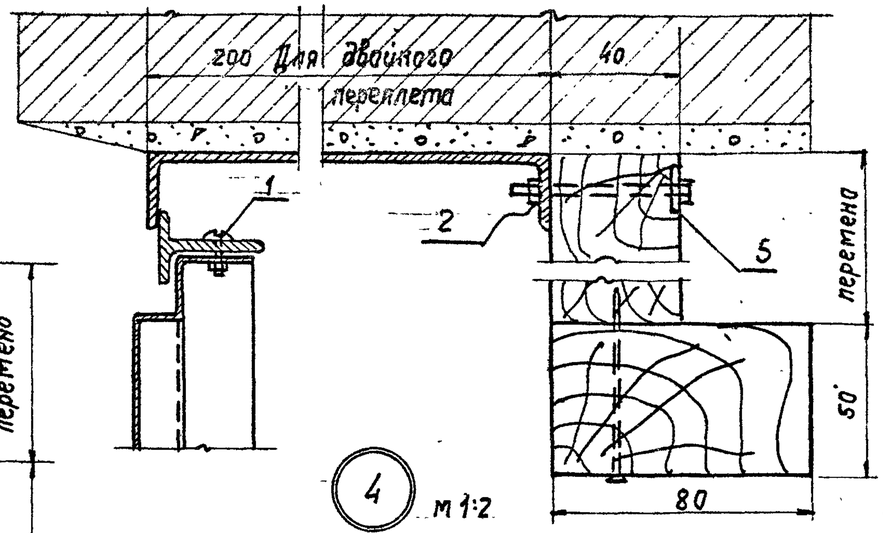

4 м 1:2

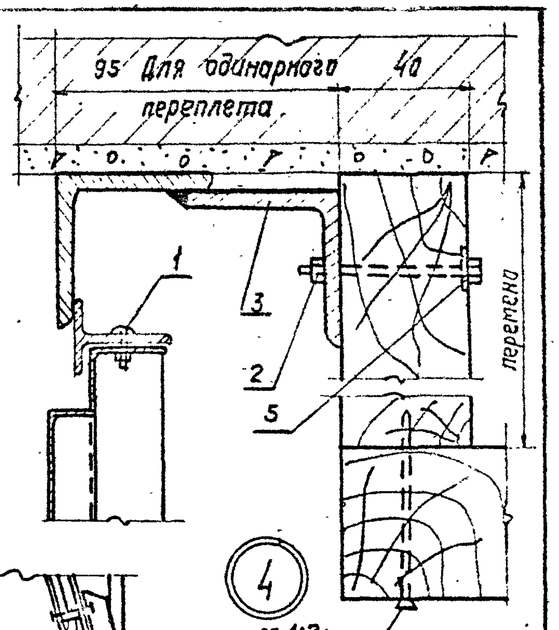

4 м 1:2

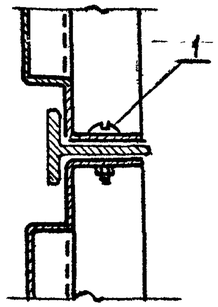

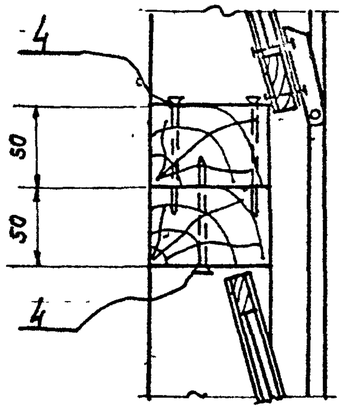

5 м 1:5

10 м 1:5

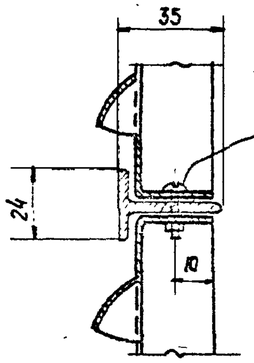

2 м 1:2

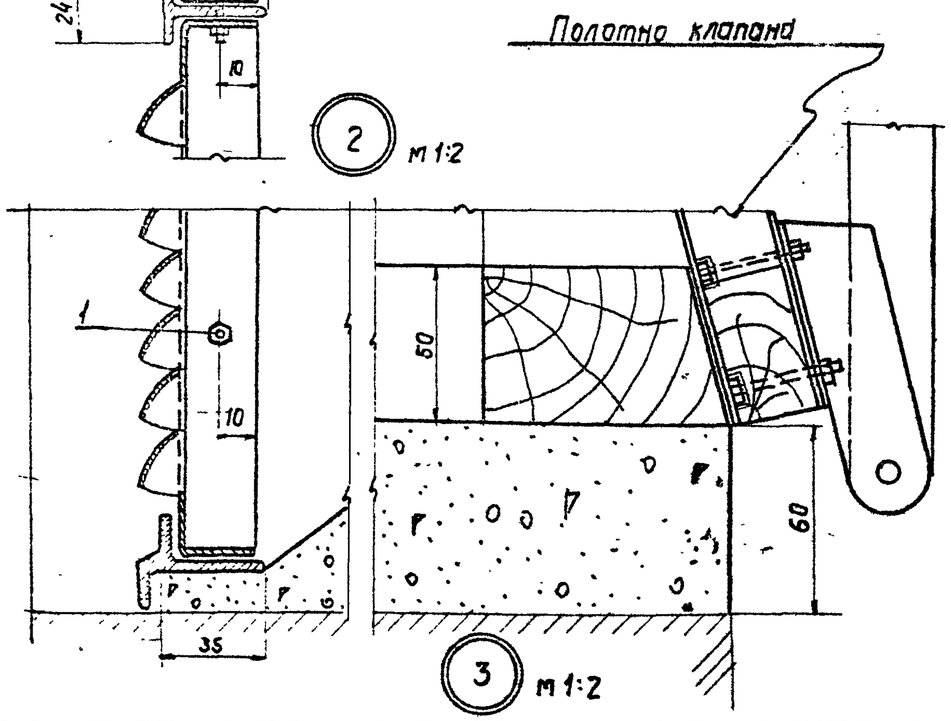

3 м 1:2

N дет.	Обозначение	Наименование	Колич. шт.	Материал	Сортамент	Размер в мм	Вес 1шт	N листа
5	ГОСТ 6957-54	Шайба	По болтам	Ст.3	10,5×22	—	0,004	
4	ГОСТ 4028-48	Гвоздь	По месту	Ст.3	3,5×90	—	0,006	
3		Крепежный уголок	шаг уголка ≤ 500	Ст.3	L50×50×3	50	0,11	
2	ГОСТ 7805-57 5909-51	Болт с гайкой	шаг болта ≤ 500	Ст.3	М10×60	—	0,051	
1	ГОСТ 1489-58 5909-51	Винт с гайкой	По отверстиям в жалюзийных решетках	Ст.3	М6×25	—	0,011	

Спецификация

ТД 1961г	Установка узлов воздухозабора в стальных переплетах типа ПГ-3, ПГ-4, ПГ-32, ПГ-34, ПГ-42, ПГ-44 Узлы 1 – 5 и 10	08-02-124	
		Лист	28

Москва 1961г.

Гипротис

Нач. отд. — Гл. инж. пр. — Инж. — Контрол. — Проверил — Зикеев — Разраб. — Смирнов — Исаев

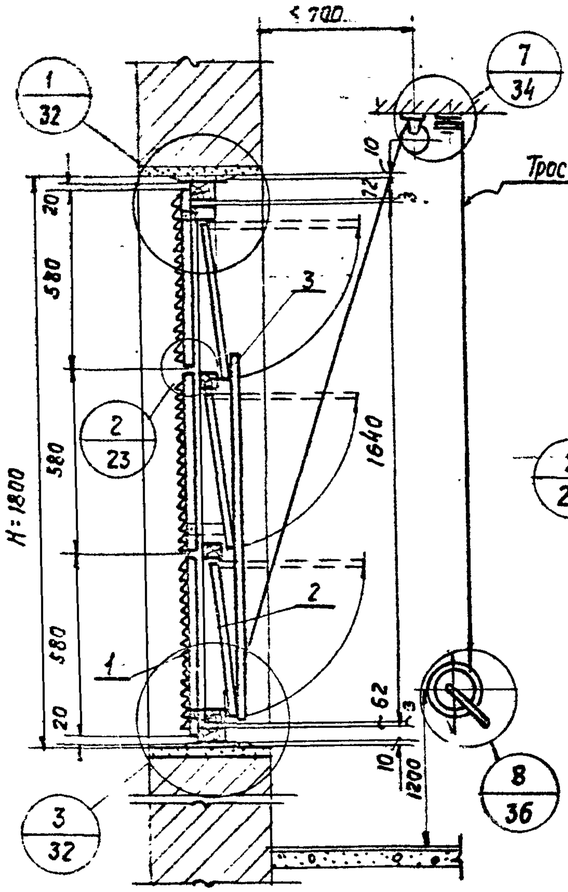

По 1-1

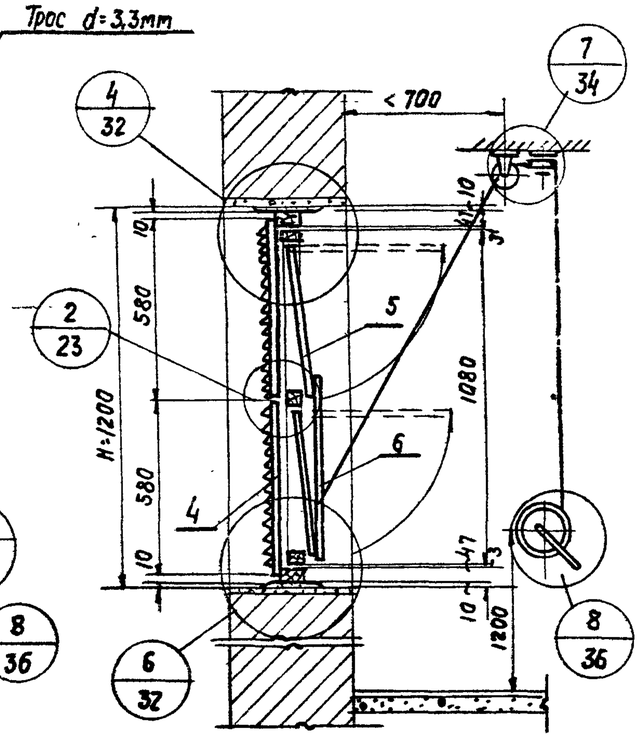

По 1-1

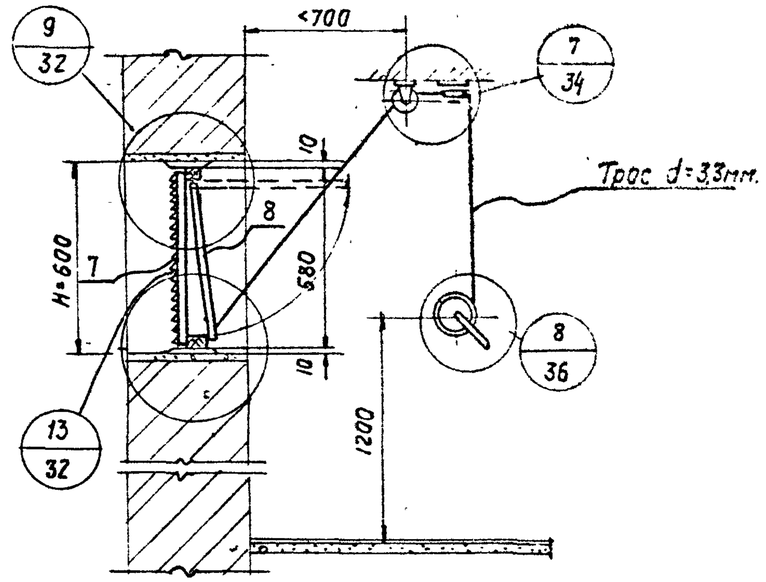

По 1-1

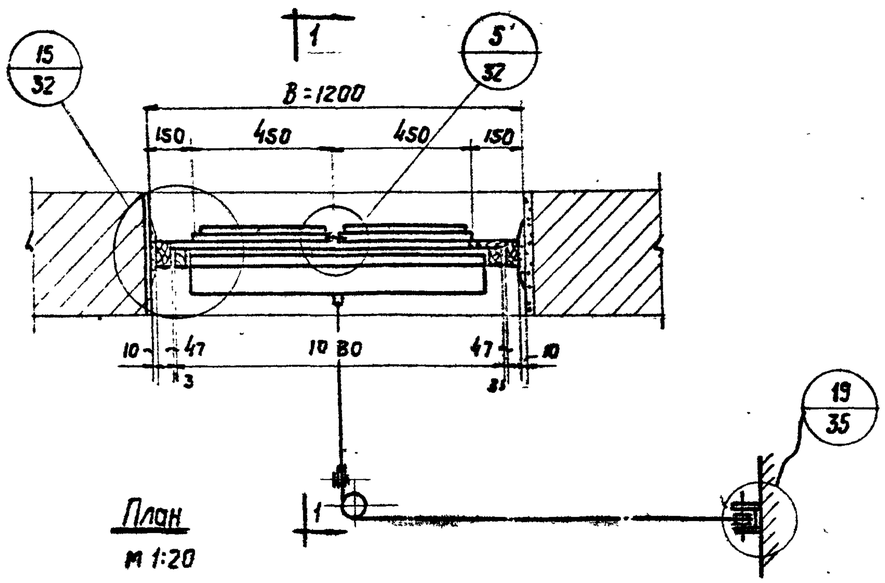

План
м 1:20

N поз.	Обозначение	Наименование	Кол.	Материал	Вес, кг 1шт.	Вес, кг Общ.	N листа	Примечание
8	Кл1	Клапан	1	Дерево	—	11.76	10	
7	Ж8	Решетка жалюзийная	2	Ст3	3,44	6,88	33	
6	СБ-1	Рычажное устройство	1	Ст.3	—	0,955	15	
5	Кл2	Клапан	1	Дерево	-	22,55	10	
4	Ж8*	Решетка жалюзийная	4	Ст.3	3.44	13,76	33	
3	СБ 2	Рычажное устройство	1	Ст.3	—	1,7	15	
2	Кл5	Клапан	1	Дерево	—	32,8	12	
1	Ж8	Решетка жалюзийная	6	Ст.3	3,44	20,64	33	

Спецификация

ТД 1961 г

Установка узлов воздухозабора в проемах при B=1200 и H=600,1200,1800.

08-02-124

Лист 29

Главный инженер проекта Сергеев
Нач. отдела Кацман
Гл. инж. пр. Смирнов
Инженер Исаев
Гипротис
Исполнитель Проверил
Москва 1961г

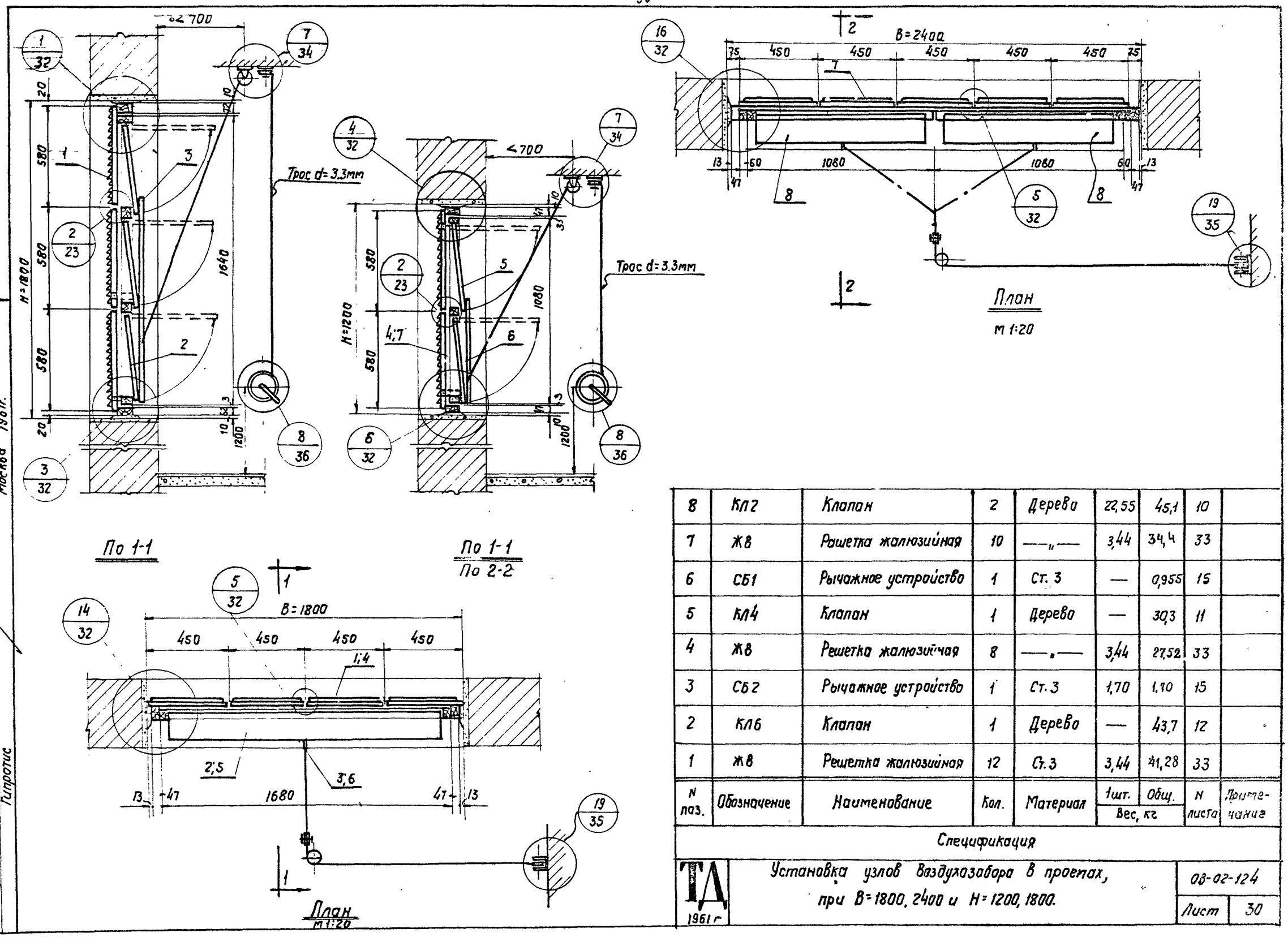

N поз.	Обозначение	Наименование	Кол.	Материал	Вес, кг 1шт.	Вес, кг Общ.	N листа	Примечание
8	КЛ2	Клапан	2	Дерево	22,55	45,1	10	
7	Ж8	Решетка жалюзийная	10	—"—	3,44	34,4	33	
6	СБ1	Рычажное устройство	1	Ст. 3	—	0,955	15	
5	КЛ4	Клапан	1	Дерево	—	30,3	11	
4	Ж8	Решетка жалюзийная	8	—"—	3,44	27,52	33	
3	СБ2	Рычажное устройство	1	Ст. 3	1,70	1,10	15	
2	КЛ6	Клапан	1	Дерево	—	43,7	12	
1	Ж8	Решетка жалюзийная	12	Ст. 3	3,44	41,28	33	

Спецификация

ТА 1961г

Установка узлов воздухозабора в проемах, при В=1800, 2400 и Н=1200, 1800.

03-02-124

Лист 30

Гл. инж. инст.	Сергеев		
Нач. отдела	Каутман		
Гл. инж. пр.	Смирнов		
Ст. инженер	Исаев		
Испытатель			
Проверил			
Составил	Соколова		
	Зинеев		

Гипротис

Москва 1961г.

Ин. 6457.

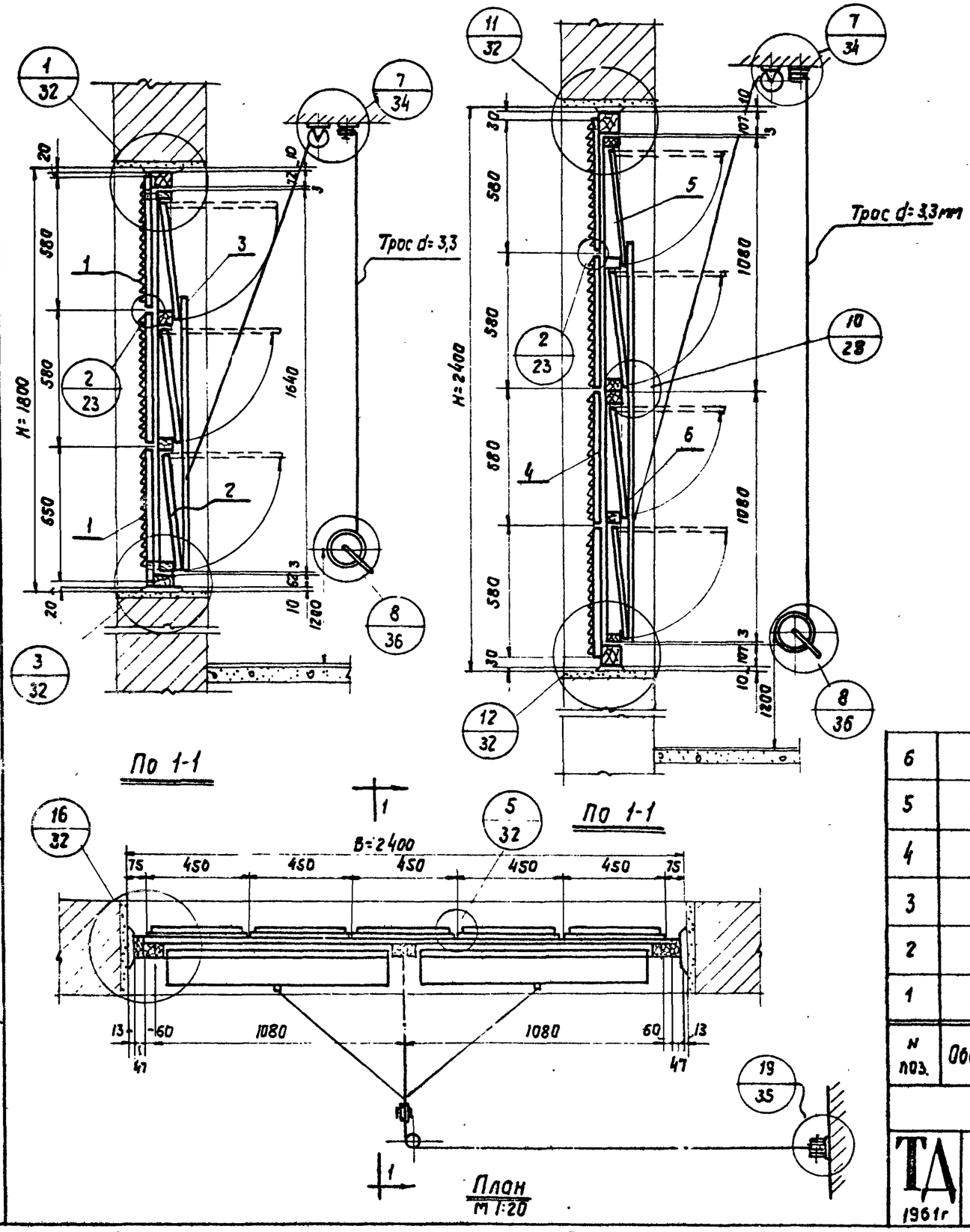

N поз.	Обозначение	Наименование	Кол.	Материал	Вес, кг 1шт.	Вес, кг Общ.	N листа	Примечание
6	СБ 3	Рычажное устройство	2	Ст. 3	2,44	4,88	15	
5	КЛ 2	Клапан	4	Дерево	22,55	90,2	10	
4	Ж8	Решетка жалюзийная	20	—·—	3,44	68,8	33	
3	СБ2	Рычажное устройство	2	Ст. 3	1,7	3,4	15	
2	КЛ5	Клапан	2	Дерево	32,8	75,6	12	
1	Ж8	Решетка жалюзийная	15	Ст. 3	3,44	51,6	33	

Спецификация

ТП 1961г	Установка узлов воздухозабора в проемах, при B=2400 и H=1800и2400	08-02-124	
		Лист	31

Гл. инж. инст.	Соколова		
Нач. отдела	Зикеев		
Гл. инж. пр.			
Инженер			
Исполнитель	Проверил		
Чертил	Калинин		
	Сгурнов		
	Исаев		
Гипротис		Москва	1961г.

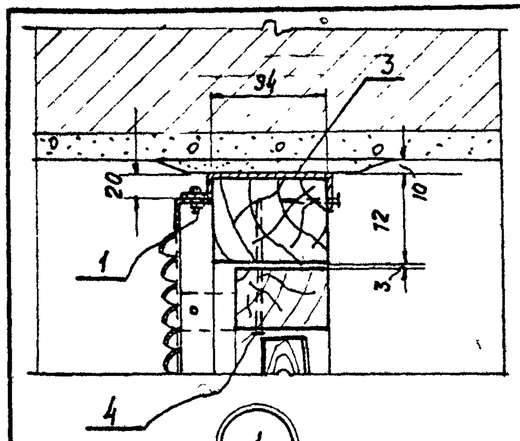

1

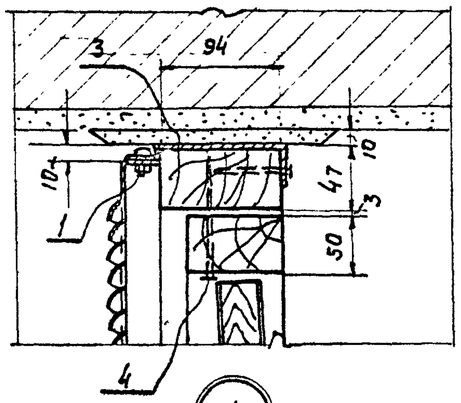

4

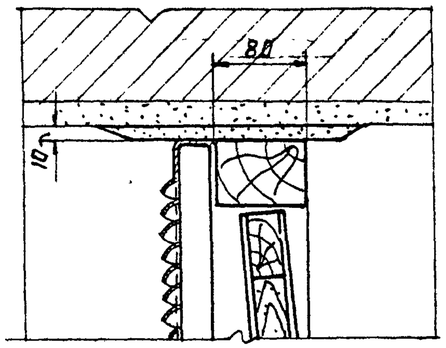

9

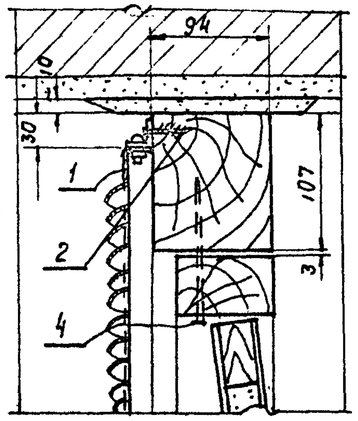

11

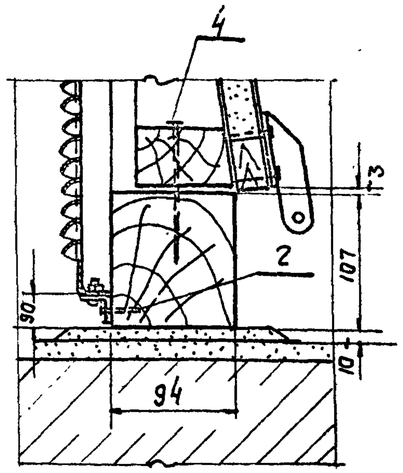

12

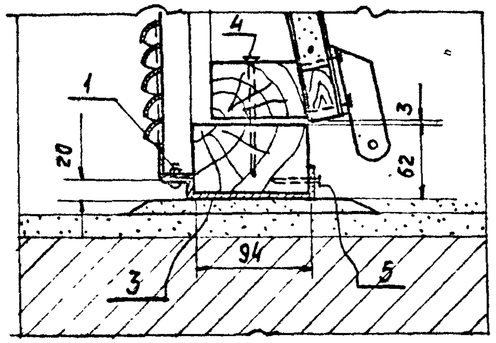

3

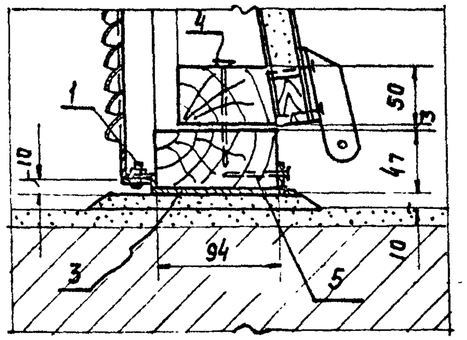

6

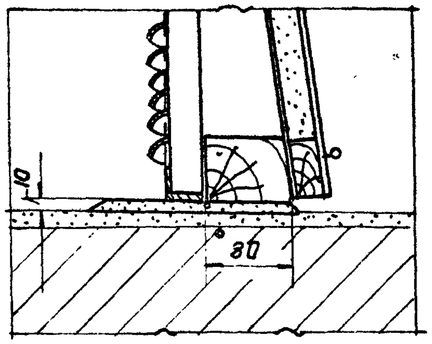

13

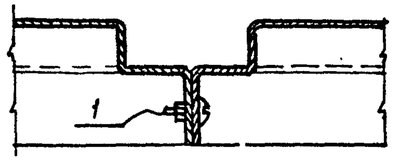

5

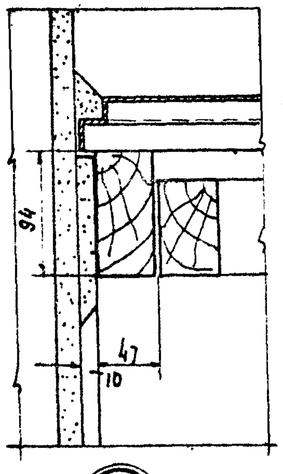

14

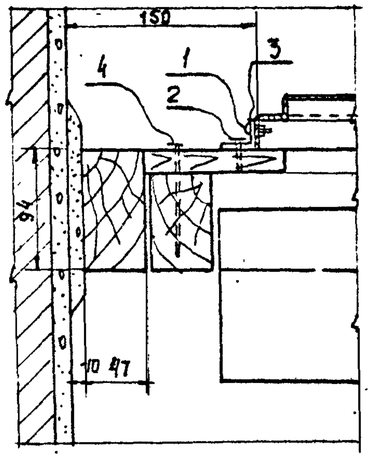

15

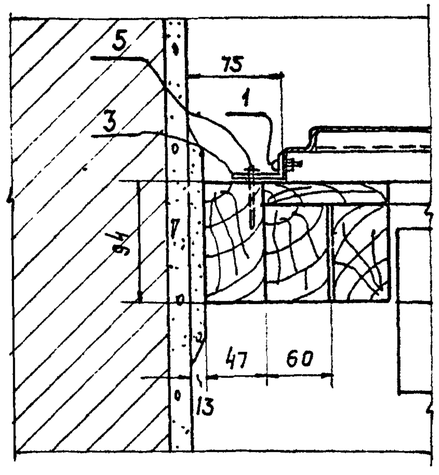

16

5	—"—	Гвоздь	—"—	—"—	2,5×50	—	0,0018	
4	ГОСТ 4028-48	Гвоздь	—"—	—"—	3,5×90	—	0,0069	
3		Крепежная полоса	По месту	—"—	-50×3	—	—	
2	ГОСТ 1144-41	Шуруп	По месту	—"—	5×22	—	0,0029	
1	ГОСТ 1489-58 5909-51	Винт с гайкой	По отв. в калюзийных решетках	Ст.3	М6×25	—	0,011	
N детали	Обознач.	Наименование	Количество шт	Материал	Размер	Сортамент	Вес 1шт.	N листа

Спецификация.

ТА 1961г

Установка узлов воздухозабора в проемах
Узлы 1; 3; 4; 5; 6; 9; 12; 13; 14; 15 и 16

ОВ-02-124

Лист 32

Гл. инж. инст.	Сергеев		
Нач. отдела	Кацман		
Гл. инж. пр.	Стурнов		
Инженер	Усаев		
Исполнитель	Соколова	Соколова	1961г
Проверил	Зинеев	Зинеев	
		Москва	

Гипротис

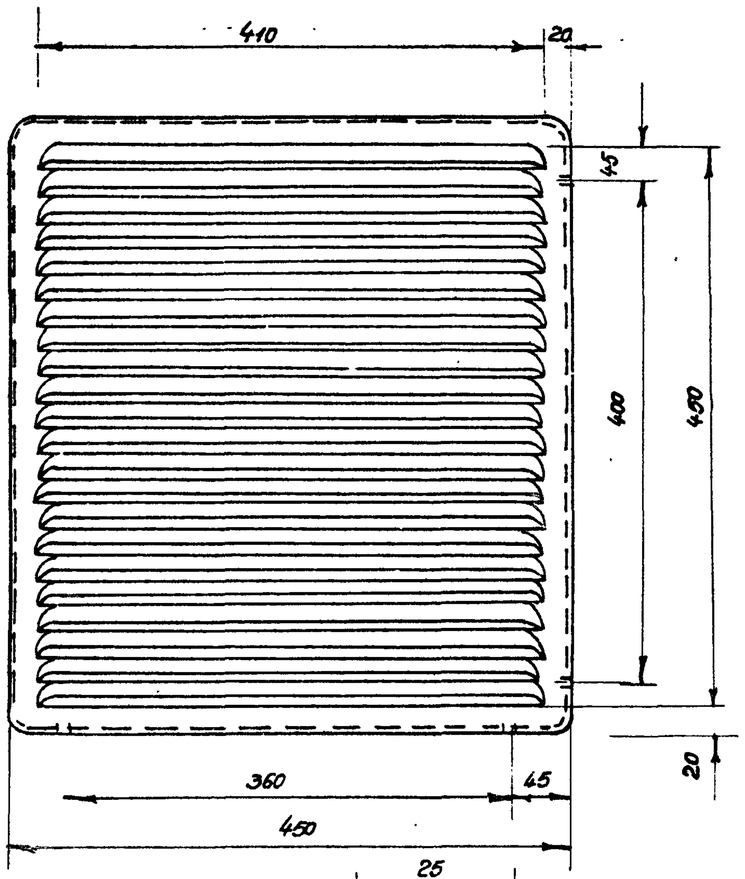

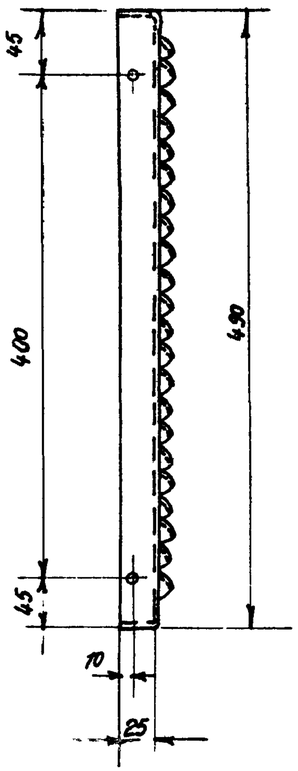

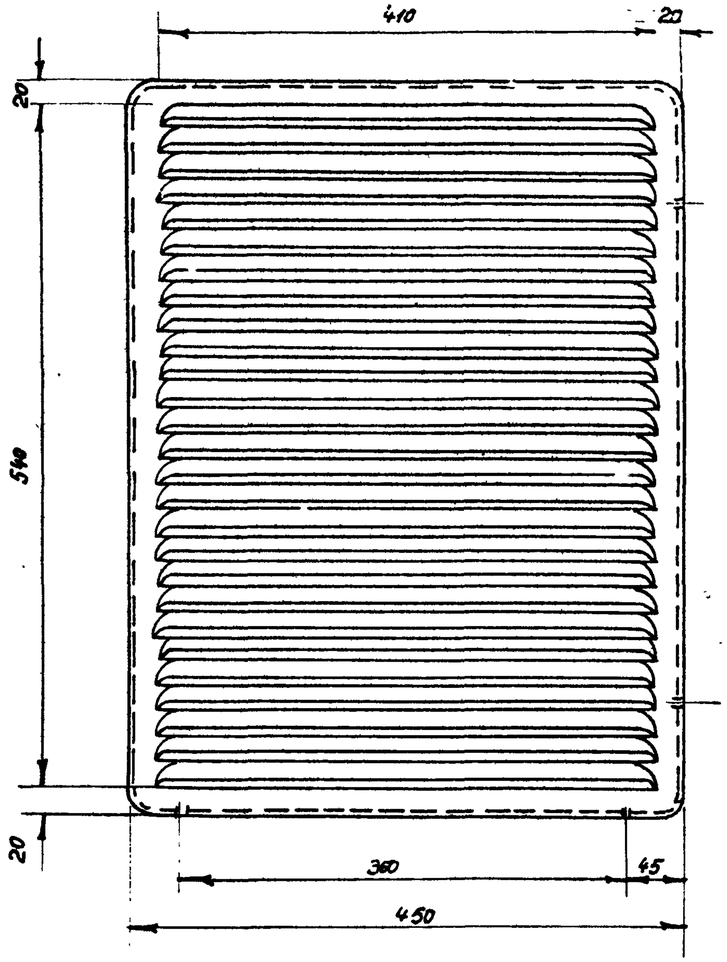

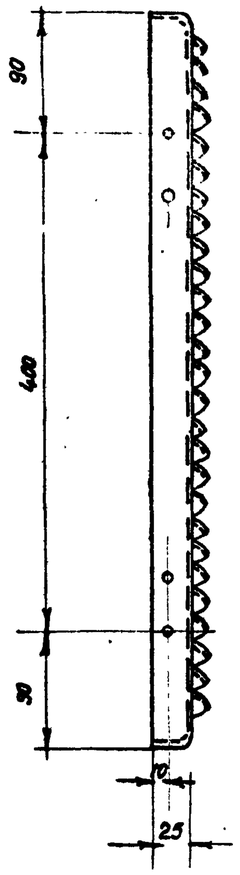

Ж 7

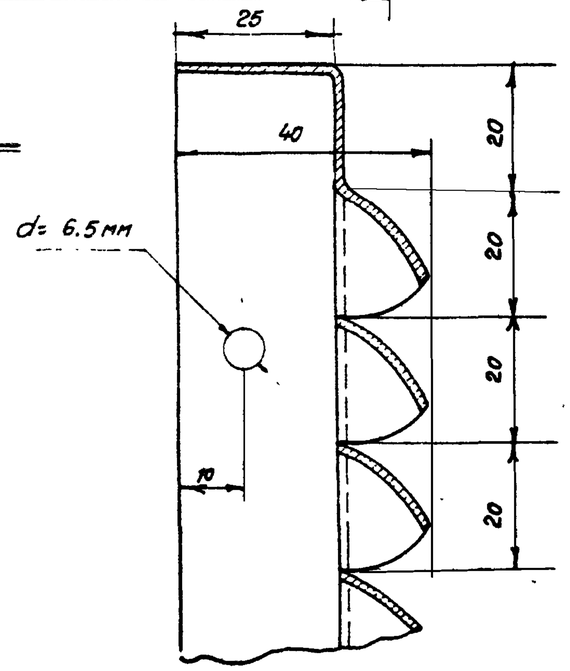

Ж 8

Тип жалюзи	Размеры в мм.			Живое сечение м²	Пропускная способность м³/час при U=6 м/сек	Кол. перьев	Вес в кг	Материал	Примеч.
	Ширина	Высота	Глубина						
Ж 8	450	580	40	0.133	2850	27	3.44	Ст. 3	
Ж 7	450	490	40	0.112	2400	22	2.94	Ст. 3	

Гл. инж. проект	Сергеев		
Нач. отдела	Кацман		
Гл. инж. пр.	Стирков		
Исполнитель	Усоев		

Гипротис — Москва — 1961 г

ТД 1961г

Решетки жалюзийные неподвижные типа Ж 7 и Ж 8

08-02-124

Лист 33

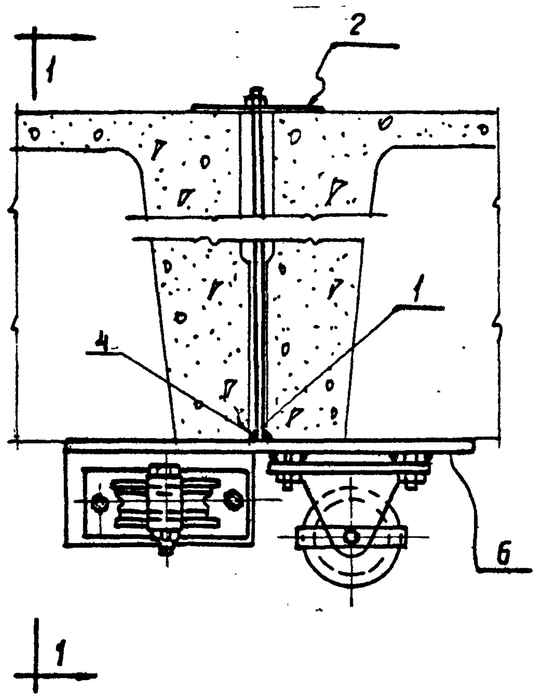

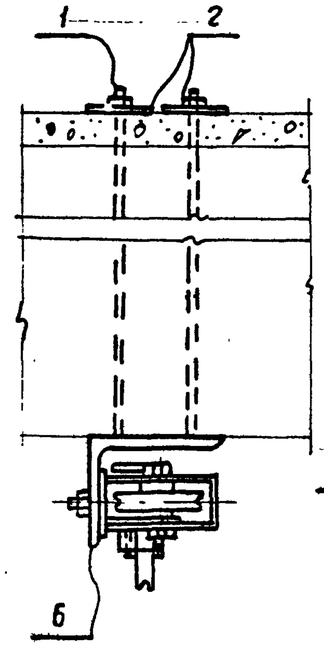

По 1-1

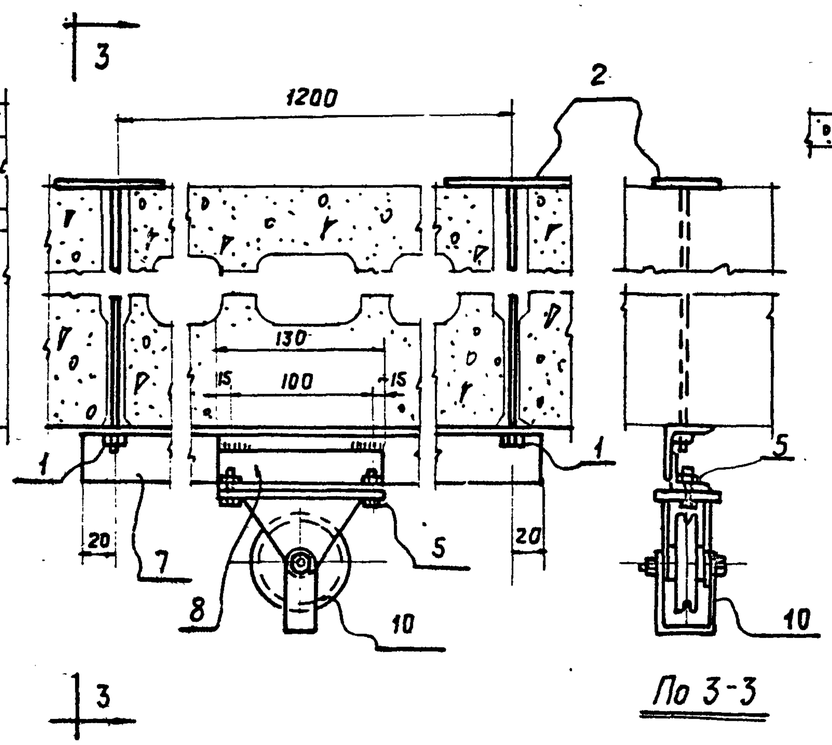

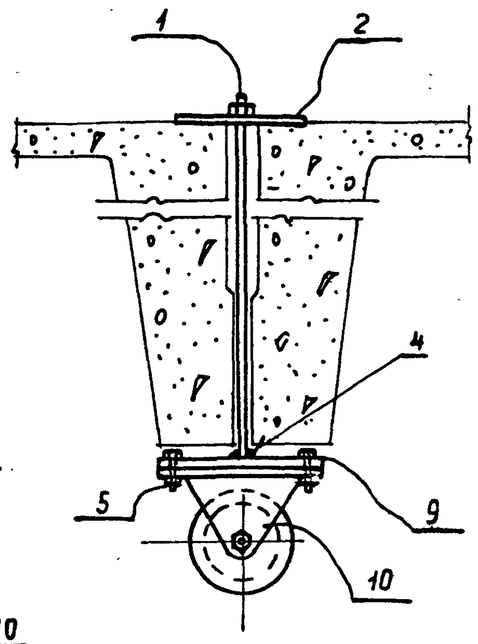

По 3-3

Варианты крепления одиночных блоков между ребер плит

Вариант крепления спаренных блоков между ребер плит.

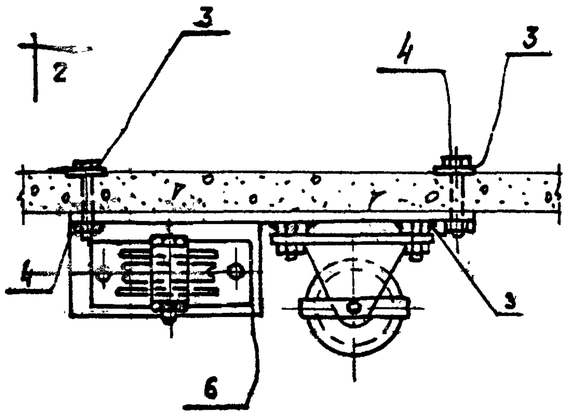

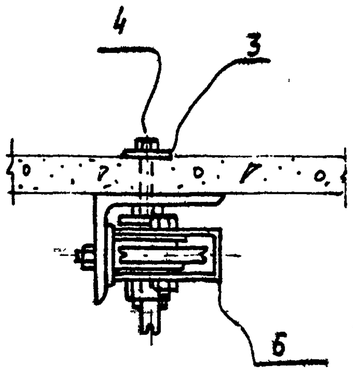

По 2-2

Вариант крепления спаренных блоков к плите

N п/п	Обозначен.	Наименование	Кол. шт.	Материал	Сортамент	Размер в мм	Вес, кг 1 шт.	Вес, кг общ.	Примечан.
10	660-II	Блок	1	—"—	—	—	—	1,87	см. лист 39
9		Опорная плитка	1	—"—	-50x6	130	—	0,3	
8		Коротыш	1	—"—	L 32x4	130	—	0,25	
7		Продольный уголок	1	—"—	L 32x4	1240	—	2,36	
6	6С-1	Блок спаренный	1	—"—	—	—	—	6,64	см. листы 37
5	—"—	Болт с гайкой М 10 x 250	2	—"—	—	—	0,033	0,066	
4	ГОСТ 7805-57 5929-51	Болт с гайкой М 10x50	2	—"—	—	—	0,046	0,092	
3		Шайба	2	—"—	-40x5	40	0,06	0,12	
2		Шайба	2	—"—	—	—	0,4	0,8	см. лист 38
1		Шпилька с гайкой	2	Ст. 3	10 мм	—	—	—	см. лист 39

Спецификация

ТА 1961 г.	Установка узлов воздухозабора. Варианты крепления блоков к перекрытию (Узел 7).	08-02-124 Лист 34

Нач. отд. Зилев
Гл. инж. пр. Прозорин
Инженер Стирков
Нач. отд. Итоев
Инженер Ковалев
Москва 1961 г.

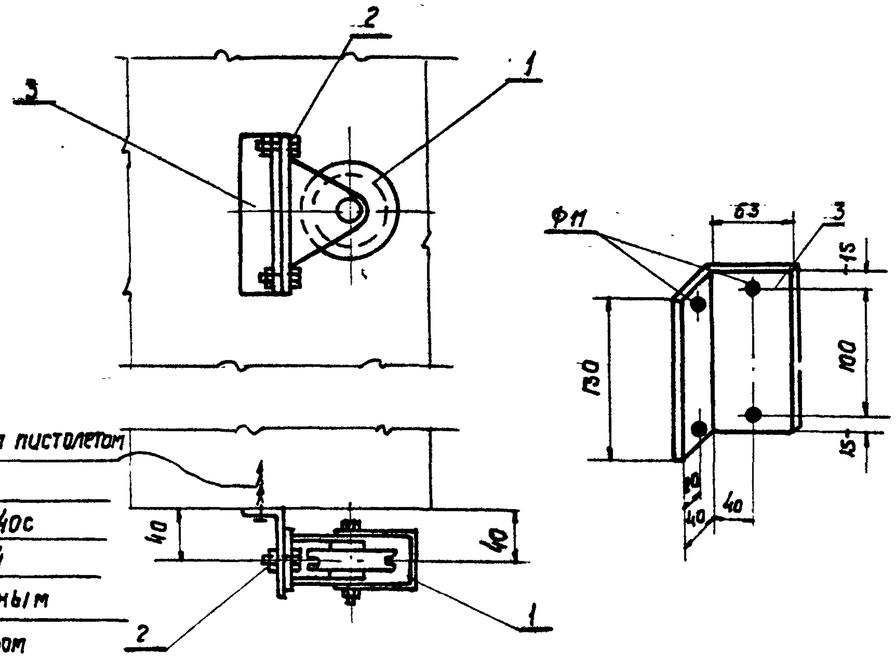

Вариант крепления блока на колонне

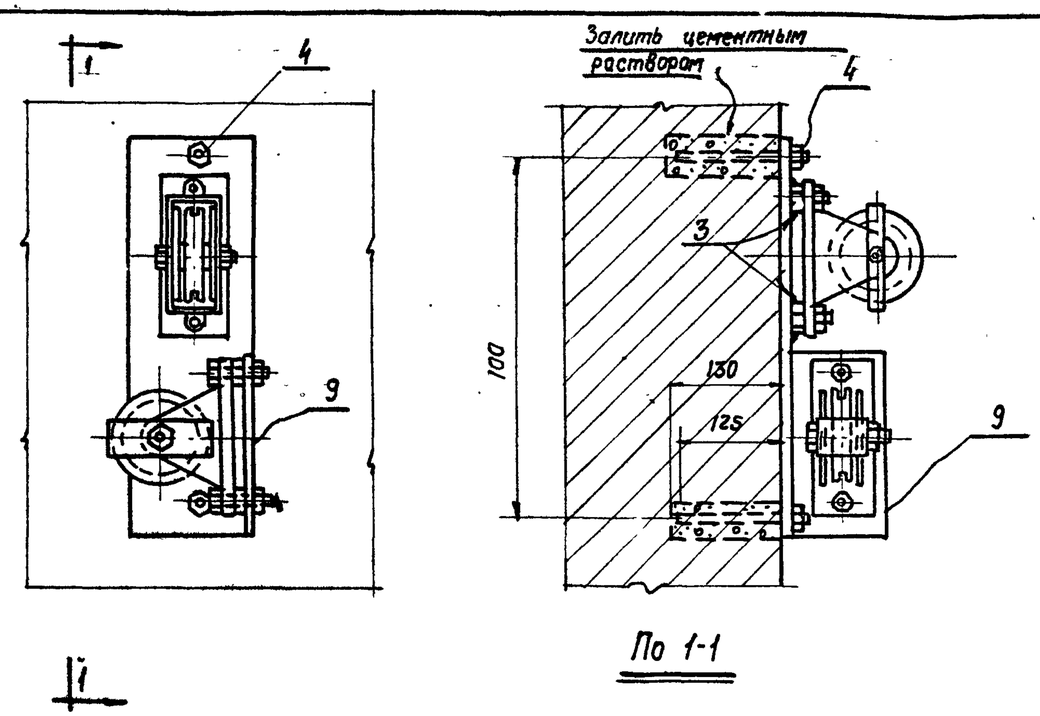

По 1-1

Вариант крепления спаренного блока на кирпичной стене.

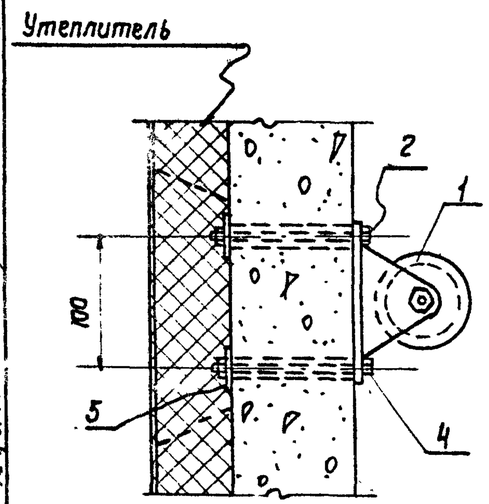

Вариант крепления блока на железобетонной перегородке

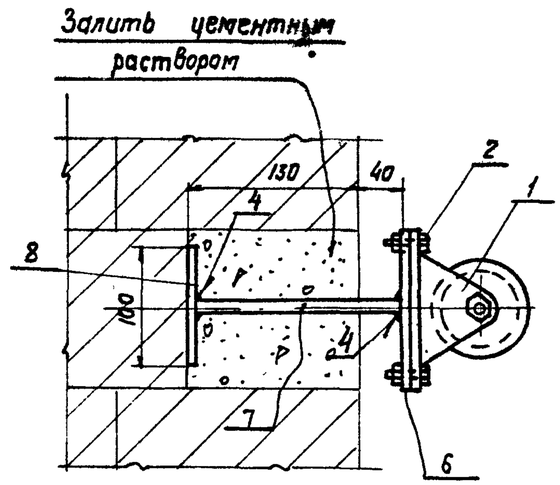

Вариант крепления блока на кирпичной стене

N дет.	Обозначен.	Неименование	Кол. шт.	Материал	Сортамент	Размер мм	Вес. кг 1шт.	Вес. кг Общ.	Примечан.
9	БС-1	Блок спаренный	1	—"—	—	—	—	6,64	см. лист 37
8		Упор	1	—"—	-50×6	100	—	0,23	
7		Держатель	1	—"—	-50×6	164	—	0,39	
6		Опорная плитка	1	—"—	-50×6	130	—	0,3	
5		Шайба	2	—"—	-40×5	40	0,06	0,12	
4	ГОСТ 7805-57 5909-51	Болт с гайкой М10×150	2	—"—	—	—	0,096	0,192	
3		Кронштейн	1	—"—	L63×40×4	130	—	0,41	
2	ГОСТ 7805-57 5909-51	Болт с гайкой М10×25	2	—"—	—	—	0,046	0,092	
1	ББО-II	Блок	1	Ст. 3	—	—	—	1,87	см. лист 39

Спецификация

ТА 1961г.	Установка узлов воздухозабора. Варианты крепления блоков к стенам (узел 19)	ОВ-02-124	
		Лист	35

Гл. спец. инж. Кудрявцева
Нач. отдела Зигель
Гл. инж. пр. Каплан
Инженер Исаев
Исполнит. Зигель
Проверил Смирнов
Гипротис
Москва 1961г.

Ин. 6457.

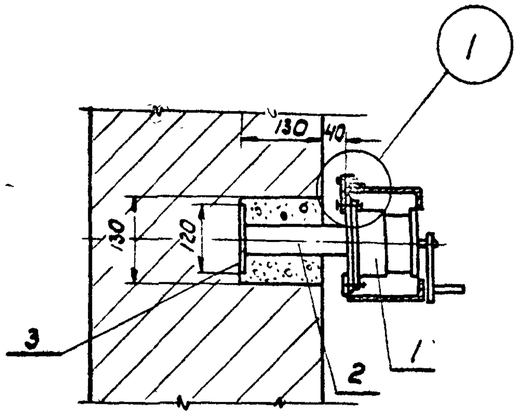

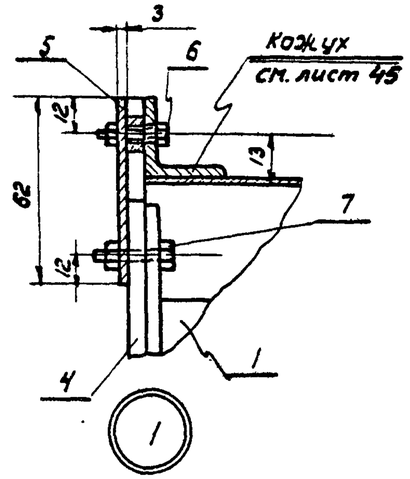

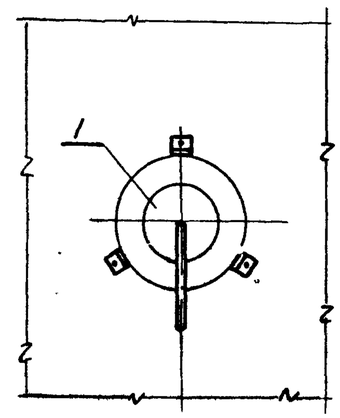

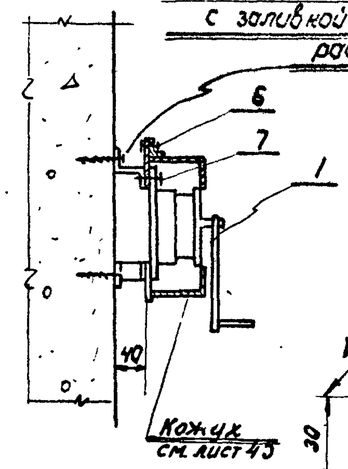

Прострел пистолетом
2 анкера d=10; l=40
с заливкой цементным раствором

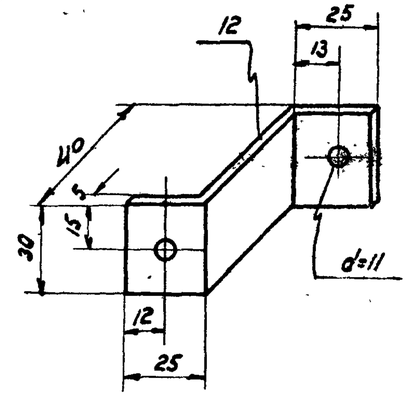

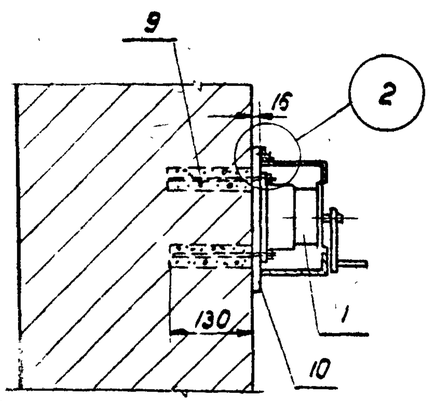

Варианты крепления лебедки
на кирпичной стене

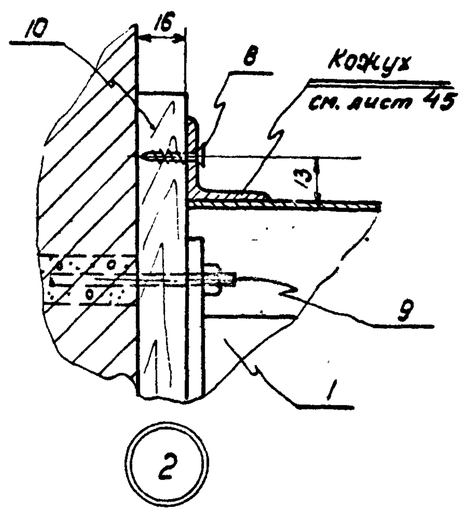

Вариант крепления лебедки
на колонне

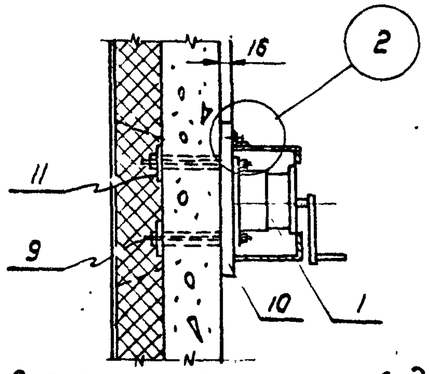

Вариант крепления лебедки
на железобетонной перегородке

№ дет.	Обозначен.	Наименование	Кол. шт.	Материал	Сортамент	Размер мм	Вес, кг 1 шт.	Вес, кг Общ.	Примечан.
12		Лапка	3	Ст.3	-30×5	95	0,11	0,33	
11		Шайба	3	Ст.3	-40×5	40	0,06	0,12	
10		Подкладка	1	Сосна	б=16	250×250	–	–	
9		Болт с гайкой М10×160	3	—"—	—	—	0,1	0,3	
8		Шуруп тип II	3	—"—	d=4	l=15	0,001	0,003	
7	—"—	Болт с гайкой М10×25	3	—"—	—	—	0,046	0,138	
6	ГОСТ 1805-57 5909-51	Болт с гайкой М6×25	3	—"—	—	—	0,011	0,033	
5		Лапка	3	—"—	-30×3	62	0,06	0,18	
4		Опорная плитка	1	—"—	б=6	160×160	–	1,23	
3		Упор	1	—"—	-50×6	100	–	0,23	
2		Держатель	1	—"—	-50×6	16×	–	0,39	
1	Л40-II	Лебедка	1	Ст.3	–	–	–	4,30	см. лист 41

Спецификация

ТП 1961г	Установка узлов воздухозабора Варианты крепления лебедки к стене, перегородке и колонне (узел 8)	08-02-124	
		Лист	36

Гл. инж. инст. Сергеев
Нач. отдела Кнутов
Гл. инж. пр. Смирнов
И. контр. Исаев
Исполнитель Кудрявцева, Викеев, Провейшо
Гипротис Москва 1961г

Ш. 6457.

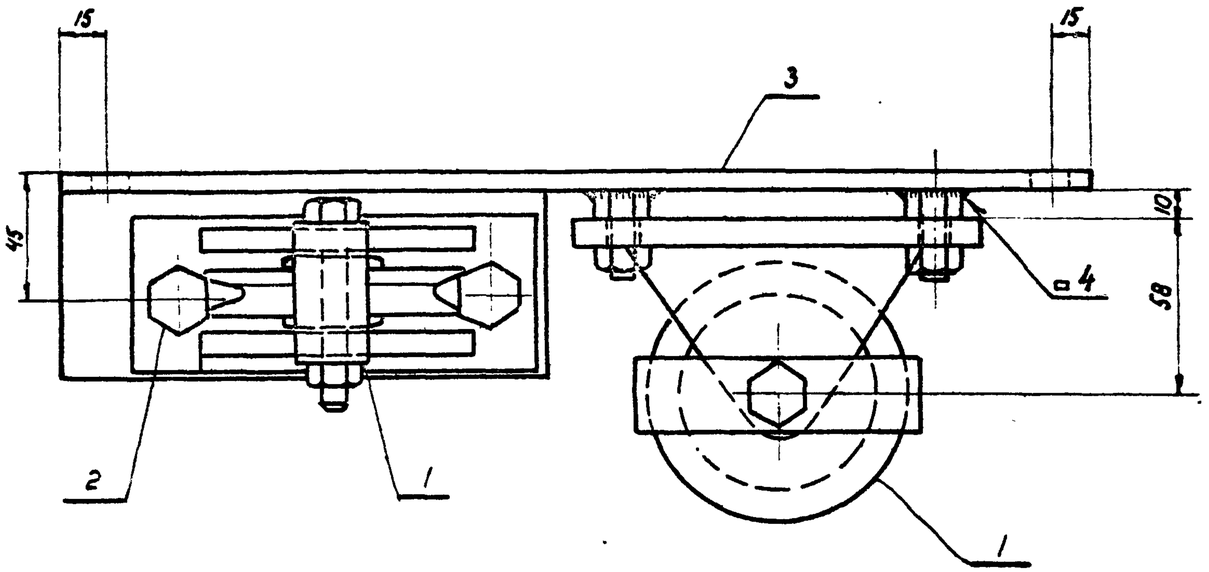

По 1-1

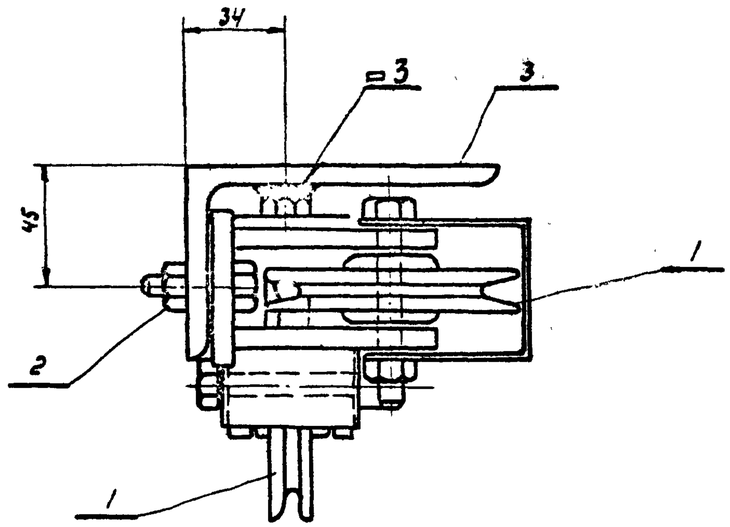

По 2-2

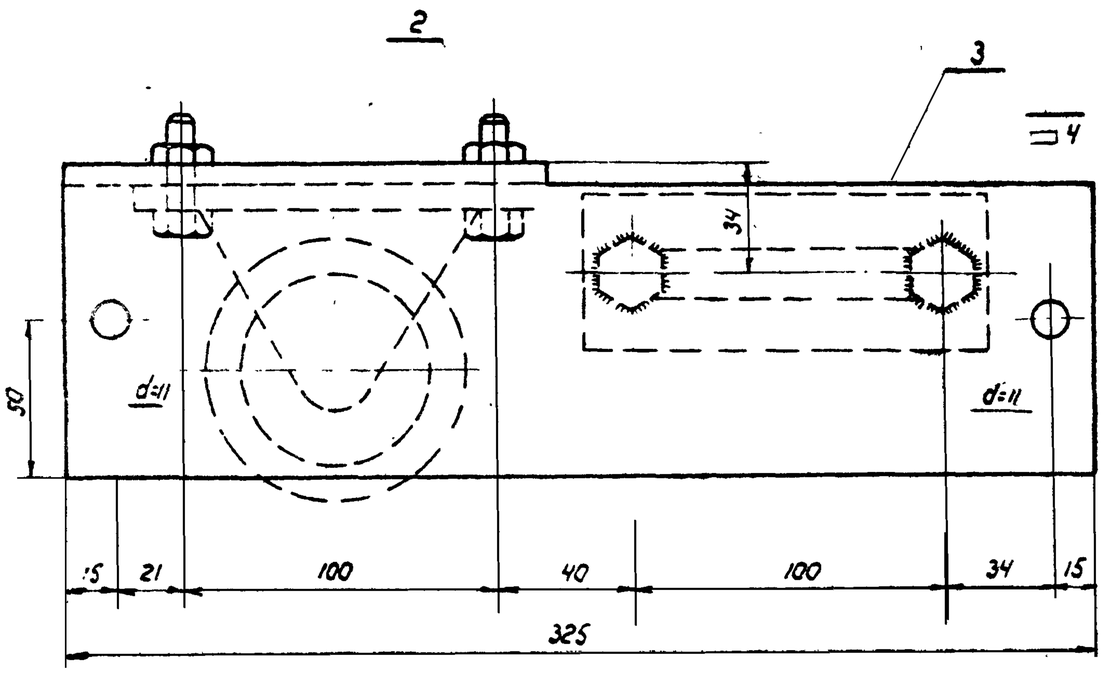

План

Гл. инж. инст	Сергеев	Гипротис	Москва	1961 г
Нач. отдела	Крутон			
Гл. инж. пр.	Стюрков			
Исполнитель	Исаев			

№№ поз.	Обозначение	Наименование	Кол.	материал	1 шт.	Общ.	№ лист	Примечание
					Вес в кг			
3	7-1	Опорный уголок	2	—·—	2,83	2,83	38	
2	ГОСТ 7805-57 5909-51	Болт с гайкой М10×33	2	—·—	0,038	0,076		
1	БС0-II	Блок	2	Ст.3	1,87	3,74	39	

Спецификация

ТА 1961 г	Установка узлов воздухозабора Блоки спаренные БС-1	08-02-124 лист 37

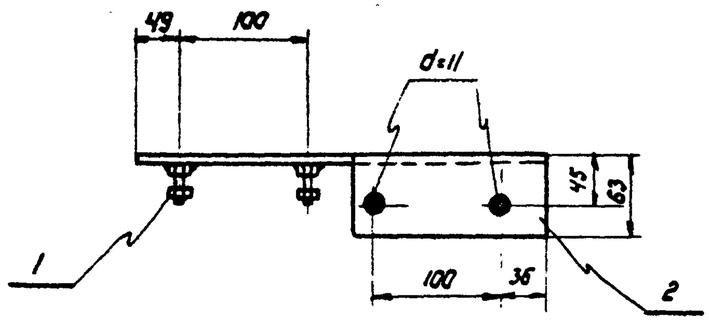

По 1-1

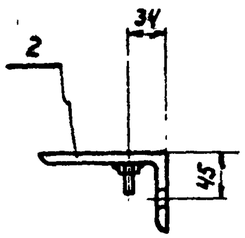

По 2-2

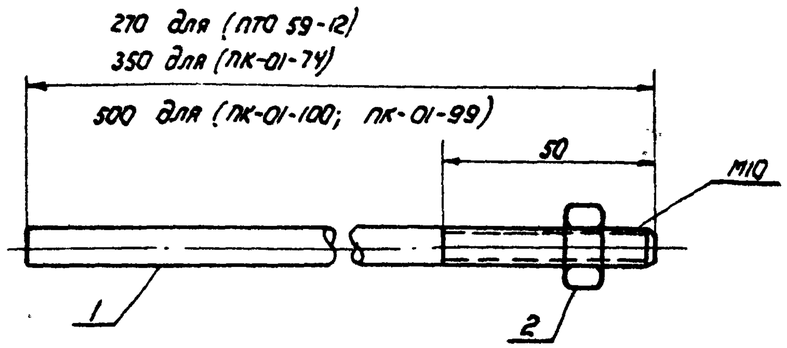

	2	Гайка ГОСТ 5909-51	—"—	М10	0,01	
	1	Шпилька	Ст.3	• 10 мм		
Обозн.	№ поз.	Наименование	Материал	Сортамент	Вес в кг	М1:2

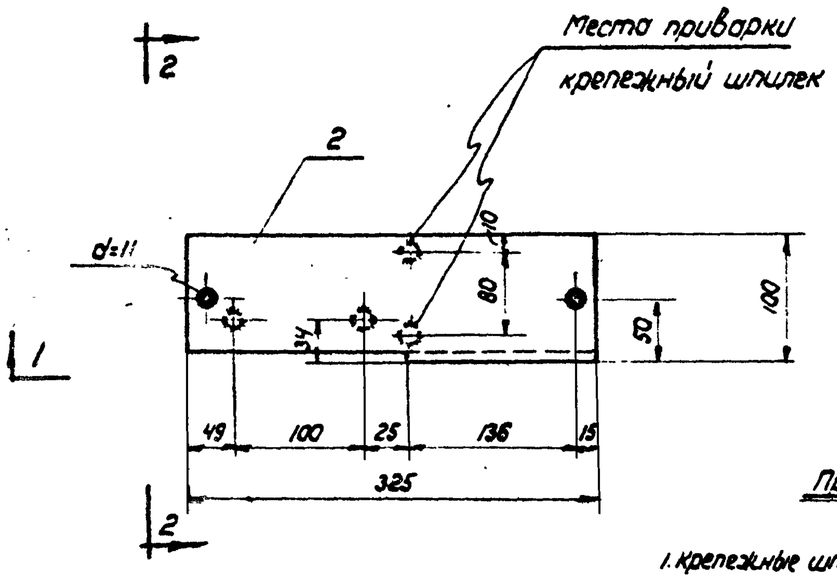

План

Примечание

1. Крепежные шпильки приварить к опорному уголку в случае установки спаренных блоков между ребер плит

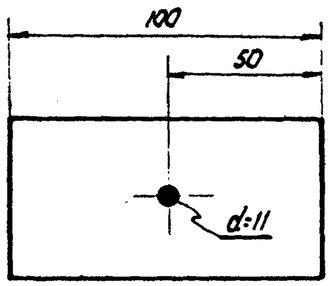

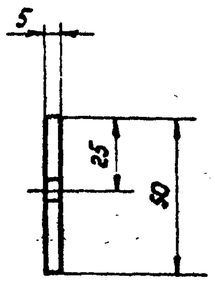

		Шайба	Ст.3	Ст лист δ=5	0,4	
Обозначение		Наименование	Материал	Сортамент	Вес в кг	М1:2

Спецификация

Т-1	2	Уголок	Ст 3	L 100×63×7	2,8	
	1	Болт с гайкой по ГОСТ 7805-57 5909-51	Ст 3	L М 10×20	0,031	
Обознач.	№поз.	Наименование	Материал	Сортамент	Вес в кг	М1:2

Спецификация

ТД 1961 г

Установка узлов воздухозабора
Блоки спаренные БС-1
Детали

08-02-124

Лист 3А

Стирина
Исаев
Гипротис
1961 г.

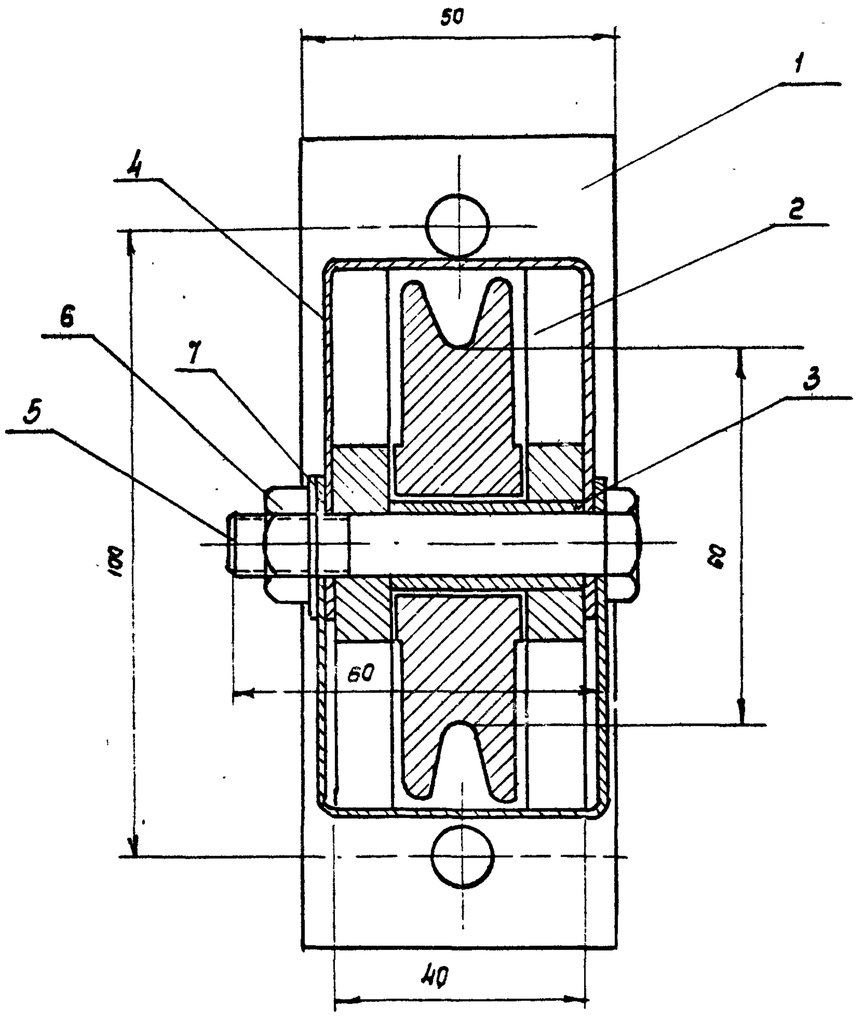

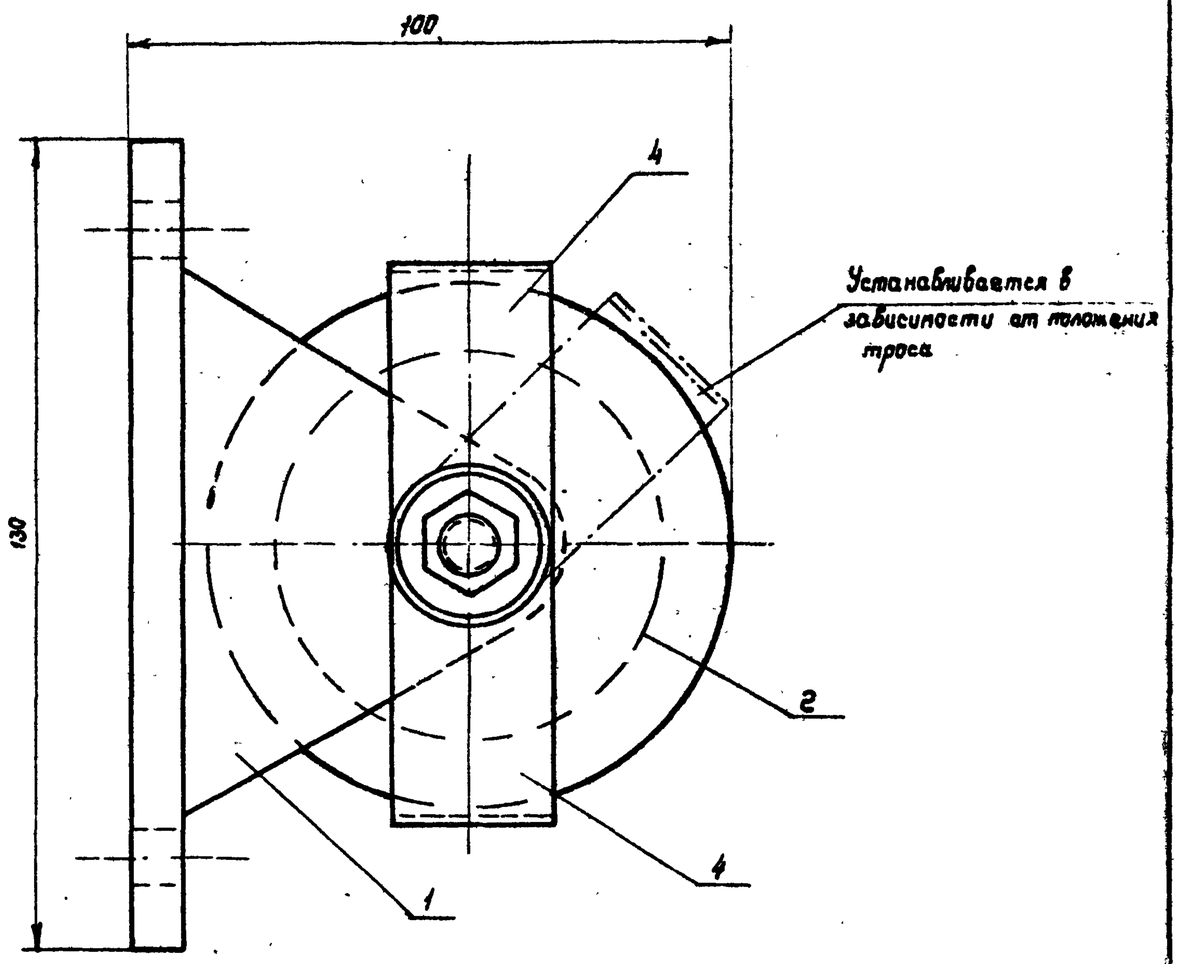

7	Шайба	—	ф 10	—	1	0,004	0,004	ГОСТ 6957-54
6	Гайка	—	М 10		1	0,011	0,011	ГОСТ 5909-51
5	Болт	—	М10 х 60		1	0,047	0,047	ГОСТ 7798-57
4	Обойма	Ст. 3	Лист ст. б = 1мм	0,0038 м²	2	0,03	0,06	
3	Втулка распорная	Ст. 10	ф 16 х 2,5	е = 32	1	0,016	0,016	
2	Ролик	Ст. 3	ф 84	24	1	0,98	0,98	
1	Кронштейн	Ст. 3	лист ст б = 8мм	-	1	0,75	0,75	
N элем.	Наименование	Материал	Сортамент или Профиль	Размер мм	Кол.	1 шт.	Общий	Примечания
						Вес, кг		

Спецификация.

Гл. инженер ин-та	Сергеев		
Нач. отд. ТиБ	Кацман		
Гл. инженер пр-та	Смирнов		
Инженер	Аботкова		
Гипротис			

Зам.			
Эмитент	Зайцев		
Исполнит.	Проверил		

Москва 1961 г.

ТА 1961 г

Блок тип 660-II.
Общий вид и спецификация

08-02-124

Лист 39

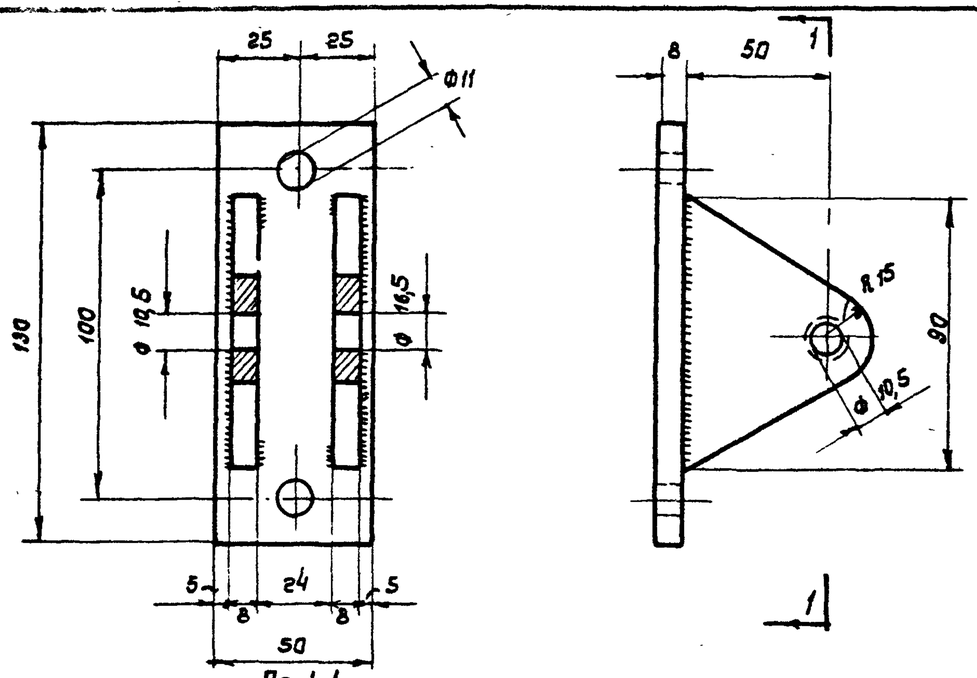

По 1-1

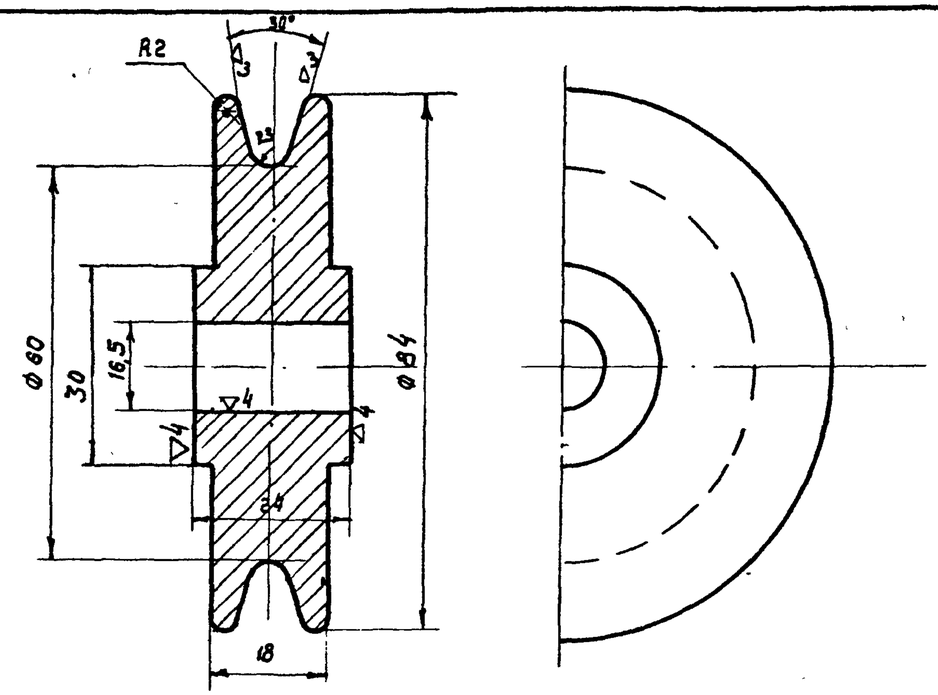

1	Кронштейн	Ст. 3	Лист Ст. δ=8мм	0,75	1:2
Обозначение	Наименование	Материал	Сортамент	Вес, кг	М

2	Ролик	Ст. 3	• Ф 84	0,98	1:1
Обозначение	Наименование	Материал	Сортамент	Вес, кг	М

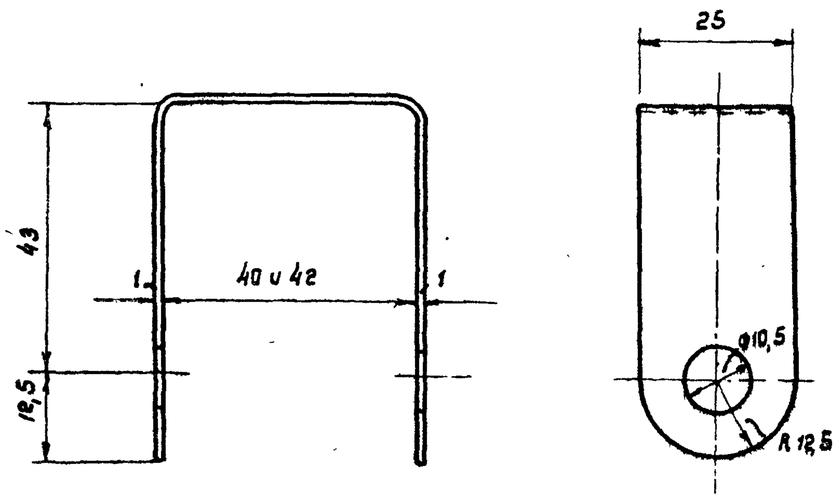

Длина развертки 155

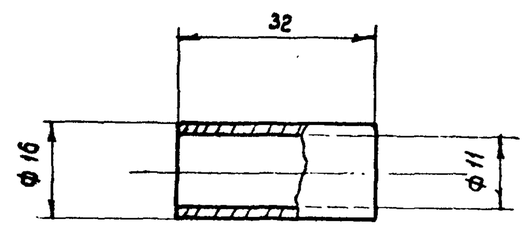

3	Втулка распорная	Ст. 10	Труба Ф16 х 2,5	0,016	1:1
Обозначение	Наименование	Материал	Сортамент	Вес, кг	М

4	Обойма	Ст. 3	Лист Ст. δ=1мм	0,03	1:1
Обозначение	Наименование	Материал	Сортамент	Вес, кг	М

ТД 1961 г

Блок тип Б60-II
Детали 1,2,3 и 4

ОВ-02-124

Лист 40

Гл. инж. пр-та	Ивкин	Инженер	Цветкова
Гл. инж. пр-ва	Кацман	Стирнов	
Гл. инж. отд.	Прокофьев		
Гл. инж.	Шкляр		
Гл. инж.	Шкляр		

Москва 1961 г.

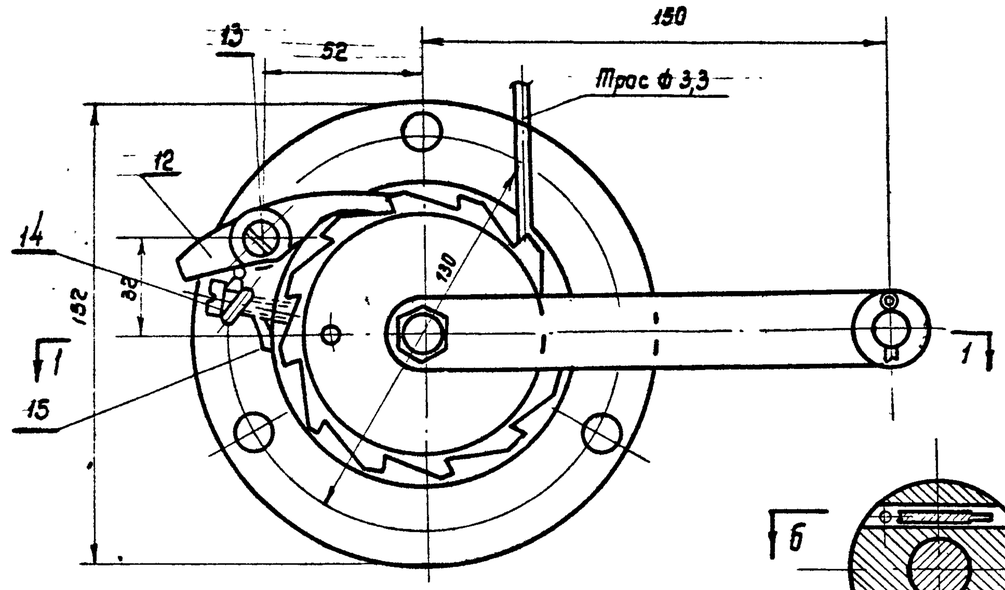

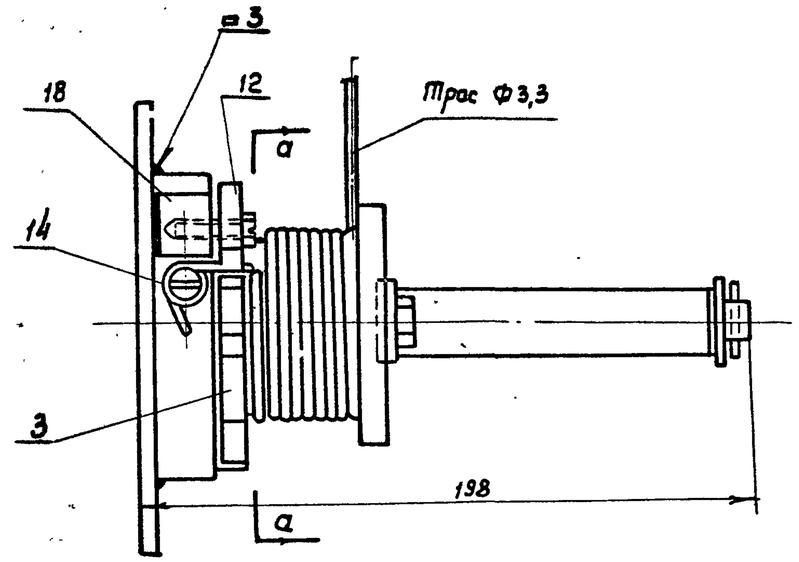

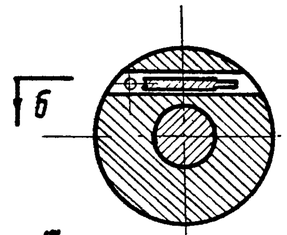

По а-а

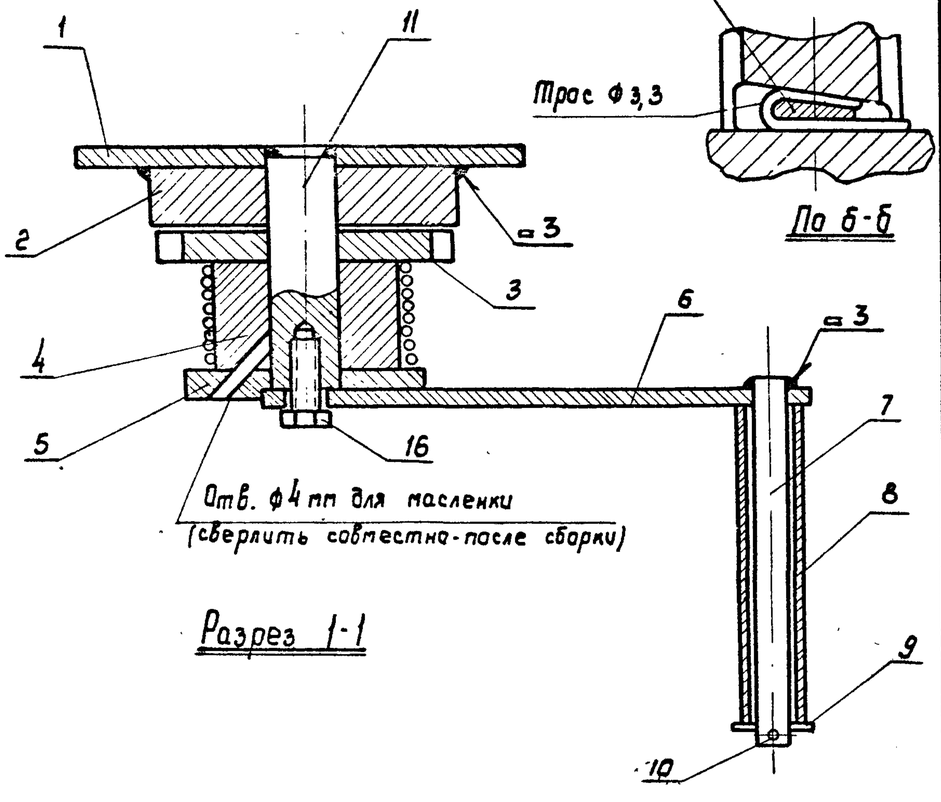

Разрез 1-1

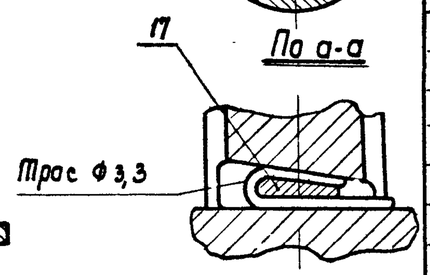

По б-б

Всего 4,3 кг

N элем	Наименование	Материал	Профиль или сортамент	Размер	Колич. шт.	Вес, кг шт.	Вес, кг общий	Примечания
18	Втулка	Ст. 3	• ф 18	ℓ = 20	1	0,04	0,04	л. 44
17	Клин	Ст. 3	лист ст. δ = 4мм	ℓ = 25	1	0,005	0,005	л. 44
16	Болт	Ст. 3	М6х15	—	1	—	—	ГОСТ 7798-57
15	Пружина	Ст. 3	14-II ф = 1мм	—	1	0,001	0,001	л. 44
14	Ось пружины	Ст. 3	ф 6 х 30	—	1	0,009	0,009	
13	Ось собачки	Ст. 3	ф 6 х 20	—	1	0,007	0,007	
12	Собачка	Ст. 3	лист ст. δ = 6мм	—	1	0,06	0,06	л. 44
11	Ось барабана	Ст. 3	• ф 22	ℓ = 76	1	0,23	0,23	л. 44
10	Шплинт	Ст. 3	3х20	—	1	—	—	ГОСТ 397-54
9	Шайба	Ст. 3	ф 12	—	1	0,007	0,007	ГОСТ 6957-54
8	Ручка	Ст. 3	ф 21х3	ℓ = 105	1	0,14	0,14	л. 43
7	Ось ручки	Ст. 3	• ф 12	ℓ = 124	1	0,11	0,11	л. 43
6	Рычаг	Ст. 3	- 25 х 5	ℓ = 175	1	0,17	0,17	л. 43
5	Фланец	Ст. 3	• ф 80	ℓ = 10	1	0,39	0,39	л. 43
4	Барабан	Ст. 3	• ф 60	ℓ = 35	1	0,77	0,77	л. 42
3	Храповик	Ст. 3	• ф 96	ℓ = 10	1	0,53	0,53	л. 42
2	Фланец	Ст. 3	• ф 96	ℓ = 20	1	1,10	1,10	л. 42
1	Диск	Ст. 3	лист ст. δ = 5мм	ф 152	1	0,71	0,71	л. 42

Спецификация

ТА 1961 г	Лебедка фонарная тип Л4а-II Общий вид и спецификация материалов	08-02-124	
		Лист	41

Гл. инженер ин-та	Кацман		Элиштейн
Нач. отд. Т.Т.Б.			Зикеев
Гл. инженер пр-та	Смирнов		Подберил
Инженер	Цветкова		
			Москва 1961 г
			Гипротис

Инв. № 6457.

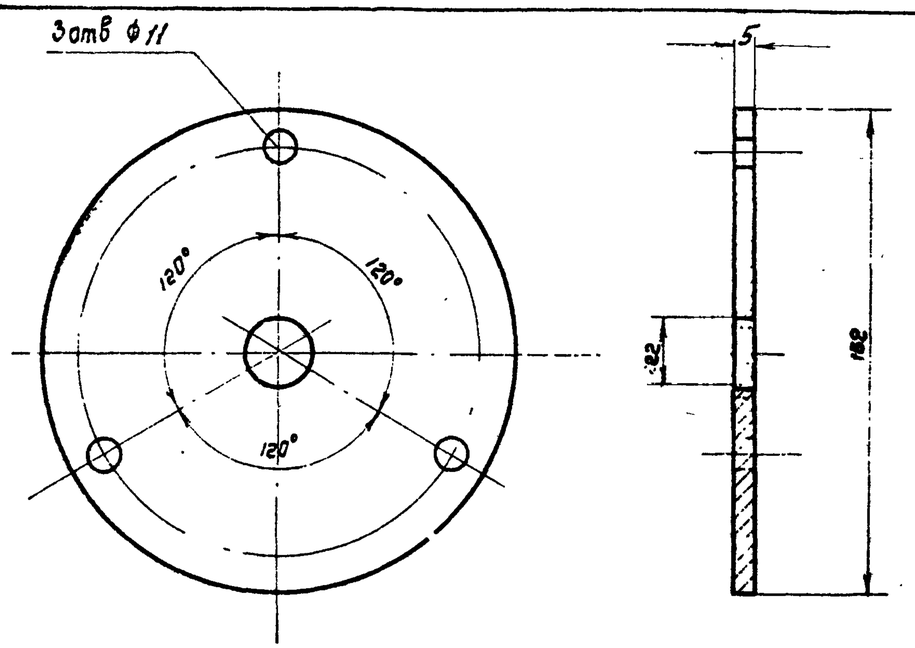

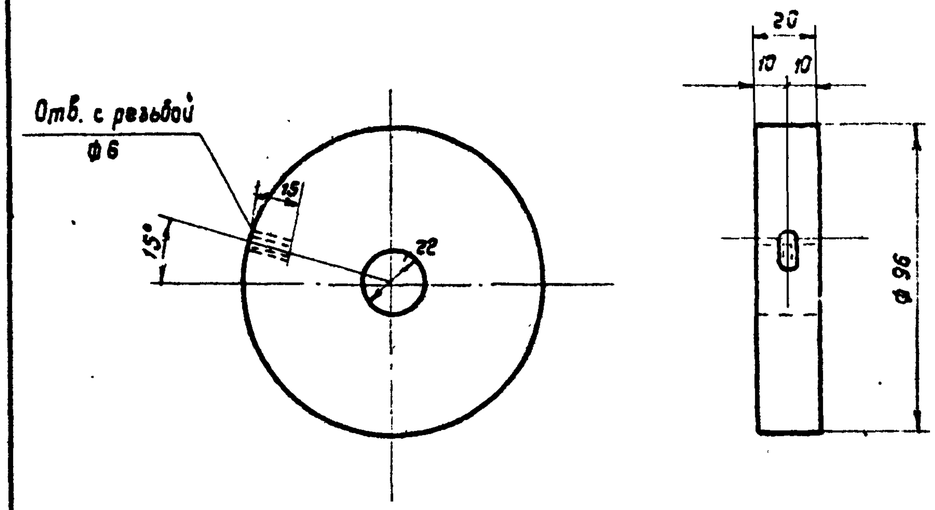

1	Диск	Ст. 3	Лист ст. б=5мм	0,71	1:2
Обозначение	Наименование	Материал	Сортамент	Вес, кг	М

2	Фланец	Ст. 3	• ф96	1,10	1:2
Обозначение	Наименование	Материал	Сортамент	Вес, кг	М

▽3 - остальное

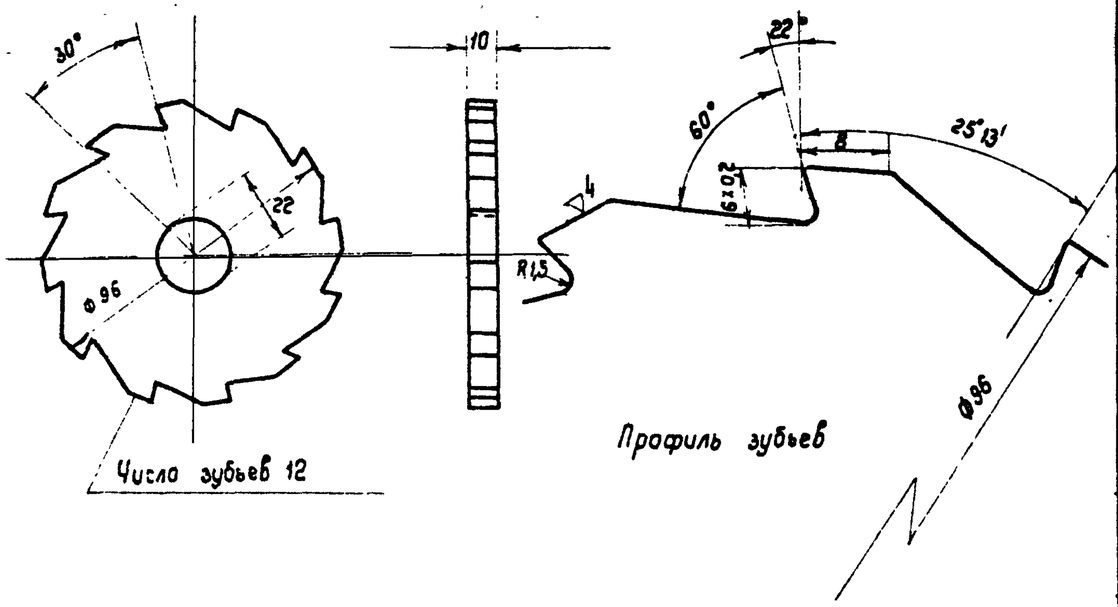

Число зубьев 12

3	Храповик	Ст. 3	• ф96	0,53	1:2
Обозначение	Наименование	Материал	Сортамент	Вес, кг	М

▽3 кругом

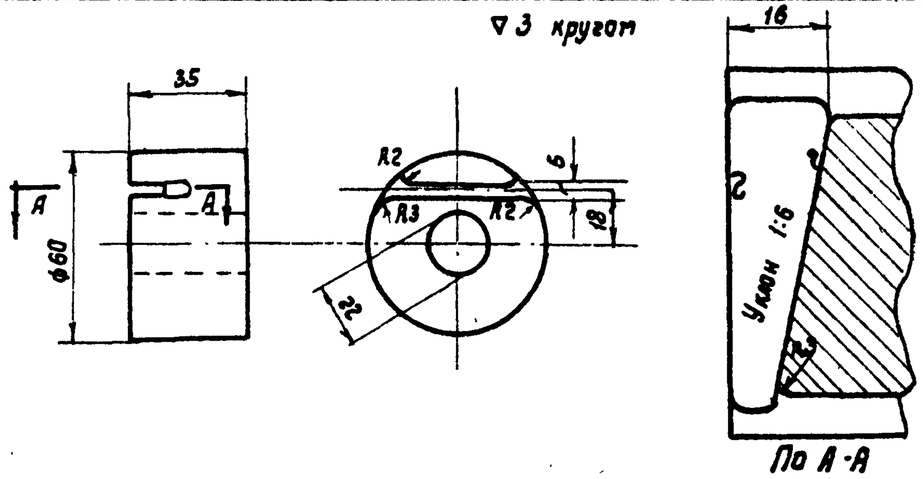

4	Барабан	Ст. 3	• ф60	0,77	1:2
Обозначение	Наименование	Материал	Сортамент	Вес, кг	М

ТА 1961 г

Лебедка фонарная тип Л40-II.
Детали 1,2,3 и 4

08-02-124

Лист 42

Зам. отдела Ти В Хацлаи
Гл. инж. проекта Спирнов
Инженер Цветкова
Гипротис

Эксперт Зикеев
Ведущий инженер Тооберия
Инженер Ушаков

Москва 1961 г.

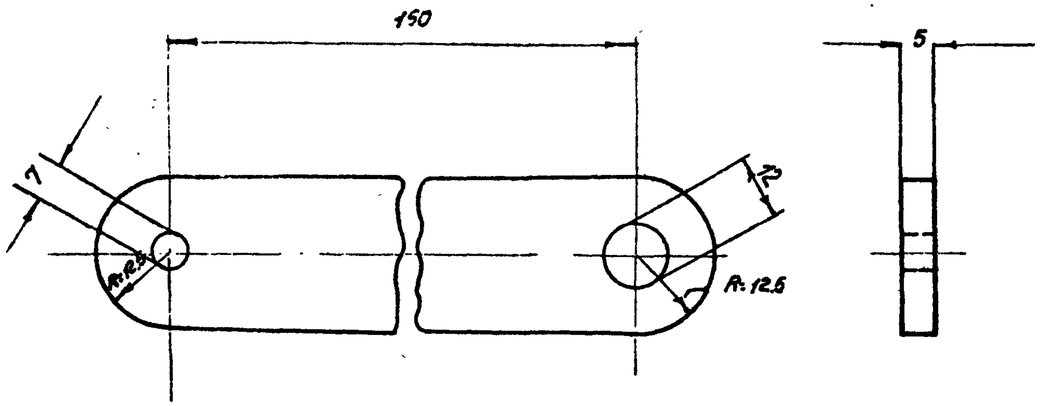

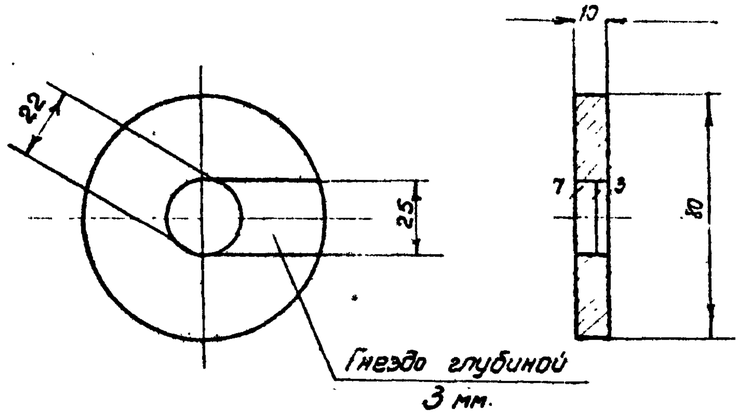

6	Рычаг	Ст. 3	-25×5	0.17	1:1
Обозначение	Наименование	Материал	Сортамент	Вес, кг	м

5	Фланец	Ст.3	• ф 80	0.39	1:2
Обозначен.	Наименование	Материал	Сортамент	Вес, кг	м

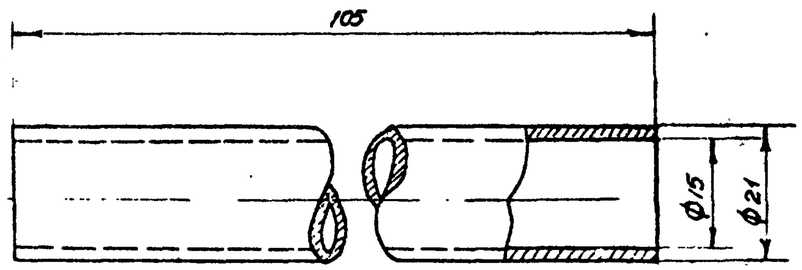

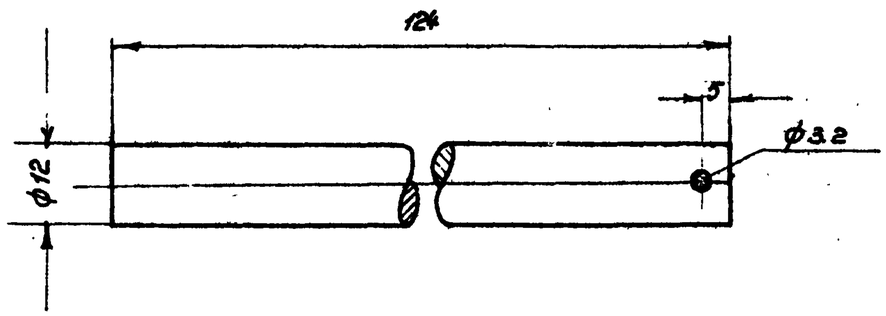

7	Ось ручки	Ст.3	• ф12	0.11	1:1
Обозначен.	Наименование	Материал	Сортамент	Вес, кг	м

8	Ручка	Ст. 3	Труба 21×3	0.14	1:1
Обозначение	Наименование	Материал	Сортамент	Вес, кг	м

Лебедка фонарная тип Л40-II.
Детали 5,6,7 и 8.

1961 г

08-02-124

Лист 43

Гл. инж. ин-та	Сергеев		
Нач. отд. ТиВ	Коцман		
Гл. инж. пр.	Смирнов		
Инженер	Цветкова		
Исполнит.	Просверин		
Эксперт	Зыков		
Дир.	Соловьев		

Москва 1961г.

Гипроис

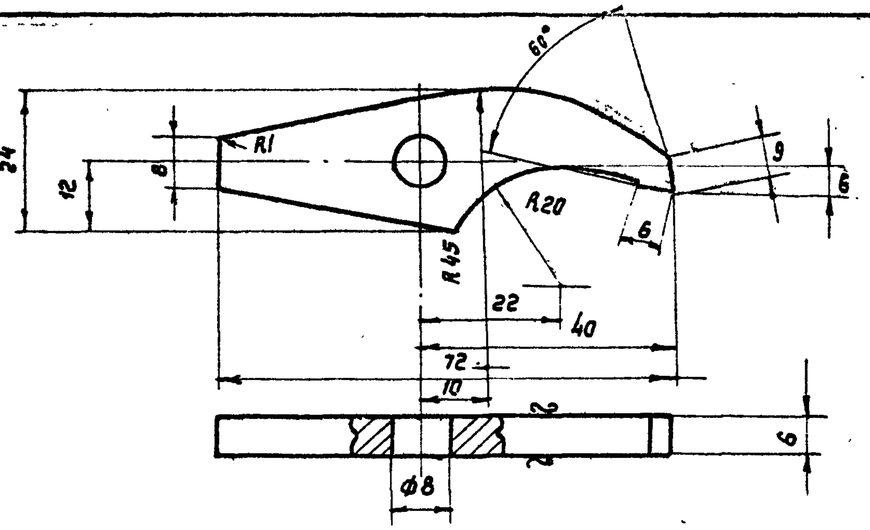

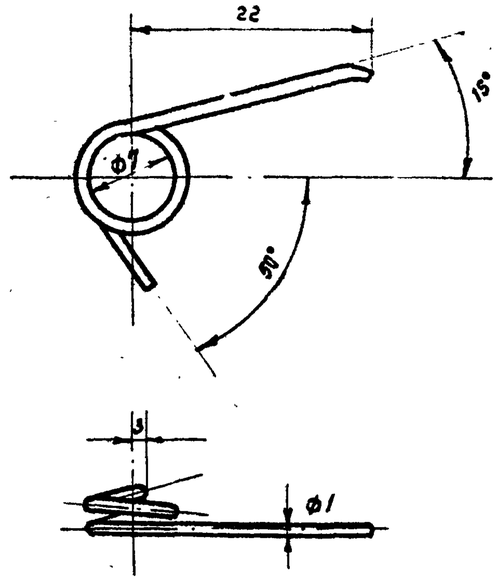

Длина развертки 60

12	Собачка	Ст. 3	Лист ст. 6 = 6 мм	0,06	1:1	15	Пружина	Проволока	Ф 1 мм	0,001	2:1
Обозначение	Наименование	Материал	Сортамент	Вес, кг	М	Обозначение	Наименование	Материал	Сортамент	Вес, кг	М

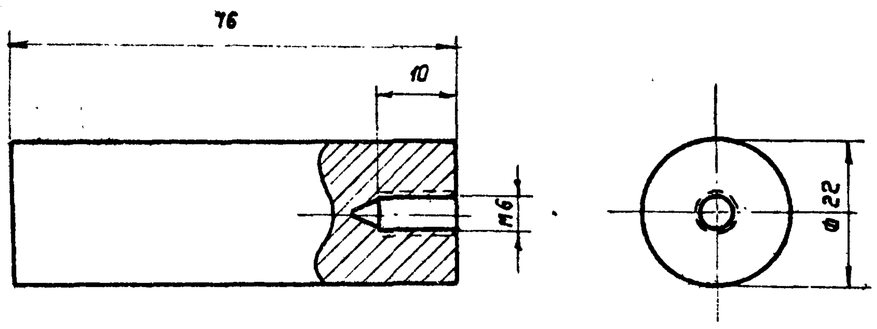

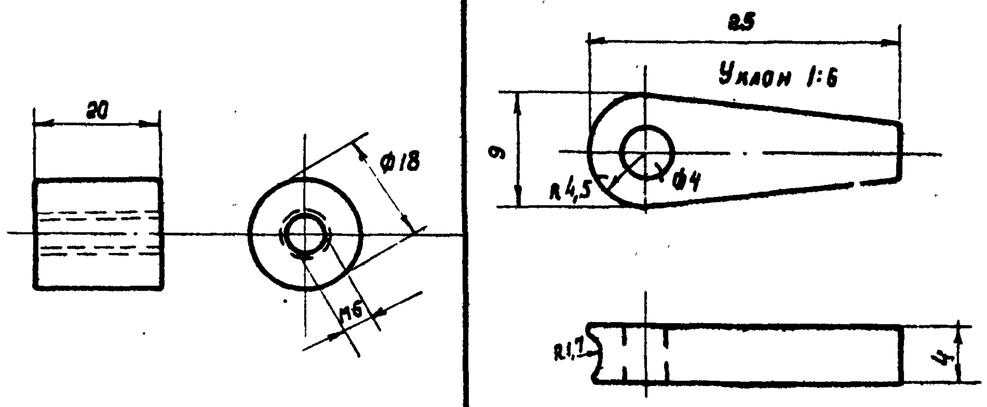

18	Втулка	Ст. 3	● Ф 18	0,04	1:1	17	Клин	Ст. 3	Лист. ст. δ=4мм	0,005	2:1
Обозначение	Наименован.	Матер.	Сортам.	Вес, кг	М	Обознач.	Наименов.	Матер.	Сортам.	Вес, кг	М

11	Ось барабана	Ст. 3	● Ф 22	0,23	1:1
Обозначение	Наименование	Материал	Сортамент	Вес, кг	М

ТА 1961г.

Лебедка фонарная тип Л40-II

Детали 11, 12, 15, 17 и 18

08-02-124

Лист 44

Нач. отд. Тив	Каплан		
Гл. инж. пр-та	Стирнов		
Инженер	Цветкова	Литвотис	
Проверил			
Конструктор	Зикеев		
Чертил			

Москва 1961г.

Инв. 6457.

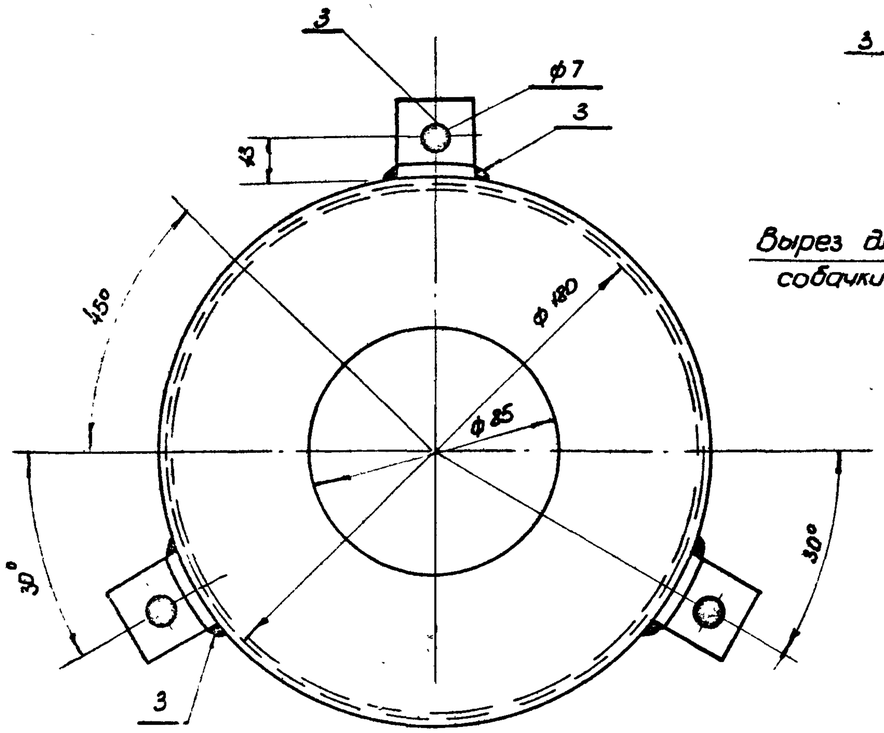

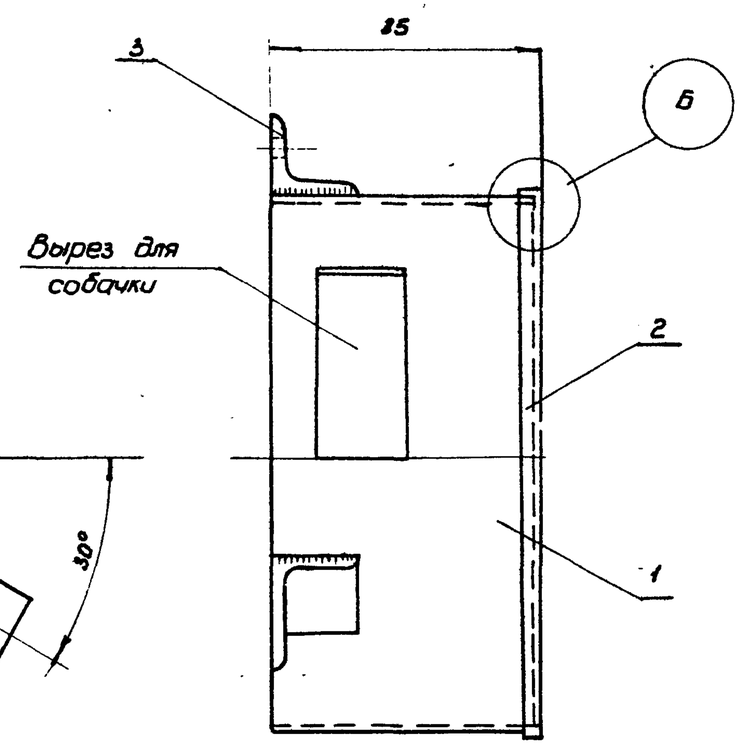

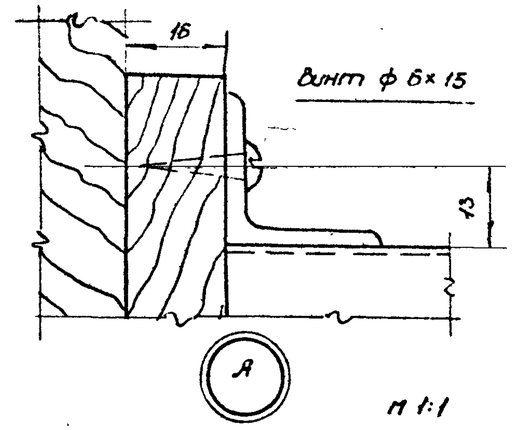

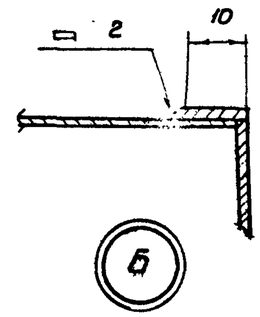

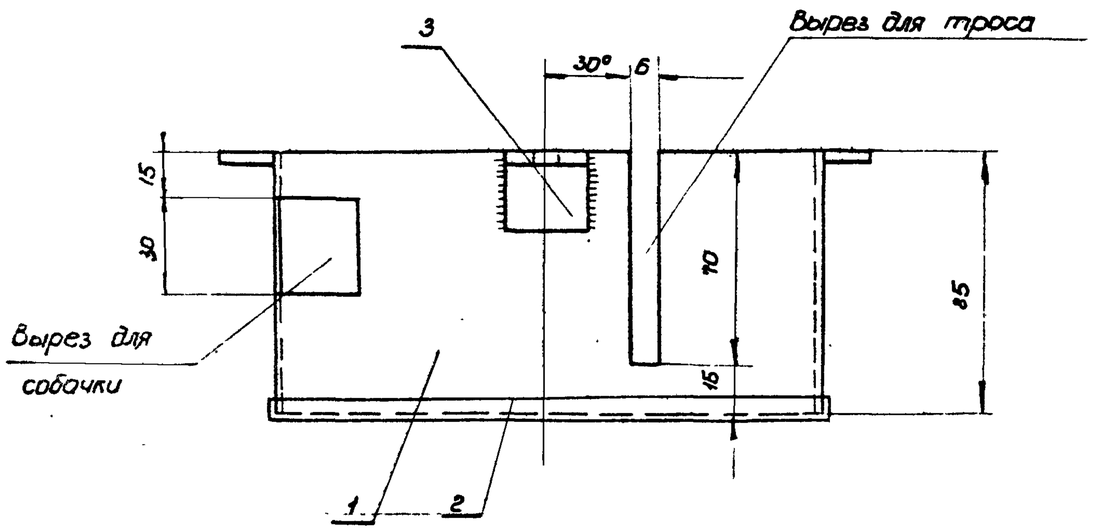

Всего 0,67 кг.

N элем.	Наименование	Материал	Профиль или сортамент	Размер мм	Кол. шт.	Вес, кг шт.	Вес, кг общий	Примечания
3	Коротыш	Ст. 3	∠25×3	25	3	0,028	0,084	
2	Крышка	"	"	0,025	1	0,20	0,20	
1.	Обечайка	Кров. ст.	δ = 1 мм	0,048 м²	1	0,334	0,334	

Спецификация

ТА 1961г.

Лебедка фонарная тип Л40-II.
Кожух.

08-02-124
Лист 45

Гл. инж. ин-та	Сергеев		
Нач. отд. Ти8	Кошкин		
Гл. инж. пр.	Стирнов		
Инженер	Цветкова		
Исполнитель	Проверил		
Гл. инж. ин-та	Эпштейн		
	Зикеев		

Гипротис

Москва 1961г.

Экспл.

ин. 6457