ТИПОВОЙ ПРОЕКТ

903-1-170

КОТЕЛЬНАЯ
с 4 котлами КЕ-25-14С
ОТОПИТЕЛЬНО-ПРОИЗВОДСТВЕННАЯ СИСТЕМА ТЕПЛОСНАБЖЕНИЯ ОТКРЫТАЯ
ТОПЛИВО-КАМЕННЫЕ И БУРЫЕ УГЛИ

Альбом IV

16411-05

ЦЕНА 1-67

ЦЕНТРАЛЬНЫЙ ИНСТИТУТ ТИПОВОГО ПРОЕКТИРОВАНИЯ
ГОССТРОЯ СССР
Москва, А-445, Сокольная ул., 23
Сдано в печать 14 1980.
Заказ № 40603 Тираж 550 экз.

ТИПОВОЙ ПРОЕКТ

903-1-170

КОТЕЛЬНАЯ С 4 КОТЛАМИ КЕ-25-14С

ОТОПИТЕЛЬНО-ПРОИЗВОДСТВЕННАЯ СИСТЕМА ТЕПЛОСНАБЖЕНИЯ-ОТКРЫТАЯ

ТОПЛИВО-КАМЕННЫЕ И БУРЫЕ УГЛИ

СОСТАВ ПРОЕКТА

N N альбомов	Наименование альбомов
	АРХИТЕКТУРНО-СТРОИТЕЛЬНАЯ ЧАСТЬ
I ч.1,2	Архитектурно-строительные решения, конструкции железобетонные и металлические
II	Чертежи индустриальных строительных конструкций и изделий котельной
III	Сооружения топливоподачи
IV	Чертежи индустриальных строительных конструкций и изделий топливоподачи
	ТЕПЛОМЕХАНИЧЕСКАЯ ЧАСТЬ
V	Компоновка оборудования котельной общекотельные соединительные трубопроводы
VI	Котлоагрегат /топливо-каменные и бурые угли/
VII	Общие виды нестандартных технологических конструкций
VIII	Водоподготовка
IX	Склад реагентов /из ТП 903-1-153/
	ЭЛЕКТРОТЕХНИЧЕСКАЯ ЧАСТЬ
X	Силовое электрооборудование и электроосвещение котельной
XI	Щиты силовые управления котельной. Задание заводу-изготовителю
XII	Схемы управления электродвигателями котельной
XIII	Силовое электрооборудование и электроосвещение топливоподачи
XIV	Щиты силовые управления топливоподачи задание заводу-изготовителю
	АВТОМАТИЗАЦИЯ
XV	Схемы функциональные и внешних проводок планы расположения. Блоки местных приборов
XVI	Общие виды
XVII	Схемы электрические принципиальные
	САНИТАРНО-ТЕХНИЧЕСКАЯ ЧАСТЬ
XVIII	Отопление и вентиляция, водопровод и канализация
	МЕХАНИЗАЦИЯ ТРАНСПОРТА
XIX	Механизация топливоподачи и шлакозолоудаления. Сантехника
	ЗАКАЗНЫЕ СПЕЦИФИКАЦИИ
XX	Тепломеханическая, санитарно-техническая части
XXI	Механизация топливоподачи и шлакозолоудаления /все части/
XXII	Электротехническая часть котельной и шлакозолоудаления
XXIII	Автоматизация. Спецификация на приборы, изделия и материалы. Опросные листы
XXIV	Склад реагентов /из ТП 903-1-153/
XXV	Экономика. Технико-экономическая часть
	СМЕТЫ
XXVI	Сводка затрат и сметы на строительные работы котельной
XXVII	Сметы на тепломеханическую, электротехническую, санитарно-техническую части, автоматизацию котельной
XXVIII	Топливоподача
XXIX	Склад реагентов /из ТП 903-1-153/

Примененные материалы: типовой проект 907-7-216 дымовая труба H=60м, Ду=3,0м и типовой проект 704-1-51 стальной вертикальный цилиндрический резервуар для нефти и нефтепродуктов емкостью 300м³

Разработан
ГПИ Сантехпроект
Главпромстройпроекта
Госстроя СССР
ГПИ Союзпроммеханизация
Минтяжмаш СССР

АЛЬБОМ IV

Утвержден
и введен в действие
ГПИ Сантехпроект
Приказ №217 от 28-XII-1979г

Главный инженер института — Шиллер Ю.И
Главный инженер проекта — Раскин Е.Д

Содержание альбома

Марка	Наименование	Стр.
	Титульный лист	
	Содержание альбома	2
КЖИ-КР1, КР6	Каркасы плоские КР1, КР6	3
КЖИ-КП1; КП2	Каркасы пространственные КП1, КП2	3
КЖИ-КР^{т,н}; КР3^{т,н}	Каркасы плоские Кр2^{т,н}, Кр3^{т,н}	3
КЖИ-КП3	Каркас пространственный КП3	3
КЖИ-КР4, КР5	Каркасы плоские КР4, Кр5	4
КЖИ-КП4	Каркас пространственный КП4	4
КЖИ-КР7; КР8	Каркасы плоские Кр7; Кр8	4
КЖИ-КП5; КП6	Каркасы пространственные КП5; КП6	4
КЖИ-КР9; КР10	Каркасы плоские КР9; КР10	5
КЖИ-КП7; КП8	Каркасы пространственные КП7; КП8	5
КЖИ-КП9	Каркас пространственный КПр9	5
КЖИ-КР11, КР12	Каркасы плоские Кр11; Кр12	5
КЖИ-КП10	Каркас пространственный КП10	6
КЖИ-Кр13; КР14	Каркасы плоские КР13; КР14	6
КЖИ-КП-11	Каркас пространственный КП11	6
КЖИ-К15; КП12	Каркас плоский КР15, Каркас пространственный КП12	6
КЖИ-КПр13	Каркас пространственный КП13	7
КЖИ-КР16	Каркас плоский КР16	7
КЖИ-КР17	Каркас плоский КР17	7
КЖИ-КР18	Каркас плоский КР18	7
КЖИ-КП-14; КП15	Каркасы пространственные КП14; КП15	8
КЖИ-КП20; КП21	Каркасы пространственные КП20; КП21	8
КЖИ-КР19; КР20	Каркасы плоские КР19; КР20	8
КЖИ-КР25; КР26	Каркасы плоские КР25; КР26	8
КЖИ-КП16; КП17	Каркасы пространственные КП16; КП17	9
КЖИ-КР21, КР22	Каркасы плоские КР21, КР22	9
КЖИ-КП22; КП23	Каркасы пространственные КП22, КП23	9
КЖИ-КР27; КР28	Каркасы плоские КР27, КР28	9
КЖИ-КР29	Каркас плоский КР29	10
КЖИ-КР30	Каркас плоский КР30	10
КЖИ-КП18; КП19	Каркасы пространственные КП18; КП19	10
КЖИ-КР23; КР24	Каркасы плоские КР23; КР24	10
КЖИ-КР31; КР32	Каркасы плоские КР31; КР32	11
КЖИ-КП24	Каркас пространственный КП24	11
КЖИ-КР33; КР34	Каркасы плоские КР33; КР34	11
КЖИ-КП25	Каркас пространственный КП25	11
КЖИ-КР35; КР36	Каркасы плоские КР35; КР36.	12
КЖИ-КП26	Каркас пространственный КП26	12
КЖИ-КР37	Каркас плоский КР37	12
КЖИ-КП27	Каркас пространственный КП27	12
КЖИ-КР38	Каркас плоский КР38	13
КЖИ-КП28	Каркас пространственный КП28	13
КЖИ-КР39	Каркас плоский КР39	13
КЖИ-КП29	Каркас пространственный КП29	13
КЖИ-КП30	Каркас пространственный КП30	14
КЖИ-КП31	Каркас пространственный КП31	14
КЖИ-КР40; КР41	Каркасы плоские КР40; КР41	14
КЖИ-КР42	Каркас плоский КР42	14
КЖИ-КП32	Каркас пространственный КП32	15

Марка	Наименование	Стр.
КЖИ-С1	Сетка арматурная С1	16
КЖИ-С2	Сетка арматурная С2	16
КЖИ-С3	Сетка арматурная С3	16
КЖИ-С4	Сетка арматурная С4	16
КЖИ-С5	Сетка арматурная С5	17
КЖИ-А-1	Болт анкерный А-1	17
КЖИ-С6	Сетка арматурная С6	17
КЖИ-С7	Сетка арматурная С7	17
КЖИ-С8, С9, С10, С11	Сетки арматурные С8, С9, С10, С11	15
КЖИ-Щ1, Щ2	Щиты стальные Щ1, Щ2	18
КЖИ-Щ3	Щит стальной Щ3	18
КЖИ-МН1	Изделие закладное МН1	18
КЖИ-МН2	Изделие закладное МН2	18
КЖИ-МН3	Изделие закладное МН3	19
КЖИ-МН4	Изделие закладное МН4	19
КЖИ-Щ4	Щит стальной Щ4	19
КЖИ-А-2	Болт анкерный А-2	19
КЖИ-МН5	Изделие закладное МН5	15
КЖИ-МС1	Изделие соединительное МС1	15
КЖИ-А-3	Болт анкерный А-3	20

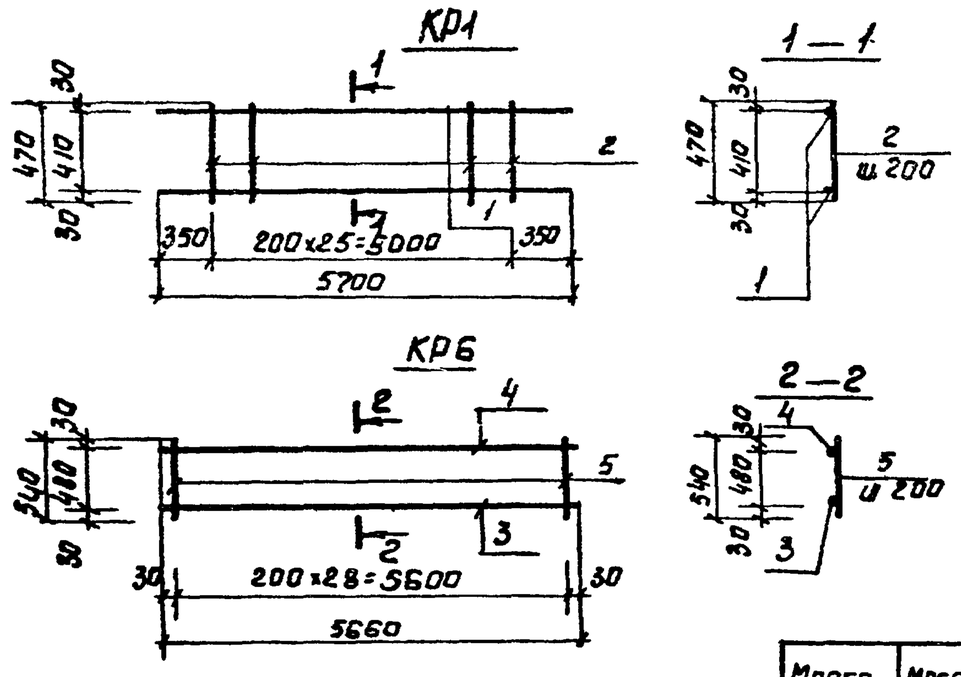

Каркасы изготовлять при помощи контактной точечной сварки в соответствии с ГОСТ 14098-68 и СН363-79.

Марка	Масса, кг
КР1	60,0
КР6	41,0

Позиция	Обозначение	Наименование	Кол.	Примечание
		КР1		
		Детали		
1		ф28АIII ГОСТ5781-75 ℓ=5700	2	51,2кг
2		ф12АII ГОСТ5781-75 ℓ=470	21	8,8
		КР6		
		Детали		
3		ф28АIII ГОСТ5781-75 ℓ=5660	1	27,3
4		ф12АI ГОСТ5781-75 ℓ=5660	1	5,0
5		ф12АI ГОСТ5781-75 ℓ=540	29	13,7

ТП 903-1-170 -КЖИ-КР1;КР6

Каркасы плоские КР1; КР6.

Литер | Масса см.табл. | Масшт. 6/м | Лист | Листов

САНТЕХПРОЕКТ

Изм. Лист № докум. Подпись Дата

Исполн. Руберовская; Рук.гр. Сорокина; Гл.констр. Гольденшлюгер; Нач.отд. Гин

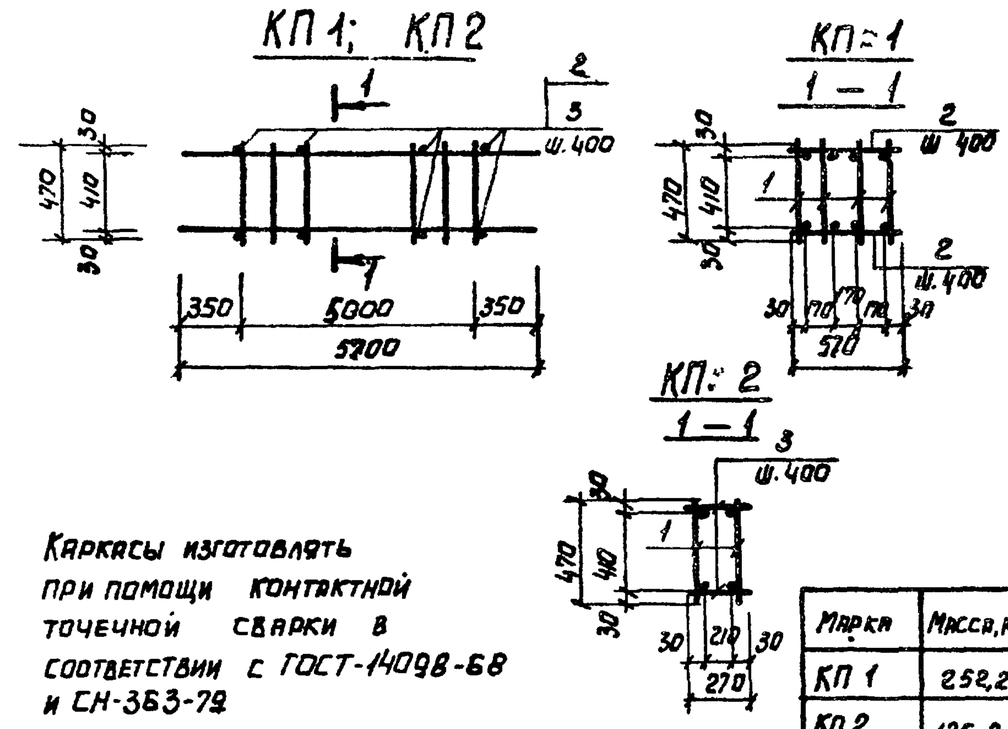

Каркасы изготовлять при помощи контактной точечной сварки в соответствии с ГОСТ-14098-68 и СН-363-79

Марка	Масса, кг
КП 1	252,2
КП 2	125,8

Позиция	Обозначение	Наименование	Кол.	Примечание
		КП1		
		Детали		
1	ТП 903-1-170 -КЖИ-КР1;КР6	Каркас плоский КР1	4	240,0кг
2		ф12АI ГОСТ5781-75; ℓ=570	24	12,2
		КП 2		
		Детали		
1	ТП 903-1-170 КЖИ-КР1;-КР6	Каркас плоский КР1	2	120,0кг
3		ф12АI ГОСТ5781-75; ℓ=270	24	5,8

ТП 903-1-170 -КЖИ-КП=1;КП=2

Каркасы пространственные КП1; КП2.

Литер | Масса см.табл. | Масшт. 6/м | Лист | Листов

САНТЕХПРОЕКТ

Изм. Лист № докум. Подпись Дата

Исполн. Руберовская; Рук.гр. Сорокина; Гл.констр. Гольденшлюгер; Нач.отд. Гин

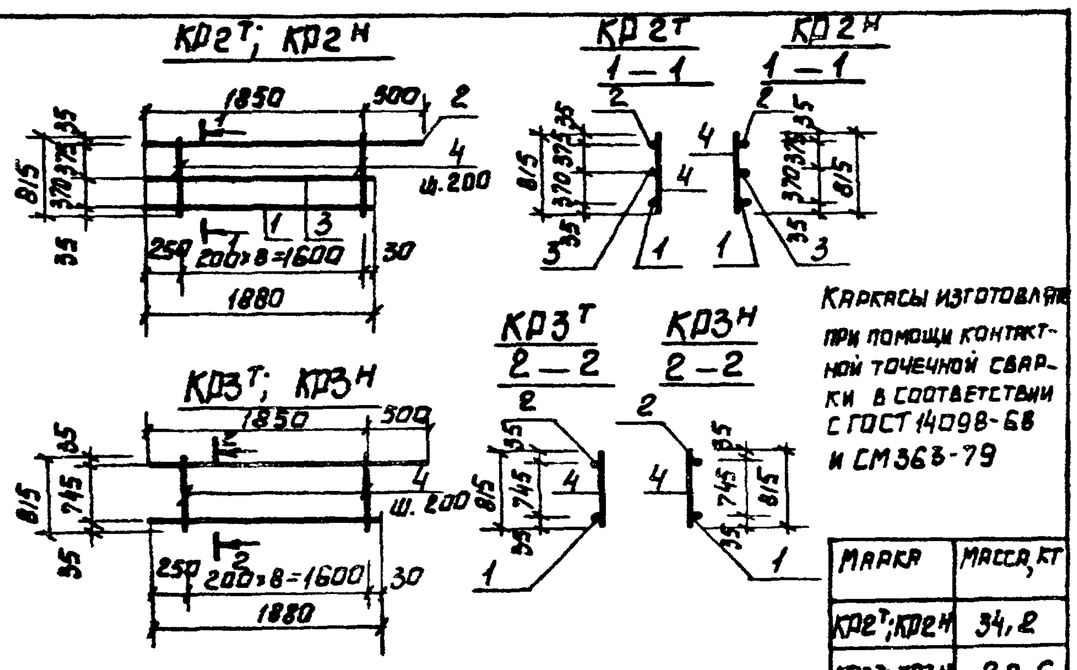

Каркасы изготовлять при помощи контактной точечной сварки в соответствии с ГОСТ 14098-68 и СН363-79

Марка	Масса, кг
КР2Т;КР2Н	34,2
КР3Т;КР3Н	28,6

Позиция	Обозначение	Наименование	Кол.	Примечание
		КР2Т; КР2Н		
		Детали		
1		ф32АIII ГОСТ5781-75 ℓ=1880	1	11,8кг
2		ф28АIII " ℓ=2350	1	11,3
3		ф22АIII " ℓ=1880	1	5,6
4		ф12АI " ℓ=815	9	5,5
		КР3Т; КР3Н		
		Детали		
1		ф32АIII ГОСТ5781-75 ℓ=1880	1	11,8
2		ф32АIII " ℓ=2350	1	11,3
4		ф12АI " ℓ=815	9	5,5

ТП 903-1-170 КЖИ-КР2Т,Н;КР3Т,Н

Каркасы плоские КР2Т,Н; КР3Т,Н

Литер | Масса см. табл. | Масшт. 6/м | Лист | Листов

САНТЕХПРОЕКТ

Изм. Лист № докум. Подп. Дата

Исполн. Руберовская; Рук.гр. Сорокина; Гл.конст. Гольденшлюгер; Нач.отд. Гин

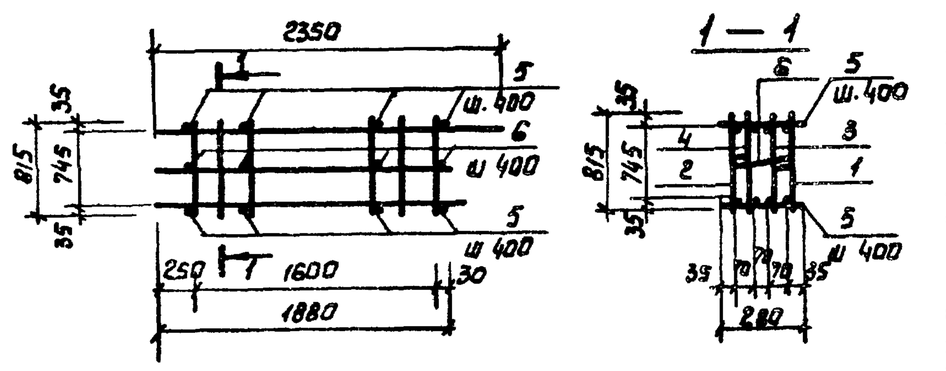

Каркас изготовлять при помощи контактной точечной сварки в соответствии с ГОСТ 14098-68 и СН363-79.

Позиция	Обозначение	Наименование	Кол.	Примечание
		КП3		
		Детали		
1	ТП 903-1-170 КЖИ-КР2Т,Н;КР3Т,Н	Каркас плоский КР2Т	1	34,2кг
2	КЖИ-КР2Т,Н;КР3Т,Н	то же КР2Н	1	34,2
3	КЖИ-КР3Т,Н;КР3Т,Н	то же КР3Т	1	28,6
4	КЖИ-КР3Т,Н;КР3Т,Н	то же КР3Н	1	28,6
5		ф12АI ГОСТ5781-75 ℓ=280	10	2,5
6		ф12АI ГОСТ5781-75 ℓ=400	5	1,8

ТП 903-1-170 -КЖИ-КП3

Каркас пространственный КП3.

Литер | Масса 129,9кг | Масшт. 6/м | Лист | Листов

САНТЕХПРОЕКТ

Изм. Лист № докум. Подпись Дата

Исполн. Руберовская; Рук.гр. Сорокина; Гл.конст. Гольденшлюгер; Нач.отд. Гин

Типовой проект 903-1-170 Альбом IV

Инв.№ подл. | Подп. и дата

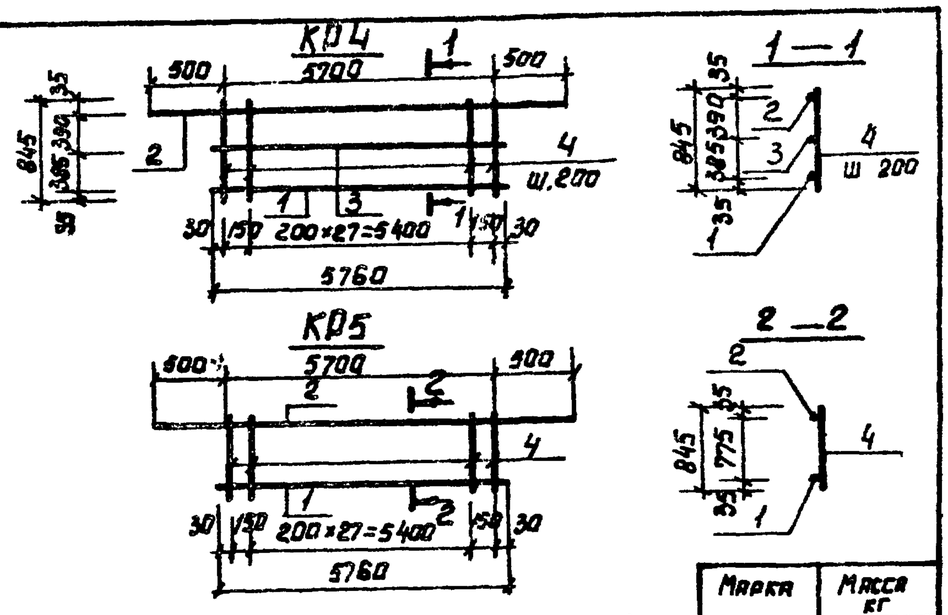

Каркасы изготовлять при помощи контактной точечной сварки в соответствии с ГОСТ 14098-68 и СН 363-79

Марка	Масса кг
КР4	109,7
КР5	92,6

Формат	Зона	Позиция	Обозначение	Наименование	Кол.	Примечание
				КР4		
				Детали		
		1		ф28АIII ГОСТ 5781-75 ℓ=5760	1	27,8кг
		2		ф32АIII ГОСТ 5781-75 ℓ=6700	1	42,3
		3		ф22АIII ГОСТ 5781-75 ℓ=5760	1	17,1
		4		ф12АI ГОСТ 5781-75 ℓ=845	30	22,5
				КР5		
				Детали		
		1		ф28АIII ГОСТ 5781-75 ℓ=5760	1	27,8
		2		ф32АIII " ℓ=6700	1	42,3
		4		ф12АI " ℓ=845	30	22,5

ТП 903-1-170 -КЖИ-КР4; КР5

Изм. Лист № докум. Подп. Дата

Исполн. Руберовская
Рук. гр. Сорокина
Гл. констр. Гольденшлюгер
Нач. отд. Гин

Каркасы плоские КР4; КР5

Литер | Масса | Масшт.
Р | см. табл. | 6/м
Лист | Листов

САНТЕХПРОЕКТ

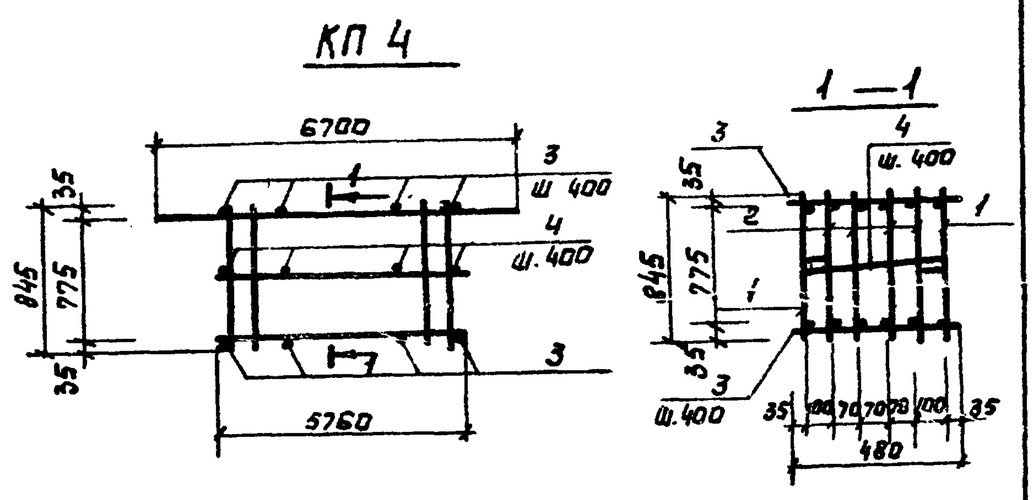

Каркас изготовлять при помощи контактной точечной сварки в соответствии с ГОСТ 14098-68 и СН363-79.

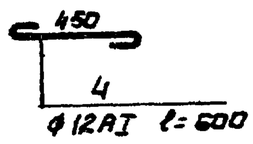

Формат	Зона	Позиция	Обозначение	Наименование	Кол.	Примеч.
				КП 4		
				Детали		
		1	-КЖИ-КР4; КР5	Каркас плоский КР4	2	219,4
		2	-КЖИ-КР4; КР5	то же КР5	4	370,4
		3		ф12АI ГОСТ 5781-75 ℓ=480	32	13,6
		4		ф12АI ГОСТ 5781-75 ℓ=600	16	8,5

ТП 903-1-170 -КЖИ-КП 4

Изм. Лист № докум. Подпись Дата

Исполн. Руберовская
Рук. гр. Сорокина
Гл. констр. Гольденшлюгер
Нач. отд. Гин

Каркас пространственный КП4.

Литер | Масса | Масшт.
Р | 60,0кг | 6/м
Лист | Листов

САНТЕХПРОЕКТ

Инв. N подл. | Подп. и дата

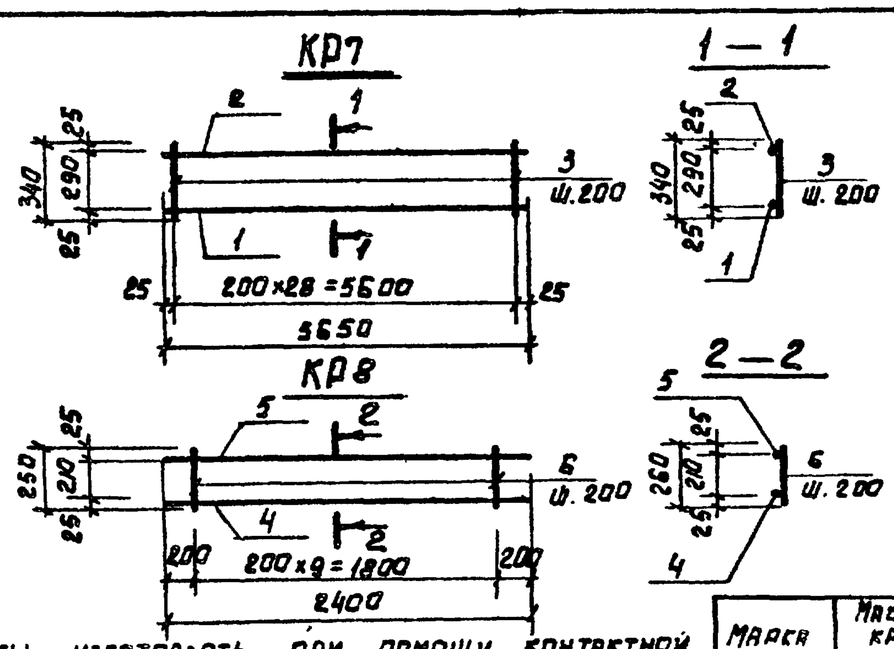

Каркасы изготовлять при помощи контактной точечной сварки в соответствии с ГОСТ 14098-68 и СН363-79.

Марка	Масса кг
КР7	24,0
КР8	9,9

Формат	Зона	Позиция	Обозначение	Наименование	Кол.	Примечание
				КР7		
				Детали		
		1		ф22АIII ГОСТ 5781-75 ℓ=5650	1	16,8кг
		2		ф12АI " ℓ=5650	1	3,0
		3		ф6АI " ℓ=340	29	2,2
				КР8		
				Детали		
		4		ф22АIII ГОСТ 5781-75 ℓ=2400	1	7,2
		5		ф12АI " ℓ=2400	1	2,1
		6		ф6АI " ℓ=260	10	0,6

ТП 903-1-170 -КЖИ-КР7; КР8

Изм. Лист № докум. Подпись Дата

Исполн. Руберовская
Рук. гр. Сорокина
Гл. констр. Гольденшлюгер
Нач. отд. Гин

Каркасы плоские КР7; КР8

Литер | Масса | Масшт.
Р | см. табл. | 6/м
Лист | Листов

САНТЕХПРОЕКТ

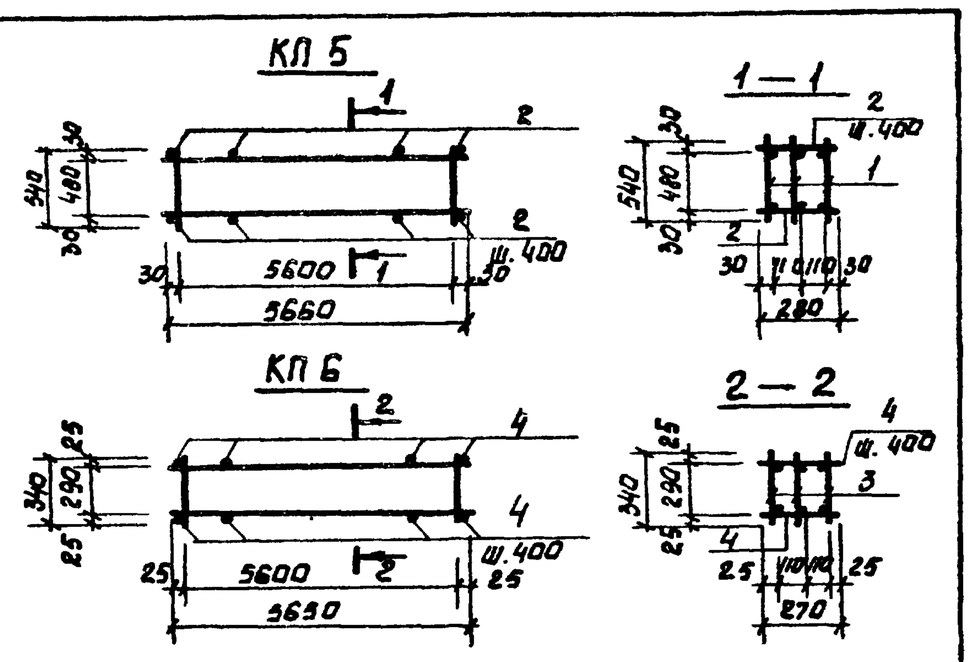

Каркасы изготовлять при помощи контактной точечной сварки в соответствии с ГОСТ 14098-68 и СН363-79

Марка	Масса кг
КП 5	130,5
КП 6	73,8

Формат	Зона	Позиция	Обозначение	Наименование	Кол.	Примеч.
				КП 5		
				Детали		
		1	-КЖИ-КР1; КР6	Каркас плоский КР6	3	123,0
		2		ф12АI ГОСТ 5781-75 ℓ=280	30	7,5
				КП 6		
				Детали		
		3	-КЖИ-КР7; КР8	Каркас плоский КР7	3	72,0
		4		ф6АI ГОСТ 5781-75 ℓ=270	30	1,8

ТП 903-1-170 -КЖИ-КП 5; КП 6

Изм. Лист № докум. Подп. Дата

Исполн. Руберовская
Рук. гр. Сорокина
Гл. констр. Гольденшлюгер
Нач. отд. Гин

Каркасы пространственные КП 5; КП 6

Литер | Масса | Масшт.
Р | см. табл. | 6/м
Лист | Листов

САНТЕХПРОЕКТ

Инв. N подл. | Подп. и дата

Типовой проект 903-1-170

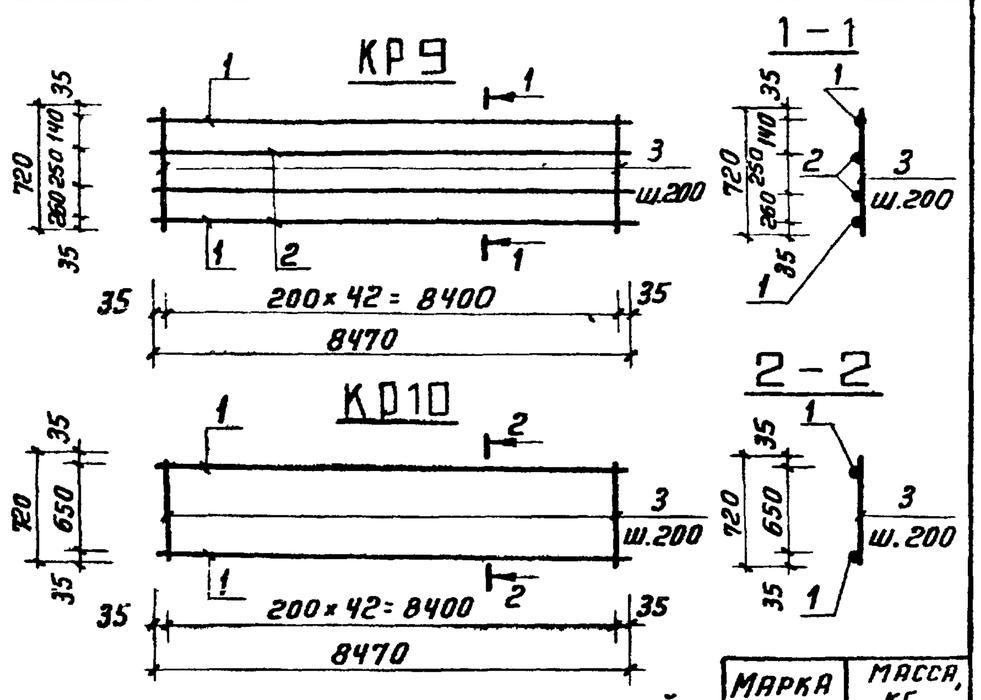

Каркасы изготовлять при помощи контактной точечной сварки в соответствии с ГОСТ 14098-68 и СН 363-79

Марка	Масса, кг
КР9	184,5
КР10	134,0

Формат	Зона	Позиц.	Обозначение	Наименование	Кол	Примечание
				КР9		
				Детали		
		1		ф32АIII ГОСТ5781-75 ℓ=8470	2	106,5 кг
		2		ф22АIII „ ℓ=8470	2	50,5
		3		ф12АI „ ℓ=720	43	27,5
				КР10		
				Детали		
		1		32АIII ГОСТ5781-75 ℓ=8470	2	106,5
		3		ф12АI ℓ=720	43	27,5

ТП 903-1-170 - КЖИ-КР9;КР10

Изм. Лист N докум. Подпись Дата

Исполн. Руберовская
Рук. гр. Сорокина
Гл. конс. Гольденшлюгер
Нач. отд. Гин

Каркасы плоские КР9; КР10

Литер | Масса см. табл. | Масшт. 6/м

Лист | Листов

САНТЕХПРОЕКТ

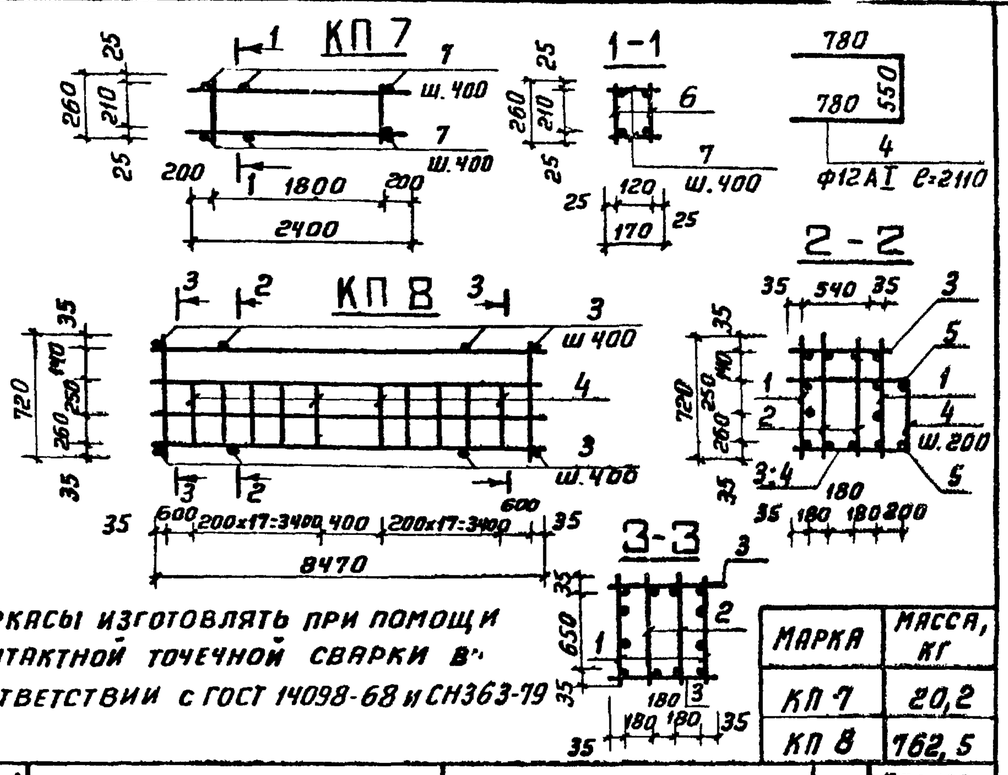

Каркасы изготовлять при помощи контактной точечной сварки в соответствии с ГОСТ 14098-68 и СН363-79

Марка	Масса, кг
КП7	20,2
КП8	762,5

Формат	Зона	Позиц.	Обозначение	Наименование	Кол.	Примечание
				КП7		
				Детали		
		6	КЖИ-КР7, КР8	Каркас плоский КР8	2	19,8 кг
		7		ф6АI ГОСТ 5781-75 ℓ=170	10	0,4
				КП8		
				Детали		
		1	КЖИ-КР9; КР10	Каркас плоский КР9	2	369,0 кг
		2	КЖИ-КР9; КР10	То же КР10	2	268,0
		3		ф12АI ГОСТ5781-75 ℓ=610	84	44,5
		4		ф12АI „ ℓ=2110	36	68,0
		5		ф12АI „ ℓ=7300	2	13,0

ТП 903-1-170 - КЖИ-КП7;-КП8

Изм. Лист N докум. Подп. Дата

Исполн. Руберовская
Рук. гр. Сорокина
Гл. конс. Гольденшлюгер
Нач. отд. Гин

Каркасы пространственные КП7; КП8

Литер | Масса см. табл. | Масшт. 6/м

Лист | Листов

САНТЕХПРОЕКТ

Инв. N подл. | Подп. и дата

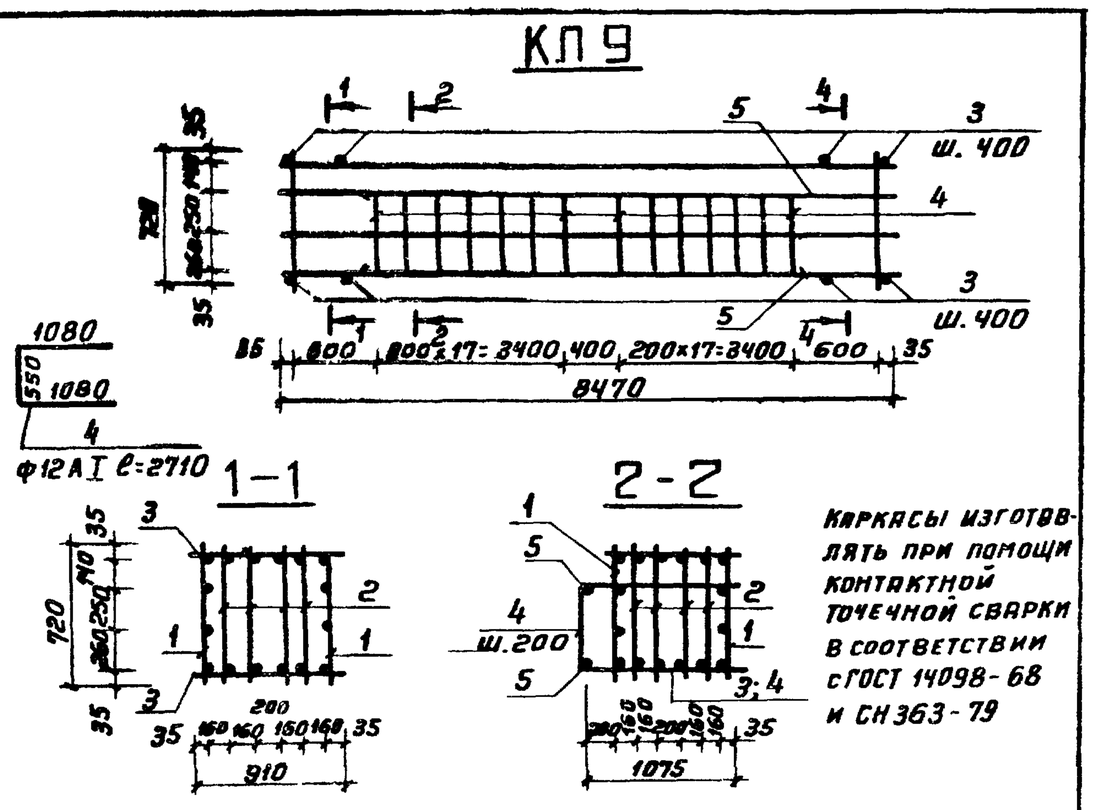

Каркасы изготовлять при помощи контактной точечной сварки в соответствии с ГОСТ 14098-68 и СН363-79

Формат	Зона	Позиц.	Обозначение	Наименование	Кол.	Примечание
				КП9		
				Детали		
		1	КЖИ-КР9; КР10	Каркас плоский КР9	2	369,0 кг
		2	КЖИ-КР9; КР10	То же КР10	4	536,0 кг
		3		ф12АI ГОСТ5781-75 ℓ=910	84	68,0
		4		ф12АI „ ℓ=2510	36	80,5
		5		ф12АI „ ℓ=7300	2	13,0

ТП 903-1-170 - КЖИ-КП9

Изм. Лист N докум. Подп. Дата

Исполн. Руберовская
Рук. гр. Сорокина
Гл. конс. Гольденшлюгер
Нач. отд. Гин

Каркас пространственный КП9

Литер | Масса 1066,5 кг | Масшт. 6/м

Лист | Листов

САНТЕХПРОЕКТ

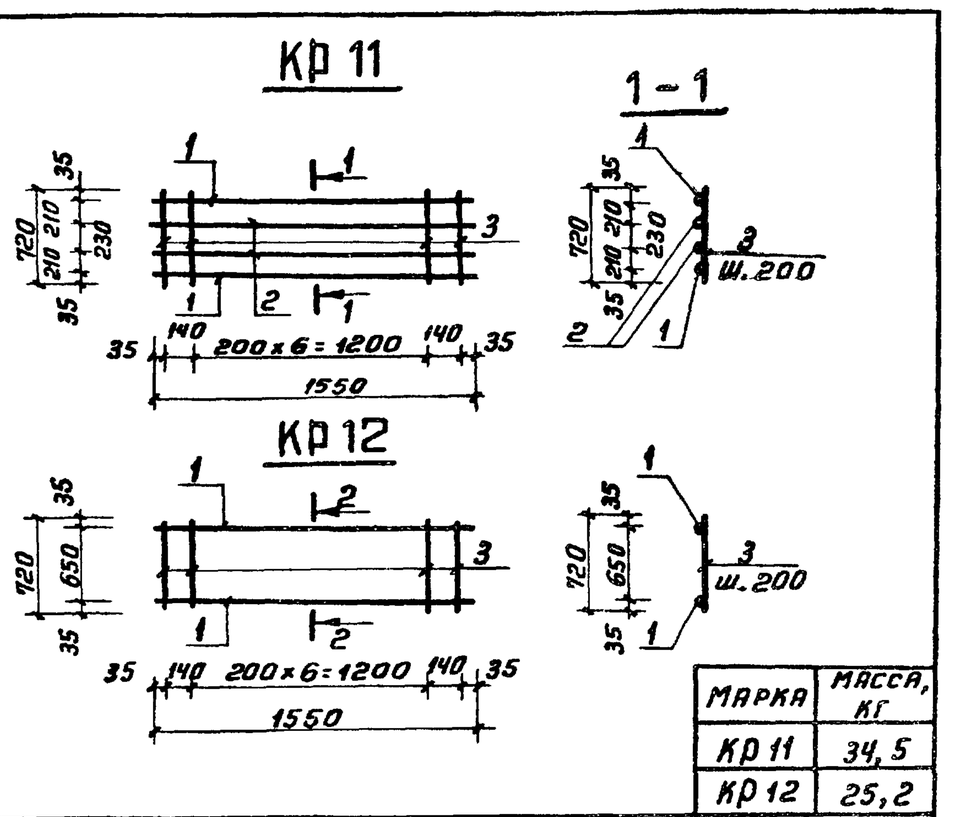

Марка	Масса, кг
КР11	34,5
КР12	25,2

Формат	Зона	Позиц.	Обозначение	Наименование	Кол.	Примечание
				КР11		
				Детали		
		1		ф32АIII ГОСТ5781-75 ℓ=1550	2	19,5
		2		ф32АIII „ ℓ=1550	2	9,3
		3		ф12АI „ ℓ=720	9	5,7
				КР12		
				Детали		
		1		ф32АIII ГОСТ5781-75 ℓ=1550	2	19,5
		3		ф12АIII „ ℓ=720	9	5,7

ТП 903-1-170 - КЖИ-КР11 КР12

Изм. Лист N докум. Подп. Дата

Исполн. Руберовская
Рук. гр. Сорокина
Гл. кон. Гольденшлюгер
Нач. отд. Гин

Каркасы плоские КР11, КР12

Литер | Масса см. табл. | Масшт. 6/м

Лист | Листов

САНТЕХПРОЕКТ

КП 10

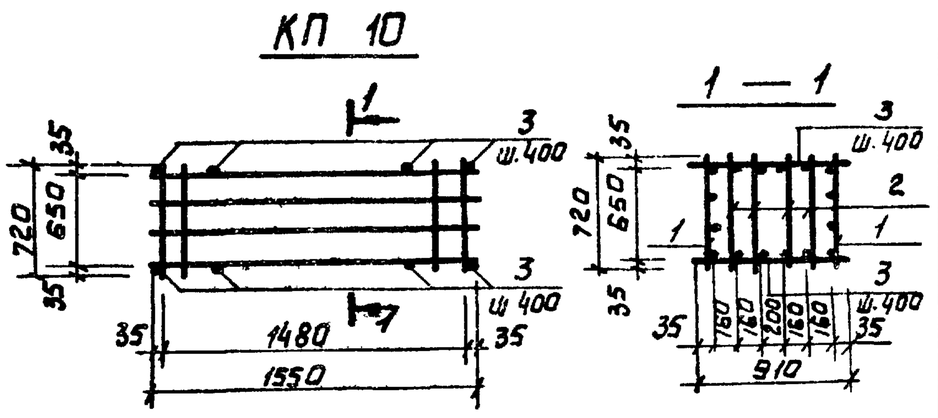

Каркас изготавливать при помощи контактной точечной сварки в соответствии с ГОСТ 14098-68 и СН363-79.

Формат	Зона	Позиция	Обозначение	Наименование	Кол.	Примечание
				КП 10		
				Детали		
		1	КЖИ-КР11; КР12	Каркас плоский КР11	2	69,0
		2	то же	то же КР12	4	100,8
				ф12АI ГОСТ5781-75 ℓ=910	10	8,1

ТП 903-1-170 - КЖИ-КП 10

Каркас пространственный КП 10

Литер	Масса	Масшт.
	177,9кг	6/м

Лист Листов

САНТЕХПРОЕКТ

Изм. Лист № докум. Подпись Дата

Исполн. Руберовская; Рук.гр. Сорокина; Гл.кон. Гольденцлюгер; Нач.отд. Гин

КР13

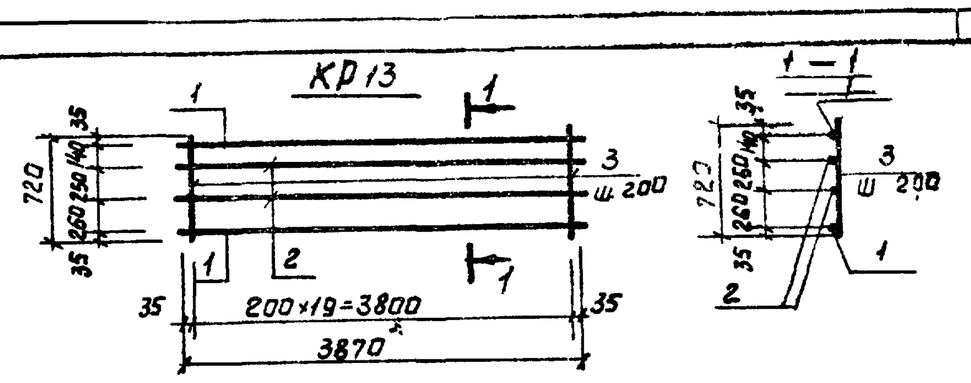

КР14

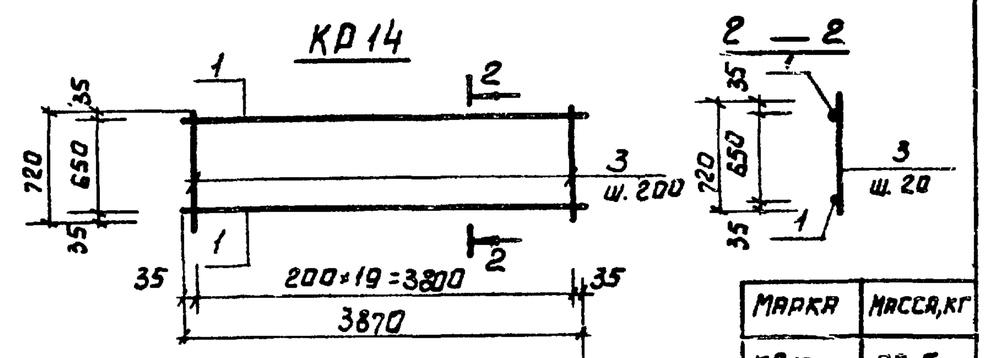

Каркасы изготовлять при помощи контактной точечной сварки в соответствии с ГОСТ 14098-68 и СН 363-79

Марка	Масса, кг
КР13	73,5
КР14	50,3

Формат	Зона	Позиция	Обозначение	Наименование	Кол.	Примечание
				КР13		
				Детали		
		1		ф28АIII ГОСТ5781-75 ℓ=3870	2	37,5
		2		ф22АIII " ℓ=3870	2	23,2
		3		ф12АI " ℓ=720	20	12,8
				КР14		
				Детали		
		1		ф28АIII ГОСТ5781-75 ℓ=870	2	32,5
		3		ф12АI ℓ=720	20	12,8

ТП 903-1-170 - КЖИ-КР13; КР14

Каркасы плоские КР13; КР14

Литер	Масса	Масшт.
	См. табл.	6/м

Лист Листов

САНТЕХПРОЕКТ

Изм. Лист № докум. Подпись Дата

Исполн. Руберовская; Рук.гр. Сорокина; Гл.кон. Гольденцлюгер; Нач.отд. Гин

Альбом IV

КП 11

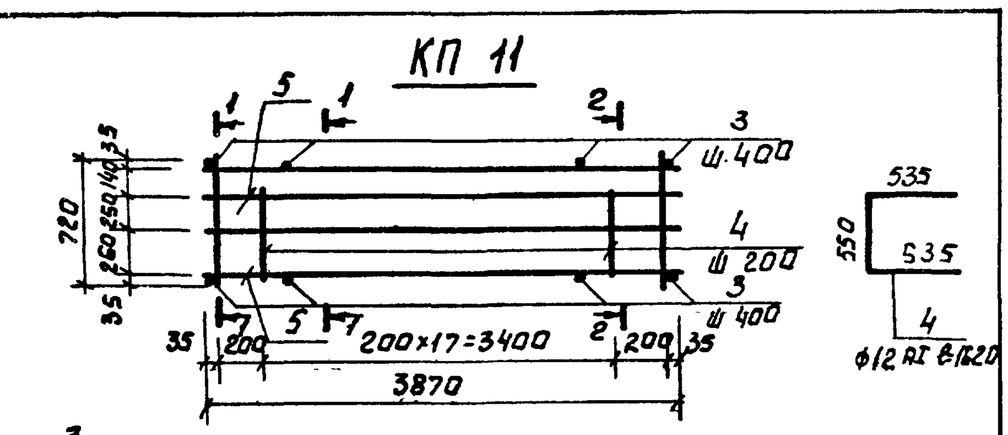

Каркас изготавлять при помощи контактной точечной сварки в соответствии с ГОСТ 14098-68 и СН363-79.

Формат	Зона	Позиция	Обозначение	Наименование	Кол.	Примеч.
				КП 11		
				Детали		
		1	КЖИ-КР13; КР14	Каркас плоский КР13	2	147,0кг
		2	то же	то же КР14	2	100,6
		3		ф12АI ГОСТ5781-75 ℓ=370	22	7,3
		4		ф12АI " ℓ=1620	18	26,0
		5		ф12АI " ℓ=3500	2	6,2

ТП 903-1-170 - КЖИ-КП 11

Каркас пространственный КП 11

Литер	Масса	Масшт.
	287,1кг	6/м

Лист Листов

САНТЕХПРОЕКТ

Изм. Лист № докум. Подпись Дата

Исполн. Руберовская; Рук.гр. Сорокина; Гл.кон. Гольденцлюгер; Нач.отд. Гин

КР15

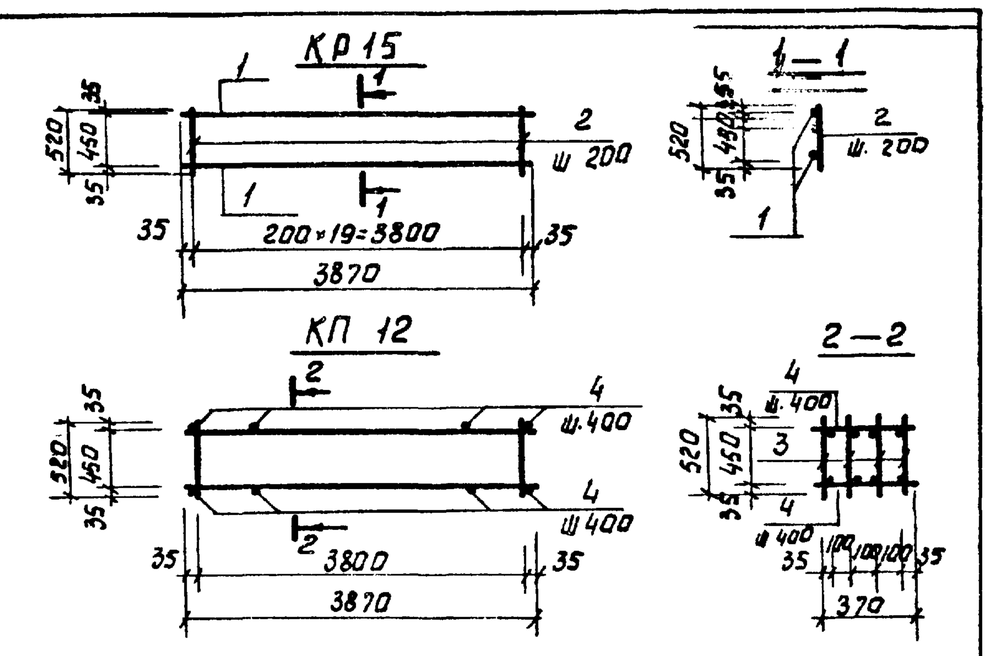

Каркасы изготовлять при помощи контактной точечной сварки в соответствии с ГОСТ 14098-68 и СН363-79

Марка	Масса, кг
КР15	46,8
КП 12	194,5

Формат	Зона	Позиция	Обозначение	Наименование	Кол.	Примеч.
				КР15		
				Детали		
		1		ф28АIII ГОСТ5781-75 ℓ=3870	2	37,5
		2		ф12АI " ℓ=520	20	9,3
				КП12		
				Детали		
		3	КЖИ-КР15; КП 12	Каркас плоский КР15	4	187,2
		4		ф12АI ГОСТ5781-75 ℓ=370	22	7,3

ТП 903-1-170 - КЖИ-КР15, КП 12

Каркас плоский КР15; каркас пространственный КП 12.

Литер	Масса	Масшт.
	См. табл.	6/м

Лист Листов

САНТЕХПРОЕКТ

Изм. Лист № докум. Подпись Дата

Исполн. Руберовская; Рук.гр. Сорокина; Гл.кон. Гольденцлюгер; Нач.отд. Гин

Альбом IV

Альбом IV

Типовой проект 903-1-170

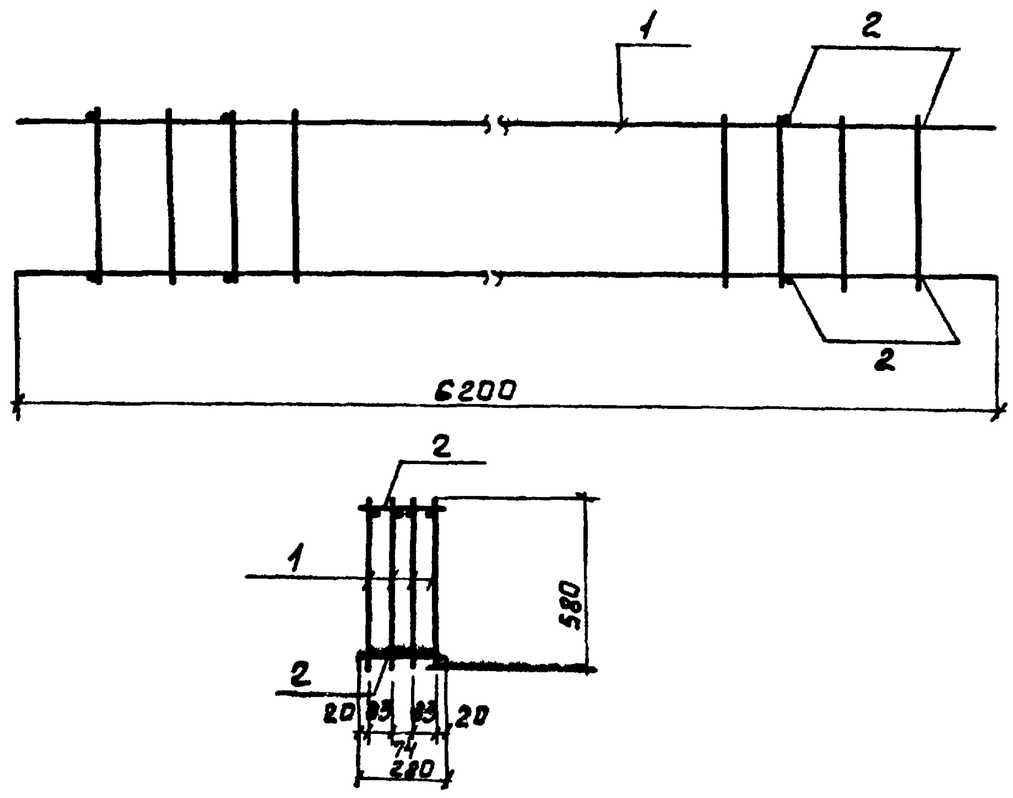

Формат	Зона	Поз.	Обозначение	Наименование	Кол.	Прим.
				Документация		
			Т.П. 903-1-170 КЖИ-КП -	Сборочный чертеж		
				Сборочные единицы		
		1	ТП 903-1-170 КЖИ-КР	Каркас плоский КР-16	4	174.0
		2		ф6 AI ГОСТ 5781-75 ℓ=280	30	1.86

Каркас изготовить при помощи контактной точечной электросварки в соответствии с требованиями ГОСТ 14098-68 и СН 393-69.

Изм	Лист	N докум.	Подп.	Дата	ТП 903-1-170 КЖИ-КП-13			
					Каркас пространственный КП-13	Литер	Масса	Масшт.
						Р	175.86кг	Б.М.
Исполн.	Никифорова					Лист	Листов	
Рук.гр.	Сорокина							
Гл.констр.	Гольденшлюгер					Сантехпроект		
Нач.отд.	Гин							

Подпись и дата. Инв. N подл.

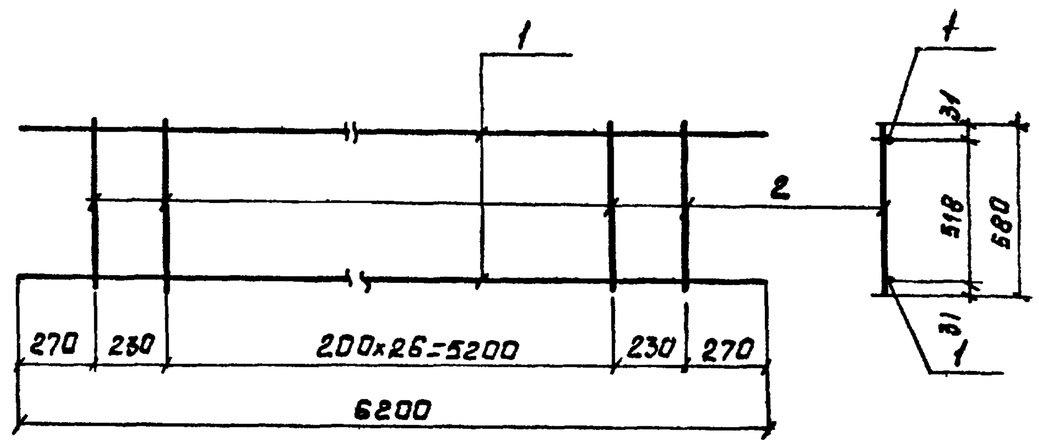

Формат	Зона	Поз.	Обозначение	Наименование	Кол.	Прим.
				Детали		
		1		ф22 AIII ГОСТ 5781-75 ℓ=6200	2	36,9кг
		2		ф8 AI ГОСТ 5781-75 ℓ=580	29	6,6кг

Каркас изготовить при помощи контактной точечной электросварки в соответствии с требованиями ГОСТ 14098-68 и СН 393-69.

Изм	Лист	N докум.	Подпись	Дата	ТП 903-1-170 КЖИ-КР-16			
					Каркас плоский КР-16.	Литер	Масса	Масшт.
						Р	43,5кг	Б.М.
Исполнил	Никифорова					Лист	Листов	
Рук.гр.	Сорокина							
Гл.констр.	Гольденшлюгер					Сантехпроект		
Нач.отд.	Гин							

Подпись и дата. Инв. N подл.

Альбом IV

Типовой проект 903-1-170

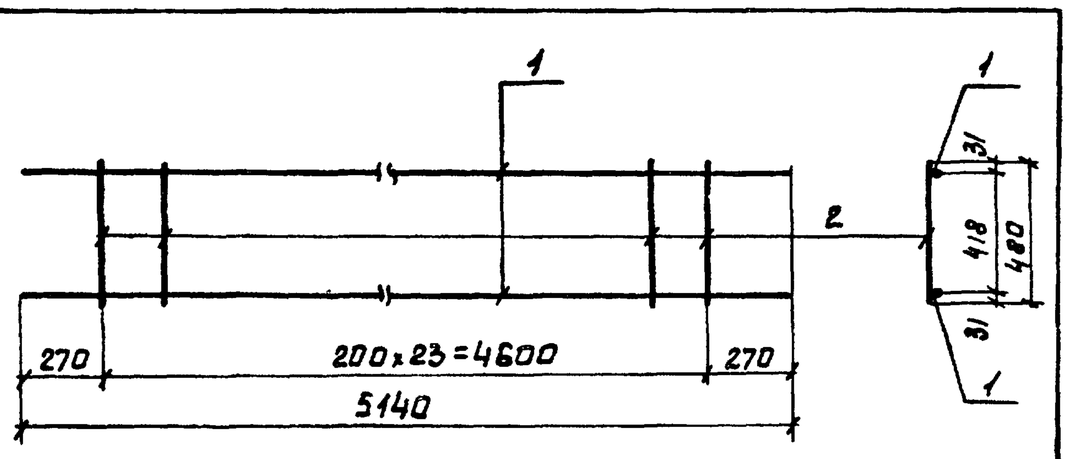

Каркас изготовить при помощи контактной точечной электросварки в соответствии с требованиями ГОСТ 14098-68 и СН 393-69.

Формат	Зона	Поз.	Обозначение	Наименование	Кол.	Прим.
				Детали		
		1		ф22 AIII ГОСТ 5781-75 ℓ=5140	2	30,6кг
		2		ф8 AI ГОСТ 5781-75 ℓ=480	24	4,5кг

Каркас изготовить при помощи контактной точечной электросварки в соответствии с требованиями ГОСТ 14098-68 и СН-393-69.

Изм	Лист	N докум.	Подп.	Дата	ТП 903-1-170 КЖИ-КР-17			
					Каркас плоский КР-17.	Литер	Масса	Масшт
						Р	35,1кг	Б.М.
Исполнил	Никифорова					Лист	Листов	
Рук.гр.	Сорокина							
Гл.констр.	Гольденшлюгер					Сантехпроект		
Нач.отд.	Гин							

Подпись и дата. Инв. N подл.

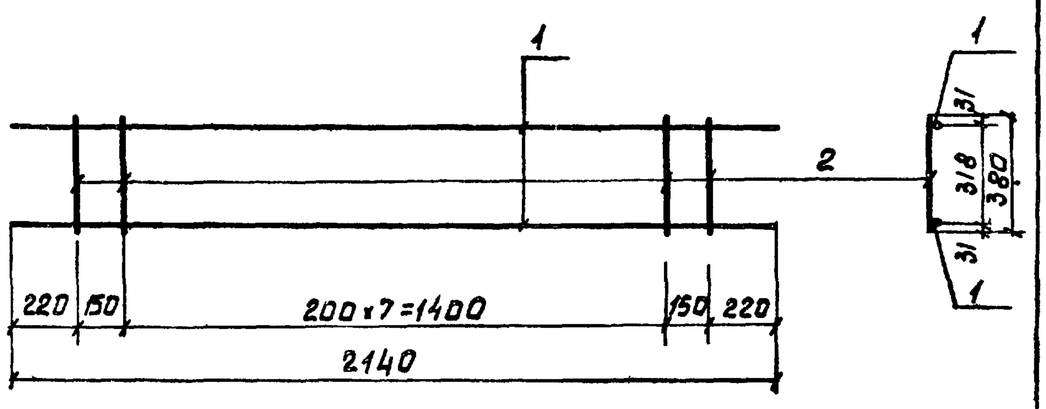

Формат	Зона	Поз.	Обозначение	Наименование	Кол.	Прим.
				Детали		
		1		ф22 AIII ГОСТ 5781-75 ℓ=2140	2	12,7кг
		2		ф8 AI ГОСТ 5781-75 ℓ=380	10	1,4кг

Каркас изготовить при помощи контактной точечной электросварки в соответствии с требованиями ГОСТ 14098-68 и СН-393-69.

Изм	Лист	N докум.	Подпись	Дата	ТП 903-1-170 КЖИ-КР-18			
					Каркас плоский КР-18.	Литер	Масса	Масшт.
						Р	14,1кг	Б.М.
Исполнил	Никифорова					Лист	Листов	
Рук.гр.	Сорокина							
Гл.констр.	Гольденшлюгер					Сантехпроект		
Нач.отд.	Гин							

Подпись и дата. Инв. N подл.

КП 14

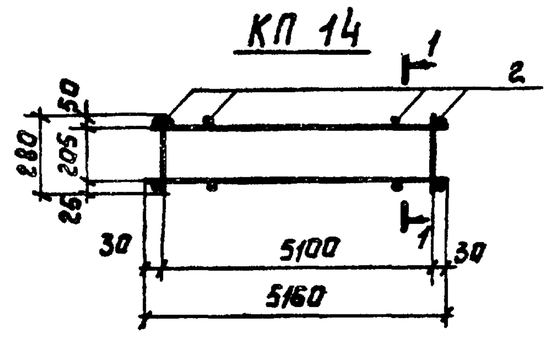

1–1

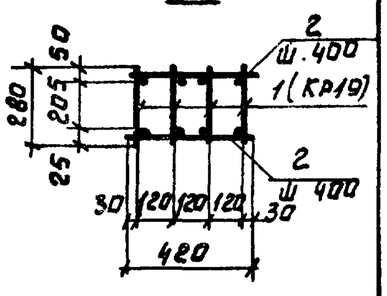

КП 15

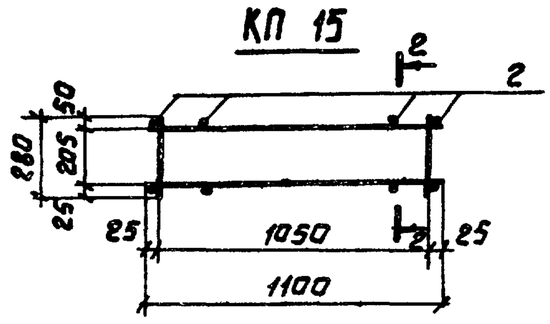

2–2

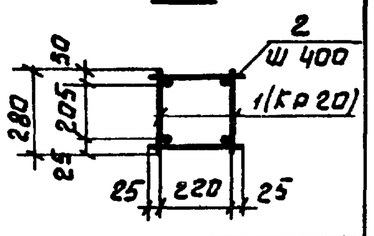

Марка	Масса, кг
КП 14	170,9
КП 15	11,8

Каркас изготовлять при помощи контактной точечной сварки в соответствии с ГОСТ 14098-68 и СН363-79.

Формат	Зона	Поз.	Обозначение	Наименование	Кол.	Примеч.
				КП 14		
				Детали		
		1	ТП 903-1-170 -КЖИ КР19	Каркас плоский КР19	4	161.2
		2		⌀12 AI ГОСТ 5781-75 ℓ=420	26	9.7
				КП 15		
				Детали		
		1	ТП 903-1-170 -КЖИ-КР20	Каркас плоский КР20	2	8,8
		2		⌀12 AI ГОСТ 5781-75 ℓ=420	8	3,0

ТП 903-1-170 -КЖИ-КП 14; КП15

Каркасы пространственные КП 14; КП15.

Литер	Масса	Масштаб
Р		

Лист | Листов

САНТЕХПРОЕКТ

Изм. | Лист | № докум. | Подпись | Дата

Исполн. Муликова; Рук.гр. Сорокина; Гл.констр. Гольденшлюгер; Нач.отд. Гин

КР 19

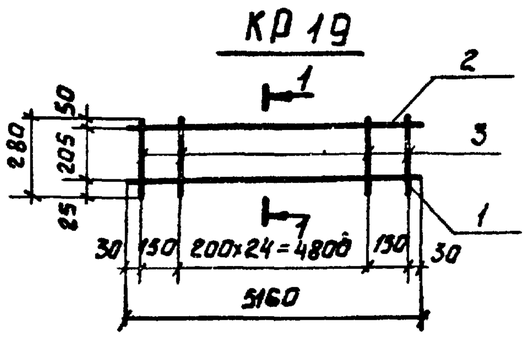

1–1

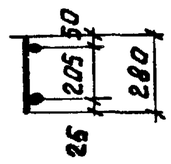

КР 20

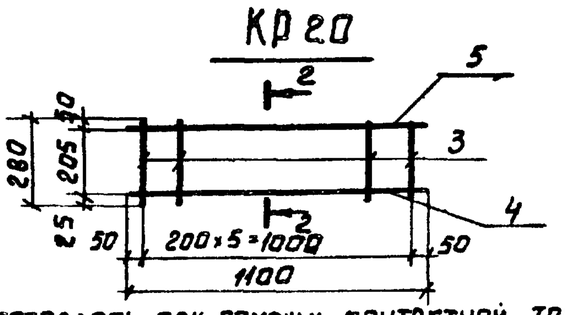

2–2

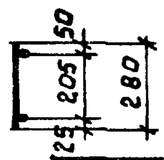

Марка	Масса, кг
КР 19	40,3
КР 20	4,4

Каркас изготовлять при помощи контактной точечной сварки по ГОСТ 14098-68 и СН363-79.

Формат	Зона	Поз.	Обозначение	Наименование	Кол	Примеч.
				КР19		
				Детали		
		1		⌀32 AIII ГОСТ 5781-75 ℓ=5160	1	32.6
		2		⌀12 AI ГОСТ 5781-75 ℓ=5160	1	4,6
		3		⌀8 AI ГОСТ 5781-75 ℓ=280	28	3,1
				КР 20		
				Детали		
		3		⌀8 AI ГОСТ 5781-75 ℓ=280	6	0,7
		4		⌀20 AIII ГОСТ 5781-75 ℓ=1100	1	2.7
		5		⌀12 AI ГОСТ 5781-75 ℓ=1100	1	1.0

ТП 903-1-170 -КЖИ-КР19; КР20

Каркасы плоские КР19; КР20.

Литер	Масса	Масштаб
Р	см. табл.	

Лист | Листов

САНТЕХПРОЕКТ

Изм. | Лист | № докум. | Подпись | Дата

Исполн. Муликова; Рук.гр. Сорокина; Гл.констр. Гольденшлюгер; Нач.отд. Гин

Инв.№ докум. | Подпись и дата

КП 20

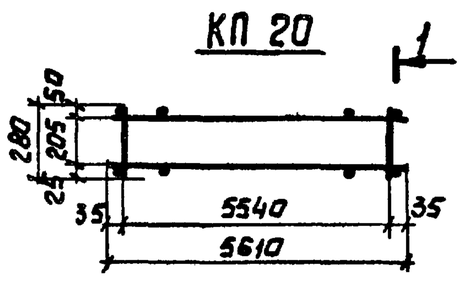

1–1

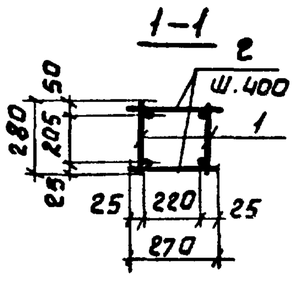

КП 21

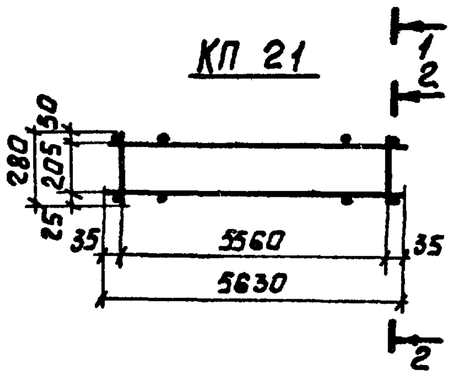

2–2

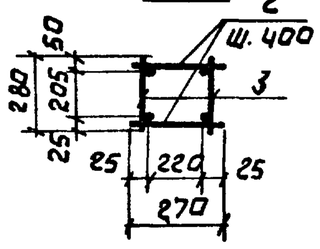

Марка	Масса, кг
КП 20	53,4
КП 21	53,4

Каркас изготавлять при помощи контактной точечной сварки по ГОСТ 14098-68 и СН363-79.

Формат	Зона	Поз.	Обозначение	Наименование	Кол	Прим.
				КП 20		
				Детали		
		1	ТП 903-1-170 -КЖИ КР25	Каркас плоский	2	44,2
		2		⌀12 AI ГОСТ 5781-75 ℓ=270	34	9.2
				КП 21		
				Детали		
		3	ТП 903-1-170 -КЖИ-КР26	Каркас плоский	2	44.2
		2		⌀12 AI ГОСТ 5781-75 ℓ=270	34	9,2

ТП 903-1-170 -КЖИ-КП 20; КП 21

Каркасы пространственные КП 20; КП21

Литер	Масса	Масшт.
Р	см. табл.	

Лист | Листов

САНТЕХПРОЕКТ

Изм | Лист | № докум. | Подп | Дата

Исполн. Муликова; Рук.гр. Сорокина; Гл.констр. Гольденшлюгер; Нач.отд. Гин

Инв.№ докум. | Подпись и дата

КР 25

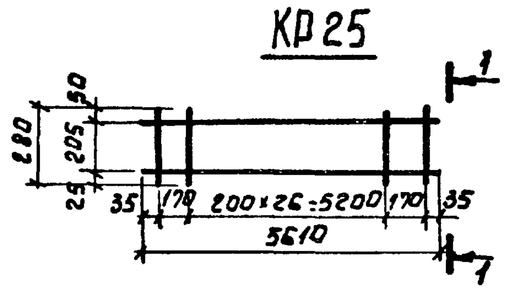

1–1

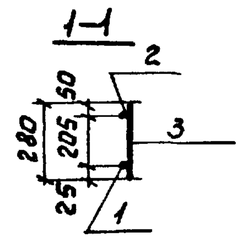

КР 26

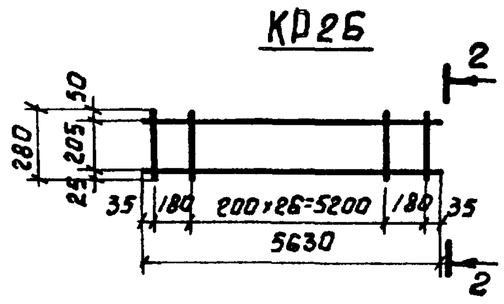

2–2

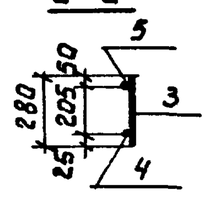

Марка	Масса, кг
КР 25	22,1
КР 26	22,1

Каркас изготавлять при помощи контактной точечной сварки по ГОСТ 14098-68 и СН363-79.

Формат	Зона	Поз.	Обозначение	Наименование	Кол.	Примеч.
				КР 25		
				Детали		
		1		⌀20 AIII ГОСТ 5781-75 ℓ=5610	1	13,9
		2		⌀12 AI ГОСТ 5781-75 ℓ=5610	1	5,0
		3		⌀8 AI ГОСТ 5781-75 ℓ=280	29	3,2
				КР 26		
				Детали		
		3		⌀8 AI ГОСТ 5781-75 ℓ=280	29	3,2
		4		⌀20 AIII ГОСТ 5781-75 ℓ=5630	1	13,9
		5		⌀12 AI ГОСТ 5781-75 ℓ=5630	1	5,0

ТП 903-1-170 -КЖИ-КР25; КР26

Каркасы плоские КР 25; КР 26.

Литер	Масса	Масшт.
Р	см. табл.	

Лист | Листов

САНТЕХПРОЕКТ

Изм | Лист | № докум. | Подп. | Дата

Исполн. Муликова; Рук.гр. Сорокина; Гл.констр. Гольденшлюгер; Нач.отд. Гин

Инв.№ докум. | Подпись и дата

Альбом IV

Типовой проект 903-1-170

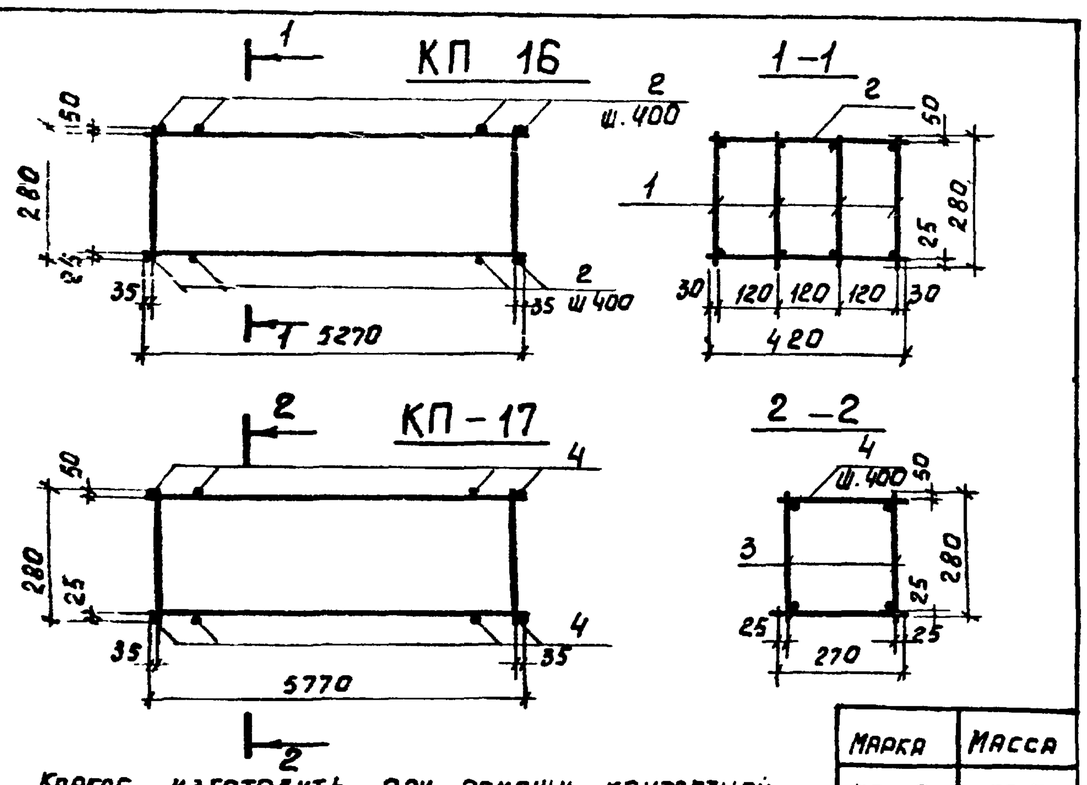

Каркас изготовить при помощи контактной точечной сварки в соответствии с ГОСТ 14098-68 и СН 363-79.

Марка	Масса
КП-16	173,7
КП-17	72,1

Формат	Зона	Позицир	Обозначение	Наименование	Кол.	Примеч.
				КП16		
				Детали		
		1	ТП 903-1-170 -КЖИ-КР21	Каркас плоский КР21	4	163,2
		2		ф12АI ГОСТ 5781-75 ℓ=420	28	10.5
				КП 17		
				Детали		
		3	ТП903-1-170 -КЖИ КР22	Каркас плоский КР 22	2	45,4
		4		ф12АI ГОСТ5781-75 ℓ=270	30	26,7

ТП 903-1-170 -КЖИ КП 16;17

Изм. Лист N докум. Подпись Дата

Исполн. Френкель
Рук. гр. Сорокина
Гл. констр. Гольденшлюгер
Нач. отд. Гин

Каркасы пространственные КП 16 КП 17

Литер Масса М-6 | Р | Лист Листов

САНТЕХПРОЕКТ

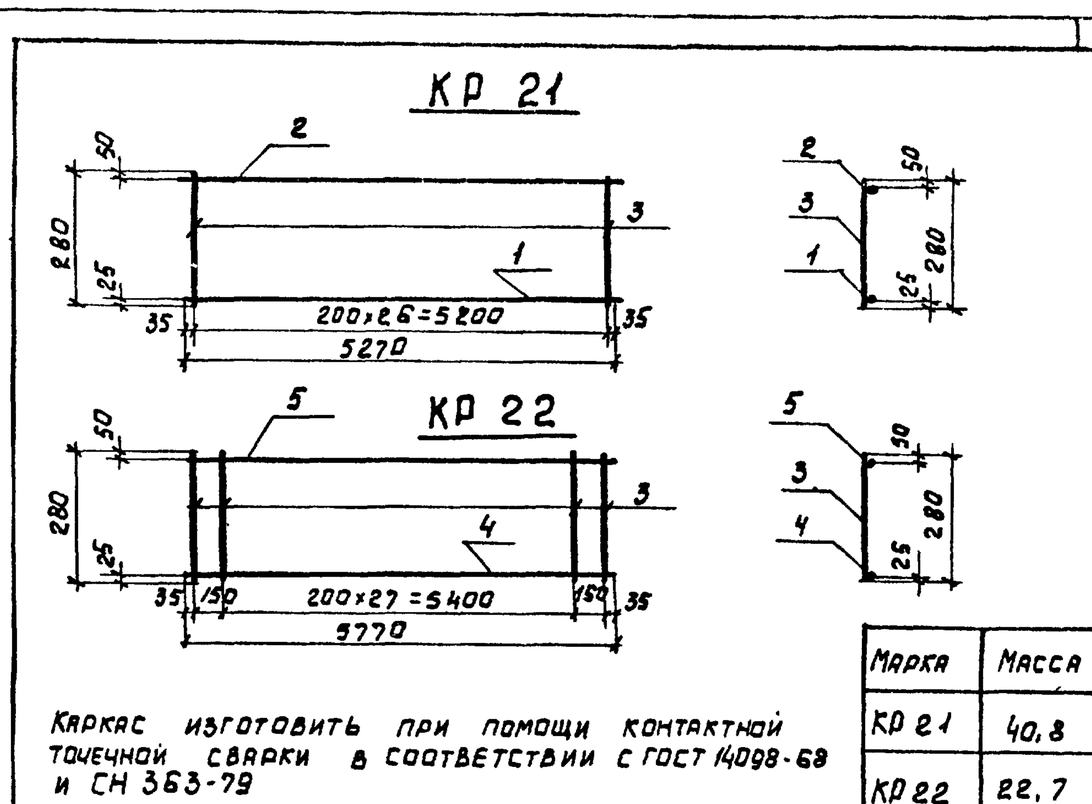

Каркас изготовить при помощи контактной точечной сварки в соответствии с ГОСТ 14098-68 и СН 363-79

Марка	Масса
КР 21	40,8
КР 22	22,7

Формат	Зона	Поз. ник.	Обозначение	Наименование	Кол	Примеч.
				КР 21		
				Детали		
		1		ф32АIII ГОСТ5781-75 ℓ=5270	1	33,3
		2		ф12АI ГОСТ5781-75 ℓ=5270	1	4,6
		3		ф8АI ГОСТ5781-75 ℓ=280	27	2,9
				КР 22		
				Детали		
		4		ф 20 АIII ГОСТ 5781-75 ℓ=5770	1	14,3
		5		ф12АI ГОСТ5781-75 ℓ=5770	1	5,1
		3		ф8АI ГОСТ5781-75 ℓ=280	30	3,3

ТП 903-1-170 -КЖИ КР 21;22

Изм. Лист N докум. Подпись Дата

Исполн. Френкель
Рук. гр. Сорокина
Гл. конст. Гольденшлюгер
Нач. отд. Гин

Каркасы плоские КР 21; КР 22.

Литер Масса М-6 | Р | Лист Листов

САНТЕХПРОЕКТ

Подп. и дата

Инв. N подл.

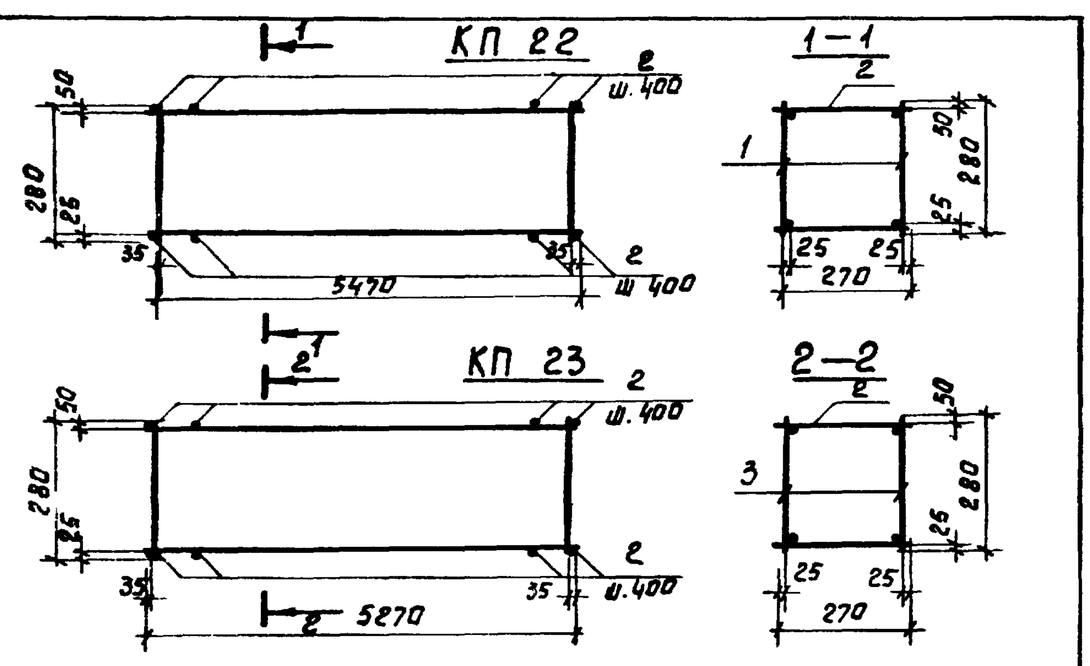

Каркас изготовить при помощи контактной точечной сварки в соответствии с ГОСТ 14098-68 и СН363-79.

Марка	Масса
КП 22	67,7
КП 23	77,7

Формат	Зона	Позиц.	Обозначение	Наименование	Кол	Примеч.
				КП 22		
				Детали		
		1	ТП 903-1-170 -КЖИ КР 27	Каркас плоский КР 27	2	41,0
		2		ф12АI ГОСТ5781-75 ℓ=270	30	26,7
				КП 23		
				Детали		
		3	ТП903-1-170 -КЖИ КР28	Каркас плоский КР28	2	42.8
		2		ф12АI ГОСТ5781-75 ℓ=270	28	24.9

ТП 903-1-170 -КЖИ КП 22;23

Изм. Лист N докум. Подп. Дата

Исполн. Френкель
Рук. гр. Сорокина
Гл. конст. Гольденшлюгер
Нач. отд. Гин

Каркасы пространственные КП 22 КП 23

Литер Масса М-6 | Р | Лист Листов

САНТЕХПРОЕКТ

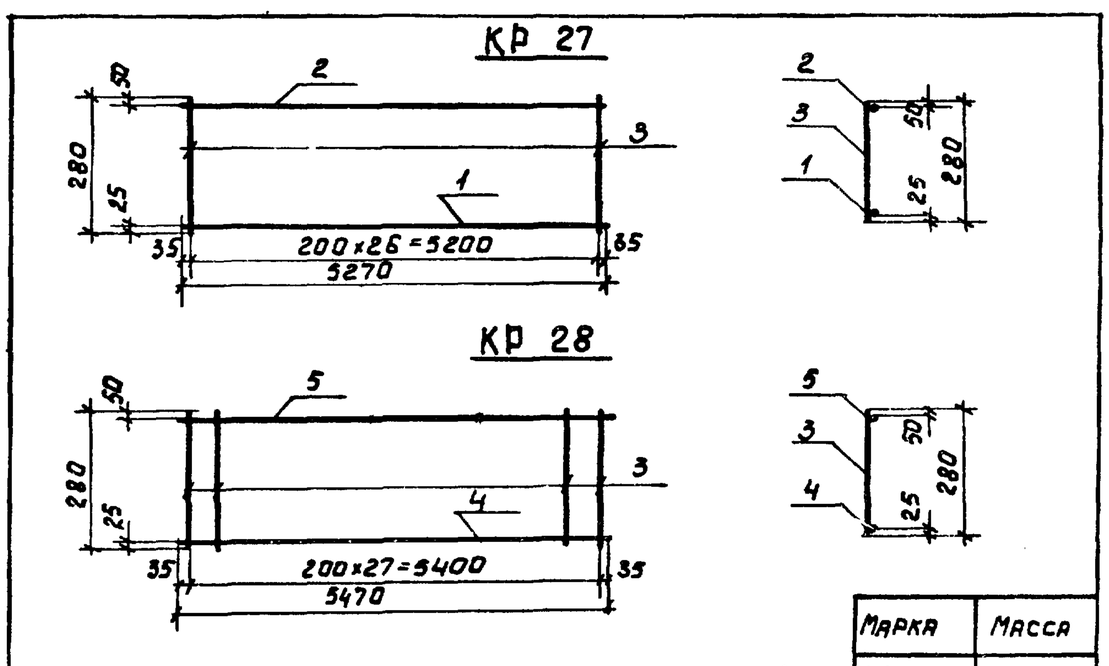

Каркас изготовить при помощи контактной точечной сварки в соответствии с ГОСТ 14098-68 и СН 363-79

Марка	Масса
КР 27	20,5
КР 28	21,4

Формат	Зона	Поз. ник.	Обозначение	Наименование	Кол	Примеч.
				КР 27		
				Детали		
		1		ф20АIII ГОСТ5781-75; ℓ=5270	1	13,0
		2		ф12АI ГОСТ5781-75; ℓ=5270	1	4,6
		3		ф8АI ГОСТ5781-75 ℓ=280	27	2,9
				КР 28		
		4		ф20АIII ГОСТ5781-75 ℓ=5470	1	13,5
		5		ф12АI ГОСТ 5781-75 ℓ=5470	1	4,8
		3		ф8АI ГОСТ 5781-75 ℓ=280	28	3,1

ТП 903-1-170 -КЖИ КР 27; 28

Изм. Лист N докум. Подп. Дата

Исполн. Френкель
Рук. гр. Сорокина
Гл. конст. Гольденшлюгер
Нач. отд. Гин

Каркасы плоские КР 27; КР 28

Литер Масса М-6 | Р | Лист Листов

САНТЕХПРОЕКТ

Типовой проект 903-1-170 Альбом IV

КП 18

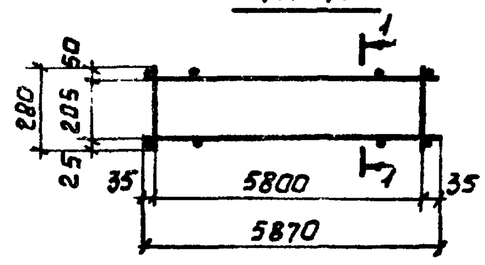

1-1

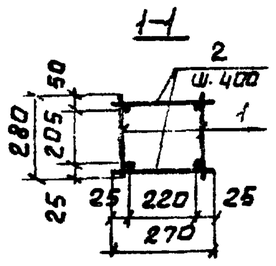

КП 19

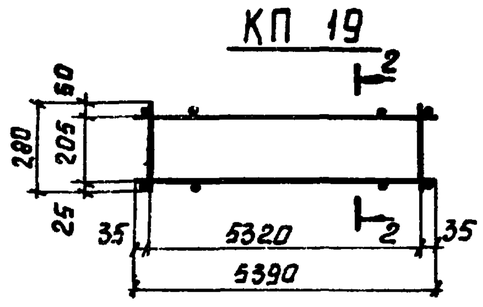

2-2

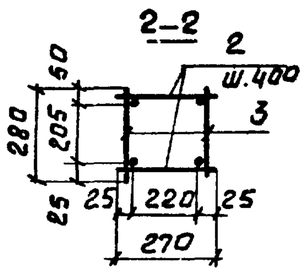

Каркас изготовлять при помощи контактной точечной сварки по ГОСТ 14098-68 и СН 363-79.

Марка	Масса, кг
КП18	51.5
КП19	48,6

Формат	Зона	Поз.	Обозначение	Наименование	Кол.	Примеч.
				КП 18		
				Детали		
		1	ТП903-1-170 -КЖИ-КР23	Каркас плоский КР23	2	43.8
		2		ф12 AI ГОСТ 5781-75 ℓ=270	32	7,7
				КП 19		
				Детали		
		3	ТП 903-1-170 -КЖИ-КР24	Каркас плоский КР24	2	42,4
		2		ф12 AI ГОСТ 5781-75 ℓ=270	26	6,2

ТП 903-1-170 -КЖИ-КП 18;КП 19

Изм	Лист	№ докум.	Подпись	Дата
Исполн.	Муликова			
Рук.гр.	Сорокина			
Гл.констр.	Гольденшлюгер			
Нач.отд.	Гин			

Каркасы пространственные КП18; КП19.

Литер	Масса	Масшт.
Р	см. табл.	
Лист	Листов	

САНТЕХПРОЕКТ

КР 23

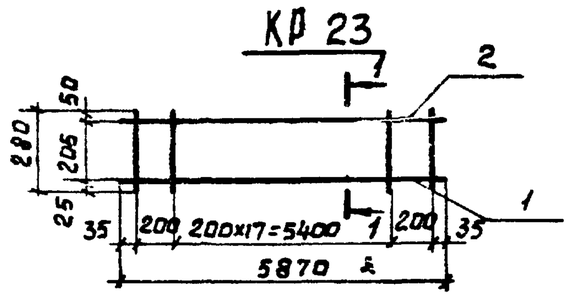

1-1

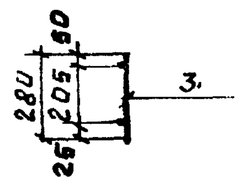

КР 24

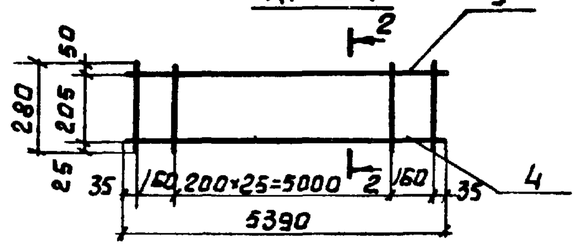

2-2

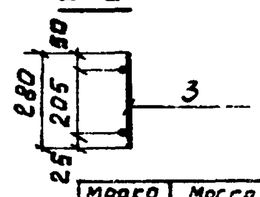

Каркасы изготовлять при помощи контактной точечной сварки по ГОСТ 14098-68 и СН 363-79

Марка	Масса, кг
КР23	21.9
КР24	21.2

Формат	Зона	Поз.	Обозначение	Наименование	Кол.	Примеч.
				КР 23		
				Детали		
		1		ф20 AIII ГОСТ 5781-75 ℓ=5870	1	14.5
		2		ф12 AI ГОСТ 5781-75 ℓ=5870	1	5,2
		3		ф8 AI ГОСТ 5781-75 ℓ=280	20	2,2
				Кр 24		
				Детали		
		3		ф8 AI ГОСТ 5781-75 ℓ=280	28	3,1
		4		ф20 AIII ГОСТ 5781-75 ℓ=5390	1	13,3
		5		ф12 AI ГОСТ 5781-75 ℓ=5390	1	4.8

ТП 903-1-170 -КЖИ-КР 23; КР 24

Изм	Лист	№ докум.	Подпись	Дата
Исполн.	Муликова			
Рук.гр.	Сорокина			
Гл.констр.	Гольденшлюгер			
Нач.отд.	Гин			

Каркасы плоские КР 23; КР 24

Литер	Масса	Масштаб
Р	см.табл.	
Лист	Листов	

САНТЕХПРОЕКТ

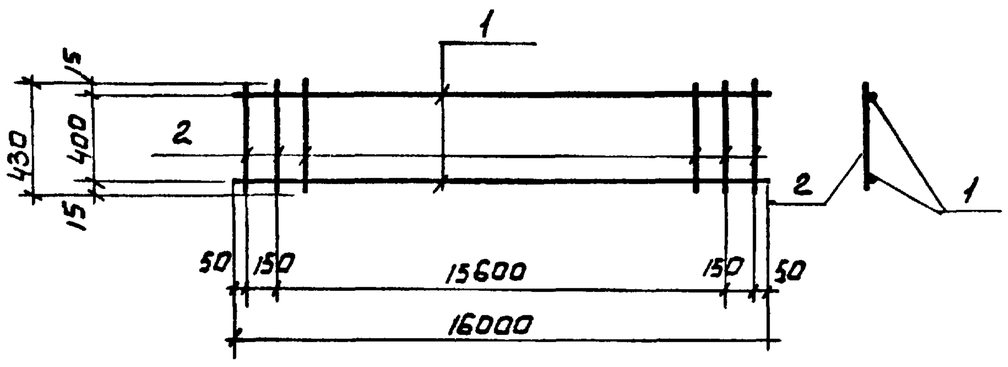

Каркас изготовлять при помощи контактной точечной сварки в соответствии с ГОСТ 14098-68.

Форм.	Зона	Поз.	Обозначение	Наименование	Кол.	Прим.
				Детали		
		1		ф16 AIII ГОСТ 5781-75 ℓ=16000	2	50,6кг
		2		ф8 AI ГОСТ 5781-75 ℓ=430	83	14.1кг

ТП 903-1-170 -КЖИ-КР 29

Изм	Лист	№ докум.	Подпись	Дата
Исполн.	Сорокин			
Ст. инж.	Костин			
Рук.гр.	Сорокина			
Гл.констр.	Гольденшлюгер			
Нач.отд.	Гин			

Каркас плоский КР 29

Литер	Масса	Масшт.
Р	64,7кг	1/м
Лист	Листов	

САНТЕХПРОЕКТ

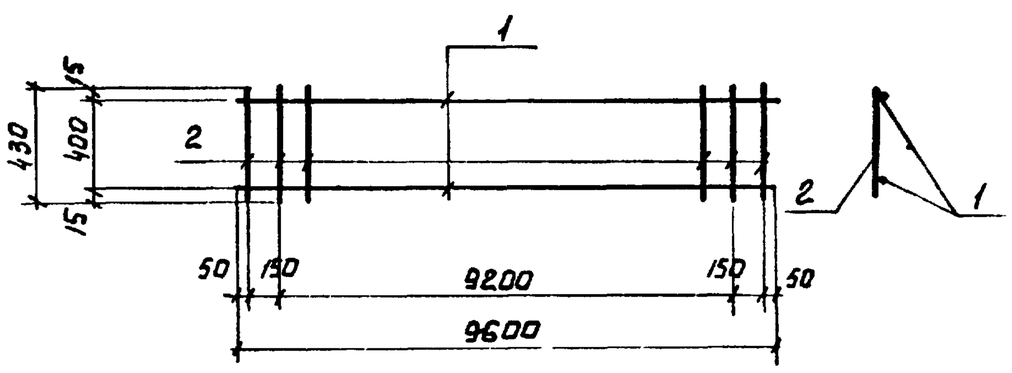

Каркас изготовлять при помощи контактной точечной сварки в соответствии с ГОСТ 14098-68

Форм.	Зона	Поз.	Обозначение	Наименование	Кол.	Пр-м
				Детали		
		1		ф16 AIII ГОСТ 5781-75 ℓ=9600	2	30,3кг
		2		ф8 AI ГОСТ 5781-75 ℓ=430	49	8,3кг

ТП 903-1-170 -КЖИ-КР30

Изм	Лист	№ докум.	Подпись	Дата
Исполн.	Сорокин			
Ст. инж.	Костин			
Рук.гр.	Сорокина			
Гл.констр.	Гольденшлюгер			
Нач.отд.	Гин			

Каркас плоский КР30

Литер	Масса	Масшт
Р	38,6кг	1/м
Лист	Листов	

САНТЕХПРОЕКТ

Инв. № подл. | Подп. и дата | Инв. № дубл. | Взам. инв. №

КР31

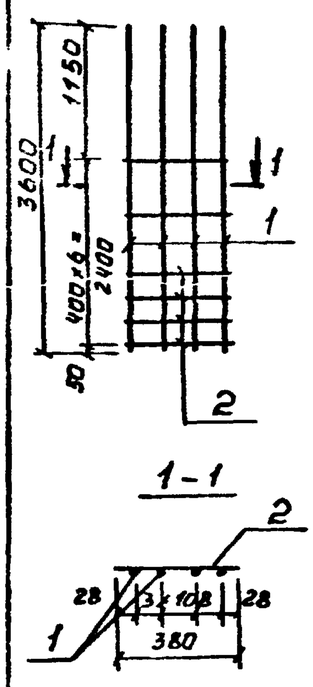

КР32

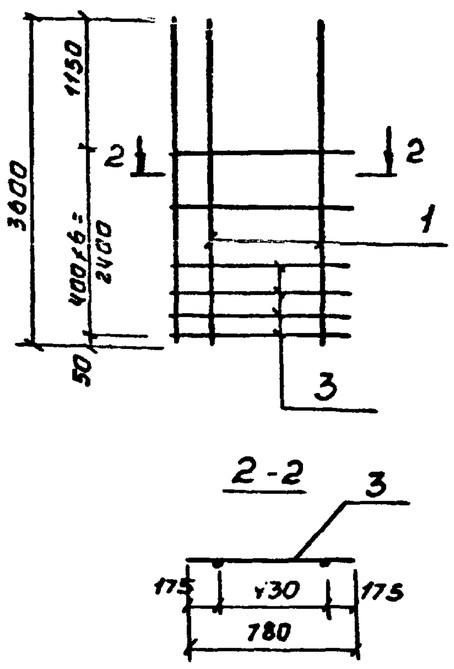

Каркас изготовлять при помощи контактной точечной сварки в соответствии с ГОСТ 14038-68.

Формат	Зона	Поз	Обозначение	Наименование	Кол.	Примечание
				КР31		
		1		ф22АIII ГОСТ 5781-75; ℓ=3600	4	43,2 кг
		2		ф8АI ГОСТ 5781-75; ℓ=380	8	1,3 кг
				КР32		44,5 кг
		1		ф22АIII ГОСТ 5781-75; ℓ=3600	2	21,6 кг
		3		ф8АI ГОСТ 5781-75, ℓ=780	8	1,9 кг
						23,5 кг

ТП903-1-170 КЖИ-КР31;КР32

Каркасы плоские КР31; КР32

Лит. р | Масса 44,5кг / 23,5кг | Масшт. Б/м

Лист | Листов

Исполн. Поликарпова; Рук.гр. Сорокина; Гл.конст. Гольденшлюгер; Н.отд. Гин

САНТЕХПРОЕКТ

КП24

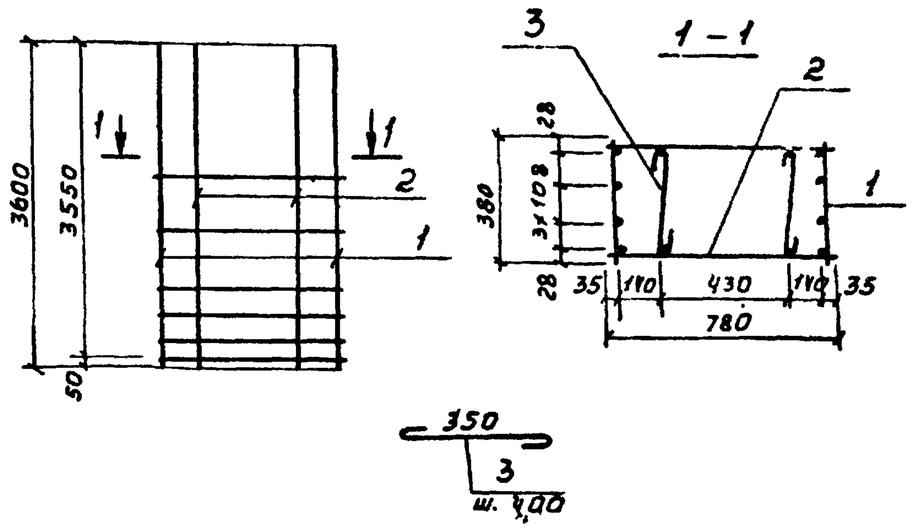

Каркас изготовлять при помощи контактной точечной сварки в соответствии с ГОСТ 14098-68.

Формат	Зона	Поз.	Обозначение	Наименование	Кол.	Примечание
				КП24		
		1	КЖИ-КР31;КР32	Каркас плоский КР31	2	89,0 кг
		2	То же	То же КР32	2	47,0 кг
		3		ф6АI ГОСТ 5781-75 ℓ=500	12	1,2 кг

ТП903-1-170 КЖИ-КП24

Каркас пространственный КП24

Лит. р | Масса 137,2кг | Масшт. Б/м

Лист | Листов

Исполн. Поликарпова; Рук.гр. Сорокина; Гл.конст. Гольденшлюгер; Н.отд. Гин

САНТЕХПРОЕКТ

КР33

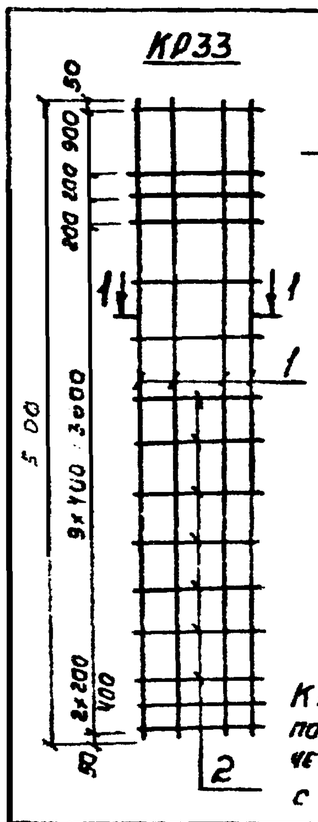

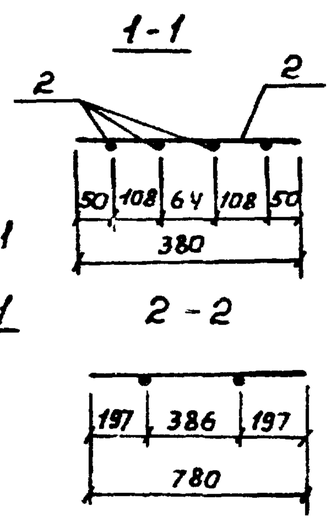

КР34

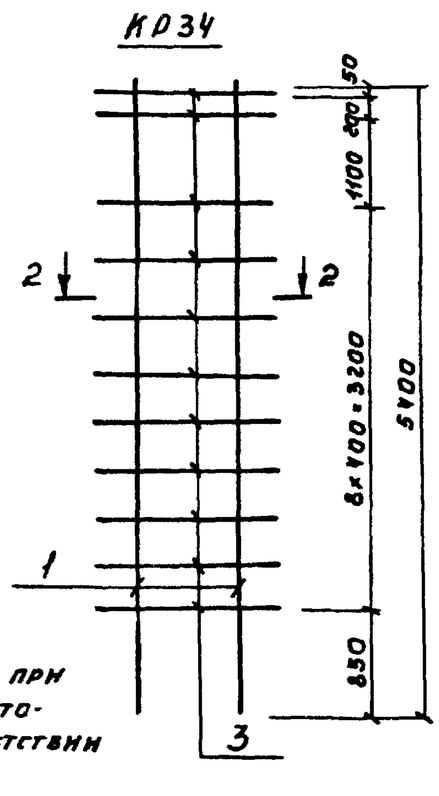

Каркас изготовлять при помощи контактной точечной сварки в соответствии с ГОСТ 14098-68

Формат	Зона	Поз	Обозначение	Наименование	Кол.	Примечание
				КР33		
		1		ф22АIII ГОСТ 5781-75; ℓ=5400	4	64,8 кг
		2		ф8АI ГОСТ 5781-75; ℓ=380	13	2,1 кг
						66,9 кг
				КР34		
		1		ф22АIII ГОСТ 5781-75; ℓ=5400	2	32,8 кг
		3		ф8АI ГОСТ 5781-75; ℓ=780	11	3,5 кг
						36,3 кг

ТП903-1-170 КЖИ-КР33;КР34

Каркасы плоские КР33; КР34

Лит. р | Масса 66,9кг / 36,3кг | Масшт. Б/м

Лист | Листов

Исполн. Поликарпова; Р.гр. Сорокина; Гл.к. Гольденшлюгер; Н.отд. Гин

САНТЕХПРОЕКТ

КП25

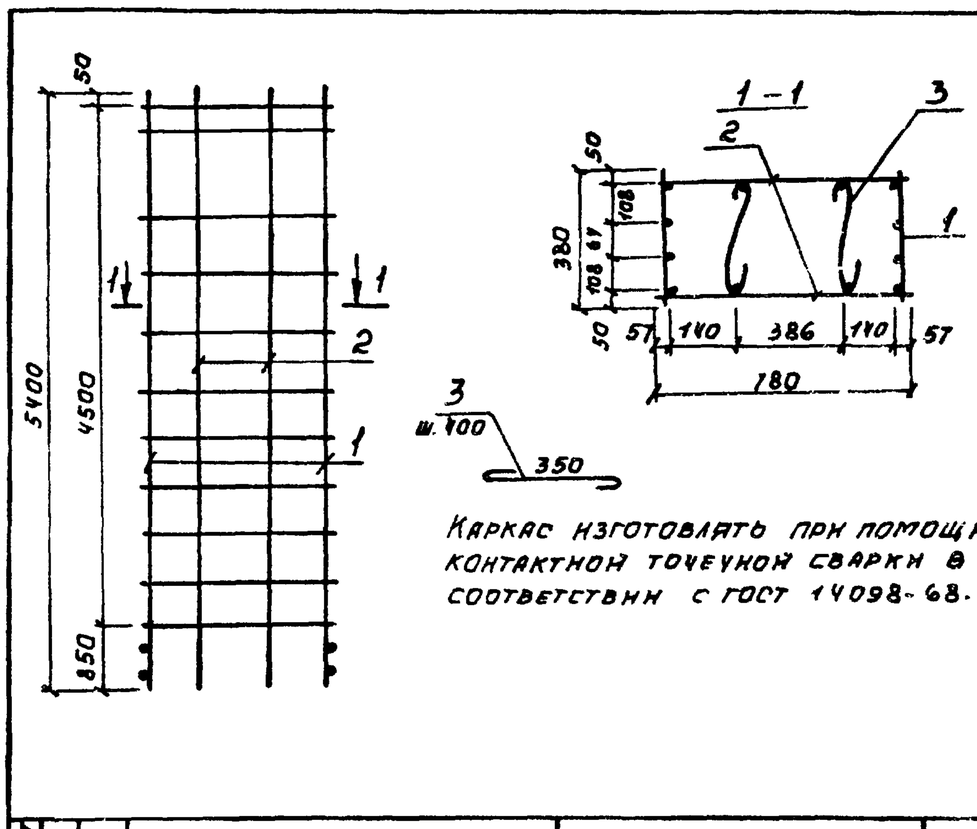

Каркас изготовлять при помощи контактной точечной сварки в соответствии с ГОСТ 14098-68.

Формат	Зона	Поз	Обозначение	Наименование	Кол.	Примечание
				КП25		
		1	КЖИ-КР33;КР34	Каркас плоский КР33	2	133,8 кг
		2	КЖИ-КР33;КР34	То же КР34	2	72,6 кг
		3		ф6АI ГОСТ 5781-75, ℓ=500	22	2,4 кг

ТП903-1-170 КЖИ-КП25

Каркас пространственный КП25

Лит. р | Масса 208,8 кг | Масшт. Б/м

Лист | Листов

Исполн. Поликарпова; Р.гр. Сорокина; Гл.к. Гольденшлюгер; Н.отд. Гин

САНТЕХПРОЕКТ

16411-05 12

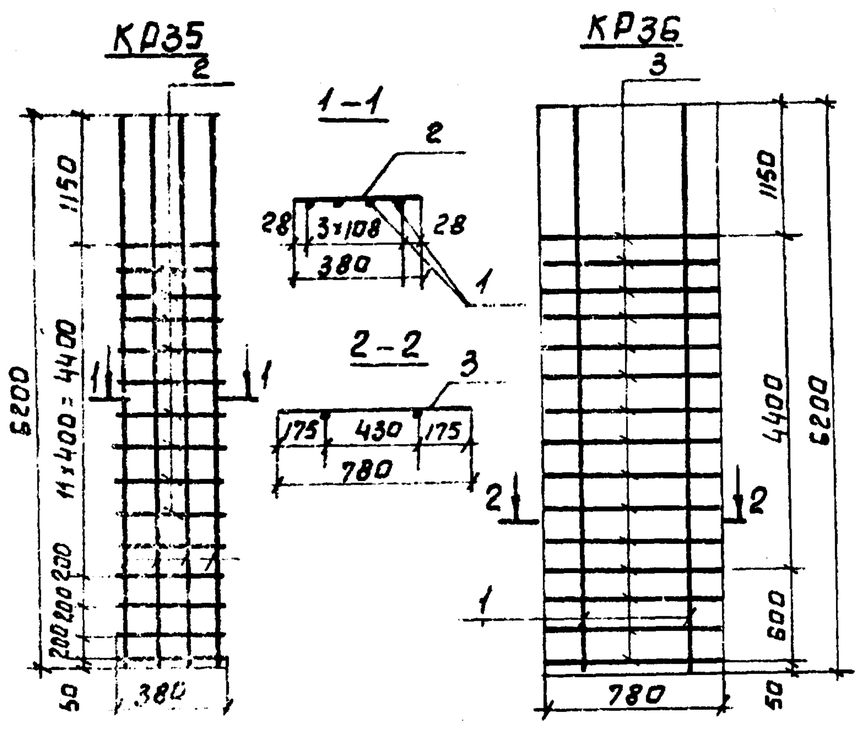

Формат	Зона	Поз.	Обозначение	Наименование	Кол.	Примечание
				КР35		
		1		ф22 А III ГОСТ 5781-75 ℓ=6200	4	74,4 кг
		2		ф8 АI ГОСТ 5781-75 ℓ=380	15	2,4 кг
						76,8 кг
				КР36		
		1		ф22 А III ГОСТ 5781-75 ℓ=6200	2	37,2 кг
		3		ф8 АI ГОСТ 5781-75 ℓ=780	15	4,8 кг
						42,0 кг

ТП 903-1-170 -КЖИ-КР35,КР36

Каркасы плоские КР35, КР36.

Литер	Масса	Масшт.
Р	См. табл.	5/м
Лист	Листов	

САНТЕХПРОЕКТ

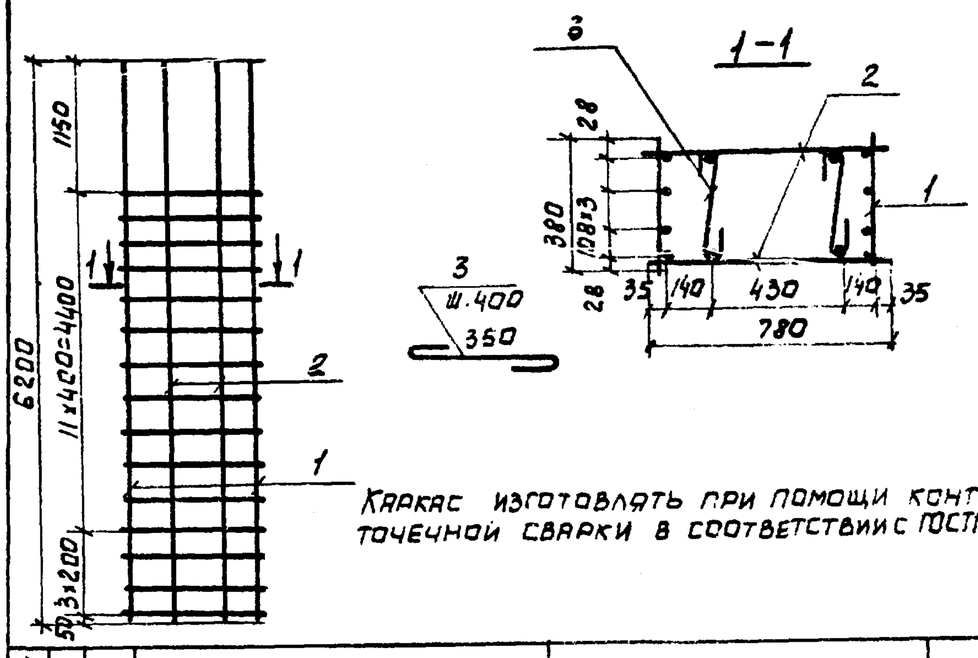

Каркас изготовлять при помощи контактной точечной сварки в соответствии с ГОСТ 14098-68

Формат	Зона	Поз.	Обозначение	Наименование	Кол.	Примечание
				КП 26		
		1	КЖИ-КР35,КР36	Каркас плоский КР35	2	153,8 кг
		2	То же	То же КР36	2	[illegible] кг
		3		ф6 АI ГОСТ 5781-75 ℓ=500	30	3,0 кг

ТП 903-1-170 - КЖИ-КП 26

Каркас пространственный КП 26.

Литер	Масса
Р	241,0
Лист	Листов

САНТЕХПРОЕКТ

Изм. Лист N докум. Подп. Дата

Исполн. Поликарпова; Рук.гр. Сорокина; Гл.конст. Гольденшлюгер; Нач.отд. Гин

Подп. и дата; Инв. N подл.

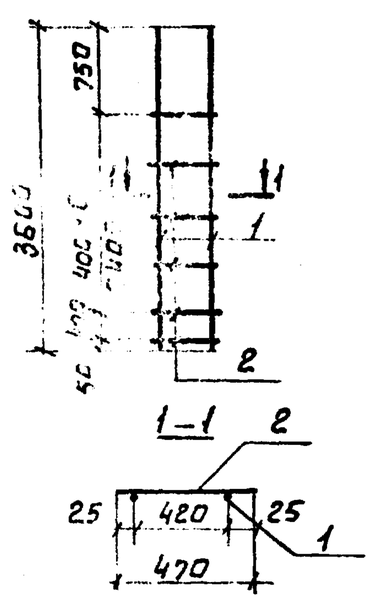

Каркас изготовлять при помощи контактной точечной сварки в соответствии с ГОСТ 14098-68

Зона	Поз.	Обозначение	Наименование	Кол.	Примечание
			КР37		
	1		ф22 А III ГОСТ 5781-75 ℓ=3600	2	21,6
	2		ф8 АI то же ℓ=470	8	1,6 кг

ТП 903-1-170- КЖИ-КР37

Каркас плоский КР37

Литер	Масса	Масшт.
Р	23,2 кг	5/м
Лист	Листов	

САНТЕХПРОЕКТ

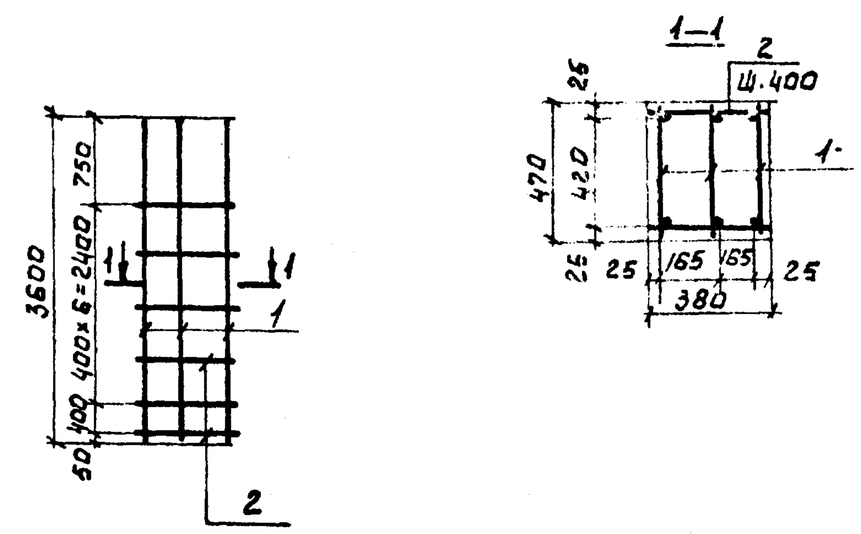

Каркас изготовлять при помощи контактной точечной сварки в соответствии с ГОСТ 14098-68.

Формат	Зона	Поз.	Обозначение	Наименование	Кол.	Примечание
				КП 27		
		1	КЖИ-КР37	Каркас плоский КР37	2	
		2		ф6 АI ГОСТ 5781-75 ℓ=380	[illegible]	

ТП 903-1-170- КЖИ-КП 27

Каркас пространственный КП 27.

Литер	Масса
Р	32,0 кг

САНТЕХПРОЕКТ

Изм. Лист N докум. Подп. Дата

Исполн. Поликарпова; Рук.гр. Сорокина; Гл.конст. Гольденшлюгер; Нач.отд. Гин

Подп. и дата; Инв. N подл.

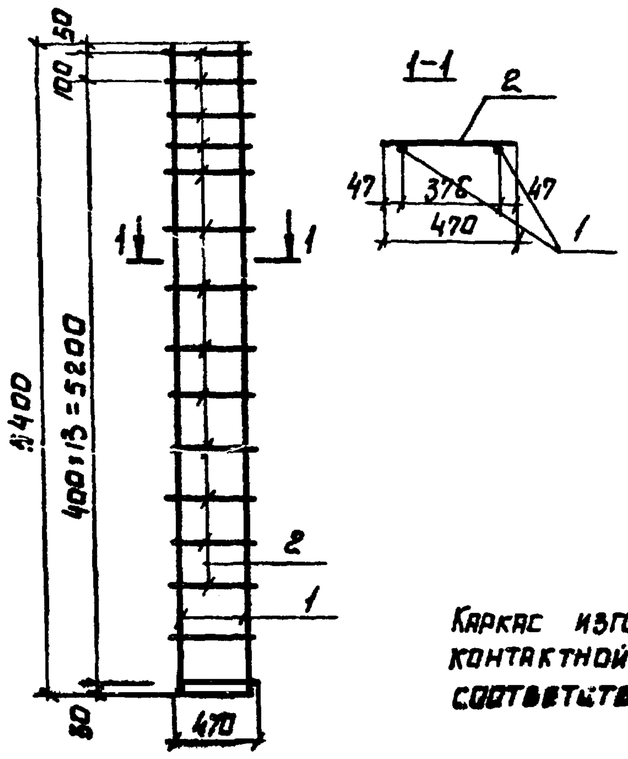

Каркас изготовлять при помощи контактной точечной сварки в соответствии с ГОСТ 14098-68

Формат	Зона	Поз.	Обозначение	Наименование	Кол.	Примечание
				КР38		
		1		ф22АIII ГОСТ 5781-75 ℓ=5400	2	32,4кг
		2		ф8АI ГОСТ 5781-75 ℓ=470	15	3,0кг

ТП 903-1-170- КЖИ-КР38

Каркас плоский КР38

Литер	Масса	Масшт.
Р	35,4кг	6/м

Лист | Листов

САНТЕХПРОЕКТ

Изм. Лист N докум. Подп. Дата

Исполн. Поликарпова; Рук.гр. Сорокина; Гл.конст. Гольденшлюгер; Нач.отд. Гин

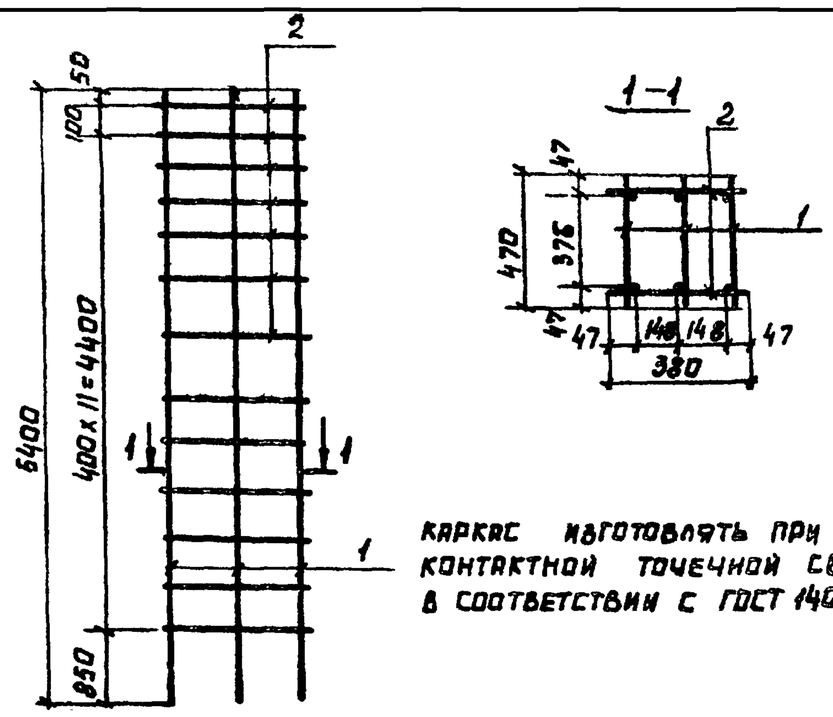

Каркас изготовлять при помощи контактной точечной сварки в соответствии с ГОСТ 14098-68

Формат	Зона	Поз.	Обозначение	Наименование	Кол.	Примечание
				КП 28		
		1	ТП 903-1-170- КЖИ-КР38	каркас плоский КР 8	3	106,2кг
		2		ф6АI ГОСТ 5781-75 ℓ=380	26	2,3кг

ТП 903-1-170- КЖИ-КП 28

Каркас пространственный КП28

Литер	Масса	Масшт.
Р	108,5кг	6/м

Лист | Листов

САНТЕХПРОЕКТ

Изм. Лист N докум. Подп. Дата

Исполн. Поликарпова; Рук.гр. Сорокина; Гл.конст. Гольденшлюгер; Нач.отд. Гин

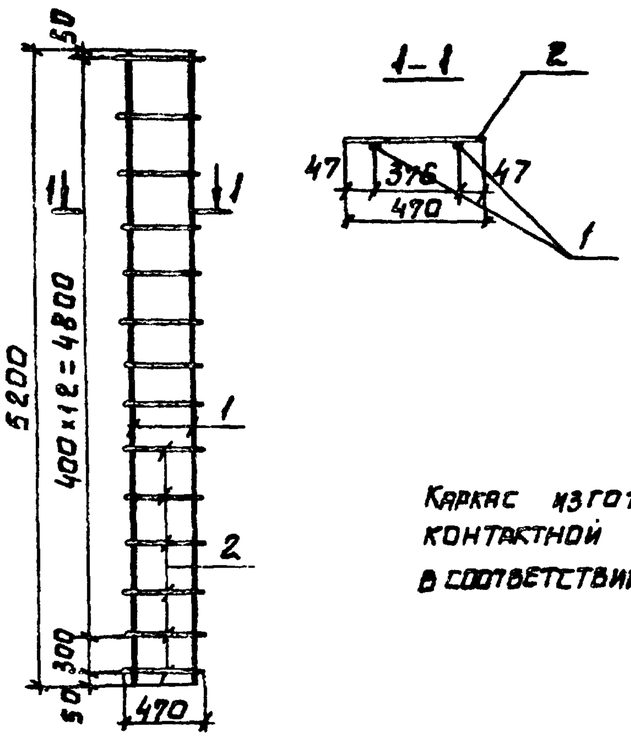

Каркас изготовлять при помощи контактной точечной сварки в соответствии с ГОСТ 14098-68.

Формат	Зона	Поз.	Обозначение	Наименование	Кол.	Примечание
				КР 39		
		1		ф22АIII ГОСТ5781-75 ℓ=5200	2	31,2кг
		2		ф8АI ГОСТ 5781-75 ℓ=470	14	2,8кг

ТП 903-1-170- КЖИ-КР 39

Каркас плоский КР 39

Литер	Масса	Масшт.
Р	34,0кг	6/м

Лист | Листов

САНТЕХПРОЕКТ

Изм. Лист N докум. Подпись Дата

Исполн. Поликарпова; Рук.гр. Сорокина; Гл.конст. Гольденшлюгер; Нач.отд. Гин

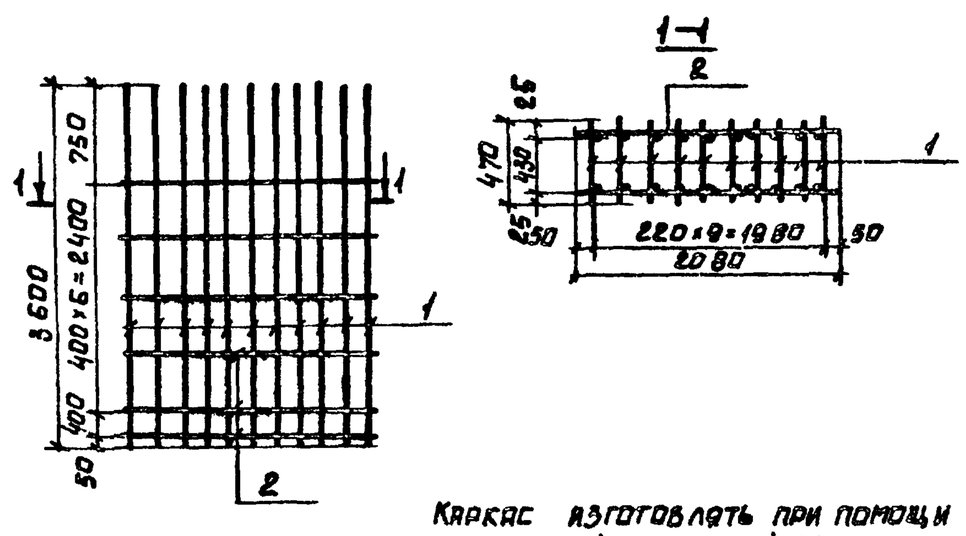

Каркас изготовлять при помощи контактной точечной сварки в соответствии с ГОСТ 14098-68.

Формат	Зона	Поз.	Обозначение	Наименование	Кол.	Примечание
				КП 29		
		1	КЖИ-КР37	каркас плоский КР37	10	232,0
		2		ф8АI ГОСТ 5781-75 ℓ=2080	16	13,4кг

ТП 903-1-170- КЖИ-КП 29

Каркас пространственный КП 29.

Литер	Масса	Масшт.
Р	245,4	6/м

Лист | Листов

САНТЕХПРОЕКТ

Изм. Лист N докум. Подпись Дата

Исполн. Поликарпова; Рук.гр. Сорокина; Гл.констр. Гольденшлюгер; Нач.отд. Гин

Альбом IV

903-1-170

Типовой проект

Инв. N подл. | Подп. и дата

Альбом IV

903-1-170

Проект

Инв. N подл. | Подпись и дата

Альбом IV

Типовой проект 903-1-170

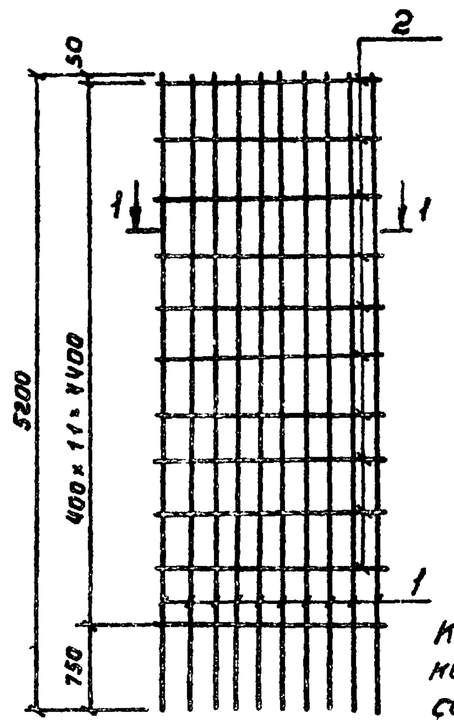

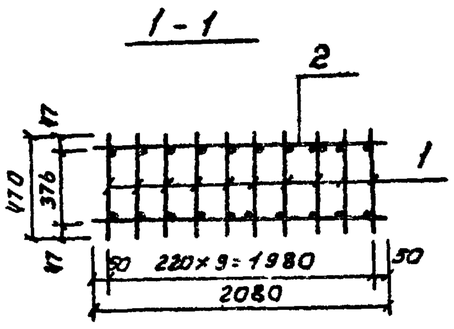

Каркас изготовлять при помощи контактной точечной сварки в соответствии с ГОСТ 14098-68.

Формат	Зона	Поз.	Обозначение	Наименование	Кол.	Примечание
				КП 30		
		1	КЖИ-КР39	Каркас плоский КР39	10	340 кг
		2		ф8 АI ГОСТ 5781-75; ℓ=2080	22	12.5 кг

Изм.	Лист	N докум.	Подп.	Дата	ТП903-1-170 КЖИ-КП30			
Исполн.	Полякарпова				Каркас пространственный КП30	Литер Р	Масса 358.5кг	Масшт. Б/м
Рук. гр.	Сорокина					Лист	Листов	
Гл. конст.	Гольденшлагер					САНТЕХПРОЕКТ		
Нач. отд.	ГНИ							

Подп. и дата

Инв. N подл.

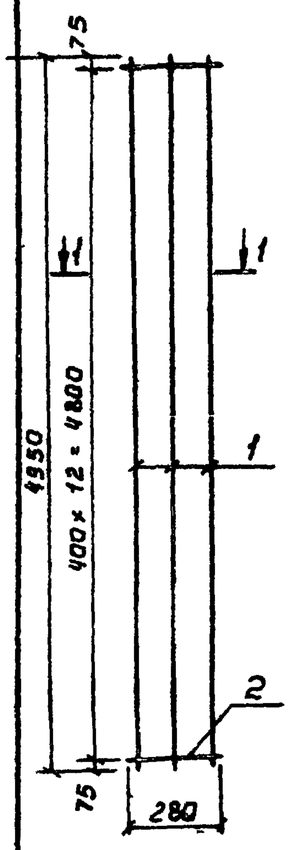

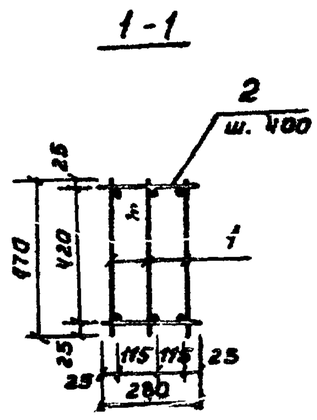

Каркас изготовлять при помощи контактной точечной сварки в соответствии с ГОСТ 14098-68.

Формат	Зона	Поз.	Обозначение	Наименование	Кол.	Примечание
				КП 31		
		1	КЖИ-КР40; КР41	Каркас плоский КР 10	3	102.6 кг
		2		ф6 АI ГОСТ 5781-75; ℓ=280	26	2.4 кг

Изм.	Лист	N докум.	Подп.	Дата	ТП903-1-170 КЖИ-КП 31			
Исполн.	Полякарпова				Каркас пространственный КП 31	Литер Р	Масса 105.0кг	Масшт. Б/м
Рук. гр.	Сорокина					Лист	Листов	
Гл. конст.	Гольденшлагер					САНТЕХПРОЕКТ		
Нач. отд.	ГНИ							

Подп. и дата

Инв. N подл.

Альбом IV

Типовой проект 903-1-170

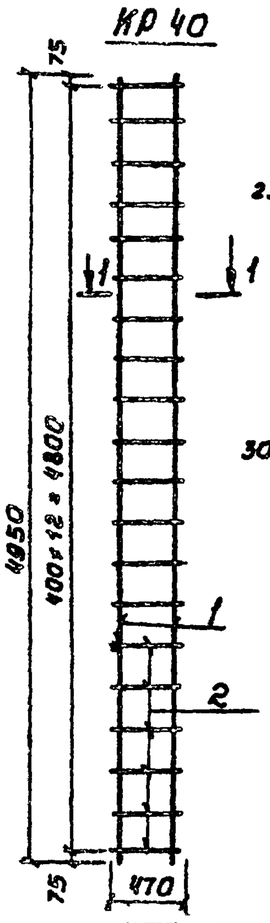

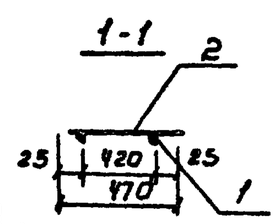

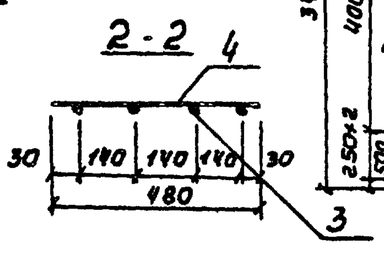

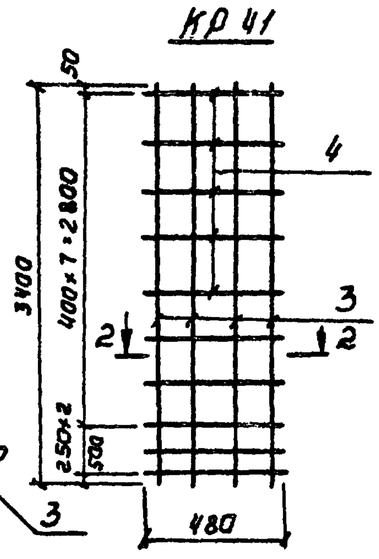

Каркас изготовлять при помощи контактной точечной сварки в соответствии с ГОСТ 14098-68.

Формат	Зона	Поз.	Обозначение	Наименование	Кол.	Примечание
				КР 40		
		1		ф22 АIII ГОСТ 5781-75; ℓ=4950	2	30.2 кг
		2		ф8 АI то же ℓ=470	13	4.0 кг
				КР 41		34.2 кг
		3		ф22 АIII ГОСТ 5781-75; ℓ=3400	4	40.8 кг
		4		ф8 АI то же ℓ=480	10	2.0 кг
						42.8 кг

Изм.	Лист	N докум.	Подп.	Дата	ТП903-1-170 КЖИ-КР40; КР 41			
Исполн.	Полякарпова				Каркасы плоские КР40; КР41	Литер Р	Масса 34,2кг / 42,8кг	Масшт. Б/м
Рук. гр.	Сорокина					Лист	Листов	
Гл. конст.	Гольденшлагер					САНТЕХПРОЕКТ		
Нач. отд.	ГНИ							

Подп. и дата

Инв. N подл.

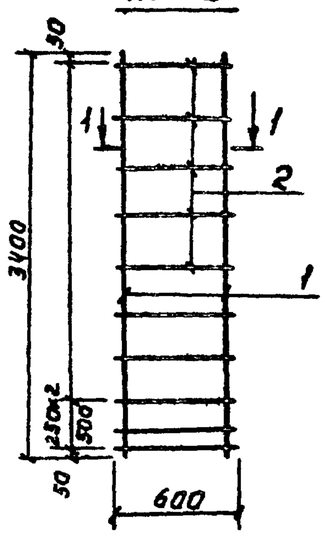

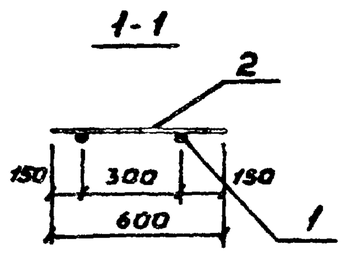

Каркас изготовлять при помощи контактной точечной сварки в соответствии с ГОСТ 14098-68.

Формат	Зона	Поз.	Обозначение	Наименование	Кол.	Прим.
				КР 42		
		1		ф22 АIII ГОСТ 5781-75; ℓ=3400	2	20.4 кг
				ф8 АI то же ℓ=600	10	8.4 кг

Изм.	Лист	N докум.	Подп.	Дата	ТП903-1-170 КЖИ-КР 42			
Исполн.	Полякарпова				Каркас плоский КР 42	Литер Р	Масса 22,8кг	Масшт. Б/м
Рук. гр.	Сорокина					Лист	Листов	
Гл. конст.	Гольденшлагер					САНТЕХПРОЕКТ		
Нач. отд.	ГНИ							

Подп. и дата

Инв. N подл.

Альбом IV

Типовой проект 903-1-170

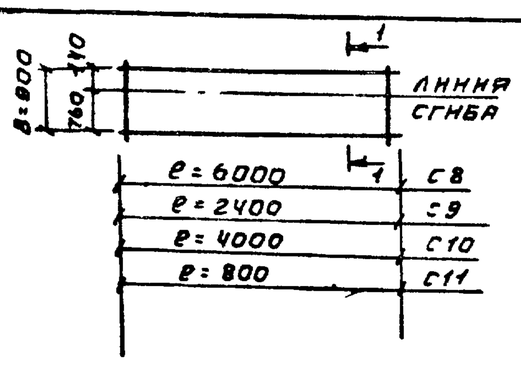

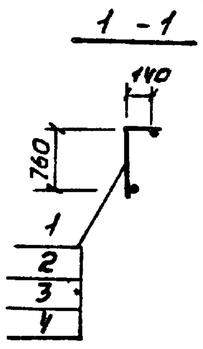

Марка	Масса, кг
C8	23,2 кг
C9	9,3 кг
C10	15,5 кг
C11	3,1 кг

Формат	Зона	Поз.	Обозначение	Наименование	Кол.	Примечание
				C8		
				Деталь		
		1	ГОСТ 8478-66	Сетка арматурная 250/150/5/9 B=900; P=6000	1	23,2 кг
				C9		
				Деталь		
		2	ГОСТ 8478-66	Сетка арматурная 250/150/5/3 B=900; P=240	1	9,3 кг
				C10		
				Деталь		
		3	"	Сетка арматурная 250/150/5/9 B=900; P=400	1	15,5 кг
				C11		
				Деталь		
		4	"	Сетка арматурная 250/150/5/3 B=900; P=800	1	3,1 кг

Инв. N подл. | Подп. и дата

ТП903-1-170 КЖИ C8;C9;C10;C11

Изм. Лист N докум. Подп. Дата

Исполн. Рубеновская
Рук. гр. Сорокина
Гл. констр. Гольденштейн
Нач. отд. ГИН

Сетки арматурные C8; C9; C10; C11

Литер Р | Масса см табл. | Масшт. 1/м.

Лист | Листов

САНТЕХПРОЕКТ

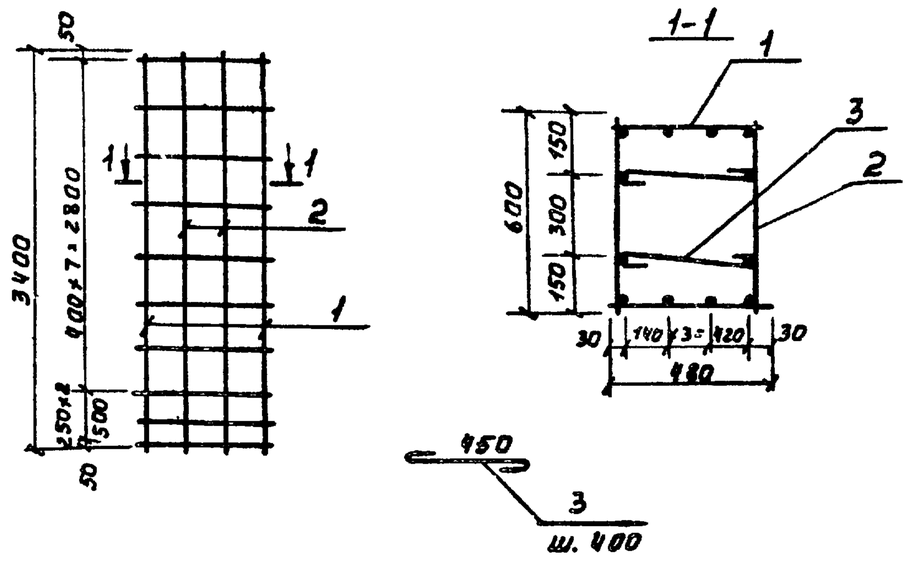

Каркас изготовлять при помощи контактной точечной сварки в соответствии с ГОСТ 14098-68.

Формат	Зона	Поз.	Обозначение	Наименование	Кол.	Примечание
				КП 32		
		1	КЖИ-КР40; КР41	Каркас плоский КР41	2	85,6 кг
		2	КЖИ-КР42	То же КР42	2	45,6 кг
		3		⌀6АI ГОСТ 5781-75, ℓ=600	20	2,4 кг

Инв. N подл. | Подп. и дата

ТП903-1-170 КЖИ-КП32

Изм. Лист N докум. Подп. Дата

Исполн. Полиарпова
Рук. гр. Сорокина
Гл. констр. Гольденштейн
Нач. отд. ГИН

Каркас пространственный КП32

Литер Р | Масса 133,6 | Масшт. 1/м

Лист | Листов

САНТЕХПРОЕКТ

Альбом IV

Типовой проект 903-1-170

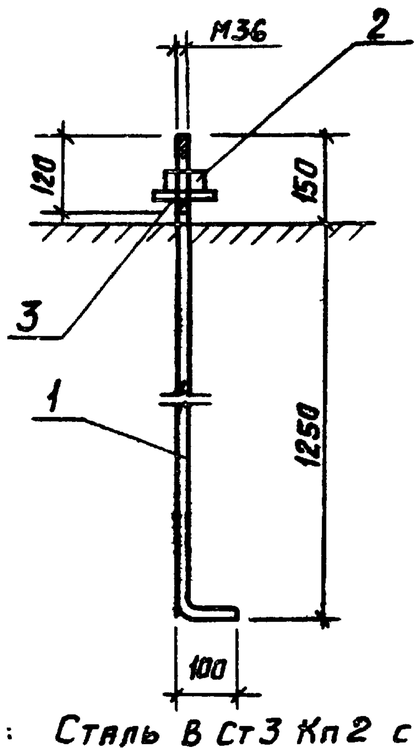

Материал: Сталь В Ст3 Кп2 с метрической резьбой по ГОСТ 2590-71

Формат	Зона	Поз.	Обозначение	Наименование	Кол.	Примеч.
				Детали		
Б.4		1		⌀36 АI ГОСТ 2590-71 ℓ=1400	1	11,2 кг
"		2		Гайка M36 ГОСТ 5915-70*	1	0,01 кг
"		3		Шайба M36 ГОСТ 11371-68	1	0,01 кг

ТП903-1-170 КЖИ МН5

Изм. Лист N докум. Подпись Дата

Исполн. Будревич
Рук. гр. Сорокина
Гл. констр. Гольденштейн
Нач. отд. Гин

Изделие закладное МН5

Литер Р | Масса 11,22 | Масшт. 1:10

Лист | Листов

САНТЕХПРОЕКТ

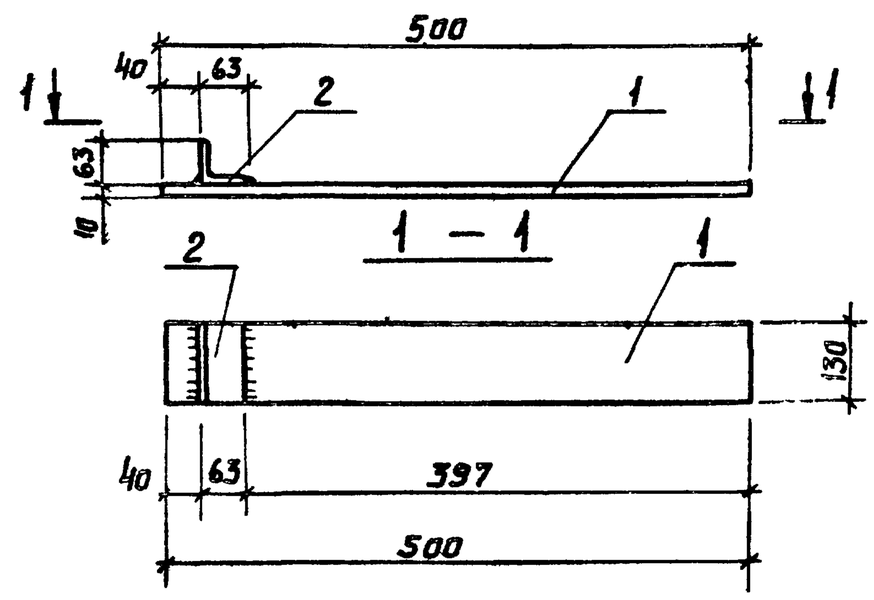

1. Материал: Сталь В Ст3 Кп2
2. Сварку производить электродами типа Э-42 по ГОСТ 9467-60 $h_ш$=6 мм.

Формат	Зона	Поз.	Обозначение	Наименование	Кол.	Примеч.
				Детали		
		1		—130×14 ГОСТ 103-75 ℓ=500	1	7,1 кг
		2		∟63×6 ГОСТ 8509-72 ℓ=130	1	0,8 кг

Инв. N подл. | Подп. и дата

ТП903-1-170 КЖИ МС1

Изм. Лист N докум. Подпись Дата

Исполн. Будревич
Рук. гр. Сорокина
Гл. констр. Гольденштейн
Нач. отд. ГИН

Изделие закладное МС1

Литер Р | Масса 8,0 кг | Масшт. 1:10

Лист | Листов

САНТЕХПРОЕКТ

Альбом IV

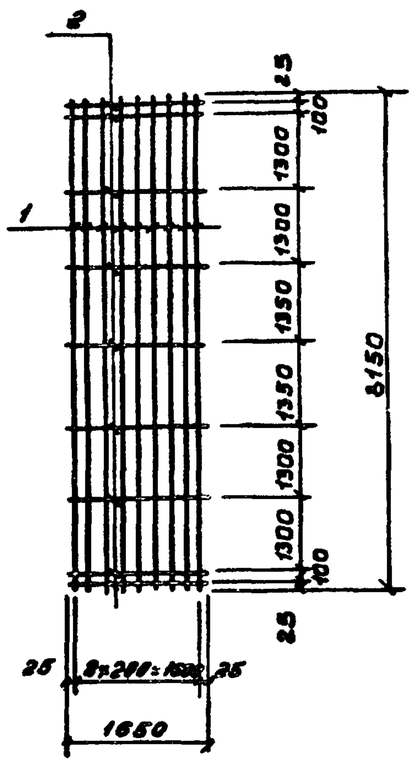

Сетку изготовить при помощи точечной электросварки в соответствии с ГОСТ 10922-75, ГОСТ 14098-68 и СН 393-69.

Формат	Зона	Поз.	Обозначение	Наименование	Кол.	Прим.
				Детали		
Б.Ч.		1		ф16 А II ГОСТ 5781-75; ℓ=8150	9	116,0 кг
Б.Ч.		2		ф8 А I ГОСТ 5781-75; ℓ=1650	9	6,0 кг

ТП 903-1-170 КЖИ-С1

Изм.	Лист	N докум.	Подп.	Дата
Исполн.	Будревич			
Рук. гр.	Сорокина			
Гл. констр.	Гольденшлягер			
Нач. отд.	Гин			

Сетка арматурная С1

Литер	Масса	Масшт.
Р	126,0 кг	1:10
Лист	Листов	

САНТЕХПРОЕКТ

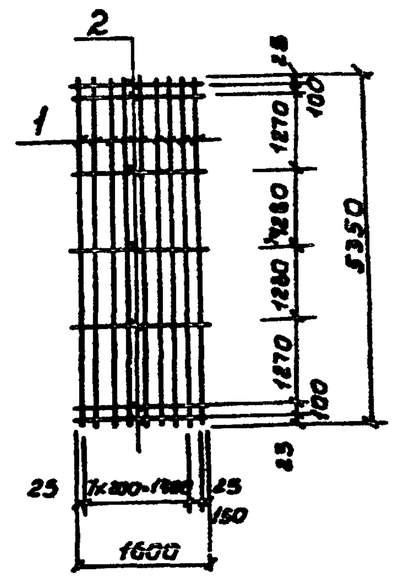

Сетку изготовить при помощи точечной электросварки в соответствии с ГОСТ 14098-68 ГОСТ 10922-75 и СН 393-69.

Формат	Зона	Поз.	Обозначение	Наименование	Кол.	Прим.
				Детали		
Б.Ч.		1		ф16 А II ГОСТ 5781-75; ℓ=5350	9	76,0 кг
"		2		ф8 А I ГОСТ 5781-75; ℓ=1600	7	4,5 кг

ТП 903-1-170 КЖИ-С2

Изм.	Лист	N докум.	Подп.	Дата
Исполн.	Будревич			
Рук. гр.	Сорокина			
Гл. констр.	Гольденшлягер			
Нач. отд.	Гин			

Сетка арматурная С2

Литер	Масса	Масшт.
Р	80,5 кг	1:10
Лист	Листов	

САНТЕХПРОЕКТ

Подп. и дата

Инв. N подл.

Альбом IV

Типовой проект 903-1-170

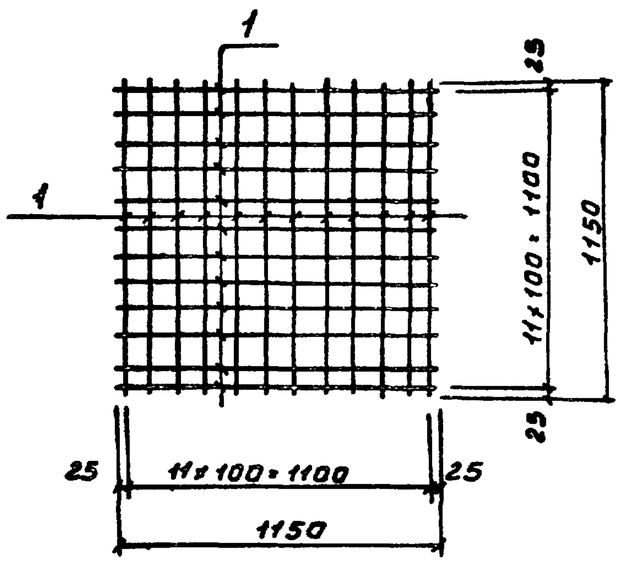

Сетку изготовить при помощи точечной электросварки в соответствии с ГОСТ 10922-75, ГОСТ 14098-68 и СН 393-69.

Формат	Зона	Поз.	Обозначение	Наименование	Кол.	Прим.
				Детали		
Б.Ч.		1		ф10 А I ГОСТ 5781-75; ℓ=1150	24	17,0 кг

ТП 903-1-170 КЖИ-С3

Изм.	Лист	N докум.	Подп.	Дата
Исполн.	Будревич			
Рук. гр.	Сорокина			
Гл. констр.	Гольденшлягер			
Нач. отд.	Гин			

Сетка арматурная С3

Литер	Масса	Масшт.
Р	17,0 кг	1:20
Лист	Листов	

САНТЕХПРОЕКТ

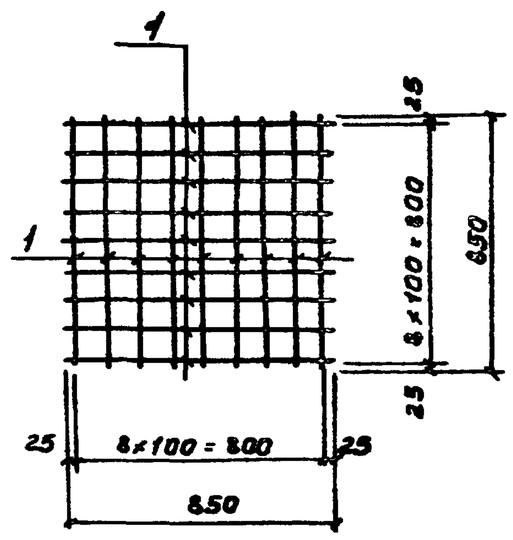

Сетку изготовить при помощи точечной электросварки в соответствии с ГОСТ 10922-75, ГОСТ 14098-68 и СН 393-69.

Формат	Зона	Поз.	Обозначение	Наименование	Кол.	Прим.
				Детали		
Б.Ч.		1		ф10 А I ГОСТ 5781-75; ℓ=850	18	9,5 кг

ТП 903-1-170 КЖИ-С4

Изм.	Лист	N докум.	Подп.	Дата
Исполн.	Будревич			
Рук. гр.	Сорокина			
Гл. конст.	Гольденшлягер			
Нач. отд.	Гин			

Сетка арматурная С4

Литер	Масса	Масшт.
Р	9,5 кг	1:20
Лист	Листов	

САНТЕХПРОЕКТ

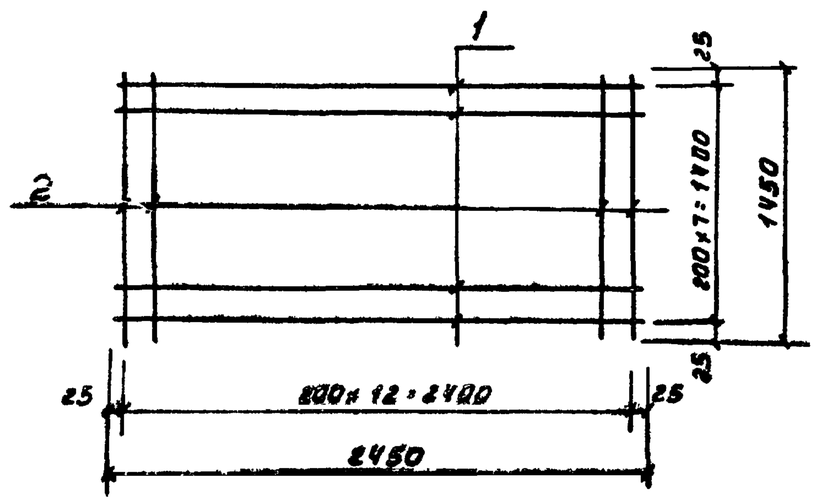

Сетку изготовлять при помощи контактной точечной сварки в соответствии с ГОСТ 14098-68. и СН 393-69

Формат	Зона	Поз.	Обозначение	Наименование	Кол.	Прим.
				Детали		
		1		ф8АI ГОСТ 5781-75; ℓ=2450	8	7,7 кг
		2		ф16АIII ГОСТ 5781-75; ℓ=1450	13	31 кг

ТП 903-1-170 КЖИ-С5

Сетка арматурная С5

Литер Р | Масса 38,7 кг | Масшт. Б/М | Лист | Листов

САНТЕХПРОЕКТ

Изм. Лист №докум. Подп. Дата

Исполн. Сорокина; Ст. инж. Костин; Рук. гр. Сорокина; Гл. констр. Гольденшлагер; Нач. отд. Гин

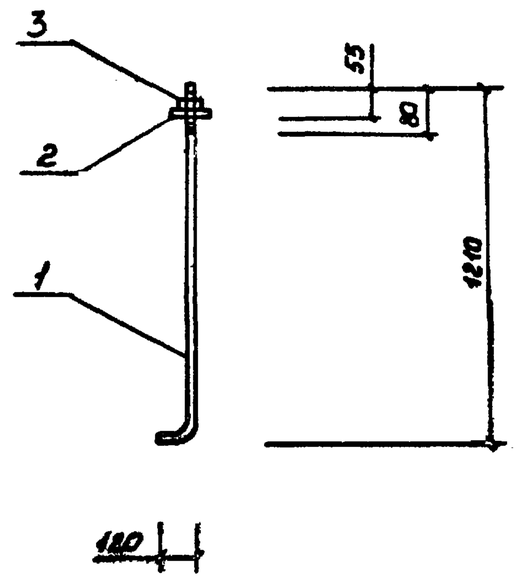

Материал - сталь марки ВСт3кп2 с метрической резьбой по ГОСТ 2590-71.

Формат	Зона	Поз.	Обозначение	Наименование	Кол	Прим.
				Детали		
Б4		1		ф30 ГОСТ 2590-71; ℓ=1330	1	8,40 кг
и		2		Шайба М30 ГОСТ 11371-68	1	1,80 кг
и		3		Гайка М30 ГОСТ 5915-70*	1	0,22 кг

ТП 903-1-170 КЖИ-А-1

Болт анкерный А-1

Литер Р | Масса 10,42 кг | Масшт. Б/М | Лист | Листов

САНТЕХПРОЕКТ

Изм. Лист №докум. Подп. Дата

Исполн. Смирнова; Рук. гр. Сорокина; Гл. констр. Гольденшлагер; Нач. отд. Гин

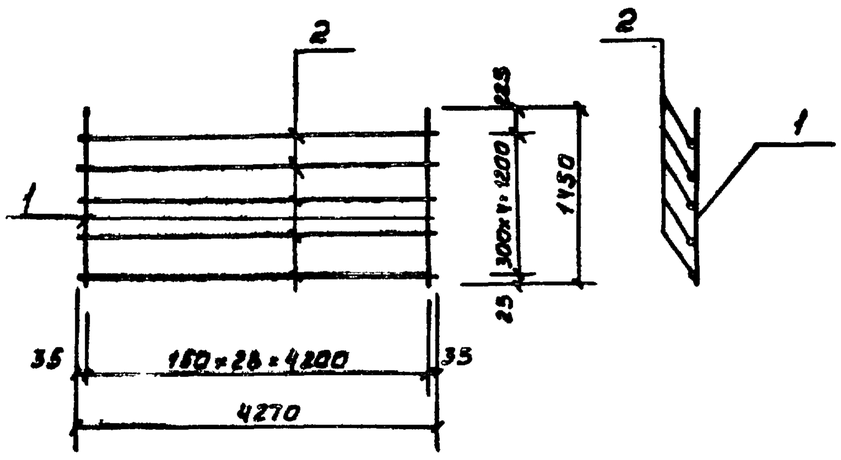

Сетку изготовлять при помощи контактной точечной сварки в соответствии с ГОСТ 14098-68 и СН 393-69

Формат	Зона	Поз.	Обозначение	Наименование	Кол	Прим
				Детали		
		1		ф10АIII ГОСТ 5781-75 ℓ=1450	29	26,1 кг
		2		ф6АI ГОСТ 5781-75 ℓ=4270	5	4,7 кг

ТП 903-1-170 КЖИ-С6

Сетка арматурная С-6

Литер Р | Масса 30,8 кг | Масшт. Б/М | Лист | Листов

САНТЕХПРОЕКТ

Изм. Лист №докум. Подп. Дата

Исполн. Никифорова; Рук. гр. Сорокина; Гл. констр. Гольденшлагер; Нач. отд. Гин

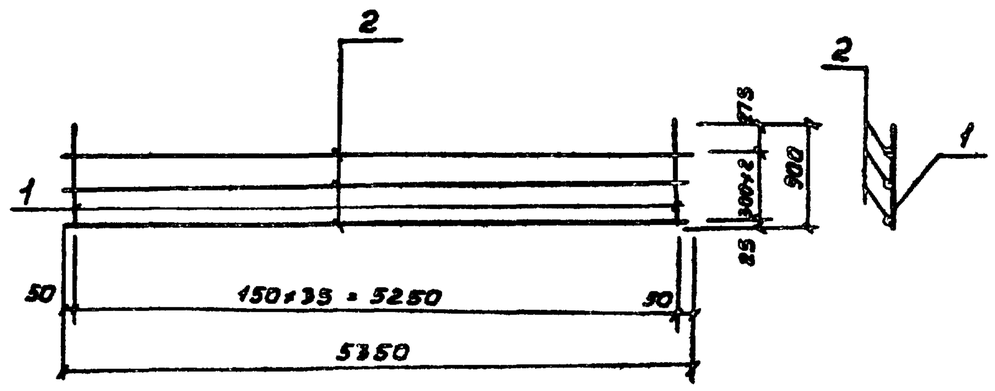

Сетку изготовлять при помощи контактной точечной сварки в соответствии с ГОСТ 14098-68. и СН 393-69

Формат	Зона	Поз.	Обозначение	Наименование	Кол.	Прим
				Детали		
		1		ф10АIII ГОСТ 5781-75 ℓ=900	36	19,4 кг
		2		ф6АI ГОСТ 5781-75 ℓ=5350	3	3,5 кг

ТП 903-1-170 КЖИ-С7

Сетка арматурная С-7

Литер Р | Масса 22,9 кг | Масшт. Б/М | Лист | Листов

САНТЕХПРОЕКТ

Изм. Лист №докум. Подп. Дата

Исполн. Никифорова; Рук. гр. Сорокина; Гл. констр. Гольденшлагер; Нач. отд. Гин

Типовой проект 903-1-170 Альбом IV

Альбом IV

Типовой проект 903-1-170

Щ1; Щ2

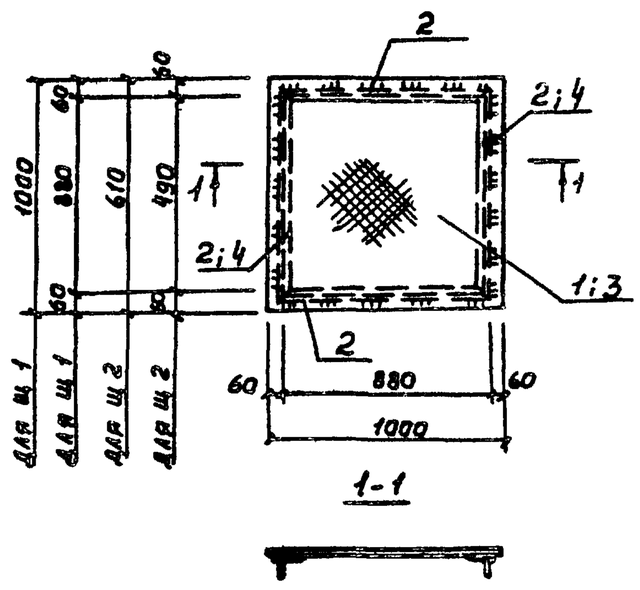

Сварку производить электродами типа Э-42 ГОСТ 9467-75 сварной шов h=4мм.

Марка	Масса, кг
Щ1	51.0
Щ2	32.1

Формат	Зона	Поз.	Обозначение	Наименование	Кол.	Примеч.
				Щ1		
				Детали		
Б4		1		Рифл.ст. ГОСТ 8568-77 1000×1000	1	42.3 кг
"		2		∠40×4 ГОСТ 8509-72, ℓ=880	4	8,7 кг
				Щ2		
				Детали		
Б4		3		Рифл.ст. ГОСТ 8568-77 1000×610	1	25,4 кг
"		2		∠40×4 ГОСТ 8509-72, ℓ=880	2	4,3 кг
"		4		∠40×4 ГОСТ 8509-72, ℓ=490	2	2,4 кг

ТП903-1-170 КЖИ Щ1; Щ2

Изм. Лист №докум. Подп. Дата

Исполн. Сергеева
Рук.гр. Сорокина
Гл.констр. Гольденшлагер
Нач.отд. Гин

Щиты стальные Щ1; Щ2

Литер Р | Масса см табл. | Масшт. 1:25 | Лист | Листов

САНТЕХПРОЕКТ

Щ3

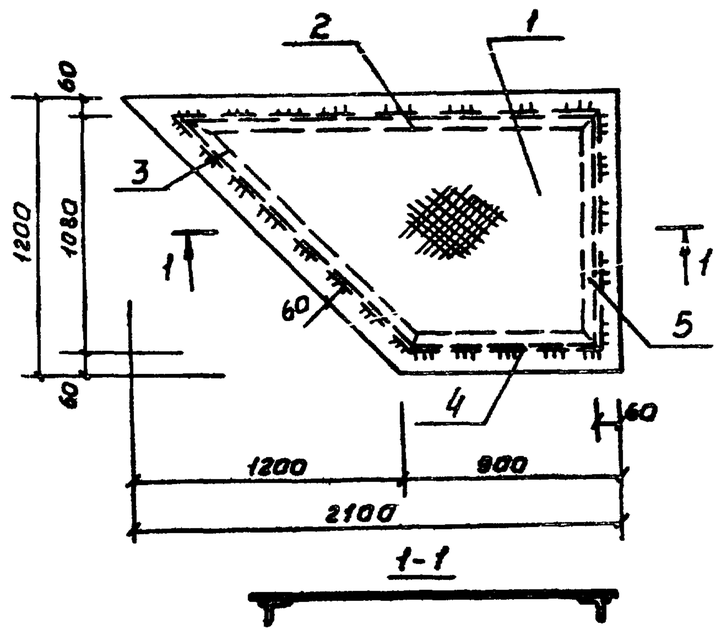

Сварку производить электродами типа Э-42 ГОСТ 9467-75. Сварной шов h=4мм.

Формат	Зона	Поз.	Обозначение	Наименование	Кол.	Прим.
				Щ3		
				Детали		
Б4		1		Рифл.ст. ГОСТ 8568-77 2100×1200	1	78,1 кг
"		2		∠40×4 ГОСТ 8509-72, ℓ=2000	1	4,8 кг
"		3		∠40×4 ГОСТ 8509-72, ℓ=1130	1	2,8 кг
"		4		∠40×4 ГОСТ 8509-74, ℓ=820	1	2,0 кг
"		5		∠40×4 ГОСТ 8509-77, ℓ=1080	1	2,7 кг

ТП903-1-170 КЖИ-Щ3

Изм. Лист №докум. Подп. Дата

Исполн. Сергеева
Рук.гр. Сорокина
Гл.констр. Гольденшлагер
Нач.отд. Гин

Щит стальной Щ3

Литер Р | Масса 88,4 кг | Масшт. 1:25 | Лист | Листов

САНТЕХПРОЕКТ

Подп. и дата

Инв. № подл.

МН1

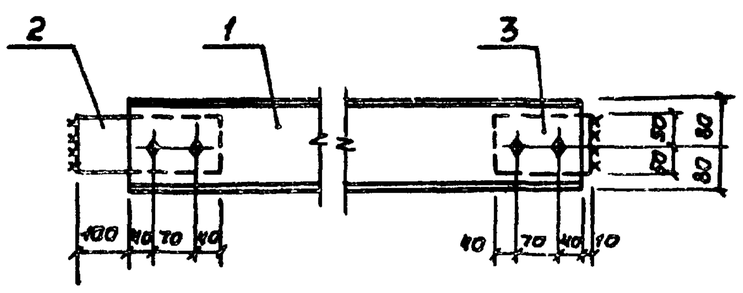

Сварку производить электродами типа Э-42 ГОСТ 9467-75.

Формат	Зона	Поз.	Обозначение	Наименование	Кол.	Примеч.
				МН1		
				Детали		
Б4		1		I 16 ГОСТ 8239-72, ℓ=2040	1	32,4 кг
"		2		δ=10×100 ГОСТ 82-70, ℓ=250	1	2,0 кг
"		3		δ=10×100 ГОСТ 103-76, ℓ=160	1	1,3 кг

ТП903-1-170 -КЖИ-МН1

Изм. Лист №докум. Подп. Дата

Исполн. Сергеева
Рук.гр. Сорокина
Гл.констр. Гольденшлагер
Нач.отд. Гин

Изделие металлическое МН1

Литер Р | Масса 35,7 кг | Масшт. 1:10 | Лист | Листов

САНТЕХПРОЕКТ

МН2

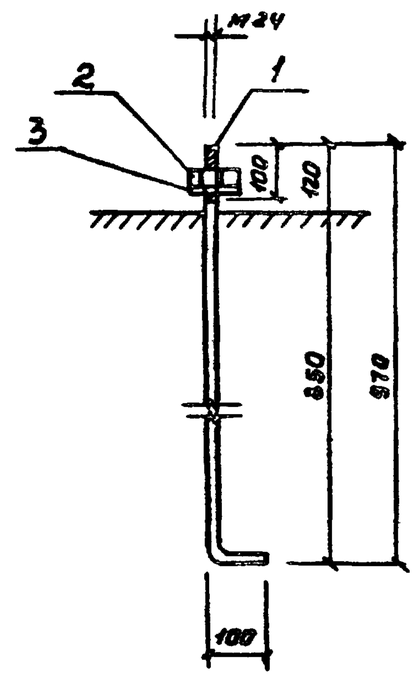

Материал – сталь марки ВСт3кп2 с метрической резьбой по ГОСТ 2590-71.

Формат	Зона	Поз.	Обозначение	Наименование	Кол.	Примеч.
				Детали		
Б.Ч.		1		⌀24АI ГОСТ 2590-71 ℓ=1070	1	4,15 кг
"		2		Гайка М24 ГОСТ 5915-70*	1	0,01
"		3		Шайба М24 ГОСТ 11371-68	1	0,01

ТП903-1-170 КЖИ-МН2

Изм. Лист №докум. Подп. Дата

Исполн. Бздревич
Рук.гр. Сорокина
Гл.констр. Гольденшлагер
Нач.отд. Гин

Изделие закладное МН2

Литер Р | Масса 4,17 кг | Масшт. 1:10

САНТЕХПРОЕКТ

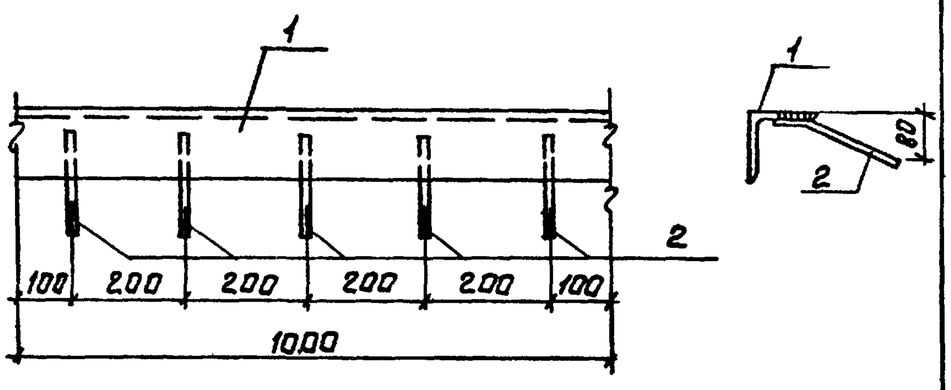

Формат	Зона	Поз.	Обозначение	Наименование	Кол.	Примеч.
				Детали		
		1		L100×10 ГОСТ 8509-72 ℓ=1000	1	15,1 кг
		2		ф 8 АI ГОСТ 5781-75; ℓ=280	5	0,5

ТП 903-1-170 КЖИ-МН3

Изм. Лист N докум. Подпись Дата

Изделие закладное МН3

Литер Масса Масштаб: Р 15,7 кг 1:10

Лист Листов

Исполн. Сорокина Л.А. Рук.гр. Сорокина Л.В. Гл.конст. Гольденшлюгер Нач.отд. Гин

САНТЕХПРОЕКТ

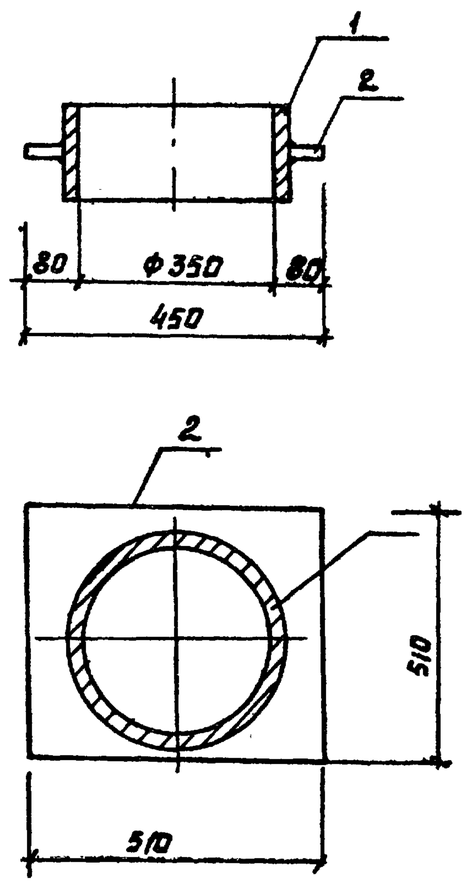

Формат	Зона	Поз.	Обозначение	Наименование	Кол.	Примеч.
				Детали		
		1		-б=8×510 ГОСТ 82-70 ℓ=510	1	31,0 кг
		2		Труба ф 350; ГОСТ 8732-70 ℓ=180	1	4,4 кг

ТП 903-1-170 -КЖИ-МН54

Изм. Лист N документа Подпись Дата

МН 4

Литер Масса Масштаб: Р 35,0

Лист Листов

Исполн. Сорокина Л.А. Рук.гр. Сорокина Л.В. Гл.конст. Гольденшлюгер Нач.отд. Гин

САНТЕХПРОЕКТ

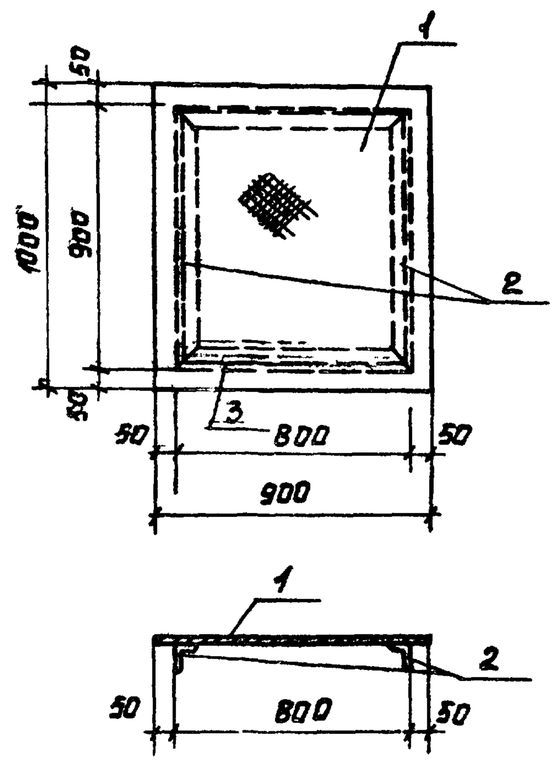

Формат	Зона	Поз.	Обозначение	Наименование	Кол.	Примеч.
Б4		1		ст. рифл. -б=5мм ГОСТ 8568-77 900×1000	1	38,1 кг
		2		L40×4 ГОСТ 8509-72 ℓ=900	2	4,34
		3		L40×4 ГОСТ 8509-72 ℓ=800	2	3,86

1. Материал: сталь ВСТ3 кп2 по ГОСТ 380-71.
2. Сварку производить электродами типа Э-42. Толщина швов 5 мм.

ТП 903-1-170 КЖИ-Щ-4

Изм. Лист N докумен. Подпись Дата

Щит стальной Щ-4.

Литер Масса Масштаб: Р 46,3

Лист Листов

Исполн. Сорокина Л.А. Рук.гр. Сорокина Л.В. Гл.конст. Гольденшлюгер Нач.отд. Гин

САНТЕХПРОЕКТ

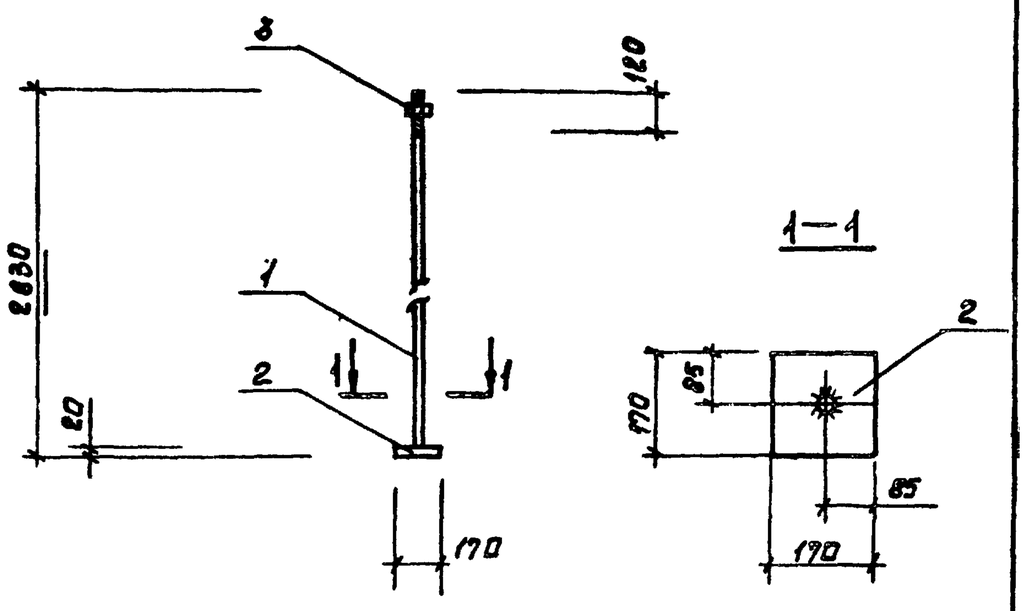

Материал — сталь марки ВСТ3 кп2 с метрической резьбой по ГОСТ 2590-71. Сварку производить электродами типа Э-42 по ГОСТ 9467-75. Толщина hш = 8мм.

Форм.	Зона	Позиц.	Обозначение	Наименование	Кол.	Прим.
				Детали		
Б4		1		ф56 ГОСТ 2590-71, ℓ=2810	1	54,50 кг
"		2		-б=20×170 ГОСТ 103-76, ℓ=170	1	4,54 кг
"		3		Гайка М56 ГОСТ 5915-70*	1	0,41 кг

ТП 903-1-170 КЖИ-А-2

Изм. Лист N докум. Подп. Дата

Болт анкерный А-2

Литер Масса Масшт.: Р 59,45 кг 5/м

Лист Листов

Исполн. Смирнова Рук.гр. Сорокина Гл.конст. Гольденшлюгер Нач.отд. Гин

САНТЕХПРОЕКТ

Инв. N подл. | Подпись и дата | Взам. инв. N

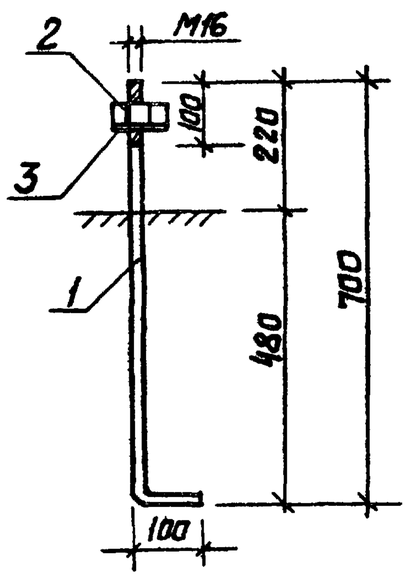

Материал : сталь марки ВСт3кп2
с метрической резьбой по ГОСТ 2590-71

Формат	Зона	Поз.	Обозначение	Наименование	Кол.	Прим
				Детали		
		1		ф 16 А I ГОСТ 2590-71 ℓ=1070	1	1,1кг
		2		Гайка М16 ГОСТ 5915-70	1	0,1кг
		3		Шайба М16 ГОСТ 11371-68	1	0,1кг

Изм.	Лист	N Докум.	Подп.	Дата
Исполн.	Будревич			
Рук. гр.	Сорокина			
Гл. конст.	Гольденшлягер			
Нач. отд.	Гин			

ТП 903-1-170 КЖИ-А3

Болт анкерный А-3

Литер	Масса	Масшт
Р	1,3 кг	1:10
Лист	Листов	

САНТЕХПРОЕКТ

Типовой проект 903-1-170

30.6.80