ТИПОВЫЕ ПРОЕКТНЫЕ РЕШЕНИЯ
330 - 018.85

ТИПОВЫЕ РЕШЕНИЯ АГИТПЛОЩАДОК С МАЛЫМИ ФОРМАМИ АРХИТЕКТУРЫ И ОЗЕЛЕНЕНИЕМ

АЛЬБОМ III
СТРОИТЕЛЬНЫЕ ИЗДЕЛИЯ

20368-03

Госстрой СССР
ЦЕНТРАЛЬНЫЙ ИНСТИТУТ ТИПОВОГО ПРОЕКТИРОВАНИЯ
Свердловский филиал
620062, г.Свердловск-62, ул.Чебышева,4
Заказ № 80 Инв.№ 20368-03 тираж 950
Сдано в печать 18 12 1985г цена 3-34

ТИПОВЫЕ ПРОЕКТНЫЕ РЕШЕНИЯ
330 - 018.85

ТИПОВЫЕ РЕШЕНИЯ АГИТПЛОЩАДОК С МАЛЫМИ ФОРМАМИ АРХИТЕКТУРЫ И ОЗЕЛЕНЕНИЕМ

АЛЬБОМ III
СТРОИТЕЛЬНЫЕ ИЗДЕЛИЯ

СОСТАВ ПРОЕКТА

АЛЬБОМ I. АРХИТЕКТУРНО-ПЛАНИРОВОЧНЫЕ РЕШЕНИЯ.
АЛЬБОМ II. МАЛЫЕ ФОРМЫ АРХИТЕКТУРЫ.
АЛЬБОМ III. СТРОИТЕЛЬНЫЕ ИЗДЕЛИЯ.
АЛЬБОМ IV. СПЕЦИФИКАЦИИ ОБОРУДОВАНИЯ.
АЛЬБОМ V. ВЕДОМОСТИ ПОТРЕБНОСТИ В МАТЕРИАЛАХ.
АЛЬБОМ VI. СМЕТЫ.

РАЗРАБОТАНЫ
ЦНИИП ГРАДОСТРОИТЕЛЬСТВА

ГЛАВНЫЙ ИНЖЕНЕР ИНСТИТУТА МАКСИМОВ Ю.Н.
ГЛАВНЫЙ ИНЖЕНЕР ПРОЕКТА АЛЕКСЕЕВА Л.А.

УТВЕРЖДЕНЫ ГОСГРАЖДАНСТРОЕМ
ПРИКАЗ № 35 ОТ 8.02.1982 г.

ВВЕДЕНЫ В ДЕЙСТВИЕ
ЦНИИП ГРАДОСТРОИТЕЛЬСТВА
ПРИКАЗ № 141 ОТ 25.02.1985 г.

20368-03

Обозначение	Наименование	Стр.
	Содержание	2
330-018.85 00. 00. 00ТТ	Технические требования	5
11. 00. 01	Позиция 1, 2	6
11. 00. 02	Болт специальный	6
11. 01. 00	Сетка арматурная С1	7
15. 12. 00	Сетка арматурная С10	7
12. 01. 00	Сетка арматурная С1	8
12. 02. 00	Сетка арматурная С2	8
12. 03. 00	Сетка арматурная С3	9
12. 04. 00	Сетка арматурная С4	9
13. 01. 00	Сетка арматурная С1	10
13. 02. 00	Сетка арматурная С2	10
13. 03. 00	Сетка арматурная С3	11
13. 04. 00	Сетка арматурная С4	11
13. 05. 00	Сетка арматурная С5	12
13. 06. 00	Сетка арматурная С6	12
13. 07. 00	Сетка арматурная С7	13
13. 08. 00	Сетка арматурная С8	13
14. 01. 00	Сетка арматурная С1	14
14. 02. 00	Сетка арматурная С2	14
14. 03. 00	Сетка арматурная С3	15
14. 04. 00	Сетка арматурная С4	15
14. 05. 00	Сетка арматурная С5	16
20. 06. 00	Сетка арматурная С6	16
14. 07. 00	Сетка арматурная С7	17
14. 08. 00	Сетка арматурная С8	17
14. 09. 00	Сетка арматурная С9	18

Обозначение	Наименование	Стр.
14. 11. 00	Сетка арматурная С10	18
14. 12. 00	Сетка арматурная С11	19
14. 13. 00	Сетка арматурная С12	19
14. 14. 00	Сетка арматурная С13	20
14. 15. 00	Сетка арматурная С14	20
14. 16. 00	Сетка арматурная С15	21
14. 17. 00	Сетка арматурная С16	21
14. 18. 00	Сетка арматурная С17	22
14. 19. 00	Сетка арматурная С18	23
14. 21. 00	Сетка арматурная С19	23
14. 22. 00	Изделие закладное МН1	23
14. 23. 00	Изделие закладное МН2	24
14. 42. 00	Изделие закладное МН3	24
14. 30. 00	Элемент декоративный ЭД1	25
14. 31. 00	Каркас К1	26
20. 32. 00	Каркас К2	26
14. 33. 00	Сетка арматурная С21	27
14. 34. 00	Изделие закладное МН4	27
14. 40. 00	Плита декоративная ПД1	28
14. 40. 00 А	Плита декоративная ПД1. Шаблон.	29
14. 41. 00	Сетка арматурная С20	29
15. 00. 01	Стойка ДС1	30
15. 00. 02	Болт специальный (М3)	30
15. 00. 08	Элемент декоративный	31
15. 00. 11	Элемент декоративный	31
15. 00. 12	Элемент декоративный	32
15. 00. 14	Элемент декоративный	32

Обозначение	Наименование	Стр.
330-С8 85 15. 01. 00	Сетка арматурная С1	33
15. 02. 00	Сетка арматурная С2	33
15. 03. 00	Сетка арматурная С3	34
15. 04. 00	Сетка арматурная С4	34
15. 05. 00	Сетка арматурная С5	35
15. 06. 00	Сетка арматурная С6	35
15. 07. 00	Сетка арматурная С7	36
15. 10. 00	Каркас К1	36
15. 08. 00	Сетка арматурная С8	37
15. 09. 00	Сетка арматурная С9	37
15. 11. 00	Стойка МС1	38
15. 11. 01	Позиция 1	38
16. 00. 01	Стойка СД1	39
16. 00. 02	Стойка СД2	39
16. 00. 03	Балка БД1, БД2, БД3	40
16. 00. 04	Балка БД4	40
16. 00. 05	Балка БД5	41
27. 20. 00	Балка БД4	41
16. 00. 06	Доска Д1, Д12	42
16. 00. 11	Доска Д15, Д16, Д17	42
16. 00. 07	Доска Д2, Д7, Д10, Д13	43
16. 00. 06	Доска Д3, Д14	43
16. 00. 09	Доска Д5, Д8, Д11	44
16. 00 10	Доска Д4, Д6, Д9	44
20. 00. 01	Анкер А2	45
16. 01. 00	Сетка арматурная С1	45
22. 01. 00	Сетка арматурная С1	46

Обозначение	Наименование	Стр
22. 02. 00	Сетка арматурная С2	46
23. 01. 00	Сетка арматурная С1	47
23. 02. 00	Сетка арматурная С2	47
23. 03. 00	Сетка арматурная С3	48
23. 04. 00	Сетка арматурная С4	48
23. 05. 00	Сетка арматурная С5	49
23. 06. 00	Сетка арматурная С6	49
23. 08. 00	Сетка арматурная С8	50
25. 10. 00	Деталь М1	50
23. 09. 00	Сетка арматурная С9	51
23. 10. 00	Сетка арматурная С10	51
23. 12. 00	Сетка арматурная С11	52
18. 01. 00	Сетка арматурная С1	52
24. 10. 00	Сетка арматурная С1	53
24. 10. 00 С6	Сетка арматурная С1	
	Сборочный чертеж	53
25. 00. 01	Стойка ДС1	54
25. 20. 00	Щит ЩД1	55
25. 20. 01	Позиция 1	56
25. 20. 02	Позиция 2	56
25. 00. 08	Позиция 6, 10	57
25. 00. 09	Позиция 7, 8, 9	57
26. 00. 02	Стойка ДС1, ДС2	58
26. 00. 03	Балка ДБ1	58
26. 00. 04	Балка ДБ2	59
26. 20. 00	Балка ДБ3	59
26. 10. 00	Стойка ММ1	60

Инв. № подл. | Подпись и дата | Взамен инв. №

Обозначение	Наименование	Стр.
26. 00.01	Болт специальный М1, М2	60
27. 10. 00	Рама РМ1	61
29. 11. 00	Сетка арматурная С1	62
29. 12. 00	Сетка арматурная С2	62
29. 13. 00	Сетка арматурная С3	63
29. 14. 00	Сетка арматурная С4	63
30. 10. 00	Сетка арматурная С1	64
30. 20. 00	Сетка арматурная С2	64
32. 00. 00	Каркас КМ2	65
32. 10. 00	Деталь соединительная СД1	67
32. 00. 01	Кольцо М1	67
32. 11. 00	Деталь соединительная СД2	68
32. 11. 01	Позиция 1	70
32. 11. 02	Позиция 2	70
32. 11. 03	Позиция 3	71
32. 11. 04	Позиция 4	71
32. 11. 05	Позиция 5	72
32. 11. 06	Позиция 6	72
32. 11. 07	Позиция 7	73
32. 11. 08	Позиция 8	74
32. 11. 09	Позиция 9	74
33 10 00	Декоративный элемент ДЭ	75
33. 11. 00	Каркас КМ1	77
34. 01. 00	Каркас КД1	77
33. 11. 00 СБ	Каркас КМ. Сборочный чертеж.	78
33. 00. 01	Доска Д1	80
33. 11. 06	Уголок М2	80

Обозначение	Наименование	Стр.
34. 01. 00 СБ	Каркас КД1. Сборочный чертеж.	81
34. 01. 01	Позиция 1	82
34. 01. 02	Позиция 2, 4	83
34. 01. 03	Позиция 3, 5	83
37. 10. 00	Каркас пространственный КП1	84
37. 10. 00 СБ	Каркас пространственный	84
	Сборочный чертеж	
37. 11. 00	Каркас плоский КП1	85
37. 11. 00 СБ	Каркас плоский	85
	Сборочный чертеж	
37. 20.00	Сетка арматурная С1	
37. 20.00 СБ	Сетка арматурная	86
	Сборочный чертеж	86

Поверхности металлических изделий и деталей малых архитектурных форм должны соответствовать ГОСТ 2.309-73. Свободные размеры деталей должны соответствовать 8-му классу точности. Швы сварных соединений должны отвечать требованиям ГОСТ 5264-80, качество сварных соединений проверяется в соответствии с ГОСТ 3242-79 Окраска поверхностей металлических изделий должна производиться нитроэмалью или масляной краской за 2 раза по чистой, высушенной загрунтованной поверхности.

Мелкоразмерные металлические детали должны быть уложены в деревянные ящики по ГОСТ 15841-77 и по ГОСТ 16514-77. Масса ящика не должна превышать 50 кг.

Бетон для сборных железобетонных изделий применять марки 300, Мрз 100. Железобетонные изделия окрашиваются перхлорвиниловыми красителями в красный цвет.

Сталь для изготовления арматурных изделий и закладных деталей должна отвечать требованиям ГОСТов, указанных на чертежах. Профильный прокат и стальной лист для закладных деталей должны, кроме того, удовлетворять требованиям ГОСТ 380-71. Монтажные петли должны изготавливаться из арматурной стали в соответствии с ГОСТ 10922-81.

Сварные сетки изготовляются на автоматизированных линиях Сварку пересечений арматурных стержней в сетках следует выполнять контактно-точечным способом Электродуговая сварка закладных деталей оговорена в чертежах с указанием марки и размера швов.

Разрезку стального листа и профильного проката и пробивку в них отверстий рекомендуется выполнять на комбинированных пресс-ножницах. Приёмку и контроль качества стали для арматурных изделий и закладных деталей, подлежащих сварке, следует производить в соответствии с требованиями СН 393-78 §§ 5,3-5,5. Выбор марки электродов и марки покрытия, марки сварочной проволоки и флюса, а также приёмка и контроль качества указанных материалов должны производится в соответствии с требованиями СН 393-78 §§ 2,17-2,20, §§ 2,26.

Сварка в тавр закладных деталей, состоящих из пластины и анкерных стержней должна производиться под флюсом на автоматических станках.

Отклонения в размерах деталей и качество обработки кромок и торцов элемента, а также качество сварных соединений должны отвечать требованиям ГОСТ 10922-75 с учетом отрицательных отклонений от номинального размера.

Антикоррозийную защиту металлических изделий и закладных деталей, а также материалы для защиты закладных деталей металлизацией и для покрытия обмазками принимать в соответствии с рекомендациями СНиП II-28-73.

Деревянные изделия и детали должны изготовляться из пиломатериалов хвойных пород 1, 2 и 3 сорта, удовлетворяющих требованиям ГОСТ 8486-86. Сучки и трещины не допускаются. Влажность древесины деревянных изделий и деталей должна быть не менее 18%.

Отклонения от габаритных размеров изделий не должны превышать установленных для 4го ряда свободных размеров по ГОСТ 6449-76**.

Наземные поверхности изделий должны тщательно строгиваться, ошкуриваться и покрываться водоустойчивым лакокрасочным покрытием группы I по ГОСТ 9825-73.

Поверхности подземных частей деревянных изделий должны быть антисептированы Шероховатость лицевых поверхностей под отделку должна быть не ниже 6 класса по ГОСТ 7016-75.

При комплектной поставке деревянные детали должны быть упакованы в пачки. Вес пачки не должен превышать 40 кг.

Поставка изделий малых архитектурных форм может производиться в собранном виде или комплектно (в соответствии с рабочими чертежами).

Транспортирование изделий и деталей должно производиться в условиях, исключающих возможность загрязнения и механических повреждений.

				330-018.85 00.00.00 ТТ			
Н. контр.	Шурнюк			Технические требования	Стадия	Лист	Листов
ГАП	Чесакова				Р		1
ГИП	Алексеева				ЦНИИПградостроительства		
Гл. инж.	Железняк						
Рук. маст.	Овчинникова						

Копировал: Формат А3

Альбом III

Т.П.Р. 330-018.85

Рис. 1

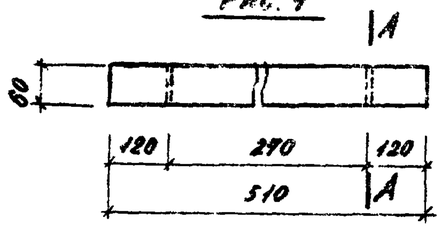

А - А

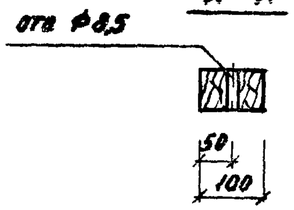

Рис. 2

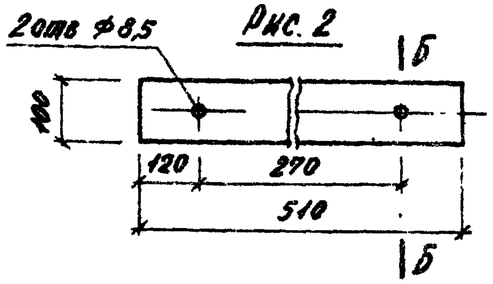

Б - Б

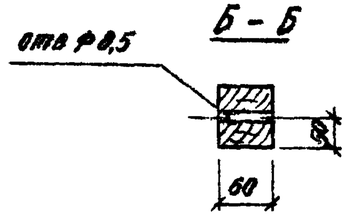

Обозначение	Поз	Рис.	Масса, кг	Примечание
330-018.85 11.00.01	2	1	2,45	
-01	3	2	2,45	

Н. контр.	Лисицына		330-018.85 11.00.01			
Рук. гр.	Шурнюк		Позиция 1.2	Стадия	Масса	Масштаб
Гл. инж. пр.	Алексеева			Р	см. табл.	
Гл. инж.	Железняк			Лист	Листов 1	
Рук. маст.	Овчинников		Сосна, сорт 2 ГОСТ 8486-66	ЦНИИП градостроительства		

Инв. № подл. | Подпись и дата | Взам. инв. №

Копировал | Формат А4

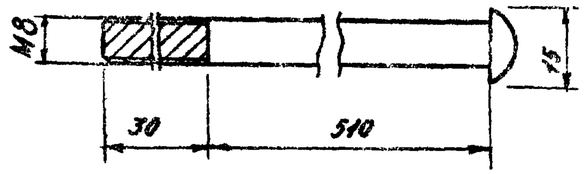

Н. контр.	Лисицына		330-018.85 11.00.02			
Рук. гр.	Шурнюк		Болт специальный	Стадия	Масса	Масштаб
Гл. инж. пр.	Алексеева			Р	0,22	
Гл. инж.	Железняк			Лист	Листов 1	
Рук. маст.	Овчинников		Ф8 А I ГОСТ 5781-82	ЦНИИП градостроительства		

Инв. № подл. | Подпись и дата | Взам. инв. №

Копировал: | Формат А4

ЭО 702.02

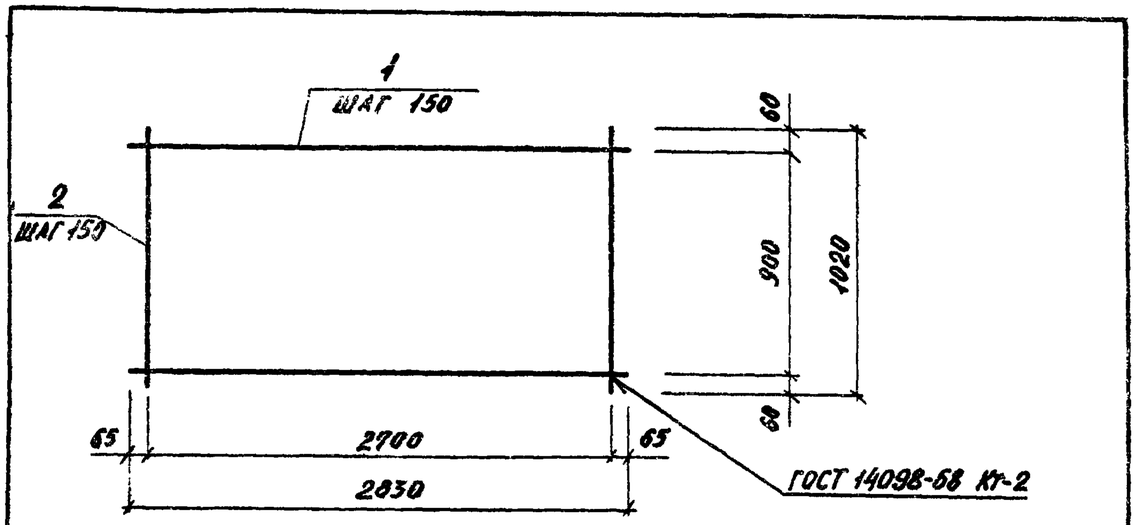

Формат	Зона	Поз.	Обозначение	Наименование	Кол.	Примеч.
				Деталь		Масса ед., кг
Б4		1	330-018.85 11.01.01	Ф3В1 ГОСТ 6727-80		
				ℓ=2830	7	0,156
Б4		2	11.01.02	Ф3В1 ГОСТ 6727-80		
				ℓ=1020	19	0,056

330-018.85 11.01 00

Н. контр.	Лисицына		
Рук. гр. инж.	Шурнюк		
ГИП	Алексеева		
Гл. инж.	Железняк		
Рук. маст.	Овчинников		

Сетка арматурная С1

Стадия	Масса	Масштаб
Р	2,15	
Лист	Листов 1	

ЦНИИП градостроительства

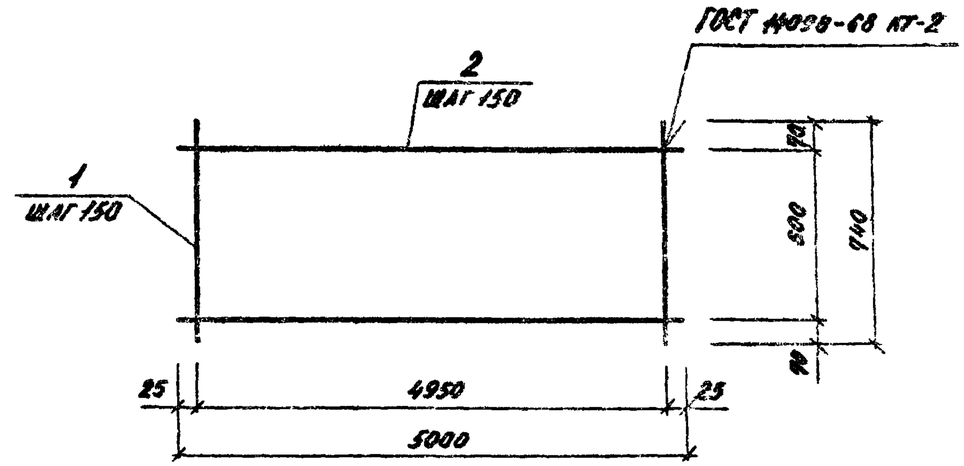

Формат	Зона	Поз.	Обозначение	Наименование	Кол.	Примеч.
				Деталь		Масса ед., кг
Б4		1	330-018.85 15.11.01	Ф8АI ГОСТ 5781-82		
				ℓ=740	34	0,29
Б4		2	15.11.02	Ф5В1 ГОСТ 6727-80		
				ℓ=5000	5	3,85

330-018.85 15.12.00

Н. контр.	Лисицына		
Рук. гр. инж.	Шурнюк		
ГИП	Алексеева		
Гл. инж.	Железняк		
Рук. маст.	Овчинников		

Сетка арматурная С10

Стадия	Масса	Масштаб
Р	13,7	
Лист	Листов 1	

ЦНИИП градостроительства

Инв. № подл. | Подпись и дата | Взам. инв. №

Копировал: Формат А4

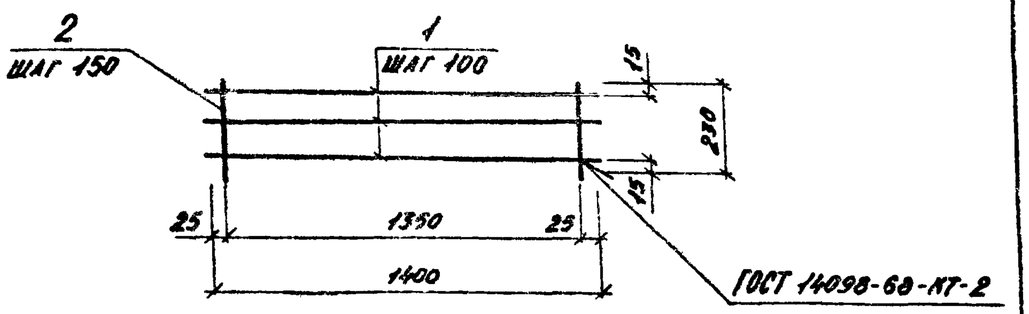

Формат	Зона	Поз.	Обозначение	Наименование	Кол.	Примеч.
				Детали		Масса ед., кг
Б4		1	330-018.85 12.01.01	ФЗВI ГОСТ 6727-80		
				ℓ=1400	3	0,07
Б4		2	12.01.02	ФЗВI ГОСТ 6727-80		
				ℓ=230	9	0,01

330-018.85 12.01.00

Сетка арматурная С1

Стадия	Масса	Масштаб
Р	0,32	
Лист	Листов 1	

ЦНИИП градостроительства

Н. контр.	Лисицына	
Рук. гр. инж.	Шурнюк	
ГИП	Алексеева	
Гл. инж.	Железняк	
Рук. маст.	Овчинников	

Инв. № подл. | Подпись и дата | Взам. инв. №

Копировал — Формат А4

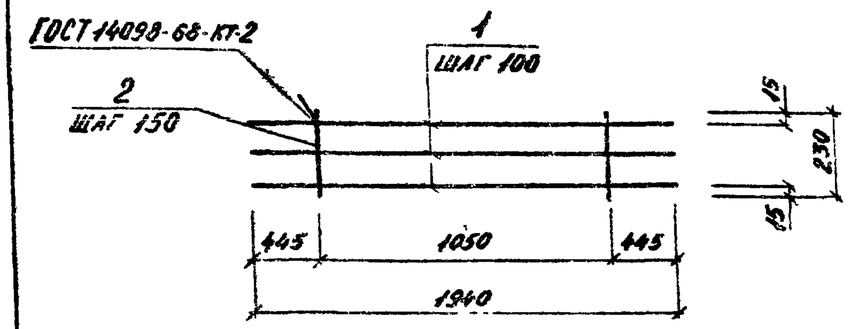

Формат	Зона	Поз.	Обозначение	Наименование	Кол.	Примеч.
				Детали		Масса ед., кг
				ФЗВI ГОСТ 6727-80		
Б4		1	330-018.85 12.02.01	ℓ=1940	3	0,10
Б4		2	12.02.02	ℓ=230	8	0,01

330-018.85 12.02.00

Сетка арматурная С2

Стадия	Масса	Масштаб
Р	0,39	
Лист	Листов 1	

ЦНИИП градостроительства

Н. контр.	Лисицына	
Рук. гр. инж.	Шурнюк	
ГИП	Алексеева	
Гл. инж.	Железняк	
Рук. маст.	Овчинников	

Инв. № подл. | Подпись и дата | Взам. инв. №

Копировал: — Формат А4

Т.П.Р 330-018.85 Альбом III

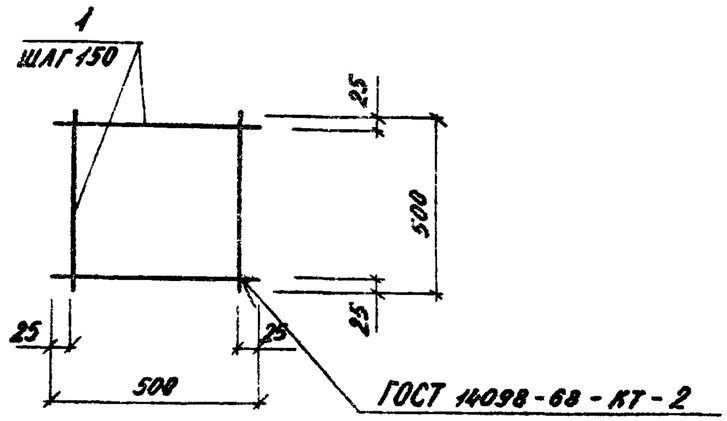

Формат	Зона	Поз.	Обозначение	Наименование	Кол.	Примеч.
				Детали		Масса ед., кг
Б4		1	330-018.85 12.03.01	Ф3В I ГОСТ 6727-80		
				ℓ=500	6	0,03

12.03.08

Н.контр.	Лисицына		
Рук.гр.инж.	Шурнюк		
ГИП	Алексеева		
Гл.инж.	Железняк		
Рук.маст.	Овчинников		

Сетка арматурная С3

Стадия	Масса	Масштаб
Р	0,18	
Лист	Листов 1	

ЦНИИПградостроительства

Копировал: Формат А4

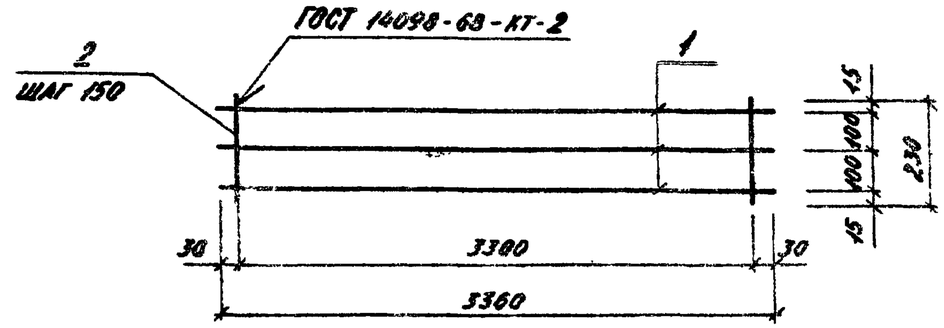

Формат	Зона	Поз.	Обозначение	Наименование	Кол.	Примеч.
				Детали		Масса ед., кг
				Ф3В I ГОСТ 6727-80		
Б4		1	330-018.85 12.05.01	ℓ=3360	3	0,18
Б4		2	12.05.02	ℓ=230	28	0,01

330-018 85 12.04.00

Н.контр.	Лисицына		
Рук.гр.инж.	Шурнюк		
ГИП	Алексеева		
Гл.инж.	Железняк		
Рук.маст.	Овчинников		

Сетка арматурная С4

Стадия	Масса	Масштаб
Р	0,77	
Лист	Листов 1	

ЦНИИПградостроительства

Копировал: Формат А4

Инв. № подл. | Подпись и дата | Взам. инв. №

Альбом III

Т.П.Р. 330-018.85

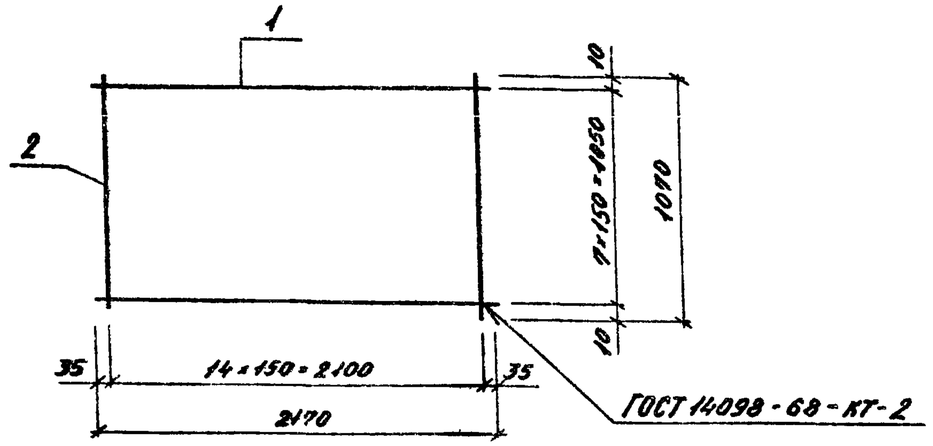

Формат	Зона	Поз.	Обозначение	Наименование	Кол.	Примеч.
				Детали		масса ед., кг
				Ф5ВI ГОСТ 6727-80		
Б4		1	330-018.85 13.01.01	ℓ=2170	8	0,33
Б4		2	13.01.02	ℓ=1070	15	0,16

330-018.85 13.01.00

Н. контр.	Лисицына		
Рук. гр. инж.	Шурнюк		
ГИП	Алексеева		
Гл. инж.	Железняк		
Рук. маст.	Овчинников		

Сетка арматурная С1

Стадия	Масса	Масштаб
Р	5,04	
Лист	Листов 1	

Инв. № подл. | Подпись и дата | Взам. инв. №

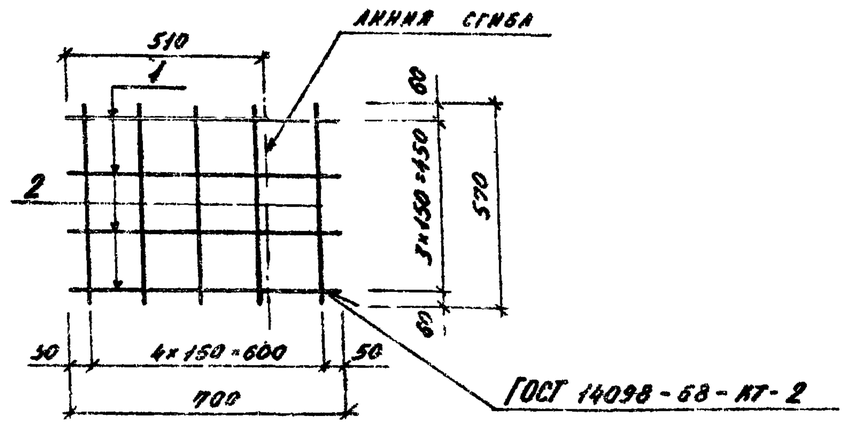

Формат	Зона	Поз.	Обозначение	Наименование	Кол.	Примеч.
				Детали		масса ед., кг
				Ф5ВI ГОСТ 6727-80		
Б4		1	330-018.85 13.02.01	ℓ=700	4	0,11
Б4		2	13.02.02	ℓ=570	5	0,09

330-018.85 13.02.00

Н. контр.	Лисицына		
Рук. гр. инж.	Шурнюк		
ГИП	Алексеева		
Гл. инж.	Железняк		
Рук. маст.	Овчинников		

Сетка арматурная С2

Стадия	Масса	Масштаб
Р	0,39	
Лист	Листов 1	

ЦНИИЭП градостроительства

Инв. № подл. | Подпись и дата | Взам. инв. №

Копировал: Формат А4

20368-03

Альбом III

Т.П.Р. 330-018.85

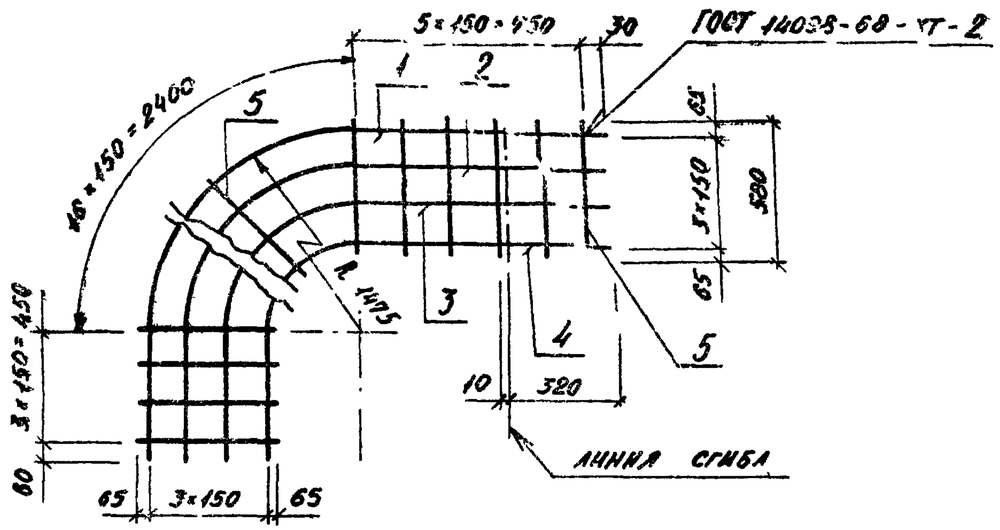

Формат	Зона	Поз.	Обозначение	Наименование	Кол.	Примеч.
				Деталь		Масса ед., кг
				Ф5ВI ГОСТ 6727-80		
Б4		1	330-018.85 13.03.01	ℓ=3600	1	0,55
Б4		2	13.03.02	ℓ=3360	1	0,52
Б4		3	13.03.03	ℓ=3130	1	0,48
Б4		4	13.03.04	ℓ=2740	1	0,42
Б4		5	13.03.05	ℓ=580	25	0,09

Взам. инв. №

Подпись и дата

Инв. № подл.

Н. контр.	Лисицына		
Рук. групп.	Шурнюк		
ГИП	Алексеева		
Гл. инж.	Железняк		
Рук. маст.	Овчинников		

13.03.00

Сетка арматурная С3

Стадия	Масса	Масштаб
Р	4,23	
Лист	Листов 1	

ЦНИИПградостроительства

Копировал: Формат А4

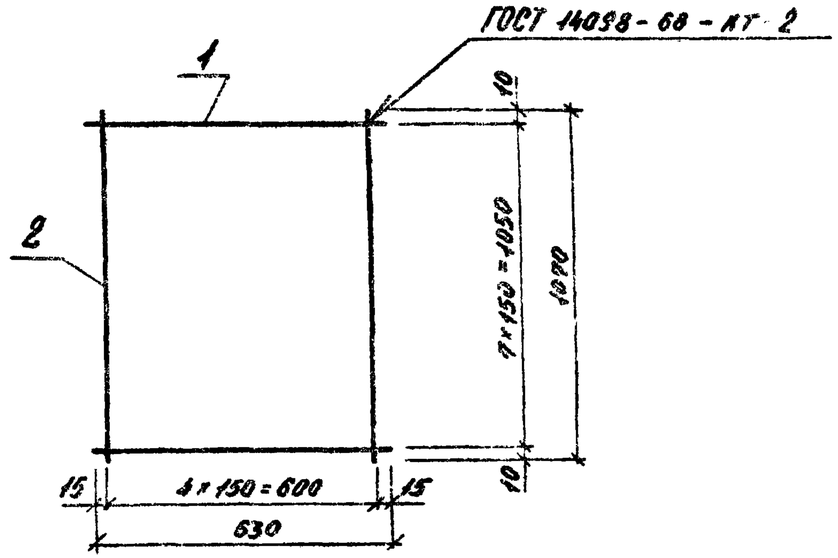

Формат	Зона	Поз.	Обозначение	Наименование	Кол.	Примеч.
				Деталь		Масса ед., кг
				Ф5ВI ГОСТ 6727-80		
Б4		1	330-018.85 13.04.01	ℓ=630	8	0,1
Б4		2	13.04.02	ℓ=1070	5	0,16

Взам. инв. №

Подпись и дата

Инв. № подл.

Н. контр.	Лисицына		
Рук. групп.	Шурнюк		
ГИП	Алексеева		
Гл. инж.	Железняк		
Рук. маст.	Овчинников		

330-018.85 13.04.00

Сетка арматурная С4

Стадия	Масса	Масштаб
Р	1,5	
Лист	Листов 1	

ЦНИИПградостроительства

Копировал: Формат А4

Альбом III

Т.П.Р. 330-018.85

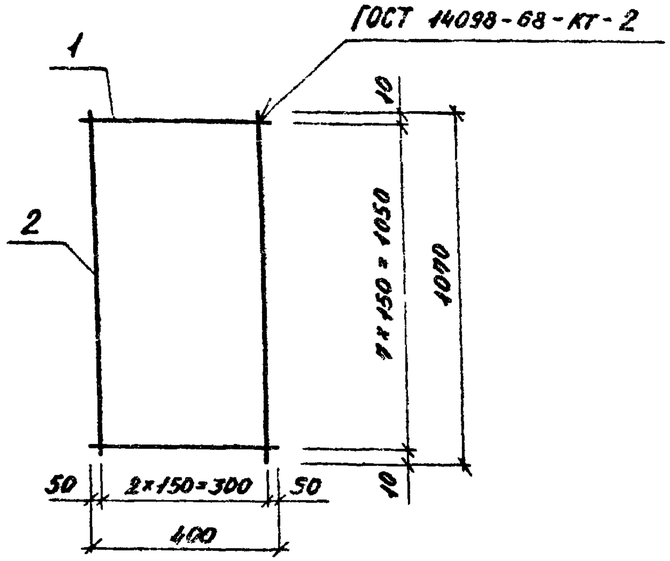

Формат	Зона	Поз.	Обозначение	Наименование	Кол.	Примеч.
				Детали		масса, ед., кг
				Ф5ВI ГОСТ 6727-80		
Б4		1	330-018.85 13.05.01	ℓ=400	8	0,06
Б4		2	13.05.02	ℓ=1070	3	0,16

Н. контр.	Ансицына		
Рук. гр. инж.	Шурнюк		
ГИП	Алексеева		
Гл. инж.	Железняк		
Рук. маст.	Овчинников		

330-018.85 13.05.00

Сетка арматурная С5

Стадия	Масса	Масштаб
Р	0,96	
Лист	Листов 1	

ЦНИИП градостроительства

Копировал: Формат А4

Инв. № подл. | Подпись и дата | Взам. инв. №

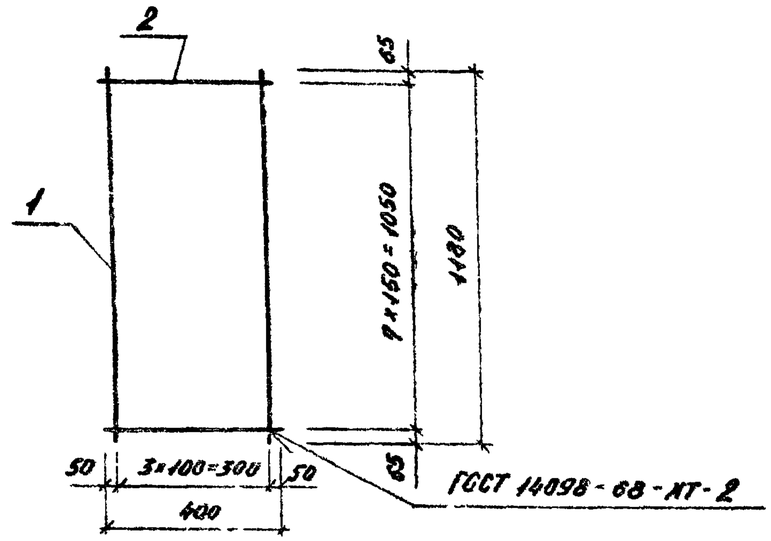

Формат	Зона	Поз.	Обозначение	Наименование	Кол.	Примеч.
				Детали		масса, ед., кг
Б4		1	330-018.85 13.06.01	ФВАIII ГОСТ 5781-82		
				ℓ=1180	4	0,47
Б4		2	13.06.02	Ф5ВI ГОСТ 6727-80		
				ℓ=400	8	0,06

Н. контр.	Ансицына		
Рук. гр. инж.	Шурнюк		
ГИП	Алексеева		
Гл. инж.	Железняк		
Рук. маст.	Овчинников		

330-018.85 13.06.00

Сетка арматурная С6

Стадия	Масса	Масштаб
Р	2,36	
Лист	Листов 1	

ЦНИИП градостроительства

Копировал: Формат А4

Инв. № подл. | Подпись и дата | Взам. инв. №

20368-03

Альбом III

Т.П.Р. 330-018.85

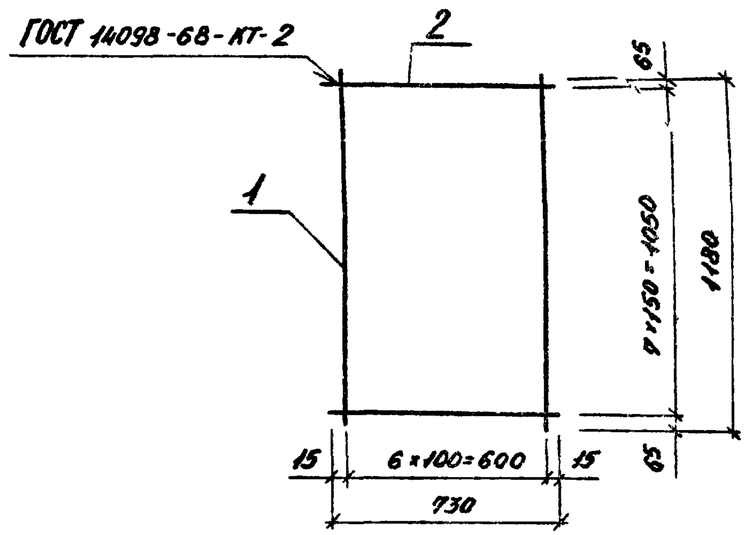

Формат	Зона	Поз.	Обозначение	Наименование	Кол.	Примеч.
				Детали		Масса, ед., кг
Б4		1	330-018.85 13.07.01	Ф8АIII ГОСТ 5781-82		
				ℓ=1180	7	0,47
Б4		2	13.07.02	Ф5ВI ГОСТ 6727-80		
				ℓ=730	8	0,11

Взам. инв. № | Подпись и дата | Инв. № подл.

Н.контр.	Лисицына		
Рук.гр.инж.	Шурнюк		
ГИП	Алексеева		
Гл.инж.	Железняк		
Рук.маст.	Овчинников		

330-018.85 13.07.00

Сетка арматурная С7

Стадия	Масса	Масштаб
Р	4,17	
Лист	Листов 1	

ЦНИИП градостроительства

Копировал: Формат А4

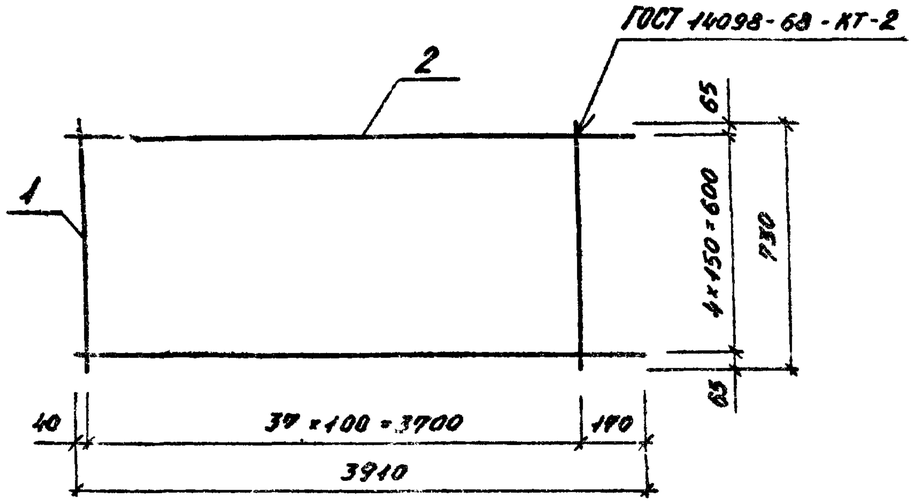

Формат	Зона	Поз.	Обозначение	Наименование	Кол.	Примеч.
				Детали		Масса, ед., кг
Б4		1	330-018.85 13.08.01	Ф8АIII ГОСТ 5781-82		
				ℓ=730	38	0,29
Б4		2	13.08.02	Ф5ВI ГОСТ 6727-80		
				ℓ=3910	5	0,6

Взам. инв. № | Подпись и дата | Инв. № подл.

Н.контр.	Лисицына		
Рук.гр.инж.	Шурнюк		
ГИП	Алексеева		
Гл.инж.	Железняк		
Рук.маст.	Овчинников		

330-018.85 13.08.00

Сетка арматурная С8

Стадия	Масса	Масштаб
Р	14,0	
Лист	Листов 1	

ЦНИИП градостроительства

Копировал: Формат А4

20363-03

Альбом III

Т.П.Р. 330-018.85

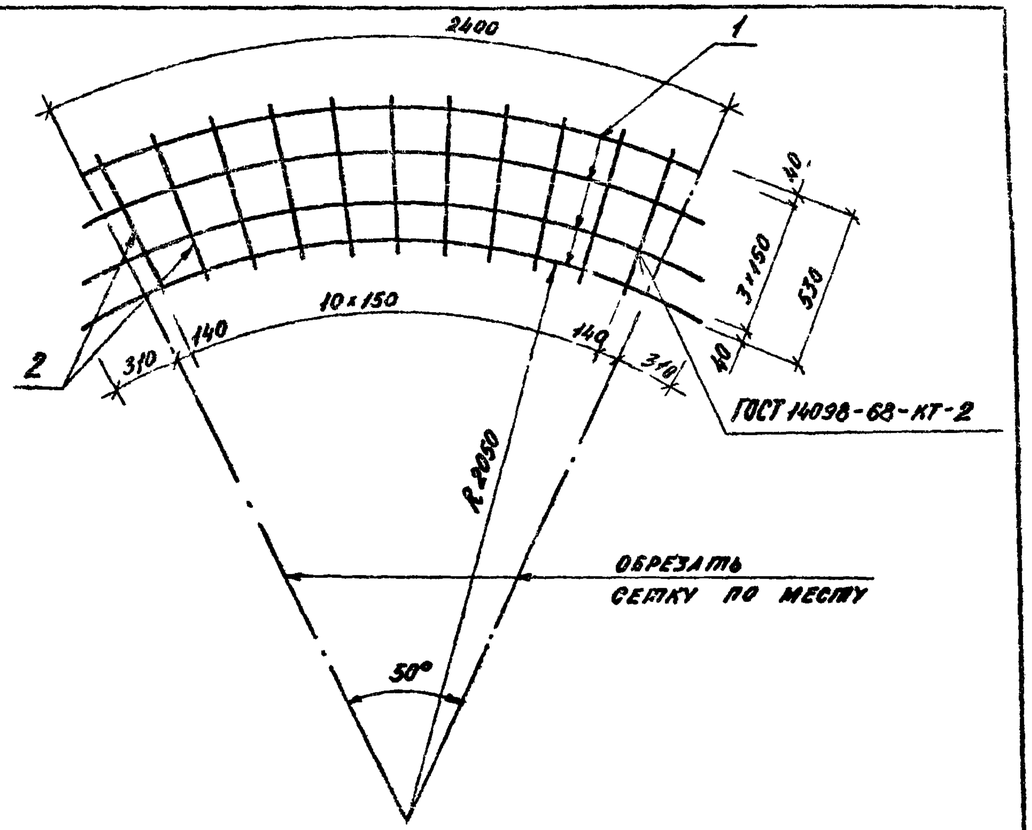

Формат	Зона	Поз.	Обозначение	Наименование	Кол.	Примеч.
				Детали		Масса ед. кг
Б4		1	330-018.85 14.01.01	ФБА-I ГОСТ 5781-82 ℓ=2400	4	0,54
Б4		2	14.01.02	ФБА-I ГОСТ 5781-82 ℓ=530	11	0,12

Взам. инв. №

Подпись и дата

Инв. № подл.

330-018.85 14.01.00

Н. контр.	Шурнюк		
Ст. инж.	Анисцына		
ГАП	Чесакова		
ГИП	Алексеева		
Гл. инж.	Железняк		
Рук. маст.	Овчинников		

Сетка арматурная С 1

Стадия	Масса	Масштаб
Р	3,5	
Лист	Листов 1	

ЦНИИПградостроительства

Копировал: Формат А4

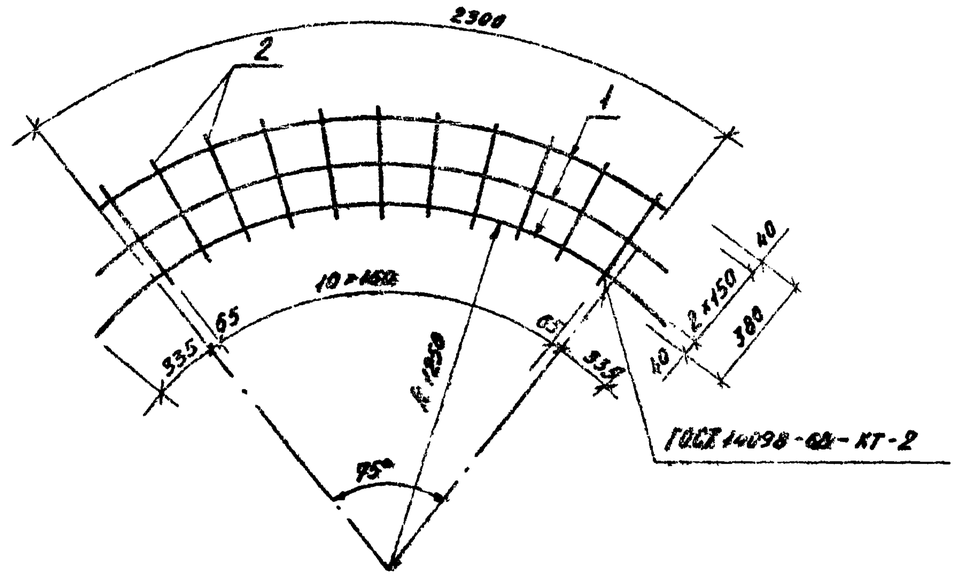

Формат	Зона	Поз.	Обозначение	Наименование	Кол.	Примеч.
				Детали		Масса ед. кг
Б4		1	330-018.85 14.02.01	ФБА-I ГОСТ 5781-82 ℓ=2300	3	0,5
Б4		2	14.02.02	ФБА-I ГОСТ 5781-82 ℓ=320	11	0,09

Взам. инв. №

Подпись и дата

Инв. № подл.

330-018.85 14.02.00

Н. контр.	Шурнюк		
Ст. инж.	Анисцына		
ГАП	Чесакова		
ГИП	Алексеева		
Гл. инж.	Железняк		
Рук. маст.	Овчинников		

Сетка арматурная С 2

Стадия	Масса	Масштаб
Р	1,14	
Лист	Листов 1	

ЦНИИПградостроительства

Копировал: Формат А4

20368-03

Т.П.Р. 330-018.85 Альбом III

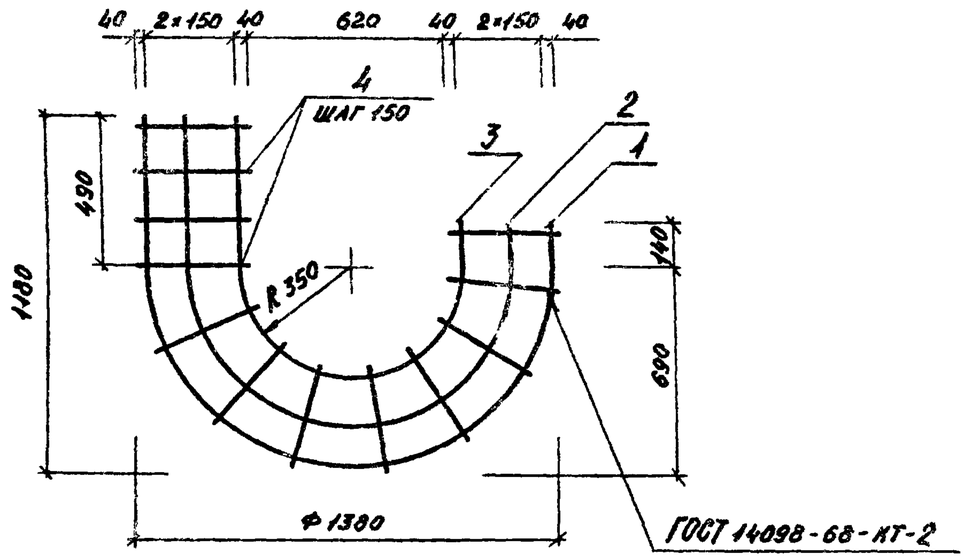

Формат	Зона	Поз.	Обозначение	Наименование	Кол.	Примеч.
				Детали		Масса ед., кг
Б4		1	330-018.85 14.03.01	ФбА-I ГОСТ 5781-82 ℓ=2040	1	0,5
Б4		2	14.03.02	ФбА-I ГОСТ 5781-82 ℓ=1570	1	0,35
Б4		3	14.03.03	ФбА-I ГОСТ 5781-82 ℓ=1100	1	0,25
Б4		4	14.03.04	ФбА-I ГОСТ 5781-82 ℓ=150	7	0,03

Инв. № подл. | Подпись и дата | Взам. инв. №

Н. контр.	Шурнюк		
Ст. инж.	Лисицына		
ГИП.	Алексеева		
Гл. инж.	Железняк		
Рук. маст.	Овчинников		

330-018.85 14.03.00

Сетка арматурная С3

Стадия	Масса	Масштаб
Р	1,13	

Лист | Листов 1

ЦНИИПградостроительства

Копировал | Формат А4

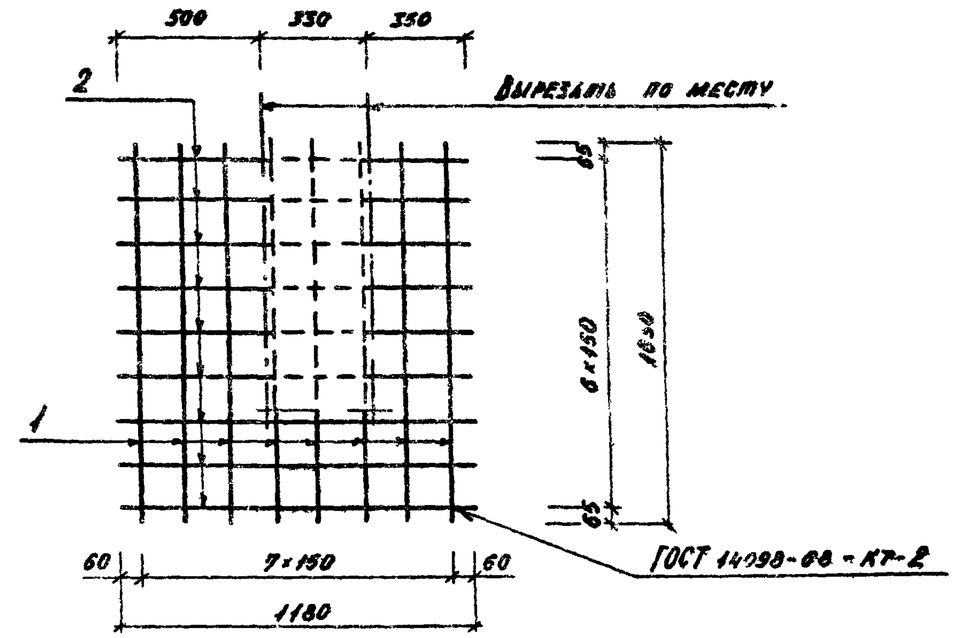

Формат	Зона	Поз.	Обозначение	Наименование	Кол.	Примеч.
				Детали		Масса ед., кг
Б4		1	330-018.85 14.04.01	ФбА-I ГОСТ 5781-82 ℓ=1030	8	0,23
Б4		2	14.04.02	ФбА-I ГОСТ 5781-82 ℓ=1180	7	0,27

Инв. № подл. | Подпись и дата | Взам. инв. №

Н. контр.	Шурнюк		
Ст. инж.	Лисицына		
ГИП.	Алексеева		
Гл. инж.	Железняк		
Рук. маст.	Овчинников		

330-018.85 14.04.00

Сетка арматурная С4

Стадия	Масса	Масштаб
Р	3,8	

Лист | Листов 1

ЦНИИПградостроительства

Копировал: | Формат А4

20368-03

Альбом III

Т.П.Р 330-018 85

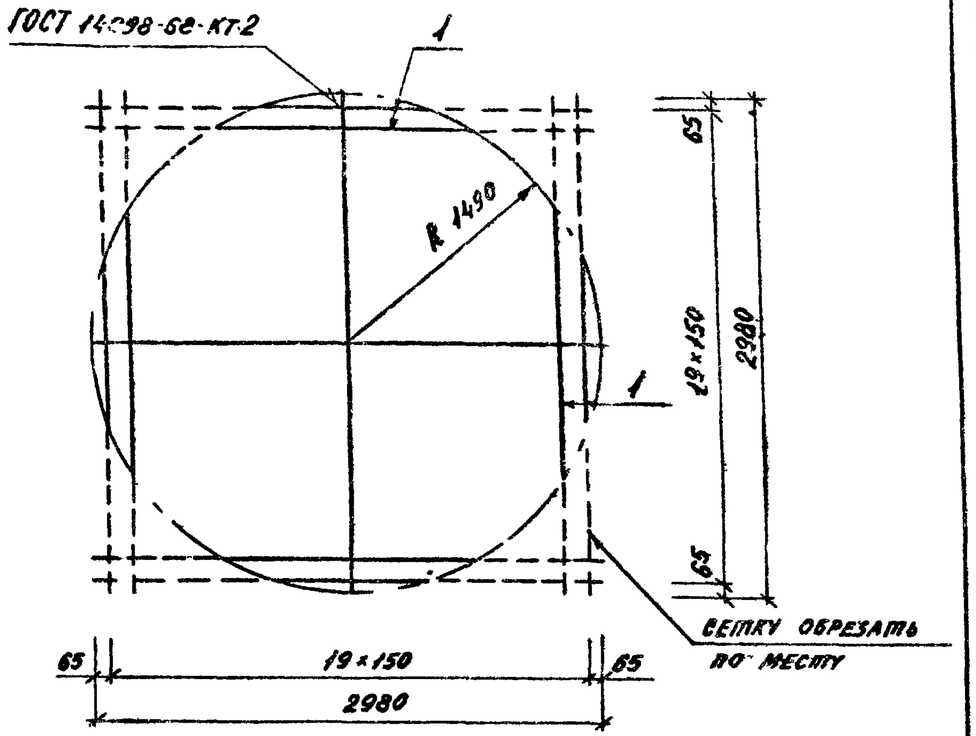

Формат	Зона	Поз.	Обозначение	Наименование	Кол.	Примеч.
				Деталь		Масса ед. кг
Б4		1	330-018.85 14.05.01	ФБА-I ГОСТ 5781-82 ℓ=2980	40	0,7

Взам. инв. №

Подпись и дата

Инв. № подл.

330-018.85 14.05.00

Н. контр.	Шурнюк		
Ст. инж.	Аксицына		
ГИП	Алексеева		
Гл. инж.	Железняк		
Рук. маст.	Овчинников		

Сетка арматурная С 5

Стадия	Масса	Масштаб
Р	28,0	

Лист | Листов 1

ЦНИИПградостроительства

Копировал

Формат А4

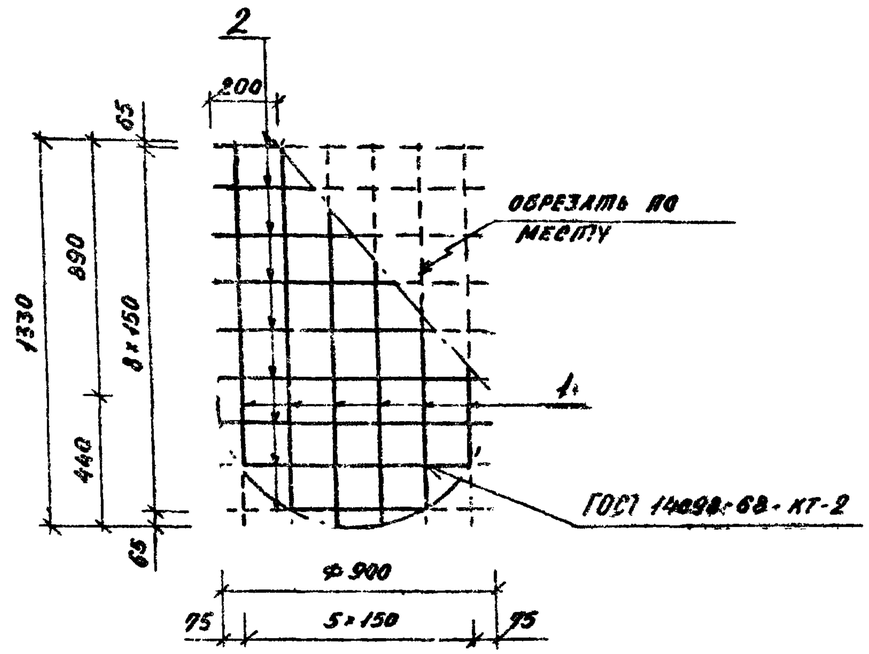

Формат	Зона	Поз.	Обозначение	Наименование	Кол.	Примеч.
				Деталь		Масса ед. кг
Б4		1	330-018.85 14.06.01	ФБА-I ГОСТ 5781-82 ℓ=1330	6	0,30
Б4		2	14.06.01	ФБА-I ГОСТ 5781-82 ℓ=900	9	0,14

Взам. инв. №

Подпись и дата

Инв. № подл.

330-018.85 20.06.00

Н. контр.	Шурнюк		
Ст. инж.	Аксицына		
ГИП	Алексеева		
Гл. инж.	Железняк		
Рук. маст.	Овчинников		

Сетка арматурная С 6

Стадия	Масса	Масштаб
Р	3,5	

Лист | Листов 1

ЦНИИПградостроительства

Копировал

Формат А4

20368-03

Т.П.Р. 330-018.85 Альбом III

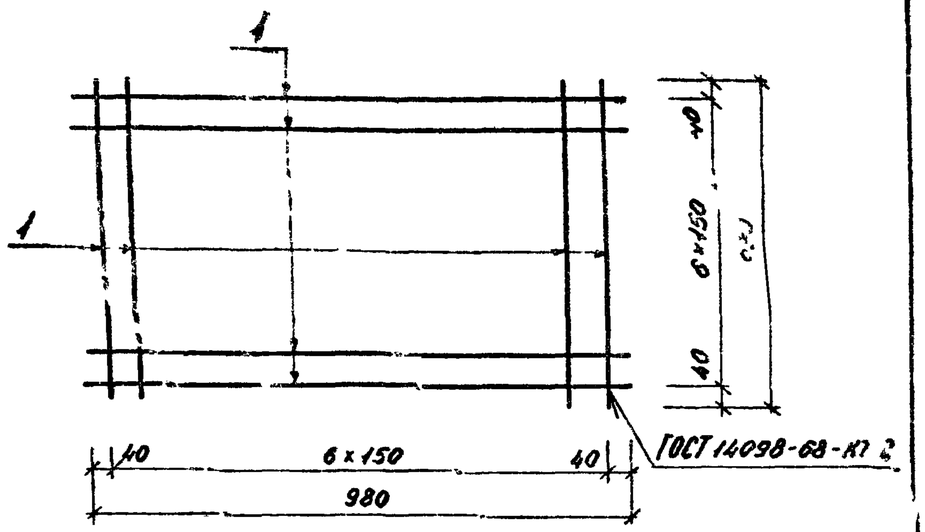

Формат	Зона	Поз	Обозначение	Наименование	Кол.	Примеч.
				Детали		Масса ед. кг
Б4		1	330-018.85 14.07.01	ФВА-I ГОСТ 5781-82 ℓ=930	14	0,39

Взам. инв. № | Подпись и дата | Инв. № подл.

Н. контр.	Шурнюк		
Ст. инж.	Лисицына		
ГИП	Алексеева		
Гл. инж.	Железняк		
Рук. маст.	Овчинников		

330-018.85 14.07.00

Сетка арматурная С7

Стадия	Масса	Масштаб
Р	5,5	
Лист	Листов 1	

ЦНИИП градостроительства

Копировал: Формат А4

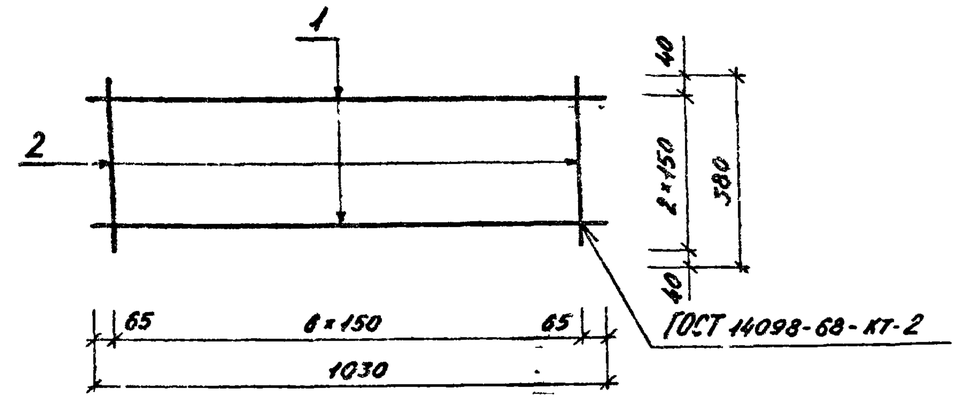

Формат	Зона	Поз	Обозначение	Наименование	Кол.	Примеч.
				Детали		Масса ед. кг
Б4		1	330-018.85 14.08.01	ФВА-I ГОСТ 5781-82 ℓ=1030	3	0,4
Б4		2	14.08.02	ФВА-I ГОСТ 5781-82 ℓ=380	7	0,15

Взам. инв. № | Подпись и дата | Инв. № подл.

Н. контр.	Шурнюк		
Ст. инж.	Лисицына		
ГИП	Алексеева		
Гл. инж.	Железняк		
Рук. маст.	Овчинников		

330-018.85 14.08.00

Сетка арматурная С8

Стадия	Масса	Масштаб
Р	2,2	
Лист	Листов 1	

ЦНИИП градостроительства

Копировал: Формат А4

20368-03

Альбом III

Т.П.Р. 330-018.85

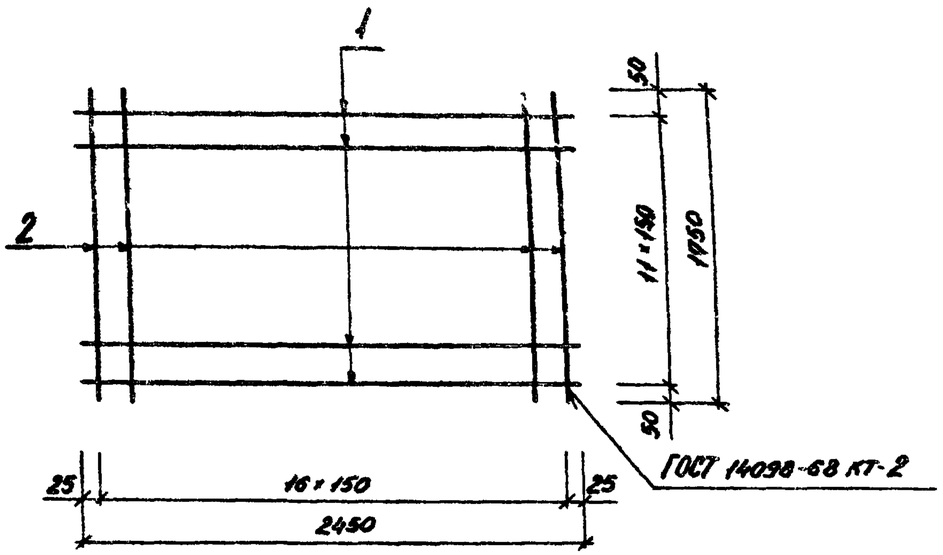

Формат	Зона	Поз.	Обозначение	Наименование	Кол.	Примеч.
				Деталь		Масса ед., кг
Б4		1	330-018.85 14.09.01	Ф8А-I ГОСТ 5781-82, ℓ=2450	12	1,0
Б4		2	14.09.02	Ф8А-I ГОСТ 5781-82 ℓ=1950	17	0,7

Взам. инв. № | Подпись и дата | Инв. № подл.

Н. контр.	Шурнюк	
Ст. инж.	Лисицына	
ГИП	Алексеева	
Гл. инж.	Железняк	
Рук. маст.	Овчинников	

330-018 85 14 09 00

Сетка арматурная С 9

Стадия	Масса	Масштаб
Р	23,9	

Лист | Листов 1

ЦНИИПградостроительства

Копировал | Формат А 4

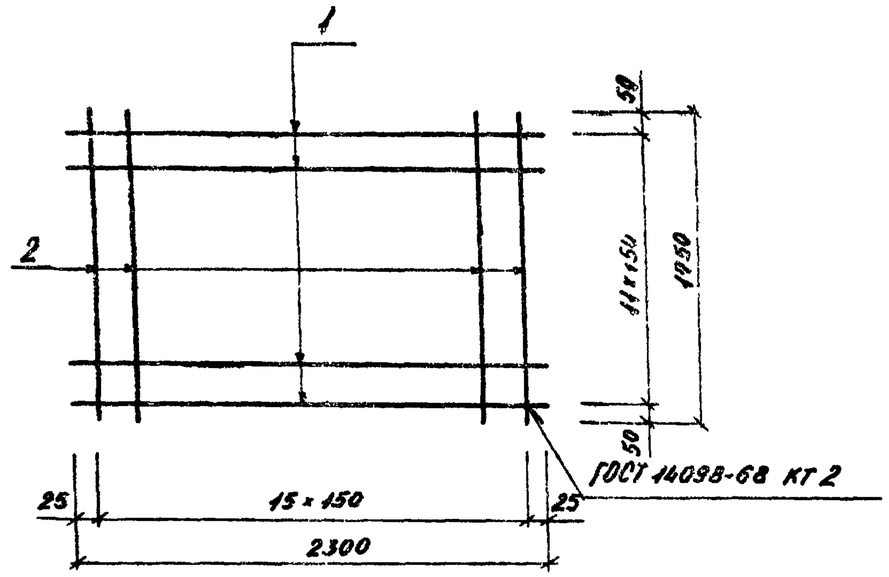

Формат	Зона	Поз.	Обозначение	Наименование	Кол.	Примеч.
				Деталь		Масса ед., кг
Б4		1	330-018.85 14.11.01	Ф8А-I ГОСТ 5781-82 ℓ=2300	12	0,9
Б4		2	14.11.02	Ф8А-I ГОСТ 5781-82 ℓ=1950	16	0,7

Взам. инв. № | Подпись и дата | Инв. № подл.

Н. контр.	Шурнюк	
Ст. инж.	Лисицына	
ГИП	Алексеева	
Гл. инж.	Железняк	
Рук. маст.	Овчинников	

330-018.85 14.11.00

Сетка арматурная С 10

Стадия	Масса	Масштаб
Р	22	

Лист | Листов 1

ЦНИИПградостроительства

Копировал | Формат А4

20368-03

Альбом III

Т.П.Р. 330-018.85

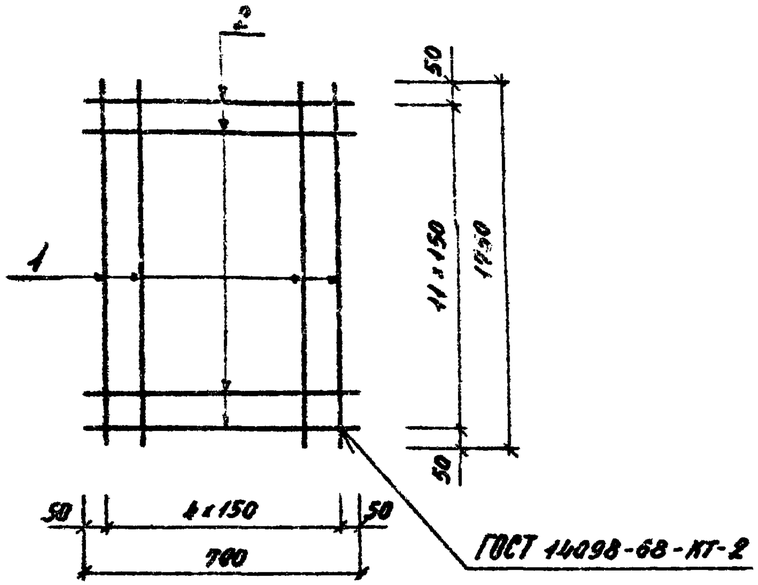

Формат	Зона	Поз.	Обозначение	Наименование	Кол.	Примеч.
				Детали		Масса ед., кг
Б4		1	330-018.85 14.12.01	ФВА-I ГОСТ 5781-82 ℓ=1950	5	0,7
Б4		2	14.12.02	ФВА-I ГОСТ 5781-82 ℓ=700	12	0,3

Инв. № подл. | Подпись и дата | Взам. инв. №

330-018.85 14.12.00

Н. контр.	Шурнюк		
Ст. инж.	Анисицына		
ГИП	Алексеева		
Гл. инж.	Железняк		
Рук. маст.	Овинников		

Сетка арматурная С11

Стадия	Масса	Масштаб
Р	7,1	
Лист	Листов 1	

ЦНИИПградостроительства

Копировал: Формат А4

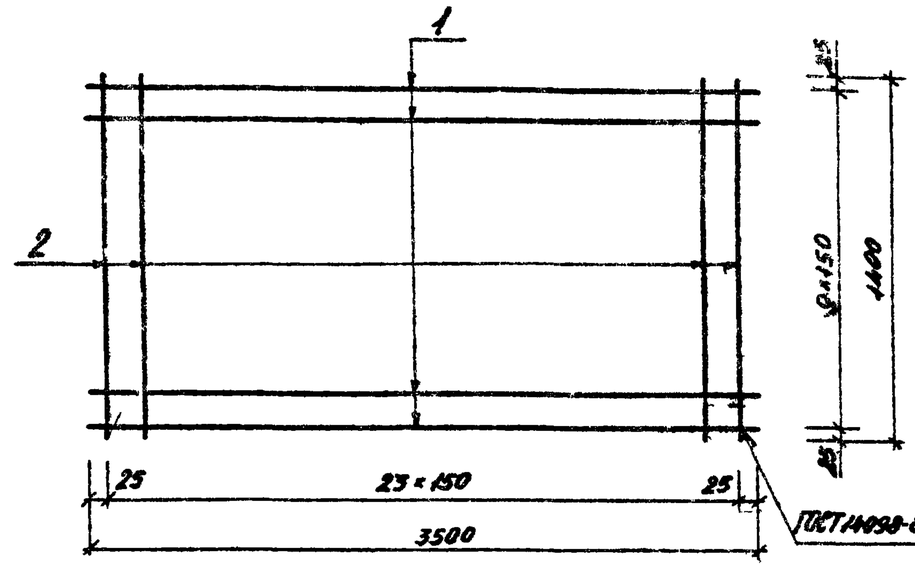

Формат	Зона	Поз.	Обозначение	Наименование	Кол.	Примеч.
				Детали		Масса ед., кг
		1	330-018.85 14.13.01	ФВА-I ГОСТ 5781-82 ℓ=3500	10	1,38
		2	14.13.02	ФВА-I ГОСТ 5781-82 ℓ=1400	24	0,55

Инв. № подл. | Подпись и дата | Взам. инв. №

330-018.85 14.13.00

Н. контр.	Шурнюк		
Ст. инж.	Анисицына		
ГИП	Алексеева		
Гл. инж.	Железняк		
Рук. маст.	Овинников		

Сетка арматурная С12

Ст. инж.	Масса	Масштаб
Р	27,0	
Лист	Листов 1	

ЦНИИПградостроительства

Копировал: Формат А4

Т.П.Р. 330-018.85 Альбом III

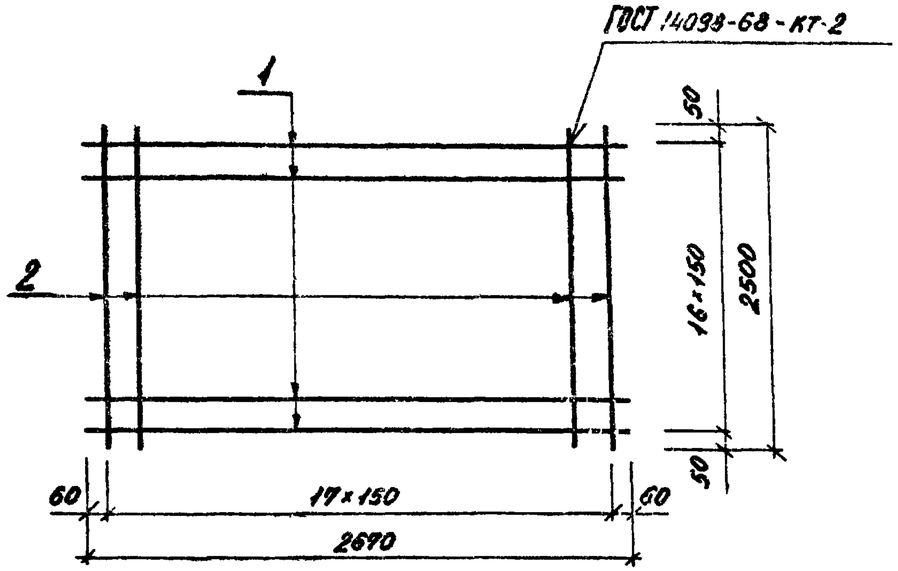

Формат	Зона	Поз.	Обозначение	Наименование	Кол.	Примеч.
				Детали		Масса ед. кг
Б4		1	330-018.85 14.14.01	ФВА-I ГОСТ 5781-82 ℓ=2670	17	1,1
Б4		2	14.14.02	ФВА-I ГОСТ 5781-82 ℓ=2500	18	1,0

Инв. № подл. | Подпись и дата | Взам. инв. №

Н. контр.	Шурнюк		
Ст. инж.	Лисицына		
ГИП	Алексеева		
Гл. инж.	Железняк		
Рук. маст.	Овчинников		

330-018.85 14.14.00

Сетка арматурная С13

Стадия	Масса	Масштаб
Р	36,7	
Лист	Листов 1	

ЦНИИП градостроительства

Копировал: Формат А4

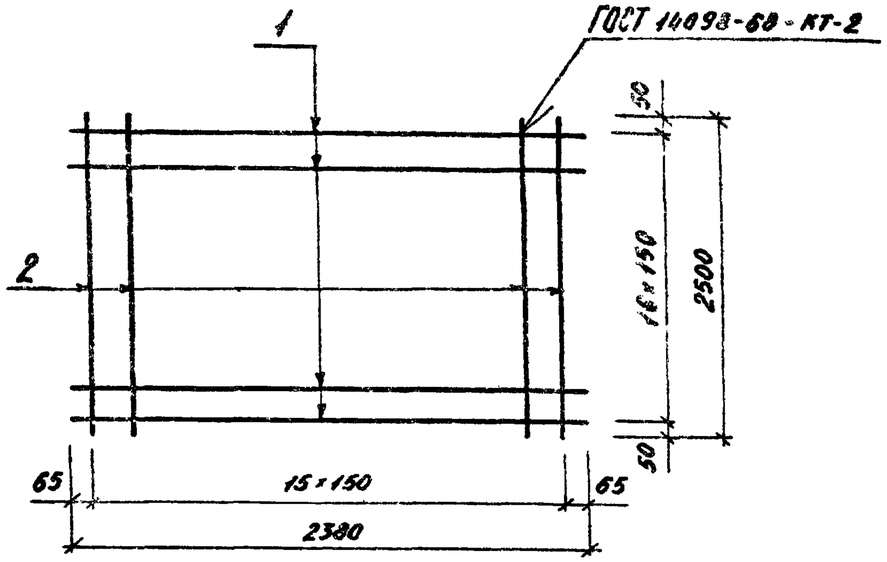

Формат	Зона	Поз.	Обозначение	Наименование	Кол.	Примеч.
				Детали		Масса ед. кг
Б4		1	330-018.85 14.15.01	ФВА-I ГОСТ 5781-82 ℓ=2380	17	0,95
Б4		2	14.15.02	ФВА-I ГОСТ 5781-82 ℓ=2500	16	1,0

Инв. № подл. | Подпись и дата | Взам. инв. №

Н. контр.	Шурнюк		
Ст. инж.	Лисицына		
ГИП	Алексеева		
Гл. инж.	Железняк		
Рук. маст.	Овчинников		

330-018.85 14.15.00

Сетка арматурная С14

Стадия	Масса	Масштаб
Р	32,15	
Лист	Листов 1	

ЦНИИП градостроительства

Копировал: Формат А4

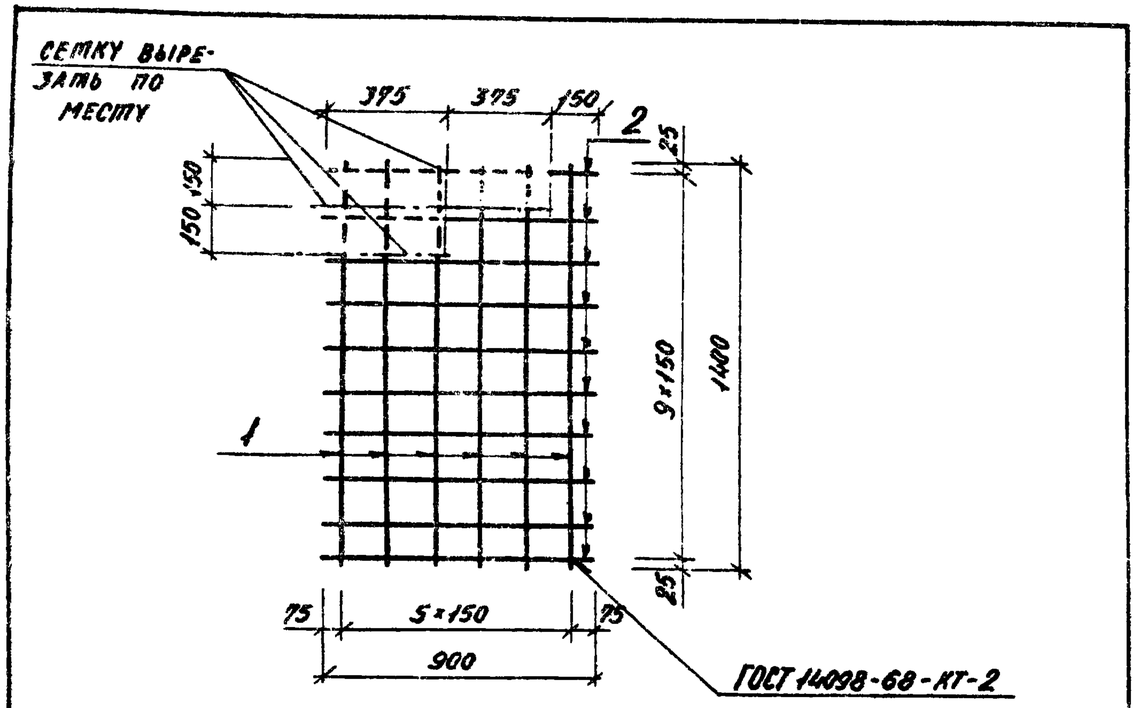

Формат	Зона	Поз.	Обозначение	Наименование	Кол.	Примеч.
				Деталь		Масса ед. кг
Б4		1	330-018.85 14.16.01	ф8А-I ГОСТ 5781-82 ℓ=1400	6	0,6
Б4		2	14.16.02	ф8А-I ГОСТ 5781-82 ℓ=900	10	0,4

330-018.85 14.16.00

Сетка арматурная С 15	Стадия	Масса	Масштаб
	Р	7,6	
	Лист	Листов 1	
	ЦНИИПградостроительства		

Н. контр.	Шурнюк	
Ст. инж.	Лисицына	
ГИП	Алексеева	
Гл. инж.	Железняк	
Рук. маст.	Овчинников	

Копировал: Формат А4

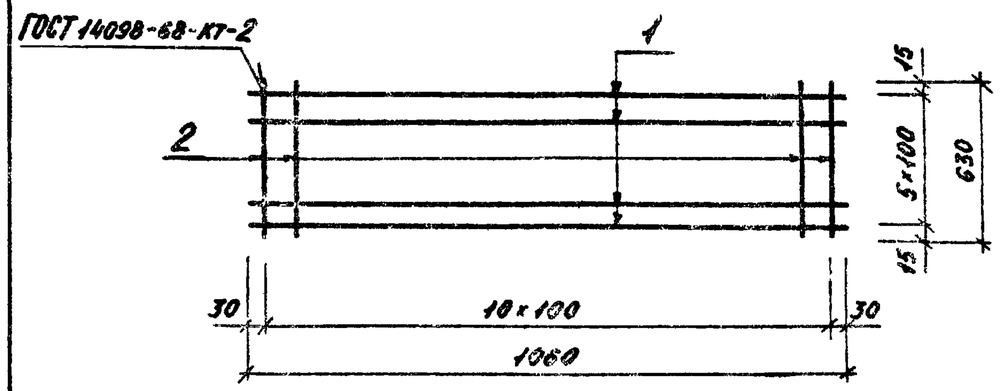

Формат	Зона	Поз.	Обозначение	Наименование	Кол.	Примеч.
				Деталь		Масса ед. кг
Б4		1	330-018.85 14.17.01	ф8А-I ГОСТ 5781-82 ℓ=1060	6	1,3
Б4		2	14.17.02	ф8А-I ГОСТ 5781-82 ℓ=630	11	0,21

330-018.85 14.17.00

Сетка арматурная С 16	Стадия	Масса	Масштаб
	Р	19,1	
	Лист	Листов 1	
	ЦНИИПградостроительства		

Н. контр.	Шурнюк	
Ст. инж.	Лисицына	
ГИП	Алексеева	
Гл. инж.	Железняк	
Рук. маст.	Овчинников	

Инв. № подл. | Подпись и дата | Взам. инв. №

Копировал Формат А4

20568-03

Альбом III

Т.П.Р. 330-018.85

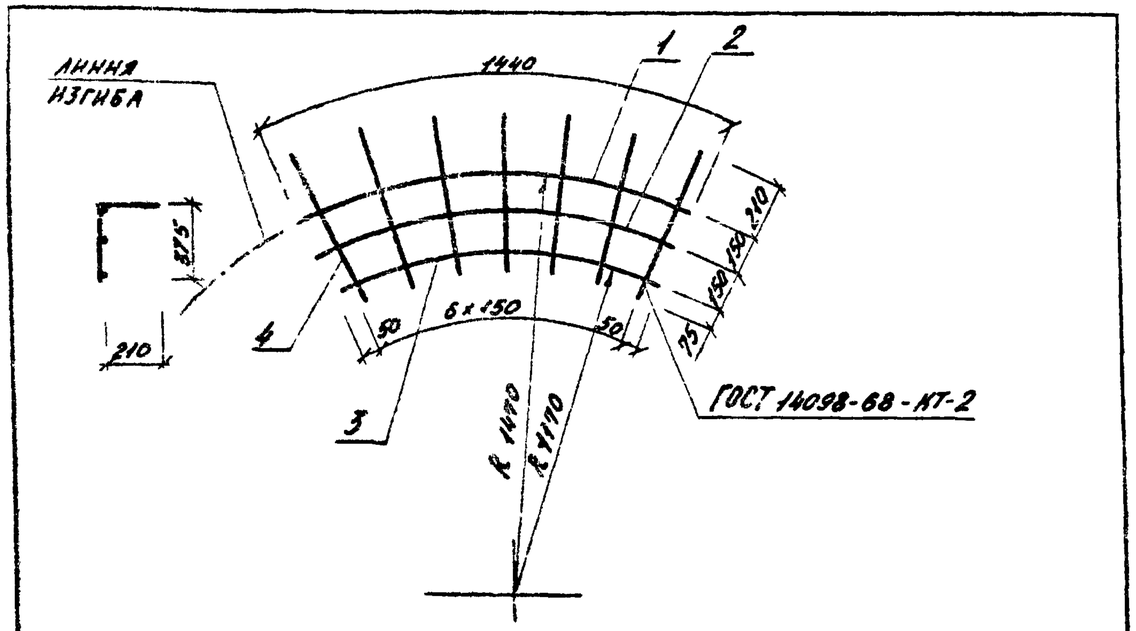

Формат	Зона	Поз.	Обозначение	Наименование	Кол.	Примеч.
				Деталь		Масса ед. кг
Б.4		1	330-018.85 14.18.01	ФВА-I ГОСТ 5781-82 ℓ=1440	1	0,6
Б.4		2	14.18.02	ФВА-I ГОСТ 5781-82 ℓ=1280	1	0,5
Б.4		3	14.18.03	ФВА-I ГОСТ 5781-82 ℓ=1120	1	0,45
Б.4		4	14.18.04	ФВА-I ГОСТ 5781-82 ℓ=585	7	0,23

Взам. инв. №

Подпись и дата

Инв. № подл.

330-018.85 14.18.00

Н. контр.	Шурнюк		
Ст. инж.	Ансицына		
ГИП.	Алексеева		
Гл. инж.	Железняк		
Рук. маст.	Овчинников		

Сетка арматурная С 17

Стадия	Масса	Масштаб
Р	3,15	

Лист | Листов 1

ЦНИИПградостроительства

Копировал: Формат А4

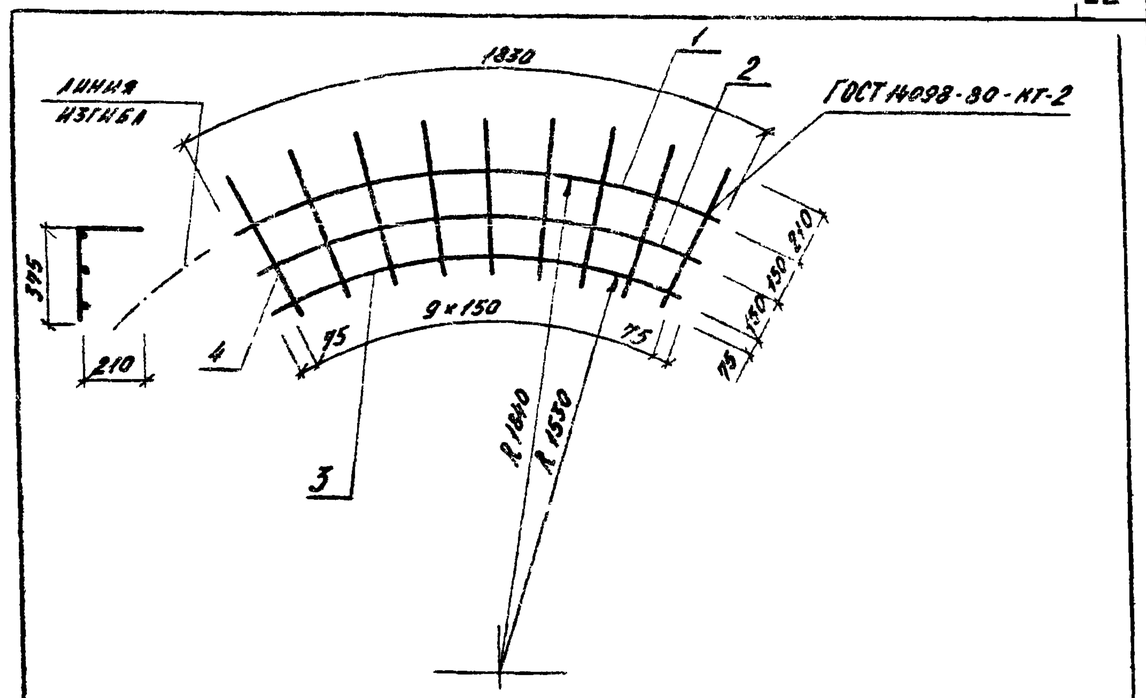

Формат	Зона	Поз.	Обозначение	Наименование	Кол.	Примеч.
				Деталь		Масса ед. кг
		1	330-018.85 14.19.01	ФВА-I ГОСТ 5781-82 ℓ=1830	1	0,72
		2	14.19.02	ФВА-I ГОСТ 5781-82 ℓ=1660	1	0,66
		3	14.19.03	ФВА-I ГОСТ 5781-82 ℓ=1500	1	0,60
		4	14.19.04	ФВА-I ГОСТ 5781-82 ℓ=585	10	0,23

Взам. инв. №

Подпись и дата

Инв. № подл.

330-018.85 14.19.00

Н. контр.	Шурнюк		
Ст. инж.	Ансицына		
ГИП.	Алексеева		
Гл. инж.	Железняк		
Рук. маст.	Овчинников		

Сетка арматурная С 18

Стадия	Масса	Масштаб
Р	4,28	

Лист | Листов 1

ЦНИИПградостроительства

Копировал: Формат А4

20368-03

Альбом III

Т.П.Р. 330-018.85

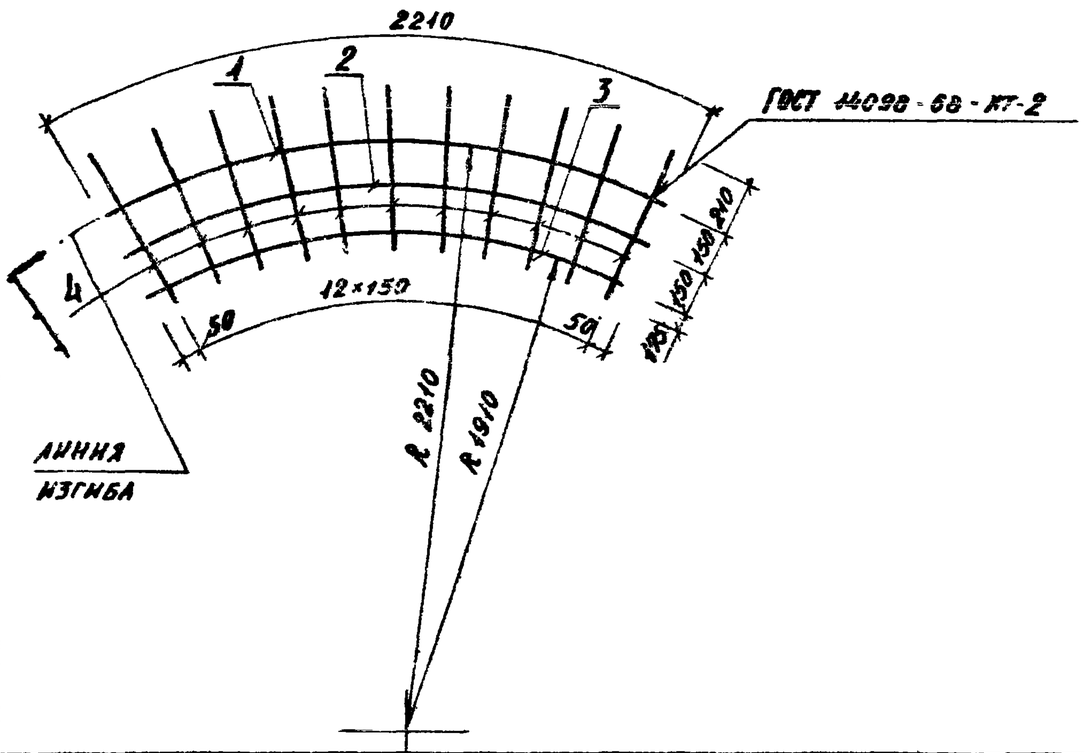

Формат	Зона	Поз.	Обозначение	Наименование	Кол.	Примеч.
				Детали		Масса ед. кг
Б4		1	330-018.85 14.21.01	⌀8А-I ГОСТ5781-82 ℓ=2210	1	0,9
Б4		2	14.21.02	ℓ=2060	1	0,8
Б4		3	14.21.03	ℓ=1900	1	0,75
Б4		4	14.21.04	ℓ=685	13	0,23

330-018.85 14.21.00

Н. контр.	Шурнюк		
Ст. инж.	Лисицына		
ГИП	Алексеева		
Гл. инж.	Железняк		
Рук. маст.	Овчинников		

Сетка арматурная С 19

Стадия	Масса	Масштаб
Р	5,44	
Лист	Листов 1	

ЦНИИПградостроительства

Инв. № подл. | Подпись и дата | Взам. инв. №

Копировал: Формат А4

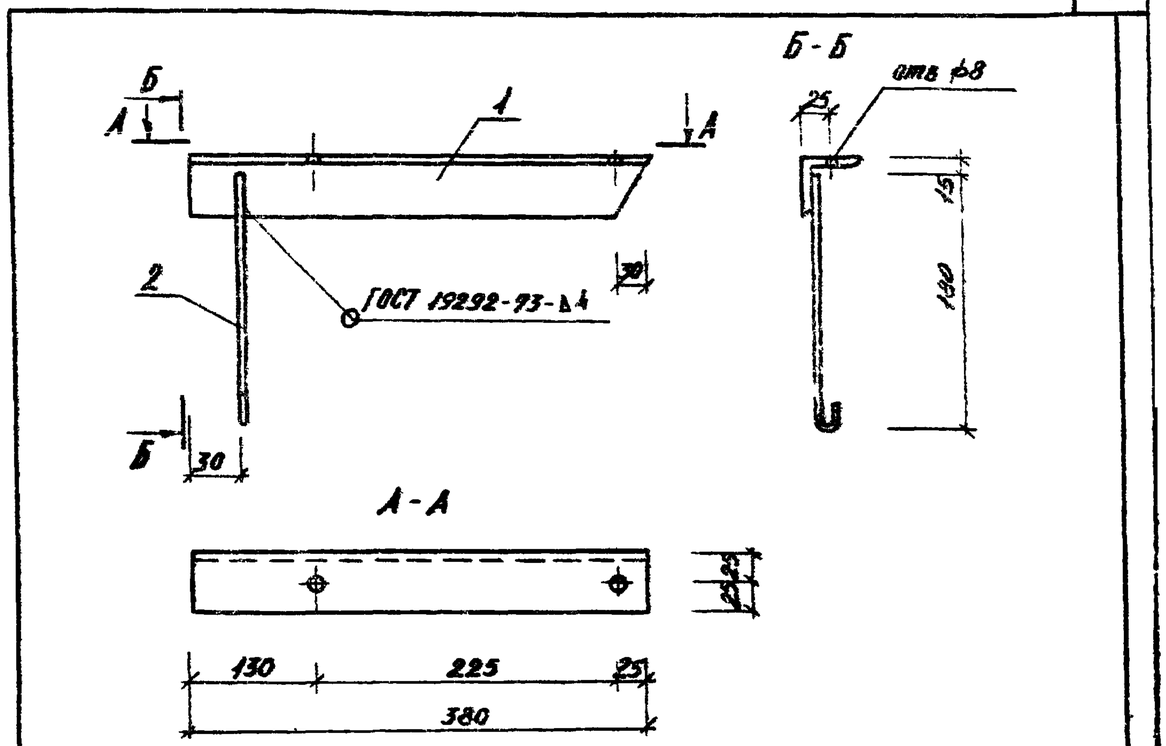

Формат	Зона	Поз.	Обозначение	Наименование	Кол.	Примеч.
				Детали		Масса ед. кг
Б4		1	330-018.85 14.22.01	Уголок Б-50×50×3 ГОСТ8509-72 / Ст3 ГОСТ535-79 ℓ=380	1	0,9
Б4		2	14.22.02	⌀6А-I ГОСТ5781-82 ℓ=220	1	0,05

330-018.85 14.22.00

Н. контр.	Шурнюк		
Ст. инж.	Лисицына		
ГИП	Алексеева		
Гл. инж.	Железняк		
Рук. маст.	Овчинников		

Изделие закладное МН1

Стадия	Масса	Масштаб
Р	0,95	1:5
Лист	Листов 1	

ЦНИИПградостроительства

Инв. № подл. | Подпись и дата | Взам. инв. №

Копировал: Формат А4

Т.П.Р. 330-018.85 Альбом III

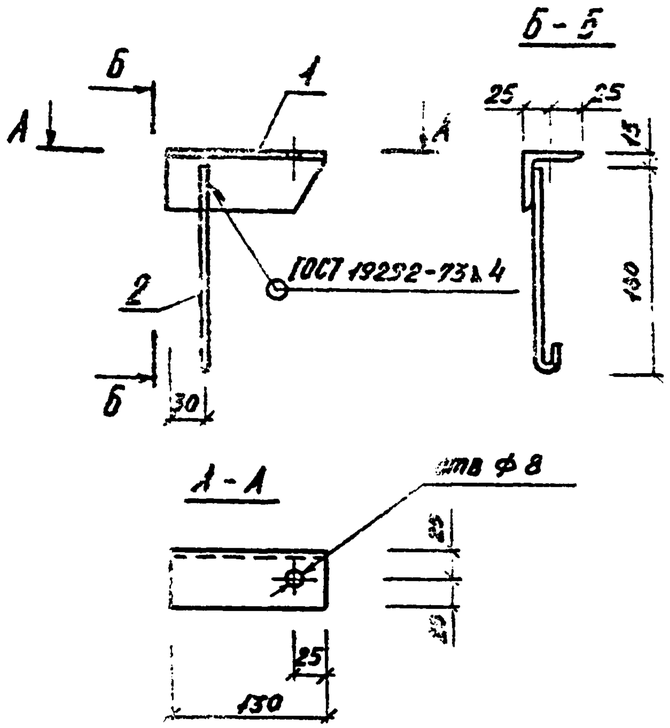

Формат	Зона	Поз.	Обозначение	Наименование	Кол.	Примеч.
				Детали		Масса ед., кг
Б4		1	330-018.85 14.23.01	Уголок $\frac{Б\text{-}50\times50\times3\ ГОСТ\ 8509\text{-}72}{СТ3\ ГОСТ\ 535\text{-}79\ \ell=130}$	1	2,3
Б4		2	14.23.02	⌀6А-I ГОСТ 5781-82 $\ell=220$	4	0,05

Гл. контр.	Шурчюк		
Ст. инж.	Лисицына		
Гип.	Алексеева		
Гл. инж.	Железняк		
Рук. маст.	Озвинников		

330-018.85 14.23.00

Изделие закладное МН 2

Стадия	Масса	Масштаб
Р	0,35	1:5
Лист	Листов 1	

ЦНИИПградостроительства

Копировал: Формат А4

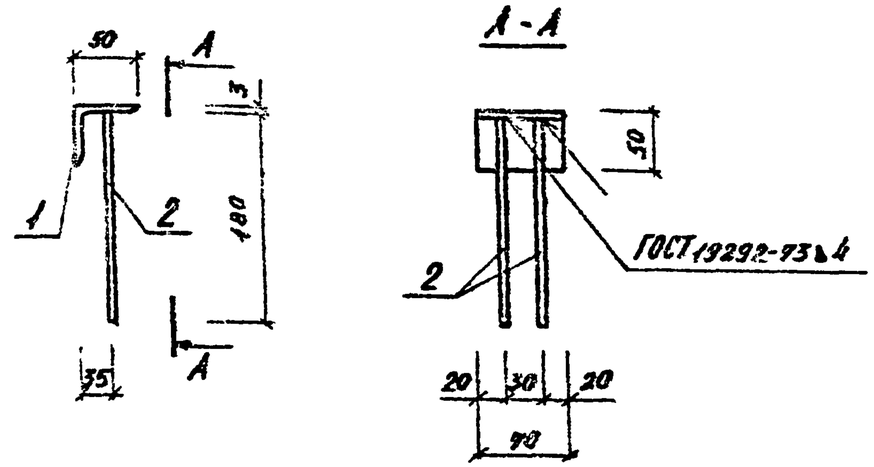

Формат	Зона	Поз.	Обозначение	Наименование	Кол.	Примеч.
				Детали		Масса ед., кг
Б4		1	330-018.85 14.42.01	Уголок $\frac{Б\text{-}50\times50\times3\ ГОСТ\ 8509\text{-}72}{СТ3\ ГОСТ\ 535\text{-}79\ \ell=90}$	1	0,2
Б4		2	14.42.01	⌀6А-III ГОСТ 5781-82 $\ell=180$	2	0,04

Н. контр.	Шурчюк		
Ст. инж.	Лисицына		
Гип.	Алексеева		
Гл. инж.	Железняк		
Рук. маст.	Озвинников		

330-018.85 14.42.00

Изделие закладное МН 3

Стадия	Масса	Масштаб
Р	0,28	1:5
Лист	Листов 1	

ЦНИИПградостроительства

Копировал: Формат А4

20368-03

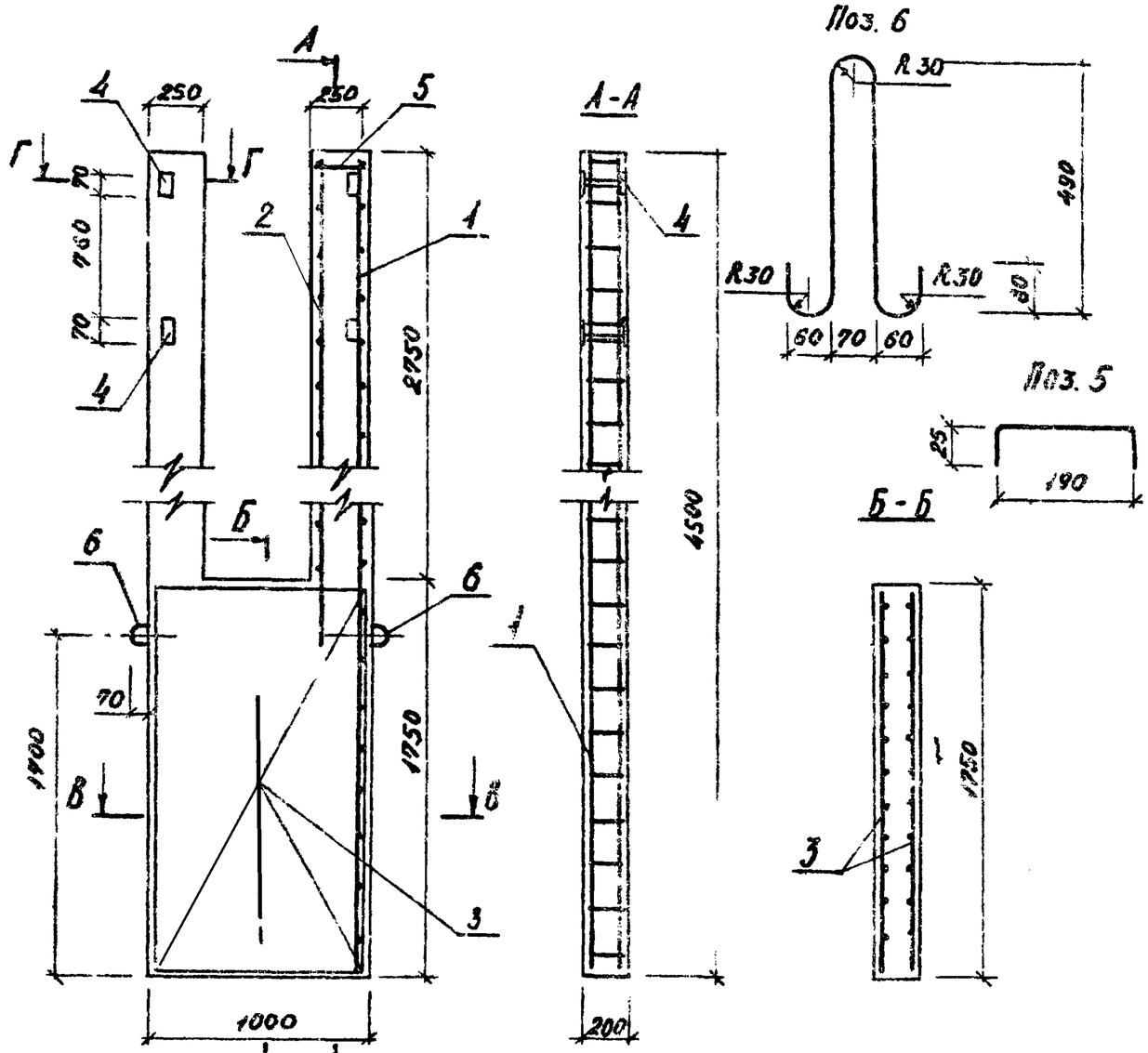

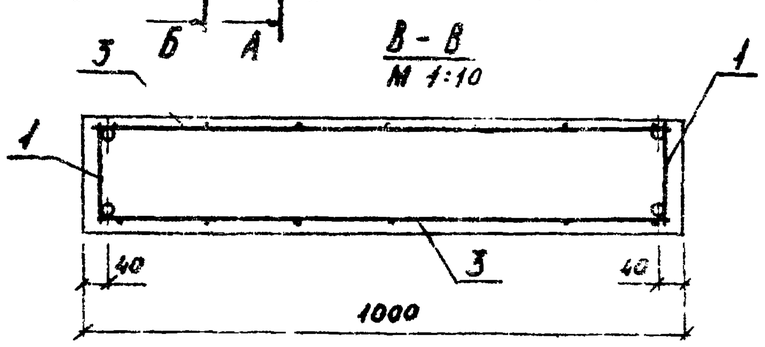

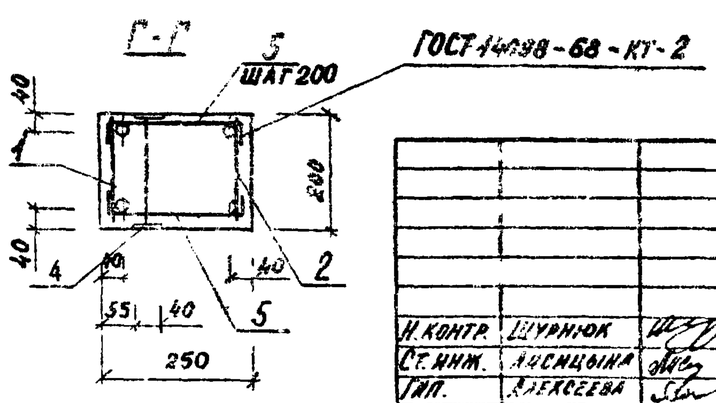

Формат	Зона	Поз.	Обозначение	Наименование	Кол.	Примеч.
				Документация		
А3			330-018 85 00 00.00 ТТ	Технические требования		
				Сборочные единицы		
А4		1	14.31.00	Каркас К 1	2	
А4		2	14.32.00	То же К2	2	
А4		3	14.33.00	Сетка арматурная С21	2	
А4		4	14.34.00	Изделие закладное МН4	4	
				Детали		
Б4		5	14 30 1	Ф4 В1 ГОСТ 5781-82 ℓ=240	76	0,02
Б4		6	14 30 2	Ф14А-I ГОСТ 5781-82 ℓ=1320	2	1,6
				Материалы		
		7		Бетон М 200	м³	0,64

Ведомость расхода стали на 1 элемент, кг

Марка элемента	Изделия арматурные					Изделия закладные						Общий расход
	Арматура класса				Всего	Арматура класса			Прокат марки		Всего	
	ГОСТ 5781-82		ГОСТ 6727-80			ГОСТ 5781-82			ГОСТ 380-71			
	А-III		3 I			А-I			Ст3кп			
	ф16	Итого	ф4	Итого		ф14	ф6	Итого	-4×40	Итого		
ЭД 1	28,8	28,8	8,9	8,9	37,7	3,2	0,1	3,3	0,26	0,26	3,56	41,26

Н. контр.	Шурнюк		
Ст. инж.	Лисицына		
ГИП.	Алексеева		
Гл. инж.	Железняк		
Рук. маст.	Обчинников		

330-018.85 14.30.00

Элемент декоративный ЭД 1

Стадия	Масса	Масштаб
Р	[illegible]	1:25
Лист	Листов 1	

ЦНИИП гражданстроительства

Копировал: [illegible]

Формат А3

20368-03

Альбом III

330-018.85

Т.П.Р

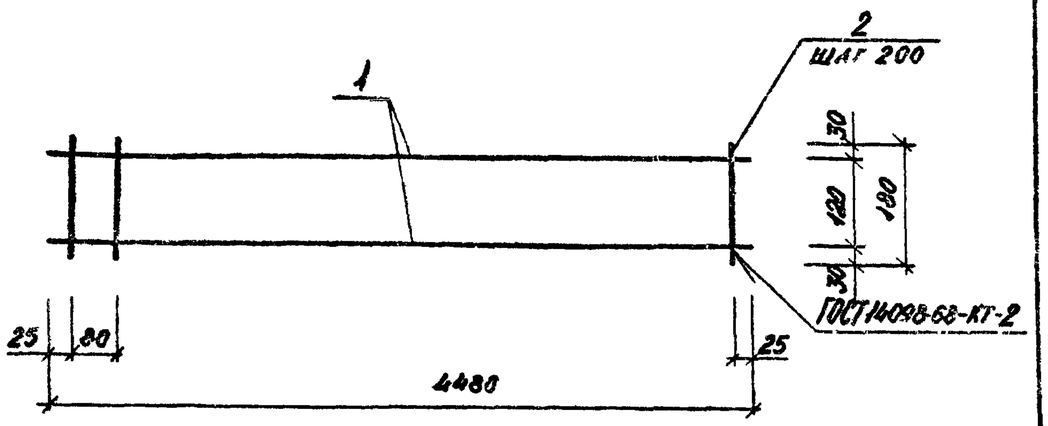

Формат	Зона	Поз.	Обозначение	Наименование	Кол.	Примеч.
				Деталь		Масса ед., кг
Б4		1	330-018.85 14.31.01	Ф16А-III ГОСТ5781-82 ℓ=4480	2	7,2
Б4		2	14.31.02	Ф4В 1 ГОСТ 6727-80 ℓ=180	24	0.02

330-018.85 14.31.00

Н.контр.	Шурнюк		
Ст.инж.	Ансицына		
ГИП.	Алексеева		
Гл.инж.	Железняк		
Рук.маст.	Овчинников		

Каркас К1

Стадия	Масса	Масштаб
Р	14,9	
Лист	Листов 1	

ЦНИИП градостроительства

Копировал: Формат А4

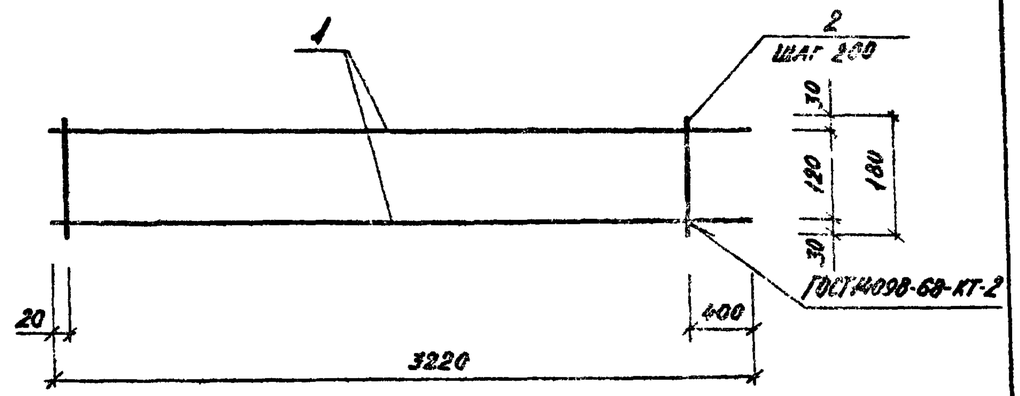

Формат	Зона	Поз.	Обозначение	Наименование	Кол.	Примеч.
				Деталь		Масса ед., кг
Б4		1	330-018.85 14.32.01	Ф16А-III ГОСТ5781-82 ℓ=3220	2	5,0
Б4		2	14.32.02	Ф4В 1 ГОСТ6727-80 ℓ=180	15	0,02

330-018.85 20.32.00

Н.контр.	Шурнюк		
Ст.инж.	Ансицына		
ГИП.	Алексеева		
Гл.инж.	Железняк		
Рук.маст.	Овчинников		

Каркас К2

Стадия	Масса	Масштаб
Р	5,3	
Лист	Листов 1	

ЦНИИП градостроительства

Копировал: Формат А4

Инв. № подл. | Подпись и дата | Взам. инв. №

20362-03

Т.П.Р. 330-018.85 Альбом III

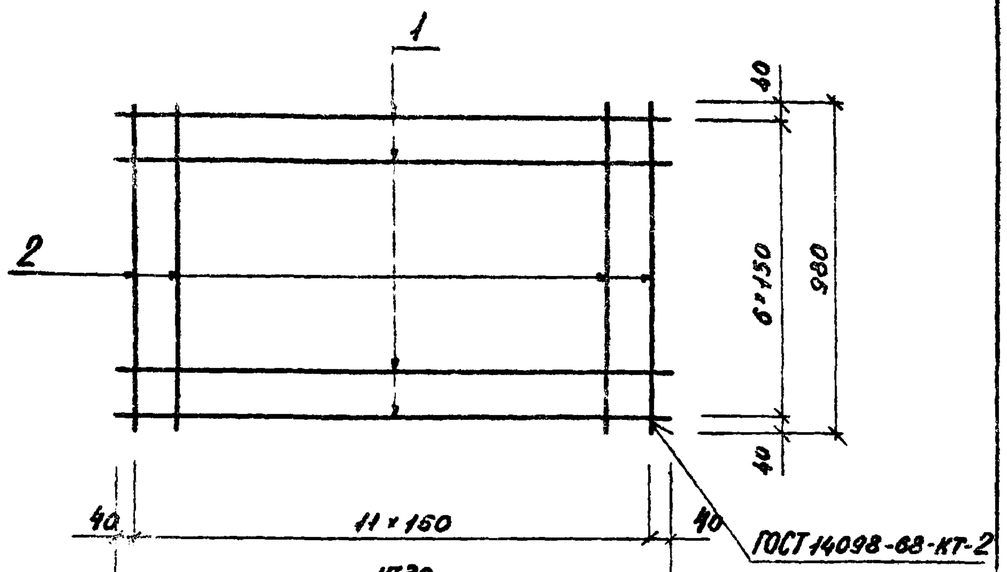

Формат	Зона	Поз.	Обозначение	Наименование	Кол.	Примеч.
				Деталь		Масса ед. кг
Б4		1	330-018.85 14.33.01	Ф4В-I ГОСТ 6727-80 ℓ=1730	8	0,2
Б4		2	14.33.02	Ф4В-I ГОСТ 6727-80 ℓ=980	12	0,1

330-018 85 14.33 00

Н. контр.	Шурнюк		
Ст. инж.	Лисицына		
ГИП	Алексеева		
Гл. инж.	Железняк		
Рук. маст.	Починников		

Сетка арматурная С21

Стадия	Масса	Масштаб
Р	2,8	
Лист	Листов 1	

ЦНИИП градостроительства

Инв. № подл. | Подпись и дата | Взам. инв. №

Копировал: Формат А4

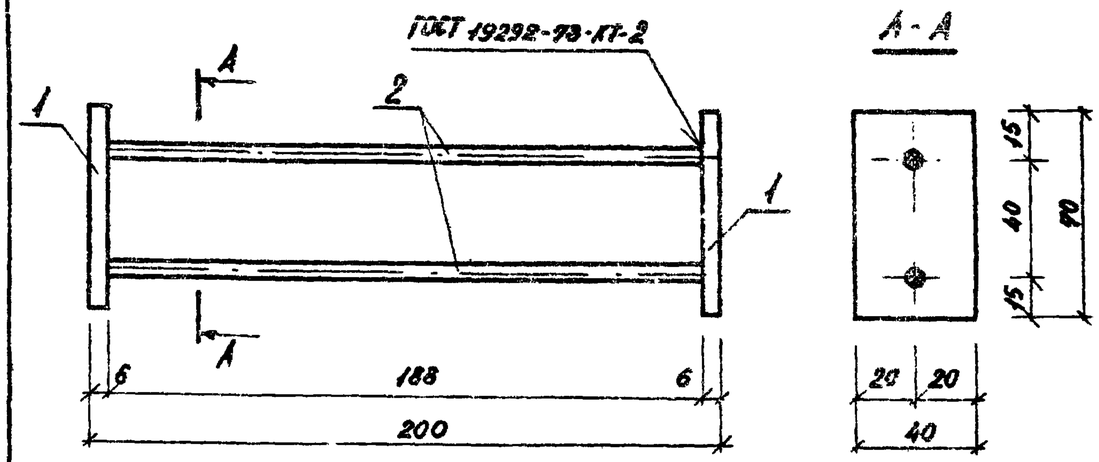

Формат	Зона	Поз.	Обозначение	Наименование	Кол.	Примеч.
				Деталь		Масса ед. кг
Б4		1	330-018.85 14.34.01	Платик 6×40		
				ГОСТ 380-71 ℓ=70	2	0,13
Б4		2	14.34.02	Ф6А-I ГОСТ 5781-82 ℓ=220	2	0,05

330-018.85 14.34.00

Н. контр.	Шурнюк		
Ст. инж.	Лисицына		
ГИП	Алексеева		
Гл. инж.	Железняк		
Рук. маст.	Починников		

Изделие закладное МН4

Стадия	Масса	Масштаб
Р	0,36	1:5
Лист	Листов 1	

ЦНИИП градостроительства

Инв. № подл. | Подпись и дата | Взам. инв. №

Копировал: Формат А4

Альбом III

Т.П.Р. 330-018.85

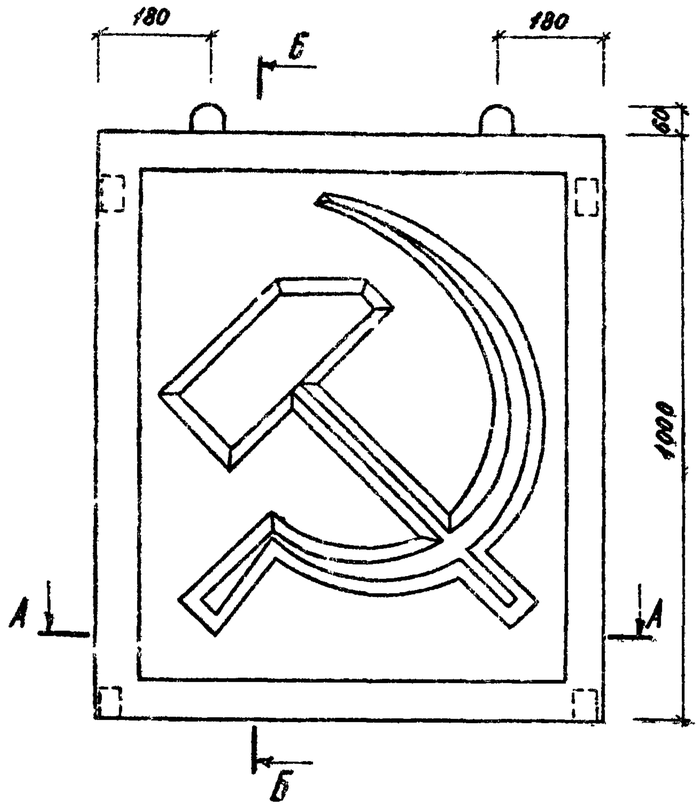

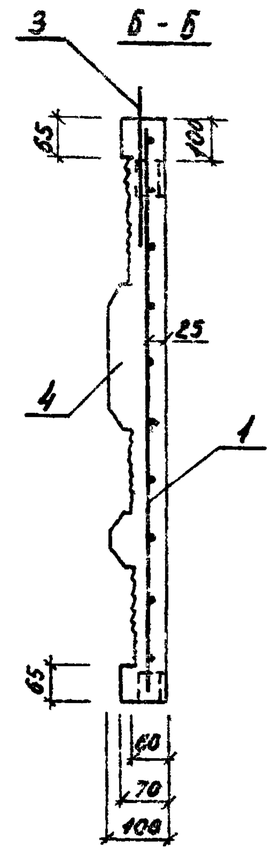

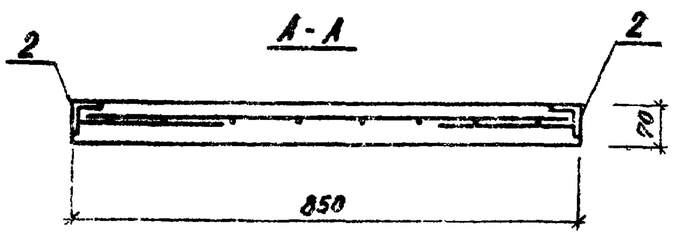

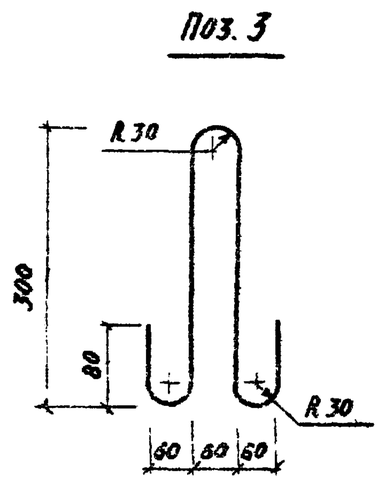

Формат	Зона	Поз.	Обозначение	Наименование	Кол.	Примеч.
				Документация		
А3			330-018.85 00.00.00 ТТ	Технические требования		
А4			14.40.00 Д	Плита декоративная ПД1. Шаблон		
				Сборочные единицы		
А4		1	14.41.00	Арматурная сетка С 20	4	
А4		2	14.42.00	Изделие закладное МН3	4	
				Детали		Масса ед., кг
Б.4		3	14.40.01	ФВА-II ГОСТ 5781-82 ℓ=940	2	0,4
				Материалы		
		4		Бетон М300	$м^3$	0,055

Ведомость расхода стали на элемент, кг

Марка элемента	Изделия арматурные				Изделия закладные							Общий расход
	Арматура класса ГОСТ 5781-82			Всего	Арматура класса ГОСТ 5781-82			Прокат марки ГОСТ 8509-72			Всего	
	А-I		Итого		А-II	А-III	Итого	Ст 3 кп		Итого		
	ф6				ф8	ф6		∠50×50×3				
ПД 1	3,9		3,9	3,9	0,8	0,32	1,12	0,8		0,8	1,92	5,82

Н. контр.	Шурнюк		
Ст. инж.	Лучидина		
ГИП.	Алексеева		
Гл. инж.	Железняк		
Рук. маст.	Овчинников		

330-018.85 14.40.00

Плита декоративная ПД 1

Стадия	Масса	Масштаб
Р	137,5	1:10
Лист	Листов 1	

ЦНИИПградостроительства

Копировал: 20368-03

Формат А3

Инв. № подл. | Подпись и дата | Взам. инв. №

Альбом III

ТПР 330-018.85

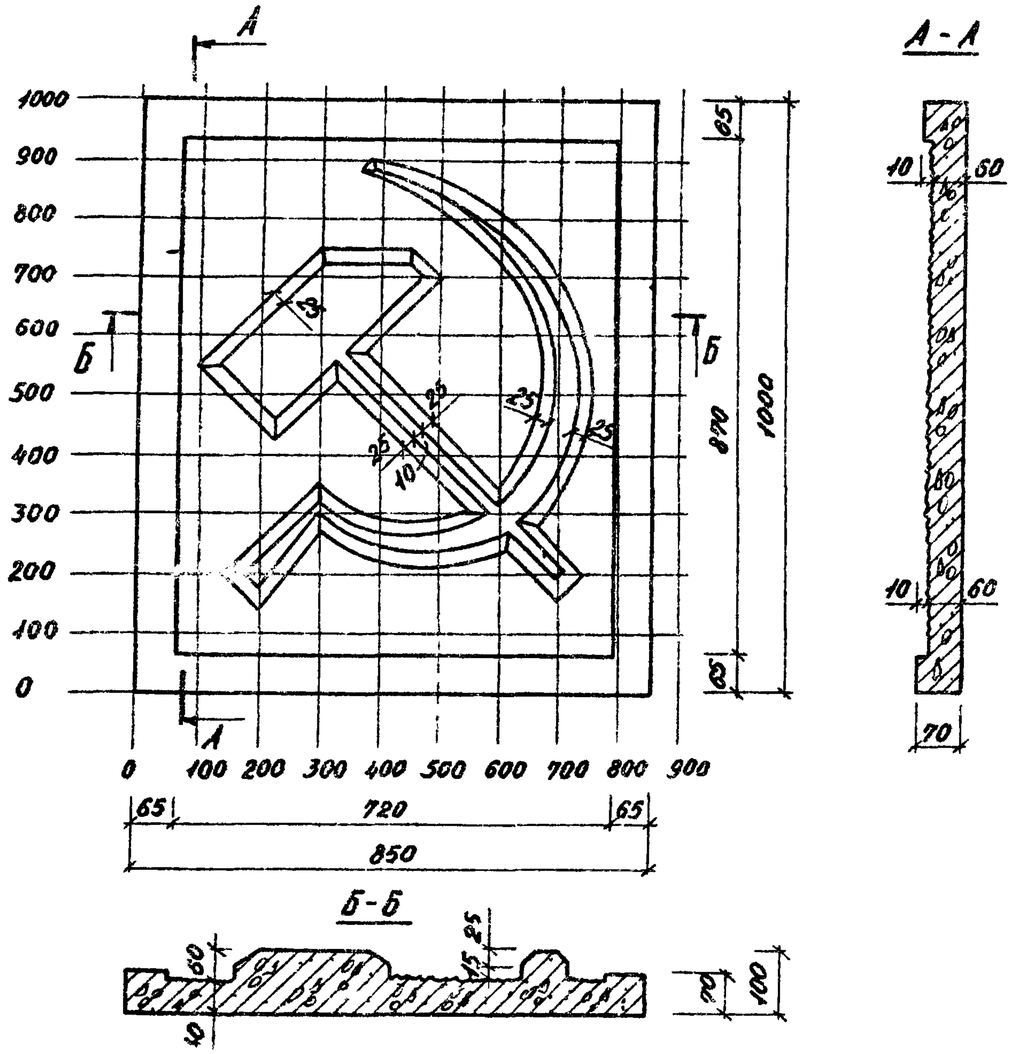

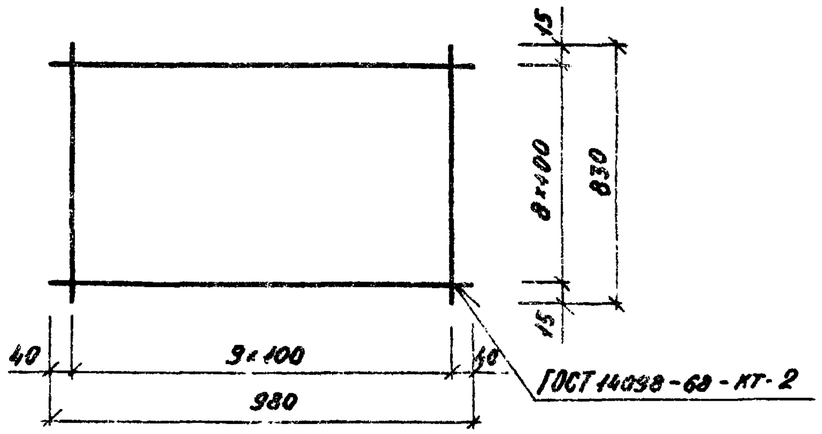

Формат	Зона	Поз.	Обозначение	Наименование	Кол.	Примеч.
				Деталь		Масса ед. кг
Б.4		1	330-018.85 14.41.01	⌀6А-I ГОСТ 5781-82 ℓ=980	9	0,22
Б.4		2	14.41.02	⌀6А-I ГОСТ 5781-82 ℓ=830	10	0,19

Взам. инв. № | Подпись и дата | Инв. № подл.

ГАП	Чесакова		
Н. контр.	Шурнюк		
Ст. инж.	Лисицына		
ГИП	Алексеева		
Гл. инж.	Железняк		
Рук. маст.	Овчинникова		

330-018.85 14.40.00 Д

Панта декоративная ПД 1
Шаблон.

Стадия	Масса	Масштаб
Р		1:10
Лист	Листов	

ЦНИИП градостроительства

Копировал: Формат А4

Взам. инв. № | Подпись и дата | Инв. № подл.

Н. контр.	Шурнюк		
Ст. инж.	Лисицына		
ГИП	Алексеева		
Гл. инж.	Железняк		
Рук. маст.	Овчинникова		

330-018.85 14.41.00

Сетка арматурная С 20

Стадия	Масса	Масштаб
Р	3,88	
Лист	Листов 1	

ЦНИИП градостроительства

Копировал: Формат А4

Альбом III

Т.П.Р. 330-018.85

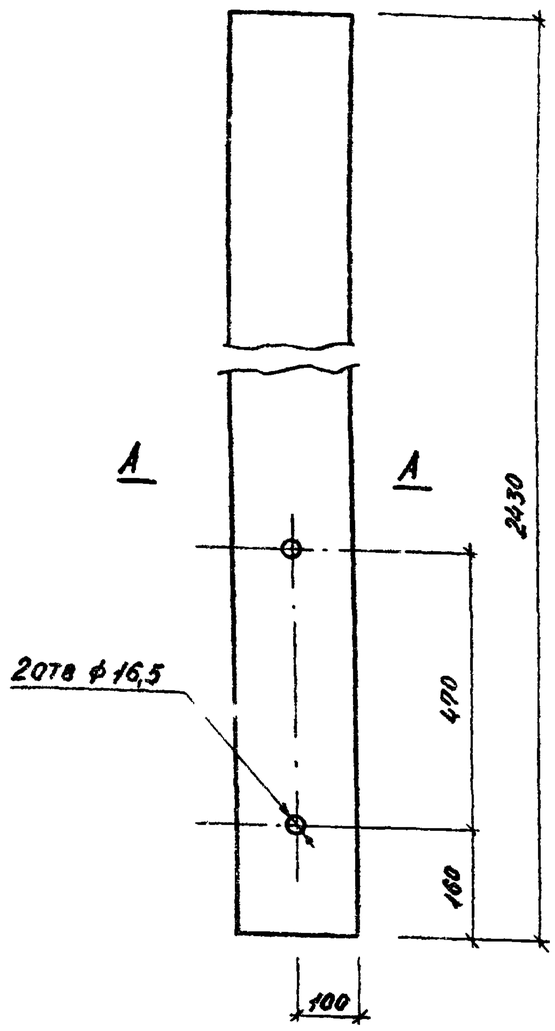

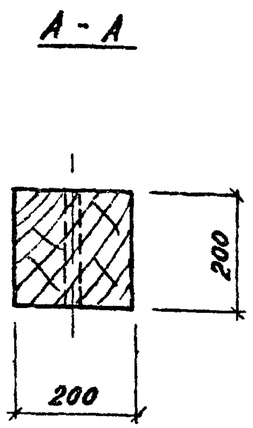

Н.контр.	Лисицына		
Рук.гр.инж.	Шурнюк		
ГИП	Алексеева		
Гл.инж.	Железняк		
Рук.маст.	Овчинников		

330-018.85 15.00.01

Стойка АС1

Стадия	Масса	Масштаб
Р	48,6	
Лист	Листов 1	

Сосна, сорт 2
ГОСТ 8486-66

ЦНИИПградостроительства

Копировал: Формат А4

Инв. № подл. | Подпись и дата | Взам. инв. №

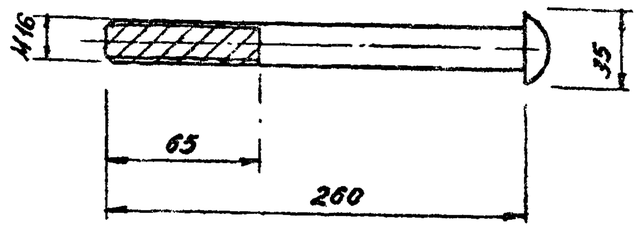

Н.контр.	Лисицына		
Рук.гр.инж.	Шурнюк		
ГИП	Алексеева		
Гл.инж.	Железняк		
Рук.маст.	Овчинников		

330-018.85 15.00.02

Болт специальный (М3)

Стадия	Масса	Масштаб
Р	0,41	
Лист	Листов 1	

ф 16 А I ГОСТ 5781-82

ЦНИИПградостроительства

Копировал: Формат А4

Инв. № подл. | Подпись и дата | Взам. инв. №

20368-03

Альбом III

ТПР 330-018.85

Рис 1

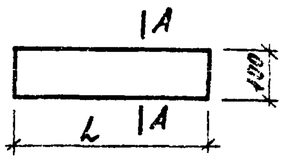

Рис. 2

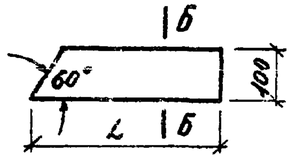

Рис. 3

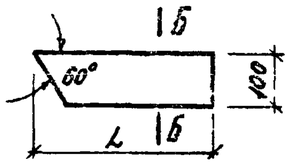

А-А

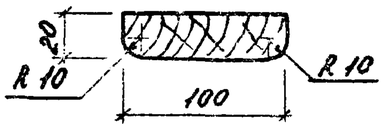

Б-Б

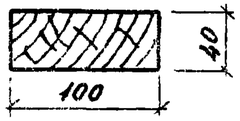

Обозначение	Поз.	Рис.	L мм	Масса, кг
330-018.85 15.00.08	1	1	2500	2,50
-01	49	1	2080	2,10
15.00.09	3	2	500	1,00
-01	9	2	750	1,50
-02	15	2	1000	2,00
-03	21	2	1300	2,60
-04	27	2	1450	2,90
-05	47	2	800	1,60
15.00.10	34	3	1850	3,70
-01	37	3	1450	2,90
-02	43	3	1050	2,10

Взам. инв. № | Подпись и дата | Инв. № подл.

330-018.85 15.00.08

Элемент декоративный			Стадия	Масса	Масштаб
			Р	см таба	
			Лист	Листов 1	
Н. контр.	Лисицына				
Рук. гр. инж.	Шурнюк				
ГИП	Алексеева				
Гл. инж.	Железняк				
Рук. маст.	Овчинников				
Сосна, сорт 2 ГОСТ 8486-66			ЦНИИПградостроительства		

Копировал: Формат А4

Рис. 1

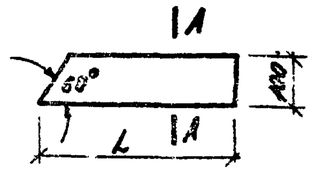

Рис. 2

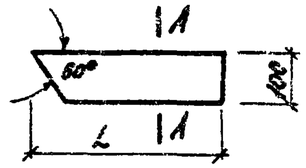

А-А

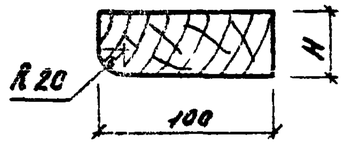

Обозначение	Поз.	Рис.	Размеры, мм H	Размеры, мм L	Масса, кг	Примеч.
330-018.85 15.00.11	2	1	40	450	0,90	
-01	6	1	60	450	1,35	
-02	8	1	40	700	1,40	
-03	12	1	60	700	2,10	
-04	14	1	40	950	1,90	
-05	18	1	60	950	2,85	
-06	20	1	40	1250	2,5	
-07	24	1	60	1200	3,50	
-08	25	1	40	1400	2,80	
-09	46	1	40	750	1,50	
-10	50	1	60	200	0,60	
15.00.12	30	2	40	1900	3,8	
-01	33	2	60	1550	4,65	
-02	36	2	40	1500	3,00	
-03	39	2	60	1150	4,45	
-04	42	2	40	1100	3,30	

Взам. инв. № | Подпись и дата | Инв. № подл.

330-018.85 15.00.11

Элемент декоративный			Стадия	Масса	Масштаб
			Р	см. таба.	
			Лист	Листов 1	
Н. контр.	Лисицына				
Рук. гр. инж.	Шурнюк				
ГИП	Алексеева				
Гл. инж.	Железняк				
Рук. маст.	Овчинников				
Сосна, сорт 2 ГОСТ 8486-66			ЦНИИПградостроительства		

Копировал: Формат А4

20368-03

Альбом III

Т.П.Р. 330-018.85

Рис. 1

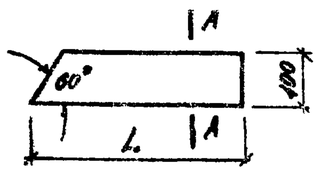

Рис. 2

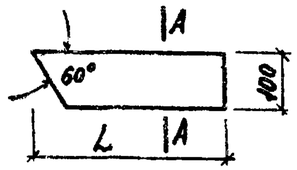

А - А

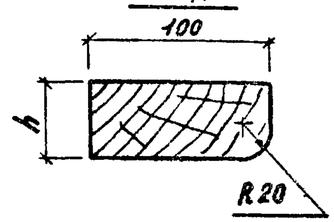

Обозначение	Поз.	Рис.	Размеры, мм		Масса, кг
			h	L	
330-018.85 15.00.12	4	1	40	550	1,10
-01	7	1	60	500	1,50
-02	10	1	40	800	1,60
-03	13	1	60	750	2,25
-04	16	1	40	1050	2,10
-05	19	1	60	1000	3,00
-06	22	1	40	1300	2,60
-07	25	1	60	1250	3,75
-08	28	1	40	1500	3,00
-09	48	1	40	850	1,70
-10	51	1	60	250	0,80
15.00.13	32	2	40	1800	3,66
-01	34	2	60	1500	4,50
-02	38	2	40	1400	2,80
-03	40	2	60	1100	3,30
-04	44	2	40	1000	2,00

Взам. инв. №

Подпись и дата

Инв. № подл.

Н. контр.	Ансицына		330-018.85 15.00.12		
Рук. гр. инж.	Шурнюк		Элемент декоративный	Стадия: Р	Масса: см. табл.	Масштаб
ГИП	Алексеева			Лист	Листов 1
Гл. инж.	Железняк		Сосна, сорт 2 ГОСТ 8486-66	ЦНИИПградостроительства	
Рук. маст.	Овчинников				

Копировал: Формат А4

Рис. 1

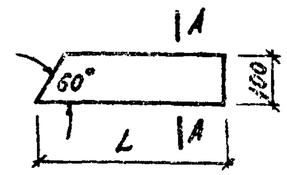

Рис. 2

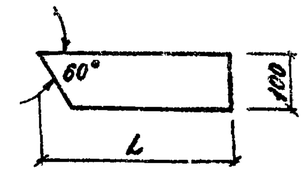

А - А

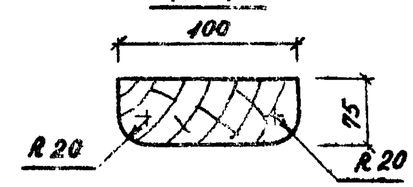

Обозначение	Поз.	Рис.	L мм	Масса кг
330-018.85 15.00.14	5	1	750	2,80
-01	11	1	1000	3,75
-02	17	1	1250	4,70
-03	23	1	1500	5,65
-04	29	1	1750	6,50
-05	45	1	400	1,50
15.00.15	35	2	1050	3,95
-01	41	2	650	2,47

Взам. инв. №

Подпись и дата

Инв. № подл.

Н. контр.	Ансицына		330-018.85 15.00.14		
Рук. гр. инж.	Шурнюк		Элемент декоративный	Стадия: Р	Масса: см. табл.	Масштаб
ГИП	Алексеева			Лист	Листов 1
Гл. инж.	Железняк		Сосна, сорт 2 ГОСТ 8486-66	ЦНИИПградостроительства	
Рук. маст.	Овчинников				

Копировал: Формат А4

20868-03

Альбом III

Т.П.Р. 330-018.85

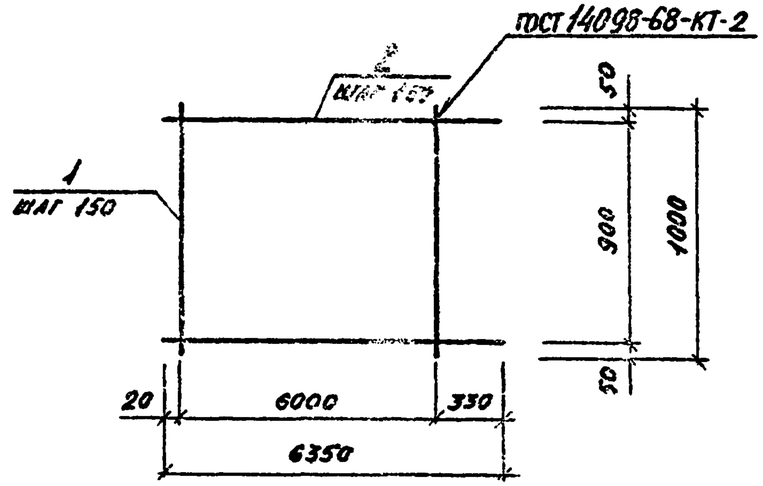

Формат	Зона	Поз.	Обозначение	Наименование	Кол.	Примеч.
				Деталь		Масса ед. кг
Б4		1	330-018.85 15.01.01	Ф10А-III ГОСТ 5781-82		
				ℓ=1000	41	0,617
Б4		2	15.01.02	Ф5ВI ГОСТ 6727-80		
				ℓ=6350	7	0,98

330-018.85 15.01.00

Сетка арматурная С1

Стадия	Масса	Масштаб
Р	32,16	
Лист	Листов 1	

ЦНИИЭП градостроительства

Н.контр.	Лисицына	
Рук.гр.инж.	Шурпюк	
ГИП	Алексеева	
Гл.инж.	Железняк	
Рук.маст.	Овчинников	

Инв.№ подл. | Подпись и дата | Взам.инв.№

Копировал: Формат А4

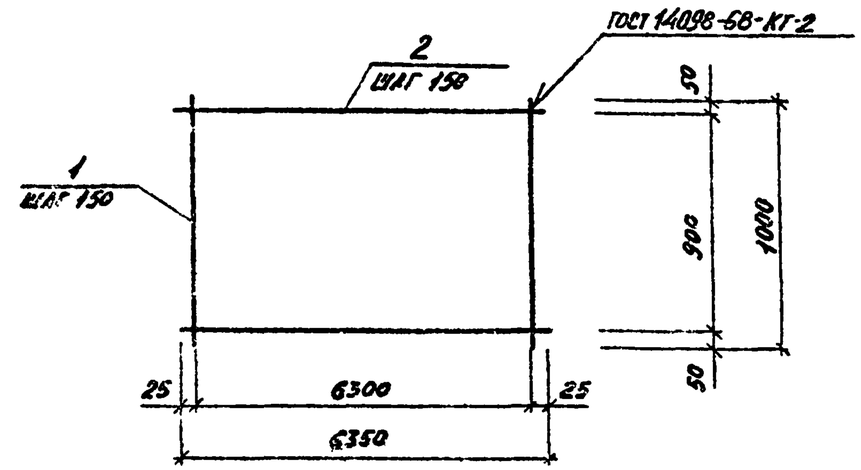

Формат	Зона	Поз.	Обозначение	Наименование	Кол.	Примеч.
				Деталь		Масса ед., кг
Б4		1	330-018.85 15.02.01	Ф10А-III ГОСТ 5781-82		
				ℓ=1000	43	0,617
Б4		2	150202	Ф5ВI ГОСТ 6727-80		
				ℓ=6350	7	0,98

330-018.85 15.02.00

Сетка арматурная С2

Стадия	Масса	Масштаб
Р	33,4	
Лист	Листов 1	

ЦНИИЭП градостроительства

Н.контр.	Лисицына	
Рук.гр.инж.	Шурпюк	
ГИП	Алексеева	
Гл.инж.	Железняк	
Рук.маст.	Овчинников	

Инв.№ подл. | Подпись и дата | Взам.инв.№

Копировал: Формат А4

20368-03

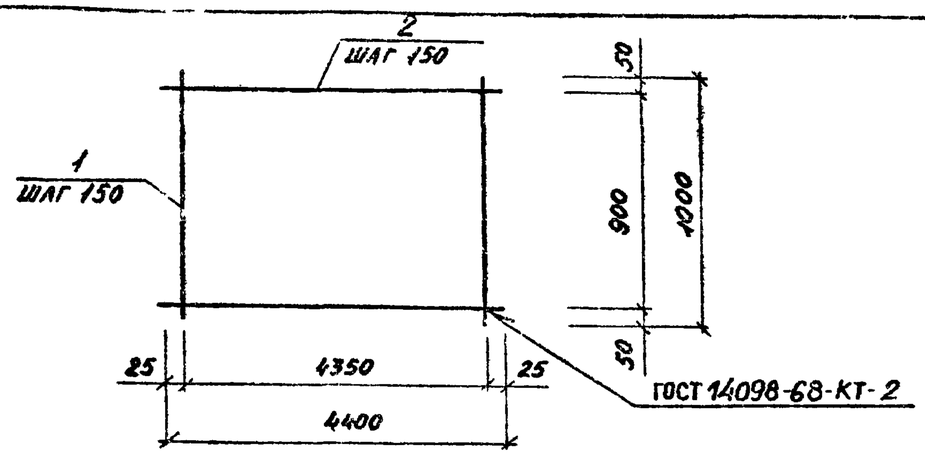

Формат	Зона	Поз.	Обозначение	Наименование	Кол.	Примеч.
				Детали		Масса ед., кг
Б4		1	330-018.85 15.03.01	ф10А III ГОСТ 5781-82		
				ℓ=1000	30	0,617
Б4		2	15.03.02	ф5ВI ГОСТ 6727-80		
				ℓ=4400	7	0,68

Инв. № подл. | Подпись и дата | Инв. № подл.

Н.контр.	Лисицына		
Рук.гр.инж.	Шурнюк		
ГИП.	Алексеева		
Гл.инж.	Железняк		
Рук.маст.	Овчинников		

330-018.85 15.03.00

Сетка арматурная С3

Стадия	Масса	Масштаб
Р	23,25	
Лист	Листов 1	

ЦНИИП градостроительства

Копировал: Формат А4

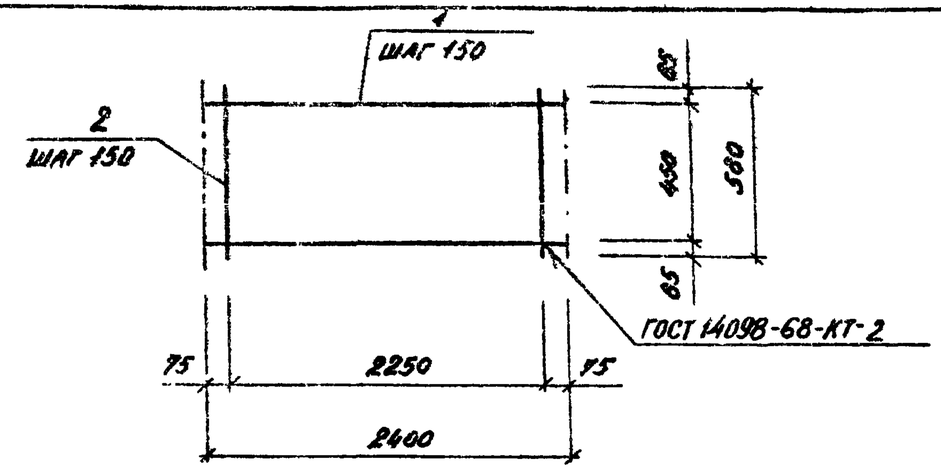

Формат	Зона	Поз.	Обозначение	Наименование	Кол.	Примеч.
				Детали		Масса, ед., кг
Б4		1	330-018.85 15.04.01	ф5ВI ГОСТ 6727-80		
				ℓ=2400	4	0,37
Б4		2	15.04.02	ф5ВI ГОСТ 6727-80		
				ℓ=580	16	0,09

Взам. инв. № | Подпись и дата | Инв. № подл.

Н.контр.	Лисицына		
Рук.гр.инж.	Шурнюк		
ГИП.	Алексеева		
Гл.инж.	Железняк		
Рук.маст.	Овчинников		

330-018.85 15.04.00

Сетка арматурная С4

Стадия	Масса	Масштаб
	2,92	
Лист	Листов 1	

ЦНИИП градостроительства

Копировал: Формат А4

Альбом III

Т.П.Р. 330-018.85

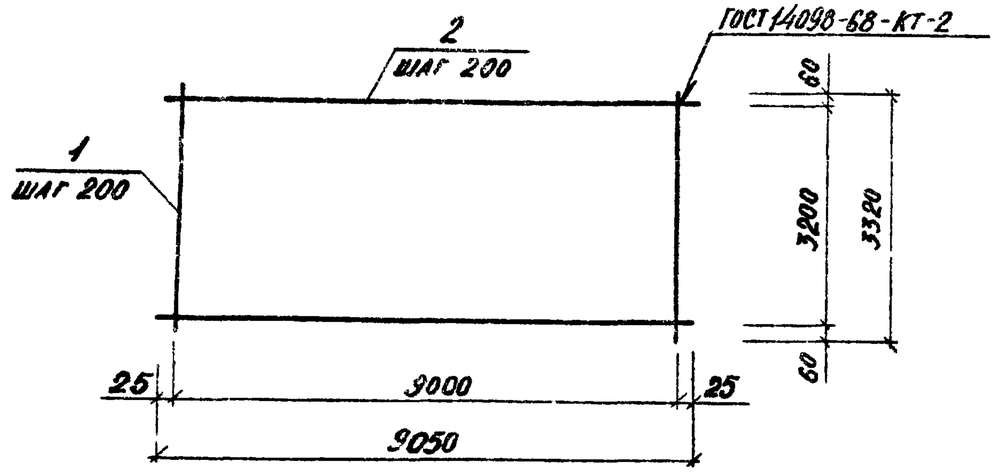

Формат	Зона	Поз	Обозначение	Наименование	Кол.	Примеч.
				Детали		Масса ед., кг
Б4		1	330-018.85 15.05.01	⌀6А-III ГОСТ 5781-82		
				ℓ=3320	46	0,74
Б4		2	15.05.02	⌀6А-III ГОСТ 5781-82		
				ℓ=9050	17	2,10

Взам. инв. №

Подпись и дата

Инв. № подл.

330-018.85 15.05.00

Н. контр.	Лисицына		
Рук. гр. инж.	Шурнюк		
ГИП.	Алексеева		
Гл. инж.	Железняк		
Рук. маст.	Овчинников		

Сетка арматурная С5

Стадия	Масса	Масштаб
Р	69,7	
Лист	Листов 1	

ЦНИИПградостроительства

Копировал

Формат А4

4610

4440

320

3×100

10

10

ГОСТ 14098-68-КТ-2

R 8000

33°

1

2

3

4

5

шаг 150

Формат	Зона	Поз	Обозначение	Наименование	Кол.	Примеч.
				Детали		Масса ед., кг
				⌀8АI ГОСТ 5781-82		
Б4		1	330-018.85 15.06.01	ℓ=4610	1	1,82
Б4		2	15.06.02	ℓ=4550	1	1,80
Б4		3	15.06.03	ℓ=4490	1	1,77
Б4		4	15.06.04	ℓ=4440	1	1,75
Б4		5	15.06.05	⌀5ВI ГОСТ 6727-80		
				ℓ=350	31	0,054

Взам. инв. №

Подпись и дата

Инв. № подл.

330-018.85 15.06.00

Н. контр.	Лисицына		
Рук. гр. инж.	Шурнюк		
ГИП.	Алексеева		
Гл. инж.	Железняк		
Рук. маст.	Овчинников		

Сетка арматурная С6

Стадия	Масса	Масштаб
Р	8,8	
Лист	Листов 1	

ЦНИИПградостроительства

Копировал

Формат А4

20368-03

Альбом III

ТПР 330-018.85

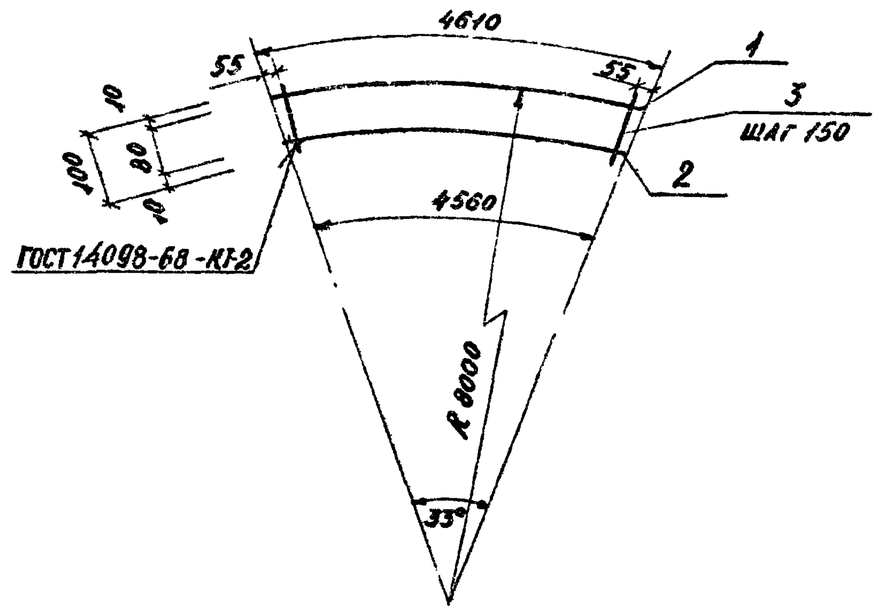

Формат	Зона	Поз.	Обозначение	Наименование	Кол.	Примеч.
				Детали		Масса ед., кг
				⌀8 А I ГОСТ 5781-82		
Б4		1	330-018.85 15.07.01	ℓ=4610	1	1,82
Б4		2	15.07.02	ℓ=4560	1	1,80
Б4		3	15.07.03	⌀5 В I ГОСТ 6727-80		
				ℓ=100	31	0,015

Инв. № подл. | Подпись и дата | Взам. инв. №

			330-013.85 15.07.00			
			Сетка арматурная С7	Стадия	Масса	Масштаб
				Р	4,09	
Н.контр.	Лисицына			Лист	Листов 1	
Рук.гр.инж.	Шурнюк					
ГИП	Алексеева					
Гл.инж.	Железняк					
Рук.маст.	Овчинников					

Копиро- Формат А4

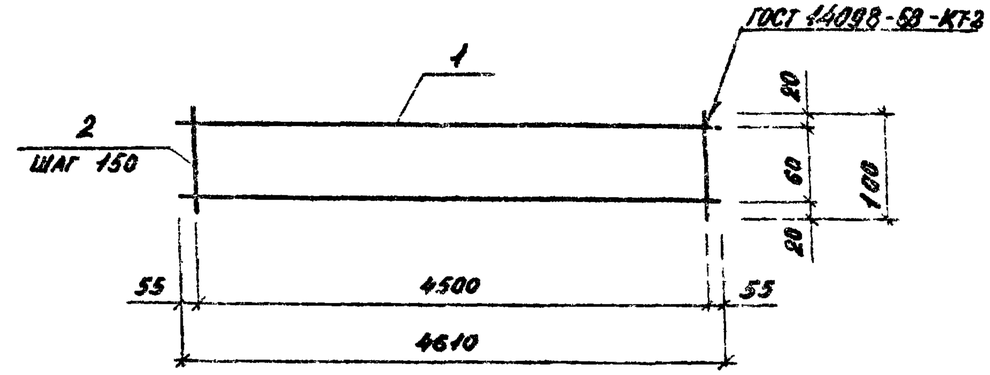

Формат	Зона	Поз.	Обозначение	Наименование	Кол.	Примеч.
				Детали		Масса ед., кг
Б4		1	330-018.85 15.10.01	⌀8 А I ГОСТ 5781-82		
				ℓ=4610	2	1,82
Б4		2	15.10.02	⌀5 В I ГОСТ 6727-80		
				ℓ=100	31	0,015

Инв. № подл. | Подпись и дата | Взам. инв. №

			330-018.85 15.10.00			
			Каркас К 1	Стадия	Масса	Масштаб
				Р	4,11	
Н.контр.	Лисицына			Лист	Листов 1	
Рук.гр.инж.	Шурнюк			ЦНИИПградостроительства		
ГИП	Алексеева					
Гл.инж.	Железняк					
Рук.маст.	Овчинников					

Копировал: Формат А4

20368-03

Альбом III

Т.П.Р 330-018.85

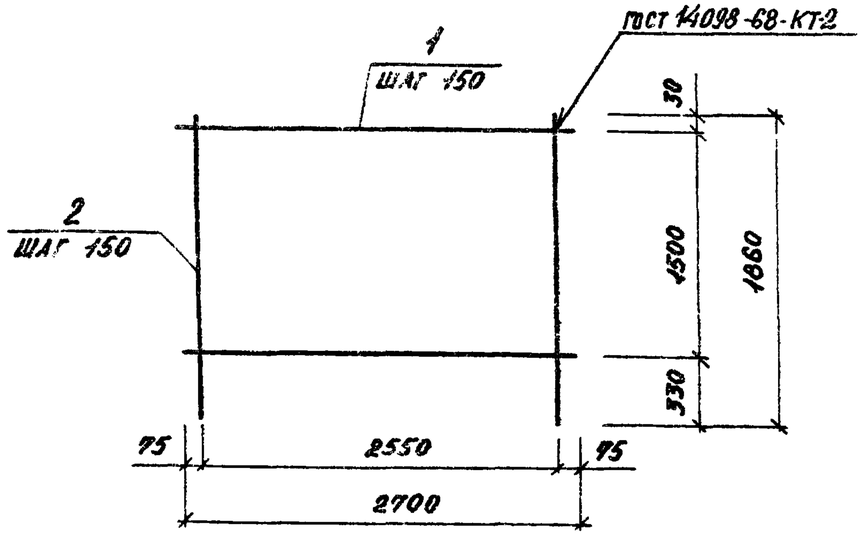

Формат	Зона	Поз.	Обозначение	Наименование	Кол.	Примеч.
				Детали		масса ед., кг
Б4		1	330-018.85 15.08.01	Ф8АI ГОСТ 5781-82		
				ℓ = 2700	11	1,07
Б4		2	15.08.02	Ф5ВI ГОСТ 6727-80		
				ℓ = 1920	18	0,3

Взам. инв. № | Подпись и дата | Инв. № подл.

Н. контр.	Анисцына		
Рук. грп.	Шурнюк		
ГИП	Алексеева		
Гл. инж.	Железняк		
Рук. маст.	Овчинников		

330-018.85 15.03.00

Сетка арматурная С8

Стадия	Масса	Масштаб
Р	17,2	
Лист	Листов 1	

ЦНИИСградостроительства

Копировал: Формат А4

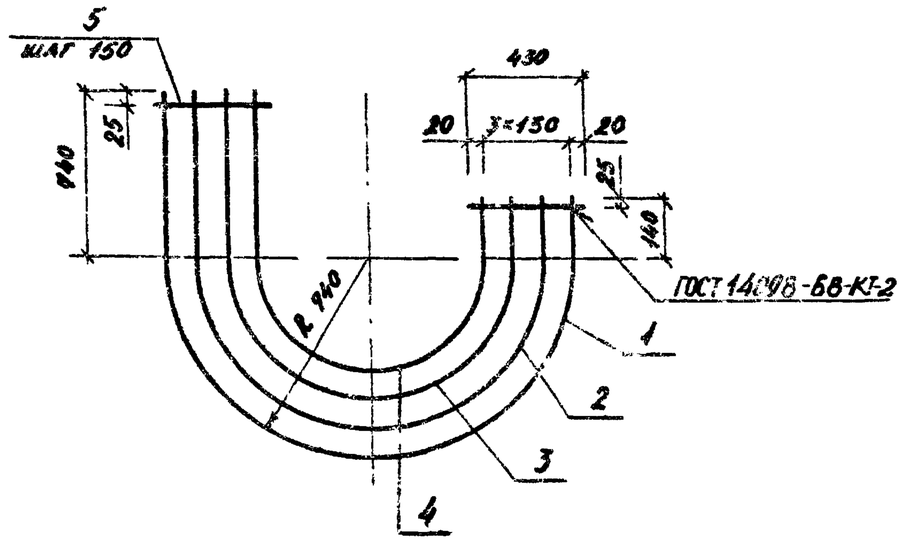

Формат	Зона	Поз.	Обозначение	Наименование	Кол.	Примеч.
				Детали		масса ед., кг
				Ф8АI ГОСТ 5781-82		
Б4		1	330-018.85 15.09.01	ℓ = 3200	1	1,26
Б4		2	15.09.02	ℓ = 2800	1	1,11
Б4		3	15.09.03	ℓ = 2390	1	0,94
Б4		4	15.09.04	ℓ = 1920	1	0,76
Б4		5	15.09.05	Ф5ВI ГОСТ 6727-80		
				ℓ = 430	32	0,07

Взам. инв. № | Подпись и дата | Инв. № подл.

Н. контр.	Анисцына		
Рук. грп.	Шурнюк		
ГИП	Алексеева		
Гл. инж.	Железняк		
Рук. маст.	Овчинников		

330-018.85 15.09.00

Сетка арматурная С9

Стадия	Масса	Масштаб
Р	6,31	
Лист	Листов 1	

ЦНИИСградостроительства

Копировал: Формат А4

Альбом III

Т.П.Р. 330-018.85

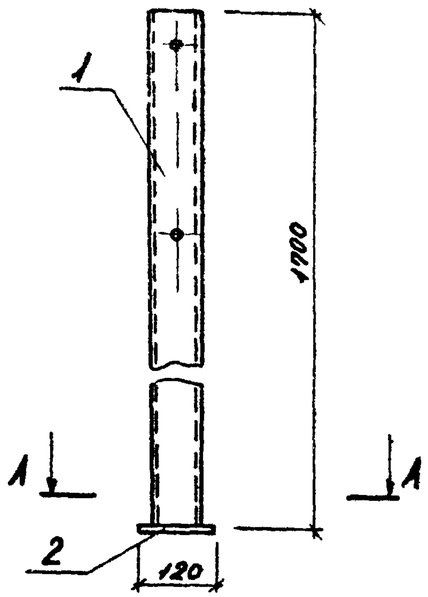

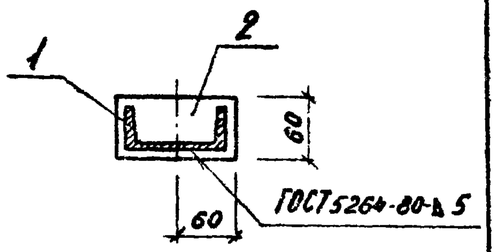

Формат	Зона	Поз.	Обозначение	Наименование	Кол.	Примеч.
				Деталь		Масса ед., кг
А4		1	330-018.85 15.М.01	Швеллер	1	
Б4		2	15.М.02	Полоса $\frac{4\times60\ ГОСТ\ 103-76}{Ст.3\ ГОСТ\ 535-79}$		
				ℓ=120	1	0,23

Взам. инв. №

Подпись и дата

Инв. № подл.

Н. контр.	Анисцына		
Рук. гр. инж.	Шурнюк		
ГИП	Алексеева		
Гл. инж.	Железняк		
Рук. маст.	Овчинников		

330-018.85 15.М.00

Стойка МС1

Стадия	Масса	Масштаб
Р	14,83	
Лист	Листов 1	

ЦНИИПградостроительства

Копировал: Формат А4

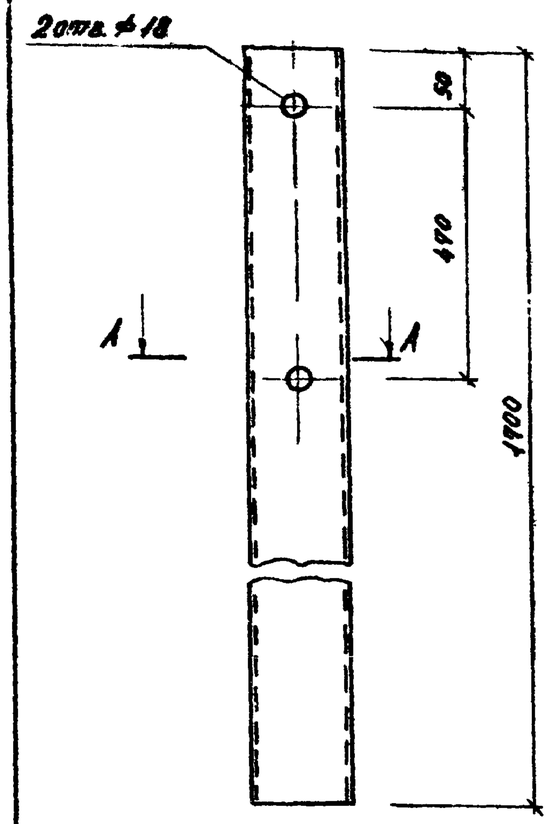

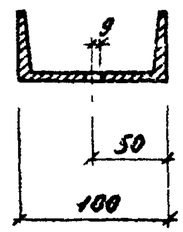

Взам. инв. №

Подпись и дата

Инв. № подл.

Н. контр.	Анисцына		
Рук. гр. инж.	Шурнюк		
ГИП	Алексеева		
Гл. инж.	Железняк		
Рук. маст.	Овчинников		

330-018.85 15.М.01

Позиция 1

Стадия	Масса	Масштаб
Р		
Лист	Листов 1	

Швеллер $\frac{10\ ГОСТ\ 8240-72}{Ст.3\ ГОСТ\ 535-79}$

ЦНИИПградостроительства

Копировал: Формат А4

20368-03

Альбом III

Т.П.Р-330-018.85

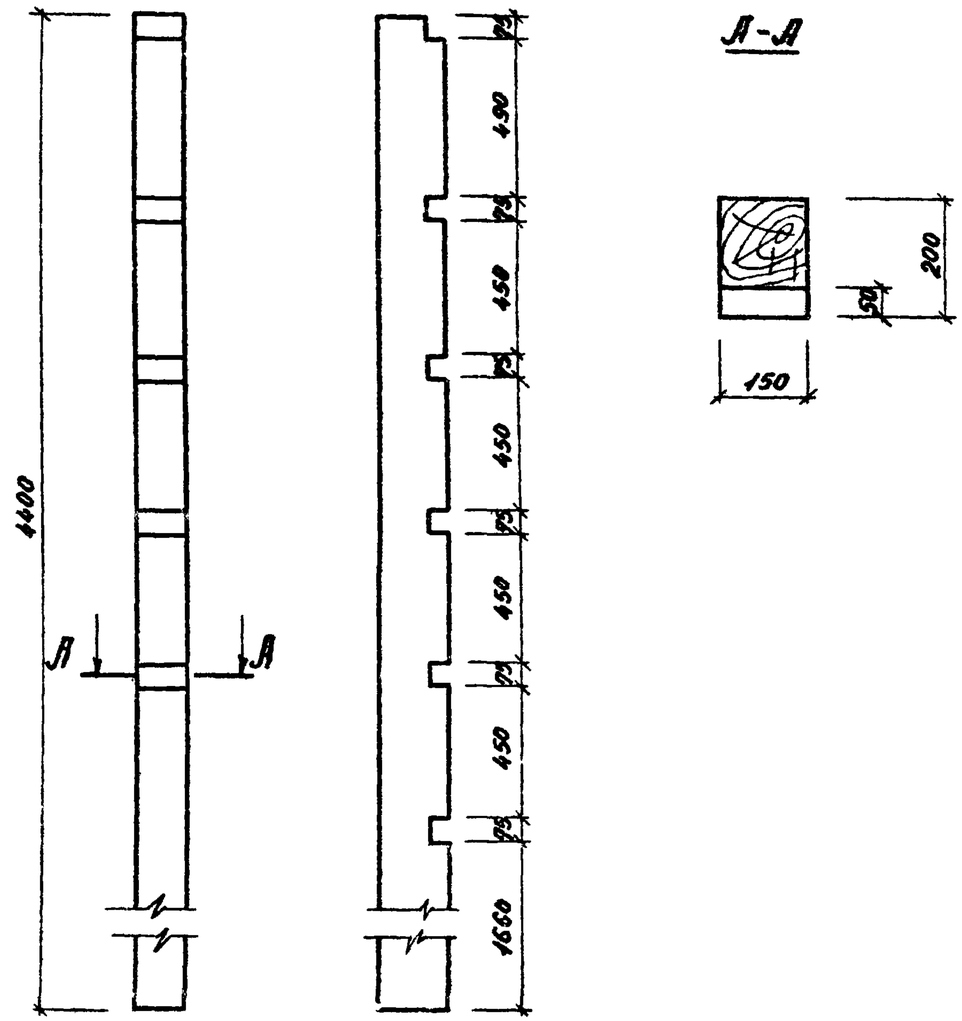

Н.контр.	Шурнюк		330-018.85 16.00.01			
Ст.инж.	Лисицына		Стойка СД 1	Стадия	Масса	Масштаб
ГИП	Алексеева			Р	66,0	1:10
Гл.инж.	Железняк			Лист	Листов 1	
Рук.маст.	Овчинников		Брус 150×200 сосна сорт 2 / ГОСТ 9685-61	ЦНИИПградостроительства		

Инв. № подл. | Подпись и дата | Взам. инв. №

Копировал: Формат А4

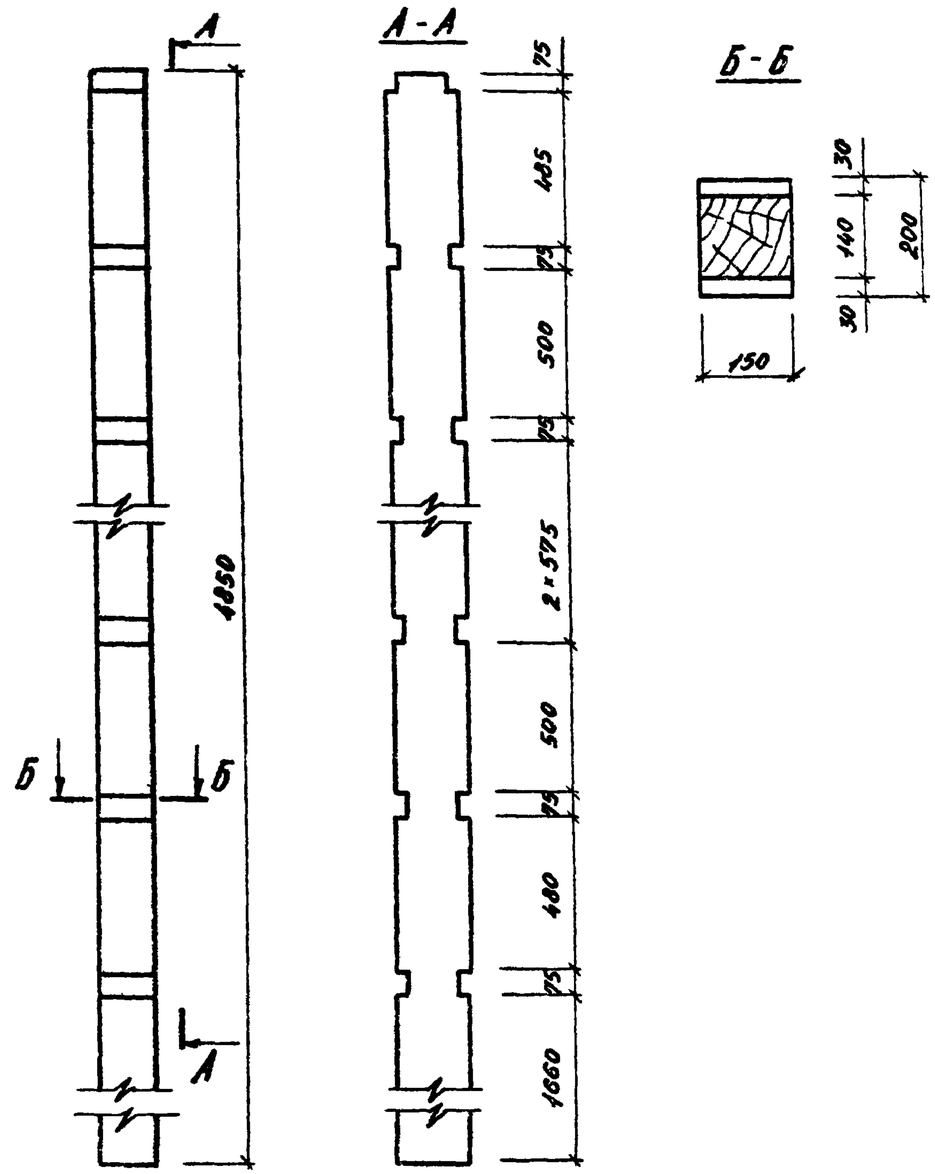

Н.контр.	Шурнюк		330-018.85 16.00.02			
Ст.инж.	Лисицына		Стойка СД 2	Стадия	Масса	Масштаб
ГИП	Алексеева			Р	72,75	1:10
Гл.инж.	Железняк			Лист	Листов 1	
Рук.маст.	Овчинников		Брус 150×200 сосна сорт 2 / ГОСТ 9685-61	ЦНИИПградостроительства		

Инв. № подл. | Подпись и дата | Взам. инв. №

Копировал: Формат А4

20368-05

Альбом III

Т.П.Р. 330-018.85

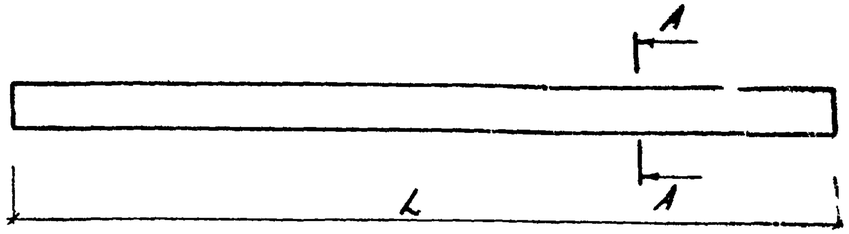

А-А
М 1:5

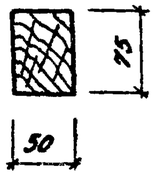

Обозначение	Марка	L, мм	Масса ед., кг
330-018.85 16.00.03	БД 1	1450	2,72
-01	БД 2	1300	2,44
-02	БД 3	1915	3,59

Взам. инв. № | Подпись и дата | Инв. № подл.

330-018.85 16.00.03

Балка БД 1, БД 2, БД 3.

Стадия	Масса	Масштаб
Р	см. табл.	1:10

Лист | Листов 1

Брус 50×75 сосна, сорт 2 / ГОСТ 8486-66

ЦНИИПградостроительства

Н. контр.	Шурнюк	
Ст. инж.	Лисицына	
ГИП	Алексеева	
Гл. инж.	Железняк	
Рук. маст.	Овчинников	

Копировал: Формат А4

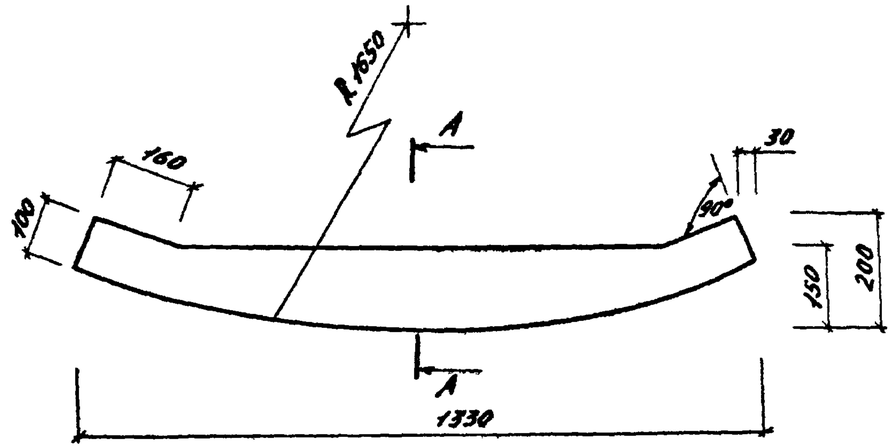

А-А
М 1:5

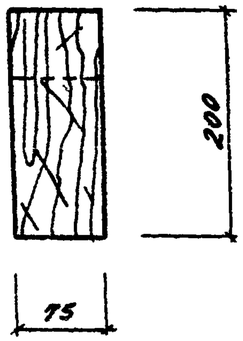

Взам. инв. № | Подпись и дата | Инв. № подл.

330-018.85 16.00.04

Балка БД 4

Стадия	Масса	Масштаб
Р	10,0	1:10

Лист | Листов 1

Брус 75×200 сосна, сорт 2 / ГОСТ 8486-66

ЦНИИПградостроительства

Н. контр.	Шурнюк	
Ст. инж.	Лисицына	
ГИП.	Алексеева	
Гл. инж.	Железняк	
Рук. маст.	Овчинников	

Копировал: Формат А4

90368-03

Альбом III

Т.п. № 330-018.85

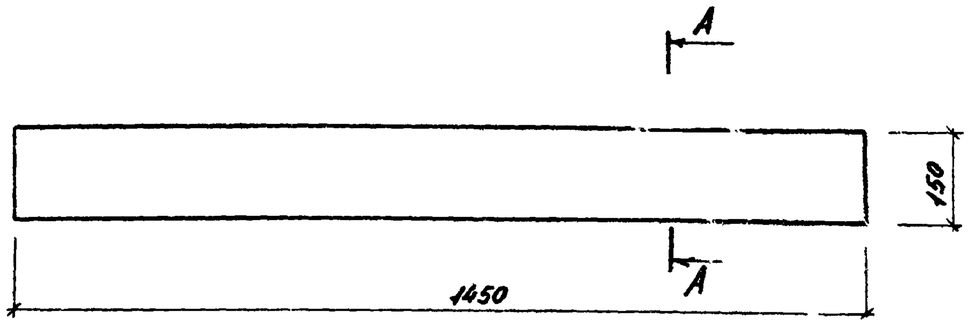

А - А
М 1:2

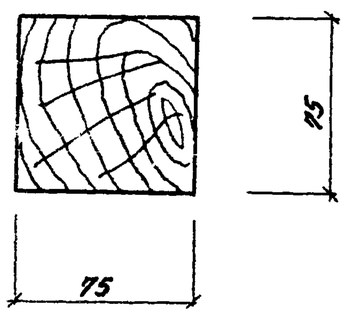

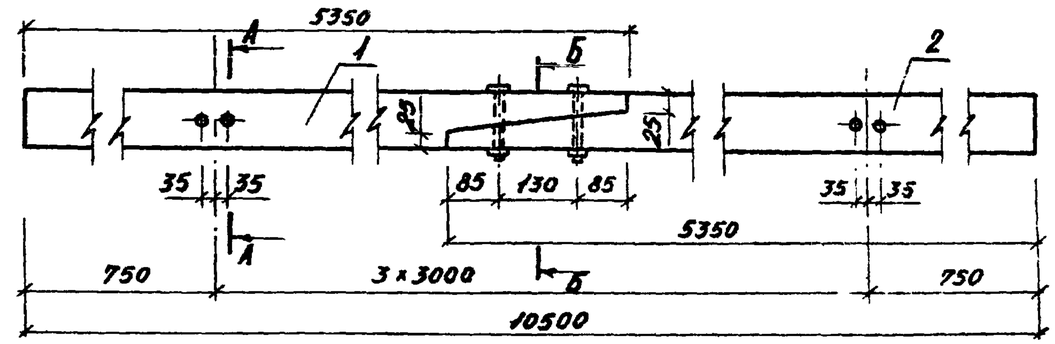

А - А

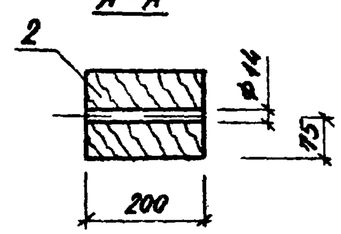

Б - Б

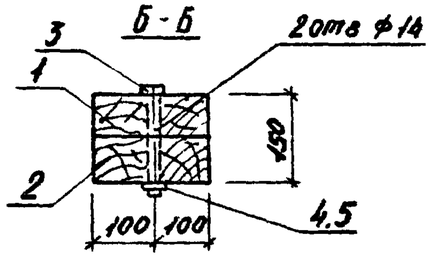

Формат	Зона	Поз.	Обозначение	Наименование	Кол.	Примеч.
				Деталь		Масса ед. кг
				Брус 150×200 сосна сорт 2 / ГОСТ 8486-66		
Б4		1	330-018.85 27.20.01	ℓ = 5350	1	80,25
Б4		2	27.20.02	ℓ = 5350	1	80,25
				Стандартные изделия		
		3		Болт М12×220 ГОСТ 7798-70	1	
		4		Гайка М12 ГОСТ 5915-70	1	
		5		Шайба 12 ГОСТ 6958-78	1	

Взам. инв. № | Подпись и дата | Инв. № подл.

Н. контр.	Шурнюк		
Ст. инж.	Лисицына		
Гип.	Алексеева		
Гл. инж.	Железняк		
Рук. маст.	Смаглюков		

330-018.85 16.00.05

Балка Б4 5

Стадия	Масса	Масштаб
Р	4,1	1:10
Лист	Листов 1	

Брус 75×75 сосна сорт 2 / ГОСТ 8486-66

ЦНИИПградостроительства

Копировал | Формат А4

330-018.85 27.20.00

Балка Б4 4

Стадия	Масса	Масштаб
Р	160,5	1:10
Лист	Листов 1	

ЦНИИПградостроительства

Копировал | Формат А4

20368-03

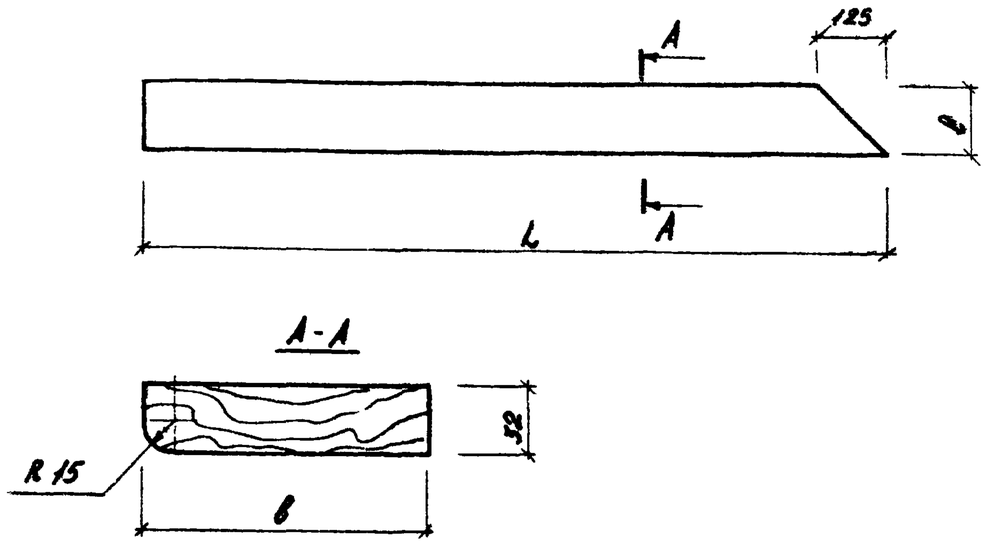

Обозначение	Марка	L,мм	ℓ,мм	Масса ед. кг
330-018.85 16.00.06	Д 1	2700	160	6,9
-01	Д 12	2750	120	5,28

Н. контр.	Шурнюк		
Ст. инж.	Анисцына		
ГИП	Алексеева		
Гл. инж.	Железняк		
Рук. маст.	Овчинников		

330-018.85 16.00.06

Доска Д 1, Д 12

Стадия	Масса	Масштаб
Р	см. табл.	1:10
Лист	Листов 1	

Доски $\frac{32 \times 120 \text{ сосна сорт 2}}{\text{ГОСТ 8486-65}}$

ЦНИИПградостроительства

Копировал: Формат А4

Инв. № подл. | Подпись и дата | Взам. инв. №

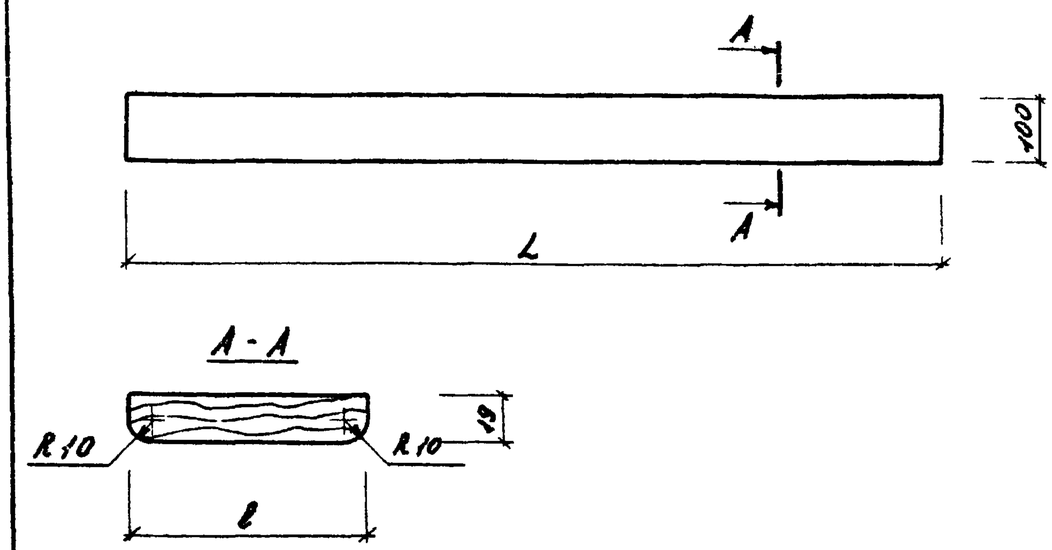

Обозначение	Марка	ℓ	L	Масса ед. кг
330-018.85 16.00.11	Д 15	100	3490	3,32
-01	Д 16	100	2740	2,6
-02	Д 17	80	2740	2,1
-03	Д 19	80	3490	2,65

Н. контр.	Шурнюк		
Ст. инж.	Анисцына		
ГИП	Алексеева		
Гл. инж.	Железняк		
Рук. маст.	Овчинников		

330-018.85 16.00.11

Доска Д 15, Д 16, Д 17

Стадия	Масса	Масштаб
Р	см. табл.	1:10
Лист	Листов 1	

Доска $\frac{\delta = 19 \text{ сосна сорт 2}}{\text{ГОСТ 8486-66}}$

ЦНИИПградостроительства

Копировал: Формат А4

Инв. № подл. | Подпись и дата | Взам. инв. №

20368-03

Альбом III

Т.П.Р. 330-018.85

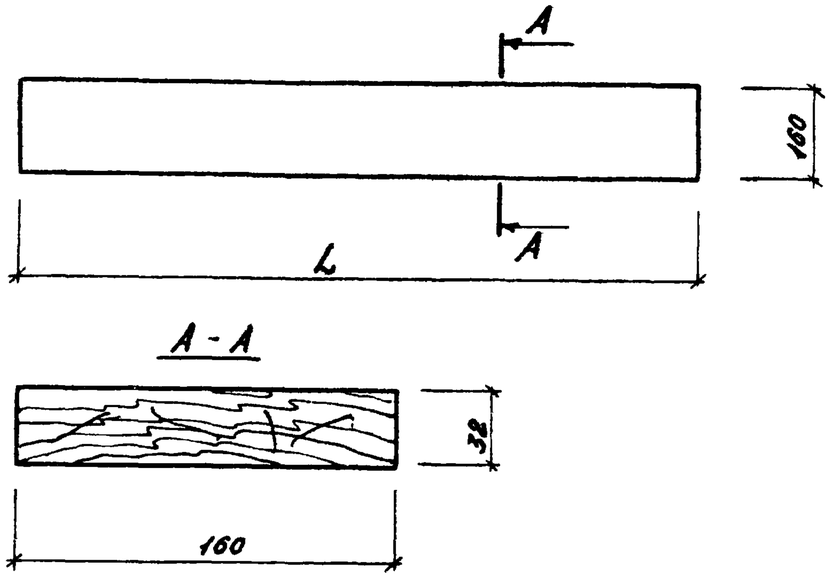

Обозначение	Марка	L,мм	Масса ед., кг
330-018.85 16.00.07	Д 2	2533	6,5
-01	Д 7	1917	4,9
-02	Д 10	2867	7,3
-03	Д 13	2617	6,7

Н.контр.	Шурнюк		
Ст.инж.	Ансицына		
ГИП	Алексеева		
Гл.инж.	Железняк		
Рук.маст.	Овчинников		

330-018.85 16.00.07

Доска Д2, Д7, Д10, Д13

Стадия	Масса	Масштаб
Р	см. табл.	1:10
Лист	Листов 1	

Доска $\frac{32\times160 \text{ сосна сорт 2}}{\text{ГОСТ 8486-66}}$

ЦНИИПградостроительства

Инв. № подл. | Подпись и дата | Взам. инв. №

Копировал: Формат А4

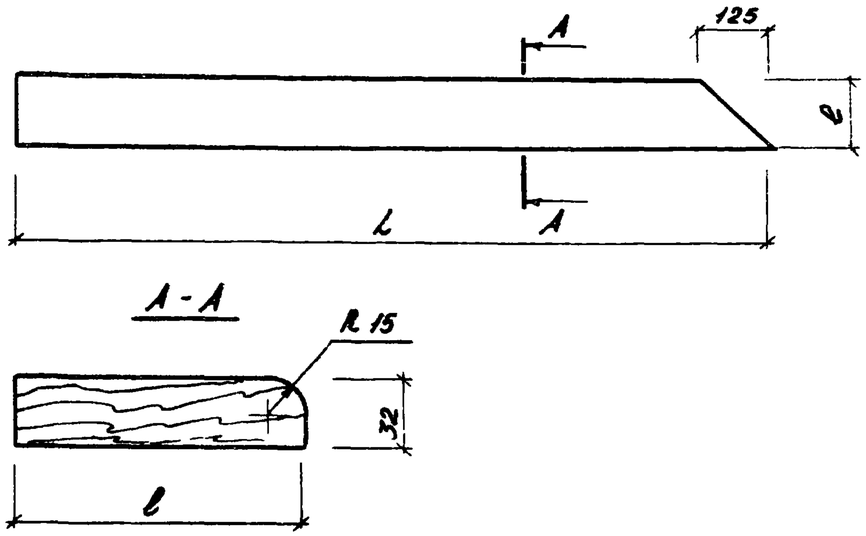

Обозначение	Марка	L,мм	ℓ,мм	Масса ед., кг
330-018.85 16.00.08	Д 3	2367	160	6,1
-01	Д 14	2480	120	4,8

Н.контр.	Шурнюк		
Ст.инж.	Ансицына		
ГИП	Алексеева		
Гл.инж.	Железняк		
Рук.маст.	Овчинников		

330-018.85 16.00.08

Доска Д3, Д14.

Стадия	Масса	Масштаб
Р	см. табл.	1:10
Лист	Листов 2	

Доска $\frac{32\times120 \text{ сосна сорт 2}}{\text{ГОСТ 8486-66}}$

ЦНИИПградостроительства

Инв. № подл. | Подпись и дата | Взам. инв. №

Копировал: Формат А4

20362-03

Альбом III

Т.П.Р. 330-018.85

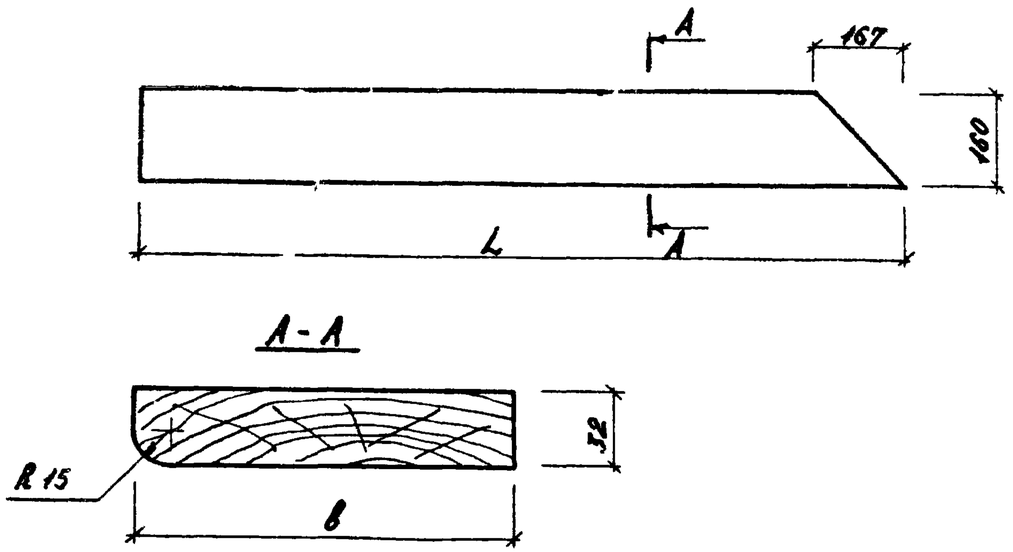

Обозначение	Марка	в, мм	L, мм	Масса ед., кг
330-018.85 16.00.09	Д5	125	1600	3,2
-01	Д8	160	2250	5,8
-02	Д11	160	3200	8,2

Н.контр.	Шурнюк		
Ст.инж.	Лисицына		
ГИП.	Алексеева		
Гл.инж.	Железняк		
Рук.маст.	Овчинников		

330-018.85 16.00.09

Доска Д5, Д8, Д11

Стадия	Масса	Масштаб
Р	см. табл.	1:10
Лист	Листов 1	

Доска $\frac{32 \times 160 \text{ сосна сорт 2}}{\text{ГОСТ 8486-66}}$

ЦНИИПградостроительства

Копировал: Формат А4

Инв.№ подл. | Подпись и дата | Взам. инв.№

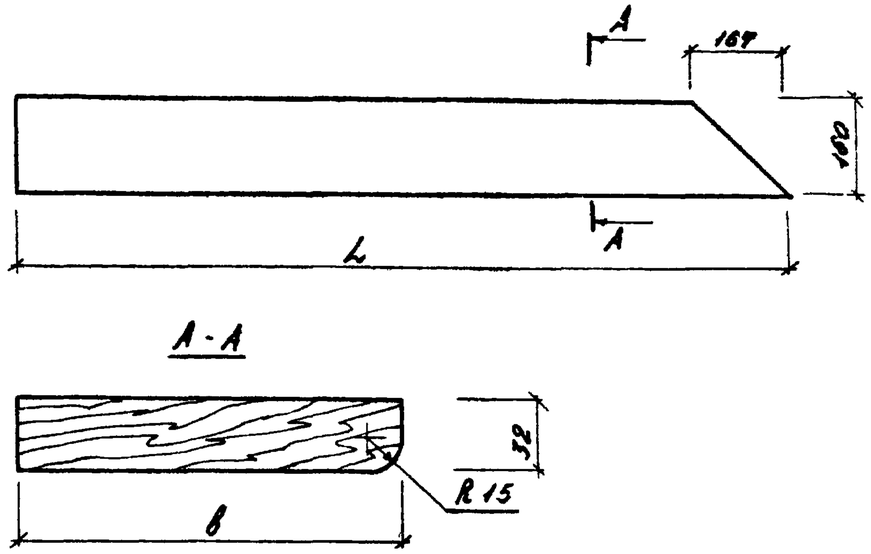

Обозначение	Марка	в, мм	L, мм	Масса ед., кг
330-018.85 16.00.10	Д4	125	1475	3,0
-01	Д6	160	1917	4,9
-02	Д9	160	2867	7,34

Н.контр.	Шурнюк		
Ст.инж.	Лисицына		
ГИП.	Алексеева		
Гл.инж.	Железняк		
Рук.маст.	Овчинников		

330-018.85 16.00.10

Доска Д4, Д6, Д9

Стадия	Масса	Масштаб
Р	см. табл.	1:10
Лист	Листов 1	

Доска $\frac{32 \times 160 \text{ сосна сорт 2}}{\text{ГОСТ 8486-66}}$

ЦНИИПградостроительства

Копировал: Формат А4

Инв.№ подл. | Подпись и дата | Взам. инв.№

20368-03

Альбом III

Т.пр.р. 330-018.85

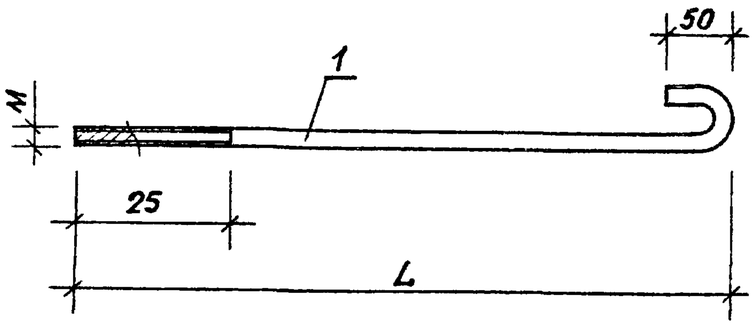

Обозначение	Марка	L мм	ф м	Масса ед. кг
330-018.85 20.00.01	А 2	200	6	0,06
-01	А 3	400	8	0,2

Н.контр.	Шурнюк		330-018.85 20.00.01		
Ст.инж.	Лисицына		Анкер А2	Стадия	Масса	Масштаб
ГИП	Алексеева			Р	0.02	1:2
Гл.инж.	Железняк			Лист	Листов 1
Рук.маст.	Овчинников			ЦНИИПградостроительства	

Инв.№ подл. | Подпись и дата | Взамен инв.№

Копировал Ел Формат А4

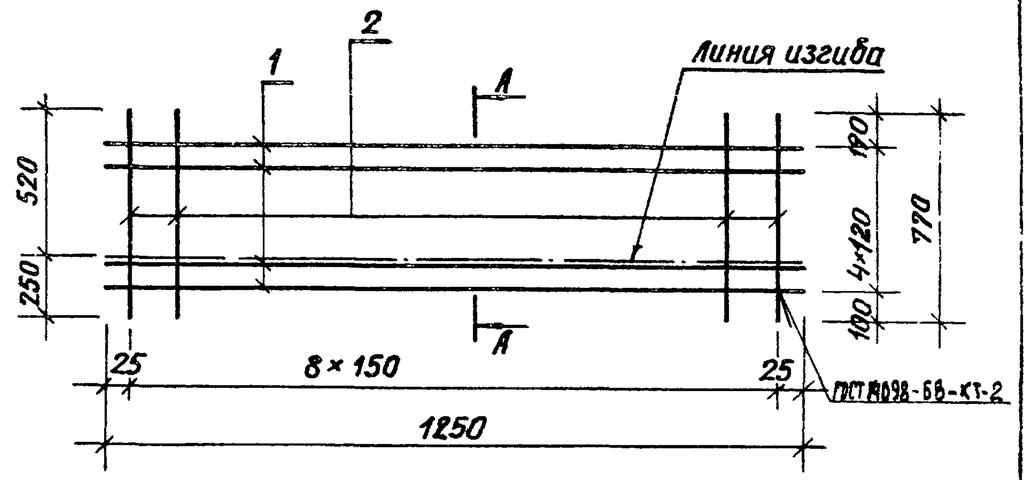

А – А

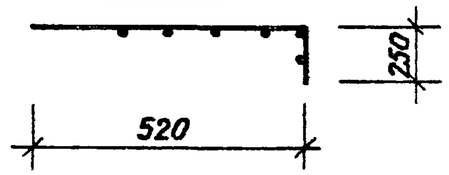

Формат	Зона	Поз.	Обозначение	Наименование	Кол	Примечание
				Детали		Масса ед., кг
Б4.		1	330-018.85 16.05.01	ф 8А-III ГОСТ5781-82 ℓ=1250	5	0,6
Б4.		2	16.05.02	ф 8А-III ГОСТ 5781-82 ℓ - 770	9	0,3

Н.контр.	Шурнюк		330-018.85 16.01.00		
Ст.инж.	Лисицына		Сетка арматурная С1	Стадия	Масса	Масштаб
ГИП	Алексеева			Р	5.7	
Гл.инж.	Железняк			Лист	Листов 1
Рук.маст	Овчинников			ЦНИИПградостроительства	

Инв.№ подл. | Подпись и дата | Взамен инв.№

Копировал Ел Формат А4

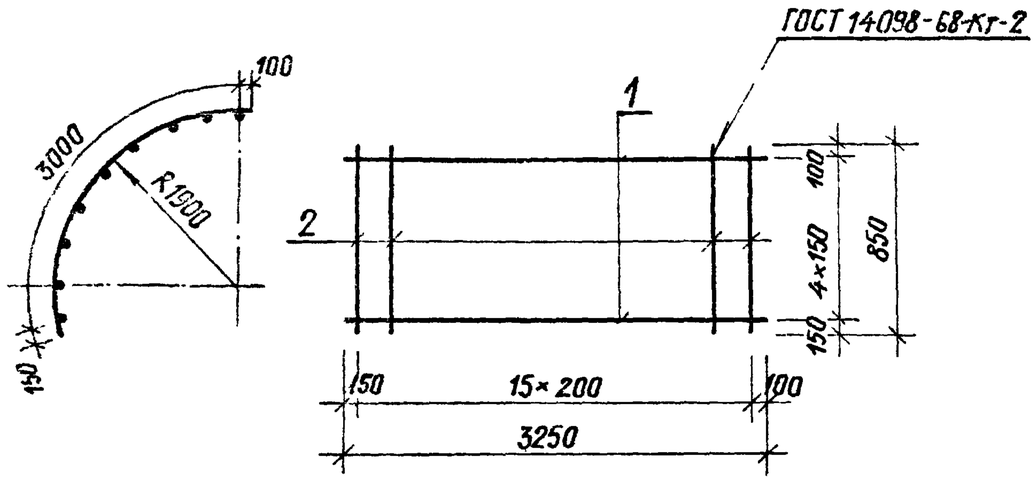

Формат	Зона	Поз.	Обозначение	Наименование	Кол.	Примечание
				Детали		Масса ед., кг
Б4		1	330-018.85 20.01.01	ф4В-I ГОСТ 6727-80 ℓ=3250	5	0,32
Б4		2	20.01.02	ф4В-I ГОСТ 6727-80 ℓ=850	16	0,085

Н.контр.	Лисицына		
Ст.инж.	Шурнюк		
Гап	Алексеева		
Гл.инж.	Железняк		
Рук.маст.	Овчинников		

330-018.85 22.01.00

Сетка арматурная С1

Стадия	Масса	Масштаб
Р	2,96	

Лист | Листов 1

ЦНИИПградостроительства

Копировал Ел

Формат А4

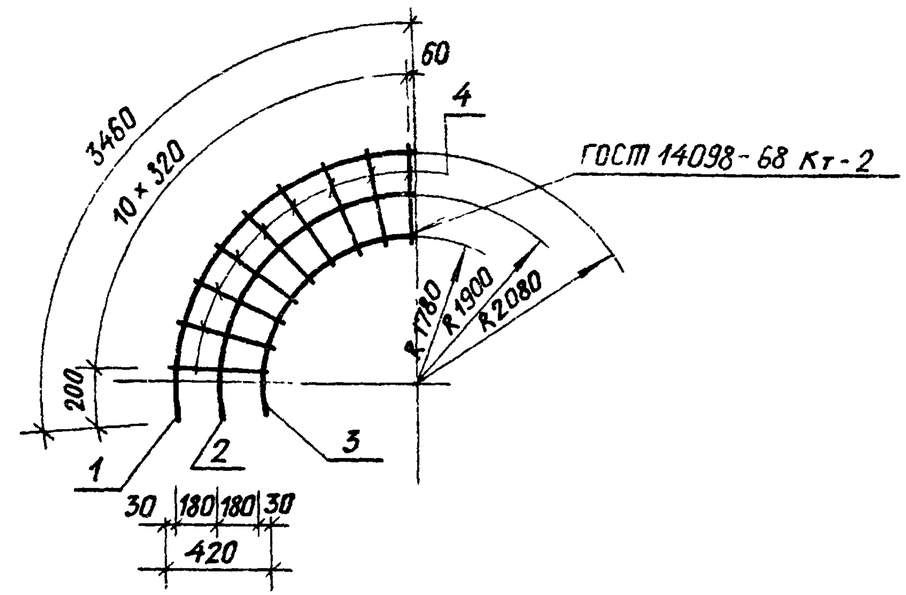

Формат	Зона	Поз.	Обозначение	Наименование	Кол.	Примечание
				Детали		Масса ед., кг
Б4		1	330-018.85 20.02.01	ф4В-I ГОСТ 6727-80 ℓ=3460	1	0,35
Б4		2	20.02.02	ф4В-I ГОСТ 6727-80 ℓ=3180	1	0,32
Б4		3	20.02.03	ф4В-I ГОСТ 6727-80 ℓ=2990	1	0,30
Б4		4	20.02.04	ф4В-I ГОСТ 6727-80 ℓ=420	11	0,042

Н.контр.	Шурнюк		
Ст.инж.	Лисицына		
Гап	Алексеева		
Гл.инж.	Железняк		
Рук.маст.	Овчинников		

330-018.85 22.02.00

Сетка арматурная С2

Стадия	Масса	Масштаб
Р	1,01	

Лист | Листов 1

ЦНИИПградостроительства

Копировал Ел

Формат А4

Взамен инв.№

Подпись и дата

Инв.№ подл.

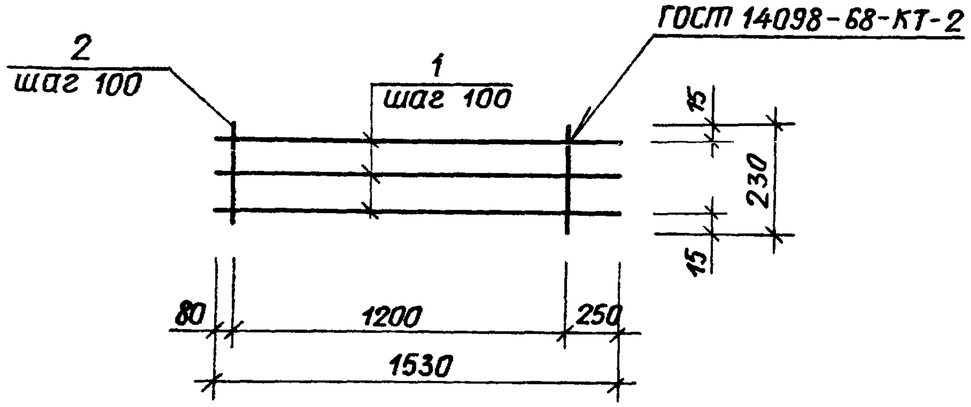

Формат	Зона	Поз.	Обозначение	Наименование	Кол.	Примеч.
				Детали		Масса ед., кг
				ФЗВ1 ГОСТ 6727-80		
Б4		1	330-018.85 23.01.01	ℓ = 1530	3	0.08
Б4		2	23.01.02	ℓ = 230	13	0.01

Н.контр.	Лисицына		
Рук.гр.инж.	Шурнюк		
Гип	Алексеева		
Гл.инж.	Железняк		
Рук.маст.	Овчинников		

330-018.85 23.01.00

Сетка арматурная С1

Стадия	Масса	Масштаб
Р	0.37	
Лист	Листов 1	

ЦНИИПградостроительства

Копировал Ев

Формат А4

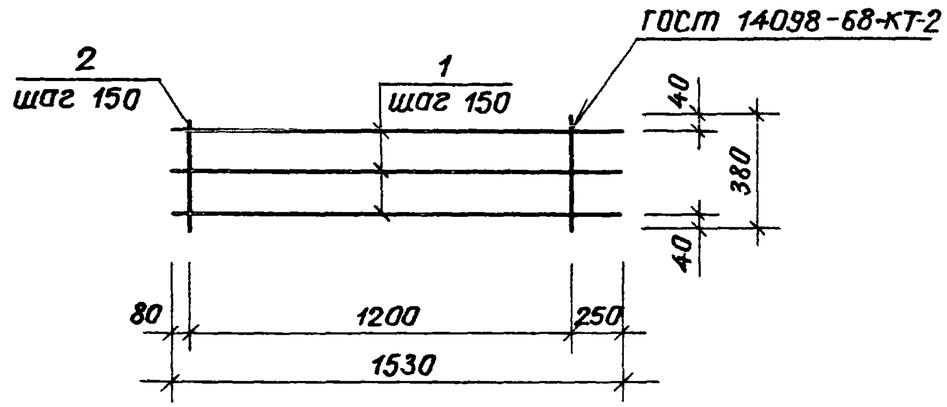

Формат	Зона	Поз.	Обозначение	Наименование	Кол.	Примеч.
				Детали		Масса ед., кг
				ФЗВ1 ГОСТ 6727-80		
Б4		1	330-018.85 23.02.01	ℓ = 1530	3	0.08
Б4		2	23.02.02	ℓ = 380	9	0.02

Н.контр.	Лисицына		
Рук.гр.инж.	Шурнюк		
Гип	Алексеева		
Гл.инж.	Железняк		
Рук.маст.	Овчинников		

330-018.85 23.02.00

Сетка арматурная С2

Стадия	Масса	Масштаб
Р	0,42	
Лист	Листов 1	

ЦНИИПградостроительства

Копировал Ев

Формат А4

Взамен инв.№ | Подпись и дата | Инв.№ подл.

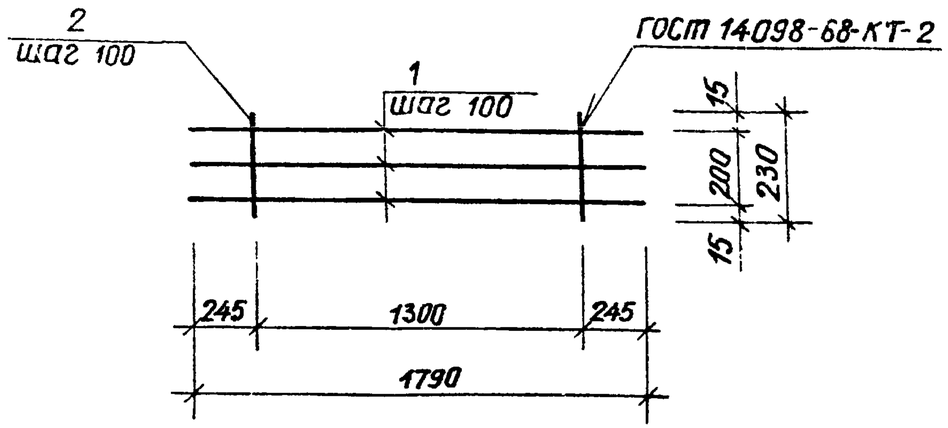

Формат	Зона	Поз.	Обозначение	Наименование	Кол.	Примечание
				Детали		Масса ед., кг
				⌀3 В1 ГОСТ 6727-80		
Б4		1	330-018.85 23.03.01	ℓ = 1790	3	0,09
Б4		2	23.03.02	ℓ = 230	14	0,01

Н.контр.	Лисицына		
Рук.гр.инж.	Шурнюк		
Гип	Алексеева		
Гл.инж.	Железняк		
Рук.маст.	Овчинников		

330-018.85 23.03.00

Сетка арматурная С3

Стадия	Масса	Масштаб
Р	0,41	
Лист	Листов 1	

ЦНИИПградостроительства

Альбом III

Т.пр.р. 330-018.85

Инв.№ подл. | Подпись и дата | Взамен инв.№

Копировал

Формат А4

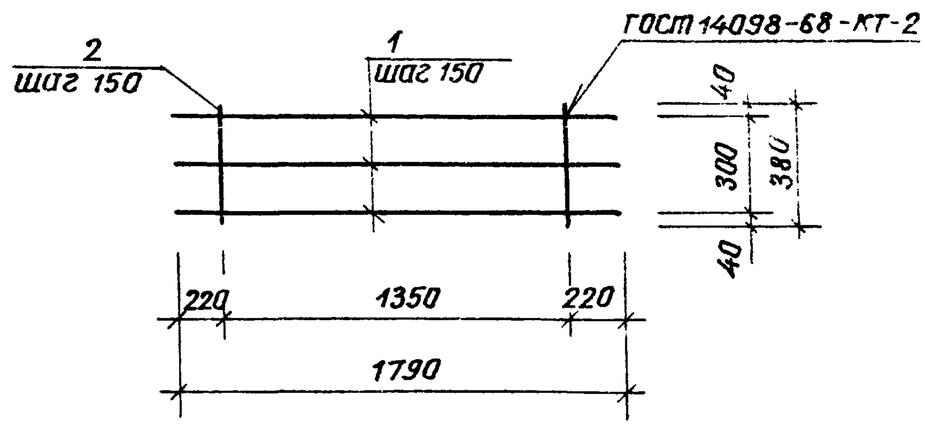

Формат	Зона	Поз.	Обозначение	Наименование	Кол.	Примечание
				Детали		Масса ед., кг
				⌀3 В1 ГОСТ 6727-80		
Б4		1	330-018.85 23.04.01	ℓ = 1790	3	0,09
Б4		2	23.04.02	ℓ = 380	10	0,02

Н.контр.	Лисицына		
Рук.гр.инж.	Шурнюк		
Гип	Алексеева		
Гл.инж.	Железняк		
Рук.маст.	Овчинников		

330-018.85 23.04.00

Сетка арматурная С4

Стадия	Масса	Масштаб
Р	0,47	
Лист	Листов 1	

ЦНИИПградостроительства

Инв.№ подл. | Подпись и дата | Взамен инв.№

Копировал

Формат А4

20368-03

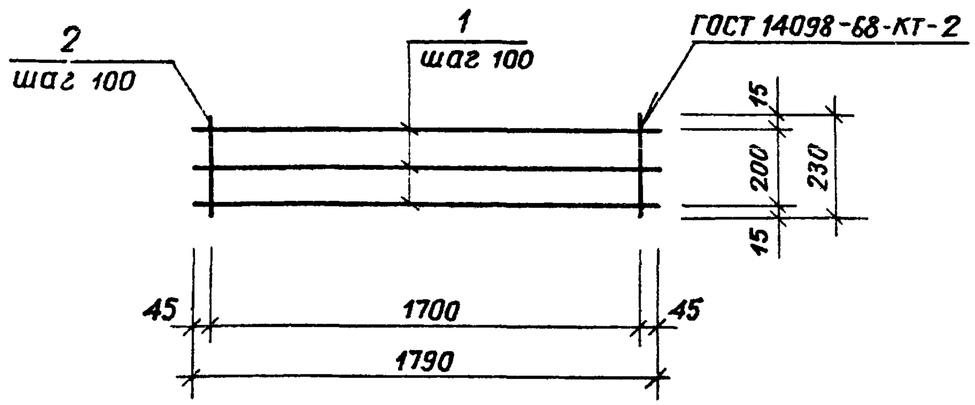

Формат	Зона	Поз.	Обозначение	Наименование	Кол.	Примечание
				Детали		Масса ед., кг
				ф3 В1 ГОСТ 6727-80		
Б4		1	330-018.85 23.05.01	ℓ = 1790	3	0,09
Б4		2	23.05.02	ℓ = 230	18	0,01

330-018.85 23.05.00

Сетка арматурная С5	Стадия	Масса	Масштаб
	Р	0,45	
	Лист	Листов 1	
	ЦНИИПгражданстроительства		

Н.контр.	Лисицына	
Рук.гр.инж.	Шурнюк	
Гип	Алексеева	
Гл.инж.	Железняк	
Рук.маст.	Овчинников	

Копировал Ел Формат А4

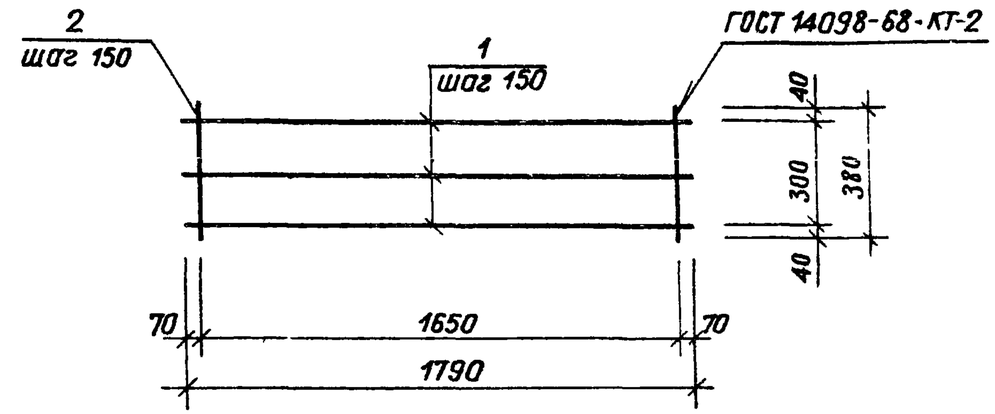

Формат	Зона	Поз.	Обозначение	Наименование	Кол.	Примечание
				Детали		Масса ед., кг
				ф3 В1 ГОСТ 6727-80		
Б4		1	330-018.85 23.06.01	ℓ = 1790	3	0,09
Б4		2	23.06.02	ℓ = 280	12	0,02

330-018.85 23.06.00

Сетка арматурная С6	Стадия	Масса	Масштаб
	Р	0,51	
	Лист	Листов 1	
	ЦНИИПгражданстроительства		

Н.контр.	Лисицына	
Рук.гр.инж.	Шурнюк	
Гип	Алексеева	
Гл.инж.	Железняк	
Рук.маст.	Овчинников	

Копировал Ел Формат А4

20368-03

Альбом III

Т.п.р. 330-018.85

Инв.№ подл. | Подпись и дата | Взамен инв.№

Альбом III

Т.п.р. 330-018.85

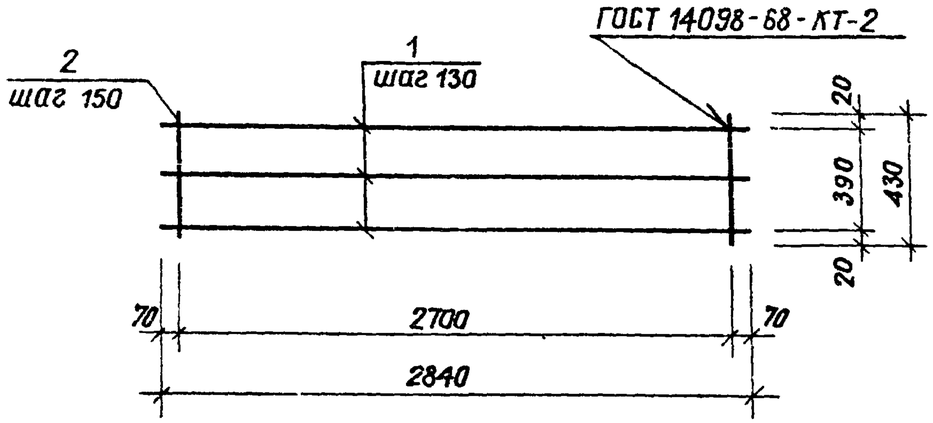

Формат	Зона	Поз.	Обозначение	Наименование	Кол.	Примечание
				Детали		Масса ед., кг
				ф3В1 ГОСТ 6727-80		
Б4			330-018.85 29.08.01	ℓ = 2840	3	0,16
Б4			29.08.02	ℓ = 430	19	0,02

Инв.№ подл. | Подпись и дата | Взамен инв.№

Н.контр.	Лисицына		330-018.85	23.08.00	
Рук.группы	Шурнюк		Сетка арматурная С8	Стадия: Р; Масса: 0,86; Масштаб:	
ГИП	Алексеева			Лист; Листов 1	
Гл.инж.	Железняк		ЦНИИПградостроительства		
Рук.маст.	Овчинников				

Копировал Ел формат А4

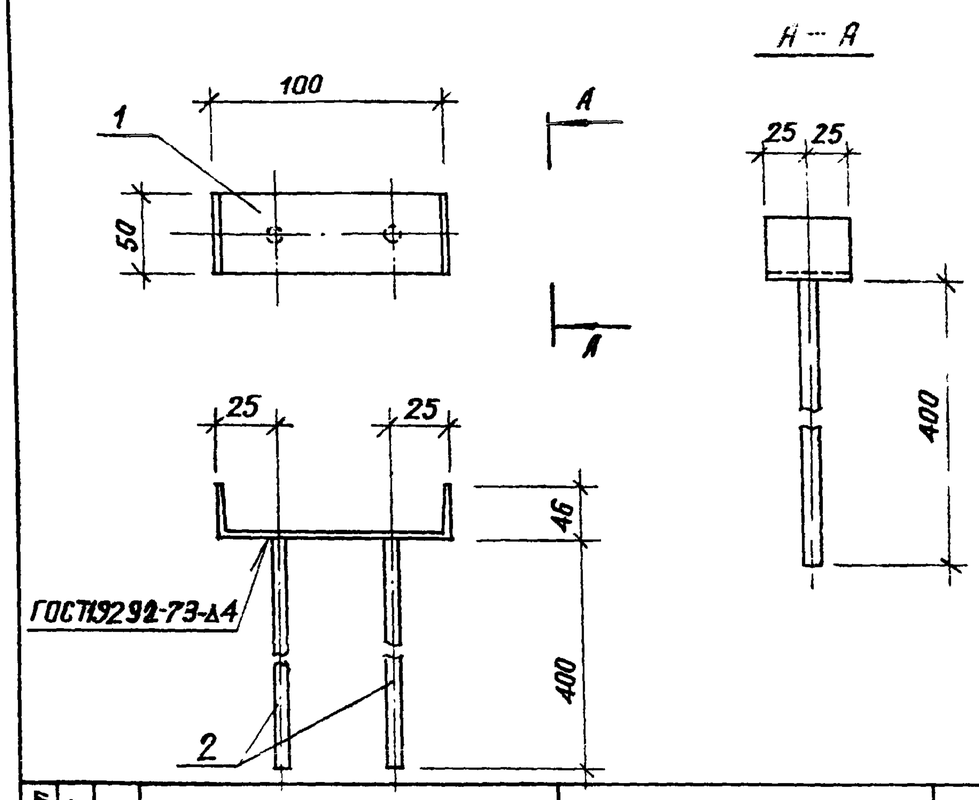

Формат	Зона	Поз.	Обозначение	Наименование	Кол.	Примечание
				Детали		Масса ед., кг
Б4		1	330-018.85 25.10.01	шбеллер 10 ГОСТ 8240-72 / Ст.3 ГОСТ 535-79, ℓ=50	1	0,43
Б4		2	25.10.02	ф10АIII ГОСТ 5781-82 / ℓ = 400	2	0,25

Инв.№ подл. | Подпись и дата | Взамен инв.№

Н.контр.	Лисицына		330-018.85	25.10.00	
Рук.группы	Шурнюк		Деталь М1	Стадия: Р; Масса: 0,93; Масштаб:	
ГИП	Алексеева			Лист; Листов 1	
Гл.инж.	Железняк		ЦНИИПградостроительства		
Рук.маст.	Овчинников				

Копировал Ел 20368-03 Формат А4

Альбом III

Т.п.р. 330-018.85

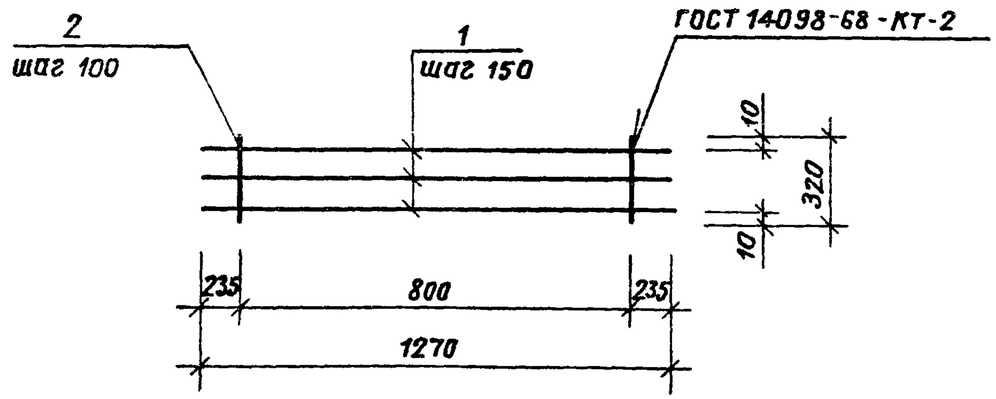

Формат	Зона	поз.	Обозначение	Наименование	Кол.	Примечание
				Детали		Масса ед., кг
				ф3 В1 ГОСТ 6727-80		
Б4		1	330-018.85 23.09.01	ℓ = 1270	3	0,07
Б4		2	23.09.02	ℓ = 320	9	0,02

330-018.85 23.09.00

Сетка арматурная С9	Стадия	Масса	Масштаб
	Р	0,39	
	Лист	Листов 1	
	ЦНИИПградостроительства		

Н.контр. Лисицына
Рук.гр.инж. Шурнюк
Гип Алексеева
Гл.инж. Железняк
Рук.маст. Овчинников

Инв.№ подл. | Подпись и дата | Взамен инв.№

Копировал Формат А4

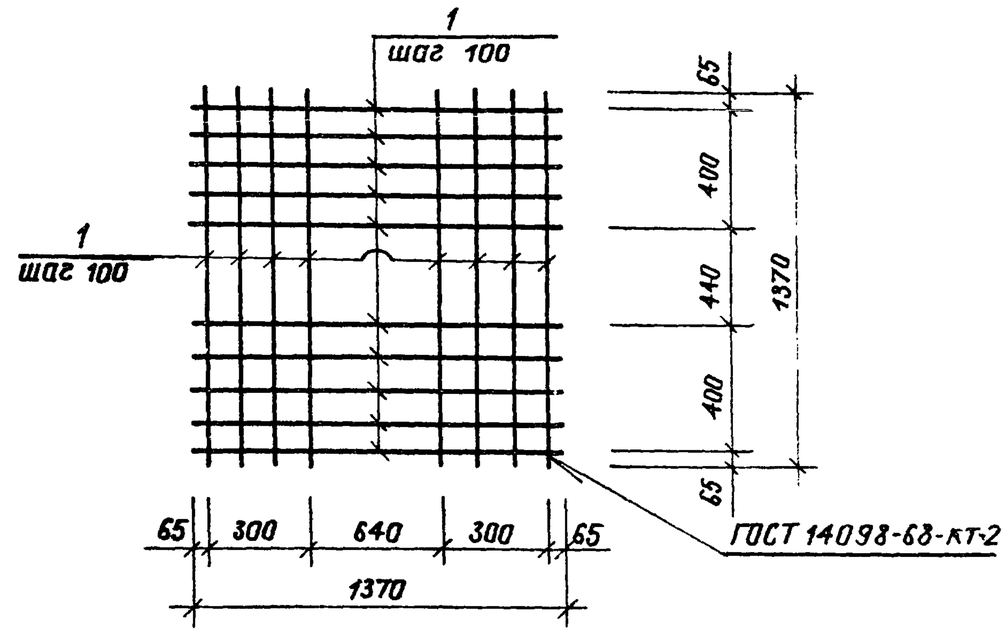

Формат	Зона	поз.	Обозначение	Наименование	Кол.	Примечание
				Детали		Масса ед., кг
				ф3 В1 ГОСТ 6727-80		
Б4		1	330-018.85 23.10.01	ℓ = 1370	18	0,07

330-018.85 23.10.00

Сетка арматурная С10	Стадия	Масса	Масштаб
	Р	1,26	
	Лист	Листов 1	
	ЦНИИПградостроительства		

Н.контр. Лисицына
Рук.гр.инж. Шурнюк
Гип Алексеева
Гл.инж. Железняк
Рук.маст. Овчинников

Инв.№ подл. | Подпись и дата | Взамен инв.№

Копировал 20368-03 Формат А4

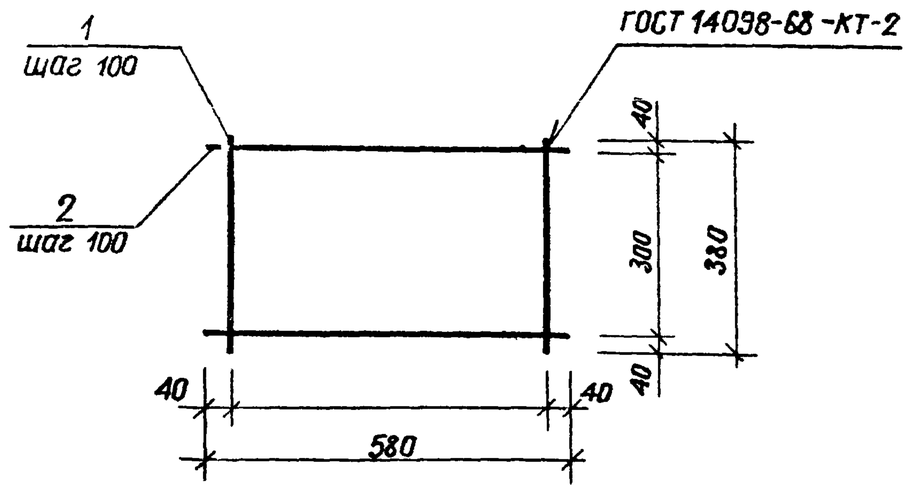

Формат	Зона	Поз.	Обозначение	Наименование	Кол.	Примечание
						Масса ед., кг
				Детали		
				Ф3 В1 ГОСТ 6727-80		
Б4		1	330-018.85 23.12.01	ℓ = 580	4	0,03
Б4		2	23.12.02	ℓ = 380	6	0,02

330-018.85 23.12.00

Сетка арматурная С11	Стадия	Масса	Масштаб
	Р	0,24	
	Лист	Листов 1	
	ЦНИИПградостроительства		

Н.контр. Лисицына
Рук.гр.инж. Шурнюк
Гип Алексеева
Гл.инж. Железняк
Рук.маст. Овчинников

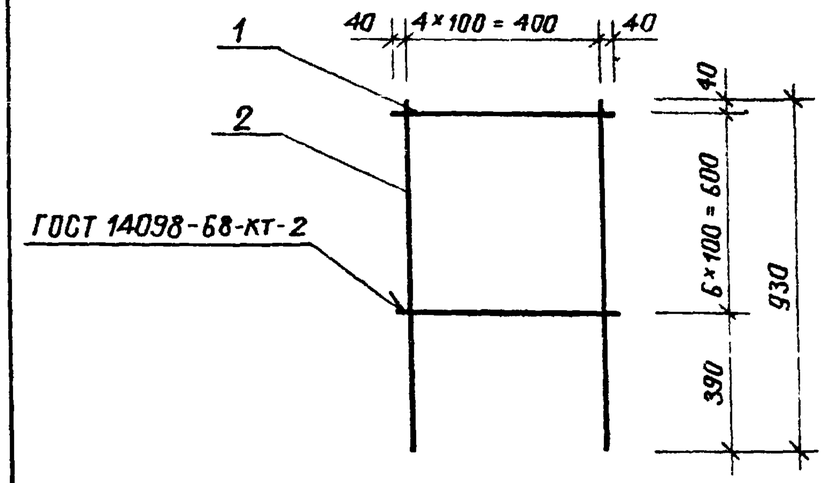

Формат	Зона	Поз.	Обозначение	Наименование	Кол.	Примечание
						Масса ед., кг
				Детали		
				Ф5 В1 ГОСТ 6727-80		
Б4		1	330-018.85 18.01.01	ℓ = 480	7	0,074
Б4		2	18.01.02	ℓ = 930	5	0,14

330-018.85 18.01.00

Сетка арматурная С1	Стадия	Масса	Масштаб
	Р	1,24	
	Лист	Листов 1	
	ЦНИИПградостроительства		

Н.контр. Лисицына
Рук.гр.инж. Шурнюк
Гип Алексеева
Гл.инж. Железняк
Рук.маст. Овчинников

Альбом III

330-018.85

Т.п.р.

Инв.№ подл. | Подпись и дата | Взамен инв.№

Копировал 20368-03 Формат 14

Альбом III

Т.п.р. 330-018.85

Формат	Зона	поз.	Обозначение	Наименование	Кол.	Примечание
				Документация		
А3			330-018.85 00.00.00 ТТ	Технические требования		
А4			24.10.00 СБ	Сборочный чертеж		
				Детали		Масса ед.,кг
Б.Ч.		1	24.00.01	ф4В1 ГОСТ 6727-80		
				ℓ = 5010	1	0,59
Б.Ч.		2	24.00.02	ℓ = 4750	1	0,47
Б.Ч.		3	24.00.03	ℓ = 230	46	0,023

Подпись и дата | Взамен инв.№ | Инв.№ подл.

Н.контр.	Шурнюк	
Ст.инж.	Лисицына	
Гип	Алексеева	
Гл.инж.	Железняк	
Рук.маст.	Овчинников	

330-018.85 24.10.00

Сетка арматурная С1

Стадия	Лист	Листов
Р		1

ЦНИИПградостроительства

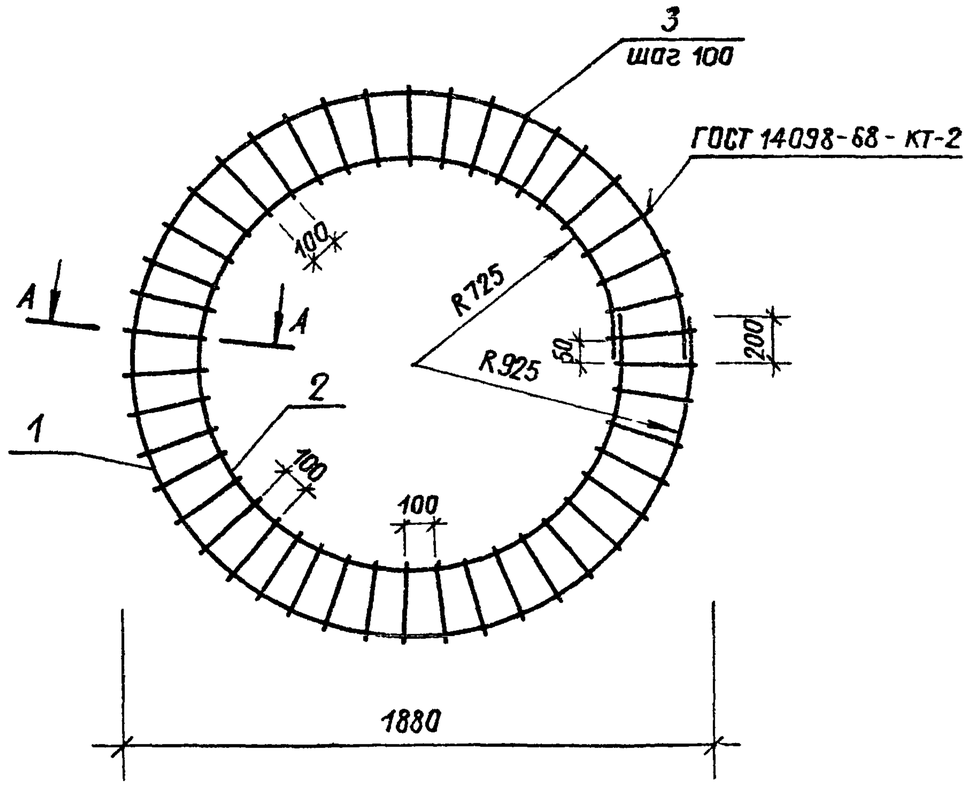

А - А

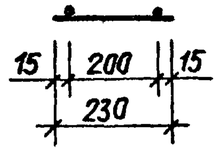

Подпись и дата | Взамен инв.№ | Инв.№ подл.

330-018.85 24.10.00 СБ

Сетка арматурная С1.
Сборочный чертеж.

Стадия	Масса	Масштаб
Р	2,12	
Лист	Листов 1	

ЦНИИПградостроительства

Н.контр.	Шурнюк	
Ст.инж.	Лисицына	
Гип	Алексеева	
Гл.инж.	Железняк	
Рук.маст.	Овчинников	

Копировал Формат А4

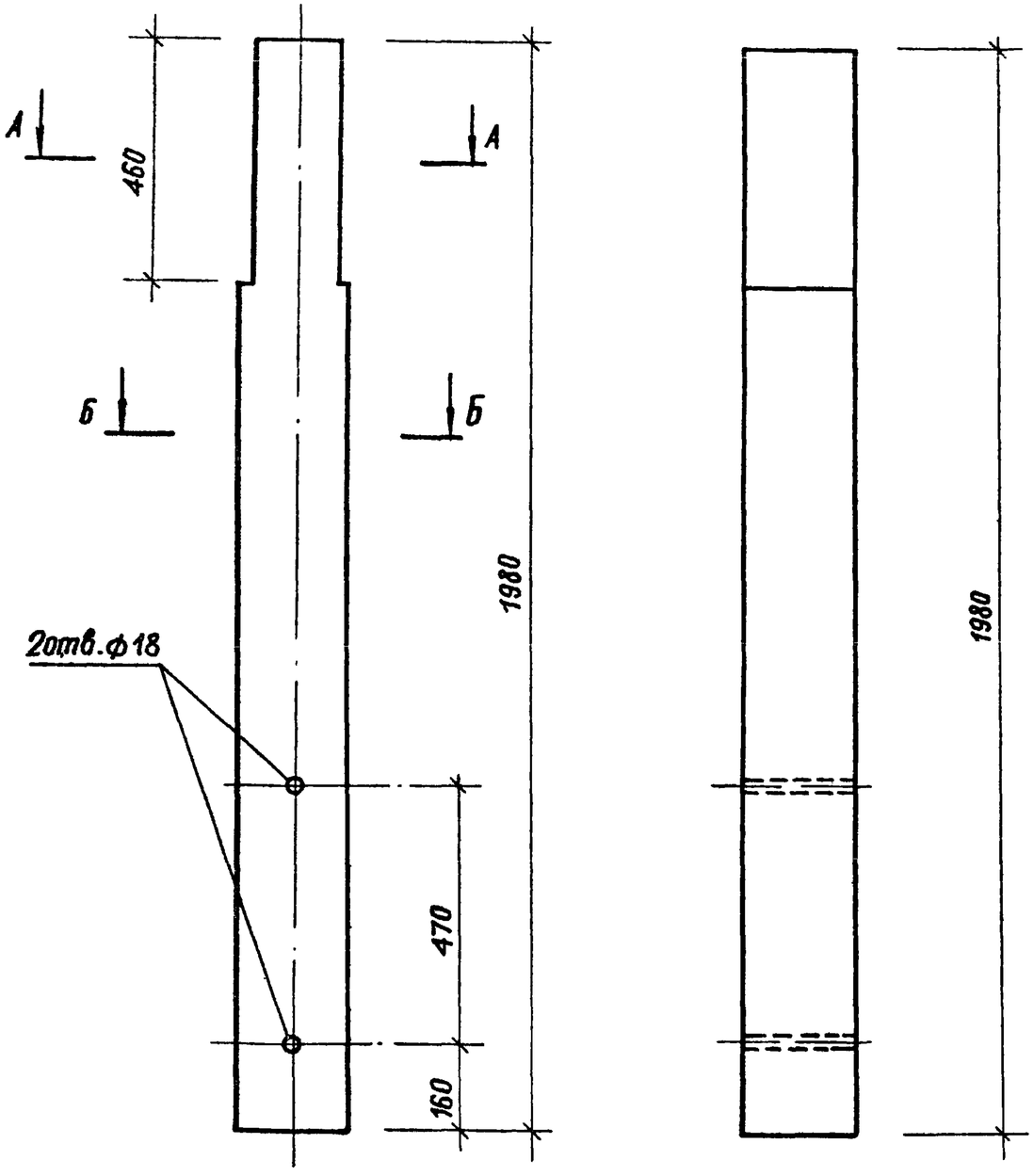

А – А
М1:5

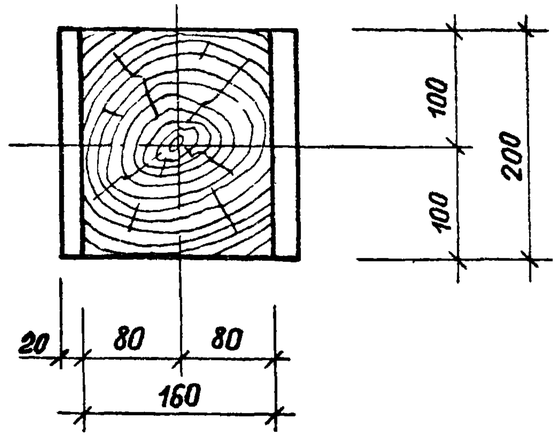

Б – Б
М1:5

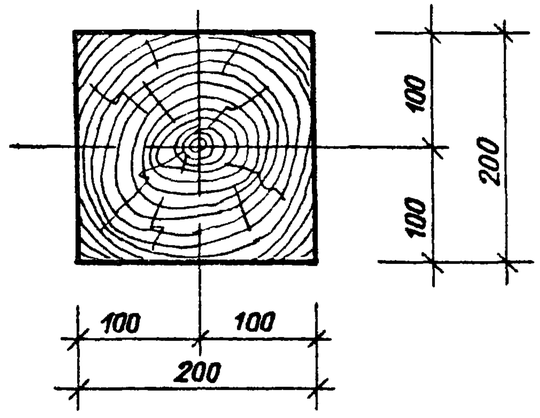

Альбом III

Т.п.р. 330-018.85

Н.контр	Лисицына		
Рук.гр.инж.	Шурпяк		
Гип	Алексеева		
Гл.инж.	Железняк		
Рук.маст.	Овчинников		

330-018.85 25.00.01

Стойка ДС1

Стадия	Масса	Масштаб
р	38,0	1:10
Лист	Листов 1	

Брус $\frac{200\times200 \text{ сосна сорт 2}}{\text{ГОСТ 8486-66}}$

ЦНИИПградостроительства

Инв.№ подл. | Подпись и дата | Взамен инв.№

Копировал

Формат А3

20368-03

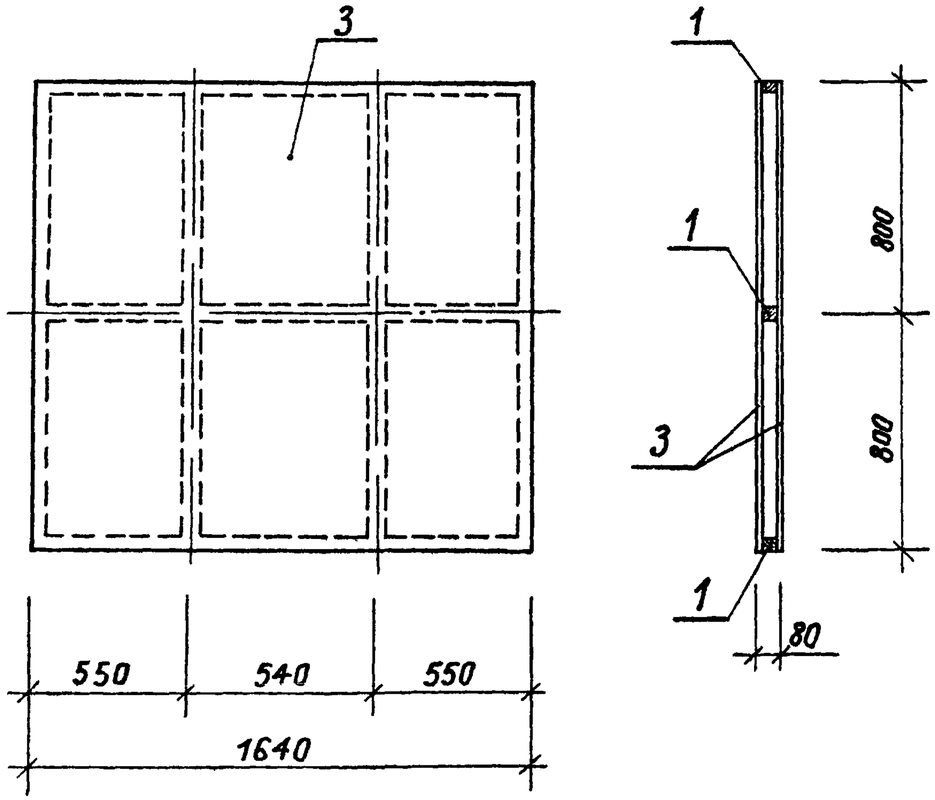

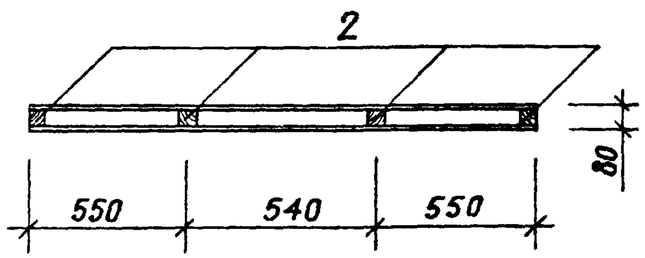

Формат	Зона	Поз.	Обозначение	Наименование	Кол.	Примечание
				Документация		
А3			330-018.85 00.00.00.ТТ	Технические требования		
				Детали		
А4		1	25.20.01	Брусок	3	
А4		2	25.20.02	то же	4	
				Материалы		
		3	25.20.03	Фанера ФСФ δ=4мм		
				ГОСТ 5.1494-72		0,021м^3
				Стандартные изделия		
				Гвозди 1,6×50		
				ГОСТ 4028-63		3 кг

Н.контр.	Лисицына		
Рук.гр.инж.	Щурнюк		
Гип	Алексеева		
Гл.инж.	Железняк		
Рук.маст.	Овчинников		

330-018.85 25.20.00

Щит ЩД1

Стадия	Масса	Масштаб
Р	44,05	1:20
Лист	Листов 1	

ЦНИИПградостроительства

Т.п.р. 330-018.85 Альбом III

Инв.№ подл. | Подпись и дата | Взам.инв.№

Копировал

Формат А3

Альбом III

Т.п р 330-018.85

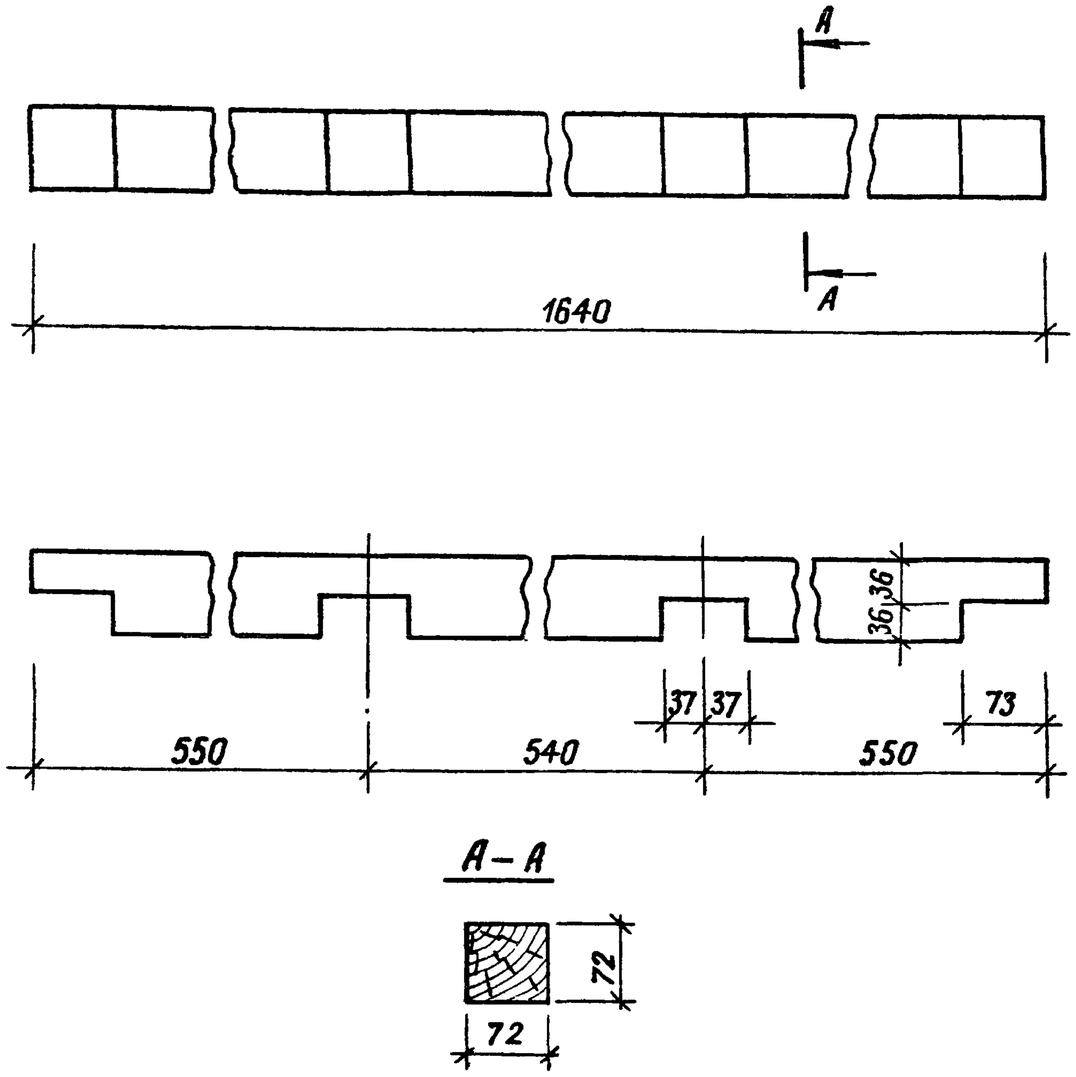

Н.контр.	Лисицына		330-018.85 25.20.01			
Рук.гр.инж.	Шурнюк		Позиция 1	Стадия	Масса	Масштаб
Гип	Алексеева			Р	4,25	1:5
Гл.инж.	Железняк			Лист	Листов 1	
Рук.маст.	Овчинников		брусок 75×75 сосна, сорт 2 / ГОСТ 9685-61	ЦНИИПградостроительства		

Инв.№ подл. | Подпись и дата | Взамен инв.№

Копировал | Формат А4

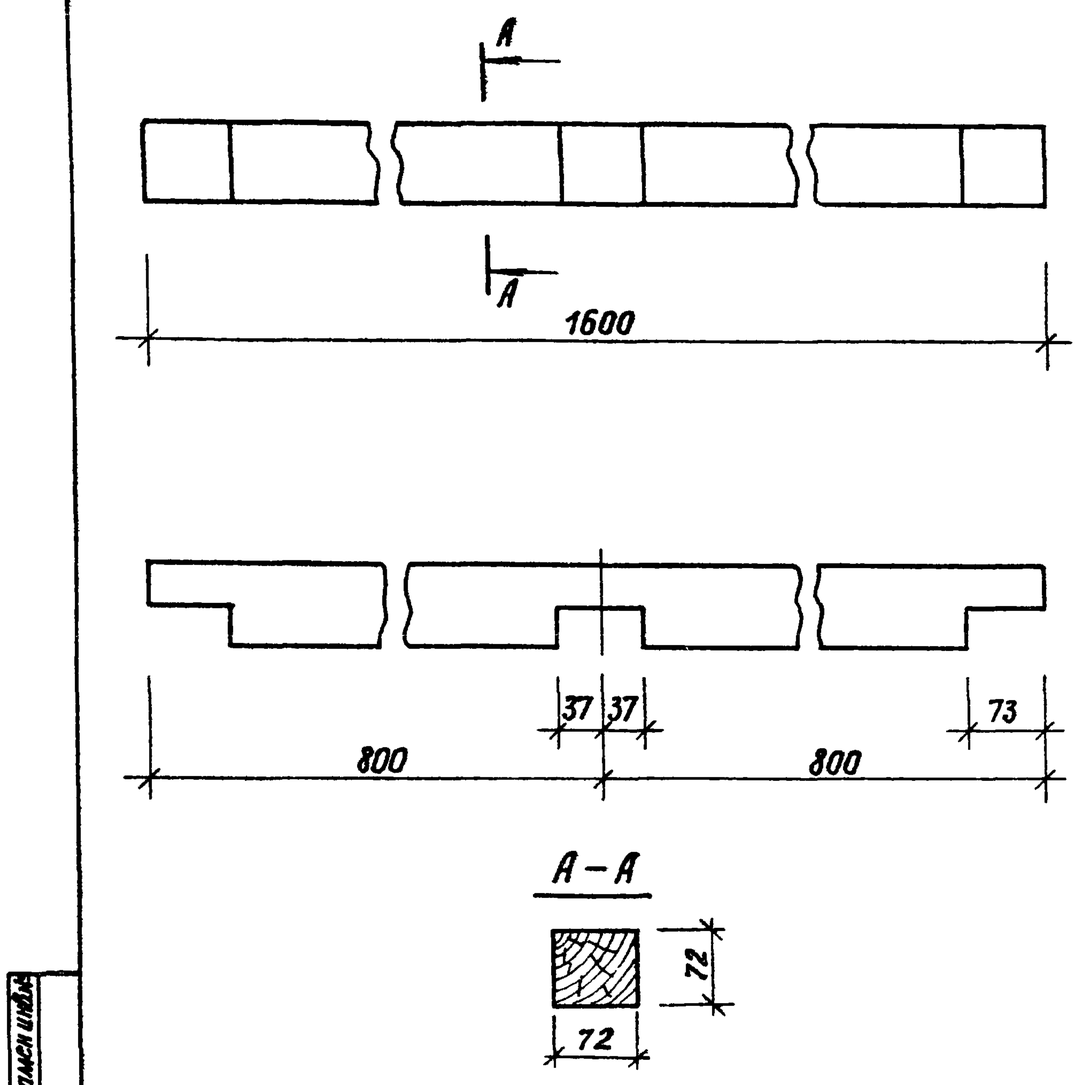

Н.контр.	Лисицына		330-018.85 25.20.02			
Рук.гр.инж.	Шурнюк		Позиция 2	Стадия	Лист	Масштаб
Гип	Алексеева			Р	4,15	1:5
Гл.инж.	Железняк			Лист	Листов 1	
Рук.маст.	Овчинников		брусок 75×75 сосна, сорт 2 / ГОСТ 9685-61	ЦНИИПградостроительства		

Инв.№ подл. | Подпись и дата | Взамен инв.№

Копировал | Формат А4

20368-03

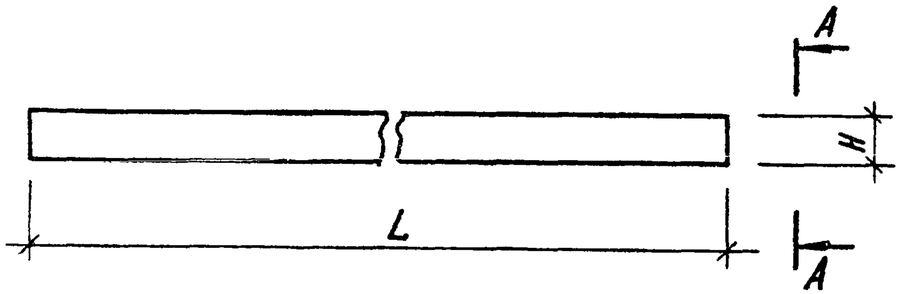

А – А

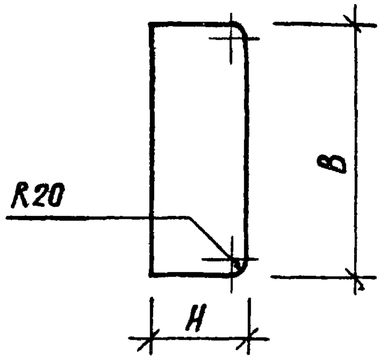

Обозначение	Поз.	Размеры, мм			Масса, кг
		L	B	H	
330-018.85 25.00.08	6	500	100	20	0,50
25.00.12	10	2100	90	32	3.00

Н.контр.	Лисицына		
Рук.гр.инж.	Шурнюк		
Гип	Алексеева		
Гл.инж.	Железняк		
Рук.маст.	Обчинников		

330-018.85 25.00.08

Позиция 6,10

Стадия	Масса	Масштаб
Р	см. табл.	1:2
Лист	Листов 1	

Доска $\frac{\text{сосна, сорт 2}}{\text{ГОСТ 8486-66}}$

ЦНИИПградостроительства

Инв.№ подл. | Подпись и дата | Взамен инв.№

Копировал Ел

Формат А4

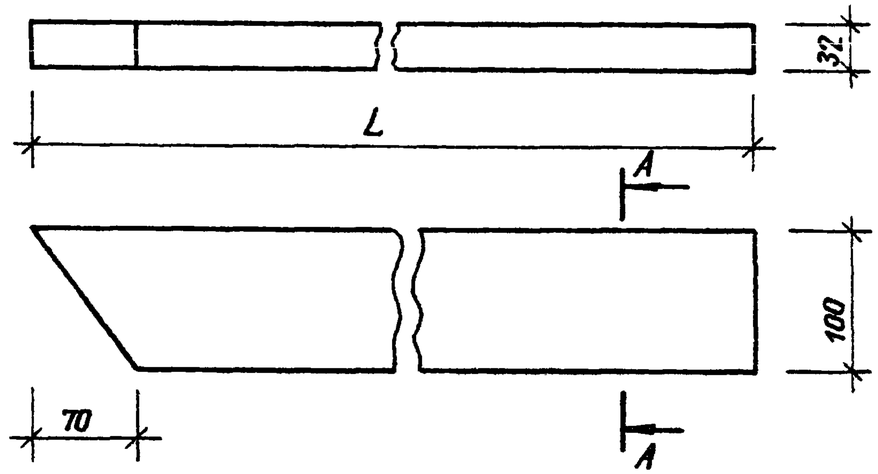

А – А

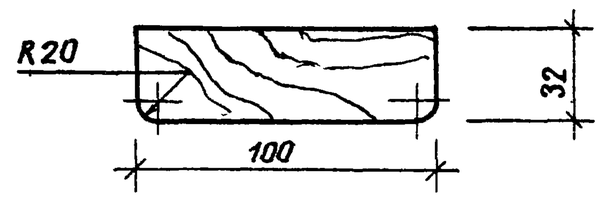

Обозначение	Поз. мм	L мм	Масса кг
330-018.85 25.00.09	7	1820	3,00
25.00.10	8	1890	3,02
25.00.11	9	1960	3,13

Н.контр.	Лисицына		
Рук.гр.инж.	Шурнюк		
Гип	Алексеева		
Гл.инж.	Железняк		
Рук.маст.	Обчинников		

330-018.85 25.00.09

Позиция 7,8,9

Стадия	Масса	Масштаб
Р	см. табл.	1:2
Лист	Листов 1	

Доска $\frac{\text{32×100 сосна, сорт 2}}{\text{ГОСТ 8486-66}}$

ЦНИИПградостроительства

Инв.№ подл. | Подпись и дата | Взамен инв.№

Копировал Ел

Формат А4

Альбом III

Т.п.р. 330-018.85

ДС1 изображена
ДС2 зеркальное отражение

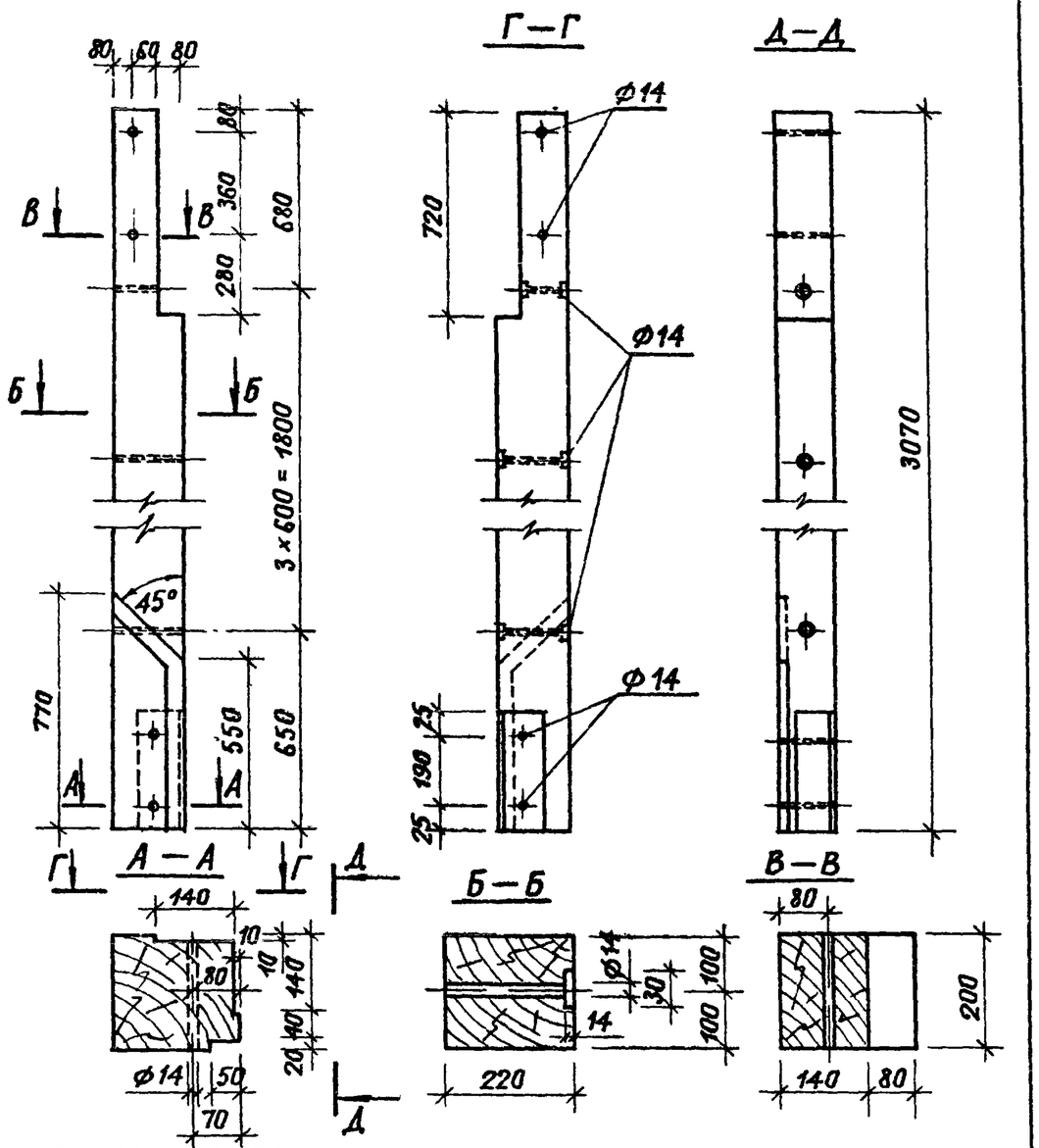

				330-018.85	26.00.02	
				Стойка ДС1, ДС2	Стадия: р.	Масса: 68,7	Масштаб: 1:10
					Лист	Листов 1
Н. контр.	Шурнюк			Брус 200×220 сосна, сорт 2 / ГОСТ 8486-66	ЦНИИПградостроительства	
Ст. инж.	Лисицына					
Гип	Алексеева					
Гл. инж.	Железняк					
Рук. маст.	Овчинников					

Инв.№ подл. | Подпись и дата | Взамен инв.№

Копировал | Формат А4

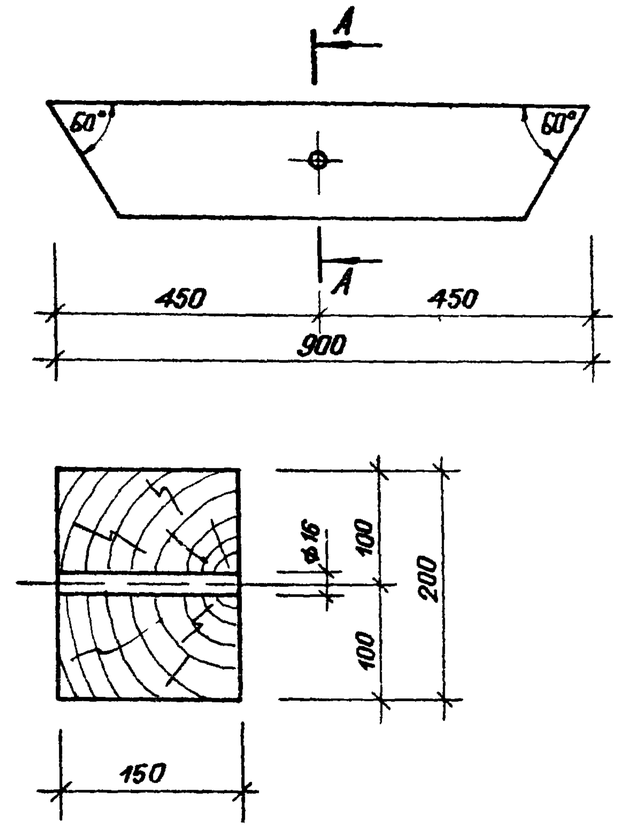

				330-018.85	26.00.03	
				Балка ДБ1	Стадия: р.	Масса: 13,5	Масштаб: 1:10
					Лист	Листов 1
Н. контр.	Шурнюк			Брус 150×200 сосна, сорт 2 / ГОСТ 9685-61	ЦНИИПградостроительства	
Ст. инж.	Лисицына					
Гип	Алексеева					
Гл. инж.	Железняк					
Рук. маст.	Овчинников					

Инв.№ подл. | Подпись и дата | Взамен инв.№

Копировал | Формат А4

20368-03

Т.пр.р. 330-018.85 Альбом III

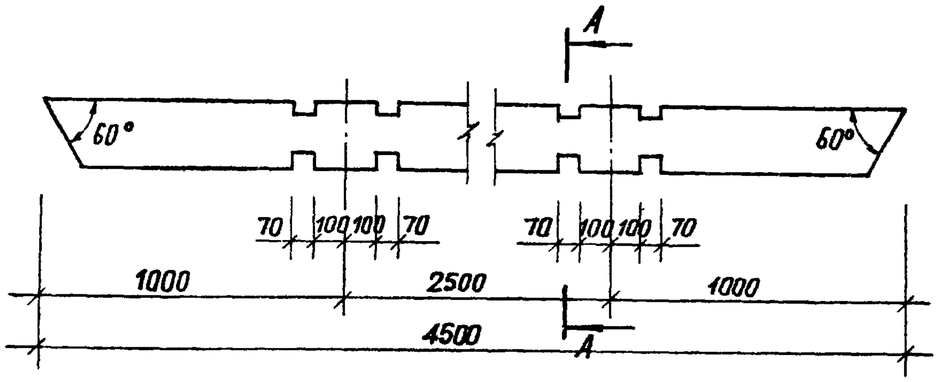

А — А

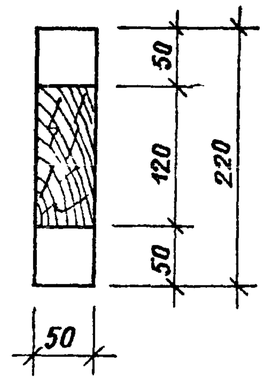

Н.контр.	Шурнюк		330-018.85 26.00.04
Ст.инж.	Лисицына		Балка ДБ2
Гип	Алексеева		Брус 50×220 сосна, сорт2 / ГОСТ 8486-66
Гл.инж.	Железняк		
Рук.маст	Обчинников		

Стадия	Масса	Масштаб
Р	24,8	1:20
Лист	Листов 1	

ЦНИИПградостроительства

Инв.№ подл. | Подпись и дата | Взамен инв.№

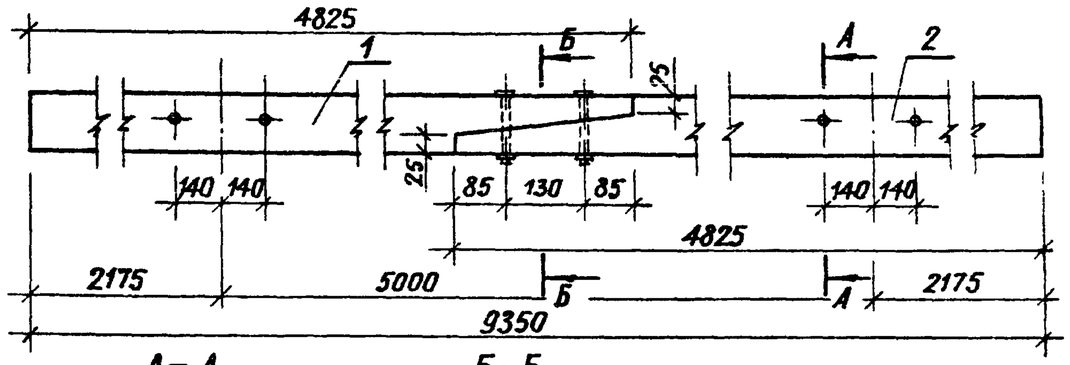

А — А

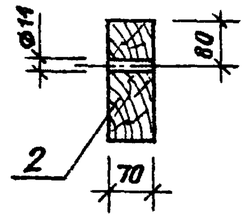

Б - Б

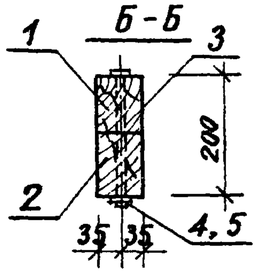

Формат	Зона	Поз.	Обозначение	Наименование	Кол.	Примечание
				Детали		Масса ед.кг
				Доска 70×200 сосна, сорт2 / ГОСТ 8486-66		
Б.Ч		1	330-018.85 26.20.01	ℓ = 4825	1	33,8
Б.Ч		2	26.20.02	ℓ = 4825	1	33,8
				Стандартные изделия		
		3		Болт М12×220 ГОСТ 7798-70	1	
		4		Гайка М12 ГОСТ 5915-70	1	
		5		Шайба 12 ГОСТ 6958-78	1	

Н.контр.	Шурнюк		330-018.85 26.20.00
Ст.инж.	Лисицына		Балка ДБ3
Гип	Алексеева		
Гл.инж.	Железняк		
Рук.маст.	Обчинников		

Стадия	Масса	Масштаб
Р	67,6	1:10
Лист	Листов 1	

ЦНИИПградостроительства

Инв.№ подл. | Подпись и дата | Взамен инв.№

Копировал

Формат А4

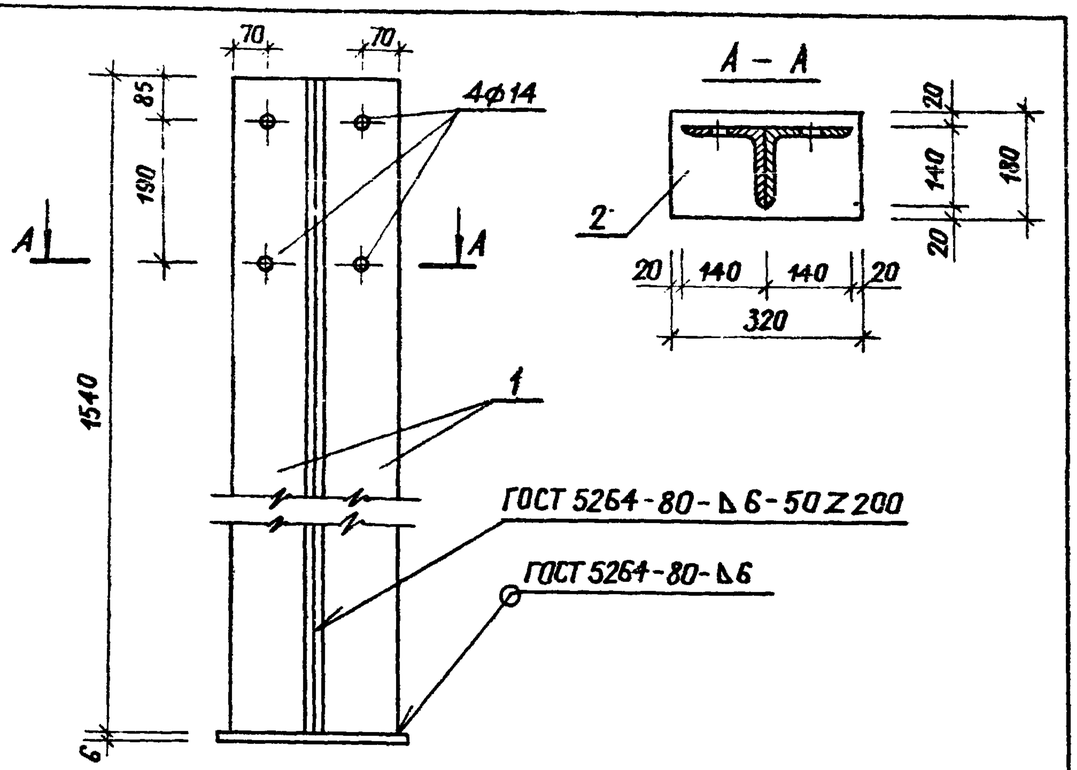

Формат	Зона	Поз.	Обозначение	Наименование	Кол.	Примечание
				Детали		масса ед. кг
Б.Ч.		1	330-018.85 26.10.01	уголок Б140×140×10 ГОСТ 8509-72 / Ст3 ГОСТ 535-79 ℓ=1540	2	33,1
Б.Ч.		2	26.10.02	полоса 6×180 ГОСТ 103-76 / Ст3сп ГОСТ 535-79 ℓ=320	1	2,7

Н.контр.	Шурнюк		
Ст.инж.	Лисицына		
Гип	Алексеева		
Гл.инж.	Железняк		
Рук.маст.	Обчинников		

330-018.85 26.10.00

Стойка ММ1

Стадия	Масса	Масштаб
Р	68,9	1:10
Лист	Листов 1	

ЦНИИПградостроительства

Т.п.р. 330-018.85 А Ядам III

Взамен инв.№ | Подпись и дата | Инв.№ подл.

Копировал Ем | Формат А4

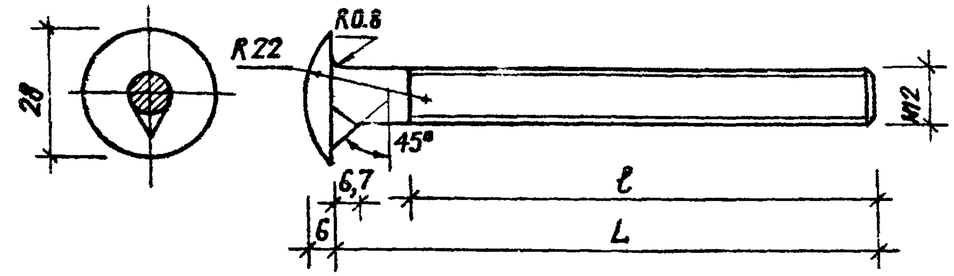

Марка	Обозначение	$L_{мм}$	$\ell_{мм}$	Масса ед., кг
М1	330-018.85 26.00.01	450	200	0,22
М2	-01	360	160	0,18

Н.контр.	Шурнюк	
Ст.инж.	Лисицына	
Гип	Алексеева	
Гл.инж.	Железняк	
Рук.маст.	Обчинников	

330-018.85 26.00.01

Болт специальный М1, М2

Стадия	Масса	Масштаб
Р.	см. табл.	1:2
Лист	Листов 1	

Болт М12

ЦНИИПградостроительство

Взамен инв.№ | Подпись и дата | Инв.№ подл.

Копировал Ем 20368-03 | Формат А4

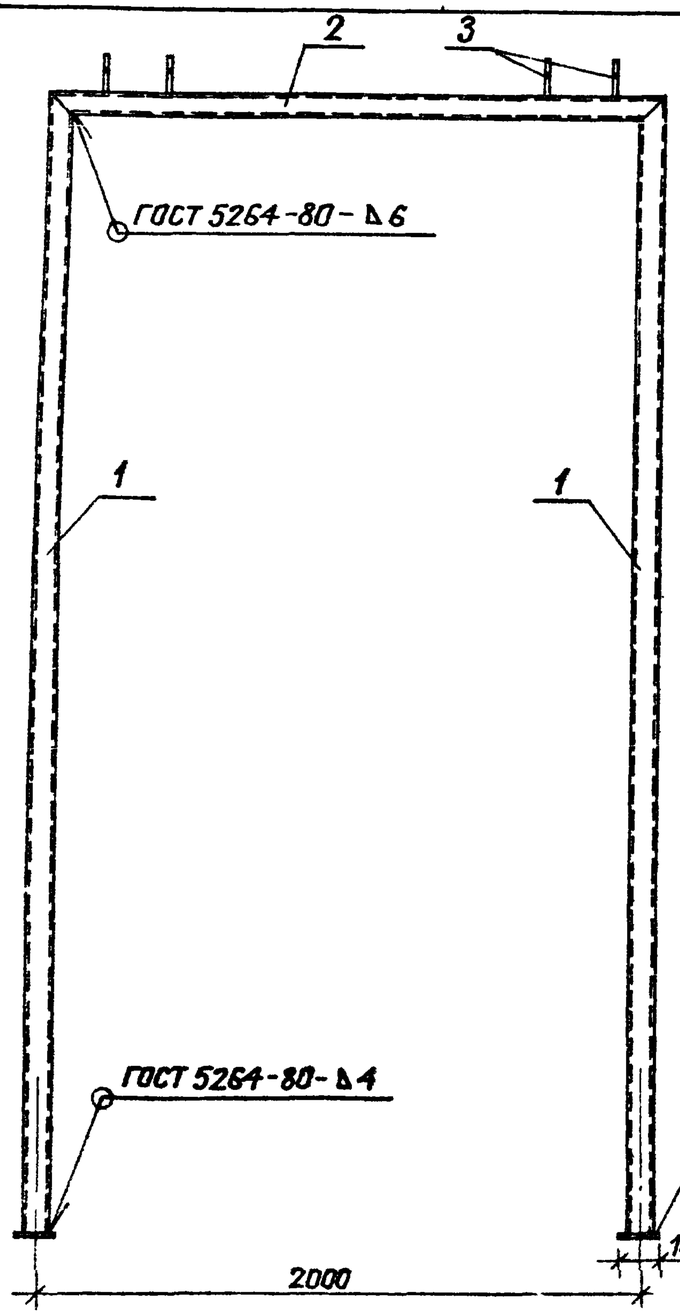

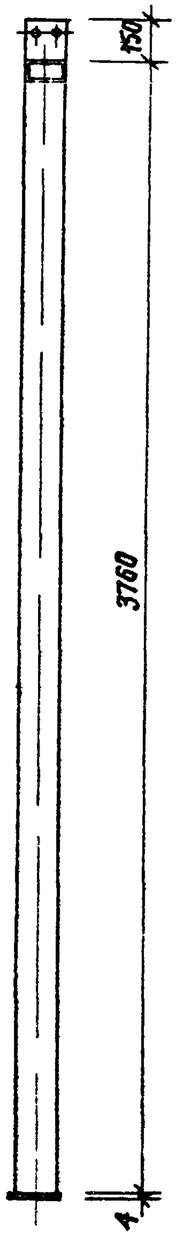

Поз. 3

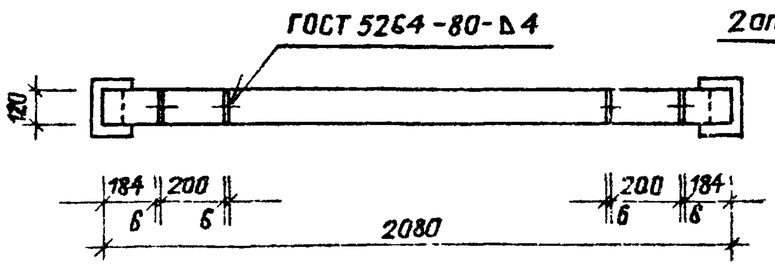

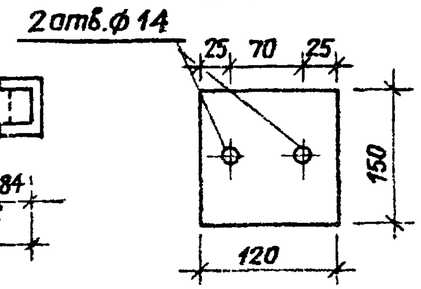

Формат	Зона	Поз.	Обозначение	Наименование	Кол.	Примечание
				Документация		
А3			330-018.85 00.00.00ТТ	Технические требования		
				Детали		Масса ед., кг
Б.Ч.		1	27.10.01	Труба 120×80×5 ГОСТ 8645-68		
				ℓ=3760	2	56,1
Б.Ч.		2	27.10.02	Труба 120×80×5 ГОСТ 8645-68		
				ℓ=2080	1	31,0
Б.Ч.		3	27.10.03	Полоса 4×150 ГОСТ 103-76 / Ст3 ГОСТ 535-79 ℓ=120	4	0,57
Б.Ч.		4	27.10.04	Полоса 4×100 ГОСТ 103-76 / Ст3 ГОСТ 535-79 ℓ=140	2	0,44

Н.контр.	Шурнюк		
Ст.инж.	Лисицына		
Гип	Алексеева		
Гл.инж.	Железняк		
Рук.маст.	Овчинников		

330-018.85 27.10.00

Рама Рм 1

Стадия	Масса	Масштаб
Р.	146,4	1:20
Лист	Листов	

ЦНИИПградостроительство

Т.п.р. 330-018.85 Альбом III

Инв.№ подл. | Подпись и дата | Взамен инв.№

Копировал

Формат А3

20368-03

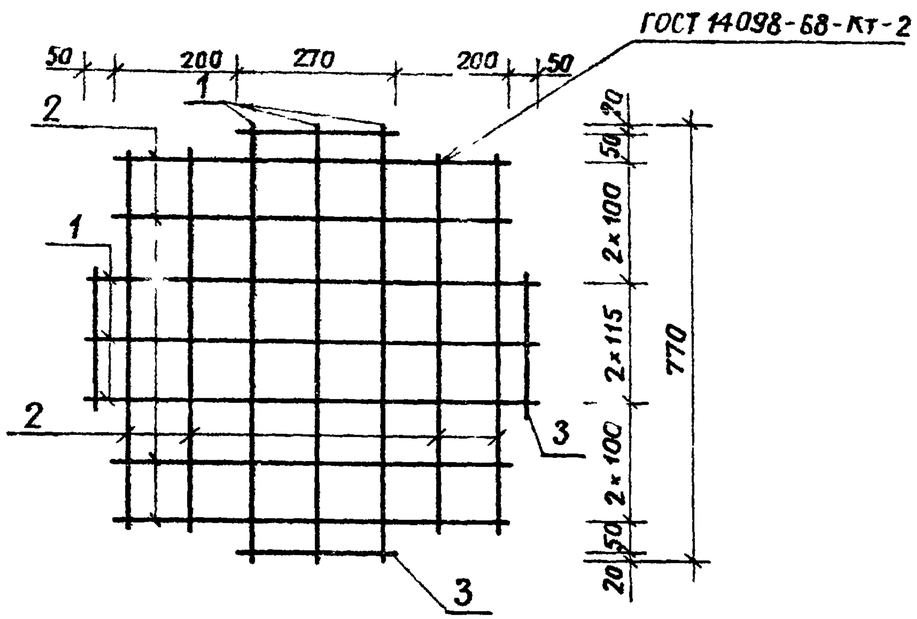

Формат	Зона	поз.	Обозначение	Наименование	Кол.	Примечание
				Документация		
А3			330-018.85 00.00.00 ТТ	Технические требования		
				Детали		Масса ед., кг
				ф8 А-III ГОСТ 5781-82		
Б4		1	29.11.01	ℓ = 770	6	0,30
Б4		2	29.11.02	ℓ = 670	8	0,27
Б4		3	29.11.03	ℓ = 270	4	0,18

330-018.85 29.11.00

Сетка арматурная С1

Стадия	Масса	Масштаб
Р	4,7	

Лист | Листов 1

ЦНИИП градостроительства

Н.контр.	Шурнюк	
Ст.инж.	Лисицына	
Гип	Алексеева	
Гл.инж.	Железняк	
Рук.маст.	Овчинников	

Копировал

Формат А4

Т.п.р. 330-018.85 Альбом III

Инв.№ подл. | Подпись и дата | Взамен инв.№

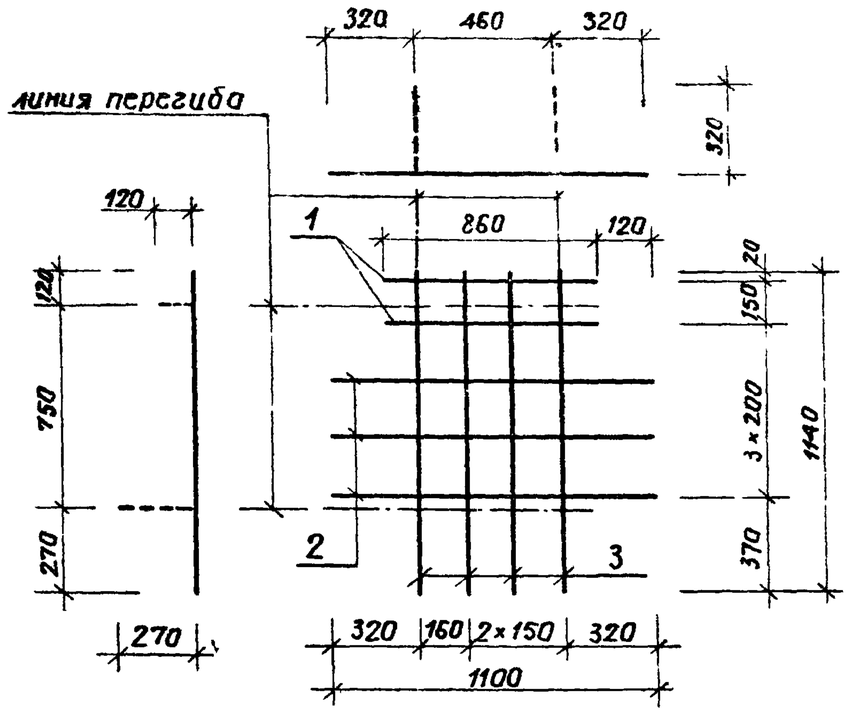

Формат	Зона	поз.	Обозначение	Наименование	Кол.	Примечание
				Документация		
А3			330-018.85 00.00.00 ТТ	Технические требования		
				Детали		Масса ед., кг
				ф6 А III ГОСТ 5781-82		
Б4		1	29.12.01	ℓ = 460	2	0,1
Б4		2	29.12.02	ℓ = 1100	3	0,25
Б4		3	29.12.03	ℓ = 1140	4	0,26

330 018.85 29.12.00

Сетка арматурная С2

Стадия	Масса	Масштаб
Р	2,0	

Лист | Листов 1

ЦНИИП градостроительства

Н.контр.	Шурнюк	
Ст.инж.	Лисицына	
Гип	Алексеева	
Гл.инж.	Железняк	
Рук.маст.	Овчинников	

Копировал

Формат А4

Инв.№ подл. | Подпись и дата | Взамен инв.№

Т.п.р. 330 018.85 Альбом III

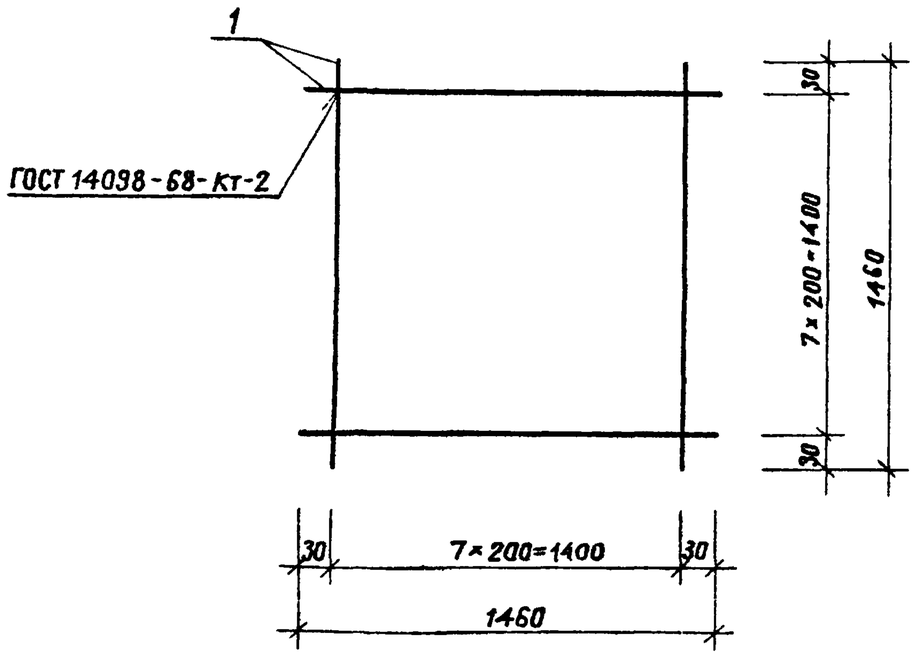

Формат	Зона	Поз.	Обозначение	Наименование	Кол.	Примечание
				Детали		Масса ед., кг
Б4		1	330-018.85 29.13.01	⌀6 А III ГОСТ 5781-82 ℓ=1460	16	0,32

Н.контр.	Шурнюк		
Ст.инж.	Лисицына		
Гип	Алексеева		
Гл.инж.	Железняк		
Рук.маст.	Овчинников		

330-018.85 29.13.00

Сетка арматурная С3

Стадия	Масса	Масштаб
Р	5,2	

Лист | Листов 1

ЦНИИПградостроительства

Копировал Елг Формат А4

Инв.№ подл. | Подпись и дата | Взамен инв.№

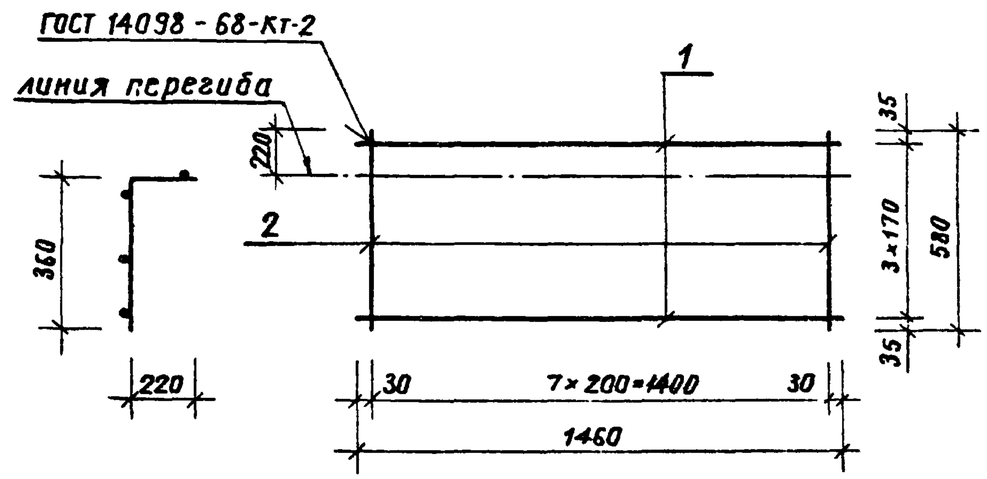

Формат	Зона	Поз.	Обозначение	Наименование	Кол.	Примечание
				Детали		Масса ед., кг
Б4		1	330-018.85 29.14.01	⌀6 А III ГОСТ 5781-82 ℓ=1460	4	0,32
Б4		2	29.14.02	⌀6 А III ГОСТ 5781-82 ℓ=580	8	0,13

Н.контр.	Шурнюк		
Ст.инж.	Лисицына		
Гип	Алексеева		
Гл.инж.	Железняк		
Рук.маст.	Овчинников		

330 018 85 29.14.00

Сетка арматурная С4

Стадия	Масса	Масштаб
Р	2,4	

Лист | Листов 1

ЦНИИПградостроительства

Копировал Елг Формат А4

Инв.№ подл. | Подпись и дата | Взамен инв.№

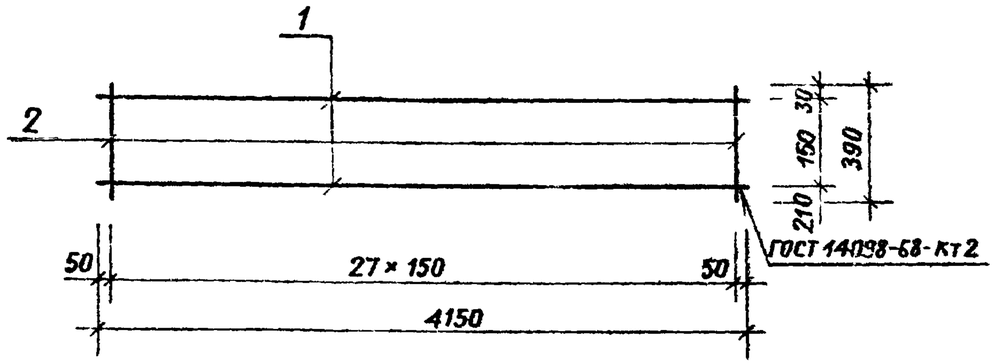

Формат	Зона	Поз.	Обозначение	Наименование	Кол.	Примечание
				Детали		Масса ед., кг
БЧ		1	330-018.85 30.10.01	Ф5 В1 ГОСТ 6727-80 ℓ=4260	2	0,7
БЧ		2	30.10.02	Ф5 В1 ГОСТ 6727-80 ℓ=390	28	0,06

330-018.85 30.10.00

Н.контр.	Шурнюк		
Ст.инж.	Лисицына		
Гип	Алексеева		
Гл.инж.	Железняк		
Рук.маст.	Овчинников		

Сетка арматурная С1

Стадия	Масса	Масштаб
Р	3,14	
Лист	Листов 1	

ЦНИИПградостроительства

Копировал Ем Формат А4

Т.пр.р. 330-018.85

Взамен инв.№ | Подпись и дата | Инв.№ подл.

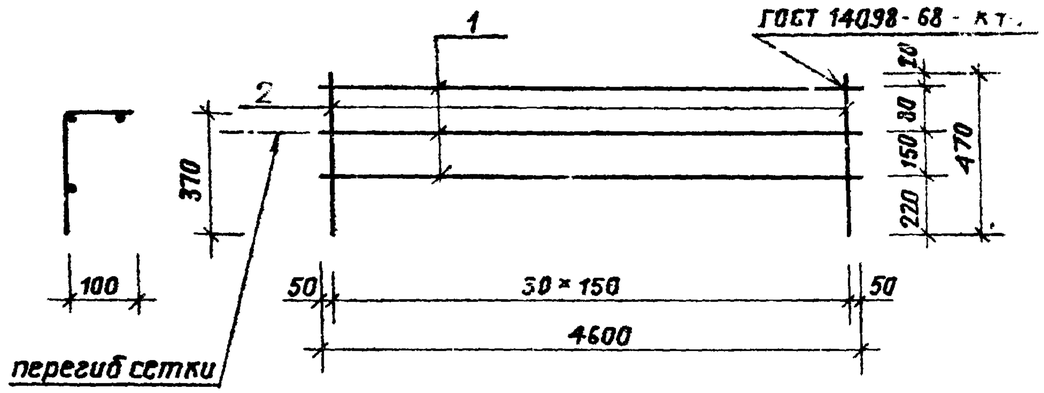

Формат	Зона	Поз.	Обозначение	Наименование	Кол.	Примечание
				Детали		Масса ед., кг
БЧ		1	30.20.01	Ф5 В1 ГОСТ 6727-80 ℓ=4710	3	0,73
БЧ		2	30.20.02	Ф5 В1 ГОСТ 6727-80 ℓ=470	31	0,07

30.20.00

Н.контр.	Шурнюк		
Ст.инж.	Лисицына		
Гип	Алексеева		
Гл.инж.	Железняк		
Рук.маст.	Овчинников		

Сетка арматурная С2

Стадия	Масса	Масштаб
Р	4,9	
Лист	Листов 1	

ЦНИИПградостроительства

Копировал Ем Формат А4

Взамен инв.№ | Подпись и дата | Инв.№ подл.

20368-01

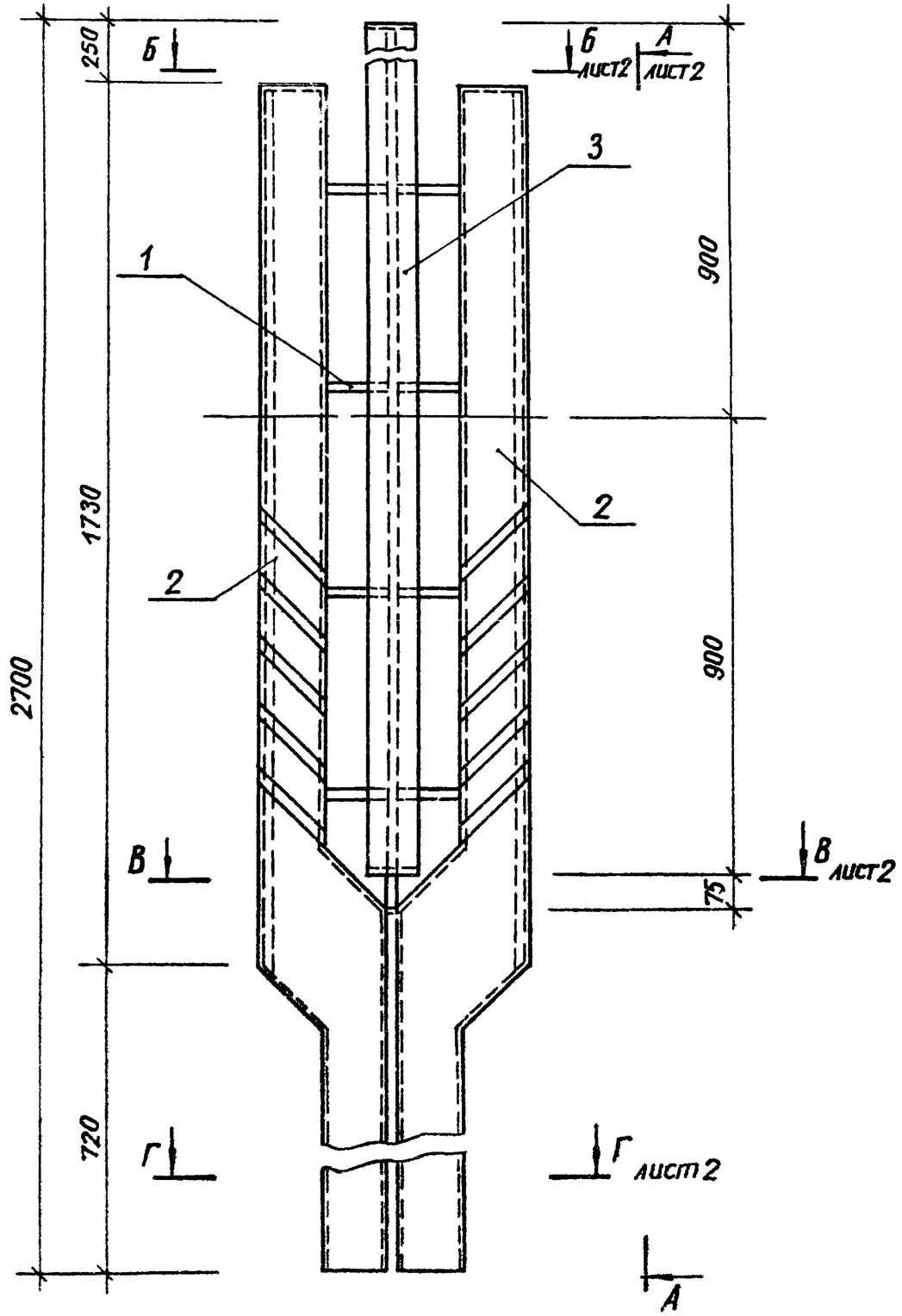

Формат	Зона	Поз.	Обозначение	Наименование	Кол.	Примечание
				Документация		
А3			330-018.85 00.00.00 ТТ	Технические требования		
				Сборочные единицы		
				Деталь соединительная:		
А4		1	32.10.00	СД 1	1	
А4		2	32.11.00	СД 2	2	
				Детали		
А4		3	32.00.01	Кольцо М1	1	

Н.контр.	Лисицына		
Рук.гр.инж.	Шурнюк		
ГИП	Алексеева		
Гл.инж.	Железняк		
Рук.маст.	Овчинников		

330-018.85 32.00.00

Каркас КМ2

Стадия	Масса	Масштаб
Р	146,0	1:20
Лист 1	Листов 2	

ЦНИИПградостроительства

Альбом III

Т.п.р. 330-018.85

Подпись и дата | Взам.инв.№ | Инв.№

Копировал Ем 20368-03 Формат А3

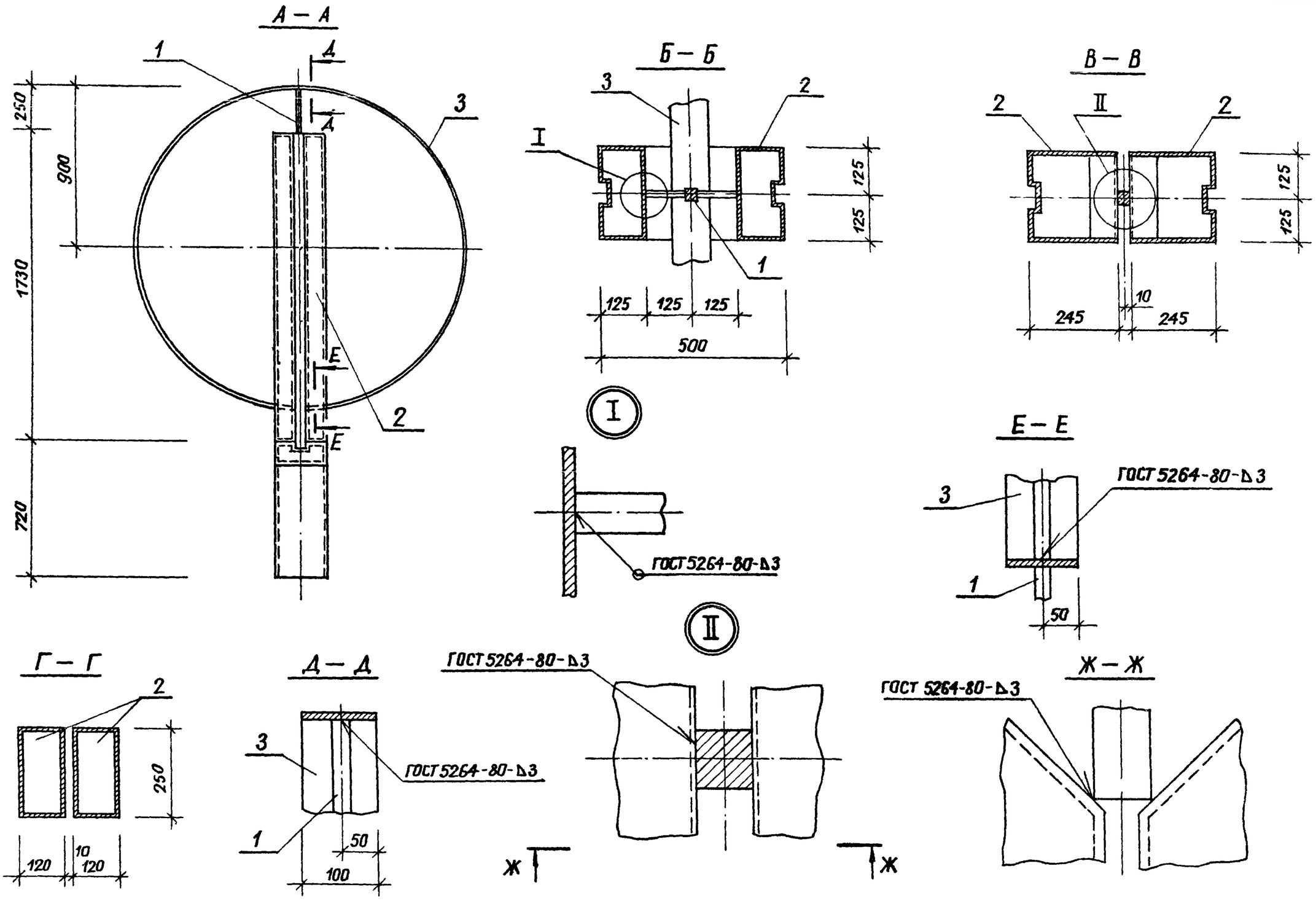

Альбом III

Т.п.р. 330-018.85

Инв.№ подл.	Подпись и дата	Взамен инв.№

330-018.85	32.00.00	Лист 2

Копировал Ем

20368-03

Формат А3

Альбом III

Т.п.р. 330-018.85

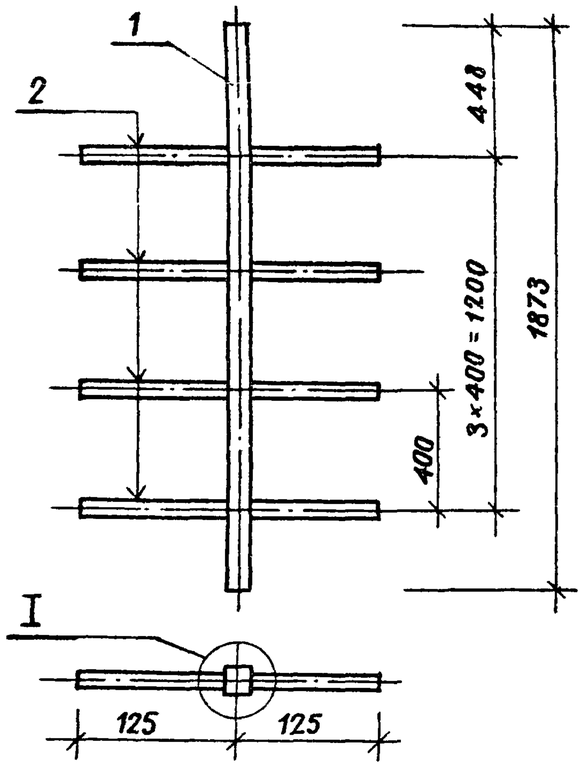

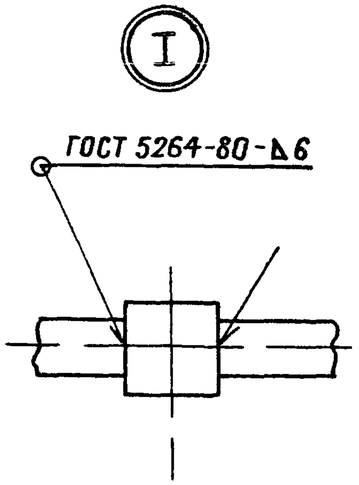

Формат	Зона	Поз.	Обозначение	Наименование	Кол.	Примечание
				Детали		Масса ед., кг
Б.Ч.		1	330-018.85 32.10.01	квадрат В16 ГОСТ 2591-71 / Ст.3 ГОСТ 535-79, ℓ=1873	1	3,6
Б.Ч.		2	32.10.02	ф10АI ГОСТ 5781-82 ℓ=117	8	0,74

Взамен инв.№ | Подпись и дата | Инв.№ подл.

Н.контр.	Лисицына		
Рук.гр.инж.	Шурнюк		
Гип	Алексеева		
Гл.инж.	Железняк		
Рук.маст.	Овчинников		

330-018.85 32.10.00

Деталь соединительная СД1

Стадия	Масса	Масштаб
Р	9,52	1:10
Лист	Листов 1	

ЦНИИПградостроительства

Копировал Елг Формат А4

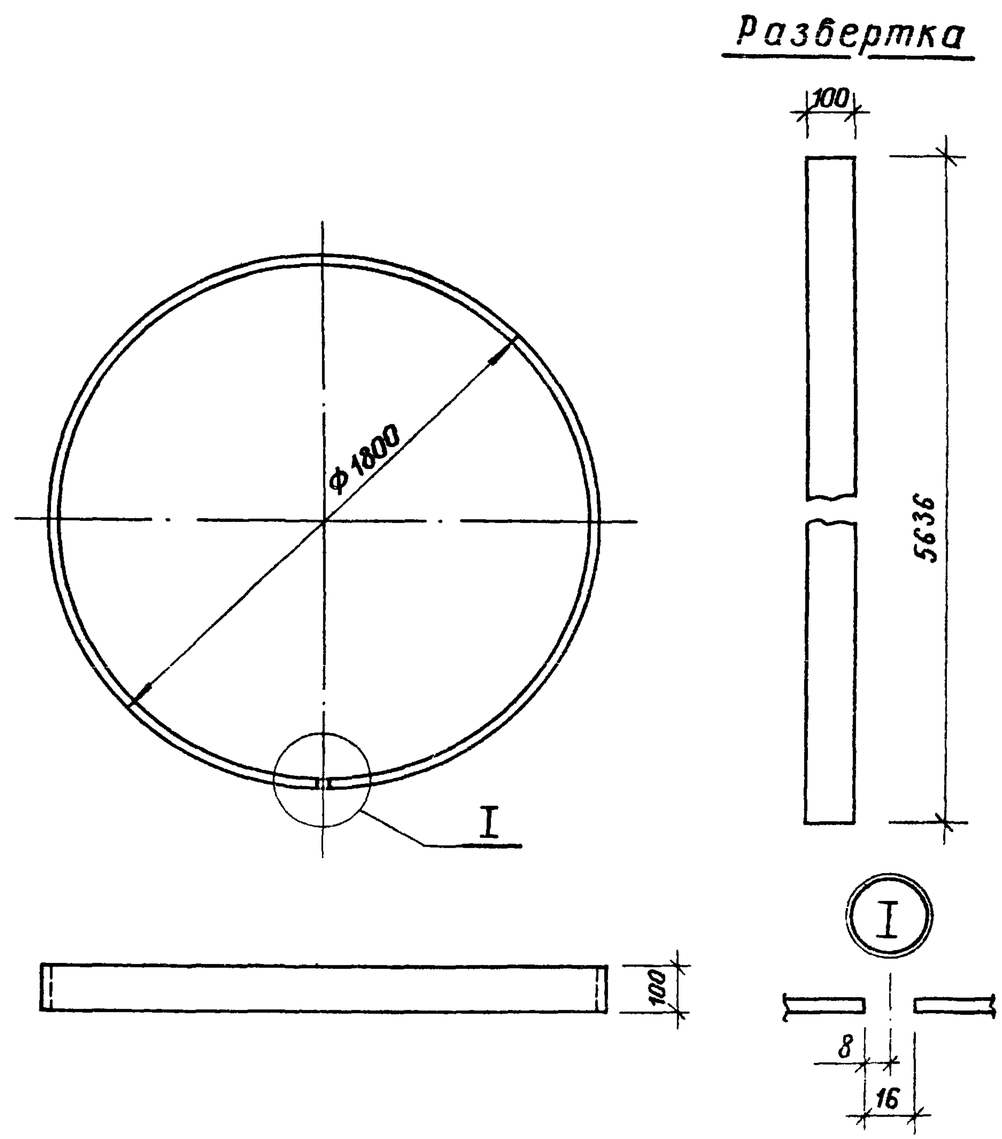

Взамен инв.№ | Подпись и дата | Инв.№ подл.

Н.контр.	Лисицына		
Рук.гр.инж.	Шурнюк		
Гип	Алексеева		
Гл.инж.	Железняк		
Рук.маст.	Овчинников		

330-018.85 32.00.01

Кольцо М1

Стадия	Масса	Масштаб
Р	11,1	1:20
Лист	Листов 1	

Лист $\frac{\text{S 2,5 ГОСТ 19903-74}}{\text{Ст 3 ГОСТ 16523-70}}$

ЦНИИПградостроительства

Копировал Елг Формат А4

20368-03

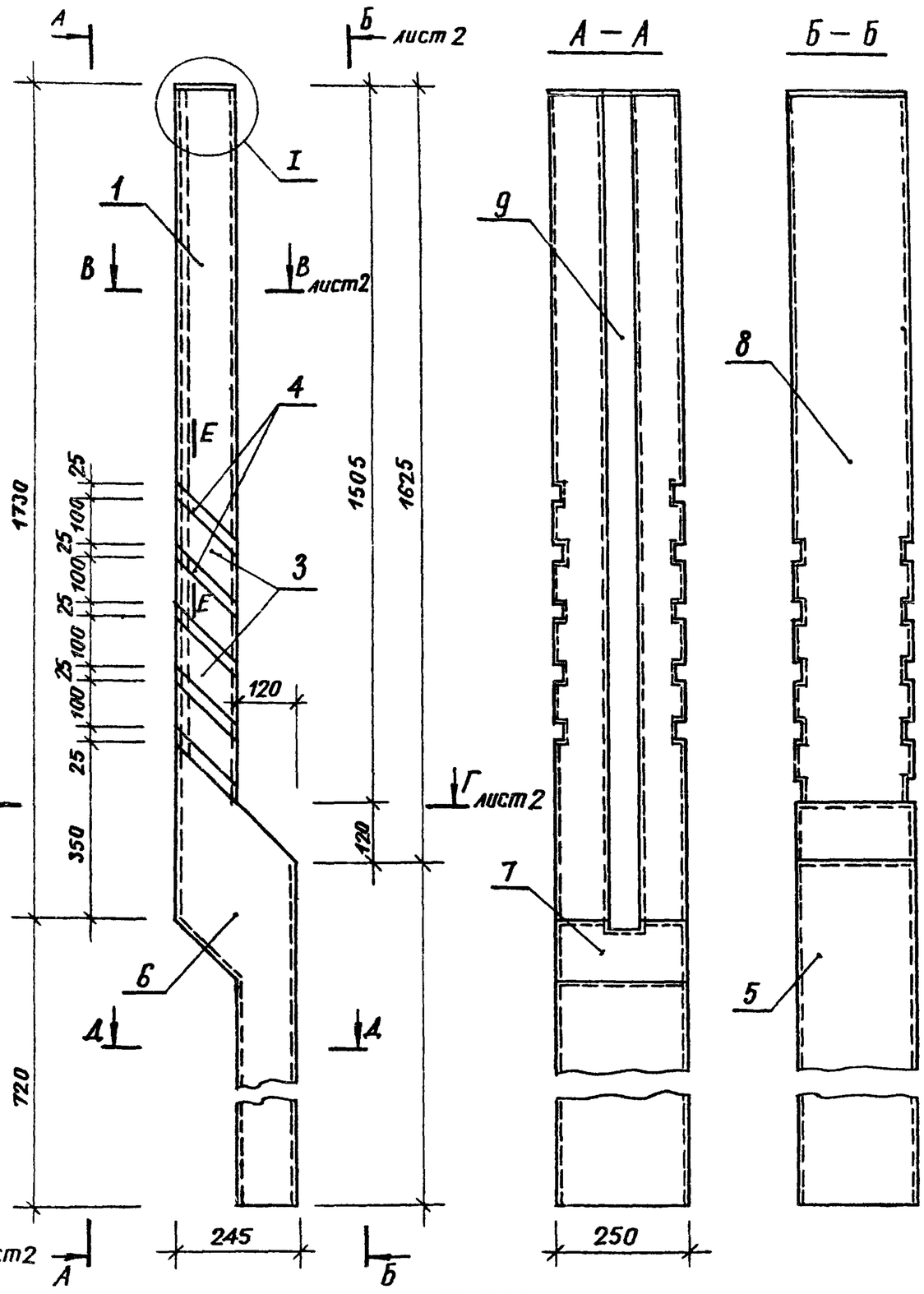

Формат	Зона	Поз.	Обозначение	Наименование	Кол.	Примечание
				Детали		
А4		1	330-018.85 32.11.01	лист	2	
А4		2	32.11.02	то же	1	
А4		3	32.11.03	"	8	
А4		4	32.11.04	"	10	
А4		5	32.11.05	"	1	
А4		6	32.11.06	"	2	
А3		7	32.11.07	"	1	
А4		8	32.11.08	"	1	
А4		9	32.11.09	"	1	
Бч		10	32.11.10	лист $\frac{2,5\times27,5\ ГОСТ19903-74}{Ст.3\ ГОСТ16523-70}$		см. лист 2
				$\ell = 177$	10	

Альбом III

Т.п.р. 330-018.85

Инв.№ подл. | Подпись и дата | Взамен инв.№

Н.контр.	Лисицына		
Рук.групп	Шурпюк		
Гип	Алексеева		
Гл.инж.	Железняк		
Рук.маст.	Овчинников		

330-018.85 32.11.00

Деталь соединительная СД 2

Стадия	Масса	Масштаб
Р	52,9	1:10
Лист 1	Листов 2	

ЦНИИПградостроительства

Копировал

Формат А4

20368-03

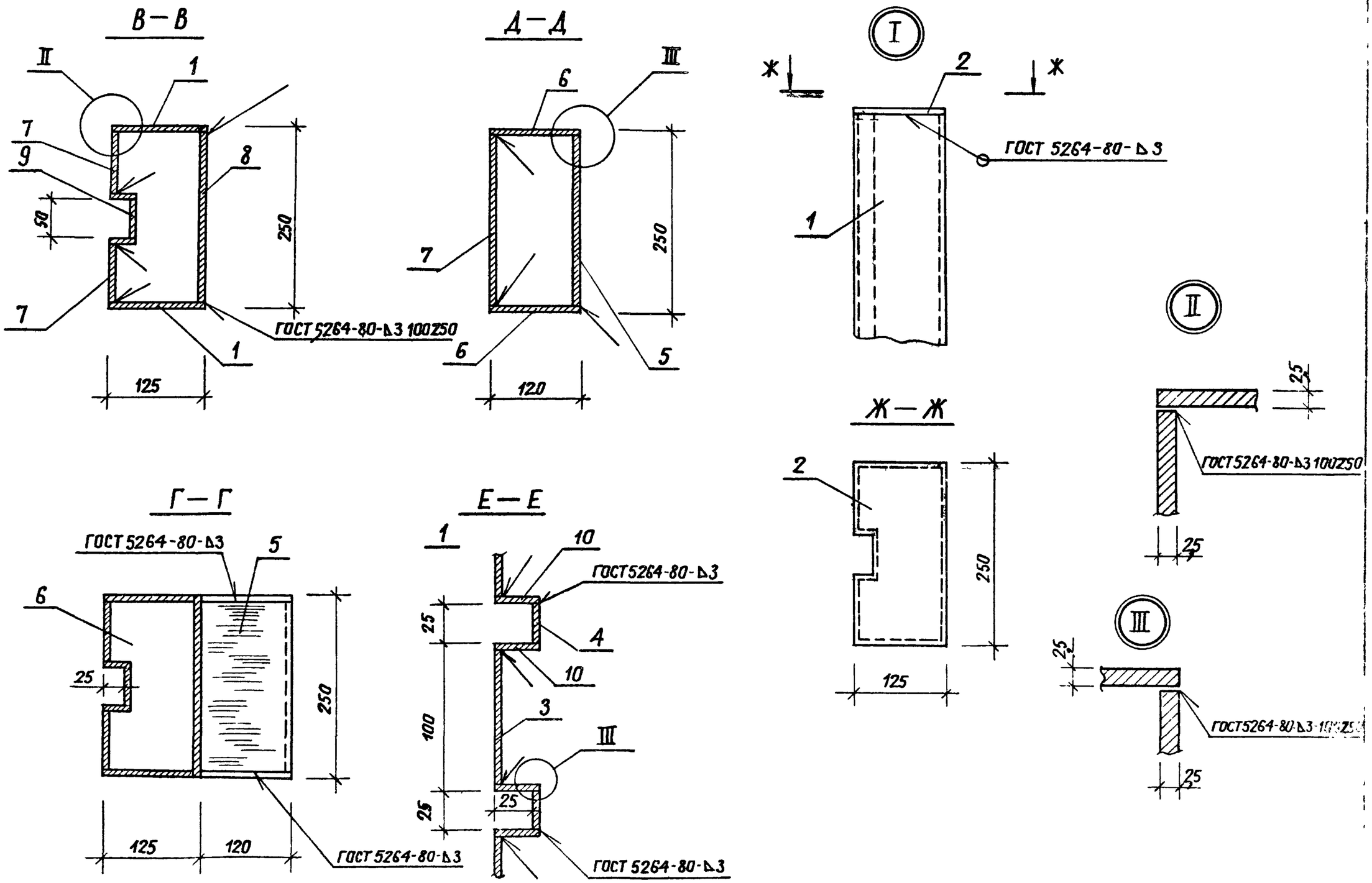

Альбом III

Т.п.р. 330-018.85

Инв.№ подл.	Подпись и дата	Взамен инв.№

Копировал Фармат А3

20368-03

Т.п.р. 330-018.85 Альбом III

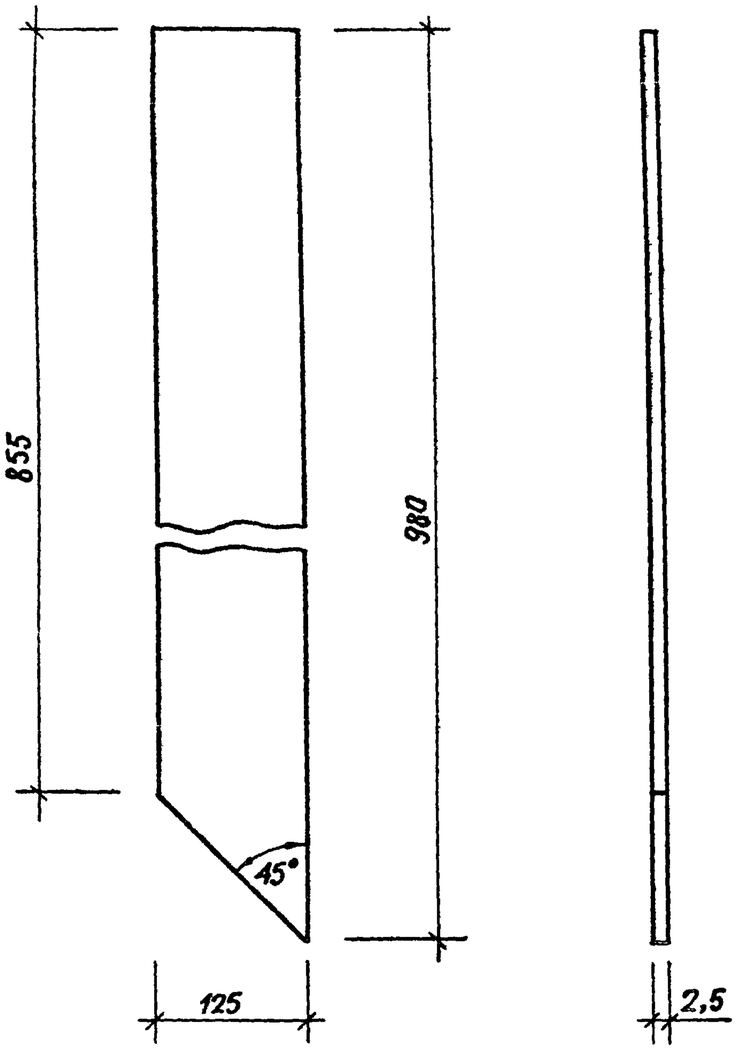

Н.контр.	Лисицына		
Рук.гр.инж.	Шурнак		
Гип	Алексеева		
Гл.инж.	Железняк		
Рук.маст.	Обчинников		

330-018.85 32.11.01

Позиция 1

Стадия	Масса	Масштаб
Р	2,41	1:5
Лист	Листов 1	

лист Б 2,5 ГОСТ 19903-74 / ГОСТ 16523-70

ЦНИИПградостроительства

Копировал

Формат А4

Подпись и дата | Взамен инв.№ | Инв.№ подл.

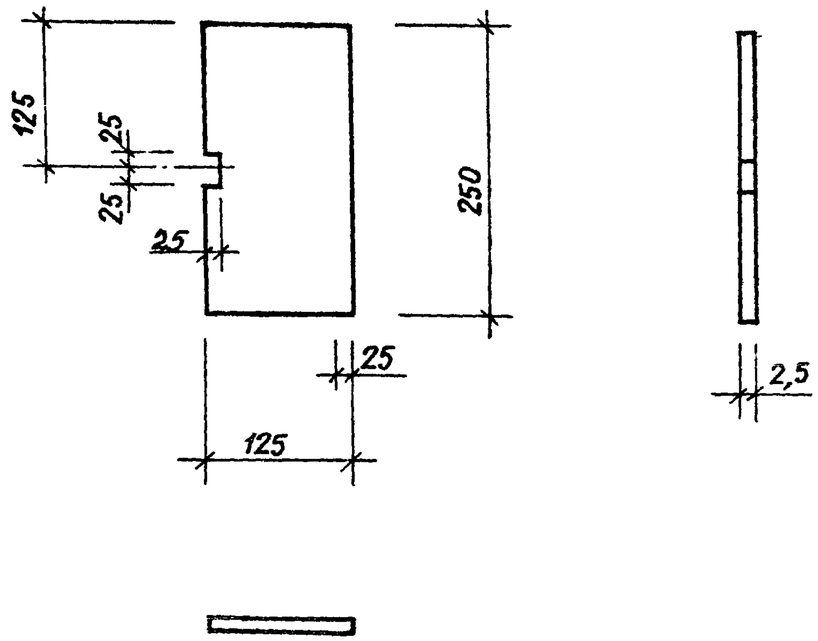

Н.контр.	Лисицына		
Рук.гр.инж.	Шурнак		
Гип	Алексеева		
Гл.инж.	Железняк		
Рук.маст.	Обчинников		

330-018.85 32.11.02

Позиция 2

Стадия	Масса	Масштаб
Р	0,63	1:4
Листов	Листов 1	

лист Б 2,5 ГОСТ 19903-74 / ГОСТ 16523-70

ЦНИИПградостроительства

Копировал

Формат А4

Подпись и дата | Взамен инв.№ | Инв.№ подл.

20368-03

Т.п.р. 330-018.85 Альбом III

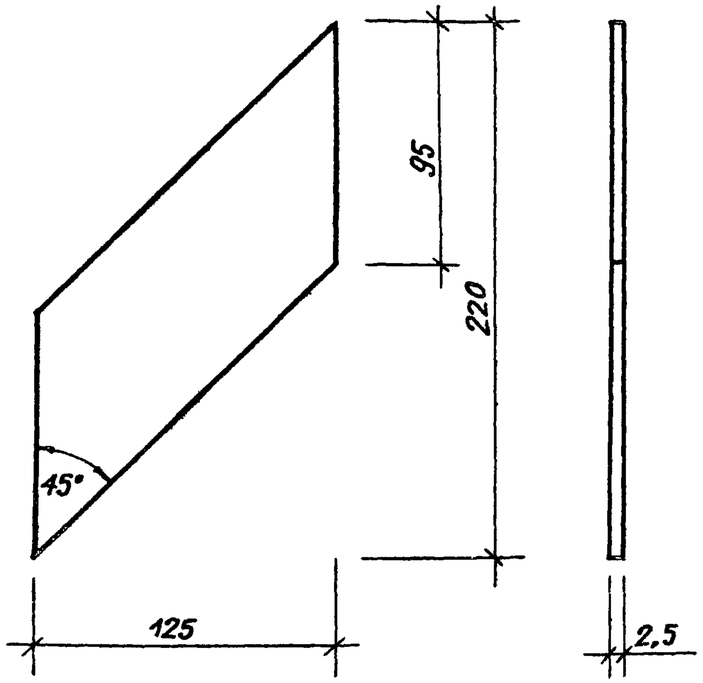

Н.контр.	Лисицына		
Рук.гр.инж	Шурнюк		
Гип	Алексеева		
Гл.инж.	Железняк		
Рук.маст	Обчинников		

330-018.85 32.11.03

Позиция 3

Стадия	Масса	Масштаб
Р	0.54	1:2,5
Лист	Листов 1	

полоса $\frac{2,5\times125\ ГОСТ\ 19903-74}{Ст.3\ ГОСТ\ 16523-70}$

ЦНИИПградостроительства

Копировал Ел Формат А4

Инв.№ подл. | Подпись и дата | Взамен инв.№

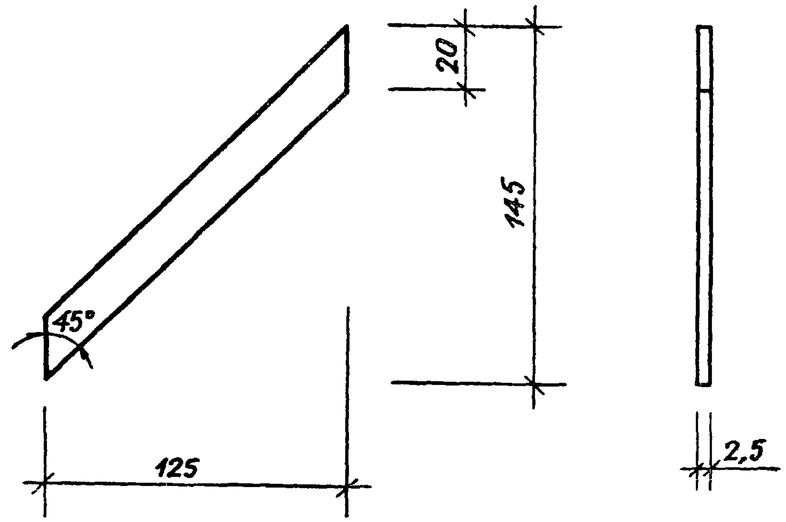

Н.контр.	Лисицына		
Рук.гр.инж	Шурнюк		
Гип	Алексеева		
Гл.инж.	Железняк		
Рук.маст.	Обчинников		

330-018.85 32.11.03

Позиция 4

Стадия	Масса	Масштаб
Р	0,36	1:2,5
Лист	Листов 1	

полоса $\frac{2,5\times25\ ГОСТ\ 19903-74}{Ст.3\ ГОСТ\ 16523-70}$

ЦНИИПградостроительства

Копировал Ел Формат А4

Инв.№ подл. | Подпись и дата | Взамен инв.№

Альбом III

Т.п.р. 330-018.85

Развертка

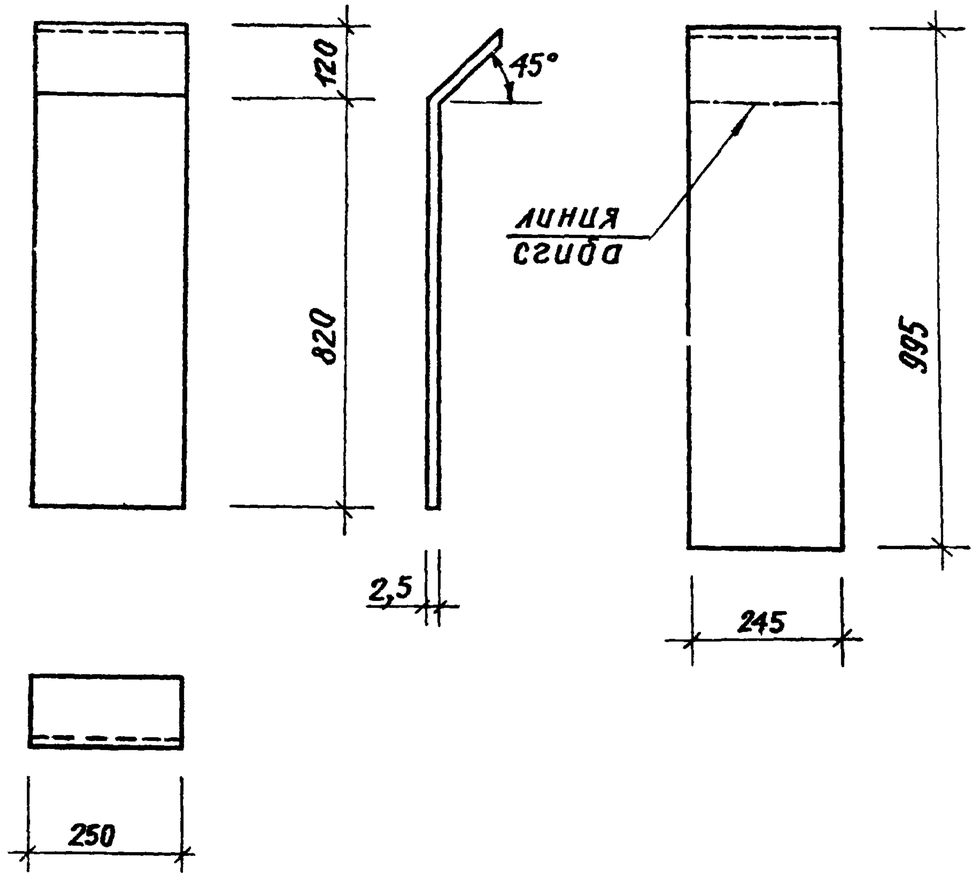

Н.контр.	Лисицына		
Рук.гр.инж	Шурпяк		
Гип	Алексеева		
Гл.инж.	Железняк		
Рук.маст.	Овчинников		

330-018.85 32.11.05

Позиция 5

Стадия	Масса	Масштаб
Р	4,85	1:10
Лист	Листов 1	

Лист $\frac{2,5 \times 245\ 19903-74}{Ст\ 3\ ГОСТ\ 16523-70}$

ЦНИИПградостроительства

Копировал Елг Формат А4

Инв.№ подл. | Подпись и дата | Взамен инв.№

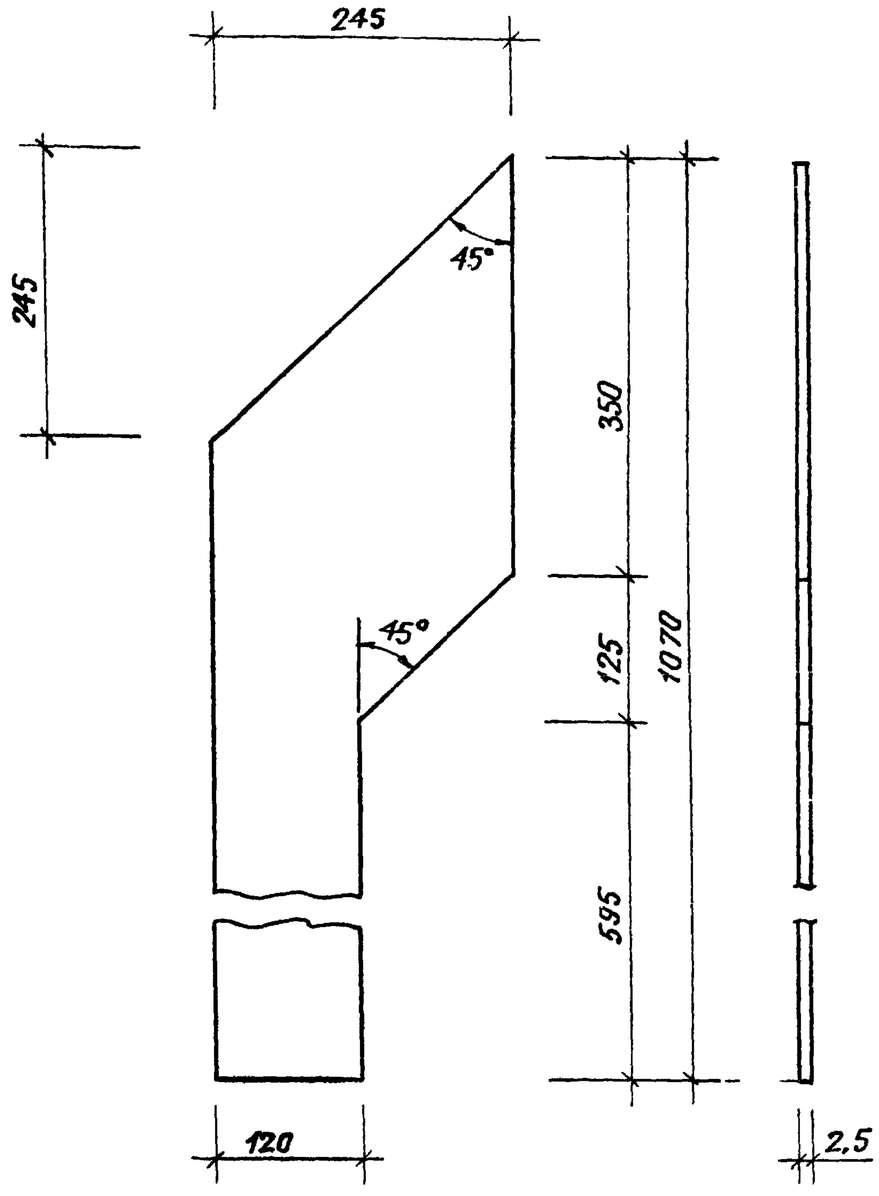

Н.контр.	Лисицына		
Рук.гр.инж	Шурпяк		
Гип	Алексеева		
Гл.инж.	Железняк		
Рук.маст.	Овчинников		

330-018.85 32.11.06

Позиция 6

Стадия	Масса	Масштаб
Р	5,42	1:5
Лист	Листов 1	

Лист $\frac{2,5 \times 245\ ГОСТ\ 19903-74}{Ст.\ 3\ ГОСТ\ 16523-70}$

ЦНИИПградостроительства

Копировал Елг Формат А4

Инв.№ подл. | Подпись и дата | Взамен инв.№

Т.п.р. 330-018.85 Альбом III

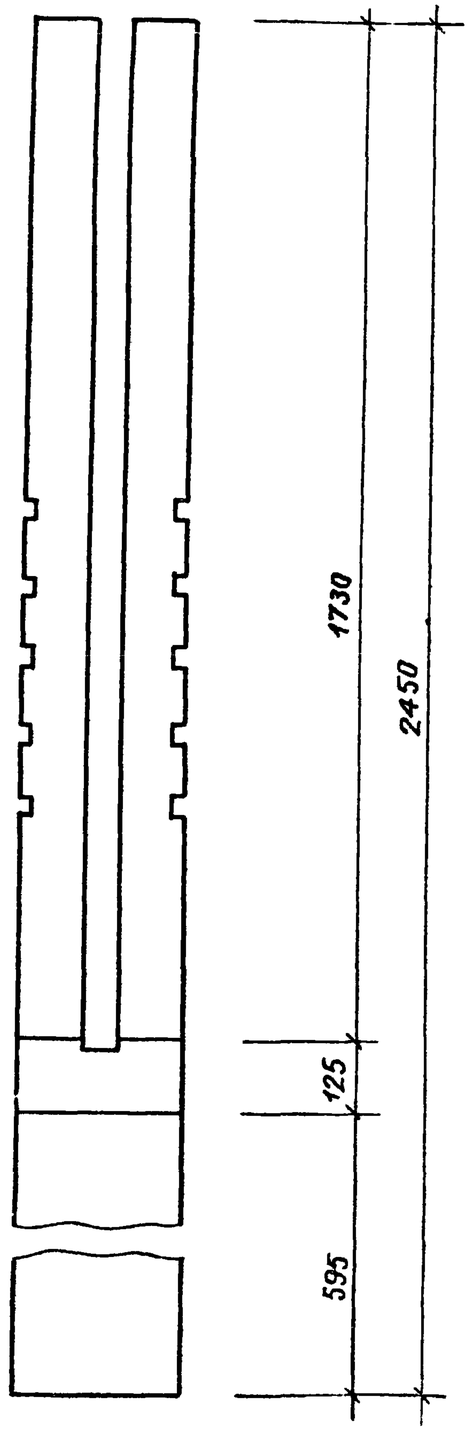

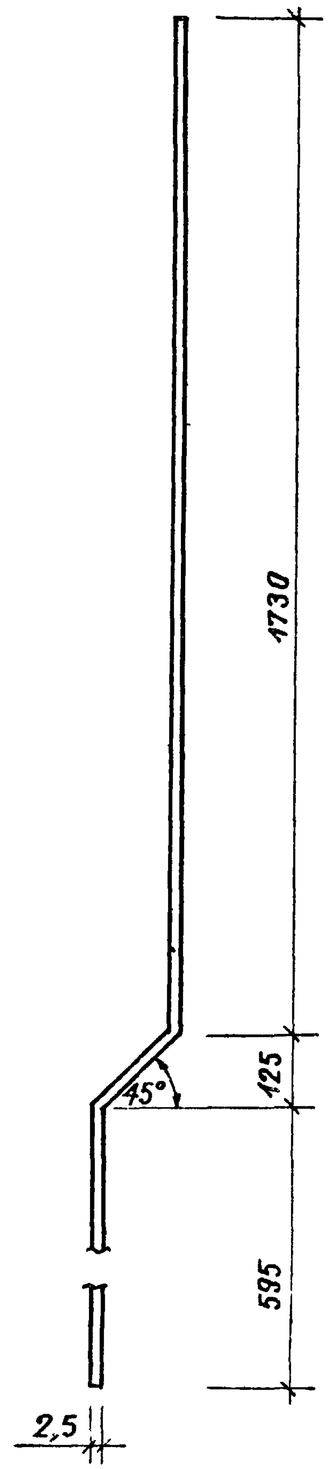

Развертка

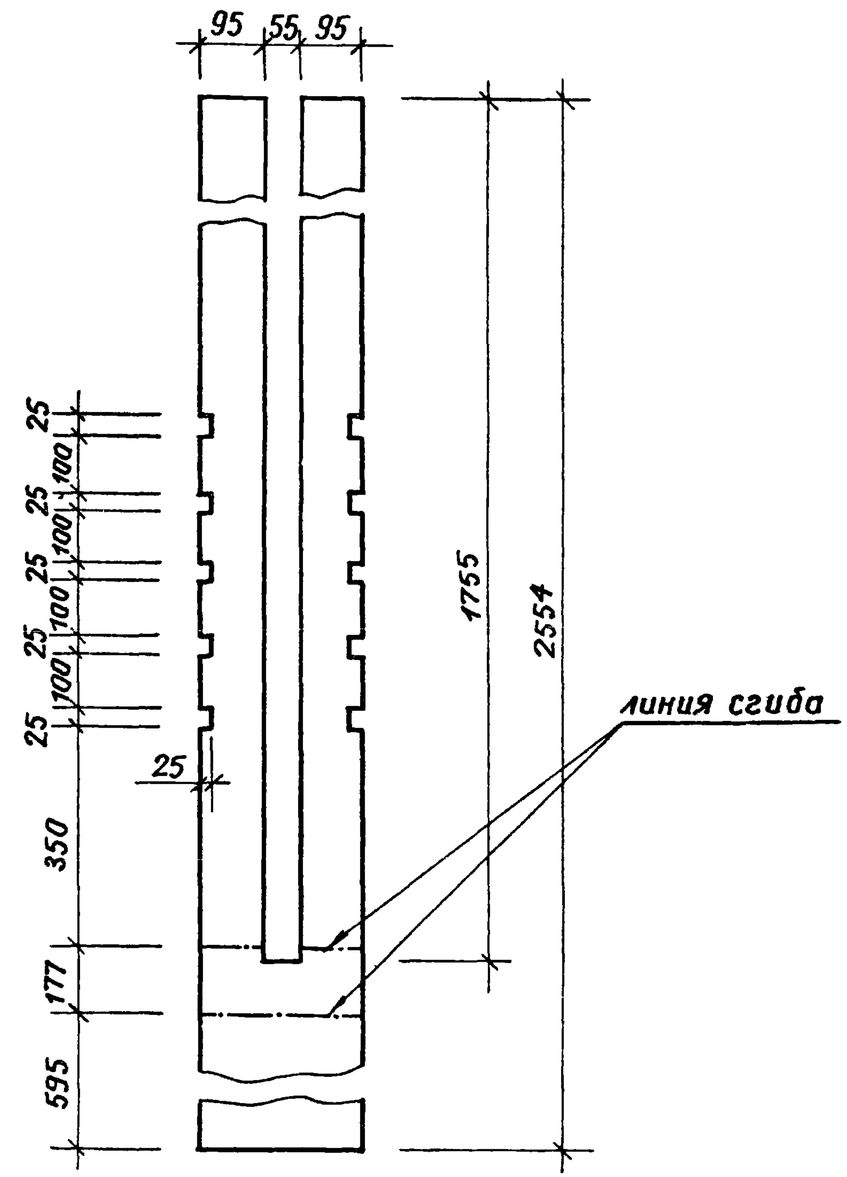

				330-018.85	32.11.07	
				Позиция 7	Стадия	Масса	Масштаб
					Р	12,95	1:5
Н.контр.	Лисицына				Лист	Листов 1
Рук.гр.инж.	Щурнак					
Гип	Алексеева			2,5 × 245 ГОСТ 19903-74	ЦНИИПградостроительства
Гл.инж.	Железняк			ЛИСТ Ст.3 ГОСТ 16523-70	
Рук.маст.	Овчинников				

Инв.№ подл. | Подпись и дата | Взам.инв.№

Копировал Ев 20368-03 Формат А4

Т.п.р. 330-018.85 Альбом III

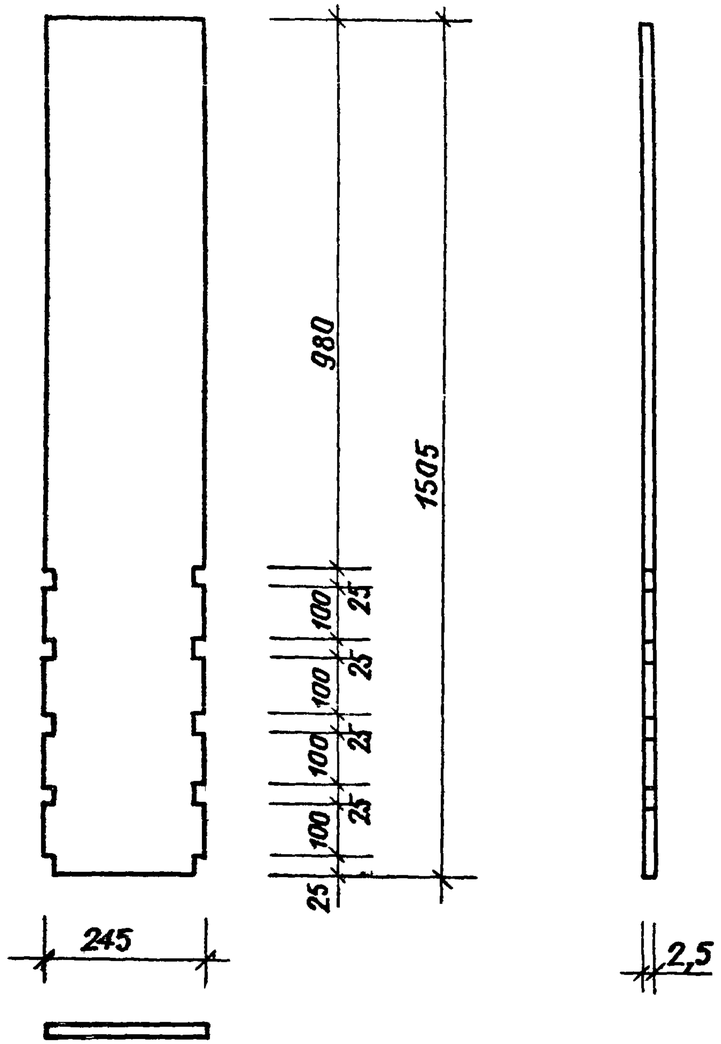

Н. контр.	Лисицына		
Рук. гр. инж.	Шурнюк		
Гип	Алексеева		
Гл. инж.	Железняк		
Рук. маст.	Обчинников		

330-018 85 32.11.08

Позиция 8

Стадия	Масса	Масштаб
Р	7,35	1:10
Лист	Листов 1	

лист 2,5×245 ГОСТ 19903-74 / Ст. 3 ГОСТ 16523-70

ЦНИИП градостроительства

Копировал Ебб Формат А4

Инв. № подл. | Подпись и дата | Взамен инв. №

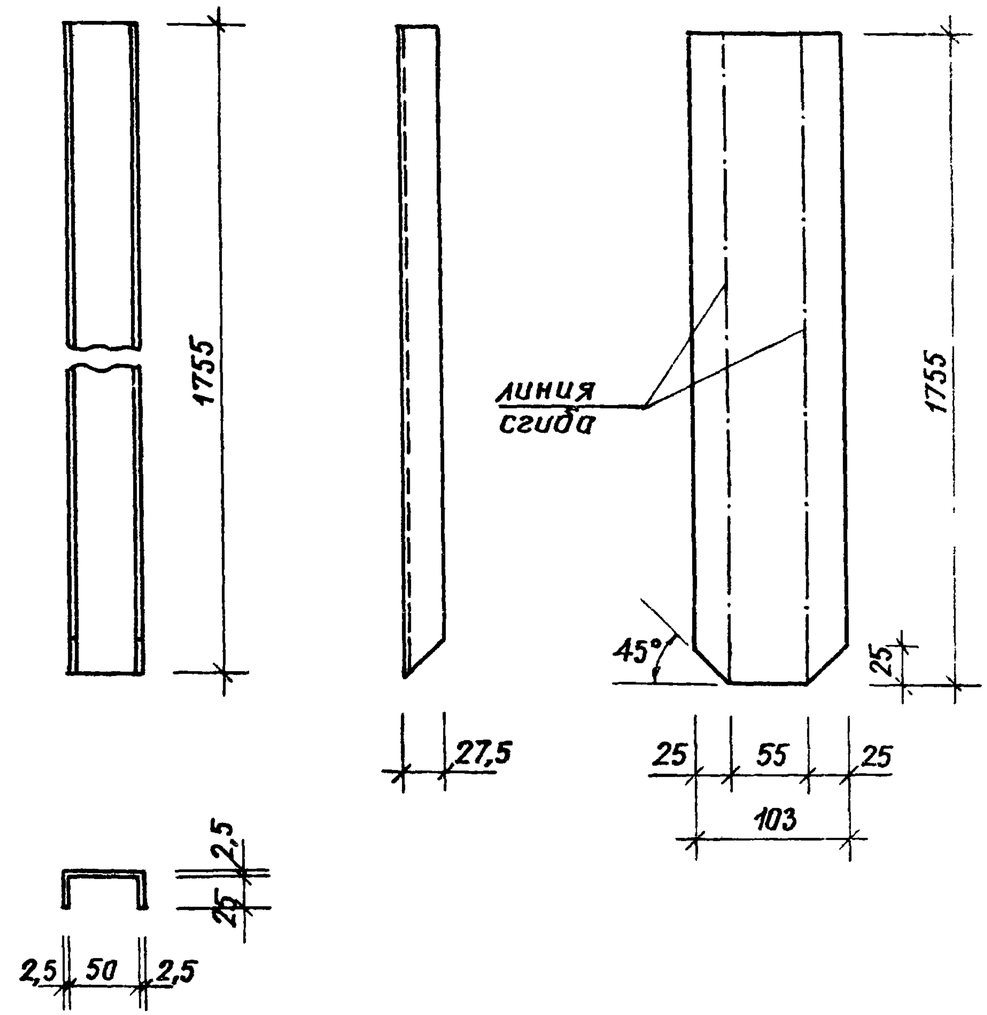

Н. контр.	Лисицына		
Рук. гр. инж.	Шурнюк		
Гип	Алексеева		
Гл. инж.	Железняк		
Рук. маст.	Обчинников		

330-018.85 32.11.09

Позиция 9

Стадия	Масса	Масштаб
Р	3,54	1:4
Лист	Листов 1	

полоса 2,5×103 ГОСТ 19903-74 / Ст. 3 ГОСТ 16523-70

ЦНИИП градостроительства

Копировал Ебб 20368-03 Формат А4

Инв. № подл. | Подпись и дата | Взамен инв. №

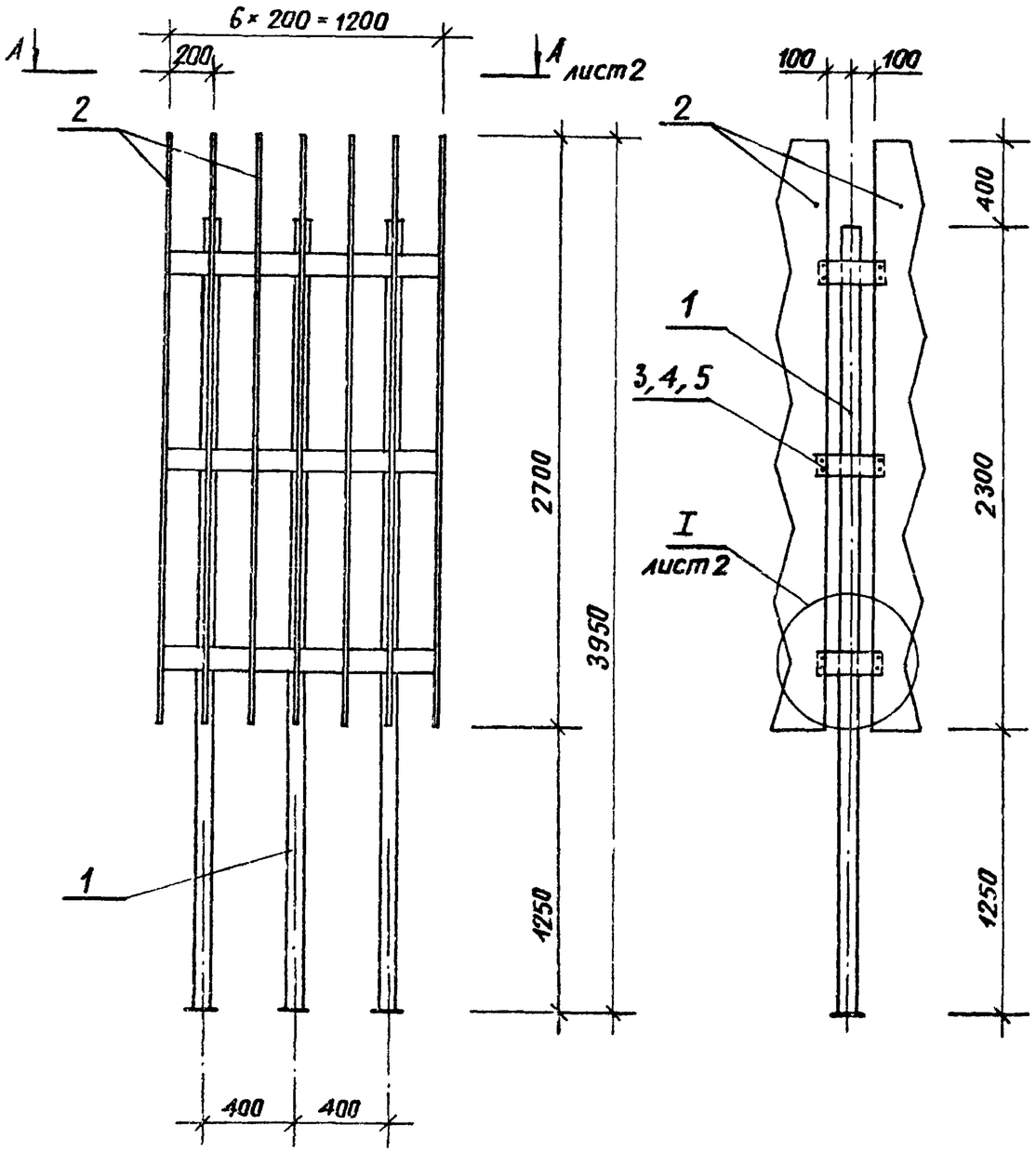

Формат	Зона	Поз.	Обозначение	Наименование	Кол.	Примечание
				Документация		
А3			330-018.85 00.00.00 ТТ	Технические требования		
				Сборочные единицы		
А3		1	33.11.00	Каркас КМ1	1	
				Детали		
А4		2	33.10.01	Доска Д1	14	
				Стандартные изделия		
		3	33.10.02	Болт М6×40 ГОСТ 7798-70	84	
		4	33.10.03	Гайка М6 ГОСТ 5915-70	84	
		5	33.10.04	Шайба 6 ГОСТ 10450-78	84	

Альбом III

Т.п.р. 330-018.85

Инв.№ подл. | Подпись и дата | Взамен инв.№

Н.контр.	Лисицына		
Рук.гр.инж.	Шурняк		
ГИП	Алексеева		
Гл.инж.	Железняк		
Рук.маст.	Овчинников		

330-018.85 33.10.00

Декоративный элемент ДЭ

Стадия	Масса	Масштаб
Р	256,6	1:25
Лист 1	Листов 2	

ЦНИИПградостроительства

Копировал

Формат А4

20368-03

Альбом III

Т.П.Р. 330-018.85

А — А

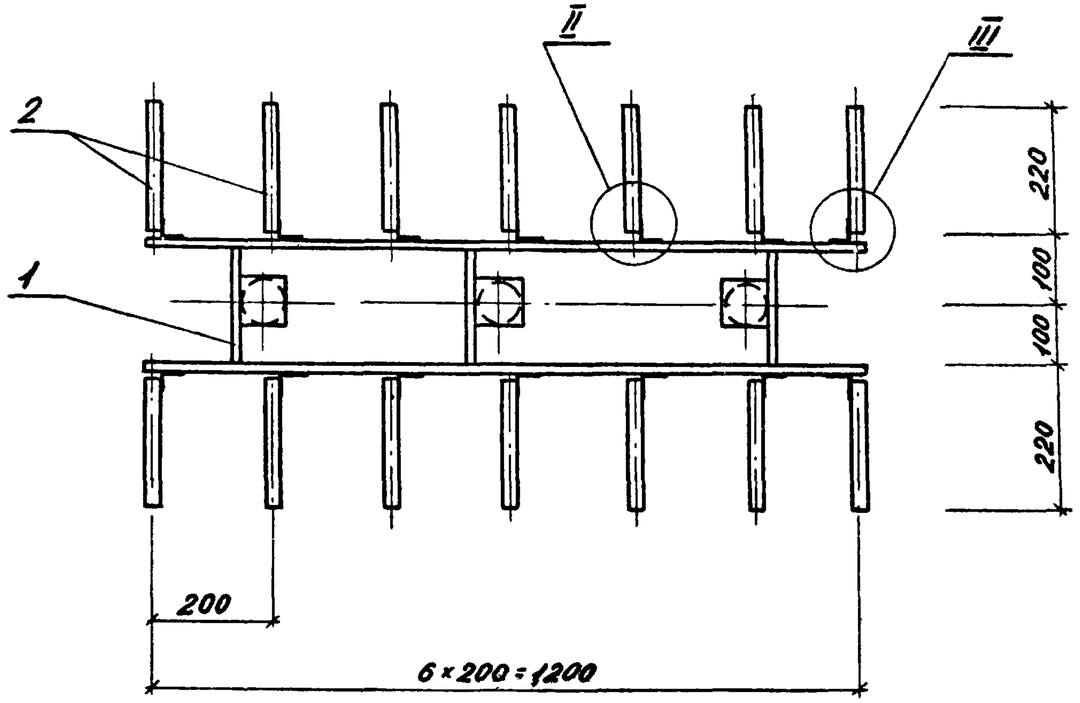

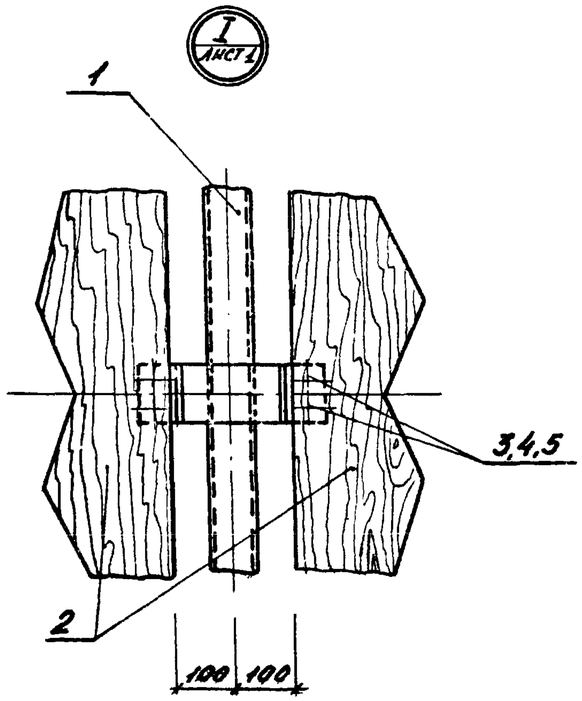

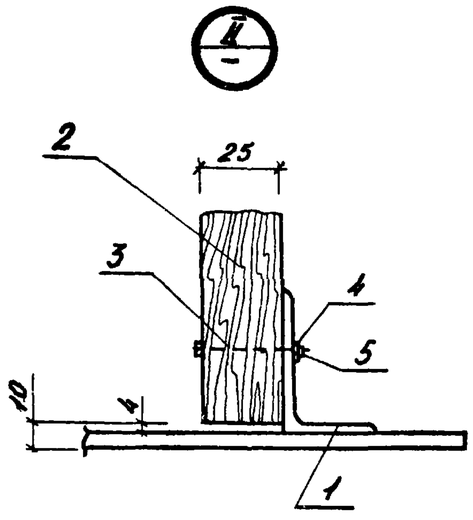

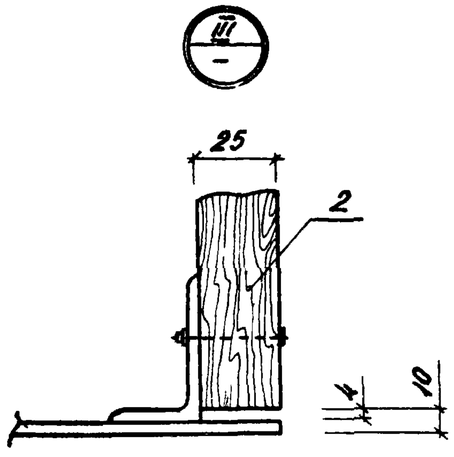

330-018.85	33.10.00	Лист 2

Инв. № подл. | Подпись и дата | Взам. инв. №

Копировал: 20368-03 Формат А3

Альбом III

Т.п.р. 330-018.85

Формат	Зона	Поз.	Обозначение	Наименование	Кол.	Примечание
А3			330-018.85 33.11.00 СБ	Сборочный чертеж		масса ед., кг
				Детали		
Б4		1	33.11.01	труба 68×6 ГОСТ 8732-78 / А Ст.3 сп ГОСТ 8731-74		
				ℓ = 3550	3	32,6
				полоса 6×100 ГОСТ 103-76 / Ст.3 ГОСТ 535-79		
Б4		2	33.11.02	ℓ = 1225	6	5,8
Б4		3	33.11.03	ℓ = 180	9	0,9
Б4		4	33.11.04	пластик 4×80, ГОСТ 380-71		
				ℓ = 80	3	0,2
Б4		5	33.11.05	пластик 4×110, ГОСТ 380-71		
				ℓ = 110	3	0,4
А4		6	33.11.06	уголок М2	42	

Подпись и дата | Взамен инв.№ | Инв.№ подл.

330-018.85 33.11.00

Н.контр.	Лисицына	
Рук.гр.инж.	Шурнюк	
Гип	Алексеева	
Гл. инж.	Железняк	
Рук. маст.	Обчинников	

Каркас КМ1

Стадия	Лист	Листов
Р		1

ЦНИИПградостроительства

Копировал

Формат А4

Формат	Зона	Поз.	Обозначение	Наименование	Кол.	Примечание
				Документация		
А3			330-018.85 00.00.00 ТТ	Технические требования		
А3			34.01.00 СБ	Сборочный чертеж		
				Детали		
А3		1	34.01.01	Брус	4	
А4		2	34.01.02	то же	2	
А4		3	34.01.03	"	4	
А4		4	34.01.02-01	"	2	
А4		5	34.01.03-01	"	4	

Подпись и дата | Взамен инв.№ | Инв.№ подл.

330-018.85 34.01.00

Н.контр.	Лисицына	
Рук.гр.инж.	Шурнюк	
Гип	Алексеева	
Гл. инж.	Железняк	
Рук. маст.	Обчинников	

Каркас КД1

Стадия	Лист	Листов
Р		1

ЦНИИПградостроительства

Копировал

Формат А4

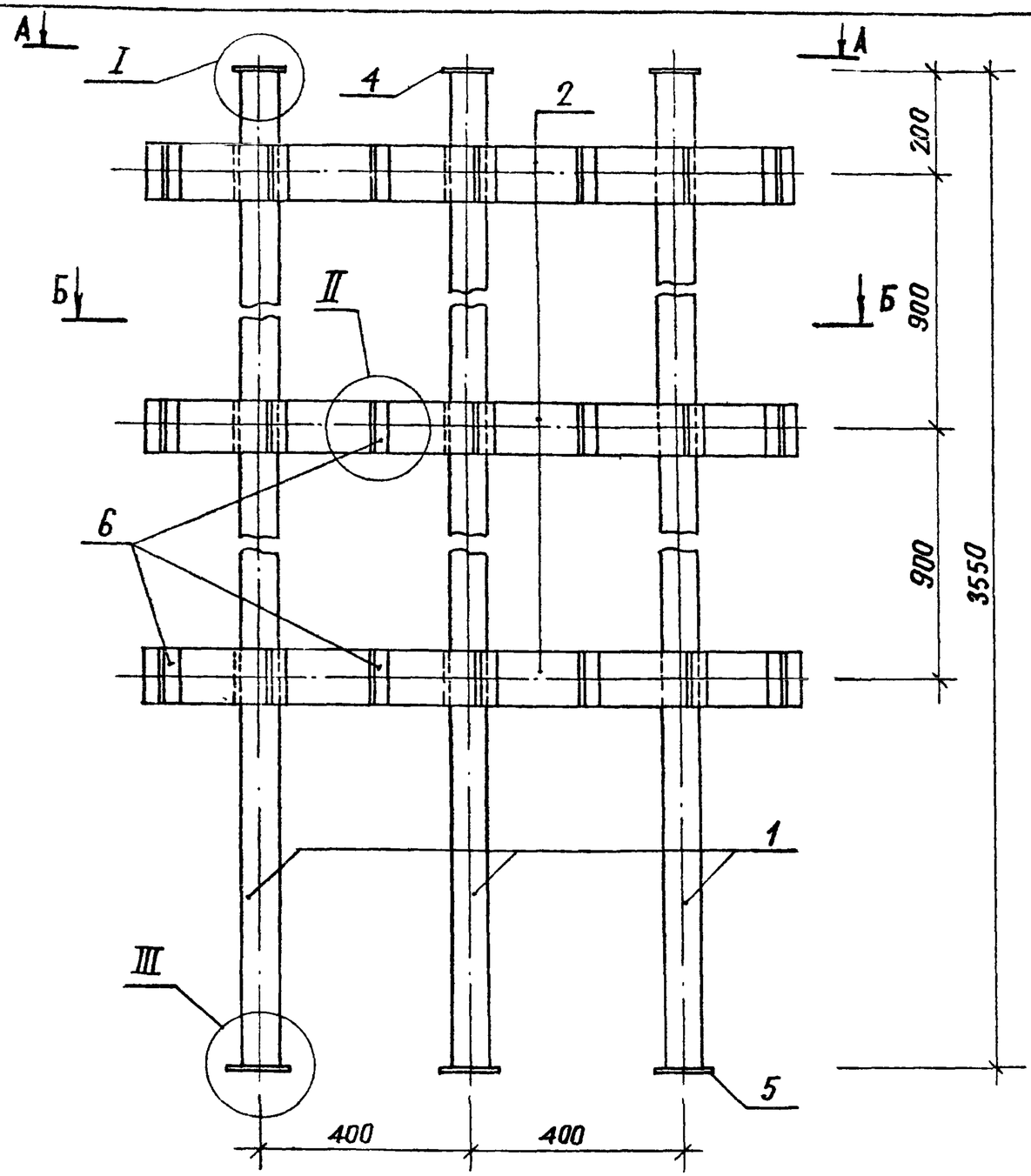

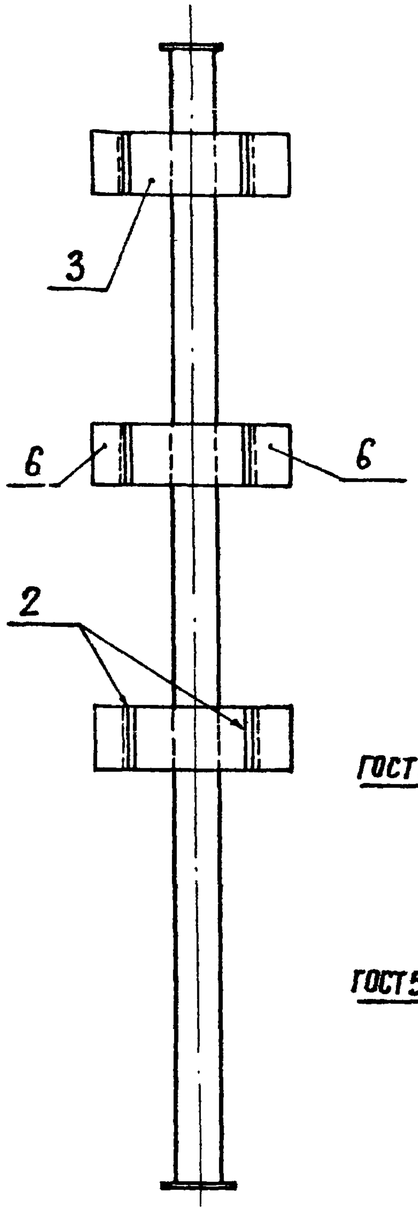

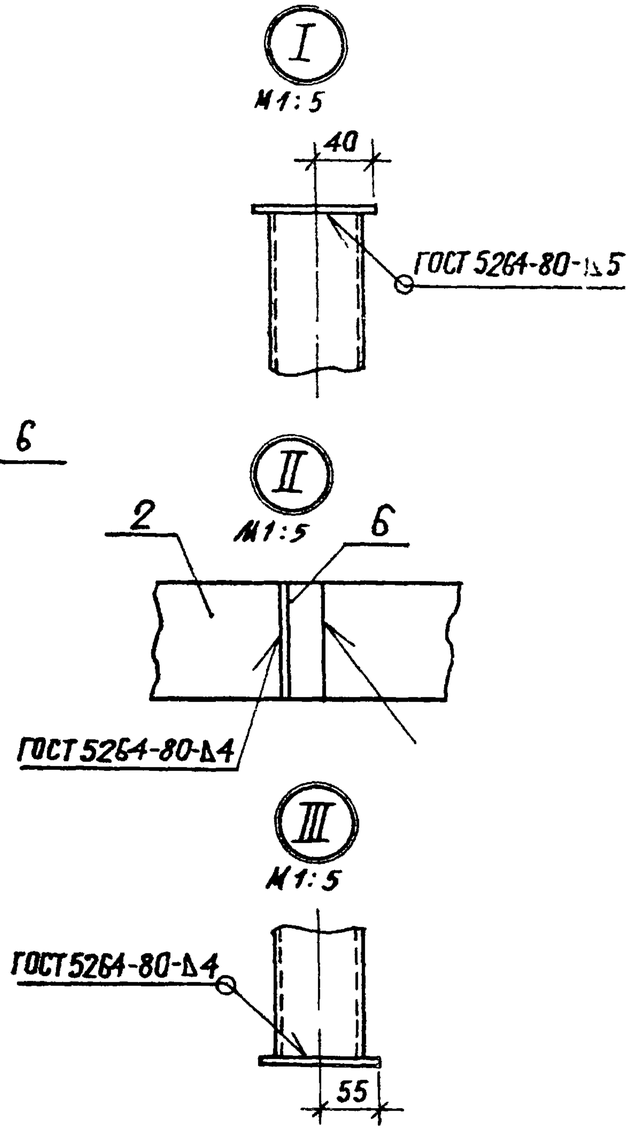

Альбом III

Т.п р 330 018.85

Инв. № подл. | Подпись и дата | Взамен инв. №

Н.контр.	Лисицына		
Рук.гр.инж.	Шурнюк		
Гип	Алексеева		
Гл.инж.	Железняк		
Рук.маст.	Овчинников		

330-018.85 33.11.00 СБ

Каркас КМ1
Сборочный чертеж

Стадия	Масса	Масштаб
Р	153	1:10
Лист 1	Листов 2	

ЦНИИПградостроительств

Копировал Ель 20368-03

Формат А3

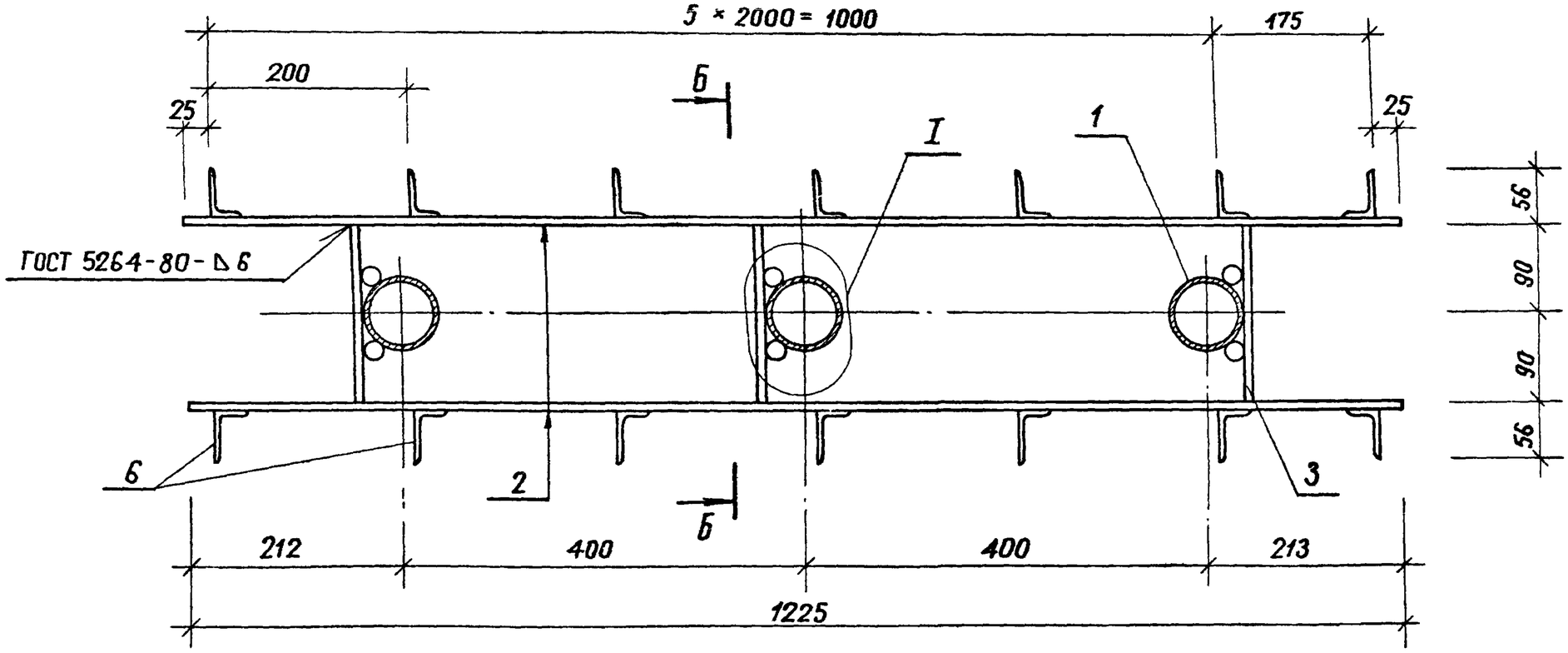

Б — Б

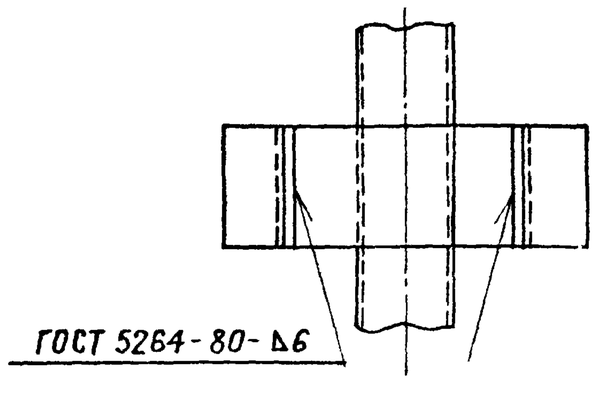

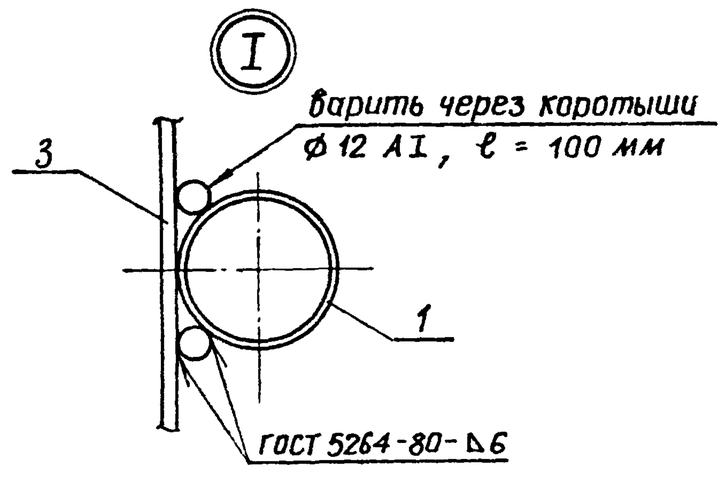

Инв. № подл. Подпись и дата Взамен инв. №
Копировал Ес-г 20368-03 Формат А3

Т.п.р. 330-018.85 Альбом III

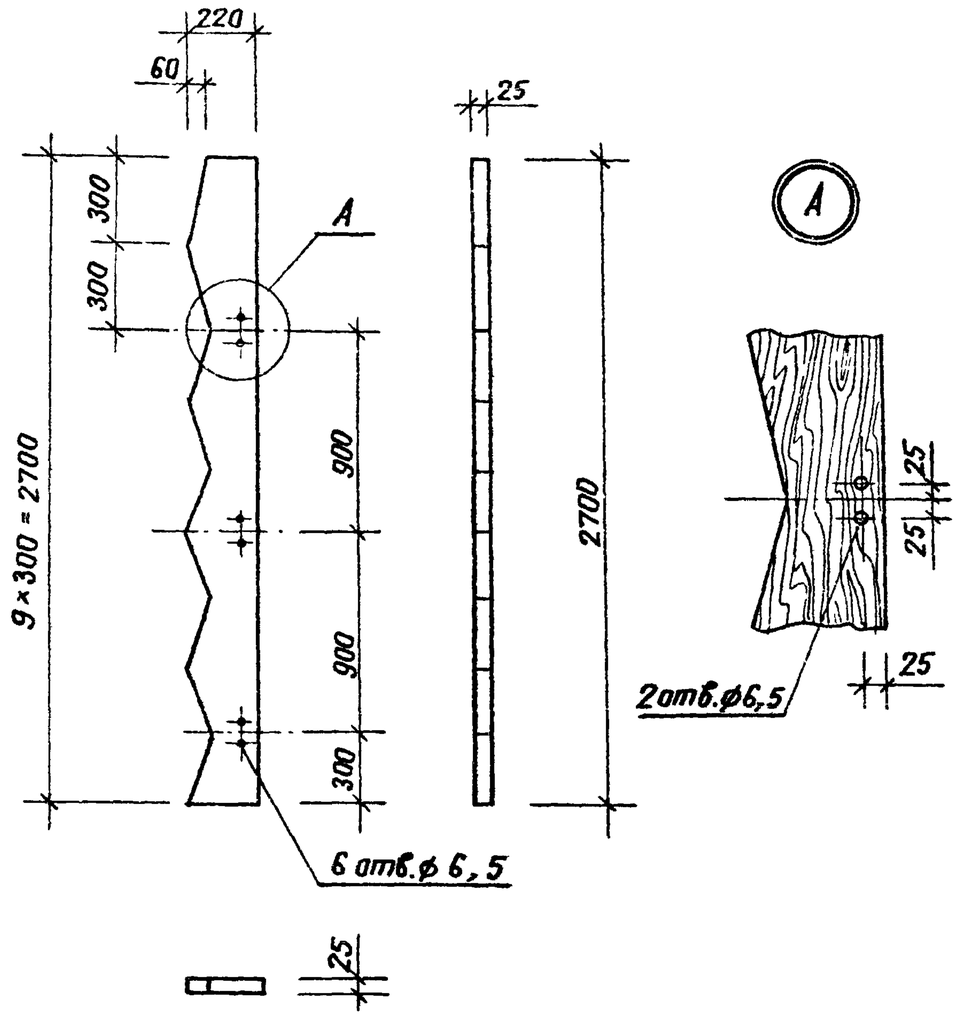

Н.контр.	Лисицына		330 018.85 33.00.01			
Рук.гр.инж	Шурнюк		Доска Д1	Стадия	Масса	Масштаб
Гип	Алексеева			Р	7,4	1:20
Гл.инж.	Железняк			Лист	Листов 1	
Рук.маст.	Овчинников		Доска 25×220 сосна, сорт 2 / ГОСТ 8486-66, ℓ=2700	ЦНИИПградостроительства		

Копировал Ель Формат А4

Инв.№ подл. | Подпись и дата | Взамен инв.№

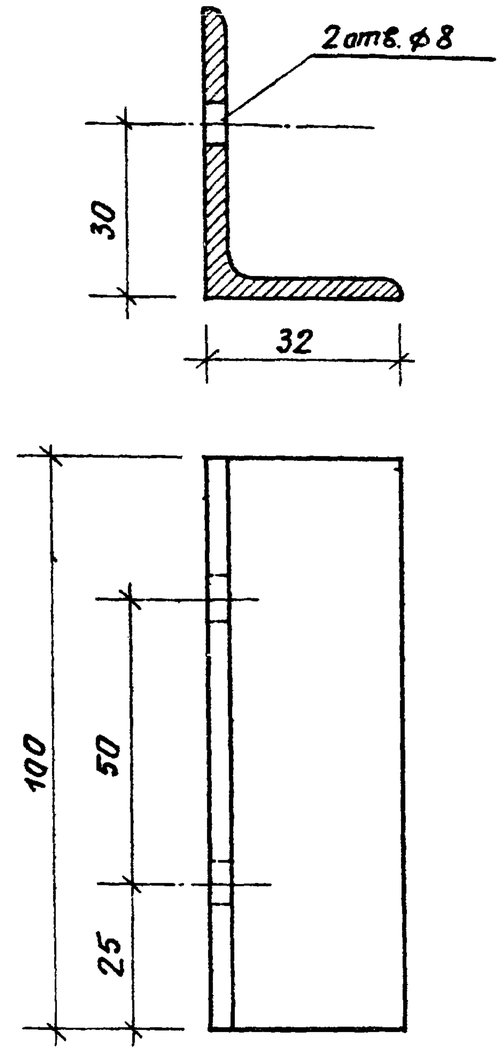

Н.контр.	Лисицына		330-018.85 33.11.06			
Рук.гр.инж	Шурнюк		Уголок М2	Стадия	Масса	Масштаб
Гип	Алексеева			Р	0,25	1:1
Гл.инж.	Железняк			Лист	Листов 1	
Рук.маст.	Овчинников		Уголок Б-50×32×4 ГОСТ 8510-72 / Ст.3сп ГОСТ 535-79	ЦНИИПградостроительства		

Копировал Ель 20368-03 Формат А4

Инв.№ подл. | Подпись и дата | Взамен инв.№

Типовые проектн. решения 330-018.85 Альбом III

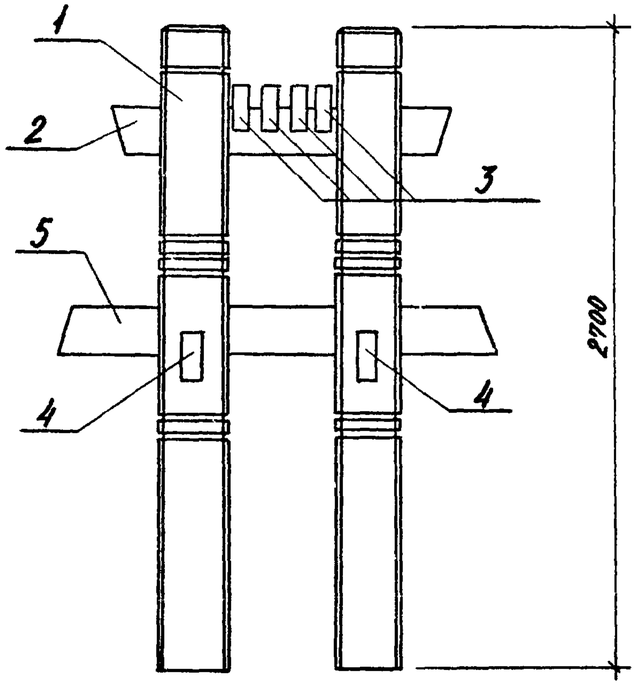

А-А

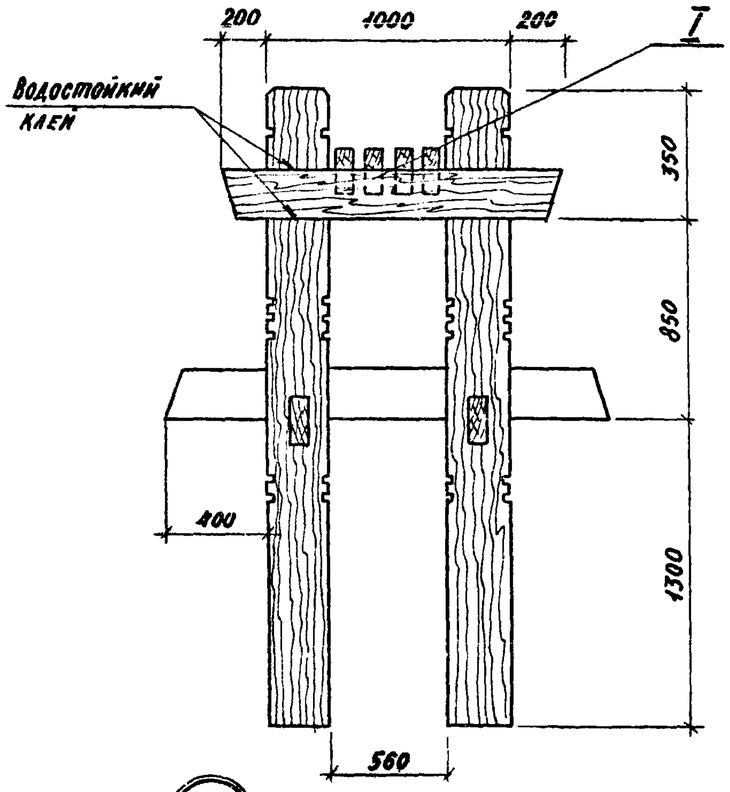

Б-Б

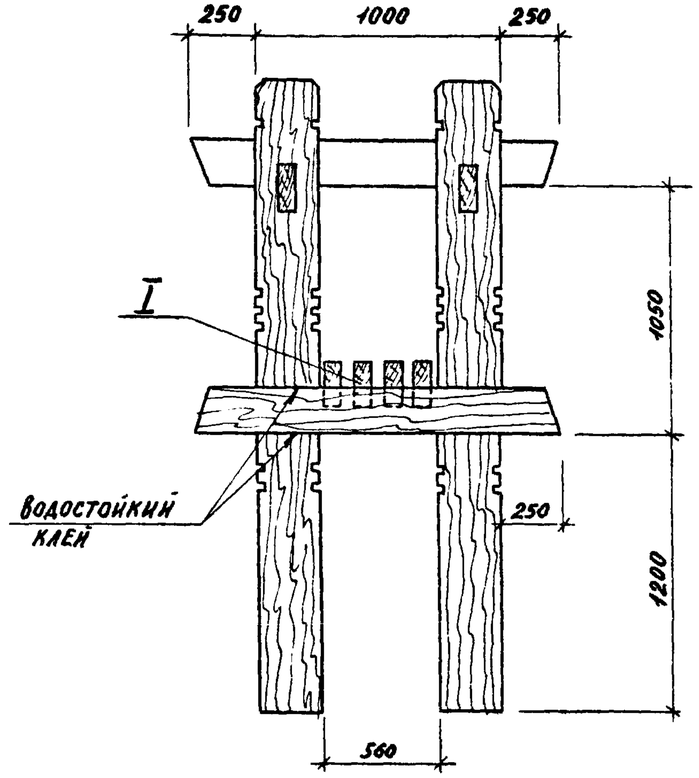

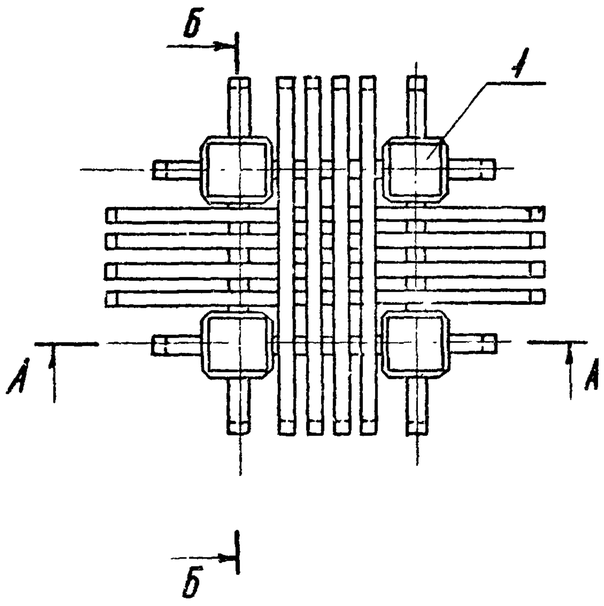

I
М1:10

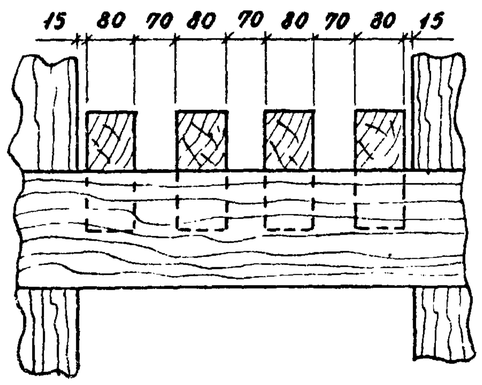

Н.контр.	Ансацына		
Рук.гр.инж.	Шурнюк		
Гл.инж.пр.	Алексеева		
Гл.инж.м.	Железняк		
Рук.маст.	Овчинников		

330-018.85 34.01.00 С5

Каркас КД 1.
Сборочный чертеж.

Стадия	Масса	Масштаб
Р	412	1:25
Лист	Листов	

ЦНИИПградостроительства

Копировал: Формат А3

РД 3.58-03

Инв. № подл. | Подпись и дата | Взам. инв. №

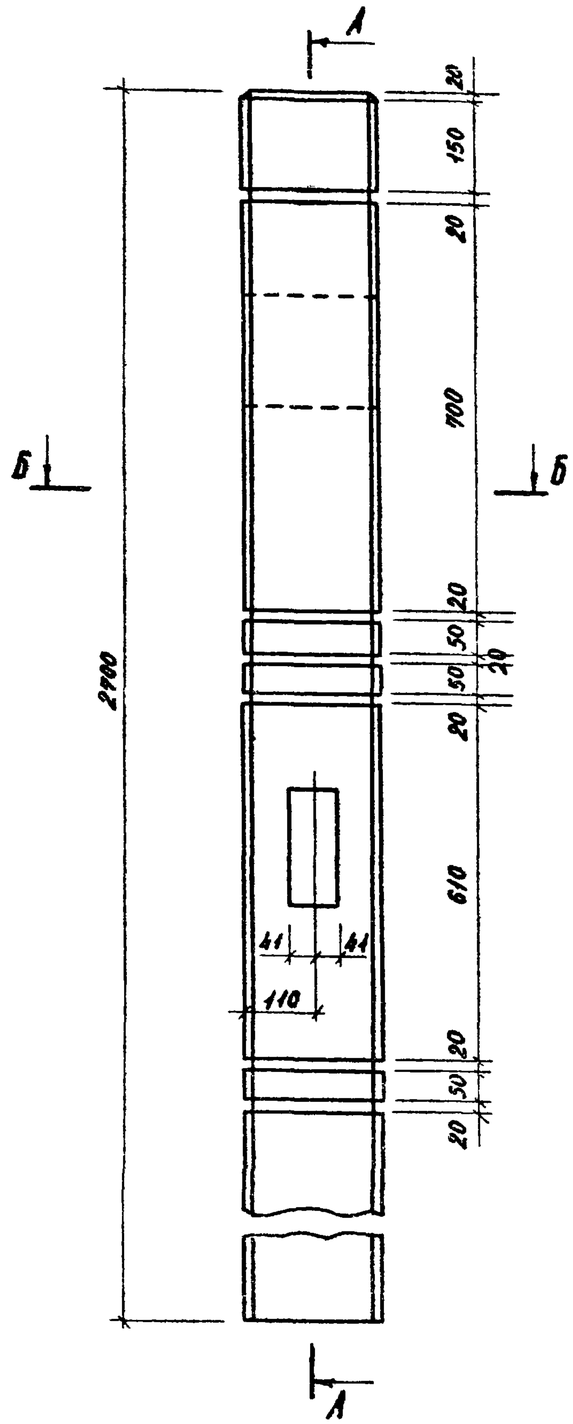

А - А

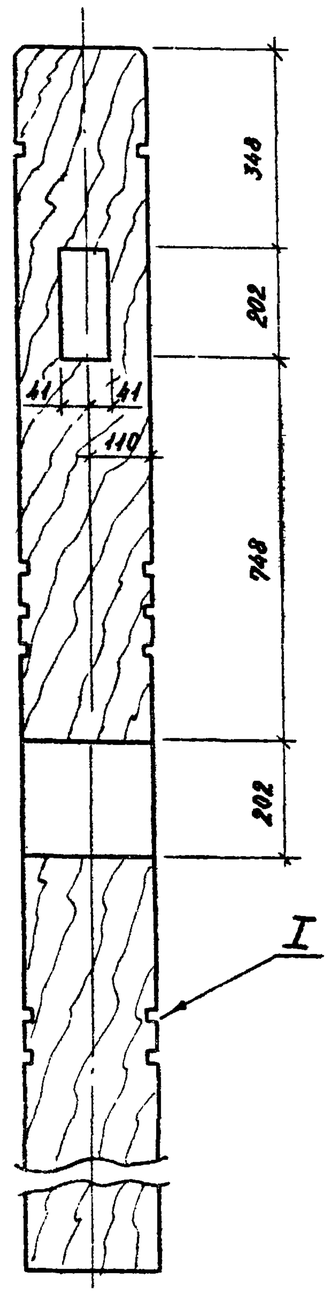

Б - Б

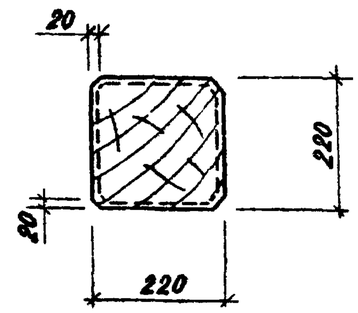

I

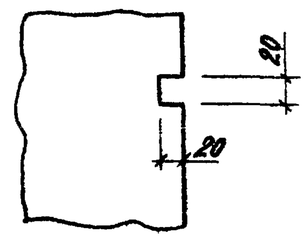

				330-018.85 34.01.01		
				Поз. 1	Стадия	Масса	Масштаб
					Р	65,0	1:10
Н.контр.	Лисицына				Лист	Листов 1
Рук.гр.инж.	Шурнюк					
Гл.инж.пр.	Алексеева			Брус 220×220 сосна, сорт 2 ГОСТ 8486-66	ЦНИИПградостроительства	
Гл.инж.м.	Железняк					
Рук.маст.	Ожинников					

Копировал: Формат А3

20368-03

Инв.№ подл. | Подпись и дата | Взам. инв.№

Рис. 1

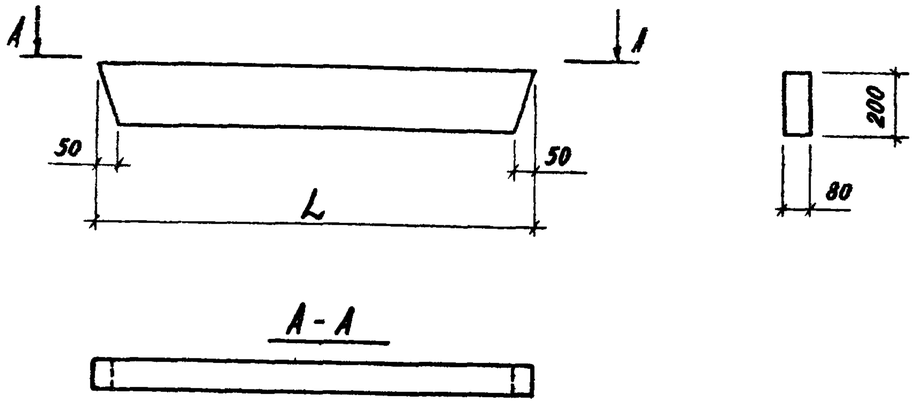

Рис. 2
остальное см. рис. 1

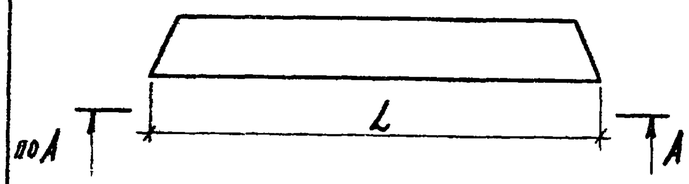

Обозначение	Рис.	Поз.	L	Масса, кг
330-018.85 34.01.02	1	2	1400	11,2
34.01.02-01	2	4	1500	12,0

330-018.85 34.01.02

Н. контр.	Лисицына	
Рук. гр. инж.	Шурнюк	
Гл. инж. пр.	Алексеева	
Гл. инж. м.	Железняк	
Рук. маст.	Овчинников	

Позиция (2,4)

Стадия	Масса	Масштаб
Р	см. табл.	
Лист	Листов 1	

Брус 200×80 сосна, сорт 2 ГОСТ 8486-66

ЦНИИПградостроительства

Инв. № подл. | Подпись и дата | Взам. инв. №

Копировал

Рис. 1

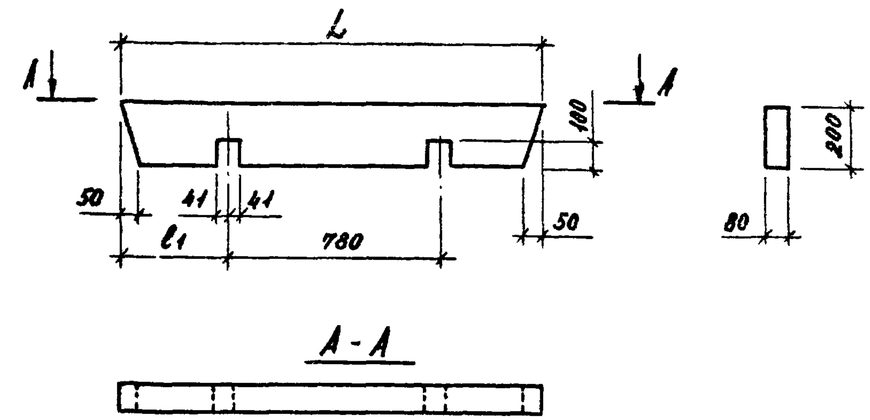

Рис. 2
остальное см. рис. 1

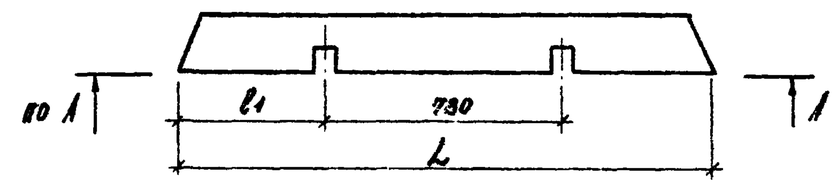

Обозначение	Рис.	Поз.	Размеры, мм		Масса, кг
			L	ℓ1	
330 018.85 34.01.03	1	3	1500	360	12.8
34.01.03-01	2	5	1800	510	14.4

330-018.85 34.01.03

Н. контр.	Лисицына	
Рук. гр. инж.	Шурнюк	
Гл. инж. пр.	Алексеева	
Гл. инж. м.	Железняк	
Рук. маст.	Овчинников	

Позиция (3,5)

Стадия	Масса	Масштаб
Р	см. табл.	
Лист	Листов 1	

Брус 200×80 сосна, сорт 2 ГОСТ 8486-66

ЦНИИПградостроительства

Инв. № подл. | Подпись и дата | Взам. инв. №

Копировал: Формат А4

20568-03

Альбом III

Т.п.р. 330-013.85

Спец.	Зона	Поз.	Обозначение	Наименование	Кол.	Примечание
				Документация		
			330-013.85 37.10.00 СБ	Сборочный чертеж		
				Сборочные единицы		
А4		1	37.41.00	Каркас плоский КП1	2	
				Детали		Масса ед., кг
Б4		2	37.10.01	⌀3 I ГОСТ 3781-82		
				ℓ = 200	2	0,08
Б4		3	37.10.02	⌀4 В1 ГОСТ 6727-80		
				ℓ = 220	3	0,02

Инв. № подл. | Подпись и дата | Взамен инв. №

Н.контр.	Шуранок		330-013.85 37.10.00			
Ст.инж.	Лисицына		Каркас пространственный КП1	Стадия	Лист	Листов
Гип	Алексеева			Р		1
Гл.инж.	Железняк			ЦНИИпромзданий		
Рук.маст	Ивчинчиков					

Копировал

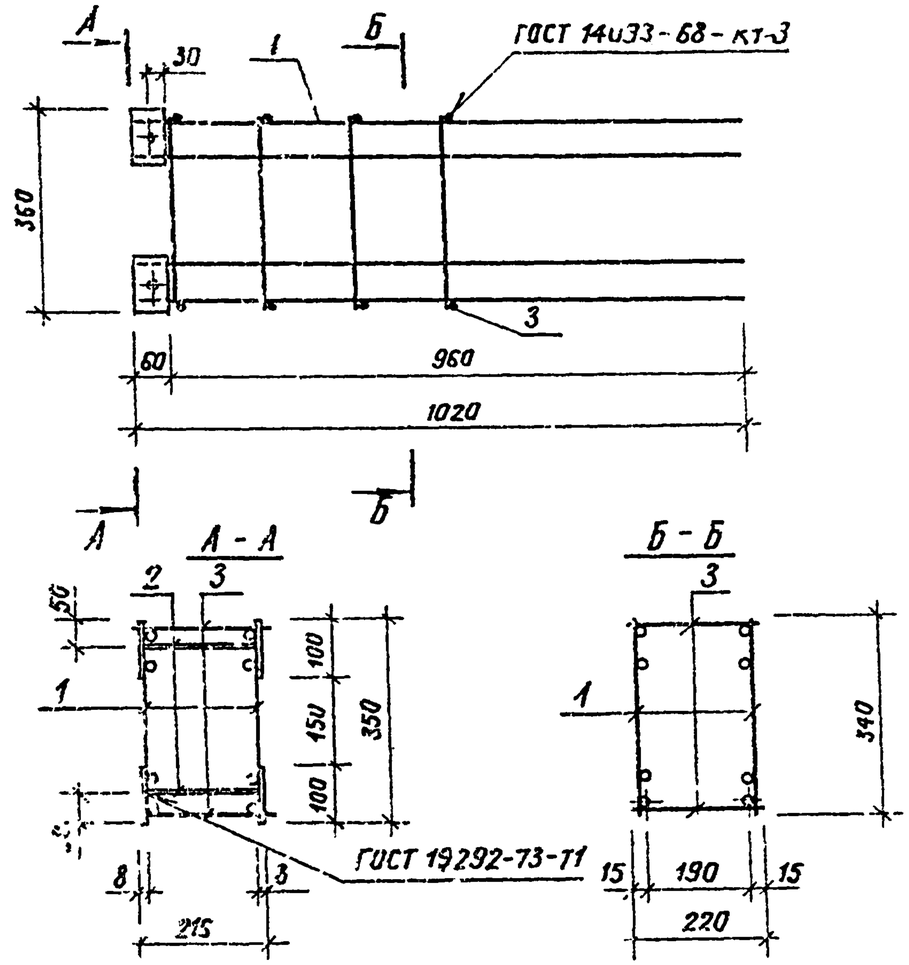

				330-013.85 37.10.00 СБ		
Н.контр.	Шуранок		Каркас пространственный КП1. Сборочный чертеж.	Стадия	Масса	Масштаб
Ст.инж.	Лисицына			Р	5,44	
Гип	Алексеева			Лист	Листов 1	
Гл.инж.	Железняк			ЦНИИпромзданий		
Рук.маст	Ивчинчиков					

Копировал

Формат А4

Альбом III

Т.п.р. 330 018 85

Формат	Зона	Поз.	Обозначение	Наименование	Кол.	Примечание
				Документация		
А4			330-018.85 37.11.00 СБ	Сборочный чертеж		
				Детали		Масса ед., кг
Б4		1	37.11.01	ф8А-III ГОСТ 5781-82		
				ℓ = 1010	4	0,4
Б4		2	37.11.02	ф4В1 ГОСТ 6727-80		
				ℓ = 340	4	0,04
Б4		3	37.11.03	Полоса 8×60 ГОСТ 103-76 / 18СП ГОСТ 23570-79		
				ℓ = 100	2	0,4

Взамен инв. №

Подпись и дата

Инв. № подл.

Н.контр.	Шурнюк		330-018.85 37.11.00
Ст.инж.	Лисицына		Каркас плоский КП1
Гип	Алексеева		Стадия: Р; Лист; Листов: 1
Гл.инж.	Железняк		ЦНИИПградостроительства
Рук.маст.	Овчинников		

Копировал

Формат А4

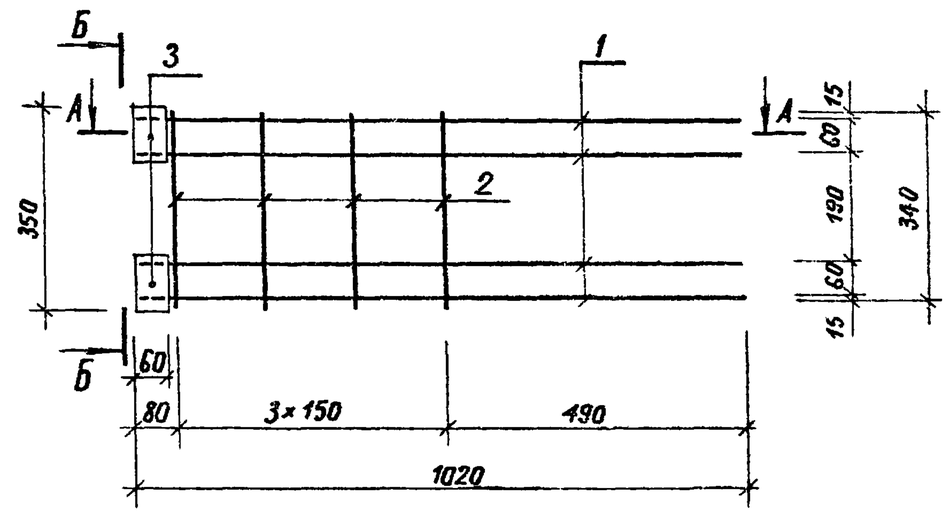

А – А

Деталь А

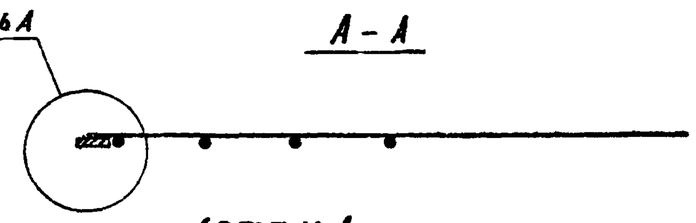

Деталь А

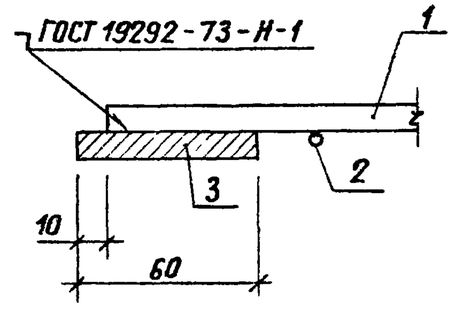

Б – Б

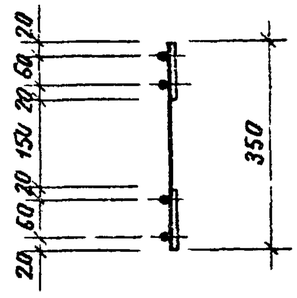

Взамен инв. №

Подпись и дата

Инв. № подл.

Н.контр.	Шурнюк		330-018.85 37.11.00 СБ
Ст.инж.	Лисицына		Каркас плоский КП1 Сборочный чертеж
Гип	Алексеева		Стадия: Р; Масса: 2,56; Масштаб
Гл.инж.	Железняк		Лист; Листов 1
Рук.маст.	Овчинников		ЦНИИПградостроительства

Копировал

Формат А4

Альбом III

Т.п.п. 330-018.85

Формат	Зона	Поз.	Обозначение	Наименование	Кол.	Примечание
				Документация		
А4			330-018.85 37.20.00 СБ	Сборочный чертеж		
				Детали		Масса ед., кг
				ф4 В1 ГОСТ 6727-80		
Б4		1	37.20.01	ℓ = 2180	7	0,2
Б4		2	37.20.02	ℓ = 980	15	0,1

Взамен инв.№ | Подпись и дата | Инв.№ подл.

Н.контр.	Шурнюк		330-018.85 37.20.00
Ст.инж.	Лисицына		Сетка арматурная С1
Гип	Алексеева		Стадия: Р; Лист: ; Листов: 1
Гл.инж.	Железняк		ЦНИИПградостроительства
Рук.маст.	Овчинников		

Копировал Format А4

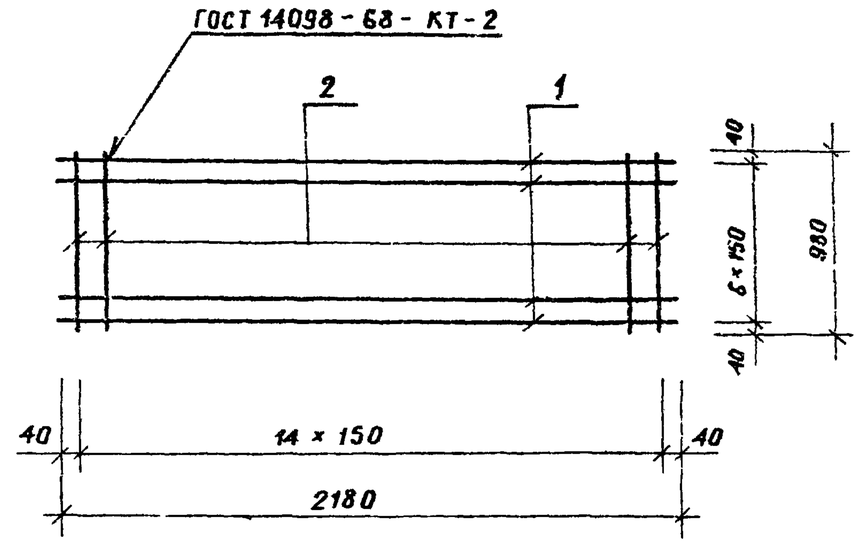

Взамен инв.№ | Подпись и дата | Инв.№ подл.

Н.контр.	Шурнюк		330-018.85 37.20.00 СБ
Ст.инж.	Лисицына		Сетка арматурная С1 Сборочный чертеж
Гип	Алексеева		Стадия: Р; Масса: 2,9; Масштаб:
Гл.инж.	Железняк		Лист: ; Листов: 1
Рук.маст.	Овчинников		ЦНИИПградостроительства

Копировал 20368-03 Format А4