ТИПОВОЙ ПРОЕКТ

320-55

МАЛЫЕ АРХИТЕКТУРНЫЕ ФОРМЫ И ЭЛЕМЕНТЫ БЛАГОУСТРОЙСТВА УЛИЦ, ДОРОГ И ПЛОЩАДЕЙ

АЛЬБОМ I

ОСТАНОВКИ ОБЩЕСТВЕННОГО ТРАНСПОРТА

ЦЕНТРАЛЬНЫЙ ИНСТИТУТ ТИПОВОГО ПРОЕКТИРОВАНИЯ
ГОССТРОЯ СССР
Свердловский филиал
620062, г.Свердловск-62, ул.Генеральская, 3-А
Заказ № 4641 инв. № 534-02 тираж 1390
Сдано в печать 30/VI 1978г. Цена 2-44

ТИПОВОЙ ПРОЕКТ

320-55

МАЛЫЕ АРХИТЕКТУРНЫЕ ФОРМЫ И ЭЛЕМЕНТЫ БЛАГОУСТРОЙСТВА УЛИЦ, ДОРОГ И ПЛОЩАДЕЙ

АЛЬБОМ I

СОСТАВ ПРОЕКТА

АЛЬБОМ О	НОМЕНКЛАТУРА МАЛЫХ АРХИТЕКТУРНЫХ ФОРМ И ЭЛЕМЕНТОВ БЛАГОУСТРОЙСТВА РЕКОМЕНДАЦИИ
АЛЬБОМ I	ОСТАНОВКИ ОБЩЕСТВЕННОГО ТРАНСПОРТА
АЛЬБОМ II	ЭЛЕМЕНТЫ ИНФОРМАЦИИ И ОСВЕЩЕНИЯ
АЛЬБОМ III	ЭЛЕМЕНТЫ БЛАГОУСТРОЙСТВА
АЛЬБОМ IV	СМЕТЫ

РАЗРАБОТАН ПРОЕКТНЫМ ИНСТИТУТОМ
БЕЛГОСПРОЕКТ
ГЛАВНЫЙ ИНЖЕНЕР ИНСТИТУТА
/А.ТЕЛЕШ/
ГЛАВНЫЙ АРХИТЕКТОР ПРОЕКТА
/Э.ВИШНЕВСКАЯ/

ПРОЕКТ УТВЕРЖДЕН
ГОССТРОЕМ БССР
ПРИКАЗ №95 ОТ 20 VII 1977г
ВВЕДЕН В ДЕЙСТВИЕ
ИНСТИТУТОМ
БЕЛГОСПРОЕКТ
ПРИКАЗ №175 ОТ 19 IX 1977г

Наименование чертежа	NN листов	NN стр
Содержание альбома	1-2	3-4
Пояснительная записка	3-4	5-6
Павильоны остановок общественного транспорта тип I, тип II, тип III	АС-01	7
" тип IV, тип V, тип VI	АС-02	8
" Планы тип I, тип II, тип III, тип IV, тип V, тип VI	АС-03	9
" Металлические стойки М-1А, М-1Б, М-2А, М-2Б. Спецификация	АС-04	10
" Металлические стойки М-3А, М-3Б, М-4А, М-4Б. Спецификация	АС-05	11
" Металлические стойки М-5А, М-5Б, М-8. Спецификация.	АС-06	12
" Металлическая стойка М-6 Спецификация	АС-07	13
" Металлическая стойка М-7. Спецификация	АС-08	14
" Металлические детали	АС-09	15
" Навес Н-1. Спецификация Деревянные брусья	АС-10	16
" Фундамент Ф-1	АС-11	17
" Фундамент Ф-2. Спецификация	АС-12	18
" Узлы 1-5	АС-13	19
Варианты компановки секционных скамей тип I и цветочниц тип I, II, III, V	АС-14	20
Скамья тип I. Скамья ограничитель тип I	АС-15	21
Скамья тип II, тип II А	АС-16	22
Скамья-цветочница тип I	АС-17	23
Скамья-цветочница тип II. Цветочница тип IV	АС-18	24
Скамья-цветочница тип III. Цветочница тип I, II, III	АС-19	25
Скамья-цветочница тип IV	АС-20	26
Скамья-ограничитель тип II	АС-21	27
Скамья тип III	АС-22	28
Скамья тип IV, IV А, V, V А	АС-23	29
Цветочницы тип V, VI, VII, VIII, IX	АС-24	30
Урна тип I, II, III	АС-25	31
Скамьи, цветочницы, урны. Спецификация деревянных элементов условия изготовления	АС-26	32
Скамьи, цветочницы, урны, металлические элементы Спецификация.	АС27-30	33-36
Скамьи; цветочницы, урны. Спецификация элементов на изделие.	АС-31-АС32	37-38
Урна тип IV	АС-33	39
Урна тип V	АС-34	40
Цветочницы сборные, варианты компановок. Секционные цветочницы, варианты композиций	АС-35 АС-36	41-42
Варианты компановки и крепления остановочн. знака	АС-37	43
Остановочный знак. Монтажные узлы	АС-38	44
" Номера маршрутов. Общий вид. I вариант	АС-39	45
" Номера маршрутов Разрезы	АС-40÷АС-41	46-47
" Номера маршрутов. I вариант Спецификация. Защелка.	АС-42	48
" Панель задняя	АС-43	49
" Крышка	АС-44	50

Гл. инж. пр-та О. Мирончик
Ст. архитектор Г. Бокун

г. Минск

1977г.	Малые архитектурные формы и элементы благоустройства улиц, дорог и площадей.	Содержание альбома	Типовой проект 320-55	Альбом I	Лист 1

Наименование чертежа		NN листов	NN стр
Остановочный знак.	Прижим	АС-45	51
"	Крышка передняя	АС-46	52
"	Панель для информации	АС-47	53
"	Ламподержатель	АС-48	54
"	II вариант. Номера маршрутов. Общий вид	АС-49	55
"	Номера маршрутов. II вариант Разрезы	АС-50÷АС-51	56-57
"	Номера маршрутов. II вариант. Спецификация. Пиктограмма. Специ	АС-52	58
Остановочный знак вид.	Пиктограмма. Общий	АС-53	59
"	Пиктограмма. Разрезы	АС-54	60
"	Панель задняя	АС-55÷АС-56	61-62
"	Крышка передняя	АС-57	63
"	Схема маршрутов. I и II вариант. Общий вид	АС-58	64
"	Схема маршрутов. I вариант Разрезы	АС-59÷АС-60	65-66
"	Схема маршрутов. I вариант. Спецификация. Схема маршрутов. II вариант. Спецификац	АС-61	67
"	Панель задняя	АС-62	68
"	Схема маршрутов. II вариант Разрезы	АС-63÷АС-64	69-70
"	Стойка	АС-65	71
"	Кронштейн I	АС-66	72
"	Кронштейн II	АС-67	73
"	Крышка. Пластина	АС-68	74

Наименование чертежа		NN листов	NN стр.
Остановочный знак.	Узел крепления объемной стойки в землю.	АС-69	75
"	Стойка (объемная)	АС-70	76
"	Фланец	АС-71	77
"	Вариант привязки остановочного знака к сущ. столбам	АС-72	78
"	Полукольца I хомута	АС-73	79
"	Полукольца II хомута	АС-74	80
"	Вариант крепления остановочного знака к стене.	АС-75	81
"	Подвеска	АС-76	82

Остановочные знаки устанавливаются на кронштейнах, или специальных опорах. Остановочные знаки объемные, состоят из металлического короба и остекленных рабочих плоскостей с внутренним освещением. Графические изображения и шрифты см. Альбом О.

Металлические детали красятся нитроэмалями в заводских условиях. Буквенные и графические изображения (см. Альбом О) наносятся по трафарету.

Скамьи, цветочницы, урны составляют комплекты оборудования для локальных мест отдыха и ожидания. С их помощью создаются в самые сжатые сроки комфортабельные площадки отдыха на любой территории. При необходимости площадки легко переносятся и устанавливаются на новых местах. Такие площадки могут быть организованы на больших площадях, тротуарах, у входов в здания и т. д. Скамьи, цветочницы, урны выполняют ряд функций:

- являются элементами комфорта и озеленения
- играют декоративную роль, устраняя монотонность поверхностей больших площадей мощений.
- служат регулирующим и организовывающими элементами, направляя движение пешеходов и транспорта.

В проекте разработана серия скамей, цветочниц, урн, сборных из типовых деревянных и металлических элементов заводского изготовления.

- 5 типов скамей

	на деревянных опорах	на металлических опорах
Скамья без спинки	Тип I	Тип IV
Скамья со спинкой	Тип II, IIa	Тип III
Одиночная скамья - банкетка		Тип IVa, V, Va
Скамья - цветочница	Тип I, II, III	Тип IV
Скамья - ограничитель	Тип I	Тип II

- 4 типа цветочниц прямоугольной формы
- 5 типов цветочниц цилиндрической формы
- 5 типов напольных урн.

	Из дерева	Из металла
Урна - контейнер	Тип I	Тип V
Урна для мелкого мусора	Тип II, III	Тип IV

Урны должны иметь фирменную окраску и располагаться на расстоянии 30-50 м друг от друга.

Серию оборудования из ж/б элементов см. Т.П.320-53 "Малые архитектурные формы и элементы благоустройства жилых зон микрорайонов."

Декоративные вазы - цветочницы из шамота изготавливаются по индивидуальным заказам малыми сериями Художественным Фондом БССР (комбинат прикладного искусства г. Ново-Борисов ул Блюхера, 9)

Все типы оборудования рассчитаны как на одиночное, так и на секционное применение, разработаны в одном модуле и взаимозаменяемы.

Условия изготовления деревянных элементов (брус 84х х84 мм) должны соответствовать ГОСТ 8486-66 "Пиломатериалы хвойных пород" и ГОСТ 7307-75 " Детали деревянные".

Окраска - тонирование с последующим покрытием водостойким лаком

Металлические детали выполняются из углеродистой стали для сборных конструкций по ГОСТ 380-71 марки ВЬ 73 КП2 КЛ 38/23 сварку производить электродами типа Э-42. Красить цветными нитроэмалями.

Ст. архитек. Г. Бокун

Альбом состоит из оборудования остановок общественного транспорта и площадок кратковременного отдыха.

Представленные малые формы сборные, секционные, рассчитанные на комплексное применение, состоят из деталей заводского изготовления. Разработанные чертежи должны пройти стадию заводской технологии и подлежат уточнению после изготовления опытных образцов, согласования их с авторами проектов и испытания готовых изделий в эксплуатации.

Оборудование в альбоме распределено по группам в последовательности, отвечающей их назначению, конструктивным и технологическим признакам

I. Павильоны ожидания общественного транспорта - 6 типов

2. Скамьи, цветочницы, урны - 26 типов

3. Остановочный знак - 2 типа монтажа и установки.
2 варианта остекления 3 типа по назначению:

- номера маршрутов, пиктограмма - условное обозначение останавливающегося транспорта, схема маршрутов.

Остановочные знаки разработаны институтом ВФВНИИТЭ проект "Средства информации и малые формы на городском электротранспорте (темы № 6142 и № 761).

Размещение оборудования на остановках общественного транспорта и площадках кратковременного отдыха см. Альбом О

I. Павильоны ожидания общественного транспорта входят в комплект остановок всех видов общественного транспорта (см. Альбом О), служат для концентрации ожидающих пассажиров в отведенных для посадки местах, для отдыха, для защиты от непогоды, размещение ряда сопутствующих помещений и устройств: торговых киосков, диспетчерских пунктов, рекламных и информационных стендов и табло.

При размещении павильона следует обеспечивать видимость подъезжающего транспорта. Рекомендуется размещать павильоны на расстоянии от 3 до 6 и от кромки остановочной площадки Тип павильона назначается в зависимости от интенсивности пассажиропотока и местных условий.

В проекте разработано 6 простейших типов павильонов, состоящих из металлических стоек коробчатого сечения 200х х100 мм, кровли навеса 4,2х2 м (деревянные брусы в металлической обойме). Верхний защитный слой - декоративный рубероид.

Для потолка кровли вместо деревянных брусов, возможен вариант с подсветкой, тогда применяется армированное стекло или винипластовая командриновая пленка (материал освоен комбинатом "Минскстрой" ГОСТ 16398-70, цена 0 р.76 к. за один кп)

В зависимости от местных условий павильоны собираются из элементов:

Разработанные типы павильонов состоят:

- из стоек и навеса - тип II, V.

Из стоек, навеса, и стенки - тип IV

Из стоек, навеса, и скамей - тип VI

Из стоек, навеса, стенок и скамей - тип I, III.

Павильоны оборудуются остановочным знаком (номера маршрутов, пиктограмма - схема маршрутов). В качестве дополнительного оборудования могут использоваться информационные табло-указатели маршрутов, объявления, расписания, рекламные стенды, планы- указатели микрорайонов
Скамьи и ветрозащитные стенки крепятся к стойкам, изготовляются из деревянных брусов 84 х 84 мм

Металлические детали отделываются цветными нитроэмалями. Деревянные - тонирование с последующим покрытием водостойким лаком.

Остановочный знак-указатель мест остановок массового городского транспорта разработан 2-х типов: устанавливаемый на узловых и промежуточных остановках с большим пассажирооборотом и на промежуточных остановках с незначительным пассажирооборотом. Первые включают знак с буквенным или символическим изображением вида останавливающегося транспорта и знак с информацией, названием остановки, номером транспорта. Для второго типа добавляется знак с маршрутной схемой.

ТИП I

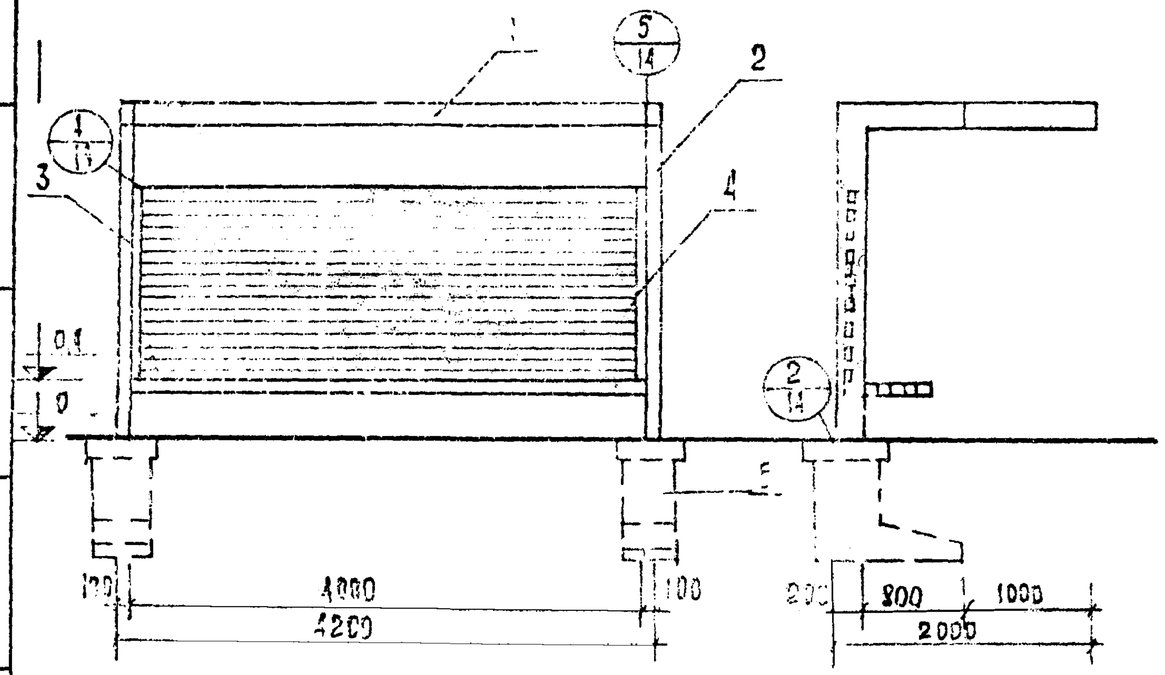

ТИП I

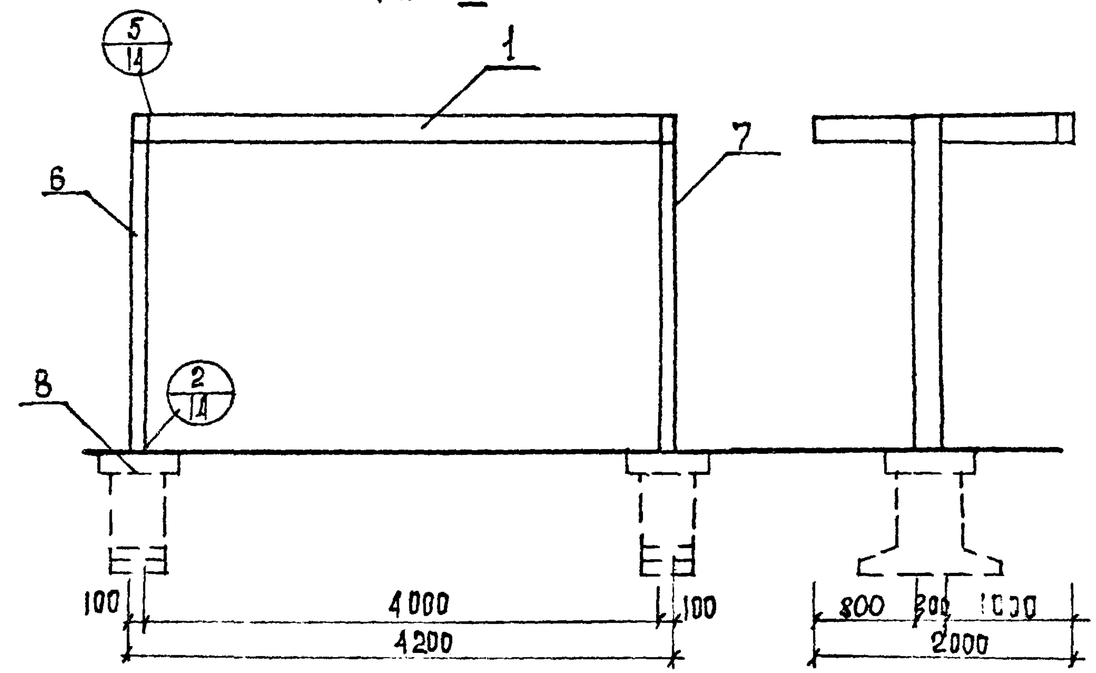

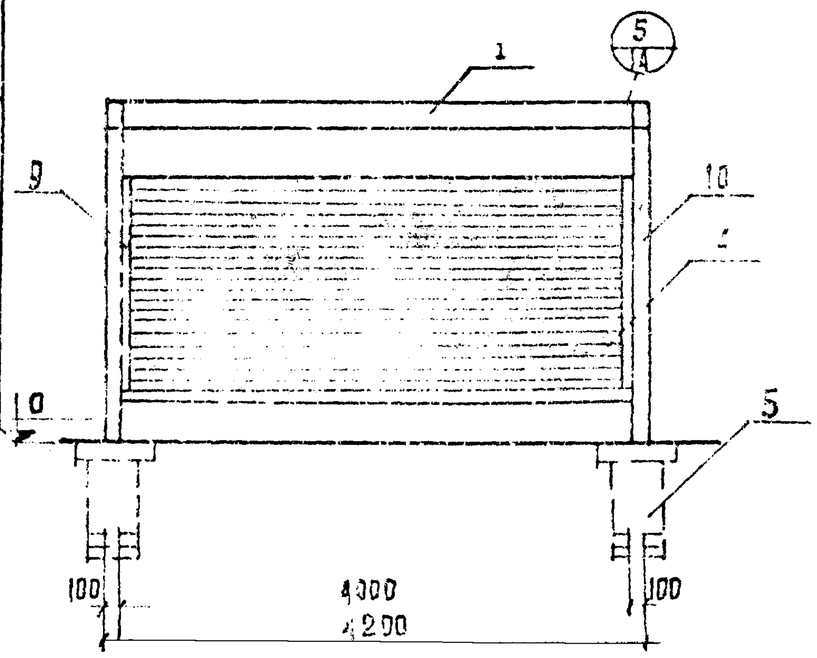

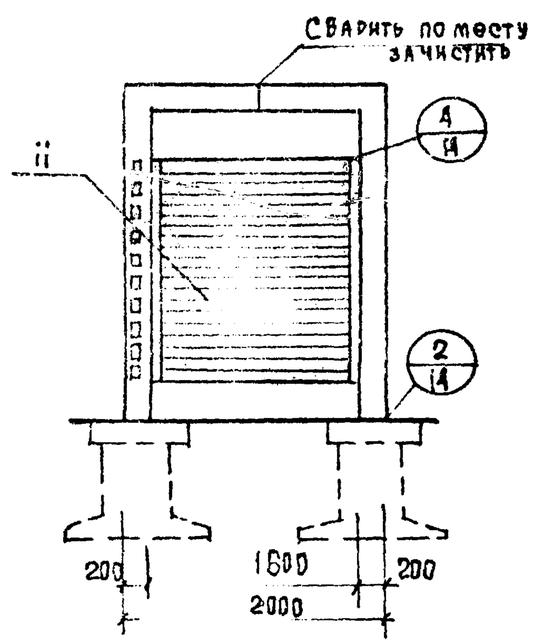

ТИП П-НА	ПЛОЩАДЬ ЗАСТРОЙК	N ПОЗ	НАИМЕНОВ	МАРКА	КОЛ.	ОТДЕЛКА
I	8 м²	3	стойка (металл)	М-2А	1	Металлические изделия красятся цветными эмалями в заводских условиях. Дерево окрашивать водостойкими эмалями
		2	—"—	М-2Б	1	
		1	Навес	Н-1	1	
		4	брус	84×84 L=4000	27	
		5	фундамент	Ф-1	2	
II	8 м²	7	стойка (металл)	М-1А	1	
		8	—"—	М-1Б	2	
		1	Навес	Н-1	1	
		8	фундамент	Ф-2	2	
III	8 м²	9	стойка (металл)	М-3А	2	
		10	—"—	М-3Б	2	
		4	брус	84×84	27	
		11	брус	Н-1	42	
		1	Навес	Н-1		
		5	фундамент	Ф-2		

1977г	Малые архитектурные формы и элементы благоустройства улиц, дорог и площадей	Павильоны остановок тип-I, тип-II, тип-III общественного транспорта	Типовой проект 320-55	Альбом I	Лист АС-01

Ст. архитект. Г. Бокун

ТИП IV

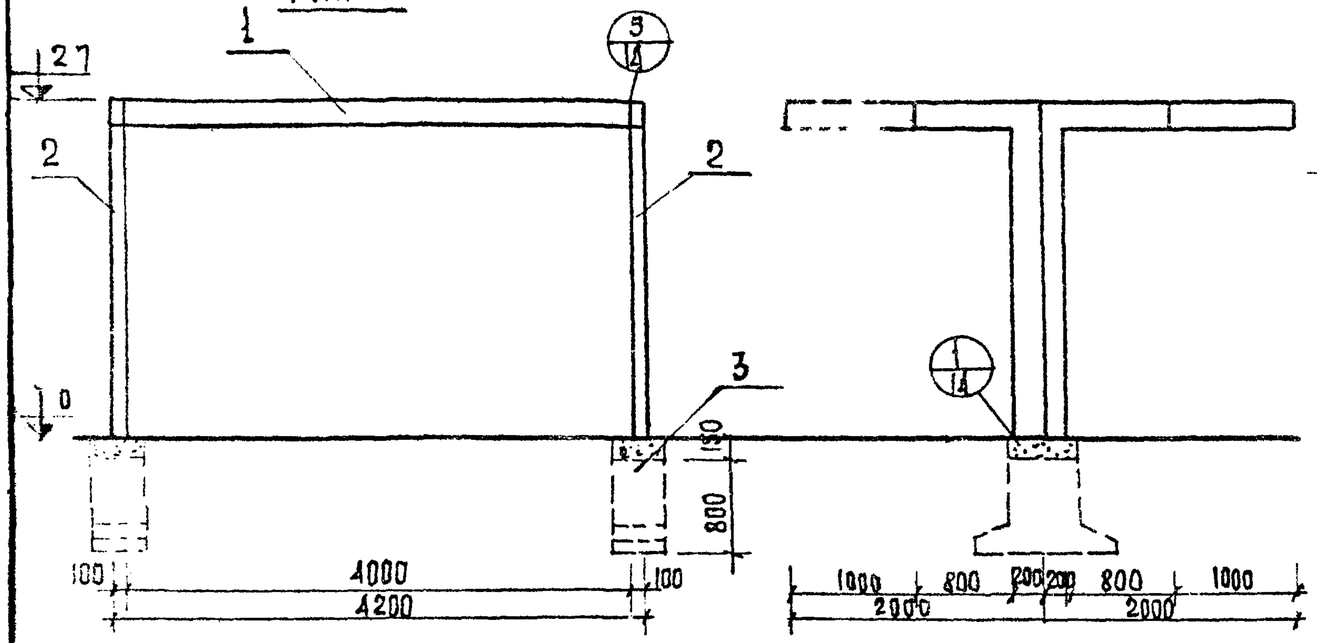

ТИП V

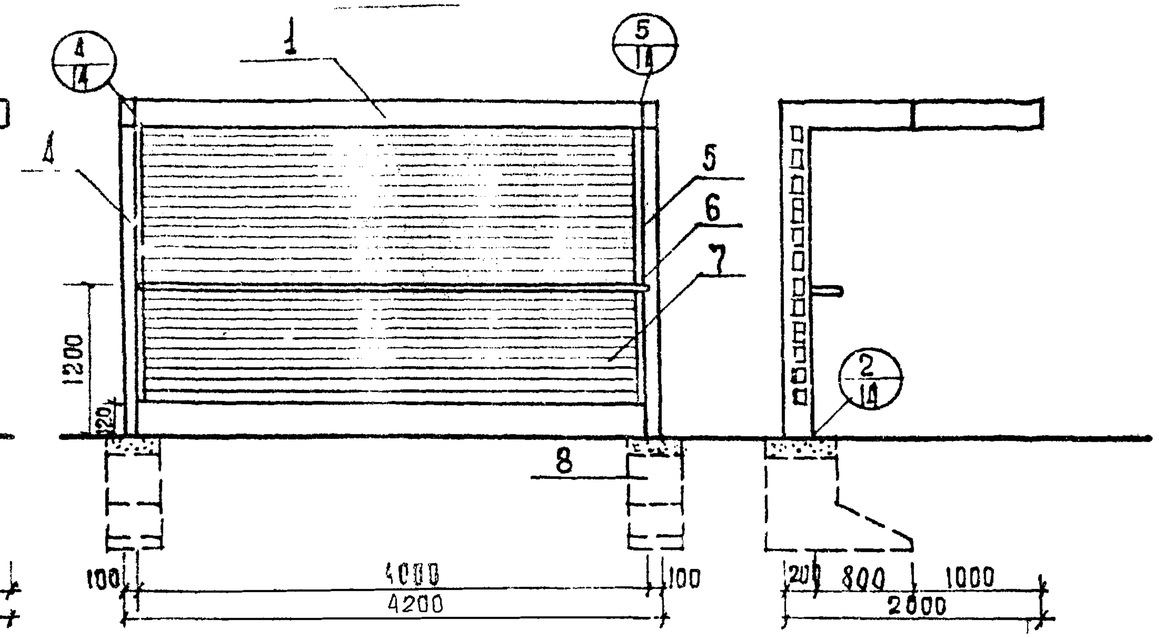

ТИП VI

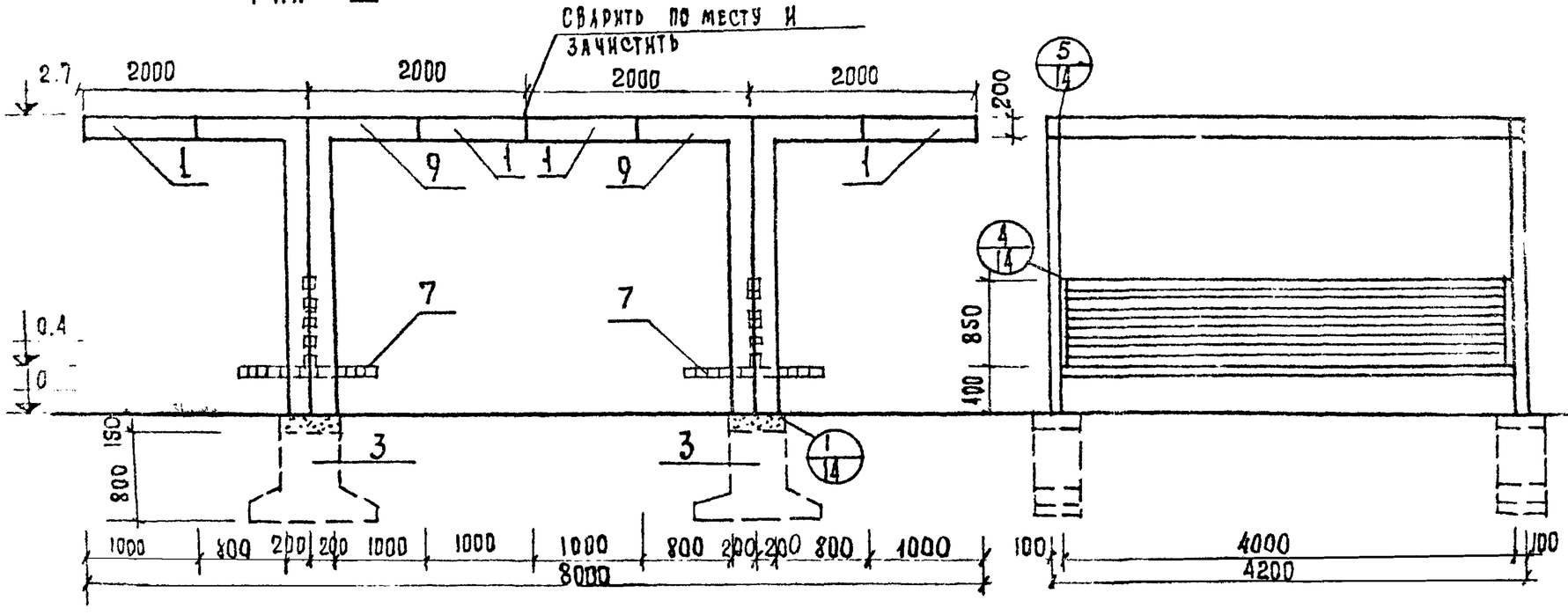

Тип п-на	Площ. застр. м2	N поз	Наимен	Марка	Кол.	Отделка
IV	16	2	Стойка	М7	2	Металлические изделия красятся цветными эмалями заводских условиях. Дерево окрашивается водостойкими эмалями
		1	Навес	Н-1	2	
		3	Фундам	Ф-2	2	
V	8	4	Стойк.	М-5А	1	
		5	—»—	М-55	1	
		1	Навес	Н-1	1	
		7	Брус	84×84×4000	28	
		8	Фундам	Ф-1	2	
		6	Поручень	М-8	1	
VI	32	9	Стойка	М-6	4	
		1	Навес	Н-1	4	
		7	Брус	84×84×4000	28	
		3	Фундам	Ф-2	4	

1977г	Малые архитектурные формы и элементы благоустройства улиц, дорог и площадей	Павильоны остановок общественного транспорта: ТИП-IV, ТИП V, ТИП VI	Типовой проект 320-55	Альбом I	Лист АС-02

ТИП I

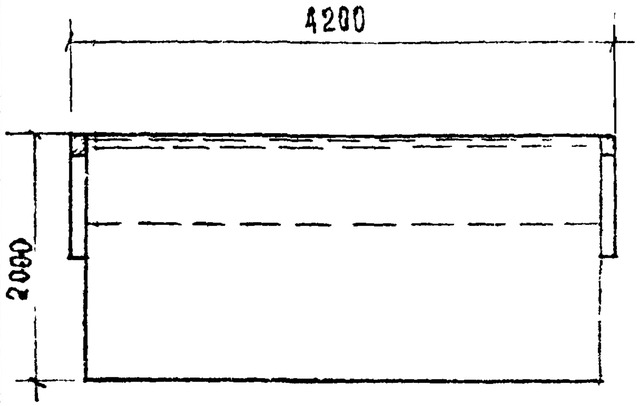

ТИП II

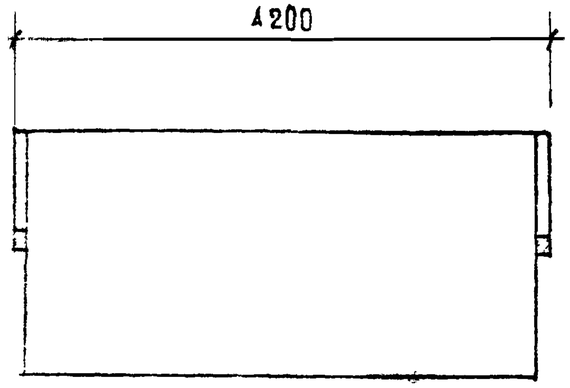

ТИП III

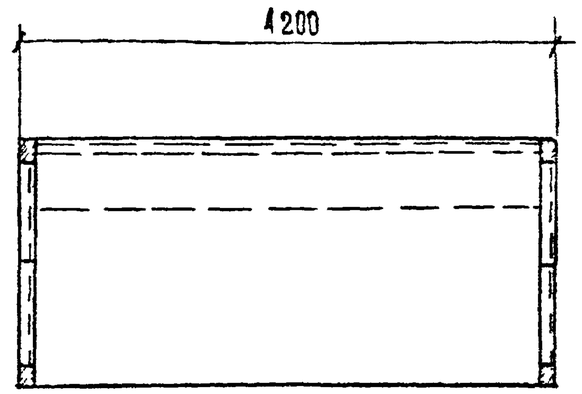

ТИП II

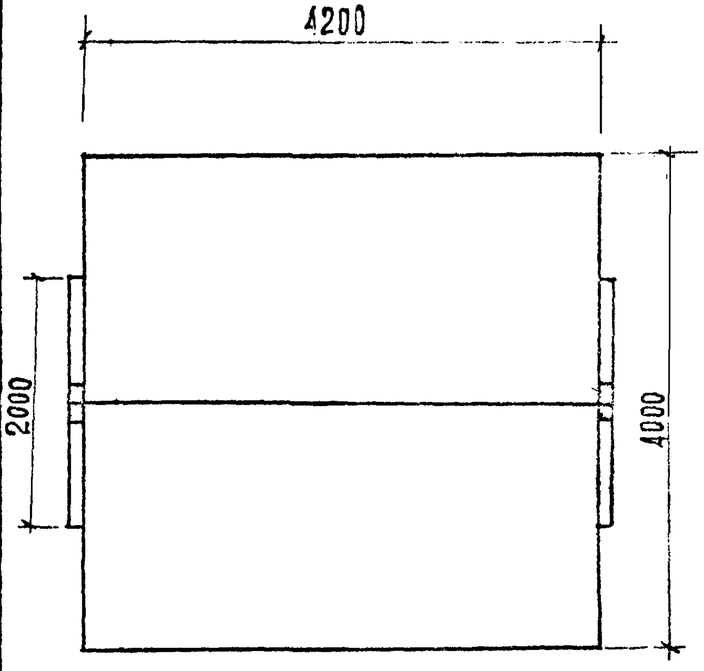

ТИП VI

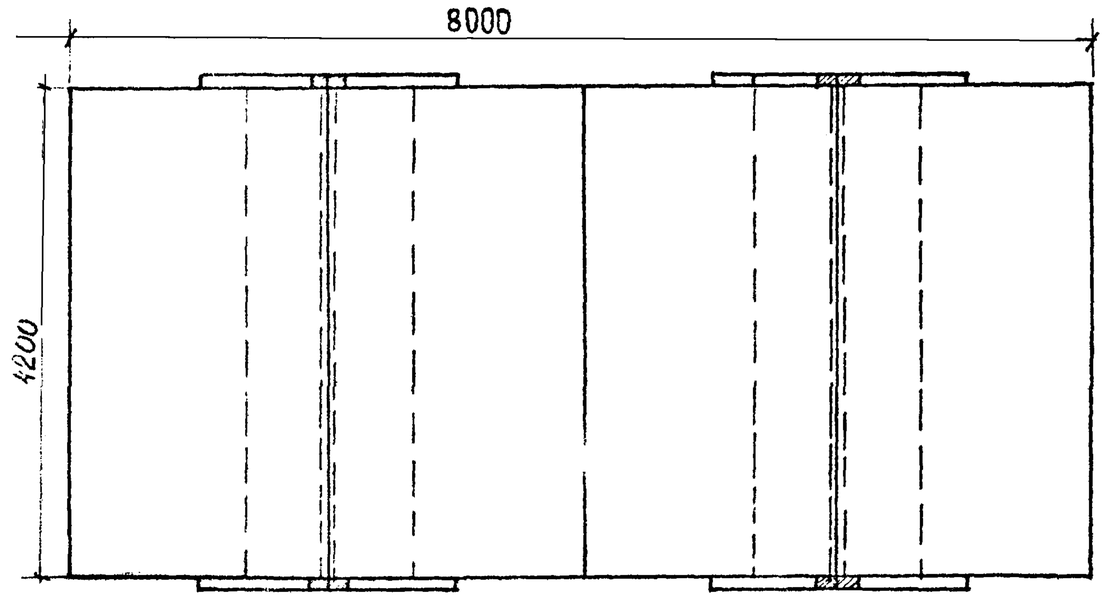

ТИП V

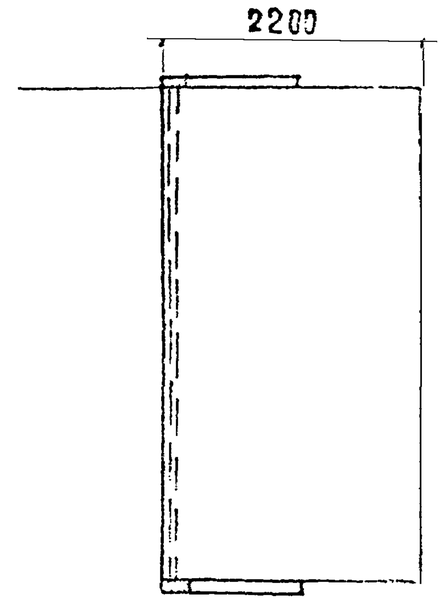

Гл. инж. пр-та
Ст. архитектор
В. Жирмунский
Г. Бокун

г. Минск.

1977г	Малые архитектурные формы и элементы благоустройства улиц, дорог и площадей	Павильоны остановок общественного транспорта тип-I тип-II, тип-III тип-IV, тип-V, тип-VI планы	Типовой проект 320-55	Альбом I	Лист 3

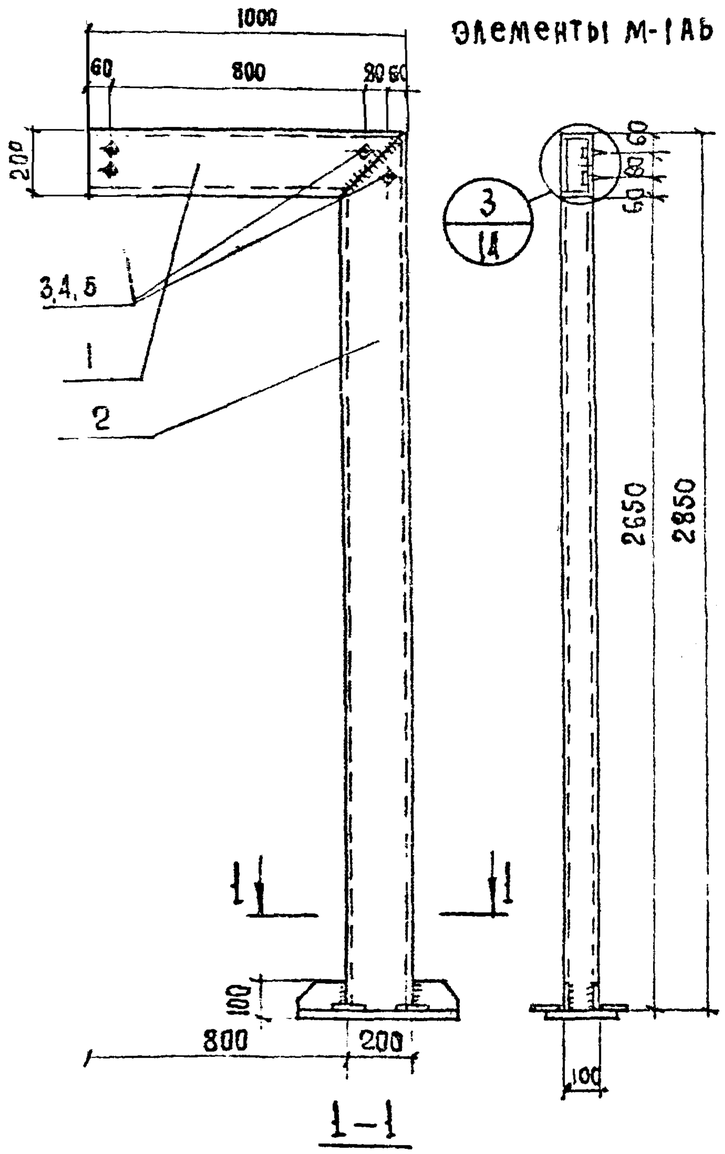

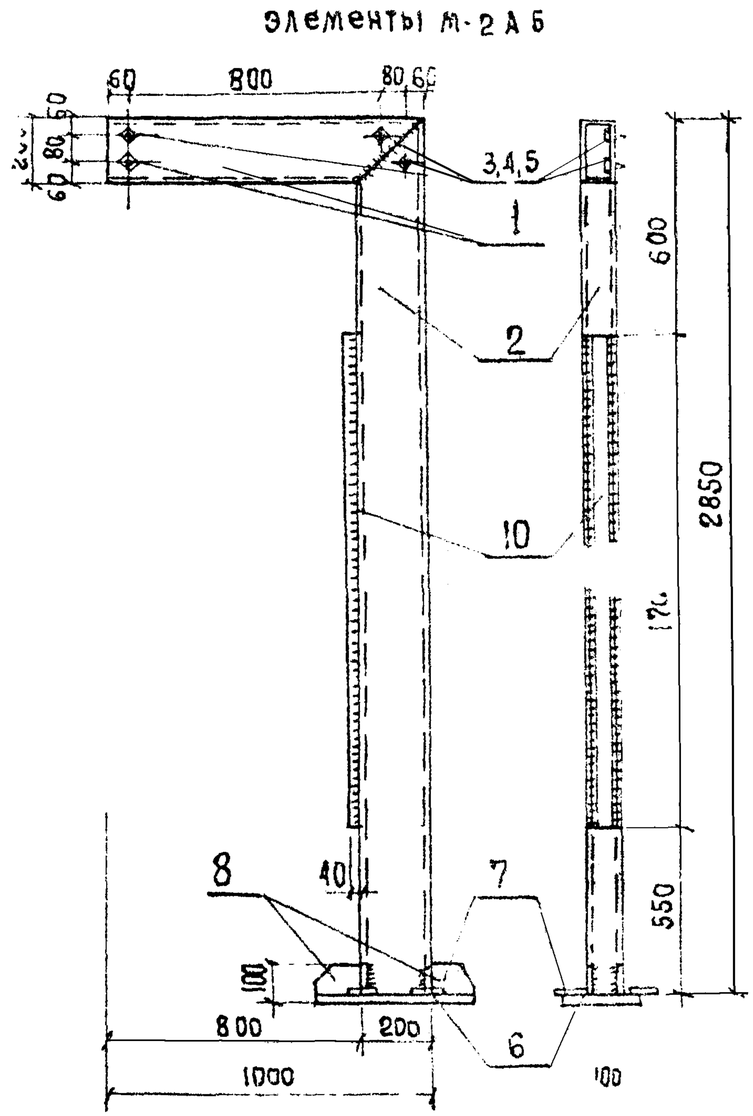

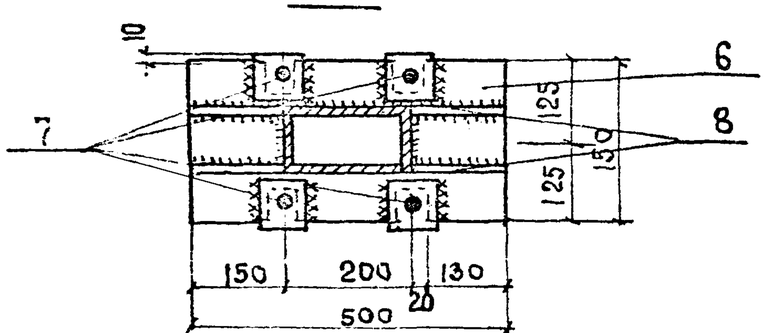

Спецификация металла на изделие

Марка	№ п/п	Сечение мм	Кол. шт.	Длина поз. мм	Длина всех поз. м.	Масса, кг. поз	Масса, кг. всех поз	Марка	ГОСТ
М-1А М-1Б	1	□200×100×8-6	1	1000	1.0	25,9	25,9		12336-66
	2	□200×100×8-6	1	2850	2,85	73,9	73,9		12336-66
	3	Болт М20	4	40	0,16	0,17	0,68		7798-70*
	4	Гайка М20	4	—	—	0,063	0,26		5915-70*
	5	Шайба 20	4	—	—	0,023	0,10		11371-68*
	6	Лист 250×20	1	500	0,5	19,63	19,63		
	7	Полоса 80×8	4	80	0,32	0,31	1,24		103-57*
	8	Полоса 80×6	4	150	0,60	0,57	2,28	124,0	103-57*
М-2А М-2Б	1	□200×100×8-6	1	1000	1.0	25,9	25,9		12336-66
	2	□200×100×8-6	1	2850	2,85	73,9	73,9		12336-66
	3	Болт М20	4	40	0,16	0,17	0,68		7798-70*
	4	Гайка М20	4	---	—	0,063	0,26		5915-70*
	5	Шайба 20	4	---	—	0,023	0,10		11371-68*
	6	Лист 250×20	1	500	0,5	19,63	19,63		
	7	Полоса 80×6	4	80	0,32	0,31	1,24		103-57*
	8	Полоса 80×6	4	150	0,60	0,57	2,28		103-57*
	10	[80×60×4	1	1700	1,7	9,92	9,92	33,92	8278-75

1. Сварные швы $h_{шва}$ 4 мм и [шва по периметру примыкания свариваемых элементов
2. Сварку производить электродами типа Э-42
3. Металлические элементы типа „Б" симметричны элементам типа „А"
4. Данный лист смотреть совместно с листами АС-10 АС-14
5. Деревянные щиты прикрепить к швеллерам по месту глухарями по ГОСТ 11473-75
6. Сварные швы зачистить за подлицо

1977г	Малые архитектурные формы и элементы благоустройства улиц, дорог и площадей	Металлические стойки М-1А, М-1Б, М2А, М-2Б. Спецификация	Типовой проект 320-55	Альбом I	Лист АС-04

Элементы М-3А.Б

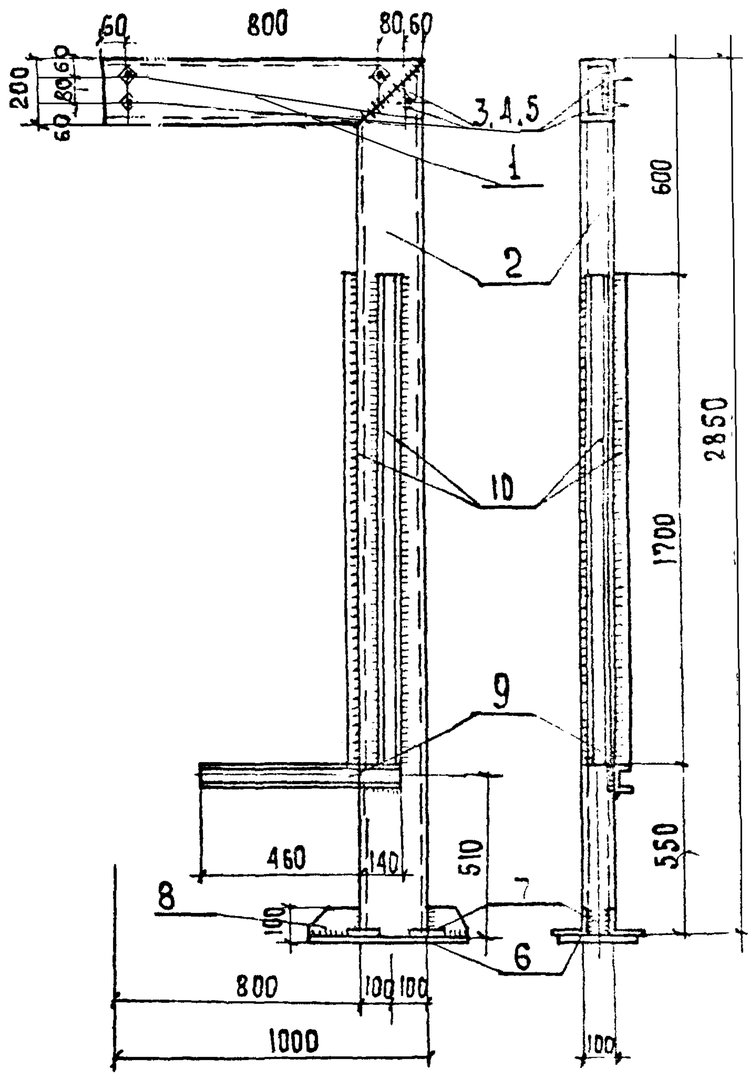

Элементы М-4А.Б

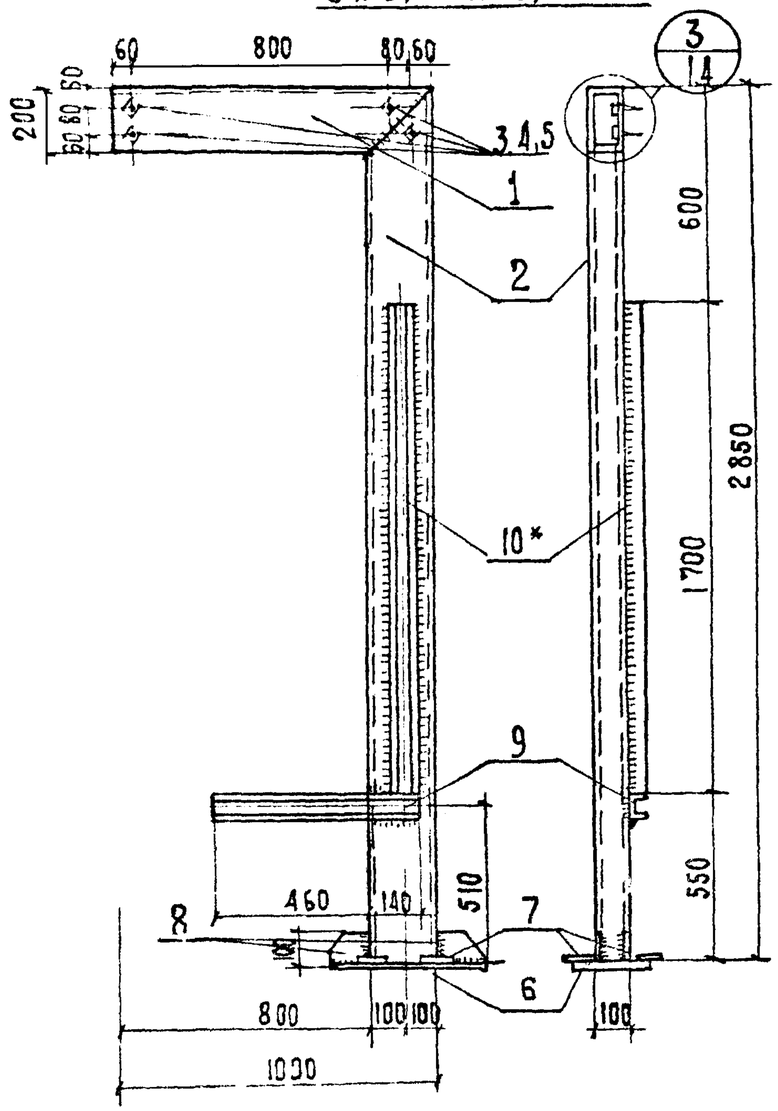

Спецификация металла на изделие

Марка	№ п/п	Сечение мм	Кол. шт.	Длина поз. мм.	Длина всех поз. м	Масса, кг поз	Масса, кг всех поз.	Марка	ГОСТ
М-3а, М-3б, М-4а, М-4б	1	⊔200×100 δ=6	1	1000	1.0	25,9	25,9		12336-66
	2	⊔200×100 δ=6	1	2850	2.85	73,9	73.9		12336-66
	3	Болт м 20	4	40	0.16	0,17	0,68		7798-70
	4	Гайка м 20	4			0,063	0,26		5915-70*
	5	Шайба 20	4			0,023	0.10		11371-68*
	6	Лист 250×20	1	500	0,5	19,63	19,63		
	7	Полоса 80×6	4	80	0,32	0,31	1,24		103-57*
	8	Полоса 80×6	4	150	0,60	0,57	2.28		103-57*
	9	[80×60 δ=4	1	600	0.60	3,50	3.50		8278-75
М-3	10	[80×60 δ=4	2	1700	3,40	9,92	19,25	147,35	8278-75
М-4	10*	[80×60 δ=4	1	1700	1.60	9,92	9,92	137,42	8278-75

1. Сварные швы $h_{шва}$=4мм и $l_{шва}$ по периметру примыкания свариваемых элементов
2. Сварку производить электродами типа Э-42
3. Металлические элементы типа „Б" симметричны элементам типа „А"
4. Данный лист смотреть совместно с листами АС-5, АС-10 АС-14
5. Деревянные щиты прикрепить к швеллерам по месту глухарями по ГОСТ 11473-75
6. Сварные швы зачистить за подлицо

Гл. инж. пр-та — Б. Мирончик
Ст. архитектор — Г. Бокун
г. Минск

1977г	Малые архитектурные формы и элементы благоустройства улиц, дорог и площадей	Металлические стойки М-3А М-3Б, М-4А, М-4Б Спецификация	Типовой проект 320-55	Альбом I	Лист АС-05

Элементы МБА,Б

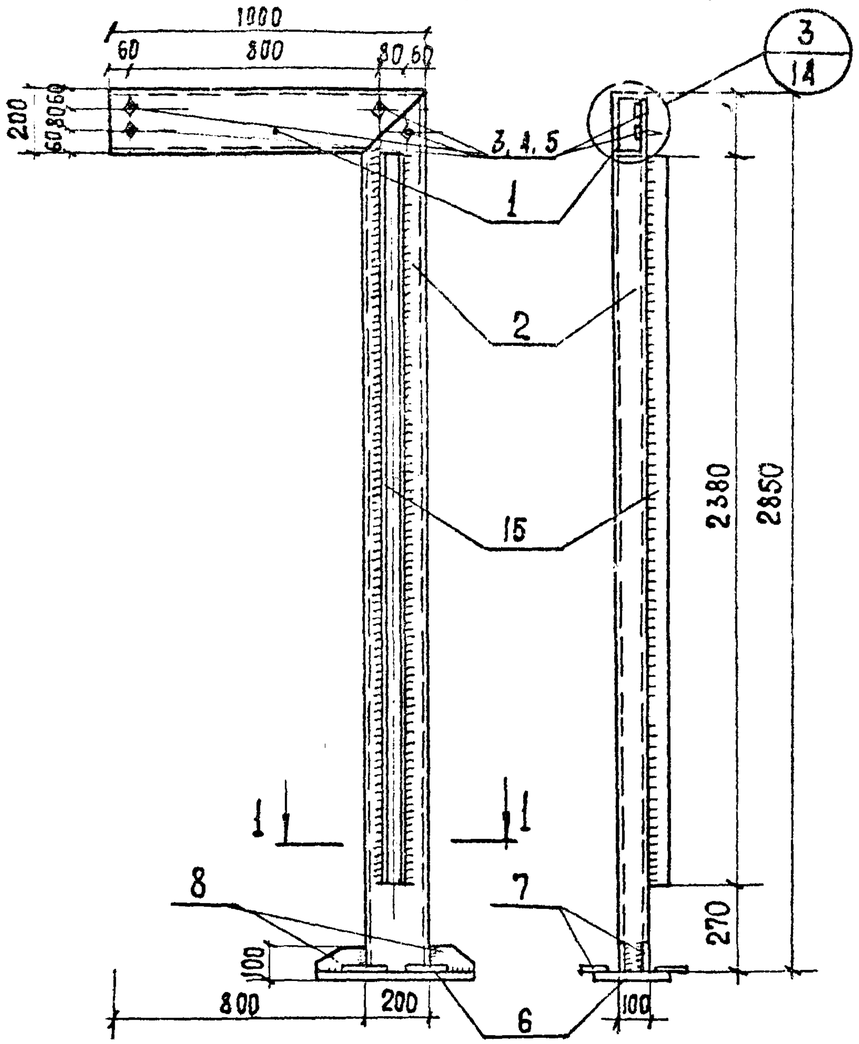

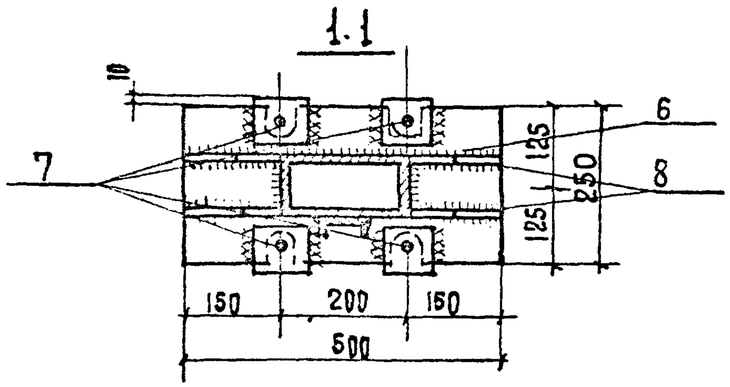

Элемент М-8

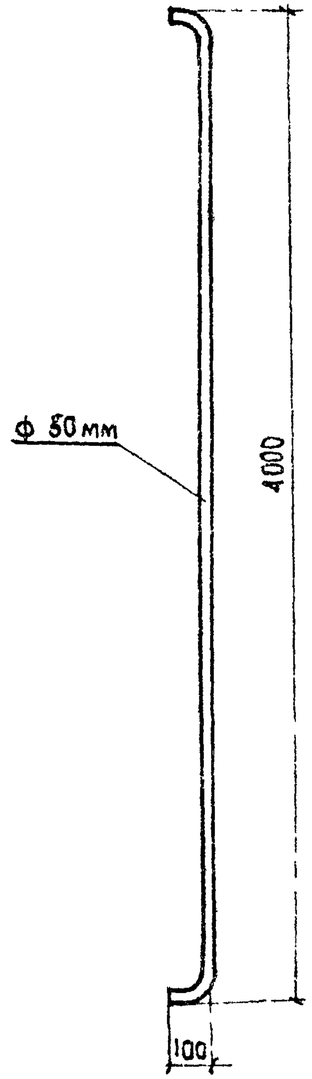

Спецификация металла на изделие

Марка	N п/п	Сечение мм	Кол. шт	Длина поз мм	Длина всех поз м	Масса кг: поз	Масса кг: всех поз	Марка	ГОСТ
М-5А М-5Б	1	[200×100×6	1	1000	1,0	25,9	25,9		12336-66
	2	[200×100×6	1	2850	2,85	73,9	73,9		12336-66
	3	Болт М20	4	40	0,16	0,17	0,68		7798-70*
	4	Гайка М20	4			0,063	0,26		5915-70*
	5	Шайба 20	4			0,023	0,10		11371-68*
	6	Лист 250×20	1	500	0,5	19,63	19,63		
	7	Полоса 80×6	4	80	0,32	0,31	1,24		103-57*
	8	Полоса 80×6	4	150	0,60	0,57	2,28		103-57*
	15	[80×60 ×4	1	2380	2,38	13,75	13,75	137,75	8278-75
М-7	16	ф 50 АI	1	4200	4,2	64,76	64,76	64,8	2590-71

1. Сварные швы $t_{шва}$ 4мм и $l_{шва}$ по периметру примыкания свариваемых элементов
2. Сварку производить электродами Э-42
3. Металлические элементы типа „Б" симметричны элементам типа „А"
4. Данный лист смотреть совместно с листами АС 10, АС 14
5. Деревянные доски крепить к швеллерам
6. Сварные швы зачистить за подлицо

1977г.	Малые архитектурные формы и элементы благоустройства улиц, дорог и площадей	Металлические стойки М-5А, М-5Б, М-8 спецификация	Типовой проект 320-55	Альбом I	Лист АС-06

Элемент М-6

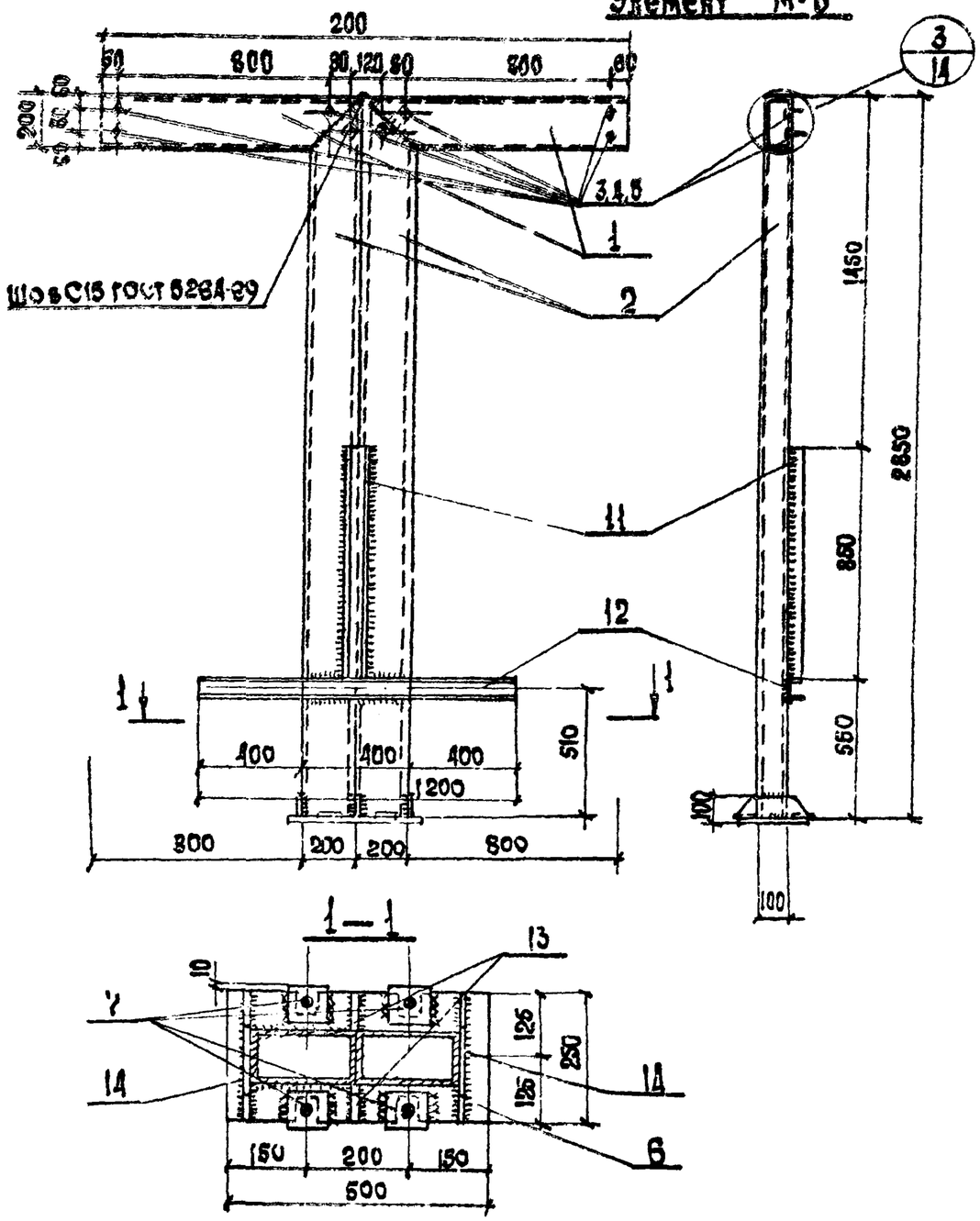

Спецификация металла на изделие									
Марка	№ п/п	Сечение мм	Кол. шт.	Длина поз. мм	Длина всех поз. м	Масса кг поз	Масса кг всех поз	Марка	ГОСТ
М-6	1	□200×100×8×6	2	1000	20	25,9	51,8		12336-55
	2	□200×100×8×6	2	2850	5,7	73,9	147,8		12336-66
	3	Болт М20	8	40	0,32	0,17	1,36		7798-70*
	4	Гайка М20	8	—	—	0,066	0,52		5915-70*
	5	Шайба 20	8	—	—	0,023	0,20		11371-68*
	6	Лист 250×20	1	500	0,5	19,63	19,63		
	7	Полоса 80×6	4	80	0,32	0,31	1,24		103-57*
	11	[80×60×6×4	1	850	0,85	4,95	4,95		8278-75
	12	[80×60×6×4	1	1200	12	7,0	7,0		8278-75
	13	Полоса 80×8	2	80	0,16	0,31	0,62		103-57*
	14	Полоса 80×8	2	250	0,50	0,95	1,90	237,10	103-57*

1. Сварные швы $h_ш$=4мм $l_ш$ по периметру примыкания свариваемых элементов
2. Сварку производить электродами типа Э-42
3. Данный лист смотреть совместно с листами АС-06 и 08
4. Деревянные щиты крепить к швеллерам по месту глухарями по ГОСТ 11473-75
5. Сварные швы зачистить за подлицо

1977	Малые архитектурные формы и элементы благоустройства улиц, дорог и площадей	Металлическая стойка М-8 Спецификация	Типовой проект 320-55	Альбом I	Лист АС-07

Белгоспроект г. Минск

Гл. инж. проекта В. Алексеев; Гл. арх. пр-та Э. Вишневская; Гл. инж. пр-та Б. Мирончик; Ст. архитектор Г. Бокун

Элемент М-7

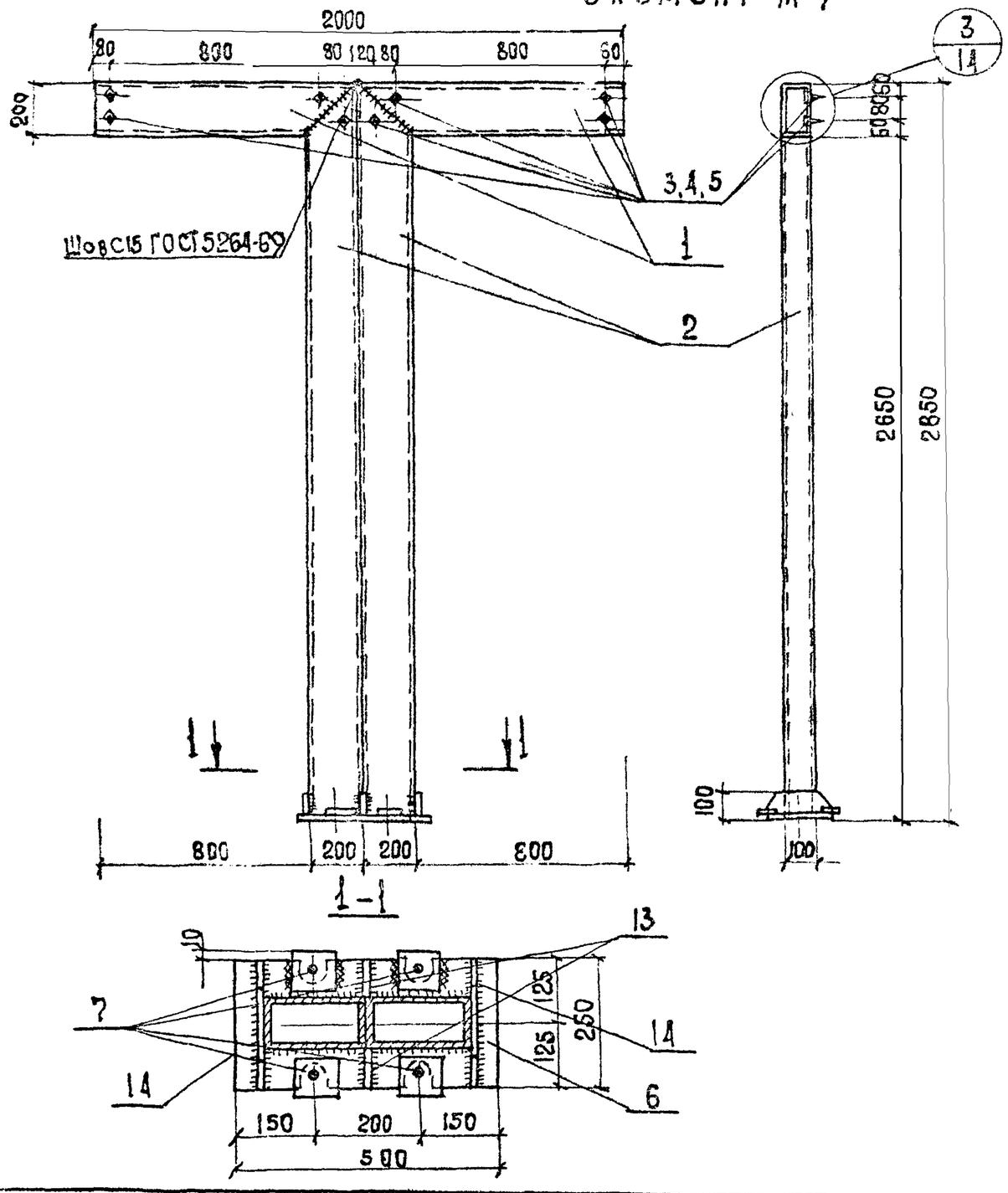

Марка	N п/п	Сечение мм	Кол. шт	Длина поз мм	Длина всех поз м	Масса, кг поз	Масса, кг всех поз	Марка	ГОСТ
М-7	1	□200×100×6	2	1000	2.0	25,9	51.8		12336-66
	2	□200×100×6	2	2850	5,7	73,9	147,8		12336-66
	3	Болт М20	8	40	0,32	0,17	1,36		7798-70*
	4	Гайка М20	8	—	—	0,063	0,52		5915-70*
	5	Шайба 20	8	—	—	0,025	0,20		11371-68*
	6	Лист 250×20	1	500	0,5	19,63	19,63		
	7	Полоса 80×6	4	80	0,32	0,31	1,24		103-57*
	13	Полоса 80×6	2	80	0,16	0,31	0,62		103-57*
	14	Полоса 80×6	2	2,50	0,50	0,95	1,90		103-57*

1. Сварные швы $h_ш$=4мм и 6ш по периметру примыкания свариваемых элементов
2. Сварку производить электродами типа Э-42
3. Данный лист смотреть совместно с листами АС-10, АС-14
4. Сварные швы зачистить за подлицо

1977г	Малые архитектурные формы и элементы благоустройства улиц, дорог и площадей	Металлическая стойка М-7 Спецификация	Типовой проект 320-55	Альбом I	Лист АС-08

ПОЗИЦИЯ 6

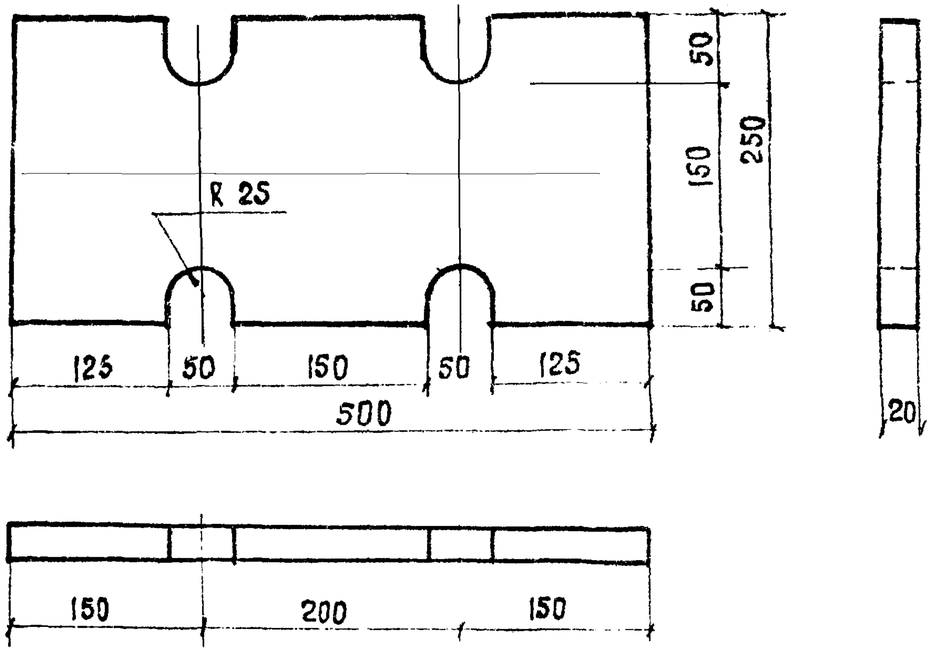

ПОЗИЦИЯ 7

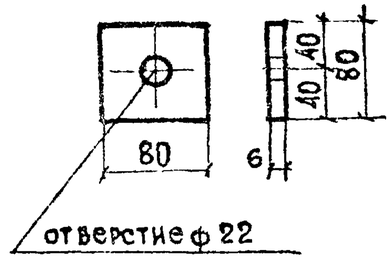

ПОЗИЦИЯ 8

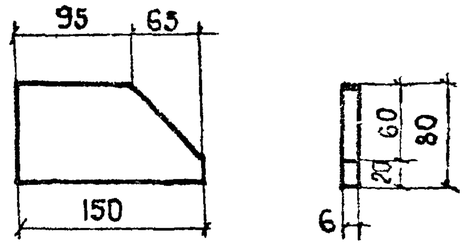

ПОЗИЦИЯ 13

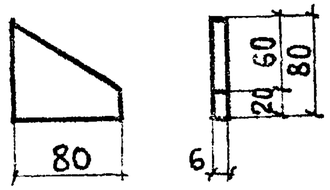

ПОЗИЦИЯ 14

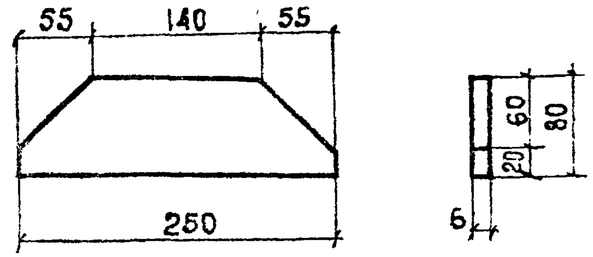

ПОЗИЦИЯ 1 (2)

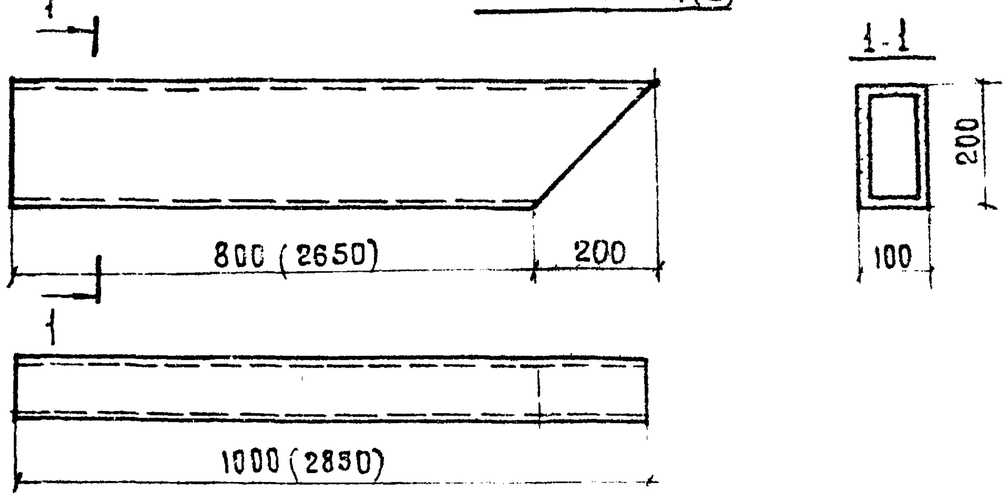

1. Данный лист смотреть совместно с листами АС-5 ÷ АС-9

1977	Малые архитектурные формы и элементы благоустройства улиц, дорог и площадей	Металлические детали	Типовой проект 320-55	Альбом I	Лист АС-09

Ст. архитект. Гбокун

НАВЕС-Н-1

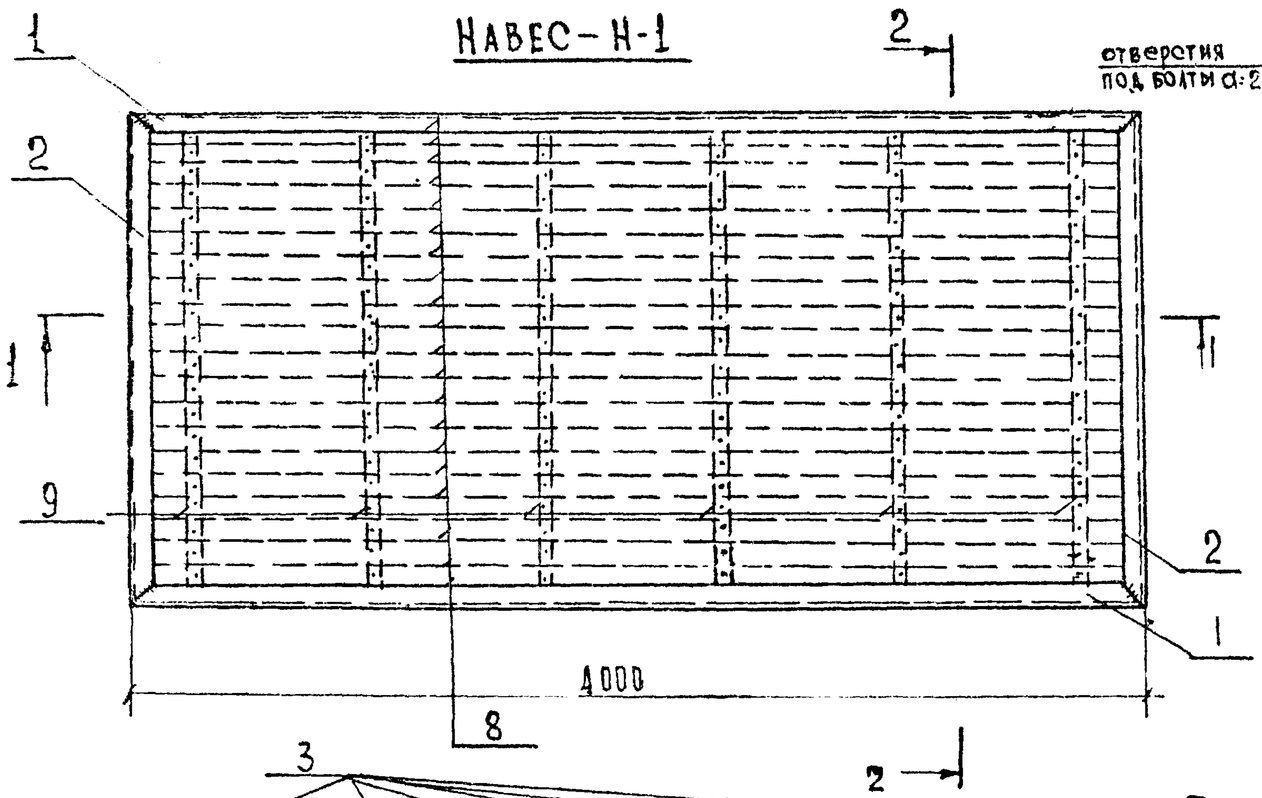

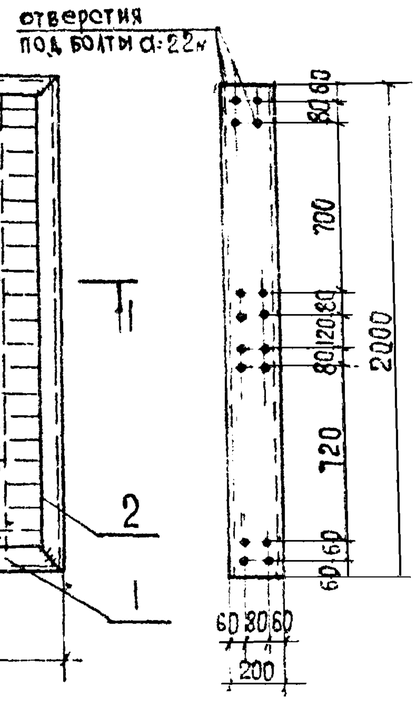

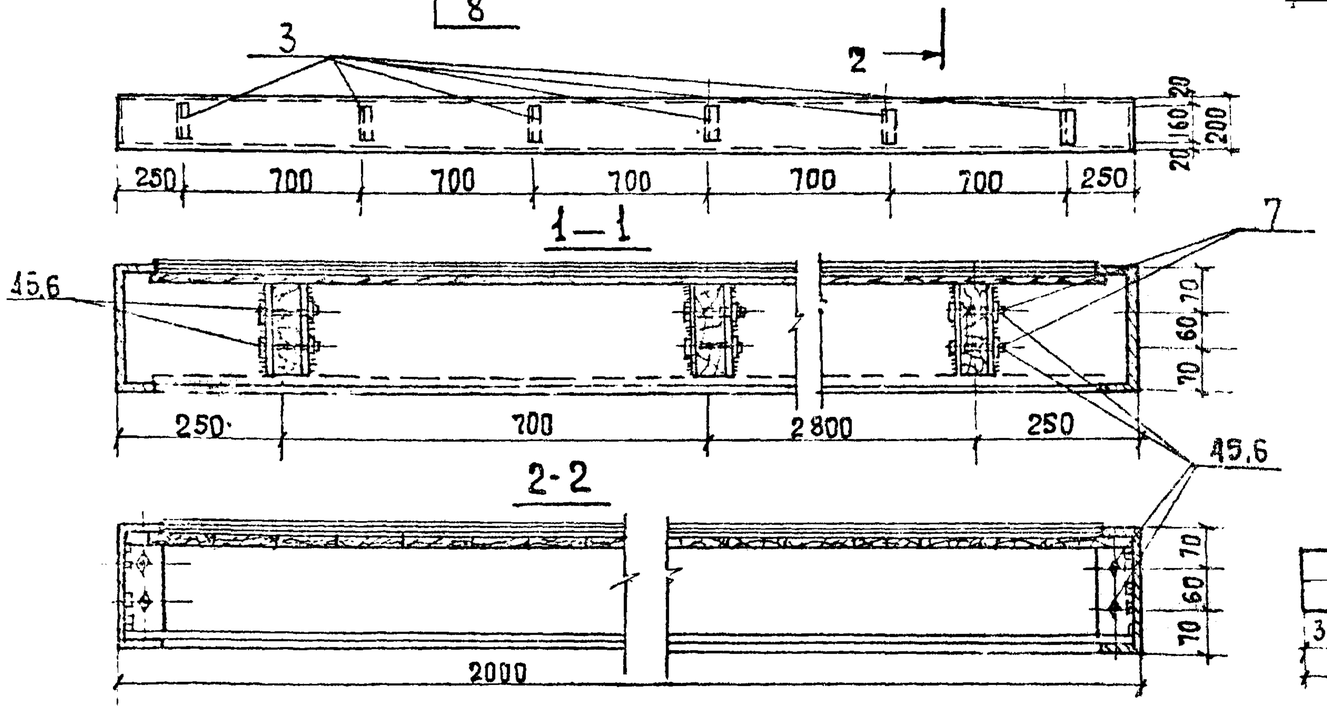

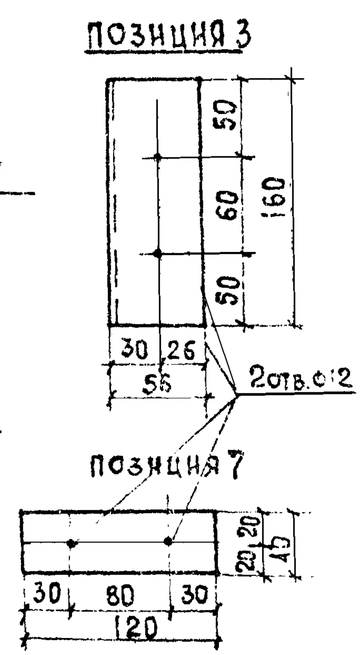

Спецификация металла на изделие

Марка	№ п/п	Сечение мм	Кол. шт.	Длина поз. мм	Длина всех поз. м.	Масса кг поз	Масса кг всех поз.	Марка	ГОСТ
Н-1	1	[200×60δ=5	2	4000	8,0	47,6	95,2		8278-75
	2	[200×60δ=5	2	2000	4,0	23,8	47,6		8278-75
	3	L 56×56 δ=5	12	160	1,92	0,68	8,20		8509-72
	4	Болт м 12	24	70	1,68	0,08	1,92		7798-70*
	5	Гайка м 12	24	—	—	0,015	0,36		5915-70*
	6	Шайба 12	24	—	—	0,007	0,17		11371-68*
	7	Полоса 40×4	24	120	2,88	0,13	3,53	161,5	103-57*

Марка	№ поз	Размеры, мм e	b	h	Кол. шт.	Объем м³	ГОСТ
Н-1	8	1975	100	13	19	0,067	8486-66
	9	3920	160	40	6	0,150	8486-66
					Σ=	0,21	
Брус.	10	1580	84	84	1	0,011	8486-66
Брус	11	3980	84	84	1	0,028	8486-66

1. Верхние доски навеса покрываются:
   - 2мя слоями толя на битумной мастике,
   - слоем бронированного рубероида.
2. Нижняя обшивка из досок V= 0,058м³ монтируется после монтажа.
3. Доски позиции 8 прибить гвоздями.
4. Сварку производить электродами типа Э-42

1977г	Малые архитектурные формы и элементы благоустройства улиц, дорог и площадей	НАВЕС Н-1 СПЕЦИФИКАЦИЯ. ДЕРЕВЯННЫЕ БРУСЬЯ	Типовой проект 320-55	Альбом I	Лист АС 10

Г. Рокун
ЦСТ Архитект.
Главный

1—1 ФУНДАМЕНТ Ф-1

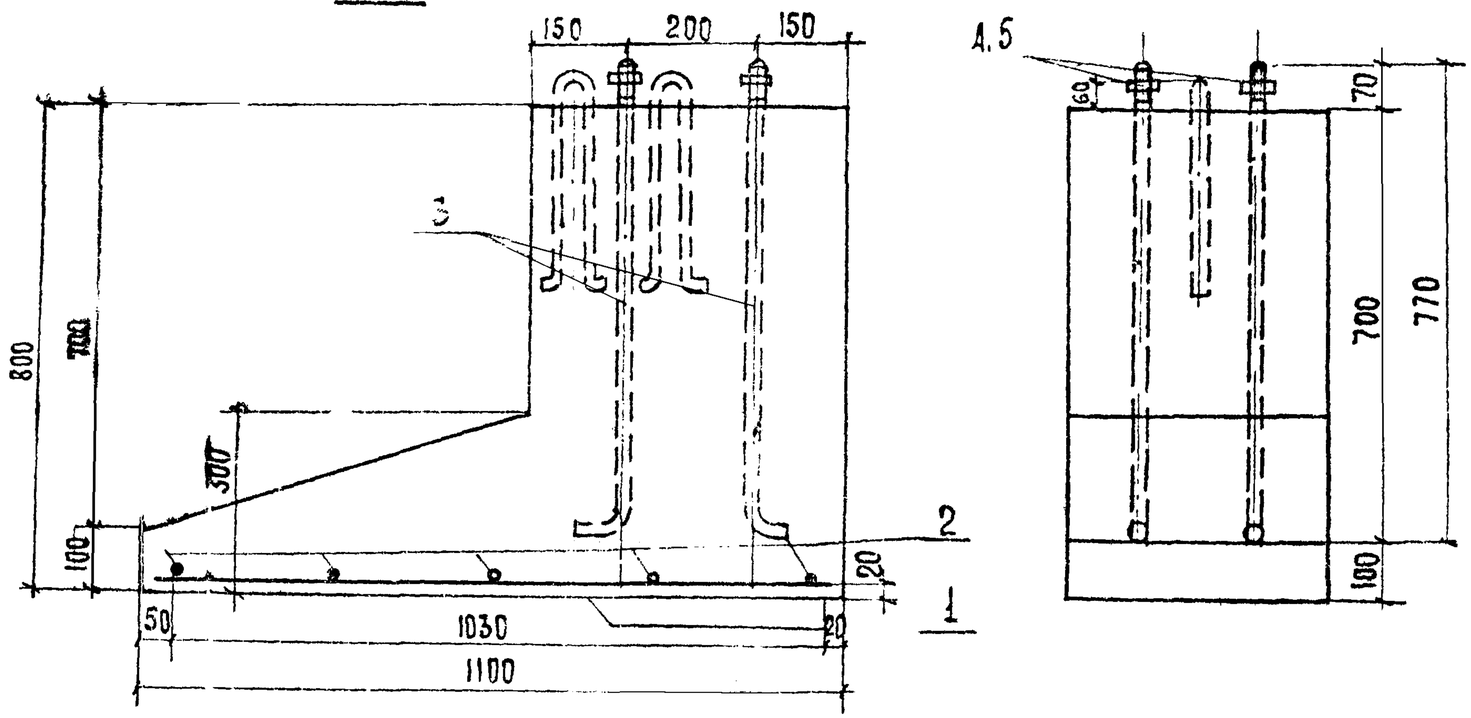

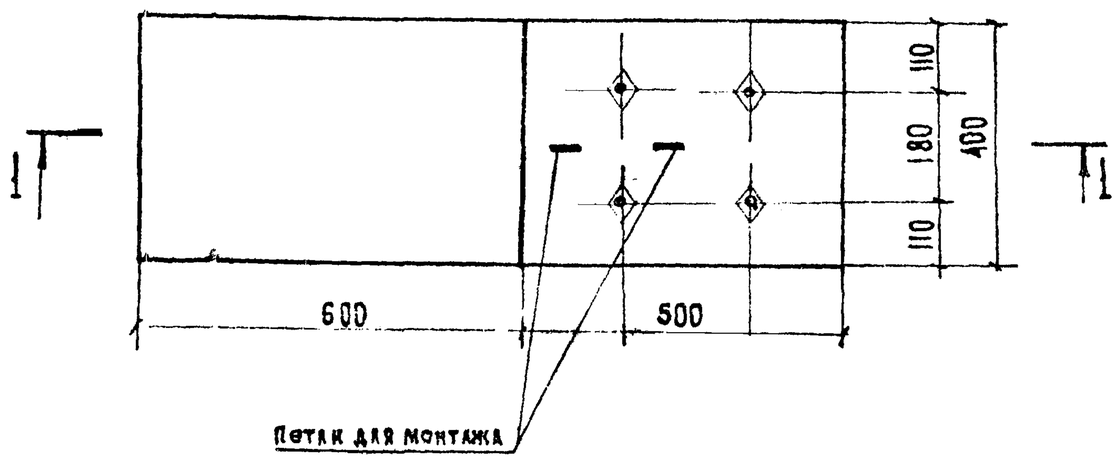

Характеристика изделий			
Масса элемента		т	0.53
Объем бетона		м3	0.21
Расход стали	Всего	кг.	10.83
	на 1м3 бетона		53.70
Марка бетона: Растяжение осевое Rр		кгс/см2	75
Призменная прочность, Rпр.		кгс/см2	90
По морозостойкост		Мрз	200

Арматурные изделия				
Наимен	Марка	Кол. шт.	Общая масса, кг	№ листа
Сетка	С-1	1	0,99	
Болт	М20	4	8,39	
Гайка шайба	М20	4	0,35	
Всего:			10,83	

Выборка стали				
Ф мм	Длина м	Масса кг.	№ ГОСТа и Rа арматуры, кгс/см2	
4 ВI	1.8	0,175	2590-71;	3150
5 ВI	5,3	0,815	2590-71;	3150
20 АI	3,4	8 385	2590-71;	2100
10 ВI	1,5	0,93	2590-71;	2 50

1 Данный лист смотреть совместно с листом АС-13

2 Спецификация металла и позиция на листе АС-13

3 Петли после монтажа срезать

1977г.	Малые архитектурные формы и элементы благоустройства улиц, дорог и площадей	Фундамент Ф-1	Типовой проект 320-55	Альбом I	Лист АС-11

Гл. инж. пр-та Б. Мирончик
Ст. архитектор Г. Сокуренко
г. Минск

1 — 1

Фундамент Ф-2

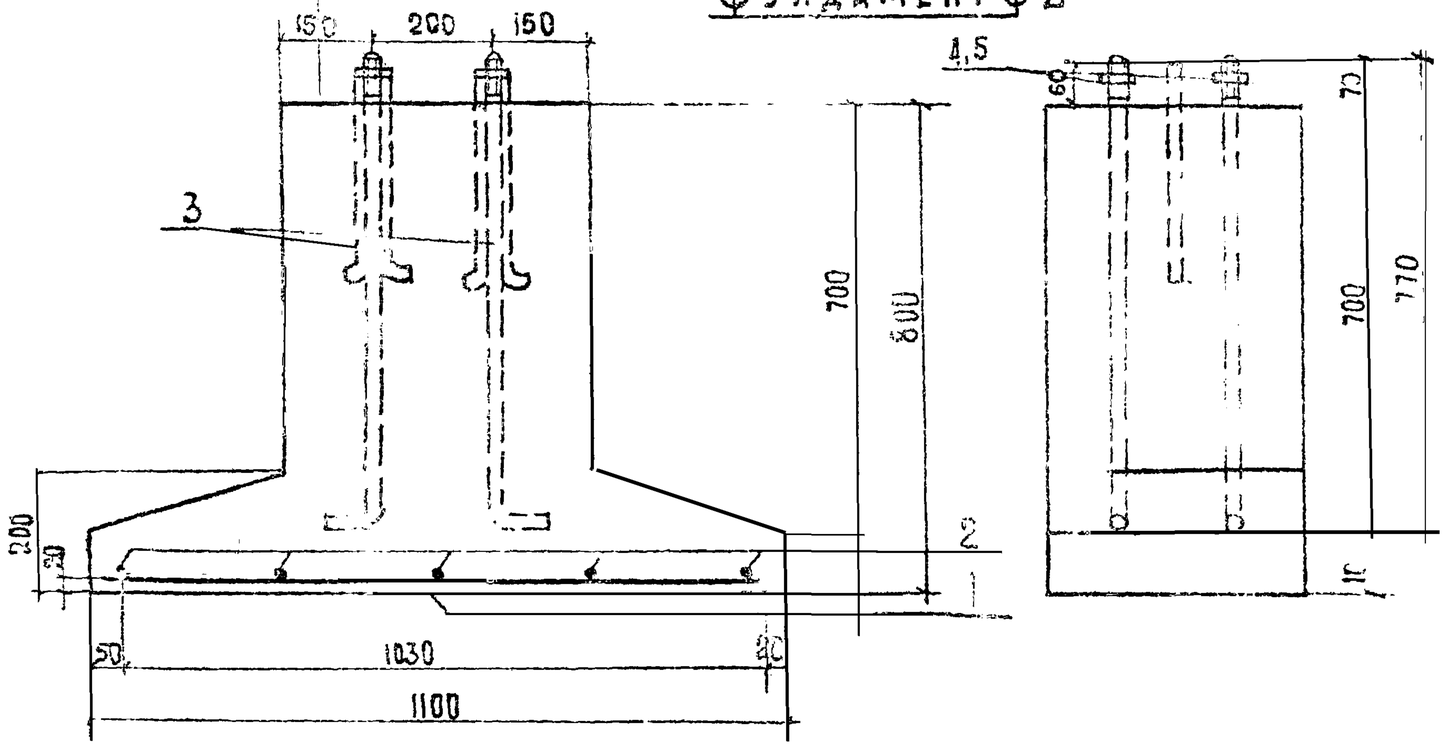

Спецификация металла на изделие									
Марка	N п/п	Сечение мм	Кол. шт	Длина поз. мм	Длина всех поз. м	Масса кг поз.	Масса кг всех поз.	Марки	ГОСТ
С-1	1	Ф5 ВI	5	1060	5,3	0,163	0,815		2590-71
	2	Ф4 ВI	5	360	1,8	0,035	0,175		2590-71
	3	Болт М 20	4	850	3,4	2,096	8,385		2590-71
	4	Гайка М20	4	—	—	0,063	0,252		5915-70*
	5	Шайба 20	4	—	—	0,023	0,092	9,75	11371-68*
Петля		Ø 10 ВI	2	750	1,5	0,464	0,928	10,68	2590-71

Данный лист смотреть совместно с листом АС-12
2. Таблица расхода материала на листе АС-12
3. Петли после монтажа срезать

Позиция 3

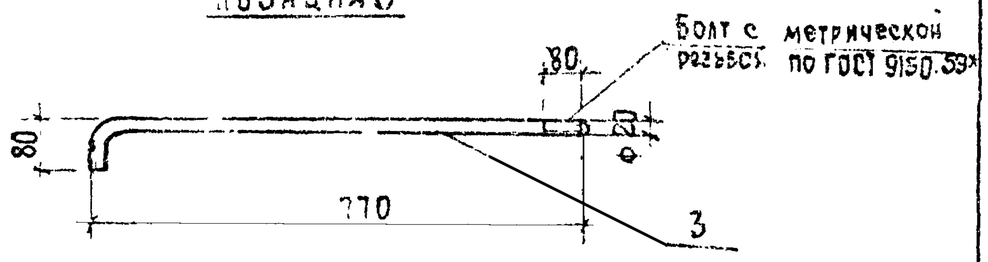

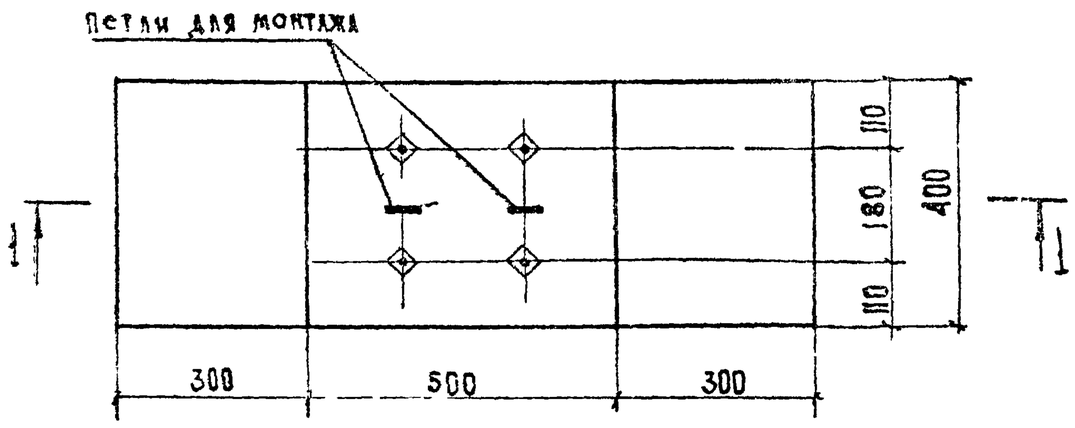

Сетка С-1

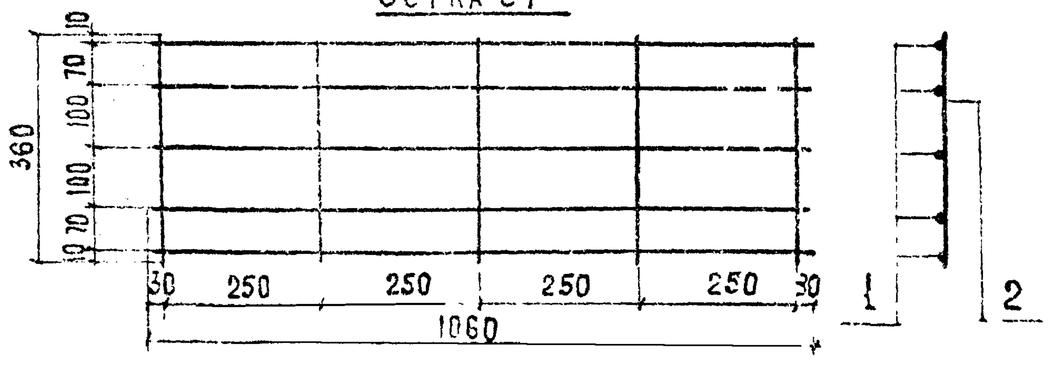

977г.	Малые архитектурные формы и элементы благоустройства улиц, дорог и площадей	Фундамент Ф-2 Спецификация	Типовой проект 320-55	Альбом I	Лист АС-12

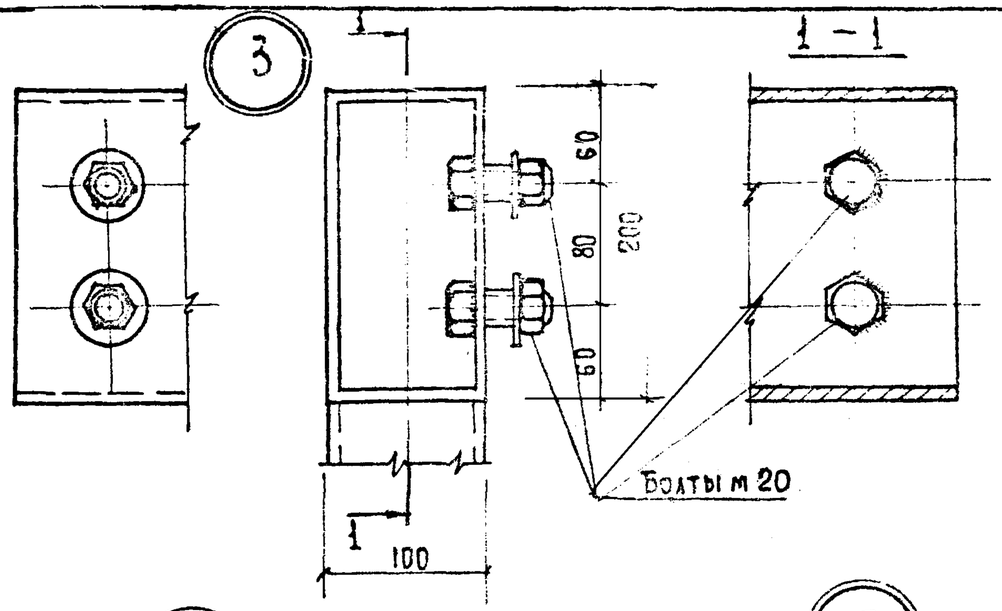

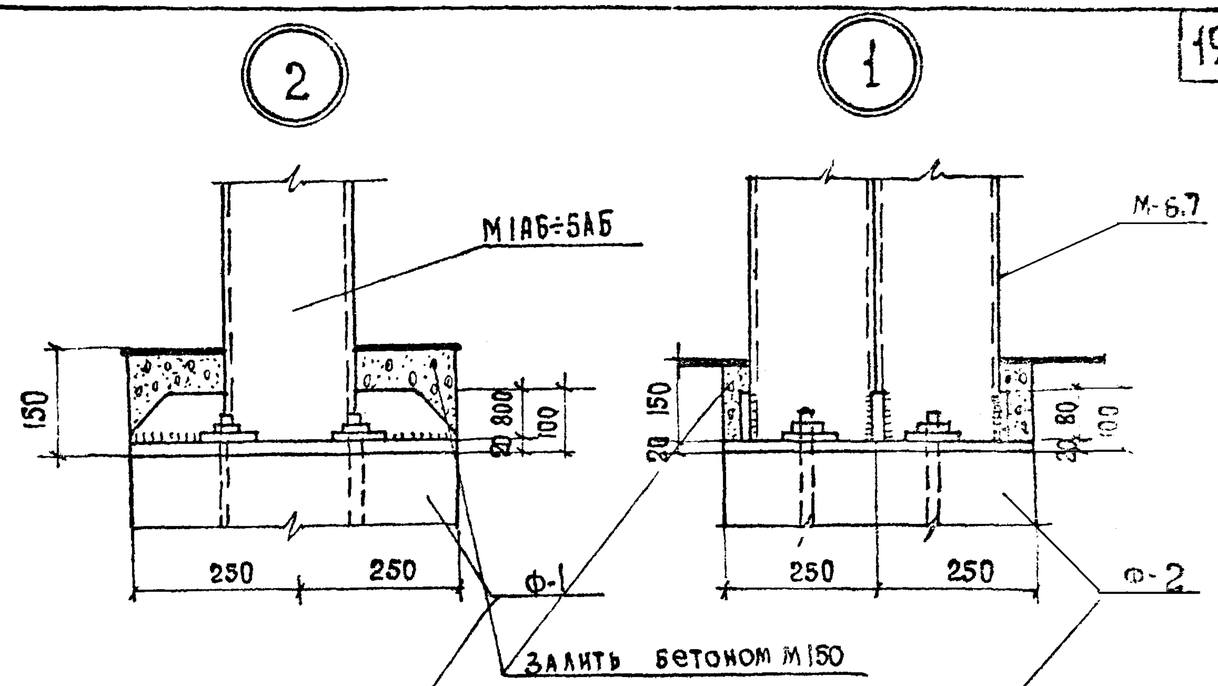

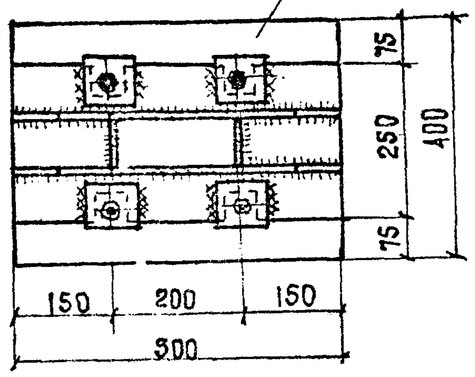

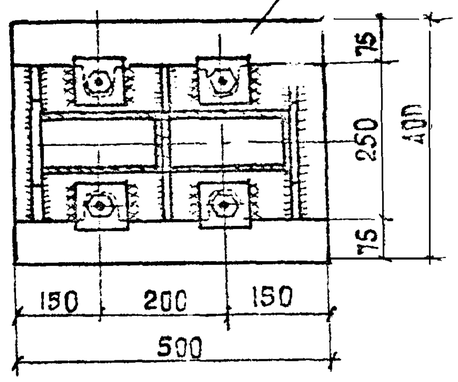

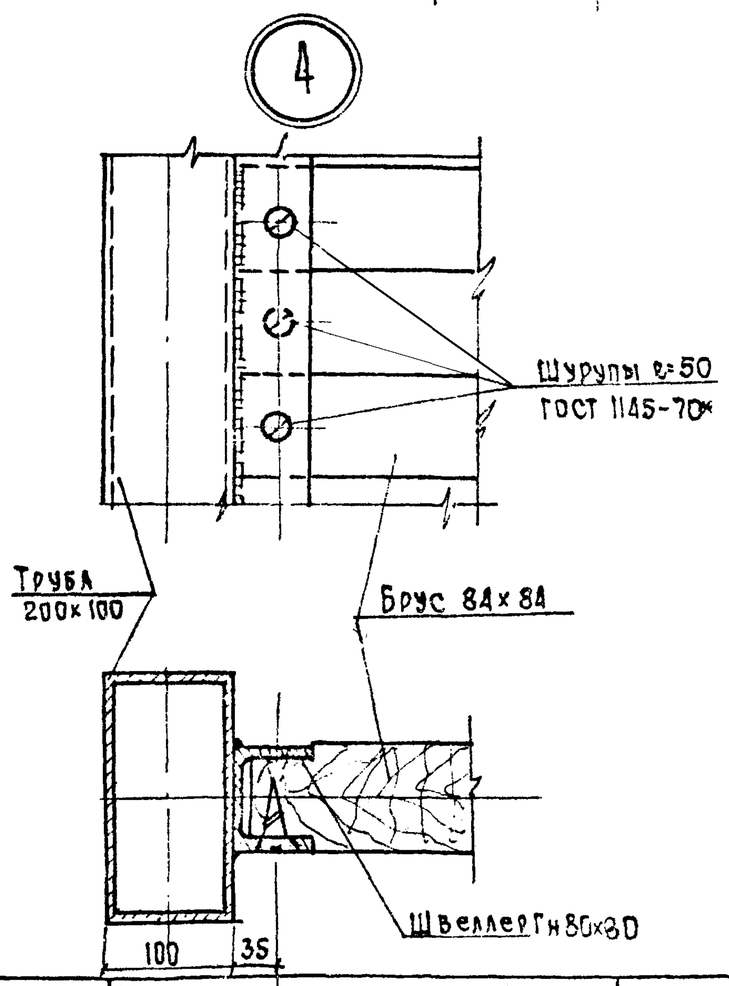

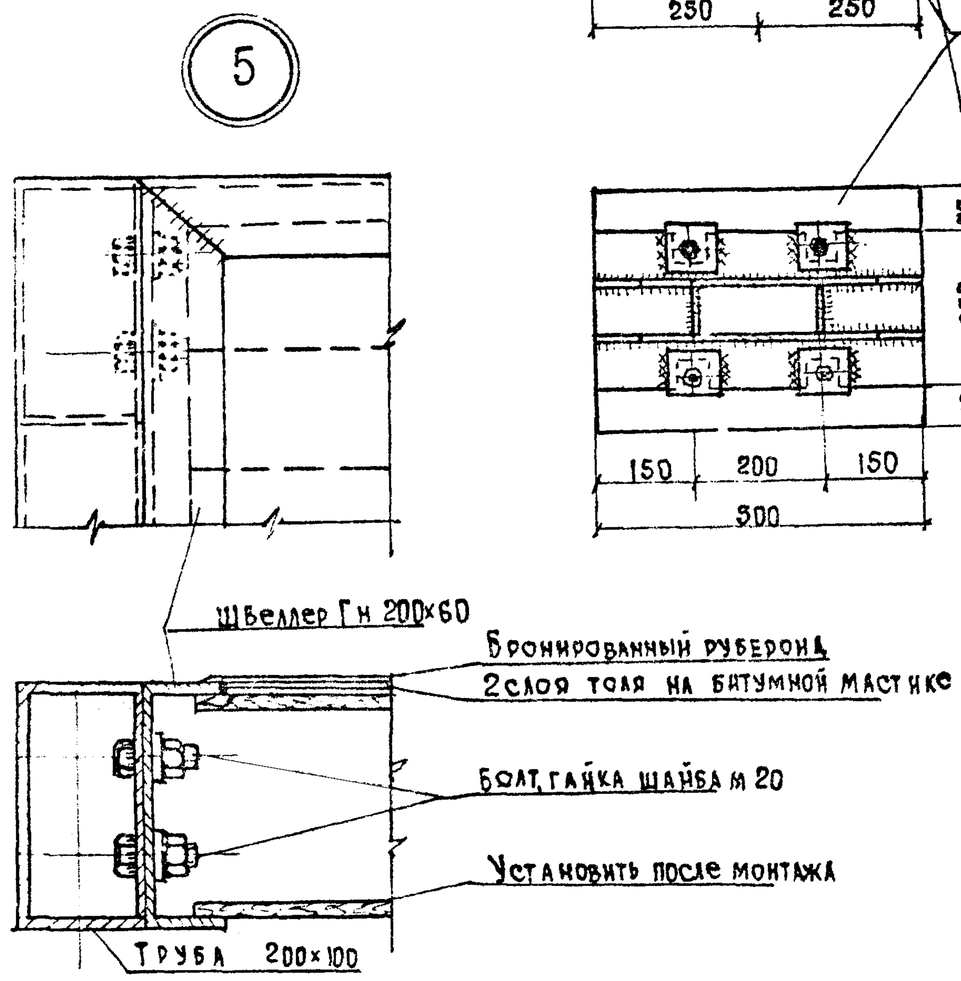

1977г	Малые архитектурные формы и элементы благоустройства улиц дорог и площадей	Узлы 1 ÷ 5	Типовой проект 320-55	Альбом I	Лист АС-13

Гл. инж. пр-та Б. Мирончик
Ст. архитект. Г. Бокун
г. Минск

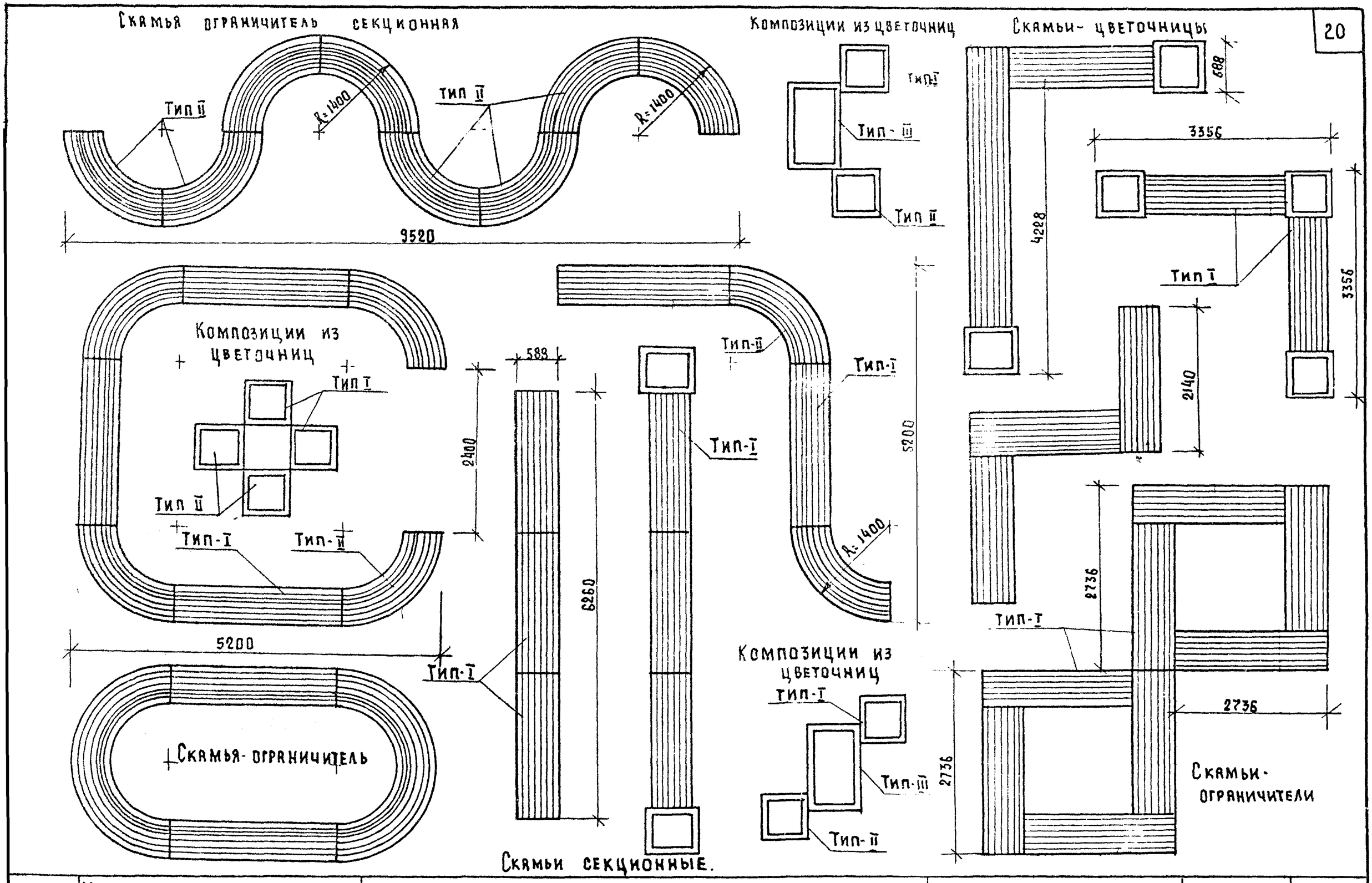

1977	Малые архитектурные формы и элементы благоустройства улиц, дорог и площадей.	Варианты компоновки секционных скамей, скамей-цветочниц	Типовой проект 320-55	Альбом I	Лист АС-14

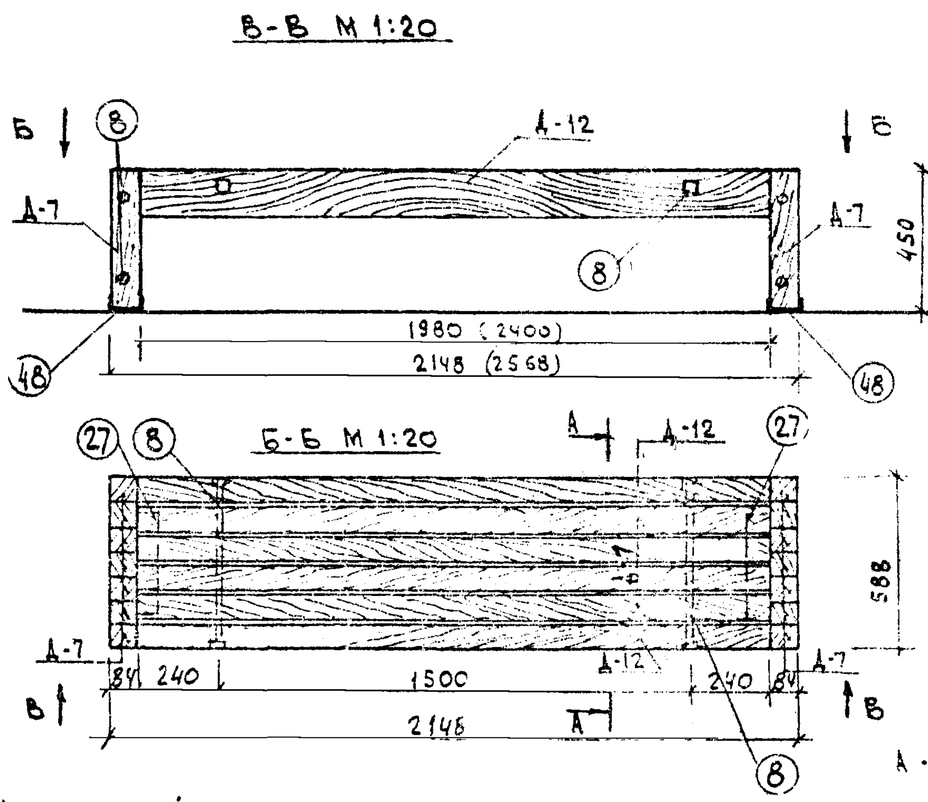

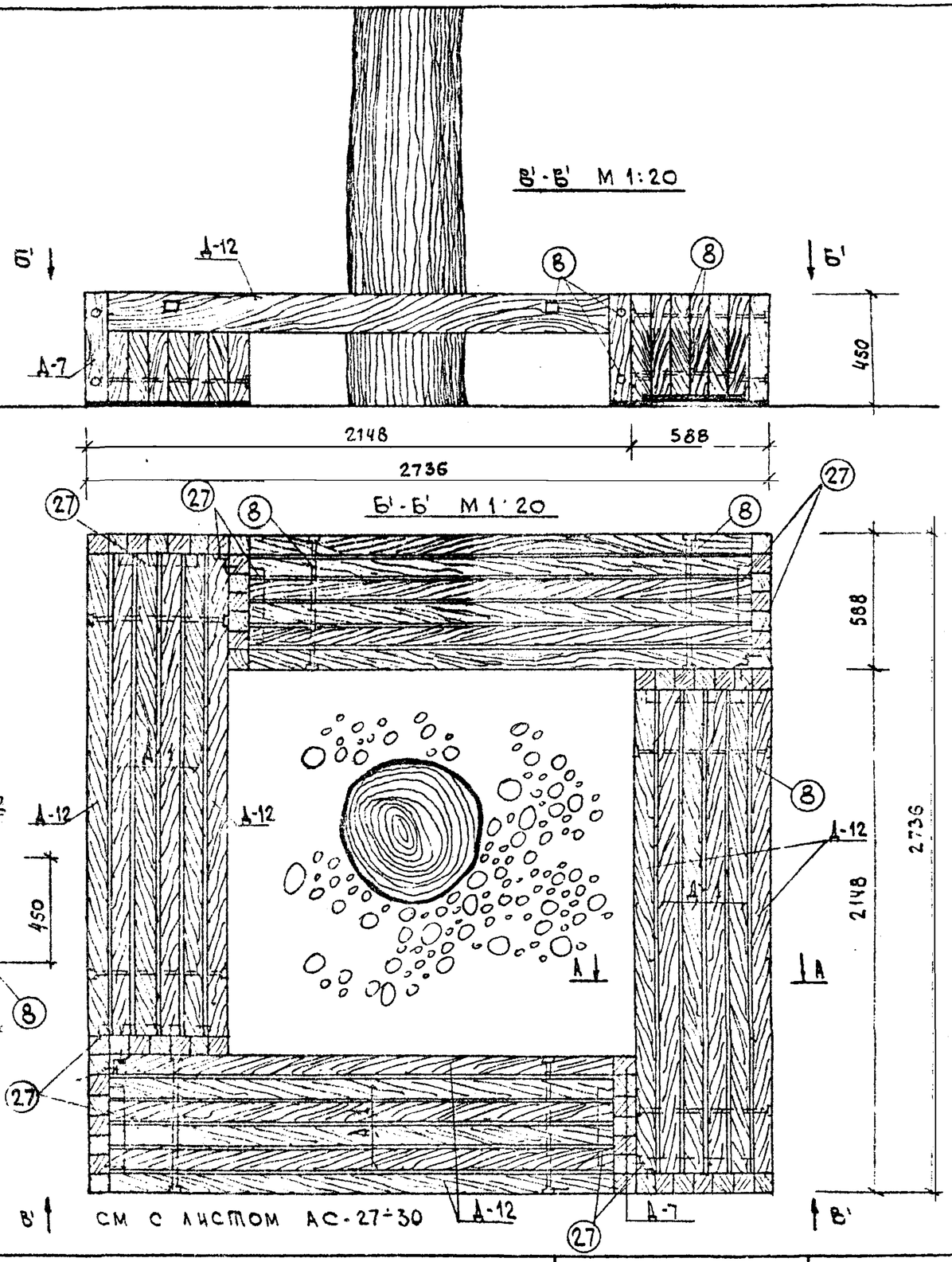

1. Настоящий лист см совместно с листом АС-27÷30,16
2. Общие указания см. пояснительную записку.
3. Все соединения на болтах. Отверстия для болтов после установки скамьи заделать деревянными пробками на водостойком клее.

1977	Малые архитектурные формы и элементы благоустройства улиц, дорог и площадей.	Скамья тип I Скамья-ограничитель тип I	Типовой проект 320-55	Альбом I	Лист АС-15

Г. Минск

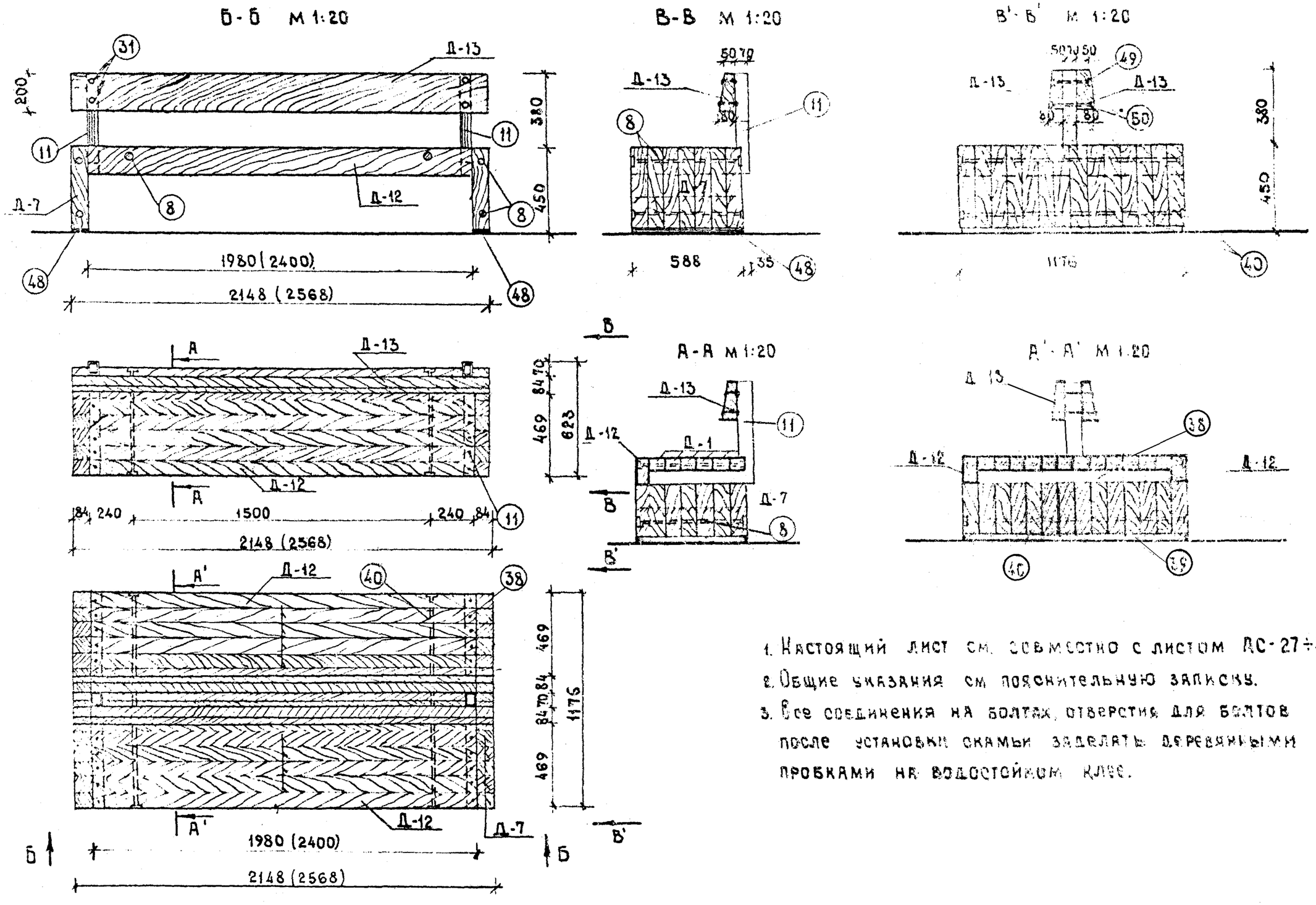

1. Настоящий лист см. совместно с листом АС-27÷30,26
2. Общие указания см. пояснительную записку.
3. Все соединения на болтах, отверстия для болтов после установки скамьи заделать деревянными пробками на водостойком клее.

1977 г.	Малые архитектурные формы и элементы благоустройства улиц, дорог и площадей.	Скамья тип I, тип II-А.	Типовой проект 320-55	Альбом I	Лист АС-16

В-В М 1:20

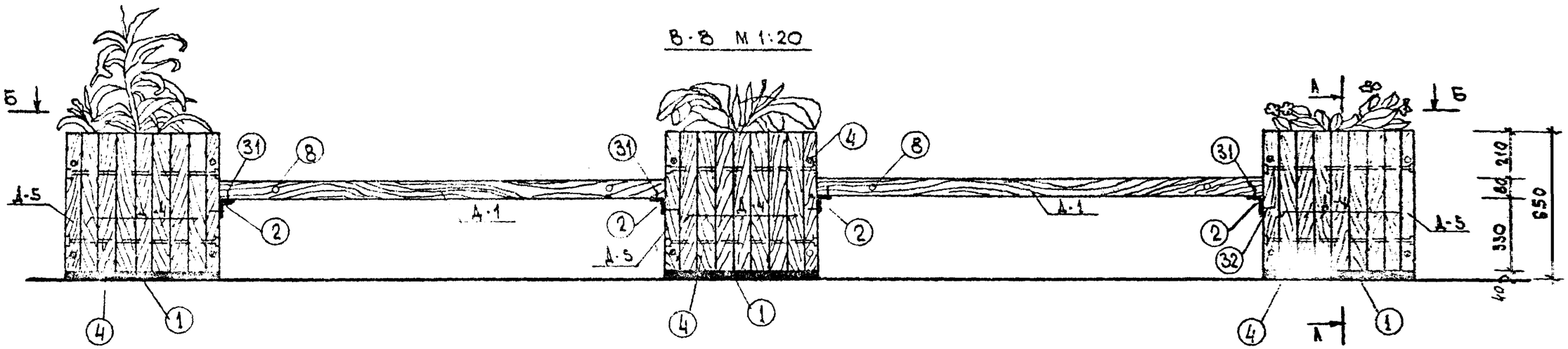

Б-Б М 1:20

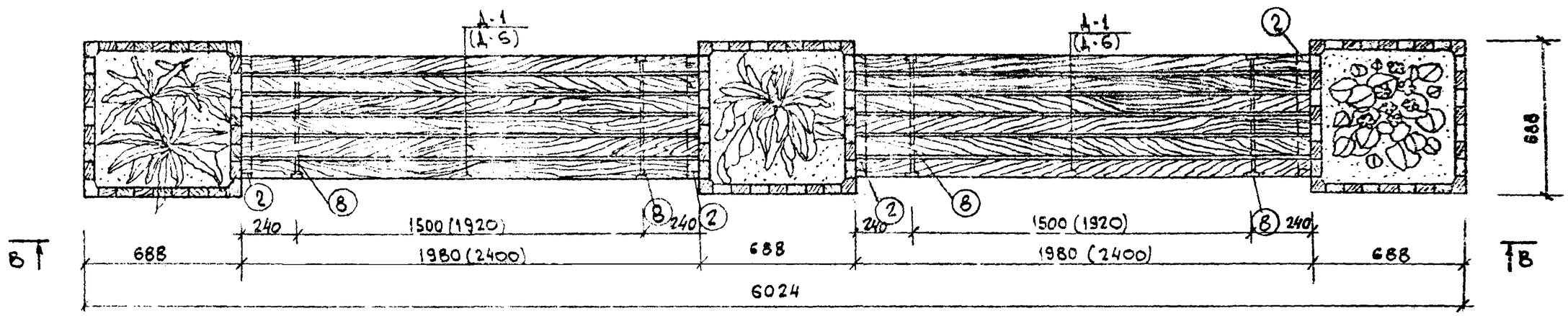

А-А

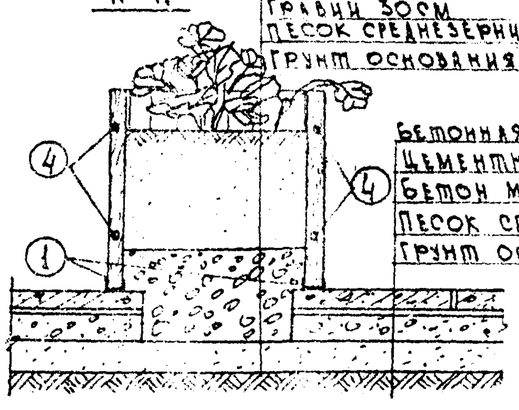

1. Настоящий чертеж см. совместно с листом АС-26
2. Общие указания см. пояснительную записку
3. При установке цветочницы на асфальтовое или бетонное основание устраивается дно из оцинкованной жести или штампованного полиэтилена.
4. Все соединения на болтах, после монтажа скамьи цветочницы отверстия для болтов заделать деревянной пробкой.

Г. Минск

1977	Малые архитектурные формы и элементы благоустройства улиц, дорог и площадей	Скамья-цветочница тип I	Типовой проект 320-55	Альбом I	Лист АС-17

Гл. инж. пр-та Б.Мирончик
Рук. гр. арх. В.Сахрова

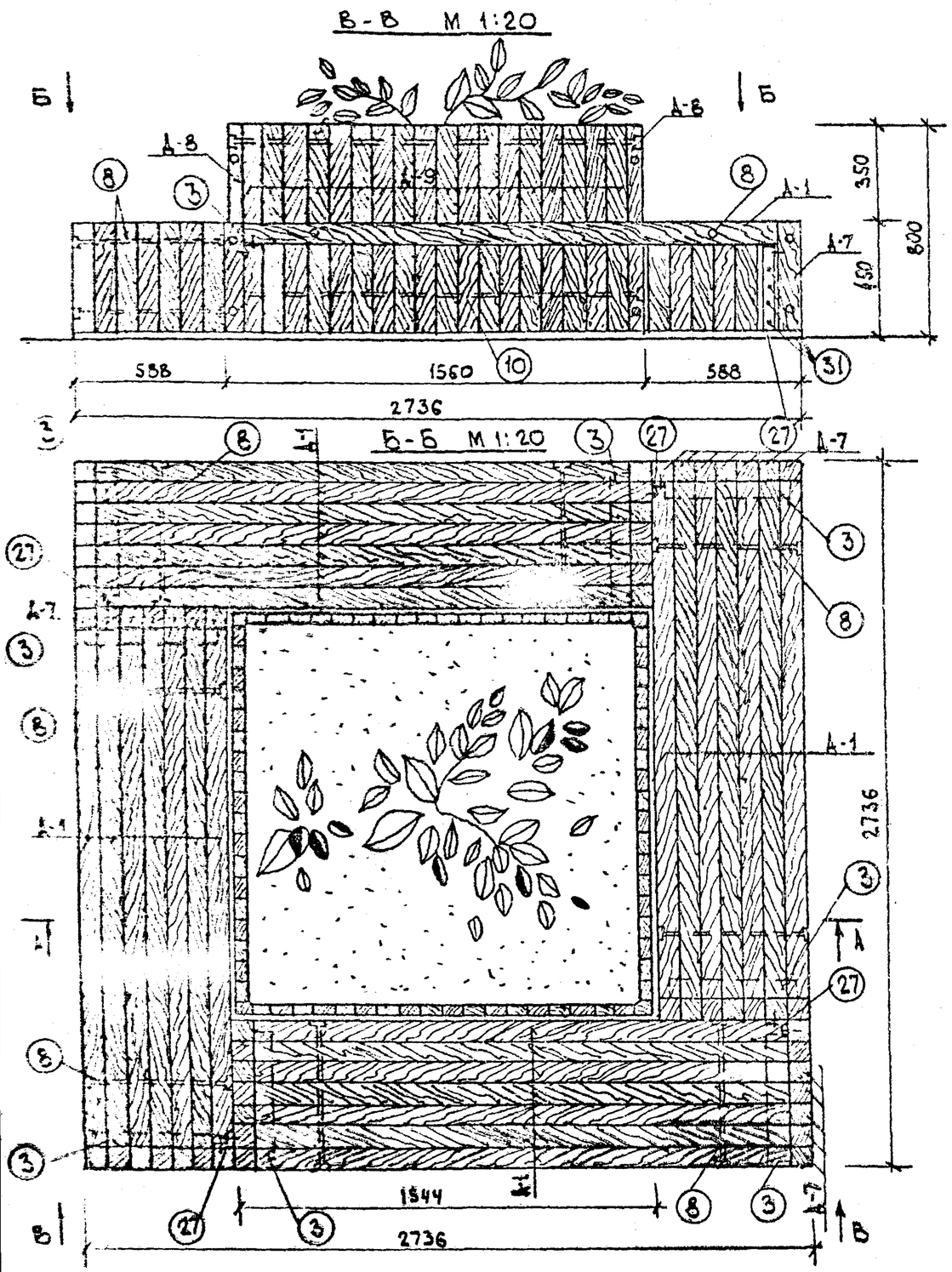

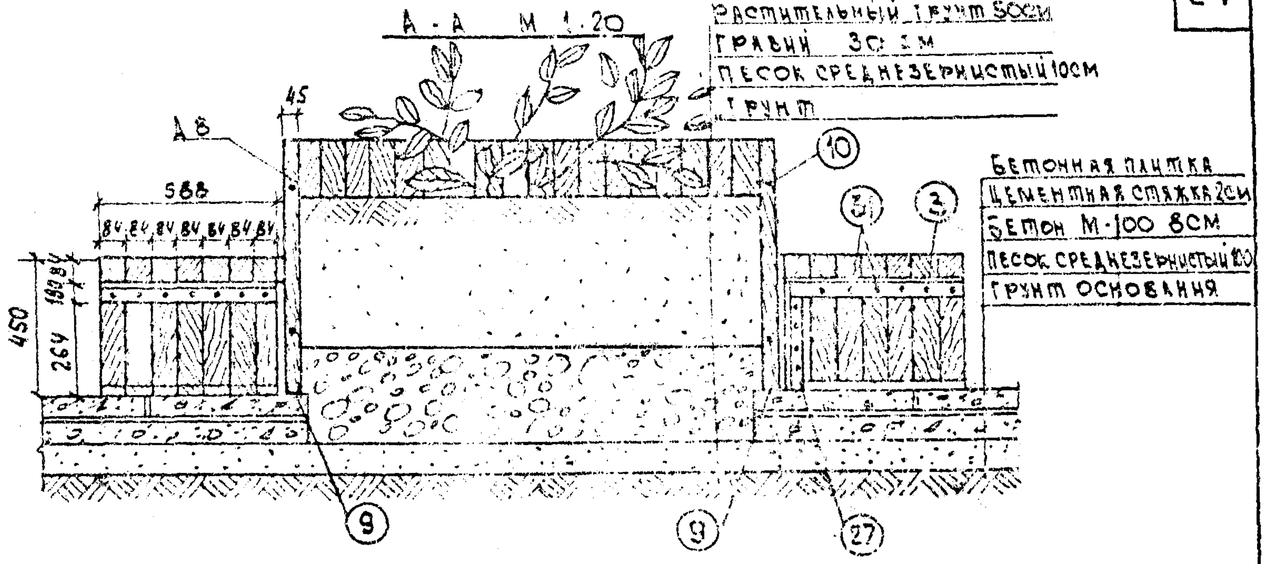

1. Настоящий чертеж см. совместно с листами АС-26÷30
2. Общие указания см. пояснительную записку.
3. При установке цветочницы на асфальтовое или бетонное покрытие устраивается дно из оцинкованной жести или штампованного полиэтилена.
4. После монтажа скамьи-цветочницы, отверстия для болтов заделать деревянными пробками на водостойком клее.

1977	Малые архитектурные формы и элементы благоустройства улиц, дорог и площадей	Скамья-цветочница тип II. Цветочница тип IV.	Типовой проект 320-55	Альбом I	Лист АС-18

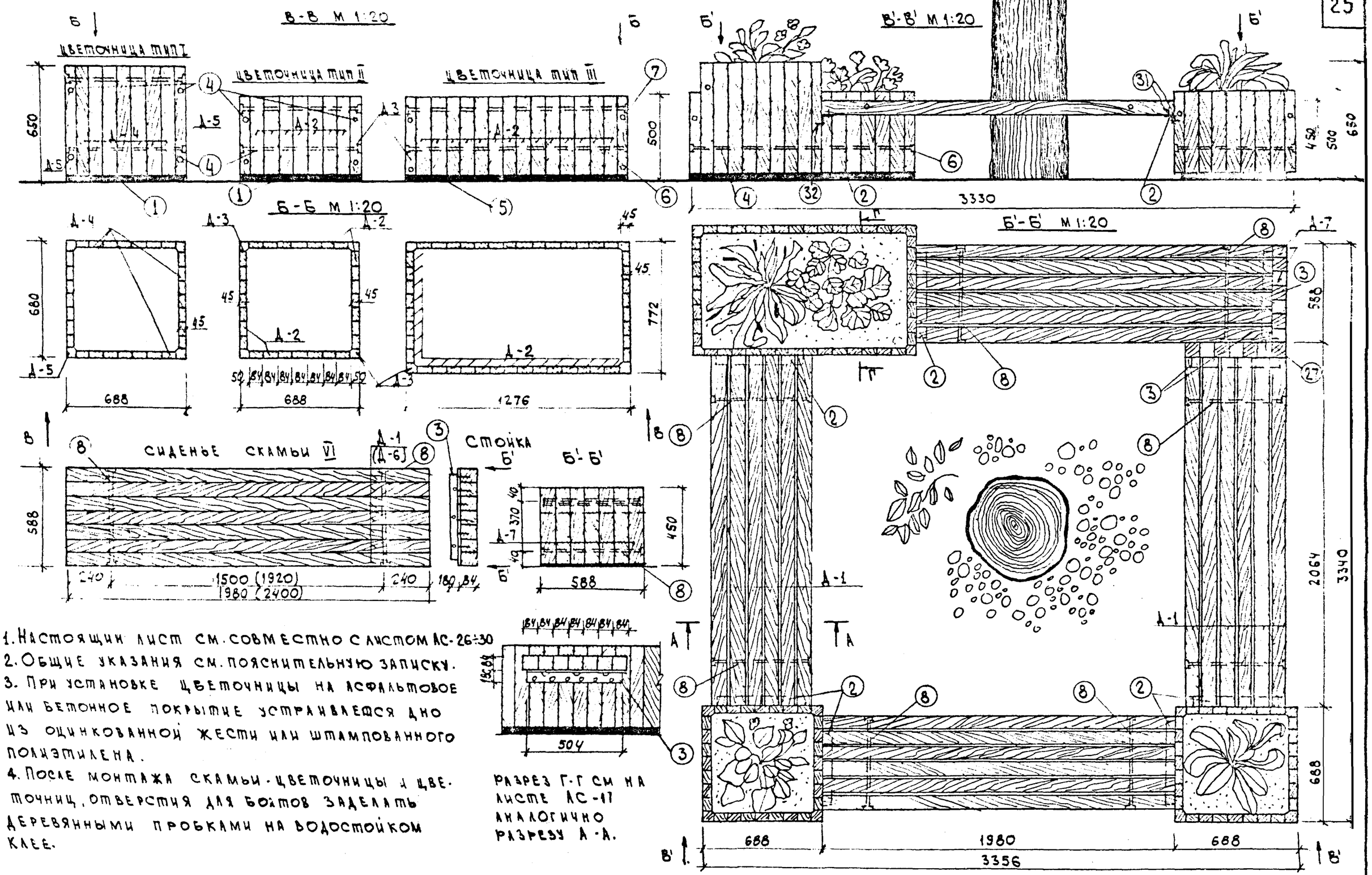

1. Настоящий лист см. совместно с листом АС-26÷30
2. Общие указания см. пояснительную записку.
3. При установке цветочницы на асфальтовое или бетонное покрытие устраивается дно из оцинкованной жести или штампованного полиэтилена.
4. После монтажа скамьи-цветочницы и цветочниц, отверстия для болтов заделать деревянными пробками на водостойком клее.

1977	Малые архитектурные формы и элементы благоустройства улиц, дорог и площадей.	Скамья-цветочница тип III. Цветочницы тип I, II, III	Типовой проект 320-55	Альбом I	Лист АС-19

Гл. инж. пр-та Б. Мирончик
Рук. гр. архит. В. Сахрова

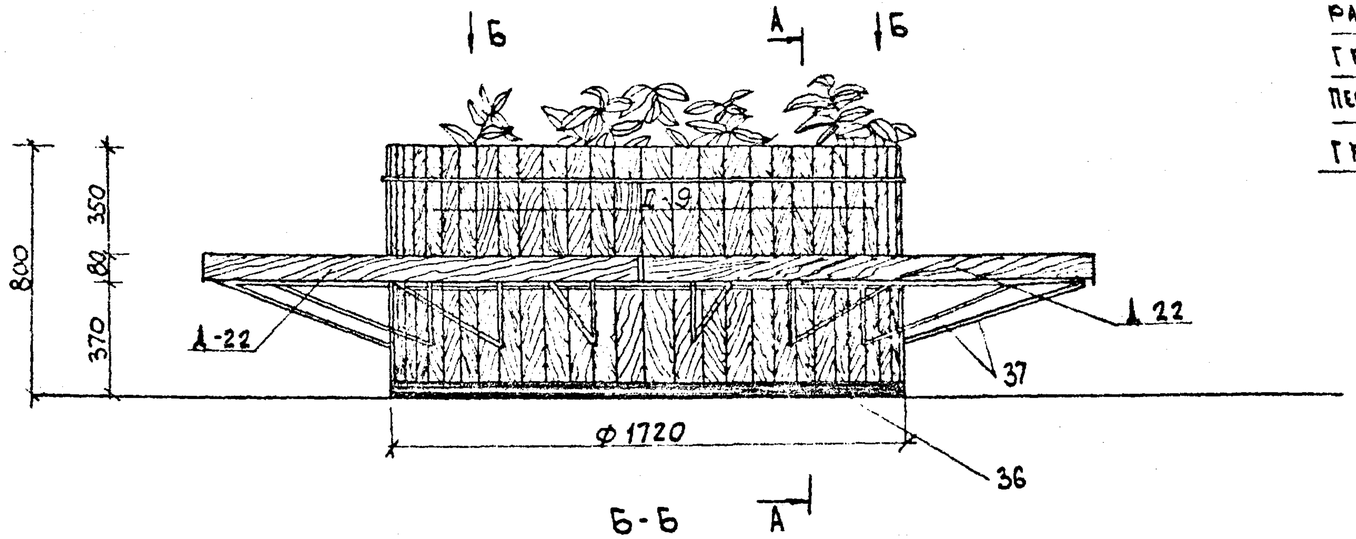

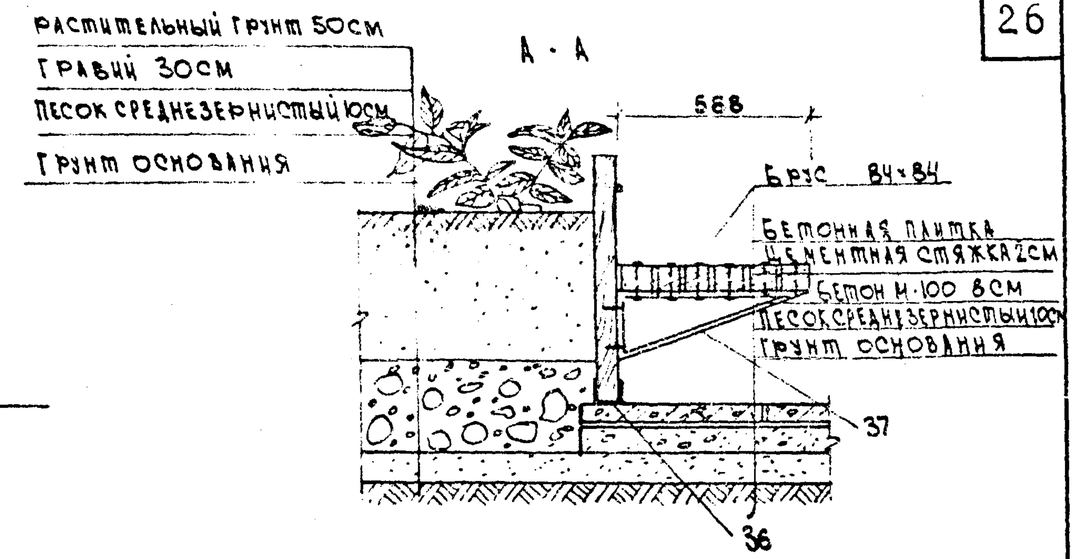

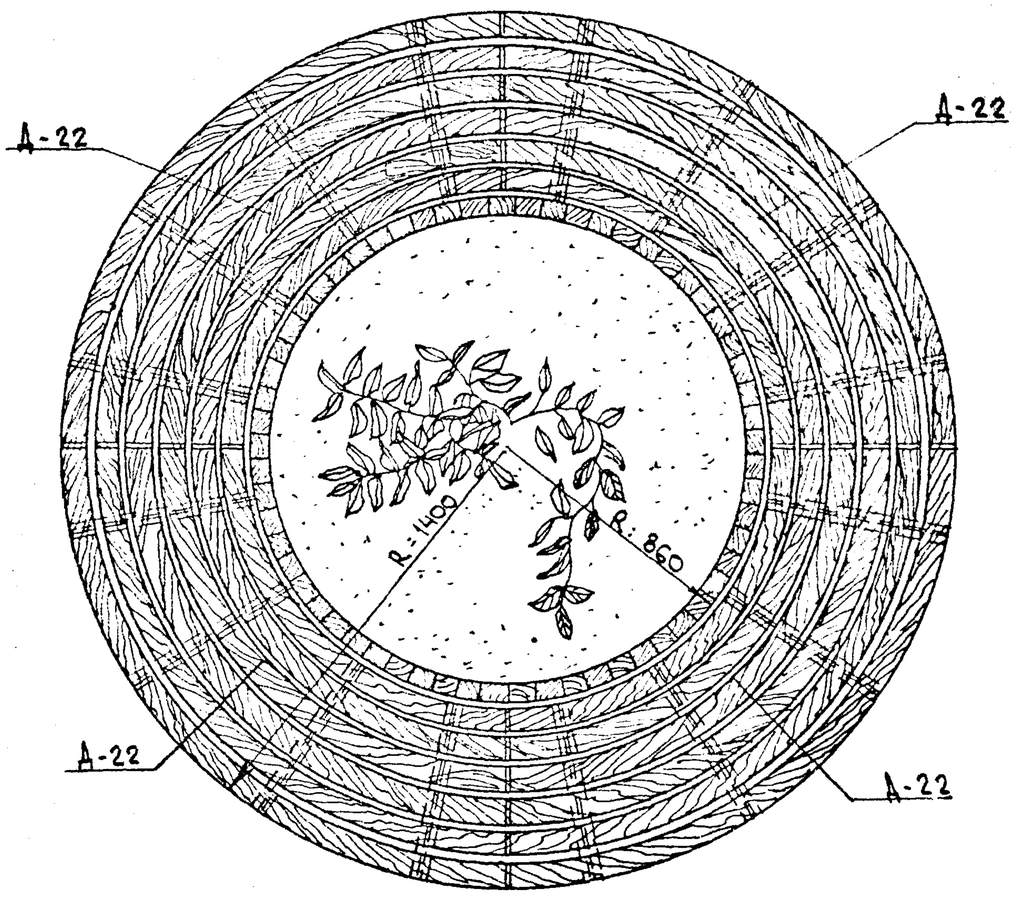

1. Настоящий чертеж см совместно с листом АС-26÷30
2. Общие указания см. пояснительную записку.
3. При установке цветочницы на асфальтовое или бетонное покрытие устраивается дно из оцинкованной жести или штампованного полиэтилена.

1977	Малые архитектурные формы и элементы благоустройства улиц, дорог и площадей.	Скамья-Цветочница. Тип IV.	Типовой проект 320-55	Альбом I	Лист АС-20

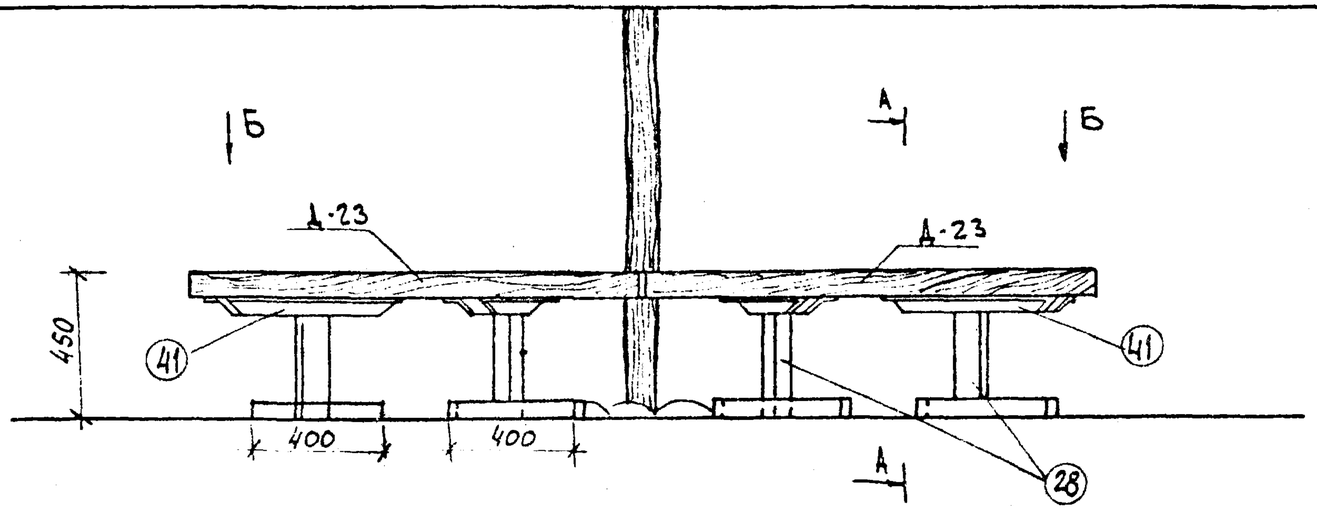

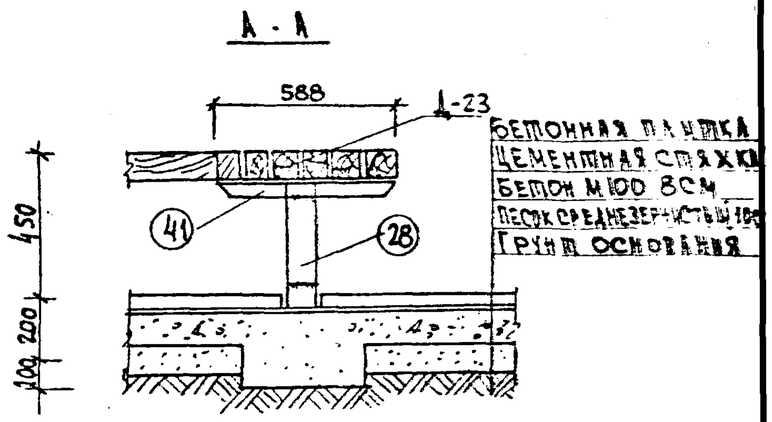

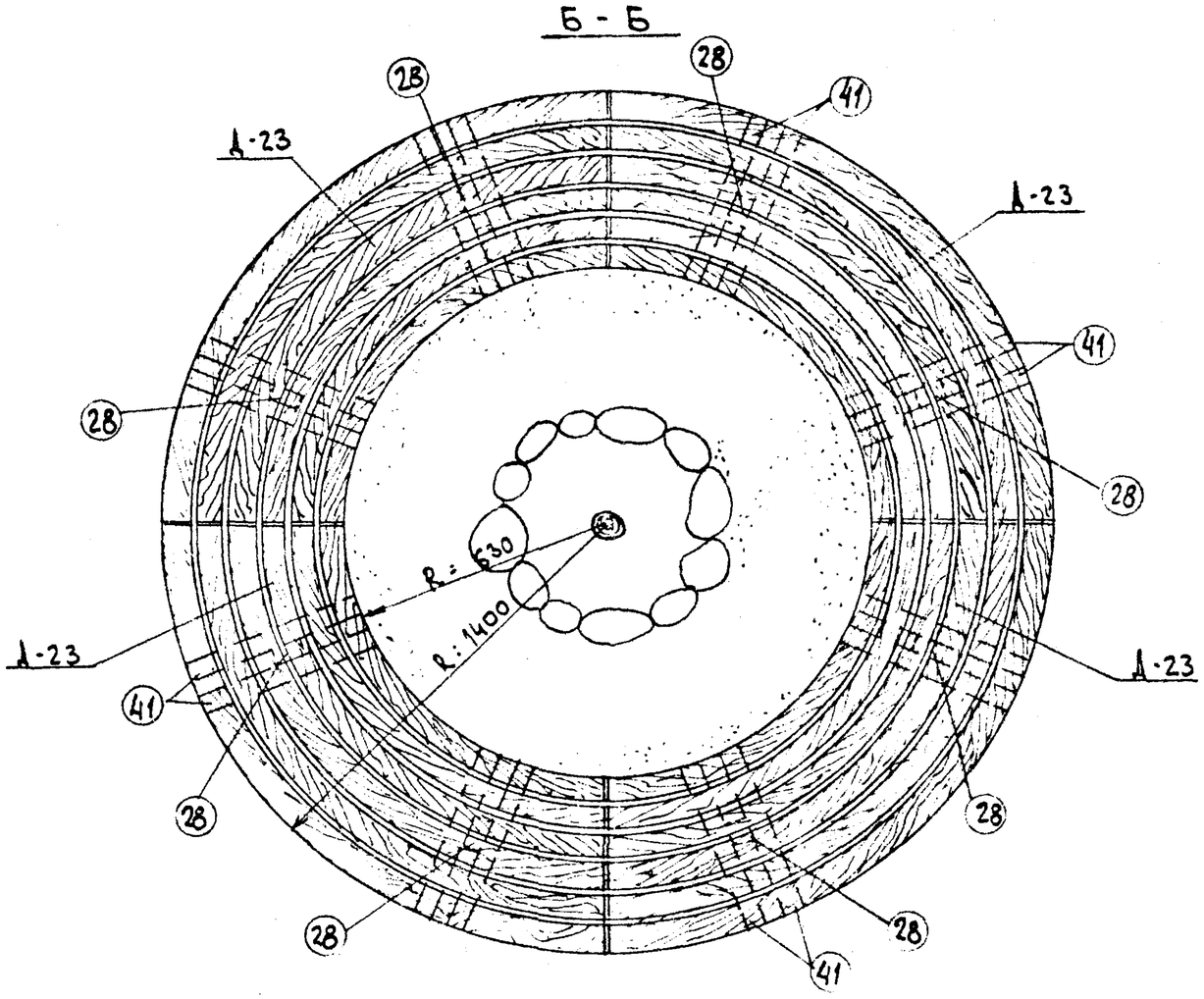

1. Настоящий лист читать совместно с листом АС-26÷30
2. Общие указания см. пояснительную записку..

1977	Малые архитектурные формы и элементы благоустройства улиц, дорог и площадей	Скамья-ограничитель тип II.	Типовой проект 320-55	Альбом I	Лист АС-21

Гл. инж. пр-та Б. Мирончик
Архитектор Е. Дых

г. Минск

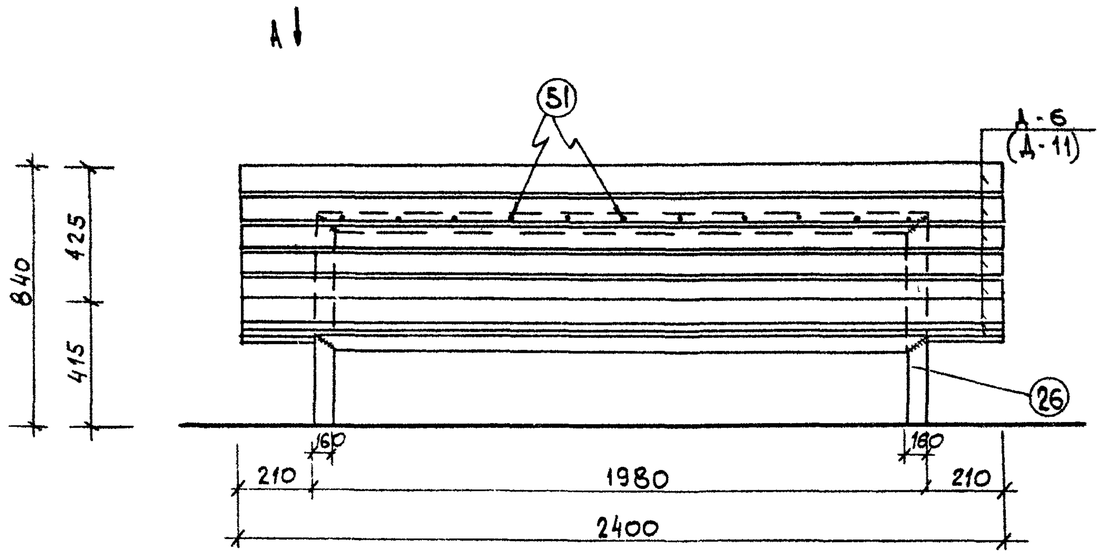

ВИД А

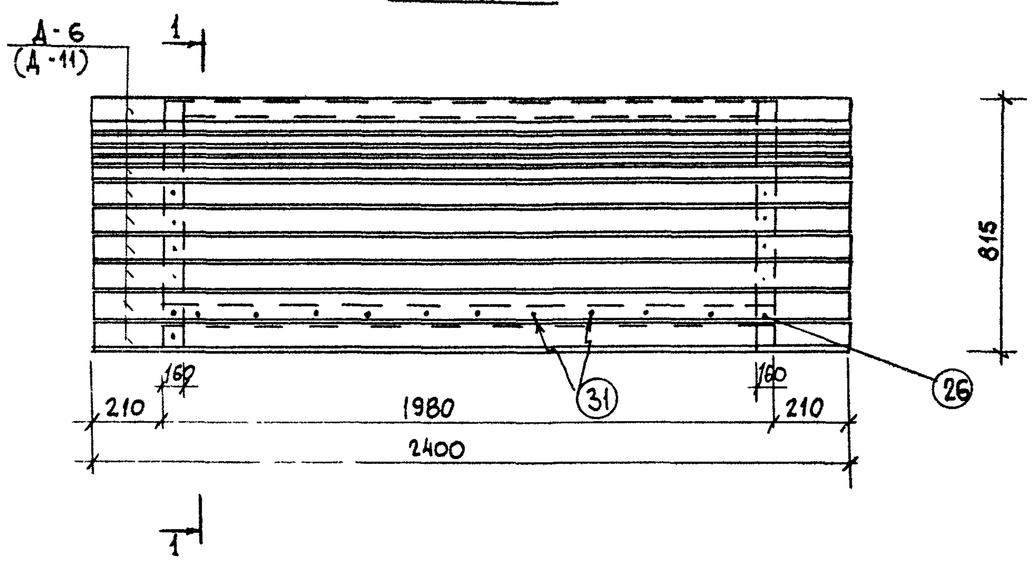

1 - 1

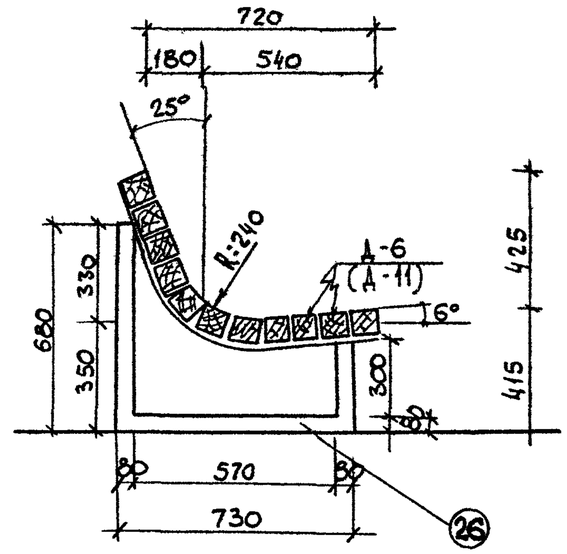

1. Настоящий лист см. совместно с листом АС-26-30
2. Общие указания см. пояснительную записку.

1977	Малые архитектурные формы и элементы благоустройства улиц, дорог и площадей	Скамья тип III	Типовой проект 320-55	Альбом I	Лист АС-22

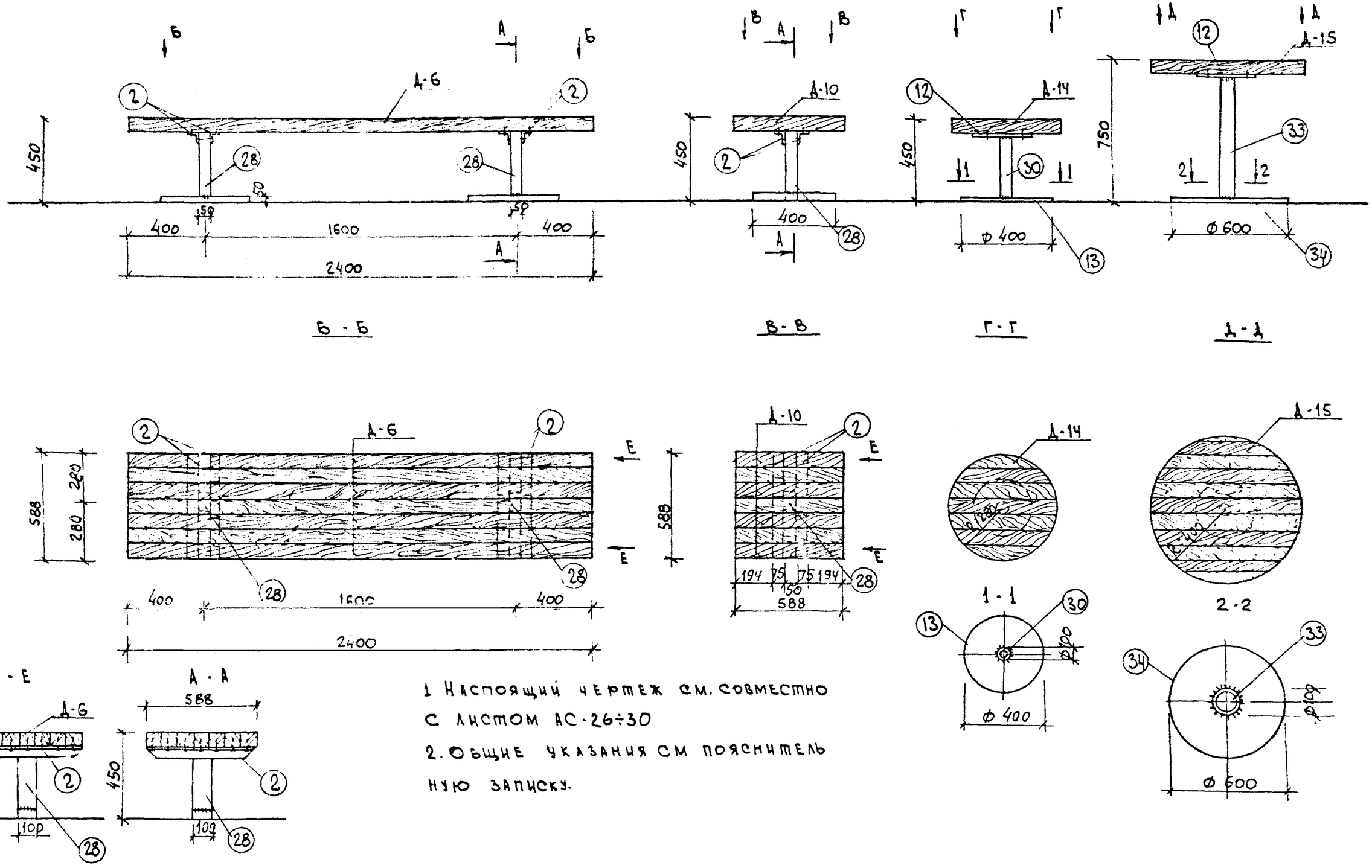

1. Настоящий чертеж см. совместно с листом АС-26÷30
2. Общие указания см пояснительную записку.

1977	Малые архитектурные формы и элементы благоустройства улиц, дорог и площадей.	Скамьи IV IVа, V Vа	Типовой проект 320-55	Альбом I	Лист АС-23

Т. Витинск | Гл. инж. пр-та Сеаны | Архитектор Мирончик

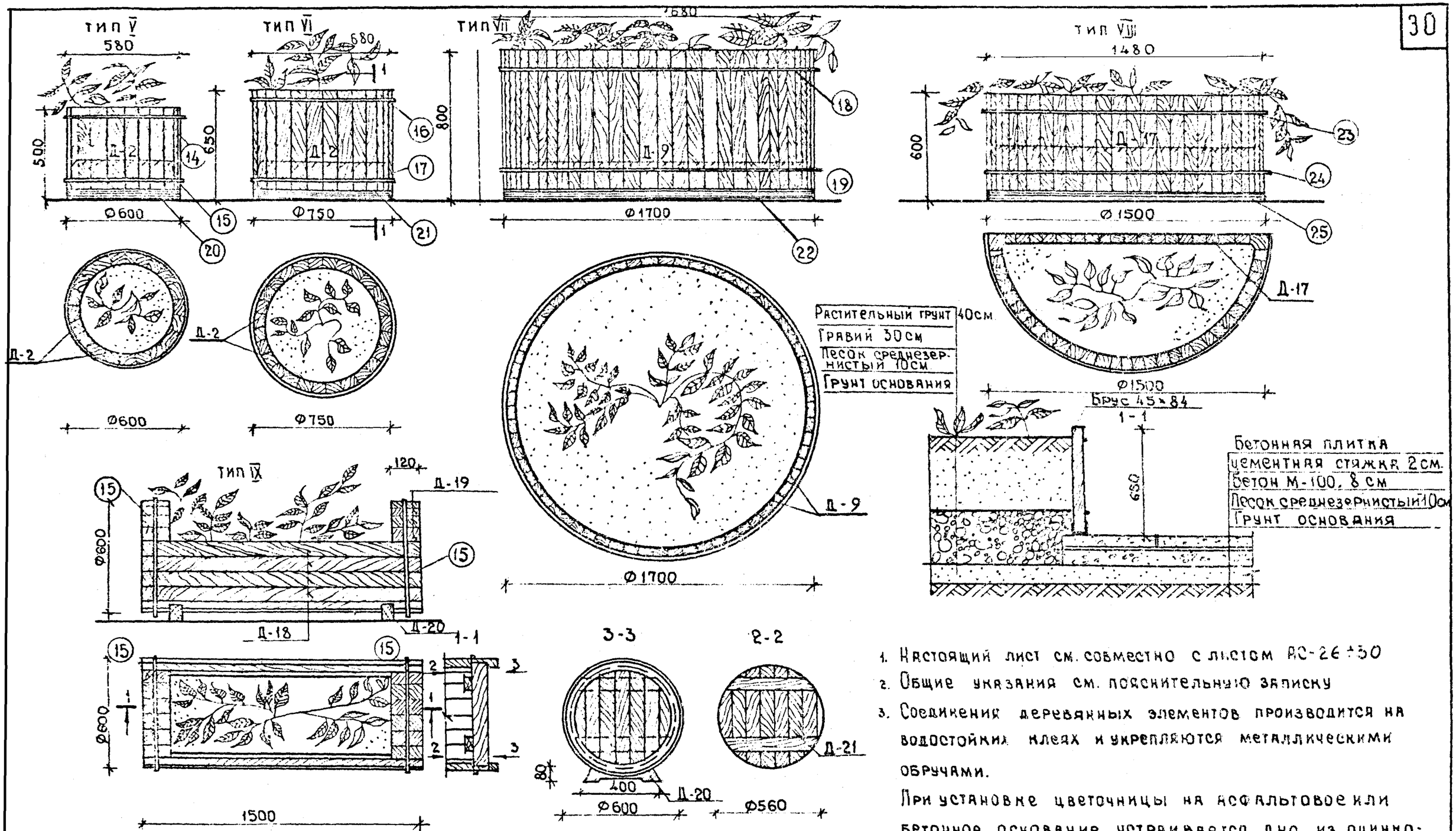

1. Настоящий лист см. совместно с листом АС-26÷30
2. Общие указания см. пояснительную записку
3. Соединения деревянных элементов производится на водостойких клеях и укрепляются металлическими обручами.

При установке цветочницы на асфальтовое или бетонное основание, устраивается дно из оцинкованной жести или штампованного полиэтилена.

1977г.	Малые архитектурные формы и элементы благоустройства улиц, дорог и площадей.	Цветочницы Тип V, VI, VII, VIII, IX	Типовой проект 320-55	Альбом I	Лист АС-24

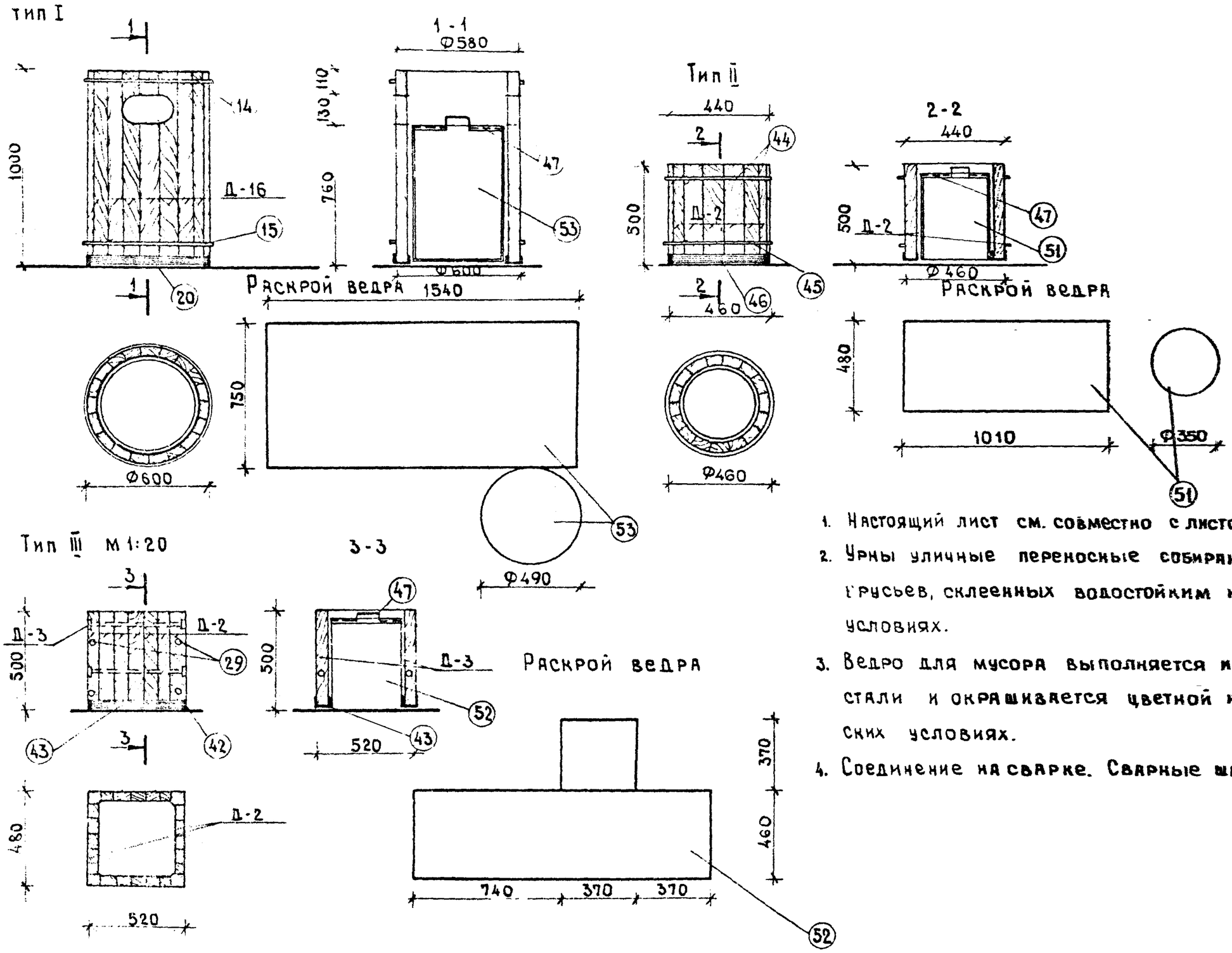

1. Настоящий лист см. совместно с листом АС-26÷30
2. Урны уличные переносные собираются из деревянных брусьев, склеенных водостойким клеем в заводских условиях.
3. Ведро для мусора выполняется из тонколистовой стали и окрашивается цветной нитроэмалью в заводских условиях.
4. Соединение на сварке. Сварные швы зачистить.

1977г	Малые архитектурные формы и элементы благоустройства улиц, дорог и площадей	Урны тип I, II, III	Типовой проект 320-55	Альбом I	Лист АС-25

Гл. инж. пр-та Архитектор Б. Мирончик Л. Седых

г. Минск

N поз.	Размеры, мм			К-во штук	Объем м³	Рабочий чертеж
	ℓ	в	h			
1	2	3	4	5	6	7
Д-1	1980	84	84	1	0,01	АС-18
Д-2	500	84	45	1	0,002	АС-19
Д-3	500	50	50	1	0,001	АС-19
Д-4	650	84	45	1	0,0024	АС-19
Д-5	650	50	50	1	0,001	АС-19
Д-6	2400	84	84	1	0,02	АС-23
Д-7	450	84	84	1	0,003	АС-18,15
Д-8	800	50	50	1	0,002	АС-18
Д-9	800	84	45	1	0,003	АС-18
Д-10	588	84	84	1	0,004	АС-23
Д-11	2700	84	84	1	0,02	АС-22
Д-12	1980	150	84	1	0,025	АС-15
Д-13	2100	200	84	1	0,04	АС-16
Д-14				1	0,02	АС-23
Д-15				1	0,04	АС-23
Д-16	1000	84	45	1	0,004	АС-25
Д-17	600	84	45	1	0,002	АС-24
Д-18	1500	84	45	1	0,006	АС-24
Д-19	120	84	45	1	0,0004	АС-24
Д-20				1	0,019	АС-24
Д-21				1	0,02	АС-24
Д-22				1	0,82	АС-20
Д-23				1	1,05	АС-21

1. Деревянные элементы изготавливаются в соответствии с требованиями ГОСТ 8486-66 „Пиломатериалы хвойных пород" и ГОСТ 7307-75 „Детали деревянные". Припуски на механическую обработку.
2. Размер ширины делянок не обязательный, т.к. набор заготовок может быть любой.
3. Элементы для монтажа изделия должны поставляться в готовом виде, исключающие дополнительную обработку.
4. Материал для изготовления: твердолиственные или хвойные породы дерева с влажностью не более 15%.
5. По условиям работы элементы относятся ко II категории, по условиям эксплуатации к группам В и ГI.
6. Все поверхности должны быть строгаными, с закругленными кромками, торцы шлифованные.
7. Сечения элементов сплошные, в проекте даны сечения с учетом припусков на механическую обработку в соответствии с
8. Древесину необходимо антисептировать в соответствии с ГОСТом.
9. Соединение элементов на болтах, клеях, шурупах
10. Склеивание производить клеями повышенной водостойкости (фенолформальдегидные типа КБ-3, казеиновый клей и др.).
11. Все клеевые соединения производить в заводских условиях.
12. Отверстия под болты и шурупы в элементах выполняются по месту при монтаже изделия.

Деталь поз 2

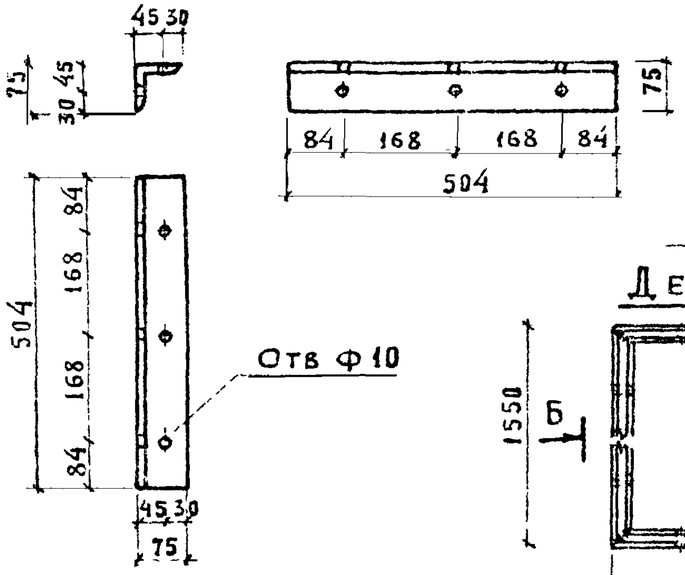

Деталь поз 1

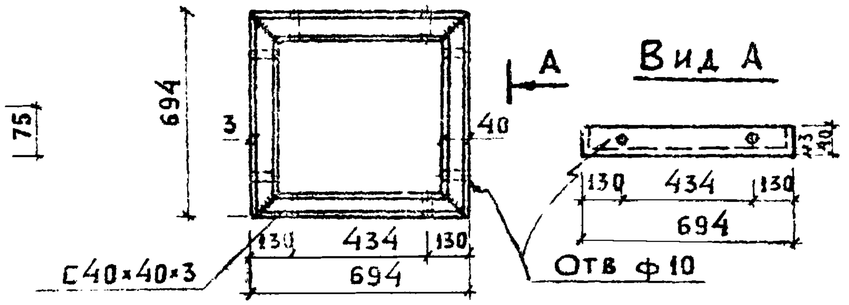

Вид А

Деталь поз 9

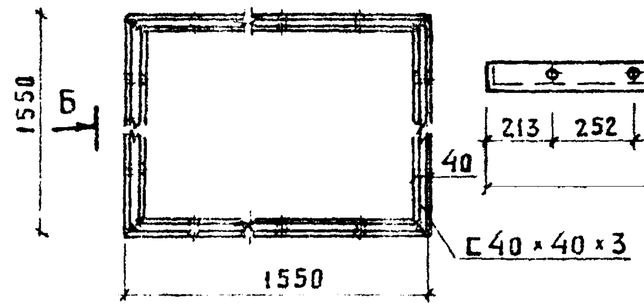

Вид Б

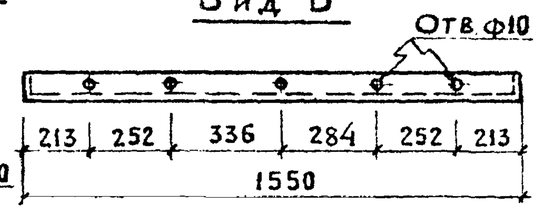

Спецификация металла

NN поз	Сечение мм	К-во шт.	Длина Поз мм	Длина Общ. м	Масса, кг Поз.	Масса, кг Всех поз.	ГОСТ
1	ГНС40×40×3	1	2776	2,78	7,20	7,20	8278-75
2	L 75×75×5	1	504	0,51	2,96	2,96	8509-72
3	L 180×180×11	1	504	0,51	15,6	1,56	8509-72
4	Болт М10	1	678	0,68	0,47	0,47	АС-27
5	ГНС40×40×3	1	4120	4,12	10,80	10,80	8278-75
6	Болт М10	1	1266	1,27	0,88	0,88	АС-27
7	Болт М10	1	762	0,76	0,53	0,53	АС-27
8	Болт М10	1	578	0,58	0,40	0,40	АС-27
9	С40×40×3	1	6200	6,20	16,1	1,61	8278-75

Деталь поз 3

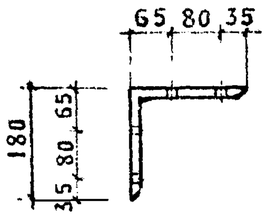

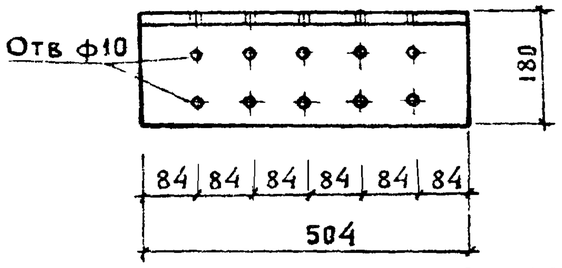

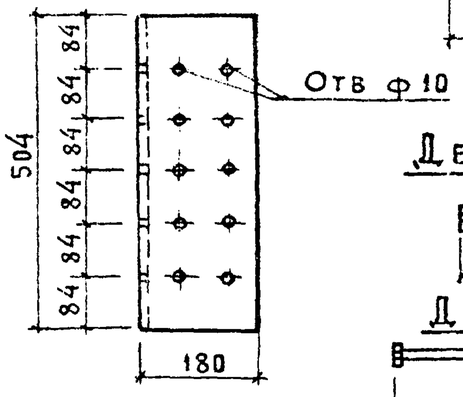

Деталь поз. 5

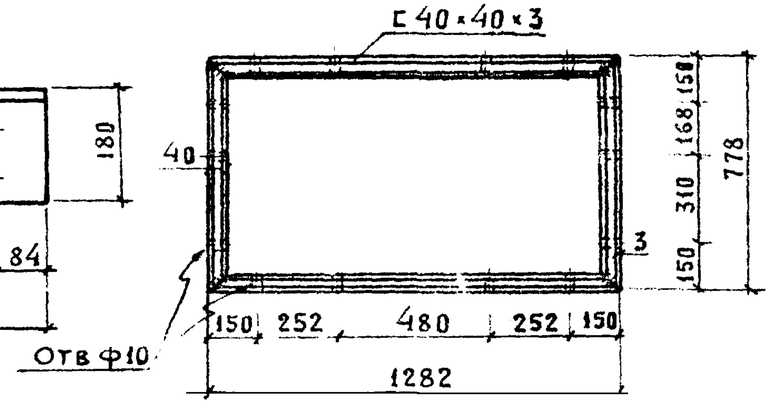

1. Металлические детали выполняются из углеродистой стали для сварных конструкций по ГОСТ 380-71* марки ВБ73 кп2 кл 38/23.
2. Сварку производить электродами типа Э-42.

Деталь поз.4

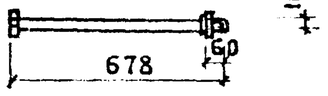

Деталь поз. 7

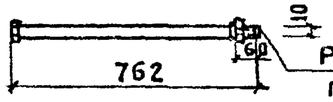

Резьба метрическая по ГОСТ 9150-59*

Деталь поз 6

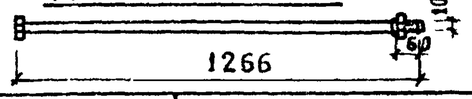

Деталь поз. 8

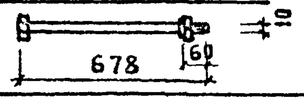

1977г	Малые архитектурные формы и элементы благоустройства улиц, дорог и площадей	Скамьи, цветочницы, урны. Металлические элементы. Спецификация	Типовой проект 320-55	Альбом I	Лист АС-27

Гл. инж. пр-та Б. Мирончик
Ст. архит. Г. Бокун
Г. Минск

Деталь поз. 11

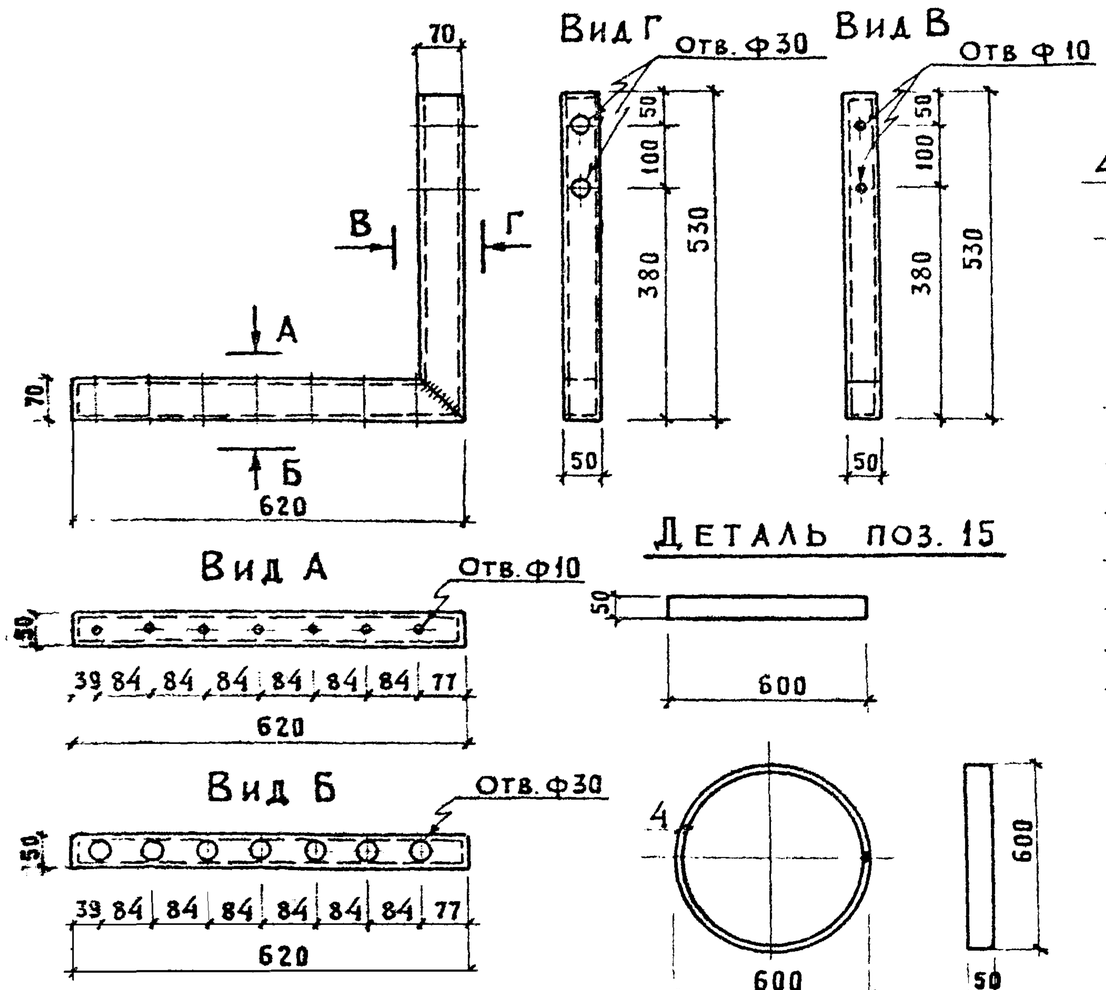

Деталь поз. 15

Деталь поз 14,16,17,18 19,45,44

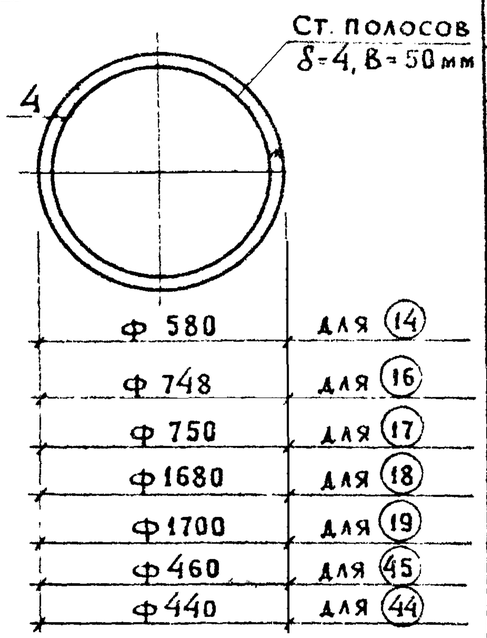

Спецификация металла

NN поз	Сечение мм	К-во шт	Длина поз мм	Длина общ м	Масса кг 1 поз.	Масса кг всех поз.	ГОСТ или лист проекта
10	Болт М10	1	1534	1,54	1,10	1,10	АС-28
11	Труба 70×50×2,5	1	1150	1,15	4,95	4,95	12336-66
14	Сталь полосовая δ=4, в=50мм	1	1824	1,83	2,87	2,87	103-57*
15	—"—	1	1887	1,89	2,98	2,98	—"—
16	—"—	1	2352	2,35	3,69	3,69	—"—
17	—"—	1	2358	2,36	3,71	3,71	—"—
18	—"—	1	5278	5,29	8,21	8,21	—"—
19	—"—	1	5341	5,34	8,39	8,39	—"—
26	Труба 160×80×4	1	7380	7,38	103,3	103,3	12336-66
44	Ст. полосов. δ=4; В=50 мм	1	1382	1,38	2,17	2,17	103-57*
45	Ст. полосов δ=4; В=50 мм	1	1444	1,44	2,26	2,26	—"—
47	ФБАI	1	П М	2,58	0,573	0,573	5781-75

Вид Д

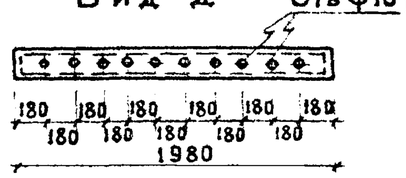

Деталь поз 26

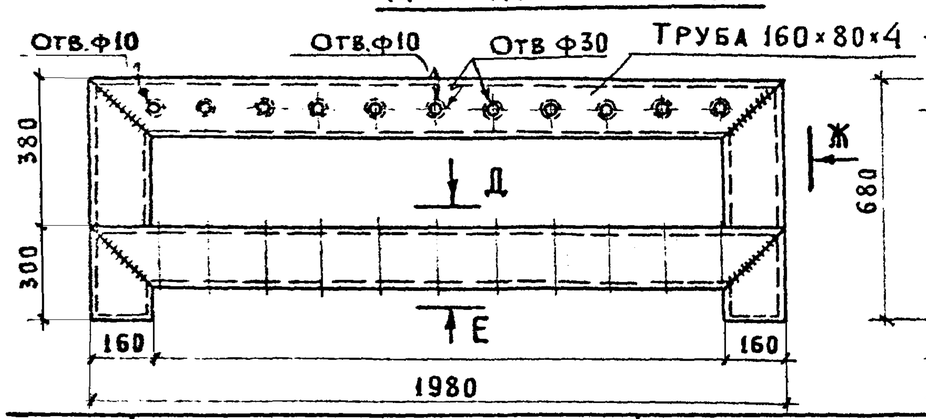

Вид Ж

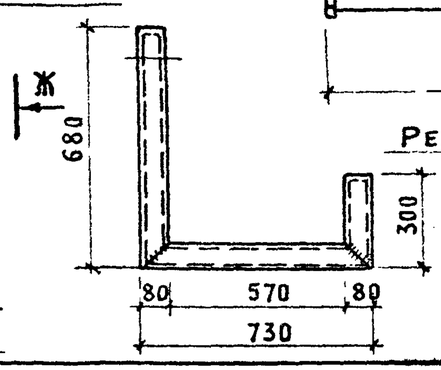

Деталь поз. 10

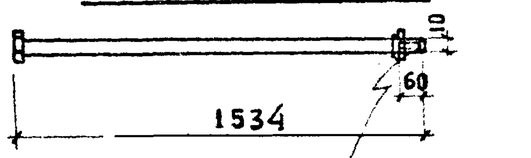

1. Вид Е выполняется аналогично виду Д, отличается от него ф отв для вида Е отв ф30
2. Настоящий лист см совместно с л АС-15÷25
3. Сварку производить электродами типа Э-42
4. Все сварные швы тщательно очистить от окалины и ржавчины.

1977г	Малые архитектурные формы и элементы благоустройства улиц, дорог и площадей	Скамьи, цветочницы, урны. Металлические элементы Спецификация.	Типовой проект 320-55	Альбом I	Лист АС-28

Деталь поз. 12

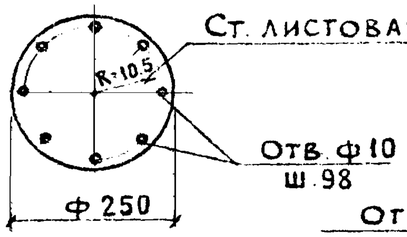

Деталь поз 37

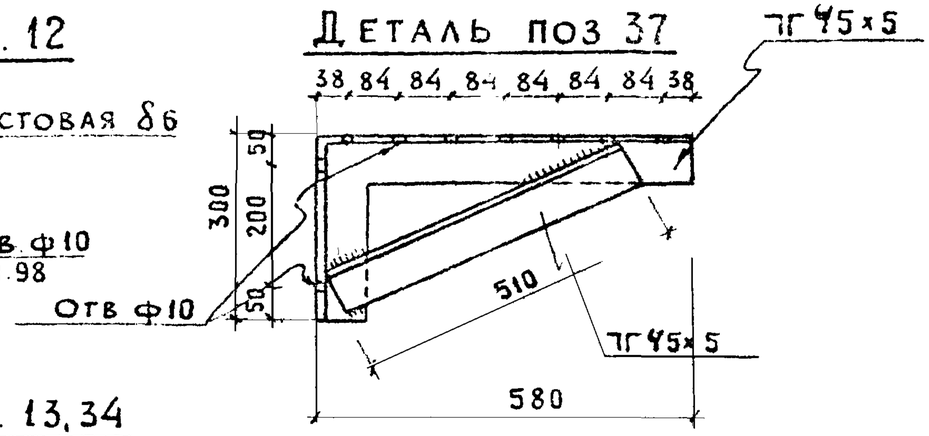

Деталь поз. 13, 34

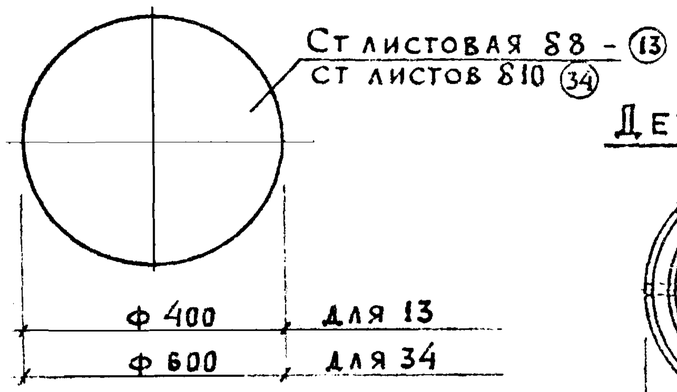

Деталь поз. 29, 42, 40

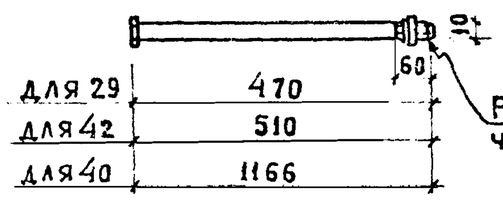

Деталь поз 20, 21, 22, 46

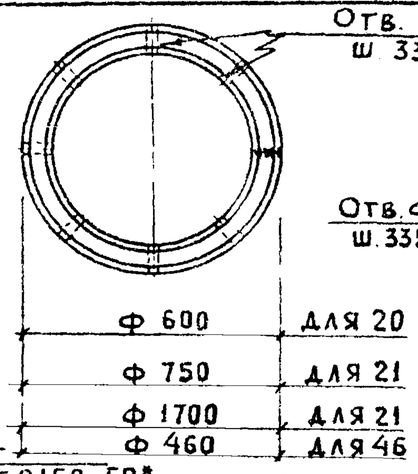

Деталь поз. 25

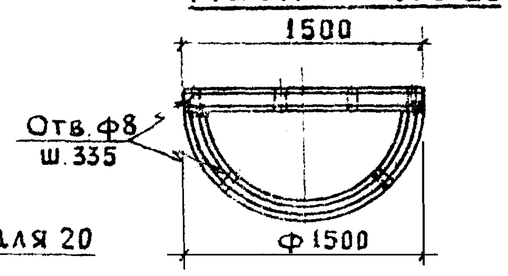

Деталь поз. 27

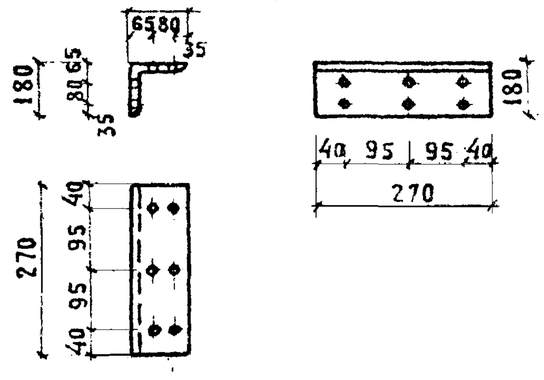

Деталь поз. 23, 24

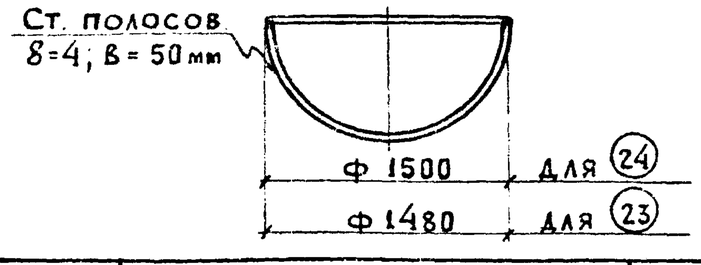

Спецификация металла

NN поз	Сечение мм	К-во шт.	Длина поз. мм	Длина общ м	Масса, кг 1 поз	Масса, кг всех поз	ГОСТ
12	Ст. листов δ6	1	ф250		2,95	2,95	19903-74
13	Ст. листов δ8	1	ф400		10,1	10,1	—"—
20	ГНС 40×40×3	1	1886	1,89	4,90	4,90	8278-75*
21	ГНС 40×40×3	1	2358	2,36	6,17	6,17	—"—
22	ГНС 40×40×3	1	5342	5,34	13,8	13,8	—"—
23	Ст. полосовая δ=4; в=50 мм	1	3805	3,81	5,98	5,98	103-57*
24	—"—	1	3858	3,86	6,10	6,10	—"—
25	ГНС 40×40×3	1	3858	3,86	9,87	9,87	8278-75
27	L 180×180×11	1	270	0,27	8,24	8,24	8509-72
28	Труба 100×50×3	1	716	0,72	4,67	4,67	12336-66
29	Болт М10	1	470	0,47	0,32	0,32	АС-29
30	Труба ф100 δ=2,2 мм	1	356	0,36	4,37	4,37	3262-62
31	Шуруп 8×60	1	60	0,06	0,021	0,021	11473-75
32	Шуруп 6×30	1	30	0,03	0,006	0,006	—"—
33	Труба ф100 δ=2,2 мм	1	658	0,66	8,02	8,02	3262-62
34	Ст листов δ10	1	ф600		28,3	28,3	19903-74
36	ГНС 40×40×3	1	1728	1,73	5,40	5,40	8278-75
37	С 45×45×5	2	1390	2,8	9,44	18,88	8509-72
38	Труба 70×50×2,5	1	1538	1,54	6,62	6,62	12336-66
39	ГНС 40×40×3	1	6672	6,67	17,3	17,3	8278-75
40	Болт М10	1	1166	1,17	0,8	0,8	АС-29
42	Болт М10	1	510	0,51	0,35	0,35	АС-29
43	ГНС 40×40×3	1	2024	2,03	5,26	5,26	8278-75
46	ГНС 40×40×3	1	1444	1,44	3,63	3,63	—"—
48	ГНС 40×40×3	1	588	0,59	1,53	1,53	8278-75

Б. Мирончик
Г. Бокун
Гл. инж. пр-та
Ст. архит.
г. Минск

1977 г	Малые архитектурные формы и элементы благоустройства улиц, дорог и площадей.	Скамьи, цветочницы, урны. Металлические элементы. Спецификация.	Типовой проект 320-55	Альбом I	Лист АС-29

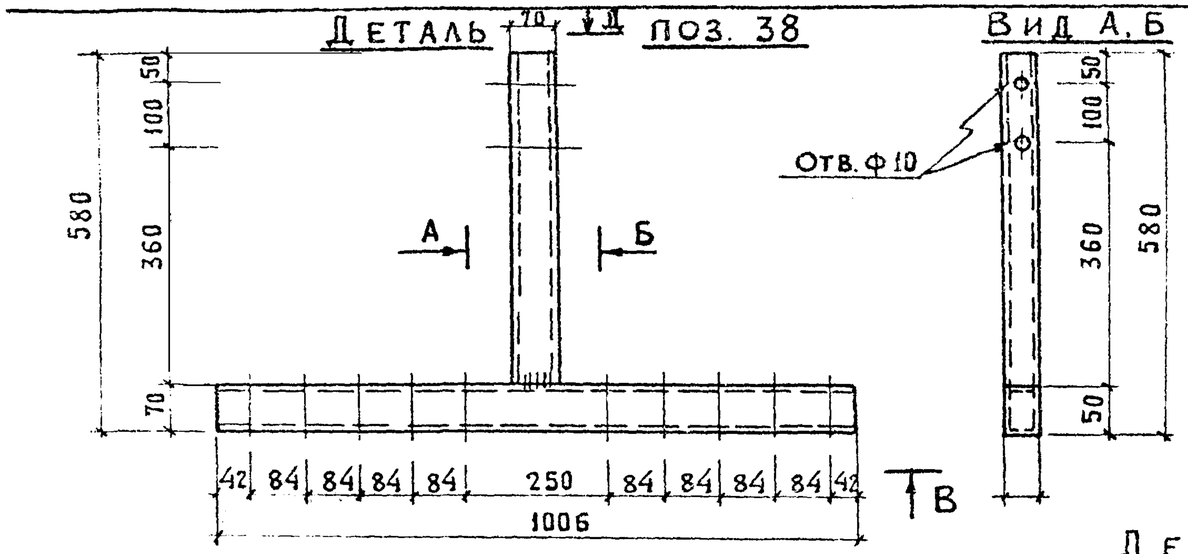

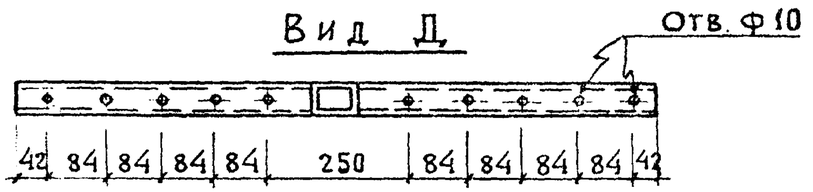

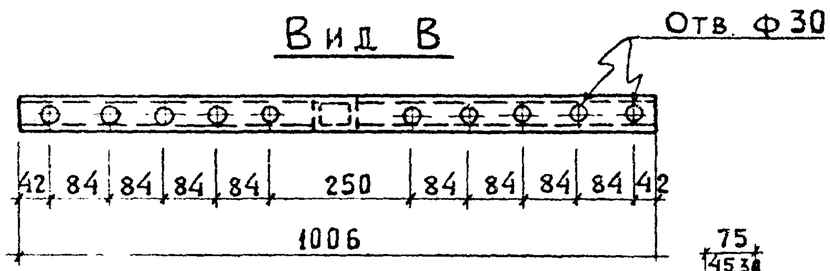

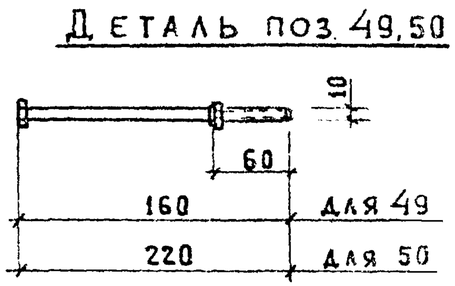

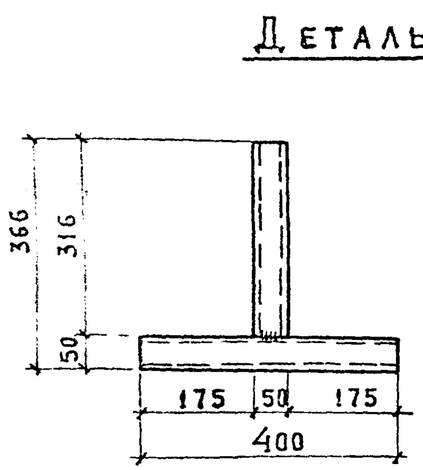

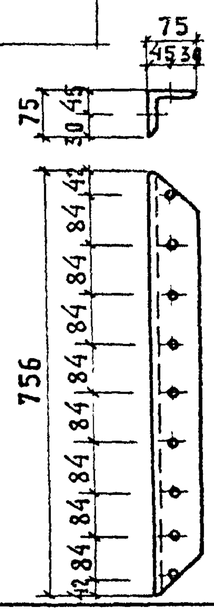

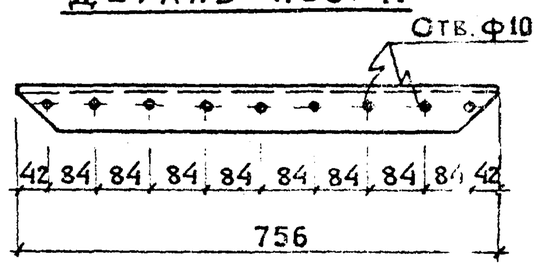

Спецификация металла

NN поз.	Сечение мм	К-во шт	Длина поз. мм	Длина общ. м	Масса, кг 1 поз	Масса, кг всех поз.	ГОСТ или лист проекта
28	Труба 100×50×3	1	716	0.72	4.67	4.67	12336-66
38	Труба 70×50×2,5	1	1538	1.54	6.62	6.62	—"—
51	Ст. листов δ=2	1		0.86 м²	13.5	13.5	19903-74
52	Ст листов δ=2	1		0.82 м²	12.9	12.9	—"—
53	Ст. листов δ=2	1		1.86 м²	29.2	29.2	—"—
54	Гайка М10	1	—	—	0.011	0.011	5915-70*
55	Шайба 10	1	—	—	0.004	0.004	11371-68*
49	Болт М10	1	160	0.16	0.108	0.108	АС-30
50	Болт М10	1	220	0.22	0.15	0.15	АС-30
41	L 75×75×5	1	756	0.76	4.40	4.40	8509-72

1. Настоящий лист см. совместно с л. АС-15÷25
2. Сварку производить электродами типа Э-42
3. Все сварные швы тщательно очистить от окалины и ржавчины.

1977г	Малые архитектурные формы и элементы благоустройства улиц, дорог и площадей	Скамьи, цветочницы, урны. Металлические элементы. Спецификации	Типовой проект 320-55	Альбом I	Лист АС-30

Наименование	Марка	К-во	Рабочий чертеж
1	2	3	4
Цветочница тип I			
Деревянные элементы	Д-4	28	АС-19 26
	Д-5	4	АС-19,26
Металлические эл-ты	1	1	АС-27
	4	8	АС-27
Цветочницы тип II			
Деревянные эл-ты	Д-2	28	АС-19,26
	Д-3	4	АС-19,26
Металлические эл-ты	1	1	АС-27
	4	8	АС-27
Цветочница тип III			
Деревянные эл-ты	Д-2	44	АС-19,26
	Д-3	4	"
Металлические эл-ты	5	1	АС-27
	6	4	"
	7	4	"
Цветочница тип IV			
Деревянные эл-ты	Д-9	72	АС-18,26
	Д-8	4	"
Металлические эл-ты	10	8	АС-28
	9	1	" -27
Цветочница тип V			
Деревянные эл-ты	Д-2	23	АС-24,26
Металлические эл-ты	14	1	АС-28
	15	1	"
	20	1	" -29
Цветочница тип VI			
Деревянные эл-ты	Д-2	29	АС-26 АС-24
Металлические эл-ты	16	1	АС-28
	17	1	"
	21	1	АС-29
Цветочница тип VII			
Деревянные эл-ты	Д-9	64	АС-24 АС-26
Металлические эл-ты	18	1	АС-28
	19	1	"
	22	1	" -29

1	2	3	4
Цветочница тип VIII			
Деревянные эл-ты	Д-17	47	АС-24 АС-26
Металлические эл-ты	23	1	АС-29
	24	1	АС-29
	25	1	АС-29
Цветочница тип IX			
Деревянные эл-ты	Д-18	12	АС-24 АС-26
	Д-20	2	АС-24,26
	Д-19	48	АС-24,26
	Д-21	2	АС-24,26
Металлические эл-ты	15	2	АС-28
Скамья тип I			
Деревянные эл-ты	Д-1	5	АС-15,26
	Д-12	2	"
	Д-7	14	"
Металлические эл-ты	8	6	АС-27
	31	22	" -29
	36	2	" -29
	48	2	" -29
Скамья тип II			
Деревянные эл-ты	Д-7	14	АС-16 АС-26
	Д-1	6	"
	Д-12	1	"
	Д-13	1	"
Металлические эл-ты	31	20	АС-29
	11	2	" -28
	8	6	" -27
	48	2	" -29
Скамья тип IIА			
Деревянные эл-ты	Д-1	12	АС-16 АС-26
	Д-7	28	"
	Д-12	2	"
	Д-13	2	"
Металлические эл-ты	38	1	АС-29
	39	1	АС-29
	40	6	"
	31	40	"
	49	1	АС-30
	50	1	"

1	2	3	4
Скамья тип III			
Деревянные эл-ты	Д-6	11	АС-26,22
	(Д-11)	11	"
Металлические эл-ты	26	1	АС-28
	31	24	" -29
Скамья тип IV (IVА)			
Деревянные эл-ты	Д-6 (Д-10)	7 (7)	АС-23 АС-26
Металлические эл-ты	2	4 (2)	АС-27
	28	2 (1)	АС-29
	31	30 (15)	"
Скамья тип V			
Деревянные эл-ты	Д-14	1	АС-23,25
Металлические эл-ты	12	1	АС-28
	13	1	" -29
	30	1	АС-29
	31	10	"
Скамья тип VА			
Деревянные эл-ты	Д-15	1	АС-23,26
Металлические эл-ты	12	1	АС-29
	34	1	АС-29
	33	1	"
	31	10	"
Скамья тип VI			
Деревянные эл-ты	Д-1 (Д-16)	7	АС-26
	Д-7	7	"
Металлические эл-ты	3	2	АС-27
	8	6	"
	31	24	" -29
Скамья-цветочница тип I			
Деревянные эл-ты	Д-1	14	АС-17,26
	Д-6	(14)	"
	Д-4	84	"
	Д-5	12	"
Металлические эл-ты	1	3	АС-27
	2	4	"
	4	24	"
	8	4	"
	31	30	АС-29
	32	30	"

Ст архитектор Г Бонун

1977г.	Малые архитектурные формы и элементы благоустройства улиц, дорог и площадей	Скамьи, цветочницы, урны. Спецификация элементов на изделие.	Типовой проект 320-55	Альбом I	Лист АС-31

Наименование	Марка	К-во	Рабочий чертеж
1	2	3	4
Скамья - цветочница тип II			
Деревянные эл-ты	Д-1	28	АС-18, 26
	Д-7	56	"
	Д-8	4	"
	Д-9	72	"
Металлические эл-ты	3	8	АС-27
	8	24	"
	9	1	"
	10	8	АС-28
	27	4	"-29
	31	120	"
Скамья - цветочница тип III			
Деревянные эл-ты	Д-1	28	АС-19, 26
	Д-2	72	"
	Д-4	28	"
	Д-5	4	"
	Д-3	8	"
Металлические эл-ты	2	8	АС-27
	3	2	"
	27	1	АС-28
	4	16	"-27
	6	4	"
	7	4	"
	5	1	"
	1	2	"
	31	80	АС-29
	32	80	АС-29
Скамья - цветочница тип IV			
Деревянные эл-ты	Д-9	65	АС-20, 26
	Д-22	4	"
Металлические эл-ты	37	8	АС-29
	36	1	"
	31	200	"
	32	80	"

1	2	3	4
Скамья - ограничитель тип I			
Деревянные эл-ты	Д-1	20	АС-15, 26
	Д-7	56	"
	Д-12	8	"
Металлические эл-ты	8	24	АС-27
	27	12	АС-29
	31	128	"
	48	8	АС-29
Скамья - ограничитель тип II			
Деревянные эл-ты	Д-23	4	АС-21, 26
Металлические эл-ты	28	8	АС-29
	41	16	АС-28
Урна тип I			
Деревянные эл-ты	Д-16	24	АС-25, 26
Металлические эл-ты	14	1	АС-28
	15	1	"
	20	1	"-29
	47	1	АС-28
	53	1	АС-30
Урна тип II			
Деревянные эл-ты	Д-2	18	АС-25, 26
Металлические эл-ты	44	1	АС-28
	45	1	"
	46	1	АС-29
	47	1	АС 28
	51	1	АС-30
Урна тип III			
Деревянные эл-ты	Д-2	20	АС-25, 26
	Д-3	4	"
Металлические эл-ты	29	4	АС-29
	42	4	АС-29
	47	1	АС-28
	43	1	АС-29
	52	1	АС-30

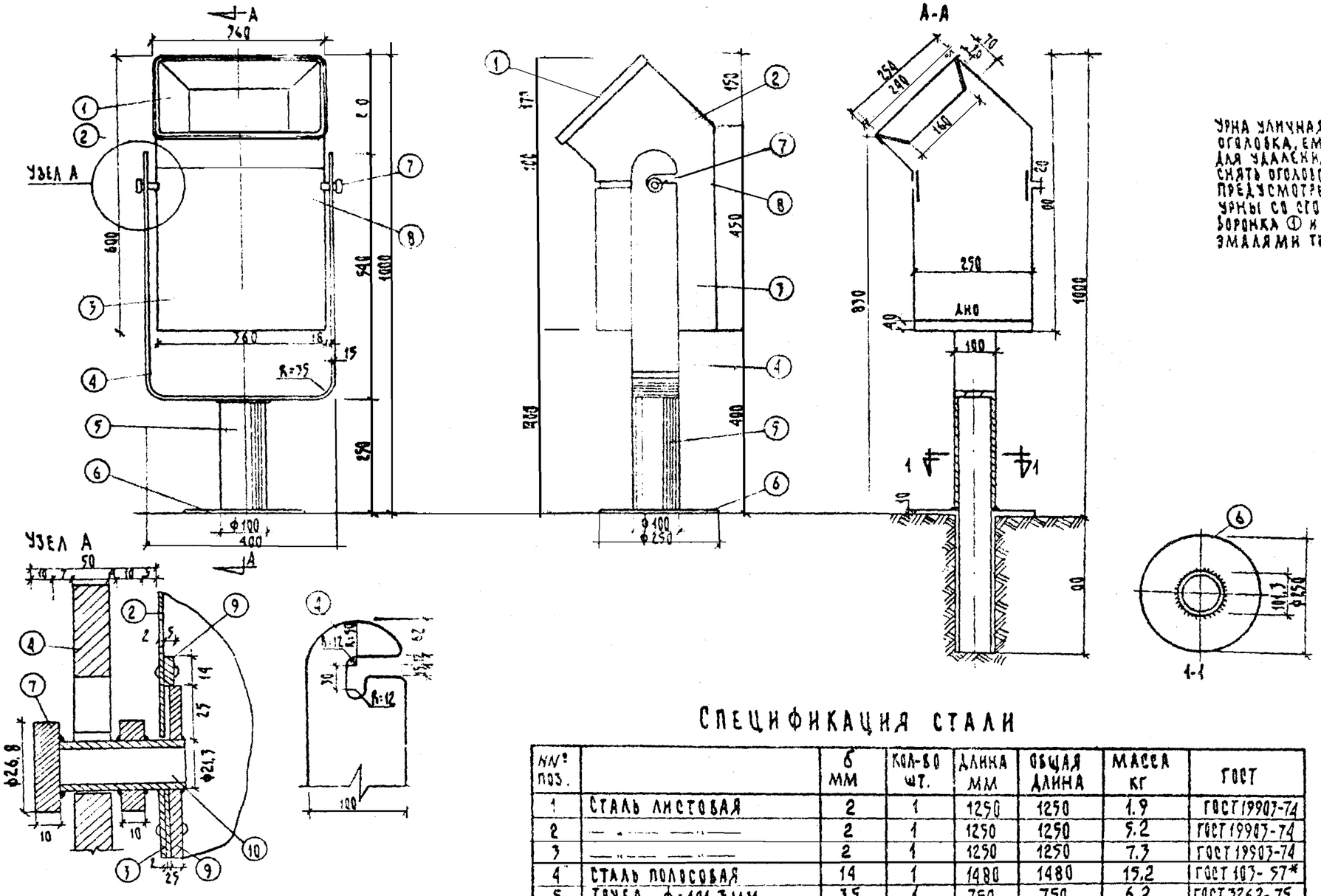

УРНА УЛИЧНАЯ, СТАЦИОНАРНАЯ СОСТОИТ ИЗ ОГОЛОВКА, ЕМКОСТИ ДЛЯ МУСОРА И СТОЙКИ. ДЛЯ УДАЛЕНИЯ МУСОРА ИЗ УРНЫ НЕОБХОДИМО СНЯТЬ ОГОЛОВОК И ПЕРЕВЕРНУТЬ ЕМКОСТЬ. ПРЕДУСМОТРЕНА ВОЗМОЖНОСТЬ СНЯТИЯ УРНЫ СО СТОЕК.
БОРОНКА ① И СТОЙКА ○○○ ОКРАШИВАЮТСЯ ЭМАЛЯМИ ТЕМНЫХ ТОНОВ, КОРПУС УРНЫ – СВЕТЛЫХ.

СПЕЦИФИКАЦИЯ СТАЛИ

№№ поз.		δ мм	Кол-во шт.	Длина мм	Общая длина	Масса кг	ГОСТ
1	Сталь листовая	2	1	1250	1250	1,9	ГОСТ 19903-74
2	— " —	2	1	1250	1250	5,2	ГОСТ 19903-74
3	— " —	2	1	1250	1250	7,3	ГОСТ 19903-74
4	Сталь полосовая	14	1	1480	1480	15,2	ГОСТ 103-57*
5	Труба ф=101,3 мм	3,5	1	750	750	6,2	ГОСТ 3262-75
6	Сталь листовая	14	1	250	250	3,8	ГОСТ 19903-74
7	Труба ф 26,8 мм	2,5	4	50	200	0,30	ГОСТ 3262-75
8	Сталь полосовая	5	1	12,50	1250	2,8	ГОСТ 103-57*
9	— " —	5	1	1250	1250	1,2	ГОСТ 103-57*
10	Труба ф 21,3	3,2	2	50	100	0,143	ГОСТ 3262-75

УРНА ТИП I МОЖЕТ УСТАНАВЛИВАТЬСЯ В ДВУХ ВАРИАНТАХ: С ЗАГЛУБЛЕНИЕМ В ЗЕМЛЮ КАК ПОКАЗАНО НА РАЗРЕЗЕ А-А И БЕЗ ЗАГЛУБЛЕНИЯ.
ПРИ УСТАНОВКЕ УРНЫ БЕЗ ЗАГЛУБЛЕНИЯ ДЛИНУ ТРУБЫ ПОЗ. 5 ПРИНЯТЬ 250 ММ ПОЗ. 6 – ФЛАНЕЦ Ф400 ММ.

1977	Малые архитектурные формы и элементы благоустройства улиц, дорог и площадей	Урна тип IV.	Типовой проект 320-55	Альбом I	Лист АС-33

Г. МИНСК
Гл. инж. пр-та Г. Бокун
Гл. арх. мастерской Б. Мирутин

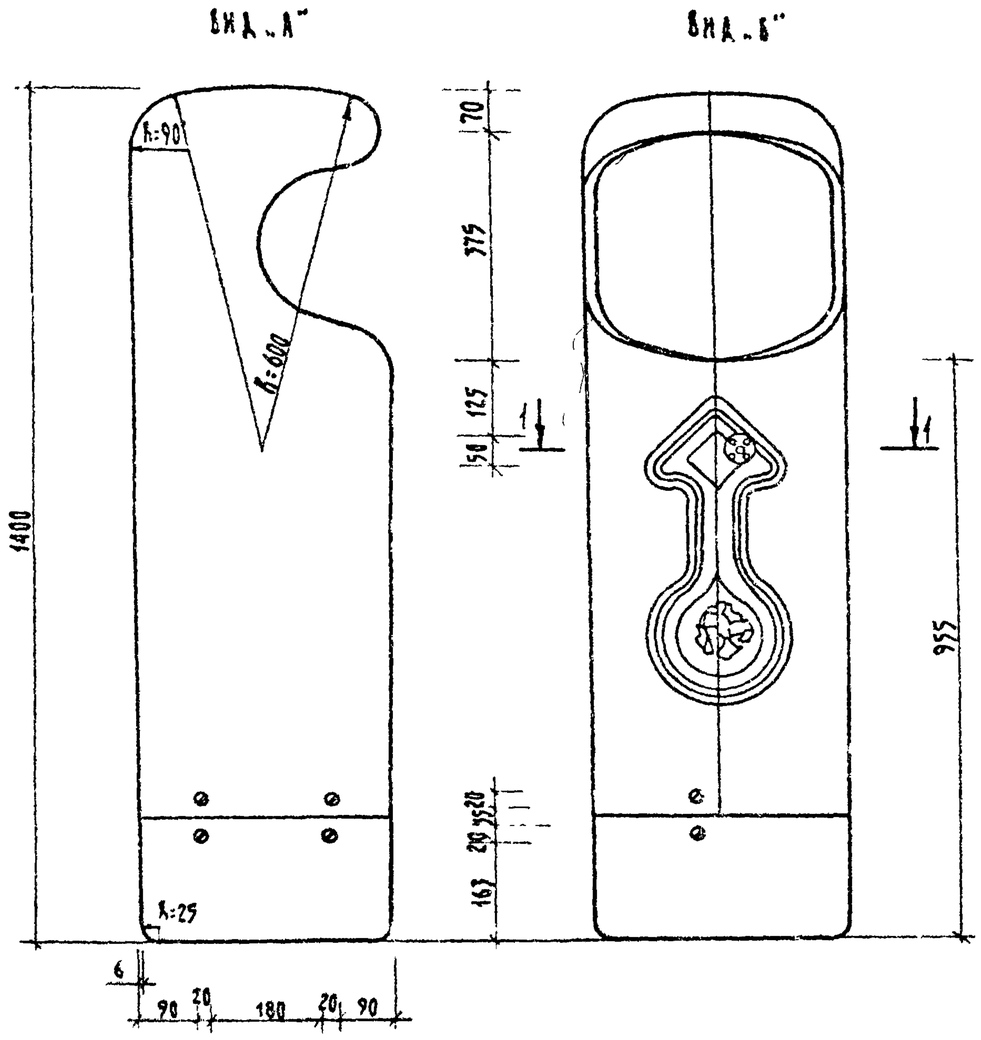

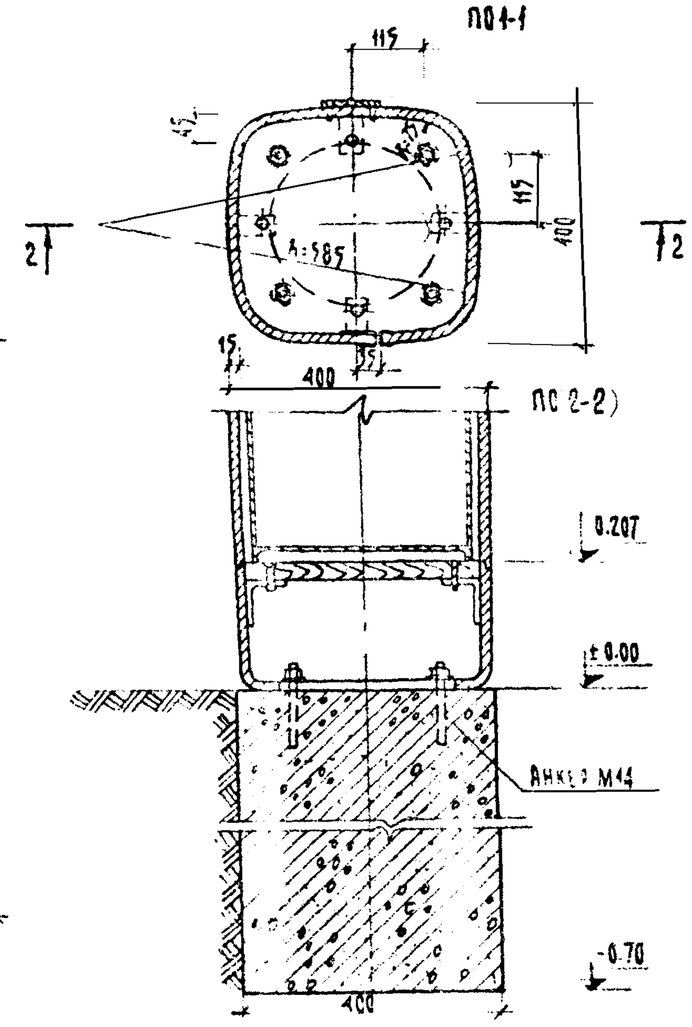

АРМАТУРА	кг	КЛЮЧ	1 шт
РАСХОД ЧУГУНА	108 кг	ЗАМОК	1 шт.
РАСХОД БЕТОНА	0.11 м³	ВИНТЫ М-14	8 шт.
РАСХОД ДРЕВЕСИНЫ	0.048 м³	ГАЙКИ М-14	4 шт.
АНКЕРЫ М=14	4 шт.	КРОНШТЕЙНЫ	4 шт.
		ПЕТЛИ	2 шт.

1. УРНА ВЫПОЛНЯЕТСЯ ИЗ ЛИТЬЕВОГО ЧУГУНА, ВИНТЫ И ЗАМОК ИЗ ЛАТУНИ
2. С ОТФОРМОВАННОГО ИЗДЕЛИЯ СНЯТЬ ОБЛОЙ.
3. ГРУНТОВАТЬ ГФ-032
4. КРАСИТЬ НАПЫЛЕНИЕМ В ЗАВОДСКИХ УСЛОВИЯХ ЗА 2 РАЗА ЭМАЛЬЮ ХВ-113, ГОСТ 8374-73 ИЛИ ГФ-115 ГОСТ 6465-63*, СМЕШАТЬ В ПРОПОРЦИИ 1:1 КРАСКИ ВИШНЕВОГО И СВЕТЛО-ГОЛУБОГО ЦВЕТА.
5. ВИЗУАЛЬНЫЙ СИМВОЛ КРАСИТЬ ПО ТРАФАРЕТАМ ОРАНЖЕВОЙ, СВЕТЛО-ГОЛУБОЙ И ЯРКО-ЗЕЛЕНОЙ КРАСКОЙ
6. ИСПОЛЬЗОВАТЬ ГОРЯЧУЮ СУШКУ.
7. ЕМКОСТЬ ДЛЯ МУСОРА ВЫСОТОЙ 700 ММ.

1977	МАЛЫЕ АРХИТЕКТУРНЫЕ ФОРМЫ И ЭЛЕМЕНТЫ БЛАГОУСТРОЙСТВА УЛИЦ, ДОРОГ И ПЛОЩАДЕЙ	УРНА. ТИП V	ТИПОВОЙ ПРОЕКТ 320-55	АЛЬБОМ I	ЛИСТ АС-34

Фасад М 1:10

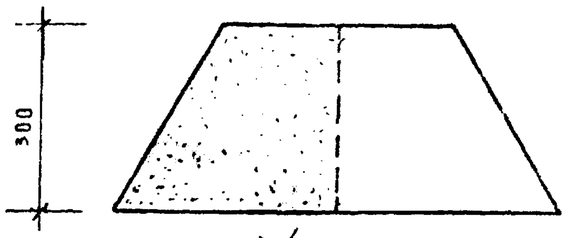

План 1 М 1:10

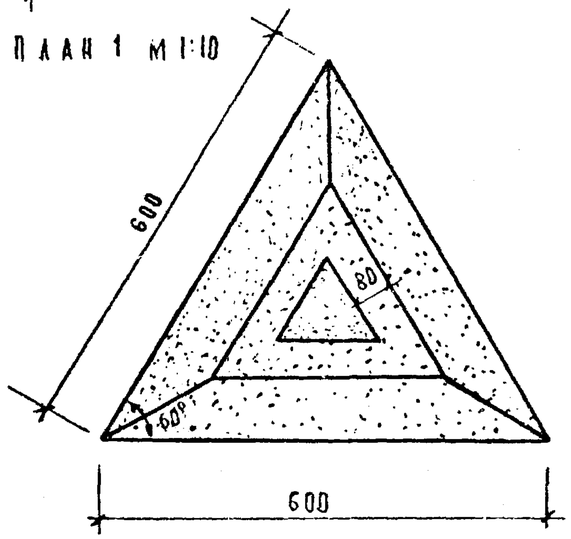

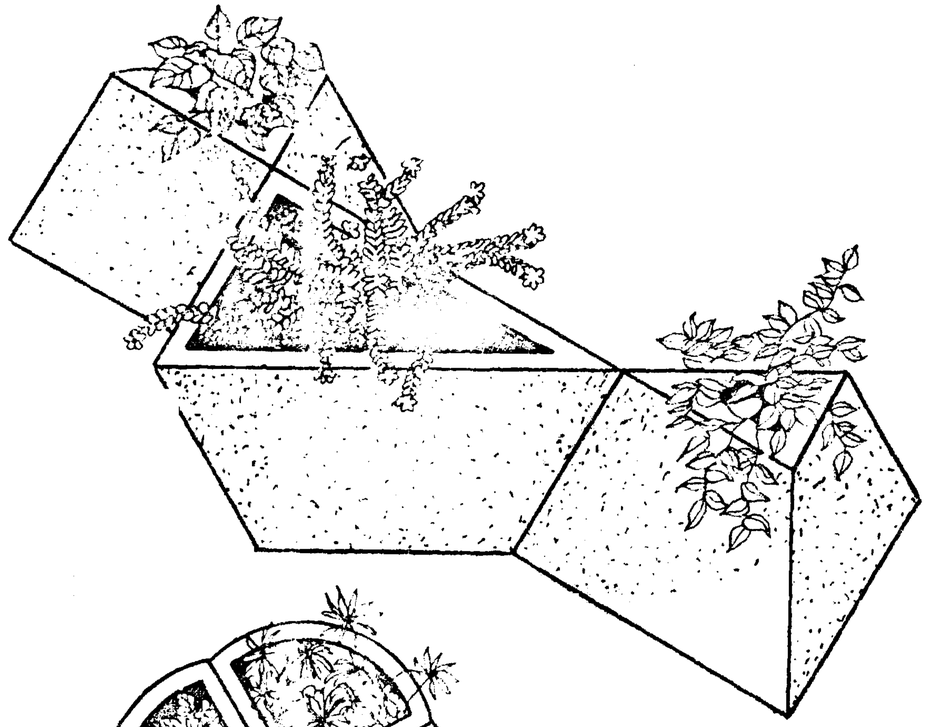

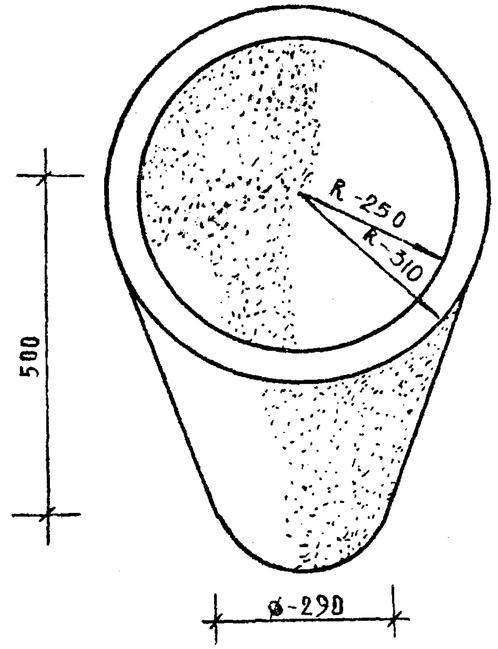

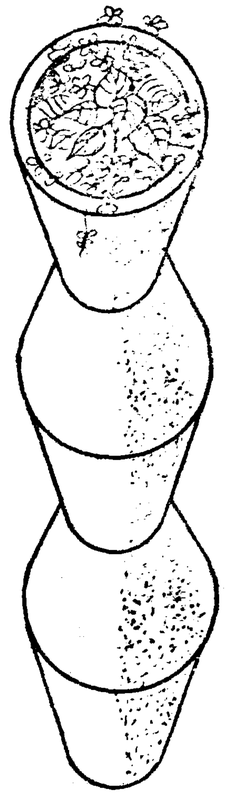

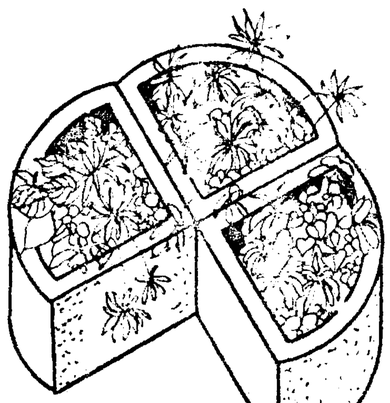

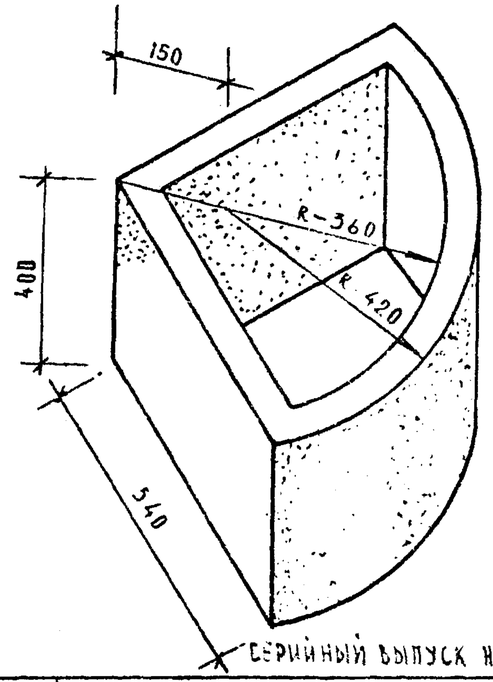

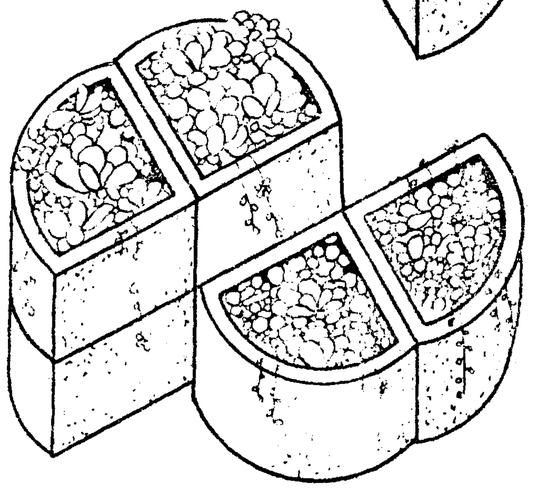

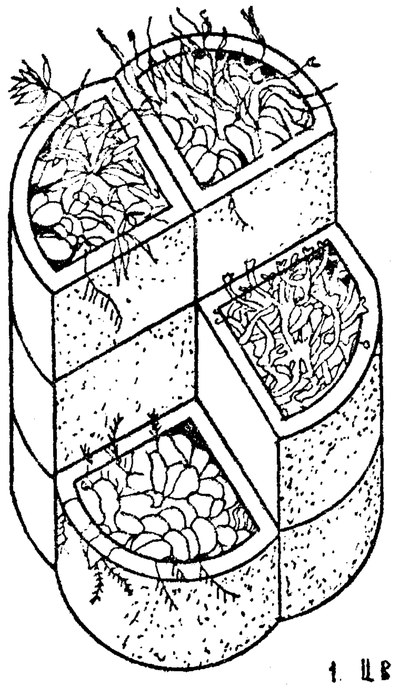

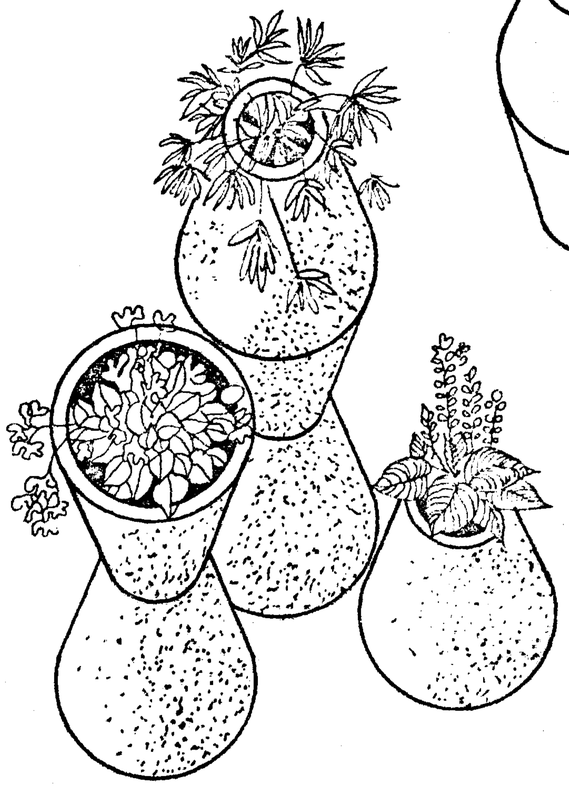

1. Цветочницы предлагаются для изготовления малыми сериями из бетона, керамики, силумина, шамота серийный выпуск напольных ваз-цветочниц осуществляет комбинат прикладного искусства Худфонда БССР г. Новоборисов ул. Блюхера 9. Розничная цена 17-20 руб шт.

1977 г	Малые архитектурные формы и элементы благоустройства улиц, дорог и площадей	Цветочницы сборные варианты компоновок	Типовой проект 320-55	Альбом I	Лист АС-35

г. Минск

Гл. инж. пр-та Мирончик
Ст. архитект. Г. Бокун

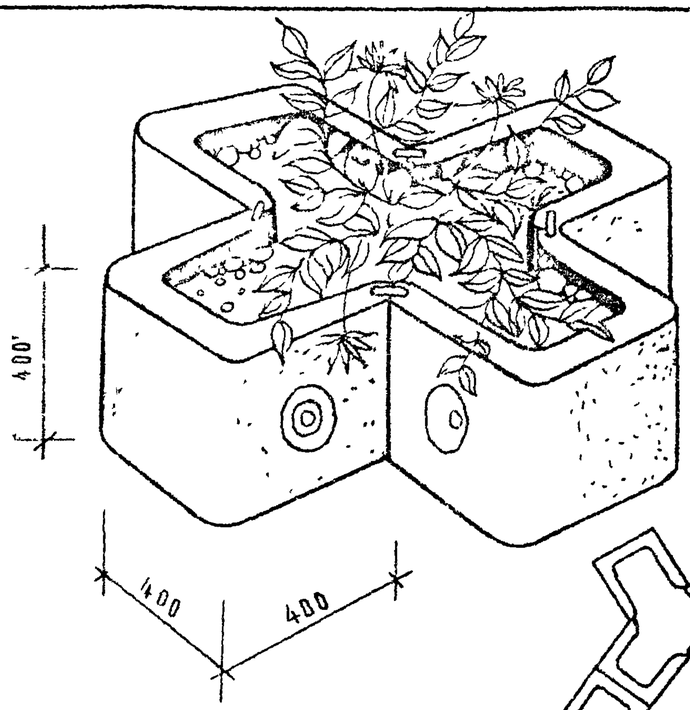

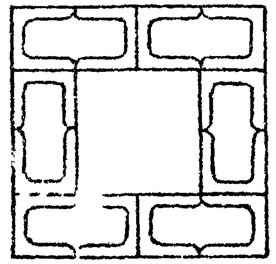

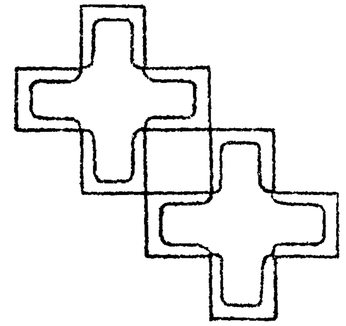

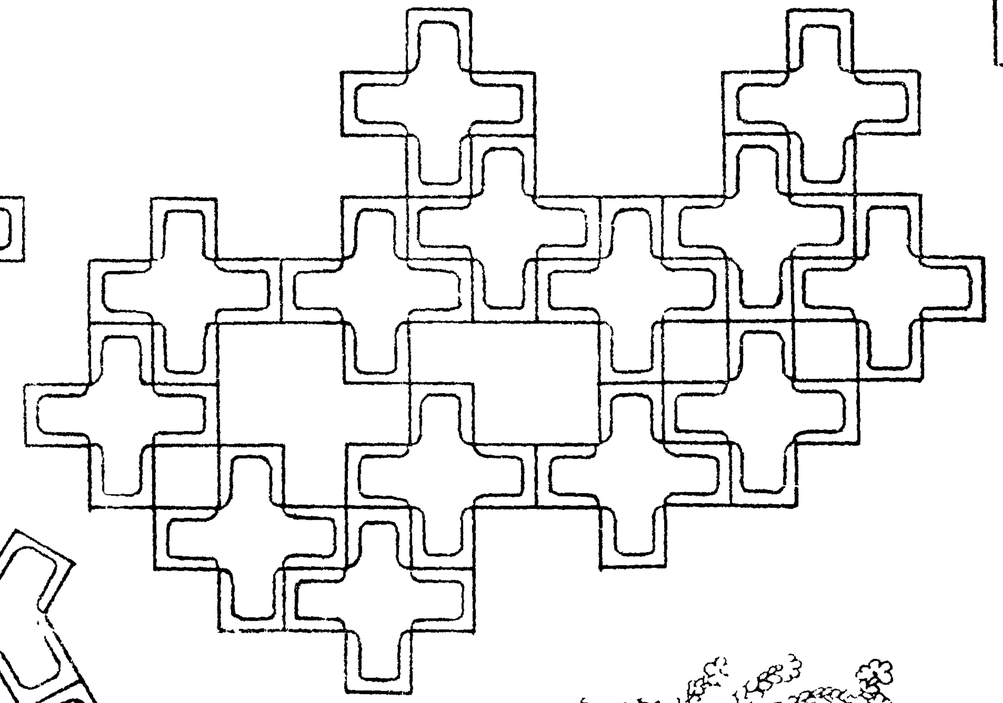

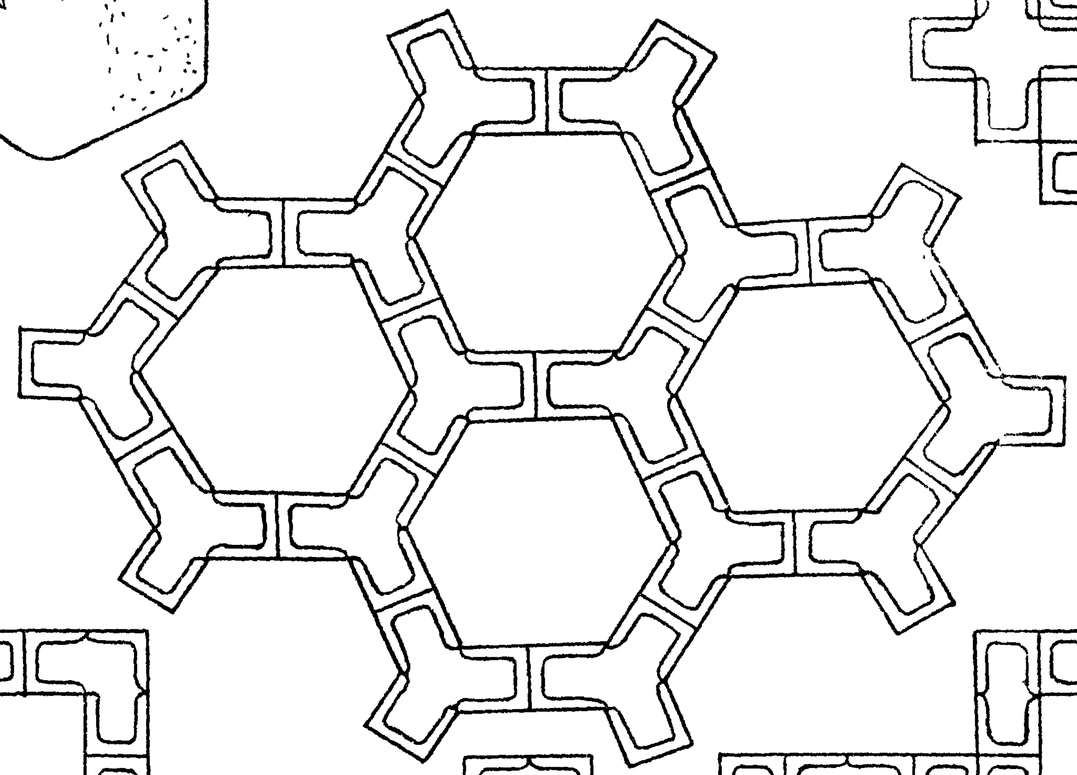

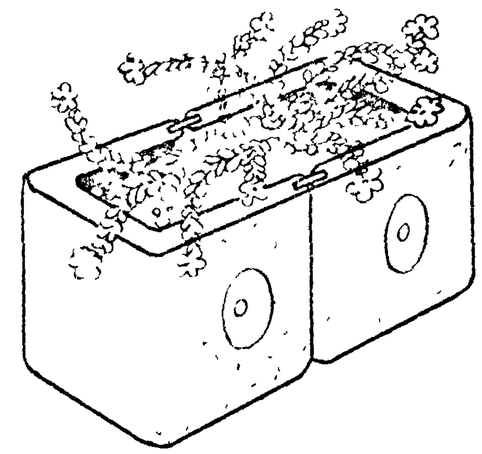

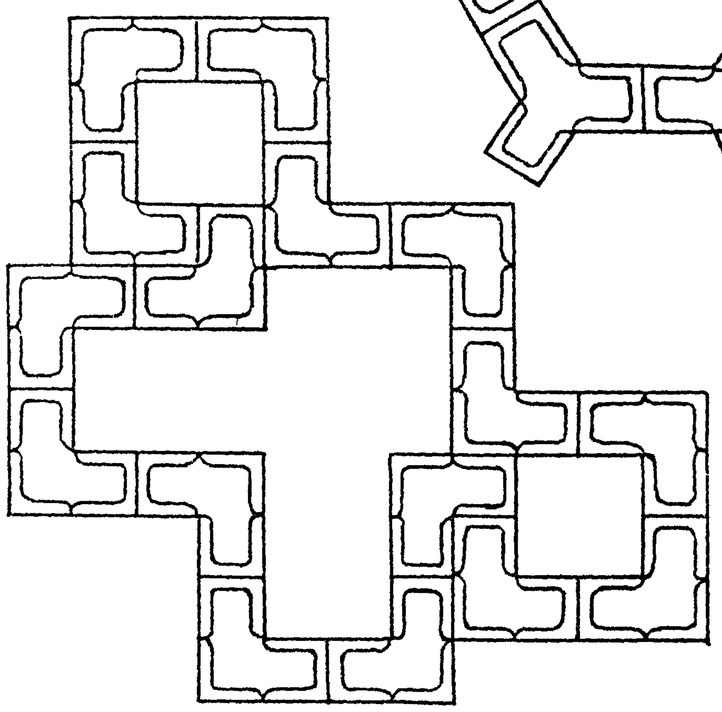

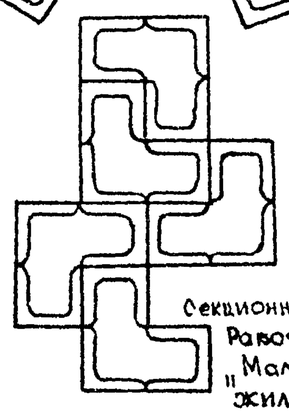

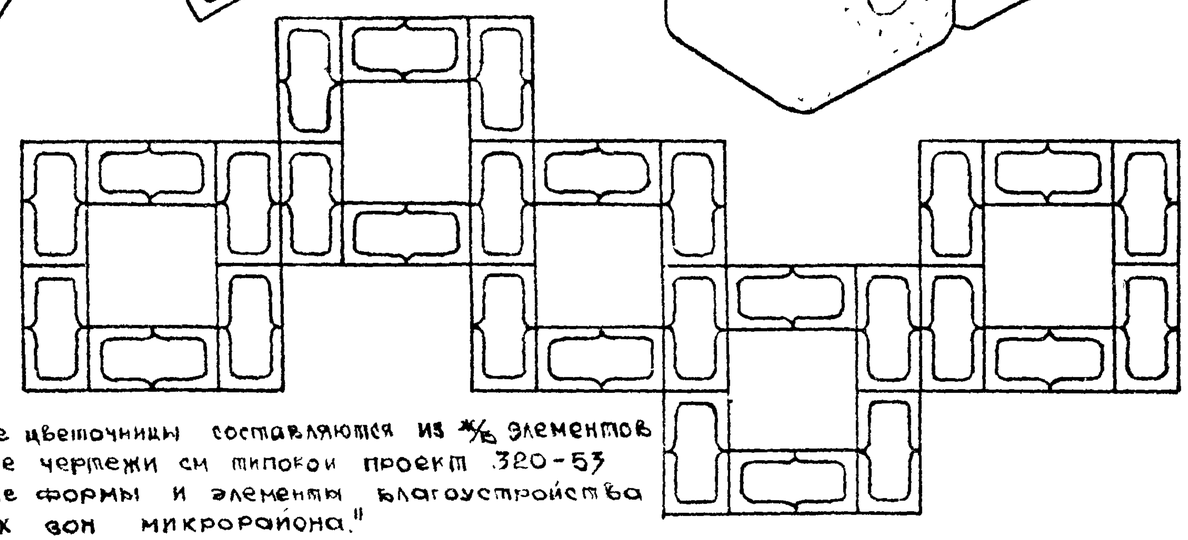

Секционные цветочницы составляются из ж/б элементов
Рабочие чертежи см типовой проект 320-53
„Малые формы и элементы благоустройства
жилых зон микрорайона."

Композиции из цветочниц предназначены для установки на площадях и улицах, на площадках отдыха.

1977г	Малые архитектурные формы и элементы благоустройства улиц, дорог и площадей.	Секционные цветочницы варианты композиций.	Типовой проект 320-55	Альбом I	Лист АС-36

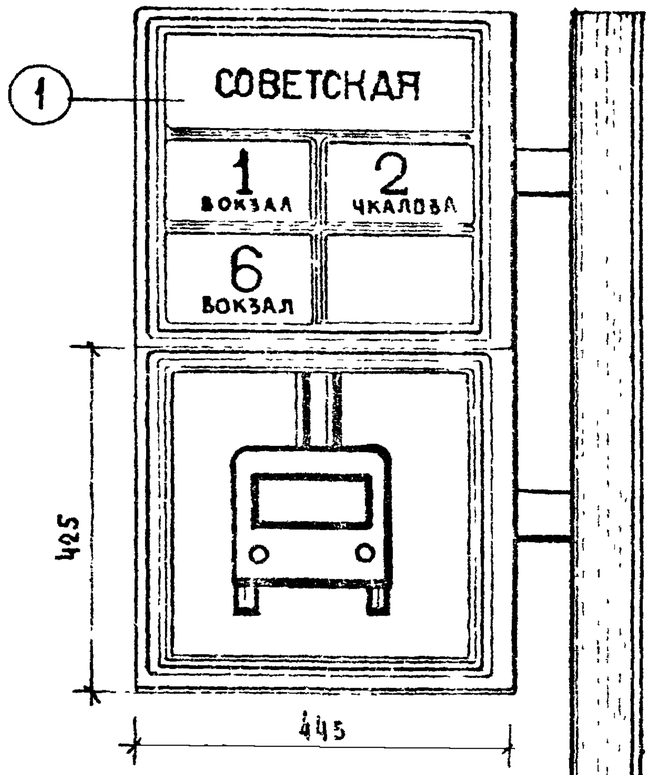

ТИП I.

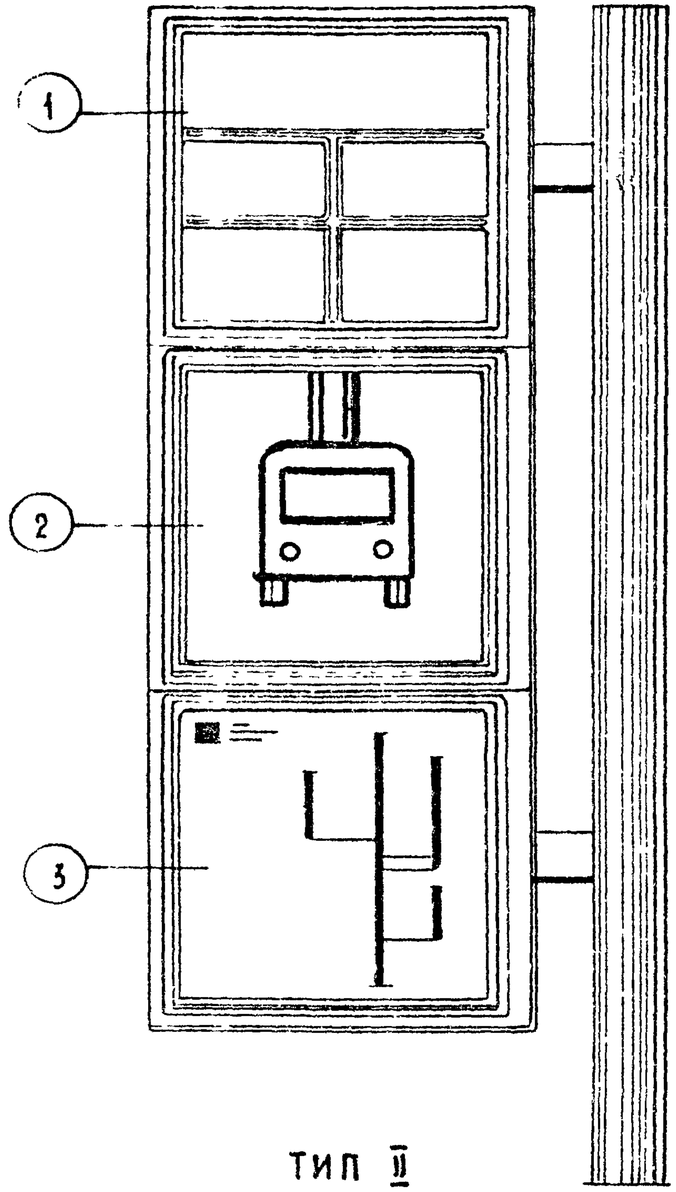

ТИП II

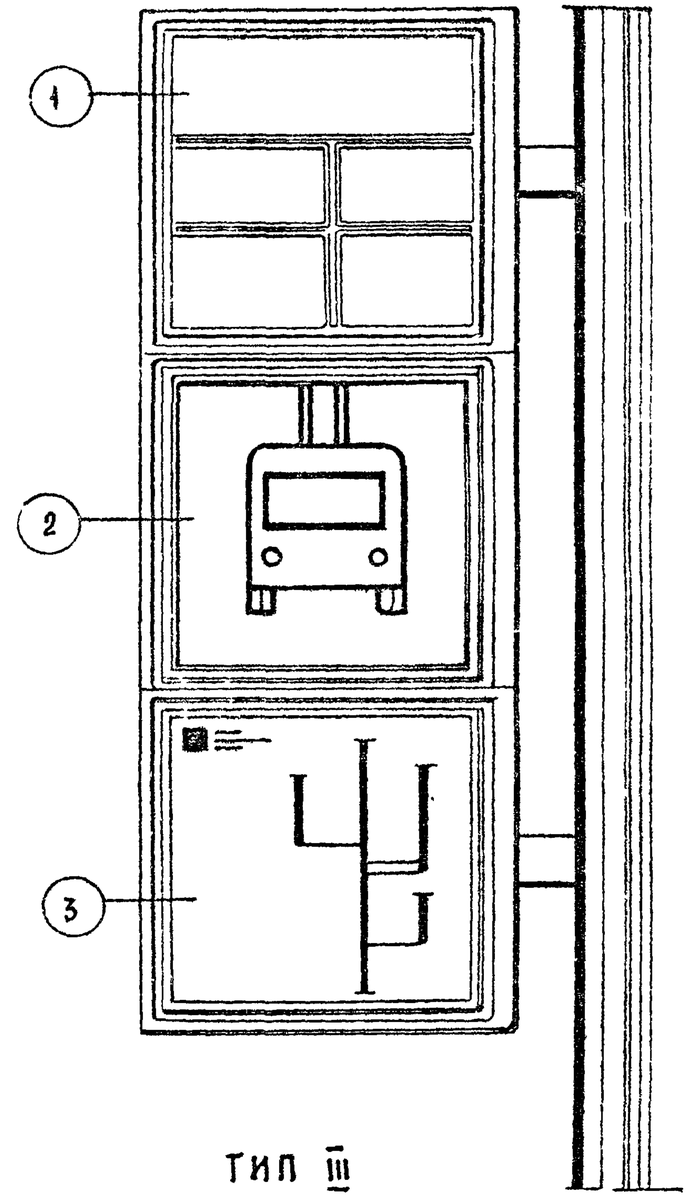

ТИП III

1. Номера маршрутов
I - Вариант Одностороннее остекление.
II - Вариант. Двухстороннее остекление.

2. Пиктограма
Одностороннее остекление.

3 Схема маршрутов
I - вариант. Одностороннее остекление.
II - вариант. Двухстороннее остекление

Графическое решение см. альбом О.

1977	Малые архитектурные формы и элементы благоустройства улиц, дорог и площадей.	Варианты компоновки и крепления остановочного знака.	Типовой проект 320-55	Альбом I	Лист АС-37

Ст. архитек. Г. Бокун

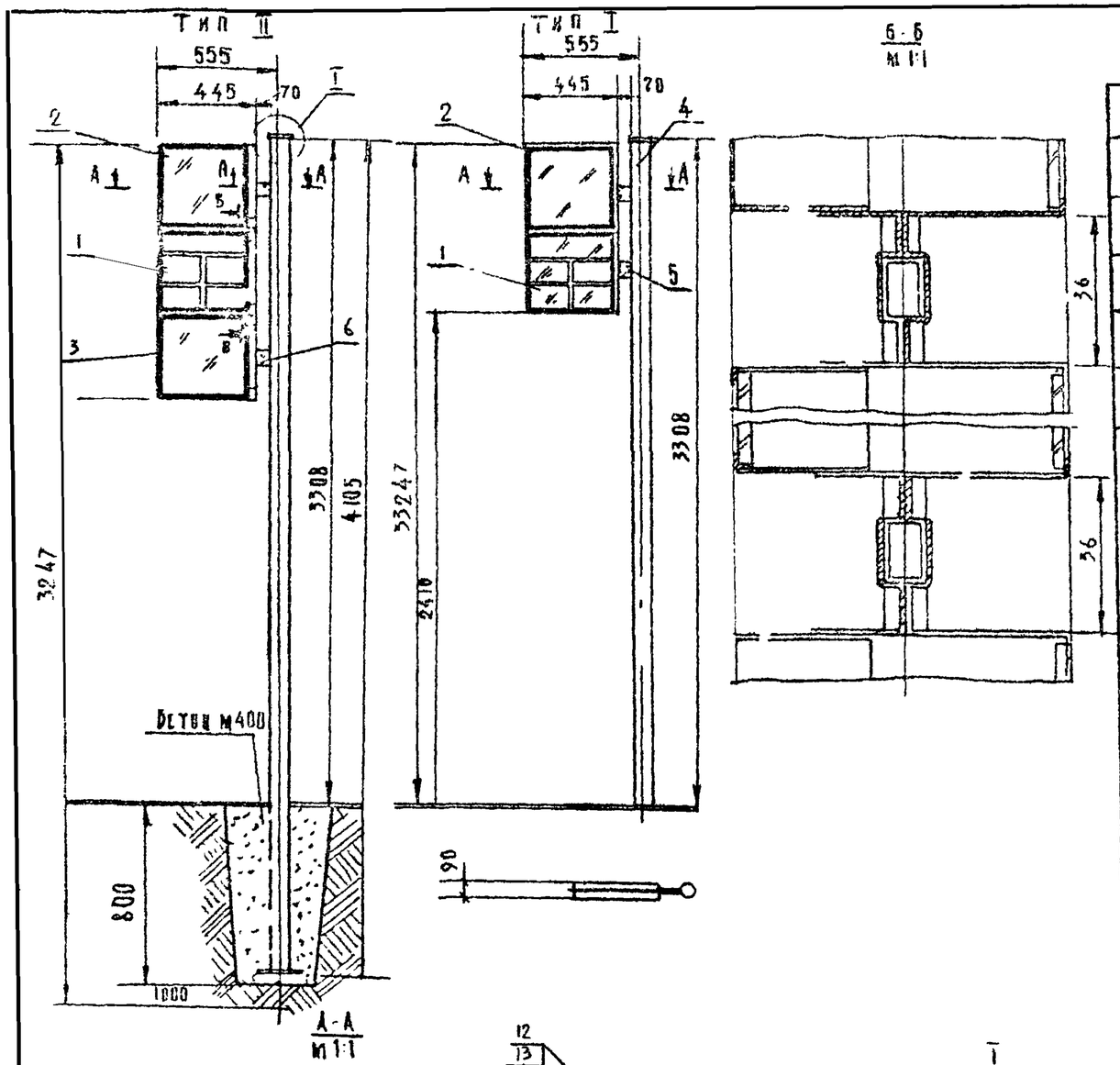

Поз.	Обозначение	Наименование	Кол.	1 шт / изд Вес	Материал	Примеч.
13		Гайка М4 ГОСТ 5915-70*	6			
12		Винт М4×10 ГОСТ 17473-72*	6			
11	761.00.000 50ч	Крышка	1		Сварн.	Лист 28
10		Винт М6×16 ГОСТ 17473-72*	6/4			
9		Шайба пружинная ГОСТ 6402-70*	14/12			
8		Гайка М6 ГОСТ 5915-70*	14/12			
7		Винт М6×20 ГОСТ 17473-72*	8			
6	761.00.000 503	Кронштейн I	1		Сварн.	Лист 27
5	761.00.000 502	Кронштейн II	1		Сварн.	Лист 28
4	761.00.000 501	Стойка	1		Сборн.	Лист 26
3	761.00.030.000	Схема маршрутов	1		Сборн.	Лист 20
2	761.00.02.000	Пиктограмма	1		Сборн.	Лист 15
1	761.00.01.000	Номера маршрутов	1		Сборн.	Лист 2

На разрезах А-А - Б-Б крепление стекол и панели задней условно не показано
Узел крепления съемной стойки см. лист 30 черт. № 761.00.00.1.000

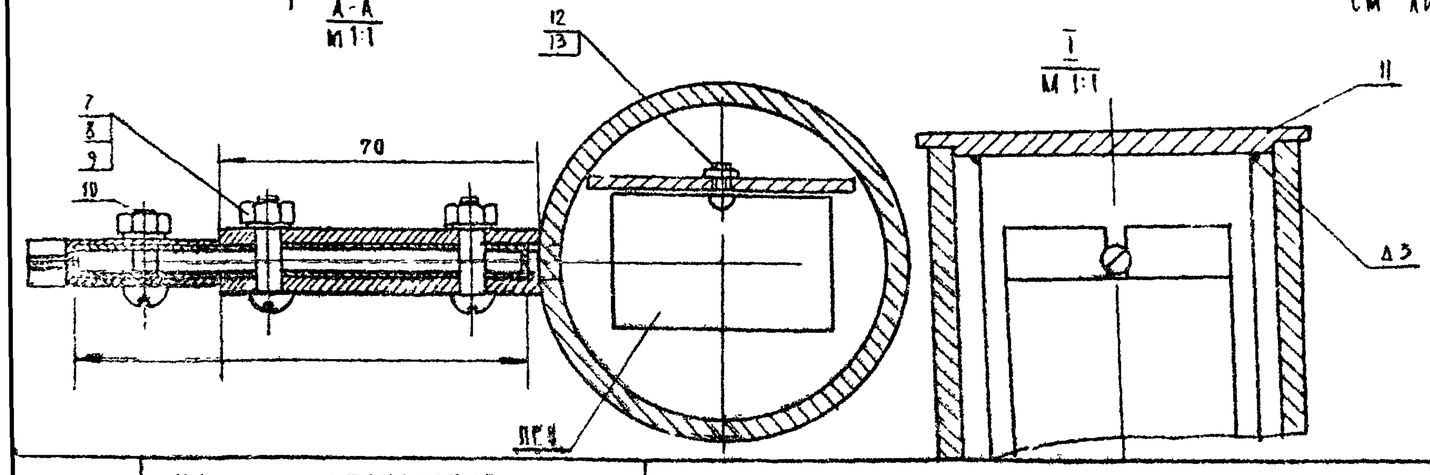

Остановочный знак окрашивается нитроэмалью

Остановочный знак	761.00.00.0.000		
	Литера	Вес	Масштаб 1:20
	Лист 1	Листов 38	
Монтажные узлы	БФ ВНИИТЭ		

1977	Малые архитектурные формы и элементы благоустройства улиц, дорог и площадей	Остановочный знак	Типовой проект 320-55	Альбом I	Лист АС-38

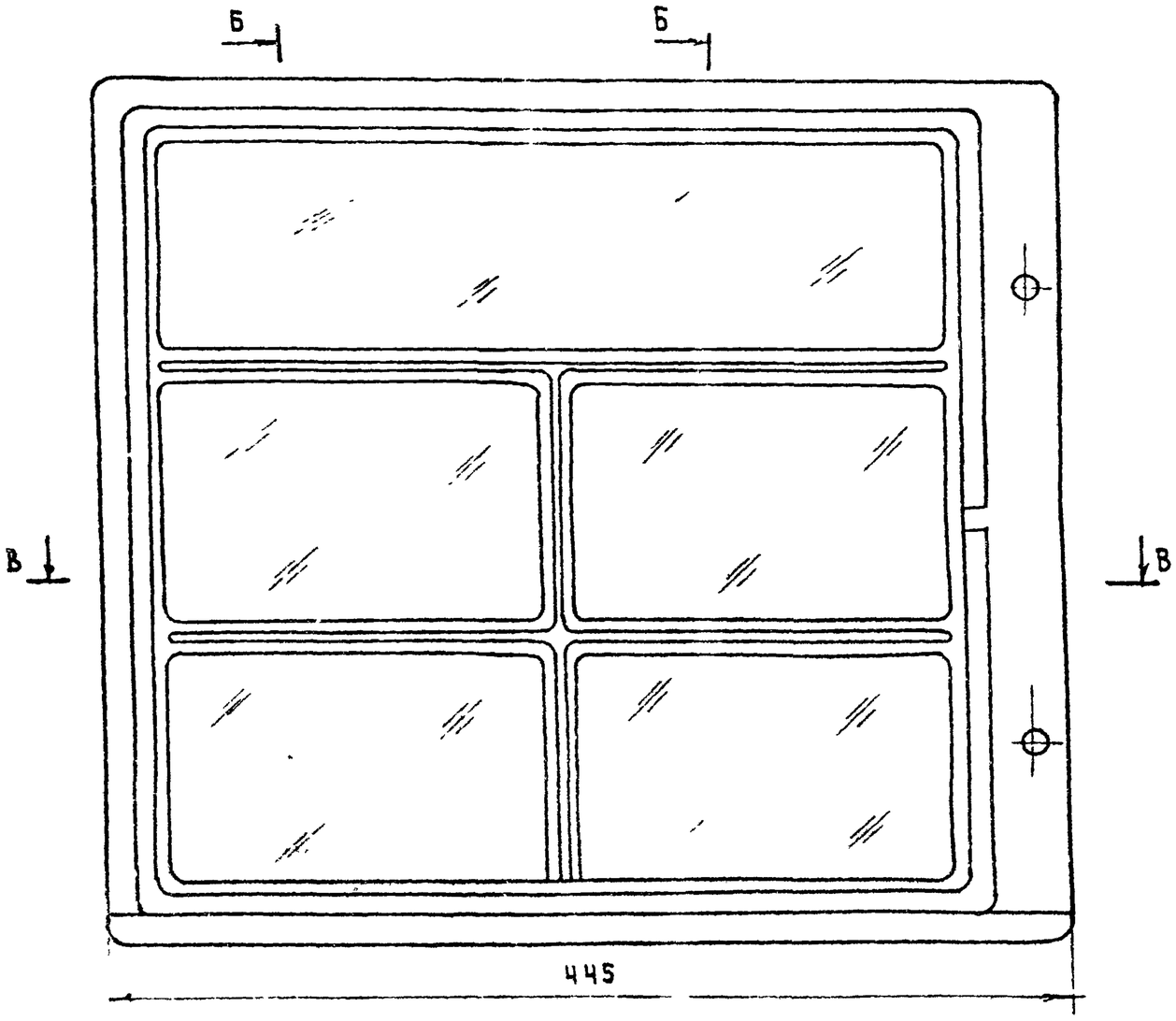

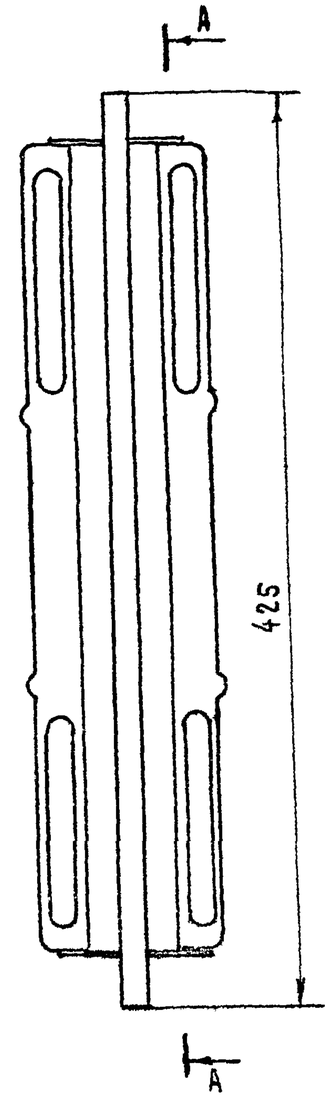

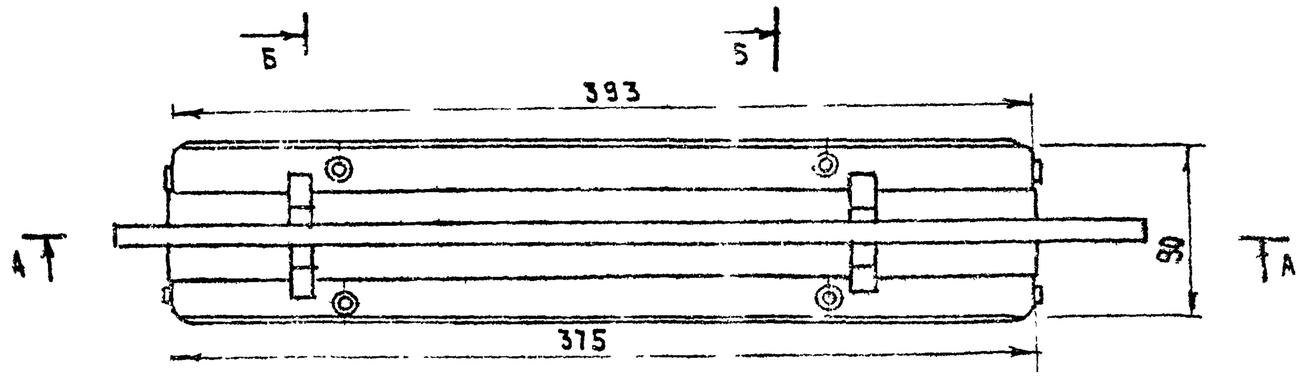

Номера маршрутов I вариант	761.00.01.0.000	
	Литера / Вес / Масштаб	
Общий вид	Лист 2	Листов 38
	БФ ВНИИТЭ	

1977	Малые архитектурные формы и элементы благоустройства улиц, дорог и площадей	Остановочный знак	Типовой проект 320-55	Альбом I	Лист АС-39

Г. Минск | Ст. архитект. | Г. Бокун

А-А

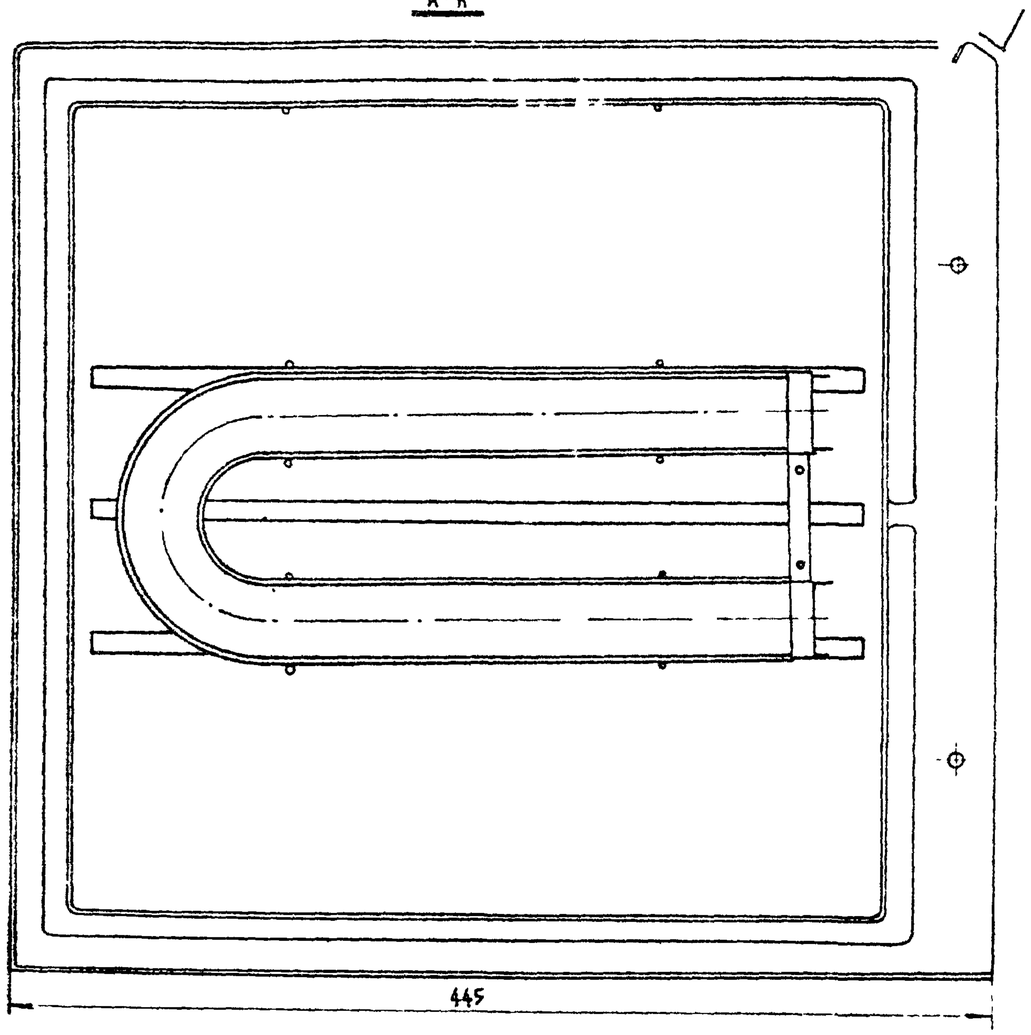

Номера маршрутов I вариант	761 00.01.0 000		
	Литера	Вес	Масштаб
	Лист 3	Листов 38	
Разрезы	БФ ВНИИТЭ		

1977г.	Малые архитектурные формы и элементы благоустройства улиц дорог и площадей	Остановочный знак	Типовой проект 320-55	Альбом I	Лист АС-40

Гл. архит. Л. — И. Богун

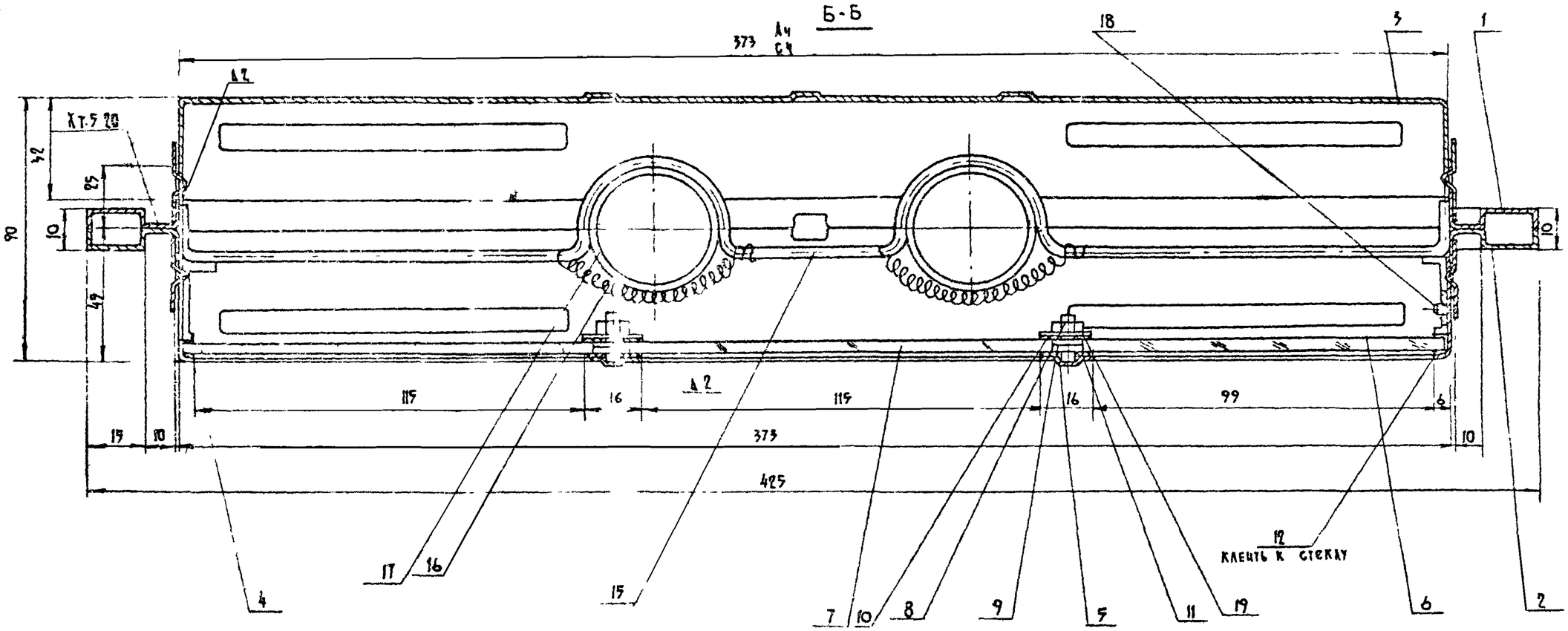

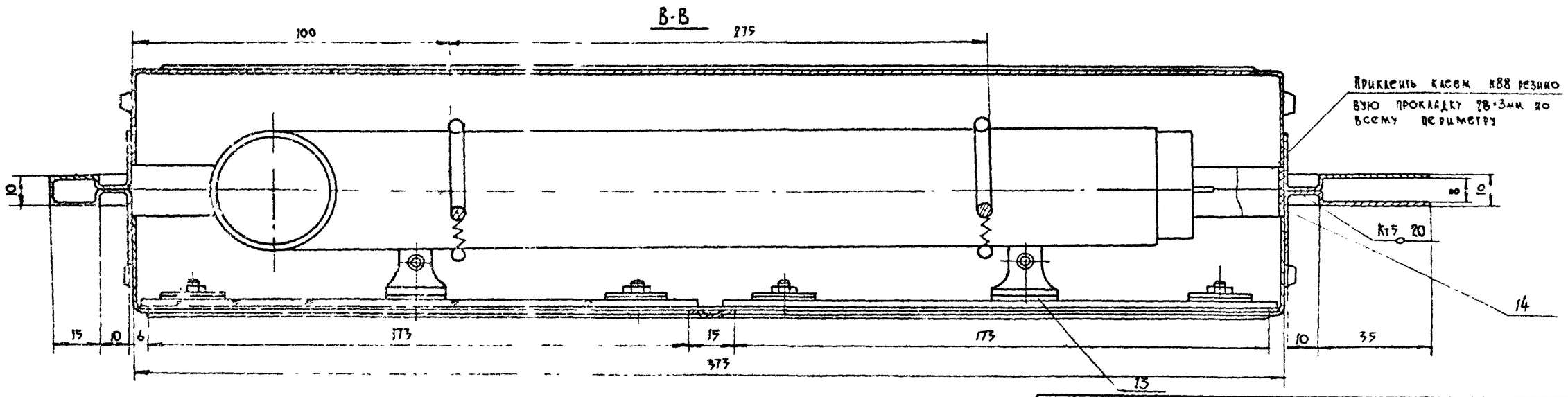

Рук АКМ-1	В. Иванчев		
Гл. инж. АКМ-1	В. Алексеевец		
Гл. арх. пр.	З. Вишневская		
Гл. инж. пр.	Б. Мирончик		
Ст. архит.	Г. Бохан		

РЕЛПОСПРОЕКТ г. Минск

Разрезы	761.00.01.000		
	Лист 3 (А)	Листов 38	

1977г.	Малые архитектурные формы и элементы благоустройства улиц, дорог и площадей	Остановочный знак (номера маршрутов) I вариант	Типовой проект 320-55	Альбом I	Лист АС-41

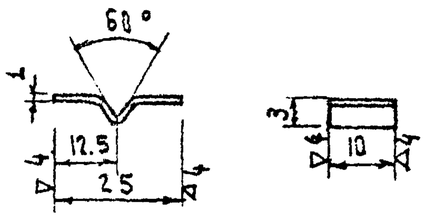

Радиусы гнутья-1мм

Термообработка:-HRC 40 ÷ 45

Поз	Обозначение	Наименование	Кол.	1 шт	Изд	Материал	Примеч.
19	0304	Пластина прижимная	4			Ст3 ГОСТ 380-71*	По черт.
18		Винт М4×7 ГОСТ 17475-72*	4				
17		Лампа 16Ч-20	1				Комплект.
16		Пружина d=0.8 L=40 Д=6мм шаг 1.42	4			Проволока II кл. ГОСТ 9389-75	
15	0303	Ламподержатель	2			Проволока 3 ГОСТ 3282-74	Лист 10
14		Прокладка по корпусу	1			Резина листовая δ=3мм	28×1482×3
13		Прокладка под грижим.	4			—"—	9×20×1
12		Прокладка под панель	1			—"—	5×2484×1
11		Прокладка горизонт.	2			—"—	330×16×1
10		Шайба резиновая	8			Резина листовая δ=1мм	По черт.
9		Шайба ГОСТ 10450-68*	20				
8		Гайка М4 ГОСТ 5915-70*	12				
7		Панель номера маршрута	4			—"—	Лист 9
6	761.00.00.0.601	Панель наименования остан.	1			Оргстекло молочн.	Лист 9
5	0.503	Крышка передняя	1			Сварная	Лист 8
4	0.302	Прижим	4			Ст.3 ГОСТ 380-71*	Лист 7
3	0.301	Крышка	1			Лист В1 ГОСТ 19903-74 / Ст.3 ГОСТ 380-71*	Лист 6
2	0.502	Панель передняя	1			—"—	Лист 5
1	0.501	Панель задняя	1			Сварная	Лист 5

Защелка	761.00.01.0.502/02		
	Литера	Вес	Масштаб 1:1
Лента ГОСТ 2614-65 / Сталь 65 ГОСТ 1050-60	Лист 11	Листов 38	
	БФ ВНИИТЭ		

Номера маршрутов I вариант	761.02.01.0.000		
	Литера	Вес	Масштаб —
	Лист 4	Листов 38	
Спецификация	БФ ВНИИТЭ		

1977	Малые архитектурные формы и элементы благоустройства улиц, дорог и площадей	Остановочный знак	Типовой проект 320-55	Альбом I	Лист АС-42

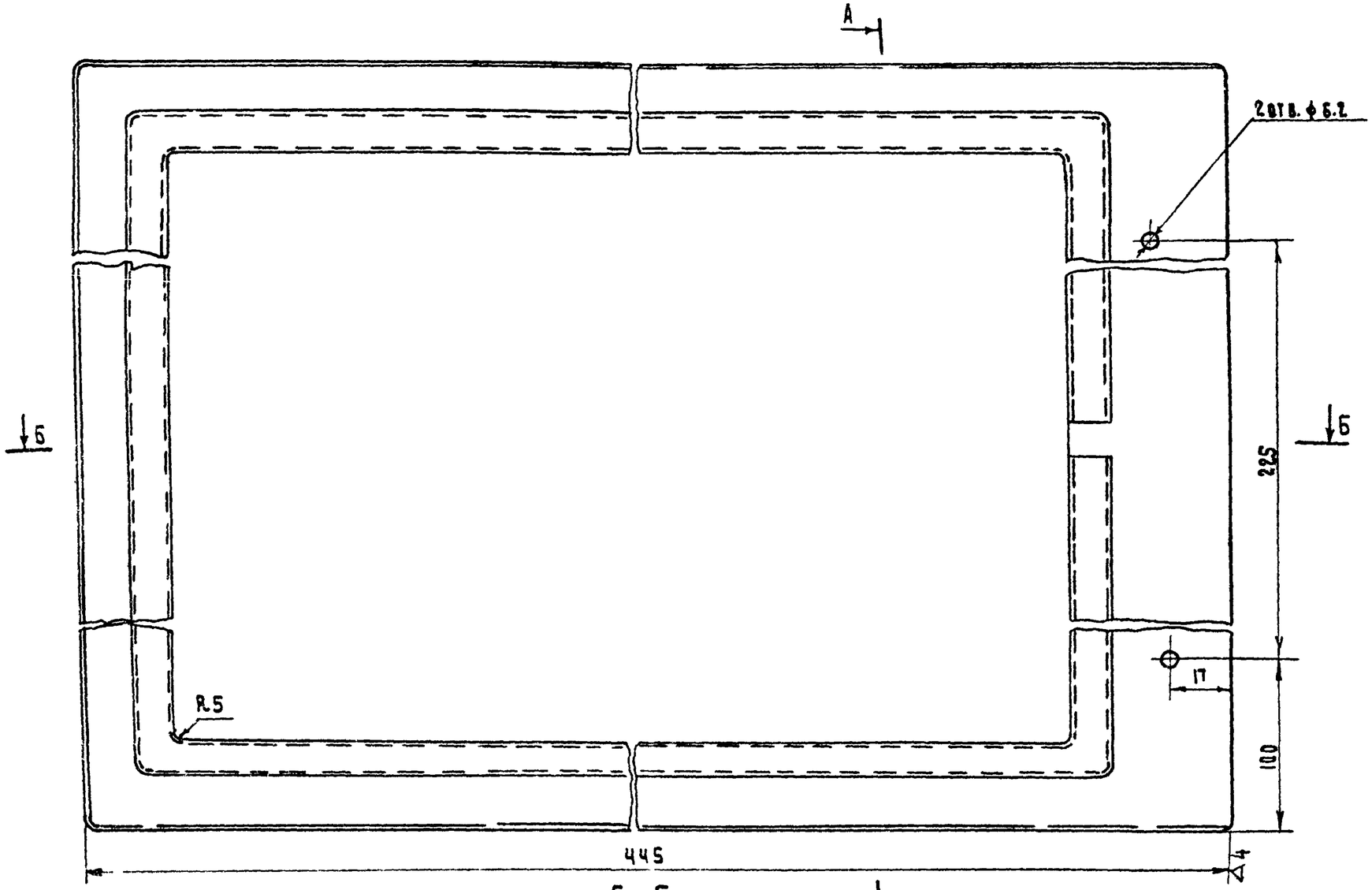

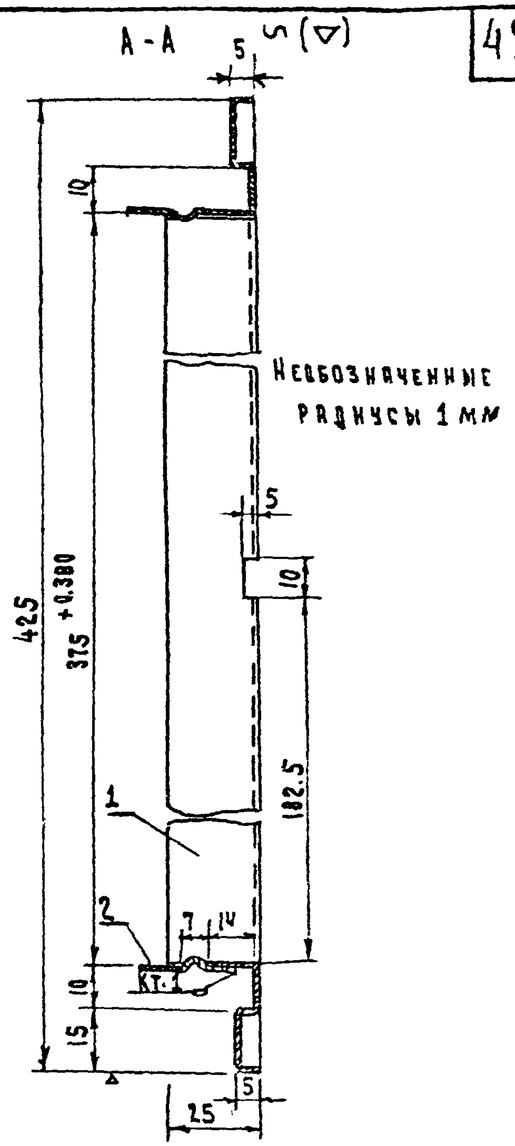

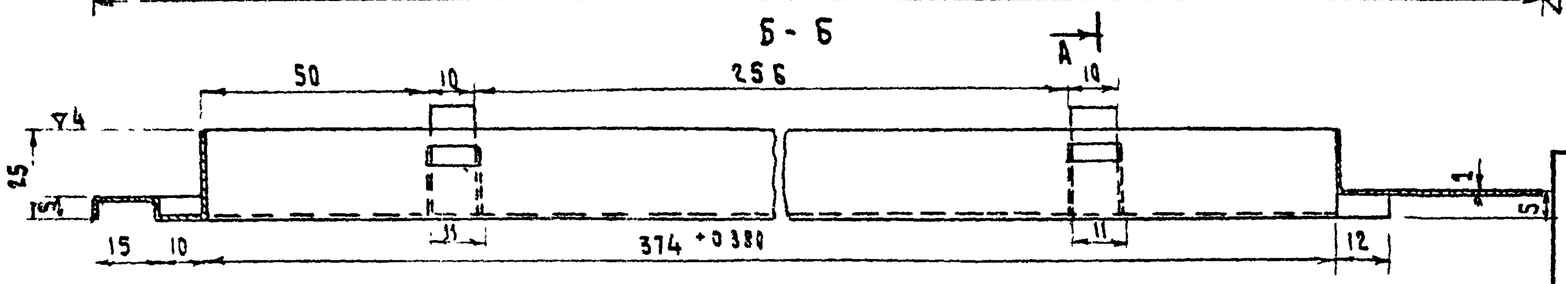

Панель переднюю изготовить в зеркальном изображении

Поз.	Обозначен.	Наименование	Кол.	1 шт.	Изд.	Материал	Примеч.
2	761.00.01.0.502/02	Защелка	4			— " —	Лист 11
1	761.00.01.0.501/01	Каркас	1			Лист 8 ГОСТ 19903-74 ГОСТ 380-71*	По черт.

Вес

Панель задняя	761.00.01.0.502 761.00.01.0.501		
	Литера	Вес	Масштаб
Сварная	Лист 5	Листов 38	
	БФ ВНИИТЭ		

Гл. инж. пр-та Б. Мирончик
Ст. архитект. Г. Бокун
Г. Минск

1977	Малые архитектурные формы и элементы благоустройства улиц, дорог и площадей	Остановочный знак	Типовой проект 320-55	Альбом I	Лист АС-43

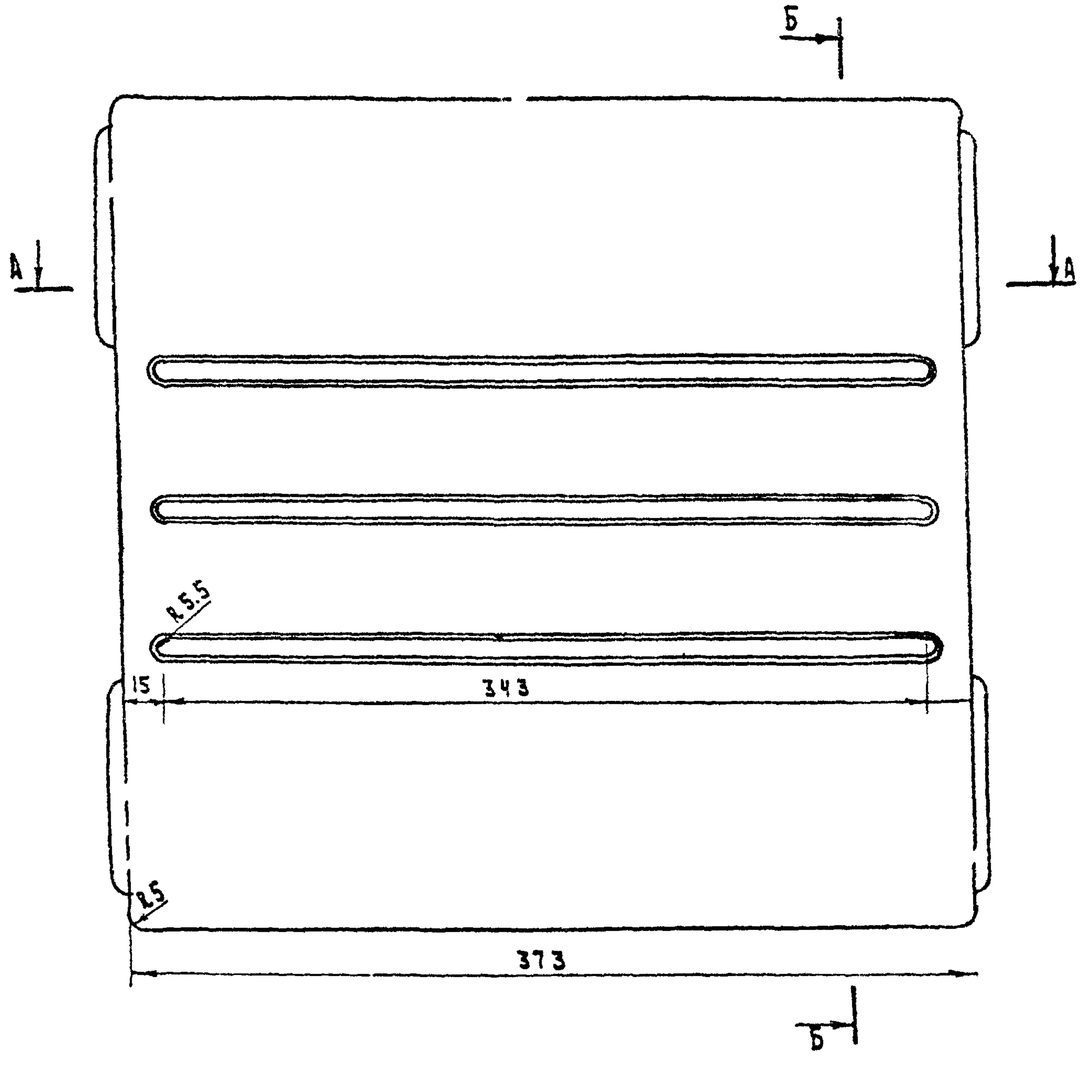

Б - Б

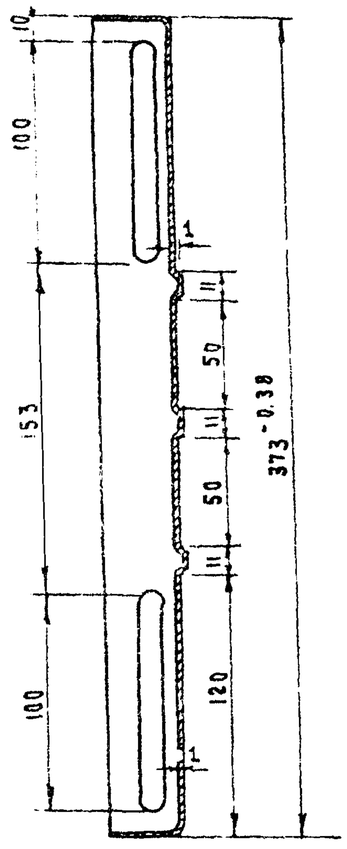

А - А

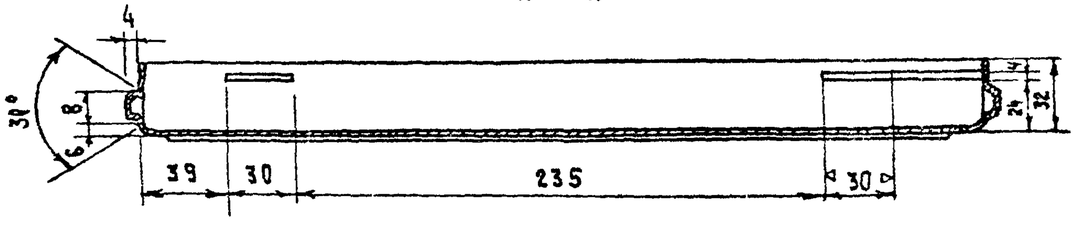

НЕОБОЗНАЧЕННЫЕ РАДИУСЫ ГНУТЬЯ-1мм

Крышка	761.00.01.0.301		
	Литера	Вес	Масштаб
			1:20
Лист	Вl ГОСТ 19903-74 / Ст.3 ГОСТ 380-71*	Лист 6	Листов 38
		БФ ВНИИТЭ	

1977	Малые архитектурные формы и элементы благоустройства улиц, дорог и площадей	Остановочный знак	Типовой проект 320-55	Альбом I	Лист АС-44

Ст. архитектор — Г. Бокун

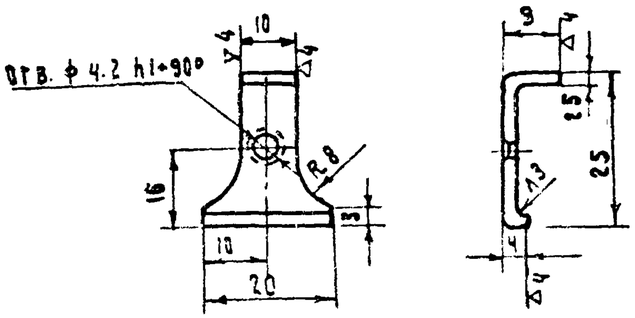

Острые кромки притупить

Прижим	761.00.01.0.302		
	Литера	Вес	Масштаб
		0.00	1:1
Лист 81 ГОСТ 19903-74 / Ст.3 ГОСТ 380-71*	Лист 7	Листов 38	
	БФ ВНИИТЭ		

Гл.арх.пр-та	Э.Вишневский			
Гл.инж.пр-та	Б.Мирончик			
Ст.архитект.	Г.Бокун			

г. Минск

1977	Малые архитектурные формы и элементы благоустройства улиц, дорог и площадей	Остановочный знак	Типовой проект 320-55	Альбом I	Лист АС-45

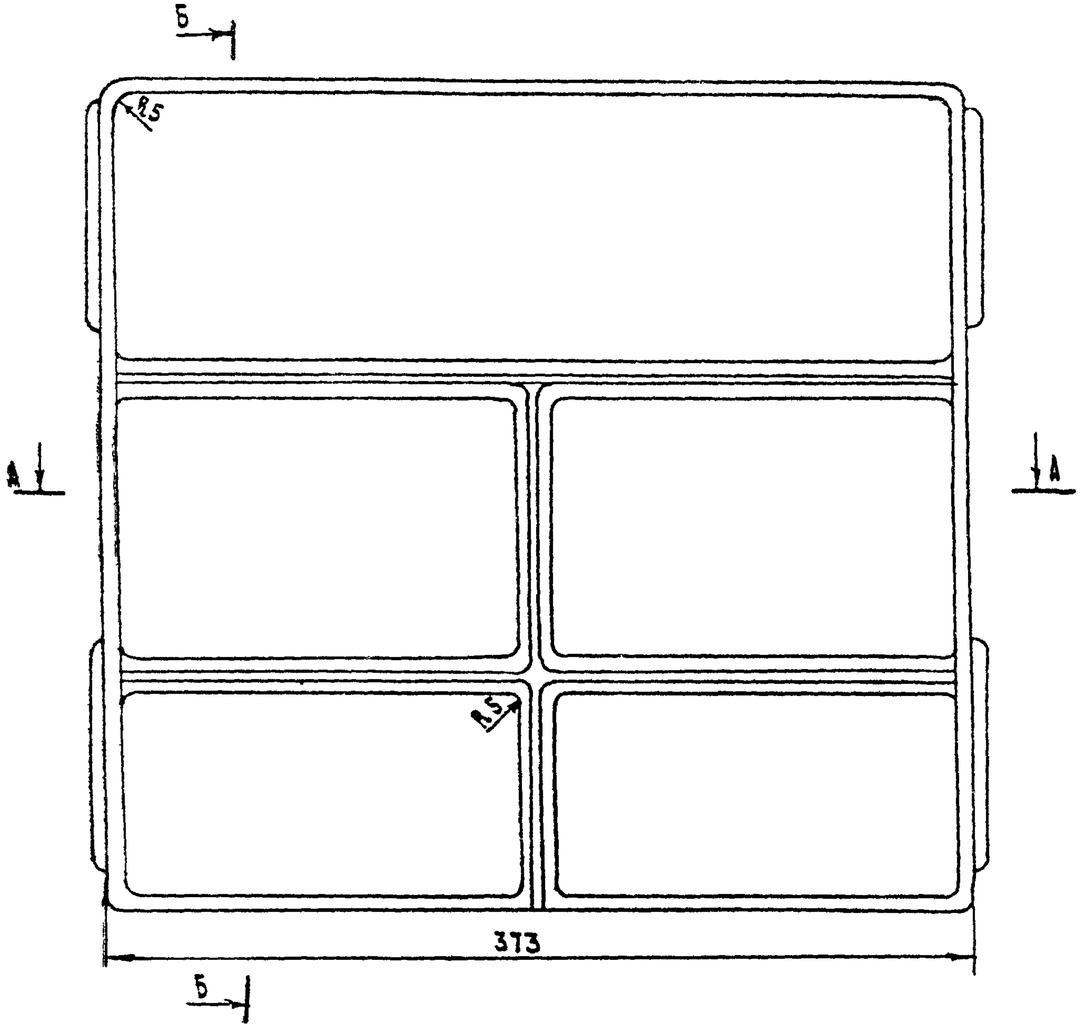

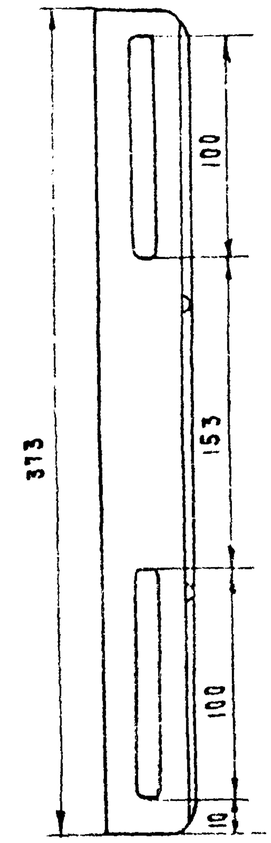

Б - Б

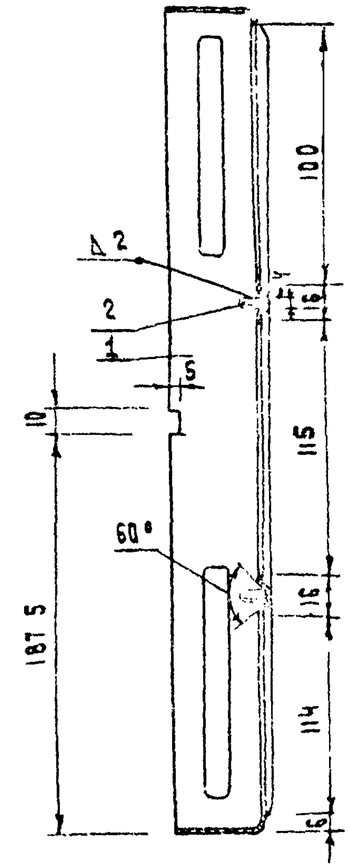

Необозначенные радиусы - 1мм

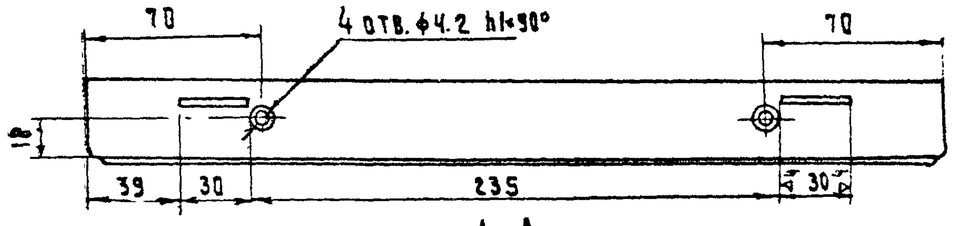

А - А

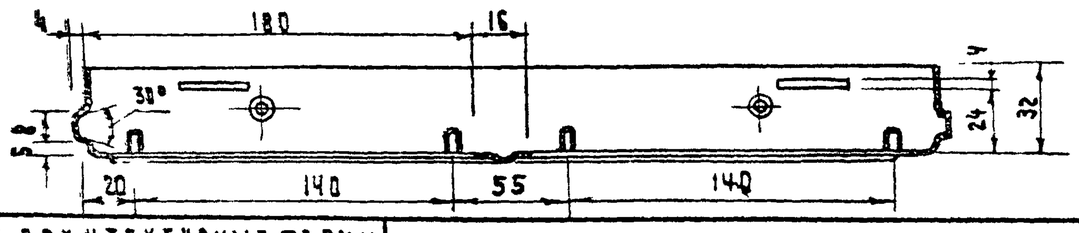

Поз.	Обознач.	Наименование	Кол.	1 шт.	Изд.	Материал	Примеч.
2		Винт М4×4 ГОСТ 17475-72*	8				
1	0503/01	Каркас	1			Лист ВТ1 ГОСТ 19903-74 Ст.3 ГОСТ 380-71*	По черт.

Вес

Крышка передняя

Сварная

761. 00. 01. 0. 503

Литера	Вес	Масштаб
		1:4

Лист 8 Листов 35

5ф ВНИИТЭ

1977	Малые архитектурные формы и элементы благоустройства улиц, дорог и площадей	Остановочный знак	Типовой проект 320-55	Альбом I	Лист АС-46

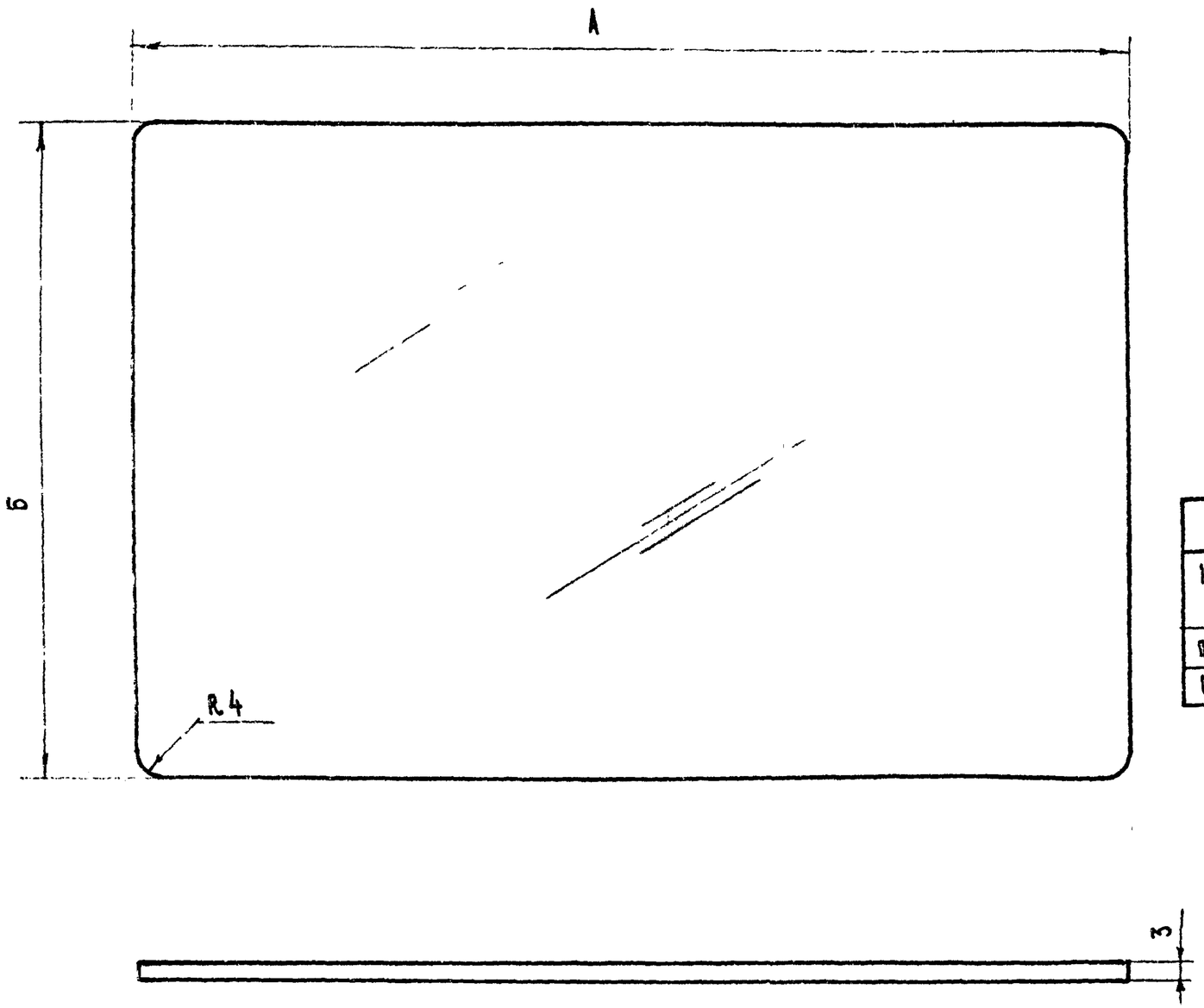

Таблица размеров и количество панелей для информации по видам табло

Наименование табло	А	Б	Кол. табл.	Кол. панел.
Номера маршрутов	180	122	4	3
	370	103	1	2
Пиктограмма	370	370	2	
Схема маршрутов	370	370	2	1

Панель для информации	761.00.00.0.601		
	Литера	Вес	Масштаб
Оргстекло молочно белое	Лист 9	Листов 38	
	БФ ВНИИТЭ		

1977	Малые архитектурные формы и элементы благоустройства улиц, дорог и площадей	Остановочный знак	Типовой проект 320-55	Альбом I	Лист АС-47

Гл. инж. пр-та Б. Микрокчик
Ст. архитект. Г. Бокун
г. Минск

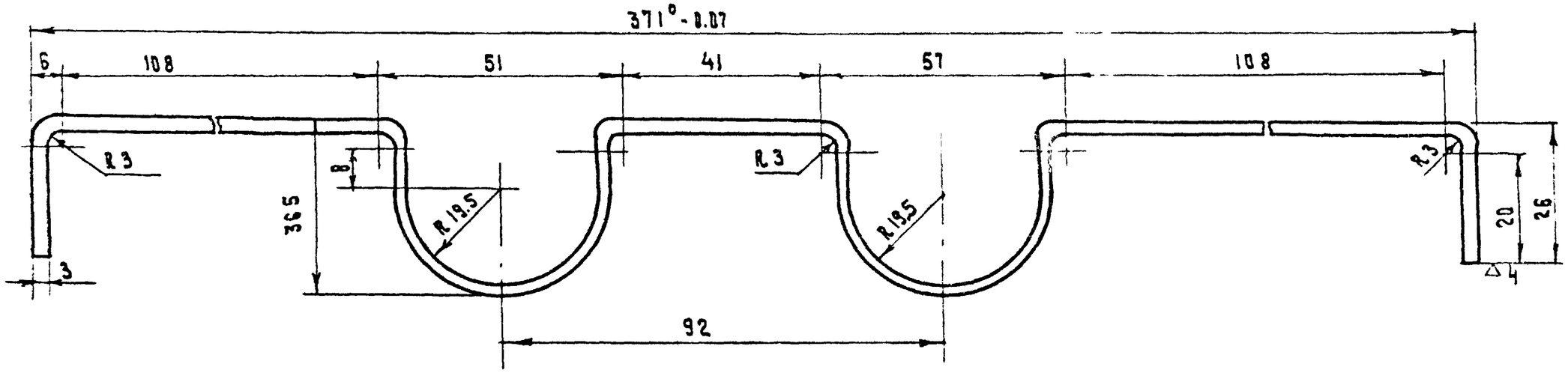

Покрытие: ОКС ГОСТ 9791-61

Ламподержатель $L_п = 499$	761.00.01.0.303		
	Литера	Вес	Масштаб 1:1
Проволока 3 ГОСТ 3282-46 / Ст.3 ГОСТ 380-71*	Лист 10	Листов 38	
	БФ ВНИИТЭ		

1977	Малые архитектурные формы и элементы благоустройства улиц, дорог и площадей	Остановочный знак	Типовой проект 320-55	Альбом I	Лист АС-48

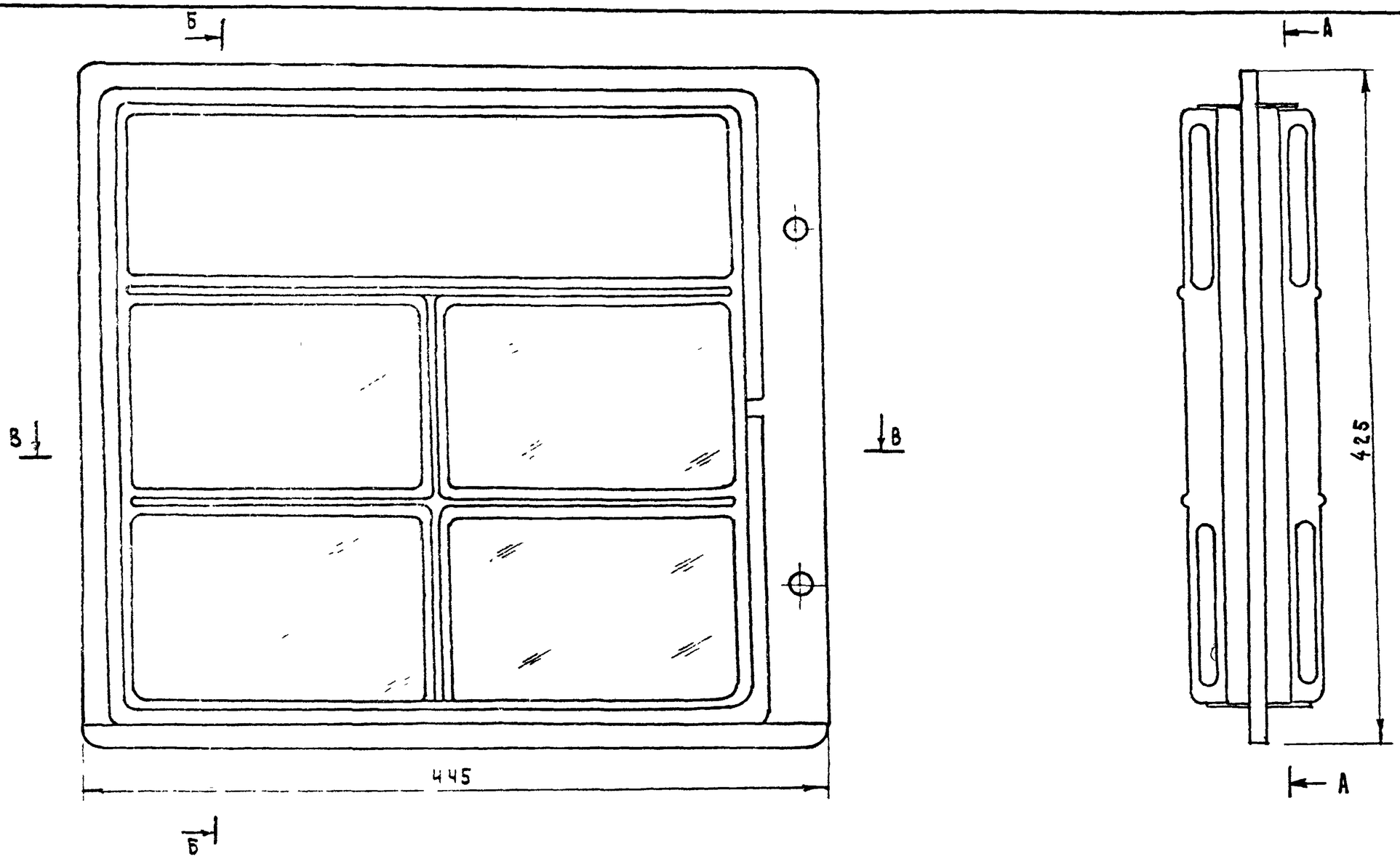

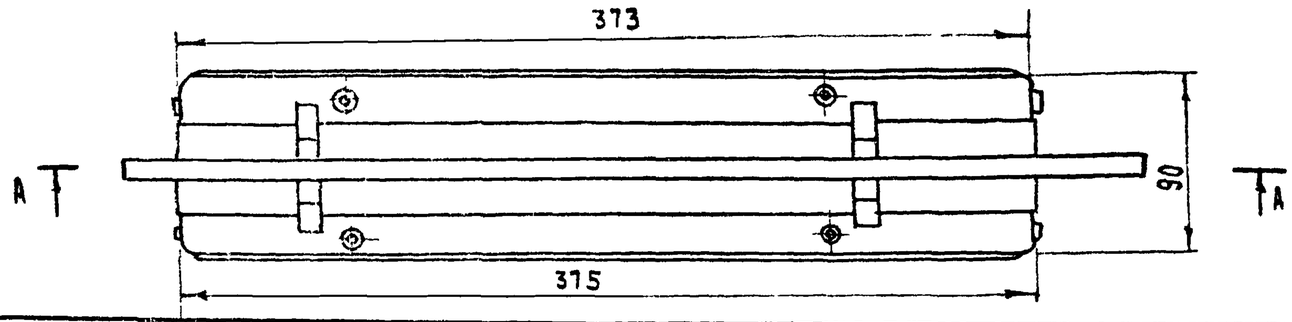

Номера маршрутов II вариант	761.00.01.0.000		
	Литера	Вес	Масштаб
	Лист 12	Листов 38	
Общий вид	БФ ВНИИТЭ		

Гл.инж.пр-та Б.Мирович
Ст.архитект. Г.Бокун
г. Минск

1977	Малые архитектурные формы и элементы благоустройства улиц, дорог и площадей	Остановочный знак	Типовой проект 320-55	Альбом I	Лист АС 49

А-А

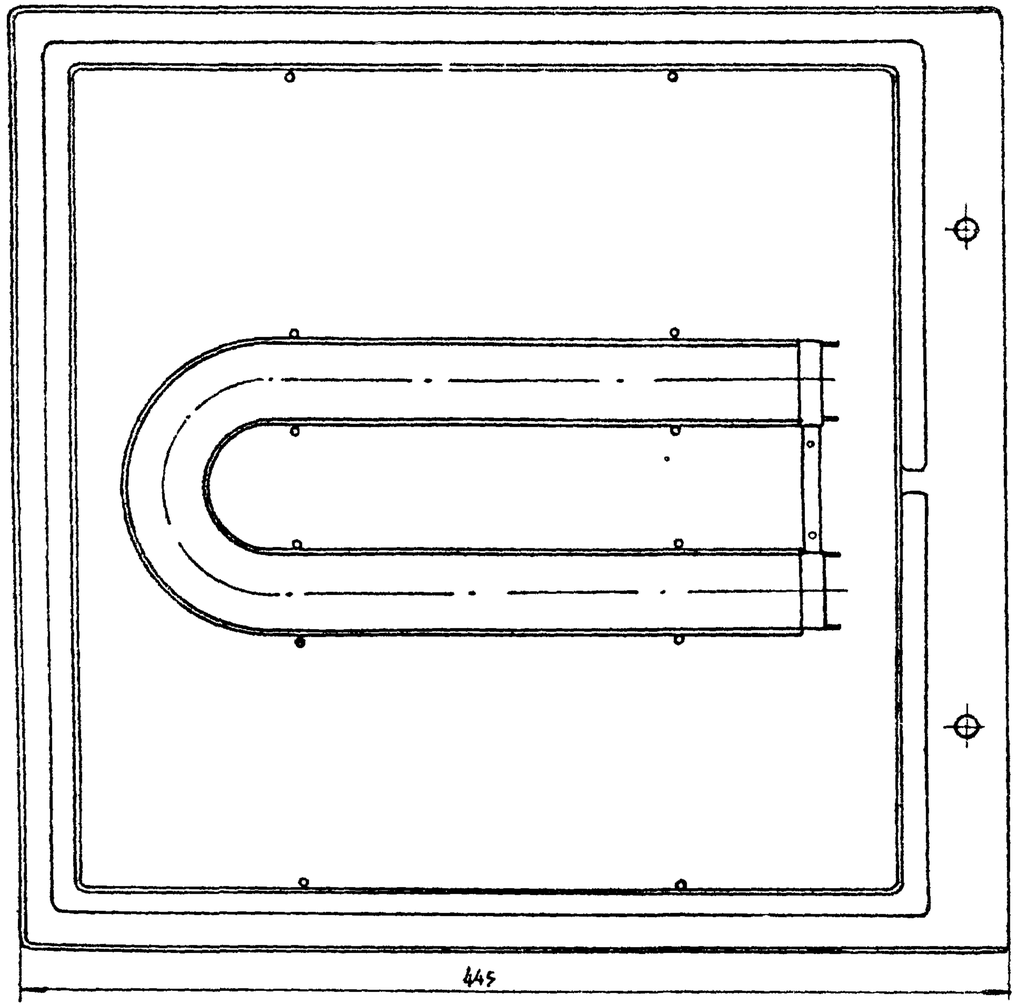

Номера маршрутов вариант II	761.00.01.0.000		
	Литера	Вес	Масштаб
Разрезы	Лист 13	Листов 38	
	БФ ВНИИТЭ		

1977г	Малые архитектурные формы и элементы благоустройства улиц дорог и площадей	Остановочный знак	Типовой проект 320-55	Альбом I	Лист АС-50

Б-Б

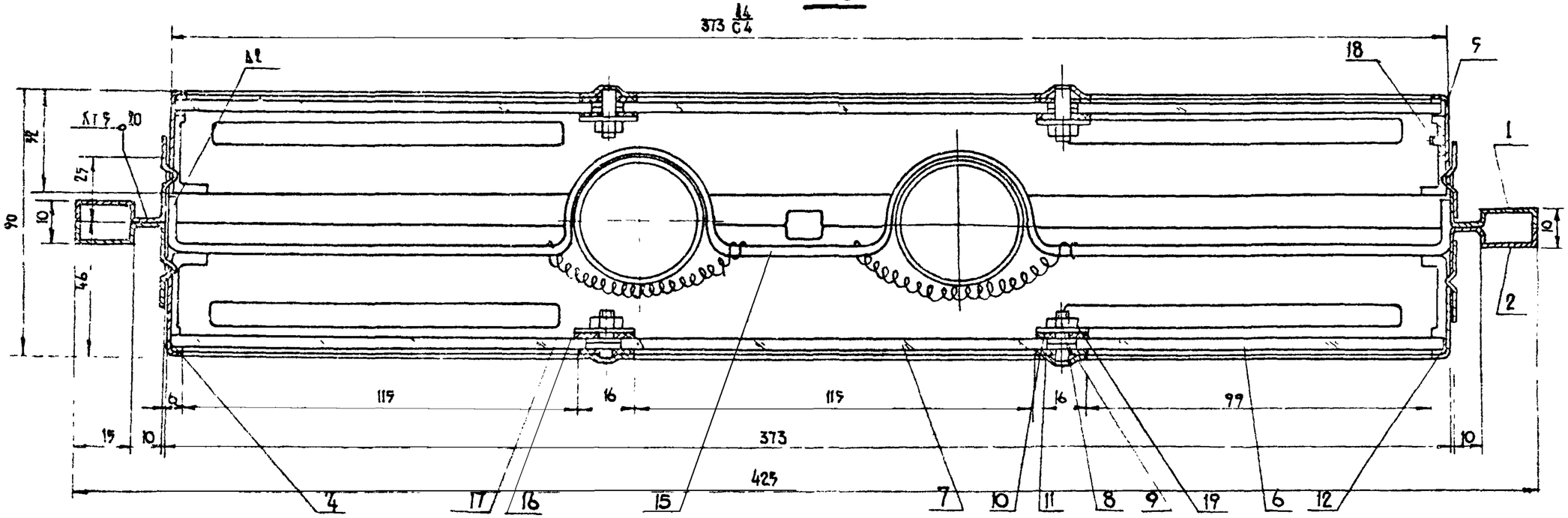

В-В

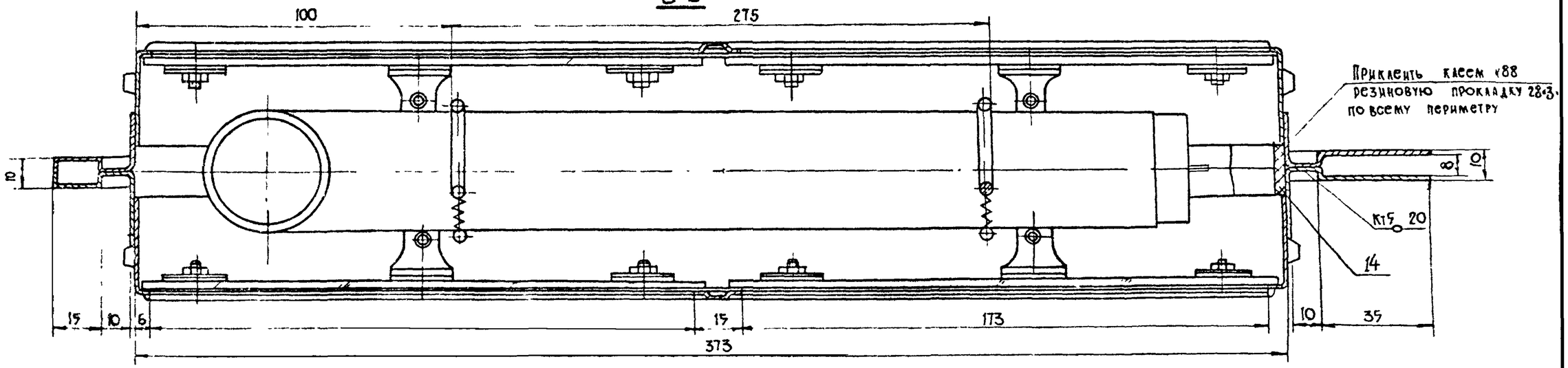

Спецификацию см лист 14

Разрезы	761.00.01.000				
	Лист 13 (А)	Листов 38			
1977г	Малые архитектурные формы и элементы благоустройства улиц дорог и площадей	Остановочный знак (номера маршрутов) Вариант II	Типовой проект 320-55	Альбом I	Лист АС-51

Рук АКМ-7	В. Иванчев	
Гл инж АКМ-7	В. Алексеевец	
Гл арх пр	Э. Вишневская	
Гл инж пр	Б. Мирончик	
Ст архит	Г. Бокуч	

БЕЛГОСПРОЕКТ г. Минск

Поз.	Обозначен.	Наименование	Кол.	1шт.	изд.	Материал	Примеч.
19	0304	Планка прижимная	8			Ст.3 ГОСТ 380-71*	По черт.
18		Винт М4×7 ГОСТ 17475-72*	8				
17		Лампа ЛБУ-20	1				Комплект.
16		Пружина d=0.8 L=40мм Д=6мм шаг 1.42	4			Проволока II кл ГОСТ 9389-75	
15	0303	Ламподержатель	2			Проволока ГОСТ 3282-74	Лист 10
14		Прокладка по корпусу	1			Резина листовая δ=3мм	28×1482×3
13		Прокладка под прижим	8			—"—	9×20×1
12		Прокладка под панель	2			—"—	5×1484×1
11		Прокладка горизонтальная	4			—"—	360×16×1
10		Шайба резиновая	16			Резина листов δ=1мм	По черт.
9		Шайба 4 ГОСТ 10450-68	32				
8		Гайка М4 ГОСТ 5915-70*	16				
7	761.00.00.0.602	Панель номера маршрута	8			—"—	Лист 9
6	761.00.00.0.601	Панель наименован. остан.	2			Оргстекло молоч.	Лист 9
5	0503	Крышка передняя	2			Сварная	Лист 8
4	0302	Прижим	8			Ст 3 ГОСТ 380-71*	Лист 7
2	0502	Панель передняя	1			—"—	Лист 5
1	0501	Панель задняя	1			Сварная	Лист 5

Вес

Номера маршрутов II вариант

761. 00. 01. 0. 000

Литера | Вес | Масштаб

Спецификация

Лист 14 | Листов 38

БФ ВНИИТЭ

Поз.	Обозначен.	Наименование	Кол.	1шт.	изд.	Материал	Примеч.
13		Прокладка по корпусу	1			Резина δ=3мм листовая	
12		Прокладка под прижим.	8			—"—	20×9×1
11		Прокладка под панель	2			Резина δ=1мм листовая	1484×5×1
10		Пружина d=0.8 L=40мм Д=6мм шаг 1.42	4			Проволока II кл. ГОСТ 9389-75	
9	0303	Ламподержатель	2			Проволока 3 ГОСТ 3282-74	Лист 10
8		Лампа ЛБУ-20	2				Комплект.
7							
6		Винт М4×7 ГОСТ 17475-72*	8				
5	761.00.00.0.601	Панель информационная	2			Оргстекло молочн	Лист 9
4	761.00.01.0.302	Прижим	8			Ст.3 ГОСТ 380-71*	Лист 7
3	761.00.02.0.503	Крышка передняя	2			—"—	Лист 19
2	761.00.02.0.502	Панель задняя	1			—"—	Лист 18
1	761.00.02.0.501	Панель передняя	1			Сварная	Лист 18

Вес

Пиктограмма

761. 00. 02. 0. 000

Литера | Вес | Масштаб

Спецификация

Лист 17 | Листов 38

БФ ВНИИТЭ

1977	Малые архитектурные формы и элементы благоустройства улиц, дорог и площадей	Остановочный знак	Типовой проект 320-55	Альбом I	Лист АС-52

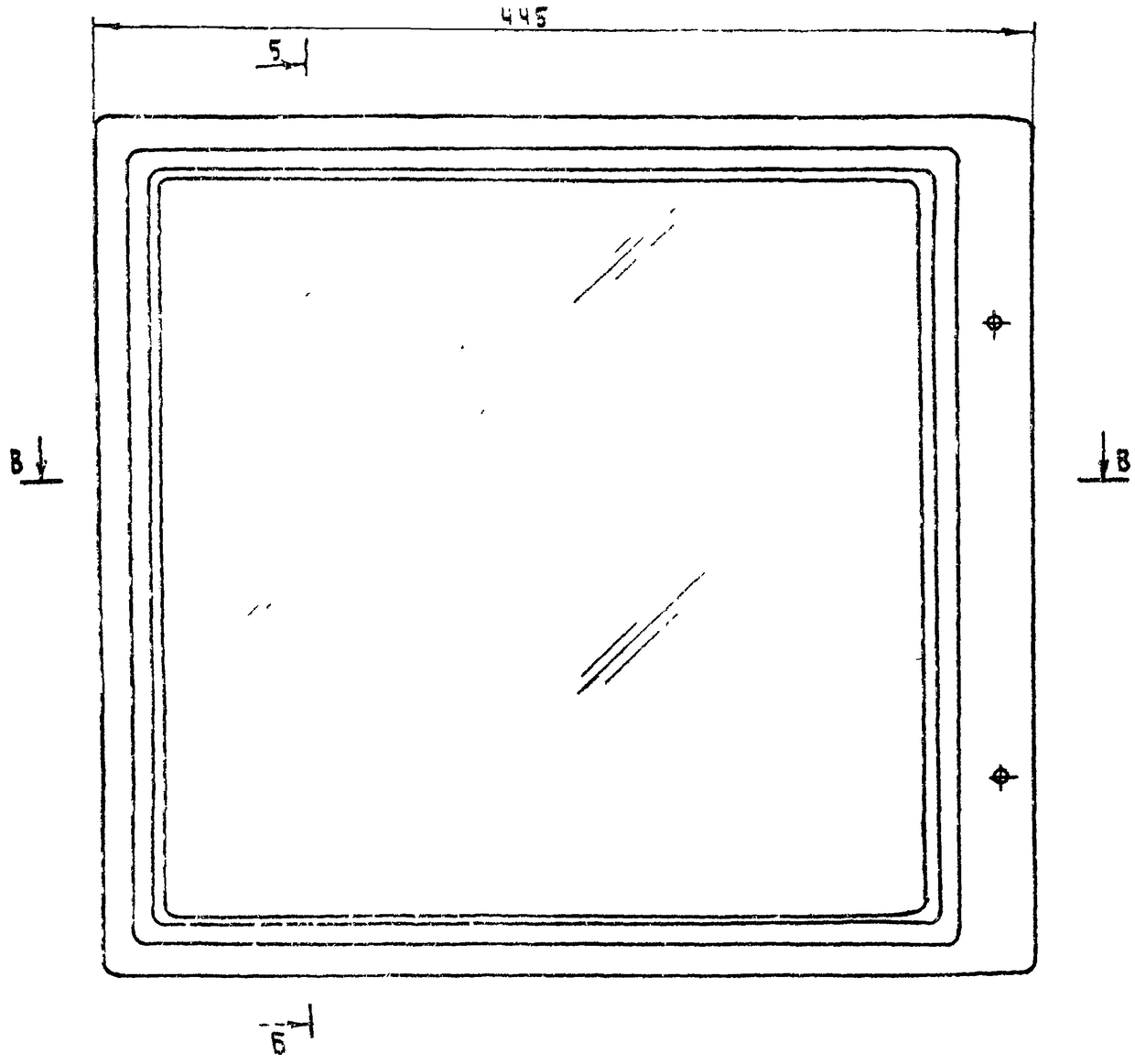

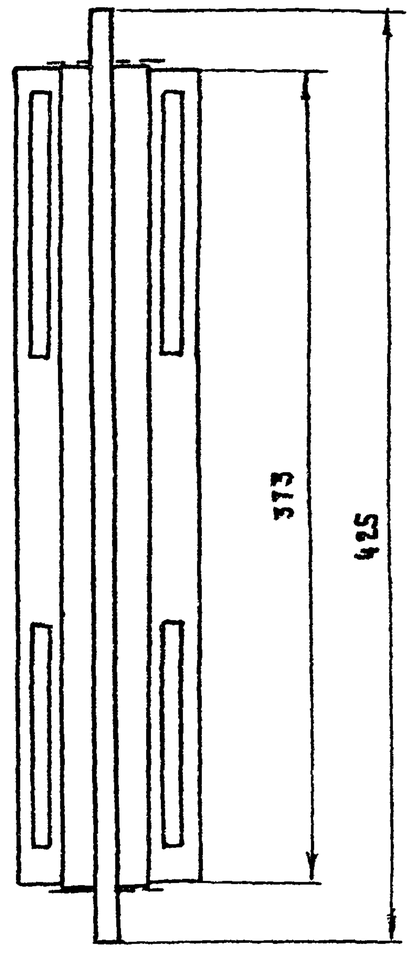

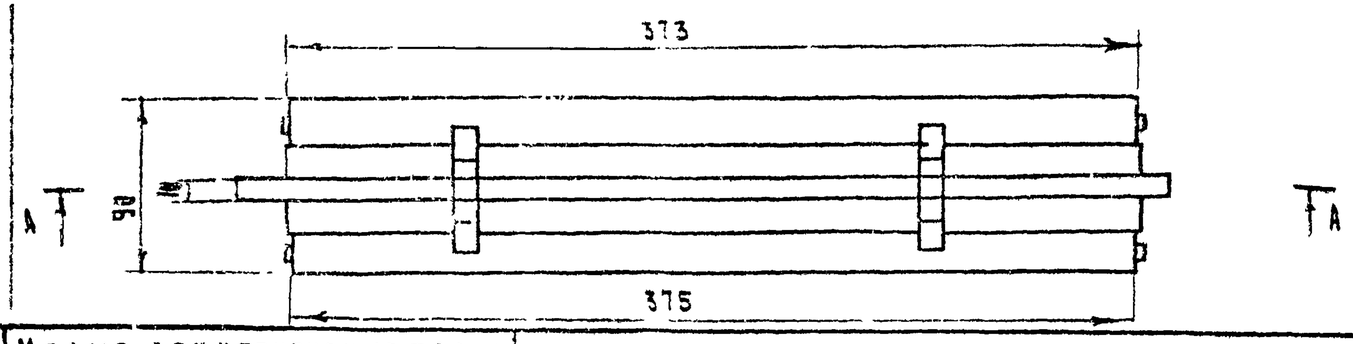

Пиктограмма	761.00.02.0.000		
	Литера	Вес	Масштаб
Общий вид	Лист 15	Листов 38	
	БФ ВНИИТЭ		

1977	Малые архитектурные формы и элементы благоустройства улиц, дорог и площадей	Остановочный знак	Типовой проект 320-55	Альбом I	Лист АС-53

Главный архитектор проекта Б. Мирончик
Гл. инж. пр-та Г. Бокун
Ст. архитект. [illegible]
г. Минск

А-А

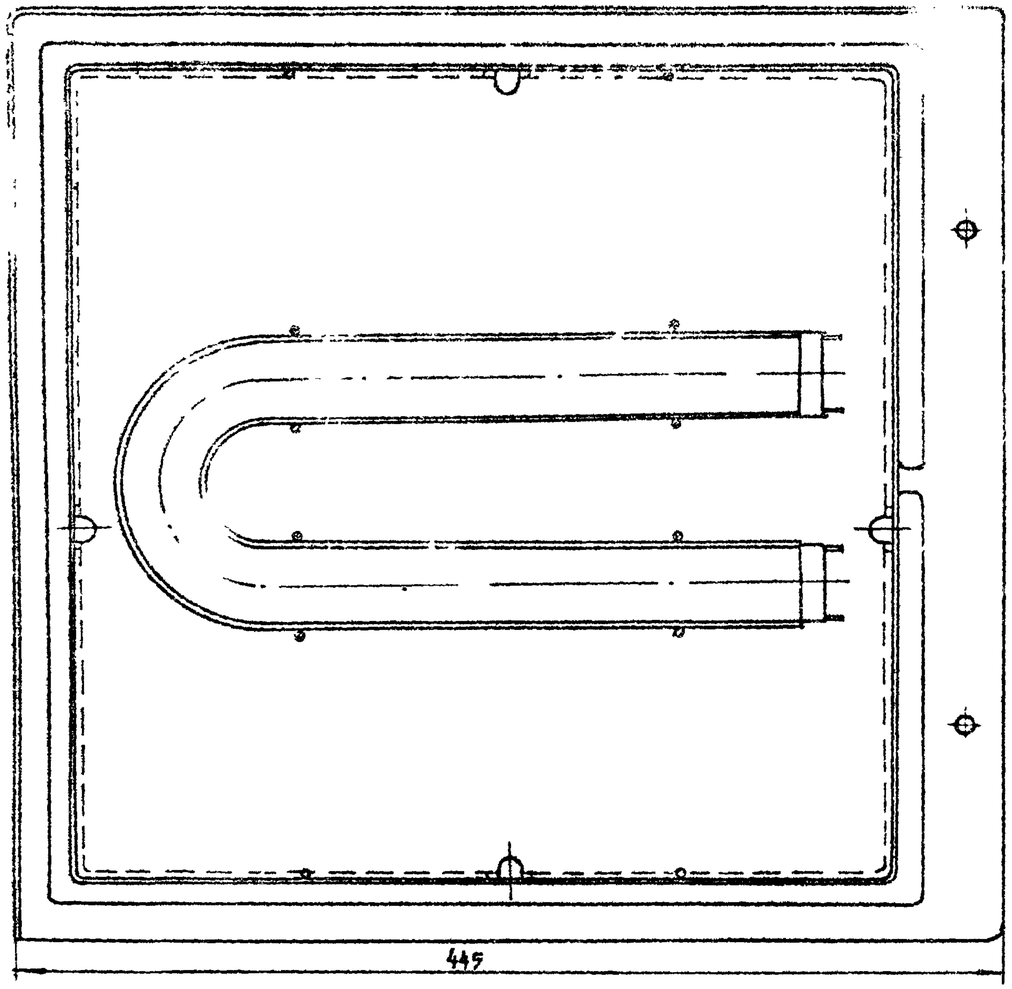

Пиктограмма	761.00.02.0.000		
	Литера	ВСС	Масштаб
Разрезы	Лист 16	Листов 38	
	БФ ВНИИТЭ		

1977г.	Малые архитектурные формы и элементы благоустройства улиц дорог и площадей	Остановочный знак	Типовой проект 320-55	Альбом I	Лист ДС-54

Б - Б

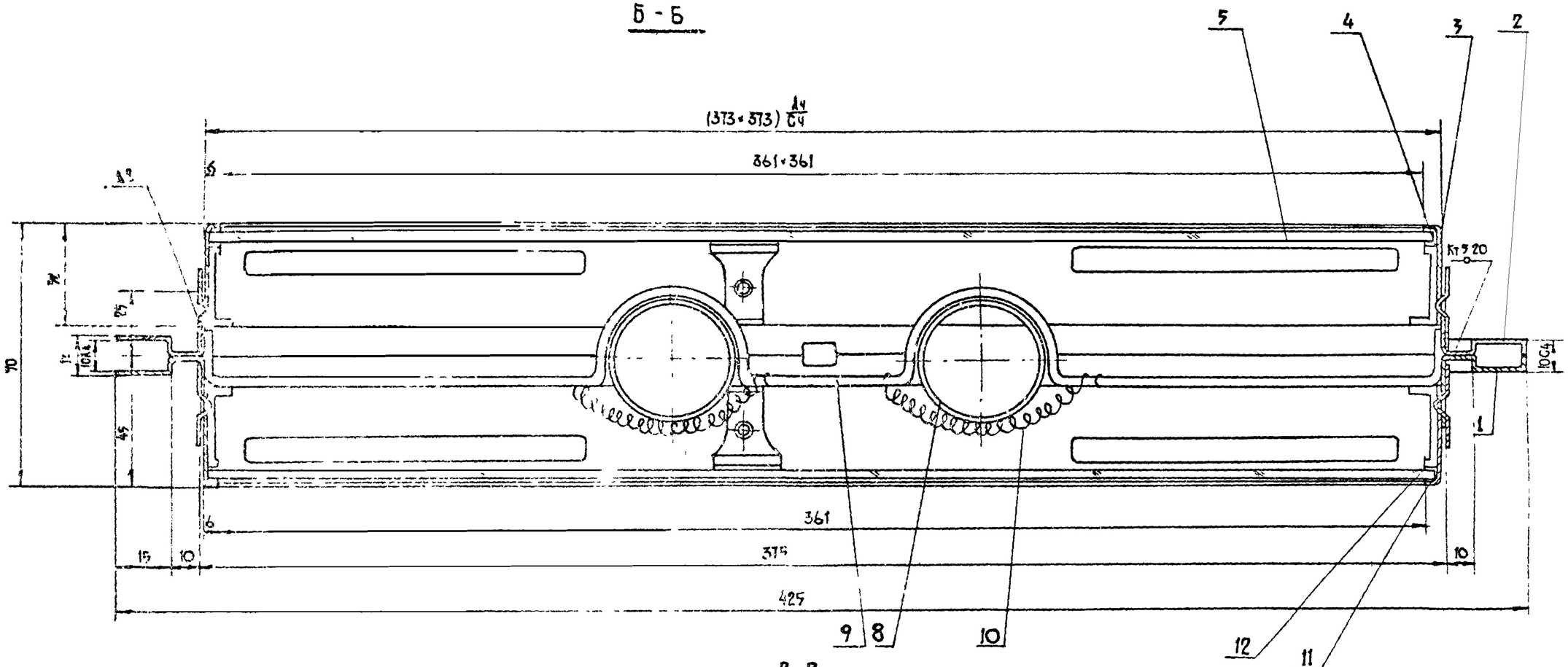

В-В

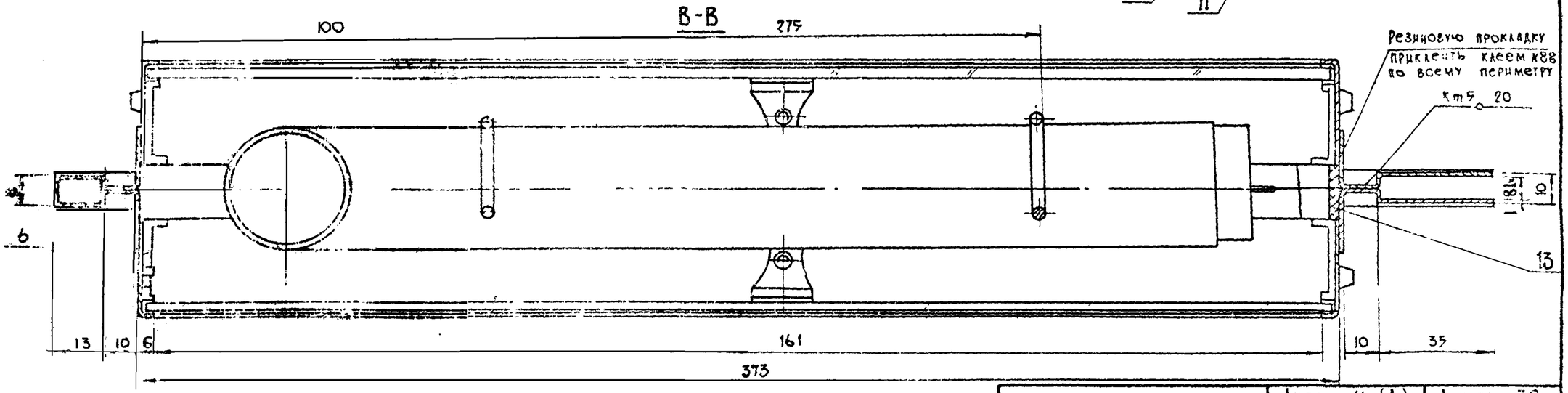

Спецификацию см лист 17

Разрезы	Лист 16 (А)	Листов 38	
	761.00.02.0.000		

1977г.	Малые архитектурные формы и элементы благоустройства плащ дорог и площадей	Остановочный знак	Типовой проект 320-55	Альбом II	Лист АС-55

Рук. АКМ-7 В. Иванчев
Гл. инж. АКМ-7 Е. Алексеевец
Гл. арх. пр. З. Вишневская
Гл. инж. пр. Б. Ярончик
Гл. архит. Г. Бокун

БЕЛГОСПРОЕКТ г. Минск

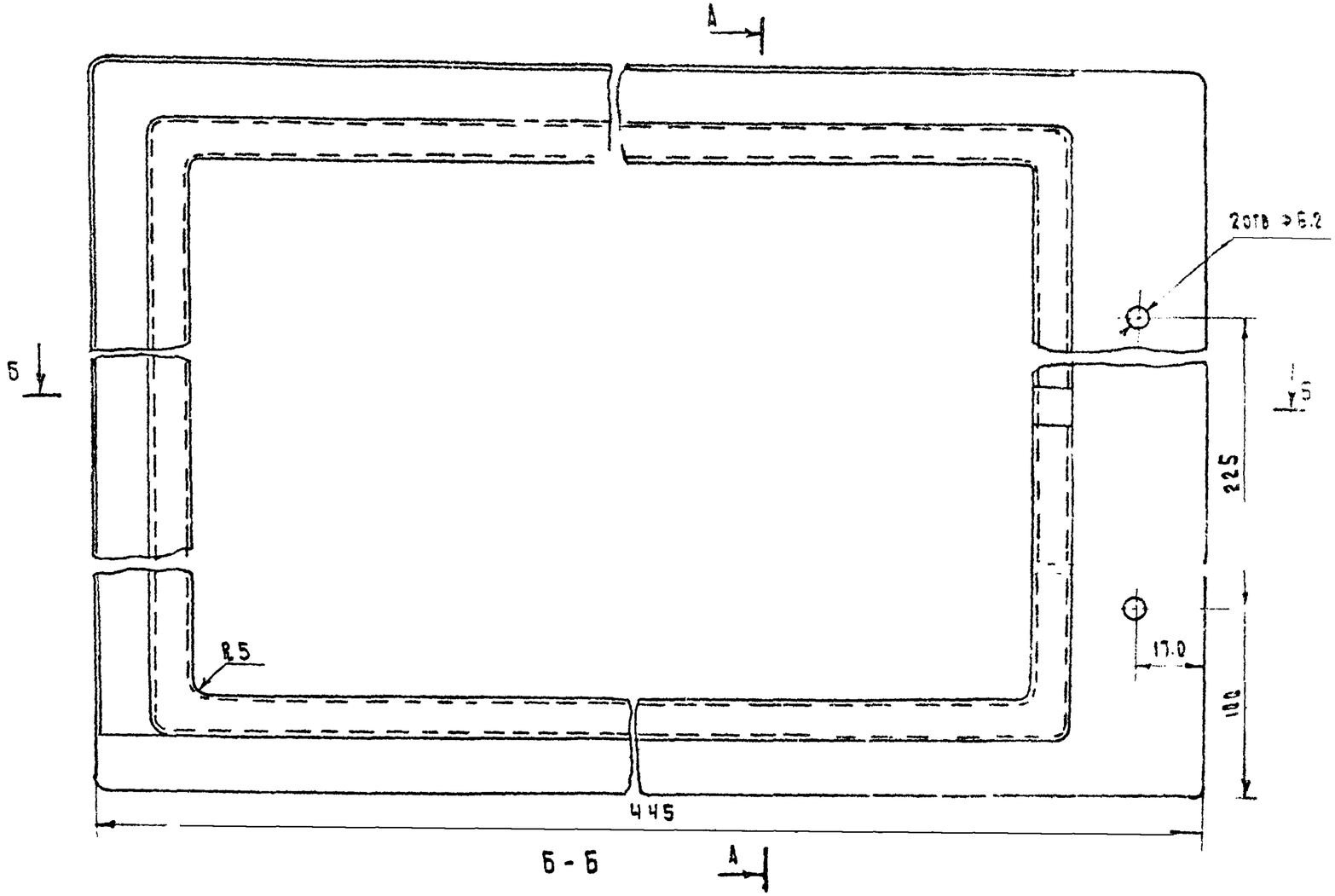

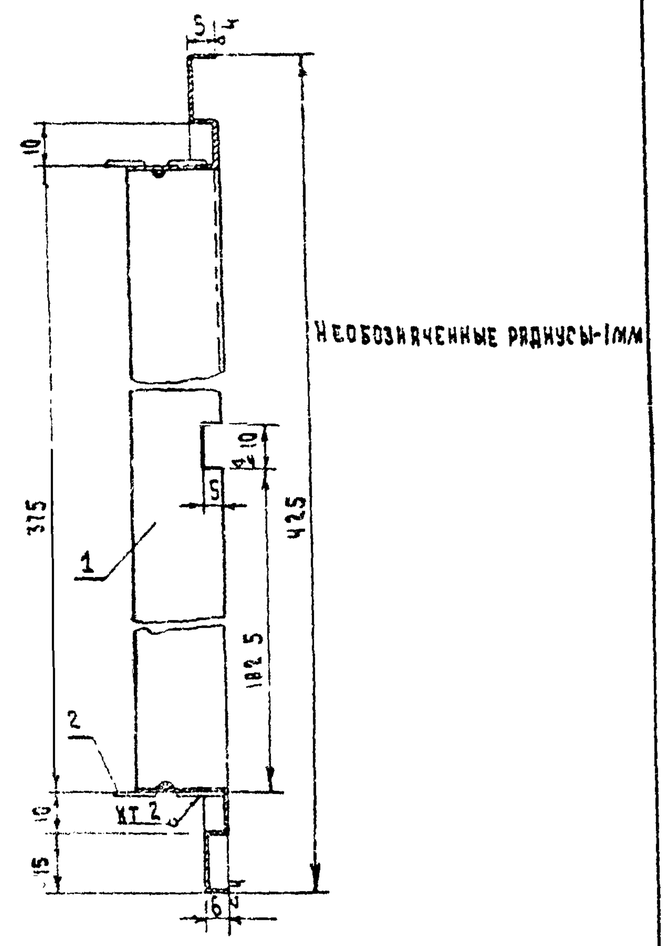

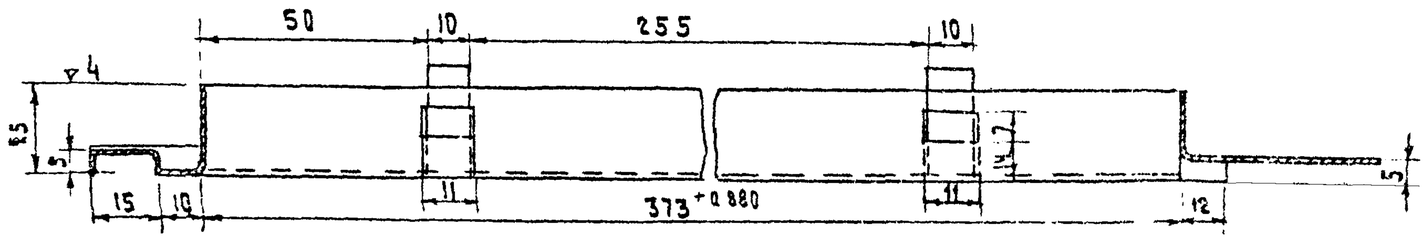

Панель переднюю изготовить в зеркальном изображ.

Поз.	Обозначение	Наименование	Кол.	1 шт.	Изд.	Материал	Примеч.
2	761.00.010 502/02	Защелка	4			— —	Лист М
1	761.00.020.502/01	Каркас	1			Лист В ГОСТ 19903-74 Ст.3 ГОСТ 380-71	

Вес

Панель задняя	761.00.02.0.502		
	Литера	Вес	Масшт.
		0.6	
Сварная	Лист 18	Листов 38	
	БФ ВКИИТЭ		

1977	Малые архитектурные формы и элементы благоустройства улиц, дорог и площадей	Остановочный знак	Типовой проект 320-55	Альбом I	Лист АС-56

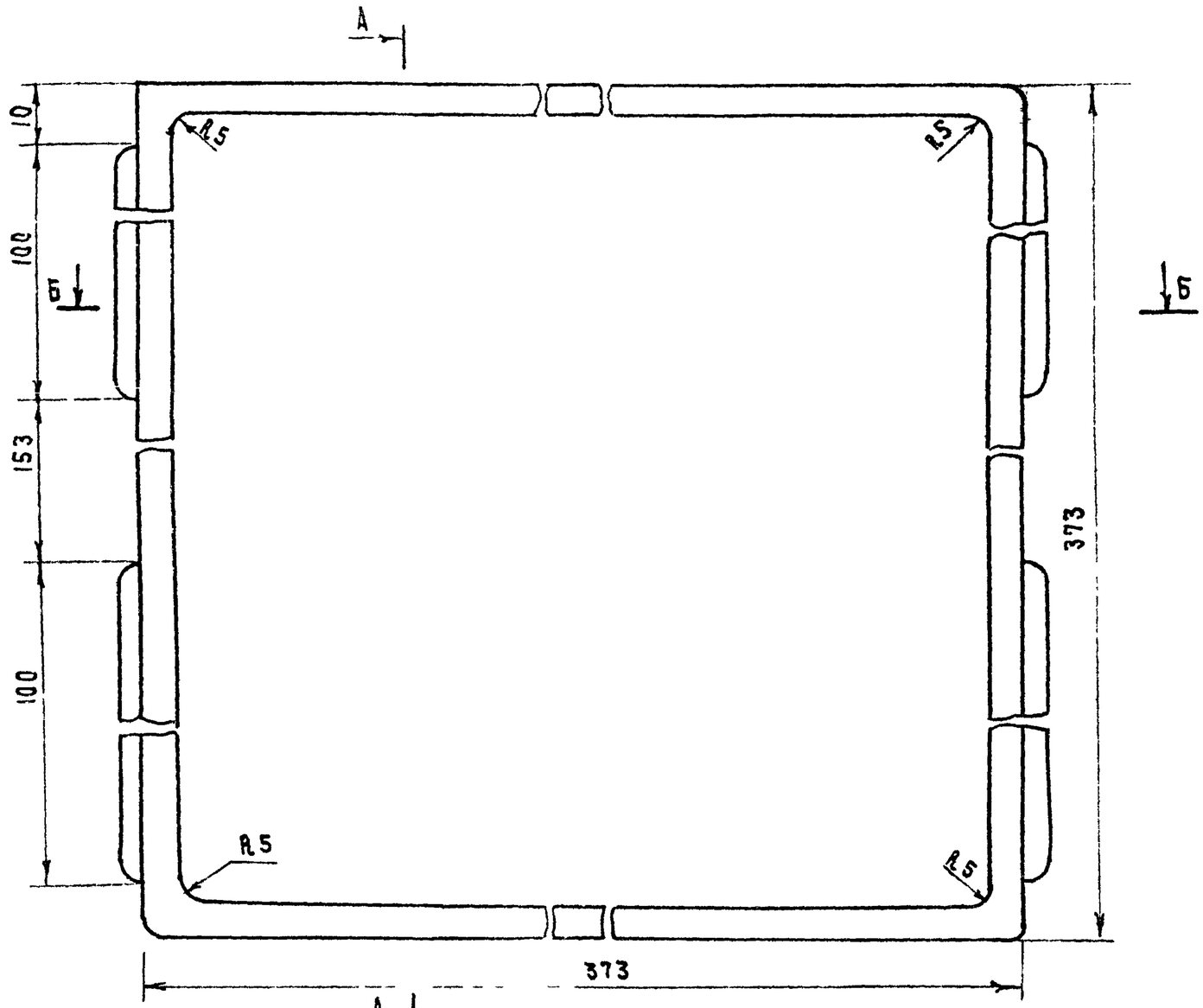

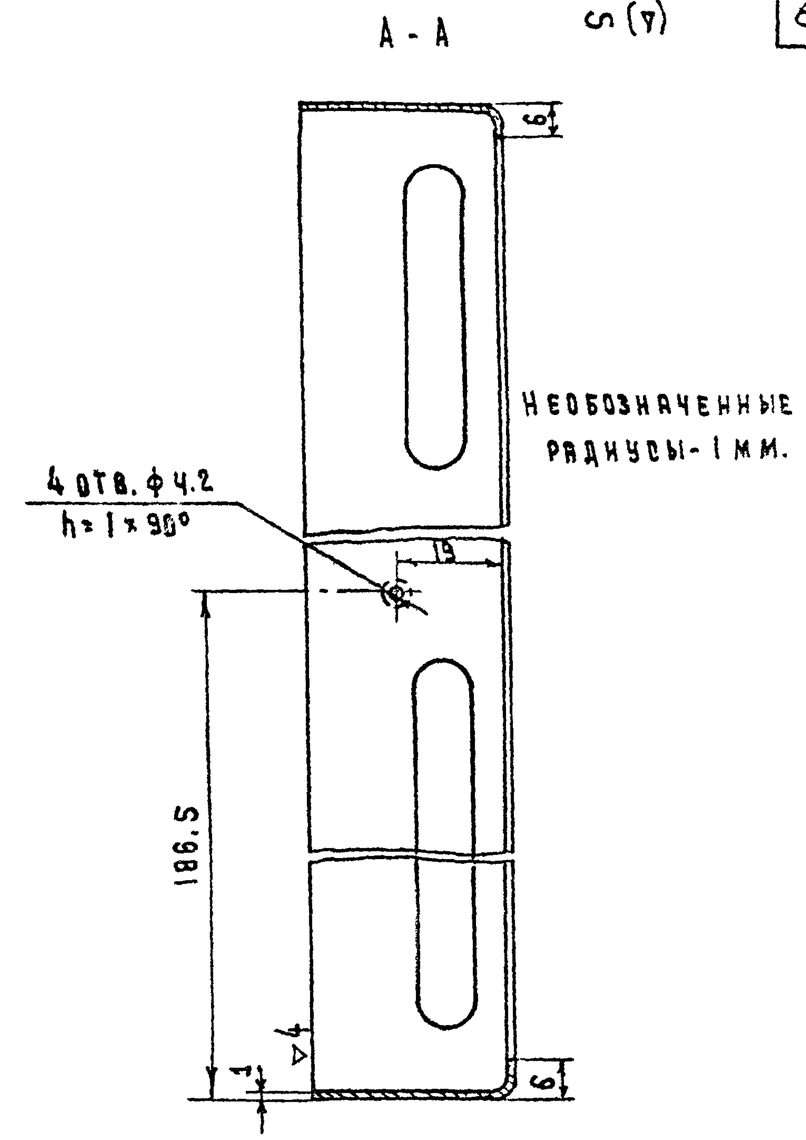

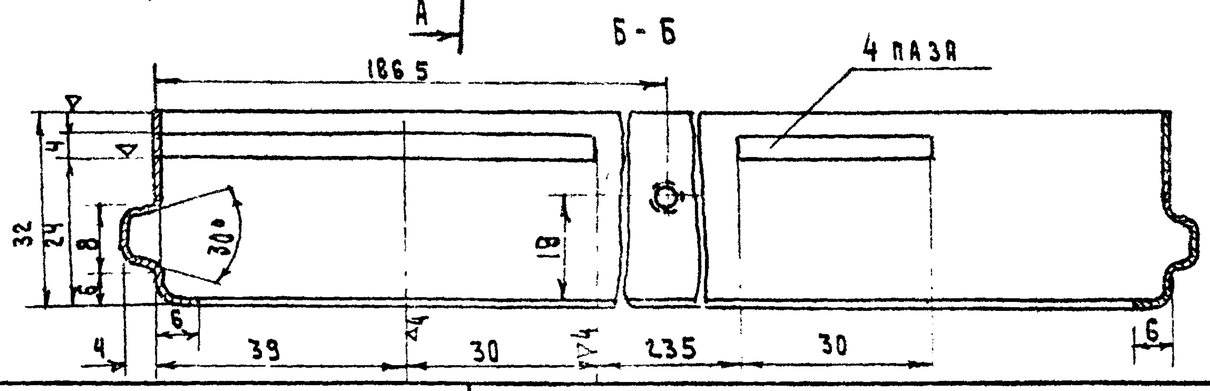

Крышка передняя	761.00.02.0.503		
	Литера	Вес	Масштаб
		0.45	1:1
Сварная	Лист 19	Листов 38	
	БФ ВНИИТЭ		

1977	Малые архитектурные формы и элементы благоустройства улиц, дорог и площадей	Остановочный знак	Типовой проект 320-55	Альбом I	Лист АС-57

Гл. инж. пр-та Б. Мирончик
Ст. архитект. Г. Бокун
г. Минск

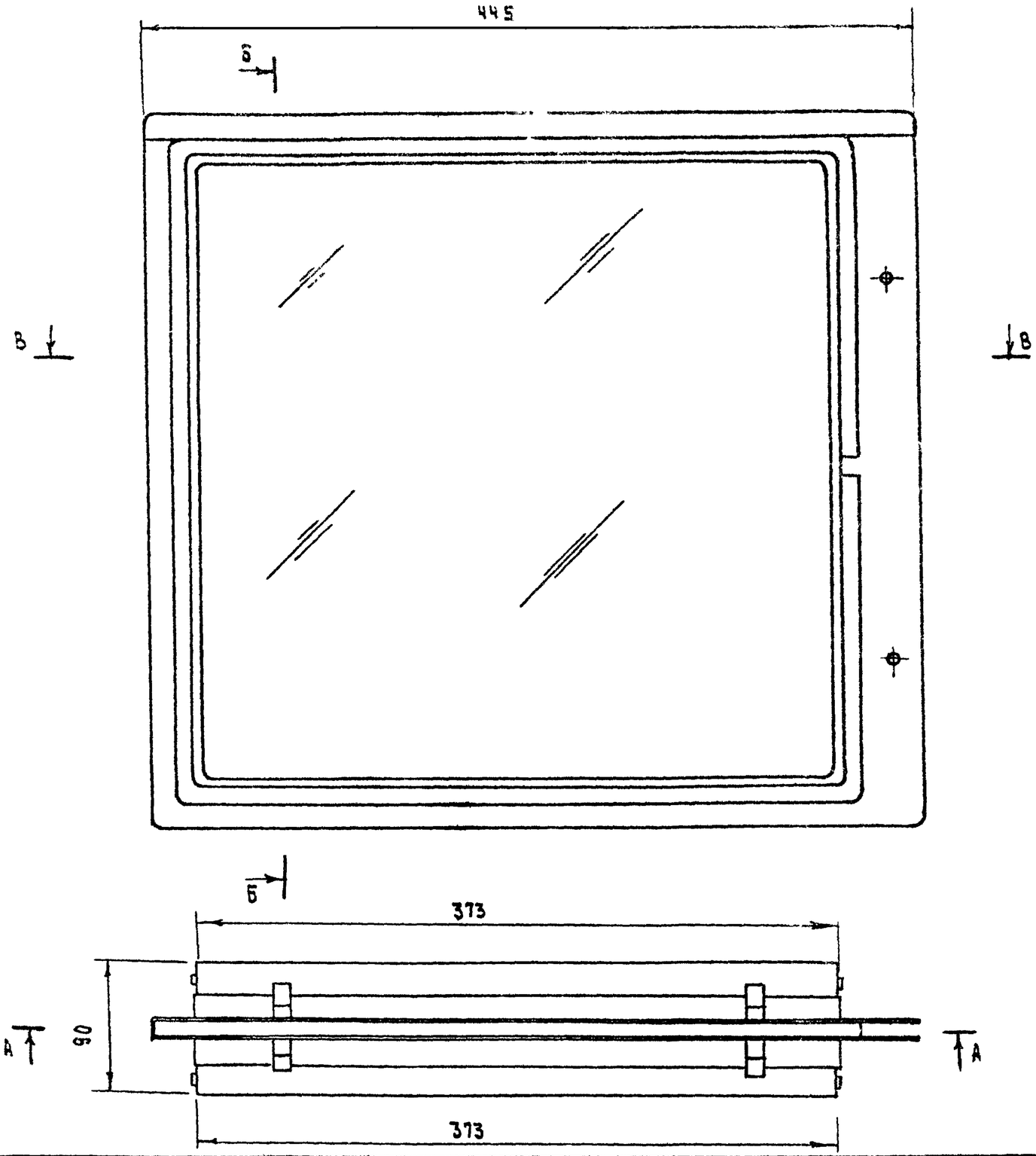

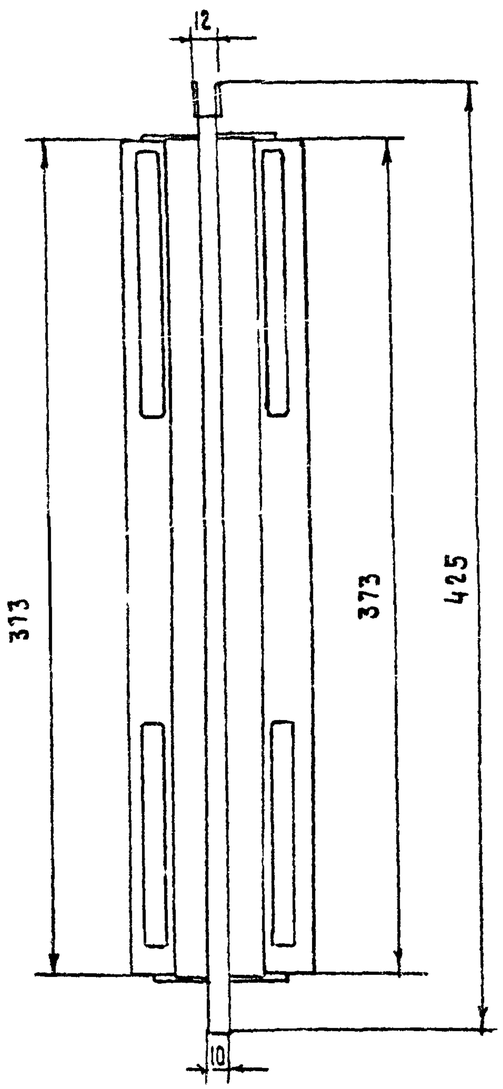

Схема маршрутов I и II вариант	761.00.03.0.000		
	Литера	Вес	Масштаб
Общий вид	Лист 20	Листов 38	
	БФ ВНИИТЭ		

1977	Малые архитектурные формы и элементы благоустройства улиц, дорог и площадей	Остановочный знак	Типовой проект 320-55	Альбом I	Лист АС-58

А-А

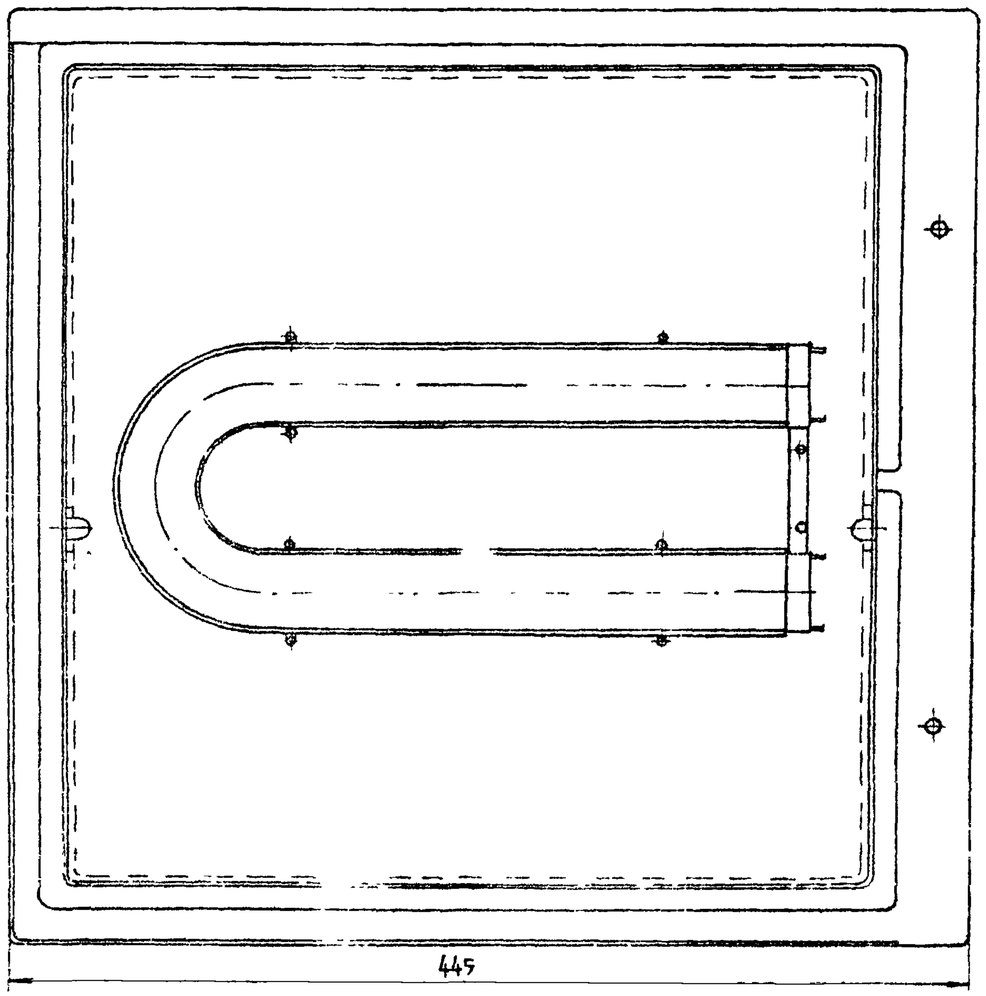

Рук АКМ-7	В. Иванчев	
Гл. инж. АКМ-7	З. Алексеевец	
Гл. арх. пр-та	З. Бешлевская	
Гл. инж. пр.	Б. Жирончик	
Ст. архит.	Г. Бокуть	

БЕЛГОСПРОЕКТ г. Минск

Схема маршрутов I вариант	761.00.03.0.000		
	Литера	Вес	Масшт
	Лист 21	Листов 38	
Разрезы	БФ ВНИИТЭ		

1977 г.	Малые архитектурные формы и элементы благоустройства улиц дорог и площадей	Остановочный знак	Типовой проект 320-55	Альбом I	Лист АС-5

Б-Б

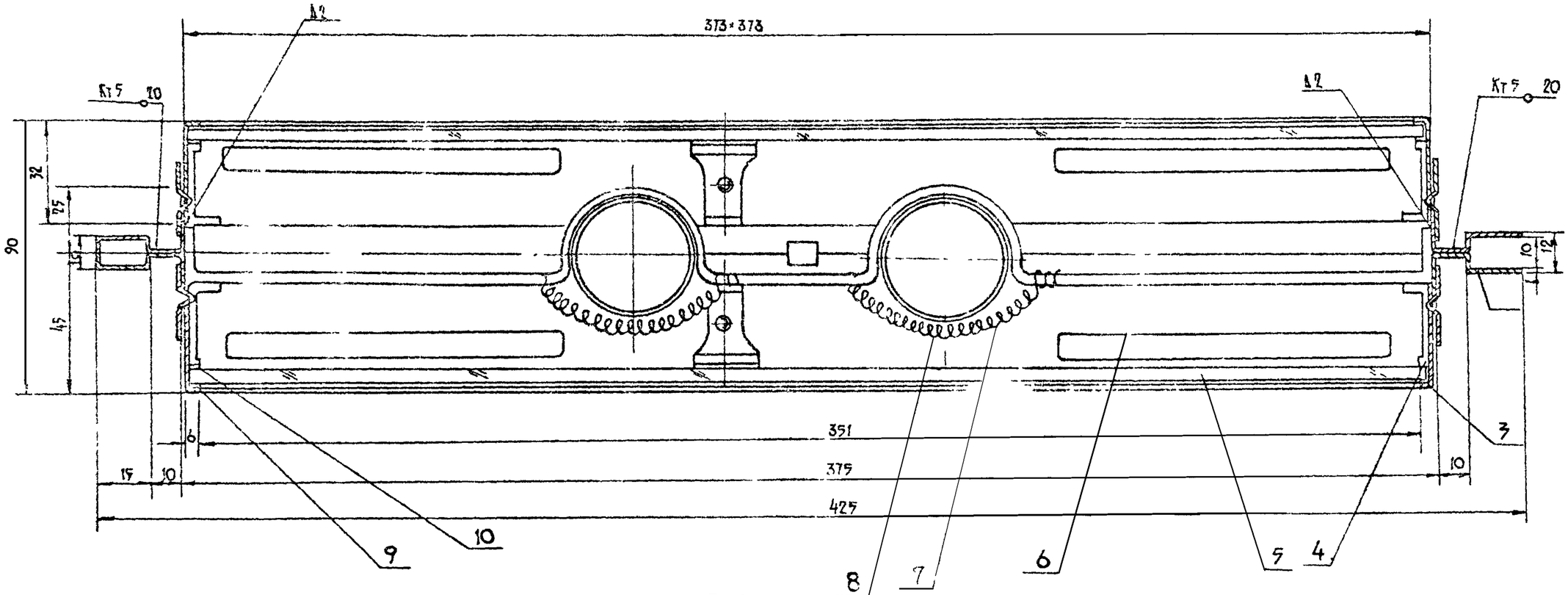

В-В

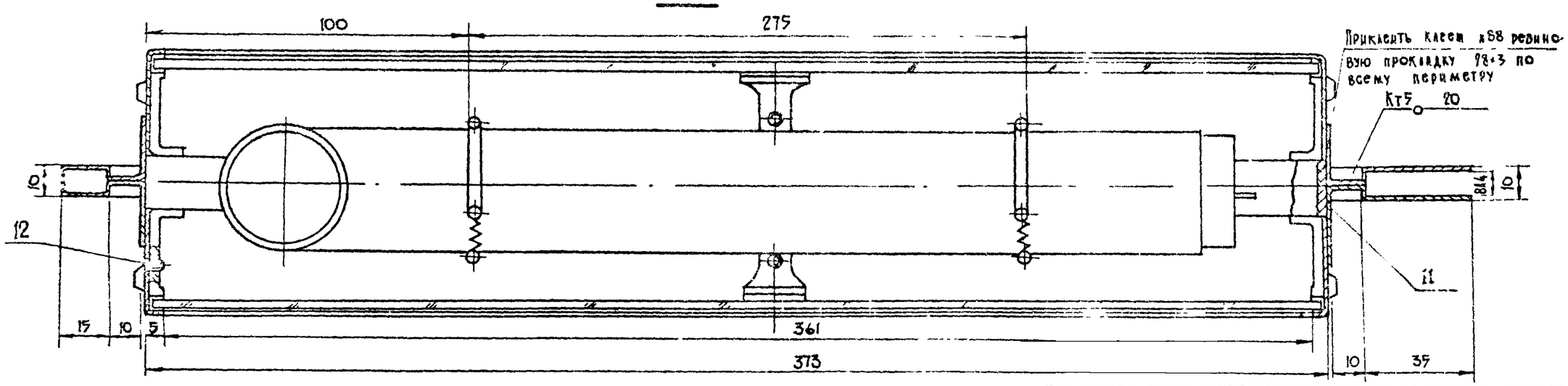

Спецификацию см. лист 22

Разрезы	Лист (А)	Листов 38	
	761.00.03.0.000		

1977г.	Малые архитектурные формы и элементы благоустройства улиц дорог и площадей	Остановочный знак	Типовой проект 320-55	Альбом I	Лист АС-68

Поз.	Обозначение	Наименование	Кол.	1 шт.	Изд. Вес	Материал	Примеч.
13		Винт М4×7 ГОСТ 17475-72*	4				
12		Прокладка по корпусу	1			Резина листовая б=3мм	
11		Прокладка под прижим	4			—"—	20×9×1
10		Прокладка под панель	1			Резина листовая б=1мм	1484×5×1
9		Лампа ЛБК-20	1				Комплект
8		Пружина d=0,8мм Д=6мм шаг 1.42 L=40	4			Проволока II кл. ГОСТ 9389-75	
7	761.00.01.0.301	Ламподержатель	2			Проволока 3 ГОСТ 3282-74	Лист 10
6		Панель информационная	1			Орг 2 стекло молочн.	Лист 9
5	761.00.01.0.302	Прижим	4			Ст.3 ГОСТ 380-71*	Лист 7
4	761.00.02.0.503	Крышка передняя	1				Лист 19
3	761.00.01.0.301	Крышка задняя	1				Лист 6
2	761.00.03.0.501	Панель задняя	1			—"—	Лист 23
1	761.00.03.0.502	Панель передняя	1			Сварная	Лист 23

Номера маршрутов II вариант

761.00.03.0.000

Литера	Вес	Масштаб

Лист 25 Листов 38

Спецификация

БФ ВНИИТЭ

Поз.	Обозначение	Наименование	Кол.	1 шт.	Изд. Вес	Материал	Примеч.
12		Винт М4×7 ГОСТ 17475-72*	8				
11		Прокладка по корпусу	1			Резина листовая б=3мм	
10		Прокладка под прижим	8			—"—	20×9×1
9		Прокладка под панель	2			Резина листовая б=1мм	1454×5×3
8		Лампа ЛБУ-20	1				Комплект
7		Пружина d=0,8мм Д=6мм шаг 1.42	4			Проволока II кл. ГОСТ 9389-75	
6		Ламподержатель	2			Проволока 3 ГОСТ 3282-74	Лист 10
5	761.00.00.0.601	Панель информационная	2			Орг стекло молочн.	Лист 9
4	761.00.01.0.302	Прижим	8			Ст.3 ГОСТ 380-71*	Лист 7
3	761.00.02.0.503	Крышка передняя	2			Ст3 ГОСТ 380-71*	Лист 19
2	761.00.03.0.502	Панель задняя	1			—"—	Лист 23
1	761.00.03.0.501	Панель передняя	1			Сварная	Лист 23

Схема маршрутов I вариант

761.00.03.0.000

Литера	Вес	Масштаб
		–

Лист 22 Листов 38

Спецификация

БФ ВНИИТЭ

Гл. инж. пр-та Б. Мирончик
Ст. архитект. Г. Бокун
Г. Минск

1977	Малые архитектурные формы и элементы благоустройства улиц, дорог и площадей	Остановочный знак	Типовой проект 320-55	Альбом I	Лист АС-61

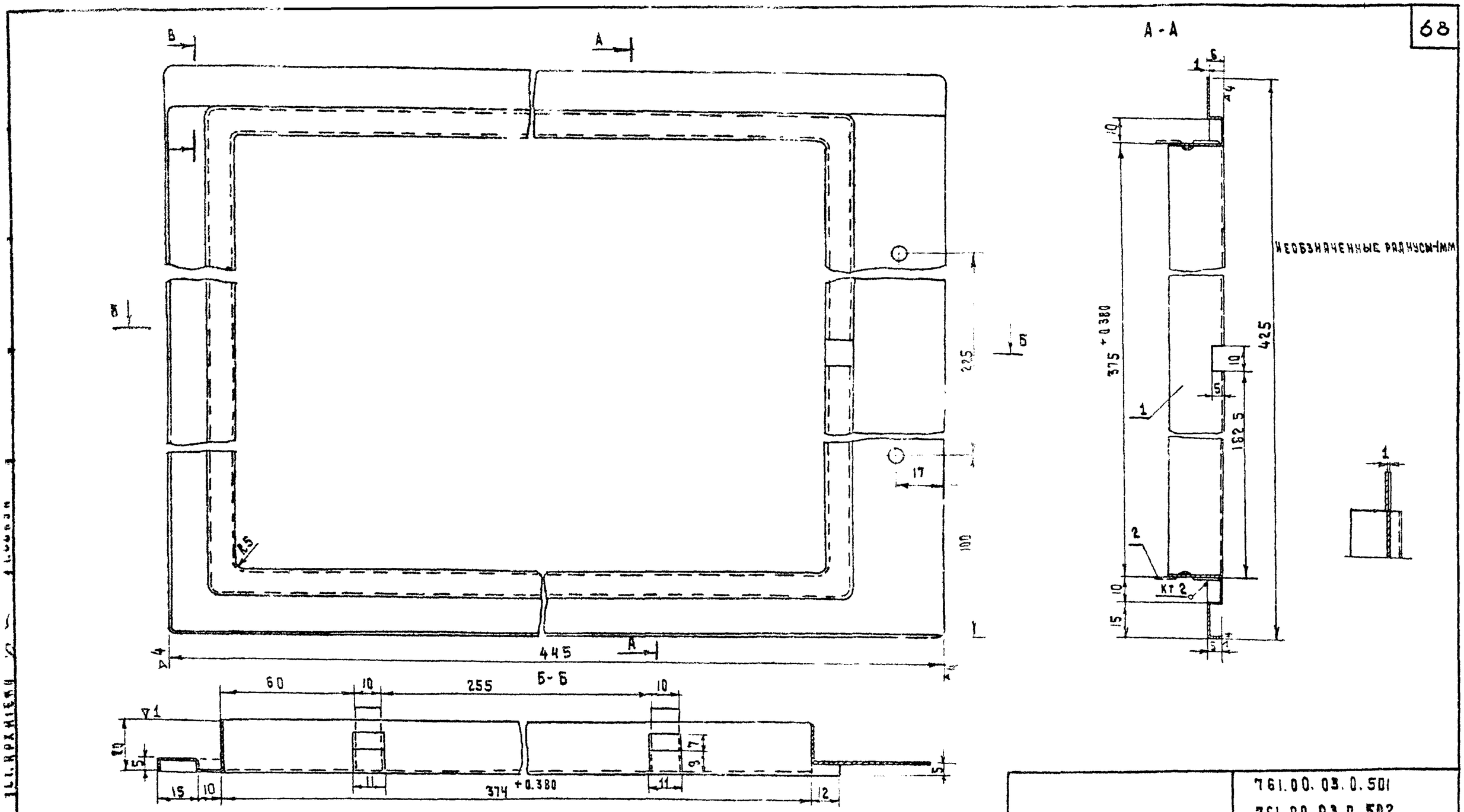

Панель переднюю изготовить в зеркальном изображ.

Поз.	Обозначение	Наименование	Кол.	Вес шт	Вес изд.	Материал	Примеч.
2	761.00.01.0502/07	Защелка	4			—"—	Лист 11
1	761.00.03.0502/01	Каркас	1			Лист В1 ГОСТ 19903-74 Ст3 ГОСТ 380-71*	По черт.

Панель задняя

Сварная

761.00.03.0.501
761.00.03.0.502

Литера	Вес	Масштаб
	0.6	
Лист 23	Листов 38	
БФ ВНИИТЭ		

1977	Малые архитектурные формы и элементы благоустройства улиц, дорог и площадей	Остановочный знак	Типовой проект 320-55	Альбом I	Лист АС-62

А - А

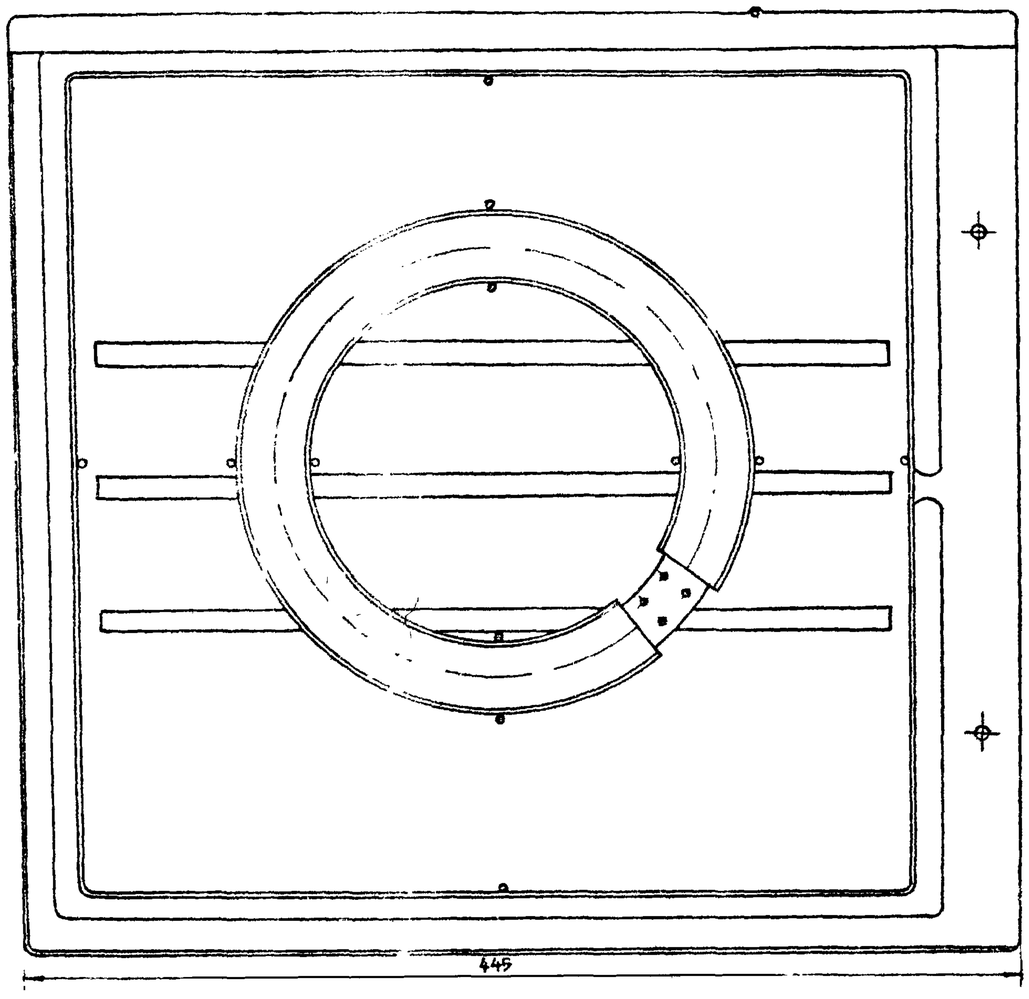

Рук. АКМ-7	В. Иванчев	
Гл. инж. АКМ-7	В. Алексеевец	
Гл. арх. пр. 1А	Э. Вишневская	
Гл. инж. пр.	Б. Мирончик	
Ст. Архит.	Г. Бокун	

БЕЛГОСПРОЕКТ
г. Минск

Схема маршрутов II вариант	761.00.03.0 000		
	Литера	Вес	Масштаб
Разрезы	Лист 24	Листов 38	
	БФ ВНИИТЭ		

1977г	Малые архитектурные формы и элементы благоустройства, улиц дорог и площадей	Остановочный знак	Типовой проект 320-55	Альбом I	Лист АС-63

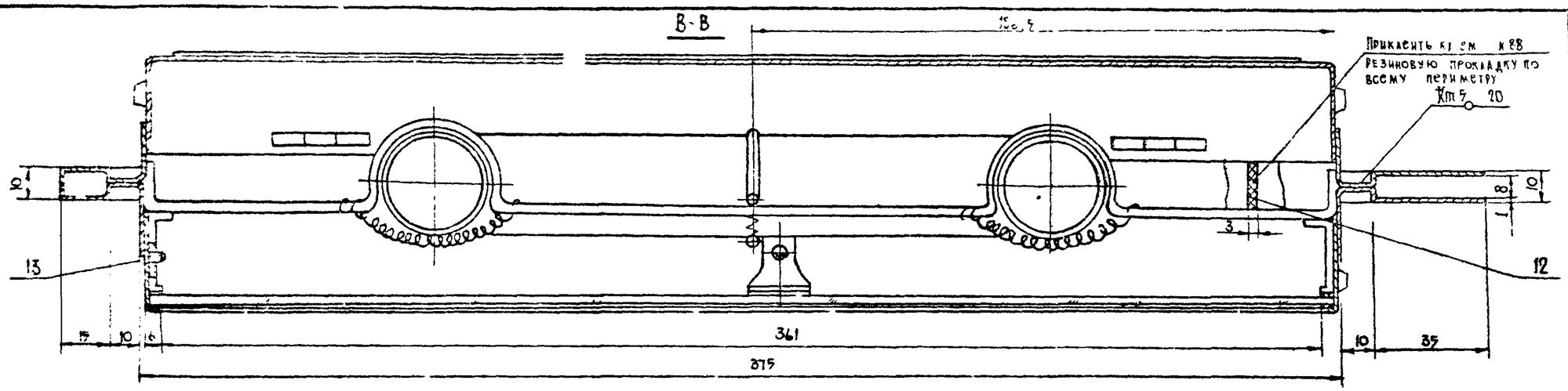

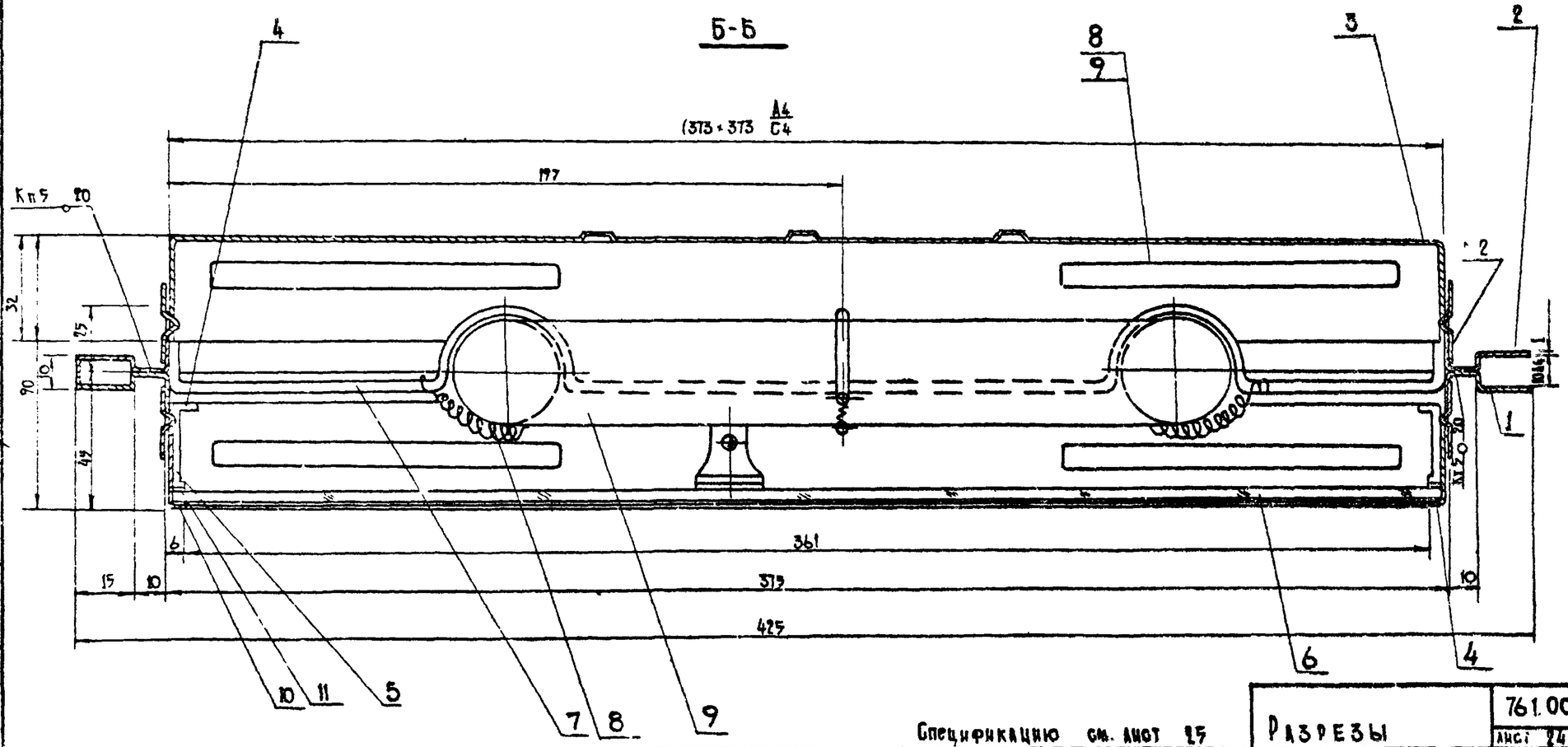

Спецификацию см. лист 25

1977г	Малые архитектурные формы и элементы благоустройства улиц дорог и площадей	Остановочный знак	Разрезы	761.00.03.0.000 Лист 24 (А) Листов 38	
			Типовой проект 320-55	Альбом II	Лист АС-64

Белгосстрой г. Минск

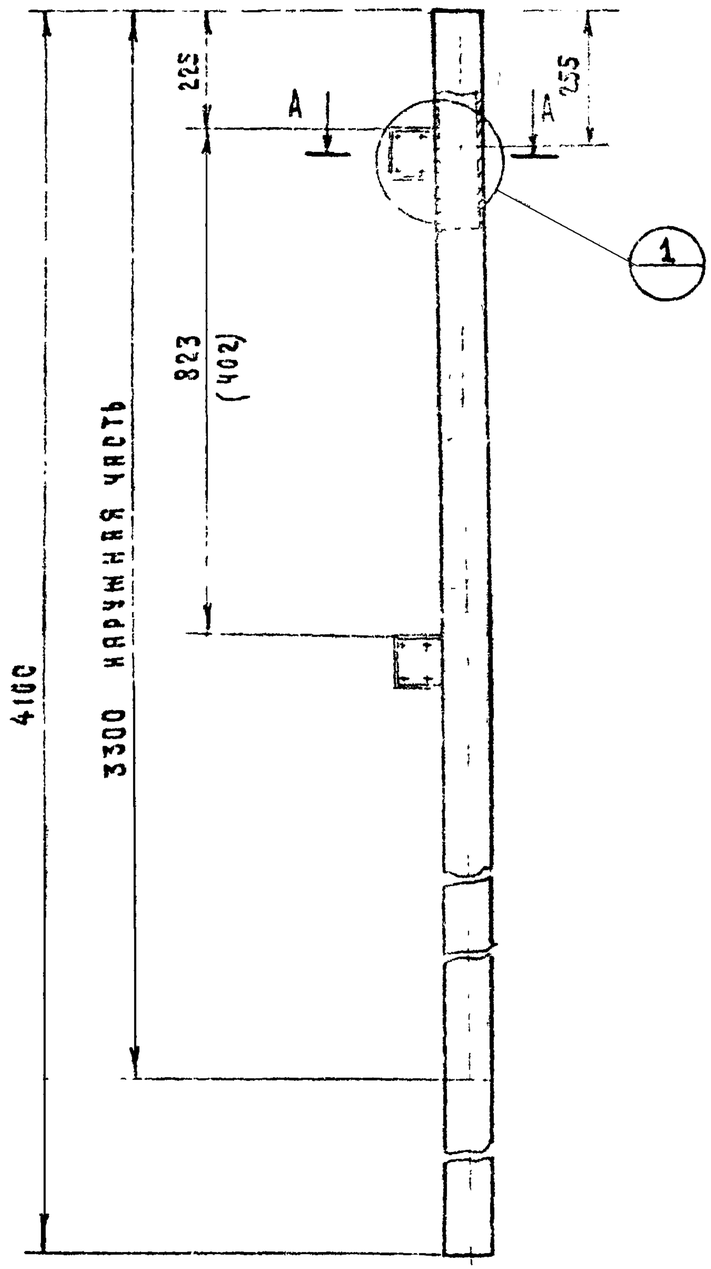

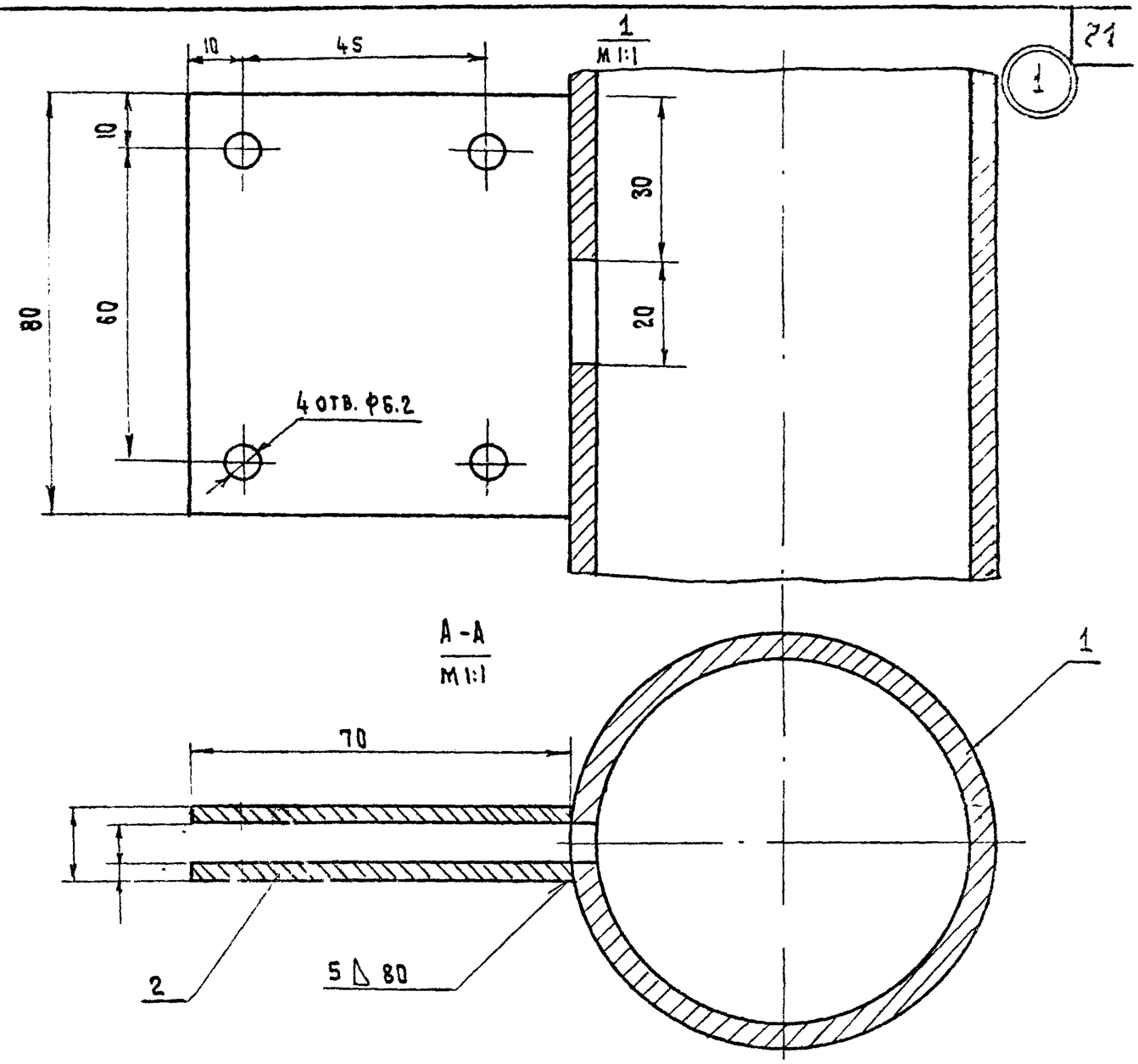

Размер в скобках дан для кронштейна I

Поз.	Обозначение	Наименование	Кол.	1 шт.	Изд.	Материал	Примеч.
2		Щека	2			Ст3. ГОСТ 380-71*	—"—
1		Стойка	1			Труба 80×4.5 ГОСТ 3262-62	По черт.
				Вес			

Стойка

761.00.00.0.501

Литера	Вес	Масштаб
		1:10
Лист 25	Листов 38	
БФ ВНИИТЭ		

Сварная

Гл. инж. пр-та Б. Мирончик
Ст. архитект. Г. Бокун
Г. Минск

1977	Малые архитектурные формы и элементы благоустройства улиц, дорог и площадей	Остановочный знак	Типовой проект 320-55	Альбом I	Лист АС-65

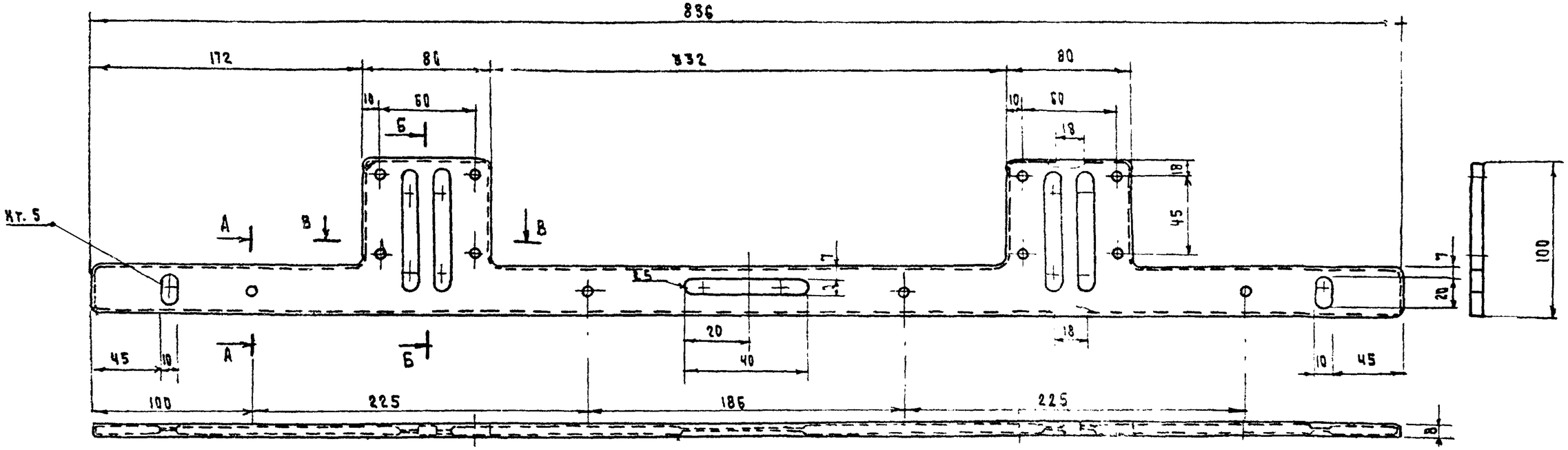

А - А
М 1:1

Б - Б
М 1:1

В - В
М 1:1

НЕОБОЗНАЧЕННЫЕ РАДИУСЫ 1.5 ММ.

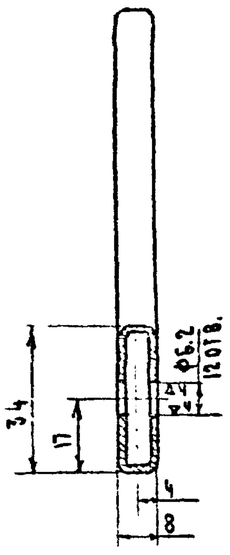

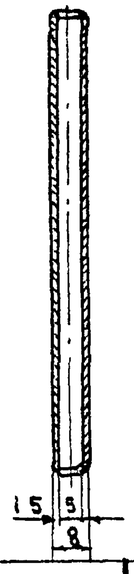

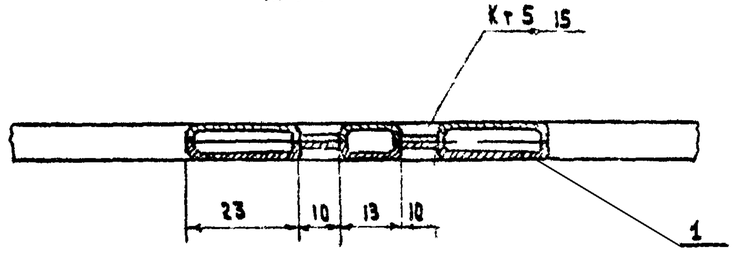

Поз.	Обозначение	Наименование	Кол.	Масса 1 шт.	Масса н.з.	Материал	Примеч.
1		Пластина	2			Лист В3-5 ГОСТ 19903-74 / Ст.3 ГОСТ 380-71	По черт.

Кронштейн I	761. 00.00.0. 502		
	Литера	Вес	Масштаб
Сварной	Лист 27	Листов 38	
	БФ ВНИИТЭ		

1977	Малые архитектурные формы и элементы благоустройства улиц, дороги площадей	Остановочный знак	Типовой проект 320-55	Альбом I	Лист АС-66

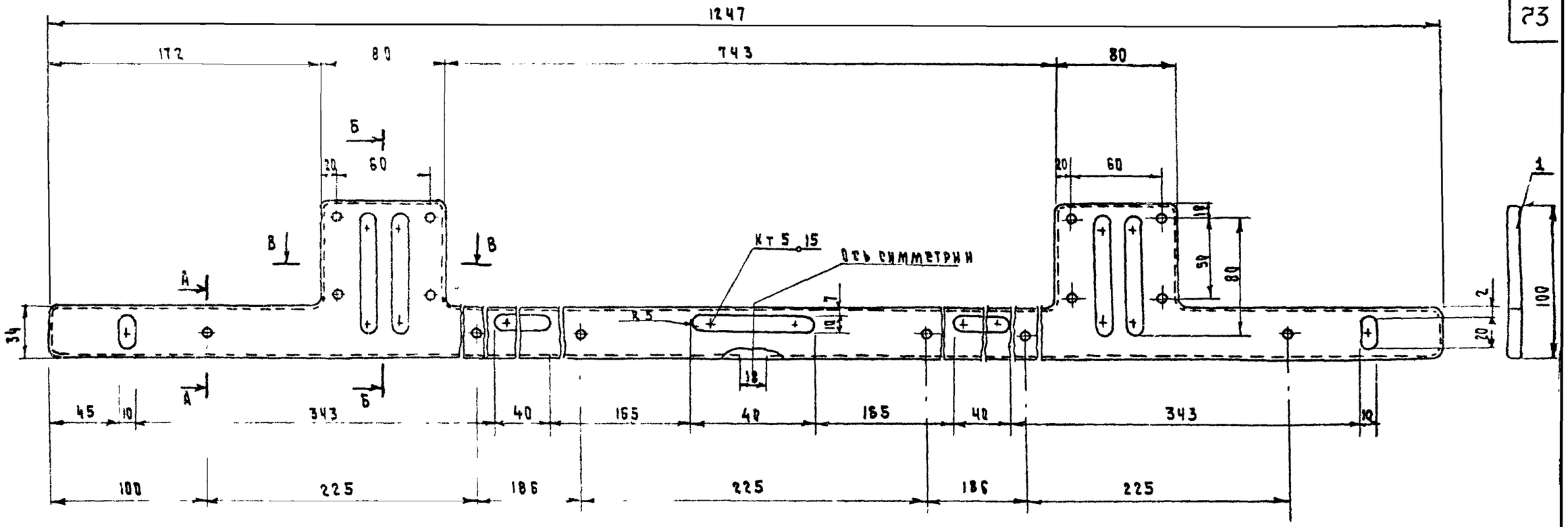

Разрезы А-А, Б-Б, В-В см. лист
Необозначенные радиусы 1.5 мм.

Поз.	Обозначение	Наименование	Кол.	1 шт.	Изд.	Материал	Примеч.
1		Пластина	2			Лист $\frac{В1.5\ ГОСТ19903-74}{Ст.3\ ГОСТ380-71*}$	

Кронштейн II

Сварной

Литера	Вес	Масштаб
Лист 28	Листов 38	

1977	Малые архитектурные формы и элементы благоустройства улиц, дорог и площадей	Остановочный знак	Типовой проект 320-55	Альбом I	Лист АС-67

Гл. инж. пр-ти Б. Мирончик
Ст. архитект. Г. Бокун
г. Минск

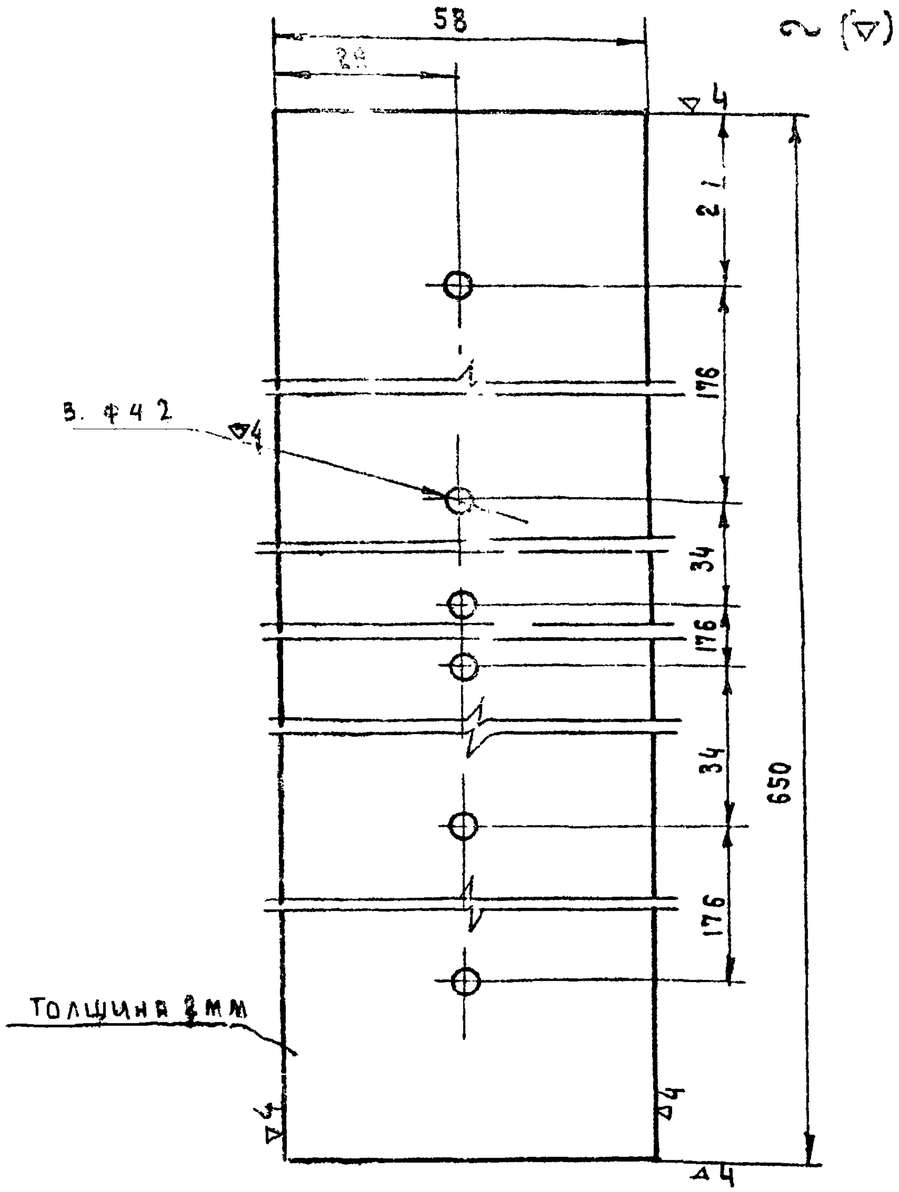

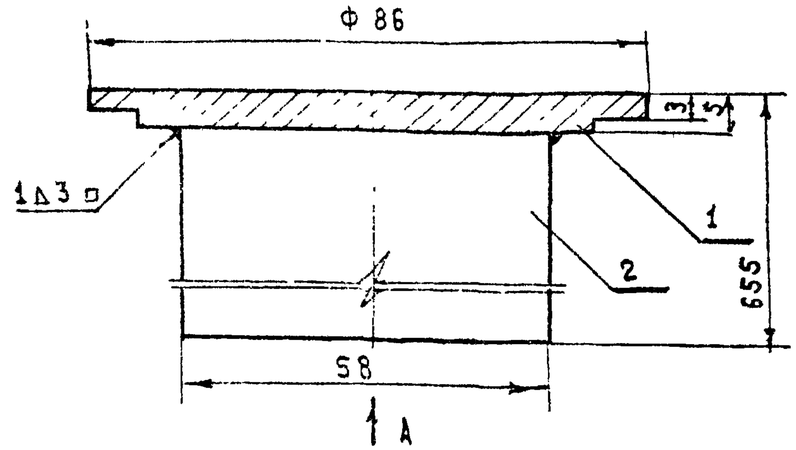

Вид А

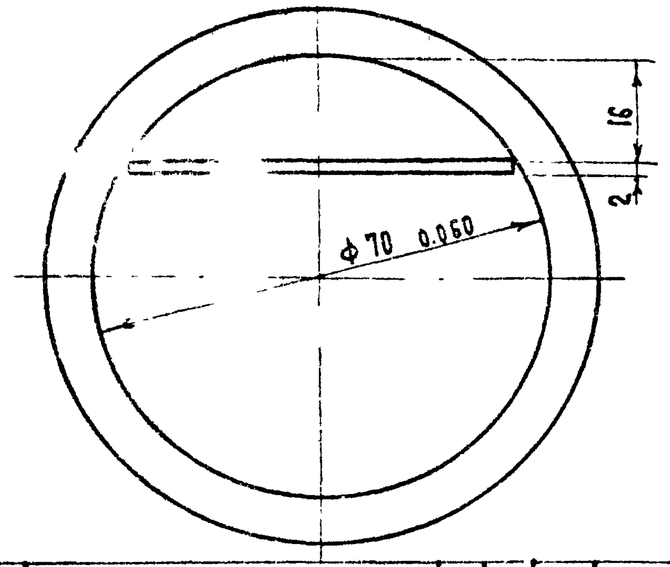

Поз.	Обозначение	Наименование	Кол.	Шт / Нед. / Вес	Материал	Примеч.
2	0504/02	Пластина	1		Лист В2 19903-74	Лист 29
1	0504/01	Заглушка	1		Ст. 3 ГОСТ 380-71*	По черт

Пластина	761. 00.00.0.504/02		
	Литера	Вес	Масштаб 1:1
Лист В2 ГОСТ 19803-74 / Ст. 3 ГОСТ 380-71*	Лист 24	Листов 38	
	БФ ВНИИТЭ		

Крышка	761. 00.00.0.504		
	Литера	Вес	Масштаб 1:1
Сварочная	Лист 30	Листов 38	
	БФ ВНИИТЭ		

1977	Малые архитектурные формы и элементы благоустройства улиц, дорог и площадей	Остановочный знак	Типовой проект 320-55	Альбом I	Лист АС-68

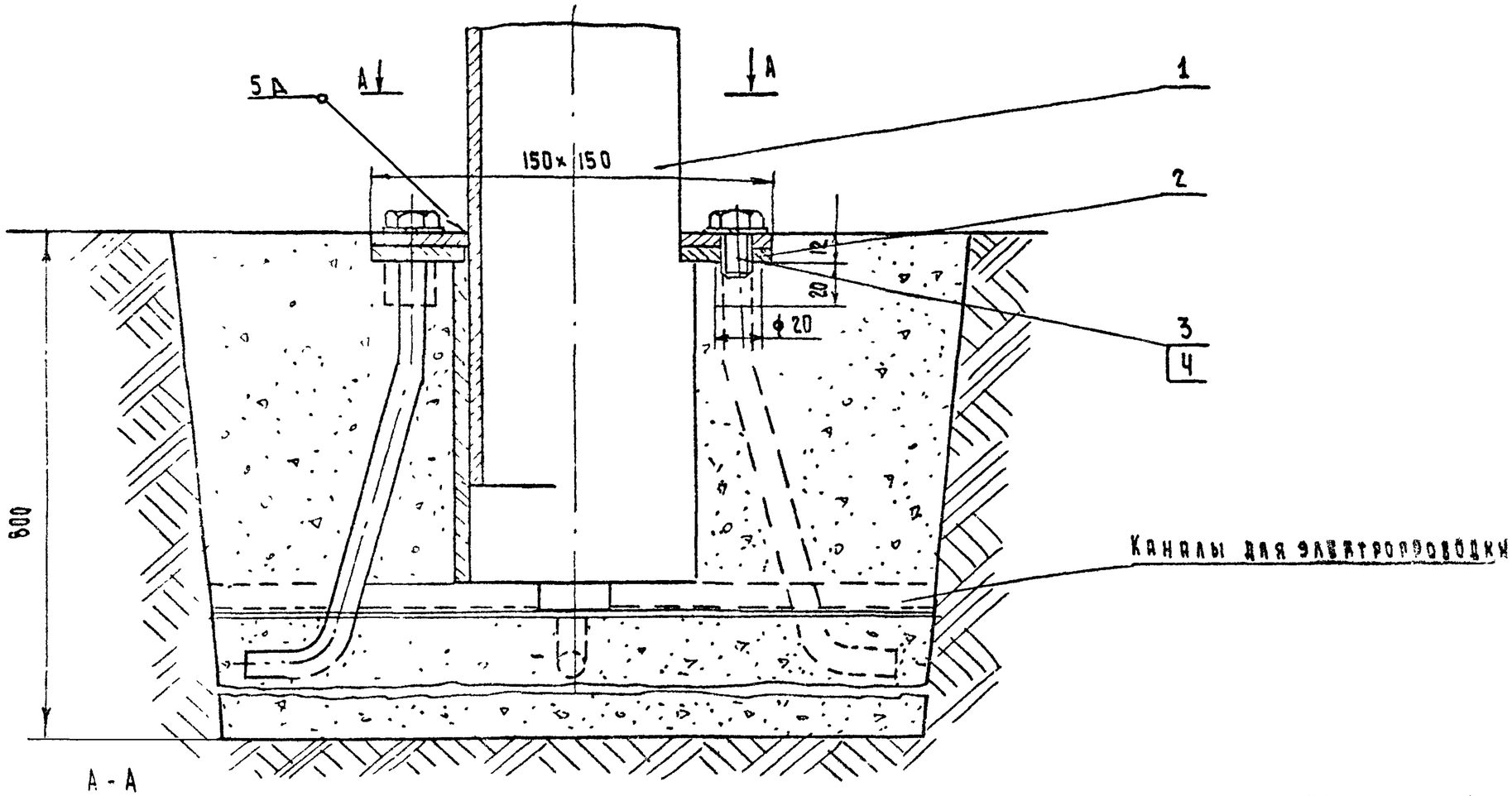

А - А

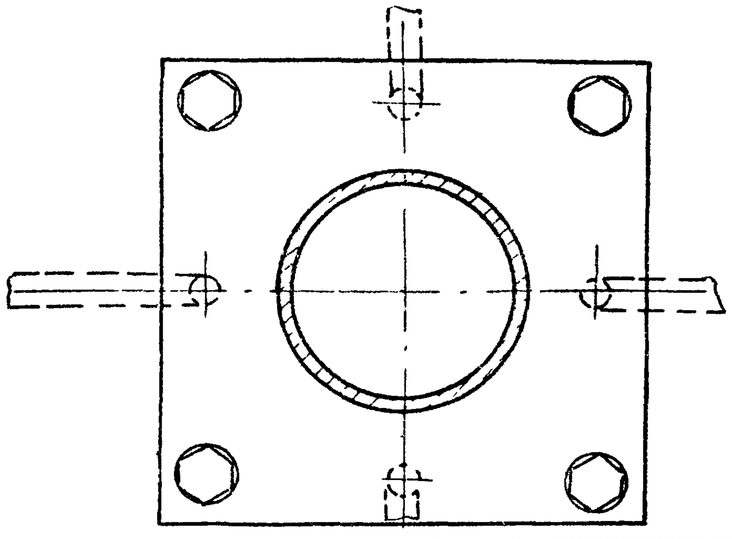

Поз.	Обозначен.	Наименование	Кол.	1шт./Изд. Вес		Материал.	Примеч.
4		Шайба пружинная ГОСТ 6402-70*	4				
3		Болт М8×20 ГОСТ 7798-70	4				
2	761.00.00.1.502	Фланец	1			Сварн.	Лист 33
1	761.00.00.1.501	Стойка (съемная)	1			Сварн.	Лист 32

Узел крепления съемной стойки в землю.	761.00.00.1.000
	Литера / Вес / Масштаб
Сборочный	Лист 31 / Листов 32
	БФ ВНИИТЭ

1977	Малые архитектурные формы и элементы благоустройства улиц, дорог и площадей	Остановочный знак	Типовой проект 320-55	Альбом I	Лист АС-69

Гл. арх. проекта В. Минченко
Ст. архитект. Г. Бокун
Г. Минск

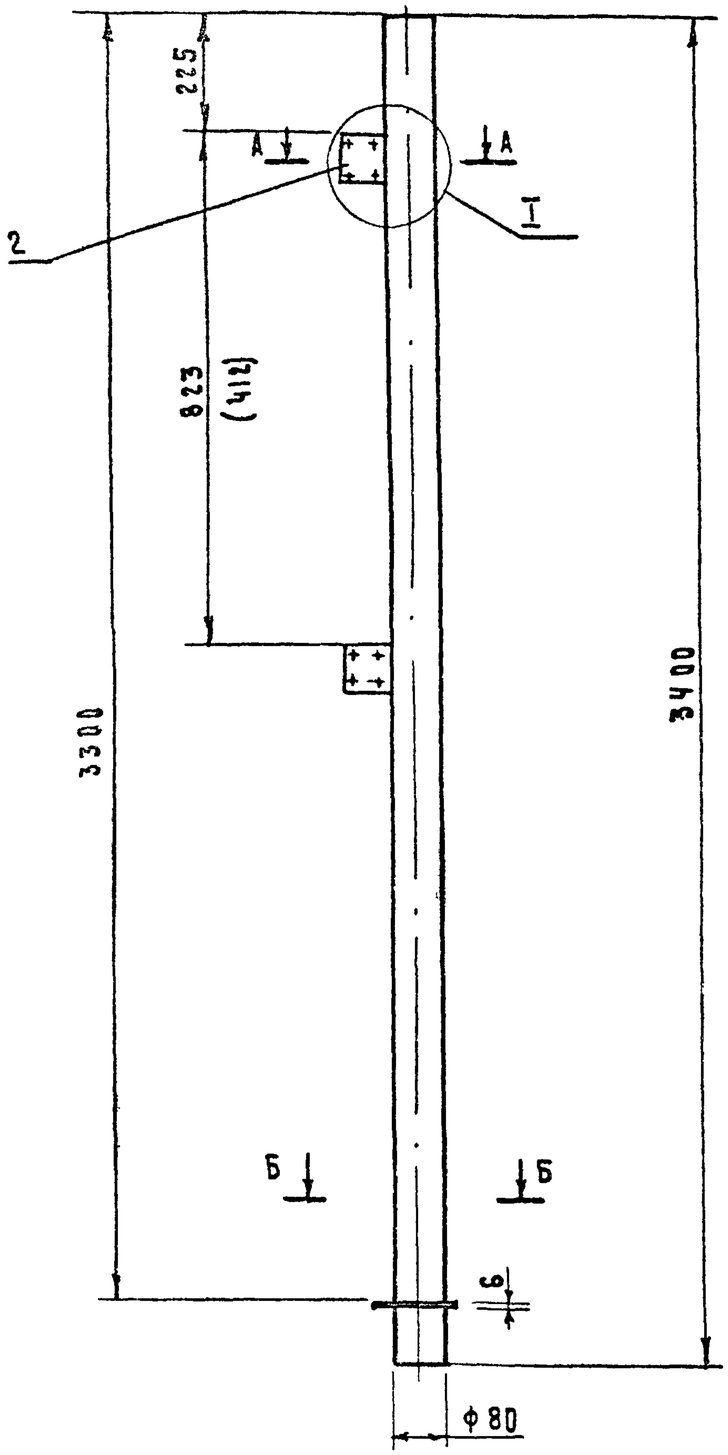

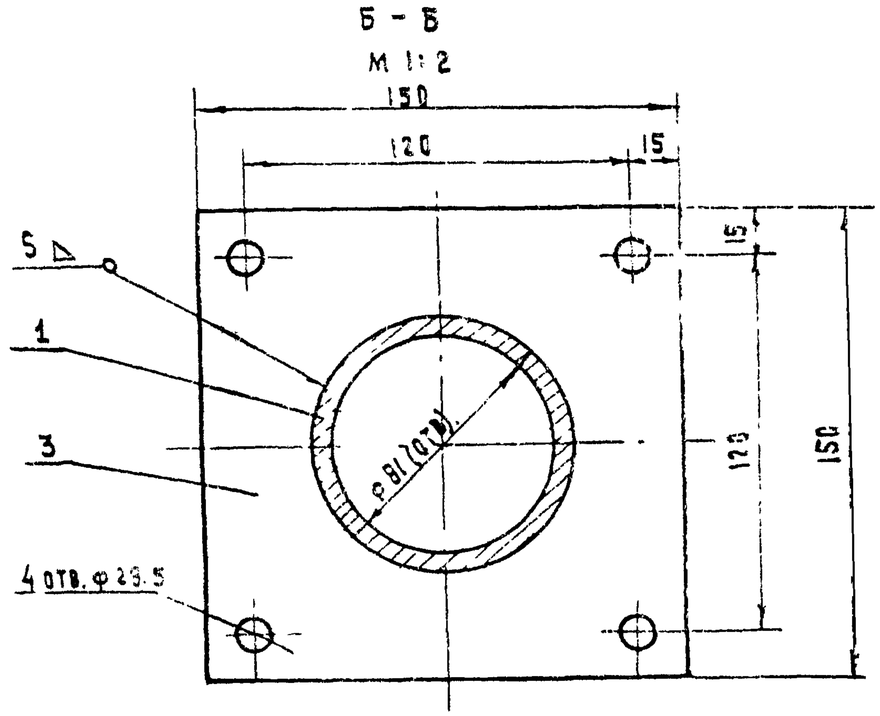

Узел I и разрез А-А см. черт. 761.00.00.0.501 лист 26.

Размер в скобках дан для кронштейна I

Поз	Обозначен.	Наименование	Кол	Масса 1 шт.	Масса всего	Материал	Примеч.
3	1501|3	Опорная пластина	1			Ст.3 ГОСТ 380-71*	—"—
2	1501|2	Щека	2			Ст.3 ГОСТ 380-71*	—"—
1	1501|1	Стойка	1			Труба 40×4.7 ГОСТ 3262-75	По черт.

Стойка (съемная)	761.00.00.1.501		
	Литера	Вес	Масштаб 1:10
	Лист 32	Листов 38	
Сварная	БФ ВНИИТЭ		

1977	Малые архитектурные формы и элементы благоустройства улиц, дорог и площадей	Остановочный знак	Типовой проект 320-55	Альбом I	Лист АС-70

~ (▽)

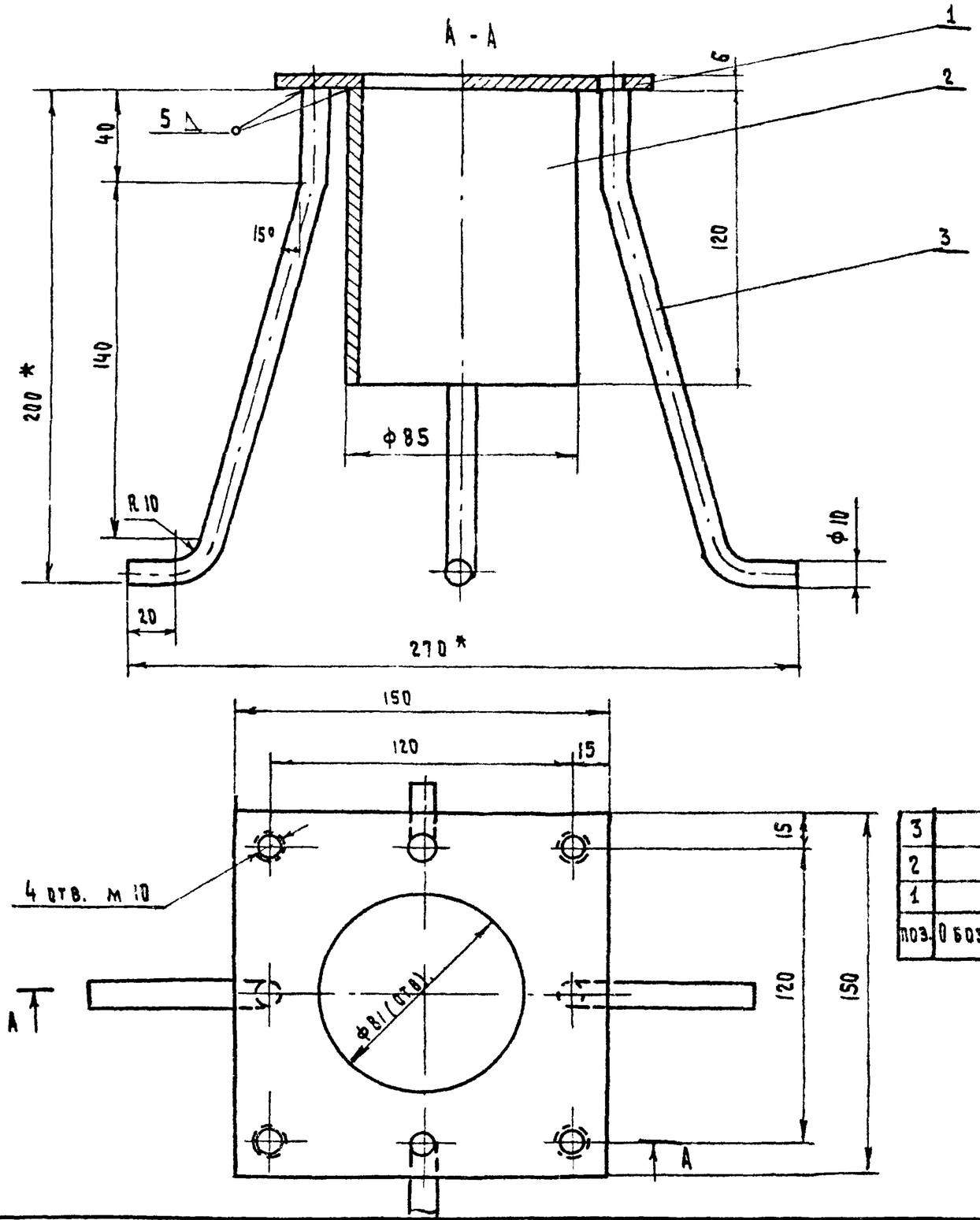

* Размеры для справок

Поз.	Обозначение	Наименование	Кол.	Шт.	Изд.	Материал	Примеч.
3	1.502/3	Анкер	4			Сталь арматуры	—"—
2	1.502/2	Стакан	1			Труба 85 х 4.5 ГОСТ 3262-75	—"—
1	1.502/1	Пята	1			Ст.3 ГОСТ 380-71 *	По черт.

Вес

Фланец	761.00.00.1.502		
	Литера	Вес	Масштаб 1:2
Сварной	Лист 33	Листов 38	
	БФ ВНИИТЭ		

1977	Малые архитектурные формы и элементы благоустройства улиц, дорог и площадей	Остановочный знак	Типовой проект 320-55	Альбом I	Лист АС-71

Г. Минск

Гл. инж. пр-та	Г. Бокин	
Ст. архитект.	Э. Бышевский	
	Б. Миронович	

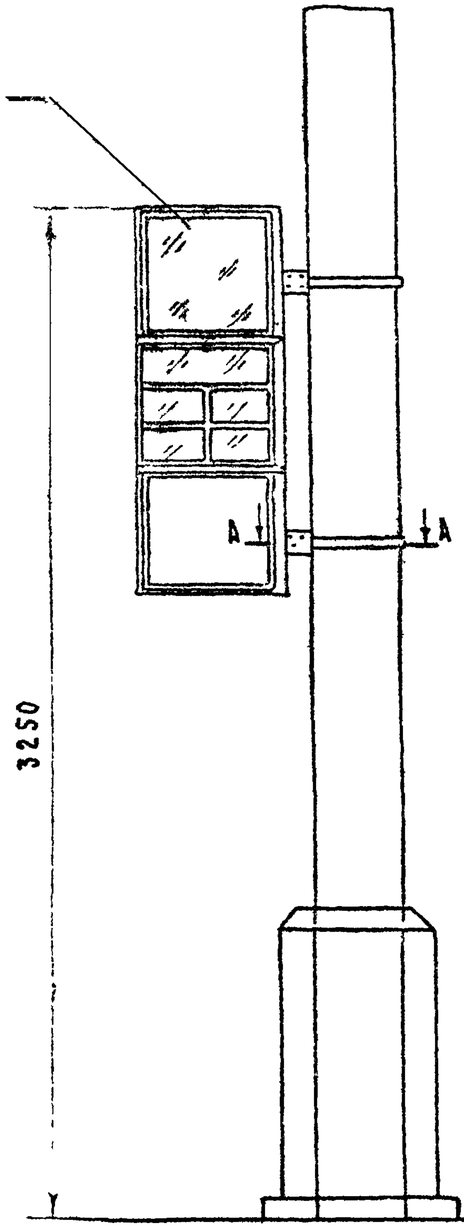

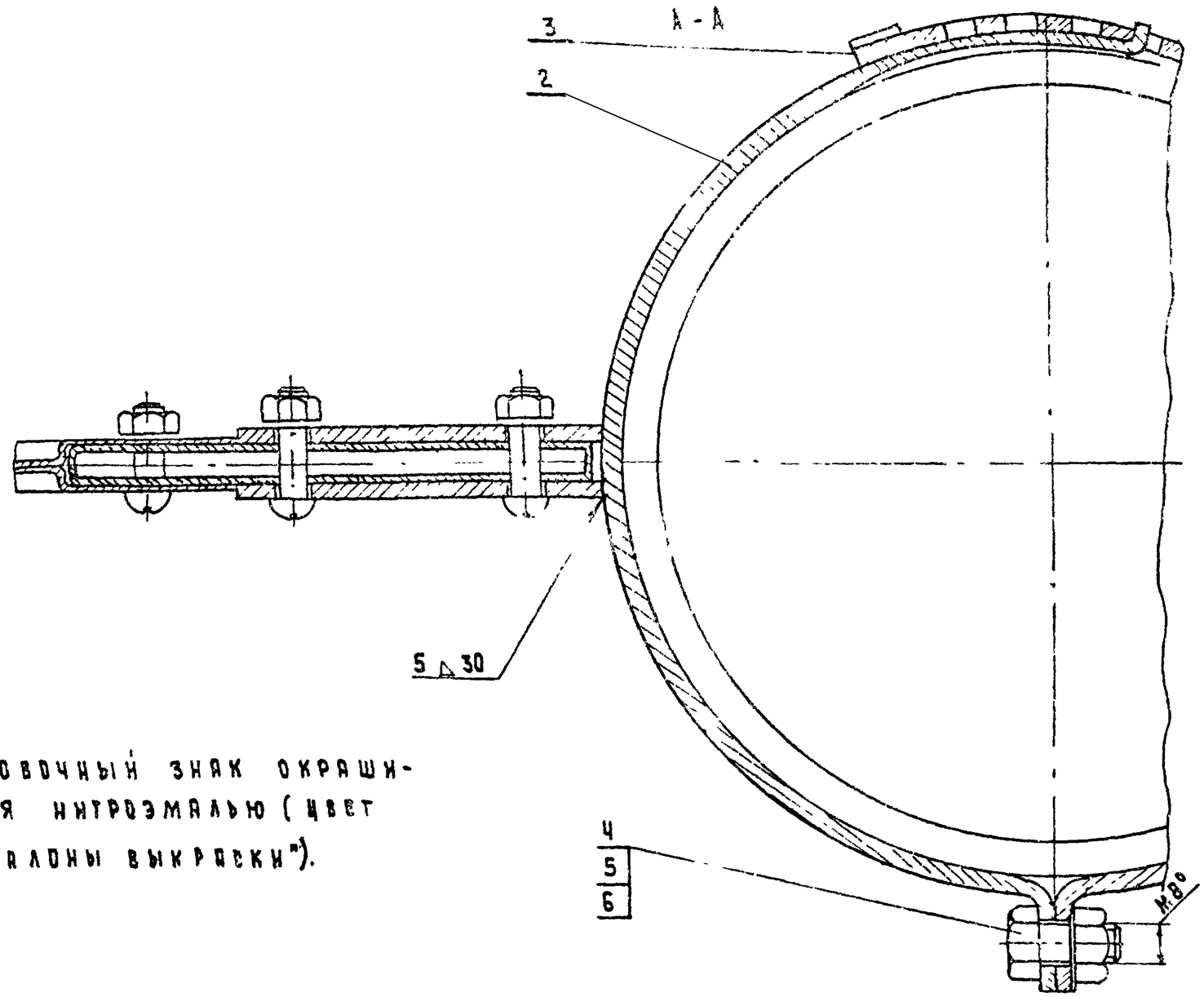

Остановочный знак окрашивается нитроэмалью (цвет см. „эталоны выкраски").

Поз.	Обозначение	Наименование	Кол.	Вес шт.	Вес изд.	Материал	Примеч.
6		Шайба 8 ГОСТ 11371-68 *	2				
5		Гайка М8 ГОСТ 5915-70 *	2				
4		Болт М8×16 ГОСТ 15589-70*	2				
3	761.00.00.2.502	Полукольцо II-хомута	2			—"—	См. лист 36
2	761.00.00.2.501	Полукольцо I-хомута	2			—"—	См. лист 35
1		Остановочный знак	1*			Сборн	

Вариант привязки остановочного знака к столбам существующ.	761.00.00.2.000		
	Литера	Вес	Масштаб 1:10
Общий вид	Лист 34	Листов 36	
	БФ ВНИИТЭ		

1977	Малые архитектурные формы и элементы благоустройства улиц, дорог и площадей	Остановочный знак	Типовой проект 320-55	Альбом I	Лист АС-72

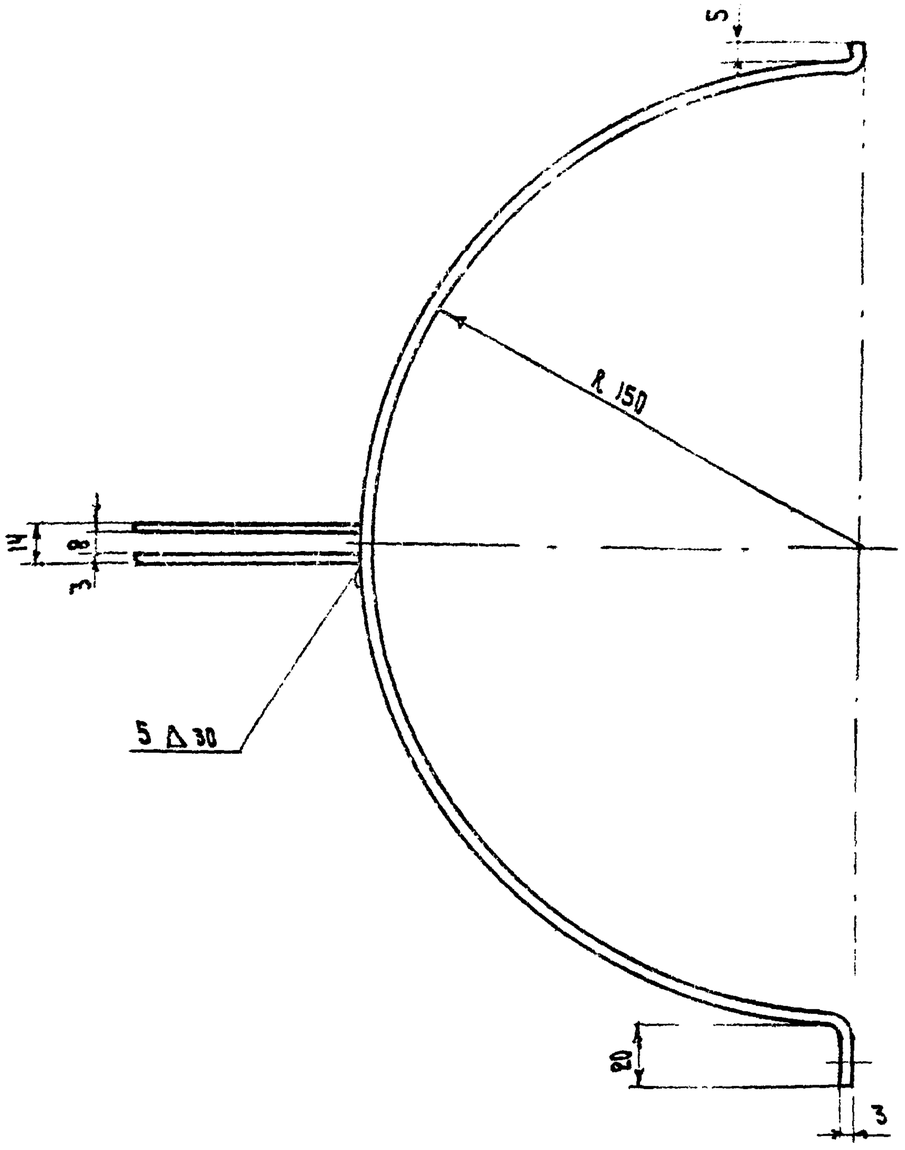

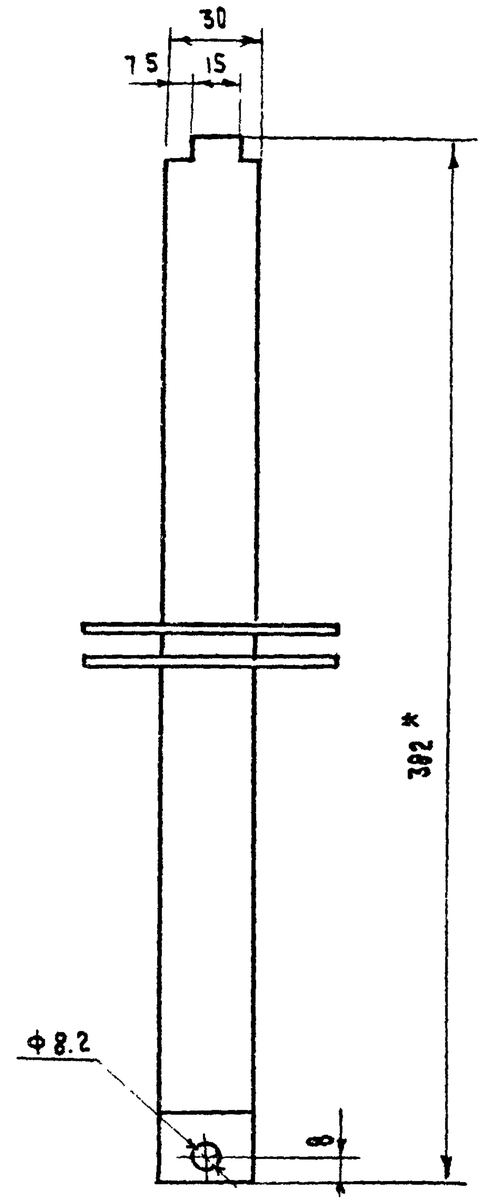

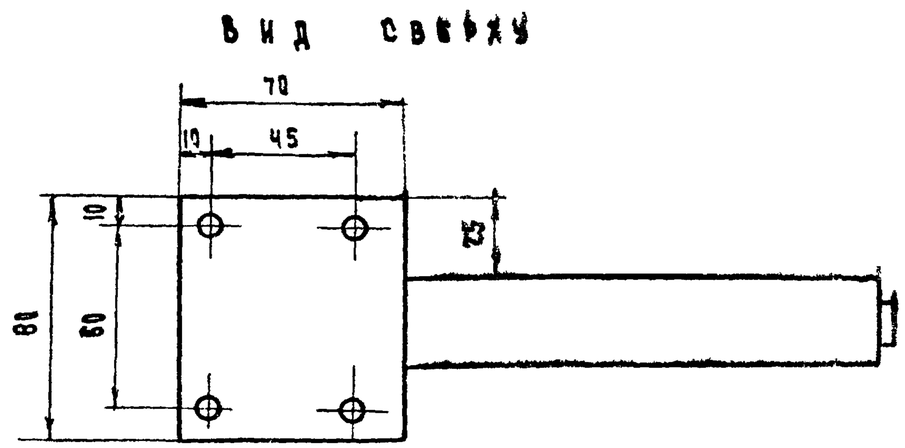

поз	Обозначение	Наименование	Кол.	1шт.	изд. вес	Материал	Примеч.
2	501/2	Щека	2			—"—	—"—
1	501/1	Полукольцо	1			Ст.3 ГОСТ 380-71*	по черт.

Полукольцо ± хомута

761.00.00.2.501

Литера	Вес	Масштаб
		1:2
Лист 35	Листов 35	
БФ ВНИИТЭ		

Сварная

Г. Минск | 1977 | Малые архитектурные формы и элементы благоустройства

Остановочный знак

Типовой проект 320-55 | Альбом I | Лист АС-73

Ст. архитект. Г. Бокин

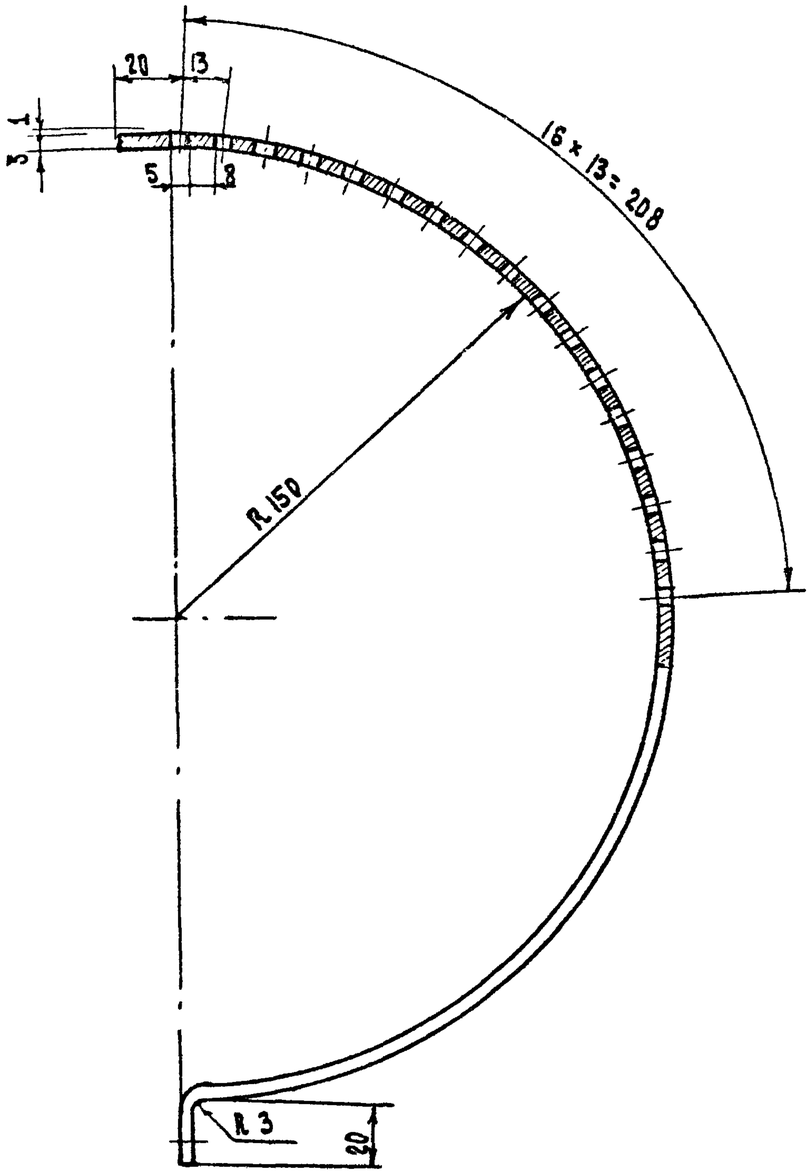

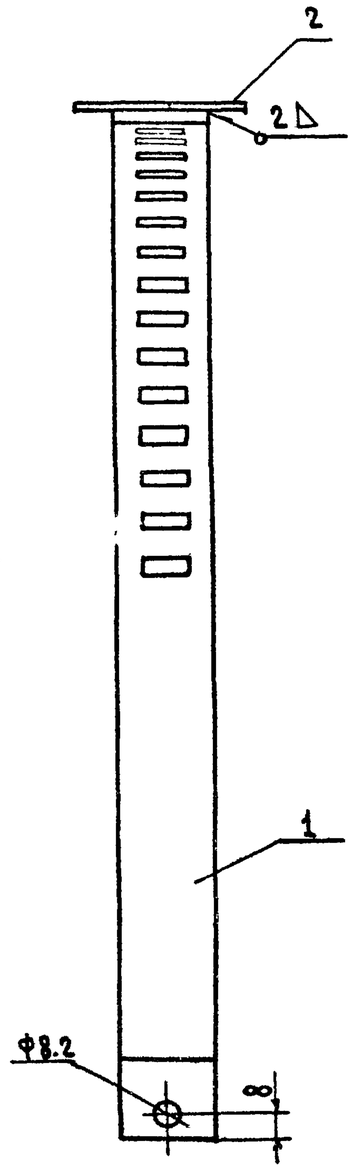

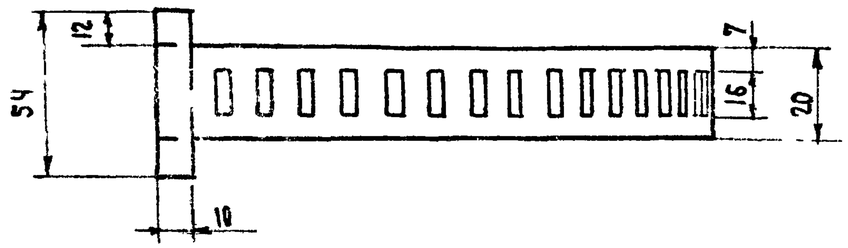

Поз.	Обозначение	Наименование	Кол.	1 шт.	Изд.	Материал	Примеч.
2	502/2	Пластина прижимная	1			—"—	
1	502/1	Полукольцо	1			Ст.3 ГОСТ 380-71*	
				Вес			

Полукольцо II хомута	761. 00.00. 2.502		
	Литера	Вес	Масштаб 1:2
Сварная	Лист 36	Листов 38	
	БФ ВНИИТЭ		

1977	Малые архитектурные формы и элементы благоустройства улиц, дорог и площадей	Остановочный знак	Типовой проект 320-55	Альбом I	Лист АС-74

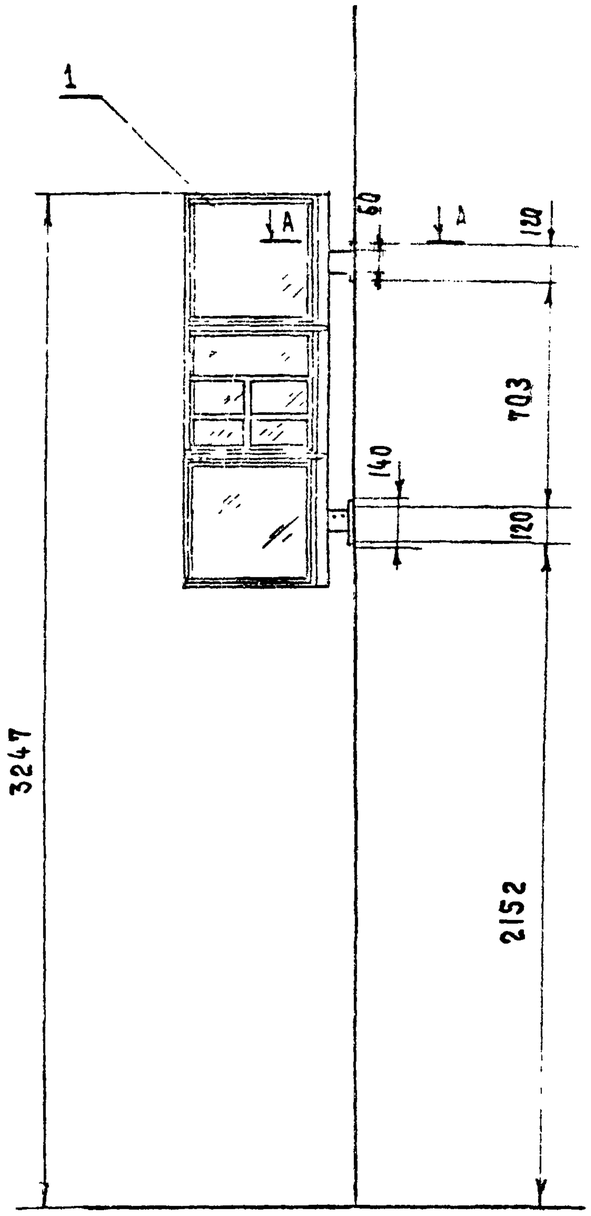

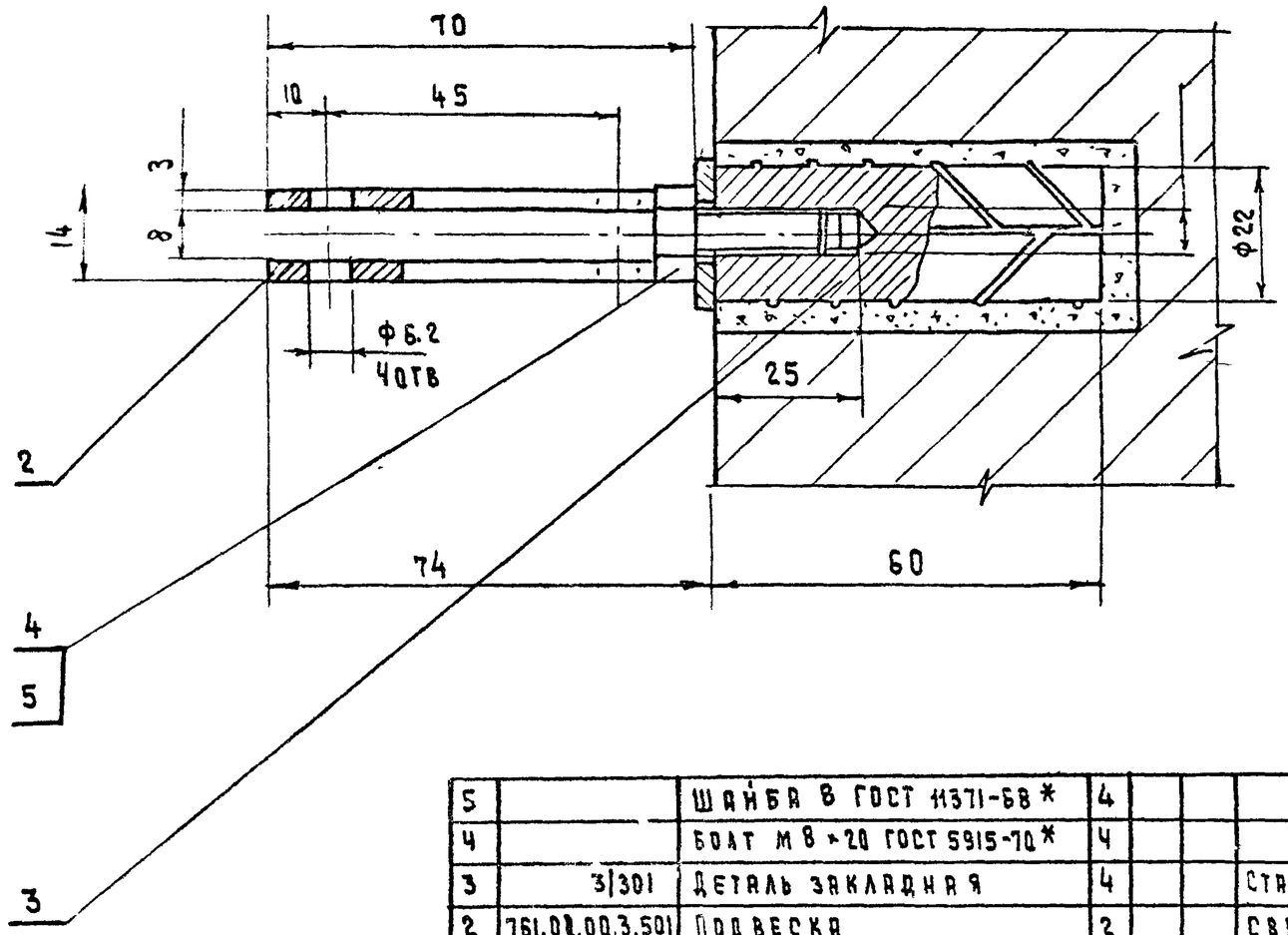

Поз.	Обозначение	Наименование	Кол.	1 шт.	Изд. вес	Материал	Примеч.
5		Шайба 8 ГОСТ 11371-68*	4				
4		Болт М 8 × 20 ГОСТ 5915-70*	4				
3	3/301	Деталь закладная	4			Сталь арматурн.	по черт.
2	761.00.00.3.501	Подвеска	2			Сварн.	Лист 8
1		Остановочный знак	1			Сварн.	

Примечание: На узле остановочный знак условно не показан.

Остановочный знак окрашивается нитроэмалью (цвет см. „Эталоны выкраски").

Вариант крепления остановочного знака к стене	761.00.00.3.000		
	Литера	Вес	Масштаб
			1:20
Общий вид, узел.	Лист 37	Листов 38	
	БФ ВНИИТЭ		

1977	Малые архитектурные формы и элементы благоустройства улиц, дорог и площадей	Остановочный знак	Типовой проект 320-55	Альбом I	Лист РС-75

Гл. инж. пр-ти Ст. архитект. Г. Бокун

г. Минск

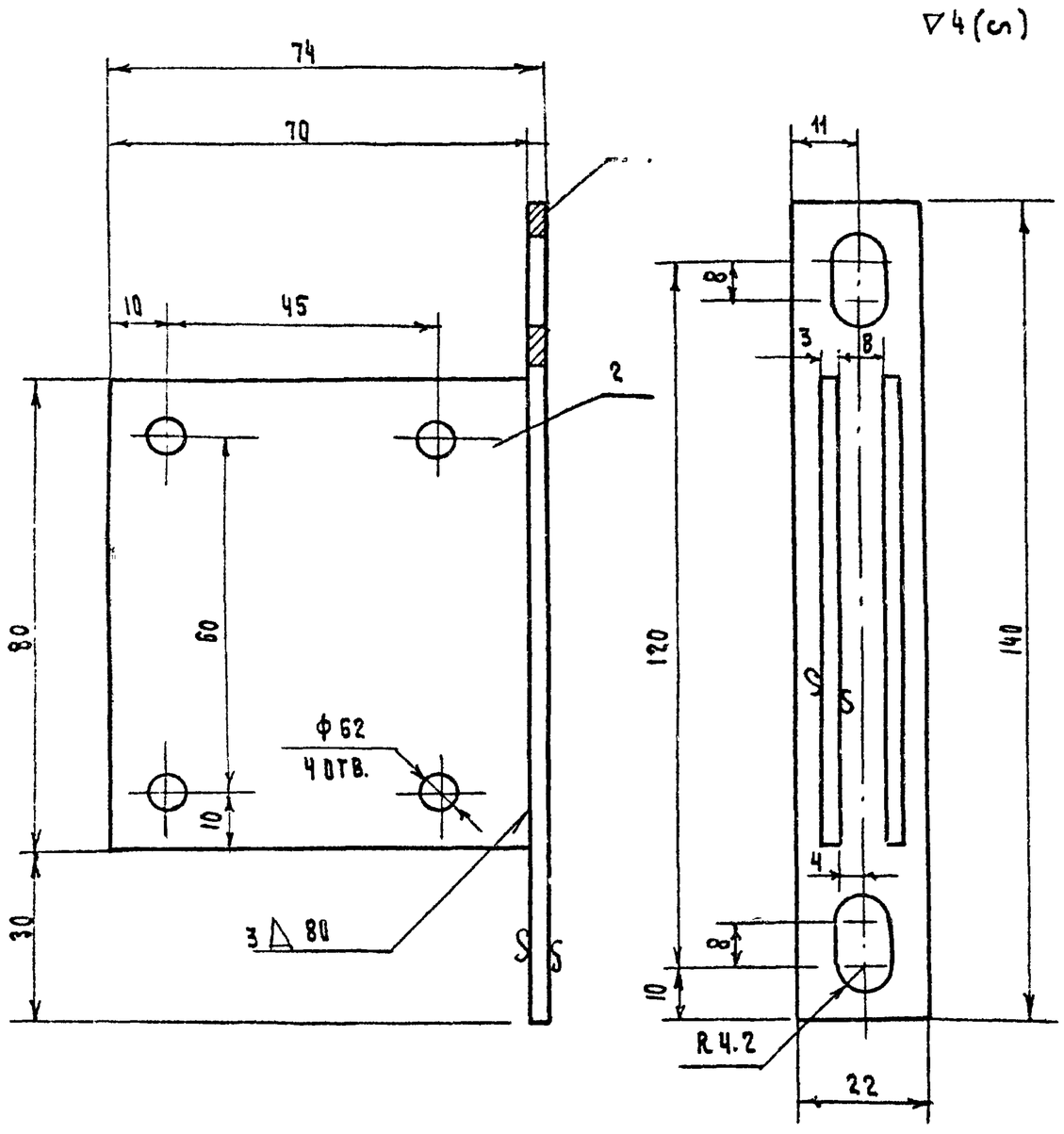

Поз.	Обозначение	Наименование	Кол.	Вес шт.	Вес изд.	Материал	Примеч.
2	501/2	Щека	2			Ст.3 ГОСТ 380-71*	
1	501/1	Пластина	1			Ст.3 ГОСТ 380-71*	

Подвеска	761.00.00.3 501		
	Литера	Вес	Масштаб 1:1
Сварная	Лист 38	Листов 38	
	БФ ВНИИТЭ		

1977	Малые архитектурные формы и элементы благоустройства улиц, дорог и площадей	Остановочный знак	Типовой проект 320-55	Альбом I	Лист АС-76

Инв. № подл. | Подпись и дата | Взам. инв. №