ТИПОВОЙ ПРОЕКТ
320-53

МАЛЫЕ АРХИТЕКТУРНЫЕ ФОРМЫ И ЭЛЕМЕНТЫ БЛАГОУСТРОЙСТВА ЖИЛЫХ ЗОН МИКРОРАЙОНОВ

АЛЬБОМ II

ИГРОВОЕ ОБОРУДОВАНИЕ ДЛЯ ДЕТЕЙ

Сф 287-03

ТИПОВОЙ ПРОЕКТ

320 – 53

МАЛЫЕ АРХИТЕКТУРНЫЕ ФОРМЫ И ЭЛЕМЕНТЫ БЛАГОУСТРОЙСТВА ЖИЛЫХ ЗОН МИКРОРАЙОНОВ

СОСТАВ ПРОЕКТА

АЛЬБОМ О	НОМЕНКЛАТУРА МАЛЫХ АРХИТЕКТУРНЫХ ФОРМ И ЭЛЕМЕНТОВ БЛАГОУСТРОЙСТВА	АЛЬБОМ IV	ИЗДЕЛИЯ ЗАВОДСКОГО ИЗГОТОВЛЕНИЯ
	ТИПЫ И СХЕМЫ ПЛОЩАДОК	ЧАСТЬ 1	ЖЕЛЕЗОБЕТОННЫЕ ИЗДЕЛИЯ
АЛЬБОМ I	НАВЕСЫ	ЧАСТЬ 3	МЕТАЛЛИЧЕСКИЕ ИЗДЕЛИЯ
АЛЬБОМ II	ИГРОВОЕ ОБОРУДОВАНИЕ ДЛЯ ДЕТЕЙ	ЧАСТЬ 2	ДЕРЕВЯННЫЕ ИЗДЕЛИЯ
АЛЬБОМ III	БЛАГОУСТРОЙСТВО	АЛЬБОМ V	СМЕТЫ

РАЗРАБОТАН И ВВЕДЕН В ДЕЙСТВИЕ ИНСТИТУТОМ „БЕЛГОСПРОЕКТ" ПРИКАЗ № 191 ОТ 30 ДЕКАБРЯ 1976г

АЛЬБОМ II

УТВЕРЖДЕН ГОССТРОЕМ БССР НА СТАДИИ ТЕХНИЧЕСКОГО ПРОЕКТА ПРИКАЗОМ №59 ОТ 30 АПРЕЛЯ 1976г.

Наименование чертежа	NN лист	NN стр
Содержание альбома II	1-3	3-5
Пояснительная записка	4	6
Устройства для сюжетно-ролевых игр тип I-А „крепость"	АС-01	7
Устройства для сюжетно-ролевых игр тип I-Б, I-В „крепость"	АС-02	8
Устройства для сюжетно-ролевых игр тип II-А, II-Б „туннель"	АС-03	9
Устройства для сюжет-ролевых игр тип II-В, II-Г „туннель"	АС-04	10
Устройства для сюжетно-ролевых игр тип III „луноход"	АС-05	11
Игровые стенки	АС-06	12
Арка тип I, II, III	АС-07	13
Арки - лабиринт	АС-08	14
Стенки- лабиринт	АС-09	15
Брусья - лабиринт тип I, тип II	АС-10	16
Брусья - лабиринт тип I, план фундаментов	АС-11	17
Брусья - лабиринт тип III-А, III-Б	АС-12	18
Брусья - лабиринт тип III-В	АС-13	19
Бум- балансир тип I-А,Б,В	АС-14	20
Бум- балансир тип II лестница для игр вариант компоновок тип I, II.	АС-15	21
Бум- балансир тип III бревно для равновесия 1-А, 1-Б	АС-16	22
Бум- балансир тип III бревно для равновесия 2-А и 2-Б	АС-17	23
Бум- балансир тип III бревно для равновесия 1-А, 2-А-Б, узлы сечения.	АС-18	24
Варианты композиций бревен для равновесия	АС-19	25
Бум- балансир тип IV-А вертикальный балансир	АС-20	26
Бум- балансир тип IV-Б вертикальный балансир	АС-21	27
Устройства для пролезания и прокатывания мяча тип I-А „волна"	АС-22	28
Устройства для пролезания и прокатывания мяча тип I-Б „волна"	АС-23	29
Устройства для пролезания и прокатывания мяча тип II „башня"	АС-24	30
Устройства для пролезания и прокатывания мяча тип III-А, III-Б; III-В „лианы"	АС-25	31
Устройства для пролезания и прокатывания мяча тип III-Г „лианы"	АС-26	32
Гимнастическая стенка	АС-27	33
Игровые гимнастические комплексы из металлических элементов тип I шведские стенки	АС-28	34
Игровые гимнастические комплексы из металлических элементов тип II, турник	АС-29	35
Игровые гимнастические комплексы из металлических элементов тип III-А, кольца	АС-30	36
Игровые гимнастические комплексы из металлических элементов тип III-Б кольца	АС-31	37

Наименование чертежа	NN лист	NN стр.
Игровые гимнастические комплексы из металлических элементов тип IV-А труба	АС-32	38
Игровые гимнастические комплексы из металлических элементов тип IV-Б труба	АС-33	39
Игровые гимнастические комплексы из металлических элементов тип V-А, рукоход	АС-34	40
Игровые гимнастические комплексы из металлических элементов тип V-Б рукоход	АС-35	41
Игровые гимнастические комплексы из металлических элементов тип VI объемы для лазания	АС-36	42
Игровой гимнастический комплекс тип I	АС-37	43
Игровой гимнастический комплекс тип II	АС-38	44
Игровой гимнастический комплекс тип III	АС-39	45
Игровой гимнастический комплекс фронтальная композиция	АС-40	46
Игровой гимнастический комплекс периметральная композиция	АС-41	47
Игровой гимнастический комплекс центричная композиция	АС-42	48
Стенка для рисования	АС-43	49
Бум-балансир тип I-К, бум-балансир тип II-К	АС-44	50
Игровой столик	АС-45	51
Мостик тип I	АС-46	52
Мостик тип II	АС-47	53
Горка для съезжания тип I-К	АС-48	54
Горка для съезжания тип II-К	АС-49	55
Горка для съезжания тип III-К	АС-50	56
Башня тип I	АС-51	57
Башня тип II	АС-52	58
Башня тип III	АС-53	59
Сетка для лазания	АС-54	60
Объем с сетками	АС-55	61
Песочница тип I-А, тип I-Б, тип II	АС-56	62
Варианты композиций песочниц	АС-57	63
Песочный дворик	АС-58	64
Песочный дворик из кругляка тип I	АС-59	65
Песочный дворик из кругляка тип II	АС-60	66
Бум-балансир тип V - горка из бревен композиции песочных двориков из кругляка	АС-61	67
Песочные дворики из ж.б. элементов тип I	АС-62	68
Песочные дворики из ж.б. элементов тип II	АС-63	69
Песочные дворики из ж.б. элементов тип III	АС-64	70

Наименование чертежа	NN лист	NN стр
Песочные дворики из ж.б элементов тип IV, тип V	АС-65	71
Узлы 1-2. спецификация	АС-66	72
Горки-искусственный рельеф тип I горка с туннелем	АС-67	73
Горки-искусственный рельеф тип I горка с туннелем. туннель	АС-68	74
Горки-искусственный рельеф тип II горки с мостиками	АС-69	75
Горки-искусственный рельеф тип III велогорки	АС-70	76
Горки-искусственный рельеф тип IV горки из валунов	АС-71	77
Горка для съезжания тип II	АС-72	78
Горка для съезжания тип III-А	АС-73	79
Горка для съезжания тип III-Б	АС-74	80
Ворота футбольные детские	АС-75	81
Баскетбольная стойка тренировочная. щит	АС-76	82
Баскетбольная стойка тренировочная кольцо. элементы щита	АС-77	83
Волейбольная стойка	АС-78	84
Ворота хоккейные. общий вид	АС-79	85
Ворота хоккейные узлы	АС-80	86
Ограждение коккейного поля	АС-81	87
Стол для настольного тенниса	АС-82	88
Узлы 3-8	АС-83	89
Узлы 9-21	АС-84	90
Песочница тип I-А, тип I-Б, тип II песочный дворик. фундаменты, сечения	АС-85	91
Качалка - балансир тип I	АС-86	92
Качалка - балансир тип II	АС-87	93
Качалка - балансир тип III	АС-88	94
Качалка - балансир тип IV	АС-89	95
Качалка - балансир тип V	АС-90	96
Качели тип I	АС-91	97
Качели тип II	АС-92	98
Карусели тип I, тип II	АС-93	99
Карусели тип III, тип IV	АС-94	100
Домик-лабиринт	АС-95	101
Качалка-балансир тип VI. Качалка-скамья.	АС-96	102
Качалка-балансир тип VI. столик-чаша для песка.	АС-97	103

ПОЯСНИТЕЛЬНАЯ ЗАПИСКА

В РАБОТЕ НАД РАЗДЕЛОМ „ИГРОВОЕ ОБОРУДОВАНИЕ ДЛЯ ДЕТЕЙ" УЧАСТВОВАЛИ:

Архитекторы:	И. Леснякова /отв исполнитель/
	Г. Бокун
	Э. Вишневская
	В. Маленко
	В. Саурова
	Л. Седых
Художники-конструкторы:	В. Бартлов
	А. Жилинский
Конструкторы:	В. Алексеевец
	В. Громов
	Н. Дичковская
	А. Левинсон
	О. Раковић
	О. Степаненко

В АЛЬБОМЕ ПРЕДСТАВЛЕНЫ ВИДЫ ОБОРУДОВАНИЯ ДЛЯ ВСЕХ ТИПОВ ДЕТСКИХ ПЛОЩАДОК /ТИП/, ИГРОВЫХ КОМПЛЕКСОВ /ДИК/, ИГРОВЫХ ГОРОДКОВ /ДИГ/, ФИЗКУЛЬТУРНЫХ ПЛОЩАДОК /ФП/ И ПЛОЩАДОК СВОБОДНОЙ ДЕЯТЕЛЬНОСТИ ПОДРОСТКОВ /П.П./

ПРЕДСТАВЛЕННЫЕ В ПРОЕКТЕ МАЛЫЕ ФОРМЫ ПОЧТИ ВСЕ УНИВЕРСАЛЬНОГО НАЗНАЧЕНИЯ, СБОРНЫЕ, СОСТОЯТ ИЗ ДЕТАЛЕЙ ЗАВОДСКОГО ИЗГОТОВЛЕНИЯ /Альбом IV/, СЕКЦИОННЫЕ, РАССЧИТАНЫ НА КОМПЛЕКСНОЕ ПРИМЕНЕНИЕ.

ПРИМЕРЫ КОМПЛЕКСОВ И РАСПРЕДЕЛЕНИЕ НАБОРОВ ОБОРУДОВАНИЯ ПО ПЛОЩАДКАМ СМ. АЛЬБОМ О, ЛИСТЫ АП.

В АЛЬБОМЕ II МАЛЫЕ ФОРМЫ РАСПРЕДЕЛЕНЫ В ПОСЛЕДОВАТЕЛЬНОСТИ, ОТВЕЧАЮЩЕЙ ИХ НАЗНАЧЕНИЮ, КОНСТРУКТИВНЫМ И ТЕХНОЛОГИЧЕСКИМ ПРИЗНАКАМ.

ОНИ РАЗДЕЛЯЮТСЯ НА СЛЕДУЮЩИЕ ГРУППЫ:

ПО НАЗНАЧЕНИЮ:

- ОБОРУДОВАНИЕ ДЛЯ РАЗВИТИЯ ФАНТАЗИИ /ТВОРЧЕСКИЕ И СЮЖЕТНО-РОЛЕВЫЕ ИГРЫ./
- ОБОРУДОВАНИЕ ДЛЯ РАЗВИТИЯ ЛОВКОСТИ И СИЛЫ /ИГРОВЫЕ ГИМНАСТИЧЕСКИЕ КОМПЛЕКСЫ И СТЕНКИ/.
- ОБОРУДОВАНИЕ ДЛЯ РАЗВИТИЯ КООРДИНАЦИИ ДВИЖЕНИЯ /ЛАБИРИНТЫ, БАЛАНСИРЫ, УСТРОЙСТВА ДЛЯ ПОПАДАНИЯ В ЦЕЛЬ/.
- ОБОРУДОВАНИЕ ДЛЯ ИГР С ПЕСКОМ / ПЕСОЧНИЦЫ, ПЕСОЧНЫЕ ДВОРИКИ/.
- УСТРОЙСТВА ДЛЯ ОРИЕНТАЦИИ НА МЕСТНОСТИ /ГОРКИ, ИСКУССТВЕННЫЕ РЕЛЬЕФЫ, СКАТЫ/.
- СПОРТИВНОЕ ОБОРУДОВАНИЕ /ДЛЯ ИГРОВЫХ ПЛОЩАДОК И ГИМНАСТИКИ/.
- ИГРОВЫЕ ПОДВИЖНЫЕ УСТРОЙСТВА /КАЧЕЛИ, КАРУСЕЛИ, КАЧАЛКИ/

ПО МАТЕРИАЛАМ:

- ИЗ ЖЕЛЕЗОБЕТОННЫХ ЭЛЕМЕНТОВ /БЛОКИ, АРКИ, СТЕНКИ/.
- ИЗ МЕТАЛЛА /МЕТАЛЛИЧЕСКИЕ ТРУБЫ КРУГЛОГО СЕЧЕНИЯ/.
- ИЗ ДЕРЕВА /ДЕРЕВЯННЫЕ БРУСЫ КВАДРАТНОГО И КРУГЛОГО СЕЧЕНИЯ, ПЛИТЫ ИЗ КЛЕЕНОЙ ДРЕВЕСИНЫ/.
- ИЗ ПЛАСТМАСС / ШТАМПОВАННЫЕ ИЗДЕЛИЯ/. ПРОЕКТНОЕ ПРЕДЛОЖЕНИЕ НАРУЖНАЯ ОТДЕЛКА.

ДЛЯ МАЛЫХ ФОРМ ПРЕДЛАГАЕТСЯ ИНТЕНСИВНАЯ ОКРАСКА, ЯРКИЕ ЦВЕТА. НА БОЛЬШИХ ЖЕЛЕЗОБЕТОННЫХ ПЛОСКОСТЯХ ВОЗМОЖНЫ ТЕМАТИЧЕСКИЕ ИЗОБРАЖЕНИЯ.

ОТДЕЛОЧНЫЕ РАБОТЫ ПРОИЗВОДЯТСЯ В УСЛОВИЯХ СТРОИТЕЛЬСТВА. ЦВЕТА И РИСУНКИ ПОДБИРАЮТСЯ АВТОРАМИ ПРИВЯЗОК.

В ПРОЕКТЕ ПРИНЯТЫ СЛЕДУЮЩИЕ ВИДЫ ОТДЕЛКИ ПОВЕРХНОСТЕЙ:

- ЖЕЛЕЗОБЕТОННЫЕ ИЗДЕЛИЯ – ВОДОСТОЙКИЕ КРАСКИ /НЕФТЕПОЛИМЕРНАЯ КРАСКА/.
- ДЕРЕВЯННЫЕ ИЗДЕЛИЯ – ТОНИРОВАННАЯ ДРЕВЕСИНА С ПОСЛЕДУЮЩИМ ПОКРЫТИЕМ БЕСЦВЕТНЫМ ВОДОСТОЙКИМ ЛАКОМ
  2/ МАСЛЯНАЯ ОКРАСКА.

-МЕТАЛЛИЧЕСКИЕ ИЗДЕЛИЯ

1/ МАСЛЯНАЯ ОКРАСКА

2/ ПОКРЫТИЕ КУЗБАССЛАКОМ

СОЕДИНИТЕЛЬНЫЕ ЭЛЕМЕНТЫ – МЕТАЛЛИЧЕСКИЕ ЗАКЛАДНЫЕ ДЕТАЛИ, БОЛТЫ, ГАЙКИ, ШАЙБЫ ОЦИНКОВЫВАЮТСЯ.

РЕКОМЕНДАЦИИ ПО НАРУЖНОЙ ОТДЕЛКЕ СМ. АЛЬБОМ О.

Общий вид М 1:20

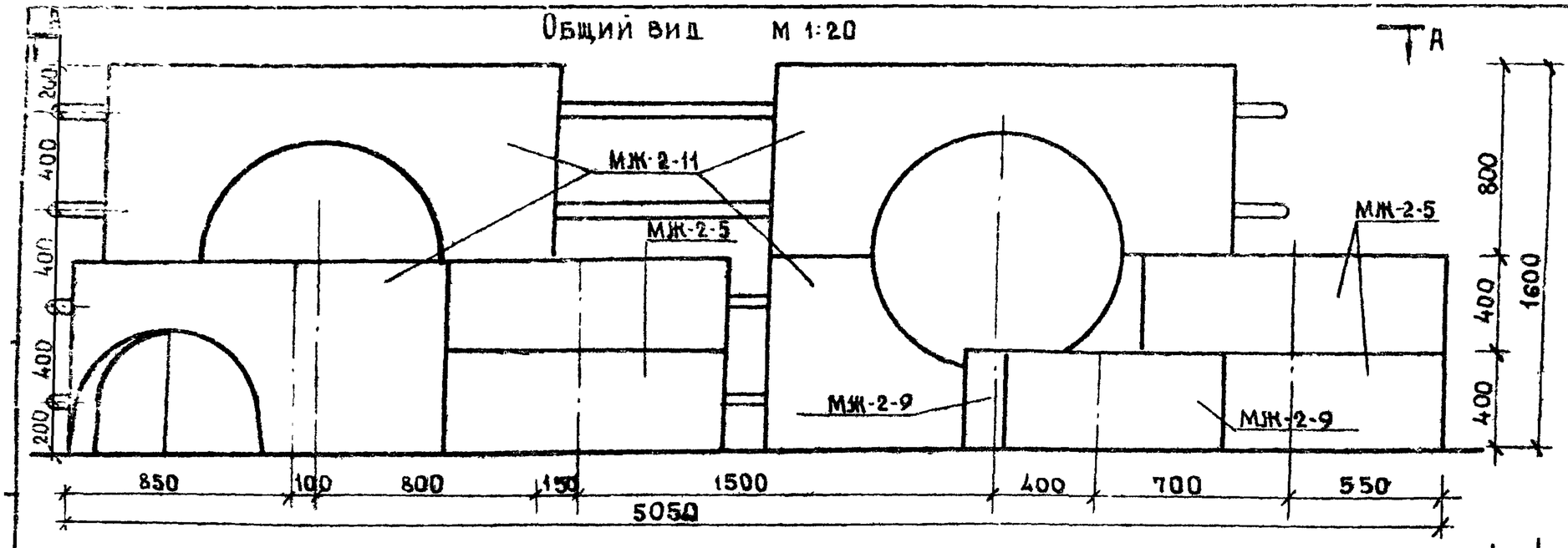

А-А

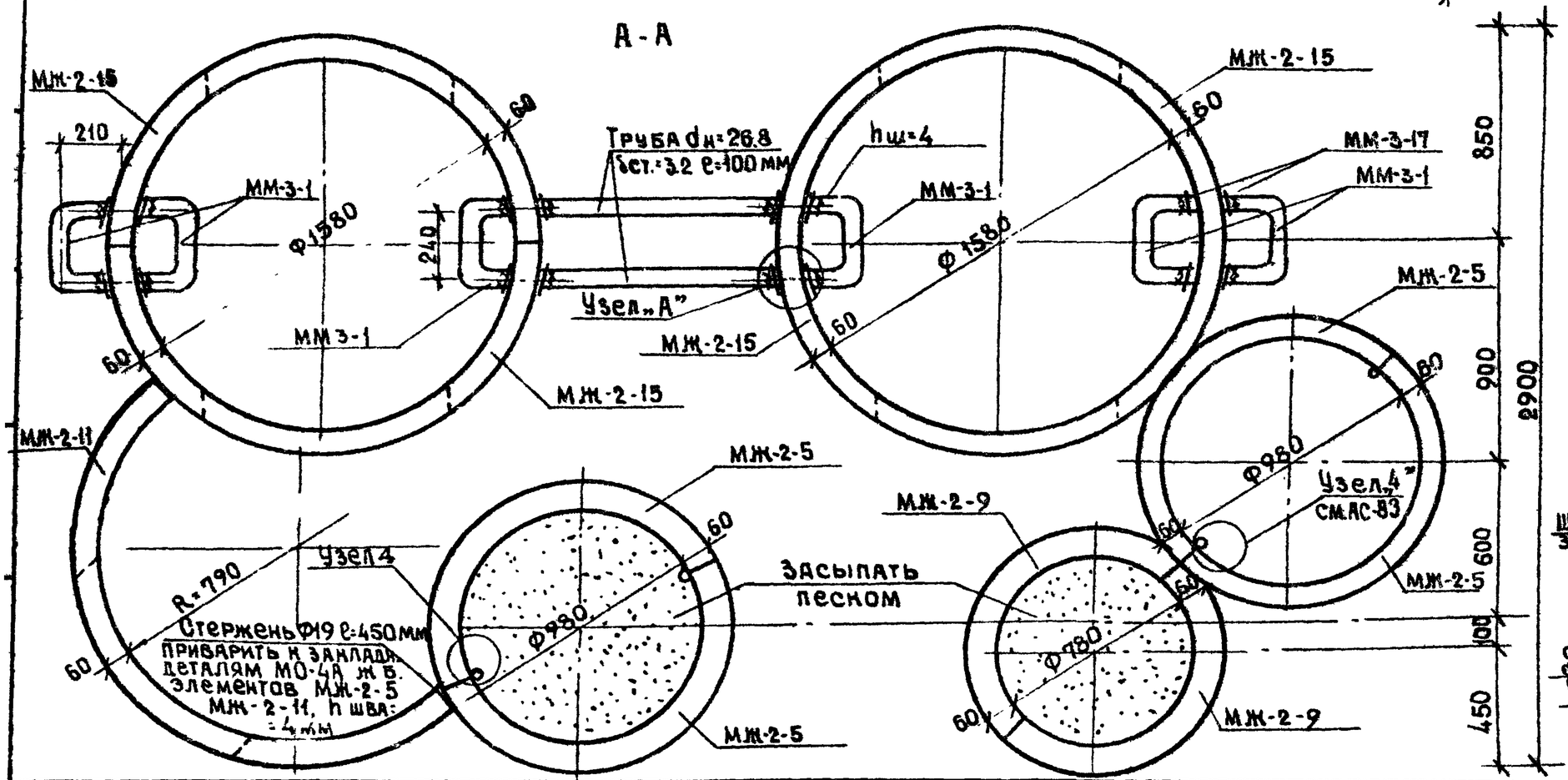

Спецификация элементов

Наименов	Марка	Кол шт	Заглот. альбома лист. ГОСТ
Железобет изделия	МЖ-2-9	2	Альбом IV часть 1 вып. МЖ-33.15.34,
	МЖ-2-5	8	
	МЖ-2-15	8	
	МЖ-2-11	1	
Металлич. изделия	ММ-3-1	24	ал. V ч.3 вып ММ-38,40
	ММ-3-17	64	
Труба	dн=26.8 бст=3.2 ℓ=1000	8	ГОСТ 3262-62

1. Железобетонные элементы МЖ-2-9, МЖ-2-5; МЖ-2-15, МЖ-2-11 установить на щебеночную подготовку с поливкой цементным раствором толщиной 150
   Все закладные детали сварить между собой (по высоте по узлу
2. Сварку производить электродами типа Э-42.
3. Металлический элемент ММ-3-17 устанавливать до объединения сваркой ММ-3-1 и труб.
4. Узел 4 см. лист АС-83

Узел „А" Сварка

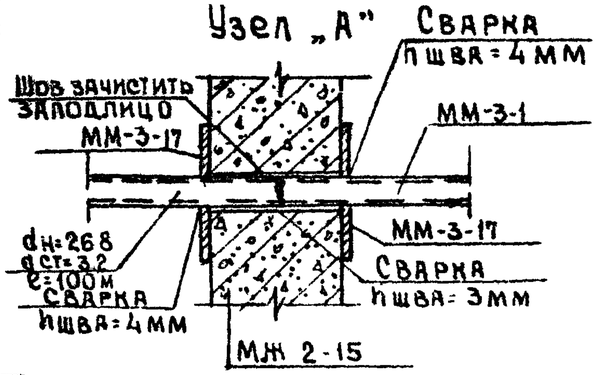

1976г.	Малые архитектурные формы и элементы благоустройства жилых зон микрорайонов.	Устройства для сюжетно-ролевых игр. Тип I-А. „Крепость"	Типовой проект 320-53	Альбом II	Лист АС-01

тип II-А

А-А

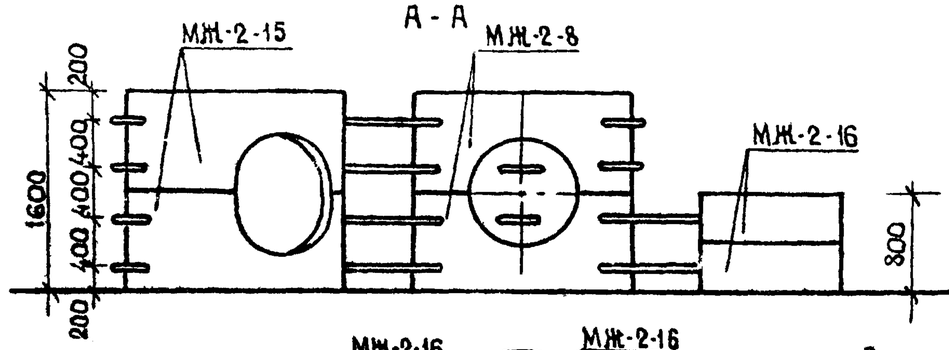

тип II-Б

Б-Б

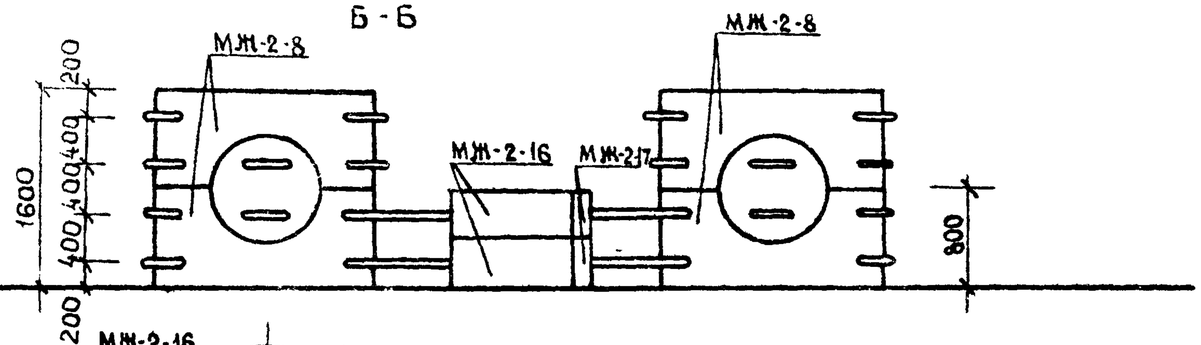

В плане
М 1:50

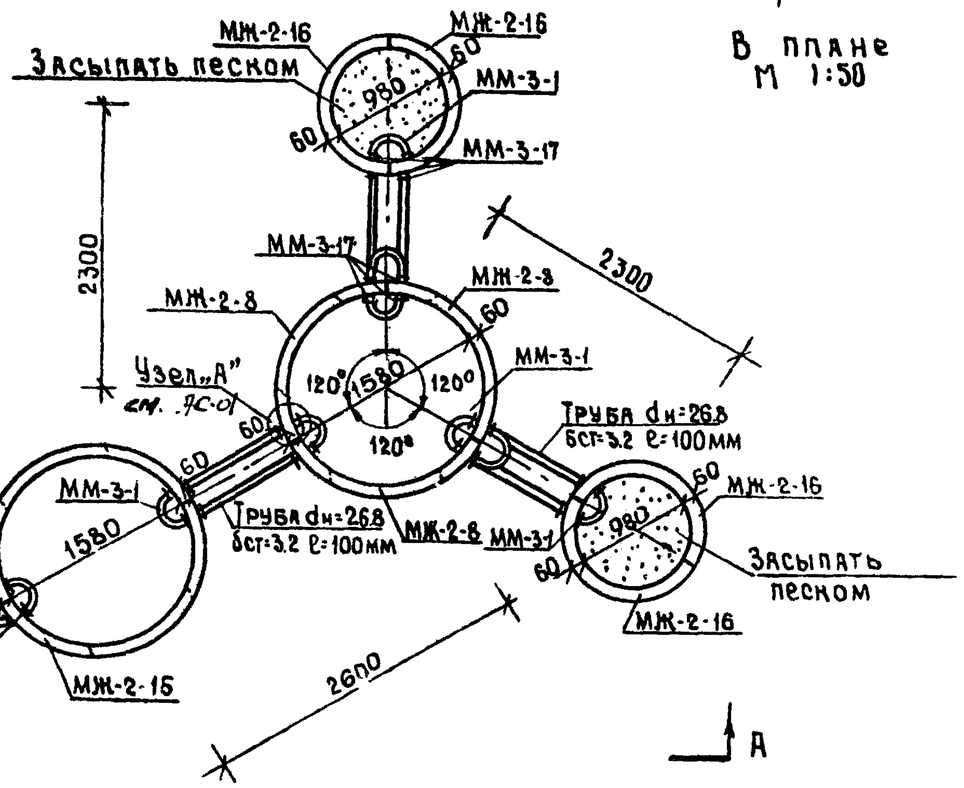

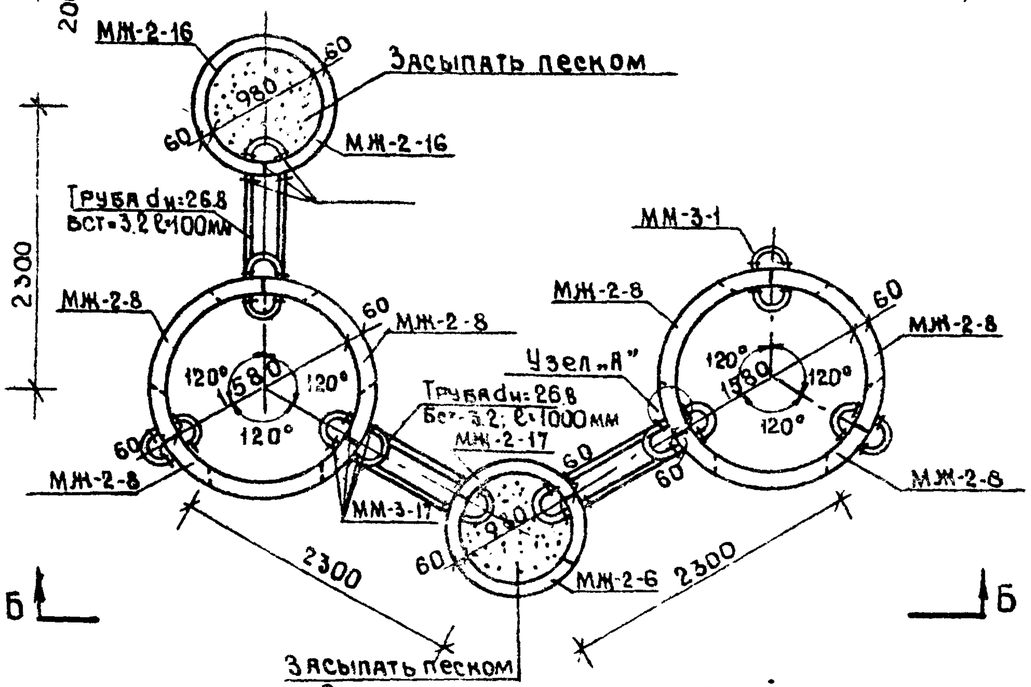

1. Железобетонные элементы МЖ-2-5; МЖ-2-8; МЖ-2-11 установить на щебеночную подготовку толщиной 150.
2. Все закладные сварить между собой. Сварку производить электродами типа Э-42.
3. Металлический элемент ММ-3-17 устанавливать до объединения сваркой ММ-3-1 и труб. Узел „А" см. лист АС-01

Спецификация изделий

Наименование	Марка	К-во штук		Альбом, лист ГОСТ
		тип II-А	тип II-Б	
Железобет изделия	МЖ-2-16	8	6	ал. IV ч.1 КЖ-15
	МЖ-2-8	6	12	ал. IV ч.1 КЖ-32
	МЖ-2-15	4	—	ал. IV ч.1 КЖ-34
	МЖ-2-17	—	2	ал. IV ч.1 КЖ-15
Металлическ. изделия	ММ-3-1	32	56	ал. IV ч.3 КМ-38
	ММ-3-17	192	240	ал. IV ч.3 КМ-40
Труба $d_н$=26.8	ℓ=100мм	12	12	ГОСТ 3262-75

1976г	Малые архитектурные формы и элементы благоустройства жилых зон микрорайонов	Устройство для сюжетно-ролевых игр тип I-Б, тип II-В „крепости"	Типовой проект 320-53	Альбом II	Лист АС-02

ТИП II - А ВИД А-А

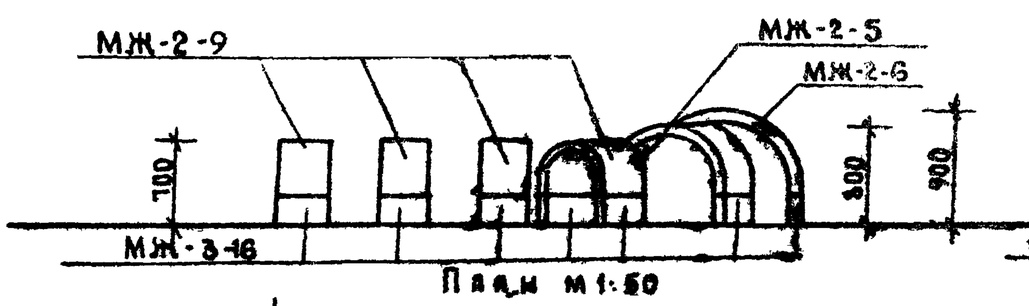

План М 1:50

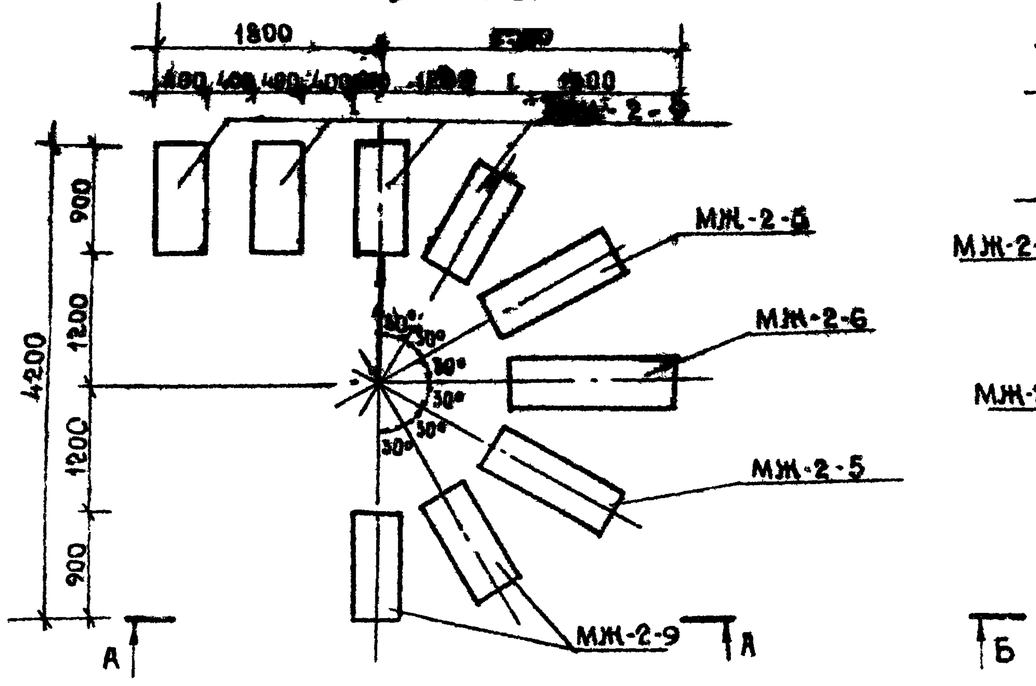

ТИП II - Б ВИД Б-Б

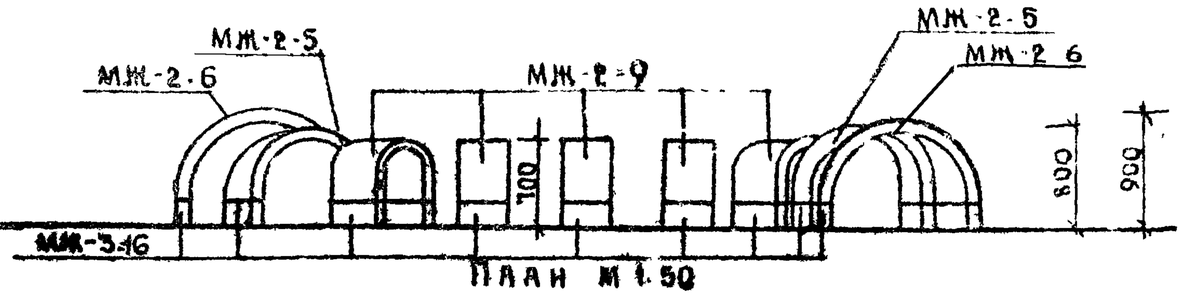

План М 1:50

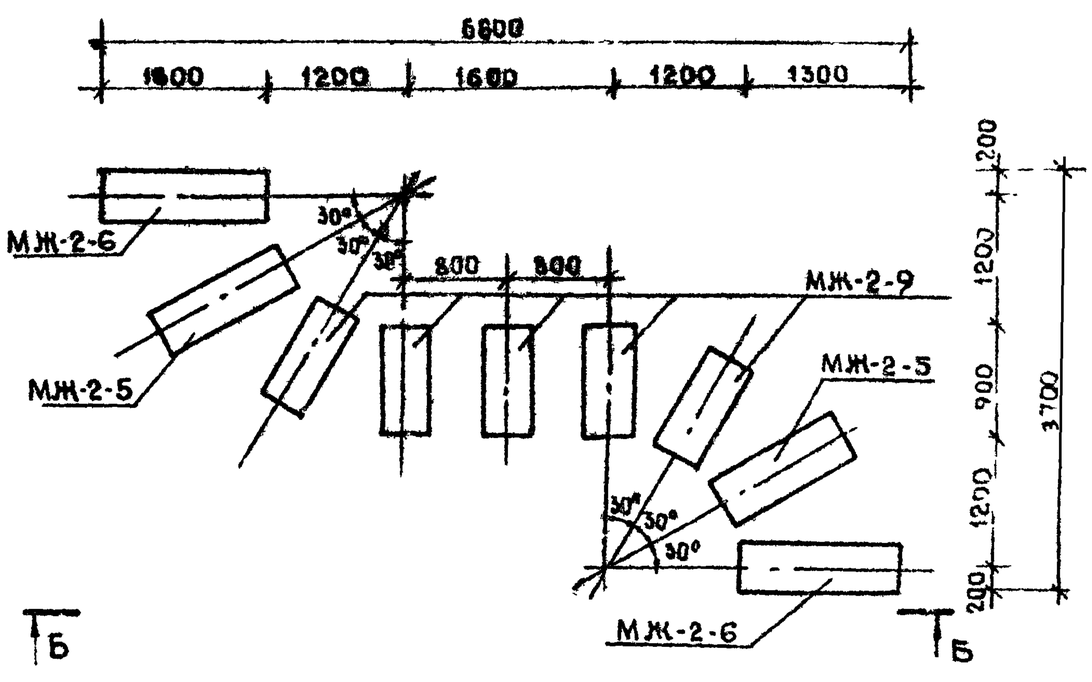

Спецификация изделий. тип II-А

Наименован.	Марка	Кол. шт.	N заготов. альбома, листа
Ж.б. элем	МЖ-2-9	6	А.IV ч.I КЖ-33
	МЖ-2-5	2	А.IV ч.I КЖ-15
	МЖ-2-6	1	А IV ч.I КЖ-16
	МЖ-3-16	18	А.IV ч.I КЖ-35
	МЖ-3-5	18	А IV ч.I КЖ-46

Спецификация изделий. тип II-Б

Наименование	Марка	Кол. шт.	N заготов. альбома, листа
Ж.б. элемент	МЖ-2-9	5	А IV ч I КЖ-33
	МЖ-2-6	2	А IV ч I КЖ-16
Ж.б. элемент	МЖ-2-5	2	А IV ч I КЖ-15
	МЖ-3-16	18	А IV ч I КЖ-35
Ж.б. элемент	МЖ-3-5	18	А IV ч I КЖ-46

Фундаменты условно не показаны

1976г	Малые архитектурные формы и элементы благоустройства жилых зон микрорайонов	Устройство для сюжетно-ролевых игр тип II-А. тип II-Б „Тунель."	Типовой проект 320-53	Альбом II	Лист АС-03

тип II-в вид А-А

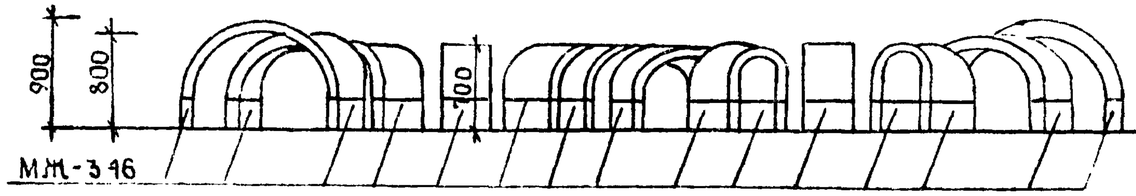

тип II-г вид Б-Б

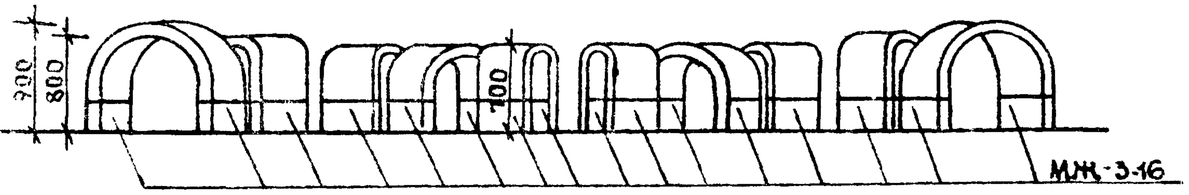

План м 1:50

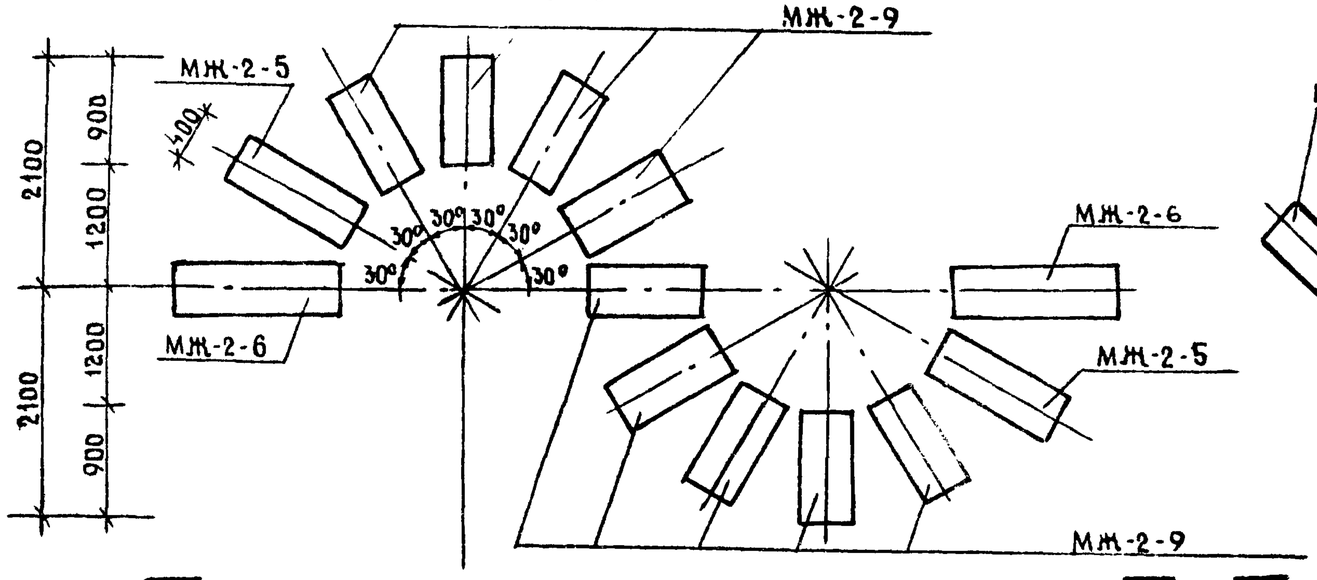

План м 1:50

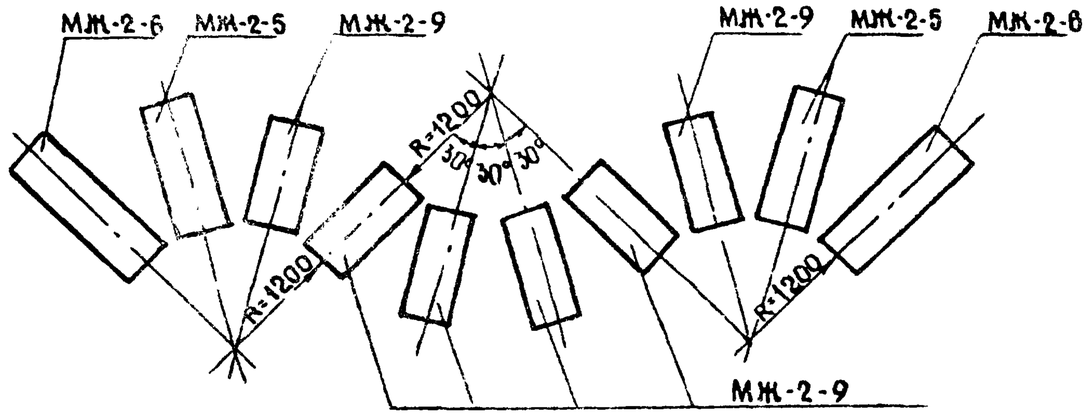

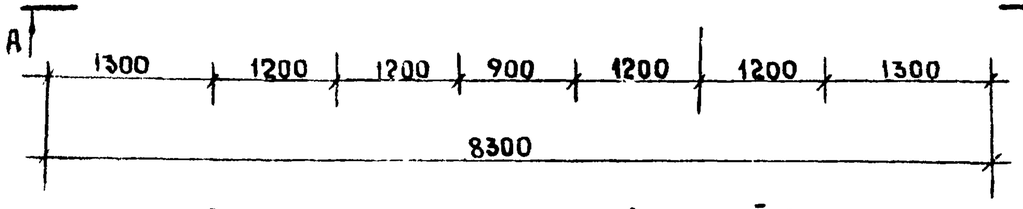

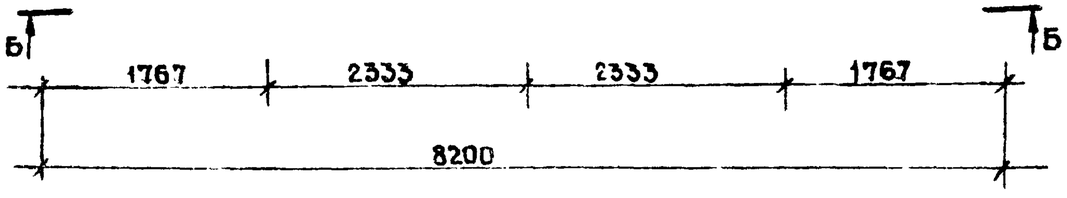

Спецификация изделий. тип II В

Наименование	Марка	К-во шт.	N заготовки альбома, листа
Ж.б. элементы	МЖ-2-5	2	А.IV ч.I КЖ-15
	МЖ-2-6	2	А.IV ч.I КЖ-16
	МЖ-2-9	9	А.IV ч.I КЖ-33
	МЖ-3-16	26	А.IV ч.I КЖ-35
	МЖ-3-5	26	А.IV ч.I КЖ-46

Спецификация изделий тип II г

Наименование	Марка	Кол. шт.	N заготов альбома, листа
Ж.б.элемент	МЖ-2-6	2	А.IV ч.I КЖ-15
	МЖ-2-6	2	А.IV ч.I КЖ-16
Ж.б.элемент	МЖ-2-9	6	А.IV ч.I КЖ-33
	МЖ-3-16	20	А.IV ч.I КЖ-35
Ж.б.элемент	МЖ-3-5	20	А.IV ч.I КЖ-46

Фундаменты условно не показаны

1976г	Малые архитектурные формы и элементы благоустройства жилых зон микрорайонов	Устройство для сюжетно-ролевых игр тип II-в и тип II-г „Тунель"	Типовой проект 320-53	Альбом II	Лист АС-04

Общий вид

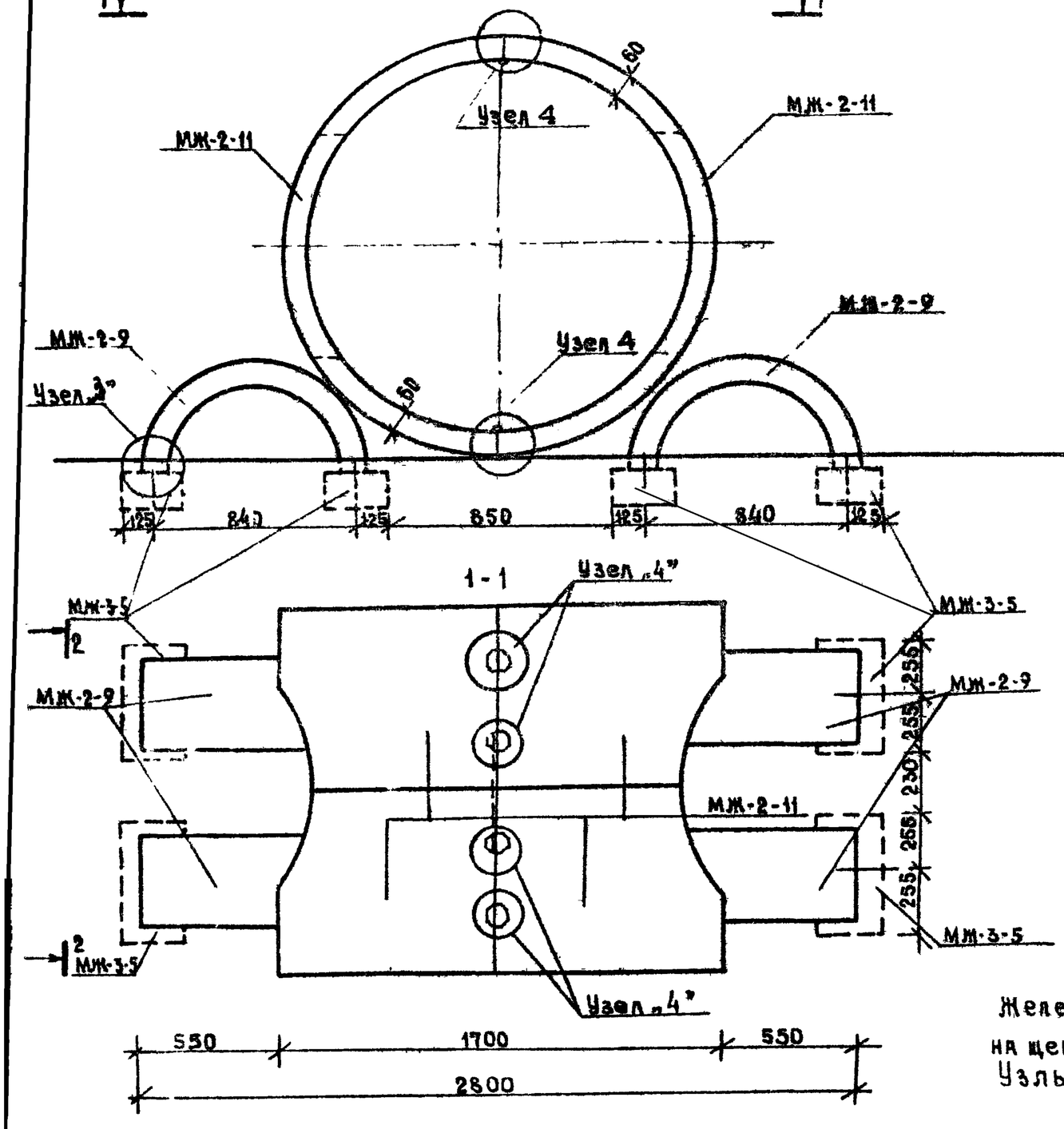

2-2

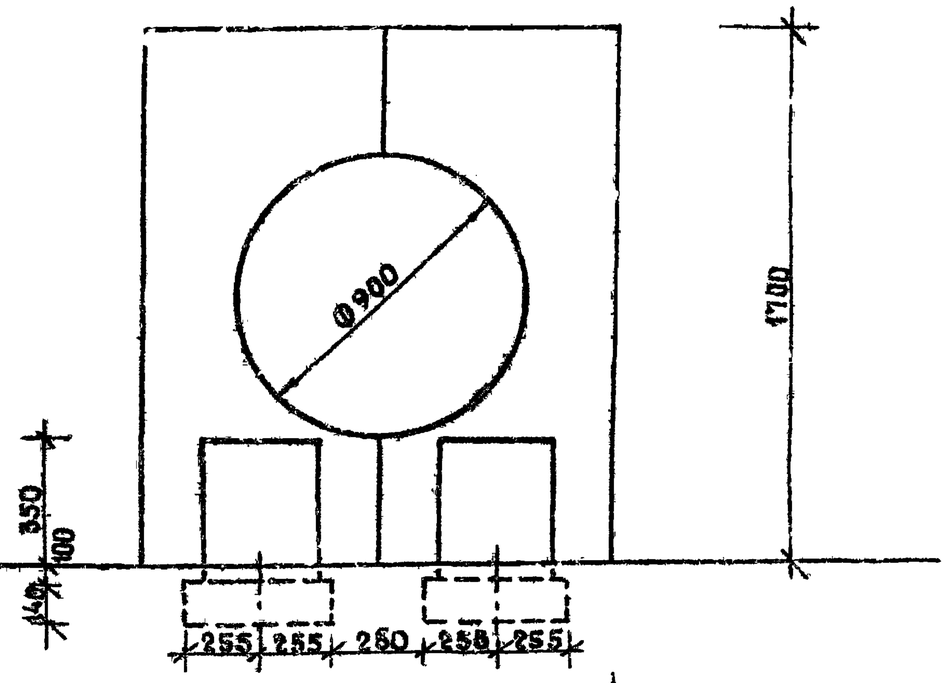

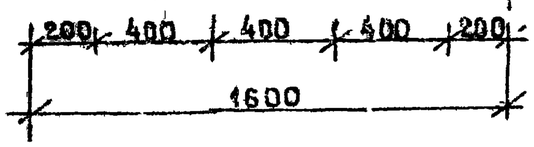

Спецификация элементов

Наименование	Марка	Кол-во	Альбом, часть, лист
Ж.б. элемент	МЖ-2-9	4	альб. II ч.1 КЖ-33
Ж.б. элемент	МЖ-2-11	4	альб. II ч.1 КЖ-34
Ж.б. элемент	МЖ-3-5	4	альб. II ч.1 КЖ-46

Железобетонные элементы МЖ-3-5 устанавливать на щебеночную подготовку толщиной 150мм.
Узлы см лист АС-83

Тип I-А

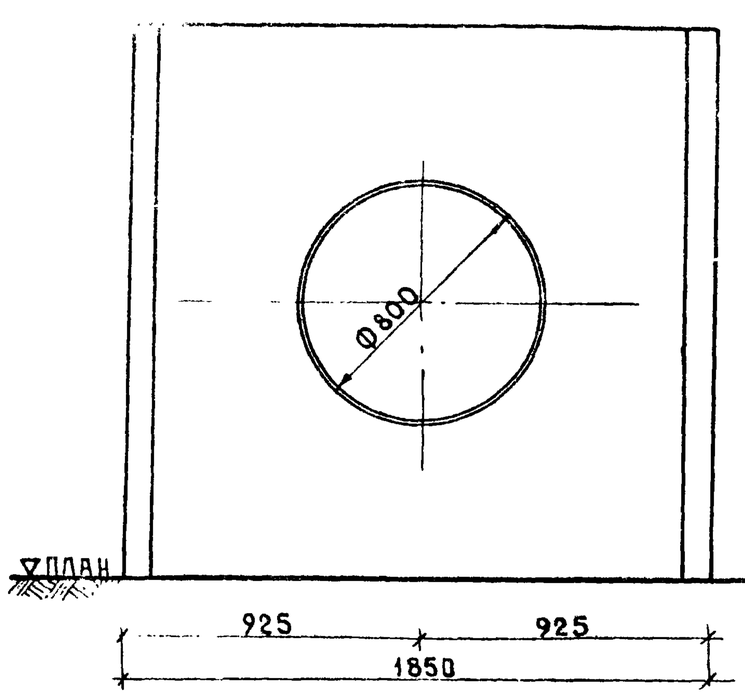

План

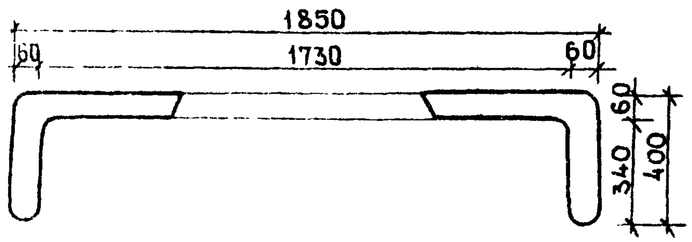

Спецификация изделий

Наименование	Марка	К-во шт.	N изгот. альбома листа
Жел бет. элемент	МЖ-1-15	1	ал. IV ч.1 КЖ-10
Жел. бет. элемент	МЖ-3-21	1	ал. IV ч.1 КЖ-18

Тип I-Б

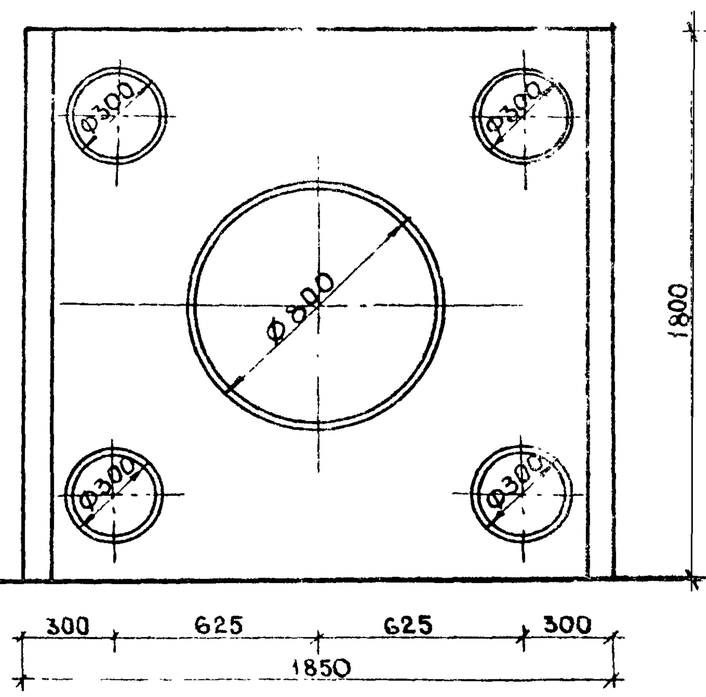

План

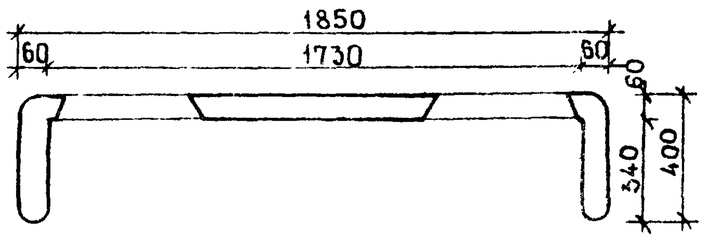

Спецификация изделий

Наименование	Марка	К-во шт.	N изгот. альбома листа
Жел. бет. элемент	МЖ-1-16	1	ал. IV ч.1 КЖ-11
Жел. бет. элемент	МЖ-3-21	1	ал. IV ч.1 КЖ-18

Тип I-В

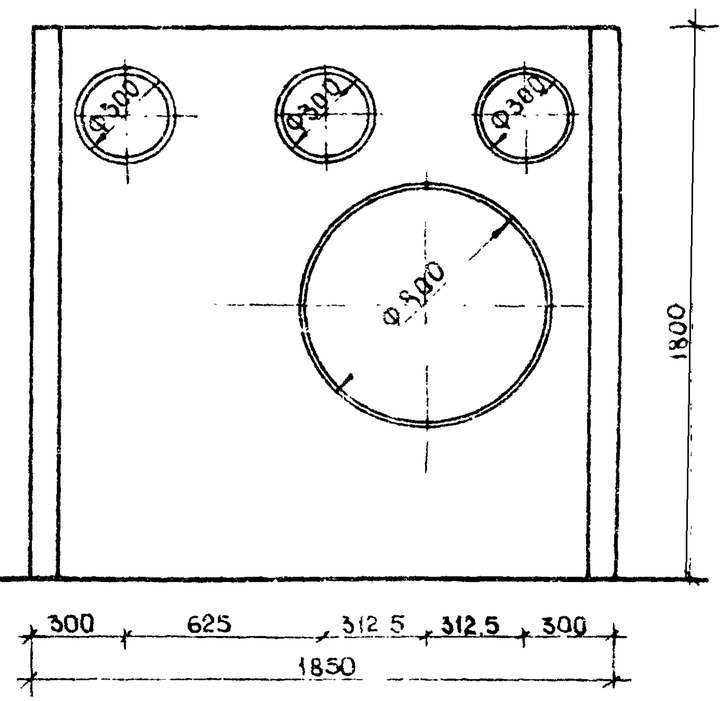

План

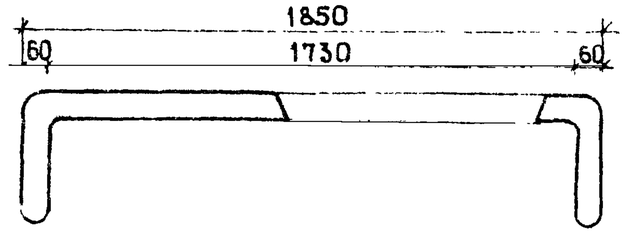

Спецификация изделий

Наименование	Марка	К-во шт	N изгот. альбома листа
Жел бет. элемент	МЖ-1-17	1	ал IV ч 1 КЖ-12
Жел. бет. элемент	МЖ-3-21	1	ал IV ч 1 КЖ-18

1. Монтажный узел стыка стенки с фундаментом см. лист АС-83
2. Фундамент условно не показан

1976г.	Малые архитектурные формы и элементы благоустройства жилых зон микрорайонов	Игровые стенки	Типовой проект 320-53	Альбом IV	Лист АС-06

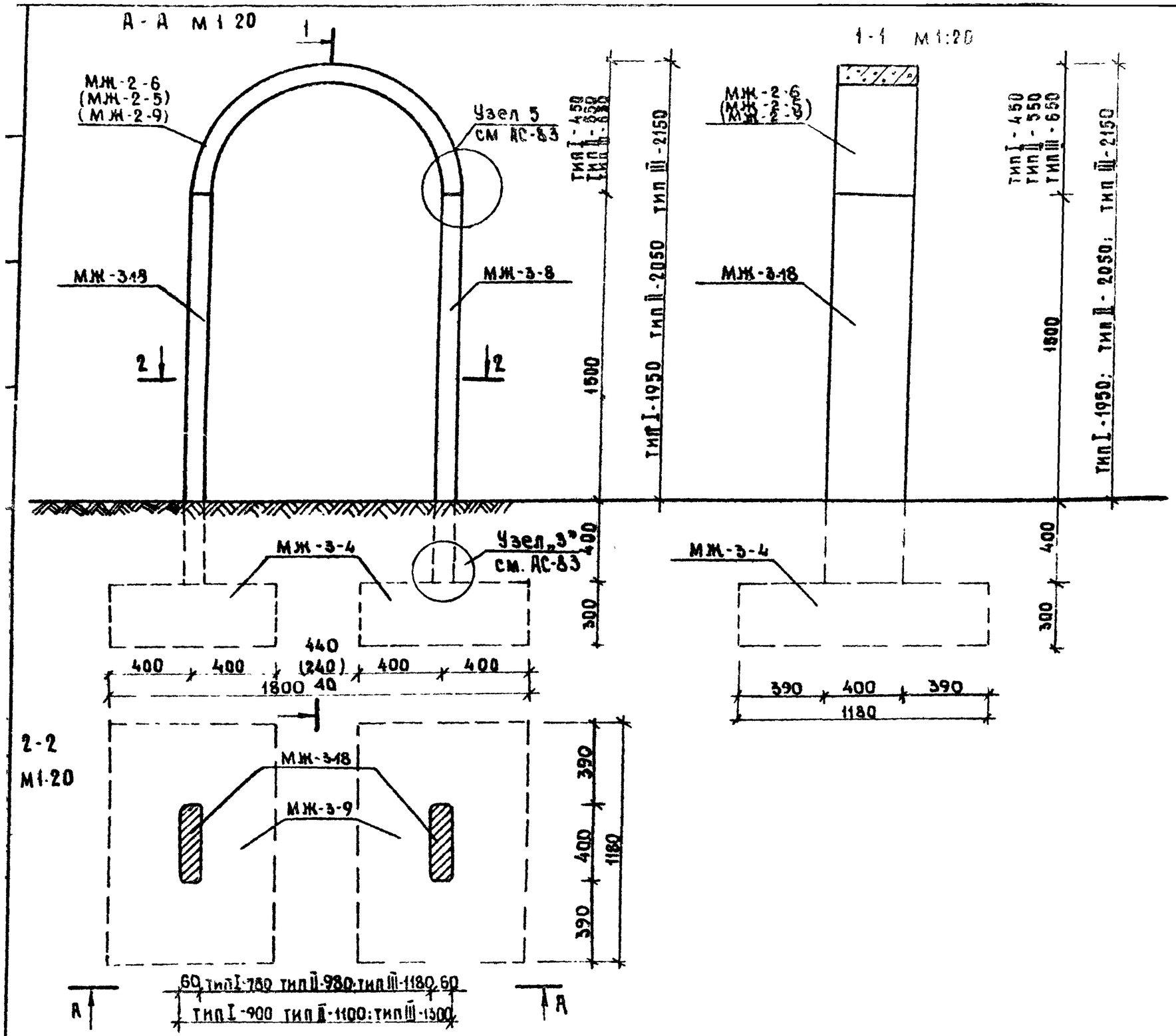

Спецификация изделий. тип I

Наименование	Марка	Кол шт.	N заготов альбома листа
Ж.б.элемент	МЖ-2-9	1	А IV ч I КЖ-33
Ж.б.элемент	МЖ-3-18	2	А IV ч I КЖ-35
Ж.б.элемент	МЖ-3-4	2	А IV ч I КЖ-46

Спецификация изделий. тип II

Наименование	Марка	Кол. шт	N заготов альбома. листа
Ж.б.элемент	МЖ-2-5	1	А IV ч I КЖ-15
Ж.б.элемент	МЖ-3-18	2	А IV ч I КЖ-35
Ж.б.элемент	МЖ-3-4	2	А IV ч I КЖ-46

Спецификация изделий. тип III

Наименование	Марка	Кол шт	N заготов альбома. листа
Ж.б.элемент	МЖ-2-6	1	А. IV ч I КЖ-16
Ж.б.элемент	МЖ-3-18	2	А IV ч I КЖ-35
Ж.б.элемент	МЖ-3-4	2	А. IV ч. I КЖ-46

1976г	Малые архитектурные формы и элементы благоустройства жилых зон микрорайонов	Арка- тип I, тип II, тип III.	Типовой проект 320-53	Альбом II	Лист АС-07

Общий вид

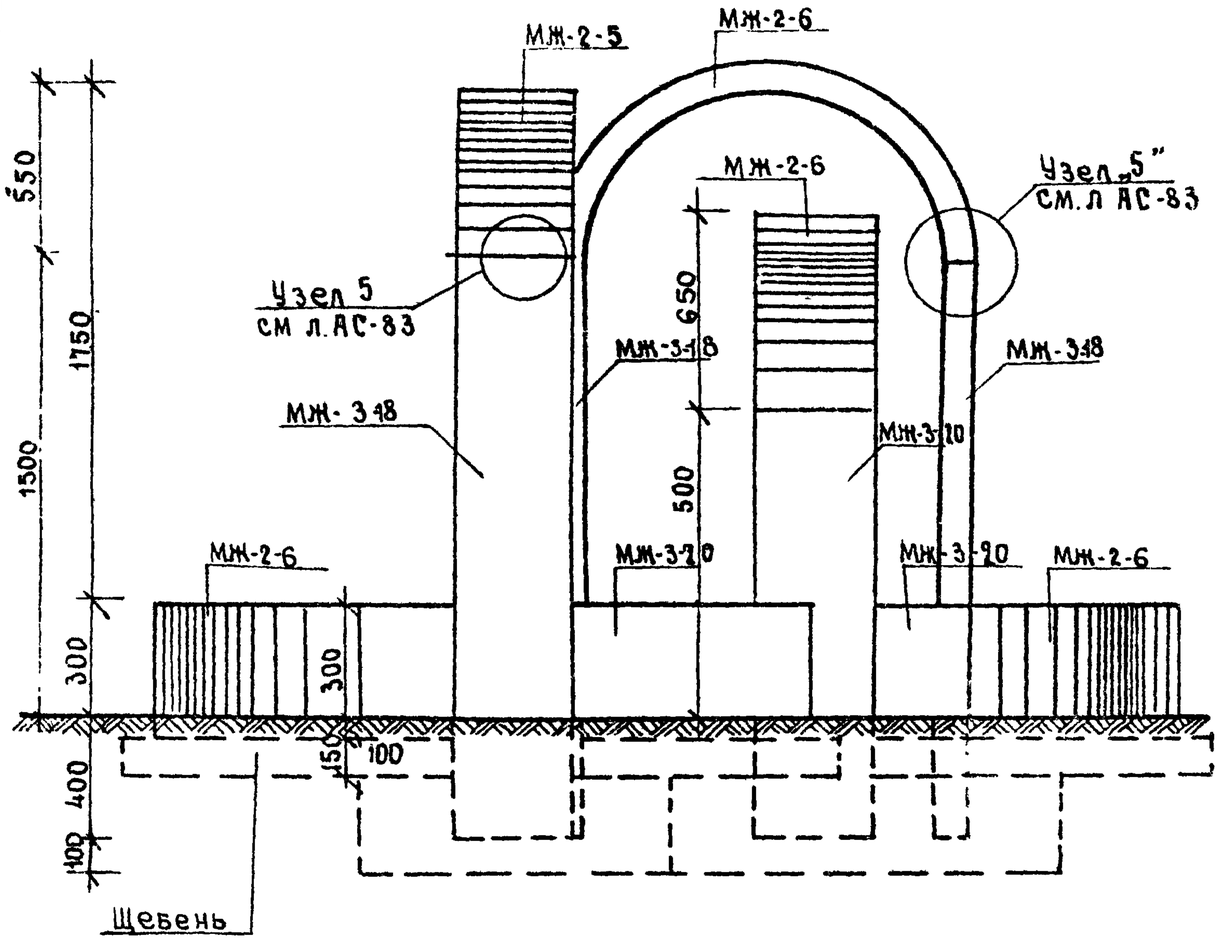

План

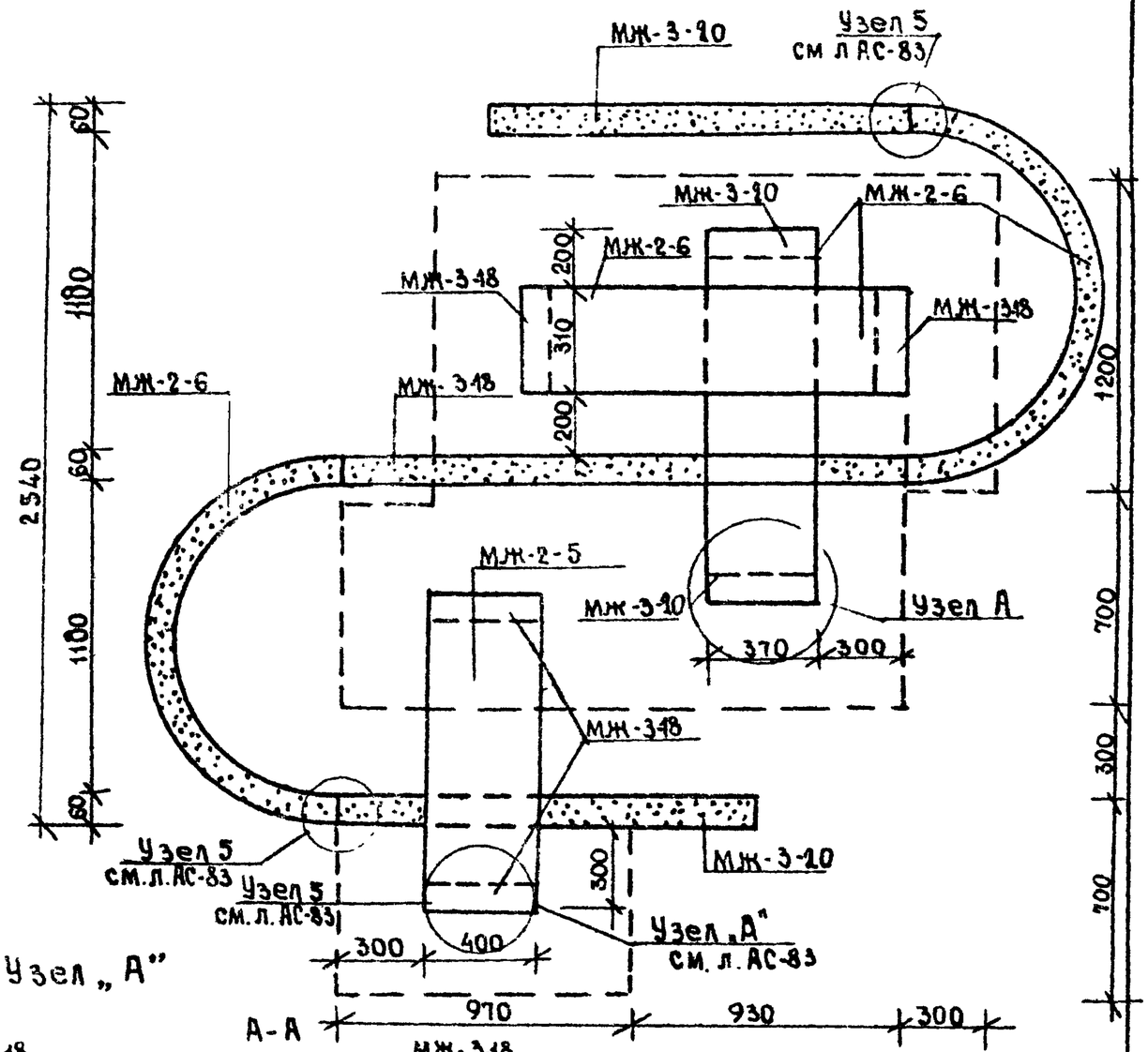

Наименование	Марка	Кол. шт	N заготов. листа, альбома
Ж б. элемент	МЖ-2-6	4	А.IV.ч.1 л.КЖ-16
Ж б. элемент	МЖ-2-5	1	А.IV ч.1 л.КЖ-15
Ж б. элемент	МЖ-3-18	5	А.IV ч.1 л.КЖ-35
Ж б элемент	МЖ-3-10	4	А.IV ч.1 л.КЖ-35

Монолитного бетона М-100 на фундаменты 0.2·6-12 м³.

Узел „А"

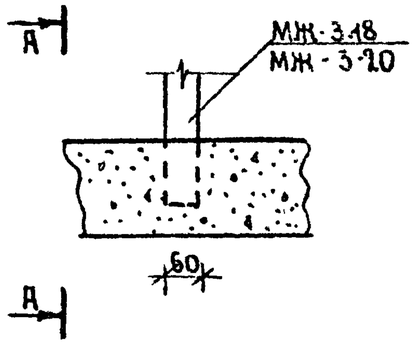

А-А

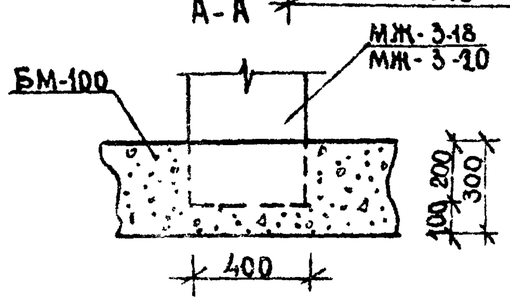

1976г.	Малые архитектурные формы и элементы благоустройства жилых зон микрорайонов.	Арки-лабиринт	Типовой проект 320-53	Альбом II	Лист АС-08.

А - А

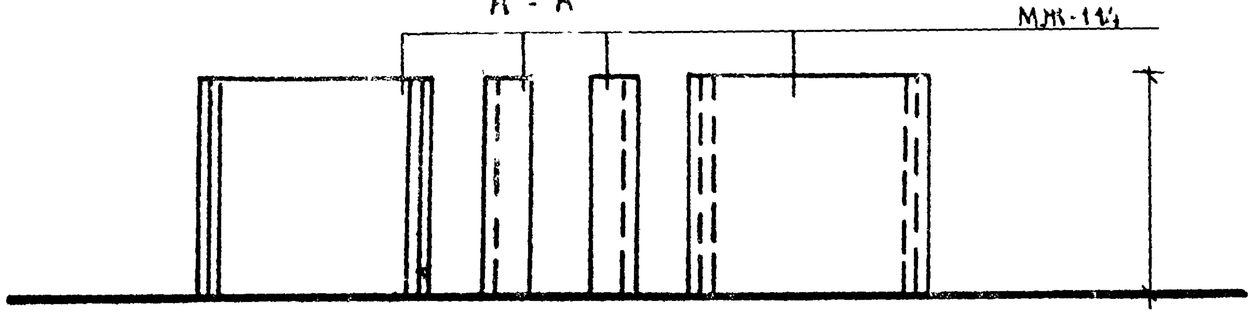

План лабиринта М1:50

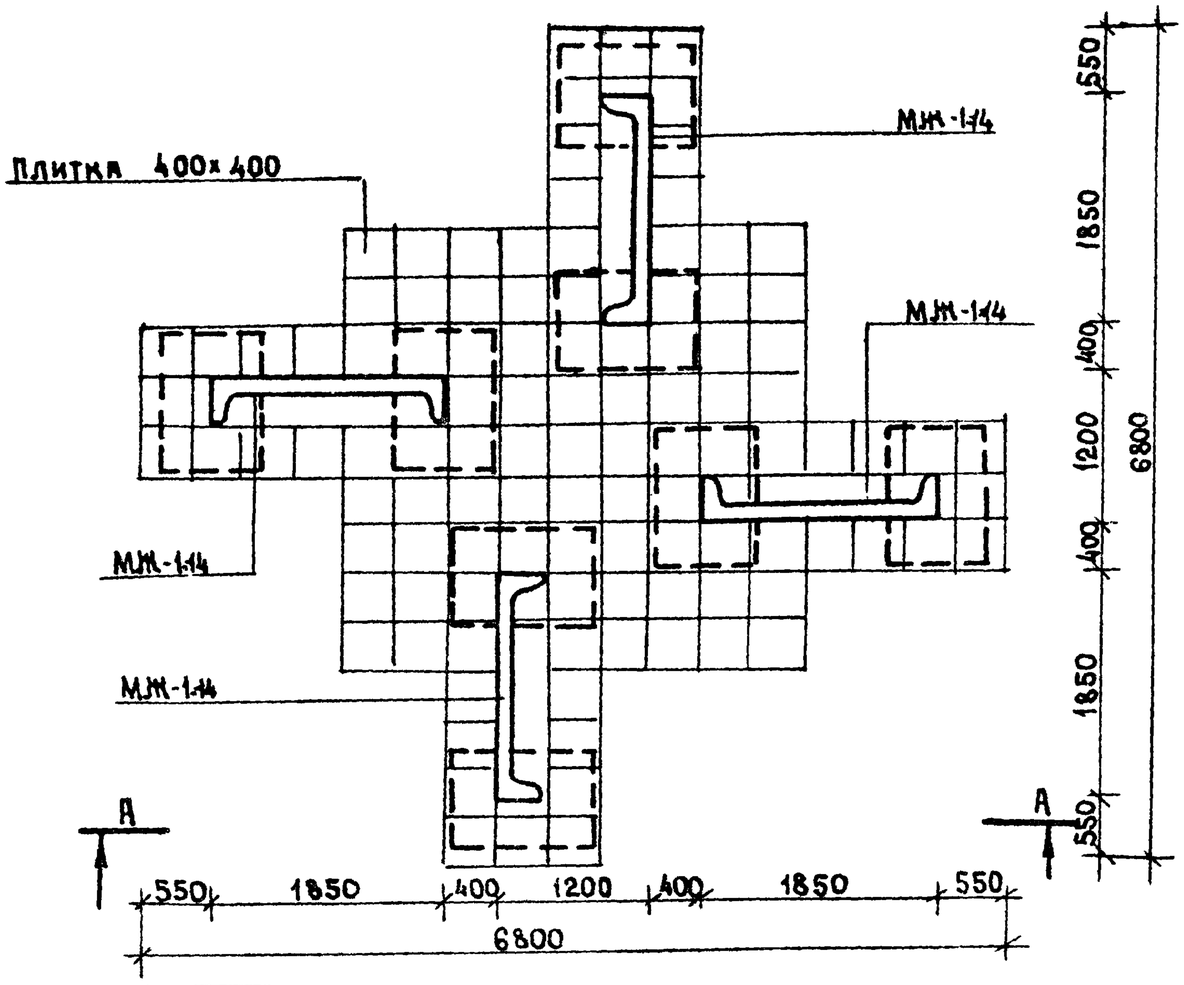

Спецификация элементов на лабиринт „стенки"

Наименование	Марка	Кол-во шт.	N заготов альбома, листа
Ж.б. элемент	МЖ-1.14	4	ал.IV ч.1 л.КЖ-09
Ж.б. элемент	МЖ-3.21	4	ал.IV ч.1 л.КЖ-18

Фундаменты условно не показаны

1976г.	Малые архитектурные формы и элементы благоустройства жилых зон микрорайонов.	Стенки-лабиринт	Типовой проект 320-53	Альбом II	Лист АС-09

Брусья- лабиринт тип-I

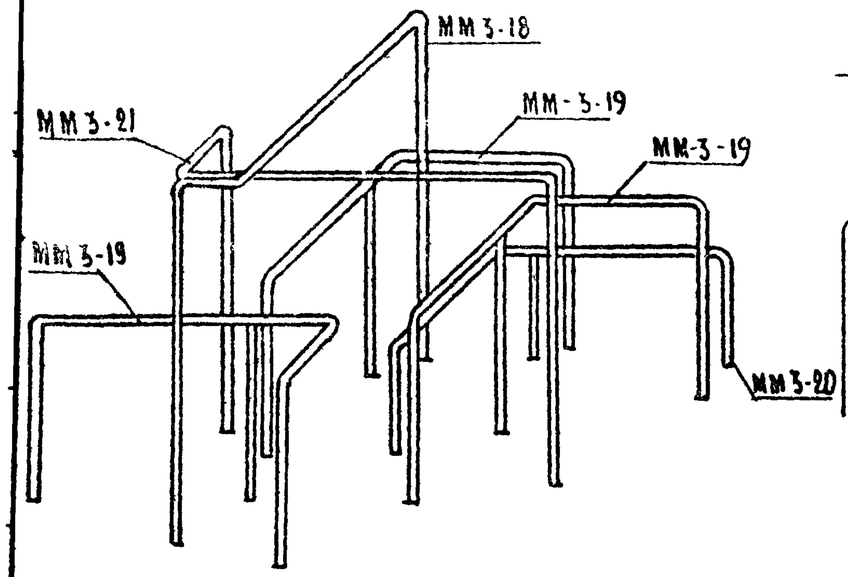

Брусья- лабиринт тип-II

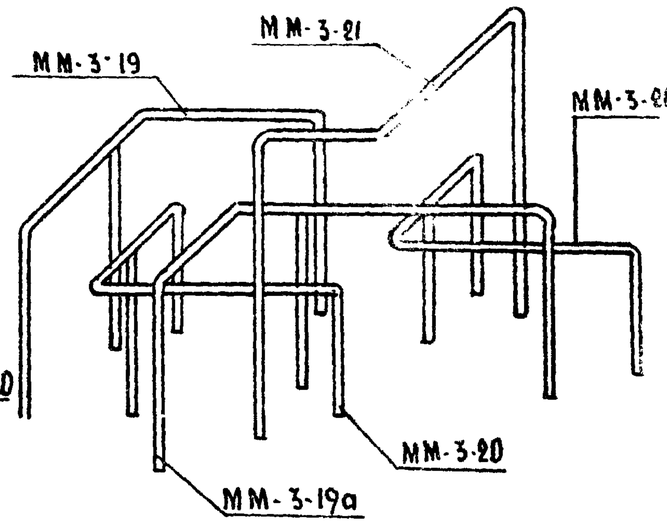

План фундамента (лабиринт тип-II)

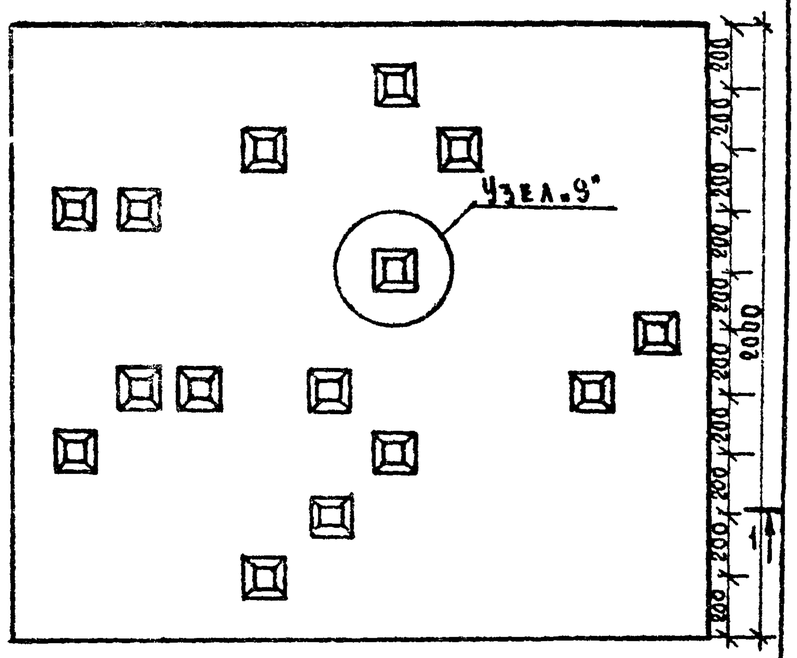

План М 1:20

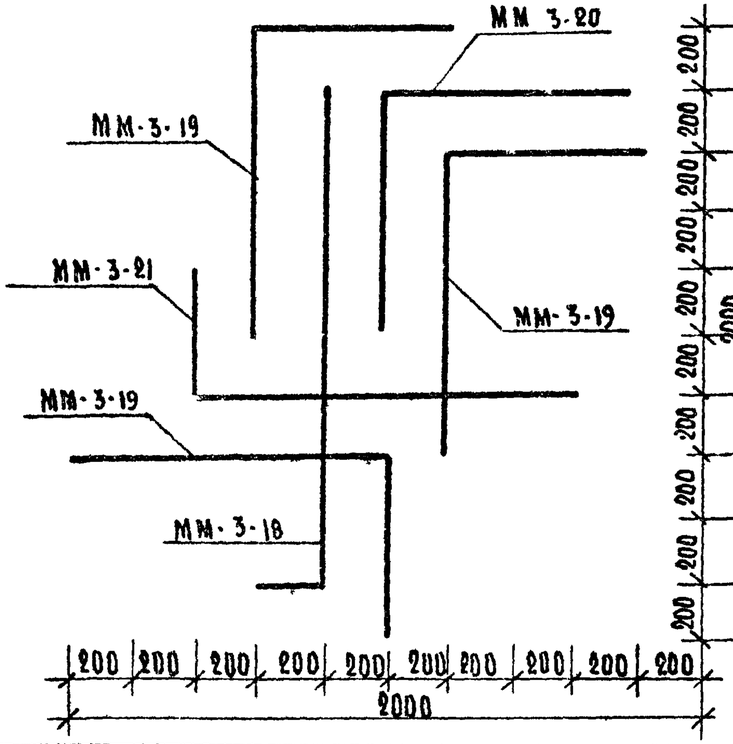

План М 1:20

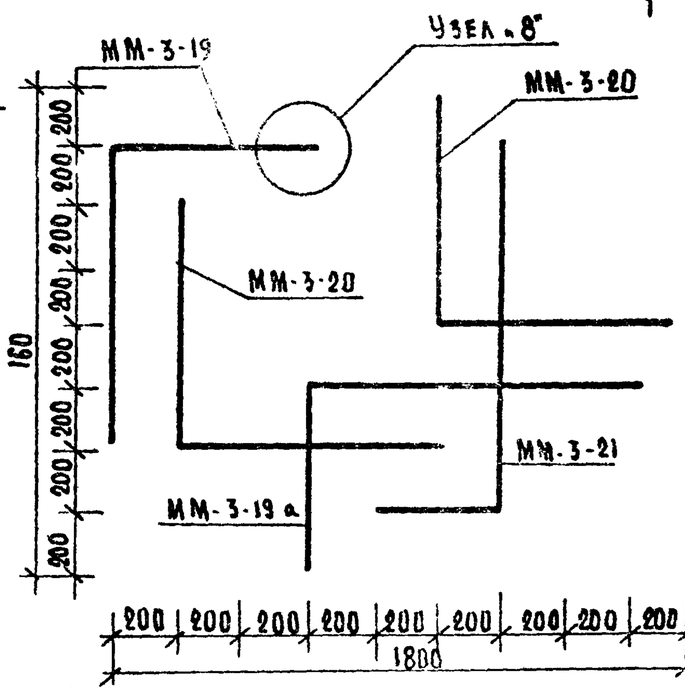

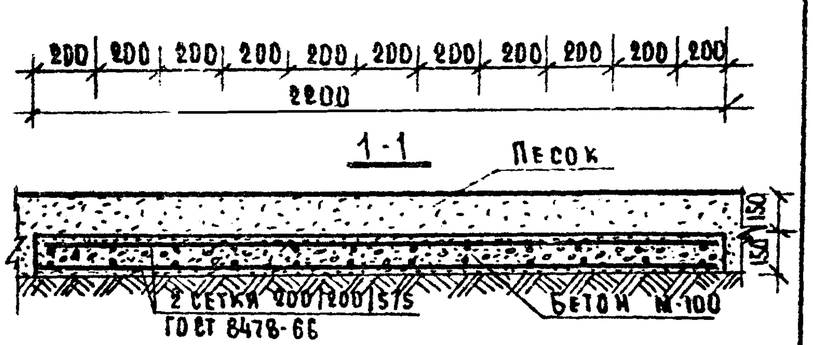

1. Узел «8» и узел «9» смотри лист АС-11
2. Спецификацию элементов на лабиринт тип I и тип-II смотри лист 11.

Монолитного бетона М-100 на фундаментную плиту (лабиринт тип II) - 0.65м³
Арматуры для фундаментной плиты сетка 200/200/5/5 ГОСТ 8478-66) - 13.9 кг.

1976	Малые архитектурные формы и элементы благоустройства жилых зон микрорайонов	Брусья- лабиринт тип-I; тип-II.	Типовой проект 320-53	Альбом II	Лист АС-10

План фундамента (лабиринт тип I)

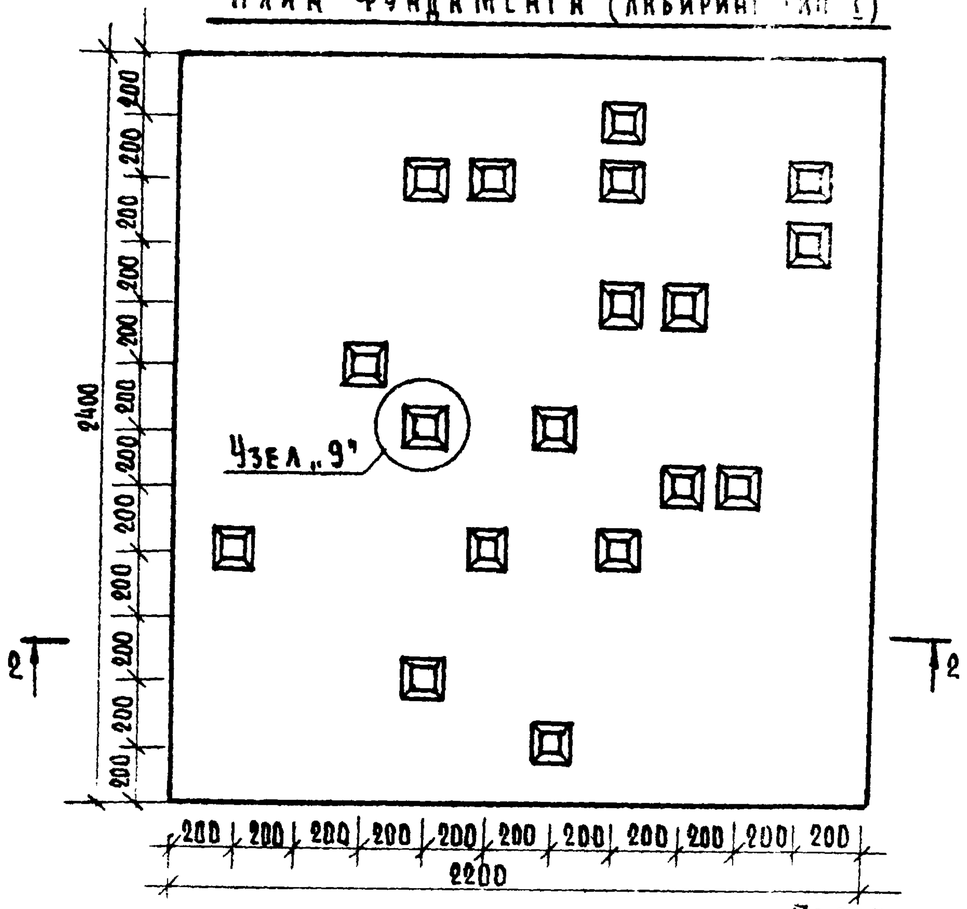

Спецификация элементов на лабиринт

Наименование	Марка элемента	Кол-во шт	№ листа, альбома
Брусья - лабиринт - тип I	ММ 3-18	1	Альбом IV часть 3 лист КМ-39
	ММ 3-19	3	
	ММ 3-20	1	
	ММ 3-21	1	
Брусья-лабиринт тип II	ММ 3-19	1	Альбом IV часть 3 лист КМ-39
	ММ 3-19а	1	
	ММ 3-20	2	
	ММ 3-21	1	

1. В местах заделки труб в монолитную железобетонную плиту к трубам приварить стержень ф12 А-I, ℓ=100 мм
2. Монолитного бетона М-100 для фундаментной плиты (лабиринт - тип I) - 0.792 м³
   Арматуры (сетка 200/200|5/5 для фундаментной плиты - 14.2 кг

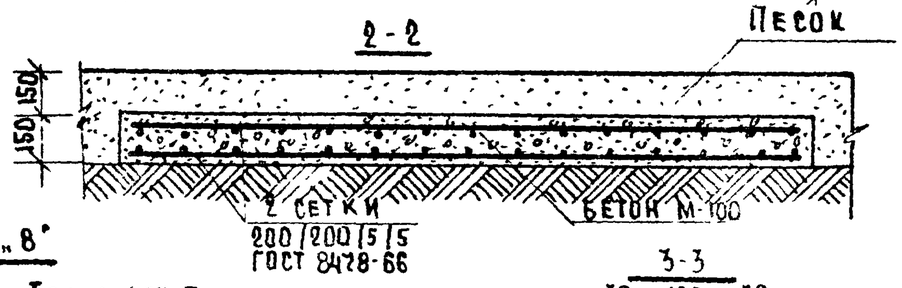

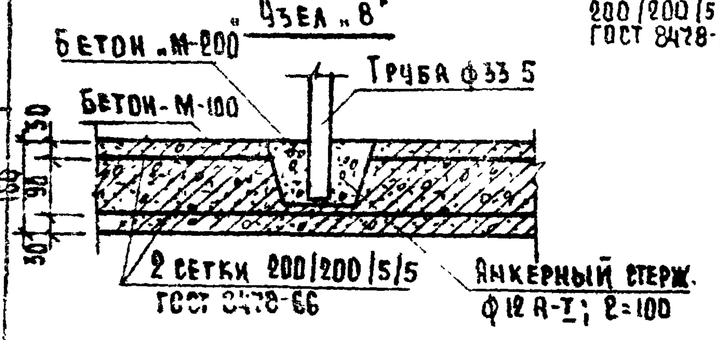

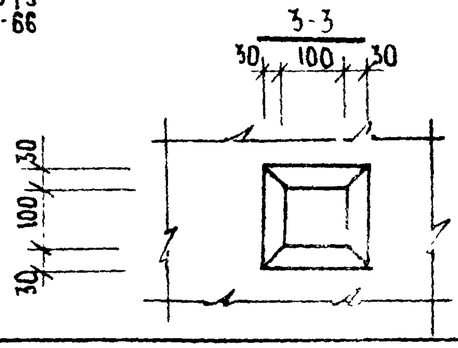

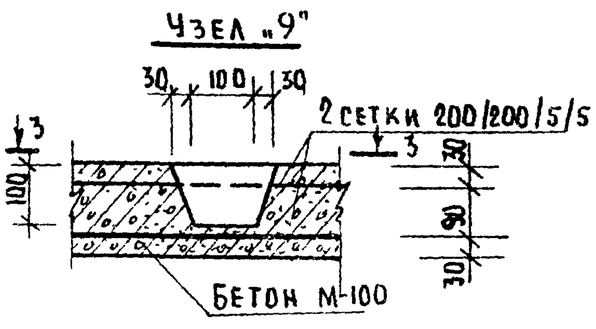

Белгосспроект г. Минск	1976	Малые архитектурные формы и элементы благоустройства жилых зон микрорайонов.	Брусья-лабиринт тип-I. План фундаментов.	Типовой проект 320-53	Альбом II / Лист АС-11

Рук. мин. ф. В. Иванчев
Гл. инж. мин. В. Алексеевец
Гл. архит. пр. З. Вишневская
Гл. арх. Г. Бокун

Общий вид

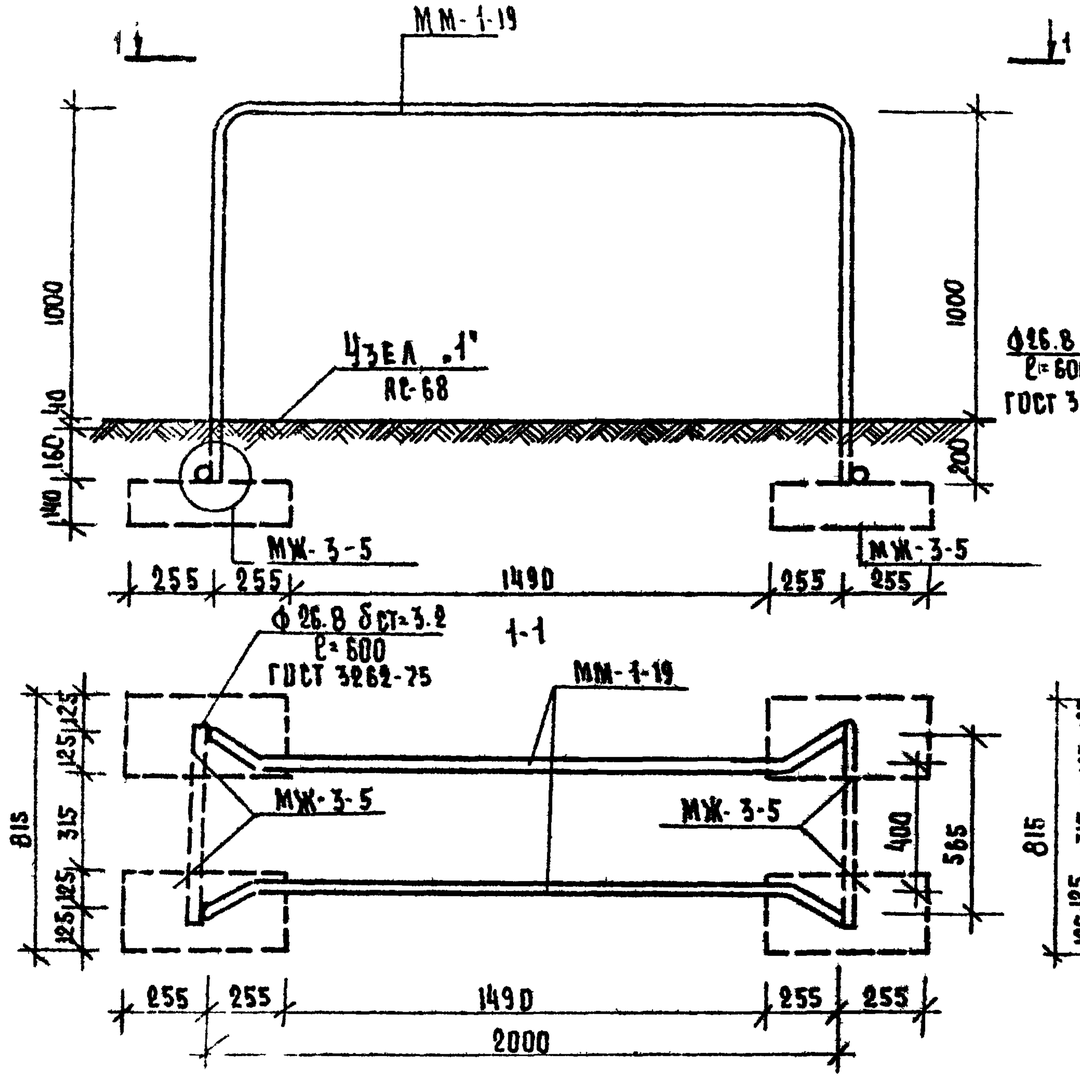

Общий вид

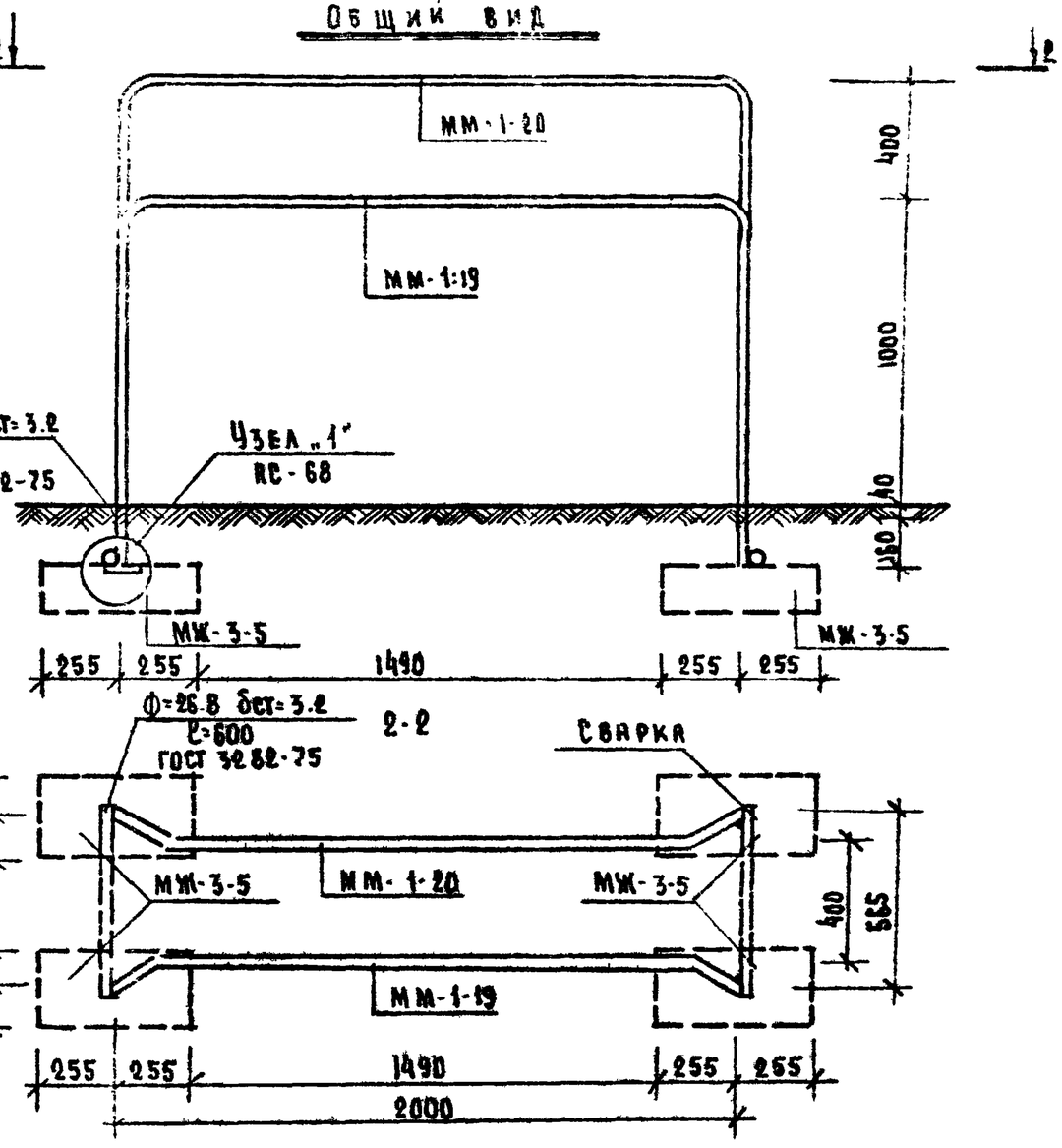

Кг.	Форма	Наименование	Марка	Кол. шт.	№ загот. листа, альбома
Брусья-лабиринт тип-III-А		Метал. элемент	ММ-1-19	2	А-IV 4.3.А-КМ-40
		Ж.б. элемент	МЖ-3-5	4	А-IV.4.1. А КЖ-46
		Метал. элемент	ф=26.8, δст.3.2	2	ГОСТ 3262-75
Брусья-лабиринт тип-III-Б		Метал. элемент	ММ-1-19	1	А-IV.4.3 А КМ-40
		Метал. элемент	ММ-1-20	1	А-IV.4.3 А.КМ-40
		Ж.б. элемент	МЖ-3-5	4	А-IV.4.1.А.КЖ 46
		Метал. элемент	Ф26.8 δст=3.2	2	ГОСТ 3262-75

А - А М 1:50

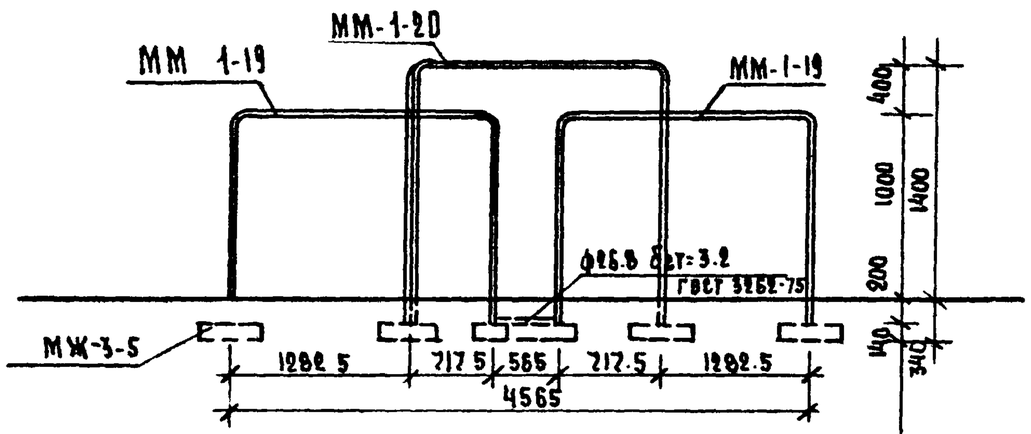

Б - Б М 1:50

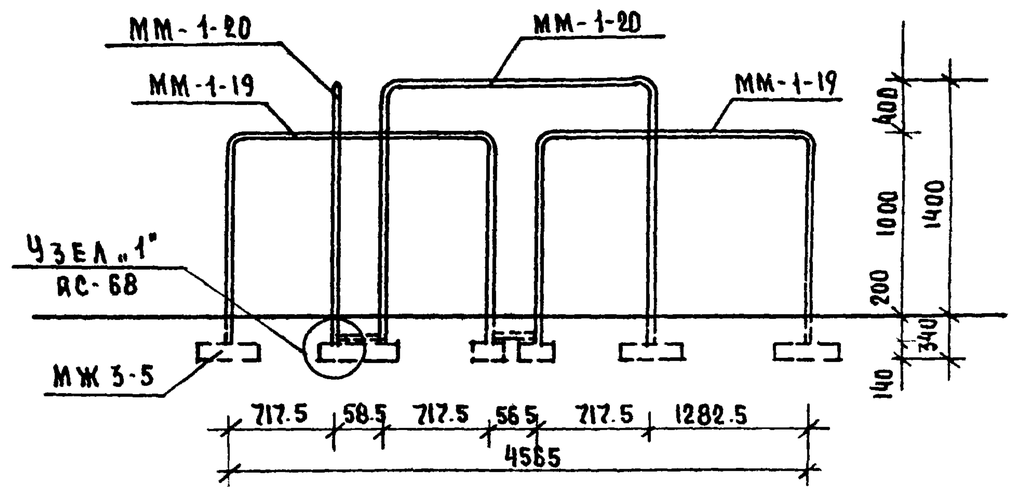

План М 1:50

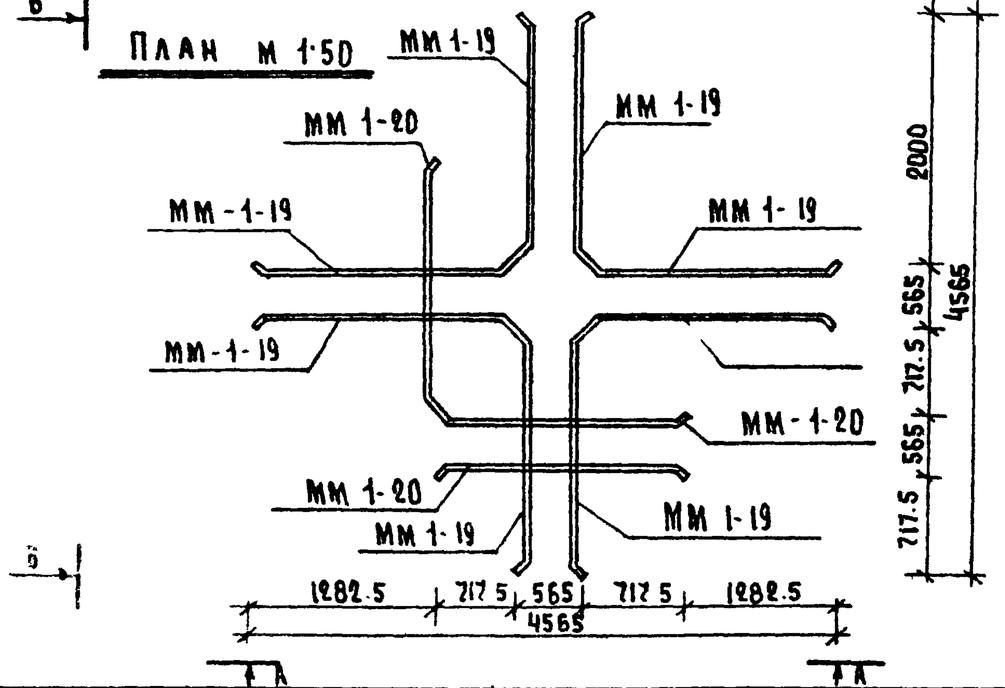

Спецификация изделий

Наименование	Марка	Кол. шт.	№ зак. альб. листа
ж/б элемент	МЖ 3-5	22	Ал IV ч.1 КЖ-46
Металлические элементы	ММ 1-19	8	Ал. IV 4.3 КМ-40
	ММ 1-20	3	Ал. IV 4.3 КМ-40
	ф 26.8 δст. 3.2	10	ГОСТ 3262-75

1976	Малые архитектурные формы и элементы благоустройства жилых зон микрорайонов	Брусья-лабиринт тип III-В.		Типовой проект 320-53	Альбом II	Лист АС-13

Гл. архитектор
Техник архит.
г. Минск

Бум-балансир тип I-А м-б 1:50

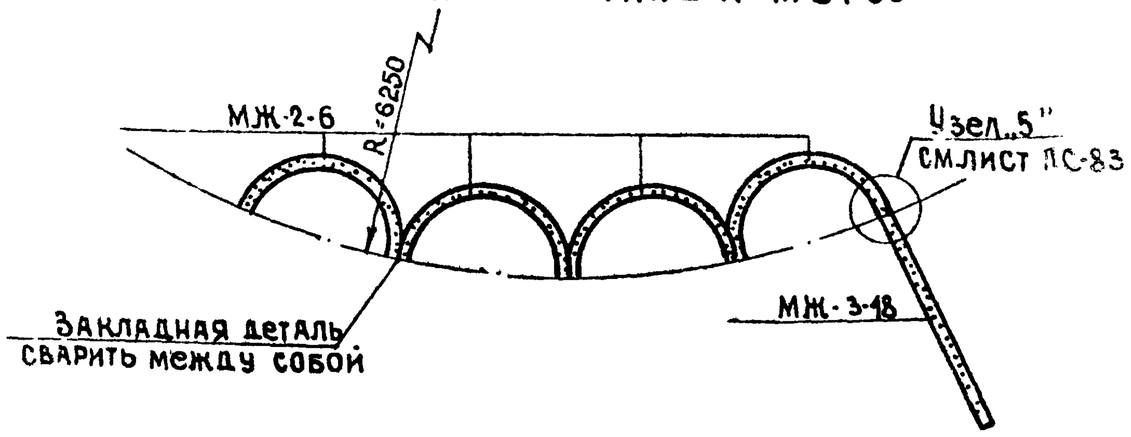

Бум-балансир тип I-Б м 1:50

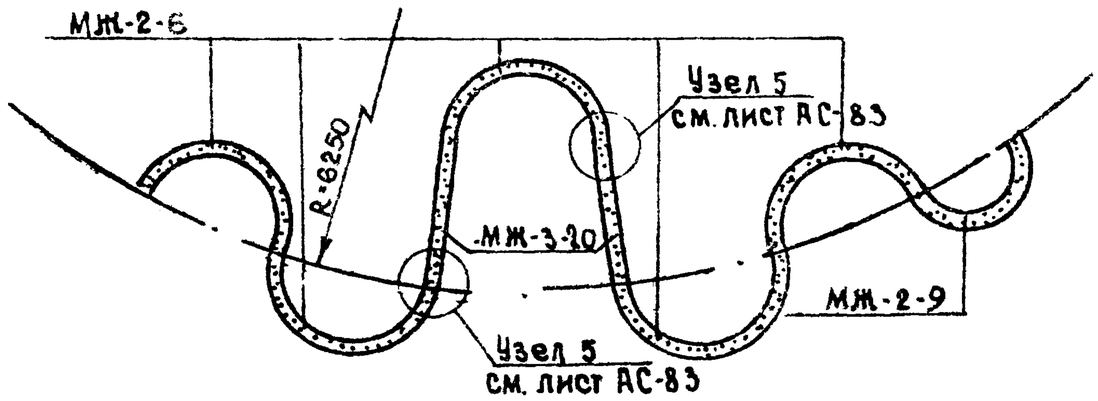

Бум-балансир тип I-В м-б 1:50

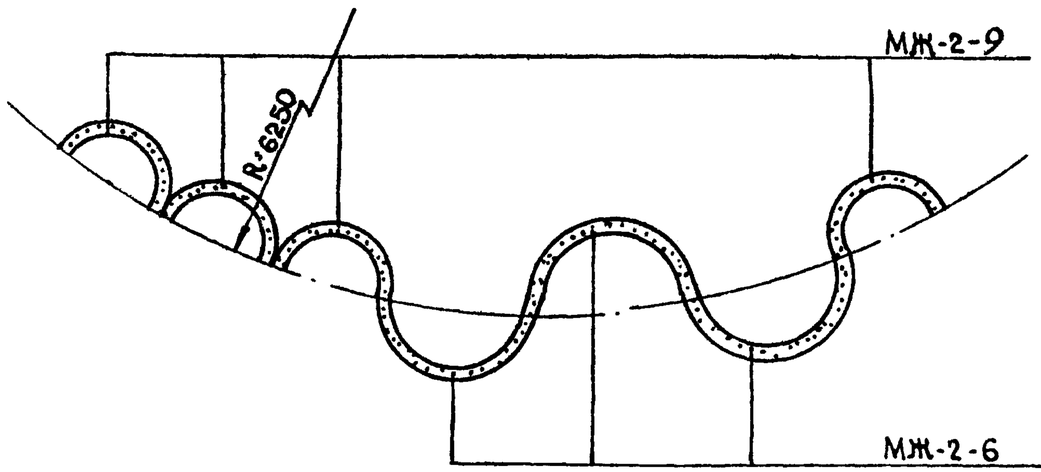

Спецификация изделий на 1 форму

Наименование форм	Марка элем.	Кол-во	Альбом, лист
Балансир тип I-А	МЖ-2-6	4	ал. IV ч.1 КЖ-16
	МЖ-3-18	1	ал. IV ч.1 КЖ-35
Балансир тип I-Б	МЖ-2-6	5	ал. IV ч.1. КЖ-16
	МЖ-2-9	1	ал. IV ч.1 КЖ-33
	МЖ-3-10	2	ал. IV ч.1 КЖ-35
Балансир тип I-В	МЖ-2-6	3	ал. IV ч.1 КЖ-16
	МЖ-2-9	4	ал. IV ч.1 КЖ-33

1. Все элементы объединить путем сварки закладных деталей между собой.
2. Элементы балансиров устанавливать на щебеночное основание толщиной 150 мм, шириной 300 мм. Заглубить на 150 мм.

1976г	Малые архитектурные формы и элементы благоустройства жилых зон микрорайонов.	Бум-балансир тип I-А; I-Б; I-В.	Типовой проект 320-53	Альбом II	Лист АС-14

Общий вид. М-Б 1:50

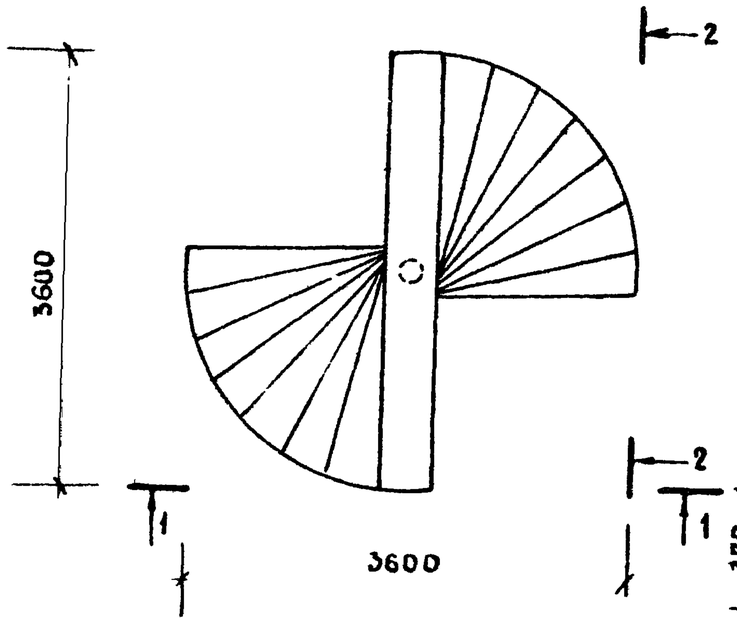

Вариант компоновки тип I

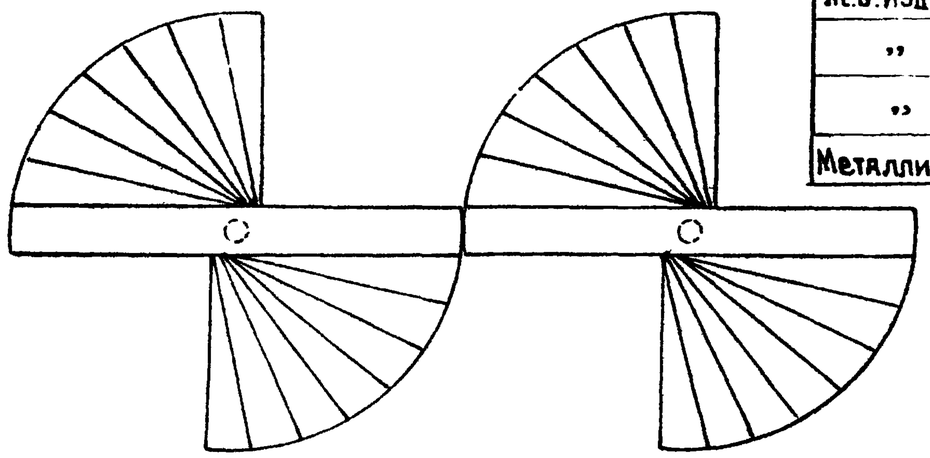

Спецификация изделий

Наименование	Марка	Кол. шт.	№ изобр. альбома, листа
Ж.б. изделия	МЖ-323А	2	АЛ. IV ч.1 МЖ-25
"	МЖ-323	14	АЛ. IV ч.1 МЖ-23
"	МЖ-3-22	1	АЛ. IV ч.1 МЖ-19
Металлич. изд	ЭД-6	1	АЛ. IV ч.1 МЖ-42

Вариант компоновки тип II

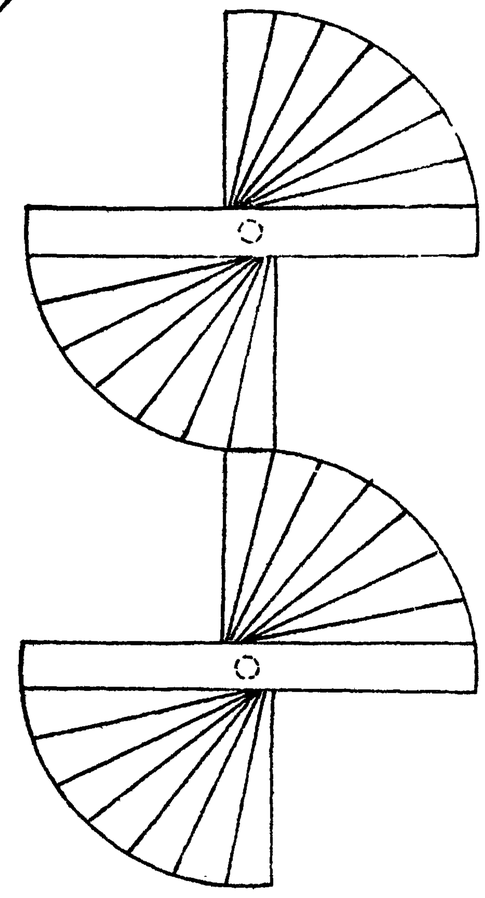

Блок-ступень; план, боковой вид; М-Б 1:20

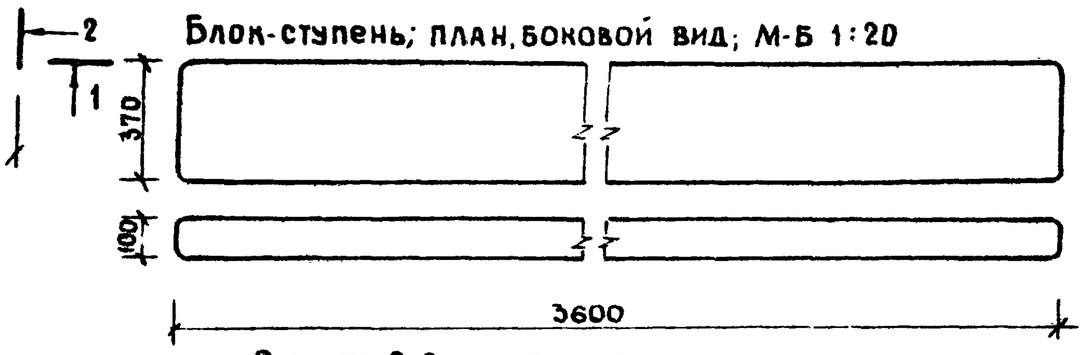

Вид по 1-1; М-Б 1:50

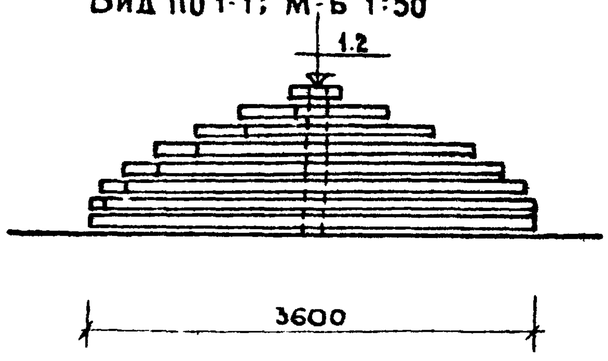

Вид по 2-2; М-Б 1:50

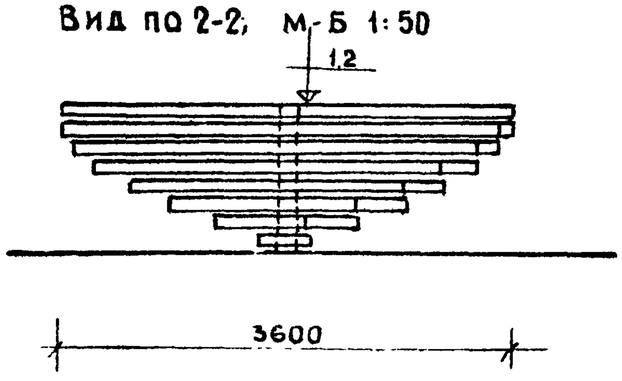

1976г	Малые архитектурные формы и элементы благоустройства жилых зон микрорайонов	Бум-балансир тип II. Лестница для игр; варианты компоновок тип I, тип II	Типовой проект 320-53	Альбом II	Лист АС-15

Бревно для равновесия 1-А

М 1:20

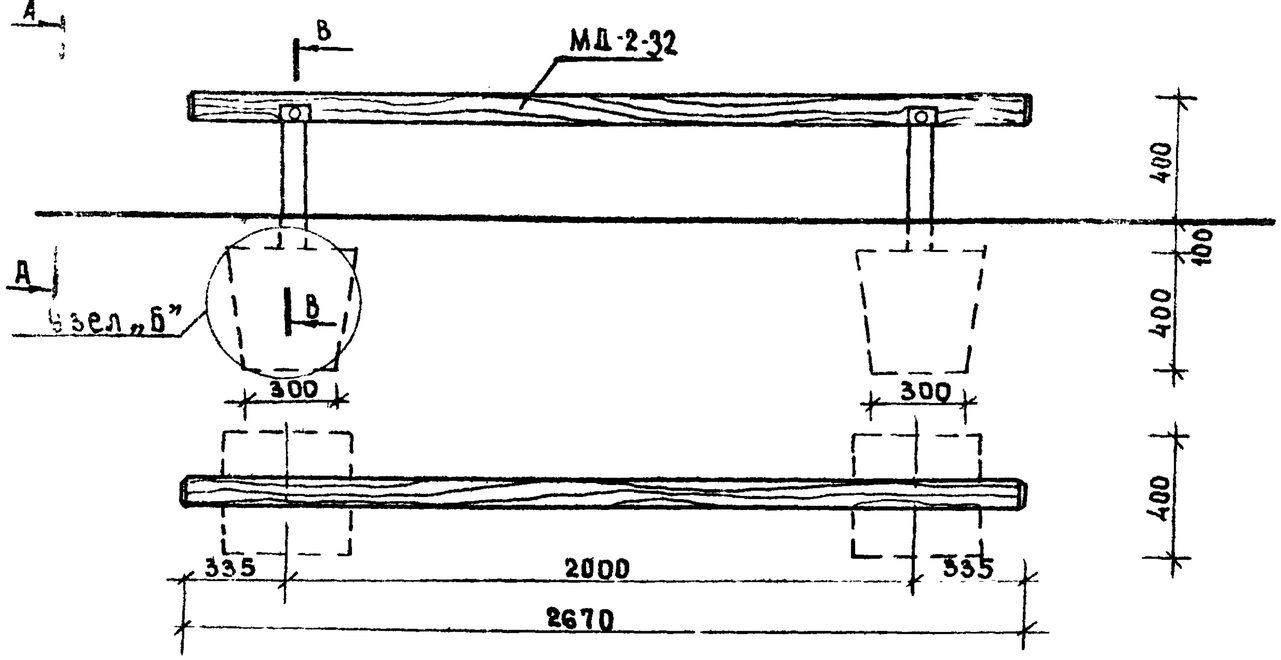

Бревно для равновесия 1-Б

А - А

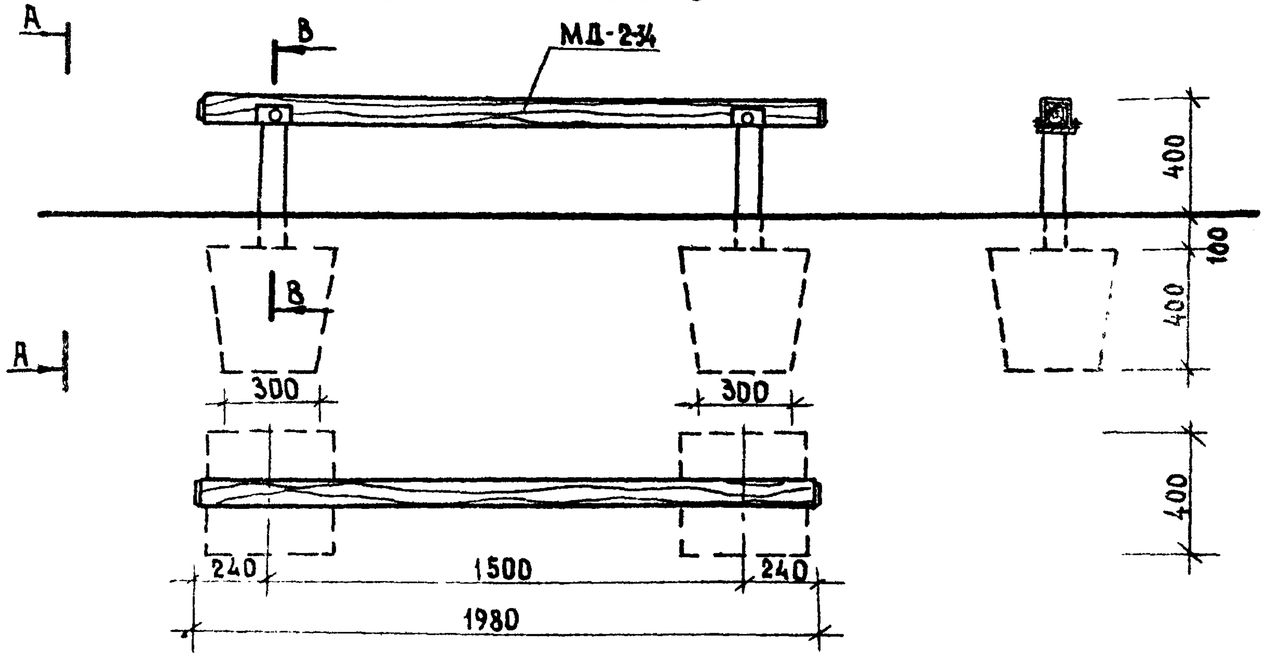

Спецификация изделий на бревна для равновесия 1-А и 1-Б.

Наименование	Марка	К-во штук		N альбома, листа
		1-А	1-Б	
Железобетон. М-200	- 0,1м3	2	2	
Деревянные изделия	МД-2-34	–	1	Ал. IV ч. 2 лист КД-09
	МД-2-32	1	–	„ – „
Тр. dн=75,5, δст=4,0 ℓ=609		2	2	ГОСТ 3262-62
Швеллер N10; ℓ=200		2	2	ГОСТ 8240-72
Болт М16×130		2	2	ГОСТ 7798-70*
Гайка	М16	2	2	ГОСТ 11371-68*

1. Узел „Б" и сечение В-В см. лист АС-18.
2. Варианты композиций бревен-лабиринтов см. отдельный чертеж.

976 г.	Малые архитектурные формы и элементы благоустройства жилых зон микрорайонов.	Бум-балансир тип III Бревно для равновесия 1-А и 1-Б.	Типовой проект 320-53	Альбом II	Лист АС-16

Бревно для равновесия 2-А М 1:20

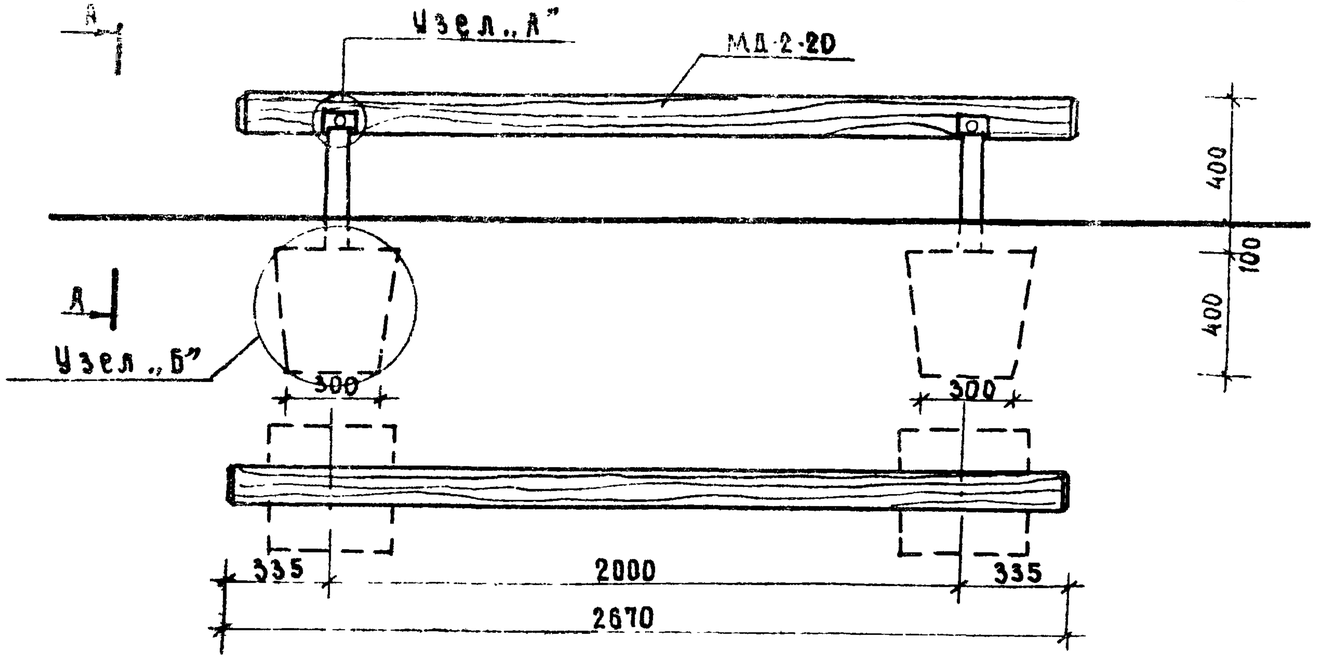

Бревно для равновесия 2-Б А-А

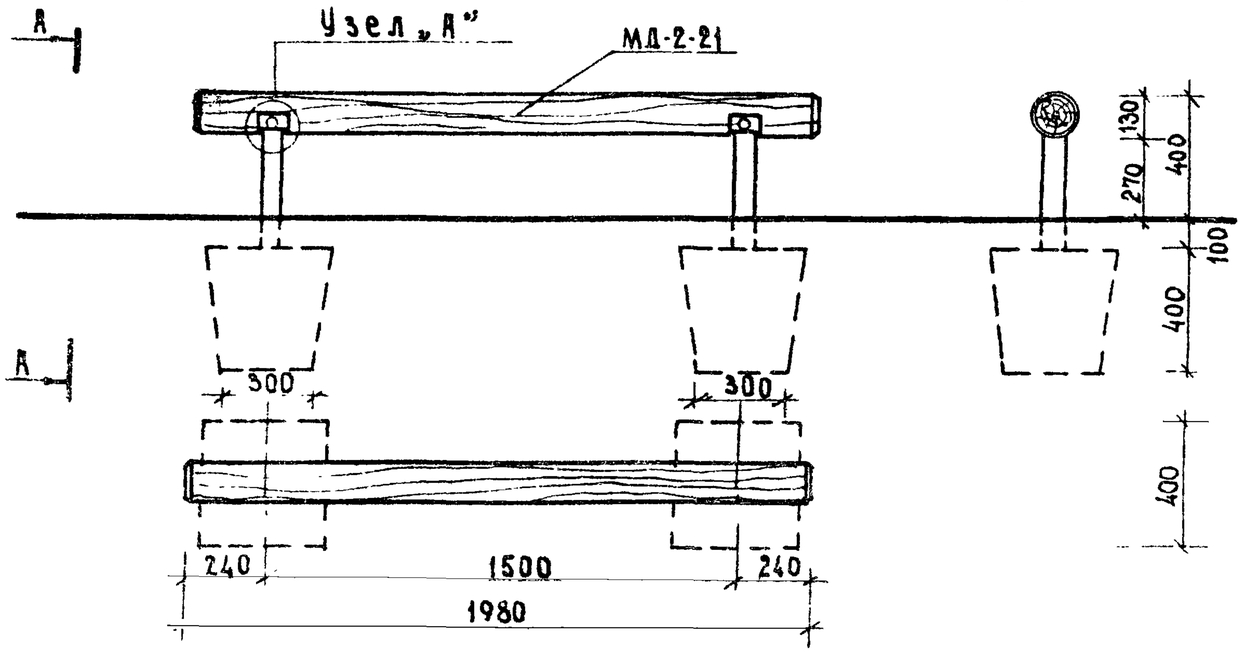

Спецификация изделий на бревна для равновесия 2-А и 2-Б.

Наименование	Марка	К-во штук 2-А	К-во штук 2-Б	№ альбома, листа
Ж. бетонные М-200 - 0.1 м³		2	2	
Деревянные изделия	МД-2-20	1	–	ал. IV ч.2 лист КД-10
	МД-2-21	–	1	„ лист КД-10
Труба 80×80×5 ℓ=635		2	2	ГОСТ 5639-68
Болт М16×110		2	2	ГОСТ 7798-70*
Гайка	М16	2	2	ГОСТ 11371-68*

1. Узлы „А" и „Б" см. лист АС-18
2. Варианты композиций бревен-лабиринтов см. отдельный чертеж

1-1

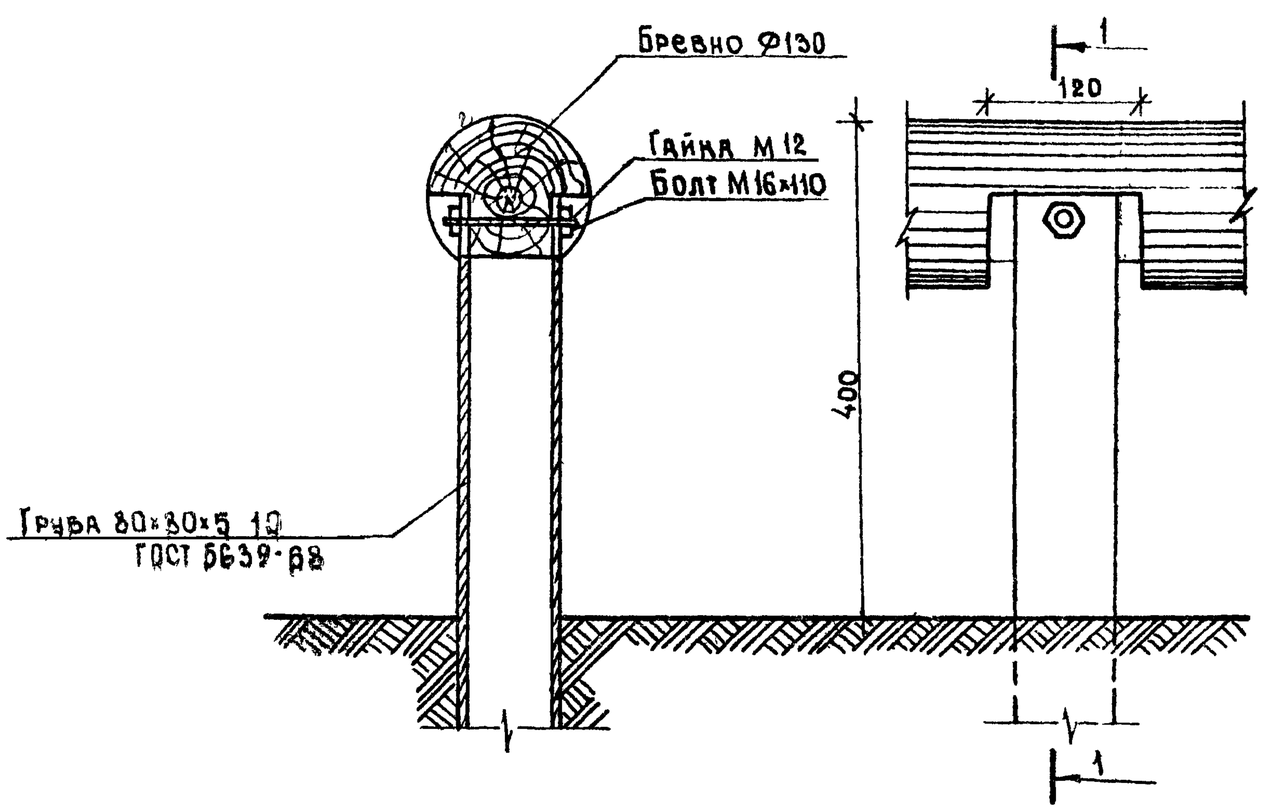

Узел „А"

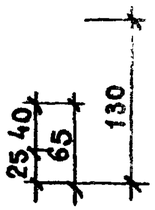

Узел „Б"

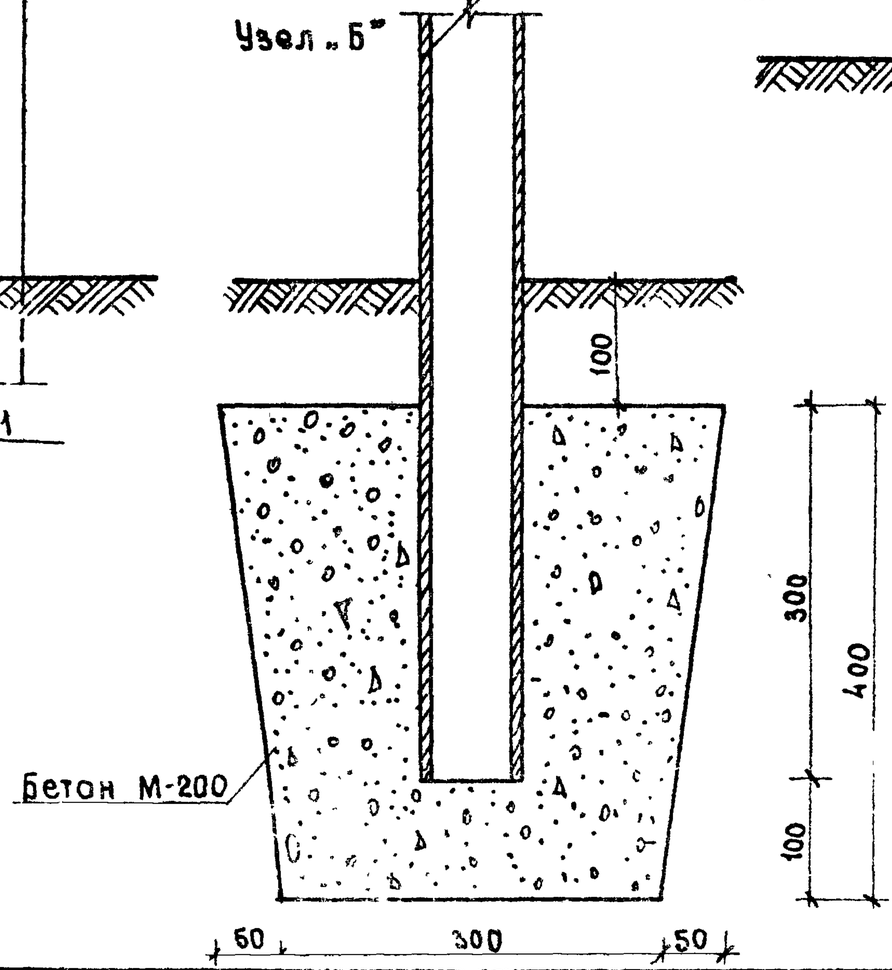

В-В

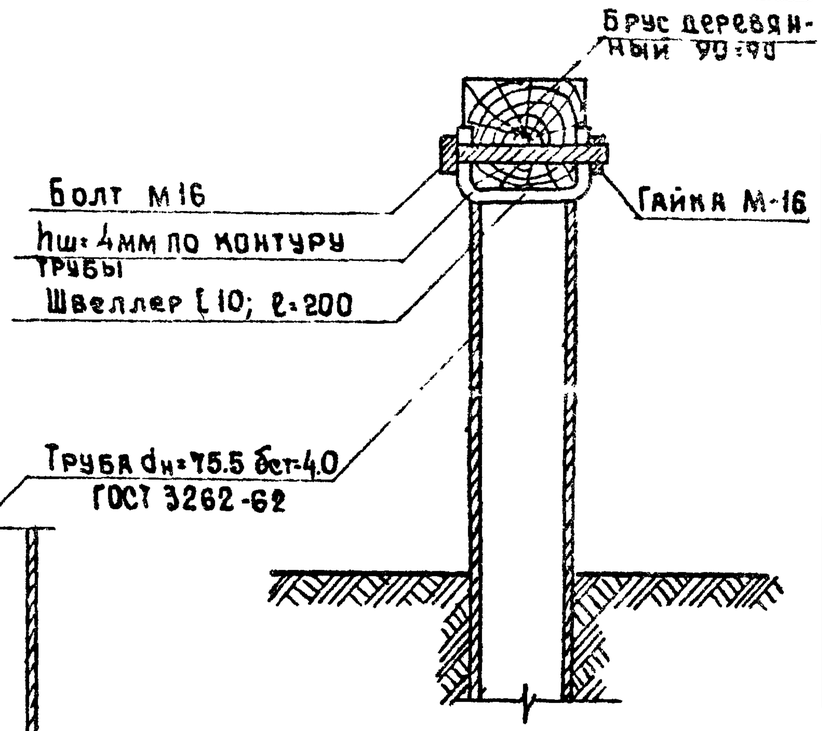

1. Данный чертеж смотреть с листом АС-16 и АС-17
2. Всего монолитного бетона М-200 - 0.1 м³
3. Сварку производить электродами типа Э-42.

1976г	Малые архитектурные формы и элементы благоустройства жилых зон микрорайонов.	БУМ-БАЛАНСИР ТИП III Бревна для равновесия 1-А, Б; 2-А, Б. Узлы. Сечения.	Типовой проект 320-53	Альбом III	Лист АС-18

Бревно для равновесия
1-Б / 2-Б/

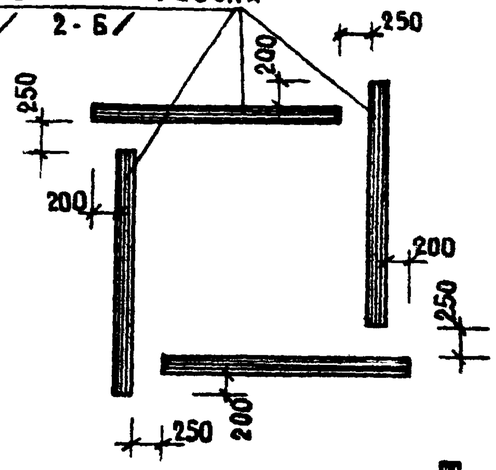

Бревно для равновесия 1-Б/1-Б/

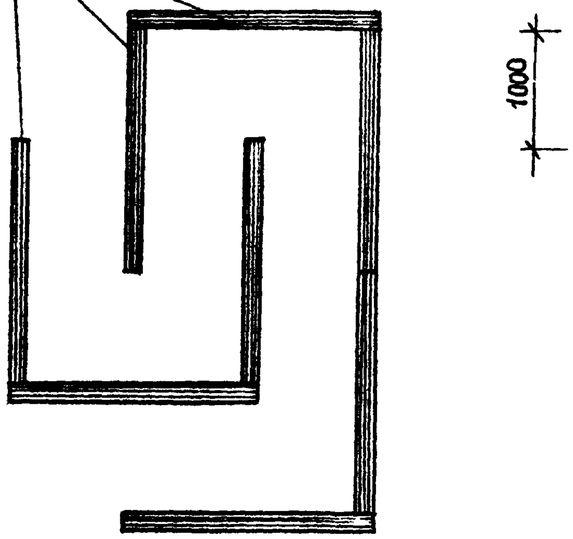

Бревно для равновесия
1-А /2-А/

Бревно для равновесия
1-Б /2-Б/

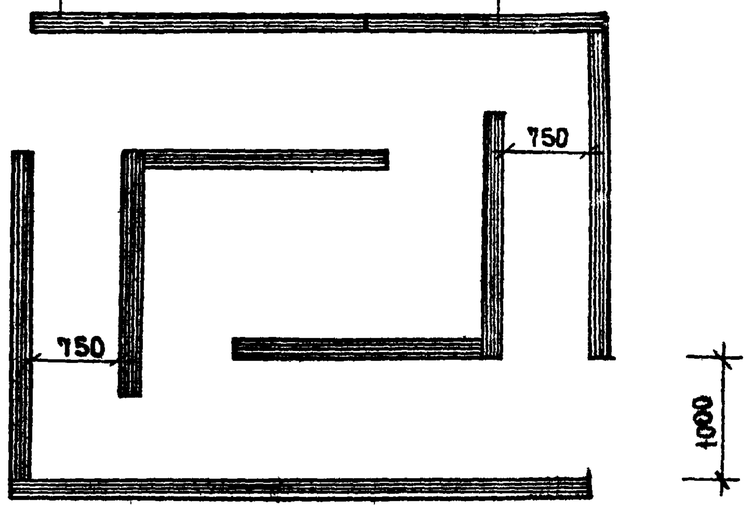

Бревно для равновесия 1-Б/2-Б/

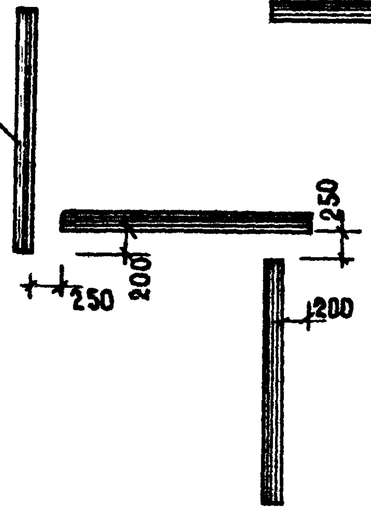

Бревно для равновес.
1-Б / 2-Б/

Бревно для равновесия
1-Б / 2-Б/

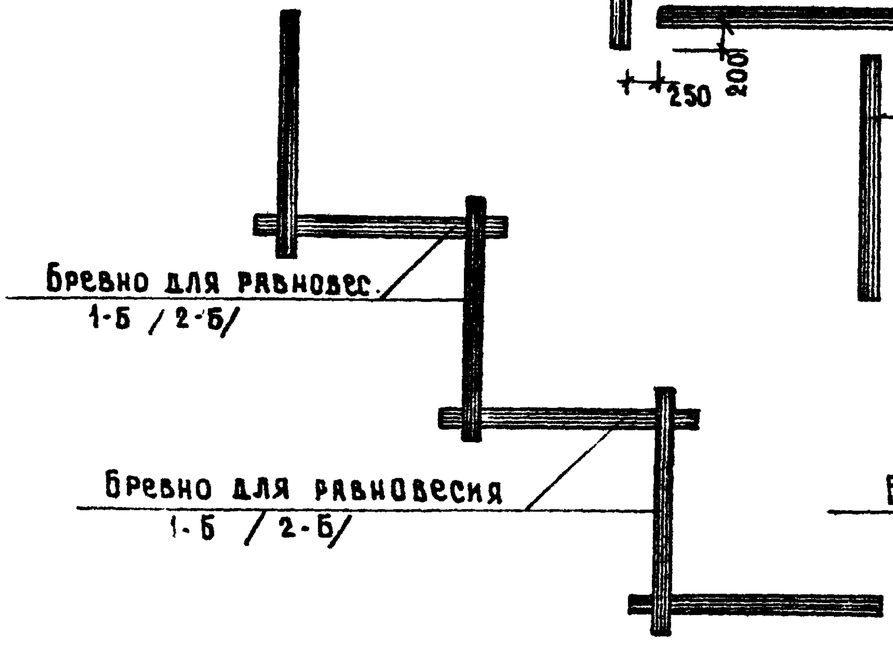

Бревно для равновесия
1-А /2-А/

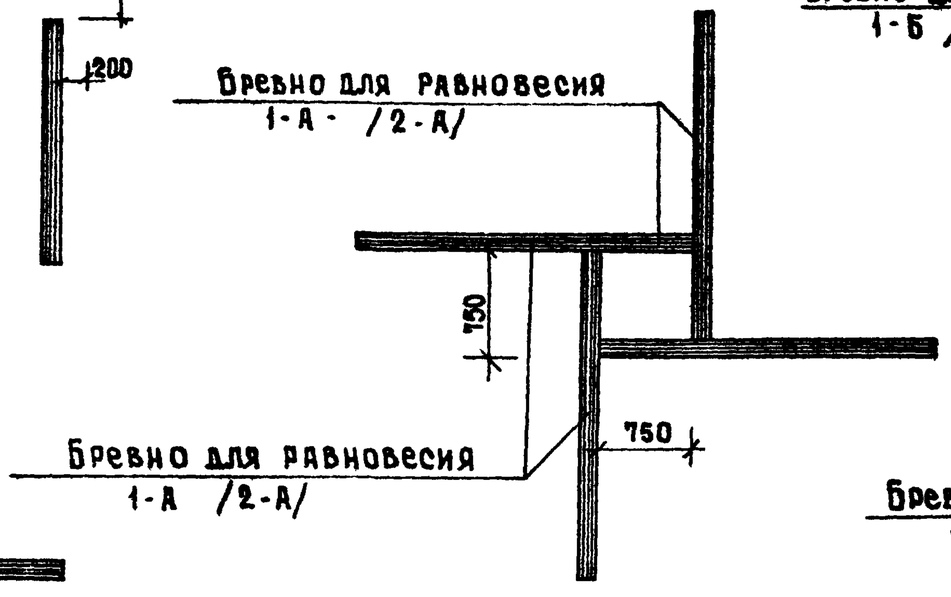

Бревно для равновесия
1-А /2-А/

Бревно для равновесия
1-Б /2-Б/

Бревно для равновесия
1-Б /2-Б/

г. Минск
С. Архитектор Маленко

1976 г.	Малые архитектурные формы и элементы благоустройства жилых зон микрорайонов	Варианты композиций бревен для равновесия	Типовой проект 320-53	Альбом II	Лист АС-19

А – А

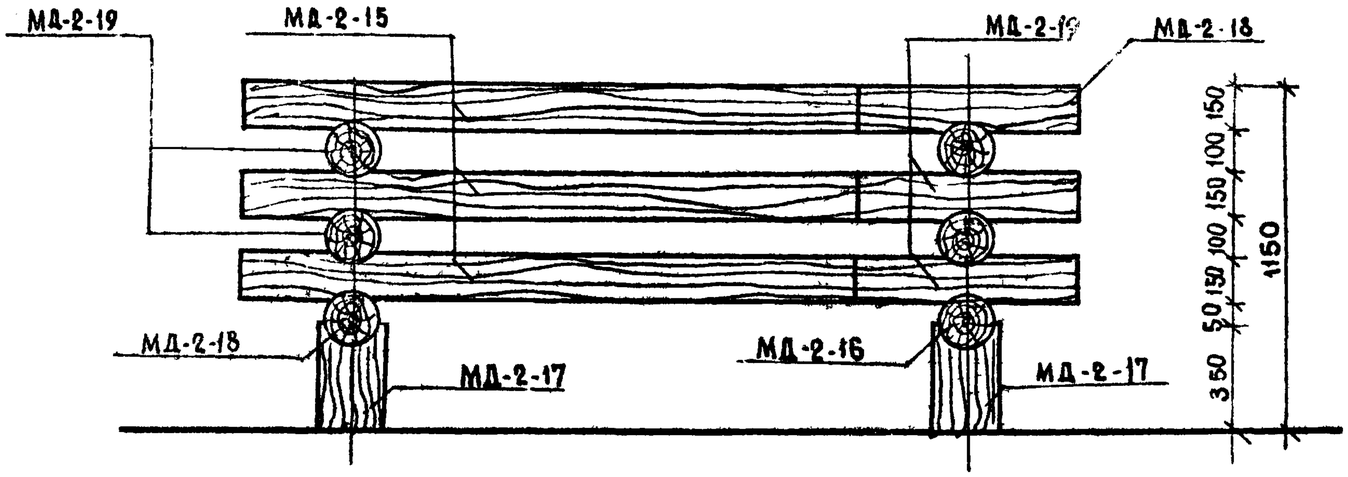

План М 1:20

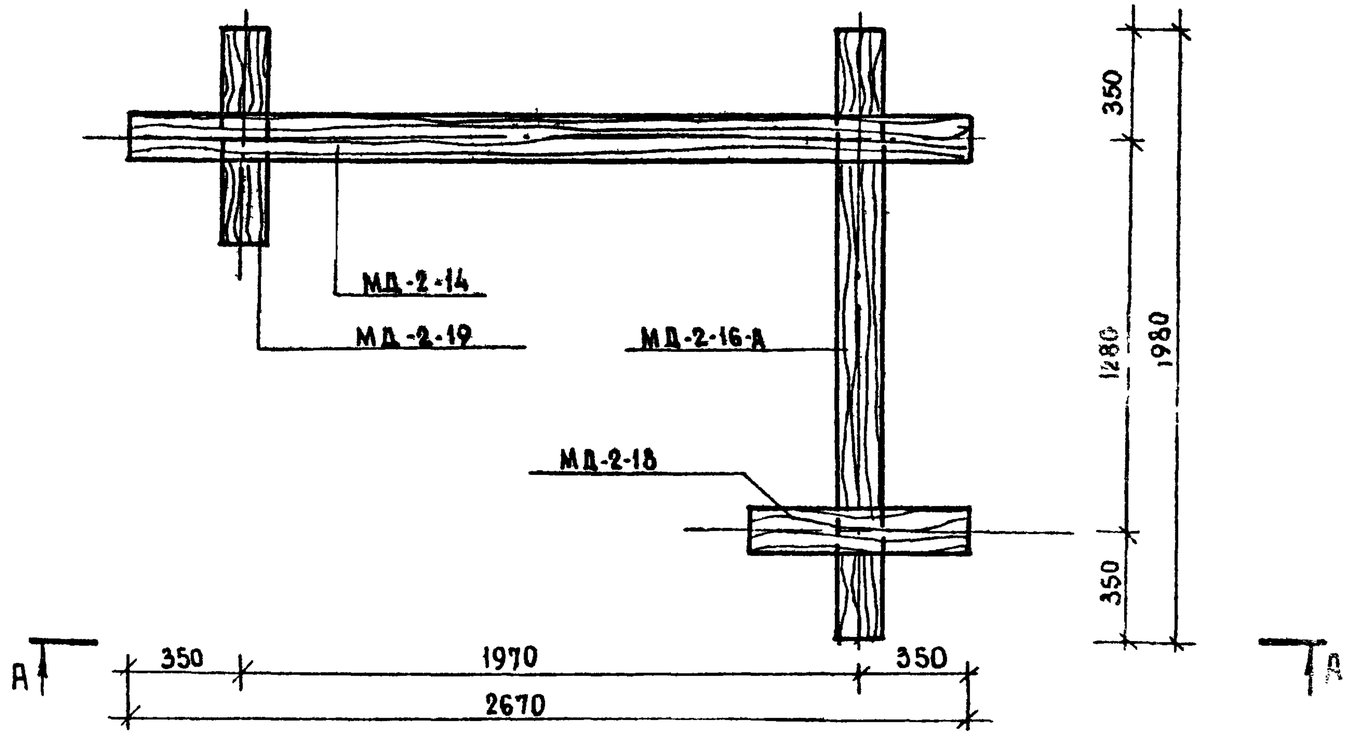

Спецификация изделий на бум-балансир тип IV-А

Наименование	Марка	К-во шт.	Альбома, листа
Деревянные изделия	МД-2-15	2	ал.IV ч.2 лист КД-09
	МД-2-16	1	ал.IV ч.2 лист КД-18
	МД-2-16-А	2	ал.IV ч.2 лист КД-18
	МД-2-14	1	ал.IV ч.2 лист КД-09
	МД-2-17	3	ал.IV ч.2 лист КД-10
	МД-2-18	1	ал.IV ч.2 лист КД-10
	МД-2-19	2	ал.IV ч.2 лист КД-10

1. Круглый брус МД-2-17 заглублен на 500 мм (условно не показано).
2. Подземную часть брусьев антисептировать и промазать горячим битумом.
3. Брусья пропитаны горячей олифой.
4. Торцы брусьев тщательно зачищены, острые края закруглены.

1976 г.	Малые архитектурные формы и элементы благоустройства жилых зон микрорайонов.	Бум-балансир тип IV-А вертикальный балансир.	Типовой проект 320-53	Альбом II	Лист АС-20

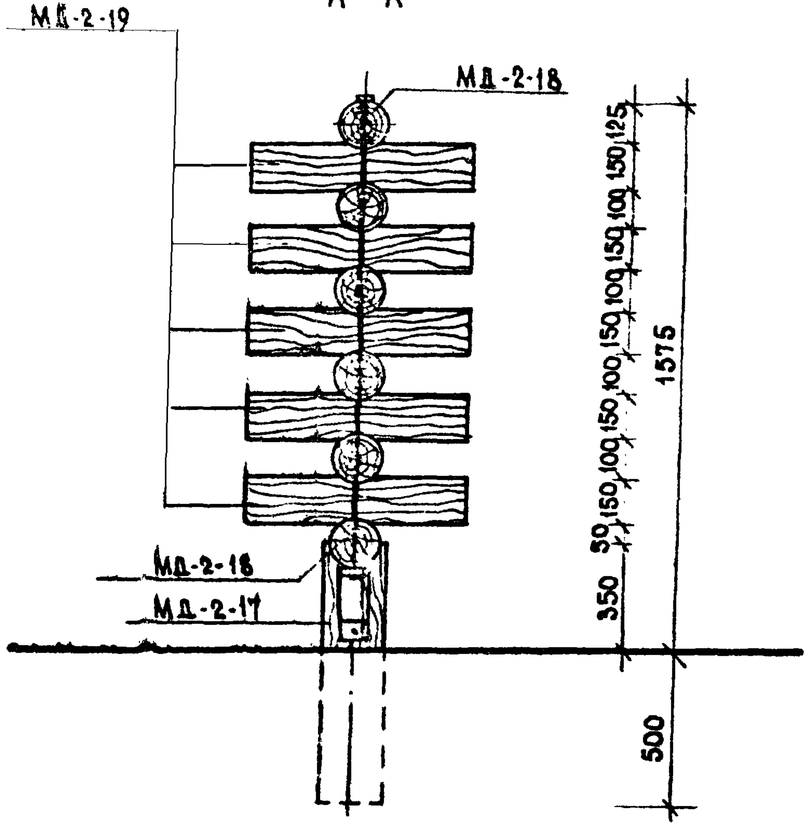

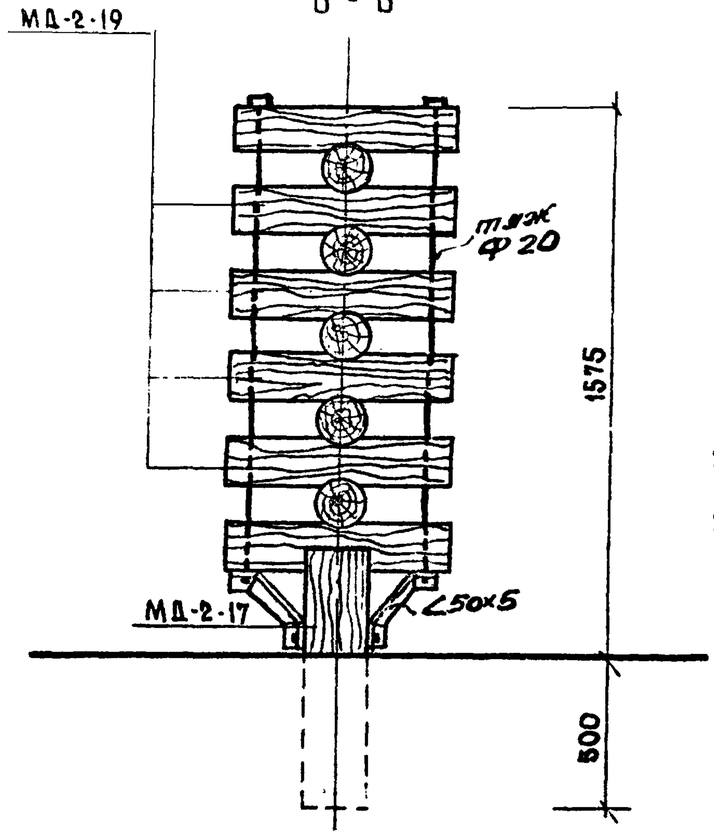

1. Подземную часть круглого бруса антисептировать и промазать горячим битумом.
2. Брусья пропитаны горячей олифой.
3. Торцы брусьев тщательно зачищены, острые края закруглены.

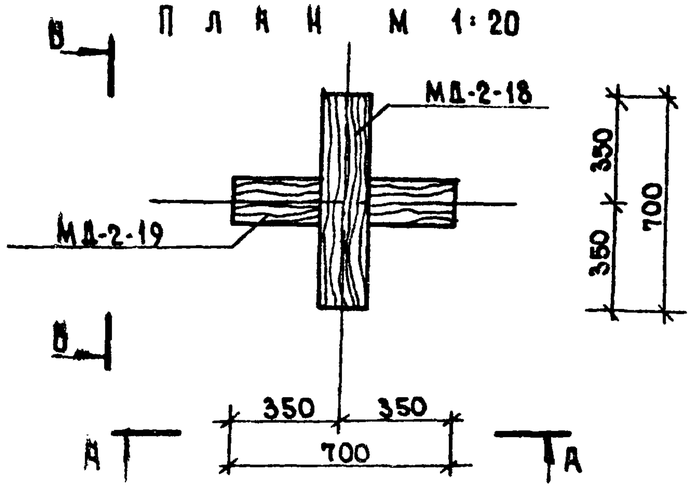

Спецификация изделий на бум-балансир тип IV-Б.

Наименование	Марка	К-во штук	N альбома, листа
Деревянные изделия	МД-2-18	2	ал. IV ч.2 лист КД-10
	МД-2-19	9	ал. IV ч.2 лист КД-10
	МД-2-17	1	ал. IV ч.2 лист КД-10

1976 г.	Малые архитектурные формы и элементы благоустройства жилых зон микрорайонов	Бум-балансир тип IV-Б. Вертикальный балансир.	Типовой проект 320-53	Альбом II	Лис АЕ-2

БЕЛГОСПРОЕКТ г. Минск

Инженер

Ст. архитектор

Гл. арх. пр-та

Гл. инж. мин-ра

Алексеевец

Бишневская

В. Маленко

О. Ракович

А - А м 1:20

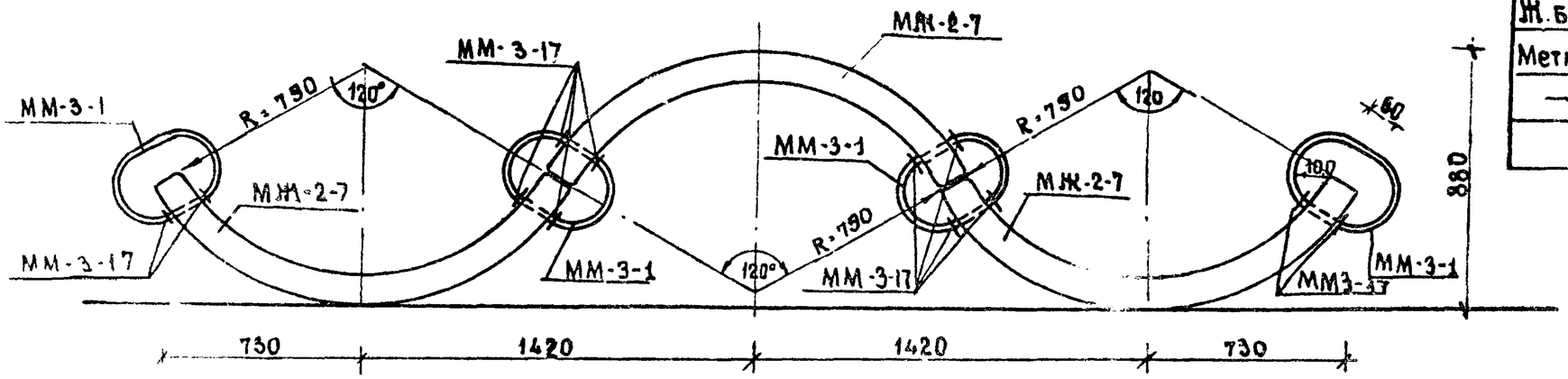

Спецификация изделий

Наименование	Марка	Кол. шт.	№ загот. альбома листа
Ж.б. элем.	МЖ-2-7	3	ал. IV ч.1 КЖ-17
Метал. элем.	ММ-3-17	24	ал IV ч.3 НМ-40
— " —	ММ-3-1	16	ал. IV ч.3 НМ-38

План м 1:20

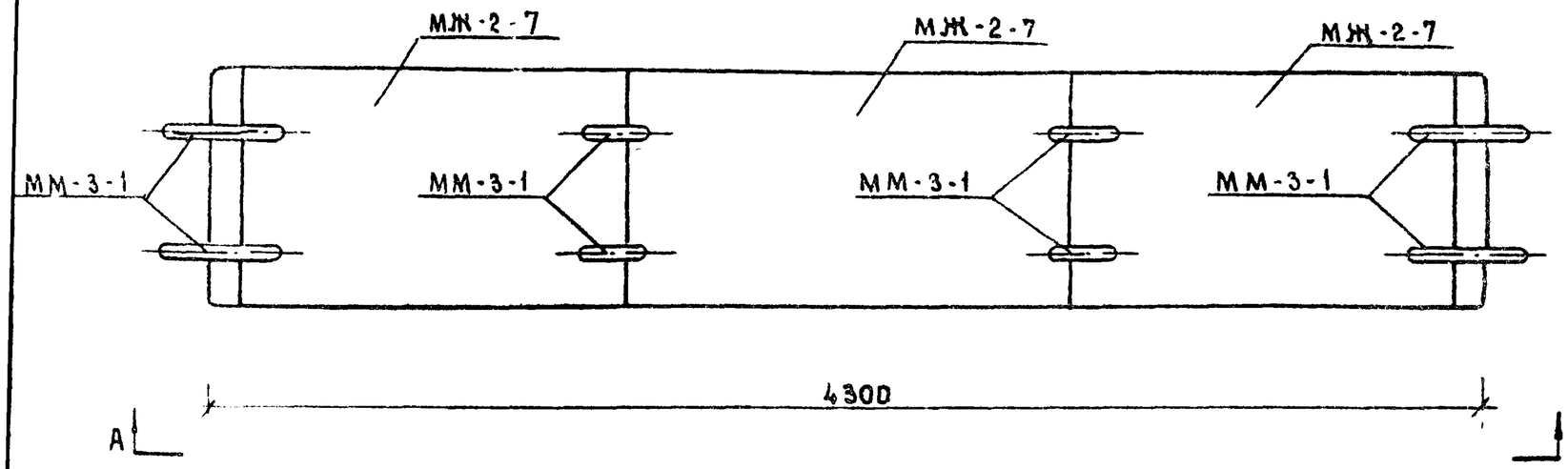

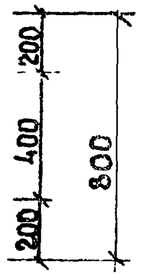

Железобетонные элементы МЖ-2-7 устанавливать на щебеночную подготовку толщиной 150 мм

1976 г.	Малые архитектурные формы и элементы благоустройства жилых зон микрорайонов	Устройство для пролезания и прокатывания мячей тип I-А. Волна	Типовой проект 320-53	Альбом II	Лист АС-22

А - А

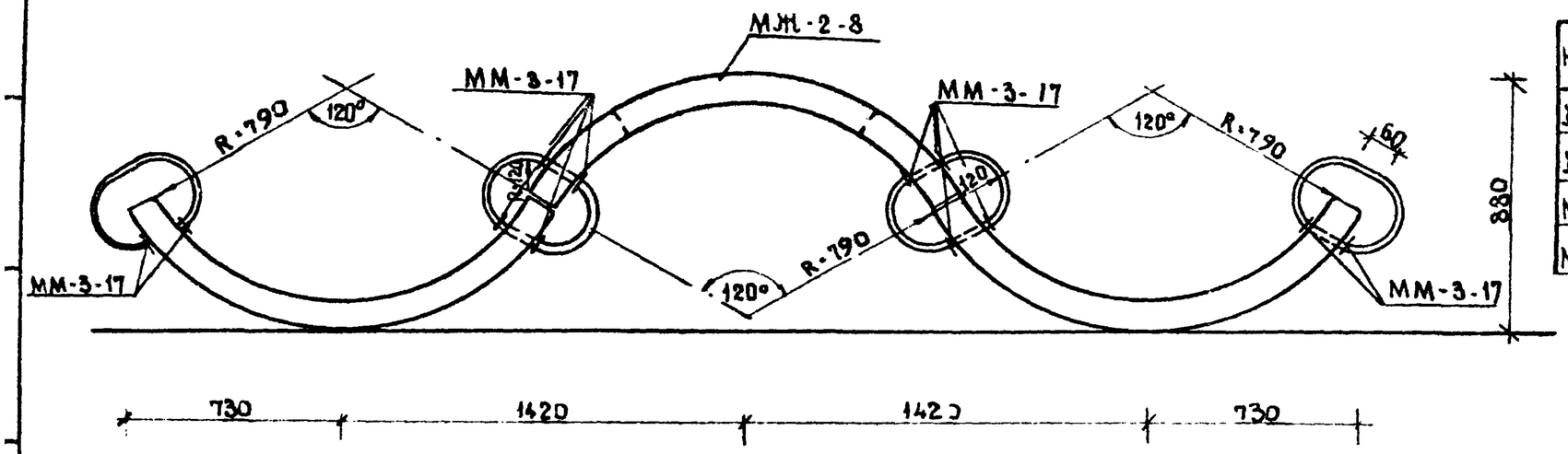

Спецификация изделий

Наименование	Марка	Кол. шт.	N заг от. альбома. лист
Ж.б. элемент	МЖ-2-7	4	ал. V ч 1 КЖ 17
Ж.б. элемент	МЖ-2-8	2	ал. V ч.1 КЖ-32
Метал. элем.	ММ-3-1	32	ал. V ч.3 КМ-3
Мет. элемент	ММ-3-17	48	ал. V ч.3 КМ 4

План М1:20

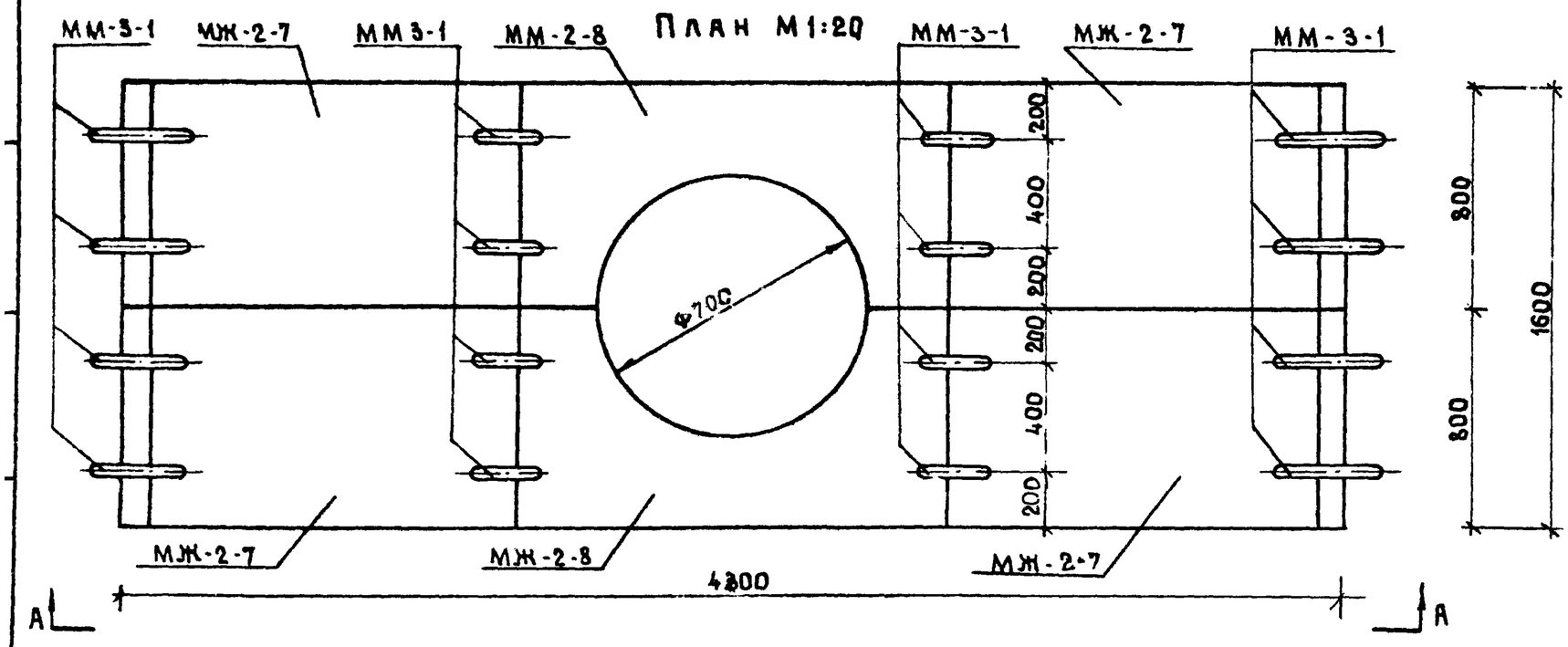

Ж.б. элементы МЖ-2-7 установить на щебеночную подготовку толщиной 150 мм.

1976г.	Малые архитектурные формы и элементы благоустройства жилых зон микрорайонов	Устройство для пролезания и прокатывания мяча тип I-Б „Волна"	типовой проект 320-53	альбом II	лист АС-2

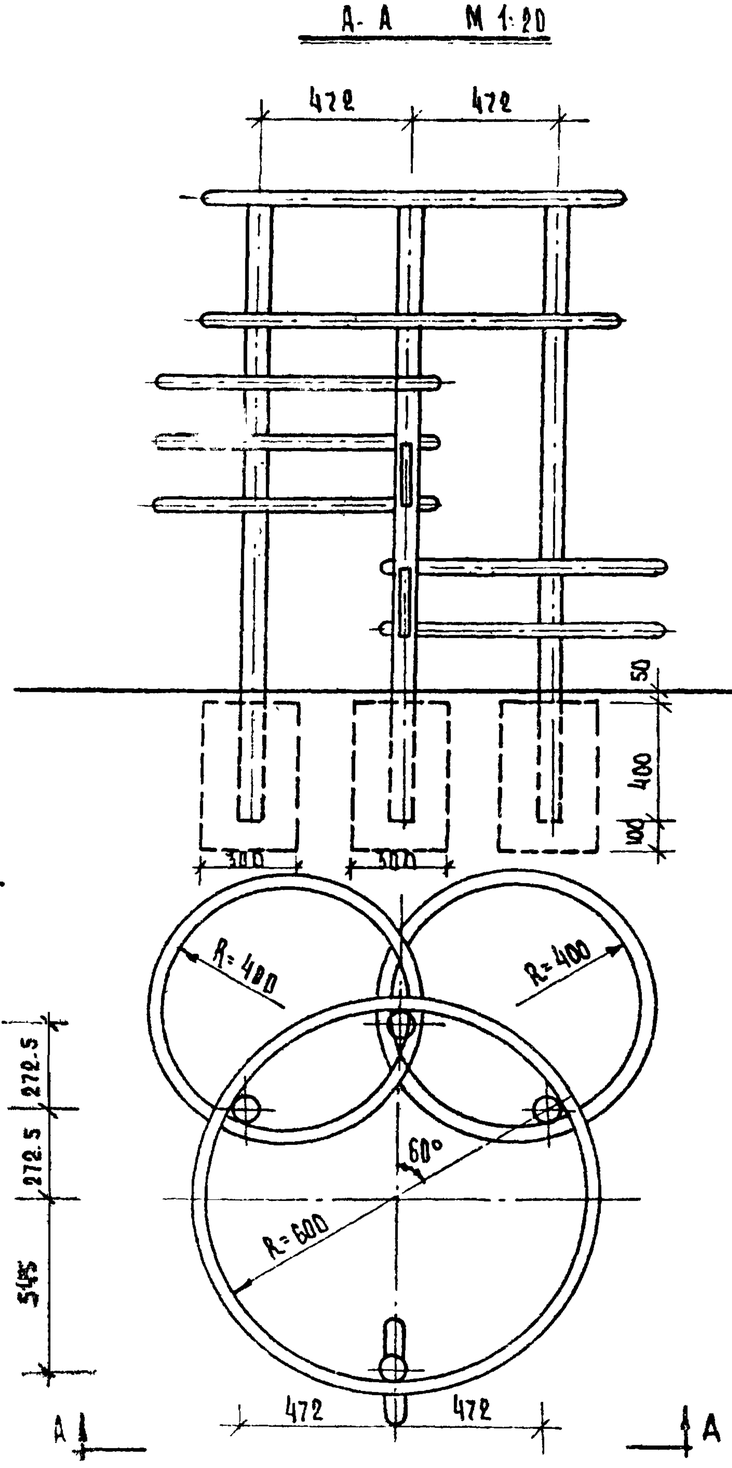

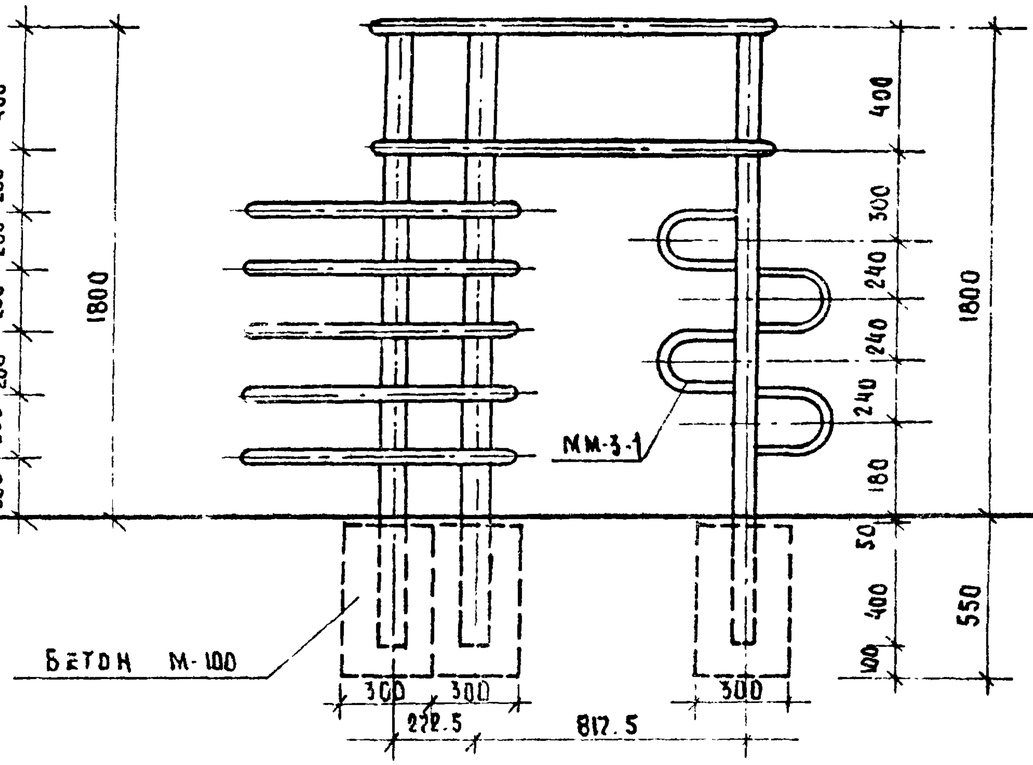

Спецификация изделия

Наименование	Марка	Кол.шт	Альбом лист
Металл. эл-т	ММ-2-53	1	Ал-IV.4.3 КМ-27
—"—	ММ-3-1	4	Ал.IV-4.3 КМ-38

Монолитного бетона марки 100 на фундаменты необходимо 0.20 м^3

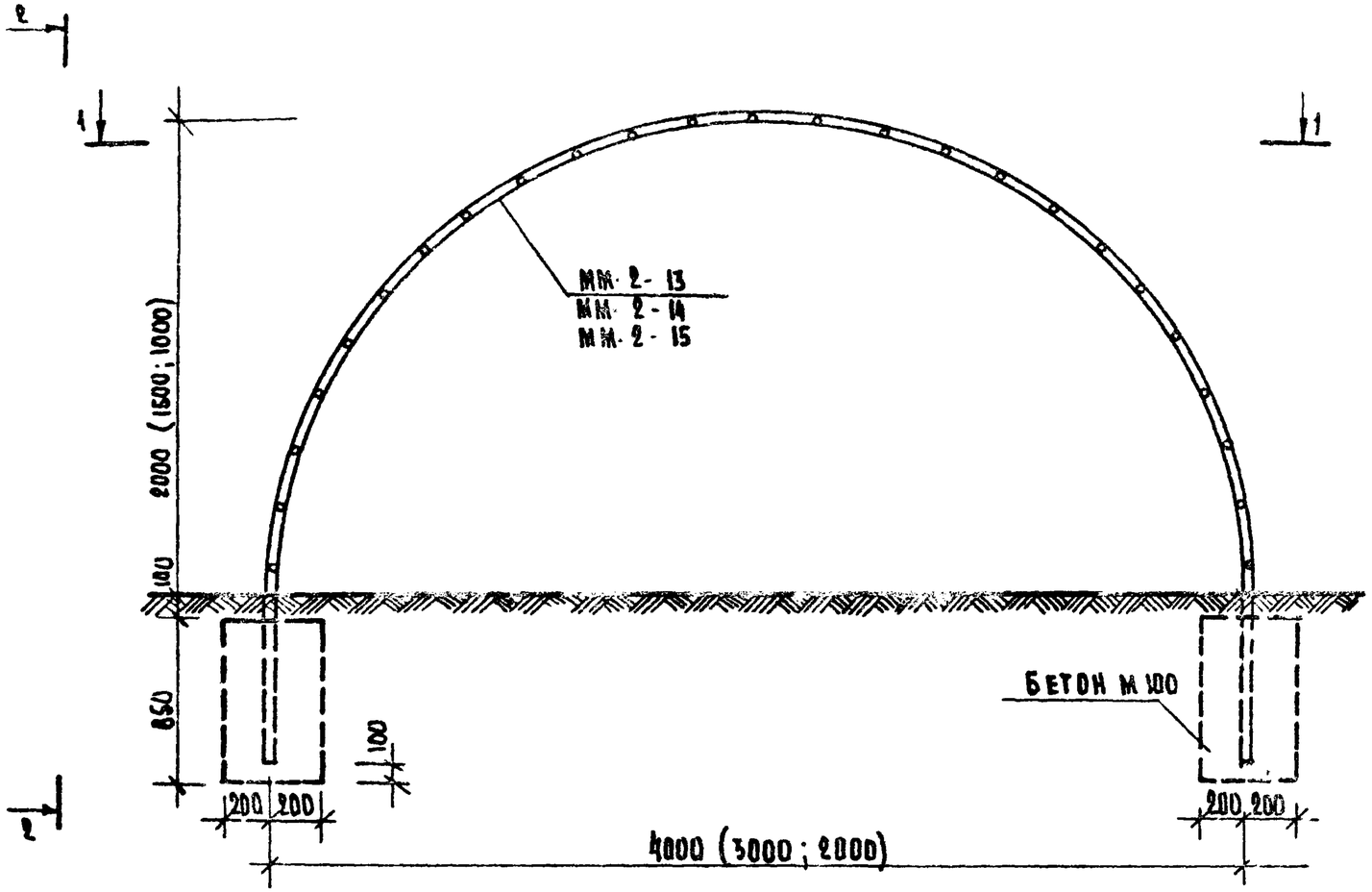

2-2

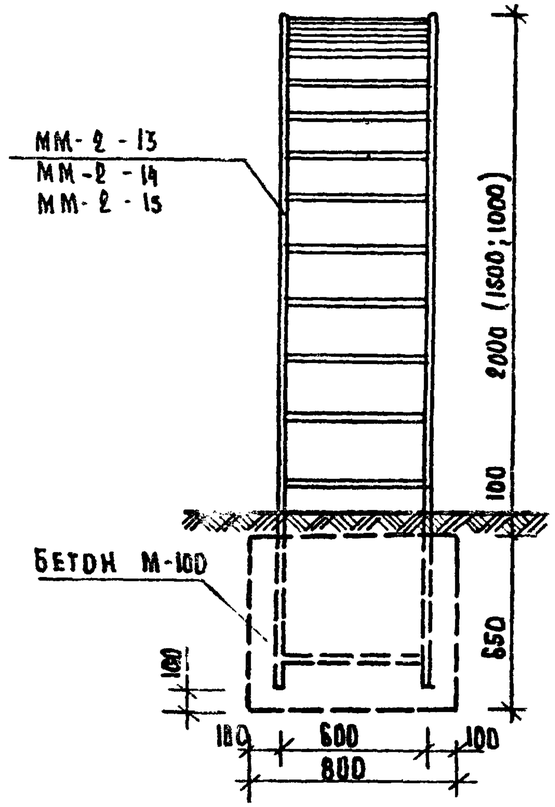

1-1

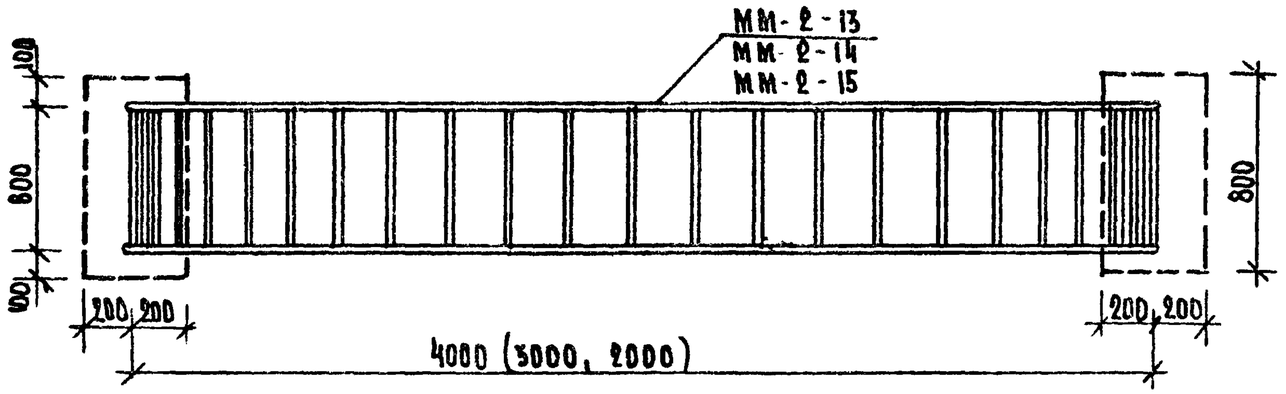

Спецификация элементов

Тип	Наименование	Марка	К-во шт.	№ заготов. Альбом. листа
тип III-А	Метал. элем	ММ-2-13	1	А-IV-ч.3л.КМ-16
тип-III-Б	Метал. элем.	ММ-2-14	1	А-IV ч.3л.КМ-16
тип-III-В	Метал. элем.	ММ-2-15	1	АIV.ч.3л. КМ-16

Монолитного бетона М-100 на фундамент дан для лазания тип-I ; тип-II , тип-III - 0,416 м³

1976	Малые архитектурные формы и элементы благоустройства жилых зон микрорайонов.	Устройство для пролезания и прокатывания мяча тип III-А, III-Б, III-В. Лианы.	Типовой проект 320-53	Альбом II	Лист АС-25

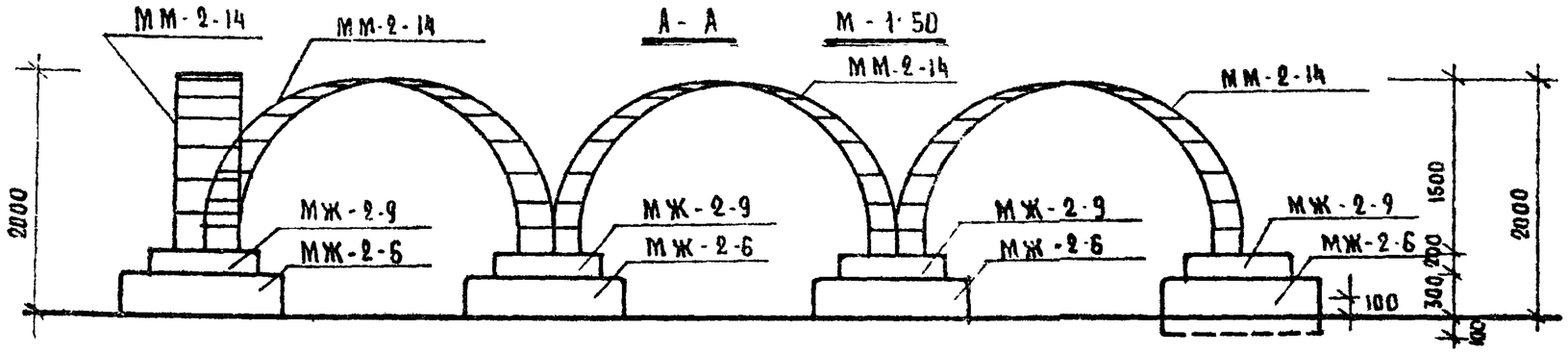

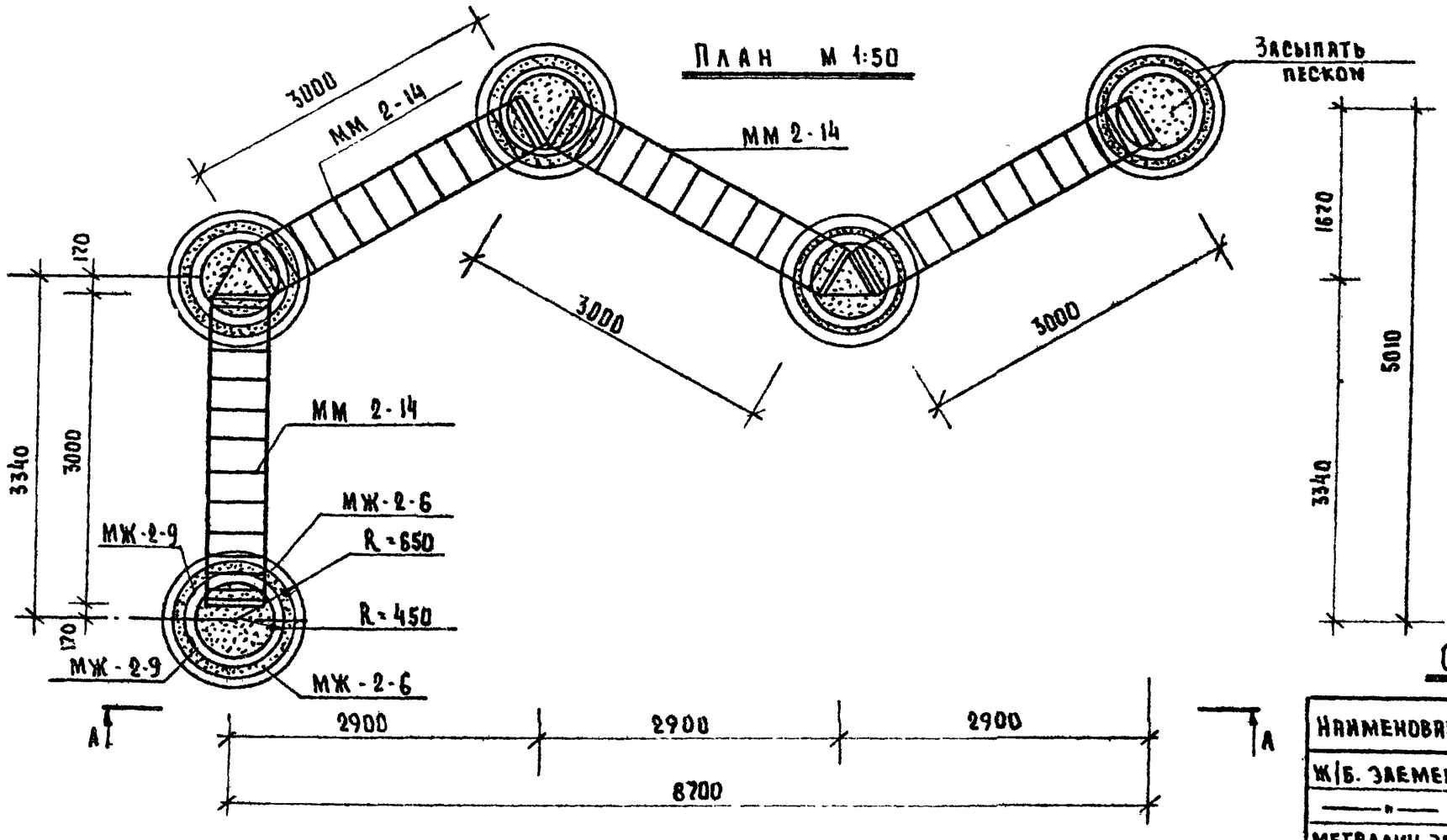

Под все элементы необходимо устроить песчаную подушку δ= 200 мм.

Спецификация изделия

Наименование	Марка	Кол. шт.	№ заг. альб. листа
ж/б. элементы	МЖ-2-6	10	Альб. IV. ч.1. лист КЖ-15
——"——	МЖ-2-9	10	—"—ч.1 КЖ-33
металлич. эл-ты	ММ-2-14	4	— — ч.3. л. КМ-16

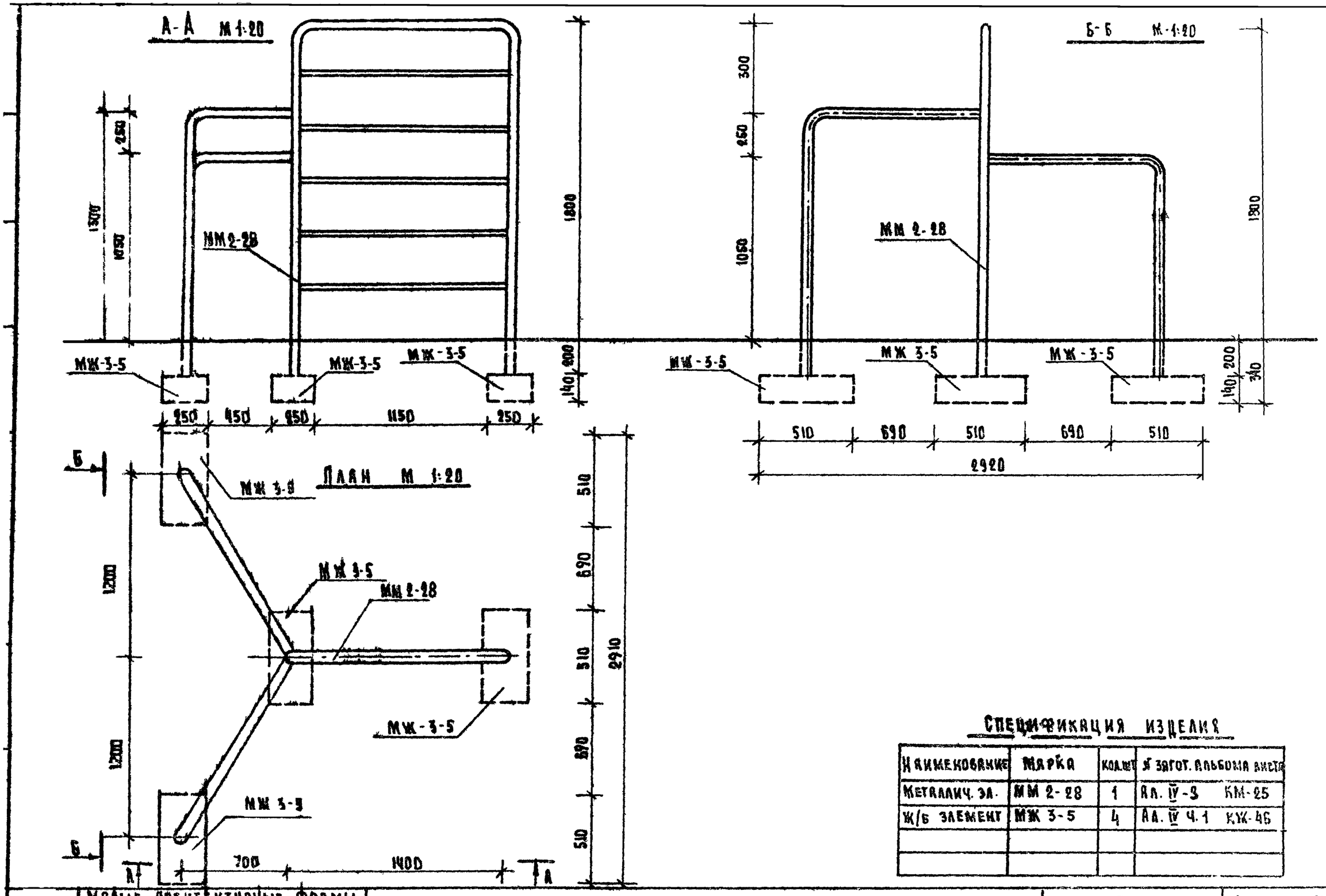

Спецификация изделия

Наименование	Марка	Кол.шт	№ загот. альбома листа
Металлич. эл.	ММ 2-28	1	Ал. IV-3 КМ-25
Ж/б элемент	МЖ 3-5	4	Ал. IV Ч.1 КЖ-46

1976	Малые архитектурные формы и элементы благоустройства жилых зон микрорайонов	Гимнастическая стенка	Типовой проект 320-53	Альбом II	Лист АС-2

А - А м 1:20

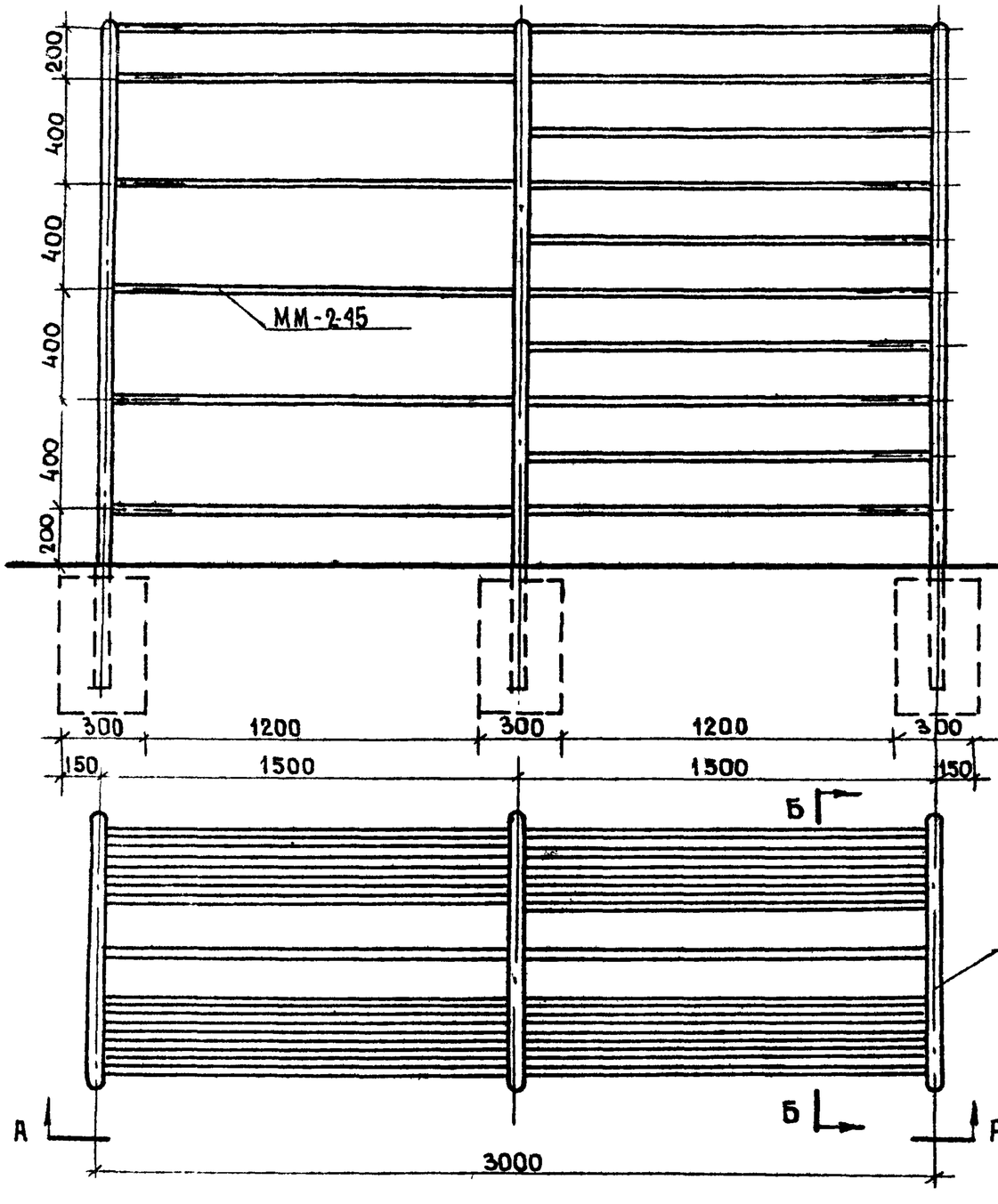

Б - Б м 1:20

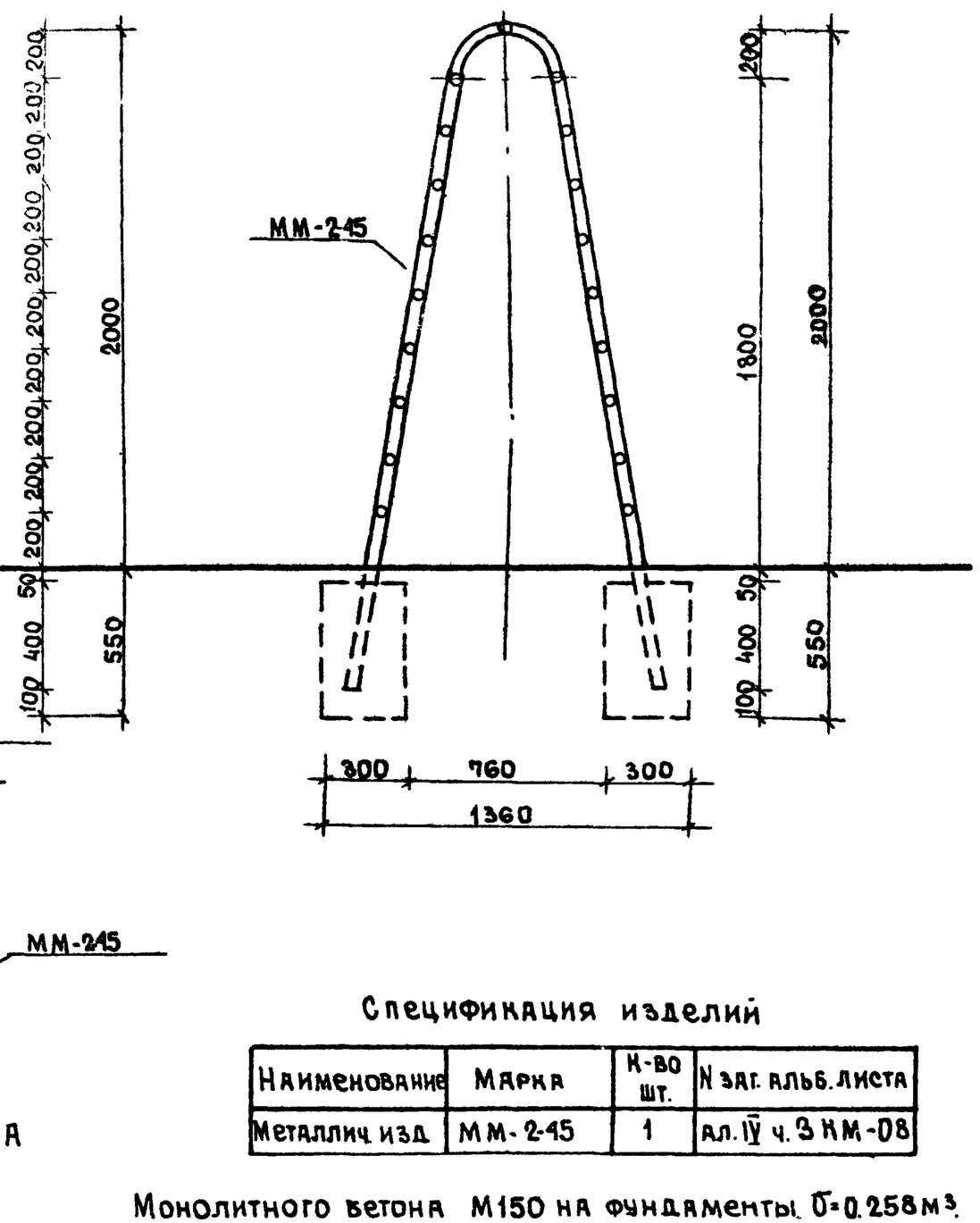

Спецификация изделий

Наименование	Марка	К-во шт.	N заг. альб. листа
Металлич изд	ММ-2-45	1	ал. IV ч. 3 КМ-08

Монолитного бетона М150 на фундаменты. $V = 0.258 м^3$.

1976г.	Малые архитектурные формы и элементы благоустройства жилых зон микрорайонов.	Игровой гимнастический компленс из металлических элементов тип I шведские стенки	Типовой проект 320-53	Альбом II	Лист АС-28

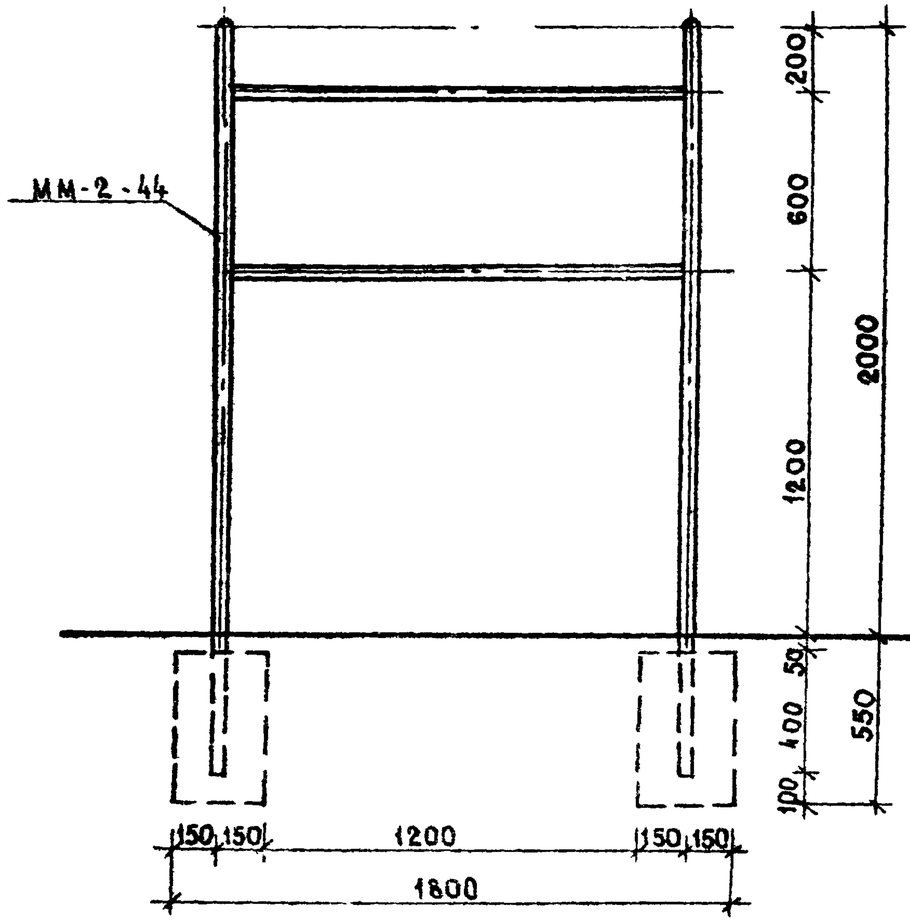

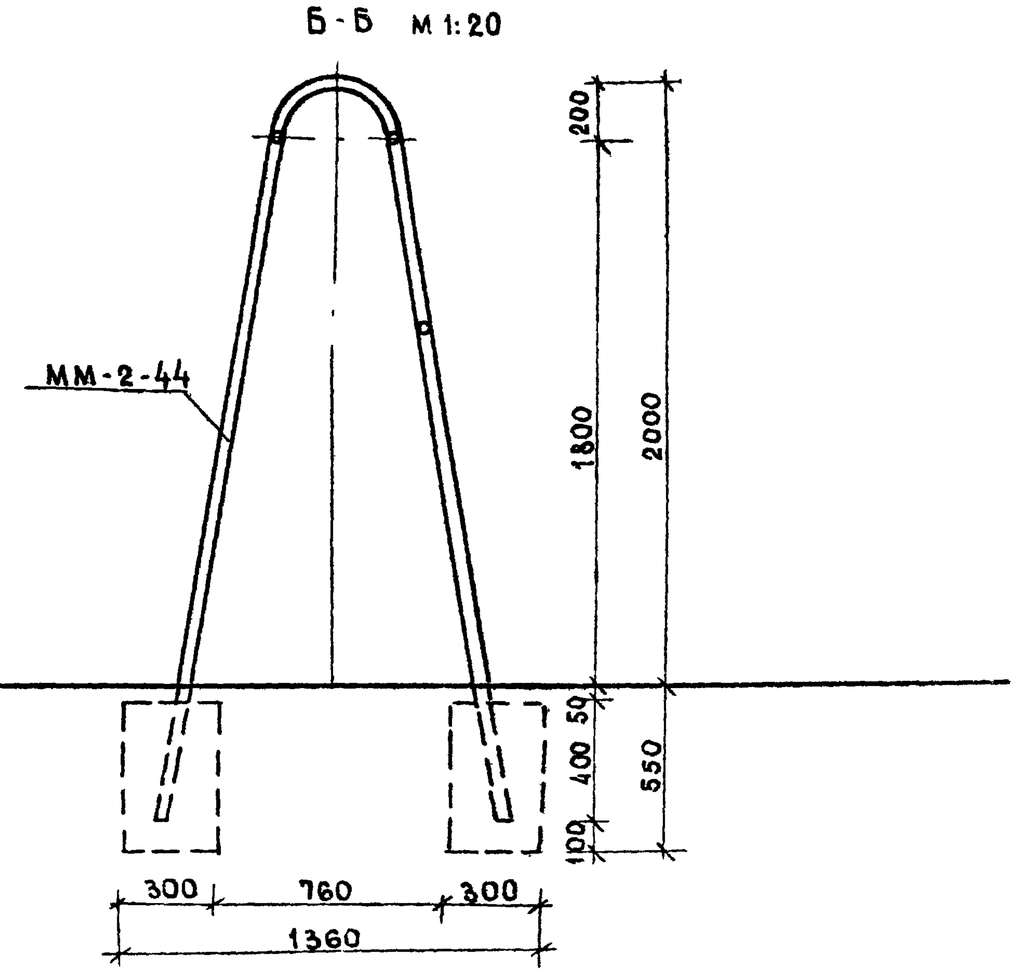

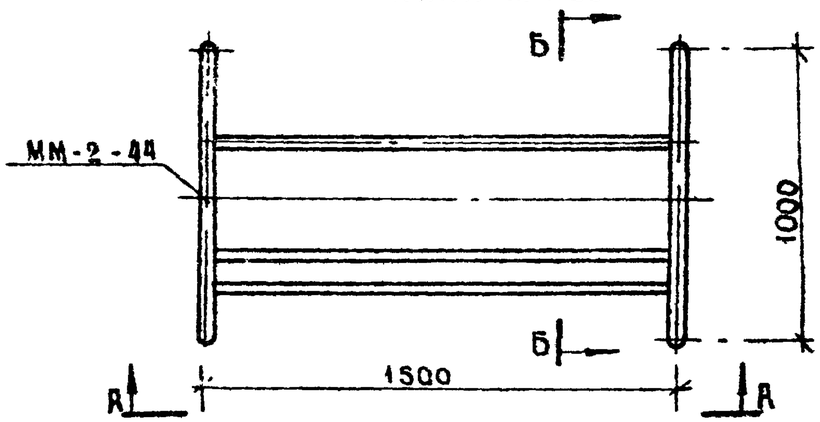

Спецификация изделий

Наименование	Марка	К-во шт.	N заг. альб. листа
Металлич. изд.	ММ-2-44	1	ал. IV ч. 3 КМ-07

Монолитного бетона М-150 на фундаменты $V = 0.172\ м^3$

1976г.	Малые архитектурные формы и элементы благоустройства жилых зон микрорайонов.	Игровой гимнастический комплекс из металлических элементов тип II турник	Типовой проект 320-53	Альбом II	Лист АС-2

г. Минск

Ст. Архитектор

Г. Бокун

Э. Вишневская

А - А М 1:20

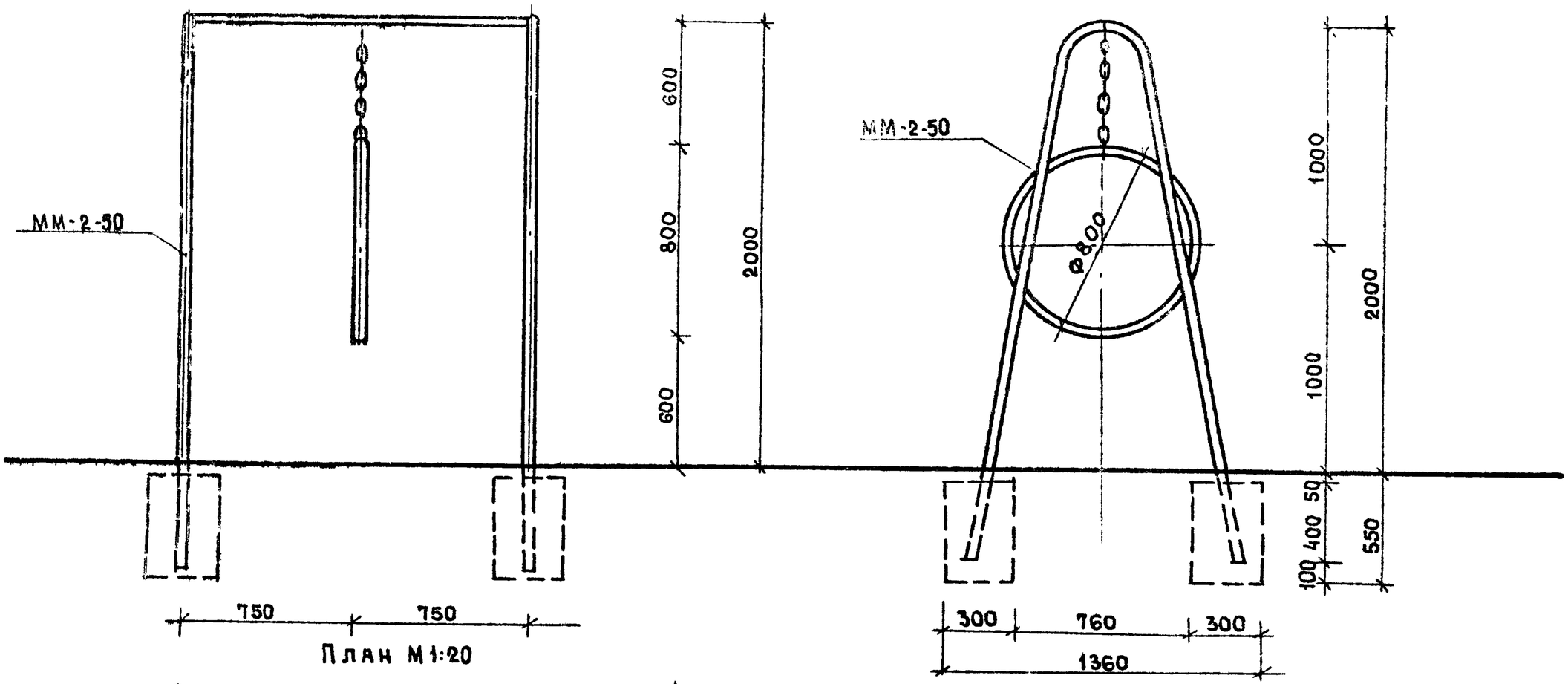

План М1:20

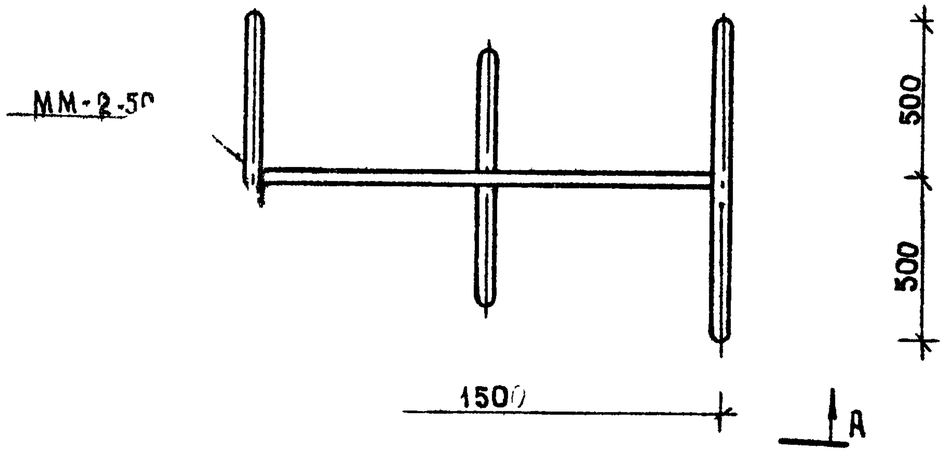

Спецификация изделий

Наименование	Марка	Кол. шт.	N заг. альб. листа
Металл. изд.	ММ-2-50	1	ал. V ч.3 КМ-13

Монолитного бетона М150 на фундаменты V=0.172 м³

1975г.	...рные формы ...лагоустройства жилых зон микрорайонов	Игровой гимнастический комплекс из металлических элементов тип III-А кольца	Типовой проект 320-53	Альбом II	Лист АС-30

А - А м 1:20

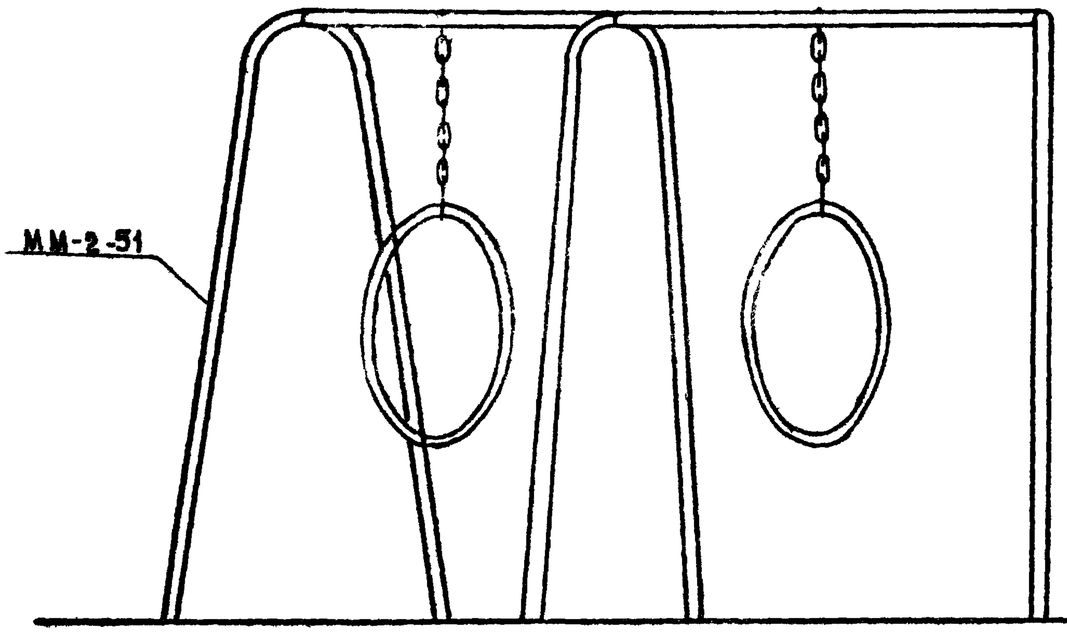

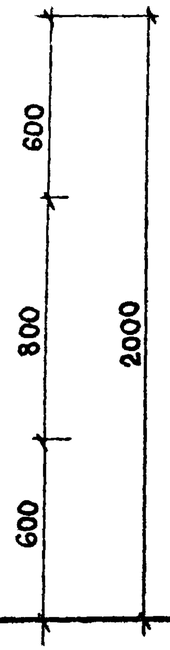

Б - Б м 1:20

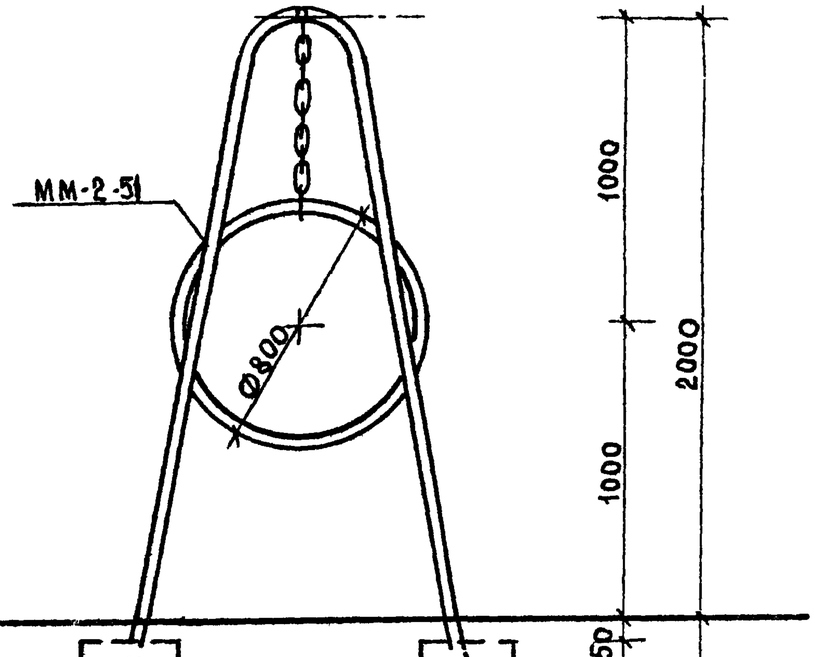

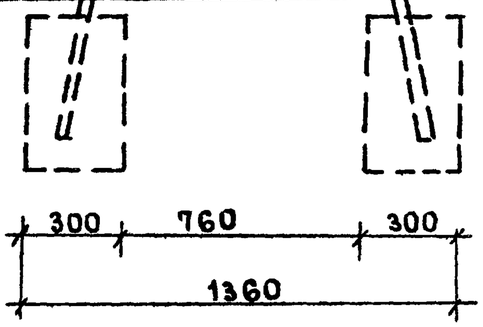

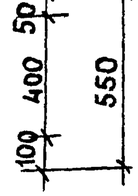

План м 1:20

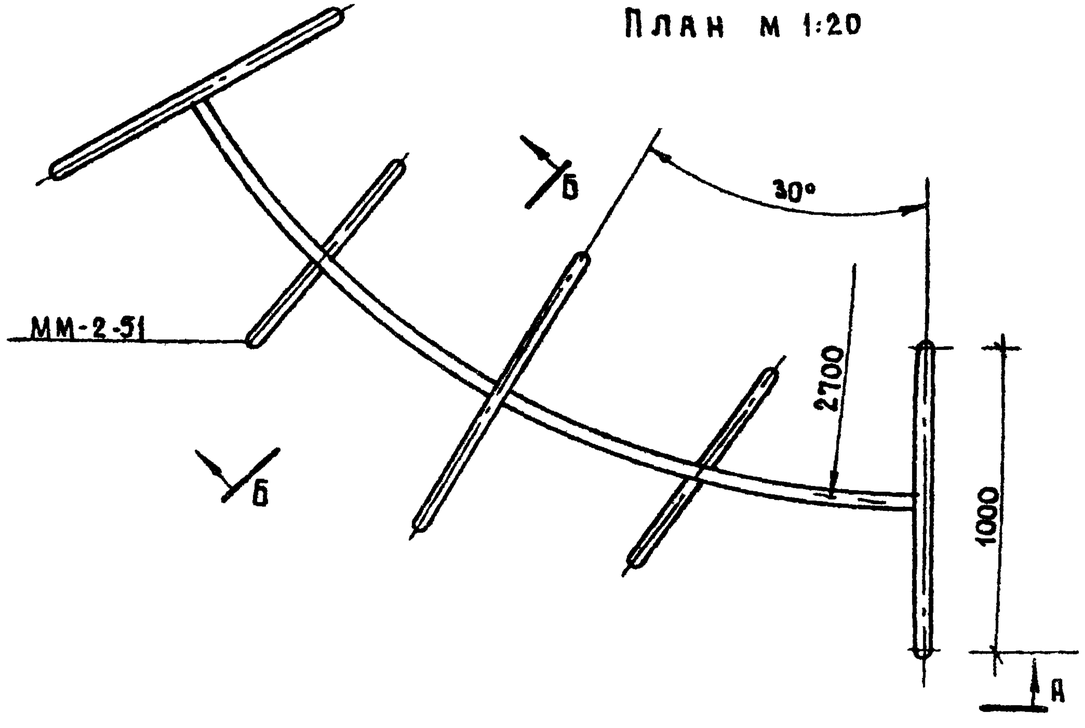

Спецификация изделий

Наименование	Марка	К-во шт.	N заг. альб. листа
Металлич. изд.	ММ-2-51	1	ал. IV ч.3 КМ-14

Монолитного бетона М-150 на фундаменты V= 0.258м³.

1976г.	Малые архитектурные формы и элементы благоустройства жилых зон микрорайонов	Игровой гимнастический комплекс из металлических элементов тип III-Б кольца	Типовой проект 320-53	Альбом II	Лист АС-31

А - А м 1:20

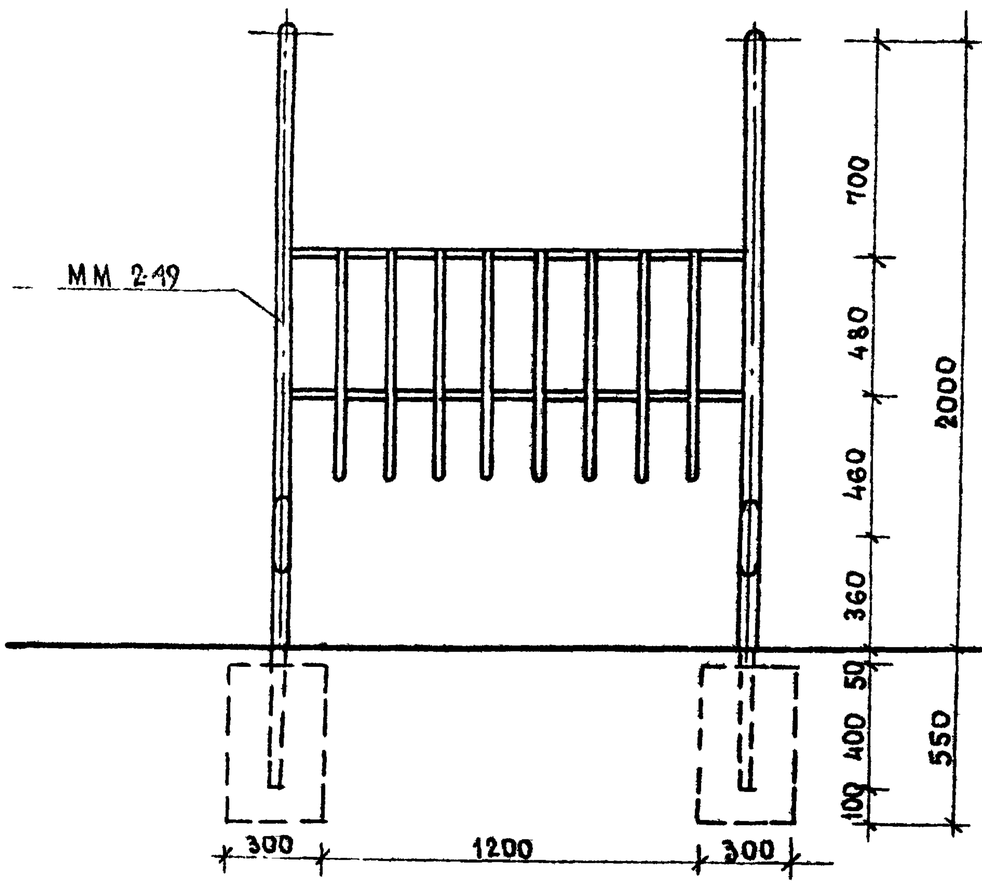

План м 1:20

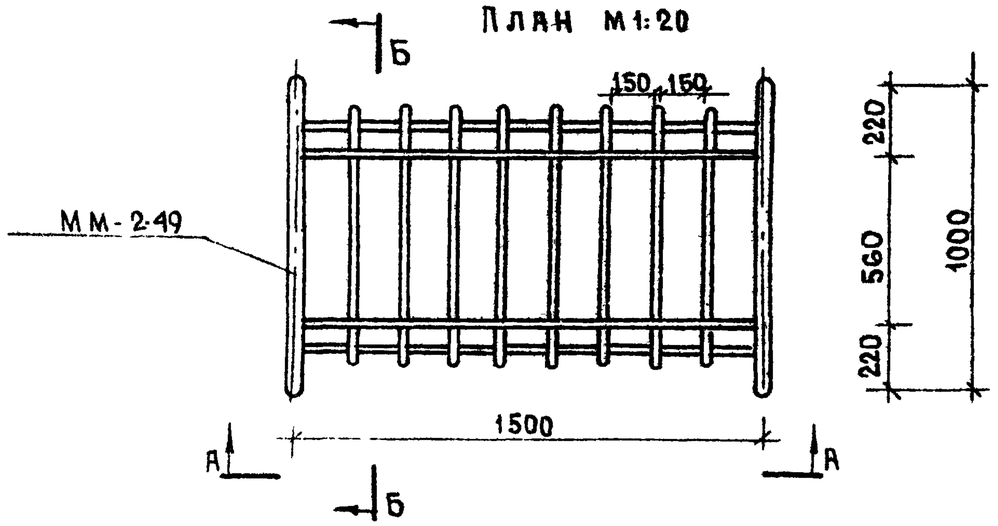

Б - Б м 1:20

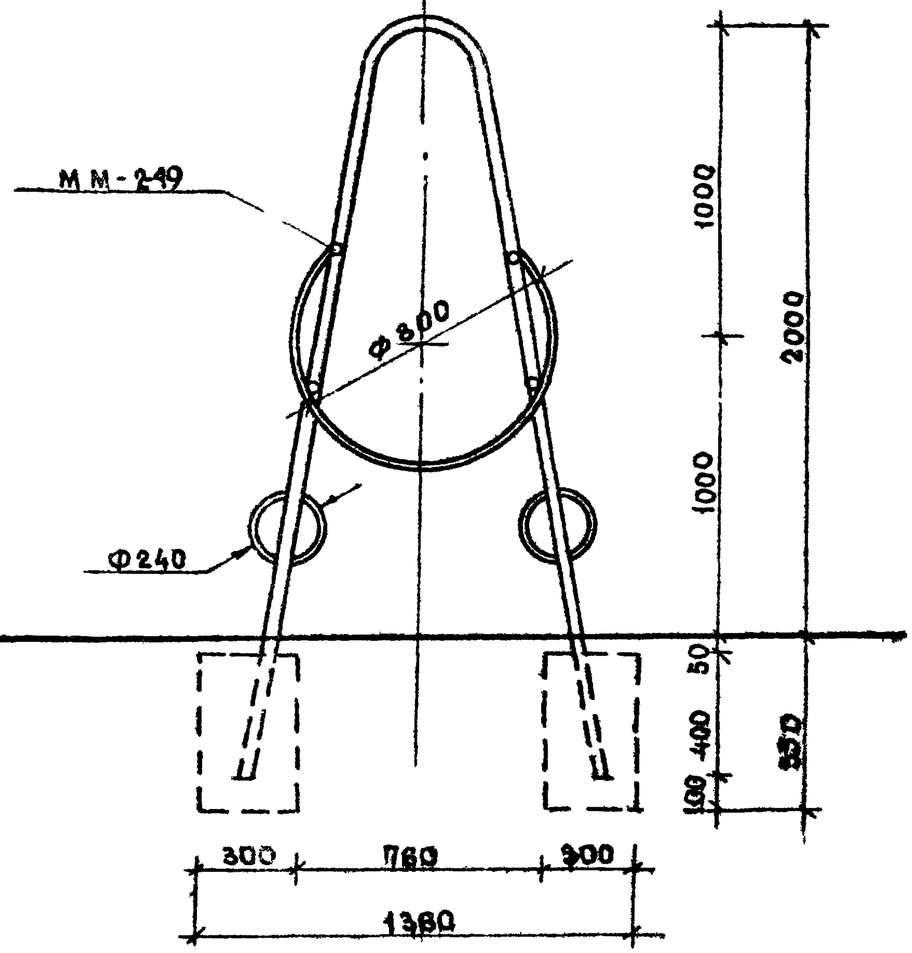

Спецификация изделий

Наименование	Марка	К-во шт	№ эл. альб. листа
Металлич. изд.	ММ-2-49	1	ал. IV ч. 3 НМ-12

Монолитного бетона М150 на фундаменты V=0 172 м³.

1976г.	Малые архитектурные формы и элементы благоустройства жилых зон микрорайонов.	Игровой гимнастический комплекс из металлических элементов тип IV-А труба.	Типовой проект 320-53	Альбом II	Лист АС-32

А - А М 1:20

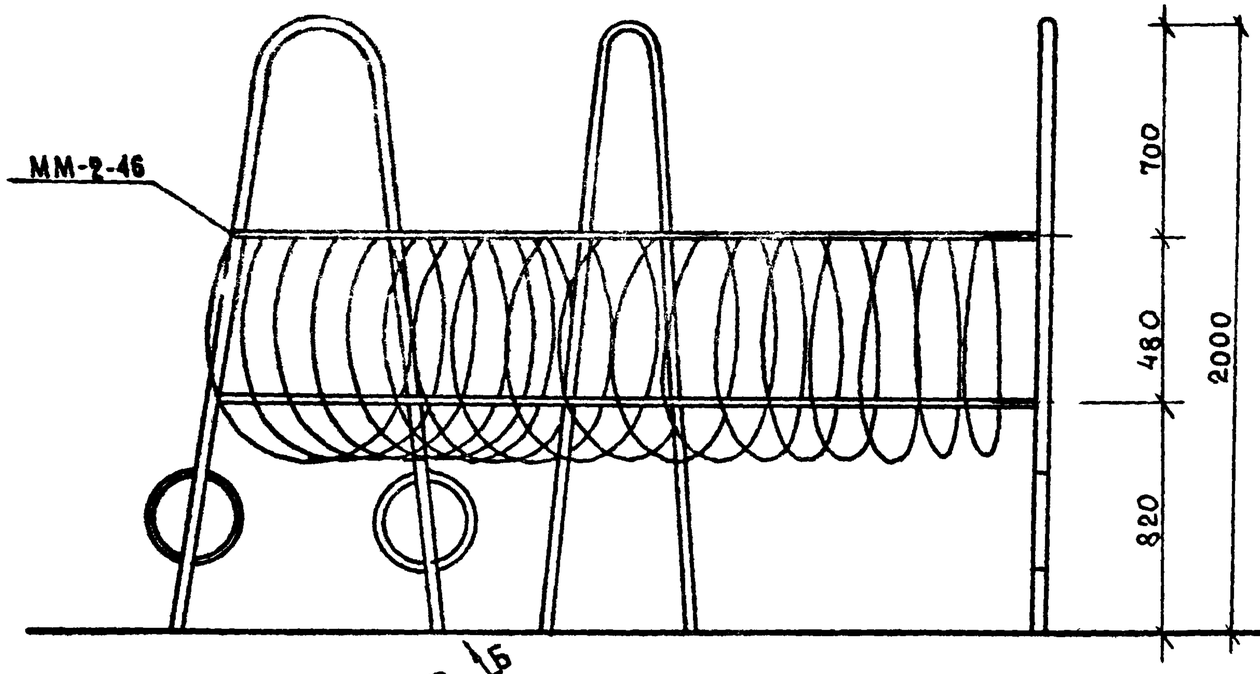

Б - Б М 1:20

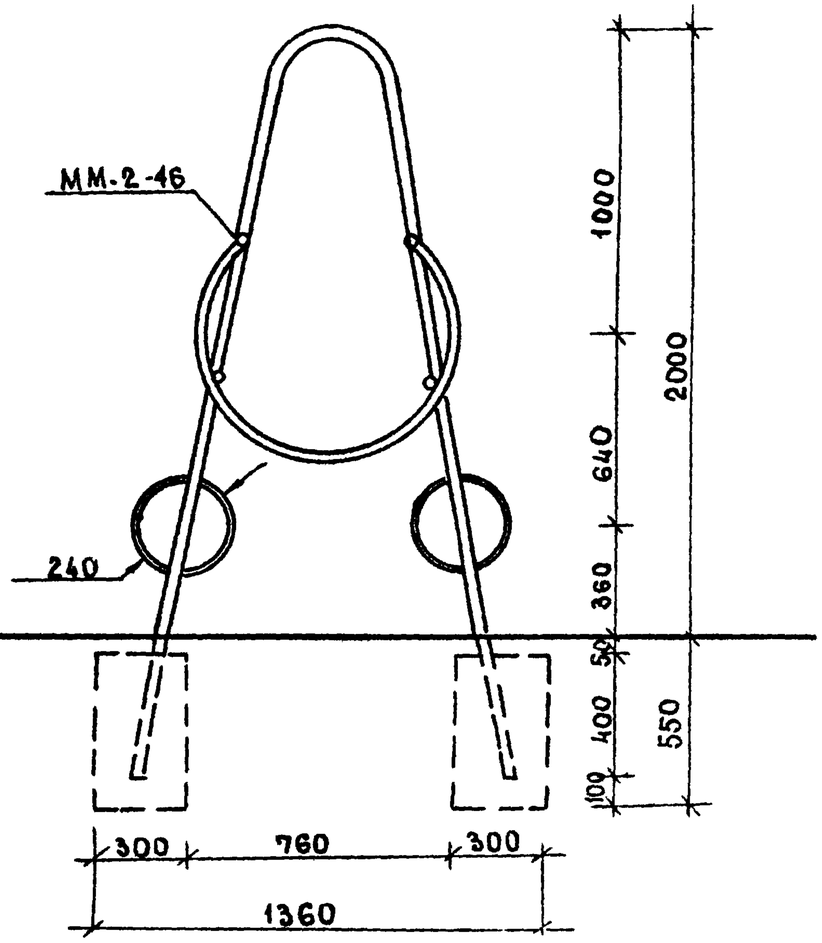

План М1:20

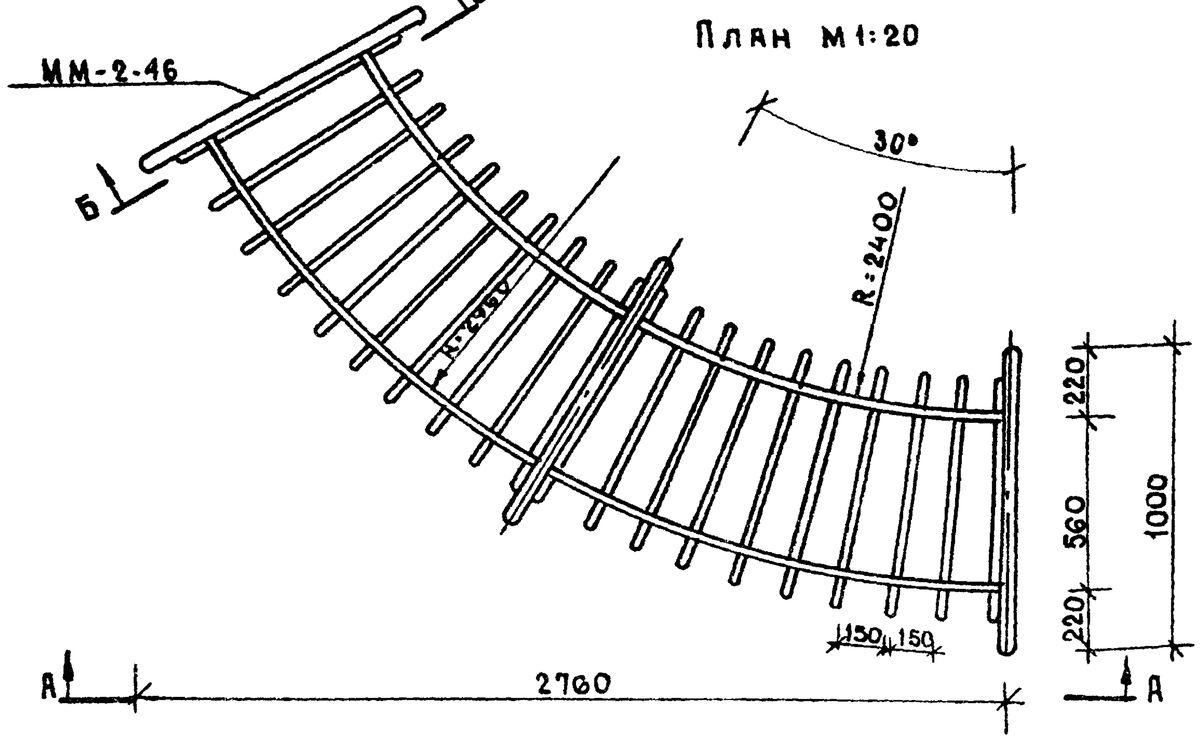

Спецификация изделий

Наименование	Марка	К-во шт	N заг. альб. листа
Металлич. изд.	ММ-2-46	1	ал. IV ч.3 КМ-17

Монолитного бетона М150 на фундаменты $V=0.258 м^3$

г. Минск

1976 г.	Малые архитектурные формы и элементы благоустройства жилых зон микрорайонов.	Игровой гимнастический комплекс из металлических элементов тип IV-Б труба	Типовой проект 320-53	Альбом II	Лист АС-33

А - А м 1:20

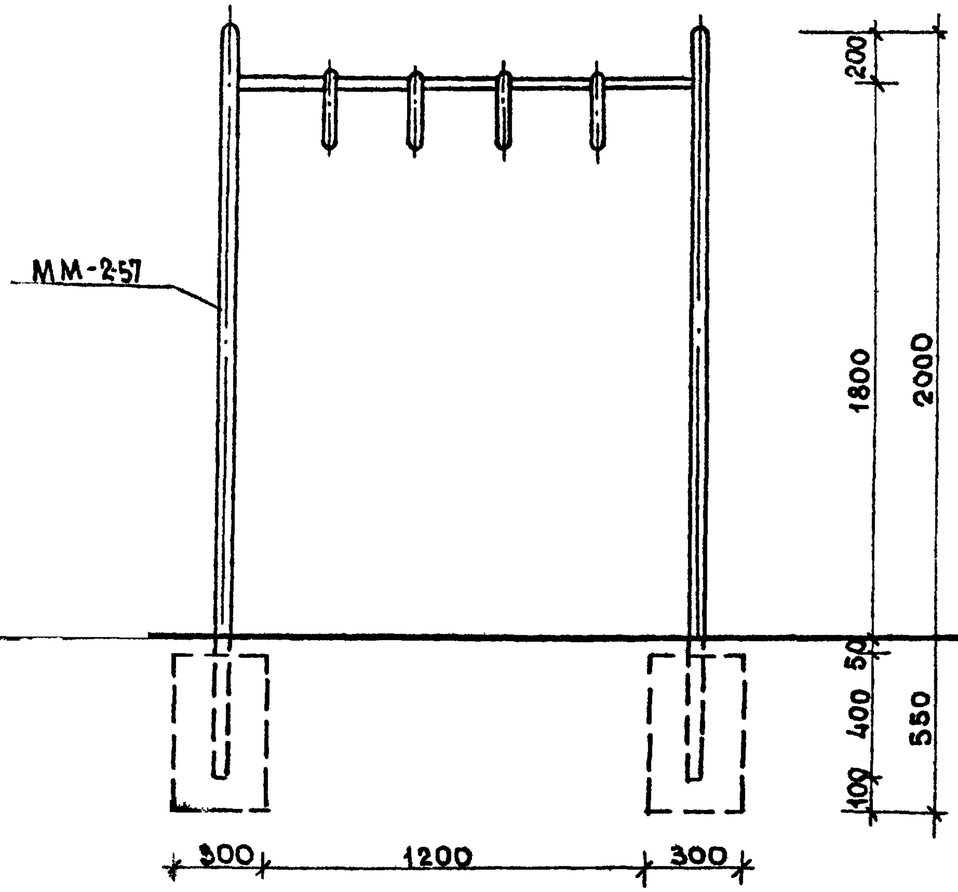

План м 1:20

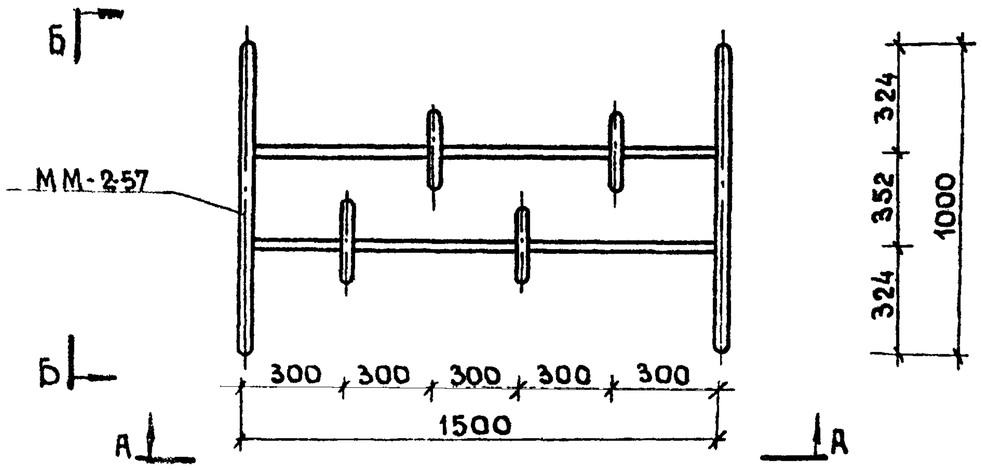

Б - Б м 1:20

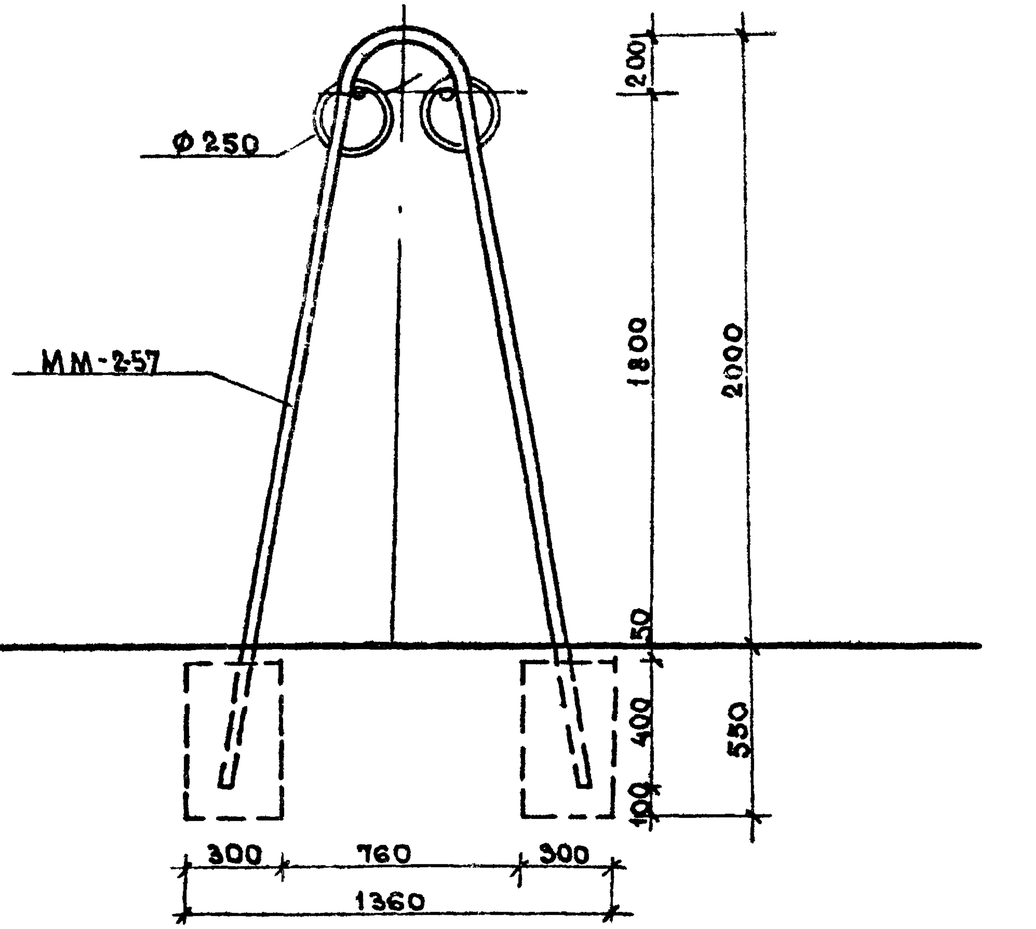

Спецификация изделий

Наименование	Марка	К-во шт.	N заг. альб. листа
Металлич изд	ММ-2-57	1	ал. IV ч. 3 КМ-10

Монолитного бетона М150 на фундаменты V=0.172 м³

1976г.	Малые архитектурные формы и элементы благоустройства жилых зон микрорайонов	Игровой гимнастический комплекс из металлических элементов тип У-А. „Рукоход"	Типовой проект 320-53	Альбом II	Лист АС-34

А - А М 1:20

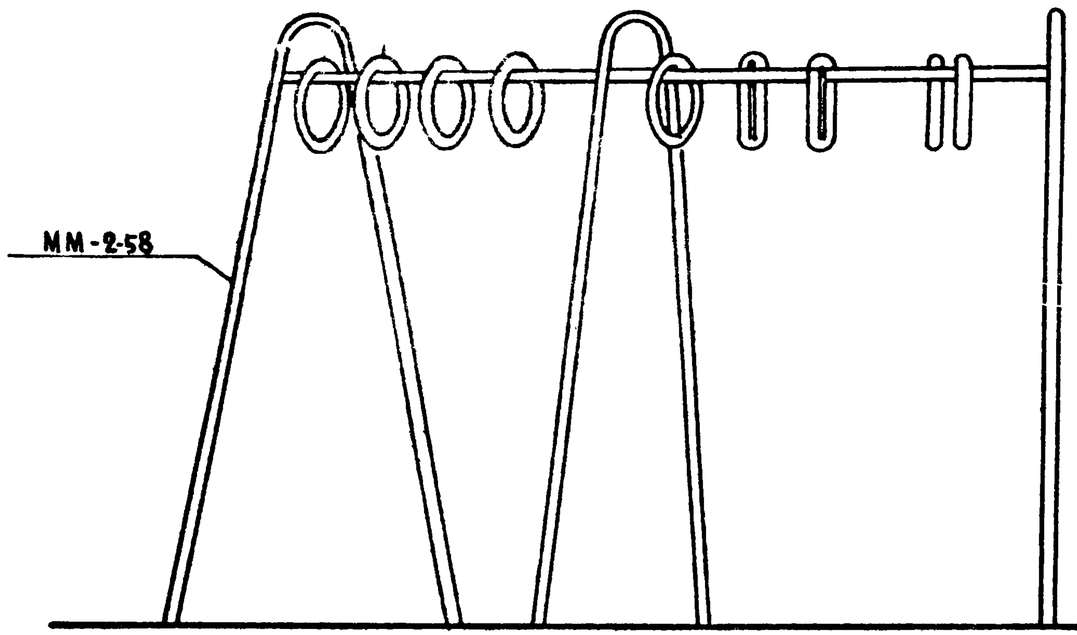

Б - Б М 1:20

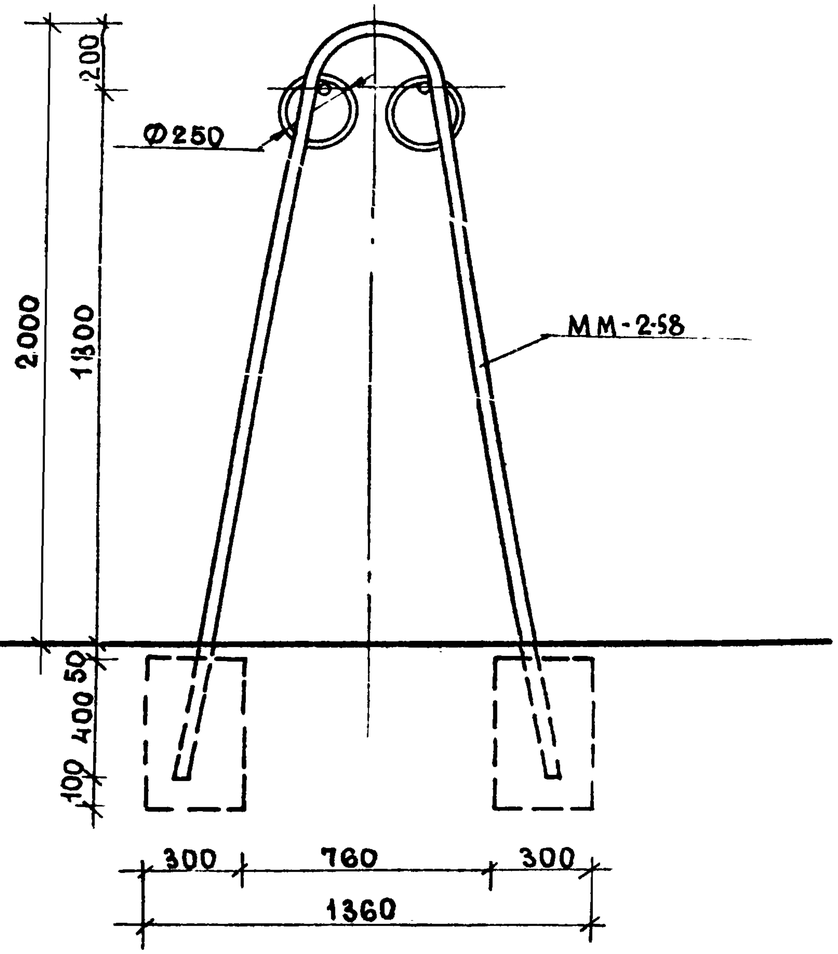

План М 1:20

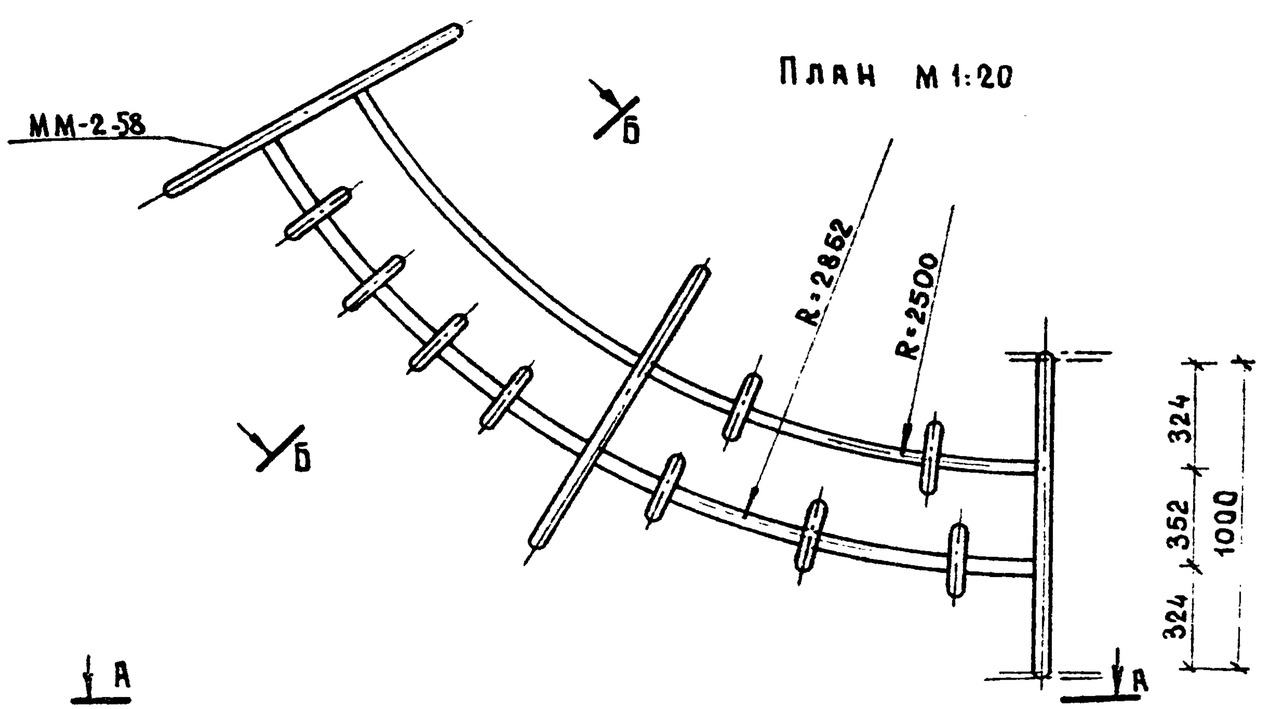

Спецификация изделий

Наименование	Марка	К-во шт.	N заг. альб. листа
Металлич. изд.	ММ-2-58	1	Ал. IV ч. 3 КМ-11

Монолитного бетона М150 на фундаменты V= 0.258 м³

1976 г.	Малые архитектурные формы и элементы благоустройства жилых зон микрорайонов.	Игровой гимнастический комплекс из металлических элементов тип V-Б рукоход	Типовой проект 320-53	Альбом II	Лист АС-35

Общий вид

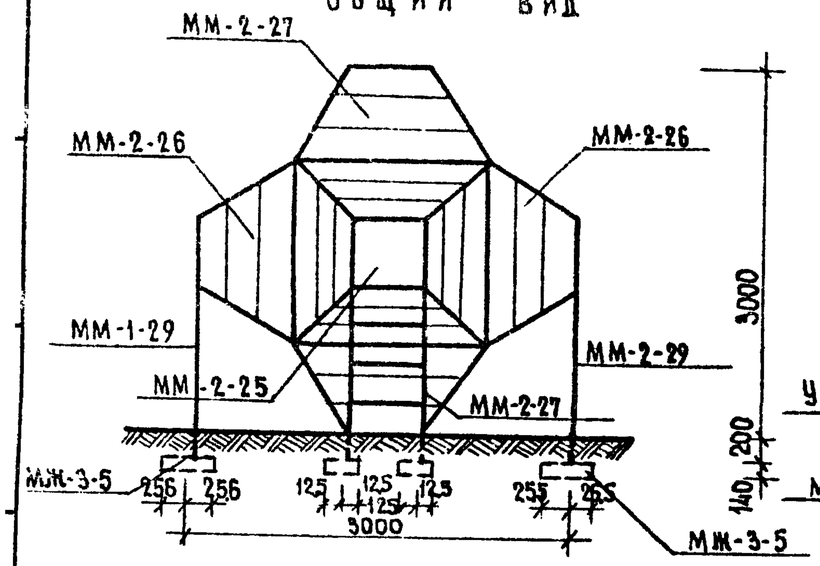

2-2

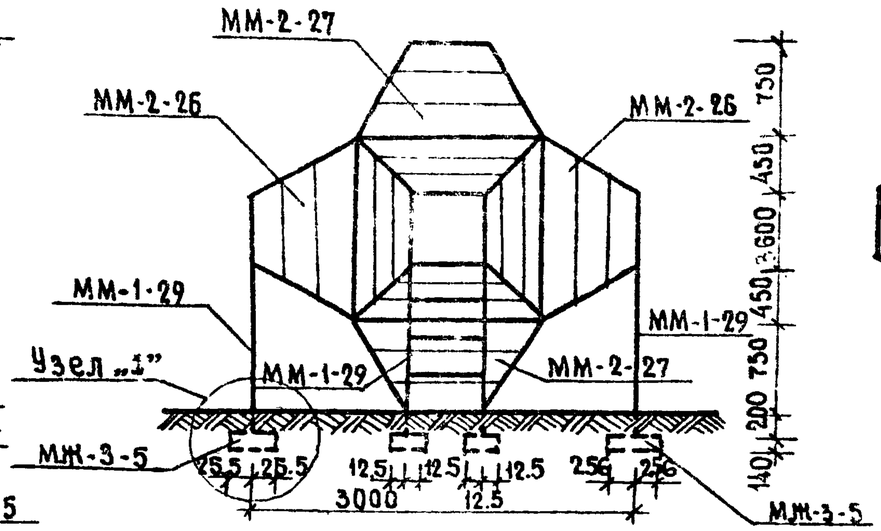

1-1

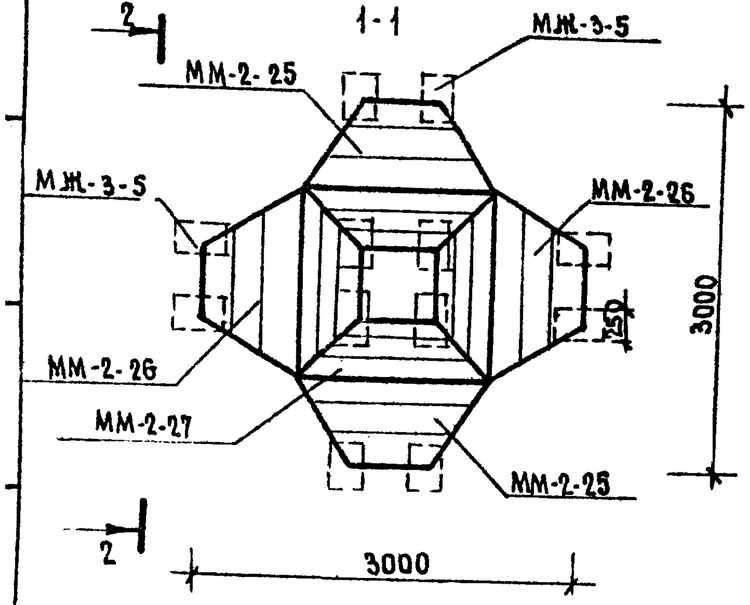

Спецификация изделий на объем для лазания

Наименование	Марка	Кол. шт.	№ заг. альб. листа
Ж.б. изделия	МЖ-3-5	12	Альб. IV ч.1 НЖ-46
Металлические изделия	ММ-2-25	2	Альб. IV ч.3 НМ-24
	ММ-2-26	2	"
	ММ-2-27	2	"
	ММ-1-29	4	"
			"

Вариант блокировки тип „А"

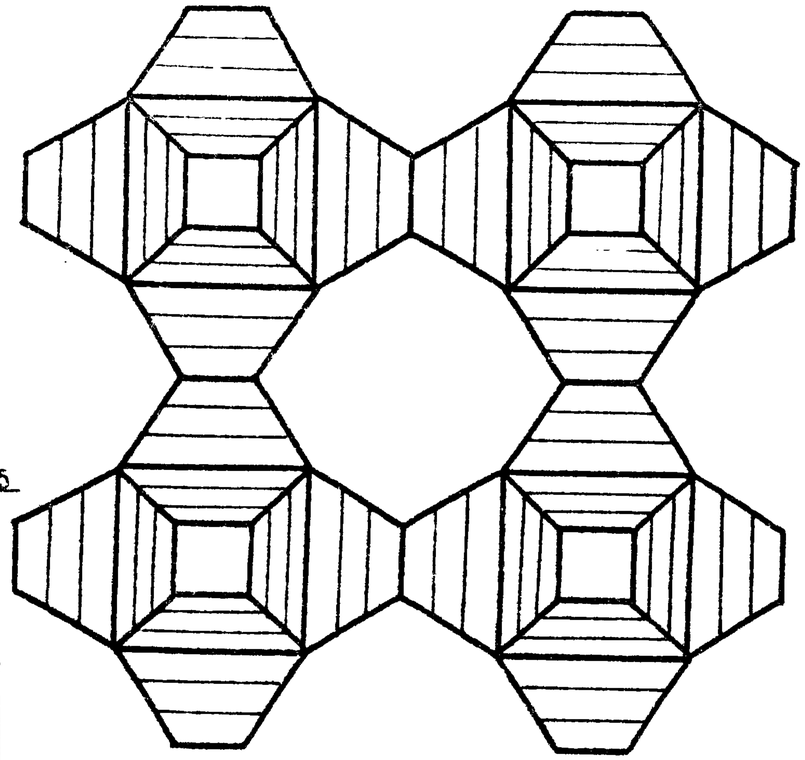

Вариант блокировки тип „Б"

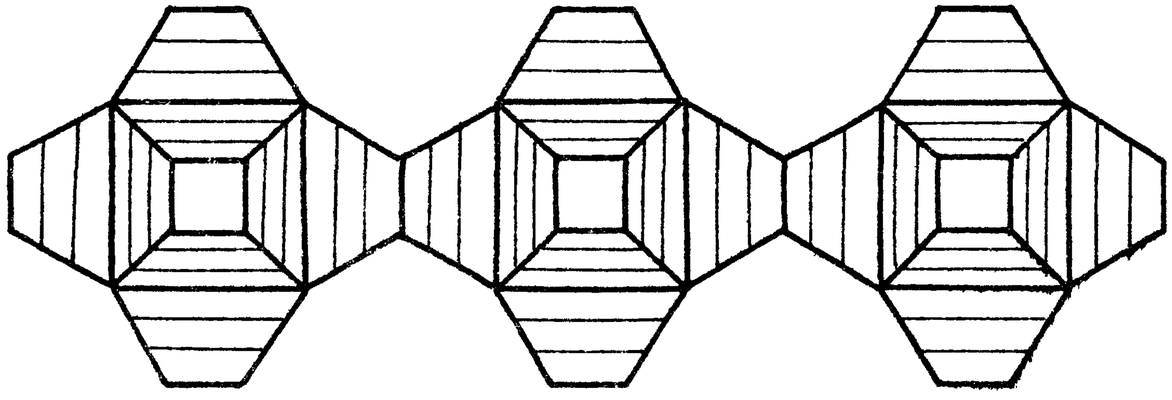

1. Узел „1" смотри лист АС-68
2. Металлические изделия ММ-2-25 свариваются между собой электродуговой сваркой электродами типа Э-42.
3. Позиция 7 соединяет железобетонный элемент МЖ-3-5 с металлическим элементом ММ-2-27.

1976 г.	Малые архитектурные формы и элементы благоустройства жилых зон микрорайонов	Игровые гимнастические комплексы из металлических элементов тип VI „Объемы для лазания". Варианты блокировок.	Типовой проект 320-53	Альбом II	Лист АС-36

А - А

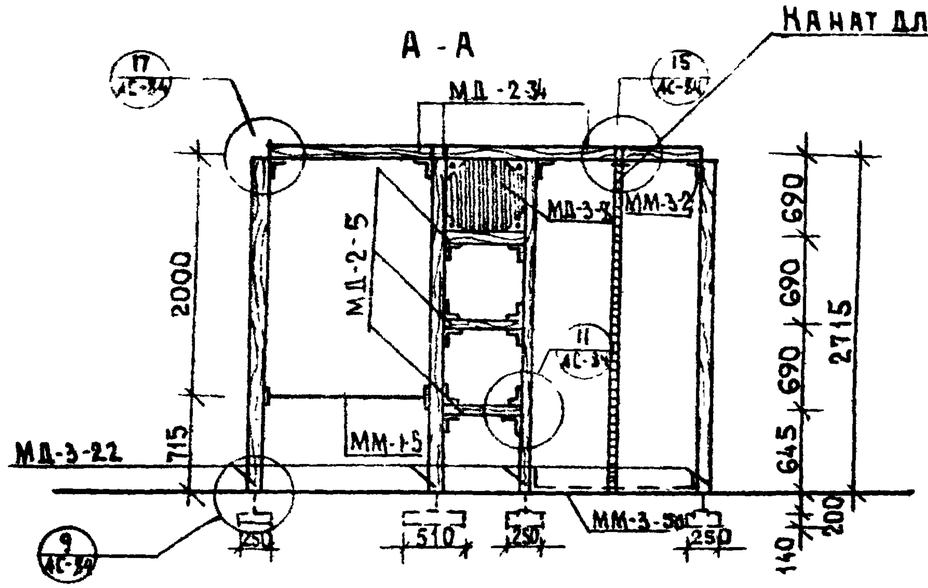

Б - Б

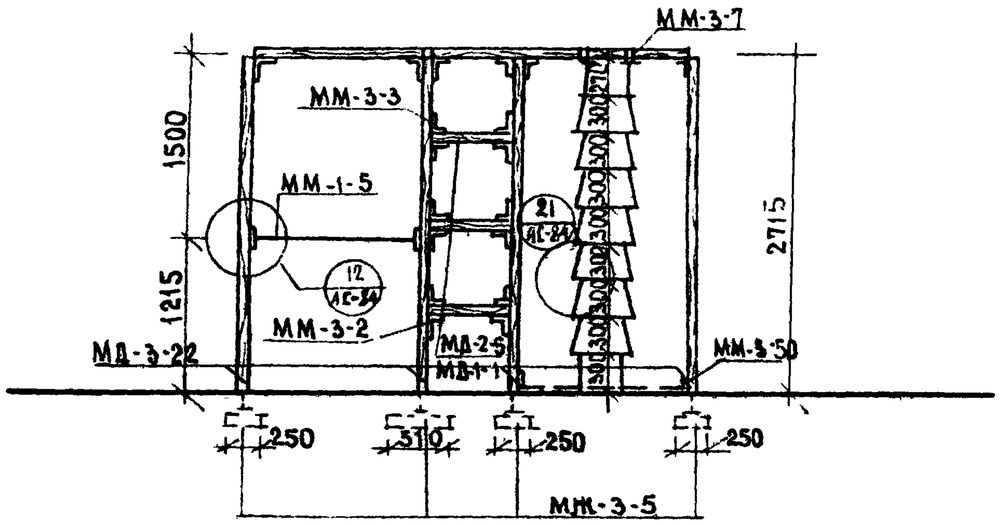

План М 1:50

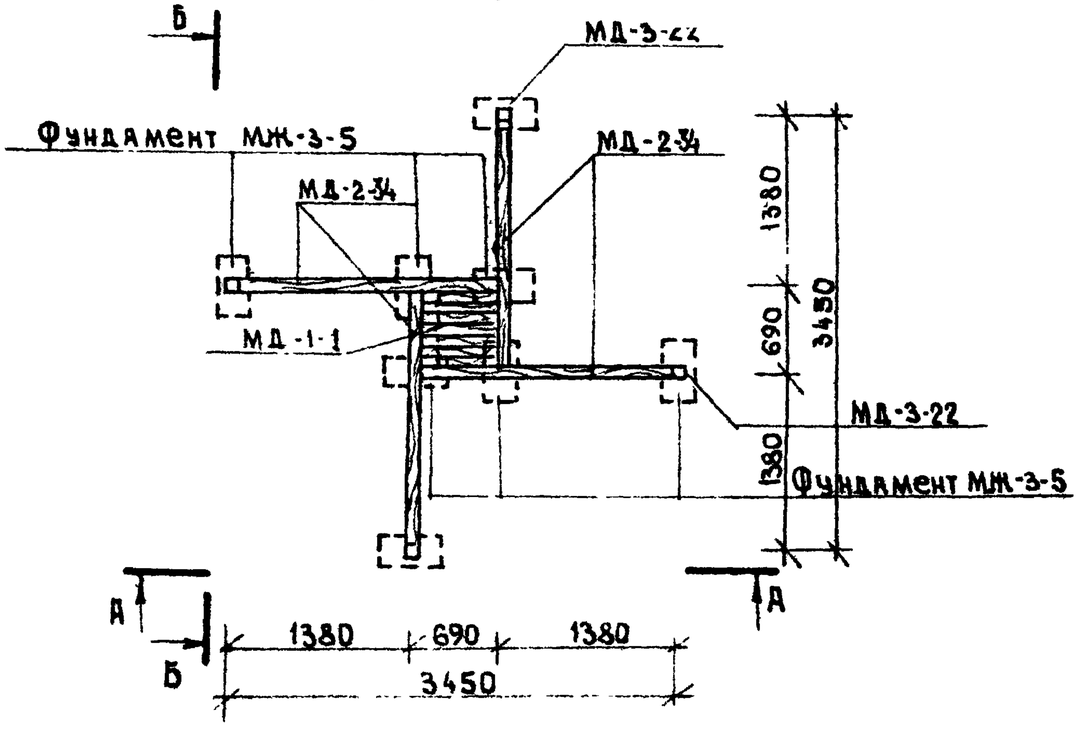

Спецификация элементов на игровой комплекс тип I

Наименование	Марка	К-во	N альбома, листа
Жел.бет.изделия	МЖ-3-5	8	АП.IV.Ч.1 ЛИСТ КЖ-46
Деревянные изделия	МД-1-1	1	АП IV Ч.2 ЛИСТ КД-08
	МД-2-34	4	АП IV Ч 2 ЛИСТ КД-09
	МД-2-5	12	" — "
	МД-3-22	8	АП.IV Ч.2 ЛИСТ КД-11
	МД-3-8	2	АП.IV.Ч2.ЛИСТ КД-12
Металлические изделия	ММ-1-5	2	АП. IV Ч.3 ЛИСТ КМ-39
	ММ-3-2	32	АП.IV.Ч2 ЛИСТ КД-19
	ММ-3-3	20	" — "
	ММ-3-50	2	" — "
	ММ-3-7	3	" — "
Болт	М12×110	208	ГОСТ 7801-72
Гайка (шайба)	М12 /12	228/228	ГОСТ 5915/ГОСТ 11371-68*
Болт	М12×40	20	ГОСТ 7798-70*

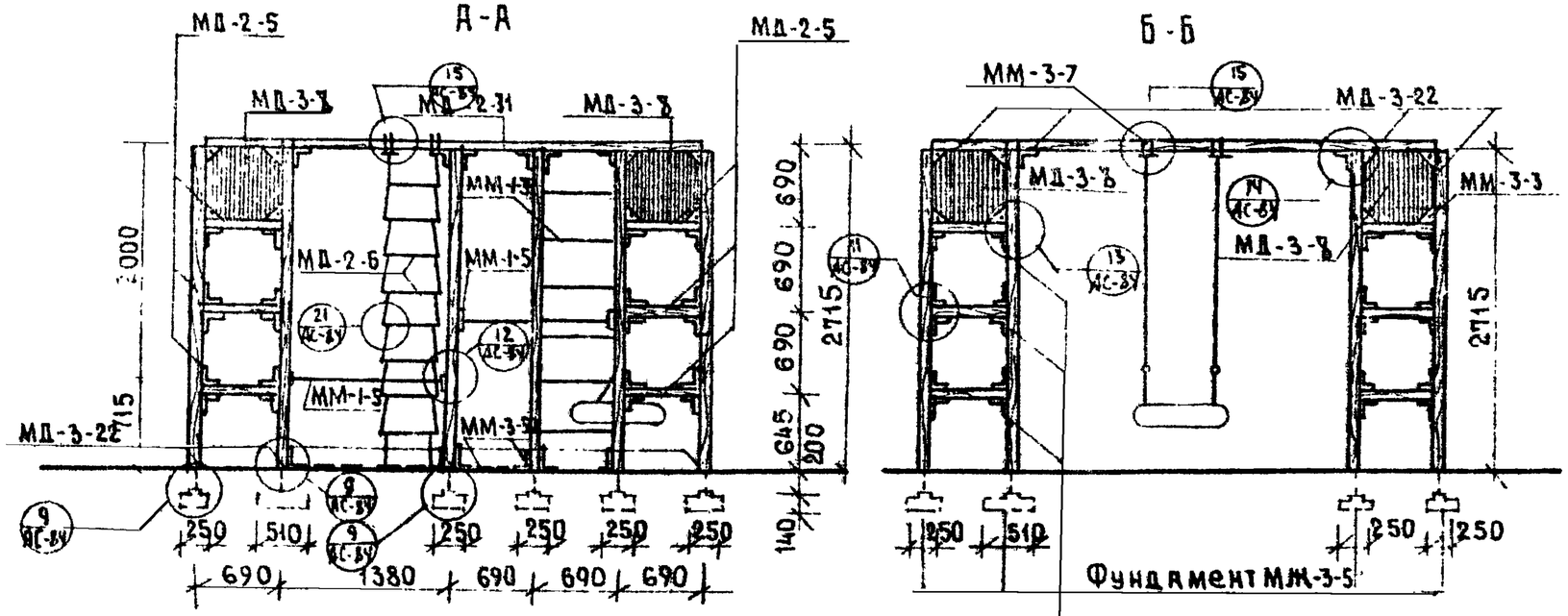

План М 1:50

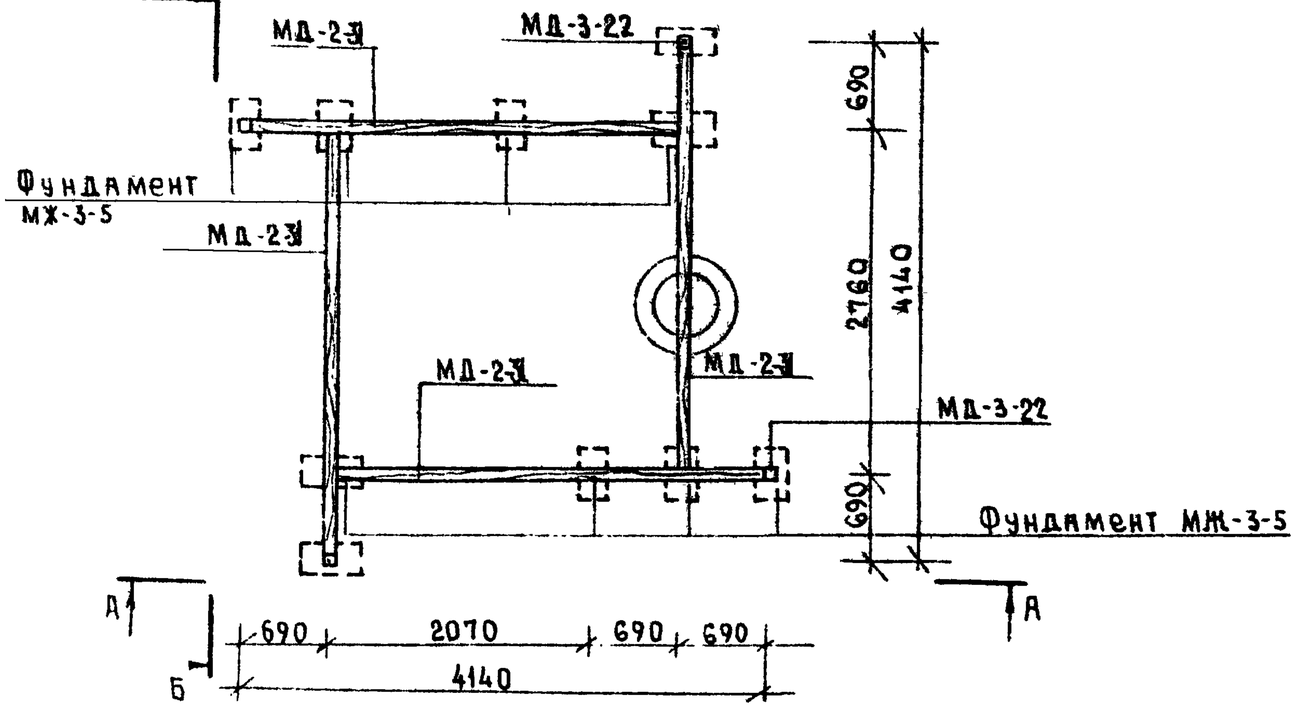

Спецификация элементов на игровой гимнастический комплекс

Наименование	Марка	К-во	№ альбома, листа
Железобетонные изделия	МЖ-3-5	10	ал. IV ч.1. лист КХ-46
Деревянные изделия	МД-2-31	4	ал. IV ч.2. лист КД-09
	МД-2-5	6	" — "
	МД-3-22	10	ал. IV ч.2 лист КД-11
	МД-3-7	4	ал. IV ч.2. лист КД-12
Металлические изделия	ММ-3-7	4	ал. IV ч.2 лист КД-19
	ММ-1-5	2	ал. IV ч.8 лист КМ-39
	ММ-1-34	1	ал. IV ч.2 КД-20
	ММ-3-2	50	ал. IV ч.2 лист КД-19
	ММ-3-3	16	" — "
	ММ-3-50	1	" — "
Болт	М12×110	264	ГОСТ 7801-72
Болт	М12×40	16	ГОСТ 7798-70*
Гайка (шайба)	М12/12	280/280	ГОСТ 5915-70*/ГОСТ 11371-68

1976г.	Малые архитектурные формы и элементы благоустройства жилых зон микрорайонов.	Игровой гимнастический комплекс тип II.	Типовой проект 320-53	Альбом II	Лист ЯС-38

А - А

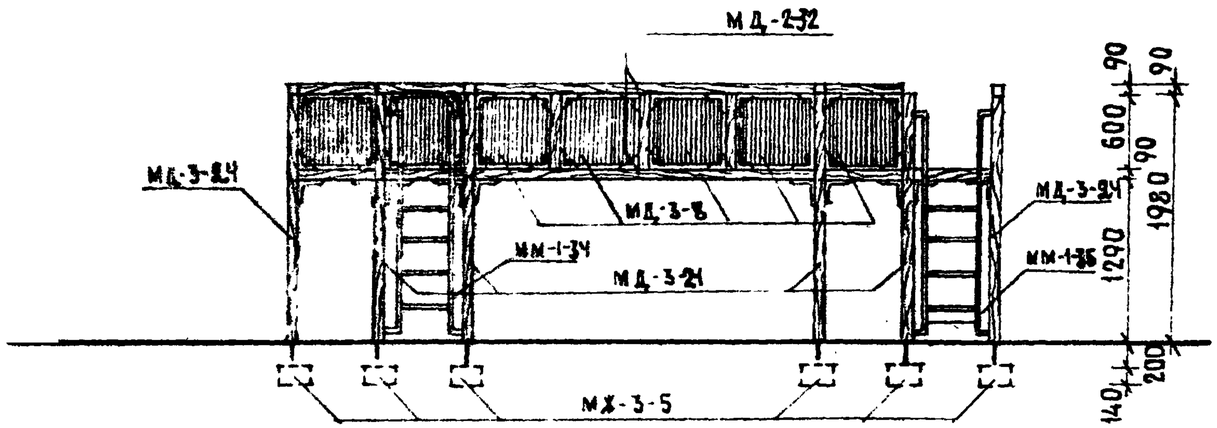

Б - Б

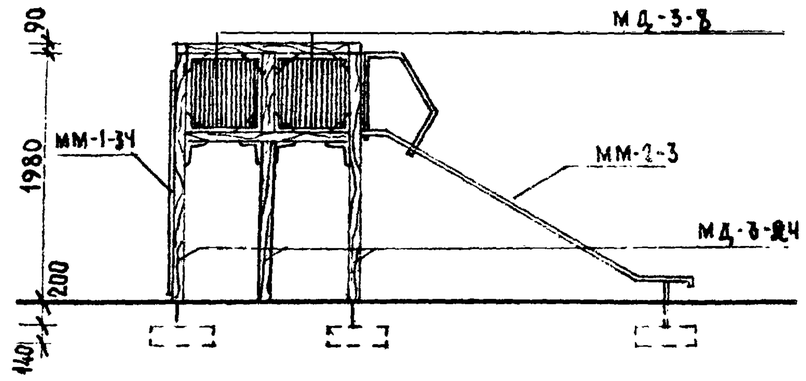

П Л А Н М 1:50

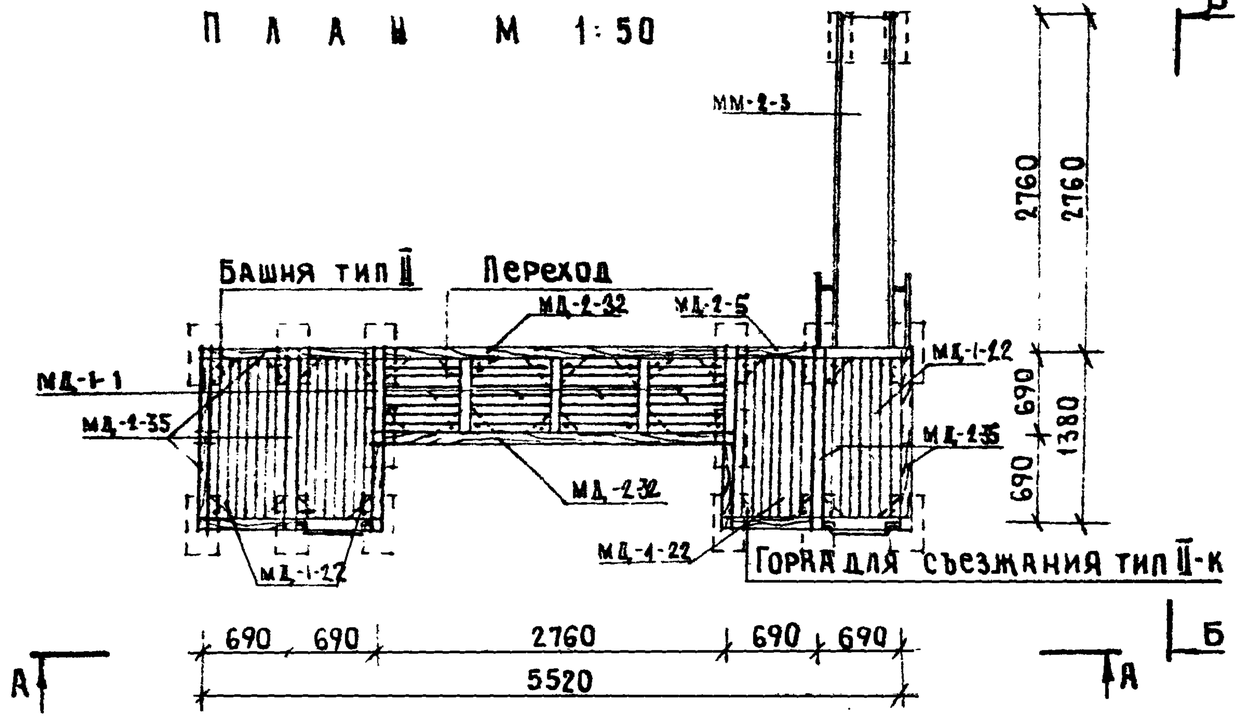

Спецификация элементов комплекса

Наименование	Марка	Кол.шт.	N листа, альбома
Железобетонные изделия	МЖ-3-5	14	ал. IV ч. 1 лист КЖ-46
	ММ-1-35	2	ал. IV ч. 2 лист КД-20
Металлические изделия	ММ-2-3	1	ал. IV ч. 3 лист КМ-06
	ММ-3-2	36	ал. IV ч. 2 лист КД-19
	ММ-3-3	108	" — "
	МД-1-22	4	ал. IV ч. 2 лист КД-08
	МД-1-1	4	" — "
	МД-2-32	4	ал. IV ч. 2 лист КД-09
Деревянные изделия	МД-2-35	7	" — "
	МД-3-21	14	ал. IV ч. 2 лист КД-11
	МД-3-8	19	ал. IV ч. 2 лист КД-12
	МД-2-5	28	ал. IV ч. 2 лист КД-09
Болт	М12×110	512	ГОСТ 7801-72
Гайка (шайба)	М12/12	604/604	ГОСТ 5915-70*/11371-68
Болт	М12×60	16	ГОСТ 7801-72
Болт	М12×40	76	ГОСТ 7798-70*

г. Минск
Ст. архитектор — В. Маленко
Инженер — Ю. Ракович

1976 г.	Малые архитектурные формы и элементы благоустройства жилых зон микрорайонов	Игровой комплекс тип III	Типовой проект 320-53	Альбом II	Лист АС-39

Общий вид композиции

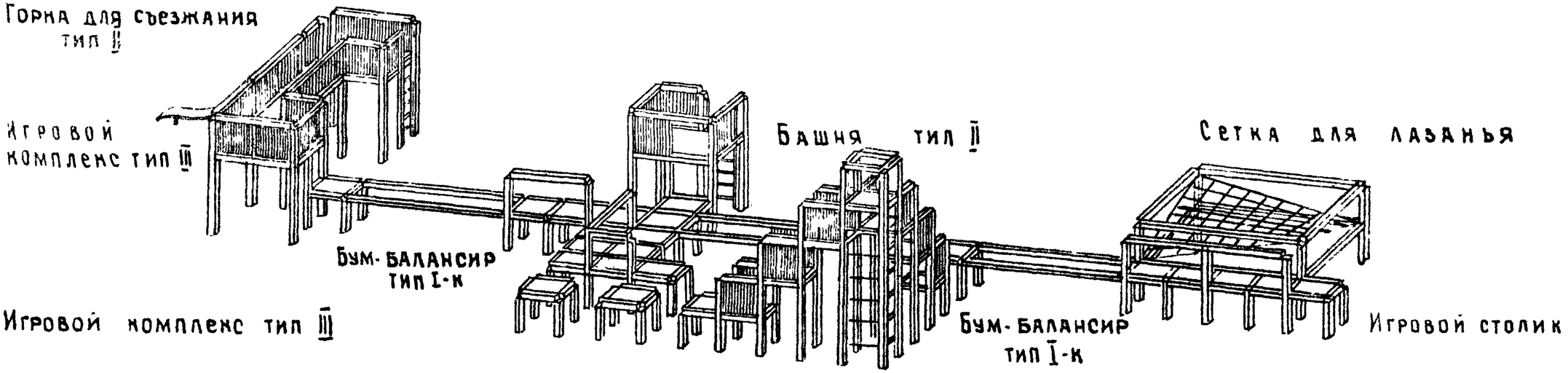

Башня тип III

План М 1:100

Спецификация элементов комплекса

Наименование	Марка	К-во	N альбома, листа
Игровой компл тип III	—	1	Альбом II: лист АС-39
Башня тип II	—	1	лист АС-52
Башня тип III	—	1	лист АС-53
Сетка для лазания	—	1	лист АС-54
Бум-балансир тип I-к	—	3	лист АС-44
Игровой столик	—	16	лист АС-45
Деревянные издел	МД-2-5	4	ал. IV ч 2 лист КД-09
	МД-2-5	1	ал. IV ч 2 лист КД-09
Металлические издел	ММ-3-2	10	ал. V ч 2 лист КД-19
Болт	М12×110	40	ГОСТ 7801-72
Гайка (шайба)	М12/12	40	ГОСТ 5915-70*/ИЗП-68

1976 г	Малые архитектурные формы и элементы благоустройства жилых зон микрорайонов	Игровой гимнастический комплекс фронтальная композиция	Типовой проект 320-53	Альбом II	Лист АС-40

Общий вид композиции

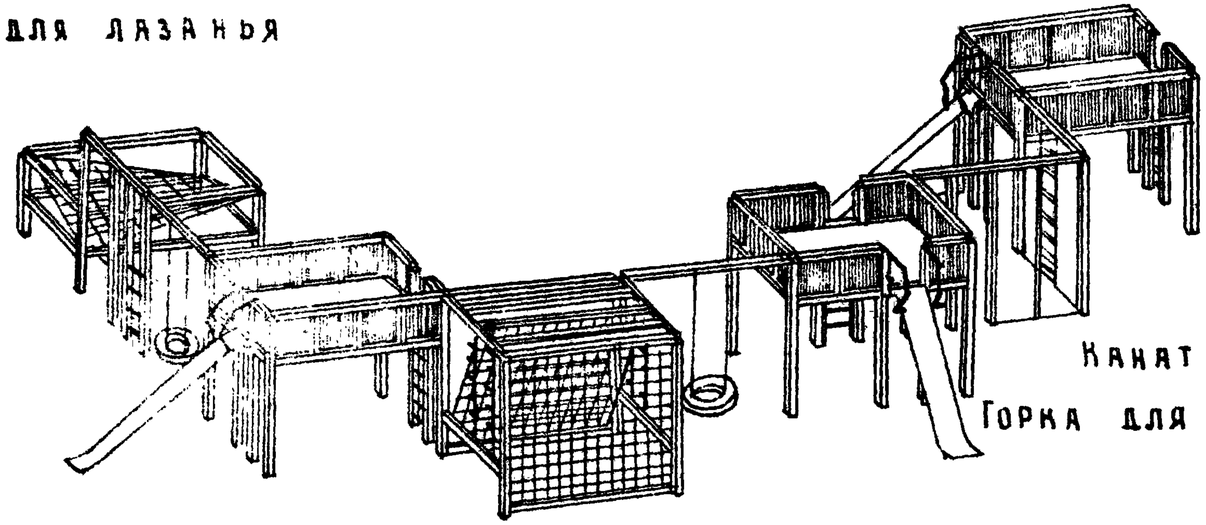

План М 1:100

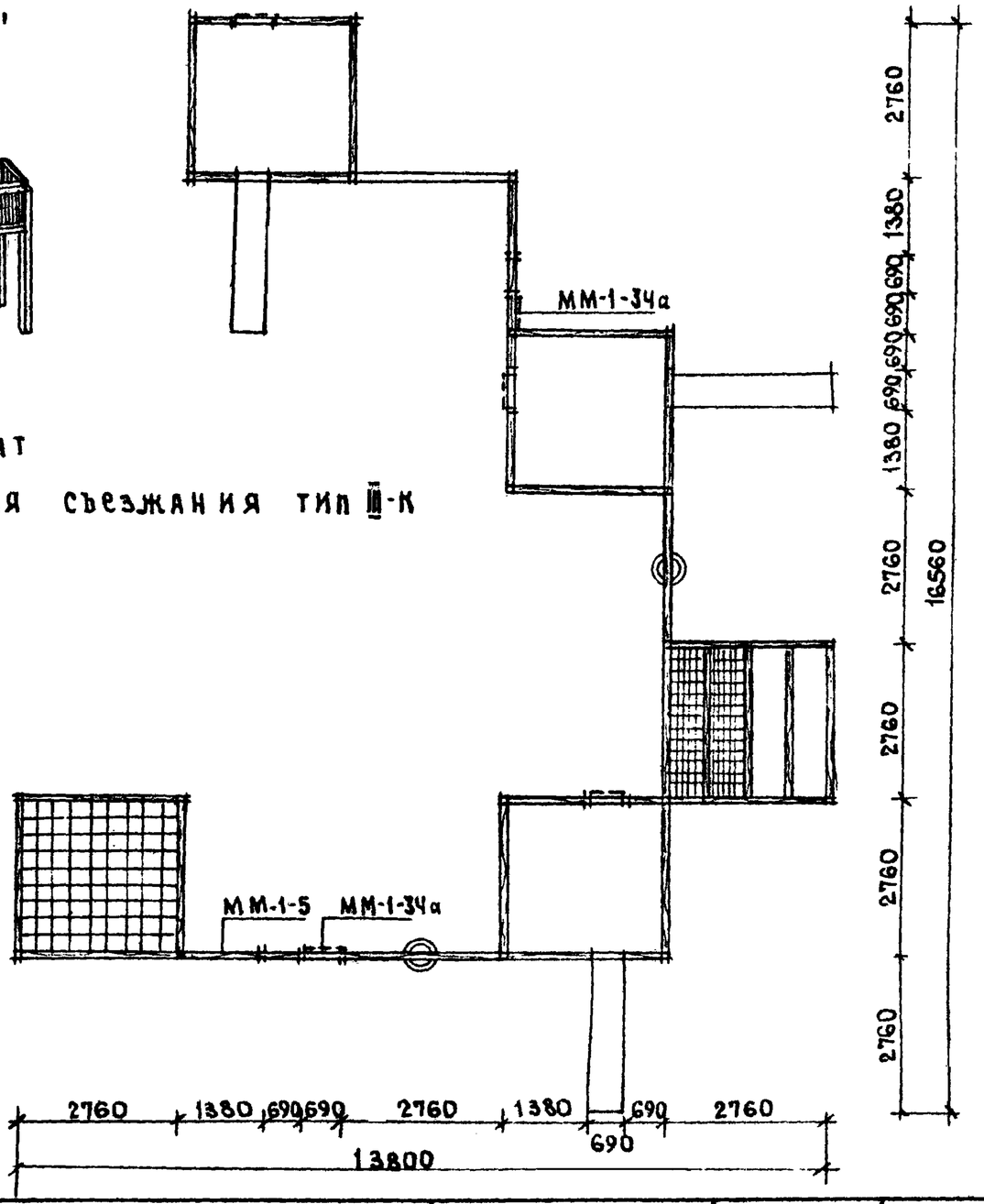

Спецификация элементов комплекса

Наименование	Марка	К-во шт.	N альбома, листа
Объем с сетками	—	1	Ал. III лист АС-55
Горка тип Ш-К	—	3	Ал. III лист АС-50
Сетка для лазанья	—	1	Ал. III лист АС-54
Деревянные изделия	МД-2-32	5	Ал. IV ч.2 лист КД-09
	МД-3-23	5	Ал. IV ч.2 лист КД-11
Ж.бетонные изделия	МЖ-3-5	5	Ал. IV ч.1 лист КЖ-46
Металлич. изделия	ММ-3-2	10	Ал. IV ч.2 лист КД-19
	ММ-1-34а	2	Ал. IV ч.2 лист КД-28
	ММ-1-5	1	Ал. IV. ч.3. лист КМ-39
Болт	М12×110	40	ГОСТ 7801-72
Гайка (шайба)	М12/12	40	ГОСТ 5915-70*/11371-68

1976г.	Малые архитектурные формы и элементы благоустройства жилых зон микрорайонов.	Игровой гимнастический комплекс периметральная композиция	Типовой проект 320-53	Альбом III	Лист АС-41

Общий вид композиции

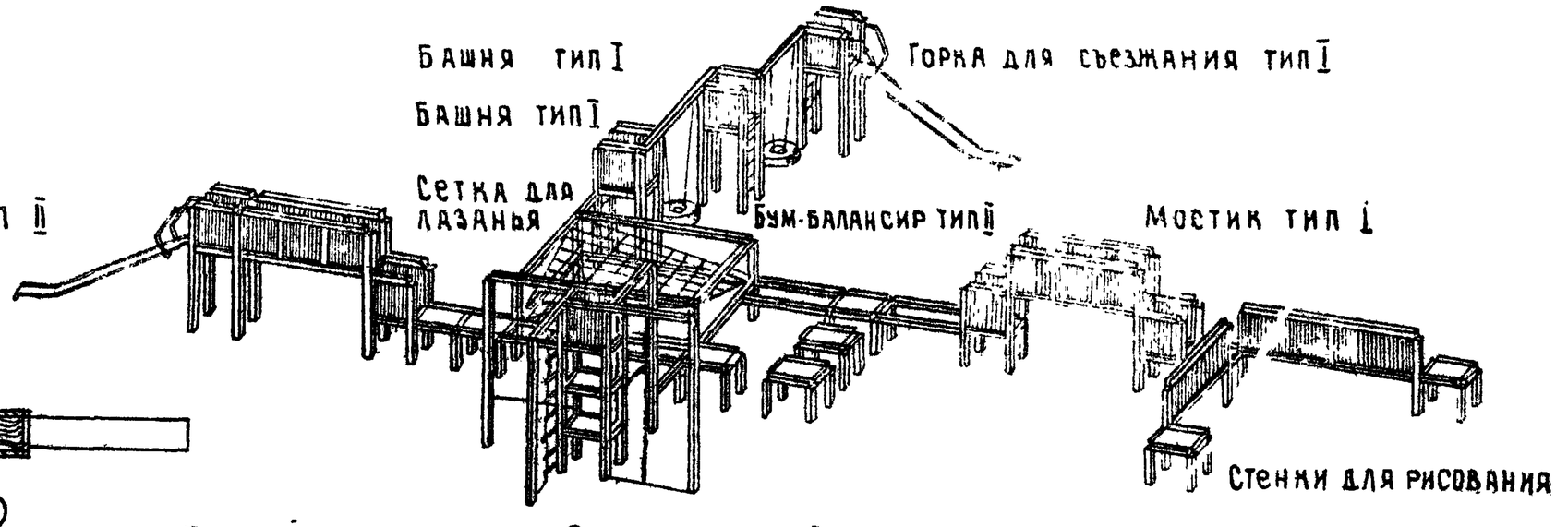

План М 1:100

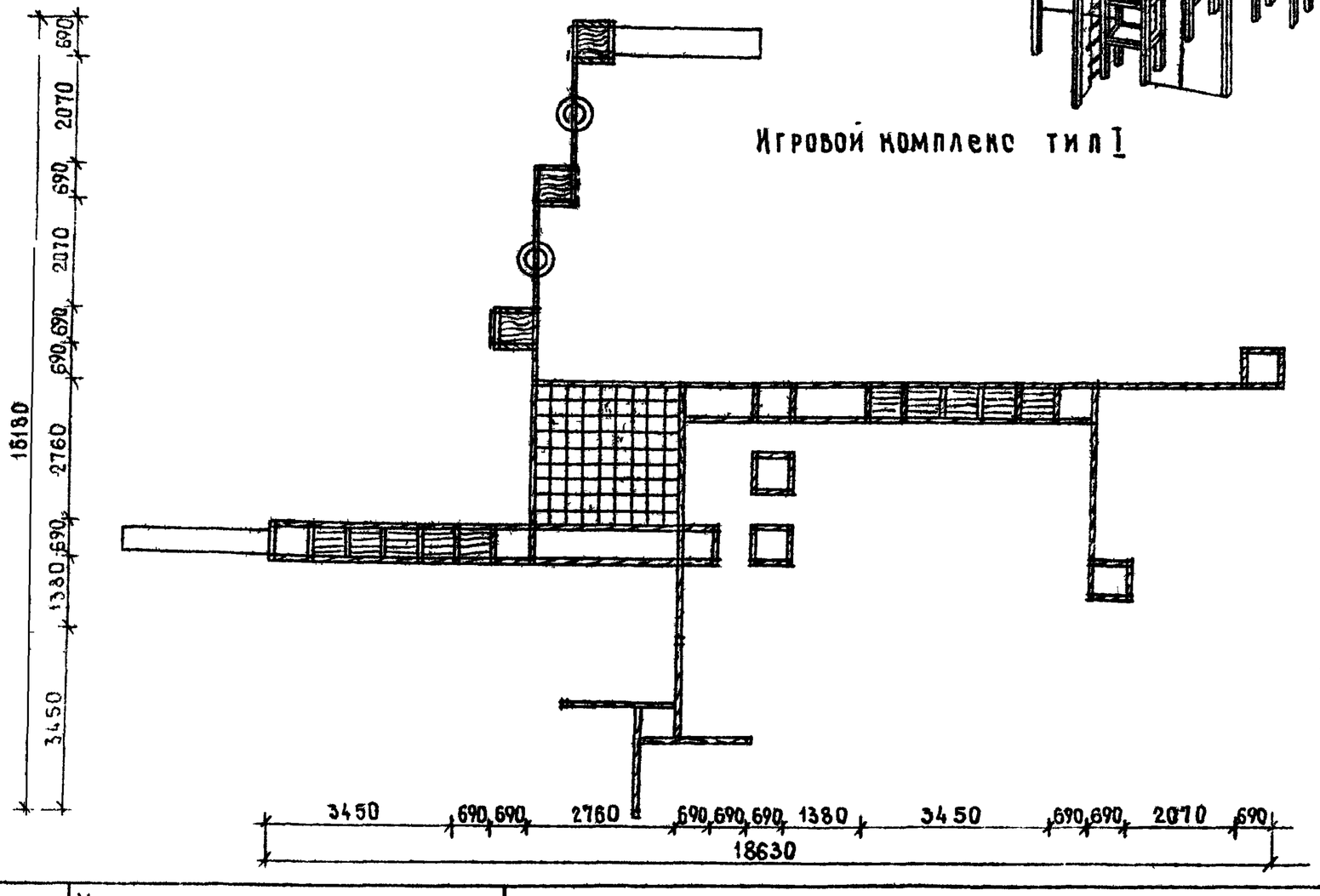

Игровой комплекс тип I

Спецификация элементов комплекса

Наименование	Марка	Кол шт.	N альбома, листа
Мостик тип II	—	1	Альбом 1 лист АС-47
Игровой компл тип I	—	1	лист АС-37
Сетка для лазания	—	1	лист АС-54
Горка тип I-к	—	1	лист АС-48
Башня тип I	—	2	лист АС-51
Мостик тип I	—	1	лист АС-46
Стенка для рисования	—	2	лист АС-43
Игровой столик	—	5	лист АС-45
	МД-2-32	1	Альбом 2 лист КД-09
Деревянные издел.	МД-2-33	2	лист КД-09
	МД-235	5	лист КД-09
Металлич изделия	ММ 3 2	16	ал. IV ч.2 лист КД-19
Болт	М12×110	64	ГОСТ 7801-72
Гайка (шайба)	М12/12	64	ГОСТ 5915-70*/11371-68

1976г	Малые архитектурные формы и элементы благоустройства жил. зон микрорайонов.	Игровой гимнастический комплекс Центричная композиция	Типовой проект 320-53	Альбом II	Лист АС-42

А - А

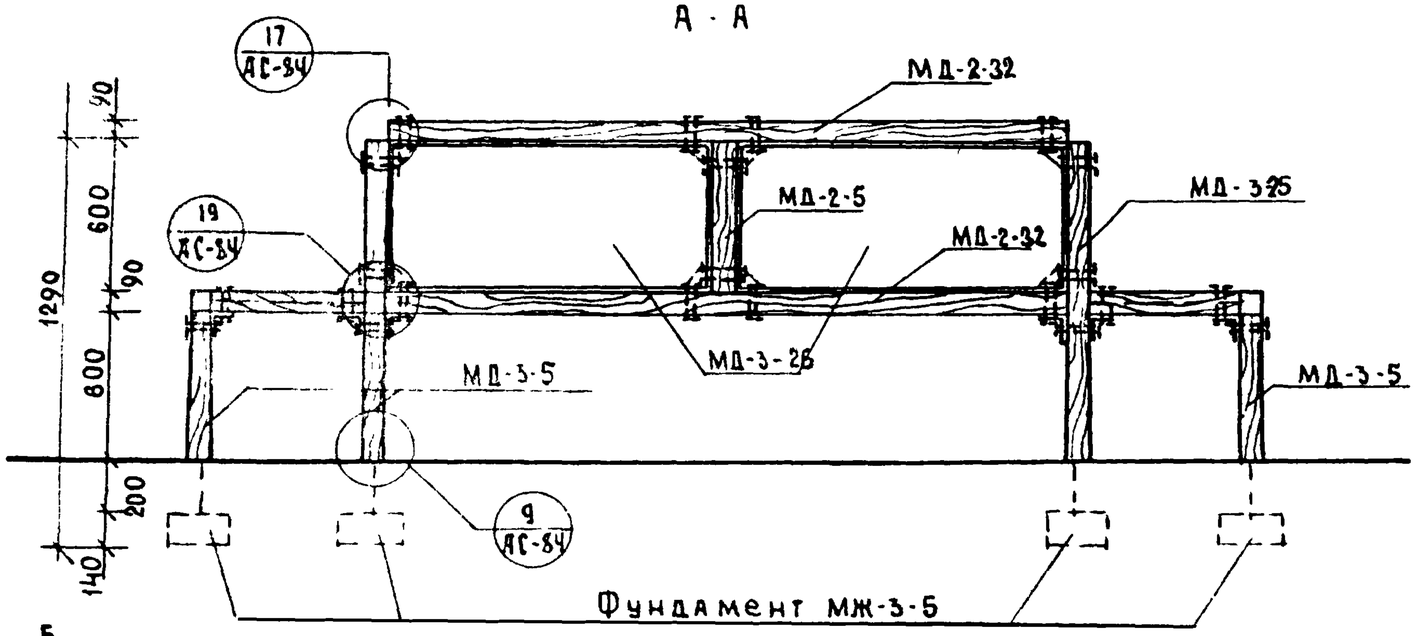

Б - Б

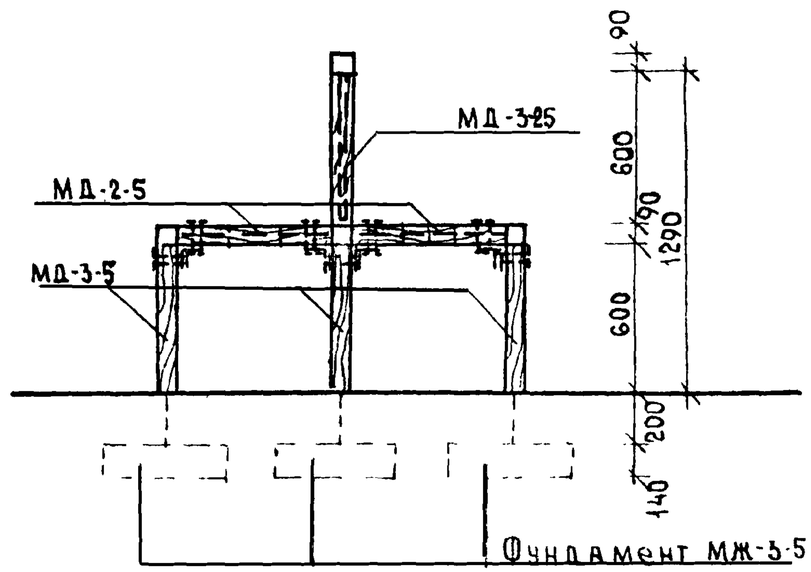

План М 1:25

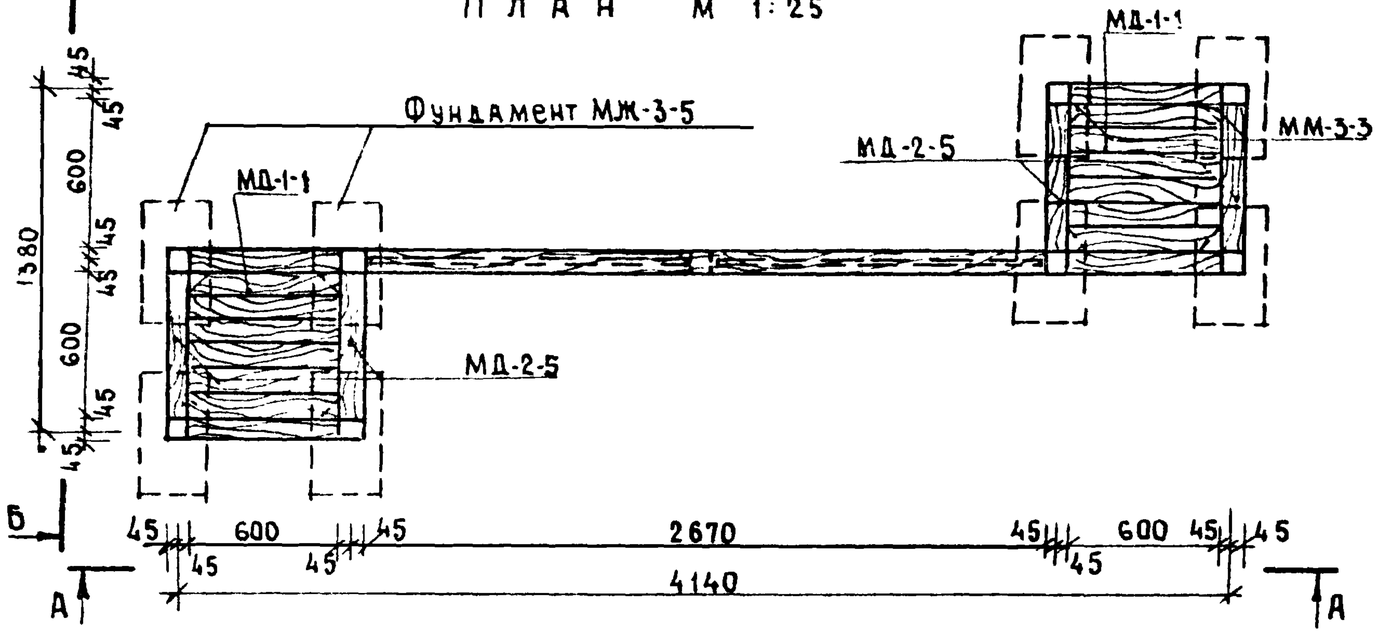

Спецификация элементов на стенку для рисования

Наименование	Марка	Кол. шт.	N альбома, листа
Железобетонн. издел.	МЖ-3-5	8	ал. IV ч.1 лист КЖ-46
Деревянные изделия	МД-1-1	2	ал. IV ч.2 лист КД-08
	МД-2-32	2	ал. IV ч.2 лист КД-09
	МД-2-5	9	" — "
	МД-3-25	2	ал. IV ч.2 лист КД-11
	МД-3-5	12	" — "
	МД-3-26	2	ал. IV ч.2 лист КД-11
Металлические изделия	ММ-3-2	18	ал. IV ч.2 лист КД-19
	ММ-3-3	16	" — "
Болт	М12×110	136	ГОСТ 7801-72
Болт	М12×40	8	ГОСТ 7798-70*
Гайка (шайба)	М12/12	144/144	ГОСТ 5915/ГОСТ 11371-68

1976г.	Малые архитектурные формы и элементы благоустройства жилых зон микрорайонов	Стенка для рисования	Типовой проект 320-53	Альбом II	Лист АС-43

Бум-балансир тип-I-К

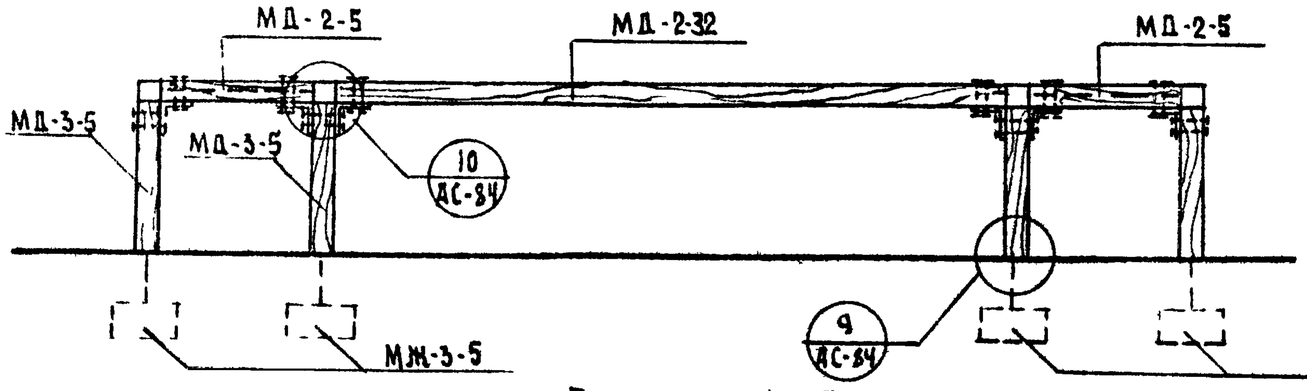

План М 1:25

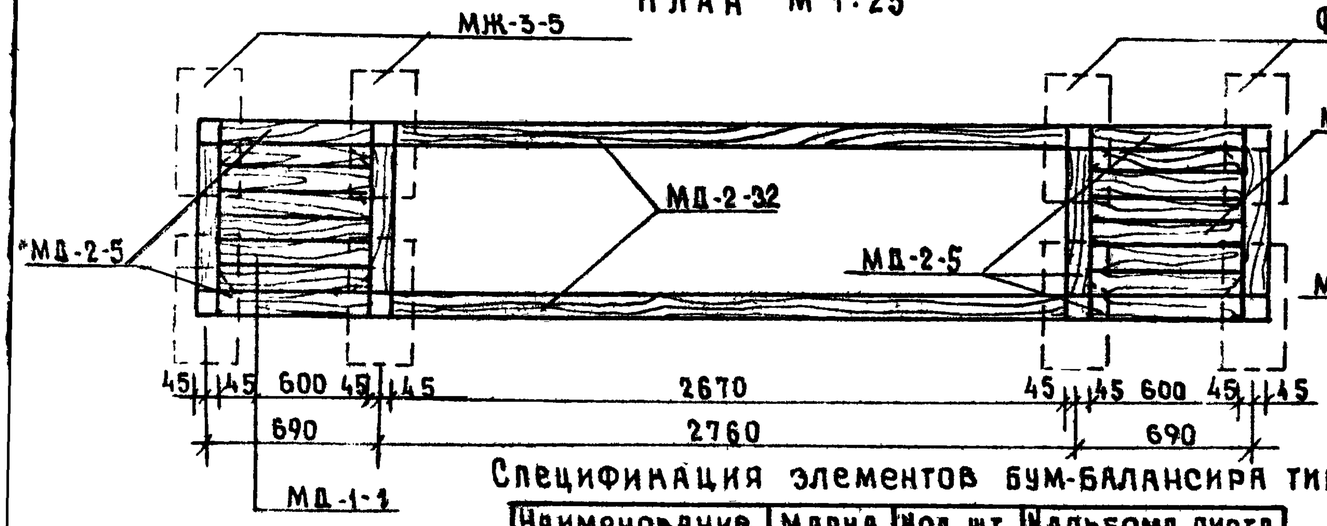

Бум-балансир тип-II-К

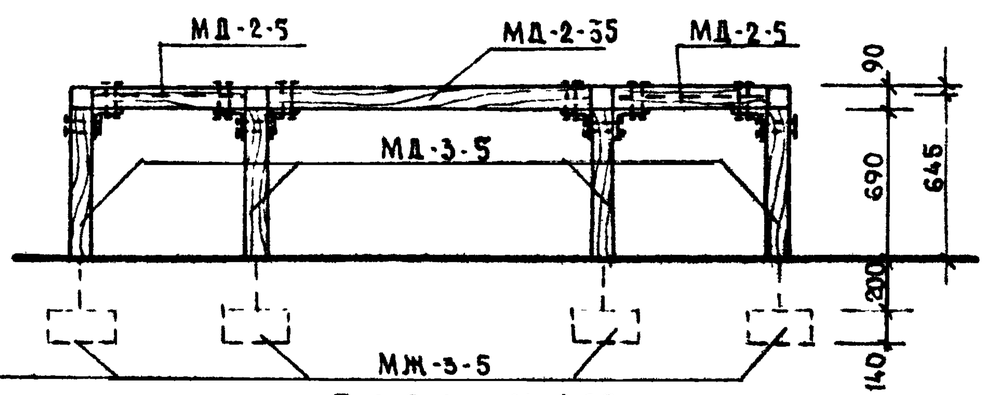

План М 1:25

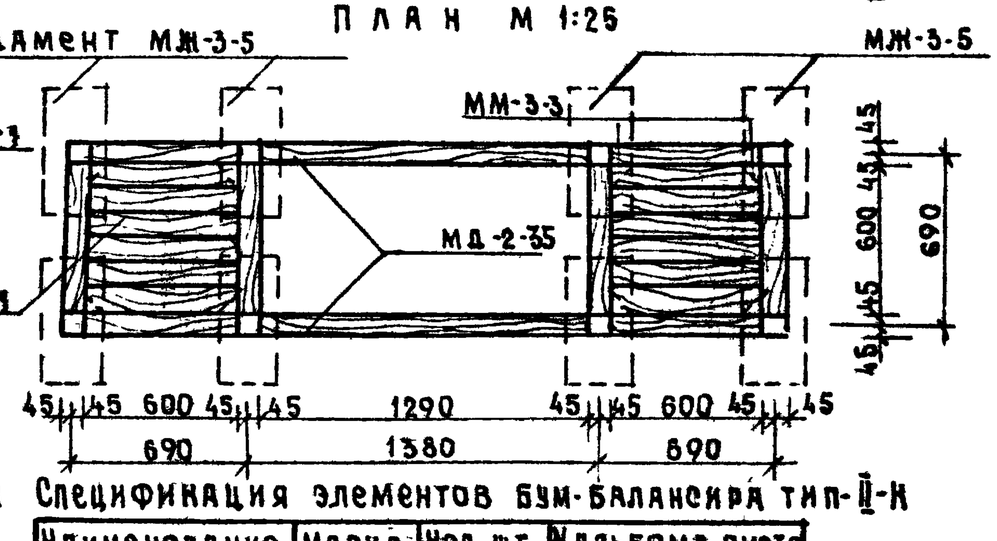

Спецификация элементов бум-балансира тип-I-К

Наименование	Марка	Кол. шт.	№ альбома, листа
Ж.б. изделия	МЖ-3-5	8	Ал. II ч.1 лист КЖ-46
Деревянные изделия	МД-1-1	2	Ал. II ч.2 лист КД-08
	МД-2-32	2	Ал. II ч.2 лист КД-09
	МД-2-5	8	" — "
	МД-3-5	8	Ал. II ч.2 лист КД-11
Металлические изделия	ММ-3-2	16	Ал. II ч.2 лист КД-19
	ММ-3-3	8	" — "
Болт	М12×110	80	ГОСТ 7801-72
Гайка / шайба	М12 / 12	80/80	ГОСТ 5915/ГОСТ 11371-68

Спецификация элементов бум-балансира тип-II-К

Наименование	Марка	Кол. шт.	№ альбома, листа
Ж.б. изделия	МЖ-3-5	8	Ал. II ч.1 лист КЖ-46
Деревянные изделия	МД-1-1	2	Ал. II ч.2 лист КД-08
	МД-2-35	2	Ал. II ч.2 лист КД-09
	МД-2-5	8	" — "
	МД-3-5	8	Ал. II ч.2 лист КД-11
Металлические изделия	ММ-3-2	20	Ал. II ч.2 лист КД-19
	ММ-3-3	8	" — "
Болт	М12×110	80	ГОСТ 7801-72
Гайка / шайба	М12 / 12	80/80	ГОСТ 5915/ГОСТ 11371-68

1976г.	Малые архитектурные формы и элементы благоустройства жилых зон микрорайонов	Бум-балансир тип-I-К. Бум-балансир тип-II-К.	Типовой проект 320-53	Альбом II	Лист АС-44

А - А

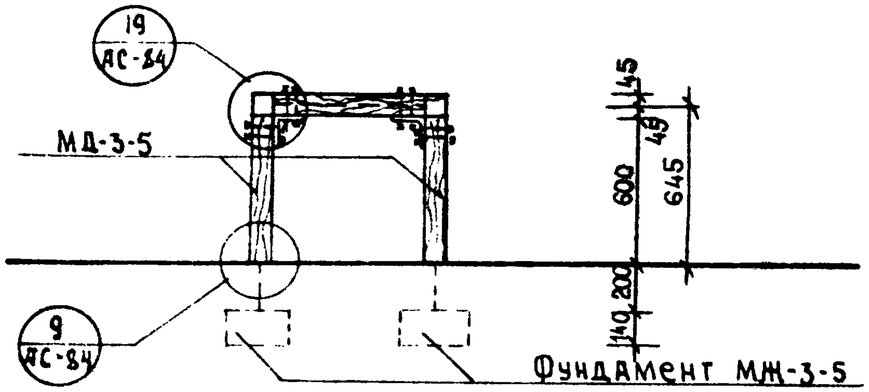

Б - Б

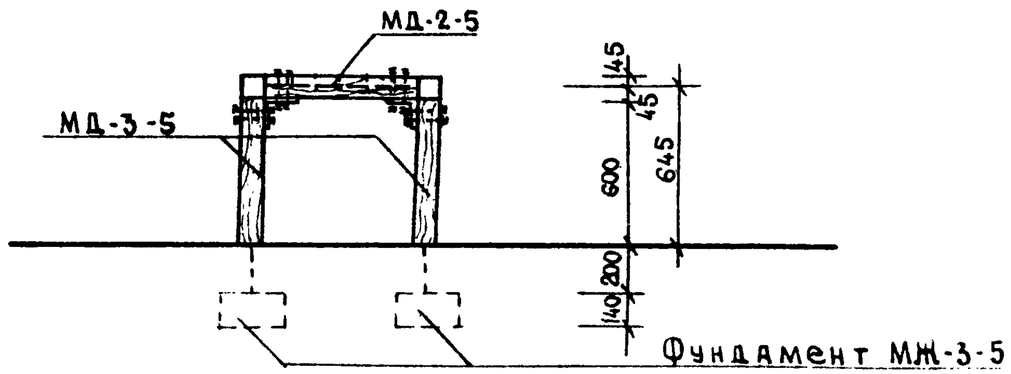

План М 1:25

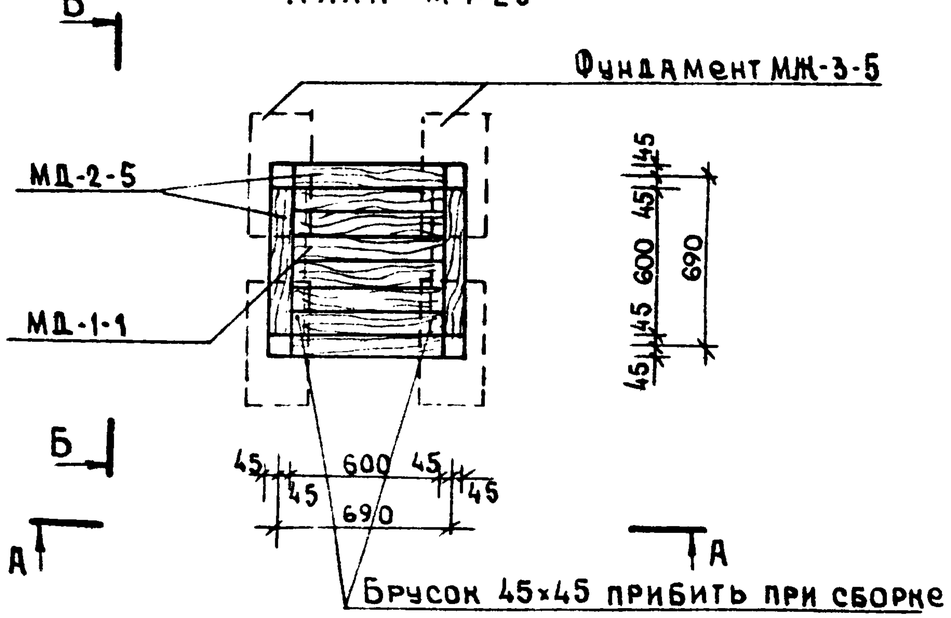

Спецификация элементов на игровой столик

Наименование	Марка	Кол. шт.	N альбома, листа
Железобет. изделия	МЖ-3-5	4	АЛ. IV ч.1 лист КЖ-46
Деревянные изделия	МД-1-1	1	АЛ. IV ч.2 лист КД-08
	МД-2-5	4	АЛ. IV ч.2 лист КД-09
	МД-3-5	4	АЛ. IV ч.2 лист КД-11
Брусок 45×45	ℓ=540	2	
Металлические изделия	ММ-3-3	4	АЛ. IV ч.2 лист КД-19
Болт	М12×110	20	ГОСТ 7801-72
Гайка (шайба)	М 12/12	20/20	ГОСТ 5915/ГОСТ 11371-62*

1. Игровой столик может применяться как самостоятельная форма, так и в игровых гимнастических комплексах
2. Отделку см. пояснительную записку.
3. Узлы „19", „9" см. лист АС-84

1976г	Малые архитектурные формы и элементы благоустройства жилых зон микрорайонов	Игровой столик	Типовой проект 320-53	Альбом II	Лист АС-45

А - А

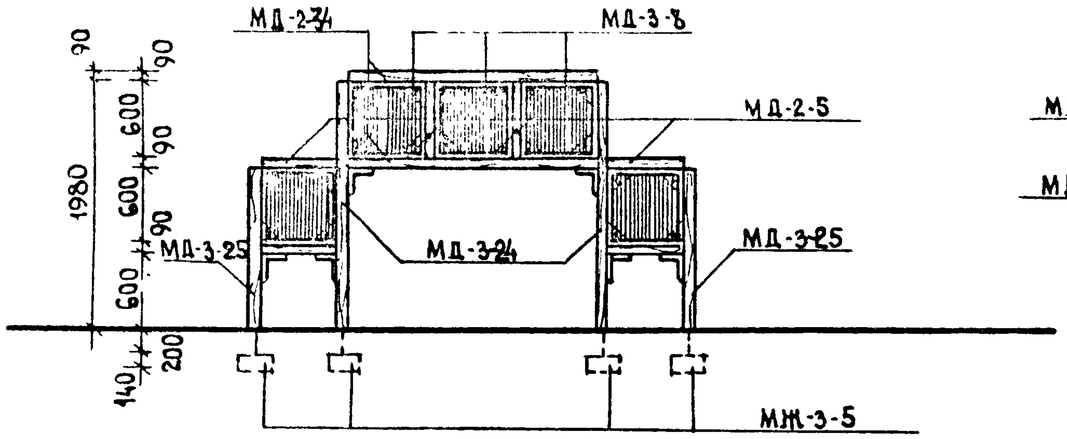

Б - Б

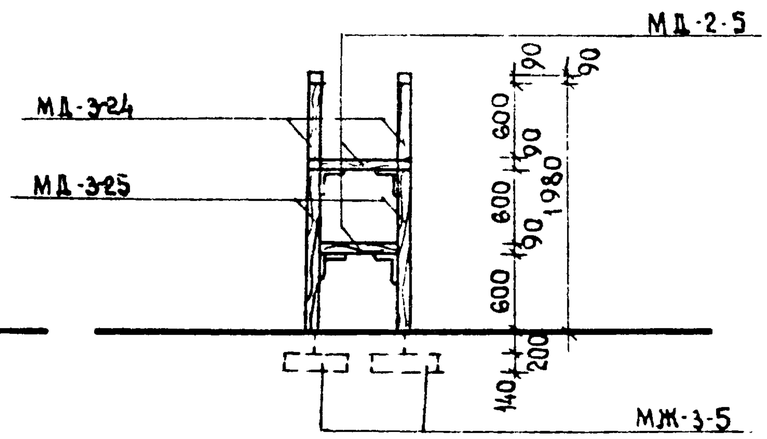

План м 1:50

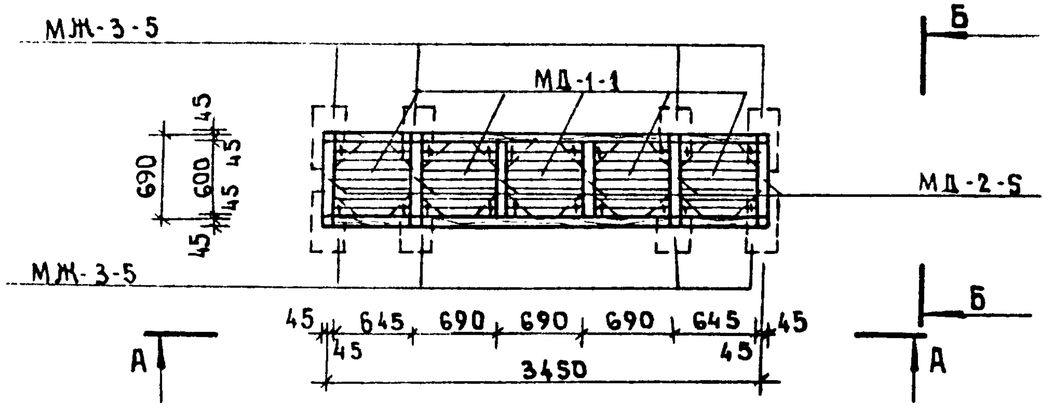

Спецификация элементов на мостик тип I

Наименование	Марка	К-во шт.	N листа, альбома
Ж.бетонные изделия	МЖ-3-5	8	ал. IV ч. 1 лист КЖ-46
Деревянные изделия	МД-1-1	5	ал. IV ч. 2 лист КД-08
	МД-2-4	4	ал. IV ч. 2 лист КД-09
	МД-2-5	20	" — "
	МД-3-24	4	ал. IV ч. 2 лист КД-11
	МД-3-25	4	" — "
	МД-3-8	10	ал. IV ч. 2 лист КД-12
Металлич. изделия	ММ-3-2	24	ал IV ч 2 лист КД-19
	ММ-3-3	60	" — "
Болт	М12×110	336	ГОСТ 7801-72
Болт	М12×60	20	ГОСТ 7801-72
Болт	М12×40	40	ГОСТ 7798-70*
Гайка / шайба /	М12/12	396/396	ГОСТ 5915/11371-68

1976г.	Малые архитектурные формы и элементы благоустройства жилых зон микрорайонов	Мостик тип I	Типовой проект 320-53	Альбом II	Лист АС-46

А - А

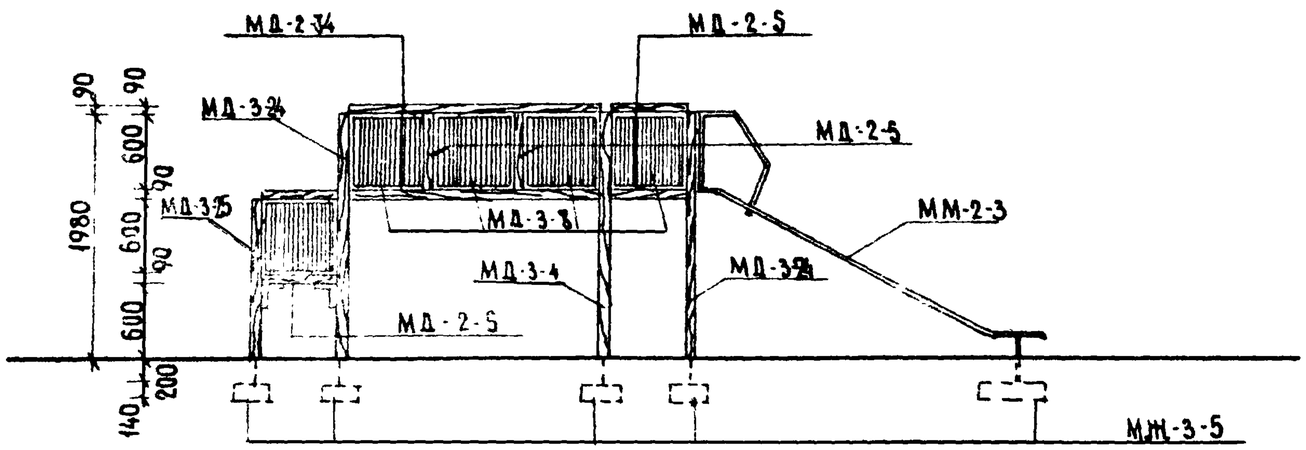

Б - Б

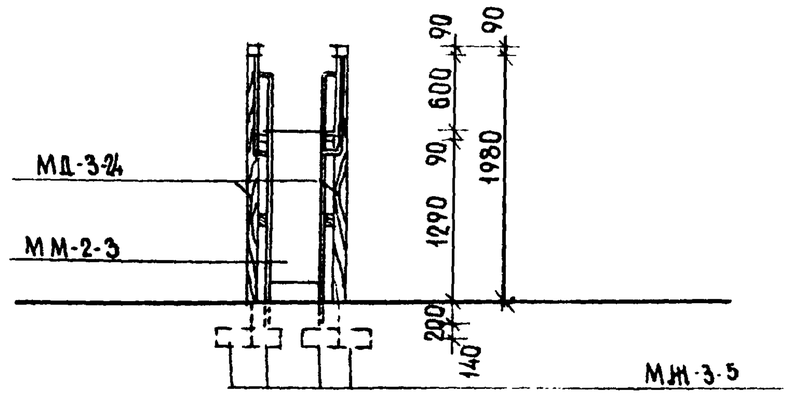

П Л А Н М 1:50

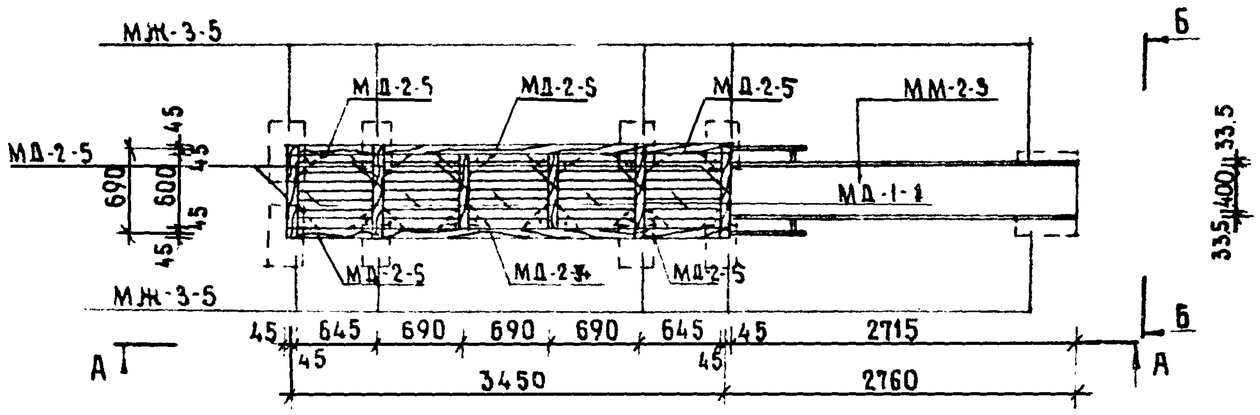

Спецификация элементов на мостик тип II

Наименование	Марка	Кол шт.	N альбома, листа
Железобетонные изделия	МЖ-3-5	10	ал. IV ч.1 КЖ-46
Деревянные изделия	МД-1-1	5	ал. IV ч.2 КД-08
	МД-2-33	4	ал. IV ч.2 КД-09
	МД-2-5	17	"
	МД-3-24	6	ал. IV ч.2 КД-11
	МД-3-25	2	"
	МД-3-8	10	ал. IV ч.2 КД-12
Металлические изделия	ММ-2-3	1	ал. IV ч.3 КМ-06
	ММ-3-2	22	ал. IV ч.2 КД-19
	ММ-3-3	60	"
Болт	М12×110	336	ГОСТ 7801-72
Болт	М12×60	20	ГОСТ 7801-72*
Гайка (шайба)	М12/12	396/396	ГОСТ 5915-70*/11371-68*
Болт	М12×40	40	ГОСТ 7798-70*

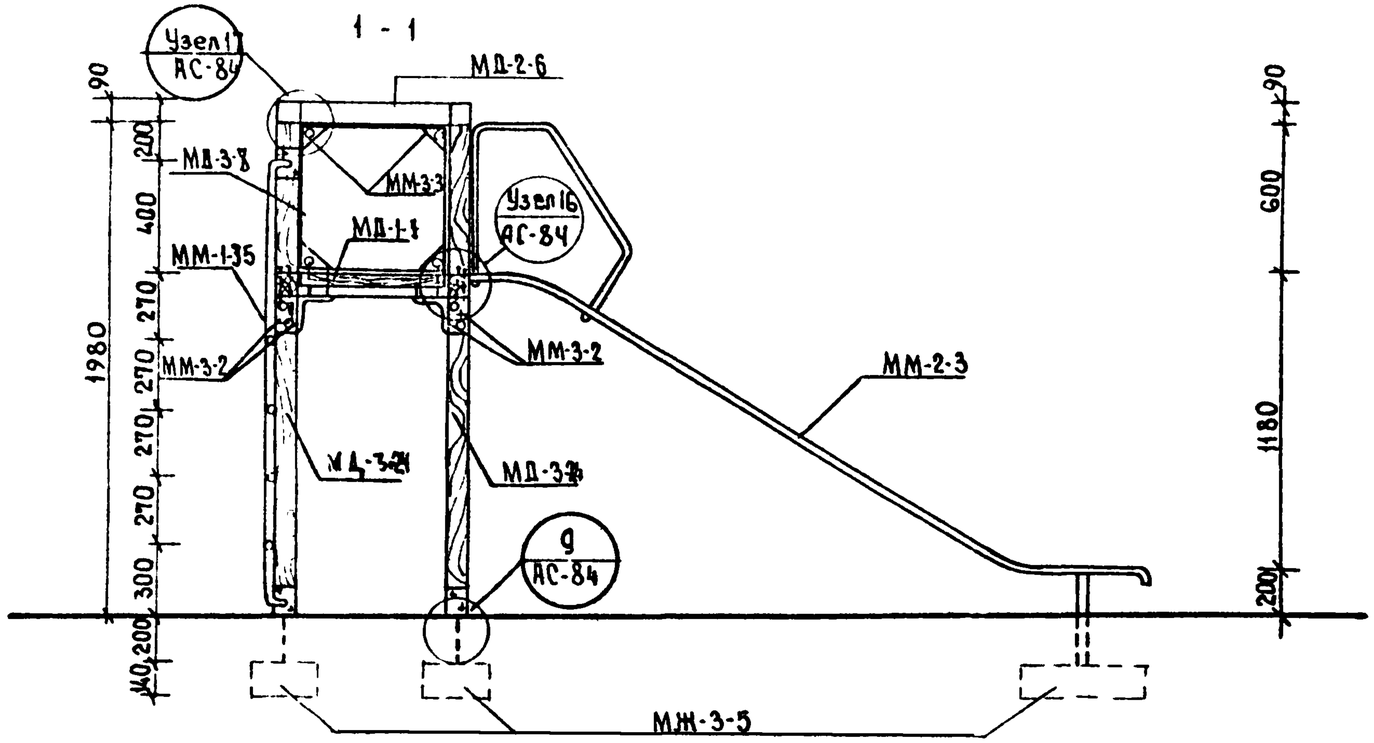

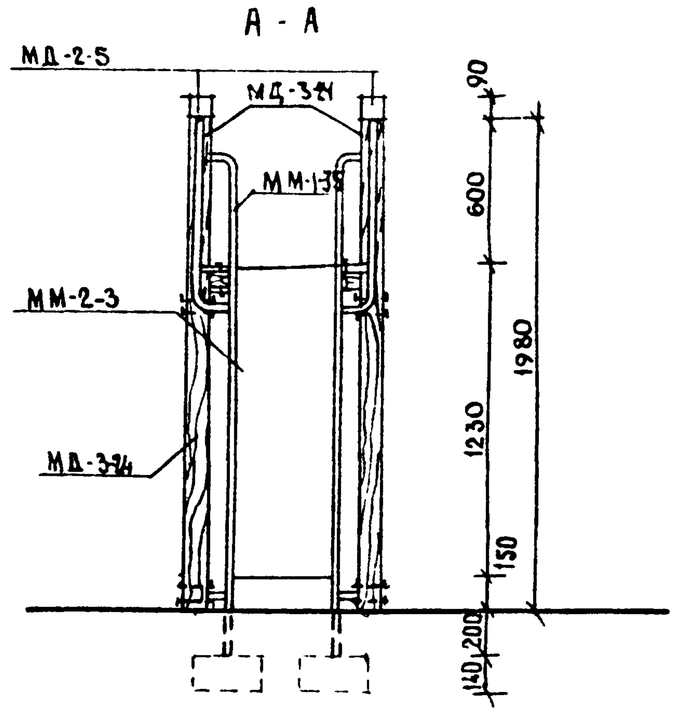

План М 1:25

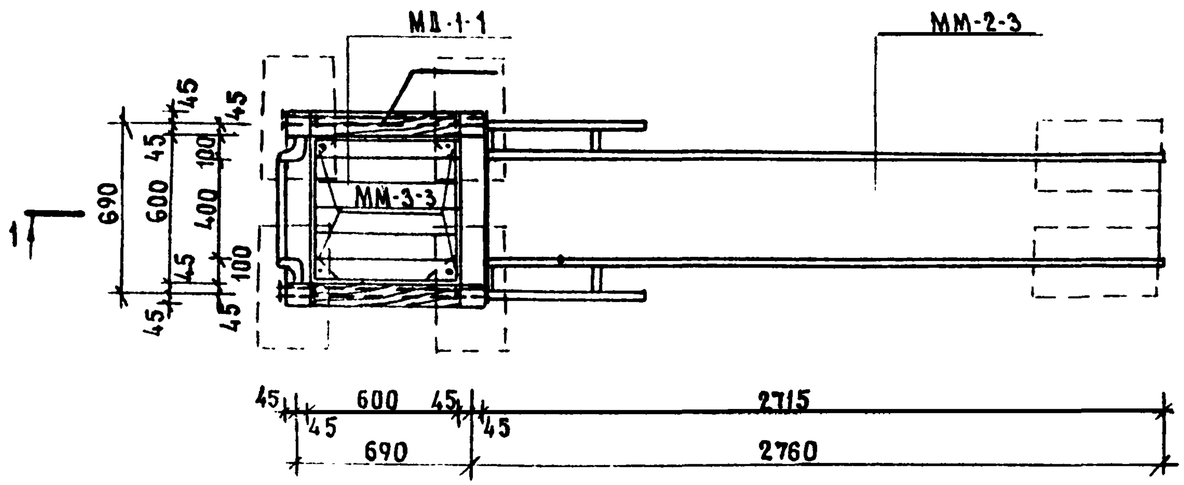

Спецификация элементов на горку для съезжания тип I-к

Наименование	Марка	Кол. шт.	№ альбома, листа
Железобетонные издел.	МЖ-3-5	6	ал. V ч. 1 КЖ-46
	МД-2-6	6	ал V ч 2 КД-09
Деревянные изделия	МД-3-24	4	ал. V ч 2 КД-11
	МД-3-8	2	ал V ч.2 КД-12
	ММ-1-35	1	ал V ч 2 КД-20
Металлич. изделия	ММ-2-3	1	ал V ч.3 КМ-06
	ММ-3-2	8	ал V ч 2 КД-19
	ММ-3-3	12	"
Болт	М12×110	92	ГОСТ 7801-72
Болт	М12×60	4	ГОСТ 7801-72
Болт	М12×40	8	ГОСТ 7798-70*
Гайка (шайба)	М12/12	104/104	ГОСТ 5915-70*/11371-68

1976г	Малые архитектурные формы и элементы благоустройства жилых зон микрорайонов	Горка для съезжания тип I-к	Типовой проект 320-53	Альбом V	Лист АС-48

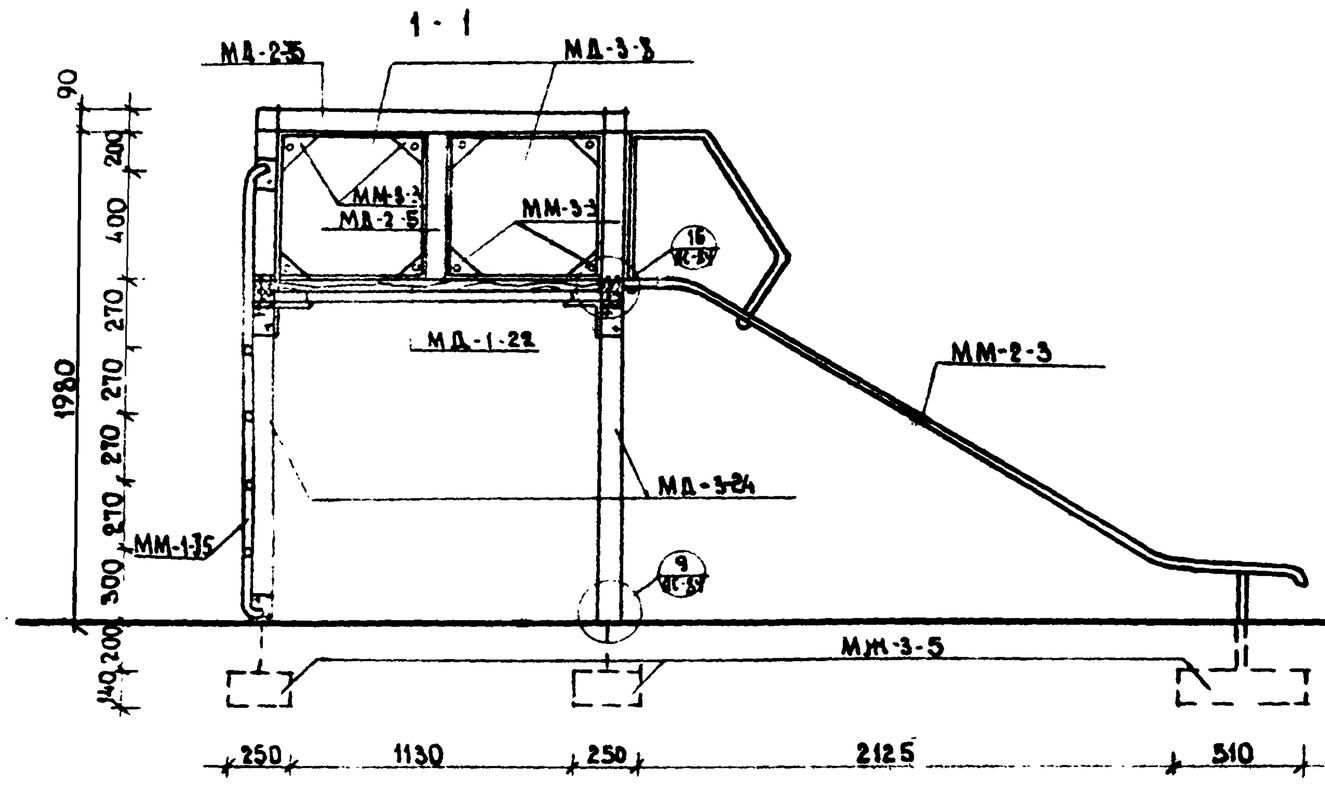

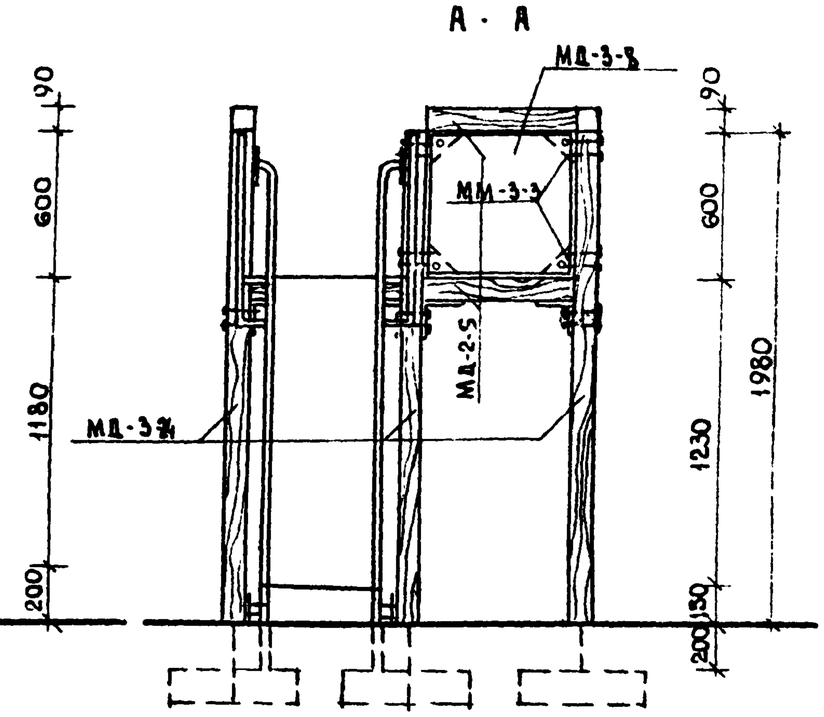

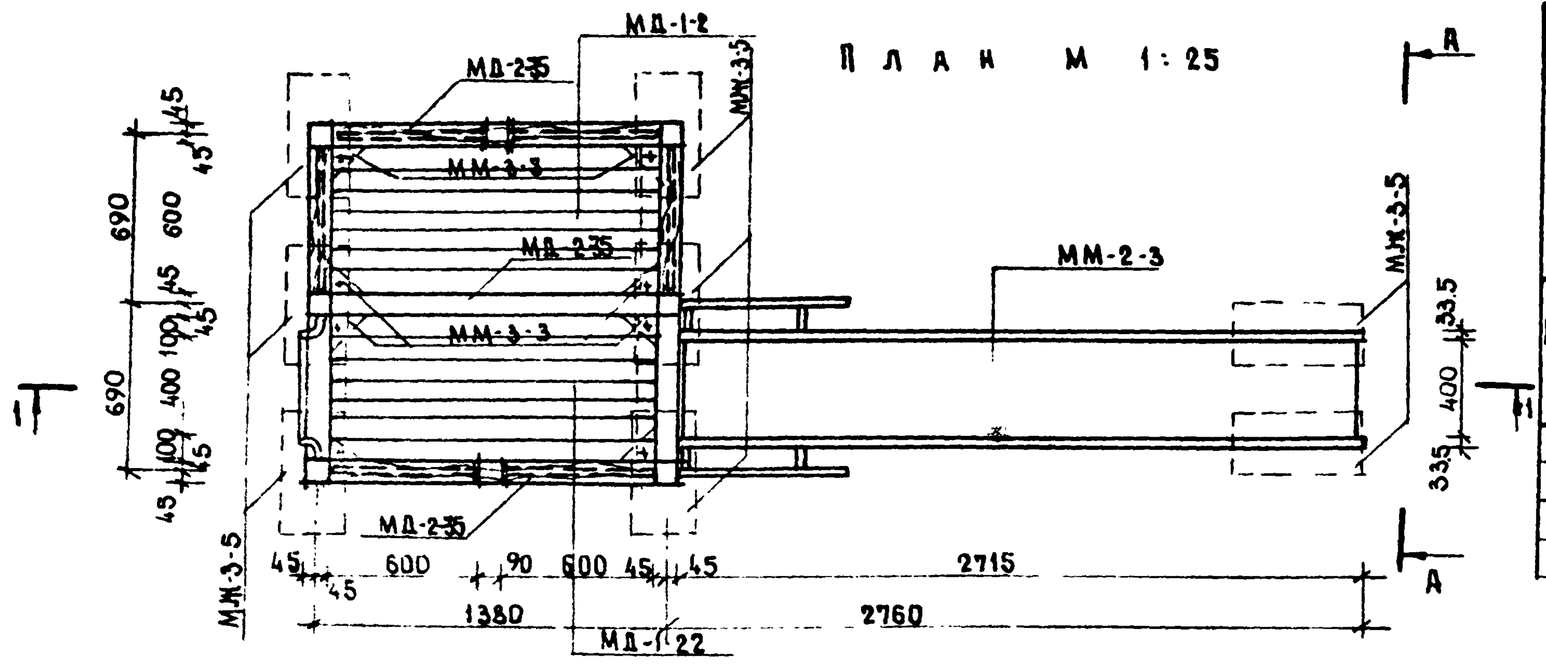

Спецификация изделий на горку для съезжания тип II-К

Наименование	Марка	К-во шт.	Альбома, листа
Ж.бетонные изделия	МЖ-3-5	8	АЛ IV ч 1 л КЖ-46
Деревянные изделия	МД-1-22	2	АЛ IV ч 2 л. КД-08
	МД-2-35	5	АЛ. IV ч.2 л КД-09
	МД-2-5	6	" — "
	МД-3-24	6	АЛ IV ч.2 л.КД-11
	МД-3-3	6	АЛ. IV ч.2 л КД-12
Металлическ. изделия	ММ-1-35	1	АЛ IV ч.2 л КД-20
	ММ-2-3	1	АЛ IV ч.3 л. КМ-06
	ММ-3-2	14	АЛ IV ч 2 л.КД-19
	ММ-3-3	32	" — "
Болт	М12×110	208	ГОСТ 7801-72
Болт	М12×40	24	ГОСТ 7798-70
Гайка (шайба)	М12/12	232/232	ГОСТ 5915-70* ГОСТ 11371-68*

1976г.	Малые архитектурные формы и элементы благоустройства жилых зон микрорайонов	Горка для съезжания тип II-К.	Типовой проект 320-53	Альбом II	Лист АС-43

1 - 1

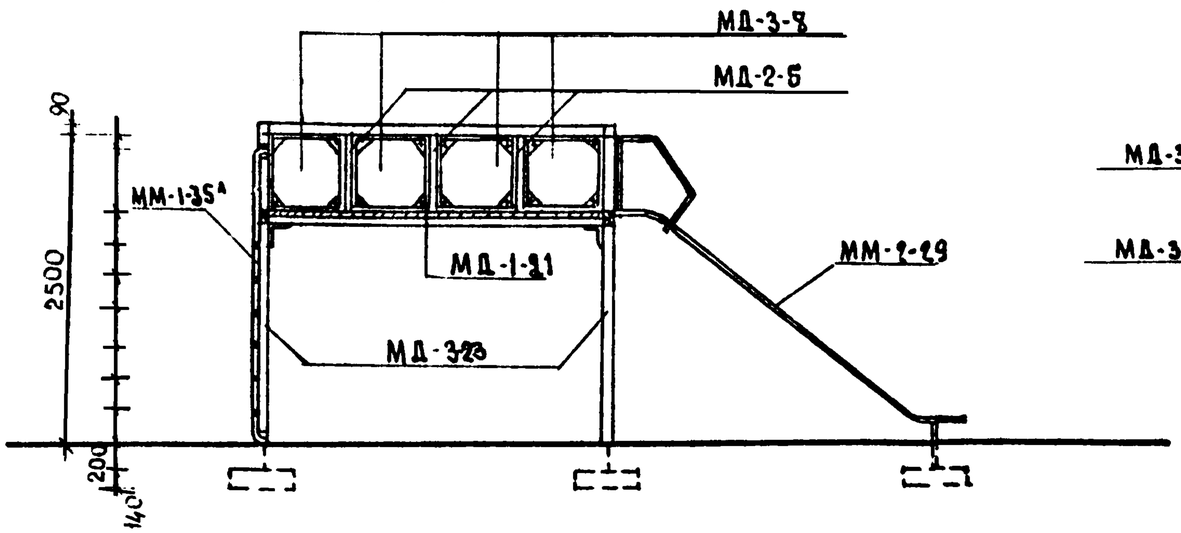

А - А

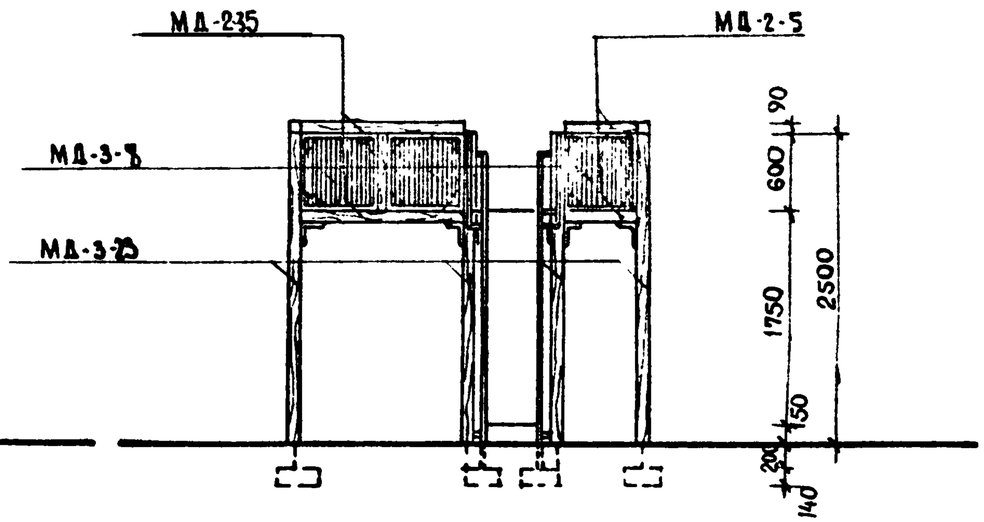

План М 1:50

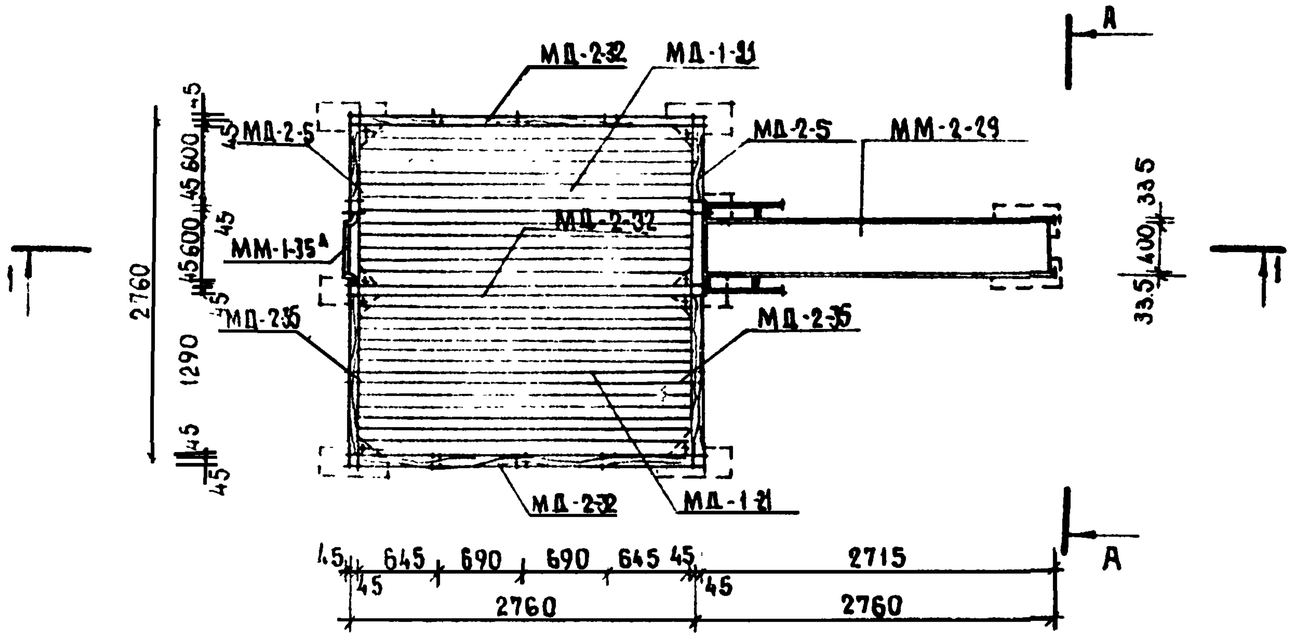

Спецификация элементов на горку для съезжания тип Ⅲ-К

Наименование	Марка	Кол. шт.	N альбома, листа
Ж.бетонные изделия	МЖ-3-5	10	ал. Ⅴ ч.1 лист КЖ-46
Деревянные изделия	МД-1-21	2	ал. Ⅴ ч.2 лист КД-08
	МД-2-32	5	ал. Ⅴ ч.2 лист КД-09
	МД-2-35	4	ал. Ⅴ ч.2 лист КД-09
	МД-2-5	14	ал. Ⅴ ч.2 лист КД-09
	МД-3-23	8	ал. Ⅴ ч.2 лист КД-11
	МД-3-8	14	ал. Ⅴ ч.2 лист КД-12
Металлические изделия	ММ-1-35А	1	ал. Ⅴ ч.2 лист КД-20
	ММ-2-29	1	ал. Ⅴ ч.3 лист КМ-06
	ММ-3-2	18	ал. Ⅴ ч.2 лист КД-19
	ММ-3-3	64	ал. Ⅴ ч.2 лист КД-19
Болт	М12×110	352	ГОСТ 7801-72
Болт	М12×40	22	ГОСТ 7798-70*
Гайка / шайба	М 12/12	238	ГОСТ 5915-70/ГОСТ 11371-68*

1. Горка для съезжания тип Ⅲ-К' зеркальна в плане горке для съезжания тип Ⅲ-К.

1976 г.	Малые архитектурные формы и элементы благоустройства жилых зон микрорайонов.	Горка для съезжания тип Ⅲ-К.	Типовой проект 320-53	Альбом Ⅱ	Лист АС-50

1-1

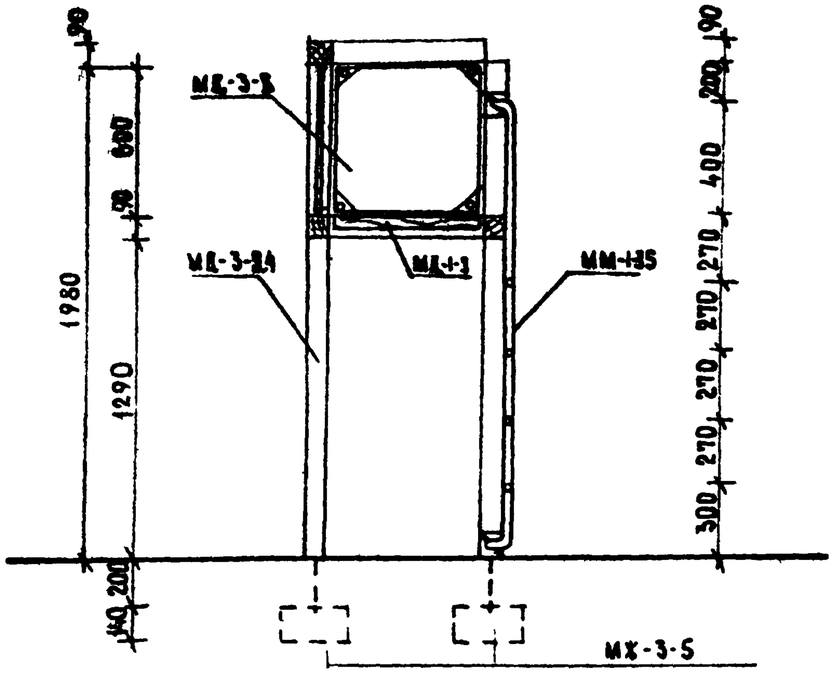

А - А

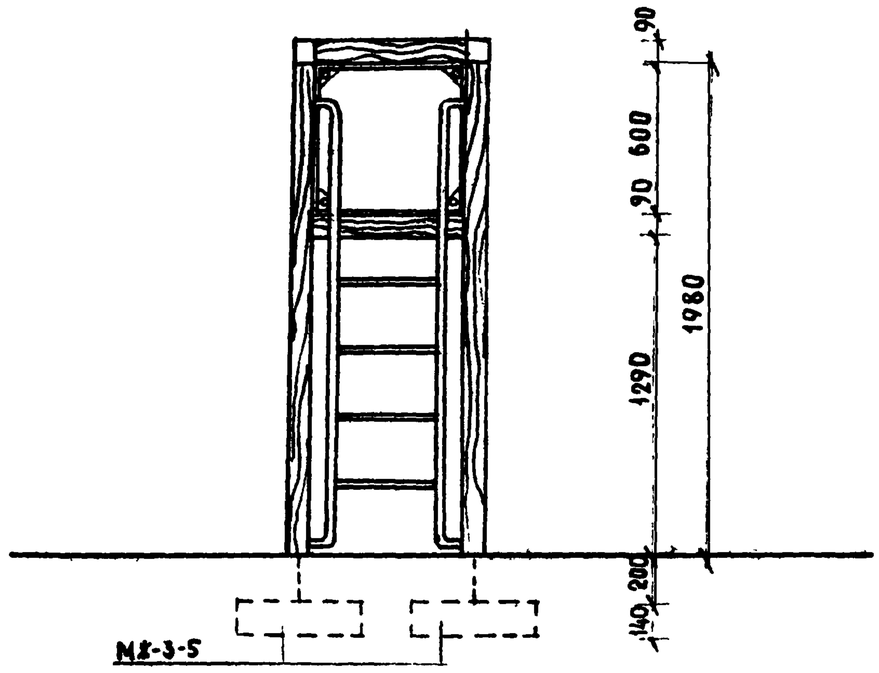

План М 1:25

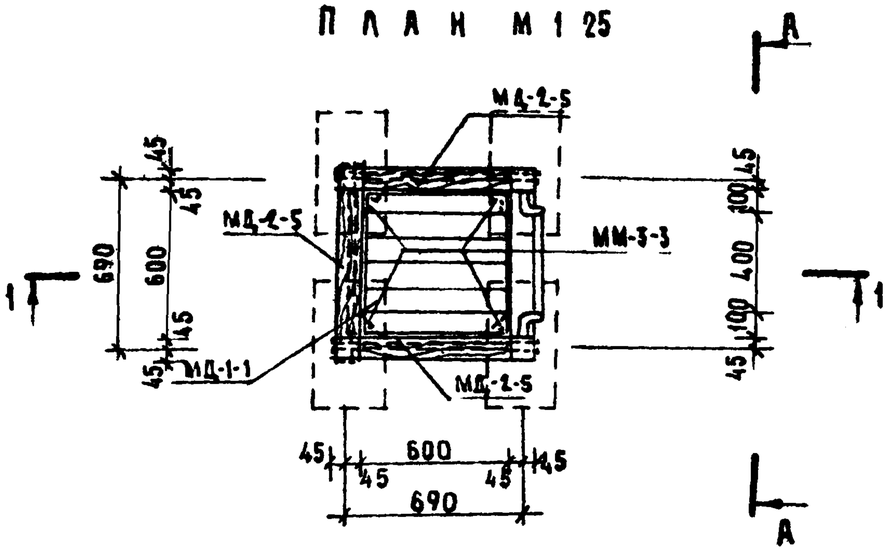

Спецификация элементов на башню тип I

Наименование	Марка	Кол. шт	N альбома, листа
Железобетонные изделия	МЖ-3-5	4	ал. IV ч.1 лист КЖ-46
	ММ-1-35	1	ал. IV ч.2 лист КД-20
Металлические изделия	ММ-3-2	6	ал. IV ч.2 лист КД-19
	ММ-3-3	16	" — "
	МД-1-1	1	ал. IV ч.2 лист КД-08
	МД-2-5	7	ал. IV ч.2 лист КД-09
Деревянные изделия	МД-3-24	4	ал. IV ч.2 лист КД-11
	МД-3-3	3	ал. IV ч.2 лист КД-12
Болт	М12×110	104	ГОСТ 7801-72
Гайка (шайба)	М12/12	120/120	ГОСТ 5915-70*/ГОСТ 11371-68
Болт	М12×60	4	ГОСТ 7801-72
Болт	М12×40	12	ГОСТ 7798-70*

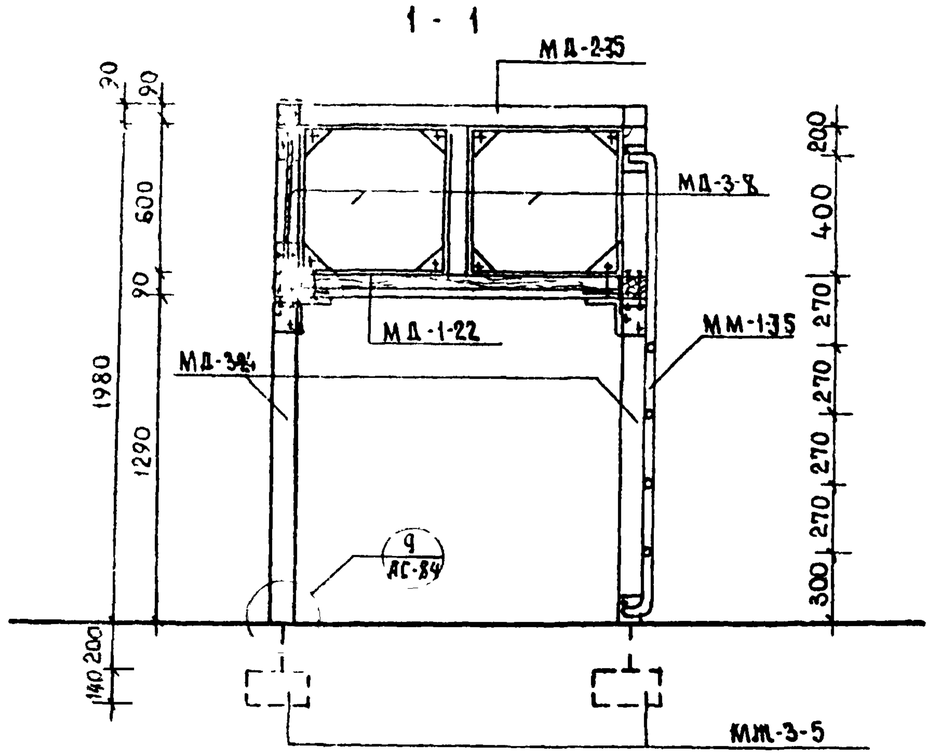

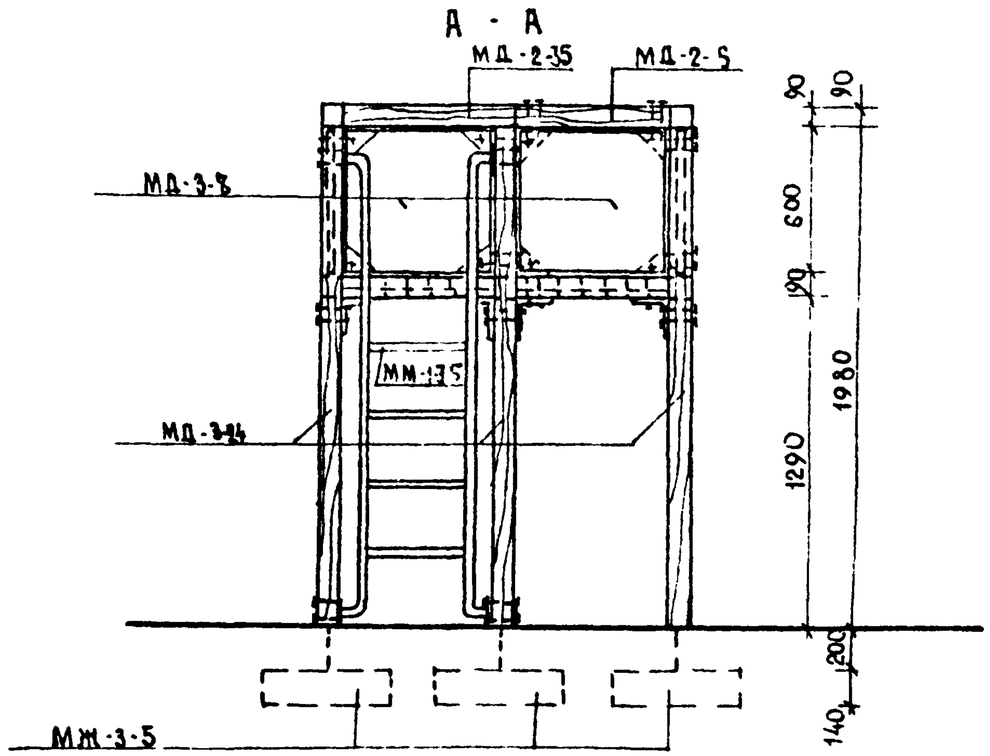

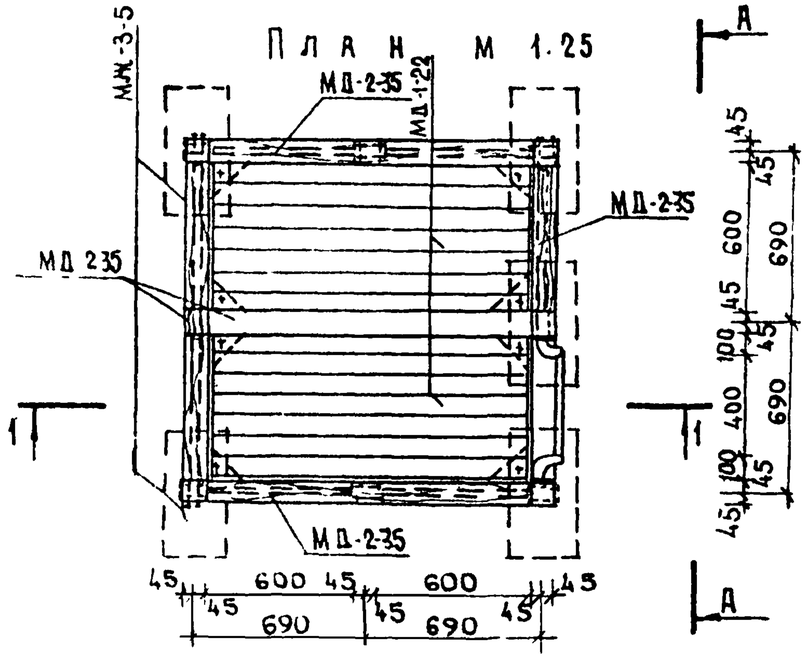

Спецификация изделий на башню тип II

Наименование	Марка	К-во шт	N листа, альбома
Ж.бетонные изделия	МЖ-3-5	6	ал IV ч 1 л. КЖ-46
Деревянные изделия	МД-1-22	2	ал IV ч 2 л. КД-08
	МД-2-35	5	ал IV ч 2 л. кд-09
	МД-2-5	7	" — "
	МД-3-24	6	ал IV ч 2 л. КД-11
	МД-3-8	7	ал IV ч 2 л. КД-12
Металлические изделия	ММ-1-35	1	ал IV ч 2 л. КД-20
	ММ-3-2	14	ал IV ч 2 л. КД-19
	ММ-3-3	36	" — "
Болт	М12×110	216	ГОСТ 7801-72
Болт	М12×40	28	ГОСТ 7798-70*
Гайка (шайба)	М12\12	244	ГОСТ 5915-70/ГОСТ 11371-68*

А - А

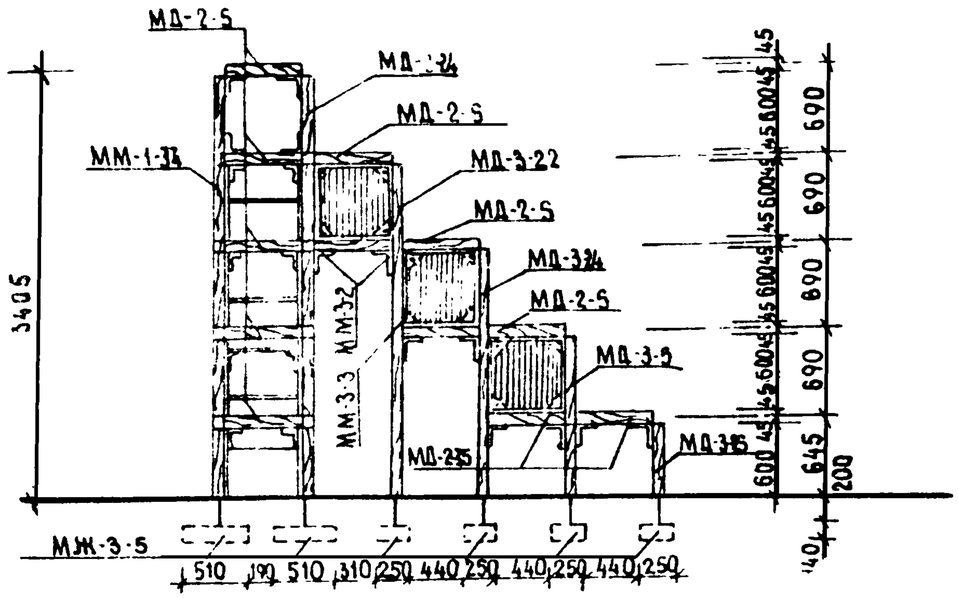

Б - Б

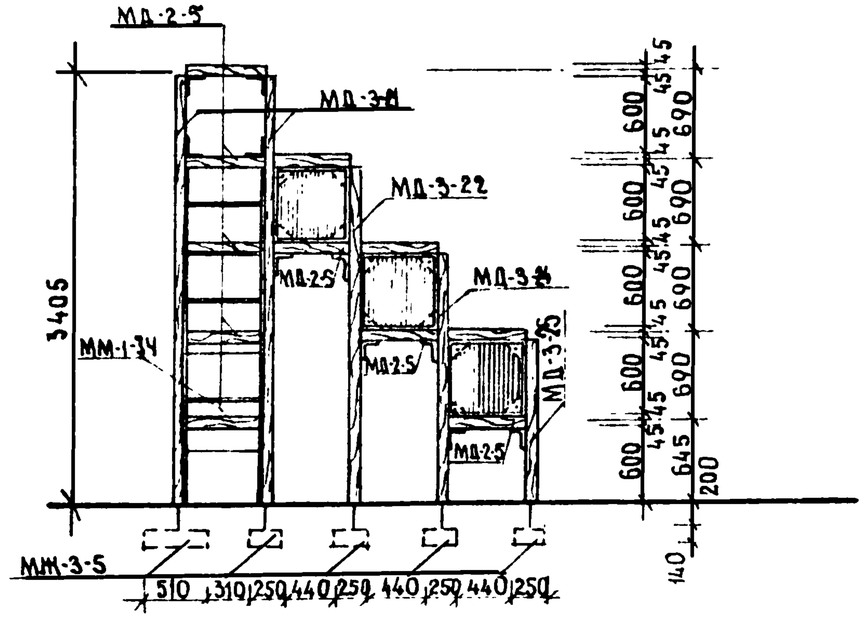

План М 1:50

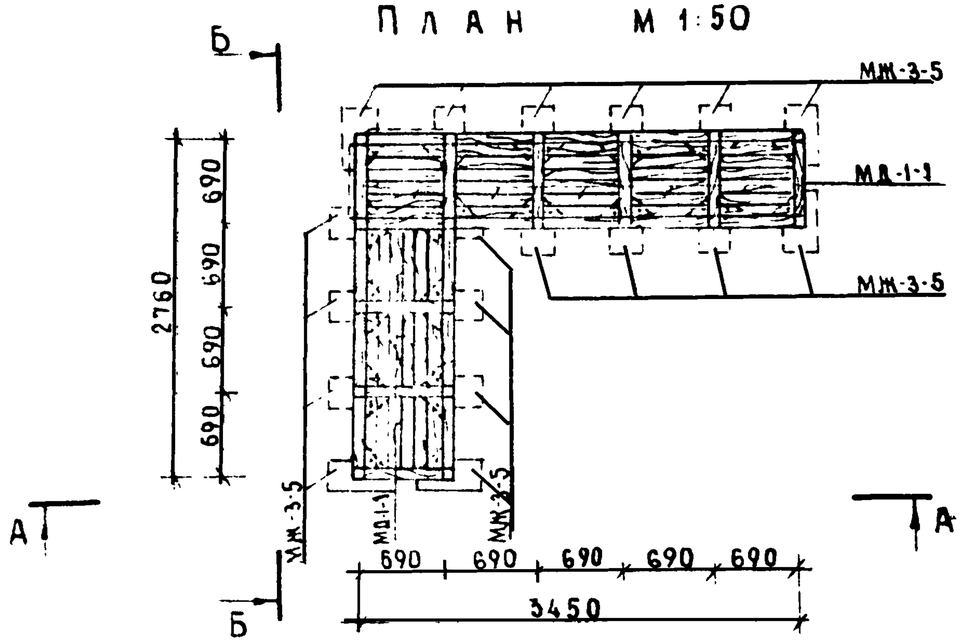

Спецификация элементов на башню тип III

Наименование	Марка	Кол. шт.	N альбома, листа
Деревянные изделия	МД-1-1	8	ал. IV ч 2 лист КД-08
	МД-2-5	47	ал IV ч.2 лист КД-09
	МД-3-21	4	" лист КД-11
	МД-3-22	4	ал. IV ч.2 лист КД-11
	МД-3-24	4	" "
	МД-3-25	4	" "
	МД-3-5	2	" "
	МД-3-8	12	ал IV ч 2 лист КД-12
Железобетонные изделия	МЖ-3-5	18	ал IV ч 1 лист КЖ-46
Металлические изделия	ММ-3-2	72	ал IV ч 2 лист КД-19
	ММ-3-3	80	
Болт	М12×110	608	ГОСТ 7801-72
Болт	М12×60	32	ГОСТ 7801-72
Гайка	М12×40	48	ГОСТ 7798-70*
Шайба	М12	588	ГОСТ 5915-70*
Шайба	12	688	ГОСТ 11371-68*
Металлич. изделия	ММ-1-34	2	ал. IV ч.3 КД-20

А - А

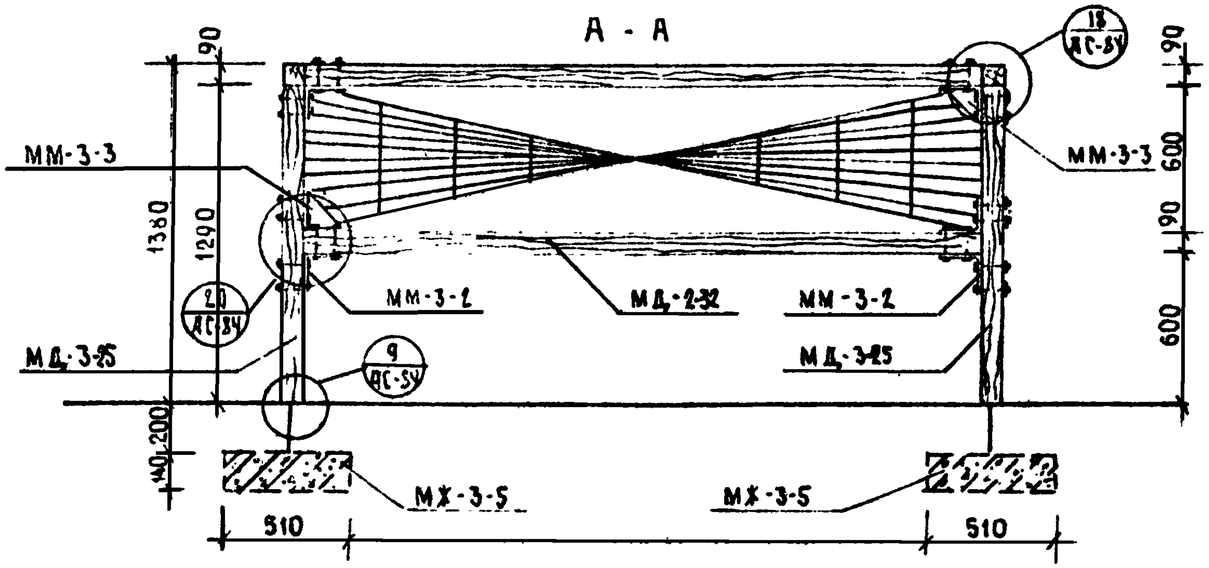

План М 1:25

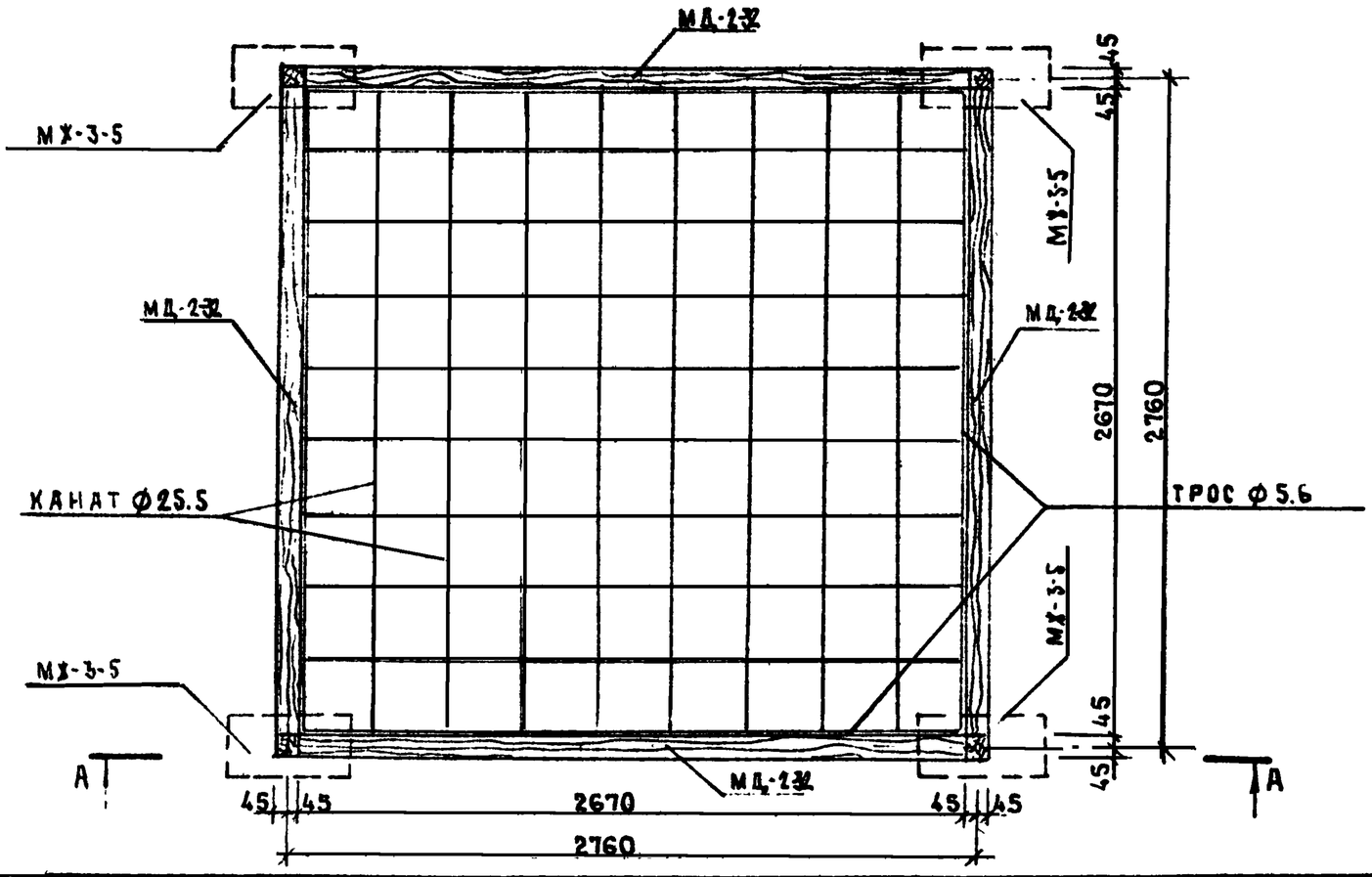

Спецификация элементов сетки для лазанья

Наименование	Марка	Кол шт.	N альбома, листа
Железобетонные изделия	МХ-3-5	4	ал IV ч.1 лист КЖ-46
	ММ-3-2	16	ал IV ч.2 лист КД-19
Металлические изделия	ММ-3-3	4	" — "
	МД-2-32	8	ал. IV ч.2 лист КД-09
Деревянные изделия	МД-3-25	4	" — "
Болт	М12×110	96	ГОСТ 7801-72
Гайка /шайба/	М12 /12	96/96	ГОСТ 5915-70*/11371-68*
Трос ф 5.6 ℓ = 3 м.п.	-	4	ГОСТ 2688-69
Канат ф 25.5 ℓ = 40.0 м		-	ГОСТ 10893-67*
Талреп 0.8 ВЧ-010		4	ГОСТ 9690-71*
Зажим N 7		4	ГОСТ 13186-67

1. Сетка для лазанья может быть выполнена из каната ф 25.5 и сети.
2. Сети изготавливаются из капроновых веревок ф 4.0 ÷ 5.0 мм по ТУ 15-31-70.

1976 г	Малые архитектурные формы и элементы благоустройства жилых зон микрорайонов	Сетка для лазанья	Типовой проект 320-53	Альбом III	Лист АС-54

Б - Б

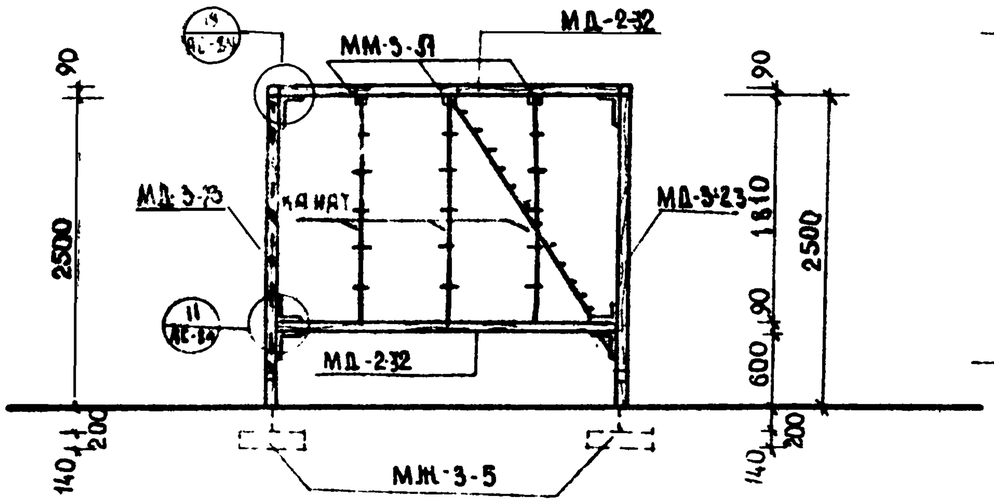

А - А

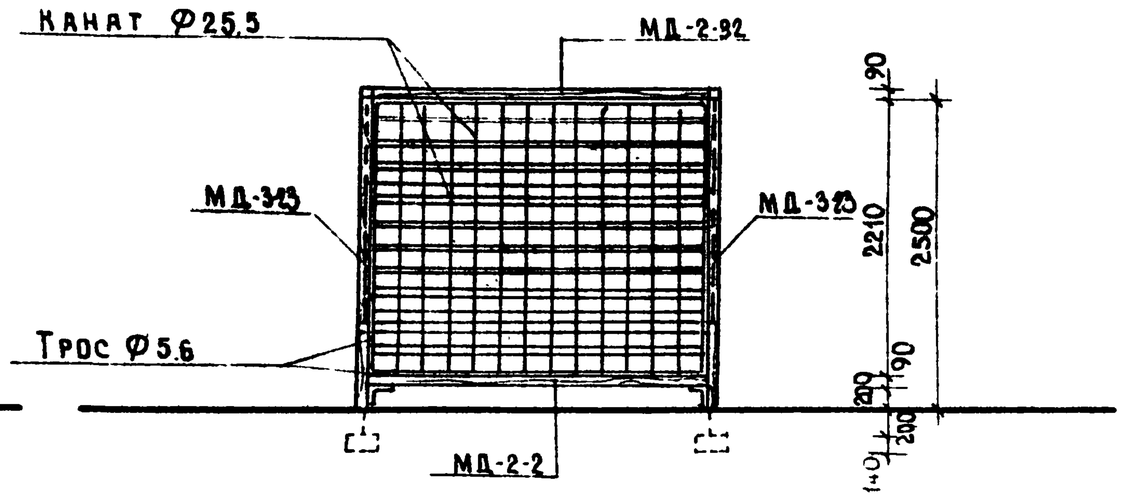

План М 1:50

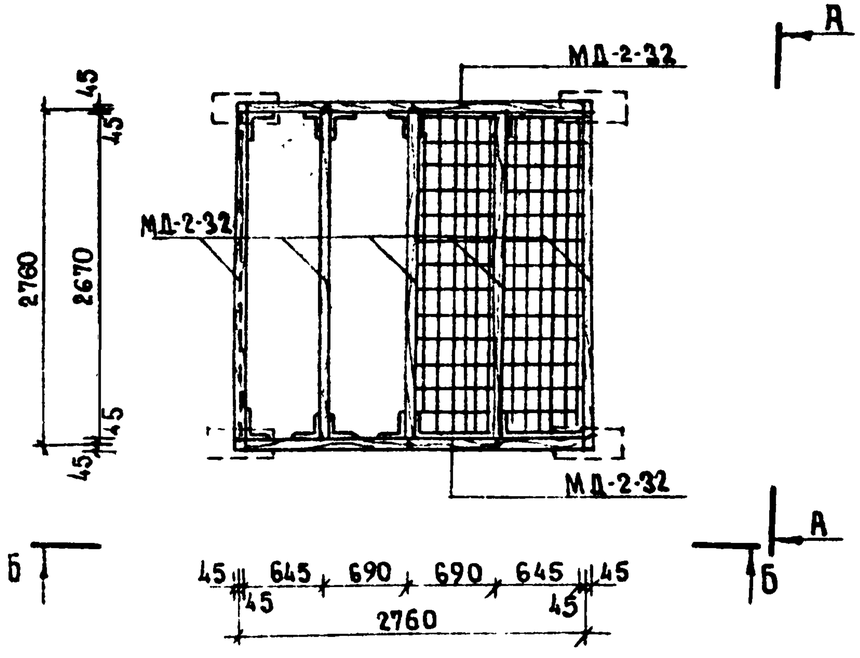

Спецификация элементов на объем с сетками

Наименование	Марка	Кол. шт.	Альбома, листа
Ж.бетонные изделия	МЖ-3-5	4	ал.IV ч.1 лист КЖ-46
Деревянные изделия	МД-2-32	11	ал.V ч.2 лист КД-09
	МД-3-23	4	ал.V ч.2 лист КД-11
Металлические издел.	ММ-3-2	32	ал.V ч.2 лист КД-19
	ММ-3-3	8	" - "
	ММ-3-51	8	" - "
Болт	М12×110	64	ГОСТ 7801-72
Гайка (шайба)	М12/12	64/64	ГОСТ 5915-70*/11371-68*
Трос Ф5,6 ℓ=11.5п.м.		-	ГОСТ 2688-69
Канат Ф25.5 ℓ=138м			ГОСТ 10893-67*
Талреп 0.8 ВУ-010		8	ГОСТ 9690-71*
Зажим N7		8	ГОСТ 13186-67

1. Сетка для лазанья может быть выполнена из каната Ф25.5 и сети.
2. Сети изготавливаются из капроновых веревок Ф4.0÷5.0мм по ТУ 15-31-70

1976г.	Малые архитектурные формы и элементы благоустройства жилых зон микрорайонов	Объем с сетками	Типовой проект 320-53	Альбом II	Лист АС-55

Песочница тип I-А /I-Б/

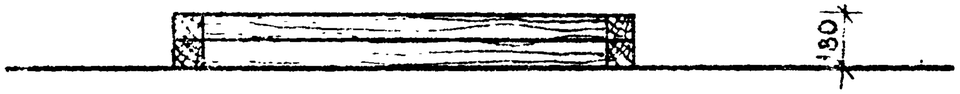

План М 1:20

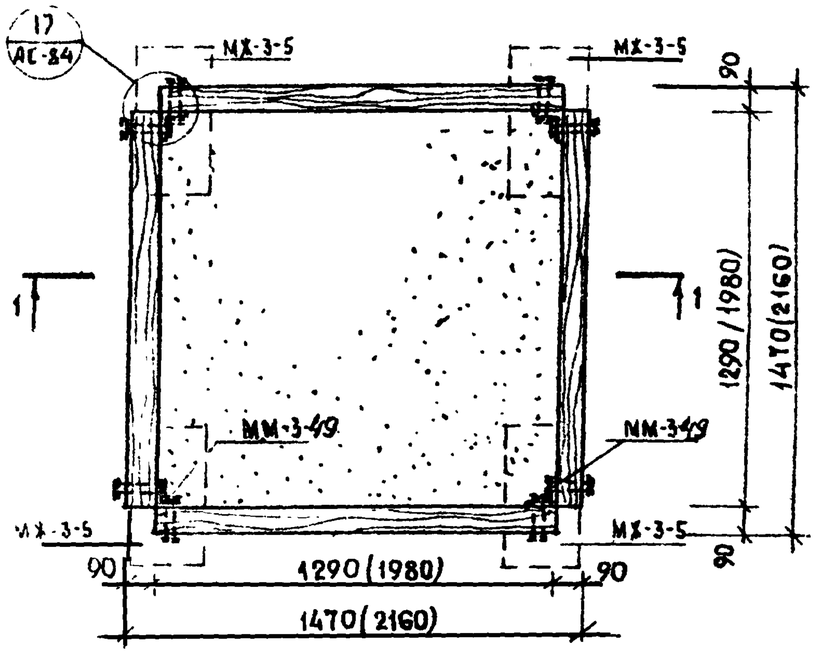

Песочница тип II

План М 1:20

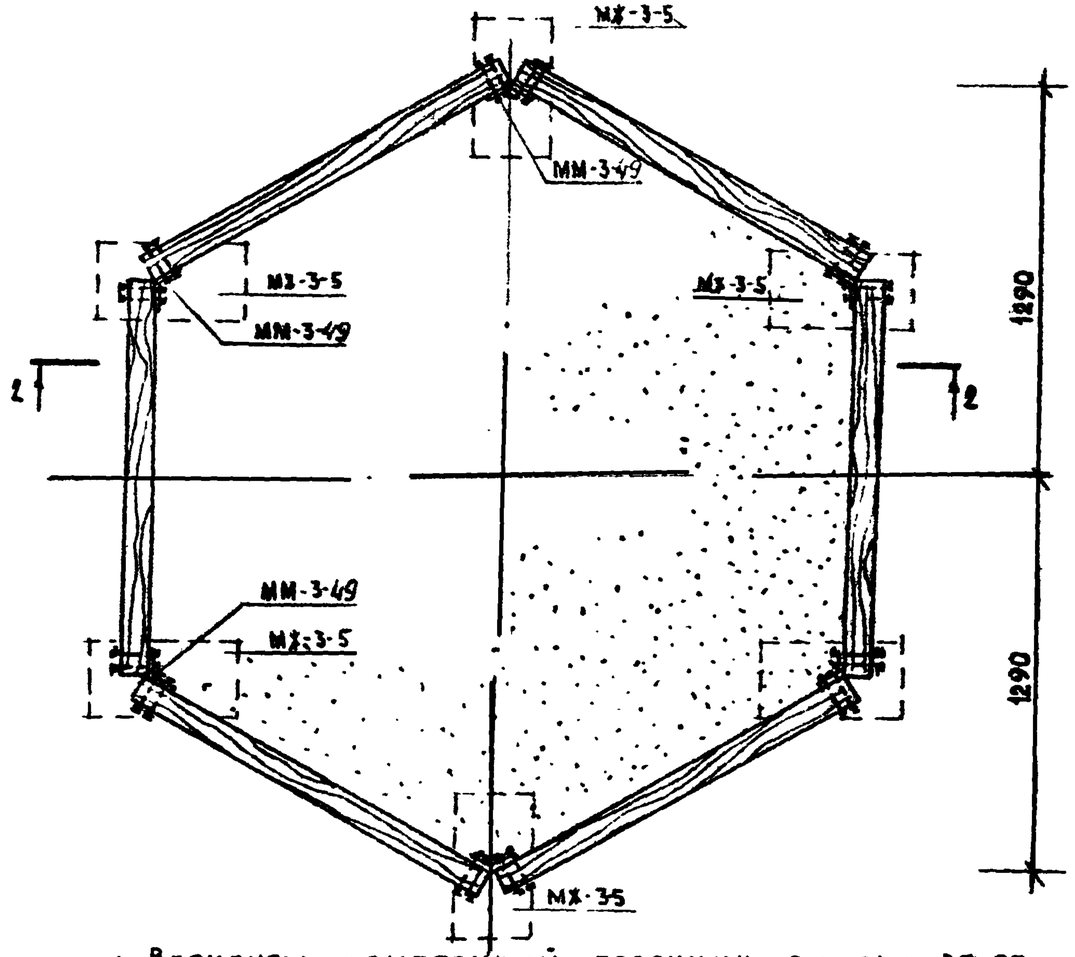

Спецификация изделий на песочницы тип I-А, тип I-Б, тип II

Наименование	Марка	К-во штук			N альбома, листа
		тип I-А	тип I-Б	тип II	
Деревянные изделия	МД-235	8	—	12	Ал. IV ч.2 лист КД-09
	МД-234	—	8	—	" — "
Металлич. изделия	ММ-3-49	4	4	6	Альб. IV ч.2 лист КД-19
Болт	М12×110	32	32	48	ГОСТ 7801-72
Гайка (шайба)	М12/12	32	32	48	ГОСТ 5915/11371-68*
Железобетон. издел.	МХ-3-5	4	4	6	Ал. IV ч.1 лист КЖ-46

1. Варианты композиций песочниц см лист АС-57
2. Сечение 1-1, 2-2 см. лист АС-85
3. Узел „17" см. лист АС-84

1976г	Малые архитектурные формы и элементы благоустройства жилых зон микрорайонов	Песочница тип I-А; тип I-Б; тип II.	Типовой проект 320-53	Альбом II	Лист АС-86

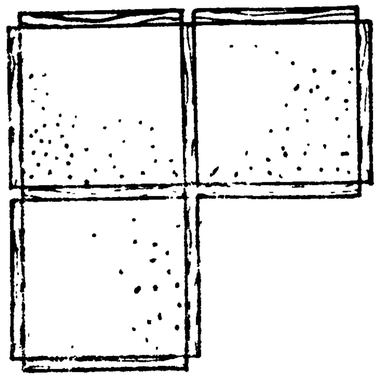

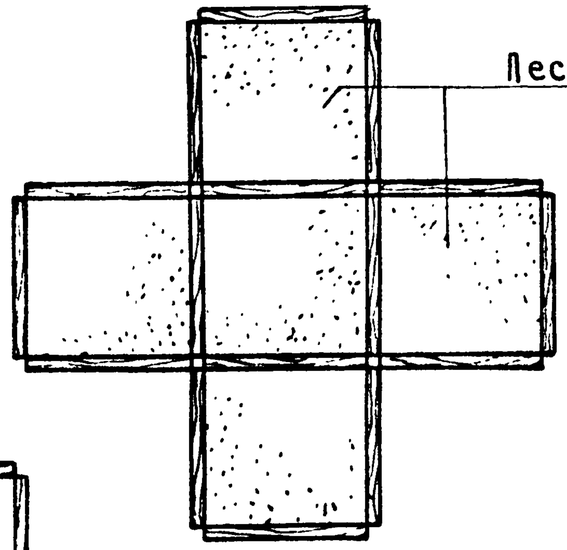

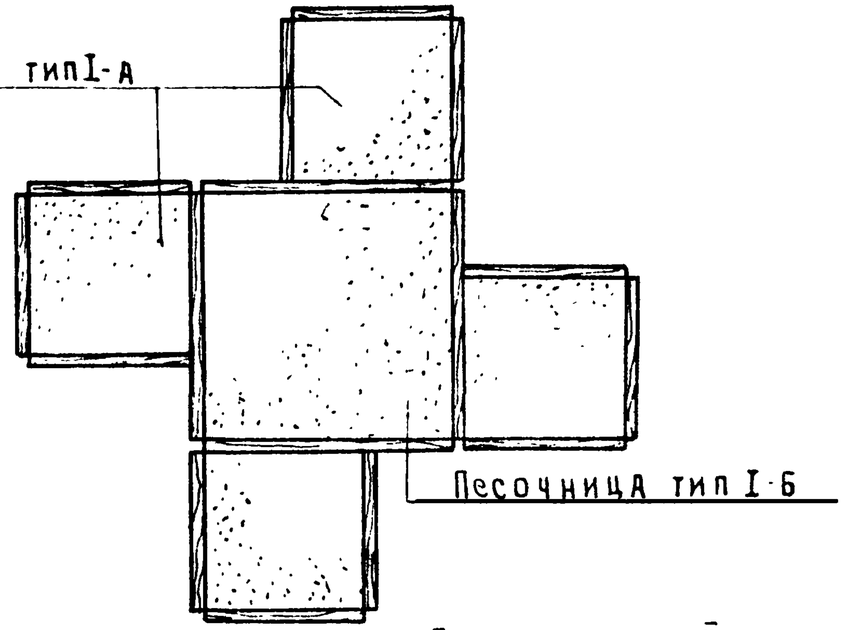

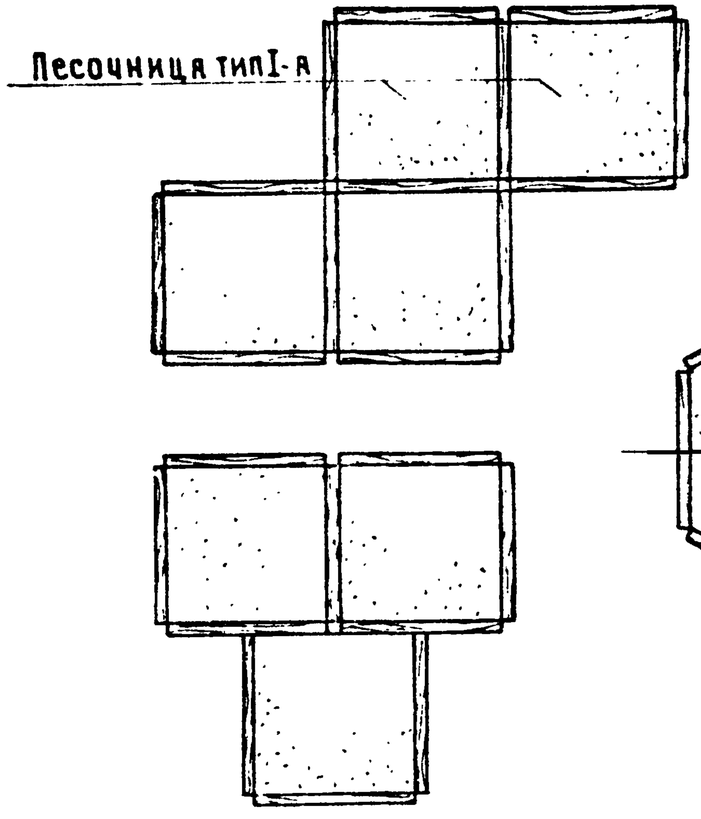

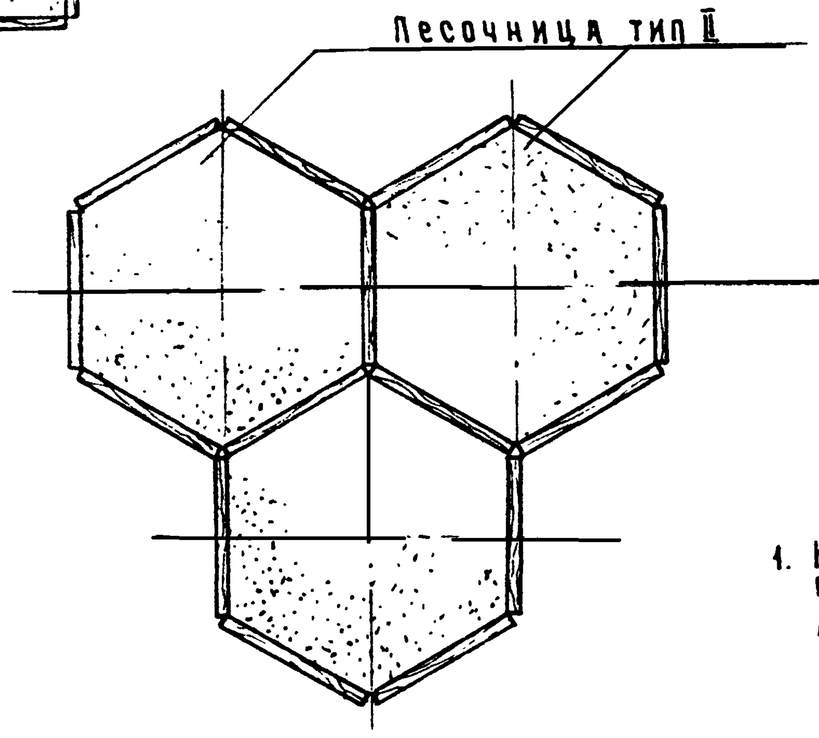

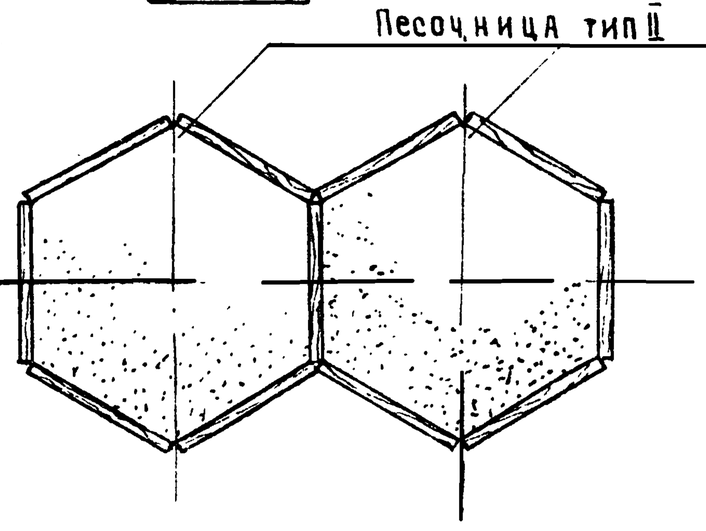

1. Композиции песочниц набираются из песочниц тип I-А; тип-I-Б; тип II /см. лист АС-56/

1976г.	Малые архитектурные формы и элементы благоустройства жилых зон микрорайонов.	Варианты композиций песочниц	Типовой проект 320-53	Альбом II	Лист АС-57

А - А

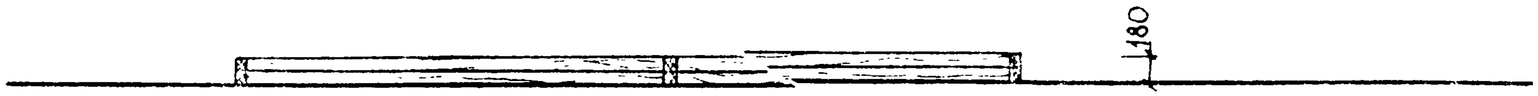

План М 1:50

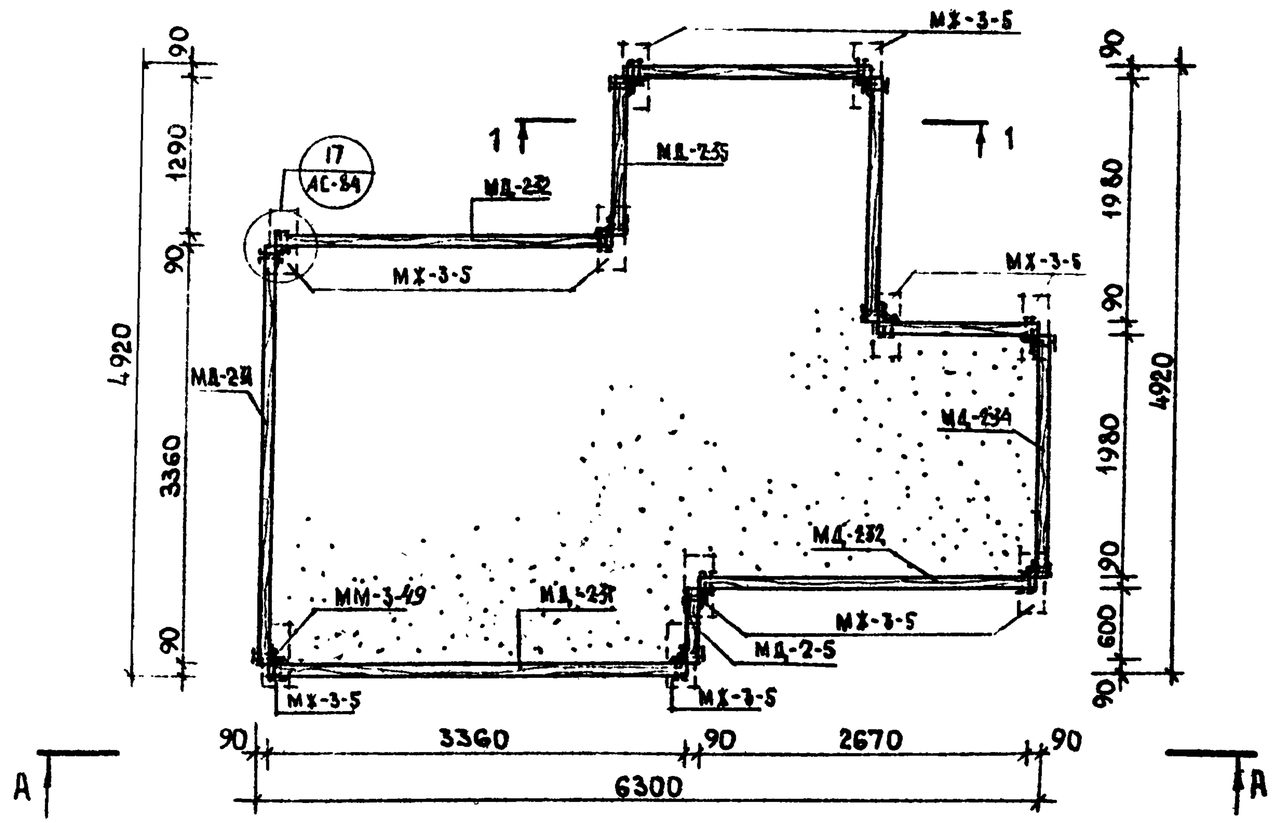

Спецификация элементов на песочный дворик

Наименование	Марка	К-во шт.	N альбома, листа
Деревянные изделия	МД-2-33	2	ал IV ч 2 лист КД-09
	МД-2-31	4	" — "
	МД-2-32	4	" — "
	МД-2-34	6	" — "
	МД-2-35	4	" — "
Металлические изд.	ММ-3-39	10	ал IV ч 2 лист КД-19
Болт	М12×110	80	ГОСТ 7801-72
Гайка / шайба /	М12 / 12	80 / 80	ГОСТ 5915 ГОСТ 11371-62*
Железобетон. издел.	МЖ-3-5	10	ал IV ч.1 лист КЖ-46

1 Сечение 1-1 см. лист АС-85
2 Узел „17" см лист АС-84

А - А

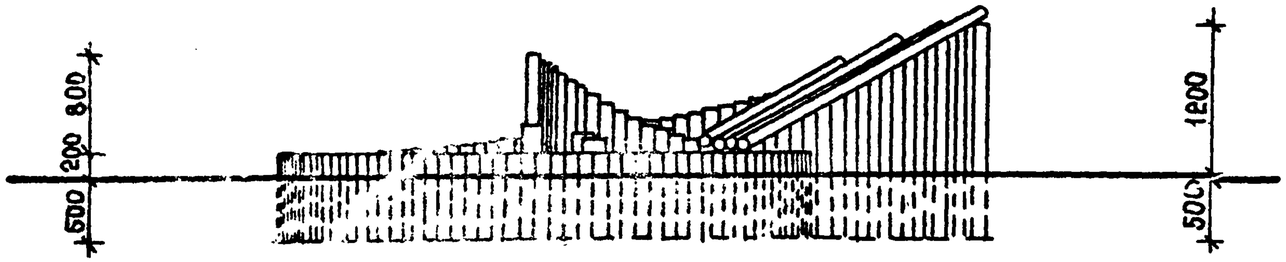

1-1 М 1:20

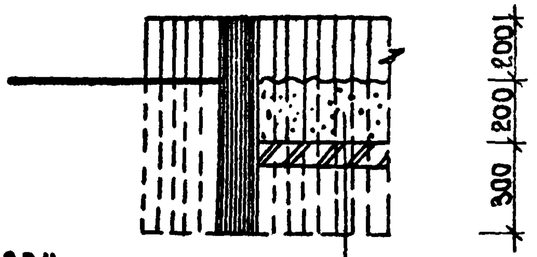

План М 1:50

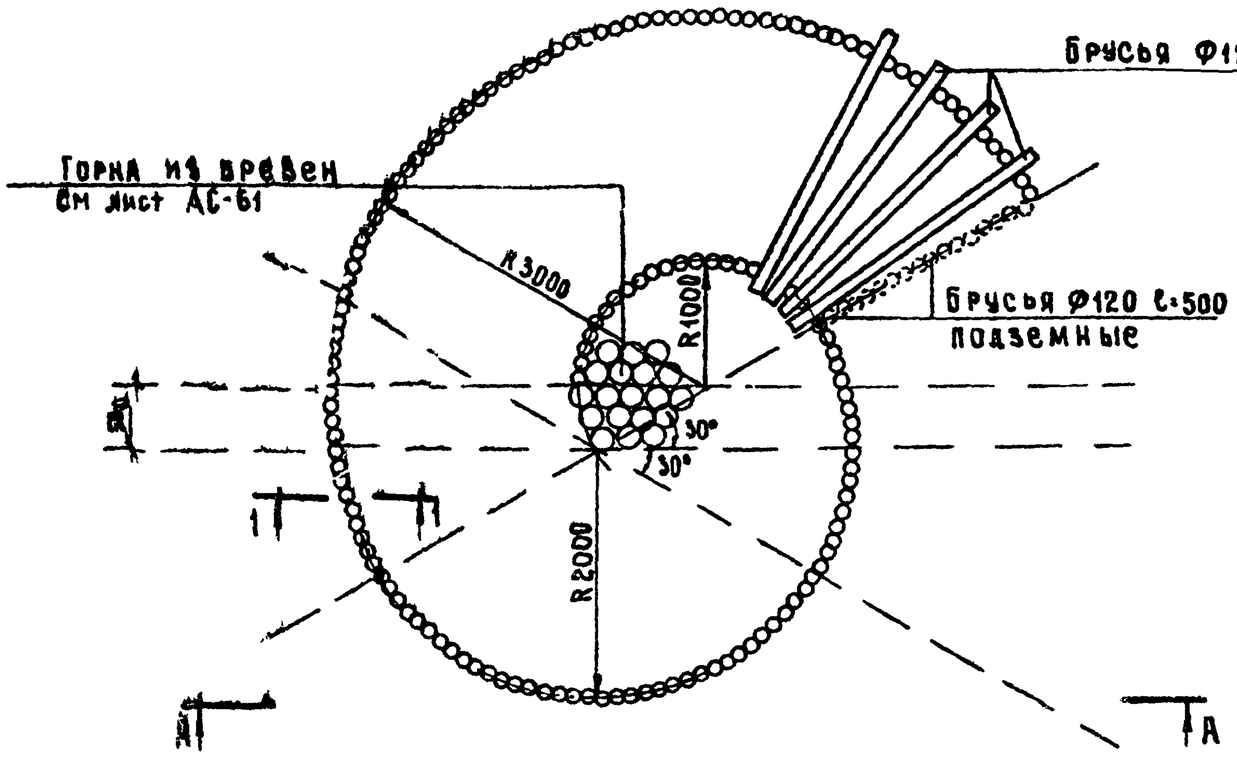

1. Общие примечания см. лист АС-60.
2. Объем древесины на песочный дворик из кругляка тип I без горки из бревен - 2.47 м³

1976 г	Малые архитектурные формы и элементы благоустройства жилых зон микрорайонов.	Песочный дворик из кругляка тип I	Типовой проект 320-53	Альбом II	Лист АС-59

А - А

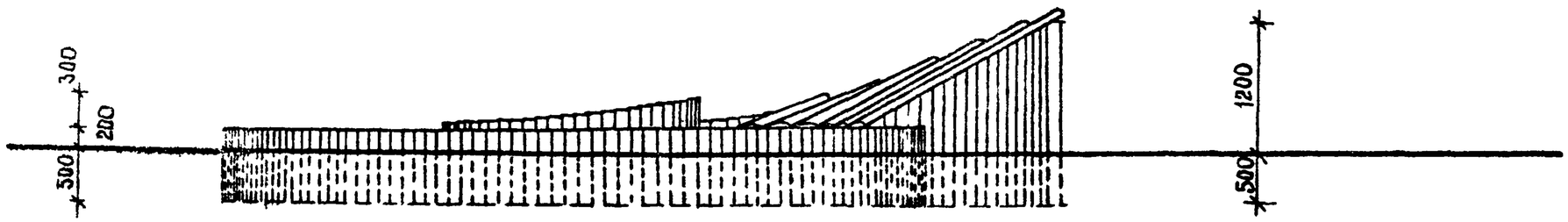

План М 1:50

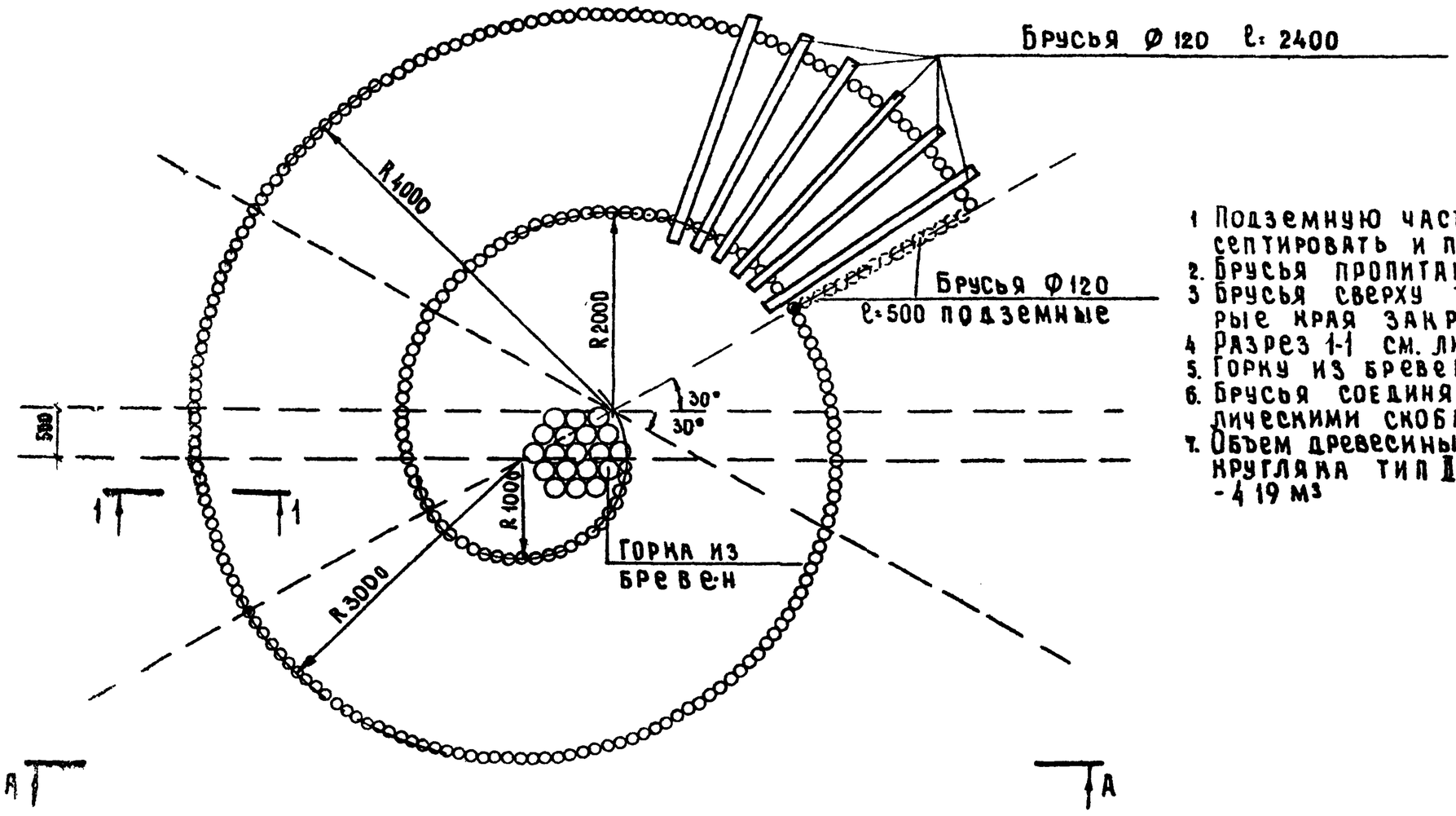

1. Подземную часть круглых брусьев антисептировать и промазать горячим битумом.
2. Брусья пропитаны горячей олифой.
3. Брусья сверху тщательно зачищены, острые края закруглены.
4. Разрез 1-1 см. лист АС-59
5. Горку из бревен см. лист АС-61
6. Брусья соединяются между собой металлическими скобами.
7. Объем древесины на песочный дворик из кругляка тип II без горки из бревен - 4,19 м³

1976г	Малые архитектурные формы и элементы благоустройства жилых зон микрорайонов	Песочный дворик из кругляка тип II	Типовой проект 320-53	Альбом II	Лист АС-60

Бум-балансир типу
горка из бревен

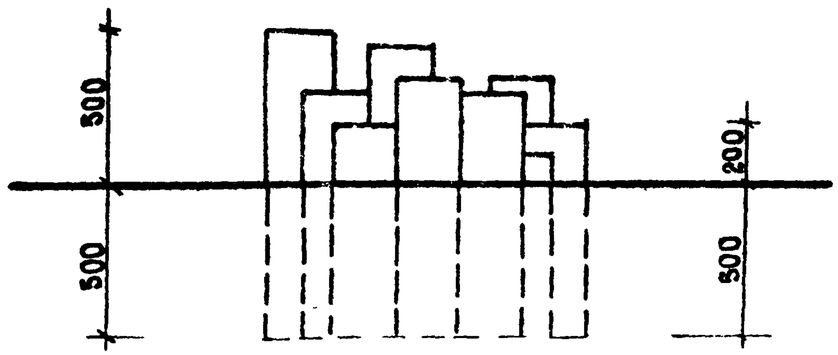

План М 1:20

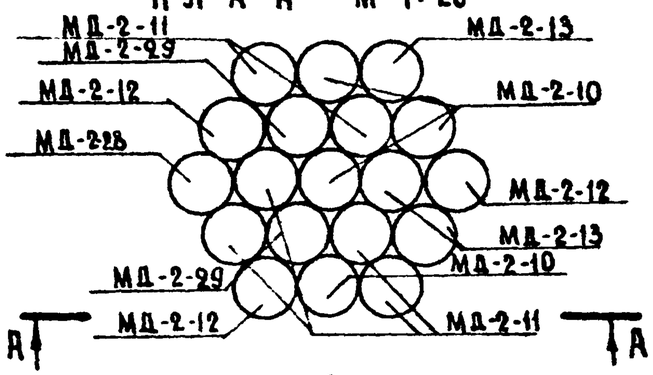

Спецификация изделий на горку из бревен

Наименование	Марка	К-во шт.	N альбома, листа
Деревянные изделия	МД-2-28	1	ал. V ч.2 лист КД-09
	МД-2-29	2	ал V ч.2 лист КД-09
	МД-2-10	4	ал. V ч.2 лист КД-09
	МД-2-11	6	ал V ч.2 лист КД-09
	МД-2-12	3	ал V ч.2 лист КД-09
	МД-2-13	3	ал V ч.2 лист КД-09

Композиции песочных двориков из кругляка

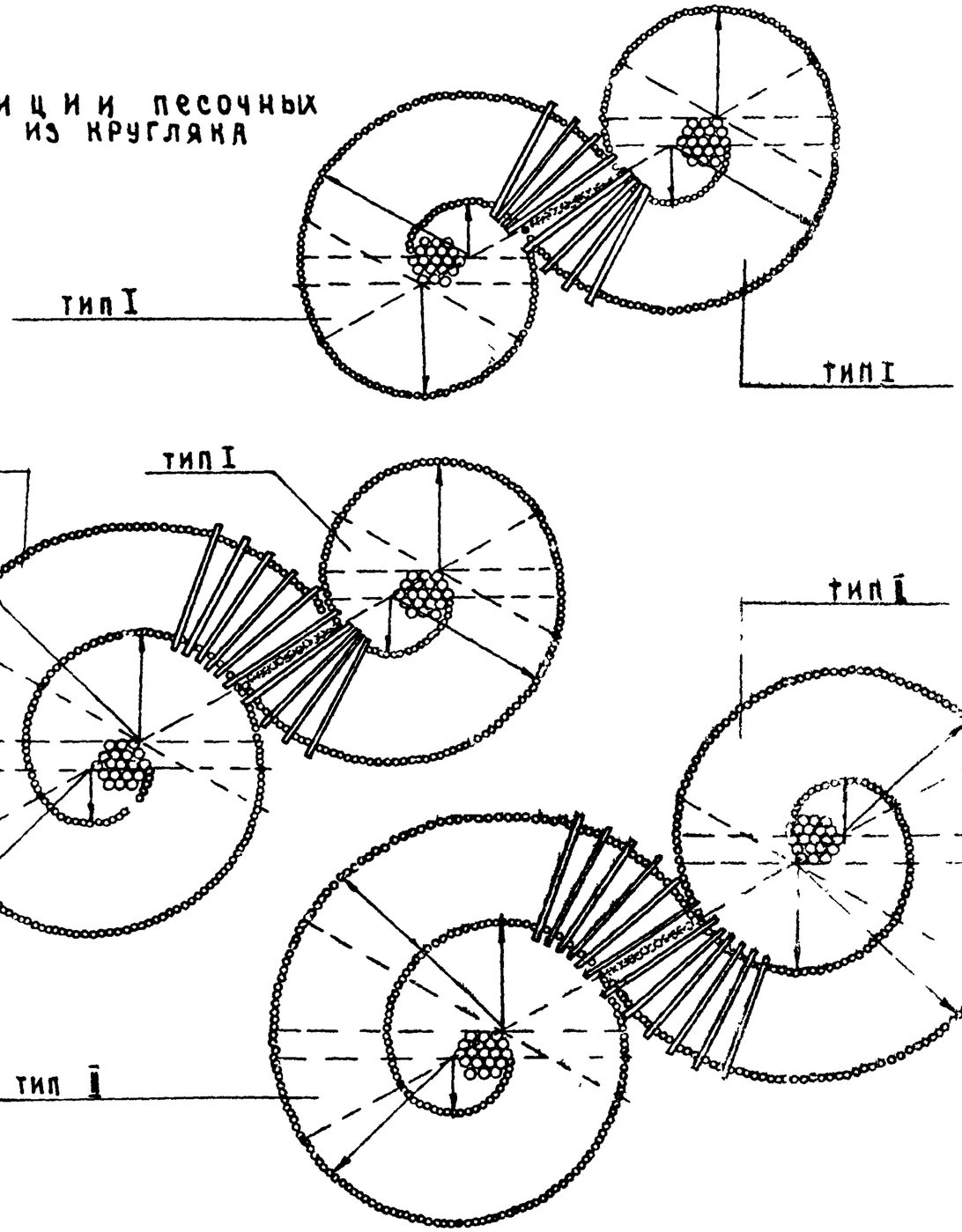

1976г	Малые архитектурные формы и элементы благоустройства жилых зон микрорайонов.	Бум-балансир тип V. Горка из бревен Композиции песочных двориков из кругляка	Типовой проект 320-53	Альбом II	Лист 1-64

Общий вид м 1:50

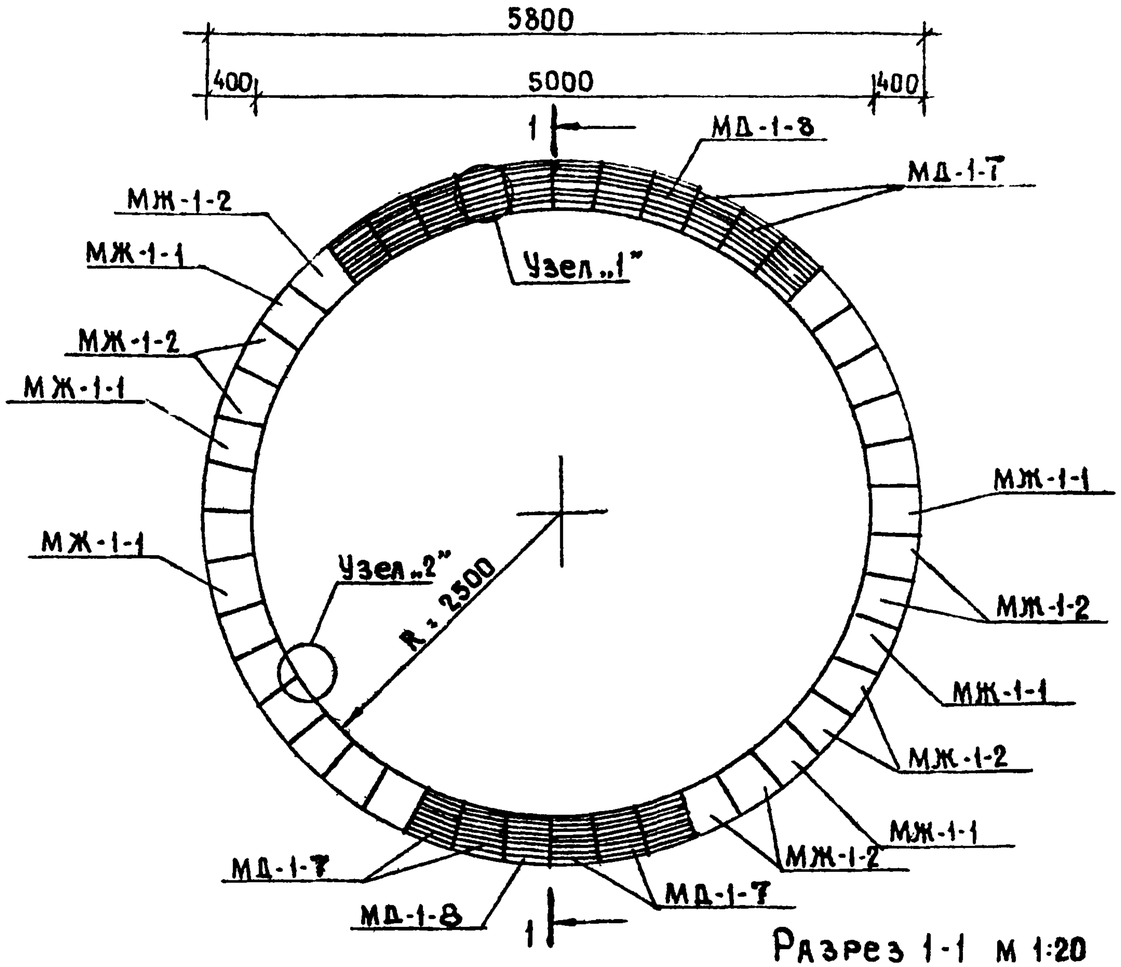

Спецификация элементов

Наименование	Марка	Кол. шт.	N заГот. альбома листа
Ж.Б. элемент	МЖ-1-1	15	А. IV н.1 л.МЖ-06
Ж.Б. элемент	МЖ-1-2	30	А. IV н.1 л.МЖ-07
Дерев. элемент.	МД-1-7	11	А. IV ч.2 л.МД-16
Дерев. элемент	МД-1-8	6	А. IV ч.2 л.МД-16
Болт ℓ=200 мм	М12	17	ГОСТ 7798-70*
Шайба	12	17	ГОСТ 11371-68*
Шайба	12	17	ГОСТ 10906-66**
Гайка	М12	17	ГОСТ 5915-70*

1. Узел „1" см. лист АС-66
2. Узел „2" см. лист АС-66
3. Для крепления ж.б. элементов Ф14АI - 17.4 кг

Разрез 1-1 м 1:20

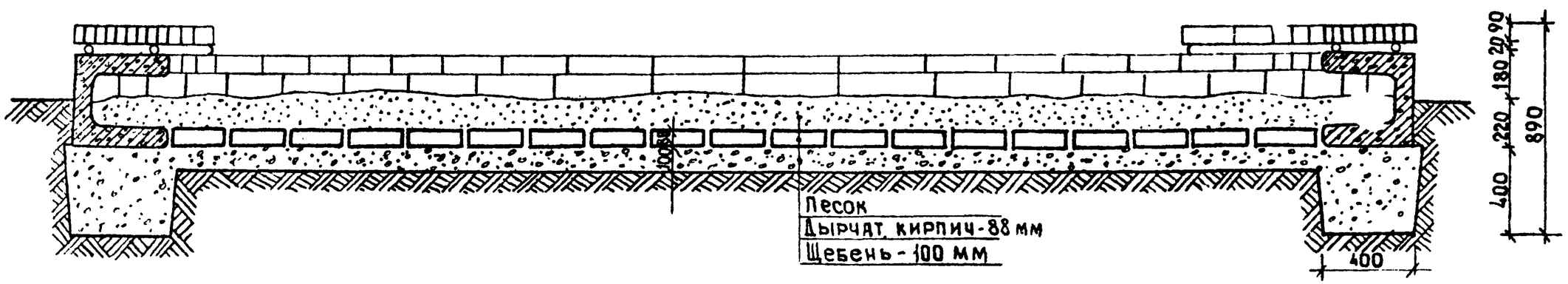

1976г	Малые архитектурные формы и элементы благоустройства жилых зон микрорайонов	Песочный дворик тип I	Типовой проект 320-53	Альбом II	Лист АС-62

План М 1:50

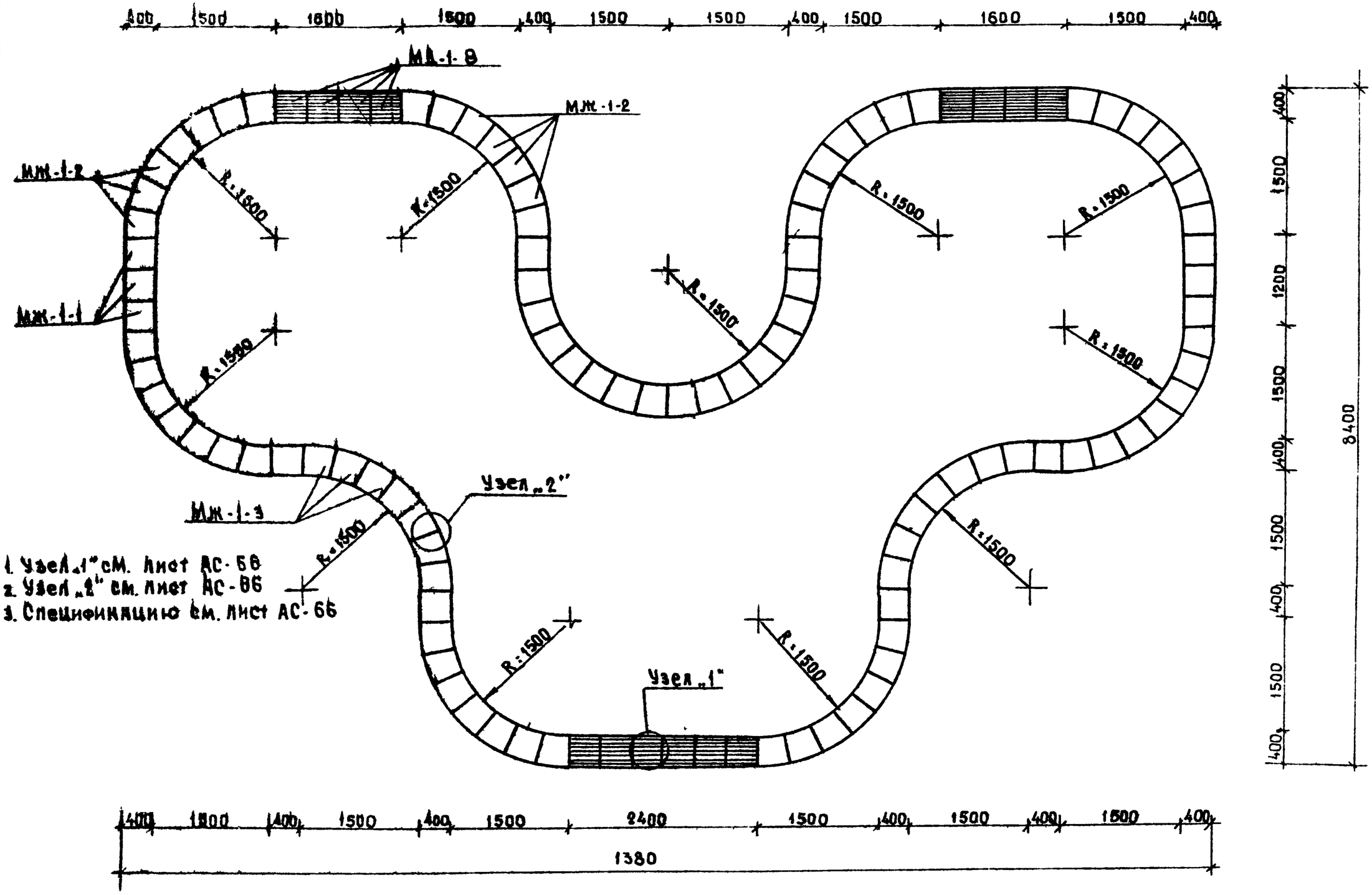

1976г	Малые архитектурные формы и элементы благоустройства жилых зон микрорайонов	Песочный дворик тип II	Типовой проект 320-53	Альбом III	Лист АС-63

План М1:50

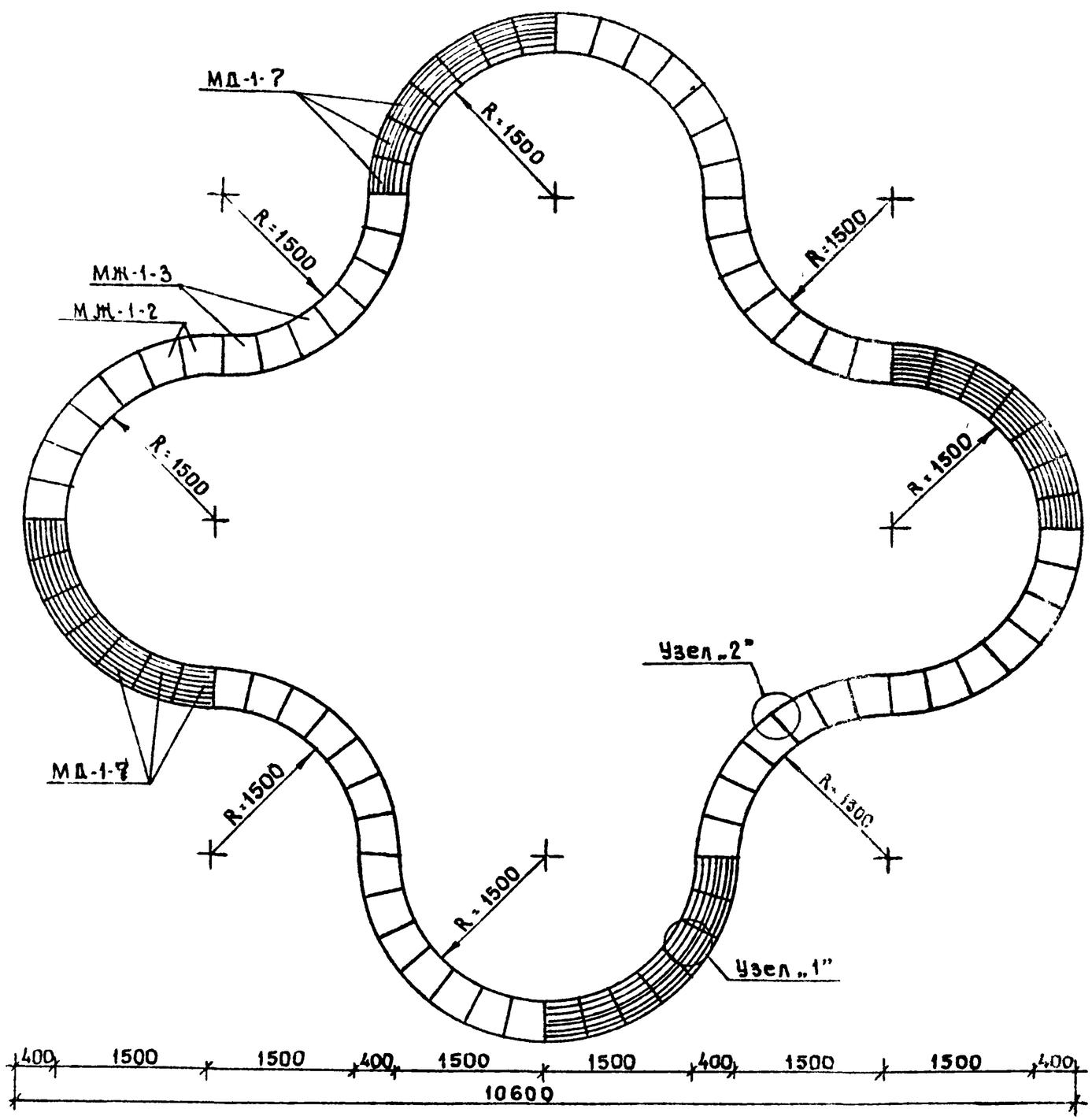

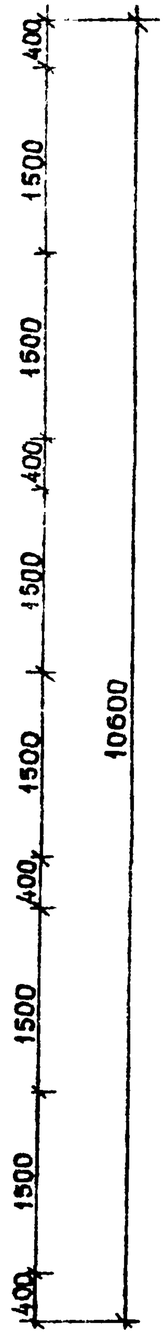

Спецификация элементов

Наименование	Марка	Кол. шт.	№ Затотов альбома, листа
Ж/б элемент	МЖ-1-2	56	АIV ч 1 АКЖ-07
Дер элемент	МД-1-7	28	А. IV ч 2 л КД-16
Болт ℓ=200	М12	28	ГОСТ 7798-70*
Шайба	12	28	ГОСТ 11371-68*
Шайба	12	28	ГОСТ 10906-66**
Гайка	М12	28	ГОСТ 5915-70*
Ж/б элемент	МЖ-1-3	28	ал. IV ч.1 КЖ-08

1. Узел „1" смотри лист АС-66
2. Узел „2" смотри лист АС-66
3. Монтажные элементы Ф14 АI-21кр

1976г.	Малые архитектурные формы и элементы благоустройства жилых зон микрорайонов	Песочный дворик тип III	Типовой проект 320-53	Альбом III	Лист АС-64

Песочный дворик тип IV. План М 1:100

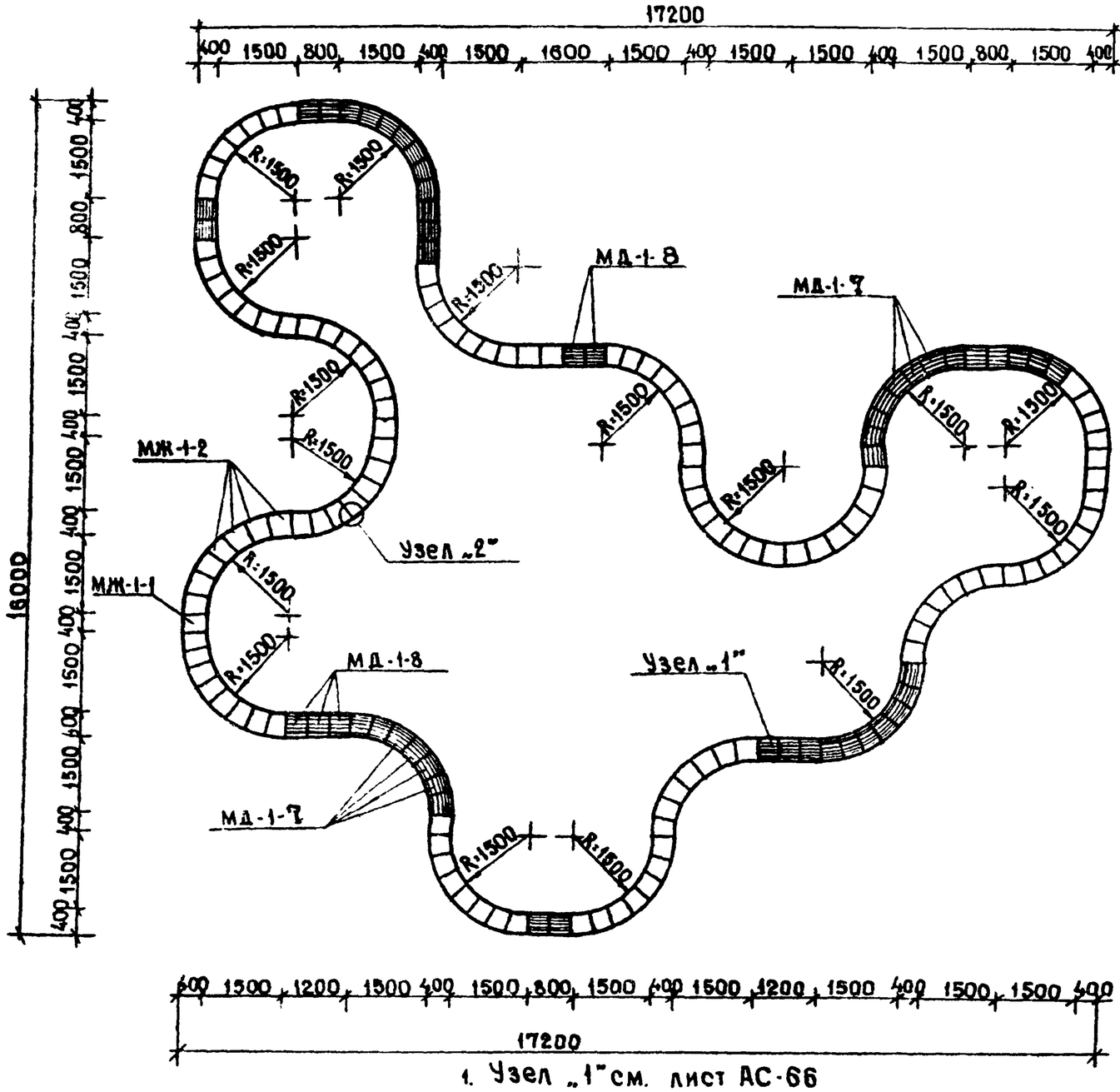

Песочный дворик тип V. План М 1:100

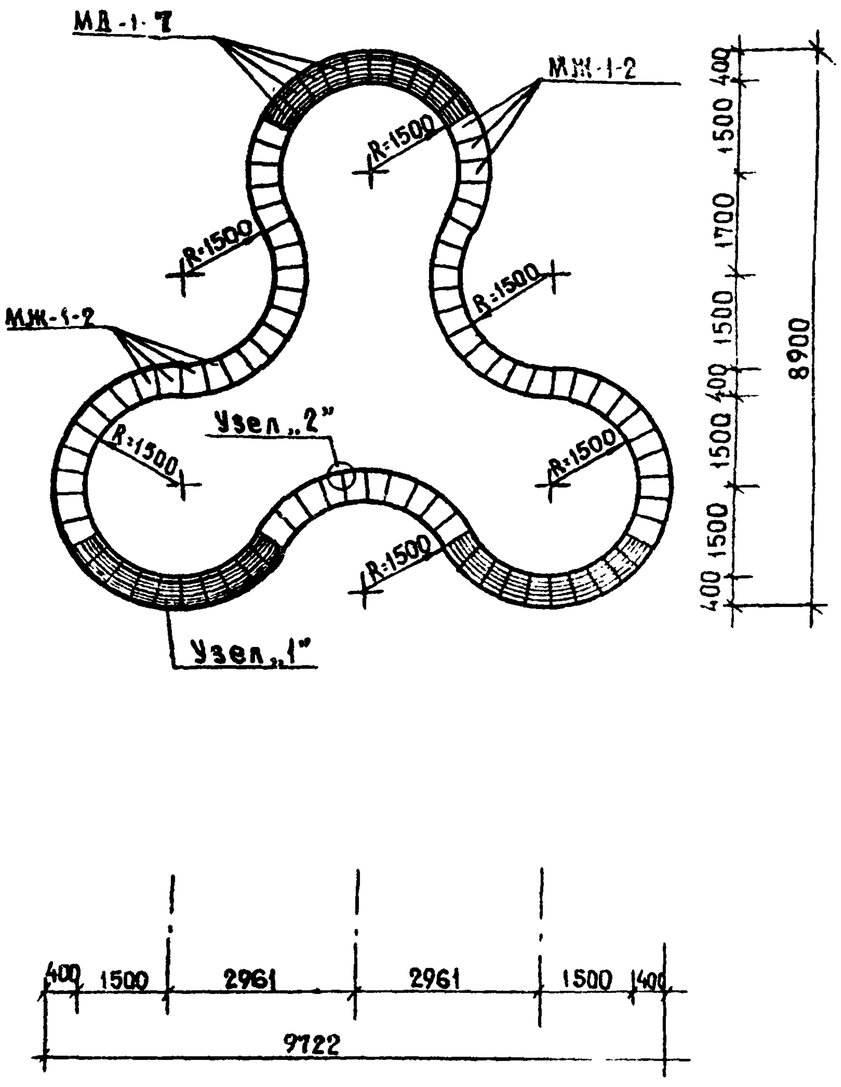

1. Узел „1" см. лист АС-66
2. Узел „2" см. лист АС-66
3. Спецификацию элементов на песочный дворик тип IV, тип V см. лист АС-66

1976г.	Малые архитектурные формы и элементы благоустройства жилых зон микрорайонов	Песочные дворики тип IV, тип V.	Типовой проект 320-53	Альбом II	Лист АС-65

Фрагмент раскладки блоков

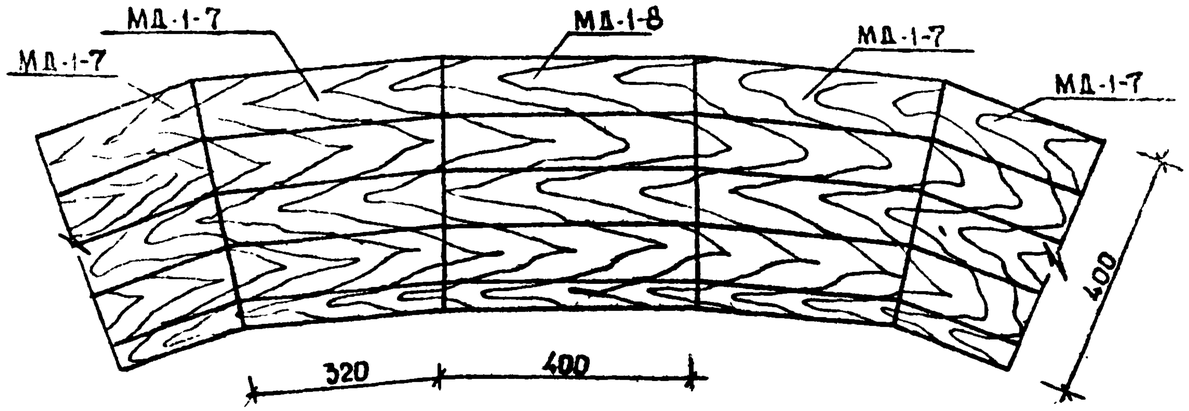

Узел „2"

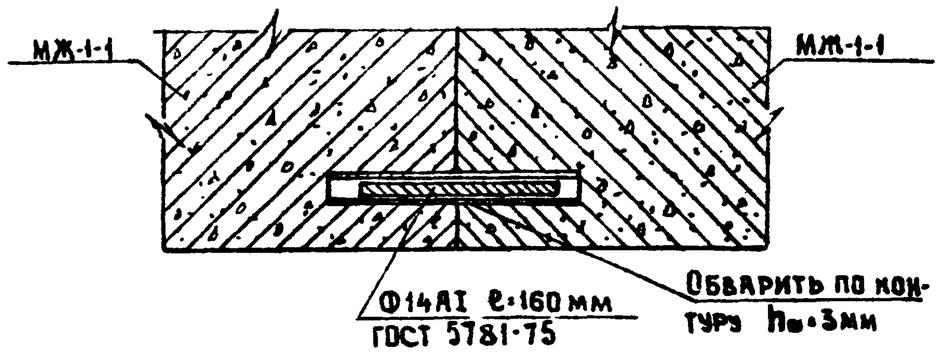

Узел „1"

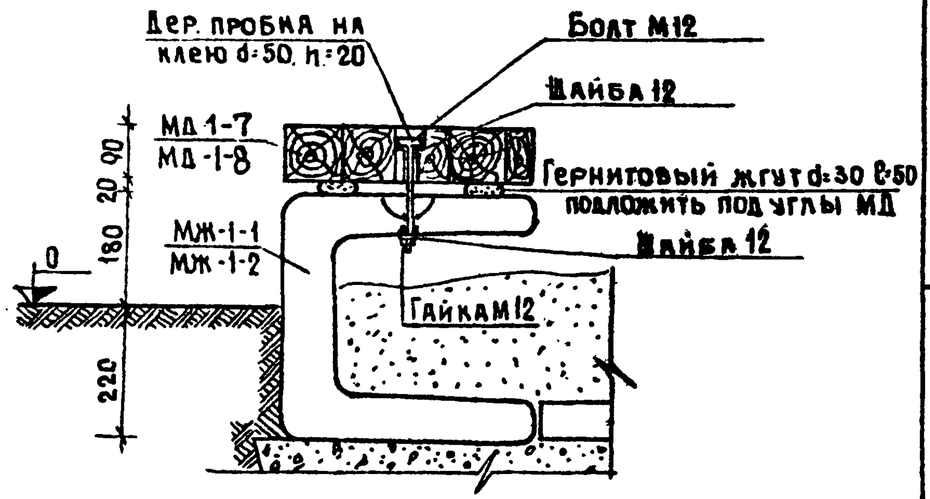

Спецификация элементов на песочный дворик тип I, II, III

Тип	Наименование	Марка	Кол. шт.	№ заготов. альбома, листа
1	2	3	4	5
Тип II	Ж.б.элемент	МЖ-1-1	28	А.IV ч.1 л. КЖ-06
	Ж б элемент	МЖ-1-2	56	А. IV ч.1 л. КЖ-07,08
		МЖ-1-3	28	
	Дер. элемент	МД-1-8	14	А. III ч.2 л. КД-16
	Болт ℓ=200	М12	14	ГОСТ 7798-70*
	Шайба	12	14	ГОСТ 11371-68*
	Шайба	12	14	ГОСТ 10906-66**
	Гайка	М12	14	ГОСТ 5915-70*
Тип III	Ж.б.элемент	МЖ-1-1	28	А.IV ч.1 л. КЖ-06
	Ж б элемент	МЖ-1-2	84	А. III ч.1 л. КЖ-07,08
		МЖ-1-3	56	
	Дер. элемент	МД-1-7	31	А. III ч.2 л. КД-16
Тип IV	Дер. элемент	МД-1-8	20	А. III ч.2 л. 1.Д.-16
	Болт ℓ=200	М12	51	ГОСТ 7798-70**
	Шайба	12	51	ГОСТ 11371-68*
	Шайба	12	51	ГОСТ 10906-66**
	Гайка	М12	51	ГОСТ 5915-70*
Тип V	Ж.б. элемент	МЖ-1-2	60	А.III ч.1 л. КЖ-07
	Дер. элемент	МД-1-7	30	А. III ч.2 л. КД-16
	Болт ℓ=200	М-12	30	ГОСТ 7798-70*

1	2	3	4	5
Тип V	Шайба	12	30	ГОСТ 11371-68*
	Шайба	12	30	ГОСТ 10906-66**
	Гайка	М12	30	ГОСТ 5915-70*
	Ж.б. элем.	МЖ-1-3	30	А.л. III ч.1 КЖ-08

1. Сварку производить электродами типа Э42.
2. Болты, гайки, шайбы, монтажные элементы применять атмосферостойкие (кадмиево-хроматированные)
3. Монтажные элементы Ф14 АI
   для тип II - 36 кг
   для тип III - 43 кг
   для тип V - 22 кг.

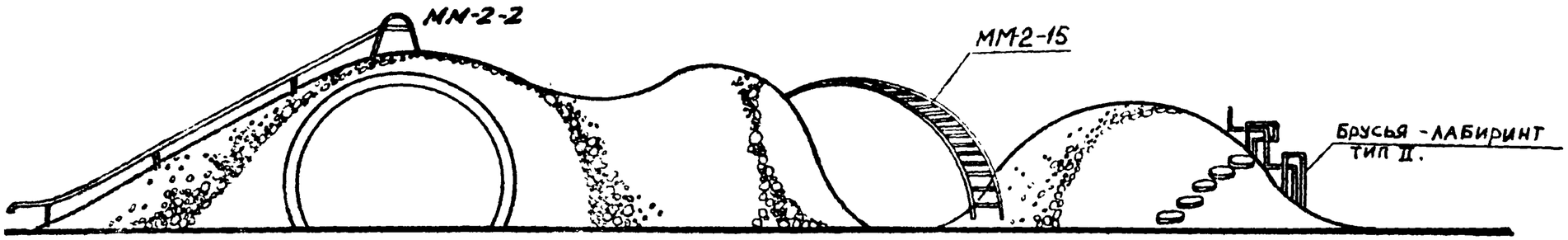

1-1

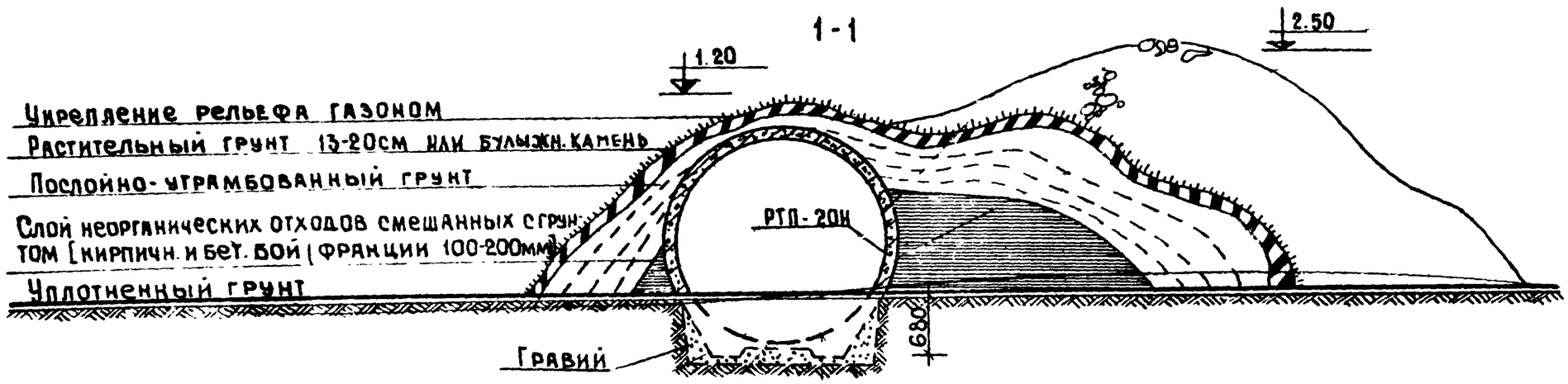

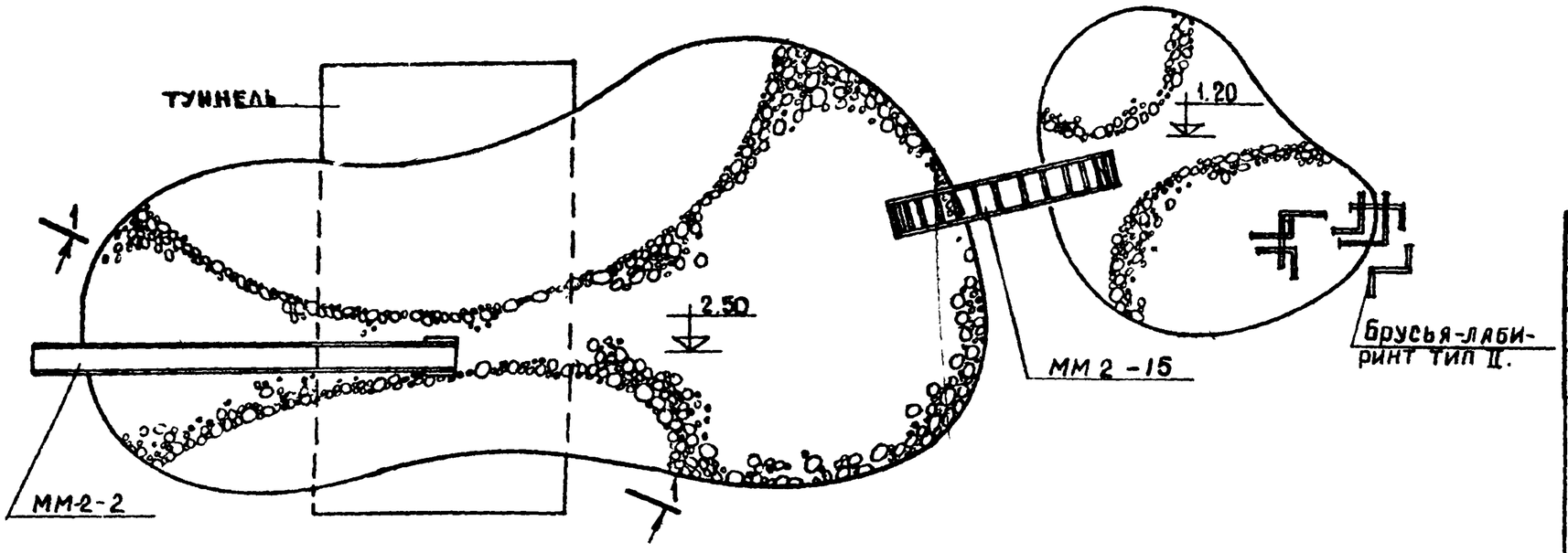

Конструкцию покрытий см Альбом О

Спецификация изделий

Наименование	Марка	К-во шт.	N загот. листа
Ж.Б элемент	МЖ-3-5	4	Альб 4 л. КМ-16
Ж.Б элемент	РТП-20Н	1	Серия 3.008-5 выпуск 2
Метал. элемент	ММ-2-2	1	Альб IV ч. III КМ-05
Метал. элемент	ММ-2-15	1	КМ-16
Брусья-лабиринт тип II	ММ-3-20	2	КМ-39
	ММ-3-21	1	КМ-39
	ММ-3-19	1	КМ-39
	ММ-3-19а	1	КМ-39

1976г.	Малых архитектурные формы и элементы благоустройства жилых зон микрорайонов	Горки-искусственный рельеф. тип I. Горка с туннелем.	Типовой проект 320-53	Альбом II	Лист АС-67

Инженер А. Левинсон

1-1

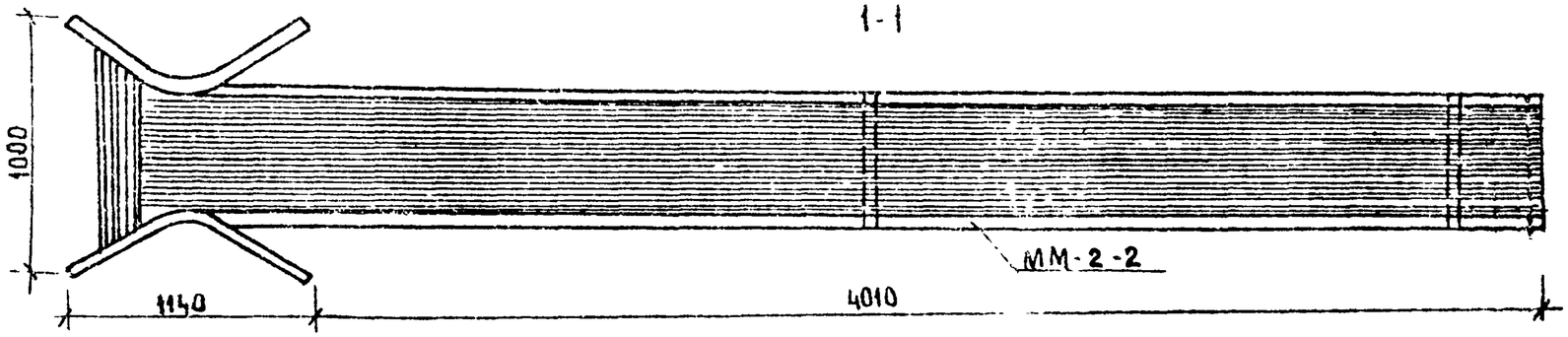

Узел „1"

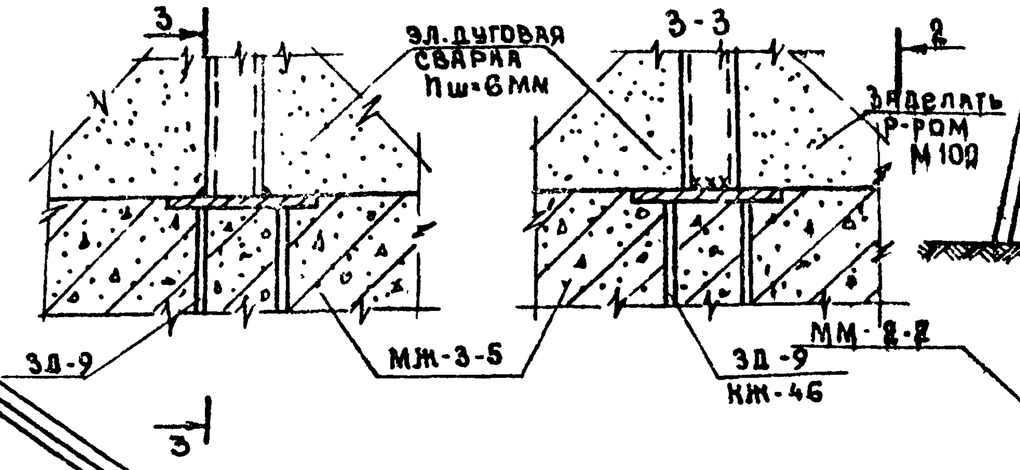

2-2

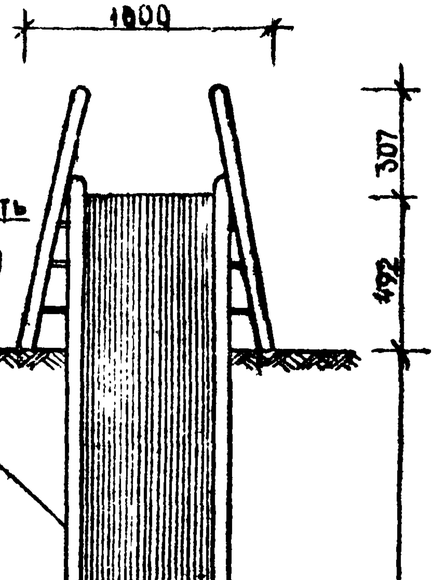

Общий вид

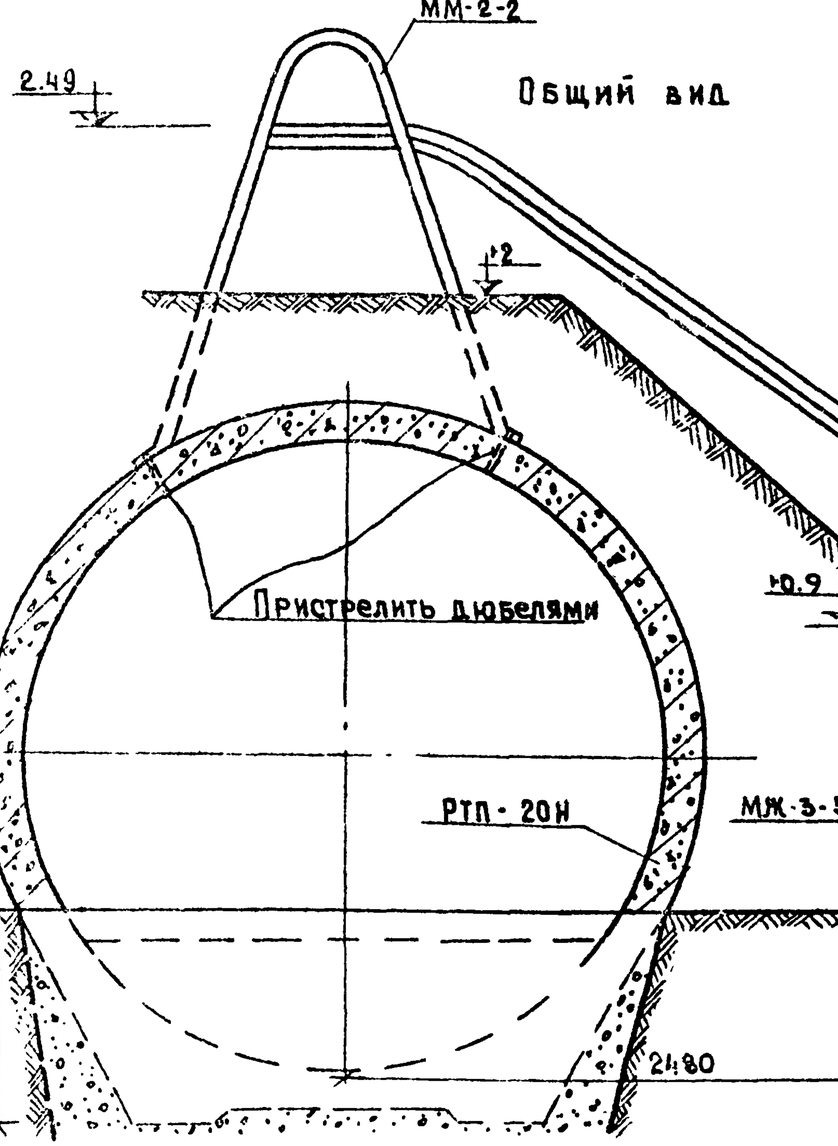

1. Спецификацию элементов на искусственный рельеф см. лист АС-67
2. Узел „1" см. лист АС-68

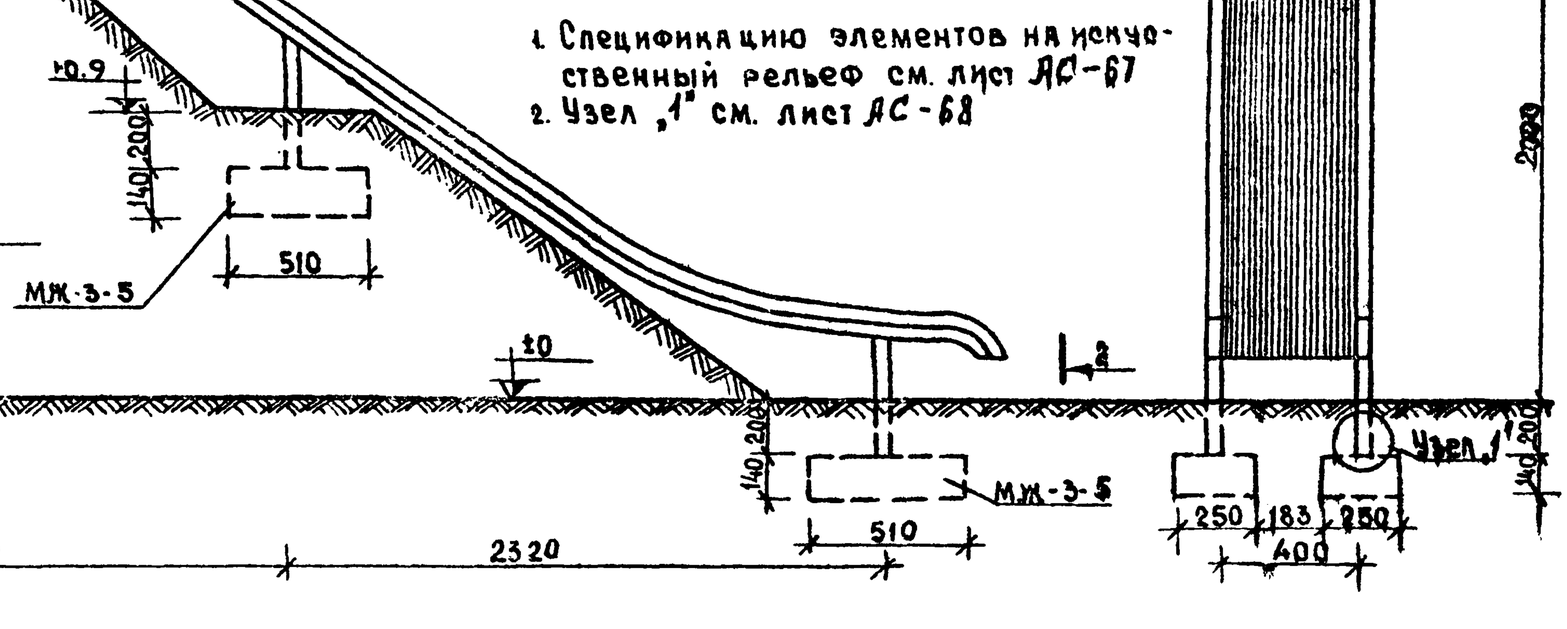

1976г	Малые архитектурные формы и элементы благоустройства жилых зон микрорайонов.	Горки-искусственный рельеф. тип I. Горка с туннелем. Туннель.	Типовой проект 320-53	Альбом I	Лист АС-68

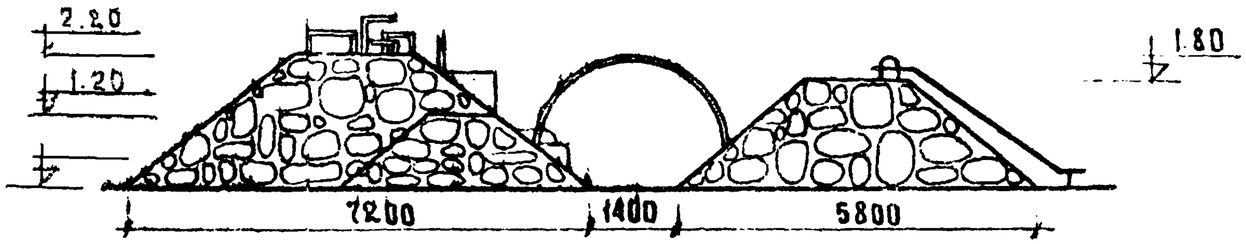

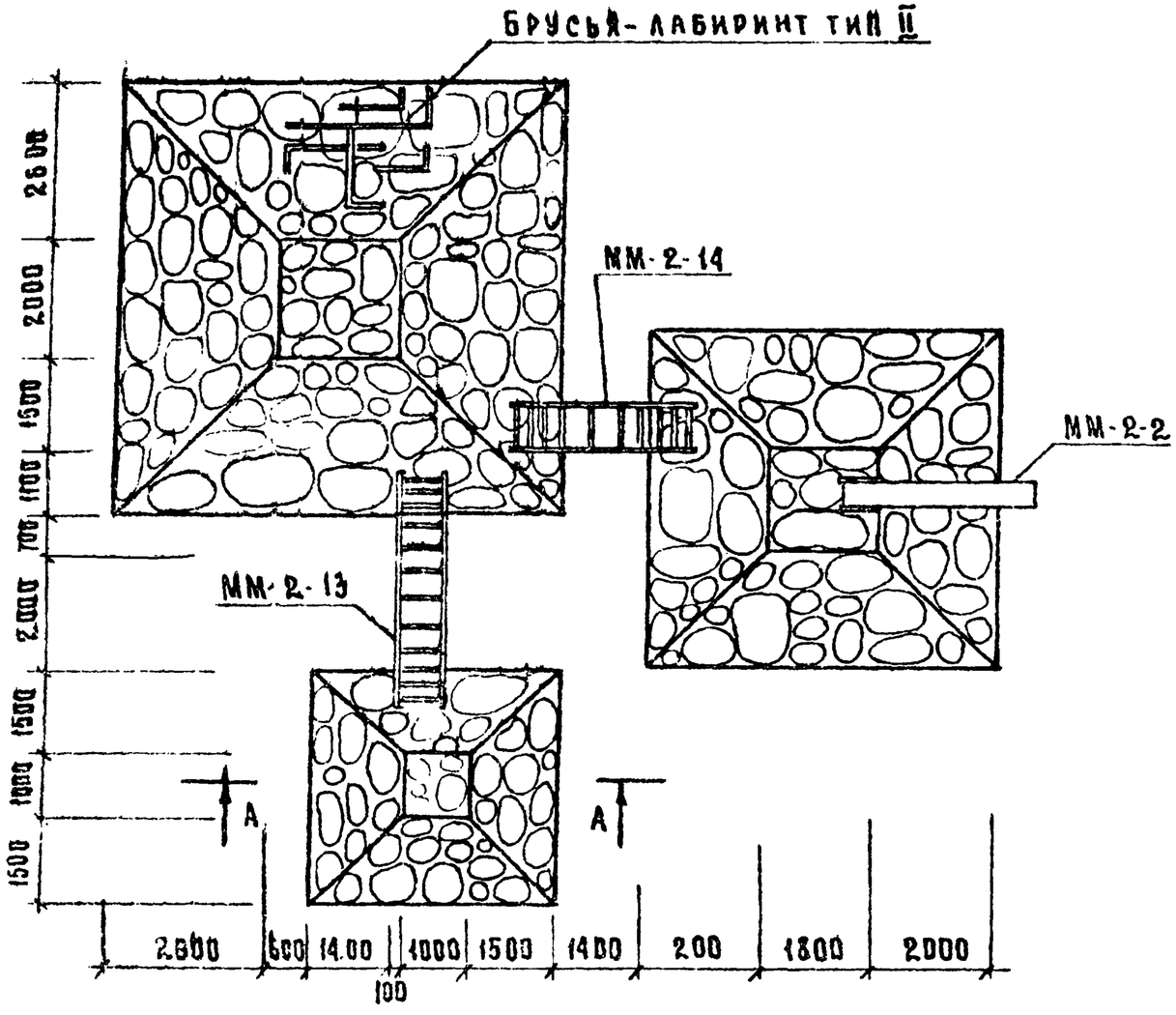

Спецификация изделий

Наименование	Марка	К-во шт	N загот альб. листа
Горка для съезжания	ММ-2-2	1	А IV часть 3 лист КМ-05
Брусья-лабиринт тип II	ММ-3-19	1	" КМ-39
	ММ-3-19А	1	" КМ-39
	ММ-3-20	2	" "
	ММ-3-21	1	" "
Лиана	ММ-2-14	1	" КМ-16
Лиана	ММ-2-13	1	" КМ-16

1. Данный лист см. совместно с л. АС-71
2. Сечение А-А см. лист АС-71

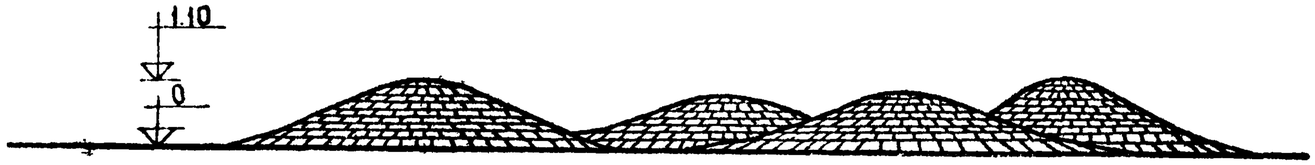

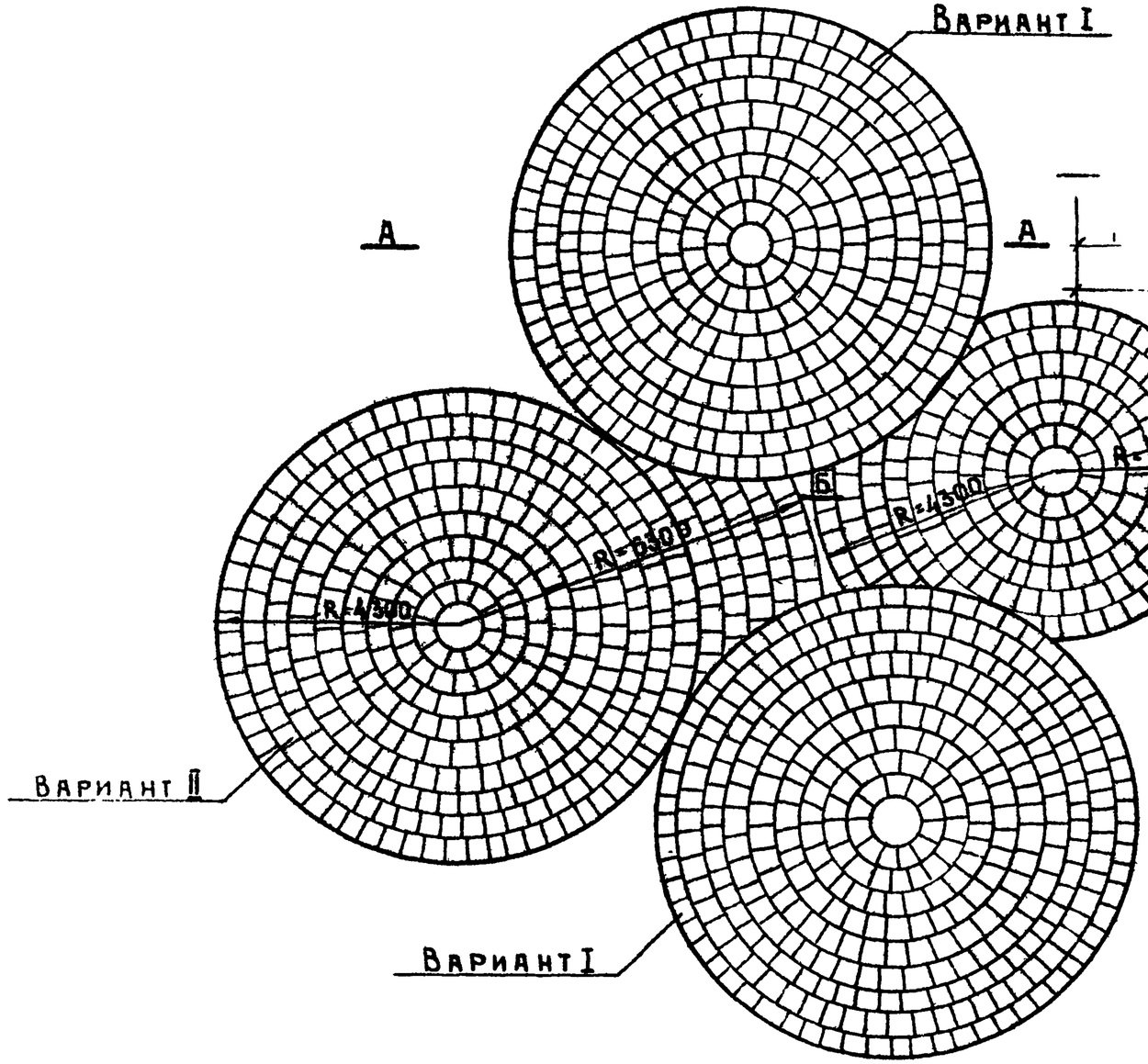

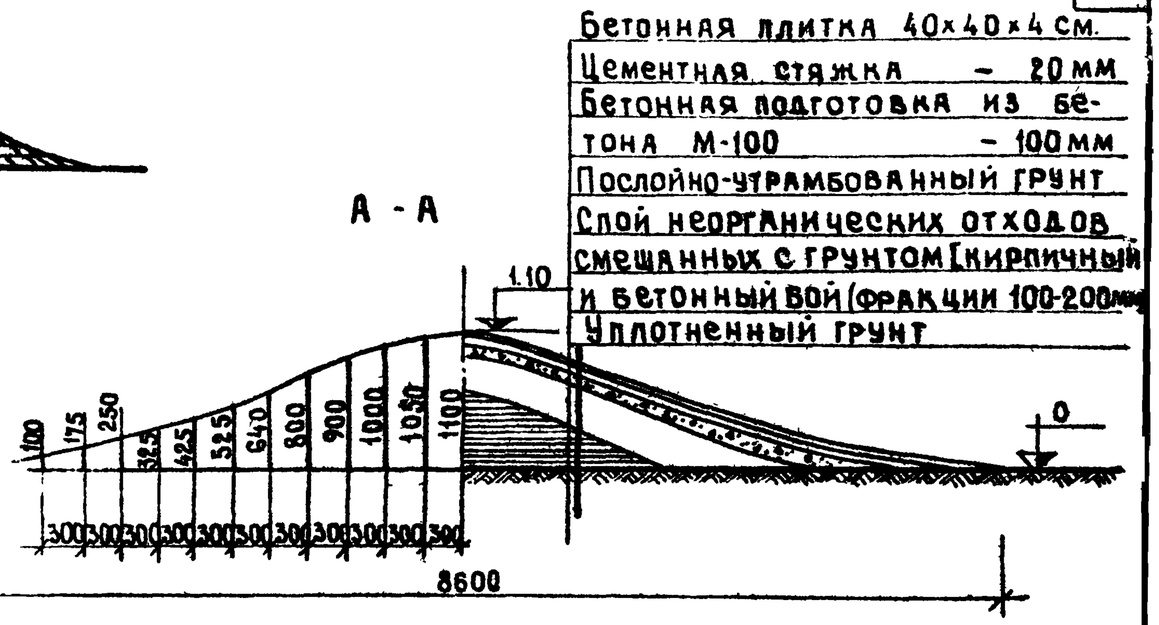

Бетонная плитка 40×40×4 см.
Цементная стяжка – 20 мм
Бетонная подготовка из бетона М-100 – 100 мм
Послойно-утрамбованный грунт
Слой неорганических отходов смешанных с грунтом [кирпичный и бетонный бой (фракции 100-200 мм)
Уплотненный грунт

Расход материалов						
Наименование	Ед. изм.	Кол-во				Примечания
		Вариант I		Вариант II	Вариант III	
		1 шт	все			
Бетонная плитка	м²	63.80	127.6	66.8	30.71	ТУ65 БССР 52-75
Цементный р-р	м³	1.35	2.70	1.35	0.64	
Бетон М-100	м³	6.38	12.76	6.68	3.07	
Грунт	м³	21.3	42.6	30.5	14.5	
Кирпич. и бет бой	м³	10.5	21.0	15.0	7.0	

1976г	Малые архитектурные формы и элементы благоустройства жилых зон микрорайонов.	Горки искусственный рельеф тип III. Велогорки.	Типовой проект 320-53	Альбом II	Лист АС-70

Деталь заделки булыжника

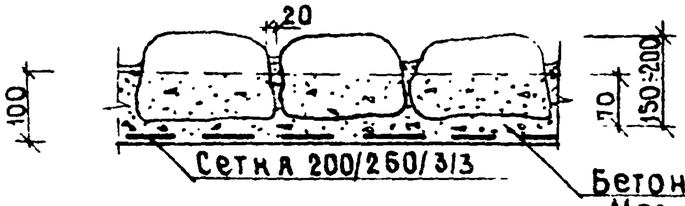

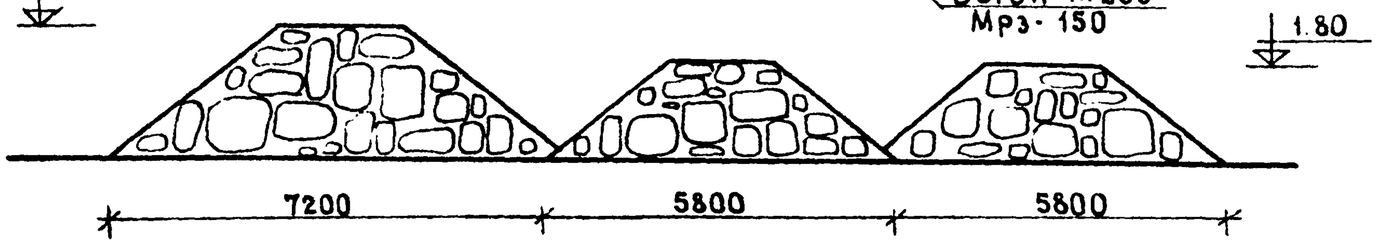

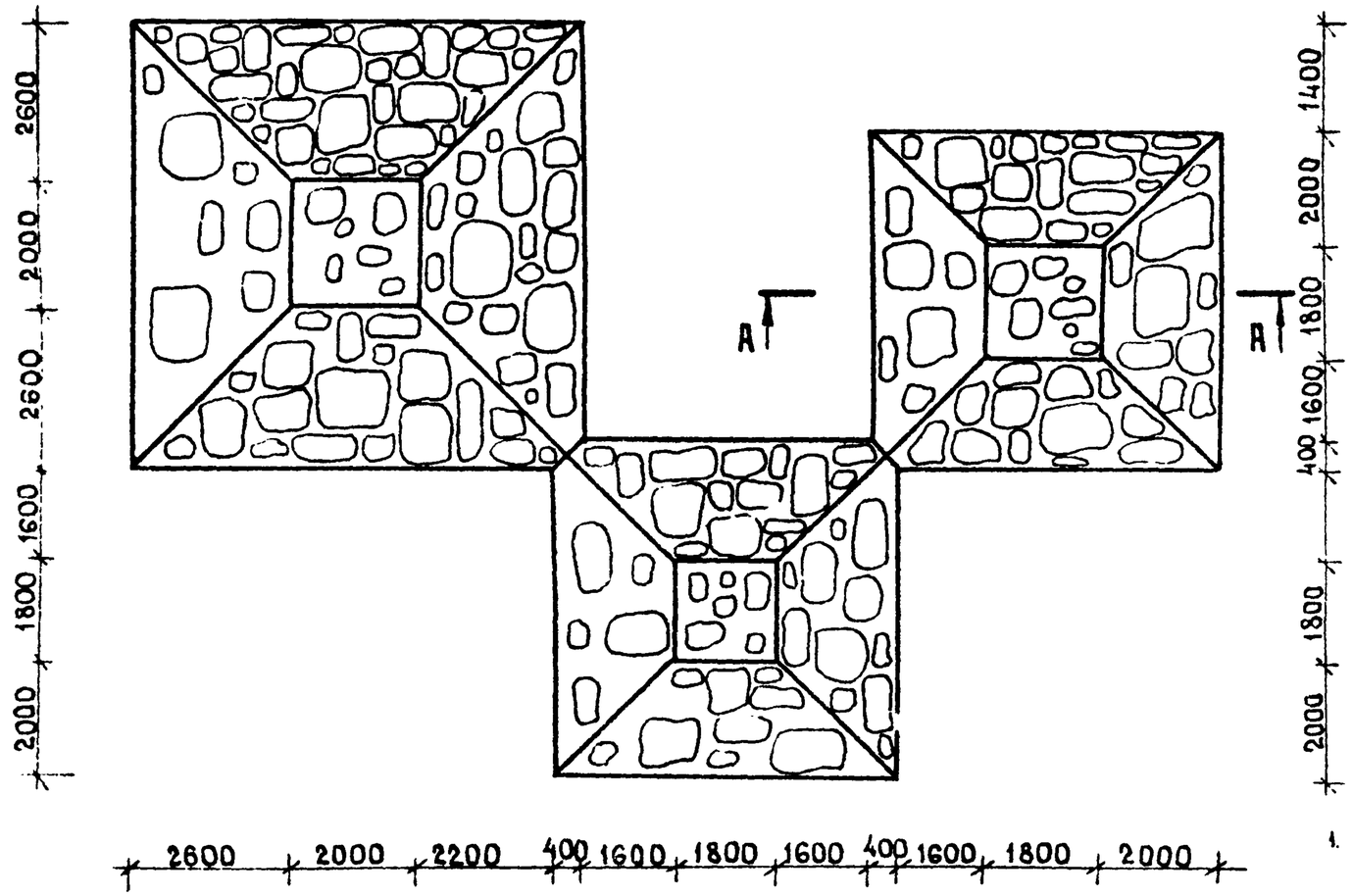

Булыжник (фракции 15-20 см) втопленный в бетон

Бетон М-200 армированный сеткой 200/250/3/3 — 100мм

Цементная стяжка — 20мм

Песок с13

Грунт

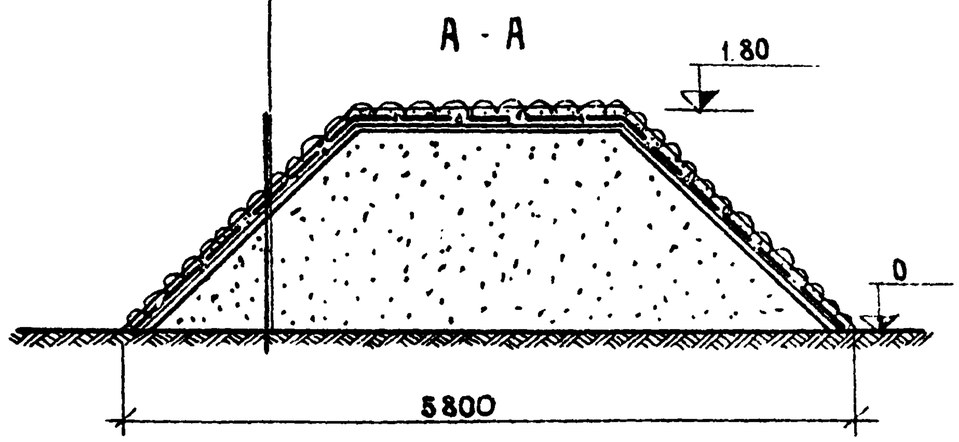

Расход материалов					
Наименование	Ед. изм.	К-во Вариант I на 1 эл-т	К-во Вариант I на все	К-во Вариант II	Примечан
Булыжник	м2	31.3	62.6	44.5	
Цементный р-р	м3	0.65	1.3	0.90	
Бетон М-200	м3	3.2	6.4	4.5	
Песок с/х	м3	34.5	69.0	52.0	
Сетка 200/250/3/3	кг	19.0	38.0	22.0	ГОСТ 8478-65

1. Булыжник при устройстве горки применяется хорошо окатаный без острых углов.
2. Швы выполняются из бетона М200, Мрз-150.

1976г	Малые архитектурные формы и элементы благоустройства жилых зон микрорайонов.	Горки-искусственный рельеф тип IV Горки из валунов.	Типовой проект 320-53	Альбом II	Лист АС-71

Общий вид

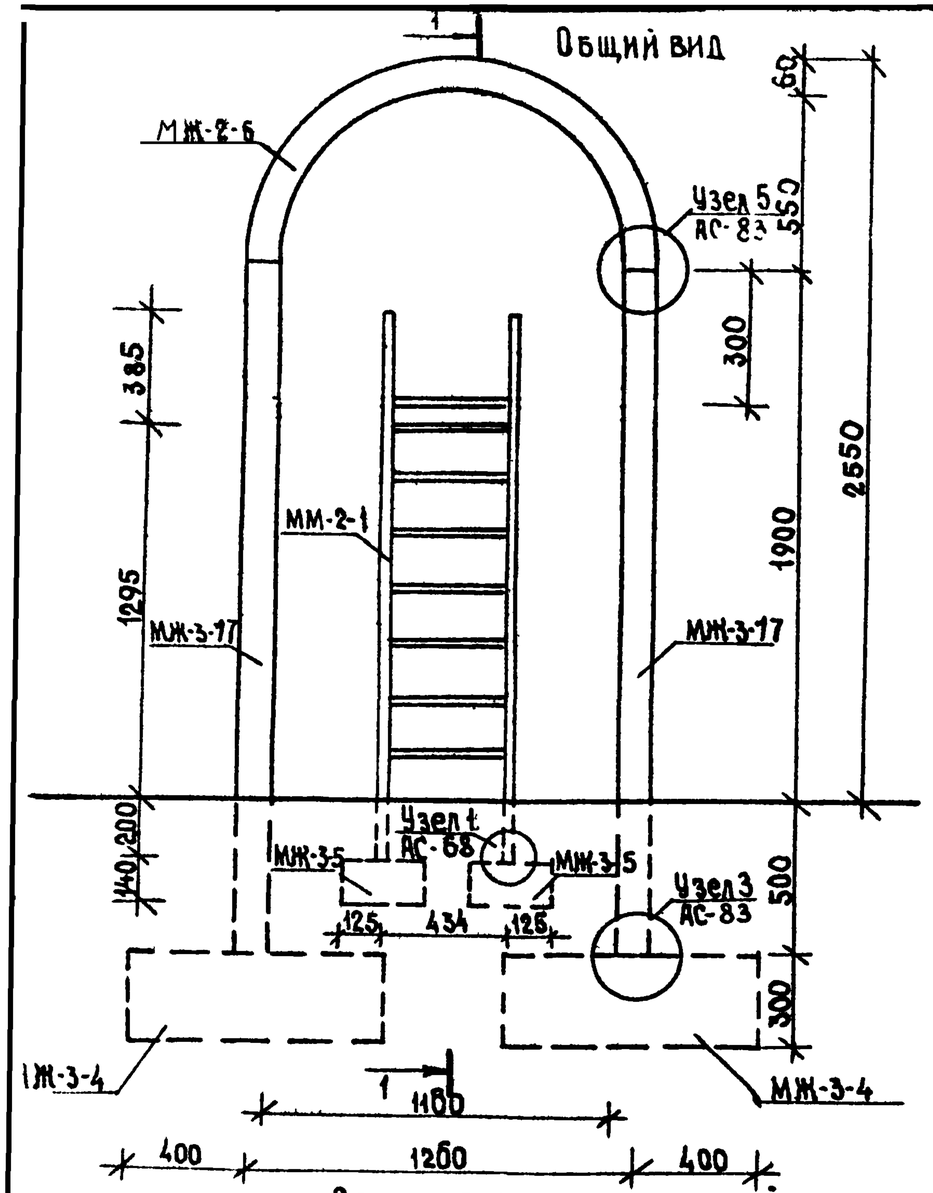

1-1

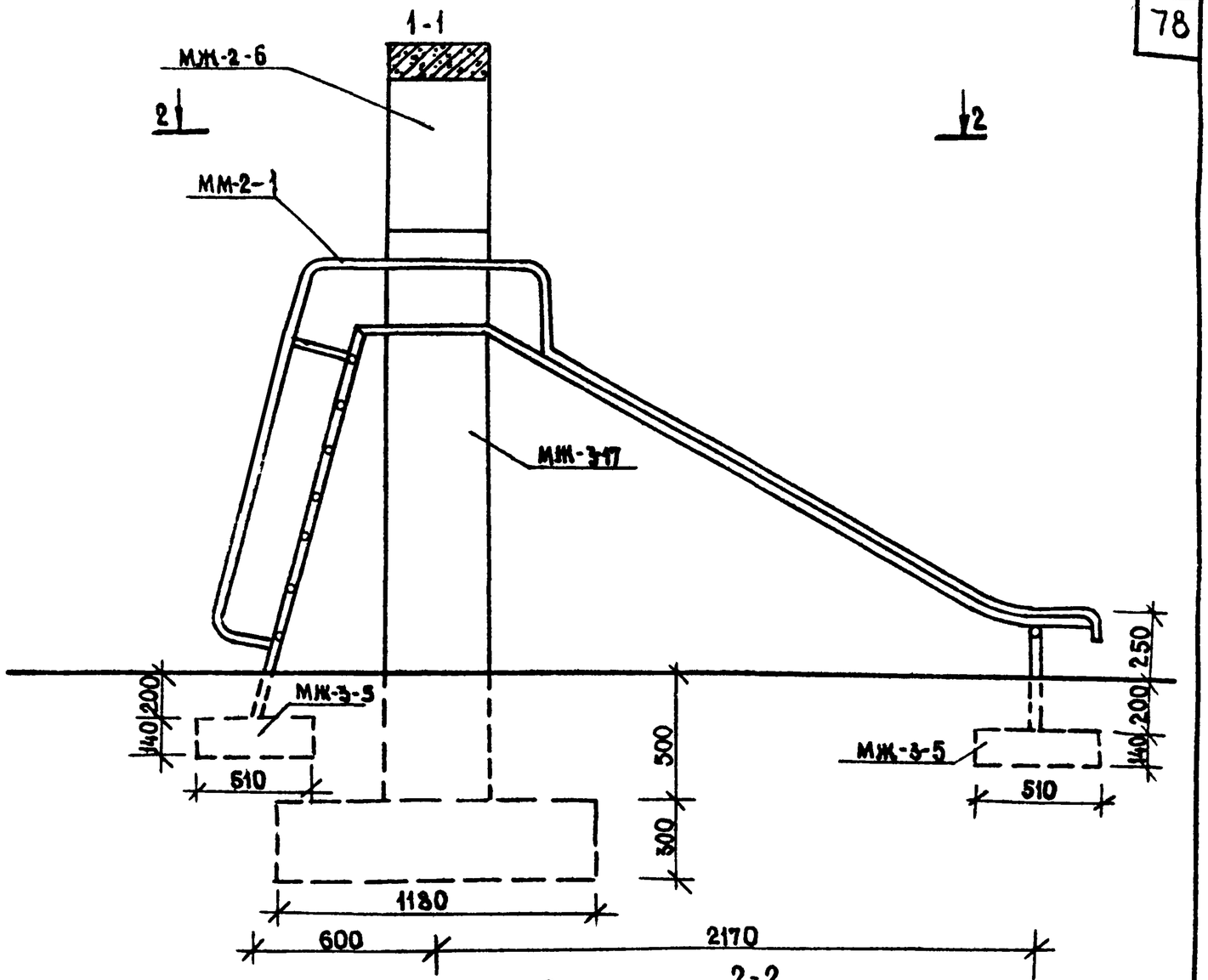

2-2

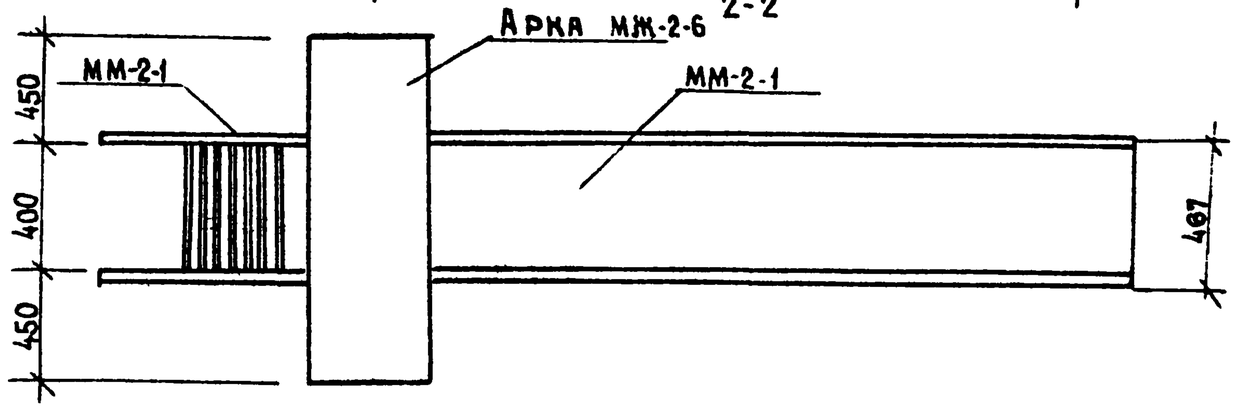

Спецификация изделий

Наименование	Марка	Кол-во шт.	NN заготовит. альбома лист
Металлические изделия	ММ-2-1	1	А IV ч 3 КМ-04
Железобетонные изделия	МЖ-2-6	1	А IV ч.1 К.Ч-16
	МЖ-3-17	2	А IV ч.1 КЖ-35
	МЖ-3-5	4	А IV ч.1 КЖ-46
	МЖ-3-4	2	А IV ч.1 КЖ-46

976 г.	Малые архитектурные формы и элементы благоустройства жилых зон микрорайонов.	Горка для съезжания тип II	Типовой проект 320-53	Альбом III	Лист АС-72

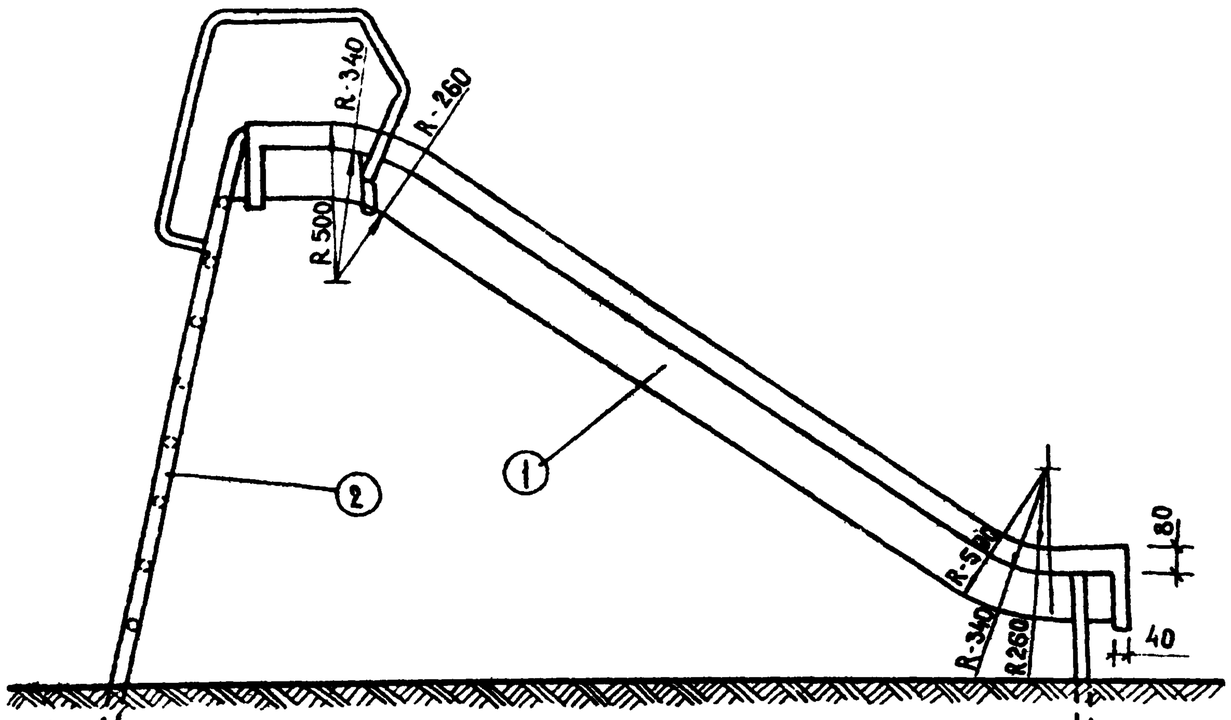

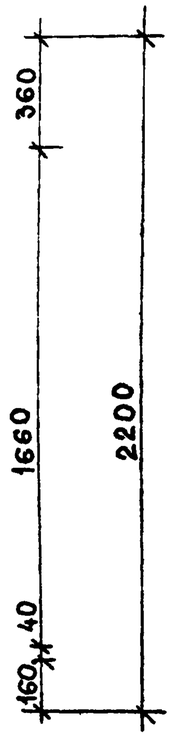

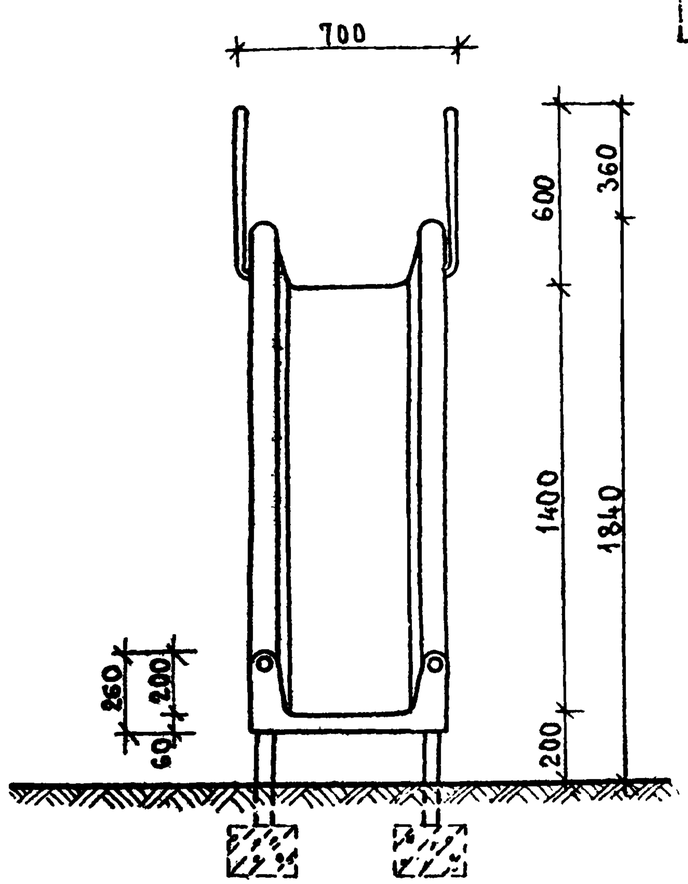

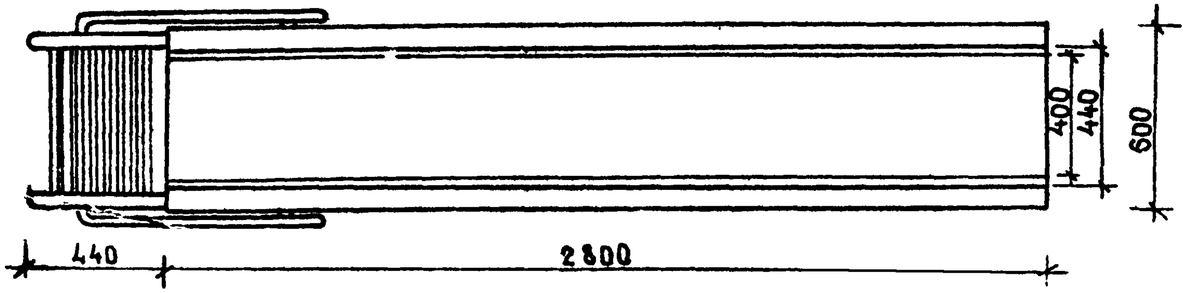

При применении проектного предложения необходимо согласовать с заводом изготовителем для дальнейшей технологической разработки.

N поз.	Общий вид элемента	Примечание
1	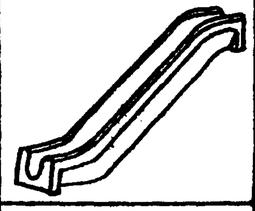	Скат выполняется из полиэтилена высокого или низкого давления изготовленного в заводских условиях
2	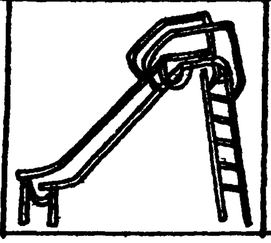	Опора - металлическая. Конструкция выполнена

1975г.	Малые архитектурные формы и элементы благоустройства жилых зон микрорайонов	Горка для съезжания тип III-А	Типовой проект 320-53	Альбом II	Лист АС-73

Ст. техник | Жилинский

N поз.	Общий вид элементов	Примечание
1.	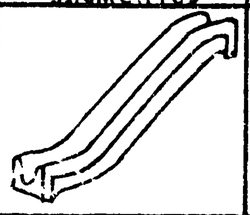	Скат выполнен из полиэтилена высого или низкого давления в заводских условиях
2.		Опора-металлическая, конструкция выполнена из трубы Д-50. Собирается и сваривается по месту. Конструкция закрепляется в бетонном фундаменте.
3.		„

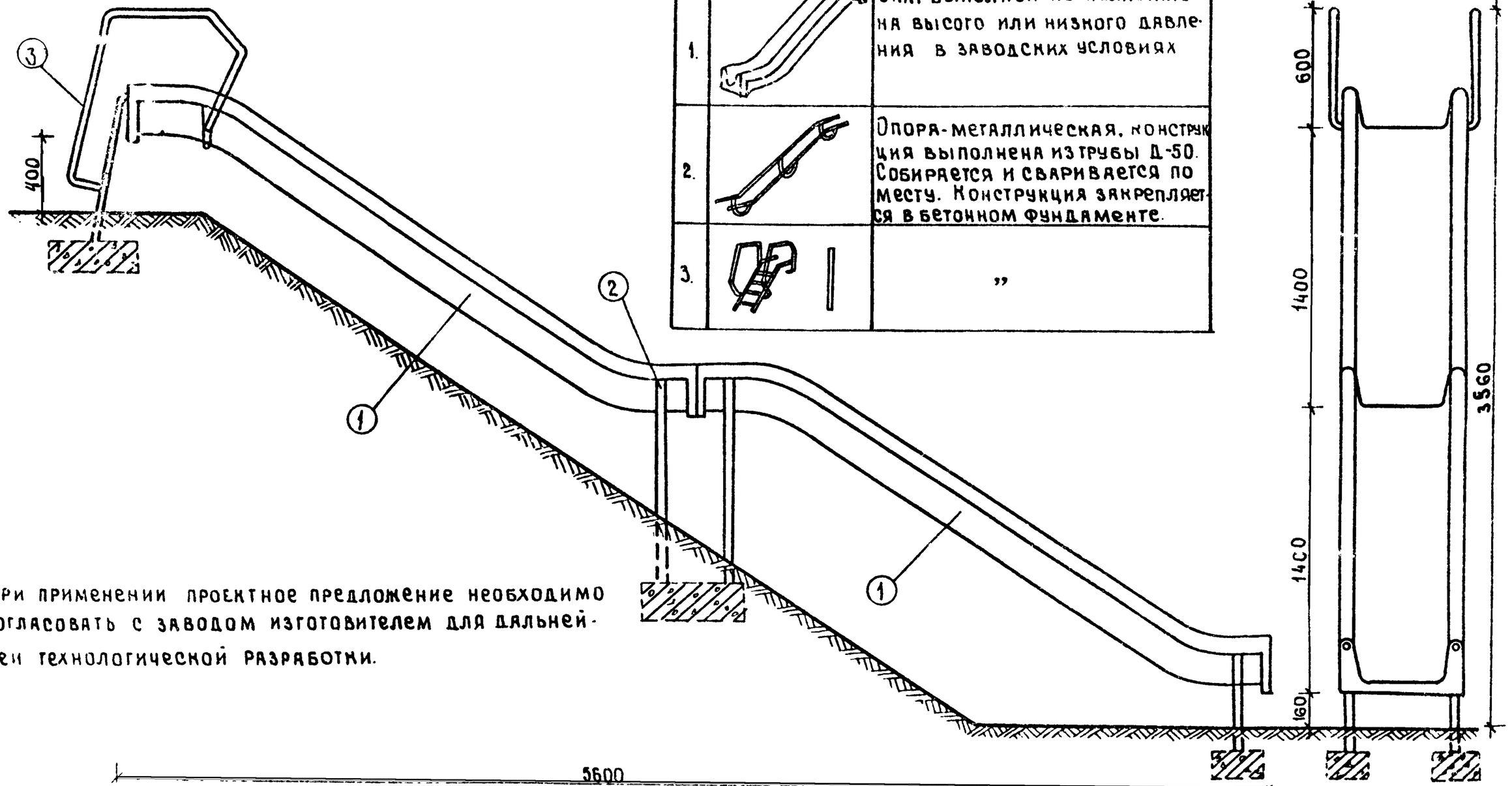

При применении проектное предложение необходимо согласовать с заводом изготовителем для дальнейшей технологической разработки.

76г	Малые архитектурные формы и элементы благоустройства жилых зон микрорайонов.	Горка для съезжания тип III-Б	Типовой проект 320-53	Альбом III	Лист АС-74

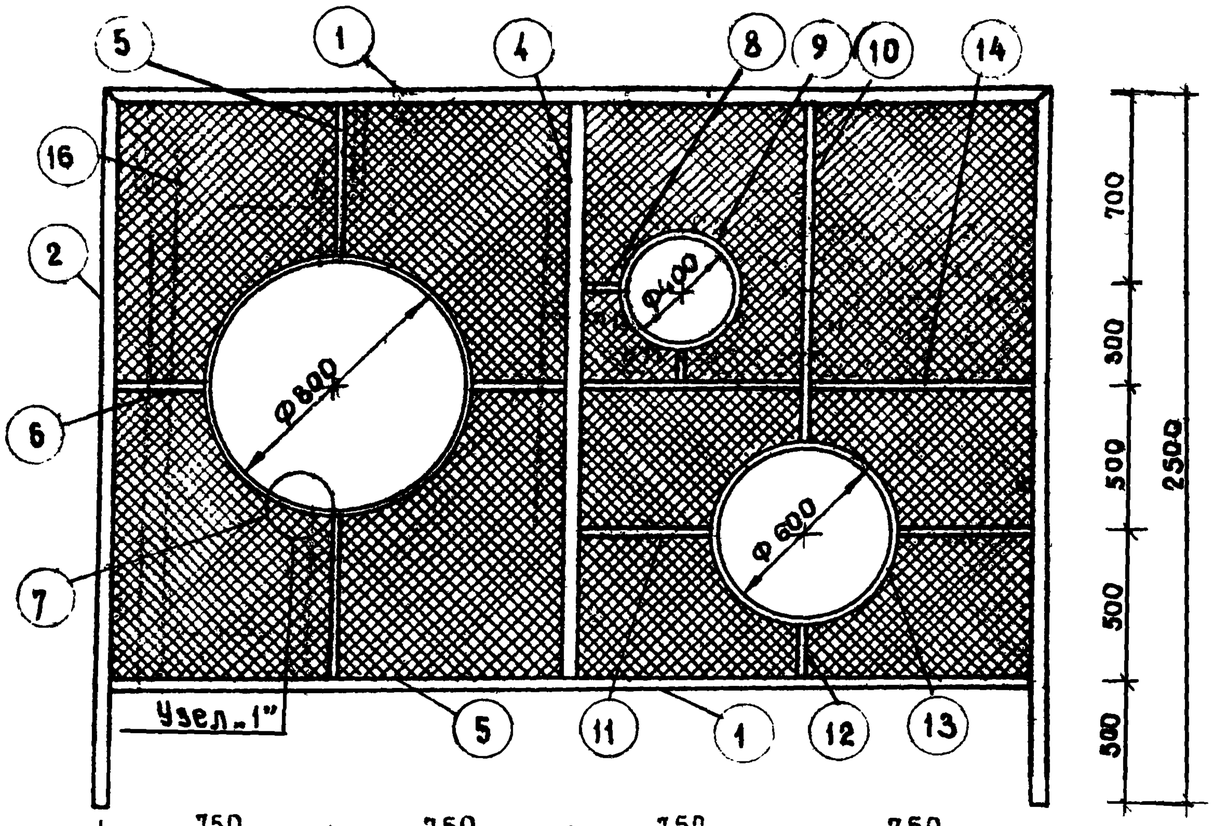

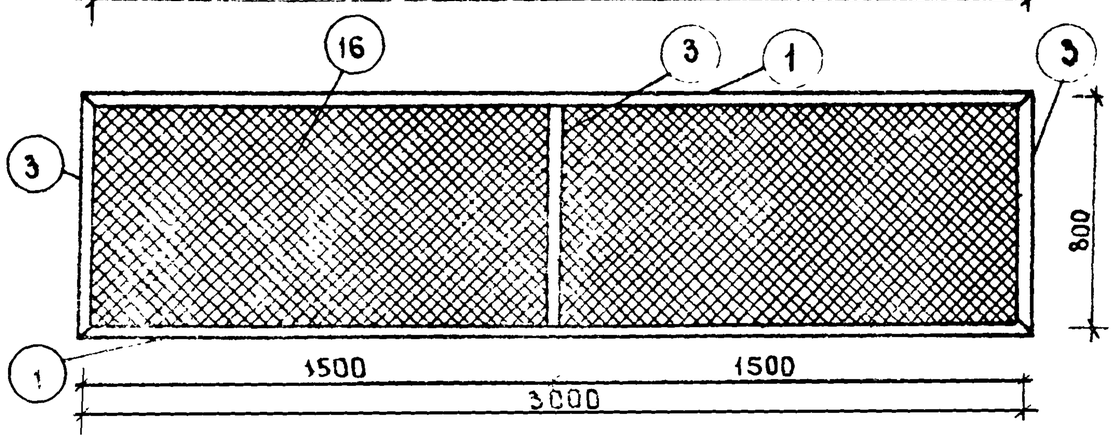

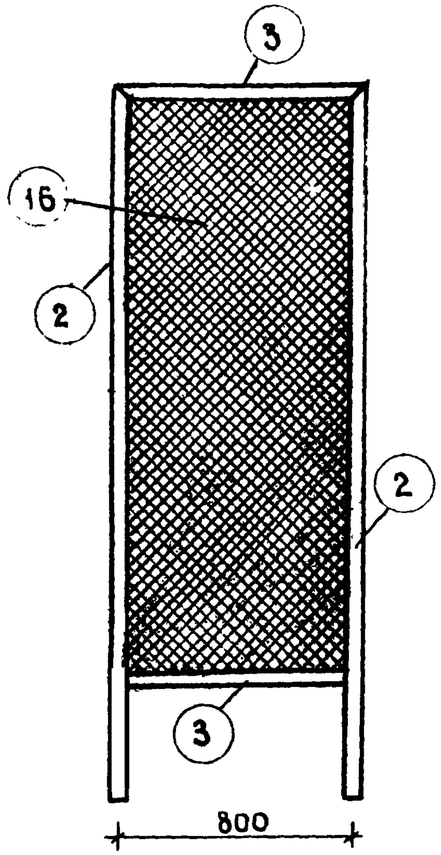

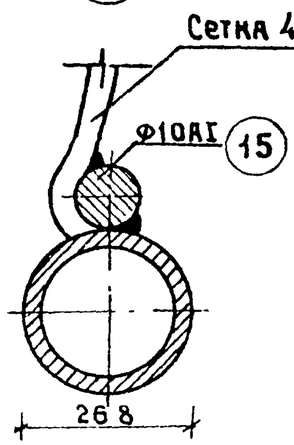

Спецификация металла на изделие ММ-2-24

N поз.	Сечение мм	К-во шт.	Длина 1поз. мм	Длина всех м	Масса, кг 1поз.	Масса, кг всех	Масса марки кг	ГОСТ
1		3	3000	9	8.7	26.1		
2	$\Phi_н$=33.5	4	2500	10.0	7.3	29.1		
3	$\delta_{ст}$=4	5	800	4	2.3	11.5		
4		1	2000	2	5.8	5.8		
5		2	600	1.2	1.1	2.2		
6		2	350	0.7	0.65	1.3		
7		1	2400	2.4	4.5	4.5		
8		2	175	0.35	0.32	0.64	130.9	3262-75
9	$\Phi_н$=26.8	1	1200	1.2	2.2	2.2		
10	$\delta_{ст}$=3.2	1	1200	1.2	2.2	2.2		
11		2	450	0.9	0.85	1.7		
12		1	200	0.2	0.37	0.37		
13		1	1880	1.88	3.5	3.5		
14		2	750	1.5	1.4	2.8		
15	Ф10АI			6.0		3.7		2590-71
16	Сетка 40×40 Ф4 - 13м²							12184-66*
	Металлическая							

1. Сварку производить электродами Э-42 Сварные швы зачистить заподлицо
2. Поверхность металлических стоек и сетки покрывается эмалью ПФ-115 ярких цветов.

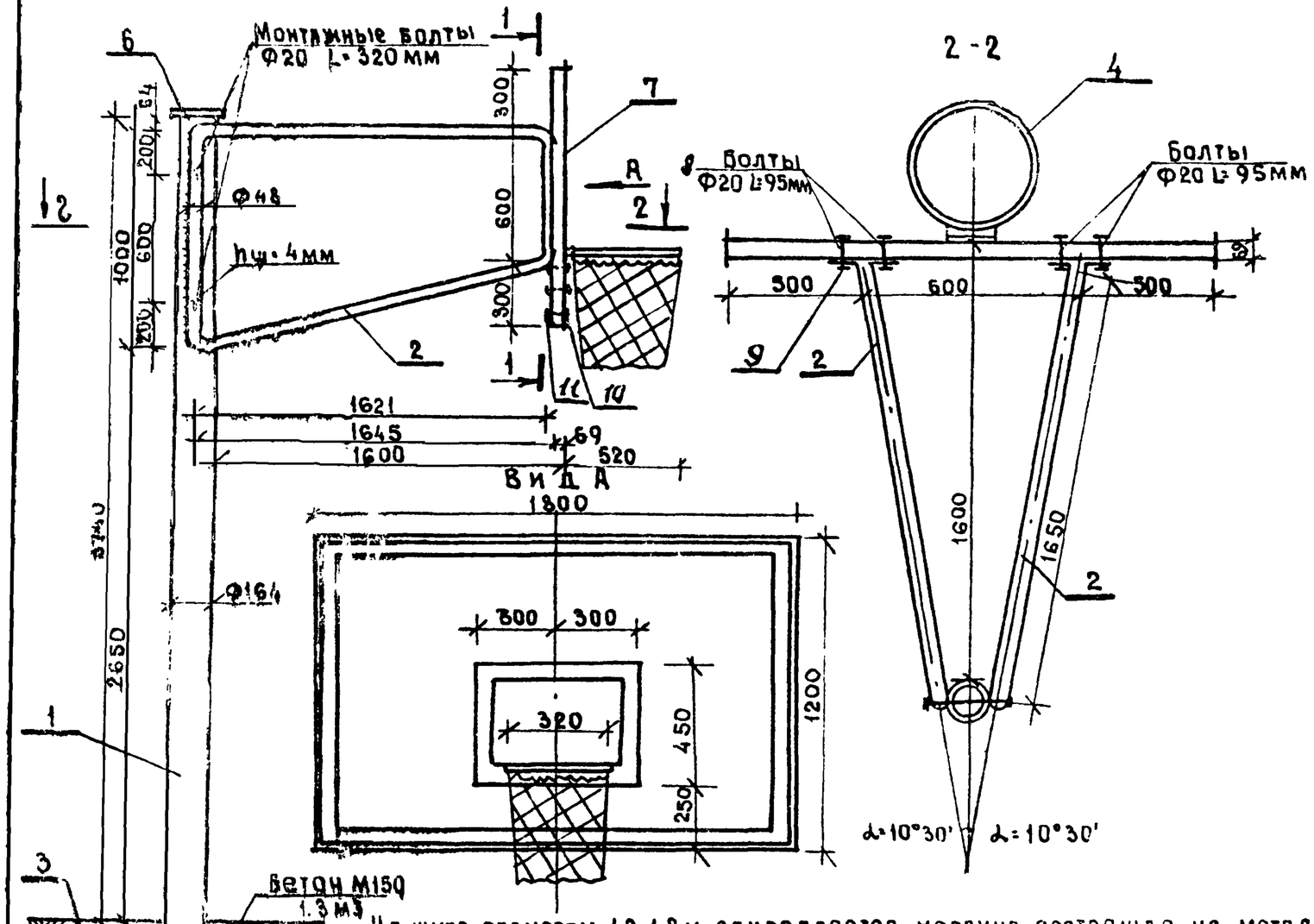

Спецификация металла на изделия

NN поз	Сечение мм	К-во шт.	Длина м поз.	Длина м всех позиц	Масса, кг поз.	Масса, кг всех поз.	Масса, кг марки	ГОСТ
1	Тр dн=165 S=4,5	1	4,740	4,74	82,0	82,0		3262-75
2	Тр dн=50 S=3,5	2	4,85	9,70	23,7	47,4		3262-75
3	Тр. dн=50 S=3,5	1	0,8	0,8	3,9	3,9		3262-75
4	Ф15	1	—	1,2	—	1,65		2590-71
5	250×8	2	0,5	1,0	7,85	15,7		82-70
6	Круг Ф165×6	1	—	0,165	—	1,2		103-57*
7	Щит	1	—	1,8	—		156,8	—
8	Болт М20×100	8			0,31	2,48		7798-70
9	Гайка (шайба)	8/8			0,6/0,2	0,7		11371-68*
10	Болт М14×100	6			0,14	0,84		7798-70*
11	Гайка (шайба)	6/6			0,025/0,0	0,21		11371-68*

На щите размером 1,2×1,8 м закрепляется корзина, состоящая из металлического кольца и веревочной капроновой сетки /ТУ 15-28-71/. Щиты изготовляются из пиломатериалов хвойных или лиственных пород. Склейка деталей щита производится синтетическим клеем марки К-17 на основе смолы МФ или др. равноценными клеями (возможно изготовление щитов из прозрачных нехрупких материалов).

Поверхность металлических деталей и щита покрываются эмалью.

Полосы рамок баскетбольного щита черного или красного цвета.

Поле щита окрашивается с двух сторон в белый цвет.

1976 г.	Малые архитектурные формы и элементы благоустройства жилых зон микрорайонов	Баскетбольная стойка тренировочная. Щит	Типовой проект 320-53	Альбом II	Лист АС-76

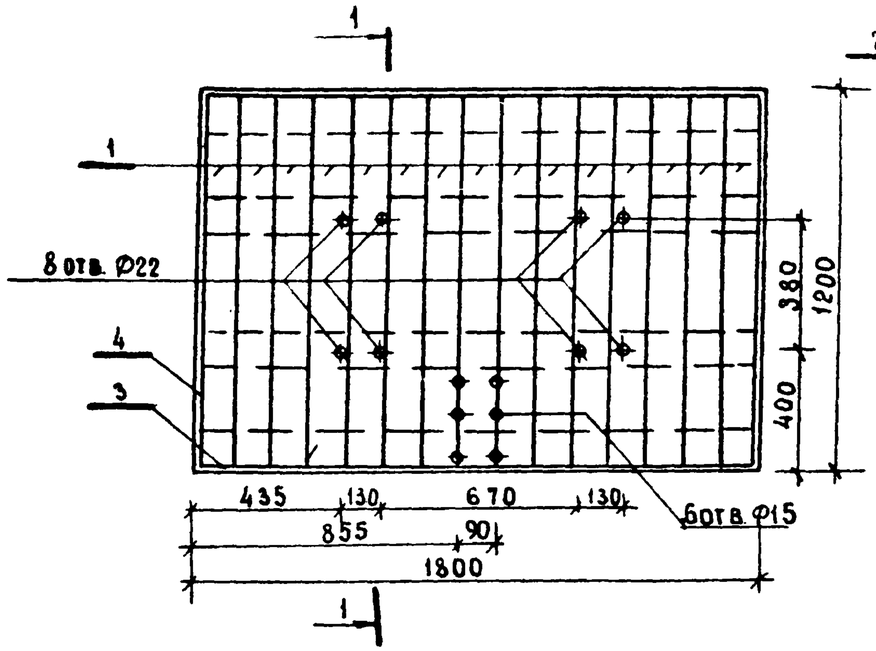

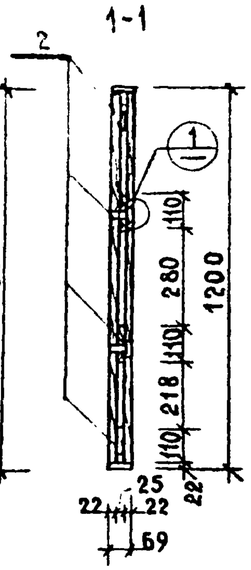

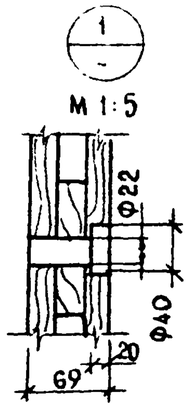

Вид А

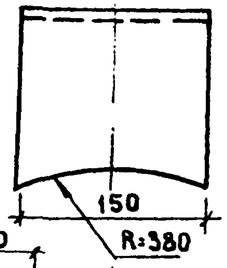

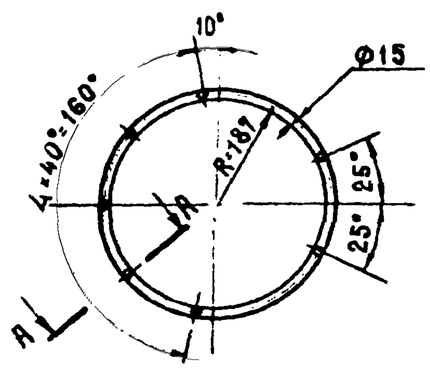

А-А

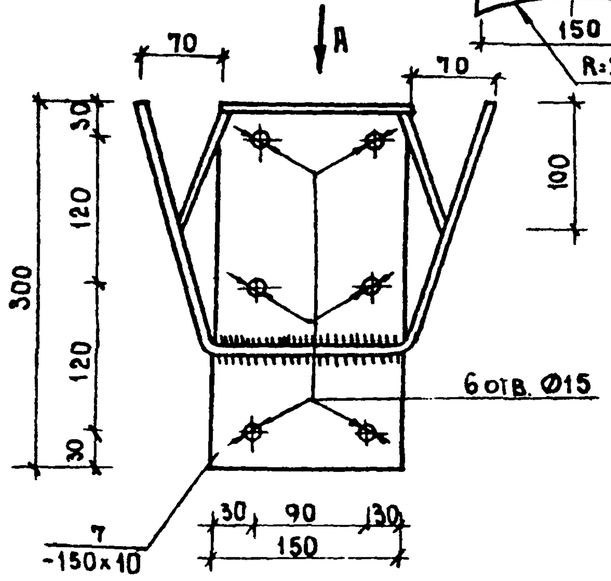

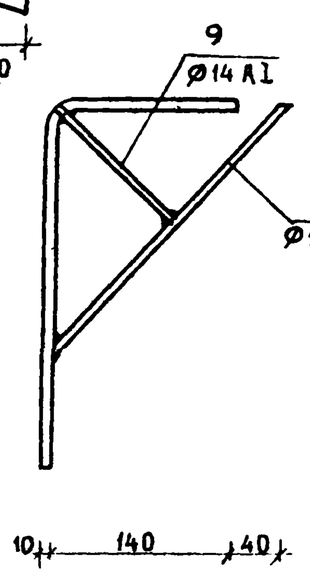

Спецификация металла на изделие

Марка изделия	NN поз.	Сечение мм	К-во шт.	Длина м		Масса, к			ГОСТ
				поз.	Всех позиц	поз.	Всех поз.	Марки	
	1	120×22	15	1.156	17.35	–			
	2	110×25	4	1756	7.02	–	4.2		
	3	69×22	2	1800	3.6	–			
	4	69×22	2	1200	2.4	–			
	5	16 AI	1	1.2	–	–	1.65		2590-71
	6	4 BI	7	30	0.21	–	0.02		2590-71
	7	-150×10	1	300	0.3	3.52	3.52		103-57*
	8	Ø14 AI	1	570	0.57	0.69	0.69		2590-71
	9	Ø14 AI	2	1100	0.2	0.121	0.242		2590-71

1. Общие указания см. лист 1-5 АА IV
2. Данный лист читать совместно с листом АС-76

1976 г.	Малые архитектурные формы и элементы благоустройства жилых зон микрорайонов.	Баскетбольная стойка, тренировочная. Кольцо, элементы щита.	Типовой проект 320-53	Альбом II	Лист АС-77

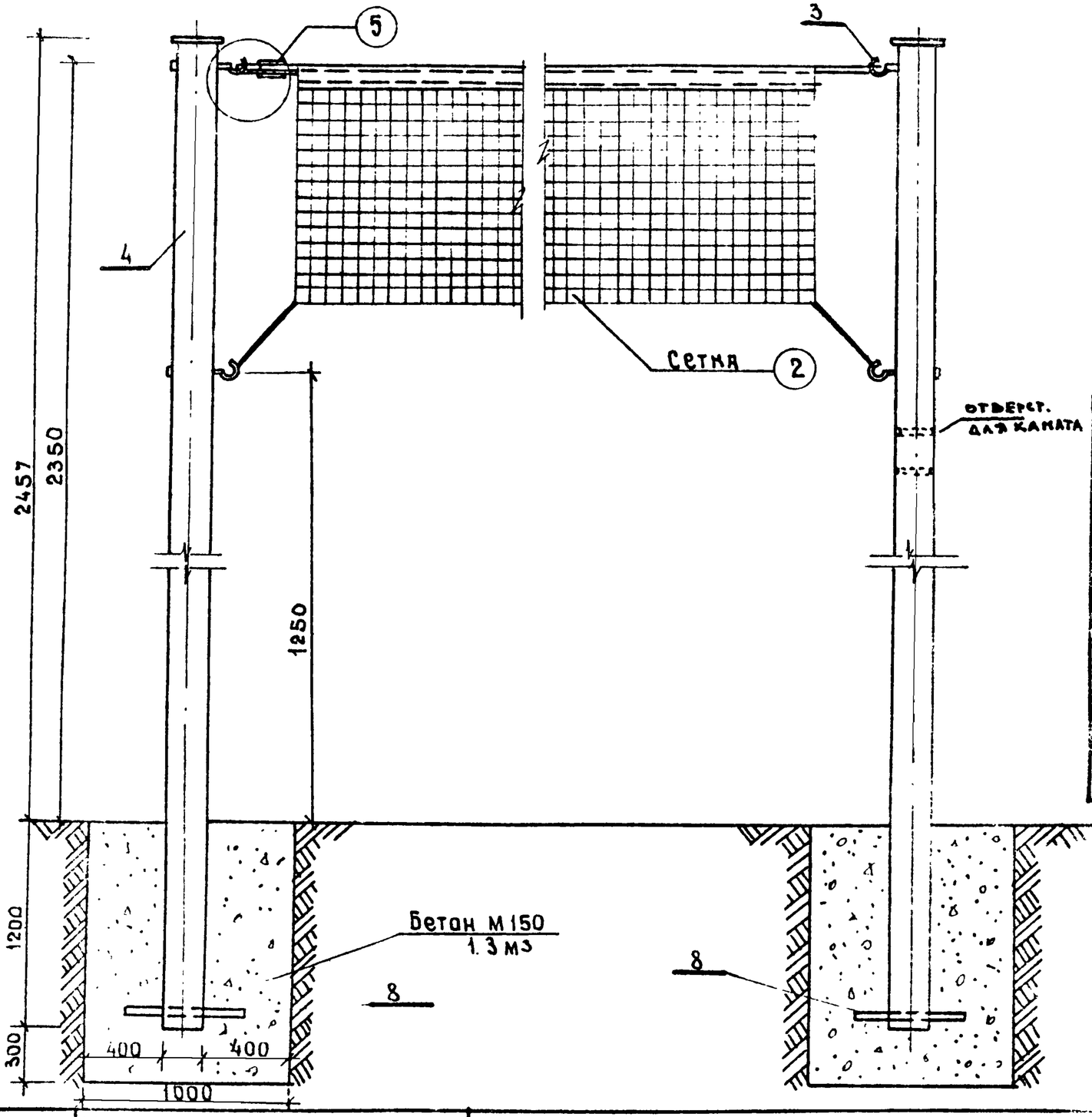

I

М 1:2

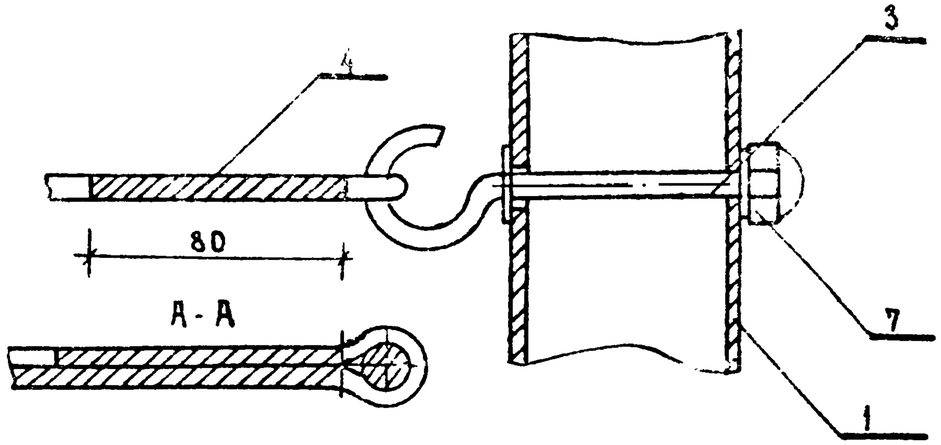

Спецификация элементов

Марка изделия	NN поз	Сечение мм	К-во шт.	Длина поз.	Длина Всех поз. м	Масса, кг поз	Масса, кг Всех поз	Масса, кг Марки	ГОСТ
	1	Тр. $d_н$=165×5-4.5	2	3660	732	65.0	130.0		3262-75
	2	Сетка	1	9500	9.5	—			ТУ15-28-71
	3	Ф12 А I	4	250	1.0	0.30	0.80		2590-71
ММ-2-32	4	Канат Ф6	1	—	15.0	—	—		
	5	Талреп						139.6	08.59-010
	6	Круг Ф165×6	2	—	0.165	—	1.2		103-57*
	7	Гайка М10	4			0.028	0.11		5915-70*
	8	Тр. $d_н$ 50; S=3.5	2	0.8	1.6	3.9	7.8		3262-75

Поверхность металлических стоек покрывается эмалью ПФ-115 ярких цветов

Сетка капроновая ТУ 15-28-71.

1976 г.	Малые архитектурные формы и элементы благоустройства жилых зон микрорайонов.	Волейбольная стойка	Типовой проект 320-53	Альбом II	Лист АС-78

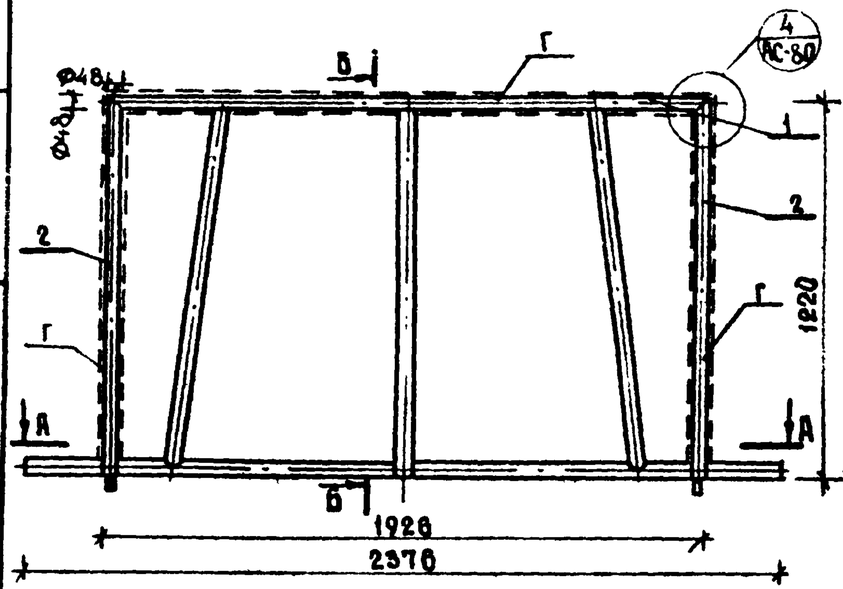

Б - Б

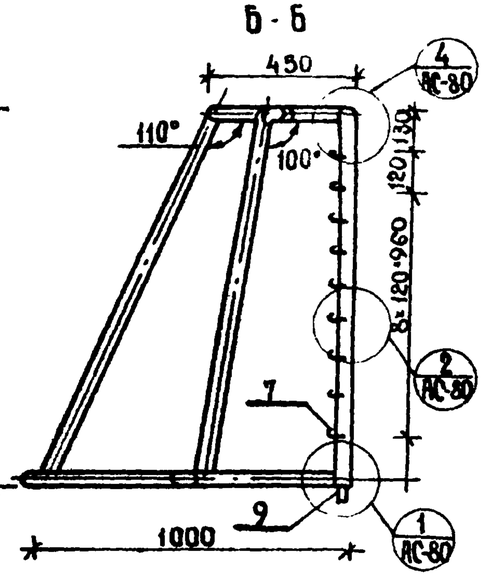

А - А

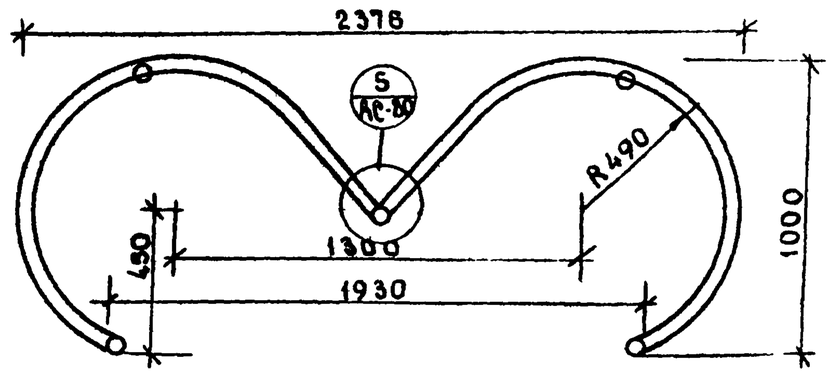

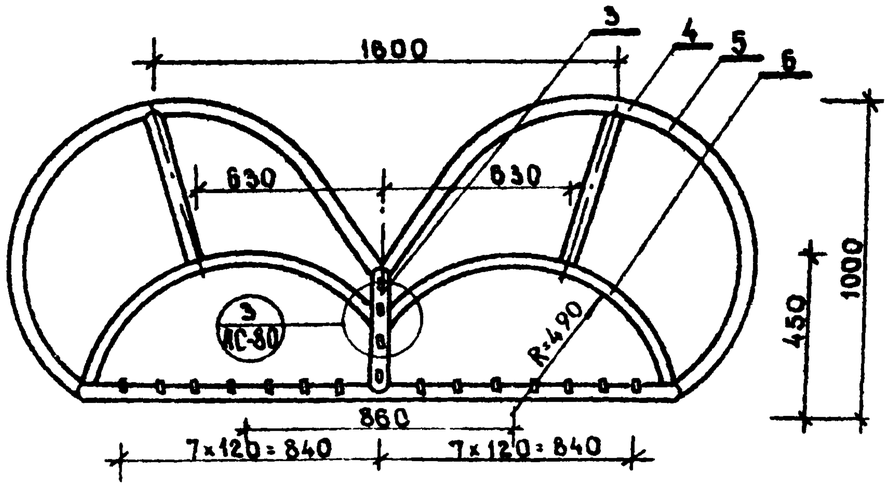

1. Общие указания см. лист 1-5 Ал. IV
2. Покрытие поверхностей ГФ-115, Красная ГОСТ 6465-63 Ш ж.
3. Неуказанные сварные швы по ГОСТ 16037-70 с А3.
4. Раму ворот снаружи обтягивают частой веревочной сеткой (ТУ82 4957-74) не пропускающей шайбу внутри ворот, к верхней части сетки прикрепляют вторую веревочную сетку, свободно спадающую на лед.
5. Спецификацию см. лист АС-80

Инженер О. Ракович

г. Минск

1976г	Малые архитектурные формы и элементы благоустройства жилых зон микрорайонов	Ворота хоккейные. Общий вид.	Типовой проект 320-53	Альбом II	Лист АС-79

1 АС-79

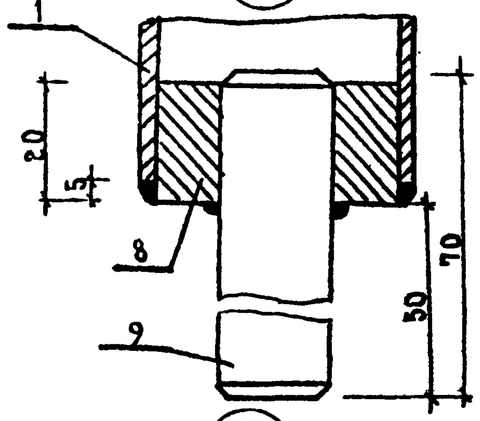

2 АС-79

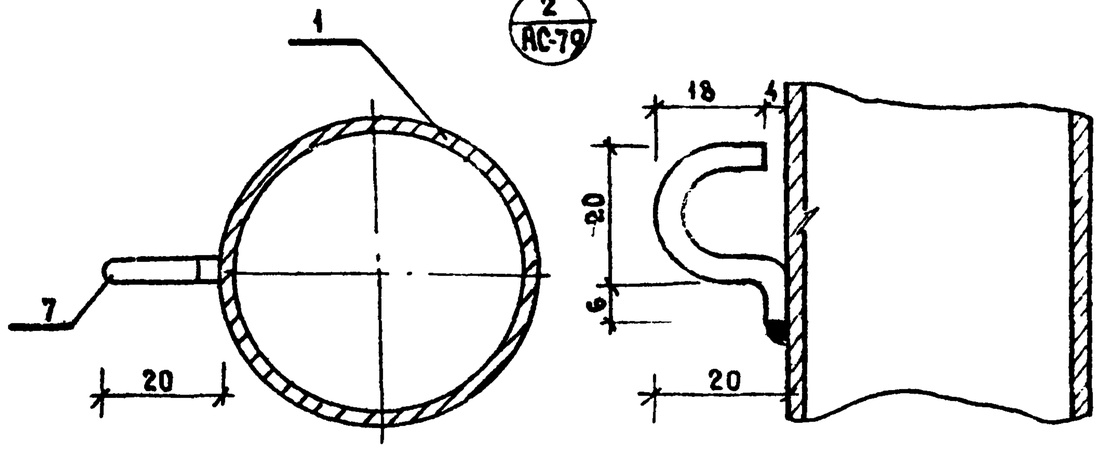

3 АС-79

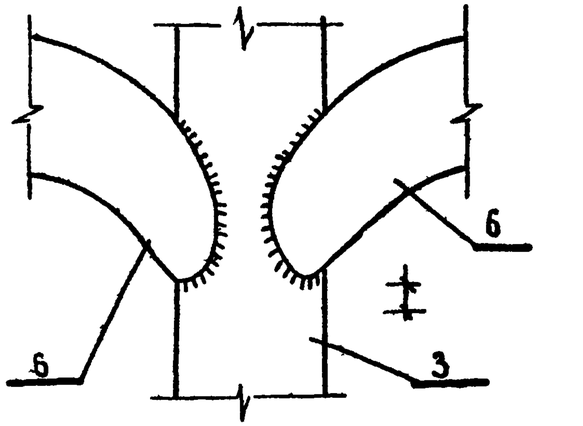

4 АС-79

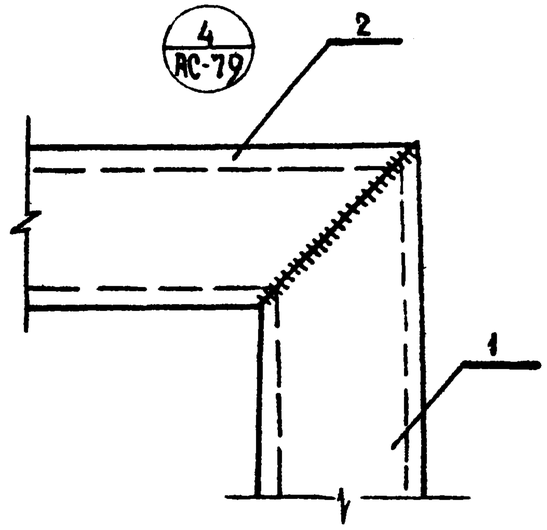

5 АС-79

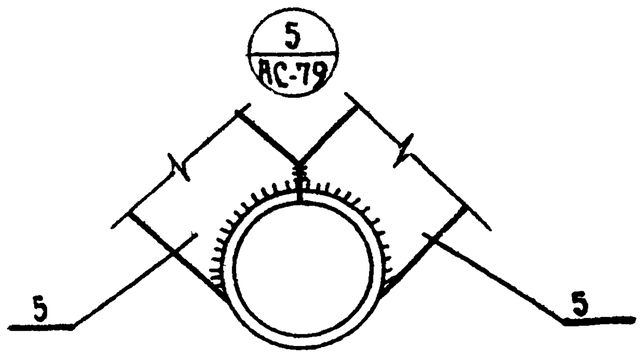

Спецификация металла на изделия

Марка изделия	NN поз	Сечение мм	К-во шт.	Длина		Масса, кг			ГОСТ
				Поз.	Всех позиц	поз.	Всех поз	марки	
	1	труба dн 500 δ-35	1	1926	1.926	7.85	7.85		10704-63*
	2	труба dн 500 δ-3.5	2	1220	2.44	4 9	9.8		10704-63*
	3	труба dн-250 δ-2.5	1	1300	1.30	1.81	1.8		10704-63*
	4	« dн-250 δ-2.5	2	1240	2.48	1.72	3.44		10704-63*
МЛ-2-31	5	« dн-250 δ-2.5	2	1.15	2.30	1.6	3.2	44135	10704-63*
	6	« dн-250 δ-2.5	2	2150	4.3	8.6	17.2		10704-63*
	7	Ф4 AI	36	55	1.97	–	0.195		5781-61*
	8	Ф43	2	20	0.04	0.188	0.37		2590-71
	9	Ф18	2	70	0.14	0.14	0.28		2590-71

1. Общие указания см. лист 1-5 Ал. IV
2. Данный лист читать совместно с листом АС-79

Деревянный щит М 1:20

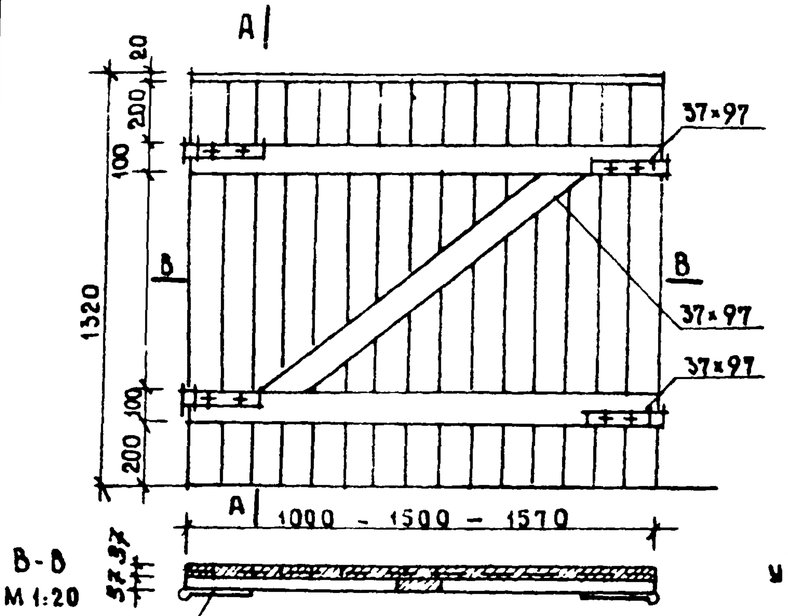

В-В М 1:20

Разрез А-А рядовых щитов М 1:20

Разрез А-А угловых щитов М 1:10

Разрез В-В угловых щитов поз 3 и 4 М 1:25

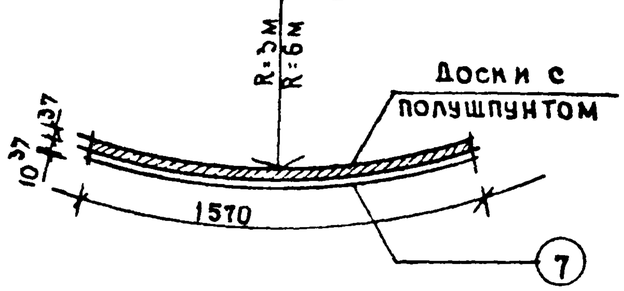

М 1:10

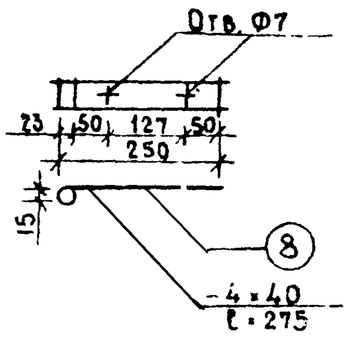

Поз. 1 и 2

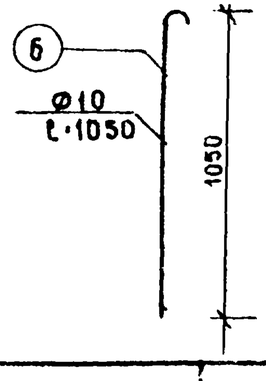

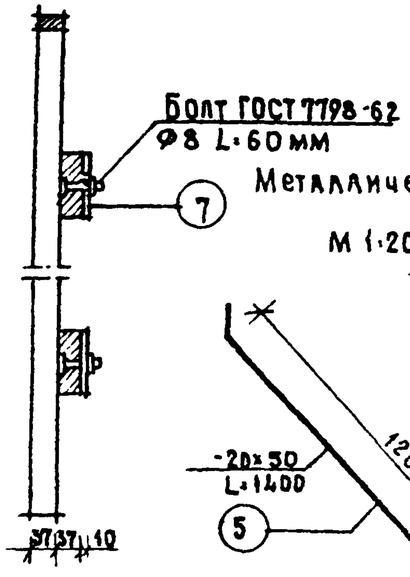

Металлические элементы

М 1:20

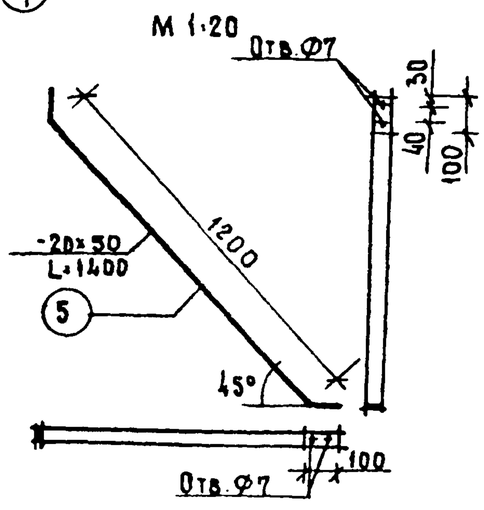

Монтаж деревянного барьера

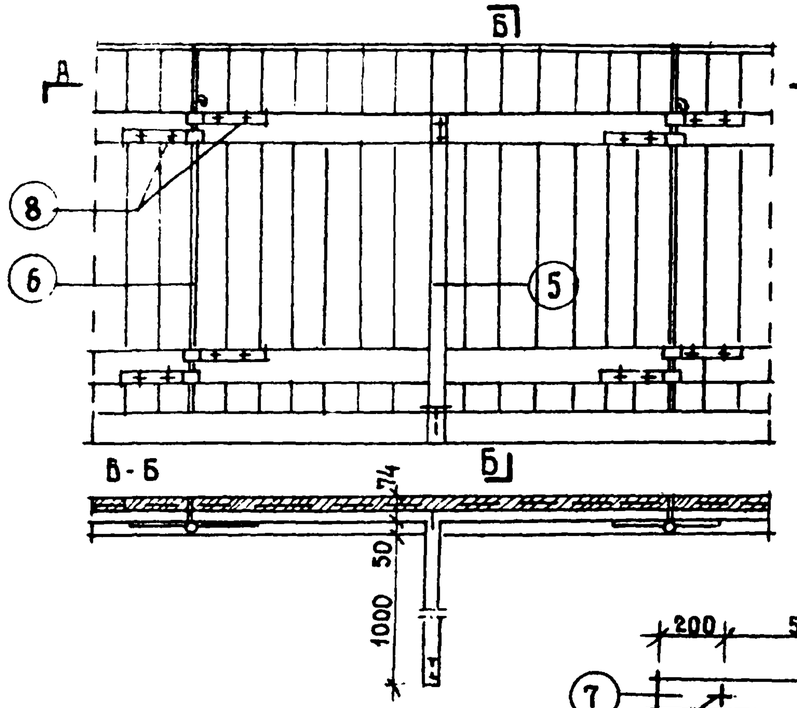

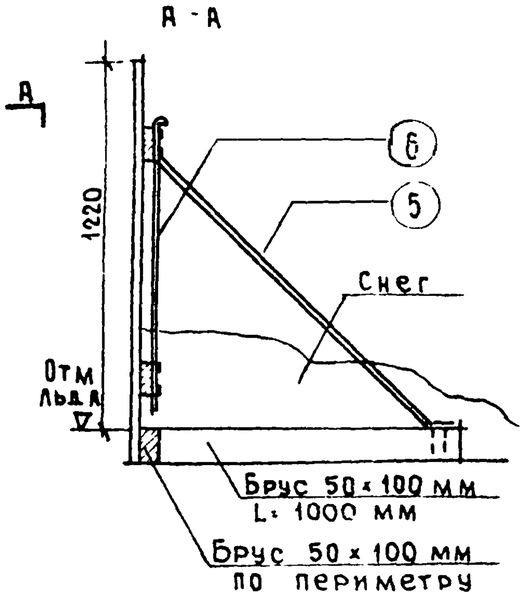

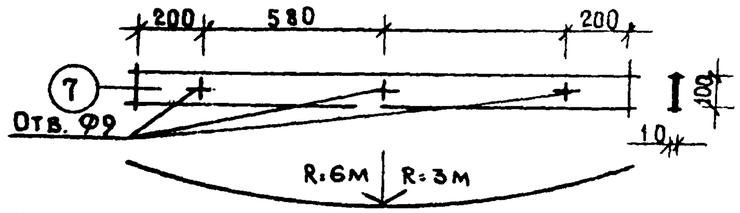

N поз.	Наименование	Размер	Вес кг	Количество для норм. площадки	Количество для миним. площадки
1	Рядовой щит	1500×1320	—	88	60
2	" дверь "	1000×1320	—	2	6
3	Угловой щит R=3м	1570×1320	—		12
4	" " R=6м	1570×1320	—	24	—
5	Опор	-20×50 / L=1400	10,99	112	76
6	Стержень	Ф10 / L=1050	0.64	114	78
7	Горизонтальная планка	-10×100 / L=1570	12.32	24	12
8	Петля	-4×40 / L=275	0.34	456	312

Примечание:

Металлические и деревянные части покрасить масляной краской.

А - А

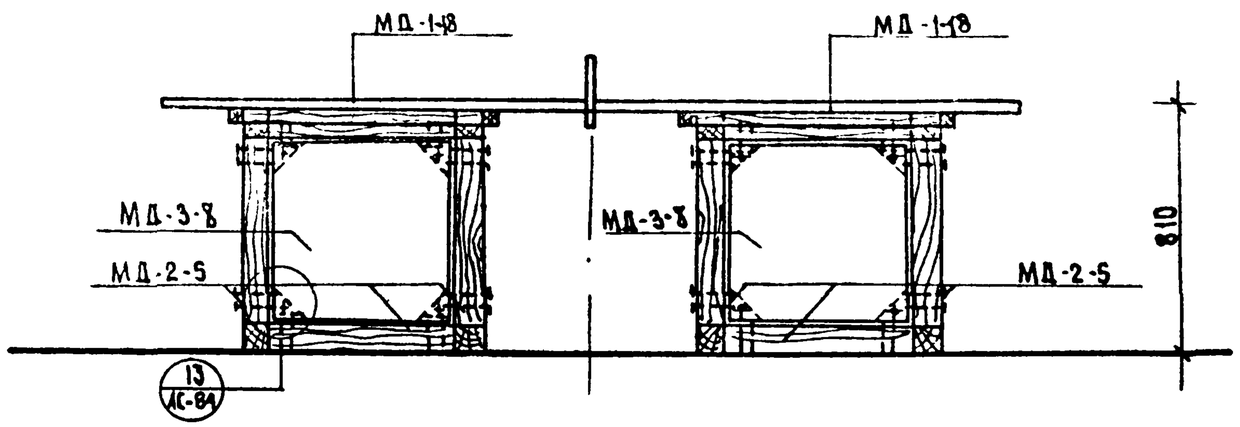

Б - Б

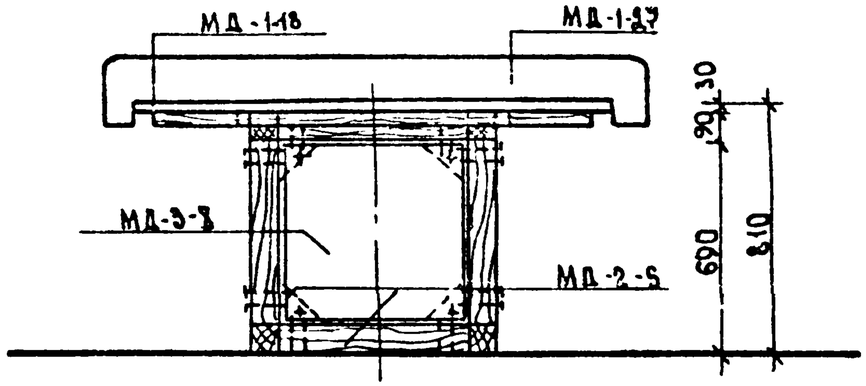

Б

План М 1:20

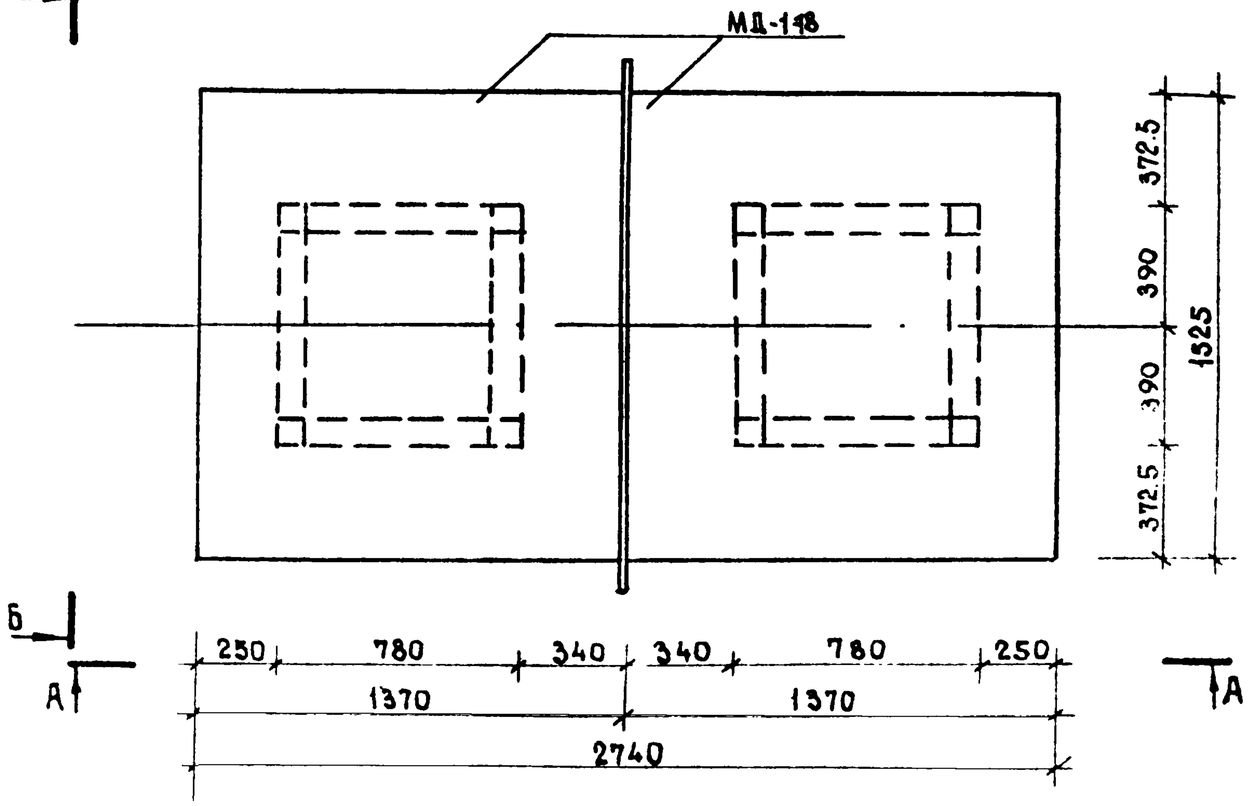

Спецификация элементов на стол для настольного тенниса

Наименование	Марка	Кол. шт.	N альбома, листа
Деревянные изделия	МД-2-5	24	ал V ч.2 лист КД-09
	МД-1-18	2	ал. V ч.2 лист КД-16
	МД-1-27	1	ал. V ч.2 лист КД-18
	МД-3-8	8	ал. V ч.2 лист КД-12
Металлич. изделия	ММ-3-3	32	ал. V ч.2 лист КД-11
Болт	М12×110	128	ГОСТ 7801-72
Болт	М12×40	32	ГОСТ 7798-70*
Гайка / шайба/	М12/12	160	ГОСТ 5915/11371-68*

1976г.	Малые архитектурные формы и элементы благоустройства жилых зон микрорайонов	Стол для настольного тенниса	Типовой проект 320-53	Альбом II	Лист АС-82

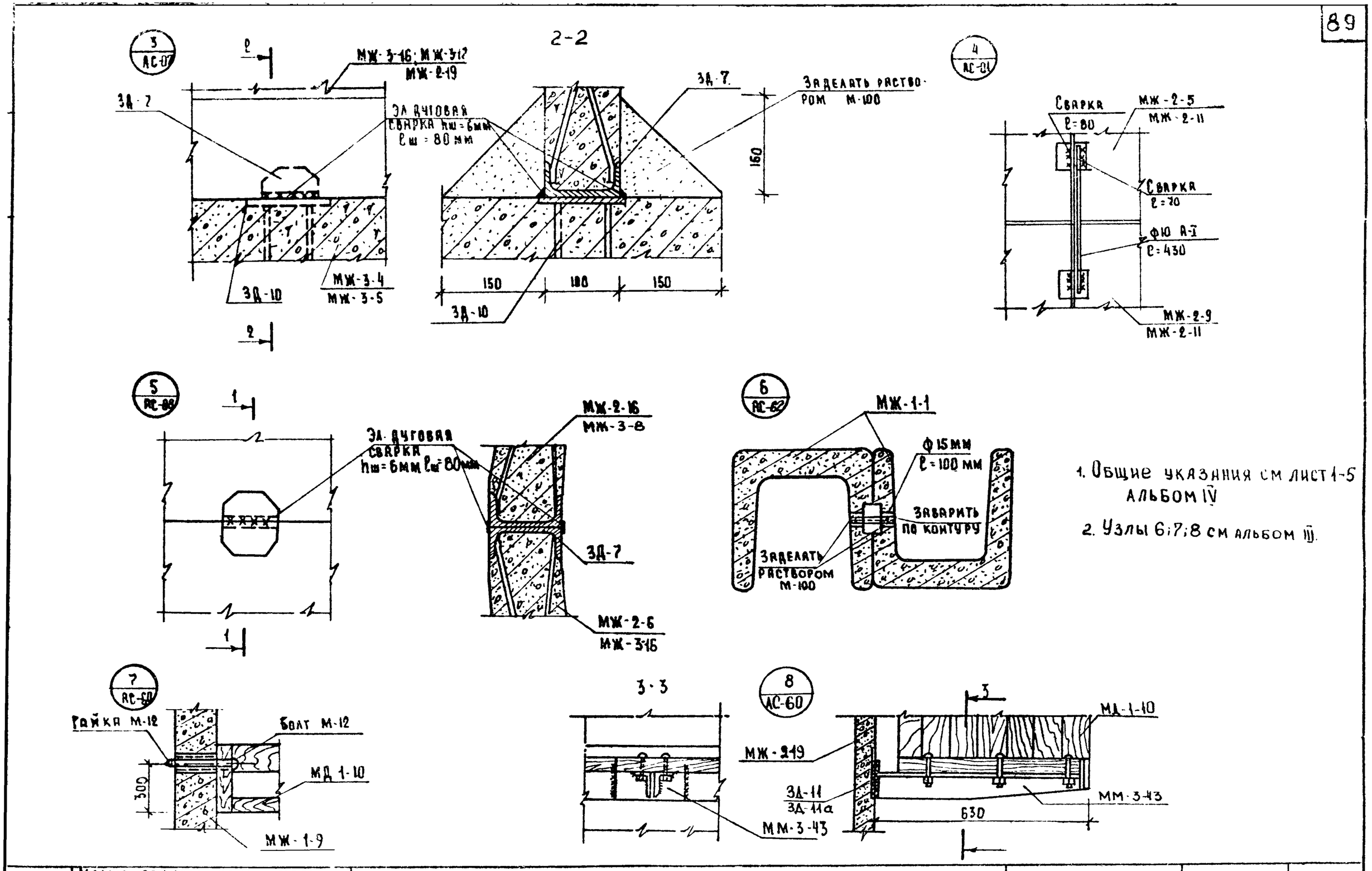

1. Общие указания см лист 1-5 альбом IV
2. Узлы 6;7;8 см альбом III.

1976	МАЛЫЕ АРХИТЕКТУРНЫЕ ФОРМЫ И ЭЛЕМЕНТЫ БЛАГОУСТРОЙСТВА ЖИЛЫХ ЗОН МИКРОРАЙОНОВ.	УЗЛЫ 3÷8.	ТИПОВОЙ ПРОЕКТ 320-53	АЛЬБОМ II	ЛИСТ АС-83

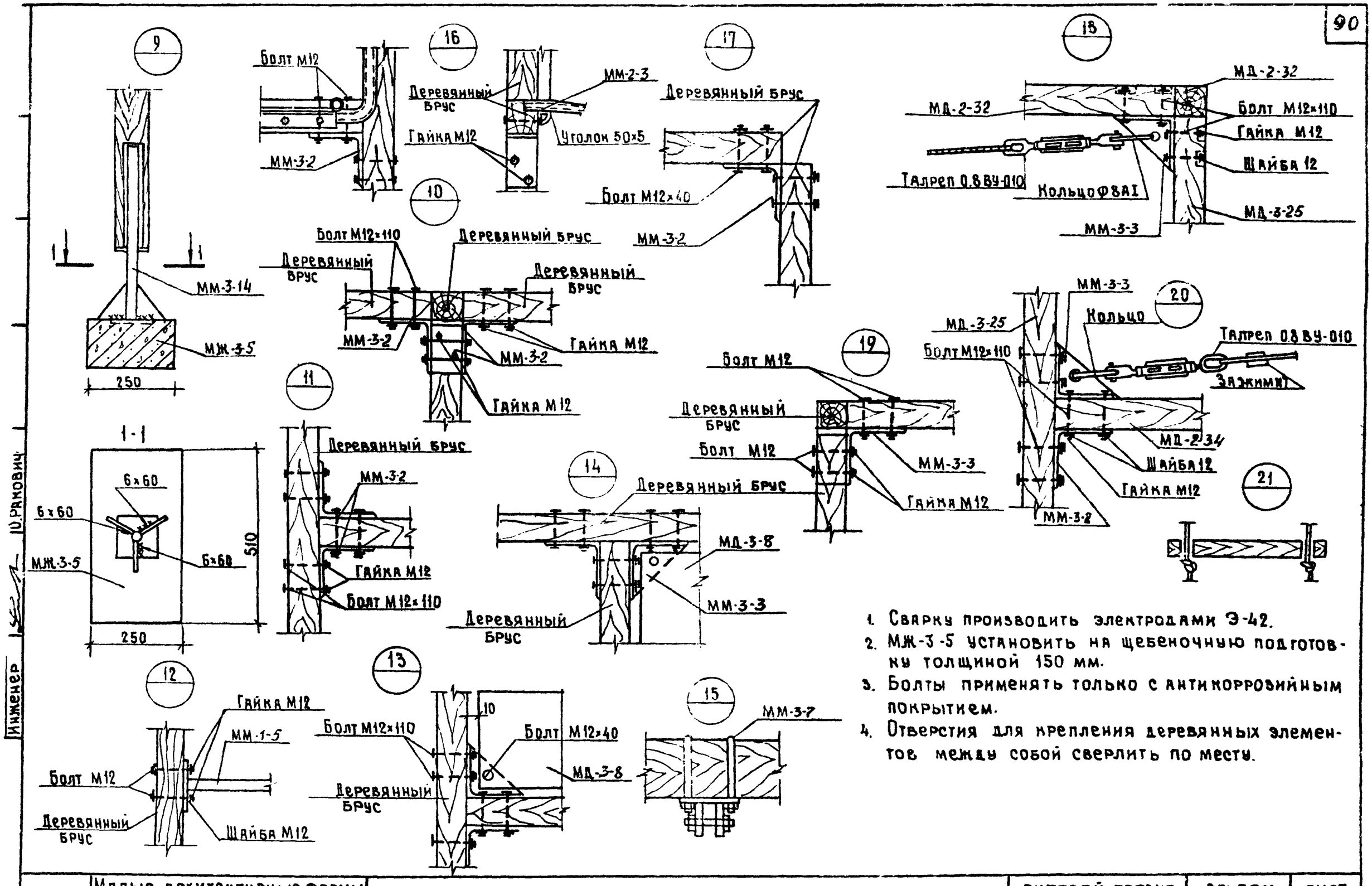

1. Сварку производить электродами Э-42.
2. МЖ-3-5 установить на щебеночную подготовку толщиной 150 мм.
3. Болты применять только с антикоррозийным покрытием.
4. Отверстия для крепления деревянных элементов между собой сверлить по месту.

Инженер Ю.Ракович

1976г.	Малые архитектурные формы и элементы благоустройства жилых зон микрорайонов.	Узлы „9" ÷ 21"	Типовой проект 320-53	Альбом II	Лист АС-84

1-1

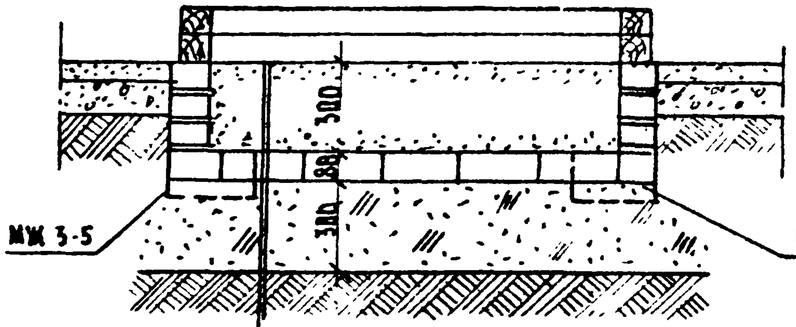

2-2

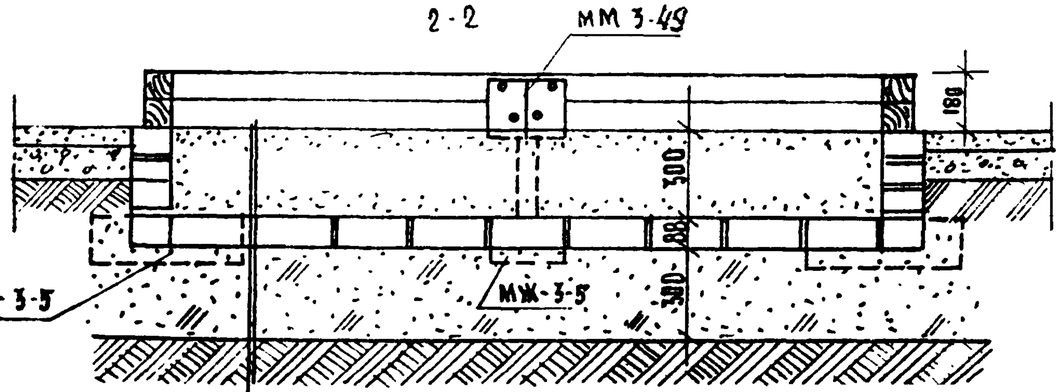

4-4

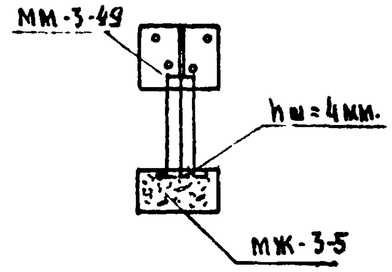

Песок

Камни керамические пустотелые пластического прессования ГОСТ 6516-74

Гравий

Грунт основания

Смотри сечение 1-1

План раскладки фундаментных подушек песочницы тип I-А (тип-I-Б)

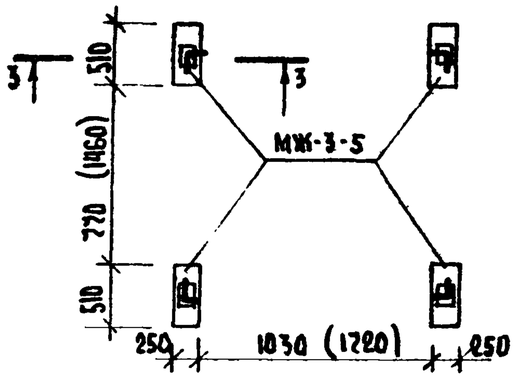

План раскладки фундаментных подушек песочницы тип-II.

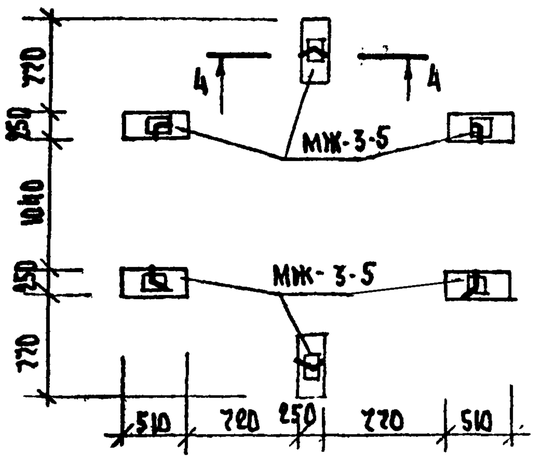

План раскладки фундаментных подушек песочного дворика

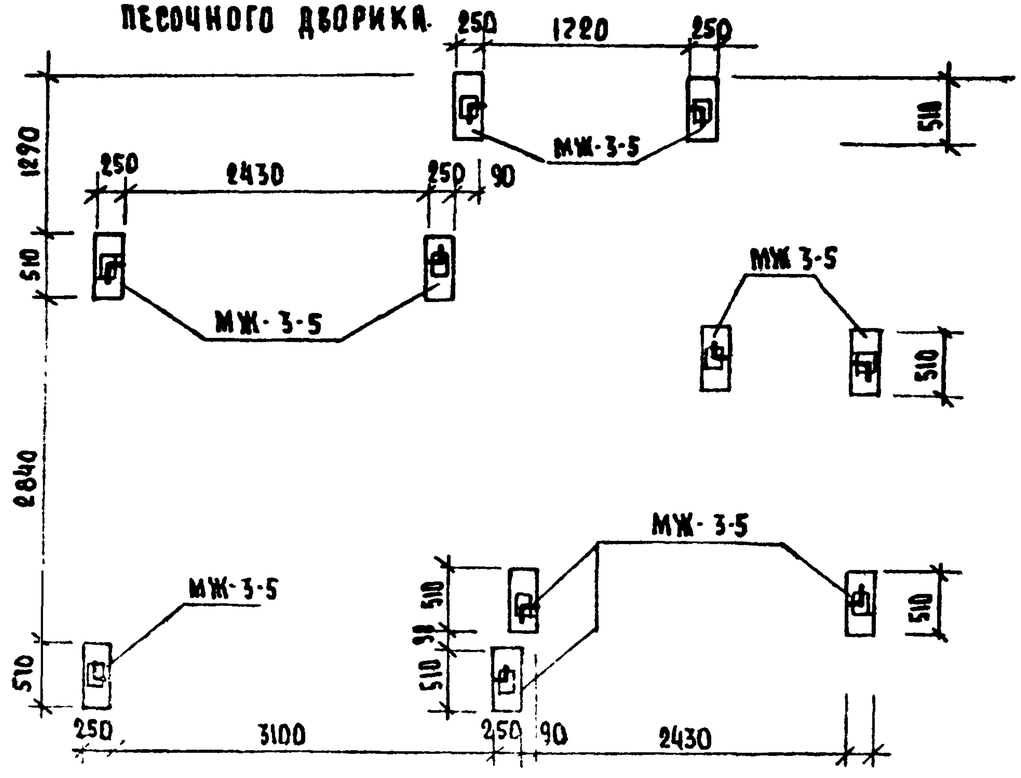

3-3

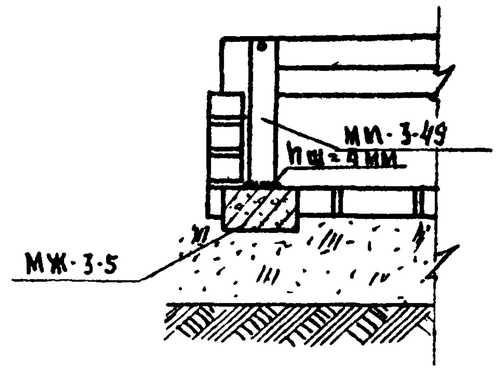

1976	Малые архитектурные формы и элементы благоустройства жилых зон микрорайонов.	Песочница тип I-А, тип I-Б, тип - II. Песочный дворик. Фундаменты, сечения.	Типовой проект 320-53	Альбом II	Лист АС-85

А - А М-1:10

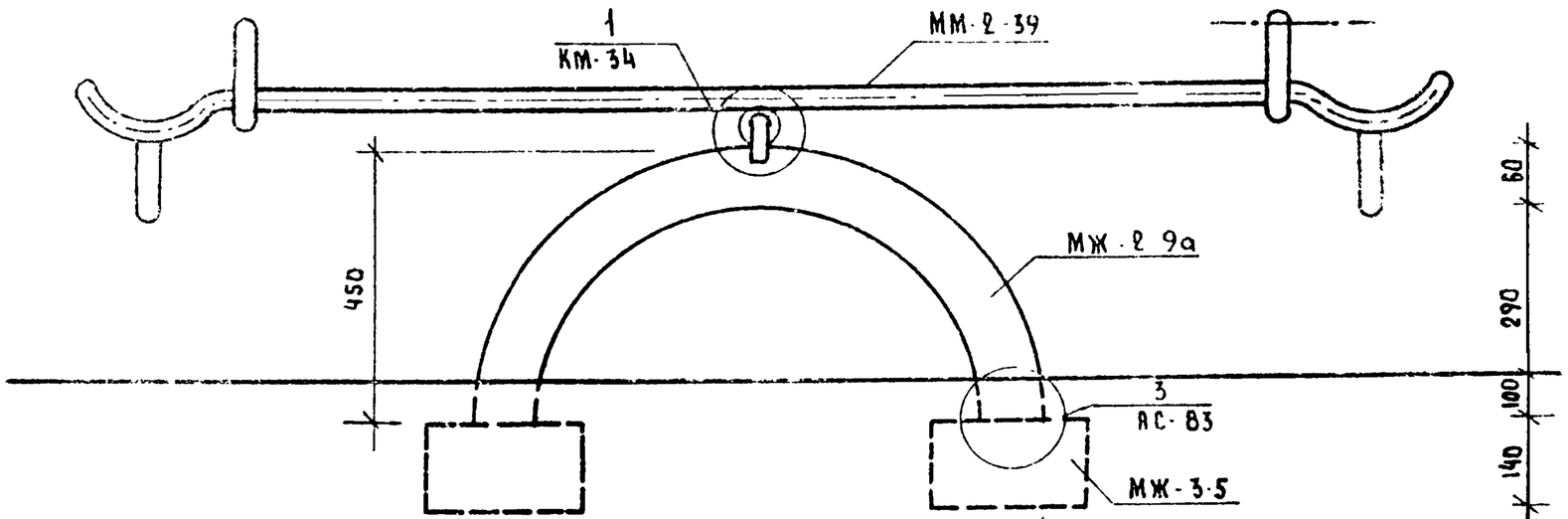

План М 1:10

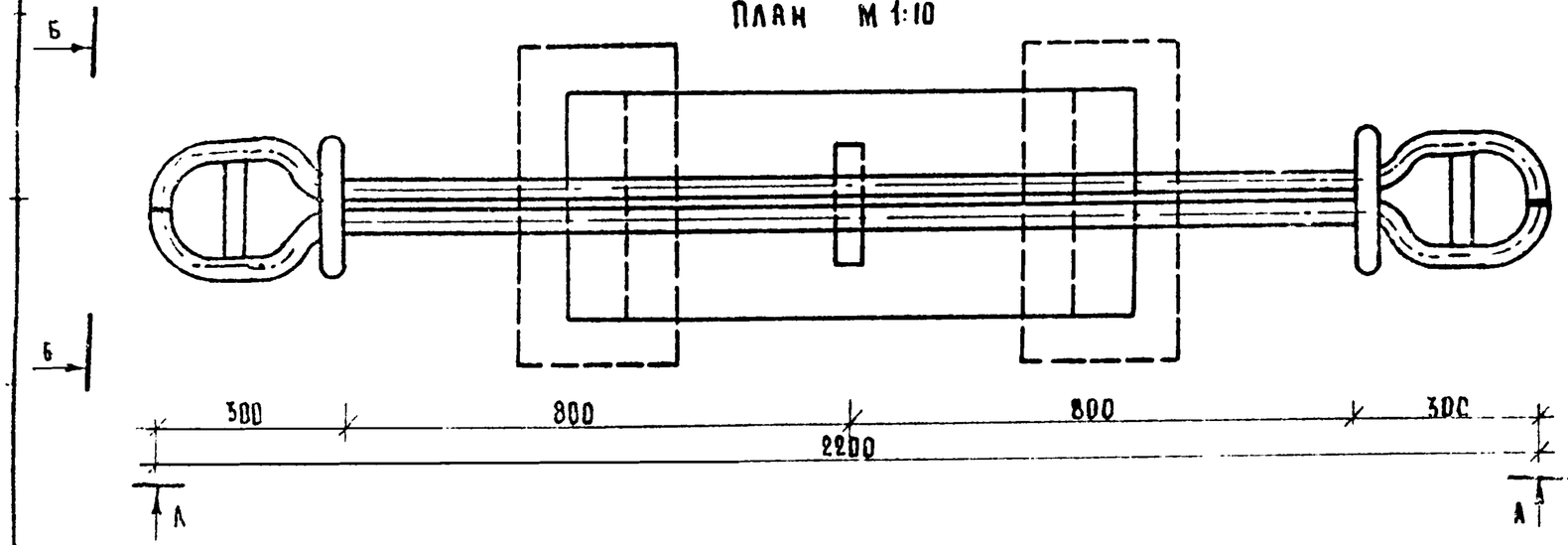

Б - Б М 1:10

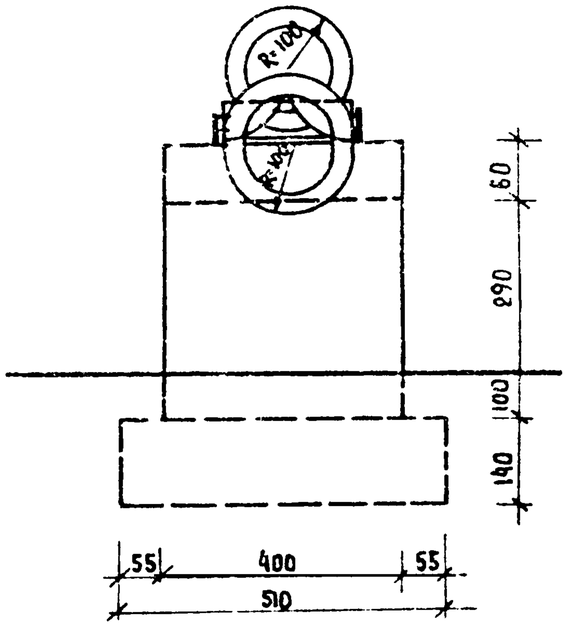

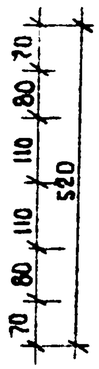

Спецификация изделий

Наименование	Марка	Кол. шт	№ загот альбома, лист
Ж/б элемент	МЖ-2-9а	1	Альбом IV ч.1 л КЖ-33
„ —— „	МЖ-3-5	2	Альб. IV ч 1. лист КЖ-46
	ММ-2-39	1	Альб. IV ч.3 лист КМ-34

А – А М 1:20

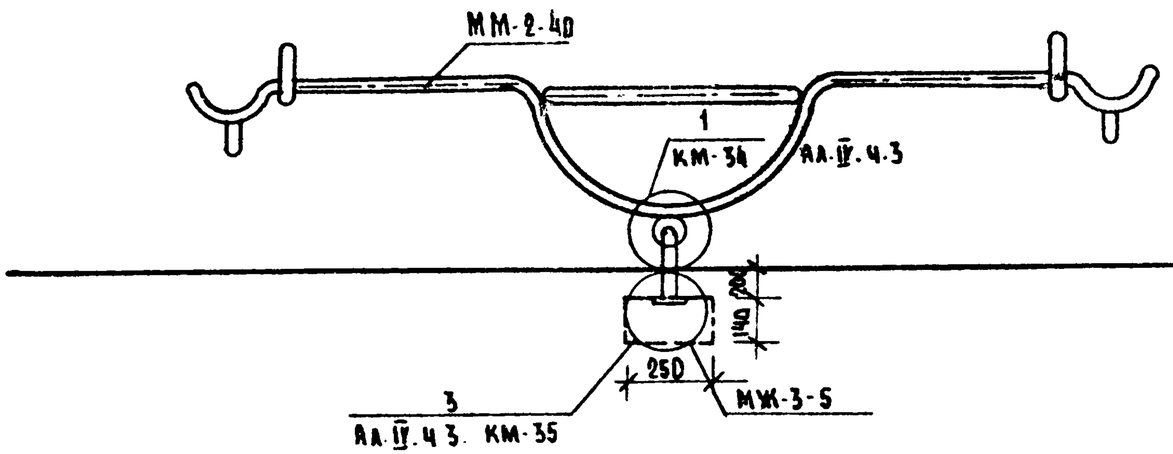

Б-Б М 1:20

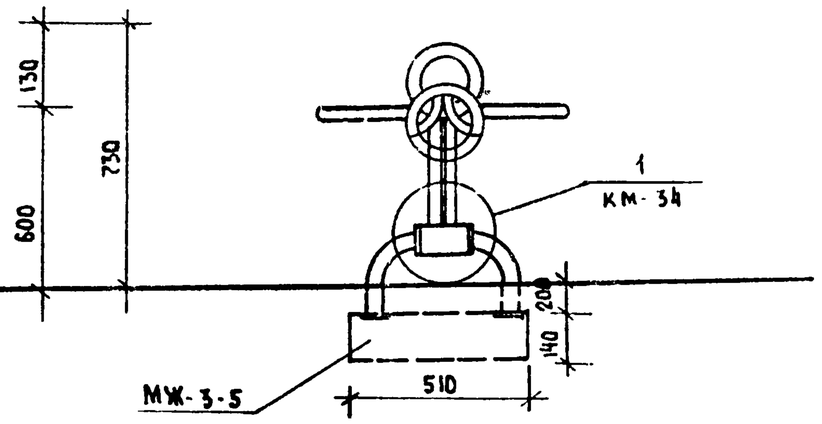

План М 1:20

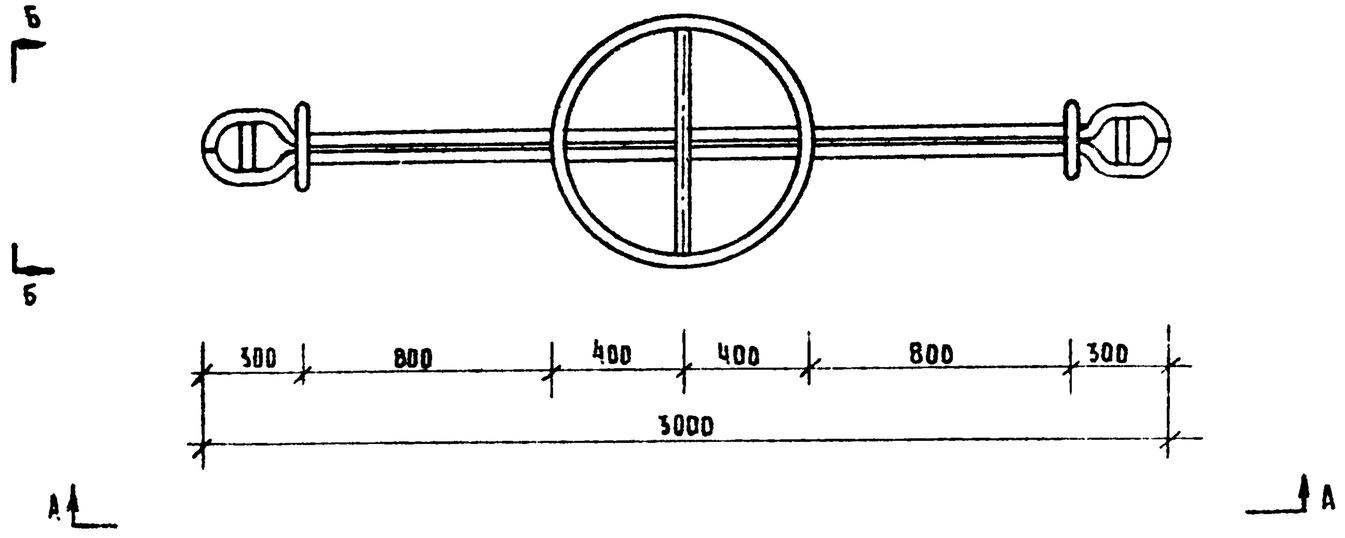

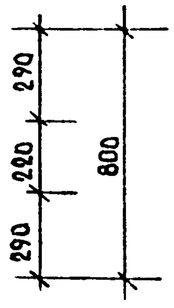

Спецификация изделий

Наименование	Марка	Кол. шт.	№ загот. альбома лист
ж/б элемент	МЖ-3-5	1	Альбом IV части I. л. КЖ45
металлич. з-т	ММ-2-40	1	Альб. IV.43 л. КМ-35

ЗД – пристрелить по месту в МЖ-3-5

1976	Малые архитектурные формы и элементы благоустройства жилых зон микрорайонов.	Качалка-балансир тип II.	Типовой проект 320-53	Альбом II	Лист АС-87

Общий вид

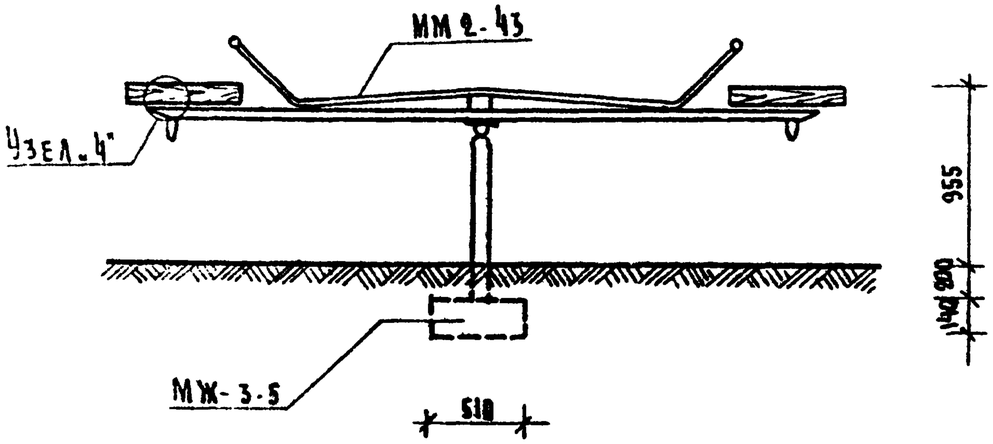

1-1

2-2

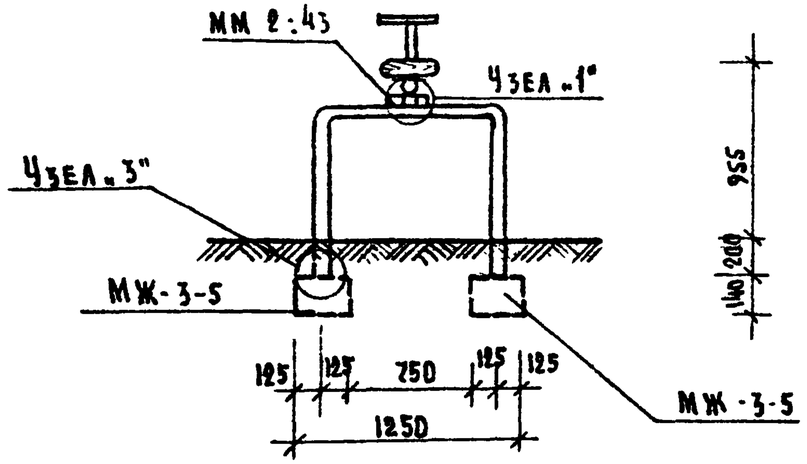

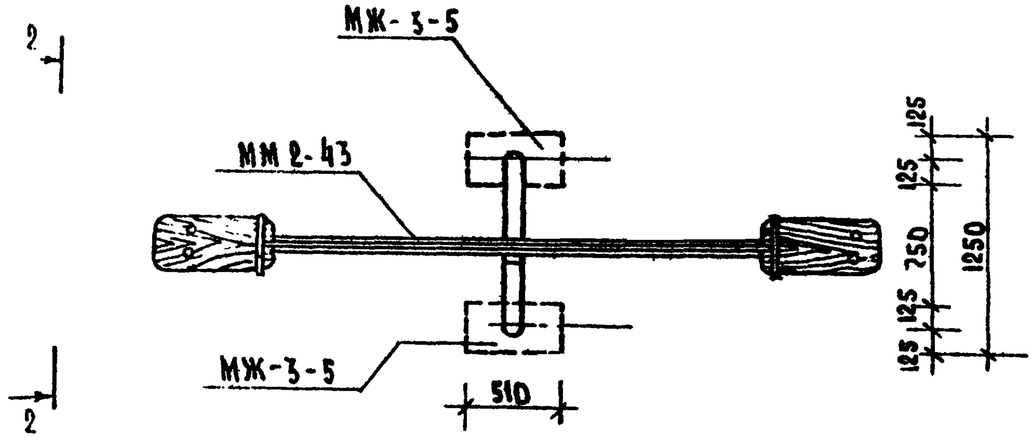

Спецификация изделий на одиночную качалку балансир

Наименование	Марка	Кол. шт.	№ зак. альб. листа
Металл. изделия	ММ 2-43	1	Ал. IV. ч. III КМ-41
ж/б. элемент	МЖ-3-5	2	Ал. IV ч. I КЖ-46

Узел 1 смотри альбом IV часть III КМ-34
Узел 3 смотри альбом IV часть III КМ-35
Узел 4 смотри альбом IV часть III КМ-37

Общий вид

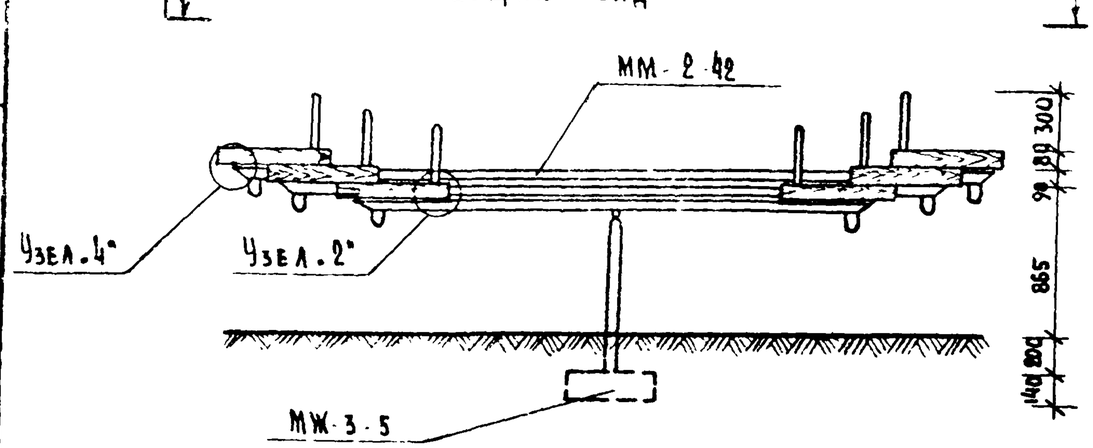

1-1

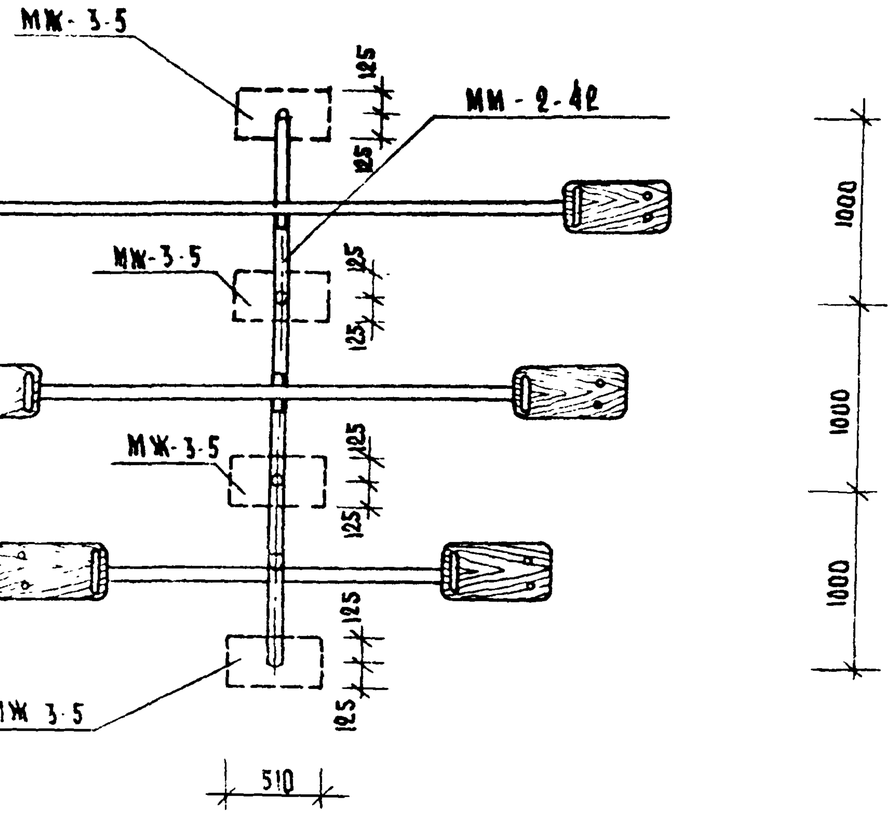

2-2

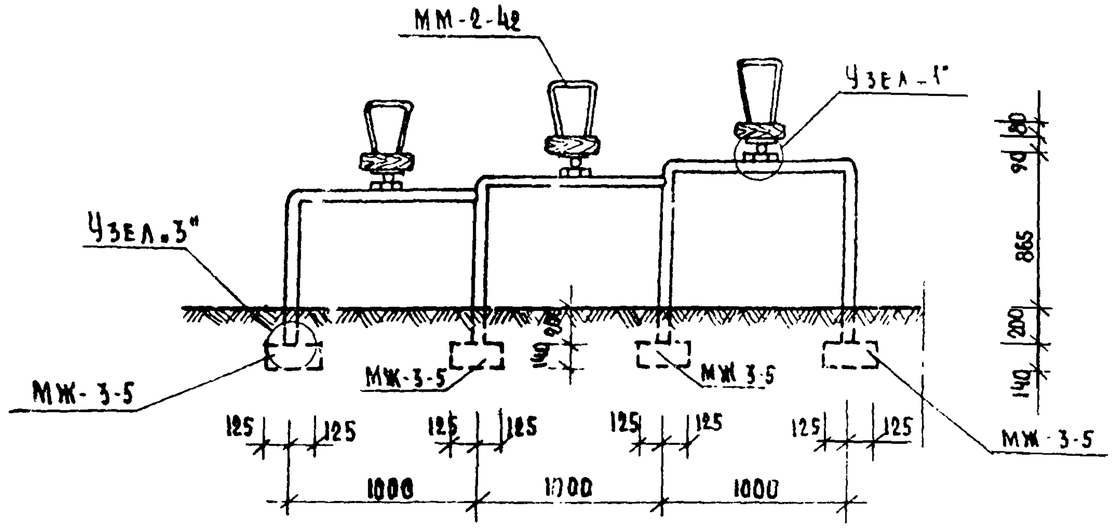

Спецификация изделий

Наименование	Марка	Кол шт.	№ энт. альб листа
Металл. изделия	ММ-2-42	1	Ал. IV ч. III КМ-41
Ж/б элемент	МЖ-3-5	4	Ал. IV-4 I КЖ-46

Узел 1 смотри альбом IV, часть III КМ-34
Узел 3 смотри альбом IV, часть III КМ-35
Узел 4 смотри альбом IV, часть III КМ-37

г. Минск Ст. архитект. Г. Бокун

1976	Малые архитектурные формы и элементы благоустройства жилых зон микрорайонов	Качалка-балансир тип IV.	Типовой проект 320-53	Альбом II	Лист АС-89

Общий вид М 1:50

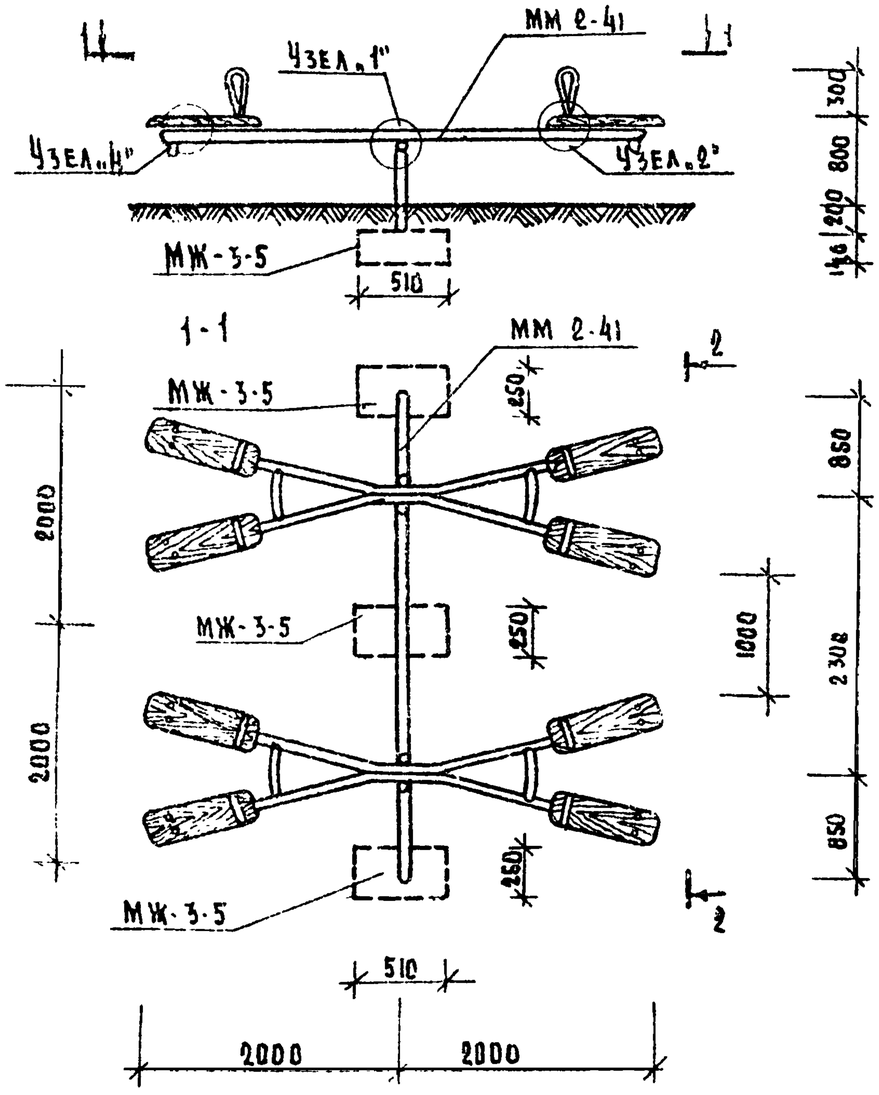

2-2

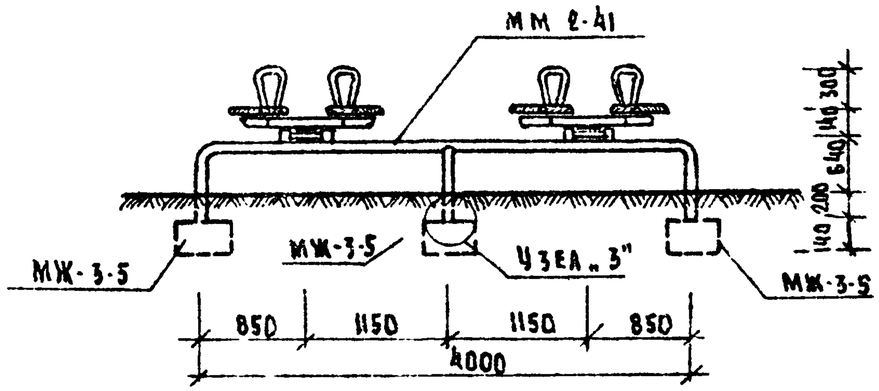

Спецификация изделий

Наименование	Марка	Кол.шт	№ заг. альб листа
Металл. элемент	ММ-2-41	1	Ал. IV ч. III КМ-41
ж/б. элемент	МЖ-3-5	3	Ал. IV. ч. I КЖ-46

Узел 1 смотри альбом IV, часть III КМ-34.
Узел 2 смотри альбом IV, часть III КМ-37
Узел 3 смотри альбом IV, часть III КМ-35
Узел 4 смотри альбом IV, часть III КМ-37

Б - Б М 1:20

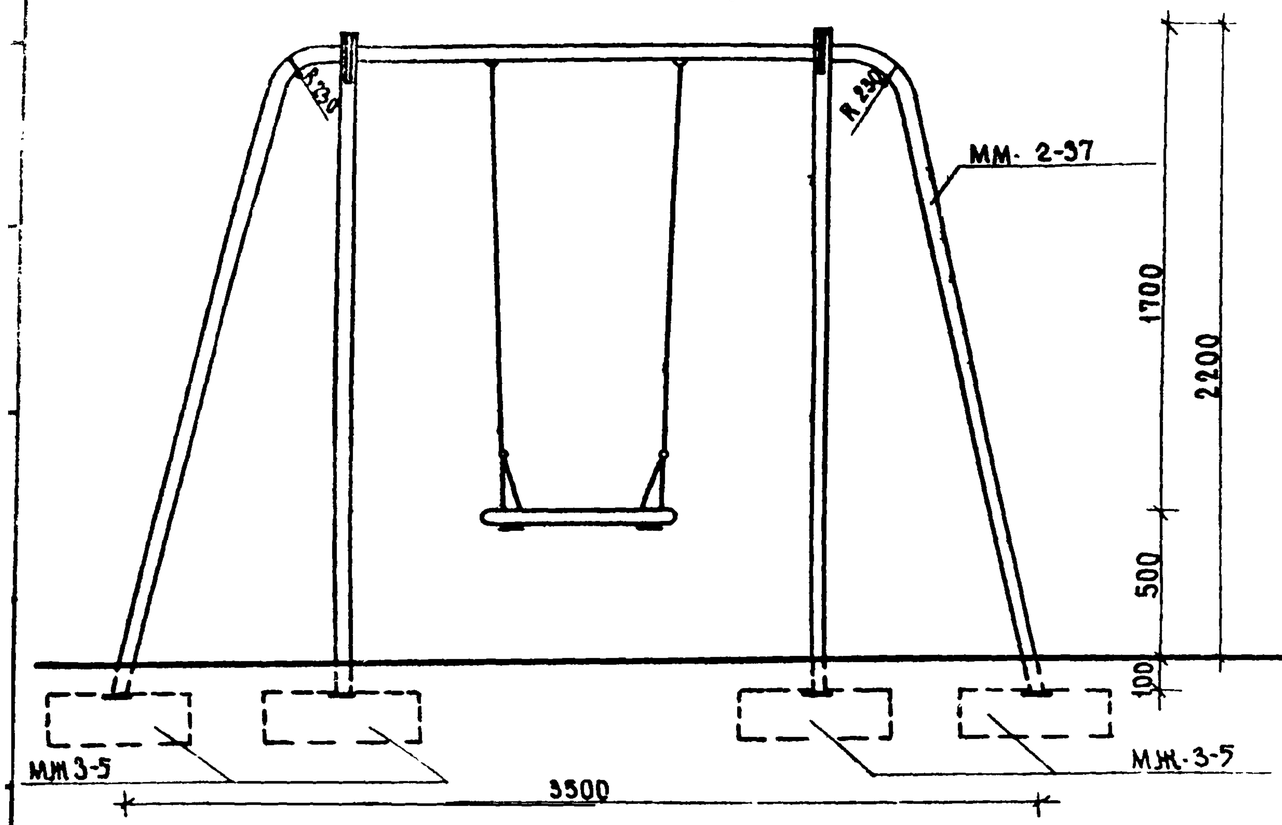

А - А

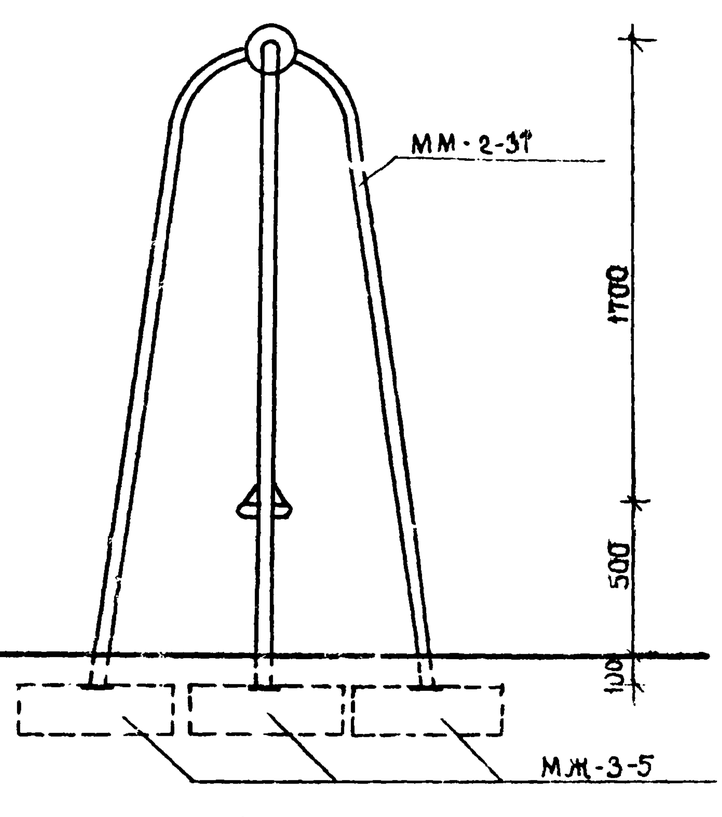

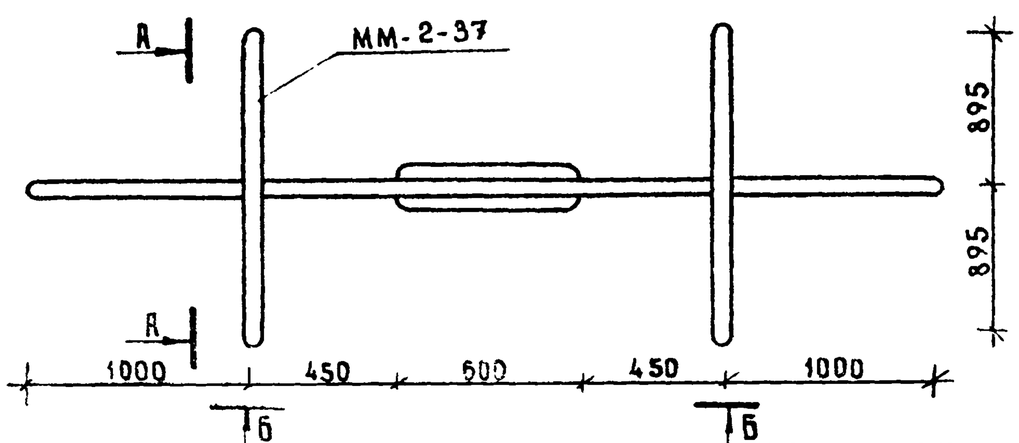

Спецификация изделий

Наименование	Марка	Кол. шт.	N зат альб листа
Металл. элемент	ММ 2-37	1	Ал. IV ч.3 КМ-32
Ж.б элементы	МЖ 3-5	6	Ал. IV ч.1 КЖ-46

1976г.	Малые архитектурные формы и элементы благоустройства жилых зон микрорайонов	Качели тип I	Типовой проект 320-53	Альбом II	Лист АС-91

Б - Б м 1:20

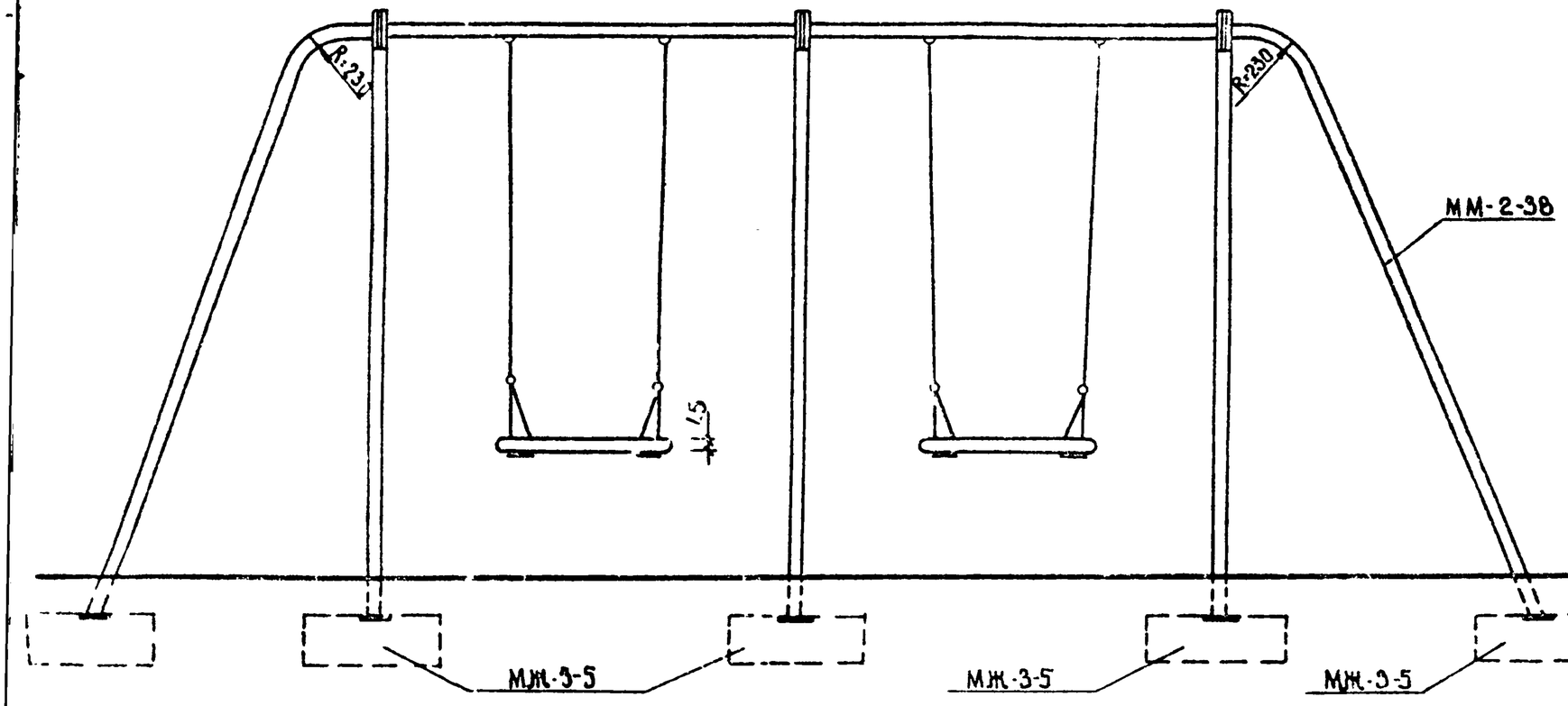

А - А

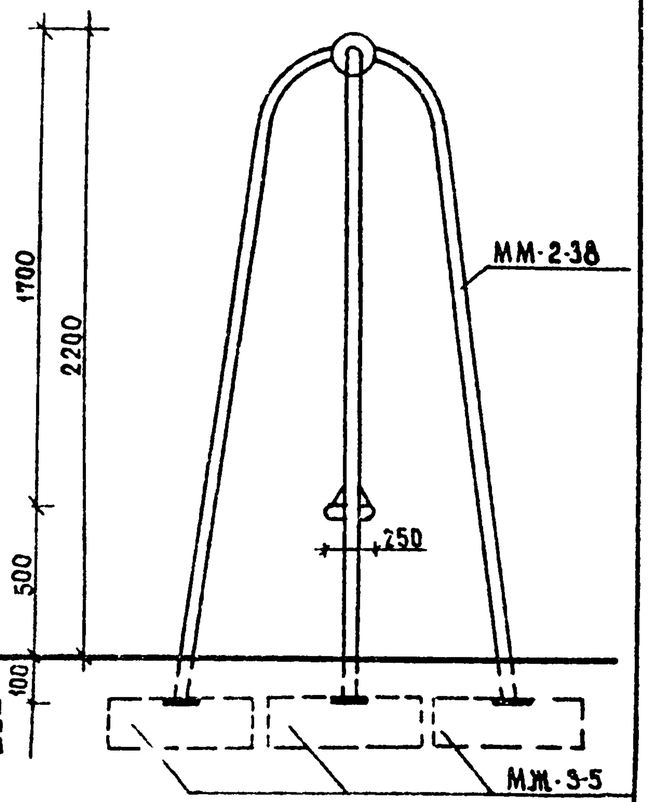

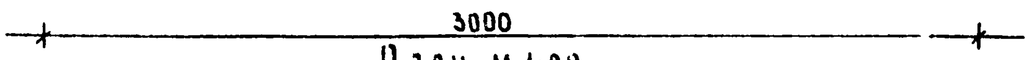

План м 1:20

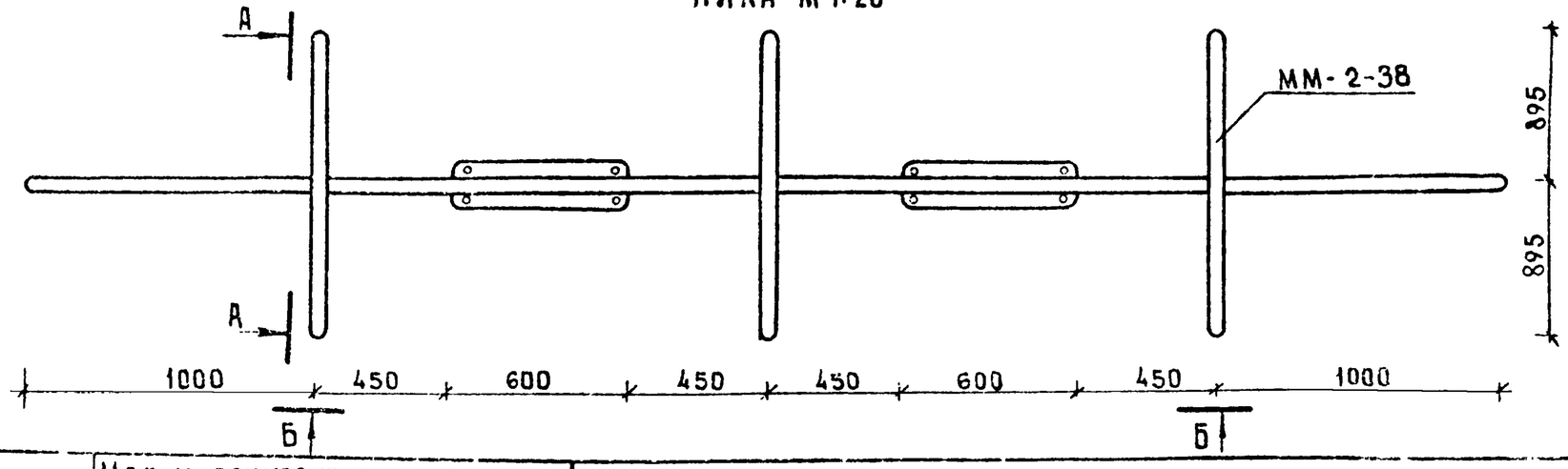

Спецификация изделий

Наименование	Марка	Кол-во шт.	N заг. альб. листа
Металл элементы	ММ-2-38	1	Ал IV ч.3 КМ-33
Ж б элементы	МЖ-3-5	8	Ал IV ч 1 КЖ-46

1976г.	Малые архитектурные формы и элементы благоустройства жилых зон микрорайонов.	Качели тип II	Типовой проект 320-53	Альбом II	Лист АС-92

Карусель тип I

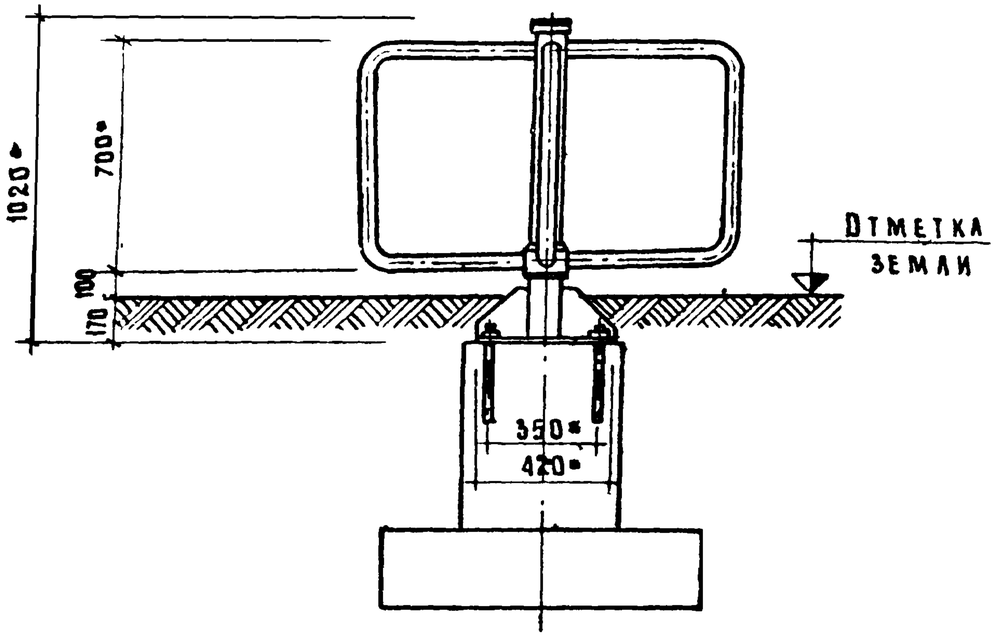

Карусель тип II

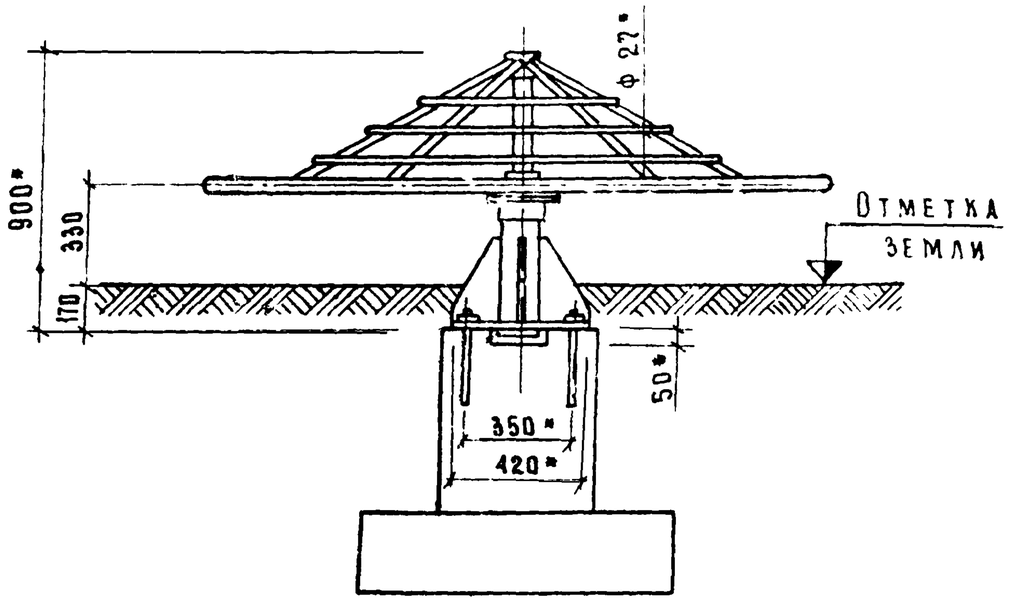

Размеры даны для справок
Монолитного бетона на фундаменты М-200-0.5 м³
Карусель тип I - сборочный чертеж см. ал. IV лист КМ-28

Карусель тип II - сборочный чертеж см. ал. IV КМ-29

1976г.	Малые архитектурные формы и элементы благоустройства жилых зон микрорайонов	Карусель тип I, тип II	Типовой проект 320-53	Альбом II	Лист АС-93

Ст. архитектор Г. Бокун

г. Минск

Карусель тип III

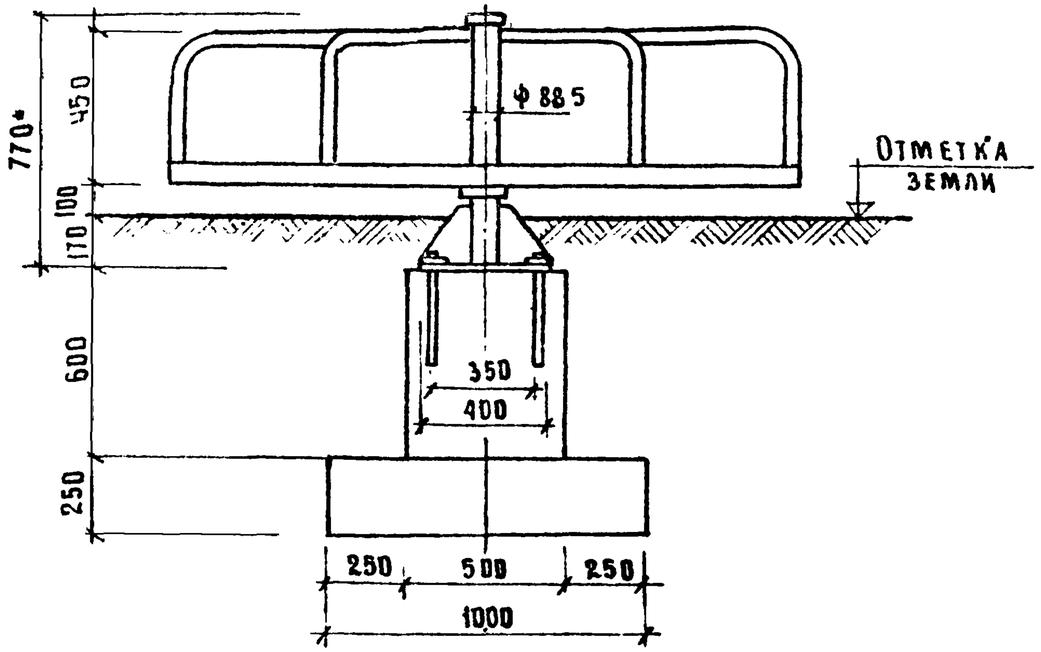

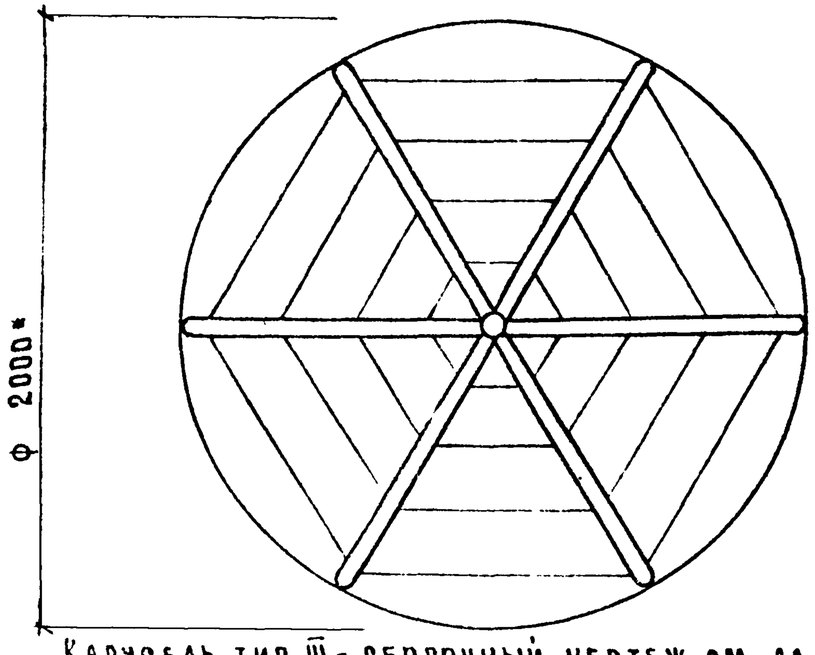

Карусель тип III - сборочный чертеж см. ал. IV лист КМ-30

Монолитного бетона на фундаменты М-200 - 0.5 м³

*Размеры даны для справок

Карусель тип IV

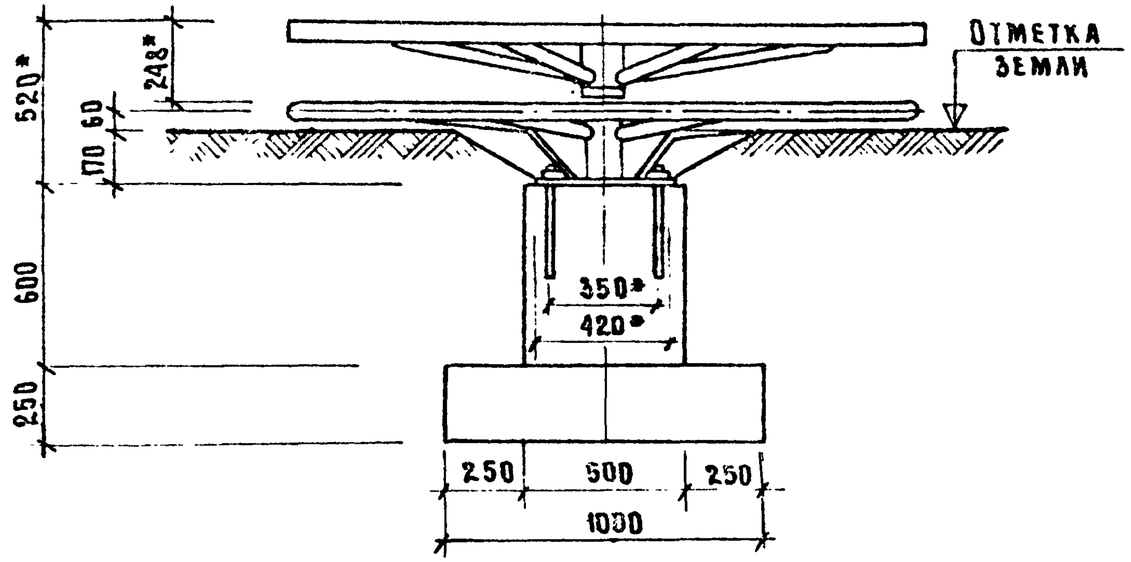

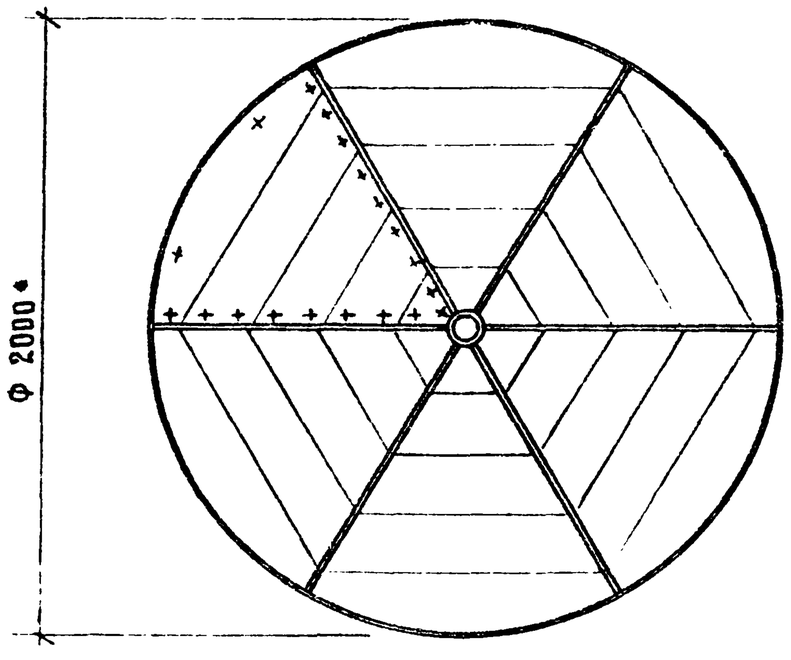

Карусель тип IV - сборочный чертеж см. ал. IV КМ-31

Монолитного бетона на фундаменты М 200 - 0.5 м³

1976г	Малые архитектурные формы и элементы благоустройства жилых зон микрорайонов	Карусели тип III, тип IV	Типовой проект 320-53	Альбом II	Лист АС-94

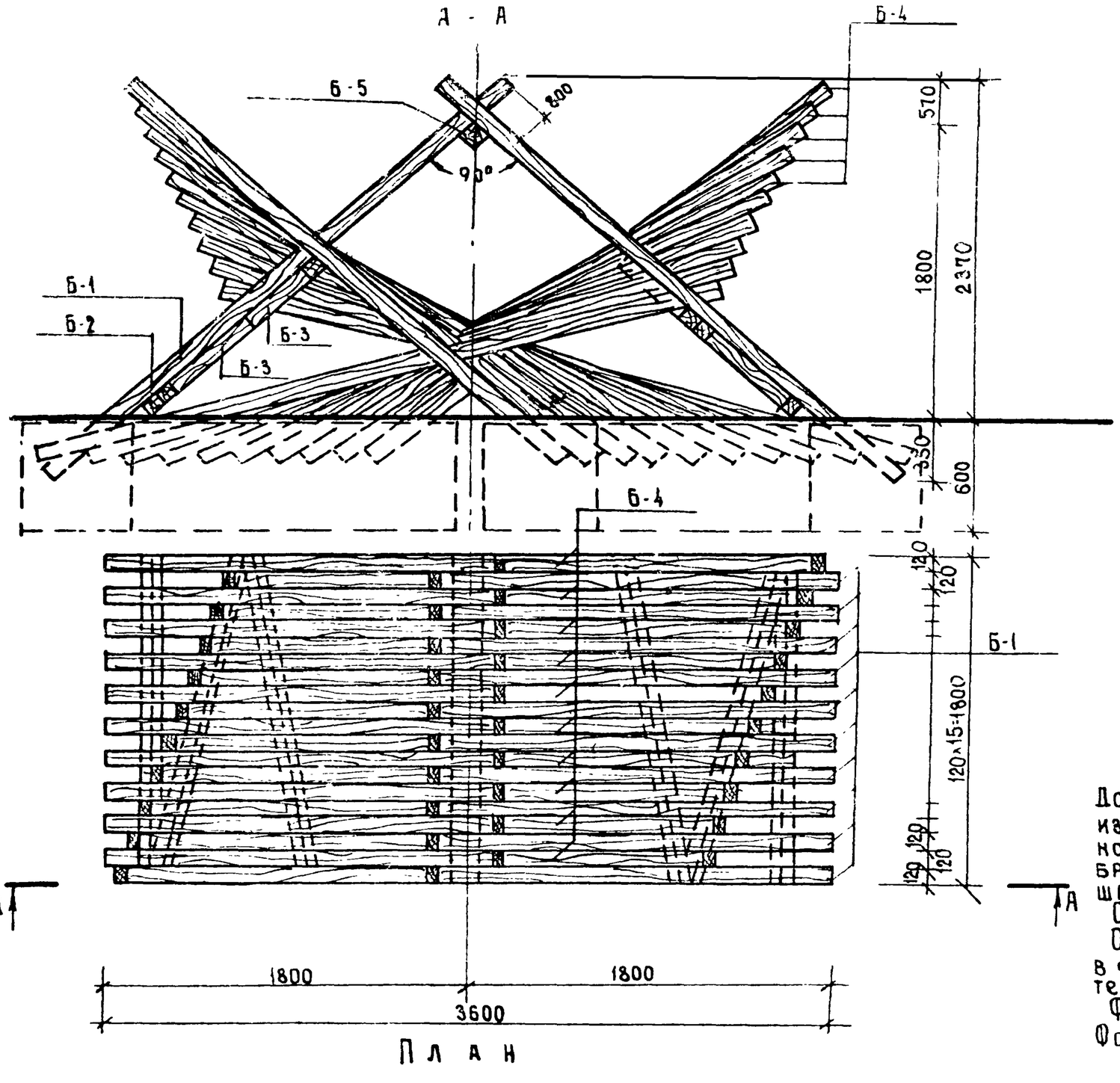

Спецификация элементов на домик-лабиринт

Наименование	Марка	Размеры /мм/	К-во шт
Щит (2 шт)	Б-1	120×120; ℓ=3900	30
	Б-2	120×120; ℓ=1800	2
	Б-3	120×120; ℓ=2600	4
Отдельные брусья	Б-4	120×120 ℓ=4100	13
	Б-5	160×160 ℓ=1800	1

Расход древесины - 2,8 м³
Расход бетона - 3.2 м³

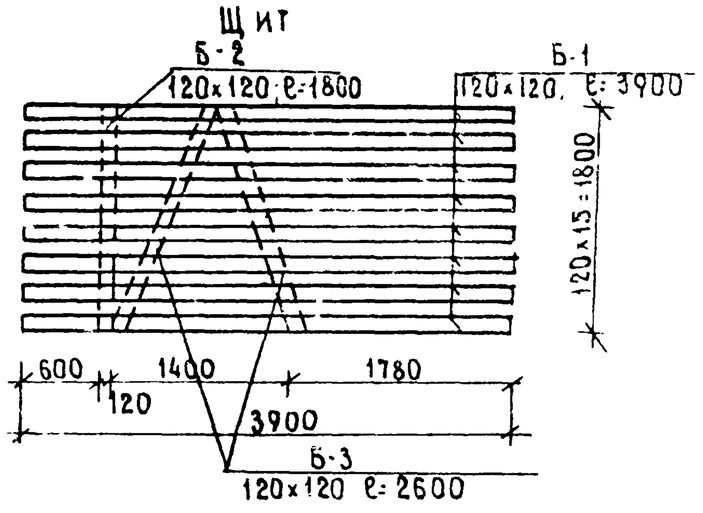

Домик-лабиринт собирается из щитов заводского изготовления и отдельных брусьев марки Б-4. В коньковом узле щиты соединяются между собой брусом марки Б-5, 160×160 мм и болтами М-20 с шагом 120 мм.

Отдельные брусья крепить к щитам болтами М20.

Опорную часть щитов и все брусья Б-4 заделать в фундамент на 500 мм под углом 45°, предварительно обернув 2 слоя толя

Фундаменты - 4 монолитные плиты /0.6×0.6×1.8/.

Форма дана в качестве проектного предложения.

1976г.	Малые архитектурные формы и элементы благоустройства жилых зон микрорайонов	Домик-лабиринт	Типовой проект 320-53	Альбом II	Лист АС-95

Скамья

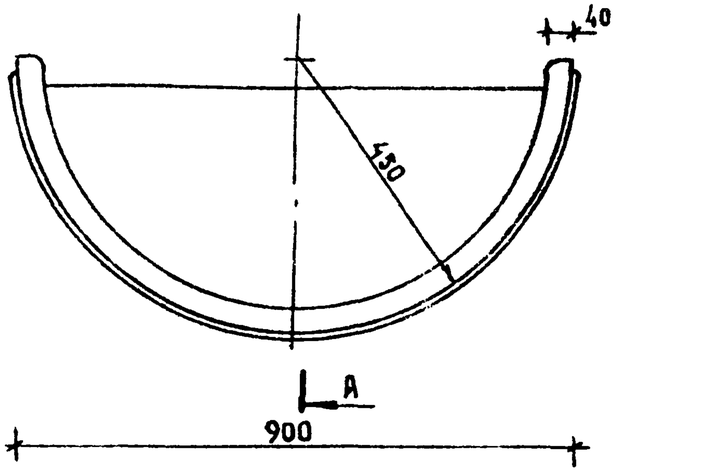

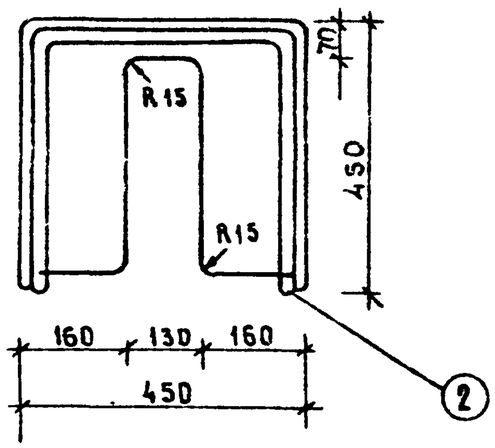

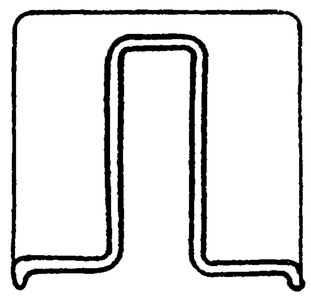

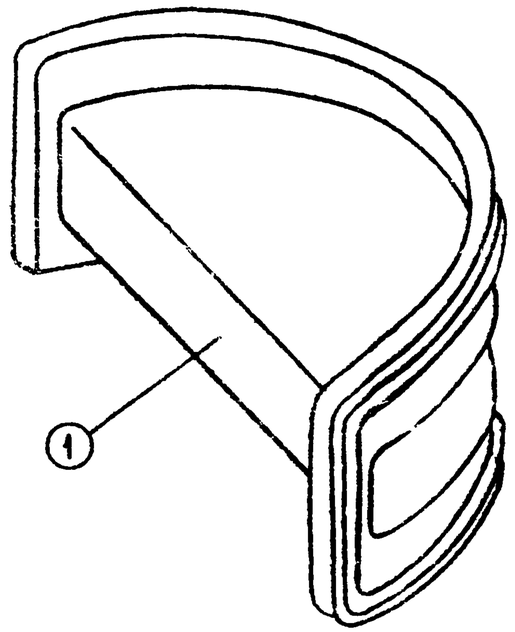

Качалка -1

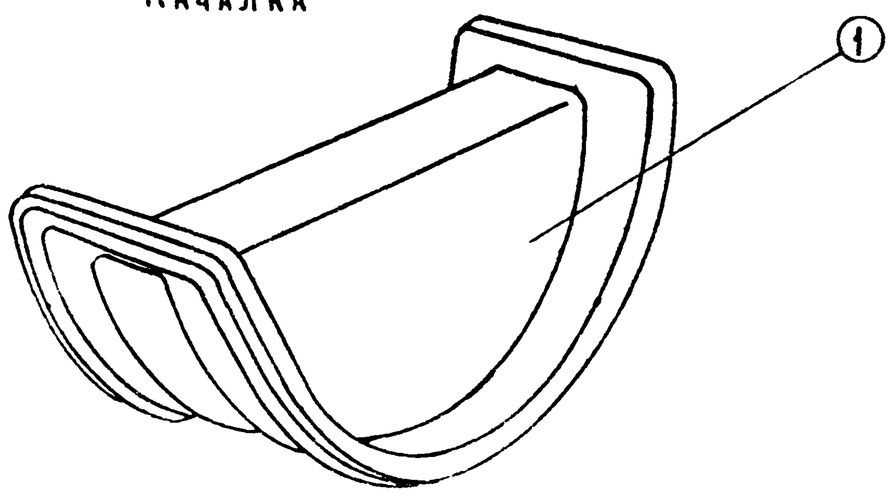

При применении проектное предложение необходимо согласовать с заводом изготовителем для дальнейшей технологической разработки

N позиц	Общий вид	Примечание
1.		Корпус изделия выполняется из полиэтилена низкого или высокого давления в заводских условиях
2.	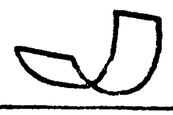	Опора представляет собой металлическую конструкцию из трубы Д-50.

1976г.	Малые архитектурные формы и элементы благоустройства жилых зон микрорайонов	Качалка- балансир тип IV Качалка -скамья	Типовой проект 320-53	Альбом II	Лист АС-96

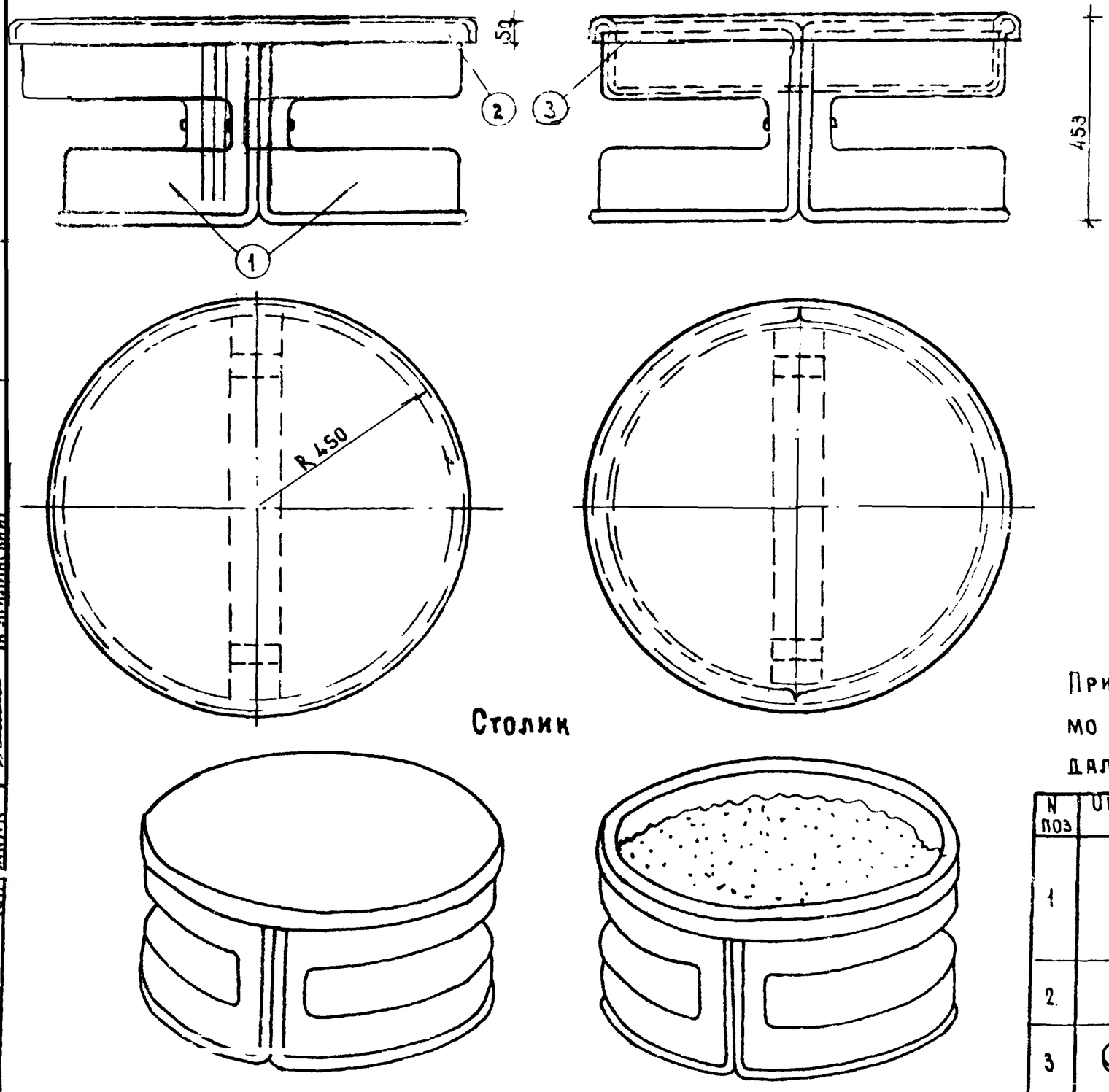

Столик

Крышка для столика

М 1:20

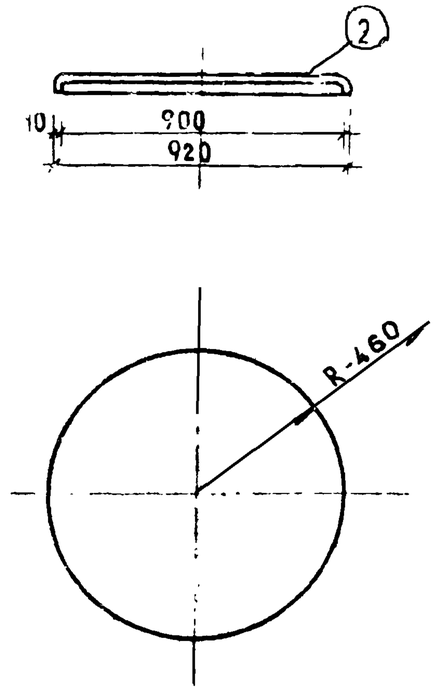

Чаша для песка

М 1:20

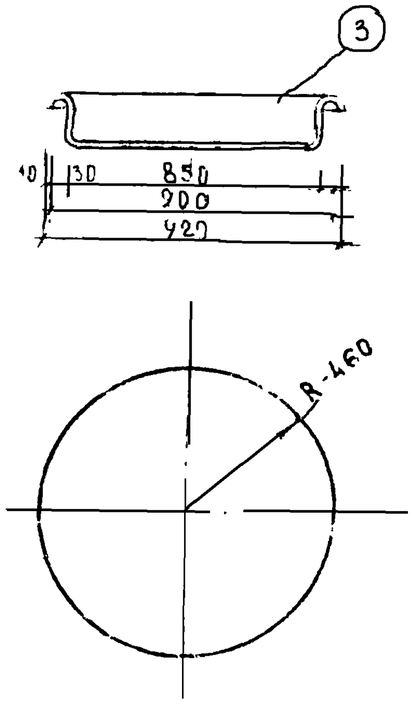

При применении, проектное предложение необходимо согласовать с заводом изготовителем для дальнейшей технологической разработки

N поз	Общий вид элемента	Примечание
1	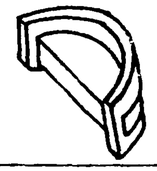	Корпус выполняется из полиэтилена высокого или низкого давления в заводских условиях
2.		Крышка для столика материал тот-же
3		Чаша для песка материал тот-же

1976 г.	Малые архитектурные формы и элементы благоустройства жилых зон микрорайонов	Качалка-балансир тип IV столик. чаша для песка.	Типовой проект 320-53	Альбом II	Лист АС-97

Худ. констр. Ст. техник В. Бартлов А. Жилинский