ГОСУДАРСТВЕННЫЙ КОМИТЕТ ПО ДЕЛАМ СТРОИТЕЛЬСТВА СССР

ТИПОВЫЕ ДЕТАЛИ И КОНСТРУКЦИИ ЗДАНИЙ И СООРУЖЕНИЙ

Серия ПП-01-05

СВЯЗИ ЖЕЛЕЗОБЕТОННЫХ КОНСТРУКЦИЙ

ДЛЯ ПОКРЫТИЙ ЗДАНИЙ С ПЛОСКОЙ КРОВЛЕЙ ПРОЛЕТАМИ 12, 18 и 24 м С ШАГОМ СТРОПИЛЬНЫХ КОНСТРУКЦИЙ 6 и 12 м

РАБОЧИЕ ЧЕРТЕЖИ

7270

ЦЕНА ~~2-60~~ 2-92

ЦЕНТРАЛЬНЫЙ ИНСТИТУТ ТИПОВОГО ПРОЕКТИРОВАНИЯ
ГОССТРОЯ СССР
Москва, А-445, Смольная ул., 22
Сдано в печать 1979 г.
Заказ № 11700 Тираж 150 экз.

ГОСУДАРСТВЕННЫЙ КОМИТЕТ ПО ДЕЛАМ СТРОИТЕЛЬСТВА СССР

ТИПОВЫЕ ДЕТАЛИ И КОНСТРУКЦИИ ЗДАНИЙ И СООРУЖЕНИЙ

Серия ПП-01-05

СВЯЗИ ЖЕЛЕЗОБЕТОННЫХ КОНСТРУКЦИЙ

ДЛЯ ПОКРЫТИЙ ЗДАНИЙ С ПЛОСКОЙ КРОВЛЕЙ ПРОЛЕТАМИ 12, 18 и 24 м С ШАГОМ СТРОПИЛЬНЫХ КОНСТРУКЦИЙ 6 и 12 м

РАБОЧИЕ ЧЕРТЕЖИ

РАЗРАБОТАНЫ
Государственным проектным институтом
ПРОЕКТОТАЛЬКОНСТРУКЦИЯ

Утверждены и введены в действие
Государственным комитетом по делам строительства СССР
с 1 мая 1964 г.
Приказом № 41 от 25 марта 1964 г.

ЦЕНТРАЛЬНЫЙ ИНСТИТУТ ТИПОВЫХ ПРОЕКТОВ
МОСКВА 1963

Согласовано с Проектстройпроектом

Гл. инж. ин-та	Добрынин	
Нач. СЕО	Рубинчик	
Гл. инж. пр.	Мирер	
Гл. инж. пр.	Орлов	

Согласовано с ЦНИИЛПромзданий

Гл. инж. ин-та	Сергеев
Нач. ОПС-1	Выжигин
Рук. группы	Петров

Гл. инж. ин-та	Дегтярев Н.	
Нач. отдела	Павлов В.Г.	
Гл. инж. пр.	Полунин Е.	
Бригадир	Пушкарев Н.Н.	
Дата выпуска:	октябрь 1963 г.	

7270 2

Содержание

Лист		Стр
	Пояснительная записка	3
1.	Геометрические схемы связей и расчетные нагрузки	4
2.	Схема расположения и маркировка связей покрытия с железобетонными балками пролетом 12м. при шаге балок 6м.	5
3.	Схема расположения и маркировка связей покрытия с железобетонными балками пролетом 18 м. при шаге балок 6м.	6
4.	Схема расположения и маркировка связей покрытия с железобетонными фермами пролетами 18 и 24 м. при шаге ферм 6м.	7
5	Схема расположения и маркировка связей покрытия с железобетонными фермами пролетами 18 и 24 м. при шаге ферм 6м, с подстропильными фермами по средним рядам	8
6.	Схема расположения и маркировка связей покрытия с железобетонными фермами пролетами 18 и 24 м. при шаге ферм 12м.	9
7	Схема расположения и маркировка связей покрытия с железобетонными фермами при наличии колонн продольного фахверка	10
8.	Монтажные узлы 1-4	11
9.	Монтажные узлы 5-9	12
10	Монтажные узлы 10-13	13
11	Монтажные узлы 14-16	14
12	Связи С81 и С82	15
13	Связь С83	16
14	Связи С84 и С85	17
15	Связь С86	18
16	Связь С87	19
17	Связь С88	20
18	Связь С89	21
19	Связь С90	22
20	Связь С91	23
21	Связь С92	24
22	Связь С93	25
23	Связь С94	26
24	Связи С99 и С100	27
25	Связи С101 и С102	28
26	Связи С103 и С104	29
27	Связи С105 и С106	30
28	Распорки С31; С33; С69; С95; С96; С97; С107 и С108	31
29	Распорки С35 и С36	32
30	Закладные элементы МС-1, МС-2; МС-3 и МС-4 в колоннах серий КЭ-01-49 и КЭ-01-52	33

Условные обозначения:

- отверстие под болт
- болт постоянный
- болт временный
- сварной шов заводский
- сварной шов монтажный
- номер узла
- номер узла / номер листа, где узел изображен.

Гл. инж. ин-та	Васюрина В.М.		
Нач. отдела	Поволов Б.Г.		
Гл. инж. проек.	Лопух Н.Е.		
Бригадир	Пушкова Н.Н.		
Проверил	Пушкова Н.Н.		
Исполнил	Иванова Е.С.		

Дата выпуска: октябрь 1963г.

Серия
Страница 2
Инв. №

Пояснительная записка

1. Настоящая серия содержит рабочие чертежи стальных связей для железобетонных конструкций покрытий промышленных зданий с плоской кровлей пролетами 12, 18 и 24м и шагом колонн 6 и 12м.
2. Связи разработаны в соответствии с унифицированными габаритными схемами одноэтажных промышленных зданий, утвержденными приказом Госстроя СССР за №390 от 20 декабря 1961г., применительно к следующим типовым железобетонным конструкциям:
   а) сборные железобетонные стропильные балки по серии ПП-01-01 (исключая выпуск III, отмененный распоряжением Госстроя СССР за №165 от 6 июля 1963г.);
   б) сборные железобетонные стропильные фермы по серии ПП-01-02/62;
   в) сборные железобетонные подстропильные фермы по серии ПП-01-04/62;
   г) сборные железобетонные колонны по сериям КЭ-01-49, КЭ-01-52, КЭ-01-55 и КЭ-01-56 (см. п. 14 настоящей пояснительной записки).
3. Связи настоящей серии не расчитаны на применение в зданиях с тяжелым режимом работы и в зданиях, располагаемых в сейсмических районах.
4. Связи расчитаны на воздействие:
   а) ветровой нагрузки с торцов здания, передаваемой через колонны торцевого фахверка на жесткий диск, образуемый крупнопанельными плитами покрытия;
   б) сил продольного торможения подвесного подъемно-транспортного оборудования, передаваемых на жесткий диск покрытия при помощи специальных связей, проектируемых в системе путей подвесного транспорта.
5. Ветровая нагрузка принята по СН и П II-А. 11-62.
   Значения нагрузки определены по IV географическому району ветровой нагрузки, при одном температурном отсеке и для высот зданий, указанных ниже в таблице 1.

ТАБЛИЦА 1

Высоты зданий (отметки низа стропильных конструкций), принятые для расчета связей.

Пролет	Высота здания м			
	Крайние ряды колонн		Средние ряды колонн	
м	Шаг 6м	Шаг 12м	Шаг 6м	Шаг 12м
12	18,0 *)	—	10,8 *)	—
18	14,4	14,4	10,8	14,4
24	18,0	18,0	10,8	18,0

*) Указанные для пролета 12м высоты превышают значения высот унифицированных габаритных схем.

6. Расчетная нагрузка от продольного торможения подвесного подъемно-транспортного оборудования, приходящаяся на продольный ряд колонн одного температурного отсека, условно принята:
   по среднему ряду – 3,4т;
   по крайнему ряду – 1,7т.
   Суммарные расчетные нагрузки на связи от ветра и от продольного торможения подвесного транспорта определены с учетом коэффициента сочетания 0,9.
7. Геометрические схемы связей и принятые величины расчетных нагрузок на связи приведены на листе 1.
8. Количество вертикальных связей в продольном ряду и расчетные нагрузки на связи определены с учетом несущей способности сварных швов, приваривающих плиты покрытия к стропильным конструкциям в местах прикрепления связей. Приварка плит должна быть выполнена в соответствии с типовыми деталями сопряжений плит покрытия с несущими конструкциями при плоской кровле (серии ТДМ-4-21, ТДМ-4-22 и ТДМ-4-23).
9. Расчет связей произведен в соответствии с главой СН и П II-В. 3-62 „Стальные конструкции. Нормы проектирования."
10. Схемы расположения связей и указания по подбору марок связей даны на листах 2–7.
    При опирании покрытия на колонны серии КЭ-01-56, в панелях, где установлены вертикальные связи по колоннам, распорки в уровне верха колонн, предусмотренные настоящей серией, заменяются верхними связями по колоннам.
11. Материал конструкций – сталь марки ВСт.3кп для сварных конструкций по ГОСТ 380-60, с расчетным сопротивлением $R=2100 кг/см^2$.
12. Все соединения – заводские и монтажные – приняты сварными. Сварка выполняется электродами типа Э42 по ГОСТ 9467-60.
13. Изготовление и монтаж связей производить с соблюдением требований СН и П III-В. 5-62 и в соответствии с проектом производства работ по монтажу конструкций здания.
    Временные инвентарные связи, необходимые при монтаже конструкций покрытия, должны быть разработаны в составе проекта организации работ. Следует иметь в виду, что по конструктивным особенностям прикрепления связей к стропильным конструкциям, установку и приварку вертикальных связей необходимо производить до укладки плит покрытия.
14. Для прикрепления запроектированных в настоящей серии связей, в колоннах серий КЭ-01-49 и КЭ-01-52 при шаге колонн 6м должны быть предусмотрены закладные элементы, показанные на листе 30.

С81; С82

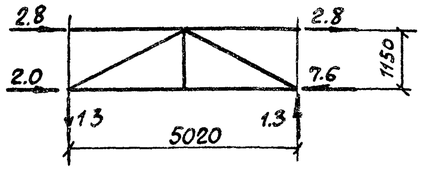

С83; С85

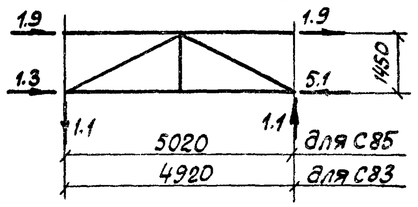

С84

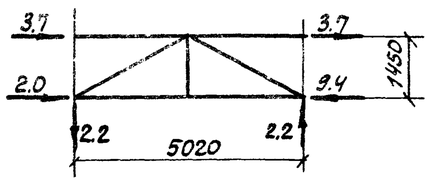

С86; С88

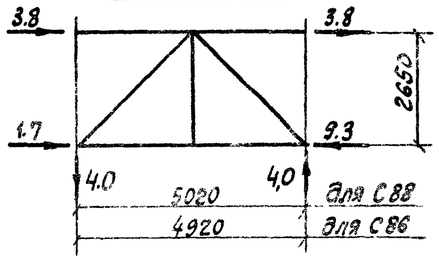

С87

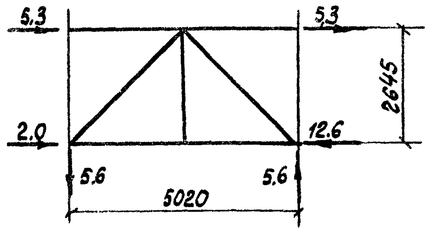

С89; С91

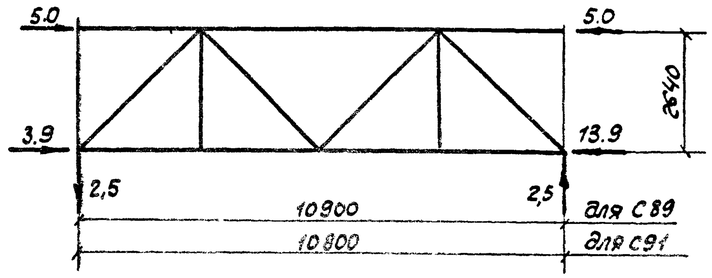

С90; С92

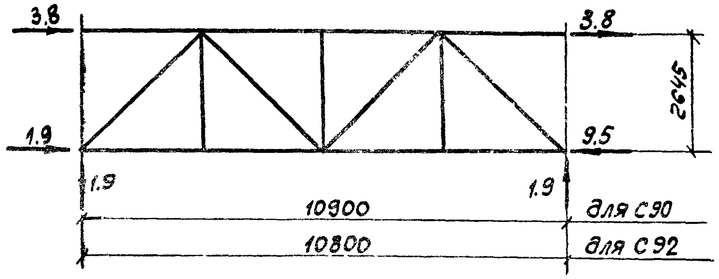

С93; С94

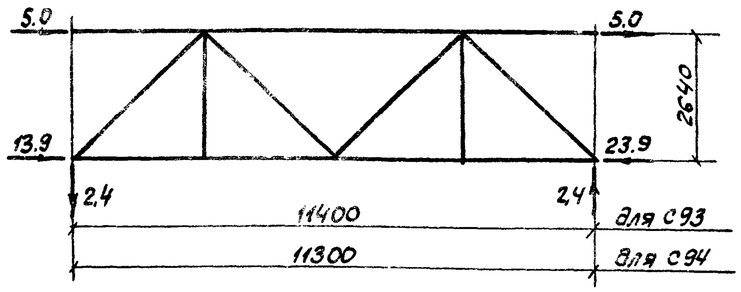

С99; С101; С103; С105

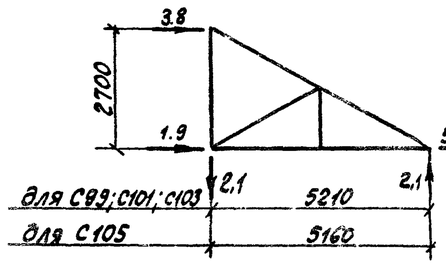

С100; С102; С104; С106

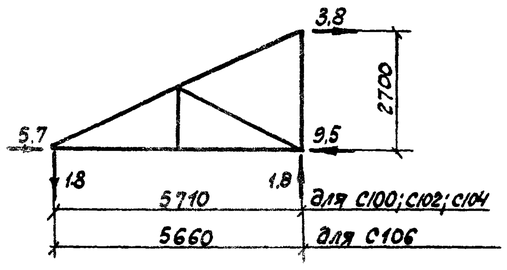

С31; С33

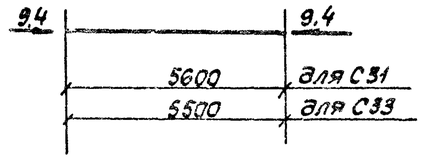

С35; С36

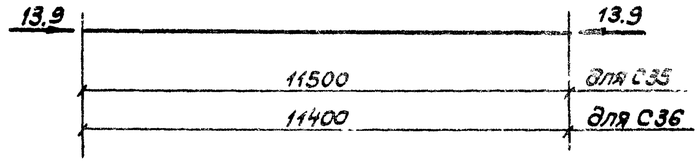

С69; С95; С96; С107; С108

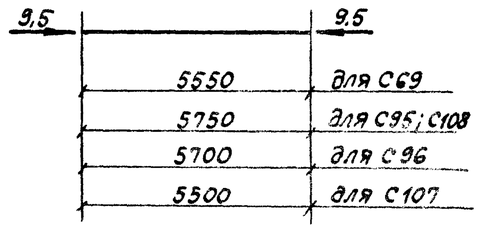

С97

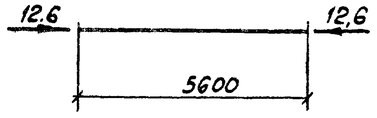

Примечания:

1. На этом листе даны расчетные нагрузки, принятые при расчете вертикальных связей и распорок настоящей серии.
2. Расчетные нагрузки и опорные реакции даны в тоннах.

ТД 1963г.	Геометрические схемы связей и расчетные нагрузки	ПП-01-05 Лист 1

Серия
ПП-01-05
Лист
2
Инв. №

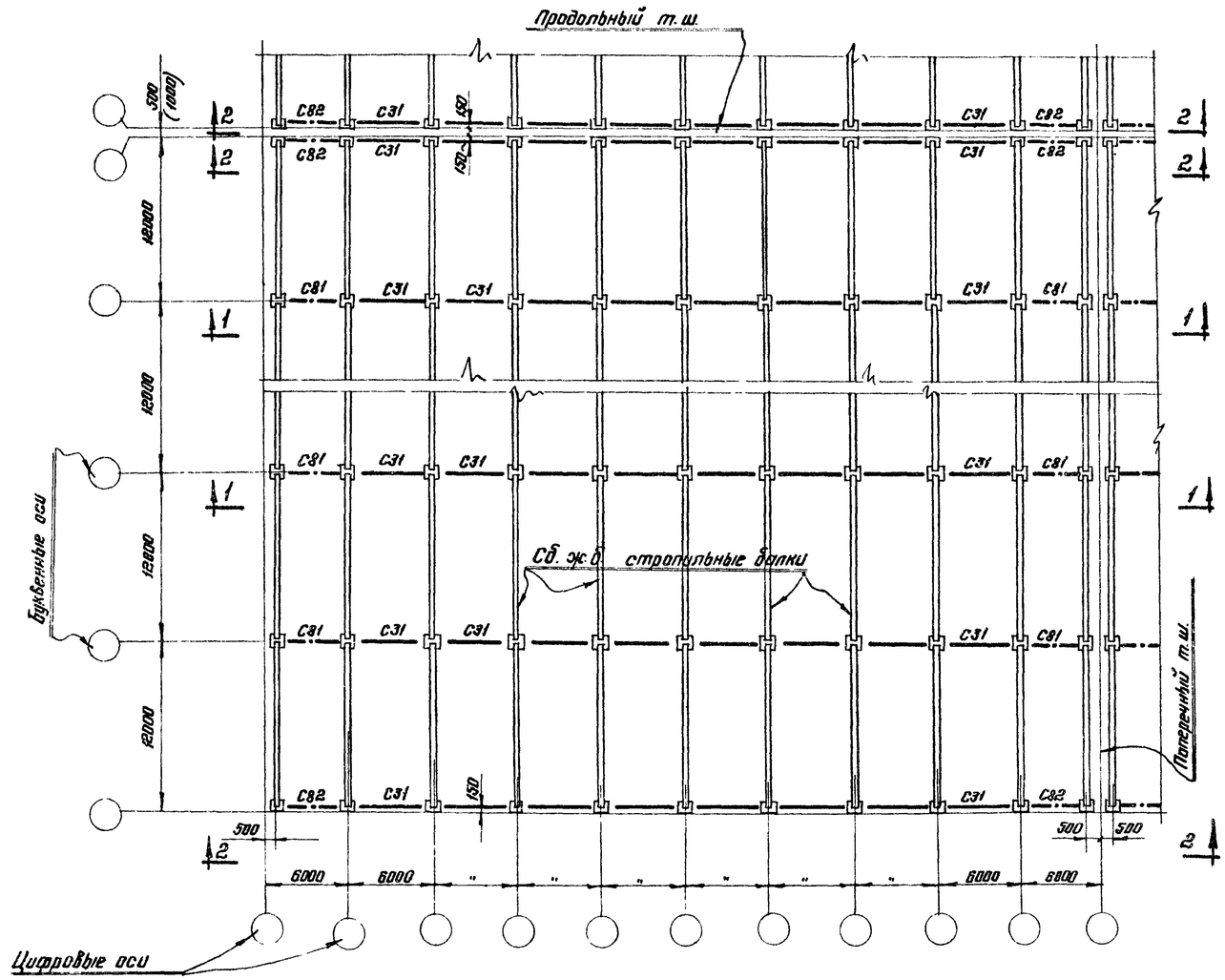

Указания по применению связей

Марка	Разрез по	Ширина колонны мм	Примечания
С31	1-1 2-2	400	
С81	1-1	400	
С82	2-2	400	

Примечания:

1. Представленная здесь схема является примером расположения связей. Число пролетов и шагов устанавливается в соответствии со схемой проектируемого здания.
2. При шаге колонн средних рядов 12м. и наличии по этим рядам подстропильных балок, связи устанавливаются только по крайним рядам (по разрезу 2-2)
3. Таблицы сварных монтажных швов даны на рабочих чертежах связей.

По 1-1

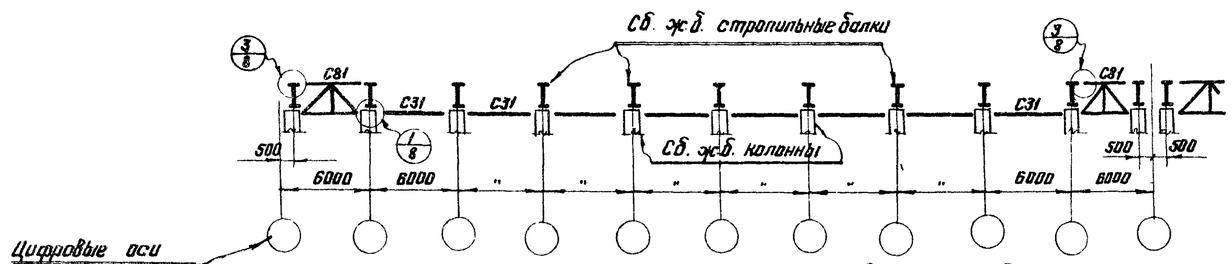

По 2-2

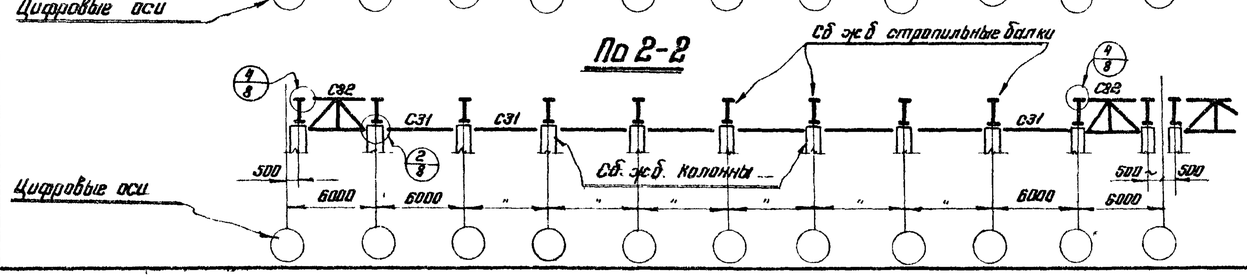

Гл. инж. ин-та	Воскуркин В.М.	Проверил	Глушкова Н.Н.
Нач. отдела	Павлов Б.Г.	Исполнил	Лазарева Я.И.
Гл. инж. пр.	Попик Я.Е.		
Бригадир	Глушкова Н.Н.		
Дата выпуска	октябрь 1963г.		

ТА 1963г.	Схема расположения и маркировка связей покрытия с железобетонными балками пролетом 12м. при шаге балок 6м.	ПП-01-05 Лист 2

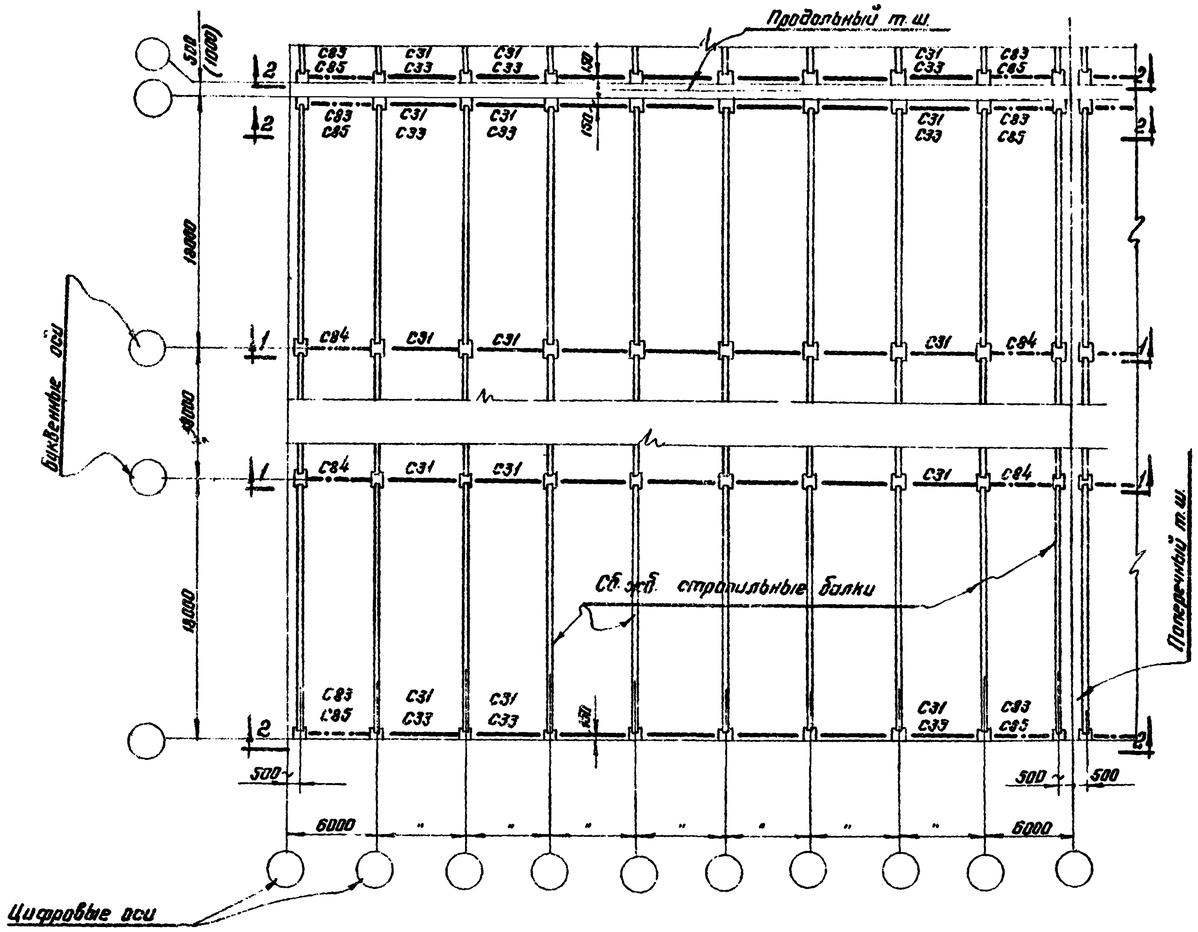

Указания по применению связей

Марка	Разрез по	Ширина колонны мм.	Примечания
С31	1-1 2-2	400	
С33	2-2	500	
С83	2-2	500	
С84	1-1	400	
С85	2-2	400	

Примечания:

1. Представленная здесь схема является примером расположения связей. Число пролетов и шагов устанавливается в соответствии со схемой проектируемого здания.
2. При шаге колонн средних рядов 12м. и колонн по этим рядам подстропильных балок, связи устанавливаются только по крайним рядам (по разрезу 2-2)
3. Таблицы сварных монтажных швов даны на рабочих чертежах связей.

По 1-1

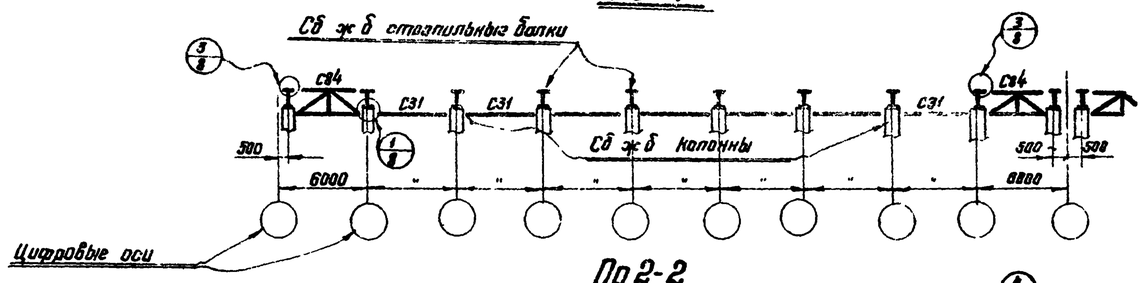

По 2-2

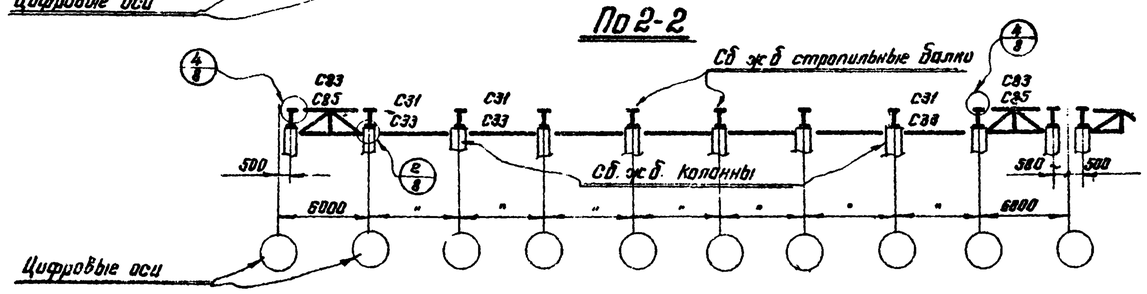

Гл. инж. ин-та	Воскресенский В.М.		
Нач. отдела	Поляков Б.Г.		
Гл. инж. пр.	Лапцук А.Е.		
Бригадир	Сорокина Н.Н.		
Дата выпуска:	октябрь		1963 г.
Проверил	Сорокина Н.Н.		
Исполнил	Андреева Е.А.		

Серия ПП-01-05 Лист 3 Инв №

ТА 1963 г. Схема расположения и маркировка связей покрытия с железобетонными балками пролетом 18 м. при шаге балок 6 м.

ПП-01-05 Лист 3

7270 7

Серия
ПП-01-05
Лист
4
Инв №

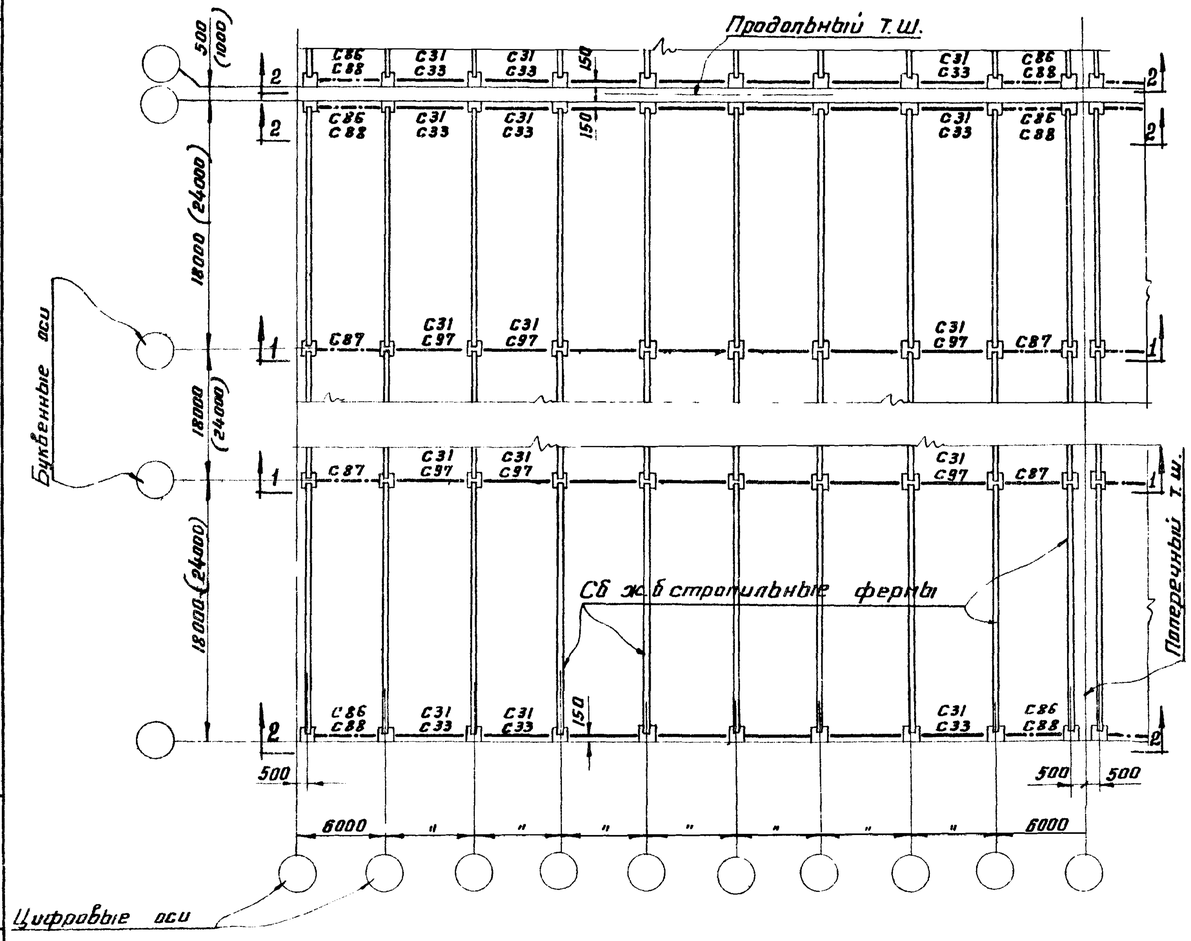

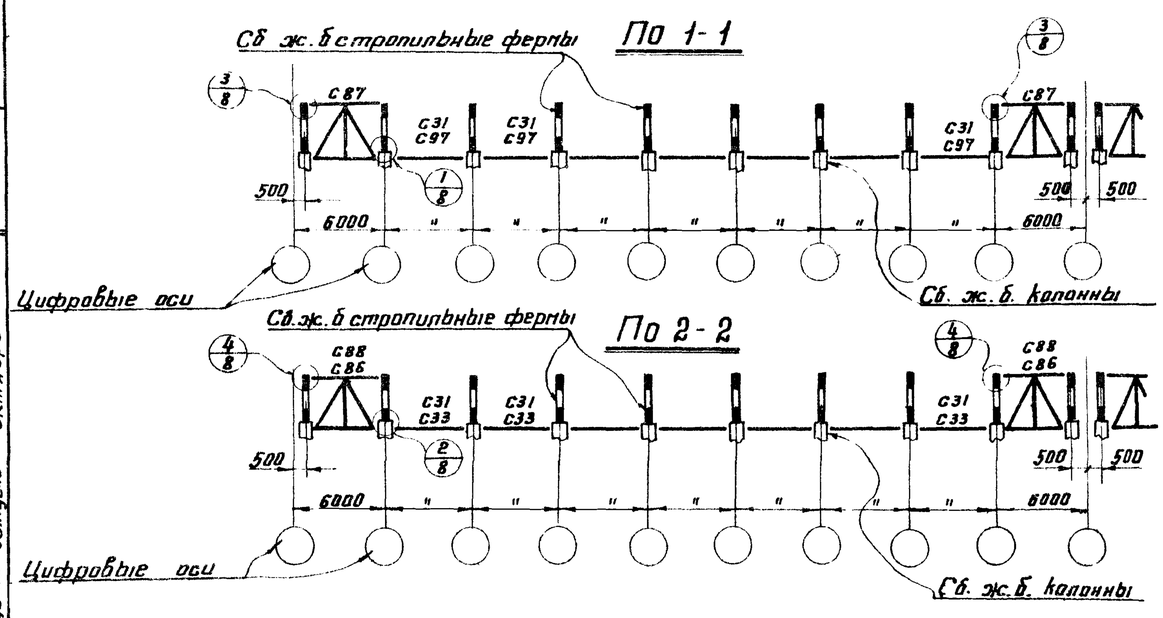

Указания по применению связей

Марка	Разрез	Ширина колонны мм	Примечания
C31	2-2	400	
	1-1	400	При пролетах L = 18 м.
C33	2-2	500	
C86	2-2	500	
C87	1-1	400	
C88	2-2	400	
C97	1-1	400	При пролетах L = 24 м.

Примечания:

1. Представленная здесь схема является примером расположения связей. Число пролетов и шагов устанавливается в соответствии со схемой проектируемого здания.
2. Связи по крайним рядам одинаковы при привязке колонн 250 мм или нулевой.
3. Таблицы сварных монтажных швов даны на рабочих чертежах связей.

Гл инж ин-та	Вахурин	В М	
Нач отдела	Павлов	Б Г	
Гл инж пр	Лапук	А Е	
Бригадир	Улыкова Н.А.		
Дата выпуска	октябрь 1963 г.		

Проверил	Улыкова Н.А.	
Исполнил	Арбузова Е.И.	

ТД 1963 г.	Схема расположения и маркировка связей покрытия с железобетонными фермами пролетами 18 и 24 м. при шаге ферм 6 м.	ПП-01-05	
		Лист	4

7270 8

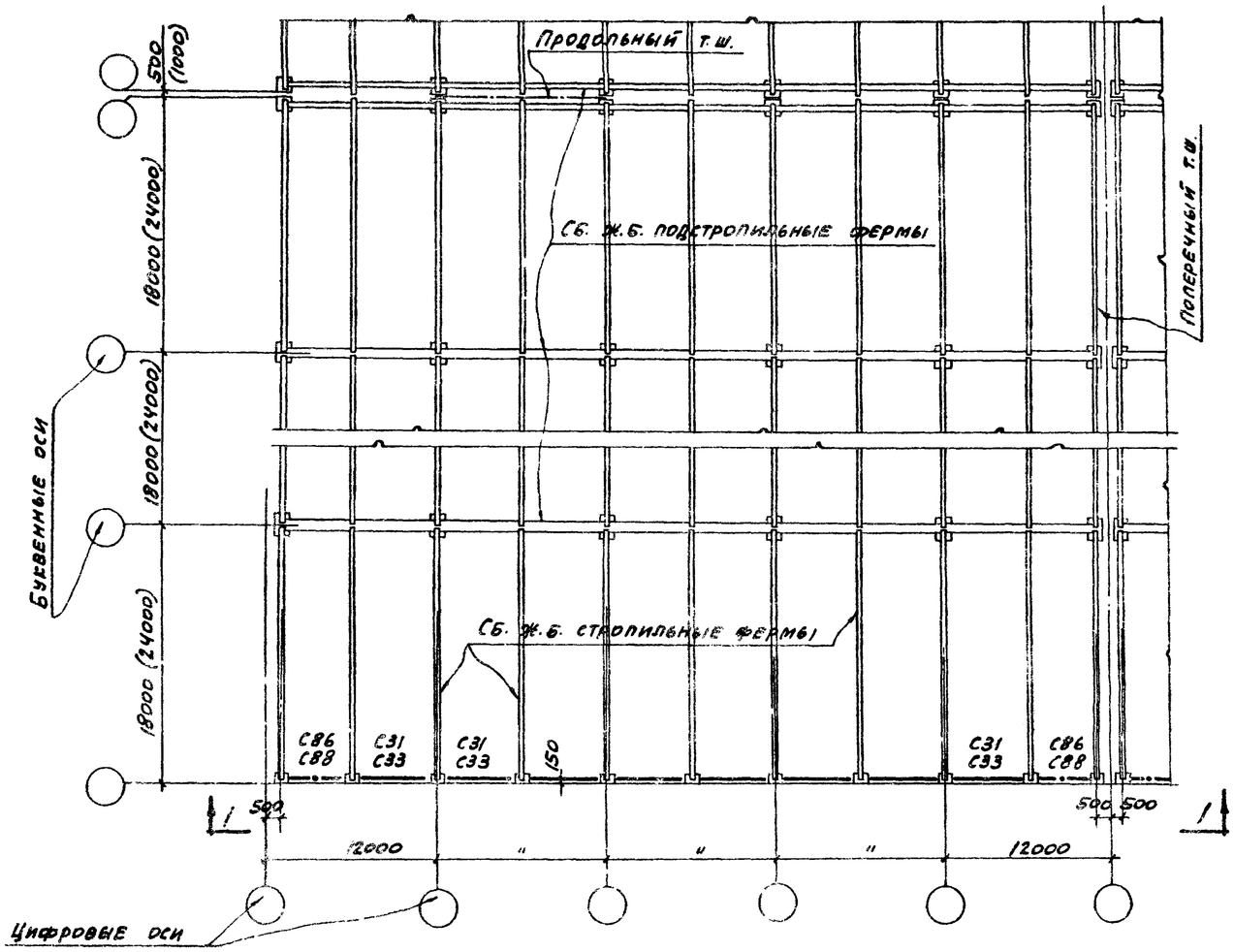

По 1-1

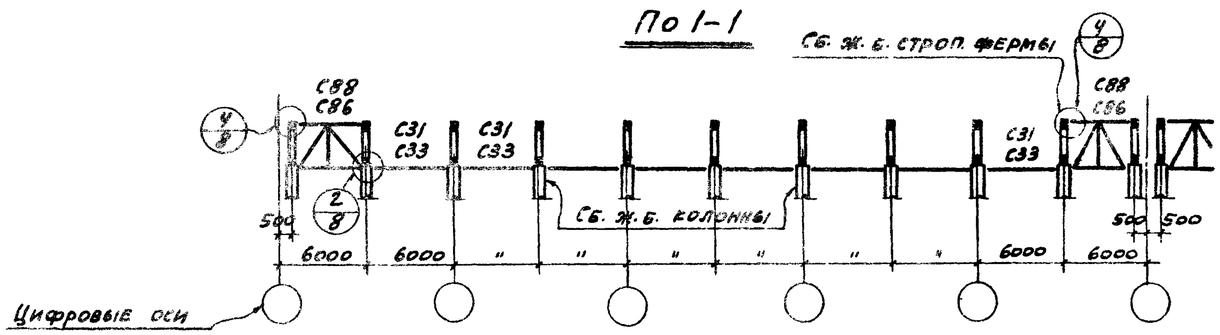

Указания по применению связей

Марка	Разрез по	Ширина колонны мм	Примечания
С31	1-1	400	
С33	1-1	500	
С86	1-1	500	
С88	1-1	400	

Примечания

1. Представленная здесь схема является примером расположения связей. Число пролетов и шагов устанавливается в соответствии со схемой проектируемого здания.
2. Связи одинаковы при привязке колонн 250мм и нулевой.
3. Таблицы сварных монтажных швов даны на рабочих чертежах связей.

ТД 1963г.	Схема расположения и маркировка связей покрытия с железобетонными фермами пролетами 18 и 24м при шаге ферм 6м с подстропильными фермами по средним рядам.	ПП-01-05 Лист 5

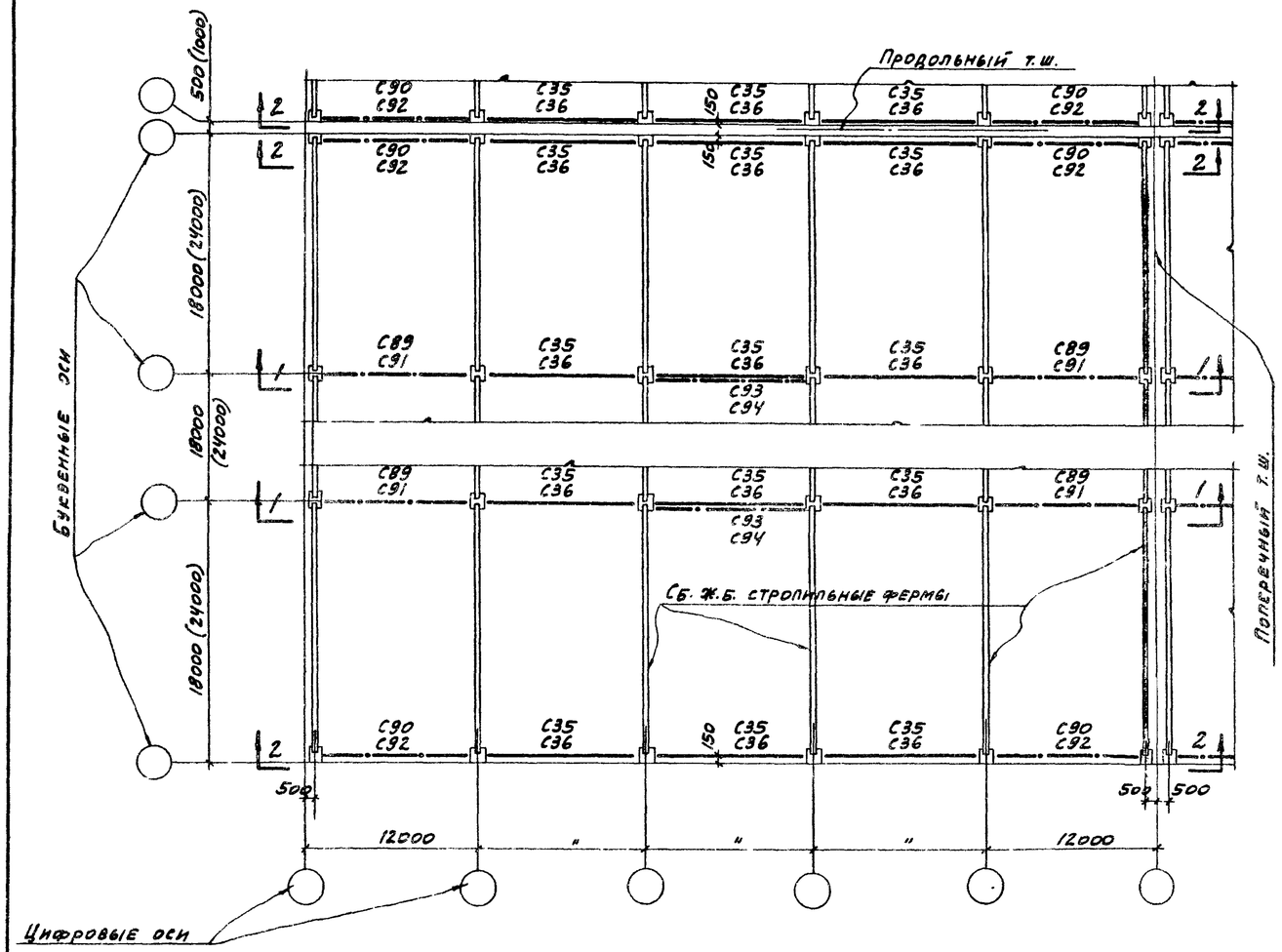

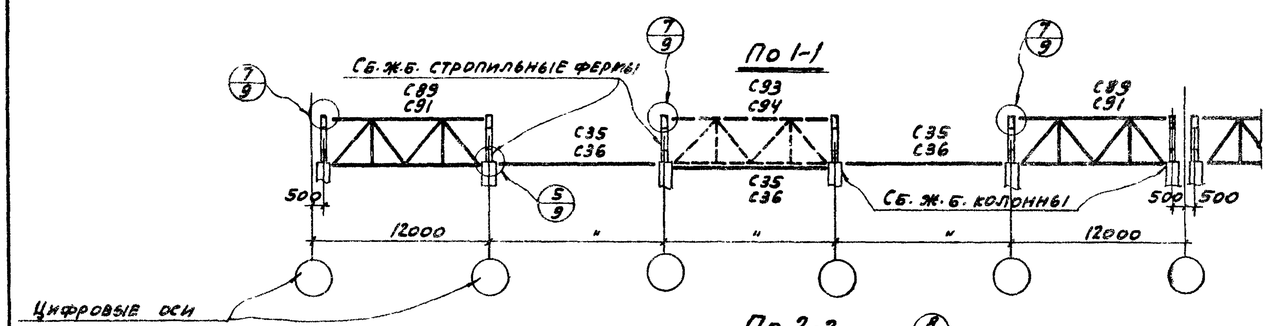

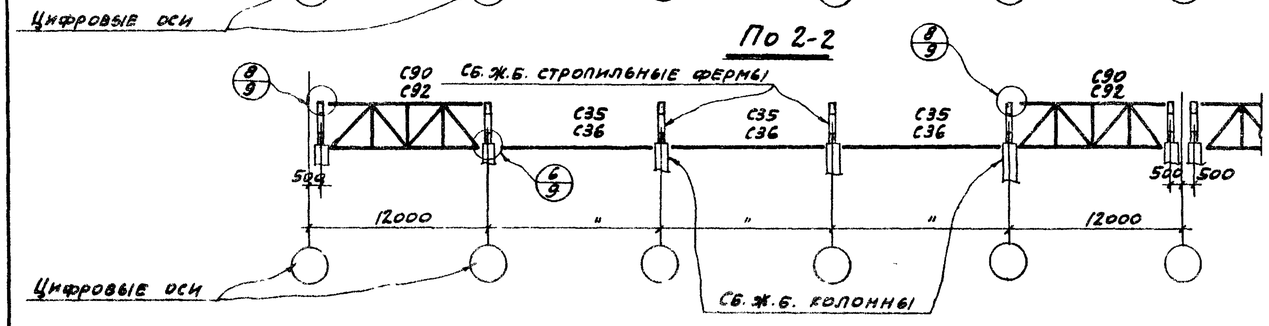

Указания по применению связей

Марка	Разрез по	Ширина колонны мм	Примечания
C35	1-1 2-2	500	
C36	1-1 2-2	600	
C89	1-1	500	
C90	2-2	500	
C91	1-1	600	
C92	2-2	600	
C93	1-1	500	Ставить вместо распорки C35 только для пролета L=24м и высот от 12,6 до 18,0м при одном температурном отсеке и ветре III и IV районов
C94	1-1	600	Ставить вместо распорки C36 только для пролета L=24м и высот от 12,6 до 18,0м при одном температурном отсеке и ветре III и IV районов.

Примечания:

1. Представленная здесь схема является примером расположения связей. Число пролетов и шагов устанавливается в соответствии со схемой проектируемого здания.
2. Связи C93 и C94 рекомендуется устанавливать в панели, где расположены вертикальные связи по колоннам.
   При опирании покрытия на колонны серии КЭ-01-56 связи C93 и C94 следует устанавливать в соседней панели (примыкающей к панели с вертикальными связями по колоннам).
   В этом случае в панели, где расположены связи по колоннам, распорки заменяются верхними связями по серии КЭ-01-56.
3. Связи по крайним рядам одинаковы при привязке колонн 250мм и нулевой (на схеме показана нулевая привязка колонн).
4. Таблицы сварных монтажных швов даны на рабочих чертежах связей.

ТД 1963г.	Схема расположения и маркировка связей покрытия с железобетонными фермами пролетами 18 и 24м при шаге ферм 12м.	ПП-01-05 Лист 6

Серия ПП-01-05 Лист 7 Инв. №

Схема связей

при отметке низа стропильной конструкции 4,8; 6,0; 10,8 и 12,6 м.

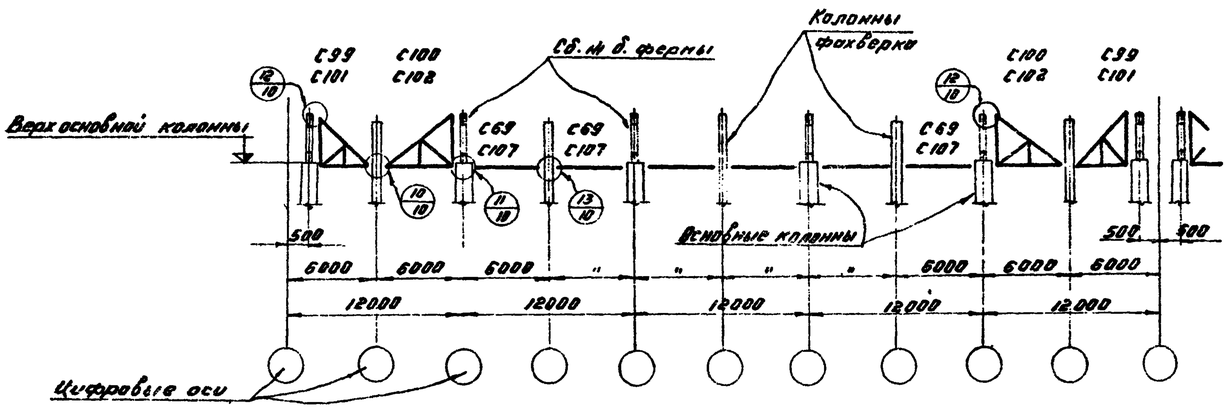

Схема связей

при отметке низа стропильной конструкции 7,2; 8,4 и 9,6 м.

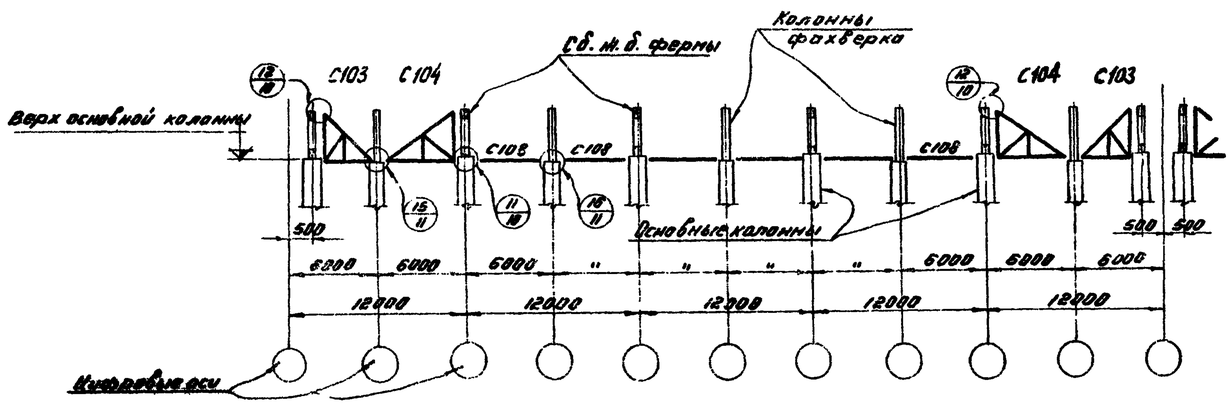

Схема связей

при отметке низа стропильной конструкции 14,4; 16,2 и 18 м.

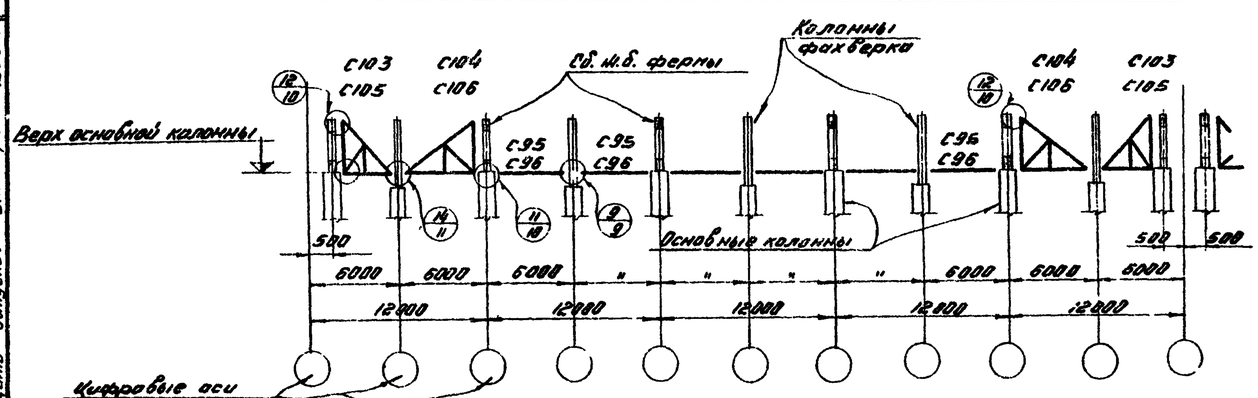

Указания по применению связей

Марка	Ширина основной колонны мм	Ширина колонны фахверка мм	Примечания
С69	500	400	
С95	500	—	
С96	600	—	
С99	500	500	
С100	500	500	
С101	500	400	
С102	500	400	
С103	500	—	
С104	500	—	
С105	600	—	
С106	600	—	
С107	500	500	
С108	500	—	

Примечания:

1. Представленная здесь схема является примером расположения связей по крайним рядам при наличии колонн продольного фахверка, при шаге стропильных ферм 12 м. и пролетах 18 и 24 м.
2. Число шагов устанавливается в соответствии со схемой проектируемого здания.
3. Связи по крайним рядам одинаковы при привязке колонн 250 мм и нулевой.

Гл. инж. пр-та Бахуркин В.Н. Проверил Сушкова Н.Н.
Нач. отдела Павлов Б.Г. Исполнил Евтеева Н.Д.
Гл. инж. пр-та Лапук Я.Е.
Согласовано Сушкова Н.Н.
Дата выпуска: октябрь 1963 г.

ТД 1963 г.	Схема расположения и маркировка связей покрытия с железобетонными фермами при наличии колонн продольного фахверка	ПП-01-05 Лист 7

Серия
ПП-01-05
Лист
8
Инв №

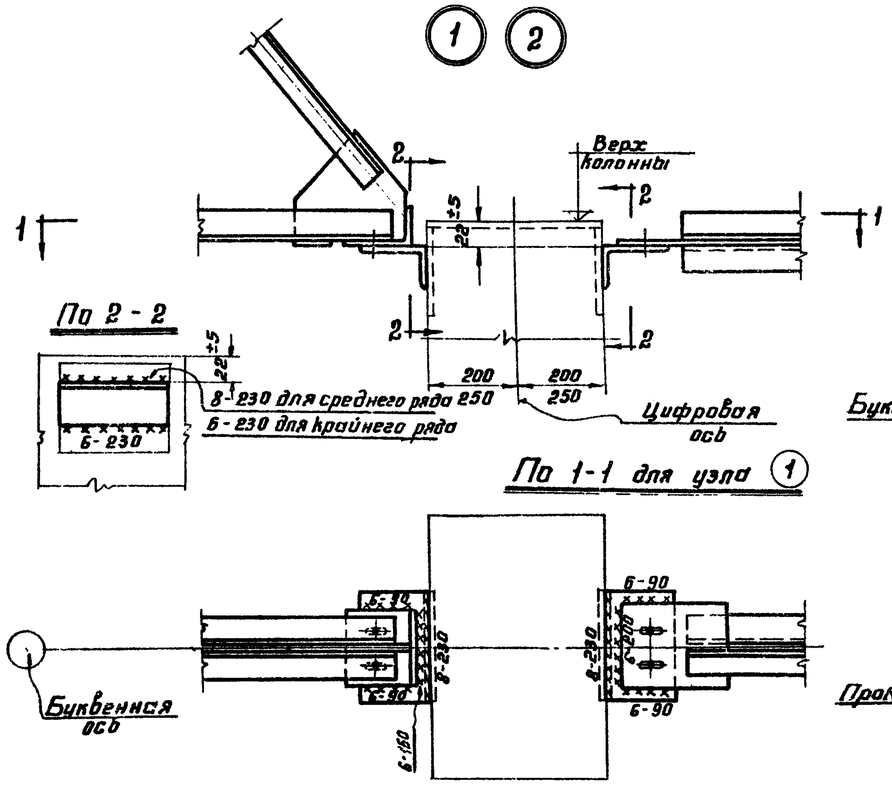

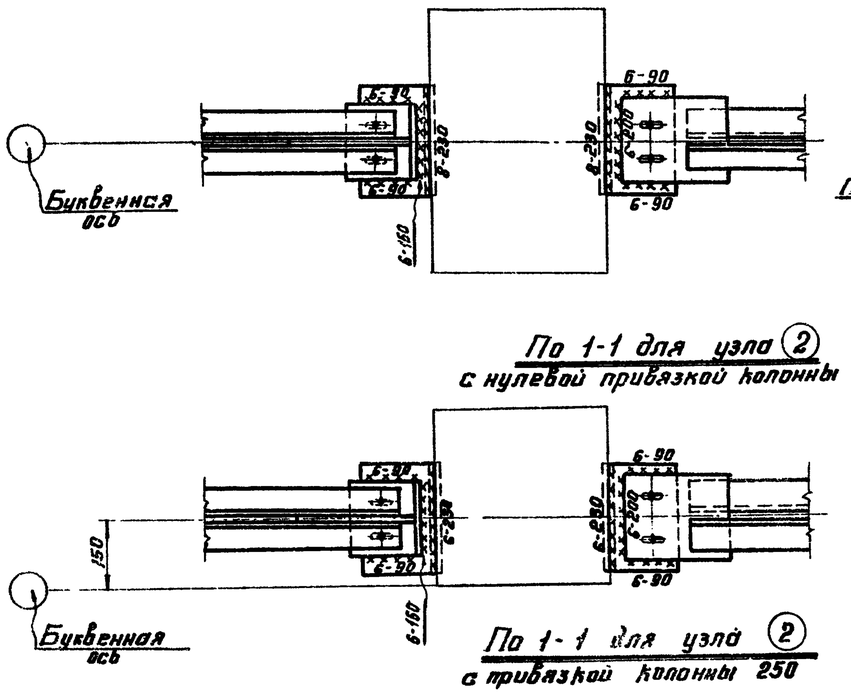

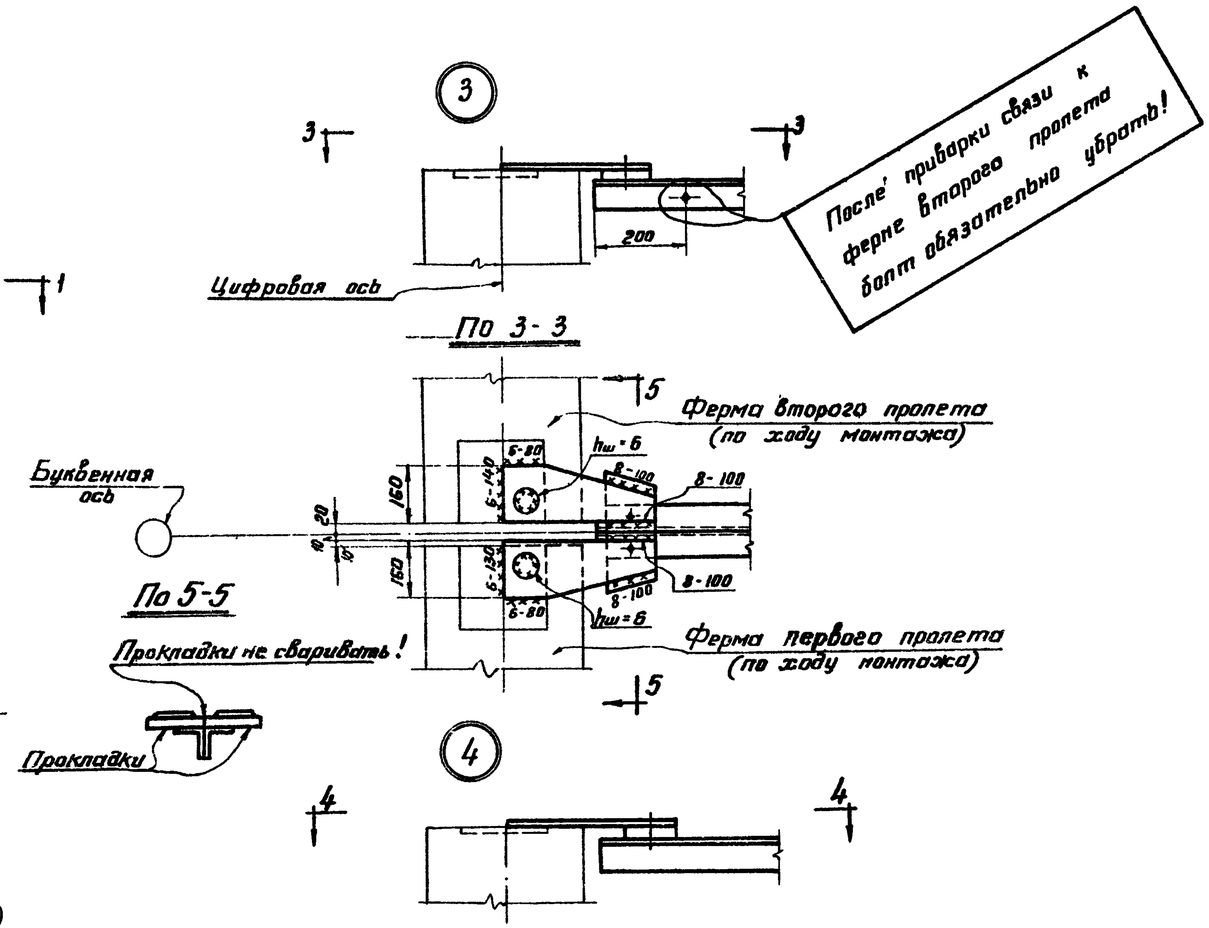

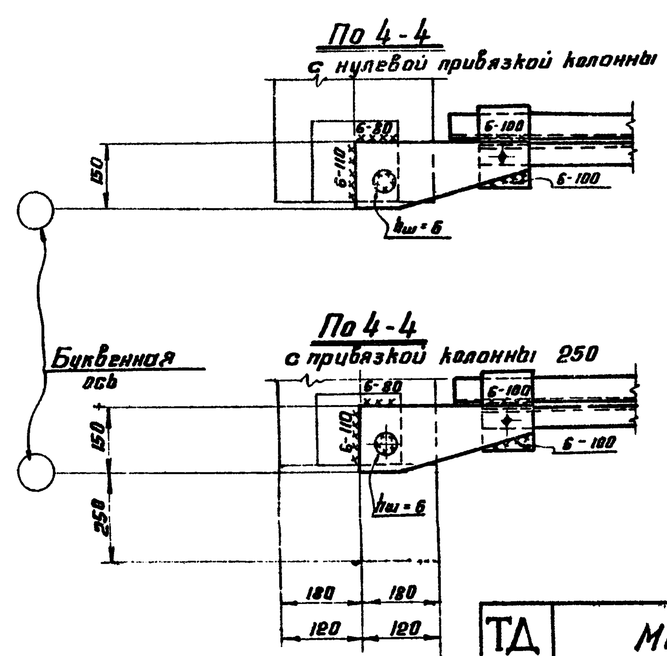

Примечание

Сварные швы выполнять электродами типа Э42 по ГОСТ 9467-60.

Гл. инж. ин-та	Бахурин Б.М.		
Нач. отдела	Поляков Б.Г.		
Гл. инж. пр-та	Попук Я.Е.		
Бригадир	Гаврилова Н.Н.		
Допущ. к выпуску	Остаев Р.Ф.		1963
Проверил	Пушкова Н.Н.		
Исполнил	Евстеева Н.Д.		

ТД 1963 г.

Монтажные узлы 1-4

ПП-01-05 Лист 8

Серия ПП-01-05 Лист 9 Инв. №

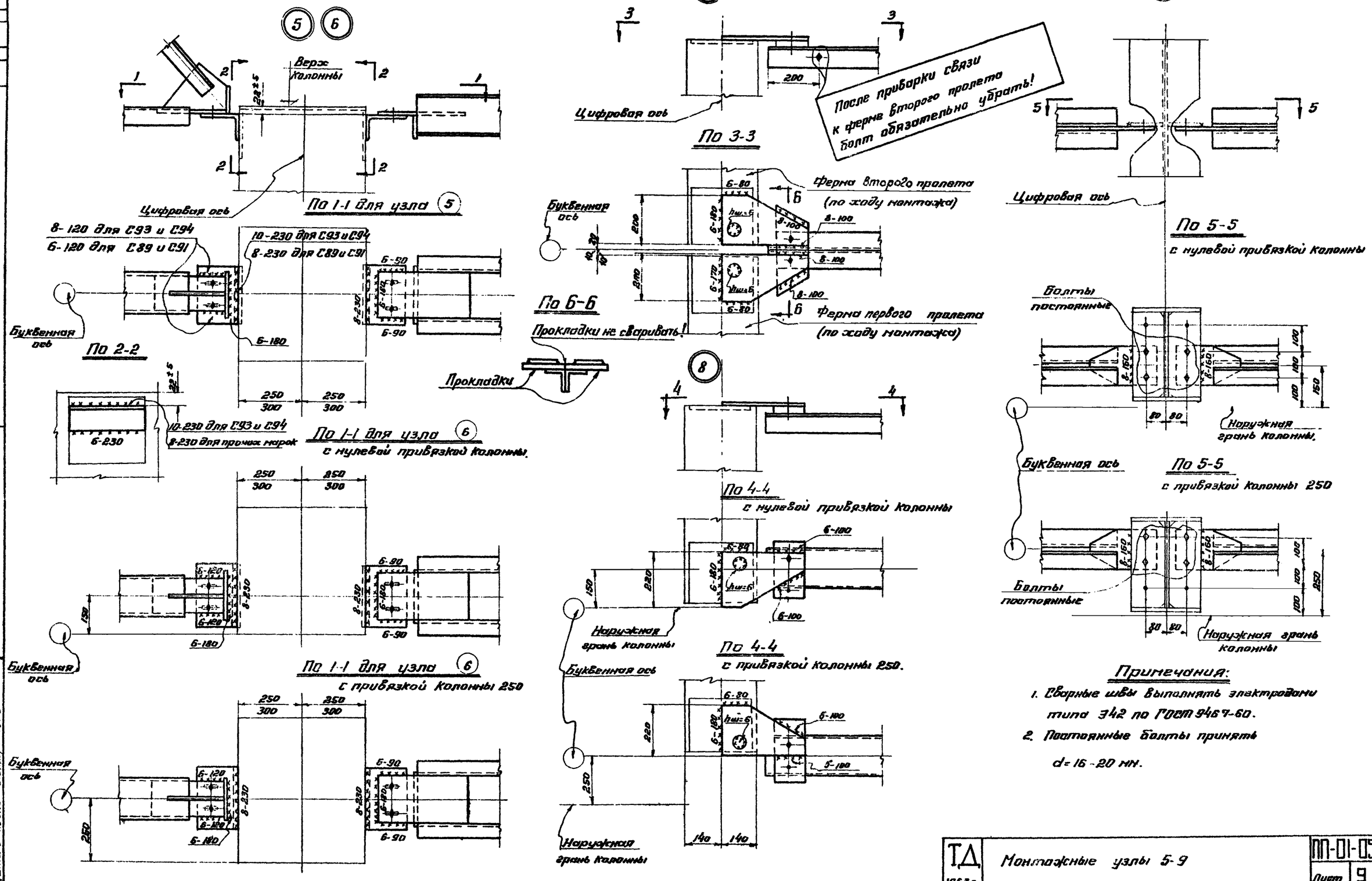

Гл. инж. ин-та	Воскуркин В.Н.		
Нач. отдела	Поблуб Б.Г.		
Гл. инж. пр-та	Попук Р.Е.		
Бригадир	Глушкова Н.К.		
Дата выпуска:	октябрь 1963 г.		

Разработ.	Глушкова Н.К.		
Проверил	Истомина	Евтеева	

ТД 1963 г. Монтажные узлы 5-9 ПП-01-05 Лист 9

7270 13

10

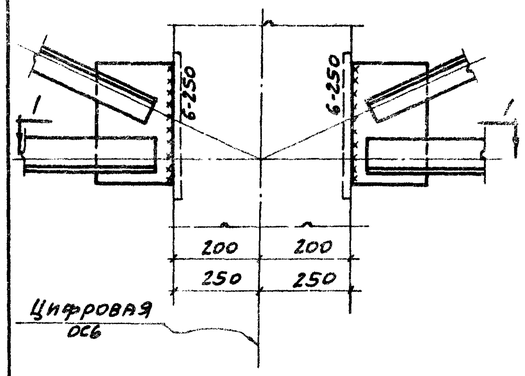

По 1-1

с нулевой привязкой колонны

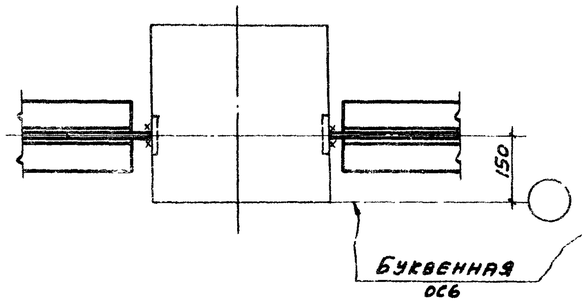

По 1-1

с привязкой колонны 250

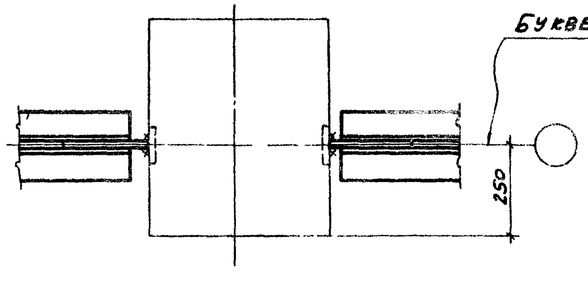

11

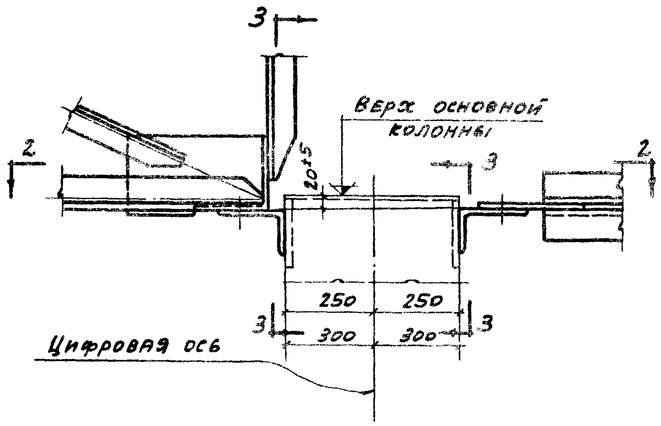

По 2-2

с нулевой привязкой колонны

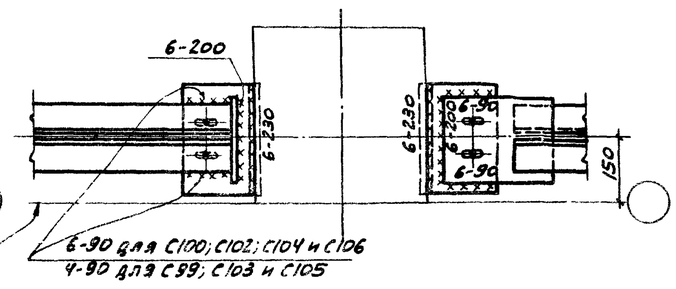

По 2-2

с привязкой колонны 250мм

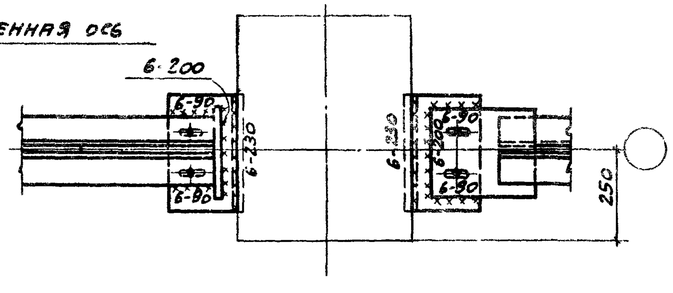

По 3-3

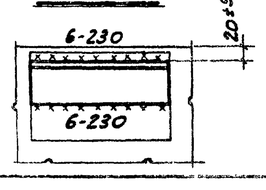

12

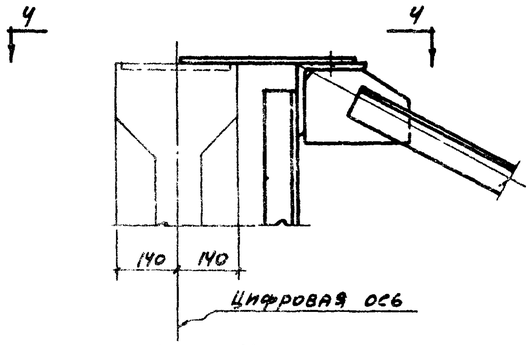

По 4-4

с нулевой привязкой колонны

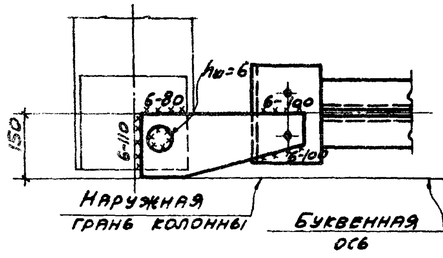

По 4-4

с привязкой колонны 250

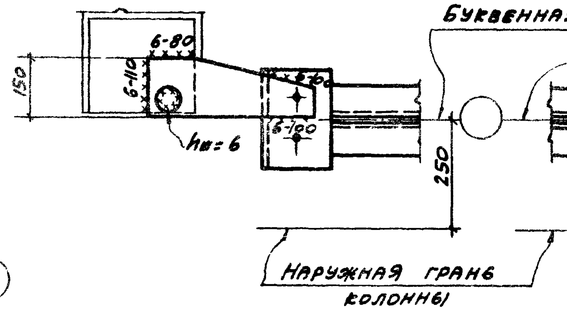

13

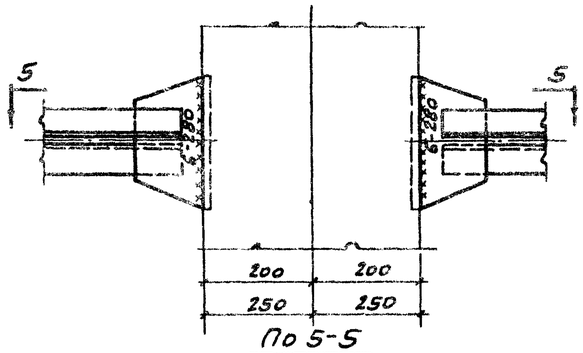

По 5-5

с нулевой привязкой колонны

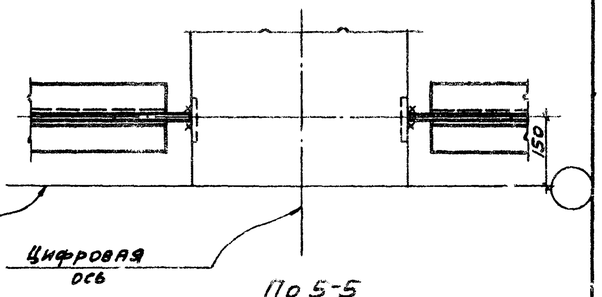

По 5-5

с привязкой колонны 250

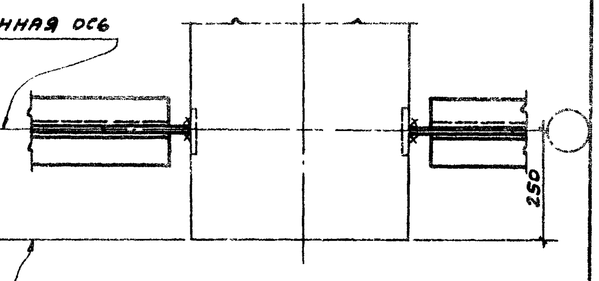

Примечание

Сварные соединения выполнять электродами типа Э42 по ГОСТ 9467-60.

ТД 1963г	Монтажные узлы 10-13	ПП-01-05
		Лист 10

Серия ПП-01-05 лист 11 Инв. №

14

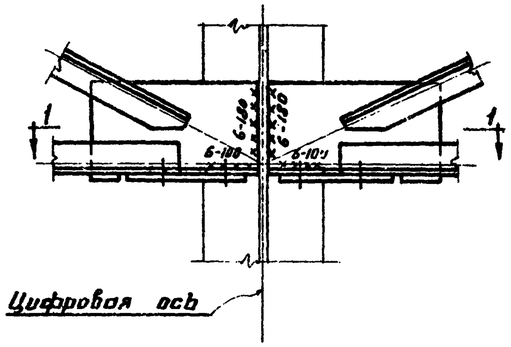

По 1-1
с нулевой привязкой колонны

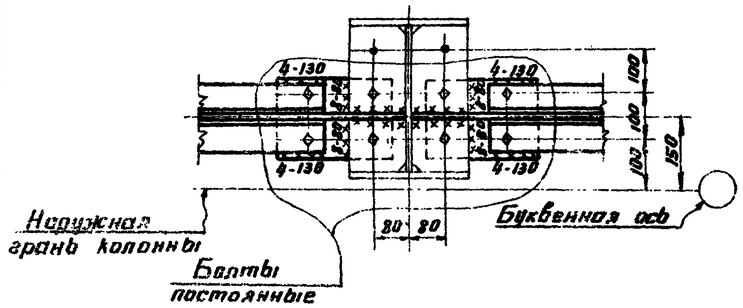

По 1:1
с привязкой колонны 250

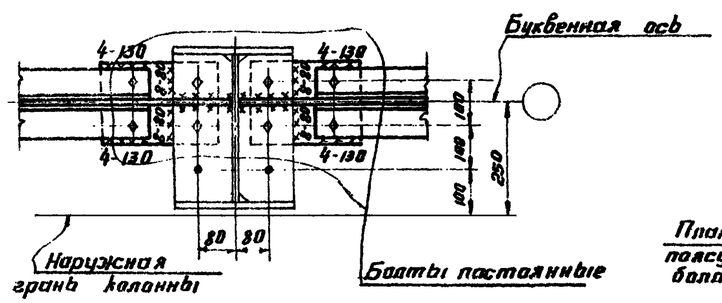

15

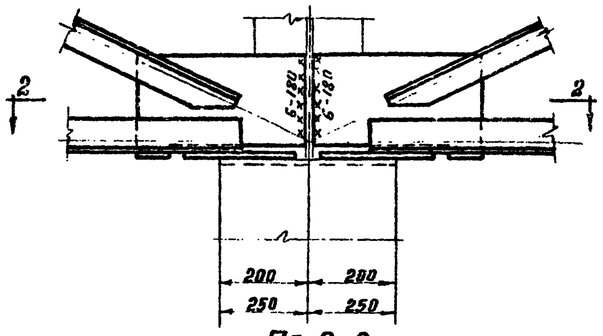

По 2-2
с нулевой привязкой колонны

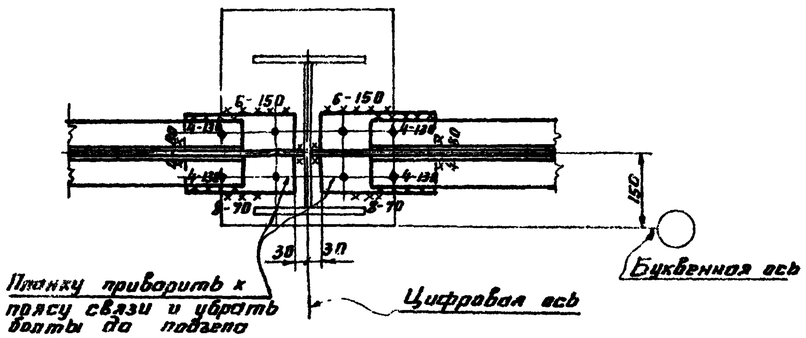

По 2-2
с привязкой колонны 250

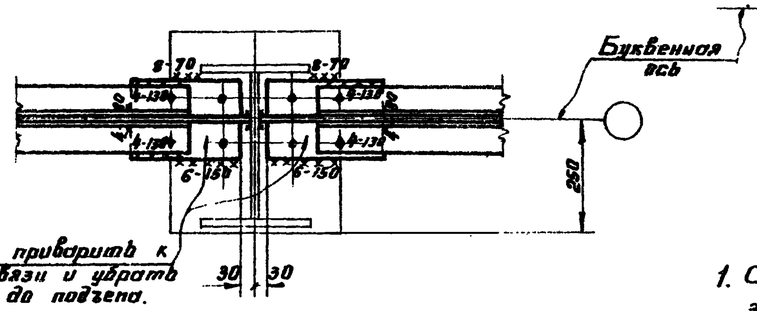

16

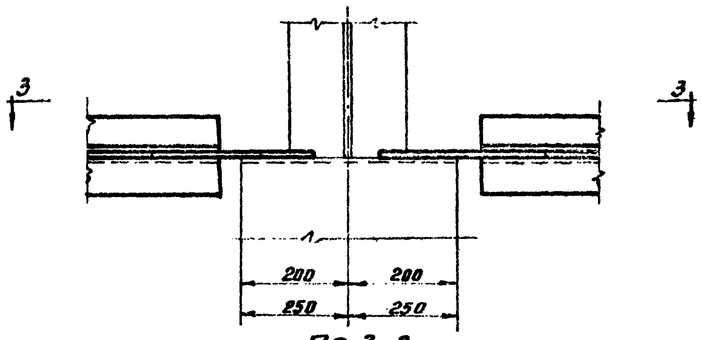

По 3-3
с нулевой привязкой колонны

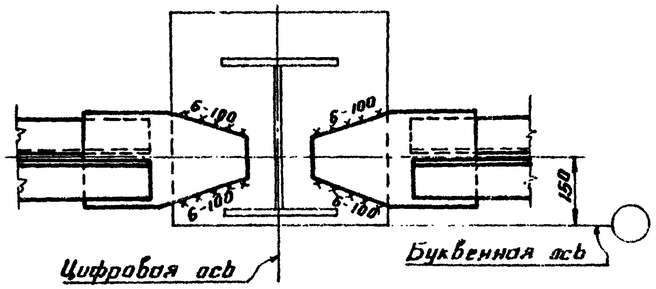

По 3-3
с привязкой колонны 250

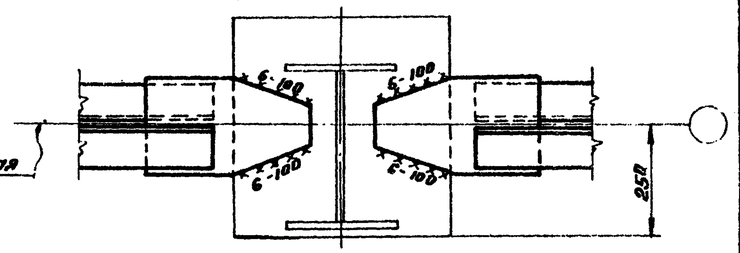

Примечания.

1. Сварные соединения выполнять электродами типа Э42 по ГОСТ 9467-60
2. Постоянные болты принять d = 16 - 20 мм.

Гл. инж. ин-та	Базуркин В.М.	Проверил	Грушкова К.Н.
Нач. отдела	Табаев Б.Г.	Исполнил	Ерепеева Н.Д.
Гл. инж. пр.	Лапук А.Е.		
Бригадир	Грушкова К.Н.		
Дата выпуска:	октябрь 1963г		

ТА 1963г. Монтажные узлы 14-16 ПП-01-05 Лист 11

серия	ПП-01-05
лист	12
Инв. №	

С81

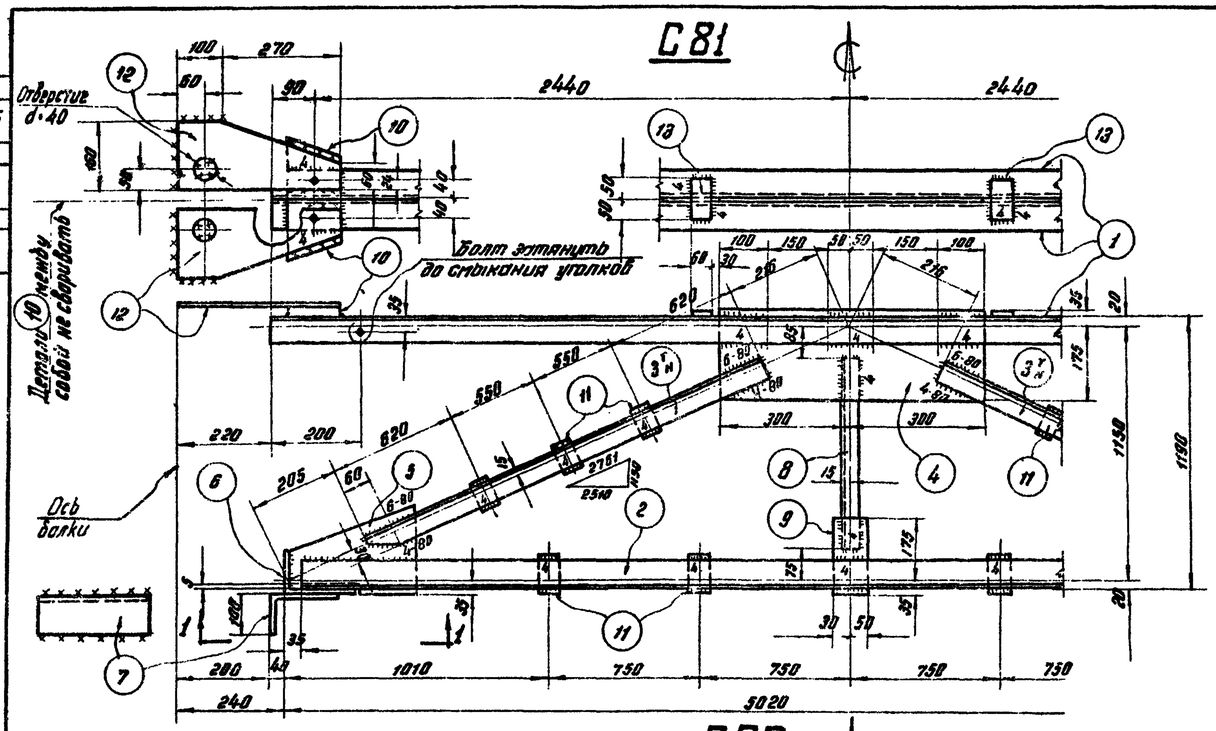

С82

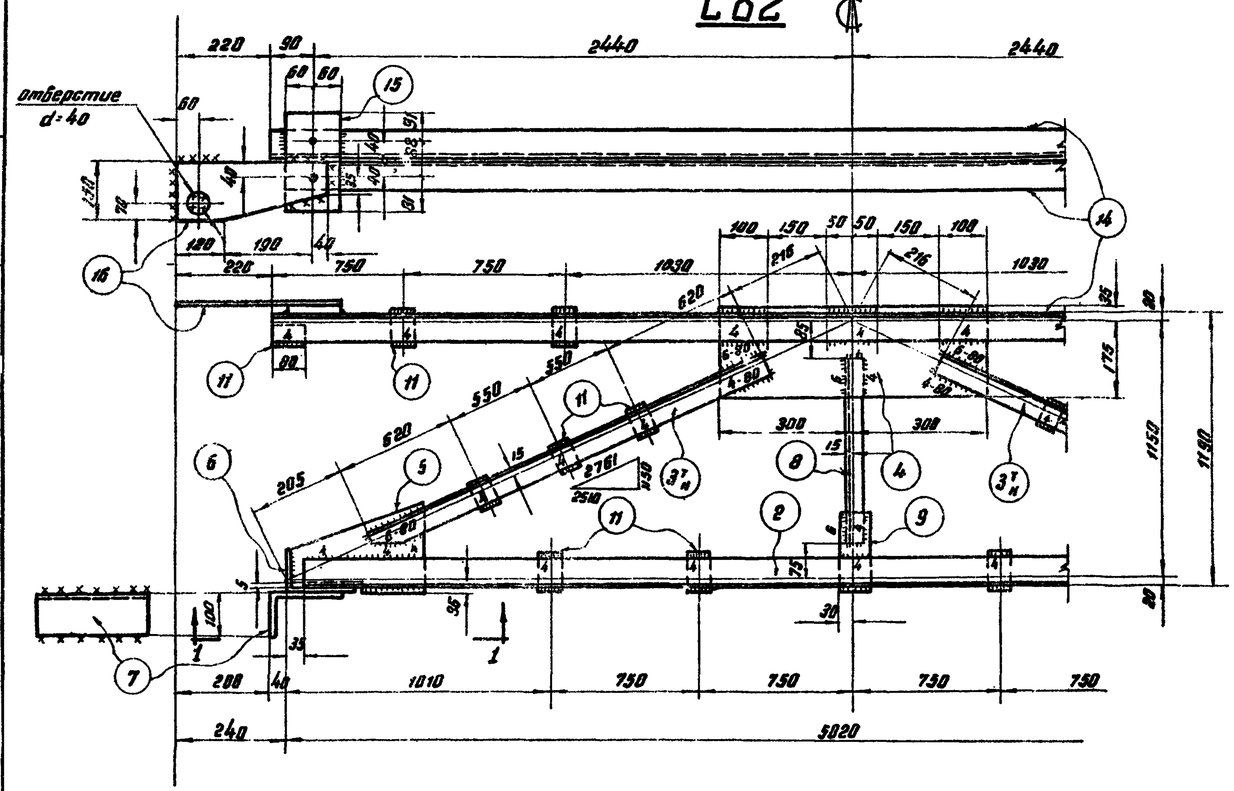

Геометрическая схема

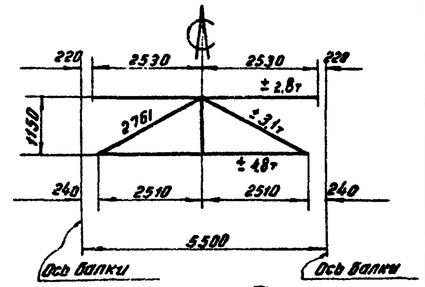

Деталь (10)

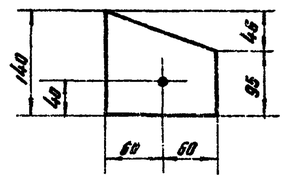

Деталь (5)

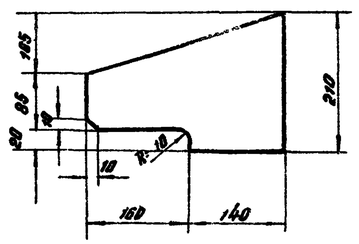

По 1-1

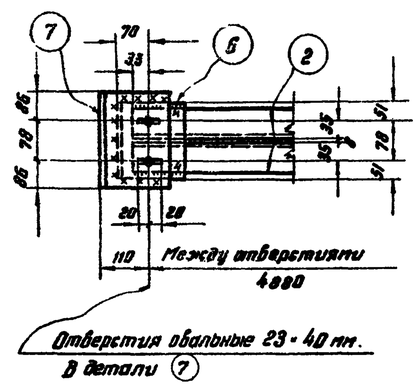

Спецификация

Сталь В ст. 3 кп

Марка	№ дет.	Сечение	Длина мм	Кол. т	Кол. н	Вес кг 1 дет.	Вес кг всех	Вес марки	Примечание
С81	1	L 75×6	5060	2		35.0	70	227	
	2	L 63×5	4950	2		23.8	48		
	3	L 50×5	2340	2	2	8.8	35		
	4	– 210×8	600	1		7.9	8		
	5	– 210×8	300	2		4.0	8		
	6	L 160×100×12	180	2		4.2	8		
	7	L 160×100×12	250	2		5.9	12		
	8	L 50×5	990	1		3.7	4		
	9	– 80×8	210	1		1.1	1		
	10	– 120×20	140	4		2.6	10		
	11	– 60×8	80	10		0.3	3		
	12	– 160×10	370	4		4.7	19		
	13	– 60×4	100	2		0.2	–		толщину детали уточнить мелом за
	Вес наплавленного металла						1		
С82	Детали 2-9 по марке С81						124	195	
	11	– 60×8	80	16		0.3	5		
	14	L 63×5	5060	2		24.3	49		
	15	– 120×20	250	2		4.3	9		
	16	– 150×8	350	2		3.3	7		
	Вес наплавленного металла						1		

Таблица сварных швов

Марка	—	Заводские швы						Монтажные швы					
	тип электрода	Э42				Вес наплавл. металла кг.		Э42				Вес наплавл. металла кг.	
	тип и толщина шва н.м.	⊾4	⊾6			Всего	на 1т.	⊾6	⊾8			Всего	на 1т.
С81	Длина м.	4.8	4.5			1.2	5.3	2.2	1.3			0.8	3.5
	Вес кг.	0.4	0.8					0.4	0.4				
С82	Длина м	4.8	4.8			1.3	6.7	2.0	0.5			0.6	3.1
	Вес кг.	0.4	0.9					0.4	0.2				

Примечания:

1. Материал конструкций – сталь марки В ст. 3 кп для сварных конструкций по ГОСТ 380-60
2. Все отверстия колоть или сверлить d=17 под болты М14, кроме оговоренных.
3. Заводские сварные швы h=6мм, кроме оговоренных.
4. Размеры монтажных сварных швов принимаются по монтажным узлам.

Гл. инж. ин-та	Воздвижин Ал.		
Нач. отдела	Павлов Б.Г.		
Гл. инж. пр-та	Ногтук Я.Е.		
Бригадир	Глушкова Н.Н.		
Допущено:	октябрь 1963г.		
Проверил	Исполнил	Фрунчак Н.И.	Петров Г.Л.

ТД 1963 г.

Связи С81 и С82

ПП-01-05 лист 12

С 83

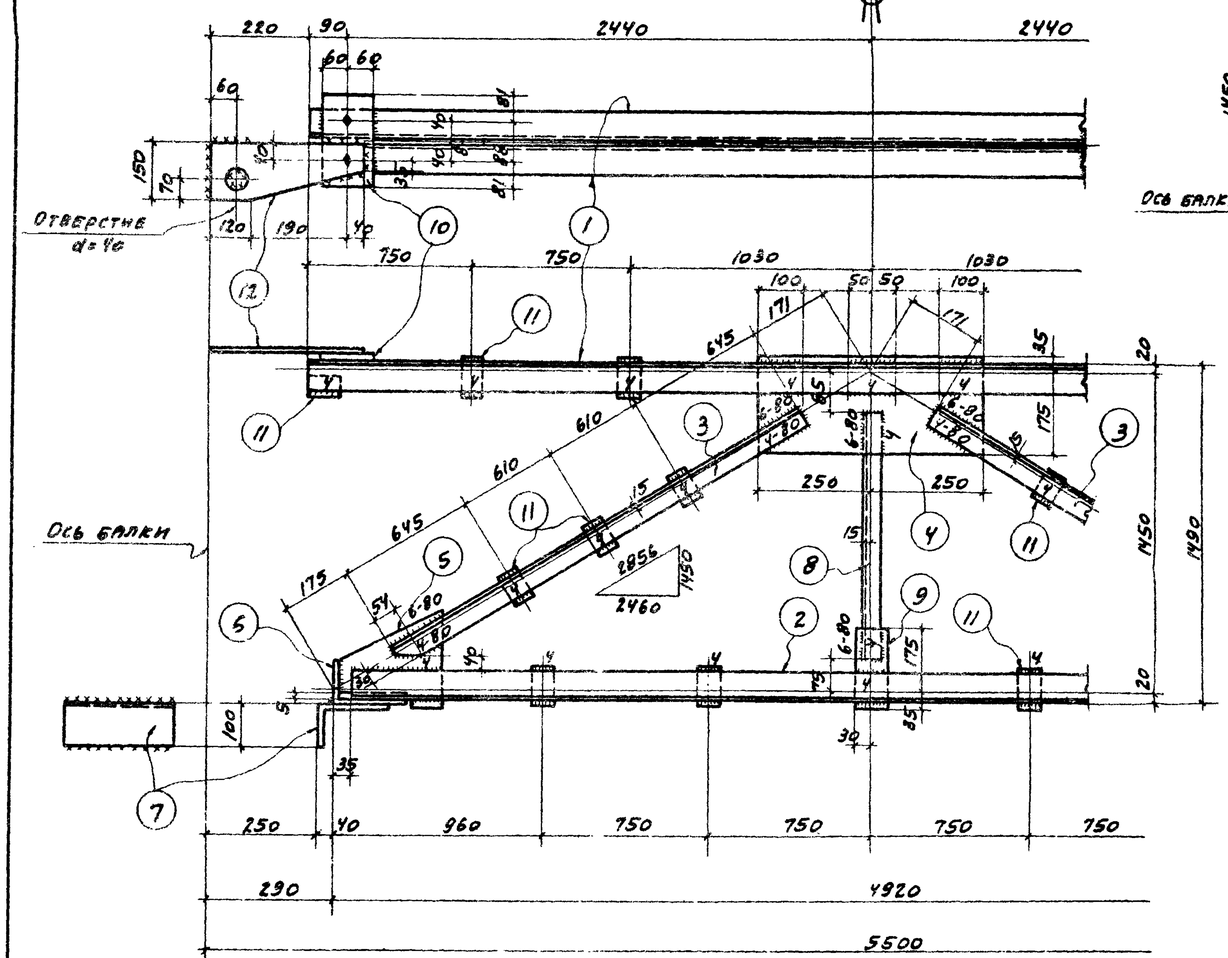

Геометрическая схема

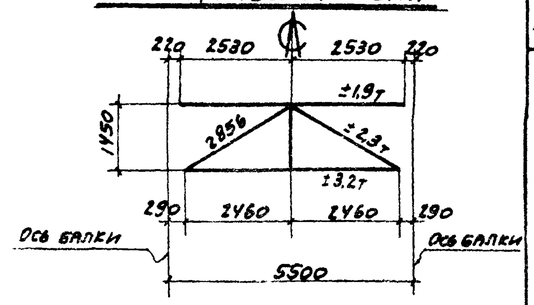

Деталь 5

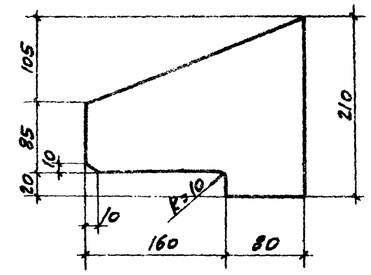

Спецификация

Сталь Вст.3кп

Марка	№ дет.	Сечение	Длина мм	Колич. т	Колич. н	Вес кг 1 дет.	Вес кг всех	Марки	Примечание
СВ3	1	L 63×5	5060	2		24,3	49	195	
	2	L 63×5	4850	2		23,3	47		
	3	L 50×5	2510	2	2	9,4	38		
	4	– 210×8	500	1		6,6	7		
	5	– 210×8	240	2		3,2	6		
	6	L 160×100×12	180	2		4,2	8		
	7	L 160×100×12	250	2		5,9	12		
	8	L 50×5	1290	1		4,9	5		
	9	– 80×8	210	1		1,1	1		
	10	– 120×20	250	2		4,3	9		
	11	– 60×8	80	16		0,3	5		
	12	– 150×8	350	2		3,3	7		
	Вес наплавленного металла						1		

Таблица сварных швов

Марка	—	Заводские швы						Монтажные швы					
	Тип электрода	Э42				Вес напл металла кг		Э42				Вес напл металла кг	
	Тип и толщина шва мм	⊾4	⊾6			всего	на 1т	⊾6	⊾8			всего	на 1т
СВ3	Длина м	4,8	4,8			1,3	6,7	2,0	0,5			0,6	3,1
	Вес кг	0,4	0,9					0,4	0,2				

Примечания

1. Материал конструкций – сталь марки В Ст.3кп для сварных конструкций по ГОСТ 380-60.
2. Все отверстия колоть или сверлить d=17мм под болты М14, кроме оговоренных.
3. Заводские сварные швы h=6мм, кроме оговоренных.
4. Размеры монтажных сварных швов принимаются по монтажным узлам.

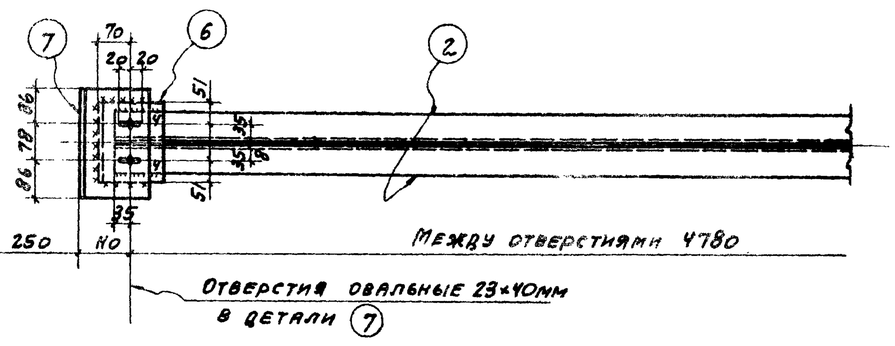

ТД 1963г.	Связь СВ3	ПП-01-05
		Лист 13

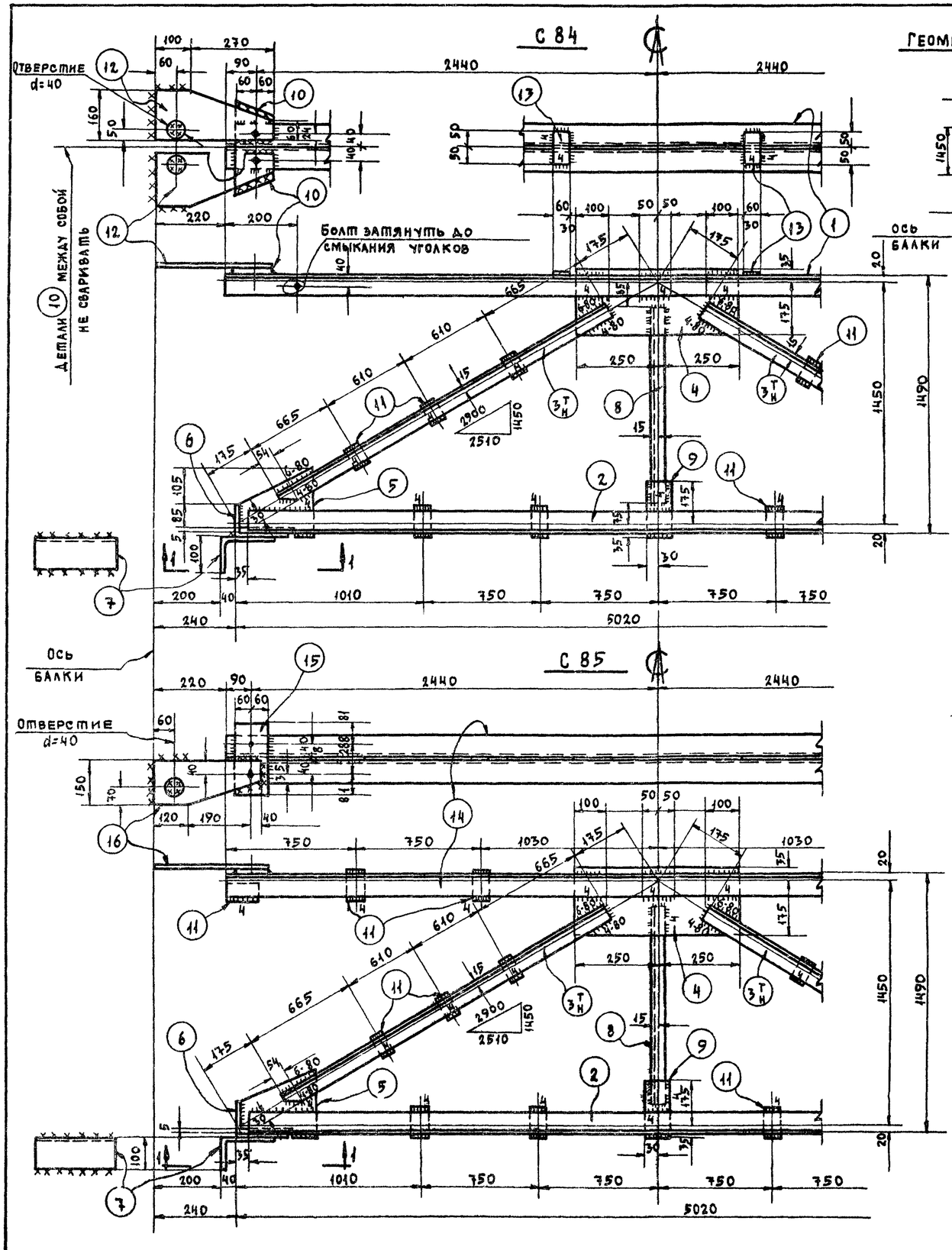

Геометрическая схема

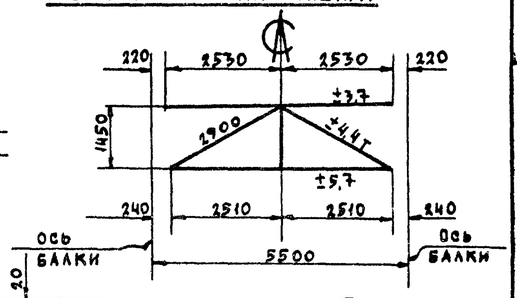

Деталь 10

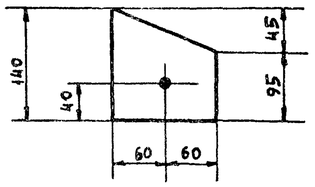

Деталь 5

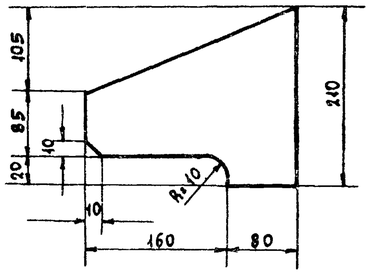

по 1-1

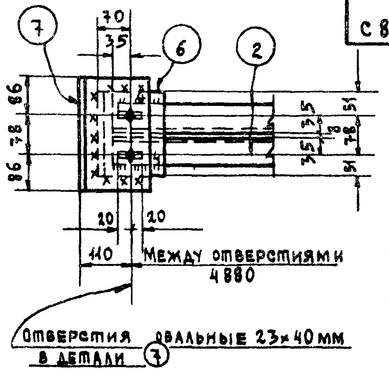

Спецификация — Сталь в Ст. 3кп

Марка	№ дет.	Сечение	Длина мм	Кол. т	Кол. н	Вес кг 1 дет.	Вес кг всех	Марки	Примечание
С 84	1	∠75×6	5060	2		35.0	70	228	
	2	∠63×5	4950	2		23.8	48		
	3	∠50×5	2550	2	2	9.6	38		
	4	-210×8	500	1		6.6	7		
	5	-210×8	240	2		3.2	6		
	6	∠160×100×12	180	2		4.2	8		
	7	∠160×100×12	250	2		5.9	12		
	8	∠50×5	1290	1		4.9	5		
	9	-80×8	210	1		1.1	1		
	10	-120×20	140	4		2.6	10		
	11	-60×8	80	10		0.3	3		
	12	-160×10	370	4		4.7	19		
	13	-60×4	100	2		0.2	—		Толщину детали увеличивать нельзя
	Вес наплавленного металла						1		
С 85	Дет. 2-9 по марке С84						125	196	
	11	-60×8	80	16		0.3	5		
	14	∠63×5	5060	2		24.3	49		
	15	-120×20	250	2		4.3	9		
	16	-150×8	350	2		3.3	7		
	Вес наплавленного металла						1		

Таблица сварных швов

Марка	Тип электрода / Тип и толщина шва мм	Заводские швы Э42				Вес наплав. металла кг. всего	на 1 т.	Монтажные швы Э42				Вес наплав. металла кг всего	на 1 т.
		⊾4	⊾6					⊾6	⊾8				
С 84	Длина м	4.8	4.5			1.2	5.5	2.2	1.3			0.8	3.5
	Вес кг	0.4	0.8					0.4	0.4				
С 85	Длина м	4.8	4.8			1.3	6.5	2.0	0.5			0.6	2.4
	Вес кг	0.4	0.9					0.4	0.2				

Примечания:

1. Материал конструкций - сталь марки в Ст. 3кп для сварных конструкций по ГОСТ 380-60
2. Все отверстия колоть или сверлить d=17мм под болты М14, кроме оговоренных.
3. Заводские сварные швы h=6мм, кроме оговоренных
4. Размеры монтажных сварных швов принимаются по монтажным узлам.

ТД 1963г.	Связи С84 и С85	ПП-01-05 Лист 14

С86

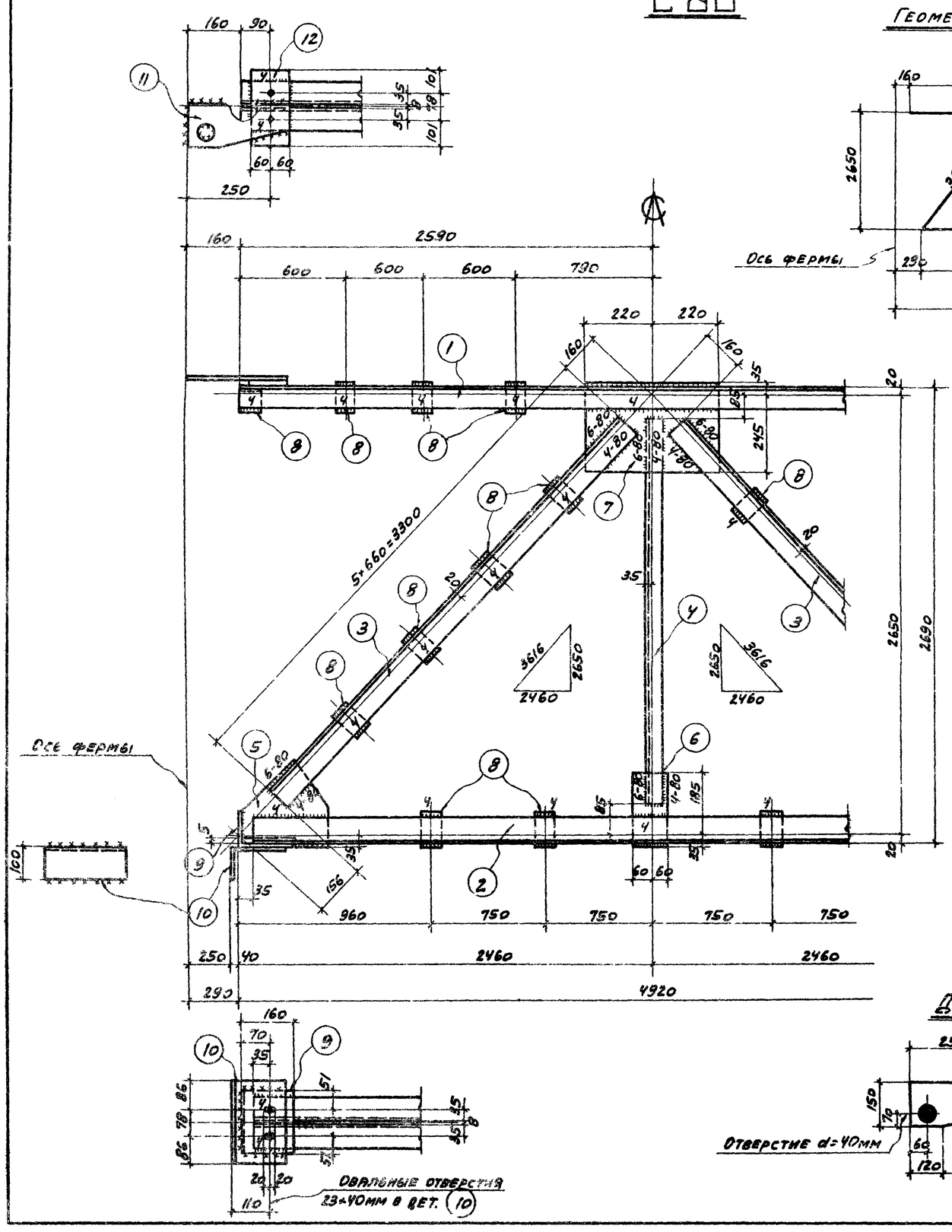

Геометрическая схема

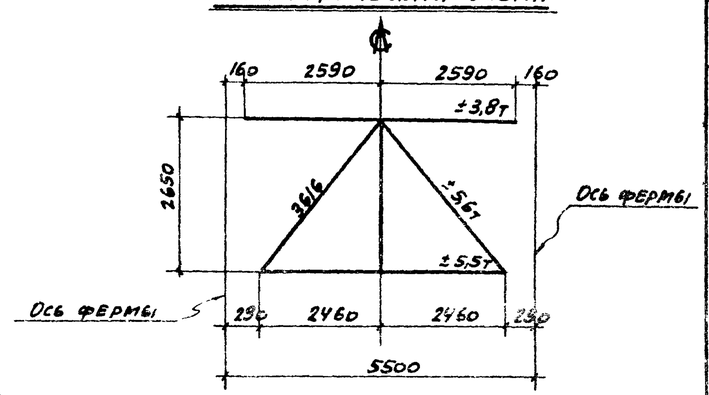

Деталь (5)

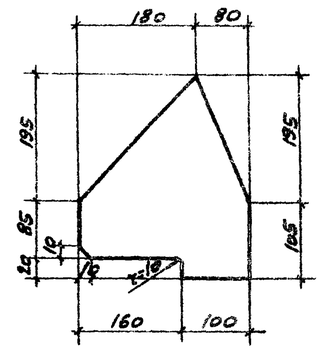

Деталь (11)

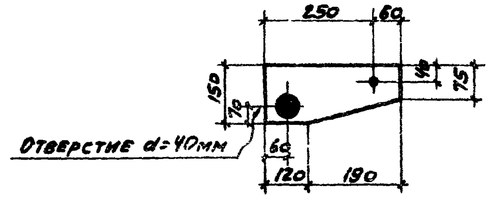

Овальные отверстия 23*40мм в дет. (10)

Спецификация

Сталь ВСт. 3кп

Марка	№ дет	Сечение	Длина мм	Кол. Т	Кол. Н	Вес кг 1 дет.	Вес кг всего	Марки	Примечан.
С86	1	L 63*5	5180	2		24,9	50	245	
	2	L 63*5	4850	2		23,3	47		
	3	L 63*5	3300	4		15,9	64		
	4	L 75*6	2480	1		17,0	17		
	5	– 260*8	300	2		4,9	10		
	6	– 120*8	220	1		1,8	2		
	7	– 280*8	440	1		7,7	8		
	8	– 60*8	80	20		0,3	6		
	9	L 160*100*12	180	2		4,2	8		
	10	L 160*100*16	250	2		7,9	16		Из L160*16
	11	– 150*8	310	2		2,5	5		
	12	– 120*20	280	2		5,0	10		
	Вес наплавленного металла						2		

Таблица сварных швов

Марка	—	Заводские швы						Монтажные швы					
	Тип электрода	Э42				Вес наплав. металла кг		Э42				Вес наплав. металла кг	
	Тип и толщина шва мм	▷4	▷6			всего	на 1т	▷6				всего	на 1т
С86	Длина м	7,0	7,6			2,0	8,2	3,0				0,5	2,1
	Вес кг	0,6	1,4					0,5					

Примечания

1. Материал конструкций - сталь марки ВСт. 3кп для сварных конструкций по ГОСТ 380-60.
2. Все отверстия колоть или сверлить d=23мм, кроме оговоренных.
3. Заводские сварные швы h=6мм, кроме оговоренных.
4. Размеры монтажных сварных швов принимаются по монтажным узлам.

ТД 1963г	Связь С86	ПП-01-05 Лист 15

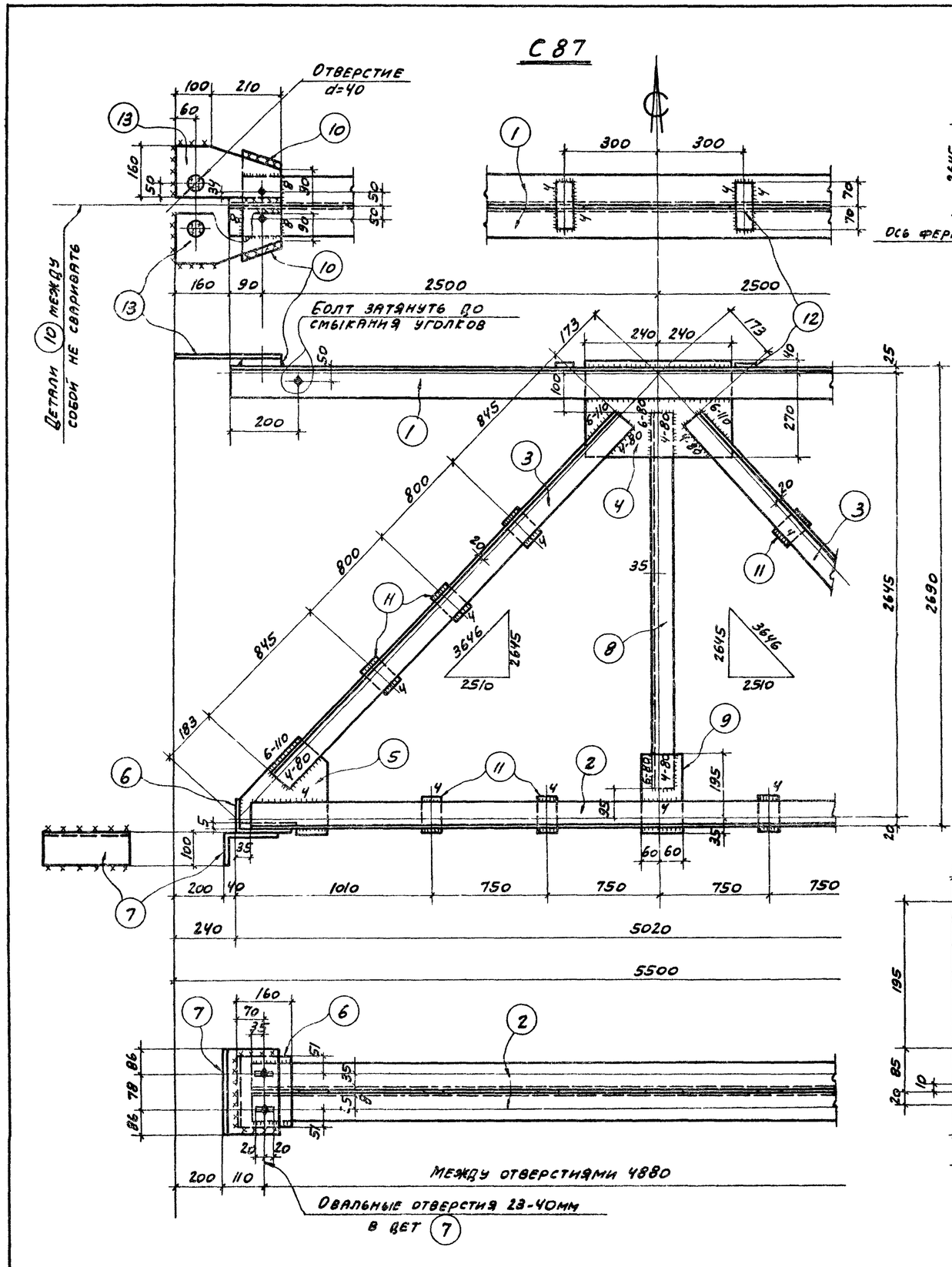

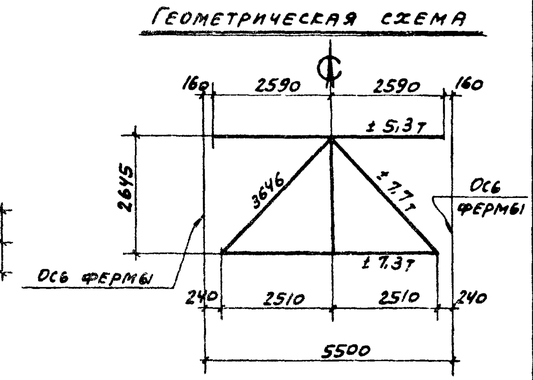

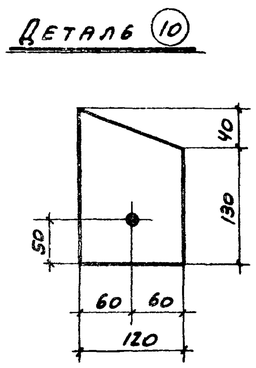

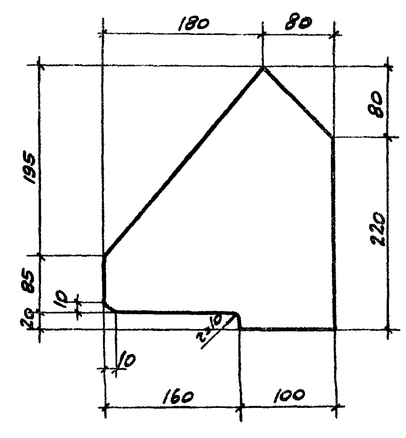

Спецификация — Сталь в ст. 3кп

Марка	Н дет.	Сечение	Длина мм	Колич. Т	Колич. Н	Вес кг 1 дет.	Вес кг всех	Вес кг 1 марки	Примечание
С87	1	L 90×7	5180	2		49,9	100	353	
	2	L 75×6	4950	2		34,1	68		
	3	L 75×6	3290	4		22,7	91		
	4	– 310×8	480	1		9,3	9		
	5	– 260×8	300	2		4,9	10		
	6	L 160×100×12	180	2		4,2	8		
	7	L 160×100×12	250	2		5,9	12		
	8	L 75×6	2450	1		16,9	17		
	9	– 120×8	230	1		1,7	2		
	10	– 120×20	170	4		3,2	13		
	11	– 60×8	100	10		0,4	4		
	12	– 60×4	140	2		0,3	1		Толщина не должна превышать 12,5мм
	13	– 160×80	310	4		3,9	16		
		Вес наплавленного металла					2		

Таблица сварных швов

Марка	—	Заводские швы						Монтажные швы					
	Тип электрода	Э42				Вес напл. металла кг		Э42				Вес наплавл. металла кг	
	Тип и толщина шва мм	L 4	L 6	L 8		всего	на 1т	L 6	L 8			всего	на 1т
С87	Длина м	4,6	7,0	0,8		2,0	5,7	3,0	1,5			0,9	2,6
	Вес кг	0,40	1,3	0,3				0,5	0,4				

Примечания

1. Материал конструкций – сталь марки ВСт. 3кп для сварных конструкций по ГОСТ 380-60.
2. Все отверстия колоть или сверлить d=23, кроме оговоренных.
3. Заводские сварные швы h=6мм, кроме оговоренных.
4. Размеры монтажных сварных швов принимаются по монтажным узлам.

ТД 1963г.	Связь С87	ПП-01-05
		Лист 16

С88

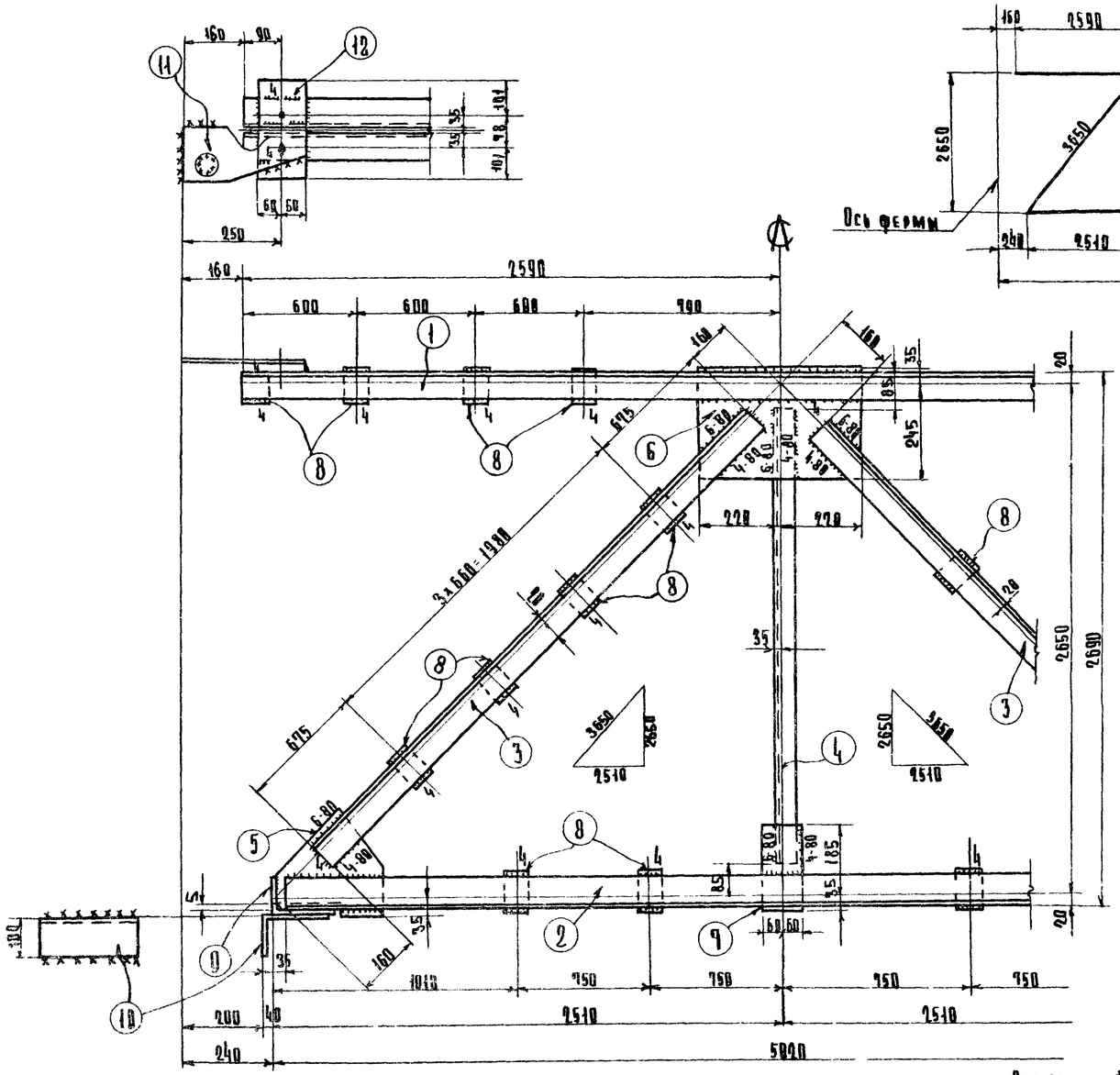

Геометрическая схема

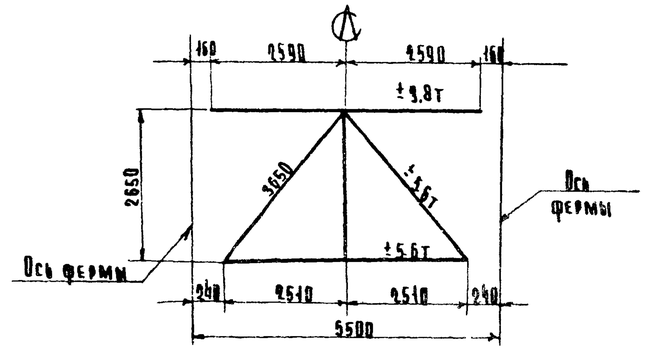

Деталь (5)

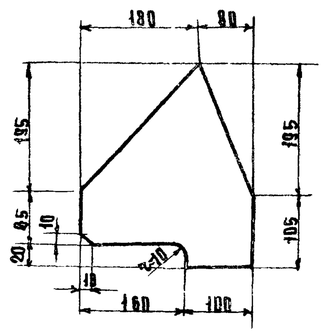

Деталь (11)

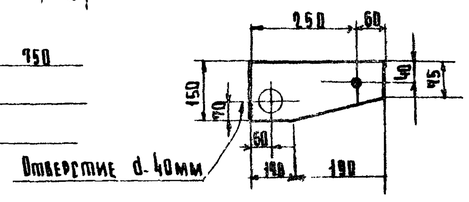

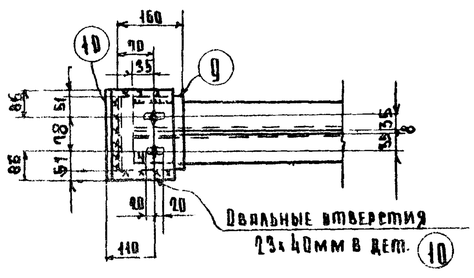

Спецификация

Сталь Вст.3кп

Марка	№ дет.	Сечение	Длина мм	Кол. Т	Кол. Н	Вес кр 1дет	Вес кр всех	Марки	Примечания
С88	1	L63х5	5180	2	–	24.9	50	246	
	2	L63х5	4950	2	–	23.8	48		
	3	L63х5	3330	4		15.9	64		
	4	L75х6	2480	1	–	17.0	17		
	5	-160х8	300	2	–	4.9	10		
	6	-280х8	440	1	–	7.5	8		
	7	-120х8	220	1	–	1.8	2		
	8	-60х8	80	20	–	0.9	6		
	9	L160х100х12	180	2	–	4.2	8		
	10	L160х100х16	250	2	–	7.9	16		из L 160х16
	11	-150х8	310	2	–	2.5	5		
	12	-120х20	280	2	–	5.0	10		
	Вес наплавленного металла						2		

Таблица сварных швов

		Заводские швы						Монтажные швы					
	Тип электр.	Э42				Вес наплавленного м/х		Э42				Вес наплав. металла кг	
	Типы толщин шва мм	λ 4	λ 6			Всего	на 1т	λ 6				Всего	на 1т
С88	Длина м	7.0	7.6			2.0	8.2	3.0				0.5	2.1
	Вес кг	0.6	1.4					0.5					

Примечания:

1. Материал конструкции- Сталь марки Вст.3кп для сварных конструкций по ГОСТ 380-60.
2. Все отверстия колоть или сверлить d=23мм, кроме оговоренных.
3. Заводские сварные швы h-6мм, кроме оговоренных.
4. Размеры монтажных сварных швов принимаются по монтажным узлам.

ТД 1963г	Связь С88	ПП-01-05 Лист 17

С89

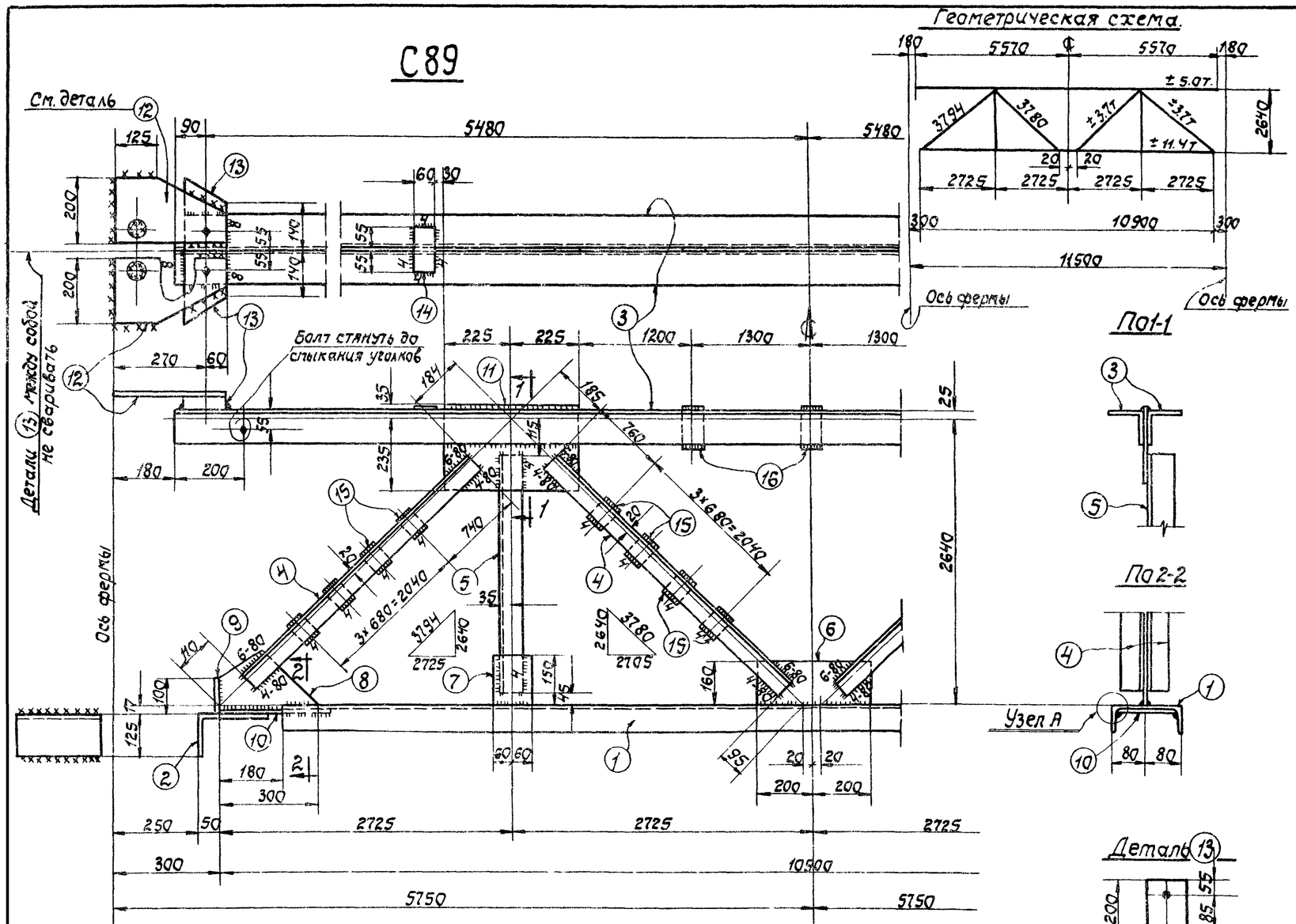

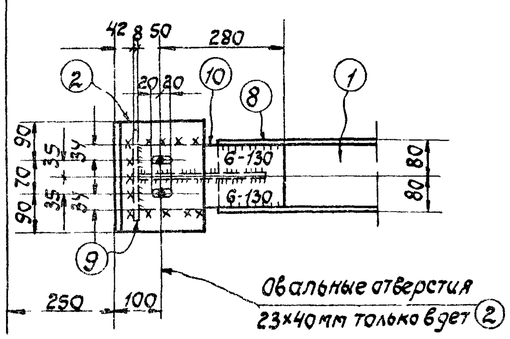

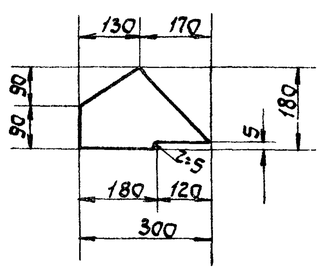

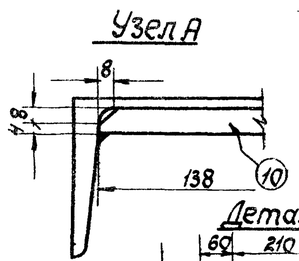

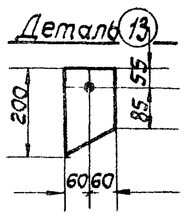

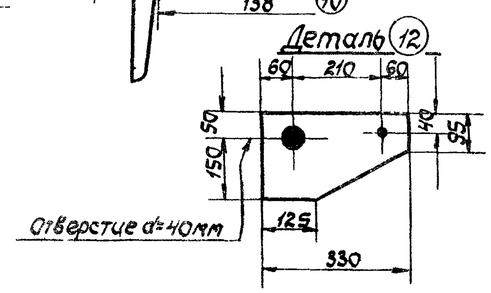

Спецификация

Сталь Вст.3кп

Марка	№№ дет	Сечение	Длина мм.	Кол. Т	Кол. Н	Вес кг. 1 дет.	Вес кг. всех	Марки	Примечания
С89	1	[16	10540	1		149.7	150	677	
	2	L 200x125x12	250	2		7.4	15		
	3	∠ 100x7	11140	2		120.3	241		
	4	∠ 63x5	3500	8		16.8	134		
	5	∠ 75x6	2480	2		17.1	34		
	6	– 160x8	400	1		4.0	4		
	7	– 120x8	150	2		1.2	2		
	8	– 180x8	300	2		3.4	7		
	9	– 100x8	200	2		1.3	3		
	10	– 138x12	330	2		4.3	9		снять фаску.
	11	– 270x8	450	2		7.6	15		
	12	– 200x10	330	4		5.2	21		
	13	– 120x40	200	4		7.5	30		
	14	– 60x4	110	2		0.2	1		толщину детали увеличить нельзя
	15	– 60x8	80	16		0.3	5		
	16	– 80x8	120	3		0.6	2		
	Вес наплавленного металла.						4		

Таблица сварных швов

Марка		Заводские швы					Монтажные швы				
	Тип электрода	Э42			Вес наплав. металла кг		Э42			Вес наплав. металла кг	
	Тип и толщина шва	⌊4	⌊6	⌊8	всего	на 1т.	⌊6	⌊8	⌊10	всего	на 1т.
С89	Длина м.	5.0	15.0	1.0	3.5	5.2	1.7	1.4	0.5	1.0	1.5
	Вес кг.	0.5	2.7	0.3			0.3	0.4	0.3		

Примечания:

1. Материал конструкций-сталь марки Вст.3кп. для сварных конструкций по ГОСТ 380-60.
2. Все отверстия колоть или сверлить d=23мм } кроме
3. Заводские сварные швы h=6мм. } оговоренных
4. Размеры сварных монтажных швов принимаются по монтажным узлам.

ТД 1963г.	Связь С89	ПП-01-05 Лист 18

21/V 69. пров. Кор. кон. Корнеев

Серия	
ПП-01-05	
Лист	
19	
Инв. №	

С90

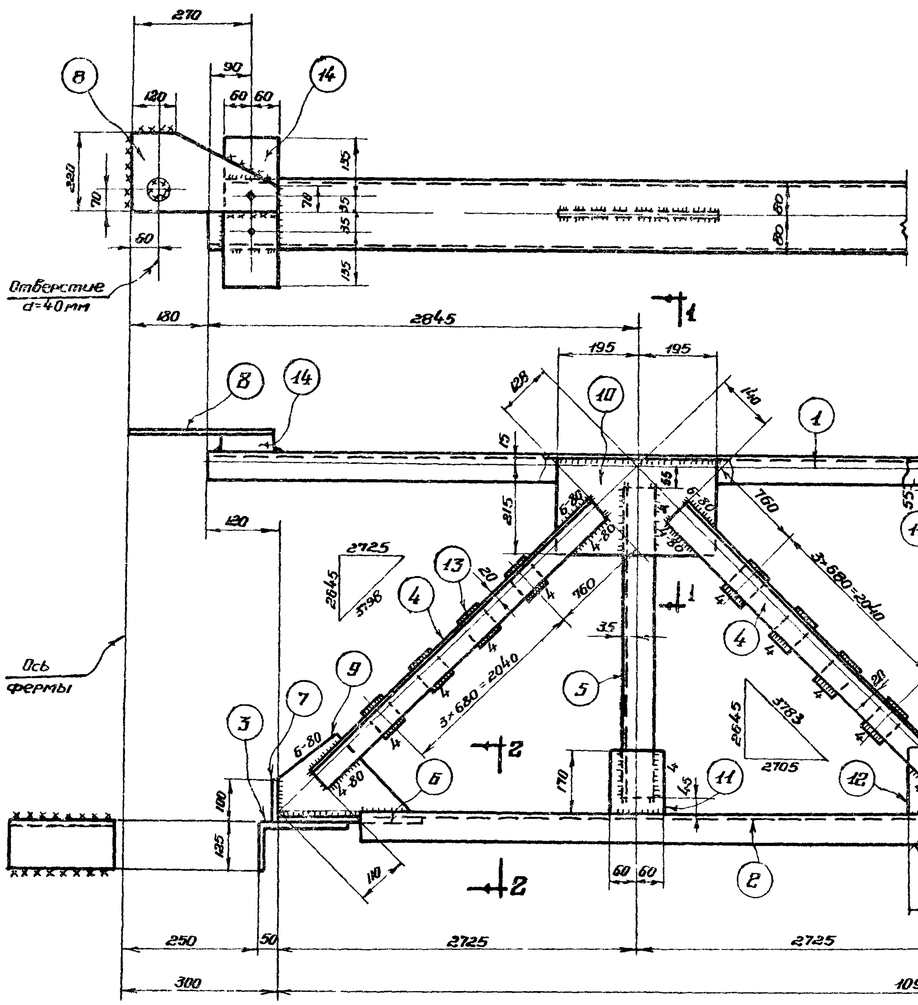

Геометрическая схема

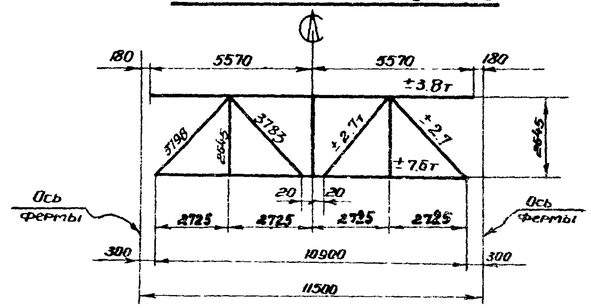

Спецификация

Сталь ВСт.3кп

Марка	№ дет.	Сечение	Длина мм	Кол. т.	Кол. н.	Вес кг. 1дет.	Вес кг. Всех	Марки	Примечание
С90	1	[16	11140	1	–	158.0	158	597	
	2	[16	10540	1	–	150.0	150		
	3	L200×125×12	250	2	–	7.4	15		
	4	L63×5	3560	8	–	17.1	137		
	5	L75×6	2545	6	–	17.5	55		
	6	-138×12	330	2	–	4.3	9		Снять фаску
	7	-100×8	200	2	–	1.3	3		
	8	-220×8	330	2	–	4.5	9		
	9	-180×8	300	2	–	3.4	7		
	10	-230×8	390	2	–	5.6	11		
	11	-120×8	170	3	–	1.3	4		
	12	-160×8	410	1	–	4.1	4		
	13	-60×8	80	25	–	0.3	8		
	14	-120×40	340	2	–	12.8	26		
	Вес наплавленного металла						3.0		

Таблица сварных швов

Марка		Заводские швы						Монтажные швы					
	Тип электрода	Э42				Вес наплавл. металла кг		Э42				Вес наплавл. металла кг	
	Тип и толщина шва мм	$\sqcup^{4}$	$\sqcup^{6}$			Всего	На 1т	$\sqcup^{5}$	$\sqcup^{8}$			Всего	На 1т
С90	Длина м	6.0	13.0			2.9	4.9	3.0	0.5			0.7	1.2
	Вес кг.	0.5	2.4					0.5	0.2				

По 1-1

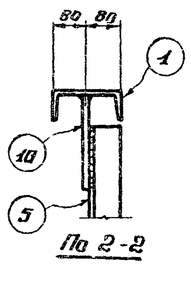

По 2-2

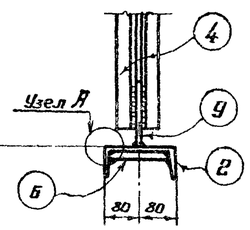

Примечания:

1. Материал конструкции - Сталь марки ВСт.3кп для сварных конструкций по ГОСТ 380-60.
2. Все отверстия колоть или сверлить d=23мм } кроме оговоренных
3. Заводские сварные швы d=5мм } кроме оговоренных
4. Положение детали (8) показано применительно к привязке колонн крайнего ряда 250мм.
5. Размеры монтажных сварных швов принимаются по монтажным узлам.

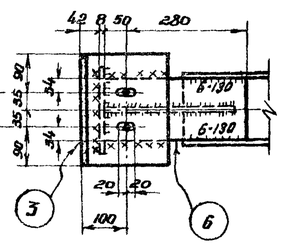

Обильные отв. 23×40мм только 6 дет. (3)

Деталь (9)

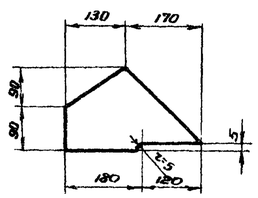

Узел А

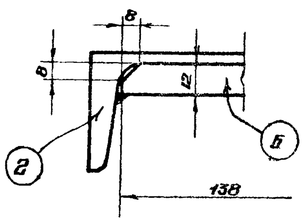

Гл. инж. инст.	Вахрушин В.М.		
Нач. отдела	Поблов Б.Г.	Исполнит.	Шустова Е.Н.
Гл. инж. пр-та	Лапук Я.Е.		Фришман И.И.
Бригадир	Глушкова Н.Н.		
Дата выпуска	сентябрь 1963г.		

ТД 1963г	Связь С90	ПП-01-05 Лист 19

Серия ПП-01-05 Лист 20 Инв. №

С91

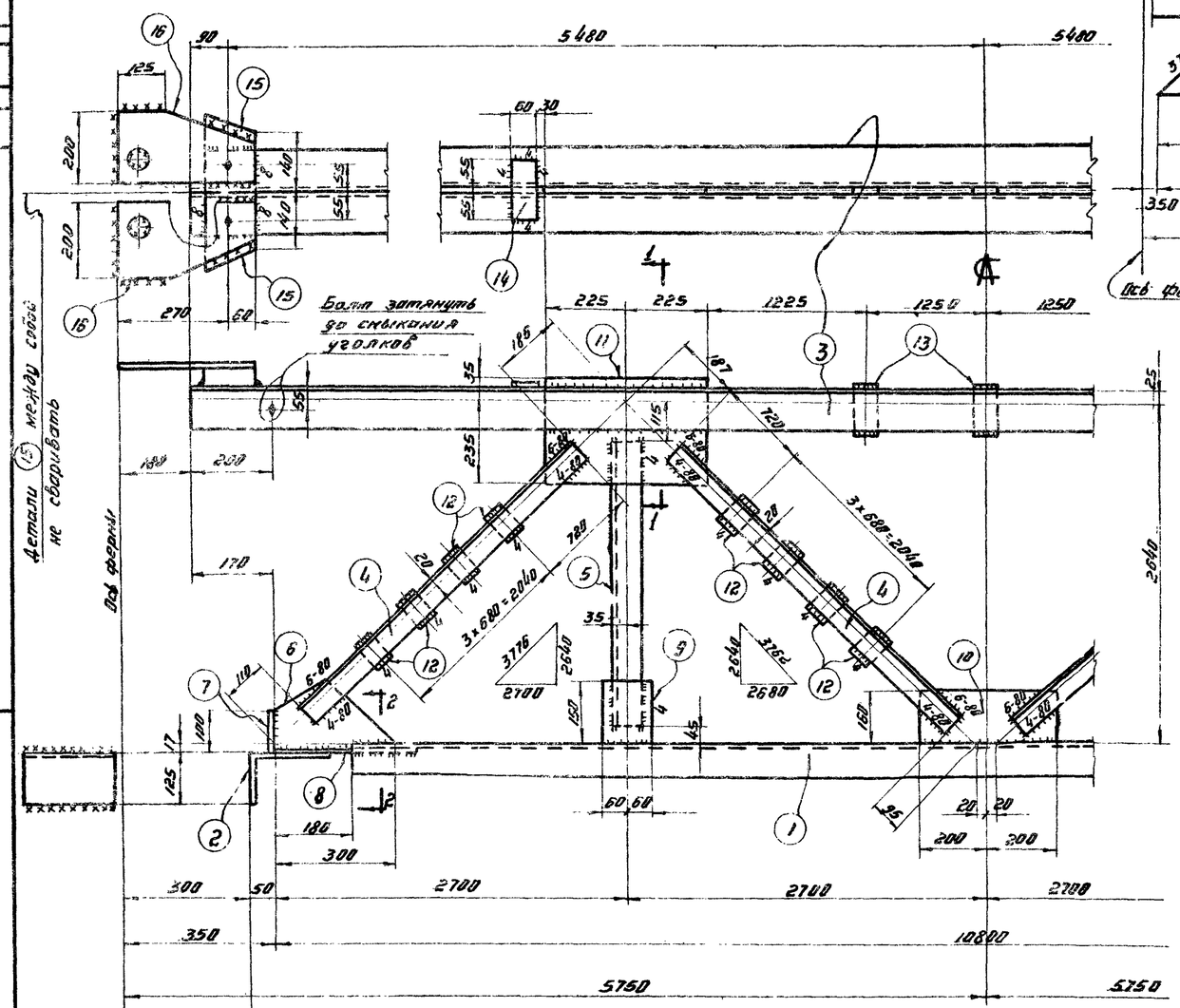

Геометрическая схема

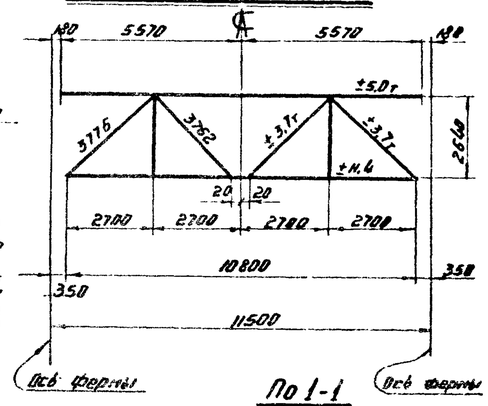

По 1-1

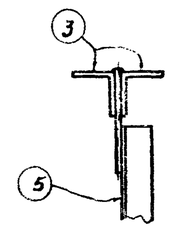

По 2-2

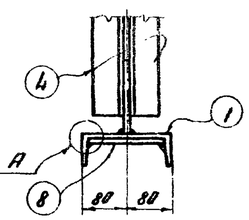

Узел А

Деталь (15)

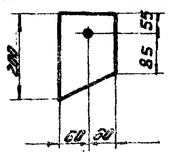

Деталь (6)

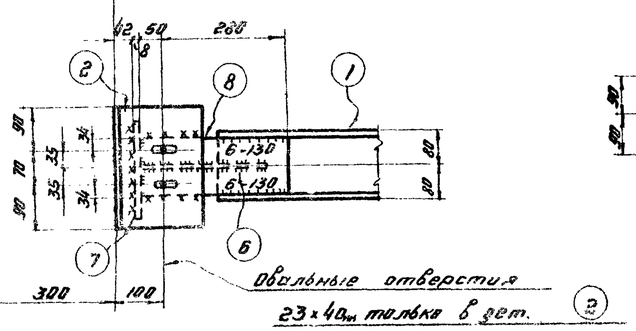

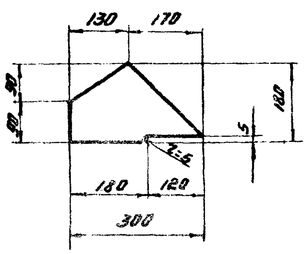

Узел А

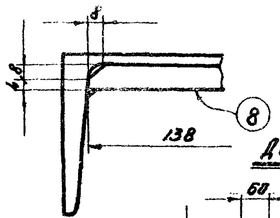

Деталь (16)

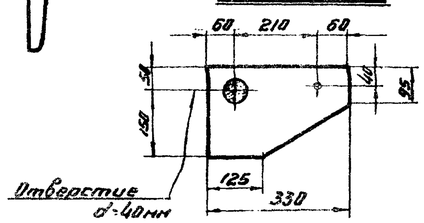

Спецификация

Сталь Вст.3кп

Марка	Нн дет.	Сечение	Длина мм	Кол. т	Кол. н	Вес кг 1 дет	Вес кг всех	Вес кг марки	Примечания
С91	1	С16	10460	1		149.0	149	676	
	2	∟200×125×12	250	2		7.4	15		
	3	∟100×7	11140	2		120,3	241		
	4	∟63×5	3480	8		16.7	134		
	5	∟75×6	2480	2		17.1	34		
	6	-180×8	300	2		3.4	7		
	7	-100×8	200	2		1.3	3		
	8	-138×12	330	2		4.3	9		Снять фаску
	9	-120×8	150	2		1.2	2		
	10	-160×8	400	1		4.0	4		
	11	-270×8	450	2		7.6	15		
	12	-60×8	80	16		0.3	5		
	13	-80×8	120	3		0.6	2		
	14	-60×4	110	2		0.2	1		Толщину детали увеличить нельзя
	15	-120×40	200	4		7.5	30		
	16	-200×10	330	4		5.2	21		
	Вес наплавленного металла						4		

Таблица сварных швов.

Марка		Заводские швы					Монтажные швы				
	Тип электрода	Э42			Вес наплавл. металла кг		Э42			Вес наплавл. металла кг	
	Тип и толщина шва	⊾4	⊾6	⊾8	Всего	на 1т	⊾6	⊾8	⊾10	Всего	на 1т
С91	Длина м	5.0	15.0	1.0	35	5.2	1.7	1.3	0.5	1.0	1.5
	Вес кг	0.5	2.7	0.3			0.3	0.4	0.3		

Примечания.

1. Материал конструкций - сталь марки Вст.3кп для сварных конструкций по ГОСТ 380-60.
2. Все отверстия колоть или сверлить d=23мм } кроме огговоренных
3. Заводские сварные швы h=6мм.
4. Размеры монтажных сварных швов принимаются по монтажным узлам.

Гл. инж. ин-та	Бахракин В.Н.		
Нач. отдела	Павлов Б.Г.		
Гл. инж. проекта	Лапук Л.Е.		
Бригадир	Сухинова Н.Н.		
Дата выпуска:	окт. 1966г.		

Фришман К.Х. Полякова Н.Р. — Проверил Истомина

ТД 1963г. | Связь С91 | ПП-01-05 Лист 20

С92

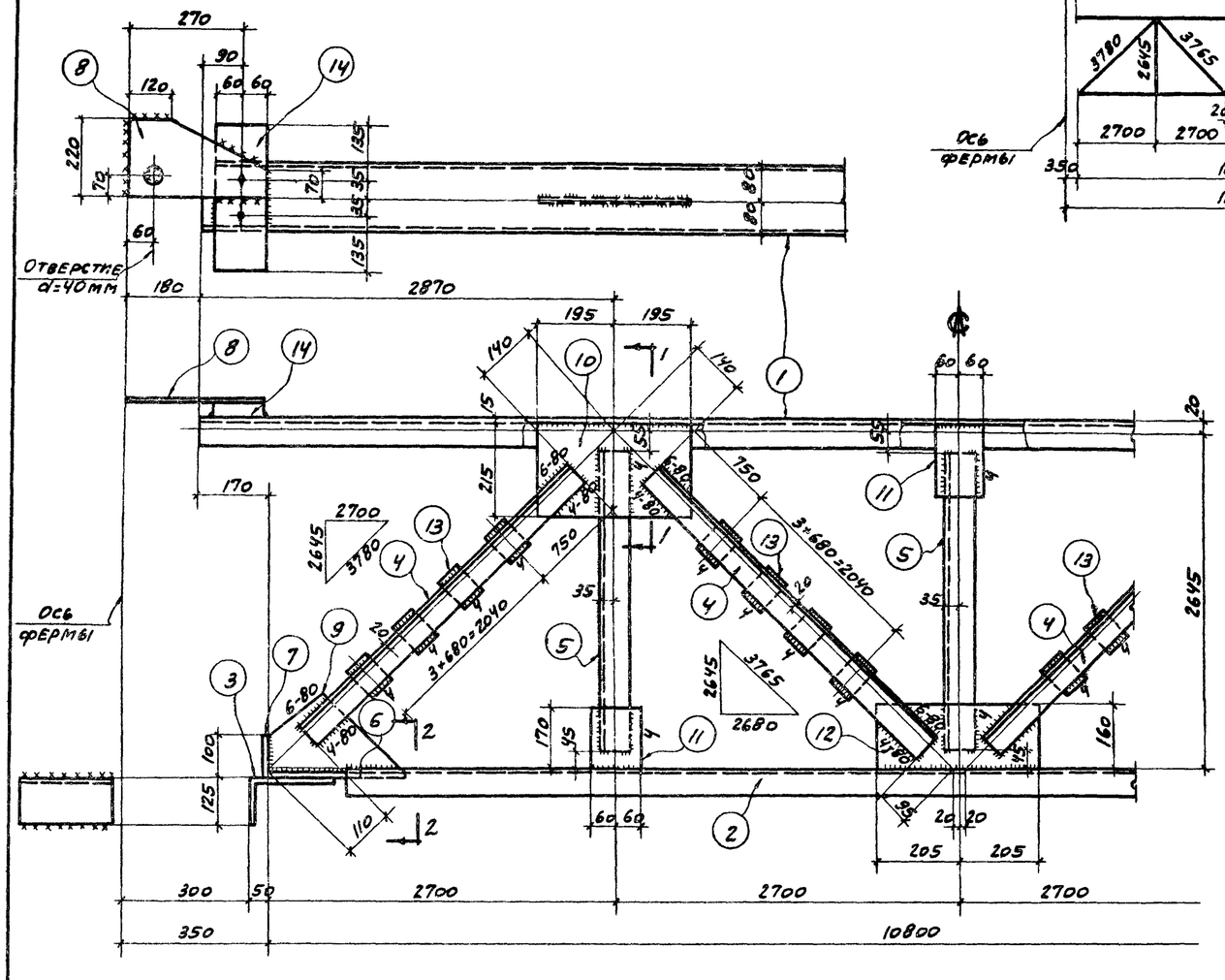

Геометрическая схема

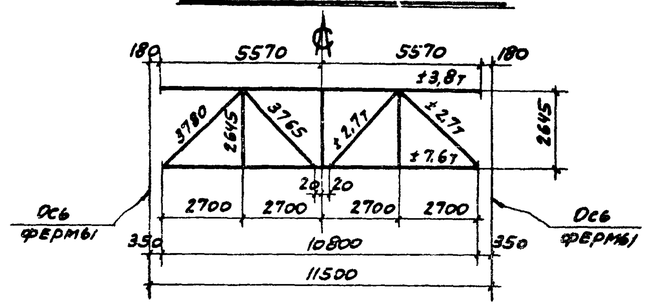

По 1-1

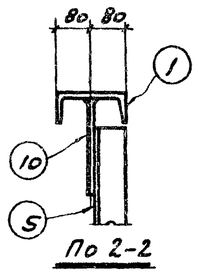

По 2-2

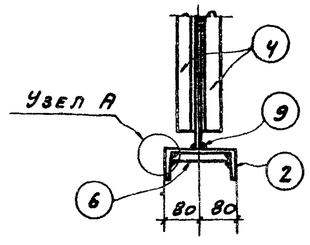

Спецификация

Сталь В.Ст.3кп

Марка	№ дет.	Сечение	Длина мм	Кол. т	Кол. м	Вес кг 1 дет.	Вес кг всех	Вес кг марки	Примечание
С92	1	С16	11140	1	—	158,0	158	595	
	2	С16	10440	1	—	149,0	149		
	3	L 200×125×12	250	2	—	7,4	15		
	4	L 63×5	3530	8	—	17,0	136		
	5	L 75×6	2545	3	—	17,5	53		
	6	– 138×12	330	2	—	4,3	9		Снять фаску
	7	– 100×8	200	2	—	1,3	3		
	8	– 220×8	330	2	—	4,5	10		
	9	– 180×8	300	2	—	3,4	7		
	10	– 230×8	390	2	—	5,6	11		
	11	– 120×8	170	3	—	1,3	4		
	12	– 160×8	410	1	—	4,1	4		
	13	– 60×8	80	2,5	—	0,3	8		
	14	– 120×40	340	2	—	12,8	26		
	Вес наплавленного металла						3		

Таблица сварных швов

Марка		Заводские швы				Вес наплав. металла кг		Монтажные швы				Вес наплав. металла кг	
	Тип электрода	Э42						Э42					
	Тип и толщина шва мм	⊾4	⊾6			всего	на 1т	⊾6	⊾8			всего	на 1т
С92	Длина м	6,0	13,0			2,9	4,9	3,0	9,5			0,7	1,2
	Вес кг	0,5	2,4					0,5	0,2				

Примечания:

1. Материал конструкции - сталь марки В Ст. 3кп. для сварных конструкций по ГОСТ 380-60.
2. Все отверстия колоть или сверлить d=23мм, } кроме
3. Заводские сварные швы h=6мм, } оговоренных
4. Положение детали (8) показано применительно к привязке колонн крайнего ряда 250мм.
   При нулевой привязке колонн положение детали показано на листе монтажных узлов.
5. Размеры монтажных сварных швов принимаются по монтажным узлам.

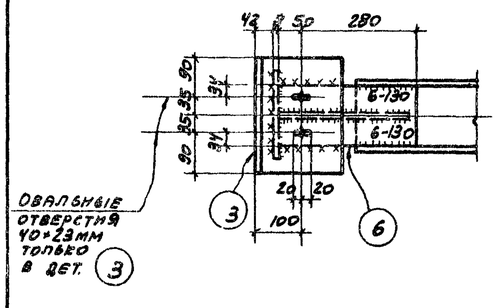

Деталь (9)

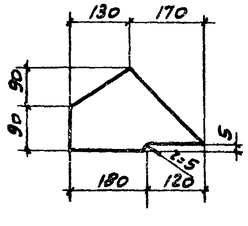

Узел А

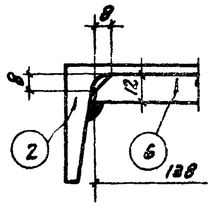

ТД 1963г.	Связь С92	ПП-01-05
		Лист 21

Серия ПП-01-05 Лист 22 Инв. №

С93

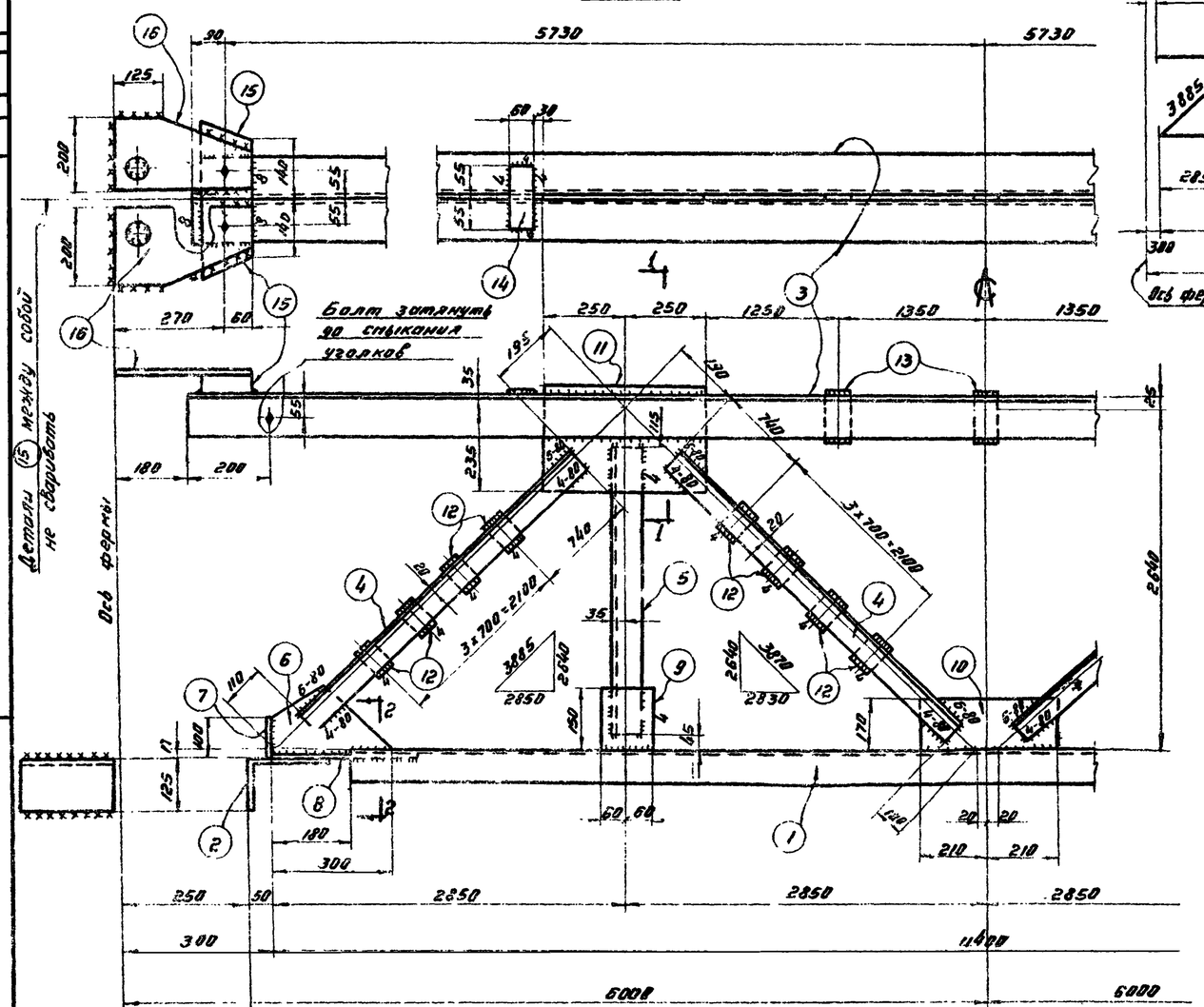

Геометрическая схема.

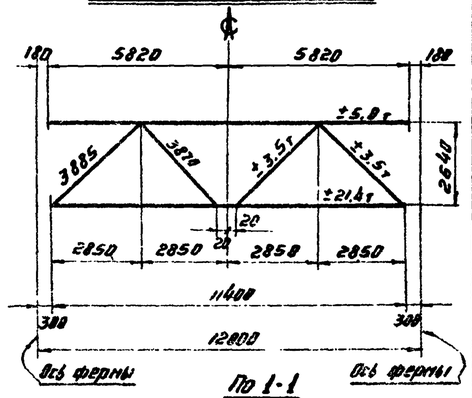

Спецификация Сталь Вст. 3кп

Марка	№№ дет.	Сечение	Длина мм	Кол. т	Кол. н	Вес кг 1 дет.	Вес кг всех	Вес кг марки	Примечания
С93	1	С22	11040	1		232.0	232	782	
	2	L 200×125×12	250	2		7.4	15		
	3	L 100×7	11640	2		126.0	252		
	4	L 63×5	3580	8		17.2	137		
	5	L 75×6	2480	2		17.1	34		
	6	- 180×8	300	2		3.4	7		
	7	- 100×8	220	2		1.4	3		
	8	- 194×12	400	2		7.3	15		снять фаску
	9	- 120×8	150	2		1.2	2		
	10	- 170×8	420	1		4.5	5		
	11	- 270×8	500	2		8.5	17		
	12	- 60×8	80	16		0.3	5		
	13	- 80×8	120	3		0.6	2		
	14	- 60×4	110	2		0.2	1		толщину детали увеличить нельзя
	15	- 120×40	200	4		7.5	30		
	16	- 200×10	330	4		5.2	21		
		Вес наплавленного металла					4		

По 1-1

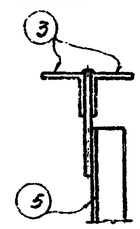

По 2-2

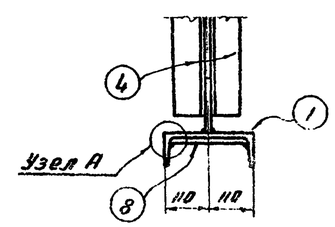

Деталь (15)

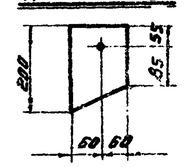

Таблица сварных швов.

Марка	Тип электрода	Заводские швы Э42			Вес наплавл. металла кг всего	Вес наплавл. металла кг на 1т	Монтажные швы Э42			Вес наплавл. металла кг всего	Вес наплавл. металла кг на 1т
	Тип и толщина шва	h4	h6	h8			h6	h8	h10		
С93	Длина м	5.0	15.0	1.0	3.5	4.5	1.7	1.3	0.5	1.0	1.3
	Вес кг	0.5	2.7	0.3			0.3	0.4	0.3		

Примечания:

1. Материал конструкций - сталь марки ВСт.3кп для сварных конструкций по ГОСТ 380-60.
2. Все отверстия колоть или сверлить d=23мм } кроме
3. Заводские сварные швы h=6мм. } оговоренных
4. Размеры монтажных сварных швов принимаются по монтажным узлам.

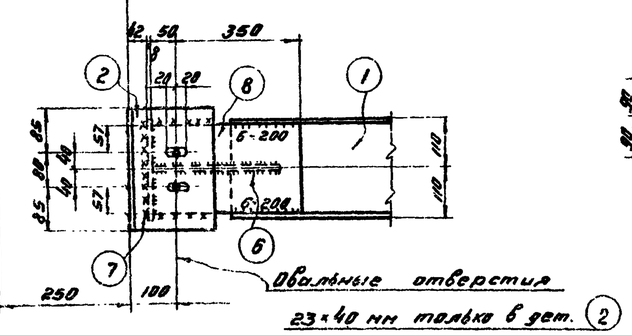

Деталь (6)

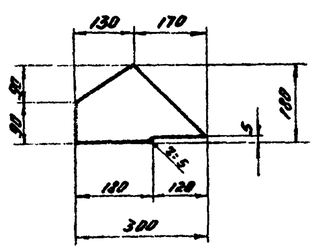

Узел А

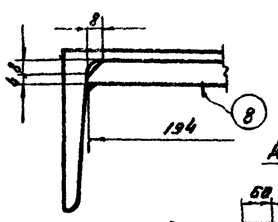

Деталь (16)

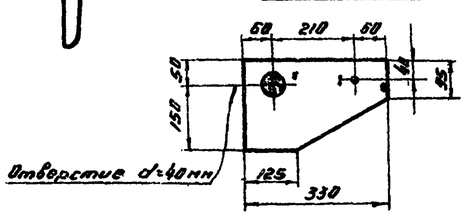

Гл. инж. ин-та	Вахурин В.М.		
Нач. отдела	Подвов Б.Г.		
Гл. инж. проекта	Попчук А.Е.		
Бригадир	Гужинова Н.Н.		
Дата выпуска: октябрь 1963г.			
Проверил	Юрышин Н.И.		
Исполнил	Ростворова Н.И.		

ТД 1963г. | Связь С93 | ПП-01-05 Лист 22

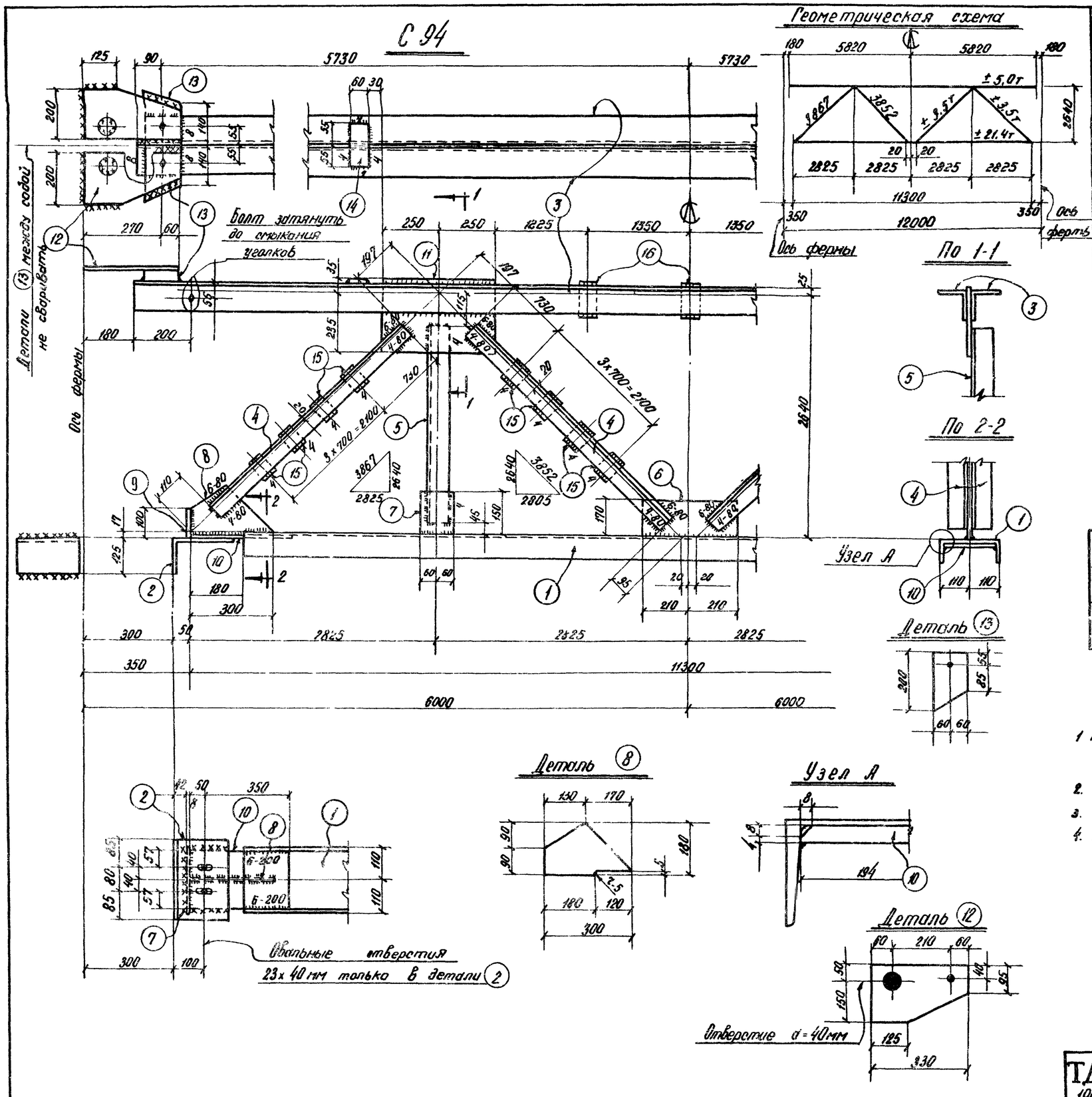

Спецификация Сталь В Ст. 3 кл

Марка	№№ дет	Сечение	Длина мм	Кол. т	Кол. н	Вес кг. 1 дет.	Вес кг. всех	Марки	Примечание
С94	1	С22	10940	1		229.7	230	190	
	2	∟200×125×12	250	2		7.4	15		
	3	∟100×7	11640	2		126.0	252		
	4	∟63×5	3560	8		17.1	137		
	5	∟75×6	2480	2		17.1	34		
	6	-170×8	420	1		4.5	5		
	7	-120×8	150	2		1.2	2		
	8	-180×8	300	2		3.4	7		
	9	-100×8	220	2		1.4	3		
	10	-194×12	400	2		7.3	15		снять фаску
	11	-270×8	500	2		8.5	17		
	12	-200×10	330	4		5.2	21		
	13	-120×40	200	4		7.5	30		
	14	-60×4	110	2		0.2	1		Толщину детали увеличить нельзя
	15	-60×8	80	16		0.3	5		
	16	-80×8	120	3		0.6	2		
		Вес, наплавленного металла					4		

Таблица сварных швов

Марка		Заводские швы					Монтажные швы				
	Тип электрода	Э42			Вес наплав. металла кг		Э42			Вес напл. металла кг	
	Тип и толщина шва	⊾4	⊾6	⊾8	Всего	на 1т.	⊾6	⊾8	⊾10	Всего	на 1т.
С94	Длина м.	5.0	15.0	1.0	3.5	4.5	1.7	1.3	0.5	1.0	1.2
	Вес, кг.	0.5	2.7	0.3			0.3	0.4	0.3		

Примечания

1. Материал конструкций - сталь марки В Ст. 3 кп. для сварных конструкций по ГОСТ 380-60
2. Все отверстия колоть или сверлить d=23мм } Кроме
3. Заводские сварные швы h=6мм. } оговоренных
4. Размеры монтажных сварных швов принимаются по монтажным узлам.

ТД 1963г.	Связь С94	ПП-01-05 Лист 23

Пров. Жарова 5.11.79 г Кап. Фонд

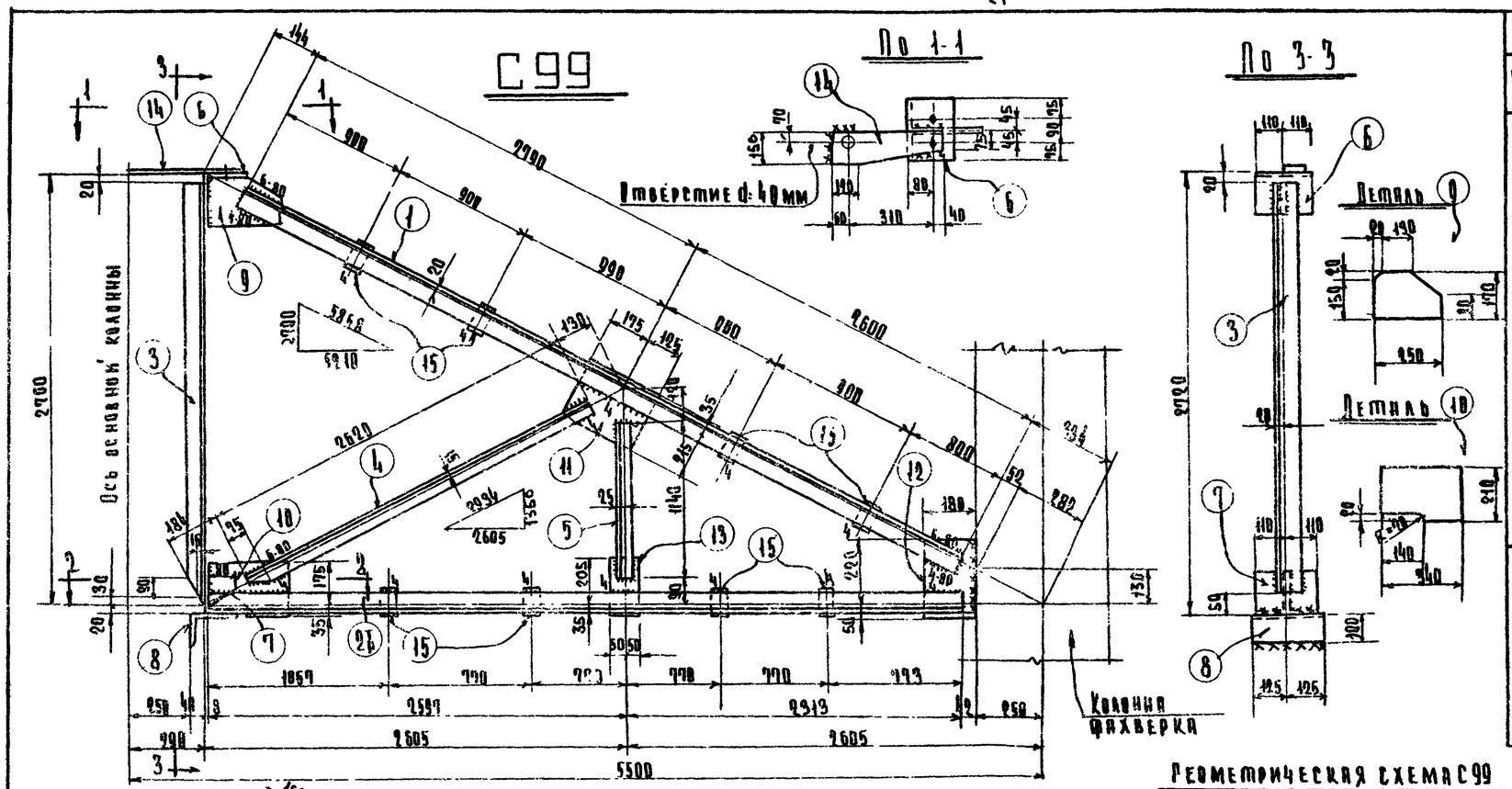

Геометрическая схема С99

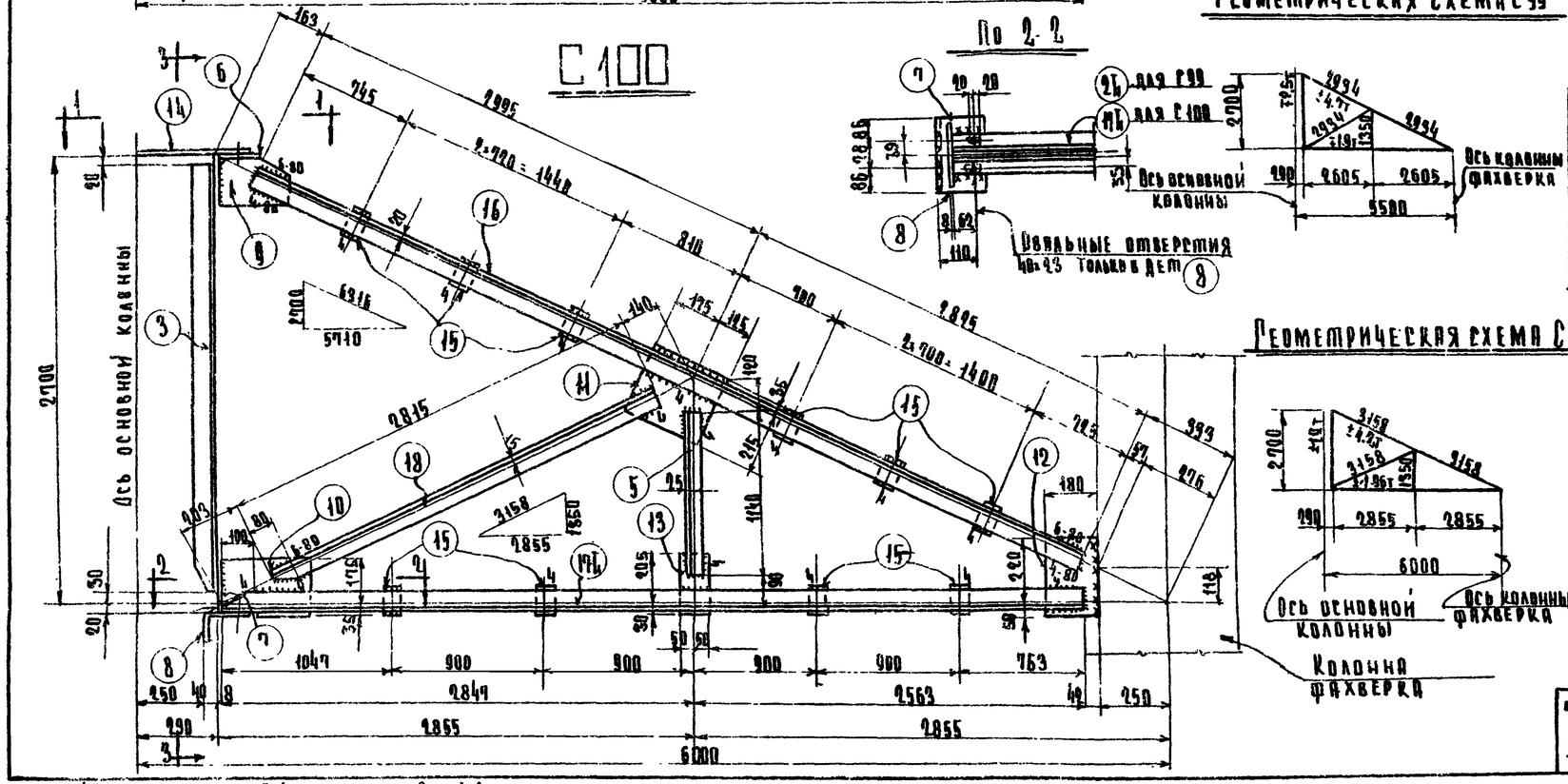

Геометрическая схема С100

Спецификация

Сталь 8 Ст. 3 кп

Марка	NN дет	Сечение	Длина мм	Колич. Т	Колич. И	Вес кг 1дет	Вес кг Всех	Марки	Примечан
С99	1	L 75х6	5390	2		37.0	74	195	
	2	L 63х5	491	1	1	23.6	47		
	3	L 75х6	2650	1		18.2	16		
	4	L 50х5	2620	1		9.3	10		
	5	L 50х4.5	1140	1		4.3	4		
	6	L 160х12	240	1		6.5	7		
	7	- 195х8	220	1		2.7	3		
	8	L 160х100х12	250	1		5.9	6		
	9	- 170х8	250	1		2.7	3		
	10	- 210х8	340	1		4.5	5		
	11	- 250х8	300	1		4.7	5		
	12	- 180х8	270	1		3.1	3		
	13	- 100х8	240	1		1.5	2		
	14	- 150х8	410	1		3.3	3		
	15	- 60х8	90	8		0.34	3		
	Вес наплавленного металла						2		
С100	Дет	3.5-14 по	марке С99				59	229	
	15	- 60х8	90	10		0.34	3		
	16	L 75х6	5820	2		40.0	80		
	17	L 75х6	5410	1	1	37	74		
	18	L 50х5	2815	1		10.6	11		
	Вес наплавленного металла						2		

Таблица сварных швов

Марка	Тип электрода	Заводские швы 342			Вес напл. металла Всего	Вес напл. металла на 1т	Монтажные швы 342			Вес напл. металла Всего	Вес напл. металла на 1т
	Тип и толщина шва мм	⊾4	⊾6				⊾4	⊾6			
С99	Длина м	3.6	5.0		1.2	6.1	0.3	1.9		0.37	1.9
	Вес кг	0.32	0.9				0.03	0.34			
С100	Длина м	3.9	5.3		1.3	5.0		2.1		0.38	1.6
	Вес кг	0.35	0.95					0.38			

Примечания:

1. Материал конструкций - сталь марки 8 Ст. 3кп для сварных конструкций по ГОСТ 380-60.
2. Все отверстия колоть или сверлить d=23 мм, кроме оговорен.
3. Сварные заводские швы h=6мм, кроме оговоренных
4. Размеры монтажных сварных швов принимаются по монтажным узлам.

ТД 1963г	Связи С99 и С100	ПП-01-05 Лист 24

Инв. Ятанковець 5/VII-10. Кол. Шкуратова

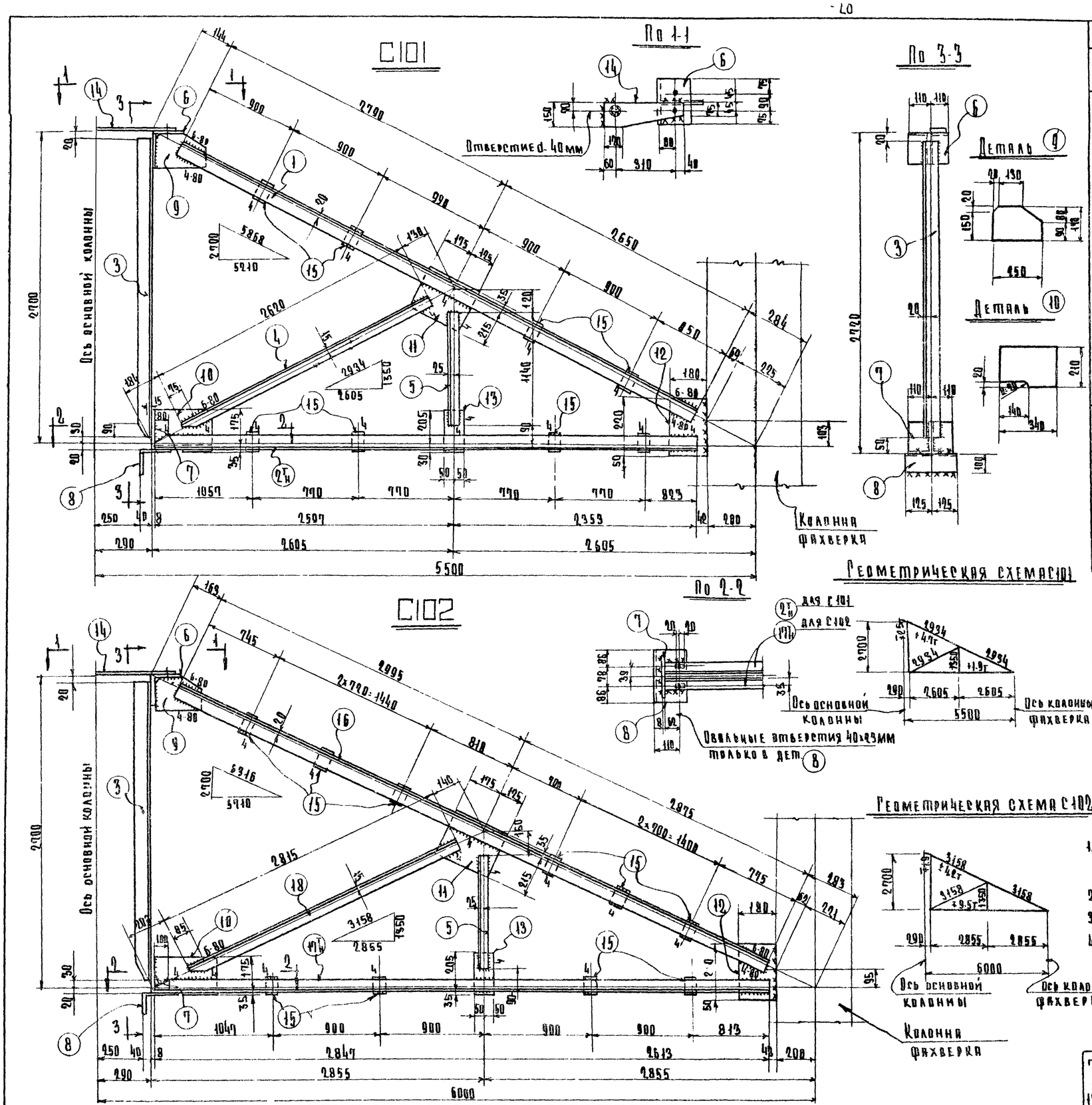

Спецификация Сталь Вст.3кп

Марка	NN дет	Сечение	Длина мм	Колич. т.	Колич. н.	Вес кг 1 дет.	Вес кг всех	Марки	Примечания
С101	1	L 75х6	5440	2		37.4	75	197	
	2	L 63х5	4960	1	1	23.9	48		
	3	L 75х6	2650	1		18.2	18		
	4	L 50х5	2620	1		9.9	10		
	5	L 50х5	1140	1		4.3	4		
	6	L 160х12	240	1		6.5	7		
	7	- 195х8	220	1		2.7	3		
	8	L 160х100х12	250	1		5.9	6		
	9	- 170х8	250	1		2.7	3		
	10	- 210х8	340	1		4.5	5		
	11	- 250х8	300	1		4.7	5		
	12	- 180х8	270	1		3.1	3		
	13	- 100х8	240	1		1.5	2		
	14	- 150х8	410	1		3.3	3		
	15	- 60х8	90	8		0.34	3		
		Вес наплавленного металла					2		
С102		Дет. 3,5-14 по марке С101					59	231	
	16	L 75х6	5870	2		40.4	81		
	17	L 75х6	5400	1	1	37.6	75		
	18	L 50х5	2815	1		10.6	11		
	19	L 60х8	90	10		0.34	3		
		Вес наплавленного металла					2		

Таблица сварных швов

Марка		Заводские швы: Тип электрода	Э42			Вес наплавл. металла кг: Всего	Вес наплавл. металла кг: на 1 т.	Монтажные швы: Тип электрода	Э42			Вес наплавл. металла кг: Всего	Вес наплавл. металла кг: на 1 т.
		Тип и толщина шва мм	h 4	h 6					h 4	h 6			
С101	Длина м		3.6	5.0		1.2	6.0		0.3	1.9		0.37	1.9
	Вес кг		0.32	0.9					0.05	0.34			
С102	Длина м		3.9	5.3		1.3	4.9			2.1		0.38	1.6
	Вес кг		0.35	0.95						0.38			

Примечания

1. Материал конструкций - Сталь марки ВСт.3кп для сварных конструкций по ГОСТ 380-60.
2. Все отверстия колоть или сверлить d=23 мм, кроме оговоренных
3. Сварные заводские швы h=6 мм, кроме оговоренных.
4. Размеры монтажных сварных швов принимаются по монтажным узлам.

ТД 1969 г.	Связи С101 и С102	ПП-01-05 Лист 25

Пров. Ананьковец 5/VII-68г. Нач. Мирошников

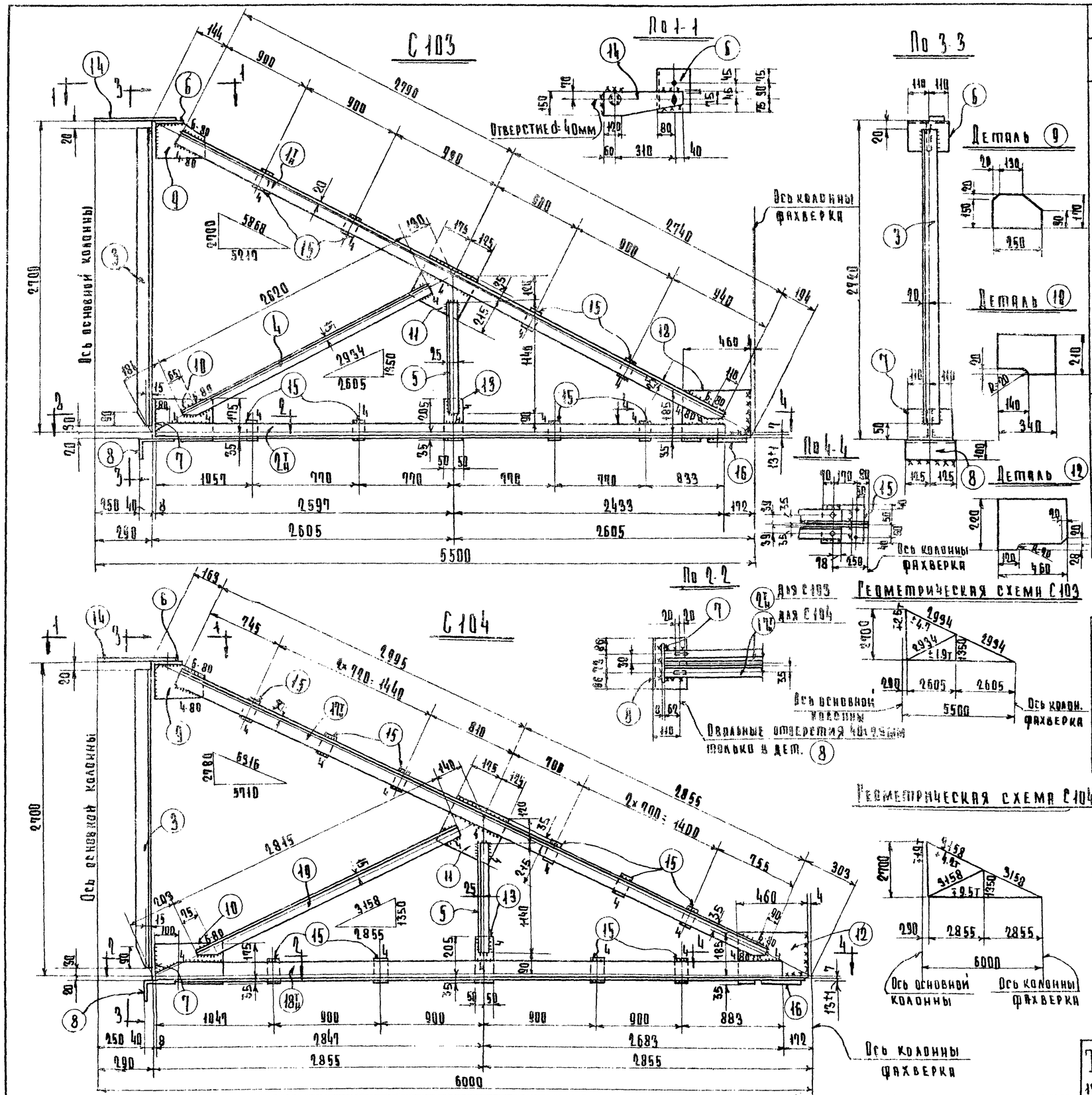

Спецификация

Сталь - ВСт.3кп

Марка	NN дет	Сечение	Длина мм	Колич. Т	Колич. Н	Вес кг 1 дет.	Вес кг Всех	Вес кг марки	Примечания
С 103	1	L 75×6	5530	1	1	38.2	76	205	
	2	L 63×5	5030	1	1	24.1	48		
	3	L 75×6	2650	1		18.2	18		
	4	L 50×5	2620	1		9.9	10		
	5	L 50×5	1140	1		4.3	4		
	6	L 160×12	240	1		6.5	7		
	7	- 195×8	220	1		2.7	3		
	8	L 160×100×12	250	1		5.9	6		
	9	- 170×8	250	1		2.7	3		
	10	- 210×8	340	1		4.5	5		
	11	- 150×8	300	1		4.7	5		
	12	- 220×8	460	1		6.35	6		
	13	- 100×8	240	1		1.5	2		
	14	- 150×8	410	1		3.3	3		
	15	- 60×8	90	8		0.34	3		
	16	- 180×8	310	1		3.5	4		
		Вес наплавленного металла					2		
С 104	Дет 3.5-14, 16 по марке С 103						66	239	
	17	L 75×6	5850	1	1	40.3	81		
	18	L 75×6	5530	1	1	38	76		
	19	L 50×5	2815	1		10.6	11		
	15	- 60×8	90	17		0.34	3		
		Вес наплавленного металла					2		

Таблица сварных швов

Марка		Заводские швы: Тип электрода	Заводские швы: Тип и толщина шва мм	Заводские швы: Вес наплавленного металла кг Всего	Заводские швы: Вес наплавленного металла кг на 1 т	Монтажные швы: Тип электрода	Монтажные швы: Тип и толщина шва мм	Монтажные швы: Вес наплавленного металла кг Всего	Монтажные швы: Вес наплавленного металла кг на 1 т
С 103	Длина м	942	⊾4 ⊾6	1.2	5.8	942	⊾4 ⊾6	0.39	1.9
	Вес кг		0.32 0.9				0.03 0.34		
С 104	Длина м		3.9 5.9	1.3	4.8		2.1	0.38	1.6
	Вес кг		0.35 0.95				0.38		

Примечания:

1. Материал конструкций - сталь марки ВСт.3кп для сварных конструкций по ГОСТ 380-60
2. Все отверстия колоть или сверлить d=23мм, кроме оговоренных.
3. Сварные заводские швы h=6мм, кроме оговоренных.
4. Размеры монтажных сварных швов принимаются по монтажным узлам.
   Швы для прикрепления связей к колоннам фахверка условно показаны только для отметок низа строительных конструкций 14.4; 16.2 и 18.0м.

ТА 1963г	Связи С 103 и С 104.	ПП-01-05 Лист 26

Изго. Панковец 5/VII-68г. Кат. Мазурин

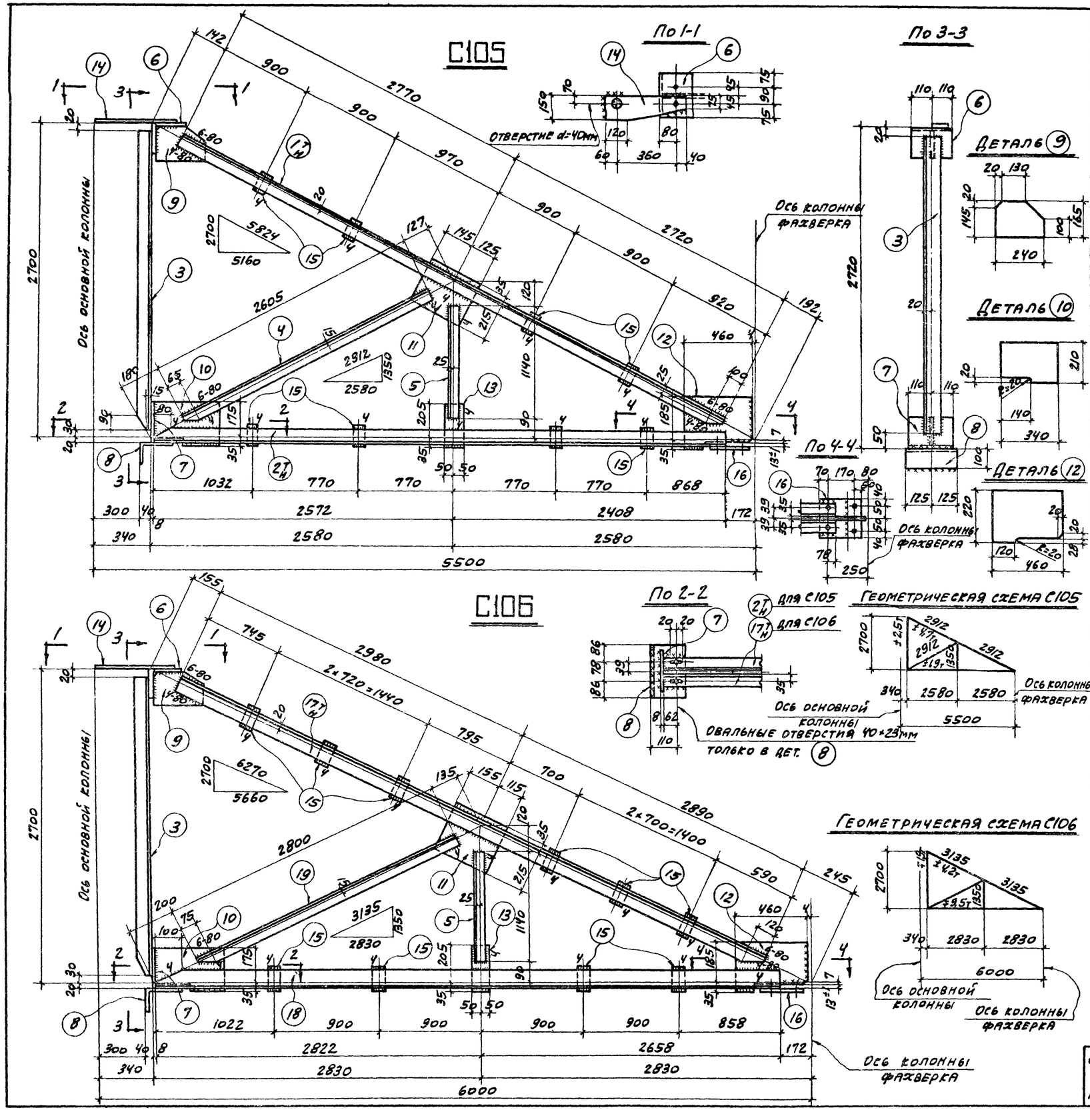

Спецификация. Сталь - В.Ст.3кп

Марка	Н/п дет.	Сечение	Длина мм	Колич. т	Колич. н	Вес кг 1 дет.	Вес кг всех	Вес кг марки	Примечания
С105	1	L 75×6	5490	1	1	37,8	76	205	
	2	L 63×5	4980	1	1	23,8	48		
	3	L 75×6	2670	1		18,2	18		
	4	L 50×5	2605	1		10,0	10		
	5	L 50×5	1140	1		4,3	4		
	6	L 160×12	240	1		6,5	7		
	7	– 195×8	220	1		2,7	3		
	8	L 160×100×12	250	1		5,9	6		
	9	– 165×8	240	1		2,5	3		
	10	– 210×8	340	1		4,5	5		
	11	– 250×8	270	1		4,3	4		
	12	– 220×8	460	1		6,35	6		
	13	– 100×8	240	1		1,5	2		
	14	– 150×8	460	1		3,7	4		
	15	– 60×8	90	8		0,3	3		
	16	– 180×8	310	1		3,5	4		
		Вес наплавленного металла					2		
С106		Дет. 3, 5–14, 16 по марке С105					66	238	
	17	L 75×6	5870	1	1	40,4	81		
	18	L 75×6	5480	1	1	37,6	75		
	19	L 50×5	2800	1		10,5	11		
	15	– 60×8	90	10		0,3	3		
		Вес наплавленного металла					2		

Таблица сварных швов.

Марка	—	Заводские швы			Вес напл. металла кг		Монтажные швы			Вес наплав. металла кг	
	Тип электрод.	Э42					Э42				
	Тип и толщина шва мм	⊾4	⊾6		Всего	На 1т	⊾4	⊾6		Всего	На 1т
С105	Длина м	3,6	5,4		1,3	6,4	0,3	1,9		0,37	1,9
	Вес кг	0,32	0,98				0,03	0,34			
С106	Длина м	3,9	5,7		1,4	5,2		2,1		0,38	1,6
	Вес кг	0,35	1,03					0,38			

Примечания:

1. Материал конструкций - сталь марки ВСт3кп для сварных конструкций по ГОСТ 380-60.
2. Все отверстия колоть или сверлить d=23мм, кроме оговоренных.
3. Сварные заводские швы h=6мм, кроме оговоренных.
4. Размеры монтажных сварных швов принимаются по монтажным узлам.
   Швы для прикрепления связей к колоннам фахверка условно показаны только для отметок низа стропильных конструкций 14,4; 16,2 и 18,0м.

ТД 1963г	Связи С105 и С106	ПП-01-05 Лист 27

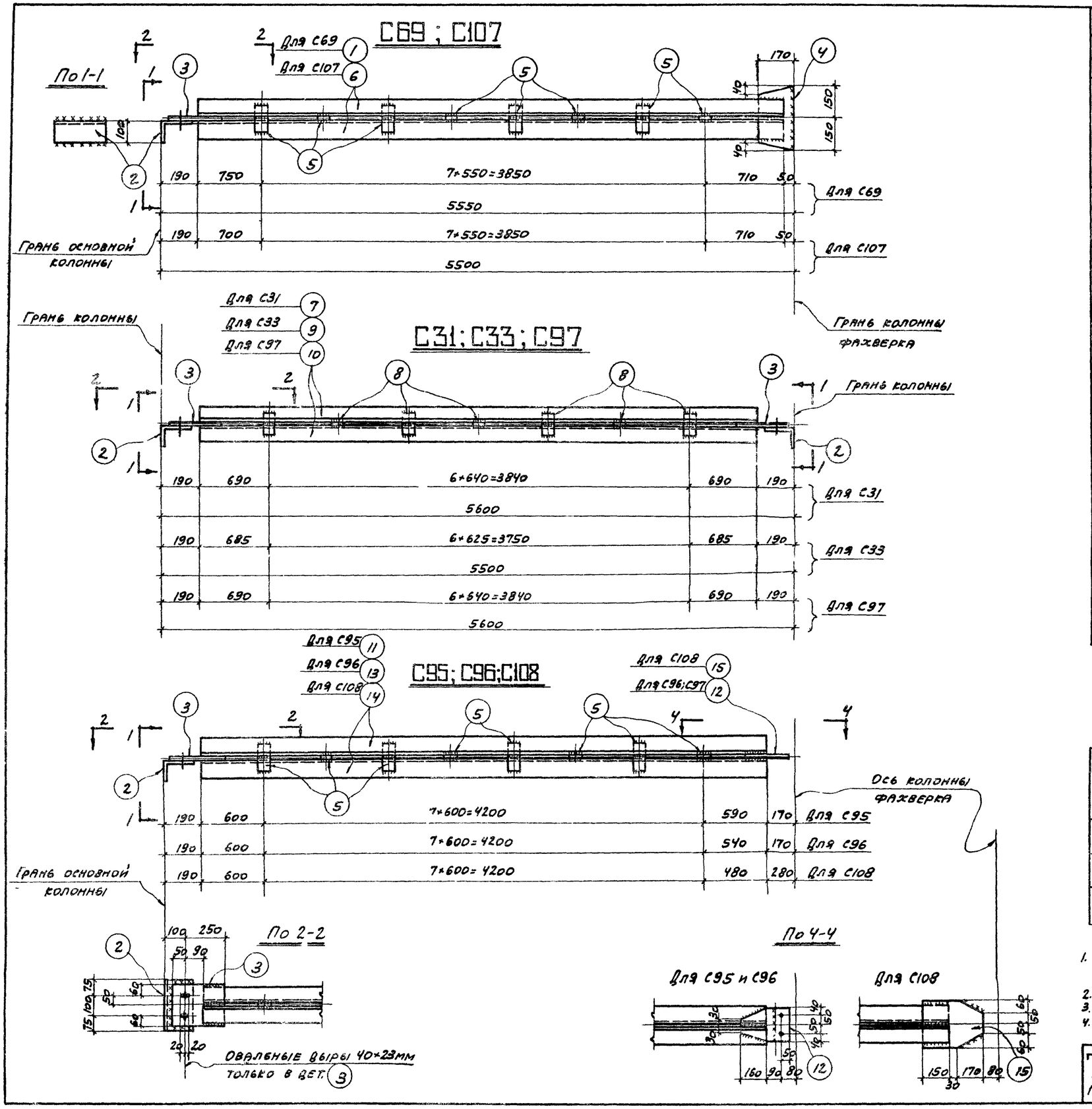

Спецификация

Сталь В Ст.3кп

Марка	Нн дет	Сечение	Длина мм	Колич. т	Колич. н	Вес кг 1 дет.	Вес кг всех	Марки	Примечание
С69	1	∟90×7	5310	2		51,2	102	118	
	2	∟160×100×9	250	1		4,5	4		
	3	-220×8	300	1		4,1	4		
	4	-170×8	300	1		3,2	3		
	5	-60×8	150	8		0,5	4		
	Вес наплавленного металла						1		
С107	Дет. 2-5 по марке С69						15	117	
	6	∟90×7	5260	2		50,6	101		
	Вес наплавленного металла						1		
С31	2	∟160×100×9	250	2		4,5	9	98	
	3	-220×8	300	2		4,1	8		
	7	∟80×6	5220	2		38,4	77		
	8	-60×8	120	7		0,46	3		
	Вес наплавленного металла						1		
С33	Дет. 2,3,8 по марке С31						20	97	
	9	∟80×6	5120	2		37,7	76		
	Вес наплавленного металла						1		
С97	Дет. 2,3,8 по марке С31						20	122	
	10	∟90×7	5220	2		50,3	101		
	Вес наплавленного металла						1		
С95	Дет. 2,3,5 по марке С69						12	120	
	11	∟90×7	5390	2		52,1	104		
	12	-180×8	300	1		3,0	3		
	Вес наплавленного металла						1		
С96	Дет. 2,3,5 по марке С69						12	119	
	13	∟90×7	5340	2		51,6	103		
	12	-180×8	300	1		3,0	3		
	Вес наплавленного металла						1		
С108	Дет. 2,3,5 по марке С69						12	120	
	14	∟90×7	5280	2		50,8	102		
	15	-220×8	350	1		5,0	5		
	Вес наплавленного металла						1		

Таблица сварных швов

Марка	Тип электрода, тип и толщина шва мм	Заводские швы: Длина м / Вес кг	Заводские швы: Э42 ⊾6	Заводские швы: Э42	Заводские швы: Э42	Вес наплав. металла кг: всего	Вес наплав. металла кг: на 1т.	Монтажные швы: Э42 ⊾6	Монтажные швы: Э42 ⊾8	Монтажные швы: Э42	Вес наплав. металла кг: всего	Вес наплав. металла кг: на 1т.
С69 С107	Длина м	2,32			0,42	3,6	1,6			0,29	2,5
	Вес кг	0,42					0,29				
С31 С33 С97	Длина м	2,5			0,45	4,7	1,4	0,5		0,41	4,2
	Вес кг	0,45				3,8	0,25	0,16			3,4
С95; С96 С108	Длина м	2,72			0,49	4,3	1,3			0,23	2,0
	Вес кг	0,49					0,23				

Примечания

1. Материал конструкций - сталь марки В.Ст.3кп для сварных конструкций по ГОСТ 380-60.
2. Все отверстия колоть или сверлить d=23мм, кроме оговоренных.
3. Сварные заводские швы h=6мм.
4. Размеры монтажных сварных швов принимаются по монтажным узлам.

ТД 1963г.	Распорки С31, С33, С69, С95, С96, С97, С107 и 108	ПП-01-05	Лист 28

С35; С36

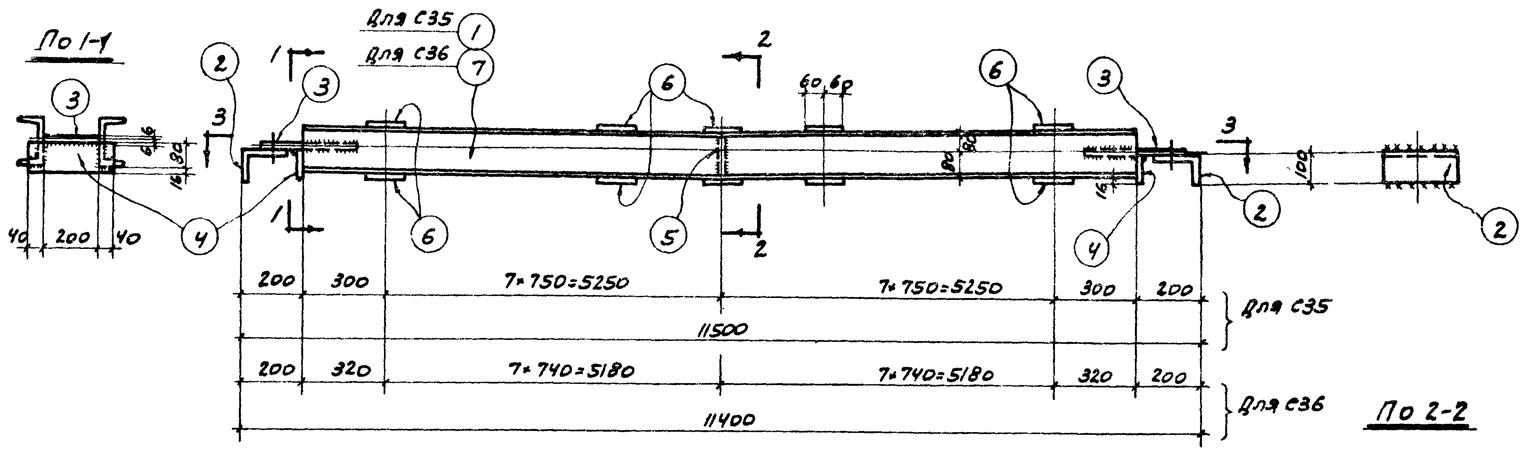

По 1-1

По 2-2

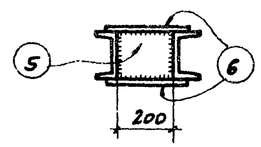

По 3-3

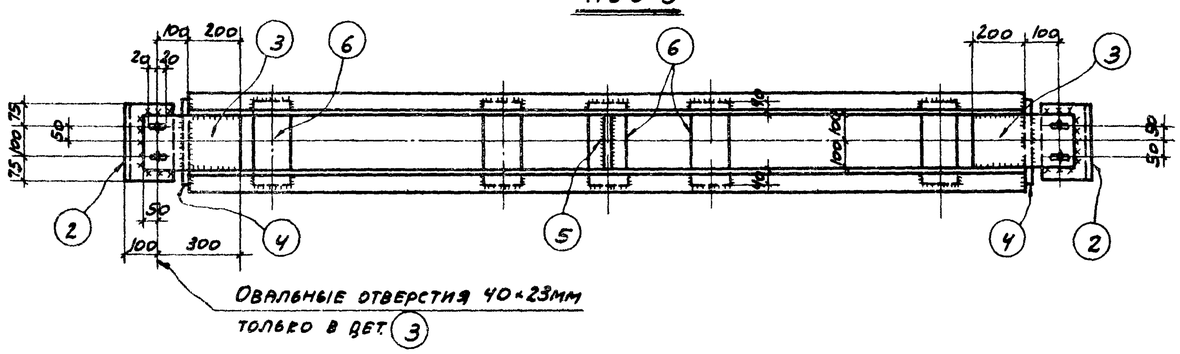

Спецификация

Сталь В Ст. 3кп

Марка	№ дет.	Сечение	Длина мм	Колич. т	Колич. н	Вес кг 1 дет.	Вес кг всех	Вес марки	Примечание
С35	1	С 16	11100	2		157,5	315	408	
	2	L 160×100×9	250	2		4,5	9		
	3	– 200×12	350	2		6,6	13		
	4	– 90×8	280	2		1,6	3		
	5	– 160×8	200	1		2,0	2		
	6	– 120×8	280	30		2,1	63		
	Вес наплавленного металла						3		
С36		Дет. 2-6 по марке С35					90	405	
	7	С 16	11000	2		156	312		
	Вес наплавленного металла						3		

Таблица сварных швов

Марка	—	Заводские швы					Монтажные швы				
	Тип электр.	Э42			Вес напл. металла кг		Э42			Вес напл. металла кг	
	Тип и толщ. шва мм	⊾4	⊾6		всего	на 1 т	⊾6	⊾8		всего	на 1 т
С35	Длина м		16,7		3,0	7,4	1,3	0,5		0,4	0,98
	Вес кг		3,0				0,24	0,16			
С36	Длина м		16,7		3,0	7,4	1,3	0,5		0,4	0,99
	Вес кг		3,0				0,24	0,16			

Примечания:

1. Материал конструкций – сталь марки В Ст. 3кп. для сварных конструкций по ГОСТ 380-60.
2. Все отверстия колоть или сверлить d=23мм, кроме оговоренных.
3. Заводские сварные швы h=6мм.
4. Размеры монтажных сварных швов принимаются по монтажным узлам.

ТД 1963г.	Распорки С35 и С36	ПП-01-05 Лист 29

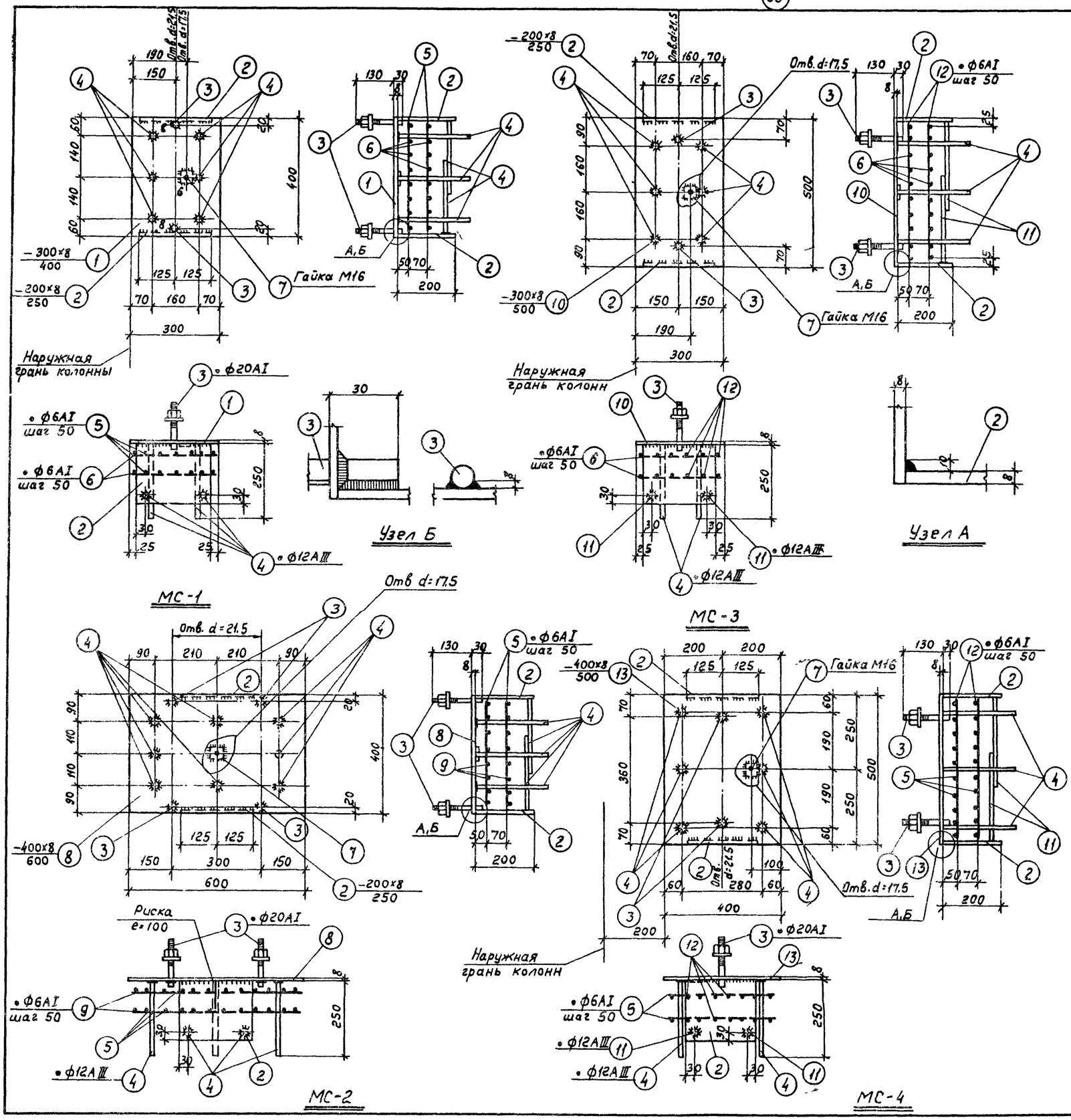

Спецификация стали на одну штуку каждой марки

Марка	№ поз.	Профиль	Длина мм	Кол. шт.	Вес, кг: Детали	Вес, кг: Всех	Вес, кг: Марки	Примечания
МС-1	1	-300×8	400	1	7.54	7.54	19.2	
	2	-200×8	250	2	3.14	6.28		
	3	• ф20АI	160	2	0.5	1.00		С шайбой и гайкой
	4	• ф12АIII	250	10	0.22	2.20		
	5	• ф6АI	380	14	0.08	1.12		
	6	• ф6АI	280	16	0.06	0.98		
	7	Гайка М16	—	1	0.05	0.05		ГОСТ 5910-51
МС-2	2	-200×8	250	2	3.14	6.28	30.0	
	3	• ф20АI	160	4	0.5	2.00		С шайбой и гайкой
	4	• ф12АIII	250	12	0.22	2.64		
	5	• ф6АI	380	24	0.08	1.92		
	7	Гайка М16	—	1	0.05	0.05		ГОСТ 5910-51
	8	-400×8	600	1	15.07	15.07		
	9	• ф6АI	580	16	0.13	2.08		
МС-3	2	-200×8	250	2	3.14	6.28	21.7	
	3	• ф20АI	160	2	0.5	1.0		С шайбой и гайкой
	4	• ф12АIII	250	6	0.22	1.32		
	6	• ф6АI	280	20	0.06	1.2		
	7	Гайка М16	—	1	0.05	0.05		ГОСТ 5910-51
	10	-300×8	500	1	9.42	9.42		
	11	• ф12АIII	300	4	0.27	1.08		
	12	• ф6АI	480	12	0.11	1.32		
МС-4	2	-200×8	250	2	3.14	6.28	26.6	
	3	• ф20АI	160	2	0.5	1.0		С шайбой и гайкой
	4	• ф12АIII	250	10	0.22	2.2		
	5	• ф6АI	380	20	0.08	1.6		
	7	Гайка М16	—	1	0.05	0.05		ГОСТ 5910-51
	12	• ф6АI	480	16	0.11	1.76		
	13	-400×8	500	1	12.56	12.56		
	11	• ф12АIII	300	4	0.27	1.08		

Примечания:

1. Закладные элементы по данному листу должны быть предусмотрены в колоннах серий КЭ-01-49 и КЭ-01-52 при шаге колонн 6м для прикрепления связей настоящей серии. Эти закладные элементы устанавливаются взамен закладных элементов, предусмотренных в указанных сериях колонн, в соответствии с приведенной ниже таблицей

Серия колонн	Выпуск	Марка закладного элемента: По серии колонн	Марка закладного элемента: По настоящему листу	Примечания
КЭ-01-49	I и II	М-1	МС-1	
	I и II	М-2	МС-2	
	III	М-23	МС-3	
КЭ-01-52	I, II и III	М-1	МС-1	
	I, II и III	М-2	МС-3	
	I, II и III	М-3	МС-4	

2. Материал деталей и технологические указания по изготовлению элементов принимать по соответствующей серии колонн.

ТД 1963г.	Закладные элементы МС-1; МС-2; МС-3 и МС-4 в колоннах серий КЭ-01-49 и КЭ-01-52.	ПП-01-05	Лист 30