ГОСУДАРСТВЕННЫЙ КОМИТЕТ ПО ГРАЖДАНСКОМУ СТРОИТЕЛЬСТВУ И АРХИТЕКТУРЕ ПРИ ГОССТРОЕ СССР

ТИПОВЫЕ КОНСТРУКЦИИ И ДЕТАЛИ ЗДАНИЙ И СООРУЖЕНИЙ

ИНДУСТРИАЛЬНЫЕ СТРОИТЕЛЬНЫЕ ИЗДЕЛИЯ ДЛЯ СТРОИТЕЛЬСТВА ГРАЖДАНСКИХ ЗДАНИЙ И ЗДАНИЯ АДМИНИСТРАТИВНО-БЫТОВОГО НАЗНАЧЕНИЯ ПРОМЫШЛЕННЫХ ПРЕДПРИЯТИЙ

ИИ-04

СБОРНЫЕ ЭЛЕМЕНТЫ ЗДАНИЙ КАРКАСНОЙ КОНСТРУКЦИИ

Серия ИИ-04-6

ДИАФРАГМЫ ЖЕСТКОСТИ

ВЫПУСК 1

ЖЕЛЕЗОБЕТОННЫЕ ДИАФРАГМЫ ТОЛЩИНОЙ 120 мм

8906

ЦЕНТРАЛЬНЫЙ ИНСТИТУТ ТИПОВЫХ ПРОЕКТОВ

Москва—1966 г.

ГОСУДАРСТВЕННЫЙ КОМИТЕТ ПО ГРАЖДАНСКОМУ СТРОИТЕЛЬСТВУ И АРХИТЕКТУРЕ ПРИ ГОССТРОЕ СССР

ТИПОВЫЕ КОНСТРУКЦИИ И ДЕТАЛИ ЗДАНИЙ И СООРУЖЕНИЙ

ИНДУСТРИАЛЬНЫЕ СТРОИТЕЛЬНЫЕ ИЗДЕЛИЯ ДЛЯ СТРОИТЕЛЬСТВА ГРАЖДАНСКИХ ЗДАНИЙ И ЗДАНИЯ АДМИНИСТРАТИВНО-БЫТОВОГО НАЗНАЧЕНИЯ ПРОМЫШЛЕННЫХ ПРЕДПРИЯТИЙ

ИИ-04

СБОРНЫЕ ЭЛЕМЕНТЫ ЗДАНИЙ КАРКАСНОЙ КОНСТРУКЦИИ

Серия ИИ-04-6

ДИАФРАГМЫ ЖЕСТКОСТИ

ВЫПУСК 1

ЖЕЛЕЗОБЕТОННЫЕ ДИАФРАГМЫ ТОЛЩИНОЙ 120 мм

РАБОЧИЕ ЧЕРТЕЖИ

РАЗРАБОТАНЫ
Московским институтом
типового и экспериментального
проектирования
МИТЭП

УТВЕРЖДЕНЫ
и введены в действие приказом
Государственного комитета
по гражданскому строительству
и архитектуре при Госстрое СССР
с I/II- 1967 г Приказ №206
от 31/XII-1966г.

ЦЕНТРАЛЬНЫЙ ИНСТИТУТ ТИПОВЫХ ПРОЕКТОВ

Москва — 1966 г.

8906 1

| | | |

ПЕРЕЧЕНЬ СЕРИЙ И ВЫПУСКОВ РАБОЧИХ ЧЕРТЕЖЕЙ СБОРНЫХ ЭЛЕМЕНТОВ ЗДАНИЙ КАРКАСНОЙ КОНСТРУКЦИИ ИИ-04 В I-4 ЭТАЖА И СТАЛЬНЫХ ФОРМ ДЛЯ ИЗГОТОВЛЕНИЯ ИЗДЕЛИЙ НА ВИБРОПЛОЩАДКАХ ГРУЗОПОДЪЕМНОСТЬЮ 5 ТОНН

1. ИИ-04-0 Указания по применению изделий
   Выпуск I Указания по применению изделий для зданий в I-4 этажа

2. ИИ-04-I Фундаменты
   Выпуск I Железобетонные фундаменты под колонны сечением 300х300 мм для зданий в I-4 этажа
   Выпуск I-I Стальные формы для изготовления железобетонных фундаментов под колонны сечением 300х300 мм для зданий в I-4 этажа

3. ИИ-04-2 Колонн
   Выпуск I Железобетонные колонны сечением 300х300 мм для зданий в I-4 этажа
   Выпуск I-I Стальные формы для изготовления железобетонных колонн сечением 300х300 мм для зданий в I-4 этажа

4. ИИ-04-3 Ригели
   Выпуск I Железобетонные ригели для колонн сечением 300х300 мм
   Выпуск I-I Стальные формы для изготовления железобетонных ригелей для колонн сечением 300х300мм

5. ИИ-04-4 Плиты перекрытий
   Выпуск I Железобетонные плиты с вертикальными пустотами, ребристые, сплошные, карнизные
   Выпуск I-I Стальные формы для изготовления железобетонных плит с вертикальными пустотами, ребристых, сплошных, карнизных

6. ИИ-04-4 Плиты перекрытий
   Выпуск 2 Железобетонные плиты с круглыми пустотами
   Выпуск 2-I Стальные формы для изготовления железобетонных плит с круглыми пустотами

7. ИИ-04-5 Панели наружных стен
   Выпуск I Керамзитобетонные панели стен толщиной 24 и 32 см
   Выпуск I-I Стальные формы для изготовления керамзитобетонных панелей стен толщиной 24 см
   Выпуск I-2 Стальные формы для изготовления керамзитобетонных панелей стен толщиной 32 см

8. ИИ-04-6 Диафрагмы жесткости
   Выпуск I Железобетонные диафрагмы толщиной I20 мм
   Выпуск I-I Стальные формы для изготовления железобетонных диафрагм жесткости толщиной I20 мм

9. ИИ-04-7 Лестницы
   Выпуск I Железобетонные лестницы для зданий с высотой этажей 3,3 и 4,2 м
   Выпуск I-I Стальные формы для изготовления железобетонных лестниц для зданий с высотой этажей 3,3 и 4,2 м

I0. ИИ-04-8 Металлические монтажные детали. Ограждения лестниц.
   Выпуск I Металлические монтажные детали для зданий в I-4 этажа. Ограждения лестниц для высот этажей 3,3 и 4,2 м

II. ИИ-04-I0 Монтажные узлы и детали
   Выпуск I Монтажные узлы и детали для зданий в I-4 этажа

Т Д 1966 г.	ПЕРЕЧЕНЬ СЕРИЙ И ВЫПУСКОВ	ИИ-04-6	
		Выпуск 1	Лист №

МИТЭП Научно-исследовательский отдел. Гл. инж. проекта Шапиро. Гл. инж. пр. Рыбаков. Согласовано. Гл. инж. КО Фридин. Гл. инж. пр. Кнур Мурадян. Нач. НИО. Рук. гр. инж. Воробьев. 14.06 1966 г. М-6 —. Арх. №

8906

Перечень серий и выпусков		Стр.I
Содержание выпуска		Стр. 2
Пояснительная записка		-"- 3, 4, 5
Номенклатура изделий	Лист № I	-"- 6
Общий вид и армирование диафрагмы жесткости В-29-33	-"- 2	-"- 7
Общий вид и армирование диафрагмы жесткости В-29-42	-"- 3	-"- 8
Общий вид и армирование диафрагмы жесткости ВЦ-57-20	-"- 4	-"- 9
Общий вид и армирование диафрагмы жесткости В-30-38	-"- 5	-"- I0
Общий вид и армирование диафрагмы жесткости В-27-38	-"- 6	-"- II
Общий вид и армирование диафрагмы жесткости ВЦ-27-I5	-"- 7	-"- I2
Общий вид и армирование диафрагмы жесткости ВЦ-57-I5	-"- 8	-"- I3
Арматурные сетки С-I, С-IА, С-2, С-2А, С-3	-"- 9	-"- I4
Арматурные сетки С-4, С-4А, С-5, С-5А	-"- I0	-"- I5
Арматурные сетки С-6, С-7, подъемные петли ПП-I, ПП-2, отдельный стержень ОС-I.	-"- II	-"- I6
Арматурные каркасы К-I, К-2, К-3, К-4, К-5	-"- I2	-"- I7
Арматурные каркасы К-6, К-7, К-8, К-9	-"- I3	-"- I8
Закладная деталь МД-I	-"- I4	-"- I9
Узлы I,2	-"- I5	-"- 20
Узлы 3, 4 . Схема опирания диафрагм жесткости	-"- I6	-"- 2I

ТП 1966 г.	ДИАФРАГМЫ ЖЕСТКОСТИ	ИИ-04-6
	СОДЕРЖАНИЕ ВЫПУСКА	Вып. I / Лист № -

МИТЭП
КОНСТРУКТОРСКИЙ ОТДЕЛ
26.V 1966 г.
ГА. ИНЖ. МИТЭП
НАЧ. КОНСТР. ОТД.
ГА. ИНЖ. ПР-ТА
ГА. ИНЖ. ПР-ТА
ГР. ИНЖЕНЕР
РАЗРАБОТАЛ
ПРОВЕРИЛ
Львов
Смирнова
Соломов
Рыжаков
Кобелева
Кобелева
Кузнецова
АРХ.N

Серия ИИ-04-6 выпуск I содержит рабочие чертежи диафрагм жесткости для зданий
с высотой этажа 3,3 м - один типоразмер,
с высотой этажа 4,2 м - три типоразмера
и для подполья /цокольные/ - три типоразмера.

Для зданий при высоте этажа 3,3 м, предусматриваются диафрагмы, устанавливаемые на плоскости основных рам; при высоте этажа 4,2 м, предусматриваются диафрагмы, устанавливаемые в плоскости и из плоскости рам; цокольные - для установки в плоскости и из плоскости рам.

Диафрагмы жесткости представляют собой железобетонные пластины толщиной I2 см., что обеспечивает II степень огнестойкости их в здании.

Диафрагмы рассчитаны и законструированы в соответствии со СНиП II-В. 1-62 на применение их в зданиях, строительство которых осуществляется в I-IУ территориальных ветровых районах.

Рекомендации по расстановке диафрагм жесткости вздениях в зависимости от этажности и ветрового района приведены в "Указаниях по применению изделий ИИ-04-0." выпуск I.

Для соединения диафрагм жесткости с элементами каркаса и между собой предусмотрены стальные закладные детали.

Диафрагмы рассчитаны на сдвигающие усилия:

а/ по вертикальным граням:
- при высоте этажа 4,2 - 60,0 т
- при высоте этажа 3,3 м - 45,0 т

/ I5,0 т на одну деталь/

б/ по горизонтальным граням: с учетом восприятия части усилий колоннами
- при высоте этажа 4,2 м - 54,0 т
- при высоте этажа 3,3 м - 54,0 т

/ 9,0 т на одну деталь /

Соединение диафрагм жесткости между собой и с колоннами и ригелями осуществляется на сварке / см. ИИ-04-I0. Выпуск I/с применением монтажных деталей, размеры и характеристики которых приведены в составе ИИ-04-8. Выпуск I. Эти детали должны поставляться на строительную площадку в комплекте с диафрагмами. Подъемные петли в диафрагмах используются так же как закладные детали.

Диафрагмы запроектированы в двух вариантах армирования для различных способов изготовления:
а/ с учетом изготовления в вертикальных кассетах,
б/ с учетом изготовления в горизонтальных формах.

Монтаж диафрагм жесткости предусмотрен за подъемные петли. Складирование и транспортирование их должно осуществляться в вертикальном положении с опиранием на деревянные подкладки в местах, указанных на чертежах. При необходимости транспортировки диафрагм в горизонтальном положении армирование их следует выполнять по варианту изготовления в горизонтальных формах. /Схему опирания см. лист № I6/

ТД 1966 г.	ДИАФРАГМЫ ЖЕСТКОСТИ	ИИ-04-6	
	ПОЯСНИТЕЛЬНАЯ ЗАПИСКА	Вып. I	Лист № -

МИТЭП КОНСТРУКТОРСКИЙ ОТДЕЛ
ГИП ИНЖ МИТЭП Кобелева; НАЧ КОНСТРОТД Кобелева; ГА. ИНЖ К О Кузнецова; ГА. ИНЖ ПР ТА; 25.V 1966 г.
ГИП ИНЖЕНЕР Кобелева; РАЗРАБОТАЛ Кобелева; ПРОВЕРИЛ Кузнецова
Самойлов; Смирнова; Фомов; Рылло
АРХ. N

Марка бетона по прочности на сжатие принята - "200". Разрешается отпуск изделий с завода-изготовителя в летний период с прочностью бетона 70% от проектной марки, при этом завод-изготовитель обязан гарантировать достижение бетоном прочности в 100% от проектной марки в возрасте 28 дней.

В зимний период изделия должны отпускаться со 100% прочностью бетона.

Армирование диафрагм жесткости выполнено из плоских сварных каркасов и сеток, соединяемых в пространственный каркас при помощи контактной сварки или вязальной проволоки. Сборка пространственного каркаса должна выполняться в кондукторе.

Сварные каркасы и сетки должны выполняться в соответствии с требованиями СНиП I-В. I-62 и ГОСТ 10922-64.

Для изготовления арматурных сеток и каркасов применяется горячекатаная арматурная сталь классов А-I и А-III /ГОСТ 5781-61/ и холоднотянутая арматурная проволока класса В-I /ГОСТ 6727-53/.

Для изготовления подъемных петель применяется горячекатаная гладкая сталь класса А-I марок ВСт. 3, ВК Ст.3 и ВК Ст. 3пс.

В случае, если возможен монтаж конструкций при температуре - 40 °С и ниже, не следует применять для петель сталь марки ВК Ст. 3пс.

Закладные детали запроектированы из горячекатаной стали группы марок "Сталь 3". Анкера закладных деталей, выполняемые из стали класса А-II /ГОСТ 5781-61/, привариваются к пластинам в соответствии с СН 313-65. Закладные детали должны отвечать требованиям ГОСТ 10922-64.

Качество стали для изготовления арматурных сеток, каркасов, петель и закладных деталей должно удовлетворять требованиям ГОСТ 380-60*, 9543-60, 5058-57.

Систематический контроль за прочностью стали, бетона и конструкций в целом должен осуществляться в соответствии с ГОСТ 10922-64 и ГОСТ 8829-58.

В соответствии со СНиП I-В. 5. I-62 для изделий принят 10 класс точности изготовления со следующими отклонениями от размеров:

по длине ± 8 мм,
по высоте ± 5 мм,
по толщине ± 5 мм,
по смещению закладных деталей в плоскости изделий ± 5 мм,
по смещению закладных деталей из плоскости изделий 0 + 3 мм.

ТД 1966г.	ДИАФРАГМЫ ЖЕСТКОСТИ	ИИ-04-6
	ПОЯСНИТЕЛЬНАЯ ЗАПИСКА	Вып. I / Лист №-

МИТЭП КОНСТРУКТОРСКИЙ ОТДЕЛ

ГА. ИНЖ МИТЭП НАЧ КОНСТР ОТД — ГА. ИНЖ К.Д ГА. ИНЖ ПР-ТА — 26.V 1966г.

ПОБЕДАЕВА ПОБЕДАЕВА КУЗНЕЦОВА СМИРНОВА БОЙКОВ ВЫЛАО

АРХ.Н.

Допуск по шероховатости поверхности изделий принят по классу 2-Ш в соответствии со СНиП I-В. 5-62.

Допускаемые колебания высоты шероховатости не должны превышать 2,5 мм.

При изготовлении необходимо соблюдать технические требования на изготовление и приемку изделий, указанные в СНI-6I и СНиП I-В. 5.1-62, а также в технических условиях на изготовление изделий, утвержденных в установленном порядке.

Принятые обозначения в маркировке изделий:

Буквенные В - внутренняя
Ц - цокольная

Цифровые I группа цифр/27, 29, 30, 57/ - длина диафрагмы в дециметрах.
2 группа цифр /I5, 20, 33, 38, 42/ - высота диафрагмы в дециметрах.

Маркировка узлов

Номер узла
номер листа, на котором расположен чертеж узла.

| | | |

№ п/п	МАРКА	ЭСКИЗ	НЕСУЩАЯ СПОСОБНОСТЬ	РАЗМЕРЫ, ММ в	б	h	МАРКА БЕТОНА	ВЕС, т	ОБЩАЯ ПЛОЩАДЬ ИЗДЕЛИЯ, М²	ОБЪЕМ, М³ БЕТОНА	ИЗДЕЛИЯ	РАСХОД ЦЕМЕНТА М „400" И „500" КГ	РАСХОД МЕТАЛЛА, КГ А-I	А III / В-I	АНКЕРА ЗАКЛАДНЫХ ДЕТАЛЕЙ А-II	ЗАКЛАДН. ДЕТАЛИ БЕЗ АНК.	ИТОГО НАТУРАЛЬНОЙ	ИТОГО ПРИВЕД. К СТАЛИ А-I	РАСХОД МЕТАЛЛА НА 1 М³ БЕТОНА НАТУРАЛЬН. СТАЛИ, КГ	№№ ЛИСТОВ РАБ ЧЕРТ.
1	В-29-33	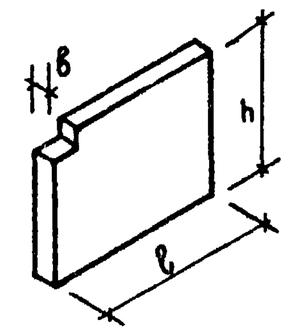	—	2820	120	3280	200	2,75	9.25	1.10	1.11	330.0	6.40 (28.66)	47.28 (34.76) / 4.25	23.28	24.56	105.77 (115.51)	132.66 (136.92)	96.0 (105.0)	2
2	В-29-42		—	2820	120	4180	200	3.52	11,80	1,41	1,42	423.0	6.40	59.20 (71.61) / 4.85	32 01	33.77	136.23 (148.64)	170.22 (187.75)	96.60 (105.20)	3
3	ВЦ-57-20	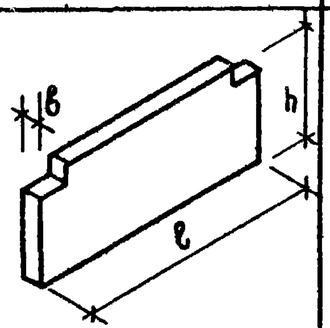	—	5660	120	1930	200	3.25	10.93	1,30	1,31	390.0	12,80	65.60 / 0.95	23,28	24.56	127.19	160. 68	98.0	4
4	В-30-38	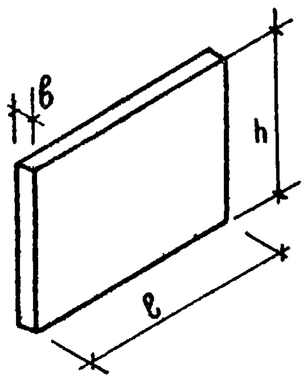	—	2980	120	3710	200	3.25	11.05	1.30	1,32	390.0	9.60	55.64 (67.14) / 4.71	32.01	33.77	135.73 (147 23)	168.21 (184.71)	104.0 (113.2)	5
5	В-27-38		—	2660	120	3710	200	2.90	9.90	1,16	1,18	348.0	6.40	49,50 (59,70) / 4.46	32,01	33 77	126.14 (136.34)	155.87 (170.57)	108.9 (117.6)	6
6	ВЦ-27-15		—	2660	120	1430	200	1.12	3.81	0.45	0,46	135.0	6.40	19,34 / 2.27	17.46	18.42	63 89	76.77	142.0	7
7	ВЦ-57-15		—	5660	120	1430	200	2,38	8.10	0.95	0.97	285.0	12,80	44.40 / 1.82	23,28	24.56	106.86	131.49	112.0	8

ПРИМЕЧАНИЯ:

1. НОРМЫ РАСХОДА ЦЕМЕНТА ПРИНЯТЫ В СООТВЕТСТВИИ С УКАЗАНИЯМИ СН 5-57, УТВЕРЖДЕННЫМИ ГОССТРОЕМ СССР 10/V-1957 г., ПО 50% КАЖДОЙ МАРКИ.
2. ДЛЯ ПРИВЕДЕНИЯ СТАЛИ РАЗНЫХ КЛАССОВ К СТАЛИ КЛАССА А-I ПРИНЯТЫ СЛЕДУЮЩИЕ ПОПРАВОЧНЫЕ КОЭФФИЦИЕНТЫ: А-I К=1.0; А-II К=1,21; А-III К=1,45; В-I К=1.39.
3. ЦИФРЫ В СКОБКАХ ДАНЫ ДЛЯ ИЗДЕЛИЙ, БЕТОНИРУЕМЫХ И ПЕРЕВОЗИМЫХ В ГОРИЗОНТАЛЬНОМ ПОЛОЖЕНИИ.

ТД 1966 г.	ДИАФРАГМЫ ЖЕСТКОСТИ	ЛИ-9 С	
	НОМЕНКЛАТУРА ИЗДЕЛИЙ	ВЫП/СК 1	ЛИСТ 1

МИТЭП КОНСТРУКТОРСКИЙ ОТДЕЛ

АРХ №

5.05 1966 г. — ГЛ. ИНЖ. ПР-ТА — ГЛ. ИНЖ. ПР-ТА — НАЧ. КОНСТРУКТ. ОТД. — ГЛ. ИНЖ. КО — ГЛ. ИНЖ. ПР-ТА — ГЛ. ИНЖ. ПР-ТА — ГЛ. ИНЖ. ПР-ТА

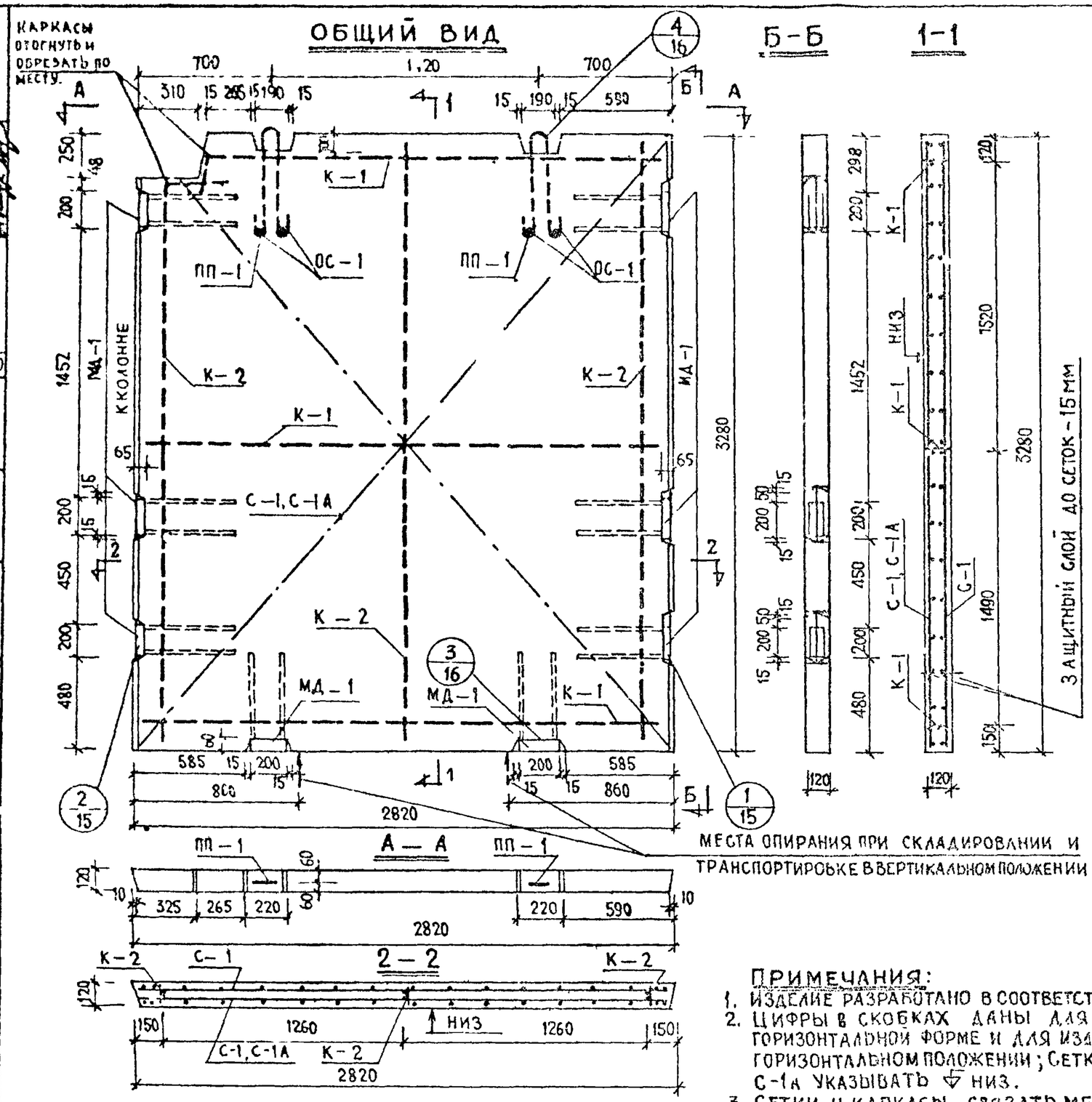

СПЕЦИФИКАЦИЯ МЕТАЛЛА					
№ п/п	МАРКА ДЕТАЛИ	КОЛ, ШТ.	ВЕС, КГ. ДЕТАЛИ	ВЕС, КГ. ВСЕХ ДЕТАЛЕЙ	ИТОГО
1	С-1	2 (1)	23.64	47.28 (23.64)	
2	С-1А	(1)	(33.38)	(33.38)	
3	К-1	3	0.65	1.89	
4	К-2	3	0.76	2.28	
5	МД-1	8	5.98	47.84	
6	ММД-1	9	СМ. АЛЬБОМ		
7	ММД-2	2	ИИ-04-8		
8	ОС-1	4	0.02	0.08	105.77
9	ПП-1	2	3.20	6.40	(115.51)

ВЫБОРКА МЕТАЛЛА							
СЕЧЕНИЕ, ММ	ф16	ф18	(ф8)	ф6 (ф6)	ф5	ф4	-70×8	L75×9
ДЛИНА, М	14.72	3.20	(56.50)	213.0 (156.0)	0.4	42.24	1.92	1.60
ВЕС, КГ.	23.28	6.40	(22.26)	47.28 (34.76)	0.08	4.17	8.40	16.16
КЛАСС СТАЛИ ПО ГОСТ	А-II 5781-61	А-I ВСТ.3	А-I 5781-61	А-III	В-I 6727-53		Ст.3 103-57	Ст.3 8509-57
РАСЧЕТНОЕ СОПРОТИВЛ. СТАЛИ R_a, КГ/СМ²	2700	2100		3400	3150		2100	

ХАРАКТЕРИСТИКА ИЗДЕЛИЯ		
ВЕС ИЗДЕЛИЯ	Т	2,75
ОБЪЕМ БЕТОНА	М³	1,10
РАСХОД МЕТАЛЛА	КГ	105.77 (115.51)
РАСХОД МЕТАЛЛА НА 1М³ БЕТОНА	КГ	96.00 (105.00)
РАСХОД МЕТАЛЛА НА 1М² ИЗДЕЛИЯ	КГ	11.40 (12.38)
МАРКА БЕТОНА	—	200
КУБИКОВАЯ ПРОЧНОСТЬ БЕТОНА К МОМЕНТУ ОТПУСКА ИЗДЕЛИЯ С ЗАВОДА НЕ МЕНЕЕ: В ЛЕТНЕЕ ВРЕМЯ	КГ/СМ²	140
В ЗИМНЕЕ ВРЕМЯ		200

ПРИМЕЧАНИЯ:

1. ИЗДЕЛИЕ РАЗРАБОТАНО В СООТВЕТСТВИИ СО СНИП II-В 1-62 ДЛЯ ИЗГОТОВЛЕНИЯ В КАССЕТАХ.
2. ЦИФРЫ В СКОБКАХ ДАНЫ ДЛЯ ВАРИАНТА ИЗГОТОВЛЕНИЯ ИЗДЕЛИЙ В ГОРИЗОНТАЛЬНОЙ ФОРМЕ И ДЛЯ ИЗДЕЛИЙ КАССЕТНОГО ИЗГОТОВЛЕНИЯ, ПЕРЕВОЗИМЫХ В ГОРИЗОНТАЛЬНОМ ПОЛОЖЕНИИ; СЕТКУ С ИНДЕКСОМ „А" УКЛАДЫВАТЬ НА ПОДДОН. НА ПЛОСКОСТИ С СЕТКОЙ С-1А УКАЗЫВАТЬ ⇩ НИЗ.
3. СЕТКИ И КАРКАСЫ СВЯЗАТЬ МЕЖДУ СОБОЙ В МЕСТАХ КАСАНИЯ И ПЕРЕСЕЧЕНИЯ.
4. ПОДЪЕМНЫЕ ПЕТЛИ ДОЛЖНЫ ПРИВЯЗЫВАТЬСЯ К СЕТКАМ ПОСРЕДСТВОМ МОНТАЖНЫХ СТЕРЖНЕЙ ОС-1.
5. В МЕСТАХ УСТАНОВКИ ЗАКЛАДНЫХ ДЕТАЛЕЙ И ПЕТЕЛЬ ОТДЕЛЬНЫЕ СТЕРЖНИ СЕТОК ВЫРЕЗАТЬ ПО МЕСТУ.
6. УКАЗАНИЯ ПО ИЗГОТОВЛЕНИЮ СМ. ПОЯСНИТЕЛЬНУЮ ЗАПИСКУ.
7. МОНТАЖНЫЕ ДЕТАЛИ ММД-1 И ММД-2 ПОСТАВЛЯЮТСЯ В КОМПЛЕКТЕ С ДИАФРАГМОЙ. ВЕС ИХ В СПЕЦ. НЕ УЧТЕН.
8. СХЕМУ ОПИРАНИЯ ДИАФРАГМ ПРИ ПЕРЕВОЗКЕ В ГОРИЗ. ПОЛОЖЕНИИ СМ. ЛИСТ № 16.
9. АРМАТУРУ СМ. ЛИСТЫ №№ 9; 11; 12; 14.

ТД 1966 г.	ДИАФРАГМЫ ЖЕСТКОСТИ	ИИ-04-8	
	ОБЩИЙ ВИД И АРМИРОВАНИЕ ДИАФРАГМЫ ЖЕСТКОСТИ 8-29-33	ВЫПУСК 1	ЛИСТ № 2

МИТЭП КОНСТРУКТОРСКИЙ ОТДЕЛ. Арх. №

ГРИЖЕНЕВ, ГАВРОВ, ФРАДИН, ГОЛЬДШТЕЙНБЕРГ, КОСЕЛЕВА, ГРОМБЕРГ, ЧЕРНОГЛАЗОВ, СМИРНОВА, СОМОВ, РЫЛЛО, ДУНИЧКИН, РАЙКОНСТРОС, ГЛ. ИНЖ. ПР-ТА, ГЛ. ИНЖ. ПР-ТА, 4 У 1966 г., М 1:25

1906 8

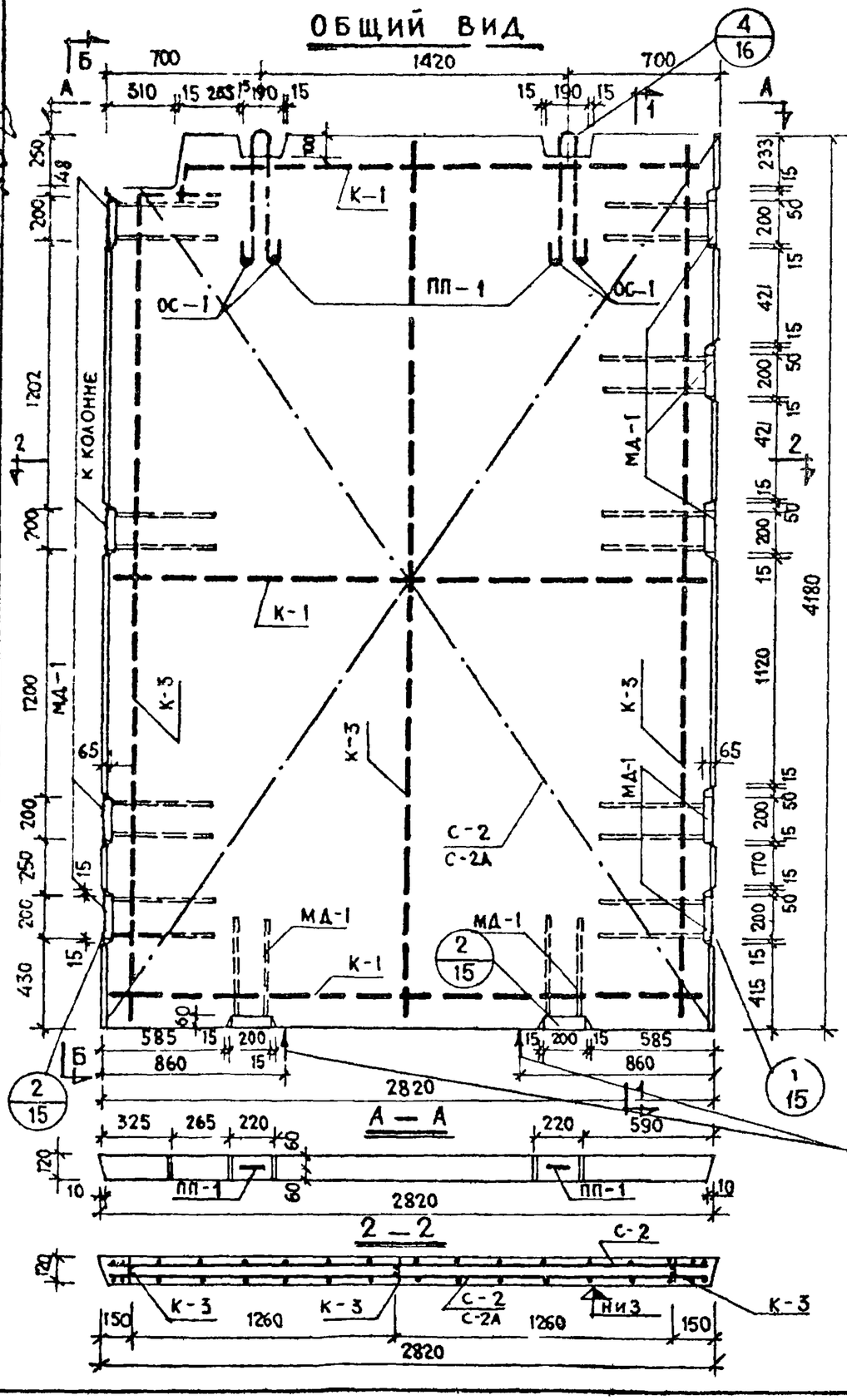

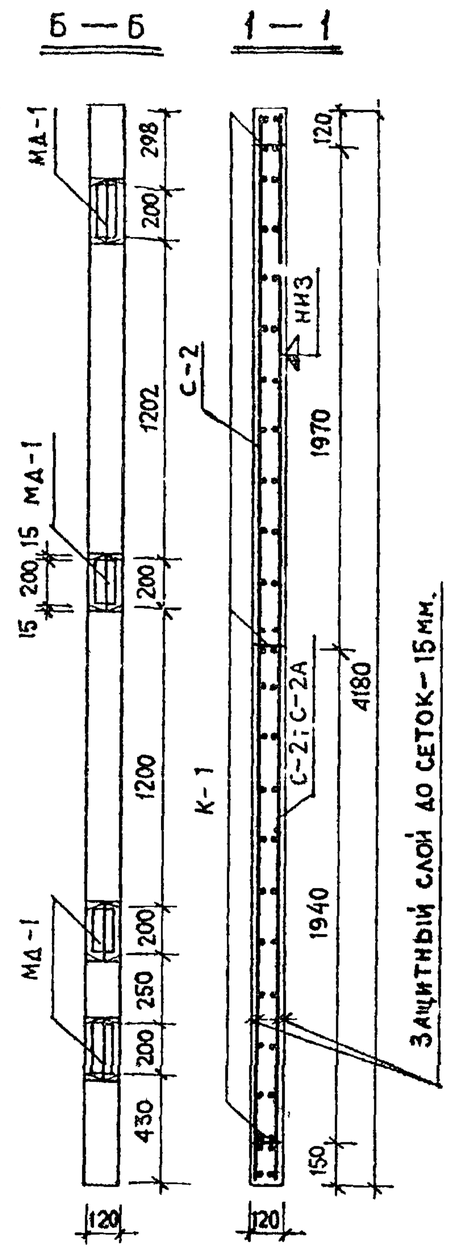

Места опирания при складировании и транспортировке в вертикальном положении.

Спецификация металла

N п/п	Марка детали	Кол. шт	Вес, кг: детали	Вес, кг: всех деталей	Итого
1	С-2	2 (1)	29.60	59.20 (29.60)	136.23 (148.64)
2	С-2А	(1)	(42.01)	(42.01)	
3	К-1	3	0.63	1.89	
4	К-3	3	0.96	2.88	
5	МД-1	11	5.98	65.78	
6	ММД-1	13	см. альбом		
7	ММД-2	2	ИИ-04-8		
8	ОС-1	4	0.02	0.08	
9	ПП-1	2	3.29	6.40	

Выборка металла

Сечение мм	ф16	(ф8)	ф18	ф6 (ф6)	ф5	ф4	-70х8	L75х9
Длина, м	20.24	(71.80)	3.20	266.2 (194.5)	0.4	48.60	2.64	2.20
Вес, кг	32.01	(28.36)	6.40	59.20 (43.25)	0.08	4.77	11.55	22.22
Класс стали по ГОСТ	А-II 5781-61	А-III 5781-61	А-I вк.ст.3 5781-61	А-III 5781-61	В-I 6727-53		Ст.3 103-57	Ст.3 8509-57
Расчетное сопротивл. стали R, R_a кг/см²	2700	3400	2100	3400	3150		2100	

Характеристика изделия

Вес изделия	т	3.52
Объем бетона	м³	1.41
Расход металла	кг	136.23 (148.64)
Расход металла на 1 м³ бетона	кг	96.60 (105.20)
Расход металла на 1 м² изделия	кг	11.56 (12.60)
Марка бетона	–	200
Кубиковая прочность бетона к моменту отпуска изделия с завода	кг/см²	
не менее: в летнее время		140
в зимнее время		200

Примечания:

Пункты 1-8 см. лист N 2.

9. Арматуру см. листы NN 9, 11, 12, 14.

10. Каркас К-1 в месте выреза диафрагмы отогнуть и обрезать по месту.

ТД 1966г	Диафрагмы жесткости	ИИ-04-6	
	Общий вид и армирование диафрагмы жесткости В-29-42	Выпуск 1	Лист № 3

МИТЭП Конструкторский отдел

Арх. №

Согласовано: Бромберг, Черноплешенко

Гл. инж. проекта Зубов; Разработал Смирнов; Проверил Сомов; Гл. инж. пр. Рылло; Нач. НИО; Гл. инж. НИО; Гл. инж. пр.; Фрадин; Гольденберг

4.05 1966г; М 1:25

Ф-2

8906 9

ОБЩИЙ ВИД

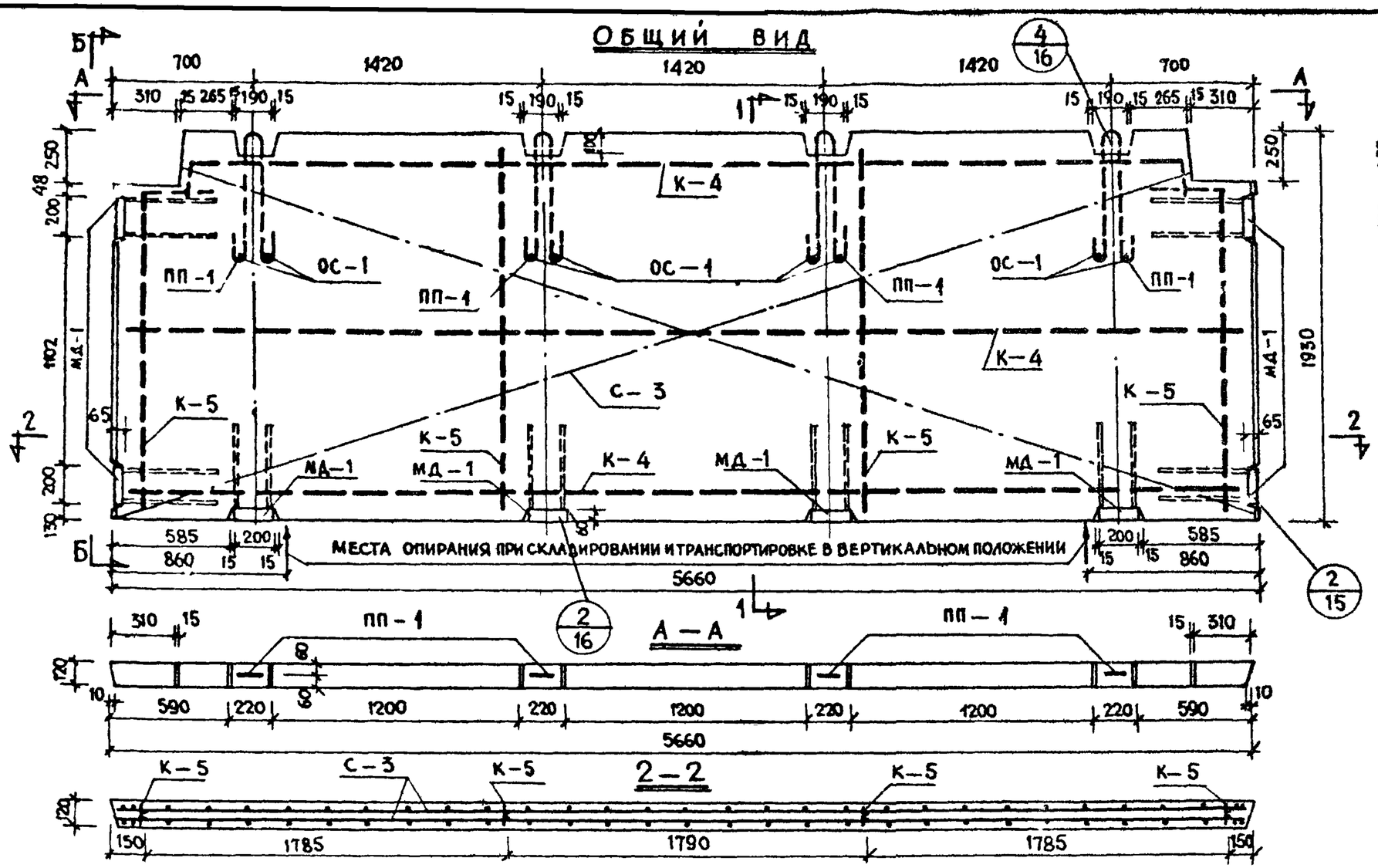

Б — Б

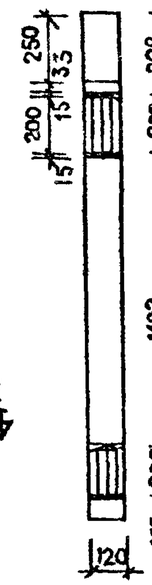

1 — 1

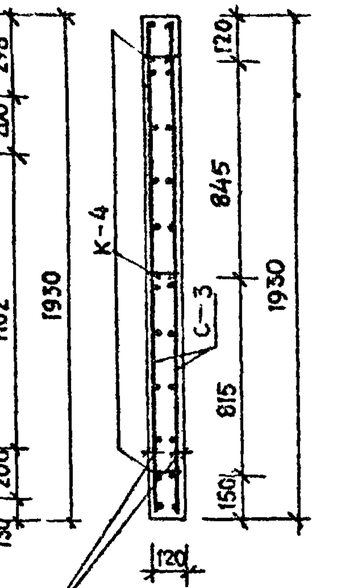

ЗАЩИТНЫЙ СЛОЙ ДО СЕТОК – 15 мм.

СПЕЦИФИКАЦИЯ МЕТАЛЛА

N п/п	Марка детали	Кол шт.	Вес, кг: детали	Вес, кг: всех деталей	Вес, кг: итого
1	С-3	2	27.35	54.70	127.19
2	К-4	3	2.67	8.01	
3	К-5	4	0,92	3.68	
4	МД-1	8	5.98	47.84	
5	ММД-1	8	См. альбом ИИ-04-8		
6	ММД-2	8			
7	ОС-1	8	0.02	0.16	
8	ПП-1	4	3,20	12.80	

ВЫБОРКА МЕТАЛЛА

Сечение мм	ф16	ф18	ф6	ф4/ф5	-70х8	L75х9
Длина, м	14.72	6.40	296.0	7.97/0.8	1,92	1,60
Вес, кг.	23.28	12.80	65.60	0.79/0.16	8.40	16,16
Класс стали по ГОСТ	А-II 5781-61	А-I вкст.3 5781-61	А-III 5781-61	В-I 6727-53	Ст.3 103-57	Ст.3 8509-57
Расчетное сопротивл. стали R_a кг/см²	2700	2100	3400	3150	2100	

ХАРАКТЕРИСТИКА ИЗДЕЛИЯ

Вес изделия	т	3.25
Объем бетона	м³	1,50
Расход металла	кг.	127.19
Расход металла на 1м³ бетона	кг.	98.0
Расход металла на 1м² изделия	кг.	11.65
Марка бетона	—	200
Кубиковая прочность бетона к моменту отпуска изделия с завода не менее: в летнее время	кг/см²	140
в зимнее время		200

ПРИМЕЧАНИЯ:

Пункты 1, 3-8 см. листы 2, 2. Арматуру см. листы NN 9, 11, 12, 14.
9. Каркас К-4 в месте вырезов диафрагмы отогнуть и обрезать по месту.

ТД 1966г	Диафрагмы жесткости		ИИ-04-6
	Общий вид и армирование диафрагмы жесткости ВЦ-57-20	Выпуск 1	Лист N 4

МИТЭП — Конструкторский отдел

Арх. N°

Согласовано

Ф-2

8906 10

ОБЩИЙ ВИД

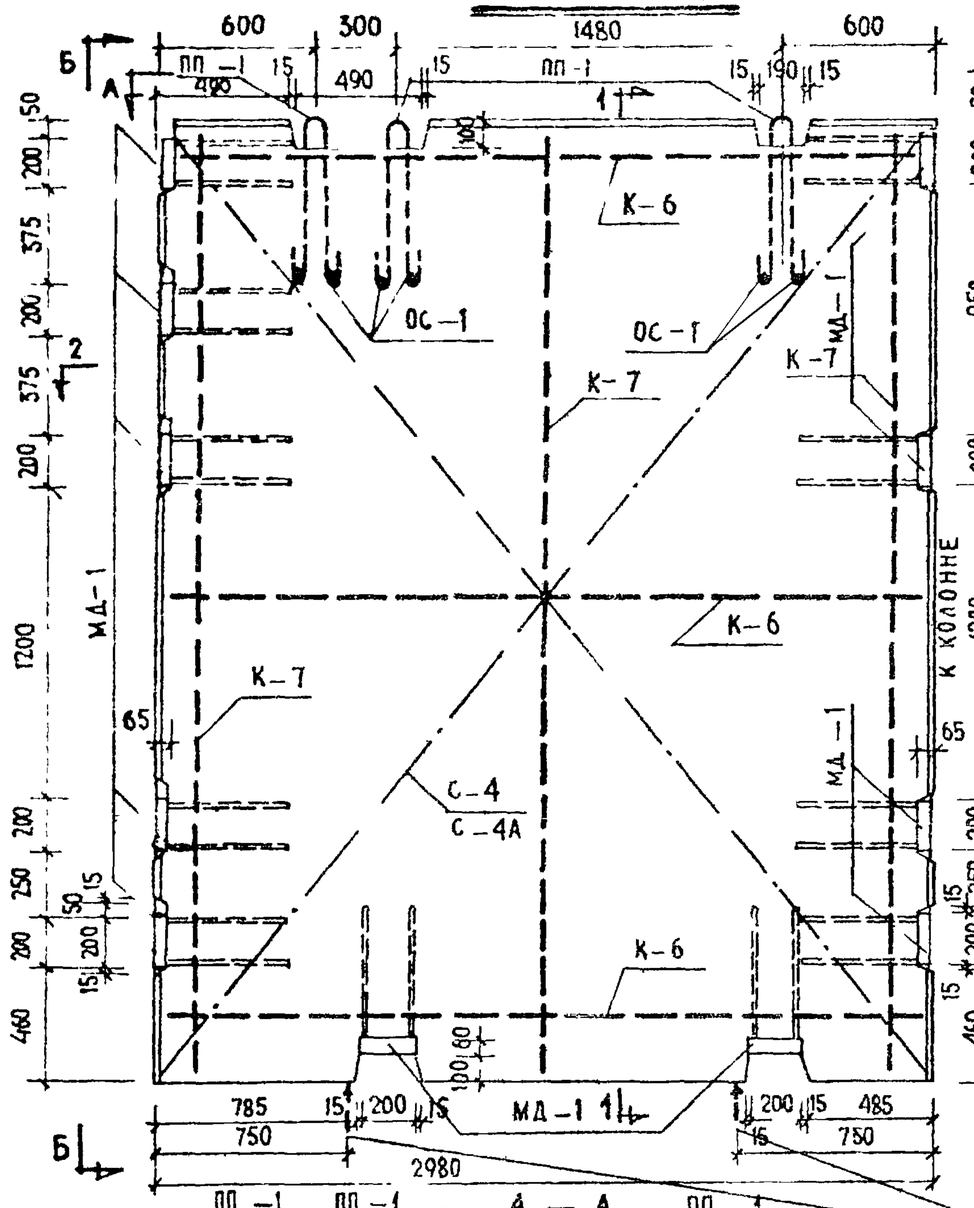

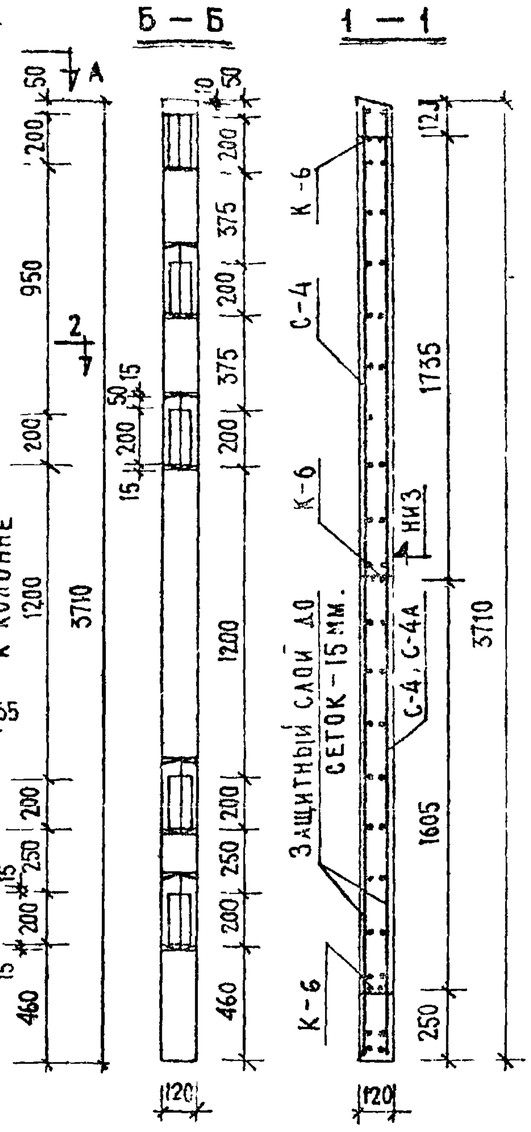

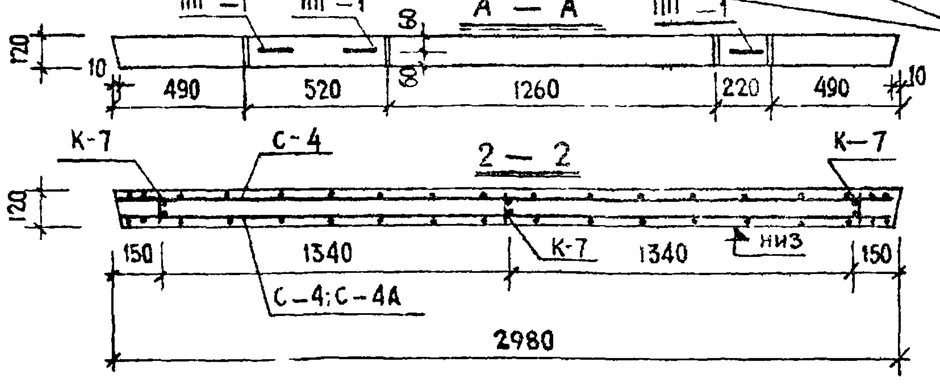

МЕСТА ОПИРАНИЯ ПРИ СКЛАДИРОВАНИИ И ТРАНСПОРТИРОВКЕ В ВЕРТИКАЛЬНОМ ПОЛОЖЕНИИ.

СПЕЦИФИКАЦИЯ МЕТАЛЛА

N п/п	Марка детали	Кол шт	Вес, кг: детали	Вес, кг: всех деталей	Итого
1	С-4	2 (1)	27.82	55.64(27.82)	
2	С-4А	(1)	(39.32)	(39.32)	
3	К-6	3	0.67	2.01	
4	К-7	3	0.86	2.58	
5	МД-1	11	5.98	65.78	
6	ММД-1	10	см. альбом		
7	ММД-2	4	ИИ-04-08		
8	ОС-1	6	0.02	0.12	
9	ПП-1	3	3.20	9.60	135.73 (147.23)

ВЫБОРКА МЕТАЛЛА

Сечение, мм	(Ф8)	Ф16	Ф18		Ф6	(Ф6)	Ф5	Ф4	70×8	75×5
Длина м	(66.42)	20.24	4.80		250.0	(184.5)	0.6	46.7	2.64	2.20
Вес, кг	(26.22)	32.01	9.60		55.64	(40.32)	0.12	4.59	11.55	22.22
Класс стали по ГОСТ	А-III	А-II	А-I ВСт3		А-III		В-I		Ст3	
	5781-61				5781-61		6727-53		103-57	
Расчетное сопротивл. стали R_a, кг/см²	3400	2700	2100		3400		3150		2100	

ХАРАКТЕРИСТИКА ИЗДЕЛИЯ

Вес изделия	т	3.25
Объем бетона	м³	1.30
Расход металла	кг	135.73 (147.23)
Расход металла на 1 м³ бетона	кг	10.1 (113.2)
Расход металла на 1 м² изделия	кг	12.25 (13.57)
Марка бетона	—	200
Кубиковая прочность бетона к моменту отпуска изделия с завода не менее: в летнее время	кг/см²	140
в зимнее время		200

Примечания:

Пункты 1-8 см. лист № 2.
9. Арматуру см. листы №№ 10, 11, 13, 14.

Гл. инж. проекта	Фрадин	Голденберг
Нач. ПИО		
Гл. инж. НИО		
Гл. инж. пр.		
Согласовано		
Нач. отдела	Кобелева	
Гл. инж.	Бронсберг	Черноплащенко
Гр. инженер	Давов	
Разработал	Емирова	
Проверил	Сомов	Рыллло
Нач. мастерской		
Нач. конструктора		
Гл. инж. КО		
Гл. инж. пр.		
4.V 1966 г.	М. 1:25	
МИТЭП	Конструкторский отдел	
Арх. №		

ТД 1966 г.

ДИАФРАГМЫ ЖЕСТКОСТИ

Общий вид и армирование диафрагмы жесткости В-30-38

Выпуск 1 | Лист № 5

8906 11

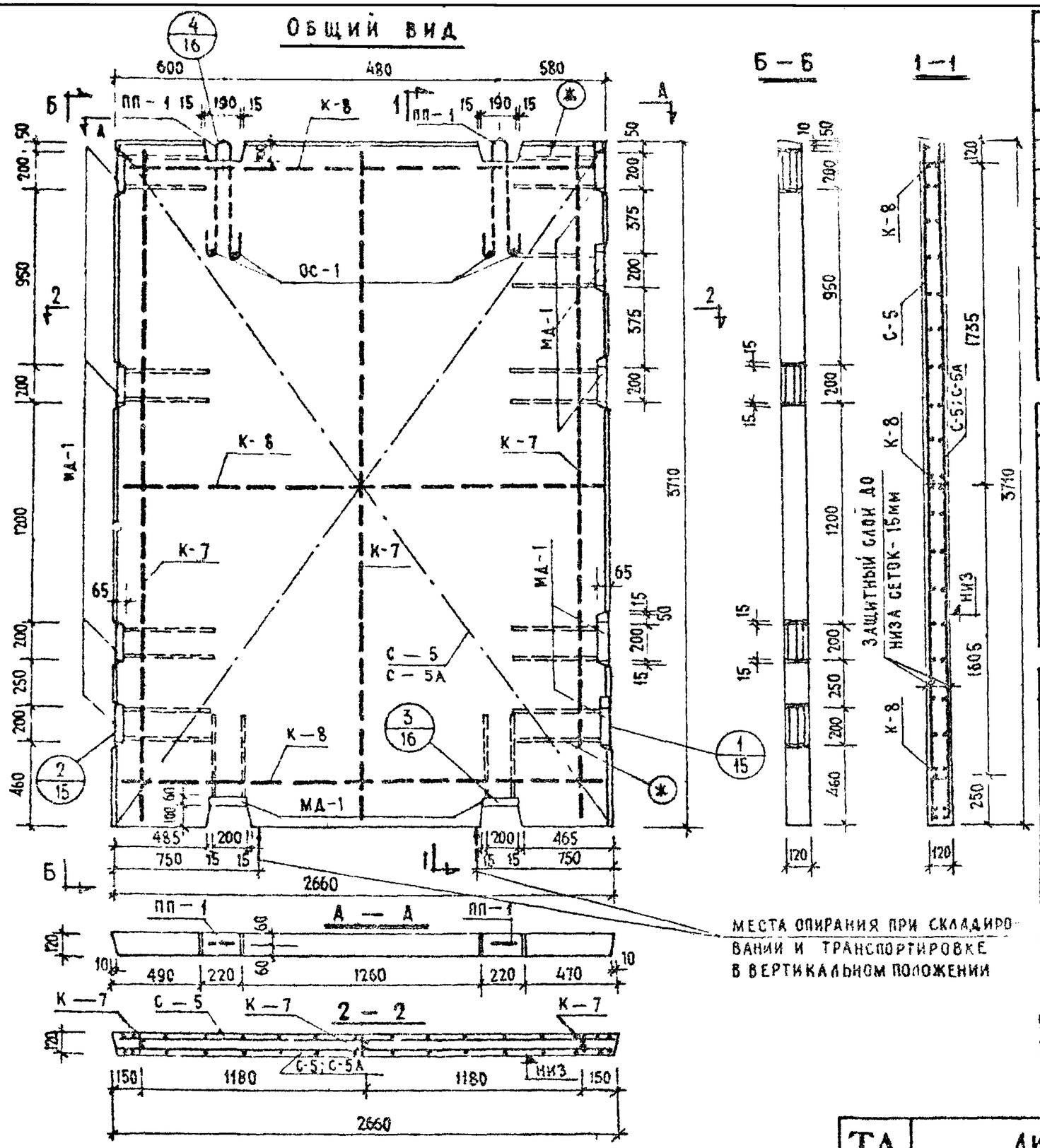

СПЕЦИФИКАЦИЯ МЕТАЛЛА

N п/п	МАРКА ДЕТАЛИ	КОЛ. ШТ.	ВЕС, КГ. ДЕТАЛИ	ВЕС, КГ. ВСЕХ ДЕТАЛЕЙ	ВЕС, КГ. ИТОГО
1	С-5	2(1)	24.75	49.50(24.75)	
2	С-5А	(1)	(34.95)	(34.95)	
3	К-7	3	0.86	2.58	
4	К-8	3	0.60	1.80	
5	МД-1	11	5.98	65.78	
6	ММД-1	16	СМ. АЛЬБОМ ИИ-04-8		
7	ММД-2	4			
8	ОС-1	4	0.02	0.08	126.14 (136.34)
9	ПП-1	2	3.20	6.40	

ВЫБОРКА МЕТАЛЛА

СЕЧЕНИЕ М1	Ф16	(Ф8)	Ф12	Ф6	(Ф6)	Ф5	Ф4	70х8	175х9
ДЛИНА, М	20.24	(59.00)	5.20	222.20	(163.50)	0.4	44.0	2.64	2.20
ВЕС, КГ.	52.01	(23.50)	6.40	49.50	(36.40)	0.08	4.38	11.55	22.22
КЛАСС СТАЛИ ПО ГОСТ	А-II 9781-61	А-III 5781-61	А-I ВСТ.3	А-III 5781-61		В-I 6727-53		Ст.3 103-57	Ст.3 8509-57
РАСЧЕТНОЕ СОПРОТИВЛ СТАЛИ R, Ra кг/см²	2700	3400	2100	3400		3150		2100	

ХАРАКТЕРИСТИКА ИЗДЕЛИЯ

ВЕС ИЗДЕЛИЯ	Т	2.90
ОБЪЕМ БЕТОНА	М³	1.16
РАСХОД МЕТАЛЛА	КГ	126.14(136.34)
РАСХОД МЕТАЛЛА НА 1 м³ БЕТОНА	КГ	108.9(117.6)
РАСХОД МЕТАЛЛА НА 1 м² ИЗДЕЛИЯ	КГ	12.8(13.80)
МАРКА БЕТОНА	—	250
КУБИКОВАЯ ПРОЧНОСТЬ БЕТОНА К МОМЕНТУ ОТПУСКА ИЗДЕЛИЯ С ЗАВОДА НЕ МЕНЕЕ: В ЛЕТНЕЕ ВРЕМЯ / В ЗИМНЕЕ ВРЕМЯ	КГ/СМ²	140 / 200

ПРИМЕЧАНИЯ:

Пункты с 1-8 см. лист №2.

9. Арматуру см. листы №№ 10, 11, 13, 14.

10. Анкеры закладной детали МД-1 со знаком (*) при установке подрезать на 20 мм.

ТД 1966г	ДИАФРАГМЫ ЖЕСТКОСТИ	ИИ-04-6	
	ОБЩИЙ ВИД И АРМИРОВАНИЕ ДИАФРАГМЫ ЖЕСТКОСТИ В-27-38	ВЫПУСК 1	ЛИСТ 6

МИТЭП КОНСТРУКТОРСКИЙ ОТДЕЛ

ГРАДИН, ГОЛДЕНБЕРГ, ЛЕБЕДЕВА, БРОМБЕРГ, ЧЕРНОПАЛЬЦЕВ, ГРИНЖЕН, ПРОВОРИЛ, ЛАВОВ, РЫЛАО, НАЧ. НИО, ГЛ. ИНЖ. ПР., СОГЛАСОВАНО, ГЛ. ИНЖ. КО, ГЛ. ИНЖ. ПР-ТА, ГЛ. ИНЖ. МП, ГЛ. КОНСТРУКТОР, 4.V 1966г, М 1:25, АРХ. №

8906 12

Общий вид

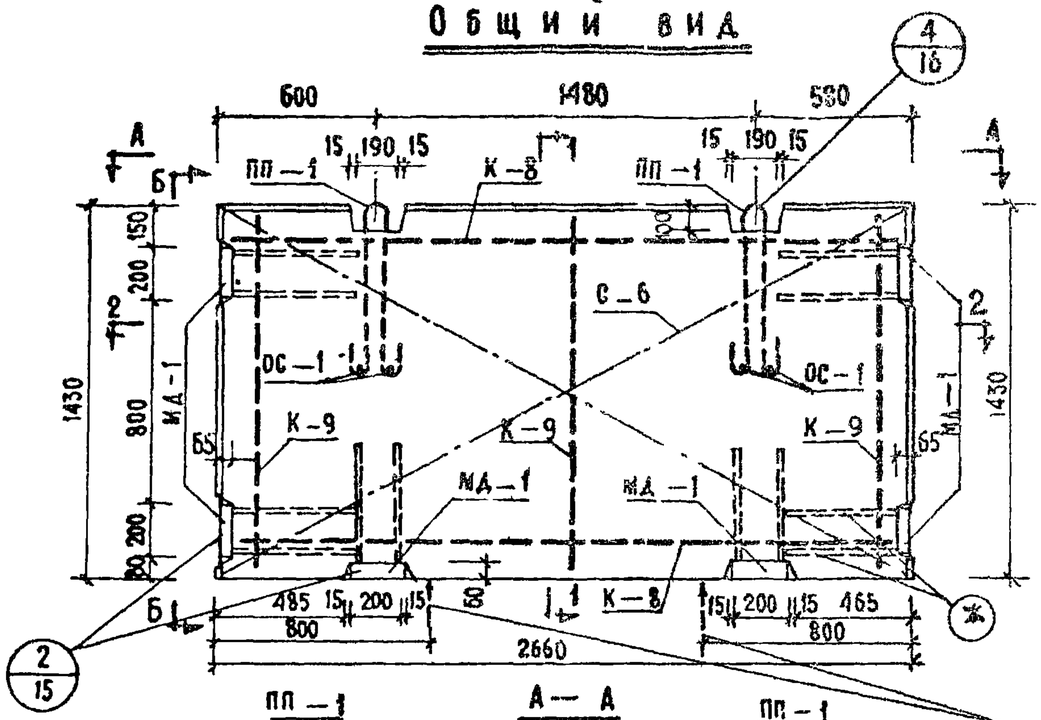

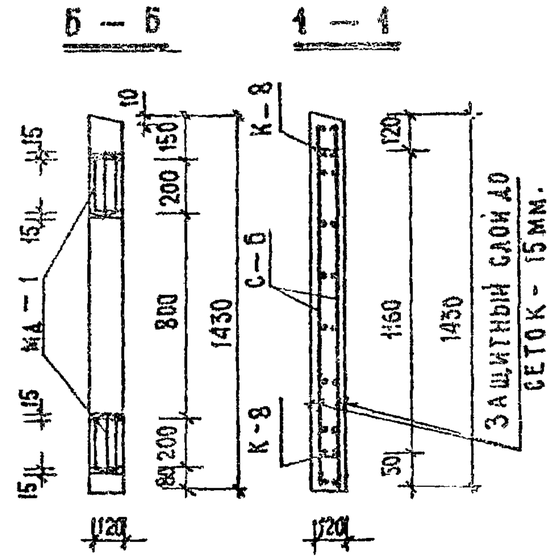

МЕСТА ОПИРАНИЯ ПРИ СКЛАДИРОВАНИИ И ТРАНСПОРТИРОВКЕ В ВЕРТИКАЛЬНОМ ПОЛОЖЕНИИ.

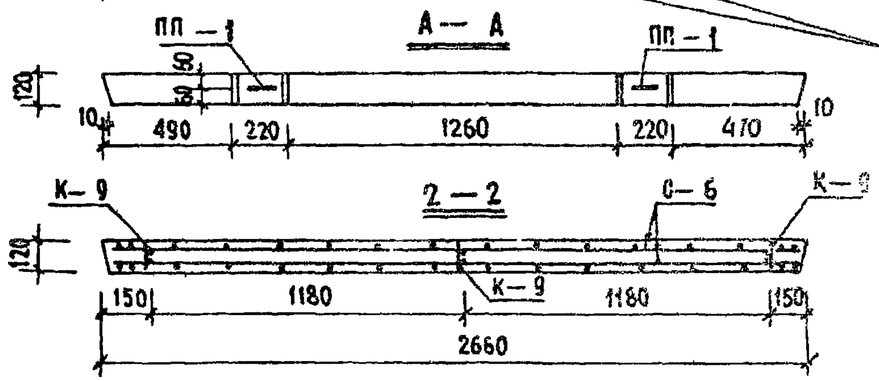

Спецификация металла

№ п/п	Марка детали	Кол. шт.	Вес кг. детали	Вес кг. всех деталей	Вес кг. итого
1	С-6	2	9.67	19.34	
2	К-8	2	0.60	1.20	
3	К-9	3	0.33	0.99	
4	ОС-1	4	0.02	0.08	
5	МД-1	6	5.98	35.88	
6	ММД-1	8	См. альбом ИИ-04-8		
7	ММД-2	4			
8	ПП-1	2	3.20	6.40	63.89

Выборка металла

Сечение, мм	Ф16	Ф18	Ф6	Ф4 / Ф5	-70х8	75х9
Длина, м	11.04	3.20	87.0	22.34 / 0.4	1.44	1.20
Вес, кг	17.46	6.40	19.34	2.19 / 0.08	6.30	12.12
Класс стали по ГОСТ	А-II 5781-61	А-I ВСт3 5781-61	А-III 5781-61	В-I 6727-53	Ст. 3 103-57	Ст. 3 8509-57
Расчетное сопротивл. стали R_a, кг/см²	2700	2100	3400	3150	2100	

Характеристика изделия

Вес изделия	т	1.12
Объем бетона	м³	0.45
Расход металла	кг	63.89
Расход металла на 1 м³ бетона	кг	142.0
Расход металла на 1 м² изделия	кг	16.79
Марка бетона	—	200
Кубиковая прочность бетона к моменту отпуска изделия с завода не менее: в летнее время	кг/см²	140
в зимнее время	кг/см²	200

Примечания:

Пункты 1,3-8 см. л. № 2.
2 Арматуру см. листы №№ 11, 13, 14.
9. Анкеры закладной детали МД-1 со знаком (*) при установке подрезать на 20 мм.

ТД 1966г.	Диафрагмы жесткости		ИИ-04-6
	Общий вид и армирование диафрагмы жесткости ВЦ-27-15	Выпуск 1	Лист № 7

МИТЭП Конструкторский отдел

Арх. №

Разработал: Смирнова; Проверил: Сомов; Рыало; Нач. НИО: Ганжиро; Гл. инж. НИО: Гл. инж. пр.: Фадин; Согласовано: Гольденберг; Нач. конструктора: Гл. инж. к.о.: Гл. инж. пр-та: Броннберг; Черновашенко; 4.05 1966г; М 1:25

6906 13

ОБЩИЙ ВИД.

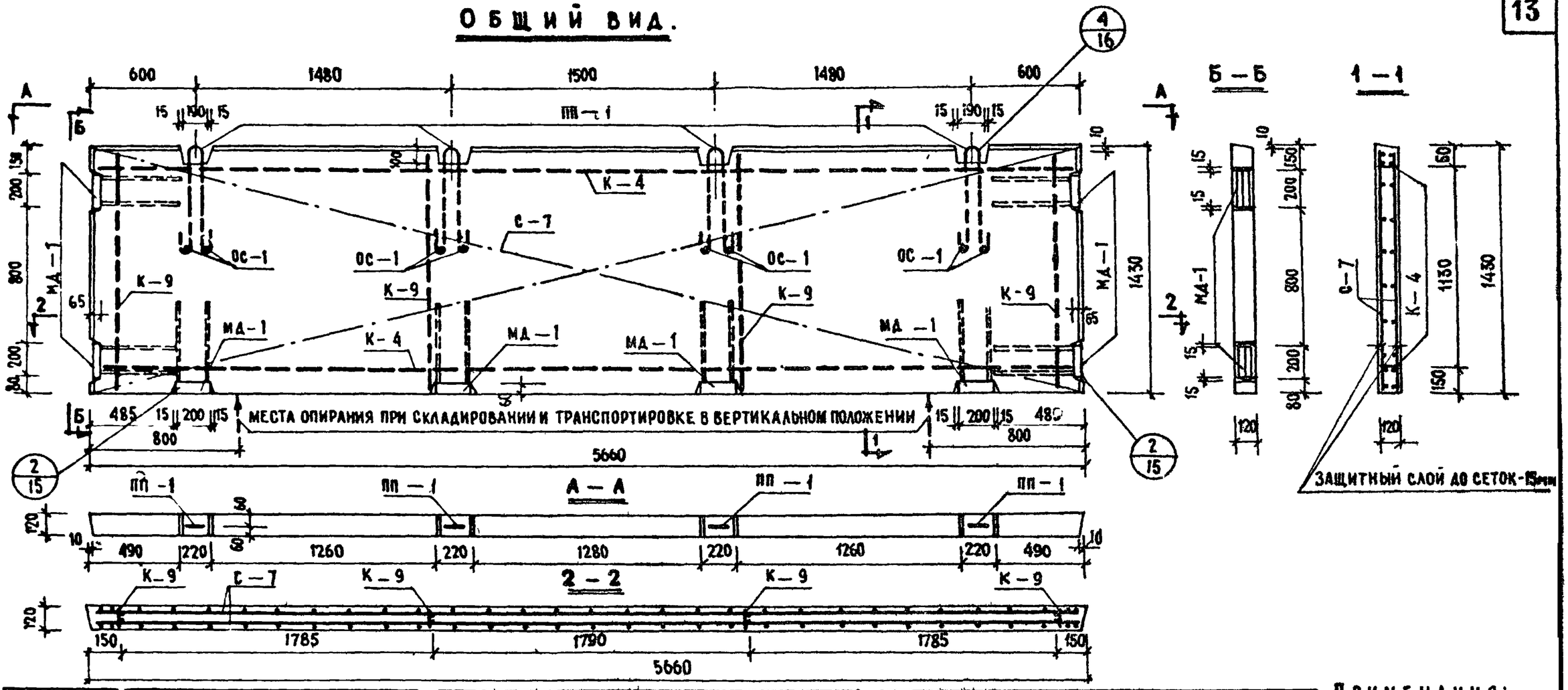

СПЕЦИФИКАЦИЯ МЕТАЛЛА

N п/п	МАРКА ДЕТАЛИ	КОЛ ШТ	ВЕС, КГ. ДЕТАЛИ	ВЕС, КГ. ВСЕХ ДЕТАЛЕЙ	ИТОГО
1	С-7	2	19.70	39.40	
2	К-4	2	2.67	5.34	
3	К-9	4	0.33	1.32	
4	ОС-1	8	0.02	0.16	
5	МД-1	8	5.98	47.84	
6	ММД-1	8	см. альбом ИИ-04-8		
7	ММД-2	8			
8	ПП-1	4	3,20	12,80	106,86

ВЫБОРКА МЕТАЛЛА

СЕЧЕНИЕ, мм	ф16	ф18	ф6	ф4 / ф5	-70x8	L75x9
ДЛИНА, м	14.72	6.40	200	16.75 / 0.8	1.92	1.60
ВЕС, КГ	23.28	12.80	44.40	1.56 / 0.16	8.40	16.16
КЛАСС СТАЛИ ПО ГОСТ	А-II	А-I ВСт3	А-III	В-I	Ст.3	Ст.3
	5781-61			6727-53	103-57	8509-57
РАСЧЕТНОЕ СОПРОТИВЛ. СТАЛИ R, Ra кг/см²	2700	2100	3400	3150	2100	

ХАРАКТЕРИСТИКА ИЗДЕЛИЯ

ВЕС ИЗДЕЛИЯ	т	2.38
ОБЪЕМ БЕТОНА	м³	0.95
РАСХОД МЕТАЛЛА	кг	106.86
РАСХОД МЕТАЛЛА НА 1м³ БЕТОНА	кг	112.0
РАСХОД МЕТАЛЛА НА 1м² ИЗДЕЛИЯ	кг	13.17
МАРКА БЕТОНА	—	200
КУБИКОВАЯ ПРОЧНОСТЬ БЕТОНА К МОМЕНТУ ОТПУСКА ИЗДЕЛИЯ С ЗАВОДА НЕ МЕНЕЕ: В ЛЕТНЕЕ ВРЕМЯ	кг/см²	140
В ЗИМНЕЕ ВРЕМЯ	кг/см²	200

ПРИМЕЧАНИЯ:

1. Пункты 1; 3-8 см. лист N 2.
2. Арматуру см. листы NN 11, 13, 14.

ТД 1966 г	ДИАФРАГМЫ ЖЕСТКОСТИ	ИИ-04-6
	ОБЩИЙ ВИД И АРМИРОВАНИЕ ДИАФРАГМЫ ЖЕСТКОСТИ ВЦ-57-15	Выпуск 1 / Лист № 8

МИТЭП — Конструкторский отдел

Арх. №

Фрадин, Гольденберг; Нач. НИО, Гл. инж. НИО, Гл. инж. пр.; Согласовано: Кобелева, Бромберг, Черноплаченко; Гл. инженер, Разработал, Проверил: Смирнова, Сомов, Рылло; Нач. конструкта, Гл. инж. к.о, Гл. инж. пр-та; 1966 г. М 1:25

8906 14

СЕТКА С-1; С-1А.

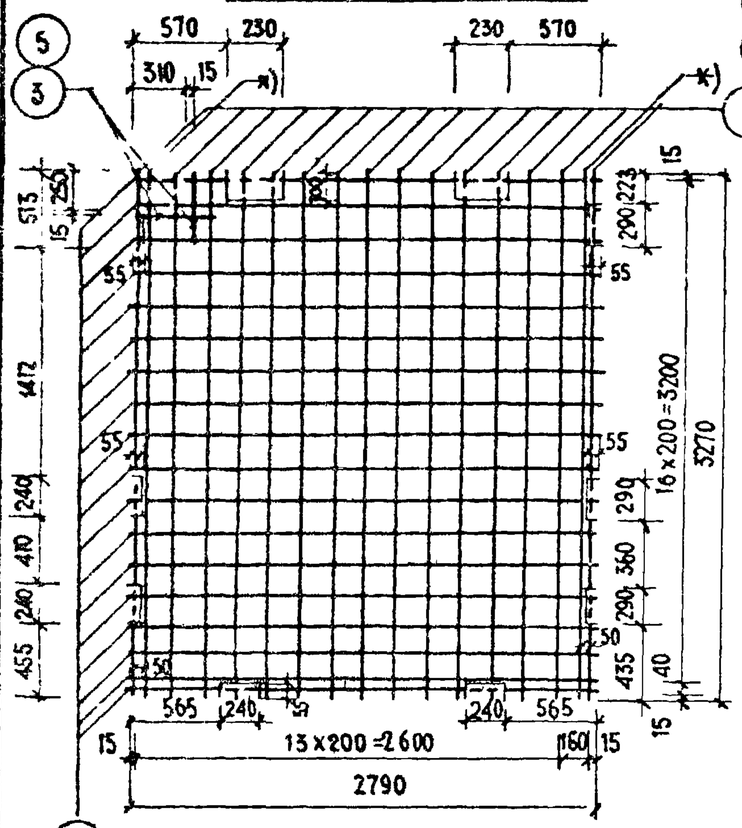

СЕТКА С-2; С-2А.

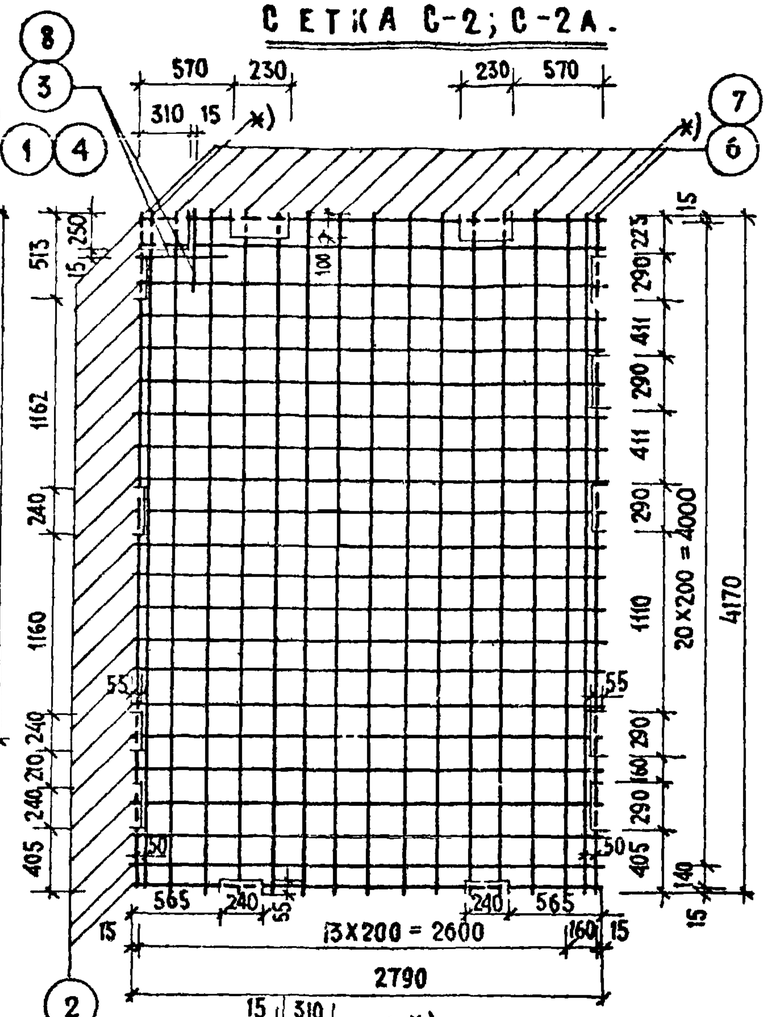

СЕТКА С-3

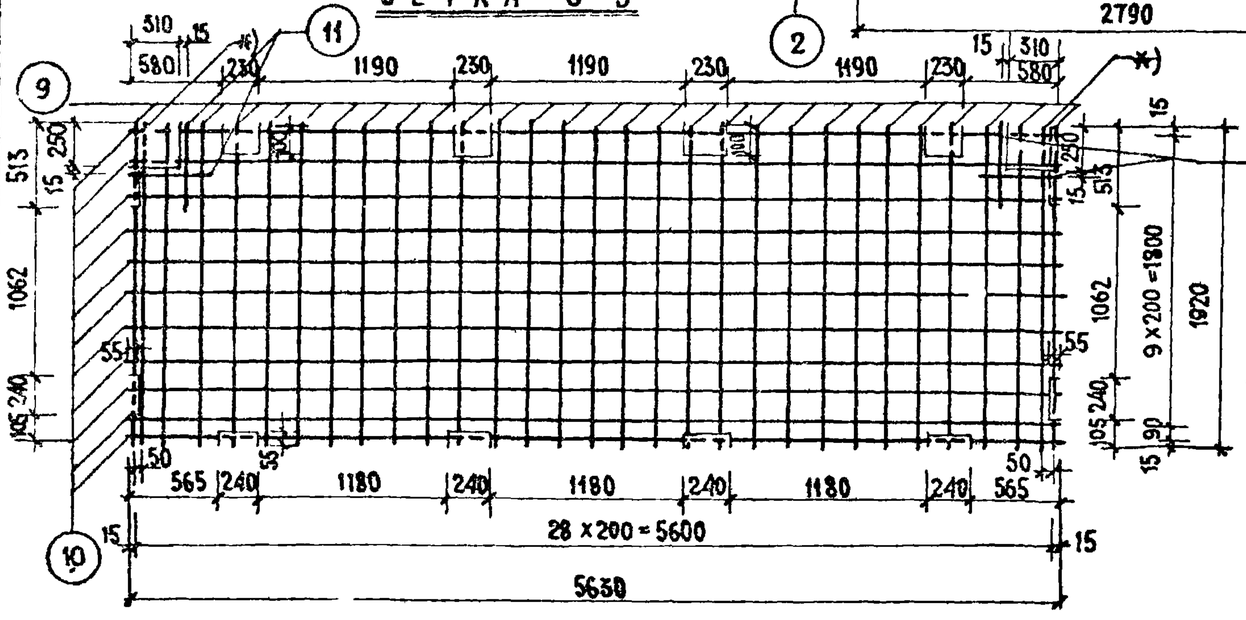

СПЕЦИФИКАЦИЯ МЕТАЛЛА НА ДЕТАЛЬ

NN№ п/п	МАРКА ДЕТАЛИ	№ поз.	Сечение мм.	Кол. шт.	Длина позиц. мм.	Длина на дет. м.	Вес. кг. позиц.	Вес. кг. деталм
1	С-1	1	ф 6 А III	17	3270	55.60	12.32	23.64
		2	ф6А III	18	2790	50.22	11.12	
		3	ф 6 А III	2	450	0.90	0.20	
2	С-1А	4	ф 8 А I	17	3270	55.60	21.90	33.38
		2	ф6А III	18	2790	50.22	11.12	
		5	ф 8 А I	2	450	0.90	0.36	
3	С-2	2	ф6А III	22	2790	61.50	13.65	29.60
		3	ф 6 А III	2	450	0.90	0.20	
		6	ф 6 А III	17	4170	70.90	15.75	
4	С-2А	2	ф 6 А III	22	2790	61.50	13.65	42.01
		7	ф 8 А III	17	4170	70.90	28.00	
		8	ф 8 А III	2	450	0.90	0.36	
5	С-3	9	ф 6 А III	31	1920	59.50	13.20	27.35
		10	ф 6 А III	11	5630	62.0	13.75	
		11	ф 6 А III	4	450	1.80	0.4	

ВЫБОРКА МЕТАЛЛА

СЕЧЕНИЕ, мм	NN№ ПОЗИЦИЙ	ХАРАКТЕРИСТИКА СТАЛИ	РАСЧЕТНОЕ СОПРОТИВЛЕНИЕ СТАЛИ Ra, кг/см².
ф 8 А-I	4,5,	А-I ГОСТ 5781-61	2100
ф 6 А-III ф 8 А-III	1,2,3,9,10,11 7 8	А-III ГОСТ 5781-61	3400

ПРИМЕЧАНИЯ:

1. СВАРКУ СЕТОК ПРОИЗВОДИТЬ В СООТВЕТСТВИИ С ГОСТ 10922-64.
2. ИСПЫТАНИЕ ВСЕХ ВИДОВ АРМАТУРЫ НА РАСТЯЖЕНИЕ-ОБЯЗАТЕЛЬНО.
3. СТЕРЖНИ СЕТОК, ПОКАЗАННЫЕ ПУНКТИРОМ — ВЫРЕЗАТЬ.
4. СЕТКИ С-1А И С-2А ОТЛИЧАЮТСЯ ОТ С-1 И С-2 ТОЛЬКО ДИАМЕТРАМИ РАБОЧИХ СТЕРЖНЕЙ.
5. СТЕРЖНИ ПОЗ. 1;4;6;7;11 СО ЗНАКОМ *) ПРИВЯЗАТЬ К СЕТКЕ ИЛИ ПОДВАРИТЬ КЛЕЩАМИ.

МИТЭП	Конструкторский отдел	Арх №.
Гл. инж. пр.	Смирнова	
Гл. инж. пр.	Сомов	
Нач. констр. отд.	Рыло	
Гл. инж. к.о.	Бромберг	
Гл. инж. пр.	Черноиченко	
4.05 1966 г.	М 1:40	

ТД 1966 г.	Диафрагмы жесткости	ИИ-04-6	
	Арматурные сетки С-1, С-1А, С-2, С-2А, С-3	Выпуск 1	Лист № 9

Ф-2

8906 15

СЕТКА С-4, С-4А

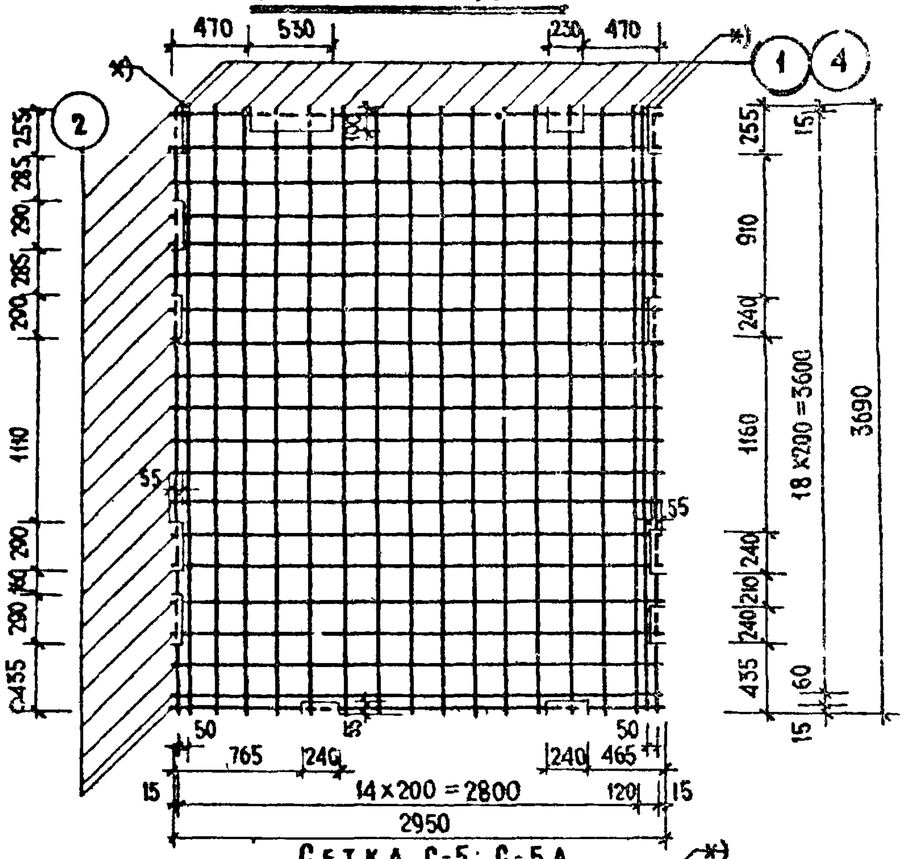

Сетка С-5; С-5А

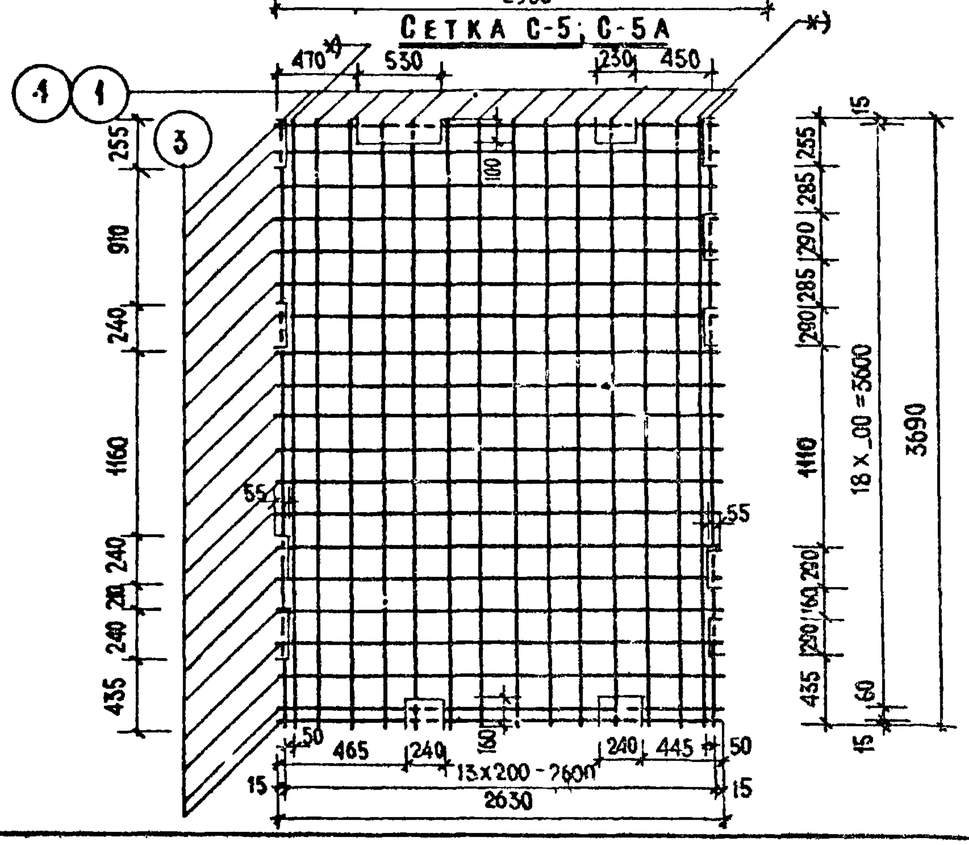

СПЕЦИФИКАЦИЯ МЕТАЛЛА НА ДЕТАЛЬ								
NN п/п	МАРКА ДЕТАЛИ	№ поз.	СЕЧЕН. мм	КОЛ. шт.	ДЛИНА позиц. мм.	ДЛИНА на дет. м.	ВЕС, кг позиц.	ВЕС, кг детали
1	С-4	1	Ф6 А III	18	3690	66.42	14.72	27.82
		2	Ф6А III	20	2950	59.0	13.1	
2	С-4А	4	Ф8 А III	18	3690	66.42	26.22	39.32
		2	Ф6 А III	20	2950	59.0	13,1	
3	С-5	1	Ф6 А III	16	3690	59.00	15.10	24.75
		3	Ф6А III	20	2630	52.60	11.65	
4	С-5А	4	Ф8 А III	16	3690	59.00	23.50	34.95
		3	Ф6А III	20	2630	52.60	11.65	

ВЫБОРКА МЕТАЛЛА			
СЕЧЕНИЕ, мм	NN№ ПОЗИЦИЙ	ХАРАКТЕРИСТИКА СТАЛИ	РАСЧЕТНОЕ СОПРОТИВЛЕНИЕ СТАЛИ Ra, кг/см²
Ф8	4	ГОСТ 5781-61 А-III	3400
Ф6	1,2,3	ГОСТ 5781-61 А-III	3400

ПРИМЕЧАНИЯ:

1. Сварку сеток производить в соответствии с ГОСТ 10922-64.
2. Стержни сеток, показанные пунктиром — вырезать
3. Испытание всех видов арматуры на растяжение — обязательно.
4. Сетки С-4А и С-5А отличаются от сеток С-4 и С-5 только диаметрами рабочих стержней.
5. Стержни поз. 1; 4 со знаком *) привязать к сетке или подварить клещами.

ТД 1966г	Диафрагмы жесткости	ИИ-04-6	
	Арматурные сетки С-4, С-4А, С-5, С-5А	Выпуск 1	Лист № 10

Гл. инж. ИИ ЭП	Кобелева		
Гл. инж. К.О.	Бромберг		
Гл. инж. пр-та	Черношенко		
Гл. инж.			
Разработал			
Проверил			
Гр. инж.			
Разработал	Смирнова		
Проверил	Томов		
Гр. инж.	Рылло		
3.05 1966г			
М 1:40			
МИТЭП Конструкторский отдел			
Арх. №			

8906 76

Сетка С-6

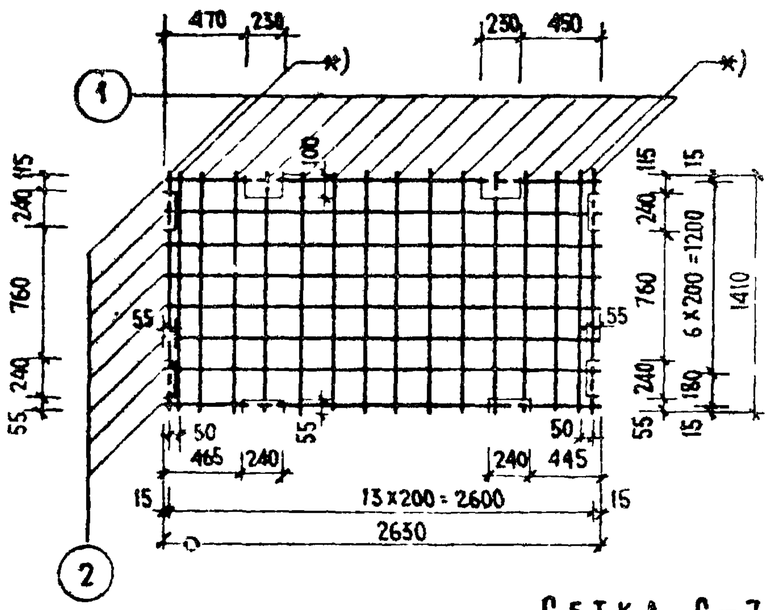

Петля ПП-1

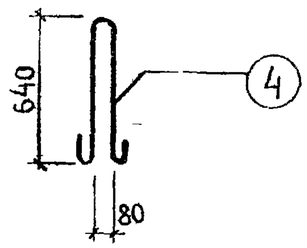

Сетка С-7

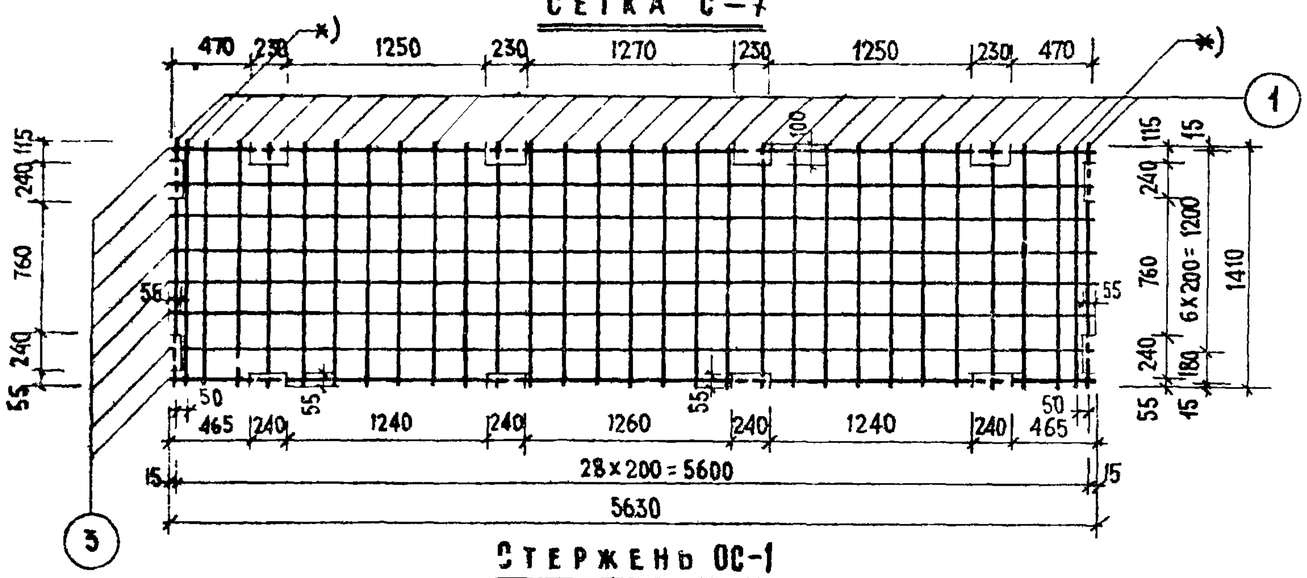

Стержень ОС-1

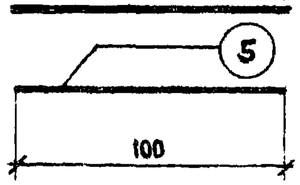

Спецификация металла на деталь

NN п/п	Марка детали	№ поз	Сечен, мм.	Кол. шт.	Длина позиц. мм.	Длина на дет. м	Вес, кг. позиц.	Вес, кг. детали
1	С-6	1	ф6 АIII	16	1410	22.56	5.00	9.67
		2	ф6 АIII	8	2630	21.04	4.67	
2	С-7	1	ф6 АIII	31	1410	43.70	9.70	19.70
		3	ф6 АIII	8	5630	45.04	10.0	
3	ПП-1	4	ф18 АI	1	1600	1.60	3.20	3.20
4	ОС-1	5	ф5 ВI	1	100	0.10	0.02	0.02

Выборка металла.

Сечение, мм	NN поз. позиций	Характеристика стали	Расчетное сопротивление стали Ra, кг/см²
ф5	5	ВI ГОСТ 6727-53	3150
ф18	4	А-I, ВК. СТ.3 ГОСТ 5781-61	2100
ф6	1,2,3	А-III ГОСТ 5781-61	3400

Примечания:

1. Сварку сеток производить в соответствии с ГОСТ 10922-64.
2. Испытание всех видов арматуры на растяжение — обязательно.
3. Стержни сеток поз. 1 со знаком *, привязать к сетке или подварить клещами.
4. Стержни сеток, показанные пунктиром — вырезать.

ТД 1966г.	Диафрагмы жесткости	ИИ-04-6	
	Арматурные сетки С-6, С-7 подъемные петли ПП-1, ПП-2, отдельный стержень ОС-1.	Выпуск 1	Лист 11

МИТЭП Конструкторский отдел

Гр инженер Кобелева; Разработал Бромберг; Проверил Черноплященко; ТД 806 Смирнова; Сомов; Рылло; Нач. мастер.; Нач. конструкт.; Гл. инж. к-о; Гл. инж. пр-та; 5.05 1966г; М 1:40

Арх. №

8906 17

КАРКАС К-1

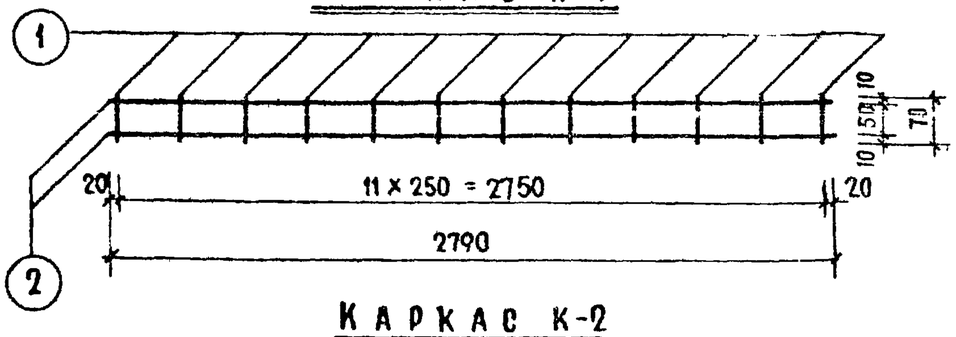

КАРКАС К-2

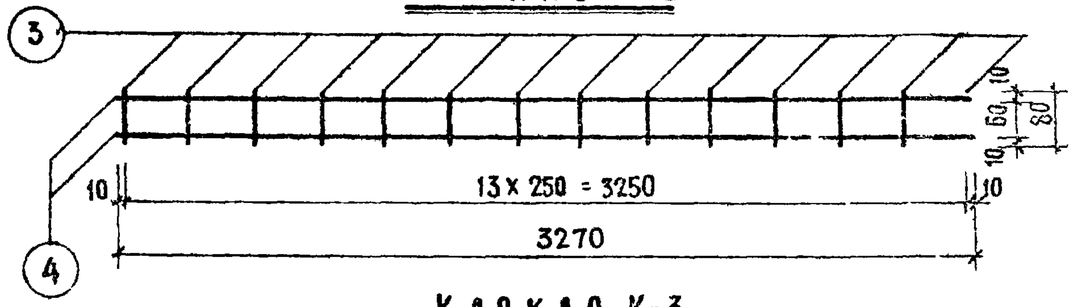

КАРКАС К-3

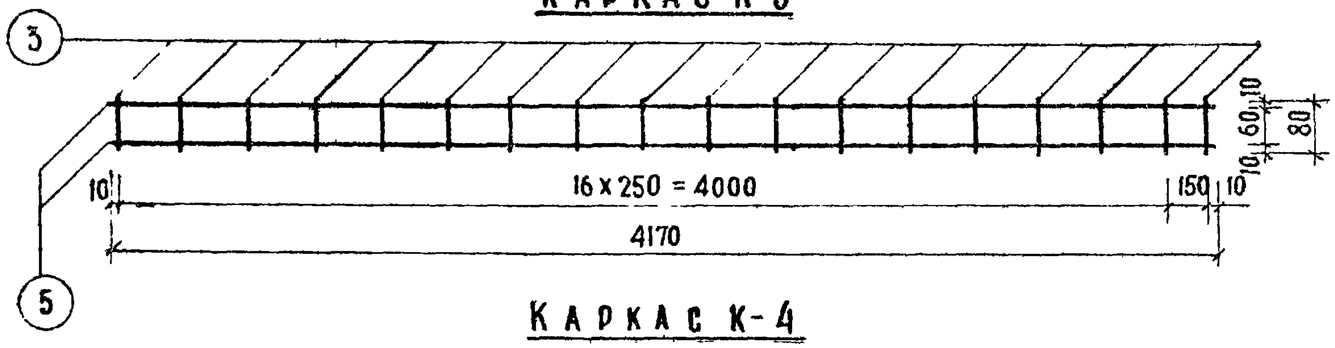

КАРКАС К-4

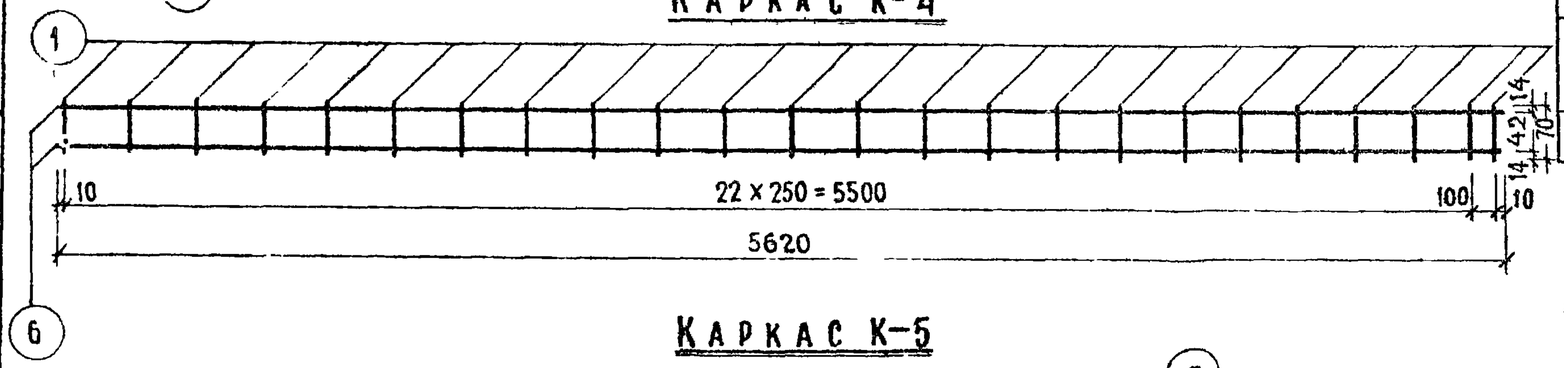

КАРКАС К-5

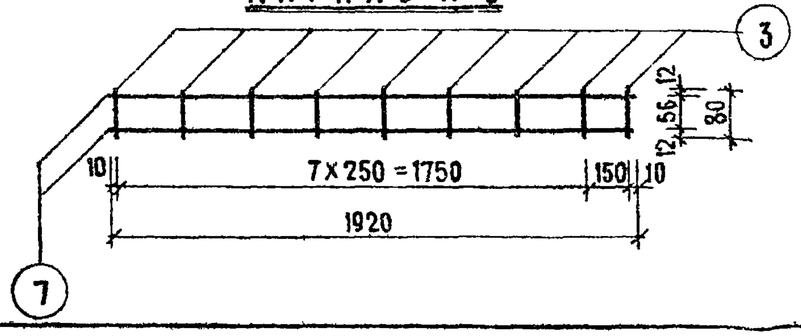

СПЕЦИФИКАЦИЯ МЕТАЛЛА НА ДЕТАЛЬ

NN№ п/п	МАРКА ДЕТАЛИ	№ поз	Сечен. мм	Кол. шт.	Длина позиц. мм	Длина на дет. м	Вес, кг. позиц.	Вес, кг. детали
1	К-1	1	Ф4 ВI	12	70	0,84	0.08	
		2	Ф4 ВI	2	2790	5.58	0.55	0.63
2	К-2	3	Ф4 ВI	14	80	1.12	0.11	
		4	Ф4 ВI	2	3270	6,54	0.65	0.76
3	К-3	3	Ф4 ВI	18	80	1,44	0.14	
		5	Ф4 ВI	2	4170	8.34	0.82	0.96
4	К-4	1	Ф4 ВI	24	70	1.68	0.17	
		6	Ф6А III	2	5620	11.24	2.5	2,67
5	К-5	3	Ф4 ВI	9	80	0.72	0.07	
		7	6А III	2	1920	3.84	0.85	0.92

ВЫБОРКА МЕТАЛЛА

Сечение, мм.	NN№ позиций	Характеристика стали	Расчетное сопротивление стали Ra, кг/см²
Ф 4	1,2,3,4,5,8,9,10	В-I ГОСТ 6727-53	3150
Ф 6	6,7	А-III ГОСТ 5781-61	3400

ПРИМЕЧАНИЯ:

1. СВАРКУ КАРКАСОВ ПРОИЗВОДИТЬ В СООТВЕТСТВИИ С ГОСТ 10922-64.
2. ИСПЫТАНИЕ ВСЕХ ВИДОВ АРМАТУРЫ НА РАСТЯЖЕНИЕ- ОБЯЗАТЕЛЬНО

ТД 1966г	ДИАФРАГМЫ ЖЕСТКОСТИ	ИИ-04-6	
	АРМАТУРНЫЕ КАРКАСЫ К-1;К-2;К-3;К-4;К-5	ВЫПУСК 1	ЛИСТ № 12

МИТЭП Конструкторский отдел

Арх №

4 05 1966г. Нач конструкт. Гл инж к о Гл инж пр та

М 1:25

Разработал Шмонова Проверил Совов Рылло

Бромберг Черноглазенко

8906 18

КАРКАС К-6

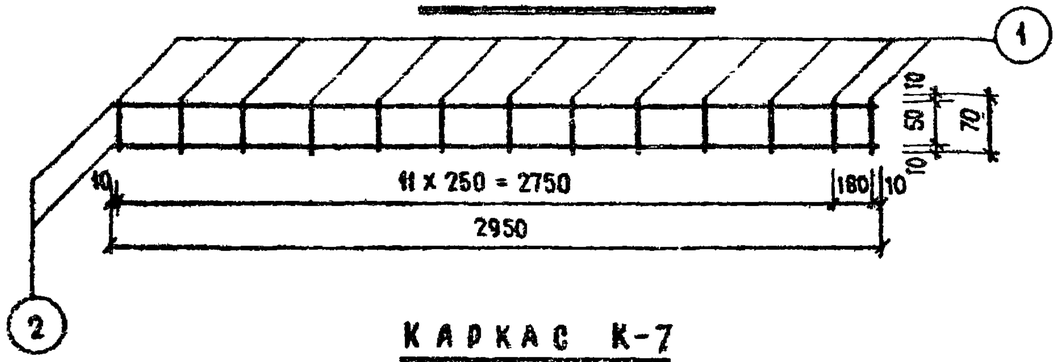

КАРКАС К-7

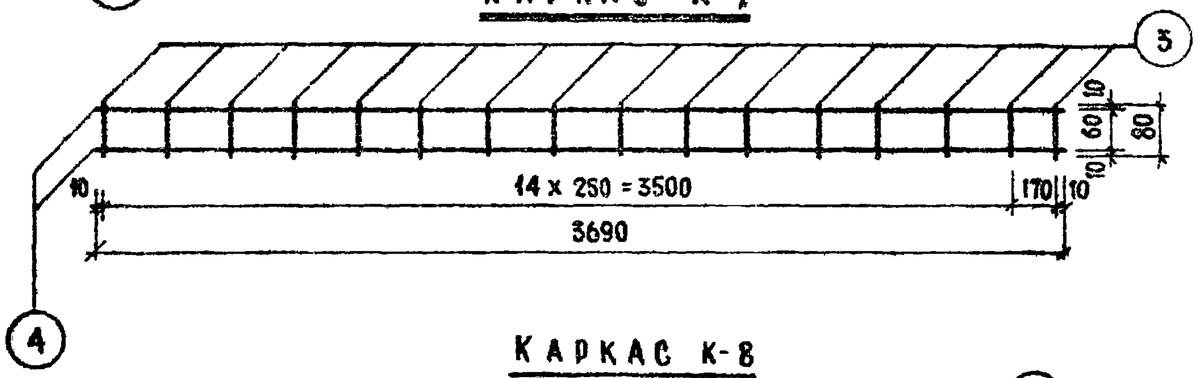

КАРКАС К-8

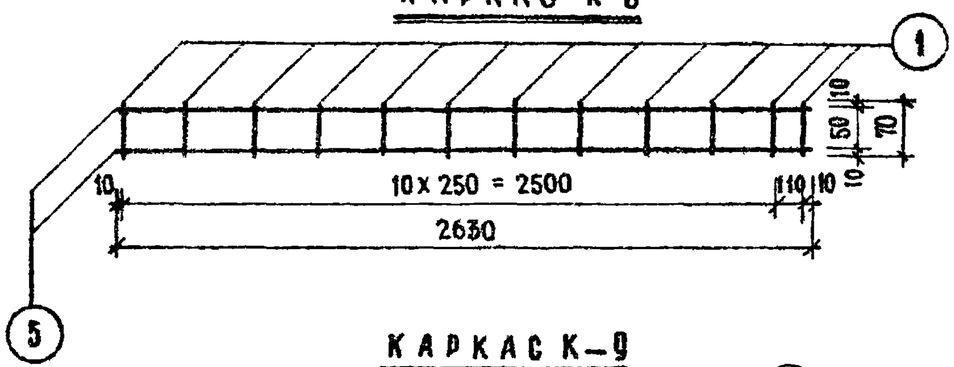

КАРКАС К-9

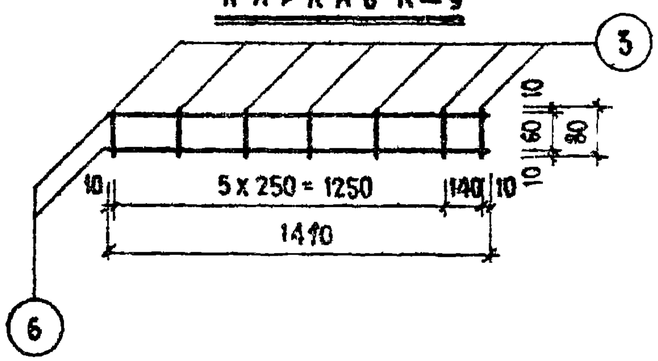

СПЕЦИФИКАЦИЯ МЕТАЛЛА НА ДЕТАЛЬ

№№ п/п	Марка детали	№ поз.	Сечен. мм	Кол. шт	Длина позиц. мм	Длина на дет. м	Вес, кг. позиц.	Вес, кг. детали
1	К-6	1	Ф4 ВI	13	70	0.91	0.09	0.67
		2	Ф4 ВI	2	2950	5.90	0.58	
2	К-7	3	Ф4 ВI	16	80	1.28	0.13	0.86
		4	Ф4 ВI	2	3690	7.38	0.73	
3	К-8	1	Ф4 ВI	12	70	0.84	0.08	0.60
		5	Ф4 ВI	2	2630	5.23	0.52	
4	К-9	5	Ф4 ВI	7	80	0.56	0.05	0.33
		6	Ф4 ВI	2	1410	2.82	0.28	

ВЫБОРКА МЕТАЛЛА

Сечение, мм.	№№ позиций	Характеристика стали	Расчетное сопротивлен. стали Ra кг/см²
Ф4	1,2,3,4,5,6	В-I ГОСТ 6727-53	3150

ПРИМЕЧАНИЯ:

1. Сварку каркасов производить в соответствии с ГОСТ 10922-64.
2. Испытание всех видов арматуры на растяжение - обязательно.

ТД 1966г	Диафрагмы жесткости	И	
	Арматурные каркасы К-6, К-7, К-8, К-9	Выпуск 1	Лист 13

МИТЭП Конструкторский отдел

Главный инженер Дзюба; Разработал Смирнова; Проверил Томов; Н.контроль Рыло; Гл. инженер проекта Лебедев; Гл. специалист Ивенсен; Гл. инженер Ф.Ф. Ф.Ф.; М 1:25; 1966г

Арх. №

МД — 1

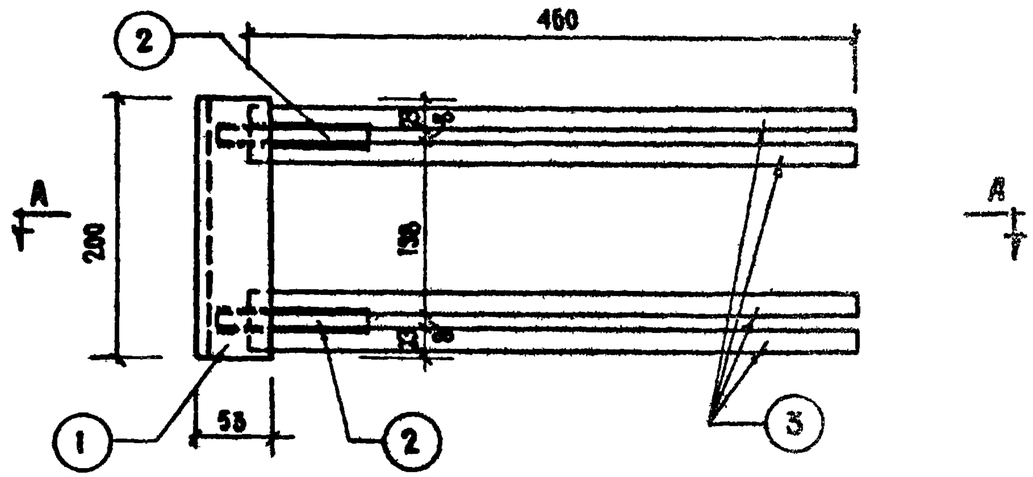

А — А

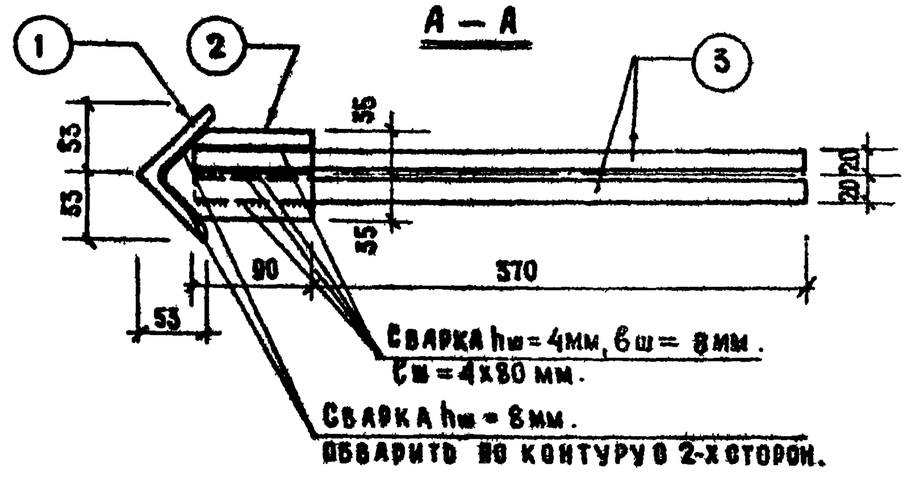

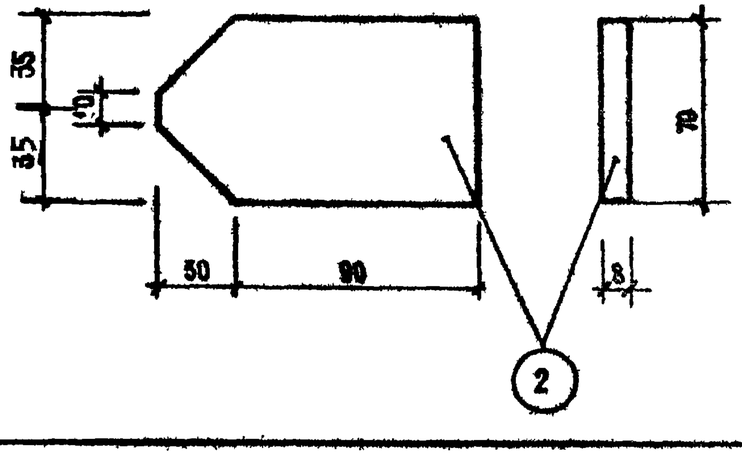

Спецификация металла на детали								
№№ п/п	Марка детали	№ поз.	Сечен. мм	Кол. шт.	Длина позиц. мм	Длина на дет. м.	Вес, кг позиц.	Вес, кг детали
1	МД-1	1	L 75х9	1	200	0.20	2.02	5.98
		2	-70х8	2	120	0.24	1.05	
		3	ф16АII	4	460	1.84	2,91	

Выборка металла			
Сечение, мм	№№ позиций	Характеристика стали	Расчетное сопротивление стали Ra, кг/см²
— 70 х 8	2	Ст.3 ГОСТ 103-57	2100
ф 16	3	А-II ГОСТ 5781-61	2700
L 75 х 9	1	Ст.-3 ГОСТ 8509-57	2100

Примечания:

1. Сварку производить электродами Э-42А в соответствии с „Инструкцией по технологии изготовления и установке стальных закладных деталей в сборных железобетонных и бетонных изделиях СН-313-65" и ГОСТ 10922-64.
2. Испытание всех видов арматуры на растяжение-обязательно.

ТД 1966г	Диафрагмы жесткости.		
	Закладная деталь МД-1	Выпуск 1	Лист № 14

Инж. Кобелева	Гл. инж. проекта Львов	Гл. инженер Кобелева	
Нач. конструктора Смирнова	Гл. инж. к. о. Домов	Разработал Броиберг	
Гл. инж. пр-та Рыллo		Проверил Кощищенко	
4.V 1966г	М. 1:5		
МИТЭП Конструкторский отдел			
Арх. №			

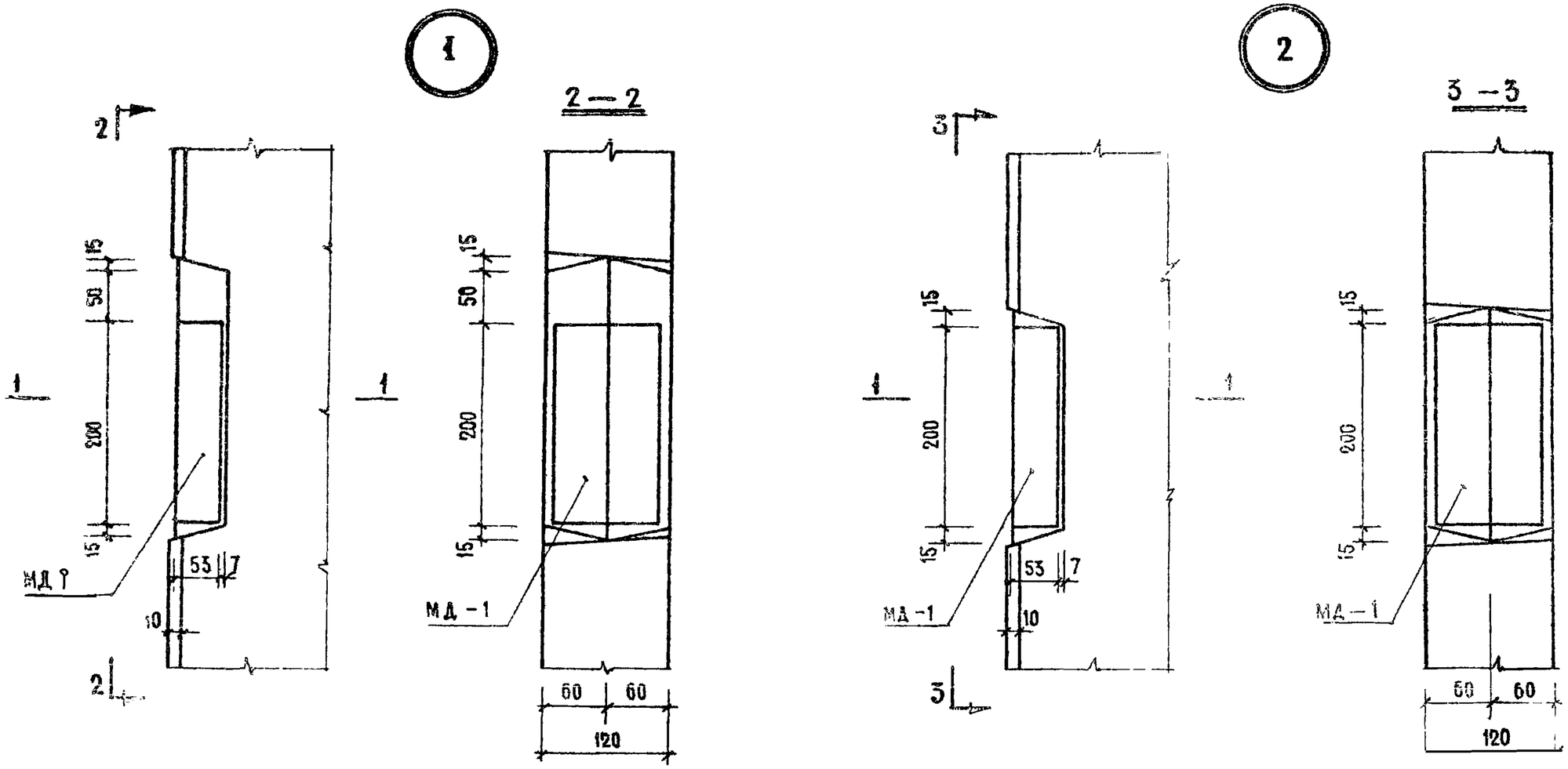

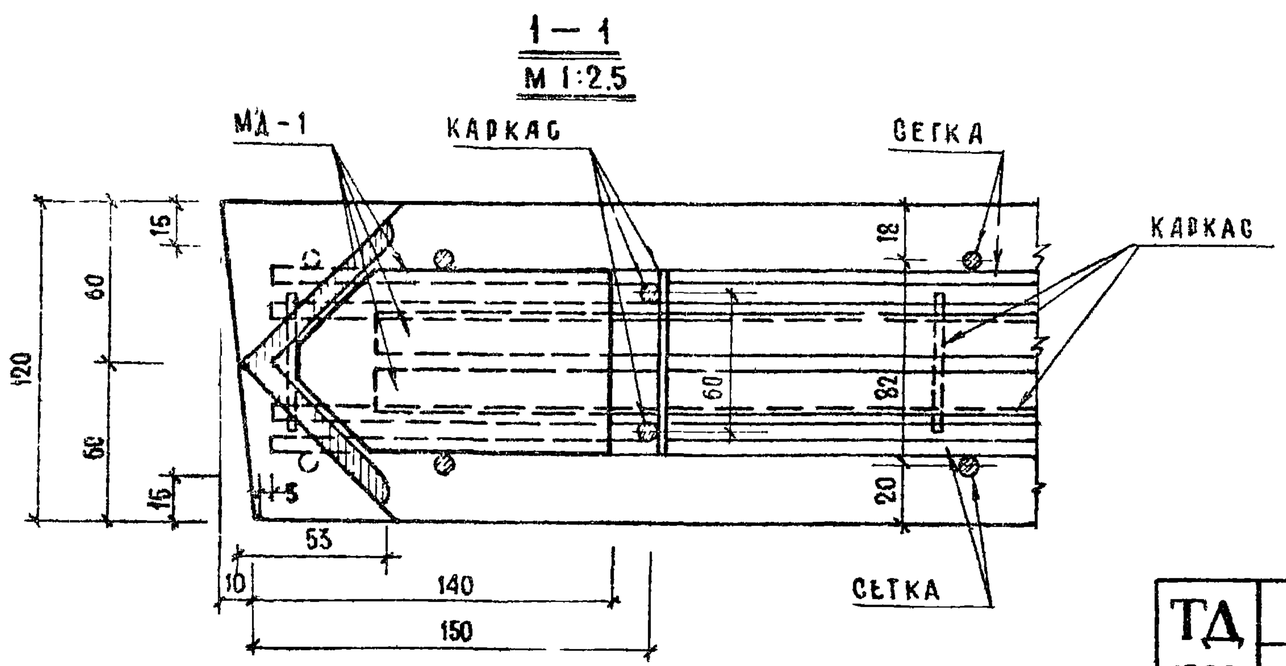

ПРИМЕЧАНИЕ

Расположение узлов см. листы №2-8.

ТД 1966 г	Диафрагмы жесткости	ИИ-9-6
	Узлы 1, 2	Выпуск 1 / Лист № 15

8906 21

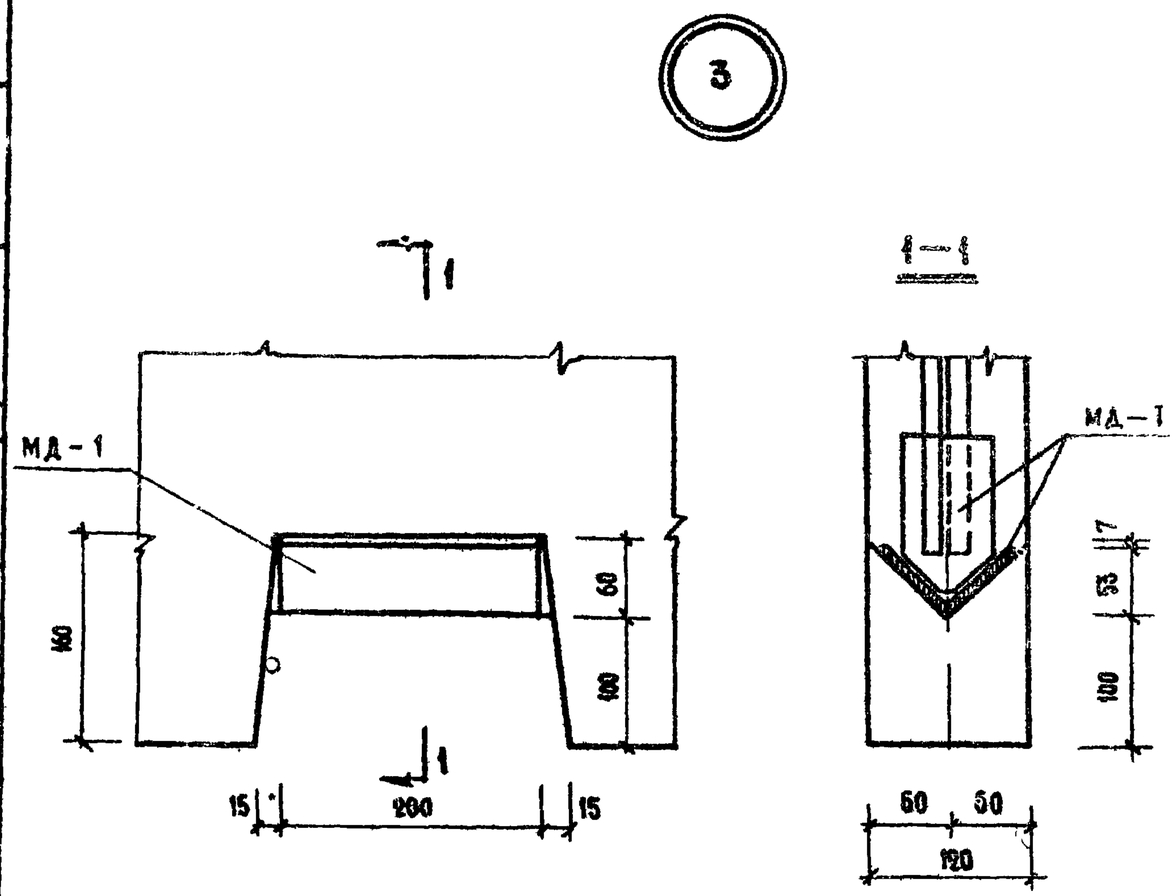

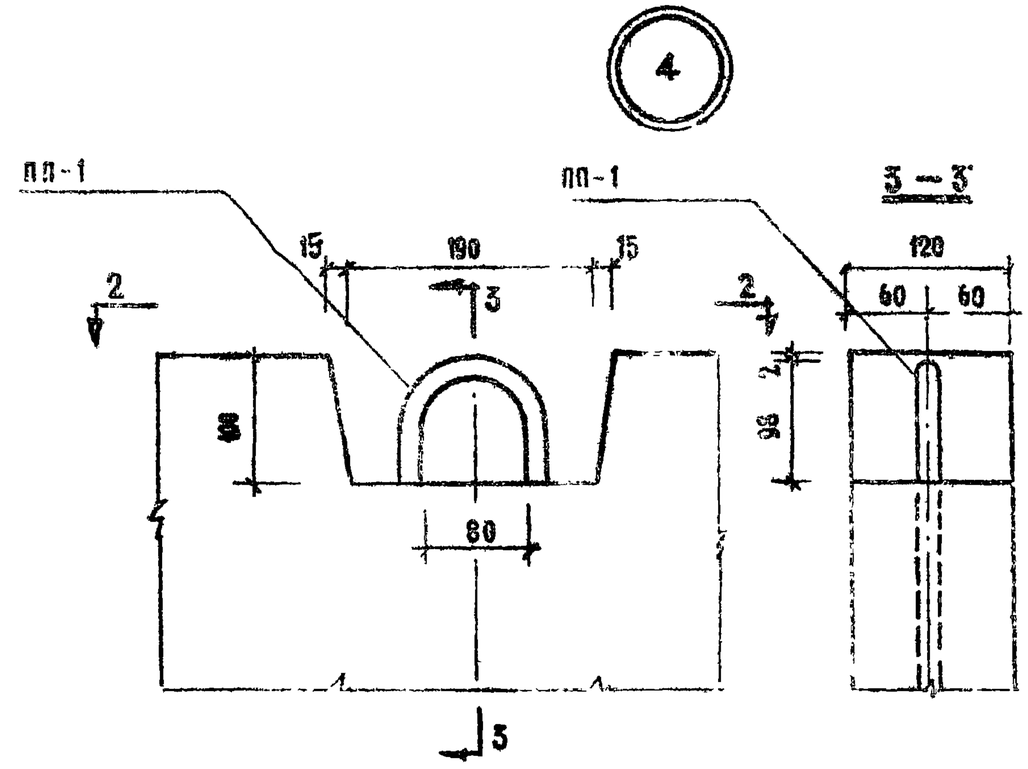

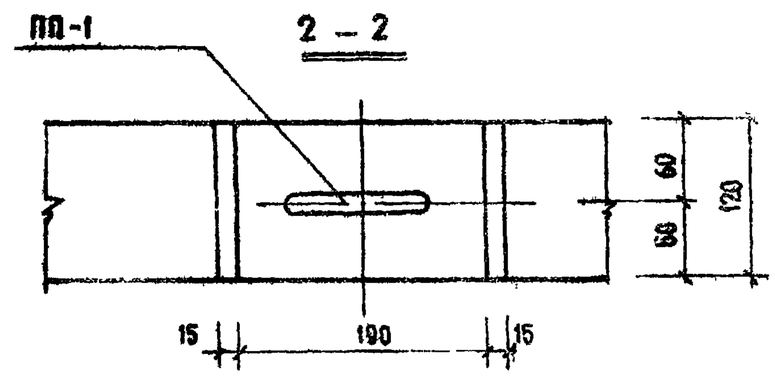

Схема опирания диафрагм жесткости при складировании и транспортировке в горизонтальном положении.

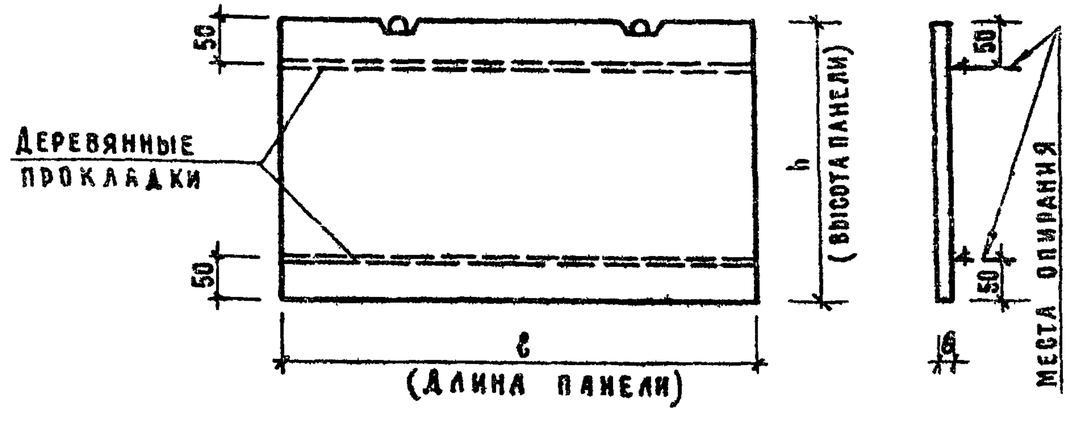

Примечание

Расположение узлов см. листы №№ 2-6.

ТД 1966г	Диафрагмы жесткости	ИИ-0-6	
	Узлы 3,4 Схема опирания диафрагм жесткости.	Выпуск 1	Лист № 16

МИТЭП Конструкторский отдел	10.05.1966г	Главный инж. проекта	Бромберг
	М 1:5	Нач. конструктора	Кобелева
		Гл. инж. пр-та	Смирнова
		Гл. инж. пр-та	Соиов
			Рылло
Арх №		Разработал	
		Проверил	