ИЕ1

ТИПОВАЯ ДОКУМЕНТАЦИЯ НА СТРОИТЕЛЬНЫЕ СИСТЕМЫ И ИЗДЕЛИЯ ЗДАНИЙ И СООРУЖЕНИЙ

СЕРИЯ 1.020-1

КОНСТРУКЦИИ КАРКАСА МЕЖВИДОВОГО ПРИМЕНЕНИЯ ДЛЯ МНОГОЭТАЖНЫХ ОБЩЕСТВЕННЫХ И ПРОИЗВОДСТВЕННЫХ ЗДАНИЙ (НА ОСНОВЕ СЕРИИ ИИ-04)

ВЫПУСК 6-1

ДИАФРАГМЫ ЖЕСТКОСТИ ДЛЯ ЗДАНИЙ С ВЫСОТАМИ ЭТАЖЕЙ 2.8 и 3.3м. ОПАЛУБОЧНЫЕ ЧЕРТЕЖИ И АРМИРОВАНИЕ

РАБОЧИЕ ЧЕРТЕЖИ

17539

ЦЕНА 1-03

ЦЕНТРАЛЬНЫЙ ИНСТИТУТ ТИПОВОГО ПРОЕКТИРОВАНИЯ
ГОССТРОЯ СССР

Москва, А-445, Смольная ул., 22

Сдано в печать IV 1983 года

Заказ № 3961 Тираж 1200 экз

ТИПОВАЯ ДОКУМЕНТАЦИЯ НА СТРОИТЕЛЬНЫЕ СИСТЕМЫ И ИЗДЕЛИЯ ЗДАНИЙ И СООРУЖЕНИЙ

СЕРИЯ 1.020-1

КОНСТРУКЦИИ КАРКАСА МЕЖВИДОВОГО ПРИМЕНЕНИЯ ДЛЯ МНОГОЭТАЖНЫХ ОБЩЕСТВЕННЫХ И ПРОИЗВОДСТВЕННЫХ ЗДАНИЙ (НА ОСНОВЕ СЕРИИ ИИ-04)

ВЫПУСК 6-1

ДИАФРАГМЫ ЖЕСТКОСТИ ДЛЯ ЗДАНИЙ С ВЫСОТАМИ ЭТАЖЕЙ 2.8 и 3.3м. ОПАЛУБОЧНЫЕ ЧЕРТЕЖИ И АРМИРОВАНИЕ

РАБОЧИЕ ЧЕРТЕЖИ

РАЗРАБОТАНЫ

ЦНИИЭП торгово-бытовых зданий и туристских комплексов

Гл. инженер ин-та В. Лепский
Нач. отдела Б. Волынский
Гл. инж. пр-та И. Григорев
Гл. технолог Г. Кац

ЦНИИПРОМЗДАНИЙ

Гл. инженер ин-та И. Петров
Нач. отдела Э. Кодыш

НИИЖБ ГОССТРОЯ СССР

Зам. директора ин-та Н. Коровин
Рук. лаборатории А. Васильев
Ст. научн. сотрудник Ю. Быченков

ГИПРОСТРОММАШ

Гл. инженер ин-та Н. Гузенко
Гл. технолог отдела арматурных работ М. Соломович

Утверждены и введены в действие с 01.01.82г
постановление Госстроя СССР от 16.11.81г N 190

№ п/п	Обозначение	Наименование	стр.	Примечание
1		Содержание		
2	1.020-1.6-1 0.0.0.0ПЗ	Пояснительная записка	3	
3	1.020-1.6-1 1.0.0.0	Диафрагма жесткости	4-7	2 Д 26.20 1 Д 26.20 2 Д 41.20 1 Д 30.20 2 Д 56.20 1 Д 56.20
4	1.020-1.6-1 2.0.0.0	Диафрагма жесткости	8-12	2 Д 26.28 2 Д 26.33 2 Д 30.33 2 Д 41.28 2 Д 41.33 2 Д 56.28 2 Д 56.33 1 Д 26.28 1 Д 26.33 1 Д 30.33 1 Д 56.28 1 Д 56.33 2 Д 12.28 2 Д 12.33 1 Д 12.28 1 Д 12.33
5	1.020-1.6-1 3.0.0.0	Диафрагма жесткости	13-17	2 ДП 26.28 2 ДП 26.33 2 ДП 41.28 2 ДП 41.33 2 ДП 56.33 1 ДП 26.28 1 ДП 26.33 1 ДП 56.33
6	1.020-1.6-1 4.0.0.0	Диафрагма жесткости	18-21	2 ДПК 56.28 2 ДПК 56.33 1 ДПК 56.28 1 ДПК 56.33
7	1.020-1.6-1 0.0.0.0У	Узлы	22-25	1 ÷ 14

Инв.№ подл. | Подпись и дата | Взам. инв.№

Настоящий выпуск содержит рабочие чертежи железобетонных диафрагм жесткости для зданий с высотами этажей 2,8 и 3,3м и техподпольем высотой 2,0м.

Изделия предназначены для применения в зданиях с неагрессивной, а также со слабой и среднеагрессивной газовой средой.

Опалубочные размеры и армирование диафрагм жесткости приняты применительно к изготовлению изделий в кассетах.

Диафрагмы жесткости запроектированы с симметричной двусторонней полкой и с односторонней полкой, сплошные и с проемами. Размер проема принят 1320×2140 (h) мм.

Указания по компоновке и расчету диафрагм жесткости приведены в выпусках 0-1, 0-2.

Диафрагмы жесткости законструированы в соответствии с главой СНиП II-21-75.

Арматурные изделия для диафрагм разработаны в выпуске 6-3

Указания по технологии изготовления арматурных изделий, их сборке и установке в форме приведены в выпуске 0-4.

Отпускная прочность бетона должна быть не ниже 70% проектной марки.

Указания по транспортировке и складированию диафрагм жесткости приведены в выпуске 0-4.

При применении диафрагм жесткости в условиях воздействия слабой и среднеагрессивной газовых сред в проекте конкретного объекта должны быть указаны специальные условия по изготовлению диафрагм жесткости, вытекающие из характера агрессивной среды и требований главы СНиП II-28-73.

Предел огнестойкости диафрагм жесткости принят согласно главы СНиП II-А.5-70* (приложение 2) - 3,3 часа.

Маркировка диафрагм принята по ГОСТ 23009-78. марка диафрагмы состоит из 2* частей, где:

первая часть марки

2Д - диафрагма с двумя полками

1Д - диафрагма с одной полкой

2ДП, 1ДП - диафрагмы с проемами, расположенными посередине.

2ДПК, 1ДПК - диафрагмы с проемами, расположенными с краю.

вторая часть марки

первая группа цифр

12, 26, 30, 41, 56 - округленная ширина диафрагмы в дециметрах.

вторая группа цифр

20, 28, 30 - номинальная высота диафрагмы в дециметрах.

Перечень выпусков, входящих в серию 1.020-1, приведен в выпуске 0-0.

Нач. отд.	Волынский		25.03	1.020-1.6-1 0.0.0.0 ПЗ		
Нормокон.	Лукина		24.03			
ГИП	Григорев		24.03	Пояснительная записка	Стадия	Лист	Листов
Рук. сект.	Карабанов		24.03		Р		1
Рук. гр.	Острова		24.03		ЦНИИЭП торгово-бытовых зданий и туристских комплексов	
Рук. гр.	Осина		24.03			
Разработ.	Лукина		24.03			

Взам. инв. №

Подпись и дата

Инв. № подл.

ФОРМАТ	ЗОНА	ПОЗ.	ОБОЗНАЧЕНИЕ	НАИМЕНОВАНИЕ	КОЛ НА ИСПОЛН. 1.020-1.6-1 1.0.0.0-						ПРИМЕЧАНИЕ
					–	01	02	03	04	05	
				ДОКУМЕНТАЦИЯ:							
12			1.020-1.6-1 1.0.0.0 СВ	СВОРОЧНЫЙ ЧЕРТЕЖ	*	*	*	*	*	*	
12			1.020-1.6-1 0.0.0.0 У	УЗЛЫ	*	*	*	*	*	*	
12			1.020-1.6-1 1.0.0.0 ВМС	ВЕДОМОСТЬ МАТЕРИАЛОВ И ВЫБОРКА СТАЛИ	*	*	*	*	*	*	
12			1.020-1.6-1 0.0.0.0 ПЗ	ПОЯСНИТЕЛЬНАЯ ЗАПИСКА	*	*	*	*	*	*	
				СВОРОЧНЫЕ ЕДИНИЦЫ:							
12		1	1.020-1.6-3 0.1.0.0	КАРКАС УКР.СБ. СМН-1	1	1	1	1	1	1	
12		2	1.020-1.6-3 0.1.0.0-07	КАРКАС УКР.СБ. СМН-8	1	1	1	1	1	1	
11		3	1.020-1.6-3 0.2.0.0-02	КАРКАС УКР.СБ. СКР-3	1	1					
			1.020-1.6-3 0.2.0.0-05	КАРКАС УКР.СБ. СКР-6	–	–	1				
			1.020-1.6-3 0.2.0.0-03	КАРКАС УКР.СБ. СКР-4	–	–	–	1			
			1.020-1.6-3 0.2.0.0-06	КАРКАС УКР.СБ. СКР-7	–	–	–	–	1	1	
12		4	1.020-1.6-3 0.0.3.0	КАРКАС ПЛОСКИЙ КР-1	3	3	4	3	5	5	
12		5	1.020-1.6-3 0.0.3.0-11	КАРКАС ПЛОСКИЙ КР-12	1	1					
			1.020-1.6-3 0.0.3.0-14	КАРКАС ПЛОСКИЙ КР-15	–	–	1				
			1.020-1.6-3 0.0.3.0-12	КАРКАС ПЛОСКИЙ КР-13	–	–	–	1			
			1.020-1.6-3 0.0.3.0-15	КАРКАС ПЛОСКИЙ КР-16	–	–	–	–	1	1	
12		6	1.020-1.6-3 0.0.3.0-23	КАРКАС ПЛОСКИЙ КР-24	2	1					
			1.020-1.6-3 0.0.3.0-26	КАРКАС ПЛОСКИЙ КР-27	–	–	2				
			1.020-1.6-3 0.0.3.0-24	КАРКАС ПЛОСКИЙ КР-25	–	–	–	1			
			1.020-1.6-3 0.0.3.0-27	КАРКАС ПЛОСКИЙ КР-28	–	–	–	–	2	1	
12		7	1.020-1.6-3 0.0.3.0-33	КАРКАС ПЛОСКИЙ КР-34	2	2	2	2	2	2	
12		8	1.020-1.6-3 0.0.1.0	СЕТКА С-1	1	1					
			1.020-1.6-3 0.0.1.0-03	СЕТКА С-4	–	–	1				
			1.020-1.6-3 0.0.1.0-24	СЕТКА С-25	–	–	–	1			
			1.020-1.6-3 0.0.1.0-06	СЕТКА С-7	–	–	–	–	1	1	
12		9	1.020-1.6-3 0.0.1.0-26	СЕТКА С-27	1	1					
			1.020-1.6-3 0.0.1.0-29	СЕТКА С-30	–	–	1				
			1.020-1.6-3 0.0.1.0-50	СЕТКА С-51	–	–	–	1			
			1.020-1.6-3 0.0.1.0-32	СЕТКА С-33	–	–	–	–	1	1	
				ДЕТАЛИ:							МАССА,КГ
ВЧ		10		СТ.ОТД.ГОСТ 5781-75 Ф6АШ L=130	12	12	12	12	12	12	0.029
12		11	1.400-9 ВЫПУСК 1	ПЕТЛЯ УНИФ. УП1-7	2	2	–	2			
			1.400-9 ВЫПУСК 1	ПЕТЛЯ УНИФ. УП1-11	–	–	2				
			1.400-9 ВЫПУСК 1	ПЕТЛЯ УНИФ. УП1-13	–	–	–	–	2	2	

СИТНИК

ОПЕРАТОР ТЛП КОРТ

ЭТВЦ КиевЗНИИЭП

ЗАМ ИНВ №

НАЧ ОТД	ВОЛЫНСКИЙ		25.03
Н КОНТР	ЧОСОВА		24.03
ГИП	ГРИГОРЕВ		24.03
РУК	ЛСИНА		24.03
РУК. ГР	ОСТРОВА		24.03
ПРОВЕРИЛ	ЛУКИНА		24.03
РАЗРАБ.	ВАСИЛЬЕВА		24.03

1.020-1.6-1 1.0.0.0

ДИАГРАМ

СТАДИЯ | ЛИСТ
Р | 4

ЦНИИЭП торгово бытовых зданий и туристских комплексов

КиевЗНИИЭП ТПП КОРП

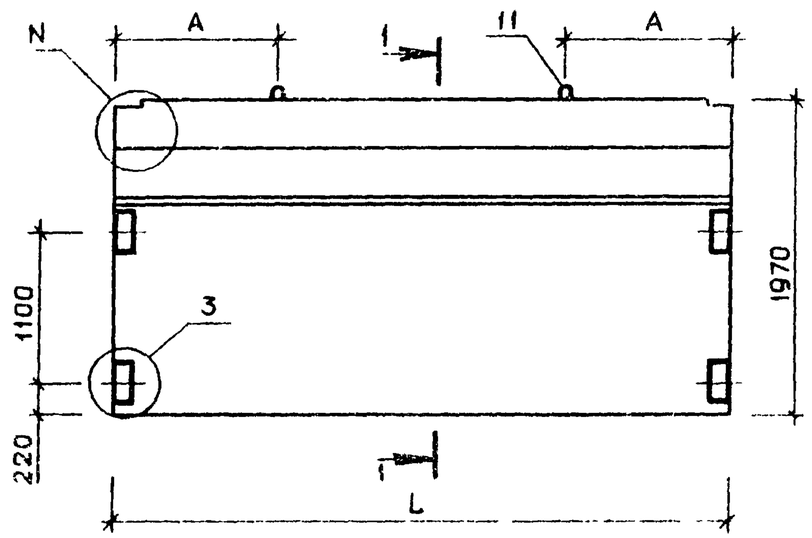

1-1 РИС.1

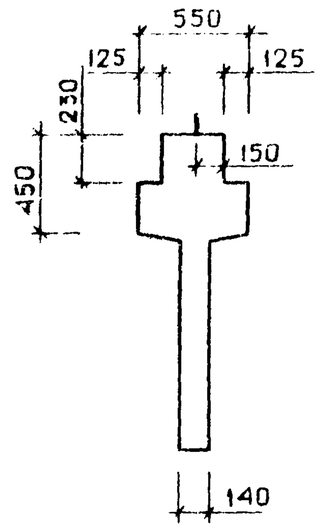

1-1 РИС.2

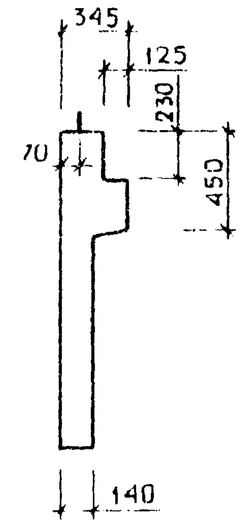

ТАБЛИЦА 1

ОБОЗНАЧЕНИЕ	МАРКА	L	A	N	M	S	T	РИС.	МАССА
I.020-I.6-I I.0.0.0	2Д 26.20	2560	750	I	2	II40	80	I,3,4,6	2617
-0I	IД 26.20	2560	750	2	2	II40	80	2,3,5,6	2I9I
-02	2Д 4I.20	4060	800	I	3	I260	80	I,3,4,6	4I5I
-03	IД 30.20	2980	750	2	2	I350	80	2,3,5,6	2550
-04	2Д 56.20	5560	II00	I	4	I320	I00	I,3,4,6	5684
-05	IД 56.20	5560	II00	2	4	I320	I00	2,3,5,6	4759

УЗЛЫ СМ. I.020-I.6-I 0.0.0.0 У

НОМЕРА ЛИСТОВ ПРИВЕДЕНЫ В ТАБЛИЦЕ 2 НА 1.0.0.0 СБ ЛИСТ 2.

В ТАБЛИЦЕ ИСПОЛНЕНИЙ РАЗМЕРЫ ПРИВЕДЕНЫ В мм, МАССА В кг

НАЧ ОГД	ВОЛЫНСКИЙ		25.03
Н.КОНТР	НОСОВА		24.03
ГИП	ПРИГОРЕВ		24.03
РУК. ГР.	ОСТРОВА		24.03
РУК. ГР.	ОСИНА		24.03
ПРОВЕРИЛ	ЛУКИНА		24.03
РАЗРАБ.	ВАСИЛЬЕВА		24.03

1.020-1.6-1 1.0.0.0 СБ

ДИАФРАГМА ЖЕСТКОСТИ

СТАДИЯ	МАССА	МАСШТАБ
Р	СМ ТАБЛ	

ЛИСТ 1 ЛИСТОВ 2

ЦНИИЭП торгово бытовых зданий и туристских комплексов

ЭПВЦ КиевЗНИИЭП | ОПЕРАТОР ТЛП КОРТ | СИТНИК

РИС.3 АРМАТУРА В СБОРЕ

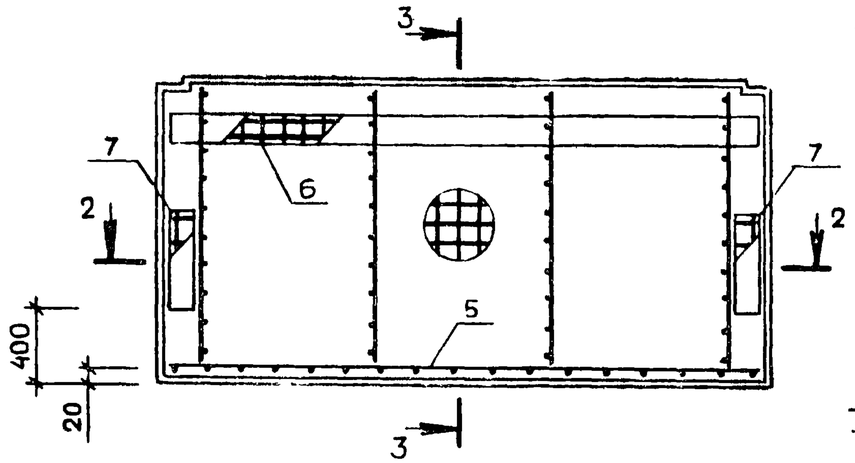

3-3 РИС.4

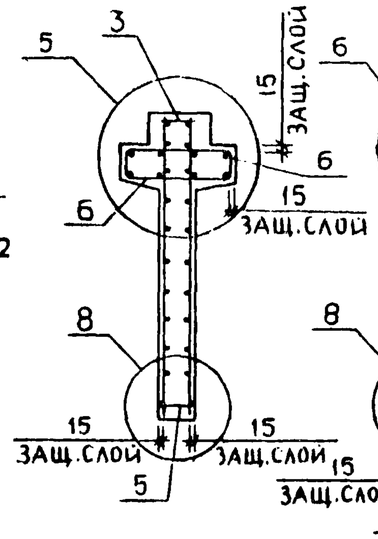

3-3 РИС.5

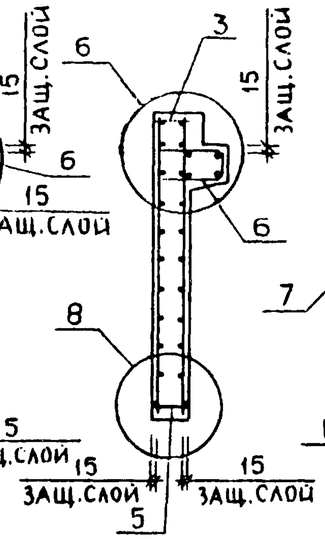

РИС.6 РАЗМЕЩЕНИЕ ПЕТЕЛЬ И ЗАКЛАДНЫХ ИЗДЕЛИЙ

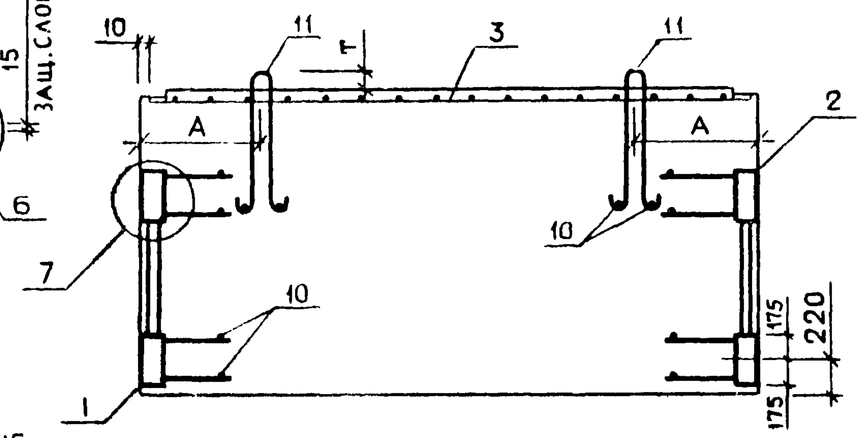

2-2

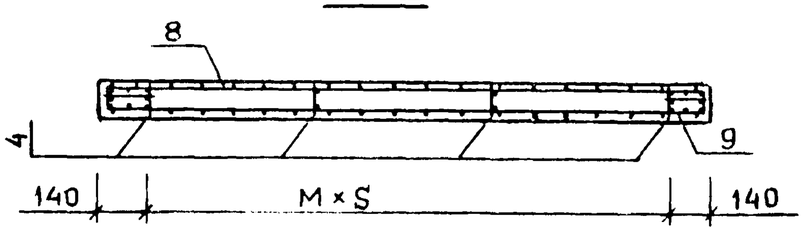

ТАБЛИЦА 2

НОМЕР УЗЛА, N	НОМЕР ЛИСТА
I	I
2	I
5	2
6	2
7	2
8	2
3	I

ВЗАМ. ИНВ.№ | ПОДП. И ДАТА | ИНВ.№ ПОДЛ.

НАИМЕНОВНИЕ	КОЛ НА ИСПОЛН 1.020-1.6-1 1.0.0.0-					
	–	01	02	03	04	05
МАТЕРИАЛЫ:						
БЕТОН-М300 М.КУБ.	1.047	0.876	1.660	1.020	2.274	1.904
ПОКАЗАТЕЛИ:						
МАССА СТАЛИ,КГ	84.96	78.36	114.4	84.40	142.6	128.0
АРМАТУРНЫЕ ИЗДЕЛИЯ	56.30	49.71	83.14	55.74	109.1	94.58
АРМАТУРНАЯ СТАЛЬ	56.30	49.71	83.14	55.74	109.1	94.58
КЛАСС А-Ш	47.02	40.42	69.23	45.16	90.55	76.04
Ф6АШ ГОСТ 5781-75	30.93	24.34	48.41	27.75	65.00	50.49
Ф16АШ ГОСТ 5.1459-72*	16.09	16.09	20.82	17.41	25.55	25.55
КЛАСС В-I	9.263	9.263	13.88	10.56	18.50	18.50
Ф5ВI ГОСТ 6727-53*	9.263	9.263	13.88	10.56	18.50	18.50
ЗАКЛАДНЫЕ ИЗДЕЛИЯ	28.65	28.65	31.22	28.65	33.46	33.46
ПРОФИЛЬНАЯ СТАЛЬ	17.63	17.63	17.63	17.63	17.63	17.63
ПОЛОСОВАЯ	17.63	17.63	17.63	17.63	17.63	17.63
-110Х10 ГОСТ 103-76 С38/23	2.244	2.244	2.244	2.244	2.244	2.244
-140Х10 ГОСТ 103-76 С38/23	15.38	15.38	15.38	15.38	15.38	15.38
АРМАТУРНАЯ СТАЛЬ	11.03	11.03	13.60	11.03	15.84	15.84
КЛАСС А-I	2.778	2.778	5.343	2.778	7.582	7.582
Ф14АI ГОСТ 5781-75	2.778	2.778	–	2.778		
Ф18АI ГОСТ 5781-75	–	–	5.343			
Ф20АI ГОСТ 5781-75	–	–	–	–	7.582	7.582
КЛАСС А-Ш	8.256	8.256	8.256	8.256	8.256	8.256
Ф16АШ ГОСТ 5.1459-72*	7.190	7.190	7.190	7.190	7.190	7.190
Ф12АШ ГОСТ 5.1459-72*	1.064	1.064	1.064	1.064	1.064	1.064

МАРКИРОВКА ИЗДЕЛИИ ПО ИСПОЛНЕНИЯМ ПРИВЕДЕНА

В ТАБЛИЦЕ ИСПОЛНЕНИЙ К СБОРОЧНОМУ ЧЕРТЕЖУ

НАЧ. ОТД	ВОЛЫНСКИЙ		25.03
НОРМОК	НОСОВА		24.03
ГИП	ПРИГОРЕВ		24.03
РУК. ГР	ОСТРОВА		24.03
РУК. ГР	ОСИНА		24.03
ПРОВЕРИЛ	ЛУКИНА		24.03
РАЗРАБОТ.	ВАСИЛЬЕВА		24.03

1.020-1.6-1 1.0.0.0 ВМС

ДИАФРАГМА ЖЕСТКОСТИ

СТАДИЯ	ЛИСТ	ЛИСТОВ
Р		1

ЦНИИЭП торгово бытовых зданий и туристских комплексов

ФОРМАТ 12

Киев ЗНИИЭП ГПИ КОРТ

ФОРМАТ	ЗОНА	ПОЗ.	ОБОЗНАЧЕНИЕ	НАИМЕНОВАНИЕ	КОЛ НА И ПОПН 1.020-1.6-1 2.0.0.0-																				ПРИМЕЧАНИЕ
					–	01	02	03	04	05	06	07	08	09	10	11	12	13	14	15					
				ДОКУМЕНТАЦИЯ:																					
12			1.020-1.6-1 2.0.0.0 СВ	СБОРОЧНЫЙ ЧЕРТЕЖ	*	*	*	*	*	*	*	*	*	*	*	*	*	*	*	*					
12			1.020-1.6-1 0.0.0.0 У	УЗЛЫ	*	*	*	*	*	*	*	*	*	*	*	*	*	*	*	*					
12			1.020-1.6-1 2.0.0.0 ВМС	ВЕДОМОСТЬ МАТЕРИАЛОВ И ВЫБОРКА СТАЛИ	*	*	*	*	*	*	*	*	*	*	*	*	*	*	*	*					
12			1.020-1.6-1 0.0.0.0 ПЗ	ПОЯСНИТЕЛЬНАЯ ЗАПИСКА	*	*	*	*	*	*	*	*	*	*	*	*	*	*	*	*					
				СБОРОЧНЫЕ ЕДИНИЦЫ:																					
12		1	1.020-1.6-3 0.1.0.0-01	КАРКАС УКР.СБ. СМН-2	1	–	–	1	–	1	–	1	–	–	1	–	1	–	1						
			1.020-1.6-3 0.1.0.0-02	КАРКАС УКР.СБ. СМН-3	–	1	1	–	1	–	1	–	1	1	–	1	–	1	–	1					
12		2	1.020-1.6-3 0.1.0.0-08	КАРКАС УКР.СБ. СМН-9	1	–	–	1	–	1	–	1	–	–	1	–	1	–	1						
			1.020-1.6-3 0.1.0.0-09	КАРКАС УКР.СБ. СМН-10	–	1	1	–	1	–	1	–	1	1	–	1	–	1	–	1					
11		3	1.020-1.6-3 0.2.0.0-02	КАРКАС УКР.СБ. СКР-3	1	1	–	–	–	–	–	1	1												
			1.020-1.6-3 0.2.0.0-03	КАРКАС УКР.СБ. СКР-4	–	–	1	–	–	–	–	–	–	1											
			1.020-1.6-3 0.2.0.0-05	КАРКАС УКР.СБ. СКР-6	–	–	–	1	1																
			1.020-1.6-3 0.2.0.0-06	КАРКАС УКР.СБ. СКР-7	–	–	–	–	–	1	1	–	–	–	1	1									
			1.020-1.6-3 0.2.0.0-07	КАРКАС УКР.СБ. СКР-8	–	–	–	–	–	–	–	–	–	–	–	–	1	1	1	1					
12		4	1.020-1.6-3 0.0.3.0-01	КАРКАС ПЛОСКИЙ КР-2	3	–	–	4	–	5	–	3	–	–	5	–	2	–	2						
			1.020-1.6-3 0.0.3.0-02	КАРКАС ПЛОСКИЙ КР-3	–	3	3	–	4	–	5	–	3	3	–	5	–	2	–	2					
12		5	1.020-1.6-3 0.0.3.0-11	КАРКАС ПЛОСКИЙ КР-12	1	1	–	–	–	–	–	1	1												
			1.020-1.6-3 0.0.3.0-12	КАРКАС ПЛОСКИЙ КР-13	–	–	1	–	–	–	–	–	–	1											
			1.020-1.6-3 0.0.3.0-14	КАРКАС ПЛОСКИЙ КР-15	–	–	–	1	1																
			1.020-1.6-3 0.0.3.0-15	КАРКАС ПЛОСКИЙ КР-16	–	–	–	–	–	1	1	–	–	–	1	1									
			1.020-1.6-3 0.0.3.0-16	КАРКАС ПЛОСКИЙ КР-17	–	–	–	–	–	–	–	–	–	–	–	–	1	1	1	1					
12		6	1.020-1.6-3 0.0.3.0-23	КАРКАС ПЛОСКИЙ КР-24	2	2	–	–	–	–	–	1	1												
			1.020-1.6-3 0.0.3.0-24	КАРКАС ПЛОСКИЙ КР-25	–	–	2	–	–	–	–	–	–	1											
			1.020-1.6-3 0.0.3.0-26	КАРКАС ПЛОСКИЙ КР-27	–	–	–	2	2																
			1.020-1.6-3 0.0.3.0-27	КАРКАС ПЛОСКИЙ КР-28	–	–	–	–	–	2	2	–	–	–	1	1									
			1.020-1.6-3 0.0.3.0-28	КАРКАС ПЛОСКИЙ КР-29	–	–	–	–	–	–	–	–	–	–	–	–	2	2	1	1					
12		7	1.020-1.6-3 0.0.3.0-29	КАРКАС ПЛОСКИЙ КР-30	2	–	–	2	–	2	–	2	–	–	2	–	2	–	2						
			1.020-1.6-3 0.0.3.0-33	КАРКАС ПЛОСКИЙ КР-34	–	4	4	–	4	–	4	–	4	4	–	4	–	4	–	4					
12		8	1.020-1.6-3 0.0.3.0-31	КАРКАС ПЛОСКИЙ КР-32	2	–	–	2	–	2	–	2	–	–	2	–	2	–	2						
12		9	1.020-1.6-3 0.0.1.0-01	СЕТКА С-2	1	–	–	–	–	–	–	1													
			1.020-1.6-3 0.0.1.0-02	СЕТКА С-3	–	1	–	–	–	–	–	–	1												
			1.020-1.6-3 0.0.1.0-25	СЕТКА С-26	–	–	1	–	–	–	–	–	–	1											
			1.020-1.6-3 0.0.1.0-04	СЕТКА С-5	–	–	–	1																	
			1.020-1.6-3 0.0.1.0-05	СЕТКА С-6	–	–	–	–	1																
			1.020-1.6-3 0.0.1.0-07	СЕТКА С-8	–	–	–	–	–	1	–	–	–	–	1										
			1.020-1.6-3 0.0.1.0-08	СЕТКА С-9	–	–	–	–	–	–	1	–	–	–	–	1									
			1.020-1.6-3 0.0.1.0-09	СЕТКА С-10	–	–	–	–	–	–	–	–	–	–	–	–	1	–	1						
			1.020-1.6-3 0.0.1.0-20	СЕТКА С-21	–	–	–	–	–	–	–	–	–	–	–	–	–	1	–	1					
12		10	1.020-1.6-3 0.0.1.0-27	СЕТКА С-28	1	–	–	–	–	–	–	1													
			1.020-1.6-3 0.0.1.0-28	СЕТКА С-29	–	1	–	–	–	–	–	–	1												
			1.020-1.6-3 0.0.1.0-51	СЕТКА С-52	–	–	1	–	–	–	–	–	–	1											
			1.020-1.6-3 0.0.1.0-30	СЕТКА С-31	–	–	–	1																	
			1.020-1.6-3 0.0.1.0-31	СЕТКА С-32	–	–	–	–	1																
			1.020-1.6-3 0.0.1.0-33	СЕТКА С-34	–	–	–	–	–	1	–	–	–	–	1										
			1.020-1.6-3 0.0.1.0-34	СЕТКА С-35	–	–	–	–	–	–	1	–	–	–	–	1									
			1.020-1.6-3 0.0.1.0-35	СЕТКА С-36	–	–	–	–	–	–	–	–	–	–	–	–	1	–	1						

НАЧОТД	ВОЛЫНСКИЙ		25.03
Н КОНТР	НОСОВА		24.03
ГИП	ПРИГОРЕВ		24.03
РУК ГР	ОСТРОВА		24.03
РУК ГР	ОСИНА		24.03
ПРОВЕРИЛ	ВАСИЛЬЕВА		24.03
РАЗРАБ	ЛУКИНА		24.03

1.020-1.6-1 2.0.0.0

ДИАФРАГМА ЖЕСТКОСТИ

СТАДИЯ	ЛИСТ	ЛИСТОВ
Р	1	2

ЦНИИЭП торгово бытовых зданий и туристских комплексов

ОПЕРАТОР ТПП КОРТ

СИТНИК

ЗСТВЦ КиевЗНИИЭП

ВЗАМ.ИНВ. | ПОДП. И ДАТА | ИНВ.№ ПОДЛ.

ФОРМАТ А3

ФОРМАТ	ЗОНА	ПОЗ.	ОБОЗНАЧЕНИЕ	НАИМЕНОВАНИЕ	КОЛ НА ИСПОЛН .020-1.6-1 2.0.0.0-																			ПРИМЕЧАНИЕ
					–	01	02	03	04	05	06	07	08	09	10	11	12	13	14	15					
			1.020-1.6-3 0.0.1.0-46	СЕТКА С-47	–	–	–	–	–	–	–	–	–	–	–	–	–	1	–	1					
				ДЕТАЛИ:																				МАССА ,КГ
ВЧ		11		СТ.ОТД.ГОСТ 5781-75 Ф6АШ L=130	16	16	16	16	16	16	16	16	16	16	16	16	16	16	16	16	–	–	–	–	0.029
2		12	1.400-9 ВЫПУСК 1	ПЕТЛЯ УНИФ. УП1-9	2	2	–	–	–	–	–	2	2												
			1.400-9 ВЫПУСК 1	ПЕТЛЯ УНИФ. УП1-11	–	–	2	–	–	–	–	–	–	2											
			1.400-9 ВЫПУСК 1	ПЕТЛЯ УНИФ. УП1-13	–	–	–	2	2																
			1.400-9 ВЫПУСК 1	ПЕТЛЯ УНИФ. УП1-14	–	–	–	–	–	2	–	–	–	–	2										
1		12	1.020-1.6-3 0.0.0.1 СВ	ПЕТЛЯ СТРОП. СПВ-7	–	–	–	–	–	–	2	–	–	–	–	2									
2		12	1.400-9 ВЫПУСК 1	ПЕТЛЯ УНИФ. УП1-5	–	–	–	–	–	–	–	–	–	–	–	–	2	2	2	2					

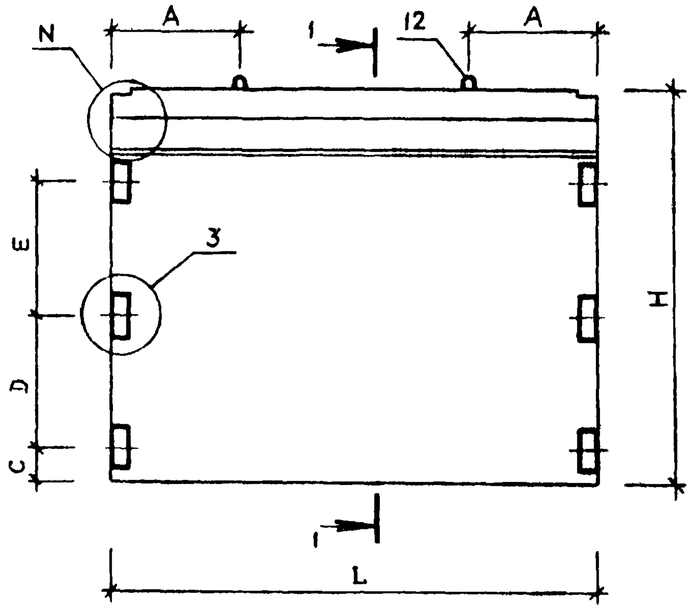

1-1 РИС.1

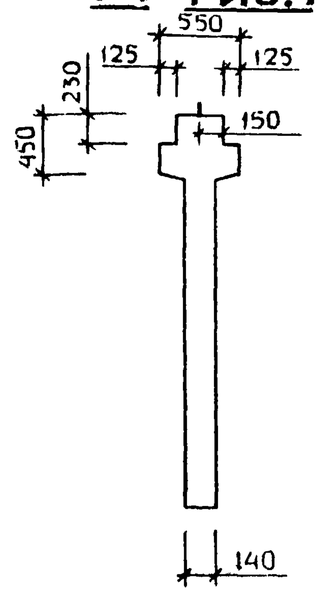

1-1 РИС.2

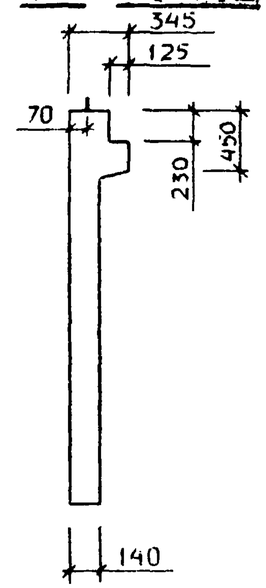

ТАБЛИЦА 1

ОБОЗНАЧЕНИЕ	МАРКА	L	H	A	N	C	D	E	M	S	CI	N_1	T	РИС.	МАССА
I.020-I.6-I 2.0.0.0	2Д 26.28	2560	2770	750	I	220	I000	900	2	II40	400	8	80	I,3,4,6	3334
-0I	2Д 26.33	2560	3270	750	I	420	II00	II00	2	II40	600	7	80	I,3,4,6	3782
-02	2Д 30.33	2980	3270	750	I	420	II00	II00	2	I350	600	7	80	I,3,4,6	4402
-03	2Д 4I.28	4060	2770	800	I	220	I000	900	3	I260	400	8	I00	I,3,4,6	5287
-04	2Д 4I.33	4060	3270	800	I	420	II00	II00	3	I260	600	7	I00	I,3,4,6	5998
-05	2Д 56.28	5560	2770	II00	I	220	I000	900	4	I320	400	8	I00	I,3,4,6	724I
-06	2Д 56.33	5560	3270	II00	I	420	II00	II00	4	I320	600	7	I00	I,3,4,6	82I4
-07	IД 26.28	2560	2770	750	2	220	I000	900	2	II40	400	8	80	2,3,5,6	2908
-08	IД 26.33	2560	3270	750	2	420	II00	II00	2	II40	600	7	80	2,3,5,6	3356
-09	IД 30.33	2980	3270	750	2	420	II00	II00	2	I350	600	7	80	2,3,5,6	3906
-I0	IД 56.28	5560	2770	II00	2	220	I000	900	4	I320	400	8	I00	2,3,5,6	63I6
-II	IД 56.33	5560	3270	II00	2	420	II00	II00	4	I320	600	7	I00	2,3,5,6	7289
-I2	2Д I2.28	II80	2770	300	I	220	I000	900	I	900	400	8	80	I,3,4,6	I537
-I3	2Д I2.33	II80	3270	300	I	420	II00	II00	I	900	600	7	80	I,3,4,6	I743
-I4	IД I2.28	II80	2770	300	2	220	I000	900	I	900	400	8	80	2,3,5,6	I340
-I5	IД I2.33	II80	3270	300	2	420	II00	II00	I	900	600	7	80	2,3,5,6	I547

УЗЛЫ СМ. I.020-I.6-I 0.0.0.0 У

НОМЕРА ЛИСТОВ ПРИВЕДЕНЫ В ТАБЛИЦЕ 2 НА 2.0.0.0 СБ ЛИСТ 2

В ТАБЛИЦЕ ИСПОЛНЕНИЙ РАЗМЕРЫ ПРИВЕДЕНЫ В мм. МАССА В кг

N_1 ОЗНАЧАЕТ НОМЕР ПОЗИЦИИ ДЛЯ ТОРЦЕВЫХ СЕТОК.

НАЧ. ОТД	ВОЛЫНСКИЙ		25.03
Н.КОНТР	НОСОВА		24.03
ГИП	ПРИГОРЕВ		24.03
РУК. ГР.	ОСИНА		24.03
РУК. ГР.	ОСТРОВА		24.03
ПРОВЕРИЛ	ЛУКИНА		24.03
РАЗРАБ.	ВАСИЛЬЕВА		24.03

1.020-1.6-1 2.0.0.0 СБ

ДИАФРАГМА ЖЕСТКОСТИ

СТАДИЯ	МАССА	МАСШТАБ
Р	СМ ТАБЛ	

ЛИСТ 1 ЛИСТОВ 2

ЦНИИЭП торгово-бытовых зданий и туристских комплексов

ЭПВЦ КиевЗНИИЭП

ОПЕРАТОР ТЛП КОРТ

СИТНИК

ВЗАМ. ИНВ.№

ПОДП. И ДАТА

ИНВ.№ПОДЛ

17539 11

РИС.3 АРМАТУРА В СБОРЕ

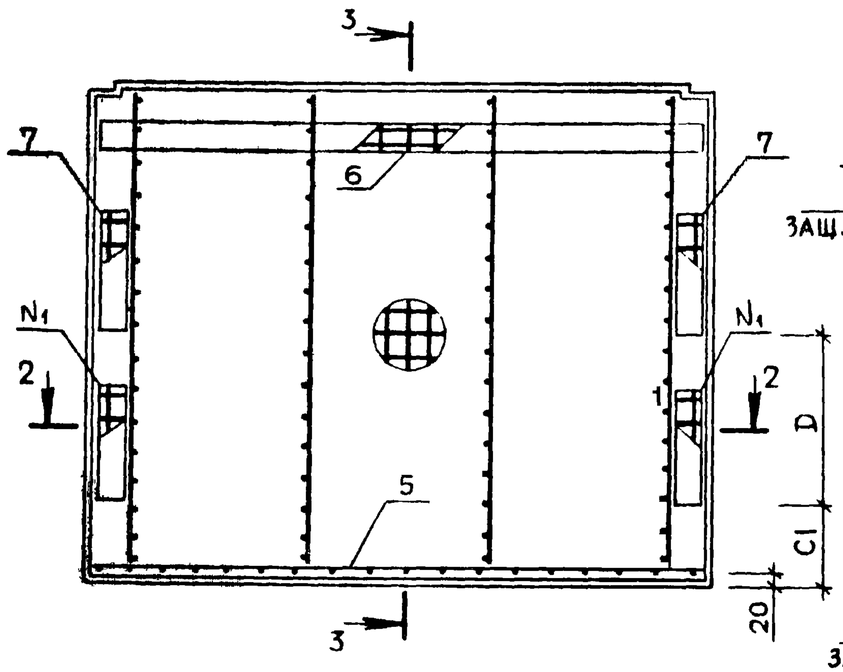

3-3 РИС.4

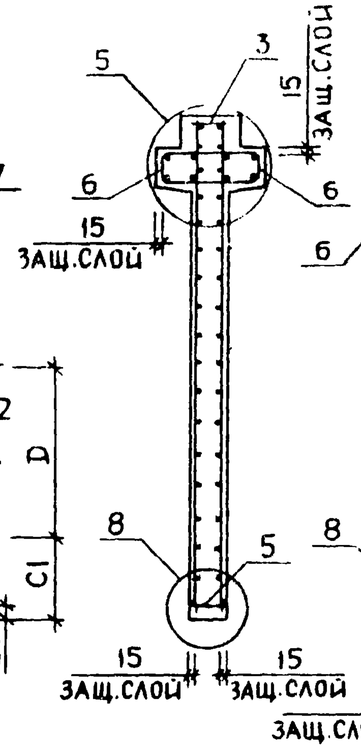

3-3 РИС.5

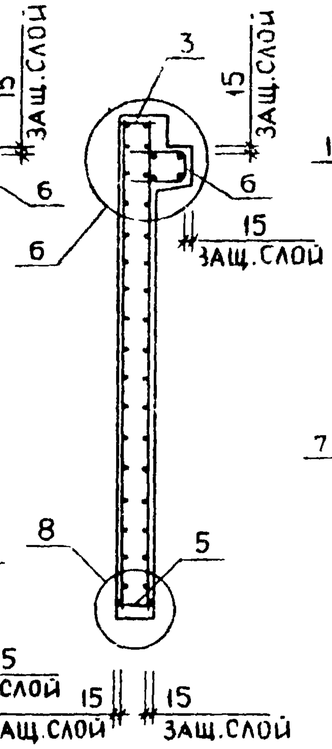

РИС.6 РАЗМЕЩЕНИЕ ПЕТЕЛЬ И ЗАКЛАДНЫХ ИЗДЕЛИЙ

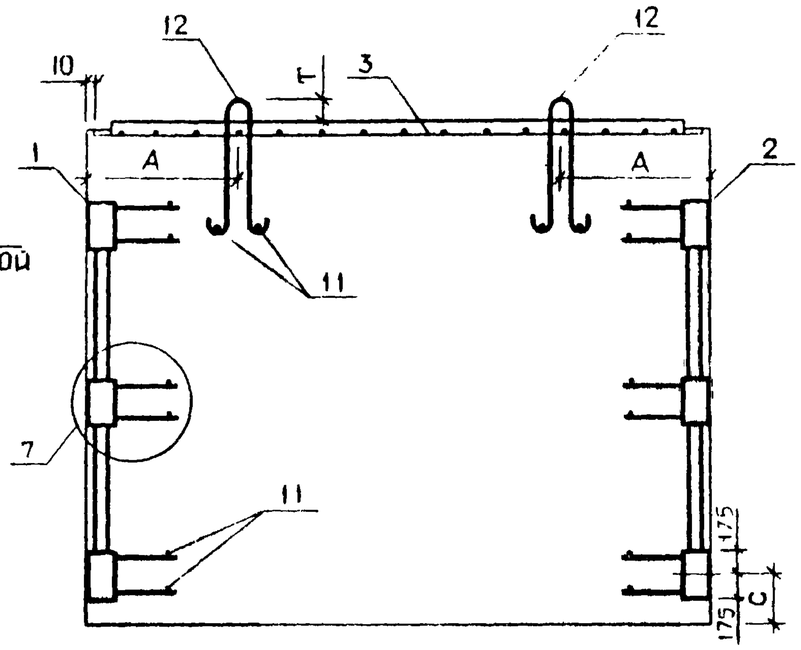

2-2

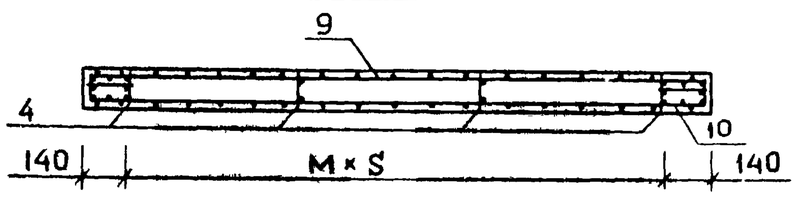

ТАБЛИЦА 2

НОМЕР УЗЛА	НОМЕР ЛИСТА
I	I
2	I
3	I
5	2
6	2
7	2
8	2

НАИМЕНОВНИЕ	КОП НА ИСПОЛН 1.020-1.6-1 2.0.0.0-															
	–	01	02	03	04	05	06	07	08	09	10	11	12	13	14	15
МАТЕРИАЛЫ:																
БЕТОН М300 М.КУВ.	1.334	1.513	1.761	2.115	2.399	2.896	3.286	1.163	1.342	1.563	2.526	2.915	0.615	0.697	0.536	0.619
ПОКАЗАТЕЛИ:																
МАССА СТАЛИ,КГ	112.7	121.3	132.0	148.4	160.4	181.3	202.7	106.1	114.7	124.2	166.8	188.2	81.33	86.77	78.41	83.85
АРМАТУРНЫЕ ИЗДЕЛИЯ	71.65	80.19	89.53	103.7	115.6	134.4	149.6	65.05	73.59	81.68	119.9	135.0	42.48	47.92	39.56	45.00
АРМАТУРНАЯ СТАЛЬ	71.65	80.19	89.53	103.7	115.6	134.4	149.6	65.05	73.59	81.68	119.9	135.0	42.48	47.92	39.56	45.00
КЛАСС А-Ш	58.35	63.98	71.12	83.84	91.52	108.1	117.6	51.75	57.39	63.27	93.60	103.1	35.14	38.95	32.22	36.03
Ф6АШ ГОСТ 5781-75	37.21	40.96	46.76	57.98	63.77	77.51	85.12	30.62	34.36	38.92	63.00	70.61	18.36	20.28	15.44	17.36
Ф16АШ ГОСТ 5.1459-72*	21.14	23.03	24.35	25.86	27.76	30.60	32.49	21.14	23.03	24.35	30.60	32.49	16.78	18.67	16.78	18.67
КЛАСС В-I	13.27	16.18	18.38	19.74	24.03	26.21	31.89	13.27	16.18	18.38	26.21	31.89	7.323	8.951	7.323	8.951
Ф5ВI ГОСТ 6727-53*	13.27	16.18	18.38	19.74	24.03	26.21	31.89	13.27	16.18	18.38	26.21	31.89	7.323	8.951	7.323	8.951
ЗАКЛАДНЫЕ ИЗДЕЛИЯ	41.06	41.06	42.51	44.75	44.75	46.89	53.16	41.06	41.06	42.51	46.89	53.16	38.85	38.85	38.85	38.85
ПРОФИЛЬНАЯ СТАЛЬ	25.31	25.31	25.31	25.31	25.31	25.31	25.31	25.31	25.31	25.31	25.31	25.31	25.31	25.31	25.31	25.31
ПОЛОСОВАЯ	25.31	25.31	25.31	25.31	25.31	25.31	25.31	25.31	25.31	25.31	25.31	25.31	25.31	25.31	25.31	25.31
-110Х10 ГОСТ 103-76 С38/23	2.244	2.244	2.244	2.244	2.244	2.244	2.244	2.244	2.244	2.244	2.244	2.244	2.244	2.244	2.244	2.244
-140Х10 ГОСТ 103-76 С38/23	23.07	23.07	23.07	23.07	23.07	23.07	23.07	23.07	23.07	23.07	23.07	23.07	23.07	23.07	23.07	23.07
АРМАТУРНАЯ СТАЛЬ	15.74	15.74	17.19	19.43	19.43	21.58	27.84	15.74	15.74	17.19	21.58	27.84	13.54	13.54	13.54	13.54
КЛАСС А-I	3.892	3.892	5.343	7.582	7.582	9.729	–	3.892	3.892	5.343	9.729	–	1.686	1.686	1.686	1.686
Ф12АI ГОСТ 5781-75	–	–	–	–	–	–	–	–	–	–	–	–	1.686	1.686	1.686	1.686
Ф16АI ГОСТ 5781-75	3.892	3.892	–	–	–	–	–	3.892	3.892							
Ф18АI ГОСТ 5781-75	–	–	5.343	–	–	–	–	–	–	5.343						
Ф20АI ГОСТ 5781-75	–	–	–	7.582	7.582											
Ф22АI ГОСТ 5781-75	–	–	–	–	–	9.729	–	–	–	–	9.729					
КЛАСС А-II	–	–	–	–	–	–	15.99	–	–	–	–	15.99				
Ф22АII ГОСТ 5781-75	–	–	–	–	–	–	15.99	–	–	–	–	15.99				
КЛАСС А-Ш	11.85	11.85	11.85	11.85	11.85	11.85	11.85	11.85	11.85	11.85	11.85	11.85	11.85	11.85	11.85	11.85
Ф16АШ ГОСТ 5.1459-72*	10.79	10.79	10.79	10.79	10.79	10.79	10.79	10.79	10.79	10.79	10.79	10.79	10.79	10.79	10.79	10.79
Ф12АШ ГОСТ 5.1459-72*	1.064	1.064	1.064	1.064	1.064	1.064	1.064	1.064	1.064	1.064	1.064	1.064	1.064	1.064	1.064	1.064

МАРКИРОВКА ИЗДЕЛИЙ ПО ИСПОЛНЕНИЯМ ПРИВЕДЕНА

В ТАБЛИЦЕ ИСПОЛНЕНИЙ К СБОРОЧНОМУ ЧЕРТЕЖУ

НАЧ СТД	БОЛЫНСКИЙ		25.03
НОРМОК	ГОСОВА		24.03
ГИП	ПРИГОРЕВ		24.03
РУК ГР	ОСТРОВА		24.03
РУК.ГР	ОСИНА		24.03
ПРОВЕРИЛ	ЛУКИНА		24.03
РАЗРАБОТ	ВАСИЛЬЕВА		24.03

1.020-1.6-1 2.0.0.0 ВМС

ДИАФРАГМА ЖЕСТКОСТИ

СТАДИЯ	ЛИСТ	ЛИСТОВ
Р		1

ЦНИИЭП торгово бытовых зданий и туристских комплексов

СИТНИК

ОПЕРАТОР ТЛП КОРТ

ЭПВЦ Киев ЗНИИЭП

ВЗАМ ИНВ №

ПОДПИСЬ И ДАТА

ИНВ № ПОДЛ

17539 13

ФОРМАТ

ФОРМАТ	ЗОНА	ПОЗ	ОБОЗНАЧЕНИЕ	НАИМЕНОВАНИЕ	КОЛ НА ИСПОЛН. 1.020-1.6-1 3.0.0.0-								ПРИМЕЧАНИЕ
					–	01	02	03	04	05	06	07	
				ДОКУМЕНТАЦИЯ:									
12			1.020-1.6-1 3.0.0.0 СБ	СБОРОЧНЫЙ ЧЕРТЕЖ	*	*	*	*	*	*	*	*	
12			1.020-1.6-1 0.0.0.0 У	УЗЛЫ	*	*	*	*	*	*	*	*	
12			1.020-1.6-1 3.0.0.0 ВМС	ВЕДОМОСТЬ МАТЕРИАЛОВ И ВЫБОРКА СТАЛИ	*	*	*	*	*	*	*	*	
12			1.020-1.6-1 0.0.0.0 ПЗ	ПОЯСНИТЕЛЬНАЯ ЗАПИСКА	*	*	*	*	*	*	*	*	
				СБОРОЧНЫЕ ЕДИНИЦЫ:									
12		1	1.020-1.6-3 0.1.0.0-01	КАРКАС УКР.СБ. СМН-2	1	–	1	–	–	1			
			1.020-1.6-3 0.1.0.0-02	КАРКАС УКР.СБ. СМН-3	–	1	–	1	1	–	1	1	
12		2	1.020-1.6-3 0.1.0.0-08	КАРКАС УКР.СБ. СМН-9	1	–	1	–	–	1			
			1.020-1.6-3 0.1.0.0-09	КАРКАС УКР.СБ. СМН-10	–	1	–	1	1	–	1	1	
11		3	1.020-1.6-3 0.2.0.0-02	КАРКАС УКР.СБ. СКР-3	1	1	–	–	–	1	1		
			1.020-1.6-3 0.2.0.0-05	КАРКАС УКР.СБ. СКР-6	–	–	1	1					
			1.020-1.6-3 0.2.0.0-06	КАРКАС УКР.СБ. СКР-7	–	–	–	–	1	–	–	1	
12		4	1.020-1.6-3 0.0.3.0-01	КАРКАС ПЛОСКИЙ КР-2	2	–	2	–	–	2			
			1.020-1.6-3 0.0.3.0-02	КАРКАС ПЛОСКИЙ КР-3	–	2	–	2	2	–	2	2	
12		5	1.020-1.6-3 0.0.3.0-08	КАРКАС ПЛОСКИЙ КР-9	2	2	2	2	2	2	2	2	
12		6	1.020-1.6-3 0.0.3.0-17	КАРКАС ПЛОСКИЙ КР-18	2	2	–	–	–	2	2		
			1.020-1.6-3 0.0.3.0-18	КАРКАС ПЛОСКИЙ КР-19	–	–	2	2					
			1.020-1.6-3 0.0.3.0-19	КАРКАС ПЛОСКИЙ КР-20	–	–	–	–	2	–	–	2	
12		7	1.020-1.6-3 0.0.3.0-23	КАРКАС ПЛОСКИЙ КР-24	2	2	–	–	–	1	1		
			1.020-1.6-3 0.0.3.0-26	КАРКАС ПЛОСКИЙ КР-27	–	–	2	2					
			1.020-1.6-3 0.0.3.0-27	КАРКАС ПЛОСКИЙ КР-28	–	–	–	–	2	–	–	1	
12		8	1.020-1.6-3 0.0.3.0-29	КАРКАС ПЛОСКИЙ КР-30	2	–	2	–	–	2			
			1.020-1.6-3 0.0.3.0-33	КАРКАС ПЛОСКИЙ КР-34	–	4	–	4	4	–	4	4	
12		9	1.020-1.6-3 0.0.3.0-31	КАРКАС ПЛОСКИЙ КР-32	2	–	2	–	–	2			
12		10	1.020-1.6-3 0.0.2.0-20	СЕТКА С-73	1	–	–	–	–	1			
			1.020-1.6-3 0.0.2.0-21	СЕТКА С-74	–	1	–	–	–	–	1		
			1.020-1.6-3 0.0.2.0	СЕТКА С-53	–	–	1						
			1.020-1.6-3 0.0.2.0-01	СЕТКА С-54	–	–	–	1					
			1.020-1.6-3 0.0.2.0-02	СЕТКА С-55	–	–	–	–	1	–	–	1	
12		11	1.020-1.6-3 0.0.2.0-26	СЕТКА С-79	1	–	–	–	–	1			
			1.020-1.6-3 0.0.2.0-27	СЕТКА С-80	–	1	–	–	–	–	1		
			1.020-1.6-3 0.0.2.0-05	СЕТКА С-58	–	–	1						
			1.020-1.6-3 0.0.2.0-06	СЕТКА С-59	–	–	–	1					
			1.020-1.6-3 0.0.2.0-07	СЕТКА С-60	–	–	–	–	1	–	–	1	
12		12	1.020-1.6-3 0.0.2.0-32	СЕТКА С-85	1	–	–	–	–	1			
			1.020-1.6-3 0.0.2.0-33	СЕТКА С-86	–	1	–	–	–	–	1		
			1.020-1.6-3 0.0.2.0-10	СЕТКА С-63	–	–	1						
			1.020-1.6-3 0.0.2.0-11	СЕТКА С-64	–	–	–	1					
			1.020-1.6-3 0.0.2.0-12	СЕТКА С-65	–	–	–	–	1	–	–	1	
12		13	1.020-1.6-3 0.0.2.0-38	СЕТКА С-91	1	–	–	–	–	1			
			1.020-1.6-3 0.0.2.0-39	СЕТКА С-92	–	1	–	–	–	–	1		
			1.020-1.6-3 0.0.2.0-15	СЕТКА С-68	–	–	1						
			1.020-1.6-3 0.0.2.0-16	СЕТКА С-69	–	–	–	1					
			1.020-1.6-3 0.0.2.0-17	СЕТКА С-70	–	–	–	–	1	–	–	1	
11		14	1.020-1.6-3 0.0.4.0	СЕТКА С-97	2	–	2	–	–	2			
			1.020-1.6-3 0.0.4.0-01	СЕТКА С-98	–	2	–	2	2	–	2	2	

НАЧ ОТД	ВОЛЫНСКИЙ		25.03
Н КОНТР	НОСОВА		24.03
ГИП	ПРИГОРЕВ		24.03
РУК	ОСТРОВА		24.03
РУК	ОСИНА		24.03
ПРОВЕРИЛ	ВАСИЛЬЕВА		24.03
РАЗРАБ	ЛУКИНА		24.03

1.020-1.6-1 3.0.0.0

ДИАФ[illegible] ЖЕСТКОСТИ

СТА		ЛИСТОВ
1	1	2

ЦНИИЭП торгово бытовых зданий и туристских комплексов

ЭГВЦ КиевЗНИИЭП

ОПЕРАТОР ТПП КОРТ

СИТНИК

ВЗАМ. ИНВ. №

ПОДП. И ДАТА

ИНВ. № ПОДЛ.

ФОРМА	ЗОНА	ПОЗ	ОБОЗНАЧЕНИЕ	НАИМЕНОВАНИЕ	КОЛ НА ИСПОЛН 1.020-1.6-1 3.0.0.0-																				ПРИМЕЧАНИЕ
					–	01	02	03	04	05	06	07													
				ДЕТАЛИ:																					МАССА,КГ
				СТ.ОТД.ГОСТ 5781-75																					
БЧ		15		Ф6АШ L=130	28	32	28	32	64	28	32	64	–	–	–	–	–	–	–	–	–	–	–	–	0.029
				СТ.ОТД.ГОСТ 5.1459-72*																					
БЧ		16		Ф25АШ L=2720	4	4	4	4	4	4	4	4	–	–	–	–	–	–	–	–	–	–	–	–	10.47
11		17	1.020-1.6-3 0.0.0.1-01	СТЕРЖЕНЬ ГНУТЫЙ СГ	5	5	5	5	5	5	5	5													
12		18	1.400-9 ВЫПУСК 1	ПЕТЛЯ УНИФ. УП1-7	2	2	–	–	–	2	2														
			1.400-9 ВЫПУСК 1	ПЕТЛЯ УНИФ. УП1-11	–	–	2																		
			1.400-9 ВЫПУСК 1	ПЕТЛЯ УНИФ. УП1-13	–	–	–	2																	
			1.400-9 ВЫПУСК 1	ПЕТЛЯ УНИФ. УП1-14	–	–	–	–	2	–	–	2													

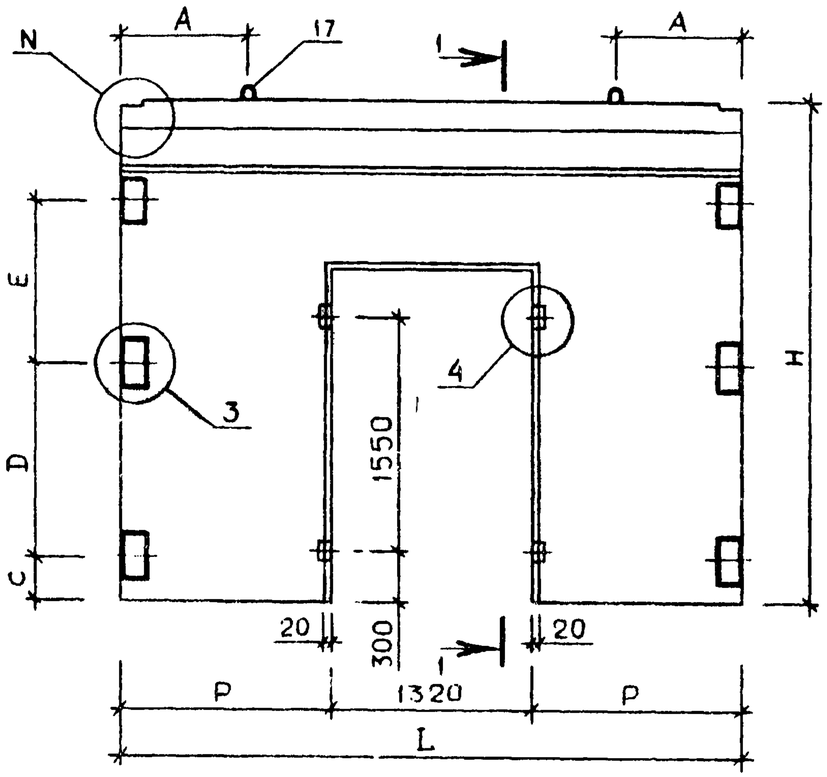

1-1 РИС.1

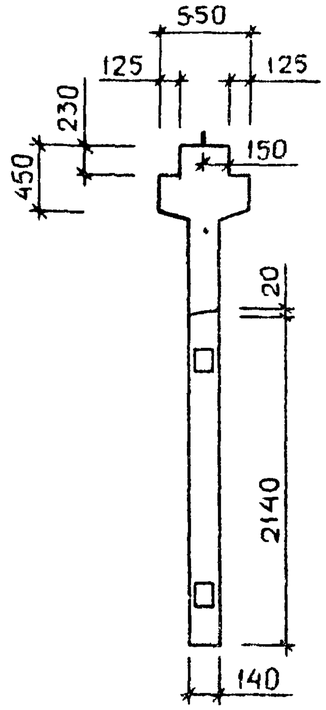

1-1 РИС.2

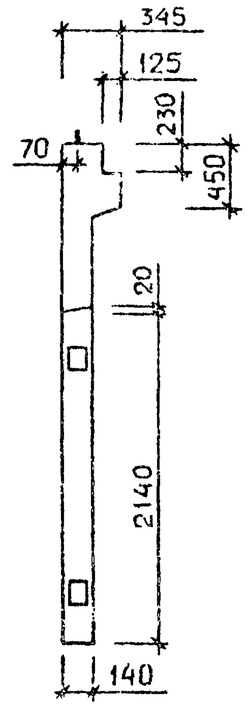

ТАБЛИЦА 1

ОБОЗНАЧЕНИЕ	МАРКА	L	H	A	N	C	D	E	P	C1	N1	N_2	N_3	T	РИС.	МАССА
I.020-I.6-I 3.0.0.0	2ДП 26.28	2560	2770	750	I	220	I000	900	620	400	I0	9	9	80	I,3,4,6	2345
-0I	2ДП 26.33	2560	3270	750	I	420	II00	II00	620	600	I2	8	9	80	I,3,4,6	2793
-02	2ДП 4I.28	4060	2770	800	I	220	I000	900	I370	400	I0	9	7	80	I,3,4,6	4299
-03	2ДП 4I.33	4060	3270	800	I	420	II00	II00	I370	600	I2	8	7	I00	I,3,4,6	5009
-04	2ДП 56.33	5560	3270	II00	I	420	II00	II00	2I20	600	I2	8	7	I00	I,3,4,6	7225
-05	IДП 26.28	2560	2770	750	2	220	I000	900	620	400	II	9	9	80	2,3,5,6	I9I9
-06	IДП 26.33	2560	3270	750	2	420	II00	II00	620	600	I3	8	9	80	2,3,5,6	2367
-07	IДП 56.33	5560	3270	II00	2	420	II00	II00	2I20	600	I3	8	7	I00	2,3,5,6	6300

УЗЛЫ СМ. I.020-I.6-I 0.0.0.0 У

НОМЕРА ЛИСТОВ ПРИВЕДЕНЫ В ТАБЛИЦЕ 2 НА 3.0.00 СБ ЛИСТ 2

N_2 ОЗНАЧАЕТ НОМЕР ПОЗИЦИЙ ДЛЯ ТОРЦЕВЫХ СЕТОК

В ТАБЛИЦЕ ИСПОЛНЕНИЙ РАЗМЕРЫ ПРИВЕДЕНЫ В мм, МАССА В кг

НАЧ ОТД	ВОЛЫНСКИЙ		25.03
Н.КОНТР	НОСОВА		24.03
ГИП	ПРИГОРЕВ		24.03
РУК. ГР.	ОСТРОВА		24.03
РУК. ГР.	ОСИНА		24.03
ПРОВЕРИЛ	ЛУКИНА		24.03
РАЗРАБ.	ВАСИЛЬЕВА		4.03

I.020-I.6-I 3.0.0.0 СБ

ДИАФРАГМА ЖЕСТКОСТИ

СТАДИЯ	МАССА	МАСШТАБ
Р	СМ ТАБЛ	
ЛИСТ I	ЛИСТОВ 2	

ЦНИИЭП торгово бытовых зданий и туристских комплексов

ЭПВЦ КиевЗНИИЭП | ОПЕРАТОР ТЛП КОРТ | СИТНИК

ВЗАМ. ИНВ.№ | ПОДПИСЬ И ДАТА | ИНВ.№ПОДЛ.

ФОРМАТ 12

Стиль
КиевЗНИИЭП
ТЛП КОРТ

РИС.3 АРМАТУРА В СБОРЕ

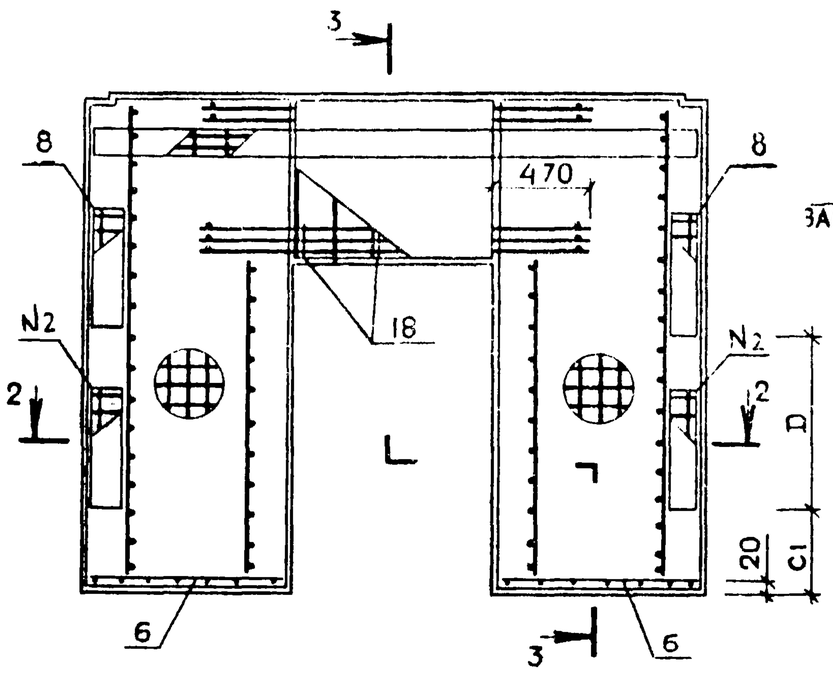

3-3
РИС.4

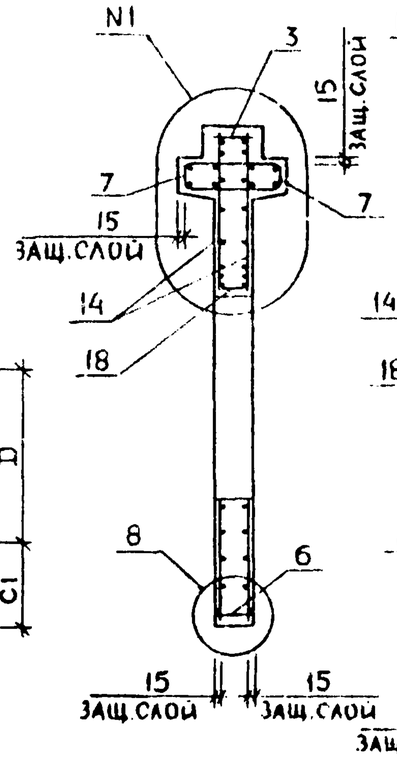

3-3
РИС.5

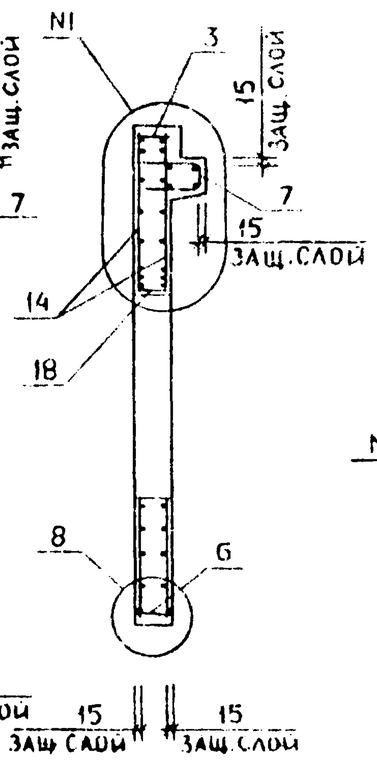

РИС.6 РАЗМЕЩЕНИЕ ПЕТЕЛЬ И ЗАКЛАДНЫХ ИЗДЕЛИЙ

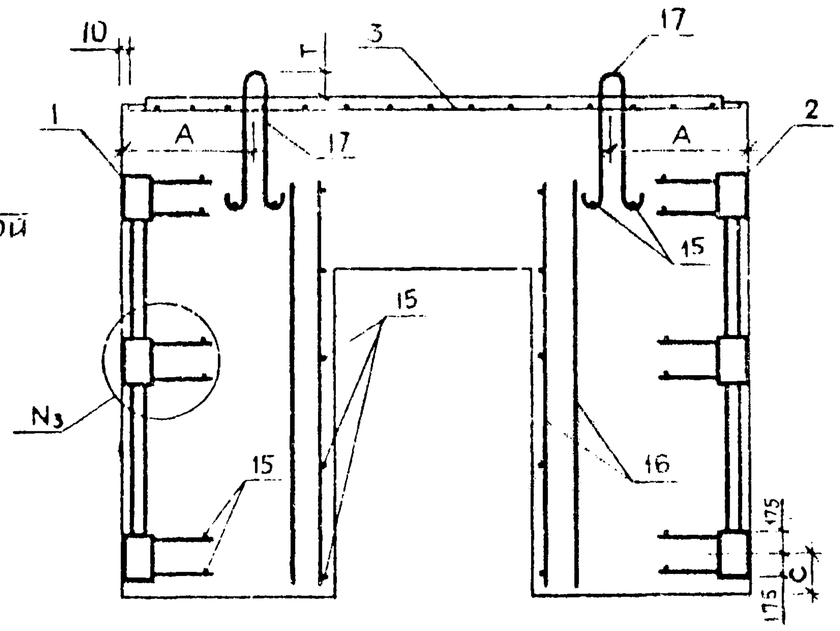

2-2

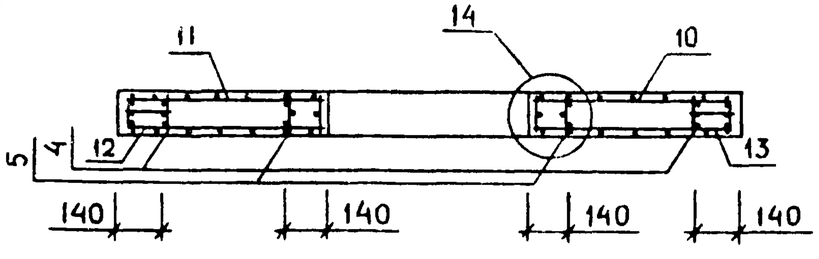

ТАБЛИЦА 2

НОМЕРА УЗЛОВ	НОМЕРА ЛИСТОВ
I	I
2	I
3,4	I
7,8	2
9,14	3
I0	4
II	4
I2	4
I3	4

НАИМЕНОВНИЕ	КОЛ НА ИСПОЛН 1.020-1.6-1 3.0.0.0-							
	–	01	02	03	04	05	06	07
МАТЕРИАЛЫ:								
БЕТОН М300 М.ЖУВ.	0.938	1.117	1.719	2.004	2.890	0.768	0.947	2.520
ПОКАЗАТЕЛИ:								
МАССА СТАЛИ,КГ	193.6	202.4	219.3	232.2	268.9	187.0	195.8	254.3
АРМАТУРНЫЕ ИЗДЕЛИЯ	153.7	162.5	176.8	187.4	222.0	147.0	155.9	207.5
АРМАТУРНАЯ СТАЛЬ	153.7	162.5	176.8	187.4	222.0	147.0	155.9	207.5
КЛАСС А-Ш	146.3	151.4	163.0	168.5	195.2	139.7	144.8	180.7
Ф6АШ ГОСТ 5781-75	36.73	40.10	48.63	52.44	74.39	30.14	33.50	59.88
Ф10АШ ГОСТ 5.1459-72*	10.90	10.74	10.90	10.74	10.74	10.90	10.74	10.74
Ф16АШ ГОСТ 5.1459-72*	56.78	58.67	61.51	63.40	68.13	56.78	58.67	68.13
Ф25АШ ГОСТ 5.1459-72*	41.89	41.89	41.89	41.89	41.89	41.89	41.89	41.89
КЛАСС В-I	7.316	11.04	13.78	18.89	26.75	7.316	11.04	26.75
Ф5ВI ГОСТ 6727-53*	7.316	11.04	13.78	18.89	26.75	7.316	11.04	26.75
ЗАКЛАДНЫЕ ИЗДЕЛИЯ	39.94	39.94	42.51	44.75	46.89	39.94	39.94	46.89
ПРОФИЛЬНАЯ СТАЛЬ	25.31	25.31	25.31	25.31	25.31	25.31	25.31	25.31
ПОЛОСОВАЯ	25.31	25.31	25.31	25.31	25.31	25.31	25.31	25.31
-110Х10 ГОСТ 103-76 С38/23	2.244	2.244	2.244	2.244	2.244	2.244	2.244	2.244
-140Х10 ГОСТ 103-76 С38/23	23.07	23.07	23.07	23.07	23.07	23.07	23.07	23.07
АРМАТУРНАЯ СТАЛЬ	14.63	14.63	17.19	19.43	21.58	14.63	14.63	21.58
КЛАСС А-I	2.778	2.778	5.343	7.582	9.729	2.778	2.778	9.729
Ф14АI ГОСТ 5781-75	2.778	2.778	–	–	–	2.778	2.778	
Ф18АI ГОСТ 5781-75	–	–	5.343					
Ф20АI ГОСТ 5781-75	–	–	–	7.582				
Ф22АI ГОСТ 5781-75	–	–	–	–	9.729	–	–	9.729
КЛАСС А-Ш	11.85	11.85	11.85	11.85	11.85	11.85	11.85	11.85
Ф16АШ ГОСТ 5.1459-72*	10.79	10.79	10.79	10.79	10.79	10.79	10.79	10.79
Ф12АШ ГОСТ 5.1459-72*	1.064	1.064	1.064	1.064	1.064	1.064	1.064	1.064

МАРКИРОВКА ИЗДЕЛИЙ ПО ИСПОЛНЕНИЯМ ПРИВЕДЕНА

В ТАБЛИЦЕ ИСПОЛНЕНИЙ К СБОРОЧНОМУ ЧЕРТЕЖУ

НАЧ СТД	БОЛЬШАКОВ		2.03
НОРМОК	НОСОВА		2.03
ГИП	ПРИГОРЕВ		2.03
РУК ГР	СОТРОВА		2.03
РУК ГР	ОСИНА		2.03
ПРОВЕРИЛ	ЛУКИНА		2.03
РАЗРАБОТ	[illegible]		2.03

1.020-1.6-1 3.0.0.0 ВМС

ДИАФРАГМА ЖЕСТКОСТИ

СТАДИЯ	ЛИСТ	ЛИСТОВ
Р		1

ЦНИИЭП торгово бытовых зданий и туристских комплексов

ЭПВЦ Киев ЗНИИЭП

ОПЕРАТОР ТПП КОРТ

СИТНИК

ПОДПИСЬ И ДАТА

ВЗАМ ИНВ №

ИНВ № ПОДЛ

17530 18

ФОРМАТ	ЗОНА	ПОЗ.	ОБОЗНАЧЕНИЕ	НАИМЕНОВАНИЕ	КОЛ НА ИСПОЛН. 1.020-1.6-1 4.0.0.0-				ПРИМЕЧАНИЕ
					–	01	02	03	
				ДОКУМЕНТАЦИЯ:					
12			1.020-1.6-1 4.0.0.0 СБ	СБОРОЧНЫЙ ЧЕРТЕЖ	*	*	*	*	
12			1.020-1.6-1 0.0.0.0 У	УЗЛЫ	*	*	*	*	
12			1.020-1.6-1 4.0.0.0 ВМС	ВЕДОМОСТЬ МАТЕРИАЛОВ И ВЫБОРКА СТАЛИ	*	*	*	*	
12			1.020-1.6-1 0.0.0.0 ПЗ	ПОЯСНИТЕЛЬНАЯ ЗАПИСКА	*	*	*	*	
				СБОРОЧНЫЕ ЕДИНИЦЫ:					
12		1	1.020-1.6-3 0.1.0.0-01	КАРКАС УКР.СБ. СМН-2	1	–	1		
			1.020-1.6-3 0.1.0.0-02	КАРКАС УКР.СБ. СМН-3	–	1	–	1	
12		2	1.020-1.6-3 0.1.0.0-08	КАРКАС УКР.СБ. СМН-9	1	–	1		
			1.020-1.6-3 0.1.0.0-09	КАРКАС УКР.СБ. СМН-10	–	1	–	1	
11		3	1.020-1.6-3 0.2.0.0-06	КАРКАС УКР.СБ. СКР-7	1	1	1	1	
12		4	1.020-1.6-3 0.0.3.0-01	КАРКАС ПЛОСКИЙ КР-2	4	–	4		
			1.020-1.6-3 0.0.3.0-02	КАРКАС ПЛОСКИЙ КР-3	–	4	–	4	
12		5	1.020-1.6-3 0.0.3.0-08	КАРКАС ПЛОСКИЙ КР-9	2	2	2	2	
12		6	1.020-1.6-3 0.0.3.0-17	КАРКАС ПЛОСКИЙ КР-18	1	1	1	1	
12		7	1.020-1.6-3 0.0.3.0-20	КАРКАС ПЛОСКИЙ КР-21	1	1	1	1	
12		8	1.020-1.6-3 0.0.3.0-27	КАРКАС ПЛОСКИЙ КР-28	2	2	1	1	
12		9	1.020-1.6-3 0.0.3.0-29	КАРКАС ПЛОСКИЙ КР-30	2	–	2		
			1.020-1.6-3 0.0.3.0-33	КАРКАС ПЛОСКИЙ КР-34	–	4	–	4	
12		10	1.020-1.6-3 0.0.3.0-31	КАРКАС ПЛОСКИЙ КР-32	2	–	2		
12		11	1.020-1.6-3 0.0.2.0-03	СЕТКА С-56	1	–	1		
			1.020-1.6-3 0.0.2.0-04	СЕТКА С-57	–	1	–	1	
12		12	1.020-1.6-3 0.0.2.0-26	СЕТКА С-79	1	–	1		
			1.020-1.6-3 0.0.2.0-27	СЕТКА С-80	–	1	–	1	
12		13	1.020-1.6-3 0.0.2.0-32	СЕТКА С-85	1	–	1		
			1.020-1.6-3 0.0.2.0-33	СЕТКА С-86	–	1	–	1	
12		14	1.020-1.6-3 0.0.2.0-18	СЕТКА С-71	1	–	1		
			1.020-1.6-3 0.0.2.0-19	СЕТКА С-72	–	1	–	1	
11		15	1.020-1.6-3 0.0.4.0	СЕТКА С-97	2	–	2		
			1.020-1.6-3 0.0.4.0-01	СЕТКА С-98	–	2	–	2	
				ДЕТАЛИ:					МАССА, КГ
БЧ		16		СТ.ОТД.ГОСТ 5781-75 Ф6АШ L=130	28	32	28	32	0.029
БЧ		17		СТ.ОТД.ГОСТ 5.1459-72* Ф25АШ L=2720	4	4	4	4	10.47
11		18	1.020-1.6-3 0.0.0.1-01	СТЕРЖЕНЬ ГНУТЫЙ СГ	5	5	5	5	
12		19	1.400-9 ВЫПУСК 1	ПЕТЛЯ УНИФ. УП1-14	2	2	2	2	

НАЧ ОТД	ВОЛЫНСКИЙ		25.03
Н КОНТР	НОСОВА		24.03
ГИП	ПРИГОРЕВ		24.03
РУК ГР.	ОСТРОВА		24.03
РУК. ГР	ОСИНА		24.03
ПРОВЕРИЛ	ЛУКИНА		24.03
РАЗРАБ	ВАСИЛЬЕВА		24.03

1.020-1.6-1 4.0.0.0

ДИАФРАГМА ЖЕСТКОСТИ

СТАДИЯ	ЛИСТ	ЛИСТОВ
Р		1

ЦНИИЭП торгово-бытовых зданий и туристских комплексов

ФОРМАТ 12

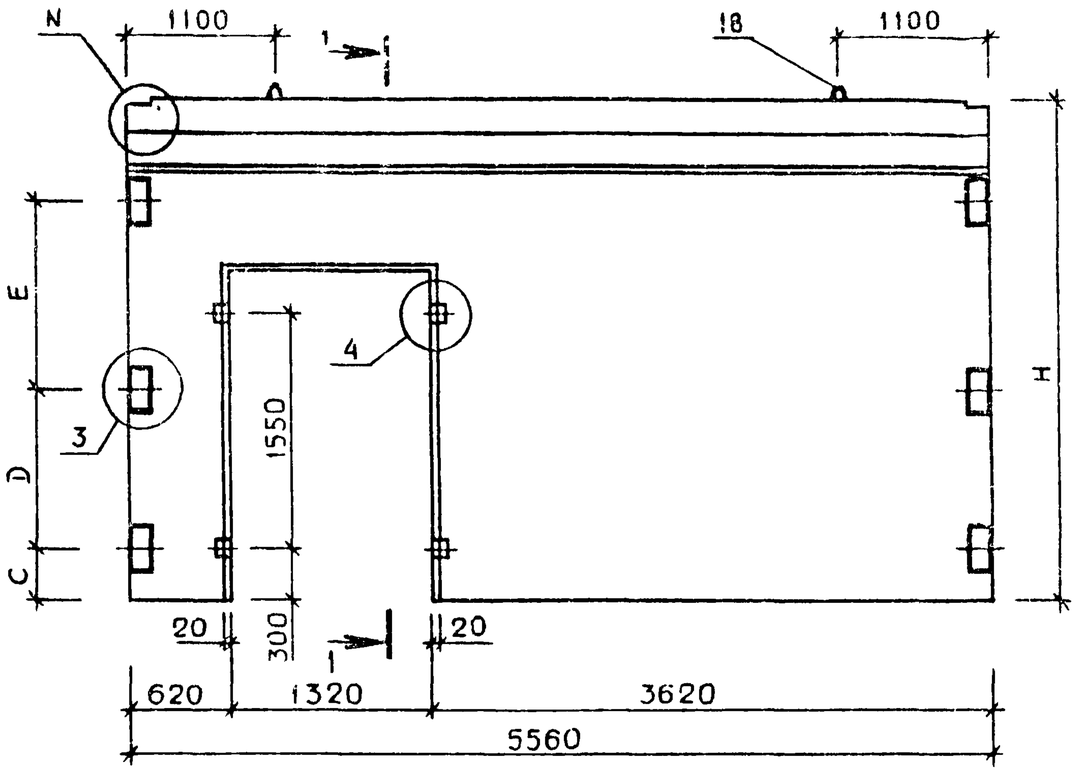

1-1 РИС.1

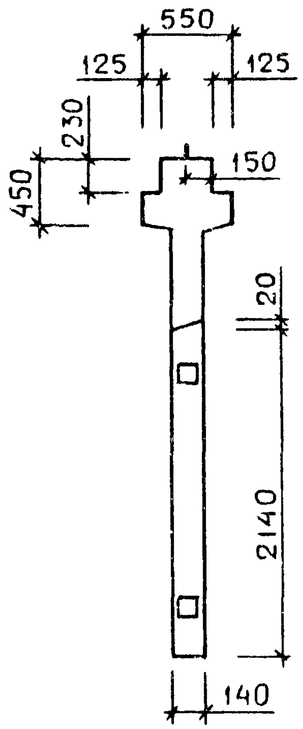

1-1 РИС.2

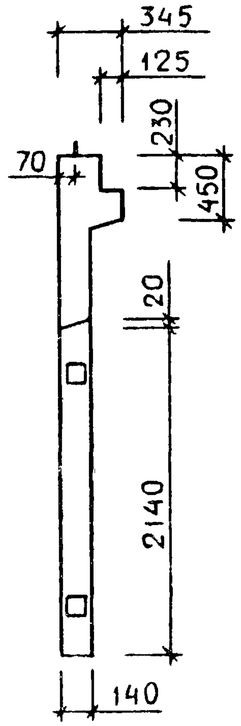

ТАБЛИЦА 1

ОБОЗНАЧЕНИЕ	МАРКА	H	N	C	D	E	N1	C1	N_2	РИС.	МАССА
I.020-I.6-I 4.0.0.0	2ДПК 56.28	2770	I	220	I000	900	I0	400	I0	I,3,4,6	6252
-0I	2ДПК 56.33	3270	I	420	II00	II00	I2	600	9	I,3,4,6	7225
-02	IДПК 56.28	2770	2	220	I000	900	II	400	I0	2,3,5,6	5327
-03	IДПК 56.33	3270	2	420	II00	II00	I3	600	9	2,3,5,6	6300

УЗЛЫ СМ. I.020-I.6-I 0.0.0.0 У

НОМЕРА ЛИСТОВ ПРИВЕДЕНЫ В ТАБЛИЦЕ 2 НА 4.0.0.0 СБ ЛИСТ 2.

N_2, ОЗНАЧАЕТ НОМЕРА ПОЗИЦИЙ ДЛЯ ТОРЦЕВЫХ СЕТОК

В ТАБЛИЦЕ ИСПОЛНЕНИЙ РАЗМЕРЫ ПРИВЕДЕНЫ В мм, МАССА В кг

НАЧ ОТД	ВОЛЫНСКИЙ		25.03
Н КОНТР	НОСОВА		24.03
ГИП	ПРИГОРЕВ		24.03
РУК.	ОСТРОВА		24.03
РУК. П	ОСИНА		24.03
ПРОВЕРИЛ	ЛУКИНА		24.03
РАЗРАБ.	ВАСИЛЬЕВА		24.03

I.020-I.6-I 4.0.0.0 СБ

ДИАФРАГМА ЖЕСТКОСТИ

СТАДИЯ	МАССА	МАСШТАБ
Р	СМ ТАБЛ	

ЛИСТ 1 | ЛИСТОВ 2

ЦНИИЭП торгово бытовых зданий и туристских комплексов

ЭПВЦ КиевЗНИИЭП | ОПЕРАТОР ТЛП КОРТ | СИТНИК

ВЗАМ. ИНВ.№ | ДАТА

17539 20

ФОРМАТ А2

РИС.3 АРМАТУРА В СБОРЕ

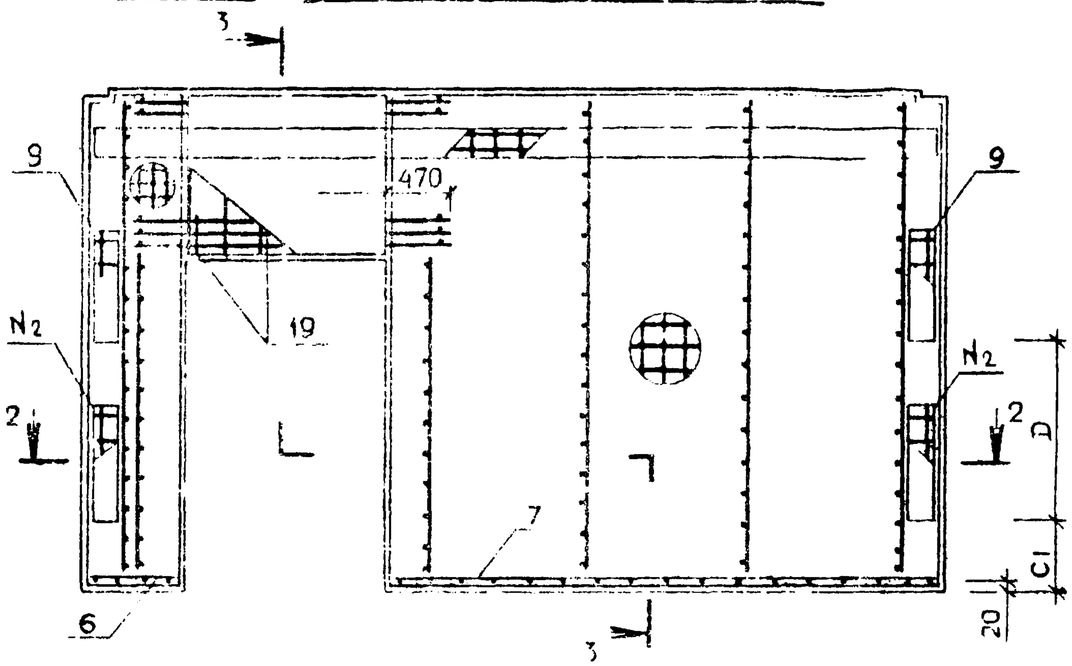

3 - 3
РИС. 4

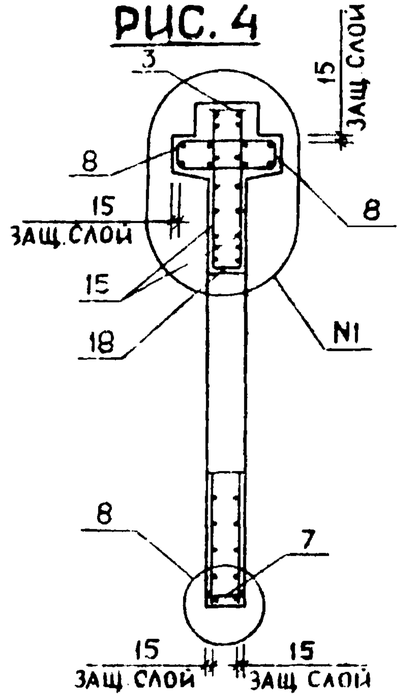

3 - 3
РИС.5

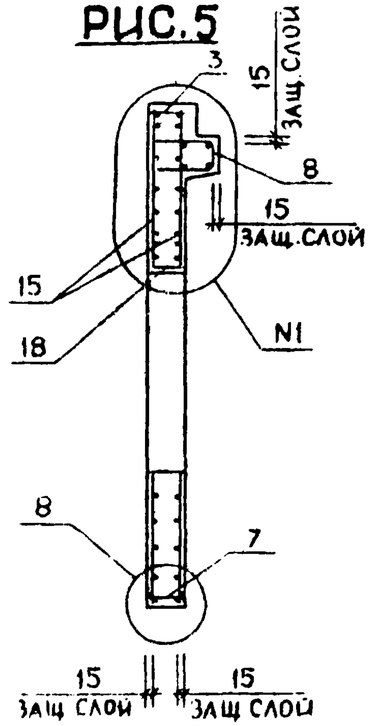

РИС.6 РАЗМЕЩЕНИЕ ПЕТЕЛЬ И ЗАКЛАДНЫХ ИЗДЕЛИЙ

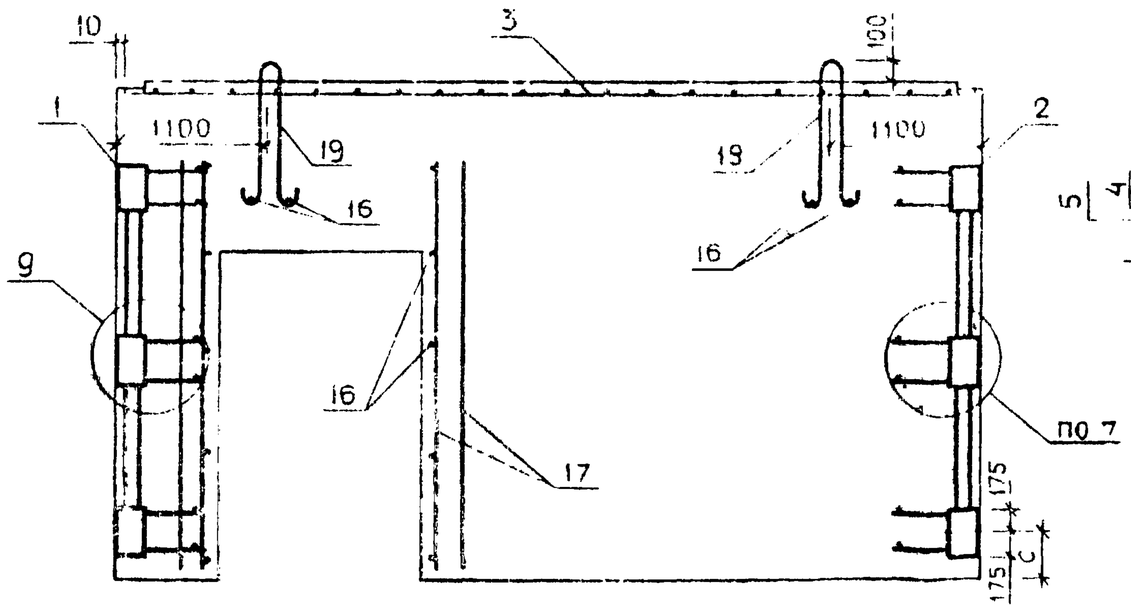

2 - 2

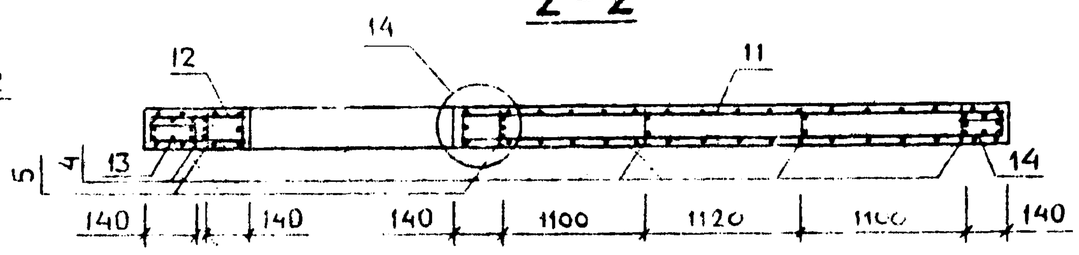

ТАБЛИЦА 2

НОМЕРА УЗЛОВ	НОМЕРА ЛИСТОВ
I — 3	I
4	I
7	2
8	2
9	3
I0	4
II	4
I2	4
I3	4
I4	3

КиевЗНИИЭП
17539 21
ФОРМАТ 12

НАИМЕНОВНИЕ	КОЛ НА ИСПОЛН 1.020-1.6-1 4.0.0.0-			
	–	01	02	03
МАТЕРИАЛЫ:				
БЕТОН М300 М.КУБ.	2.501	2.890	2.131	2.520
ПОКАЗАТЕЛИ:				
МАССА СТАЛИ,КГ	259.6	274.4	245.0	259.9
АРМАТУРНЫЕ ИЗДЕЛИЯ	212.7	227.5	198.2	213.0
АРМАТУРНАЯ СТАЛЬ	212.7	227.5	198.2	213.0
КЛАСС А-Ш	192.4	200.7	177.9	186.2
Ф6АШ ГОСТ 5781-75	73.37	79.94	58.86	65.43
Ф10АШ ГОСТ 5.1459-72*	10.90	10.74	10.90	10.74
Ф16АШ ГОСТ 5.1459-72*	66.24	68.13	66.24	68.13
Ф25АШ ГОСТ 5.1459-72*	41.89	41.89	41.89	41.89
КЛАСС В-I	20.26	26.75	20.26	26.75
Ф5ВI ГОСТ 6727-53*	20.26	26.75	20.26	26.75
ЗАКЛАДНЫЕ ИЗДЕЛИЯ	46.89	46.89	46.89	46.89
ПРОФИЛЬНАЯ СТАЛЬ	25.31	25.31	25.31	25.31
ПОЛОСОВАЯ	25.31	25.31	25.31	25.31
-110Х10 ГОСТ 103-76 С38/23	2.244	2.244	2.244	2.244
-140Х10 ГОСТ 103-76 С38/23	23.07	23.07	23.07	23.07
АРМАТУРНАЯ СТАЛЬ	21.58	21.58	21.58	21.58
КЛАСС А-I	9.729	9.729	9.729	9.729
Ф22АI ГОСТ 5781-75	9.729	9.729	9.729	9.729
КЛАСС А-Ш	11.85	11.85	11.85	11.85
Ф16АШ ГОСТ 5.1459-72*	10.79	10.79	10.79	10.79
Ф12АШ ГОСТ 5.1459-72*	1.064	1.064	1.064	1.064

МАРКИРОВКА ИЗДЕЛИЙ ПО ИСПОЛНЕНИЯМ ПРИВЕДЕНА

В ТАБЛИЦЕ ИСПОЛНЕНИЙ К СБОРОЧНОМУ ЧЕРТЕЖУ

НАЧ.ОТД	БОЛЫНСКИЙ		25.03
НОРМОК.	ВАСИЛЬЕВА		24.03
ГИП	ПРИГОРЕВ		24.03
РУК. ГР	ОСИНА		24.03
РУК. ГР.	ОСТРОВА		24.03
ПРОВЕР.	НОСОВА		24.03
РАЗРАБОТ	ЛУКИНА		24.03

1.020-1.6-1 4.0.0.0 ВМС

ДИАФРАГМА ЖЕСТКОСТИ

СТАДИЯ	ЛИСТ	ЛИСТОВ
Р		1

ЦНИИЭП торгово-бытовых зданий и туристских комплексов

ЭПВЦ Киев ЗНИИЭП

ОПЕРАТОР ТПП КОРТ

ОТПИСАЛ

ИНВ № ПОДЛ | ПОДПИСЬ И ДАТА | ИНВ № ДУБЛ

ВИД А

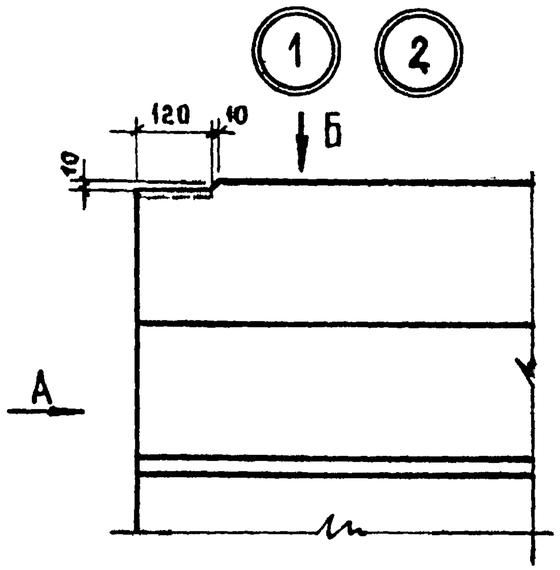

ВИД Б

РИС. 1

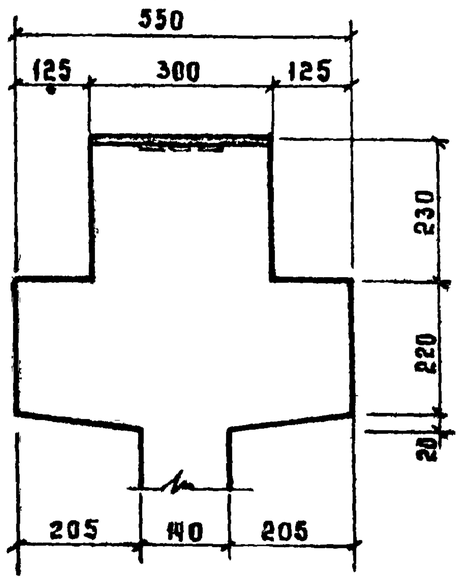

РИС. 2

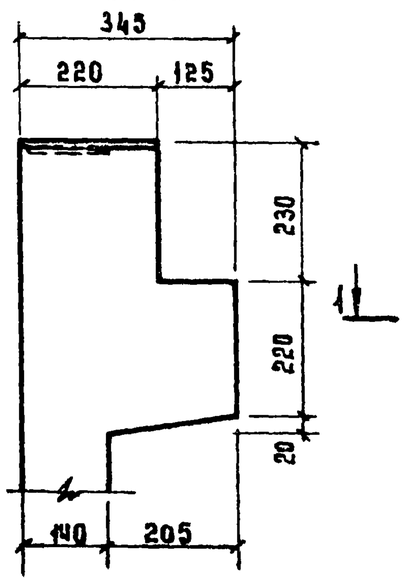

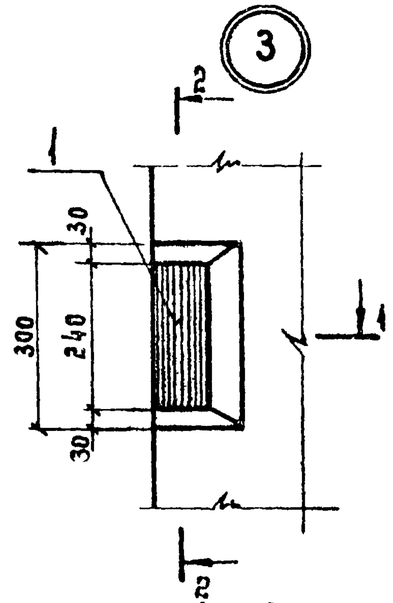

1 – 1

2 – 2

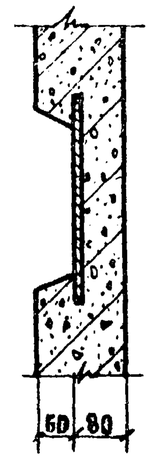

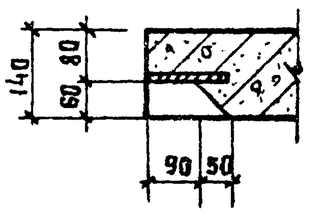

РИС. 3

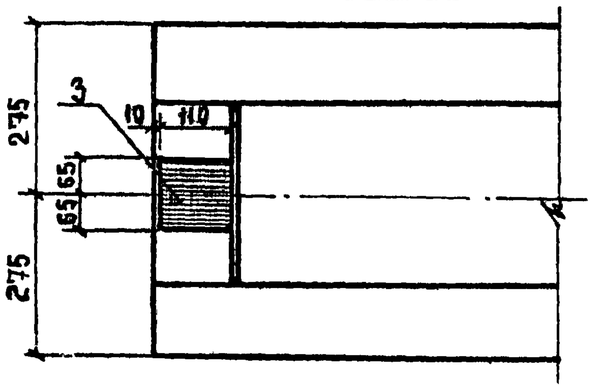

РИС. 4

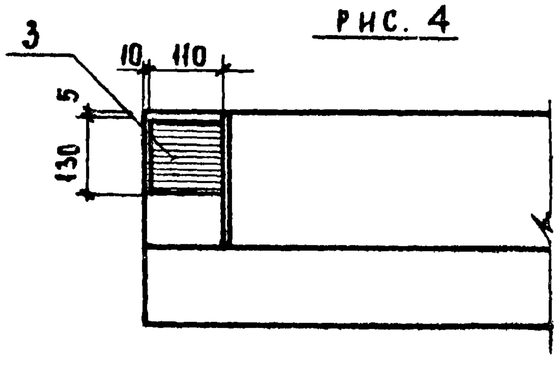

4

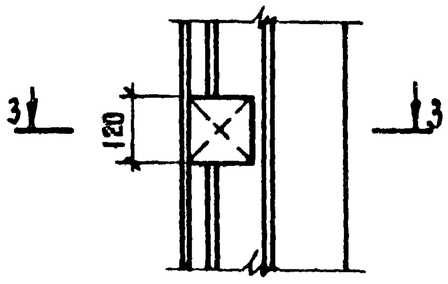

3 – 3

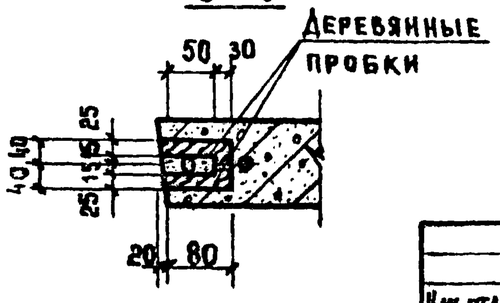

N- УЗЛА	РИС. ДЛЯ	
	А	Б
1	1	3
2	2	4

Нач.отд.	Волынский		25.03	1.020-1.6-1 0.0.0.0 У
Нормокон.	Васильева		24.03	УЗЕЛ
Рук.группы	Острова		24.03	
Рук.группы	Осина		24.03	
Проверил	Лукина		24.03	
Разработ.	Носова		24.03	

Стадия	Лист	Листов
Р	1	4

ЦНИИЭП торгово бытовых зданий и туристских комплексов

ИНВ. № ПОДЛ. | ПОДПИСЬ И ДАТА | ВЗАМ. ИНВ. №

5

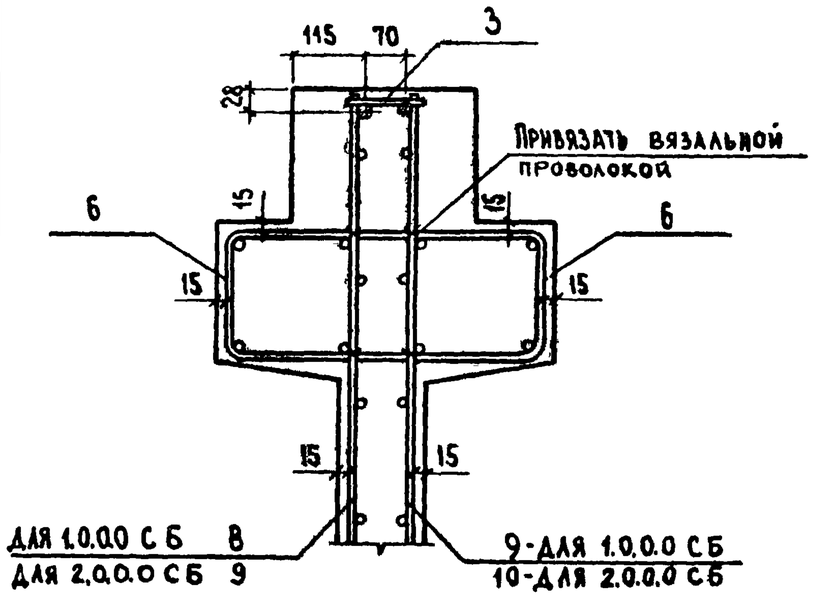
115
70
3
28
Привязать вязальной проволокой
6
15
15
6
15
15
15
15
ДЛЯ 1.0.0.0 СБ 8
ДЛЯ 2.0.0.0 СБ 9
9-ДЛЯ 1.0.0.0 СБ
10-ДЛЯ 2.0.0.0 СБ

6

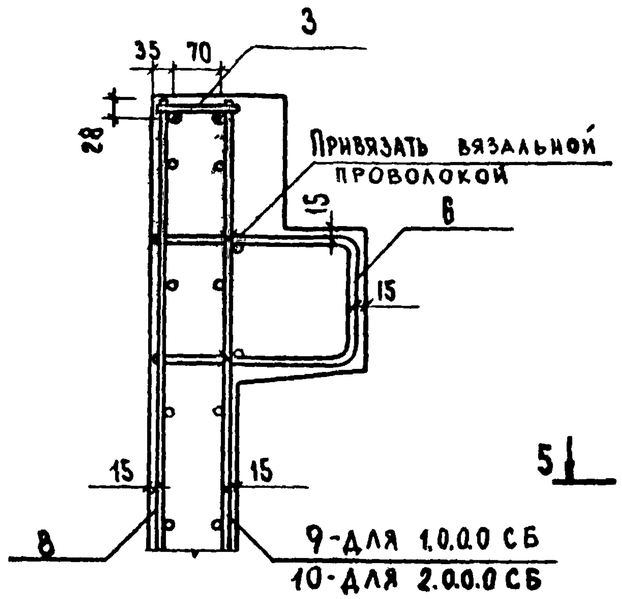
35
70
3
28
Привязать вязальной проволокой
15
6
15
5
15
15
8
9-ДЛЯ 1.0.0.0 СБ
10-ДЛЯ 2.0.0.0 СБ

7

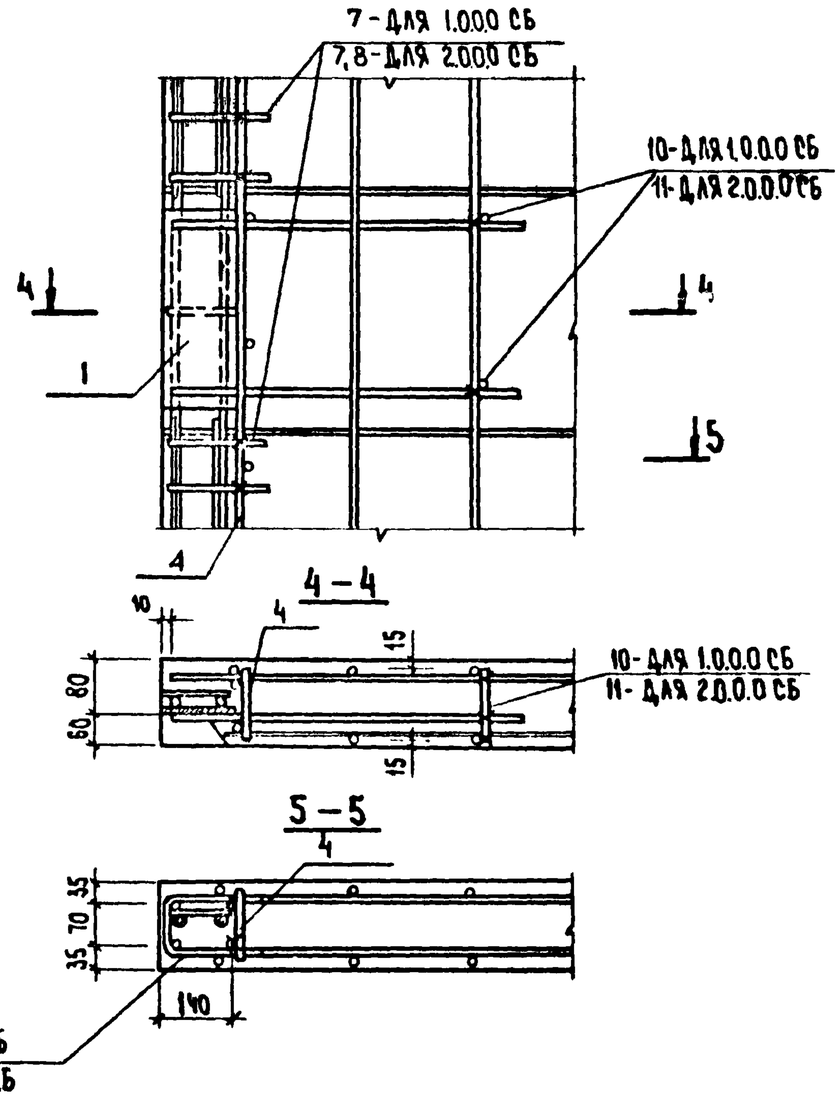
7-ДЛЯ 1.0.0.0 СБ
7,8-ДЛЯ 2.0.0.0 СБ
10-ДЛЯ 1.0.0.0 СБ
11-ДЛЯ 2.0.0.0 СБ
4
1
4
5
4
4-4
10
4
15
80
60
15
10-ДЛЯ 1.0.0.0 СБ
11-ДЛЯ 2.0.0.0 СБ
5-5
4
35
70
35
140
7-ДЛЯ 1.0.0.0 СБ
7,8-ДЛЯ 2.0.0.0 СБ

8

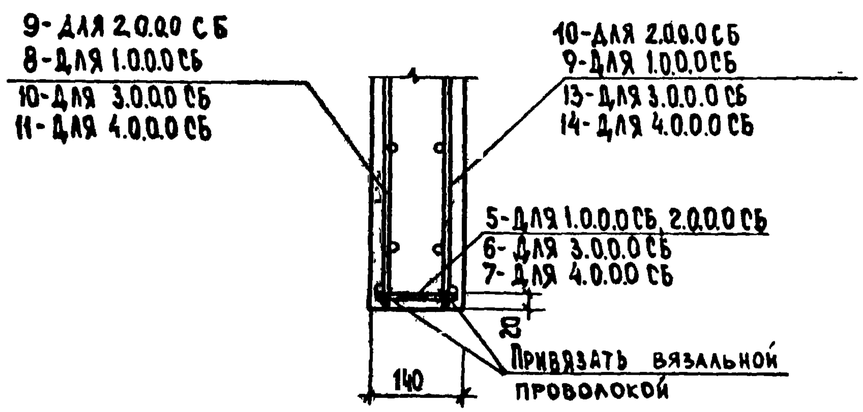
9-ДЛЯ 2.0.0.0 СБ
8-ДЛЯ 1.0.0.0 СБ
10-ДЛЯ 3.0.0.0 СБ
11-ДЛЯ 4.0.0.0 СБ
10-ДЛЯ 2.0.0.0 СБ
9-ДЛЯ 1.0.0.0 СБ
13-ДЛЯ 3.0.0.0 СБ
14-ДЛЯ 4.0.0.0 СБ
5-ДЛЯ 1.0.0.0 СБ, 2.0.0.0 СБ
6-ДЛЯ 3.0.0.0 СБ
7-ДЛЯ 4.0.0.0 СБ
20
Привязать вязальной проволокой
140

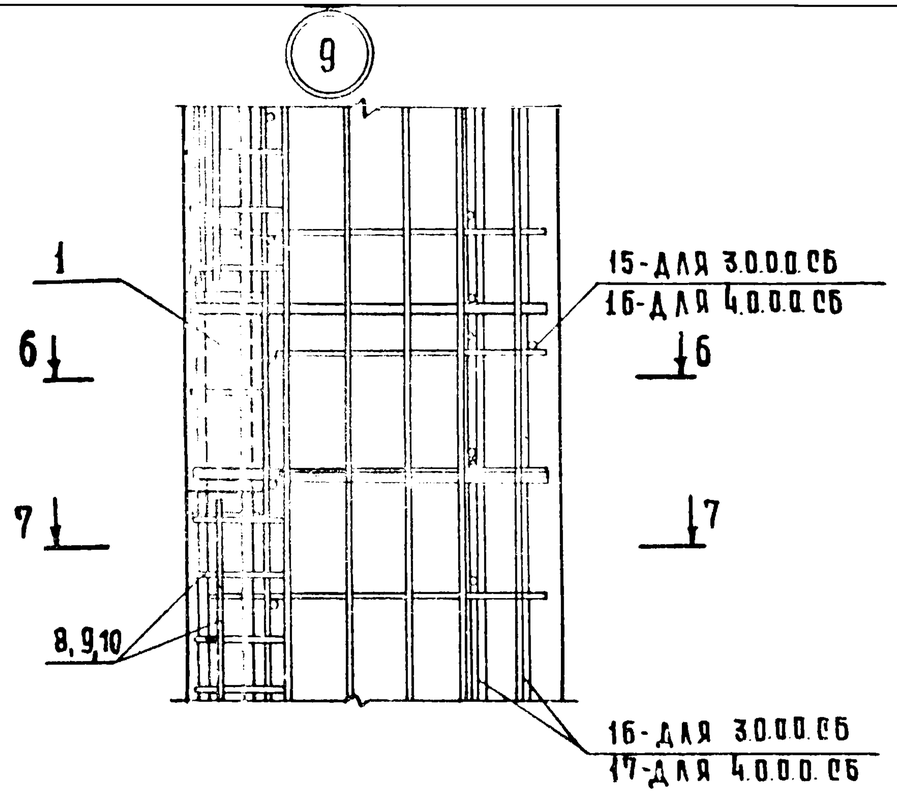

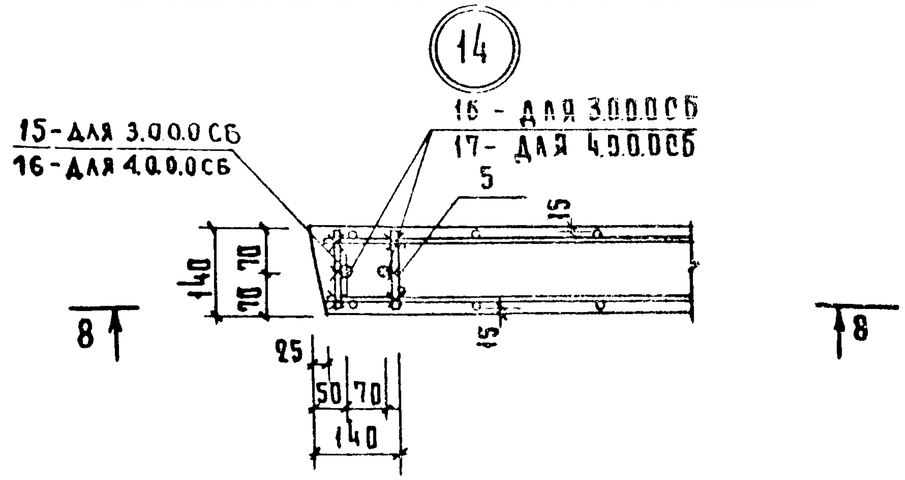

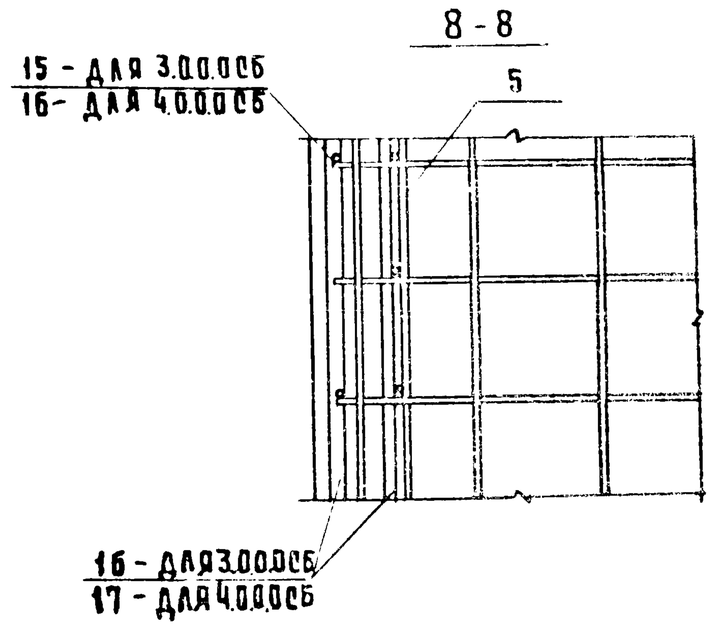

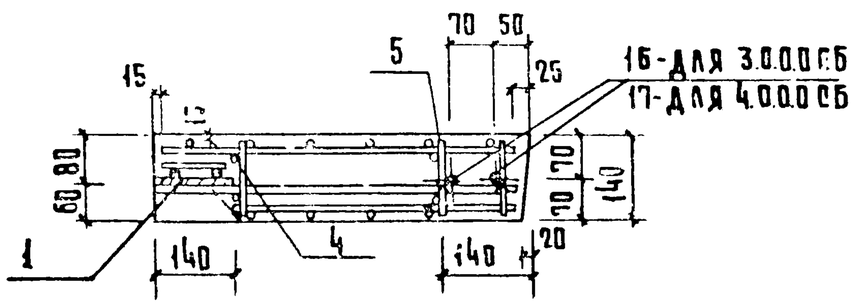

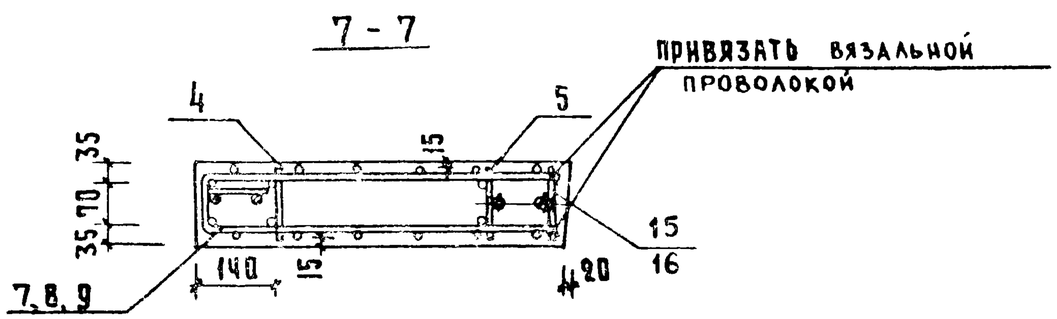

Инв. № подл.	Подпись и дата	Взам. инв. №					

1.020-1	6-1	0.0.0.0У					Лист 3

Калиновая Газгольдер 1753 Формат 12

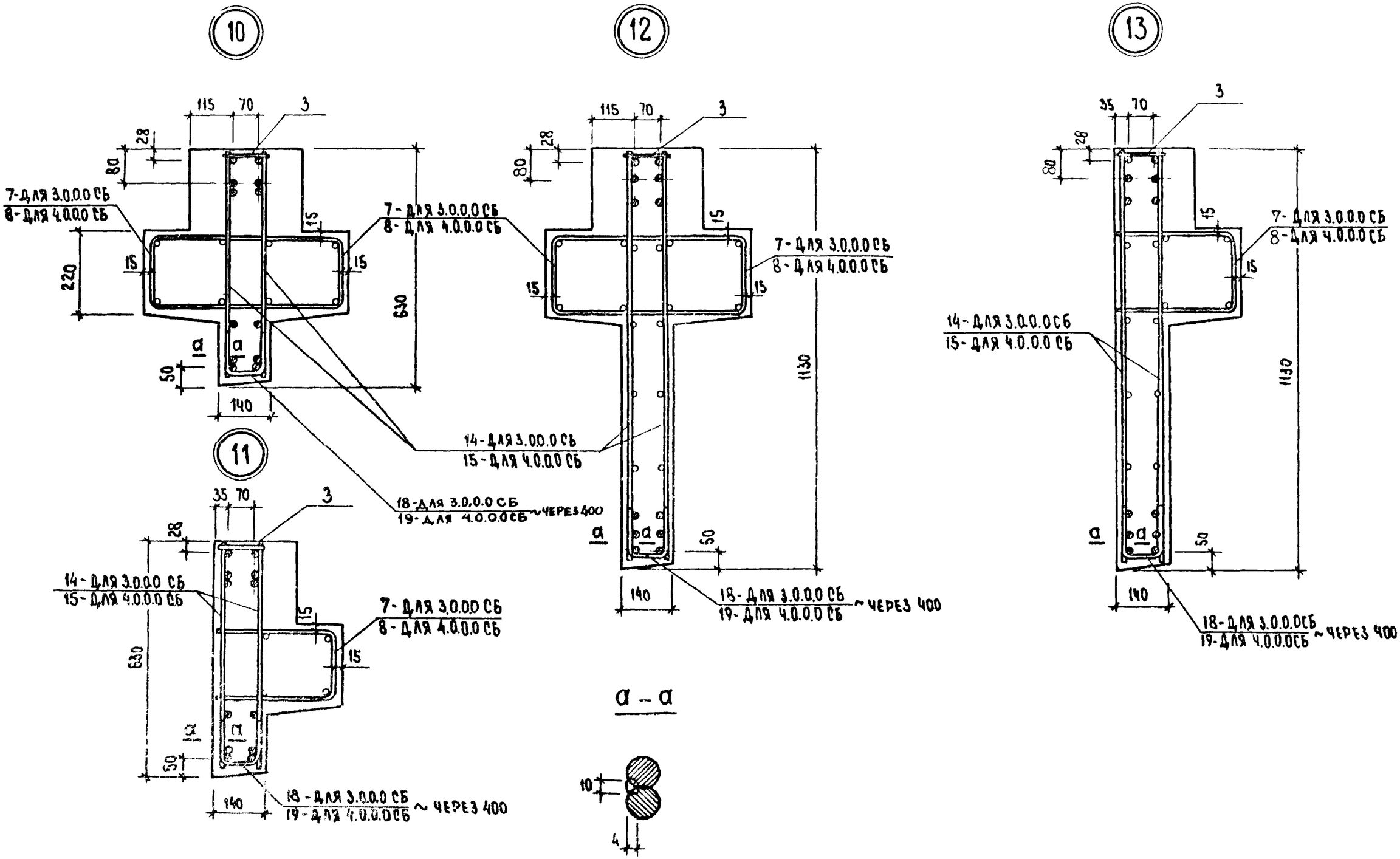

1.020-1. 6-1 0.0.0.0У	ЛИСТ 4