ТИПОВАЯ ДОКУМЕНТАЦИЯ НА СТРОИТЕЛЬНЫЕ СИСТЕМЫ И ИЗДЕЛИЯ ЗДАНИЙ И СООРУЖЕНИЙ

СЕРИЯ 1.020-1

КОНСТРУКЦИИ КАРКАСА МЕЖВИДОВОГО ПРИМЕНЕНИЯ
ДЛЯ МНОГОЭТАЖНЫХ ОБЩЕСТВЕННЫХ И ПРОИЗВОДСТВЕННЫХ ЗДАНИЙ
(НА ОСНОВЕ СЕРИИ ИИ-04)

ВЫПУСК 5-12

ТРЕХСЛОЙНЫЕ НАВЕСНЫЕ И САМОНЕСУЩИЕ ПАНЕЛИ
НАРУЖНЫХ СТЕН ИЗ ТЯЖЕЛОГО БЕТОНА НА ГИБКИХ СВЯЗЯХ
С ЭФФЕКТИВНЫМ УТЕПЛИТЕЛЕМ

АРМАТУРНЫЕ ИЗДЕЛИЯ
РАБОЧИЕ ЧЕРТЕЖИ

18297
ЦЕНА 1-29

ЦЕНТРАЛЬНЫЙ ИНСТИТУТ ТИПОВОГО ПРОЕКТИРОВАНИЯ
ГОССТРОЯ СССР

Москва, А-445, Смольная ул., 22

Сдано в печать IV 1983 года

Заказ № 3959 Тираж 2320 экз.

ТИПОВАЯ ДОКУМЕНТАЦИЯ НА СТРОИТЕЛЬНЫЕ СИСТЕМЫ И ИЗДЕЛИЯ ЗДАНИЙ И СООРУЖЕНИЙ

СЕРИЯ 1.020-1

КОНСТРУКЦИИ КАРКАСА МЕЖВИДОВОГО ПРИМЕНЕНИЯ

ДЛЯ МНОГОЭТАЖНЫХ ОБЩЕСТВЕННЫХ И ПРОИЗВОДСТВЕННЫХ ЗДАНИЙ

(НА ОСНОВЕ СЕРИИ ИИ-04)

ВЫПУСК 5-12

ТРЕХСЛОЙНЫЕ НАВЕСНЫЕ И САМОНЕСУЩИЕ ПАНЕЛИ НАРУЖНЫХ СТЕН ИЗ ТЯЖЕЛОГО БЕТОНА НА ГИБКИХ СВЯЗЯХ С ЭФФЕКТИВНЫМ УТЕПЛИТЕЛЕМ

АРМАТУРНЫЕ ИЗДЕЛИЯ

РАБОЧИЕ ЧЕРТЕЖИ

РАЗРАБОТАНЫ

КИЕВЗНИИЭП

ЗАМ. ДИРЕКТОРА ИН-ТА Л. ДМИТРИЕВ
НАЧ. ЭПВЦ В. ШЕВЧЕНКО
НАЧ. ОТДЕЛА В. БОРИСЕНКО
ГЛ. ИНЖЕНЕР ПРОЕКТА А. КОВАЛЬЧУК

ГИПРОСТРОММАШ

ГЛ. ИНЖ. ИН-ТА. В. БУЗИНОВ

СОВМЕСТНО С

ЦНИИЭП ТОРГОВО-БЫТОВЫХ ЗДАНИЙ И ТУРИСТСКИХ КОМПЛЕКСОВ

ГЛ. ИНЖ. ИН-ТА В. ЛЕПСКИЙ
НАЧ. ОТДЕЛА В. ВОЛЫНСКИЙ
ГЛ. ИНЖ. ПР-ТА В. МАРГОЛИН

НИИЖБ ГОССТРОЯ СССР

ЗАМ. ДИРЕКТОРА ИН-ТА Н. КОРОВИН
РУК. СЕКТОРА Ю. ЧИНЕНКОВ
РУК. ЛАБ-РИИ С. АЛЕКСЕЕВ
СТ. Н. СОТРУДНИК А. ЕВДОКИМОВ
СТ. Н. СОТРУДНИК А. ПОДВАЛЬНЫЙ

УТВЕРЖДЕНЫ

И ВВЕДЕНЫ В ДЕЙСТВИЕ
С 01.11.82 г.
ПРИКАЗ ГОСГРАЖДАНСТРОЯ
ОТ 26.08.82 № 234

№№ п/п	Обозначение	Наименование	Стр.	Примечание
I.	I.020-I.5-I2 0.0.0.0 ПЗ	ПОЯСНИТЕЛЬНАЯ ЗАПИСКА	3	
2.	I.020-I.5-I2 0.0.I.0	СЕТКА С	4 - I0	С-I ÷ С-I35
3.	I.020-I.5-I2 0.0.2.0	СЕТКА С	II - I6	С-2 ÷ С-I48
4.	I.020-I.5-I2 0.0.3.0	СЕТКА С	I7 - 20	С-I49 ÷ С-I99, С-22I ÷ С-233, С-263 ÷ С-275
5.	I.020-I.5-I2 0.0.4.0	СЕТКА С	2I - 23	С-I50 ÷ С-220
6.	I.020-I.5-I2 0.0.5.0	СЕТКА С	24	С-235 ÷ С-247
7.	I.020-I.5-I2 0.0.6.0	СЕТКА С	25 - 27	С-222 ÷ С-276
8.	I.020-I.5-I2 0.0.7.0	ИЗДЕЛИЕ ЗАКЛАДНОЕ МН	28 - 30	МН-I ÷ МН-I5
9.	I.020-I.5-I2 0.0.8.0	ПЕТЛЯ П	3I	П-I ÷ П-8
I0.	I.020-I.5-I2 0.0.0.I	СТЕРЖЕНЬ ГНУТЫЙ ГС	32	ГИБКАЯ СВЯЗЬ
II.	I.020-I.5-I2 0.0.0.2	СТЕРЖЕНЬ ГНУТЫЙ СГ		СГ-I ÷ СГ-7

ЭПБЦ КиесЗНИИЭП
ОПЕРАТОР ТЛП КОРТ
ВЗАМ. ИНВ.№
ПОДП. И ДАТА
ИНВ.№ ПОДЛ.

В выпуске представлены рабочие чертежи арматурных и закладных изделий, предназначенных для армирования трехслойных навесных и самонесущих панелей наружных стен из тяжелого бетона на гибких связях с эффективным утеплителем, разработанных в выпусках 0-5, 5-10 и 5-11.

Изделия, представленные в альбоме, состоят из следующих групп:

- арматурные сетки;
- строповочные петли;
- закладные изделия;
- гнутые стержни (петли и гибкие связи).

Арматурные сетки предназначены для армирования внутреннего и наружного железобетонных слоев панелей.

Гибкие связи предназначены для соединения железобетонных слоев панелей между собой.

Сетки изготавливаются на автоматической контактно-сварочной машине.

Изготовление арматурных и закладных изделий должно соответствовать требованиям "Инструкции по сварке соединений арматурных и закладных деталей железобетонных конструкций" СН 393-78.

Для закладных изделий, имеющих две пластины, сварные соединения предусматриваются с одной стороны на сварочных автоматах, а с другой - в раззенкованных отверстиях.

Арматурная сталь принята в соответствии со СНИП П-21-75 "Бетонные и железобетонные конструкции".

Сталь для арматурных сеток принята класса А-Ш ГОСТ 5781-81 и класса Вр-I ГОСТ 6727-80.

Строповочные петли приняты из стали класса А-I ГОСТ 5781-81 марки ВСт3кп2.

Гибкие связи приняты из стали класса А-П ГОСТ 5781-81 марки 10ГТ с антикоррозийным покрытием.

Антикоррозийную защиту гибких связей осуществлять согласно указаниям, приведенным в пояснительной записке альбома 5-10 (см. I.020-I.5-10 0.0.0.0 ПЗ, лист 1).

Площадь антикоррозийного покрытия гибких связей дана на листах.

Пластины закладных деталей должны изготавливаться из стали марки ВСт3кп2 ГОСТ 380-71, а анкера к закладным деталям - из стали класса А-Ш марок 25Г2С или 35ГС.

Марки арматурных и закладных изделий имеют буквенно-цифровое обозначение. Буквенные обозначения приняты следующими:

С - арматурные сетки;
П - строповочные петли;
МН - закладные изделия;
СГ - гнутые стержни, применяемые в петлях;
ГС - гнутые стержни, используемые в качестве гибких связей.

Нумерация изделий в пределах каждой группы принята сквозная, за исключением группы арматурных сеток (сетки, предназначенные для армирования внутреннего железобетонного слоя, пронумерованы нечетными номерами, а для наружного - четными).

НАЧ.ОТД.	БОРИСЕНКО		I.020-I.5-12 0.0.0.0 ПЗ
Н.КОНТР.	МАЛАЧЕВСКИЙ		ПОЯСНИТЕЛЬНАЯ ЗАПИСКА
ГИП	КОВАЛЬЧУК		Стадия: Р; Лист; Листов
РУК.ГР.	ПИНЧУК		КиевЗНИИЭП
ПРОВЕРИЛ	ПИНЧУК		
РАЗРАБ.	ШПАРКОВСКАЯ		

ЭПВЦ КиевЗНИИЭП | ОПЕРАТОР ТЛП КОРТ | СКАЛА

ИНВ.№ПОДЛ. | ПОДПИСЬ И ДАТА | ВЗАМ.ИНВ.№

18297 4

ФОРМАТ 12

ФОРМАТ	ЗОНА	ПОЗ	ОБОЗНАЧЕНИЕ	НАИМЕНОВАНИЕ	КОЛ НА ИСПОЛН 1.020-1.5-12 0.0.1.0-																			ПРИМЕЧАНИЕ
					–	01	02	03	04	05	06	07	08	09	10	11	12	13	14	15	16	17	18	19	
12			1.020-1.5-12 0.0.1.0 СВ	ДОКУМЕНТАЦИЯ: СБОРОЧНЫЙ ЧЕРТЕЖ	X	X	X	X	X	X	X	X	X	X	X	X	X	X	X	X	X	X	X	
				ДЕТАЛИ:																				МАССА, КГ
				ГОСТ 5781-81																				
ВЧ		1		СТ. ОТД. Ф6АШ L=2920	–	–	–	5	–	–	–	–	–	–	–	–	7	–	–	–	–	–	–	–	0.648
				СТ. ОТД. Ф6АШ L=4400	–	–	–	–	5	–	–	–	7	–	–	–	–	7	–	–	–	–	8	–	0.977
				СТ. ОТД. Ф6АШ L=5920	–	–	–	–	–	5	–	–	–	–	–	–	–	–	–	–	–	–	–	–	1.314
				СТ. ОТД. Ф6АШ L=7120	–	–	–	–	–	–	5	–	–	–	–	–	–	–	–	–	–	–	–	–	1.580
				СТ. ОТД. Ф8АШ L=2920	4	–	–	–	–	–	–	7	–	–	–	–	–	–	–	–	–	8	–	–	1.152
				СТ. ОТД. Ф8АШ L=5920	–	–	–	–	–	–	–	–	–	7	–	–	–	–	7	–	–	–	–	8	2.336
				СТ. ОТД. Ф8АШ L=7120	–	–	–	–	–	–	–	–	–	–	7	–	–	–	–	7	–	–	–	–	2.809
				СТ. ОТД. Ф10АШ L=4400	–	4	–	–	–	–	–	–	–	–	–	–	–	–	–	–	–	–	–	–	2.713
				СТ. ОТД. Ф10АШ L=8920	–	–	–	–	–	–	–	–	–	–	–	7	–	–	–	–	7	–	–	–	5.500
				СТ. ОТД. Ф12АШ L=5920	–	–	4	–	–	–	–	–	–	–	–	–	–	–	–	–	–	–	–	–	5.256
				ГОСТ 6727-80																				
ВЧ		2		СТ. ОТД. Ф4ВРI L=560	15	22	30	–	–	–	–	–	–	–	–	–	–	–	–	–	–	–	–	–	0.051
				СТ. ОТД. Ф4ВРI L=860	–	–	–	15	22	30	36	–	–	–	–	–	–	–	–	–	–	–	–	–	0.079
				СТ. ОТД. Ф4ВРI L=1160	–	–	–	–	–	–	–	15	22	30	36	45	–	–	–	–	–	–	–	–	0.106
				СТ. ОТД. Ф4ВРI L=1260	–	–	–	–	–	–	–	–	–	–	–	–	15	22	30	36	45	–	–	–	0.116
				СТ. ОТД. Ф4ВРI L=1460	–	–	–	–	–	–	–	–	–	–	–	–	–	–	–	–	–	15	22	30	0.134

НАЧ.ОТД.	БОРИСЕНКО		14.04
Н.КОНТР.	МАЛАЧЕВСКИЙ		13.04
ГИП	КОВАЛЬЧУК		13.04
РУК.ГР.	ПИНЧУК		12.04
ПРОВЕРИЛ	ПИНЧУК		12.04
РАЗРАБ.	ШПАРКОВСКАЯ		12.04

1.020-1.5-12 0.0.1.0

СЕТКА С

СТАДИЯ	ЛИСТ	ЛИСТОВ
Р	1	4

КиевЗНИИЭП

СКАЛА

ОПЕРАТОР ТЛП КОРТ

ЭПВЦ КиевЗНИИЭП

ВЗАМ ИНВ.№

ПОДПИСЬ И ДАТА

ИНВ № ПОДЛ

ФОРМАТ	ЗОНА	ПОЗ.	ОБОЗНАЧЕНИЕ	НАИМЕНОВАНИЕ	КОЛ НА ИСПОЛН 1.020-1.5-12 0.0.1.0-																				ПРИМЕЧАНИЕ
					20	21	22	23	24	25	26	27	28	29	30	31	32	33	34	35	36	37	38	39	
12			1.020-1.5-12 0.0.1.0 СВ	ДОКУМЕНТАЦИЯ: СБОРОЧНЫЙ ЧЕРТЕЖ	X	X	X	X	X	X	X	X	X	X	X	X	X	X	X	X	X	X	X	X	
				ДЕТАЛИ:																					МАССА, КГ
				ГОСТ 5781-81																					
БЧ		1		СТ. ОТД. Ф6АШ L=2920	-	-	10	-	-	-	-	11	-	-	-	-	8	-	-	-	-	-	-	-	0.648
				СТ. ОТД. Ф6АШ L=4400	-	-	-	10	-	-	-	-	11	-	-	-	-	-	-	-	-	-	-	-	0.977
				СТ. ОТД. Ф6АШ L=5920	-	-	-	-	10	-	-	-	-	11	-	-	-	8	-	-	-	-	-	-	1.314
				СТ. ОТД. Ф6АШ L=7120	-	-	-	-	-	10	-	-	-	-	11	-	-	-	8	-	-	-	-	-	1.580
				СТ. ОТД. Ф8АШ L=7120	8	-	-	-	-	-	-	-	-	-	-	-	-	-	-	-	-	-	-	-	2.809
				СТ. ОТД. Ф8АШ L=8920	-	-	-	-	-	-	10	-	-	-	-	11	-	-	-	8	-	-	-	-	3.520
				СТ. ОТД. Ф8АШ L=2660	-	-	-	-	-	-	-	-	-	-	-	-	-	-	-	-	4	-	-	-	1.050
				СТ. ОТД. Ф8АШ L=2710	-	-	-	-	-	-	-	-	-	-	-	-	-	-	-	-	-	4	-	-	1.069
				СТ. ОТД. Ф10АШ L=8920	-	8	-	-	-	-	-	-	-	-	-	-	-	-	-	-	-	-	-	-	5.500
				СТ. ОТД. Ф12АШ L=5660	-	-	-	-	-	-	-	-	-	-	-	-	-	-	-	-	-	-	4	-	5.025
				СТ. ОТД. Ф12АШ L=5710	-	-	-	-	-	-	-	-	-	-	-	-	-	-	-	-	-	-	-	4	5.069
				ГОСТ 6727-80																					
БЧ		2		СТ. ОТД. Ф4ВРI L=1460	36	45	-	-	-	-	-	-	-	-	-	-	15	30	36	45	-	-	-	-	0.134
				СТ. ОТД. Ф4ВРI L=1760	-	-	15	22	30	36	45	-	-	-	-	-	-	-	-	-	-	-	-	-	0.162
				СТ. ОТД. Ф4ВРI L=2060	-	-	-	-	-	-	-	15	22	30	36	45	-	-	-	-	-	-	-	-	0.189
				СТ. ОТД. Ф4ВРI L=560	-	-	-	-	-	-	-	-	-	-	-	-	-	-	-	-	14	14	29	29	0.051

ТЛП КОРТ
КиевЗНИИЭП

ФОРМАТ	ЗОНА	ПОЗ.	ОБОЗНАЧЕНИЕ	НАИМЕНОВАНИЕ	КОЛ. НА ИСПОЛН. 1.020-1.5-12 0.0.1.0-																				ПРИМЕЧАНИЕ
					40	41	42	43	44	45	46	47	48	49	50	51	52	53	54	55	56	57	58	59	
12			1.020-1.5-12 0.0.1.0 СВ	ДОКУМЕНТАЦИЯ: СБОРОЧНЫЙ ЧЕРТЕЖ	X	X	X	X	X	X	X	X	X	X	X	X	X	X	X	X	X	X	X	X	
				ДЕТАЛИ:																					МАССА, КГ
				ГОСТ 5781-81																					
ВЧ		1		СТ. ОТД. Ф6АШ L=2660	5	-	-	-	-	-	-	-	7	-	-	-	-	-	-	-	10	-	-	-	0.590
				СТ. ОТД. Ф6АШ L=2710	-	5	-	-	-	-	-	-	-	7	-	-	-	-	-	-	-	10	-	-	0.601
				СТ. ОТД. Ф6АШ L=5660	-	-	5	-	-	-	-	-	-	-	-	-	-	-	-	-	-	-	10	-	1.256
				СТ. ОТД. Ф6АШ L=5710	-	-	-	5	-	-	-	-	-	-	-	-	-	-	-	-	-	-	-	10	1.267
				СТ. ОТД. Ф8АШ L=2660	-	-	-	-	7	-	-	-	-	-	-	-	8	-	-	-	-	-	-	-	1.050
				СТ. ОТД. Ф8АШ L=2710	-	-	-	-	-	7	-	-	-	-	-	-	-	8	-	-	-	-	-	-	1.069
				СТ. ОТД. Ф8АШ L=5660	-	-	-	-	-	-	7	-	-	-	7	-	-	-	8	-	-	-	-	-	2.233
				СТ. ОТД. Ф8АШ L=5710	-	-	-	-	-	-	-	7	-	-	-	7	-	-	-	8	-	-	-	-	2.253
				ГОСТ 6727-80																					
ВЧ		2		СТ. ОТД. Ф4ВРI L=860	14	14	29	29	-	-	-	-	-	-	-	-	-	-	-	-	-	-	-	-	0.079
				СТ. ОТД. Ф4ВРI L=1160	-	-	-	-	14	14	29	29	-	-	-	-	-	-	-	-	-	-	-	-	0.106
				СТ. ОТД. Ф4ВРI L=1260	-	-	-	-	-	-	-	-	14	14	29	29	-	-	-	-	-	-	-	-	0.116
				СТ. ОТД. Ф4ВРI L=1460	-	-	-	-	-	-	-	-	-	-	-	-	14	14	29	29	-	-	-	-	0.134
				СТ. ОТД. Ф4ВРI L=1760	-	-	-	-	-	-	-	-	-	-	-	-	-	-	-	-	14	14	29	29	0.162

СКАЛА

ОПЕРАТОР ТПП КОРТ

ЭПВЦ КиевЗНИИЭП

ВЗАМ. ИНВ №

ПОДП. И ДАТА

ИНВ № ПОДЛ

18297 7 ФОРМАТ

ФОРМА	ЗОНА	ПОЗ	ОБОЗНАЧЕНИЕ	НАИМЕНОВАНИЕ	КОЛ НА ИСПОЛН 1.020-1.5-12 0.0.1.0-																				ПРИМЕЧАНИЕ
					60	61	62	63	64	65	66	67													
12			1.020-1.5-12 0.0.1.0 СБ	ДОКУМЕНТАЦИЯ: СБОРОЧНЫЙ ЧЕРТЕЖ	X	X	X	X	X	X	X	X													
				ДЕТАЛИ:																					МАССА, КГ
				ГОСТ 5781-81																					
БЧ		1		СТ. ОТД. Ф6АШ L=2660	11	-	-	-	8	-	-	-	-	-	-	-	-	-	-	-	-	-	-	-	0.590
				СТ. ОТД. Ф6АШ L=2710	-	11	-	-	-	8	-	-	-	-	-	-	-	-	-	-	-	-	-	-	0.601
				СТ. ОТД. Ф6АШ L=5660	-	-	11	-	-	-	8	-	-	-	-	-	-	-	-	-	-	-	-	-	1.256
				СТ. ОТД. Ф6АШ L=5710	-	-	-	11	-	-	-	8	-	-	-	-	-	-	-	-	-	-	-	-	1.267
				ГОСТ 6727-80																					
БЧ		2		СТ. ОТД. Ф4ВРI L=2060	14	14	29	29	-	-	-	-	-	-	-	-	-	-	-	-	-	-	-	-	0.189
				СТ. ОТД. Ф4ВРI L=1460	-	-	-	-	14	14	29	29	-	-	-	-	-	-	-	-	-	-	-	-	0.134

КиевЗНИИЭП

18297 8

ФОРМАТ

РИС.1

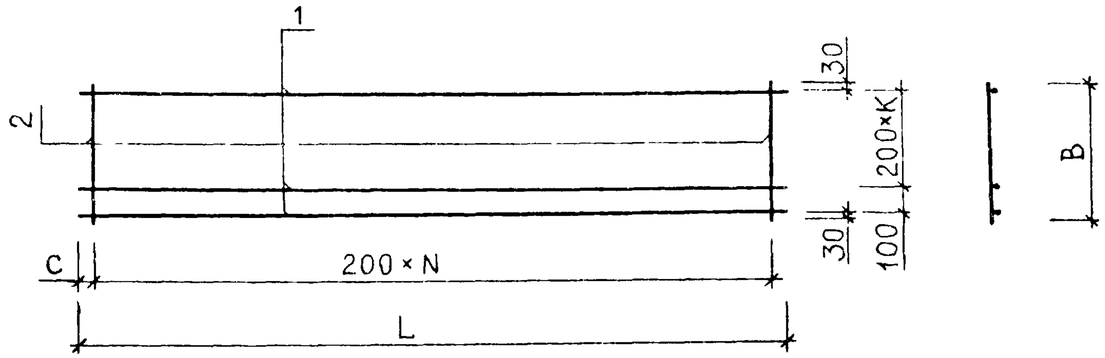

РИС.2

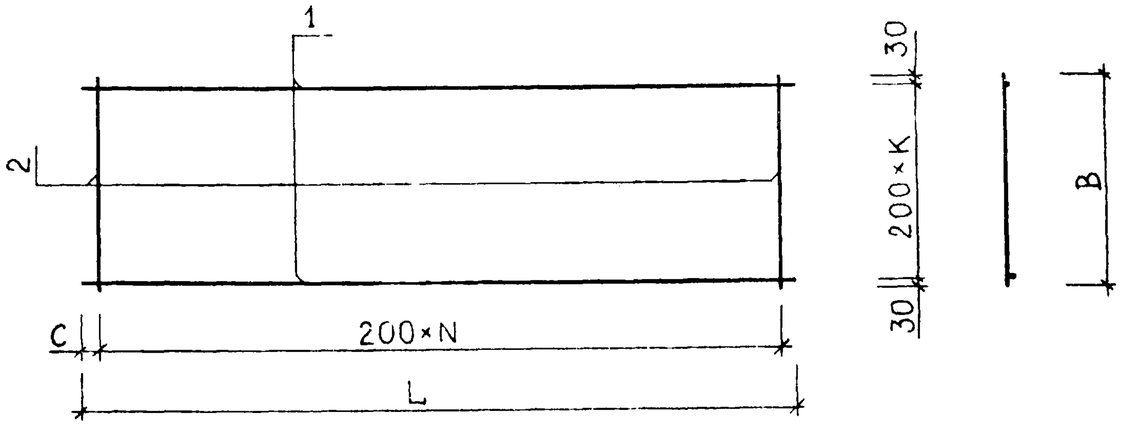

ОБОЗНАЧЕНИЕ	МАРКА	РИС	L	B	C	N	K	МАССА
1.020-1.5-12 0.0.1.0	C-1	1	2920	560	60	14	2	5.38
-01	C-3	1	4400	560	100	21	2	11.98
-02	C-5	1	5920	560	60	29	2	22.57
-03	C-7	2	2920	860	60	14	4	4.42
-04	C-9	2	4400	860	100	21	4	6.62
-05	C-11	2	5920	860	60	29	4	8.94
-06	C-13	2	7120	860	60	35	4	10.74
-07	C-15	1	2920	1160	60	14	5	9.66
-08	C-17	1	4400	1160	100	21	5	9.18
-09	C-19	1	5920	1160	60	29	5	19.55
-10	C-21	1	7120	1160	60	35	5	23.5
-11	C-23	1	8920	1160	60	44	5	43.29
-12	C-25	2	2920	1260	60	14	6	6.27
-13	C-27	2	4400	1260	100	21	6	9.38
-14	C-29	2	5920	1260	60	29	6	19.82
-15	C-31	2	7120	1260	60	35	6	23.83
-16	C-33	2	8920	1260	60	44	6	43.7
-17	C-35	2	2920	1460	60	14	7	11.23
-18	C-37	2	4400	1460	100	21	7	10.76
-19	C-39	2	5920	1460	60	29	7	22.71
-20	C-41	2	7120	1460	60	35	7	27.3
-21	C-43	2	8920	1460	60	44	7	50.03
-22	C-45	1	2920	1760	60	14	8	8.9
-23	C-47	1	4400	1760	100	21	8	13.32
-24	C-49	1	5920	1760	60	29	8	17.98
-25	C-51	1	7120	1760	60	35	8	21.61
-26	C-53	1	8920	1760	60	44	8	42.46

В ТАБЛИЦЕ ИСПОЛНЕНИЙ РАЗМЕРЫ ПРИВЕДЕНЫ В ММ, МАССА В КГ.

НАЧ.ОТД.	БОРИСЕНКО		14.04
Н.КОНТР.	МАЛАЧОВСКИЙ		13.04
ГИП	КОВАЛЬЧУК		13.04
РУК.ГР.	ПИНЧУК		12.04
ПРОВЕРИЛ	ПИНЧУК		12.04
РАЗРАБ.	ШПАРКОВСКИЙ		12.04

1.020-1.5-12 0.0.1.0 СБ

СЕТКА С

СТАДИЯ	МАССА	МАСШТАБ
Р	СМ ТАБЛ	

ЛИСТ 1 ЛИСТОВ 3

КиевЗНИИЭП

ЭПВЦ КиевЗНИИЭП | ОПЕРАТОР ТЛП КОРТ | СКАЛА

ИНВ.№ПОДЛ. | ПОДПИСЬ И ДАТА | ИНВ.№ИНВ.№

ОБОЗНАЧЕНИЕ	МАРКА	РИС	L	B	C	N	K	МАССА
1.020-1.5-12 0.0.1.0-27	C-55	2	2920	2060	60	14	10	9.66
-28	C-57	2	4400	2060	100	21	10	14.9
-29	C-59	2	5920	2060	60	29	10	20.12
-30	C-61	2	7120	2060	60	35	10	24.19
-31	C-63	2	8920	2060	60	44	10	47.22
-32	C-65	2	2920	1460	60	14	7	7.19
-33	C-67	2	5920	1460	60	29	7	14.53
-34	C-69	2	7120	1460	60	35	7	17.46
-35	C-71	2	8920	1460	60	44	7	34.19
-36	C-73	1	2660	560	30	13	2	4.92
-37	C-75	1	2710	560	60	13	2	5.0
-38	C-77	1	5660	560	30	28	2	21.59
-39	C-79	1	5710	560	60	28	2	21.77
-40	C-81	2	2660	860	30	13	4	4.08
-41	C-83	2	2710	860	60	13	4	4.11
-42	C-85	2	5660	860	30	28	4	8.57
-43	C-87	2	5710	860	60	28	4	8.63
-44	C-89	1	2660	1160	30	13	5	8.83
-45	C-91	1	2710	1160	60	13	5	8.98
-46	C-93	1	5660	1160	30	28	5	18.72
-47	C-95	1	5710	1160	60	28	5	18.86
-48	C-97	2	2660	1260	30	13	6	5.75
-49	C-99	2	2710	1260	60	13	6	5.83
-50	C-101	2	5660	1260	30	28	6	18.99
-51	C-103	2	5710	1260	60	28	6	19.13
-52	C-105	2	2660	1460	30	13	7	10.27
-53	C-107	2	2710	1460	60	13	7	10.43
-54	C-109	2	5660	1460	30	28	7	21.75

ОБОЗНАЧЕНИЕ	МАРКА	РИС	L	B	C	N	K	МАССА
1.020-1.5-12 0.0.1.0-55	C-111	2	5710	1460	60	28	7	21.91
-56	C-113	1	2660	1760	30	13	8	8.17
-57	C-115	1	2710	1760	60	13	8	8.28
-58	C-117	1	5660	1760	30	28	8	17.25
-59	C-119	1	5710	1760	60	28	8	17.36
-60	C-121	2	2660	2060	30	13	10	9.14
-61	C-123	2	2710	2060	60	13	10	9.26
-62	C-125	2	5660	2060	30	28	10	19.3
-63	C-127	2	5710	2060	60	28	10	19.42
-64	C-129	2	2660	1460	30	13	7	6.6
-65	C-131	2	2710	1460	60	13	7	6.69
-66	C-133	2	5660	1460	30	28	7	13.94
-67	C-135	2	5710	1460	60	28	7	14.02

ФОРМАТ	ЗОНА	ПОЗ	ОБОЗНАЧЕНИЕ	НАИМЕНОВАНИЕ	КОЛ НА ИСПОЛН 1.020-1.5-12 0.0.2.0-																				ПРИМЕЧАНИЕ
					–	01	02	03	04	05	06	07	08	09	10	11	12	13	14	15	16	17	18	19	
12			1.020-1.5-12 0.0.2.0 СВ	ДОКУМЕНТАЦИЯ: СБОРОЧНЫЙ ЧЕРТЕЖ	X	X	X	X	X	X	X	X	X	X	X	X	X	X	X	X	X	X	X	X	
				ДЕТАЛИ: ГОСТ 6727-80																					МАССА, КГ
ВЧ		1		СТ. ОТД. Ф4ВРI L=2960	6	–	–	9	–	–	–	12	–	–	–	–	13	–	–	–	–	15	–	–	0.272
				СТ. ОТД. Ф4ВРI L=4460	–	6	–	–	9	–	–	–	12	–	–	–	–	13	–	–	–	–	15	–	0.409
				СТ. ОТД. Ф4ВРI L=5960	–	–	6	–	–	9	–	–	–	12	–	–	–	–	13	–	–	–	–	15	0.547
				СТ. ОТД. Ф4ВРI L=7160	–	–	–	–	–	–	9	–	–	–	12	–	–	–	–	13	–	–	–	–	0.657
				СТ. ОТД. Ф4ВРI L=8960	–	–	–	–	–	–	–	–	–	–	–	12	–	–	–	–	13	–	–	–	0.822
ВЧ		2		СТ. ОТД. Ф4ВРI L=560	30	45	60	–	–	–	–	–	–	–	–	–	–	–	–	–	–	–	–	–	0.051
				СТ. ОТД. Ф4ВРI L=860	–	–	–	30	45	60	72	–	–	–	–	–	–	–	–	–	–	–	–	–	0.079
				СТ. ОТД. Ф4ВРI L=1160	–	–	–	–	–	–	–	30	45	60	72	90	–	–	–	–	–	–	–	–	0.106
				СТ. ОТД. Ф4ВРI L=1260	–	–	–	–	–	–	–	–	–	–	–	–	30	45	60	72	90	–	–	–	0.116
				СТ. ОТД. Ф4ВРI L=1460	–	–	–	–	–	–	–	–	–	–	–	–	–	–	–	–	–	30	45	60	0.134

СКАЛН

ОПЕРАТОР ТЛП КОРТ

ЭПВЦ КиевЗНИИЭП

ВЗАМ. ИНВ.№

ПОДПИСЬ И ДАТА

ИНВ.№ ПОДЛ.

НАЧ.ОТД	БОРИСЕНКО		14.04
Н.КОНТР.	МАЛАЧОВСКИЙ		13.04
ГИП	КОВАЛЬЧУК		13.04
РУК.ГР	ПИНЧУК		12.04
ПРОВЕРИЛ	ПИНЧУК		12.04
РАЗРАБ.	ШПАРКОВСКАЯ		12.04

1.020-1.5-12 0.0.2.0

СЕТКА С

СТАДИЯ	ЛИСТ	ЛИСТОВ
Р	1	4

КиевЗНИИЭП

18297 12

ФОРМАТ А2

ФОРМАТ	ЗОНА	ПОЗ	ОБОЗНАЧЕНИЕ	НАИМЕНОВАНИЕ	КОЛ НА ИСПОЛН 1.020-1.5-12 0.0.2.0-																				ПРИМЕЧАНИЕ
					20	21	22	23	24	25	26	27	28	29	30	31	32	33	34	35	36	37	38	39	
12			1.020-1.5-12 0.0.2.0 СВ	ДОКУМЕНТАЦИЯ: СБОРОЧНЫЙ ЧЕРТЕЖ	X	X	X	X	X	X	X	X	X	X	X	X	X	X	X	X	X	X	X		
				ДЕТАЛИ: ГОСТ 6727-80																					МАССА, КГ
ВЧ		1		СТ. ОТД. Ф4ВРI L=7160	15	-	-	-	-	18	-	-	-	-	21	-	-	-	-	-	-	-	-	-	0.657
				СТ. ОТД. Ф4ВРI L=8960	-	15	-	-	-	-	18	-	-	-	-	21	-	-	-	-	-	-	-	-	0.822
				СТ. ОТД. Ф4ВРI L=2960	-	-	18	-	-	-	-	21	-	-	-	-	-	-	-	-	-	-	-	-	0.272
				СТ. ОТД. Ф4ВРI L=4460	-	-	-	18	-	-	-	-	21	-	-	-	-	-	-	-	-	-	-	-	0.409
				СТ. ОТД. Ф4ВРI L=5960	-	-	-	-	18	-	-	-	-	21	-	-	-	-	-	-	-	-	-	-	0.547
				СТ. ОТД. Ф4ВРI L=2520	-	-	-	-	-	-	-	-	-	-	-	-	6	-	-	-	-	-	9	-	0.231
				СТ. ОТД. Ф4ВРI L=2470	-	-	-	-	-	-	-	-	-	-	-	-	-	6	-	-	-	-	-	9	0.227
				СТ. ОТД. Ф4ВРI L=2570	-	-	-	-	-	-	-	-	-	-	-	-	-	-	6	-	-	-	-	-	0.236
				СТ. ОТД. Ф4ВРI L=5520	-	-	-	-	-	-	-	-	-	-	-	-	-	-	-	6	-	-	-	-	0.507
				СТ. ОТД. Ф4ВРI L=5470	-	-	-	-	-	-	-	-	-	-	-	-	-	-	-	-	6	-	-	-	0.502
				СТ. ОТД. Ф4ВРI L=5570	-	-	-	-	-	-	-	-	-	-	-	-	-	-	-	-	-	6	-	-	0.511
ВЧ		2		СТ. ОТД. Ф4ВРI L=1460	72	90	-	-	-	-	-	-	-	-	-	-	-	-	-	-	-	-	-	-	0.134
				СТ. ОТД. Ф4ВРI L=1760	-	-	30	45	60	72	90	-	-	-	-	-	-	-	-	-	-	-	-	-	0.162
				СТ. ОТД. Ф4ВРI L=2060	-	-	-	-	-	-	-	30	45	60	72	90	-	-	-	-	-	-	-	-	0.189
				СТ. ОТД. Ф4ВРI L=560	-	-	-	-	-	-	-	-	-	-	-	-	25	25	26	55	55	56	-	-	0.051
				СТ. ОТД. Ф4ВРI L=860	-	-	-	-	-	-	-	-	-	-	-	-	-	-	-	-	-	-	25	25	0.079

КиевЗНИИЭП | ПИН КОРП | Инв. № подл. | Подпись и дата | Взам. инв. №

18207 13

ФОРМАТ	ЗОНА	ПОЗ	ОБОЗНАЧЕНИЕ	НАИМЕНОВАНИЕ	КОЛ НА ИСПОЛН 1.020-1.5-12 0.0.2.0-																				ПРИМЕЧАНИЕ
					40	41	42	43	44	45	46	47	48	49	50	51	52	53	54	55	56	57	58	59	
12			1.020-1.5-12 0.0.2.0 СВ	ДОКУМЕНТАЦИЯ: СБОРОЧНЫЙ ЧЕРТЕЖ	X	X	X	X	X	X	X	X	X	X	X	X	X	X	X	X	X	X	X	X	
				ДЕТАЛИ: ГОСТ 6727-80																					МАССА, КГ
ВЧ		1		СТ. ОТД. Ф4ВРI L=2570	9	-	-	-	-	-	12	-	-	-	-	-	13	-	-	-	-	-	15	-	0.236
				СТ. ОТД. Ф4ВРI L=5520	-	9	-	-	-	-	-	12	-	-	-	-	-	13	-	-	-	-	-	15	0.507
				СТ. ОТД. Ф4ВРI L=5470	-	-	9	-	-	-	-	-	12	-	-	-	-	-	13	-	-	-	-	-	0.502
				СТ. ОТД. Ф4ВРI L=5570	-	-	-	9	-	-	-	-	-	12	-	-	-	-	-	13	-	-	-	-	0.511
				СТ. ОТД. Ф4ВРI L=2520	-	-	-	-	12	-	-	-	-	-	13	-	-	-	-	-	15	-	-	-	0.231
				СТ. ОТД. Ф4ВРI L=2470	-	-	-	-	-	12	-	-	-	-	-	13	-	-	-	-	-	15	-	-	0.227
ВЧ		2		СТ. ОТД. Ф4ВРI L=860	26	55	55	56	-	-	-	-	-	-	-	-	-	-	-	-	-	-	-	-	0.079
				СТ. ОТД. Ф4ВРI L=1160	-	-	-	-	25	25	26	55	55	56	-	-	-	-	-	-	-	-	-	-	0.106
				СТ. ОТД. Ф4ВРI L=1260	-	-	-	-	-	-	-	-	-	-	25	25	26	55	55	56	-	-	-	-	0.116
				СТ. ОТД. Ф4ВРI L=1460	-	-	-	-	-	-	-	-	-	-	-	-	-	-	-	-	25	25	26	55	0.134

СКАЛА

ОПЕРАТОР ТЛП КОРТ

ЭПВЦ КиевЗНИИЭП

ИНВ. № ПОДЛ | ПОДП. И ДАТА | ВЗАМ. ИНВ. №

ФОРМАТ	ЗОНА	ПОЗ	ОБОЗНАЧЕНИЕ	НАИМЕНОВАНИЕ	КОЛ НА ИСПОЛН 1.020-1.5-12 0.0.2.0-																				ПРИМЕЧАНИЕ
					60	61	62	63	64	65	66	67	68	69	70	71	72	73							
12			1.020-1.5-12 0.0.2.0 СБ	ДОКУМЕНТАЦИЯ: СБОРОЧНЫЙ ЧЕРТЕЖ	X	X	X	X	X	X	X	X	X	X	X	X	X	X							
				ДЕТАЛИ:																					МАССА, КГ
				ГОСТ 6727-80																					
ВЧ		1		СТ. ОТД. Ф4ВРI L=5470	15	-	-	-	-	-	18	-	-	-	-	-	21	-	-	-	-	-	-	-	0.502
				СТ. ОТД. Ф4ВРI L=5570	-	15	-	-	-	-	-	18	-	-	-	-	-	21	-	-	-	-	-	-	0.511
				СТ. ОТД. Ф4ВРI L=2520	-	-	18	-	-	-	-	-	21	-	-	-	-	-	-	-	-	-	-	-	0.231
				СТ. ОТД. Ф4ВРI L=2470	-	-	-	18	-	-	-	-	-	21	-	-	-	-	-	-	-	-	-	-	0.227
				СТ. ОТД. Ф4ВРI L=2570	-	-	-	-	18	-	-	-	-	-	21	-	-	-	-	-	-	-	-	-	0.236
				СТ. ОТД. Ф4ВРI L=5520	-	-	-	-	-	18	-	-	-	-	-	21	-	-	-	-	-	-	-	-	0.507
ВЧ		2		СТ. ОТД. Ф4ВРI L=1460	55	56	-	-	-	-	-	-	-	-	-	-	-	-	-	-	-	-	-	-	0.134
				СТ. ОТД. Ф4ВРI L=1760	-	-	25	25	26	55	55	56	-	-	-	-	-	-	-	-	-	-	-	-	0.162
				СТ. ОТД. Ф4ВРI L=2060	-	-	-	-	-	-	-	-	25	25	26	55	55	56	-	-	-	-	-	-	0.189

Инв № подл | Подп и дата | Взам инв № | КиевЗНИИЭП

18297 15 ФОРМАТ 12

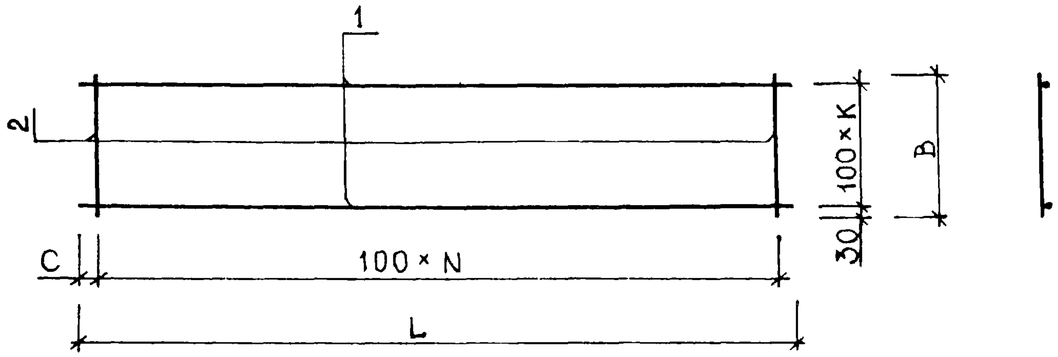

ОБОЗНАЧЕНИЕ	МАРКА	L	B	C	N	K	МАССА
1.020-1.5-12 0.0.2.0	С-2	2960	560	30	29	5	3.17
-01	С-4	4460	560	30	44	5	4.77
-02	С-6	5960	560	30	59	5	6.36
-03	С-8	2960	860	30	29	8	4.81
-04	С-10	4460	860	30	44	8	7.23
-05	С-12	5960	860	30	59	8	9.66
-06	С-14	7160	860	30	71	8	11.6
-07	С-16	2960	1160	30	29	11	6.45
-08	С-18	4460	1160	30	44	11	9.7
-09	С-20	5960	1160	30	59	11	12.95
-10	С-22	7160	1160	30	71	11	15.55
-11	С-24	8960	1160	30	89	11	19.45
-12	С-26	2960	1260	30	29	12	7.0
-13	С-28	4460	1260	30	44	12	10.52
-14	С-30	5960	1260	30	59	12	14.05
-15	С-32	7160	1260	30	71	12	16.87
-16	С-34	8960	1260	30	89	12	21.09
-17	С-36	2960	1460	30	29	14	8.09
-18	С-38	4460	1460	30	44	14	12.17
-19	С-40	5960	1460	30	59	14	16.24

ОБОЗНАЧЕНИЕ	МАРКА	L	B	C	N	K	МАССА
1.020-1.5-12 0.0.2.0-20	С-42	7160	1460	30	71	14	19.5
-21	С-44	8960	1460	30	89	14	24.39
-22	С-46	2960	1760	30	29	17	9.73
-23	С-48	4460	1760	30	44	17	14.63
-24	С-50	5960	1760	30	59	17	19.53
-25	С-52	7160	1760	30	71	17	23.45
-26	С-54	8960	1760	30	89	17	29.34
-27	С-56	2960	2060	30	29	20	11.38
-28	С-58	4460	2060	30	44	20	17.1
-29	С-60	5960	2060	30	59	20	22.83
-30	С-62	7160	2060	30	71	20	27.4
-31	С-64	8960	2060	30	89	20	34.28
-32	С-66	2520	560	60	24	5	2.67
-33	С-68	2470	560	35	24	5	2.64
-34	С-70	2570	560	35	25	5	2.75
-35	С-72	5520	560	60	54	5	5.87
-36	С-74	5470	560	35	54	5	5.84
-37	С-76	5570	560	35	55	5	5.94
-38	С-78	2520	860	60	24	8	4.05
-39	С-80	2470	860	35	24	8	4.01

В ТАБЛИЦЕ ИСПОЛНЕНИЙ РАЗМЕРЫ ПРИВЕДЕНЫ В ММ, МАССА В КГ.

НАЧ.ОТД.	БОРИСЕНКО		14.04
Н.КОНТР.	МАЛАЧЕВСКИЙ		13.04
ГИП	КОВАЛЬЧУК		13.04
РУК.ГР.	ПИНЧУК		12.04
ПРОВЕРИЛ	ПИНЧУК		12.04
РАЗРАБ.	ШПАРКОВСКАЯ		12.04

1.020-1.5-12 0.0.2.0 СБ

СЕТКА С

СТАДИЯ	МАССА	МАСШТАБ
Р	СМ ТАБЛ.	
ЛИСТ 1	ЛИСТОВ 2	

КиевЗНИИЭП

ЭПВЦ КиевЗНИИЭП | ОПЕРАТОР ТПП КОРТ | СКАНЫ

ВЗАМ.ИНВ.№ | ПОДПИСЬ И ДАТА | ИНВ.№ПОДЛ.

18297 16

ФОРМАТ 2

ОБОЗНАЧЕНИЕ	МАРКА	L	B	C	N	K	МАССА
1.020-1.5-12 0.0.2.0-40	C-82	2570	860	35	25	8	4.17
-41	C-84	5520	860	60	54	8	8.9
-42	C-86	5470	860	35	54	8	8.86
-43	C-88	5570	860	35	55	8	9 02
-44	C-90	2520	1160	60	24	11	5.44
-45	C-92	2470	1160	35	24	11	5.38
-46	C-94	2570	1160	35	25	11	5.6
-47	C-96	5520	1160	60	54	11	11.93
-48	C-98	5470	1160	35	54	11	11.88
-49	C-100	5570	1160	35	55	11	12.09
-50	C-102	2520	1260	60	24	12	5.9
-51	C-104	2470	1260	35	24	12	5.84
-52	C-106	2570	1260	35	25	12	6.07
-53	C-108	5520	1260	60	54	12	12.94
-54	C-110	5470	1260	35	54	12	12.88
-55	C-112	5570	1260	35	55	12	13.12
-56	C-114	2520	1460	60	24	14	6.82
-57	C-116	2470	1460	35	24	14	6.75
-58	C-118	2570	1460	35	25	14	7.02
-59	C-120	5520	1460	60	54	14	14.97
-60	C-122	5470	1460	35	54	14	14.9
-61	C-124	5570	1460	35	55	14	15.17
-62	C-126	2520	1760	60	24	17	8.2
-63	C-128	2470	1760	35	24	17	8.12
-64	C-130	2570	1760	35	25	17	8.44

ОБОЗНАЧЕНИЕ	МАРКА	L	B	C	N	K	МАССА
1.020-1.5-12 0.0.2.0-65	C-132	5520	1760	60	54	17	18.0
-66	C-134	5470	1760	35	54	17	17.92
-67	C-136	5570	1760	35	55	17	18.24
-68	C-138	2520	2060	60	24	20	9.58
-69	C-140	2470	2060	35	24	20	9.48
-70	C-142	2570	2060	35	55	20	9.87
-71	C-144	5520	2060	60	54	20	21.03
-72	C-146	5470	2060	35	54	20	20.94
-73	C-148	5570	2060	35	55	20	21.32

ФОРМАТ	ЗОНА	ПОЗ	ОБОЗНАЧЕНИЕ	НАИМЕНОВАНИЕ	КОЛ НА ИСПОЛН 1.020-1.5-12 0.0.3.0-																			ПРИМЕЧАНИЕ
					-	01	02	03	04	05	06	07	08	09	10	11	12	13	14	15	16	17	18	19	
12			1.020-1.5-12 0.0.3.0 СВ	ДОКУМЕНТАЦИЯ: СБОРОЧНЫЙ ЧЕРТЕЖ	X	X	X	X	X	X	X	X	X	X	X	X	X	X	X	X	X	X	X	
				ДЕТАЛИ:																				МАССА, КГ
				ГОСТ 5781-81																				
ВЧ		1		СТ. ОТД. Ф6АШ L=1760	2	-	-	-	-	-	-	-	-	-	-	-	-	-	-	-	-	-	-	0.391
				СТ. ОТД. Ф6АШ L=2060	-	2	-	-	-	-	-	-	-	-	-	-	-	-	-	-	-	-	-	0.457
				СТ. ОТД. Ф6АШ L=2660	-	-	2	-	-	-	-	-	-	-	-	-	-	-	-	-	-	-	-	0.590
				СТ. ОТД. Ф8АШ L=1760	-	-	-	2	-	-	-	-	3	-	-	-	-	6	-	-	-	-	9	-	0.694
				СТ. ОТД. Ф10АШ L=2060	-	-	-	-	2	-	-	-	-	3	-	-	-	-	6	-	-	-	-	9	1.270
				СТ. ОТД. Ф10АШ L=2660	-	-	-	-	-	2	-	-	-	-	3	-	-	-	-	6	-	-	-	-	1.640
				СТ. ОТД. Ф8АШ L=1160	-	-	-	-	-	-	3	-	-	-	-	6	-	-	-	-	9	-	-	-	0.458
				СТ. ОТД. Ф8АШ L=1460	-	-	-	-	-	-	-	3	-	-	-	-	6	-	-	-	-	9	-	-	0.576
				ГОСТ 6727-80																				
ВЧ		2		СТ. ОТД. Ф4ВРI L=260	7	8	10	-	-	-	-	-	-	-	-	-	-	-	-	-	-	-	-	-	0.024
				СТ. ОТД. Ф4ВРI L=410	-	-	-	7	8	10	-	-	-	-	-	-	-	-	-	-	-	-	-	-	0.038
				СТ. ОТД. Ф4ВРI L=560	-	-	-	-	-	-	5	6	7	8	10	-	-	-	-	-	-	-	-	-	0.051
				СТ. ОТД. Ф4ВРI L=1160	-	-	-	-	-	-	-	-	-	-	-	5	6	7	8	10	-	-	-	-	0.106
				СТ. ОТД. Ф4ВРI L=1760	-	-	-	-	-	-	-	-	-	-	-	-	-	-	-	-	5	6	7	8	0.162

НАЧ.ОТД.	БОРИСЕНКО		14.04
Н.КОНТР.	МАЛАЧЕВСКИЙ		13.04
ГИП	КОВАЛЬЧУК		13.04
РУК.ГР.	ПИНЧУК		12.04
ПРОВЕРИЛ	ПИНЧУК		12.04
РАЗРАБ.	ШПАРКОВСКАЯ		12.04

1.020-1.5-12 0.0.3.0

СЕТКА С

СТАДИЯ	ЛИСТ	ЛИСТОВ
Р	1	2

КиевЗНИИЭП

ЭПВЦ КиевЗНИИЭП | ОПЕРАТОР ТЛП КОРТ | СКАЛА

ВЗАМ ИНВ № | ПОДПИСЬ И ДАТА | ИНВ № ПОДЛ

18297 18

ФОРМАТ А2

ФОРМАТ	ЗОНА	ПОЗ	ОБОЗНАЧЕНИЕ	НАИМЕНОВАНИЕ	КОЛ НА ИСПОЛН 1.020-1.5-12 0.0.3.0-																				ПРИМЕЧАНИЕ
					20	21	22	23	24	25	26	27	28	29	30	31	32	33	34	35	36	37	38	39	
12			1.020-1.5-12 0.0.3.0 СВ	ДОКУМЕНТАЦИЯ: СБОРОЧНЫЙ ЧЕРТЕЖ	X	X	X	X	X	X	X	X	X	X	X	X	X	X	X	X	X	X	X	X	
				ДЕТАЛИ:																					МАССА, КГ
				ГОСТ 5781-81																					
ВЧ		1		СТ. ОТД. Ф10АШ L=2660	9	-	-	-	-	3	-	-	-	-	-	-	-	-	-	-	-	-	-	-	1.640
				СТ. ОТД. Ф8АШ L=1160	-	3	-	-	-	-	-	-	3	-	-	-	-	-	-	3	-	-	-	-	0.458
				СТ. ОТД. Ф8АШ L=1460	-	-	3	-	-	-	-	-	-	-	3	-	-	-	-	-	-	3	-	-	0.576
				СТ. ОТД. Ф8АШ L=1760	-	-	-	3	-	-	-	-	-	-	-	3	-	-	-	-	-	-	3	-	0.694
				СТ. ОТД. Ф10АШ L=2060	-	-	-	-	3	-	-	-	-	-	-	-	3	-	-	-	-	-	-	3	1.270
				СТ. ОТД. Ф6АШ L=560	-	-	-	-	-	-	3	-	-	-	-	-	-	3	-	-	-	-	-	-	0.124
				СТ. ОТД. Ф6АШ L=860	-	-	-	-	-	-	-	3	-	-	-	-	-	-	3	-	-	-	-	-	0.191
				СТ. ОТД. Ф8АШ L=1260	-	-	-	-	-	-	-	-	-	3	-	-	-	-	-	-	3	-	-	-	0.497
				ГОСТ 6727-80																					
ВЧ		2		СТ. ОТД. Ф4ВРI L=1760	10	-	-	-	-	-	-	-	-	-	-	-	-	-	-	-	-	-	-	-	0.162
				СТ. ОТД. Ф4ВРI L=610	-	5	6	7	8	10	-	-	-	-	-	-	-	-	-	-	-	-	-	-	0.056
				СТ. ОТД. Ф4ВРI L=510	-	-	-	-	-	-	3	4	5	5	6	7	8	-	-	-	-	-	-	-	0.047
				СТ. ОТД. Ф4ВРI L=650	-	-	-	-	-	-	-	-	-	-	-	-	-	3	4	5	5	6	7	8	0.060

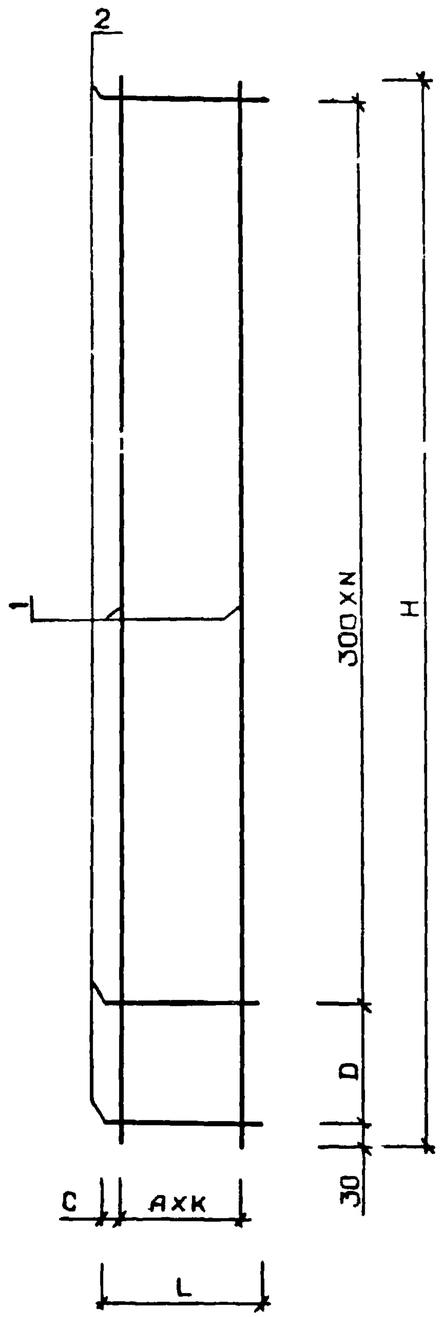

ОБОЗНАЧЕНИЕ	МАРКА	L	H	A	C	D	K	N	МАССА
1.020-1.5-12 0.0.3.0	С-149	260	1760	200	30	200	1	5	0.95
-01	С-151	260	2060	200	30	200	1	6	1.11
-02	С-153	260	2660	200	30	200	1	8	1.42
-03	С-155	410	1760	350	30	200	1	5	1.65
-04	С-157	410	2060	350	30	200	1	6	2.84
-05	С-159	410	2660	350	30	200	1	8	3.66
-06	С-161	560	1160	250	30	200	2	3	1.63
-07	С-163	560	1460	250	30	200	2	4	2.03
-08	С-165	560	1760	250	30	200	2	5	2.44
-09	С-167	560	2060	250	30	200	2	6	4.22
-10	С-169	560	2660	250	30	200	2	8	5.43
-11	С-171	1160	1160	200	80	200	5	3	3.28
-12	С-173	1160	1460	200	80	200	5	4	4.09
-13	С-175	1160	1760	200	80	200	5	5	4.91
-14	С-177	1160	2060	200	80	200	5	6	8.47
-15	С-179	1160	2660	200	80	200	5	8	10.90
-16	С-181	1760	1160	200	80	200	8	3	4.93
-17	С-183	1760	1460	200	80	200	8	4	6.15
-18	С-185	1760	1760	200	80	200	8	5	7.37
-19	С-187	1760	2060	200	80	200	8	6	12.72

В ТАБЛИЦЕ ИСПОЛНЕНИЙ РАЗМЕРЫ ПРИВЕДЕНЫ В ММ, МАССА В КГ

НАЧ.ОТД.	БОРИСЕНКО		14.04
Н.КОНТР.	МАЛАЧОВСКИЙ		13.04
ГИП	КОВАЛЬЧУК		13.04
РУК.ГР.	ПИНЧУК		12.04
ПРОВЕРИЛ	ПИНЧУК		12.04
РАЗРАБ.	ШПАРКОВСКАЯ		12.04

1.020-1.5-12 0.0.3.0 СБ

СЕТКА С

СТАДИЯ	МАССА	МАСШТАБ
Р	СМ ТАБЛ	1:10
ЛИСТ 1	ЛИСТОВ 2	

КиевЗНИИЭП

ЭПВЦ КиевЗНИИЭП | ОПЕРАТОР ТЛП КОРТ | СКАЛА

ВЗАМ.ИНВ № | ПОДПИСЬ И ДАТА | ИНВ.№ПОДЛ

18297 20

ФОРМАТ А2

ОБОЗНАЧЕНИЕ	МАРКА	L	H	A	C	D	K	N	МАССА
1.020-1.5-12 0.0.3.0-20	С-189	1760	2660	200	80	200	8	8	16.37
-21	С-191	610	1160	250	55	200	2	3	1.65
-22	С-193	610	1460	250	55	200	2	4	2.06
-23	С-195	610	1760	250	55	200	2	5	2.47
-24	С-197	610	2060	250	55	200	2	6	4.26
-25	С-199	610	2660	250	55	200	2	8	5.48
-26	С-221	510	560	200	55	200	2	1	0.51
-27	С-223	510	860	200	55	200	2	2	0.76
-28	С-225	510	1160	200	55	200	2	3	1.61
-29	С-227	510	1260	200	55	300	2	3	1.73
-30	С-229	510	1460	200	55	200	2	4	2.01
-31	С-231	510	1760	200	55	200	2	5	2.41
-32	С-233	510	2060	200	55	200	2	6	4.19
-33	С-263	650	560	250	75	200	2	1	0.55
-34	С-265	650	860	250	75	200	2	2	0.81
-35	С-267	650	1160	250	75	200	2	3	1.67
-36	С-269	650	1260	250	75	300	2	3	1.79
-37	С-271	650	1460	250	75	200	2	4	2.09
-38	С-273	650	1760	250	75	200	2	5	2.50
-39	С-275	650	2060	250	75	200	2	6	4.29

ФОРМАТ	ЗОНА	ПОЗ	ОБОЗНАЧЕНИЕ	НАИМЕНОВАНИЕ	КОЛ НА ИСПОЛН 1.020-1.5-12 0.0.4.0-																				ПРИМЕЧАНИЕ
					-	01	02	03	04	05	06	07	08	09	10	11	12	13	14	15	16	17	18	19	
12			1.020-1.5-12 0.0.4.0 СВ	ДОКУМЕНТАЦИЯ: СБОРОЧНЫЙ ЧЕРТЕЖ	X	X	X	X	X	X	X	X	X	X	X	X	X	X	X	X	X	X	X	X	
				ДЕТАЛИ: ГОСТ 6727-80																					МАССА, КГ
ВЧ		1		СТ. ОТД. Ф4ВРI L=1760	3	-	-	5	-	-	-	-	6	-	-	-	-	12	-	-	-	-	18	-	0.162
				СТ. ОТД. Ф4ВРI L=2060	-	3	-	-	5	-	-	-	-	6	-	-	-	-	12	-	-	-	-	18	0.189
				СТ. ОТД. Ф4ВРI L=2660	-	-	3	-	-	5	-	-	-	-	6	-	-	-	-	12	-	-	-	-	0.244
				СТ. ОТД. Ф4ВРI L=1160	-	-	-	-	-	-	6	-	-	-	-	12	-	-	-	-	18	-	-	-	0.106
				СТ. ОТД. Ф4ВРI L=1460	-	-	-	-	-	-	-	6	-	-	-	-	12	-	-	-	-	18	-	-	0.134
ВЧ		2		СТ. ОТД. Ф4ВРI L=320	19	22	28	-	-	-	-	-	-	-	-	-	-	-	-	-	-	-	-	-	0.029
				СТ. ОТД. Ф4ВРI L=470	-	-	-	19	22	28	-	-	-	-	-	-	-	-	-	-	-	-	-	-	0.043
				СТ. ОТД. Ф4ВРI L=620	-	-	-	-	-	-	13	16	19	22	28	-	-	-	-	-	-	-	-	-	0.057
				СТ. ОТД. Ф4ВРI L=1220	-	-	-	-	-	-	-	-	-	-	-	13	16	19	22	28	-	-	-	-	0.112
				СТ. ОТД. Ф4ВРI L=1820	-	-	-	-	-	-	-	-	-	-	-	-	-	-	-	-	13	16	19	22	0.167

СКАЛА

ОПЕРАТОР ТЛП КОРТ

ЭПВЦ КиевЗНИИЭП

ВЗАМ ИНВ № | ПОДПИСЬ И ДАТА | ИНВ № ПОДЛ

НАЧ.ОТД.	БОРИСЕНКО		14.04
Н.КОНТР.	МАЛАЧЕВСКИЙ		13.04
ГИП	КОВАЛЬЧУК		13.04
РУК.ГР.	ПИНЧУК		12.04
ПРОВЕРИЛ	ПИНЧУК		12.04
РАЗРАБ.	ЩПАРКОВСКАЯ		12.04

1.020-1.5-12 0.0.4.0

СЕТКА С

СТАДИЯ	ЛИСТ	ЛИСТОВ
Р	1	2

КиевЗНИИЭП

18297 22

ФОРМАТ	ЗОНА	ПОЗ	ОБОЗНАЧЕНИЕ	НАИМЕНОВАНИЕ	КОЛ НА ИСПОЛН 1.020-1.5-12 0.0.4.0- 20	21	22	23	24	25	26	27	28	29	30	31	32	33	34	35					ПРИМЕЧАНИЕ
12			1.020-1.5-12 0.0.4.0 СБ	ДОКУМЕНТАЦИЯ: СБОРОЧНЫЙ ЧЕРТЕЖ	Х	Х	Х	Х	Х	Х	Х	Х	Х	Х	Х	Х	Х	Х	Х	Х					
				ДЕТАЛИ:																					
				ГОСТ 6727-80																					МАССА, КГ
БЧ		1		СТ. ОТД. Ф4ВРI L=2660	18	-	-	-	-	5	-	-	-	-	4	-	-	-	-	4	-	-	-	-	0.244
				СТ. ОТД. Ф4ВРI L=1160	-	5	-	-	-	-	4	-	-	-	-	4	-	-	-	-	-	-	-	-	0.106
				СТ. ОТД. Ф4ВРI L=1460	-	-	5	-	-	-	-	4	-	-	-	-	4	-	-	-	-	-	-	-	0.134
				СТ. ОТД. Ф4ВРI L=1760	-	-	-	5	-	-	-	-	4	-	-	-	-	4	-	-	-	-	-	-	0.162
				СТ. ОТД. Ф4ВРI L=2060	-	-	-	-	5	-	-	-	-	4	-	-	-	-	4	-	-	-	-	-	0.189
БЧ		2		СТ. ОТД. Ф4ВРI L=1820	28	-	-	-	-	-	-	-	-	-	-	-	-	-	-	-	-	-	-	-	0.167
				СТ. ОТД. Ф4ВРI L=470	-	13	16	19	22	28	-	-	-	-	-	-	-	-	-	-	-	-	-	-	0.043
				СТ. ОТД. Ф4ВРI L=420	-	-	-	-	-	-	13	16	19	22	28	-	-	-	-	-	-	-	-	-	0.039
				СТ. ОТД. Ф4ВРI L=370	-	-	-	-	-	-	-	-	-	-	-	13	16	19	22	28	-	-	-	-	0.034

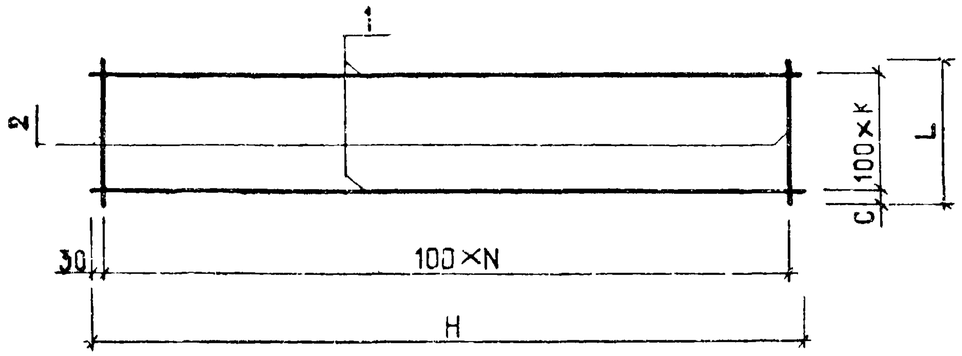

ОБОЗНАЧЕНИЕ	МАРКА	L	H	C	K	N	МАССА
1.020-1.5-12 0.0.4.0	C-150	320	1760	60	2	17	1.04
-01	C-152	320	2060	60	2	20	1.21
-02	C-154	320	2660	60	2	26	1.54
-03	C-156	470	1760	35	4	17	1.63
-04	C-158	470	2060	35	4	20	1.89
-05	C-160	470	2660	35	4	26	2.42
-06	C-162	620	1160	60	5	11	1:38
-07	C-164	620	1460	60	5	14	1.72
-08	C-166	620	1760	60	5	17	2.06
-09	C-168	620	2060	60	5	20	2.39
-10	C-170	620	2660	60	5	26	3.06
-11	C-172	1220	1160	60	11	11	2.73
-12	C-174	1220	1460	60	11	14	3.4
-13	C-176	1220	1760	60	11	17	4.07
-14	C-178	1220	2060	60	11	20	4.73
-15	C-180	1220	2660	60	11	26	6.06
-16	C-182	1820	1160	60	17	11	4.08

ОБОЗНАЧЕНИЕ	МАРКА	L	H	C	K	N	МАССА
1.020-1.5-12 0.0.4.0-17	C-184	1820	1460	60	17	14	5.08
-18	C-186	1820	1760	60	17	17	6.09
-19	C-188	1820	2060	60	17	20	7.08
-20	C-190	1820	2660	60	17	26	9.07
21	C-192	470	1160	35	4	11	1.09
-22	C-194	470	1460	35	4	14	1.36
-23	C-196	470	1760	35	4	17	1.63
-24	C-198	470	2060	35	4	20	1.89
-25	C-200	470	2660	35	4	26	2.43
-26	C-202	420	1160	60	3	11	0.93
-27	C-204	420	1460	60	3	14	1.15
-28	C-206	420	1760	60	3	17	1.38
-29	C-208	420	2060	60	3	20	1.6
-30	C-210	420	2660	60	3	26	2.06
-31	C-212	370	1160	35	3	11	0.87
-32	C-214	370	1460	35	3	14	1.08
-33	C-216	370	1760	35	3	17	1.29
-34	C-218	370	2060	35	3	20	1.5
-35	C-220	370	2660	35	3	26	1.93

В ТАБЛИЦЕ ИСПОЛНЕНИЙ РАЗМЕРЫ ПРИВЕДЕНЫ В ММ, МАССА В КГ

НАЧ.ОТД	БОРИСЕНКО		14.04
Н.КОНТР.	МАЛАЧОВСКИЙ		13.04
ГИП	КОВАЛЬЧУК		13.04
РУК.ГР.	ПИНЧУК		12.04
ПРОВЕРИЛ	ПИНЧУК		12.04
РАЗРАБ.	ШПАРКОВСКАЯ		12.04

1.020-1.5 12 0.0.4.0 СБ

СЕТКА С

СТАДИЯ	МАССА	МАСШТАБ
Р	СМ ТАБЛ	1:15
ЛИСТ	ЛИСТОВ 1	

КиевЗНИИЭП

ЭПВЦ КиевЗНИИЭП | ОПЕРАТОР ТЛП КОРТ | СКАЛА

ВЗАМ.ИНВ.№ | ПОДПИСЬ И ДАТА | ИНВ.№ПОДЛ

18297 24

ФОРМАТ А2

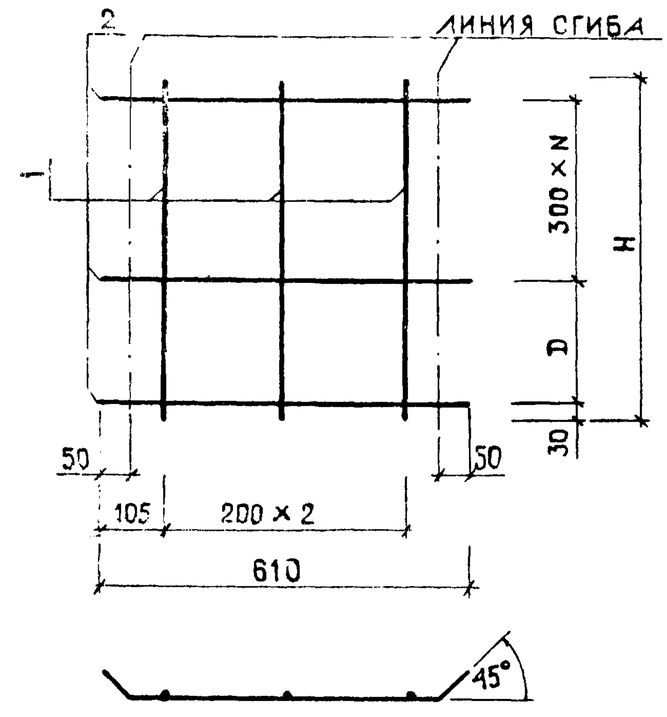

ОБОЗНАЧЕНИЕ	МАРКА	H	N	D	МАССА
1.020-1.5-12 0.0.5.0	С-235	560	1	200	0.78
-01	С-237	860	2	200	1.11
-02	С-239	1160	3	200	2.05
-03	С-241	1260	3	300	2.17
-04	С-243	1460	4	200	2.54
-05	С-245	1760	5	200	3.03
-06	С-247	2060	6	200	4.89

В ТАБЛИЦЕ ИСПОЛНЕНИЙ РАЗМЕРЫ ПРИВЕДЕНЫ В ММ, МАССА В КГ

ЭПВЦ КиевЗНИИЭП	ОПЕРАТОР ТЛП КОРТ	СКАЛА	

НАЧ.ОТД.	БОРИСЕНКО		14.04
Н.КОНТР.	МАЛАЧЕВСКИЙ		13.04
ГИП	КОВАЛЬЧУК		13.04
РУК.ГР.	ПИНЧУК		12.04
ПРОВЕРИЛ	ПИНЧУК		12.04
РАЗРАБ.	ШПАРКОВСКАЯ		12.04

1.020-1.5-12 0.0.5.0 СБ

СЕТКА С

СТАДИЯ	МАССА	МАСШТАБ
Р	СМ ТАБЛ	1:10
ЛИСТ	ЛИСТОВ 1	

КиевЗНИИЭП

ФОРМАТ II

ВЗАМ. ИНВ.№ | ПОДПИСЬ И ДАТА | ИНВ.№ПОДЛ.

18297 25

КиевЗНИИЭП | ТПП КОРТ | 1.020-1.5-12 0.0.5.0

| КОЛ. НА ИСПОЛН. | | |

ФОРМАТ	ЗОНА	ПОЗ	ОБОЗНАЧЕНИЕ	НАИМЕНОВАНИЕ	КОЛ НА ИСПОЛН 1.020-1.5-12 0.0.6.0-																			ПРИМЕЧАНИЕ
					–	01	02	03	04	05	06	07	08	09	10	11	12	13	14	15	16	17	18	19	
12			1.020-1.5-12 0.0.6.0 СВ	ДОКУМЕНТАЦИЯ: СБОРОЧНЫЙ ЧЕРТЕЖ	X	X	X	X	X	X	X	X	X	X	X	X	X	X	X	X	X	X	X	
				ДЕТАЛИ: ГОСТ 6727-80																				МАССА, КГ
ВЧ		1		СТ. ОТД. Ф4ВРI L=560	7	–	–	–	–	–	–	8	–	–	–	–	–	–	8	–	–	–	–	–	0.051
				СТ. ОТД. Ф4ВРI L=860	–	7	–	–	–	–	–	–	8	–	–	–	–	–	–	8	–	–	–	–	0.079
				СТ. ОТД. Ф4ВРI L=1160	–	–	7	–	–	–	–	–	–	8	–	–	–	–	–	–	8	–	–	–	0.106
				СТ. ОТД. Ф4ВРI L=1260	–	–	–	7	–	–	–	–	–	–	8	–	–	–	–	–	–	8	–	–	0.116
				СТ. ОТД. Ф4ВРI L=1460	–	–	–	–	7	–	–	–	–	–	–	8	–	–	–	–	–	–	8	–	0.134
				СТ. ОТД. Ф4ВРI L=1760	–	–	–	–	–	7	–	–	–	–	–	–	8	–	–	–	–	–	–	8	0.162
				СТ. ОТД. Ф4ВРI L=2060	–	–	–	–	–	–	7	–	–	–	–	–	–	8	–	–	–	–	–	–	0.189
ВЧ		2		СТ. ОТД. Ф4ВРI L=670	7	10	13	14	16	19	22	–	–	–	–	–	–	–	–	–	–	–	–	–	0.061
				СТ. ОТД. Ф4ВРI L=770	–	–	–	–	–	–	–	7	10	13	14	16	19	22	–	–	–	–	–	–	0.071
				СТ. ОТД. Ф4ВРI L=760	–	–	–	–	–	–	–	–	–	–	–	–	–	–	7	10	13	14	16	19	0.070

НАЧ.ОТД.	БОРИСЕНКО		14.04
Н.КОНТР.	МАЛАЧЕВСКИЙ		13.04
ГИП	КОВАЛЬЧУК		13.04
РУК.ГР.	ПИНЧУК		12.04
ПРОВЕРИЛ	ПИНЧУК		12.04
РАЗРАБ.	ШПАРКОВСКАЯ		12.04

1.020-1.5-12 0.0.6.0

СЕТКА С

СТАДИЯ	ЛИСТ	ЛИСТОВ
Р	1	2

КиевЗНИИЭП

СКАЛА

ОПЕРАТОР ТЛП КОРТ

ЭПВЦ КиевЗНИИЭП

ВЗАМ. ИНВ. № | ПОДПИСЬ И ДАТА | ИНВ. № ПОДЛ.

18297 26

ФОРМАТ 12

ФОРМАТ	ЗОНА	ПОЗ	ОБОЗНАЧЕНИЕ	НАИМЕНОВАНИЕ	КОЛ НА ИСПОЛН 1.020-1.5-12 0.0.6.0-																				ПРИМЕЧАНИЕ
					20	21	22	23	24	25	26	27													
12			1.020-1.5-12 0.0.6.0 СБ	ДОКУМЕНТАЦИЯ: СБОРОЧНЫЙ ЧЕРТЕЖ	X	X	X	X	X	X	X	X													
				ДЕТАЛИ: ГОСТ 6727-80																					МАССА, КГ
БЧ		1		СТ. ОТД. Ф4ВРI L=2060	8	-	-	-	-	-	-	9	-	-	-	-	-	-	-	-	-	-	-	-	0.189
				СТ. ОТД. Ф4ВРI L=560	-	9	-	-	-	-	-	-	-	-	-	-	-	-	-	-	-	-	-	-	0.051
				СТ. ОТД. Ф4ВРI L=860	-	-	9	-	-	-	-	-	-	-	-	-	-	-	-	-	-	-	-	-	0.079
				СТ. ОТД. Ф4ВРI L=1160	-	-	-	9	-	-	-	-	-	-	-	-	-	-	-	-	-	-	-	-	0.106
				СТ. ОТД. Ф4ВРI L=1260	-	-	-	-	9	-	-	-	-	-	-	-	-	-	-	-	-	-	-	-	0.116
				СТ. ОТД. Ф4ВРI L=1460	-	-	-	-	-	9	-	-	-	-	-	-	-	-	-	-	-	-	-	-	0.134
				СТ. ОТД. Ф4ВРI L=1760	-	-	-	-	-	-	9	-	-	-	-	-	-	-	-	-	-	-	-	-	0.162
БЧ		2		СТ. ОТД. Ф4ВРI L=760	22	-	-	-	-	-	-	-	-	-	-	-	-	-	-	-	-	-	-	-	0.070
				СТ. ОТД. Ф4ВРI L=860	-	7	10	13	14	16	19	22	-	-	-	-	-	-	-	-	-	-	-	-	0.079

ТЛП КОРТ

КиевЗНИИЭП

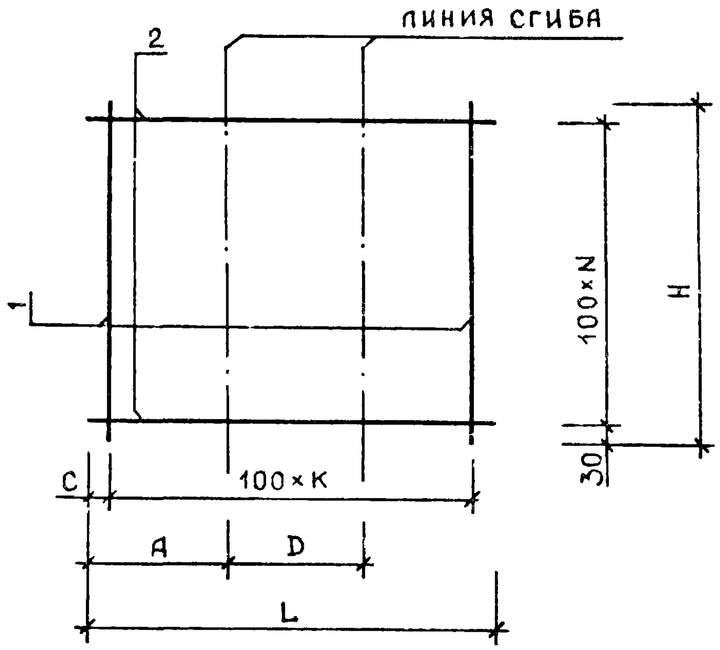

ОБОЗНАЧЕНИЕ	МАРКА	L	H	C	K	N	A	D	МАССА
1.020-1.5-12 0.0.6.0-07	C-236	770	560	35	7	5	273	224	0.91
-08	C-238	770	860	35	7	8	273	224	1.34
-09	C-240	770	1160	35	7	11	273	224	1.77
-10	C-242	770	1260	35	7	12	273	224	1.91
-11	C-244	770	1460	35	7	14	273	224	2.20
-12	C-246	770	1760	35	7	17	273	224	2.63
-13	C-248	770	2060	35	7	20	273	224	3.07
-14	C-250	760	560	30	7	5	248	264	0.90
-15	C-252	760	860	30	7	8	248	264	1.33
-16	C-254	760	1160	30	7	11	248	264	1.76
-17	C-256	760	1260	30	7	12	248	264	1.90
-18	C-258	760	1460	30	7	14	248	264	2.19
-19	C-260	760	1760	30	7	17	248	264	2.62
-20	C-262	760	2060	30	7	20	248	264	3.05
-21	C-264	860	560	30	8	5	298	264	1.01
-22	C-266	860	860	30	8	8	298	264	1.50
-23	C-268	860	1160	30	8	11	298	264	1.98
-24	C-270	860	1260	30	8	12	298	264	2.15
-25	C-272	860	1460	30	8	14	298	264	2.47
-26	C-274	860	1760	30	8	17	298	264	2.95
-27	C-276	860	2060	30	8	20	298	264	3.44

ОБОЗНАЧЕНИЕ	МАРКА	L	H	C	K	N	A	D	МАССА
1.020-1.5-12 0.0.6.0	C-222	670	560	35	6	5	223	224	0.79
-01	C-224	670	860	35	6	8	223	224	1.16
-02	C-226	670	1160	35	6	11	223	224	1.54
-03	C-228	670	1260	35	6	12	223	224	1.67
-04	C-230	670	1460	35	6	14	223	224	1.92
-05	C-232	670	1760	35	6	17	223	224	2.30
-06	C-234	670	2060	35	6	20	223	224	2.68

В ТАБЛИЦЕ ИСПОЛНЕНИЙ РАЗМЕРЫ ПРИВЕДЕНЫ В ММ, МАССА В КГ

НАЧ.ОТД.	БОРИСЕНКО		14.04
Н.КОНТР.	МАЛАЧЕВСКИЙ		13.04
ГИП	КОВАЛЬЧУК		13.04
РУК.ГР.	ПИНЧУК		12.04
ПРОВЕРИЛ	ПИНЧУК		12.04
РАЗРАБ.	ШПАРКОВСКАЯ		12.04

1.020-1.5-12 0.0.6.0 СБ

СЕТКА С

СТАДИЯ	МАССА	МАСШТАБ
Р	СМ ТАБЛ	1:10
ЛИСТ	ЛИСТОВ 1	

КиевЗНИИЭП

СКАЛА

ОПЕРАТОР ТЛП КОРТ

ЭПВЦ КиевЗНИИЭП

ВЗАМ.ИНВ № | ПОДПИСЬ И ДАТА | ИНВ.№ПОДЛ.

18297 28

ФОРМАТ	ЗОНА	ПОЗ	ОБОЗНАЧЕНИЕ	НАИМЕНОВАНИЕ	КОЛ НА ИСПОЛН —	01	02	03	04	05	06	07	08	09	10	11									ПРИМЕЧАНИЕ
					1.020-1.5-12 0.0.7.0-																				
				ДОКУМЕНТАЦИЯ:																					
12			1.020-1.5-12 0.0.7.0 СВ	СВОРОЧНЫЙ ЧЕРТЕЖ	X	X	X	X	X	X	X	X	X	X	X	X									
				ДЕТАЛИ:																					МАССА, КГ
				ПОЛОСА ГОСТ 103-76																					
ВЧ		1		-8Х80 С38/23 L=180	1	-	-	-	-	-	-	-	-	-	-	-	-	-	-	-	-	-	-	-	0.903
				-8Х80 С38/23 L=120	-	1	-	-	-	-	-	-	-	-	-	-	-	-	-	-	-	-	-	-	0.603
				-8Х150 С38/23 L=150	-	-	1	-	-	-	-	-	-	-	-	-	-	-	-	-	-	-	-	-	1.413
				-8Х150 С38/23 L=160	-	-	-	1	-	-	-	-	-	-	-	-	-	-	-	-	-	-	-	-	1.508
				-8Х100 С38/23 L=150	-	-	-	-	1	-	-	-	-	-	-	1	-	-	-	-	-	-	-	-	0.942
				-8Х80 С38/23 L=150	-	-	-	-	-	1	-	-	-	-	-	-	-	-	-	-	-	-	-	-	0.754
				-8Х80 С38/23 L=90	-	-	-	-	-	-	1	-	-	-	-	-	-	-	-	-	-	-	-	-	0.453
				-8Х80 С38/23 L=100	-	-	-	-	-	-	-	1	1	-	-	-	-	-	-	-	-	-	-	-	0.503
				УГОЛОК ГОСТ 8510-72																					
				L100Х63Х8 С38/23 L=200	-	-	-	-	-	-	-	-	-	1	-	-	-	-	-	-	-	-	-	-	1.974
				ПОЛОСА ГОСТ 103-76																					
				-8Х100 С38/23 L=100	-	-	-	-	-	-	-	-	-	-	1	-	-	-	-	-	-	-	-	-	0.620
				ГОСТ 5781-81																					
ВЧ		2		СТ. ОТД. Ф8АШ L=120	2	-	-	-	-	2	2	-	2	-	-	-	-	-	-	-	-	-	-	-	0.047
				ПОЛОСА ГОСТ 103-76																					
				-8Х30 С38/23 L=30	-	2	4	4	2	-	-	-	-	2	2	4	-	-	-	-	-	-	-	-	0.057
				ГОСТ 5781-81																					
				СТ. ОТД. Ф8АШ L=180	-	-	-	-	-	-	-	2	-	-	-	-	-	-	-	-	-	-	-	-	0.071
ВЧ		3		СТ. ОТД. Ф10АШ L=100	2	-	-	-	-	2	-	-	-	-	-	-	-	-	-	-	-	-	-	-	0.062
				СТ. ОТД. Ф8АШ L=60	-	2	4	-	-	-	-	-	-	-	-	4	-	-	-	-	-	-	-	-	0.024
				СТ. ОТД. Ф8АШ L=180	-	-	-	-	2	-	-	-	-	3	2	-	-	-	-	-	-	-	-	-	0.071
				СТ. ОТД. Ф10АШ L=80	-	-	-	-	-	-	2	-	2	-	-	-	-	-	-	-	-	-	-	-	0.049
				СТ. ОТД. Ф8АШ L=120	-	-	-	-	-	-	-	2	-	-	-	-	-	-	-	-	-	-	-	-	0.047
ВЧ		4		СТ. ОТД. Ф8АШ L=50	-	-	-	4	2	-	-	-	-	2	2	-	-	-	-	-	-	-	-	-	0.020

НАЧ.ОТД.	БОРИСЕНКО		14.04
Н.КОНТР.	МАЛАЧЕВСКИЙ		13.04
ГИП	КОВАЛЬЧУК		13.04
РУК.ГР.	ПИНЧУК		12.04
ПРОВЕРИЛ	ПИНЧУК		12.04
РАЗРАБ.	ШПАРКОВСКАЯ		12.04

1.020-1.5-12 0.0.7.0

ИЗДЕЛИЕ ЗАКЛАДНОЕ МН

СТАДИЯ	ЛИСТ	ЛИСТОВ
Р		1

КиевЗНИИЭП

СКАЛА

ОПЕРАТОР ТЛП КОРТ

ЭПВЦ КиевЗНИИЭП

ВЗАМ. ИНВ №

ПОДПИСЬ И ДАТА

ИНВ № ПОДЛ

182 07 29

ЭПВЦ КиевЗНИИЭП | ОПЕРАТОР ТЛП КОРТ | СКАЛА

РИС. 1

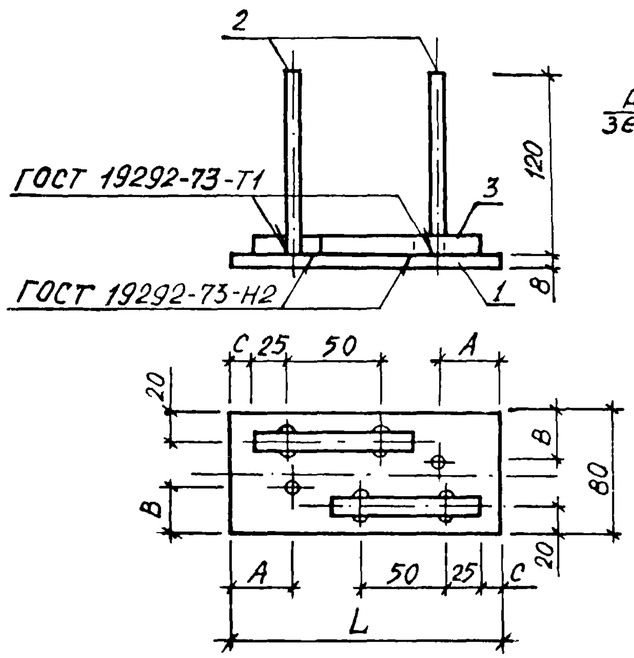

РИС. 2

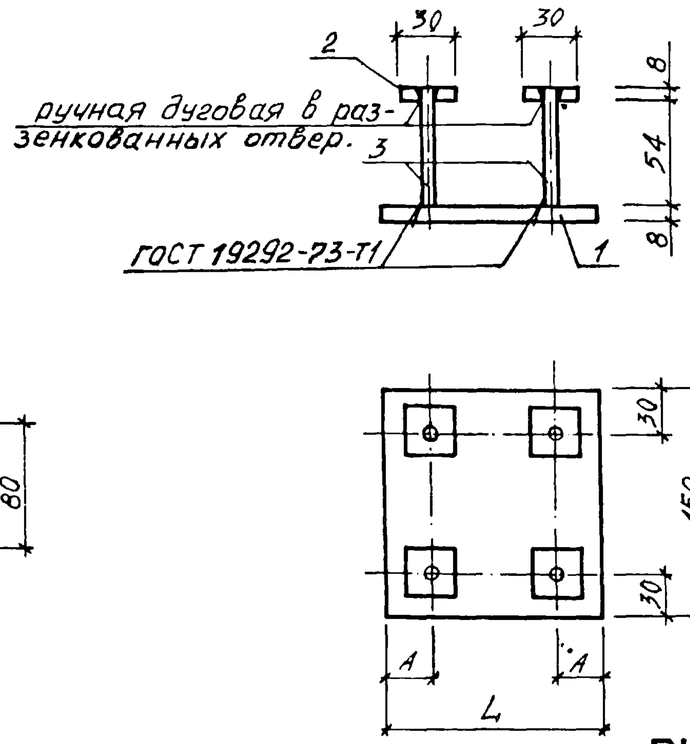

РИС. 3

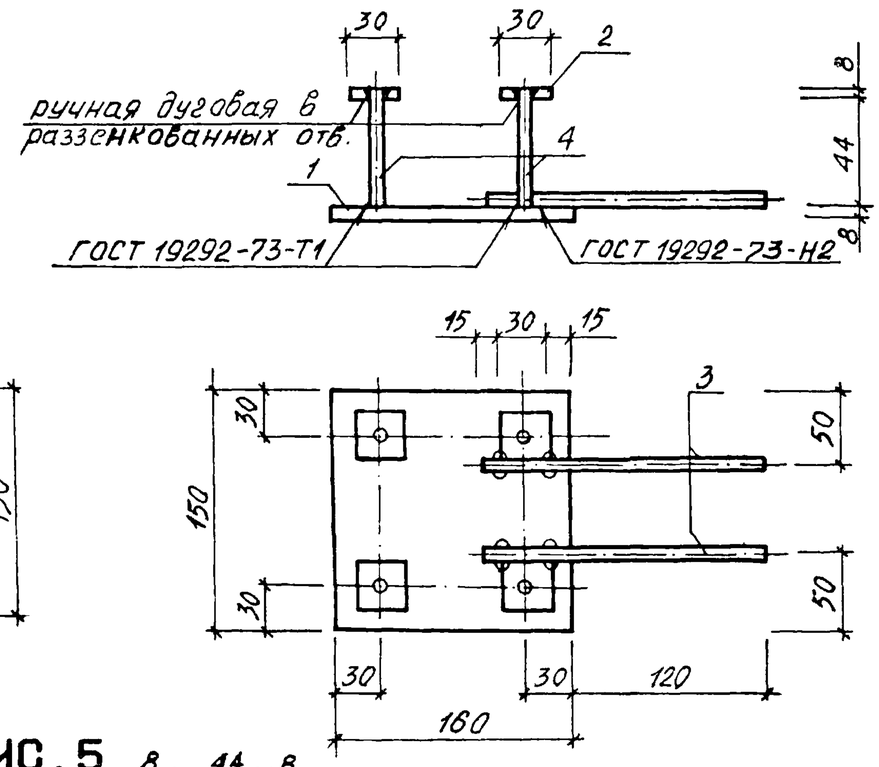

РИС. 4

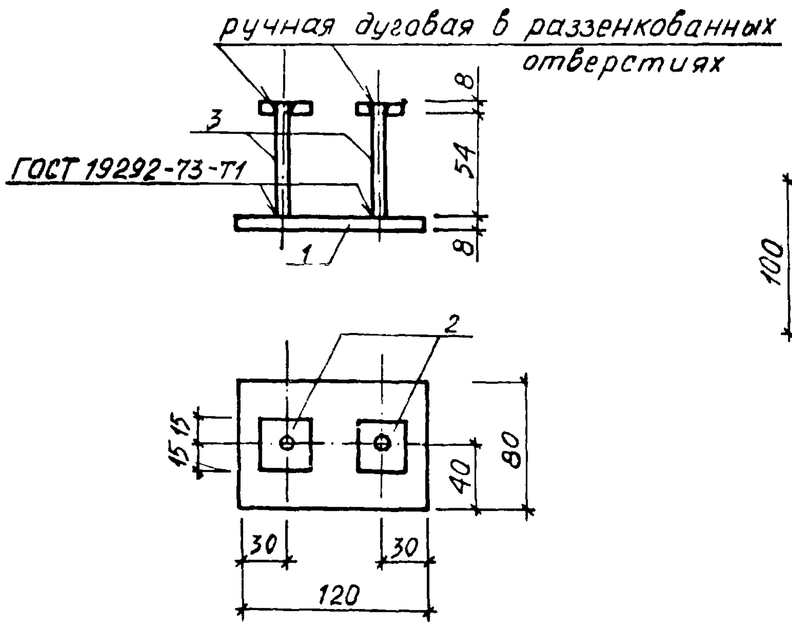

РИС. 5

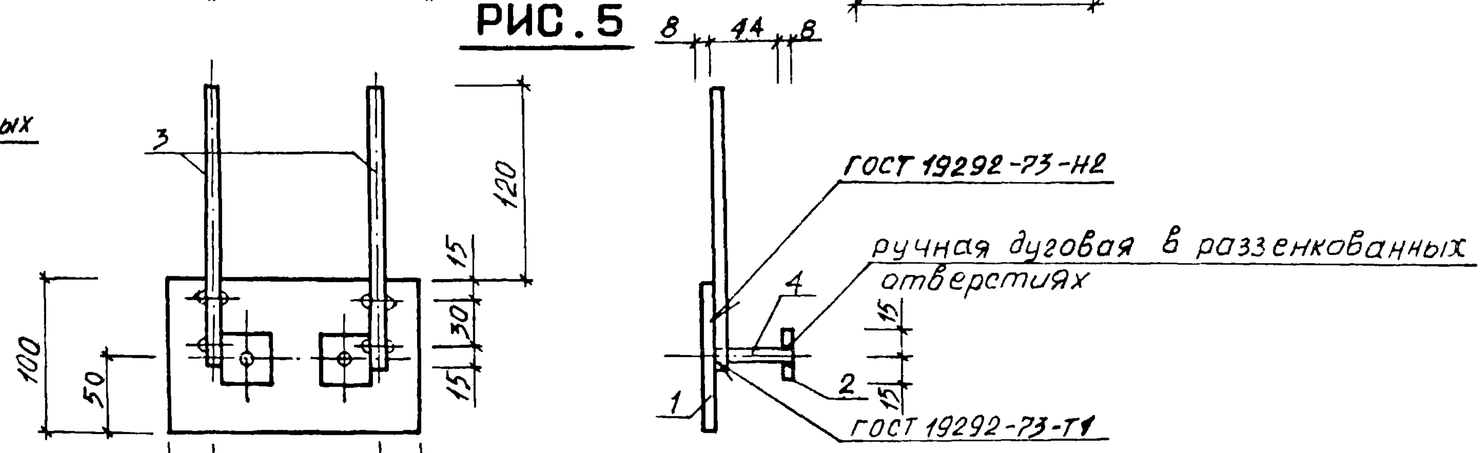

				1.020-1.5-12 0.0.7.0 СБ		
				ИЗДЕЛИЕ ЗАКЛАДНОЕ МН	СТАДИЯ	МАССА	МАСШТАБ
НАЧ.ОТД.	БОРИСЕНКО		14.04		Р	СМ ТАБЛ	1:5
Н.КОНТР.	МАЛАЧЕВСКИЙ		13.04		ЛИСТ 1	ЛИСТОВ 2	
ГИП	КОВАЛЬЧУК		13.04				
РУК.ГР.	ПИНЧУК		12.04		КиевЗНИИЭП		
ПРОВЕРИЛ	ПИНЧУК		12.04				
РАЗРАБ.	ШПАРКОВСКАЯ		12.04				

ВЗАМ. ИНВ № | ПОДПИСЬ И ДАТА | ИНВ № ПОДЛ.

ТЛП КОРТ

КиевЗНИИЭП

РИС.6

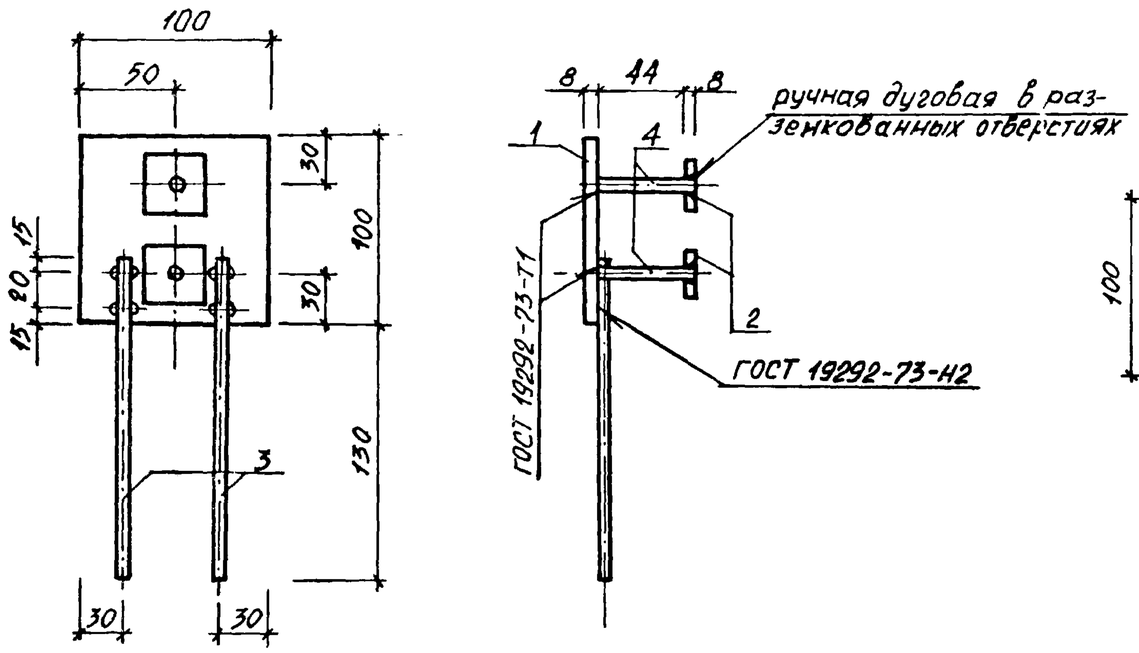

РИС.7

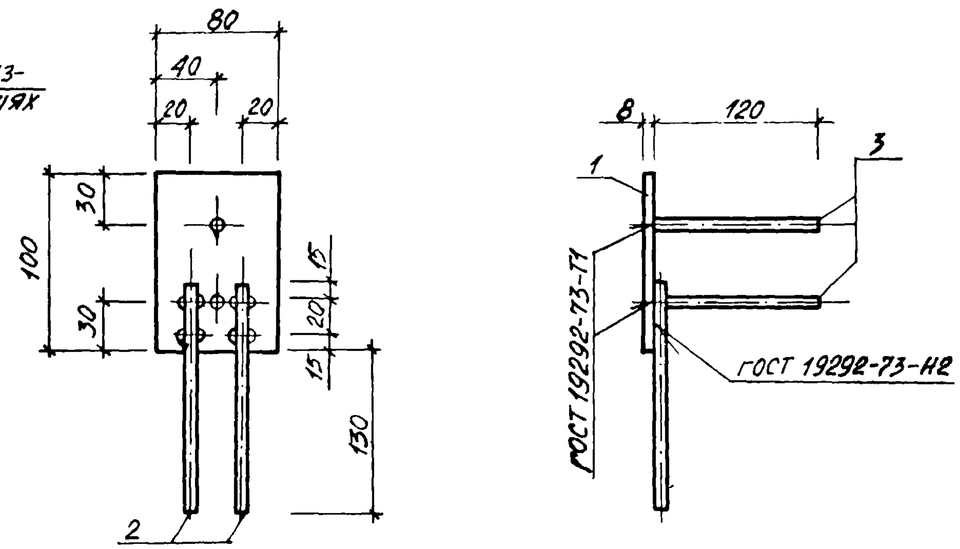

РИС.8

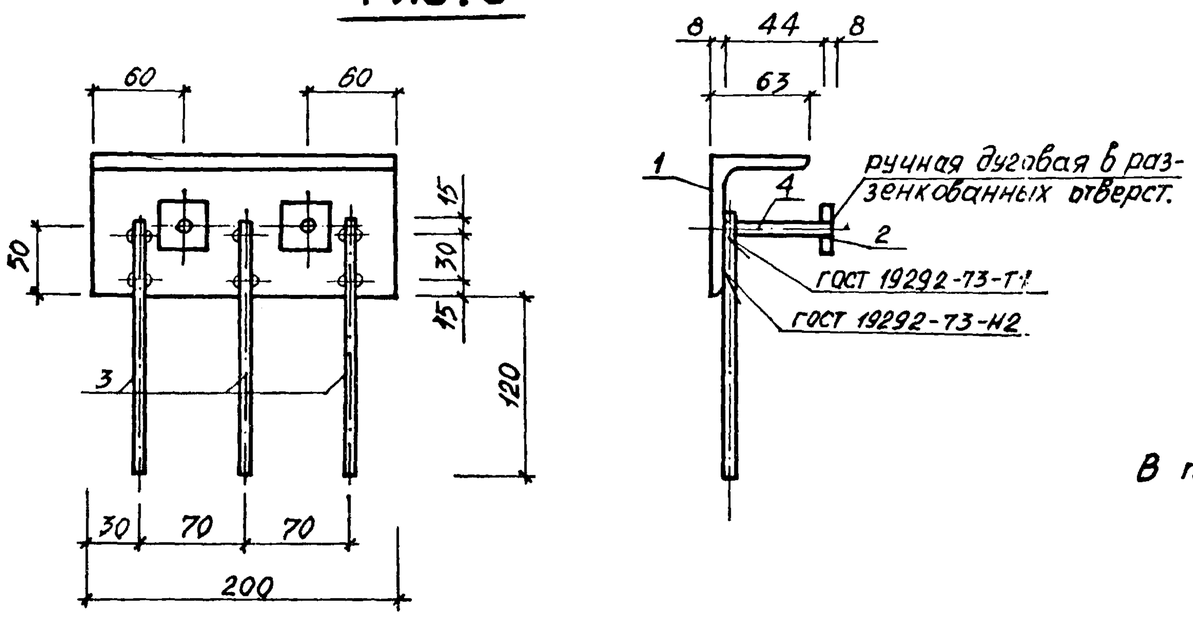

ОБОЗНАЧЕНИЕ	МАРКА	РИС	L	A	B	C	МАССА
1.020-1.5-12 0.0.7.0	МН-1	1	180	40	30	10	1.12
-01	МН-3	4	-	-	-	-	0.76
-02	МН-4	2	150	40	-	-	1.74
-03	МН-5	3	-	-	-	-	1.96
-04	МН-6	5	-	-	-	-	1.24
-05	МН-7	1	150	30	30	10	0.97
-06	МН-8	1	90	25	40	5	0.65
-07	МН-9	7	-	-	-	-	0.74
-08	МН-11	1	100	25	40	10	0.70
-09	МН-13	8	-	-	-	-	2.34
-10	МН-14	6	-	-	-	-	0.92
-11	МН-15	2	100	30	-	-	1.26

В таблице исполнений размеры приведены в мм, масса в кг.