ТИПОВАЯ ДОКУМЕНТАЦИЯ НА СТРОИТЕЛЬНЫЕ СИСТЕМЫ И ИЗДЕЛИЯ ЗДАНИЙ И СООРУЖЕНИЙ

СЕРИЯ 1.020-1

КОНСТРУКЦИИ КАРКАСА МЕЖВИДОВОГО ПРИМЕНЕНИЯ ДЛЯ МНОГОЭТАЖНЫХ ОБЩЕСТВЕННЫХ И ПРОИЗВОДСТВЕННЫХ ЗДАНИЙ (НА ОСНОВЕ СЕРИИ ИИ-04)

ВЫПУСК 5-6

ПАНЕЛИ НАРУЖНЫХ СТЕН ИЗ ЛЕГКИХ И ЯЧЕИСТЫХ БЕТОНОВ
ОПАЛУБОЧНЫЕ И АРМАТУРНЫЕ УЗЛЫ

РАБОЧИЕ ЧЕРТЕЖИ

17535
ЦЕНА 0-61

ЦЕНТРАЛЬНЫЙ ИНСТИТУТ ТИПОВОГО ПРОЕКТИРОВАНИЯ
ГОССТРОЯ СССР

Москва, А-445, Смольная ул 22

Сдано в печать IV 1987 года

Заказ № 3955 Тираж 1.010 экз

ТИПОВАЯ ДОКУМЕНТАЦИЯ НА СТРОИТЕЛЬНЫЕ СИСТЕМЫ И ИЗДЕЛИЯ ЗДАНИЙ И СООРУЖЕНИЙ

СЕРИЯ 1.020-1

КОНСТРУКЦИИ КАРКАСА МЕЖВИДОВОГО ПРИМЕНЕНИЯ ДЛЯ МНОГОЭТАЖНЫХ ОБЩЕСТВЕННЫХ И ПРОИЗВОДСТВЕННЫХ ЗДАНИЙ (НА ОСНОВЕ СЕРИИ ИИ-04)

ВЫПУСК 5-6

ПАНЕЛИ НАРУЖНЫХ СТЕН ИЗ ЛЕГКИХ И ЯЧЕИСТЫХ БЕТОНОВ ОПАЛУБОЧНЫЕ И АРМАТУРНЫЕ УЗЛЫ

РАБОЧИЕ ЧЕРТЕЖИ

РАЗРАБОТАНЫ

ЦНИИЗП торгово-бытовых зданий и туристских комплексов

Гл инженер ин-та В Лепский
Нач отдела Б Волынский
Гл инж пр-та Ю.Ванян
Гл технолог Г. Кац

ЦНИИПРОМЗДАНИЙ

Гл. инженер ин-та И Петров
Нач. отдела Э Кодыш

НИИЖБ ГОССТРОЯ СССР

Зам директора ин-та Н Коровин
Рук сектора Ю Чиненков
Рук лаборатории В Макаричев
Ст научн сотрудник А Евдокимов
Ст научн сотрудник Б Филиппов

ГИПРОСТРОММАШ

Гл инженер ин-та И Рузенко
Гл технолог отдела арматурных работ М Соломович

УТВЕРЖДЕНЫ И ВВЕДЕНЫ В ДЕЙСТВИЕ С 01.01.82г
ПОСТАНОВЛЕНИЕ ГОССТРОЯ СССР ОТ 16.11.81г N 190

№ п/п	Обозначение	Наименование	Стр.	Примечание
1		Содержание		
2	1.020-1.5-6 0.0.0.0 ПЗ	Пояснительная записка	2	
3	1.020-1.5-6 0.0.0.0 У	Опалубочные узлы	3÷5	
4	1.020-1.5-6 0.0.0.0 У	Арматурные узлы	6÷14	

Настоящий выпуск содержит рабочие чертежи опалубочных и арматурных узлов самонесущих и навесных панелей наружных стен, разработанных в выпусках 5-2; 5-4; 5-9, а также рабочие чертежи панелей нулевого цикла, разработанных в выпуске 5-1.

Опалубочные узлы, приведенные в данном выпуске, замаркированы на сборочных чертежах в выпусках 5-1; 5-2; 5-4; 5-9, арматурные узлы – на сборочных чертежах в выпусках 5-1; 5-3; 5-5.

Перечень серий и выпусков, входящих в состав серии 1.020-1, приведены в выпуске 0-0.

Инв. № подл. | Подпись и дата | Взам. инв. №

Нач. отд	Волынский		19.03
Нормокон.	Маркин		18.03
ГИП	Ванян		18.03
Рук. гр	Шанаурова		18.03
Провер.	Хадош		18.03
Разраб.	Шанаурова		18.03

1.020-1.5-6 0.0.0.0 ПЗ

Пояснительная записка

Стадия	Лист	Листов
Р		1

ЦНИИЭП торгово-бытовых зданий и туристских комплексов

Копировал Захаров 17535 3 Формат 12

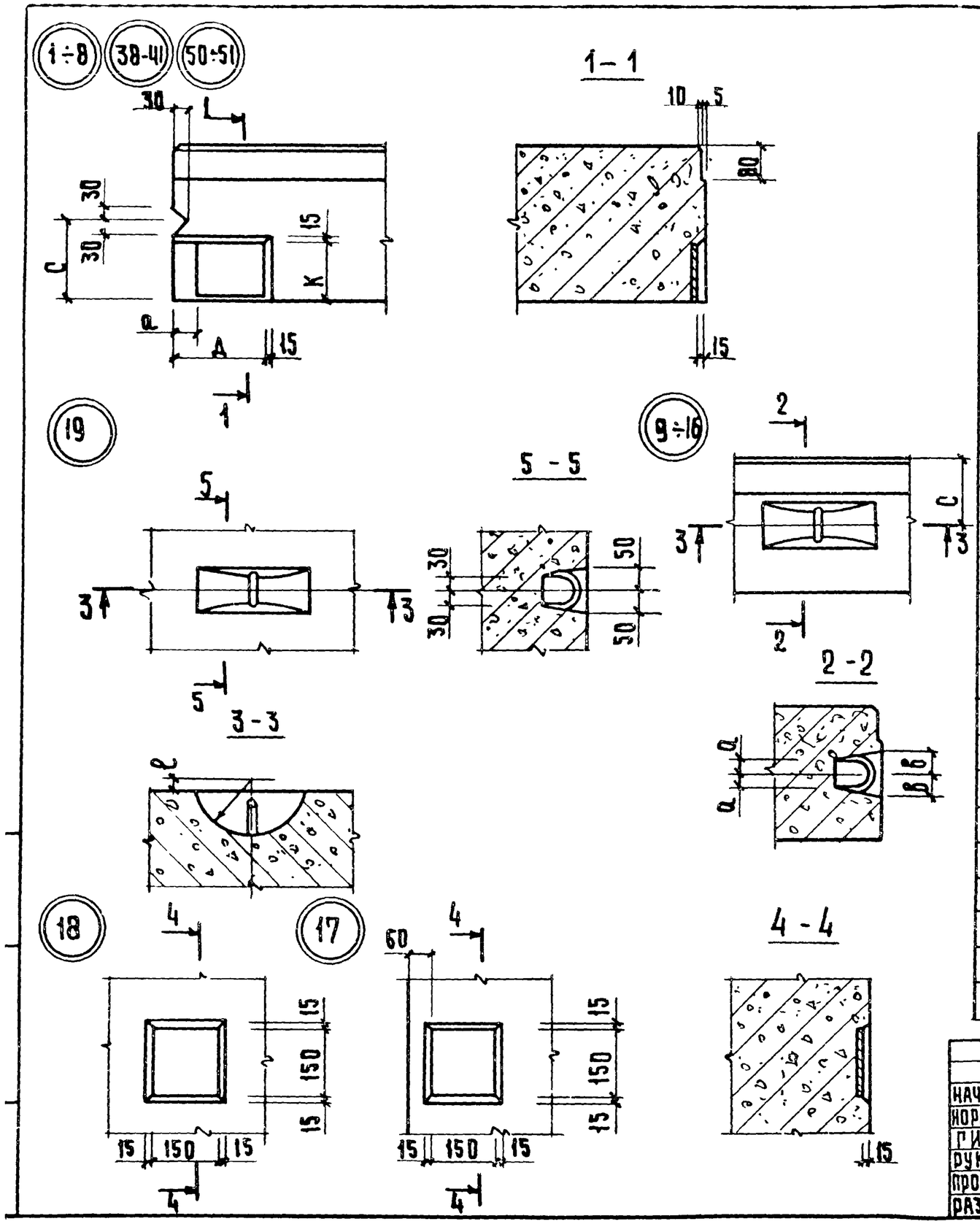

№ узла	С	К	А	а	в	е	R
1	125	130	200	50	—	—	—
2	150	130	200	50	—	—	—
3	175	130	200	50	—	—	—
4	200	130	200	50	—	—	—
5	125	130	250	50	—	—	—
6	150	130	250	50	—	—	—
7	175	130	250	50	—	—	—
8	200	130	250	50	—	—	—
9	125	—	—	30	50	30	125
10	150	—	—	30	50	30	125
11	175	—	—	30	50	30	125
12	200	—	—	30	50	30	125
13	125	—	—	40	65	30	150
14	150	—	—	40	65	30	150
15	175	—	—	40	65	30	150
16	200	—	—	40	65	30	150
19	—	—	—	—	—	0	90
38	—	80	145	45	—	—	—
39	—	80	145	45	—	—	—
40	—	80	145	45	—	—	—
41	—	80	145	45	—	—	—
50	125	130	200	—			
51	150	130	200	—			

НАЧ.ОТД	ВОЛЫНСКИЙ		19.03
НОРМОК.	МАРКИН		18.03
ГИП	ВАНЯН		18.03
РУК.ГР.	ШАНАУРОВА		18.03
ПРОВЕР.	ХОДОШ		18.03
РАЗРАБ.	СОКОЛОВА		18.03

1.020-1.5-6 0.0.0.0УО

Опалубочные узлы

СТАДИЯ	ЛИСТ	ЛИСТОВ
	1	3

ЦНИИЭП торгово-бытовых зданий и туристских комплексов

17535 4

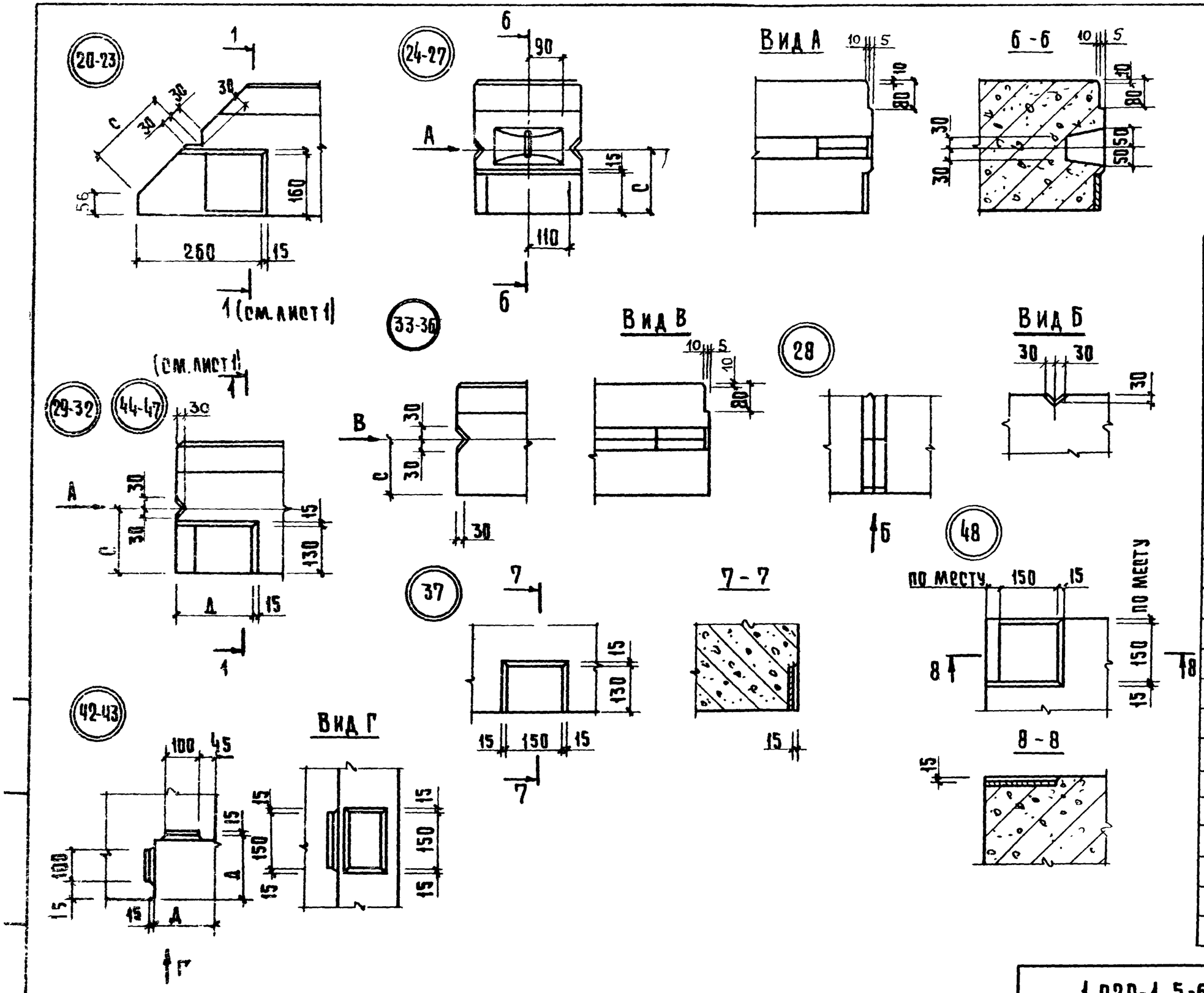

N узла	c	д
20	135	—
21	170	—
22	205	—
23	240	—
24	125	—
25	150	—
26	175	—
27	200	—
29	125	200
30	150	200
31	175	200
32	200	200
33	125	
34	150	
35	175	
36	200	
42	—	160
43	—	210
44	125	350
45	150	350
46	175	350
47	200	350

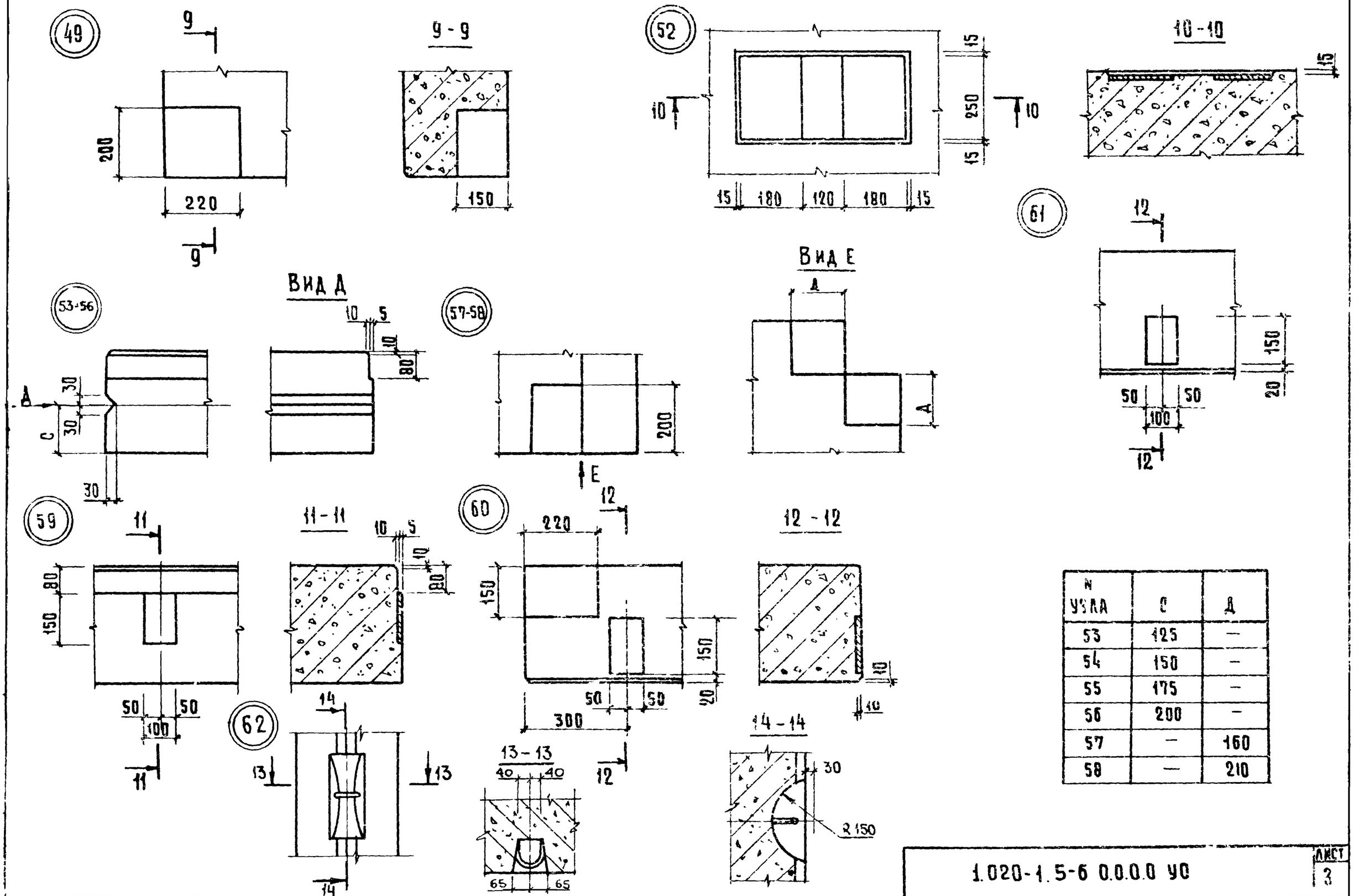

№ узла	С	Д
53	125	—
54	150	—
55	175	—
56	200	—
57	—	160
58	—	210

1.020-1.5-6 0.0.0.0 УС

Лист 3

17535 6

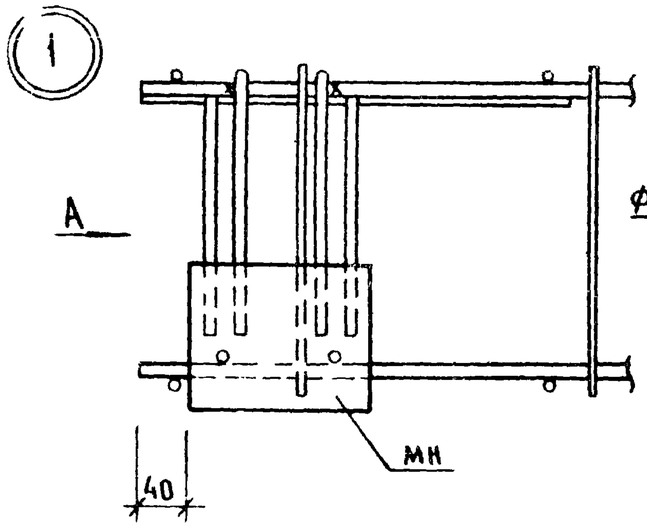

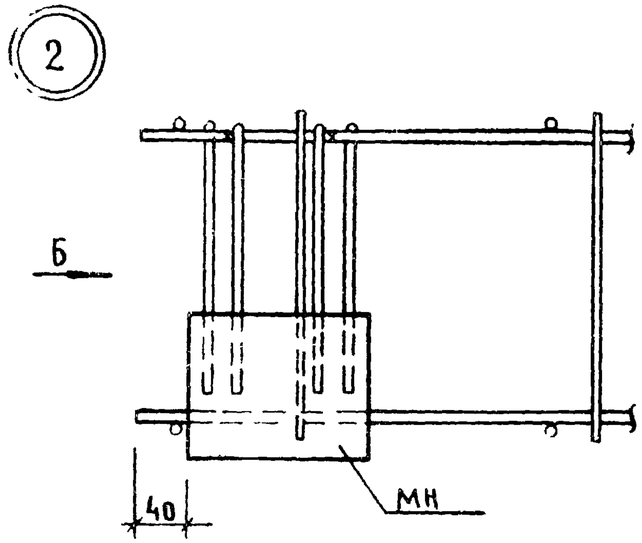

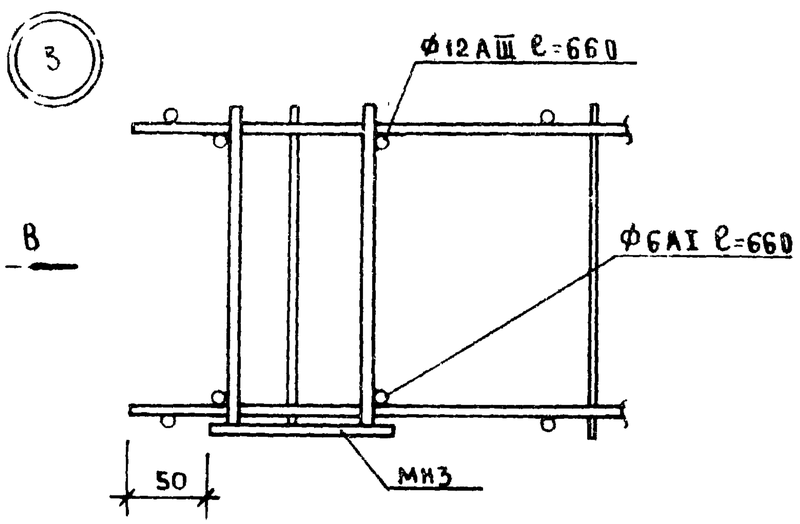

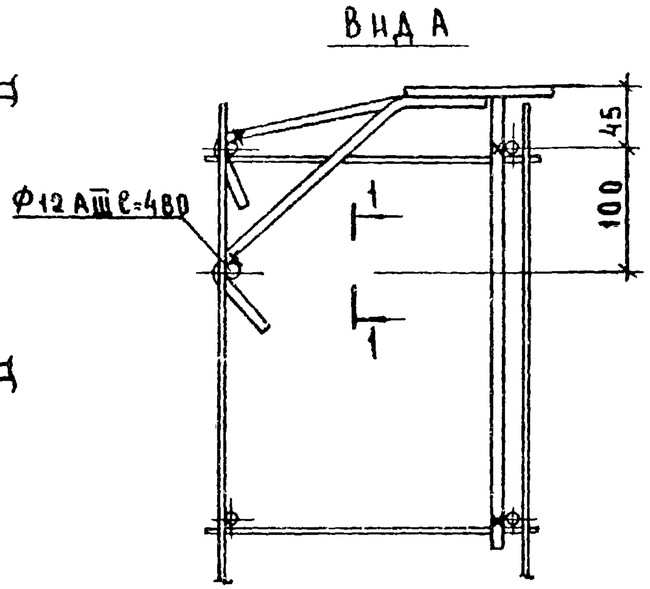

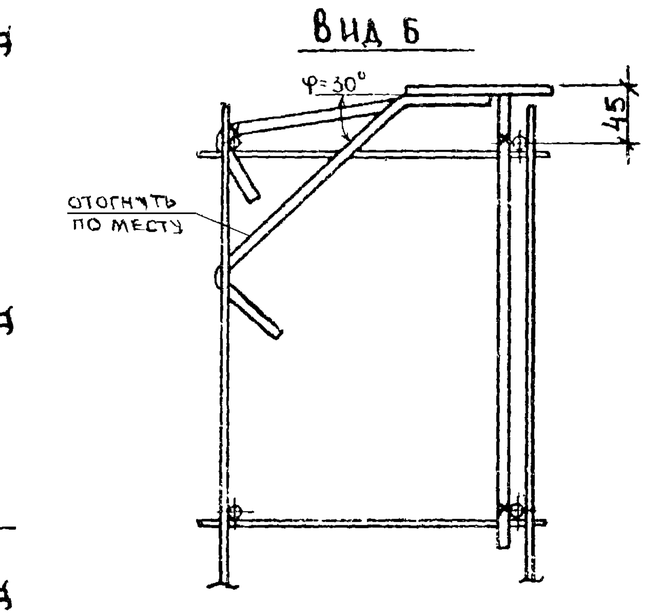

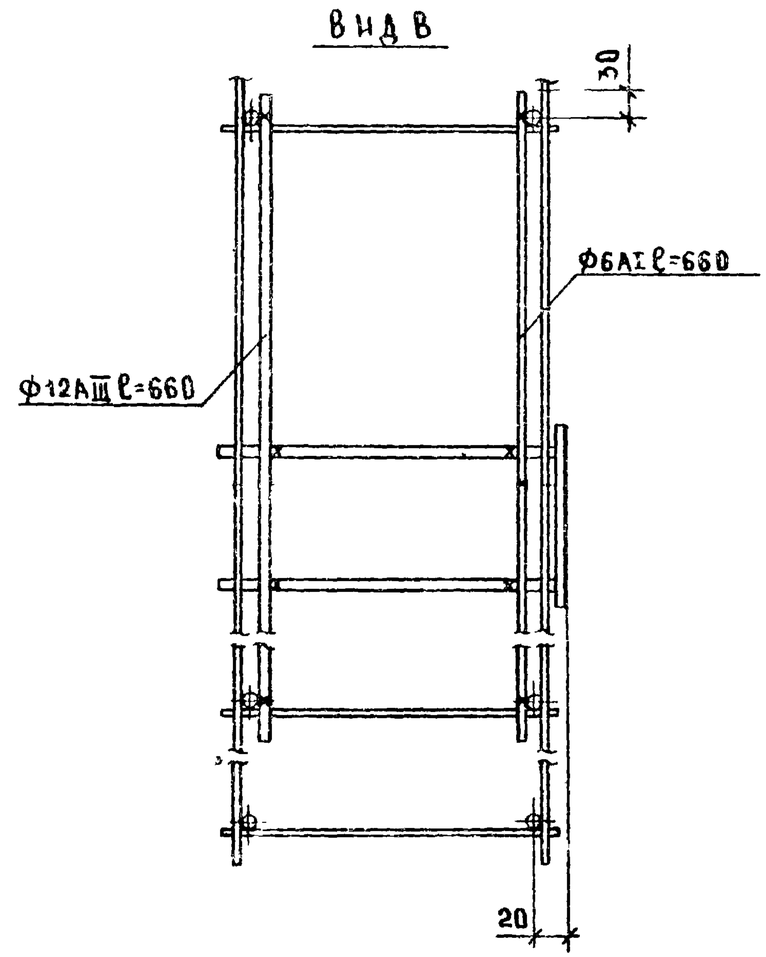

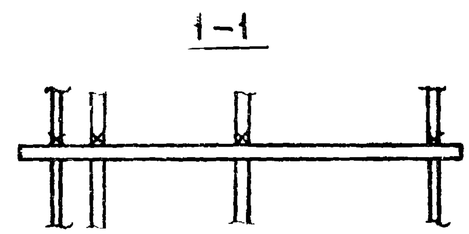

Стержни в местах пересечения, обозначенных знаком х, должны соединяться контактно-точечной сваркой.

НАЧ ОТД	ВОЛЫНСКИЙ		19 03	1.020-1.5-6 0.0.0-0 УА		
НОРМОКОН	МАРКИН		18 03	АРМАТУРНЫЕ УЗЛЫ	СТАДИЯ	ЛИСТ / ЛИСТОВ
ГИП	ВАНЯН		18 03			1 / 9
РУК. ГР.	ШАНАУРОВА		18 03		ЦНИИЭП торгово-бытовых зданий и туристских комплексов	
ПРОВЕР	ХОДОШ		18 03			
РАЗРАБ	СОКОЛОВА		18 03			

17535 7 Копировал Гаврилина

Формат 12

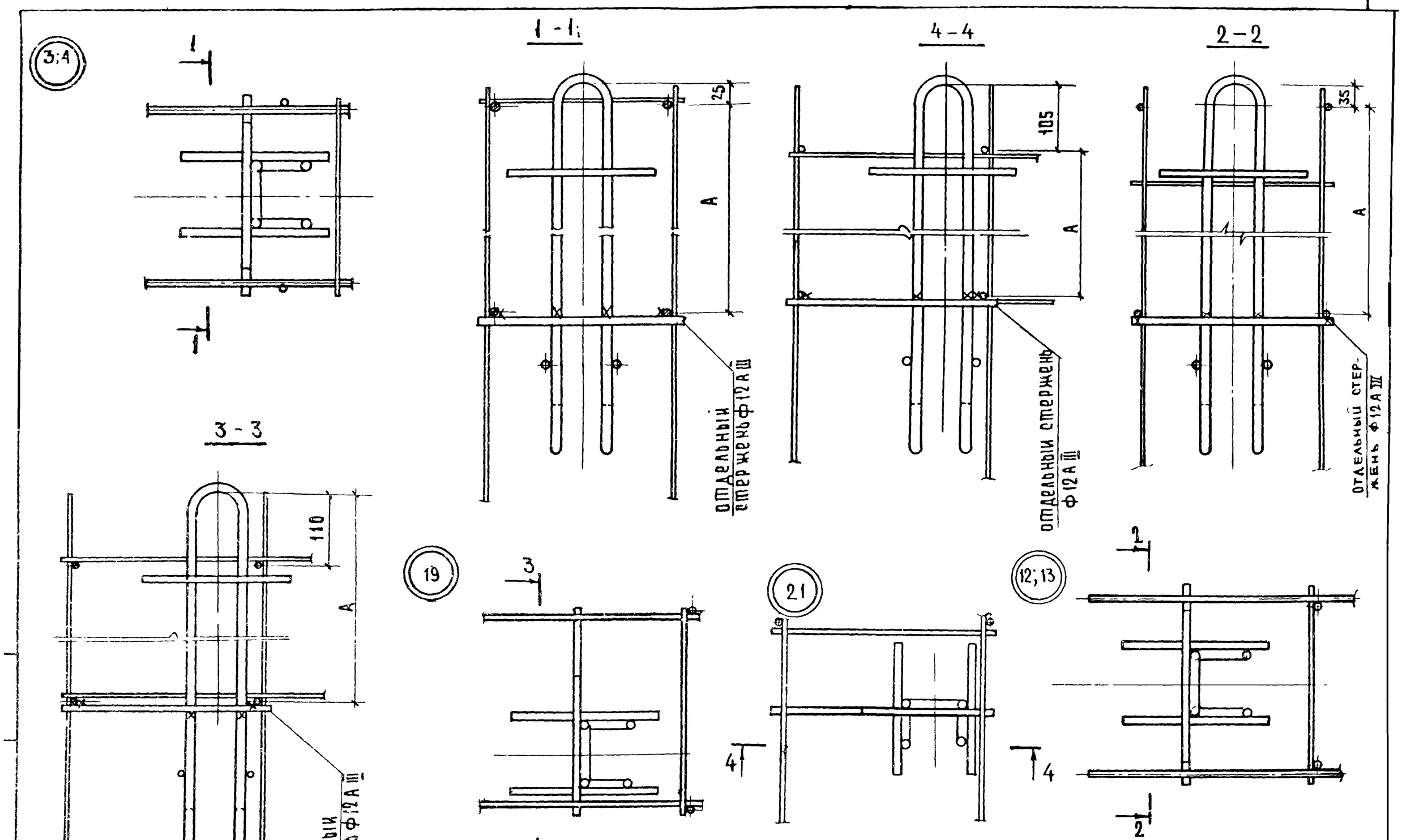

№ узла	3	4	12	13	19	21
A	300	600	300	600	200	500

Примечание см. на листе 1

1.020-15-6 0.0.0.0УА

Лист 2

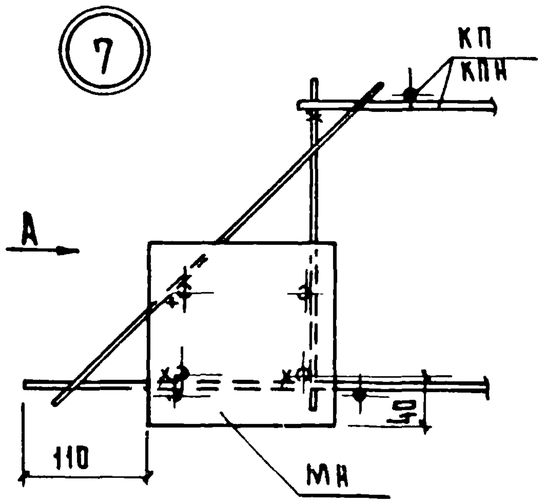

Вид А

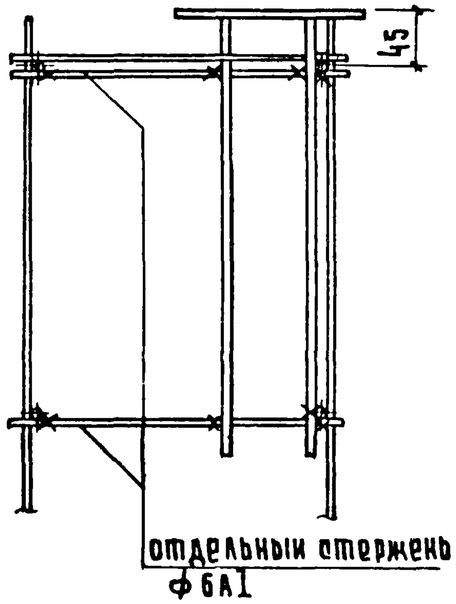

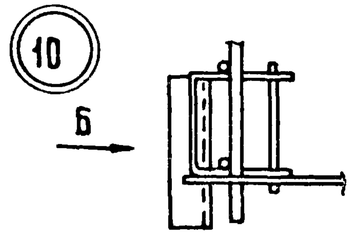

Вид Б

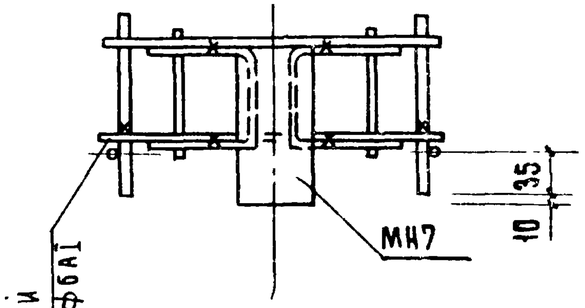

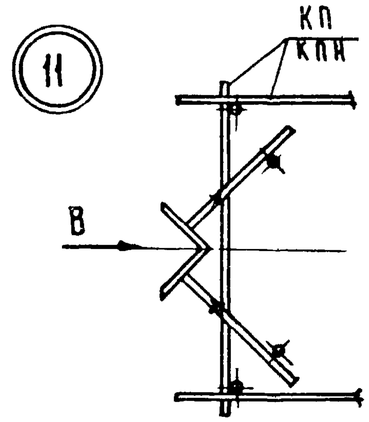

Вид В

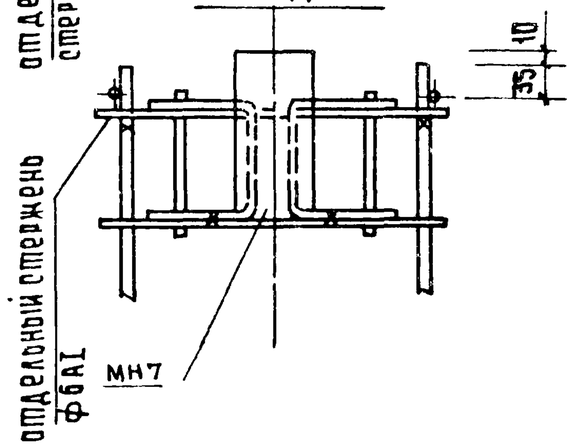

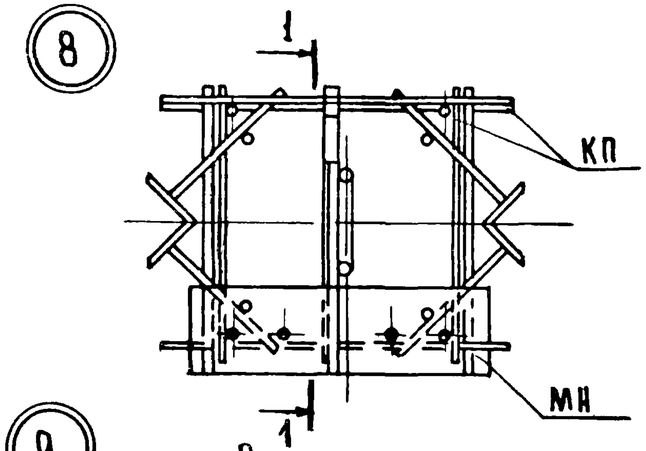

1-1

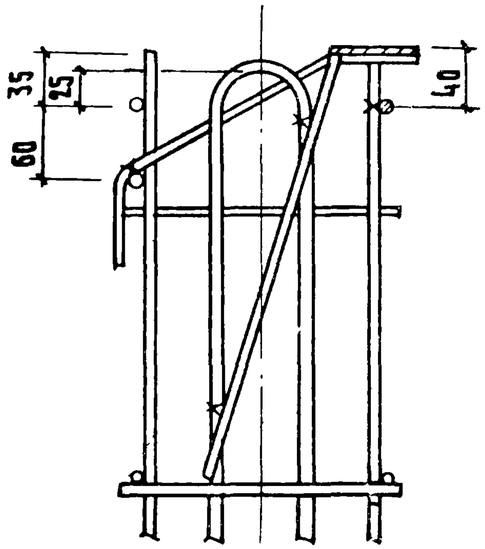

2-2

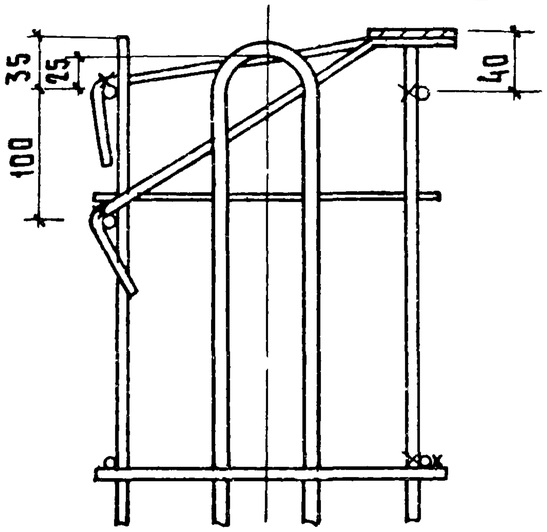

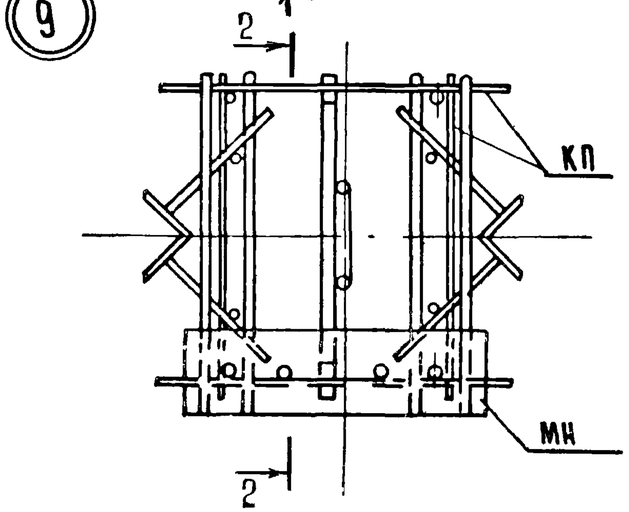

Примечание см на листе 1.

Инв № подл. | Подпись и дата | Взам. инв №

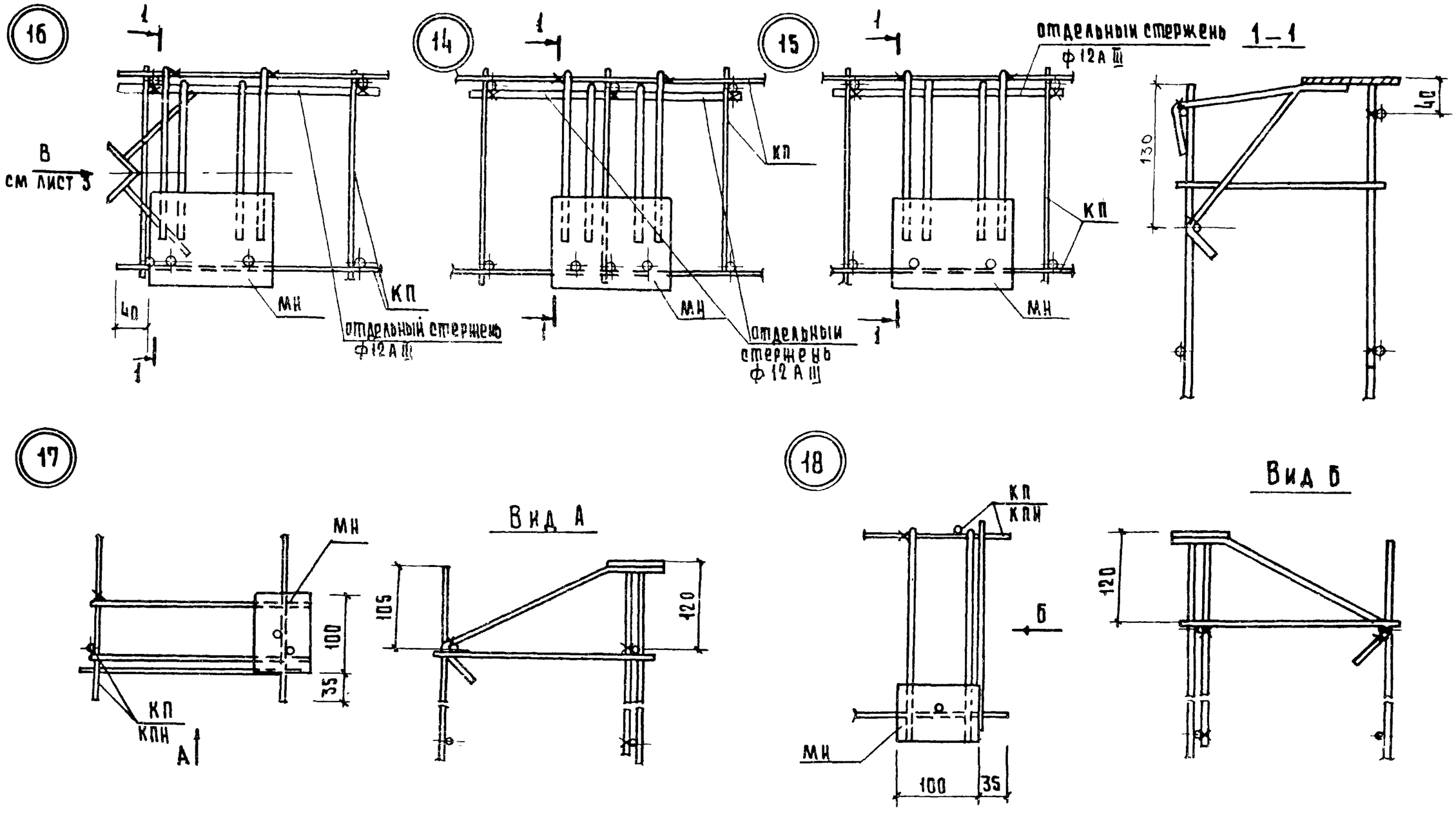

Примечание см на листе 1.

1.020-1.5-6 ООО ОУА	Лист 4

Копировал Гаврилина 11/53.5 10 Формат 12

Инв № подл | Подпись и дата | Взамен инв №

22

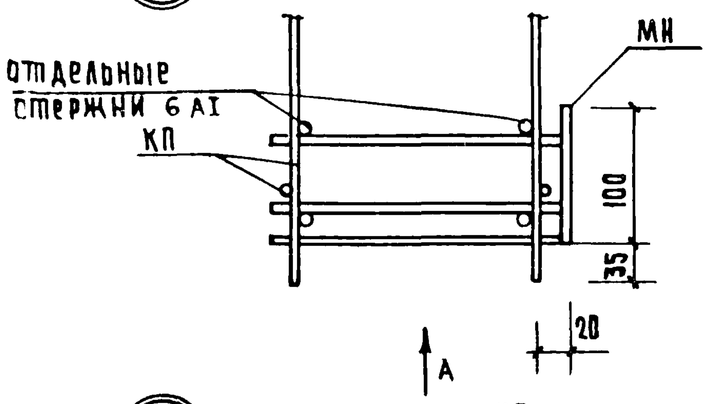

Вид А

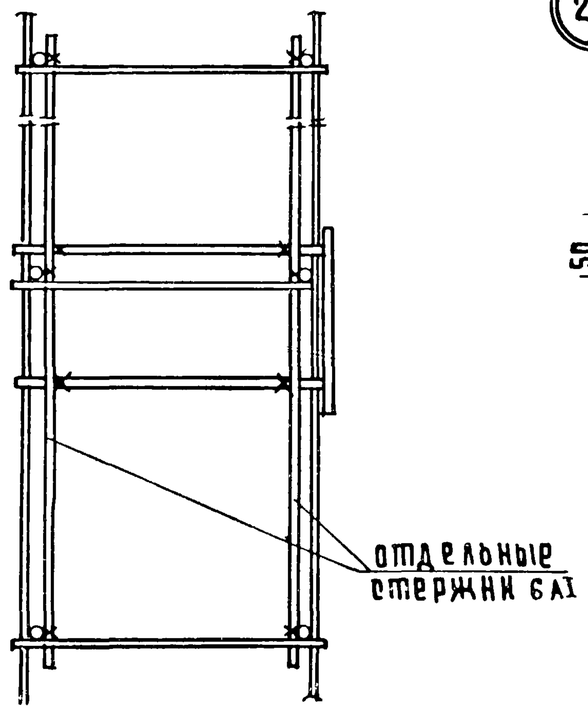

24

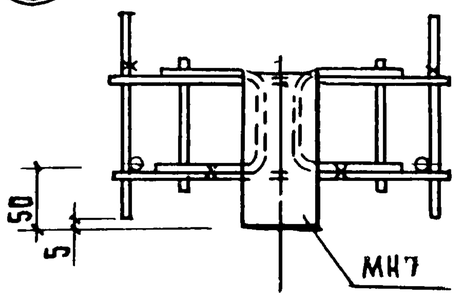

25

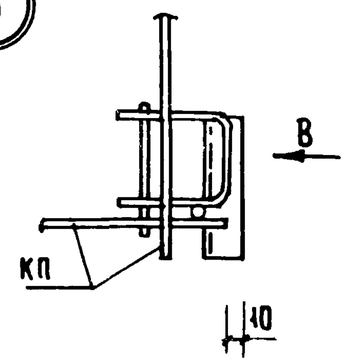

23

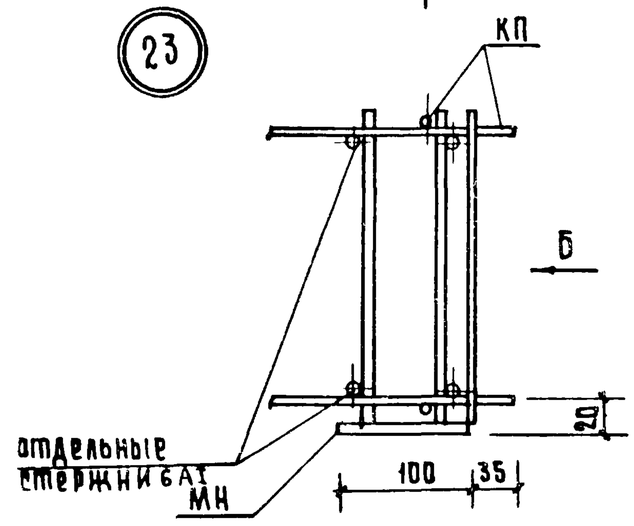

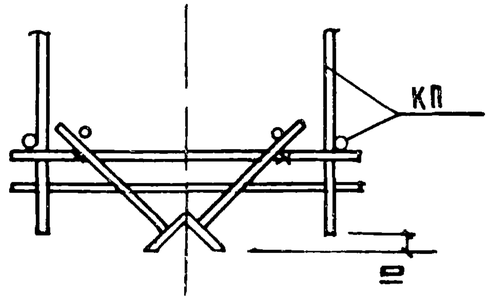

Вид В

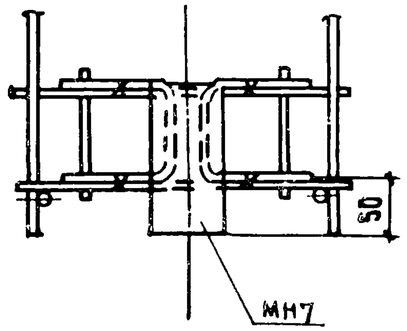

Вид Б

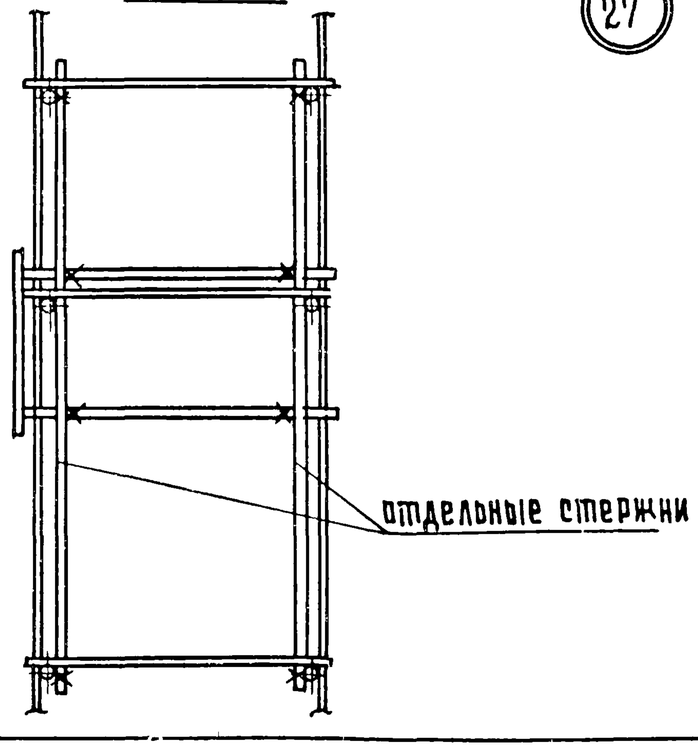

27

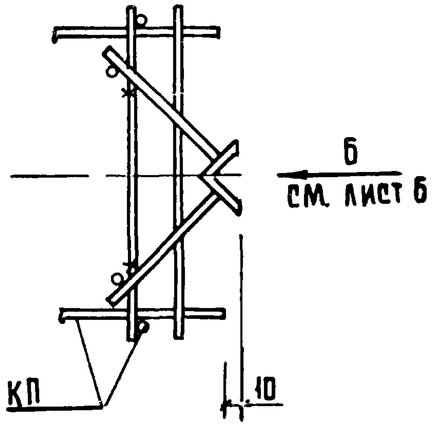

26

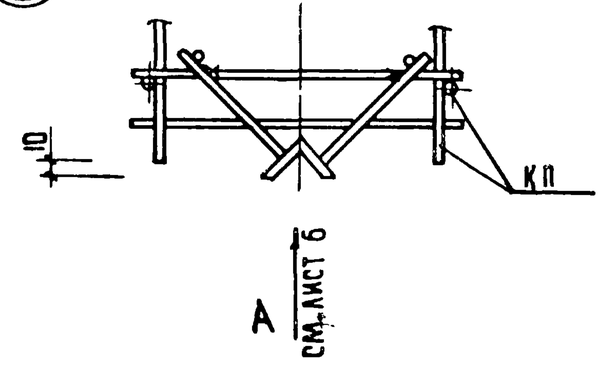

Примечание см. на листе 1.

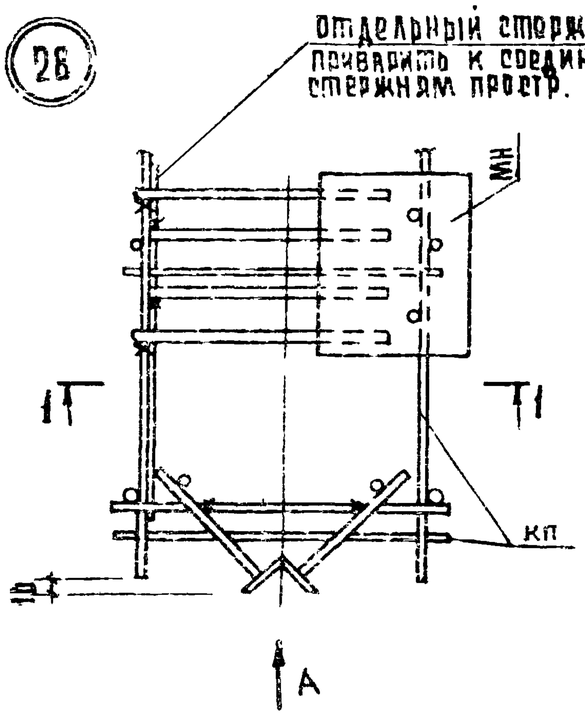

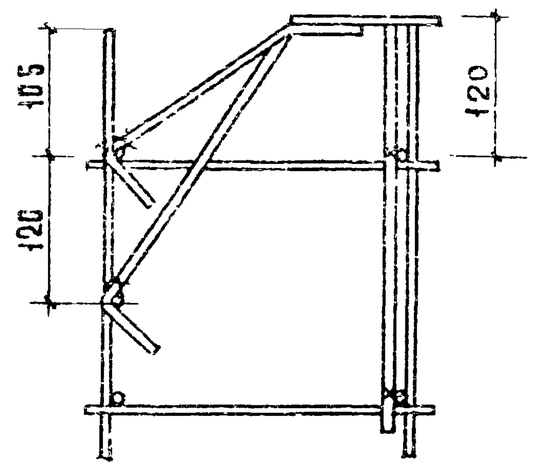

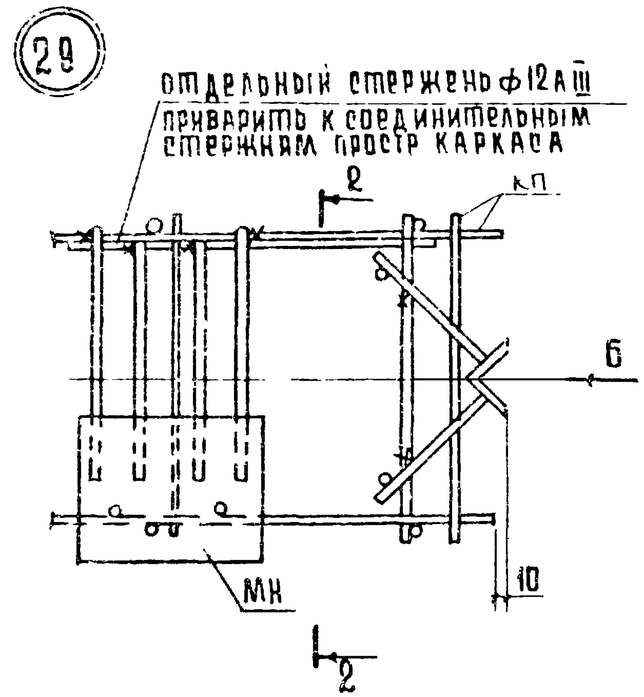

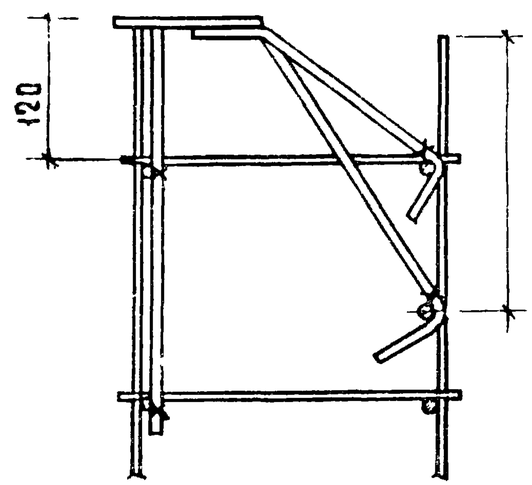

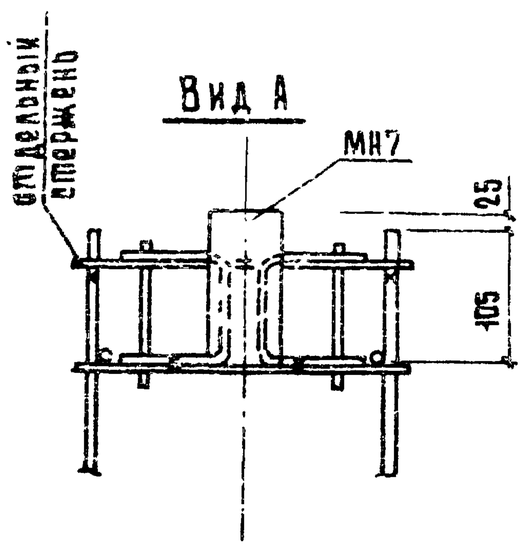

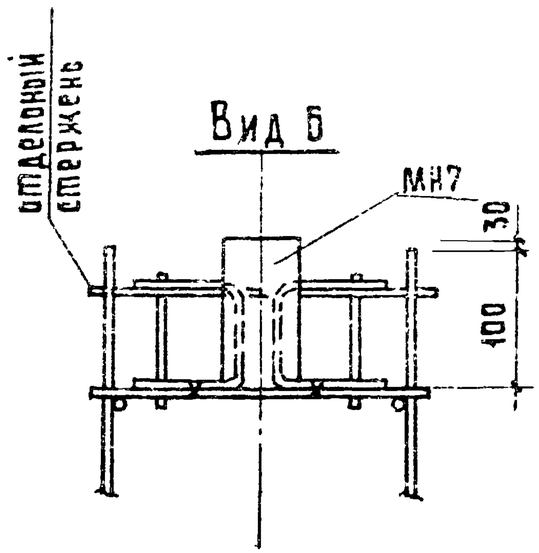

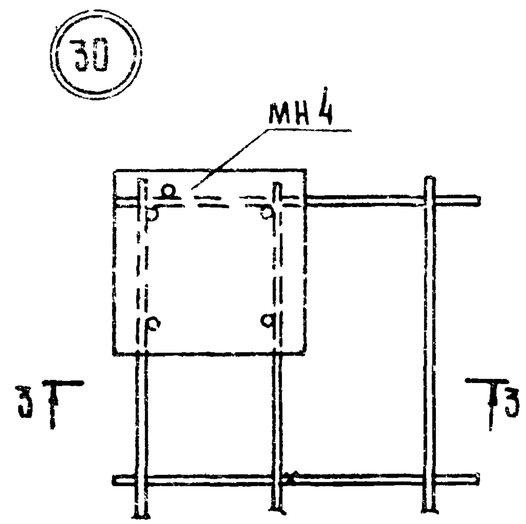

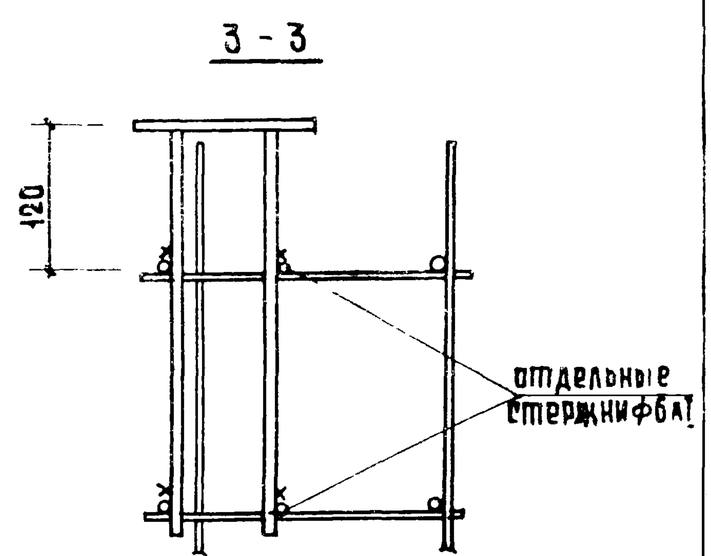

Примечание см на листе 1.

1.020-1.5-6 0.0.0.0 УА	Лист 6

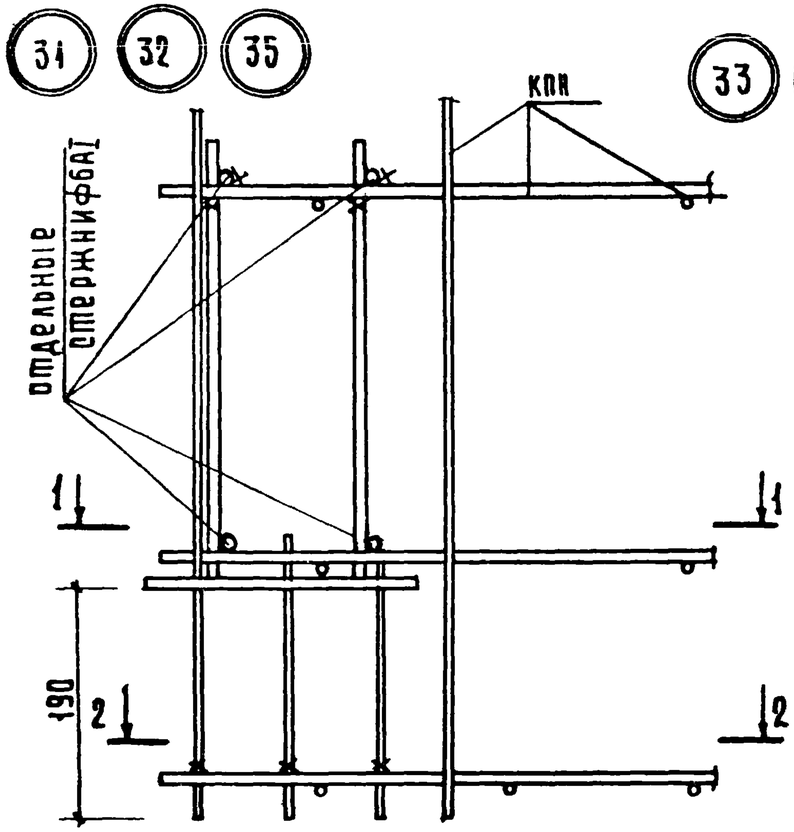

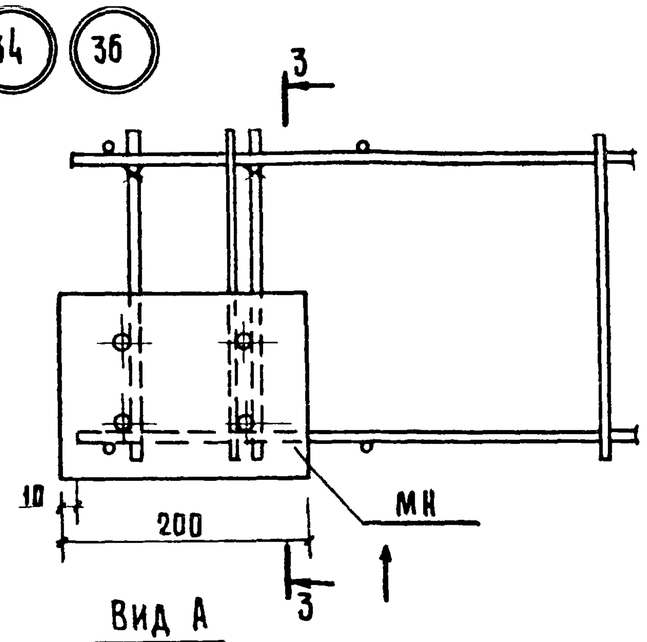

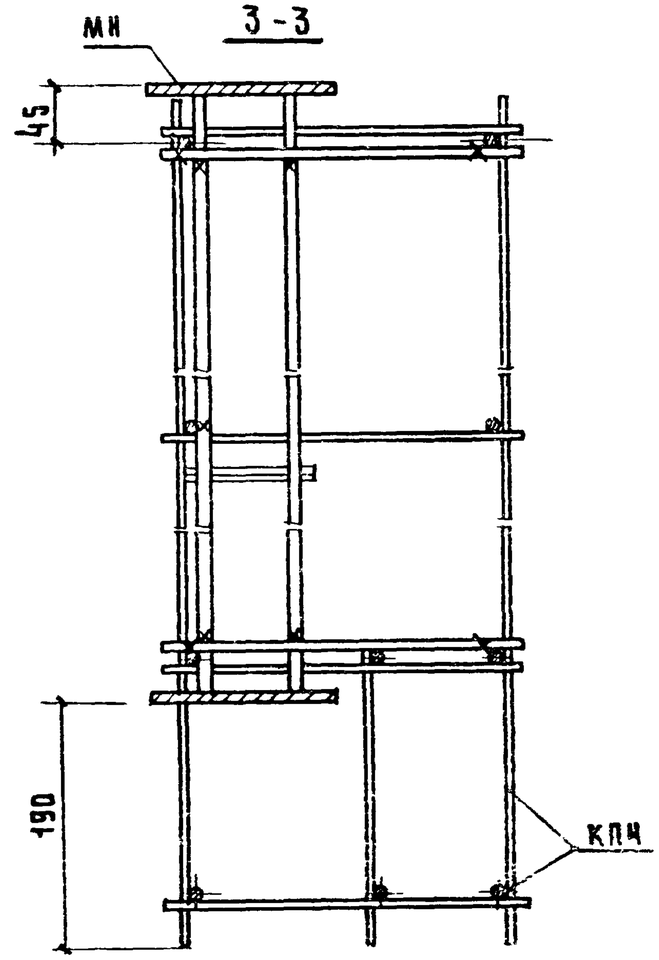

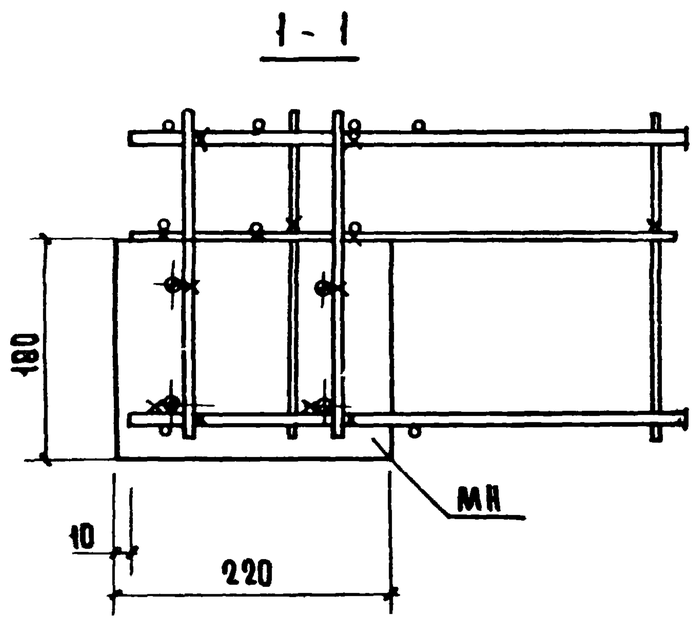

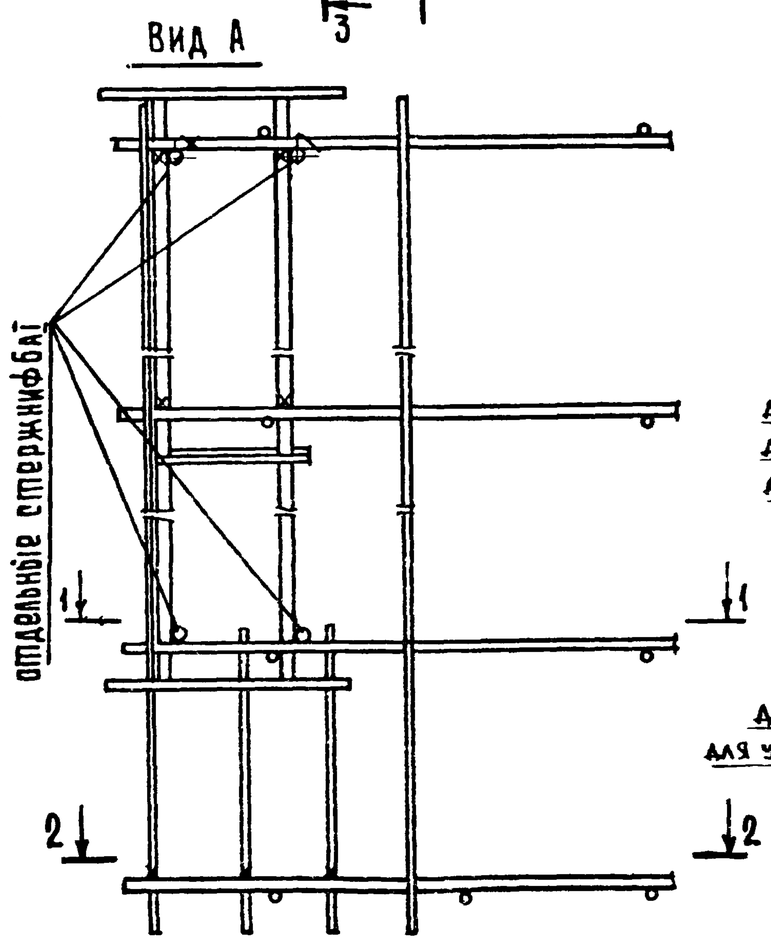

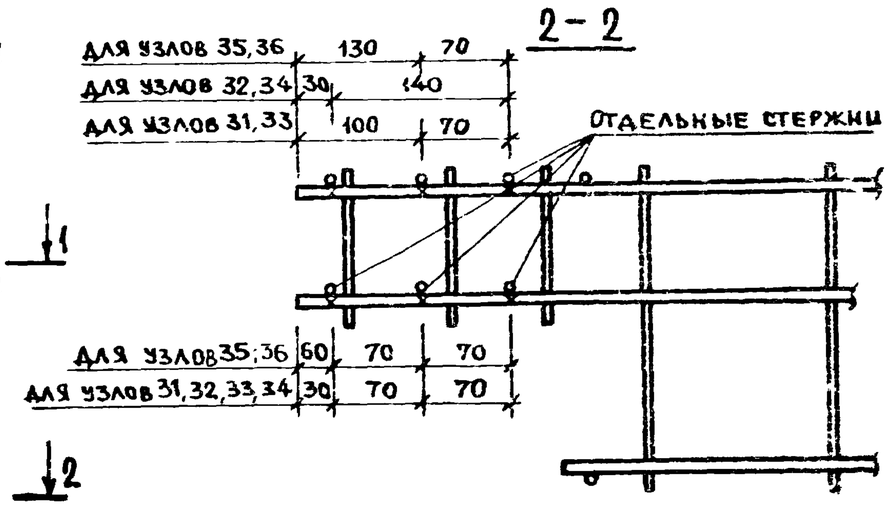

Примечание см. на листе 2

1.020-1.5-6 0.0.0.0 УА	Лист 7

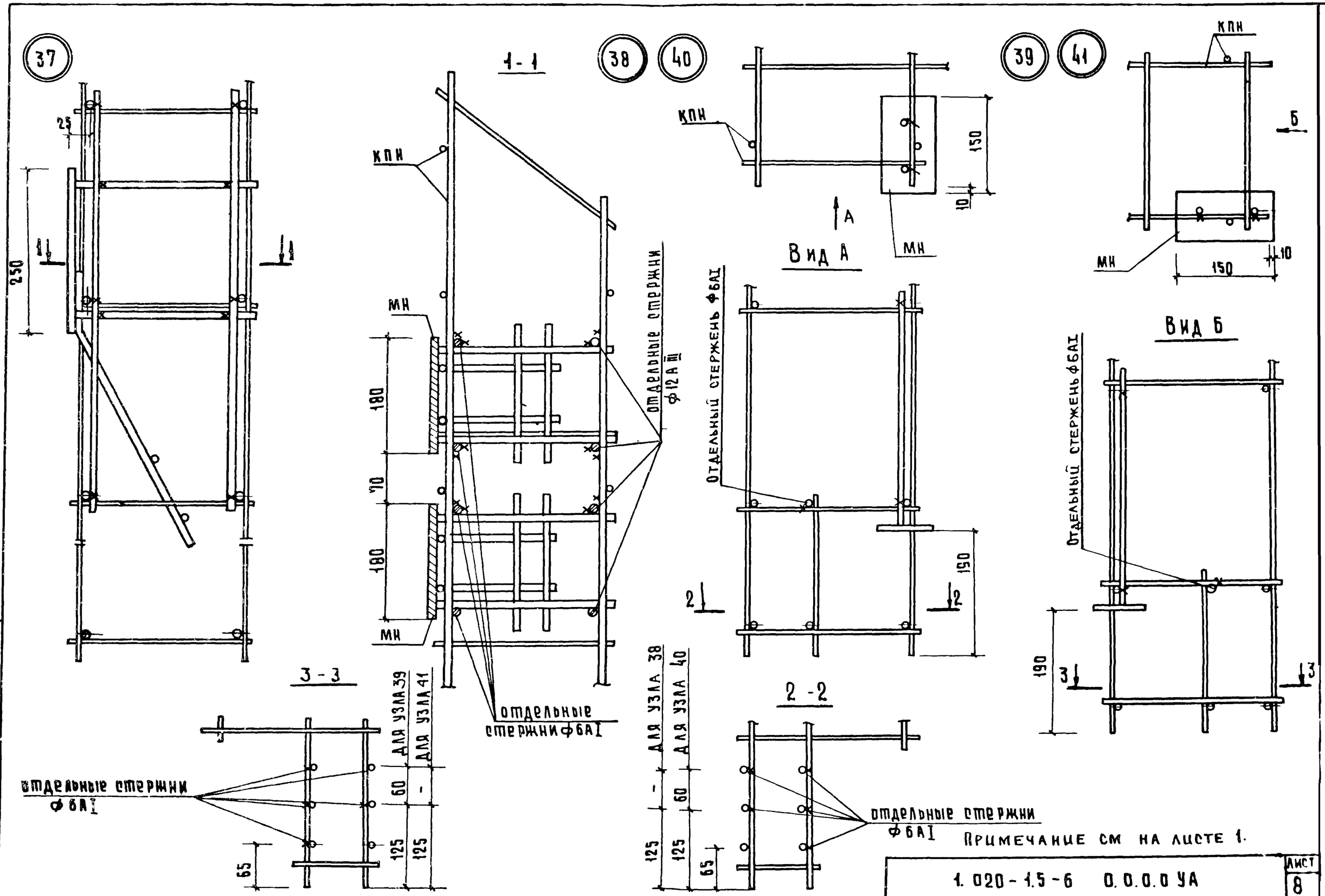

Примечание см на листе 1.

1.020-1.5-6 0.0.0.0 УА	Лист 8

Инв № подл | Подпись и дата | Взам инв №

Копировал Гаврилина 17535 14 Формат 12

42

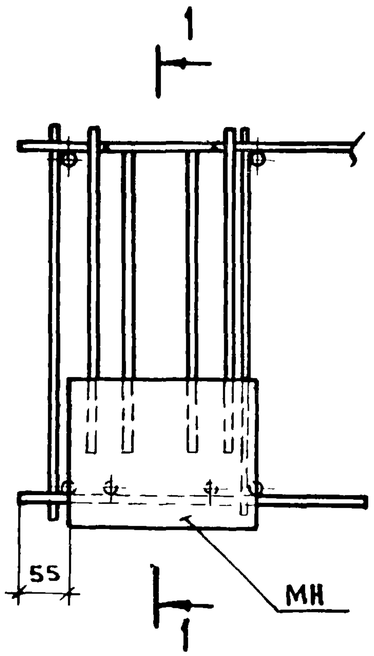

1 – 1

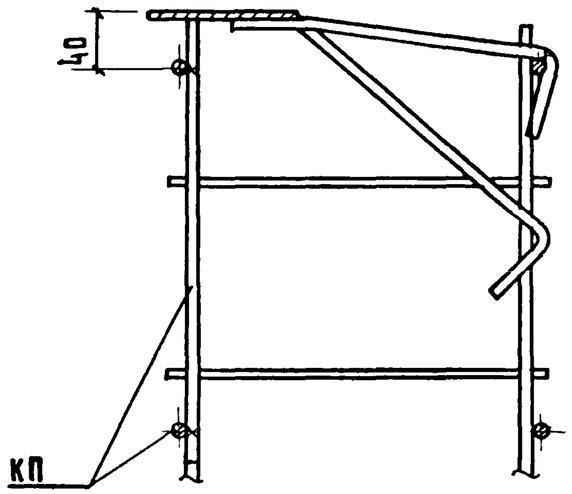

43

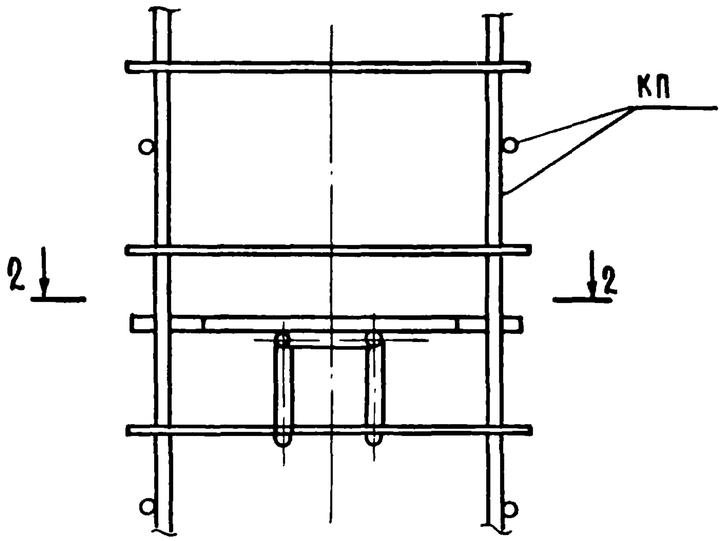

2 - 2

44

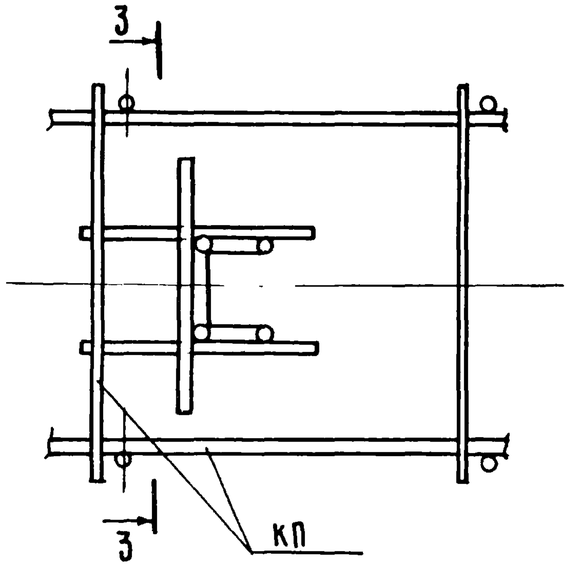

3 - 3

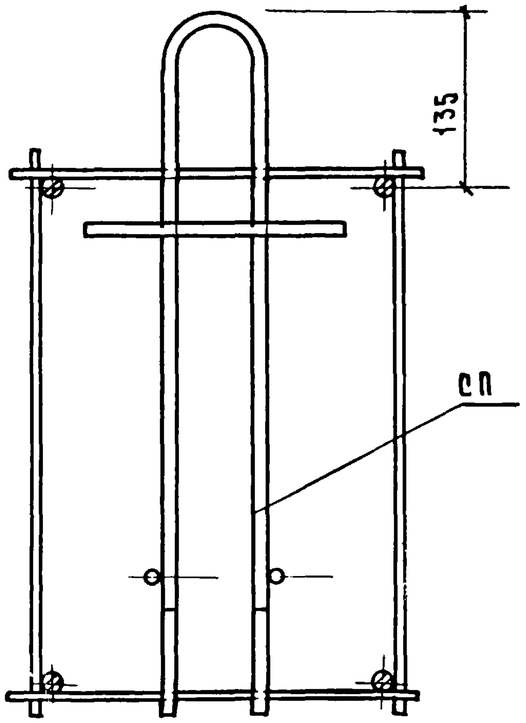

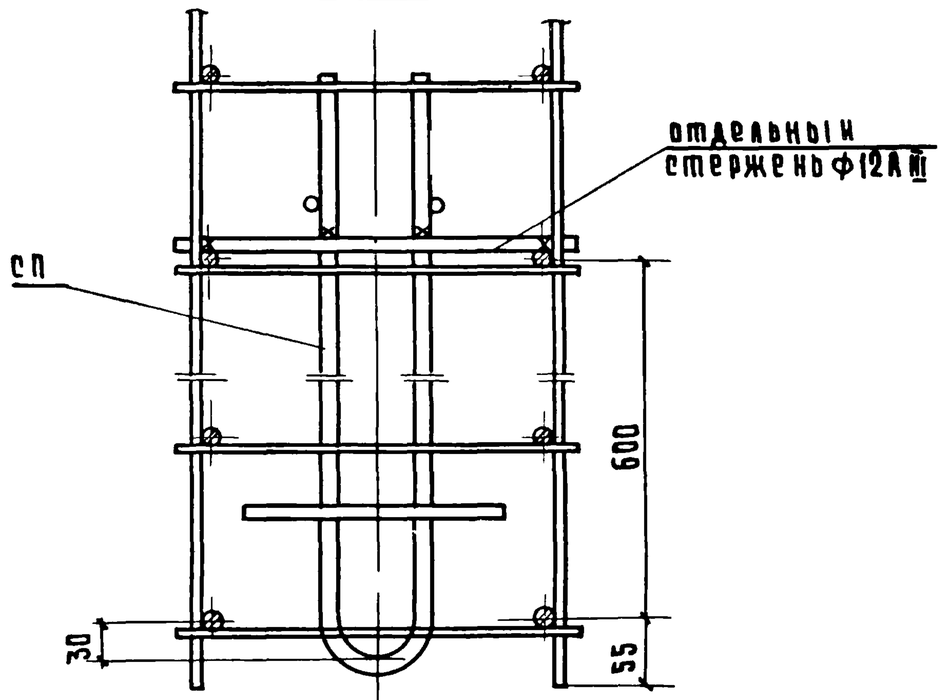

Примечание см. на листе 1.