ТИПОВАЯ ДОКУМЕНТАЦИЯ НА СТРОИТЕЛЬНЫЕ СИСТЕМЫ И ИЗДЕЛИЯ ЗДАНИЙ И СООРУЖЕНИЙ

СЕРИЯ 1.020-1

КОНСТРУКЦИИ КАРКАСА МЕЖВИДОВОГО ПРИМЕНЕНИЯ ДЛЯ МНОГОЭТАЖНЫХ ОБЩЕСТВЕННЫХ И ПРОИЗВОДСТВЕННЫХ ЗДАНИЙ (НА ОСНОВЕ СЕРИЙ ИИ-04)

ВЫПУСК 2-3

КОЛОННЫ СЕЧЕНИЕМ 400×400мм. ОПАЛУБОЧНЫЕ ЧЕРТЕЖИ И АРМИРОВАНИЕ

РАБОЧИЕ ЧЕРТЕЖИ

17515
ЦЕНА 7-03

Копировал Вишневская Формат 12

ЦЕНТРАЛЬНЫЙ ИНСТИТУТ ТИПОВОГО ПРОЕКТИРОВАНИЯ
ГОССТРОЯ СССР
Москва, А-445, Смольная ул., 22
Сдано в печать 12 1985 года
Заказ № 4036 Тираж 1270 экз.

ТИПОВАЯ ДОКУМЕНТАЦИЯ НА СТРОИТЕЛЬНЫЕ СИСТЕМЫ И ИЗДЕЛИЯ ЗДАНИЙ И СООРУЖЕНИЙ

СЕРИЯ 1.020-1

КОНСТРУКЦИИ КАРКАСА МЕЖВИДОВОГО ПРИМЕНЕНИЯ ДЛЯ МНОГОЭТАЖНЫХ ОБЩЕСТВЕННЫХ И ПРОИЗВОДСТВЕННЫХ ЗДАНИЙ (НА ОСНОВЕ СЕРИИ ИИ-04)

ВЫПУСК 2-3

КОЛОННЫ СЕЧЕНИЕМ 400×400мм. ОПАЛУБОЧНЫЕ ЧЕРТЕЖИ И АРМИРОВАНИЕ.

РАБОЧИЕ ЧЕРТЕЖИ

РАЗРАБОТАНЫ

ЦНИИЗП торгово-бытовых зданий и туристских комплексов

Гл. инженер ин-та В Лепский
Нач. отдела Б.Волынский
Гл. инж. пр-та И Пригорев
Гл. технолог Г. Кац

ГИПРОСТРОММАШ

Гл. инженер ин-та Н Гузенко
Гл. технолог отдела армат. работ М Соломович

ЦНИИПРОМЗДАНИЙ

Гл. инженер ин-та И. Петров
Нач. отдела Э.Кодыш

НИИЖБ ГОССТРОЯ СССР

Зам. директора ин-та Н. Коровин
Рук. лаборатории А. Васильев
Ст. научн. сотрудник Ю. Быченков

Утверждены и введены в действие с 01.01.82г
Постановление Госстроя СССР от 16.11.81г N 190

N п/п	Обозначение	Наименование	Стр	Примечание
1		Содержание	2-15	
2	1.020-1.2-00ПЗ	Пояснительная записка	16-20	
3	1.020-1.2-3 01	Колонна 1КВ	21	1КВ 4.33 - 20
		"		1КВ 4.36 - 20
		"		1КВ 4.36 - 36
		"		1КВ 4.48 - 19
		"		1КВ 4.48 - 35
4	1.020-1.2-3 02	Колонна 2КВ	22-35	2КВД 4.33-1.19
		"		2КВД 4.33-2.19
		"		2КВД 4.36-1.19
		"		2КВД 4.36-1.36
		"		2КВД 4.36-2.19
		"		2КВД 4.36-2.36
		"		2КВД 4.36-3.19
		"		2КВД 4.36-3.23
		"		2КВД 4.36-3.36
		"		2КВД 4.36-4.19
		"		2КВД 4.36-4.23
		"		2КВД 4.36-4.36
		"		2КВД 4.42-1.18
		"		2КВД 4.42-1.36
		"		2КВД 4.42-1.40
		"		2КВД 4.42-2.18
		"		2КВД 4.42-2.36
		"		2КВД 4.42-2.40
		"		2КВД 4.42-3.18
		"		2КВД 4.42-3.23
		"		2КВД 4.42-3.36
		"		2КВД 4.42-3.40
		"		2КВД 4.42-4.18
		"		2КВД 4.42-4.23
		"		2КВД 4.42-4.29
		"		2КВД 4.42-4.36
		"		2КВД 4.42-4.40
		"		2КВД 4.48-1.18
		"		2КВД 4.48-1.35
		"		2КВД 4.48-1.40
		"		2КВД 4.48-2.18
		"		2КВД 4.48-2.35

N п/п	Обозначение	Наименование	Стр	Примечание
		Колонна 2КВ		2КВД 4.48-2.40
		"		2КВД 4.48-3.18
		"		2КВД 4.48-3.35
		"		2КВД 4.48-3.40
		"		2КВД 4.48-4.23
		"		2КВД 4.48-4.26
		"		2КВД 4.48-4.35
		"		2КВД 4.48-4.40
		"		2КВО 4.33-1.19
		"		2КВО 4.33-2.19
		"		2КВО 4.36-1.19
		"		2КВО 4.36-1.36
		"		2КВО 4.36-2.19
		"		2КВО 4.36-2.36
		"		2КВО 4.36-3.19
		"		2КВО 4.36-3.23
		"		2КВО 4.36-3.36
		"		2КВО 4.36-4.19
		"		2КВО 4.36-4.23
		"		2КВО 4.36-4.36
		"		2КВО 4.42-1.18
		"		2КВО 4.42-1.36
		"		2КВО 4.42-1.40
		"		2КВО 4.42-2.18
		"		2КВО 4.42-2.36
		"		2КВО 4.42-2.40
		"		2КВО 4.42-3.18
		"		2КВО 4.42-3.23
		"		2КВО 4.42-3.36
		"		2КВО 4.42-3.40
		"		2КВО 4.42-4.18
		"		2КВО 4.42-4.23
		"		2КВО 4.42-4.36
		"		2КВО 4.42-4.40
		"		2КВО 4.48-1.18
		"		2КВО 4.48-1.35
		"		2КВО 4.48-1.40
		"		2КВО 4.48-2.18
		"		2КВО 4.48-2.35
		"		2КВО 4.48-2.40

Инв. N подл. | Подпись и дата | Взам. инв. N

N п/п	Обозначение	Наименование	Стр.	Примечание
		Колонна 2КВ		2КВО 4.48-3.18
		"		2КВО 4.48-3.35
		"		2КВО 4.48-3.40
		"		2КВО 4.48-4.23
		"		2КВО 4.48-4.26
		"		2КВО 4.48-4.35
		"		2КВО 4.48-4.40
		"		2КВ 4.33- 19
		"		2КВ 4.36- 19
		"		2КВ 4.42- 18
		"		2КВ 4.48- 18
		"		2КВ 4.48- 23
5	1.020-1.2-3 03	**Колонна 3КВ**	36-51	3КВД 4.28-1.19
		"		3КВД 4.33-1.19
		"		3КВД 4.33-2.19
		"		3КВД 4.33-2.23
		"		3КВД 4.36-1.19
		"		3КВД 4.36-1.36
		"		3КВД 4.36-2.19
		"		3КВД 4.36-2.23
		"		3КВД 4.36-2.36
		"		3КВД 4.36-3.23
		"		3КВД 4.36-3.30
		"		3КВД 4.36-3.36
		"		3КВД 4.36-4.23
		"		3КВД 4.36-4.28/35
		"		3КВД 4.36-4.36
		"		3КВД 4.42-1.18
		"		3КВД 4.42-1.40
		"		3КВД 4.42-1.44
		"		3КВД 4.42-2.18
		"		3КВД 4.42-2.23
		"		3КВД 4.42-2.40
		"		3КВД 4.42-2.44
		"		3КВД 4.42-3.23
		"		3КВД 4.42-3.29
		"		3КВД 4.42-3.40
		"		3КВД 4.42-3.44
		"		3КВД 4.42-4.23
		"		3КВД 4.42-4.27/35

N п/п	Обозначение	Наименование	Стр.	Примечание
		Колонна 3КВ		3КВД 4.42-4.40
		"		3КВД 4.42-4.44
		"		3КВД 4.48-1.18
		"		3КВД 4.48-1.35
		"		3КВД 4.48-1.40
		"		3КВД 4.48-1.44
		"		3КВД 4.48-2.23
		"		3КВД 4.48-2.35
		"		3КВД 4.48-2.40
		"		3КВД 4.48-2.44
		"		3КВД 4.48-3.23
		"		3КВД 4.48-3.26
		"		3КВД 4.48-3.35
		"		3КВД 4.48-3.40
		"		3КВД 4.48-3.44
		"		3КВД 4.48-4.26
		"		3КВД 4.48-4.26/34
		"		3КВД 4.48-4.35
		"		3КВД 4.48-4.40
		"		3КВД 4.48-4.44
		"		3КВО 4.28-1.19
		"		3КВО 4.33-1.19
		"		3КВО 4.33-2.19
		"		3КВО 4.33-2.23
		"		3КВО 4.36-1.19
		"		3КВО 4.36-1.36
		"		3КВО 4.36-2.19
		"		3КВО 4.36-2.23
		"		3КВО 4.36-2.36
		"		3КВО 4.36-3.23
		"		3КВО 4.36-3.30
		"		3КВО 4.36-3.36
		"		3КВО 4.36-4.23
		"		3КВО 4.36-4.28/35
		"		3КВО 4.36-4.36
		"		3КВО 4.42-1.18
		"		3КВО 4.42-1.40
		"		3КВО 4.42-1.44
		"		3КВО 4.42-2.18
		"		3КВО 4.42-2.23

Инв. № подл. | Подпись и дата | Взам. инв. №

N п/п	Обозначение	Наименование	Стр.	Примечание
		Колонна 3КВ		3КВД 4.42-2.40
		"		3КВД 4.42-2.44
		"		3КВД 4.42-3.23
		"		3КВД 4.42-3.29
		"		3КВД 4.42-3.40
		"		3КВД 4.42-3.44
		"		3КВД 4.42-4.23
		"		3КВД 4.42-4.27/35
		"		3КВД 4.42-4.40
		"		3КВД 4.42-4.44
		"		3КВД 4.48-1.18
		"		3КВД 4.48-1.35
		"		3КВД 4.48-1.40
		"		3КВД 4.48-1.44
		"		3КВД 4.48-2.23
		"		3КВД 4.48-2.35
		"		3КВД 4.48-2.40
		"		3КВД 4.48-2.44
		"		3КВД 4.48-3.23
		"		3КВД 4.48-3.26
		"		3КВД 4.48-3.35
		"		3КВД 4.48-3.40
		"		3КВД 4.48-3.44
		"		3КВД 4.48-4.26
		"		3КВД 4.48-4.26/34
		"		3КВД 4.48-4.35
		"		3КВД 4.48-4.40
		"		3КВД 4.48-4.44
		"		3КВ 4.28- 19
		"		3КВ 4.33- 19
		"		3КВ 4.36- 19
		"		3КВ 4.36- 23
		"		3КВ 4.36- 28/35
		"		3КВ 4.42- 18
		"		3КВ 4.42- 23
		"		3КВ 4.48- 18
		"		3КВ 4.48- 23
		"		3КВ 4.48- 26

N п/п	Обозначение	Наименование	Стр	Примечание
6	1.020-1.2-3 04	Колонна 4КВ	52-53	4КВД 4.28-1.19
		"		4КВД 4.28-1.29
		"		4КВО 4.28-1.19
		"		4КВО 4.28-1.29
		"		4КВ 4.28- 19
7	1.020-1.2-3 05	Колонна 5КВ	54-55	5КВД 4.28-1.24
		"		5КВД 4.28-1.29
		"		5КВО 4.28-1.24
		"		5КВО 4.28-1.29
		"		5КВ 4.28- 24
8	1.020-1.2-3 06	Колонна 2КС	56 64	2КСД 4.42-1.20
		"		2КСД 4.42-1.24
		"		2КСД 4.42-1.40
		"		2КСД 4.42-1.44
		"		2КСД 4.42-2.24
		"		2КСД 4.42-2.29
		"		2КСД 4.42-2.29/37
		"		2КСД 4.42-2.40
		"		2КСД 4.42-2.44
		"		2КСД 4.42-3.40
		"		2КСД 4.42-3.44
		"		2КСД 4.42-4.40
		"		2КСД 4.42-4.44
		"		2КСД 4.48-1.24
		"		2КСД 4.48-1.40
		"		2КСД 4.48-1.44
		"		2КСД 4.48-2.28
		"		2КСД 4.48-2.30/37
		"		2КСД 4.48-2.40
		"		2КСД 4.48-2.44
		"		2КСО 4.42-1.20
		"		2КСО 4.42-1.24
		"		2КСО 4.42-1.40
		"		2КСО 4.42-1.44
		"		2КСО 4.42-2.24
		"		2КСО 4.42-2.29
		"		2КСО 4.42-2 29/37
		"		2КСО 4.42-2.40
		"		2КСО 4.42-2.44
		"		2КСО 4.42-3.40
		"		2КСО 4.42-3.44
		"		2КСО 4.42-4 40

Инв.№ подл. | Подпись и дата | Взам. инв.№

N п/п	Обозначение	Наименование	Стр.	Примечание
		КОЛОННА 2КС		2КСО 4.42-4.44
		"		2КСО 4.48-1.24
		"		2КСО 4.48-1.40
		"		2КСО 4.48-1.44
		"		2КСО 4.48-2.28
		"		2КСО 4.48-2.30/37
		"		2КСО 4.48-2.40
		"		2КСО 4.48-2.44
		"		2КС 4.42- 20
		"		2КС 4.42- 24
		"		2КС 4.42- 29
		"		2КС 4.48- 24
		"		2КС 4.48- 28
9	1020-1.2-3.07	КОЛОННА 3КС	65-75	3КСД 4.28-1.25
		"		3КСД 4.28-1.30
		"		3КСД 4.28-1.30/36
		"		3КСД 4.28-1.30/38
		"		3КСД 4.28-1.31/32
		"		3КСД 4.33-1.20
		"		3КСД 4.33-1.25
		"		3КСД 4.33-1.30
		"		3КСД 4.33-1.30/32
		"		3КСД 4.33-1.30/33
		"		3КСД 4.33-1.32/38
		"		3КСД 4.33-1.38/41
		"		3КСД 4.33-2.25
		"		3КСД 4.33-2.30
		"		3КСД 4.33-2.30/36
		"		3КСД 4.33-2.36/41
		"		3КСД 4.36-1.20
		"		3КСД 4.36-1.25
		"		3КСД 4.36-1.30
		"		3КСД 4.36-1.30/32
		"		3КСД 4.36-1.30/33
		"		3КСД 4.36-1.32/38
		"		3КСД 4.36-1.38/41
		"		3КСД 4.36-2.25
		"		3КСД 4.36-2.30
		"		3КСД 4.36-2.30/35

N п/п	Обозначение	Наименование	Стр.	Примечание
		КОЛОННА 3КС		3КСД 4.36-2.35/41
		"		3КСО 4.28-1.25
		"		3КСО 4.28-1.30
		"		3КСО 4.28-1.30/36
		"		3КСО 4.28-1.30/38
		"		3КСО 4.28-1.31/32
		"		3КСО 4.33-1.20
		"		3КСО 4.33-1.25
		"		3КСО 4.33-1.30
		"		3КСО 4.33-1.30/32
		"		3КСО 4.33-1.30/33
		"		3КСО 4.33-1.32/38
		"		3КСО 4.33-1.38/41
		"		3КСО 4.33-2.25
		"		3КСО 4.33-2.30
		"		3КСО 4.33-2.30/36
		"		3КСО 4.33-2.36/41
		"		3КСО 4.36-1.20
		"		3КСО 4.36-1.25
		"		3КСО 4.36-1.30
		"		3КСО 4.36-1.30/32
		"		3КСО 4.36-1.30/33
		"		3КСО 4.36-1.32/38
		"		3КСО 4.36-1.38/41
		"		3КСО 4.36-2.25
		"		3КСО 4.36-2.30
		"		3КСО 4.36-2.30/35
		"		3КСО 4.36-2.35/41
		"		3КС 4.28- 25
		"		3КС 4.28- 30
		"		3КС 4.28- 31/32
		"		3КС 4.33- 20
		"		3КС 4.33- 25
		"		3КС 4.33- 30
		"		3КС 4.33- 30/32
		"		3КС 4.36- 20
		"		3КС 4.36- 25
		"		3КС 4.36- 30

Инв. № подл. | Подпись и дата | Взам. инв. №

N п/п	Обозначение	Наименование	стр.	Примечание
		Колонна 3КС		3КС 4.36 - 30/32
		"		3КС 4.36 - 30/35
		"		3КС 4.36 - 35/41
10	4.020-1.2-3 08	Колонна 2КН	76-104	2КНД 4.33-2.30
		"		2КНД 4.33-2.33/37
		"		2КНД 4.33-2.35/41
		"		2КНД 4.33-2.36/44
		"		2КНД 4.33-2.39/46
		"		2КНД 4.33-2.41/44
		"		2КНД 4.33-2.45/52
		"		2КНД 4.33-2.55
		"		2КНД 4.42-1.18
		"		2КНД 4.42-1.23
		"		2КНД 4.42-1.52
		"		2КНД 4.42-2.23
		"		2КНД 4.42-2.29
		"		2КНД 4.42-2.33/37
		"		2КНД 4.42-2.35/40
		"		2КНД 4.42-2.36/42
		"		2КНД 4.42-2.39/45
		"		2КНД 4.42-2.40/44
		"		2КНД 4.42-2.43/50
		"		2КНД 4.42-2.52
		"		2КНД 4.42-3.27
		"		2КНД 4.42-3.29/37
		"		2КНД 4.42-3.52
		"		2КНД 4.42-4.29
		"		2КНД 4.42-4.30/37
		"		2КНД 4.42-4.35/44
		"		2КНД 4.42-4.45/57
		"		2КНД 4.42-4.52
		"		2КНД 4.48-1.17
		"		2КНД 4.48-1.21
		"		2КНД 4.48-1.26
		"		2КНД 4.48-1.27
		"		2КНД 4.48-1.35
		"		2КНД 4.48-1.48

Инв. N подл. | Подпись и дата | Взам. инв. N

N п/п	Обозначение	Наименование	стр.	Примечание
		Колонна 2КН		2КНД 4.48-1.52
		"		2КНД 4.48-1.55
		"		2КНД 4.48-2.21
		"		2КНД 4.48-2.26
		"		2КНД 4.48-2.28
		"		2КНД 4.48-2.28/29
		"		2КНД 4.48-2.30/40
		"		2КНД 4.48-2.35
		"		2КНД 4.48-2.48
		"		2КНД 4.48-2.52
		"		2КНД 4.48-2.55
		"		2КНД 4.48-3.21
		"		2КНД 4.48-3.26
		"		2КНД 4.48-3.28/29
		"		2КНД 4.48-3.28/33
		"		2КНД 4.48-3.32/42
		"		2КНД 4.48-3.35
		"		2КНД 4.48-3.48
		"		2КНД 4.48-3.52
		"		2КНД 4.48-3.55
		"		2КНД 4.48-4.26
		"		2КНД 4.48-4.28/29
		"		2КНД 4.48-4.28/33
		"		2КНД 4.48-4.29/36
		"		2КНД 4.48-4.34/45
		"		2КНД 4.48-4.35
		"		2КНД 4.48-4.48
		"		2КНД 4.48-4.49/55
		"		2КНД 4.48-4.52
		"		2КНД 4.48-4.55
		"		2КНД 4.48(60)-1.16
		"		2КНД 4.48(60)-1.19
		"		2КНД 4.48(60)-1.23
		"		2КНД 4.48(60)-1.25
		"		2КНД 4.48(60)-1.32
		"		2КНД 4.48(60)-1.45
		"		2КНД 4.48(60)-1.50
		"		2КНД 4.48(60)-2.19
		"		2КНД 4.48(60)-2.23
		"		2КНД 4.48(60)-2.28

Инв. N подл. | Подпись и дата | Взам. инв. №

N п/п	Обозначение	Наименование	Стр.	Примечание
		Колонна 2КН		2КНД 4.48(60)-2.28/31
		"		2КНД 4.48(60)-2.30/37
		"		2КНД 4.48(60)-2.32
		"		2КНД 4.48(60)-2.45
		"		2КНД 4.48(60)-2.50
		"		2КНД 4.48(60)-3.23
		"		2КНД 4.48(60)-3.25
		"		2КНД 4.48(60)-3.28
		"		2КНД 4.48(60)-3.28/34
		"		2КНД 4.48(60)-3.32
		"		2КНД 4.48(60)-3.32/41
		"		2КНД 4.48(60)-3.45
		"		2КНД 4.48(60)-3.50
		"		2КНД 4.48(60)-4.23
		"		2КНД 4.48(60)-4.28
		"		2КНД 4.48(60)-4.28/34
		"		2КНД 4.48(60)-4.29/34
		"		2КНД 4.48(60)-4.32
		"		2КНД 4.48(60)-4.34/44
		"		2КНД 4.48(60)-4.45
		"		2КНД 4.48(60)-4.50
		"		2КНД 4.48(60)-4.49/50
		"		2КНО 4.33-2.30
		"		2КНО 4.33-2.33/37
		"		2КНО 4.33-2.35/41
		"		2КНО 4.33-2.36/44
		"		2КНО 4.33-2.39/46
		"		2КНО 4.33-2.41/44
		"		2КНО 4.33-2.45/52
		"		2КНО 4.33-2.55
		"		2КНО 4.42-1.18
		"		2КНО 4.42-1.23
		"		2КНО 4.42-1.52
		"		2КНО 4.42-2.23
		"		2КНО 4.42-2.29
		"		2КНО 4.42-2.33/37
		"		2КНО 4.42-2.35/40
		"		2КНО 4.42-2.36/42
		"		2КНО 4.42-2.39/45
		"		2КНО 4.42-2.40/44

N п/п	Обозначение	Наименование	Стр.	Примечание
		Колонна 2КН		2КНО 4.42-2.43/50
		"		2КНО 4.42-2.52
		"		2КНО 4.42-3.27
		"		2КНО 4.42-3.29/37
		"		2КНО 4.42-3.52
		"		2КНО 4.42-4.29
		"		2КНО 4.42-4.30/37
		"		2КНО 4.42-4.35/44
		"		2КНО 4.42-4.52
		"		2КНО 4.48-1.17
		"		2КНО 4.48-1.21
		"		2КНО 4.48-1.26
		"		2КНО 4.48-1.27
		"		2КНО 4.48-1.35
		"		2КНО 4.48-1.48
		"		2КНО 4.48-1.52
		"		2КНО 4.48-1.55
		"		2КНО 4.48-2.21
		"		2КНО 4.48-2.26
		"		2КНО 4.48-2.28
		"		2КНО 4.48-2.28/29
		"		2КНО 4.48-2.30/40
		"		2КНО 4.48-2.35
		"		2КНО 4.48-2.48
		"		2КНО 4.48-2.52
		"		2КНО 4.48-2.55
		"		2КНО 4.48-3.21
		"		2КНО 4.48-3.26
		"		2КНО 4.48-3.28/29
		"		2КНО 4.48-3.28/33
		"		2КНО 4.48-3.32/42
		"		2КНО 4.48-3.35
		"		2КНО 4.48-3.48
		"		2КНО 4.48-3.52
		"		2КНО 4.48-3.55
		"		2КНО 4.48-4.26
		"		2КНО 4.48-4.28/29
		"		2КНО 4.48-4.28/33
		"		2КНО 4.48-4.29/36
		"		2КНО 4.48-4.34/45

Инв.№ подл. | Подпись и дата | Взам. инв.№

N п/п	Обозначение	Наименование	стр.	Примечание
		Колонна 2КН		2КНО 4.48-4.35
		"		2КНО 4.48-4 48
		"		2КНО 4.48-4.49/55
		"		2КНО 4.48-4.52
		"		2КНО 4.48-4.55
		"		2КНО 4.48(60) -1.16
		"		2КНО 4.48(60)-1.19
		"		2КНО 4.48(60)-1.23
		"		2КНО 4.48(60)-1.25
		"		2КНО 4.48(60)-1.32
		"		2КНО 4.48(60)-1.45
		"		2КНО 4.48(60)-1.50
		"		2КНО 4.48(60)-2.19
		"		2КНО 4.48(60)-2 23
		"		2КНО 4.48(60) -2.28
		"		2КНО 4.48(60) -2.28/31
		"		2КНО 4.48(60) -2.30/37
		"		2КНО 4.48(60)-2.32
		"		2КНО 4.48(60)-2.45
		"		2КНО 4.48(60)-2.50
		"		2КНО 4.48(60)-3.23
		"		2КНО 4.48(60)-3.25
		"		2КНО 4.48 (60)-3.28
		"		2КНО 4.48 (60)-3.28/34
		"		2КНО 4.48 (60)-3.32
		"		2КНО 4.48 (60)-3.32/41
		"		2КНО 4.48 (60)-3.45
		"		2КНО 4.48(60)-3.50
		"		2КНО 4.48(60)-4.23
		"		2КНО 4 48(60)-4.28
		"		2КНО 4.48(60)-4.28/34
		"		2КНО 4.48(60)-4.29/34
		"		2КНО 4.48(60)-4.32
		"		2КНО 4.48(60)-4.34/44
		"		2КНО 4.48(60)-4.45
		"		2КНО 4.48(60)-4.49/50
		"		2КНО 4.48(60)-4.50
		"		2КН 4.33-30
		"		2КН 4.33-33/37

Инв.№ подл. | Подпись и дата | Взам. инв.№

N п/п	Обозначение	Наименование	стр.	Примечание
		Колонна 2КН		2КН 4.33-35/41
		"		2КН 4.33-41/44
		"		2КН 4.42-18
		"		2КН 4.42-23
		"		2КН 4.42-33/37
		"		2КН 4.42-35/40
		"		2КН 4.42-40/44
		"		2КН 4.42-27
		"		2КН 4.42-29
		"		2КН 4.48-17
		"		2КН 4.48-21
		"		2КН 4.48-26
		"		2КН 4.48-28
		"		2КН 4.48-28/29
		"		2КН 4.48-29/36
		"		2КН 4.48(60)-16
		"		2КН 4.48(60)-19
		"		2КН 4.48(60)-23
		"		2КН 4.48(60) 28
		"		2КН 4.48(60)-25
		"		2КН 4.48(60)-29/34
11	1.020-1.2-3.09	Колонна 3КН	105-156	3КНД 4.33-1.19
		"		3КНД 4.33-1.23
		"		3КНД 4.33-1.25
		"		3КНД 4.33-1.28
		"		3КНД 4.33-1.30
		"		3КНД 4.33-1.30/32
		"		3КНД 4.33-1.30/33
		"		3КНД 4.33-1.30/35
		"		3КНД 4.33-1.30/38
		"		3КНД 4.33-1.32/37
		"		3КНД 4.33-1.33/42
		"		3КНД 4.33-1.36/41
		"		3КНД 4.33-1.38/47
		"		3КНД 4.33-1.41/52
		"		3КНД 4.33-1.49/55
		"		3КНД 4.33-2.23
		"		3КНД 4.33-2.30

Инв.№ подл. | Подпись и дата | Взам. инв.№

N п/п	Обозначение	Наименование	стр.	Примечание
		КОЛОННА 3КН		3КНД 4.33-2.30|36
		"		3НКД 4.33-2.30|43
		"		3КНД 4.33-2.31
		"		3КНД 4.33-2.31|35
		"		3КНД 4.33-2.31|39
		"		3КНД 4.33-2 36|44
		"		3КНД 4.33-2.36|49
		"		3КНД 4.33-2.49|55
		"		3КНД 4.36-1.19
		"		3КНД 4.36-1.23
		"		3КНД 4.36-1.27
		"		3КНД 4.36-1.29
		"		3КНД 4.36-1.30|31
		"		3КНД 4.36-1.30|33
		"		3КНД 4.36-1.30|34
		"		3КНД 4.36-1.30|37
		"		3КНД 4.36-1.33|38
		"		3КНД 4.36-1.33|41
		"		3КНД 4.36-1.35|40
		"		3КНД 4.36-1.36|49
		"		3КНД 4.36-1.38|46
		"		3КНД 4.36-1.41|51
		"		3КНД 4.36-1.41|54
		"		3КНД 4.36-1.44|57
		"		3КНД 4.36-1.48|54
		"		3КНД 4.36-2.23
		"		3КНД 4.36-2.29
		"		3КНД 4.36-2.30|31
		"		3КНД 4.36-2.31|35
		"		3КНД 4.36-2.30|36
		"		3КНД 4.36-2.31|38
		"		3КНД 4.36-2.30|42
		"		3КНД 4.36-2.35|43
		"		3КНД 4.36-2.35|48
		"		3КНД 4.36-2.36|49
		"		3КНД 4.36-2.41|54
		"		3КНД 4.36-2.44|57
		"		3КНД 4.36-2.48|54
		"		3КНД 4.36-3.27

N п/п	Обозначение	Наименование	стр.	Примечание
		КОЛОННА 3КН		3КНД 4.36-3.29
		"		3КНД 4.36-3.30|33
		"		3КНД 4.36-3.30|37
		"		3КНД 4.36-3 32|46
		"		3КНД 4.36-3.36|49
		"		3КНД 4.36-3.41|54.
		"		3КНД 4.36-3.44|57
		"		3КНД 4.36-4.29
		"		3КНД 4.36-4.30|34
		"		3КНД 4.36-4.30/40
		"		3КНД 4.36-4.30|43
		"		3КНД 4.36-4.33|54
		"		3КНД 4.36-4.36|49
		"		3КНД 4.36-4.41|54
		"		3КНД 4.36-4.44|57
		"		3КНД 4.36(48)-1.17
		"		3КНД 4.36(48)-1.21
		"		3КНД 4.36(48)-1.25
		"		3КНД 4.36(48)-1.27
		"		3КНД 4.36(48)-1.29
		"		3КНД 4.36(48)-1.36|48
		"		3КНД 4.36(48)-1.41|52
		"		3КНД 4.36(48)-1.44|55
		"		3КНД 4.36(48)-2.22
		"		3КНД 4.36(48)-2.27
		"		3КНД 4.36(48)-2.29
		"		3КНД 4.36(48)-2.30
		"		3КНД 4.36(48)-2.30|36
		"		3КНД 4.36(48)-2.32|42
		"		3КНД 4.36(48)-2.36|48
		"		3КНД 4.36(48)-2.41|52
		"		3КНД 4.36(48)-2.44|55
		"		3КНД 4.36(48)-3.25
		"		3КНД 4.36(48)-3.29
		"		3КНД 4.36(48)-3.30|32
		"		3КНД 4.36(48)-3.30|37
		"		3КНД 4.36(48)-3.35|55
		"		3КНД 4.36(48)-3 36|48
		"		3КНД 4.36(48)-3.41|52
		"		3КНД 4.36(48)-3.44|55

Инв. № подл.	Подпись и дата	Взам. инв. №

N п/п	Обозначение	Наименование	Стр.	Примечание
		Колонна 3КН		3КНД 4.36(48)-4.29
		"		3КНД 4.36(48)-4.30|34
		"		3КНД 4.36(48)-4.30|39
		"		3КНД 4.36(48)-4.30|43
		"		3КНД 4.36(48)-4.36|48
		"		3КНД 4.36(48)-4.37|55
		"		3КНД 4.36(48)-4.41|52
		"		3КНД 4.36(48)-4.44|55
		"		3КНД 4.42-1.23
		"		3КНД 4.42-1.27
		"		3КНД 4.42-1.29
		"		3КНД 4.42-1.29|31
		"		3КНД 4.42-1.29|34
		"		3КНД 4.42-1.29|37
		"		3КНД 4.42-1.52
		"		3КНД 4.42-1.57
		"		3КНД 4.42-2.27
		"		3КНД 4.42-2.27|32
		"		3КНД 4.42-2.29|35
		"		3КНД 4.42-2.29|37
		"		3КНД 4.42-2.29|42
		"		3КНД 4.42-2.33|40
		"		3КНД 4.42-2.37|52
		"		3КНД 4.42-2.52
		"		3КНД 4.42-2.57
		"		3КНД 4.42-3.29
		"		3КНД 4.42-3.33
		"		3КНД 4.42-3.33|45
		"		3КНД 4.42-3.45|57
		"		3КНД 4.42-3.52
		"		3КНД 4.42-3.57
		"		3КНД 4.42-4.29|35
		"		3КНД 4.42-4.29|40
		"		3КНД 4.42-4.38|57
		"		3КНД 4.42-4.45|57
		"		3КНД 4.42-4.52
		"		3КНД 4.42-4.57
		"		3КНД 4.48-1.27
		"		3КНД 4.48-1.28|29
		"		3КНД 4.48-1.28|31

Инв.№ подл. | Подпись и дата | Взам. инв.№

N п/п	Обозначение	Наименование	Стр.	Примечание
		Колонна 3КН		3КНД 4.48-1.30|39
		"		3КНД 4.48-1.52
		"		3КНД 4.48-1.55
		"		3КНД 4.48-2.28|33
		"		3КНД 4.48-2.30|45
		"		3КНД 4.48-2.34|43
		"		3КНД 4.48-2.52
		"		3КНД 4.48-2.55
		"		3КНД 4.48-3.28|33
		"		3КНД 4.48-3.32|52
		"		3КНД 4.48-3.52
		"		3КНД 4.48-3.55
		"		3КНД 4.48-4.29|40
		"		3КНД 4.48-4.49|55
		"		3КНД 4.48-4.52
		"		3КНД 4.48-4.55
		"		3КНД 4.48(60)-1.24
		"		3КНД 4.48(60)-1.28
		"		3КНД 4.48(60)-1.28|31
		"		3КНД 4.48(60)-1.30|39
		"		3КНД 4.48(60)-1.47
		"		3КНД 4.48(60)-2.29|34
		"		3КНД 4.48(60)-2.30|43
		"		3КНД 4.48(60)-2.34|42
		"		3КНД 4.48(60)-2.45
		"		3КНД 4.48(60)-2.47
		"		3КНД 4.48(60)-3.28|34
		"		3КНД 4.48(60)-3.35|50
		"		3КНД 4.48(60)-3.47
		"		3КНД 4.48(60)-4.29|40
		"		3КНД 4.48(60)-4.47
		"		3КНД 4.48(60)-4.49|50
		"		3КНО 4.33-1.19
		"		3КНО 4.33-1.23
		"		3КНО 4.33-1.25
		"		3КНО 4.33-1.28
		"		3КНО 4.33-1.30
		"		3КНО 4.33-1.30|32
		"		3КНО 4.33-1.30|33
		"		3КНО 4.33-1.30|35

Инв.№ подл. | Подп. и дата | Взам. инв.№

N п/п	Обозначение	Наименование	Стр.	Примечание
		КОЛОННА 3КН		3КНО 4.33-1.30|38
		"		3КНО 4.33-1.32|37
		"		3КНО 4.33-1.33|42
		"		3КНО 4.33-1.36|41
		"		3КНО 4.33-1.38|47
		"		3КНО 4.33-1.41|52
		"		3КНО 4.33-1.49|55
		"		3КНО 4.33-2.23
		"		3КНО 4.33-2.30
		"		3КНО 4.33-2.30|36
		"		3КНО 4.33-2.30|43
		"		3КНО 4.33-2.31
		"		3КНО 4.33-2.31|35
		"		3КНО 4.33-2.31|39
		"		3КНО 4.33-2.36|44
		"		3КНО 4.33-2.36|49
		"		3КНО 4.33-2.49|55
		"		3КНО 4.36-1.19
		"		3КНО 4.36-1.23
		"		3КНО 4.36-1.27
		"		3КНО 4.36-1.29
		"		3КНО 4.36-1.30|31
		"		3КНО 4.36-1.30|33
		"		3КНО 4.36-1.30|34
		"		3КНО 4.36-1.30|37
		"		3КНО 4.36-1.33|38
		"		3КНО 4.36-1.33|41
		"		3КНО 4.36-1.35|40
		"		3КНО 4.36-1.36|49
		"		3КНО 4.36-1.38|46
		"		3КНО 4.36-1.41|51
		"		3КНО 4.36-1.41|54
		"		3КНО 4.36-1.44|57
		"		3КНО 4.36-1.48|54
		"		3КНО 4.36-2.23
		"		3КНО 4.36-2.29
		"		3КНО 4.36-2.30|31
		"		3КНО 4.36-2.31|35
		"		3КНО 4.36-2.30|36
		"		3КНО 4.36-2.31|38

N п/п	Обозначение	Наименование	Стр.	Примечание
		КОЛОННА 3КН		3КНО 4.36-2.30|42
		"		3КНО 4.36-2.35|43
		"		3КНО 4.36-2.35|48
		"		3КНО 4.36-2.36|49
		"		3КНО 4.36-2.41|54
		"		3КНО 4.36-2.44|57
		"		3КНО 4.36-2.48|54
		"		3КНО 4.36-3.27
		"		3КНО 4.36-3.29
		"		3КНО 4.36-3.30|33
		"		3КНО 4.36-3.30|37
		"		3КНО 4.36-3.32|46
		"		3КНО 4.36-3.36|49
		"		3КНО 4.36-3.41|54
		"		3КНО 4.36-3.44|57
		"		3КНО 4.36-4.29
		"		3КНО 4.36-4.30|34
		"		3КНО 4.36-4.30|40
		"		3КНО 4.36-4.30|43
		"		3КНО 4.36-4.33|54
		"		3КНО 4.36-4.36|49
		"		3КНО 4.36-4.41|54
		"		3КНО 4.36-4.44|57
		"		3КНО 4.36(48)-1.17
		"		3КНО 4.36(48)-1.21
		"		3КНО 4.36(48)-1.25
		"		3КНО 4.36(48)-1.27
		"		3КНО 4.36(48)-1.29
		"		3КНО 4.36(48)-1.36|48
		"		3КНО 4.36(48)-1.41|52
		"		3КНО 4.36(48)-1.44|55
		"		3КНО 4.36(48)-2.22
		"		3КНО 4.36(48)-2.27
		"		3КНО 4.36(48)-2.29
		"		3КНО 4.36(48)-2.30
		"		3КНО 4.36(48)-2.30|36
		"		3КНО 4.36(48)-2.32|42
		"		3КНО 4.36(48)-2.36|48
		"		3КНО 4.36(48)-2.41|52
		"		3КНО 4.36(48)-2.44|55

Инв.№подл. | Подпись и дата | Взам.инв.№

N п/п	Обозначение	Наименование	стр.	Примечание
		КОЛОННА 3КН		3КНО 4.36(48)-3.25
		"		3КНО 4.36(48)-3.29
		"		3КНО 4.36(48)-3.30|32
		"		3КНО 4.36(48)-3.30|37
		"		3КНО 4.36(48)-3.35|55
		"		3КНО 4.36(48)-3.36|48
		"		3КНО 4.36(48)-3.41|52
		"		3КНО 4.36(48)-3.44|55
		"		3КНО 4.36(48)-4.29
		"		3КНО 4.36(48)-4.30|34
		"		3КНО 4.36(48)-4.30|39
		"		3КНО 4.36(48)-4.30|43
		"		3КНО 4.36(48)-4.36|48
		"		3КНО 4.36(48)-4.37|55
		"		3КНО 4.36(48)-4.41|52
		"		3КНО 4.36(48)-4.44|55
		"		3КНО 4.42-1.23
		"		3КНО 4.42-1.27
		"		3КНО 4.42-1.29
		"		3КНО 4.42-1.29|31
		"		3КНО 4.42-1.29|34
		"		3КНО 4.42-1.29|37
		"		3КНО 4.42-1.52
		"		3КНО 4.42-1.57
		"		3КНО 4.42-2.27
		"		3КНО 4.42-2.27|32
		"		3КНО 4.42-2.29|35
		"		3КНО 4.42-2.29|37
		"		3КНО 4.42-2.29|42
		"		3КНО 4.42-2.33|40
		"		3КНО 4.42-2.37|52
		"		3КНО 4.42-2.52
		"		3КНО 4.42-2.57
		"		3КНО 4.42-3.29
		"		3КНО 4.42-3.33
		"		3КНО 4.42-3.33|45
		"		3КНО 4.42-3.45|57
		"		3КНО 4.42-3.52
		"		3КНО 4.42-3.57
		"		3КНО 4.42-4.29|35

N п/п	Обозначение	Наименование	Стр.	Примечание
		КОЛОННА 3КН		3КНО 4.42-4.29|40
		"		3КНО 4.42-4.38|57
		"		3КНО 4.42-4.45|57
		"		3КНО 4.42-4.52
		"		3КНО 4.42-4.57
		"		3КНО 4.48-1.27
		"		3КНО 4.48-1.28|29
		"		3КНО 4.48-1.28|31
		"		3КНО 4.48-1.30|39
		"		3КНО 4.48-1.52
		"		3КНО 4.48-1.55
		"		3КНО 4.48-2.28|33
		"		3КНО 4.48-2.30|45
		"		3КНО 4.48-2.34|45
		"		3КНО 4.48-2.52
		"		3КНО 4.48-2.55
		"		3КНО 4.48-3.28|33
		"		3КНО 4.48-3.32|52
		"		3КНО 4.48-3.52
		"		3КНО 4.48-3.55
		"		3КНО 4.48-4.29|40
		"		3КНО 4.48-4.49|55
		"		3КНО 4.48-4.52
		"		3КНО 4.48-4.55
		"		3КНО 4.48(60)-1.24
		"		3КНО 4.48(60)-1.28
		"		3КНО 4.48(60)-1.28|31
		"		3КНО 4.48(60)-1.30|39
		"		3КНО 4.48(60)-1.47
		"		3КНО 4.48(60)-2.29|34
		"		3КНО 4.48(60)-2.30|43
		"		3КНО 4.48(60)-2.34|42
		"		3КНО 4.48(60)-2.45
		"		3КНО 4.48(60)-2.47
		"		3КНО 4.48(60)-3.28|34
		"		3КНО 4.48(60)-3.35|50
		"		3КНО 4.48(60)-3.47
		"		3КНО 4.48(60)-4.29|40
		"		3КНО 4.48(60)-4.47
		"		3КНО 4.48(60)-4.49|50

Инв. № подл. | Подпись и дата | Взам. инв. №

Инв. № подл. | Подпись и дата | Взам. инв. №

N п/п	Обозначение	Наименование	Стр	Примечание
		КОЛОННА 3КН		3КН 4.33- 19
		"		3КН 4.33- 23
		"		3КН 4.33- 28
		"		3КН 4.33- 30
		"		3КН 4.33- 30|32
		"		3КН 4.33- 30|35
		"		3КН 4.33- 32|37
		"		3КН 4.33- 36|41
		"		3КН 4.33- 31
		"		3КН 4.33- 31|35
		"		3КН 4.33- 31|39
		"		3КН 4.33- 36|44
		"		3КН 4.36- 19
		"		3КН 4.36- 23
		"		3КН 4.36- 27
		"		3КН 4.36- 29
		"		3КН 4.36- 30/31
		"		3КН 4.36- 30/34
		"		3КН 4.36- 33/38
		"		3КН 4.36- 35|40
		"		3КН 4.36- 31/35
		"		3КН 4.36- 31/38
		"		3КН 4.36- 35|43
		"		3КН 4.36- 30|33
		"		3КН 4.36 - 30|40
		"		3КН 4.36(48)- 17
		"		3КН 4.36(48)- 21
		"		3КН 4.36(48)- 25
		"		3КН 4.36(48)- 22
		"		3КН 4.36(48)- 27
		"		3КН 4.36(48)- 30
		"		3КН 4.36(48)- 29
		"		3КН 4.36(49)- 30|32
		"		3КН 4.36(48)- 30|34
		"		3КН 4.36(48)- 30|39
		"		3КН 4.42- 23
		"		3КН 4.42- 27
		"		3КН 4.42- 29
		"		3КН 4.42- 29|31
		"		3КН 4.42- 27|32
		"		3КН 4.42- 29|37
		"		3КН 4.42- 33|40
		"		3КН 4.42- 33
		"		3КН 4.42- 29|35
		"		3КН 4.42- 29|40
		"		3КН 4.48- 27
		"		3КН 4.48- 28|31
		"		3КН 4.48- 28|33
		"		3КН 4.48- 34|43
		"		3КН 4.48- 29/40
		"		3КН 4.48(60)- 24
		"		3КН 4.48(60)- 28|31
		"		3КН 4.48(60)- 29|34
		"		3КН 4.49(60)- 34|42
		"		3КН 4.48(60)- 28|34
		"		3КН 4.48(60)- 29|40
12	1.020-1.2-3 10	КОЛОННА 2КБ	157-165	2КБД 4.36-1 19
		"		2КБД 4.36-1.23
		"		2КБД 4.36-2 19
		"		2КБД 4.36-2.23
		"		2КБД 4.36-3.19
		"		2КБД 4.36-3 23
		"		2КБД 4.36-4.19
		"		2КБД 4.36-4.23
		"		2КБД 4.42-1.16
		"		2КБД 4 42-1.30
		"		2КБД 4.42-2.18
		"		2КБД 4.42-2.30
		"		2КБД 4.42-3.18
		"		2КБД 4.42-3.23
		"		2КБД 4.42-3.30
		"		2КБД 4.42-4.18
		"		2КБД 4.42-4.23
		"		2КБД 4.42-4.27|29
		"		2КБД 4.42-4 30
		"		2КБД 4.48-1.17
		"		2КБД 4.48-1 35

Инв.№ подл. | Подпись и дата | Взам.инв.№

N п/п	Обозначение	Наименование	Стр.	Примечание
		КОЛОННА 2КБ		2КБД 4.48-2.17
		"		2КБД 4.48-2.35
		"		2КБД 4.48-3.17
		"		2КБД 4.48-3.35
		"		2КБД 4.48-4.21
		"		2КБД 4.48-4.26
		"		2КБД 4.48-4.35
		"		2КБО 4.36-1.19
		"		2КБО 4.36-1.23
		"		2КБО 4.36-2.19
		"		2КБО 4.36-2.23
		"		2КБО 4.35-3.19
		"		2КБО 4.36-3.23
		"		2КБО 4.36-4.19
		"		2КБО 4.36-4.23
		"		2КБО 4.42-1.18
		"		2КБО 4.42-1.30
		"		2КБО 4.42-2.18
		"		2КБО 4.42-2.30
		"		2КБО 4.42-3.18
		"		2КБО 4.42-3.23
		"		2КБО 4.42-3.30
		"		2КБО 4.42-4.18
		"		2КБО 4.42-4.23
		"		2КБО 4.42-4.27
		"		2КБО 4.42-4.30
		"		2КБО 4.48-1.17
		"		2КБО 4.48-1.35
		"		2КБО 4.48-2.17
		"		2КБО 4.48-2.35
		"		2КБО 4.48-3.17
		"		2КБО 4.48-3.35
		"		2КБО 4.48-4.21
		"		2КБО 4.48-4.26
		"		2КБО 4.48-4.35
		"		2КБ 4.36-19
		"		2КБ 4.42-18
		"		2КБ 4.48-17
		"		2КБ 4.48-21

Инв. № подл. | Подпись и дата | Взам. инв. №

N п/п	Обозначение	Наименование	Стр.	Примечание
13	1.020-1.2-3 11	КОЛОННА 3КБ	166-176	3КБД 4.36-1.19
		"		3КБД 4.36-1.36
		"		3КБД 4.36-2.19
		"		3КБД 4.36-2.23
		"		3КБД 4.36-2.36
		"		3КБД 4.36-3.23
		"		3КБД 4.36-3.28/29
		"		3КБД 4.36-3.36
		"		3КБД 4.36-4.23
		"		3КБД 4.36-4.28/33
		"		3КБД 4.36-4.36
		"		3КБД 4.36(48)-1.17
		"		3КБД 4.36(48)-1.35
		"		3КБД 4.36(48)-2.21
		"		3КБД 4.36(48)-2.25
		"		3КБД 4.36(48)-2.35
		"		3КБД 4.36(48)-3.21
		"		3КБД 4.36(48)-3.28/29
		"		3КБД 4.36(48)-3.35
		"		3КБД 4.36(48)-4.28/33
		"		3КБД 4.36(48)-4.25
		"		3КБД 4.36(48)-4.35
		"		3КБД 4.42-1.18
		"		3КБД 4.42-1.35
		"		3КБД 4.42-2.18
		"		3КБД 4.42-2.23
		"		3КБД 4.42-2.35
		"		3КБД 4.42-3.23
		"		3КБД 4.42-3.27/29
		"		3КБД 4.42-3.35
		"		3КБД 4.42-4.27
		"		3КБ 4.42-4.27/30
		"		3КБ 4.42-4.27/34
		"		3КБ 4.42-4.35
		"		3КБ 4.42-4.27/40
		"		3КБО 4.36-1.19
		"		3КБО 4.36-1.36
		"		3КБО 4.36-2.19
		"		3КБО 4.36-2.23

Инв. № подл. | Подпись и дата | Взам. инв. №

N п/п	ОБОЗНАЧЕНИЕ	НАИМЕНОВАНИЕ	СТР.	ПРИМЕЧАНИЕ
		КОЛОННА 3КБ		3КБО 4.36-2.36
		"		3КБО 4.36-3.23
		"		3КБО 4.36-3.28/29
		"		3КБО 4.36-3.36
		"		3КБО 4.36-4.23
		"		3КБО 4.36-4.28/33
		"		3КБО 4.36-4.36
		"		3КБО 4.36(48)-1.17
		"		3КБО 4.36(48)-1.35
		"		3КБО 4.36(48)-2.21
		"		3КБО 4.36(48)-2.25
		"		3КБО 4.36(48)-2.35
		"		3КБО 4.36(48)-3.21
		"		3КБО 4.36(48)-3.28/29
		"		3КБО 4.36(48)-3.35
		"		3КБО 4.36(48)-4.28/33
		"		3КБО 4.36(48)-4.25
		"		3КБО 4.36(48)-4.35
		"		3КБО 4.42-1.18
		"		3КБО 4.42-1.35
		"		3КБО 4.42-2.18
		"		3КБО 4.42-2.23
		"		3КБО 4.42-2.35
		"		3КБО 4.42-3.23
		"		3КБО 4.42-3.27/29
		"		3КБО 4.42-3.35
		"		3КБО 4.42-4.27
		"		3КБО 4.42-4.27/30
		"		3КБО 4.42-4.27/34
		"		3КБО 4.42-4.35
		"		3КБ 4.36-19
		"		3КБ 4.36-23
		"		3КБ 4.36(48)-17
		"		3КБ 4.36(48)-21
		"		3КБ 4.36(48)-25
		"		3КБ 4.42-18
		"		3КБ 4.42-23
		"		3КБ 4.42-27

N п/п	ОБОЗНАЧЕНИЕ	НАИМЕНОВАНИЕ	СТР	ПРИМЕЧАНИЕ
14	1.020-1.2-3 00У	УЗЕЛ	177-180	1 ÷ 12
15	1.020-1.2-3 00У1	УЗЕЛ	181-183	13 ÷ 22

ИНВ. N ПОДЛ. | ПОДПИСЬ И ДАТА | ВЗАМ. ИНВ. N

ФОРМАТ А4

Выпуск 2-3 содержит в своем составе колонны сечением 400×400 мм для зданий с высотами этажей: 2,8; 3,3; 3,6; 4,2 и 4,8 м. В номенклатуру включены колонны с увеличенной высотой первого этажа – 4,8 м для зданий с высотой этажа 3,6 м и 6,0 м – для зданий с высотой этажа 4,8 м.

Номенклатура содержит следующие типы колонн:
верхние (устанавливаемые в верхних этажах зданий);
средние (устанавливаемые в средних этажах зданий);
нижние (устанавливаемые в нижних этажах зданий);
бесстыковые (устанавливаемые на всю высоту здания).

В соответствии с положением колонн в каркасе здания (при примыкании к самонесущим стенам, к диафрагмам жесткости и лестничным клеткам), предусмотрены двухконсольные, одноконсольные и бесконсольные колонны.

Расчет колонн выполнен в соответствии со СНиП II-21-75.

Колонны относятся к 3ей категории трещиностойкости.

Предел огнестойкости колонн не менее 3х часов СНиП II-А-5-70. (приложение 2).

1. маркировка колонн

В соответствии с ГОСТ 23009-78 маркировка колонн:

(1) к (2) (3) (4). (5) - (6), (7)

где:

(1) количество этажей в колонне
К - наименование изделия - колонна

(2) тип колонны в зависимости от её положения по высоте здания.

Тип колонны	Верхняя	Средняя	нижняя	бесстыковая
индекс марки	В	С	Н	Б

(3) тип колонны в зависимости от количества консолей

Тип колонны	двухконсольн.	одноконсольн	бесконсольн
индекс марки	Д	О	—

(4) Тип колонны в зависимости от сечения колонны; для колонны сечением 400×400 мм – индекс 4

(5) Высота этажа в дециметрах

(6) Тип колонны по несущей способности консоли

Несущ. способн консоли Т	21	33	43,5	52,5 60,0
Индекс марки	1	2	3	4

(7) Несущая способность ствола колонны в десятках тонн:

Пример:
3КНД 4.48 (60) - 4.32/39
3 - трехэтажная
К - колонна
Н - нижняя
Д - двухконсольная
4 - сечением 400×400 мм
48 (60) с высотой типового этажа 4,8 м и нижним этажом 60 м
4 - несущая способность консоли 52,5 т
32/39 - несущая способность ствола в верхнем сечении 320 тонн и в нижнем - 390 тн

Колонны армируются пространственными каркасами, а также не входящими в состав пространственного каркаса сетками С-3 и С-4 устанавливаемыми непосредственно в форму

Номенклатура изделий предусматривает колонны, имеющие основные закладные детали для крепления ригелей покрытий и перекрытий. Для крепления лестничных ригелей, диафрагм жесткости, поворотных ригелей, пристенных и связевых плит в торцевых рядах, для крепления лестничных маршей и стеновых панелей устанавливаются дополнительные закладные детали.

				1.020-1.2-3 00 ПЗ			
Нач. отд.	Волынский	[signature]	24 III	Пояснительная записка	Стадия	Лист	Листов
Н. контр.	Васильева	[signature]	24 III		Р	1	5
ГИП	Пригорев	[signature]	24 III		ЦНИИЭП торгово-бытовых зданий и туристских комплексов		
Рук. гр.	Колдашева	[signature]	23 III				
Рук. гр.	Никонорова	[signature]	23 III				

Инв. № подл. | Подпись и дата | Взам. инв. №

Копировал Захарова 15 ... ...рмат

В альбоме приведены примеры установки дополнительных закладных деталей в рабочих чертежах колонн, разрабатываемых в конкретных проектах (см. документ 00У1).

Технические требования по изготовлению и приемке колонн смотри в выпуске 0-4 „Указания по заводской технологии изготовления изделий."

Мероприятия по защите закладных деталей от коррозии должны быть указаны в конкретном проекте, в зависимости от условий эксплуатации зданий согласно СНиП II-28-73.

2. Указания по монтажу колонн.

2.1. Транспортирование колонн.

Перевозка колонн производится автомобильным транспортом на автопоездах с прицепами и полуприцепами общего назначения или специализированными преимущественно в виде площадок с тягачами типа ЗИЛ-130В1; КАМАЗ-5410; МАЗ-504А или КРАЗ-258.

Рекомендуемые автотранспортные средства:

Длина колонн, мм	Марки транспортных средств
1600 - 6000	КАМАЗ-5320; КРАЗ-257; ОДАЗ-885; УПЛО 906; ЗИЛ-130
6000 - 8700	ОДАЗ-9370; МАЗ-5245; МАЗ-5205
8700 - 13150	УПР-12; Б-12; УПР-1212; ПЛ-1212 УПЛ-1412
13150 - 18250	Б-18; ПК-2021

В процессе транспортирования колонны должны опираться на деревянные прокладки из бруса толщиной 200мм, располагаемые в местах, указанных на схемах складирования (см. ниже).

2.2. Складирование колонн.

Складирование колонн производить в зоне действия монтажного крана на спланированном и уплотненном основании в один ряд или штабель.

При укладке в один ряд высота подкладки и должна составлять с учетом возможности кантовки колонны не менее 200мм расстояние между колоннами должно составлять 40-50 см.

При укладке в штабель колонны должны опираться на прокладки высотой не менее 40мм.

Высота штабеля не более 2м.

Прокладки и подкладки должны располагаться под отверстиями, предназначенными для выемки колонн из форм.

При наличии четырех отверстий колонны укладывать на две прокладки, размещая их посредине между двумя крайними отверстиями.

Схемы складирования колонн:
при наличии двух отверстий для выемки из форм

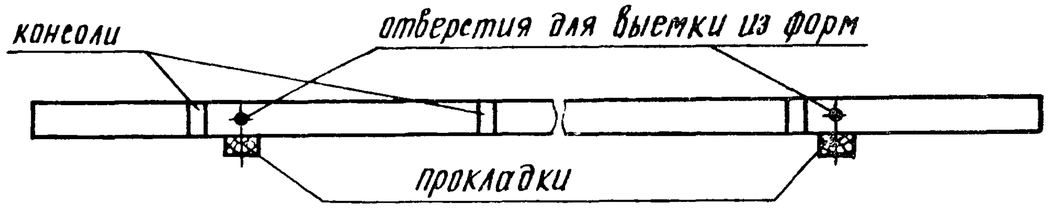

Рис. 2.1

при наличии четырех отверстий для выемки из форм

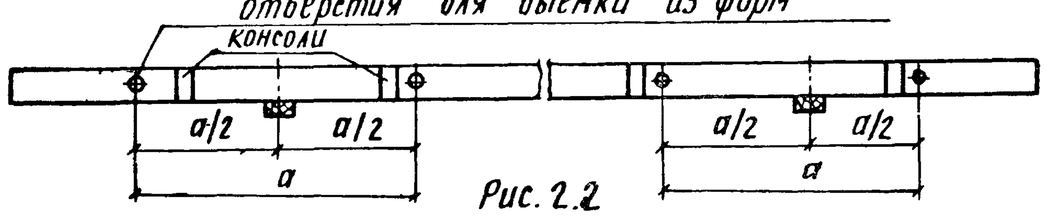

Рис. 2.2

2.3. Строповка колонн при разгрузке с транспортных средств

Строповку колонн при разгрузке с транспортных средств производить с помощью балансирной траверсы и пальцевых захватов, пропускаемых в отверстия, служащие для выемки колонн из форм.

Схемы строповки колонн при разгрузке:

при наличии двух отверстий для выемки из форм

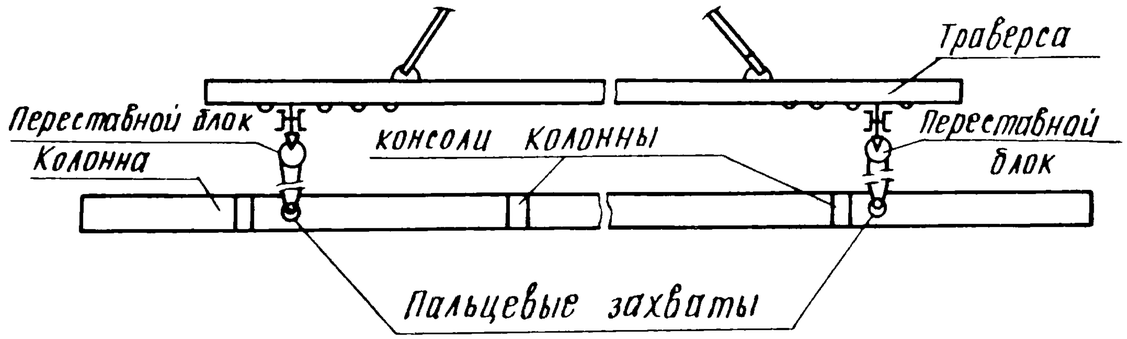

Рис. 2.3

при наличии четырех отверстий для выемки из форм

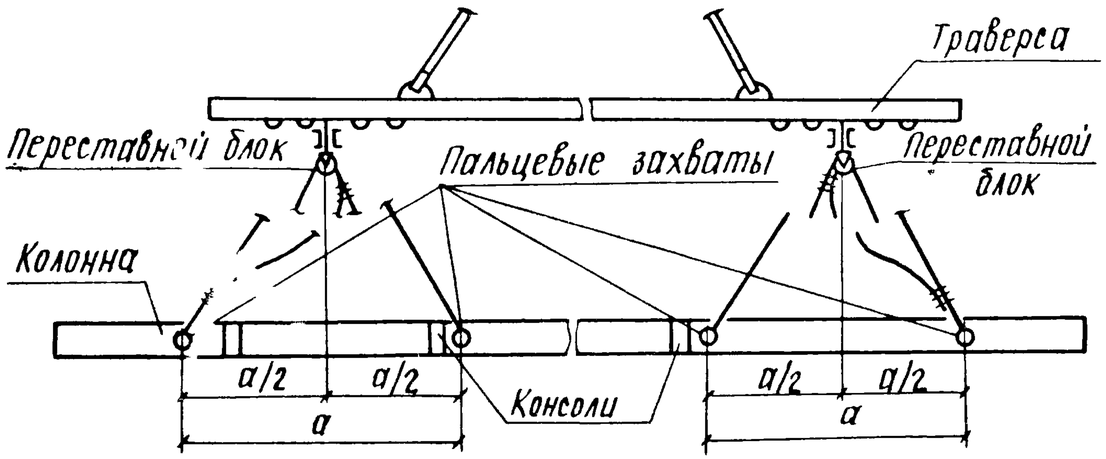

Рис. 2.4

2.4. Строповка колонн при монтаже

При монтаже строповку колонн с переводом их из горизонтального положения в вертикальное положение производить:

при длине колонн до 11м за одну точку при помощи пальцевого захвата, пропускаемого в монтажные отверстия в колонне или при помощи рамочного захвата конструкции ЦНИИОМТП.

Перевод колонны в вертикальное положение производится поворотом ее вокруг нижнего конца. Расстроповка захватов дистанционная.

Подъем колонны с помощью пальцевого захвата

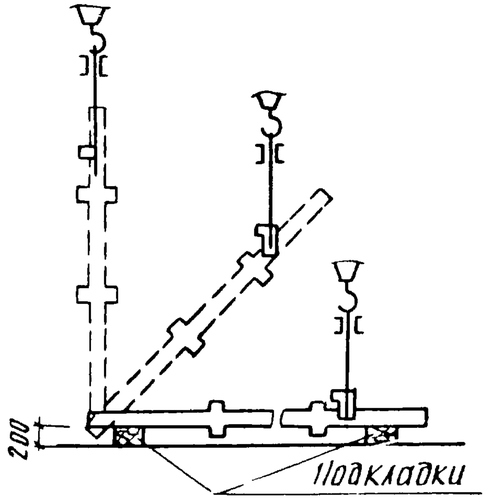

Рис. 2.5

Схема пальцевого захвата

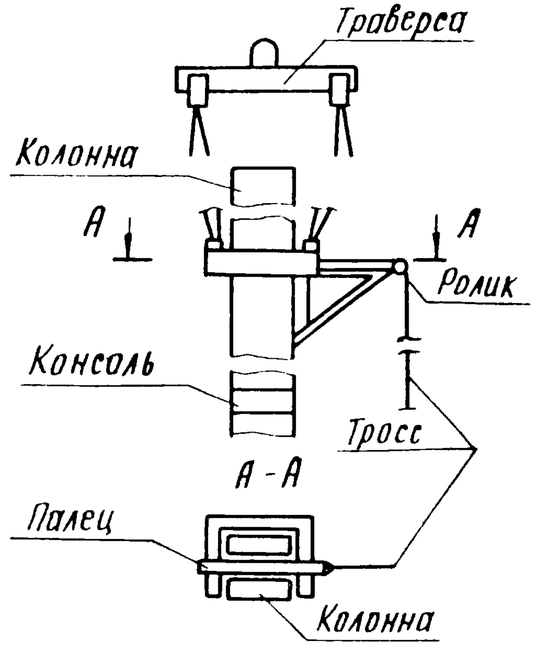

Рис. 2.6

Инв.№ подл. | Подпись и дата | Взам. инв.№

Подъём колонны с помощью рамочного захвата

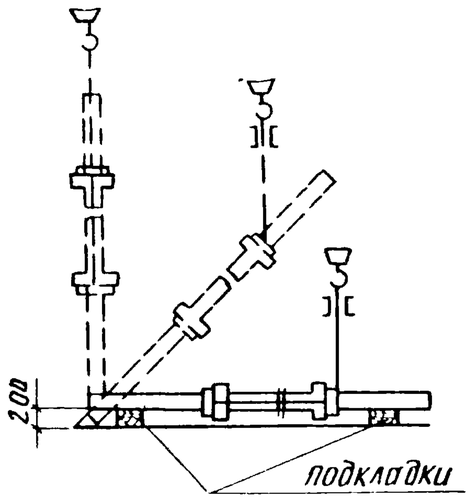

Рис. 2.7

Схема рамочного захвата

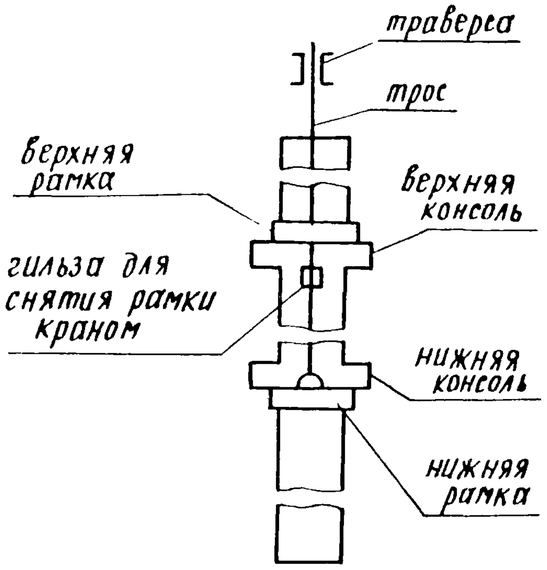

Рис. 2.8

при длине колонн свыше 11м за две точки при помощи балансирного захвата, обеспечивающего перевод колонны из горизонтального положения в вертикальное положение с соблюдением расчетной схемы её работы. Расстроповка верхнего захвата - дистанционная, нижнего захвата - с монтажных площадок.

Подъем колонны

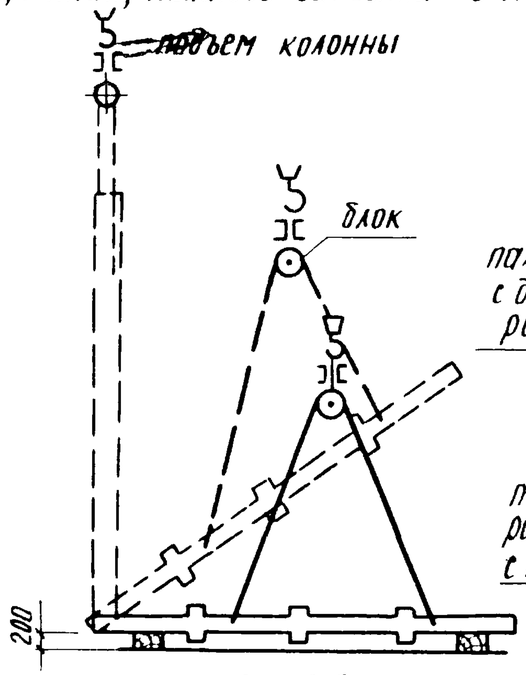

Рис. 2.9

Схема захвата

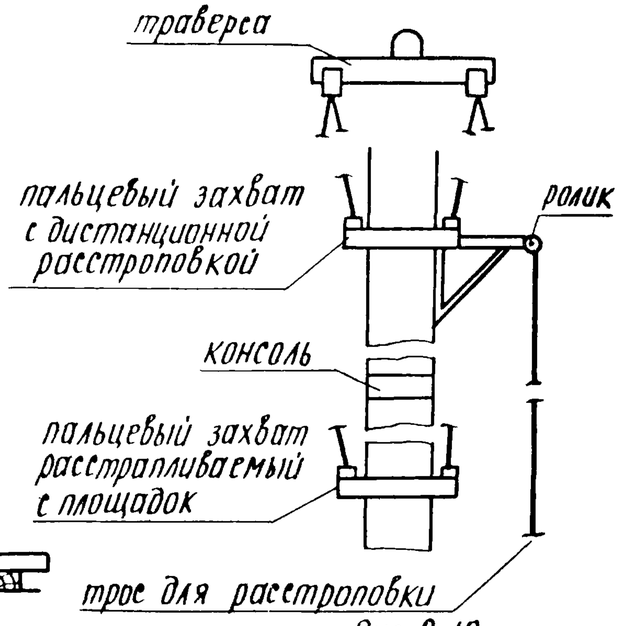

Рис. 2.10

2.5. Временное закрепление и выверка колонн.

Временное закрепление и выверку колонн в зависимости от их высоты производить:

при высоте колонн до 10м и установке их в стаканы фундаментов - с помощью инвентарных клиновых вкладышей конструкции ЦНИИОМТП или забивных клиньев при установке колонн на нижестоящие колонны применять одиночные или групповые кондукторы или РШИ;

при высоте колонн от 10 до 16м и установке их в стаканы фундаментов - с помощью комплекта оснастки конструкции ЦНИИОМТП, состоящего из подкосов, хомутов, опорных балок и клиновых вкладышей.

Каждую колонну крепить в уровне стакана фундамента клиновыми вкладышами (клиньями и в верхнем уровне - на высоте не менее 1/3 высоты колонны двумя подкосами Нижние концы подкосов крепятся к опорным балкам, с анкерными устройствами по концам для крепления балок к монтажным петлям стаканов фундаментов. Снятие монтажных креплений производить после монтажа ригелей, диафрагм жесткости и плит перекрытий первых двух этажей.

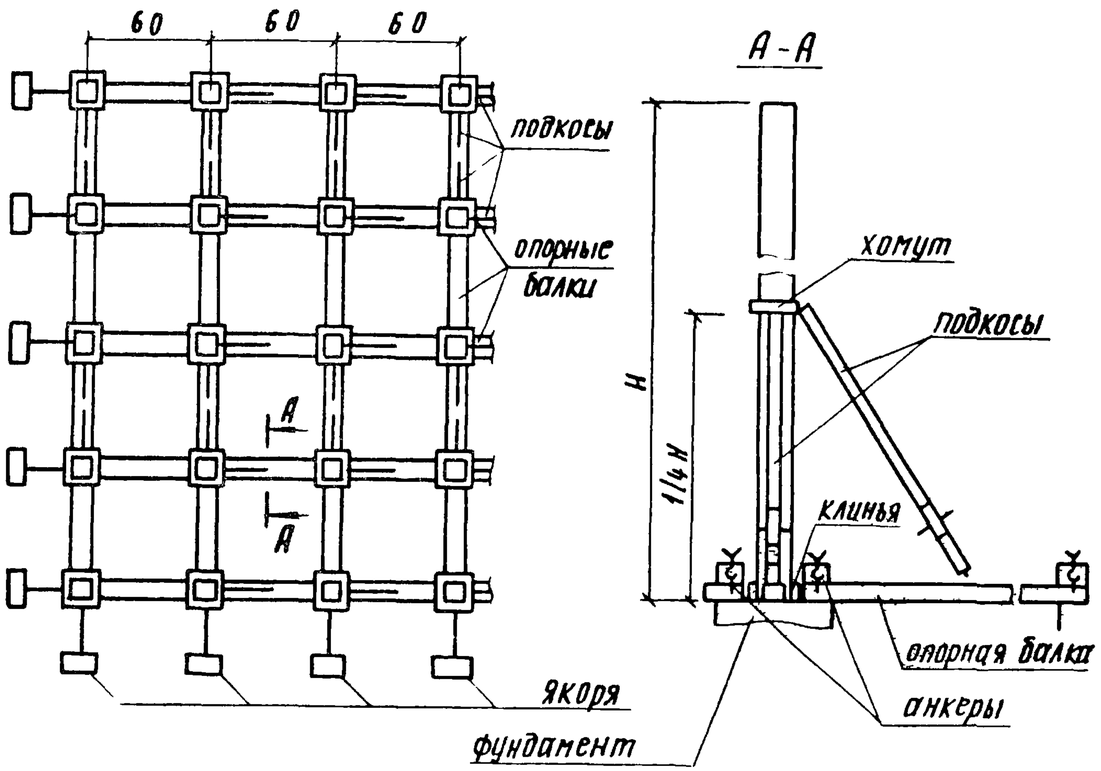

Таблица расположения опор при транспортировке

Нэт = 2,8 м			Нэт = 3,3 м			Нэт = 3,6 м			Нэт = 4,2 м			Нэт = 4,8 м		
N°	L	A	N°	L	A	N°	L	A	N°	L	A	N°	L	A
1	7200	4200	1	5400	3000	1	6000	3500	1	7200	4200	1	8400	4900
2	8400	4900	2	8350	4900	2	7750	5600	2	8950	5200	2	9850	5800
3	10000	6000	3	8700	5000	3	9600	5680	3	10150	6000	3	9600	5600
4	12800	7530	4	9900	5800	4	10800	6330	4	11400	6650	4	11050	6500
			5	11650	7000	5	11350	6650	5	13150	7700	5	12250	7000
						6	12250	7000	6	14350	8230	6	13200	7700
						7	12550	7350	7	8400	4900	7	15850	9000
						8	13450	8000				8	17050	10000

Схема расположения опор

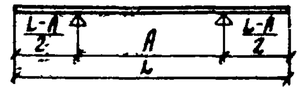

Установку колонн на нижестоящие колонны производить с помощью групповых кондукторов, обеспечивающих их закрепление в уровне низа и на высоте не менее 1/3 длины колонны.

При высоте колонн свыше 16 м установку их в стаканы фундаментов и на нижестоящие колонны производить с помощью групповых кондукторов обеспечивающих закрепление устанавливаемых колонн в двух уровнях: в уровне нижнего конца и на высоте не менее 1/3 длины колонны.

Колонны могут быть освобождены от временных креплений кондукторов только после монтажа на высоту первых двух этажей ригелей в пролетах, где установлены кондукторы, а также ригелей и плит перекрытий в пролетах между ними.

Рабочие чертежи оснастки для монтажа многоэтажных колонн разработаны ЦНИИОМТП Госстроя СССР /Адрес: Москва 127434, Дмитровское шоссе, 9/.

Перечень выпусков входящих в состав серии 1.020-1 приведен в выпуске 0-0.

Инв. № подл. | Подпись и дата | Взам. инв. №

Копировал Захаров 17515 21 Формат А2

| КОЛ НА ИСПОЛН 1.020-1.2-3 01- | | |

Инв.№ подл. | Подпись и дата | Взам. инв.№

ЭПВЦ КиевЗНИИЭП | ТЛП КОРТ | Попов 6

НАИМЕНОВАНИЕ	КОЛ НА ИСПОЛН 1.020-1.2-3 01-											
	–	001	002	003	004							
МАТЕРИАЛЫ:												
БЕТОН М300 М.КУБ	0.336	0.384	–	0.576								
БЕТОН М400 М.КУБ	–	–	0.384	–	0.576							
ПОКАЗАТЕЛИ:												
МАССА СТАЛИ КГ	36.71	39.96	129.2	52.92	179.8							
АРМАТУРНЫЕ ИЗДЕЛИЯ	32.44	35.68	124.9	48.65	175.6							
АРМАТУРНАЯ СТАЛЬ	32.44	35.68	124.9	48.65	175.6							
КЛАСС А-I	2.279	2.562	6.441	3.698	9.793							
Ф6АI ГОСТ 5781-75	2.279	2.562	0.576	3.698	0.576							
Ф10АI ГОСТ 5781-75	–	–	5.865	–	9.217							
КЛАСС А-III	30.17	33.12	118.5	44.95	165.8							
Ф8АIII ГОСТ 5781-75	8.588	8.588	–	8.588								
Ф10АIII ГОСТ 5.1459-72*	1.072	1.072	24.58	1.072	24.58							
Ф20АIII ГОСТ 5.1459-72*	20.51	23.46	–	35.30								
Ф40АIII ГОСТ 5.1459-72*	–	–	93.85	–	141.2							
ЗАКЛАДНЫЕ ИЗДЕЛИЯ	4.274	4.274	4.274	4.274	4.274							
ПРОФИЛЬНАЯ СТАЛЬ	3.014	3.014	3.014	3.014	3.014							
ПОЛОСОВАЯ	3.014	3.014	3.014	3.014	3.014							
-80Х10 ГОСТ 103-76 С38/23	3.014	3.014	3.014	3.014	3.014							
АРМАТУРНАЯ СТАЛЬ	1.261	1.261	1.261	1.261	1.261							
КЛАСС А-III	1.261	1.261	1.261	1.261	1.261							
Ф16АIII ГОСТ 5.1459-72*	1.261	1.261	1.261	1.261	1.261							

МАРКИРОВКА ИЗДЕЛИЙ ПО ИСПОЛНЕНИЯМ ПРИВЕДЕНА В ТАБЛИЦЕ ИСПОЛНЕНИИ К СБОРОЧНОМУ ЧЕРТЕЖУ

НАЧ. ОТД.	Волынский	24.III
Н.КОНТР	Ларичева	24.III
ГИП	Григорев	24.III
РУК. ГР.	Никонорова	23.III
РУК. ГР	Колдашева	23.III
ПРОВЕРИЛ	Степанова	23.III
РАЗРАБ	Сливина	20.III

1.020-1.2-3 01 ВМС

КОЛОННА 1КВ

СТАДИЯ	ЛИСТ	ЛИСТОВ
Р		1

ЦНИИЭП торгово-бытовых зданий и туристских комплексов

ФОРМАТ II

Инв. № подл. | Подп. и дата | Взам. инв.№

ЭПВЦ КиевЗНИИЭП | Оператор ТЛП КОРТ | Попов 6

Формат	Зона	Поз	Обозначение	Наименование	КОЛ-НА ИСПОЛН 1.020-1.2-3 02-										Примечание
					–	001	002	003	004	005	006	007	008	009	
				ДОКУМЕНТАЦИЯ:											
12			1.020-1.2-3 02 СБ	СБОРОЧНЫЙ ЧЕРТЕЖ	*	*	*	*	*	*	*	*	*	*	
12			1.020-1.2-3 00У	УЗЛЫ	*	*	*	*	*	*	*	*	*	*	
12			1.020-1.2-3 02 ВМС	ВЕДОМОСТЬ МАТЕРИАЛОВ И ВЫБОРКА СТАЛИ	*	*	*	*	*	*	*	*	*	*	
12			1.020-1.2-3 00ПЗ	ПОЯСНИТЕЛЬНАЯ ЗАПИСКА	*	*	*	*	*	*	*	*	*	*	
				СБОРОЧНЫЕ ЕДИНИЦЫ:											
12		1	1.020-1.2-4 02	КАРКАС ПР. КП-6	1										
			1.020-1.2-4 02-001	КАРКАС ПР. КП-7	–	1									
			1.020-1.2-4 02-002	КАРКАС ПР. КП-8	–	–	1								
			1.020-1.2-4 02-003	КАРКАС ПР. КП-9	–	–	–	1							
			1.020-1.2-4 02-004	КАРКАС ПР. КП-10	–	–	–	–	1						
			1.020-1.2-4 02-005	КАРКАС ПР. КП-11	–	–	–	–	–	1					
			1.020-1.2-4 02-006	КАРКАС ПР. КП-12	–	–	–	–	–	–	1				
			1.020-1.2-4 02-007	КАРКАС ПР. КП-13	–	–	–	–	–	–	–	1			
			1.020-1.2-4 02-008	КАРКАС ПР. КП-14	–	–	–	–	–	–	–	–	1		
			1.020-1.2-4 02-009	КАРКАС ПР. КП-15	–	–	–	–	–	–	–	–	–	1	
11		2	1.020-1.2-5 01-03	СЕТКА С-6	2	2	2	2	2	2	2	2	2	2	

НАЧ. ОТД.	Волынский	24.III
Н.КОНТР	Ларичева	24.III
ГИП	Григорев	24.III
РУК. ГР.	Колдашева	23.III
РУК. ГР.	Никонорова	23.III
ПРОВЕРИЛ	Степанова	23.III
РАЗРАБ	Сливина	20.III

1.020-1.2-3 02

КОЛОННА 2КВ

СТАДИЯ	ЛИСТ	ЛИСТОВ
Р	1	5

ЦНИИЭП торгово-бытовых зданий и туристских комплексов

1.020-1.2-3 02

22

ФОРМАТ	ЗОНА	ПОЗ.	ОБОЗНАЧЕНИЕ	НАИМЕНОВАНИЕ	КОЛ НА ИСПОЛН 1.020-1.2-3 02-																				ПРИМЕЧАНИЕ
					010	011	012	013	014	015	016	017	018	019	020	021	022	023	024	025	026	027	028	029	
				ДОКУМЕНТАЦИЯ:																					
12			1.020-1.2-3 02 СВ	СВОРОЧНЫЙ ЧЕРТЕЖ	*	*	*	*	*	*	*	*	*	*	*	*	*	*	*	*	*	*	*	*	
12			1.020-1.2-3 00У	УЗЛЫ	*	*	*	*	*	*	*	*	*	*	*	*	*	*	*	*	*	*	*	*	
12			1.020-1.2-3 02 ВМС	ВЕДОМОСТЬ МАТЕРИАЛОВ И ВЫБОРКА СТАЛИ	*	*	*	*	*	*	*	*	*	*	*	*	*	*	*	*	*	*	*	*	
12			1.020-1.2-3 00ПЗ	ПОЯСНИТЕЛЬНАЯ ЗАПИСКА	*	*	*	*	*	*	*	*	*	*	*	*	*	*	*	*	*	*	*	*	
				СВОРОЧНЫЕ ЕДИНИЦЫ:																					
12		1	1.020-1.2-4 02-010	КАРКАС ПР. КП-16	1																				
			1.020-1.2-4 02-011	КАРКАС ПР. КП-17	–	1																			
			1.020-1.2-4 02-012	КАРКАС ПР. КП-18	–	–	1																		
			1.020-1.2-4 02-013	КАРКАС ПР. КП-19	–	–	–	1	1																
			1.020-1.2-4 02-014	КАРКАС ПР. КП-20	–	–	–	–	–	1															
			1.020-1.2-4 02-015	КАРКАС ПР. КП-21	–	–	–	–	–	–	1	1													
			1.020-1.2-4 02-016	КАРКАС ПР. КП-22	–	–	–	–	–	–	–	–	1												
			1.020-1.2-4 02-017	КАРКАС ПР. КП-23	–	–	–	–	–	–	–	–	–	1											
			1.020-1.2-4 02-018	КАРКАС ПР. КП-24	–	–	–	–	–	–	–	–	–	–	1	1									
			1.020-1.2-4 02-019	КАРКАС ПР. КП-25	–	–	–	–	–	–	–	–	–	–	–	–	1								
			1.020-1.2-4 02-020	КАРКАС ПР. КП-26	–	–	–	–	–	–	–	–	–	–	–	–	–	1							
			1.020-1.2-4 02-021	КАРКАС ПР. КП-27	–	–	–	–	–	–	–	–	–	–	–	–	–	–	1						
			1.020-1.2-4 02-022	КАРКАС ПР. КП-28	–	–	–	–	–	–	–	–	–	–	–	–	–	–	–	1	1				
			1.020-1.2-4 02-023	КАРКАС ПР. КП-29	–	–	–	–	–	–	–	–	–	–	–	–	–	–	–	–	–	1			
			1.020-1.2-4 02-024	КАРКАС ПР. КП-30	–	–	–	–	–	–	–	–	–	–	–	–	–	–	–	–	–	–	1	1	
11		2	1.020-1.2-5 01-03	СЕТКА С-6	2	2	2	2	2	2	2	2	2	2	2	2	2	2	2	2	2	2	2	2	

ФОРМА	ЗОНА	ПОЗ	ОБОЗНАЧЕНИЕ	НАИМЕНОВАНИЕ	КОЛ НА ИСПОЛН 1.020-1.2-3 02- 030	031	032	033	034	035	036	037	038	039	040	041	042	043	044	045	046	047	048	049	ПРИМЕЧАНИЕ
				ДОКУМЕНТАЦИЯ:																					
12			1.020-1.2-3 02 СБ	СБОРОЧНЫЙ ЧЕРТЕЖ	*	*	*	*	*	*	*	*	*	*	*	*	*	*	*	*	*	*	*	*	
12			1.020-1.2-3 00У	УЗЛЫ	*	*	*	*	*	*	*	*	*	*	*	*	*	*	*	*	*	*	*	*	
12			1.020-1.2-3 02 ВМС	ВЕДОМОСТЬ МАТЕРИАЛОВ И ВЫБОРКА СТАЛИ	*	*	*	*	*	*	*	*	*	*	*	*	*	*	*	*	*	*	*	*	
12			1.020-1.2-3 00ПЗ	ПОЯСНИТЕЛЬНАЯ ЗАПИСКА	*	*	*	*	*	*	*	*	*	*	*	*	*	*	*	*	*	*	*	*	
				СБОРОЧНЫЕ ЕДИНИЦЫ:																					
12		1	1.020-1.2-4 02-025	КАРКАС ПР. КП-31	1																				
			1.020-1.2-4 02-026	КАРКАС ПР. КП-32	-	1	1																		
			1.020-1.2-4 02-027	КАРКАС ПР. КП-33	-	-	-	1																	
			1.020-1.2-4 02-028	КАРКАС ПР. КП-34	-	-	-	-	1	1															
			1.020-1.2-4 02-029	КАРКАС ПР. КП-35	-	-	-	-	-	-	1														
			1.020-1.2-4 02-030	КАРКАС ПР. КП-36	-	-	-	-	-	-	-	1													
			1.020-1.2-4 02-031	КАРКАС ПР. КП-37	-	-	-	-	-	-	-	-	1	1											
			1.020-1.2-4 02-032	КАРКАС ПР. КП-38	-	-	-	-	-	-	-	-	-	-	1										
			1.020-1.2-4 02-033	КАРКАС ПР. КП-39	-	-	-	-	-	-	-	-	-	-	-	1									
			1.020-1.2-4 02-034	КАРКАС ПР. КП-40	-	-	-	-	-	-	-	-	-	-	-	-	1								
			1.020-1.2-4 02-035	КАРКАС ПР. КП-41	-	-	-	-	-	-	-	-	-	-	-	-	-	1							
			1.020-1.2-4 02-036	КАРКАС ПР. КП-42	-	-	-	-	-	-	-	-	-	-	-	-	-	-	1						
			1.020-1.2-4 02-037	КАРКАС ПР. КП-43	-	-	-	-	-	-	-	-	-	-	-	-	-	-	-	1					
			1.020-1.2-4 02-038	КАРКАС ПР. КП-44	-	-	-	-	-	-	-	-	-	-	-	-	-	-	-	-	1				
			1.020-1.2-4 02-039	КАРКАС ПР. КП-45	-	-	-	-	-	-	-	-	-	-	-	-	-	-	-	-	-	1			
			1.020-1.2-4 02-040	КАРКАС ПР. КП-46	-	-	-	-	-	-	-	-	-	-	-	-	-	-	-	-	-	-	1		
			1.020-1.2-4 02-041	КАРКАС ПР. КП-47	-	-	-	-	-	-	-	-	-	-	-	-	-	-	-	-	-	-	-	1	
11		2	1.020-1.2-5 01-02	СЕТКА С-5	-	-	-	-	-	-	-	-	-	-	2	2	2	2	2	2	2	2	2	2	
			1.020-1.2-5 01-03	СЕТКА С-6	2	2	2	2	2	2	2	2	2	2											

ПОПОВ

ОПРАТОР ТЛП КОРТ

ЭПВЦ КиевЗНИИЭП

7515 25 ФОРМАТ 12

ФОРМА	ЗОНА	ПОЗ	ОБОЗНАЧЕНИЕ	НАИМЕНОВАНИЕ	КОЛ НА ИСПОЛН 1.020-1.2-3 02-																			ПРИМЕЧАНИЕ
					050	051	052	053	054	055	056	057	058	059	060	061	062	063	064	065	066	067	068	069	
				ДОКУМЕНТАЦИЯ:																					
2			1.020-1.2-3 02 СБ	СБОРОЧНЫЙ ЧЕРТЕЖ	*	*	*	*	*	*	*	*	*	*	*	*	*	*	*	*	*	*	*	*	
2			1.020-1.2-3 00У	УЗЛЫ	*	*	*	*	*	*	*	*	*	*	*	*	*	*	*	*	*	*	*	*	
2			1.020-1.2-3 02 ВМС	ВЕДОМОСТЬ МАТЕРИАЛОВ И ВЫБОРКА СТАЛИ	*	*	*	*	*	*	*	*	*	*	*	*	*	*	*	*	*	*	*	*	
12			1.020-1.2-3 00ПЗ	ПОЯСНИТЕЛЬНАЯ ЗАПИСКА	*	*	*	*	*	*	*	*	*	*	*	*	*	*	*	*	*	*	*	*	
				СБОРОЧНЫЕ ЕДИНИЦЫ:																					
12		1	1.020-1.2-4 02-042	КАРКАС ПР. КП-48	1																				
			1.020-1.2-4 02-043	КАРКАС ПР. КП-49	-	1																			
			1.020-1.2-4 02-044	КАРКАС ПР. КП-50		-	1																		
			1.020-1.2-4 02-045	КАРКАС ПР. КП-51		-	-	1	1																
			1.020-1.2-4 02-046	КАРКАС ПР. КП-52	-	-	-	-	-	1															
			1.020-1.2-4 02-047	КАРКАС ПР. КП-53	-	-	-	-	-	-	1	1													
			1.020-1.2-4 02-048	КАРКАС ПР. КП-54	-	-	-	-	-	-	-	-	1												
			1.020-1.2-4 02-049	КАРКАС ПР. КП-55	-	-	-	-	-	-	-	-	-	1											
			1.020-1.2-4 02-050	КАРКАС ПР. КП-56	-	-	-	-	-	-	-	-	-	-	1	1									
			1.020-1.2-4 02-051	КАРКАС ПР. КП-57	-	-	-	-	-	-	-	-	-	-	-	-	1								
			1.020-1.2-4 02-052	КАРКАС ПР. КП-58	-	-	-	-	-	-	-	-	-	-	-	-	-	1							
			1.020-1.2-4 02-053	КАРКАС ПР. КП-59	-	-	-		-	-	-	-	-	-	-	-	-	-	1	1					
			1.020-1.2-4 02-054	КАРКАС ПР. КП-60	-	-	-	-	-	-	-	-	-	-	-	-	-	-	-	-	1				
			1.020-1.2-4 02-055	КАРКАС ПР. КП-61	-	-	-	-	-	-	-	-	-	-	-	-	-	-	-	-	-	1	1		
			1.020-1.2-4 02-056	КАРКАС ПР. КП-62	-	-	-	-	-	-	-	-	-	-	-	-	-	-	-	-	-	-	-	1	
11		2	1.020-1.2-5 01-02	СЕТКА С-5	2	2	2	2	2	2	2	2	2	2	2	2	2	2	2	2	2	2	2	2	

ЭПВЦ КиевЗНИИЭП | ОПЕРАТОР ТЛП КОРТ | ПОПОВ

ФОРМАТ	ЗОНА	ПОЗ.	ОБОЗНАЧЕНИЕ	НАИМЕНОВАНИЕ	КОЛ НА ИСПОЛН 1.020-1.2-3 02-														ПРИМЕЧАНИЕ
					070	071	072	073	074	075	076	077	078	079	080	081	082	083	
				ДОКУМЕНТАЦИЯ:															
12			1.020-1.2-3 02 СВ	СВОРОЧНЫЙ ЧЕРТЕЖ	*	*	*	*	*	*	*	*	*	*	*	*	*	*	
12			1.020-1.2-3 00У	УЗЛЫ	*	*	*	*	*	*	*	*	*	*	*	*	*	*	
12			1.020-1.2-3 02 ВМС	ВЕДОМОСТЬ МАТЕРИАЛОВ И ВЫБОРКА СТАЛИ	*	*	*	*	*	*	*	*	*	*	*	*	*	*	
12			1.020-1.2-3 00ПЗ	ПОЯСНИТЕЛЬНАЯ ЗАПИСКА	*	*	*	*	*	*	*	*	*	*	*	*	*	*	
				СБОРОЧНЫЕ ЕДИНИЦЫ:															
12		1	1.020-1.2-4 02-057	КАРКАС ПР. КП-63	1	1													
			1.020-1.2-4 02-058	КАРКАС ПР. КП-64	–	–	1												
			1.020-1.2-4 02-059	КАРКАС ПР. КП-65	–	–	–	1	1										
			1.020-1.2-4 02-060	КАРКАС ПР. КП-66	–	–	–	–	–	1									
			1.020-1.2-4 02-061	КАРКАС ПР. КП-67	–	–	–	–	–	–	1								
			1.020-1.2-4 02-062	КАРКАС ПР. КП-68	–	–	–	–	–	–	–	1	1						
			1.020-1.2-4 02-063	КАРКАС ПР. КП-69	–	–	–	–	–	–	–	–	–	1					
			1.020-1.2-4 02-064	КАРКАС ПР. КП-70	–	–	–	–	–	–	–	–	–	–	1				
			1.020-1.2-4 02-065	КАРКАС ПР. КП-71	–	–	–	–	–	–	–	–	–	–	–	1			
			1.020-1.2-4 02-066	КАРКАС ПР. КП-72	–	–	–	–	–	–	–	–	–	–	–	–	1		
			1.020-1.2-4 02-067	КАРКАС ПР. КП-73	–	–	–	–	–	–	–	–	–	–	–	–	–	1	
11		2	1.020-1.2-5 01-02	СЕТКА С-5	2	2	2	2	2	2	2	2	2						

ИНВ. № ПОДЛ. | ПОДП. И ДАТА | ВЗАМ. ИНВ.№

РИС. 1

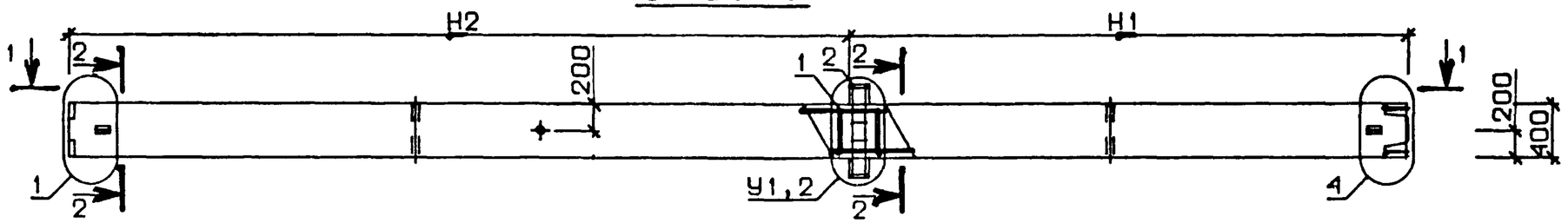

РИС. 2

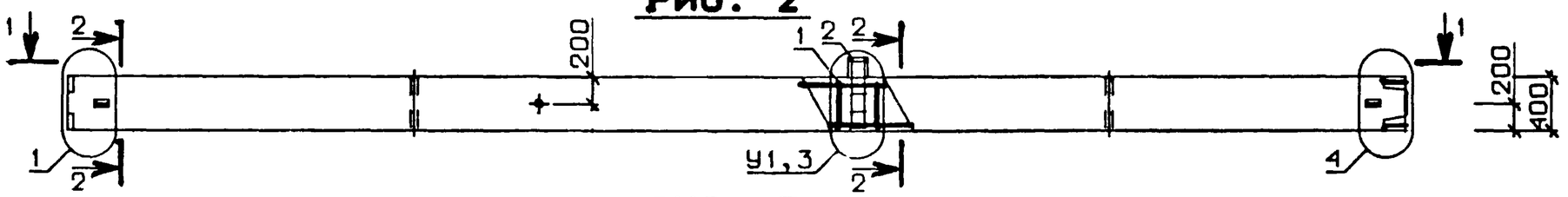

РИС. 3

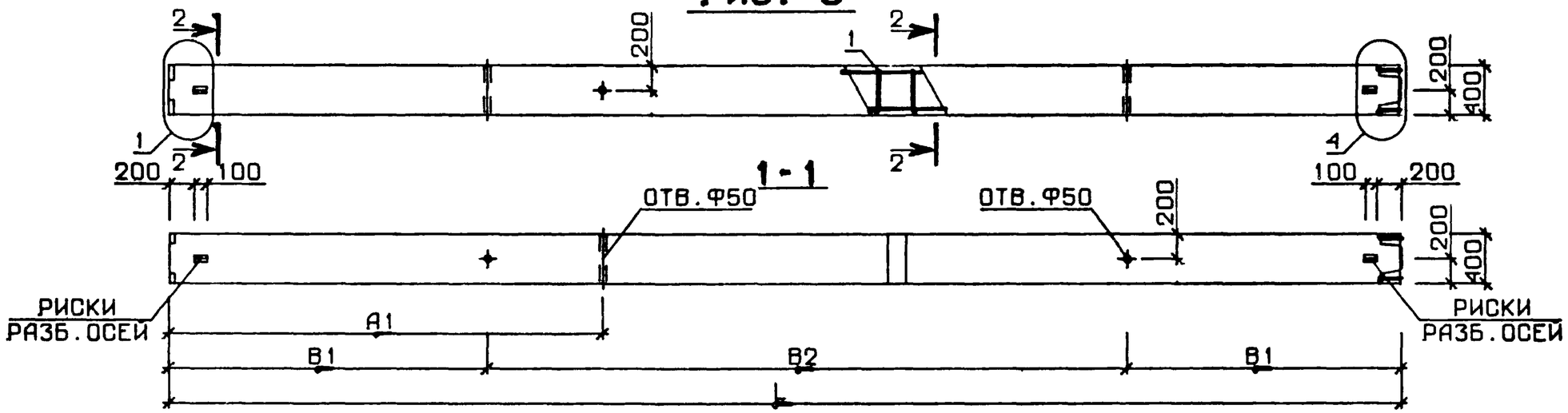

N УЗЛА	N ДОКУМЕНТА
1	1.020-1.2-3 ООУ ЛИСТ I
2	ЛИСТ I
3	ЛИСТ 2
4	ЛИСТ 2
6	ЛИСТ 3
7	ЛИСТ 3
8	ЛИСТ 4
9	ЛИСТ 3
10	ЛИСТ 4

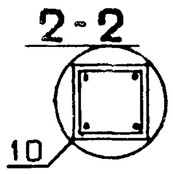

НАЧ. ОТД.	Волынский	24.III
Н.КОНТР	Ларионова	24.III
ГИП	Григорев	24.III
РУК. ГР.	Колдашева	24.III
РУК. ГР.	Никонорова	23.III
ПРОВЕРИЛ	Степанова	23.III
РАЗРАБ	Сливина	20.III

1.020-1.2-3 02 СБ

КОЛОННА 2КВ

СТАДИЯ	МАССА	МАСШТАБ
Р	СМ ТАБЛ	

ЛИСТ 1 ЛИСТОВ 4

ЦНИИЭП торгово-бытовых зданий и туристских комплексов

17515 Р8 ФОРМАТ А2

ОБОЗНАЧЕНИЕ	МАРКА	РИС.	L	H1	H2	A1	B1	B2	У1	МАССА
1.020-1.2-3 02	2КВД 4.33-1.19	1	5400	2250	3150	1900	1200	2800	6	2205
-001	2КВД 4.33-2.19	1	5400	2250	3150	1900	1200	2800	6	2205
-002	2КВД 4.36-1.19	1	6000	2550	3450	2000	1400	3200	6	2445
-003	2КВД 4.36-1.36	1	6000	2550	3450	2000	1400	3200	6	2445
-004	2КВД 4.36-2.19	1	6000	2550	3450	2000	1400	3200	6	2445
-005	2КВД 4.36-2.36	1	6000	2550	3450	2000	1400	3200	6	2445
-006	2КВД 4.36-3.19	1	6000	2550	3450	2000	1400	3200	8	2445
-007	2КВД 4.36-3.23	1	6000	2550	3450	2000	1400	3200	8	2445
-008	2КВД 4.36-3.36	1	6000	2550	3450	2000	1400	3200	8	2445
-009	2КВД 4.36-4.19	1	6000	2550	3450	2000	1400	3200	8	2445
-010	2КВД 4.36-4.23	1	6000	2550	3450	2000	1400	3200	8	2445
-011	2КВД 4.36-4.36	1	6000	2550	3450	2000	1400	3200	8	2445
-012	2КВД 4.42-1.18	1	7200	3150	4050	2200	1600	4000	6	2925
-013	2КВД 4.42-1.36	1	7200	3150	4050	2200	1600	4000	6	2925
-014	2КВД 4.42-1.40	1	7200	3150	4050	2200	1600	4000	6	2925
-015	2КВД 4.42-2.18	1	7200	3150	4050	2200	1600	4000	6	2925
-016	2КВД 4.42-2.36	1	7200	3150	4050	2200	1600	4000	6	2925
-017	2КВД 4.42-2.40	1	7200	3150	4050	2200	1600	4000	6	2925
-018	2КВД 4.42-3.18	1	7200	3150	4050	2200	1600	4000	8	2925
-019	2КВД 4.42-3.23	1	7200	3150	4050	2200	1600	4000	8	2925
-020	2КВД 4.42-3.36	1	7200	3150	4050	2200	1600	4000	8	2925
-021	2КВД 4.42-3.40	1	7200	3150	4050	2200	1600	4000	8	2925
-022	2КВД 4.42-4.18	1	7200	3150	4050	2200	1600	4000	8	2925
-023	2КВД 4.42-4.23	1	7200	3150	4050	2200	1600	4000	8	2925
-024	2КВД 4.42-4.29	1	7200	3150	4050	2200	1600	4000	8	2925
-025	2КВД 4.42-4.36	1	7200	3150	4050	2200	1600	4000	8	2925
-026	2КВД 4.42-4.40	1	7200	3150	4050	2200	1600	4000	8	2925
-027	2КВД 4.48-1.18	1	8400	3750	4650	2400	1900	4600	6	3405

В ТАБЛИЦЕ ИСПОЛНЕНИЙ РАЗМЕРЫ ПРИВЕДЕНЫ В мм, МАССА В кг

ЭПВЦ Киевэнергомонтаж
ОПЕРАТОР ТЛП КОРТ
Взам. инв. №

ОБОЗНАЧЕНИЕ	МАРКА	РИС.	L	H1	H2	A1	B1	B2	У1	МАССА
1.020-1.2-3 02-028	2КВД 4.48-1.35	1	8400	3750	4650	2400	1900	4600	6	3405
-029	2КВД 4.48-1.40	1	8400	3750	4650	2400	1900	4600	6	3405
-030	2КВД 4.48-2.18	1	8400	3750	4650	2400	1900	4600	6	3405
-031	2КВД 4.48-2.35	1	8400	3750	4650	2400	1900	4600	6	3405
-032	2КВД 4.48-2.40	1	8400	3750	4650	2400	1900	4600	6	3405
-033	2КВД 4.48-3.18	1	8400	3750	4650	2400	1900	4600	8	3405
-034	2КВД 4.48-3.35	1	8400	3750	4650	2400	1900	4600	8	3405
-035	2КВД 4.48-3.40	1	8400	3750	4650	2400	1900	4600	8	3405
-036	2КВД 4.48-4.23	1	8400	3750	4650	2400	1900	4600	8	3405
-037	2КВД 4.48-4.26	1	8400	3750	4650	2400	1900	4600	8	3405
-038	2КВД 4.48-4.35	1	8400	3750	4650	2400	1900	4600	8	3405
-039	2КВД 4.48-4.40	1	8400	3750	4650	2400	1900	4600	8	3405
-040	2КВО 4.33-1.19	2	5400	2250	3150	1900	1200	2800	7	2205
-041	2КВО 4.33-2.19	2	5400	2250	3150	1900	1200	2800	7	2205
-042	2КВО 4.36-1.19	2	6000	2550	3450	2000	1400	3200	7	2445
-043	2КВО 4.36-1.36	2	6000	2550	3450	2000	1400	3200	7	2445
-044	2КВО 4.36-2.19	2	6000	2550	3450	2000	1400	3200	7	2445
-045	2КВО 4.36-2.36	2	6000	2550	3450	2000	1400	3200	7	2445
-046	2КВО 4.36-3.19	2	6000	2550	3450	2000	1400	3200	9	2445
-047	2КВО 4.36-3.23	2	6000	2550	3450	2000	1400	3200	9	2445
-048	2КВО 4.36-3.36	2	6000	2550	3450	2000	1400	3200	9	2445
-049	2КВО 4.36-4.19	2	6000	2550	3450	2000	1400	3200	9	2445
-050	2КВО 4.36-4.23	2	6000	2550	3450	2000	1400	3200	9	2445
-051	2КВО 4.36-4.36	2	6000	2550	3450	2000	1400	3200	9	2445
-052	2КВО 4.42-1.18	2	7200	3150	4050	2200	1600	4000	7	2925
-053	2КВО 4.42-1.36	2	7200	3150	4050	2200	1600	4000	7	2925
-054	2КВО 4.42-1.40	2	7200	3150	4050	2200	1600	4000	7	2925
-055	2КВО 4.42-2.18	2	7200	3150	4050	2200	1600	4000	7	2925

ОБОЗНАЧЕНИЕ	МАРКА	РИС.	L	H1	H2	A1	B1	B2	У1	МАССА
1.020-1.2-3 02-056	2КВО 4.42-2.36	2	7200	3150	4050	2200	1600	4000	7	2925
-057	2КВО 4.42-2.40	2	7200	3150	4050	2200	1600	4000	7	2925
-058	2КВО 4.42-3.18	2	7200	3150	4050	2200	1600	4000	9	2925
-059	2КВО 4.42-3.23	2	7200	3150	4050	2200	1600	4000	9	2925
-060	2КВО 4.42-3.36	2	7200	3150	4050	2200	1600	4000	9	2925
-061	2КВО 4.42-3.40	2	7200	3150	4050	2200	1600	4000	9	2925
-062	2КВО 4.42-4.18	2	7200	3150	4050	2200	1600	4000	9	2925
-063	2КВО 4.42-4.23	2	7200	3150	4050	2200	1600	4000	9	2925
-064	2КВО 4.42-4.36	2	7200	3150	4050	2200	1600	4000	9	2925
-065	2КВО 4.42-4.40	2	7200	3150	4050	2200	1600	4000	9	2925
-066	2КВО 4.48-1.18	2	8400	3750	4650	2400	1900	4600	7	3405
-067	2КВО 4.48-1.35	2	8400	3750	4650	2400	1900	4600	7	3405
-068	2КВО 4.48-1.40	2	8400	3750	4650	2400	1900	4600	7	3405
-069	2КВО 4.48-2.18	2	8400	3750	4650	2400	1900	4600	7	3405
-070	2КВО 4.48-2.35	2	8400	3750	4650	2400	1900	4600	7	3405
-071	2КВО 4.48-2.40	2	8400	3750	4650	2400	1900	4600	7	3405
-072	2КВО 4.48-3.18	2	8400	3750	4650	2400	1900	4600	9	3405
-073	2КВО 4.48-3.35	2	8400	3750	4650	2400	1900	4600	9	3405
-074	2КВО 4.48-3.40	2	8400	3750	4650	2400	1900	4600	9	3405
-075	2КВО 4.48-4.23	2	8400	3750	4650	2400	1900	4600	9	3405
-076	2КВО 4.48-4.26	2	8400	3750	4650	2400	1900	4600	9	3405
-077	2КВО 4.48-4.35	2	8400	3750	4650	2400	1900	4600	9	3405
-078	2КВО 4.48-4.40	2	8400	3750	4650	2400	1900	4600	9	3405
-079	2КВ 4.33-19	3	5400	2250	3150	1900	1200	2800	-	2205
-080	2КВ 4.36-19	3	6000	2550	3450	2000	1400	3200	-	2445
-081	2КВ 4.42-18	3	7200	3150	4050	2200	1600	4000	-	2925
-082	2КВ 4.48-18	3	8400	3750	4650	2400	1900	4600	-	3405
-083	2КВ 4.48-23	3	8400	3750	4650	2400	1900	4600	-	3405

ЭПВЦ КиевЗНИИЭП
ОПЕРАТОР ТЛП КОРТ
ПОПСВ
ВЗАМ. ИНВ.№
ПОДП. И ДАТА
ИНВ.№ПОДЛ

НАИМЕНОВАНИЕ	КОЛ НА ИСПОЛН 1.020-1.2-3 02-																		
	-	001	002	003	004	005	006	007	008	009	010	011	012	013	014	015	016	017	
МАТЕРИАЛЫ:																			
БЕТОН М300 М.КУБ	0.882	0.882	0.978	-	0.978	-	0.978	-	-	0.978	-	-	1.170	-	-	1.170			
БЕТОН М400 М.КУБ	-	-	-	0.978	-	0.978	-	0.978	0.978	-	0.978	0.978	-	1.170	-	-	1.170		
БЕТОН М500 М.КУБ	-	-	-	-	-	-	-	-	-	-	-	-	-	-	1.170	-	-	1.170	
ПОКАЗАТЕЛИ:																			
МАССА СТАЛИ КГ	78.98	85.87	83.33	303.4	90.22	310.2	100.3	105.2	320.3	107.9	112.7	327.9	92.03	354.0	354.0	98.93	360.9	360.9	
АРМАТУРНЫЕ ИЗДЕЛИЯ	54.12	54.12	58.47	278.5	58.47	278.5	58.47	63.30	278.5	58.47	63.30	278.5	67.17	329.2	329.2	67.17	329.2	329.2	
АРМАТУРНАЯ СТАЛЬ	54.12	54.12	58.47	278.5	58.47	278.5	58.47	63.30	278.5	58.47	63.30	278.5	67.17	329.2	329.2	67.17	329.2	329.2	
КЛАСС А-I	5.400	5.400	5.968	16.49	5.968	16.49	5.968	5.968	16.49	5.968	5.968	16.49	7.103	19.85	19.85	7.103	19.85	19.85	
6АI ГОСТ 5781-75	5.400	5.400	5.968	0.576	5.968	0.576	5.968	5.968	0.576	5.968	5.968	0.576	7.103	0.576	0.576	7.103	0.576	0.576	
10АI ГОСТ 5781-75	-	-	-	15.92	-	15.92	-	-	15.92	-	-	15.92	-	19.27	19.27	-	19.27	19.27	
КЛАСС А-III	48.23	48.23	52.01	261.5	52.01	261.5	52.01	56.84	261.5	52.01	56.84	261.5	59.58	308.8	308.8	59.58	308.8	308.8	
Ø6АШ ГОСТ 5781-75	8.588	8.588	8.588	-	8.588	-	8.588	-	-	8.588	-	-	8.588	-	-	8.588			
Ø10АШ ГОСТ 5.1459-72*	2.143	2.143	2.143	25.65	2.143	25.65	2.143	15.56	25.65	2.143	15.56	25.65	2.143	25.65	25.65	2.143	25.65	25.65	
Ø16АШ ГОСТ 5.1459-72*	27.64	27.64	31.42	-	31.42	-	31.42	31.42	-	31.42	31.42	-	38.99	-	-	38.99			
Ø20АШ ГОСТ 5.1459-72*	9.859	9.859	9.859	-	9.859	-	9.859	9.859	-	9.859	9.859	-	9.859	-	-	9.859			
Ø40АШ ГОСТ 5.1459-72*	-	-	-	235.9	-	235.9	-	-	235.9	-	-	235.9	-	283.2	283.2	-	283.2	283.2	
КЛАСС В-I	0.496	0.496	0.496	0.496	0.496	0.496	0.496	0.496	0.496	0.496	0.496	0.496	0.496	0.496	0.496	0.496	0.496	0.496	
Ø4ВI ГОСТ 6727-53*	0.496	0.496	0.496	0.496	0.496	0.496	0.496	0.496	0.496	0.496	0.496	0.496	0.496	0.496	0.496	0.496	0.496	0.496	
ЗАКЛАДНЫЕ ИЗДЕЛИЯ	24.86	31.75	24.86	24.86	31.75	31.75	41.84	41.84	41.84	49.36	49.36	49.36	24.86	24.86	24.86	31.75	31.75	31.75	
ПРОФИЛЬНАЯ СТАЛЬ	16.07	16.39	16.07	16.07	16.39	16.39	17.89	17.89	17.89	19.78	19.78	19.78	16.07	16.07	16.07	16.39	16.39	16.39	
ПОЛОСОВАЯ	16.07	16.39	16.07	16.07	16.39	16.39	17.89	17.89	17.89	19.78	19.78	19.78	16.07	16.07	16.07	16.39	16.39	16.39	
-120Х10 ГОСТ 103-76 С38/23	7.347	7.347	7.347	7.347	7.347	7.347	7.347	7.347	7.347	7.347	7.347	7.347	7.347	7.347	7.347	7.347	7.347	7.347	
-80Х10 ГОСТ 103-76 С38/23	3.014	3.014	3.014	3.014	3.014	3.014	3.014	3.014	3.014	3.014	3.014	3.014	3.014	3.014	3.014	3.014	3.014	3.014	
-65Х14 ГОСТ 103-76 С38/23	5.715	-	5.715	5.715	-	-	-	-	-	-	-	-	5.715	5.715	5.715				
-60Х16 ГОСТ 103-76 С38/23	-	6.029	-	-	6.029	6.029	-	-	-	-	-	-	-	-	-	6.029	6.029	6.029	
-50Х16 ГОСТ 103-76 С38/23	-	-	-	-	-	-	7.536	7.536	7.536										
50Х20 ГОСТ 103-76 С38/23	-	-	-	-	-	-	-	-	-	9.420	9.420	9.420							
АРМАТУРНАЯ СТАЛЬ	8.786	15.36	8.786	8.786	15.36	15.36	23.95	23.95	23.95	29.58	29.58	29.58	8.786	8.786	8.786	15.36	15.36	15.36	
КЛАСС А-II	8.786	15.36	8.786	8.786	15.36	15.36	23.95	23.95	23.95	29.58	29.58	29.58	8.786	8.786	8.786	15.36	15.36	15.36	
Ø10АШ ГОСТ 5.1459-72*	0.308	-	0.308	0.308	-	-	-	-	-	-	-	-	0.308	0.308	0.308				
Ø16АШ ГОСТ 5.1459-72*	1.261	1.261	1.261	1.261	1.261	1.261	1.261	1.261	1.261	1.261	1.261	1.261	1.261	1.261	1.261	1.261	1.261	1.261	
Ø22АШ ГОСТ 5.1459-72*	7.217	-	7.217	7.217	-	-	-	-	-	-	-	-	7.217	7.217	7.217				
Ø28АШ ГОСТ 5.1459-72*	-	14.10	-	-	14.10	14.10	10.19	10.19	10.19	7.971	7.971	7.971	-	-	-	14.10	14.10	14.10	
Ø32АШ ГОСТ 5.1459-72*	-	-	-	-	-	-	12.49	12.49	12.49										
Ø36АШ ГОСТ 5.1459-72*	-	-	-	-	-	-	-	-	-	15.81	15.81	15.81							
Ø40АШ ГОСТ 5.1459-72*	-	-	-	-	-	-	-	-	-	4.535	4.535	4.535							

МАРКИРОВКА ИЗДЕЛИЙ ПО ИСПОЛНЕНИЯМ ПРИВЕДЕНА

В ТАБЛИЦЕ ИСПОЛНЕНИИ К СБОРОЧНОМУ ЧЕРТЕЖУ

НАЧОТД	Волынский	24.III
НКОНТР	Степанова	23 III
ГИП	Пригорев	23 III
РУК ГР	Колдашева	20 III
РУК. ГР	Никонорова	20 III
ПРОВЕРИЛ	Ларионова	20 III
РАЗРАБ	Сливина	20 III

1.020-1.2-3 02 ВМС

КОЛОННА 2КВ

СТАДИЯ	ЛИСТ	ЛИСТОВ
Р	1	5

ЦНИИЭП торгово бытовых зданий и туристских комплексов

НАИМЕНОВАНИЕ	КОЛ НА ИСПОЛН. 1.020-1.2-3 02-																	
	018	019	020	021	022	023	024	025	026	027	028	029	030	031	032	033	034	035
МАТЕРИАЛЫ:																		
БЕТОН М300 М.КУБ	1.170	-	-	-	1.170	-	-	-	-	1.362	-	-	1.362	-	-	1.362		
БЕТОН М400 М.КУБ	-	1.170	1.170	-	-	1.170	-	1.170	-	-	1.362	-	-	1.362	-	-	1.362	
БЕТОН М500 М.КУБ	-	-	-	1.170	-	-	1.170	-	1.170	-	-	1.362	-	-	1.362	-	-	1.362
ПОКАЗАТЕЛИ:																		
МАССА СТАЛИ КГ	109.0	113.9	371.0	371.0	116.6	121.4	162.8	378.5	378.5	100.8	404.7	404.7	107.7	411.6	411.6	117.7	421.7	421.7
АРМАТУРНЫЕ ИЗДЕЛИЯ	67.17	72.00	329.2	329.2	67.17	72.00	113.4	329.2	329.2	75.88	379.8	379.8	75.88	379.8	379.8	75.88	379.8	379.8
АРМАТУРНАЯ СТАЛЬ	67.17	72.00	329.2	329.2	67.17	72.00	113.4	329.2	329.2	75.88	379.8	379.8	75.88	379.8	379.8	75.88	379.8	379.8
КЛАСС А-I	7.103	7.103	19.85	19.85	7.103	7.103	7.813	19.85	19.85	8.238	23.20	23.20	8.238	23.20	23.20	8.238	23.20	23.20
Ф6АI ГОСТ 5781-75	7.103	7.103	0.576	0.576	7.103	7.103	6.252	0.576	0.576	8.238	0.576	0.576	8.238	0.576	0.576	8.238	0.576	0.576
Ф8АI ГОСТ 5781-75	-	-	-	-	-	-	1.561											
Ф10АI ГОСТ 5781-75	-	-	19.27	19.27	-	-	-	19.27	19.27	-	22.62	22.62	-	22.62	22.62	-	22.62	22.62
КЛАСС А-III	59.58	64.41	308.8	308.8	59.58	64.41	105.1	308.8	308.8	67.15	356.2	356.2	67.15	356.2	356.2	67.15	356.2	356.2
Ф8АIII ГОСТ 5781-75	8.588	-	-	-	8.588	-	-	-	-	8.588	-	-	8.588	-	-	8.588		
Ф10АIII ГОСТ 5.1459-72*	2.143	15.56	25.65	25.65	2.143	15.56	18.92	25.65	25.65	2.143	25.65	25.65	2.143	25.65	25.65	2.143	25.65	25.65
Ф16АIII ГОСТ 5.1459-72*	38.99	38.99	-	-	38.99	38.99	-	-	-	46.56	-	-	46.56	-	-	46.56		
Ф20АIII ГОСТ 5.1459-72*	9.859	9.859	-	-	9.859	9.859	60.93	-	-	9.859	-	-	9.859	-	-	9.859		
Ф32АIII ГОСТ 5.1459-72*	-	-	-	-	-	-	25.24											
Ф40АIII ГОСТ 5.1459-72*	-	-	283.2	283.2	-	-	-	283.2	283.2	-	330.5	330.5	-	330.5	330.5	-	330.5	330.5
КЛАСС В-I	0.496	0.496	0.496	0.496	0.496	0.496	0.496	0.496	0.496	0.496	0.496	0.496	0.496	0.496	0.496	0.496	0.496	0.496
Ф4ВI ГОСТ 6727-53*	0.496	0.496	0.496	0.496	0.496	0.496	0.496	0.496	0.496	0.496	0.496	0.496	0.496	0.496	0.496	0.496	0.496	0.496
ЗАКЛАДНЫЕ ИЗДЕЛИЯ	41.84	41.84	41.84	41.84	49.36	49.36	49.36	49.36	49.36	24.86	24.86	24.86	31.75	31.75	31.75	41.84	41.84	41.84
ПРОФИЛЬНАЯ СТАЛЬ	17.89	17.89	17.89	17.89	19.78	19.78	19.78	19.78	19.78	16.07	16.07	16.07	16.39	16.39	16.39	17.89	17.89	17.89
ПОЛОСОВАЯ	17.89	17.89	17.89	17.89	19.78	19.78	19.78	19.78	19.78	16.07	16.07	16.07	16.39	16.39	16.39	17.89	17.89	17.89
-120Х10 ГОСТ 103-76 С38/23	7.347	7.347	7.347	7.347	7.347	7.347	7.347	7.347	7.347	7.347	7.347	7.347	7.347	7.347	7.347	7.347	7.347	7.347
-80Х10 ГОСТ 103-76 С38/23	3.014	3.014	3.014	3.014	3.014	3.014	3.014	3.014	3.014	3.014	3.014	3.014	3.014	3.014	3.014	3.014	3.014	3.014
-65Х14 ГОСТ 103-76 С38/23	-	-	-	-	-	-	-	-	-	5.715	5.715	5.715						
-60Х16 ГОСТ 103-76 С38/23	-	-	-	-	-	-	-	-	-	-	-	-	6.029	6.029	6.029			
-50Х16 ГОСТ 103-76 С38/23	7.536	7.536	7.536	7.536	-	-	-	-	-	-	-	-	-	-	-	7.536	7.536	7.536
-50Х20 ГОСТ 103-76 С38/23	-	-	-	-	9.420	9.420	9.420	9.420	9.420									
АРМАТУРНАЯ СТАЛЬ	23.95	23.95	23.95	23.95	29.58	29.58	29.58	29.58	29.58	8.786	8.786	8.786	15.36	15.36	15.36	23.95	23.95	23.95
КЛАСС А-III	23.95	23.95	23.95	23.95	29.58	29.58	29.58	29.58	29.58	8.786	8.786	8.786	15.36	15.36	15.36	23.95	23.95	23.95
Ф10АIII ГОСТ 5.1459-72*	-	-	-	-	-	-	-	-	-	0.308	0.308	0.308						
Ф16АIII ГОСТ 5.1459-72*	1.261	1.261	1.261	1.261	1.261	1.261	1.261	1.261	1.261	1.261	1.261	1.261	1.261	1.261	1.261	1.261	1.261	1.261
Ф22АIII ГОСТ 5.1459-72*	-	-	-	-	-	-	-	-	-	7.217	7.217	7.217						
Ф28АIII ГОСТ 5.1459-72*	10.19	10.19	10.19	10.19	7.971	7.971	7.971	7.971	7.971	-	-	-	14.10	14.10	14.10	10.19	10.19	10.19
Ф32АIII ГОСТ 5.1459-72*	12.49	12.49	12.49	12.49	-	-	-	-	-	-	-	-	-	-	-	12.49	12.49	12.49
Ф36АIII ГОСТ 5.1459-72*	-	-	-	-	15.81	15.81	15.81	15.81	15.81									
Ф40АIII ГОСТ 5.1459-72*	-	-	-	-	4.535	4.535	4.535	4.535	4.535									

ЭПВЦ КиевЗНИИЭП | ОПЕРАТОР ТЛП КОРТ полов

ВЗАМ ИНВ № | ПОДП. И ДАТА | ИНВ № ПОДЛ.

1.020-1.2-3 02 ВМС

ЛИСТ 2

17515 33 ФОРМАТ 12

НАИМЕНОВАНИЕ	КОЛ НА ИСПОЛН. 1.020-1.2-3 02-																		
	036	037	038	039	040	041	042	043	044	045	046	047	048	049	050	051	052	053	
МАТЕРИАЛЫ:																			
БЕТОН М300 М.КУБ	-	-	-	-	0.873	0.873	0.969	-	0.969	-	0.969	-	-	0.969	-	-	1.161		
БЕТОН М400 М.КУБ	1.362	-	1.362	-	-	-	-	0.969	-	0.969	-	0.969	0.969	-	0.969	0.969	-	1.161	
БЕТОН М500 М.КУБ	-	1.362	-	1.362															
ПОКАЗАТЕЛИ:																			
МАССА СТАЛИ КГ	130.0	141.3	429.2	429.2	71.40	77.06	75.75	295.8	81.41	301.4	91.07	95.90	301.0	97.46	102.3	317.5	84.46	346.4	
АРМАТУРНЫЕ ИЗДЕЛИЯ	80.71	91.93	379.8	379.8	53.98	53.98	58.33	278.4	58.33	278.4	58.33	63.16	268.3	58.33	63.16	278.4	67.04	329.0	
АРМАТУРНАЯ СТАЛЬ	80.71	91.93	379.8	379.8	53.98	53.98	58.33	278.4	58.33	278.4	58.33	63.16	268.3	58.33	63.16	278.4	67.04	329.0	
КЛАСС А-I	8.238	13.91	23.20	23.20	5.400	5.400	5.968	16.49	5.968	16.49	5.968	5.968	16.49	5.968	5.968	16.49	7.103	19.85	
⌀6АI ГОСТ 5781-75	8.238	1.427	0.576	0.576	5.400	5.400	5.968	0.576	5.968	0.576	5.968	5.968	0.576	5.968	5.968	0.576	7.103	0.576	
⌀8АI ГОСТ 5781-75	-	12.49																	
⌀10АI ГОСТ 5781-75	-	-	22.62	22.62	-	-	-	15.92	-	15.92	-	-	15.92	-	-	15.92	-	19.27	
КЛАСС А-III	71.98	77.52	356.2	356.2	48.23	48.23	52.01	261.5	52.01	261.5	52.01	56.84	251.4	52.01	56.84	261.5	59.58	308.8	
⌀8АIII ГОСТ 5781-75	-	-	-	-	8.588	8.588	8.588	-	8.588	-	8.588	-	-	8.588	-	-	8.588		
Ф10АIII ГОСТ 5.1459-72*	15.56	15.56	25.65	25.65	2.143	2.143	2.143	25.65	2.143	25.65	2.143	15.56	15.56	2.143	15.56	25.65	2.143	25.65	
Ф16АIII ГОСТ 5.1459-72*	46.56	46.56	-	-	27.64	27.64	31.42	-	31.42	-	31.42	31.42	-	31.42	31.42	-	38.99		
Ф20АIII ГОСТ 5.1459-72*	9.859	-	-	-	9.859	9.859	9.859	-	9.859	-	9.859	9.859	-	9.859	9.859	-	9.859		
Ф25АIII ГОСТ 5.1459-72*	-	15.40																	
⌀40АIII ГОСТ 5.1459-72*	-	-	330.5	330.5	-	-	-	235.9	-	235.9	-	-	235.9	-	-	235.9	-	283.2	
КЛАСС В-I	0.496	0.496	0.496	0.496	0.362	0.362	0.362	0.362	0.362	0.362	0.362	0.362	0.362	0.362	0.362	0.362	0.362	0.362	
⌀4ВI ГОСТ 6727-53*	0.496	0.496	0.496	0.496	0.362	0.362	0.362	0.362	0.362	0.362	0.362	0.362	0.362	0.362	0.362	0.362	0.362	0.362	
ЗАКЛАДНЫЕ ИЗДЕЛИЯ	49.36	49.36	49.36	49.36	17.42	23.08	17.42	17.42	23.08	23.08	32.74	32.74	32.74	39.13	39.13	39.13	17.42	17.42	
ПРОФИЛЬНАЯ СТАЛЬ	19.78	19.78	19.78	19.78	9.545	9.702	9.545	9.545	9.702	9.702	12.34	12.34	12.34	13.75	13.75	13.75	9.545	9.545	
ПОЛОСОВАЯ	19.78	19.78	19.78	19.78	9.545	9.702	9.545	9.545	9.702	9.702	12.34	12.34	12.34	13.75	13.75	13.75	9.545	9.545	
-120Х10 ГОСТ 103-76 С38/23	7.347	7.347	7.347	7.347	3.674	3.674	3.674	3.674	3.674	3.674	3.674	3.674	3.674	3.674	3.674	3.674	3.674	3.674	
-80Х10 ГОСТ 103-76 С38/23	3.014	3.014	3.014	3.014	3.014	3.014	3.014	3.014	3.014	3.014	3.014	3.014	3.014	3.014	3.014	3.014	3.014	3.014	
-65Х14 ГОСТ 103-76 С38/23	-	-	-	-	2.857	-	2.857	2.857	-	-	-	-	-	-	-	-	2.857	2.857	
-60Х16 ГОСТ 103-76 С38/23	-	-	-	-	-	3.014	-	-	3.014	3.014									
-50Х16 ГОСТ 103-76 С38/23	-	-	-	-	-	-	-	-	-	-	5.652	5.652	5.652						
-50Х20 ГОСТ 103-76 С38/23	9.420	9.420	9.420	9.420	-	-	-	-	-	-	-	-	-	7.065	7.065	7.065			
АРМАТУРНАЯ СТАЛЬ	29.58	29.58	29.58	29.58	7.877	13.37	7.877	7.877	13.37	13.37	20.40	20.40	20.40	25.38	25.38	25.38	7.877	7.877	
КЛАСС А-III	29.58	29.58	29.58	29.58	7.877	13.37	7.877	7.877	13.37	13.37	20.40	20.40	20.40	25.38	25.38	25.38	7.877	7.877	
Ф10АIII ГОСТ 5.1459-72*	-	-	-	-	0.622	-	0.622	0.622	-	-	-	-	-	-	-	-	0.622	0.622	
Ф16АIII ГОСТ 5.1459-72*	1.261	1.261	1.261	1.261	1.261	2.460	1.261	1.261	2.460	2.460	1.261	1.261	1.261	1.261	1.261	1.261	1.261	1.261	
Ф22АIII ГОСТ 5.1459-72*	-	-	-	-	5.994	-	5.994	5.994	-	-	-	-	-	-	-	-	5.994	5.994	
⌀28АIII ГОСТ 5.1459-72*	7.971	7.971	7.971	7.971	-	10.92	-	-	10.92	10.92	9.106	9.106	9.106	6.884	6.884	6.884			
Ф32АIII ГОСТ 5.1459-72*	-	-	-	-	-	-	-	-	-	-	10.03	10.03	10.03						
Ф36АIII ГОСТ 5.1459-72*	15.81	15.81	15.81	15.81	-	-	-	-	-	-	-	-	-	12.70	12.70	12.70			
Ф40АIII ГОСТ 5.1459-72*	4.535	4.535	4.535	4.535	-	-	-	-	-	-	-	-	-	4.535	4.535	4.535			

НАИМЕНОВАНИЕ	КОЛ НА ИСПОЛН. 1.020-1.2-3 02-																	
	054	055	056	057	058	059	060	061	062	063	064	065	066	067	068	069	070	071
МАТЕРИАЛЫ:																		
БЕТОН М300 М.КУБ	-	1.161	-	-	1.161	-	-	-	1.161	-	-	-	1.353	1.353	-	1.353		
БЕТОН М400 М.КУБ	-	-	1.161	-	-	1.161	1.161	-	-	1.161	1.161	-	-	-	-	-	1.353	
БЕТОН М500 М.КУБ	1.161	-	-	1.161	-	-	-	1.161	-	-	-	1.161	-	-	1.353	-	-	1.353
ПОКАЗАТЕЛИ:																		
МАССА СТАЛИ КГ	346.4	90.12	352.1	352.1	99.78	104.6	361.8	361.8	106.2	111.0	368.2	368.2	93.16	397.1	397.1	98.82	402.8	402.8
АРМАТУРНЫЕ ИЗДЕЛИЯ	329.0	67.04	329.0	329.0	67.04	71.87	329.0	329.0	67.04	71.87	329.0	329.0	75.74	379.7	379.7	75.74	379.7	379.7
АРМАТУРНАЯ СТАЛЬ	329.0	67.04	329.0	329.0	67.04	71.87	329.0	329.0	67.04	71.87	329.0	329.0	75.74	379.7	379.7	75.74	379.7	379.7
КЛАСС А-I	19.85	7.103	19.85	19.85	7.103	7.103	19.85	19.85	7.103	7.103	19.85	19.85	8.238	23.20	23.20	8.238	23.20	23.20
Ф6АI ГОСТ 5781-75	0.576	7.103	0.576	0.576	7.103	7.103	0.576	0.576	7.103	7.103	0.576	0.576	8.238	0.576	0.576	8.238	0.576	0.576
Ф10АI ГОСТ 5781-75	19.27	-	19.27	19.27	-	-	19.27	19.27	-	-	19.27	19.27	-	22.62	22.62	-	22.62	22.62
КЛАСС А-III	308.8	59.58	308.8	308.8	59.58	64.41	308.8	308.8	59.58	64.41	308.8	308.8	67.15	356.2	356.2	67.15	356.2	356.2
Ф8АIII ГОСТ 5781-75	-	8.588	-	-	8.588	-	-	-	8.588	-	-	-	8.588	-	-	8.588		
Ф10АIII ГОСТ 5.1459-72*	25.65	2.143	25.65	25.65	2.143	15.56	25.65	25.65	2.143	15.56	25.65	25.65	2.143	25.65	25.65	2.143	25.65	25.65
Ф16АIII ГОСТ 5.1459-72*	-	38.99	-	-	38.99	38.99	-	-	38.99	38.99	-	-	46.56	-	-	46.56		
Ф20АIII ГОСТ 5.1459-72*	-	9.859	-	-	9.859	9.859	-	-	9.859	9.859	-	-	9.859	-	-	9.859		
Ф40АIII ГОСТ 5.1459-72*	283.2	-	283.2	283.2	-	-	283.2	283.2	-	-	283.2	283.2	-	330.5	330.5	-	330.5	330.5
КЛАСС В-I	0.362	0.362	0.362	0.362	0.362	0.362	0.362	0.362	0.362	0.362	0.362	0.362	0.362	0.362	0.362	0.362	0.362	0.362
Р4ВI ГОСТ 6727-53*	0.362	0.362	0.362	0.362	0.362	0.362	0.362	0.362	0.362	0.362	0.362	0.362	0.362	0.362	0.362	0.362	0.362	0.362
ЗАКЛАДНЫЕ ИЗДЕЛИЯ	17.42	23.08	23.08	23.08	32.74	32.74	32.74	32.74	39.13	39.13	39.13	39.13	17.42	17.42	17.42	23.08	23.08	23.08
ПРОФИЛЬНАЯ СТАЛЬ	9.545	9.702	9.702	9.702	12.34	12.34	12.34	12.34	13.75	13.75	13.75	13.75	9.545	9.545	9.545	9.702	9.702	9.702
ПОЛОСОВАЯ	9.545	9.702	9.702	9.702	12.34	12.34	12.34	12.34	13.75	13.75	13.75	13.75	9.545	9.545	9.545	9.702	9.702	9.702
-120Х10 ГОСТ 103-76 С38/23	3.674	3.674	3.674	3.674	3.674	3.674	3.674	3.674	3.674	3.674	3.674	3.674	3.674	3.674	3.674	3.674	3.674	3.674
-80Х10 ГОСТ 103-76 С38/23	3.014	3.014	3.014	3.014	3.014	3.014	3.014	3.014	3.014	3.014	3.014	3.014	3.014	3.014	3.014	3.014	3.014	3.014
-65Х14 ГОСТ 103-76 С38/23	2.857	-	-	-	-	-	-	-	-	-	-	-	2.857	2.857	2.857			
-60Х16 ГОСТ 103-76 С38/23	-	3.014	3.014	3.014	-	-	-	-	-	-	-	-	-	-	-	3.014	3.014	3.014
-50Х16 ГОСТ 103-76 С38/23	-	-	-	-	5.652	5.652	5.652	5.652										
-50Х20 ГОСТ 103-76 С38/23	-	-	-	-	-	-	-	-	7.065	7.065	7.065	7.065						
АРМАТУРНАЯ СТАЛЬ	7.877	13.37	13.37	13.37	20.40	20.40	20.40	20.40	25.38	25.38	25.38	25.38	7.877	7.877	7.877	13.37	13.37	13.37
КЛАСС А-III	7.877	13.37	13.37	13.37	20.40	20.40	20.40	20.40	25.38	25.38	25.38	25.38	7.877	7.877	7.877	13.37	13.37	13.37
Ф10АIII ГОСТ 5.1459-72*	0.622	-	-	-	-	-	-	-	-	-	-	-	0.622	0.622	0.622			
Ф16АIII ГОСТ 5.1459-72*	1.261	2.460	2.460	2.460	1.261	1.261	1.261	1.261	1.261	1.261	1.261	1.261	1.261	1.261	1.261	2.460	2.460	2.460
Ф22АIII ГОСТ 5.1459-72*	5.994	-	-	-	-	-	-	-	-	-	-	-	5.994	5.994	5.994			
Ф28АIII ГОСТ 5.1459-72*	-	10.92	10.92	10.92	9.106	9.106	9.106	9.106	6.884	6.884	6.884	6.884	-	-	-	10.92	10.92	10.92
Ф32АIII ГОСТ 5.1459-72*	-	-	-	-	10.03	10.03	10.03	10.03										
Ф36АIII ГОСТ 5.1459-72*	-	-	-	-	-	-	-	-	12.70	12.70	12.70	12.70						
Ф40АIII ГОСТ 5.1459-72*	-	-	-	-	-	-	-	-	4.535	4.535	4.535	4.535						

ЭПВЦ КиевЗНИИЭП — ОПЕРАТОР ТЛП КОРТ — ПОПОВ

ВЗАМ.ИНВ.№ | ПОДП. И ДАТА | ИНВ № ПОДЛ

НАИМЕНОВАНИЕ	КОЛ НА ИСПОЛН. 1.020-1.2-3 02-																					
	072	073	074	075	076	077	078	079	080	081	082	083										
МАТЕРИАЛЫ:																						
БЕТОН М300 М.КУБ	1.353	-	-	-	-	-	-	0.864	0.960	1.152	1.344											
БЕТОН М400 М.КУБ	-	1.353	-	1.353	-	1.353	-	-	-	-	-	1.344										
БЕТОН М500 М.КУБ	-	-	1.353	-	1.353	-	1.353															
ПОКАЗАТЕЛИ:																						
МАССА СТАЛИ КГ	108.5	412.4	412.4	119.7	126.8	418.8	418.8	57.90	62.25	70.95	79.66	84.48										
АРМАТУРНЫЕ ИЗДЕЛИЯ	75.74	379.7	379.7	80.57	87.68	379.7	379.7	53.62	57.97	66.68	75.38	80.21										
АРМАТУРНАЯ СТАЛЬ	75.74	379.7	379.7	80.57	87.68	379.7	379.7	53.62	57.97	66.68	75.38	80.21										
КЛАСС А-I	8.238	23.20	23.20	8.238	9.799	23.20	23.20	5.400	5.968	7.103	8.238	8.238										
Ф6АI ГОСТ 5781-75	8.238	0.576	0.576	8.238	8.238	0.576	0.576	5.400	5.968	7.103	8.238	8.238										
Ф8АI ГОСТ 5781-75	-	-	-	-	1.561																	
Ф10АI ГОСТ 5781-75	-	22.62	22.62	-	-	22.62	22.62															
КЛАСС А-III	67.15	356.2	356.2	71.98	77.52	356.2	356.2	48.23	52.01	59.58	67.15	71.98										
Ф8АШ ГОСТ 5781-75	8.588	-	-	-	-	-	-	8.588	8.588	8.588	8.588											
Ф10АШ ГОСТ 5.1459-72*	2.143	25.65	25.65	15.56	15.56	25.65	25.65	2.143	2.143	2.143	2.143	15.56										
Ф16АШ ГОСТ 5.1459-72*	46.56	-	-	46.56	46.56	-	-	27.64	31.42	38.99	46.56	46.56										
Ф20АШ ГОСТ 5.1459-72*	9.859	-	-	9.859	-	-	-	9.859	9.859	9.859	9.859	9.859										
Ф25АШ ГОСТ 5.1459-72*	-	-	-	-	15.40																	
Ф40АШ ГОСТ 5.1459-72*	-	330.5	330.5	-	-	330.5	330.5															
КЛАСС В-I	0.362	0.362	0.362	0.362	0.362	0.362	0.362															
Ф4ВI ГОСТ 6727-53*	0.362	0.362	0.362	0.362	0.362	0.362	0.362															
ЗАКЛАДНЫЕ ИЗДЕЛИЯ	32.74	32.74	32.74	39.13	39.13	39.13	39.13	4.274	4.274	4.274	4.274	4.274										
ПРОФИЛЬНАЯ СТАЛЬ	12.34	12.34	12.34	13.75	13.75	13.75	13.75	3.014	3.014	3.014	3.014	3.014										
ПОЛОСОВАЯ	12.34	12.34	12.34	13.75	13.75	13.75	13.75	3.014	3.014	3.014	3.014	3.014										
-120Х10 ГОСТ 103-76 С38/23	3.674	3.674	3.674	3.674	3.674	3.674	3.674															
-80Х10 ГОСТ 103-76 С38/23	3.014	3.014	3.014	3.014	3.014	3.014	3.014	3.014	3.014	3.014	3.014	3.014										
-50Х16 ГОСТ 103-76 С38/23	5.652	5.652	5.652																			
-50Х20 ГОСТ 103-76 С38/23	-	-	-	7.065	7.065	7.065	7.065															
АРМАТУРНАЯ СТАЛЬ	20.40	20.40	20.40	25.38	25.38	25.38	25.38	1.261	1.261	1.261	1.261	1.261										
КЛАСС А-III	20.40	20.40	20.40	25.38	25.38	25.38	25.38	1.261	1.261	1.261	1.261	1.261										
Ф16АШ ГОСТ 5.1459-72*	1.261	1.261	1.261	1.261	1.261	1.261	1.261	1.261	1.261	1.261	1.261	1.261										
Ф28АШ ГОСТ 5.1459-72*	9.106	9.106	9.106	6.884	6.884	6.884	6.884															
Ф32АШ ГОСТ 5.1459-72*	10.03	10.03	10.03																			
Ф36АШ ГОСТ 5.1459-72*	-	-	-	12.70	12.70	12.70	12.70															
Ф40АШ ГОСТ 5.1459-72*	-	-	-	4.535	4.535	4.535	4.535															

ФОРМАТ	ЗОНА	ПОЗ.	ОБОЗНАЧЕНИЕ	НАИМЕНОВАНИЕ	КОЛ НА ИСПОЛН. 1.020-1.2-3 03-																		ПРИМЕЧАНИЕ
					–	001	002	003	004	005	006	007	008	009	010	011	012	013	014	015	016	017	018	
				ДОКУМЕНТАЦИЯ:																			
12			1.020-1.2-3 03 СВ	СБОРОЧНЫЙ ЧЕРТЕЖ	*	*	*	*	*	*	*	*	*	*	*	*	*	*	*	*	*	*	*	
12			1.020-1.2-3 00У	УЗЛЫ	*	*	*	*	*	*	*	*	*	*	*	*	*	*	*	*	*	*	*	
12			1.020-1.2-3 03 ВМС	ВЕДОМОСТЬ МАТЕРИАЛОВ И ВЫБОРКА СТАЛИ	*	*	*	*	*	*	*	*	*	*	*	*	*	*	*	*	*	*	*	
12			1.020-1.2-3 00ПЗ	ПОЯСНИТЕЛЬНАЯ ЗАПИСКА	*	*	*	*	*	*	*	*	*	*	*	*	*	*	*	*	*	*	*	
				СБОРОЧНЫЕ ЕДИНИЦЫ:																				
12		1	1.020-1.2-4 03	КАРКАС ПР. КП-74	1																			
			1.020-1.2-4 03-001	КАРКАС ПР. КП-75	–	1																		
			1.020-1.2-4 03-002	КАРКАС ПР. КП-76	–	–	1																	
			1.020-1.2-4 03-003	КАРКАС ПР. КП-77	–	–	–	1																
			1.020-1.2-4 03-004	КАРКАС ПР. КП-78	–	–	–	–	1															
			1.020-1.2-4 03-005	КАРКАС ПР. КП-79	–	–	–	–	–	1														
			1.020-1.2-4 03-006	КАРКАС ПР. КП-80	–	–	–	–	–	–	1													
			1.020-1.2-4 03-007	КАРКАС ПР. КП-81	–	–	–	–	–	–	–	1												
			1.020-1.2-4 03-008	КАРКАС ПР. КП-82	–	–	–	–	–	–	–	–	1											
			1.020-1.2-4 03-009	КАРКАС ПР. КП-83	–	–	–	–	–	–	–	–	–	1										
			1.020-1.2-4 03-010	КАРКАС ПР. КП-84	–	–	–	–	–	–	–	–	–	–	1									
			1.020-1.2-4 03-011	КАРКАС ПР. КП-85	–	–	–	–	–	–	–	–	–	–	–	1								
			1.020-1.2-4 03-012	КАРКАС ПР. КП-86	–	–	–	–	–	–	–	–	–	–	–	–	1							
			1.020-1.2-4 03-013	КАРКАС ПР. КП-87	–	–	–	–	–	–	–	–	–	–	–	–	–	1						
			1.020-1.2-4 03-014	КАРКАС ПР. КП-88	–	–	–	–	–	–	–	–	–	–	–	–	–	–	1					
			1.020-1.2-4 03-015	КАРКАС ПР. КП-89	–	–	–	–	–	–	–	–	–	–	–	–	–	–	–	1				
			1.020-1.2-4 03-016	КАРКАС ПР. КП-90	–	–	–	–	–	–	–	–	–	–	–	–	–	–	–	–	1	1		
			1.020-1.2-4 03-017	КАРКАС ПР. КП-91	–	–	–	–	–	–	–	–	–	–	–	–	–	–	–	–	–	–	1	
11		2	1.020-1.2-5 01-03	СЕТКА С-6	4	4	4	4	4	4	4	4	4	4	4	4	4	4	4	4	4	4	4	

ЭПВЦ КиевЗНИИЭП
ОПЕРАТОР ТЛП КОРТ
ГОПОВ

ВЗАМ ИНВ №
ПОДП. И ДАТА
ИНВ №ПОДЛ

НАЧ.ОТД.	Волынский		24.III
Н.КОНТР	Степанова		23.III
ГИП	Пригорев		20.III
РУК. ГР.	Никонорова		20.III
РУК. ГР.	Колдашева		20.III
ПРОВЕРИЛ	Степанова		17.III
РАЗРАБ.	Сливина		17.III

1.020-1.2-3 03

КОЛОННА 3КВ

СТАДИЯ	ЛИСТ	ЛИСТОВ
Р	1	6

ЦНИИЭП торгово-бытовых зданий и туристских комплексов

ФОРМАТ	ЗОНА	ПОЗ	ОБОЗНАЧЕНИЕ	НАИМЕНОВАНИЕ	КОЛ НА ИСПОЛН 1.020-1.2-3 03-																			ПРИМЕЧАНИЕ
					019	020	021	022	023	024	025	026	027	028	029	030	031	032	033	034	035	036	037	
				ДОКУМЕНТАЦИЯ:																				
12			1.020-1.2-3 03 СБ	СБОРОЧНЫЙ ЧЕРТЕЖ	*	*	*	*	*	*	*	*	*	*	*	*	*	*	*	*	*	*	*	
12			1.020-1.2-3 00У	УЗЛЫ	*	*	*	*	*	*	*	*	*	*	*	*	*	*	*	*	*	*	*	
12			1.020-1.2-3 03 ВМС	ВЕДОМОСТЬ МАТЕРИАЛОВ И ВЫБОРКА СТАЛИ	*	*	*	*	*	*	*	*	*	*	*	*	*	*	*	*	*	*	*	
12			1.020-1.2-3 00ПЗ	ПОЯСНИТЕЛЬНАЯ ЗАПИСКА	*	*	*	*	*	*	*	*	*	*	*	*	*	*	*	*	*	*	*	
				СБОРОЧНЫЕ ЕДИНИЦЫ:																				
12		1	1.020-1.2-4 03-018	КАРКАС ПР. КП-92	1																			
			1.020-1.2-4 03-019	КАРКАС ПР. КП-93	-	1	1																	
			1.020-1.2-4 03-020	КАРКАС ПР. КП-94	-	-	-	1																
			1.020-1.2-4 03-021	КАРКАС ПР. КП-95	-	-	-	-	1															
			1.020-1.2-4 03-022	КАРКАС ПР. КП-96	-	-	-	-	-	1	1													
			1.020-1.2-4 03-023	КАРКАС ПР. КП-97	-	-	-	-	-	-	-	1												
			1.020-1.2-4 03-024	КАРКАС ПР. КП-98	-	-	-	-	-	-	-	-	1											
			1.020-1.2-4 03-025	КАРКАС ПР. КП-99	-	-	-	-	-	-	-	-	-	1	1									
			1.020-1.2-4 03-026	КАРКАС ПР. КП-100	-	-	-	-	-	-	-	-	-	-	-	1								
			1.020-1.2-4 03-027	КАРКАС ПР. КП-101	-	-	-	-	-	-	-	-	-	-	-	-	1	1	1					
			1.020-1.2-4 03-028	КАРКАС ПР. КП-102	-	-	-	-	-	-	-	-	-	-	-	-	-	-	-	1				
			1.020-1.2-4 03-029	КАРКАС ПР. КП-103	-	-	-	-	-	-	-	-	-	-	-	-	-	-	-	-	1	1	1	
11		2	1.020-1.2-5 01-03	СЕТКА С-6	4	4	4	4	4	4	4	4	4	4	4	4	4	4	4	4	4	4	4	

ФОРМАТ	ЗОНА	ПОЗ	ОБОЗНАЧЕНИЕ	НАИМЕНОВАНИЕ	КОЛ НА ИСПОЛН 1.020-1.2-3 03-																			ПРИМЕЧАНИЕ
					038	039	040	041	042	043	044	045	046	047	048	049	050	051	052	053	054	055	056	
				ДОКУМЕНТАЦИЯ:																				
12			1.020-1.2-3 03 СБ	СБОРОЧНЫЙ ЧЕРТЕЖ	*	*	*	*	*	*	*	*	*	*	*	*	*	*	*	*	*	*	*	
12			1.020-1.2-3 00У	УЗЛЫ	*	*	*	*	*	*	*	*	*	*	*	*	*	*	*	*	*	*	*	
12			1.020-1.2-3 03 ВМС	ВЕДОМОСТЬ МАТЕРИАЛОВ И ВЫБОРКА СТАЛИ	*	*	*	*	*	*	*	*	*	*	*	*	*	*	*	*	*	*	*	
12			1.020-1.2-3 00ПЗ	ПОЯСНИТЕЛЬНАЯ ЗАПИСКА	*	*	*	*	*	*	*	*	*	*	*	*	*	*	*	*	*	*	*	
				СБОРОЧНЫЕ ЕДИНИЦЫ:																				
12		1	1.020-1.2-4 03-030	КАРКАС ПР. КП-104	1	1																		
			1.020-1.2-4 03-031	КАРКАС ПР. КП-105	–	–	1	1	1															
			1.020-1.2-4 03-032	КАРКАС ПР. КП-106	–	–	–	–	–	1														
			1.020-1.2-4 03-033	КАРКАС ПР. КП-107	–	–	–	–	–	–	1													
			1.020-1.2-4 03-034	КАРКАС ПР. КП-108	–	–	–	–	–	–	–	1	1	1										
			1.020-1.2-4 03-035	КАРКАС ПР. КП-109	–	–	–	–	–	–	–	–	–	–	1									
			1.020-1.2-4 03-036	КАРКАС ПР. КП-110	–	–	–	–	–	–	–	–	–	–	–	1								
			1.020-1.2-4 03-037	КАРКАС ПР. КП-111	–	–	–	–	–	–	–	–	–	–	–	–	1							
			1.020-1.2-4 03-038	КАРКАС ПР. КП-112	–	–	–	–	–	–	–	–	–	–	–	–	–	1						
			1.020-1.2-4 03-039	КАРКАС ПР. КП-113	–	–	–	–	–	–	–	–	–	–	–	–	–	–	1					
			1.020-1.2-4 03-040	КАРКАС ПР. КП-114	–	–	–	–	–	–	–	–	–	–	–	–	–	–	–	1				
			1.020-1.2-4 03-041	КАРКАС ПР. КП-115	–	–	–	–	–	–	–	–	–	–	–	–	–	–	–	–	1			
			1.020-1.2-4 03-042	КАРКАС ПР. КП-116	–	–	–	–	–	–	–	–	–	–	–	–	–	–	–	–	–	1		
			1.020-1.2-4 03-043	КАРКАС ПР. КП-117	–	–	–	–	–	–	–	–	–	–	–	–	–	–	–	–	–	–	1	
11		2	1.020-1.2-5 01-02	СЕТКА С-5	–	–	–	–	–	–	–	–	–	–	4	4	4	4	4	4	4	4	4	
			1.020-1.2-5 01-03	СЕТКА С-6	4	4	4	4	4	4	4	4	4	4										

ОПЕРАТОР ТЛП КОРТ ПОПОВ

ЭПВЦ КиевЗНИИЭП

ВЗАМ. ИНВ. №

ПОДП. И ДАТА

ИНВ. № ПОДЛ.

ФОРМАТ	ЗОНА	ПОЗ	ОБОЗНАЧЕНИЕ	НАИМЕНОВАНИЕ	КОЛ НА ИСПОЛН 1.020-1.2-3 03- 057	058	059	060	061	062	063	064	065	066	067	068	069	070	071	072	073	074	075	ПРИМЕЧАНИЕ
				ДОКУМЕНТАЦИЯ:																				
12			1.020-1.2-3 03 СБ	СБОРОЧНЫЙ ЧЕРТЕЖ	*	*	*	*	*	*	*	*	*	*	*	*	*	*	*	*	*	*	*	
12			1.020-1.2-3 00У	УЗЛЫ	*	*	*	*	*	*	*	*	*	*	*	*	*	*	*	*	*	*	*	
12			1.020-1.2-3 03 ВМС	ВЕДОМОСТЬ МАТЕРИАЛОВ И ВЫБОРКА СТАЛИ	*	*	*	*	*	*	*	*	*	*	*	*	*	*	*	*	*	*	*	
12			1.020-1.2-3 00ПЗ	ПОЯСНИТЕЛЬНАЯ ЗАПИСКА	*	*	*	*	*	*	*	*	*	*	*	*	*	*	*	*	*	*	*	
				СБОРОЧНЫЕ ЕДИНИЦЫ:																				
12		1	1.020-1.2-4 03-044	КАРКАС ПР. КП-118	1																			
			1.020-1.2-4 03-045	КАРКАС ПР. КП-119	–	1																		
			1.020-1.2-4 03-046	КАРКАС ПР. КП-120	–	–	1																	
			1.020-1.2-4 03-047	КАРКАС ПР. КП-121	–	–	–	1																
			1.020-1.2-4 03-048	КАРКАС ПР. КП-122	–	–	–	–	1															
			1.020-1.2-4 03-049	КАРКАС ПР. КП-123	–	–	–	–	–	1														
			1.020-1.2-4 03-050	КАРКАС ПР. КП-124	–	–	–	–	–	–	1													
			1.020-1.2-4 03-051	КАРКАС ПР. КП-125	–	–	–	–	–	–	–	1	1											
			1.020-1.2-4 03-052	КАРКАС ПР. КП-126	–	–	–	–	–	–	–	–	–	1										
			1.020-1.2-4 03-053	КАРКАС ПР. КП-127	–	–	–	–	–	–	–	–	–	–	1									
			1.020-1.2-4 03-054	КАРКАС ПР. КП-128	–	–	–	–	–	–	–	–	–	–	–	1	1							
			1.020-1.2-4 03-055	КАРКАС ПР. КП-129	–	–	–	–	–	–	–	–	–	–	–	–	–	1						
			1.020-1.2-4 03-056	КАРКАС ПР. КП-130	–	–	–	–	–	–	–	–	–	–	–	–	–	–	1					
			1.020-1.2-4 03-057	КАРКАС ПР. КП-131	–	–	–	–	–	–	–	–	–	–	–	–	–	–	–	1	1			
			1.020-1.2-4 03-058	КАРКАС ПР. КП-132	–	–	–	–	–	–	–	–	–	–	–	–	–	–	–	–	–	1		
			1.020-1.2-4 03-059	КАРКАС ПР. КП-133	–	–	–	–	–	–	–	–	–	–	–	–	–	–	–	–	–	–	1	
11		2	1.020-1.2-5 01-02	СЕТКА С-5	4	4	4	4	4	4	4	4	4	4	4	4	4	4	4	4	4	4	4	

ФОРМАТ	ЗОНА	ПОЗ.	ОБОЗНАЧЕНИЕ	НАИМЕНОВАНИЕ	КОЛ НА ИСПОЛН 1.020-1.2-3 03-																			ПРИМЕЧАНИЕ
					076	077	078	079	080	081	082	083	084	085	086	087	088	089	090	091	092	093	094	
				ДОКУМЕНТАЦИЯ:																				
12			1.020-1.2-3 03 СБ	СБОРОЧНЫЙ ЧЕРТЕЖ	*	*	*	*	*	*	*	*	*	*	*	*	*	*	*	*	*	*	*	
12			1.020-1.2-3 00У	УЗЛЫ	*	*	*	*	*	*	*	*	*	*	*	*	*	*	*	*	*	*	*	
12			1.020-1.2-3 03 ВМС	ВЕДОМОСТЬ МАТЕРИАЛОВ И ВЫБОРКА СТАЛИ	*	*	*	*	*	*	*	*	*	*	*	*	*	*	*	*	*	*	*	
12			1.020-1.2-3 00ПЗ	ПОЯСНИТЕЛЬНАЯ ЗАПИСКА	*	*	*	*	*	*	*	*	*	*	*	*	*	*	*	*	*	*	*	
				СБОРОЧНЫЕ ЕДИНИЦЫ:																				
12		1	1.020-1.2-4 03-060	КАРКАС ПР. КП-134	1	1																		
			1.020-1.2-4 03-061	КАРКАС ПР. КП-135	–	–	1																	
			1.020-1.2-4 03-062	КАРКАС ПР. КП-136	–	–	–	1	1	1														
			1.020-1.2-4 03-063	КАРКАС ПР. КП-137	–	–	–	–	–	–	1													
			1.020-1.2-4 03-064	КАРКАС ПР. КП-138	–	–	–	–	–	–	–	1	1	1										
			1.020-1.2-4 03-065	КАРКАС ПР. КП-139	–	–	–	–	–	–	–	–	–	–	1	1								
			1.020-1.2-4 03-066	КАРКАС ПР. КП-140	–	–	–	–	–	–	–	–	–	–	–	–	1	1	1					
			1.020-1.2-4 03-067	КАРКАС ПР. КП-141	–	–	–	–	–	–	–	–	–	–	–	–	–	–	–	1				
			1.020-1.2-4 03-068	КАРКАС ПР. КП-142	–	–	–	–	–	–	–	–	–	–	–	–	–	–	–	–	1			
			1.020-1.2-4 03-069	КАРКАС ПР. КП-143	–	–	–	–	–	–	–	–	–	–	–	–	–	–	–	–	–	1	1	
11		2	1.020-1.2-5 01-02	СЕТКА С-5	4	4	4	4	4	4	4	4	4	4	4	4	4	4	4	4	4	4	4	

ЭПВЦ КиевЗНИИЭП
ОПЕРАТОР ТЛП КОРТ Попов

ИНВ. № ПОДЛ | ПОДП. И ДАТА | ВЗАМ. ИНВ. №

17515 41 ФОРМАТ 12

Формат	ЗОНА	ПОЗ	ОБОЗНАЧЕНИЕ	НАИМЕНОВАНИЕ	КОЛ НА ИСПОЛН 1.020-1.2-3 03-											ПРИМЕЧАНИЕ
					095	096	097	098	099	100	101	102	103	104	105	
				ДОКУМЕНТАЦИЯ:												
12			1.020-1.2-3 03 СВ	СБОРОЧНЫЙ ЧЕРТЕЖ	*	*	*	*	*	*	*	*	*	*	*	
12			1.020-1.2-3 00У	УЗЛЫ	*	*	*	*	*	*	*	*	*	*	*	
12			1.020-1.2-3 03 ВМС	ВЕДОМОСТЬ МАТЕРИАЛОВ И ВЫБОРКА СТАЛИ	*	*	*	*	*	*	*	*	*	*	*	
12			1.020-1.2-3 00ПЗ	ПОЯСНИТЕЛЬНАЯ ЗАПИСКА	*	*	*	*	*	*	*	*	*	*	*	
				СБОРОЧНЫЕ ЕДИНИЦЫ:												
12		1	1.020-1.2-4 03-069	КАРКАС ПР. КП-143	1											
			1.020-1.2-4 03-070	КАРКАС ПР. КП-144	-	1										
			1.020-1.2-4 03-071	КАРКАС ПР. КП-145	-	-	1									
			1.020-1.2-4 03-072	КАРКАС ПР. КП-146	-	-	-	1								
			1.020-1.2-4 03-073	КАРКАС ПР. КП-147	-	-	-	-	1							
			1.020-1.2-4 03-075	КАРКАС ПР. КП-149	-	-	-	-	-	1						
			1.020-1.2-4 03-076	КАРКАС ПР. КП-150	-	-	-	-	-	-	1					
			1.020-1.2-4 03-077	КАРКАС ПР. КП-151	-	-	-	-	-	-	-	1				
			1.020-1.2-4 03-078	КАРКАС ПР. КП-152	-	-	-	-	-	-	-	-	1			
			1.020-1.2-4 03-079	КАРКАС ПР. КП-153	-	-	-	-	-	-	-	-	-	1		
			1.020-1.2-4 03-080	КАРКАС ПР. КП-154	-	-	-	-	-	-	-	-	-	-	1	
11		2	1.020-1.2-5 01-02	СЕТКА С-5	4											

17515 02

ЭПВЦ КиевЗНИИЭП

ОПЕРАТОР ТЛП КОРТ Лолов

ВЗАМ. ИНВ.№

ПОДПИСЬ И ДАТА

ИНВ.№ ПОДЛ.

РИС. 1

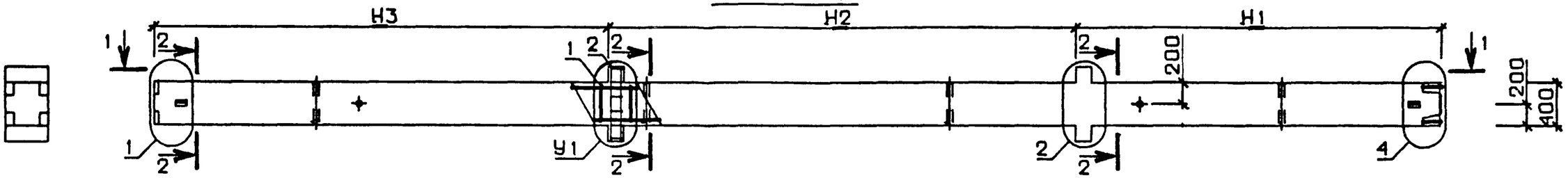

РИС. 2

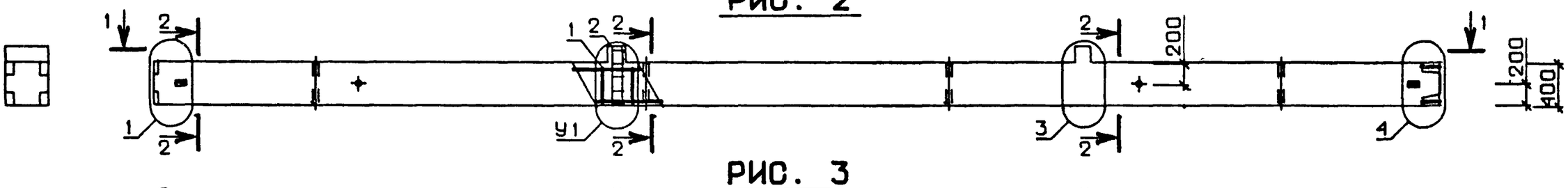

РИС. 3

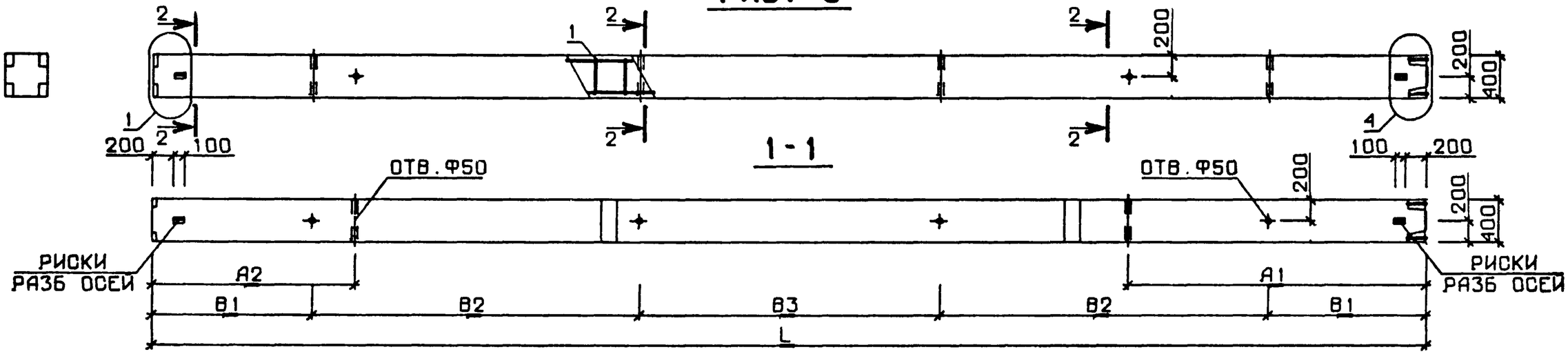

N УЗЛА	N ДОКУМЕНТА
1	1.020-1.2-3 ООУ ЛИСТ I
2	ЛИСТ I
3	ЛИСТ 2
4	ЛИСТ 2
6	ЛИСТ 3
7	ЛИСТ 3
8	ЛИСТ 4
9	ЛИСТ 3
10	ЛИСТ 4

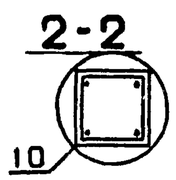

НАЧ. ОТД.	Волынский	24.III
Н.КОНТР	Степанова	23.III
ГИП	Пригорев	23.III
РУК. ГР.	Колдашева	23.III
РУК. ГР.	Никонорова	23.III
ПРОВЕРИЛ	Степанова	20.III
РАЗРАБ.	Сливина	20.III

1.020-1.2-3 03 СБ

КОЛОННА 3КВ

СТАДИЯ	МАССА	МАСШТАБ
Р	СМ ТАБЛ	

ЛИСТ 1 ЛИСТОВ 4

ЦНИИЭП торгово бытовых зданий и туристских комплексов

17515 43 ФОРМАТ 12

ОБОЗНАЧЕНИЕ	МАРКА	РИС.	L	H1	H2	H3	A1	A2	B1	B2	B3	У1	МАССА
1.020-1.2-3 03	3КВД 4.28-1.19	1	7200	1750	2800	2650	0	2200	1950	0	3300	6	2970
-001	3КВД 4.33-1.19	1	8700	2250	3300	3150	0	2700	1900	0	4900	6	3570
-002	3КВД 4.33-2.19	1	8700	2250	3300	3150	0	2700	1900	0	4900	6	3570
-003	3КВД 4.33-2.23	1	8700	2250	3300	3150	0	2700	1900	0	4900	6	3570
-004	3КВД 4.36-1.19	1	9600	2550	3600	3450	0	2600	2250	0	5100	6	3930
-005	3КВД 4.36-1.36	1	9600	2550	3600	3450	0	2600	2250	0	5100	6	3930
-006	3КВД 4.36-2.19	1	9600	2550	3600	3450	0	2600	2250	0	5100	6	3930
-007	3КВД 4.36-2.23	1	9600	2550	3600	3450	0	2600	2250	0	5100	6	3930
-008	3КВД 4.36-2.36	1	9600	2550	3600	3450	0	2600	2250	0	5100	6	3930
-009	3КВД 4.36-3.23	1	9600	2550	3600	3450	0	2600	2250	0	5100	8	3930
-010	3КВД 4.36-3.30	1	9600	2550	3600	3450	0	2600	2250	0	5100	8	3930
-011	3КВД 4.36-3.36	1	9600	2550	3600	3450	0	2600	2250	0	5100	8	3930
-012	3КВД 4.36-4.23	1	9600	2550	3600	3450	0	2600	2250	0	5100	8	3930
-013	3КВД 4.36-4.28/35	1	9600	2550	3600	3450	0	2600	2250	0	5100	8	3930
-014	3КВД 4.36-4.36	1	9600	2550	3600	3450	0	2600	2250	0	5100	8	3930
-015	3КВД 4.42-1.18	1	11400	3150	4200	4050	0	3400	2700	0	6000	6	4650
-016	3КВД 4.42-1.40	1	11400	3150	4200	4050	0	3400	2700	0	6000	6	4650
-017	3КВД 4.42-1.44	1	11400	3150	4200	4050	0	3400	2700	0	6000	6	4650
-018	3КВД 4.42-2.18	1	11400	3150	4200	4050	0	3400	2700	0	6000	6	4650
-019	3КВД 4.42-2.23	1	11400	3150	4200	4050	0	3400	2700	0	6000	6	4650
-020	3КВД 4.42-2.40	1	11400	3150	4200	4050	0	3400	2700	0	6000	6	4650
-021	3КВД 4.42-2.44	1	11400	3150	4200	4050	0	3400	2700	0	6000	6	4650
-022	3КВД 4.42-3.23	1	11400	3150	4200	4050	0	3400	2700	0	6000	8	4650
-023	3КВД 4.42-3.29	1	11400	3150	4200	4050	0	3400	2700	0	6000	8	4650
-024	3КВД 4.42-3.40	1	11400	3150	4200	4050	0	3400	2700	0	6000	8	4650
-025	3КВД 4.42-3.44	1	11400	3150	4200	4050	0	3400	2700	0	6000	8	4650
-026	3КВД 4.42-4.23	1	11400	3150	4200	4050	0	3400	2700	0	6000	8	4650
-027	3КВД 4.42-4.27/35	1	11400	3150	4200	4050	0	3400	2700	0	6000	8	4650
-028	3КВД 4.42-4.40	1	11400	3150	4200	4050	0	3400	2700	0	6000	8	4650
-029	3КВД 4.42-4.44	1	11400	3150	4200	4050	0	3400	2700	0	6000	8	4650
-030	3КВД 4.48-1.18	1	13200	3750	4800	4650	3100	2100	1650	3400	3100	6	5325
-031	3КВД 4.48-1.35	1	13200	3750	4800	4650	3100	2100	1650	3400	3100	6	5325
-032	3КВД 4.48-1.40	1	13200	3750	4800	4650	3100	2100	1650	3400	3100	6	5325
-033	3КВД 4.48-1.44	1	13200	3750	4800	4650	3100	2100	1650	3400	3100	6	5325
-034	3КВД 4.48-2.23	1	13200	3750	4800	4650	3100	2100	1650	3400	3100	6	5325
-035	3КВД 4.48-2.35	1	13200	3750	4800	4650	3100	2100	1650	3400	3100	6	5325

В ТАБЛИЦЕ ИСПОЛНЕНИЙ РАЗМЕРЫ ПРИВЕДЕНЫ В мм, МАССА В кг

ОБОЗНАЧЕНИЕ	МАРКА	РИС	L	H1	H2	H3	A1	A2	B1	B2	B3	У1	МАССА
1.020-1.2-3 03-036	3КВД 4.48-2.40	1	13200	3750	4800	4650	3100	2100	1650	3400	3100	6	5325
-037	3КВД 4.48-2.44	1	13200	3750	4800	4650	3100	2100	1650	3400	3100	6	5325
-038	3КВД 4.48-3.23	1	13200	3750	4800	4650	3100	2100	1650	3400	3100	8	5325
-039	3КВД 4.48-3.26	1	13200	3750	4800	4650	3100	2100	1650	3400	3100	8	5325
-040	3КВД 4.48-3.35	1	13200	3750	4800	4650	3100	2100	1650	3400	3100	8	5325
-041	3КВД 4.48-3.40	1	13200	3750	4800	4650	3100	2100	1650	3400	3100	8	5325
-042	3КВД 4.48-3.44	1	13200	3750	4800	4650	3100	2100	1650	3400	3100	8	5325
-043	3КВД 4.48-4.26	1	13200	3750	4800	4650	3100	2100	1650	3400	3100	8	5325
-044	3КВД 4.48-4.26/34	1	13200	3750	4800	4650	3100	2100	1650	3400	3100	8	5325
-045	3КВД 4.48-4.35	1	13200	3750	4800	4650	3100	2100	1650	3400	3100	8	5325
-046	3КВД 4.48-4.40	1	13200	3750	4800	4650	3100	2100	1650	3400	3100	8	5325
-047	3КВД 4.48-4.44	1	13200	3750	4800	4650	3100	2100	1650	3400	3100	8	5325
-048	3КВО 4.28-1.19	2	7200	1750	2800	2650	0	2200	1950	0	3300	7	2925
-049	3КВО 4.33-1.19	2	8700	2250	3300	3150	0	2700	1900	0	4900	7	3525
-050	3КВО 4.33-2.19	2	8700	2250	3300	3150	0	2700	1900	0	4900	7	3525
-051	3КВО 4.33-2.23	2	8700	2250	3300	3150	0	2700	1900	0	4900	7	3525
-052	3КВО 4.36-1.19	2	9600	2550	3600	3450	0	2600	2250	0	5100	7	3885
-053	3КВО 4.36-1.36	2	9600	2550	3600	3450	0	2600	2250	0	5100	7	3885
-054	3КВО 4.36-2.19	2	9600	2550	3600	3450	0	2600	2250	0	5100	7	3885
-055	3КВО 4.36-2.23	2	9600	2550	3600	3450	0	2600	2250	0	5100	7	3885
-056	3КВО 4.36-2.36	2	9600	2550	3600	3450	0	2600	2250	0	5100	7	3885
-057	3КВО 4.36-3.23	2	9600	2550	3600	3450	0	2600	2250	0	5100	9	3885
-058	3КВО 4.36-3.30	2	9600	2550	3600	3450	0	2600	2250	0	5100	9	3885
-059	3КВО 4.36-3.36	2	9600	2550	3600	3450	0	2600	2250	0	5100	9	3885
-060	3КВО 4.36-4.23	2	9600	2550	3600	3450	0	2600	2250	0	5100	9	3885
-061	3КВО 4.36-4.28/35	2	9600	2550	3600	3450	0	2600	2250	0	5100	9	3885
-062	3КВО 4.36-4.36	2	9600	2550	3600	3450	0	2600	2250	0	5100	9	3885
-063	3КВО 4.42-1.18	2	11400	3150	4200	4050	0	3400	2700	0	6000	7	4605
-064	3КВО 4.42-1.40	2	11400	3150	4200	4050	0	3400	2700	0	6000	7	4605
-065	3КВО 4.42-1.44	2	11400	3150	4200	4050	0	3400	2700	0	6000	7	4605
-066	3КВО 4.42-2.18	2	11400	3150	4200	4050	0	3400	2700	0	6000	7	4605
-067	3КВО 4.42-2.23	2	11400	3150	4200	4050	0	3400	2700	0	6000	7	4605
-068	3КВО 4.42-2.40	2	11400	3150	4200	4050	0	3400	2700	0	6000	7	4605
-069	3КВО 4.42-2.44	2	11400	3150	4200	4050	0	3400	2700	0	6000	7	4605
-070	3КВО 4.42-3.23	2	11400	3150	4200	4050	0	3400	2700	0	6000	9	4605
-071	3КВО 4.42-3.29	2	11400	3150	4200	4050	0	3400	2700	0	6000	9	4605

ЭПБЦ КиевЗНИИЭП ТЛП КОРТ

17515 45 ФОРМАТ 12

ОБОЗНАЧЕНИЕ	МАРКА	РИС.	L	H1	H2	H3	A1	A2	B1	B2	B3	У1	МАССА
1.020-1.2-3 03-072	3КВО 4.42-3.40	2	11400	3150	4200	4050	0	3400	2700	0	6000	9	4605
-073	3КВО 4.42-3.44	2	11400	3150	4200	4050	0	3400	2700	0	6000	9	4605
-074	3КВО 4.42-4.23	2	11400	3150	4200	4050	0	3400	2700	0	6000	9	4605
-075	3КВО 4.42-4.27/35	2	11400	3150	4200	4050	0	3400	2700	0	6000	9	4605
-076	3КВО 4.42-4.40	2	11400	3150	4200	4050	0	3400	2700	0	6000	9	4605
-077	3КВО 4.42-4.44	2	11400	3150	4200	4050	0	3400	2700	0	6000	9	4605
-078	3КВО 4.48-1.18	2	13200	3750	4800	4650	3100	2100	1650	3400	3100	7	5325
-079	3КВО 4.48-1.35	2	13200	3750	4800	4650	3100	2100	1650	3400	3100	7	5325
-080	3КВО 4.48-1.40	2	13200	3750	4800	4650	3100	2100	1650	3400	3100	7	5325
-081	3КВО 4.48-1.44	2	13200	3750	4800	4650	3100	2100	1650	3400	3100	7	5325
-082	3КВО 4.48-2.23	2	13200	3750	4800	4650	3100	2100	1650	3400	3100	7	5325
-083	3КВО 4.48-2.35	2	13200	3750	4800	4650	3100	2100	1650	3400	3100	7	5325
-084	3КВО 4.48-2.40	2	13200	3750	4800	4650	3100	2100	1650	3400	3100	7	5325
-085	3КВО 4.48-2.44	2	13200	3750	4800	4650	3100	2100	1650	3400	3100	7	5325
-086	3КВО 4.48-3.23	2	13200	3750	4800	4650	3100	2100	1650	3400	3100	9	5325
-087	3КВО 4.48-3.26	2	13200	3750	4800	4650	3100	2100	1650	3400	3100	9	5325
-088	3КВО 4.48-3.35	2	13200	3750	4800	4650	3100	2100	1650	3400	3100	9	5325
-089	3КВО 4.48-3.40	2	13200	3750	4800	4650	3100	2100	1650	3400	3100	9	5325
-090	3КВО 4.48-3.44	2	13200	3750	4800	4650	3100	2100	1650	3400	3100	9	5325
-091	3КВО 4.48-4.26	2	13200	3750	4800	4650	3100	2100	1650	3400	3100	9	5325
-092	3КВО 4.48-4.26/34	2	13200	3750	4800	4650	3100	2100	1650	3400	3100	9	5325
-093	3КВО 4.48-4.35	2	13200	3750	4800	4650	3100	2100	1650	3400	3100	9	5325
-094	3КВО 4.48-4.40	2	13200	3750	4800	4650	3100	2100	1650	3400	3100	9	5325
-095	3КВО 4.48-4.44	2	13200	3750	4800	4650	3100	2100	1650	3400	3100	9	5325
-096	3КВ 4.28-19	3	7200	1750	2800	2650	0	2200	1950	0	3300	-	2880
-097	3КВ 4.33-19	3	8700	2250	3300	3150	0	2700	1900	0	4190	-	3580
-098	3КВ 4.36-19	3	9600	2550	3600	3450	0	2600	2250	0	5100	-	3840
-099	3КВ 4.36-23	3	9600	2550	3600	3450	0	2600	2250	0	5100	-	3840
-100	3КВ 4.36-28/35	3	9600	2550	3600	3450	0	2600	2250	0	5100	-	3840
-101	3КВ 4.42-18	3	11400	3150	4200	4050	0	3400	2700	0	6000	-	4560
-102	3КВ 4.42-23	3	11400	3150	4200	4050	0	3400	2700	0	6000	-	4560
-103	3КВ 4.48-18	3	13200	3750	4800	4650	3100	2100	1650	3400	3100	-	5280
-104	3КВ 4.48-23	3	13200	3750	4800	4650	3100	2100	1650	3400	3100	-	5280
-105	3КВ 4.48-26	3	13200	3750	4800	4650	3100	2100	1650	3400	3100	-	5280

НАИМЕНОВАНИЕ	КОЛ НА ИСПОЛН. 1.020-1.2-3 03-																		
	-	001	002	003	004	005	006	007	008	009	010	011	012	013	014	015	016	017	018
МАТЕРИАЛЫ:																			
БЕТОН М300 М.КУБ	1.188	1.428	1.428	-	1.572	-	1.572	-	-	-	-	-	-	-	-	1.860	-	-	1.860
БЕТОН М400 М.КУБ	-	-	-	1.428	-	1.572	-	1.572	1.572	1.572	-	1.572	1.572	-	1.572				
БЕТОН М500 М.КУБ	-	-	-	-	-	-	-	-	-	-	1.572	-	-	1.572	-	-	1.860		
БЕТОН М600 М.КУБ	-	-	-	-	-	-	-	-	-	-	-	-	-	-	-	-	-	1.860	
ПОКАЗАТЕЛИ:																			
МАССА СТАЛИ КГ	114.8	125.1	138.9	150.0	131.6	477.5	145.4	156.5	491.3	170.4	220.3	511.5	185.5	198.8	526.5	144.7	560.2	560.2	158.5
АРМАТУРНЫЕ ИЗДЕЛИЯ	69.31	79.62	79.62	90.71	86.15	432.0	86.15	97.24	432.0	90.98	140.9	432.0	90.98	104.4	432.0	99.21	514.7	514.7	99.21
АРМАТУРНАЯ СТАЛЬ	69.31	79.62	79.62	90.71	86.15	432.0	86.15	97.24	432.0	90.98	140.9	432.0	90.98	104.4	432.0	99.21	514.7	514.7	99.21
КЛАСС А-I	7.671	8.522	8.522	9.232	9.374	26.55	9.374	10.08	26.55	9.374	10.08	26.55	9.374	11.74	26.55	11.07	31.58	31.58	11.07
Ф6АI ГОСТ 5781-75	7.671	8.522	8.522	7.671	9.374	0.576	9.374	8.522	0.576	9.374	8.522	0.576	9.374	6.536	0.576	11.07	0.576	0.576	11.07
Ф8АI ГОСТ 5781-75	-	-	-	1.561	-	-	-	1.561	-	-	1.561	-	-	5.204					
Ф10АI ГОСТ 5781-75	-	-	-	-	-	25.97	-	-	25.97	-	-	25.97	-	-	25.97	-	31.00	31.00	
КЛАСС А-III	60.65	70.11	70.11	80.49	75.79	404.6	75.79	86.17	404.6	80.62	129.9	404.6	80.62	91.62	404.6	87.15	482.2	482.2	87.15
Ф8АIII ГОСТ 5781-75	8.588	8.588	8.588	-	8.588	-	8.588	-	-	-	-	-	-	-	-	8.588	-	-	8.588
Ф10АIII ГОСТ 5.1459-72*	3.215	3.215	3.215	16.63	3.215	26.72	3.215	16.63	26.72	16.63	19.99	26.72	16.63	19.99	26.72	3.215	33.41	33.41	3.215
Ф16АIII ГОСТ 5.1459-72*	38.99	48.45	48.45	48.45	54.13	-	54.13	54.13	-	54.13	-	-	54.13	40.57	-	65.49	-	-	65.49
Ф20АIII ГОСТ 5.1459-72*	9.859	9.859	9.859	-	9.859	-	9.859	-	-	9.859	84.59	-	9.859	31.06	-	9.859	-	-	9.859
Ф25АIII ГОСТ 5.1459-72*	-	-	-	15.40	-	-	-	15.40											
Ф32АIII ГОСТ 5.1459-72*	-	-	-	-	-	-	-	-	-	-	25.24								
Ф40АIII ГОСТ 5.1459-72*	-	-	-	-	-	377.9	-	-	377.9	-	-	377.9	-	-	377.9	-	448.8	448.8	
КЛАСС В-I	0.992	0.992	0.992	0.992	0.992	0.992	0.992	0.992	0.992	0.992	0.992	0.992	0.992	0.992	0.992	0.992	0.992	0.992	0.992
Ф4ВI ГОСТ 6727-53*	0.992	0.992	0.992	0.992	0.992	0.992	0.992	0.992	0.992	0.992	0.992	0.992	0.992	0.992	0.992	0.992	0.992	0.992	0.992
ЗАКЛАДНЫЕ ИЗДЕЛИЯ	45.45	45.45	59.23	59.23	45.45	45.45	59.23	59.23	59.23	79.41	79.41	79.41	94.44	94.44	94.44	45.45	45.45	45.45	59.23
ПРОФИЛЬНАЯ СТАЛЬ	29.14	29.14	29.76	29.76	29.14	29.14	29.76	29.76	29.76	32.78	32.78	32.78	36.55	36.55	36.55	29.14	29.14	29.14	29.76
ПОЛОСОВАЯ	29.14	29.14	29.76	29.76	29.14	29.14	29.76	29.76	29.76	32.78	32.78	32.78	36.55	36.55	36.55	29.14	29.14	29.14	29.76
-120Х10 ГОСТ 103-76 С38/23	14.69	14.69	14.69	14.69	14.69	14.69	14.69	14.69	14.69	14.69	14.69	14.69	14.69	14.69	14.69	14.69	14.69	14.69	14.69
-80Х10 ГОСТ 103-76 С38/23	3.014	3.014	3.014	3.014	3.014	3.014	3.014	3.014	3.014	3.014	3.014	3.014	3.014	3.014	3.014	3.014	3.014	3.014	3.014
-65Х14 ГОСТ 103-76 С38/23	11.43	11.43	-	-	11.43	11.43	-	-	-	-	-	-	-	-	-	11.43	11.43	11.43	
-60Х16 ГОСТ 103-76 С38/23	-	-	12.06	12.06	-	-	12.06	12.06	12.06	-	-	-	-	-	-	-	-	-	12.06
-50Х16 ГОСТ 103-76 С38/23	-	-	-	-	-	-	-	-	-	15.07	15.07	15.07							
-50Х20 ГОСТ 103-76 С38/23	-	-	-	-	-	-	-	-	-	-	-	-	18.84	18.84	18.84				
АРМАТУРНАЯ СТАЛЬ	16.31	16.31	29.47	29.47	16.31	16.31	29.47	29.47	29.47	46.63	46.63	46.63	57.90	57.90	57.90	16.31	16.31	16.31	29.47
КЛАСС А-III	16.31	16.31	29.47	29.47	16.31	16.31	29.47	29.47	29.47	46.63	46.63	46.63	57.90	57.90	57.90	16.31	16.31	16.31	29.47
Ф10АIII ГОСТ 5.1459-72*	0.616	0.616	-	-	0.616	0.616	-	-	-	-	-	-	-	-	-	0.616	0.616	0.616	
Ф16АIII ГОСТ 5.1459-72*	1.261	1.261	1.261	1.261	1.261	1.261	1.261	1.261	1.261	1.261	1.261	1.261	1.261	1.261	1.261	1.261	1.261	1.261	1.261
Ф22АIII ГОСТ 5.1459-72*	14.43	14.43	-	-	14.43	14.43	-	-	-	-	-	-	-	-	-	14.43	14.43	14.43	
Ф28АIII ГОСТ 5.1459-72*	-	-	28.21	28.21	-	-	28.21	28.21	28.21	20.38	20.38	20.38	15.94	15.94	15.94	-	-	-	28.21
Ф32АIII ГОСТ 5.1459-72*	-	-	-	-	-	-	-	-	-	24.98	24.98	24.98							
Ф36АIII ГОСТ 5.1459-72*	-	-	-	-	-	-	-	-	-	-	-	-	31.62	31.62	31.62				
Ф40АIII ГОСТ 5.1459-72*	-	-	-	-	-	-	-	-	-	-	-	-	9.070	9.070	9.070				

МАРКИРОВКА ИЗДЕЛИЙ ПО ИСПОЛНЕНИЯМ ПРИВЕДЕНА

В ТАБЛИЦЕ ИСПОЛНЕНИИ К СБОРОЧНОМУ ЧЕРТЕЖУ

НАЧ.ОТД.	Волынский		24.III
Н.КОНТР.	Сливина		24.III
ГИП	Пригорев		23.III
РУК. ГР.	Колдашева		23.III
РУК. ГР.	Никонорова		23.III
ПРОВЕРИЛ	Сливина		23.III
РАЗРАБ.	Степанова		20.III

1.020-1.2-3 03 ВМС

КОЛОННА 3КВ

СТАДИЯ	ЛИСТ	ЛИСТОВ
Р	1	6

ЦНИИЭП торгово бытовых зданий и туристских комплексов

17515 47 ФОРМАТ 12

ОПЕРАТОР ТЛП КОРТ

ЭПВЦ КиевЗНИИЭП

попов

ВЗАМ.ИНВ.№

ПОДП. И ДАТА

ИНВ.№ ПОДЛ.

НАИМЕНОВАНИЕ	КОЛ НА ИСПОЛН. 1.020-1.2-3 03-																		
	019	020	021	022	023	024	025	026	027	028	029	030	031	032	033	034	035	036	037
МАТЕРИАЛЫ:																			
БЕТОН М300 М.КУБ	-	-	-	-	-	-	-	-	-	-	-	2.130							
БЕТОН М400 М.КУБ	1.860	-	-	1.860	-	-	-	1.860	-	-	-	-	2.130	-	-	2.130	2.130		
БЕТОН М500 М.КУБ	-	1.860	-	-	1.860	1.860	-	-	1.860	1.860	-	-	-	2.130	-	-	-	2.130	
БЕТОН М600 М.КУБ	-	-	1.860	-	-	-	1.860	-	-	-	1.860	-	-	-	2.130	-	-	-	2.130
ПОКАЗАТЕЛИ:																			
МАССА СТАЛИ КГ	163.3	567.3	567.3	183.5	239.8	587.4	587.4	198.5	271.9	602.5	602.5	157.7	629.5	629.5	629.5	176.4	643.2	643.2	643.2
АРМАТУРНЫЕ ИЗДЕЛИЯ	104.0	508.0	508.0	104.0	160.4	508.0	508.0	104.0	177.5	508.0	508.0	112.3	584.0	584.0	584.0	117.1	584.0	584.0	584.0
АРМАТУРНАЯ СТАЛЬ	104.0	508.0	508.0	104.0	160.4	508.0	508.0	104.0	177.5	508.0	508.0	112.3	584.0	584.0	584.0	117.1	584.0	584.0	584.0
КЛАСС А-I	11.07	31.58	31.58	11.07	11.78	31.58	31.58	11.07	13.68	31.58	31.58	12.78	36.60	36.60	36.60	12.78	36.60	36.60	36.60
Ф6АI ГОСТ 5781-75	11.07	0.576	0.576	11.07	10.22	0.576	0.576	11.07	7.955	0.576	0.576	12.78	0.576	0.576	0.576	12.78	0.576	0.576	0.576
Ф8АI ГОСТ 5781-75	-	-	-	-	1.561	-	-	-	5.724										
Ф10АI ГОСТ 5781-75	-	31.00	31.00	-	-	31.00	31.00	-	-	31.00	31.00	-	36.03	36.03	36.03	-	36.03	36.03	36.03
КЛАСС А-III	91.98	475.5	475.5	91.98	147.6	475.5	475.5	91.98	162.8	475.5	475.5	98.51	546.5	546.5	546.5	103.4	546.5	546.5	546.5
Ф8АIII ГОСТ 5781-75	-	-	-	-	-	-	-	-	-	-	-	8.588							
Ф10АIII ГОСТ 5.1459-72*	16.63	26.72	26.72	16.63	19.99	26.72	26.72	16.63	19.99	26.72	26.72	3.215	26.72	26.72	26.72	16.63	26.72	26.72	26.72
Ф16АIII ГОСТ 5.1459-72*	65.49	-	-	65.49	-	-	-	65.49	48.14	-	-	76.85	-	-	-	76.85			
Ф20АIII ГОСТ 5.1459-72*	9.859	-	-	9.859	102.4	-	-	9.859	-	-	-	9.859	-	-	-	9.859			
Ф32АIII ГОСТ 5.1459-72*	-	-	-	-	25.24	-	-	-	94.65										
Ф40АIII ГОСТ 5.1459-72*	-	448.8	448.8	-	-	448.8	448.8	-	-	448.8	448.8	-	519.8	519.8	519.8	-	519.8	519.8	519.8
КЛАСС В-I	0.992	0.992	0.992	0.992	0.992	0.992	0.992	0.992	0.992	0.992	0.992	0.992	0.992	0.992	0.992	0.992	0.992	0.992	0.992
Ф4ВI ГОСТ 6727-53*	0.992	0.992	0.992	0.992	0.992	0.992	0.992	0.992	0.992	0.992	0.992	0.992	0.992	0.992	0.992	0.992	0.992	0.992	0.992
ЗАКЛАДНЫЕ ИЗДЕЛИЯ	59.23	59.23	59:23	79.41	79.41	79.41	79.41	94.44	94.44	94.44	94.44	45.45	45.45	45.45	45.45	59.23	59.23	59.23	59.23
ПРОФИЛЬНАЯ СТАЛЬ	29.76	29.76	29.76	32.78	32.78	32.78	32.78	36.55	36.55	36.55	36.55	29.14	29.14	29.14	29.14	29.76	29.76	29.76	29.76
ПОЛОСОВАЯ	29.76	29.76	29.76	32.78	32.78	32.78	32.78	36.55	36.55	36.55	36.55	29.14	29.14	29.14	29.14	29.76	29.76	29.76	29.76
-120Х10 ГОСТ 103-76 С38/23	14.69	14.69	14.69	14.69	14.69	14.69	14.69	14.69	14.69	14.69	14.69	14.69	14.69	14.69	14.69	14.69	14.69	14.69	14.69
-80Х10 ГОСТ 103-76 С38/23	3.014	3.014	3.014	3.014	3.014	3.014	3.014	3.014	3.014	3.014	3.014	3.014	3.014	3.014	3.014	3.014	3.014	3.014	3.014
-65Х14 ГОСТ 103-76 С38/23	-	-	-	-	-	-	-	-	-	-	-	11.43	11.43	11.43	11.43				
-60Х16 ГОСТ 103-76 С38/23	12.06	12.06	12.06	-	-	-	-	-	-	-	-	-	-	-	-	12.06	12.06	12.06	12.06
-50Х16 ГОСТ 103-76 С38/23	-	-	-	15.07	15.07	15.07	15.07												
-50Х20 ГОСТ 103-76 С38/23	-	-	-	-	-	-	-	18.84	18.84	18.84	18.84								
АРМАТУРНАЯ СТАЛЬ	29.47	29.47	29.47	46.63	46.63	46.63	46.63	57.90	57.90	57.90	57.90	16.31	16.31	16.31	16.31	29.47	29.47	29.47	29.47
КЛАСС А-III	29.47	29.47	29.47	46.63	46.63	46.63	46.63	57.90	57.90	57.90	57.90	16.31	16.31	16.31	16.31	29.47	29.47	29.47	29.47
Ф10АIII ГОСТ 5.1459-72*	-	-	-	-	-	-	-	-	-	-	-	0.616	0.616	0.616	0.616				
Ф16АIII ГОСТ 5.1459-72*	1.261	1.261	1.261	1.261	1.261	1.261	1.261	1.261	1.261	1.261	1.261	1.261	1.261	1.261	1.261	1.261	1.261	1.261	1.261
Ф22АIII ГОСТ 5.1459-72*	-	-	-	-	-	-	-	-	-	-	-	14.43	14.43	14.43	14.43				
Ф28АIII ГОСТ 5.1459-72*	28.21	28.21	28.21	20.38	20.38	20.38	20.38	15.94	15.94	15.94	15.94	-	-	-	-	28.21	28.21	28.21	28.21
Ф32АIII ГОСТ 5.1459-72*	-	-	-	24.98	24.98	24.98	24.98												
Ф36АIII ГОСТ 5.1459-72*	-	-	-	-	-	-	-	31.62	31.62	31.62	31.62								
Ф40АIII ГОСТ 5.1459-72*	-	-	-	-	-	-	-	9.070	9.070	9.070	9.070								

НАИМЕНОВАНИЕ	КОЛ НА ИСПОЛН. 1.020-1.2-3 03-																		
	038	039	040	041	042	043	044	045	046	047	048	049	050	051	052	053	054	055	056
МАТЕРИАЛЫ:																			
БЕТОН М300 М.КУБ	-	-	-	-	-	-	-	-	-	-	1.170	1.410	1.410	-	1.554	-	1.554		
БЕТОН М400 М.КУБ	2.130	-	2.130	-	-	-	-	2.130	-	-	-	-	-	1.410	-	1.554	-	1.554	1.554
БЕТОН М500 М.КУБ	-	2.130	-	2.130	-	2.130	2.130	-	2.130										
БЕТОН М600 М.КУБ	-	-	-	-	2.130	-	-	-	-	2.130									
ПОКАЗАТЕЛИ:																			
МАССА СТАЛИ КГ	196.5	196.5	663.4	663.4	663.4	211.6	296.8	678.4	678.4	678.4	99.61	110.0	121.3	132.4	116.5	462.4	127.8	138.9	473.7
АРМАТУРНЫЕ ИЗДЕЛИЯ	117.1	117.1	584.0	584.0	584.0	117.1	202.4	584.0	584.0	584.0	69.04	79.35	79.35	90.44	85.88	431.8	85.88	96.97	431.8
АРМАТУРНАЯ СТАЛЬ	117.1	117.1	584.0	584.0	584.0	117.1	202.4	584.0	584.0	584.0	69.04	79.35	79.35	90.44	85.88	431.8	85.88	96.97	431.8
КЛАСС А-I	12.78	12.78	36.60	36.60	36.60	12.78	15.85	36.60	36.60	36.60	7.671	8.522	8.522	9.232	9.374	26.55	9.374	10.08	26.55
Ф6АI ГОСТ 5781-75	12.78	12.78	0.576	0.576	0.576	12.78	9.090	0.576	0.576	0.576	7.671	8.522	8.522	7.671	9.374	0.576	9.374	8.522	0.576
Ф8АI ГОСТ 5781-75	-	-	-	-	-	-	6.765	-	-	-	-	-	-	1.561	-	-	-	1.561	
Ф10АI ГОСТ 5781-75	-	-	36.03	36.03	36.03	-	-	36.03	36.03	36.03	-	-	-	-	-	25.97	-	-	25.97
КЛАСС А-III	103.4	103.4	546.5	546.5	546.5	103.4	185.5	546.5	546.5	546.5	60.65	70.11	70.11	80.49	75.79	404.6	75.79	86.17	404.6
Ф8АШ ГОСТ 5781-75	-	-	-	-	-	-	-	-	-	-	8.588	8.588	8.588	-	8.588	-	8.588		
Ф10АШ ГОСТ 5.1459-72*	16.63	16.63	26.72	26.72	26.72	16.63	19.99	26.72	26.72	26.72	3.215	3.215	3.215	16.63	3.215	26.72	3.215	16.63	26.72
Ф16АШ ГОСТ 5.1459-72*	76.85	76.85	-	-	-	76.85	55.71	-	-	-	38.99	48.45	48.45	48.45	54.13	-	54.13	54.13	
Ф20АШ ГОСТ 5.1459-72*	9.859	9.859	-	-	-	9.859	-	-	-	-	9.859	9.859	9.859	-	9.859	-	9.859		
Ф25АШ ГОСТ 5.1459-72*	-	-	-	-	-	-	-	-	-	-	-	-	-	15.40	-	-	-	15.40	
Ф32АШ ГОСТ 5.1459-72*	-	-	-	-	-	-	109.8												
Ф40АШ ГОСТ 5.1459-72*	-	-	519.8	519.8	519.8	-	-	519.8	519.8	519.8	-	-	-	-	-	377.9	-	-	377.9
КЛАСС В-I	0.992	0.992	0.992	0.992	0.992	0.992	0.992	0.992	0.992	0.992	0.724	0.724	0.724	0.724	0.724	0.724	0.724	0.724	0.724
Ф4ВI ГОСТ 6727-53*	0.992	0.992	0.992	0.992	0.992	0.992	0.992	0.992	0.992	0.992	0.724	0.724	0.724	0.724	0.724	0.724	0.724	0.724	0.724
ЗАКЛАДНЫЕ ИЗДЕЛИЯ	79.41	79.41	79.41	79.41	79.41	94.44	94.44	94.44	94.44	94.44	30.57	30.57	41.88	41.88	30.57	30.57	41.88	41.88	41.88
ПРОФИЛЬНАЯ СТАЛЬ	32.78	32.78	32.78	32.78	32.78	36.55	36.55	36.55	36.55	36.55	16.07	16.07	16.39	16.39	16.07	16.07	16.39	16.39	16.39
ПОЛОСОВАЯ	32.78	32.78	32.78	32.78	32.78	36.55	36.55	36.55	36.55	36.55	16.07	16.07	16.39	16.39	16.07	16.07	16.39	16.39	16.39
-120Х10 ГОСТ 103-76 С38/23	14.69	14.69	14.69	14.69	14.69	14.69	14.69	14.69	14.69	14.69	7.347	7.347	7.347	7.347	7.347	7.347	7.347	7.347	7.347
-80Х10 ГОСТ 103-76 С38/23	3.014	3.014	3.014	3.014	3.014	3.014	3.014	3.014	3.014	3.014	3.014	3.014	3.014	3.014	3.014	3.014	3.014	3.014	3.014
-65Х14 ГОСТ 103-76 С38/23	-	-	-	-	-	-	-	-	-	-	5.714	5.714	-	-	5.714	5.714			
-60Х16 ГОСТ 103-76 С38/23	-	-	-	-	-	-	-	-	-	-	-	-	6.028	6.028	-	-	6.028	6.028	6.028
-50Х16 ГОСТ 103-76 С38/23	15.07	15.07	15.07	15.07	15.07														
-50Х20 ГОСТ 103-76 С38/23	-	-	-	-	-	18.84	18.84	18.84	18.84	18.84									
АРМАТУРНАЯ СТАЛЬ	46.63	46.63	46.63	46.63	46.63	57.90	57.90	57.90	57.90	57.90	14.49	14.49	25.49	25.49	14.49	14.49	25.49	25.49	25.49
КЛАСС А-III	46.63	46.63	46.63	46.63	46.63	57.90	57.90	57.90	57.90	57.90	14.49	14.49	25.49	25.49	14.49	14.49	25.49	25.49	25.49
Ф10АШ ГОСТ 5.1459-72*	-	-	-	-	-	-	-	-	-	-	1.243	1.243	-	-	1.243	1.243			
Ф16АШ ГОСТ 5.1459-72*	1.261	1.261	1.261	1.261	1.261	1.261	1.261	1.261	1.261	1.261	1.261	1.261	3.659	3.659	1.261	1.261	3.659	3.659	3.659
Ф22АШ ГОСТ 5.1459-72*	-	-	-	-	-	-	-	-	-	-	11.99	11.99	-	-	11.99	11.99			
Ф28АШ ГОСТ 5.1459-72*	20.38	20.38	20.38	20.38	20.38	15.94	15.94	15.94	15.94	15.94	-	-	21.83	21.83	-	-	21.83	21.83	21.83
Ф32АШ ГОСТ 5.1459-72*	24.98	24.98	24.98	24.98	24.98														
Ф36АШ ГОСТ 5.1459-72*	-	-	-	-	-	31.62	31.62	31.62	31.62	31.62									
Ф40АШ ГОСТ 5.1459-72*	-	-	-	-	-	9.070	9.070	9.070	9.070	9.070									

ЭПВЦ КиевЗНИИЭП ТПП КОРТ ОПЕРАТОР ПОПОВ

ИНВ № ПОДЛ | ПОДП И ДАТА | ВЗАМ ИНВ №

НАИМЕНОВАНИЕ	КОЛ НА ИСПОЛН. 1.020-1.2-3 03-																		
	057	058	059	060	061	062	063	064	065	066	067	068	069	070	071	072	073	074	075
МАТЕРИАЛЫ:																			
БЕТОН М300 М.КУБ	-	-	-	-	-	-	1.842	-	-	1.842									
БЕТОН М400 М.КУБ	1.554	-	1.554	1.554	-	1.554	-	-	-	-	1.842	-	-	1.842	-	-	-	1.842	
БЕТОН М500 М.КУБ	-	1.554	-	-	1.554	-	-	1.842	-	-	-	1.842	-	-	1.842	1.842	-	-	1.842
БЕТОН М600 М.КУБ	-	-	-	-	-	-	-	-	1.842	-	-	-	1.842	-	-	-	1.842		
ПОКАЗАТЕЛИ:																			
МАССА СТАЛИ КГ	151.9	201.8	493.0	164.7	178.0	505.8	129.5	545.0	545.0	140.9	145.7	549.6	549.6	165.0	221.3	569.0	569.0	177.8	251.2
АРМАТУРНЫЕ ИЗДЕЛИЯ	90.71	140.6	431.8	90.71	104.1	431.8	98.94	514.4	514.4	98.94	103.8	507.8	507.8	103.8	160.0	507.8	507.8	103.8	177.2
АРМАТУРНАЯ СТАЛЬ	90.71	140.6	431.8	90.71	104.1	431.8	98.94	514.4	514.4	98.94	103.8	507.8	507.8	103.8	160.0	507.8	507.8	103.8	177.2
КЛАСС А-I	9.374	10.08	26.55	9.374	11.74	26.55	11.07	31.58	31.58	11.07	11.07	31.58	31.58	11.07	11.78	31.58	31.58	11.07	13.68
Ф6АI ГОСТ 5781-75	9.374	8.522	0.576	9.374	6.536	0.576	11.07	0.576	0.576	11.07	11.07	0.576	0.576	11.07	10.22	0.576	0.576	11.07	7.955
Ф8АI ГОСТ 5781-75	-	1.561	-	-	5.204	-	-	-	-	-	-	-	-	-	1.561	-	-	-	5.724
Ф10АI ГОСТ 5781-75	-	-	25.97	-	-	25.97	-	31.00	31.00	-	-	31.00	31.00	-	-	31.00	31.00		
КЛАСС А-III	80.62	129.9	404.6	80.62	91.62	404.6	87.15	482.2	482.2	87.15	91.98	475.5	475.5	91.98	147.6	475.5	475.5	91.98	162.8
Ф8АIII ГОСТ 5781-75	-	-	-	-	-	-	8.588	-	-	8.588									
Ф10АIII ГОСТ 5.1459-72*	16.63	19.99	26.72	16.63	19.99	26.72	3.215	33.41	33.41	3.215	16.63	26.72	26.72	16.63	19.99	26.72	26.72	16.63	19.99
Ф16АIII ГОСТ 5.1459-72*	54.13	-	-	54.13	40.57	-	65.49	-	-	65.49	65.49	-	-	65.49	-	-	-	65.49	48.14
Ф20АIII ГОСТ 5.1459-72*	9.859	84.59	-	9.859	31.06	-	9.859	-	-	9.859	9.859	-	-	9.859	102.4	-	-	9.859	
Ф32АIII ГОСТ 5.1459-72*	-	25.24	-	-	-	-	-	-	-	-	-	-	-	-	25.24	-	-	-	94.65
Ф40АIII ГОСТ 5.1459-72*	-	-	377.9	-	-	377.9	-	448.8	448.8	-	-	448.8	448.8	-	-	448.8	448.8		
КЛАСС В-I	0.724	0.724	0.724	0.724	0.724	0.724	0.724	0.724	0.724	0.724	0.724	0.724	0.724	0.724	0.724	0.724	0.724	0.724	0.724
Ф4ВI ГОСТ 6727-53*	0.724	0.724	0.724	0.724	0.724	0.724	0.724	0.724	0.724	0.724	0.724	0.724	0.724	0.724	0.724	0.724	0.724	0.724	0.724
ЗАКЛАДНЫЕ ИЗДЕЛИЯ	61.20	61.20	61.20	73.98	73.98	73.98	30.57	30.57	30.57	41.88	41.88	41.88	41.88	61.20	61.20	61.20	61.20	73.98	73.98
ПРОФИЛЬНАЯ СТАЛЬ	21.66	21.66	21.66	24.49	24.49	24.49	16.07	16.07	16.07	16.39	16.39	16.39	16.39	21.66	21.66	21.66	21.66	24.49	24.49
ПОЛОСОВАЯ	21.66	21.66	21.66	24.49	24.49	24.49	16.07	16.07	16.07	16.39	16.39	16.39	16.39	21.66	21.66	21.66	21.66	24.49	24.49
-120Х10 ГОСТ 103-76 С38/23	7.347	7.347	7.347	7.347	7.347	7.347	7.347	7.347	7.347	7.347	7.347	7.347	7.347	7.347	7.347	7.347	7.347	7.347	7.347
-80Х10 ГОСТ 103-76 С38/23	3.014	3.014	3.014	3.014	3.014	3.014	3.014	3.014	3.014	3.014	3.014	3.014	3.014	3.014	3.014	3.014	3.014	3.014	3.014
-65Х14 ГОСТ 103-76 С38/23	-	-	-	-	-	-	5.714	5.714	5.714										
-60Х16 ГОСТ 103-76 С38/23	-	-	-	-	-	-	-	-	-	6.028	6.028	6.028	6.028						
-50Х16 ГОСТ 103-76 С38/23	11.30	11.30	11.30	-	-	-	-	-	-	-	-	-	-	11.30	11.30	11.30	11.30		
-50Х20 ГОСТ 103-76 С38/23	-	-	-	14.13	14.13	14.13	-	-	-	-	-	-	-	-	-	-	-	14.13	14.13
АРМАТУРНАЯ СТАЛЬ	39.54	39.54	39.54	49.49	49.49	49.49	14.49	14.49	14.49	25.49	25.49	25.49	25.49	39.54	39.54	39.54	39.54	49.49	49.49
КЛАСС А-III	39.54	39.54	39.54	49.49	49.49	49.49	14.49	14.49	14.49	25.49	25.49	25.49	25.49	39.54	39.54	39.54	39.54	49.49	49.49
Ф10АIII ГОСТ 5.1459-72*	-	-	-	-	-	-	1.243	1.243	1.243										
Ф16АIII ГОСТ 5.1459-72*	1.261	1.261	1.261	1.261	1.261	1.261	1.261	1.261	1.261	3.659	3.659	3.659	3.659	1.261	1.261	1.261	1.261	1.261	1.261
Ф22АIII ГОСТ 5.1459-72*	-	-	-	-	-	-	11.99	11.99	11.99										
Ф28АIII ГОСТ 5.1459-72*	18.21	18.21	18.21	13.77	13.77	13.77	-	-	-	21.83	21.83	21.83	21.83	18.21	18.21	18.21	18.21	13.77	13.77
Ф32АIII ГОСТ 5.1459-72*	20.06	20.06	20.06	-	-	-	-	-	-	-	-	-	-	20.06	20.06	20.06	20.06		
Ф36АIII ГОСТ 5.1459-72*	-	-	-	25.39	25.39	25.39	-	-	-	-	-	-	-	-	-	-	-	25.39	25.39
Ф40АIII ГОСТ 5.1459-72*	-	-	-	9.070	9.070	9.070	-	-	-	-	-	-	-	-	-	-	-	9.070	9.070

НАИМЕНОВАНИЕ	КОЛ НА ИСПОЛН. 1.020-1.2-3 03-																		
	076	077	078	079	080	081	082	083	084	085	086	087	088	089	090	091	092	093	094
МАТЕРИАЛЫ:																			
БЕТОН М300 М.КУБ	-	-	2.130																
БЕТОН М400 М.КУБ	-	-	-	2.130	-	-	2.130	2.130	-	-	2.130	-	2.130	-	-	-	-	2.130	
БЕТОН М500 М.КУБ	1.842	-	-	-	2.130	-	-	-	2.130	-	-	2.130	-	2.130	-	2.130	2.130	-	2.130
БЕТОН М600 М.КУБ	-	1.842	-	-	-	2.130	-	-	-	2.130	-	-	-	-	2.130				
ПОКАЗАТЕЛИ:																			
МАССА СТАЛИ КГ	581.7	581.7	142.6	614.3	614.3	614.3	158.7	625.6	625.6	625.6	178.0	178.0	644.9	644.9	644.9	190.8	276.0	657.7	657.7
АРМАТУРНЫЕ ИЗДЕЛИЯ	507.8	507.8	112.0	583.7	583.7	583.7	116.9	583.7	583.7	583.7	116.9	116.9	583.7	583.7	583.7	116.9	202.0	583.7	583.7
АРМАТУРНАЯ СТАЛЬ	507.8	507.8	112.0	583.7	583.7	583.7	116.9	583.7	583.7	583.7	116.9	116.9	583.7	583.7	583.7	116.9	202.0	583.7	583.7
КЛАСС А-I	31.58	31.58	12.78	36.60	36.60	36.60	12.78	36.60	36.60	36.60	12.78	12.78	36.60	36.60	36.60	12.78	15.85	36.60	36.60
Ф6АI ГОСТ 5781-75	0.576	0.576	12.78	0.576	0.576	0.576	12.78	0.576	0.576	0.576	12.78	12.78	0.576	0.576	0.576	12.78	9.090	0.576	0.576
Ф8АI ГОСТ 5781-75	-	-	-	-	-	-	-	-	-	-	-	-	-	-	-	-	6.765		
Ф10АI ГОСТ 5781-75	31.00	31.00	-	36.03	36.03	36.03	-	36.03	36.03	36.03	-	-	36.03	36.03	36.03	-	-	36.03	36.03
КЛАСС А-III	475.5	475.5	98.51	546.5	546.5	546.5	103.4	546.5	546.5	546.5	103.4	103.4	546.5	546.5	546.5	103.4	185.5	546.5	546.5
Ф8АШ ГОСТ 5781-75	-	-	8.588																
Ф10АШ ГОСТ 5.1459-72*	26.72	26.72	3.215	26.72	26.72	26.72	16.63	26.72	26.72	26.72	16.63	16.63	26.72	26.72	26.72	16.63	19.99	26.72	26.72
Ф16АШ ГОСТ 5.1459-72*	-	-	76.85	-	-	-	76.85	-	-	-	76.85	76.85	-	-	-	76.85	55.71		
Ф20АШ ГОСТ 5.1459-72*	-	-	9.859	-	-	-	9.859	-	-	-	9.859	9.859	-	-	-	9.859			
Ф32АШ ГОСТ 5.1459-72*	-	-	-	-	-	-	-	-	-	-	-	-	-	-	-	-	109.8		
Ф40АШ ГОСТ 5.1459-72*	448.8	448.8	-	519.8	519.8	519.8	-	519.8	519.8	519.8	-	-	519.8	519.8	519.8	-	-	519.8	519.8
КЛАСС В-I	0.724	0.724	0.724	0.724	0.724	0.724	0.724	0.724	0.724	0.724	0.724	0.724	0.724	0.724	0.724	0.724	0.724	0.724	0.724
Ф4ВI ГОСТ 6727-53*	0.724	0.724	0.724	0.724	0.724	0.724	0.724	0.724	0.724	0.724	0.724	0.724	0.724	0.724	0.724	0.724	0.724	0.724	0.724
ЗАКЛАДНЫЕ ИЗДЕЛИЯ	73.98	73.98	30.57	30.57	30.57	30.57	41.88	41.88	41.88	41.88	61.20	61.20	61.20	61.20	61.20	73.98	73.98	73.98	73.98
ПРОФИЛЬНАЯ СТАЛЬ	24.49	24.49	16.07	16.07	16.07	16.07	16.39	16.39	16.39	16.39	21.66	21.66	21.66	21.66	21.66	24.49	24.49	24.49	24.49
ПОЛОСОВАЯ	24.49	24.49	16.07	16.07	16.07	16.07	16.39	16.39	16.39	16.39	21.66	21.66	21.66	21.66	21.66	24.49	24.49	24.49	24.49
-120Х10 ГОСТ 103-76 С38/23	7.347	7.347	7.347	7.347	7.347	7.347	7.347	7.347	7.347	7.347	7.347	7.347	7.347	7.347	7.347	7.347	7.347	7.347	7.347
-80Х10 ГОСТ 103-76 С38/23	3.014	3.014	3.014	3.014	3.014	3.014	3.014	3.014	3.014	3.014	3.014	3.014	3.014	3.014	3.014	3.014	3.014	3.014	3.014
-65Х14 ГОСТ 103-76 С38/23	-	-	5.714	5.714	5.714	5.714													
-60Х16 ГОСТ 103-76 С38/23	-	-	-	-	-	-	6.028	6.028	6.028	6.028									
-50Х16 ГОСТ 103-76 С38/23	-	-	-	-	-	-	-	-	-	-	11.30	11.30	11.30	11.30	11.30				
-50Х20 ГОСТ 103-76 С38/23	14.13	14.13	-	-	-	-	-	-	-	-	-	-	-	-	-	14.13	14.13	14.13	14.13
АРМАТУРНАЯ СТАЛЬ	49.49	49.49	14.49	14.49	14.49	14.49	25.49	25.49	25.49	25.49	39.54	39.54	39.54	39.54	39.54	49.49	49.49	49.49	49.49
КЛАСС А-III	49.49	49.49	14.49	14.49	14.49	14.49	25.49	25.49	25.49	25.49	39.54	39.54	39.54	39.54	39.54	49.49	49.49	49.49	49.49
Ф10АШ ГОСТ 5.1459-72*	-	-	1.243	1.243	1.243	1.243													
Ф16АШ ГОСТ 5.1459-72*	1.261	1.261	1.261	1.261	1.261	1.261	3.659	3.659	3.659	3.659	1.261	1.261	1.261	1.261	1.261	1.261	1.261	1.261	1.261
Ф22АШ ГОСТ 5.1459-72*	-	-	11.99	11.99	11.99	11.99													
Ф28АШ ГОСТ 5.1459-72*	13.77	13.77	-	-	-	-	21.83	21.83	21.83	21.83	18.21	18.21	18.21	18.21	18.21	13.77	13.77	13.77	13.77
Ф32АШ ГОСТ 5.1459-72*	-	-	-	-	-	-	-	-	-	-	20.06	20.06	20.06	20.06	20.06				
Ф36АШ ГОСТ 5.1459-72*	25.39	25.39	-	-	-	-	-	-	-	-	-	-	-	-	-	25.39	25.39	25.39	25.39
Ф40АШ ГОСТ 5.1459-72*	9.070	9.070	-	-	-	-	-	-	-	-	-	-	-	-	-	9.070	9.070	9.070	9.070

ЭПВЦ КиевЗНИИЭП | ОПЕРАТОР ТЛП КОРТ | ПОПОВ

Инв № подл. | Подп. и дата | Взам. инв. №

НАИМЕНОВАНИЕ	КОЛ НА ИСПОЛН. 1.020-1.2-3 03-										
	095	096	097	098	099	100	101	102	103	104	105
МАТЕРИАЛЫ:											
БЕТОН М300 М.КУБ	-	1.152	1.392	1.536	-	-	1.824	-	2.112		
БЕТОН М400 М.КУБ	-	-	-	-	1.536	-	-	1.824	-	2.112	
БЕТОН М500 М.КУБ	-	-	-	-	-	1.536	-	-	-	-	2.112
БЕТОН М600 М.КУБ	2.130										
ПОКАЗАТЕЛИ:											
МАССА СТАЛИ КГ	657.7	72.59	82.90	89.43	100.6	107.7	102.5	107.4	115.6	120.4	120.4
АРМАТУРНЫЕ ИЗДЕЛИЯ	583.7	68.32	78.63	85.16	96.25	103.4	98.22	103.0	111.3	116.1	116.1
АРМАТУРНАЯ СТАЛЬ	583.7	68.32	78.63	85.16	96.25	103.4	98.22	103.0	111.3	116.1	116.1
КЛАСС А-I	36.60	7.671	8.522	9.374	10.08	11.74	11.07	11.07	12.78	12.78	12.78
Ф6АI ГОСТ 5781-75	0.576	7.671	8.522	9.374	8.522	6.536	11.07	11.07	12.78	12.78	12.78
Ф8АI ГОСТ 5781-75	-	-	-	-	1.561	5.204					
Ф10АI ГОСТ 5781-75	36.03										
КЛАСС А-Ш	546.5	60.65	70.11	75.79	86.17	91.62	87.15	91.98	98.51	103.4	103.4
Ф8АШ ГОСТ 5781-75	-	8.588	8.588	8.588	-	-	8.588	-	8.588		
Ф10АШ ГОСТ 5.1459-72*	26.72	3.215	3.215	3.215	16.63	19.99	3.215	16.63	3.215	16.63	16.63
Ф16АШ ГОСТ 5.1459-72*	-	38.99	48.45	54.13	54.13	40.57	65.49	65.49	76.85	76.85	76.85
Ф20АШ ГОСТ 5.1459-72*	-	9.859	9.859	9.859	-	31.06	9.859	9.859	9.859	9.859	9.859
Ф25АШ ГОСТ 5.1459-72*	-	-	-	-	15.40						
Ф40АШ ГОСТ 5.1459-72*	519.8										
КЛАСС В-I	0.724										
Ф4ВI ГОСТ 6727-53*	0.724										
ЗАКЛАДНЫЕ ИЗДЕЛИЯ	73.98	4.274	4.274	4.274	4.274	4.274	4.274	4.274	4.274	4.274	4.274
ПРОФИЛЬНАЯ СТАЛЬ	24.49	3.014	3.014	3.014	3.014	3.014	3.014	3.014	3.014	3.014	3.014
ПОЛОСОВАЯ	24.49	3.014	3.014	3.014	3.014	3.014	3.014	3.014	3.014	3.014	3.014
-120Х10 ГОСТ 103-76 С38/23	7.347										
-80Х10 ГОСТ 103-76 С38/23	3.014	3.014	3.014	3.014	3.014	3.014	3.014	3.014	3.014	3.014	3.014
-50Х20 ГОСТ 103-76 С38/23	14.13										
АРМАТУРНАЯ СТАЛЬ	49.49	1.261	1.261	1.261	1.261	1.261	1.261	1.261	1.261	1.261	1.261
КЛАСС А-Ш	49.49	1.261	1.261	1.261	1.261	1.261	1.261	1.261	1.261	1.261	1.261
Ф16АШ ГОСТ 5.1459-72*	1.261	1.261	1.261	1.261	1.261	1.261	1.261	1.261	1.261	1.261	1.261
Ф28АШ ГОСТ 5.1459-72*	13.77										
Ф36АШ ГОСТ 5.1459-72*	25.39										
Ф40АШ ГОСТ 5.1459-72*	9.070										

ИНВ. № ПОДЛ.	ПОДП. И ДАТА	ВЗАМ. ИНВ.№

ЭПВЦ КиевЗНИИЭП | ОПЕРАТОР ТЛП КОРТ | ПОПОВ

ФОРМАТ	ЗОНА	ПОЗ	ОБОЗНАЧЕНИЕ	НАИМЕНОВАНИЕ	КОЛ НА ИСПОЛН 1.020-1.2-3 04-										ПРИМЕЧАНИЕ
					-	001	002	003	004						
				ДОКУМЕНТАЦИЯ:											
12			1.020-1.2-3 04 СБ	СБОРОЧНЫЙ ЧЕРТЕЖ	*	*	*	*	*						
12			1.020-1.2-3 00У	УЗЛЫ	*	*	*	*	*						
12			1.020-1.2-3 04 ВМС	ВЕДОМОСТЬ МАТЕРИАЛОВ И											
				ВЫБОРКА СТАЛИ	*	*	*	*	*						
12			1.020-1.2-3 00ПЗ	ПОЯСНИТЕЛЬНАЯ ЗАПИСКА	*	*	*	*	*						
				СБОРОЧНЫЕ ЕДИНИЦЫ:											
12		1	1.020-1.2-4 04	КАРКАС ПР. КП-155	1										
			1.020-1.2-4 04-001	КАРКАС ПР. КП-156	-	1									
			1.020-1.2-4 04-002	КАРКАС ПР. КП-157	-	-	1								
			1.020-1.2-4 04-003	КАРКАС ПР. КП-158	-	-	-	1							
			1.020-1.2-4 04-004	КАРКАС ПР. КП-159	-	-	-	-	1						
11		2	1.020-1.2-5 01-02	СЕТКА С-5	-	-	6	6							
			1.020-1.2-5 01-03	СЕТКА С-6	6	6									

НАЧ. ОТД.	Волынский		24.
Н.КОНТР	Степанова		24.
ГИП	Пригорев		23.
РУК. ГР.	Колдашева		23.
РУК. ГР	Никонорова		23.
ПРОВЕРИЛ	Степанова		23.
РАЗРАБ	Сливина		20.

1.020-1.2-3 04

КОЛОННА 4КВ

СТАДИЯ	ЛИСТ	ЛИСТОВ
Р		1

ЦНИИЭП торгово бытовых зданий и туристских комплексов

ФОРМАТ II

ИНВ.№ПОДЛ	ПОДП. И ДАТА	ВЗАМ. ИНВ.№

ЭПВЦ КиевЗНИИЭП | ОПЕРАТОР ТЛП КОРТ | ПОПОВ

НАИМЕНОВАНИЕ	КОЛ НА ИСПОЛН 1.020-1.2-3 04-										
	-	001	002	003	004						
МАТЕРИАЛЫ:											
БЕТОН М300 М.КУБ	1.654	-	1.627	-	1.600						
БЕТОН М500 М.КУБ	-	1.654	-	1.627							
ПОКАЗАТЕЛИ:											
МАССА СТАЛИ КГ	157.4	162.3	134.7	139.5	94.17						
АРМАТУРНЫЕ ИЗДЕЛИЯ	91.38	96.21	90.98	95.81	89.89						
АРМАТУРНАЯ СТАЛЬ	91.38	96.21	90.98	95.81	89.89						
КЛАСС А-I	10.51	10.51	10.51	10.51	10.51						
Ф6АI ГОСТ 5781-75	10.51	10.51	10.51	10.51	10.51						
КЛАСС А-Ш	79.39	84.22	79.39	84.22	79.39						
Ф8АШ ГОСТ 5781-75	8.588	-	8.588	-	8.588						
Ф10АШ ГОСТ 5.1459-72*	4.287	17.70	4.287	17.70	4.287						
Ф16АШ ГОСТ 5.1459-72*	56.66	56.66	56.66	56.66	56.66						
Ф20АШ ГОСТ 5.1459-72*	9.859	9.859	9.859	9.859	9.859						
КЛАСС В-I	1.488	1.488	1.086	1.086							
Ф4ВI ГОСТ 6727-53*	1.488	1.488	1.086	1.086							
ЗАКЛАДНЫЕ ИЗДЕЛИЯ	66.03	66.03	43.71	43.71	4.274						
ПРОФИЛЬНАЯ СТАЛЬ	42.20	42.20	22.60	22.60	3.014						
ПОЛОСОВАЯ	42.20	42.20	22.60	22.60	3.014						
-120Х10 ГОСТ 103-76 С38/23	22.04	22.04	11.02	11.02							
-80Х10 ГОСТ 103-76 С38/23	3.014	3.014	3.014	3.014	3.014						
-65Х14 ГОСТ 103-76 С38/23	17.14	17.14	8.572	8.572							
АРМАТУРНАЯ СТАЛЬ	23.83	23.83	21.11	21.11	1.261						
КЛАСС А-Ш	23.83	23.83	21.11	21.11	1.261						
Ф10АШ ГОСТ 5.1459-72*	0.924	0.924	1.865	1.865							
Ф16АШ ГОСТ 5.1459-72*	1.261	1.261	1.261	1.261	1.261						
Ф22АШ ГОСТ 5.1459-72*	21.65	21.65	17.98	17.98							

МАРКИРОВКА ИЗДЕЛИЙ ПО ИСПОЛНЕНИЯМ ПРИВЕДЕНА В ТАБЛИЦЕ ИСПОЛНЕНИЙ К СБОРОЧНОМУ ЧЕРТЕЖУ

НАЧ. ОТД.	Волынский		24.
Н.КОНТР	Степанова		24.
ГИП	Пригорев		23.
РУК. ГР.	Никонорова		23.
РУК. ГР.	Колдашева		23.
ПРОВЕРИЛ	Степанова		20
РАЗРАБ	Сливина		20.

1.020-1.2-3 04 ВМС

КОЛОННА 4КВ

СТАДИЯ	ЛИСТ	ЛИСТОВ
Р		1

ЦНИИЭП торгово-бытовых зданий и туристских комплексов

17547

52

РИС. 1

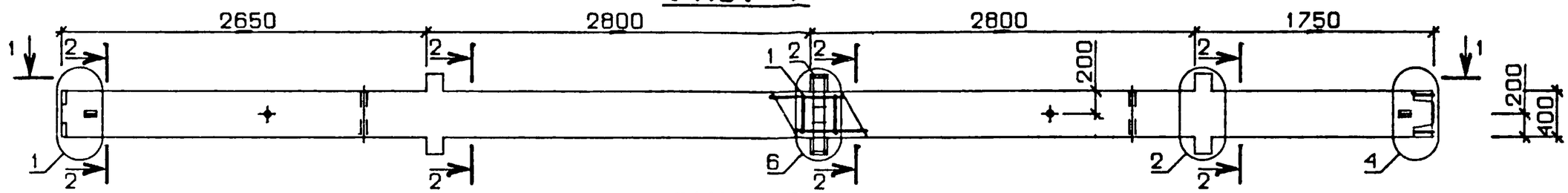

РИС. 2

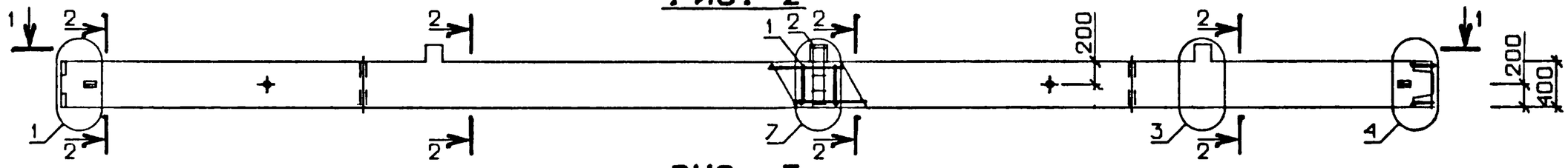

РИС. 3

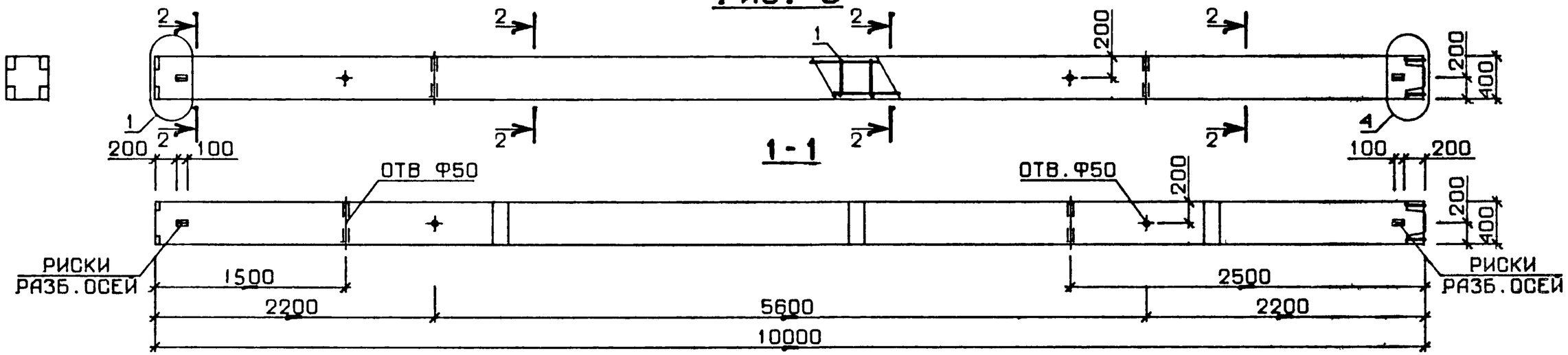

N УЗЛА	N ДОКУМЕНТА
1	1.020-1.2-3 ООУ ЛИСТ I
2	ЛИСТ I
3	ЛИСТ 2
4	ЛИСТ 2
6	ЛИСТ 3
7	ЛИСТ 3
10	ЛИСТ 4

2-2

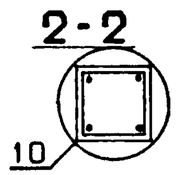

ОБОЗНАЧЕНИЕ	МАРКА	РИС	МАССА КГ.
1.020-1.2-3 04	4КВД 4.28-1.19	1	4135
-001	4КВД 4.28-1.29	1	4135
-002	4КВО 4.28-1.19	2	4067
-003	4КВО 4.28-1.29	2	4067
-004	4КВ 4.28-19	3	4000

НАЧ. ОТД.	Вольнский		24.III
Н.КОНТР.	Степанова		24.III
ГИП	Пригорев		23.III
РУК. ГР.	Колдашева		23.III
РУК. ГР.	Никонорова		23.III
ПРОВЕРИЛ	Степанова		20.III
РАЗРАБ.	Сливина		20.III

1.020-1.2-3 04 СБ

КОЛОННА 4КВ

СТАДИЯ	МАССА	МАСШТАБ
Р	СМ ТАБЛ	
ЛИСТ	ЛИСТОВ 1	

ЦНИИЭП торгово бытовых зданий и туристских комплексов

17515 5/1

ИНВ. № ПОДЛ.	ПОДП. И ДАТА	ВЗАМ ИНВ.№

ЭПВЦ КиевЗНИИЭП | ОПЕРАТОР ТЛП КОРТ | ПОПОВ

ФОРМАТ	ЗОНА	ПОЗ	ОБОЗНАЧЕНИЕ	НАИМЕНОВАНИЕ	КОЛ НА ИСПОЛН 1.020-1.2-3 05-										ПРИМЕЧАНИЕ
					-	001	002	003	004						
				ДОКУМЕНТАЦИЯ:					•						
12			1.020-1.2-3 05 СБ	СБОРОЧНЫЙ ЧЕРТЕЖ	*	*	*	*	*						
12			1.020-1.2-3 00У	УЗЛЫ	*	*	*	*	*						
12			1.020-1.2-3 05 ВМС	ВЕДОМОСТЬ МАТЕРИАЛОВ И ВЫБОРКА СТАЛИ	*	*	*	*	*						
12			1.020-1.2-3 00ПЗ	ПОЯСНИТЕЛЬНАЯ ЗАПИСКА	*	*	*	*	*						
				СБОРОЧНЫЕ ЕДИНИЦЫ:											
12		1	1.020-1.2-4 05	КАРКАС ПР. КП-160	1	1									
			1.020-1.2-4 05-001	КАРКАС ПР. КП-161	-	-	1	1							
			1.020-1.2-4 05-002	КАРКАС ПР. КП-162	-	-	-	-	1						
11		2	1.020-1.2-5 01-03	СЕТКА С-6	8	8									
			1.020-1.2-5 01-02	СЕТКА С-5			8	8							

НАЧ. ОТД.	Волынский		24.III
Н.КОНТР.	Степанова		24.III
ГИП	Пригорев		24.III
РУК. ГР.	Никонорова		23.III
РУК. ГР	Колдашева		23.III
ПРОВЕРИЛ	Степанова		23.III
РАЗРАБ	Сливина		20.III

1.020-1.2-3 05

КОЛОННА 5КВ

СТАДИЯ	ЛИСТ	ЛИСТОВ
Р		1

ЦНИИЭП торгово-бытовых зданий и туристских комплексов

ФОРМАТ А1

ИНВ.№ПОДЛ.	ПОДП. И ДАТА	ВЗАМ. ИНВ.№

ЭПВЦ КиевЗНИИЭП | ОПЕРАТОР ТЛП КОРТ | ПОПОВ

НАИМЕНОВАНИЕ	КОЛ НА ИСПОЛН 1.020-1.2-3 05-												
		001	002	003	004								
МАТЕРИАЛЫ:													
БЕТОН М400 М.КУБ	2.120	-	2.084	-	2.048								
БЕТОН М500 М.КУБ	-	2.120	-	2.084									
ПОКАЗАТЕЛИ:													
МАССА СТАЛИ КГ	204.9	204.9	174.6	174.6	120.6								
АРМАТУРНЫЕ ИЗДЕЛИЯ	118.3	118.3	117.8	117.8	116.3								
АРМАТУРНАЯ СТАЛЬ	118.3	118.3	117.8	117.8	116.3								
КЛАСС А-I	13.34	13.34	13.34	13.34	13.34								
Ф6АI ГОСТ 5781-75	13.34	13.34	13.34	13.34	13.34								
КЛАСС А-III	103.0	103.0	103.0	103.0	103.0								
Ф10АIII ГОСТ 5.1459-72*	18.77	18.77	18.77	18.77	18.77								
Ф16АIII ГОСТ 5.1459-72*	74.33	74.33	74.33	74.33	74.33								
Ф20АIII ГОСТ 5.1459-72*	9.859	9.859	9.859	9.859	9.859								
КЛАСС В-I	1.984	1.984	1.448	1.448									
Ф4ВI ГОСТ 6727-53*	1.984	1.984	1.448	1.448									
ЗАКЛАДНЫЕ ИЗДЕЛИЯ	86.62	86.62	56.86	56.86	4.274								
ПРОФИЛЬНАЯ СТАЛЬ	55.26	55.26	29.14	29.14	3.014								
ПОЛОСОВАЯ	55.26	55.26	29.14	29.14	3.014								
-120Х10 ГОСТ 103-76 С38/23	29.39	29.39	14.69	14.69									
-80Х10 ГОСТ 103-76 С38/23	3.014	3.014	3.014	3.014	3.014								
-65Х14 ГОСТ 103-76 С38/23	22.86	22.86	11.43	11.43									
АРМАТУРНАЯ СТАЛЬ	31.36	31.36	27.72	27.72	1.261								
КЛАСС А-III	31.36	31.36	27.72	27.72	1.261								
Ф10АIII ГОСТ 5.1459-72*	1.232	1.232	2.487	2.487									
Ф16АIII ГОСТ 5.1459-72*	1.261	1.261	1.261	1.261	1.261								
Ф22АIII ГОСТ 5.1459-72*	28.87	28.87	23.98	23.98									

17515 55

МАРКИРОВКА ИЗДЕЛИЙ ПО ИСПОЛНЕНИЯМ ПРИВЕДЕНА В ТАБЛИЦЕ ИСПОЛНЕНИЙ К СБОРОЧНОМУ ЧЕРТЕЖУ

НАЧ. ОТД	Волынский		24.III
Н.КОНТР	Степанова		24.III
ГИП	Пригорев		24.III
РУК. ГР.	Никонорова		24.III
РУК. ГР	Колдашева		23.III
ПРОВЕРИЛ	Степанова		20.III
РАЗРАБ	Сливина		20.III

1.020-1.2-3 05 ВМС

КОЛОННА 5КВ

СТАДИЯ	ЛИСТ	ЛИСТОВ
Р		1

ЦНИИЭП торгово-бытовых зданий и туристских комплексов

РИС. 1

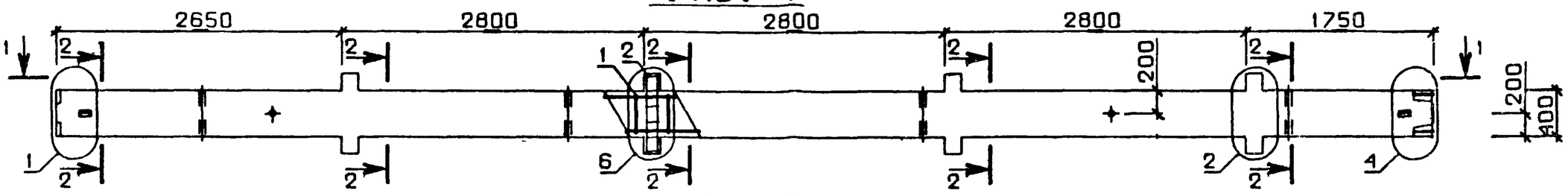

РИС. 2

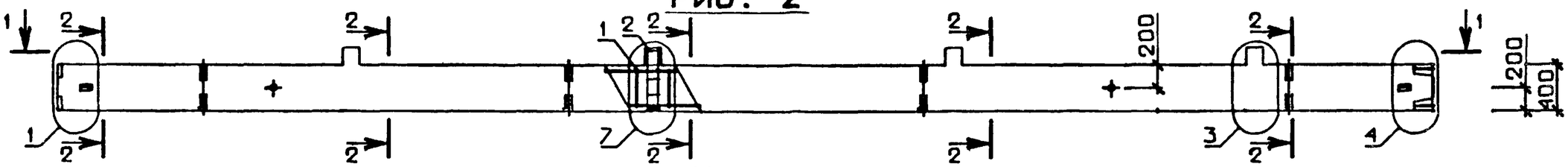

РИС. 3

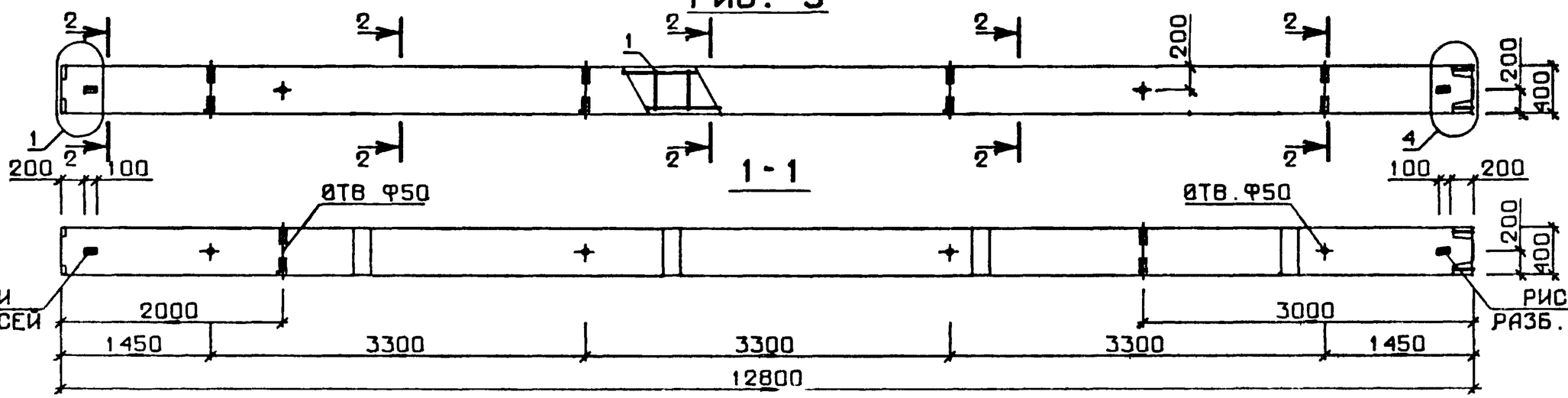

1-1

2-2

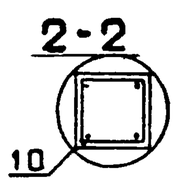

N УЗЛА	N ДОКУМЕНТА
1	1.020-1.2-3 ООУ ЛИСТ I
2	ЛИСТ I
3	ЛИСТ 2
4	ЛИСТ 2
6	ЛИСТ 3
7	ЛИСТ 3
10	ЛИСТ 4

ОБОЗНАЧЕНИЕ	МАРКА	РИС	МАССА кг
1.020-1.2-3 05	5КВД 4.28-1.24	1	5300
-001	5КВД 4.28-1.29	1	5300
-002	5КВО 4.28-1.24	2	5230
-003	5КВО 4.28-1.29	2	5230
-004	5КВ 4.28-24	3	5160

НАЧ. ОТД.	Волынский		24.III
Н.КОНТР	Степанова		24.III
ГИП	Пригорев		24.III
РУК. ГР.	Колдашева		23.III
РУК. ГР.	Никонорова		23.III
ПРОВЕРИЛ	Степанова		20.III
РАЗРАБ.	Сливина		20.III

1.020-1.2-3 05 СБ

КОЛОННА 5КВ

СТАДИЯ	МАССА	МАСШТАБ
Р	СМ ТАБЛ	

ЛИСТ | ЛИСТОВ 1

ЦНИИЭП торгово бытовых зданий и туристских комплексов

ФОРМАТ	ЗОНА	ПОЗ.	ОБОЗНАЧЕНИЕ	НАИМЕНОВАНИЕ	КОЛ НА ИСПОЛН. 1.020-1.2-3 06-																			ПРИМЕЧАНИЕ
					–	001	002	003	004	005	006	007	008	009	010	011	012	013	014	015	016	017			
				ДОКУМЕНТАЦИЯ:																				
12			1.020-1.2-3 06 СВ	СБОРОЧНЫЙ ЧЕРТЕЖ	*	*	*	*	*	*	*	*	*	*	*	*	*	*	*	*	*	*			
12			1.020-1.2-3 00У	УЗЛЫ	*	*	*	*	*	*	*	*	*	*	*	*	*	*	*	*	*	*			
12			1.020-1.2-3 06 ВМС	ВЕДОМОСТЬ МАТЕРИАЛОВ И ВЫБОРКА СТАЛИ	*	*	*	*	*	*	*	*	*	*	*	*	*	*	*	*	*	*			
12			1.020-1.2-3 00ПЗ	ПОЯСНИТЕЛЬНАЯ ЗАПИСКА	*	*	*	*	*	*	*	*	*	*	*	*	*	*	*	*	*	*			
				СБОРОЧНЫЕ ЕДИНИЦЫ:																				
12		1	1.020-1.2-4 06	КАРКАС ПР. КП-163	1																			
			1.020-1.2-4 06-001	КАРКАС ПР. КП-164	–	1																		
			1.020-1.2-4 06-002	КАРКАС ПР. КП-165	–	–	1	1																
			1.020-1.2-4 06-003	КАРКАС ПР. КП-166	–	–	–	–	1	1														
			1.020-1.2-4 06-004	КАРКАС ПР. КП-167	–	–	–	–	–	–	1													
			1.020-1.2-4 06-005	КАРКАС ПР. КП-168	–	–	–	–	–	–	–	1	1											
			1.020-1.2-4 06-006	КАРКАС ПР. КП-169	–	–	–	–	–	–	–	–	–	1	1									
			1.020-1.2-4 06-007	КАРКАС ПР. КП-170	–	–	–	–	–	–	–	–	–	–	–	1	1							
			1.020-1.2-4 06-008	КАРКАС ПР. КП-171	–	–	–	–	–	–	–	–	–	–	–	–	–	1						
			1.020-1.2-4 06-009	КАРКАС ПР. КП-172	–	–	–	–	–	–	–	–	–	–	–	–	–	–	1	1				
			1.020-1.2-4 06-010	КАРКАС ПР. КП-173	–	–	–	–	–	–	–	–	–	–	–	–	–	–	–	–	1			
			1.020-1.2-4 06-011	КАРКАС ПР. КП-174	–	–	–	–	–	–	–	–	–	–	–	–	–	–	–	–	–	1		
11		2	1.020-1.2-5 01-03	СЕТКА С-6	4	4	4	4	4	4	4	4	4	4	4	4	4	4	4	4	4	4			

НАЧ.ОТД.	ВОЛЫНСКИЙ		24.III
Н.КОНТР.	СТЕПАНОВА		24.III
ГИП	ПРИГОРЕВ		24.III
РУК. ГР.	КОЛЛЯШЕВА		23.III
РУК. ГР.	НИКОНОРОВА		23.III
ПРОВЕРИЛ	СТЕПАНОВА		20.III
РАЗРАБ.	СЛИВИНА		20.III

1.020-1.2-3 06

КОЛОННА 2КС

СТАДИЯ	ЛИСТ	ЛИСТОВ
Р	1	3

ЦНИИЭП торгово бытовых зданий и туристских комплексов

ЭПВЦ КиевЗНИИЭП

ОПЕРАТОР ТЛП КОРТ

ИНВ №ПОДЛ. ПОДП. И ДАТА

17515 57

ФОРМАТ 12

ФОРМАТ	ЗОНА	ПОЗ	ОБОЗНАЧЕНИЕ	НАИМЕНОВАНИЕ	КОЛ НА ИСПОЛН 1.020-1.2-3 06-																		ПРИМЕЧАНИЕ
					018	019	020	021	022	023	024	025	026	027	028	029	030	031	032	033	034	035	
				ДОКУМЕНТАЦИЯ:																			
12			1.020-1.2-3 06 СВ	СБОРОЧНЫЙ ЧЕРТЕЖ	*	*	*	*	*	*	*	*	*	*	*	*	*	*	*	*	*	*	
12			1.020-1.2-3 00У	УЗЛЫ	*	*	*	*	*	*	*	*	*	*	*	*	*	*	*	*	*	*	
12			1.020-1.2-3 06 ВМС	ВЕДОМОСТЬ МАТЕРИАЛОВ И ВЫБОРКА СТАЛИ	*	*	*	*	*	*	*	*	*	*	*	*	*	*	*	*	*	*	
12			1.020-1.2-3 00ПЗ	ПОЯСНИТЕЛЬНАЯ ЗАПИСКА	*	*	*	*	*	*	*	*	*	*	*	*	*	*	*	*	*	*	
				СБОРОЧНЫЕ ЕДИНИЦЫ:																			
12		1	1.020-1.2-4 06-012	КАРКАС ПР. КП-175	1	1																	
			1.020-1.2-4 06-013	КАРКАС ПР. КП-176	-	-	1																
			1.020-1.2-4 06-014	КАРКАС ПР. КП-177	-	-	-	1															
			1.020-1.2-4 06-015	КАРКАС ПР. КП-178	-	-	-	-	1	1													
			1.020-1.2-4 06-016	КАРКАС ПР. КП-179	-	-	-	-	-	-	1	1											
			1.020-1.2-4 06-017	КАРКАС ПР. КП-180	-	-	-	-	-	-	-	-	1										
			1.020-1.2-4 06-018	КАРКАС ПР. КП-181	-	-	-	-	-	-	-	-	-	1	1								
			1.020-1.2-4 06-019	КАРКАС ПР. КП-182	-	-	-	-	-	-	-	-	-	-	-	1	1						
			1.020-1.2-4 06-020	КАРКАС ПР. КП-183	-	-	-	-	-	-	-	-	-	-	-	-	-	1	1				
			1.020-1.2-4 06-021	КАРКАС ПР. КП-184	-	-	-	-	-	-	-	-	-	-	-	-	-	-	-	1			
			1.020-1.2-4 06-022	КАРКАС ПР. КП-185	-	-	-	-	-	-	-	-	-	-	-	-	-	-	-	-	1	1	
11		2	1.020-1.2-5 01-02	СЕТКА С-5	-	-	4	4	4	4	4	4	4	4	4	4	4	4	4	4	4	4	
			1.020-1.2-5 01-03	СЕТКА С-6	4	4																	

ФОРМАТ	ЗОНА	ПОЗ	ОБОЗНАЧЕНИЕ	НАИМЕНОВАНИЕ	КОЛ НА ИСПОЛН 1.020-1.2-3 06- 036	037	038	039	040	041	042	043	044	ПРИМЕЧАНИЕ
				ДОКУМЕНТАЦИЯ:										
12			1.020-1.2-3 06 СВ	СБОРОЧНЫЙ ЧЕРТЕЖ	*	*	*	*	*	*	*	*	*	
12			1.020-1.2-3 00У	УЗЛЫ	*	*	*	*	*	*	*	*	*	
12			1.020-1.2-3 06 ВМС	ВЕДОМОСТЬ МАТЕРИАЛОВ И ВЫБОРКА СТАЛИ	*	*	*	*	*	*	*	*	*	
12			1.020-1.2-3 00ПЗ	ПОЯСНИТЕЛЬНАЯ ЗАПИСКА	*	*	*	*	*	*	*	*	*	
				СБОРОЧНЫЕ ЕДИНИЦЫ:										
12		1	1.020-1.2-4 06-023	КАРКАС ПР. КП-186	1									
			1.020-1.2-4 06-024	КАРКАС ПР. КП-187	-	1								
			1.020-1.2-4 06-025	КАРКАС ПР. КП-188	-	-	1	1						
			1.020-1.2-4 06-026	КАРКАС ПР. КП-189	-	-	-	-	1					
			1.020-1.2-4 06-027	КАРКАС ПР. КП-190	-	-	-	-	-	1	1			
			1.020-1.2-4 06-028	КАРКАС ПР. КП-191	-	-	-	-	-	-	-	1		
			1.020-1.2-4 06-029	КАРКАС ПР. КП-192	-	-	-	-	-	-	-	-	1	
11		2	1.020-1.2-5 01-02	СЕТКА С-5	4	4	4	4						

ЭПВЦ КиевЗНИИЭП
ОПЕРАТОР ТЛП КОРТ ПОПОВ

ИНВ № ПОДЛ | ПОДП И ДАТА | ВЗАМ ИНВ №

1.020-1.2-3 06

ЛИСТ 3

ФОРМА 17

РИС. 1

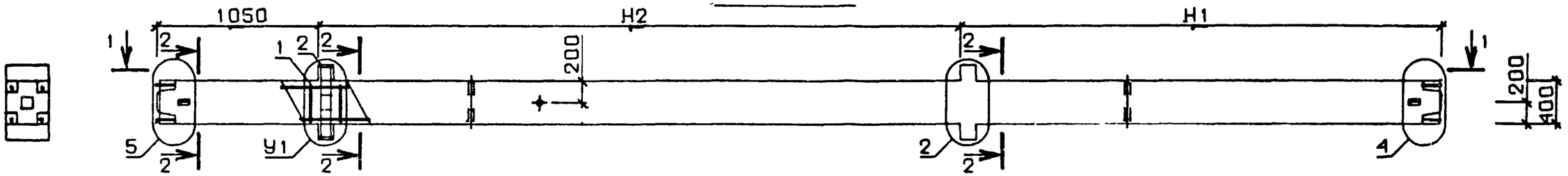

РИС. 2

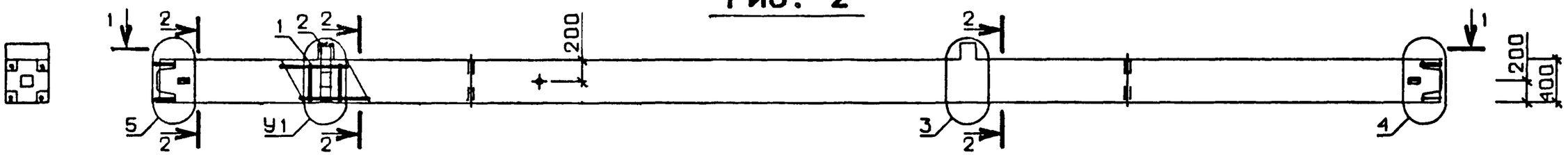

РИС. 3

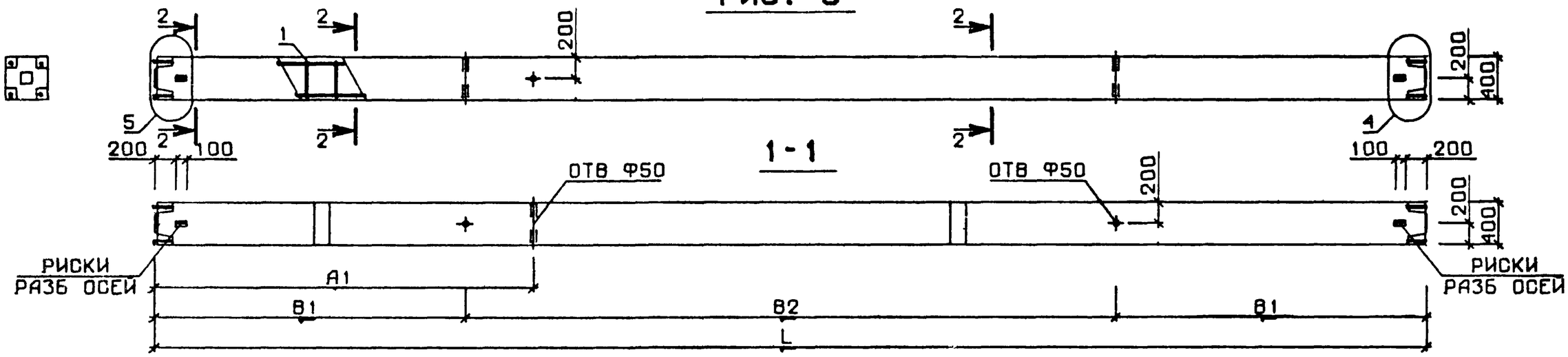

1-1

2-2

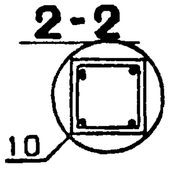

N УЗЛА	N ДОКУМЕНТА
2	1.020-1.2-3 ООУ ЛИСТ I
3	ЛИСТ 2
4	ЛИСТ 2
5	ЛИСТ 2
6	ЛИСТ 3
7	ЛИСТ 3
8	ЛИСТ 4
9	ЛИСТ 3
10	ЛИСТ 4

НАЧ. ОТД.	Волынский	24.III
Н.КОНТР	Степанова	24.III
ГИП	Григорев	21.III
РУК. ГР.	Никонорова	23.III
РУК. ГР.	Колдашева	23.III
ПРОВЕРИЛ	Степанова	20.III
РАЗРАБ.	Сливина	20.III

1.020-1.2-3 06 СБ

КОЛОННА 2КС

СТАДИЯ	МАССА	МАСШТАБ
Р	СМ ТАБЛ	

ЛИСТ 1 ЛИСТОВ 3

ЦНИИЭП торгово-бытовых зданий и туристских комплексов

17515 60

ОБОЗНАЧЕНИЕ	МАРКА	РИС	L	H1	H2	A1	B1	B2	У1	МАССА
1.020-1.2-3 06	2КСД 4.42-1.20	1	8400	3150	4200	2500	2050	4300	6	3450
-001	2КСД 4.42-1.24	1	8400	3150	4200	2500	2050	4300	6	3450
-002	2КСД 4.42-1.40	1	8400	3150	4200	2500	2050	4300	6	3450
-003	2КСД 4.42-1.44	1	8400	3150	4200	2500	2050	4300	6	3450
-004	2КСД 4.42-2.24	1	8400	3150	4200	2500	2050	4300	6	3450
-005	2КСД 4.42-2.29	1	8400	3150	4200	2500	2050	4300	6	3450
-006	2КСД 4.42-2.29/37	1	8400	3150	4200	2500	2050	4300	6	3450
-007	2КСД 4.42-2.40	1	8400	3150	4200	2500	2050	4300	6	3450
-008	2КСД 4.42-2.44	1	8400	3150	4200	2500	2050	4300	6	3450
-009	2КСД 4.42-3.40	1	8400	3150	4200	2500	2050	4300	8	3450
-010	2КСД 4.42-3.44	1	8400	3150	4200	2500	2050	4300	8	3450
-011	2КСД 4.42-4.40	1	8400	3150	4200	2500	2050	4300	8	3450
-012	2КСД 4.42-4.44	1	8400	3150	4200	2500	2050	4300	8	3450
-013	2КСД 4.48-1.24	1	9600	3750	4800	2800	2200	5200	6	3930
-014	2КСД 4.48-1.40	1	9600	3750	4800	2800	2200	5200	6	3930
-015	2КСД 4.48-1.44	1	9600	3750	4800	2800	2200	5200	6	3930
-016	2КСД 4.48-2.28	1	9600	3750	4800	2800	2200	5200	6	3930
-017	2КСД 4.48-2.30/37	1	9600	3750	4800	2800	2200	5200	6	3930
-018	2КСД 4.48-2.40	1	9600	3750	4800	2800	2200	5200	6	3930
-019	2КСД 4.48-2.44	1	9600	3750	4800	2800	2200	5200	6	3930
-020	2КСО 4.42-1.20	2	8400	3150	4200	2500	2050	4300	6	3405
-021	2КСО 4.42-1.24	2	8400	3150	4200	2500	2050	4300	6	3405
-022	2КСО 4.42-1.40	2	8400	3150	4200	2500	2050	4300	6	3405

В ТАБЛИЦЕ ИСПОЛНЕНИЙ РАЗМЕРЫ ПРИВЕДЕНЫ В мм, МАССА В кг

ОБОЗНАЧЕНИЕ	МАРКА	РИС	L	H1	H2	A1	B1	B2	У1	МАССА
1.020-1.2-3 06-023	2КС0 4.42-1.44	2	8400	3150	4200	2500	2050	4300	7	3405
-024	2КС0 4.42-2.24	2	8400	3150	4200	2500	2050	4300	7	3405
-025	2КС0 4.42-2.29	2	8400	3150	4200	2500	2050	4300	7	3405
-026	2КС0 4.42-2.29/37	2	8400	3150	4200	2500	2050	4300	7	3405
-027	2КС0 4.42-2.40	2	8400	3150	4200	2500	2050	4300	7	3405
-028	2КС0 4.42-2.44	2	8400	3150	4200	2500	2050	4300	7	3405
-029	2КС0 4.42-3.40	2	8400	3150	4200	2500	2050	4300	9	3405
-030	2КС0 4.42-3.44	2	8400	3150	4200	2500	2050	4300	9	3405
-031	2КС0 4.42-4.40	2	8400	3150	4200	2500	2050	4300	9	3405
-032	2КС0 4.42-4.44	2	8400	3150	4200	2500	2050	4300	9	3405
-033	2КС0 4.48-1.24	2	9600	3750	4800	2800	2200	5200	7	3885
-034	2КС0 4.48-1.40	2	9600	3750	4800	2800	2200	5200	7	3885
-035	2КС0 4.48-1.44	2	9600	3750	4800	2800	2200	5200	7	3885
-036	2КС0 4.48-2.28	2	9600	3750	4800	2800	2200	5200	7	3885
-037	2КС0 4.48-2.30/37	2	9600	3750	4800	2800	2200	5200	7	3885
-038	2КС0 4.48-2.40	2	9600	3750	4800	2800	2200	5200	7	3885
-039	2КС0 4.48-2.44	2	9600	3750	4800	2800	2200	5200	7	3885
-040	2КС 4.42-20	3	8400	3150	4200	2500	2050	4300	-	3360
-041	2КС 4.42-24	3	8400	3150	4200	2500	2050	4300	-	3360
-042	2КС 4.42-29	3	8400	3150	4200	2500	2050	4300	-	3360
-043	2КС 4.48-24	3	9600	3750	4800	2800	2200	5200	-	3840
-044	2КС 4.48-28	3	9600	3750	4800	2800	2200	5200	-	3840

НАИМЕНОВАНИЕ	КОЛ НА ИСПОЛН. 1.020-1.2-3 06-																	
	-	001	002	003	004	005	006	007	008	009	010	011	012	013	014	015	016	017
МАТЕРИАЛЫ:																		
БЕТОН М300 М.КУБ	1.380																	
БЕТОН М400 М.КУБ	-	1.380	-	-	1.380	-	-	-	-	-	-	-	-	1.572				
БЕТОН М500 М.КУБ	-	-	1.380	-	-	1.380	1.380	1.380	-	1.380	-	1.380	-	-	1.572	-	1.572	1.572
БЕТОН М600 М.КУБ	-	-	-	1.380	-	-	-	-	1.380	-	1.380	-	1.380	-	-	1.572		
ПОКАЗАТЕЛИ:																		
МАССА СТАЛИ КГ	152.9	162.5	444.7	444.7	176.3	176.3	271.9	458.5	458.5	478.7	478.7	493.7	493.7	175.5	495.4	495.4	202.5	333.4
АРМАТУРНЫЕ ИЗДЕЛИЯ	111.7	121.3	403.5	403.5	121.3	121.3	217.0	403.5	403.5	403.5	403.5	403.5	403.5	134.3	454.2	454.2	147.6	278.5
АРМАТУРНАЯ СТАЛЬ	111.7	121.3	403.5	403.5	121.3	121.3	217.0	403.5	403.5	403.5	403.5	403.5	403.5	134.3	454.2	454.2	147.6	278.5
КЛАСС А-I	8.531	8.531	22.10	22.10	8.531	8.531	14.62	22.10	22.10	22.10	22.10	22.10	22.10	9.666	25.45	25.45	10.09	20.37
Ф6АI ГОСТ 5781-75	8.531	8.531	1.152	1.152	8.531	8.531	5.409	1.152	1.152	1.152	1.152	1.152	1.152	9.666	1.152	1.152	8.531	1.152
Ф8АI ГОСТ 5781-75	-	-	-	-	-	-	-	-	-	-	-	-	-	-	-	-	1.561	8.326
Ф10АI ГОСТ 5781-75	-	-	20.95	20.95	-	-	9.217	20.95	20.95	20.95	20.95	20.95	20.95	-	24.30	24.30	-	10.89
КЛАСС А-Ш	102.2	111.8	380.5	380.5	111.8	111.8	201.4	380.5	380.5	380.5	380.5	380.5	380.5	123.7	427.8	427.8	136.5	257.1
Ф8АШ ГОСТ 5781-75	17.17																	
Ф10АШ ГОСТ 5.1459-72*	2.143	28.97	49.16	49.16	28.97	28.97	35.70	49.16	49.16	49.16	49.16	49.16	49.16	28.97	49.16	49.16	32.34	35.70
Ф20АШ ГОСТ 5.1459-72*	82.81	82.81	-	-	82.81	82.81	45.84	-	-	-	-	-	-	94.65	-	-	84.79	
Ф25АШ ГОСТ 5.1459-72*	-	-	-	-	-	-	-	-	-	-	-	-	-	-	-	-	-	82.41
Ф28АШ ГОСТ 5.1459-72*	-	-	-	-	-	-	-	-	-	-	-	-	-	-	-	-	19.32	
Ф36АШ ГОСТ 5.1459-72*	-	-	-	-	-	-	119.8	-	-	-	-	-	-	-	-	-	-	139.0
Ф40АШ ГОСТ 5.1459-72*	-	-	331.3	331.3	-	-	-	331.3	331.3	331.3	331.3	331.3	331.3	-	378.6	378.6		
КЛАСС В-I	0.992	0.992	0.992	0.992	0.992	0.992	0.992	0.992	0.992	0.992	0.992	0.992	0.992	0.992	0.992	0.992	0.992	0.992
Ф4ВI ГОСТ 6727-53*	0.992	0.992	0.992	0.992	0.992	0.992	0.992	0.992	0.992	0.992	0.992	0.992	0.992	0.992	0.992	0.992	0.992	0.992
ЗАКЛАДНЫЕ ИЗДЕЛИЯ	41.17	41.17	41.17	41.17	54.96	54.96	54.96	54.96	54.96	75.13	75.13	90.17	90.17	41.17	41.17	41.17	54.96	54.96
ПРОФИЛЬНАЯ СТАЛЬ	26.12	26.12	26.12	26.12	26.75	26.75	26.75	26.75	26.75	29.76	29.76	33.53	33.53	26.12	26.12	26.12	26.75	26.75
ПОЛОСОВАЯ	26.12	26.12	26.12	26.12	26.75	26.75	26.75	26.75	26.75	29.76	29.76	33.53	33.53	26.12	26.12	26.12	26.75	26.75
-120Х10 ГОСТ 103-76 С38/23	14.69	14.69	14.69	14.69	14.69	14.69	14.69	14.69	14.69	14.69	14.69	14.69	14.69	14.69	14.69	14.69	14.69	14.69
-65Х14 ГОСТ 103-76 С38/23	11.43	11.43	11.43	11.43	-	-	-	-	-	-	-	-	-	11.43	11.43	11.43		
-60Х16 ГОСТ 103-76 С38/23	-	-	-	-	12.06	12.06	12.06	12.06	12.06	-	-	-	-	-	-	-	12.06	12.06
-50Х16 ГОСТ 103-76 С38/23	-	-	-	-	-	-	-	-	-	15.07	15.07							
-50Х20 ГОСТ 103-76 С38/23	-	-	-	-	-	-	-	-	-	-	-	18.84	18.84					
АРМАТУРНАЯ СТАЛЬ	15.05	15.05	15.05	15.05	28.21	28.21	28.21	28.21	28.21	45.37	45.37	56.63	56.63	15.05	15.05	15.05	28.21	28.21
КЛАСС А-Ш	15.05	15.05	15.05	15.05	28.21	28.21	28.21	28.21	28.21	45.37	45.37	56.63	56.63	15.05	15.05	15.05	28.21	28.21
Ф10АШ ГОСТ 5.1459-72*	0.616	0.616	0.616	0.616	-	-	-	-	-	-	-	-	-	0.616	0.616	0.616		
Ф22АШ ГОСТ 5.1459-72*	14.43	14.43	14.43	14.43	-	-	-	-	-	-	-	-	-	14.43	14.43	14.43		
Ф28АШ ГОСТ 5.1459-72*	-	-	-	-	28.21	28.21	28.21	28.21	28.21	20.38	20.38	15.94	15.94	-	-	-	28.21	28.21
Ф32АШ ГОСТ 5.1459-72*	-	-	-	-	-	-	-	-	-	24.98	24.98							
Ф36АШ ГОСТ 5.1459-72*	-	-	-	-	-	-	-	-	-	-	-	31.62	31.62					
Ф40АШ ГОСТ 5.1459-72*	-	-	-	-	-	-	-	-	-	-	-	9.070	9.070					

МАРКИРОВКА ИЗДЕЛИЙ ПО ИСПОЛНЕНИЯМ ПРИВЕДЕНА

В ТАБЛИЦЕ ИСПОЛНЕНИИ К СБОРОЧНОМУ ЧЕРТЕЖУ

НАЧ.ОТД	ВОЛЫНСКИЙ		24.III
Н.КОНТ.	СТЕПАНОВА		24.III
ГИП	ПРИГОРЕВ		24.III
РУК. ГР	КОЛДАШЕВА		23.III
РУК. ГР.	НИКОНОРОВА		23.III
ПРОВЕРИЛ	СТЕПАНОВА		20.III
РАЗРАБ	СЛИВИНА		20.III

1.020-1.2-3 06 ВМС

КОЛОННА 2КС

СТАДИЯ	ЛИСТ	ЛИСТОВ
Р	1	3

ЦНИИЭП торгово бытовых зданий и туристских комплексов

ЭПВЦ КиевЗНИИЭП

ОПЕРАТОР ТЛП КОРТ

ПОПОВ

ЗА ИНВ №

ПОДП И ДА А

НАИМЕНОВАНИЕ	КОЛ НА ИСПОЛН. 1.020-1.2-3 06-																		
	018	019	020	021	022	023	024	025	026	027	028	029	030	031	032	033	034	035	
МАТЕРИАЛЫ:																			
БЕТОН М300 М.КУБ	-	-	1.362																
БЕТОН М400 М.КУБ	-	-	-	1.362	-	-	1.362	-	-	-	-	-	-	-	-	1.554			
БЕТОН М500 М.КУБ	1.572	-	-	-	1.362	-	-	1.362	1.362	1.362	-	1.362	-	1.362	-	-	1.554		
БЕТОН М600 М.КУБ	-	1.572	-	-	-	1.362	-	-	-	-	1.362	-	1.362	-	1.362	-	-	1.554	
ПОКАЗАТЕЛИ:																			
МАССА СТАЛИ КГ	509.2	509.2	137.7	147.4	429.6	429.6	158.7	158.7	254.3	440.9	440.9	460.2	460.2	473.0	473.0	160.3	480.2	480.2	
АРМАТУРНЫЕ ИЗДЕЛИЯ	454.2	454.2	111.4	121.0	403.3	403.3	121.0	121.0	216.7	403.3	403.3	403.3	403.3	403.3	403.3	134.0	453.9	453.9	
АРМАТУРНАЯ СТАЛЬ	454.2	454.2	111.4	121.0	403.3	403.3	121.0	121.0	216.7	403.3	403.3	403.3	403.3	403.3	403.3	134.0	453.9	453.9	
КЛАСС А-I	25.45	25.45	8.531	8.531	22.10	22.10	8.531	8.531	14.62	22.10	22.10	22.10	22.10	22.10	22.10	9.666	25.45	25.45	
Ф6АI ГОСТ 5781-75	1.152	1.152	8.531	8.531	1.152	1.152	8.531	8.531	5.409	1.152	1.152	1.152	1.152	1.152	1.152	9.666	1.152	1.152	
Ф10АI ГОСТ 5781-75	24.30	24.30	-	-	20.95	20.95	-	-	9.217	20.95	20.95	20.95	20.95	20.95	20.95	-	24.30	24.30	
КЛАСС А-III	427.8	427.8	102.2	111.8	380.5	380.5	111.8	111.8	201.4	380.5	380.5	380.5	380.5	380.5	380.5	123.7	427.8	427.8	
Ф8АIII ГОСТ 5781-75	-	-	17.17																
Ф10АIII ГОСТ 5.1459-72*	49.16	49.16	2.143	28.97	49.16	49.16	28.97	28.97	35.70	49.16	49.16	49.16	49.16	49.16	49.16	28.97	49.16	49.16	
Ф20АIII ГОСТ 5.1459-72*	-	-	82.81	82.81	-	-	82.81	82.81	45.84	-	-	-	-	-	-	94.65			
Ф36АIII ГОСТ 5.1459-72*	-	-	-	-	-	-	-	-	119.8										
Ф40АIII ГОСТ 5.1459-72*	378.6	378.6	-	-	331.3	331.3	-	-	-	331.3	331.3	331.3	331.3	331.3	331.3	-	378.6	378.6	
КЛАСС В-I	0.992	0.992	0.724	0.724	0.724	0.724	0.724	0.724	0.724	0.724	0.724	0.724	0.724	0.724	0.724	0.724	0.724	0.724	
Ф4ВI ГОСТ 6727-53*	0.992	0.992	0.724	0.724	0.724	0.724	0.724	0.724	0.724	0.724	0.724	0.724	0.724	0.724	0.724	0.724	0.724	0.724	
ЗАКЛАДНЫЕ ИЗДЕЛИЯ	54.96	54.96	26.29	26.29	26.29	26.29	37.60	37.60	37.60	37.60	37.60	56.92	56.92	69.71	69.71	26.29	26.29	26.29	
ПРОФИЛЬНАЯ СТАЛЬ	26.75	26.75	13.06	13.06	13.06	13.06	13.37	13.37	13.37	13.37	13.37	18.65	18.65	21.47	21.47	13.06	13.06	13.06	
ПОЛОСОВАЯ	26.75	26.75	13.06	13.06	13.06	13.06	13.37	13.37	13.37	13.37	13.37	18.65	18.65	21.47	21.47	13.06	13.06	13.06	
-120Х10 ГОСТ 103-76 С38/23	14.69	14.69	7.347	7.347	7.347	7.347	7.347	7.347	7.347	7.347	7.347	7.347	7.347	7.347	7.347	7.347	7.347	7.347	
-65Х14 ГОСТ 103-76 С38/23	-	-	5.714	5.714	5.714	5.714	-	-	-	-	-	-	-	-	-	5.714	5.714	5.714	
-60Х16 ГОСТ 103-76 С38/23	12.06	12.06	-	-	-	-	6.028	6.028	6.028	6.028	6.028								
-50Х16 ГОСТ 103-76 С38/23	-	-	-	-	-	-	-	-	-	-	-	11.30	11.30						
-50Х20 ГОСТ 103-76 С38/23	-	-	-	-	-	-	-	-	-	-	-	-	-	14.13	14.13				
АРМАТУРНАЯ СТАЛЬ	28.21	28.21	13.23	13.23	13.23	13.23	24.23	24.23	24.23	24.23	24.23	38.27	38.27	48.23	48.23	13.23	13.23	13.23	
КЛАСС А-III	28.21	28.21	13.23	13.23	13.23	13.23	24.23	24.23	24.23	24.23	24.23	38.27	38.27	48.23	48.23	13.23	13.23	13.23	
Ф10АIII ГОСТ 5.1459-72*	-	-	1.243	1.243	1.243	1.243	-	-	-	-	-	-	-	-	-	1.243	1.243	1.243	
Ф16АIII ГОСТ 5.1459-72*	-	-	-	-	-	-	2.397	2.397	2.397	2.397	2.397								
Ф22АIII ГОСТ 5.1459-72*	-	-	11.99	11.99	11.99	11.99	-	-	-	-	-	-	-	-	-	11.99	11.99	11.99	
Ф28АIII ГОСТ 5.1459-72*	28.21	28.21	-	-	-	-	21.83	21.83	21.83	21.83	21.83	18.21	18.21	13.77	13.77				
Ф32АIII ГОСТ 5.1459-72*	-	-	-	-	-	-	-	-	-	-	-	20.06	20.06						
Ф36АIII ГОСТ 5.1459-72*	-	-	-	-	-	-	-	-	-	-	-	-	-	25.39	25.39				
Ф40АIII ГОСТ 5.1459-72*	-	-	-	-	-	-	-	-	-	-	-	-	-	9.070	9.070				

НАИМЕНОВАНИЕ	КОЛ НА ИСПОЛН. 1.020-1.2-3 06-								
	036	037	038	039	040	041	042	043	044
МАТЕРИАЛЫ:									
БЕТОН М300 М.КУБ	-	-	-	-	1.344				
БЕТОН М400 М.КУБ	-	-	-	-	-	1.344	-	1.536	
БЕТОН М500 М.КУБ	1.554	1.554	1.554	-	-	-	1.344	-	1.536
БЕТОН М600 М.КУБ	-	-	-	1.554					
ПОКАЗАТЕЛИ:									
МАССА СТАЛИ КГ	184.9	315.8	491.6	491.6	110.7	120.3	120.3	133.3	146.6
АРМАТУРНЫЕ ИЗДЕЛИЯ	147.3	278.2	453.9	453.9	110.7	120.3	120.3	133.3	146.6
АРМАТУРНАЯ СТАЛЬ	147.3	278.2	453.9	453.9	110.7	120.3	120.3	133.3	146.6
КЛАСС А-I	10.09	20.37	25.45	25.45	8.531	8.531	8.531	9.666	10.09
Ф6АI ГОСТ 5781-75	8.531	1.152	1.152	1.152	8.531	8.531	8.531	9.666	8.531
Ф8АI ГОСТ 5781-75	1.561	8.326	-	-	-	-	-	-	1.561
Ф10АI ГОСТ 5781-75	-	10.89	24.30	24.30					
КЛАСС А-III	136.5	257.1	427.8	427.8	102.2	111.8	111.8	123.7	136.5
Ф8АIII ГОСТ 5781-75	-	-	-	-	17.17				
Ф10АIII ГОСТ 5.1459-72*	32.34	35.70	49.16	49.16	2.143	28.97	28.97	28.97	32.34
Ф20АIII ГОСТ 5.1459-72*	84.79	-	-	-	82.81	82.81	82.81	94.65	84.79
Ф25АIII ГОСТ 5.1459-72*	-	82.41							
Ф28АIII ГОСТ 5.1459-72*	19.32	-	-	-	-	-	-	-	19.32
Ф36АIII ГОСТ 5.1459-72*	-	139.0							
Ф40АIII ГОСТ 5.1459-72*	-	-	378.6	378.6					
КЛАСС В-I	0.724	0.724	0.724	0.724					
Ф4ВI ГОСТ 6727-53*	0.724	0.724	0.724	0.724					
ЗАКЛАДНЫЕ ИЗДЕЛИЯ	37.60	37.60	37.60	37.60					
ПРОФИЛЬНАЯ СТАЛЬ	13.37	13.37	13.37	13.37					
ПОЛОСОВАЯ	13.37	13.37	13.37	13.37					
-120Х10 ГОСТ 103-76 С38/23	7.347	7.347	7.347	7.347					
-60Х16 ГОСТ 103-76 С38/23	6.028	6.028	6.028	6.028					
АРМАТУРНАЯ СТАЛЬ	24.23	24.23	24.23	24.23					
КЛАСС А-III	24.23	24.23	24.23	24.23					
Ф16АIII ГОСТ 5.1459-72*	2.397	2.397	2.397	2.397					
Ф28АIII ГОСТ 5.1459-72*	21.83	21.83	21.83	21.83					

ЭПВЦ КиевЗНИИЭП ТПП КОРТ ОПЕРАТОР ПОПОВ

ВЗАМ ИНВ № | ПОДП И ДАТА

1.020-1.2-3 06 ВМС

ЛИСТ 3

17515 65 ФОРМАТ 12

ФОРМАТ	ЗОНА	ПОЗ.	ОБОЗНАЧЕНИЕ	НАИМЕНОВАНИЕ	КОЛ НА ИСПОЛН. 1.020-1.2-3 07-																	ПРИМЕЧАНИЕ
					–	001	002	003	004	005	006	007	008	009	010	011	012	013	014	015	016	017	
				ДОКУМЕНТАЦИЯ:																			
12			1.020-1.2-3 07 СБ	СБОРОЧНЫЙ ЧЕРТЕЖ	*	*	*	*	*	*	*	*	*	*	*	*	*	*	*	*	*	*	
12			1.020-1.2-3 00У	УЗЛЫ	*	*	*	*	*	*	*	*	*	*	*	*	*	*	*	*	*	*	
12			1.020-1.2-3 07 ВМС	ВЕДОМОСТЬ МАТЕРИАЛОВ И ВЫБОРКА СТАЛИ	*	*	*	*	*	*	*	*	*	*	*	*	*	*	*	*	*	*	
12			1.020-1.2-3 00ПЗ	ПОЯСНИТЕЛЬНАЯ ЗАПИСКА	*	*	*	*	*	*	*	*	*	*	*	*	*	*	*	*	*	*	
				СБОРОЧНЫЕ ЕДИНИЦЫ:																			
12		1	1.020-1.2-4 07	КАРКАС ПР. КП-193	1	1																	
			1.020-1.2-4 07-001	КАРКАС ПР. КП-194	–	–	1																
			1.020-1.2-4 07-002	КАРКАС ПР. КП-195	–	–	–	1															
			1.020-1.2-4 07-003	КАРКАС ПР. КП-196	–	–	–	–	1														
			1.020-1.2-4 07-004	КАРКАС ПР. КП-197	–	–	–	–	–	1													
			1.020-1.2-4 07-005	КАРКАС ПР. КП-198	–	–	–	–	–	–	1												
			1.020-1.2-4 07-006	КАРКАС ПР. КП-199	–	–	–	–	–	–	–	1											
			1.020-1.2-4 07-007	КАРКАС ПР. КП-200	–	–	–	–	–	–	–	–	1										
			1.020-1.2-4 07-008	КАРКАС ПР. КП-201	–	–	–	–	–	–	–	–	–	1									
			1.020-1.2-4 07-009	КАРКАС ПР. КП-202	–	–	–	–	–	–	–	–	–	–	1								
			1.020-1.2-4 07-010	КАРКАС ПР. КП-203	–	–	–	–	–	–	–	–	–	–	–	1							
			1.020-1.2-4 07-011	КАРКАС ПР. КП-204	–	–	–	–	–	–	–	–	–	–	–	–	1						
			1.020-1.2-4 07-012	КАРКАС ПР. КП-205	–	–	–	–	–	–	–	–	–	–	–	–	–	1					
			1.020-1.2-4 07-013	КАРКАС ПР. КП-206	–	–	–	–	–	–	–	–	–	–	–	–	–	–	1				
			1.020-1.2-4 07-014	КАРКАС ПР. КП-207	–	–	–	–	–	–	–	–	–	–	–	–	–	–	–	1			
			1.020-1.2-4 07-015	КАРКАС ПР. КП-208	–	–	–	–	–	–	–	–	–	–	–	–	–	–	–	–	1		
			1.020-1.2-4 07-016	КАРКАС ПР. КП-209	–	–	–	–	–	–	–	–	–	–	–	–	–	–	–	–	–	1	
11		2	1.020-1.2-5 01-03	СЕТКА С-6	6	6	6	6	6	6	6	6	6	6	6	6	6	6	6	6	6	6	

НАЧ.ОТД.	Волынский		24.III
Н.КОНТР.	Степанова		24.III
ГИП	Григорьев		24.III
РУК. ГР.	Никонорова		23.III
РУК. ГР.	Колдашева		23.III
ПРОВЕРИЛ	Степанова		23.III
РАЗРАБ.	Сливина		20.III

1.020-1.2-3 07

КОЛОННА ЭКС

СТАДИЯ	ЛИСТ	ЛИСТОВ
Р	1	4

ЦНИИЭП торгово бытовых зданий и туристских комплексов

ФОРМАТ	ЗОНА	ПОЗ	ОБОЗНАЧЕНИЕ	НАИМЕНОВАНИЕ	КОЛ НА ИСПОЛН 1.020-1.2-3 07- 018	019	020	021	022	023	024	025	026	027	028	029	030	031	032	033	034	035			ПРИМЕЧАНИЕ
				ДОКУМЕНТАЦИЯ:																					
12			1.020-1.2-3 07 СВ	СБОРОЧНЫЙ ЧЕРТЕЖ	*	*	*	*	*	*	*	*	*	*	*	*	*	*	*	*	*	*			
12			1.020-1.2-3 00У	УЗЛЫ	*	*	*	*	*	*	*	*	*	*	*	*	*	*	*	*	*	*			
12			1.020-1.2-3 07 ВМС	ВЕДОМОСТЬ МАТЕРИАЛОВ И ВЫБОРКА СТАЛИ	*	*	*	*	*	*	*	*	*	*	*	*	*	*	*	*	*	*			
12			1.020-1.2-3 00ПЗ	ПОЯСНИТЕЛЬНАЯ ЗАПИСКА	*	*	*	*	*	*	*	*	*	*	*	*	*	*	*	*	*	*			
				СБОРОЧНЫЕ ЕДИНИЦЫ:																					
12		1	1.020-1.2-4 07-017	КАРКАС ПР. КП-210	1																				
			1.020-1.2-4 07-018	КАРКАС ПР. КП-211	-	1																			
			1.020-1.2-4 07-019	КАРКАС ПР. КП-212	-	-	1																		
			1.020-1.2-4 07-020	КАРКАС ПР. КП-213	-	-	-	1																	
			1.020-1.2-4 07-021	КАРКАС ПР. КП-214	-	-	-	-	1																
			1.020-1.2-4 07-022	КАРКАС ПР. КП-215	-	-	-	-	-	1															
			1.020-1.2-4 07-023	КАРКАС ПР. КП-216	-	-	-	-	-	-	1														
			1.020-1.2-4 07-024	КАРКАС ПР. КП-217	-	-	-	-	-	-	-	1													
			1.020-1.2-4 07-025	КАРКАС ПР. КП-218	-	-	-	-	-	-	-	-	1												
			1.020-1.2-4 07-026	КАРКАС ПР. КП-219	-	-	-	-	-	-	-	-	-	1	1										
			1.020-1.2-4 07-027	КАРКАС ПР. КП-220	-	-	-	-	-	-	-	-	-	-	-	1									
			1.020-1.2-4 07-028	КАРКАС ПР. КП-221	-	-	-	-	-	-	-	-	-	-	-	-	1								
			1.020-1.2-4 07-029	КАРКАС ПР. КП-222	-	-	-	-	-	-	-	-	-	-	-	-	-	1							
			1.020-1.2-4 07-030	КАРКАС ПР. КП-223	-	-	-	-	-	-	-	-	-	-	-	-	-	-	1						
			1.020-1.2-4 07-031	КАРКАС ПР. КП-224	-	-	-	-	-	-	-	-	-	-	-	-	-	-	-	1					
			1.020-1.2-4 07-032	КАРКАС ПР. КП-225	-	-	-	-	-	-	-	-	-	-	-	-	-	-	-	-	1				
			1.020-1.2-4 07-033	КАРКАС ПР. КП-226	-	-	-	-	-	-	-	-	-	-	-	-	-	-	-	-	-	1			
11		2	1.020-1.2-5 01-02	СЕТКА С-5	-	-	-	-	-	-	-	-	-	6	6	6	6	6	6	6	6	6			
			1.020-1.2-5 01-03	СЕТКА С-6	6	6	6	6	6	6	6	6	6												

ЭПВЦ КиевЗНИИЭП ОПРАТОР ТЛП КОРТ ПОПОВ

17515 67 ФОРМАТ 12

ЗОРА	ЗОНА	ПОЗ	ОБОЗНАЧЕНИЕ	НАИМЕНОВАНИЕ	КОЛ НА ИСПОЛН 1.020-1.2-3 07-																		ПРИМЕЧАНИЕ
					036	037	038	039	040	041	042	043	044	045	046	047	048	049	050	051	052	053	
				ДОКУМЕНТАЦИЯ:																			
12			1.020-1.2-3 07 СБ	СБОРОЧНЫЙ ЧЕРТЕЖ	*	*	*	*	*	*	*	*	*	*	*	*	*	*	*	*	*	*	
12			1.020-1.2-3 00У	УЗЛЫ	*	*	*	*	*	*	*	*	*	*	*	*	*	*	*	*	*	*	
12			1.020-1.2-3 07 ВМС	ВЕДОМОСТЬ МАТЕРИАЛОВ И ВЫБОРКА СТАЛИ	*	*	*	*	*	*	*	*	*	*	*	*	*	*	*	*	*	*	
12			1.020-1.2-3 00ПЗ	ПОЯСНИТЕЛЬНАЯ ЗАПИСКА	*	*	*	*	*	*	*	*	*	*	*	*	*	*	*	*	*	*	
				СБОРОЧНЫЕ ЕДИНИЦЫ:																			
12		1	1.020-1.2-4 07-034	КАРКАС ПР. КП-227	1																		
			1.020-1.2-4 07-035	КАРКАС ПР. КП-228	-	1																	
			1.020-1.2-4 07-036	КАРКАС ПР. КП-229	-	-	1																
			1.020-1.2-4 07-037	КАРКАС ПР. КП-230	-	-	-	1															
			1.020-1.2-4 07-038	КАРКАС ПР. КП-231	-	-	-	-	1														
			1.020-1.2-4 07-039	КАРКАС ПР. КП-232	-	-	-	-	-	1													
			1.020-1.2-4 07-040	КАРКАС ПР. КП-233	-	-	-	-	-	-	1												
			1.020-1.2-4 07-041	КАРКАС ПР. КП-234	-	-	-	-	-	-	-	1											
			1.020-1.2-4 07-042	КАРКАС ПР. КП-235	-	-	-	-	-	-	-	-	1										
			1.020-1.2-4 07-043	КАРКАС ПР. КП-236	-	-	-	-	-	-	-	-	-	1									
			1.020-1.2-4 07-044	КАРКАС ПР. КП-237	-	-	-	-	-	-	-	-	-	-	1								
			1.020-1.2-4 07-045	КАРКАС ПР. КП-238	-	-	-	-	-	-	-	-	-	-	-	1							
			1.020-1.2-4 07-046	КАРКАС ПР. КП-239	-	-	-	-	-	-	-	-	-	-	-	-	1						
			1.020-1.2-4 07-047	КАРКАС ПР. КП-240	-	-	-	-	-	-	-	-	-	-	-	-	-	1					
			1.020-1.2-4 07-048	КАРКАС ПР. КП-241	-	-	-	-	-	-	-	-	-	-	-	-	-	-	1				
			1.020-1.2-4 07-049	КАРКАС ПР. КП-242	-	-	-	-	-	-	-	-	-	-	-	-	-	-	-	1			
			1.020-1.2-4 07-050	КАРКАС ПР. КП-243	-	-	-	-	-	-	-	-	-	-	-	-	-	-	-	-	1		
			1.020-1.2-4 07-051	КАРКАС ПР. КП-244	-	-	-	-	-	-	-	-	-	-	-	-	-	-	-	-	-	1	
11		2	1.020-1.2-5 01-02	СЕТКА С-5	6	6	6	6	6	6	6	6	6	6	6	6	6	6	6	6	6	6	

17515 58

ФОРМАТ	ЗОНА	ПОЗ	ОБОЗНАЧЕНИЕ	НАИМЕНОВАНИЕ	КОЛ НА ИСПОЛН 1.020-1.2-3 07-													ПРИМЕЧАНИЕ
					054	055	056	057	058	059	060	061	062	063	064	065	066	
				ДОКУМЕНТАЦИЯ:														
12			1.020-1.2-3 07 СВ	СБОРОЧНЫЙ ЧЕРТЕЖ	*	*	*	*	*	*	*	*	*	*	*	*	*	
12			1.020-1.2-3 00У	УЗЛЫ	*	*	*	*	*	*	*	*	*	*	*	*	*	
12			1.020-1.2-3 07 ВМС	ВЕДОМОСТЬ МАТЕРИАЛОВ И ВЫБОРКА СТАЛИ	*	*	*	*	*	*	*	*	*	*	*	*	*	
12			1.020-1.2-3 00ПЗ	ПОЯСНИТЕЛЬНАЯ ЗАПИСКА	*	*	*	*	*	*	*	*	*	*	*	*	*	
				СБОРОЧНЫЕ ЕДИНИЦЫ:														
12		1	1.020-1.2-4 07-052	КАРКАС ПР. КП-245	1	1												
			1.020-1.2-4 07-053	КАРКАС ПР. КП-246	-	-	1											
			1.020-1.2-4 07-054	КАРКАС ПР. КП-247	-	-	-	1										
			1.020-1.2-4 07-055	КАРКАС ПР. КП-248	-	-	-	-	1									
			1.020-1.2-4 07-057	КАРКАС ПР. КП-250	-	-	-	-	-	1								
			1.020-1.2-4 07-059	КАРКАС ПР. КП-252	-	-	-	-	-	-	1							
			1.020-1.2-4 07-060	КАРКАС ПР. КП-253	-	-	-	-	-	-	-	1						
			1.020-1.2-4 07-061	КАРКАС ПР. КП-254	-	-	-	-	-	-	-	-	1					
			1.020-1.2-4 07-062	КАРКАС ПР. КП-255	-	-	-	-	-	-	-	-	-	1				
			1.020-1.2-4 07-063	КАРКАС ПР. КП-256	-	-	-	-	-	-	-	-	-	-	1			
			1.020-1.2-4 07-066	КАРКАС ПР. КП-259	-	-	-	-	-	-	-	-	-	-	-	1		
			1.020-1.2-4 07-067	КАРКАС ПР. КП-260	-	-	-	-	-	-	-	-	-	-	-	-	1	

ЦИВЦ КиевЗНИИЭП ТЛП КОРТ

РИС. 1

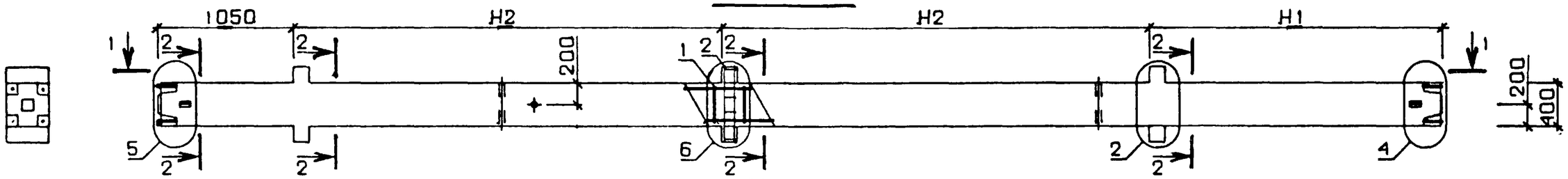

РИС. 2

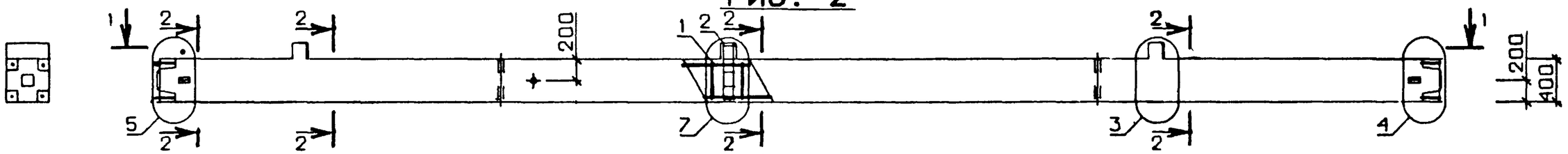

РИС. 3

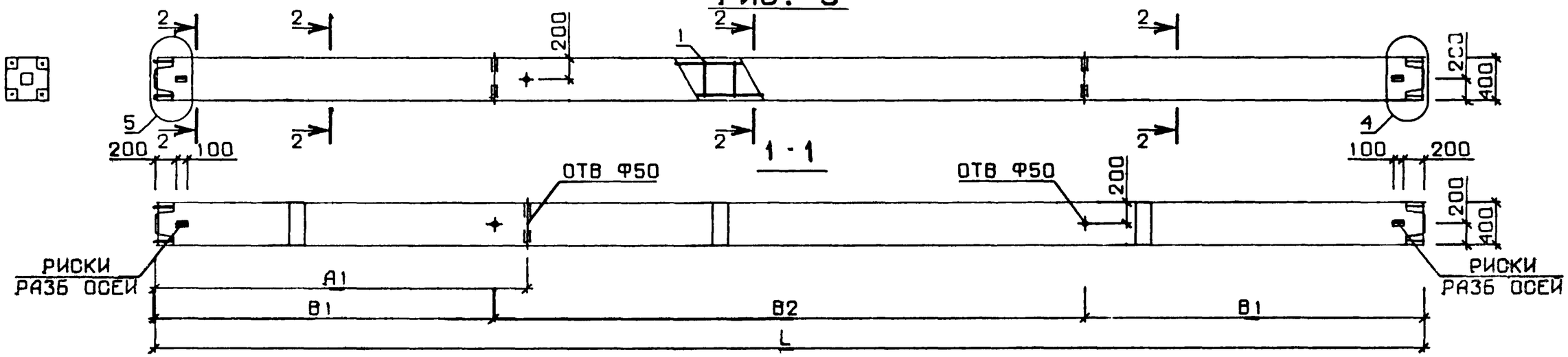

N УЗЛА	N ДОКУМЕНТА
2	1.020-1.2-3 ООУ ЛИСТ I
3	ЛИСТ 2
4	ЛИСТ 2
5	ЛИСТ 2
6	ЛИСТ 3
7	ЛИСТ 3
10	ЛИСТ 4

2-2

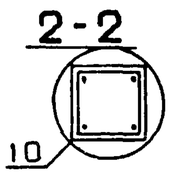

НАЧ. ОТД.	Волынский		24.III
Н.КОНТР	Степанова		24.III
ГИП	Пригорев		24.III
РУК. ГР.	Никонорова		23.III
РУК. ГР.	Колдашева		23.III
ПРОВЕРИЛ	Степанова		23.III
РАЗРАБ.	Сливина		20.III

1.020-1.2-3 07 СБ

КОЛОННА 3КС

СТАДИЯ	МАССА	МАСШТАБ
Р	СМ ТАБЛ	

ЛИСТ 1 ЛИСТОВ 3

ЦНИИЭП торгово-бытовых зданий и туристских комплексов

ОБОЗНАЧЕНИЕ	МАРКА	РИС.	L	H1	H2	A1	B1	B2	МАССА
1.020-1.2-3 07	3КСД 4.28-1.25	1	8400	1750	2800	2500	2050	4300	3495
-001	3КСД 4.28-1.30	1	8400	1750	2800	2500	2050	4300	3495
-002	3КСД 4.28-1.30/36	1	8400	1750	2800	2500	2050	4300	3495
-003	3КСД 4.28-1.30/38	1	8400	1750	2800	2500	2050	4300	3495
-004	3КСД 4.28-1.31/32	1	8400	1750	2800	2500	2050	4300	3495
-005	3КСД 4.33-1.20	1	9900	2250	3300	2900	2450	5000	4095
-006	3КСД 4.33-1.25	1	9900	2250	3300	2900	2450	5000	4095
-007	3КСД 4.33-1.30	1	9900	2250	3300	2900	2450	5000	4095
-008	3КСД 4.33-1.30/32	1	9900	2250	3300	2900	2450	5000	4095
-009	3КСД 4.33-1.30/33	1	9900	2250	3300	2900	2450	5000	4095
-010	3КСД 4.33-1.32/38	1	9900	2250	3300	2900	2450	5000	4095
-011	3КСД 4.33-1.38/41	1	9900	2250	3300	2900	2450	5000	4095
-012	3КСД 4.33-2.25	1	9900	2250	3300	2900	2450	5000	4095
-013	3КСД 4.33-2.30	1	9900	2250	3300	2900	2450	5000	4095
-014	3КСД 4.33-2.30/36	1	9900	2250	3300	2900	2450	5000	4095
-015	3КСД 4.33-2.36/41	1	9900	2250	3300	2900	2450	5000	4095
-016	3КСД 4.36-1.20	1	10800	2550	3600	3200	2750	5300	4455
-017	3КСД 4.36-1.25	1	10800	2550	3600	3200	2750	5300	4455
-018	3КСД 4.36-1.30	1	10800	2550	3600	3200	2750	5300	4455
-019	3КСД 4.36-1.30/32	1	10800	2550	3600	3200	2750	5300	4455
-020	3КСД 4.36-1.30/33	1	10800	2550	3600	3200	2750	5300	4455
-021	3КСД 4.36-1.32/38	1	10800	2550	3600	3200	2750	5300	4455
-022	3КСД 4.36-1.38/41	1	10800	2550	3600	3200	2750	5300	4455
-023	3КСД 4.36-2.25	1	10800	2550	3600	3200	2750	5300	4455
-024	3КСД 4.36-2.30	1	10800	2550	3600	3200	2750	5300	4455
-025	3КСД 4.36-2.30/35	1	10800	2550	3600	3200	2750	5300	4455
-026	3КСД 4.36-2.35/41	1	10800	2550	3600	3200	2750	5300	4455
-027	3КС0 4.28-1.25	2	8400	1750	2800	2500	2050	4300	3427
-028	3КС0 4.28-1.30	2	8400	1750	2800	2500	2050	4300	3427
-029	3КС0 4.28-1.30/36	2	8400	1750	2800	2500	2050	4300	3427
-030	3КС0 4.28-1.30/38	2	8400	1750	2800	2500	2050	4300	3427
-031	3КС0 4.28-1.31/32	2	8400	1750	2800	2500	2050	4300	3427
-032	3КС0 4.33-1.20	2	9900	2250	3300	2900	2450	5000	4027
-033	3КС0 4.33-1.25	2	9900	2250	3300	2900	2450	5000	4027
-034	3КС0 4.33-1.30	2	9900	2250	3300	2900	2450	5000	4027
-035	3КС0 4.33-1.30/32	2	9900	2250	3300	2900	2450	5000	4027

В ТАБЛИЦЕ ИСПОЛНЕНИЙ РАЗМЕРЫ ПРИВЕДЕНЫ В мм, МАССА В кг

ЭПВЦ КиевЗНИИЭП
ОПЕРАТОР ТЛП КОРТ
ПОПОВ
ВЗАМ. ИНВ.№
ПОДП. И ДАТА
ИНВ.№ ПОДЛ

ОБОЗНАЧЕНИЕ	МАРКА	РИС.	L	H1	H2	A1	B1	B2	МАССА
1.020-1.2-3 07-036	3КС0 4.33-1.30/33	2	9900	2250	3300	2900	2450	5000	4027
-037	3КС0 4.33-1.32/38	2	9900	2250	3300	2900	2450	5000	4027
-038	3КС0 4.33-1.38/41	2	9900	2250	3300	2900	2450	5000	4027
-039	3КС0 4.33-2.25	2	9900	2250	3300	2900	2450	5000	4027
-040	3КС0 4.33-2.30	2	9900	2250	3300	2900	2450	5000	4027
-041	3КС0 4.33-2.30/36	2	9900	2250	3300	2900	2450	5000	4027
-042	3КС0 4.33-2.36/41	2	9900	2250	3300	2900	2450	5000	4027
-043	3КС0 4.36-1.20	2	10800	2550	3600	3200	2750	5300	4387
-044	3КС0 4.36-1.25	2	10800	2550	3600	3200	2750	5300	4387
-045	3КС0 4.36-1.30	2	10800	2550	3600	3200	2750	5300	4387
-046	3КС0 4.36-1.30/32	2	10800	2550	3600	3200	2750	5300	4387
-047	3КС0 4.36-1.30/33	2	10800	2550	3600	3200	2750	5300	4387
-048	3КС0 4.36-1.32/38	2	10800	2550	3600	3200	2750	5300	4387
-049	3КС0 4.36-1.38/41	2	10800	2550	3600	3200	2750	5300	4387
-050	3КС0 4.36-2.25	2	10800	2550	3600	3200	2750	5300	4387
-051	3КС0 4.36-2.30	2	10800	2550	3600	3200	2750	5300	4387
-052	3КС0 4.36-2.30/35	2	10800	2550	3600	3200	2750	5300	4387
-053	3КС0 4.36-2.35/41	2	10800	2550	3600	3200	2750	5300	4387
-054	3КС 4.28-25	3	8400	1750	2800	2500	2050	4300	3360
-055	3КС 4.28-30	3	8400	1750	2800	2500	2050	4300	3360
-056	3КС 4.28-31/32	3	8400	1750	2800	2500	2050	4300	3360
-057	3КС 4.33-20	3	9900	2250	3300	2900	2450	5000	3960
-058	3КС 4.33-25	3	9900	2250	3300	2900	2450	5000	3960
-059	3КС 4.33-30/32	3	9900	2250	3300	2900	2450	5000	3960
-060	3КС 4.33-30	3	9900	2250	3300	2900	2450	5000	3960
-061	3КС 4.36-20	3	10800	2550	3600	3200	2750	5300	4320
-062	3КС 4.36-25	3	10800	2550	3600	3200	2750	5300	4320
-063	3КС 4.36-30	3	10800	2550	3600	3200	2750	5300	4320
-064	3КС 4.36-30/32	3	10800	2550	3600	3200	2750	5300	4320
-065	3КС 4.36-30/35	3	10800	2550	3600	3200	2750	5300	4320
-066	3КС 4.36-35/41	3	10800	2550	3600	3200	2750	5300	4320

НАИМЕНОВАНИЕ	КОЛ НА ИСПОЛН. 1.020-1.2-3 07-																	
	-	001	002	003	004	005	006	007	008	009	010	011	012	013	014	015	016	017
МАТЕРИАЛЫ:																		
БЕТОН М300 М.КУБ	-	-	-	-	-	1.638	-	-	-	-	-	-	-	-	-	-	1.782	
БЕТОН М400 М.КУБ	1.398	-	-	-	-	-	1.638	-	-	-	-	-	1.638	-	-	-	-	1.782
БЕТОН М500 М.КУБ	-	1.398	1.398	1.398	1.398	-	-	1.638	1.638	1.638	1.638	1.638	-	1.638	1.638	1.638		
ПОКАЗАТЕЛИ:																		
МАССА СТАЛИ КГ	191.5	191.5	226.3	248.0	212.7	191.2	200.9	207.1	218.8	233.0	350.3	474.0	224.9	235.0	270.6	437.4	200.9	210.6
АРМАТУРНЫЕ ИЗДЕЛИЯ	129.7	129.7	164.6	186.2	150.9	129.5	139.1	145.4	157.0	171.3	288.5	412.3	142.5	152.6	188.1	355.0	139.2	148.8
АРМАТУРНАЯ СТАЛЬ	129.7	129.7	164.6	186.2	150.9	129.5	139.1	145.4	157.0	171.3	288.5	412.3	142.5	152.6	188.1	355.0	139.2	148.8
КЛАСС А-I	9.808	9.808	10.71	13.25	10.99	9.950	9.950	10.66	12.08	11.79	19.62	26.29	9.950	10.66	11.79	19.62	10.80	10.80
Ф6АI ГОСТ 5781-75	8.247	8.247	6.544	6.544	6.828	9.950	9.950	9.098	7.395	7.112	1.152	1.152	9.950	9.098	7.112	1.152	10.80	10.80
Ф8АI ГОСТ 5781-75	1.561	1.561	4.163	-	4.163	-	-	1.561	4.683	4.683	10.93	-	-	1.561	4.683	10.93		
Ф10АI ГОСТ 5781-75	-	-	-	6.703	-	-	-	-	-	-	7.541	25.14	-	-	-	7.541		
КЛАСС А-III	118.4	118.4	152.4	171.5	138.5	118.0	127.7	133.2	143.5	158.0	267.4	384.5	131.0	140.5	174.9	333.9	126.9	136.6
Ф8АIII ГОСТ 5781-75	-	-	-	-	-	17.17	-	-	-	-	-	-	-	-	-	-	17.17	
Ф10АIII ГОСТ 5.1459-72*	30.05	30.05	33.41	36.77	30.05	3.215	30.05	30.05	30.05	33.41	40.14	46.87	33.41	33.41	33.41	43.50	3.215	30.05
Ф20АIII ГОСТ 5.1459-72*	72.95	72.95	59.64	59.64	-	97.60	97.60	87.74	69.50	69.50	-	-	97.60	87.74	69.50	-	106.5	106.5
Ф22АIII ГОСТ 5.1459-72*	-	-	-	-	72.17													
Ф25АIII ГОСТ 5.1459-72*	15.40	15.40	-	-	36.20	-	-	15.40	43.90									
Ф28АIII ГОСТ 5.1459-72*	-	-	-	-	-	-	-	-	-	55.07	136.3	-	-	19.32				
Ф32АIII ГОСТ 5.1459-72*	-	-	59.31	-	-	-	-	-	-	-	-	-	-	-	71.93	178.0		
Ф36АIII ГОСТ 5.1459-72*	-	-	-	75.06	-	-	-	-	-	-	91.03	225.2						
Ф40АIII ГОСТ 5.1459-72*	-	-	-	-	-	-	-	-	-	-	-	112.4	-	-	-	112.4		
КЛАСС В-I	1.488	1.488	1.488	1.488	1.488	1.488	1.488	1.488	1.488	1.488	1.488	1.488	1.488	1.488	1.488	1.488	1.488	1.488
Ф4ВI ГОСТ 6727-53*	1.488	1.488	1.488	1.488	1.488	1.488	1.488	1.488	1.488	1.488	1.488	1.488	1.488	1.488	1.488	1.488	1.488	1.488
ЗАКЛАДНЫЕ ИЗДЕЛИЯ	61.76	61.76	61.76	61.76	61.76	61.76	61.76	61.76	61.76	61.76	61.76	61.76	82.44	82.44	82.44	82.44	61.76	61.76
ПРОФИЛЬНАЯ СТАЛЬ	39.18	39.18	39.18	39.18	39.18	39.18	39.18	39.18	39.18	39.18	39.19	39.18	40.13	40.13	40.13	40.13	39.18	39.18
ПОЛОСОВАЯ	39.18	39.18	39.18	39.18	39.18	39.18	39.18	39.18	39.18	39.18	39.18	39.18	40.13	40.13	40.13	40.13	39.18	39.18
-120Х10 ГОСТ 103-76 С38/23	22.04	22.04	22.04	22.04	22.04	22.04	22.04	22.04	22.04	22.04	22.04	22.04	22.04	22.04	22.04	22.04	22.04	22.04
-65Х14 ГОСТ 103-76 С38/23	17.14	17.14	17.14	17.14	17.14	17.14	17.14	17.14	17.14	17.14	17.14	17.14	-	-	-	-	17.14	17.14
-60Х16 ГОСТ 103-76 С38/23	-	-	-	-	-	-	-	-	-	-	-	-	18.09	18.09	18.09	18.09		
АРМАТУРНАЯ СТАЛЬ	22.57	22.57	22.57	22.57	22.57	22.57	22.57	22.57	22.57	22.57	22.57	22.57	42.31	42.31	42.31	42.31	22.57	22.57
КЛАСС А-III	22.57	22.57	22.57	22.57	22.57	22.57	22.57	22.57	22.57	22.57	22.57	22.57	42.31	42.31	42.31	42.31	22.57	22.57
Ф10АIII ГОСТ 5.1459-72*	0.924	0.924	0.924	0.924	0.924	0.924	0.924	0.924	0.924	0.924	0.924	0.924	-	-	-	-	0.924	0.924
Ф22АIII ГОСТ 5.1459-72*	21.65	21.65	21.65	21.65	21.65	21.65	21.65	21.65	21.65	21.65	21.65	21.65	-	-	-	-	21.65	21.65
Ф28АIII ГОСТ 5.1459-72*	-	-	-	-	-	-	-	-	-	-	-	-	42.31	42.31	42.31	42.31		

МАРКИРОВКА ИЗДЕЛИЙ ПО ИСПОЛНЕНИЯМ ПРИВЕДЕНА

В ТАБЛИЦЕ ИСПОЛНЕНИИ К СБОРОЧНОМУ ЧЕРТЕЖУ

НАЧ ОТД	БОЛЫНСКИЙ		24.III
Н.КОНТР	СТЕПАНОВА		24.III
ГИП	ПРИГОРЕВ		24.III
РУК ГР	КОЛДАШЕВА		23.III
РУК ГР	КИРИЛЛОВА		23.III
ПРОВЕРИЛ	СТЕПАНОВА		24.III
			10.III

1.020-1.2-3 07 ВМС

КОЛОННА 3КС

СТАДИЯ	ЛИСТ	ЛИСТОВ
Р	1	4

ЦНИИЭП торгово-бытовых зданий

ЭПВЦ КиевЗНИИЭП ТЛП КОРТ ОПЕРАТОР

ИНВ.№ ПОДЛ. | ПОДП. И ДАТА | ВЗАМ. ИНВ. №

НАИМЕНОВАНИЕ	КОЛ НА ИСПОЛН. 1.020-1.2-3 07-																			
	018	019	020	021	022	023	024	025	026	027	028	029	030	031	032	033	034	035		
МАТЕРИАЛЫ:																				
БЕТОН М300 М.КУБ	-	-	-	-	-	-	-	-	-	-	-	-	-	-	1.611					
БЕТОН М400 М.КУБ	-	-	-	-	-	1.782	-	-	-	1.371	-	-	-	-	-	1.611				
БЕТОН М500 М.КУБ	1.782	1.782	1.782	1.782	1.782	-	1.782	1.782	1.782	-	1.371	1.371	1.371	1.371	-	-	1.611	1.611		
ПОКАЗАТЕЛИ:																				
МАССА СТАЛИ КГ	216.9	230.2	245.6	403.0	514.2	231.3	237.5	284.9	465.9	168.8	168.8	203.6	225.3	190.0	168.5	178.1	183.0	196.0		
АРМАТУРНЫЕ ИЗДЕЛИЯ	155.0	168.4	183.8	341.3	452.5	148.8	155.0	202.5	383.5	129.3	129.3	164.2	185.8	150.5	129.0	138.7	143.5	156.6		
АРМАТУРНАЯ СТАЛЬ	155.0	168.4	183.8	341.3	452.5	148.8	155.0	202.5	383.5	129.3	129.3	164.2	185.8	150.5	129.0	138.7	143.5	156.6		
КЛАСС А-I	11.51	12.93	12.64	24.99	28.80	10.80	11.51	12.64	21.18	9.808	9.808	10.71	13.25	10.99	9.950	9.950	9.240	12.08		
Ø6AI ГОСТ 5781-75	9.950	8.247	7.963	1.152	1.152	10.80	9.950	7.963	1.152	8.247	8.247	6.544	6.544	6.828	9.950	9.950	7.679	7.395		
Ø8AI ГОСТ 5781-75	1.561	4.683	4.683	6.245	-	-	1.561	4.683	12.49	1.561	1.561	4.163	-	4.163	-	-	1.561	4.683		
Ø10AI ГОСТ 5781-75	-	-	-	17.59	27.65	-	-	-	7.541	-	-	-	6.703							
КЛАСС А-III	142.1	154.0	169.7	314.8	422.2	136.6	142.1	188.4	360.8	118.4	118.4	152.4	171.5	138.5	118.0	127.7	133.2	143.5		
Ø3AIII ГОСТ 5781-75	-	-	-	-	-	-	-	-	-	-	-	-	-	-	17.17					
Ø10AIII ГОСТ 5.1459-72*	30.05	30.05	33.41	36.77	53.55	30.05	30.05	33.41	43.50	30.05	30.05	33.41	36.77	30.05	3.215	30.05	30.05	30.05		
Ø20AIII ГОСТ 5.1459-72*	96.62	75.42	75.42	-	-	106.5	96.62	75.42	-	72.95	72.95	59.64	59.64	-	97.60	97.60	87.74	69.50		
Ø22AIII ГОСТ 5.1459-72*	-	-	-	-	-	-	-	-	-	-	-	-	-	72.17						
Ø25AIII ГОСТ 5.1459-72*	15.40	48.52	-	62.39	-	-	15.40	-	-	15.40	15.40	-	-	36.20	-	-	15.40	43.90		
Ø28AIII ГОСТ 5.1459-72*	-	-	60.87																	
Ø32AIII ГОСТ 5.1459-72*	-	-	-	-	-	-	-	79.50	193.1	-	-	59.31								
Ø36AIII ГОСТ 5.1459-72*	-	-	-	215.7	244.4	-	-	-	-	-	-	-	75.06							
Ø40AIII ГОСТ 5.1459-72*	-	-	-	-	124.3	-	-	-	124.3											
КЛАСС В-I	1.488	1.488	1.488	1.488	1.488	1.488	1.488	1.488	1.488	1.086	1.086	1.086	1.086	1.086	1.086	1.086	1.086	1.086		
Ø4BI ГОСТ 6727-53*	1.488	1.488	1.488	1.488	1.488	1.488	1.488	1.488	1.488	1.086	1.086	1.086	1.086	1.086	1.086	1.086	1.086	1.086		
ЗАКЛАДНЫЕ ИЗДЕЛИЯ	61.76	61.76	61.76	61.76	61.76	82.44	82.44	82.44	82.44	39.44	39.44	39.44	39.44	39.44	39.44	39.44	39.44	39.44		
ПРОФИЛЬНАЯ СТАЛЬ	39.18	39.18	39.18	39.18	39.18	40.13	40.13	40.13	40.13	19.59	19.59	19.59	19.59	19.59	19.59	19.59	19.59	19.59		
ПОЛОСОВАЯ	39.18	39.18	39.18	39.18	39.18	40.13	40.13	40.13	40.13	19.59	19.59	19.59	19.59	19.59	19.59	19.59	19.59	19.59		
-120X10 ГОСТ 103-76 С38/23	22.04	22.04	22.04	22.04	22.04	22.04	22.04	22.04	22.04	11.02	11.02	11.02	11.02	11.02	11.02	11.02	11.02	11.02		
-65X14 ГОСТ 103-76 С38/23	17.14	17.14	17.14	17.14	17.14	-	-	-	-	8.572	8.572	8.572	8.572	8.572	8.572	8.572	8.572	8.572		
-60X16 ГОСТ 103-76 С38/23	-	-	-	-	-	18.09	18.09	18.09	18.09											
АРМАТУРНАЯ СТАЛЬ	22.57	22.57	22.57	22.57	22.57	42.31	42.31	42.31	42.31	19.85	19.85	19.85	19.85	19.85	19.85	19.85	19.85	19.85		
КЛАСС А-III	22.57	22.57	22.57	22.57	22.57	42.31	42.31	42.31	42.31	19.85	19.85	19.85	19.85	19.85	19.85	19.85	19.85	19.85		
Ø10AIII ГОСТ 5.1459-72*	0.924	0.924	0.924	0.924	0.924	-	-	-	-	1.865	1.865	1.865	1.865	1.865	1.865	1.865	1.865	1.865		
Ø22AIII ГОСТ 5.1459-72*	21.65	21.65	21.65	21.65	21.65	-	-	-	-	17.98	17.98	17.98	17.98	17.98	17.98	17.98	17.98	17.98		
Ø28AIII ГОСТ 5.1459-72*	-	-	-	-	-	42.31	42.31	42.31	42.31											

НАИМЕНОВАНИЕ	КОЛ НА ИСПОЛН. 1.020-1.2-3 07-																	
	036	037	038	039	040	041	042	043	044	045	046	047	048	049	050	051	052	053
МАТЕРИАЛЫ:																		
БЕТОН М300 М.КУБ	-	-	-	-	-	-	-	1.755										
БЕТОН М400 М.КУБ	-	-	-	1.611	-	-	-	-	1.755	-	-	-	-	-	1.755			
БЕТОН М500 М.КУБ	1.611	1.611	1.611	-	1.611	1.611	1.611	-	-	1.755	1.755	1.755	1.755	1.755	-	1.755	1.755	1.755
ПОКАЗАТЕЛИ:																		
МАССА СТАЛИ КГ	210.3	327.6	451.3	195.1	208.7	244.1	411.0	178.2	187.9	211.0	207.5	222.9	380.3	491.5	205.9	211.0	258.5	439.5
АРМАТУРНЫЕ ИЗДЕЛИЯ	170.9	288.1	411.9	138.7	152.2	187.7	354.6	138.8	148.4	154.7	168.0	183.4	340.9	452.0	149.5	154.7	202.0	383.0
АРМАТУРНАЯ СТАЛЬ	170.9	288.1	411.9	138.7	152.2	187.7	354.6	138.8	148.4	154.7	168.0	183.4	340.9	452.0	149.5	154.7	202.0	383.0
КЛАСС А-I	11.79	19.62	26.29	9.950	10.66	11.79	19.62	10.80	10.80	11.51	12.93	12.64	24.99	28.80	11.92	11.51	12.64	21.18
Ф6АI ГОСТ 5781-75	7.112	1.152	1.152	9.950	9.098	7.112	1.152	10.80	10.80	9.950	8.247	7.963	1.152	1.152	11.92	9.950	7.963	1.152
Ф8АI ГОСТ 5781-75	4.683	10.93	-	-	1.561	4.683	10.93	-	-	1.561	4.683	4.683	6.245	-	-	1.561	4.683	12.49
Ф10АI ГОСТ 5781-75	-	7.541	25.14	-	-	-	7.541	-	-	-	-	-	17.59	27.65	-	-	-	7.541
КЛАСС А-III	158.0	267.4	384.5	127.7	140.5	174.9	333.9	126.9	136.6	142.1	154.0	169.7	314.8	422.2	136.6	142.1	188.4	360.8
Ф8АIII ГОСТ 5781-75	-	-	-	-	-	-	-	17.17										
Ф10АIII ГОСТ 5.1459-72*	33.41	40.14	46.87	30.05	33.41	33.41	43.50	3.215	30.05	30.05	30.05	33.41	36.77	53.55	30.05	30.05	33.41	43.50
Ф20АIII ГОСТ 5.1459-72*	69.50	-	-	97.60	87.74	69.50	-	106.5	106.5	96.62	75.42	75.42	-	-	106.5	96.62	75.42	
Ф25АIII ГОСТ 5.1459-72*	-	-	-	-	-	-	-	-	-	15.40	48.52	-	62.39	-	-	15.40		
Ф28АIII ГОСТ 5.1459-72*	55.07	136.3	-	-	19.32	-	-	-	-	-	-	60.87						
Ф32АIII ГОСТ 5.1459-72*	-	-	-	-	-	71.93	178.0	-	-	-	-	-	-	-	-	-	79.50	193.1
Ф36АIII ГОСТ 5.1459-72*	-	91.03	225.2	-	-	-	-	-	-	-	-	-	215.7	244.4				
Ф40АIII ГОСТ 5.1459-72*	-	-	112.4	-	-	-	112.4	-	-	-	-	-	-	124.3	-	-	-	124.3
КЛАСС В-I	1.086	1.086	1.086	1.086	1.086	1.086	1.086	1.086	1.086	1.086	1.086	1.086	1.086	1.086	1.086	1.086	1.086	1.086
Ф4ВI ГОСТ 6727-53*	1.086	1.086	1.086	1.086	1.086	1.086	1.086	1.086	1.086	1.086	1.086	1.086	1.086	1.086	1.086	1.086	1.086	1.086
ЗАКЛАДНЫЕ ИЗДЕЛИЯ	39.44	39.44	39.44	56.41	56.41	56.41	56.41	39.44	39.44	56.41	39.44	39.44	39.44	39.44	56.41	56.41	56.41	56.41
ПРОФИЛЬНАЯ СТАЛЬ	19.59	19.59	19.59	20.06	20.06	20.06	20.06	19.59	19.59	20.06	19.59	19.59	19.59	19.59	20.06	20.06	20.06	20.06
ПОЛОСОВАЯ	19.59	19.59	19.59	20.06	20.06	20.06	20.06	19.59	19.59	20.06	19.59	19.59	19.59	19.59	20.06	20.06	20.06	20.06
-120Х10 ГОСТ 103-76 С38/23	11.02	11.02	11.02	11.02	11.02	11.02	11.02	11.02	11.02	11.02	11.02	11.02	11.02	11.02	11.02	11.02	11.02	11.02
-65Х14 ГОСТ 103-76 С38/23	8.572	8.572	8.572	-	-	-	-	8.572	8.572	-	8.572	8.572	8.572	8.572				
-60Х16 ГОСТ 103-76 С38/23	-	-	-	9.043	9.043	9.043	9.043	-	-	9.043	-	-	-	-	9.043	9.043	9.043	9.043
АРМАТУРНАЯ СТАЛЬ	19.85	19.85	19.85	36.34	36.34	36.34	36.34	19.85	19.85	36.34	19.85	19.85	19.85	19.85	36.34	36.34	36.34	36.34
КЛАСС А-III	19.85	19.85	19.85	36.34	36.34	36.34	36.34	19.85	19.85	36.34	19.85	19.85	19.85	19.85	36.34	36.34	36.34	36.34
Ф10АIII ГОСТ 5.1459-72*	1.865	1.865	1.865	-	-	-	-	1.865	1.865	-	1.865	1.865	1.865	1.865				
Ф16АIII ГОСТ 5.1459-72*	-	-	-	3.596	3.596	3.596	3.596	-	-	3.596	-	-	-	-	3.596	3.596	3.596	3.596
Ф22АIII ГОСТ 5.1459-72*	17.98	17.98	17.98	-	-	-	-	17.98	17.98	-	17.98	17.98	17.98	17.98				
Ф28АIII ГОСТ 5.1459-72*	-	-	-	32.75	32.75	32.75	32.75	-	-	32.75	-	-	-	-	32.75	32.75	32.75	32.75

ЭПВЦ КиевЗНИИЭП ТЛП КОРТ ОПЕРАТОР ПОПОВ

ИНВ.№ ПОДЛ. | ПОДПИСЬ И ДАТА | ВЗАМ.ИНВ.№

1.020-1.2-3 07 ВМС

ЛИСТ 3

17515 75 ФОРМАТ 12

НАИМЕНОВАНИЕ	КОЛ НА ИСПОЛН 1.020-1.2-3 07-												
	054	055	056	057	058	059	060	061	062	063	064	065	066
МАТЕРИАЛЫ:													
БЕТОН М300 М.КУБ	-	-	-	1.584	-	-	-	1.728					
БЕТОН М400 М.КУБ	1.344	-	-	-	1.584	-	-	-	1.728				
БЕТОН М500 М.КУБ	-	1.344	1.344	-	-	1.584	1.584	-	-	1.728	1.728	1.728	1.728
ПОКАЗАТЕЛИ:													
МАССА СТАЛИ КГ	128.2	128.2	149.4	128.0	137.6	143.9	151.2	137.7	147.3	153.6	166.9	201.0	382.0
АРМАТУРНЫЕ ИЗДЕЛИЯ	128.2	128.2	149.4	128.0	137.6	143.9	151.2	137.7	147.3	153.6	166.9	201.0	382.0
АРМАТУРНАЯ СТАЛЬ	128.2	128.2	149.4	128.0	137.6	143.9	151.2	137.7	147.3	153.6	166.9	201.0	382.0
КЛАСС А-I	9.808	9.808	10.99	9.950	9.950	10.66	10.66	10.80	10.80	11.51	12.93	12.64	21.18
Ф6АI ГОСТ 5781-75	8.247	8.247	6.828	9.950	9.950	9.098	9.098	10.80	10.80	9.950	8.247	7.963	1.152
Ф8АI ГОСТ 5781-75	1.561	1.561	4.163	-	-	1.561	1.561	-	-	1.561	4.683	4.683	12.49
Ф10АI ГОСТ 5781-75	-	-	-	-	-	-	-	-	-	-	-	-	7.541
КЛАСС А-III	118.4	118.4	138.5	118.0	127.7	133.2	140.5	126.9	136.6	142.1	154.0	188.4	360.8
Ф8АIII ГОСТ 5781-75	-	-	-	17.17	-	-	-	17.17					
Ф10АIII ГОСТ 5.1459-72*	30.05	30.05	30.05	3.215	30.05	30.05	33.41	3.215	30.05	30.05	30.05	33.41	43.50
Ф20АIII ГОСТ 5.1459-72*	72.95	72.95	-	97.60	97.60	87.74	87.74	106.5	106.5	96.62	75.42	75.42	
Ф22АIII ГОСТ 5.1459-72*	-	-	72.17										
Ф25АIII ГОСТ 5.1459-72*	15.40	15.40	36.20	-	-	15.40	-	-	-	15.40	48.52		
Ф28АIII ГОСТ 5.1459-72*	-	-	-	-	-	-	19.32						
Ф32АIII ГОСТ 5.1459-72*	-	-	-	-	-	-	-	-	-	-	-	79.50	193.1
Ф40АIII ГОСТ 5.1459-72*	-	-	-	-	-	-	-	-	-	-	-	-	124.3

ФОРМАТ	ЗОНА	ПОЗ.	ОБОЗНАЧЕНИЕ	НАИМЕНОВАНИЕ	КОЛ НА ИСПОЛН 1.020-1.2-3 08-																			ПРИМЕЧАНИЕ
					–	001	002	003	004	005	006	007	008	009	010	011	012	013	014	015	016	017	018	019	
				ДОКУМЕНТАЦИЯ:																				
12			1.020-1.2-3 08 СБ	СБОРОЧНЫЙ ЧЕРТЕЖ	*	*	*	*	*	*	*	*	*	*	*	*	*	*	*	*	*	*	*	*	
12			1.020-1.2-3 00У	УЗЛЫ	*	*	*	*	*	*	*	*	*	*	*	*	*	*	*	*	*	*	*	*	
12			1.020-1.2-3 08 ВМС	ВЕДОМОСТЬ МАТЕРИАЛОВ И ВЫБОРКА СТАЛИ	*	*	*	*	*	*	*	*	*	*	*	*	*	*	*	*	*	*	*	*	
12			1.020-1.2-3 00ПЗ	ПОЯСНИТЕЛЬНАЯ ЗАПИСКА	*	*	*	*	*	*	*	*	*	*	*	*	*	*	*	*	*	*	*	*	
				СБОРОЧНЫЕ ЕДИНИЦЫ:																					
12		1	1.020-1.2-4 08	КАРКАС ПР. КП-261	1																				
			1.020-1.2-4 09	КАРКАС ПР. КП-364	–	1																			
			1.020-1.2-4 09-001	КАРКАС ПР. КП-365	–	–	1																		
			1.020-1.2-4 10	КАРКАС ПР. КП-397	–	–	–	1																	
			1.020-1.2-4 10-001	КАРКАС ПР. КП-398	–	–	–	–	1																
			1.020-1.2-4 09-002	КАРКАС ПР. КП-366	–	–	–	–	–	1															
			1.020-1.2-4 10-002	КАРКАС ПР. КП-399	–	–	–	–	–	–	1														
			1.020-1.2-4 10-003	КАРКАС ПР. КП-400	–	–	–	–	–	–	–	1													
			1.020-1.2-4 08-001	КАРКАС ПР. КП-262	–	–	–	–	–	–	–	–	1												
			1.020-1.2-4 08-002	КАРКАС ПР. КП-263	–	–	–	–	–	–	–	–	–	1											
			1.020-1.2-4 10-004	КАРКАС ПР. КП-401	–	–	–	–	–	–	–	–	–	–	1										
			1.020-1.2-4 08-003	КАРКАС ПР. КП-264	–	–	–	–	–	–	–	–	–	–	–	1									
			1.020-1.2-4 08-004	КАРКАС ПР. КП-265	–	–	–	–	–	–	–	–	–	–	–	–	1								
			1.020-1.2-4 09-003	КАРКАС ПР. КП-367	–	–	–	–	–	–	–	–	–	–	–	–	–	1							
			1.020-1.2-4 09-004	КАРКАС ПР. КП-368	–	–	–	–	–	–	–	–	–	–	–	–	–	–	1						
			1.020-1.2-4 10-005	КАРКАС ПР. КП-402	–	–	–	–	–	–	–	–	–	–	–	–	–	–	–	1					
			1.020-1.2-4 10-006	КАРКАС ПР. КП-403	–	–	–	–	–	–	–	–	–	–	–	–	–	–	–	–	1				
			1.020-1.2-4 09-005	КАРКАС ПР. КП-369	–	–	–	–	–	–	–	–	–	–	–	–	–	–	–	–	–	1			
			1.020-1.2-4 10-007	КАРКАС ПР. КП-404	–	–	–	–	–	–	–	–	–	–	–	–	–	–	–	–	–	–	1		
			1.020-1.2-4 10-008	КАРКАС ПР. КП-405	–	–	–	–	–	–	–	–	–	–	–	–	–	–	–	–	–	–	–	1	
11	2		1.020-1.2-5 01-03	СЕТКА С-6	4	4	4	4	4	4	4	4	4	4	4	4	4	4	4	4	4	4	4	4	

НАЧ.ОТД.	ВОЛЫНСКИЙ		24.11
Н.КОНТР	СТЕПАНОВА		24.11
ГИП	ПРИГОРЕВ		24.11
РУК. ГР.	КОЛДАШЕВА		23.11
РУК. ГР.	НИКОНОРОВА		23.11
ПРОВЕРИЛ	СТЕПАНОВА		23.11
РАЗРАБ.	СЛИВИНА		20.11

1.020-1.2-3 08

КОЛОННА 2КН

СТАДИЯ	ЛИСТ	ЛИСТОВ
Р	1	11

ЦНИИЭП торгово-бытовых зданий и туристских комплексов

ТЛП КОРТ | КиевЗНИИЭП

17515 77

ФОРМАТ 12

Форма	Зона	Поз	Обозначение	Наименование	Кол на исполн 1.020-1.2-3 08- 020	021	022	023	024	025	026	027	028	029	030	031	032	033	034	035	036	037	038	039	Примечание
				ДОКУМЕНТАЦИЯ:																					
12			1.020-1.2-3 08 СБ	СБОРОЧНЫЙ ЧЕРТЕЖ	*	*	*	*	*	*	*	*	*	*	*	*	*	*	*	*	*	*	*	*	
12			1.020-1.2-3 00У	УЗЛЫ	*	*	*	*	*	*	*	*	*	*	*	*	*	*	*	*	*	*	*	*	
12			1.020-1.2-3 08 ВМС	ВЕДОМОСТЬ МАТЕРИАЛОВ И ВЫБОРКА СТАЛИ	*	*	*	*	*	*	*	*	*	*	*	*	*	*	*	*	*	*	*	*	
12			1.020-1.2-3 00ПЗ	ПОЯСНИТЕЛЬНАЯ ЗАПИСКА	*	*	*	*	*	*	*	*	*	*	*	*	*	*	*	*	*	*	*	*	
				СБОРОЧНЫЕ ЕДИНИЦЫ:																					
12		1	1.020-1.2-4 08-005	КАРКАС ПР. КП-266	1																				
			1.020-1.2-4 09-006	КАРКАС ПР. КП-370	-	1																			
			1.020-1.2-4 10-009	КАРКАС ПР. КП-406	-	-	1																		
			1.020-1.2-4 08-006	КАРКАС ПР. КП-267	-	-	-	1																	
			1.020-1.2-4 09-007	КАРКАС ПР. КП-371	-	-	-	-	1																
			1.020-1.2-4 09-008	КАРКАС ПР. КП-372	-	-	-	-	-	1															
			1.020-1.2-4 09-009	КАРКАС ПР. КП-373	-	-	-	-	-	-	1														
			1.020-1.2-4 10-010	КАРКАС ПР. КП-407	-	-	-	-	-	-	-	1													
			1.020-1.2-4 08-007	КАРКАС ПР. КП-268	-	-	-	-	-	-	-	-	1												
			1.020-1.2-4 08-008	КАРКАС ПР. КП-269	-	-	-	-	-	-	-	-	-	1	1										
			1.020-1.2-4 08-009	КАРКАС ПР. КП-270	-	-	-	-	-	-	-	-	-	-	-	1									
			1.020-1.2-4 08-010	КАРКАС ПР. КП-271	-	-	-	-	-	-	-	-	-	-	-	-	1								
			1.020-1.2-4 10-011	КАРКАС ПР. КП-408	-	-	-	-	-	-	-	-	-	-	-	-	-	1	1	1					
			1.020-1.2-4 08-011	КАРКАС ПР. КП-272	-	-	-	-	-	-	-	-	-	-	-	-	-	-	-	-	1	1			
			1.020-1.2-4 08-012	КАРКАС ПР. КП-273	-	-	-	-	-	-	-	-	-	-	-	-	-	-	-	-	-	-	1		
			1.020-1.2-4 08-013	КАРКАС ПР. КП-274	-	-	-	-	-	-	-	-	-	-	-	-	-	-	-	-	-	-	-	1	
11		2	1.020-1.2-5 01-03	СЕТКА С-6	4	4	4	4	4	4	4	4	4	4	4	4	4	4	4	4	4	4	4	4	

ЭПВЦ КиевЗНИИЭП | ОПЕРАТОР ТЛП КОРТ | ПОПОВ

ФОРМАТ	ЗОНА	ПОЗ.	ОБОЗНАЧЕНИЕ	НАИМЕНОВАНИЕ	КОЛ НА ИСПОЛН 1.020-1.2-3 08-																			ПРИМЕЧАНИЕ
					040	041	042	043	044	045	046	047	048	049	050	051	052	053	054	055	056	057	058	059	
				ДОКУМЕНТАЦИЯ:																					
12			1.020-1.2-3 08 СВ	СБОРОЧНЫЙ ЧЕРТЕЖ	*	*	*	*	*	*	*	*	*	*	*	*	*	*	*	*	*	*	*	*	
12			1.020-1.2-3 00У	УЗЛЫ	*	*	*	*	*	*	*	*	*	*	*	*	*	*	*	*	*	*	*	*	
12			1.020-1.2-3 08 ВМС	ВЕДОМОСТЬ МАТЕРИАЛОВ И ВЫБОРКА СТАЛИ	*	*	*	*	*	*	*	*	*	*	*	*	*	*	*	*	*	*	*	*	
12			1.020-1.2-3 00ПЗ	ПОЯСНИТЕЛЬНАЯ ЗАПИСКА	*	*	*	*	*	*	*	*	*	*	*	*	*	*	*	*	*	*	*	*	
				СБОРОЧНЫЕ ЕДИНИЦЫ:																					
12		1	1.020-1.2-4 08-014	КАРКАС ПР. КП-275	1																				
			1.020-1.2-4 08-015	КАРКАС ПР. КП-276	–	1																			
			1.020-1.2-4 10-012	КАРКАС ПР. КП-409	–	–	1	1	1																
			1.020-1.2-4 08-016	КАРКАС ПР. КП-277	–	–	–	–	–	1	1														
			1.020-1.2-4 08-017	КАРКАС ПР. КП-278	–	–	–	–	–	–	–	1													
			1.020-1.2-4 08-018	КАРКАС ПР. КП-279	–	–	–	–	–	–	–	–	1												
			1.020-1.2-4 09-010	КАРКАС ПР. КП-374	–	–	–	–	–	–	–	–	–	1											
			1.020-1.2-4 08-019	КАРКАС ПР. КП-280	–	–	–	–	–	–	–	–	–	–	1										
			1.020-1.2-4 10-013	КАРКАС ПР. КП-410	–	–	–	–	–	–	–	–	–	–	–	1	1	1							
			1.020-1.2-4 08-020	КАРКАС ПР. КП-281	–	–	–	–	–	–	–	–	–	–	–	–	–	–	1						
			1.020-1.2-4 08-021	КАРКАС ПР. КП-282	–	–	–	–	–	–	–	–	–	–	–	–	–	–	–	1					
			1.020-1.2-4 08-022	КАРКАС ПР. КП-283	–	–	–	–	–	–	–	–	–	–	–	–	–	–	–	–	1				
			1.020-1.2-4 08-023	КАРКАС ПР. КП-284	–	–	–	–	–	–	–	–	–	–	–	–	–	–	–	–	–	1			
			1.020-1.2-4 09-011	КАРКАС ПР. КП-375	–	–	–	–	–	–	–	–	–	–	–	–	–	–	–	–	–	–	1		
			1.020-1.2-4 08-024	КАРКАС ПР. КП-285	–	–	–	–	–	–	–	–	–	–	–	–	–	–	–	–	–	–	–	1	
11		2	1.020-1.2-5 01-03	СЕТКА С-6	4	4	4	4	4	4	4	4	4	4	4	4	4	4	4	4	4	4	4	4	

ИНВ.№ ПОДЛ. | ПОДП. И ДАТА | ВЗАМ. ИНВ.№

Формат	Зона	Поз.	Обозначение	Наименование	Кол на исполн 1.020-1.2-3 08- 060	061	062	063	064	065	066	067	068	069	070	071	072	073	074	075	076	077	078	079	Примечание
				ДОКУМЕНТАЦИЯ:																					
12			1.020-1.2-3 08 СБ	СБОРОЧНЫЙ ЧЕРТЕЖ	*	*	*	*	*	*	*	*	*	*	*	*	*	*	*	*	*	*	*	*	
12			1.020-1.2-3 00У	УЗЛЫ	*	*	*	*	*	*	*	*	*	*	*	*	*	*	*	*	*	*	*	*	
12			1.020-1.2-3 08 ВМС	ВЕДОМОСТЬ МАТЕРИАЛОВ И ВЫБОРКА СТАЛИ	*	*	*	*	*	*	*	*	*	*	*	*	*	*	*	*	*	*	*	*	
12			1.020-1.2-3 00ПЗ	ПОЯСНИТЕЛЬНАЯ ЗАПИСКА	*	*	*	*	*	*	*	*	*	*	*	*	*	*	*	*	*	*	*	*	
				СБОРОЧНЫЕ ЕДИНИЦЫ:																					
12		1	1.020-1.2-4 10-014	КАРКАС ПР. КП-411	1	–	1	1																	
			1.020-1.2-4 10-015	КАРКАС ПР. КП-412	–	1																			
			1.020-1.2-4 08-025	КАРКАС ПР. КП-286	–	–	–	–	1																
			1.020-1.2-4 08-026	КАРКАС ПР. КП-287	–	–	–	–	–	1	1														
			1.020-1.2-4 08-027	КАРКАС ПР. КП-288	–	–	–	–	–	–	–	1													
			1.020-1.2-4 08-028	КАРКАС ПР. КП-289	–	–	–	–	–	–	–	–	1												
			1.020-1.2-4 10-016	КАРКАС ПР. КП-413	–	–	–	–	–	–	–	–	–	1	1										
			1.020-1.2-4 08-029	КАРКАС ПР. КП-290	–	–	–	–	–	–	–	–	–	–	–	1	1								
			1.020-1.2-4 08-030	КАРКАС ПР. КП-291	–	–	–	–	–	–	–	–	–	–	–	–	–	1							
			1.020-1.2-4 08-031	КАРКАС ПР. КП-292	–	–	–	–	–	–	–	–	–	–	–	–	–	–	1						
			1.020-1.2-4 08-032	КАРКАС ПР. КП-293	–	–	–	–	–	–	–	–	–	–	–	–	–	–	–	1					
			1.020-1.2-4 08-033	КАРКАС ПР. КП-294	–	–	–	–	–	–	–	–	–	–	–	–	–	–	–	–	1				
			1.020-1.2-4 10-017	КАРКАС ПР. КП-414	–	–	–	–	–	–	–	–	–	–	–	–	–	–	–	–	–	1	1		
			1.020-1.2-4 08-034	КАРКАС ПР. КП-295	–	–	–	–	–	–	–	–	–	–	–	–	–	–	–	–	–	–	–	1	
11		2	1.020-1.2-5 01-03	СЕТКА С-6	4	4	4	4	4	4	4	4	4	4	4	4	4	4	4	4	4	4	4	4	

ФОРМАТ	ЗОНА	ПОЗ.	ОБОЗНАЧЕНИЕ	НАИМЕНОВАНИЕ	КОЛ НА ИСПСЛН 1.020-1.2-3 08-																			ПРИМЕЧАНИЕ
					080	081	082	083	084	085	086	087	088	089	090	091	092	093	094	095	096	097	098	099	
				ДОКУМЕНТАЦИЯ:																					
12			1.020-1.2-3 08 СБ	СБОРОЧНЫЙ ЧЕРТЕЖ	*	*	*	*	*	*	*	*	*	*	*	*	*	*	*	*	*	*	*	*	
12			1.020-1.2-3 00У	УЗЛЫ	*	*	*	*	*	*	*	*	*	*	*	*	*	*	*	*	*	*	*	*	
12			1.020-1.2-3 08 ВМС	ВЕДОМОСТЬ МАТЕРИАЛОВ И ВЫБОРКА СТАЛИ	*	*	*	*	*	*	*	*	*	*	*	*	*	*	*	*	*	*	*	*	
12			1.020-1.2-3 00ПЗ	ПОЯСНИТЕЛЬНАЯ ЗАПИСКА	*	*	*	*	*	*	*	*	*	*	*	*	*	*	*	*	*	*	*	*	
				СБОРОЧНЫЕ ЕДИНИЦЫ:																					
12		1	1.020-1.2-4 08-035	КАРКАС ПР. КП-296	1																				
			1.020-1.2-4 08-036	КАРКАС ПР. КП-297	–	1																			
			1.020-1.2-4 08-037	КАРКАС ПР. КП-298	–	–	1																		
			1.020-1.2-4 08-038	КАРКАС ПР. КП-299	–	–	–	1																	
			1.020-1.2-4 09-012	КАРКАС ПР. КП-376	–	–	–	–	1																
			1.020-1.2-4 10-018	КАРКАС ПР. КП-415	–	–	–	–	–	1	1														
			1.020-1.2-4 08-039	КАРКАС ПР. КП-300	–	–	–	–	–	–	–	1													
			1.020-1.2-4 08-040	КАРКАС ПР. КП-301	–	–	–	–	–	–	–	–	1												
			1.020-1.2-4 08-041	КАРКАС ПР. КП-302	–	–	–	–	–	–	–	–	–	1											
			1.020-1.2-4 08-042	КАРКАС ПР. КП-303	–	–	–	–	–	–	–	–	–	–	1										
			1.020-1.2-4 08-043	КАРКАС ПР. КП-304	–	–	–	–	–	–	–	–	–	–	–	1									
			1.020-1.2-4 09-013	КАРКАС ПР. КП-377	–	–	–	–	–	–	–	–	–	–	–	–	1								
			1.020-1.2-4 10-019	КАРКАС ПР. КП-416	–	–	–	–	–	–	–	–	–	–	–	–	–	1	1						
			1.020-1.2-4 10-020	КАРКАС ПР. КП-417	–	–	–	–	–	–	–	–	–	–	–	–	–	–	–	1					
			1.020-1.2-4 08-044	КАРКАС ПР. КП-305	–	–	–	–	–	–	–	–	–	–	–	–	–	–	–	–	1				
			1.020-1.2-4 09-014	КАРКАС ПР. КП-378	–	–	–	–	–	–	–	–	–	–	–	–	–	–	–	–	–	1			
			1.020-1.2-4 09-015	КАРКАС ПР. КП-379	–	–	–	–	–	–	–	–	–	–	–	–	–	–	–	–	–	–	1		
			1.020-1.2-4 10-021	КАРКАС ПР. КП-418	–	–	–	–	–	–	–	–	–	–	–	–	–	–	–	–	–	–	–	1	
11		2	1.020-1.2-5 01-02	СЕТКА С-5	–	–	–	–	–	–	–	–	–	–	–	–	–	–	–	–	4	4	4	4	
			1.020-1.2-5 01-03	СЕТКА С-6	4	4	4	4	4	4	4	4	4	4	4	4	4	4	4	4					

ЭПВЦ КиевЗНИИЭП
ОПЕРАТОР ТЛП КОРТ
ПОПОВ

ИНВ. № ПОДЛ. | ПОДП. И ДАТА | ВЗАМ. ИНВ. №

17515 81 ФОРМАТ 12

ФОРМАТ	ЗОНА	ПОЗ.	ОБОЗНАЧЕНИЕ	НАИМЕНОВАНИЕ	КОЛ НА ИСПОЛН 1.020-1.2-3 08-																			ПРИМЕЧАНИЕ
					100	101	102	103	104	105	106	107	108	109	110	111	112	113	114	115	116	117	118	119	
				ДОКУМЕНТАЦИЯ:																					
12			1.020-1.2-3 08 СВ	СВОРОЧНЫЙ ЧЕРТЕЖ	*	*	*	*	*	*	*	*	*	*	*	*	*	*	*	*	*	*	*	*	
12			1.020-1.2-3 00У	УЗЛЫ	*	*	*	*	*	*	*	*	*	*	*	*	*	*	*	*	*	*	*	*	
12			1.020-1.2-3 08 ВМС	ВЕДОМОСТЬ МАТЕРИАЛОВ И ВЫБОРКА СТАЛИ	*	*	*	*	*	*	*	*	*	*	*	*	*	*	*	*	*	*	*	*	
12			1.020-1.2-3 00ПЗ	ПОЯСНИТЕЛЬНАЯ ЗАПИСКА	*	*	*	*	*	*	*	*	*	*	*	*	*	*	*	*	*	*	*	*	
				СБОРОЧНЫЕ ЕДИНИЦЫ:																					
12		1	1.020-1.2-4 10-022	КАРКАС ПР. КП-419	1																				
			1.020-1.2-4 09-016	КАРКАС ПР. КП-380	-	1																			
			1.020-1.2-4 10-023	КАРКАС ПР. КП-420	-	-	1																		
			1.020-1.2-4 10-024	КАРКАС ПР. КП-421	-	-	-	1																	
			1.020-1.2-4 08-045	КАРКАС ПР. КП-306	-	-	-	-	1																
			1.020-1.2-4 08-046	КАРКАС ПР. КП-307	-	-	-	-	-	1															
			1.020-1.2-4 10-025	КАРКАС ПР. КП-422	-	-	-	-	-	-	1														
			1.020-1.2-4 08-047	КАРКАС ПР. КП-308	-	-	-	-	-	-	-	1													
			1.020-1.2-4 08-048	КАРКАС ПР. КП-309	-	-	-	-	-	-	-	-	1												
			1.020-1.2-4 09-017	КАРКАС ПР. КП-381	-	-	-	-	-	-	-	-	-	1											
			1.020-1.2-4 09-018	КАРКАС ПР. КП-382	-	-	-	-	-	-	-	-	-	-	1										
			1.020-1.2-4 10-026	КАРКАС ПР. КП-423	-	-	-	-	-	-	-	-	-	-	-	1									
			1.020-1.2-4 10-027	КАРКАС ПР. КП-424	-	-	-	-	-	-	-	-	-	-	-	-	1								
			1.020-1.2-4 09-019	КАРКАС ПР. КП-383	-	-	-	-	-	-	-	-	-	-	-	-	-	1							
			1.020-1.2-4 10-028	КАРКАС ПР. КП-425	-	-	-	-	-	-	-	-	-	-	-	-	-	-	1						
			1.020-1.2-4 10-029	КАРКАС ПР. КП-426	-	-	-	-	-	-	-	-	-	-	-	-	-	-	-	1					
			1.020-1.2-4 08-049	КАРКАС ПР. КП-310	-	-	-	-	-	-	-	-	-	-	-	-	-	-	-	-	1				
			1.020-1.2-4 09-020	КАРКАС ПР. КП-384	-	-	-	-	-	-	-	-	-	-	-	-	-	-	-	-	-	1			
			1.020-1.2-4 10-030	КАРКАС ПР. КП-427	-	-	-	-	-	-	-	-	-	-	-	-	-	-	-	-	-	-	1		
			1.020-1.2-4 08-050	КАРКАС ПР. КП-311	-	-	-	-	-	-	-	-	-	-	-	-	-	-	-	-	-	-	-	1	
11		2	1.020-1.2-5 01-02	СЕТКА С-5	4	4	4	4	4	4	4	4	4	4	4	4	4	4	4	4	4	4	4	4	

ЭПВЦ КиевЗНИИЭП | ОПЕРАТОР ТЛП КОРТ | ПОПОВ

ФОРМАТ	ЗОНА	ПОЗ.	ОБОЗНАЧЕНИЕ	НАИМЕНОВАНИЕ	КОЛ НА ИСПОЛН 1.020-1.2-3 08-																			ПРИМЕЧАНИЕ
					120	121	122	123	124	125	126	127	128	129	130	131	132	133	134	135	136	137	138	139	
				ДОКУМЕНТАЦИЯ:																					
12			1.020-1.2-3 08 СБ	СБОРОЧНЫЙ ЧЕРТЕЖ	*	*	*	*	*	*	*	*	*	*	*	*	*	*	*	*	*	*	*	*	
12			1.020-1.2-3 00У	УЗЛЫ	*	*	*	*	*	*	*	*	*	*	*	*	*	*	*	*	*	*	*	*	
12			1.020-1.2-3 08 ВМС	ВЕДОМОСТЬ МАТЕРИАЛОВ И ВЫБОРКА СТАЛИ	*	*	*	*	*	*	*	*	*	*	*	*	*	*	*	*	*	*	*	*	
12			1.020-1.2-3 00ПЗ	ПОЯСНИТЕЛЬНАЯ ЗАПИСКА	*	*	*	*	*	*	*	*	*	*	*	*	*	*	*	*	*	*	*	*	
				СБОРОЧНЫЕ ЕДИНИЦЫ:																					
12		1	1.020-1.2-4 09-021	КАРКАС ПР. КП-385	1																				
			1.020-1.2-4 09-022	КАРКАС ПР. КП-386	–	1																			
			1.020-1.2-4 10-031	КАРКАС ПР. КП-428	–	–	1																		
			1.020-1.2-4 08-051	КАРКАС ПР. КП-312	–	–	–	1																	
			1.020-1.2-4 08-052	КАРКАС ПР. КП-313	–	–	–	–	1	1															
			1.020-1.2-4 08-053	КАРКАС ПР. КП-314	–	–	–	–	–	–	1														
			1.020-1.2-4 08-054	КАРКАС ПР. КП-315	–	–	–	–	–	–	–	1													
			1.020-1.2-4 10-032	КАРКАС ПР. КП-429	–	–	–	–	–	–	–	–	1	1	1										
			1.020-1.2-4 08-055	КАРКАС ПР. КП-316	–	–	–	–	–	–	–	–	–	–	–	1	1								
			1.020-1.2-4 08-056	КАРКАС ПР. КП-317	–	–	–	–	–	–	–	–	–	–	–	–	–	1							
			1.020-1.2-4 08-057	КАРКАС ПР. КП-318	–	–	–	–	–	–	–	–	–	–	–	–	–	–	1						
			1.020-1.2-4 08-058	КАРКАС ПР. КП-319	–	–	–	–	–	–	–	–	–	–	–	–	–	–	–	1					
			1.020-1.2-4 08-059	КАРКАС ПР. КП-320	–	–	–	–	–	–	–	–	–	–	–	–	–	–	–	–	1				
			1.020-1.2-4 10-033	КАРКАС ПР. КП-430	–	–	–	–	–	–	–	–	–	–	–	–	–	–	–	–	–	1	1	1	
11		2	1.020-1.2-5 01-02	СЕТКА С-5	4	4	4	4	4	4	4	4	4	4	4	4	4	4	4	4	4	4	4	4	

ВЗАМ. ИНВ.№ | ПОДП. И ДАТА | ИНВ. № ПОДЛ.

17515 83 ФОРМАТ 12

Формат	Зона	Поз	Обозначение	Наименование	Кол на испол 1.020-1.2-3 08- 140	141	142	143	144	145	146	147	148	149	150	151	152	153	154	155	156	157	158	159	Примечание
				ДОКУМЕНТАЦИЯ:																					
12			1.020-1.2-3 08 СБ	СБОРОЧНЫЙ ЧЕРТЕЖ	*	*	*	*	*	*	*	*	*	*	*	*	*	*	*	*	*	*	*	*	
12			1.020-1.2-3 00У	УЗЛЫ	*	*	*	*	*	*	*	*	*	*	*	*	*	*	*	*	*	*	*	*	
12			1.020-1.2-3 08 ВМС	ВЕДОМОСТЬ МАТЕРИАЛОВ И ВЫБОРКА СТАЛИ	*	*	*	*	*	*	*	*	*	*	*	*	*	*	*	*	*	*	*	*	
12			1.020-1.2-3 00ПЗ	ПОЯСНИТЕЛЬНАЯ ЗАПИСКА	*	*	*	*	*	*	*	*	*	*	*	*	*	*	*	*	*	*	*	*	
				СБОРОЧНЫЕ ЕДИНИЦЫ:																					
12		1	1.020-1.2-4 08-060	КАРКАС ПР. КП-321	1	1																			
			1.020-1.2-4 08-061	КАРКАС ПР. КП-322	–	–	1																		
			1.020-1.2-4 08-062	КАРКАС ПР. КП-323	–	–	–	1																	
			1.020-1.2-4 09-023	КАРКАС ПР. КП-387	–	–	–	–	1																
			1.020-1.2-4 08-063	КАРКАС ПР. КП-324	–	–	–	–	–	1															
			1.020-1.2-4 10-034	КАРКАС ПР. КП-431	–	–	–	–	–	–	1	1	1												
			1.020-1.2-4 08-064	КАРКАС ПР. КП-325	–	–	–	–	–	–	–	–	–	1											
			1.020-1.2-4 08-065	КАРКАС ПР. КП-326	–	–	–	–	–	–	–	–	–	–	1										
			1.020-1.2-4 08-066	КАРКАС ПР. КП-327	–	–	–	–	–	–	–	–	–	–	–	1									
			1.020-1.2-4 08-067	КАРКАС ПР. КП-328	–	–	–	–	–	–	–	–	–	–	–	–	1								
			1.020-1.2-4 09-024	КАРКАС ПР. КП-388	–	–	–	–	–	–	–	–	–	–	–	–	–	1							
			1.020-1.2-4 08-068	КАРКАС ПР. КП-329	–	–	–	–	–	–	–	–	–	–	–	–	–	–	1						
			1.020-1.2-4 10-035	КАРКАС ПР. КП-432	–	–	–	–	–	–	–	–	–	–	–	–	–	–	–	1	–	1	1		
			1.020-1.2-4 10-036	КАРКАС ПР. КП-433	–	–	–	–	–	–	–	–	–	–	–	–	–	–	–	–	1				
			1.020-1.2-4 08-069	КАРКАС ПР. КП-330	–	–	–	–	–	–	–	–	–	–	–	–	–	–	–	–	–	–	–	1	
11		2	1.020-1.2-5 01-02	СЕТКА С-5	4	4	4	4	4	4	4	4	4	4	4	4	4	4	4	4	4	4	4	4	

ЭПВЦ КиевЗНИИЭП | ОПЕРАТОР ГЛП КОРТ | ПОПОВ

ФОРМАТ	ЗОНА	ПОЗ.	ОБОЗНАЧЕНИЕ	НАИМЕНОВАНИЕ	КОЛ НА ИСПОЛН 1.020-1.2-3 08-																			ПРИМЕЧАНИЕ
					160	161	162	163	164	165	166	167	168	169	170	171	172	173	174	175	176	177	178	179	
				ДОКУМЕНТАЦИЯ:																					
12			1.020-1.2-3 08 СВ	СБОРОЧНЫЙ ЧЕРТЕЖ	*	*	*	*	*	*	*	*	*	*	*	*	*	*	*	*	*	*	*	*	
12			1.020-1.2-3 00У	УЗЛЫ	*	*	*	*	*	*	*	*	*	*	*	*	*	*	*	*	*	*	*	*	
12			1.020-1.2-3 08 ВМС	ВЕДОМОСТЬ МАТЕРИАЛОВ И ВЫБОРКА СТАЛИ	*	*	*	*	*	*	*	*	*	*	*	*	*	*	*	*	*	*	*	*	
12			1.020-1.2-3 00ПЗ	ПОЯСНИТЕЛЬНАЯ ЗАПИСКА	*	*	*	*	*	*	*	*	*	*	*	*	*	*	*	*	*	*	*	*	
				СБОРОЧНЫЕ ЕДИНИЦЫ:																					
12		1	1.020-1.2-4 08-070	КАРКАС ПР. КП-331	1	1																			
			1.020-1.2-4 08-071	КАРКАС ПР. КП-332	–	–	1																		
			1.020-1.2-4 08-072	КАРКАС ПР. КП-333	–	–	–	1																	
			1.020-1.2-4 10-037	КАРКАС ПР. КП-434	–	–	–	–	1	1															
			1.020-1.2-4 08-073	КАРКАС ПР. КП-334	–	–	–	–	–	–	1	1													
			1.020-1.2-4 08-074	КАРКАС ПР. КП-335	–	–	–	–	–	–	–	–	1												
			1.020-1.2-4 08-075	КАРКАС ПР. КП-336	–	–	–	–	–	–	–	–	–	1											
			1.020-1.2-4 08-076	КАРКАС ПР. КП-337	–	–	–	–	–	–	–	–	–	–	1										
			1.020-1.2-4 08-077	КАРКАС ПР. КП-338	–	–	–	–	–	–	–	–	–	–	–	1									
			1.020-1.2-4 10-038	КАРКАС ПР. КП-435	–	–	–	–	–	–	–	–	–	–	–	–	1	1							
			1.020-1.2-4 08-078	КАРКАС ПР. КП-339	–	–	–	–	–	–	–	–	–	–	–	–	–	–	1						
			1.020-1.2-4 08-079	КАРКАС ПР. КП-340	–	–	–	–	–	–	–	–	–	–	–	–	–	–	–	1					
			1.020-1.2-4 08-080	КАРКАС ПР. КП-341	–	–	–	–	–	–	–	–	–	–	–	–	–	–	–	–	1				
			1.020-1.2-4 08-081	КАРКАС ПР. КП-342	–	–	–	–	–	–	–	–	–	–	–	–	–	–	–	–	–	1			
			1.020-1.2-4 08-082	КАРКАС ПР. КП-343	–	–	–	–	–	–	–	–	–	–	–	–	–	–	–	–	–	–	1		
			1.020-1.2-4 09-025	КАРКАС ПР. КП-389	–	–	–	–	–	–	–	–	–	–	–	–	–	–	–	–	–	–	–	1	
11		2	1.020-1.2-5 01-02	СЕТКА С-5	4	4	4	4	4	4	4	4	4	4	4	4	4	4	4	4	4	4	4	4	

ВЗАМ. ИНВ № | ПОДП. И ДАТА | ИНВ. № ПОДЛ.

17515 8.5 ФОРМАТ 12

ФОРМА	ЗОНА	ПОЗ.	ОБОЗНАЧЕНИЕ	НАИМЕНОВАНИЕ	КОЛ НА ИСПОЛН 1.020-1.2-3 08-																				ПРИМЕЧАНИЕ
					180	181	182	183	184	185	186	187	188	189	190	191	192	193	194	195	196	197	198	199	
				ДОКУМЕНТАЦИЯ:																					
12			1.020-1.2-3 08 СБ	СБОРОЧНЫЙ ЧЕРТЕЖ	*	*	*	*	*	*	*	*	*	*	*	*	*	*	*	*	*	*	*	*	
12			1.020-1.2-3 00У	УЗЛЫ	*	*	*	*	*	*	*	*	*	*	*	*	*	*	*	*	*	*	*	*	
12			1.020-1.2-3 08 ВМС	ВЕДОМОСТЬ МАТЕРИАЛОВ И ВЫБОРКА СТАЛИ	*	*	*	*	*	*	*	*	*	*	*	*	*	*	*	*	*	*	*	*	
12			1.020-1.2-3 00ПЗ	ПОЯСНИТЕЛЬНАЯ ЗАПИСКА	*	*	*	*	*	*	*	*	*	*	*	*	*	*	*	*	*	*	*	*	
				СБОРОЧНЫЕ ЕДИНИЦЫ:																					
12		1	1.020-1.2-4 10-039	КАРКАС ПР. КП-436	1	1																			
			1.020-1.2-4 08-083	КАРКАС ПР. КП-344	–	–	1																		
			1.020-1.2-4 08-084	КАРКАС ПР. КП-345	–	–	–	1																	
			1.020-1.2-4 08-085	КАРКАС ПР. КП-346	–	–	–	–	1																
			1.020-1.2-4 08-086	КАРКАС ПР. КП-347	–	–	–	–	–	1															
			1.020-1.2-4 08-087	КАРКАС ПР. КП-348	–	–	–	–	–	–	1														
			1.020-1.2-4 09-026	КАРКАС ПР. КП-390	–	–	–	–	–	–	–	1													
			1.020-1.2-4 10-040	КАРКАС ПР. КП-437	–	–	–	–	–	–	–	–	1	–	1										
			1.020-1.2-4 10-041	КАРКАС ПР. КП-438	–	–	–	–	–	–	–	–	–	1											
			1.020-1.2-4 08-088	КАРКАС ПР. КП-349	–	–	–	–	–	–	–	–	–	–	–	1									
			1.020-1.2-4 09-027	КАРКАС ПР. КП-391	–	–	–	–	–	–	–	–	–	–	–	–	1								
			1.020-1.2-4 09-028	КАРКАС ПР. КП-392	–	–	–	–	–	–	–	–	–	–	–	–	–	1							
			1.020-1.2-4 09-029	КАРКАС ПР. КП-393	–	–	–	–	–	–	–	–	–	–	–	–	–	–	1						
			1.020-1.2-4 08-089	КАРКАС ПР. КП-350	–	–	–	–	–	–	–	–	–	–	–	–	–	–	–	1					
			1.020-1.2-4 08-090	КАРКАС ПР. КП-351	–	–	–	–	–	–	–	–	–	–	–	–	–	–	–	–	1				
			1.020-1.2-4 08-091	КАРКАС ПР. КП-352	–	–	–	–	–	–	–	–	–	–	–	–	–	–	–	–	–	1			
			1.020-1.2-4 09-030	КАРКАС ПР. КП-394	–	–	–	–	–	–	–	–	–	–	–	–	–	–	–	–	–	–	1		
			1.020-1.2-4 09-031	КАРКАС ПР. КП-395	–	–	–	–	–	–	–	–	–	–	–	–	–	–	–	–	–	–	–	1	
11		2	1.020-1.2-5 01-02	СЕТКА С-5	4	4	4	4	4	4	4	4	4	4	4										

ФОРМАТ	ЗОНА	ПОЗ	ОБОЗНАЧЕНИЕ	НАИМЕНОВАНИЕ	КОЛ НА ИСПОЛН 1.020-1.2-3 08-														ПРИМЕЧАНИЕ
					200	201	202	203	204	205	206	207	208	209	210	211	212	213	
				ДОКУМЕНТАЦИЯ:															
12			1.020-1.2-3 08 СБ	СБОРОЧНЫЙ ЧЕРТЕЖ	*	*	*	*	*	*	*	*	*	*	*	*	*	*	
12			1.020-1.2-3 00У	УЗЛЫ	*	*	*	*	*	*	*	*	*	*	*	*	*	*	
12			1.020-1.2-3 08 ВМС	ВЕДОМОСТЬ МАТЕРИАЛОВ И ВЫБОРКА СТАЛИ	*	*	*	*	*	*	*	*	*	*	*	*	*	*	
12			1.020-1.2-3 00ПЗ	ПОЯСНИТЕЛЬНАЯ ЗАПИСКА	*	*	*	*	*	*	*	*	*	*	*	*	*	*	
				СБОРОЧНЫЕ ЕДИНИЦЫ:															
12		1	1.020-1.2-4 09-032	КАРКАС ПР. КП-396	1														
			1.020-1.2-4 08-090	КАРКАС ПР. КП-351	-	1													
			1.020-1.2-4 08-093	КАРКАС ПР. КП-354	-	-	1												
			1.020-1.2-4 08-094	КАРКАС ПР. КП-355	-	-	-	1	1										
			1.020-1.2-4 08-095	КАРКАС ПР. КП-356	-	-	-	-	-	1									
			1.020-1.2-4 08-096	КАРКАС ПР. КП-357	-	-	-	-	-	-	1								
			1.020-1.2-4 08-097	КАРКАС ПР. КП-358	-	-	-	-	-	-	-	1							
			1.020-1.2-4 08-098	КАРКАС ПР. КП-359	-	-	-	-	-	-	-	-	1						
			1.020-1.2-4 08-099	КАРКАС ПР. КП-360	-	-	-	-	-	-	-	-	-	1	1				
			1.020-1.2-4 08-100	КАРКАС ПР. КП-361	-	-	-	-	-	-	-	-	-	-	-	1			
			1.020-1.2-4 08-101	КАРКАС ПР. КП-362	-	-	-	-	-	-	-	-	-	-	-	-	1		
			1.020-1.2-4 08-102	КАРКАС ПР. КП-363	-	-	-	-	-	-	-	-	-	-	-	-	-	1	

17519 87 ФОРМАТ 12

РИС. 1

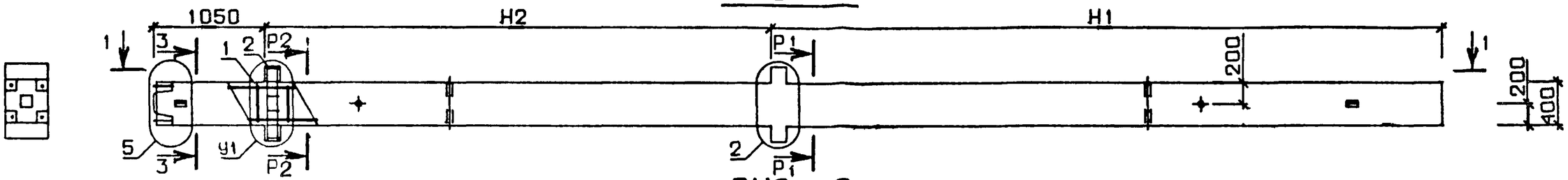

РИС 2

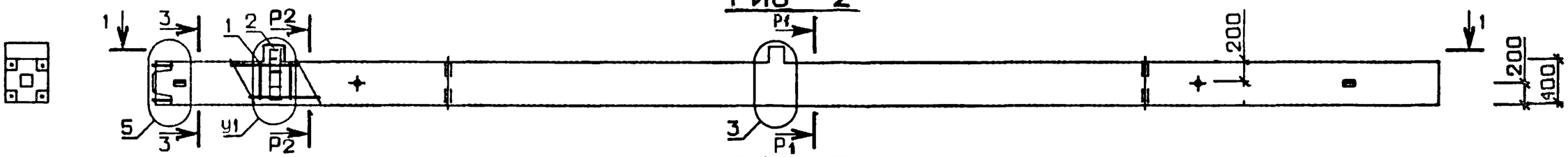

РИС. 3

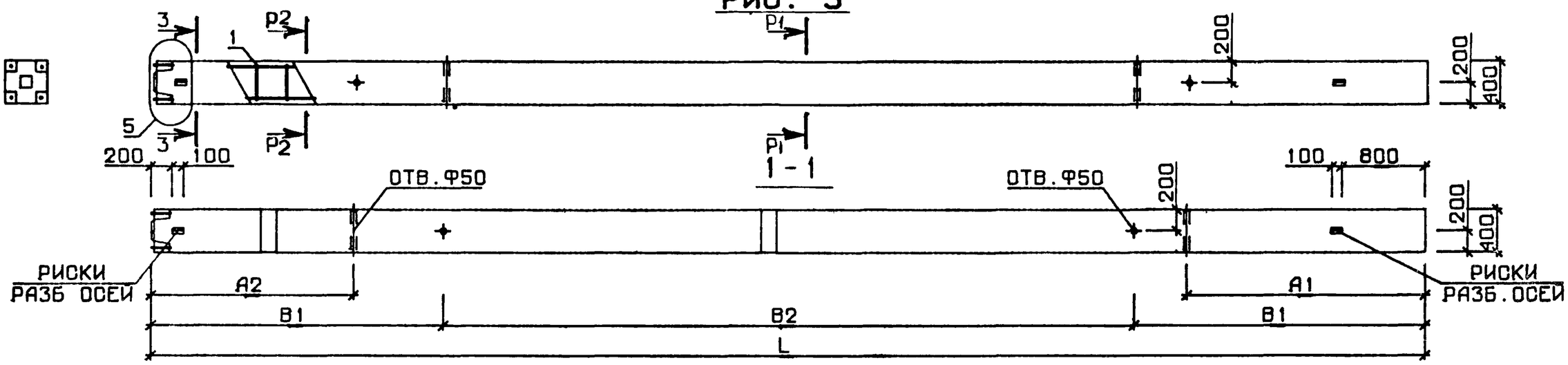

1-1

N УЗЛА	N ДОКУМЕНТА
2	1.020-1.2-3 ООУ ЛИСТ I
3	ЛИСТ 2
5	ЛИСТ 2
6	ЛИСТ 3
7	ЛИСТ 3
8	ЛИСТ 4
9	ЛИСТ 3
10	ЛИСТ 4
12	ЛИСТ 4

2-2

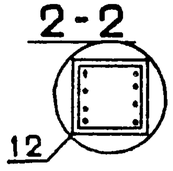

3-3

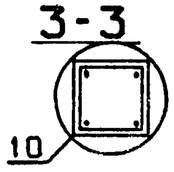

НАЧ. ОТД.	Волынский		24.III
Н.КОНТР	Ларионова		24.III
ГИП	Григорев		24.III
РУК. ГР.	Колдашева		23.III
РУК. ГР.	Никонорова		23.III
ПРОВЕРИЛ	Степанова		23.III
РАЗРАБ.	Сливина		20.III

1.020 1.2-3 08 СБ

КОЛОННА 2КН

СТАДИЯ	МАССА	МАСШТАБ
Р	СМ ТАБЛ	

ЛИСТ 1 ЛИСТОВ 7

ЦНИИЭП торгово бытовых зданий и туристских комплексов

17515 88 ФОРМАТ 12

ОБОЗНАЧЕНИЕ	МАРКА	РИС.	L	H1	H2	A1	A2	B1	B2	У1	Р1	Р2	МАССА
1.020-1.2-3 08	2КНД 4.33-2.30	1	8350	4000	3300	0	2450	1900	4550	6	3	3	3430
-001	2КНД 4.33-2.33/37	1	8350	4000	3300	0	2450	1900	4550	6	2	3	3430
-002	2КНД 4.33-2.35/41	1	8350	4000	3300	0	2450	1900	4550	6	2	3	3430
-003	2КНД 4.33-2.36/44	1	8350	4000	3300	0	2450	1900	4550	6	2	2	3430
-004	2КНД 4.33-2.39/46	1	8350	4000	3300	0	2450	1900	4550	6	2	2	3430
-005	2КНД 4.33-2.41/44	1	8350	4000	3300	0	2450	1900	4550	6	2	3	3430
-006	2КНД 4.33-2.45/52	1	8350	4000	3300	0	2450	1900	4550	6	2	2	3430
-007	2КНД 4.33-2.55	1	8350	4000	3300	0	2450	1900	4550	6	2	2	3430
-008	2КНД 4.42-1.18	1	10150	4900	4200	0	2950	2300	5550	6	3	3	4150
-009	2КНД 4.42-1.23	1	10150	4900	4200	0	2950	2300	5550	6	3	3	4150
-010	2КНД 4.42-1.52	1	10150	4900	4200	0	2950	2300	5550	6	2	2	4150
-011	2КНД 4.42-2.23	1	10150	4900	4200	0	2950	2300	5550	6	3	3	4150
-012	2КНД 4.42-2.29	1	10150	4900	4200	0	2950	2300	5550	6	3	3	4150
-013	2КНД 4.42-2.33/37	1	10150	4900	4200	0	2950	2300	5550	6	2	3	4150
-014	2КНД 4.42-2.35/40	1	10150	4900	4200	0	2950	2300	5550	6	2	3	4150
-015	2КНД 4.42-2.36/42	1	10150	4900	4200	0	2950	2300	5550	6	2	2	4150
-016	2КНД 4.42-2.39/45	1	10150	4900	4200	0	2950	2300	5550	6	2	2	4150
-017	2КНД 4.42-2.40/44	1	10150	4900	4200	0	2950	2300	5550	6	2	3	4150
-018	2КНД 4.42-2.43/50	1	10150	4900	4200	0	2950	2300	5550	6	2	2	4150
-019	2КНД 4.42-2.52	1	10150	4900	4200	0	2950	2300	5550	6	2	2	4150
-020	2КНД 4.42-3.27	1	10150	4900	4200	0	2950	2300	5550	8	3	3	4150
-021	2КНД 4.42-3.29/37	1	10150	4900	4200	0	2950	2300	5550	8	2	3	4150
-022	2КНД 4.42-3.52	1	10150	4900	4200	0	2950	2300	5550	8	2	2	4150
-023	2КНД 4.42-4.29	1	10150	4900	4200	0	2950	2300	5550	8	3	3	4150
-024	2КНД 4.42-4.30/37	1	10150	4900	4200	0	2950	2300	5550	8	2	3	4150
-025	2КНД 4.42-4.35/44	1	10150	4900	4200	0	2950	2300	5550	8	2	3	4150
-026	2КНД 4.42-4.45/57	1	10150	4900	4200	0	2950	2300	5550	8	2	3	4150
-027	2КНД 4.42-4.52	1	10150	4900	4200	0	2950	2300	5550	8	2	2	4150
-028	2КНД 4.48-1.17	1	11050	5200	4800	0	3300	2500	6050	6	3	3	4510
-029	2КНД 4.48-1.21	1	11050	5200	4800	0	3300	2500	6050	6	3	3	4510
-030	2КНД 4.48-1.26	1	11050	5200	4800	0	3300	2500	6050	6	3	3	4510
-031	2КНД 4.48-1.27	1	11050	5200	4800	0	3300	2500	6050	6	3	3	4510
-032	2КНД 4.48-1.35	1	11050	5200	4800	0	3300	2500	6050	6	3	3	4510
-033	2КНД 4.48-1.48	1	11050	5200	4800	0	3300	2500	6050	6	2	2	4510
-034	2КНД 4.48-1.52	1	11050	5200	4800	0	3300	2500	6050	6	2	2	4510
-035	2КНД 4.48-1.55	1	11050	5200	4800	0	3300	2500	6050	6	2	2	4510

В ТАБЛИЦЕ ИСПОЛНЕНИЙ РАЗМЕРЫ ПРИВЕДЕНЫ В мм, МАССА В кг

ЭПВЦ Киевзниизп
ОПЕРАТОР ТЛП КОРТ ПОПОВ
ВЗАМ. ИНВ.№
ПОДП. И ДАТА
ИНВ.№ ПОДЛ.

17515 89 ФОРМАТ 12

ОБОЗНАЧЕНИЕ	МАРКА	РИС.	L	H1	H2	A1	A2	B1	B2	У1	P1	P2	МАССА
1.020-1.2-3 08-036	2КНД 4.48-2.21	1	11050	5200	4800	0	3300	2500	6050	6	3	3	4510
-037	2КНД 4.48-2.26	1	11050	5200	4800	0	3300	2500	6050	6	3	3	4510
-038	2КНД 4.48-2.28	1	11050	5200	4800	0	3300	2500	6050	6	3	3	4510
-039	2КНД 4.48-2.28/29	1	11050	5200	4800	0	3300	2500	6050	6	3	3	4510
-040	2КНД 4.48-2.30/40	1	11050	5200	4800	0	3300	2500	6050	6	3	3	4510
-041	2КНД 4.48-2.35	1	11050	5200	4800	0	3300	2500	6050	6	3	3	4510
-042	2КНД 4.48-2.48	1	11050	5200	4800	0	3300	2500	6050	6	2	2	4510
-043	2КНД 4.48-2.52	1	11050	5200	4800	0	3300	2500	6050	6	2	2	4510
-044	2КНД 4.48-2.55	1	11050	5200	4800	0	3300	2500	6050	6	2	2	4510
-045	2КНД 4.48-3.21	1	11050	5200	4800	0	3300	2500	6050	8	3	3	4510
-046	2КНД 4.48-3.26	1	11050	5200	4800	0	3300	2500	6050	8	3	3	4510
-047	2КНД 4.48-3.28/29	1	11050	5200	4800	0	3300	2500	6050	8	3	3	4510
-048	2КНД 4.48-3.28/33	1	11050	5200	4800	0	3300	2500	6050	8	3	3	4510
-049	2КНД 4.48-3.32/42	1	11050	5200	4800	0	3300	2500	6050	8	2	3	4510
-050	2КНД 4.48-3.35	1	11050	5200	4800	0	3300	2500	6050	8	3	3	4510
-051	2КНД 4.48-3.48	1	11050	5200	4800	0	3300	2500	6050	8	2	2	4510
-052	2КНД 4.48-3.52	1	11050	5200	4800	0	3300	2500	6050	8	2	2	4510
-053	2КНД 4.48-3.55	1	11050	5200	4800	0	3300	2500	6050	8	2	2	4510
-054	2КНД 4.48-4.26	1	11050	5200	4800	0	3300	2500	6050	8	3	3	4510
-055	2КНД 4.48-4.28/29	1	11050	5200	4800	0	3300	2500	6050	8	3	3	4510
-056	2КНД 4.48-4.28/33	1	11050	5200	4800	0	3300	2500	6050	8	3	3	4510
-057	2КНД 4.48-4.29/36	1	11050	5200	4800	0	3300	2500	6050	8	3	3	4510
-058	2КНД 4.48-4.34/45	1	11050	5200	4800	0	3300	2500	6050	8	2	3	4510
-059	2КНД 4.48-4.35	1	11050	5200	4800	0	3300	2500	6050	8	3	3	4510
-060	2КНД 4.48-4.48	1	11050	5200	4800	0	3300	2500	6050	8	2	2	4510
-061	2КНД 4.48-4.49/55	1	11050	5200	4800	0	3300	2500	6050	8	2	2	4510
-062	2КНД 4.48-4.52	1	11050	5200	4800	0	3300	2500	6050	8	2	2	4510
-063	2КНД 4.48-4.55	1	11050	5200	4800	0	3300	2500	6050	8	2	2	4510
-064	2КНД 4.48(60)-1.16	1	12250	6400	4800	2900	1950	2800	6650	6	3	3	4990
-065	2КНД 4.48(60)-1.19	1	12250	6400	4800	2900	1950	2800	6650	6	3	3	4990
-066	2КНД 4.48(60)-1.23	1	12250	6400	4800	2900	1950	2800	6650	6	3	3	4990
-067	2КНД 4.48(60)-1.25	1	12250	6400	4800	2900	1950	2800	6650	6	3	3	4990
-068	2КНД 4.48(60)-1.32	1	12250	6400	4800	2900	1950	2800	6650	6	3	3	4990
-069	2КНД 4.48(60)-1.45	1	12250	6400	4800	2900	1950	2800	6650	6	2	2	4990
-070	2КНД 4.48(60)-1.50	1	12250	6400	4800	2900	1950	2800	6650	6	2	2	4990
-071	2КНД 4.48(60)-2.19	1	12250	6400	4800	2900	1950	2800	6650	6	3	3	4990

ОБОЗНАЧЕНИЕ	МАРКА	РИС.	L	H1	H2	A1	A2	B1	B2	У1	P1	P2	МАССА
1.020-1.2-3 08-072	2КНД 4.48(60)-2.23	1	12250	6400	4800	2900	1950	2800	6650	6	3	3	4990
-073	2КНД 4.48(60)-2.28	1	12250	6400	4800	2900	1950	2800	6650	6	3	3	4990
-074	2КНД 4.48(60)-2.28/31	1	12250	6400	4800	2900	1950	2800	6650	6	3	3	4990
-075	2КНД 4.48(60)-2.30/37	1	12250	6400	4800	2900	1950	2800	6650	6	3	3	4990
-076	2КНД 4.48(60)-2.32	1	12250	6400	4800	2900	1950	2800	6650	6	3	3	4990
-077	2КНД 4.48(60)-2.45	1	12250	6400	4800	2900	1950	2800	6650	6	2	2	4990
-078	2КНД 4.48(60)-2.50	1	12250	6400	4800	2900	1950	2800	6650	6	2	2	4990
-079	2КНД 4.48(60)-3.23	1	12250	6400	4800	2900	1950	2800	6650	8	3	3	4990
-080	2КНД 4.48(60)-3.25	1	12250	6400	4800	2900	1950	2800	6650	8	3	3	4990
-081	2КНД 4.48(60)-3.28	1	12250	6400	4800	2900	1950	2800	6650	8	3	3	4990
-082	2КНД 4.48(60)-3.28/34	1	12250	6400	4800	2900	1950	2800	6650	8	3	3	4990
-083	2КНД 4.48(60)-3.32	1	12250	6400	4800	2900	1950	2800	6650	8	3	3	4990
-084	2КНД 4.48(60)-3.32/41	1	12250	6400	4800	2900	1950	2800	6650	8	2	3	4990
-085	2КНД 4.48(60)-3.45	1	12250	6400	4800	2900	1950	2800	6650	8	2	2	4990
-086	2КНД 4.48(60)-3.50	1	12250	6400	4800	2900	1950	2800	6650	8	2	2	4990
-087	2КНД 4.48(60)-4.23	1	12250	6400	4800	2900	1950	2800	6650	8	3	3	4990
-088	2КНД 4.48(60)-4.28	1	12250	6400	4800	2900	1950	2800	6650	8	3	3	4990
-089	2КНД 4.48(60)-4.28/34	1	12250	6400	4800	2900	1950	2800	6650	8	3	3	4990
-090	2КНД 4.48(60)-4.29/34	1	12250	6400	4800	2900	1950	2800	6650	8	3	3	4990
-091	2КНД 4.48(60)-4.32	1	12250	6400	4800	2900	1950	2800	6650	8	3	3	4990
-092	2КНД 4.48(60)-4.34/44	1	12250	6400	4800	2900	1950	2800	6650	8	2	3	4990
-093	2КНД 4.48(60)-4.45	1	12250	6400	4800	2900	1950	2800	6650	8	2	2	4990
-094	2КНД 4.48(60)-4.50	1	12250	6400	4800	2900	1950	2800	6650	8	2	2	4990
-095	2КНД 4.48(60)-4.49/50	1	12250	6400	4800	2900	1950	2800	6650	8	2	2	4990
-096	2КНО 4.33-2.30	2	8350	4000	3300	0	2450	1900	4550	7	3	3	3385
-097	2КНО 4.33-2.33/37	2	8350	4000	3300	0	2450	1900	4550	7	2	3	3385
-098	2КНО 4.33-2.35/41	2	8350	4000	3300	0	2450	1900	4550	7	2	3	3385
-099	2КНО 4.33-2.36/44	2	8350	4000	3300	0	2450	1900	4550	7	2	2	3385
-100	2КНО 4.33-2.39/46	2	8350	4000	3300	0	2450	1900	4550	7	2	2	3385
-101	2КНО 4.33-2.41/44	2	8350	4000	3300	0	2450	1900	4550	7	2	3	3385
-102	2КНО 4.33-2.45/52	2	8350	4000	3300	0	2450	1900	4550	7	2	2	3385
-103	2КНО 4.33-2.55	2	8350	4000	3300	0	2450	1900	4550	7	2	2	3385
-104	2КНО 4.42-1.18	2	10150	4900	4200	0	2950	2300	5550	7	3	3	4105
-105	2КНО 4.42-1.23	2	10150	4900	4200	0	2950	2300	5550	7	3	3	4105
-106	2КНО 4.42-1.52	2	10150	4900	4200	0	2950	2300	5550	7	2	2	4105
-107	2КНО 4.42-2.23	2	10150	4900	4200	0	2950	2300	5550	7	3	3	4105

ЭПВЦ КиевЗНИИЭП | ОПЕРАТОР ТЛП КОРТ | ПОПОВ

ИНВ №ПОДЛ | ПОДП. И ДАТА | ВЗАМ. ИНВ №

ОБОЗНАЧЕНИЕ	МАРКА	РИС.	L	H1	H2	A1	A2	B1	B2	У1	Р1	Р2	МАССА
1.020-1.2-3 08-108	2КНО 4.42-2.29	2	10150	4900	4200	0	2950	2300	5550	7	3	3	4105
-109	2КНО 4.42-2.33/37	2	10150	4900	4200	0	2950	2300	5550	7	2	3	4105
-110	2КНО 4.42-2.35/40	2	10150	4900	4200	0	2950	2300	5550	7	2	3	4105
-111	2КНО 4.42-2.36/42	2	10150	4900	4200	0	2950	2300	5550	7	2	2	4105
-112	2КНО 4.42-2.39/45	2	10150	4900	4200	0	2950	2300	5550	7	2	2	4105
-113	2КНО 4.42-2.40/41	2	10150	4900	4200	0	2950	2300	5550	7	2	3	4105
-114	2КНО 4.42-2.43/50	2	10150	4900	4200	0	2950	2300	5550	7	2	2	4105
-115	2КНО 4.42-2.52	2	10150	4900	4200	0	2950	2300	5550	7	2	2	4105
-116	2КНО 4.42-3.27	2	10150	4900	4200	0	2950	2300	5550	9	3	3	4105
-117	2КНО 4.42-3.29/37	2	10150	4900	4200	0	2950	2300	5550	9	2	3	4105
-118	2КНО 4.42-3.52	2	10150	4900	4200	0	2950	2300	5550	9	2	2	4105
-119	2КНО 4.42-4.29	2	10150	4900	4200	0	2950	2300	5550	9	3	3	4105
-120	2КНО 4.42-4.30/37	2	10150	4900	4200	0	2950	2300	5550	9	2	3	4105
-121	2КНО 4.42-4.35/44	2	10150	4900	4200	0	2950	2300	5550	9	2	3	4105
-122	2КНО 4.42-4.52	2	10150	4900	4200	0	2950	2300	5550	9	2	2	4105
-123	2КНО 4.48-1.17	2	11050	5200	4800	0	3300	2500	6050	7	3	3	4465
-124	2КНО 4.48-1.21	2	11050	5200	4800	0	3300	2500	6050	7	3	3	4465
-125	2КНО 4.48-1.26	2	11050	5200	4800	0	3300	2500	6050	7	3	3	4465
-126	2КНО 4.48-1.27	2	11050	5200	4800	0	3300	2500	6050	7	3	3	4465
-127	2КНО 4.48-1.35	2	11050	5200	4800	0	3300	2500	6050	7	3	3	4465
-128	2КНО 4.48-1.48	2	11050	5200	4800	0	3300	2500	6050	7	2	2	4465
-129	2КНО 4.48-1.52	2	11050	5200	4800	0	3300	2500	6050	7	2	2	4465
-130	2КНО 4.48-1.55	2	11050	5200	4800	0	3300	2500	6050	7	2	2	4465
-131	2КНО 4.48-2.21	2	11050	5200	4800	0	3300	2500	6050	7	3	3	4465
-132	2КНО 4.48-2.26	2	11050	5200	4800	0	3300	2500	6050	7	3	3	4465
-133	2КНО 4.48-2.28	2	11050	5200	4800	0	3300	2500	6050	7	3	3	4465
-134	2КНО 4.48-2.28/29	2	11050	5200	4800	0	3300	2500	6050	7	3	3	4465
-135	2КНО 4.48-2.30/40	2	11050	5200	4800	0	3300	2500	6050	7	3	3	4465
-136	2КНО 4.48-2.35	2	11050	5200	4800	0	3300	2500	6050	7	3	3	4465
-137	2КНО 4.48-2.48	2	11050	5200	4800	0	3300	2500	6050	7	2	2	4465
-138	2КНО 4.48-2.52	2	11050	5200	4800	0	3300	2500	6050	7	2	2	4465
-139	2КНО 4.48-2.55	2	11050	5200	4800	0	3300	2500	6050	7	2	2	4465
-140	2КНО 4.48-3.21	2	11050	5200	4800	0	3300	2500	6050	9	3	3	4465
-141	2КНО 4.48-3.26	2	11050	5200	4800	0	3300	2500	6050	9	3	3	4465
-142	2КНО 4.48-3.28/29	2	11050	5200	4800	0	3300	2500	6050	9	3	3	4465
-143	2КНО 4.48-3.28/33	2	11050	5200	4800	0	3300	2500	6050	9	3	3	4465

ОБОЗНАЧЕНИЕ	МАРКА	РИС.	L	H1	H2	A1	A2	B1	B2	У1	P1	P2	МАССА
1.020-1.2-3 08-144	2КНО 4.48-3.32/42	2	11050	5200	4800	0	3300	2500	6050	9	2	3	4465
-145	2КНО 4.48-3.35	2	11050	5200	4800	0	3300	2500	6050	9	3	3	4465
-146	2КНО 4.48-3.48	2	11050	5200	4800	0	3300	2500	6050	9	2	2	4465
-147	2КНО 4.48-3.52	2	11050	5200	4800	0	3300	2500	6050	9	2	2	4465
-148	2КНО 4.48-3.55	2	11050	5200	4800	0	3300	2500	6050	9	2	2	4465
-149	2КНО 4.48-4.26	2	11050	5200	4800	0	3300	2500	6050	9	3	3	4465
-150	2КНО 4.48-4.28/29	2	11050	5200	4800	0	3300	2500	6050	9	3	3	4465
-151	2КНО 4.48-4.28/33	2	11050	5200	4800	0	3300	2500	6050	9	3	3	4465
-152	2КНО 4.48-4.29/36	2	11050	5200	4800	0	3300	2500	6050	9	3	3	4465
-153	2КНО 4.48-4.34/45	2	11050	5200	4800	0	3300	2500	6050	9	2	3	4465
-154	2КНО 4.48-4.35	2	11050	5200	4800	0	3300	2500	6050	9	3	3	4465
-155	2КНО 4.48-4.48	2	11050	5200	4800	0	3300	2500	6050	9	2	2	4465
-156	2КНО 4.48-4.49/55	2	11050	5200	4800	0	3300	2500	6050	9	2	2	4465
-157	2КНО 4.48-4.52	2	11050	5200	4800	0	3300	2500	6050	9	2	2	4465
-158	2КНО 4.48-4.55	2	11050	5200	4800	0	3300	2500	6050	9	2	2	4465
-159	2КНО 4.48(60)-1.16	2	12250	6400	4800	2900	1950	2800	6650	7	3	3	4945
-160	2КНО 4.48(60)-1.19	2	12250	6400	4800	2900	1950	2800	6650	7	3	3	4945
-161	2КНО 4.48(60)-1.23	2	12250	6400	4800	2900	1950	2800	6650	7	3	3	4945
-162	2КНО 4.48(60)-1.25	2	12250	6400	4800	2900	1950	2800	6650	7	3	3	4945
-163	2КНО 4.48(60)-1.32	2	12250	6400	4800	2900	1950	2800	6650	7	3	3	4945
-164	2КНО 4.48(60)-1.45	2	12250	6400	4800	2900	1950	2800	6650	7	2	2	4945
-165	2КНО 4.48(60)-1.50	2	12250	6400	4800	2900	1950	2800	6650	7	2	2	4945
-166	2КНО 4.48(60)-2.19	2	12250	6400	4800	2900	1950	2800	6650	7	3	3	4945
-167	2КНО 4.48(60)-2.23	2	12250	6400	4800	2900	1950	2800	6650	7	3	3	4945
-168	2КНО 4.48(60)-2.28	2	12250	6400	4800	2900	1950	2800	6650	7	3	3	4945
-169	2КНО 4.48(60)-2.28/31	2	12250	6400	4800	2900	1950	2800	6650	7	3	3	4945
-170	2КНО 4.48(60)-2.30/37	2	12250	6400	4800	2900	1950	2800	6650	7	3	3	4945
-171	2КНО 4.48(60)-2.32	2	12250	6400	4800	2900	1950	2800	6650	7	3	3	4945
-172	2КНО 4.48(60)-2.45	2	12250	6400	4800	2900	1950	2800	6650	7	2	2	4945
-173	2КНО 4.48(60)-2.50	2	12250	6400	4800	2900	1950	2800	6650	7	2	2	4945
-174	2КНО 4.48(60)-3.23	2	12250	6400	4800	2900	1950	2800	6650	9	3	3	4945
-175	2КНО 4.48(60)-3.25	2	12250	6400	4800	2900	1950	2800	6650	9	3	3	4945
-176	2КНО 4.48(60)-3.28	2	12250	6400	4800	2900	1950	2800	6650	9	3	3	4945
-177	2КНО 4.48(60)-3.28/34	2	12250	6400	4800	2900	1950	2800	6650	9	3	3	4945
-178	2КНО 4.48(60)-3.32	2	12250	6400	4800	2900	1950	2800	6650	9	3	3	4945
-179	2КНО 4.48(60)-3.32/41	2	12250	6400	4800	2900	1950	2800	6650	9	2	3	4945

ЭПВЦ КиевЗНИИЭП
ОПЕРАТОР ТЛП КОРТ
ПОПОВ

ВЗАМ. ИНВ.№
ПОДП. И ДАТА
ИНВ.№ПОДЛ

ОБОЗНАЧЕНИЕ	МАРКА	РИС.	L	H1	H2	A1	A2	B1	B2	У1	Р1	Р2	МАССА
1.020-1.2-3 08-180	2КНО 4.48(60)-3.45	2	12250	6400	4800	2900	1950	2800	6650	9	2	2	4945
-181	2КНО 4.48(60)-3.50	2	12250	6400	4800	2900	1950	2800	6650	9	2	2	4945
-182	2КНО 4.48(60)-4.23	2	12250	6400	4800	2900	1950	2800	6650	9	3	3	4945
-183	2КНО 4.48(60)-4.28	2	12250	6400	4800	2900	1950	2800	6650	9	3	3	4945
-184	2КНО 4.48(60)-4.28/34	2	12250	6400	4800	2900	1950	2800	6650	9	3	3	4945
-185	2КНО 4.48(60)-4.29/34	2	12250	6400	4800	2900	1950	2800	6650	9	3	3	4945
-186	2КНО 4.48(60)-4.32	2	12250	6400	4800	2900	1950	2800	6650	9	3	3	4945
-187	2КНО 4.48(60)-4.34/44	2	12250	6400	4800	2900	1950	2800	6650	9	2	3	4945
-188	2КНО 4.48(60)-4.45	2	12250	6400	4800	2900	1950	2800	6650	9	2	2	4945
-189	2КНО 4.48(60)-4.49/50	2	12250	6400	4800	2900	1950	2800	6650	9	2	2	4945
-190	2КНО 4.48(60)-4.50	2	12250	6400	4800	2900	1950	2800	6650	9	2	2	4945
-191	2КН 4.33-30	3	8350	4000	3300	0	2450	1900	4550	-	3	3	3340
-192	2КН 4.33-33/37	3	8350	4000	3300	0	2450	1900	4550	-	2	3	3340
-193	2КН 4.33-35/41	3	8350	4000	3300	0	2450	1900	4550	-	2	3	3340
-194	2КН 4.33-40/41	3	8350	4000	3300	0	2450	1900	4550	-	2	3	3340
-195	2КН 4.42-18	3	10150	4900	4200	0	2950	2300	5550	-	3	3	4060
-196	2КН 4.42-23	3	10150	4900	4200	0	2950	2300	5550	-	3	3	4060
-197	2КН 4.42-29	3	10150	4900	4200	0	2950	2300	5550	-	3	3	4060
-198	2КН 4.42-33/37	3	10150	4900	4200	0	2950	2300	5550	-	2	3	4060
-199	2КН 4.42-35/40	3	10150	4900	4200	0	2950	2300	5550	-	2	3	4060
-200	2КН 4.42-40/41	3	10150	4900	4200	0	2950	2300	5550	-	2	3	4060
-201	2КН 4.42-27	3	10150	4900	4200	0	2950	2300	5550	-	3	3	4060
-202	2КН 4.48-17	3	11050	5200	4800	0	3300	2500	6050	-	3	3	4420
-203	2КН 4.48-21	3	11050	5200	4800	0	3300	2500	6050	-	3	3	4420
-204	2КН 4.48-26	3	11050	5200	4800	0	3300	2500	6050	-	3	3	4420
-205	2КН 4.48-28	3	11050	5200	4800	0	3300	2500	6050	-	3	3	4420
-206	2КН 4.48-28/29	3	11050	5200	4800	0	3300	2500	6050	-	3	3	4420
-207	2КН 4.48-29/36	3	11050	5200	4800	0	3300	2500	6050	-	3	3	4420
-208	2КН 4.48(60)-16	3	12250	6400	4800	2900	1950	2800	6650	-	3	3	4900
-209	2КН 4.48(60)-19	3	12250	6400	4800	2900	1950	2800	6650	-	3	3	4900
-210	2КН 4.48(60)-23	3	12250	6400	4800	2900	1950	2800	6650	-	3	3	4900
-211	2КН 4.48(60)-28	3	12250	6400	4800	2900	1950	2800	6650	-	3	3	4900
-212	2КН 4.48(60)-25	3	12250	6400	4800	2900	1950	2800	6650	-	3	3	4900
-213	2КН 4.48(60)-29/34	3	12250	6400	4800	2900	1950	2800	6650	-	3	3	4900

НАИМЕНОВАНИЕ	КОЛ НА ИСПОЛН. 1.020-1.2-3 08-																			
	-	001	002	003	004	005	006	007	008	009	010	011	012	013	014	015	016	017	018	019
МАТЕРИАЛЫ:																				
БЕТОН М300 М.КУБ	-	-	-	-	-	-	-	-	1.660											
БЕТОН М400 М.КУБ	-	-	-	-	-	-	-	-	-	1.660	-	1.660								
БЕТОН М500 М.КУБ	1.372	1.372	1.372	1.372	1.372	1.372	1.372	1.372	-	-	1.660	-	1.660	1.660	1.660	1.660	1.660	1.660	1.660	1.660
ПОКАЗАТЕЛИ:																				
МАССА СТАЛИ КГ	162.3	305.4	370.7	426.9	500.5	479.0	600.1	744.9	130.7	135.5	886.0	149.3	181.7	354.6	433.6	503.2	592.8	564.7	714.4	899.8
АРМАТУРНЫЕ ИЗДЕЛИЯ	107.3	250.5	315.7	372.0	445.6	424.0	545.2	689.9	89.46	94.29	844.8	94.29	126.8	299.6	378.7	448.3	537.8	509.7	659.5	844.8
АРМАТУРНАЯ СТАЛЬ	107.3	250.5	315.7	372.0	445.6	424.0	545.2	689.9	89.46	94.29	844.8	94.29	126.8	299.6	378.7	448.3	537.8	509.7	659.5	844.8
КЛАСС А-I	8.522	14.62	14.62	15.15	19.70	23.20	19.70	23.20	10.22	10.22	28.22	10.22	10.22	18.27	18.27	18.27	24.30	29.06	24.30	28.22
Ф6АI ГОСТ 5781-75	8.522	0.576	0.576	0.576	0.576	0.576	0.576	0.576	10.22	10.22	0.576	10.22	10.22	0.576	0.576	0.576	0.576	0.576	0.576	0.576
Ф8АI ГОСТ 5781-75	-	14.05	14.05	14.57	5.724	-	5.724	-	-	-	-	-	-	17.69	17.69	17.69	7.806	-	7.806	
Ф10АI ГОСТ 5781-75	-	-	-	-	13.41	22.62	13.41	22.62	-	-	27.65	-	-	-	-	-	15.92	28.49	15.92	27.65
КЛАСС А-Ш	97.78	234.9	300.2	355.9	424.9	399.8	524.5	665.8	78.25	83.08	815.6	83.08	115.6	280.4	359.5	429.0	512.6	479.7	634.2	815.6
Ф8АШ ГОСТ 5781-75	-	-	-	-	-	-	-	-	8.588											
Ф10АШ ГОСТ 5.1459-72*	15.56	18.92	18.92	15.56	18.92	25.65	18.92	25.65	2.143	15.56	25.65	15.56	15.56	18.92	18.92	15.56	18.92	25.65	18.92	25.65
Ф16АШ ГОСТ 5.1459-72*	-	-	-	-	-	-	-	-	57.67	57.67	-	57.67								
Ф20АШ ГОСТ 5.1459-72*	82.22	-	-	-	-	45.25	-	-	9.859	9.859	-	9.859	99.97	-	-	-	-	54.12		
Ф22АШ ГОСТ 5.1459-72*	-	54.75	-	-	-	-	-	-	-	-	-	-	-	65.49						
Ф25АШ ГОСТ 5.1459-72*	-	-	70.70	108.6	-	-	-	-	-	-	-	-	-	-	84.57	136.4				
Ф28АШ ГОСТ 5.1459-72*	-	161.2	-	-	225.0	-	-	-	-	-	-	-	-	196.0	-	-	277.1			
Ф32АШ ГОСТ 5.1459-72*	-	-	210.5	231.7	-	-	178.0	-	-	-	-	-	-	-	256.0	277.2	-	-	223.4	
Ф36АШ ГОСТ 5.1459-72*	-	-	-	-	-	-	146.7	-	-	-	-	-	-	-	-	-	-	-	175.4	
Ф40АШ ГОСТ 5.1459-72*	-	-	-	-	181.0	329.0	181.0	640.1	-	-	790.0	-	-	-	-	-	216.6	399.9	216.6	790.0
КЛАСС В-I	0.992	0.992	0.992	0.992	0.992	0.992	0.992	0.992	0.992	0.992	0.992	0.992	0.992	0.992	0.992	0.992	0.992	0.992	0.992	0.992
Ф4ВI ГОСТ 6727-53*	0.992	0.992	0.992	0.992	0.992	0.992	0.992	0.992	0.992	0.992	0.992	0.992	0.992	0.992	0.992	0.992	0.992	0.992	0.992	0.992
ЗАКЛАДНЫЕ ИЗДЕЛИЯ	54.96	54.96	54.96	54.96	54.96	54.96	54.96	54.96	41.17	41.17	41.17	54.96	54.96	54.96	54.96	54.96	54.96	54.96	54.96	54.96
ПРОФИЛЬНАЯ СТАЛЬ	26.75	26.75	26.75	26.75	26.75	26.75	26.75	26.75	26.12	26.12	26.12	26.75	26.75	26.75	26.75	26.75	26.75	26.75	26.75	26.75
ПОЛОСОВАЯ	26.75	26.75	26.75	26.75	26.75	26.75	26.75	26.75	26.12	26.12	26.12	26.75	26.75	26.75	26.75	26.75	26.75	26.75	26.75	26.75
-120Х10 ГОСТ 103-76 С38/23	14.69	14.69	14.69	14.69	14.69	14.69	14.69	14.69	14.69	14.69	14.69	14.69	14.69	14.69	14.69	14.69	14.69	14.69	14.69	14.69
-65Х14 ГОСТ 103-76 С38/23	-	-	-	-	-	-	-	-	11.43	11.43	11.43									
-60Х16 ГОСТ 103-76 С38/23	12.06	12.06	12.06	12.06	12.06	12.06	12.06	12.06	-	-	-	12.06	12.06	12.06	12.06	12.06	12.06	12.06	12.06	12.06
АРМАТУРНАЯ СТАЛЬ	28.21	28.21	28.21	28.21	28.21	28.21	28.21	28.21	15.05	15.05	15.05	28.21	28.21	28.21	28.21	28.21	28.21	28.21	28.21	28.21
КЛАСС А-Ш	28.21	28.21	28.21	28.21	28.21	28.21	28.21	28.21	15.05	15.05	15.05	28.21	28.21	28.21	28.21	28.21	28.21	28.21	28.21	28.21
Ф10АШ ГОСТ 5.1459-72*	-	-	-	-	-	-	-	-	0.616	0.616	0.616									
Ф22АШ ГОСТ 5.1459-72*	-	-	-	-	-	-	-	-	14.43	14.43	14.43									
Ф28АШ ГОСТ 5.1459-72*	28.21	28.21	28.21	28.21	28.21	28.21	28.21	28.21	-	-	-	28.21	28.21	28.21	28.21	28.21	28.21	28.21	28.21	28.21

МАРКИРОВКА ИЗДЕЛИЙ ПО ИСПОЛНЕНИЯМ ПРИВЕДЕНА

В ТАБЛИЦЕ ИСПОЛНЕНИЙ К СБОРОЧНОМУ ЧЕРТЕЖУ

НАЧ ОТД	ВОЛЫНСКИЙ		
Н КОНТР	ЛАРИС[illegible]		
ГИП	ПРИГОРОВ		
	[illegible]ДАШЕВА		
МУК			

1.020-1.2-3 08 ВМС

СТАДИЯ	ЛИСТ	ЛИСТОВ
Р	1	11

КОЛОННА [illegible]

ЦНИИЭП торгово-бытовых зданий и туристских комплексов

ТЛП КОРТ

ЦНИИЭП КиевЗНИИЭП

НАИМЕНОВАНИЕ	КОЛ НА ИСПОЛН. 1.020-1.2-3 08-																			
	020	021	022	023	024	025	026	027	028	029	030	031	032	033	034	035	036	037	038	039
МАТЕРИАЛЫ:																				
БЕТОН М300 М.КУБ	-	-	-	-	-	-	-	-	1.803											
БЕТОН М400 М.КУБ	-	-	-	-	-	-	-	-	-	1.803	-	-	1.803	1.803	-	-	1.803			
БЕТОН М500 М.КУБ	1.660	1.660	1.660	1.660	1.660	1.660	-	1.660	-	-	1.803	1.803	-	-	1.803	-	-	1.803	1.803	1.803
БЕТОН М600 М.КУБ	-	-	-	-	-	-	1.660	-	-	-	-	-	-	-	-	1.803				
ПОКАЗАТЕЛИ:																				
МАССА СТАЛИ КГ	169.5	344.9	919.9	216.9	380.9	565.7	762.3	935.0	137.2	142.0	142.0	177.7	533.8	951.4	951.4	951.4	155.8	155.8	203.4	228.5
АРМАТУРНЫЕ ИЗДЕЛИЯ	94.29	269.8	844.8	126.8	290.8	475.5	672.1	844.8	95.99	100.9	100.9	136.5	492.7	910.2	910.2	910.2	100.9	100.9	148.5	173.6
АРМАТУРНАЯ СТАЛЬ	94.29	269.8	844.8	126.8	290.8	475.5	672.1	844.8	95.99	100.9	100.9	136.5	492.7	910.2	910.2	910.2	100.9	100.9	148.5	173.6
КЛАСС А-I	10.22	14.72	28.22	10.22	14.72	24.30	29.06	28.22	11.07	11.07	11.07	11.07	30.74	30.74	30.74	30.74	11.07	11.07	11.07	16.04
Ф6АI ГОСТ 5781-75	10.22	4.833	0.576	10.22	4.833	0.576	0.576	0.576	11.07	11.07	11.07	11.07	0.576	0.576	0.576	0.576	11.07	11.07	11.07	5.117
Ф8АI ГОСТ 5781-75	-	9.887	-	-	9.887	7.806	-	-	-	-	-	-	-	-	-	-	-	-	-	10.93
Ф10АI ГОСТ 5781-75	-	-	27.65	-	-	15.92	28.49	27.65	-	-	-	-	30.16	30.16	30.16	30.16				
КЛАСС А-Ш	83.08	254.1	815.6	115.6	275.1	450.3	642.0	815.6	83.93	88.76	88.76	124.4	461.0	878.6	878.6	878.6	88.76	88.76	136.4	156.5
Ф8АШ ГОСТ 5781-75	-	-	-	-	-	-	-	-	8.588											
Ф10АШ ГОСТ 5.1459-72*	15.56	15.56	25.65	15.56	15.56	18.92	25.65	25.65	2.143	15.56	15.56	15.56	25.65	25.65	25.65	25.65	15.56	15.56	15.56	15.56
Ф16АШ ГОСТ 5.1459-72*	57.67	-	-	-	-	-	-	-	63.35	63.35	63.35	-	-	-	-	-	63.35	63.35		
Ф20АШ ГОСТ 5.1459-72*	9.859	99.97	-	99.97	-	-	-	-	9.859	9.859	9.859	108.9	-	-	-	-	9.859	9.859	51.75	51.75
Ф22АШ ГОСТ 5.1459-72*	-	-	-	-	121.0	-	-	-	-	-	-	-	-	-	-	-	-	-	69.07	
Ф25АШ ГОСТ 5.1459-72*	-	-	-	-	-	-	-	-	-	-	-	-	-	-	-	-	-	-	-	89.19
Ф32АШ ГОСТ 5.1459-72*	-	138.6	-	-	138.6	256.0														
Ф36АШ ГОСТ 5.1459-72*	-	-	-	-	-	175.4														
Ф40АШ ГОСТ 5.1459-72*	-	-	790.0	-	-	-	616.4	790.0	-	-	-	-	435.4	852.9	852.9	852.9				
КЛАСС В-I	0.992	0.992	0.992	0.992	0.992	0.992	0.992	0.992	0.992	0.992	0.992	0.992	0.992	0.992	0.992	0.992	0.992	0.992	0.992	0.992
Ф4ВI ГОСТ 6727-53*	0.992	0.992	0.992	0.992	0.992	0.992	0.992	0.992	0.992	0.992	0.992	0.992	0.992	0.992	0.992	0.992	0.992	0.992	0.992	0.992
ЗАКЛАДНЫЕ ИЗДЕЛИЯ	75.13	75.13	75.13	90.17	90.17	90.17	90.17	90.17	41.17	41.17	41.17	41.17	41.17	41.17	41.17	41.17	54.96	54.96	54.96	54.96
ПРОФИЛЬНАЯ СТАЛЬ	29.76	29.76	29.76	33.53	33.53	33.53	33.53	33.53	26.12	26.12	26.12	26.12	26.12	26.12	26.12	26.12	26.75	26.75	26.75	26.75
ПОЛОСОВАЯ	29.76	29.76	29.76	33.53	33.53	33.53	33.53	33.53	26.12	26.12	26.12	26.12	26.12	26.12	26.12	26.12	26.75	26.75	26.75	26.75
-120Х10 ГОСТ 103-76 С38/23	14.69	14.69	14.69	14.69	14.69	14.69	14.69	14.69	14.69	14.69	14.69	14.69	14.69	14.69	14.69	14.69	14.69	14.69	14.69	14.69
-65Х14 ГОСТ 103-76 С38/23	-	-	-	-	-	-	-	-	11.43	11.43	11.43	11.43	11.43	11.43	11.43	11.43				
-60Х16 ГОСТ 103-76 С38/23	-	-	-	-	-	-	-	-	-	-	-	-	-	-	-	-	12.06	12.06	12.06	12.06
-50Х16 ГОСТ 103-76 С38/23	15.07	15.07	15.07																	
-50Х20 ГОСТ 103-76 С38/23	-	-	-	18.84	18.84	18.84	18.84	18.84												
АРМАТУРНАЯ СТАЛЬ	45.37	45.37	45.37	56.63	56.63	56.63	56.63	56.63	15.05	15.05	15.05	15.05	15.05	15.05	15.05	15.05	28.21	28.21	28.21	28.21
КЛАСС А-Ш	45.37	45.37	45.37	56.63	56.63	56.63	56.63	56.63	15.05	15.05	15.05	15.05	15.05	15.05	15.05	15.05	28.21	28.21	28.21	28.21
Ф10АШ ГОСТ 5.1459-72*	-	-	-	-	-	-	-	-	0.616	0.616	0.616	0.616	0.616	0.616	0.616	0.616				
Ф22АШ ГОСТ 5.1459-72*	-	-	-	-	-	-	-	-	14.43	14.43	14.43	14.43	14.43	14.43	14.43	14.43				
Ф28АШ ГОСТ 5.1459-72*	20.38	20.38	20.38	15.94	15.94	15.94	15.94	15.94	-	-	-	-	-	-	-	-	28.21	28.21	28.21	28.21
Ф32АШ ГОСТ 5.1459-72*	24.98	24.98	24.98																	
Ф36АШ ГОСТ 5.1459-72*	-	-	-	31.62	31.62	31.62	31.62	31.62												
Ф40АШ ГОСТ 5.1459-72*	-	-	-	9.070	9.070	9.070	9.070	9.070												

НАИМЕНОВАНИЕ	КОЛ НА ИСПОЛН. 1.020-1.2-3 08-																			
	040	041	042	043	044	045	046	047	048	049	050	051	052	053	054	055	056	057	058	059
МАТЕРИАЛЫ:																				
БЕТОН М400 М.КУБ	-	1.803	1.803	-	-	1.803	-	-	-	-	1.803	1.803	-	-	-	-	-	-	-	1.803
БЕТОН М500 М.КУБ	1.803	-	-	1.803	-	-	1.803	1.803	1.803	1.803	-	-	1.803	-	1.803	1.803	1.803	1.803	1.803	
БЕТОН М600 М.КУБ	-	-	-	-	1.803	-	-	-	-	-	-	-	-	1.803						
ПОКАЗАТЕЛИ:																				
МАССА СТАЛИ КГ	407.2	547.6	965.2	965.2	965.2	176.0	176.0	248.7	316.0	519.9	567.8	985.3	985.3	985.3	191.0	263.7	331.1	380.8	608.8	582.8
АРМАТУРНЫЕ ИЗДЕЛИЯ	352.3	492.7	910.2	910.2	910.2	100.9	100.9	173.6	241.0	444.8	492.7	910.2	910.2	910.2	100.9	173.6	241.0	290.6	518.6	492.7
АРМАТУРНАЯ СТАЛЬ	352.3	492.7	910.2	910.2	910.2	100.9	100.9	173.6	241.0	444.8	492.7	910.2	910.2	910.2	100.9	173.6	241.0	290.6	518.6	492.7
КЛАСС А-I	26.50	30.74	30.74	30.74	30.74	11.07	11.07	16.04	26.50	25.97	30.74	30.74	30.74	30.74	11.07	16.04	26.50	26.50	25.97	30.74
Ф6АI ГОСТ 5781-75	0.576	0.576	0.576	0.576	0.576	11.07	11.07	5.117	0.576	0.576	0.576	0.576	0.576	0.576	11.07	5.117	0.576	0.576	0.576	0.576
Ф8АI ГОСТ 5781-75	8.326	-	-	-	-	-	-	10.93	8.326	7.806	-	-	-	-	-	10.93	8.326	8.326	7.806	
Ф10АI ГОСТ 5781-75	17.59	30.16	30.16	30.16	30.16	-	-	-	17.59	17.59	30.16	30.16	30.16	30.16	-	-	17.59	17.59	17.59	30.16
КЛАСС А-III	324.8	461.0	878.6	878.6	878.6	88.76	88.76	156.5	213.5	417.8	461.0	878.6	878.6	878.6	88.76	156.5	213.5	263.2	491.7	461.0
Ф10АШ ГОСТ 5.1459-72*	15.56	25.65	25.65	25.65	25.65	15.56	15.56	15.56	15.56	18.92	25.65	25.65	25.65	25.65	15.56	15.56	15.56	15.56	18.92	25.65
Ф16АШ ГОСТ 5.1459-72*	-	-	-	-	-	63.35	63.35	-	-	-	-	-	-	-	63.35					
Ф20АШ ГОСТ 5.1459-72*	-	-	-	-	-	9.859	9.859	51.75	51.75	-	-	-	-	-	9.859	51.75	51.75			
Ф22АШ ГОСТ 5.1459-72*	-	-	-	-	-	-	-	-	-	69.07	-	-	-	-	-	-	-	62.63		
Ф25АШ ГОСТ 5.1459-72*	80.87	-	-	-	-	-	-	89.19	-	-	-	-	-	-	-	89.19				
Ф28АШ ГОСТ 5.1459-72*	-	-	-	-	-	-	-	-	-	101.5	-	-	-	-	-	-	-	-	111.9	
Ф32АШ ГОСТ 5.1459-72*	-	-	-	-	-	-	-	-	146.2	-	-	-	-	-	-	-	146.2	-	132.5	
Ф36АШ ГОСТ 5.1459-72*	-	-	-	-	-	-	-	-	-	-	-	-	-	-	-	-	-	185.0		
Ф40АШ ГОСТ 5.1459-72*	228.4	435.4	852.9	852.9	852.9	-	-	-	-	228.4	435.4	852.9	852.9	852.9	-	-	-	-	228.4	435.4
КЛАСС В-I	0.992	0.992	0.992	0.992	0.992	0.992	0.992	0.992	0.992	0.992	0.992	0.992	0.992	0.992	0.992	0.992	0.992	0.992	0.992	0.992
Ф4ВI ГОСТ 6727-53*	0.992	0.992	0.992	0.992	0.992	0.992	0.992	0.992	0.992	0.992	0.992	0.992	0.992	0.992	0.992	0.992	0.992	0.992	0.992	0.992
ЗАКЛАДНЫЕ ИЗДЕЛИЯ	54.96	54.96	54.96	54.96	54.96	75.13	75.13	75.13	75.13	75.13	75.13	75.13	75.13	75.13	90.17	90.17	90.17	90.17	90.17	90.17
ПРОФИЛЬНАЯ СТАЛЬ	26.75	26.75	26.75	26.75	26.75	29.76	29.76	29.76	29.76	29.76	29.76	29.76	29.76	29.76	33.53	33.53	33.53	33.53	33.53	33.53
ПОЛОСОВАЯ	26.75	26.75	26.75	26.75	26.75	29.76	29.76	29.76	29.76	29.76	29.76	29.76	29.76	29.76	33.53	33.53	33.53	33.53	33.53	33.53
-120Х10 ГОСТ 103-76 С38/23	14.69	14.69	14.69	14.69	14.69	14.69	14.69	14.69	14.69	14.69	14.69	14.69	14.69	14.69	14.69	14.69	14.69	14.69	14.69	14.69
-60Х16 ГОСТ 103-76 С38/23	12.06	12.06	12.06	12.06	12.06															
-50Х16 ГОСТ 103-76 С38/23	-	-	-	-	-	15.07	15.07	15.07	15.07	15.07	15.07	15.07	15.07	15.07						
-50Х20 ГОСТ 103-76 С38/23	-	-	-	-	-	-	-	-	-	-	-	-	-	-	18.84	18.84	18.84	18.84	18.84	18.84
АРМАТУРНАЯ СТАЛЬ	28.21	28.21	28.21	28.21	28.21	45.37	45.37	45.37	45.37	45.37	45.37	45.37	45.37	45.37	56.63	56.63	56.63	56.63	56.63	56.63
КЛАСС А-III	28.21	28.21	28.21	28.21	28.21	45.37	45.37	45.37	45.37	45.37	45.37	45.37	45.37	45.37	56.63	56.63	56.63	56.63	56.63	56.63
Ф28АШ ГОСТ 5.1459-72*	28.21	28.21	28.21	28.21	28.21	20.38	20.38	20.38	20.38	20.38	20.38	20.38	20.38	20.38	15.94	15.94	15.94	15.94	15.94	15.94
Ф32АШ ГОСТ 5.1459-72*	-	-	-	-	-	24.98	24.98	24.98	24.98	24.98	24.98	24.98	24.98	24.98						
Ф36АШ ГОСТ 5.1459-72*	-	-	-	-	-	-	-	-	-	-	-	-	-	-	31.62	31.62	31.62	31.62	31.62	31.62
Ф40АШ ГОСТ 5.1459-72*	-	-	-	-	-	-	-	-	-	-	-	-	-	-	9.070	9.070	9.070	9.070	9.070	9.070

ЭПВЦ КиевЗНИИЭП | ОПЕРАТОР ТЛП КОРТ | попов

ИНВ. № ПОДЛ | ПОДП И ДАТА | ВЗАМ. ИНВ №

НАИМЕНОВАНИЕ	КОЛ НА ИСПОЛН. 1.020-1.2-3 08-																			
	060	061	062	063	064	065	066	067	068	069	070	071	072	073	074	075	076	077	078	079
МАТЕРИАЛЫ:																				
БЕТОН М300 М.КУБ	-	-	-	-	1.996															
БЕТОН М400 М.КУБ	1.803	-	-	-	-	1.996	-	-	1.996	-	-	1.996	-	-	-	-	1.996			
БЕТОН М500 М.КУБ	-	-	1.803	-	-	-	1.996	1.996	-	1.996	-	-	1.996	1.996	1.996	1.996	-	1.996	-	1.996
БЕТОН М600 М.КУБ	-	1.803	-	1.803	-	-	-	-	-	-	1.996	-	-	-	-	-	-	-	1.996	
ПОКАЗАТЕЛИ:																				
МАССА СТАЛИ КГ	1000.	885.0	1000.	1000.	145.9	150.7	150.7	190.6	584.6	1049.	1049.	164.5	164.5	276.2	317.6	446.0	598.4	1063.	1063.	184.7
АРМАТУРНЫЕ ИЗДЕЛИЯ	910.2	794.9	910.2	910.2	104.7	109.6	109.6	149.5	543.4	1008.	1008.	109.6	109.6	221.3	262.6	391.0	543.4	1008.	1008.	109.6
АРМАТУРНАЯ СТАЛЬ	910.2	794.9	910.2	910.2	104.7	109.6	109.6	149.5	543.4	1008.	1008.	109.6	109.6	221.3	262.6	391.0	543.4	1008.	1008.	109.6
КЛАСС А-I	30.74	30.74	30.74	30.74	12.21	12.21	12.21	12.21	34.09	34.09	34.09	12.21	12.21	17.89	17.89	17.89	34.09	34.09	34.09	12.21
Ø6АI ГОСТ 5781-75	0.576	0.576	0.576	0.576	12.21	12.21	12.21	12.21	0.576	0.576	0.576	12.21	12.21	5.400	5.400	5.400	0.576	0.576	0.576	12.21
Ø8АI ГОСТ 5781-75	-	-	-	-	-	-	-	-	-	-	-	-	-	12.49	12.49	12.49				
Ø10АI ГОСТ 5781-75	30.16	30.16	30.16	30.16	-	-	-	-	33.51	33.51	33.51	-	-	-	-	-	33.51	33.51	33.51	
КЛАСС А-III	878.6	763.3	878.6	878.6	91.50	96.33	96.33	136.3	508.4	973.3	973.3	96.33	96.33	202.4	243.8	372.1	508.4	973.3	973.3	96.33
Ø8АIII ГОСТ 5781-75	-	-	-	-	8.588															
Ø10АIII ГОСТ 5.1459-72*	25.65	25.65	25.65	25.65	2.143	15.56	15.56	15.56	25.65	25.65	25.65	15.56	15.56	15.56	15.56	15.56	25.65	25.65	25.65	15.56
Ø16АIII ГОСТ 5.1459-72*	-	-	-	-	70.92	70.92	70.92	-	-	-	-	70.92	70.92	-	-	-	-	-	-	70.92
Ø20АIII ГОСТ 5.1459-72*	-	-	-	-	9.859	9.859	9.859	120.7	-	-	-	9.859	9.859	51.75	51.75	-	-	-	-	9.859
Ø25АIII ГОСТ 5.1459-72*	-	73.94	-	-	-	-	-	-	-	-	-	-	-	-	-	80.87				
Ø28АIII ГОСТ 5.1459-72*	-	-	-	-	-	-	-	-	-	-	-	-	-	135.1						
Ø32АIII ГОСТ 5.1459-72*	-	-	-	-	-	-	-	-	-	-	-	-	-	-	176.5					
Ø40АIII ГОСТ 5.1459-72*	852.9	663.7	852.9	852.9	-	-	-	-	482.7	947.6	947.6	-	-	-	-	275.7	482.7	947.6	947.6	
КЛАСС В-I	0.992	0.992	0.992	0.992	0.992	0.992	0.992	0.992	0.992	0.992	0.992	0.992	0.992	0.992	0.992	0.992	0.992	0.992	0.992	0.992
Ø4ВI ГОСТ 6727-53*	0.992	0.992	0.992	0.992	0.992	0.992	0.992	0.992	0.992	0.992	0.992	0.992	0.992	0.992	.992	0.992	0.992	0.992	0.992	0.992
ЗАКЛАДНЫЕ ИЗДЕЛИЯ	90.17	90.17	90.17	90.17	41.17	41.17	41.17	41.17	41.17	41.17	41.17	54.96	54.96	54.96	54.96	54.96	54.96	54.96	54.96	75.13
ПРОФИЛЬНАЯ СТАЛЬ	33.53	33.53	33.53	33.53	26.12	26.12	26.12	26.12	26.12	26.12	26.12	26.75	26.75	26.75	26.75	26.75	26.75	26.75	26.75	29.76
ПОЛОСОВАЯ	33.53	33.53	33.53	33.53	26.12	26.12	26.12	26.12	26.12	26.12	26.12	26.75	26.75	26.75	26.75	26.75	26.75	26.75	26.75	29.76
-120Х10 ГОСТ 103-76 С38/23	14.69	14.69	14.69	14.69	14.69	14.69	14.69	14.69	14.69	14.69	14.69	14.69	14.69	14.69	14.69	14.69	14.69	14.69	14.69	14.69
-55Х14 ГОСТ 103-76 С38/23	-	-	-	-	11.43	11.43	11.43	11.43	11.43	11.43	11.43									
-60Х16 ГОСТ 103-76 С38/23	-	-	-	-	-	-	-	-	-	-	-	12.06	12.06	12.06	12.06	12.06	12.06	12.06	12.06	
-50Х16 ГОСТ 103-76 С38/23	-	-	-	-	-	-	-	-	-	-	-	-	-	-	-	-	-	-	-	15.07
-50Х20 ГОСТ 103-76 С38/23	18.84	18.84	18.84	18.84																
АРМАТУРНАЯ СТАЛЬ	56.63	56.63	56.63	56.63	15.05	15.05	15.05	15.05	15.05	15.05	15.05	28.21	28.21	28.21	28.21	28.21	28.21	28.21	28.21	45.37
КЛАСС А-III	56.63	56.63	56.63	56.63	15.05	15.05	15.05	15.05	15.05	15.05	15.05	28.21	28.21	28.21	28.21	28.21	28.21	28.21	28.21	45.37
Ø10АIII ГОСТ 5.1459-72*	-	-	-	-	0.616	0.616	0.616	0.616	0.616	0.616	0.616									
Ø22АIII ГОСТ 5.1459-72*	-	-	-	-	14.43	14.43	14.43	14.43	14.43	14.43	14.43									
Ø28АIII ГОСТ 5.1459-72*	15.94	15.94	15.94	15.94	-	-	-	-	-	-	-	28.21	28.21	28.21	28.21	28.21	28.21	28.21	28.21	20.38
Ø32АIII ГОСТ 5.1459-72*	-	-	-	-	-	-	-	-	-	-	-	-	-	-	-	-	-	-	-	24.98
Ø36АIII ГОСТ 5.1459-72*	31.62	31.62	31.62	31.62																
Ø40АIII ГОСТ 5.1459-72*	9.070	9.070	9.070	9.070																

17515 00

НАИМЕНОВАНИЕ	КОЛ НА ИСПОЛН. 1.020-1.2-3 08-																			
	080	081	082	083	084	085	086	087	088	089	090	091	092	093	094	095	096	097	098	099
МАТЕРИАЛЫ:																				
БЕТОН М400 М.КУБ	-	-	-	1.996	-	-	-	-	-	-	-	1.996								
БЕТОН М500 М.КУБ	1.996	1.996	1.996	-	1.996	1.996	-	1.996	1.996	1.996	1.996	-	1.996	1.996	-	-	1.354	1.354	1.354	1.354
БЕТОН М600 М.КУБ	-	-	-	-	-	-	1.996	-	-	-	-	-	-	-	1.996	1.996				
ПОКАЗАТЕЛИ:																				
МАССА СТАЛИ КГ	224.6	296.4	392.3	618.5	636.2	1083.	1083.	199.7	311.4	407.3	418.1	633.5	770.5	1098.	1098.	983.1	144.7	287.8	353.0	409.3
АРМАТУРНЫЕ ИЗДЕЛИЯ	149.5	221.3	317.1	543.4	561.1	1008.	1008.	109.6	221.3	317.1	328.0	543.4	680.4	1008.	1008.	893.0	107.0	250.2	315.5	371.7
АРМАТУРНАЯ СТАЛЬ	149.5	221.3	317.1	543.4	561.1	1008.	1008.	109.6	221.3	317.1	328.0	543.4	680.4	1008.	1008.	893.0	107.0	250.2	315.5	371.7
КЛАСС А-I	12.21	17.89	25.51	34.09	29.01	34.09	34.09	12.21	17.89	25.51	25.51	34.09	29.01	34.09	34.09	34.09	8.522	14.62	14.62	15.15
Ф6АI ГОСТ 5781-75	12.21	5.400	5.400	0.576	0.576	0.576	0.576	12.21	5.400	5.400	5.400	0.576	0.576	0.576	0.576	0.576	8.522	0.576	0.576	0.576
Ф8АI ГОСТ 5781-75	-	12.49	-	-	8.326	-	-	-	12.49	-	-	-	8.326	-	-	-	-	14.05	14.05	14.57
Ф10АI ГОСТ 5781-75	-	-	20.11	33.51	20.11	33.51	33.51	-	-	20.11	20.11	33.51	20.11	33.51	33.51	33.51				
КЛАСС А-III	136.3	202.4	290.6	508.4	531.1	973.3	973.3	96.33	202.4	290.6	301.5	508.4	650.4	973.3	973.3	858.0	97.78	234.9	300.2	355.9
Ф10АIII ГОСТ 5.1459-72*	15.56	15.56	15.56	25.65	18.92	25.65	25.65	15.56	15.56	15.56	15.56	25.65	18.92	25.65	25.65	25.65	15.56	18.92	18.92	15.56
Ф16АIII ГОСТ 5.1459-72*	-	-	-	-	-	-	-	70.92												
Ф20АIII ГОСТ 5.1459-72*	120.7	51.75	51.75	-	-	-	-	9.859	51.75	51.75	-	-	-	-	-	-	82.22			
Ф22АIII ГОСТ 5.1459-72*	-	-	-	-	-	-	-	-	-	-	62.63	-	-	-	-	-	-	54.75		
Ф25АIII ГОСТ 5.1459-72*	-	-	-	-	-	-	-	-	-	-	-	-	-	-	-	73.94	-	-	70.70	108.6
Ф28АIII ГОСТ 5.1459-72*	-	135.1	-	-	236.5	-	-	-	135.1	-	-	-	-	-	-	-	-	161.2		
Ф32АIII ГОСТ 5.1459-72*	-	-	-	-	-	-	-	-	-	-	-	-	132.5	-	-	-	-	-	210.5	231.7
Ф36АIII ГОСТ 5.1459-72*	-	-	223.3	-	-	-	-	-	-	223.3	223.3	-	223.3							
Ф40АIII ГОСТ 5.1459-72*	-	-	-	482.7	275.7	947.6	947.6	-	-	-	-	482.7	275.7	947.6	947.6	758.4				
КЛАСС В-I	0.992	0.992	0.992	0.992	0.992	0.992	0.992	0.992	0.992	0.992	0.992	0.992	0.992	0.992	0.992	0.992	0.724	0.724	0.724	0.724
Ф4ВI ГОСТ 6727-53*	0.992	0.992	0.992	0.992	0.992	0.992	0.992	0.992	0.992	0.992	0.992	0.992	0.992	0.992	0.992	0.992	0.724	0.724	0.724	0.724
ЗАКЛАДНЫЕ ИЗДЕЛИЯ	75.13	75.13	75.13	75.13	75.13	75.13	75.13	90.17	90.17	90.17	90.17	90.17	90.17	90.17	90.17	90.17	37.60	37.60	37.60	37.60
ПРОФИЛЬНАЯ СТАЛЬ	29.76	29.76	29.76	29.76	29.76	29.76	29.76	33.53	33.53	33.53	33.53	33.53	33.53	33.53	33.53	33.53	13.37	13.37	13.37	13.37
ПОЛОСОВАЯ	29.76	29.76	29.76	29.76	29.76	29.76	29.76	33.53	33.53	33.53	33.53	33.53	33.53	33.53	33.53	33.53	13.37	13.37	13.37	13.37
-120Х10 ГОСТ 103-76 С38/23	14.69	14.69	14.69	14.69	14.69	14.69	14.69	14.69	14.69	14.69	14.69	14.69	14.69	14.69	14.69	14.69	7.347	7.347	7.347	7.347
-60Х16 ГОСТ 103-76 С38/23	-	-	-	-	-	-	-	-	-	-	-	-	-	-	-	-	6.028	6.028	6.028	6.028
-50Х16 ГОСТ 103-76 С38/23	15.07	15.07	15.07	15.07	15.07	15.07	15.07													
-50Х20 ГОСТ 103-76 С38/23	-	-	-	-	-	-	-	18.84	18.84	18.84	18.84	18.84	18.84	18.84	18.84	18.84				
АРМАТУРНАЯ СТАЛЬ	45.37	45.37	45.37	45.37	45.37	45.37	45.37	56.63	56.63	56.63	56.63	56.63	56.63	56.63	56.63	56.63	24.23	24.23	24.23	24.23
КЛАСС А-III	45.37	45.37	45.37	45.37	45.37	45.37	45.37	56.63	56.63	56.63	56.63	56.63	56.63	56.63	56.63	56.63	24.23	24.23	24.23	24.23
Ф16АIII ГОСТ 5.1459-72*	-	-	-	-	-	-	-	-	-	-	-	-	-	-	-	-	2.397	2.397	2.397	2.397
Ф28АIII ГОСТ 5.1459-72*	20.38	20.38	20.38	20.38	20.38	20.38	20.38	15.94	15.94	15.94	15.94	15.94	15.94	15.94	15.94	15.94	21.83	21.83	21.83	21.83
Ф32АIII ГОСТ 5.1459-72*	24.98	24.98	24.98	24.98	24.98	24.98	24.98													
Ф36АIII ГОСТ 5.1459-72*	-	-	-	-	-	-	-	31.62	31.62	31.62	31.62	31.62	31.62	31.62	31.62	31.62				
Ф40АIII ГОСТ 5.1459-72*	-	-	-	-	-	-	-	9.070	9.070	9.070	9.070	9.070	9.070	9.070	9.070	9.070				

ЭПВЦ КиевЗНИИЭП | ОПЕРАТОР ТЛП КОРТ | попов

ВЗАМ. ИНВ № | ПОДП. И ДАТА | ИНВ. № ПОДЛ.

НАИМЕНОВАНИЕ	КОЛ НА ИСПОЛН. 1.020-1.2-3 08-																			
	100	101	102	103	104	105	106	107	108	109	110	111	112	113	114	115	116	117	118	119
МАТЕРИАЛЫ:																				
БЕТОН М300 М.КУБ	-	-	-	-	1.642															
БЕТОН М400 М.КУБ	-	-	-	-	-	1.642	-	1.642												
БЕТОН М500 М.КУБ	1.354	1.354	1.354	1.354	-	-	1.642	-	1.642	1.642	1.642	1.642	1.642	1.642	1.642	1.642	1.642	1.642	1.642	1.642
ПОКАЗАТЕЛИ:																				
МАССА СТАЛИ КГ	482.9	461.3	582.5	727.2	115.5	120.3	870.8	131.7	164.1	337.0	416.0	485.6	575.2	547.0	696.8	882.1	151.0	326.5	901.5	196.2
АРМАТУРНЫЕ ИЗДЕЛИЯ	445.3	423.7	544.9	689.6	89.20	94.02	844.5	94.02	126.5	299.4	378.4	448.0	537.6	509.5	659.2	844.5	94.02	269.5	844.5	126.5
АРМАТУРНАЯ СТАЛЬ	445.3	423.7	544.9	689.6	89.20	94.02	844.5	94.02	126.5	299.4	378.4	448.0	537.6	509.5	659.2	844.5	94.02	269.5	844.5	126.5
КЛАСС А-I	19.70	23.20	19.70	23.20	10.22	10.22	28.22	10.22	10.22	18.27	18.27	18.27	24.30	29.06	24.30	28.22	10.22	14.72	28.22	10.22
Ø6AI ГОСТ 5781-75	0.576	0.576	0.576	0.576	10.22	10.22	0.576	10.22	10.22	0.576	0.576	0.576	0.576	0.576	0.576	0.576	10.22	4.833	0.576	10.22
Ø8AI ГОСТ 5781-75	5.724	-	5.724	-	-	-	-	-	-	17.69	17.69	17.69	7.806	-	7.806	-	-	9.887		
Ø10AI ГОСТ 5781-75	13.41	22.62	13.41	22.62	-	-	27.65	-	-	-	-	-	15.92	28.49	15.92	27.65	-	-	27.65	
КЛАСС А-III	424.9	399.8	524.5	665.8	78.25	83.08	815.6	83.08	115.6	280.4	359.5	429.0	512.6	479.7	634.2	815.6	83.08	254.1	815.6	115.6
Ø8AIII ГОСТ 5781-75	-	-	-	-	8.588															
Ø10AIII ГОСТ 5.1459-72*	18.92	25.65	18.92	25.65	2.143	15.56	25.65	15.56	15.56	18.92	18.92	15.56	18.92	25.65	18.92	25.65	15.56	15.56	25.65	15.56
Ø16AIII ГОСТ 5.1459-72*	-	-	-	-	57.67	57.67	-	57.67	-	-	-	-	-	-	-	-	57.67			
Ø20AIII ГОСТ 5.1459-72*	-	45.25	-	-	9.859	9.859	-	9.859	99.97	-	-	-	-	54.12	-	-	9.859	99.97	-	99.97
Ø22AIII ГОСТ 5.1459-72*	-	-	-	-	-	-	-	-	-	65.49										
Ø25AIII ГОСТ 5.1459-72*	-	-	-	-	-	-	-	-	-	-	84.57	136.4								
Ø28AIII ГОСТ 5.1459-72*	225.0	-	-	-	-	-	-	-	-	196.0	-	-	277.1							
Ø32AIII ГОСТ 5.1459-72*	-	-	178.0	-	-	-	-	-	-	-	256.0	277.2	-	-	223.4	-	-	138.6		
Ø36AIII ГОСТ 5.1459-72*	-	-	146.7	-	-	-	-	-	-	-	-	-	-	-	175.4					
Ø40AIII ГОСТ 5.1459-72*	181.0	329.0	181.0	640.1	-	-	790.0	-	-	-	-	-	216.6	399.9	216.6	790.0	-	-	790.0	
КЛАСС В-I	0.724	0.724	0.724	0.724	0.724	0.724	0.724	0.724	0.724	0.724	0.724	0.724	0.724	0.724	0.724	0.724	0.724	0.724	0.724	0.724
Ø4BI ГОСТ 6727-53*	0.724	0.724	0.724	0.724	0.724	0.724	0.724	0.724	0.724	0.724	0.724	0.724	0.724	0.724	0.724	0.724	0.724	0.724	0.724	0.724
ЗАКЛАДНЫЕ ИЗДЕЛИЯ	37.60	37.60	37.60	37.60	26.29	26.29	26.29	37.60	37.60	37.60	37.60	37.60	37.60	37.60	37.60	37.60	56.92	56.92	56.92	69.71
ПРОФИЛЬНАЯ СТАЛЬ	13.37	13.37	13.37	13.37	13.06	13.06	13.06	13.37	13.37	13.37	13.37	13.37	13.37	13.37	13.37	13.37	18.65	18.65	18.65	21.47
ПОЛОСОВАЯ	13.37	13.37	13.37	13.37	13.06	13.06	13.06	13.37	13.37	13.37	13.37	13.37	13.37	13.37	13.37	13.37	18.65	18.65	18.65	21.47
-120X10 ГОСТ 103-76 С38/23	7.347	7.347	7.347	7.347	7.347	7.347	7.347	7.347	7.347	7.347	7.347	7.347	7.347	7.347	7.347	7.347	7.347	7.347	7.347	7.347
-65X14 ГОСТ 103-76 С38/23	-	-	-	-	5.714	5.714	5.714													
-60X16 ГОСТ 103-76 С38/23	6.028	6.028	6.028	6.028	-	-	-	6.028	6.028	6.028	6.028	6.028	6.028	6.028	6.028	6.028				
-50X16 ГОСТ 103-76 С38/23	-	-	-	-	-	-	-	-	-	-	-	-	-	-	-	-	11.30	11.30	11.30	
-50X20 ГОСТ 103-76 С38/23	-	-	-	-	-	-	-	-	-	-	-	-	-	-	-	-	-	-	-	14.13
АРМАТУРНАЯ СТАЛЬ	24.23	24.23	24.23	24.23	13.23	13.23	13.23	24.23	24.23	24.23	24.23	24.23	24.23	24.23	24.23	24.23	38.27	38.27	38.27	48.23
КЛАСС А-III	24.23	24.23	24.23	24.23	13.23	13.23	13.23	24.23	24.23	24.23	24.23	24.23	24.23	24.23	24.23	24.23	38.27	38.27	38.27	48.23
Ø10AIII ГОСТ 5.1459-72*	-	-	-	-	1.243	1.243	1.243													
Ø16AIII ГОСТ 5.1459-72*	2.397	2.397	2.397	2.397	-	-	-	2.397	2.397	2.397	2.397	2.397	2.397	2.397	2.397	2.397				
Ø22AIII ГОСТ 5.1459-72*	-	-	-	-	11.99	11.99	11.99													
Ø28AIII ГОСТ 5.1459-72*	21.83	21.83	21.83	21.83	-	-	-	21.83	21.83	21.83	21.83	21.83	21.83	21.83	21.83	21.83	18.21	18.21	18.21	13.77
Ø32AIII ГОСТ 5.1459-72*	-	-	-	-	-	-	-	-	-	-	-	-	-	-	-	-	20.06	20.06	20.06	
Ø36AIII ГОСТ 5.1459-72*	-	-	-	-	-	-	-	-	-	-	-	-	-	-	-	-	-	-	-	25.39
Ø40AIII ГОСТ 5.1459-72*	-	-	-	-	-	-	-	-	-	-	-	-	-	-	-	-	-	-	-	9.070

17515 100 ФОРМАТ 12

НАИМЕНОВАНИЕ	КОЛ НА ИСПОЛН. 1.020-1.2-3 08-																			
	120	121	122	123	124	125	126	127	128	129	130	131	132	133	134	135	136	137	138	139
МАТЕРИАЛЫ:																				
БЕТОН М300 М.КУБ	-	-	-	1.786																
БЕТОН М400 М.КУБ	-	-	-	-	1.786	-	-	1.786	1.786	-	-	1.786	-	-	-	-	1.786	1.786		
БЕТОН М500 М.КУБ	1.642	1.642	1.642	-	-	1.786	1.786	-	-	1.786	-	-	1.786	1.786	1.786	1.786	-	-	1.786	
БЕТОН М600 М.КУБ	-	-	-	-	-	-	-	-	-	-	1.786	-	-	-	-	-	-	-	-	1.786
ПОКАЗАТЕЛИ:																				
МАССА СТАЛИ КГ	360.2	544.9	914.2	122.0	126.9	126.9	162.5	518.7	936.2	936.2	936.2	138.2	138.2	185.8	210.9	389.6	530.0	947.5	947.5	947.5
АРМАТУРНЫЕ ИЗДЕЛИЯ	290.5	475.2	844.5	95.73	100.6	100.6	136.2	492.4	909.9	909.9	909.9	100.6	100.6	148.2	173.3	352.0	492.4	909.9	909.9	909.9
АРМАТУРНАЯ СТАЛЬ	290.5	475.2	844.5	95.73	100.6	100.6	136.2	492.4	909.9	909.9	909.9	100.6	100.6	148.2	173.3	352.0	492.4	909.9	909.9	909.9
КЛАСС А-I	14.72	24.30	28.22	11.07	11.07	11.07	11.07	30.74	30.74	30.74	30.74	11.07	11.07	11.07	16.04	26.50	30.74	30.74	30.74	30.74
Ф6АI ГОСТ 5781-75	4.833	0.576	0.576	11.07	11.07	11.07	11.07	0.576	0.576	0.576	0.576	11.07	11.07	11.07	5.117	0.576	0.576	0.576	0.576	0.576
Ф8АI ГОСТ 5781-75	9.887	7.806	-	-	-	-	-	-	-	-	-	-	-	-	10.93	8.326				
Ф10АI ГОСТ 5781-75	-	15.92	27.65	-	-	-	-	30.16	30.16	30.16	30.16	-	-	-	-	17.59	30.16	30.16	30.16	30.16
КЛАСС А-III	275.1	450.3	815.6	83.93	88.76	88.76	124.4	461.0	878.6	878.6	878.6	88.76	88.76	136.4	156.5	324.8	461.0	878.6	878.6	878.6
Ф8АIII ГОСТ 5781-75	-	-	-	8.588																
Ф10АIII ГОСТ 5.1459-72*	15.56	18.92	25.65	2.143	15.56	15.56	15.56	25.65	25.65	25.65	25.65	15.56	15.56	15.56	15.56	15.56	25.65	25.65	25.65	25.65
Ф16АIII ГОСТ 5.1459-72*	-	-	-	63.35	63.35	63.35	-	-	-	-	-	63.35	63.35							
Ф20АIII ГОСТ 5.1459-72*	-	-	-	9.859	9.859	9.859	108.9	-	-	-	-	9.859	9.859	51.75	51.75					
Ф22АIII ГОСТ 5.1459-72*	121.0	-	-	-	-	-	-	-	-	-	-	-	-	69.07						
Ф25АIII ГОСТ 5.1459-72*	-	-	-	-	-	-	-	-	-	-	-	-	-	-	89.19	80.87				
Ф32АIII ГОСТ 5.1459-72*	138.6	256.0																		
Ф36АIII ГОСТ 5.1459-72*	-	175.4																		
Ф40АIII ГОСТ 5.1459-72*	-	-	790.0	-	-	-	-	435.4	852.9	852.9	852.9	-	-	-	-	228.4	435.4	852.9	852.9	852.9
КЛАСС В-I	0.724	0.724	0.724	0.724	0.724	0.724	0.724	0.724	0.724	0.724	0.724	0.724	0.724	0.724	0.724	0.724	0.724	0.724	0.724	0.724
Ф4ВI ГОСТ 6727-53*	0.724	0.724	0.724	0.724	0.724	0.724	0.724	0.724	0.724	0.724	0.724	0.724	0.724	0.724	0.724	0.724	0.724	0.724	0.724	0.724
ЗАКЛАДНЫЕ ИЗДЕЛИЯ	69.71	69.71	69.71	26.29	26.29	26.29	26.29	26.29	26.29	26.29	26.29	37.60	37.60	37.60	37.60	37.60	37.60	37.60	37.60	37.60
ПРОФИЛЬНАЯ СТАЛЬ	21.47	21.47	21.47	13.06	13.06	13.06	13.06	13.06	13.06	13.06	13.06	13.37	13.37	13.37	13.37	13.37	13.37	13.37	13.37	13.37
ПОЛОСОВАЯ	21.47	21.47	21.47	13.06	13.06	13.06	13.06	13.06	13.06	13.06	13.06	13.37	13.37	13.37	13.37	13.37	13.37	13.37	13.37	13.37
-120Х10 ГОСТ 103-76 С38/23	7.347	7.347	7.347	7.347	7.347	7.347	7.347	7.347	7.347	7.347	7.347	7.347	7.347	7.347	7.347	7.347	7.347	7.347	7.347	7.347
-65Х14 ГОСТ 103-76 С38/23	-	-	-	5.714	5.714	5.714	5.714	5.714	5.714	5.714	5.714									
-60Х16 ГОСТ 103-76 С38/23	-	-	-	-	-	-	-	-	-	-	-	6.028	6.028	6.028	6.028	6.028	6.028	6.028	6.028	6.028
-50Х20 ГОСТ 103-76 С38/23	14.13	14.13	14.13																	
АРМАТУРНАЯ СТАЛЬ	48.23	48.23	48.23	13.23	13.23	13.23	13.23	13.23	13.23	13.23	13.23	24.23	24.23	24.23	24.23	24.23	24.23	24.23	24.23	24.23
КЛАСС А-III	48.23	48.23	48.23	13.23	13.23	13.23	13.23	13.23	13.23	13.23	13.23	24.23	24.23	24.23	24.23	24.23	24.23	24.23	24.23	24.23
Ф10АIII ГОСТ 5.1459-72*	-	-	-	1.243	1.243	1.243	1.243	1.243	1.243	1.243	1.243									
Ф16АIII ГОСТ 5.1459-72*	-	-	-	-	-	-	-	-	-	-	-	2.397	2.397	2.397	2.397	2.397	2.397	2.397	2.397	2.397
Ф22АIII ГОСТ 5.1459-72*	-	-	-	11.99	11.99	11.99	11.99	11.99	11.99	11.99	11.99									
Ф28АIII ГОСТ 5.1459-72*	13.77	13.77	13.77	-	-	-	-	-	-	-	-	21.83	21.83	21.83	21.83	21.83	21.83	21.83	21.83	21.83
Ф36АIII ГОСТ 5.1459-72*	25.39	25.39	25.39																	
Ф40АIII ГОСТ 5.1459-72*	9.070	9.070	9.070																	

НАИМЕНОВАНИЕ	КОЛ НА ИСПОЛН 1.020-1.2-3 08-																			
	140	141	142	143	144	145	146	147	148	149	150	151	152	153	154	155	156	157	158	159
МАТЕРИАЛЫ:																				
БЕТОН М300 М.КУБ	-	-	-	-	-	-	-	-	-	-	-	-	-	-	-	-	-	-	-	1.978
БЕТОН М400 М.КУБ	1.786	-	-	-	-	1.786	1.786	-	-	-	-	-	-	-	1.786	1.786				
БЕТОН М500 М.КУБ	-	1.786	1.786	1.786	1.786	-	-	1.786	-	1.786	1.786	1.786	1.786	1.786	-	-	-	1.786		
БЕТОН М600 М.КУБ	-	-	-	-	-	-	-	-	1.786	-	-	-	-	-	-	-	1.786	-	1.786	
ПОКАЗАТЕЛИ:																				
МАССА СТАЛИ КГ	157.5	157.5	230.2	297.6	501.4	549.3	966.9	966.9	966.9	170.3	243.0	310.4	360.0	588.0	562.1	979.6	864.4	979.6	979.6	130.8
АРМАТУРНЫЕ ИЗДЕЛИЯ	100.6	100.6	173.3	240.7	444.5	492.4	909.9	909.9	909.9	100.6	173.3	240.7	290.4	518.3	492.4	909.9	794.7	909.9	909.9	104.5
АРМАТУРНАЯ СТАЛЬ	100.6	100.6	173.3	240.7	444.5	492.4	909.9	909.9	909.9	100.6	173.3	240.7	290.4	518.3	492.4	909.9	794.7	909.9	909.9	104.5
КЛАСС А-I	11.07	11.07	16.04	26.50	25.97	30.74	30.74	30.74	30.74	11.07	16.04	26.50	26.50	25.97	30.74	30.74	30.74	30.74	30.74	12.21
Ф6АI ГОСТ 5781-75	11.07	11.07	5.117	0.576	0.576	0.576	0.576	0.576	0.576	11.07	5.117	0.576	0.576	0.576	0.576	0.576	0.576	0.576	0.576	12.21
Ф8АI ГОСТ 5781-75	-	-	10.93	8.326	7.806	-	-	-	-	-	10.93	8.326	8.326	7.806						
Ф10АI ГОСТ 5781-75	-	-	-	17.59	17.59	30.16	30.16	30.16	30.16	-	-	17.59	17.59	17.59	30.16	30.16	30.16	30.16	30.16	
КЛАСС А-Ш	88.76	88.76	156.5	213.5	417.8	461.0	878.6	878.6	878.6	88.76	156.5	213.5	263.2	491.7	461.0	878.6	763.3	878.6	878.6	91.50
Ф8АШ ГОСТ 5781-75	-	-	-	-	-	-	-	-	-	-	-	-	-	-	-	-	-	-	-	8.588
Ф10АШ ГОСТ 5.1459-72*	15.56	15.56	15.56	15.56	18.92	25.65	25.65	25.65	25.65	15.56	15.56	15.56	15.56	18.92	25.65	25.65	25.65	25.65	25.65	2.143
Ф16АШ ГОСТ 5.1459-72*	63.35	63.35	-	-	-	-	-	-	-	63.35	-	-	-	-	-	-	-	-	-	70.92
Ф20АШ ГОСТ 5.1459-72*	9.859	9.859	51.75	51.75	-	-	-	-	-	9.859	51.75	51.75	-	-	-	-	-	-	-	9.859
Ф22АШ ГОСТ 5.1459-72*	-	-	-	-	69.07	-	-	-	-	-	-	-	62.63							
Ф25АШ ГОСТ 5.1459-72*	-	-	89.19	-	-	-	-	-	-	-	89.19	-	-	-	-	-	73.94			
Ф28АШ ГОСТ 5.1459-72*	-	-	-	-	101.5	-	-	-	-	-	-	-	-	111.9						
Ф32АШ ГОСТ 5.1459-72*	-	-	-	146.2	-	-	-	-	-	-	-	146.2	-	132.5						
Ф36АШ ГОСТ 5.1459-72*	-	-	-	-	-	-	-	-	-	-	-	-	185.0							
Ф40АШ ГОСТ 5.1459-72*	-	-	-	-	228.4	435.4	852.9	852.9	852.9	-	-	-	-	228.4	435.4	852.9	663.7	852.9	852.9	
КЛАСС В-I	0.724	0.724	0.724	0.724	0.724	0.724	0.724	0.724	0.724	0.724	0.724	0.724	0.724	0.724	0.724	0.724	0.724	0.724	0.724	0.724
4ВI ГОСТ 6727-53*	0.724	0.724	0.724	0.724	0.724	0.724	0.724	0.724	0.724	0.724	0.724	0.724	0.724	0.724	0.724	0.724	0.724	0.724	0.724	0.724
ЗАКЛАДНЫЕ ИЗДЕЛИЯ	56.92	56.92	56.92	56.92	56.92	56.92	56.92	56.92	56.92	69.71	69.71	69.71	69.71	69.71	69.71	69.71	69.71	69.71	69.71	26.29
ПРОФИЛЬНАЯ СТАЛЬ	18.65	18.65	18.65	18.65	18.65	18.65	18.65	18.65	18.65	21.47	21.47	21.47	21.47	21.47	21.47	21.47	21.47	21.47	21.47	13.06
ПОЛОСОВАЯ	18.65	18.65	18.65	18.65	18.65	18.65	18.65	18.65	18.65	21.47	21.47	21.47	21.47	21.47	21.47	21.47	21.47	21.47	21.47	13.06
-120Х10 ГОСТ 103-76 С38/23	7.347	7.347	7.347	7.347	7.347	7.347	7.347	7.347	7.347	7.347	7.347	7.347	7.347	7.347	7.347	7.347	7.347	7.347	7.347	7.347
-65Х14 ГОСТ 103-76 С38/23	-	-	-	-	-	-	-	-	-	-	-	-	-	-	-	-	-	-	-	5.714
-50Х16 ГОСТ 103-76 С38/23	11.30	11.30	11.30	11.30	11.30	11.30	11.30	11.30	11.30											
-50Х20 ГОСТ 103-76 С38/23	-	-	-	-	-	-	-	-	-	14.13	14.13	14.13	14.13	14.13	14.13	14.13	14.13	14.13	14.13	
АРМАТУРНАЯ СТАЛЬ	38.27	38.27	38.27	38.27	38.27	38.27	38.27	38.27	38.27	48.23	48.23	48.23	48.23	48.23	48.23	48.23	48.23	48.23	48.23	13.23
КЛАСС А-Ш	38.27	38.27	38.27	38.27	38.27	38.27	38.27	38.27	38.27	48.23	48.23	48.23	48.23	48.23	48.23	48.23	48.23	48.23	48.23	13.23
Ф10АШ ГОСТ 5.1459-72*	-	-	-	-	-	-	-	-	-	-	-	-	-	-	-	-	-	-	-	1.243
Ф22АШ ГОСТ 5.1459-72*	-	-	-	-	-	-	-	-	-	-	-	-	-	-	-	-	-	-	-	11.99
Ф28АШ ГОСТ 5.1459-72*	18.21	18.21	18.21	18.21	18.21	18.21	18.21	18.21	18.21	13.77	13.77	13.77	13.77	13.77	13.77	13.77	13.77	13.77	13.77	
Ф32АШ ГОСТ 5.1459-72*	20.06	20.06	20.06	20.06	20.06	20.06	20.06	20.06	20.06											
Ф36АШ ГОСТ 5.1459-72*	-	-	-	-	-	-	-	-	-	25.39	25.39	25.39	25.39	25.39	25.39	25.39	25.39	25.39	25.39	
Ф40АШ ГОСТ 5.1459-72*	-	-	-	-	-	-	-	-	-	9.070	9.070	9.070	9.070	9.070	9.070	9.070	9.070	9.070	9.070	

КОЛ НА ИСПОЛН. 1.020-1.2-3 08-

НАИМЕНОВАНИЕ	160	161	162	163	164	165	166	167	168	169	170	171	172	173	174	175	176	177	178	179
МАТЕРИАЛЫ:																				
БЕТОН М400 М.КУБ	1.978	–	–	1.978	–	–	1.978	–	–	–	–	1.978	–	–	–	–	–	–	1.978	
БЕТОН М500 М.КУБ	–	1.978	1.978	–	1.978	–	–	1.978	1.978	1.978	1.978	–	1.978	–	1.978	1.978	1.978	1.978	–	1.978
БЕТОН М600 М.КУБ	–	–	–	–	–	1.978	–	–	–	–	–	–	–	1.978						
ПОКАЗАТЕЛИ:																				
МАССА СТАЛИ КГ	135.6	135.6	175.5	569.4	1034.	1034.	146.9	146.9	258.6	300.0	428.3	580.7	1045.	1045.	166.2	206.1	277.9	373.8	600.0	617.8
АРМАТУРНЫЕ ИЗДЕЛИЯ	109.3	109.3	149.2	543.1	1007.	1007.	109.3	109.3	221.0	262.4	390.7	543.1	1007.	1007.	109.3	149.2	221.0	316.9	543.1	560.8
АРМАТУРНАЯ СТАЛЬ	109.3	109.3	149.2	543.1	1007.	1007.	109.3	109.3	221.0	262.4	390.7	543.1	1007.	1007.	109.3	149.2	221.0	316.9	543.1	560.8
КЛАСС А-I	12.21	12.21	12.21	34.09	34.09	34.09	12.21	12.21	17.89	17.89	17.89	34.09	34.09	34.09	12.21	12.21	17.89	25.51	34.09	29.01
Ф6АI ГОСТ 5781-75	12.21	12.21	12.21	0.576	0.576	0.576	12.21	12.21	5.400	5.400	5.400	0.576	0.576	0.576	12.21	12.21	5.400	5.400	0.576	0.576
Ф8АI ГОСТ 5781-75	–	–	–	–	–	–	–	–	12.49	12.49	12.49	–	–	–	–	–	12.49	–	–	8.326
Ф10АI ГОСТ 5781-75	–	–	–	33.51	33.51	33.51	–	–	–	–	–	33.51	33.51	33.51	–	–	–	20.11	33.51	20.11
КЛАСС А-III	96.33	96.33	136.3	508.4	973.3	973.3	96.33	96.33	202.4	243.8	372.1	508.4	973.3	973.3	96.33	136.3	202.4	290.6	508.4	531.1
Ф10АIII ГОСТ 5.1459-72*	15.56	15.56	15.56	25.65	25.65	25.65	15.56	15.56	15.56	15.56	15.56	25.65	25.65	25.65	15.56	15.56	15.56	15.56	25.65	18.92
Ф16АIII ГОСТ 5.1459-72*	70.92	70.92	–	–	–	–	70.92	70.92	–	–	–	–	–	–	70.92					
Ф20АIII ГОСТ 5.1459-72*	9.859	9.859	120.7	–	–	–	9.859	9.859	51.75	51.75	–	–	–	–	9.859	120.7	51.75	51.75		
Ф25АIII ГОСТ 5.1459-72*	–	–	–	–	–	–	–	–	–	–	80.87									
Ф28АIII ГОСТ 5.1459-72*	–	–	–	–	–	–	–	–	135.1	–	–	–	–	–	–	–	135.1	–	–	236.5
Ф32АIII ГОСТ 5.1459-72*	–	–	–	–	–	–	–	–	–	176.5										
Ф36АIII ГОСТ 5.1459-72*	–	–	–	–	–	–	–	–	–	–	–	–	–	–	–	–	–	223.3		
Ф40АIII ГОСТ 5.1459-72*	–	–	–	482.7	947.6	947.6	–	–	–	–	275.7	482.7	947.6	947.6	–	–	–	–	482.7	275.7
КЛАСС В-I	0.724	0.724	0.724	0.724	0.724	0.724	0.724	0.724	0.724	0.724	0.724	0.724	0.724	0.724	0.724	0.724	0.724	0.724	0.724	0.724
Ф4ВI ГОСТ 6727-53*	0.724	0.724	0.724	0.724	0.724	0.724	0.724	0.724	0.724	0.724	0.724	0.724	0.724	0.724	0.724	0.724	0.724	0.724	0.724	0.724
ЗАКЛАДНЫЕ ИЗДЕЛИЯ	26.29	26.29	26.29	26.29	26.29	26.29	37.60	37.60	37.60	37.60	37.60	37.60	37.60	37.60	56.92	56.92	56.92	56.92	56.92	56.92
ПРОФИЛЬНАЯ СТАЛЬ	13.06	13.06	13.06	13.06	13.06	13.06	13.37	13.37	13.37	13.37	13.37	13.37	13.37	13.37	18.65	18.65	18.65	18.65	18.65	18.65
ПОЛОСОВАЯ	13.06	13.06	13.06	13.06	13.06	13.06	13.37	13.37	13.37	13.37	13.37	13.37	13.37	13.37	18.65	18.65	18.65	18.65	18.65	18.65
-120Х10 ГОСТ 103-76 С38/23	7.347	7.347	7.347	7.347	7.347	7.347	7.347	7.347	7.347	7.347	7.347	7.347	7.347	7.347	7.347	7.347	7.347	7.347	7.347	7.347
-65Х14 ГОСТ 103-76 С38/23	5.714	5.714	5.714	5.714	5.714	5.714														
-60Х16 ГОСТ 103-76 С38/23	–	–	–	–	–	–	6.028	6.028	6.028	6.028	6.028	6.028	6.028	6.028						
-50Х16 ГОСТ 103-76 С38/23	–	–	–	–	–	–	–	–	–	–	–	–	–	–	11.30	11.30	11.30	11.30	11.30	11.30
АРМАТУРНАЯ СТАЛЬ	13.23	13.23	13.23	13.23	13.23	13.23	24.23	24.23	24.23	24.23	24.23	24.23	24.23	24.23	38.27	38.27	38.27	38.27	38.27	38.27
КЛАСС А-III	13.23	13.23	13.23	13.23	13.23	13.23	24.23	24.23	24.23	24.23	24.23	24.23	24.23	24.23	38.27	38.27	38.27	38.27	38.27	38.27
Ф10АIII ГОСТ 5.1459-72*	1.243	1.243	1.243	1.243	1.243	1.243														
Ф16АIII ГОСТ 5.1459-72*	–	–	–	–	–	–	2.397	2.397	2.397	2.397	2.397	2.397	2.397	2.397						
Ф22АIII ГОСТ 5.1459-72*	11.99	11.99	11.99	11.99	11.99	11.99														
Ф28АIII ГОСТ 5.1459-72*	–	–	–	–	–	–	21.83	21.83	21.83	21.83	21.83	21.83	21.83	21.83	18.21	18.21	18.21	18.21	18.21	18.21
Ф32АIII ГОСТ 5.1459-72*	–	–	–	–	–	–	–	–	–	–	–	–	–	–	20.06	20.06	20.06	20.06	20.06	20.06

НАИМЕНОВАНИЕ	КОЛ НА ИСПОЛН. 1.020-1.2-3 08-																			
	180	181	182	183	184	185	186	187	188	189	190	191	192	193	194	195	196	197	198	199
МАТЕРИАЛЫ:																				
БЕТОН М300 М.КУБ	-	-	-	-	-	-	-	-	-	-	-	-	-	-	-	1.624				
БЕТОН М400 М.КУБ	-	-	-	-	-	-	1.978	-	-	-	-	-	-	-	-	-	1.624			
БЕТОН М500 М.КУБ	1.978	-	1.978	1.978	1.978	1.978	-	1.978	1.978	-	-	1.336	1.336	1.336	1.336	-	-	1.624	1.624	1.624
БЕТОН М600 М.КУБ	-	1.978	-	-	-	-	-	-	-	1.978	1.978									
ПОКАЗАТЕЛИ:																				
МАССА СТАЛИ КГ	1064.	1064.	179.0	290.7	386.6	397.4	612.8	749.8	1077.	962.4	1077.	106.3	249.5	314.8	423.0	88.47	93.30	125.8	298.6	377.7
АРМАТУРНЫЕ ИЗДЕЛИЯ	1007.	1007.	109.3	221.0	316.9	327.7	543.1	680.0	1007.	892.7	1007.	106.3	249.5	314.8	423.0	88.47	93.30	125.8	298.6	377.7
АРМАТУРНАЯ СТАЛЬ	1007.	1007.	109.3	221.0	316.9	327.7	543.1	680.0	1007.	892.7	1007.	106.3	249.5	314.8	423.0	88.47	93.30	125.8	298.6	377.7
КЛАСС А-I	34.09	34.09	12.21	17.89	25.51	25.51	34.09	29.01	34.09	34.09	34.09	8.522	14.62	14.62	23.20	10.22	10.22	10.22	18.27	18.27
Ф6АI ГОСТ 5781-75	0.576	0.576	12.21	5.400	5.400	5.400	0.576	0.576	0.576	0.576	0.576	8.522	0.576	0.576	0.576	10.22	10.22	10.22	0.576	0.576
Ф8АI ГОСТ 5781-75	-	-	-	12.49	-	-	-	8.326	-	-	-	-	14.05	14.05	-	-	-	-	17.69	17.69
Ф10АI ГОСТ 5781-75	33.51	33.51	-	-	20.11	20.11	33.51	20.11	33.51	33.51	33.51	-	-	-	22.62					
КЛАСС А-III	973.3	973.3	96.33	202.4	290.6	301.5	508.4	650.4	973.3	858.0	973.3	97.78	234.9	300.2	399.8	78.25	83.08	115.6	280.4	359.5
Ф8АIII ГОСТ 5781-75	-	-	-	-	-	-	-	-	-	-	-	-	-	-	-	8.588				
Ф10АIII ГОСТ 5.1459-72*	25.65	25.65	15.56	15.56	15.56	15.56	25.65	18.92	25.65	25.65	25.65	15.56	18.92	18.92	25.65	2.143	15.56	15.56	18.92	18.92
Ф16АIII ГОСТ 5.1459-72*	-	-	70.92	-	-	-	-	-	-	-	-	-	-	-	-	57.67	57.67			
Ф20АIII ГОСТ 5.1459-72*	-	-	9.859	51.75	51.75	-	-	-	-	-	-	82.22	-	-	45.25	9.859	9.859	99.97		
Ф22АIII ГОСТ 5.1459-72*	-	-	-	-	-	62.63	-	-	-	-	-	-	54.75	-	-	-	-	-	65.49	
Ф25АIII ГОСТ 5.1459-72*	-	-	-	-	-	-	-	-	-	73.94	-	-	-	70.70	-	-	-	-	-	84.57
Ф28АIII ГОСТ 5.1459-72*	-	-	-	135.1	-	-	-	-	-	-	-	-	161.2	-	-	-	-	-	196.0	
Ф32АIII ГОСТ 5.1459-72*	-	-	-	-	-	-	-	132.5	-	-	-	-	-	210.5	-	-	-	-	-	256.0
Ф36АIII ГОСТ 5.1459-72*	-	-	-	-	223.3	223.3	-	223.3												
Ф40АIII ГОСТ 5.1459-72*	947.6	947.6	-	-	-	-	482.7	275.7	947.6	758.4	947.6	-	-	-	329.0					
КЛАСС В-I	0.724	0.724	0.724	0.724	0.724	0.724	0.724	0.724	0.724	0.724	0.724									
Ф4ВI ГОСТ 6727-53*	0.724	0.724	0.724	0.724	0.724	0.724	0.724	0.724	0.724	0.724	0.724									
ЗАКЛАДНЫЕ ИЗДЕЛИЯ	56.92	56.92	69.71	69.71	69.71	69.71	69.71	69.71	69.71	69.71	69.71									
ПРОФИЛЬНАЯ СТАЛЬ	18.65	18.65	21.47	21.47	21.47	21.47	21.47	21.47	21.47	21.47	21.47									
ПОЛОСОВАЯ	18.65	18.65	21.47	21.47	21.47	21.47	21.47	21.47	21.47	21.47	21.47									
-120Х10 ГОСТ 103-76 С38/23	7.347	7.347	7.347	7.347	7.347	7.347	7.347	7.347	7.347	7.347	7.347									
-50Х16 ГОСТ 103-76 С38/23	11.30	11.30																		
-50Х20 ГОСТ 103-76 С38/23	-	-	14.13	14.13	14.13	14.13	14.13	14.13	14.13	14.13	14.13									
АРМАТУРНАЯ СТАЛЬ	38.27	38.27	48.23	48.23	48.23	48.23	48.23	48.23	48.23	48.23	48.23									
КЛАСС А-III	38.27	38.27	48.23	48.23	48.23	48.23	48.23	48.23	48.23	48.23	48.23									
Ф28АIII ГОСТ 5.1459-72*	18.21	18.21	13.77	13.77	13.77	13.77	13.77	13.77	13.77	13.77	13.77									
Ф32АIII ГОСТ 5.1459-72*	20.06	20.06																		
Ф36АIII ГОСТ 5.1459-72*	-	-	25.39	25.39	25.39	25.39	25.39	25.39	25.39	25.39	25.39									
Ф40АIII ГОСТ 5.1459-72*	-	-	9.070	9.070	9.070	9.070	9.070	9.070	9.070	9.070	9.070									

НАИМЕНОВАНИЕ	КОЛ НА ИСПОЛН. 1.020-1.2-3 08-																				
	200	201	202	203	204	205	206	207	208	209	210	211	212	213							
МАТЕРИАЛЫ:																					
БЕТОН М300 М.КУБ	-	-	1.768	-	-	-	-	-	1.960												
БЕТОН М400 М.КУБ	-	-	-	1.768	-	-	-	-	-	1.960											
БЕТОН М500 М.КУБ	1.624	1.624	-	-	1.768	1.768	1.768	1.768	-	-	1.960	1.960	1.960	1.960							
ПОКАЗАТЕЛИ:																					
МАССА СТАЛИ КГ	508.7	93.30	95.00	99.83	99.83	147.5	172.6	289.6	103.7	108.6	108.6	220.3	148.5	327.0							
АРМАТУРНЫЕ ИЗДЕЛИЯ	508.7	93.30	95.00	99.83	99.83	147.5	172.6	289.6	103.7	108.6	108.6	220.3	148.5	327.0							
АРМАТУРНАЯ СТАЛЬ	508.7	93.30	95.00	99.83	99.83	147.5	172.6	289.6	103.7	108.6	108.6	220.3	148.5	327.0							
КЛАСС А-I	29.06	10.22	11.07	11.07	11.07	11.07	16.04	26.50	12.21	12.21	12.21	17.89	12.21	25.51							
Ф6АI ГОСТ 5781-75	0.576	10.22	11.07	11.07	11.07	11.07	5.117	0.576	12.21	12.21	12.21	5.400	12.21	5.400							
Ф8АI ГОСТ 5781-75	-	-	-	-	-	-	10.93	8.326	-	-	-	12.49									
Ф10АI ГОСТ 5781-75	28.49	-	-	-	-	-	-	17.59	-	-	-	-	-	20.11							
КЛАСС А-III	479.7	83.08	83.93	88.76	88.76	136.4	156.5	263.2	91.50	96.33	96.33	202.4	136.3	301.5							
Ф8АIII ГОСТ 5781-75	-	-	8.588	-	-	-	-	-	8.588												
Ф10АIII ГОСТ 5.1459-72*	25.65	15.56	2.143	15.56	15.56	15.56	15.56	15.56	2.143	15.56	15.56	15.56	15.56	15.56							
Ф16АIII ГОСТ 5.1459-72*	-	57.67	63.35	63.35	63.35	-	-	-	70.92	70.92	70.92										
Ф20АIII ГОСТ 5.1459-72*	54.12	9.859	9.859	9.859	9.859	51.75	51.75	-	9.859	9.859	9.859	51.75	120.7								
Ф22АIII ГОСТ 5.1459-72*	-	-	-	-	-	69.07	-	62.63	-	-	-	-	-	62.63							
Ф25АIII ГОСТ 5.1459-72*	-	-	-	-	-	-	89.19														
Ф28АIII ГОСТ 5.1459-72*	-	-	-	-	-	-	-	-	-	-	-	135.1									
Ф36АIII ГОСТ 5.1459-72*	-	-	-	-	-	-	-	185.0	-	-	-	-	-	223.3							
Ф40АIII ГОСТ 5.1459-72*	399.9																				

ЭПВЦ КиевЗНИИЭП
ОПЕРАТОР ТЛП КОРТ
попов

ИНВ № ПОДЛ. | ПОДП И ДАТА | ВЗАМ.ИНВ №

17515 105 ФОРМАТ 12

ФОРМАТ	ЗОНА	ПОЗ.	ОБОЗНАЧЕНИЕ	НАИМЕНОВАНИЕ	КОЛ НА ИСПОЛН. 1.020-1.2-3 09-																			ПРИМЕЧАНИЕ
					–	001	002	003	004	005	006	007	008	009	010	011	012	013	014	015	016	017	018	019	
				ДОКУМЕНТАЦИЯ:																				
12			1.020-1.2-3 09 СБ	СБОРОЧНЫЙ ЧЕРТЕЖ	*	*	*	*	*	*	*	*	*	*	*	*	*	*	*	*	*	*	*	
12			1.020-1.2-3 00У	УЗЛЫ	*	*	*	*	*	*	*	*	*	*	*	*	*	*	*	*	*	*	*	
12			1.020-1.2-3 09 ВМС	ВЕДОМОСТЬ МАТЕРИАЛОВ И ВЫБОРКА СТАЛИ	*	*	*	*	*	*	*	*	*	*	*	*	*	*	*	*	*	*	*	
12			1.020-1.2-3 00ПЗ	ПОЯСНИТЕЛЬНАЯ ЗАПИСКА	*	*	*	*	*	*	*	*	*	*	*	*	*	*	*	*	*	*	*	
				СБОРОЧНЫЕ ЕДИНИЦЫ:																				
12		1	1.020-1.2-4 12	КАРКАС ПР. КП-445	1																			
			1.020-1.2-4 12-001	КАРКАС ПР. КП-446	–	1	–	1																
			1.020-1.2-4 12-002	КАРКАС ПР. КП-447	–	–	1																	
			1.020-1.2-4 12-003	КАРКАС ПР. КП-448	–	–	–	–	1															
			1.020-1.2-4 12-004	КАРКАС ПР. КП-449	–	–	–	–	–	1														
			1.020-1.2-4 12-005	КАРКАС ПР. КП-450	–	–	–	–	–	–	1													
			1.020-1.2-4 15	КАРКАС ПР. КП-658	–	–	–	–	–	–	–	1												
			1.020-1.2-4 15-001	КАРКАС ПР. КП-659	–	–	–	–	–	–	–	–	1											
			1.020-1.2-4 15-002	КАРКАС ПР. КП-660	–	–	–	–	–	–	–	–	–	1										
			1.020-1.2-4 15-003	КАРКАС ПР. КП-661	–	–	–	–	–	–	–	–	–	–	1									
			1.020-1.2-4 15-004	КАРКАС ПР. КП-662	–	–	–	–	–	–	–	–	–	–	–	1								
			1.020-1.2-4 15-005	КАРКАС ПР. КП-663	–	–	–	–	–	–	–	–	–	–	–	–	1							
			1.020-1.2-4 15-006	КАРКАС ПР. КП-664	–	–	–	–	–	–	–	–	–	–	–	–	–	1						
			1.020-1.2-4 11	КАРКАС ПР. КП-439	–	–	–	–	–	–	–	–	–	–	–	–	–	–	1					
			1.020-1.2-4 12-006	КАРКАС ПР. КП-451	–	–	–	–	–	–	–	–	–	–	–	–	–	–	–	1				
			1.020-1.2-4 12-007	КАРКАС ПР. КП-452	–	–	–	–	–	–	–	–	–	–	–	–	–	–	–	–	1			
			1.020-1.2-4 13	КАРКАС ПР. КП-549	–	–	–	–	–	–	–	–	–	–	–	–	–	–	–	–	–	1		
			1.020-1.2-4 15-007	КАРКАС ПР. КП-665	–	–	–	–	–	–	–	–	–	–	–	–	–	–	–	–	–	–	1	
			1.020-1.2-4 12-008	КАРКАС ПР. КП-453	–	–	–	–	–	–	–	–	–	–	–	–	–	–	–	–	–	–	–	1
11		2	1.020-1.2-5 01-03	СЕТКА С-6	6	6	6	6	6	6	6	6	6	6	6	6	6	6	6	6	6	6	6	6

НАЧ.ОТД	Волынский		24.III
Н.КОНТР	Ларионова		24.III
ГИП	Пригорев		24.III
РУК. ГР.	Колдашева		23.III
РУК. ГР.	Никонорова		23.III
ПРОВЕРИЛ	Степанова		23.III
РАЗРАБ.	Сливина		20.III

1.020-1.2-3 09

КОЛОННА 3КН

СТАДИЯ	ЛИСТ	ЛИСТОВ
Р	1	20

ЦНИИЭП торгово-бытовых зданий и туристских комплексов

ФОРМАТ	ЗОНА	ПОЗ.	ОБОЗНАЧЕНИЕ	НАИМЕНОВАНИЕ	КОЛ НА ИСПОЛН 1.020-1.2-3 09-																			ПРИМЕЧАНИЕ
					020	021	022	023	024	025	026	027	028	029	030	031	032	033	034	035	036	037	038	039	
				ДОКУМЕНТАЦИЯ:																					
12			1.020-1.2-3 09 СВ	СБОРОЧНЫЙ ЧЕРТЕЖ	*	*	*	*	*	*	*	*	*	*	*	*	*	*	*	*	*	*	*	*	
12			1.020-1.2-3 00У	УЗЛЫ	*	*	*	*	*	*	*	*	*	*	*	*	*	*	*	*	*	*	*	*	
12			1.020-1.2-3 09 ВМС	ВЕДОМОСТЬ МАТЕРИАЛОВ И ВЫБОРКА СТАЛИ	*	*	*	*	*	*	*	*	*	*	*	*	*	*	*	*	*	*	*	*	
12			1.020-1.2-3 00ПЗ	ПОЯСНИТЕЛЬНАЯ ЗАПИСКА	*	*	*	*	*	*	*	*	*	*	*	*	*	*	*	*	*	*	*	*	
				СБОРОЧНЫЕ ЕДИНИЦЫ:																					
12		1	1.020-1.2-4 13-001	КАРКАС ПР. КП-550	1																				
			1.020-1.2-4 15-008	КАРКАС ПР. КП-666	–	1																			
			1.020-1.2-4 15-009	КАРКАС ПР. КП-667	–	–	1																		
			1.020-1.2-4 15-010	КАРКАС ПР. КП-668	–	–	–	1																	
			1.020-1.2-4 16	КАРКАС ПР. КП-735	–	–	–	–	1																
			1.020-1.2-4 12-009	КАРКАС ПР. КП-454	–	–	–	–	–	1															
			1.020-1.2-4 12-010	КАРКАС ПР. КП-455	–	–	–	–	–	–	1	1													
			1.020-1.2-4 12-011	КАРКАС ПР. КП-456	–	–	–	–	–	–	–	–	1												
			1.020-1.2-4 12-012	КАРКАС ПР. КП-457	–	–	–	–	–	–	–	–	–	1											
			1.020-1.2-4 12-013	КАРКАС ПР. КП-458	–	–	–	–	–	–	–	–	–	–	1										
			1.020-1.2-4 15-011	КАРКАС ПР. КП-669	–	–	–	–	–	–	–	–	–	–	–	1									
			1.020-1.2-4 15-012	КАРКАС ПР. КП-670	–	–	–	–	–	–	–	–	–	–	–	–	1								
			1.020-1.2-4 15-013	КАРКАС ПР. КП-671	–	–	–	–	–	–	–	–	–	–	–	–	–	1							
			1.020-1.2-4 15-014	КАРКАС ПР. КП-672	–	–	–	–	–	–	–	–	–	–	–	–	–	–	1						
			1.020-1.2-4 15-015	КАРКАС ПР. КП-673	–	–	–	–	–	–	–	–	–	–	–	–	–	–	–	1					
			1.020-1.2-4 14	КАРКАС ПР. КП-627	–	–	–	–	–	–	–	–	–	–	–	–	–	–	–	–	1	–	–	1	
			1.020-1.2-4 15-016	КАРКАС ПР. КП-674	–	–	–	–	–	–	–	–	–	–	–	–	–	–	–	–	–	1			
			1.020-1.2-4 15-017	КАРКАС ПР. КП-675	–	–	–	–	–	–	–	–	–	–	–	–	–	–	–	–	–	–	1		
11		2	1.020-1.2-5 01-03	СЕТКА С-6	6	6	6	6	6	6	6	6	6	6	6	6	6	6	6	6	6	6	6	6	

ЭПВЦ КиевЗНИИЭП | оператор ТПП КОРТ | попов

ИНВ № ПОДЛ. | ПОДП. И ДАТА | ВЗАМ. ИНВ №

ФОРМА	ЗОНА	ПОЗ.	ОБОЗНАЧЕНИЕ	НАИМЕНОВАНИЕ	КОЛ НА ИСПОЛН 1.020-1.2-3 09-																			ПРИМЕЧАНИЕ
					040	041	042	043	044	045	046	047	048	049	050	051	052	053	054	055	056	057	058	059	
				ДОКУМЕНТАЦИЯ:																					
12			1.020-1.2-3 09 СБ	СБОРОЧНЫЙ ЧЕРТЕЖ	*	*	*	*	*	*	*	*	*	*	*	*	*	*	*	*	*	*	*	*	
12			1.020-1.2-3 00У	УЗЛЫ	*	*	*	*	*	*	*	*	*	*	*	*	*	*	*	*	*	*	*	*	
12			1.020-1.2-3 09 ВМС	ВЕДОМОСТЬ МАТЕРИАЛОВ И ВЫБОРКА СТАЛИ	*	*	*	*	*	*	*	*	*	*	*	*	*	*	*	*	*	*	*	*	
12			1.020-1.2-3 00ПЗ	ПОЯСНИТЕЛЬНАЯ ЗАПИСКА	*	*	*	*	*	*	*	*	*	*	*	*	*	*	*	*	*	*	*	*	
				СБОРОЧНЫЕ ЕДИНИЦЫ:																					
12		1	1.020-1.2-4 14	КАРКАС ПР. КП-627	1																				
			1.020-1.2-4 11-001	КАРКАС ПР. КП-440	–	1																			
			1.020-1.2-4 12-014	КАРКАС ПР. КП-459	–	–	1																		
			1.020-1.2-4 12-015	КАРКАС ПР. КП-460	–	–	–	1																	
			1.020-1.2-4 12-016	КАРКАС ПР. КП-461	–	–	–	–	1																
			1.020-1.2-4 13-002	КАРКАС ПР. КП-551	–	–	–	–	–	1															
			1.020-1.2-4 13-003	КАРКАС ПР. КП-552	–	–	–	–	–	–	1														
			1.020-1.2-4 15-018	КАРКАС ПР. КП-676	–	–	–	–	–	–	–	1													
			1.020-1.2-4 15-019	КАРКАС ПР. КП-677	–	–	–	–	–	–	–	–	1												
			1.020-1.2-4 15-020	КАРКАС ПР. КП-678	–	–	–	–	–	–	–	–	–	1											
			1.020-1.2-4 15-021	КАРКАС ПР. КП-679	–	–	–	–	–	–	–	–	–	–	1										
			1.020-1.2-4 14-001	КАРКАС ПР. КП-628	–	–	–	–	–	–	–	–	–	–	–	1	1	1							
			1.020-1.2-4 11-002	КАРКАС ПР. КП-441	–	–	–	–	–	–	–	–	–	–	–	–	–	–	1						
			1.020-1.2-4 12-017	КАРКАС ПР. КП-462	–	–	–	–	–	–	–	–	–	–	–	–	–	–	–	1					
			1.020-1.2-4 12-018	КАРКАС ПР. КП-463	–	–	–	–	–	–	–	–	–	–	–	–	–	–	–	–	1				
			1.020-1.2-4 13-004	КАРКАС ПР. КП-553	–	–	–	–	–	–	–	–	–	–	–	–	–	–	–	–	–	1			
			1.020-1.2-4 13-005	КАРКАС ПР. КП-554	–	–	–	–	–	–	–	–	–	–	–	–	–	–	–	–	–	–	1		
			1.020-1.2-4 15-022	КАРКАС ПР. КП-680	–	–	–	–	–	–	–	–	–	–	–	–	–	–	–	–	–	–	–	1	
11		2	1.020-1.2-5 01-03	СЕТКА С-6	6	6	6	6	6	6	6	6	6	6	6	6	6	6	6	6	6	6	6	6	

КиевЗНИИЭП

ФОРМАТ	ЗОНА	ПОЗ	ОБОЗНАЧЕНИЕ	НАИМЕНОВАНИЕ	КОЛ НА ИСПОЛН 1.020-1.2-3 09- 060	061	062	063	064	065	066	067	068	069	070	071	072	073	074	075	076	077	078	079	ПРИМЕЧАНИЕ
				ДОКУМЕНТАЦИЯ:																					
12			1.020-1.2-3 09 СВ	СБОРОЧНЫЙ ЧЕРТЕЖ	*	*	*	*	*	*	*	*	*	*	*	*	*	*	*	*	*	*	*	*	
12			1.020-1.2-3 00У	УЗЛЫ	*	*	*	*	*	*	*	*	*	*	*	*	*	*	*	*	*	*	*	*	
12			1.020-1.2-3 09 ВМС	ВЕДОМОСТЬ МАТЕРИАЛОВ И ВЫБОРКА СТАЛИ	*	*	*	*	*	*	*	*	*	*	*	*	*	*	*	*	*	*	*	*	
12			1.020-1.2-3 00ПЗ	ПОЯСНИТЕЛЬНАЯ ЗАПИСКА	*	*	*	*	*	*	*	*	*	*	*	*	*	*	*	*	*	*	*	*	
				СБОРОЧНЫЕ ЕДИНИЦЫ:																					
12		1	1.020-1.2-4 14-002	КАРКАС ПР. КП-629	1	1	1																		
			1.020-1.2-4 12-019	КАРКАС ПР. КП-464	–	–	–	1																	
			1.020-1.2-4 13-006	КАРКАС ПР. КП-555	–	–	–	–	1																
			1.020-1.2-4 15-023	КАРКАС ПР. КП-681	–	–	–	–	–	1															
			1.020-1.2-4 13-007	КАРКАС ПР. КП-556	–	–	–	–	–	–	1														
			1.020-1.2-4 15-024	КАРКАС ПР. КП-682	–	–	–	–	–	–	–	1													
			1.020-1.2-4 14-003	КАРКАС ПР. КП-630	–	–	–	–	–	–	–	–	1	1	1										
			1.020-1.2-4 12-020	КАРКАС ПР. КП-465	–	–	–	–	–	–	–	–	–	–	–	1	1	1							
			1.020-1.2-4 12-021	КАРКАС ПР. КП-466	–	–	–	–	–	–	–	–	–	–	–	–	–	–	1						
			1.020-1.2-4 13-008	КАРКАС ПР. КП-557	–	–	–	–	–	–	–	–	–	–	–	–	–	–	–	1					
			1.020-1.2-4 14-004	КАРКАС ПР. КП-631	–	–	–	–	–	–	–	–	–	–	–	–	–	–	–	–	1	1	1		
			1.020-1.2-4 12-022	КАРКАС ПР. КП-467	–	–	–	–	–	–	–	–	–	–	–	–	–	–	–	–	–	–	–	1	
11		2	1.020-1.2-5 01-03	СЕТКА С-6	6	6	6	6	6	6	6	6	6	6	6	6	6	6	6	6	6	6	6	6	

ЭПВЦ КиевЗНИИЭП

ОПЕРАТОР ТЛП КОРТ

ПОЛОВ

ИНВ. № ПОДЛ. | ПОДП. И ДАТА | ВЗАМ. ИНВ.№

Формат	Зона	Поз	Обозначение	Наименование	Кол на исполн 1.020-1.2-3 09- 080	081	082	083	084	085	086	087	088	089	090	091	092	093	094	095	096	097	098	099	Примечание
				ДОКУМЕНТАЦИЯ:																					
12			1.020-1.2-3 09 СБ	СБОРОЧНЫЙ ЧЕРТЕЖ	*	*	*	*	*	*	*	*	*	*	*	*	*	*	*	*	*	*	*	*	
12			1.020-1.2-3 00У	УЗЛЫ	*	*	*	*	*	*	*	*	*	*	*	*	*	*	*	*	*	*	*	*	
12			1.020-1.2-3 09 ВМС	ВЕДОМОСТЬ МАТЕРИАЛОВ И ВЫБОРКА СТАЛИ	*	*	*	*	*	*	*	*	*	*	*	*	*	*	*	*	*	*	*	*	
12			1.020-1.2-3 00ПЗ	ПОЯСНИТЕЛЬНАЯ ЗАПИСКА	*	*	*	*	*	*	*	*	*	*	*	*	*	*	*	*	*	*	*	*	
				СБОРОЧНЫЕ ЕДИНИЦЫ:																					
12		1	1.020-1.2-4 12-023	КАРКАС ПР. КП-468	1																				
			1.020-1.2-4 13-009	КАРКАС ПР. КП-558	–	1																			
			1.020-1.2-4 13-010	КАРКАС ПР. КП-559	–	–	1																		
			1.020-1.2-4 13-011	КАРКАС ПР. КП-560	–	–	–	1																	
			1.020-1.2-4 13-012	КАРКАС ПР. КП-561	–	–	–	–	1																
			1.020-1.2-4 14-005	КАРКАС ПР. КП-632	–	–	–	–	–	1	1	1													
			1.020-1.2-4 12-024	КАРКАС ПР. КП-469	–	–	–	–	–	–	–	–	1												
			1.020-1.2-4 12-025	КАРКАС ПР. КП-470	–	–	–	–	–	–	–	–	–	1											
			1.020-1.2-4 15-025	КАРКАС ПР. КП-683	–	–	–	–	–	–	–	–	–	–	1										
			1.020-1.2-4 13-013	КАРКАС ПР. КП-562	–	–	–	–	–	–	–	–	–	–	–	1									
			1.020-1.2-4 15-026	КАРКАС ПР. КП-684	–	–	–	–	–	–	–	–	–	–	–	–	1								
			1.020-1.2-4 14-006	КАРКАС ПР. КП-633	–	–	–	–	–	–	–	–	–	–	–	–	–	1	1	1					
			1.020-1.2-4 12-026	КАРКАС ПР. КП-471	–	–	–	–	–	–	–	–	–	–	–	–	–	–	–	–	1				
			1.020-1.2-4 13-014	КАРКАС ПР. КП-563	–	–	–	–	–	–	–	–	–	–	–	–	–	–	–	–	–	1			
			1.020-1.2-4 15-027	КАРКАС ПР. КП-685	–	–	–	–	–	–	–	–	–	–	–	–	–	–	–	–	–	–	1		
			1.020-1.2-4 15-028	КАРКАС ПР. КП-686	–	–	–	–	–	–	–	–	–	–	–	–	–	–	–	–	–	–	–	1	
11		2	1.020-1.2-5 01-03	СЕТКА С-6	6	6	6	6	6	6	6	6	6	6	6	6	6	6	6	6	6	6	6	6	

ТПП КОРТ | КиевЗНИИЭП

ФОРМАТ	ЗОНА	ПОЗ.	ОБОЗНАЧЕНИЕ	НАИМЕНОВАНИЕ	КОЛ НА ИСПОЛН 1.020-1.2-3 09-																			ПРИМЕЧАНИЕ
					100	101	102	103	104	105	106	107	108	109	110	111	112	113	114	115	116	117	118	119	
				ДОКУМЕНТАЦИЯ:																					
12			1.020-1.2-3 09 СВ	СБОРОЧНЫЙ ЧЕРТЕЖ	*	*	*	*	*	*	*	*	*	*	*	*	*	*	*	*	*	*	*	*	
12			1.020-1.2-3 00У	УЗЛЫ	*	*	*	*	*	*	*	*	*	*	*	*	*	*	*	*	*	*	*	*	
12			1.020-1.2-3 09 ВМС	ВЕДОМОСТЬ МАТЕРИАЛОВ И ВЫБОРКА СТАЛИ	*	*	*	*	*	*	*	*	*	*	*	*	*	*	*	*	*	*	*	*	
12			1.020-1.2-3 00ПЗ	ПОЯСНИТЕЛЬНАЯ ЗАПИСКА	*	*	*	*	*	*	*	*	*	*	*	*	*	*	*	*	*	*	*	*	
				СБОРОЧНЫЕ ЕДИНИЦЫ:																					
12		1	1.020-1.2-4 14-007	КАРКАС ПР. КП-634	1	–	1	1																	
			1.020-1.2-4 15-029	КАРКАС ПР. КП-687	–	1																			
			1.020-1.2-4 12-027	КАРКАС ПР. КП-472	–	–	–	–	1	1															
			1.020-1.2-4 12-028	КАРКАС ПР. КП-473	–	–	–	–	–	–	1														
			1.020-1.2-4 13-015	КАРКАС ПР. КП-564	–	–	–	–	–	–	–	1													
			1.020-1.2-4 12-029	КАРКАС ПР. КП-474	–	–	–	–	–	–	–	–	1												
			1.020-1.2-4 13-016	КАРКАС ПР. КП-565	–	–	–	–	–	–	–	–	–	1											
			1.020-1.2-4 16-001	КАРКАС ПР. КП-736	–	–	–	–	–	–	–	–	–	–	1										
			1.020-1.2-4 16-002	КАРКАС ПР. КП-737	–	–	–	–	–	–	–	–	–	–	–	1									
			1.020-1.2-4 12-030	КАРКАС ПР. КП-475	–	–	–	–	–	–	–	–	–	–	–	–	1								
			1.020-1.2-4 13-017	КАРКАС ПР. КП-566	–	–	–	–	–	–	–	–	–	–	–	–	–	1							
			1.020-1.2-4 13-018	КАРКАС ПР. КП-567	–	–	–	–	–	–	–	–	–	–	–	–	–	–	1						
			1.020-1.2-4 13-019	КАРКАС ПР. КП-568	–	–	–	–	–	–	–	–	–	–	–	–	–	–	–	1					
			1.020-1.2-4 15-030	КАРКАС ПР. КП-688	–	–	–	–	–	–	–	–	–	–	–	–	–	–	–	–	1				
			1.020-1.2-4 13-020	КАРКАС ПР. КП-569	–	–	–	–	–	–	–	–	–	–	–	–	–	–	–	–	–	1			
			1.020-1.2-4 14-008	КАРКАС ПР. КП-635	–	–	–	–	–	–	–	–	–	–	–	–	–	–	–	–	–	–	1		
			1.020-1.2-4 16-003	КАРКАС ПР. КП-738	–	–	–	–	–	–	–	–	–	–	–	–	–	–	–	–	–	–	–	1	
11		2	1.020-1.2-5 01-03	СЕТКА С-6	6	6	6	6	6	6	6	6	6	6	6	6	6	6	6	6	6	6	6	6	

ФОРМАТ	ЗОНА	ПОЗ	ОБОЗНАЧЕНИЕ	НАИМЕНОВАНИЕ	КОЛ НА ИСПОЛН 1.020-1.2-3 09-																			ПРИМЕЧАНИЕ
					120	121	122	123	124	125	126	127	128	129	130	131	132	133	134	135	136	137	138	139	
				ДОКУМЕНТАЦИЯ:																					
12			1.020-1.2-3 09 СБ	СБОРОЧНЫЙ ЧЕРТЕЖ	*	*	*	*	*	*	*	*	*	*	*	*	*	*	*	*	*	*	*	*	
12			1.020-1.2-3 00У	УЗЛЫ	*	*	*	*	*	*	*	*	*	*	*	*	*	*	*	*	*	*	*	*	
12			1.020-1.2-3 09 ВМС	ВЕДОМОСТЬ МАТЕРИАЛОВ И ВЫБОРКА СТАЛИ	*	*	*	*	*	*	*	*	*	*	*	*	*	*	*	*	*	*	*	*	
12			1.020-1.2-3 00ПЗ	ПОЯСНИТЕЛЬНАЯ ЗАПИСКА	*	*	*	*	*	*	*	*	*	*	*	*	*	*	*	*	*	*	*	*	
				СВОРОЧНЫЕ ЕДИНИЦЫ:																					
12		1	1.020-1.2-4 16-004	КАРКАС ПР. КП-739	1																				
			1.020-1.2-4 12-031	КАРКАС ПР. КП-476	–	1																			
			1.020-1.2-4 13-021	КАРКАС ПР. КП-570	–	–	1																		
			1.020-1.2-4 15-031	КАРКАС ПР. КП-689	–	–	–	1																	
			1.020-1.2-4 14-009	КАРКАС ПР. КП-636	–	–	–	–	1																
			1.020-1.2-4 16-005	КАРКАС ПР. КП-740	–	–	–	–	–	1															
			1.020-1.2-4 16-006	КАРКАС ПР. КП-741	–	–	–	–	–	–	1														
			1.020-1.2-4 13-022	КАРКАС ПР. КП-571	–	–	–	–	–	–	–	1													
			1.020-1.2-4 14-010	КАРКАС ПР. КП-637	–	–	–	–	–	–	–	–	1												
			1.020-1.2-4 14-011	КАРКАС ПР. КП-638	–	–	–	–	–	–	–	–	–	1											
			1.020-1.2-4 14-012	КАРКАС ПР. КП-639	–	–	–	–	–	–	–	–	–	–	1										
			1.020-1.2-4 16-007	КАРКАС ПР. КП-742	–	–	–	–	–	–	–	–	–	–	–	1									
			1.020-1.2-4 16-008	КАРКАС ПР. КП-743	–	–	–	–	–	–	–	–	–	–	–	–	1								
			1.020-1.2-4 12-104	КАРКАС ПР. КП-885	–	–	–	–	–	–	–	–	–	–	–	–	–	1							
			1.020-1.2-4 12-032	КАРКАС ПР. КП-477	–	–	–	–	–	–	–	–	–	–	–	–	–	–	1						
			1.020-1.2-4 12-033	КАРКАС ПР. КП-478	–	–	–	–	–	–	–	–	–	–	–	–	–	–	–	1					
			1.020-1.2-4 13-023	КАРКАС ПР. КП-572	–	–	–	–	–	–	–	–	–	–	–	–	–	–	–	–	1				
			1.020-1.2-4 16-009	КАРКАС ПР. КП-744	–	–	–	–	–	–	–	–	–	–	–	–	–	–	–	–	–	1	1		
			1.020-1.2-4 12-034	КАРКАС ПР. КП-479	–	–	–	–	–	–	–	–	–	–	–	–	–	–	–	–	–	–	–	1	
11		2	1.020-1.2-5 01-03	СЕТКА С-6	6	6	6	6	6	6	6	6	6	6	6	6	6	6	6	6	6	6	6	6	

Киевзнипэп

17515 112 ФОРМАТ 12

ФОРМАТ	ЗОНА	ПОЗ.	ОБОЗНАЧЕНИЕ	НАИМЕНОВАНИЕ	КОЛ НА ИСПОЛН 1.020-1.2-3 09-																			ПРИМЕЧАНИЕ
					140	141	142	143	144	145	146	147	148	149	150	151	152	153	154	155	156	157	158	159	
				ДОКУМЕНТАЦИЯ:																					
12			1.020-1.2-3 09 СБ	СБОРОЧНЫЙ ЧЕРТЕЖ	*	*	*	*	*	*	*	*	*	*	*	*	*	*	*	*	*	*	*	*	
12			1.020-1.2-3 00У	УЗЛЫ	*	*	*	*	*	*	*	*	*	*	*	*	*	*	*	*	*	*	*	*	
12			1.020-1.2-3 09 ВМС	ВЕДОМОСТЬ МАТЕРИАЛОВ И ВЫБОРКА СТАЛИ	*	*	*	*	*	*	*	*	*	*	*	*	*	*	*	*	*	*	*	*	
12			1.020-1.2-3 00ПЗ	ПОЯСНИТЕЛЬНАЯ ЗАПИСКА	*	*	*	*	*	*	*	*	*	*	*	*	*	*	*	*	*	*	*	*	
				СБОРОЧНЫЕ ЕДИНИЦЫ:																					
12		1	1.020-1.2-4 13-024	КАРКАС ПР. КП-573	1																				
			1.020-1.2-4 13-025	КАРКАС ПР. КП-574	–	1																			
			1.020-1.2-4 16-010	КАРКАС ПР. КП-745	–	–	1	1																	
			1.020-1.2-4 12-035	КАРКАС ПР. КП-480	–	–	–	–	1																
			1.020-1.2-4 14-013	КАРКАС ПР. КП-640	–	–	–	–	–	1															
			1.020-1.2-4 16-011	КАРКАС ПР. КП-746	–	–	–	–	–	–	1	1													
			1.020-1.2-4 13-026	КАРКАС ПР. КП-575	–	–	–	–	–	–	–	–	1												
			1.020-1.2-4 16-012	КАРКАС ПР. КП-747	–	–	–	–	–	–	–	–	–	1											
			1.020-1.2-4 16-013	КАРКАС ПР. КП-748	–	–	–	–	–	–	–	–	–	–	1	1									
			1.020-1.2-4 12-036	КАРКАС ПР. КП-481	–	–	–	–	–	–	–	–	–	–	–	–	1								
			1.020-1.2-4 12-037	КАРКАС ПР. КП-482	–	–	–	–	–	–	–	–	–	–	–	–	–	1							
			1.020-1.2-4 12-038	КАРКАС ПР. КП-483	–	–	–	–	–	–	–	–	–	–	–	–	–	–	1						
			1.020-1.2-4 13-027	КАРКАС ПР. КП-576	–	–	–	–	–	–	–	–	–	–	–	–	–	–	–	1					
			1.020-1.2-4 16-014	КАРКАС ПР. КП-749	–	–	–	–	–	–	–	–	–	–	–	–	–	–	–	–	1				
			1.020-1.2-4 12-039	КАРКАС ПР. КП-484	–	–	–	–	–	–	–	–	–	–	–	–	–	–	–	–	–	1			
			1.020-1.2-4 13-028	КАРКАС ПР. КП-577	–	–	–	–	–	–	–	–	–	–	–	–	–	–	–	–	–	–	1		
			1.020-1.2-4 13-029	КАРКАС ПР. КП-578	–	–	–	–	–	–	–	–	–	–	–	–	–	–	–	–	–	–	–	1	
11		2	1.020-1.2-5 01-03	СЕТКА С-6	6	6	6	6	6	6	6	6	6	6	6	6	6	6	6	6	6	6	6	6	

ЭПВЦ КиевЗНИИЭП
ОПЕРАТОР ТЛП КОРТ
ПОПОВ

ИНВ. № ПОДЛ. | ПОДП. И ДАТА | ВЗАМ. ИНВ №

1.020-1.2-3 09

ЛИСТ 8

17515 113

ФОРМАТ 12

ФОРМАТ	ЗОНА	ПОЗ.	ОБОЗНАЧЕНИЕ	НАИМЕНОВАНИЕ	КОЛ НА ИСПОЛН 1.020-1.2-3 09-																			ПРИМЕЧАНИЕ
					160	161	162	163	164	165	166	167	168	169	170	171	172	173	174	175	176	177	178	179	
				ДОКУМЕНТАЦИЯ:																					
12			1.020-1.2-3 09 СВ	СБОРОЧНЫЙ ЧЕРТЕЖ	*	*	*	*	*	*	*	*	*	*	*	*	*	*	*	*	*	*	*	*	
12			1.020-1.2-3 00У	УЗЛЫ	*	*	*	*	*	*	*	*	*	*	*	*	*	*	*	*	*	*	*	*	
12			1.020-1.2-3 09 ВМС	ВЕДОМОСТЬ МАТЕРИАЛОВ И ВЫБОРКА СТАЛИ	*	*	*	*	*	*	*	*	*	*	*	*	*	*	*	*	*	*	*	*	
12			1.020-1.2-3 00ПЗ	ПОЯСНИТЕЛЬНАЯ ЗАПИСКА	*	*	*	*	*	*	*	*	*	*	*	*	*	*	*	*	*	*	*	*	
				СБОРОЧНЫЕ ЕДИНИЦЫ:																					
12		1	1.020-1.2-4 16-015	КАРКАС ПР. КП-750	1																				
			1.020-1.2-4 16-016	КАРКАС ПР. КП-751	–	1																			
			1.020-1.2-4 12-040	КАРКАС ПР. КП-485	–	–	1																		
			1.020-1.2-4 14-014	КАРКАС ПР. КП-641	–	–	–	1																	
			1.020-1.2-4 16-017	КАРКАС ПР. КП-752	–	–	–	–	1																
			1.020-1.2-4 13-030	КАРКАС ПР. КП-579	–	–	–	–	–	1															
			1.020-1.2-4 16-018	КАРКАС ПР. КП-753	–	–	–	–	–	–	1														
			1.020-1.2-4 16-019	КАРКАС ПР. КП-754	–	–	–	–	–	–	–	1													
			1.020-1.2-4 12-041	КАРКАС ПР. КП-486	–	–	–	–	–	–	–	–	1												
			1.020-1.2-4 12-042	КАРКАС ПР. КП-487	–	–	–	–	–	–	–	–	–	1	–	1									
			1.020-1.2-4 12-043	КАРКАС ПР. КП-488	–	–	–	–	–	–	–	–	–	–	1										
			1.020-1.2-4 12-044	КАРКАС ПР. КП-489	–	–	–	–	–	–	–	–	–	–	–	–	1								
			1.020-1.2-4 12-045	КАРКАС ПР. КП-490	–	–	–	–	–	–	–	–	–	–	–	–	–	1							
			1.020-1.2-4 12-046	КАРКАС ПР. КП-491	–	–	–	–	–	–	–	–	–	–	–	–	–	–	1						
			1.020-1.2-4 15-032	КАРКАС ПР. КП-690	–	–	–	–	–	–	–	–	–	–	–	–	–	–	–	1					
			1.020-1.2-4 15-033	КАРКАС ПР. КП-691	–	–	–	–	–	–	–	–	–	–	–	–	–	–	–	–	1				
			1.020-1.2-4 15-034	КАРКАС ПР. КП-692	–	–	–	–	–	–	–	–	–	–	–	–	–	–	–	–	–	1			
			1.020-1.2-4 15-035	КАРКАС ПР. КП-693	–	–	–	–	–	–	–	–	–	–	–	–	–	–	–	–	–	–	1		
			1.020-1.2-4 15-036	КАРКАС ПР. КП-694	–	–	–	–	–	–	–	–	–	–	–	–	–	–	–	–	–	–	–	1	
11		2	1.020-1.2-5 01-02	СЕТКА С-5	–	–	–	–	–	–	–	–	6	6	6	6	6	6	6	6	6	6	6	6	
			1.020-1.2-5 01-03	СЕТКА С-6	6	6	6	6	6	6	6	6													

ФОРМАТ	ЗОНА	ПОЗ.	ОБОЗНАЧЕНИЕ	НАИМЕНОВАНИЕ	КОЛ НА ИСПОЛН 1.020-1.2-3 09-																			ПРИМЕЧАНИЕ
					180	181	182	183	184	185	186	187	188	189	190	191	192	193	194	195	196	197	198	199	
				ДОКУМЕНТАЦИЯ:																					
12			1.020-1.2-3 09 СБ	СБОРОЧНЫЙ ЧЕРТЕЖ	*	*	*	*	*	*	*	*	*	*	*	*	*	*	*	*	*	*	*	*	
12			1.020-1.2-3 00У .	УЗЛЫ	*	*	*	*	*	*	*	*	*	*	*	*	*	*	*	*	*	*	*	*	
12			1.020-1.2-3 09 ВМС	ВЕДОМОСТЬ МАТЕРИАЛОВ И ВЫБОРКА СТАЛИ	*	*	*	*	*	*	*	*	*	*	*	*	*	*	*	*	*	*	*	*	
12			1.020-1.2-3 00ПЗ	ПОЯСНИТЕЛЬНАЯ ЗАПИСКА	*	*	*	*	*	*	*	*	*	*	*	*	*	*	*	*	*	*	*	*	
				СБОРОЧНЫЕ ЕДИНИЦЫ:																					
12		1	1.020-1.2-4 15-037	КАРКАС ПР. КП-695	1																				
			1.020-1.2-4 15-038	КАРКАС ПР. КП-696	–	1																			
			1.020-1.2-4 11-003	КАРКАС ПР. КП-442	–	–	1																		
			1.020-1.2-4 12-047	КАРКАС ПР. КП-482	–	–	–	1																	
			1.020-1.2-4 12-048	КАРКАС ПР. КП-493	–	–	–	–	1																
			1.020-1.2-4 13-031	КАРКАС ПР. КП-580	–	–	–	–	–	1															
			1.020-1.2-4 15-039	КАРКАС ПР. КП-697	–	–	–	–	–	–	1														
			1.020-1.2-4 12-049	КАРКАС ПР. КП-494	–	–	–	–	–	–	–	1													
			1.020-1.2-4 13-032	КАРКАС ПР. КП-581	–	–	–	–	–	–	–	–	1												
			1.020-1.2-4 15-040	КАРКАС ПР. КП-698	–	–	–	–	–	–	–	–	–	1											
			1.020-1.2-4 15-041	КАРКАС ПР. КП-699	–	–	–	–	–	–	–	–	–	–	1										
			1.020-1.2-4 15-042	КАРКАС ПР. КП-700	–	–	–	–	–	–	–	–	–	–	–	1									
			1.020-1.2-4 16-020	КАРКАС ПР. КП-755	–	–	–	–	–	–	–	–	–	–	–	–	1								
			1.020-1.2-4 12-050	КАРКАС ПР. КП-495	–	–	–	–	–	–	–	–	–	–	–	–	–	1							
			1.020-1.2-4 12-051	КАРКАС ПР. КП-496	–	–	–	–	–	–	–	–	–	–	–	–	–	–	1	1					
			1.020-1.2-4 12-052	КАРКАС ПР. КП-497	–	–	–	–	–	–	–	–	–	–	–	–	–	–	–	–	1				
			1.020-1.2-4 12-053	КАРКАС ПР. КП-498	–	–	–	–	–	–	–	–	–	–	–	–	–	–	–	–	–	1			
			1.020-1.2-4 12-054	КАРКАС ПР. КП-499	–	–	–	–	–	–	–	–	–	–	–	–	–	–	–	–	–	–	1		
			1.020-1.2-4 15-043	КАРКАС ПР. КП-701	–	–	–	–	–	–	–	–	–	–	–	–	–	–	–	–	–	–	–	1	
11		2	1.020-1.2-5 01-02	СЕТКА С-5	6	6	6	6	6	6	6	6	6	6	6	6	6	6	6	6	6	6	6	6	

ФОРМА	ЗОНА	ПОЗ.	ОБОЗНАЧЕНИЕ	НАИМЕНОВАНИЕ	КОЛ ЦА ИСПОЛН 1.020-1.2-3 09-																			ПРИМЕЧАНИЕ
					200	201	202	203	204	205	206	207	208	209	210	211	212	213	214	215	216	217	218	219	
				ДОКУМЕНТАЦИЯ:																					
12			1.020-1.2-3 09 СВ	СБОРОЧНЫЙ ЧЕРТЕЖ	*	*	*	*	*	*	*	*	*	*	*	*	*	*	*	*	*	*	*	*	
12			1.020-1.2-3 00У	УЗЛЫ	*	*	*	*	*	*	*	*	*	*	*	*	*	*	*	*	*	*	*	*	
12			1.020-1.2-3 09 ВМС	ВЕДОМОСТЬ МАТЕРИАЛОВ И ВЫБОРКА СТАЛИ	*	*	*	*	*	*	*	*	*	*	*	*	*	*	*	*	*	*	*	*	
12			1.020-1.2-3 00ПЗ	ПОЯСНИТЕЛЬНАЯ ЗАПИСКА	*	*	*	*	*	*	*	*	*	*	*	*	*	*	*	*	*	*	*	*	
				СБОРОЧНЫЕ ЕДИНИЦЫ:																					
12		1	1.020-1.2-4 15-044	КАРКАС ПР. КП-702	1																				
			1.020-1.2-4 15-045	КАРКАС ПР. КП-703	-	1																			
			1.020-1.2-4 15-046	КАРКАС ПР. КП-704	-	-	1																		
			1.020-1.2-4 15-047	КАРКАС ПР. КП-705	-	-	-	1																	
			1.020-1.2-4 14-015	КАРКАС ПР. КП-642	-	-	-	-	1	-	-	1	1												
			1.020-1.2-4 15-048	КАРКАС ПР. КП-706	-	-	-	-	-	1															
			1.020-1.2-4 15-049	КАРКАС ПР. КП-707	-	-	-	-	-	-	1														
			1.020-1.2-4 11-004	КАРКАС ПР. КП-443	-	-	-	-	-	-	-	-	-	1											
			1.020-1.2-4 12-055	КАРКАС ПР. КП-500	-	-	-	-	-	-	-	-	-	-	1										
			1.020-1.2-4 12-056	КАРКАС ПР. КП-501	-	-	-	-	-	-	-	-	-	-	-	1									
			1.020-1.2-4 12-057	КАРКАС ПР. КП-502	-	-	-	-	-	-	-	-	-	-	-	-	1								
			1.020-1.2-4 13-033	КАРКАС ПР. КП-582	-	-	-	-	-	-	-	-	-	-	-	-	-	1							
			1.020-1.2-4 13-034	КАРКАС ПР. КП-583	-	-	-	-	-	-	-	-	-	-	-	-	-	-	1						
			1.020-1.2-4 15-050	КАРКАС ПР. КП-708	-	-	-	-	-	-	-	-	-	-	-	-	-	-	-	1					
			1.020-1.2-4 15-051	КАРКАС ПР. КП-709	-	-	-	-	-	-	-	-	-	-	-	-	-	-	-	-	1				
			1.020-1.2-4 15-052	КАРКАС ПР. КП-710	-	-	-	-	-	-	-	-	-	-	-	-	-	-	-	-	-	1			
			1.020-1.2-4 15-053	КАРКАС ПР. КП-711	-	-	-	-	-	-	-	-	-	-	-	-	-	-	-	-	-	-	1		
			1.020-1.2-4 14-016	КАРКАС ПР. КП-643	-	-	-	-	-	-	-	-	-	-	-	-	-	-	-	-	-	-	-	1	
11		2	1.020-1.2-5 01-02	СЕТКА С-5	6	6	6	6	6	6	6	6	6	6	6	6	6	6	6	6	6	6	6	6	

ФОРМАТ	ЗОНА	ПОЗ.	ОБОЗНАЧЕНИЕ	НАИМЕНОВАНИЕ	КОЛ НА ИСПОЛН 1.020-1.2-3 09- 220	221	222	223	224	225	226	227	228	229	230	231	232	233	234	235	236	237	238	239	ПРИМЕЧАНИЕ
				ДОКУМЕНТАЦИЯ:																					
12			1.020-1.2-3 09 СБ	СБОРОЧНЫЙ ЧЕРТЕЖ	*	*	*	*	*	*	*	*	*	*	*	*	*	*	*	*	*	*	*	*	
12			1.020-1.2-3 00У	УЗЛЫ	*	*	*	*	*	*	*	*	*	*	*	*	*	*	*	*	*	*	*	*	
12			1.020-1.2-3 09 ВМС	ВЕДОМОСТЬ МАТЕРИАЛОВ И ВЫБОРКА СТАЛИ	*	*	*	*	*	*	*	*	*	*	*	*	*	*	*	*	*	*	*	*	
12			1.020-1.2-3 00ПЗ	ПОЯСНИТЕЛЬНАЯ ЗАПИСКА	*	*	*	*	*	*	*	*	*	*	*	*	*	*	*	*	*	*	*	*	
				СБОРОЧНЫЕ ЕДИНИЦЫ:																					
12		1	1.020-1.2-4 14-016	КАРКАС ПР. КП-643	1	1																			
			1.020-1.2-4 11-005	КАРКАС ПР. КП-444	–	–	1																		
			1.020-1.2-4 12-058	КАРКАС ПР. КП-503	–	–	–	1																	
			1.020-1.2-4 12-059	КАРКАС ПР. КП-504	–	–	–	–	1																
			1.020-1.2-4 13-035	КАРКАС ПР. КП-584	–	–	–	–	–	1															
			1.020-1.2-4 13-036	КАРКАС ПР. КП-585	–	–	–	–	–	–	1														
			1.020-1.2-4 15-054	КАРКАС ПР. КП-712	–	–	–	–	–	–	–	1													
			1.020-1.2-4 14-017	КАРКАС ПР. КП-644	–	–	–	–	–	–	–	–	1	1	1										
			1.020-1.2-4 12-060	КАРКАС ПР. КП-505	–	–	–	–	–	–	–	–	–	–	–	1									
			1.020-1.2-4 13-037	КАРКАС ПР. КП-586	–	–	–	–	–	–	–	–	–	–	–	–	1								
			1.020-1.2-4 15-055	КАРКАС ПР. КП-713	–	–	–	–	–	–	–	–	–	–	–	–	–	1							
			1.020-1.2-4 13-038	КАРКАС ПР. КП-587	–	–	–	–	–	–	–	–	–	–	–	–	–	–	1						
			1.020-1.2-4 15-056	КАРКАС ПР. КП-714	–	–	–	–	–	–	–	–	–	–	–	–	–	–	–	1					
			1.020-1.2-4 14-018	КАРКАС ПР. КП-645	–	–	–	–	–	–	–	–	–	–	–	–	–	–	–	–	1	1	1		
			1.020-1.2-4 12-061	КАРКАС ПР. КП-506	–	–	–	–	–	–	–	–	–	–	–	–	–	–	–	–	–	–	–	1	
11		2	1.020-1.2-5 01-02	СЕТКА С-5	6	6	6	6	6	6	6	6	6	6	6	6	6	6	6	6	6	6	6	6	

Формат	Зона	Поз.	Обозначение	Наименование	Кол на исполн 1.020-1.2-3 09- 240	241	242	243	244	245	246	247	248	249	250	251	252	253	254	255	256	257	258	259	Примечание
				ДОКУМЕНТАЦИЯ:																					
12			1.020-1.2-3 09 СБ	СБОРОЧНЫЙ ЧЕРТЕЖ	*	*	*	*	*	*	*	*	*	*	*	*	*	*	*	*	*	*	*	*	
12			1.020-1.2-3 00У	УЗЛЫ	*	*	*	*	*	*	*	*	*	*	*	*	*	*	*	*	*	*	*	*	
12			1.020-1.2-3 09 ВМС	ВЕДОМОСТЬ МАТЕРИАЛОВ И ВЫБОРКА СТАЛИ	*	*	*	*	*	*	*	*	*	*	*	*	*	*	*	*	*	*	*	*	
12			1.020-1.2-3 00ПЗ	ПОЯСНИТЕЛЬНАЯ ЗАПИСКА	*	*	*	*	*	*	*	*	*	*	*	*	*	*	*	*	*	*	*	*	
				СБОРОЧНЫЕ ЕДИНИЦЫ:																					
12		1	1.020-1.2-4 12-061	КАРКАС ПР. КП-506	1	1																			
			1.020-1.2-4 12-062	КАРКАС ПР. КП-507	–	–	1																		
			1.020-1.2-4 13-039	КАРКАС ПР. КП-588	–	–	–	1																	
			1.020-1.2-4 14-019	КАРКАС ПР. КП-646	–	–	–	–	1	1	1														
			1.020-1.2-4 12-063	КАРКАС ПР. КП-508	–	–	–	–	–	–	–	1													
			1.020-1.2-4 12-064	КАРКАС ПР. КП-509	–	–	–	–	–	–	–	–	1												
			1.020-1.2-4 13-040	КАРКАС ПР. КП-589	–	–	–	–	–	–	–	–	–	1											
			1.020-1.2-4 13-041	КАРКАС ПР. КП-590	–	–	–	–	–	–	–	–	–	–	1										
			1.020-1.2-4 13-042	КАРКАС ПР. КП-591	–	–	–	–	–	–	–	–	–	–	–	1									
			1.020-1.2-4 13-043	КАРКАС ПР. КП-592	–	–	–	–	–	–	–	–	–	–	–	–	1								
			1.020-1.2-4 14-020	КАРКАС ПР. КП-647	–	–	–	–	–	–	–	–	–	–	–	–	–	1	1	1					
			1.020-1.2-4 12-065	КАРКАС ПР. КП-510	–	–	–	–	–	–	–	–	–	–	–	–	–	–	–	–	1				
			1.020-1.2-4 12-066	КАРКАС ПР. КП-511	–	–	–	–	–	–	–	–	–	–	–	–	–	–	–	–	–	1			
			1.020-1.2-4 15-057	КАРКАС ПР. КП-715	–	–	–	–	–	–	–	–	–	–	–	–	–	–	–	–	–	–	1		
			1.020-1.2-4 13-044	КАРКАС ПР. КП-593	–	–	–	–	–	–	–	–	–	–	–	–	–	–	–	–	–	–	–	1	
11		2	1.020-1.2-5 01-02	СЕТКА С-5	6	6	6	6	6	6	6	6	6	6	6	6	6	6	6	6	6	6	6	6	

ФОРМАТ	ЗОНА	ПОЗ.	ОБОЗНАЧЕНИЕ	НАИМЕНОВАНИЕ	КОЛ НА ИСПОЛН 1.020-1.2-3 09-																			ПРИМЕЧАНИЕ
					260	261	262	263	264	265	266	267	268	269	270	271	272	273	274	275	276	277	278	279	
				ДОКУМЕНТАЦИЯ:																					
12			1.020-1.2-3 09 СВ	СБОРОЧНЫЙ ЧЕРТЕЖ	*	*	*	*	*	*	*	*	*	*	*	*	*	*	*	*	*	*	*	*	
12			1.020-1.2-3 00У	УЗЛЫ	*	*	*	*	*	*	*	*	*	*	*	*	*	*	*	*	*	*	*	*	
12			1.020-1.2-3 09 ВМС	ВЕДОМОСТЬ МАТЕРИАЛОВ И ВЫБОРКА СТАЛИ	*	*	*	*	*	*	*	*	*	*	*	*	*	*	*	*	*	*	*	*	
12			1.020-1.2-3 00ПЗ	ПОЯСНИТЕЛЬНАЯ ЗАПИСКА	*	*	*	*	*	*	*	*	*	*	*	*	*	*	*	*	*	*	*	*	
				СБОРОЧНЫЕ ЕДИНИЦЫ:																					
12		1	1.020-1.2-4 15-058	КАРКАС ПР. КП-716	1																				
			1.020-1.2-4 14-021	КАРКАС ПР. КП-648	–	1	1	1																	
			1.020-1.2-4 12-067	КАРКАС ПР. КП-512	–	–	–	–	1																
			1.020-1.2-4 13-045	КАРКАС ПР. КП-594	–	–	–	–	–	1															
			1.020-1.2-4 15-059	КАРКАС ПР. КП-717	–	–	–	–	–	–	1														
			1.020-1.2-4 15-060	КАРКАС ПР. КП-718	–	–	–	–	–	–	–	1													
			1.020-1.2-4 14-022	КАРКАС ПР. КП-649	–	–	–	–	–	–	–	–	1	–	1	1									
			1.020-1.2-4 15-061	КАРКАС ПР. КП-719	–	–	–	–	–	–	–	–	–	1											
			1.020-1.2-4 12-068	КАРКАС ПР. КП-513	–	–	–	–	–	–	–	–	–	–	–	–	1	1							
			1.020-1.2-4 12-069	КАРКАС ПР. КП-514	–	–	–	–	–	–	–	–	–	–	–	–	–	–	1						
			1.020-1.2-4 13-046	КАРКАС ПР. КП-595	–	–	–	–	–	–	–	–	–	–	–	–	–	–	–	1					
			1.020-1.2-4 12-070	КАРКАС ПР. КП-515	–	–	–	–	–	–	–	–	–	–	–	–	–	–	–	–	1				
			1.020-1.2-4 13-047	КАРКАС ПР. КП-596	–	–	–	–	–	–	–	–	–	–	–	–	–	–	–	–	–	1			
			1.020-1.2-4 16-021	КАРКАС ПР. КП-756	–	–	–	–	–	–	–	–	–	–	–	–	–	–	–	–	–	–	1		
			1.020-1.2-4 12-071	КАРКАС ПР. КП-757	–	–	–	–	–	–	–	–	–	–	–	–	–	–	–	–	–	–	–	1	
11		2	1.020-1.2-5 01-02	СЕТКА С-5	6	6	6	6	6	6	6	6	6	6	6	6	6	6	6	6	6	6	6	6	

ЭПВЦ КиевЗНИИЭП
ОПЕРАТОР ТЛП КОРТ
ПОПОВ

ВЗАИМ. ИНВ №
ПОДП. И ДАТА
ИНВ. № ПОДЛ

ФОРМАТ	ЗОНА	ПОЗ.	ОБОЗНАЧЕНИЕ	НАИМЕНОВАНИЕ	КОЛ НА ИСПОЛН 1.020-1.2-3 09-																			ПРИМЕЧАНИЕ
					280	281	282	283	284	285	286	287	288	289	290	291	292	293	294	295	296	297	298	299	
				ДОКУМЕНТАЦИЯ:																					
12			1.020-1.2-3 09 СБ	СБОРОЧНЫЙ ЧЕРТЕЖ	*	*	*	*	*	*	*	*	*	*	*	*	*	*	*	*	*	*	*	*	
12			1.020-1.2-3 00У	УЗЛЫ	*	*	*	*	*	*	*	*	*	*	*	*	*	*	*	*	*	*	*	*	
12			1.020-1.2-3 09 ВМС	ВЕДОМОСТЬ МАТЕРИАЛОВ И ВЫБОРКА СТАЛИ	*	*	*	*	*	*	*	*	*	*	*	*	*	*	*	*	*	*	*	*	
12			1.020-1.2-3 00ПЗ	ПОЯСНИТЕЛЬНАЯ ЗАПИСКА	*	*	*	*	*	*	*	*	*	*	*	*	*	*	*	*	*	*	*	*	
				СБОРОЧНЫЕ ЕДИНИЦЫ:																					
12		1	1.020-1.2-4 12-071	КАРКАС ПР. КП-516	1																				
			1.020-1.2-4 13-048	КАРКАС ПР. КП-597	–	1																			
			1.020-1.2-4 13-049	КАРКАС ПР. КП-598	–	–	1																		
			1.020-1.2-4 13-050	КАРКАС ПР. КП-599	–	–	–	1																	
			1.020-1.2-4 15-062	КАРКАС ПР. КП-720	–	–	–	–	1																
			1.020-1.2-4 13-051	КАРКАС ПР. КП-600	–	–	–	–	–	1															
			1.020-1.2-4 14-023	КАРКАС ПР. КП-650	–	–	–	–	–	–	1														
			1.020-1.2-4 16-023	КАРКАС ПР. КП-758	–	–	–	–	–	–	–	1													
			1.020-1.2-4 16-024	КАРКАС ПР. КП-759	–	–	–	–	–	–	–	–	1												
			1.020-1.2-4 12-072	КАРКАС ПР. КП-517	–	–	–	–	–	–	–	–	–	1											
			1.020-1.2-4 13-052	КАРКАС ПР. КП-601	–	–	–	–	–	–	–	–	–	–	1										
			1.020-1.2-4 15-063	КАРКАС ПР. КП-721	–	–	–	–	–	–	–	–	–	–	–	1									
			1.020-1.2-4 14-024	КАРКАС ПР. КП-651	–	–	–	–	–	–	–	–	–	–	–	–	1								
			1.020-1.2-4 16-025	КАРКАС ПР. КП-760	–	–	–	–	–	–	–	–	–	–	–	–	–	1							
			1.020-1.2-4 16-026	КАРКАС ПР. КП-761	–	–	–	–	–	–	–	–	–	–	–	–	–	–	1						
			1.020-1.2-4 13-053	КАРКАС ПР. КП-602	–	–	–	–	–	–	–	–	–	–	–	–	–	–	–	1					
			1.020-1.2-4 14-025	КАРКАС ПР. КП-652	–	–	–	–	–	–	–	–	–	–	–	–	–	–	–	–	1				
			1.020-1.2-4 14-026	КАРКАС ПР. КП-653	–	–	–	–	–	–	–	–	–	–	–	–	–	–	–	–	–	1			
			1.020-1.2-4 14-027	КАРКАС ПР. КП-654	–	–	–	–	–	–	–	–	–	–	–	–	–	–	–	–	–	–	1		
			1.020-1.2-4 16-027	КАРКАС ПР. КП-762	–	–	–	–	–	–	–	–	–	–	–	–	–	–	–	–	–	–	–	1	
11		2	1.020-1.2-5 01-02	СЕТКА С-5	6	6	6	6	6	6	6	6	6	6	6	6	6	6	6	6	6	6	6	6	

ФОРМАТ	ЗОНА	ПОЗ.	ОБОЗНАЧЕНИЕ	НАИМЕНОВАНИЕ	КОЛ НА ИСПОЛН 1.020-1.2-3 09-																				ПРИМЕЧАНИЕ
					300	301	302	303	304	305	306	307	308	309	310	311	312	313	314	315	316	317	318	319	
				ДОКУМЕНТАЦИЯ:																					
12			1.020-1.2-3 09 СБ	СВОРОЧНЫЙ ЧЕРТЕЖ	*	*	*	*	*	*	*	*	*	*	*	*	*	*	*	*	*	*	*	*	
12			1.020-1.2-3 00У	УЗЛЫ	*	*	*	*	*	*	*	*	*	*	*	*	*	*	*	*	*	*	*	*	
12			1.020-1.2-3 09 ВМС	ВЕДОМОСТЬ МАТЕРИАЛОВ И ВЫБОРКА СТАЛИ	*	*	*	*	*	*	*	*	*	*	*	*	*	*	*	*	*	*	*	*	
12			1.020-1.2-3 00ПЗ	ПОЯСНИТЕЛЬНАЯ ЗАПИСКА	*	*	*	*	*	*	*	*	*	*	*	*	*	*	*	*	*	*	*	*	
				СВОРОЧНЫЕ ЕДИНИЦЫ:																					
12		1	1.020-1.2-4 16-028	КАРКАС ПР. КП-763	1																				
			1.020-1.2-4 12-105	КАРКАС ПР. КП-886	–	1																			
			1.020-1.2-4 12-073	КАРКАС ПР. КП-518	–	–	1																		
			1.020-1.2-4 12-074	КАРКАС ПР. КП-519	–	–	–	1																	
			1.020-1.2-4 13-054	КАРКАС ПР. КП-603	–	–	–	–	1																
			1.020-1.2-4 16-029	КАРКАС ПР. КП-764	–	–	–	–	–	1	1														
			1.020-1.2-4 12-075	КАРКАС ПР. КП-520	–	–	–	–	–	–	–	1													
			1.020-1.2-4 13-055	КАРКАС ПР. КП-604	–	–	–	–	–	–	–	–	1												
			1.020-1.2-4 13-056	КАРКАС ПР. КП-605	–	–	–	–	–	–	–	–	–	1											
			1.020-1.2-4 16-030	КАРКАС ПР. КП-765	–	–	–	–	–	–	–	–	–	–	1	1									
			1.020-1.2-4 12-076	КАРКАС ПР. КП-521	–	–	–	–	–	–	–	–	–	–	–	–	1								
			1.020-1.2-4 14-028	КАРКАС ПР. КП-655	–	–	–	–	–	–	–	–	–	–	–	–	–	1							
			1.020-1.2-4 16-031	КАРКАС ПР. КП-766	–	–	–	–	–	–	–	–	–	–	–	–	–	–	1	1					
			1.020-1.2-4 13-057	КАРКАС ПР. КП-606	–	–	–	–	–	–	–	–	–	–	–	–	–	–	–	–	1				
			1.020-1.2-4 16-032	КАРКАС ПР. КП-767	–	–	–	–	–	–	–	–	–	–	–	–	–	–	–	–	–	1			
			1.020-1.2-4 16-033	КАРКАС ПР. КП-768	–	–	–	–	–	–	–	–	–	–	–	–	–	–	–	–	–	–	1	1	
11		2	1.020-1.2-5 01-02	СЕТКА С-5	6	6	6	6	6	6	6	6	6	6	6	6	6	6	6	6	6	6	6	6	

ЭПВЦ КиевЗНИИЭП | ОПЕРАТОР ТЛП КОРТ | ПОПОВ

ВЗАМ. ИНВ. №

ПОДП. И ДАТА

ИНВ. № ПОДЛ.

1.020-1.2-3 09

ЛИСТ 16

17515 121

ФОРМАТ 12

ФОРМАТ	ЗОНА	ПОЗ.	ОБОЗНАЧЕНИЕ	НАИМЕНОВАНИЕ	КОЛ НА ИСПОЛН 1.020-1.2-3 09-																			ПРИМЕЧАНИЕ
					320	321	322	323	324	325	326	327	328	329	330	331	332	333	334	335	336	337	338	339	
				ДОКУМЕНТАЦИЯ:																					
12			1.020-1.2-3 09 СБ	СБОРОЧНЫЙ ЧЕРТЕЖ	*	*	*	*	*	*	*	*	*	*	*	*	*	*	*	*	*	*	*	*	
12			1.020-1.2-3 00У	УЗЛЫ	*	*	*	*	*	*	*	*	*	*	*	*	*	*	*	*	*	*	*	*	
12			1.020-1.2-3 09 ВМС	ВЕДОМОСТЬ МАТЕРИАЛОВ И ВЫБОРКА СТАЛИ	*	*	*	*	*	*	*	*	*	*	*	*	*	*	*	*	*	*	*	*	
12			1.020-1.2-3 00ПЗ	ПОЯСНИТЕЛЬНАЯ ЗАПИСКА	*	*	*	*	*	*	*	*	*	*	*	*	*	*	*	*	*	*	*	*	
				СБОРОЧНЫЕ ЕДИНИЦЫ:																					
12		1	1.020-1.2-4 12-077	КАРКАС ПР. КП-522	1																				
			1.020-1.2-4 12-078	КАРКАС ПР. КП-523	–	1																			
			1.020-1.2-4 12-079	КАРКАС ПР. КП-524	–	–	1																		
			1.020-1.2-4 13-058	КАРКАС ПР. КП-607	–	–	–	1																	
			1.020-1.2-4 16-034	КАРКАС ПР. КП-769	–	–	–	–	1																
			1.020-1.2-4 12-080	КАРКАС ПР. КП-525	–	–	–	–	–	1															
			1.020-1.2-4 13-059	КАРКАС ПР. КП-608	–	–	–	–	–	–	1														
			1.020-1.2-4 13-060	КАРКАС ПР. КП-609	–	–	–	–	–	–	–	1													
			1.020-1.2-4 16-035	КАРКАС ПР. КП-770	–	–	–	–	–	–	–	–	1												
			1.020-1.2-4 16-036	КАРКАС ПР. КП-771	–	–	–	–	–	–	–	–	–	1											
			1.020-1.2-4 12-081	КАРКАС ПР. КП-526	–	–	–	–	–	–	–	–	–	–	1										
			1.020-1.2-4 14-029	КАРКАС ПР. КП-656	–	–	–	–	–	–	–	–	–	–	–	1									
			1.020-1.2-4 16-037	КАРКАС ПР. КП-772	–	–	–	–	–	–	–	–	–	–	–	–	1								
			1.020-1.2-4 13-061	КАРКАС ПР. КП-610	–	–	–	–	–	–	–	–	–	–	–	–	–	1							
			1.020-1.2-4 16-038	КАРКАС ПР. КП-773	–	–	–	–	–	–	–	–	–	–	–	–	–	–	1						
			1.020-1.2-4 16-039	КАРКАС ПР. КП-774	–	–	–	–	–	–	–	–	–	–	–	–	–	–	–	1					
			1.020-1.2-4 12-082	КАРКАС ПР. КП-527	–	–	–	–	–	–	–	–	–	–	–	–	–	–	–	–	1				
			1.020-1.2-4 12-083	КАРКАС ПР. КП-528	–	–	–	–	–	–	–	–	–	–	–	–	–	–	–	–	–	1	1		
			1.020-1.2-4 12-084	КАРКАС ПР. КП-529	–	–	–	–	–	–	–	–	–	–	–	–	–	–	–	–	–	–	–	1	
11		2	1.020-1.2-5 01-02	СЕТКА С-5	6	6	6	6	6	6	6	6	6	6	6	6	6	6	6	6					

ФОРМАТ	ЗОНА	ПОЗ.	ОБОЗНАЧЕНИЕ	НАИМЕНОВАНИЕ	КОЛ НА ИСПОЛН 1.020-1.2-3 09-																			ПРИМЕЧАНИЕ
					340	341	342	343	344	345	346	347	348	349	350	351	352	353	354	355	356	357	358	359	
				ДОКУМЕНТАЦИЯ:																					
12			1.020-1.2-3 09 СБ	СБОРОЧНЫЙ ЧЕРТЕЖ	*	*	*	*	*	*	*	*	*	*	*	*	*	*	*	*	*	*	*	*	
12			1.020-1.2-3 00У	УЗЛЫ	*	*	*	*	*	*	*	*	*	*	*	*	*	*	*	*	*	*	*	*	
12			1.020-1.2-3 09 ВМС	ВЕДОМОСТЬ МАТЕРИАЛОВ И ВЫБОРКА СТАЛИ	*	*	*	*	*	*	*	*	*	*	*	*	*	*	*	*	*	*	*	*	
12			1.020-1.2-3 00ПЗ	ПОЯСНИТЕЛЬНАЯ ЗАПИСКА	*	*	*	*	*	*	*	*	*	*	*	*	*	*	*	*	*	*	*	*	
				СБОРОЧНЫЕ ЕДИНИЦЫ:																					
12		1	1.020-1.2-4 12-085	КАРКАС ПР. КП-530	1																				
			1.020-1.2-4 15-064	КАРКАС ПР. КП-722	–	1																			
			1.020-1.2-4 15-065	КАРКАС ПР. КП-723	–	–	1																		
			1.020-1.2-4 15-066	КАРКАС ПР. КП-724	–	–	–	1																	
			1.020-1.2-4 12-086	КАРКАС ПР. КП-531	–	–	–	–	1																
			1.020-1.2-4 13-062	КАРКАС ПР. КП-611	–	–	–	–	–	1															
			1.020-1.2-4 15-067	КАРКАС ПР. КП-725	–	–	–	–	–	–	1														
			1.020-1.2-4 15-068	КАРКАС ПР. КП-726	–	–	–	–	–	–	–	1													
			1.020-1.2-4 12-087	КАРКАС ПР. КП-532	–	–	–	–	–	–	–	–	1												
			1.020-1.2-4 12-088	КАРКАС ПР. КП-533	–	–	–	–	–	–	–	–	–	1	1										
			1.020-1.2-4 12-089	КАРКАС ПР. КП-534	–	–	–	–	–	–	–	–	–	–	–	1									
			1.020-1.2-4 12-090	КАРКАС ПР. КП-535	–	–	–	–	–	–	–	–	–	–	–	–	1								
			1.020-1.2-4 15-069	КАРКАС ПР. КП-727	–	–	–	–	–	–	–	–	–	–	–	–	–	1							
			1.020-1.2-4 15-070	КАРКАС ПР. КП-728	–	–	–	–	–	–	–	–	–	–	–	–	–	–	1						
			1.020-1.2-4 15-071	КАРКАС ПР. КП-729	–	–	–	–	–	–	–	–	–	–	–	–	–	–	–	1					
			1.020-1.2-4 13-063	КАРКАС ПР. КП-612	–	–	–	–	–	–	–	–	–	–	–	–	–	–	–	–	1				
			1.020-1.2-4 15-072	КАРКАС ПР. КП-730	–	–	–	–	–	–	–	–	–	–	–	–	–	–	–	–	–	1			
			1.020-1.2-4 15-073	КАРКАС ПР. КП-731	–	–	–	–	–	–	–	–	–	–	–	–	–	–	–	–	–	–	1		
			1.020-1.2-4 13-064	КАРКАС ПР. КП-613	–	–	–	–	–	–	–	–	–	–	–	–	–	–	–	–	–	–	–	1	

ЭПВЦ КиевЗНИИЭП
ОПЕРАТОР ТЛП КОРТ
ПОПОВ

Взам. инв №
Подп. и дата
Инв № подл

ФОРМАТ	ЗОНА	ПОЗ	ОБОЗНАЧЕНИЕ	НАИМЕНОВАНИЕ	КОЛ НА ИСПОЛН 1.020-1.2-3 09-																			ПРИМЕЧАНИЕ
					360	361	362	363	364	365	366	367	368	369	370	371	372	373	374	375	376	377	378	379	
				ДОКУМЕНТАЦИЯ:																					
12			1.020-1.2-3 09 СВ	СБОРОЧНЫЙ ЧЕРТЕЖ	*	*	*	*	*	*	*	*	*	*	*	*	*	*	*	*	*	*	*	*	
12			1.020-1.2-3 00У	УЗЛЫ	*	*	*	*	*	*	*	*	*	*	*	*	*	*	*	*	*	*	*	*	
12			1.020-1.2-3 09 ВМС	ВЕДОМОСТЬ МАТЕРИАЛОВ И ВЫБОРКА СТАЛИ	*	*	*	*	*	*	*	*	*	*	*	*	*	*	*	*	*	*	*	*	
12			1.020-1.2-3 00ПЗ	ПОЯСНИТЕЛЬНАЯ ЗАПИСКА	*	*	*	*	*	*	*	*	*	*	*	*	*	*	*	*	*	*	*	*	
				СБОРОЧНЫЕ ЕДИНИЦЫ:																					
12		1	1.020-1.2-4 15-074	КАРКАС ПР. КП-732	1																				
			1.020-1.2-4 12-091	КАРКАС ПР. КП-536	-	1	1	1																	
			1.020-1.2-4 12-092	КАРКАС ПР. КП-537	-	-	-	-	1																
			1.020-1.2-4 12-093	КАРКАС ПР. КП-538	-	-	-	-	-	1															
			1.020-1.2-4 13-066	КАРКАС ПР. КП-615	-	-	-	-	-	-	1														
			1.020-1.2-4 12-094	КАРКАС ПР. КП-539	-	-	-	-	-	-	-	1													
			1.020-1.2-4 15-075	КАРКАС ПР. КП-733	-	-	-	-	-	-	-	-	1												
			1.020-1.2-4 13-067	КАРКАС ПР. КП-616	-	-	-	-	-	-	-	-	-	1											
			1.020-1.2-4 15-076	КАРКАС ПР. КП-734	-	-	-	-	-	-	-	-	-	-	1										
			1.020-1.2-4 12-095	КАРКАС ПР. КП-540	-	-	-	-	-	-	-	-	-	-	-	1	1								
			1.020-1.2-4 12-096	КАРКАС ПР. КП-541	-	-	-	-	-	-	-	-	-	-	-	-	-	1							
			1.020-1.2-4 13-068	КАРКАС ПР. КП-617	-	-	-	-	-	-	-	-	-	-	-	-	-	-	1						
			1.020-1.2-4 13-069	КАРКАС ПР. КП-618	-	-	-	-	-	-	-	-	-	-	-	-	-	-	-	1					
			1.020-1.2-4 13-070	КАРКАС ПР. КП-619	-	-	-	-	-	-	-	-	-	-	-	-	-	-	-	-	1				
			1.020-1.2-4 13-071	КАРКАС ПР. КП-620	-	-	-	-	-	-	-	-	-	-	-	-	-	-	-	-	-	1			
			1.020-1.2-4 13-072	КАРКАС ПР. КП-621	-	-	-	-	-	-	-	-	-	-	-	-	-	-	-	-	-	-	1		
			1.020-1.2-4 13-073	КАРКАС ПР. КП-622	-	-	-	-	-	-	-	-	-	-	-	-	-	-	-	-	-	-	-	1	

ФОРМАТ	ЗОНА	ПОЗ	ОБОЗНАЧЕНИЕ	НАИМЕНОВАНИЕ	КОЛ НА ИСПОЛН 1.020-1.2-3 09- 380	381	382	383	384	385	386	387	388	389	390	391	ПРИМЕЧАНИЕ
				ДОКУМЕНТАЦИЯ:													
12			1.020-1.2-3 09 СВ	СБОРОЧНЫЙ ЧЕРТЕЖ	*	*	*	*	*	*	*	*	*	*	*	*	
12			1.020-1.2-3 00У	УЗЛЫ	*	*	*	*	*	*	*	*	*	*	*	*	
12			1.020-1.2-3 09 ВМС	ВЕДОМОСТЬ МАТЕРИАЛОВ И ВЫБОРКА СТАЛИ	*	*	*	*	*	*	*	*	*	*	*	*	
12			1.020-1.2-3 00ПЗ	ПОЯСНИТЕЛЬНАЯ ЗАПИСКА	*	*	*	*	*	*	*	*	*	*	*	*	
				СБОРОЧНЫЕ ЕДИНИЦЫ:													
12		1	1.020-1.2-4 14-030	КАРКАС ПР. КП-657	1												
			1.020-1.2-4 12-097	КАРКАС ПР. КП-542	-	1											
			1.020-1.2-4 12-098	КАРКАС ПР. КП-543	-	-	1										
			1.020-1.2-4 12-099	КАРКАС ПР. КП-544	-	-	-	1									
			1.020-1.2-4 13-074	КАРКАС ПР. КП-623	-	-	-	-	1								
			1.020-1.2-4 13-075	КАРКАС ПР. КП-624	-	-	-	-	-	1							
			1.020-1.2-4 12-100	КАРКАС ПР. КП-545	-	-	-	-	-	-	1						
			1.020-1.2-4 12-101	КАРКАС ПР. КП-546	-	-	-	-	-	-	-	1					
			1.020-1.2-4 12-102	КАРКАС ПР. КП-547	-	-	-	-	-	-	-	-	1				
			1.020-1.2-4 13-076	КАРКАС ПР. КП-625	-	-	-	-	-	-	-	-	-	1			
			1.020-1.2-4 12-103	КАРКАС ПР. КП-548	-	-	-	-	-	-	-	-	-	-	1		
			1.020-1.2-4 13-077	КАРКАС ПР. КП-626	-	-	-	-	-	-	-	-	-	-	-	1	

ПОПОВ

ОПЕРАТОР ТЛП КОРТ

ЭПВЦ КиевЗНИИЭП

РИС. 1

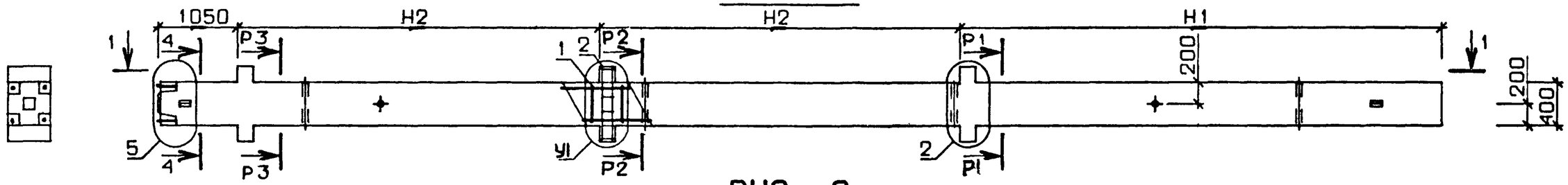

РИС. 2

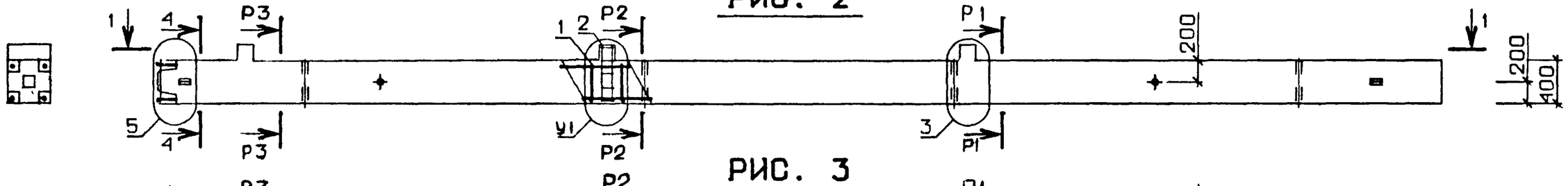

РИС. 3

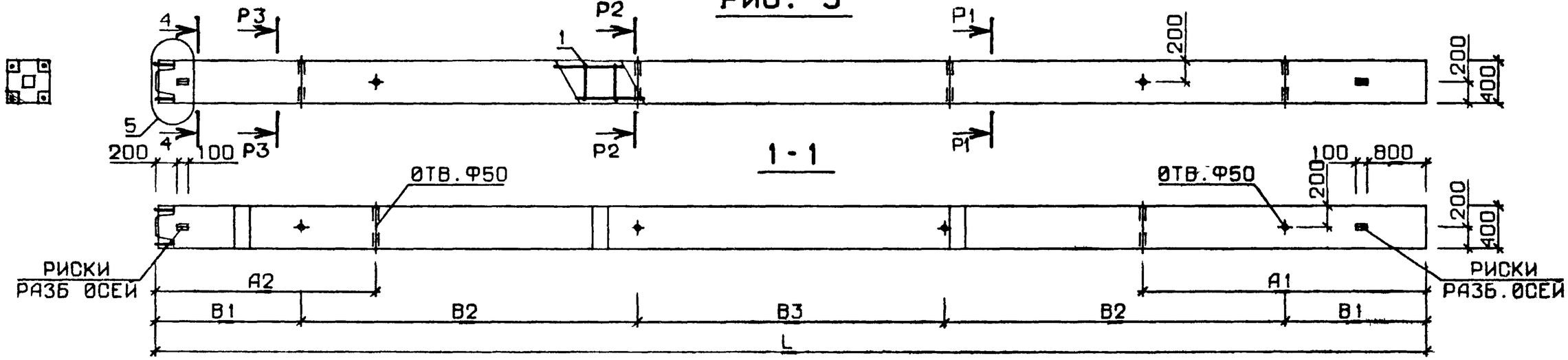

N УЗЛА	N ДØКУМЕНТА
2	1.020-1.2-3 ØØУ ЛИСТ I
3	ЛИСТ 2
5	ЛИСТ 2
6	ЛИСТ 3
7	ЛИСТ 3
8	ЛИСТ 4
9	ЛИСТ 3
10	ЛИСТ 4
11	ЛИСТ 4
12	ЛИСТ 4

2-2

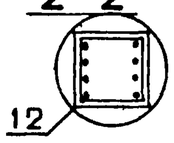

3-3

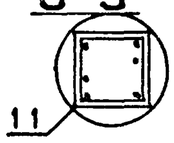

4-4

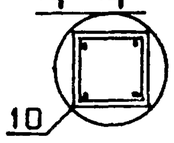

НАЧ. ОТД.	Волынский		24.III
Н.КОНТР	Ларионова		24.III
ГИП	Григорев		24.III
РУК. ГР.	Колдашева		23.III
РУК. ГР.	Никонорова		23.III
ПРОВЕРИЛ	Степанова		23.III
РАЗРАБ.	Сливина		20.III

1.020-1.2-3 09 СБ

КØЛØННА 3КН

СТАДИЯ	МАССА	МАСШТАБ
Р	СМ ТАБЛ	

ЛИСТ 1 ЛИСТОВ 12

ЦНИИЭП торгово бытовых зданий и туристских комплексов

17515 12 5

ОБОЗНАЧЕНИЕ	МАРКА	РИС.	L	H1	H2	A1	A2	B1	B2	B3	У1	P1	P2	P3	МАССА
1.020-1.2-3 09	ЭКНД 4.33-1.19	1	11650	4000	3300	0	3300	2600	0	6450	6	4	4	4	4795
-001	ЭКНД 4.33-1.23	1	11650	4000	3300	0	3300	2600	0	6450	6	4	4	4	4795
-002	ЭКНД 4.33-1.25	1	11650	4000	3300	0	3300	2600	0	6450	6	4	4	4	4795
-003	ЭКНД 4.33-1.28	1	11650	4000	3300	0	3300	2600	0	6450	6	4	4	4	4795
-004	ЭКНД 4.33-1.30	1	11650	4000	3300	0	3300	2600	0	6450	6	4	4	4	4795
-005	ЭКНД 4.33-1.30/32	1	11650	4000	3300	0	3300	2600	0	6450	6	4	4	4	4795
-006	ЭКНД 4.33-1.30/33	1	11650	4000	3300	0	3300	2600	0	6450	6	4	4	4	4795
-007	ЭКНД 4.33-1.30/35	1	11650	4000	3300	0	3300	2600	0	6450	6	2	3	4	4795
-008	ЭКНД 4.33-1.30/38	1	11650	4000	3300	0	3300	2600	0	6450	6	2	3	4	4795
-009	ЭКНД 4.33-1.32/37	1	11650	4000	3300	0	3300	2600	0	6450	6	2	3	4	4795
-010	ЭКНД 4.33-1.33/42	1	11650	4000	3300	0	3300	2600	0	6450	6	2	3	4	4795
-011	ЭКНД 4.33-1.36/41	1	11650	4000	3300	0	3300	2600	0	6450	6	2	3	4	4795
-012	ЭКНД 4.33-1.38/47	1	11650	4000	3300	0	3300	2600	0	6450	6	2	3	4	4795
-013	ЭКНД 4.33-1.41/52	1	11650	4000	3300	0	3300	2600	0	6450	6	2	3	4	4795
-014	ЭКНД 4.33-1.49/55	1	11650	4000	3300	0	3300	2600	0	6450	6	2	2	3	4795
-015	ЭКНД 4.33-2.23	1	11650	4000	3300	0	3300	2600	0	6450	6	4	4	4	4795
-016	ЭКНД 4.33-2.30	1	11650	4000	3300	0	3300	2600	0	6450	6	4	4	4	4795
-017	ЭКНД 4.33-2.30/36	1	11650	4000	3300	0	3300	2600	0	6450	6	2	4	4	4795
-018	ЭКНД 4.33-2.30/43	1	11650	4000	3300	0	3300	2600	0	6450	6	2	3	4	4795
-019	ЭКНД 4.33-2.31	1	11650	4000	3300	0	3300	2600	0	6450	6	4	4	4	4795
-020	ЭКНД 4.33-2.31/35	1	11650	4000	3300	0	3300	2600	0	6450	6	2	4	4	4795
-021	ЭКНД 4.33-2.31/39	1	11650	4000	3300	0	3300	2600	0	6450	6	2	3	4	4795
-022	ЭКНД 4.33-2.36/44	1	11650	4000	3300	0	3300	2600	0	6450	6	2	3	4	4795
-023	ЭКНД 4.33-2.36/49	1	11650	4000	3300	0	3300	2600	0	6450	6	2	3	4	4795
-024	ЭКНД 4.33-2.49/55	1	11650	4000	3300	0	3300	2600	0	6450	6	2	2	2	4795
-025	ЭКНД 4.36-1.19	1	12550	4300	3600	2900	2000	2850	0	6850	6	4	4	4	5155
-026	ЭКНД 4.36-1.23	1	12550	4300	3600	2900	2000	2850	0	6850	6	4	4	4	5155
-027	ЭКНД 4.36-1.27	1	12550	4300	3600	2900	2000	2850	0	6850	6	4	4	4	5155
-028	ЭКНД 4.36-1.29	1	12550	4300	3600	2900	2000	2850	0	6850	6	4	4	4	5155
-029	ЭКНД 4.36-1.30/31	1	12550	4300	3600	2900	2000	2850	0	6850	6	4	4	4	5155
-030	ЭКНД 4.36-1.30/33	1	12550	4300	3600	2900	2000	2850	0	6850	6	4	4	4	5155
-031	ЭКНД 4.36-1.30/34	1	12550	4300	3600	2900	2000	2850	0	6850	6	2	3	4	5155
-032	ЭКНД 4.36-1.30/37	1	12550	4300	3600	2900	2000	2850	0	6850	6	2	3	4	5155
-033	ЭКНД 4.36-1.33/38	1	12550	4300	3600	2900	2000	2850	0	6850	6	2	3	4	5155
-034	ЭКНД 4.36-1.33/41	1	12550	4300	3600	2900	2000	2850	0	6850	6	2	3	4	5155
-035	ЭКНД 4.36-1.35/40	1	12550	4300	3600	2900	2000	2850	0	6850	6	2	3	4	5155

В ТАБЛИЦЕ ИСПОЛНЕНИЙ РАЗМЕРЫ ПРИВЕДЕНЫ В мм, МАССА В кг

I.020-I.2-3 09 СБ

ЛИСТ 2

ЭПВЦ КиевЗНИИЭП | Оператор ТЛП КОРТ | Попов

ВЗАМ. ИНВ. № | ПОДП. И ДАТА | ИНВ. N ПОДЛ.

17515 127

ОБОЗНАЧЕНИЕ	МАРКА	РИС.	L	H1	H2	A1	A2	B1	B2	B3	У1	Р1	Р2	Р3	МАССА
1.020-1.2-3 09-036	ЭКНД 4.36-1.36/49	1	12550	4300	3600	2900	2000	2850	0	6850	6	2	2	4	5155
-037	ЭКНД 4.36-1.38/46	1	12550	4300	3600	2900	2000	2850	0	6850	6	2	3	4	5155
-038	ЭКНД 4.36-1.41/51	1	12550	4300	3600	2900	2000	2850	0	6850	6	2	3	4	5155
-039	ЭКНД 4.36-1.41/54	1	12550	4300	3600	2900	2000	2850	0	6850	6	2	2	4	5155
-040	ЭКНД 4.36-1.44/57	1	12550	4300	3600	2900	2000	2850	0	6850	6	2	2	4	5155
-041	ЭКНД 4.36-1.48/54	1	12550	4300	3600	2900	2000	2850	0	6850	6	2	2	3	5155
-042	ЭКНД 4.36-2.23	1	12550	4300	3600	2900	2000	2850	0	6850	6	4	4	4	5155
-043	ЭКНД 4.36-2.29	1	12550	4300	3600	2900	2000	2850	0	6850	6	4	4	4	5155
-044	ЭКНД 4.36-2.30/31	1	12550	4300	3600	2900	2000	2850	0	6850	6	4	4	4	5155
-045	ЭКНД 4.36-2.31/35	1	12550	4300	3600	2900	2000	2850	0	6850	6	2	4	4	5155
-046	ЭКНД 4.36-2.30/36	1	12550	4300	3600	2900	2000	2850	0	6850	6	2	4	4	5155
-047	ЭКНД 4.36-2.31/38	1	12550	4300	3600	2900	2000	2850	0	6850	6	2	3	4	5155
-048	ЭКНД 4.36-2.30/42	1	12550	4300	3600	2900	2000	2850	0	6850	6	2	3	4	5155
-049	ЭКНД 4.36-2.35/43	1	12550	4300	3600	2900	2000	2850	0	6850	6	2	3	4	5155
-050	ЭКНД 4.36-2.35/48	1	12550	4300	3600	2900	2000	2850	0	6850	6	2	3	4	5155
-051	ЭКНД 4.36-2.36/49	1	12550	4300	3600	2900	2000	2850	0	6850	6	2	2	4	5155
-052	ЭКНД 4.36-2.41/54	1	12550	4300	3600	2900	2000	2850	0	6850	6	2	2	4	5155
-053	ЭКНД 4.36-2.44/57	1	12550	4300	3600	2900	2000	2850	0	6850	6	2	2	4	5155
-054	ЭКНД 4.36-2.48/54	1	12550	4300	3600	2900	2000	2850	0	6850	6	2	2	3	5155
-055	ЭКНД 4.36-3.27	1	12550	4300	3600	2900	2000	2850	0	6850	8	4	4	4	5155
-056	ЭКНД 4.36-3.29	1	12550	4300	3600	2900	2000	2850	0	6850	8	4	4	4	5155
-057	ЭКНД 4.36-3.30/33	1	12550	4300	3600	2900	2000	2850	0	6850	8	2	4	4	5155
-058	ЭКНД 4.36-3.30/37	1	12550	4300	3600	2900	2000	2850	0	6850	8	2	4	4	5155
-059	ЭКНД 4.36-3.32/46	1	12550	4300	3600	2900	2000	2850	0	6850	8	2	3	4	5155
-060	ЭКНД 4.36-3.36/49	1	12550	4300	3600	2900	2000	2850	0	6850	8	2	2	4	5155
-061	ЭКНД 4.36-3.41/54	1	12550	4300	3600	2900	2000	2850	0	6850	8	2	2	4	5155
-062	ЭКНД 4.36-3.44/57	1	12550	4300	3600	2900	2000	2850	0	6850	8	2	2	4	5155
-063	ЭКНД 4.36-4.29	1	12550	4300	3600	2900	2000	2850	0	6850	8	4	4	4	5155
-064	ЭКНД 4.36-4.30/34	1	12550	4300	3600	2900	2000	2850	0	6850	8	2	4	4	5155
-065	ЭКНД 4.36-4.30/40	1	12550	4300	3600	2900	2000	2850	0	6850	8	2	3	4	5155
-066	ЭКНД 4.36-4.30/43	1	12550	4300	3600	2900	2000	2850	0	6850	8	2	4	4	5155
-067	ЭКНД 4.36-4.33/54	1	12550	4300	3600	2900	2000	2850	0	6850	8	2	3	4	5155
-068	ЭКНД 4.36-4.36/49	1	12550	4300	3600	2900	2000	2850	0	6850	8	2	2	4	5155
-069	ЭКНД 4.36-4.41/54	1	12550	4300	3600	2900	2000	2850	0	6850	8	2	2	4	5155
-070	ЭКНД 4.36-4.44/57	1	12550	4300	3600	2900	2000	2850	0	6850	8	2	2	4	5155
-071	ЭКНД 4.36(48)-1.17	1	13450	5200	3600	3100	2050	1500	3400	3650	6	4	4	4	5515

ОБОЗНАЧЕНИЕ	МАРКА	РИС.	L	H1	H2	A1	A2	B1	B2	B3	У1	P1	P2	P3	МАССА
1.020-1.2-3 09-072	3КНД 4.36(48)-1.21	1	13450	5200	3600	3100	2050	1500	3400	3650	6	4	4	4	5515
-073	3КНД 4.36(48)-1.25	1	13450	5200	3600	3100	2050	1500	3400	3650	6	4	4	4	5515
-074	3КНД 4.36(48)-1.27	1	13450	5200	3600	3100	2050	1500	3400	3650	6	4	4	4	5515
-075	3КНД 4.36(48)-1.29	1	13450	5200	3600	3100	2050	1500	3400	3650	6	2	4	4	5515
-076	3КНД 4.36(48)-1.36/48	1	13450	5200	3600	3100	2050	1500	3400	3650	6	2	2	4	5515
-077	3КНД 4.36(48)-1.41/52	1	13450	5200	3600	3100	2050	1500	3400	3650	6	2	2	4	5515
-078	3КНД 4.36(48)-1.44/55	1	13450	5200	3600	3100	2050	1500	3400	3650	6	2	2	4	5515
-079	3КНД 4.36(48)-2.22	1	13450	5200	3600	3100	2050	1500	3400	3650	6	4	4	4	5515
-080	3КНД 4.36(48)-2.27	1	13450	5200	3600	3100	2050	1500	3400	3650	6	4	4	4	5515
-081	3КНД 4.36(48)-2.29	1	13450	5200	3600	3100	2050	1500	3400	3650	6	2	4	4	5515
-082	3КНД 4.36(48)-2.30	1	13450	5200	3600	3100	2050	1500	3400	3650	6	2	4	4	5515
-083	3КНД 4.36(48)-2.30/36	1	13450	5200	3600	3100	2050	1500	3400	3650	6	2	4	4	5515
-084	3КНД 4.36(48)-2.32/42	1	13450	5200	3600	3100	2050	1500	3400	3650	6	2	4	4	5515
-085	3КНД 4.36(48)-2.36/48	1	13450	5200	3600	3100	2050	1500	3400	3650	6	2	2	4	5515
-086	3КНД 4.36(48)-2.41/52	1	13450	5200	3600	3100	2050	1500	3400	3650	6	2	2	4	5515
-087	3КНД 4.36(48)-2.44/55	1	13450	5200	3600	3100	2050	1500	3400	3650	6	2	2	4	5515
-088	3КНД 4.36(48)-3.25	1	13450	5200	3600	3100	2050	1500	3400	3650	8	4	4	4	5515
-089	3КНД 4.36(48)-3.29	1	13450	5200	3600	3100	2050	1500	3400	3650	8	4	4	4	5515
-090	3КНД 4.36(48)-3.30/32	1	13450	5200	3600	3100	2050	1500	3400	3650	8	2	3	4	5515
-091	3КНД 4.36(48)-3.30/37	1	13450	5200	3600	3100	2050	1500	3400	3650	8	2	4	4	5515
-092	3КНД 4.36(48)-3.35/55	1	13450	5200	3600	3100	2050	1500	3400	3650	8	2	3	4	5515
-093	3КНД 4.36(48)-3.36/48	1	13450	5200	3600	3100	2050	1500	3400	3650	8	2	2	4	5515
-094	3КНД 4.36(48)-3.41/52	1	13450	5200	3600	3100	2050	1500	3400	3650	8	2	2	4	5515
-095	3КНД 4.36(48)-3.44/55	1	13450	5200	3600	3100	2050	1500	3400	3650	8	2	2	4	5515
-096	3КНД 4.36(48)-4.29	1	13450	5200	3600	3100	2050	1500	3400	3650	8	4	4	4	5515
-097	3КНД 4.36(48)-4.30/34	1	13450	5200	3600	3100	2050	1500	3400	3650	8	2	4	4	5515
-098	3КНД 4.36(48)-4.30/39	1	13450	5200	3600	3100	2050	1500	3400	3650	8	2	3	4	5515
-099	3КНД 4.36(48)-4.30/43	1	13450	5200	3600	3100	2050	1500	3400	3650	8	2	3	4	5515
-100	3КНД 4.36(48)-4.36/48	1	13450	5200	3600	3100	2050	1500	3400	3650	8	2	2	4	5515
-101	3КНД 4.36(48)-4.37/55	1	13450	5200	3600	3100	2050	1500	3400	3650	8	2	3	4	5515
-102	3КНД 4.36(48)-4.41/52	1	13450	5200	3600	3100	2050	1500	3400	3650	8	2	2	4	5515
-103	3КНД 4.36(48)-4.44/55	1	13450	5200	3600	3100	2050	1500	3400	3650	8	2	2	4	5515
-104	3КНД 4.42-1.23	1	14350	4900	4200	3300	2300	1550	3500	4250	6	4	4	4	5875
-105	3КНД 4.42-1.27	1	14350	4900	4200	3300	2300	1550	3500	4250	6	4	4	4	5875
-106	3КНД 4.42-1.29	1	14350	4900	4200	3300	2300	1550	3500	4250	6	4	4	4	5875
-107	3КНД 4.42-1.29/31	1	14350	4900	4200	3300	2300	1550	3500	4250	6	2	4	4	5875

ЭПВЦ Киев ЗНИИЭП | ОПЕРАТОР ТЛП КОРТ | ПОЛОВ

ИНВ №ПОДЛ | ПОДП И ДАТА | ВЗАМ ИНВ №

17515 129 ФОРМАТ 12

ОБОЗНАЧЕНИЕ	МАРКА	РИС.	L	H1	H2	A1	A2	B1	B2	B3	У1	Р1	Р2	Р3	МАССА
1.02-1.2-3 09-108	3КНД 4.42-1.29/34	1	14350	4900	4200	3300	2300	1550	3500	4250	6	4	4	4	5875
-109	3КНД 4.42-1.29/37	1	14350	4900	4200	3300	2300	1550	3500	4250	6	2	4	4	5875
-110	3КНД 4.42-1.52	1	14350	4900	4200	3300	2300	1550	3500	4250	6	2	2	2	5875
-111	3КНД 4.42-1.57	1	14350	4900	4200	3300	2300	1550	3500	4250	6	2	2	2	5875
-112	3КНД 4.42-2.27	1	14350	4900	4200	3300	2300	1550	3500	4250	6	4	4	4	5875
-113	3КНД 4.42-2.27/32	1	14350	4900	4200	3300	2300	1550	3500	4250	6	2	4	4	5875
-114	3КНД 4.42-2.29/35	1	14350	4900	4200	3300	2300	1550	3500	4250	6	2	4	4	5875
-115	3КНД 4.42-2.29/37	1	14350	4900	4200	3300	2300	1550	3500	4250	6	2	4	4	5875
-116	3КНД 4.42-2.29/42	1	14350	4900	4200	3300	2300	1550	3500	4250	6	2	3	4	5875
-117	3КНД 4.42-2.33/40	1	14350	4900	4200	3300	2300	1550	3500	4250	6	2	4	4	5875
-118	3КНД 4.42-2.37/52	1	14350	4900	4200	3300	2300	1550	3500	4250	6	2	2	4	5875
-119	3КНД 4.42-2.52	1	14350	4900	4200	3300	2300	1550	3500	4250	6	2	2	2	5875
-120	3КНД 4.42-2.57	1	14350	4900	4200	3300	2300	1550	3500	4250	6	2	2	2	5875
-121	3КНД 4.42-3.29	1	14350	4900	4200	3300	2300	1550	3500	4250	8	4	4	4	5875
-122	3КНД 4.42-3.33	1	14350	4900	4200	3300	2300	1550	3500	4250	8	2	4	4	5875
-123	3КНД 4.42-3.33/45	1	14350	4900	4200	3300	2300	1550	3500	4250	8	2	3	4	5875
-124	3КНД 4.42-3.45/57	1	14350	4900	4200	3300	2300	1550	3500	4250	8	2	2	4	5875
-125	3КНД 4.42-3.52	1	14350	4900	4200	3300	2300	1550	3500	4250	8	2	2	2	5875
-126	3КНД 4.42-3.57	1	14350	4900	4200	3300	2300	1550	3500	4250	8	2	2	2	5875
-127	3КНД 4.42-4.29/35	1	14350	4900	4200	3300	2300	1550	3500	4250	8	2	4	4	5875
-128	3КНД 4.42-4.29/40	1	14350	4900	4200	3300	2300	1550	3500	4250	8	2	2	4	5875
-129	3КНД 4.42-4.38/57	1	14350	4900	4200	3300	2300	1550	3500	4250	8	2	2	4	5875
-130	3КНД 4.42-4.45/57	1	14350	4900	4200	3300	2300	1550	3500	4250	8	2	2	4	5875
-131	3КНД 4.42-4.52	1	14350	4900	4200	3300	2300	1550	3500	4250	8	2	2	2	5875
-132	3КНД 4.42-4.57	1	14350	4900	4200	3300	2300	1550	3500	4250	8	2	2	2	5875
-133	3КНД 4.48-1.27	1	15850	5200	4800	3600	2650	1800	3900	4450	6	4	4	4	6475
-134	3КНД 4.48-1.28/29	1	15850	5200	4800	3600	2650	1800	3900	4450	6	4	4	4	6475
-135	3КНД 4.48-1.28/31	1	15850	5200	4800	3600	2650	1800	3900	4450	6	4	4	4	6475
-136	3КНД 4.48-1.30/39	1	15850	5200	4800	3600	2650	1800	3900	4450	6	2	4	4	6475
-137	3КНД 4.48-1.52	1	15850	5200	4800	3600	2650	1800	3900	4450	6	2	2	2	6475
-138	3КНД 4.48-1.55	1	15850	5200	4800	3600	2650	1800	3900	4450	6	2	2	2	6475
-139	3КНД 4.48-2.28/33	1	15850	5200	4800	3600	2650	1800	3900	4450	6	4	4	4	6475
-140	3КНД 4.48-2.30/45	1	15850	5200	4800	3600	2650	1800	3900	4450	6	2	4	4	6475
-141	3КНД 4.48-2.34/43	1	15850	5200	4800	3600	2650	1800	3900	4450	6	2	4	4	6475
-142	3КНД 4.48-2.52	1	15850	5200	4800	3600	2650	1800	3900	4450	6	2	2	2	6475
-143	3КНД 4.48-2.55	1	15850	5200	4800	3600	2650	1800	3900	4450	6	2	2	2	6475

ОБОЗНАЧЕНИЕ	МАРКА	РИС.	L	H1	H2	A1	A2	B1	B2	B3	У1	Р1	Р2	Р3	МАССА
1.020-1.2-3 09-144	3КНД 4.48-3.28/33	1	15850	5200	4800	3600	2650	1800	3900	4450	8	4	4	4	6475
-145	3КНД 4.48-3.32/52	1	15850	5200	4800	3600	2650	1800	3900	4450	8	2	2	4	6475
-146	3КНД 4.48-3.52	1	15850	5200	4800	3600	2650	1800	3900	4450	8	2	2	2	6475
-147	3КНД 4.48-3.55	1	15850	5200	4800	3600	2650	1800	3900	4450	8	2	2	2	6475
-148	3КНД 4.48-4.29/40	1	15850	5200	4800	3600	2650	1800	3900	4450	8	2	4	4	6475
-149	3КНД 4.48-4.49/55	1	15850	5200	4800	3600	2650	1800	3900	4450	8	2	2	2	6475
-150	3КНД 4.48-4.52	1	15850	5200	4800	3600	2650	1800	3900	4450	8	2	2	2	6475
-151	3КНД 4.48-4.55	1	15850	5200	4800	3600	2650	1800	3900	4450	8	2	2	2	6475
-152	3КНД 4.48(60)-1.24	1	17050	6400	4800	3800	2950	1900	4250	4750	6	4	4	4	6955
-153	3КНД 4.48(60)-1.28	1	17050	6400	4800	3800	2950	1900	4250	4750	6	4	4	4	6955
-154	3КНД 4.48(60)-1.28/31	1	17050	6400	4800	3800	2950	1900	4250	4750	6	4	4	4	6955
-155	3КНД 4.48(60)-1.30/39	1	17050	6400	4800	3800	2950	1900	4250	4750	6	2	4	4	6955
-156	3КНД 4.48(60)-1.47	1	17050	6400	4800	3800	2950	1900	4250	4750	6	2	2	2	6955
-157	3КНД 4.48(60)-2.29/34	1	17050	6400	4800	3800	2950	1900	4250	4750	6	4	4	4	6955
-158	3КНД 4.48(60)-2.30/43	1	17050	6400	4800	3800	2950	1900	4250	4750	6	2	4	4	6955
-159	3КНД 4.48(60)-2.34/42	1	17050	6400	4800	3800	2950	1900	4250	4750	6	2	4	4	6955
-160	3КНД 4.48(60)-2.45	1	17050	6400	4800	3800	2950	1900	4250	4750	6	2	2	2	6955
-161	3КНД 4.48(60)-2.47	1	17050	6400	4800	3800	2950	1900	4250	4750	6	2	2	2	6955
-162	3КНД 4.48(60)-3.28/34	1	17050	6400	4800	3800	2950	1900	4250	4750	8	4	4	4	6955
-163	3КНД 4.48(60)-3.35/50	1	17050	6400	4800	3800	2950	1900	4250	4750	8	2	2	4	6955
-164	3КНД 4.48(60)-3.47	1	17050	6400	4800	3800	2950	1900	4250	4750	8	2	2	2	6955
-165	3КНД 4.48(60)-4.29/40	1	17050	6400	4800	3800	2950	1900	4250	4750	8	2	4	4	6955
-166	3КНД 4.48(60)-4.47	1	17050	6400	4800	3800	2950	1900	4250	4750	8	2	2	2	6955
-167	3КНД 4.48(60)-4.49/50	1	17050	6400	4800	3800	2950	1900	4250	4750	8	2	2	2	6955
-168	3КНО 4.33-1.19	2	11650	4000	3300	0	3300	2600	0	6450	7	4	4	4	4727
-169	3КНО 4.33-1.23	2	11650	4000	3300	0	3300	2600	0	6450	7	4	4	4	4727
-170	3КНО 4.33-1.25	2	11650	4000	3300	0	3300	2600	0	6450	7	4	4	4	4727
-171	3КНО 4.33-1.28	2	11650	4000	3300	0	3300	2600	0	6450	7	4	4	4	4727
-172	3КНО 4.33-1.30	2	11650	4000	3300	0	3300	2600	0	6450	7	4	4	4	4727
-173	3КНО 4.33-1.30/32	2	11650	4000	3300	0	3300	2600	0	6450	7	4	4	4	4727
-174	3КНО 4.33-1.30/33	2	11650	4000	3300	0	3300	2600	0	6450	7	4	4	4	4727
-175	3КНО 4.33-1.30/35	2	11650	4000	3300	0	3300	2600	0	6450	7	2	3	4	4727
-176	3КНО 4.33-1.30/38	2	11650	4000	3300	0	3300	2600	0	6450	7	2	3	4	4727
-177	3КНО 4.33-1.32/37	2	11650	4000	3300	0	3300	2600	0	6450	7	2	3	4	4727
-178	3КНО 4.33-1.33/42	2	11650	4000	3300	0	3300	2600	0	6450	7	2	3	4	4727
-179	3КНО 4.33-1.36/41	2	11650	4000	3300	0	3300	2600	0	6450	7	2	3	4	4727

ЭПВЦ КиевЗНИИЭП | ОПЕРАТОР ТЛП КОРТ | ПОПОВ

ВЗАМ ИНВ.№ | ПОДП. И ДАТА | ИНВ.№ПОДЛ

ОБОЗНАЧЕНИЕ	МАРКА	РИС.	L	H1	H2	A1	A2	B1	B2	B3	У1	Р1	Р2	Р3	МАССА
1.020-1.2-3 09-180	ЗКНО 4.33-1.38/47	2	11650	4000	3300	0	3300	2600	0	6450	7	2	3	4	4727
-181	ЗКНО 4.33-1.41/52	2	11650	4000	3300	0	3300	2600	0	6450	7	2	3	4	4727
-182	ЗКНО 4.33-1.49/55	2	11650	4000	3300	0	3300	2600	0	6450	7	2	2	3	4727
-183	ЗКНО 4.33-2.23	2	11650	4000	3300	0	3300	2600	0	6450	7	4	4	4	4727
-184	ЗКНО 4.33-2.30	2	11650	4000	3300	0	3300	2600	0	6450	7	4	4	4	4727
-185	ЗКНО 4.33-2.30/36	2	11650	4000	3300	0	3300	2600	0	6450	7	2	4	4	4727
-186	ЗКНО 4.33-2.30/43	2	11650	4000	3300	0	3300	2600	0	6450	7	2	3	4	4727
-187	ЗКНО 4.33-2.31	2	11650	4000	3300	0	3300	2600	0	6450	7	4	4	4	4727
-188	ЗКНО 4.33-2.31/35	2	11650	4000	3300	0	3300	2600	0	6450	7	2	4	4	4727
-189	ЗКНО 4.33-2.31/39	2	11650	4000	3300	0	3300	2600	0	6450	7	2	3	4	4727
-190	ЗКНО 4.33-2.36/44	2	11650	4000	3300	0	3300	2600	0	6450	7	2	3	4	4727
-191	ЗКНО 4.33-2.36/49	2	11650	4000	3300	0	3300	2600	0	6450	7	2	3	4	4727
-192	ЗКНО 4.33-2.49/55	2	11650	4000	3300	0	3300	2600	0	6450	7	2	2	2	4727
-193	ЗКНО 4.36-1.19	2	12550	4300	3600	2900	2000	2850	0	6850	7	4	4	4	5087
-194	ЗКНО 4.36-1.23	2	12550	4300	3600	2900	2000	2850	0	6850	7	4	4	4	5087
-195	ЗКНО 4.36-1.27	2	12550	4300	3600	2900	2000	2850	0	6850	7	4	4	4	5087
-196	ЗКНО 4.36-1.29	2	12550	4300	3600	2900	2000	2850	0	6850	7	4	4	4	5087
-197	ЗКНО 4.36-1.30/31	2	12550	4300	3600	2900	2000	2850	0	6850	7	4	4	4	5087
-198	ЗКНО 4.36-1.30/33	2	12550	4300	3600	2900	2000	2850	0	6850	7	4	4	4	5087
-199	ЗКНО 4.36-1.30/34	2	12550	4300	3600	2900	2000	2850	0	6850	7	2	3	4	5087
-200	ЗКНО 4.36-1.30/37	2	12550	4300	3600	2900	2000	2850	0	6850	7	2	3	4	5087
-201	ЗКНО 4.36-1.33/38	2	12550	4300	3600	2900	2000	2850	0	6850	7	2	3	4	5087
-202	ЗКНО 4.36-1.33/41	2	12550	4300	3600	2900	2000	2850	0	6850	7	2	3	4	5087
-203	ЗКНО 4.36-1.35/40	2	12550	4300	3600	2900	2000	2850	0	6850	7	2	3	4	5087
-204	ЗКНО 4.36-1.36/49	2	12550	4300	3600	2900	2000	2850	0	6850	7	2	2	4	5087
-205	ЗКНО 4.36-1.38/46	2	12550	4300	3600	2900	2000	2850	0	6850	7	2	3	4	5087
-206	ЗКНО 4.36-1.41/51	2	12550	4300	3600	2900	2000	2850	0	6850	7	2	3	4	5087
-207	ЗКНО 4.36-1.41/54	2	12550	4300	3600	2900	2000	2850	0	6850	7	2	2	4	5087
-208	ЗКНО 4.36-1.44/57	2	12550	4300	3600	2900	2000	2850	0	6850	7	2	2	4	5087
-209	ЗКНО 4.36-1.48/54	2	12550	4300	3600	2900	2000	2850	0	6850	7	2	2	3	5087
-210	ЗКНО 4.36-2.23	2	12550	4300	3600	2900	2000	2850	0	6850	7	4	4	4	5087
-211	ЗКНО 4.36-2.29	2	12550	4300	3600	2900	2000	2850	0	6850	7	4	4	4	5087
-212	ЗКНО 4.36-2.30/31	2	12550	4300	3600	2900	2000	2850	0	6850	7	4	4	4	5087
-213	ЗКНО 4.36-2.31/35	2	12550	4300	3600	2900	2000	2850	0	6850	7	2	4	4	5087
-214	ЗКНО 4.36-2.30/36	2	12550	4300	3600	2900	2000	2850	0	6850	7	2	4	4	5087
-215	ЗКНО 4.36-2.31/38	2	12550	4300	3600	2900	2000	2850	0	6850	7	2	3	4	5087

ОБОЗНАЧЕНИЕ	МАРКА	РИС.	L	H1	H2	A1	A2	B1	B2	B3	У1	Р1	Р2	Р3	МАССА
1.020-1.2-3 09-216	ЭКНО 4.36-2.30/42	2	12550	4300	3600	2900	2000	2850	0	6850	7	2	3	4	5087
-217	ЭКНО 4.36-2.35/43	2	12550	4300	3600	2900	2000	2850	0	6850	7	2	3	4	5087
-218	ЭКНО 4.36-2.35/48	2	12550	4300	3600	2900	2000	2850	0	6850	7	2	3	4	5087
-219	ЭКНО 4.36-2.36/49	2	12550	4300	3600	2900	2000	2850	0	6850	7	2	2	4	5087
-220	ЭКНО 4.36-2.41/54	2	12550	4300	3600	2900	2000	2850	0	6850	7	2	2	4	5087
-221	ЭКНО 4.36-2.44/57	2	12550	4300	3600	2900	2000	2850	0	6850	7	2	2	4	5087
-222	ЭКНО 4.36-2.48/54	2	12550	4300	3600	2900	2000	2850	0	6850	7	2	2	3	5087
-223	ЭКНО 4.36-3.27	2	12550	4300	3600	2900	2000	2850	0	6850	9	4	4	4	5087
-224	ЭКНО 4.36-3.29	2	12550	4300	3600	2900	2000	2850	0	6850	9	4	4	4	5087
-225	ЭКНО 4.36-3.30/33	2	12550	4300	3600	2900	2000	2850	0	6850	9	2	4	4	5087
-226	ЭКНО 4.36-3.30/37	2	12550	4300	3600	2900	2000	2850	0	6850	9	2	4	4	5087
-227	ЭКНО 4.36-3.32/46	2	12550	4300	3600	2900	2000	2850	0	6850	9	2	3	4	5087
-228	ЭКНО 4.36-3.36/49	2	12550	4300	3600	2900	2000	2850	0	6850	9	2	2	4	5087
-229	ЭКНО 4.36-3.41/54	2	12550	4300	3600	2900	2000	2850	0	6850	9	2	2	4	5087
-230	ЭКНО 4.36-3.44/57	2	12550	4300	3600	2900	2000	2850	0	6850	9	2	2	4	5087
-231	ЭКНО 4.36-4.29	2	12550	4300	3600	2900	2000	2850	0	6850	9	4	4	4	5087
-232	ЭКНО 4.36-4.30/34	2	12550	4300	3600	2900	2000	2850	0	6850	9	2	4	4	5087
-233	ЭКНО 4.36-4.30/40	2	12550	4300	3600	2900	2000	2850	0	6850	9	2	3	4	5087
-234	ЭКНО 4.36-4.30/43	2	12550	4300	3600	2900	2000	2850	0	6850	9	2	4	4	5087
-235	ЭКНО 4.36-4.33/54	2	12550	4300	3600	2900	2000	2850	0	6850	9	2	3	4	5087
-236	ЭКНО 4.36-4.36/49	2	12550	4300	3600	2900	2000	2850	0	6850	9	2	2	4	5087
-237	ЭКНО 4.36-4.41/54	2	12550	4300	3600	2900	2000	2850	0	6850	9	2	2	4	5087
-238	ЭКНО 4.36-4.44/57	2	12550	4300	3600	2900	2000	2850	0	6850	9	2	2	4	5087
-239	ЭКНО 4.36(48)-1.17	2	13450	5200	3600	3100	2050	1500	3400	3650	7	4	4	4	5447
-240	ЭКНО 4.36(48)-1.21	2	13450	5200	3600	3100	2050	1500	3400	3650	7	4	4	4	5447
-241	ЭКНО 4.36(48)-1.25	2	13450	5200	3600	3100	2050	1500	3400	3650	7	4	4	4	5447
-242	ЭКНО 4.36(48)-1.27	2	13450	5200	3600	3100	2050	1500	3400	3650	7	4	4	4	5447
-243	ЭКНО 4.36(48)-1.29	2	13450	5200	3600	3100	2050	1500	3400	3650	7	2	4	4	5447
-244	ЭКНО 4.36(48)-1.36/48	2	13450	5200	3600	3100	2050	1500	3400	3650	7	2	2	4	5447
-245	ЭКНО 4.36(48)-1.41/52	2	13450	5200	3600	3100	2050	1500	3400	3650	7	2	2	4	5447
-246	ЭКНО 4.36(48)-1.44/55	2	13450	5200	3600	3100	2050	1500	3400	3650	7	2	2	4	5447
-247	ЭКНО 4.36(48)-2.22	2	13450	5200	3600	3100	2050	1500	3400	3650	7	4	4	4	5447
-248	ЭКНО 4.36(48)-2.27	2	13450	5200	3600	3100	2050	1500	3400	3650	7	4	4	4	5447
-249	ЭКНО 4.36(48)-2.29	2	13450	5200	3600	3100	2050	1500	3400	3650	7	2	4	4	5447
-250	ЭКНО 4.36(48)-2.30	2	13450	5200	3600	3100	2050	1500	3400	3650	7	2	4	4	5447
-251	ЭКНО 4.36(48)-2.30/36	2	13450	5200	3600	3100	2050	1500	3400	3650	7	2	4	4	5447

ОБОЗНАЧЕНИЕ	МАРКА	РИС.	L	H1	H2	A1	A2	B1	B2	B3	У1	Р1	Р2	Р3	МАССА
1.020-1.2-3 09-252	ЗКНО 4.36(48)-2.32/42	2	13450	5200	3600	3100	2050	1500	3400	3650	7	2	4	4	5447
-253	ЗКНО 4.36(48)-2.36/48	2	13450	5200	3600	3100	2050	1500	3400	3650	7	2	2	4	5447
-254	ЗКНО 4.36(48)-2.41/52	2	13450	5200	3600	3100	2050	1500	3400	3650	7	2	2	4	5447
-255	ЗКНО 4.36(48)-2.44/55	2	13450	5200	3600	3100	2050	1500	3400	3650	7	2	2	4	5447
-256	ЗКНО 4.36(48)-3.25	2	13450	5200	3600	3100	2050	1500	3400	3650	9	4	4	4	5447
-257	ЗКНО 4.36(48)-3.29	2	13450	5200	3600	3100	2050	1500	3400	3650	9	4	4	4	5447
-258	ЗКНО 4.36(48)-3.30/32	2	13450	5200	3600	3100	2050	1500	3400	3650	9	2	3	4	5447
-259	ЗКНО 4.36(48)-3.30/37	2	13450	5200	3600	3100	2050	1500	3400	3650	9	2	4	4	5447
-260	ЗКНО 4.36(48)-3.35/55	2	13450	5200	3600	3100	2050	1500	3400	3650	9	2	3	4	5447
-261	ЗКНО 4.36(48)-3.36/48	2	13450	5200	3600	3100	2050	1500	3400	3650	9	2	2	4	5447
-262	ЗКНО 4.36(48)-3.41/52	2	13450	5200	3600	3100	2050	1500	3400	3650	9	2	2	4	5447
-263	ЗКНО 4.36(48)-3.44/55	2	13450	5200	3600	3100	2050	1500	3400	3650	9	2	2	4	5447
-264	ЗКНО 4.36(48)-4.29	2	13450	5200	3600	3100	2050	1500	3400	3650	9	4	4	4	5447
-265	ЗКНО 4.36(48)-4.30/34	2	13450	5200	3600	3100	2050	1500	3400	3650	9	2	4	4	5447
-266	ЗКНО 4.36(48)-4.30/39	2	13450	5200	3600	3100	2050	1500	3400	3650	9	2	3	4	5447
-267	ЗКНО 4.36(48)-4.30/43	2	13450	5200	3600	3100	2050	1500	3400	3650	9	2	3	4	5447
-268	ЗКНО 4.36(48)-4.36/48	2	13450	5200	3600	3100	2050	1500	3400	3650	9	2	2	4	5447
-269	ЗКНО 4.36(48)-4.37/55	2	13450	5200	3600	3100	2050	1500	3400	3650	9	2	3	4	5447
-270	ЗКНО 4.36(48)-4.41/52	2	13450	5200	3600	3100	2050	1500	3400	3650	9	2	2	4	5447
-271	ЗКНО 4.36(48)-4.44/55	2	13450	5200	3600	3100	2050	1500	3400	3650	9	2	2	4	5447
-272	ЗКНО 4.42-1.23	2	14350	4900	4200	3300	2300	1550	3500	4250	7	4	4	4	5807
-273	ЗКНО 4.42-1.27	2	14350	4900	4200	3300	2300	1550	3500	4250	7	4	4	4	5807
-274	ЗКНО 4.42-1.29	2	14350	4900	4200	3300	2300	1550	3500	4250	7	4	4	4	5807
-275	ЗКНО 4.42-1.29/31	2	14350	4900	4200	3300	2300	1550	3500	4250	7	2	4	4	5807
-276	ЗКНО 4.42-1.29/34	2	14350	4900	4200	3300	2300	1550	3500	4250	7	4	4	4	5807
-277	ЗКНО 4.42-1.29/37	2	14350	4900	4200	3300	2300	1550	3500	4250	7	2	4	4	5807
-278	ЗКНО 4.42-1.52	2	14350	4900	4200	3300	2300	1550	3500	4250	7	2	2	2	5807
-279	ЗКНО 4.42-1.57	2	14350	4900	4200	3300	2300	1550	3500	4250	7	2	2	2	5807
-280	ЗКНО 4.42-2.27	2	14350	4900	4200	3300	2300	1550	3500	4250	7	4	4	4	5807
-281	ЗКНО 4.42-2.27/32	2	14350	4900	4200	3300	2300	1550	3500	4250	7	2	4	4	5807
-282	ЗКНО 4.42-2.29/35	2	14350	4900	4200	3300	2300	1550	3500	4250	7	2	4	4	5807
-283	ЗКНО 4.42-2.29/37	2	14350	4900	4200	3300	2300	1550	3500	4250	7	2	4	4	5807
-284	ЗКНО 4.42-2.29/42	2	14350	4900	4200	3300	2300	1550	3500	4250	7	2	3	4	5807
-285	ЗКНО 4.42-2.33/40	2	14350	4900	4200	3300	2300	1550	3500	4250	7	2	4	4	5807
-286	ЗКНО 4.42-2.37/52	2	14350	4900	4200	3300	2300	1550	3500	4250	7	2	2	4	5807
-287	ЗКНО 4.42-2.52	2	14350	4900	4200	3300	2300	1550	3500	4250	7	2	2	2	5807

ОБОЗНАЧЕНИЕ	МАРКА	РИС.	L	H1	H2	A1	A2	B1	B2	B3	У1	Р1	Р2	Р3	МАССА
1.020-1.2-3 09-288	ЭКНО 4.42-2.57	2	14350	4900	4200	3300	2300	1550	3500	4250	7	2	2	2	5807
-289	ЭКНО 4.42-3.29	2	14350	4900	4200	3300	2300	1550	3500	4250	9	4	4	4	5807
-290	ЭКНО 4.42-3.33	2	14350	4900	4200	3300	2300	1550	3500	4250	9	2	4	4	5807
-291	ЭКНО 4.42-3.33/45	2	14350	4900	4200	3300	2300	1550	3500	4250	9	2	3	4	5807
-292	ЭКНО 4.42-3.45/57	2	14350	4900	4200	3300	2300	1550	3500	4250	9	2	2	4	5807
-293	ЭКНО 4.42-3.52	2	14350	4900	4200	3300	2300	1550	3500	4250	9	2	2	2	5807
-294	ЭКНО 4.42-3.57	2	14350	4900	4200	3300	2300	1550	3500	4250	9	2	2	2	5807
-295	ЭКНО 4.42-4.29/35	2	14350	4900	4200	3300	2300	1550	3500	4250	9	2	4	4	5807
-296	ЭКНО 4.42-4.29/40	2	14350	4900	4200	3300	2300	1550	3500	4250	9	2	2	4	5807
-297	ЭКНО 4.42-4.38/57	2	14350	4900	4200	3300	2300	1550	3500	4250	9	2	2	4	5807
-298	ЭКНО 4.42-4.45/57	2	14350	4900	4200	3300	2300	1550	3500	4250	9	2	2	4	5807
-299	ЭКНО 4.42-4.52	2	14350	4900	4200	3300	2300	1550	3500	4250	9	2	2	2	5807
-300	ЭКНО 4.42-4.57	2	14350	4900	4200	3300	2300	1550	3500	4250	9	2	2	2	5807
-301	ЭКНО 4.48-1.27	2	15850	5200	4800	3600	2650	1800	3900	4450	7	4	4	4	6407
-302	ЭКНО 4.48-1.28/29	2	15850	5200	4800	3600	2650	1800	3900	4450	7	4	4	4	6407
-303	ЭКНО 4.48-1.28/31	2	15850	5200	4800	3600	2650	1800	3900	4450	7	4	4	4	6407
-304	ЭКНО 4.48-1.30/39	2	15850	5200	4800	3600	2650	1800	3900	4450	7	2	4	4	6407
-305	ЭКНО 4.48-1.52	2	15850	5200	4800	3600	2650	1800	3900	4450	7	2	2	2	6407
-306	ЭКНО 4.48-1.55	2	15850	5200	4800	3600	2650	1800	3900	4450	7	2	2	2	6407
-307	ЭКНО 4.48-2.28/33	2	15850	5200	4800	3600	2650	1800	3900	4450	7	4	4	4	6407
-308	ЭКНО 4.48-2.30/45	2	15850	5200	4800	3600	2650	1800	3900	4450	7	2	4	4	6407
-309	ЭКНО 4.48-2.34/43	2	15850	5200	4800	3600	2650	1800	3900	4450	7	2	4	4	6407
-310	ЭКНО 4.48-2.52	2	15850	5200	4800	3600	2650	1800	3900	4450	7	2	2	2	6407
-311	ЭКНО 4.48-2.55	2	15850	5200	4800	3600	2650	1800	3900	4450	7	2	2	2	6407
-312	ЭКНО 4.48-3.28/33	2	15850	5200	4800	3600	2650	1800	3900	4450	9	4	4	4	6407
-313	ЭКНО 4.48-3.32/52	2	15850	5200	4800	3600	2650	1800	3900	4450	9	2	2	4	6407
-314	ЭКНО 4.48-3.52	2	15850	5200	4800	3600	2650	1800	3900	4450	9	2	2	2	6407
-315	ЭКНО 4.48-3.55	2	15850	5200	4800	3600	2650	1800	3900	4450	9	2	2	2	6407
-316	ЭКНО 4.48-4.29/40	2	15850	5200	4800	3600	2650	1800	3900	4450	9	2	4	4	6407
-317	ЭКНО 4.48-4.49/55	2	15850	5200	4800	3600	2650	1800	3900	4450	9	2	2	2	6407
-318	ЭКНО 4.48-4.52	2	15850	5200	4800	3600	2650	1800	3900	4450	9	2	2	2	6407
-319	ЭКНО 4.48-4.55	2	15850	5200	4800	3600	2650	1800	3900	4450	9	2	2	2	6407
-320	ЭКНО 4.48(60)-1.24	2	17050	6400	4800	3800	2950	1900	4250	4750	7	4	4	4	6907
-321	ЭКНО 4.48(60)-1.28	2	17050	6400	4800	3800	2950	1900	4250	4750	7	4	4	4	6907
-322	ЭКНО 4.48(60)-1.28/31	2	17050	6400	4800	3800	2950	1900	4250	4750	7	4	4	4	6907
-323	ЭКНО 4.48(60)-1.30/39	2	17050	6400	4800	3800	2950	1900	4250	4750	7	2	4	4	6907

ЭПВЦ Киевзниизп
ОПЕРАТОР ТЛП КОРТ
ПОПОВ
ВЗАМ. ИНВ №
ПОДП. И ДАТА
ИНВ №ПОДЛ

17515 135

ОБОЗНАЧЕНИЕ	МАРКА	РИС.	L	H1	H2	A1	A2	B1	B2	B3	У1	Р1	Р2	Р3	МАССА
1.020-1.2-3 09-324	3КНО 4.48(60)-1.47	2	17050	6400	4800	3800	2950	1900	4250	4750	7	2	2	2	6907
-325	3КНО 4.48(60)-2.29/34	2	17050	6400	4800	3800	2950	1900	4250	4750	7	4	4	4	6907
-326	3КНО 4.48(60)-2.30/43	2	17050	6400	4800	3800	2950	1900	4250	4750	7	2	4	4	6907
-327	3КНО 4.48(60)-2.34/42	2	17050	6400	4800	3800	2950	1900	4250	4750	7	2	4	4	6907
-328	3КНО 4.48(60)-2.45	2	17050	6400	4800	3800	2950	1900	4250	4750	7	2	2	2	6907
-329	3КНО 4.48(60)-2.47	2	17050	6400	4800	3800	2950	1900	4250	4750	7	2	2	2	6907
-330	3КНО 4.48(60)-3.28/34	2	17050	6400	4800	3800	2950	1900	4250	4750	9	4	4	4	6907
-331	3КНО 4.48(60)-3.55/50	2	17050	6400	4800	3800	2950	1900	4250	4750	9	2	2	4	6907
-332	3КНО 4.48(60)-3.47	2	17050	6400	4800	3800	2950	1900	4250	4750	9	2	2	2	6907
-333	3КНО 4.48(60)-4.29/40	2	17050	6400	4800	3800	2950	1900	4250	4750	9	2	4	4	6907
-334	3КНО 4.48(60)-4.47	2	17050	6400	4800	3800	2950	1900	4250	4750	9	2	2	2	6907
-335	3КНО 4.48(60)-4.49/50	2	17050	6400	4800	3800	2950	1900	4250	4750	9	2	2	2	6907
-336	3КН 4.33-19	3	11650	4000	3300	0	3300	2600	0	6450	-	4	4	4	4660
-337	3КН 4.33-23	3	11650	4000	3300	0	3300	2600	0	6450	-	4	4	4	4660
-338	3КН 4.33-28	3	11650	4000	3300	0	3300	2600	0	6450	-	4	4	4	4660
-339	3КН 4.33-30	3	11650	4000	3300	0	3300	2600	0	6450	-	4	4	4	4660
-340	3КН 4.33-30/32	3	11650	4000	3300	0	3300	2600	0	6450	-	4	4	4	4660
-341	3КН 4.33-30/35	3	11650	4000	3300	0	3300	2600	0	6450	-	2	3	4	4660
-342	3КН 4.33-32/37	3	11650	4000	3300	0	3300	2600	0	6450	-	2	3	4	4660
-343	3КН 4.33-36/41	3	11650	4000	3300	0	3300	2600	0	6450	-	2	3	4	4660
-344	3КН 4.33-31	3	11650	4000	3300	0	3300	2600	0	6450	-	4	4	4	4660
-345	3КН 4.33-31/35	3	11650	4000	3300	0	3300	2600	0	6450	-	2	4	4	4660
-346	3КН 4.33-31/39	3	11650	4000	3300	0	3300	2600	0	6450	-	2	3	4	4660
-347	3КН 4.33-36/44	3	11650	4000	3300	0	3300	2600	0	6450	-	2	3	4	4660
-348	3КН 4.36-19	3	12550	4300	3600	2900	2000	2850	0	6850	-	4	4	4	5020
-349	3КН 4.36-23	3	12550	4300	3600	2900	2000	2850	0	6850	-	4	4	4	5020
-350	3КН 4.36-27	3	12550	4300	3600	2900	2000	2850	0	6850	-	4	4	4	5020
-351	3КН 4.36-29	3	12550	4300	3600	2900	2000	2850	0	6850	-	4	4	4	5020
-352	3КН 4.36-30/31	3	12550	4300	3600	2900	2000	2850	0	6850	-	4	4	4	5020
-353	3КН 4.36-30/34	3	12550	4300	3600	2900	2000	2850	0	6850	-	2	3	4	5020
-354	3КН 4.36-33/38	3	12550	4300	3600	2900	2000	2850	0	6850	-	2	3	4	5020
-355	3КН 4.36-35/40	3	12550	4300	3600	2900	2000	2850	0	6850	-	2	3	4	5020
-356	3КН 4.36-31/35	3	12550	4300	3600	2900	2000	2850	0	6850	-	2	4	4	5020
-357	3КН 4.36-31/38	3	12550	4300	3600	2900	2000	2850	0	6850	-	2	3	4	5020
-358	3КН 4.36-35/43	3	12550	4300	3600	2900	2000	2850	0	6850	-	2	3	4	5020
-359	3КН 4.36-30/33	3	12550	4300	3600	2900	2000	2850	0	6850	-	2	4	4	5020

ОБОЗНАЧЕНИЕ	МАРКА	РИС.	L	H1	H2	A1	A2	B1	B2	B3	У1	P1	P2	P3	МАССА
1.020-1.2-3 09-360	ЗКН 4.36-30/40	3	12550	4300	3600	2900	2000	2850	0	6850	-	2	3	4	5020
-361	ЗКН 4.36(48)-17	3	13450	5200	3600	3100	2050	1500	3400	3650	-	4	4	4	5380
-362	ЗКН 4.36(48)-21	3	13450	5200	3600	3100	2050	1500	3400	3650	-	4	4	4	5380
-363	ЗКН 4.36(48)-25	3	13450	5200	3600	3100	2050	1500	3400	3650	-	4	4	4	5380
-364	ЗКН 4.36(48)-22	3	13450	5200	3600	3100	2050	1500	3400	3650	-	4	4	4	5380
-365	ЗКН 4.36(48)-27	3	13450	5200	3600	3100	2050	1500	3400	3650	-	4	4	4	5380
-366	ЗКН 4.36(48)-30	3	13450	5200	3600	3100	2050	1500	3400	3650	-	2	4	4	5380
-367	ЗКН 4.36(48)-29	3	13450	5200	3600	3100	2050	1500	3400	3650	-	4	4	4	5380
-368	ЗКН 4.36(48)-30/32	3	13450	5200	3600	3100	2050	1500	3400	3650	-	2	3	4	5380
-369	ЗКН 4.36(48)-30/34	3	13450	5200	3600	3100	2050	1500	3400	3650	-	2	4	4	5380
-370	ЗКН 4.36(48)-30/39	3	13450	5200	3600	3100	2050	1500	3400	3650	-	2	3	4	5380
-371	ЗКН 4.42-23	3	14350	4900	4200	3300	2300	1550	3500	4250	-	4	4	4	5740
-372	ЗКН 4.42-27	3	14350	4900	4200	3300	2300	1550	3500	4250	-	4	4	4	5740
-373	ЗКН 4.42-29	3	14350	4900	4200	3300	2300	1550	3500	4250	-	4	4	4	5740
-374	ЗКН 4.42-29/31	3	14350	4900	4200	3300	2300	1550	3500	4250	-	2	4	4	5740
-375	ЗКН 4.42-27/32	3	14350	4900	4200	3300	2300	1550	3500	4250	-	2	4	4	5740
-376	ЗКН 4.42-29/37	3	14350	4900	4200	3300	2300	1550	3500	4250	-	2	4	4	5740
-377	ЗКН 4.42-33/40	3	14350	4900	4200	3300	2300	1550	3500	4250	-	2	4	4	5740
-378	ЗКН 4.42-33	3	14350	4900	4200	3300	2300	1550	3500	4250	-	2	4	4	5740
-379	ЗКН 4.42-29/35	3	14350	4900	4200	3300	2300	1550	3500	4250	-	2	4	4	5740
-380	ЗКН 4.42-29/40	3	14350	4900	4200	3300	2300	1550	3500	4250	-	2	2	4	5740
-381	ЗКН 4.48-27	3	15850	5200	4800	3600	2650	1800	3900	4450	-	4	4	4	6340
-382	ЗКН 4.48-28/31	3	15850	5200	4800	3600	2650	1800	3900	4450	-	4	4	4	6340
-383	ЗКН 4.48-28/33	3	15850	5200	4800	3600	2650	1800	3900	4450	-	4	4	4	6340
-384	ЗКН 4.48-34/43	3	15850	5200	4800	3600	2650	1800	3900	4450	-	2	4	4	6340
-385	ЗКН 4.48-29/40	3	15850	5200	4800	3600	2650	1800	3900	4450	-	2	4	4	6340
-386	ЗКН 4.48(60)-24	3	17050	6400	4800	3800	2950	1900	4250	4750	-	4	4	4	6840
-387	ЗКН 4.48(60)-28/31	3	17050	6400	4800	3800	2950	1900	4250	4750	-	4	4	4	6840
-388	ЗКН 4.48(60)-29/34	3	17050	6400	4800	3800	2950	1900	4250	4750	-	4	4	4	6840
-389	ЗКН 4.48(60)-34/42	3	17050	6400	4800	3800	2950	1900	4250	4750	-	2	4	4	6840
-390	ЗКН 4.48(60)-28/34	3	17050	6400	4800	3800	2950	1900	4250	4750	-	4	4	4	6840
-391	ЗКН 4.48(60)-29/40	3	17050	6400	4800	3800	2950	1900	4250	4750	-	2	4	4	6840

ЭПВЦ КиевЗНИИЭП
ОПЕРАТОР ТЛП КОРТ
ПОПОВ
ВЗАМ. ИНВ.№
ПОДП. И ДАТА
ИНВ.№ ПОДЛ.

НАИМЕНОВАНИЕ	КОЛ НА ИСПОЛН. 1.020-1.2-3 09-																			
	–	001	002	003	004	005	006	007	008	009	010	011	012	013	014	015	016	017	018	019
МАТЕРИАЛЫ:																				
БЕТОН М300 М.КУБ	1.918																			
БЕТОН М400 М.КУБ	–	1.918	1.918	–	–	–	–	–	–	–	–	–	–	–	–	1.918				
БЕТОН М500 М.КУБ	–	–	–	1.918	1.918	1.918	1.918	1.918	1.918	1.918	1.918	1.918	1.918	1.918	1.918	–	1.918	1.918	1.918	1.918
ПОКАЗАТЕЛИ:																				
МАССА СТАЛИ КГ	163.7	168.5	206.3	168.5	206.3	241.2	259.2	309.0	370.4	385.4	483.6	493.5	648.4	780.7	957.5	189.2	227.0	319.7	488.5	251.0
АРМАТУРНЫЕ ИЗДЕЛИЯ	101.9	106.8	144.5	106.8	144.5	179.4	197.4	247.3	308.6	323.7	421.9	431.8	586.6	718.9	895.7	106.8	144.5	237.2	406.1	168.6
АРМАТУРНАЯ СТАЛЬ	101.9	106.8	144.5	106.8	144.5	179.4	197.4	247.3	308.6	323.7	421.9	431.8	586.6	718.9	895.7	106.8	144.5	237.2	406.1	168.6
КЛАСС А-I	11.64	11.64	11.64	11.64	11.64	21.06	21.06	18.27	18.27	20.87	17.98	20.35	32.41	32.41	32.41	11.64	11.64	15.66	27.16	11.64
Ø6AI ГОСТ 5781-75	11.64	11.64	11.64	11.64	11.64	6.819	6.819	3.698	3.698	0.576	3.414	0.576	0.576	0.576	0.576	11.64	11.64	6.819	3.698	11.64
Ø8AI ГОСТ 5781-75	–	–	–	–	–	–	–	14.57	14.57	20.29	14.57	19.77	–	–	–	–	–	8.847		
Ø10AI ГОСТ 5781-75	–	–	–	–	–	14.24	14.24	–	–	–	–	–	31.84	31.84	31.84	–	–	–	23.46	
КЛАСС А-III	88.79	93.62	131.4	93.62	131.4	156.9	174.9	227.5	288.9	301.3	402.5	409.9	552.7	685.0	861.9	93.62	131.4	220.1	377.5	155.5
Ø6AIII ГОСТ 5781-75	8.588																			
Ø10AIII ГОСТ 5.1459-72*	3.215	16.63	16.63	16.63	16.63	16.63	16.63	16.63	16.63	16.63	19.99	19.99	23.36	26.72	26.72	16.63	16.63	16.63	16.63	16.63
Ø16AIII ГОСТ 5.1459-72*	67.13	67.13	–	67.13	–	–	–	–	–	–	–	–	–	–	–	67.13				
Ø20AIII ГОСТ 5.1459-72*	9.859	9.859	114.8	9.859	114.8	69.50	69.50	114.8	114.8	–	–	–	–	–	–	9.859	114.8	114.8	114.8	
Ø22AIII ГОСТ 5.1459-72*	–	–	–	–	–	–	–	–	–	74.43	–	–	–	–	–	–	–	–	–	138.9
Ø25AIII ГОСТ 5.1459-72*	–	–	–	–	–	70.70	–	96.12	–	57.76	–	96.12								
Ø28AIII ГОСТ 5.1459-72*	–	–	–	–	–	–	88.69	–	–	152.5	225.0	–	–	–	–	–	–	88.69		
Ø32AIII ГОСТ 5.1459-72*	–	–	–	–	–	–	–	–	157.5	–	157.5	293.8	157.5							
Ø36AIII ГОСТ 5.1459-72*	–	–	–	–	–	–	–	–	–	–	–	–	371.9	199.4						
Ø40AIII ГОСТ 5.1459-72*	–	–	–	–	–	–	–	–	–	–	–	–	–	459.0	835.2	–	–	–	246.1	
КЛАСС В-I	1.488	1.488	1.488	1.488	1.488	1.488	1.488	1.488	1.488	1.488	1.488	1.488	1.488	1.488	1.488	1.488	1.488	1.488	1.488	1.488
Ø4BI ГОСТ 6727-53*	1.488	1.488	1.488	1.488	1.488	1.488	1.488	1.488	1.488	1.488	1.488	1.488	1.488	1.488	1.488	1.488	1.488	1.488	1.488	1.488
ЗАКЛАДНЫЕ ИЗДЕЛИЯ	61.76	61.76	61.76	61.76	61.76	61.76	61.76	61.76	61.76	61.76	61.76	61.76	61.76	61.76	61.76	82.44	82.44	82.44	82.44	82.44
ПРОФИЛЬНАЯ СТАЛЬ	39.18	39.18	39.18	39.18	39.18	39.18	39.18	39.18	39.18	39.18	39.18	39.18	39.18	39.18	39.18	40.13	40.13	40.13	40.13	40.13
ПОЛОСОВАЯ	39.18	39.18	39.18	39.18	39.18	39.18	39.18	39.18	39.18	39.18	39.18	39.18	39.18	39.18	39.18	40.13	40.13	40.13	40.13	40.13
-120X10 ГОСТ 103-76 С38/23	22.04	22.04	22.04	22.04	22.04	22.04	22.04	22.04	22.04	22.04	22.04	22.04	22.04	22.04	22.04	22.04	22.04	22.04	22.04	22.04
-65X14 ГОСТ 103-76 С38/23	17.14	17.14	17.14	17.14	17.14	17.14	17.14	17.14	17.14	17.14	17.14	17.14	17.14	17.14	17.14					
-60X16 ГОСТ 103-76 С38/23	–	–	–	–	–	–	–	–	–	–	–	–	–	–	–	18.09	18.09	18.09	18.09	18.09
АРМАТУРНАЯ СТАЛЬ	22.57	22.57	22.57	22.57	22.57	22.57	22.57	22.57	22.57	22.57	22.57	22.57	22.57	22.57	22.57	42.31	42.31	42.31	42.31	42.31
КЛАСС А-III	22.57	22.57	22.57	22.57	22.57	22.57	22.57	22.57	22.57	22.57	22.57	22.57	22.57	22.57	22.57	42.31	42.31	42.31	42.31	42.31
Ø10AIII ГОСТ 5.1459-72*	0.924	0.924	0.924	0.924	0.924	0.924	0.924	0.924	0.924	0.924	0.924	0.924	0.924	0.924	0.924					
Ø22AIII ГОСТ 5.1459-72*	21.65	21.65	21.65	21.65	21.65	21.65	21.65	21.65	21.65	21.65	21.65	21.65	21.65	21.65	21.65					
Ø28AIII ГОСТ 5.1459-72*	–	–	–	–	–	–	–	–	–	–	–	–	–	–	–	42.31	42.31	42.31	42.31	42.31

МАРКИРОВКА ИЗДЕЛИЙ ПО ИСПОЛНЕНИЯМ ПРИВЕДЕНА

В ТАБЛИЦЕ ИСПОЛНЕНИЙ К СБОРОЧНОМУ ЧЕРТЕЖУ

НАЧ.ОТД	ВОЛЫНСКИЙ		24.III
Н.КОНТР.	ЛАРИОНОВА		24.III
ГИП	ПРИГОРЕВ		24.III
РУК. ГР.	КОЛДАШЕВА		23.III
РУК. ГР.	НИКОНОРОВА		23.III
ПРОВЕРИЛ	СТЕПАНОВА		23.III
ГА. РАБ.			20.III

1.020-1.2-3 09 ВМС

КОЛОННА 3КН

СТАДИЯ	ЛИСТ	ЛИСТОВ
Р	1	20

ЦНИИЭП торгово-бытовых зданий и туристских

НАИМЕНОВАНИЕ	КОЛ НА ИСПОЛН 1.020-1.2-3 09-																			
	020	021	022	023	024	025	026	027	028	029	030	031	032	033	034	035	036	037	038	039
МАТЕРИАЛЫ:																				
БЕТОН М300 М.КУБ	-	-	-	-	-	2.062														
БЕТОН М400 М.КУБ	-	-	-	-	-	-	2.062	-	-	-	-	-	-	-	-	-	2.062			
БЕТОН М500 М.КУБ	1.918	1.918	1.918	1.918	1.918	-	-	2.062	2.062	2.062	2.062	2.062	2.062	2.062	2.062	2.062	-	2.062	2.062	2.062
ПОКАЗАТЕЛИ:																				
МАССА СТАЛИ КГ	305.8	412.6	576.0	670.7	1043.	170.2	175.0	175.0	216.0	247.4	266.5	326.2	391.9	450.5	516.3	524.7	954.2	690.9	833.0	954.2
АРМАТУРНЫЕ ИЗДЕЛИЯ	223.4	330.1	493.7	588.2	960.8	108.5	113.3	113.3	154.3	185.6	204.8	264.4	330.2	388.8	454.6	463.0	892.4	629.0	771.3	892.4
АРМАТУРНАЯ СТАЛЬ	223.4	330.1	493.7	588.2	960.8	108.5	113.3	113.3	154.3	185.6	204.8	264.4	330.2	388.8	454.6	463.0	892.4	629.0	771.3	892.4
КЛАСС А-I	11.64	15.66	20.87	26.87	32.41	12.49	12.49	12.49	12.49	16.75	16.75	19.59	19.59	21.91	21.91	21.91	34.93	34.93	34.93	34.93
Ф6АI ГОСТ 5781-75	11.64	6.819	0.576	3.414	0.576	12.49	12.49	12.49	12.49	7.387	7.387	3.981	3.981	0.576	0.576	0.576	0.576	0.576	0.576	0.576
Ф8АI ГОСТ 5781-75	-	8.847	20.29	-	-	-	-	-	-	9.367	9.367	15.61	15.61	21.34	21.34	21.34				
Ф10АI ГОСТ 5781-75	-	-	-	23.46	31.84	-	-	-	-	-	-	-	-	-	-	-	34.35	34.35	34.35	34.35
КЛАСС А-III	210.3	313.0	471.3	559.9	927.0	94.47	99.30	99.30	140.3	167.4	186.6	243.4	309.1	365.4	431.2	439.6	856.0	592.7	734.9	856.0
Ф8АIII ГОСТ 5781-75	-	-	-	-	-	8.588														
Ф10АIII ГОСТ 5.1459-72*	16.63	16.63	19.99	19.99	26.72	3.215	16.63	16.63	16.63	16.63	16.63	16.63	16.63	19.99	19.99	19.99	26.72	23.36	26.72	26.72
Ф16АIII ГОСТ 5.1459-72*	-	-	-	-	-	72.81	72.81	72.81												
Ф20АIII ГОСТ 5.1459-72*	-	-	-	-	-	9.859	9.859	9.859	123.7	75.42	75.42	123.7	123.7							
Ф22АIII ГОСТ 5.1459-72*	193.6	138.9																		
Ф25АIII ГОСТ 5.1459-72*	-	-	-	-	-	-	-	-	-	75.33	-	103.0	-	103.0	-	103.0				
Ф28АIII ГОСТ 5.1459-72*	-	-	-	-	-	-	-	-	-	-	94.49	-	-	242.4	242.4					
Ф32АIII ГОСТ 5.1459-72*	-	157.5	451.3	293.8	-	-	-	-	-	-	-	-	168.9	-	168.9	316.6	-	168.9		
Ф36АIII ГОСТ 5.1459-72*	-	-	-	-	-	-	-	-	-	-	-	-	-	-	-	-	-	400.6	213.7	
Ф40АIII ГОСТ 5.1459-72*	-	-	-	246.1	900.3	-	-	-	-	-	-	-	-	-	-	-	829.3	-	494.5	829.3
КЛАСС В-I	1.488	1.488	1.488	1.488	1.488	1.488	1.488	1.488	1.488	1.488	1.488	1.488	1.488	1.488	1.488	1.488	1.488	1.488	1.488	1.488
Ф4ВI ГОСТ 6727-53*	1.488	1.488	1.488	1.488	1.488	1.488	1.488	1.488	1.488	1.488	1.488	1.488	1.488	1.488	1.488	1.488	1.488	1.488	1.488	1.488
ЗАКЛАДНЫЕ ИЗДЕЛИЯ	82.44	82.44	82.44	82.44	82.44	61.76	61.76	61.76	61.76	61.76	61.76	61.76	61.76	61.76	61.76	61.76	61.76	61.76	61.76	61.76
ПРОФИЛЬНАЯ СТАЛЬ	40.13	40.13	40.13	40.13	40.13	39.18	39.18	39.18	39.18	39.18	39.18	39.18	39.18	39.18	39.18	39.18	39.18	39.18	39.18	39.18
ПОЛОСОВАЯ	40.13	40.13	40.13	40.13	40.13	39.18	39.18	39.18	39.18	39.18	39.18	39.18	39.18	39.18	39.18	39.18	39.18	39.18	39.18	39.18
-120Х10 ГОСТ 103-76 С38/23	22.04	22.04	22.04	22.04	22.04	22.04	22.04	22.04	22.04	22.04	22.04	22.04	22.04	22.04	22.04	22.04	22.04	22.04	22.04	22.04
-65Х14 ГОСТ 103-76 С38/23	-	-	-	-	-	17.14	17.14	17.14	17.14	17.14	17.14	17.14	17.14	17.14	17.14	17.14	17.14	17.14	17.14	17.14
-60Х16 ГОСТ 103-76 С38/23	18.09	18.09	18.09	18.09	18.09															
АРМАТУРНАЯ СТАЛЬ	42.31	42.31	42.31	42.31	42.31	22.57	22.57	22.57	22.57	22.57	22.57	22.57	22.57	22.57	22.57	22.57	22.57	22.57	22.57	22.57
КЛАСС А-III	42.31	42.31	42.31	42.31	42.31	22.57	22.57	22.57	22.57	22.57	22.57	22.57	22.57	22.57	22.57	22.57	22.57	22.57	22.57	22.57
Ф10АIII ГОСТ 5.1459-72*	-	-	-	-	-	0.924	0.924	0.924	0.924	0.924	0.924	0.924	0.924	0.924	0.924	0.924	0.924	0.924	0.924	0.924
Ф22АIII ГОСТ 5.1459-72*	-	-	-	-	-	21.65	21.65	21.65	21.65	21.65	21.65	21.65	21.65	21.65	21.65	21.65	21.65	21.65	21.65	21.65
Ф28АIII ГОСТ 5.1459-72*	42.31	42.31	42.31	42.31	42.31															

ЭПВЦ КиевЗНИИЭП | ТЛП КОРТ | ОПЕРАТОР попов

ВЗАМ.ИНВ.№ | ПОДП. и ДАТА | ИНВ.№ ПОДЛ.

НАИМЕНОВАНИЕ	КОЛ НА ИСПОЛН. 1.020-1.2-3 09-																			
	040	041	042	043	044	045	046	047	048	049	050	051	052	053	054	055	056	057	058	059
МАТЕРИАЛЫ:																				
БЕТОН М400 М.КУБ	-	-	2.062	-	-	-	-	-	-	-	-	2.062								
БЕТОН М500 М.КУБ	-	2.062	-	2.062	2.062	2.062	2.062	2.062	2.062	2.062	2.062	-	2.062	-	2.062	2.062	2.062	2.062	2.062	2.062
БЕТОН М600 М.КУБ	2.062	-	-	-	-	-	-	-	-	-	-	-	-	2.062						
ПОКАЗАТЕЛИ:																				
МАССА СТАЛИ КГ	954.2	1024.	195.7	236.7	268.0	342.2	335.4	438.6	517.1	611.2	712.5	974.8	974.8	974.8	1045.	226.0	266.9	325.3	394.6	653.0
АРМАТУРНЫЕ ИЗДЕЛИЯ	892.4	963.3	113.3	154.3	185.6	259.8	253.0	356.1	434.7	528.8	630.1	892.4	892.4	892.4	963.3	113.3	154.3	212.6	281.9	540.4
АРМАТУРНАЯ СТАЛЬ	892.4	963.3	113.3	154.3	185.6	259.8	253.0	356 1	434.7	528.8	630.1	892.4	892.4	892.4	963.3	113.3	154.3	212.6	281.9	540.4
КЛАСС А-I	34.93	34.93	12.49	12.49	16.75	16.75	16.75	19.59	29.12	21.91	28.28	34.93	34.93	34.93	34.93	12.49	12.49	12.49	16.75	31.95
Ф6АI ГОСТ 5781-75	0.576	0.576	12.49	12.49	7.387	7.387	7.387	3.981	3.981	0.576	3.981	0.576	0.576	0.576	0.576	12.49	12.49	12.49	7.387	0.576
Ф8АI ГОСТ 5781-75	-	-	-	-	9.367	9.367	9.367	15.61	-	21.34	-	-	-	-	-	-	-	-	9.367	6.245
Ф10АI ГОСТ 5781-75	34.35	34.35	-	-	-	-	-	-	25.14	-	24.30	34.35	34.35	34.35	34.35	-	-	-	-	25.14
КЛАСС А-Ш	856.0	927.0	99.30	140.3	167.4	241.6	234.8	335.0	404.1	505.4	600.4	856.0	856.0	856.0	927.0	99.30	140.3	198.6	263.7	506.9
Ф10АШ ГОСТ 5.1459-72*	26.72	26.72	16.63	16.63	16.63	16.63	16.63	16.63	16.63	19.99	19.99	26.72	26.72	26.72	26.7[illegible]	16.63	16.63	16.63	16.63	16.63
Ф16АШ ГОСТ 5.1459-72*	-	-	72.81	-	-	-	-	-	-	-	-	-	-	-	-	72.81				
Ф20АШ ГОСТ 5.1459-72*	-	-	9.859	123.7	75.42	-	123.7	-	123.7	-	-	-	-	-	-	9.859	123.7	123.7	123.7	
Ф22АШ ГОСТ 5.1459-72*	-	-	-	-	-	149.6	-	149.6	-	-	-	-	-	-	-	-	-	58.33		
Ф25АШ ГОСТ 5.1459-72*	-	-	-	-	75.33	75.33	-	-	-	-	-	-	-	-	-	-	-	-	-	62.39
Ф28АШ ГОСТ 5.1459-72*	-	-	-	-	-	-	94.49	-	-	-	-	-	-	-	-	-	-	-	-	164.0
Ф32АШ ГОСТ 5.1459-72*	-	-	-	-	-	-	-	168.9	-	485.4	316.6	-	-	-	-	-	-	-	123.5	
Ф40АШ ГОСТ 5.1459-72*	829.3	900.3	-	-	-	-	-	-	263.9	-	263.9	829.3	829.3	829.3	900.3	-	-	-	-	263.9
КЛАСС В-I	1.488	1.488	1.488	1.488	1.488	1.488	1.488	1.488	1.488	1.488	1.488	1.488	1.488	1.488	1.488	1.488	1.488	1.488	1.488	1.488
Ф4ВI ГОСТ 6727-53*	1.488	1.488	1.488	1.488	1.488	1.488	1.488	1.488	1.488	1.488	1.488	1.488	1.488	1.488	1.488	1.488	1.488	1.488	1.488	1.488
ЗАКЛАДНЫЕ ИЗДЕЛИЯ	61.76	61.76	82.44	82.44	82.44	82.44	82.44	82.44	82.44	82.44	82.44	82.44	82.44	82.44	82.44	112.7	112.7	112.7	112.7	112.7
ПРОФИЛЬНАЯ СТАЛЬ	39.18	39.18	40.13	40.13	40.13	40.13	40.13	40.13	40.13	40.13	40.13	40.13	40.13	40.13	40.13	44.65	44.65	44.65	44.65	44.65
ПОЛОСОВАЯ	39.18	39.18	40.13	40.13	40.13	40.13	40.13	40.13	40.13	40.13	40.13	40.13	40.13	40.13	40.13	44.65	44.65	44.65	44.65	44.65
-120Х10 ГОСТ 103-76 С38/23	22.04	22.04	22.04	22.04	22.04	22.04	22.04	22.04	22.04	22.04	22.04	22.04	22.04	22.04	22.04	22.04	22.04	22.04	22.04	22.04
-65Х14 ГОСТ 103-76 С38/23	17.14	17.14																		
-60Х16 ГОСТ 103-76 С38/23	-	-	18.09	18.09	18.09	18.09	18.09	18.09	18.09	18.09	18.09	18.09	18.09	18.09	18.09					
-50Х16 ГОСТ 103-76 С38/23	-	-	-	-	-	-	-	-	-	-	-	-	-	-	-	22.61	22.61	22.61	22.61	22.61
АРМАТУРНАЯ СТАЛЬ	22.57	22.57	42.31	42.31	42.31	42.31	42.31	42.31	42.31	42.31	42.31	42.31	42.31	42.31	42.31	68.06	68.06	68.06	68.06	68.06
КЛАСС А-Ш	22.57	22.57	42.31	42.31	42.31	42.31	42.31	42.31	42.31	42.31	42.31	42.31	42.31	42.31	42.31	68.06	68.06	68.06	68.06	68.06
Ф10АШ ГОСТ 5.1459-72*	0.924	0.924																		
Ф22АШ ГОСТ 5.1459-72*	21.65	21.65																		
Ф28АШ ГОСТ 5.1459-72*	-	-	42.31	42.31	42.31	42.31	42.31	42.31	42.31	42.31	42.31	42.31	42.31	42.31	42.31	30.58	30.58	30.58	30.58	30.58
Ф32АШ ГОСТ 5.1459-72*	-	-	-	-	-	-	-	-	-	-	-	-	-	-	-	37.48	37.48	37.48	37.48	37.48

НАИМЕНОВАНИЕ	КОП НА ИСПОЛН 1.020-1.2-3 09-																			
	060	061	062	063	064	065	066	067	068	069	070	071	072	073	074	075	076	077	078	079
МАТЕРИАЛЫ:																				
БЕТОН М300 М.КУБ	-	-	-	-	-	-	-	-	-	-	-	2.206								
БЕТОН М400 М.КУБ	2.062	-	-	-	-	-	-	-	2.062	-	-	-	2.206	-	-	-	2.206	-	-	2.206
БЕТОН М500 М.КУБ	-	2.062	-	2.062	2.062	2.062	2.062	2.062	-	2.062	-	-	-	2.206	2.206	2.206	-	2.206		
БЕТОН М600 М.КУБ	-	-	2.062	-	-	-	-	-	-	-	2.062	-	-	-	-	-	-	-	2.206	
ПОКАЗАТЕЛИ.																				
МАССА СТАЛИ КГ	1004.	1004.	1004.	289.5	369.0	519.8	550.6	828.9	1027.	1027.	1027.	181.3	181.3	181.3	225.5	282.5	1027.	1027.	1027.	246.1
АРМАТУРНЫЕ ИЗДЕЛИЯ	892.4	892.4	892.4	154.3	233.8	384.6	415.3	693.6	892.4	892.4	892.4	119.6	119.6	119.6	163.7	220.8	966.0	966.0	966.0	163.7
АРМАТУРНАЯ СТАЛЬ	892.4	892.4	892.4	154.3	233.8	384.6	415.3	693.6	892.4	892.4	892.4	119.6	119.6	119.6	163.7	220.8	966.0	966.0	966.0	163.7
КЛАСС А-I	34.93	34.93	34.93	12.49	16.75	29.12	19.59	31.43	34.93	34.93	34.93	13.06	13.06	13.06	13.06	13.06	37.44	37.44	37.44	13.06
Ф6АI ГОСТ 5781-75	0.576	0.576	0.576	12.49	7.387	3.981	3.981	0.576	0.576	0.576	0.576	13.06	13.06	13.06	13.06	13.06	0.576	0.576	0.576	13.06
Ф8АI ГОСТ 5781-75	-	-	-	-	9.367	-	15.61	5.724												
Ф10АI ГОСТ 5781-75	34.35	34.35	34.35	-	-	25.14	-	25.14	34.35	34.35	34.35	-	-	-	-	-	36.87	36.87	36.87	
КЛАСС А-III	856.0	856.0	856.0	140.3	215.6	354.0	394.3	660.7	856.0	856.0	856.0	105.0	105.0	105.0	149.2	206.2	927.0	927.0	927.0	149.2
Ф10АШ ГОСТ 5.1459-72*	26.72	26.72	26.72	16.63	16.63	16.63	16.63	19.99	26.72	26.72	26.72	16.63	16.63	16.63	16.63	16.63	26.72	26.72	26.72	16.63
Ф16АШ ГОСТ 5.1459-72*	-	-	-	-	-	-	-	-	-	-	-	78.49	78.49	78.49						
Ф20АШ ГОСТ 5.1459-72*	-	-	-	123.7	123.7	123.7	39.93	-	-	-	-	9.859	9.859	9.859	132.5	189.6	-	-	-	132.5
Ф25АШ ГОСТ 5.1459-72*	-	-	-	-	75.33															
Ф28АШ ГОСТ 5.1459-72*	-	-	-	-	-	-	-	113.0												
Ф32АШ ГОСТ 5.1459-72*	-	-	-	-	-	-	337.7													
Ф36АШ ГОСТ 5.1459-72*	-	-	-	-	-	213.7														
Ф40АШ ГОСТ 5.1459-72*	829.3	829.3	829.3	-	-	-	-	527.7	829.3	829.3	829.3	-	-	-	-	-	900.3	900.3	900.3	
КЛАСС В-I	1.488	1.488	1.488	1.488	1.488	1.488	1.488	1.488	1.488	1.488	1.488	1.488	1.488	1.488	1.488	1.488	1.488	1.488	1.488	1.488
Ф4ВI ГОСТ 6727-53*	1.488	1.488	1.488	1.488	1.488	1.488	1.488	1.488	1.488	1.488	1.488	1.488	1.488	1.488	1.488	1.488	1.488	1.488	1.488	1.488
ЗАКЛАДНЫЕ ИЗДЕЛИЯ	112.7	112.7	112.7	135.3	135.3	135.3	135.3	135.3	135.3	135.3	135.3	61.76	61.76	61.76	61.76	61.76	61.76	61.76	61.76	82.44
ПРОФИЛЬНАЯ СТАЛЬ	44.65	44.65	44.65	50.30	50.30	50.30	50.30	50.30	50.30	50.30	50.30	39.18	39.18	39.18	39.18	39.18	39.18	39.18	39.18	40.13
ПОЛОСОВАЯ	44.65	44.65	44.65	50.30	50.30	50.30	50.30	50.30	50.30	50.30	50.30	39.18	39.18	39.18	39.18	39.18	39.18	39.18	39.18	40.13
-120Х10 ГОСТ 103-76 С38/23	22.04	22.04	22.04	22.04	22.04	22.04	22.04	22.04	22.04	22.04	22.04	22.04	22.04	22.04	22.04	22.04	22.04	22.04	22.04	22.04
-65Х14 ГОСТ 103-76 С38/23	-	-	-	-	-	-	-	-	-	-	-	17.14	17.14	17.14	17.14	17.14	17.14	17.14	17.14	
-60Х16 ГОСТ 103-76 С38/23	-	-	-	-	-	-	-	-	-	-	-	-	-	-	-	-	-	-	-	18.09
-50Х16 ГОСТ 103-76 С38/23	22.61	22.61	22.61																	
-50Х20 ГОСТ 103-76 С38/23	-	-	-	28.26	28.26	28.26	28.26	28.26	28.26	28.26	28.26									
АРМАТУРНАЯ СТАЛЬ	68.06	68.06	68.06	84.95	84.95	84.95	84.95	84.95	84.95	84.95	84.95	22.57	22.57	22.57	22.57	22.57	22.57	22.57	22.57	42.31
КЛАСС А-III	68.06	68.06	68.06	84.95	84.95	84.95	84.95	84.95	84.95	84.95	84.95	22.57	22.57	22.57	22.57	22.57	22.57	22.57	22.57	42.31
Ф10АШ ГОСТ 5.1459-72*	-	-	-	-	-	-	-	-	-	-	-	0.924	0.924	0.924	0.924	0.924	0.924	0.924	0.924	
Ф22АШ ГОСТ 5.1459-72*	-	-	-	-	-	-	-	-	-	-	-	21.65	21.65	21.65	21.65	21.65	21.65	21.65	21.65	
Ф28АШ ГОСТ 5.1459-72*	30.58	30.58	30.58	23.91	23.91	23.91	23.91	23.91	23.91	23.91	23.91	-	-	-	-	-	-	-	-	42.31
Ф32АШ ГОСТ 5.1459-72*	37.48	37.48	37.48																	
Ф36АШ ГОСТ 5.1459-72*	-	-	-	47.43	47.43	47.43	47.43	47.43	47.43	47.43	47.43									
Ф40АШ ГОСТ 5.1459-72*	-	-	-	13.60	13.60	13.60	13.60	13.60	13.60	13.60	13.60									

ЭПВЦ КиевЗНИИЭП
ОПЕРАТОР ТПП КОРТ попов

Инв № подл | Подп и дата | Взам инв №

1.020-1.2-3 09 ВМС

Лист 4

17515 141

ФОРМАТ 12

НАИМЕНОВАНИЕ	КОЛ НА ИСПОЛН. 1.020-1.2-3 09-																			
	080	081	082	083	084	085	086	087	088	089	090	091	092	093	094	095	096	097	098	099
МАТЕРИАЛЫ:																				
БЕТОН М400 М.КУБ	-	-	-	-	-	2.206	-	-	-	-	-	-	-	2.206						
БЕТОН М500 М.КУБ	2.206	2.206	2.206	2.206	2.206	-	2.206	-	2.206	2.206	2.206	2.206	-	-	2.206	-	2.206	2.206	2.206	2.206
БЕТОН М600 М.КУБ	-	-	-	-	-	-	-	2.206	-	-	-	-	2.206	-	-	2.206				
ПОКАЗАТЕЛИ:																				
МАССА СТАЛИ КГ	246.1	303.2	315.2	474.3	678.6	1048.	1048.	1048.	232.2	313.5	475.5	548.4	807.0	1078.	1078.	1078.	336.0	495.5	648.1	743.8
АРМАТУРНЫЕ ИЗДЕЛИЯ	163.7	220.8	232.8	391.8	596.2	966.0	966.0	966.0	119.6	200.8	362.8	435.8	694.4	966.0	966.0	966.0	200.8	360.3	512.9	608.6
АРМАТУРНАЯ СТАЛЬ	163.7	220.8	232.8	391.8	596.2	966.0	966.0	966.0	119.6	200.8	362.8	435.8	694.4	966.0	966.0	966.0	200.8	360.3	512.9	608.6
КЛАСС А-I	13.06	13.06	13.06	24.14	30.79	37.44	37.44	37.44	13.06	18.03	20.63	24.70	30.79	37.44	37.44	37.44	18.03	24.70	30.79	30.79
Ø6AI ГОСТ 5781-75	13.06	13.06	13.06	7.387	3.981	0.576	0.576	0.576	13.06	7.103	3.981	7.103	3.981	0.576	0.576	0.576	7.103	7.103	3.981	3.981
Ø8AI ГОСТ 5781-75	-	-	-	-	-	-	-	-	-	10.93	16.65	-	-	-	-	-	10.93			
Ø10AI ГОСТ 5781-75	-	-	-	16.76	26.81	36.87	36.87	36.87	-	-	-	17.59	26.81	36.87	36.87	36.87	-	17.59	26.81	26.81
КЛАСС А-III	149.2	206.2	218.2	366.2	564.0	927.0	927.0	927.0	105.0	181.3	340.7	409.6	662.2	927.0	927.0	927.0	181.3	334.1	480.7	576.3
Ø10AIII ГОСТ 5.1459-72*	16.63	16.63	16.63	16.63	16.63	26.72	26.72	26.72	16.63	16.63	16.63	16.63	16.63	26.72	26.72	26.72	16.63	16.63	16.63	16.63
Ø16AIII ГОСТ 5.1459-72*	-	-	-	-	-	-	-	-	78.49											
Ø20AIII ГОСТ 5.1459-72*	132.5	189.6	132.5	75.42	-	-	-	-	9.859	75.42	132.5	75.42	-	-	-	-	75.42	132.5	75.42	75.42
Ø22AIII ГОСТ 5.1459-72*	-	-	69.07																	
Ø25AIII ГОСТ 5.1459-72*	-	-	-	89.19	62.39	-	-	-	-	89.19	-	89.19	117.9	-	-	-	89.19			
Ø32AIII ГОСТ 5.1459-72*	-	-	-	-	-	-	-	-	-	-	191.6	-	-	-	-	-	-	-	146.2	
Ø36AIII ГОСТ 5.1459-72*	-	-	-	185.0	484.9	-	-	-	-	-	-	-	-	-	-	-	-	185.0	242.5	185.0
Ø40AIII ГОСТ 5.1459-72*	-	-	-	-	-	900.3	900.3	900.3	-	-	-	228.4	527.7	900.3	900.3	900.3	-	-	-	299.4
КЛАСС В-I	1.488	1.488	1.488	1.488	1.488	1.488	1.488	1.488	1.488	1.488	1.488	1.488	1.488	1.488	1.488	1.488	1.488	1.488	1.488	1.488
Ø4BI ГОСТ 6727-53*	1.488	1.488	1.488	1.488	1.488	1.488	1.488	1.488	1.488	1.488	1.488	1.488	1.488	1.488	1.488	1.488	1.488	1.488	1.488	1.488
ЗАКЛАДНЫЕ ИЗДЕЛИЯ	82.44	82.44	82.44	82.44	82.44	82.44	82.44	82.44	112.7	112.7	112.7	112.7	112.7	112.7	112.7	112.7	135.3	135.3	135.3	135.3
ПРОФИЛЬНАЯ СТАЛЬ	40.13	40.13	40.13	40.13	40.13	40.13	40.13	40.13	44.65	44.65	44.65	44.65	44.65	44.65	44.65	44.65	50.30	50.30	50.30	50.30
ПОЛОСОВАЯ	40.13	40.13	40.13	40.13	40.13	40.13	40.13	40.13	44.65	44.65	44.65	44.65	44.65	44.65	44.65	44.65	50.30	50.30	50.30	50.30
-120X10 ГОСТ 103-76 С38/23	22.04	22.04	22.04	22.04	22.04	22.04	22.04	22.04	22.04	22.04	22.04	22.04	22.04	22.04	22.04	22.04	22.04	22.04	22.04	22.04
-60X16 ГОСТ 103-76 С38/23	18.09	18.09	18.09	18.09	18.09	18.09	18.09	18.09												
-50X16 ГОСТ 103-76 С38/23	-	-	-	-	-	-	-	-	22.61	22.61	22.61	22.61	22.61	22.61	22.61	22.61				
-50X20 ГОСТ 103-76 С38/23	-	-	-	-	-	-	-	-	-	-	-	-	-	-	-	-	28.26	28.26	28.26	28.26
АРМАТУРНАЯ СТАЛЬ	42.31	42.31	42.31	42.31	42.31	42.31	42.31	42.31	68.06	68.06	68.06	68.06	68.06	68.06	68.06	68.06	84.95	84.95	84.95	84.95
КЛАСС А-III	42.31	42.31	42.31	42.31	42.31	42.31	42.31	42.31	68.06	68.06	68.06	68.06	68.06	68.06	68.06	68.06	84.95	84.95	84.95	84.95
Ø28AIII ГОСТ 5.1459-72*	42.31	42.31	42.31	42.31	42.31	42.31	42.31	42.31	30.58	30.58	30.58	30.58	30.58	30.58	30.58	30.58	23.91	23.91	23.91	23.91
Ø32AIII ГОСТ 5.1459-72*	-	-	-	-	-	-	-	-	37.48	37.48	37.48	37.48	37.48	37.48	37.48	37.48				
Ø36AIII ГОСТ 5.1459-72*	-	-	-	-	-	-	-	-	-	-	-	-	-	-	-	-	47.43	47.43	47.43	47.43
Ø40AIII ГОСТ 5.1459-72*	-	-	-	-	-	-	-	-	-	-	-	-	-	-	-	-	13.60	13.60	13.60	13.60

НАИМЕНОВАНИЕ	КОЛ НА ИСПОЛН. 1.020-1.2-3 09-																			
	100	101	102	103	104	105	106	107	108	109	110	111	112	113	114	115	116	117	118	119
МАТЕРИАЛЫ:																				
БЕТОН М400 М.КУБ	2.206	-	-	-	2.350															
БЕТОН М500 М.КУБ	-	-	2.206	-	-	2.350	2.350	2.350	2.350	2.350	2.350	-	2.350	2.350	2.350	2.350	2.350	2.350	2.350	2.350
БЕТОН М600 М.КУБ	-	2.206	-	2.206	-	-	-	-	-	-	-	2.350								
ПОКАЗАТЕЛИ:																				
МАССА СТАЛИ КГ	1101.	865.3	1101.	1101.	188.1	188.1	235.5	289.6	324.4	446.4	1242.	1242.	208.8	274.3	366.4	440.2	577.7	592.9	1068.	1263.
АРМАТУРНЫЕ ИЗДЕЛИЯ	966.0	730.0	966.0	966.0	126.4	126.4	173.7	227.8	262.6	384.7	1181.	1181.	126.4	191.8	284.0	357.8	495.2	510.5	986.4	1181.
АРМАТУРНАЯ СТАЛЬ	966.0	730.0	966.0	966.0	126.4	126.4	173.7	227.8	262.6	384.7	1181.	1181.	126.4	191.8	284.0	357.8	495.2	510.5	986.4	1181.
КЛАСС А-I	37.44	33.11	37.44	37.44	14.20	14.20	14.20	14.20	18.69	22.00	39.96	39.96	14.20	14.20	18.41	22.00	32.48	35.51	40.79	39.96
Ф6АI ГОСТ 5781-75	0.576	0.576	0.576	0.576	14.20	14.20	14.20	14.20	8.806	4.833	0.576	0.576	14.20	14.20	8.522	4.833	4.833	0.576	0.576	0.576
Ф8АI ГОСТ 5781-75	-	5.724	-	-	-	-	-	-	9.887	17.17	-	-	-	-	9.887	17.17	-	7.285		
Ф10АI ГОСТ 5781-75	36.87	26.81	36.87	36.87	-	-	-	-	-	-	39.38	39.38	-	-	-	-	27.65	27.65	40.22	39.38
КЛАСС А-III	927.0	695.5	927.0	927.0	110.7	110.7	158.0	212.2	242.5	361.2	1139.	1139.	110.7	176.2	264.1	334.3	461.3	473.5	944.0	1139.
Ф10АШ ГОСТ 5.1459-72*	26.72	19.99	26.72	26.72	16.63	16.63	16.63	16.63	16.63	16.63	26.72	26.72	16.63	16.63	16.63	16.63	16.63	19.99	23.36	26.72
Ф16АШ ГОСТ 5.1459-72*	-	-	-	-	84.17	84.17	-	-	-	-	-	-	84.17	84.17						
Ф20АШ ГОСТ 5.1459-72*	-	-	-	-	9.859	9.859	141.4	195.5	87.25	99.96	-	-	9.859	9.859	141.4	45.84	141.4	54.12		
Ф22АШ ГОСТ 5.1459-72*	-	-	-	-	-	-	-	-	-	-	-	-	-	65.49						
Ф25АШ ГОСТ 5.1459-72*	-	-	-	-	-	-	-	-	-	-	-	-	-	-	-	84.57				
Ф28АШ ГОСТ 5.1459-72*	-	147.9	-	-	-	-	-	-	-	-	-	-	-	-	106.1	187.3	-	89.85		
Ф32АШ ГОСТ 5.1459-72*	-	-	-	-	-	-	-	-	138.6	244.6										
Ф36АШ ГОСТ 5.1459-72*	-	-	-	-	-	-	-	-	-	-	-	-	-	-	-	-	-	309.6	148.6	
Ф40АШ ГОСТ 5.1459-72*	900.3	527.7	900.3	900.3	-	-	-	-	-	-	1113.	1113.	-	-	-	-	303.3	-	772.2	1113.
КЛАСС В-I	1.488	1.488	1.488	1.488	1.488	1.488	1.488	1.488	1.488	1.488	1.488	1.488	1.488	1.488	1.488	1.488	1.488	1.488	1.488	1.488
Ф4ВI ГОСТ 6727-53*	1.488	1.488	1.488	1.488	1.488	1.488	1.488	1.488	1.488	1.488	1.488	1.488	1.488	1.488	1.488	1.488	1.488	1.488	1.488	1.488
ЗАКЛАДНЫЕ ИЗДЕЛИЯ	135.3	135.3	135.3	135.3	61.76	61.76	61.76	61.76	61.76	61.76	61.76	61.76	82.44	82.44	82.44	82.44	82.44	82.44	82.44	82.44
ПРОФИЛЬНАЯ СТАЛЬ	50.30	50.30	50.30	50.30	39.18	39.18	39.18	39.18	39.18	39.18	39.18	39.18	40.13	40.13	40.13	40.13	40.13	40.13	40.13	40.13
ПОЛОСОВАЯ	50.30	50.30	50.30	50.30	39.18	39.18	39.18	39.18	39.18	39.18	39.18	39.18	40.13	40.13	40.13	40.13	40.13	40.13	40.13	40.13
-120Х10 ГОСТ 103-76 С38/23	22.04	22.04	22.04	22.04	22.04	22.04	22.04	22.04	22.04	22.04	22.04	22.04	22.04	22.04	22.04	22.04	22.04	22.04	22.04	22.04
-65Х14 ГОСТ 103-76 С38/23	-	-	-	-	17.14	17.14	17.14	17.14	17.14	17.14	17.14	17.14								
-60Х16 ГОСТ 103-76 С38/23	-	-	-	-	-	-	-	-	-	-	-	-	18.09	18.09	18.09	18.09	18.09	18.09	18.09	18.09
-50Х20 ГОСТ 103-76 С38/23	28.26	28.26	28.26	28.26																
АРМАТУРНАЯ СТАЛЬ	84.95	84.95	84.95	84.95	22.57	22.57	22.57	22.57	22.57	22.57	22.57	22.57	42.31	42.31	42.31	42.31	42.31	42.31	42.31	42.31
КЛАСС А-III	84.95	84.95	84.95	84.95	22.57	22.57	22.57	22.57	22.57	22.57	22.57	22.57	42.31	42.31	42.31	42.31	42.31	42.31	42.31	42.31
Ф10АШ ГОСТ 5.1459-72*	-	-	-	-	0.924	0.924	0.924	0.924	0.924	0.924	0.924	0.924								
Ф22АШ ГОСТ 5.1459-72*	-	-	-	-	21.65	21.65	21.65	21.65	21.65	21.65	21.65	21.65								
Ф28АШ ГОСТ 5.1459-72*	23.91	23.91	23.91	23.91	-	-	-	-	-	-	-	-	42.31	42.31	42.31	42.31	42.31	42.31	42.31	42.31
Ф36АШ ГОСТ 5.1459-72*	47.43	47.43	47.43	47.43																
Ф40АШ ГОСТ 5.1459-72*	13.60	13.60	13.60	13.60																

ТПП КОРТ
КиевЗНИИЭП

17515 143 ФОРМАТ 12

НАИМЕНОВАНИЕ	КОЛ НА ИСПОЛН. 1.020-1.2-3 09-																			
	120	121	122	123	124	125	126	127	128	129	130	131	132	133	134	135	136	137	138	139
МАТЕРИАЛЫ:																				
БЕТОН М500 М.КУБ	-	2.350	2.350	2.350	-	2.350	-	2.350	2.350	-	-	2.350	-	2.590	2.590	2.590	2.590	2.590	-	2.590
БЕТОН М600 М.КУБ	2.350	-	-	-	2.350	-	2.350	-	-	2.350	2.350	-	2.350	-	-	-	-	-	2.590	
ПОКАЗАТЕЛИ:																				
МАССА СТАЛИ КГ	1263.	286.9	351.6	750.6	1136.	1293.	1293.	419.2	604.0	925.3	1158.	1316.	1316.	251.7	288.3	311.0	541.1	1365.	1365.	365.9
АРМАТУРНЫЕ ИЗДЕЛИЯ	1181.	173.7	238.9	637.9	1023.	1181.	1181.	284.0	468.7	790.0	1023.	1181.	1181.	189.9	226.5	249.2	479.4	1303.	1303.	283.5
АРМАТУРНАЯ СТАЛЬ	1181.	173.7	238.9	637.9	1023.	1181.	1181.	284.0	468.7	790.0	1023.	1181.	1181.	189.9	226.5	249.2	479.4	1303.	1303.	283.5
КЛАСС А-I	39.96	14.20	13.91	36.03	39.96	39.96	39.96	18.41	28.04	31.06	39.96	39.96	39.96	15.62	20.11	20.11	23.90	44.14	44.14	20.11
Ø6AI ГОСТ 5781-75	0.576	14.20	13.91	0.576	0.576	0.576	0.576	8.522	4.833	0.576	0.576	0.576	0.576	15.62	10.22	10.22	5.684	0.576	0.576	10.22
Ø8AI ГОСТ 5781-75	-	-	-	7.806	-	-	-	9.887	7.285	14.57	-	-	-	-	9.887	9.887	18.21	-	-	9.887
Ø10AI ГОСТ 5781-75	39.38	-	-	27.65	39.38	39.38	39.38	-	15.92	15.92	39.38	39.38	39.38	-	-	-	-	43.57	43.57	
КЛАСС А-III	1139.	158.0	223.5	600.4	982.3	1139.	1139.	264.1	439.2	757.6	982.3	1139.	1139.	172.8	204.9	227.6	454.0	1258.	1258.	261.9
Ø10AIII ГОСТ 5.1459-72*	26.72	16.63	16.63	19.99	26.72	26.72	26.72	16.63	16.63	19.99	26.72	26.72	26.72	16.63	16.63	16.63	16.63	26.72	26.72	16.63
Ø20AIII ГОСТ 5.1459-72*	-	141.4	141.4	-	-	-	-	141.4	141.4	-	-	-	-	156.2	99.08	99.08	-	-	-	99.08
Ø22AIII ГОСТ 5.1459-72*	-	-	65.49																	
Ø25AIII ГОСТ 5.1459-72*	-	-	-	-	-	-	-	-	64.69	-	-	-	-	-	89.19	-	170.1			
Ø28AIII ГОСТ 5.1459-72*	-	-	-	277.2	-	-	-	106.1	-	81.16	-	-	-	-	-	111.9				
Ø32AIII ГОСТ 5.1459-72*	-	-	-	-	-	-	-	-	-	223.4	-	-	-	-	-	-	267.3	-	-	146.2
Ø40AIII ГОСТ 5.1459-72*	1113.	-	-	303.3	955.5	1113.	1113.	-	216.6	433.0	955.5	1113.	1113.	-	-	-	-	1231.	1231.	
КЛАСС В-I	1.488	1.488	1.488	1.488	1.488	1.488	1.488	1.488	1.488	1.488	1.488	1.488	1.488	1.488	1.488	1.488	1.488	1.488	1.488	1.488
Ø4BI ГОСТ 6727-53*	1.488	1.488	1.488	1.488	1.488	1.488	1.488	1.488	1.488	1.488	1.488	1.488	1.488	1.488	1.488	1.488	1.488	1.488	1.488	1.488
ЗАКЛАДНЫЕ ИЗДЕЛИЯ	82.44	112.7	112.7	112.7	112.7	112.7	112.7	135.3	135.3	135.3	135.3	135.3	135.3	61.76	61.76	61.76	61.76	61.76	61.76	82.44
ПРОФИЛЬНАЯ СТАЛЬ	40.13	44.65	44.65	44.65	44.65	44.65	44.65	50.30	50.30	50.30	50.30	50.30	50.30	39.18	39.18	39.18	39.18	39.18	39.18	40.13
ПОЛОСОВАЯ	40.13	44.65	44.65	44.65	44.65	44.65	44.65	50.30	50.30	50.30	50.30	50.30	50.30	39.18	39.18	39.18	39.18	39.18	39.18	40.13
-120X10 ГОСТ 103-76 С38/23	22.04	22.04	22.04	22.04	22.04	22.04	22.04	22.04	22.04	22.04	22.04	22.04	22.04	22.04	22.04	22.04	22.04	22.04	22.04	22.04
-65X14 ГОСТ 103-76 С38/23	-	-	-	-	-	-	-	-	-	-	-	-	-	17.14	17.14	17.14	17.14	17.14	17.14	
-60X16 ГОСТ 103-76 С38/23	18.09	-	-	-	-	-	-	-	-	-	-	-	-	-	-	-	-	-	-	18.09
-50X16 ГОСТ 103-76 С38/23	-	22.61	22.61	22.61	22.61	22.61	22.61													
-50X20 ГОСТ 103-76 С38/23	-	-	-	-	-	-	-	28.26	28.26	28.26	28.26	28.26	28.26							
АРМАТУРНАЯ СТАЛЬ	42.31	68.06	68.06	68.06	68.06	68.06	68.06	84.95	84.95	84.95	84.95	84.95	84.95	22.57	22.57	22.57	22.57	22.57	22.57	42.31
КЛАСС А-III	42.31	68.06	68.06	68.06	68.06	68.06	68.06	84.95	84.95	84.95	84.95	84.95	84.95	22.57	22.57	22.57	22.57	22.57	22.57	42.31
Ø10AIII ГОСТ 5.1459-72*	-	-	-	-	-	-	-	-	-	-	-	-	-	0.924	0.924	0.924	0.924	0.924	0.924	
Ø22AIII ГОСТ 5.1459-72*	-	-	-	-	-	-	-	-	-	-	-	-	-	21.65	21.65	21.65	21.65	21.65	21.65	
Ø28AIII ГОСТ 5.1459-72*	42.31	30.58	30.58	30.58	30.58	30.58	30.58	23.91	23.91	23.91	23.91	23.91	23.91	-	-	-	-	-	-	42.31
Ø32AIII ГОСТ 5.1459-72*	-	37.48	37.48	37.48	37.48	37.48	37.48													
Ø36AIII ГОСТ 5.1459-72*	-	-	-	-	-	-	-	47.43	47.43	47.43	47.43	47.43	47.43							
Ø40AIII ГОСТ 5.1459-72*	-	-	-	-	-	-	-	13.60	13.60	13.60	13.60	13.60	13.60							

НАИМЕНОВАНИЕ	КОЛ НА ИСПОЛН. 1.020-1.2-3 09-																			
	140	141	142	143	144	145	146	147	148	149	150	151	152	153	154	155	156	157	158	159
МАТЕРИАЛЫ:																				
БЕТОН М500 М.КУБ	0.124	2.590	2.590	-	2.590	2.590	2.590	-	2.590	2.590	2.590	-	2.782	2.782	2.782	2.782	-	2.782	2.782	2.782
БЕТОН М600 М.КУБ	-	-	-	2.590	-	-	-	2.590	-	-	-	2.590	-	-	-	-	2.782			
ПОКАЗАТЕЛИ:																				
МАССА СТАЛИ КГ	754.4	725.3	1386.	1386.	396.1	977.5	1416.	1416.	698.1	1323.	1438.	1438.	279.1	336.2	377.6	623.6	1463.	473.2	865.7	831.9
АРМАТУРНЫЕ ИЗДЕЛИЯ	697.7	642.9	1303.	1303.	283.5	864.8	1303.	1303.	562.9	1188.	1303.	1303.	217.3	274.5	315.8	561.9	1401.	390.8	783.2	749.4
АРМАТУРНАЯ СТАЛЬ	697.7	642.9	1303.	1303.	283.5	864.8	1303.	1303.	562.9	1188.	1303.	1303.	217.3	274.5	315.8	561.9	1401.	390.8	783.2	749.4
КЛАСС А-I	35.01	38.75	44.14	44.14	20.11	38.75	44.14	44.14	29.93	44.14	44.14	44.14	16.75	22.19	22.19	30.24	47.50	29.49	42.94	42.42
Ф6АI ГОСТ 5781-75	5.684	0.576	0.576	0.576	10.22	0.576	0.576	0.576	5.684	0.576	0.576	0.576	16.75	10.22	10.22	0.576	0.576	10.22	0.576	0.576
Ф8АI ГОСТ 5781-75	-	8.847	-	-	9.887	8.847	-	-	8.326	-	-	-	-	11.97	11.97	29.66	-	-	8.847	8.326
Ф10АI ГОСТ 5781-75	29.33	29.33	43.57	43.57	-	29.33	43.57	43.57	15.92	43.57	43.57	43.57	-	-	-	-	46.92	19.27	33.51	33.51
КЛАСС А-Ш	661.2	602.7	1258.	1258.	261.9	824.6	1258.	1258.	531.5	1142.	1258.	1258.	199.1	250.8	292.2	530.2	1352.	359.8	738.8	705.6
Ф10АШ ГОСТ 5.1459-72*	16.63	19.99	26.72	26.72	16.63	19.99	26.72	26.72	16.63	26.72	26.72	26.72	16.63	16.63	16.63	16.63	26.72	16.63	16.63	19.99
Ф20АШ ГОСТ 5.1459-72*	-	-	-	-	99.08	57.18	-	-	-	-	-	-	99.08	99.08	99.08					
Ф22АШ ГОСТ 5.1459-72*	-	-	-	-	-	-	-	-	62.63	-	-	-	83.38	-	-	-	-	119.9		
Ф25АШ ГОСТ 5.1459-72*	80.87	-	-	-	-	-	-	-	-	73.94	-	-	-	-	-	80.87	-	-	80.87	
Ф28АШ ГОСТ 5.1459-72*	-	111.9	-	-	-	101.5	-	-	-	-	-	-	-	135.1	-	135.1				
Ф32АШ ГОСТ 5.1459-72*	146.2	132.5	-	-	146.2	-	-	-	267.3	-	-	-	-	-	176.5	297.6	-	-	176.5	309.0
Ф36АШ ГОСТ 5.1459-72*	-	338.3	-	-	-	-	-	-	185.0	-	-	-	-	-	-	-	-	223.3	-	376.7
Ф40АШ ГОСТ 5.1459-72*	417.6	-	1231.	1231.	-	646.0	1231.	1231.	-	1042.	1231.	1231.	-	-	-	-	1326.	-	465.0	
КЛАСС В-I	1.488	1.488	1.488	1.488	1.488	1.488	1.488	1.488	1.488	1.488	1.488	1.488	1.488	1.488	1.488	1.488	1.488	1.488	1.488	1.488
Ф4ВI ГОСТ 6727-53*	1.488	1.488	1.488	1.488	1.488	1.488	1.488	1.488	1.488	1.488	1.488	1.488	1.488	1.488	1.488	1.488	1.488	1.488	1.488	1.488
ЗАКЛАДНЫЕ ИЗДЕЛИЯ	56.67	82.44	82.44	82.44	112.7	112.7	112.7	[illegible]	135.3	135.3	135.3	135.3	61.76	61.76	61.76	61.76	61.76	82.44	82.44	82.44
ПРОФИЛЬНАЯ СТАЛЬ	34.10	40.13	40.13	40.13	44.65	44.65	44.65	44.65	50.30	50.30	50.30	50.30	39.18	39.18	39.18	39.18	39.18	40.13	40.13	40.13
ПОЛОСОВАЯ	34.10	40.13	40.13	40.13	44.65	44.65	44.65	44.65	50.30	50.30	50.30	50.30	39.18	39.18	39.18	39.18	39.18	40.13	40.13	40.13
-120Х10 ГОСТ 103-76 С38/23	16.95	22.04	22.04	22.04	22.04	22.04	22.04	22.04	22.04	22.04	22.04	22.04	22.04	22.04	22.04	22.04	22.04	22.04	22.04	22.04
-65Х14 ГОСТ 103-76 С38/23	17.14	-	-	-	-	-	-	-	-	-	-	-	17.14	17.14	17.14	17.14	17.14			
-60Х16 ГОСТ 103-76 С38/23	-	18.09	18.09	18.09	-	-	-	-	-	-	-	-	-	-	-	-	-	18.09	18.09	18.09
-50Х16 ГОСТ 103-76 С38/23	-	-	-	-	22.61	22.61	22.61	22.61												
-50Х20 ГОСТ 103-76 С38/23	-	-	-	-	-	-	-	-	28.26	28.26	28.26	28.26								
АРМАТУРНАЯ СТАЛЬ	22.57	42.31	42.31	42.31	68.06	68.06	68.06	68.06	84.95	84.95	84.95	84.95	22.57	22.57	22.57	22.57	22.57	42.31	42.31	42.31
КЛАСС А-Ш	22.57	42.31	42.31	42.31	68.06	68.06	68.06	68.06	84.95	84.95	84.95	84.95	22.57	22.57	22.57	22.57	22.57	42.31	42.31	42.31
Ф10АШ ГОСТ 5.1459-72*	0.924	-	-	-	-	-	-	-	-	-	-	-	0.924	0.924	0.924	0.924	0.924			
Ф22АШ ГОСТ 5.1459-72*	21.65	-	-	-	-	-	-	-	-	-	-	-	21.65	21.65	21.65	21.65	21.65			
Ф28АШ ГОСТ 5.1459-72*	-	42.31	42.31	42.31	30.58	30.58	30.58	30.58	23.91	23.91	23.91	23.91	-	-	-	-	-	42.31	42.31	42.31
Ф32АШ ГОСТ 5.1459-72*	-	-	-	-	37.48	37.48	37.48	37.48												
Ф36АШ ГОСТ 5.1459-72*	-	-	-	-	-	-	-	-	47.43	47.43	47.43	47.43								
Ф40АШ ГОСТ 5.1459-72*	-	-	-	-	-	-	-	-	13.60	13.60	13.60	13.60								

ЭПВЦ Киев ЗНИИЗП | ОПЕРАТОР ТПП КОРТ | ПОПОВ

ИНВ № ПОДЛ | ПОДЛ И ДАТА | ВЗАМ ИНВ №

17515 145 ФОРМАТ 12

НАИМЕНОВАНИЕ	КОЛ НА ИСПОЛН. 1.020-1.2-3 09-																			
	160	161	162	163	164	165	166	167	168	169	170	171	172	173	174	175	176	177	178	179
МАТЕРИАЛЫ:																				
БЕТОН М300 М.КУБ	-	-	-	-	-	-	-	-	1.891											
БЕТОН М400 М.КУБ	-	-	-	-	-	-	-	-	-	1.891	1.891									
БЕТОН М500 М.КУБ	2.782	-	2.782	-	-	2.782	-	-	-	-	-	1.891	1.891	1.891	1.891	1.891	1.891	1.891	1.891	1.891
БЕТОН М600 М.КУБ	-	2.782	-	2.782	2.782	-	2.782	2.782												
ПОКАЗАТЕЛИ:																				
МАССА СТАЛИ КГ	1484.	1484.	598.0	1062.	1514.	822.5	1537.	1422.	141.0	145.8	183.6	145.8	183.6	213.0	231.0	286.3	347.7	362.7	460.9	470.8
АРМАТУРНЫЕ ИЗДЕЛИЯ	1401.	1401.	485.4	949.7	1401.	687.3	1401.	1287.	101.5	106.4	144.1	106.4	144.1	173.6	191.6	246.9	308.2	323.3	421.5	431.3
АРМАТУРНАЯ СТАЛЬ	1401.	1401.	485.4	949.7	1401.	687.3	1401.	1287.	101.5	106.4	144.1	106.4	144.1	173.6	191.6	246.9	308.2	323.3	421.5	431.3
КЛАСС А-I	47.50	47.50	38.91	42.42	47.50	33.28	47.50	48.33	11.64	11.64	11.64	11.64	11.64	15.66	15.66	18.27	18.27	20.87	17.98	20.35
Ф6АI ГОСТ 5781-75	0.576	0.576	5.400	0.576	0.576	5.684	0.576	0.576	11.64	11.64	11.64	11.64	11.64	6.819	6.819	3.698	3.698	0.576	3.414	0.576
Ф8АI ГОСТ 5781-75	-	-	-	8.326	-	8.326	-	-	-	-	-	-	-	8.847	8.847	14.57	14.57	20.29	14.57	19.77
Ф10АI ГОСТ 5781-75	46.92	46.92	33.51	33.51	46.92	19.27	46.92	47.76												
КЛАСС А-Ш	1352.	1352.	445.0	905.8	1352.	652.5	1352.	1237.	88.79	93.62	131.4	93.62	131.4	156.9	174.9	227.5	288.9	301.3	402.5	409.9
Ф8АШ ГОСТ 5781-75	-	-	-	-	-	-	-	-	8.588											
Ф10АШ ГОСТ 5.1459-72*	26.72	26.72	16.63	19.99	26.72	16.63	26.72	26.72	3.215	16.63	16.63	16.63	16.63	16.63	16.63	16.63	16.63	16.63	19.99	19.99
Ф16АШ ГОСТ 5.1459-72*	-	-	-	-	-	-	-	-	67.13	67.13	-	67.13								
Ф20АШ ГОСТ 5.1459-72*	-	-	51.75	47.32	-	-	-	-	9.859	9.859	114.8	9.859	114.8	69.50	69.50	114.8	114.8			
Ф22АШ ГОСТ 5.1459-72*	-	-	-	-	-	62.63	-	-	-	-	-	-	-	-	-	-	-	74.43		
Ф25АШ ГОСТ 5.1459-72*	-	-	-	-	-	-	-	73.94	-	-	-	-	-	70.70	-	96.12	-	57.76	-	96.12
Ф28АШ ГОСТ 5.1459-72*	-	-	-	101.5	-	-	-	-	-	-	-	-	-	-	88.69	-	-	152.5	225.0	
Ф32АШ ГОСТ 5.1459-72*	-	-	-	-	-	297.6	-	-	-	-	-	-	-	-	-	-	157.5	-	157.5	293.8
Ф36АШ ГОСТ 5.1459-72*	-	-	376.7																	
Ф40АШ ГОСТ 5.1459-72*	1326.	1326.	-	737.0	1326.	275.7	1326.	1136.												
КЛАСС В-I	1.488	1.488	1.488	1.488	1.488	1.488	1.488	1.488	1.086	1.086	1.086	1.086	1.086	1.086	1.086	1.086	1.086	1.086	1.086	1.086
В4ВI ГОСТ 6727-53*	1.488	1.488	1.488	1.488	1.488	1.488	1.488	1.488	1.086	1.086	1.086	1.086	1.086	1.086	1.086	1.086	1.086	1.086	1.086	1.086
ЗАКЛАДНЫЕ ИЗДЕЛИЯ	82.44	82.44	112.7	112.7	112.7	135.3	135.3	135.3	39.44	39.44	39.44	39.44	39.44	39.44	39.44	39.44	39.44	39.44	39.44	39.44
ПРОФИЛЬНАЯ СТАЛЬ	40.13	40.13	44.65	44.65	44.65	50.30	50.30	50.30	19.59	19.59	19.59	19.59	19.59	19.59	19.59	19.59	19.59	19.59	19.59	19.59
ПОЛОСОВАЯ	40.13	40.13	44.65	44.65	44.65	50.30	50.30	50.30	19.59	19.59	19.59	19.59	19.59	19.59	19.59	19.59	19.59	19.59	19.59	19.59
-120Х10 ГОСТ 103-76 С38/23	22.04	22.04	22.04	22.04	22.04	22.04	22.04	22.04	11.02	11.02	11.02	11.02	11.02	11.02	11.02	11.02	11.02	11.02	11.02	11.02
-65Х14 ГОСТ 103-76 С38/23	-	-	-	-	-	-	-	-	8.572	8.572	8.572	8.572	8.572	8.572	8.572	8.572	8.572	8.572	8.572	8.572
-60Х16 ГОСТ 103-76 С38/23	18.09	18.09																		
-50Х16 ГОСТ 103-76 С38/23	-	-	22.61	22.61	22.61															
-50Х20 ГОСТ 103-76 С38/23	-	-	-	-	-	28.26	28.26	28.26												
АРМАТУРНАЯ СТАЛЬ	42.31	42.31	68.06	68.06	68.06	84.95	84.95	84.95	19.85	19.85	19.85	19.85	19.85	19.85	19.85	19.85	19.85	19.85	19.85	19.85
КЛАСС А-Ш	42.31	42.31	68.06	68.06	68.06	84.95	84.95	84.95	19.85	19.85	19.85	19.85	19.85	19.85	19.85	19.85	19.85	19.85	19.85	19.85
Ф10АШ ГОСТ 5.1459-72*	-	-	-	-	-	-	-	-	1.865	1.865	1.865	1.865	1.865	1.865	1.865	1.865	1.865	1.865	1.865	1.865
Ф22АШ ГОСТ 5.1459-72*	-	-	-	-	-	-	-	-	17.98	17.98	17.98	17.98	17.98	17.98	17.98	17.98	17.98	17.98	17.98	17.98
Ф28АШ ГОСТ 5.1459-72*	42.31	42.31	30.58	30.58	30.58	23.91	23.91	23.91												
Ф32АШ ГОСТ 5.1459-72*	-	-	37.48	37.48	37.48															
Ф36АШ ГОСТ 5.1459-72*	-	-	-	-	-	47.43	47.43	47.43												
Ф40АШ ГОСТ 5.1459-72*	-	-	-	-	-	13.60	13.60	13.60												

НАИМЕНОВАНИЕ	КОЛ НА ИСПОЛН. 1.020-1.2-3 09-																			
	180	181	182	183	184	185	186	187	188	189	190	191	192	193	194	195	196	197	198	199
МАТЕРИАЛЫ:																				
БЕТОН М300 М.КУБ	-	-	-	-	-	-	-	-	-	-	-	-	-	2.035						
БЕТОН М400 М.КУБ	-	-	-	1.891	-	-	-	-	-	-	-	-	-	-	2.035					
БЕТОН М500 М.КУБ	1.891	1.891	1.891	-	1.891	1.891	1.891	1.891	1.891	1.891	1.891	1.891	1.891	-	-	2.035	2.035	2.035	2.035	2.035
ПОКАЗАТЕЛИ:																				
МАССА СТАЛИ КГ	625.6	757.9	934.8	162.8	200.5	293.3	470.5	224.6	279.4	386.1	549.7	644.2	1016.	147.5	152.3	152.3	193.3	224.7	243.8	303.4
АРМАТУРНЫЕ ИЗДЕЛИЯ	586.2	718.5	895.3	106.4	144.1	236.8	414.0	168.2	223.0	329.7	493.2	587.8	960.4	108.0	112.9	112.9	153.9	185.2	204.4	264.0
АРМАТУРНАЯ СТАЛЬ	586.2	718.5	895.3	106.4	144.1	236.8	414.0	168.2	223.0	329.7	493.2	587.8	960.4	108.0	112.9	112.9	153.9	185.2	204.4	264.0
КЛАСС А-I	32.41	32.41	32.41	11.64	11.64	15.66	35.54	11.64	11.64	15.66	20.87	26.87	32.41	12.49	12.49	12.49	12.49	16.75	16.75	19.59
Ф6АI ГОСТ 5781-75	0.576	0.576	0.576	11.64	11.64	6.819	3.698	11.64	11.64	6.819	0.576	3.414	0.576	12.49	12.49	12.49	12.49	7.387	7.387	3.981
Ф8АI ГОСТ 5781-75	-	-	-	-	-	8.847	-	-	-	8.847	20.29	-	-	-	-	-	-	9.367	9.367	15.61
Ф10АI ГОСТ 5781-75	31.84	31.84	31.84	-	-	-	31.84	-	-	-	-	23.46	31.84							
КЛАСС А-III	552.7	685.0	861.9	93.62	131.4	220.1	377.5	155.5	210.3	313.0	471.3	559.9	927.0	94.47	99.30	99.30	140.3	167.4	186.6	243.4
Ф8АШ ГОСТ 5781-75	-	-	-	-	-	-	-	-	-	-	-	-	-	8.588						
Ф10АШ ГОСТ 5.1459-72*	23.36	26.72	26.72	16.63	16.63	16.63	16.63	16.63	16.63	16.63	19.99	19.99	26.72	3.215	16.63	16.63	16.63	16.63	16.63	16.63
Ф16АШ ГОСТ 5.1459-72*	-	-	-	67.13	-	-	-	-	-	-	-	-	-	72.81	72.81	72.81				
Ф20АШ ГОСТ 5.1459-72*	-	-	-	9.859	114.8	114.8	114.8	-	-	-	-	-	-	9.859	9.859	9.859	123.7	75.42	75.42	123.7
Ф22АШ ГОСТ 5.1459-72*	-	-	-	-	-	-	-	138.9	193.6	138.9										
Ф25АШ ГОСТ 5.1459-72*	-	-	-	-	-	-	-	-	-	-	-	-	-	-	-	-	-	75.33	-	103.0
Ф28АШ ГОСТ 5.1459-72*	-	-	-	-	-	88.69	-	-	-	-	-	-	-	-	-	-	-	-	94.49	
Ф32АШ ГОСТ 5.1459-72*	157.5	-	-	-	-	-	-	-	-	157.5	451.3	293.8								
Ф36АШ ГОСТ 5.1459-72*	371.9	199.4																		
Ф40АШ ГОСТ 5.1459-72*	-	459.0	835.2	-	-	-	246.1	-	-	-	-	246.1	900.3							
КЛАСС В-I	1.086	1.086	1.086	1.086	1.086	1.086	1.086	1.086	1.086	1.086	1.086	1.086	1.086	1.086	1.086	1.086	1.086	1.086	1.086	1.086
Ф4ВI ГОСТ 6727-53*	1.086	1.086	1.086	1.086	1.086	1.086	1.086	1.086	1.086	1.086	1.086	1.086	1.086	1.086	1.086	1.086	1.086	1.086	1.086	1.086
ЗАКЛАДНЫЕ ИЗДЕЛИЯ	39.44	39.44	39.44	56.41	56.41	56.41	56.41	56.41	56.41	56.41	56.41	56.41	56.41	39.44	39.44	39.44	39.44	39.44	39.44	39.44
ПРОФИЛЬНАЯ СТАЛЬ	19.59	19.59	19.59	20.06	20.06	20.06	20.06	20.06	20.06	20.06	20.06	20.06	20.06	19.59	19.59	19.59	19.59	19.59	19.59	19.59
ПОЛОСОВАЯ	19.59	19.59	19.59	20.06	20.06	20.06	20.06	20.06	20.06	20.06	20.06	20.06	20.06	19.59	19.59	19.59	19.59	19.59	19.59	19.59
-120Х10 ГОСТ 103-76 С38/23	11.02	11.02	11.02	11.02	11.02	11.02	11.02	11.02	11.02	11.02	11.02	11.02	11.02	11.02	11.02	11.02	11.02	11.02	11.02	11.02
-65Х14 ГОСТ 103-76 С38/23	8.572	8.572	8.572	-	-	-	-	-	-	-	-	-	-	8.572	8.572	8.572	8.572	8.572	8.572	8.572
-60Х16 ГОСТ 103-76 С38/23	-	-	-	9.043	9.043	9.043	9.043	9.043	9.043	9.043	9.043	9.043	9.043							
АРМАТУРНАЯ СТАЛЬ	19.85	19.85	19.85	36.34	36.34	36.34	36.34	36.34	36.34	36.34	36.34	36.34	36.34	19.85	19.85	19.85	19.85	19.85	19.85	19.85
КЛАСС А-Ш	19.85	19.85	19.85	36.34	36.34	36.34	36.34	36.34	36.34	36.34	36.34	36.34	36.34	19.85	19.85	19.85	19.85	19.85	19.85	19.85
Ф10АШ ГОСТ 5.1459-72*	1.865	1.865	1.865	-	-	-	-	-	-	-	-	-	-	1.865	1.865	1.865	1.865	1.865	1.865	1.865
Ф16АШ ГОСТ 5.1459-72*	-	-	-	3.596	3.596	3.596	3.596	3.596	3.596	3.596	3.596	3.596	3.596							
Ф22АШ ГОСТ 5.1459-72*	17.98	17.98	17.98	-	-	-	-	-	-	-	-	-	-	17.98	17.98	17.98	17.98	17.98	17.98	17.98
Ф28АШ ГОСТ 5.1459-72*	-	-	-	32.75	32.75	32.75	32.75	32.75	32.75	32.75	32.75	32.75	32.75							

ЭПВЦ КиевЗНИИЭП | ОПЕРАТОР ТПП КОРТ | ПОПОВ

ИНВ. № ПОДЛ | ПОДП. И ДАТА | ВЗАМ ИНВ №

НАИМЕНОВАНИЕ	КОЛ НА ИСПОЛН. 1.020-1.2-3 09-																			
	200	201	202	203	204	205	206	207	208	209	210	211	212	213	214	215	216	217	218	219
МАТЕРИАЛЫ:																				
БЕТОН М400 М.КУБ	-	-	-	-	2.035	-	-	-	-	-	2.035	-	-	-	-	-	-	-	-	2.035
БЕТОН М500 М.КУБ	2.035	2.035	2.035	2.035	-	2.035	2.035	2.035	-	2.035	-	2.035	2.035	2.035	2.035	2.035	2.035	2.035	2.035	
БЕТОН М600 М.КУБ	-	-	-	-	-	-	-	-	2.035											
ПОКАЗАТЕЛИ:																				
МАССА СТАЛИ КГ	369.2	427.8	493.6	502.0	931.4	668.1	810.3	931.4	931.4	1002.	169.3	210.3	241.6	315.8	309.0	412.2	490.7	584.8	686.1	948.4
АРМАТУРНЫЕ ИЗДЕЛИЯ	329.8	388.4	454.2	462.6	892.0	628.7	770.9	892.0	892.0	962.9	112.9	153.9	185.2	259.4	252.6	355.7	434.3	528.3	629.7	892.0
АРМАТУРНАЯ СТАЛЬ	329.8	388.4	454.2	462.6	892.0	628.7	770.9	892.0	892.0	962.9	112.9	153.9	185.2	259.4	252.6	355.7	434.3	528.3	629.7	892.0
КЛАСС А-I	19.59	21.91	21.91	21.91	34.93	34.93	34.93	34.93	34.93	34.93	12.49	12.49	16.75	16.75	16.75	19.59	29.12	21.91	28.28	34.93
Ø6AI ГОСТ 5781-75	3.981	0.576	0.576	0.576	0.576	0.576	0.576	0.576	0.576	0.576	12.49	12.49	7.387	7.387	7.387	3.981	3.981	0.576	3.981	0.576
Ø8AI ГОСТ 5781-75	15.61	21.34	21.34	21.34	-	-	-	-	-	-	-	-	9.367	9.367	9.367	15.61	-	21.34		
Ø10AI ГОСТ 5781-75	-	-	-	-	34.35	34.35	34.35	34.35	34.35	34.35	-	-	-	-	-	-	25.14	-	24.30	34.35
КЛАСС А-III	309.1	365.4	431.2	439.6	856.0	592.7	734.9	856.0	856.0	927.0	99.30	140.3	167.4	241.6	234.8	335.0	404.1	505.4	600.4	856.0
Ø10AШ ГОСТ 5.1459-72*	16.63	19.99	19.99	19.99	26.72	23.36	26.72	26.72	26.72	26.72	16.63	16.63	16.63	16.63	16.63	16.63	16.63	19.99	19.99	26.72
Ø16AШ ГОСТ 5.1459-72*	-	-	-	-	-	-	-	-	-	-	72.81									
Ø20AШ ГОСТ 5.1459-72*	123.7	-	-	-	-	-	-	-	-	-	9.859	123.7	75.42	-	123.7	-	123.7			
Ø22AШ ГОСТ 5.1459-72*	-	-	-	-	-	-	-	-	-	-	-	-	-	149.6	-	149.6				
Ø25AШ ГОСТ 5.1459-72*	-	103.0	-	103.0	-	-	-	-	-	-	-	-	75.33	75.33						
Ø28AШ ГОСТ 5.1459-72*	-	242.4	242.4	-	-	-	-	-	-	-	-	-	-	-	94.49					
Ø32AШ ГОСТ 5.1459-72*	168.9	-	168.9	316.6	-	168.9	-	-	-	-	-	-	-	-	-	168.9	-	485.4	316.6	
Ø36AШ ГОСТ 5.1459-72*	-	-	-	-	-	400.6	213.7													
Ø40AШ ГОСТ 5.1459-72*	-	-	-	-	829.3	-	494.5	829.3	829.3	900.3	-	-	-	-	-	-	263.9	-	263.9	829.3
КЛАСС В-I	1.086	1.086	1.086	1.086	1.086	1.086	1.086	1.086	1.086	1.086	1.086	1.086	1.086	1.086	1.086	1.086	1.086	1.086	1.086	1.086
Ø4BI ГОСТ 6727-53*	1.086	1.086	1.086	1.086	1.086	1.086	1.086	1.086	1.086	1.086	1.086	1.086	1.086	1.086	1.086	1.086	1.086	1.086	1.086	1.086
ЗАКЛАДНЫЕ ИЗДЕЛИЯ	39.44	39.44	39.44	39.44	39.44	39.44	39.44	39.44	39.44	39.44	56.41	56.41	56.41	56.41	56.41	56.41	56.41	56.41	56.41	56.41
ПРОФИЛЬНАЯ СТАЛЬ	19.59	19.59	19.59	19.59	19.59	19.59	19.59	19.59	19.59	19.59	20.06	20.06	20.06	20.06	20.06	20.06	20.06	20.06	20.06	20.06
ПОЛОСОВАЯ	19.59	19.59	19.59	19.59	19.59	19.59	19.59	19.59	19.59	19.59	20.06	20.06	20.06	20.06	20.06	20.06	20.06	20.06	20.06	20.06
-120X10 ГОСТ 103-76 С38/23	11.02	11.02	11.02	11.02	11.02	11.02	11.02	11.02	11.02	11.02	11.02	11.02	11.02	11.02	11.02	11.02	11.02	11.02	11.02	11.02
-65X14 ГОСТ 103-76 С38/23	8.572	8.572	8.572	8.572	8.572	8.572	8.572	8.572	8.572	8.572										
-60X16 ГОСТ 103-76 С38/23	-	-	-	-	-	-	-	-	-	-	9.043	9.043	9.043	9.043	9.043	9.043	9.043	9.043	9.043	9.043
АРМАТУРНАЯ СТАЛЬ	19.85	19.85	19.85	19.85	19.85	19.85	19.85	19.85	19.85	19.85	36.34	36.34	36.34	36.34	36.34	36.34	36.34	36.34	36.34	36.34
КЛАСС А-III	19.85	19.85	19.85	19.85	19.85	19.85	19.85	19.85	19.85	19.85	36.34	36.34	36.34	36.34	36.34	36.34	36.34	36.34	36.34	36.34
Ø10AШ ГОСТ 5.1459-72*	1.865	1.865	1.865	1.865	1.865	1.865	1.865	1.865	1.865	1.865										
Ø16AШ ГОСТ 5.1459-72*	-	-	-	-	-	-	-	-	-	-	3.596	3.596	3.596	3.596	3.596	3.596	3.596	3.596	3.596	3.596
Ø22AШ ГОСТ 5.1459-72*	17.98	17.98	17.98	17.98	17.98	17.98	17.98	17.98	17.98	17.98										
Ø28AШ ГОСТ 5.1459-72*	-	-	-	-	-	-	-	-	-	-	32.75	32.75	32.75	32.75	32.75	32.75	32.75	32.75	32.75	32.75

НАИМЕНОВАНИЕ	КОЛ НА ИСПОЛН. 1.020-1.2-3 09-																			
	220	221	222	223	224	225	226	227	228	229	230	231	232	233	234	235	236	237	238	239
МАТЕРИАЛЫ:																				
БЕТОН М300 М.КУБ	-	-	-	-	-	-	-	-	-	-	-	-	-	-	-	-	-	-	-	2.179
БЕТОН М400 М.КУБ	-	-	-	-	-	-	-	-	2.035	-	-	-	-	-	-	-	2.035			
БЕТОН М500 М.КУБ	2.035	-	2.035	2.035	2.035	2.035	2.035	2.035	-	2.035	-	2.035	2.035	2.035	2.035	2.035	-	2.035		
БЕТОН М600 М.КУБ	-	2.035	-	-	-	-	-	-	-	-	2.035	-	-	-	-	-	-	-	2.035	
ПОКАЗАТЕЛИ:																				
МАССА СТАЛИ КГ	948.4	948.4	1019.	198.3	239.2	297.6	366.9	625.3	977.4	977.4	977.4	258.4	338.0	488.7	519.5	797.8	996.5	996.5	996.5	158.6
АРМАТУРНЫЕ ИЗДЕЛИЯ	892.0	892.0	962.9	112.9	153.9	212.2	281.5	540.0	892.0	892.0	892.0	153.9	233.4	384.2	414.9	693.2	892.0	892.0	892.0	119.2
АРМАТУРНАЯ СТАЛЬ	892.0	892.0	962.9	112.9	153.9	212.2	281.5	540.0	892.0	892.0	892.0	153.9	233.4	384.2	414.9	693.2	892.0	892.0	892.0	119.2
КЛАСС А-I	34.93	34.93	34.93	12.49	12.49	12.49	16.75	31.95	34.93	34.93	34.93	12.49	16.75	29.12	19.59	31.43	34.93	34.93	34.93	13.06
Ф6АI ГОСТ 5781-75	0.576	0.576	0.576	12.49	12.49	12.49	7.387	0.576	0.576	0.576	0.576	12.49	7.387	3.981	3.981	0.576	0.576	0.576	0.576	13.06
Ф8АI ГОСТ 5781-75	-	-	-	-	-	-	9.367	6.245	-	-	-	-	9.367	-	15.61	5.724				
Ф10АI ГОСТ 5781-75	34.35	34.35	34.35	-	-	-	-	25.14	34.35	34.35	34.35	-	-	25.14	-	25.14	34.35	34.35	34.35	
КЛАСС А-III	856.0	856.0	927.0	99.30	140.3	198.6	263.7	506.9	856.0	856.0	856.0	140.3	215.6	354.0	394.3	660.7	856.0	856.0	856.0	105.0
Ф10АIII ГОСТ 5.1459-72*	26.72	26.72	26.72	16.63	16.63	16.63	16.63	16.63	26.72	26.72	26.72	16.63	16.63	16.63	16.63	19.99	26.72	26.72	26.72	16.63
Ф16АIII ГОСТ 5.1459-72*	-	-	-	72.81	-	-	-	-	-	-	-	-	-	-	-	-	-	-	-	78.49
Ф20АIII ГОСТ 5.1459-72*	-	-	-	9.859	123.7	123.7	123.7	-	-	-	-	123.7	123.7	123.7	39.93	-	-	-	-	9.859
Ф22АIII ГОСТ 5.1459-72*	-	-	-	-	-	58.33														
Ф25АIII ГОСТ 5.1459-72*	-	-	-	-	-	-	-	62.39	-	-	-	-	75.33							
Ф28АIII ГОСТ 5.1459-72*	-	-	-	-	-	-	-	164.0	-	-	-	-	-	-	-	113.0				
Ф32АIII ГОСТ 5.1459-72*	-	-	-	-	-	-	123.5	-	-	-	-	-	-	-	337.7					
Ф36АIII ГОСТ 5.1459-72*	-	-	-	-	-	-	-	-	-	-	-	-	-	213.7						
Ф40АIII ГОСТ 5.1459-72*	829.3	829.3	900.3	-	-	-	-	263.9	829.3	829.3	829.3	-	-	-	-	527.7	829.3	829.3	829.3	
КЛАСС В-I	1.086	1.086	1.086	1.086	1.086	1.086	1.086	1.086	1.086	1.086	1.086	1.086	1.086	1.086	1.086	1.086	1.086	1.086	1.086	1.086
Ф4ВI ГОСТ 6727-53*	1.086	1.086	1.086	1.086	1.086	1.086	1.086	1.086	1.086	1.086	1.086	1.086	1.086	1.086	1.086	1.086	1.086	1.086	1.086	1.086
ЗАКЛАДНЫЕ ИЗДЕЛИЯ	56.41	56.41	56.41	85.39	85.39	85.39	85.39	85.39	85.39	85.39	85.39	104.6	104.6	104.6	104.6	104.6	104.6	104.6	104.6	39.44
ПРОФИЛЬНАЯ СТАЛЬ	20.06	20.06	20.06	27.97	27.97	27.97	27.97	27.97	27.97	27.97	27.97	32.21	32.21	32.21	32.21	32.21	32.21	32.21	32.21	19.59
ПОЛОСОВАЯ	20.06	20.06	20.06	27.97	27.97	27.97	27.97	27.97	27.97	27.97	27.97	32.21	32.21	32.21	32.21	32.21	32.21	32.21	32.21	19.59
-120Х10 ГОСТ 103-76 С38/23	11.02	11.02	11.02	11.02	11.02	11.02	11.02	11.02	11.02	11.02	11.02	11.02	11.02	11.02	11.02	11.02	11.02	11.02	11.02	11.02
-65Х14 ГОСТ 103-76 С38/23	-	-	-	-	-	-	-	-	-	-	-	-	-	-	-	-	-	-	-	8.572
-60Х16 ГОСТ 103-76 С38/23	9.043	9.043	9.043																	
-50Х16 ГОСТ 103-76 С38/23	-	-	-	16.95	16.95	16.95	16.95	16.95	16.95	16.95	16.95									
-50Х20 ГОСТ 103-76 С38/23	-	-	-	-	-	-	-	-	-	-	-	21.19	21.19	21.19	21.19	21.19	21.19	21.19	21.19	
АРМАТУРНАЯ СТАЛЬ	36.34	36.34	36.34	57.41	57.41	57.41	57.41	57.41	57.41	57.41	57.41	72.35	72.35	72.35	72.35	72.35	72.35	72.35	72.35	19.85
КЛАСС А-III	36.34	36.34	36.34	57.41	57.41	57.41	57.41	57.41	57.41	57.41	57.41	72.35	72.35	72.35	72.35	72.35	72.35	72.35	72.35	19.85
Ф10АIII ГОСТ 5.1459-72*	-	-	-	-	-	-	-	-	-	-	-	-	-	-	-	-	-	-	-	1.865
Ф16АIII ГОСТ 5.1459-72*	3.596	3.596	3.596																	
Ф22АIII ГОСТ 5.1459-72*	-	-	-	-	-	-	-	-	-	-	-	-	-	-	-	-	-	-	-	17.98
Ф28АIII ГОСТ 5.1459-72*	32.75	32.75	32.75	27.32	27.32	27.32	27.32	27.32	27.32	27.32	27.32	20.65	20.65	20.65	20.65	20.65	20.65	20.65	20.65	
Ф32АIII ГОСТ 5.1459-72*	-	-	-	30.09	30.09	30.09	30.09	30.09	30.09	30.09	30.09									
Ф36АIII ГОСТ 5.1459-72*	-	-	-	-	-	-	-	-	-	-	-	38.09	38.09	38.09	38.09	38.09	38.09	38.09	38.09	
Ф40АIII ГОСТ 5.1459-72*	-	-	-	-	-	-	-	-	-	-	-	13.60	13.60	13.60	13.60	13.60	13.60	13.60	13.60	

НАИМЕНОВАНИЕ	КОЛ НА ИСПОЛН. 1.020-1.2-3 09-																			
	240	241	242	243	244	245	246	247	248	249	250	251	252	253	254	255	256	257	258	259
МАТЕРИАЛЫ:																				
БЕТОН М400 М.КУБ	2.179	-	-	-	2.179	-	-	2.179	-	-	-	-	-	2.179						
БЕТОН М500 М.КУБ	-	2.179	2.179	2.179	-	2.179	-	-	2.179	2.179	2.179	2.179	2.179	-	2.179	-	2.179	2.179	2.179	2.179
БЕТОН М600 М.КУБ	-	-	-	-	-	-	2.179	-	-	-	-	-	-	-	-	2.179				
ПОКАЗАТЕЛИ:																				
МАССА СТАЛИ КГ	158.6	158.6	202.7	259.8	1004.	1004.	1004.	219.7	219.7	276.8	288.8	447.8	652.2	1021.	1021.	1021.	204.5	285.7	447.8	520.7
АРМАТУРНЫЕ ИЗДЕЛИЯ	119.2	119.2	163.3	220.4	965.6	965.6	965.6	163.3	163.3	220.4	232.4	391.4	595.8	965.6	965.6	965.6	119.2	200.4	362.4	435.4
АРМАТУРНАЯ СТАЛЬ	119.2	119.2	163.3	220.4	965.6	965.6	965.6	163.3	163.3	220.4	232.4	391.4	595.8	965.6	965.6	965.6	119.2	200.4	362.4	435.4
КЛАСС А-I	13.06	13.06	13.06	13.06	37.44	37.44	37.44	13.06	13.06	13.06	13.06	24.14	30.79	37.44	37.44	37.44	13.06	18.03	20.63	24.70
Ф6АI ГОСТ 5781-75	13.06	13.06	13.06	13.06	0.576	0.576	0.576	13.06	13.06	13.06	13.06	7.387	3.981	0.576	0.576	0.576	13.06	7.103	3.981	7.103
Ф8АI ГОСТ 5781-75	-	-	-	-	-	-	-	-	-	-	-	-	-	-	-	-	-	10.93	16.65	
Ф10АI ГОСТ 5781-75	-	-	-	-	36.87	36.87	36.87	-	-	-	-	16.76	26.81	36.87	36.87	36.87	-	-	-	17.59
КЛАСС А-III	105.0	105.0	149.2	206.2	927.0	927.0	927.0	149.2	149.2	206.2	218.2	366.2	564.0	927.0	927.0	927.0	105.0	181.3	340.7	409.6
Ф10АIII ГОСТ 5.1459-72*	16.63	16.63	16.63	16.63	26.72	26.72	26.72	16.63	16.63	16.63	16.63	16.63	16.63	26.72	26.72	26.72	16.63	16.63	16.63	16.63
Ф16АIII ГОСТ 5.1459-72*	78.49	78.49	-	-	-	-	-	-	-	-	-	-	-	-	-	-	78.49			
Ф20АIII ГОСТ 5.1459-72*	9.859	9.859	132.5	189.6	-	-	-	132.5	132.5	189.6	132.5	75.42	-	-	-	-	9.859	75.42	132.5	75.42
Ф22АIII ГОСТ 5.1459-72*	-	-	-	-	-	-	-	-	-	-	69.07									
Ф25АIII ГОСТ 5.1459-72*	-	-	-	-	-	-	-	-	-	-	-	89.19	62.39	-	-	-	-	89.19	-	89.19
Ф32АIII ГОСТ 5.1459-72*	-	-	-	-	-	-	-	-	-	-	-	-	-	-	-	-	-	-	191.6	
Ф36АIII ГОСТ 5.1459-72*	-	-	-	-	-	-	-	-	-	-	-	185.0	484.9							
Ф40АIII ГОСТ 5.1459-72*	-	-	-	-	900.3	900.3	900.3	-	-	-	-	-	-	900.3	900.3	900.3	-	-	-	228.4
КЛАСС В-I	1.086	1.086	1.086	1.086	1.086	1.086	1.086	1.086	1.086	1.086	1.086	1.086	1.086	1.086	1.086	1.086	1.086	1.086	1.086	1.086
Ф4ВI ГОСТ 6727-53*	1.086	1.086	1.086	1.086	1.086	1.086	1.086	1.086	1.086	1.086	1.086	1.086	1.086	1.086	1.086	1.086	1.086	1.086	1.086	1.086
ЗАКЛАДНЫЕ ИЗДЕЛИЯ	39.44	39.44	39.44	39.44	39.44	39.44	39.44	56.41	56.41	56.41	56.41	56.41	56.41	56.41	56.41	56.41	85.39	85.39	85.39	85.39
ПРОФИЛЬНАЯ СТАЛЬ	19.59	19.59	19.59	19.59	19.59	19.59	19.59	20.06	20.06	20.06	20.06	20.06	20.06	20.06	20.06	20.06	27.97	27.97	27.97	27.97
ПОЛОСОВАЯ	19.59	19.59	19.59	19.59	19.59	19.59	19.59	20.06	20.06	20.06	20.06	20.06	20.06	20.06	20.06	20.06	27.97	27.97	27.97	27.97
-120Х10 ГОСТ 103-76 С38/23	11.02	11.02	11.02	11.02	11.02	11.02	11.02	11.02	11.02	11.02	11.02	11.02	11.02	11.02	11.02	11.02	11.02	11.02	11.02	11.02
-65Х14 ГОСТ 103-76 С38/23	8.572	8.572	8.572	8.572	8.572	8.572	8.572													
-60Х16 ГОСТ 103-76 С38/23	-	-	-	-	-	-	-	9.043	9.043	9.043	9.043	9.043	9.043	9.043	9.043	9.043				
-50Х16 ГОСТ 103-76 С38/23	-	-	-	-	-	-	-	-	-	-	-	-	-	-	-	-	16.95	16.95	16.95	16.95
АРМАТУРНАЯ СТАЛЬ	19.85	19.85	19.85	19.85	19.85	19.85	19.85	36.34	36.34	36.34	36.34	36.34	36.34	36.34	36.34	36.34	57.41	57.41	57.41	57.41
КЛАСС А-III	19.85	19.85	19.85	19.85	19.85	19.85	19.85	36.34	36.34	36.34	36.34	36.34	36.34	36.34	36.34	36.34	57.41	57.41	57.41	57.41
Ф10АIII ГОСТ 5.1459-72*	1.865	1.865	1.865	1.865	1.865	1.865	1.865													
Ф16АIII ГОСТ 5.1459-72*	-	-	-	-	-	-	-	3.596	3.596	3.596	3.596	3.596	3.596	3.596	3.596	3.596				
Ф22АIII ГОСТ 5.1459-72*	17.98	17.98	17.98	17.98	17.98	17.98	17.98													
Ф28АIII ГОСТ 5.1459-72*	-	-	-	-	-	-	-	32.75	32.75	32.75	32.75	32.75	32.75	32.75	32.75	32.75	27.32	27.32	27.32	27.32
Ф32АIII ГОСТ 5.1459-72*	-	-	-	-	-	-	-	-	-	-	-	-	-	-	-	-	30.09	30.09	30.09	30.09

НАИМЕНОВАНИЕ	КОЛ НА ИСПОЛН. 1.020-1.2-3 09-																			
	260	261	262	263	264	265	266	267	268	269	270	271	272	273	274	275	276	277	278	279
МАТЕРИАЛЫ:																				
БЕТОН М400 М.КУБ	-	2.179	-	-	-	-	-	-	2.179	-	-	-	2.323							
БЕТОН М500 М.КУБ	-	-	2.179	-	2.179	2.179	2.179	2.179	-	-	2.179	-	-	2.323	2.323	2.323	2.323	2.323	2.323	
БЕТОН М600 М.КУБ	2.179	-	-	2.179	-	-	-	-	-	2.179	-	2.179	-	-	-	-	-	-	-	2.323
ПОКАЗАТЕЛИ:																				
МАССА СТАЛИ КГ	779.4	1050.	1050.	1050.	304.9	464.4	617.0	712.7	1069.	832.8	1069.	1069.	165.4	165.4	212.7	266.9	301.7	423.7	1220.	1220.
АРМАТУРНЫЕ ИЗДЕЛИЯ	694.0	965.6	965.6	965.6	200.4	359.9	512.5	608.2	965.6	729.7	965.6	965.6	126.0	126.0	173.3	227.4	262.2	384.3	1180.	1180.
АРМАТУРНАЯ СТАЛЬ	694.0	965.6	965.6	965.6	200.4	359.9	512.5	608.2	965.6	729.7	965.6	965.6	126.0	126.0	173.3	227.4	262.2	384.3	1180.	1180.
КЛАСС А-I	30.79	37.44	37.44	37.44	18.03	24.70	30.79	30.79	37.44	33.11	37.44	37.44	14.20	14.20	14.20	14.20	18.69	22.00	39.96	39.96
Ф6АI ГОСТ 5781-75	3.981	0.576	0.576	0.576	7.103	7.103	3.981	3.981	0.576	0.576	0.576	0.576	14.20	14.20	14.20	14.20	8.806	4.833	0.576	0.576
Ф8АI ГОСТ 5781-75	-	-	-	-	10.93	-	-	-	-	5.724	-	-	-	-	-	-	9.887	17.17		
Ф10АI ГОСТ 5781-75	26.81	36.87	36.87	36.87	-	17.59	26.81	26.81	36.87	26.81	36.87	36.87	-	-	-	-	-	-	39.38	39.38
КЛАСС А-III	662.2	927.0	927.0	927.0	181.3	334.1	480.7	576.3	927.0	695.5	927.0	927.0	110.7	110.7	158.0	212.2	242.5	361.2	1139.	1139.
Ф10АШ ГОСТ 5.1459-72*	16.63	26.72	26.72	26.72	16.63	16.63	16.63	16.63	26.72	19.99	26.72	26.72	16.63	16.63	16.63	16.63	16.63	16.63	26.72	26.72
Ф16АШ ГОСТ 5.1459-72*	-	-	-	-	-	-	-	-	-	-	-	-	84.17	84.17						
Ф20АШ ГОСТ 5.1459-72*	-	-	-	-	75.42	132.5	75.42	75.42	-	-	-	-	9.859	9.859	141.4	195.5	87.25	99.96		
Ф25АШ ГОСТ 5.1459-72*	117.9	-	-	-	89.19															
Ф28АШ ГОСТ 5.1459-72*	-	-	-	-	-	-	-	-	-	147.9										
Ф32АШ ГОСТ 5.1459-72*	-	-	-	-	-	-	146.2	-	-	-	-	-	-	-	-	-	138.6	244.6		
Ф36АШ ГОСТ 5.1459-72*	-	-	-	-	-	185.0	242.5	185.0												
Ф40АШ ГОСТ 5.1459-72*	527.7	900.3	900.3	900.3	-	-	-	299.4	900.3	527.7	900.3	900.3	-	-	-	-	-	-	1113.	1113.
КЛАСС В-I	1.086	1.086	1.086	1.086	1.086	1.086	1.086	1.086	1.086	1.086	1.086	1.086	1.086	1.086	1.086	1.086	1.086	1.086	1.086	1.086
Ф4ВI ГОСТ 6727-53*	1.086	1.086	1.086	1.086	1.086	1.086	1.086	1.086	1.086	1.086	1.086	1.086	1.086	1.086	1.086	1.086	1.086	1.086	1.086	1.086
ЗАКЛАДНЫЕ ИЗДЕЛИЯ	85.39	85.39	85.39	85.39	104.6	104.6	104.6	104.6	104.6	103.2	104.6	104.6	39.44	39.44	39.44	39.44	39.44	39.44	39.44	39.44
ПРОФИЛЬНАЯ СТАЛЬ	27.97	27.97	27.97	27.97	32.21	32.21	32.21	32.21	32.21	29.67	32.21	32.21	19.59	19.59	19.59	19.59	19.59	19.59	19.59	19.59
ПОЛОСОВАЯ	27.97	27.97	27.97	27.97	32.21	32.21	32.21	32.21	32.21	29.67	32.21	32.21	19.59	19.59	19.59	19.59	19.59	19.59	19.59	19.59
-120Х10 ГОСТ 103-76 С38/23	11.02	11.02	11.02	11.02	11.02	11.02	11.02	11.02	11.02	8.478	11.02	11.02	11.02	11.02	11.02	11.02	11.02	11.02	11.02	11.02
-65Х14 ГОСТ 103-76 С38/23	-	-	-	-	-	-	-	-	-	-	-	-	8.572	8.572	8.572	8.572	8.572	8.572	8.572	8.572
-50Х16 ГОСТ 103-76 С38/23	16.95	16.95	16.95	16.95																
-50Х20 ГОСТ 103-76 С38/23	-	-	-	-	21.19	21.19	21.19	21.19	21.19	21.19	21.19	21.19								
АРМАТУРНАЯ СТАЛЬ	57.41	57.41	57.41	57.41	72.35	72.35	72.35	72.35	72.35	73.53	72.35	72.35	19.85	19.85	19.85	19.85	19.85	19.85	19.85	19.85
КЛАСС А-III	57.41	57.41	57.41	57.41	72.35	72.35	72.35	72.35	72.35	73.53	72.35	72.35	19.85	19.85	19.85	19.85	19.85	19.85	19.85	19.85
Ф10АШ ГОСТ 5.1459-72*	-	-	-	-	-	-	-	-	-	-	-	-	1.865	1.865	1.865	1.865	1.865	1.865	1.865	1.865
Ф22АШ ГОСТ 5.1459-72*	-	-	-	-	-	-	-	-	-	-	-	-	17.98	17.98	17.98	17.98	17.98	17.98	17.98	17.98
Ф28АШ ГОСТ 5.1459-72*	27.32	27.32	27.32	27.32	20.65	20.65	20.65	20.65	20.65	20.65	20.65	20.65								
Ф32АШ ГОСТ 5.1459-72*	30.09	30.09	30.09	30.09																
Ф36АШ ГОСТ 5.1459-72*	-	-	-	-	38.09	38.09	38.09	38.09	38.09	38.09	38.09	38.09								
Ф40АШ ГОСТ 5.1459-72*	-	-	-	-	13.60	13.60	13.60	13.60	13.60	14.79	13.60	13.60								

НАИМЕНОВАНИЕ	КОЛ НА ИСПОЛН 1.020-1.2-3 09-																			
	280	281	282	283	284	285	286	287	288	289	290	291	292	293	294	295	296	297	298	299
МАТЕРИАЛЫ:																				
БЕТОН М500 М.КУБ	2.323	2.323	2.323	2.323	2.323	2.323	2.323	2.323	-	2.323	2.323	2.323	-	2.323	-	2.323	2.323	-	-	2.323
БЕТОН М600 М.КУБ	-	-	-	-	-	-	-	-	2.323	-	-	-	2.323	-	2.323	-	-	2.323	2.323	
ПОКАЗАТЕЛИ:																				
МАССА СТАЛИ КГ	182.4	247.9	340.0	413.8	551.2	566.5	1042.	1237.	1237.	258.7	323.9	722.8	1108.	1266.	1266.	388.1	572.9	894.2	1127.	1285.
АРМАТУРНЫЕ ИЗДЕЛИЯ	126.0	191.4	283.6	357.4	494.8	510.1	986.0	1180.	1180.	173.3	238.5	637.5	1023.	1180.	1180.	283.6	468.3	789.7	1023.	1180.
АРМАТУРНАЯ СТАЛЬ	126.0	191.4	283.6	357.4	494.8	510.1	986.0	1180.	1180.	173.3	238.5	637.5	1023.	1180.	1180.	283.6	468.3	789.7	1023.	1180.
КЛАСС А-I	14.20	14.20	18.41	22.00	32.48	35.51	40.79	39.96	39.96	14.20	13.91	36.03	39.96	39.96	39.96	18.41	28.04	31.06	39.96	39.96
Ф6АI ГОСТ 5781-75	14.20	14.20	8.522	4.833	4.833	0.576	0.576	0.576	0.576	14.20	13.91	0.576	0.576	0.576	0.576	8.522	4.833	0.576	0.576	0.576
Ф8АI ГОСТ 5781-75	-	-	9.887	17.17	-	7.285	-	-	-	-	-	7.806	-	-	-	9.887	7.285	14.57		
Ф10АI ГОСТ 5781-75	-	-	-	-	27.65	27.65	40.22	39.38	39.38	-	-	27.65	39.38	39.38	39.38	-	15.92	15.92	39.38	39.38
КЛАСС А-III	110.7	176.2	264.1	334.3	461.3	473.5	944.0	1139.	1139.	158.0	223.5	600.4	982.3	1139.	1139.	264.1	439.2	757.6	982.3	1139.
Ф10АIII ГОСТ 5.1459-72*	16.63	16.63	16.63	16.63	16.63	19.99	23.36	26.72	26.72	16.63	16.63	19.99	26.72	26.72	26.72	16.63	16.63	19.99	26.72	26.72
Ф16АIII ГОСТ 5.1459-72*	84.17	84.17																		
Ф20АIII ГОСТ 5.1459-72*	9.859	9.859	141.4	45.84	141.4	54.12	-	-	-	141.4	141.4	-	-	-	-	141.4	141.4			
Ф22АIII ГОСТ 5.1459-72*	-	65.49	-	-	-	-	-	-	-	-	65.49									
Ф25АIII ГОСТ 5.1459-72*	-	-	-	84.57	-	-	-	-	-	-	-	-	-	-	-	-	64.69			
Ф28АIII ГОСТ 5.1459-72*	-	-	106.1	187.3	-	89.85	-	-	-	-	-	277.2	-	-	-	106.1	-	81.16		
Ф32АIII ГОСТ 5.1459-72*	-	-	-	-	-	-	-	-	-	-	-	-	-	-	-	-	-	223.4		
Ф36АIII ГОСТ 5.1459-72*	-	-	-	-	-	309.6	148.6													
Ф40АIII ГОСТ 5.1459-72*	-	-	-	-	303.3	-	772.2	1113.	1113.	-	-	303.3	955.5	1113.	1113.	-	216.6	433.0	955.5	1113.
КЛАСС В-I	1.086	1.086	1.086	1.086	1.086	1.086	1.086	1.086	1.086	1.086	1.086	1.086	1.086	1.086	1.086	1.086	1.086	1.086	1.086	1.086
Ф4ВI ГОСТ 6727-53*	1.086	1.086	1.086	1.086	1.086	1.086	1.086	1.086	1.086	1.086	1.086	1.086	1.086	1.086	1.086	1.086	1.086	1.086	1.086	1.086
ЗАКЛАДНЫЕ ИЗДЕЛИЯ	56.41	56.41	56.41	56.41	56.41	56.41	56.41	56.41	56.41	85.39	85.39	85.39	85.39	85.39	85.39	104.6	104.6	104.6	104.6	104.6
ПРОФИЛЬНАЯ СТАЛЬ	20.06	20.06	20.06	20.06	20.06	20.06	20.06	20.06	20.06	27.97	27.97	27.97	27.97	27.97	27.97	32.21	32.21	32.21	32.21	32.21
ПОЛОСОВАЯ	20.06	20.06	20.06	20.06	20.06	20.06	20.06	20.06	20.06	27.97	27.97	27.97	27.97	27.97	27.97	32.21	32.21	32.21	32.21	32.21
-120Х10 ГОСТ 103-76 С38/23	11.02	11.02	11.02	11.02	11.02	11.02	11.02	11.02	11.02	11.02	11.02	11.02	11.02	11.02	11.02	11.02	11.02	11.02	11.02	11.02
-60Х16 ГОСТ 103-76 С38/23	9.043	9.043	9.043	9.043	9.043	9.043	9.043	9.043	9.043											
-50Х16 ГОСТ 103-76 С38/23	-	-	-	-	-	-	-	-	-	16.95	16.95	16.95	16.95	16.95	16.95					
-50Х20 ГОСТ 103-76 С38/23	-	-	-	-	-	-	-	-	-	-	-	-	-	-	-	21.19	21.19	21.19	21.19	21.19
АРМАТУРНАЯ СТАЛЬ	36.34	36.34	36.34	36.34	36.34	36.34	36.34	36.34	36.34	57.41	57.41	57.41	57.41	57.41	57.41	72.35	72.35	72.35	72.35	72.35
КЛАСС А-III	36.34	36.34	36.34	36.34	36.34	36.34	36.34	36.34	36.34	57.41	57.41	57.41	57.41	57.41	57.41	72.35	72.35	72.35	72.35	72.35
Ф16АIII ГОСТ 5.1459-72*	3.596	3.596	3.596	3.596	3.596	3.596	3.596	3.596	3.596											
Ф28АIII ГОСТ 5.1459-72*	32.75	32.75	32.75	32.75	32.75	32.75	32.75	32.75	32.75	27.32	27.32	27.32	27.32	27.32	27.32	20.65	20.65	20.65	20.65	20.65
Ф32АIII ГОСТ 5.1459-72*	-	-	-	-	-	-	-	-	-	30.09	30.09	30.09	30.09	30.09	30.09					
Ф36АIII ГОСТ 5.1459-72*	-	-	-	-	-	-	-	-	-	-	-	-	-	-	-	38.09	38.09	38.09	38.09	38.09
Ф40АIII ГОСТ 5.1459-72*	-	-	-	-	-	-	-	-	-	-	-	-	-	-	-	13.60	13.60	13.60	13.60	13.60

НАИМЕНОВАНИЕ	КОЛ НА ИСПОЛН 1.020-1.2-3 09-																			
	300	301	302	303	304	305	306	307	308	309	310	311	312	313	314	315	316	317	318	319
МАТЕРИАЛЫ:																				
БЕТОН М500 М.КУБ	-	2.563	2.563	2.563	2.563	2.563	-	2.563	2.563	2.563	2.563	-	2.563	2.563	2.563	-	2.563			
БЕТОН М600 М.КУБ	2.323	-	-	-	-	-	2.563	-	-	-	-	2.563	-	-	-	2.563	-	2.563	2.563	2.563
ПОКАЗАТЕЛИ:																				
МАССА СТАЛИ КГ	1285.	229.0	265.6	288.2	518.4	1220.	1342.	339.5	753.7	698.9	1359.	1359.	368.4	949.3	1388.	1388.	667.0	1292.	1407.	1407.
АРМАТУРНЫЕ ИЗДЕЛИЯ	1180.	189.5	226.1	248.8	479.0	1180.	1303.	283.0	697.3	642.5	1303.	1303.	283.0	864.4	1303.	1303.	562.5	1187.	1303.	1303.
АРМАТУРНАЯ СТАЛЬ	1180.	189.5	226.1	248.8	479.0	1180.	1303.	283.0	697.3	642.5	1303.	1303.	283.0	864.4	1303.	1303.	562.5	1187.	1303.	1303.
КЛАСС А-I	39.96	15.62	20.11	20.11	23.90	39.96	44.14	20.11	35.01	38.75	44.14	44.14	20.11	38.75	44.14	44.14	29.93	44.14	44.14	44.14
Ф6АI ГОСТ 5781-75	0.576	15.62	10.22	10.22	5.684	0.576	0.576	10.22	5.684	0.576	0.576	0.576	10.22	0.576	0.576	0.576	5.684	0.576	0.576	0.576
Ф8АI ГОСТ 5781-75	-	-	9.887	9.887	18.21	-	-	9.887	-	8.847	-	-	9.887	8.847	-	-	8.326			
Ф10АI ГОСТ 5781-75	39.38	-	-	-	-	39.38	43.57	-	29.33	29.33	43.57	43.57	-	29.33	43.57	43.57	15.92	43.57	43.57	43.57
КЛАСС А-III	1139.	172.8	204.9	227.6	451.0	1139.	1258.	261.9	661.2	602.7	1258.	1258.	261.9	824.6	1258.	1258.	531.5	1142.	1258.	1258.
Ф10АIII ГОСТ 5.1459-72*	26.72	16.63	16.63	16.63	16.63	26.72	26.72	16.63	16.63	19.99	26.72	26.72	16.63	19.99	26.72	26.72	16.63	26.72	26.72	26.72
Ф20АIII ГОСТ 5.1459-72*	-	156.2	99.08	99.08		-	-	99.08	-	-	-	-	99.08	57.18						
Ф22АIII ГОСТ 5.1459-72*	-	-	-	-	-	-	-	-	-	-	-	-	-	-	-	-	62.63			
Ф25АIII ГОСТ 5.1459-72*	-	-	89.19	-	170.1	-	-	-	50.87	-	-	-	-	-	-	-	-	73.94		
Ф28АIII ГОСТ 5.1459-72*	-	-	-	111.9	-	-	-	-	-	111.9	-	-	-	101.5						
Ф32АIII ГОСТ 5.1459-72*	-	-	-	-	267.3	-	-	146.2	146.2	132.5	-	-	146.2	-	-	-	267.3			
Ф36АIII ГОСТ 5.1459-72*	-	-	-	-	-	-	-	-	-	338.3	-	-	-	-	-	-	185.0			
Ф40АIII ГОСТ 5.1459-72*	1113.	-	-	-	-	1113.	1231.	-	417.6	-	1231.	1231.	-	646.0	1231.	1231.	-	1042.	1231.	1231.
КЛАСС В-I	1.086	1.086	1.086	1.086	1.086	1.086	1.086	1.086	1.086	1.086	1.086	1.086	1.086	1.086	1.086	1.086	1.086	1.086	1.086	1.086
Ф4ВI ГОСТ 6727-53*	1.086	1.086	1.086	1.086	1.086	1.086	1.086	1.086	1.086	1.086	1.086	1.086	1.086	1.086	1.086	1.086	1.086	1.086	1.086	1.086
ЗАКЛАДНЫЕ ИЗДЕЛИЯ	104.6	39.44	39.44	39.44	39.44	39.44	39.44	56.41	56.41	56.41	56.41	56.41	85.39	85.39	85.39	85.39	104.6	104.6	104.6	104.6
ПРОФИЛЬНАЯ СТАЛЬ	32.21	19.59	19.59	19.59	19.59	19.59	19.59	20.06	20.06	20.06	20.06	20.06	27.97	27.97	27.97	27.97	32.21	32.21	32.21	32.21
ПОЛОСОВАЯ	32.21	19.59	19.59	19.59	19.59	19.59	19.59	20.06	20.06	20.06	20.06	20.06	27.97	27.97	27.97	27.97	32.21	32.21	32.21	32.21
-120Х10 ГОСТ 103-76 С38/23	11.02	11.02	11.02	11.02	11.02	11.02	11.02	11.02	11.02	11.02	11.02	11.02	11.02	11.02	11.02	11.02	11.02	11.02	11.02	11.02
-65Х14 ГОСТ 103-76 С38/23	-	8.572	8.572	8.572	8.572	8.572	8.572													
-60Х16 ГОСТ 103-76 С38/23	-	-	-	-	-	-	-	9.043	9.043	9.043	9.043	9.043								
-50Х16 ГОСТ 103-76 С38/23	-	-	-	-	-	-	-	-	-	-	-	-	16.95	16.95	16.95	16.95				
-59Х20 ГОСТ 103-76 С38/23	21.19	-	-	-	-	-	-	-	-	-	-	-	-	-	-	-	21.19	21.19	21.19	21.19
АРМАТУРНАЯ СТАЛЬ	72.35	19.85	19.85	19.85	19.85	19.85	19.85	36.34	36.34	36.34	36.34	36.34	57.41	57.41	57.41	57.41	72.35	72.35	72.35	72.35
КЛАСС А-III	72.35	19.85	19.85	19.85	19.85	19.85	19.85	36.34	36.34	36.34	36.34	36.34	57.41	57.41	57.41	57.41	72.35	72.35	72.35	72.35
Ф10АIII ГОСТ 5.1459-72*	-	1.865	1.865	1.865	1.865	1.865	1.865													
Ф16АIII ГОСТ 5.1459-72*	-	-	-	-	-	-	-	3.596	3.596	3.596	3.596	3.596								
Ф22АIII ГОСТ 5.1459-72*	-	17.98	17.98	17.98	17.98	17.98	17.98													
Ф28АIII ГОСТ 5.1459-72*	20.65	-	-	-	-	-	-	32.75	32.75	32.75	32.75	32.75	27.32	27.32	27.32	27.32	20.65	20.65	20.65	20.65
Ф32АIII ГОСТ 5.1459-72*	-	-	-	-	-	-	-	-	-	-	-	-	30.09	30.09	30.09	30.09				
Ф36АIII ГОСТ 5.1459-72*	38.09	-	-	-	-	-	-	-	-	-	-	-	-	-	-	-	38.09	38.09	38.09	38.09
Ф40АIII ГОСТ 5.1459-72*	13.60	-	-	-	-	-	-	-	-	-	-	-	-	-	-	-	13.60	13.60	13.60	13.60

ОПЕРАТОР ТЛП КОРТ

ЭПВЦ КиевЗНИИЭП

ВЗАМ. ИНВ. №

ИНВ. № ПОДЛ.

НАИМЕНОВАНИЕ	КОЛ НА ИСПОЛН. 1.020-1.2-3 09-																			
	320	321	322	323	324	325	326	327	328	329	330	331	332	333	334	335	336	337	338	339
МАТЕРИАЛЫ.																				
БЕТОН М300 М.КУБ	-	-	-	-	-	-	-	-	-	-	-	-	-	-	-	-	1.864			
БЕТОН М400 М.КУБ	-	-	-	-	-	-	-	-	-	-	-	-	-	-	-	-	-	1.864	-	1.864
БЕТОН М500 М.КУБ	2.755	2.755	2.755	2.755	-	2.755	2.755	2.755	2.755	-	2.755	-	-	2.755	-	-	-	-	1.864	
БЕТОН М600 М.КУБ	-	-	-	-	2.755	-	-	-	-	2.755	-	2.755	2.755	-	2.755	2.755				
ПОКАЗАТЕЛИ:																				
МАССА СТАЛИ КГ	256.4	313.5	354.9	600.9	1440.	446.8	839.2	805.4	1457.	1457.	570.4	1034.	1486.	791.4	1505.	1391.	100.5	105.3	105.3	143.0
АРМАТУРНЫЕ ИЗДЕЛИЯ	216.9	274.0	315.4	561.5	1401.	390.4	782.8	749.0	1401.	1401.	485.0	949.3	1401.	686.9	1401.	1286.	100.5	105.3	105.3	143.0
АРМАТУРНАЯ СТАЛЬ	216.9	274.0	315.4	561.5	1401.	390.4	782.8	749.0	1401.	1401.	485.0	949.3	1401.	686.9	1401.	1286.	100.5	105.3	105.3	143.0
КЛАСС А-I	16.75	22.19	22.19	30.24	47.50	29.49	42.94	42.42	47.50	47.50	38.91	42.42	47.50	33.28	47.50	48.33	11.64	11.64	11.64	11.64
Ф6АI ГОСТ 5781-75	16.75	10.22	10.22	0.576	0.576	10.22	0.576	0.576	0.576	0.576	5.400	0.576	0.576	5.684	0.576	0.576	11.64	11.64	11.64	11.64
Ф8АI ГОСТ 5781-75	-	11.97	11.97	29.66	-	-	8.847	8.326	-	-	-	8.326	-	8.326						
Ф10АI ГОСТ 5781-75	-	-	-	-	46.92	19.27	33.51	33.51	46.92	46.92	33.51	33.51	46.92	19.27	46.92	47.76				
КЛАСС А-III	199.1	250.8	292.2	530.2	1352.	359.8	738.8	705.6	1352.	1352.	445.0	905.8	1352.	652.5	1352.	1237.	88.79	93.62	93.62	131.4
Ф8АIII ГОСТ 5781-75	-	-	-	-	-	-	-	-	-	-	-	-	-	-	-	-	8.588			
Ф10АIII ГОСТ 5.1459-72*	16.63	16.63	16.63	16.63	26.72	16.63	16.63	19.99	26.72	26.72	16.63	19.99	26.72	16.63	26.72	26.72	3.215	16.63	16.63	16.63
Ф16АIII ГОСТ 5.1459-72*	-	-	-	-	-	-	-	-	-	-	-	-	-	-	-	-	67.13	67.13	67.13	
Ф20АIII ГОСТ 5.1459-72*	99.08	99.08	99.08	-	-	-	-	-	-	-	51.75	47.32	-	-	-	-	9.859	9.859	9.859	114.8
Ф22АIII ГОСТ 5.1459-72*	83.38	-	-	-	-	119.9	-	-	-	-	-	-	-	62.63						
Ф25АIII ГОСТ 5.1459-72*	-	-	-	80.87	-	-	80.87	-	-	-	-	-	-	-	-	73.94				
Ф28АIII ГОСТ 5.1459-72*	-	135.1	-	135.1	-	-	-	-	-	-	-	101.5								
Ф32АIII ГОСТ 5.1459-72*	-	-	176.5	297.6	-	-	176.5	309.0	-	-	-	-	-	297.6						
Ф36АIII ГОСТ 5.1459-72*	-	-	-	-	-	223.3	-	376.7	-	-	376.7									
Ф40АIII ГОСТ 5.1459-72*	-	-	-	-	1326.	-	465.0	-	1326.	1326.	-	737.0	1326.	275.7	1326.	1136.				
КЛАСС В-I	1.086	1.086	1.086	1.086	1.086	1.086	1.086	1.086	1.086	1.086	1.086	1.086	1.086	1.086	1.086	1.086				
Ф4ВI ГОСТ 6727-53*	1.086	1.086	1.086	1.086	1.086	1.086	1.086	1.086	1.086	1.086	1.086	1.086	1.086	1.086	1.086	1.086				
ЗАКЛАДНЫЕ ИЗДЕЛИЯ	39.44	39.44	39.44	39.44	39.44	56.41	56.41	56.41	56.41	56.41	85.39	85.39	85.39	104.6	104.6	104.6				
ПРОФИЛЬНАЯ СТАЛЬ	19.59	19.59	19.59	19.59	19.59	20.06	20.06	20.06	20.06	20.06	27.97	27.97	27.97	32.21	32.21	32.21				
ПОЛОСОВАЯ	19.59	19.59	19.59	19.59	19.59	20.06	20.06	20.06	20.06	20.06	27.97	27.97	27.97	32.21	32.21	32.21				
-120Х10 ГОСТ 103-76 С38/23	11.02	11.02	11.02	11.02	11.02	11.02	11.02	11.02	11.02	11.02	11.02	11.02	11.02	11.02	11.02	11.02				
-65Х14 ГОСТ 103-76 С38/23	8.572	8.572	8.572	8.572	8.572															
-60Х16 ГОСТ 103-76 С38/23	-	-	-	-	-	9.043	9.043	9.043	9.043	9.043										
-50Х16 ГОСТ 103-76 С38/23	-	-	-	-	-	-	-	-	-	-	16.95	16.95	16.95							
-50Х20 ГОСТ 103-76 С38/23	-	-	-	-	-	-	-	-	-	-	-	-	-	21.19	21.19	21.19				
АРМАТУРНАЯ СТАЛЬ	19.85	19.85	19.85	19.85	19.85	36.34	36.34	36.34	36.34	36.34	57.41	57.41	57.41	72.35	72.35	72.35				
КЛАСС А-III	19.85	19.85	19.85	19.85	19.85	36.34	36.34	36.34	36.34	36.34	57.41	57.41	57.41	72.35	72.35	72.35				
Ф10АIII ГОСТ 5.1459-72*	1.865	1.865	1.865	1.865	1.865															
Ф16АIII ГОСТ 5.1459-72*	-	-	-	-	-	3.596	3.596	3.596	3.596	3.596										
Ф22АIII ГОСТ 5.1459-72*	17.98	17.98	17.98	17.98	17.98															
Ф28АIII ГОСТ 5.1459-72*	-	-	-	-	-	32.75	32.75	32.75	32.75	32.75	27.32	27.32	27.32	20.65	20.65	20.65				
Ф32АIII ГОСТ 5.1459-72*	-	-	-	-	-	-	-	-	-	-	30.09	30.09	30.09							
Ф36АIII ГОСТ 5.1459-72*	-	-	-	-	-	-	-	-	-	-	-	-	-	38.09	38.09	38.09				
Ф40АIII ГОСТ 5.1459-72*	-	-	-	-	-	-	-	-	-	-	-	-	-	13.60	13.60	13.60				

НАИМЕНОВАНИЕ	КОЛ НА ИСПОЛН. 1.020-1.2-3 09-																			
	340	341	342	343	344	345	346	347	348	349	350	351	352	353	354	355	356	357	358	359
МАТЕРИАЛЫ:																				
БЕТОН М300 М.КУБ	-	-	-	-	-	-	-	-	2.008											
БЕТОН М400 М.КУБ	1.864	-	-	-	1.864	-	-	-	-	2.008										
БЕТОН М500 М.КУБ	-	1.864	1.864	1.864	-	1.864	1.864	1.864	-	-	2.008	2.008	2.008	2.008	2.008	2.008	2.008	2.008	2.008	2.008
ПОКАЗАТЕЛИ:																				
МАССА СТАЛИ КГ	172.5	245.8	322.2	430.3	167.2	221.9	328.7	492.2	107.0	111.8	111.8	152.8	184.1	262.9	387.3	461.5	258.3	354.7	527.3	211.0
АРМАТУРНЫЕ ИЗДЕЛИЯ	172.5	245.8	322.2	430.3	167.2	221.9	328.7	492.2	107.0	111.8	111.8	152.8	184.1	262.9	387.3	461.5	258.3	354.7	527.3	211.0
АРМАТУРНАЯ СТАЛЬ	172.5	245.8	322.2	430.3	167.2	221.9	328.7	492.2	107.0	111.8	111.8	152.8	184.1	262.9	387.3	461.5	258.3	354.7	527.3	211.0
КЛАСС А-I	15.66	18.27	20.87	20.35	11.64	11.64	15.66	20.87	12.49	12.49	12.49	12.49	16.75	19.59	21.91	21.91	16.75	19.59	21.91	12.49
Ф6АI ГОСТ 5781-75	6.819	3.698	0.576	0.576	11.64	11.64	6.819	0.576	12.49	12.49	12.49	12.49	7.387	3.981	0.576	0.576	7.387	3.981	0.576	12.49
Ф8АI ГОСТ 5781-75	8.847	14.57	20.29	19.77	-	-	8.847	20.29	-	-	-	-	9.367	15.61	21.34	21.34	9.367	15.61	21.34	
КЛАСС А-III	156.9	227.5	301.3	409.9	155.5	210.3	313.0	471.3	94.47	99.30	99.30	140.3	167.4	243.4	365.4	439.6	241.6	335.0	505.4	198.6
Ф8АIII ГОСТ 5781-75	-	-	-	-	-	-	-	-	8.588											
Ф10АIII ГОСТ 5.1459-72*	16.63	16.63	16.63	19.99	16.63	16.63	16.63	19.99	3.215	16.63	16.63	16.63	16.63	16.63	19.99	19.99	16.63	16.63	19.99	16.63
Ф16АIII ГОСТ 5.1459-72*	-	-	-	-	-	-	-	-	72.81	72.81	72.81									
Ф20АIII ГОСТ 5.1459-72*	69.50	114.8	-	-	-	-	-	-	9.859	9.859	9.859	123.7	75.42	123.7	-	-	-	-	-	123.7
Ф22АIII ГОСТ 5.1459-72*	-	-	74.43	-	138.9	193.6	138.9	-	-	-	-	-	-	-	-	-	149.6	149.6	-	58.33
Ф25АIII ГОСТ 5.1459-72*	70.70	96.12	57.76	96.12	-	-	-	-	-	-	-	-	75.33	103.0	103.0	103.0	75.33			
Ф28АIII ГОСТ 5.1459-72*	-	-	152.5	-	-	-	-	-	-	-	-	-	-	-	242.4					
Ф32АIII ГОСТ 5.1459-72*	-	-	-	293.8	-	-	157.5	451.3	-	-	-	-	-	-	-	316.6	-	168.9	485.4	

ЭПВЦ КиевЗНИИЭП
ОПЕРАТОР ТПП КОРТ
ПОПОВ

ИНВ. № ПОДЛ. | ПОДП. И ДАТА | ВЗАМ. ИНВ. №

17515 155 ФОРМАТ 12

НАИМЕНОВАНИЕ	КОЛ НА ИСПОЛН. 1.020-1.2-3 09-																			
	360	361	362	363	364	365	366	367	368	369	370	371	372	373	374	375	376	377	378	379
МАТЕРИАЛЫ:																				
БЕТОН М300 М.КУБ	-	2.152																		
БЕТОН М400 М.КУБ	-	-	2.152	-	2.152	-	-	-	-	-	-	2.296								
БЕТОН М500 М.КУБ	2.008	-	-	2.152	-	2.152	2.152	2.152	2.152	2.152	2.152	-	2.296	2.296	2.296	2.296	2.296	2.296	2.296	2.296
ПОКАЗАТЕЛИ:																				
МАССА СТАЛИ КГ	383.0	118.0	118.0	118.0	162.2	162.2	231.3	199.3	361.3	358.8	511.4	124.9	124.9	172.2	226.3	190.4	356.3	509.0	237.4	282.5
АРМАТУРНЫЕ ИЗДЕЛИЯ	383.0	118.0	118.0	118.0	162.2	162.2	231.3	199.3	361.3	358.8	511.4	124.9	124.9	172.2	226.3	190.4	356.3	509.0	237.4	282.5
АРМАТУРНАЯ СТАЛЬ	383.0	118.0	118.0	118.0	162.2	162.2	231.3	199.3	361.3	358.8	511.4	124.9	124.9	172.2	226.3	190.4	356.3	509.0	237.4	282.5
КЛАСС А-I	29.12	13.06	13.06	13.06	13.06	13.06	13.06	18.03	20.63	24.70	30.79	14.20	14.20	14.20	14.20	14.20	22.00	35.51	13.91	18.41
Ф6АI ГОСТ 5781-75	3.981	13.06	13.06	13.06	13.06	13.06	13.06	7.103	3.981	7.103	3.981	14.20	14.20	14.20	14.20	14.20	4.833	0.576	13.91	8.522
Ф8АI ГОСТ 5781-75	-	-	-	-	-	-	-	10.93	16.65	-	-	-	-	-	-	-	17.17	7.285	-	9.887
Ф10АI ГОСТ 5781-75	25.14	-	-	-	-	-	-	-	-	17.59	26.81	-	-	-	-	-	-	27.65		
КЛАСС А-III	354.0	105.0	105.0	105.0	149.2	149.2	218.2	181.3	340.7	334.1	480.7	110.7	110.7	158.0	212.2	176.2	334.3	473.5	223.5	264.1
Ф10АIII ГОСТ 5.1459-72*	16.63	16.63	16.63	16.63	16.63	16.63	16.63	16.63	16.63	16.63	16.63	16.63	16.63	16.63	16.63	16.63	16.63	19.99	16.63	16.63
Ф16АIII ГОСТ 5.1459-72*	-	78.49	78.49	78.49	-	-	-	-	-	-	-	84.17	84.17	-	-	84.17				
Ф20АIII ГОСТ 5.1459-72*	123.7	9.859	9.859	9.859	132.5	132.5	132.5	75.42	132.5	132.5	75.42	9.859	9.859	141.4	195.5	9.859	45.84	54.12	141.4	141.4
Ф22АIII ГОСТ 5.1459-72*	-	-	-	-	-	-	69.07	-	-	-	-	-	-	-	-	65.49	-	-	65.49	
Ф25АIII ГОСТ 5.1459-72*	-	-	-	-	-	-	-	89.19	-	-	-	-	-	-	-	-	84.57			
Ф28АIII ГОСТ 5.1459-72*	-	-	-	-	-	-	-	-	-	-	-	-	-	-	-	-	187.3	89.85	-	106.1
Ф32АIII ГОСТ 5.1459-72*	-	-	-	-	-	-	-	-	191.6	-	146.2									
Ф36АIII ГОСТ 5.1459-72*	213.7	-	-	-	-	-	-	-	-	185.0	242.5	-	-	-	-	-	-	309.6		

17515 156 ФОРМАТ 12

НАИМЕНОВАНИЕ	КОЛ НА ИСПОЛН. 1.020-1.2-3 09-											
	380	381	382	383	384	385	386	387	388	389	390	391
МАТЕРИАЛЫ:												
БЕТОН М500 М.КУБ	2.296	2.536	2.536	2.536	2.536	2.536	2.728	2.728	2.728	2.728	2.728	2.728
ПОКАЗАТЕЛИ:												
МАССА СТАЛИ КГ	467.2	188.4	247.7	282.0	641.4	561.4	215.9	314.3	389.3	747.9	483.9	685.8
АРМАТУРНЫЕ ИЗДЕЛИЯ	467.2	188.4	247.7	282.0	641.4	561.4	215.9	314.3	389.3	747.9	483.9	685.8
АРМАТУРНАЯ СТАЛЬ	467.2	188.4	247.7	282.0	641.4	561.4	215.9	314.3	389.3	747.9	483.9	685.8
КЛАСС А-I	28.04	15.62	20.11	20.11	38.75	29.93	16.75	22.19	29.49	42.42	38.91	33.28
Ф6АI ГОСТ 5781-75	4.833	15.62	10.22	10.22	0.576	5.684	16.75	10.22	16.22	0.576	5.400	5.684
Ф8АI ГОСТ 5781-75	7.285	-	9.887	9.887	8.847	8.326	-	11.97	-	8.326	-	8.326
Ф10АI ГОСТ 5781-75	15.92	-	-	-	29.33	15.92	-	-	19.27	33.51	33.51	19.27
КЛАСС А-III	439.2	172.8	227.6	261.9	602.7	531.5	199.1	292.2	359.8	705.6	445.0	652.5
Ф10АШ ГОСТ 5.1459-72*	16.63	16.63	16.63	16.63	19.99	16.63	16.63	16.63	16.63	19.99	16.63	16.63
Ф20АШ ГОСТ 5.1459-72*	141.4	156.2	99.08	99.08	-	-	99.08	99.08	-	-	51.75	
Ф22АШ ГОСТ 5.1459-72*	-	-	-	-	-	62.63	83.38	-	119.9	-	-	62.63
Ф25АШ ГОСТ 5.1459-72*	64.69											
Ф28АШ ГОСТ 5.1459-72*	-	-	111.9	-	111.9							
Ф32АШ ГОСТ 5.1459-72*	-	-	-	146.2	132.5	267.3	-	176.5	-	309.0	-	297.6
Ф36АШ ГОСТ 5.1459-72*	-	-	-	-	338.3	185.0	-	-	223.3	376.7	376.7	
Ф40АШ ГОСТ 5.1459-72*	216.6	-	-	-	-	-	-	-	-	-	-	275.7

ЭПВЦ КиевЗНИИЭП | ОПЕРАТОР ТЛП КОРТ | ПОПОВ

ИНВ № ПОДЛ. | ПОДП И ДАТА | ВЗАМ ИНВ №

17515 157 ФОРМАТ 12

ФОРМАТ	ЗОНА	ПОЗ.	ОБОЗНАЧЕНИЕ	НАИМЕНОВАНИЕ	КОЛ НА ИСПОЛН. 1.020-1.2-3 10-																			ПРИМЕЧАНИЕ
					–	001	002	003	004	005	006	007	008	009	010	011	012	013	014	015	016	017	018	019	
				ДОКУМЕНТАЦИЯ:																				
12			1.020-1.2-3 10 СВ	СБОРОЧНЫЙ ЧЕРТЕЖ	*	*	*	*	*	*	*	*	*	*	*	*	*	*	*	*	*	*	*	
12			1.020-1.2-3 00У	УЗЛЫ	*	*	*	*	*	*	*	*	*	*	*	*	*	*	*	*	*	*	*	
12			1.020-1.2-3 10 ВМС	ВЕДОМОСТЬ МАТЕРИАЛОВ И ВЫБОРКА СТАЛИ	*	*	*	*	*	*	*	*	*	*	*	*	*	*	*	*	*	*	*	
12			1.020-1.2-3 00ПЗ	ПОЯСНИТЕЛЬНАЯ ЗАПИСКА	*	*	*	*	*	*	*	*	*	*	*	*	*	*	*	*	*	*	*	
				СБОРОЧНЫЕ ЕДИНИЦЫ:																				
12		1	1.020-1.2-4 17	КАРКАС ПР. КП-775	1	1																		
			1.020-1.2-4 17-001	КАРКАС ПР. КП-776	–	–	1	1																
			1.020-1.2-4 17-002	КАРКАС ПР. КП-777	–	–	–	–	1	1														
			1.020-1.2-4 17-003	КАРКАС ПР. КП-778	–	–	–	–	–	–	1	1												
			1.020-1.2-4 17-004	КАРКАС ПР. КП-779	–	–	–	–	–	–	–	–	1											
			1.020-1.2-4 17-005	КАРКАС ПР. КП-780	–	–	–	–	–	–	–	–	–	1										
			1.020-1.2-4 17-006	КАРКАС ПР. КП-781	–	–	–	–	–	–	–	–	–	–	1									
			1.020-1.2-4 17-007	КАРКАС ПР. КП-782	–	–	–	–	–	–	–	–	–	–	–	1								
			1.020-1.2-4 17-008	КАРКАС ПР. КП-783	–	–	–	–	–	–	–	–	–	–	–	–	1	1						
			1.020-1.2-4 17-009	КАРКАС ПР. КП-784	–	–	–	–	–	–	–	–	–	–	–	–	–	–	1					
			1.020-1.2-4 17-010	КАРКАС ПР. КП-785	–	–	–	–	–	–	–	–	–	–	–	–	–	–	–	1	1			
			1.020-1.2-4 17-011	КАРКАС ПР. КП-786	–	–	–	–	–	–	–	–	–	–	–	–	–	–	–	–	–	1		
			1.020-1.2-4 17-012	КАРКАС ПР. КП-787	–	–	–	–	–	–	–	–	–	–	–	–	–	–	–	–	–	–	1	
			1.020-1.2-4 17-013	КАРКАС ПР. КП-788	–	–	–	–	–	–	–	–	–	–	–	–	–	–	–	–	–	–	–	1
11		2	1.020-1.2-5 01-03	СЕТКА С-6	2	2	2	2	2	2	2	2	2	2	2	2	2	2	2	2	2	2	2	2

НАЧ.ОТД	Волынский		24. III
Н.КОНТР	Ларионова		24. III
ГИП	Пригорев		24. III
РУК. ГР.	Колдашева		23. III
РУК. ГР	Никонорова		23. III
ПРОВЕРИЛ	Степанова		23 III
РАЗРАБ	Сапегина		20 III

1.020-1.2-3 10

КОЛОННА 2КВ

СТАДИЯ	ЛИСТ	ЛИСТОВ
Р	1	3

ЦНИИЭП торгово бытовых зданий и туристских комплексов

17515 158

ФОРМАТ 12

ФОРМАТ	ЗОНА	ПОЗ	ОБОЗНАЧЕНИЕ	НАИМЕНОВАНИЕ	КОЛ НА ИСПОЛН 1.020-1.2-3 10-																				ПРИМЕЧАНИЕ
					020	021	022	023	024	025	026	027	028	029	030	031	032	033	034	035	036	037	038	039	
				ДОКУМЕНТАЦИЯ:																					
12			1.020-1.2-3 10 СВ	СБОРОЧНЫЙ ЧЕРТЕЖ	*	*	*	*	*	*	*	*	*	*	*	*	*	*	*	*	*	*	*	*	
12			1.020-1.2-3 00У	УЗЛЫ	*	*	*	*	*	*	*	*	*	*	*	*	*	*	*	*	*	*	*	*	
12			1.020-1.2-3 10 ВМС	ВЕДОМОСТЬ МАТЕРИАЛОВ И ВЫБОРКА СТАЛИ	*	*	*	*	*	*	*	*	*	*	*	*	*	*	*	*	*	*	*	*	
12			1.020-1.2-3 00ПЗ	ПОЯСНИТЕЛЬНАЯ ЗАПИСКА	*	*	*	*	*	*	*	*	*	*	*	*	*	*	*	*	*	*	*	*	
				СБОРОЧНЫЕ ЕДИНИЦЫ:																					
12		1	1.020-1.2-4 17-014	КАРКАС ПР. КП-789	1																				
			1.020-1.2-4 17-015	КАРКАС ПР. КП-790	-	1																			
			1.020-1.2-4 17-016	КАРКАС ПР. КП-791	-	-	1																		
			1.020-1.2-4 17-017	КАРКАС ПР. КП-792	-	-	-	1																	
			1.020-1.2-4 17-018	КАРКАС ПР. КП-793	-	-	-	-	1																
			1.020-1.2-4 17-019	КАРКАС ПР. КП-794	-	-	-	-	-	1	1														
			1.020-1.2-4 17-020	КАРКАС ПР. КП-795	-	-	-	-	-	-	-	1													
			1.020-1.2-4 17-021	КАРКАС ПР. КП-796	-	-	-	-	-	-	-	-	1	1											
			1.020-1.2-4 17-022	КАРКАС ПР. КП-797	-	-	-	-	-	-	-	-	-	-	1	1									
			1.020-1.2-4 17-023	КАРКАС ПР. КП-798	-	-	-	-	-	-	-	-	-	-	-	-	1	1							
			1.020-1.2-4 17-024	КАРКАС ПР. КП-799	-	-	-	-	-	-	-	-	-	-	-	-	-	-	1	1					
			1.020-1.2-4 17-025	КАРКАС ПР. КП-800	-	-	-	-	-	-	-	-	-	-	-	-	-	-	-	-	1				
			1.020-1.2-4 17-026	КАРКАС ПР. КП-801	-	-	-	-	-	-	-	-	-	-	-	-	-	-	-	-	-	1			
			1.020-1.2-4 17-027	КАРКАС ПР. КП-802	-	-	-	-	-	-	-	-	-	-	-	-	-	-	-	-	-	-	1		
			1.020-1.2-4 17-028	КАРКАС ПР. КП-803	-	-	-	-	-	-	-	-	-	-	-	-	-	-	-	-	-	-	-	1	
11		2	1.020-1.2-5 01-02	СЕТКА С-5	-	-	-	-	-	-	-	-	2	2	2	2	2	2	2	2	2	2	2	2	
			1.020-1.2-5 01-03	СЕТКА С-6	2	2	2	2	2	2	2	2													

ТЛП КОРТ

КиевЗНИИЭП

17515 159 ФОРМАТ 12

ФОРМА	ЗОНА	ПОЗ.	ОБОЗНАЧЕНИЕ	НАИМЕНОВАНИЕ	КОЛ НА ИСПОЛН 1.020-1.2-3 10-																			ПРИМЕЧАНИЕ
					040	041	042	043	044	045	046	047	048	049	050	051	052	053	054	055	056	057	058	059	
				ДОКУМЕНТАЦИЯ:																					
12			1.020-1.2-3 10 СВ	СБОРОЧНЫЙ ЧЕРТЕЖ	*	*	*	*	*	*	*	*	*	*	*	*	*	*	*	*	*	*	*	*	
12			1.020-1.2-3 00У	УЗЛЫ	*	*	*	*	*	*	*	*	*	*	*	*	*	*	*	*	*	*	*	*	
12			1.020-1.2-3 10 ВМС	ВЕДОМОСТЬ МАТЕРИАЛОВ И ВЫБОРКА СТАЛИ	*	*	*	*	*	*	*	*	*	*	*	*	*	*	*	*	*	*	*	*	
12			1.020-1.2-3 00ПЗ	ПОЯСНИТЕЛЬНАЯ ЗАПИСКА	*	*	*	*	*	*	*	*	*	*	*	*	*	*	*	*	*	*	*	*	
				СБОРОЧНЫЕ ЕДИНИЦЫ:																					
12		1	1.020-1.2-4 17-029	КАРКАС ПР. КП-804	1	1																			
			1.020-1.2-4 17-030	КАРКАС ПР. КП-805	-	-	1																		
			1.020-1.2-4 17-031	КАРКАС ПР. КП-806	-	-	-	1	1	1															
			1.020-1.2-4 17-032	КАРКАС ПР. КП-807	-	-	-	-	-	-	1														
			1.020-1.2-4 17-033	КАРКАС ПР. КП-808	-	-	-	-	-	-	-	1													
			1.020-1.2-4 17-034	КАРКАС ПР. КП-809	-	-	-	-	-	-	-	-	1												
			1.020-1.2-4 17-035	КАРКАС ПР. КП-810	-	-	-	-	-	-	-	-	-	1											
			1.020-1.2-4 17-036	КАРКАС ПР. КП-811	-	-	-	-	-	-	-	-	-	-	1										
			1.020-1.2-4 17-037	КАРКАС ПР. КП-812	-	-	-	-	-	-	-	-	-	-	-	1									
			1.020-1.2-4 17-038	КАРКАС ПР. КП-813.	-	-	-	-	-	-	-	-	-	-	-	-	1								
			1.020-1.2-4 17-039	КАРКАС ПР. КП-814	-	-	-	-	-	-	-	-	-	-	-	-	-	1	1						
			1.020-1.2-4 17-040	КАРКАС ПР. КП-815	-	-	-	-	-	-	-	-	-	-	-	-	-	-	-	1					
			1.020-1.2-4 17-041	КАРКАС ПР. КП-816	-	-	-	-	-	-	-	-	-	-	-	-	-	-	-	-	1				
			1.020-1.2-4 17-042	КАРКАС ПР. КП-817	-	-	-	-	-	-	-	-	-	-	-	-	-	-	-	-	-	1			
			1.020-1.2-4 17-043	КАРКАС ПР. КП-818	-	-	-	-	-	-	-	-	-	-	-	-	-	-	-	-	-	-	1	1	
11		2	1.020-1.2-5 01-02	СЕТКА С-5	2	2	2	2	2	2	2	2	2	2	2	2	2	2	2	2					

ЭПВЦ КиевЗНИИЭП | ОПЕРАТОР ТЛП КОРТ | ПОПОВ

РИС. 1

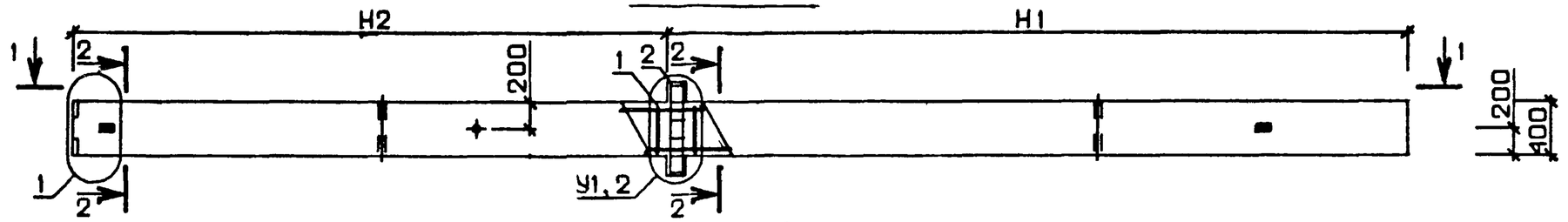

РИС. 2

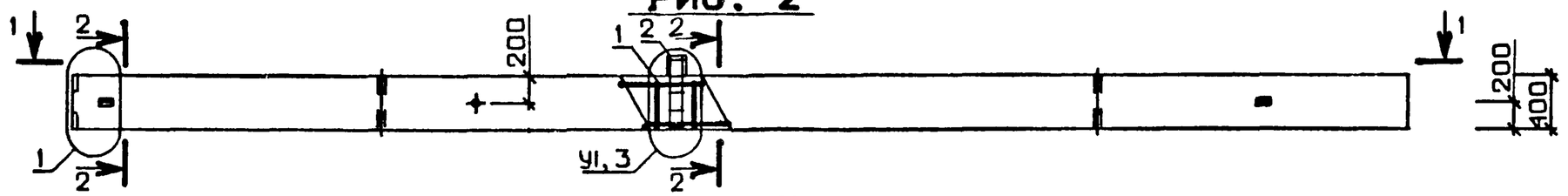

РИС. 3

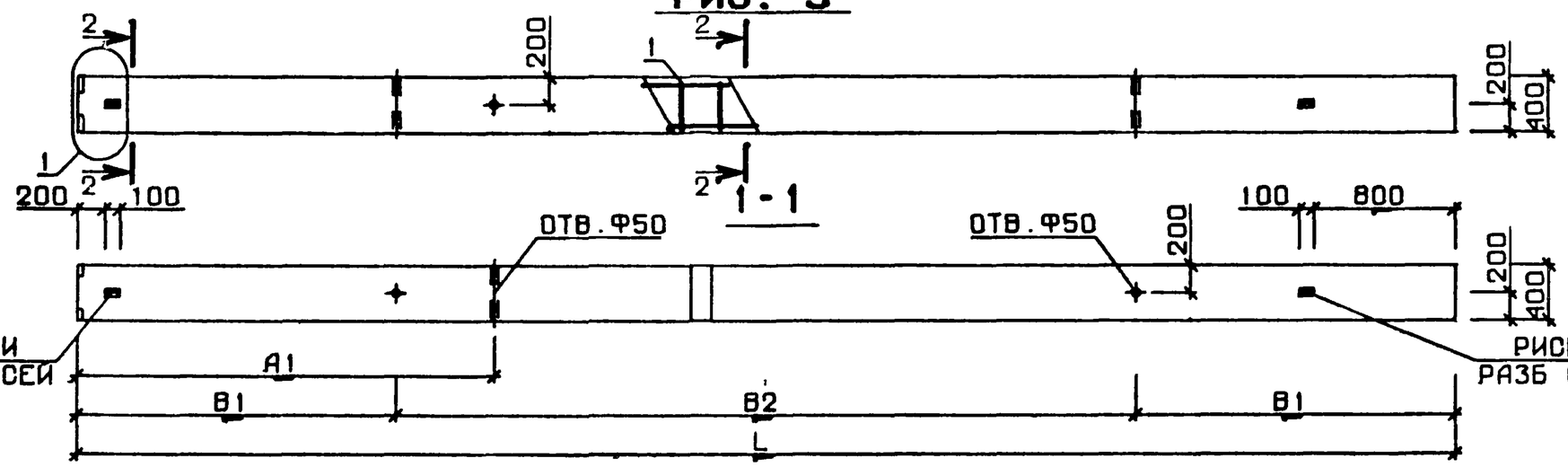

N УЗЛА	N ДОКУМЕНТА
1	1.020-1.2-3 ООУ ЛИСТ I
2	ЛИСТ I
3	ЛИСТ 2
6	ЛИСТ 3
7	ЛИСТ 3
8	ЛИСТ 4
9	ЛИСТ 3
10	ЛИСТ 4

2-2

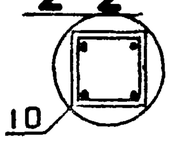

НАЧ. ОТД.	Волынский		24.III
Н.КОНТР	Ларионова		24.III
ГИП	Пригорев		24.III
РУК. ГР.	Колдашева		23.III
РУК. ГР.	Никонорова		23.III
ПРОВЕРИЛ	Степанова		23.III
РАЗРАБ.	Сливина		20.III

1.020-1.2-3 10 СБ

КОЛОННА 2КБ

СТАДИЯ	МАССА	МАСШТАБ
Р	СМ ТАБЛ	

ЛИСТ 1 | ЛИСТОВ 3

ЦНИИЭП торгово-бытовых зданий и туристских комплексов

ВЗАМ. ИНВ.№ | ПОДПИСЬ И ДАТА | ИНВ.№ПОДЛ.

17515 151

ФОРМАТ А1

ОБОЗНАЧЕНИЕ	МАРКА	РИС.	L	H1	H2	A1	B1	B2	У1	МАССА
1.020-1.2-3 10	2КБД 4.36-1.19	1	7750	4300	3450	2350	1800	4150	6	3145
-001	2КБД 4.36-1.23	1	7750	4300	3450	2350	1800	4150	6	3145
-002	2КБД 4.36-2.19	1	7750	4300	3450	2350	1800	4150	6	3145
-003	2КБД 4.36-2.23	1	7750	4300	3450	2350	1800	4150	6	3145
-004	2КБД 4.36-3.19	1	7750	4300	3450	2350	1800	4150	8	3145
-005	2КБД 4.36-3.23	1	7750	4300	3450	2350	1800	4150	8	3145
-006	2КБД 4.36-4.19	1	7750	4300	3450	2350	1800	4150	8	3145
-007	2КБД 4.36-4.23	1	7750	4300	3450	2350	1800	4150	8	3145
-008	2КБД 4.42-1.18	1	8950	4900	4050	2650	2000	4950	6	3625
-009	2КБД 4.42-1.30	1	8950	4900	4050	2650	2000	4950	6	3625
-010	2КБД 4.42-2.18	1	8950	4900	4050	2650	2000	4950	6	3625
-011	2КБД 4.42-2.30	1	8950	4900	4050	2650	2000	4950	6	3625
-012	2КБД 4.42-3.18	1	8950	4900	4050	2650	2000	4950	8	3625
-013	2КБД 4.42-3.23	1	8950	4900	4050	2650	2000	4950	8	3625
-014	2КБД 4.42-3.30	1	8950	4900	4050	2650	2000	4950	8	3625
-015	2КБД 4.42-4.18	1	8950	4900	4050	2650	2000	4950	8	3625
-016	2КБД 4.42-4.23	1	8950	4900	4050	2650	2000	4950	8	3625
-017	2КБД 4.42-4.27/29	1	8950	4900	4050	2650	2000	4950	8	3625
-018	2КБД 4.42-4.30	1	8950	4900	4050	2650	2000	4950	8	3625
-019	2КБД 4.48-1.17	1	9850	5200	4650	2850	2250	5350	6	3985
-020	2КБД 4.48-1.35	1	9850	5200	4650	2850	2250	5350	6	3985
-021	2КБД 4.48-2.17	1	9850	5200	4650	2850	2250	5350	6	3985
-022	2КБД 4.48-2.35	1	9850	5200	4650	2850	2250	5350	6	3985
-023	2КБД 4.48-3.17	1	9850	5200	4650	2850	2250	5350	8	3985
-024	2КБД 4.48-3.35	1	9850	5200	4650	2850	2250	5350	8	3985
-025	2КБД 4.48-4.21	1	9850	5200	4650	2850	2250	5350	8	3985
-026	2КБД 4.48-4.26	1	9850	5200	4650	2850	2250	5350	8	3985
-027	2КБД 4.48-4.35	1	9850	5200	4650	2850	2250	5350	8	3985
-028	2КБО 4.36-1.19	2	7750	4300	3450	2350	1800	4150	7	3122
-029	2КБО 4.36-1.23	2	7750	4300	3450	2350	1800	4150	7	3122

В ТАБЛИЦЕ ИСПОЛНЕНИЙ РАЗМЕРЫ ПРИВЕДЕНЫ В мм, МАССА В кг

ОБОЗНАЧЕНИЕ	МАРКА	РИС.	L	H1	H2	A1	B1	B2	У1	МАССА
1.020-1.2-3 10-030	2КВО 4.36-2.19	2	7750	4300	3450	2350	1800	4150	7	3122
-031	2КВО 4.36-2.23	2	7750	4300	3450	2350	1800	4150	7	3122
-032	2КВО 4.36-3.19	2	7750	4300	3450	2350	1800	4150	9	3122
-033	2КВО 4.36-3.23	2	7750	4300	3450	2350	1800	4150	9	3122
-034	2КВО 4.36-4.19	2	7750	4300	3450	2350	1800	4150	9	3122
-035	2КВО 4.36-4.23	2	7750	4300	3450	2350	1800	4150	9	3122
-036	2КВО 4.42-1.18	2	8950	4900	4050	2650	2000	4950	7	3602
-037	2КВО 4.42-1.30	2	8950	4900	4050	2650	2000	4950	7	3602
-038	2КВО 4.42-2.18	2	8950	4900	4050	2650	2000	4950	7	3602
-039	2КВО 4.42-2.30	2	8950	4900	4050	2650	2000	4950	7	3602
-040	2КВО 4.42-3.18	2	8950	4900	4050	2650	2000	4950	9	3602
-041	2КВО 4.42-3.23	2	8950	4900	4050	2650	2000	4950	9	3602
-042	2КВО 4.42-3.30	2	8950	4900	4050	2650	2000	4950	9	3602
-043	2КВО 4.42-4.18	2	8950	4900	4050	2650	2000	4950	9	3602
-044	2КВО 4.42-4.23	2	8950	4900	4050	2650	2000	4950	9	3602
-045	2КВО 4.42-4.27	2	8950	4900	4050	2650	2000	4950	9	3602
-046	2КВО 4.42-4.30	2	8950	4900	4050	2650	2000	4950	9	3602
-047	2КВО 4.48-1.17	2	9850	5200	4650	2850	2250	5350	7	3962
-048	2КВО 4.48-1.35	2	9850	5200	4650	2850	2250	5350	7	3962
-049	2КВО 4.48-2.17	2	9850	5200	4650	2850	2250	5350	7	3962
-050	2КВО 4.48-2.35	2	9850	5200	4650	2850	2250	5350	7	3962
-051	2КВО 4.48-3.17	2	9850	5200	4650	2850	2250	5350	9	3962
-052	2КВО 4.48-3.35	2	9850	5200	4650	2850	2250	5350	9	3962
-053	2КВО 4.48-4.21	2	9850	5200	4650	2850	2250	5350	9	3962
-054	2КВО 4.48-4.26	2	9850	5200	4650	2850	2250	5350	9	3962
-055	2КВО 4.48-4.35	2	9850	5200	4650	2850	2250	5350	9	3962
-056	2КВ 4.36-19	3	7750	4300	3450	2350	1800	4150	7	3100
-057	2КВ 4.42-18	3	8950	4900	4050	2650	2000	4950	7	3580
-058	2КВ 4.48-17	3	9850	5200	4650	2850	2250	5350	7	3940
-059	2КВ 4.48-21	3	9850	5200	4650	2850	2250	5350	9	3940

ЭПВЦ КиевЗНИИЭП
ОПЕРАТОР ТЛП КОРТ
ПОПОВ
ВЗАМ. ИНВ №
ПОДП. И ДАТА
ИНВ №ПОДЛ

17515 163 ФОРМАТ 12

НАИМЕНОВАНИЕ	КОЛ НА ИСПОЛН. 1.020-1.2-3 10-																			
	-	001	002	003	004	005	006	007	008	009	010	011	012	013	014	015	016	017	018	019
МАТЕРИАЛЫ:																				
БЕТОН М300 М.КУБ	1.258	-	1.258	-	1.258	-	1.258	-	1.450	-	1.450	-	1.450	-	-	1.450	-	-	-	1.594
БЕТОН М400 М.КУБ	-	1.258	-	1.258	-	1.258	-	1.258	-	-	-	-	-	1.450	-	-	1.450			
БЕТОН М500 М.КУБ	-	-	-	-	-	-	-	-	-	1.450	-	1.450	-	-	1.450	-	-	1.450	1.450	
ПОКАЗАТЕЛИ:																				
МАССА СТАЛИ КГ	83.86	83.86	90.75	90.75	100.9	100.9	108.4	108.4	92.57	142.7	99.46	149.6	109.6	109.6	159.7	117.1	117.1	136.6	167.2	99.10
АРМАТУРНЫЕ ИЗДЕЛИЯ	59.00	59.00	59.00	59.00	59.00	59.00	59.00	59.00	67.71	117.9	67.71	117.9	67.71	67.71	117.9	67.71	67.71	87.20	117.9	74.24
АРМАТУРНАЯ СТАЛЬ	59.00	59.00	59.00	59.00	59.00	59.00	59.00	59.00	67.71	117.9	67.71	117.9	67.71	67.71	117.9	67.71	67.71	87.20	117.9	74.24
КЛАСС А-I	7.662	7.662	7.662	7.662	7.662	7.662	7.662	7.662	8.798	8.798	8.798	8.798	8.798	8.798	8.798	8.798	8.798	8.798	8.798	9.649
Ф6АI ГОСТ 5781-75	7.662	7.662	7.662	7.662	7.662	7.662	7.662	7.662	8.798	8.798	8.798	8.798	8.798	8.798	8.798	8.798	8.798	8.798	8.798	9.649
КЛАСС А-III	50.85	50.85	50.85	50.85	50.85	50.85	50.85	50.85	58.42	108.6	58.42	108.6	58.42	58.42	108.6	58.42	58.42	77.91	108.6	64.10
Ф10АШ ГОСТ 5.1459-72*	2.143	2.143	2.143	2.143	2.143	2.143	2.143	2.143	2.143	2.143	2.143	2.143	2.143	2.143	2.143	2.143	2.143	2.143	2.143	2.143
Ф16АШ ГОСТ 5.1459-72*	48.71	48.71	48.71	48.71	48.71	48.71	48.71	48.71	56.28	-	56.28	-	56.28	56.28	-	56.28	56.28	21.64	-	61.96
Ф20АШ ГОСТ 5.1459-72*	-	-	-	-	-	-	-	-	-	-	-	-	-	-	-	-	-	54.12		
Ф22АШ ГОСТ 5.1459-72*	-	-	-	-	-	-	-	-	-	106.5	-	106.5	-	-	106.5	-	-	-	106.5	
КЛАСС В-I	0.496	0.496	0.496	0.496	0.496	0.496	0.496	0.496	0.496	0.496	0.496	0.496	0.496	0.496	0.496	0.496	0.496	0.496	0.496	0.496
Ф4ВI ГОСТ 6727-53*	0.496	0.496	0.496	0.496	0.496	0.496	0.496	0.496	0.496	0.496	0.496	0.496	0.496	0.496	0.496	0.496	0.496	0.496	0.496	0.496
ЗАКЛАДНЫЕ ИЗДЕЛИЯ	24.86	24.86	31.75	31.75	41.84	41.84	49.36	49.36	24.86	24.86	31.75	31.75	41.84	41.84	41.84	49.36	49.36	49.36	49.36	24.86
ПРОФИЛЬНАЯ СТАЛЬ	16.07	16.07	16.39	16.39	17.89	17.89	19.78	19.78	16.07	16.07	16.39	16.39	17.89	17.89	17.89	19.78	19.78	19.78	19.78	16.07
ПОЛОСОВАЯ	16.07	16.07	16.39	16.39	17.89	17.89	19.78	19.78	16.07	16.07	16.39	16.39	17.89	17.89	17.89	19.78	19.78	19.78	19.78	16.07
-120Х10 ГОСТ 103-76 С38/23	7.347	7.347	7.347	7.347	7.347	7.347	7.347	7.347	7.347	7.347	7.347	7.347	7.347	7.347	7.347	7.347	7.347	7.347	7.347	7.347
-80Х10 ГОСТ 103-76 С38/23	3.014	3.014	3.014	3.014	3.014	3.014	3.014	3.014	3.014	3.014	3.014	3.014	3.014	3.014	3.014	3.014	3.014	3.014	3.014	3.014
-65Х14 ГОСТ 103-76 С38/23	5.715	5.715	-	-	-	-	-	-	5.715	5.715	-	-	-	-	-	-	-	-	-	5.715
-60Х16 ГОСТ 103-76 С38/23	-	-	6.029	6.029	-	-	-	-	-	-	6.029	6.029								
-50Х16 ГОСТ 103-76 С38/23	-	-	-	-	7.536	7.536	-	-	-	-	-	-	7.536	7.536	7.536					
-50Х20 ГОСТ 103-76 С38/23	-	-	-	-	-	-	9.420	9.420	-	-	-	-	-	-	-	9.420	9.420	9.420	9.420	
АРМАТУРНАЯ СТАЛЬ	8.786	8.786	15.36	15.36	23.95	23.95	29.58	29.58	8.786	8.786	15.36	15.36	23.95	23.95	23.95	29.58	29.58	29.58	29.58	8.786
КЛАСС А-III	8.786	8.786	15.36	15.36	23.95	23.95	29.58	29.58	8.786	8.786	15.36	15.36	23.95	23.95	23.95	29.58	29.58	29.58	29.58	8.786
Ф10АШ ГОСТ 5.1459-72*	0.308	0.308	-	-	-	-	-	-	0.308	0.308	-	-	-	-	-	-	-	-	-	0.308
Ф16АШ ГОСТ 5.1459-72*	1.261	1.261	1.261	1.261	1.261	1.261	1.261	1.261	1.261	1.261	1.261	1.261	1.261	1.261	1.261	1.261	1.261	1.261	1.261	1.261
Ф22АШ ГОСТ 5.1459-72*	7.217	7.217	-	-	-	-	-	-	7.217	7.217	-	-	-	-	-	-	-	-	-	7.217
Ф28АШ ГОСТ 5.1459-72*	-	-	14.10	14.10	10.19	10.19	7.971	7.971	-	-	14.10	14.10	10.19	10.19	10.19	7.971	7.971	7.971	7.971	
Ф32АШ ГОСТ 5.1459-72*	-	-	-	-	12.49	12.49	-	-	-	-	-	-	12.49	12.49	12.49					
Ф36АШ ГОСТ 5.1459-72*	-	-	-	-	-	-	15.81	15.81	-	-	-	-	-	-	-	15.81	15.81	15.81	15.81	
Ф40АШ ГОСТ 5.1459-72*	-	-	-	-	-	-	4.535	4.535	-	-	-	-	-	-	-	4.535	4.535	4.535	4.535	

МАРКИРОВКА ИЗДЕЛИЙ ПО ИСПОЛНЕНИЯМ ПРИВЕДЕНА

В ТАБЛИЦЕ ИСПОЛНЕНИИ К СБОРОЧНОМУ ЧЕРТЕЖУ

НАЧ.ОТД	Волынский		24.III
Н.КОНТР.	Ларионова		24.III
ГИП.	Пригорев		24.III
РУК. ГР	Колдашева		23.III
РУК. ГР.	Никонорова		23.III
ПРОВЕРИЛ	Степанова		23.III
РАЗРАБ	Сливина		20.III

1.020-1.2-3 10 ВМС

КОЛОННА 2КВ

СТАДИЯ	ЛИСТ	ЛИСТОВ
Р	1	3

ЦНИИЭП торгово бытовых зданий и туристских комплексов

17515 164 ФОРМАТ 12

НАИМЕНОВАНИЕ	КОЛ НА ИСПОЛН. 1.020-1.2-3 10-																			
	020	021	022	023	024	025	026	027	028	029	030	031	032	033	034	035	036	037	038	039
МАТЕРИАЛЫ:																				
БЕТОН М300 М.КУБ	-	1.594	-	1.594	-	-	-	-	1.249	-	1.249	-	1.249	-	1.249	-	1.441	-	1.441	
БЕТОН М400 М.КУБ	1.594	-	1.594	-	1.594	1.594	-	1.594	-	1.249	-	1.249	-	1.249	-	1.249				
БЕТОН М500 М.КУБ	-	-	-	-	-	-	1.594	-	-	-	-	-	-	-	-	-	-	1.441	-	1.441
ПОКАЗАТЕЛИ:																				
МАССА СТАЛИ КГ	443.3	106.0	450.2	116.1	460.3	123.6	123.6	467.8	76.29	76.29	81.94	81.94	91.60	91.60	97.99	97.99	84.99	135.2	90.65	140.8
АРМАТУРНЫЕ ИЗДЕЛИЯ	418.4	74.24	418.4	74.24	418.4	74.24	74.24	418.4	58.87	58.87	58.87	58.87	58.87	58.87	58.87	58.87	67.57	117.7	67.57	117.7
АРМАТУРНАЯ СТАЛЬ	418.4	74.24	418.4	74.24	418.4	74.24	74.24	418.4	58.87	58.87	58.87	58.87	58.87	58.87	58.87	58.87	67.57	117.7	67.57	117.7
КЛАСС А-I	28.49	9.649	28.49	9.649	28.49	9.649	9.649	28.49	7.662	7.662	7.662	7.662	7.662	7.662	7.662	7.662	8.798	8.798	8.798	8.798
Ф6АI ГОСТ 5781-75	-	9.649	-	9.649	-	9.649	9.649	-	7.662	7.662	7.662	7.662	7.662	7.662	7.662	7.662	8.798	8.798	8.798	8.798
Ф10АI ГОСТ 5781-75	28.49	-	28.49	-	28.49	-	-	28.49												
КЛАСС А-III	389.5	64.10	389.5	64.10	389.5	64.10	64.10	389.5	50.85	50.85	50.85	50.85	50.85	50.85	50.85	50.85	58.42	108.6	58.42	108.6
Ф10АШ ГОСТ 5.1459-72*	2.143	2.143	2.143	2.143	2.143	2.143	2.143	2.143	2.143	2.143	2.143	2.143	2.143	2.143	2.143	2.143	2.143	2.143	2.143	2.143
Ф16АШ ГОСТ 5.1459-72*	-	61.96	-	61.96	-	61.96	61.96	-	48.71	48.71	48.71	48.71	48.71	48.71	48.71	48.71	56.28	-	56.28	
Ф22АШ ГОСТ 5.1459-72*	-	-	-	-	-	-	-	-	-	-	-	-	-	-	-	-	-	106.5	-	106.5
Ф40АШ ГОСТ 5.1459-72*	387.3	-	387.3	-	387.3	-	-	387.3												
КЛАСС В-I	0.496	0.496	0.496	0.496	0.496	0.496	0.496	0.496	0.362	0.362	0.362	0.362	0.362	0.362	0.362	0.362	0.362	0.362	0.362	0.362
Ф4ВI ГОСТ 6727-53*	0.496	0.496	0.496	0.496	0.496	0.496	0.496	0.496	0.362	0.362	0.362	0.362	0.362	0.362	0.362	0.362	0.362	0.362	0.362	0.362
ЗАКЛАДНЫЕ ИЗДЕЛИЯ	24.86	31.75	31.75	41.84	41.84	49.36	49.36	49.36	17.42	17.42	23.08	23.08	32.74	32.74	39.13	39.13	17.42	17.42	23.08	23.08
ПРОФИЛЬНАЯ СТАЛЬ	16.07	16.39	16.39	17.89	17.89	19.78	19.78	19.78	9.545	9.545	9.702	9.702	12.34	12.34	13.75	13.75	9.545	9.545	9.702	9.702
ПОЛОСОВАЯ	16.07	16.39	16.39	17.89	17.89	19.78	19.78	19.78	9.545	9.545	9.702	9.702	12.34	12.34	13.75	13.75	9.545	9.545	9.702	9.702
-120Х10 ГОСТ 103-76 С38/23	7.347	7.347	7.347	7.347	7.347	7.347	7.347	7.347	3.674	3.674	3.674	3.674	3.674	3.674	3.674	3.674	3.674	3.674	3.674	3.674
-80Х10 ГОСТ 103-76 С38/23	3.014	3.014	3.014	3.014	3.014	3.014	3.014	3.014	3.014	3.014	3.014	3.014	3.014	3.014	3.014	3.014	3.014	3.014	3.014	3.014
-65Х14 ГОСТ 103-76 С38/23	5.715	-	-	-	-	-	-	-	2.857	2.857	-	-	-	-	-	-	2.857	2.857		
-60Х16 ГОСТ 103-76 С38/23	-	6.029	6.029	-	-	-	-	-	-	-	3.014	3.014	-	-	-	-	-	-	3.014	3.014
-50Х16 ГОСТ 103-76 С38/23	-	-	-	7.536	7.536	-	-	-	-	-	-	-	5.652	5.652						
-50Х20 ГОСТ 103-76 С38/23	-	-	-	-	-	9.420	9.420	9.420	-	-	-	-	-	-	7.065	7.065				
АРМАТУРНАЯ СТАЛЬ	8.786	15.36	15.36	23.95	23.95	29.58	29.58	29.58	7.877	7.877	13.37	13.37	20.40	20.40	25.38	25.38	7.877	7.877	13.37	13.37
КЛАСС А-III	8.786	15.36	15.36	23.95	23.95	29.58	29.58	29.58	7.877	7.877	13.37	13.37	20.40	20.40	25.38	25.38	7.877	7.877	13.37	13.37
Ф10АШ ГОСТ 5.1459-72*	0.308	-	-	-	-	-	-	-	0.622	0.622	-	-	-	-	-	-	0.622	0.622		
Ф16АШ ГОСТ 5.1459-72*	1.261	1.261	1.261	1.261	1.261	1.261	1.261	1.261	1.261	1.261	2.460	2.460	1.261	1.261	1.261	1.261	1.261	1.261	2.460	2.460
Ф22АШ ГОСТ 5.1459-72*	7.217	-	-	-	-	-	-	-	5.994	5.994	-	-	-	-	-	-	5.994	5.994		
Ф28АШ ГОСТ 5.1459-72*	-	14.10	14.10	10.19	10.19	7.971	7.971	7.971	-	-	10.92	10.92	9.106	9.106	6.884	6.884	-	-	10.92	10.92
Ф32АШ ГОСТ 5.1459-72*	-	-	-	12.49	12.49	-	-	-	-	-	-	-	10.03	10.03						
Ф36АШ ГОСТ 5.1459-72*	-	-	-	-	-	15.81	15.81	15.81	-	-	-	-	-	-	12.70	12.70				
Ф40АШ ГОСТ 5.1459-72*	-	-	-	-	-	4.535	4.535	4.535	-	-	-	-	-	-	4.535	4.535				

ЭПВЦ КиевЗНИИЭП | ТПП КОРТ | ОПЕРАТОР | ПОПОВ

ИНВ. № ПОДЛ. | ПОДП. И ДАТА | ВЗАМ. ИНВ. №

НАИМЕНОВАНИЕ	КОЛ НА ИСПОЛН. 1.020-1.2-3 10-																			
	040	041	042	043	044	045	046	047	048	049	050	051	052	053	054	055	056	057	058	059
МАТЕРИАЛЫ:																				
БЕТОН М300 М.КУБ	1.441	-	-	1.441	-	-	-	1.585	-	1.585	-	1.585	-	-	-	-	1.240	1.432	1.576	
БЕТОН М400 М.КУБ	-	1.441	-	-	1.441	-	-	-	1.585	-	1.585	-	1.585	1.585	-	1.585	-	-	-	1.576
БЕТОН М500 М.КУБ	-	-	1.441	-	-	1.441	1.441	-	-	-	-	-	-	-	1.585					
ПОКАЗАТЕЛИ:																				
МАССА СТАЛИ КГ	100.3	100.3	150.5	106.7	106.7	106.7	156.9	91.52	435.7	97.18	441.4	106.9	451.0	113.3	113.3	457.4	62.78	71.49	78.02	78.02
АРМАТУРНЫЕ ИЗДЕЛИЯ	67.57	67.57	117.7	67.57	67.57	67.57	117.7	74.10	418.3	74.10	418.3	74.10	418.3	74.10	74.10	418.3	58.50	67.21	73.74	73.74
АРМАТУРНАЯ СТАЛЬ	67.57	67.57	117.7	67.57	67.57	67.57	117.7	74.10	418.3	74.10	418.3	74.10	418.3	74.10	74.10	418.3	58.50	67.21	73.74	73.74
КЛАСС А-I	8.798	8.798	8.798	8.798	8.798	8.798	8.798	9.649	28.49	9.649	28.49	9.649	28.49	9.649	9.649	28.49	7.662	8.798	9.649	9.649
Ф6АI ГОСТ 5781-75	8.798	8.798	8.798	8.798	8.798	8.798	8.798	9.649	-	9.649	-	9.649	-	9.649	9.649	-	7.662	8.798	9.649	9.649
Ф10АI ГОСТ 5781-75	-	-	-	-	-	-	-	-	28.49	-	28.49	-	28.49	-	-	28.49				
КЛАСС А-III	58.42	58.42	108.6	58.42	58.42	58.42	108.6	64.10	389.5	64.10	389.5	64.10	389.5	64.10	64.10	389.5	50.85	58.42	64.10	64.10
Ф10АШ ГОСТ 5.1459-72*	2.143	2.143	2.143	2.143	2.143	2.143	2.143	2.143	2.143	2.143	2.143	2.143	2.143	2.143	2.143	2.143	2.143	2.143	2.143	2.143
Ф16АШ ГОСТ 5.1459-72*	56.28	56.28	-	56.28	56.28	56.28	-	61.96	-	61.96	-	61.96	-	61.96	61.96	-	48.71	56.28	61.96	61.96
Ф22АШ ГОСТ 5.1459-72*	-	-	106,5	-	-	-	106.5													
Ф40АШ ГОСТ 5.1459-72*	-	-	-	-	-	-	-	-	387.3	-	387.3	-	387.3	-	-	387.3				
КЛАСС В-I	0.362	0.362	0.362	0.362	0.362	0.362	0.362	0.362	0.362	0.362	0.362	0.362	0.362	0.362	0.362	0.362				
Ф4ВI ГОСТ 6727-53*	0.362	0.362	0.362	0.362	0.362	0.362	0.362	0.362	0.362	0.362	0.362	0.362	0.362	0.362	0.362	0.362				
ЗАКЛАДНЫЕ ИЗДЕЛИЯ	32.74	32.74	32.74	39.13	39.13	39.13	39.13	17.42	17.42	23.08	23.08	32.74	32.74	39.13	39.13	39.13	4.274	4.274	4.274	4.274
ПРОФИЛЬНАЯ СТАЛЬ	12.34	12.34	12.34	13.75	13.75	13.75	13.75	9.545	9.545	9.702	9.702	12.34	12.34	13.75	13.75	13.75	3.014	3.014	3.014	3.014
ПОЛОСОВАЯ	12.34	12.34	12.34	13.75	13.75	13.75	13.75	9.545	9.545	9.702	9.702	12.34	12.34	13.75	13.75	13.75	3.014	3.014	3.014	3.014
-120Х10 ГОСТ 103-76 С38/23	3.674	3.674	3.674	3.674	3.674	3.674	3.674	3.674	3.674	3.674	3.674	3.674	3.674	3.674	3.674	3.674				
-80Х10 ГОСТ 103-76 С38/23	3.014	3.014	3.014	3.014	3.014	3.014	3.014	3.014	3.014	3.014	3.014	3.014	3.014	3.014	3.014	3.014	3.014	3.014	3.014	3.014
-65Х14 ГОСТ 103-76 С38/23	-	-	-	-	-	-	-	2.857	2.857											
-60Х16 ГОСТ 103-76 С38/23	-	-	-	-	-	-	-	-	-	3.014	3.014									
-50Х16 ГОСТ 103-76 С38/23	5.652	5.652	5.652	-	-	-	-	-	-	-	-	5.652	5.652							
-50Х20 ГОСТ 103-76 С38/23	-	-	-	7.065	7.065	7.065	7.065	-	-	-	-	-	-	7.065	7.065	7.065				
АРМАТУРНАЯ СТАЛЬ	20.40	20.40	20.40	25.38	25.38	25.38	25.38	7.877	7.877	13.37	13.37	20.40	20.40	25.38	25.38	25.38	1.261	1.261	1.261	1.261
КЛАСС А-III	20.40	20.40	20.40	25.38	25.38	25.38	25.38	7.877	7.877	13.37	13.37	20.40	20.40	25.38	25.38	25.38	1.261	1.261	1.261	1.261
Ф10АШ ГОСТ 5.1459-72*	-	-	-	-	-	-	-	0.622	0.622											
Ф16АШ ГОСТ 5.1459-72*	1.261	1.261	1.261	1.261	1.261	1.261	1.261	1.261	1.261	2.460	2.460	1.261	1.261	1.261	1.261	1.261	1.261	1.261	1.261	1.261
Ф22АШ ГОСТ 5.1459-72*	-	-	-	-	-	-	-	5.994	5.994											
Ф28АШ ГОСТ 5.1459-72*	9.106	9.106	9.106	6.884	6.884	6.884	6.884	-	-	10.92	10.92	9.106	9.106	6.884	6.884	6.884				
Ф32АШ ГОСТ 5.1459-72*	10.03	10.03	10.03	-	-	-	-	-	-	-	-	10.03	10.03							
Ф36АШ ГОСТ 5.1459-72*	-	-	-	12.70	12.70	12.70	12.70	-	-	-	-	-	-	12.70	12.70	12.70				
Ф40АШ ГОСТ 5.1459-72*	-	-	-	4.535	4.535	4.535	4.535	-	-	-	-	-	-	4.535	4.535	4.535				

ФОРМАТ	ЗОНА	ПОЗ.	ОБОЗНАЧЕНИЕ	НАИМЕНОВАНИЕ	КОЛ НА ИСПОЛН. 1.020-1.2-3 11-																			ПРИМЕЧАНИЕ
					-	001	002	003	004	005	006	007	008	009	010	011	012	013	014	015	016	017	018	019	
				ДОКУМЕНТАЦИЯ:																				
12			1.020-1.2-3 11 СВ	СБОРОЧНЫЙ ЧЕРТЕЖ	*	*	*	*	*	*	*	*	*	*	*	*	*	*	*	*	*	*	*	
12			1.020-1.2-3 00У	УЗЛЫ	*	*	*	*	*	*	*	*	*	*	*	*	*	*	*	*	*	*	*	
12			1.020-1.2-3 11 ВМС	ВЕДОМОСТЬ МАТЕРИАЛОВ И ВЫБОРКА СТАЛИ	*	*	*	*	*	*	*	*	*	*	*	*	*	*	*	*	*	*	*	
12			1.020-1.2-3 00ПЗ	ПОЯСНИТЕЛЬНАЯ ЗАПИСКА	*	*	*	*	*	*	*	*	*	*	*	*	*	*	*	*	*	*	*	
				СБОРОЧНЫЕ ЕДИНИЦЫ:																				
12		1	1.020-1.2-4 18	КАРКАС ПР. КП-819	1																			
			1.020-1.2-4 18-001	КАРКАС ПР. КП-820	-	1																		
			1.020-1.2-4 18-002	КАРКАС ПР. КП-821	-	-	1	1																
			1.020-1.2-4 18-003	КАРКАС ПР. КП-822	-	-	-	-	1															
			1.020-1.2-4 18-004	КАРКАС ПР. КП-823	-	-	-	-	-	1														
			1.020-1.2-4 18-005	КАРКАС ПР. КП-824	-	-	-	-	-	-	1													
			1.020-1.2-4 18-006	КАРКАС ПР. КП-825	-	-	-	-	-	-	-	1												
			1.020-1.2-4 18-007	КАРКАС ПР. КП-826	-	-	-	-	-	-	-	-	1											
			1.020-1.2-4 18-008	КАРКАС ПР. КП-827	-	-	-	-	-	-	-	-	-	1										
			1.020-1.2-4 18-009	КАРКАС ПР. КП-828	-	-	-	-	-	-	-	-	-	-	1									
			1.020-1.2-4 18-010	КАРКАС ПР. КП-829	-	-	-	-	-	-	-	-	-	-	-	1								
			1.020-1.2-4 18-011	КАРКАС ПР. КП-830	-	-	-	-	-	-	-	-	-	-	-	-	1							
			1.020-1.2-4 18-012	КАРКАС ПР. КП-831	-	-	-	-	-	-	-	-	-	-	-	-	-	1	1					
			1.020-1.2-4 18-013	КАРКАС ПР. КП-832	-	-	-	-	-	-	-	-	-	-	-	-	-	-	-	1				
			1.020-1.2-4 18-014	КАРКАС ПР. КП-833	-	-	-	-	-	-	-	-	-	-	-	-	-	-	-	-	1			
			1.020-1.2-4 18-015	КАРКАС ПР. КП-834	-	-	-	-	-	-	-	-	-	-	-	-	-	-	-	-	-	1		
			1.020-1.2-4 18-016	КАРКАС ПР. КП-835	-	-	-	-	-	-	-	-	-	-	-	-	-	-	-	-	-	-	1	
			1.020-1.2-4 18-017	КАРКАС ПР. КП-836	-	-	-	-	-	-	-	-	-	-	-	-	-	-	-	-	-	-	-	1
11		2	1.020-1.2-5 01-03	СЕТКА С-6	4	4	4	4	4	4	4	4	4	4	4	4	4	4	4	4	4	4	4	

ЭТВЦ КиевЗНИИЭП

ОПЕРАТОР ТЛП КОРТ попов

ВЗАМ ИНВ № | ПОДП. И ДАТА | ИНВ № ПОДЛ

НАЧ.ОТД.	Волынский		24.III
Н.КОНТР.	Ларионова		24.III
ГИП	Григорев		24.III
РУК. ГР.	Колдашева		23.III
РУК. ГР.	Никонорова		23.III
ПРОВЕРИЛ	Степанова		23.III
РАЗРАБ.	Сливина		20.III

1.020-1.2-3 11

КОЛОННА 3КБ

СТАДИЯ	ЛИСТ	ЛИСТОВ
Р	1	4

ЦНИИЭП торгово-бытовых зданий и туристских комплексов

17515 167 ФОРМАТ I

ФОРМАТ	ЗОНА	ПОЗ.	ОБОЗНАЧЕНИЕ	НАИМЕНОВАНИЕ	КОЛ НА ИСПОЛН 1.020-1.2-3 11-																				ПРИМЕЧАНИЕ
					020	021	022	023	024	025	026	027	028	029	030	031	032	033	034	035	036	037	038	039	
				ДОКУМЕНТАЦИЯ:																					
12			1.020-1.2-3 11 СБ	СБОРОЧНЫЙ ЧЕРТЕЖ	*	*	*	*	*	*	*	*	*	*	*	*	*	*	*	*	*	*	*	*	
12			1.020-1.2-3 00У	УЗЛЫ	*	*	*	*	*	*	*	*	*	*	*	*	*	*	*	*	*	*	*	*	
12			1.020-1.2-3 11 ВМС	ВЕДОМОСТЬ МАТЕРИАЛОВ И ВЫБОРКА СТАЛИ	*	*	*	*	*	*	*	*	*	*	*	*	*	*	*	*	*	*	*	*	
12			1.020-1.2-3 00ПЗ	ПОЯСНИТЕЛЬНАЯ ЗАПИСКА	*	*	*	*	*	*	*	*	*	*	*	*	*	*	*	*	*	*	*	*	
				СБОРОЧНЫЕ ЕДИНИЦЫ:																					
12		1	1.020-1.2-4 18-018	КАРКАС ПР. КП-837	1																				
			1.020-1.2-4 18-019	КАРКАС ПР. КП-838	–	1																			
			1.020-1.2-4 18-020	КАРКАС ПР. КП-839	–	–	1																		
			1.020-1.2-4 18-021	КАРКАС ПР. КП-840	–	–	–	1																	
			1.020-1.2-4 18-022	КАРКАС ПР. КП-841	–	–	–	–	1	1															
			1.020-1.2-4 18-023	КАРКАС ПР. КП-842	–	–	–	–	–	–	1														
			1.020-1.2-4 18-024	КАРКАС ПР. КП-843	–	–	–	–	–	–	–	1													
			1.020-1.2-4 18-025	КАРКАС ПР. КП-844	–	–	–	–	–	–	–	–	1												
			1.020-1.2-4 18-026	КАРКАС ПР. КП-845	–	–	–	–	–	–	–	–	–	1											
			1.020-1.2-4 18-027	КАРКАС ПР. КП-846	–	–	–	–	–	–	–	–	–	–	1										
			1.020-1.2-4 18-028	КАРКАС ПР. КП-847	–	–	–	–	–	–	–	–	–	–	–	1									
			1.020-1.2-4 18-029	КАРКАС ПР. КП-848	–	–	–	–	–	–	–	–	–	–	–	–	1								
			1.020-1.2-4 18-030	КАРКАС ПР. КП-849	–	–	–	–	–	–	–	–	–	–	–	–	–	1							
			1.020-1.2-4 19	КАРКАС ПР. КП-884	–	–	–	–	–	–	–	–	–	–	–	–	–	–	1						
			1.020-1.2-4 18-031	КАРКАС ПР. КП-850	–	–	–	–	–	–	–	–	–	–	–	–	–	–	–	1					
			1.020-1.2-4 18-032	КАРКАС ПР. КП-851	–	–	–	–	–	–	–	–	–	–	–	–	–	–	–	–	1				
			1.020-1.2-4 18-033	КАРКАС ПР. КП-852	–	–	–	–	–	–	–	–	–	–	–	–	–	–	–	–	–	1	1		
			1.020-1.2-4 18-034	КАРКАС ПР. КП-853	–	–	–	–	–	–	–	–	–	–	–	–	–	–	–	–	–	–	–	1	
11		2	1.020-1.2-5 01-02	СЕТКА С-5	–	–	–	–	–	–	–	–	–	–	–	–	–	–	–	4	4	4	4	4	
			1.020-1.2-5 01-03	СЕТКА С-6	4	4	4	4	4	4	4	4	4	4	4	–	4	4	4						

ФОРМАТ	ЗОНА	ПОЗ	ОБОЗНАЧЕНИЕ	НАИМЕНОВАНИЕ	КОЛ НА ИСПОЛН 1.020-1.2-3 11-																			ПРИМЕЧАНИЕ
					040	041	042	043	044	045	046	047	048	049	050	051	052	053	054	055	056	057	058	059	
				ДОКУМЕНТАЦИЯ:																					
12			1.020-1.2-3 11 СВ	СБОРОЧНЫЙ ЧЕРТЕЖ	*	*	*	*	*	*	*	*	*	*	*	*	*	*	*	*	*	*	*	*	
12			1.020-1.2-3 00У	УЗЛЫ	*	*	*	*	*	*	*	*	*	*	*	*	*	*	*	*	*	*	*	*	
12			1.020-1.2-3 11 ВМС	ВЕДОМОСТЬ МАТЕРИАЛОВ И ВЫБОРКА СТАЛИ	*	*	*	*	*	*	*	*	*	*	*	*	*	*	*	*	*	*	*	*	
12			1.020-1.2-3 00ПЗ	ПОЯСНИТЕЛЬНАЯ ЗАПИСКА	*	*	*	*	*	*	*	*	*	*	*	*	*	*	*	*	*	*	*	*	
				СБОРОЧНЫЕ ЕДИНИЦЫ:																					
12		1	1.020-1.2-4 18-035	КАРКАС ПР. КП-854	1																				
			1.020-1.2-4 18-036	КАРКАС ПР. КП-855	–	1																			
			1.020-1.2-4 18-037	КАРКАС ПР. КП-856	–	–	1																		
			1.020-1.2-4 18-038	КАРКАС ПР. КП-857	–	–	–	1																	
			1.020-1.2-4 18-039	КАРКАС ПР. КП-858	–	–	–	–	1																
			1.020-1.2-4 18-040	КАРКАС ПР. КП-859	–	–	–	–	–	1															
			1.020-1.2-4 18-041	КАРКАС ПР. КП-860	–	–	–	–	–	–	1														
			1.020-1.2-4 18-042	КАРКАС ПР. КП-861	–	–	–	–	–	–	–	1													
			1.020-1.2-4 18-043	КАРКАС ПР. КП-862	–	–	–	–	–	–	–	–	1	1											
			1.020-1.2-4 18-044	КАРКАС ПР. КП-863	–	–	–	–	–	–	–	–	–	–	1										
			1.020-1.2-4 18-045	КАРКАС ПР. КП-864	–	–	–	–	–	–	–	–	–	–	–	1									
			1.020-1.2-4 18-046	КАРКАС ПР. КП-865	–	–	–	–	–	–	–	–	–	–	–	–	1								
			1.020-1.2-4 18-047	КАРКАС ПР. КП-866	–	–	–	–	–	–	–	–	–	–	–	–	–	1							
			1.020-1.2-4 18-048	КАРКАС ПР. КП-867	–	–	–	–	–	–	–	–	–	–	–	–	–	–	1						
			1.020-1.2-4 18-049	КАРКАС ПР. КП-868	–	–	–	–	–	–	–	–	–	–	–	–	–	–	–	1					
			1.020-1.2-4 18-050	КАРКАС ПР. КП-869	–	–	–	–	–	–	–	–	–	–	–	–	–	–	–	–	1				
			1.020-1.2-4 18-051	КАРКАС ПР. КП-870	–	–	–	–	–	–	–	–	–	–	–	–	–	–	–	–	–	1			
			1.020-1.2-4 18-052	КАРКАС ПР. КП-871	–	–	–	–	–	–	–	–	–	–	–	–	–	–	–	–	–	–	1		
			1.020-1.2-4 18-053	КАРКАС ПР. КП-872	–	–	–	–	–	–	–	–	–	–	–	–	–	–	–	–	–	–	–	1	
11		2	1.020-1.2-5 01-02	СЕТКА С-5	4	4	4	4	4	4	4	4	4	4	4	4	4	4	4	4	4	4	4	4	

ЭПВЦ Киевзниизп | ОПЕРАТОР ТЛП КОРТ | Попов

ИНВ. № ПОДЛ | ПОДП. И ДАТА | ВЗАМ. ИНВ. №

ФОРМ.	ЗОНА	ПОЗ	ОБОЗНАЧЕНИЕ	НАИМЕНОВАНИЕ	КОЛ НА ИСПОЛН 1.020-1.2-3 11-																		ПРИМЕЧАНИЕ
					060	061	062	063	064	065	066	067	068	069	070	071	072	073	074	075	076		
				ДОКУМЕНТАЦИЯ:																			
12			1.020-1.2-3 11 СВ	СБОРОЧНЫЙ ЧЕРТЕЖ	*	*	*	*	*	*	*	*	*	*	*	*	*	*	*	*	*		
12			1.020-1.2-3 00У	УЗЛЫ	*	*	*	*	*	*	*	*	*	*	*	*	*	*	*	*	*		
12			1.020-1.2-3 11 ВМС	ВЕДОМОСТЬ МАТЕРИАЛОВ И ВЫБОРКА СТАЛИ	*	*	*	*	*	*	*	*	*	*	*	*	*	*	*	*	*		
12			1.020-1.2-3 00ПЗ	ПОЯСНИТЕЛЬНАЯ ЗАПИСКА	*	*	*	*	*	*	*	*	*	*	*	*	*	*	*	*	*		
				СБОРОЧНЫЕ ЕДИНИЦЫ:																			
12		1	1.020-1.2-4 18-053	КАРКАС ПР. КП-872	1																		
			1.020-1.2-4 18-054	КАРКАС ПР. КП-873	-	1																	
			1.020-1.2-4 18-055	КАРКАС ПР. КП-874	-	-	1																
			1.020-1.2-4 18-056	КАРКАС ПР. КП-875	-	-	-	1															
			1.020-1.2-4 18-057	КАРКАС ПР. КП-876	-	-	-	-	1														
			1.020-1.2-4 18-058	КАРКАС ПР. КП-877	-	-	-	-	-	1													
			1.020-1.2-4 18-059	КАРКАС ПР. КП-870	-	-	-	-	-	-	1												
			1.020-1.2-4 18-060	КАРКАС ПР. КП-879	-	-	-	-	-	-	-	1											
			1.020-1.2-4 18-061	КАРКАС ПР. КП-880	-	-	-	-	-	-	-	-	1										
			1.020-1.2-4 18-062	КАРКАС ПР. КП-881	-	-	-	-	-	-	-	-	-	1	1								
			1.020-1.2-4 18-063	КАРКАС ПР. КП-882	-	-	-	-	-	-	-	-	-	-	-	1	1	1					
			1.020-1.2-4 18-064	КАРКАС ПР. КП-883	-	-	-	-	-	-	-	-	-	-	-	-	-	-	1	1	1		
11		2	1.020-1.2-5 01-02	СЕТКА С-5	4	4	4	4	4	4	4	4	4										

КОР | КиевЗНИИЭП

ЭПВЦ КиевЗНИИЭП
ПОПОВ
ОПЕРАТОР ТПП КОРТ
ВЗАМ. ИНВ.№
ПОДПИСЬ И ДАТА
ИНВ.№ПОДЛ.

РИС. 1

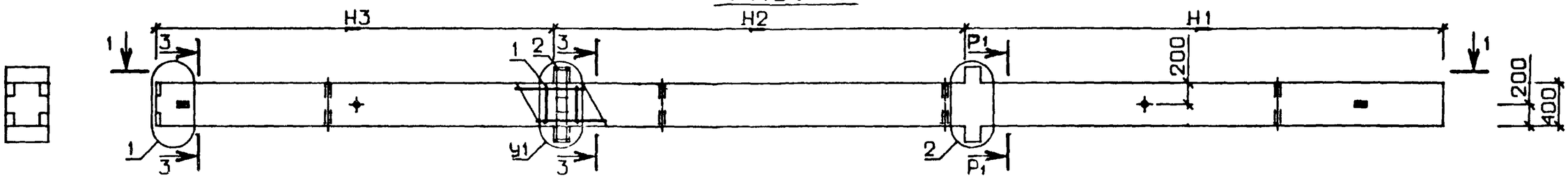

РИС. 2

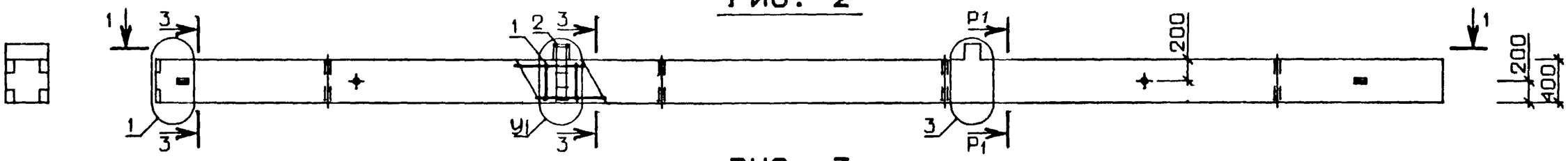

РИС. 3

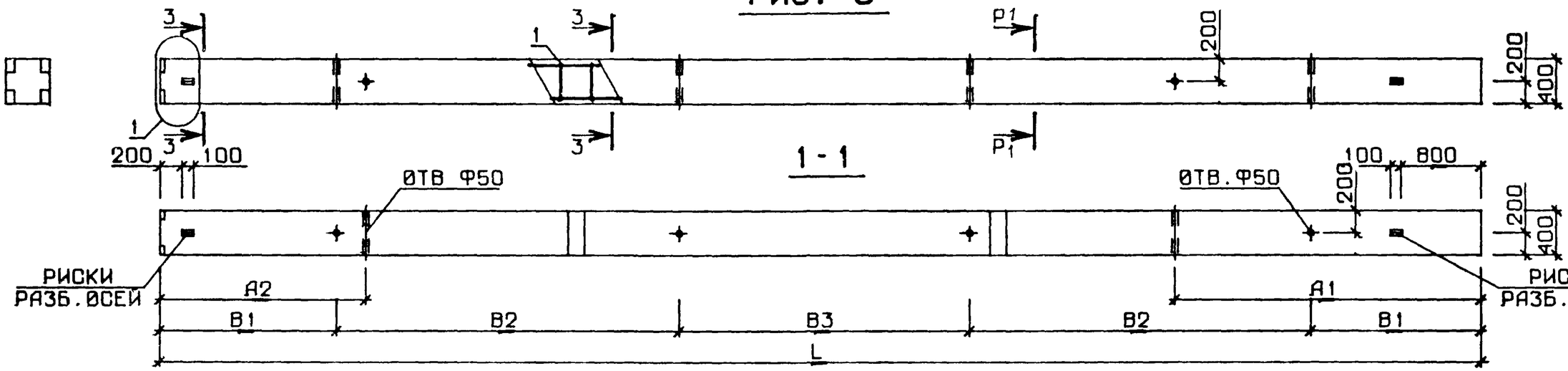

1-1

N УЗЛА	N ДОКУМЕНТА
1	1.020-1.2-3 ООУ ЛИСТ I
2	ЛИСТ I
3	ЛИСТ 2
6	ЛИСТ 3
7	ЛИСТ 3
8	ЛИСТ 4
9	ЛИСТ 3
10	ЛИСТ 4
12	ЛИСТ 4

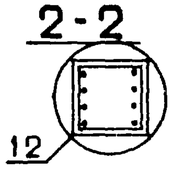

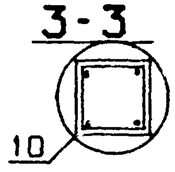

НАЧ. ОТД.	Волынский		24.III
Н.КОНТР	Ларионова		24.III
ГИП	Пригорев		24.III
РУК. ГР.	Колдашева		23.III
РУК. ГР.	Никонорова		23.III
ПРОВЕРИЛ	Степанова		23.III
РАЗРАБ.	Сливича		20.III

1.020-1.2-3 11 СБ

КОЛОННА 3КБ

СТАДИЯ	МАССА	МАСШТАБ
Р	СМ ТАБЛ	
ЛИСТ 1	ЛИСТОВ 3	

ЦНИИЭП торгово бытовых зданий и туристских комплексов

17515 171

ФОРМАТ 12

ОБОЗНАЧЕНИЕ	МАРКА	РИС	L	H1	H2	H3	A1	A2	B1	B2	B3	У1	МАССА
1.020-1.2-3 11	3КВД 4.36-1.19	1	11350	4300	3600	3450	0	3250	2600	0	6150	6	4630
-001	3КВД 4.36-1.36	1	11350	4300	3600	3450	0	3250	2600	0	6150	6	4630
-002	3КВД 4.36-2.19	1	11350	4300	3600	3450	0	3250	2600	0	6150	6	4630
-003	3КВД 4.36-2.23	1	11350	4300	3600	3450	0	3250	2600	0	6150	6	4630
-004	3КВД 4.36-2.36	1	11350	4300	3600	3450	0	3250	2600	0	6150	6	4630
-005	3КВД 4.36-3.23	1	11350	4300	3600	3450	0	3250	2600	0	6150	8	4630
-006	3КВД 4.36-3.28/29	1	11350	4300	3600	3450	0	3250	2600	0	6150	8	4630
-007	3КВД 4.36-3.36	1	11350	4300	3600	3450	0	3250	2600	0	6150	8	4630
-008	3КВД 4.36-4.23	1	11350	4300	3600	3450	0	3250	2600	0	6150	8	4630
-009	3КВД 4.36-4.28/33	1	11350	4300	3600	3450	0	3250	2600	0	6150	8	4630
-010	3КВД 4.36-4.36	1	11350	4300	3600	3450	0	3250	2600	0	6150	8	4630
-011	3КВД 4.36(48)-1.17	1	12250	5200	3600	3450	2900	1900	1500	3000	3250	6	4990
-012	3КВД 4.36(48)-1.35	1	12250	5200	3600	3450	2900	1900	1500	3000	3250	6	4990
-013	3КВД 4.36(48)-2.21	1	12250	5200	3600	3450	2900	1900	1500	3000	3250	6	4990
-014	3КВД 4.36(48)-2.25	1	12250	5200	3600	3450	2900	1900	1500	3000	3250	6	4990
-015	3КВД 4.36(48)-2.35	1	12250	5200	3600	3450	2900	1900	1500	3000	3250	6	4990
-016	3КВД 4.36(48)-3.21	1	12250	5200	3600	3450	2900	1900	1500	3000	3250	8	4990
-017	3КВД 4.36(48)-3.28/29	1	12250	5200	3600	3450	2900	1900	1500	3000	3250	8	4990
-018	3КВД 4.36(48)-3.35	1	12250	5200	3600	3450	2900	1900	1500	3000	3250	8	4990
-019	3КВД 4.36(48)-4.28/33	1	12250	5200	3600	3450	2900	1900	1500	3000	3250	8	4990
-020	3КВД 4.36(48)-4.25	1	12250	5200	3600	3450	2900	1900	1500	3000	3250	8	4990
-021	3КВД 4.36(48)-4.35	1	12250	5200	3600	3450	2900	1900	1500	3000	3250	8	4990
-022	3КВД 4.42-1.18	1	13150	4900	4200	4050	3050	2050	1700	3400	2950	6	5350
-023	3КВД 4.42-1.35	1	13150	4900	4200	4050	3050	2050	1700	3400	2950	6	5350
-024	3КВД 4.42-2.18	1	13150	4900	4200	4050	3050	2050	1700	3400	2950	6	5350
-025	3КВД 4.42-2.23	1	13150	4900	4200	4050	3050	2050	1700	3400	2950	6	5350
-026	3КВД 4.42-2.35	1	13150	4900	4200	4050	3050	2050	1700	3400	2950	6	5350
-027	3КВД 4.42-3.23	1	13150	4900	4200	4050	3050	2050	1700	3400	2950	8	5350
-028	3КВД 4.42-3.27/29	1	13150	4900	4200	4050	3050	2050	1700	3400	2950	8	5350
-029	3КВД 4.42-3.35	1	13150	4900	4200	4050	3050	2050	1700	3400	2950	8	5350
-030	3КВД 4.42-4.27	1	13150	4900	4200	4050	3050	2050	1700	3400	2950	8	5350
-031	3КБ 4.42-27/30	3	13150	4900	4200	4050	3050	2050	1700	3400	2950	-	5260
-032	3КВД 4.42-4.27/34	1	13150	4900	4200	4050	3050	2050	1700	3400	2950	8	5350
-033	3КВД 4.42-4.35	1	13150	4900	4200	4050	3050	2050	1700	3400	2950	8	5350
-034	3КВД 4.42-4.27/40	1	13150	4900	4200	4050	3050	2050	1700	3400	2950	8	5350
-035	3КВО 4.36-1.19	2	11350	4300	3600	3450	0	3250	2600	0	6150	7	4585
-036	3КВО 4.36-1.36	2	11350	4300	3600	3450	0	3250	2600	0	6150	7	4585
-037	3КВО 4.36-2.19	2	11350	4300	3600	3450	0	3250	2600	0	6150	7	4585
-038	3КВО 4.36-2.23	2	11350	4300	3600	3450	0	3250	2600	0	6150	7	4585

В ТАБЛИЦЕ ИСПОЛНЕНИЙ РАЗМЕРЫ ПРИВЕДЕНЫ В мм, МАССА В кг

ОБОЗНАЧЕНИЕ	МАРКА	РИС.	L	H1	H2	H3	A1	A2	B1	B2	B3	У1	МАССА
1.020-1.2-3 11-039	ЗКВО 4.36-2.36	2	11350	4300	3600	3450	0	3250	2600	0	6150	7	4585
-040	ЗКВО 4.36-3.23	2	11350	4300	3600	3450	0	3250	2600	0	6150	9	4585
-041	ЗКВО 4.36-3.28/29	2	11350	4300	3600	3450	0	3250	2600	0	6150	9	4585
-042	ЗКВО 4.36-3.36	2	11350	4300	3600	3450	0	3250	2600	0	6150	9	4585
-043	ЗКВО 4.36-4.23	2	11350	4300	3600	3450	0	3250	2600	0	6150	9	4585
-044	ЗКВО 4.36-4.28/33	2	11350	4300	3600	3450	0	3250	2600	0	6150	9	4585
-045	ЗКВО 4.36-4.36	2	11350	4300	3600	3450	0	3250	2600	0	6150	9	4585
-046	ЗКВО 4.36(48)-1.17	2	12250	5200	3600	3450	2900	1900	1500	3000	3250	7	4945
-047	ЗКВО 4.36(48)-1.35	2	12250	5200	3600	3450	2900	1900	1500	3000	3250	7	4945
-048	ЗКВО 4.36(48)-2.21	2	12250	5200	3600	3450	2900	1900	1500	3000	3250	7	4945
-049	ЗКВО 4.36(48)-2.25	2	12250	5200	3600	3450	2900	1900	1500	3000	3250	7	4945
-050	ЗКВО 4.36(48)-2.35	2	12250	5200	3600	3450	2900	1900	1500	3000	3250	7	4945
-051	ЗКВО 4.36(48)-3.21	2	12250	5200	3600	3450	2900	1900	1500	3000	3250	9	4945
-052	ЗКВО 4.36(48)-3.28/29	2	12250	5200	3600	3450	2900	1900	1500	3000	3250	9	4945
-053	ЗКВО 4.36(48)-3.35	2	12250	5200	3600	3450	2900	1900	1500	3000	3250	9	4945
-054	ЗКВО 4.36(48)-4.28/33	2	12250	5200	3600	3450	2900	1900	1500	3000	3250	9	4945
-055	ЗКВО 4.36(48)-4.25	2	12250	5200	3600	3450	2900	1900	1500	3000	3250	9	4945
-056	ЗКВО 4.36(48)-4.35	2	12250	5200	3600	3450	2900	1900	1500	3000	3250	9	4945
-057	ЗКВО 4.42-1.18	2	13150	4900	4200	4050	3050	2050	1700	3400	2950	7	5305
-058	ЗКВО 4.42-1.35	2	13150	4900	4200	4050	3050	2050	1700	3400	2950	7	5305
-059	ЗКВО 4.42-2.18	2	13150	4900	4200	4050	3050	2050	1700	3400	2950	7	5305
-060	ЗКВО 4.42-2.23	2	13150	4900	4200	4050	3050	2050	1700	3400	2950	7	5305
-061	ЗКВО 4.42-2.35	2	13150	4900	4200	4050	3050	2050	1700	3400	2950	7	5305
-062	ЗКВО 4.42-3.23	2	13150	4900	4200	4050	3050	2050	1700	3400	2950	9	5305
-063	ЗКВО 4.42-3.27/29	2	13150	4900	4200	4050	3050	2050	1700	3400	2950	9	5305
-064	ЗКВО 4.42-3.35	2	13150	4900	4200	4050	3050	2050	1700	3400	2950	9	5305
-065	ЗКВО 4.42-4.27	2	13150	4900	4200	4050	3050	2050	1700	3400	2950	9	5305
-066	ЗКВО 4.42-4.27/30	2	13150	4900	4200	4050	3050	2050	1700	3400	2950	9	5305
-067	ЗКВО 4.42-4.27/34	2	13150	4900	4200	4050	3050	2050	1700	3400	2950	9	5305
-068	ЗКВО 4.42-4.35	2	13150	4900	4200	4050	3050	2050	1700	3400	2950	9	5305
-069	ЗКВ 4.36-19	3	11350	4300	3600	3450	0	3250	2600	0	6150	-	4540
-070	ЗКВ 4.36-23	3	11350	4300	3600	3450	0	3250	2600	0	6150	-	4540
-071	ЗКВ 4.36(48)-17	3	12250	5200	3600	3450	2900	1900	1500	3000	3250	-	4900
-072	ЗКВ 4.36(48)-21	3	12250	5200	3600	3450	2900	1900	1500	3000	3250	-	4900
-073	ЗКВ 4.36(48)-25	3	12250	5200	3600	3450	2900	1900	1500	3000	3250	-	4900
-074	ЗКВ 4.42-18	3	13150	4900	4200	4050	3050	2050	1700	3400	2950	-	5260
-075	ЗКВ 4.42-23	3	13150	4900	4200	4050	3050	2050	1700	3400	2950	-	5260
-076	ЗКВ 4.42-27	3	13150	4900	4200	4050	3050	2050	1700	3400	2950	-	5260

ЭПВЦ КиевЗНИИЭП | ОПЕРАТОР ТЛП КОРТ | ПОПОВ

ВЗАМ. ИНВ.№ | ПОДП. И ДАТА | ИНВ.№ПОДЛ

НАИМЕНОВАНИЕ	КОЛ НА ИСПОЛН. 1.020-1.2-3 11-																			
	–	001	002	003	004	005	006	007	008	009	010	011	012	013	014	015	016	017	018	019
МАТЕРИАЛЫ:																				
БЕТОН М300 М.КУБ	1.852	–	1.852	–	–	–	–	–	–	–	–	1.996								
БЕТОН М400 М.КУБ	–	1.852	–	1.852	1.852	1.852	–	1.852	1.852	–	1.852	–	1.996	1.996	–	1.996	1.996	–	1.996	
БЕТОН М500 М.КУБ	–	–	–	–	–	–	1.852	–	–	1.852	–	–	–	–	1.996	–	–	1.996	–	1.996
ПОКАЗАТЕЛИ:																				
МАССА СТАЛИ КГ	132.2	528.7	146.0	146.0	542.5	166.1	183.5	562.7	181.2	248.8	577.7	138.7	566.7	152.5	152.5	580.5	172.7	230.0	600.7	302.0
АРМАТУРНЫЕ ИЗДЕЛИЯ	86.69	483.3	86.69	86.69	483.3	86.69	104.0	483.3	86.69	154.4	483.3	93.22	521.3	93.22	93.22	521.3	93.22	150.6	521.3	207.6
АРМАТУРНАЯ СТАЛЬ	86.69	483.3	86.69	86.69	483.3	86.69	104.0	483.3	86.69	154.4	483.3	93.22	521.3	93.22	93.22	521.3	93.22	150.6	521.3	207.6
КЛАСС А-I	11.07	32.68	11.07	11.07	32.68	11.07	11.07	32.68	11.07	15.09	32.68	11.92	35.19	11.92	11.92	35.19	11.92	16.65	35.19	16.65
Ф6АI ГОСТ 5781-75	11.07	–	11.07	11.07	–	11.07	11.07	–	11.07	6.243	–	11.92	–	11.92	11.92	–	11.92	6.243	–	6.243
Ф8АI ГОСТ 5781-75	–	–	–	–	–	–	–	–	–	8.847	–	–	–	–	–	–	–	10.41	–	10.41
Ф10АI ГОСТ 5781-75	–	32.68	–	–	32.68	–	–	32.68	–	–	32.68	–	35.19	–	–	35.19	–	–	35.19	
КЛАСС А-III	74.64	449.6	74.64	74.64	449.6	74.64	91.99	449.6	74.64	138.3	449.6	80.32	485.1	80.32	80.32	485.1	80.32	133.0	485.1	189.9
Ф10АIII ГОСТ 5.1459-72*	3.215	3.215	3.215	3.215	3.215	3.215	3.215	3.215	3.215	3.215	3.215	3.215	3.215	3.215	3.215	3.215	3.215	3.215	3.215	3.215
Ф16АIII ГОСТ 5.1459-72*	71.42	–	71.42	71.42	–	71.42	40.57	–	71.42	40.57	–	77.10	–	77.10	77.10	–	77.10	40.57	–	40.57
Ф20АIII ГОСТ 5.1459-72*	–	–	–	–	–	–	48.21													
Ф25АIII ГОСТ 5.1459-72*	–	–	–	–	–	–	–	–	–	–	–	–	–	–	–	–	–	89.19		
Ф28АIII ГОСТ 5.1459-72*	–	–	–	–	–	–	–	–	–	94.49										
Ф32АIII ГОСТ 5.1459-72*	–	–	–	–	–	–	–	–	–	–	–	–	–	–	–	–	–	–	–	146.2
Ф40АIII ГОСТ 5.1459-72*	–	446.4	–	–	446.4	–	–	446.4	–	–	446.4	–	481.9	–	–	481.9	–	–	481.9	
КЛАСС В-I	0.992	0.992	0.992	0.992	0.992	0.992	0.992	0.992	0.992	0.992	0.992	0.992	0.992	0.992	0.992	0.992	0.992	0.992	0.992	0.992
Ф4ВI ГОСТ 6727-53*	0.992	0.992	0.992	0.992	0.992	0.992	0.992	0.992	0.992	0.992	0.992	0.992	0.992	0.992	0.992	0.992	0.992	0.992	0.992	0.992
ЗАКЛАДНЫЕ ИЗДЕЛИЯ	45.45	45.45	59.23	59.23	59.23	79.41	79.41	79.41	94.44	94.44	94.44	45.45	45.45	59.23	59.23	59.23	79.41	79.41	79.41	94.44
ПРОФИЛЬНАЯ СТАЛЬ	29.14	29.14	29.76	29.76	29.76	32.78	32.78	32.78	36.55	36.55	36.55	29.14	29.14	29.76	29.76	29.76	32.78	32.78	32.78	36.55
ПОЛОСОВАЯ	29.14	29.14	29.76	29.76	29.76	32.78	32.78	32.78	36.55	36.55	36.55	29.14	29.14	29.76	29.76	29.76	32.78	32.78	32.78	36.55
-120Х10 ГОСТ 103-76 С38/23	14.69	14.69	14.69	14.69	14.69	14.69	14.69	14.69	14.69	14.69	14.69	14.69	14.69	14.69	14.69	14.69	14.69	14.69	14.69	14.69
-80Х10 ГОСТ 103-76 С38/23	3.014	3.014	3.014	3.014	3.014	3.014	3.014	3.014	3.014	3.014	3.014	3.014	3.014	3.014	3.014	3.014	3.014	3.014	3.014	3.014
-65Х14 ГОСТ 103-76 С38/23	11.43	11.43	–	–	–	–	–	–	–	–	–	11.43	11.43							
-60Х16 ГОСТ 103-76 С38/23	–	–	12.06	12.06	12.06	–	–	–	–	–	–	–	–	12.06	12.06	12.06				
-50Х16 ГОСТ 103-76 С38/23	–	–	–	–	–	15.07	15.07	15.07	–	–	–	–	–	–	–	–	15.07	15.07	15.07	
-50Х20 ГОСТ 103-76 С38/23	–	–	–	–	–	–	–	–	18.84	18.84	18.84	–	–	–	–	–	–	–	–	18.84
АРМАТУРНАЯ СТАЛЬ	16.31	16.31	29.47	29.47	29.47	46.63	46.63	46.63	57.90	57.90	57.90	16.31	16.31	29.47	29.47	29.47	46.63	46.63	46.63	57.90
КЛАСС А-III	16.31	16.31	29.47	29.47	29.47	46.63	46.63	46.63	57.90	57.90	57.90	16.31	16.31	29.47	29.47	29.47	46.63	46.63	46.63	57.90
Ф10АIII ГОСТ 5.1459-72*	0.616	0.616	–	–	–	–	–	–	–	–	–	0.616	0.616							
Ф16АIII ГОСТ 5.1459-72*	1.261	1.261	1.261	1.261	1.261	1.261	1.261	1.261	1.261	1.261	1.261	1.261	1.261	1.261	1.261	1.261	1.261	1.261	1.261	1.261
Ф22АIII ГОСТ 5.1459-72*	14.43	14.43	–	–	–	–	–	–	–	–	–	14.43	14.43							
Ф28АIII ГОСТ 5.1459-72*	–	–	28.21	28.21	28.21	20.38	20.38	20.38	15.94	15.94	15.94	–	–	28.21	28.21	28.21	20.38	20.38	20.38	15.94
Ф32АIII ГОСТ 5.1459-72*	–	–	–	–	–	24.98	24.98	24.98	–	–	–	–	–	–	–	–	24.98	24.98	24.98	
Ф36АIII ГОСТ 5.1459-72*	–	–	–	–	–	–	–	–	31.62	31.62	31.62	–	–	–	–	–	–	–	–	31.62
Ф40АIII ГОСТ 5.1459-72*	–	–	–	–	–	–	–	–	9.070	9.070	9.070	–	–	–	–	–	–	–	–	9.070

МАРКИРОВКА ИЗДЕЛИИ ПО ИСПОЛНЕНИЯМ ПРИВЕДЕНА

В ТАБЛИЦЕ ИСПОЛНЕНИЙ К СБОРОЧНОМУ ЧЕРТЕЖУ

НАЧ ОТД	Волынский		24.III
Н.КОНТР.	Ларионова		24.III
ГИП	Пригорев		24.III
РУК. ГР.	Колдашева		24.III
РУК. ГР.	Никонорова		24.III
ПРОВЕРИЛ	Степанова		23.III
РАЗРАБ	Сливина		20.III

1.020-1.2-3 11 ВМС

КОЛОННА 3КВ

СТАДИЯ	ЛИСТ	ЛИСТОВ
Р	1	4

ЦНИИЭП торгово бытовых зданий и туристских комплексов

ФОРМАТ 12

ЭПВЦ КиевЗНИИЭП
оператор ТПП КОРТ попов

НАИМЕНОВАНИЕ	КОЛ НА ИСПОЛН. 1.020-1.2-3 11-																			
	020	021	022	023	024	025	026	027	028	029	030	031	032	033	034	035	036	037	038	039
МАТЕРИАЛЫ:																				
БЕТОН М300 М.КУБ	-	-	2.140	-	2.140	-	-	-	-	-	-	-	-	-	-	1.834	-	1.834		
БЕТОН М400 М.КУБ	-	1.996	-	2.140	-	2.140	2.140	2.140	-	2.140	-	-	-	2.140	-	-	1.834	-	1.834	1.834
БЕТОН М500 М.КУБ	1.996	-	-	-	-	-	-	-	2.140	-	2.140	2.104	2.140	-	2.140					
ПОКАЗАТЕЛИ:																				
МАССА СТАЛИ КГ	187.7	615.7	145.2	604.7	159.0	159.0	618.5	179.2	198.7	638.7	194.2	157.5	302.6	653.7	455.6	117.0	513.6	128.3	128.3	524.9
АРМАТУРНЫЕ ИЗДЕЛИЯ	93.22	521.3	99.75	559.2	99.75	99.75	559.2	99.75	119.3	559.2	99.75	153.2	208.2	559.2	361.2	86.42	483.0	86.42	86.42	483.0
АРМАТУРНАЯ СТАЛЬ	93.22	521.3	99.75	559.2	99.75	99.75	559.2	99.75	119.3	559.2	99.75	153.2	208.2	559.2	361.2	86.42	483.0	86.42	86.42	483.0
КЛАСС А-I	11.92	35.19	12.77	37.70	12.77	12.77	37.70	12.77	12.77	37.70	12.77	17.27	17.27	37.70	23.30	11.07	32.68	11.07	11.07	32.68
Ф6АI ГОСТ 5781-75	11.92	-	12.77	-	12.77	12.77	-	12.77	12.77	-	12.77	7.379	7.379	-	7.379	11.07	-	11.07	11.07	
Ф8АI ГОСТ 5781-75	-	-	-	-	-	-	-	-	-	-	-	9.887	9.887							
Ф10АI ГОСТ 5781-75	-	35.19	-	37.70	-	-	37.70	-	-	37.70	-	-	-	37.70	15.92	-	32.68	-	-	32.68
КЛАСС А-III	80.32	485.1	86.00	520.6	86.00	86.00	520.6	86.00	105.5	520.6	86.00	136.0	189.9	520.6	336.9	74.64	449.6	74.64	74.64	449.6
Ф10АIII ГОСТ 5.1459-72*	3.215	3.215	3.215	3.215	3.215	3.215	3.215	3.215	3.215	3.215	3.215	3.215	3.215	3.215	3.215	3.215	3.215	3.215	3.215	3.215
Ф16АIII ГОСТ 5.1459-72*	77.10	-	82.78	-	82.78	82.78	-	82.78	48.14	-	82.78	48.14	48.14	-	21.64	71.42	-	71.42	71.42	
Ф20АIII ГОСТ 5.1459-72*	-	-	-	-	-	-	-	-	54.12	-	-	-	-	-	95.53					
Ф25АIII ГОСТ 5.1459-72*	-	-	-	-	-	-	-	-	-	-	-	84.57								
Ф32АIII ГОСТ 5.1459-72*	-	-	-	-	-	-	-	-	-	-	-	-	138.6							
Ф40АIII ГОСТ 5.1459-72*	-	481.9	-	517.4	-	-	517.4	-	-	517.4	-	-	-	517.4	216.6	-	446.4	-	-	446.4
КЛАСС В-I	0.992	0.992	0.992	0.992	0.992	0.992	0.992	0.992	0.992	0.992	0.992	-	0.992	0.992	0.992	0.724	0.724	0.724	0.724	0.724
Ф4ВI ГОСТ 6727-53*	0.992	0.992	0.992	0.992	0.992	0.992	0.992	0.992	0.992	0.992	0.992	-	0.992	0.992	0.992	0.724	0.724	0.724	0.724	0.724
ЗАКЛАДНЫЕ ИЗДЕЛИЯ	94.44	94.44	45.45	45.45	59.23	59.23	59.23	79.41	79.41	79.41	94.44	4.274	94.44	94.44	94.44	30.57	30.57	41.88	41.88	41.88
ПРОФИЛЬНАЯ СТАЛЬ	36.55	36.55	29.14	29.14	29.76	29.76	29.76	32.78	32.78	32.78	36.55	3.014	36.55	36.55	36.55	16.07	16.07	16.39	16.39	16.39
ПОЛОСОВАЯ	36.55	36.55	29.14	29.14	29.76	29.76	29.76	32.78	32.78	32.78	36.55	3.014	36.55	36.55	36.55	16.07	16.07	16.39	16.39	16.39
-120Х10 ГОСТ 103-76 С38/23	14.69	14.69	14.69	14.69	14.69	14.69	14.69	14.69	14.69	14.69	14.69	-	14.69	14.69	14.69	7.347	7.347	7.347	7.347	7.347
-80Х10 ГОСТ 103-76 С38/23	3.014	3.014	3.014	3.014	3.014	3.014	3.014	3.014	3.014	3.014	3.014	3.014	3.014	3.014	3.014	3.014	3.014	3.014	3.014	3.014
-65Х14 ГОСТ 103-76 С38/23	-	-	11.43	11.43	-	-	-	-	-	-	-	-	-	-	-	5.714	5.714			
-60Х16 ГОСТ 103-76 С38/23	-	-	-	-	12.06	12.06	12.06	-	-	-	-	-	-	-	-	-	-	6.028	6.028	6.028
-50Х16 ГОСТ 103-76 С38/23	-	-	-	-	-	-	-	15.07	15.07	15.07										
-50Х20 ГОСТ 103-76 С38/23	18.84	18.84	-	-	-	-	-	-	-	-	18.84	-	18.84	18.84	18.84					
АРМАТУРНАЯ СТАЛЬ	57.90	57.90	16.31	16.31	29.47	29.47	29.47	46.63	46.63	46.63	57.90	1.261	57.90	57.90	57.90	14.49	14.49	25.49	25.49	25.49
КЛАСС А-III	57.90	57.90	16.31	16.31	29.47	29.47	29.47	46.63	46.63	46.63	57.90	1.261	57.90	57.90	57.90	14.49	14.49	25.49	25.49	25.49
Ф10АIII ГОСТ 5.1459-72*	-	-	0.616	0.616	-	-	-	-	-	-	-	-	-	-	-	1.243	1.243			
Ф16АIII ГОСТ 5.1459-72*	1.261	1.261	1.261	1.261	1.261	1.261	1.261	1.261	1.261	1.261	1.261	1.261	1.261	1.261	1.261	1.261	1.261	3.659	3.659	3.659
Ф22АIII ГОСТ 5.1459-72*	-	-	14.43	14.43	-	-	-	-	-	-	-	-	-	-	-	11.99	11.99			
Ф28АIII ГОСТ 5.1459-72*	15.94	15.94	-	-	28.21	28.21	28.21	20.38	20.38	20.38	15.94	-	15.94	15.94	15.94	-	-	21.83	21.83	21.83
Ф32АIII ГОСТ 5.1459-72*	-	-	-	-	-	-	-	24.98	24.98	24.98										
Ф36АIII ГОСТ 5.1459-72*	31.62	31.62	-	-	-	-	-	-	-	-	31.62	-	31.62	31.62	31.62					
Ф40АIII ГОСТ 5.1459-72*	9.070	9.070	-	-	-	-	-	-	-	-	9.070	-	9.070	9.070	9.070					

НАИМЕНОВАНИЕ	КОЛ НА ИСПОЛН. 1.020-1.2-3 11-																			
	040	041	042	043	044	045	046	047	048	049	050	051	052	053	054	055	056	057	058	059
МАТЕРИАЛЫ:																				
БЕТОН М300 М.КУБ	-	-	-	-	-	-	1.978	-	-	-	-	-	-	-	-	-	-	2.122	-	2.122
БЕТОН М400 М.КУБ	1.834	-	1.834	1.834	-	1.834	-	1.978	1.978	-	1.978	1.978	-	1.978	-	-	1.978	-	2.122	
БЕТОН М500 М.КУБ	-	1.834	-	-	1.834	-	-	-	-	1.978	-	-	1.978	-	1.978	1.978				
ПОКАЗАТЕЛИ:																				
МАССА СТАЛИ КГ	147.7	165.0	544.2	160.4	228.0	557.0	123.6	551.6	134.9	134.9	562.9	154.2	211.6	582.2	281.3	167.0	595.0	130.0	589.5	141.4
АРМАТУРНЫЕ ИЗДЕЛИЯ	86.42	103.8	483.0	86.42	154.1	483.0	92.95	521.0	92.95	92.95	521.0	92.95	150.4	521.0	207.3	92.95	521.0	99.48	559.0	99.48
АРМАТУРНАЯ СТАЛЬ	86.42	103.8	483.0	86.42	154.1	483.0	92.95	521.0	92.95	92.95	521.0	92.95	150.4	521.0	207.3	92.95	521.0	99.48	559.0	99.48
КЛАСС А-I	11.07	11.07	32.68	11.07	15.09	32.68	11.92	35.19	11.92	11.92	35.19	11.92	16.65	35.19	16.65	11.92	35.19	12.77	37.70	12.77
Ф6АI ГОСТ 5781-75	11.07	11.07	-	11.07	6.243	-	11.92	-	11.92	11.92	-	11.92	6.243	-	6.243	11.92	-	12.77	-	12.77
Ф8АI ГОСТ 5781-75	-	-	-	-	8.847	-	-	-	-	-	-	-	10.41	-	10.41					
Ф10АI ГОСТ 5781-75	-	-	32.68	-	-	32.68	-	35.19	-	-	35.19	-	-	35.19	-	-	35.19	-	37.70	
КЛАСС А-III	74.64	91.99	449.6	74.64	138.3	449.6	80.32	485.1	80.32	80.32	485.1	80.32	133.0	485.1	189.9	80.32	485.1	86.00	520.6	86.00
Ф10АШ ГОСТ 5.1459-72*	3.215	3.215	3.215	3.215	3.215	3.215	3.215	3.215	3.215	3.215	3.215	3.215	3.215	3.215	3.215	3.215	3.215	3.215	3.215	3.215
Ф16АШ ГОСТ 5.1459-72*	71.42	40.57	-	71.42	40.57	-	77.10	-	77.10	77.10	-	77.10	40.57	-	40.57	77.10	-	82.78	-	82.78
Ф20АШ ГОСТ 5.1459-72*	-	48.21																		
Ф25АШ ГОСТ 5.1459-72*	-	-	-	-	-	-	-	-	-	-	-	-	89.19							
Ф28АШ ГОСТ 5.1459-72*	-	-		-	94.49															
Ф32АШ ГОСТ 5.1459-72*	-	-	-	-	-	-	-	-	-	-	-	-	-	-	146.2					
Ф40АШ ГОСТ 5.1459-72*	-	-	446.4	-	-	446.4	-	481.9	-	-	481.9	-	-	481.9	-	-	481.9	-	517.4	
КЛАСС В-I	0.724	0.724	0.724	0.724	0.724	0.724	0.724	0.724	0.724	0.724	0.724	0.724	0.724	0.724	0.724	0.724	0.724	0.724	0.724	0.724
Ф4ВI ГОСТ 6727-53*	0.724	0.724	0.724	0.724	0.724	0.724	0.724	0.724	0.724	0.724	0.724	0.724	0.724	0.724	0.724	0.724	0.724	0.724	0.724	0.724
ЗАКЛАДНЫЕ ИЗДЕЛИЯ	61.20	61.20	61.20	73.98	73.98	73.98	30.57	30.57	41.88	41.88	41.88	61.20	61.20	61.20	73.98	73.98	73.98	30.57	30.57	41.88
ПРОФИЛЬНАЯ СТАЛЬ	21.66	21.66	21.66	24.49	24.49	24.49	16.07	16.07	16.39	16.39	16.39	21.66	21.66	21.66	24.49	24.49	24.49	16.07	16.07	16.39
ПОЛОСОВАЯ	21.66	21.66	21.66	24.49	24.49	24.49	16.07	16.07	16.39	16.39	16.39	21.66	21.66	21.66	24.49	24.49	24.49	16.07	16.07	16.39
-120Х10 ГОСТ 103-76 С38/23	7.347	7.347	7.347	7.347	7.347	7.347	7.347	7.347	7.347	7.347	7.347	7.347	7.347	7.347	7.347	7.347	7.347	7.347	7.347	7.347
-80Х10 ГОСТ 103-76 С38/23	3.014	3.014	3.014	3.014	3.014	3.014	3.014	3.014	3.014	3.014	3.014	3.014	3.014	3.014	3.014	3.014	3.014	3.014	3.014	3.014
-65Х14 ГОСТ 103-76 С38/23	-	-	-	-	-	-	5.714	5.714	-	-	-	-	-	-	-	-	-	5.714	5.714	
-60Х16 ГОСТ 103-76 С38/23	-	-	-	-	-	-	-	-	6.028	6.028	6.028	-	-	-	-	-	-	-	-	6.028
-50Х16 ГОСТ 103-76 С38/23	11.30	11.30	11.30	-	-	-	-	-	-	-	-	11.30	11.30	11.30						
-50Х20 ГОСТ 103-76 С38/23	-	-	-	14.13	14.13	14.13	-	-	-	-	-	-	-	-	14.13	14.13	14.13			
АРМАТУРНАЯ СТАЛЬ	39.54	39.54	39.54	49.49	49.49	49.49	14.49	14.49	25.49	25.49	25.49	39.54	39.54	39.54	49.49	49.49	49.49	14.49	14.49	25.49
КЛАСС А-III	39.54	39.54	39.54	49.49	49.49	49.49	14.49	14.49	25.49	25.49	25.49	39.54	39.54	39.54	49.49	49.49	49.49	14.49	14.49	25.49
Ф10АШ ГОСТ 5.1459-72*	-	-	-	-	-	-	1.243	1.243	-	-	-	-	-	-	-	-	-	1.243	1.243	
Ф16АШ ГОСТ 5.1459-72*	1.261	1.261	1.261	1.261	1.261	1.261	1.261	1.261	3.659	3.659	3.659	1.261	1.261	1.261	1.261	1.261	1.261	1.261	1.261	3.659
Ф22АШ ГОСТ 5.1459-72*	-	-	-	-	-	-	11.99	11.99	-	-	-	-	-	-	-	-	-	11.99	11.99	
Ф28АШ ГОСТ 5.1459-72*	18.21	18.21	18.21	13.77	13.77	13.77	-	-	21.83	21.83	21.83	18.21	18.21	18.21	13.77	13.77	13.77	-	-	21.83
Ф32АШ ГОСТ 5.1459-72*	20.06	20.06	20.06	-	-	-	-	-	-	-	-	20.06	20.06	20.06						
Ф36АШ ГОСТ 5.1459-72*	-	-	-	25.39	25.39	25.39	-	-	-	-	-	-	-	-	25.39	25.39	25.39			
Ф40АШ ГОСТ 5.1459-72*	-	-	-	9.070	9.070	9.070	-	-	-	-	-	-	-	-	9.070	9.070	9.070			

НАИМЕНОВАНИЕ	КОЛ НА ИСПОЛН. 1.020-1.2-3 11-																	
	060	061	062	063	064	065	066	067	068	069	070	071	072	073	074	075	076	
МАТЕРИАЛЫ:																		
БЕТОН М300 М.КУБ	-	-	-	-	-	-	-	-	-	1.816	-	1.960	-	-	2.104			
БЕТОН М400 М.КУБ	2.122	2.122	2.122	-	2.122	-	-	-	2.122	-	1.816	-	1.960	-	-	2.104		
БЕТОН М500 М.КУБ	-	-	-	2.122	-	2.122	2.122	2.122	-	-	-	-	-	1.960	-	-	2.104	
ПОКАЗАТЕЛИ:																		
МАССА СТАЛИ КГ	141.4	600.9	160.7	180.2	620.2	173.5	227.9	281.9	633.0	89.97	89.97	96.50	96.50	96.50	103.0	103.0	103.0	
АРМАТУРНЫЕ ИЗДЕЛИЯ	99.48	559.0	99.48	119.0	559.0	99.48	153.9	207.9	559.0	85.70	85.70	92.23	92.23	92.23	98.76	98.76	98.76	
АРМАТУРНАЯ СТАЛЬ	99.48	559.0	99.48	119.0	559.0	99.48	153.9	207.9	559.0	85.70	85.70	92.23	92.23	92.23	98.76	98.76	98.76	
КЛАСС А-I	12.77	37.70	12.77	12.77	37.70	12.77	17.27	17.27	37.70	11.07	11.07	11.92	11.92	11.92	12.77	12.77	12.77	
Ф6АI ГОСТ 5781-75	12.77	-	12.77	12.77	-	12.77	7.379	7.379	-	11.07	11.07	11.92	11.92	11.92	12.77	12.77	12.77	
Ф8АI ГОСТ 5781-75	-	-	-	-	-	-	9.887	9.887										
Ф10АI ГОСТ 5781-75	-	37.70	-	-	37.70	-	-	-	37.70									
КЛАСС А-III	86.00	520.6	86.00	105.5	520.6	86.00	136.0	189.9	520.6	74.64	74.64	80.32	80.32	80.32	86.00	86.00	86.00	
Ф10АIII ГОСТ 5.1459-72*	3.215	3.215	3.215	3.215	3.215	3.215	3.215	3.215	3.215	3.215	3.215	3.215	3.215	3.215	3.215	3.215	3.215	
Ф16АIII ГОСТ 5.1459-72*	82.78	-	82.78	48.14	-	82.78	48.14	48.14	-	71.42	71.42	77.10	77.10	77.10	82.78	82.78	82.78	
Ф20АIII ГОСТ 5.1459-72*	-	-	-	54.12														
Ф25АIII ГОСТ 5.1459-72*	-	-	-	-	-	-	84.57											
Ф32АIII ГОСТ 5.1459-72*	-	-	-	-	-	-	-	138.6										
Ф40АIII ГОСТ 5.1459-72*	-	517.4	-	-	517.4	-	-	-	517.4									
КЛАСС В-I	0.724	0.724	0.724	0.724	0.724	0.724	0.724	0.724	0.724									
Ф4ВI ГОСТ 6727-53*	0.724	0.724	0.724	0.724	0.724	0.724	0.724	0.724	0.724									
ЗАКЛАДНЫЕ ИЗДЕЛИЯ	41.88	41.88	61.20	61.20	61.20	73.98	73.98	73.98	73.98	4.274	4.274	4.274	4.274	4.274	4.274	4.274	4.274	
ПРОФИЛЬНАЯ СТАЛЬ	16.39	16.39	21.66	21.66	21.66	24.49	24.49	24.49	24.49	3.014	3.014	3.014	3.014	3.014	3.014	3.014	3.014	
ПОЛОСОВАЯ	16.39	16.39	21.66	21.66	21.66	24.49	24.49	24.49	24.49	3.014	3.014	3.014	3.014	3.014	3.014	3.014	3.014	
-120Х10 ГОСТ 103-76 С38/23	7.347	7.347	7.347	7.347	7.347	7.347	7.347	7.347	7.347									
-80Х10 ГОСТ 103-76 С38/23	3.014	3.014	3.014	3.014	3.014	3.014	3.014	3.014	3.014	3.014	3.014	3.014	3.014	3.014	3.014	3.014	3.014	
-60Х16 ГОСТ 103-76 С38/23	6.028	6.028																
-50Х16 ГОСТ 103-76 С38/23	-	-	11.30	11.30	11.30													
-50Х20 ГОСТ 103-76 С38/23	-	-	-	-	-	14.13	14.13	14.13	14.13									
АРМАТУРНАЯ СТАЛЬ	25.49	25.49	39.54	39.54	39.54	49.49	49.49	49.49	49.49	1.261	1.261	1.261	1.261	1.261	1.261	1.261	1.261	
КЛАСС А-III	25.49	25.49	39.54	39.54	39.54	49.49	49.49	49.49	49.49	1.261	1.261	1.261	1.261	1.261	1.261	1.261	1.261	
Ф16АIII ГОСТ 5.1459-72*	3.659	3.659	1.261	1.261	1.261	1.261	1.261	1.261	1.261	1.261	1.261	1.261	1.261	1.261	1.261	1.261	1.261	
Ф28АIII ГОСТ 5.1459-72*	21.83	21.83	18.21	18.21	18.21	13.77	13.77	13.77	13.77									
Ф32АIII ГОСТ 5.1459-72*	-	-	20.06	20.06	20.06													
Ф36АIII ГОСТ 5.1459-72*	-	-	-	-	-	25.39	25.39	25.39	25.39									
Ф40АIII ГОСТ 5.1459-72*	-	-	-	-	-	9.070	9.070	9.070	9.070									

ЭПВЦ КиевЗНИИЭП | ТПП КОРТ | ОПЕРАТОР | ПОПОВ

ИНВ № ПОДЛ | ПОДП И ДАТА | ВЗАМ ИНВ №

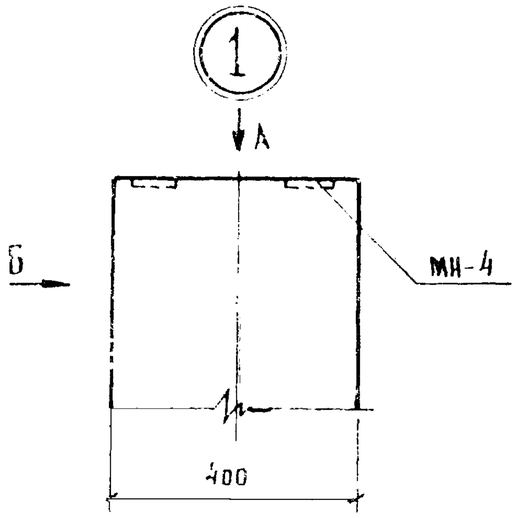

Вид А

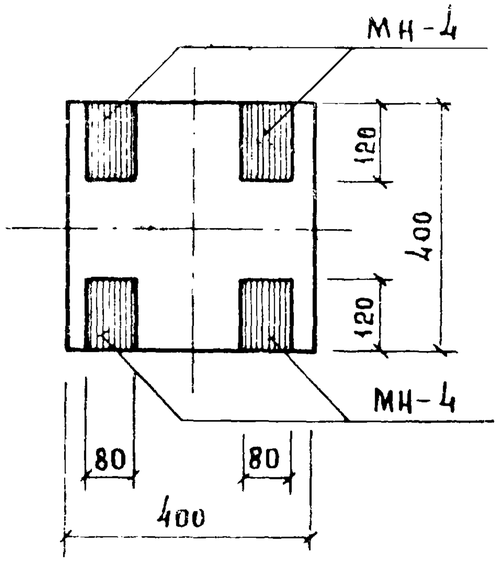

Вид Б

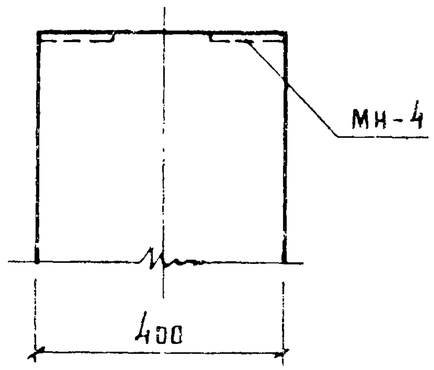

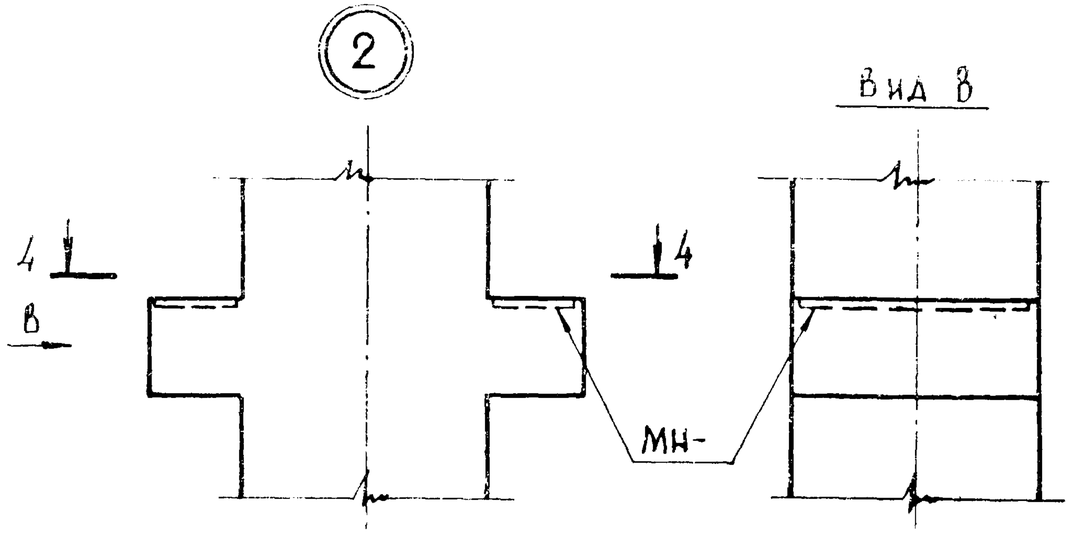

Вид В

4 - 4

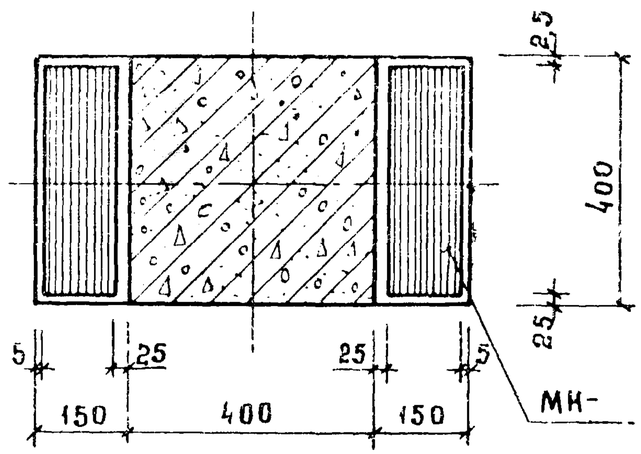

Нач.отд.	Вольнский		24 м
Н.контр.	Васильева		24 м
ГИП	Григорьев		24 м
Рук.гр.	Колдашева		23 м
Рук.гр.	Никонорова		23 м
Проверил	Сливина		23 м
Разраб.	Степанова		23 м

1.020-1.2-3 00Ч

Узел.

Стадия	Лист	Листов
Р	1	4

ЦНИИЭП Торговых бытовых зданий и туристских комплексов

(3)

Вид Г

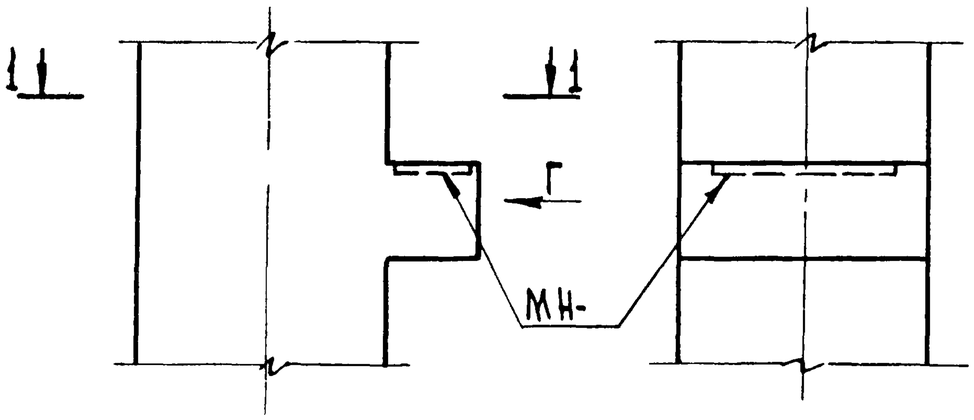

1 - 1

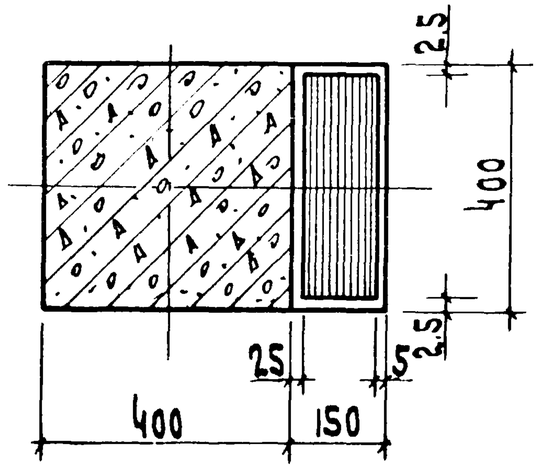

(5)

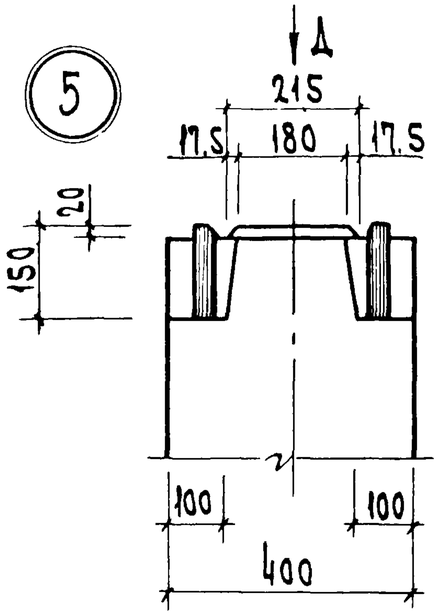

Вид Д

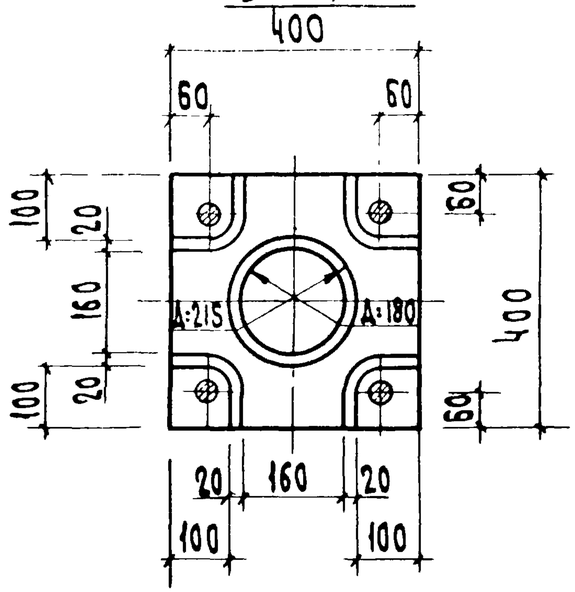

(4) Зеркальное отражение
Остальное см. узел 5.

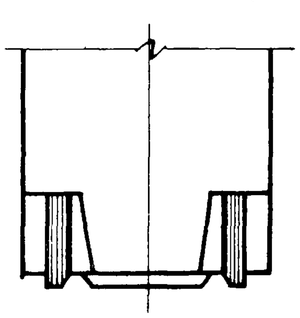

6

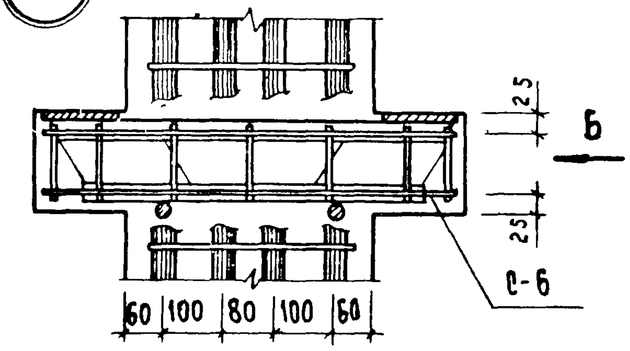

7

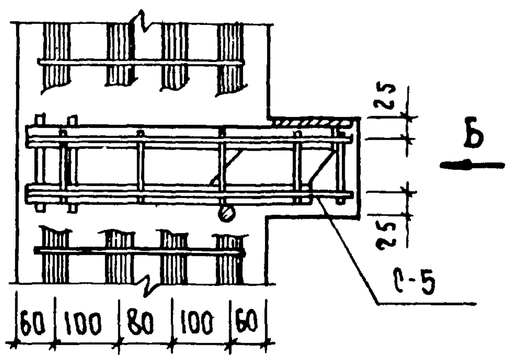

8

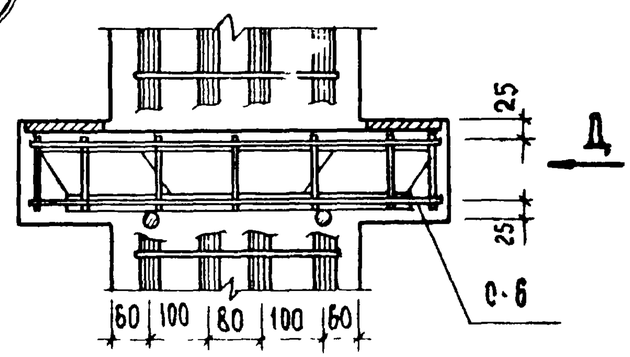

Вид „А"

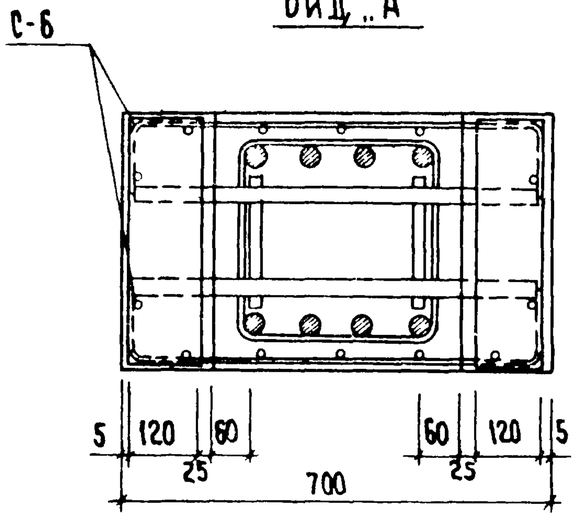

Вид „В"

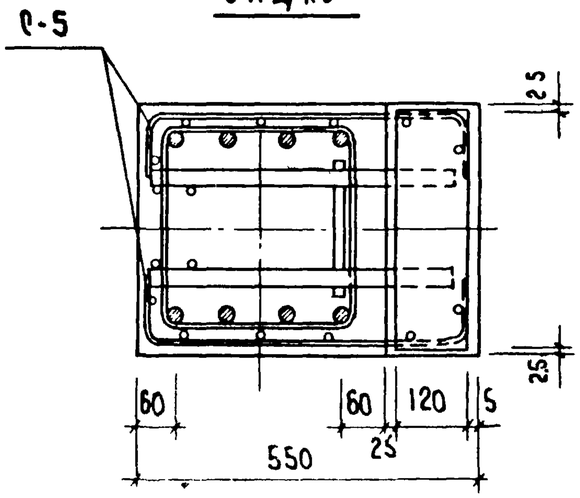

Вид „Г"

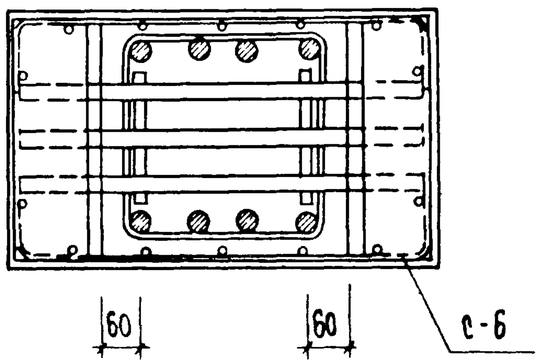

Вид „Б"

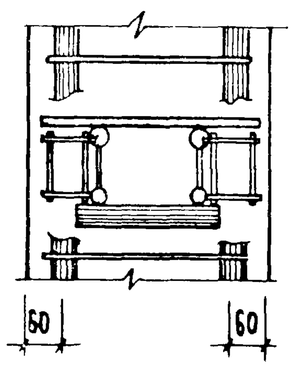

Вид „Д"

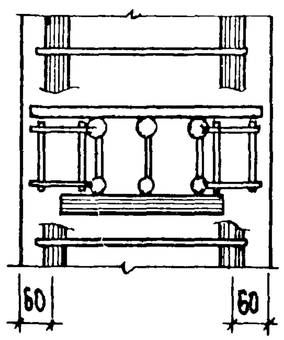

9

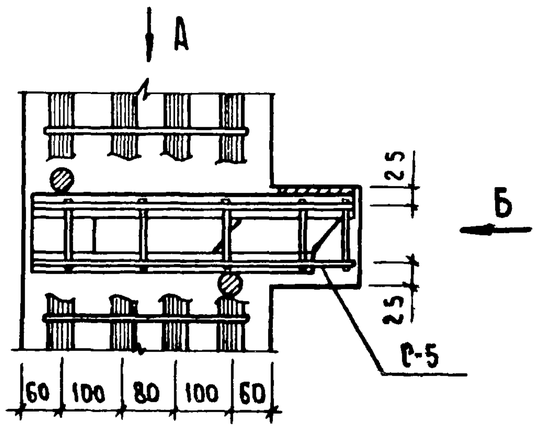

Вид "Б"

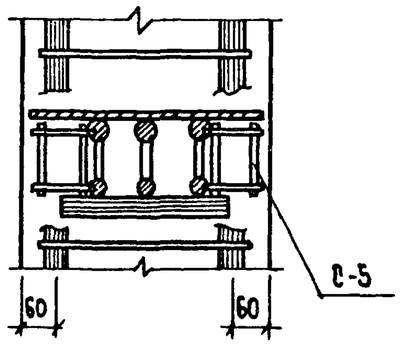

10

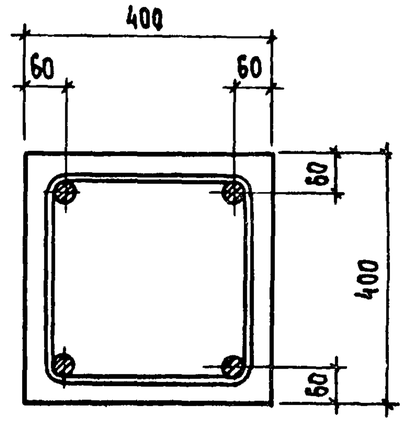

Вид "А"

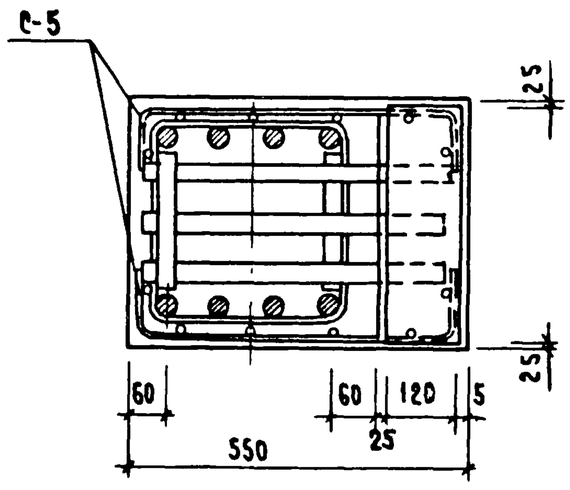

11

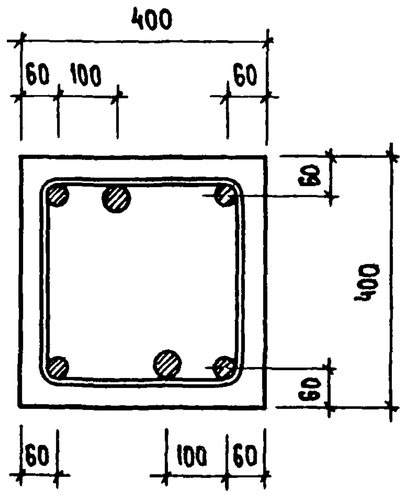

12

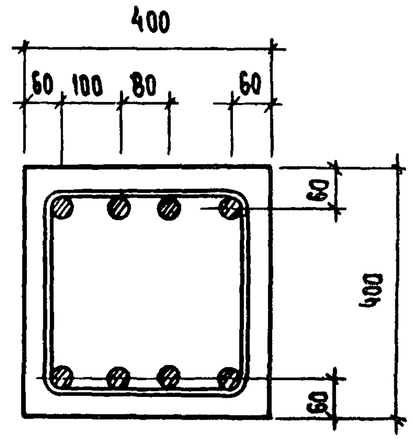

Пример установки дополнительных закладных деталей

в зоне консоли колонны

13

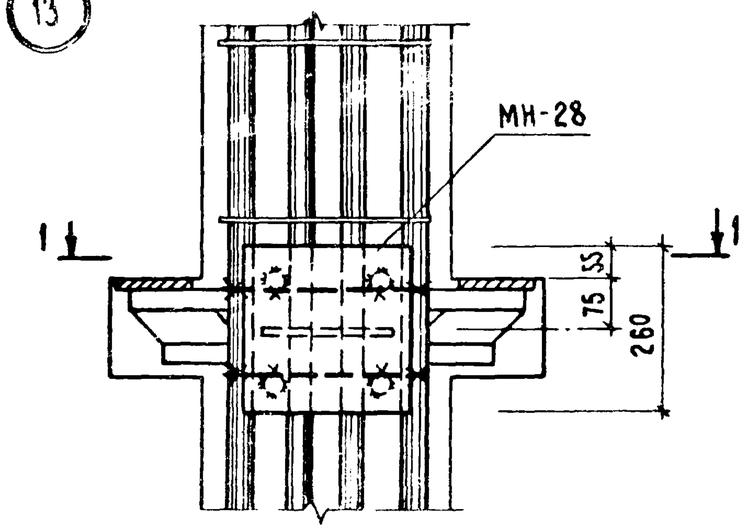

1 – 1

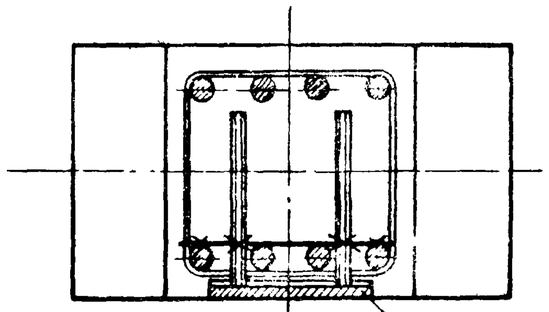

14

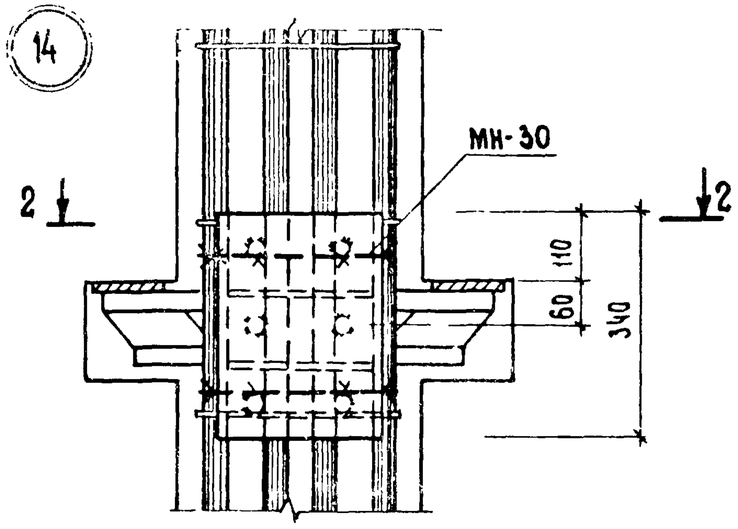

2 – 2

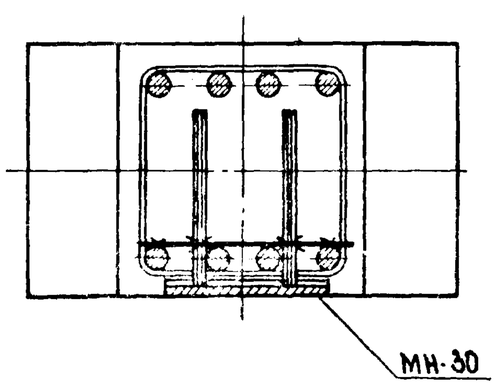

в зоне ствола колонны

15

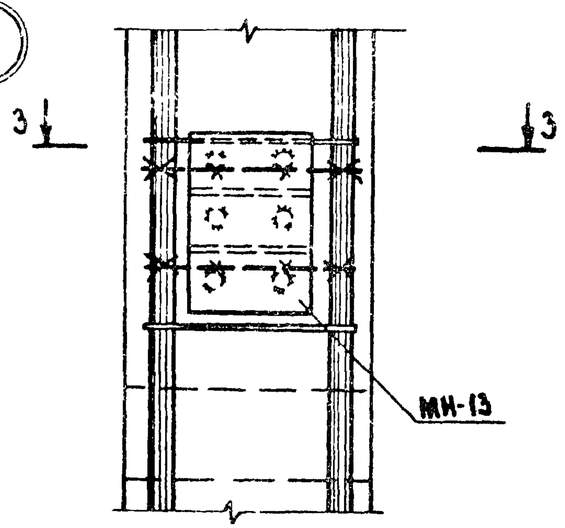

3 – 3

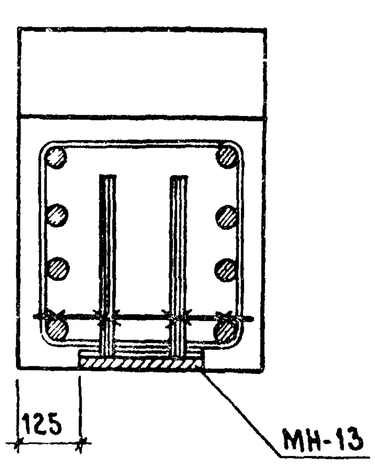

Нач. отд.	Волынский		24 III
Н. контр.	Васильева		24 III
ГИП	Пригорев		24 III
Рук. гр.	Колдашева		23 III
Рук. гр.	Никсонорова		23 III
Проверил	Сливина		23 III
Разраб.	Степанова		23 III

Копировал Маркова

1.020-1.2-3 00У1

Узел

Стадия	Лист	Листов
Р	1	3

ЦНИИЭП торгово-бытовых зданий и туристских комплексов

17515 182 Формат 12

Примеры установки дополнительных закладных деталей в зоне консоли колонны

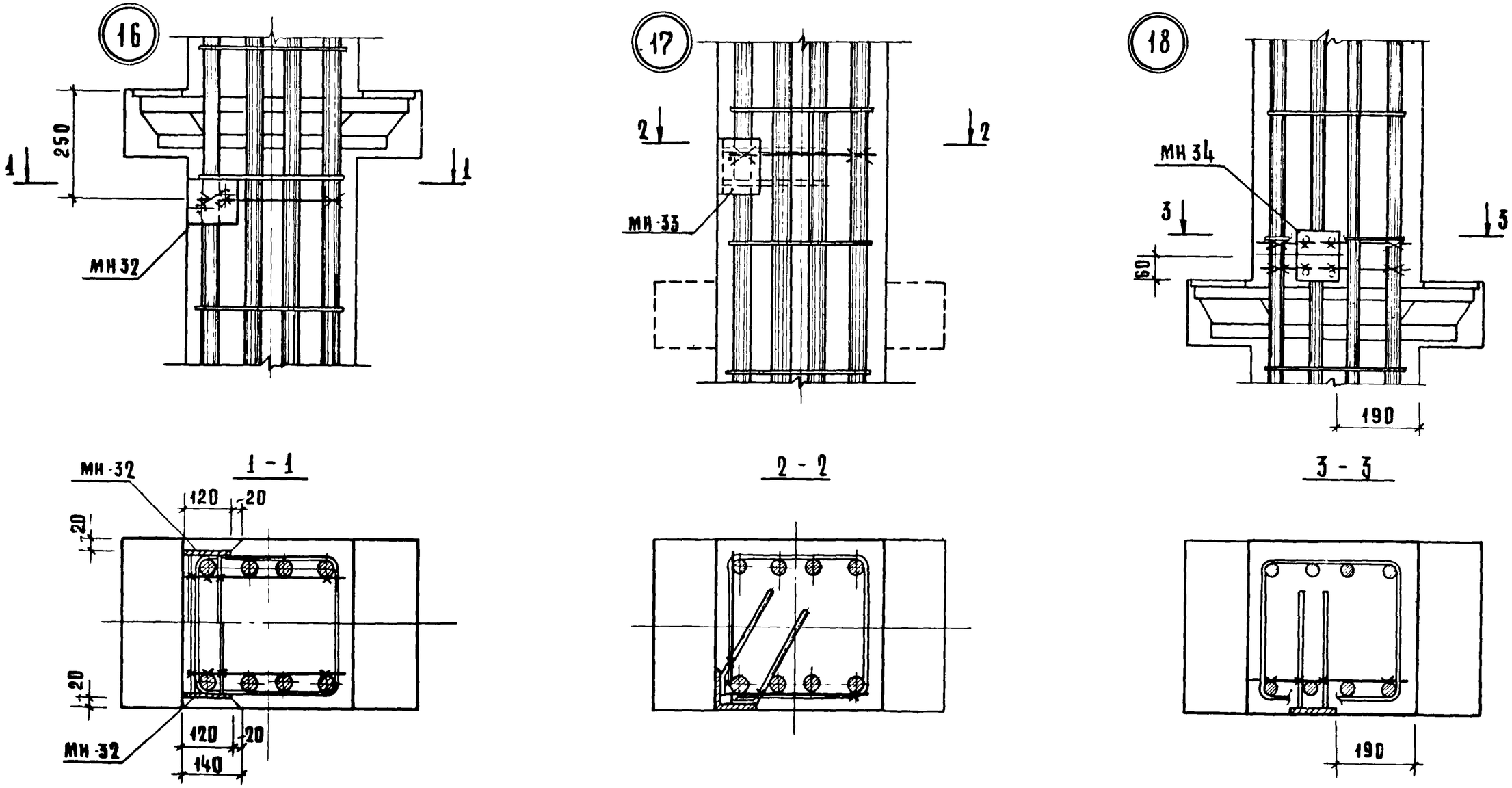

1.020-1.2-3 00У1	Лист 2

ЭПВЦ Киевзнинэп
Оператор ТЛП КОРТ
Инв.№ подл. | Подп. и дата | Взам. инв.№
Копировал: Сусова 17515 183 Формат 12

Примеры установки дополнительных закладных

В зоне ствола колонны

В зоне сеток косвенного армирования

19

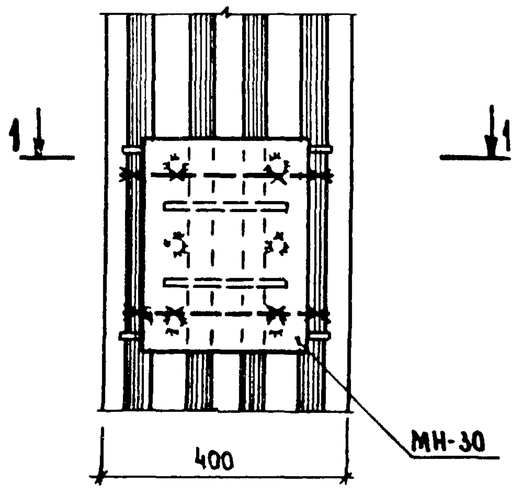

20

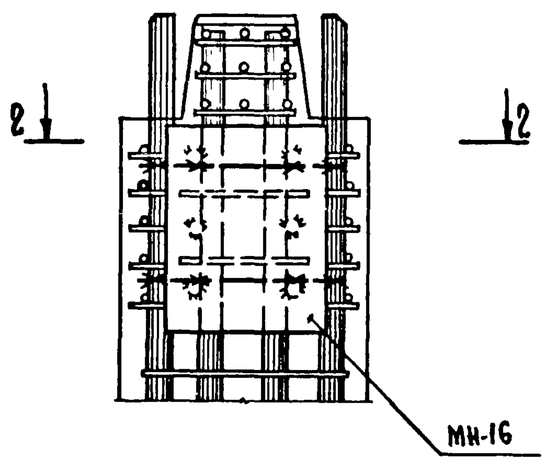

21

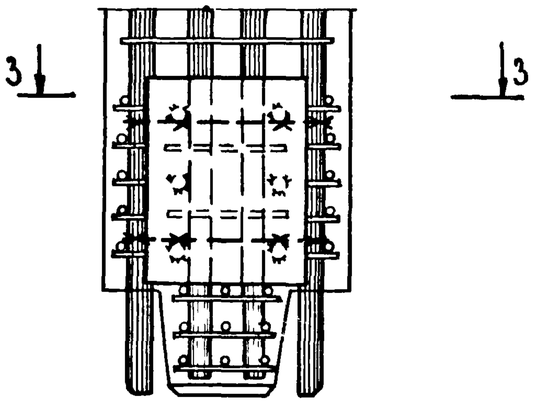

22

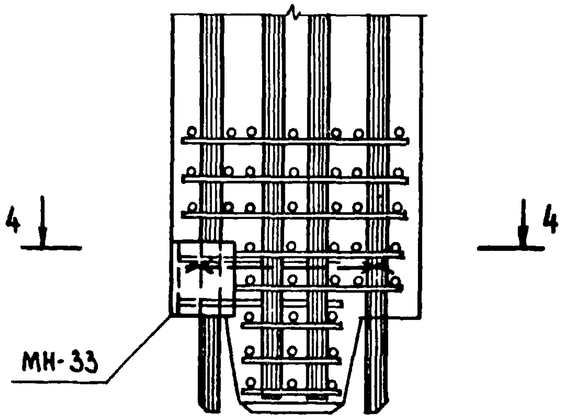

1 – 1

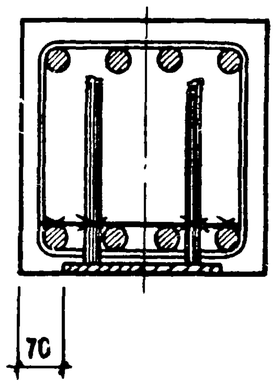

2 – 2

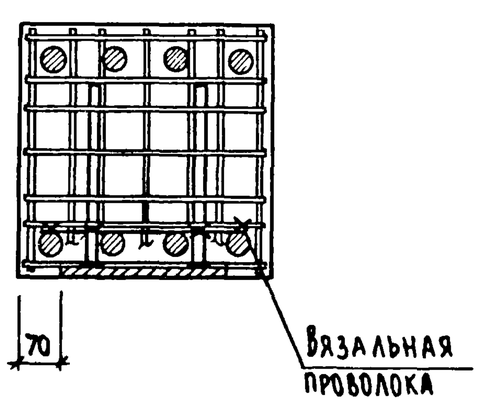

3 – 3

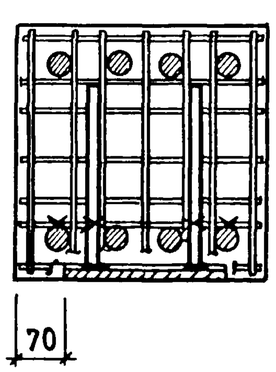

4 – 4

