ГОСУДАРСТВЕННЫЙ КОМИТЕТ СОВЕТА МИНИСТРОВ СССР ПО ДЕЛАМ СТРОИТЕЛЬСТВА
/ГОССТРОЙ СССР/

ТИПОВЫЕ КОНСТРУКЦИИ И ДЕТАЛИ ЗДАНИЙ И СООРУЖЕНИЙ

Серия 1.435-5

ВОРОТА ПРОМЫШЛЕННЫХ ЗДАНИЙ

РАЗДВИЖНЫЕ ОДНОПОЛЬНЫЕ И ДВУХПОЛЬНЫЕ РАЗМЕРОМ 3,6 × 3,0 3,6 × 3,6 И 4,8 × 5,4 М

ВОЗДУШНЫЕ И ВОЗДУШНО-ТЕПЛОВЫЕ ЗАВЕСЫ С ЦЕНТРОБЕЖНЫМИ ВЕНТИЛЯТОРАМИ

РАБОЧИЕ ЧЕРТЕЖИ

9686
Цена 2-64
2-90

ЦЕНТРАЛЬНЫЙ ИНСТИТУТ ТИПОВЫХ ПРОЕКТОВ
МОСКВА 1967

ЦЕНТРАЛЬНЫЙ ИНСТИТУТ ТИПОВОГО ПРОЕКТИРОВАНИЯ
ГОССТРОЯ СССР

Москва, А-445, Смольная ул., 22

Сдано в печать 1978 года

Заказ № 1835 Тираж 600 экз.

ГОСУДАРСТВЕННЫЙ КОМИТЕТ СОВЕТА МИНИСТРОВ СССР ПО ДЕЛАМ СТРОИТЕЛЬСТВА
/ГОССТРОЙ СССР/

ТИПОВЫЕ КОНСТРУКЦИИ И ДЕТАЛИ ЗДАНИЙ И СООРУЖЕНИЙ

Серия 1.435-5

ВОРОТА ПРОМЫШЛЕННЫХ ЗДАНИЙ

РАЗДВИЖНЫЕ ОДНОПОЛЬНЫЕ И ДВУХПОЛЬНЫЕ РАЗМЕРОМ 3,6 × 3,0; 3,6 × 3,6 И 4,8 × 5,4 М

ВОЗДУШНЫЕ И ВОЗДУШНО-ТЕПЛОВЫЕ ЗАВЕСЫ С ЦЕНТРОБЕЖНЫМИ ВЕНТИЛЯТОРАМИ

РАБОЧИЕ ЧЕРТЕЖИ

РАЗРАБОТАНЫ
ЦНИИПРОМЗДАНИЙ

УТВЕРЖДЕНЫ И ВВЕДЕНЫ В ДЕЙСТВИЕ
С 1/IX-1969г ГОССТРОЕМ СССР.
Постановление №55 от 25/IV-1969г.

ЦЕНТРАЛЬНЫЙ ИНСТИТУТ ТИПОВЫХ ПРОЕКТОВ
МОСКВА 1967

Гл. инж. проекта И. Смирнов
Дата выпуска: Декабрь 1967г.

Р 66 лист 1 5

СОДЕРЖАНИЕ

Стр. / лист

Общие указания 3

Таблицы характеристик:

Завесы с установкой вентагрегатов тип ВЗ-1 ÷ ВЗ-12 – на площадке и тип ВЗ-13 ÷ ВЗ-27 – на полу 1

Завесы с установкой вентагрегатов тип ТВЗ-1; 2; 4; 5; 8; 9 и 11 – на площадке и тип ТВЗ-3; 6; 7; 10 и ТВЗ-12 ÷ ТВЗ-27 – на полу 2

Чертежи

Воздушные завесы с установкой вентагрегатов на площадке

Ворота разм. 3.6×3м. Завесы тип ВЗ-1 ÷ ВЗ-7 (схема I и II) Общий вид 3

Ворота разм. 3.6×3м. Завесы тип ВЗ-1 ÷ ВЗ-6 (схема I) Узел „А" 4

Ворота разм. 3.6×3м. Завесы тип ВЗ-1 ÷ ВЗ-7 (схема II) Узел „Б" 5

Ворота разм. 3.6×3.6м. Завесы тип ВЗ-8 ÷ ВЗ-10 (схемы I и II) Общий вид 6

Ворота разм. 3.6×3.6м. Завесы тип ВЗ-8 ÷ ВЗ-10 (схема I) Узел „А" 7

Ворота разм. 3.6×3.6м. Завесы тип ВЗ-8 ÷ ВЗ-10 (схема II) Узел „Б" 8

Ворота разм. 4.8×5.4м. Завесы тип ВЗ-11 и ВЗ-12 (схема III) Общий вид 9

Ворота разм. 4.8×5.4м. Завесы тип ВЗ-11 и ВЗ-12 (схема III) Узел „В" 10

Тепло-воздушные завесы с установкой вентагрегатов на площадке

Завесы тип ТВЗ-1; 2; 4; 5; 8; 9 и 11 (тип установки калориферов Т1 и Т2) Общий вид и детали 11

Воздушные и тепло-воздушные завесы с установкой вентагрегатов на площадке

Переходные патрубки тип П-1 ÷ П-32 12

Воздушные завесы с установкой вентагрегатов на полу

Ворота разм. 3.6×3м. Завеса тип ВЗ-13 (схемы IV и V) и отвод М-1 ÷ М-9 13

Ворота разм. 3.6×3.6м. Завесы тип ВЗ-14 ÷ ВЗ-20 (схема VI) 14

Ворота разм. 4.8×5.4м. Завесы тип ВЗ-21 ÷ ВЗ-27 (схемы IV, V и VI) 15

Ворота разм. 3.6×3,0; 3.6×3.6 и 4.8×5,4м. Завесы тип ВЗ-13 ÷ ВЗ-27. Схемы IV, V и VI и таблицы размеров 16

Тепло-воздушные завесы с установкой вентагрегатов на полу

Завесы тип ТВЗ-3; 6; 7; 10 и ТВЗ-12 ÷ ТВЗ-27. Установка калориферов тип Т2 17

Завесы тип ТВЗ-3; 6; 7; 10 и ТВЗ-12 ÷ ТВЗ-27. Установка калориферов тип Т3 18

Завесы тип ТВЗ-3; 6; 7; 10 и ТВЗ-12 ÷ ТВЗ-27. Установка калориферов Т2 и Т3 (схемы IV, V и VI) 19

Воздушные и тепло-воздушные завесы с установкой вентагрегатов на полу. Переходные патрубки тип П-1 ÷ П-15 и колено с направляющими лопатками тип Т-1 ÷ Т-9 20

Тепло-воздушные завесы с установкой вентагрегатов на полу. Конфузоры тип К-11 ÷ К-26 21

Воздушные и тепло-воздушные завесы с установкой вентагрегатов на полу и площадке

Монтажные узлы 1 ÷ 11 22

Раздаточные короба для завес

Короба типа К-1л и К-1п 23

Короба типа К-2л и К-2п 24

Короба типа К-3л и К-3п 25

Короба типа К-4л и К-4п 26

Короба типа К-5л и К-5п 27

Короба типа К-6л; К-6п; К-7л и К-7п 28

Короба типа К-8л и К-8п 29

Короба типа К-9л и К-9п 30

Короба типа К-10л и К-10п 31

Короба типа К-11л и К-11п 32

Воздушные и тепло-воздушные завесы с установкой вентагрегатов на площадке

Узлы крепления тип Т-I ÷ Т-III 33

Воздушные и тепло-воздушные завесы с установкой вентагрегатов на полу и площадке

Узлы крепления тип Т-IV ÷ Т-V 34

Ворота железнодорожные разм. 4.8×5.4м

Съемные щиты типа Щ-1. Общий вид и спецификация 35

Ворота железнодорожные разм. 4.8×5,4м.

Съемные щиты типа Щ-1. Детали 36

Площадки металлические под вентагрегаты воздушных и тепло-воздушных завес

Площадки типа I; II, III; Iа; IIа; IIIа к железнодорожным воротам 37

Площадки типа IV; V; VI; IVа; Vа к автомобильным воротам 38

Закладные элементы в железобетонных колоннах для крепления площадок . . 39

Дата выпуска Декабрь 1968г.

Общие указания

I. Воздушные и тепло-воздушные завесы.

1. Работа выполнена по плану типового проектирования на 1966г. на стадии рабочих чертежей, на основе утвержденных управлением типового проектирования Госстроя СССР технических решений от 15 августа 1966г.

2. Воздушные и тепло-воздушные завесы разработаны для раздвижных ворот промышленных зданий, с габаритами проемов ворот: 3.6 × 3.0 ; 3.6 × 3.6 м. для автомобильного транспорта и 4.8 × 5.4 м. для железнодорожного транспорта.

3. Для автомобильных ворот предусмотрено дистанционное открывание, а для железнодорожных - полностью автоматизированное. Кроме того завесы имеют непосредственное ручное открывание. Пуск воздушных завес сблокирован с открыванием ворот.

4. Завесы предусматриваются рециркуляционные с двухсторонней боковой подачей воздуха. Воздушные завесы устраиваются без подогрева воздуха, а тепло-воздушные с подогревом в калориферах.

5. На каждые ворота устанавливаются с левой и правой стороны проема ворот по одному вентагрегату, которые вместе с коробами составляют две одинаковых системы.

6. Техническая характеристика завес (количество воздуха, расход тепла, а также отношение F щели к F проема) определена по действующей „Инструкции по расчету воздушных и тепло-воздушных завес," утвержденной Главпромстройпроектом в 1964 г., причем отношение $\frac{F_щ}{F_б}$ принято близкое к 1/10 , 1/20 и 1/30.

7. Калориферы для завес должны подбираться в каждом конкретном случае по требуемому расходу тепла, начальной и конечной температурам воздуха и параметрам теплоносителя с учетом остаточного напора вентилятора на прохождение воздуха через калориферы, указанного в таблицах (см. листы 1 и 2).

8. Подбор и комплектация вентиляционных агрегатов принята на основании „Инструкции по подбору центробежных вентиляторов общего назначения, с электродвигателями серии А2 и А02 для санитарно-технических систем." Выпуск 1.

9. Вентиляторы к установке приняты центробежные модели „Ц4-70" №№ 5, 6, 7 и 8 на одной оси с электродвигателем (схема исполнения 1), и №№ 8, 10 и 12 с клиноременной передачей (схема исполнения 6).

10. Размещение вентагрегатов принято:
а) на металлической площадке, расположенной над проемом ворот, при вентиляторах №№ 5, 6 и 7 для воздушных завес (см. листы 3 ÷ 10) и №№ 5 и 6 для тепло-воздушных (см. лист 11);
б) на полу, с подачей воздуха через подпольные каналы, при вентиляторах №№ 7, 8, 10 и 12 для воздушных (см. листы 13 ÷ 16) и тепло-воздушных завес (см. листы 17 ÷ 19).

11. Установка вентагрегатов на площадке произведена с учетом габаритов унифицированных железобетонных колонн, размерами от 400 × 400 до 600 × 1400 мм с шагом 6 м. и строительных высот от уровня пола до низа балок или ферм от 3.6 до 18.0 м.
В зависимости от этих условий разработаны:
а) схемы установки вентагрегатов I и II для автомобильных ворот (см. листы 3 ÷ 8).
б). Схема установки вентагрегатов III для железнодорожных ворот (см. листы 9 и 10).

12. По указанным схемам I и II раздаточные короба устанавливаются у простенков ворот, а по схеме III - у железобетонных колонн.

13. При размещении вентагрегатов на полу приняты схемы установок вентагрегатов IV, V, VI (см. листы 13 ÷ 16).
При этом раздаточные короба для завес устанавливаются у колонн.

14. Для уменьшения площади проема железнодорожных ворот, верхняя часть его на высоту 1.2 м закрывается деревянными съемными щитами с гибкой вставкой (см. листы 35 и 36).

15. Все раздаточные короба завес унифицированы и имеют две высоты 3 и 3.6 м.
Для получения короба высотой 4.2 м разработаны дополнительные вставки высотой 1,2 м
В зависимости от необходимых сечений коробов, разработаны следующие типы :
а) для ворот высотой 3м - типы : К-1 ÷ К-5 (см. листы 23 ÷ 27);
б) для ворот высотой 3.6 м - типы : К-9 ÷ К 11 (см. листы 30 ÷ 32);
в) для ворот высотой 5.4 м - типы : К-2 ; К-3 ; К-5, (см. листы 24 и 25) соответственно со вставками типа К-6 ; К-7 и К-8. (см. листы 28 ÷ 29).
Короба правого и левого исполнения имеют индексы:
К-1 п и К-1 л ; К-4 п и К-4 л. и т.д.

16. При применении воздушных завес (без калориферов) на всасывающем патрубке вентилятора устанавливается коллектор с решеткой. Рабочие чертежи коллекторов принимать по нормалям треста Сантехдеталь.

17. Вентагрегаты на полу и на площадке устанавливаются на виброизоляторах пружинного типа с обязательной установкой гибких вставок при соединении вентилятора с воздуховодами.

18. Для ссылки на воздушные и тепло - воздушные завесы в работе даны их условные обозначения для каждого типа:
а) Воздушные завесы ВЗ-1 ; ВЗ-2 и т.д.
б) Тепло - воздушные завесы ТВЗ-1 ; ТВЗ-2 и т.д.

19. При применении в проектах завес их следует показывать схематично со ссылкой на данную серию 1.435-5 и тип принятой завесы например:

$$\frac{ВЗ-4}{1.435-5} \quad или \quad \frac{ТВЗ-4}{1.435-5}.$$

II. Площадки металлические.

1. Площадки металлические предназначены для установки вентиляционных агрегатов воздушных и тепло-воздушных завес (см. листы 37 ÷ 39).

2. Площадки рассчитаны на установку двух агрегатов с центробежными вентиляторами № 5, 6 и 7, а для тепло-воздушных завес и калориферов по типам Т1 и Т2 (см. лист 11).

3. Элементы конструкции площадок рассчитаны на нормативную нагрузку $Q = 200\ кг/м^2$.

4. Отметки площадок по высоте приняты от 3.5 до 3.9 м. (см. листы 37 и 38).

5. В зависимости от компоновки вентиляционных агрегатов по схемам I, II, III, IV, V, и VI, приведенных на листах 3 ÷ 9, площадки разработаны двух видов, отличающихся расположением раздаточного короба у простенка ворот размерами 3.6 × 3 м и 3.6 × 3.6 м, или у колонны для ворот размерами 4.8 × 5.4 м.

6. Учитывая, что воздушные и тепло-воздушные завесы имеют значительное количество типов: (ВЗ-1 ÷ ВЗ-27 и ТВЗ-1 ÷ ТВЗ-27), габариты площадок для них унифицированы и составляют всего 6 типоразмеров (см. листы 37 и 38).

7. Крепление площадок производится к железобетонным сплошным и двухветвевым колоннам, принятым в соответствии с каталогом „Унифицированные железобетонные конструкции одноэтажных производственных зданий промышленных предприятий," выпуск 1965г.

8. Крепление площадок предусмотрено при помощи двух одинаковых кронштейнов, приваиваемых к закладным элементам железобетонных колонн, на которые устанавливаются металлические рамы под вентиляторы с горизонтальными балками и связями (см. листы 37, 38 и 39).

9. Настил площадки принят из рифленой листовой стали δ = 4 мм, укладываемый по всей поверхности, кроме участков установки оборудования.

10. Лестница может быть устроена как с правой так и с левой стороны площадки.

11. Все поверхности металлической площадки окрасить масляной краской за два раза.

12. При применении в проектах металлических площадок, их следует показывать схематично со ссылкой на данную серию 1.435-5 и тип принятой площадки, например :

$$\frac{тип\ IV}{1.435-5}.$$

Установка вентагрегатов на площадке

Размер ворот М	Тип завесы	Расход воздуха м³/ч: На завесу	На стояк	Расчетная величина Fщ/Fв.	Схема установки вентагрегата	Вентиляторная установка (2 шт.): Тип установки	Обозначение комплекта	Вентилятор: Тип	№	n об/мин	Схема исполнения	Положение корпуса	Кол. шт.	H кгс/м²	Электродвигатель: Тип	N квт	n об/мин	Кол. шт.	Виброизолир. основание: Обозначение	Комплект	Ограждение: Обозначение	Кол. шт.	Разработочный короб: Тип	Кол. шт.	Комплектация листов
3,6×3,0	ВЗ-1	10000	5000	1/33	I; II	ВУ-1	А5-1а	Ц4-70	5	930	1	1 вентилятор „Н" левого вращения, 1 вентилятор правого вращения	2	22	АО2-21-6	0,8	930	2	2ДО49а	2	—	—	К-1П К-1Л	1 1	23
	ВЗ-2	16000	8000			ВУ-2	А6-1а	—"—	6	930	1		2	38	АО2-31-6	1,5	930	2	2ДО50а	2	—	—	К-1П К-1Л	1 1	
	ВЗ-3	22000	11000			ВУ-3	А7-1а	—"—	7	950	1		2	66	АО2-41-6	3,0	950	2	2ДО51а	2	—	—	К-1П К-1Л	1 1	
	ВЗ-4	10000	5000	1/25	I, II	ВУ-1	А5-1а	—"—	5	930	1		2	22	АО2-21-6	0,8	930	2	2ДО49а	2	—	—	К-2П К-2Л	1 1	24
	ВЗ-5	18000	9000			ВУ-2	А6-1а	—"—	6	930	1		2	30	АО2-31-6	1,5	930	2	2ДО50а	2	—	—	К-2П К-2Л	1 1	
	ВЗ-6	28000	14000			ВУ-3	А7-1а	—"—	7	950	1		2	48	А-02-41-6	3,0	950	2	2ДО51а	2	—	—	К-2П К-2Л	1 1	
	ВЗ-7	32000	16000	1/25	II	ВУ-3	А7-1а	—"—	7	950	1		2	34	АО2-41-6	3,0	950	2	2ДО51а	2	—	—	К-4П К-4Л	1 1	26
3,6×3,6	ВЗ-8	10000	5000	1/25	I; II	ВУ-1	А5-1а	—"—	5	930	1		2	22	АО2-21-6	0,8	930	2	2ДО49а	2	—	—	К-9П К-9Л	1 1	6,7,8,12,22,30,33
	ВЗ-9	18000	9000			ВУ-2	А6-1а	—"—	6	930	1		2	30	АО2-31-6	1,5	930	2	2ДО50а	2	—	—	К-9П К-9Л	1 1	
	ВЗ-10	30000	15000			ВУ-3	А7-1а	—"—	7	950	1		2	38	АО2-41-6	3,0	950	2	2ДО51а	2	—	—	К-9П К-9Л	1 1	
4,8×5,4	ВЗ-11	20000	10000	1/33	III	ВУ-2	А6-1а	—"—	6	930	1		2	24	АО2-31-6	1,5	930	2	2ДО50а	2	—	—	К-6П К-6Л	1 1	9,10,12,24,28,34,35,36
	ВЗ-12	30000	15000			ВУ-3	А7-1а	Ц4-70	7	950	1		2	38	АО2-41-6	3,0	950	2	2ДО51а	2	—	—	К-2П К-2Л	1 1	

Установка вентагрегатов на полу

Размер ворот М	Тип завесы	Расход воздуха м³/ч: На завесу	На стояк	Расчетная величина Fщ/Fв.	Схема установки вентагрегата	Вентиляторная установка (2 шт): Тип установки	Обозначение комплекта	Вентилятор: Тип	№	n об/мин	Схема исполнения	Положение корпуса	Кол. шт	H кгс/м²	Электродвигатель: Тип	N квт	n об/мин	Кол. шт	Клиноременная передача: Шкивы: Вентилятора	Электродвигателя	Кол. шт.	Клиноремень: Сечение и длина	Кол. шт	Виброизолир. основание: Обозначение	Комплект	Ограждение: Обозначение	Кол. шт	Разработочный короб: Тип	Кол. шт.	Комплектация листов
3,6×3,0	ВЗ-13	46000	23000	1/125	IV, V	ВУ-4	А8-7а	Ц4-70	8	980	1	НП НЛ	1 1	46	АО2-52-6	7,5	980	2	—	—	—	—	—	1ДО52а	2	—	—	К-4П К-4Л	1 1	13,16,20,21,22,26,33
3,6×3,6	ВЗ-14	22000	11000	1/25	VI	ВУ-6	А8-2а	—"—	8	568	6	НП НЛ	1 1	26	АО2-22-4	1,5	1420	2	3Б 400	2Б 160	2	Б-3000	4	2ДО53а	2	19ДО60	2	К-9П К-9Л	1 1	30
	ВЗ-15	20000	10000	1/17		ВУ-5	А8-1а	—"—	8	494	6	НП НЛ	1 1	19	АО2-21-4	1,1	1410	2	3Б 400	2Б 140	2	Б-3000	4	1ДО53а	2	19ДО60	2	К-10П К-10Л	1 1	31
	ВЗ-16	30000	15000			ВУ-9	А8-4а	—"—	8	710	6	НП НЛ	1 1	35	АО2-32-4	3,0	1420	2	3Б 400	2Б 200	2	Б-3150	4	3ДО53б	2	19ДО60	2	К-10П К-10Л	1 1	
	ВЗ-17	42000	21000			ВУ-10	А8-6а	—"—	8	900	6	НП НЛ	1 1	45	АО2-42-4	5,5	1440	2	3Б 400	3Б 250	2	Б-3150	6	5ДО53а	2	38Д142	2	К-10П К-10Л	1 1	
	ВЗ-18	30000	15000	1/10		ВУ-7	А8-3а	—"—	8	639	6	НП НЛ	1 1	22	АО2-31-4	2,2	1420	2	3Б 400	2Б 180	2	Б-3000	4	3ДО53а	2	19ДО60	2	К-11П К-11Л	1 1	32
	ВЗ-19	38000	19000			ВУ-8	А8-5а	—"—	8	808	6	НП НЛ	1 1	32	АО2-41-4	4,0	1440	2	3Б 400	2Б 224	2	Б-3150	4	4ДО53а	2	38Д142	2	К-11П К-11Л	1 1	
	ВЗ-20	60000	30000			ВУ-11	А10-6а	—"—	10	645	6	НП НЛ	1 1	38	АО2-51-4	7,5	1440	2	3Б 500	3Б 224	2	Б-4000	6	5ДО54б	2	27ДО60	2	К-11П К-11Л	1 1	
4,8×5,4	ВЗ-21	44000	22000	1/33	IV; V	ВУ-4	А8-7а	—"—	8	980	1	НП НЛ	1 1	58	АО2-52-6	7,5	980	2	—	—	—	—	—	1ДО52а	2	—	—	К-6П К-6Л К-3Л	1 1 1	24,28
	ВЗ-22	30000	15000	1/25	VI	ВУ-7	А8-3а	—"—	8	639	6	НП НЛ	1 1	22	АО2-31-4	2,2	1420	2	3Б 400	2Б 180	2	Б-3000	4	3ДО53а	2	19ДО60	2	К-7П К-7Л	1 1	25,28
	ВЗ-23	38000	19000			ВУ-8	А8-5а	—"—	8	808	6	НП НЛ	1 1	32	АО2-41-4	4,0	1440	2	3Б 400	2Б 224	2	Б-3150	4	4ДО53а	2	38Д142	2	К-3П К-3Л	1 1	
	ВЗ-24	60000	30000			ВУ-12	А10-7а	—"—	10	730	6	НП НЛ	1 1	62	АО2-52-4	10,0	1460	2	3В 500	3В 250	2	Б-4000	6	6ДО54а	2	27ДО60	2			
	ВЗ-25	50000	25000	1/125		ВУ-13	А10-4а	—"—	10	519	6	НП НЛ	1 1	22	АО2-41-4	4,0	1440	2	3Б 500	2Б 180	2	Б-3150	4	4ДО54а	2	26ДО60	2	К-8П К-5П	1 1	27,29
	ВЗ-26	80000	40000			ВУ-14	А12-5а	—"—	12	513	6	НП НЛ	1 1	38	АО2-51-4	7,5	1440	2	4В 630	3В 224	2	В-4500	6	5ДО55б	2	36ДО60	2			
	ВЗ-27	120000	60000			ВУ-15	А12-8а	—"—	12	730	6	НП НЛ	1 1	68	АО2-71-4	22,0	1460	2	6В 500	6В 250	2	В-4250	12	7ДО55б	2	39Д142	2	К-5Л	1	

15,16,20,21,22,26,33

ТП 1986г.	Завесы с установкой вентагрегатов тип ВЗ-1÷ВЗ-12 на площадке и тип ВЗ-13÷ВЗ-27 – на полу	Серия 1.435-5
	Таблицы характеристик	Лист 1

Инв. № подл. | Подпись и дата | Взам. инв. №

Установка вентагрегатов на площадке

Размер ворот М	Тип завесы	Расход воздуха м³/ч: На завесу	На стояк	Расчетная величина Fщ/Fв	Схема установки вент. агрегата	Вентиляторная установка (2 шт): Тип установки	Обозначение комплекта	Вентилятор: Тип	№	n об/мин	Схема исполнения	Положение кожуха	Кол. шт	H кгс/м²	Электродвигатель: Тип	N квт	n об/мин	Кол. шт.	Виброизолир. основание: Обозначение	Комплект	Ограждение: Обозначение	Кол. шт.	Разбросный короб: Тип	Кол. шт.	Остаточный напор для расчета калориферов кгс/м²	Комплектация листов
3,6×3,0	ТВЗ-1	10000	5000	1/33	I; II	ВУ-1	А5-1а	Ц4-70	5	930	1	1 вентилятор левого вращ. 1 вентилятор правого вращ.	2	22	А02-21-6	0,8	930	2	2Д0499	2	—	—	К-1П К-1Л	1 1	11	23 } 3,4,5,11,12,33 } 11,12
	ТВЗ-2	16000	8000			ВУ-2	А6-1а	—"—	6	930	1		2	38	А02-31-6	1,5	930	2	2Д0509	2	—	—	К-1П К-1Л	1 1	11	
	ТВЗ-4	10000	5000	1/25		ВУ-1	А5-1а	—"—	5	930	1		2	22	А02-21-6	0,8	930	2	2Д0499	2	—	—	К-2П К-2Л	1 1	17	24
	ТВЗ-5	18000	9000			ВУ-2	А6-1а	—"—	6	930	1		2	30	А02-31-6	1,5	930	2	2Д0509	2	—	—	К-2П К-2Л	1 1	15	
3,6×3,6	ТВЗ-8	10000	5000	1/25		ВУ-1	А5-1а	—"—	5	930	1		2	22	А02-21-6	0,8	930	2	2Д0499	2	—	—	К-9П К-9Л	1 1	19	6,7,8,30,33
	ТВЗ-9	18000	9000			ВУ-2	А6-1а	—"—	6	930	1		2	30	А02-31-6	1,5	930	2	2Д0509	2	—	—	К-9П К-9Л	1 1	19	
4,8×5,4	ТВЗ-11	20000	10000	1/33	III	ВУ-2	А6-1а	Ц4-70	6	930	1		2	24	А02-31-6	1,5	930	2	2Д0509	2	—	—	К-6П К-6Л К-3П К-3Л	1 1	15	9,10,24,28,34,35,36

Установка вентагрегатов на полу

Размер ворот М	Тип завесы	Расход воздуха м³/ч: На завесу	На стояк	Расчетная величина Fщ/Fв	Схема установки вент. агрегата	Вентиляторная установка (2 шт.): Тип установки	Обозначение комплекта	Вентилятор: Тип	№	n об/мин	Схема исполнения	Положение кожуха	Кол шт	H кгс/м²	Электродвигатель: Тип	N квт	n об/мин	Кол. шт.	Клиноременная передача: Шкивы: Вентилятора	Электродвигателя	Кол. шт.	Клиноремень: Сечение	Длина	Кол. шт.	Виброизолир. основание: Обозначение	Комплект	Ограждение: Обозначение	Кол. шт.	Разбросный короб: Тип	Кол. шт.	Остаточный напор для расчета калориферов кгс/м²	Комплектация листов
3,6×3,0	ТВЗ-3	22000	11000	1/33	IV; V	ВУ-3	А7-1а	Ц4-70	7	950	1	НП НЛ	1 1	66	А02-41-6	3,0	950	2	—	—	—	—	—	—	1Д0519	2	—	—	К-1П К-1Л	1 1	14	23 } 13,16,17,18,19,20,21,22
	ТВЗ-6	28000	14000			ВУ-3	А7-1а	—"—	7	950	1	НП НЛ	1 1	48	А02-41-6	3,0	950	2	—	—	—	—	—	—	1Д0519	2	—	—	К-2П К-2Л	1 1	11	24
	ТВЗ-7	32000	16000	1/25		ВУ-3	А7-1а	—"—	7	950	1	НП НЛ	1 1	34	А02-41-6	3,0	950	2	—	—	—	—	—	—	1Д0519	2	—	—	К-4П К-4Л	1 1	22	
	ТВЗ-13	46000	23000			ВУ-4	А8-1а	—"—	8	980	1	НП НЛ	1 1	46	А02-52-6	7,5	980	2	—	—	—	—	—	—	1Д0529	2	—	—	К-4П К-4Л	1 1	21	26
3,6×3,6	ТВЗ-14	22000	11000	1/25	VI	ВУ-6	А8-2а	—"—	8	568	6	НП НЛ	1 1	26	А02-22-4	1,5	1420	2	3Б400	2Б160	2	Б-3000	4	2Д0539	2	19Д060	2	К-9П К-9Л	1 1	10	30 } 14,16,17,18,19,20,21,22
	ТВЗ-10	30000	15000		IV; V	ВУ-3	А7-1а	—"—	7	950	1	НП НЛ	1 1	38	А02-41-6	3,0	950	2	—	—	—	—	—	—	1Д0519	2	—	—	К-9П К-9Л	1 1	10	
	ТВЗ-15	20000	10000	1/17	VI	ВУ-5	А8-1а	—"—	8	494	6	НП НЛ	1 1	19	А02-21-4	1,1	1410	2	3Б400	2Б140	2	Б-3000	4	1Д0539	2	19Д060	2	К-10П К-10Л	1 1	12	31
	ТВЗ-16	30000	15000			ВУ-9	А8-4а	—"—	8	710	6	НП НЛ	1 1	35	А02-32-4	3,0	1420	2	3Б400	2Б200	2	Б-3150	4	3Д0539	2	19Д060	2	К-10П К-10Л	1 1	18	
	ТВЗ-17	42000	21000			ВУ-10	А8-6а	—"—	8	900	6	НП НЛ	1 1	45	А02-42-4	5,5	1440	2	3Б400	3Б250	2	Б-3150	6	5Д0539	2	38Д142	2	К-10П К-10Л	1 1	15	
	ТВЗ-18	30000	15000	1/10		ВУ-7	А8-3а	—"—	8	639	6	НП НЛ	1 1	22	А02-31-4	2,2	1420	2	3Б400	2Б180	2	Б-3000	4	3Д0539	2	19Д060	2	К-10П К-10Л	1 1	18	
	ТВЗ-19	38000	19000			ВУ-8	А8-5а	—"—	8	808	6	НП НЛ	1 1	32	А02-41-4	4,0	1440	2	3Б400	2Б224	2	Б-3150	4	4Д0539	2	38Д142	2	К-11П К-11Л	1 1	25	32
	ТВЗ-20	60000	30000			ВУ-11	А10-6а	—"—	10	645	6	НП НЛ	1 1	38	А02-51-4	7,5	1440	2	3Б500	3Б224	2	Б-4000	6	5Д0549	2	27Д060	2	К-11П К-11Л	1 1	21	
4,8×5,4	ТВЗ-12	30000	15000	1/33	IV; V	ВУ-3	А7-1а	—"—	7	950	1	НП НЛ	1 1	38	А02-41-6	3,0	950	2	—	—	—	—	—	—	1Д0519	2	—	—	К-6П К-6Л К-3П К-3Л	1 1 1 1	16	24 } 17,18,19 } 15,16,19,20,21,22,34,35,36
	ТВЗ-21	44000	22000			ВУ-4	А8-7а	—"—	8	980	1	НП НЛ	1 1	58	А02-52-6	7,5	980	2	—	—	—	—	—	—	1Д052а	2	—	—	К-6П К-6Л К-3П К-3Л	1 1 1 1	11	28
	ТВЗ-22	30000	15000	1/25	VI	ВУ-7	А8-3а	—"—	8	639	6	НП НЛ	1 1	22	А02-31-4	2,2	1420	2	3Б400	2Б180	2	Б-3000	4	3Д0539	2	19Д060	2	К-7П К-7Л	1 1	10	28
	ТВЗ-23	38000	19000			ВУ-8	А8-5а	—"—	8	808	6	НП НЛ	1 1	32	А02-41-4	4,0	1440	2	3Б400	2Б224	2	Б-3150	4	4Д0539	2	38Д142	2	К-3Л	1	12	25
	ТВЗ-24	60000	30000			ВУ-12	А10-7а	—"—	10	730	6	НП НЛ	1 1	62	А02-52-4	10,0	1460	2	3Б500	3Б250	2	Б-4000	6	6Д0549	2	27Д060	2	К-3Л	1	13	
	ТВЗ-25	50000	25000	1/125		ВУ-13	А10-4а	—"—	10	519	6	НП НЛ	1 1	22	А02-41-4	4,0	1440	2	3Б500	2Б180	2	Б-3750	4	4Д0549	2	26Д060	2	К-8П К-8Л	1 1	13	29
	ТВЗ-26	80000	40000			ВУ-14	А12-5а	—"—	12	513	6	НП НЛ	1 1	38	А02-51-4	7,5	1440	2	3В630	3В224	2	В-4500	6	5Д0559	2	35Д060	2	К-5П К-5Л	1 1	16	27
	ТВЗ-27	120000	60000			ВУ-15	А12-8а	Ц4-70	12	730	6	НП НЛ	1 1	68	А02-71-4	22,0	1460	2	6В500	6В250	2	В-4250	12	7Д0559	2	39Д142	2			19	

ТЛ 1966г	Завесы с установкой вентагрегатов тип ТВЗ-1,2,4,5,8,9,11 на площадке и тип ТВЗ-3,6,7,10; ТВЗ-12÷ТВЗ-27 на полу	Серия 1.435-5
	Таблицы характеристик	Лист 2

Копил Выгуленко: Декабрь 1986г

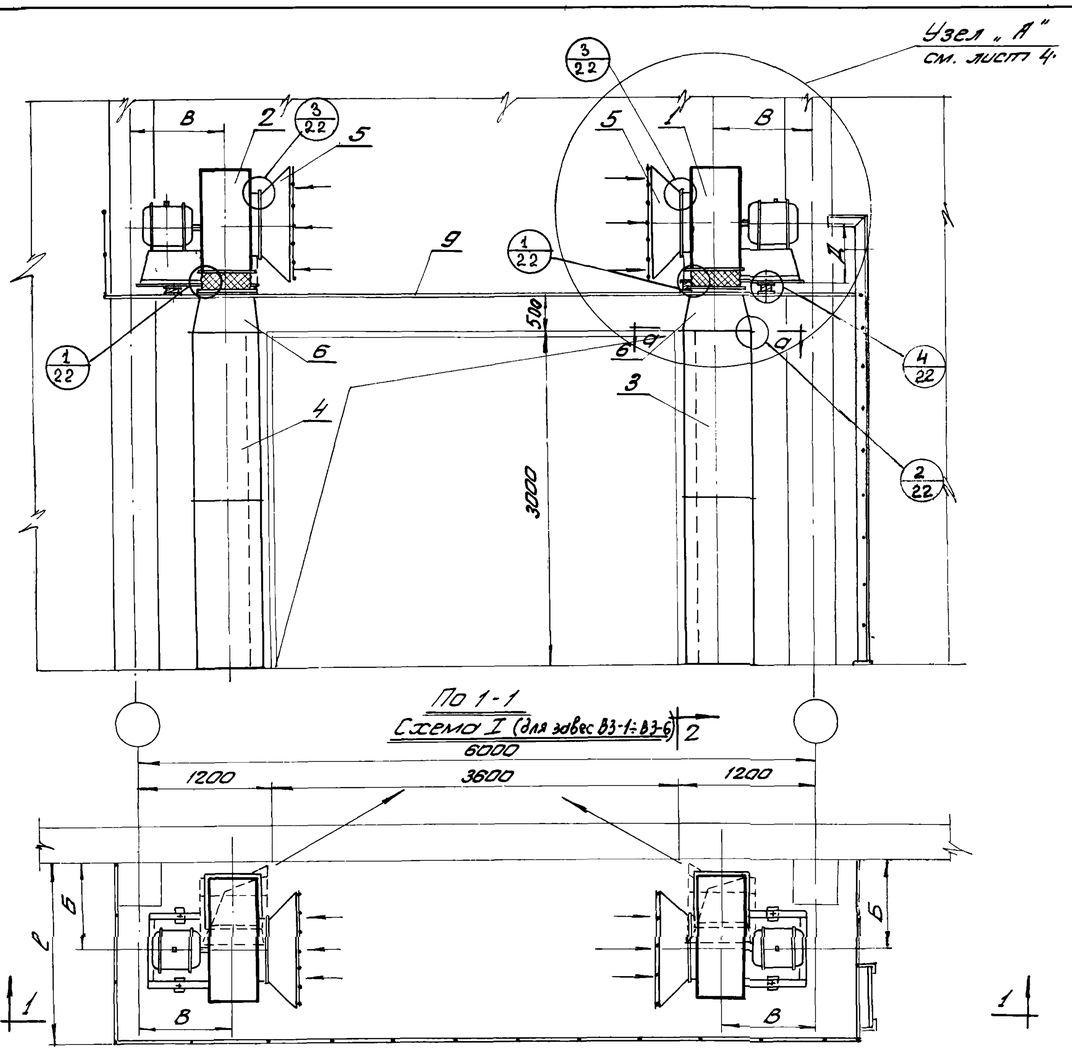

По 1-1
Схема I (для завес ВЗ-1÷ВЗ-6)

План

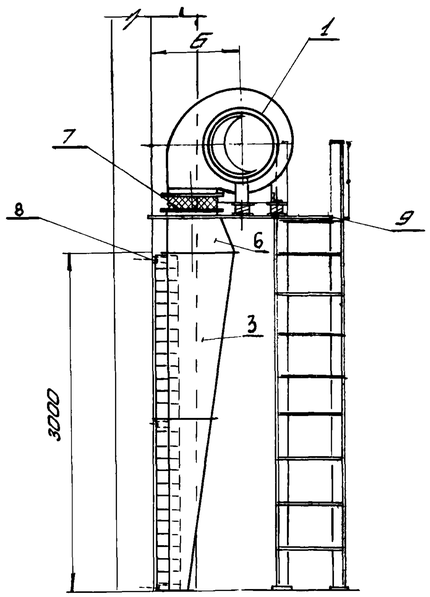

По 2-2

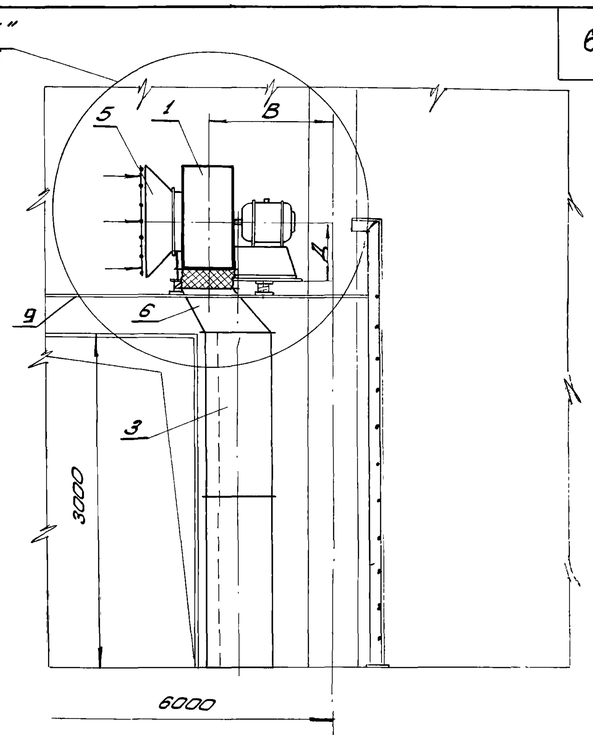

По 1-1
Схема II (для завес ВЗ-1÷ВЗ-7)

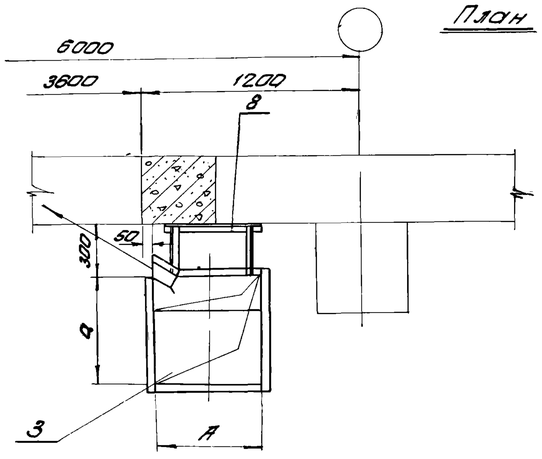

По а-а

М1:25

Примечание:

1. Все размеры, обозначенные буквами, см. в таблице на листах 4 и 5.
2. Схемы I и II (узлы А и Б) даны в зависимости от размера колонн и раздаточных коробов см. лист 4,5.

N № поз.	Наименование	кол.	ВЗ-1 Обознач.	ВЗ-1 Общ. вес, кг	ВЗ-1 № листа	ВЗ-2 Обознач.	ВЗ-2 Общ. вес, кг	ВЗ-2 № листа	ВЗ-3 Обознач.	ВЗ-3 Общ. вес, кг	ВЗ-3 № листа	ВЗ-4 Обозн.	ВЗ-4 Общ. вес, кг	ВЗ-4 № листа	ВЗ-5 Обознач.	ВЗ-5 Общ. вес, кг	ВЗ-5 № листа	ВЗ-6 Обозн.	ВЗ-6 Общ. вес, кг	ВЗ-6 № листа	ВЗ-7 Обозн.	ВЗ-7 Общ. вес, кг	ВЗ-7 № листа
9	Металлическая площадка	1	—	—	38	—	—	38	—	—	38	—	—	38	—	—	38	—	—	38	—	—	38
8	Крепление раздаточного короба	6	Т-I	1,71	33	Т-I	1,71	33	Т-I	1,71	33	Т-I	1,68	33	Т-I	1,68	33	Т-I	1,68	33	Т-III / Т-II		33
7	Гибкая вставка	2	СТД 5326А	17,30	—	СТД 5327А	20,42	—	СТД 5328А	23,40	—	СТД 5326А	17,30	—	СТД 5327А	20,40	—	СТД 5328А	23,4	—	СТД 5328А	23,4	—
6	Переходной патрубок по схеме I / по схеме II	2	—	—	12	—	—	12	—	—	12	—	—	12	—	—	12	—	—	12	—	—	12
5	Коллектор с решеткой	2	Т5	12	—	Т6	22	—	Т7	28	—	Т5	12	—	Т6	22	—	Т7	28		Т7	28	
4	Раздаточный короб левый	1	К-1л	88,0	23	К-1л	88	23	К-1л	88	23	К-2л	109	24	К-2л	109	24	К-2л	109	24	К-4л	166	26
3	Раздаточный короб правый	1	К-1п	88,0	23	К-1п	88	23	К1п	88	23	К-2п	109	24	К-2п	109	24	К-2п	109	24	К-4п	166	26
2	Вентиляторная установка положение кожуха Н левого вр.	1	ВУ-1	108	—	ВУ-2	175	—	ВУ-3	254	—	ВУ-1	108	—	ВУ-2	175	—	ВУ-3	254	—	ВУ-3	254	—
1	Вентиляторная установка положение кожуха Н правого вр.	1	ВУ-1	108	—	ВУ-2	175	—	ВУ-3	254	—	ВУ-1	108	—	ВУ-2	175	—	ВУ-3	254	—	ВУ-3	254	—

Типы завес

Монтажная спецификация

ТД 1966 г.	Воздушные завесы с установкой вентагрегатов на площадке	Серия 1.435-5
	Ворота разм. 3,6×3 м. Завесы тип ВЗ-1÷ВЗ-7 (Схемы I и II). Общий вид	Лист 3

Инженер Дорто Волгуско. Чертил Денисов 1966 г.

9686 7

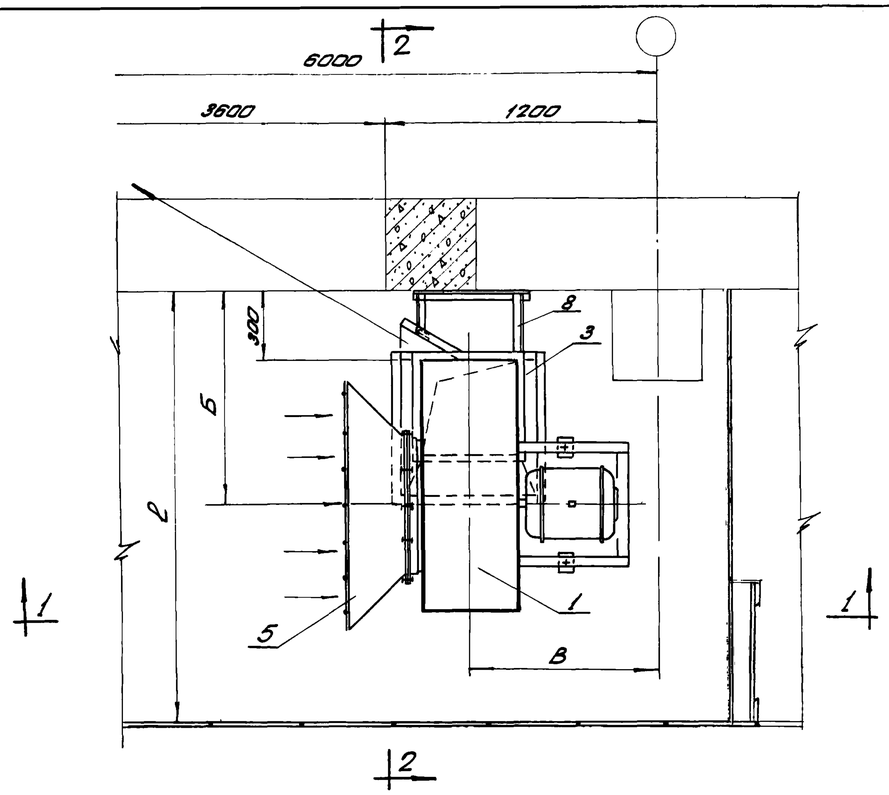

План

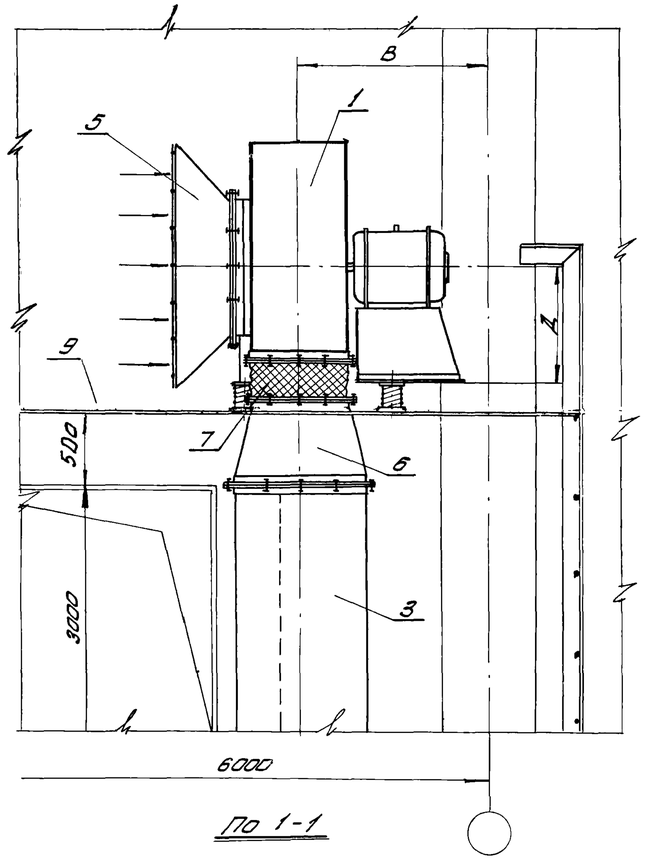

По 1-1

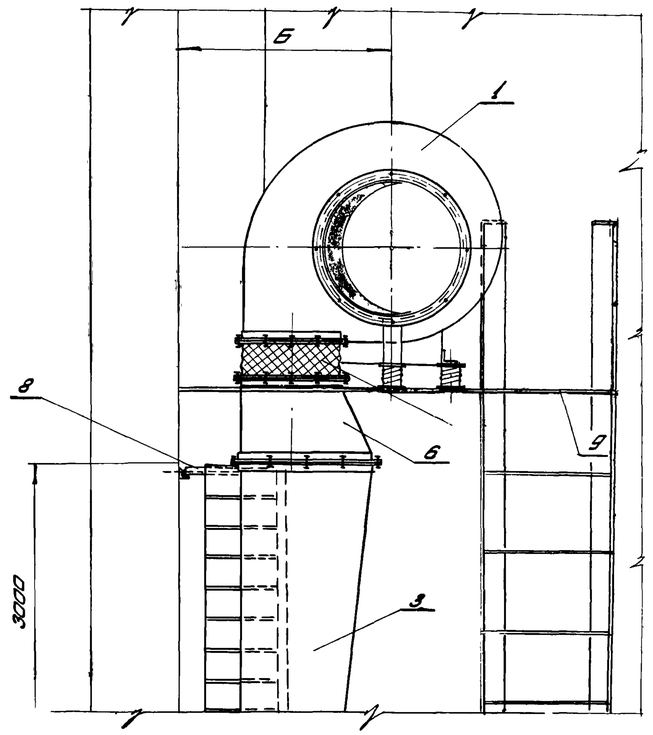

По 2-2

Таблица размеров

№ вентилятора	тип завес	Размеры в мм: Короб А×а	Б	В	С	Д	Для колонн размером
5	ВЗ-1	470×470	900	850	1750	550	400×400 400×800 500×500 500×600
	ВЗ-4	600×600					
6	ВЗ-2	470×470	950		1900	632	
	ВЗ-5	600×600					
7	ВЗ-3	470×470	1050		2200	737	
	ВЗ-6	600×600	1050		2200	737	

Примечание:

1. Монтажную спецификацию см. лист 3.

ТД 1968 г.	Воздушные завесы с установкой вентагрегатов на площадке	Серия 1.435-5
	Ворота разм. 3,6×3 м. Завесы тип ВЗ-1÷ВЗ-6 (схема I) узел „А"	Лист 4

Дата выпуска: Декабрь 1986 г.

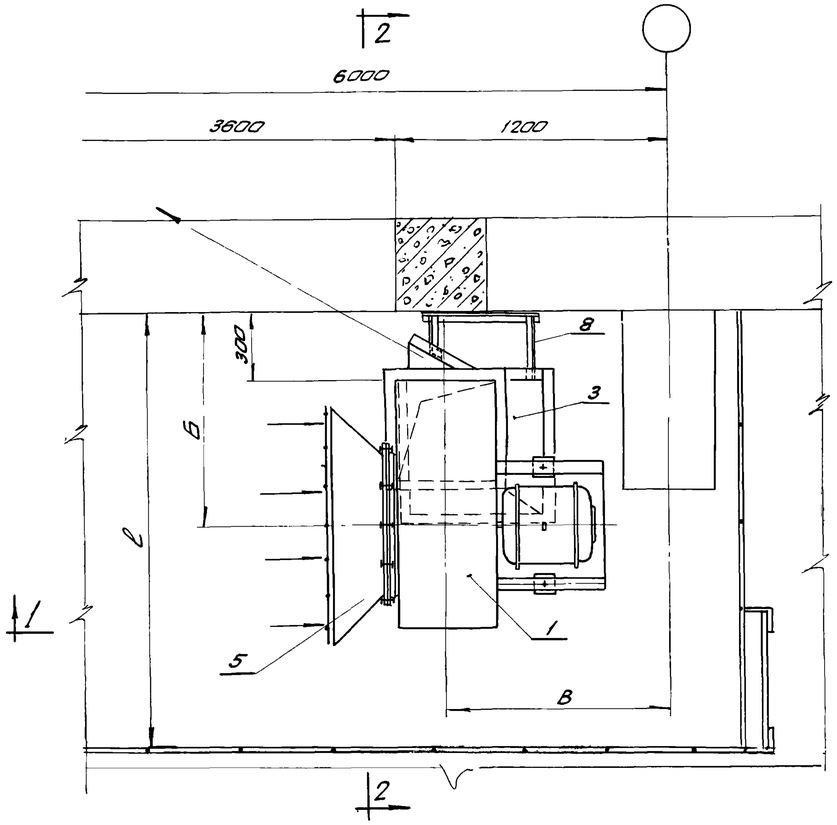

План

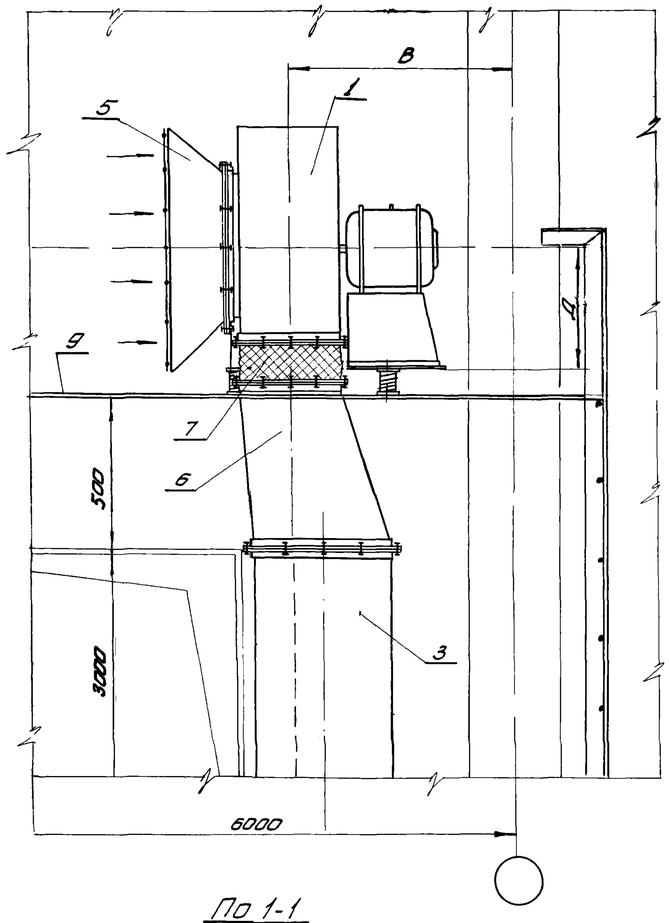

По 1-1

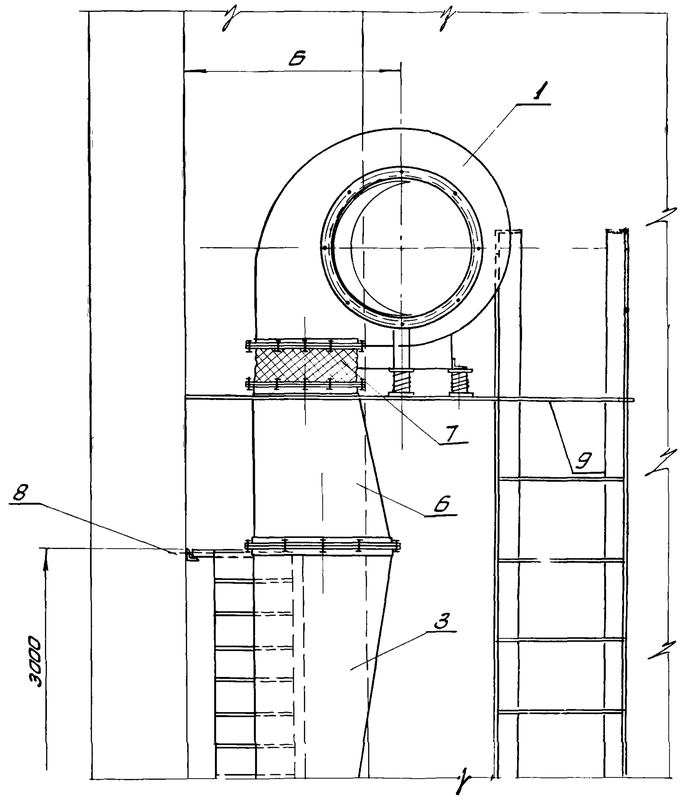

По 2-2

Таблица размеров

N вентилятора	Тип завес	Размеры в мм						
		Короб А×а	Б	С	Д	Размер „В" при колоннах		
						400×800; 400×1000	500×800; 500×1000; 500×1300; 500×1400; 600×1300; 600×1400	400×400; 500×500; 400×600; 500×600
5	ВЗ-1	470×470	850	1750	550	900	980	—
	ВЗ-4	600×600						
6	ВЗ-2	470×470	950	1900	632	980	1100	—
	ВЗ-5	600×600						
7	ВЗ-3	470×470	1050	2200	737	1100	1250	—
	ВЗ-6	600×600						
	ВЗ-7	800×800						850

Примечание

1. Монтажную спецификацию см. лист 3.

ТД 1966 г.	Воздушные завесы с установкой вентагрегатов на площадке	Серия 1.435-5
	Ворота разм. 3,6×3,0 м. Завесы тип. ВЗ-1 ÷ ВЗ-7 (Схема II) Узел „Б"	Лист 5

Дата выпуска: Декабрь 1966 г.

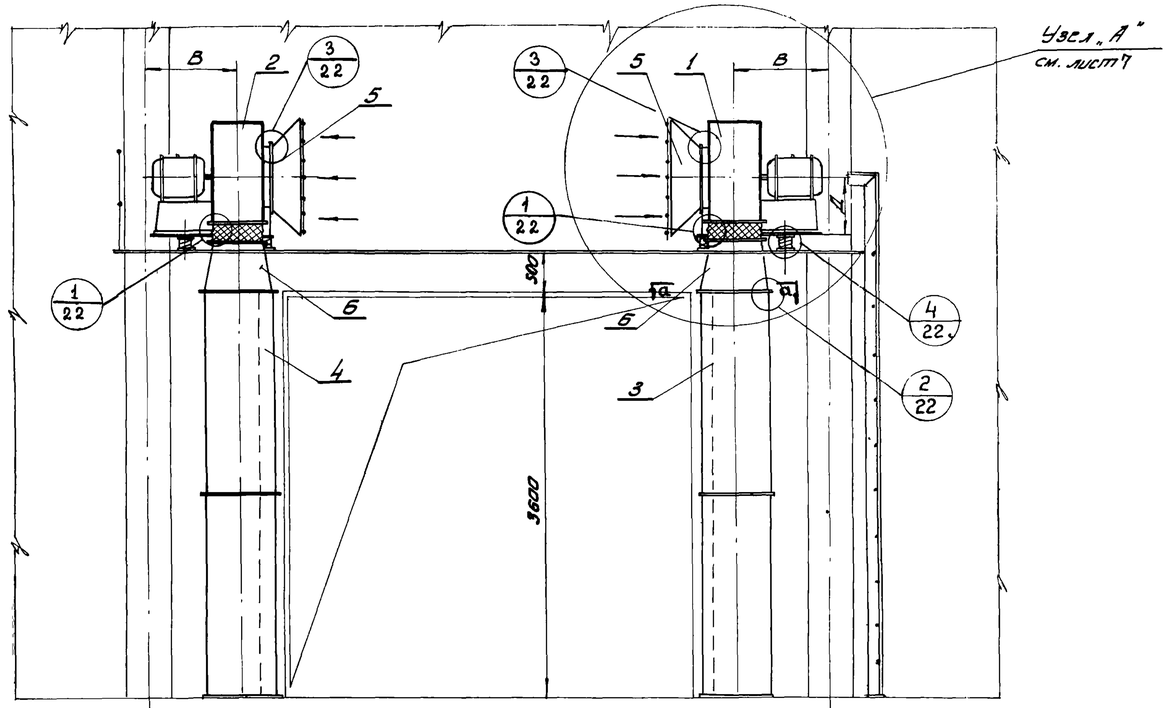

По 1-1
Схема I (для завес В3-8÷В3-10)

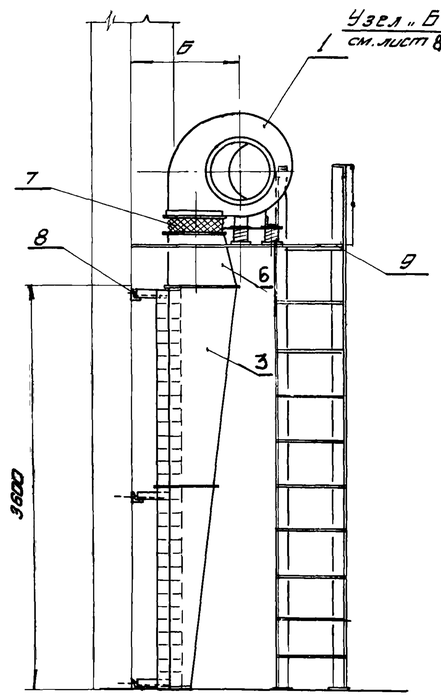

По 2-2

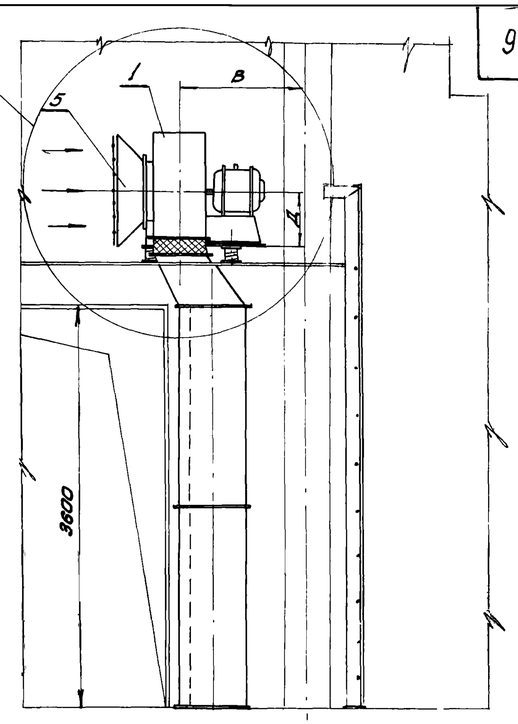

По 1-1
По схеме II (для завес В3-8÷В3-10)

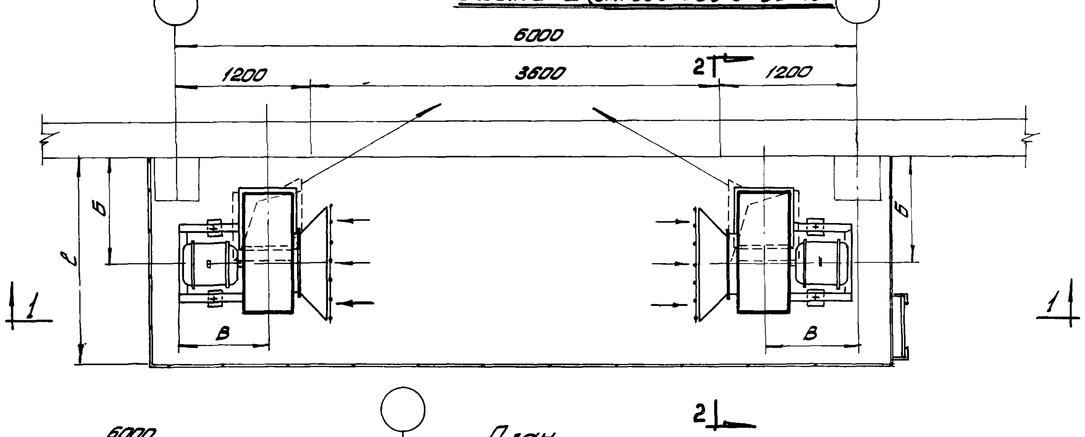

План

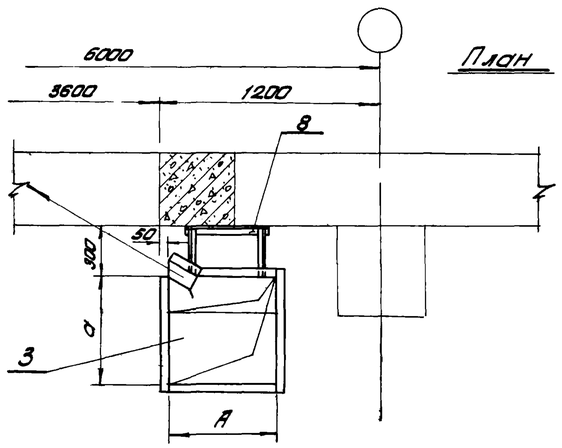

По а-а М1:25

Примечание:

1. Все размеры, обозначенные буквами, см. в таблице на листе 7 и 8.
2. Схемы I и II (узлы А и Б) даны в зависимости от размера колонн и раздаточных коробов см. лист 7 и 8.

NN поз.	Наименование	Кол.	Обозначение	Общ. вес, кг	№ листа	Обозначение	Общ. вес, кг	№ листа	Обозначение	Общ. вес, кг	№ листа
			В3-8			В3-9			В3-10		
			Типы завес								
9	Металлическая площадка	1	—	—	38	—	—	38	—	—	38
8	Крепление раздаточного короба	6	Т-I	1,68	33	Т-I	1,68	33	Т-I	1,68	33
7	Гибкая вставка	2	СТД. 5326А	17,3	—	СТД. 5327А	20,42	—	СТД. 5328А	23,40	—
6	Переходной патрубок по схеме I / по схеме II	2	—	—	12	—	—	12	—	—	12
5	Коллектор с решоткой	2	Т-5	12	—	Т-6	22	—	Т-7	28	—
4	Раздаточный короб левый	1	К-9л	128	30	К-9л	128	30	К-9л	128	30
3	Раздаточный короб правый	1	К-9п	128	30	К-9п	128	30	К-9п	128	30
2	Вентиляторная установка положение кожуха „Н" левого вр	1	ВУ-1	108	—	ВУ-2	175	—	ВУ-3	254	—
1	Вентиляторная установка положение кожуха „Н" правого вр.	1	ВУ-1	108	—	ВУ-2	175	—	ВУ-3	254	—

Монтажная спецификация

ТД 1966 г	Воздушные завесы с установкой вентагрегатов на площадке.	Серия 1.435-5
	Ворота разм. 3,6×3,6 м. Завесы тип. В3-8÷В3-10 (схемы I и II) Общий вид.	Лист 6

Дата выпуска чертежей декабрь 1966 г.

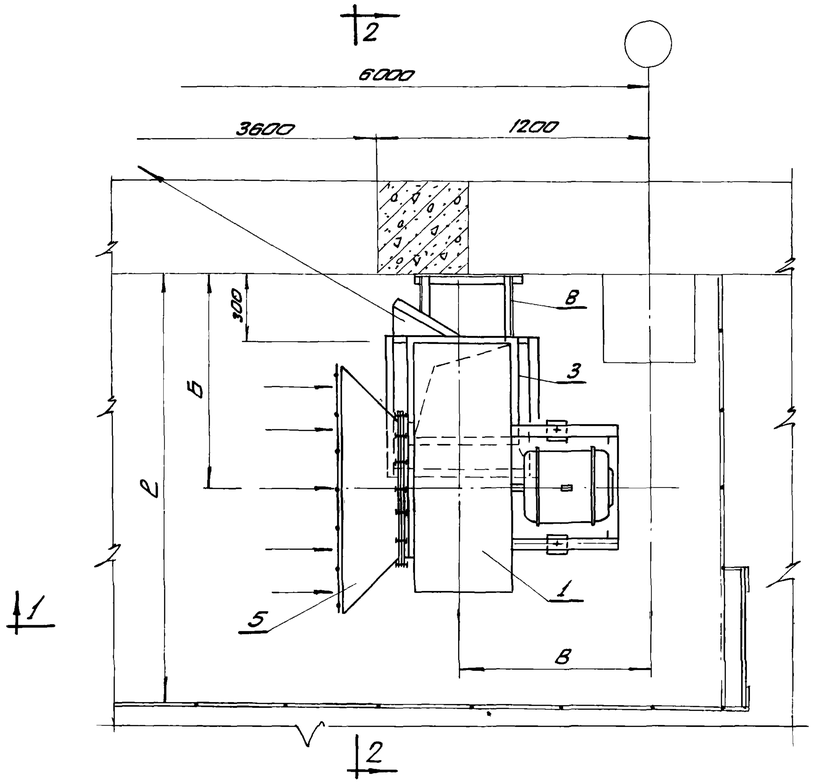

План

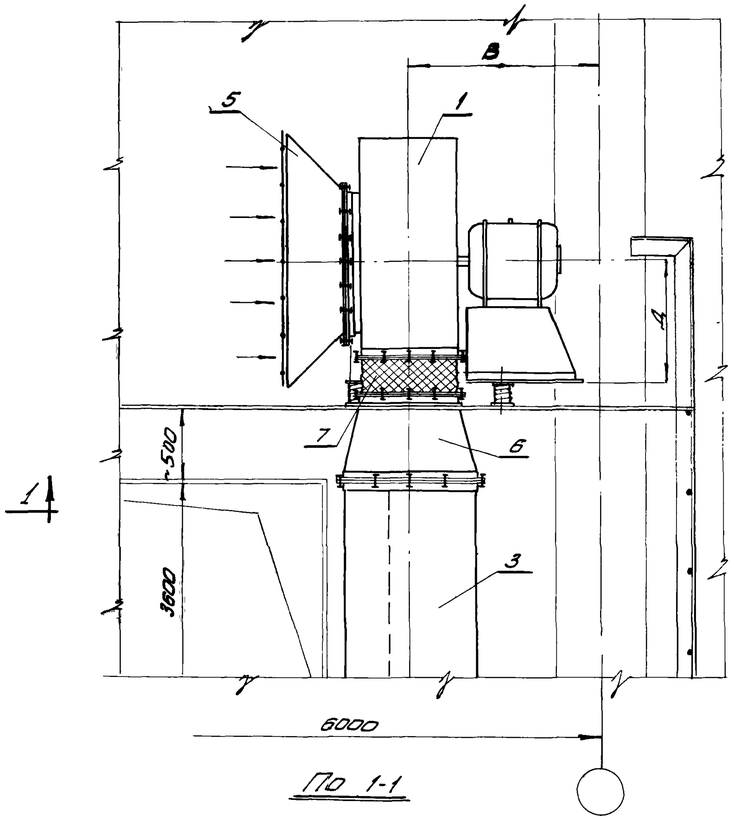

По 1-1

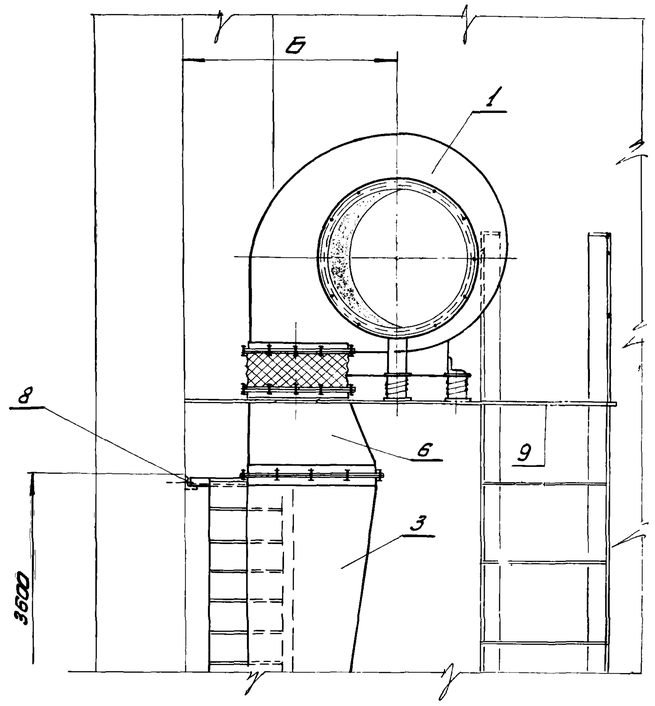

По 2-2

Таблица размеров

N Венти-лятора	Тип завес	Размеры в мм					Для колонн размером
		короб А×а	Б	В	Г	Д	
5	ВЗ-8	600×700	900	850	1750	550	400×400 400×600 500×500 500×600
6	ВЗ-9	600×700	950	850	1900	832	
7	ВЗ-10	800×700	1050	850	2200	737	

Примечание:

1. Монтажную спецификацию см. лист 6.

ТД 1966г.	Воздушные завесы с установкой вентагрегатов на площадке.	Серия 1.435-5
	Ворота разм. 3,6×3,6 м. Завесы тип. ВЗ-8 ÷ ВЗ-10 (Схема I) Узел „А"	Лист 7

Копировал: Дежурная. Дата выпуска: Декабрь 1966 г.

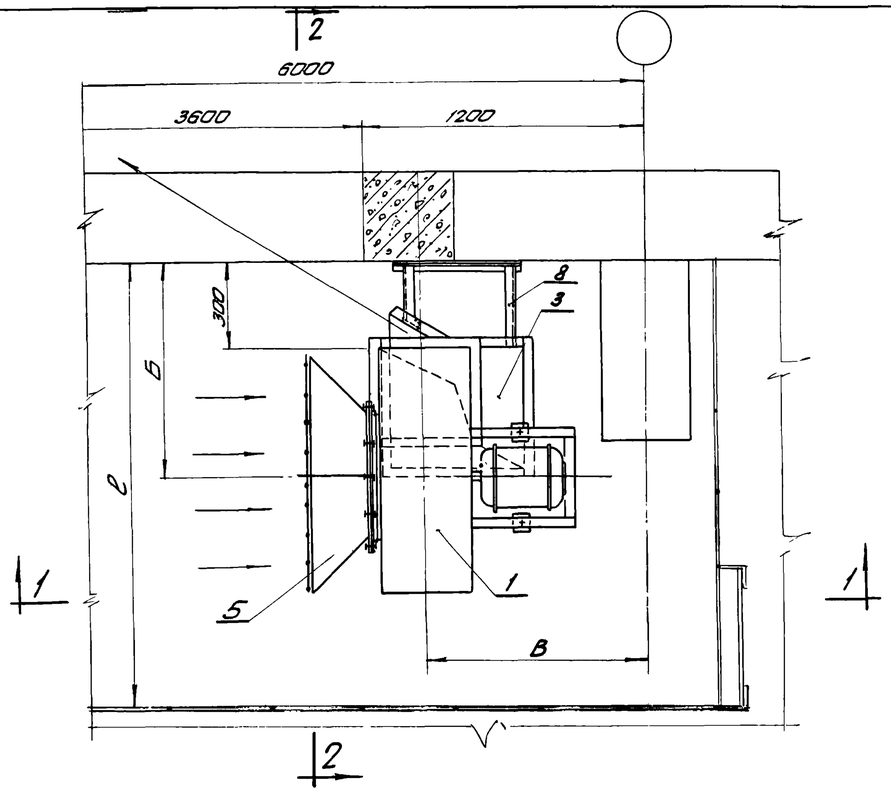

План

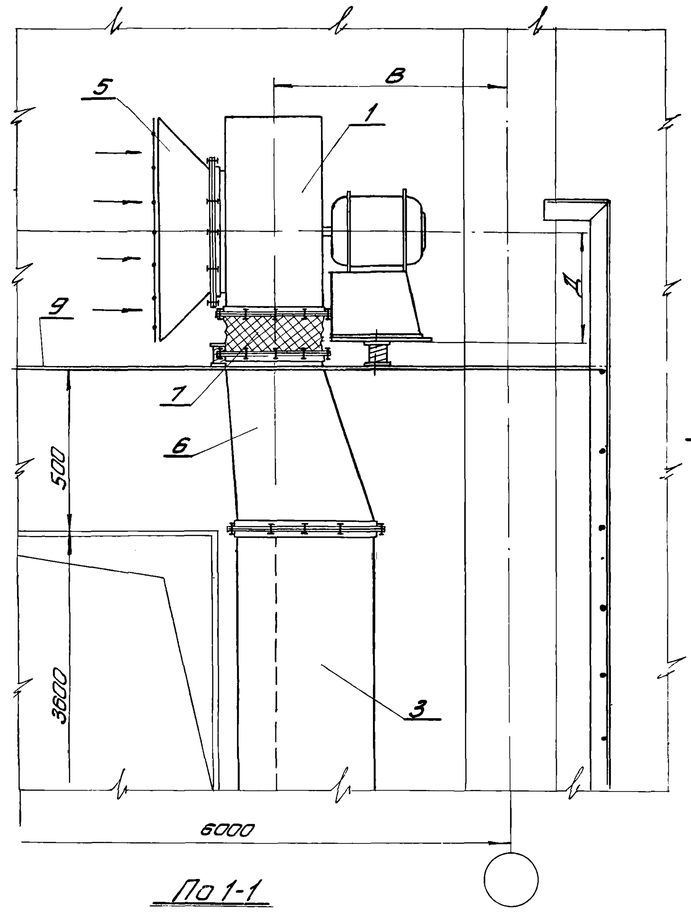

По 1-1

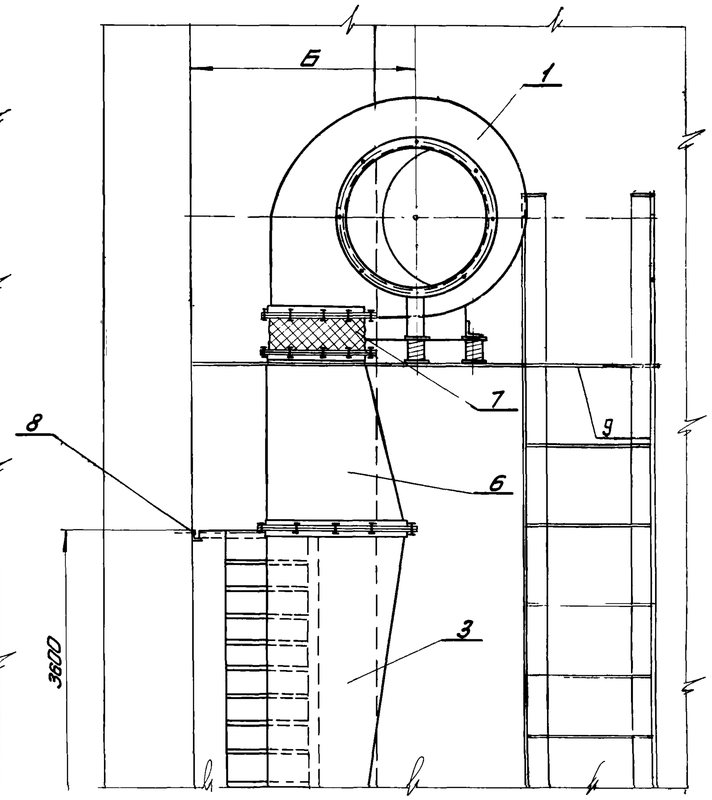

По 2-2

Таблица размеров

№ вентилятора	Тип завес	Размеры в мм					
		Короб А×а	Б	е	Д	Размер „В" при колоннах	
						400×800; 400×1000	500×800; 500×1000; 500×1300; 500×1400; 600×1300, 600×1400
5	В 3-8	600×700	850	1750	550	900	980
6	В 3-9	600×700	950	1900	632	980	1100
7	В 3-10	600×700	1050	2200	737	1100	1250

Примечание

1. Монтажную спецификацию см. лист 6

ТЛ 1966 г.	Воздушные завесы с установкой вентагрегатов на площадке. Ворота разм. 3,6×3,6 м. Завесы, тип. ВЗ-8 ÷ ВЗ-10 (Схема II) Узел „Б"	Серия 1.435-5 Лист 8

Инженер 1 ПВиВ 1 частника Дата выпуска: Декабрь 1966 г.

9686 12

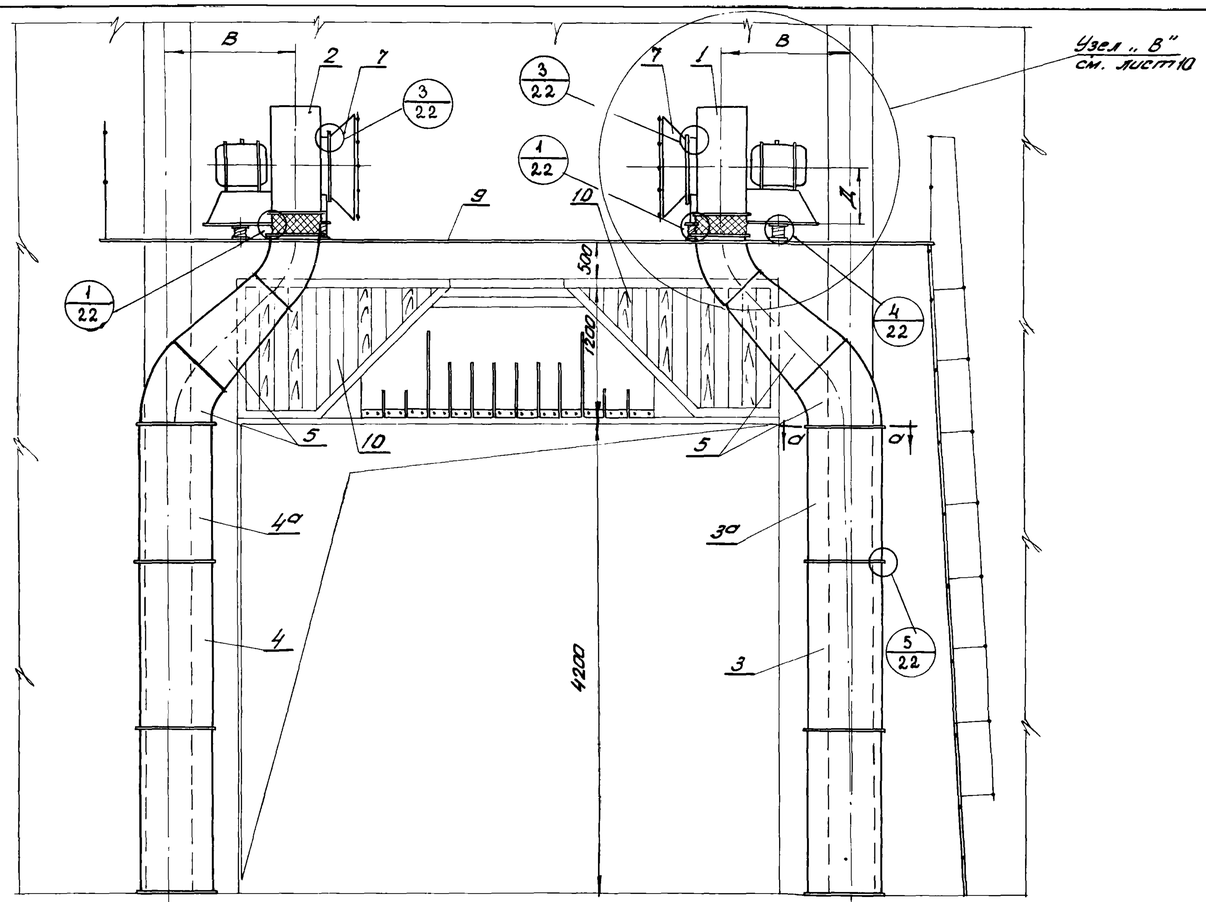

По 1-1

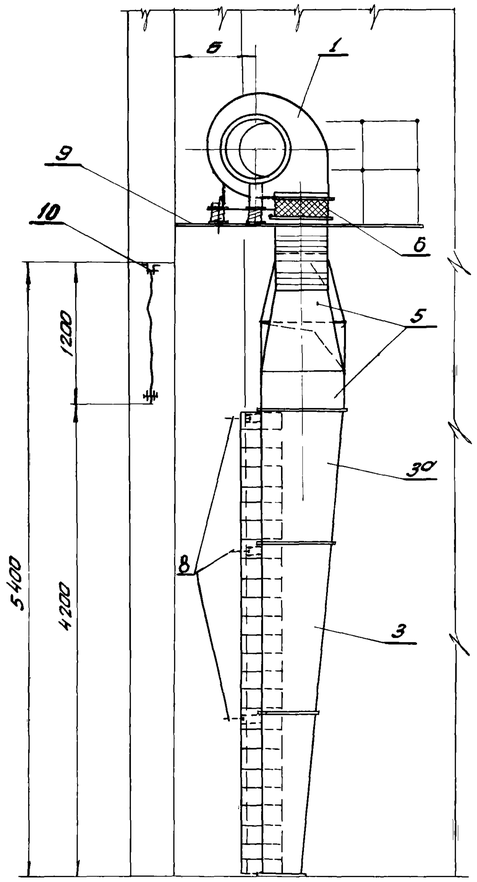

По 2-2

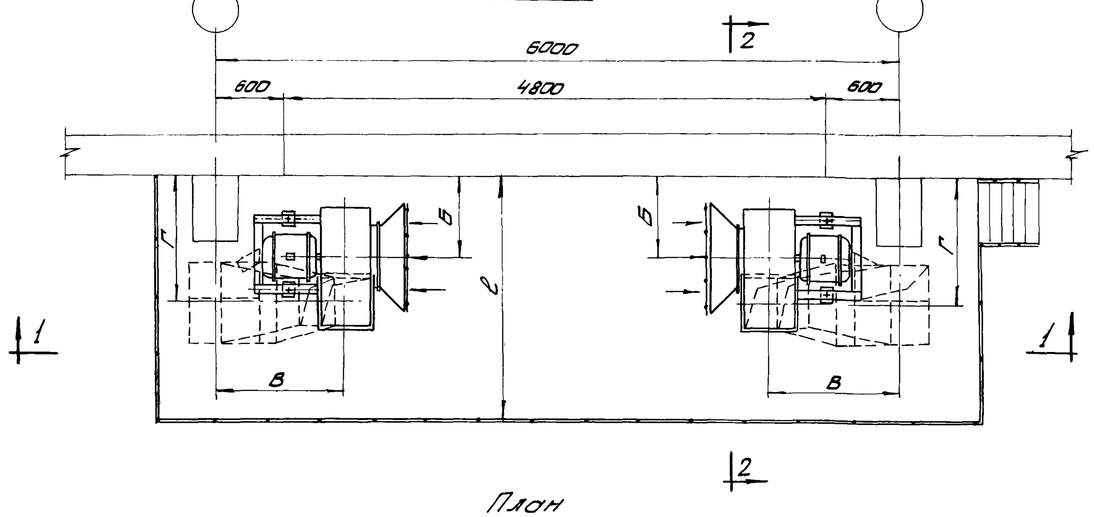

План

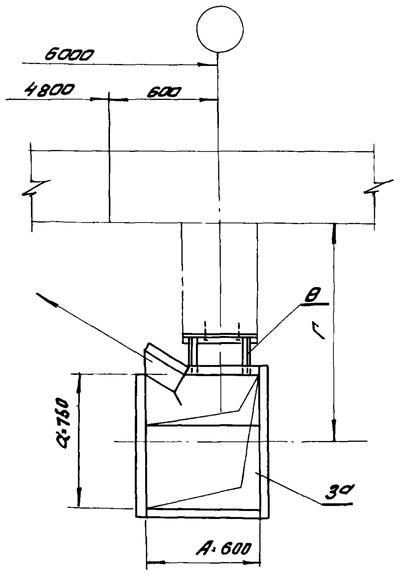

По а-а

М 1:25

Примечание:

1. Все размеры, обозначенные буквами, см. в таблице на листе 10.

NN поз.	Наименование	Кол.	Обозначение	Общ. вес, кг	N листа	Обозн.	Общ. вес, кг	N листа
			ВЗ-11			ВЗ-12		
			Типы завес					
10	Съёмный щит для ж.д. ворот	1	Щ-1	79.0	35	Щ-1	79.0	35
9	Металлическая площадка	1	—	—	37	—	—	37
8	Крепление раздаточного короба	6	Т-IV	–	34	Т-IV	–	34
7	Коллектор с решеткой	2	Т-6	22.	–	Т-7	28	–
6	Гибкая вставка	2	СТД 5327А	20,42	–	СТД 5328А	23,40	–
5	Переход	2	П-31	68,4	12	П-32	77,8	12
4а	Раздаточный короб левый (надстройка)	1	К-6п	60.0	28	К-6п	60.0	28
4	Раздаточный короб левый	1	К-2п	109.0	24	К-2п	109.0	24
3а	Раздаточный короб правый (надстройка)	1	К-6л	60.0	28	К-6л	60.0	28
3	Раздаточный короб правый	1	К-2л	109.0	24	К-2л	109.0	24
2	Вентиляторная установка положение кожуха „Н"	1	ВУ-2	180.0	–	ВУ-3	284.0	–
1	Вентиляторная установка положение кожуха „Н"	1	ВУ-2	180.0	–	ВУ-3	284.0	–

Монтажная спецификация

ТД 1986г

Воздушные завесы с установкой вентагрегатов на площадке

Ворота разм. 4,8 х 5,4 м. Завесы тип ВЗ-11 и ВЗ-12. (Схема III). Общий вид.

Серия 1.435-5

Лист 9

Подп. и дата | Инв. № подл.

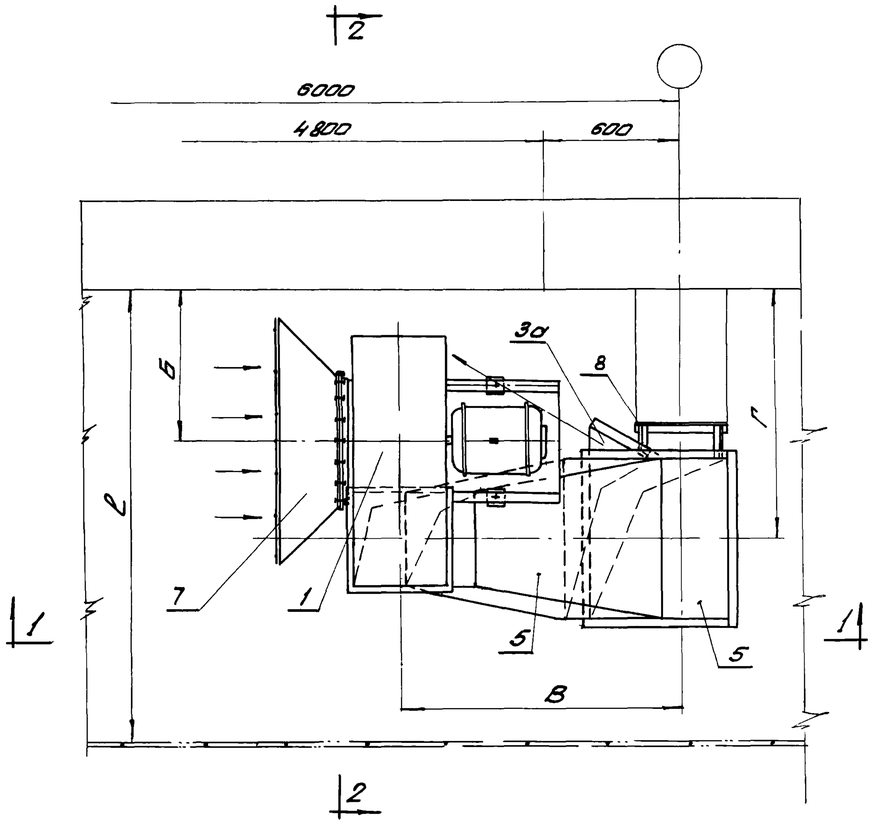

План

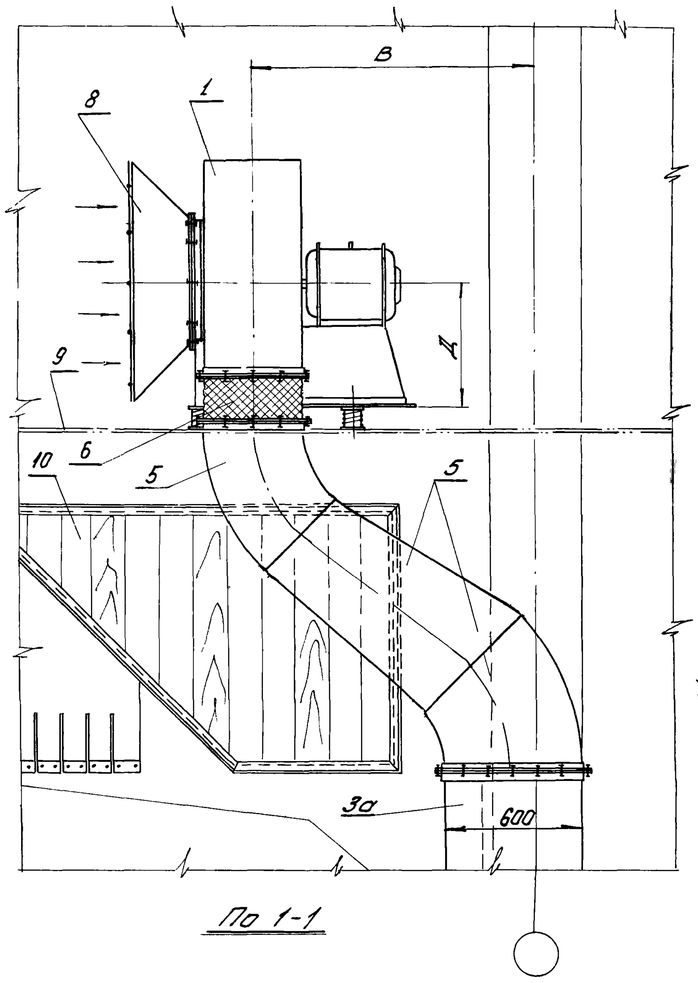

По 1-1

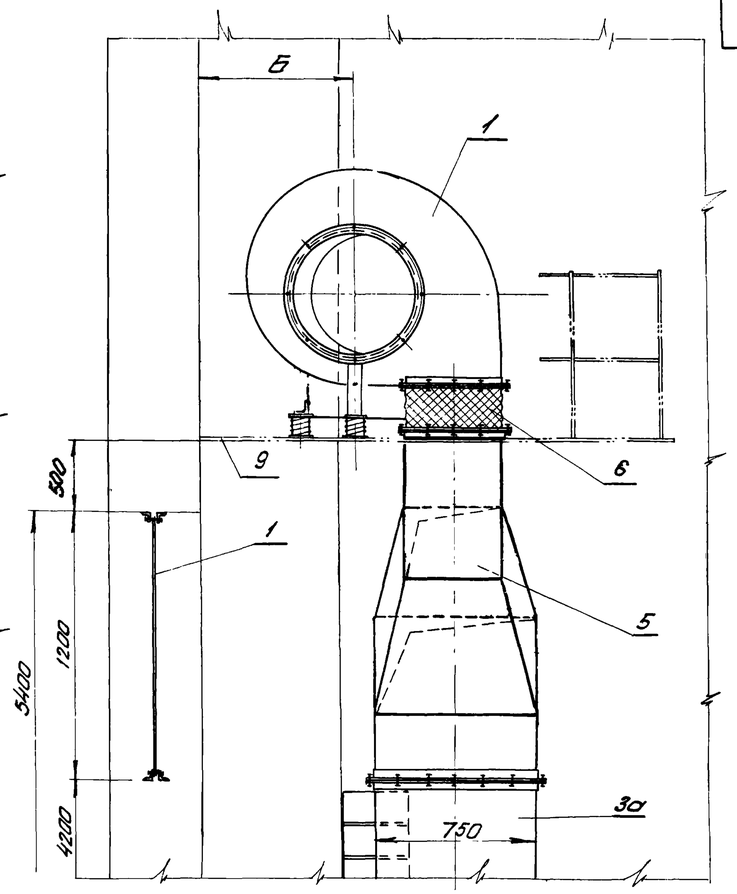

По 2-2

Таблица размеров

N вентиляторов	Тип завес	Размеры в мм											
		Короб А×а	В	Д	при вылете колонн								
					400 – 600			800 – 1000			1300 – 1400		
					Б	Е	Г	Б	Е	Г	Б	Е	Г
6	ВЗ-11	600×750	1250	645	700	1900	1090	1100	2200	1490	1500	2500	1890
7	ВЗ-12		1400	775			1150			1550			1950

Примечание:

1. Спецификацию см. лист 9.

ТД 1966 г	Воздушные завесы с установкой вентагрегатов на площадке.	серия 1.435-5
	Ворота разм. 4.8 × 5.4 м. Завесы тип ВЗ-11 и ВЗ-12 (схема III) узел „В".	лист 10

Дата выпуска: Декабрь 1968 г.

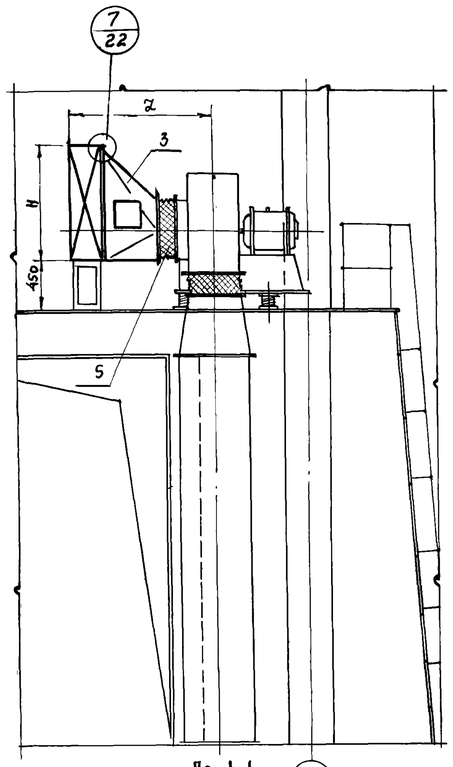

По 1-1

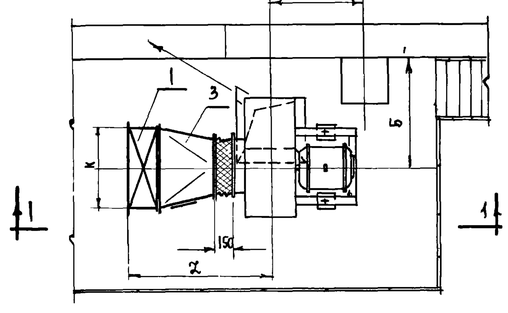

План

Установка калориферов тип Т1

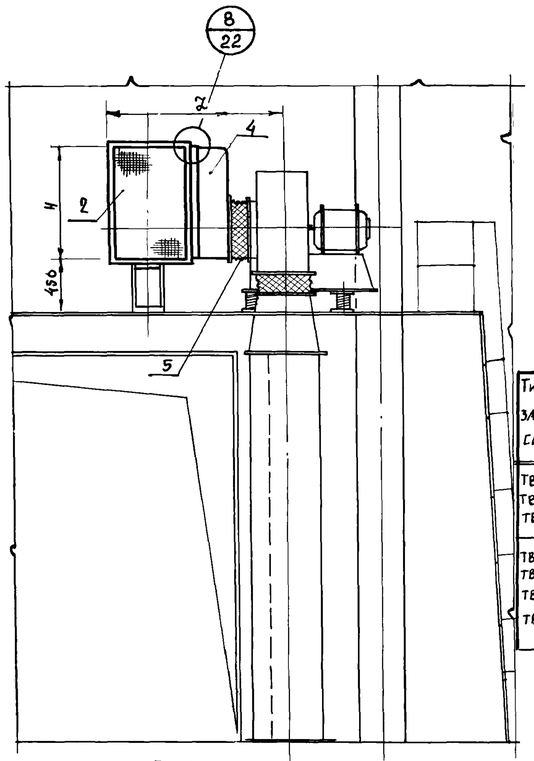

По 1-1

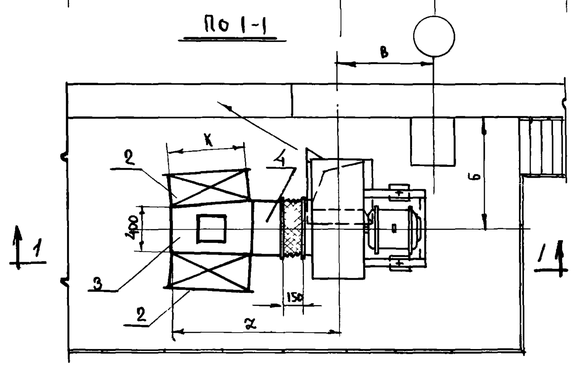

План

Установка калориферов тип Т2

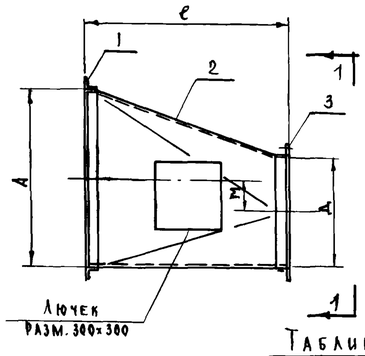

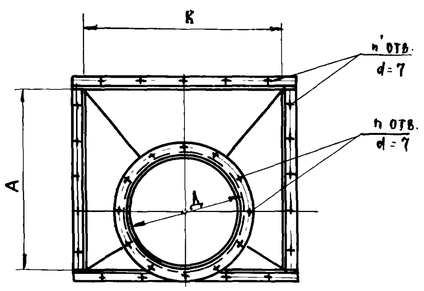

По 1-1

Таблица размеров и весов

Тип завесы	Тип конфузора	№ вентилятора	№ калорифера	Размеры в мм H	K	Д	e	n'	n	M	Позиции деталей: поз. 1 сортамент	размер	вес, кг	поз. 2 размер	вес, кг	поз. 3 сортамент	размер	вес, кг	Общий вес, кг
ТВЗ-1 ТВЗ-4 ТВЗ-8	К-1	5	4	710	480	500	440	18	16	200	L32×32×4	e=2484	4.4	F=0.8 м²	9,4	L32×32×4	e=1700	3,0	16,8
	К-2		8	1010	720			26		350	L36×36×4	e=3584	7.5	F=1.1 м²	12,9				23,4
ТВЗ-2 ТВЗ-5	К-3	6	4	710	480	600	460	18	16	130	L32×32×4	e=2464	4.4	F=0.9 м²	10,9	L32×32×4	e=1984	3,5	18,8
ТВЗ-9	К-4		8	1010	720			26		280	L36×36×4	e=3584	7.5	F=1,13 м²	13,2				24,2
ТВЗ-11	К-5		11	1160	960			34		350	L36×36×4	e=4384	9.2	F=1,25 м²	14,6				27.3

Таблица размеров

Тип завесы	№ вентилятора	№ калорифера	Тип установки Т1 Z	Тип установки Т2 Z
ТВЗ-1 ТВЗ-4 ТВЗ-8	5	4	1050	1080
		8		1320
ТВЗ-2 ТВЗ-5 ТВЗ-9 ТВЗ-11	6	4	1120	1130
		8		1370
		11		1710

№ поз.	Наименование	Материал	Сортамент	Размер	Кол.	1 шт.	Общ. вес, кг	Примечание
3	Фланец	Ст.3	см. таблицу	—"—	1	—"—		
2	Корпус	Ст.3	ст. лист δ=1,5 мм	—"—	1	—"—		
1	Фланец	Ст.3	см. таблицу	см. таблицу	1	см. таблицу		

Конфузор тип К-1 ÷ К-5. Тип установки калориферов Т1

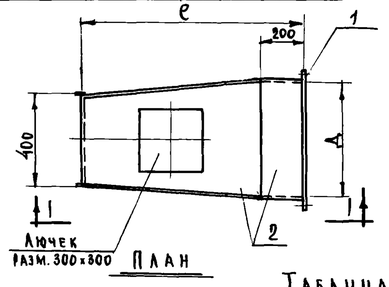

План

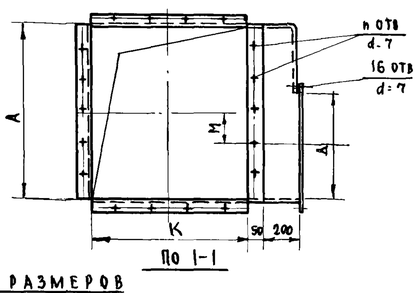

По 1-1

Таблица размеров

Тип завесы	Тип конфузора	№ вентилятора	№ калорифера	Размеры в мм H	K	Д	e	П	M	Позиции деталей: поз. 2 размер	вес, кг	поз. 1 размер	вес, кг	Общий вес, кг
ТВЗ-1 ТВЗ-4 ТВЗ-8	К-6	5	4	710	480	500	710	18	200	F=1,72 м²	20,1	e=1700	1,6	21,7
	К-7		8	1010	720		990	26	350	F=2,4 м²	28,1			29,7
ТВЗ-2 ТВЗ-5 ТВЗ-9 ТВЗ-11	К-8	6	4	710	480	600	710	18	130	F=1,68 м²	22,2	e=1984	1,86	24,1
	К-9		8	1010	720		950	26	280	F=2,7 м²	31,6			33,5
	К-10		11	1160	960		1290	34	350	F=3,3 м²	38,6			40,5

Примечания.

1. Типовые стояки и привязку вентоборудования принять по чертежам воздушных завес.
2. Площадки под установку тепло-воздушных завес те же, что и для воздушных завес.

№ поз.	Наименование	Материал	Сортамент	Размер	Кол.	1 шт.	Общ. вес, кг	Примечание
2	Корпус	Ст.3	ст. лист δ=1,5 мм	см. таблицу	1	см. таблицу		
1	Фланец	Ст.3	-30×4	см. таблицу	1	см. таблицу		

Конфузор тип К-6 ÷ К-10. Тип установки калориферов Т2

1966 г.	Тепло-воздушные завесы с установкой вентагрегатов на площадке	Серия 1.435-5
	Завесы тип ТВЗ-1,2,4,5,8,9,11 (Тип установки калориферов Т1 и Т2). Общий вид и детали	Лист 11

№ поз	Обозначение	Наименование	Кол.	Размер	Материал	Сортамент	Вес, кг	Примечание
5	Для вен-ра №5 СТД-5318А	Гибкая вставка	1	Д=500	Прорезин. ткань и ст.3	—	9.27	По нормалям треста „Сантехдеталь".
	Для вен-ра №6 СТД-5319А			Д=600			11,1	
4	К-6 ÷ К-10	Конфузор	1	см. таблицу	Ст.3		—	См. детали спецификацию и таблицу размеров на данном листе.
3	К-1 ÷ К-5	Конфузор	1	см. таблицу	Ст.3		—	
2	Тип Т2	Калорифер	2	№ № 4, 8, 11	—	—	—	
1	Тип Т1	Калорифер	1	№ № 4, 8, 11	—	—	—	

Монтажная спецификация

Дата выпуска: Декабрь 1966 г.

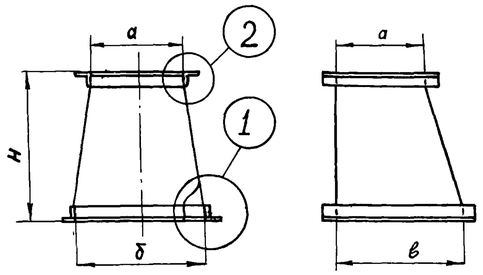

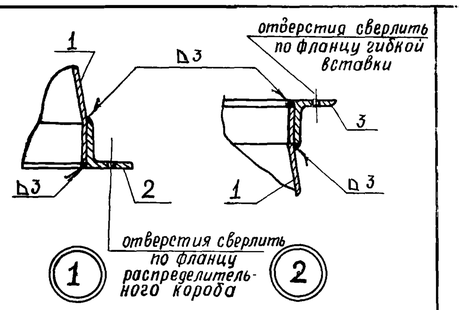

ТАБЛИЦА РАЗМЕРОВ И ВЕСОВ

обознач. \ тип		П-1	П-2	П-3	П-4	П-5	П-6	П-7	П-8	П-9
а × а		356×356	356×356	356×356	426×426	426×426	426×426	496×496	496×496	496×496
б × в		470×470	600×600	600×700	470×470	600×600	600×700	470×470	600×600	600×700
Н		640	640	640	670	670	670	715	715	715
поз. 3	ℓ	1552	1552	1552	1832	1832	1832	2112	2112	2112
	вес, кг.	2,23	2,23	2,23	2,63	2,63	2,63	3.0	3.0	3.0
поз. 2	ℓ	2090	2610	2810	2090	2610	2810	2090	2610	2810
	вес, кг	7,90	9,8	10,6	7,90	9,8	10,6	7,9	9.8	10,6
поз. 1	F м²	1,06	1,22	1,29	1,20	1.37	1,44	1,38	1,57	16.4
	вес, кг	12,4	14,3	15,1	14.0	16.0	16,9	16,2	18,4	19,2
общий вес, кг		22,5	26,3	27,9	24,5	28.4	30.0	27,1	31,2	32,80

Размеры б×в - соответствуют размерам раздаточного короба.

NN поз.	наименование	матер.	профиль или сортамент	размер	колич.	1 шт	общ. вес, кг.	примеч.
3	фланец	ст.3	L32×32×3	см.табл.	1	см.таблицу		
2	фланец	ст.3	L50×50×5	см.табл.	1	см.таблицу		
1	корпус	ст.3	ст. лист δ=1,5 мм	см.табл.	1	см.таблицу		

СПЕЦИФИКАЦИЯ

Переходные патрубки П-1 ÷ П-9 (по схеме I)

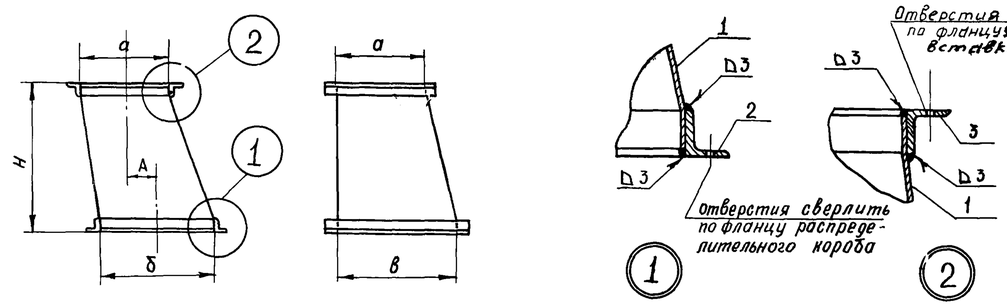

ТАБЛИЦА РАЗМЕРОВ И ВЕСОВ

обознач. \ тип		П-10	П-11	П-12	П-13	П-14	П-15	П-16	П-17	П-18	П-19	П-20	П-21	П-22	П-23	П-24	П-25	П-26	П-27	П-28	П-29	П-30
а × а		496×496	356×356	356×356	356×356	426×426	426×426	426×426	496×496	496×496	496×496	496×496	356×356	356×356	356×356	426×426	426×426	426×426	496×496	496×496	496×496	496×496
б × в		800×800	470×470	600×600	600×700	470×470	600×600	600×700	470×470	600×600	600×700	800×800	470×470	600×600	600×700	470×470	600×600	600×700	470×470	600×600	600×700	800×800
Н		715	640	640	640	670	670	670	715	715	715	715	640	640	640	670	670	670	715	715	715	715
А		100	15	50	50	65	30	130	185	250	250	350	65	130	130	185	250	250	335	400	400	500
поз. 3	ℓ	2112	1552	1552	1552	1832	1832	1832	2112	2112	2112	2112	1552	1552	1552	1832	1832	1832	2112	2112	2112	2112
	Вес, кг	3,0	2,23	2,23	2,23	2,63	2,63	2,63	3,0	3.0	3.0	3 0	2,23	2,23	2,23	2,63	2,63	2,63	3,0	3.0	30	3.0
поз 2	ℓ	3410	2090	2610	2810	2090	2610	2810	2090	2610	2610	3410	2090	2610	2810	2090	2610	2810	2090	2610	2810	3410
	Вес, кг	12.9	7,9	9,8	10,6	7,9	9.8	10,6	7,9	9,8	10,6	12.9	7.9	9.8	10,6	7,9	9.8	10,6	7,9	9,8	10,6	12.9
поз 1	F м²	1.85	1,05	1,23	1.30	1,20	1,37	1,40	1,40	1,57	1,65	1.85	1,05	1,23	1.30	1.20	1.37	1.40	1.40	1.57	1.65	1.85
	Вес, кг	21.6	12.3	14.4	15.2	14.0	16.0	16.4	16.4	18.4	19.3	21,6	12,3	14,4	15,2	14.0	16.0	16.4	16.4	18.4	19.3	21,6
Общий вес, кг.		37,5	22.4	26,4	28.0	24,5	28.4	29.6	27.3	31,4	32,9	37,5	22,4	26,4	28.0	24.5	28.4	29.6	27.3	31.2	32.9	37,5

Размеры б×в - соответствуют размерам раздаточного короба

NN поз.	Наименование	матер.	профиль или сортамент	размер	колич.	1 шт.	общ. вес, кг	примечан.
3	фланец	ст.3	L32×32×3	см.табл.	1	см. таблицу		
2	фланец	ст.3	L50×50×5	см.табл.	1	см. таблицу		
1	корпус	ст.3	ст. лист. δ=1,5 мм.	см. табл.	1	см. таблицу		

СПЕЦИФИКАЦИЯ

ПЕРЕХОДНЫЕ ПАТРУБКИ П-10 ÷ П-30 (по схеме II)

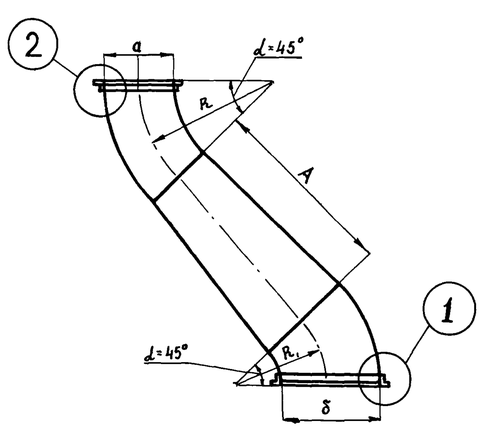

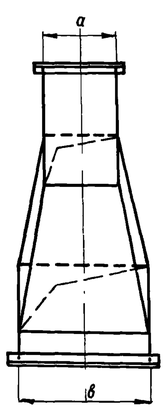

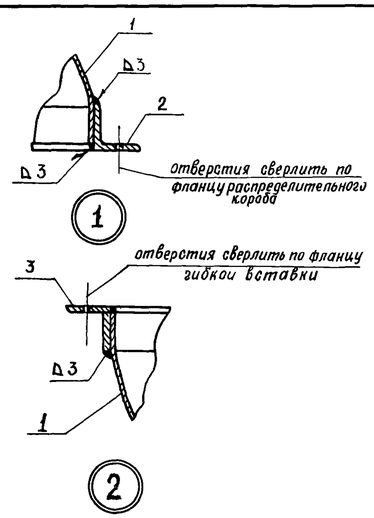

ТАБЛИЦА РАЗМЕРОВ

обозначения \ тип.		П-31	П-32
а × а		426×426	496×496
б × в		600×750	600×750
А		1050	1200
R		700	700
R₁		800	800
поз. 3	ℓ	1832	2112
	Вес, кг	2.63	3.0
поз. 2	ℓ	2610	2610
	Вес, кг	9,8	9,8
поз. 1	F м²	4,8	5,47
	Вес, кг	56	65
общий вес, кг		68.4	77.8

NN поз.	Наименование	матер	профиль или сортам	Размер	колич.	1шт.	общ. вес, кг	примечание
3	фланец	ст.3	L32×32×3			см. таблицу		
2	фланец	ст.3	L50×50×5	—	1	см. таблицу		
1	Корпус	ст.3	ст. лист δ=1.5мм	—	1	см. таблицу		

СПЕЦИФИКАЦИЯ

ПЕРЕХОДНЫЕ ПАТРУБКИ П-31; П-32 (по схеме II)

ТД 1966 г	Воздушные и тепло-воздушные завесы с установкой вентагрегатов на площадке.	серия 1.435-5
	Переходные патрубки тип П-1÷П-32	лист 12

Дата выпуска: Декабрь 1966 г.

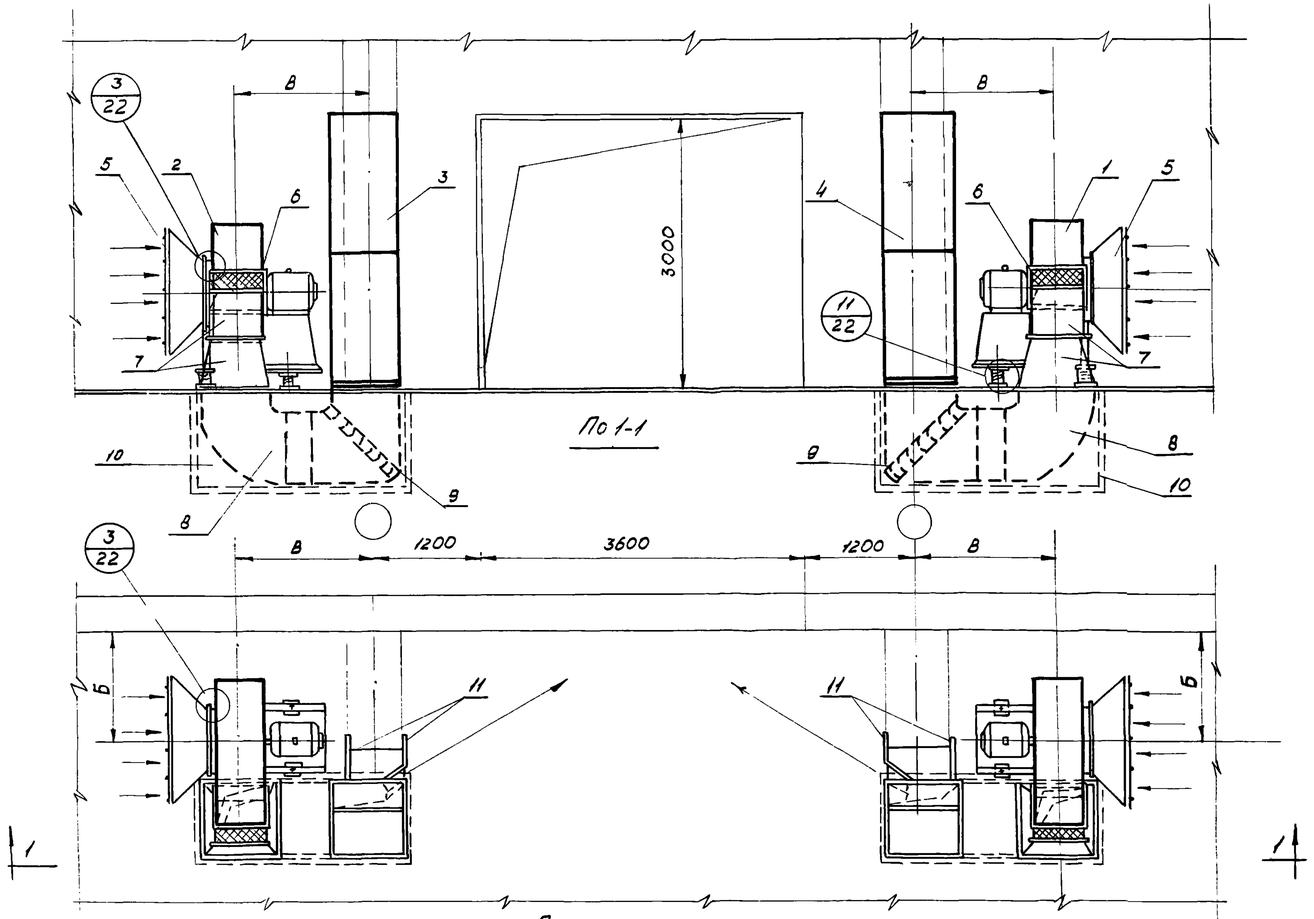

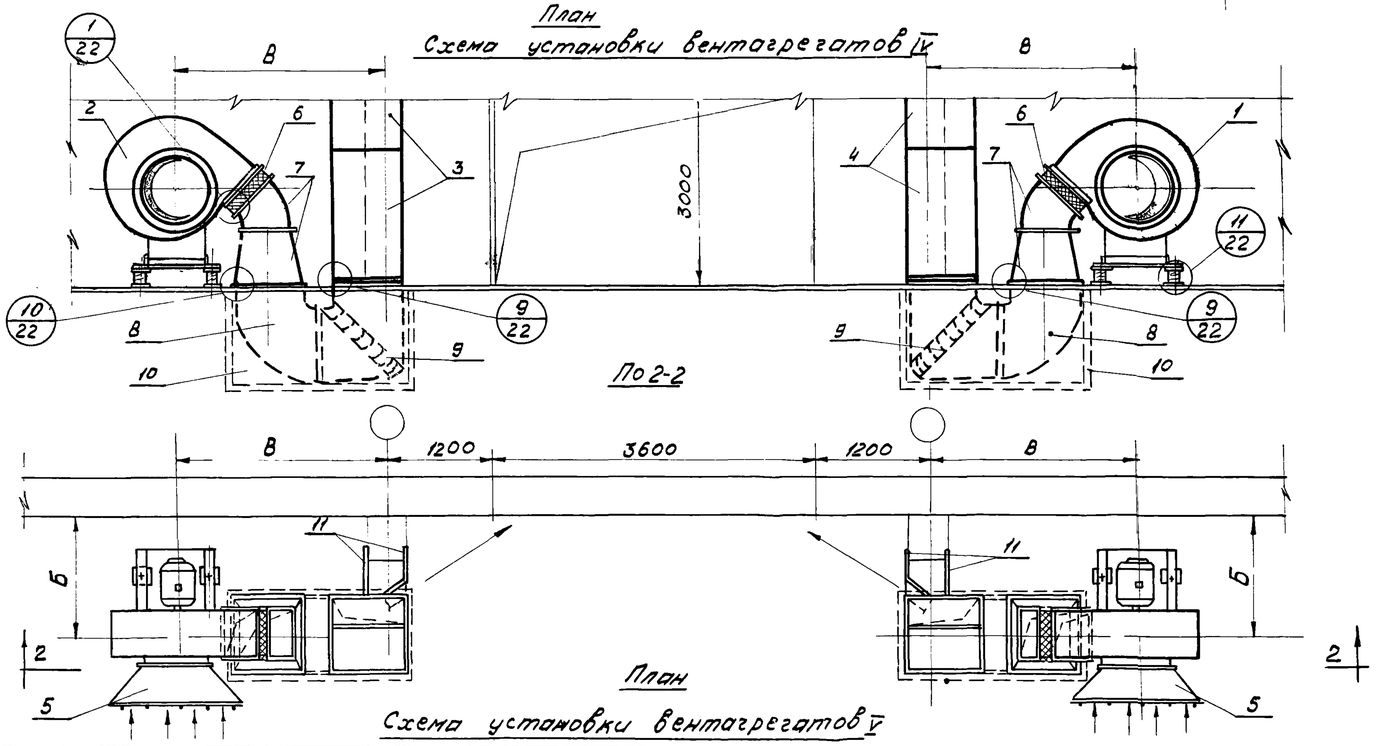

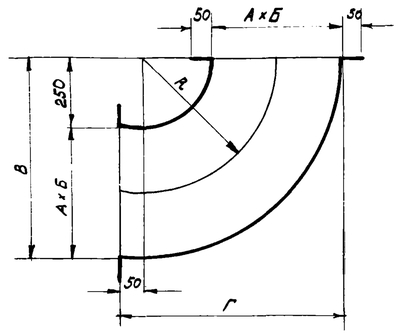

Тип отвода / Обозначение		М-1	М-2	М-3	М-4	М-5	М-6	М-7	М-8	М-9
А×Б		470×470	600×600	800×800	600×700	600×750	650×800	800×1300	650×950	950×1250
Г		770	900	1100	900	900	950	1100	950	1250
В		720	850	1050	850	850	900	1050	900	1200
R		485	550	650	550	550	575	650	575	725
Поз.8	размер $F м^2$	1,8	2,6	4,00	2,8	2,9	3,2	5,0	3,5	5,9
	вес. кг	14,6	21,0	31,2	22,4	23,2	25,6	40,8	28,2	46,8
Отвод М-1÷М-9										

Примечания.

1. Таблицу размеров и схемы компоновки вентагрегатов приведены на листе 16.
2. Подпольный канал разрабатывать в каждом конкретном проекте при привязке чертежей серии 2.435-5.

№ поз.	Наименование	кол.	Обознач. / ВЗ-13 / тип завесы	Вес. кг	№ листа	Примечание
11	крепление раздаточного короба	4	Т-V	—	34	
10	Подпольный канал	2	—	—	—	
9	Колено с направляющими лопатками	2	Т-7	109,8	20	
8	Отвод	2	М-3	62,4	13	
7	Переходной патрубок	2	П-6	101,2	20	
6	Гибкая вставка	2	СТД	33.0	—	по нормам треста „Сантехдеталь"
5	Коллектор	2	Т8	36.0		
4	Раздаточный короб (левый)	1	К-4л	162,0	26	
3	Раздаточный короб (правый)	1	К-4п	162.0	26	
2	Вентиляторная установка положение кожуха „Л"	1	ВУ-4	407.0	—	
1	Вентиляторная установка положение кожуха „Л"	1	ВУ-4	407.0	—	

Монтажная спецификация

ТД 1966г.	Воздушные завесы с установкой вентагрегатов на полу.	Серия 1.435-5
	Ворота разм 36×3 м завеса тип ВЗ-13 (схема IV-V) и отвод М-1÷М-9	лист 13

М1:50

Дата выпуска: Декабрь 1966г.

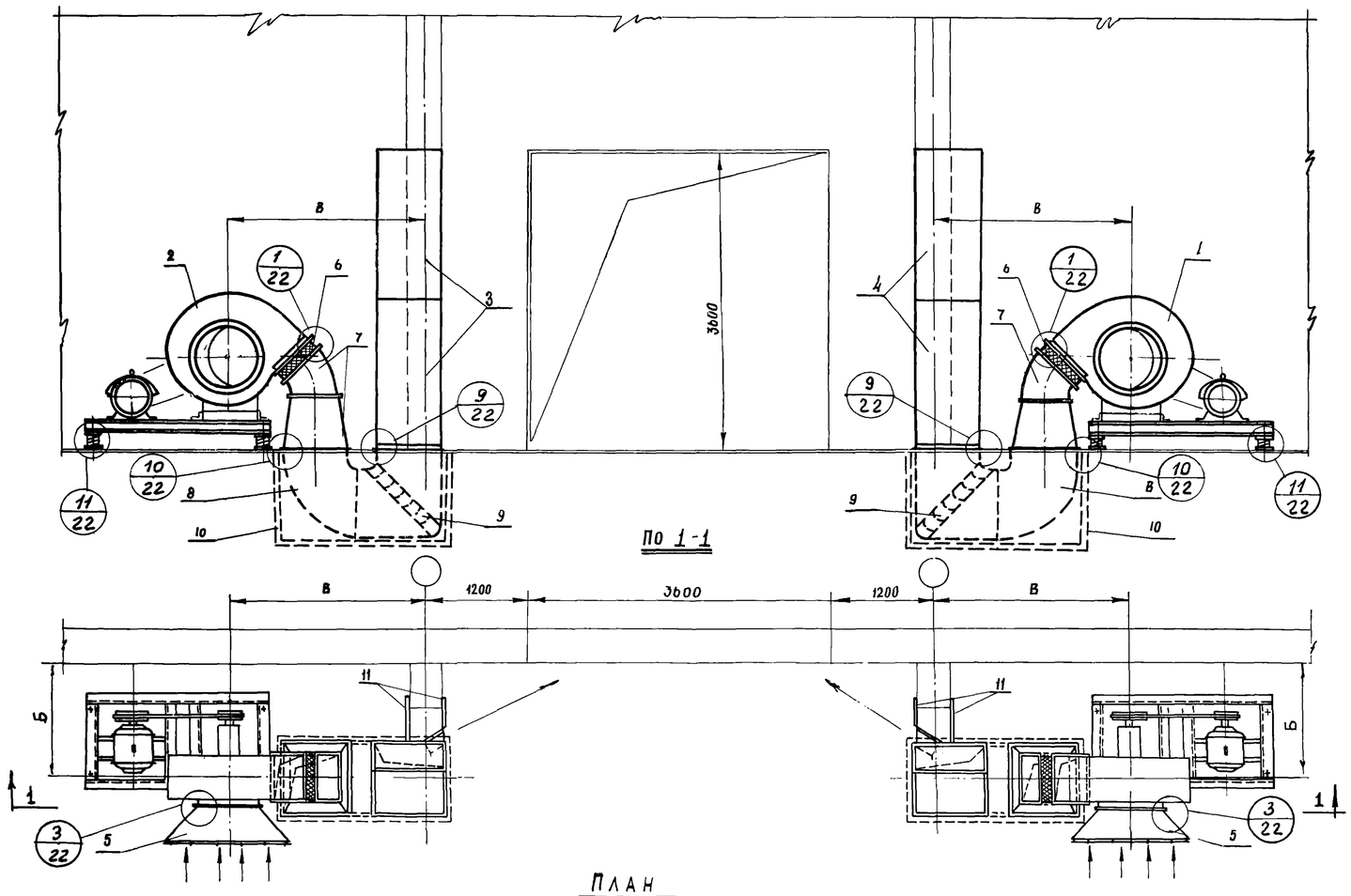

ПЛАН

схема VI

Примечания:

1. Таблицы размеров и схемы компановки вентагрегатов приведены на листе 16.
2. Подпольный канал разрабатывается в каждом конкретном проекте при привязке чертежей серии 2.435-5.

№ поз	Наименование	Кол.	обознач.	вес, кг	№ листа	обознач.	вес. кг	№ листа	обознач.	вес. кг	№ листа	обознач.	вес. кг	№ листа	обознач.	вес. кг	№ листа	обознач.	вес. кг	№ листа	обознач.	вес. кг	№ листа
			ВЗ-14			ВЗ-15			ВЗ-16			ВЗ-17			ВЗ-18			ВЗ-19			ВЗ-20		
			типы завес																				
11	Крепление раздаточного короба	4	Т-V	—	34	Т-V	—	34	Т-V	—	34	Т-V	—	34	Т-V	—	34	Т-V	—	34	Т-V	—	34
10	Подпольный канал	2	—	—	—	—	—	—	—	—	—	—	—	—	—	—	—	—	—	—	—	—	—
9	Колено с направляющими лопатками	2	Т-3	77.8	20	Т-5	90.0	20	Т-5	90.0	20	Т-5	90.0	20	Т-8	159,8	20	Т-8	159,8	20	Т-8	159,8	20
8	Отвод	2	М-4	44,8	13	М-6	51,2	13	М-6	51,2	13	М-6	51,2	13	М-7	81.6	13	М-7	81,6	13	М-7	81,6	13
7	Переходной патрубок	2	П-7	93	20	П-8	95,6	20	П-8	95.6	20	П-8	95.6	20	П-12	149	20	П-12	149	20	П-12	149	20
6	Гибкая вставка	2	СТД	33	—	ОТД	33	—	СТД	33	—	СТД	33	—	СТД	33	—	СТД	33	—	СТД 3329А	46	—
5	Коллектор с решеткой	2	Т8	36	—	Т8	36	—	Т8	36	—	Т8	36	—	Т8	36	—	Т8	36	—	Т10	50	—
4	Раздаточный короб левый	1	К-9л	128	30	К-10л	152	31	К-10л	152	31	К-10л	152	31	К-11л	246	32	К-11л	246	32	К-11л	246	32
3	Раздаточный короб правый	1	К-9п	128	30	К-10л	152	31	К-10 п	152	31	К-10п	152	31	К-11 п	246	32	К-11п	246	32	К-11 п	246	32
2	Вентиляторная установка положение кожуха „ Н Л "	1	ВУ-6	465	—	ВУ-5	440	—	ВУ-9	490	—	ВУ-10	547	—	ВУ-7	487	—	ВУ-8	537	—	ВУ-11	1040	—
1	Вентиляторная установка положение кожуха „ Н П "	1	ВУ-6	465	—	ВУ-5	440	—	ВУ-9	490	—	ВУ-10	547	—	ВУ-7	487	—	ВУ-8	537	—	ВУ-11	1040	—

Монтажная спецификация

ТД 1966г	Воздушные завесы с установкой вентагрегатов на полу.	серия 1.435-5
	Ворота разм. 3.6 × 3.6 м. Завесы тип ВЗ-14 ÷ ВЗ-20 (схема V).	лист 14

Дата выпуска: Декабрь 1966 г.

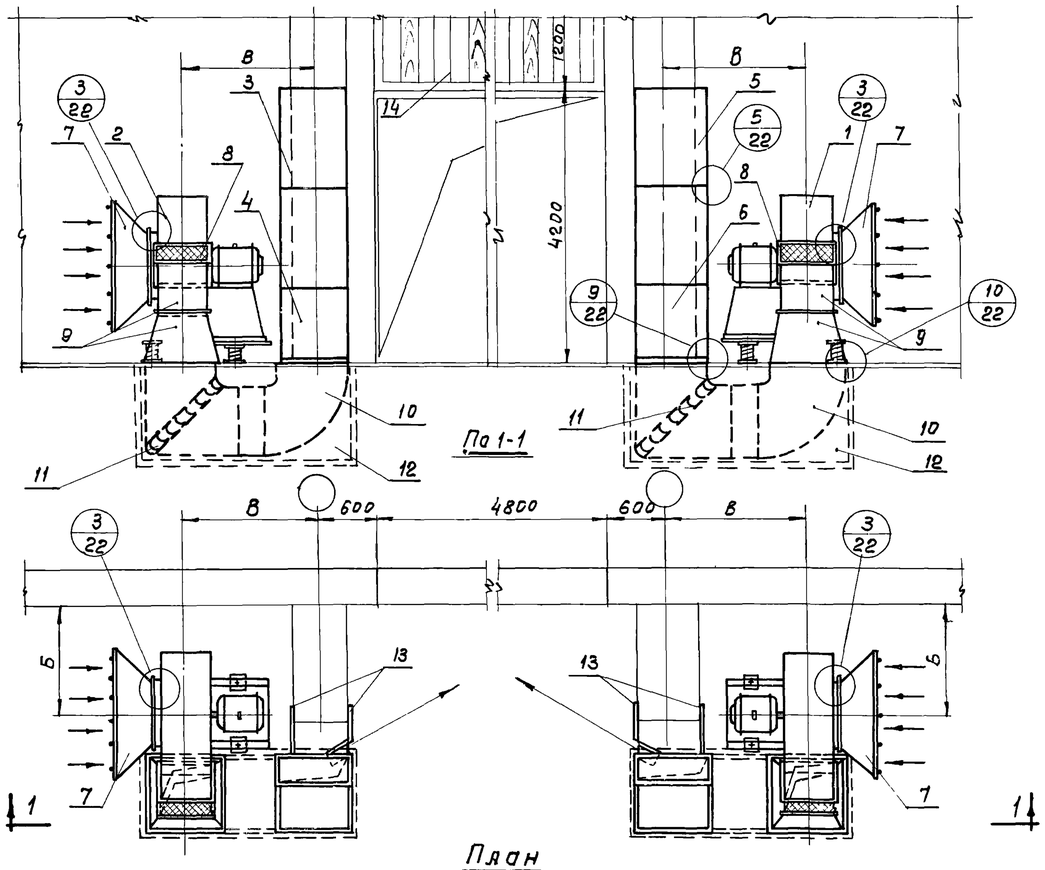

Схема установки вентагрегатов IV

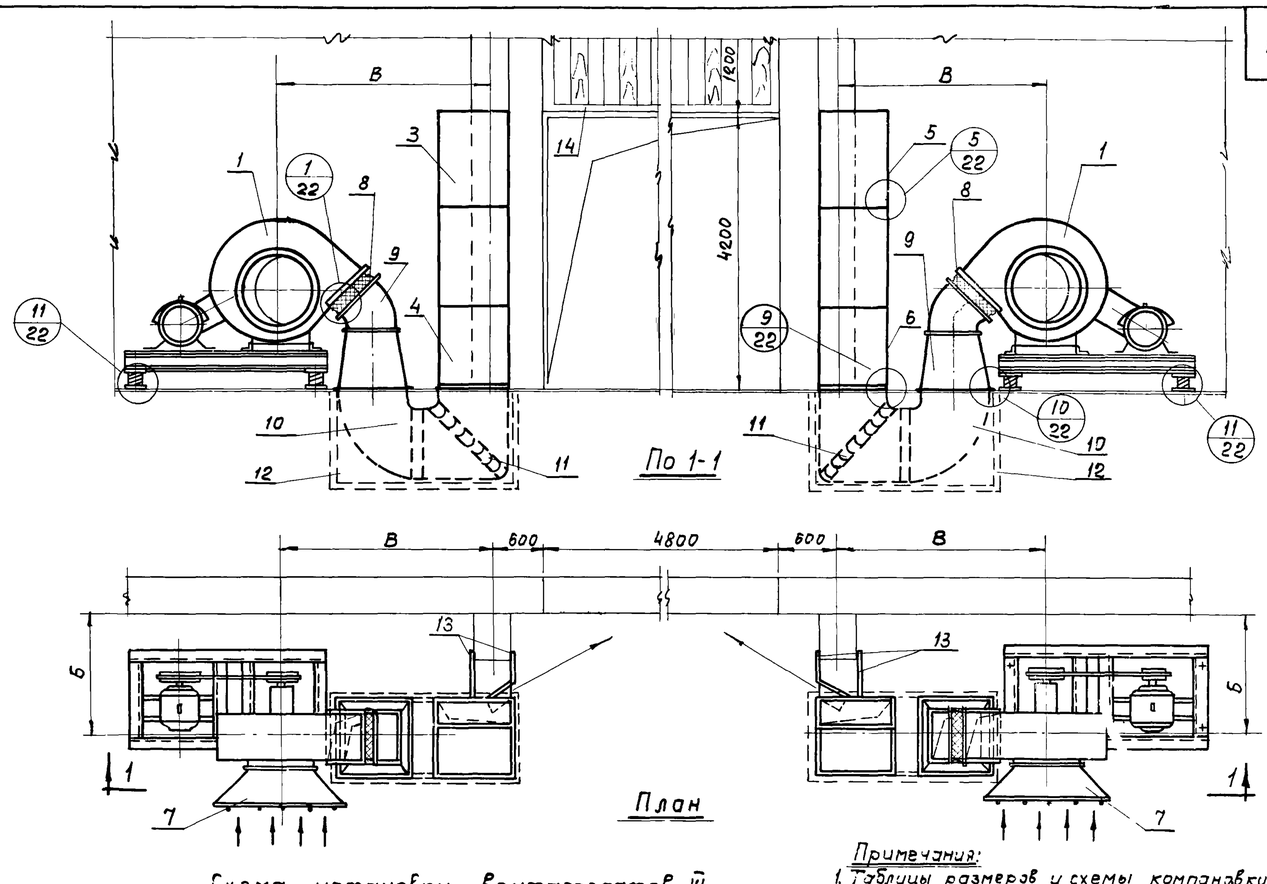

Схема установки вентагрегатов VI

Примечания:

1. Таблицы размеров и схемы компоновки вентагрегатов приведены на листе 16
2. Подпольный канал разрабатывается в каждом конкретном проекте при привязке чертежей серии 2.435-5

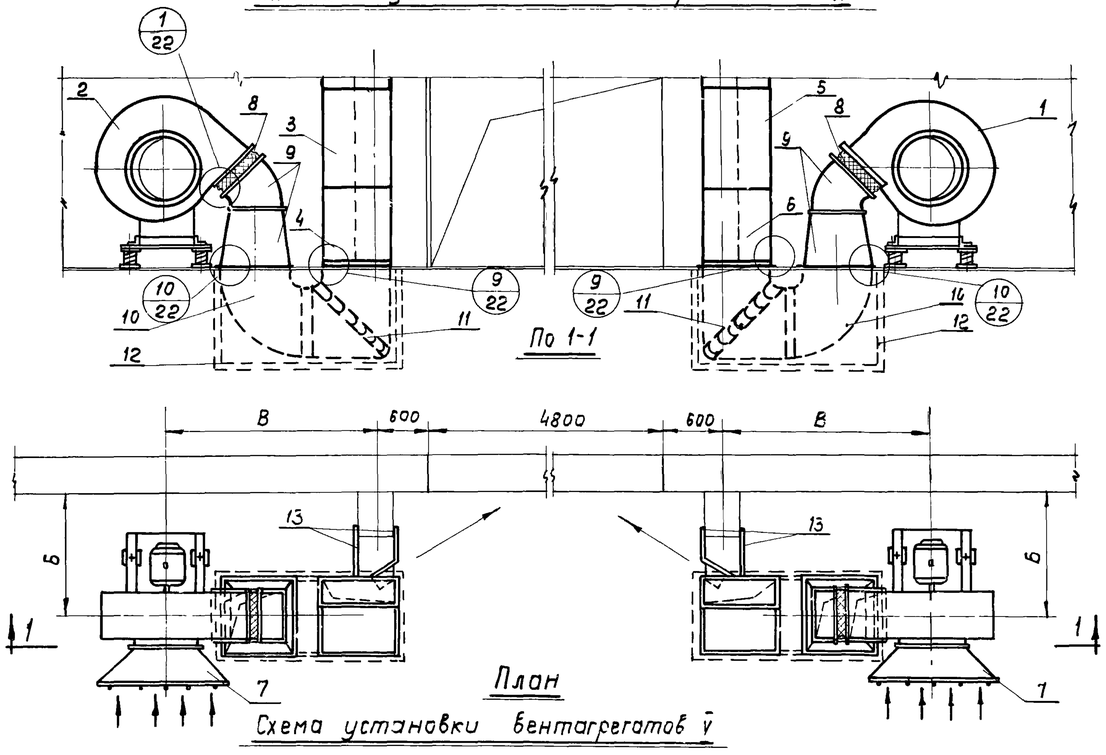

Схема установки вентагрегатов V

№ поз.	Наименование	Кол.	Обозначение	Вес, кг	№ листа	Обозначение	Вес, кг	№ листа	Обозначение	Вес, кг	№ листа	Обозначение	Вес, кг	№ листа	Обозначение	Вес, кг	№ листа	Обозначение	Вес, кг	№ листа	Обозначение	Вес, кг	№ листа
			ВЗ-21			ВЗ-22			ВЗ-23			ВЗ-24			ВЗ-25			ВЗ-26			ВЗ-27	
			Типы завес																				
	Монтажная спецификация																						
14	Съемные щиты	2	Щ-1	—	35 36	Щ-1	—	35 36	Щ-1	—	35 36	Щ-1	—	35 36	Щ-1	—	35 36	Щ-1	—	35 36	Щ-1	—	35 36
13	Крепление раздаточного короба	6	Т-V	—	34	Т-V	—	34	Т-V	—	34	Т-V	—	34	Т-V	—	34	Т-V	—	34	Т-V	—	34
12	Подпольный канал	2	—	—	—	—	—	—	—	—	—	—	—	—	—	—	—	—	—	—	—	—	—
11	Колено с направляющими лопатками	2	Т-4	81,6	20	Т-6	102,8	20	Т-6	102,8	20	Т-6	102,8	20	Т-9	170,0	20	Т-9	170,0	20	Т-9	170,0	20
10	Отвод	2	М-5	46,4	13	М-8	56,4	13	М-8	56,4	13	М-8	56,4	13	М-9	93,6	13	М-9	93,6	13	М-9	93,6	13
9	Переходной патрубок	2	П-10	94,2	20	П-11	102,6	20	П-11	102,6	20	П-11	102,6	20	П-14	151,4	20	П-15	187,6	20	П-15	187,6	20
3	Гибкая вставка	2	СТД	33	—	СТД	33	—	СТД	33	—	СТД 5329А	47	—	СТД 5329А	47	—	СТД 5330А	56	—	СТД 5330А	56	—
7	Коллектор с решеткой	2	Т8	36	—	Т8	36	—	Т8	36	—	Т10	50	—	Т10	50	—	Т12	56	—	Т12	56	—
6	Раздаточный короб левый (надставка)	1	К-6Л	60	28	К-7Л	69	28	К-7Л	69	28	К-7Л	69	28	К-8Л	106	29	К-8Л	106	29	К-8Л	106	29
5	Раздаточный короб левый	1	К-2Л	109	24	К-3Л	127	25	К-3Л	127	25	К-3Л	127	25	К-5Л	217	27	К-5Л	217	27	К-5Л	217	27
4	Раздаточный короб правый (надставка)	1	К-6П	60	28	К-7П	69	28	К-7П	69	28	К-7П	69	28	К-8П	106	29	К-8П	106	29	К-8П	106	29
3	Раздаточный короб правый	1	К-2П	109	24	К-3П	127	25	К-3П	127	25	К-3П	127	25	К-5П	217	27	К-5П	217	27	К-5П	217	27
2	Вентиляторная установка положение кожуха „НЛ"	1	ВУ-4	407	—	ВУ-7	487	—	ВУ-8	537	—	ВУ-12	1035	—	ВУ-13	970	—	ВУ-14	1120	—	ВУ-15	1180	—
1	Вентиляторная установка положение кожуха „НП"	1	ВУ-4	407	—	ВУ-7	487	—	ВУ-8	537	—	ВУ-12	1035	—	ВУ-13	970	—	ВУ-14	1120	—	ВУ-15	1180	—

ТД 1966 г	Воздушные завесы с установкой вентагрегатов на полу.	Серия 1.435-5
	Ворота размером 4,8×5,4м завесы тип ВЗ-21 ÷ ВЗ-27 (схемы IV; V и VI).	Лист 15

Инженер Ц. Веткова
Дата выпуска: декабрь 1966г.

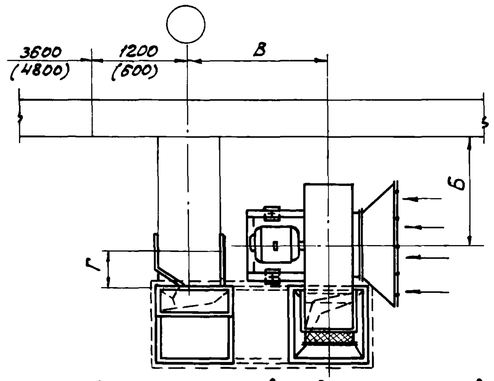

Схема установки вентагрегатов IV

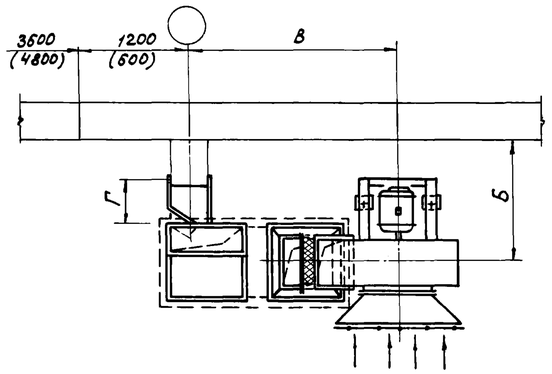

Схема установки вентагрегатов V

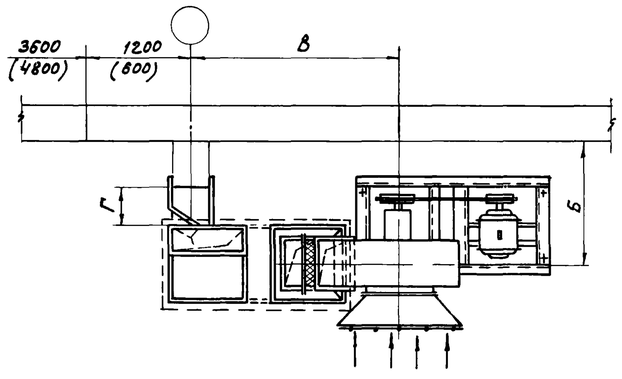

Схема установки вентагрегатов VI

Установка вентагрегатов на полу

Таблица размеров по схеме IV

Тип завес	Размер ворот	Вентилятор №	Вентилятор Схема исполнения	Размеры в мм: В	При вылетах колонн 1000 Б	1000 Г	1300 Б	1300 Г	1400 Б	1400 Г
ВЗ-13	3,6х3,0	8	1	2300	800	400	1070	400	1170	400
ВЗ-21	4,8х5,4	8	1	2100	800	400	1050	400	1150	400

Таблица размеров по схеме V

Тип завес	Размер ворот	Вентилятор №	Вентилятор Схема исполнения	Размеры в мм: В	При вылетах колонн 400 Б	400 Г	500 Б	500 Г	600 Б	600 Г	800 Б	800 Г
ВЗ-13	3,6х3,0	8	1	2600	1350	550	1450	550	1400	400	1600	400
ВЗ-21	4,8х5,4	8	1	2500	1170	400	1270	400	1370	400	1570	400

Таблица размеров по схеме VI

Тип завес	Размер ворот	Вентилятор №	Вентилятор Схема исполнения	Размеры в мм: В	При вылетах колонн 400 Б	400 Г	500 Б	500 Г	600 Б	600 Г	800 Б	800 Г	1000 Б	1000 Г	1300 Б	1300 Г	1400 Б	1400 Г
ВЗ-14	3,6х3,6	8	6	2300	1300	550	1400	550	1400	400	1600	400	1800	400	2100	400	2200	400
ВЗ-15÷ВЗ-17		8	6	2400		500		500										
ВЗ-18 и ВЗ-19		8	6	2600	1700	650	1800	650	1750	500	1850		2050		2350		2450	
ВЗ-20		10	6	2750		650		650										
ВЗ-22; ВЗ-23	4,8х5,4	8	6	2600	1300	400	1400	400	1500	400	1700	400	1800	400	2200	400	2300	400
ВЗ-24		10	6	2550														
ВЗ-25		10	6	3000	1400		1500		1600		1800		2000		2300		2400	
ВЗ-26; ВЗ-27		12	6	3300														

ТД 1966г.	Воздушные завесы с установкой вентагрегатов на полу.	Серия 1.435-5
	Ворота разм. 3,6х3,0; 3,6х3,6; 4,8х5,4. Завесы тип ВЗ-13÷ВЗ-27. Схемы IV, V и VI и таблицы размеров	Лист 16

Инженер Н. Ш. Дата выпуска: ДЕКАБРЬ 1966г.

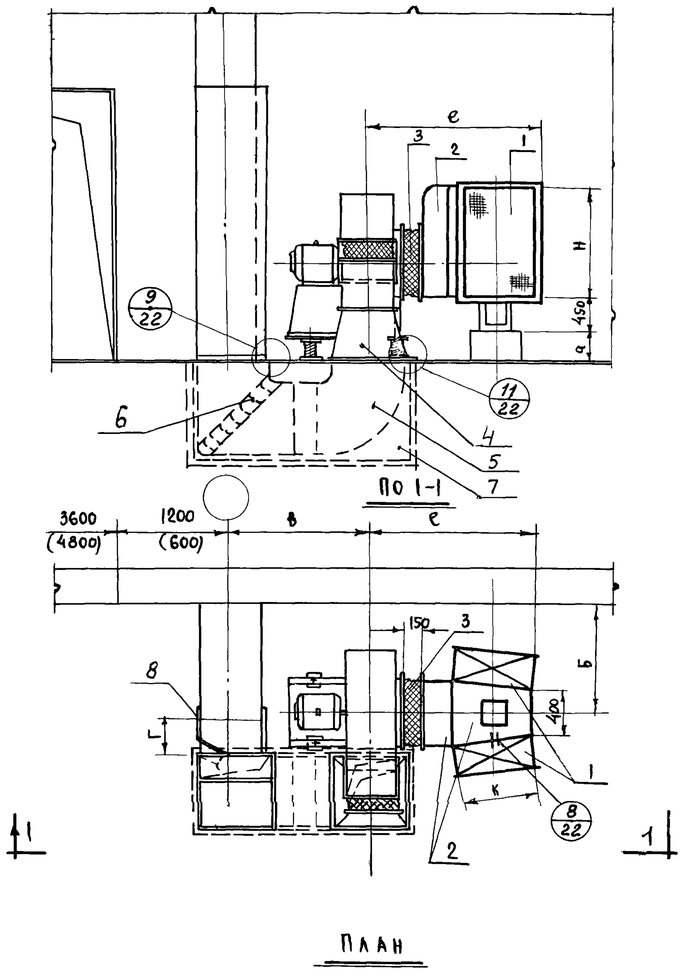

Схема установки вентагрегатов IV

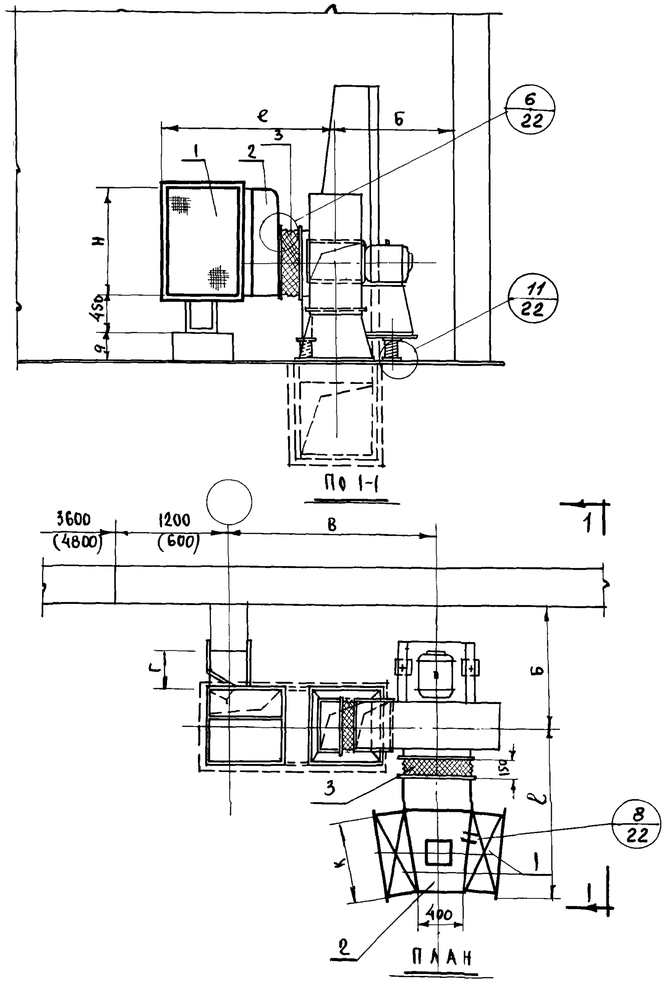

Схема установки вентагрегатов V

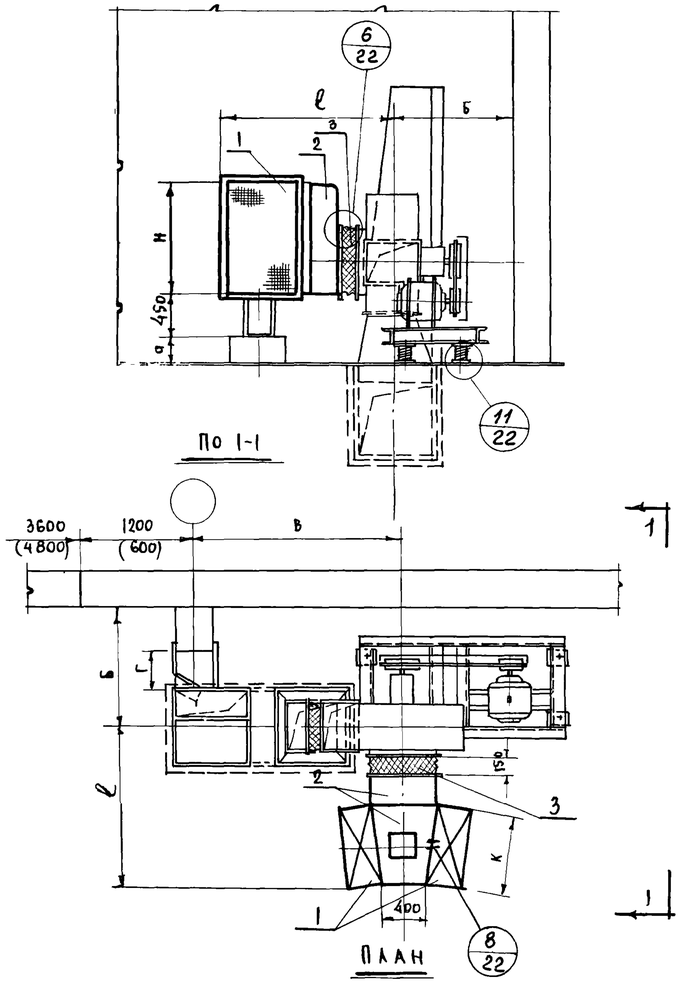

Схема установки вентагрегатов VI

Установка калориферов типа ТД

№ поз	Обозначение	Наименование	Кол.	Размер	Сортамент	Материал	Вес кг.	Примечан.
3	Для вен-ра №12 СТД 5322А	Гибкая вставка	1	D = 1220	Разный	Прорезин. ткань и ст. 3	32,1	По нормалям треста „Сантехдеталь"
	Для вен-ра №10 СТД 5321А			D = 1020			27.0	
	Для вен-ра №8 СТД 5320А			D = 720			20,0	
	Для вен-ра №7 СТД 5320А			D = 700			13.0	
2	К-11÷К-26	Конфузор	1	—	$-0^{0}=1,5$	Ст. 3	—	См лист 21
1	—	Калорифер	2	—	—	—	По каталогу	

Монтажная спецификация

Примечание:
1. Монтажная спецификация для завес типа ТВ3-13 ÷ ТВ3-27 приведена на листах 13, 14 и 15; для завес ТВ3-3; ТВ3-6; ТВ3-7; ТВ3-10; ТВ3-12 на листах 3,6,9.

№ п/п поз.	Наименование	Кол.	Обозначение	Вес кг.	№ листа	Обозначение	Вес кг.	№ листа	Обозначение	Вес кг.	№ листа	Обозначение	Вес кг.	№ листа	Обозначение	Вес кг.	№ листа
			ТВ3-3			ТВ3-6			ТВ3-7			ТВ3-10			ТВ3-12		
8	Крепление раздаточного короба	4	Т-V	—	34	Т-V	—	34	Т-V	—	34	Т-V	—	34	Т-V	—	34
7	Подпольный канал	2	—	—	—	—	—	—	—	—	—	—	—	—	—	—	—
6	Колено с направляющими лопатками	2	Т-1	44,2	20	Т-2	64,8	20	Т-7	109,8	20	Т-3	77,8	20	Т-4	81,6	20
5	Отвод	2	М-1	29,2	13	М-2	42,0	13	М-3	62,4	13	М-4	44,8	13	М-5	46,4	13
4	Переходной патрубок	2	П-1	49,0	20	П-2	75.8	20	П-3	86,4	20	П-4	78,2	20	П-5	80,6	20

1966г	Тепло-воздушные завесы с установкой вентагрегатов на полу. Завесы тип ТВ3-3;6;7;10. ТВ3-12÷ТВ3-27. Установка калориферов тип ТД.	Серия 1.435-5 Лист 17

Дата выпуска: Декабрь 1966г.

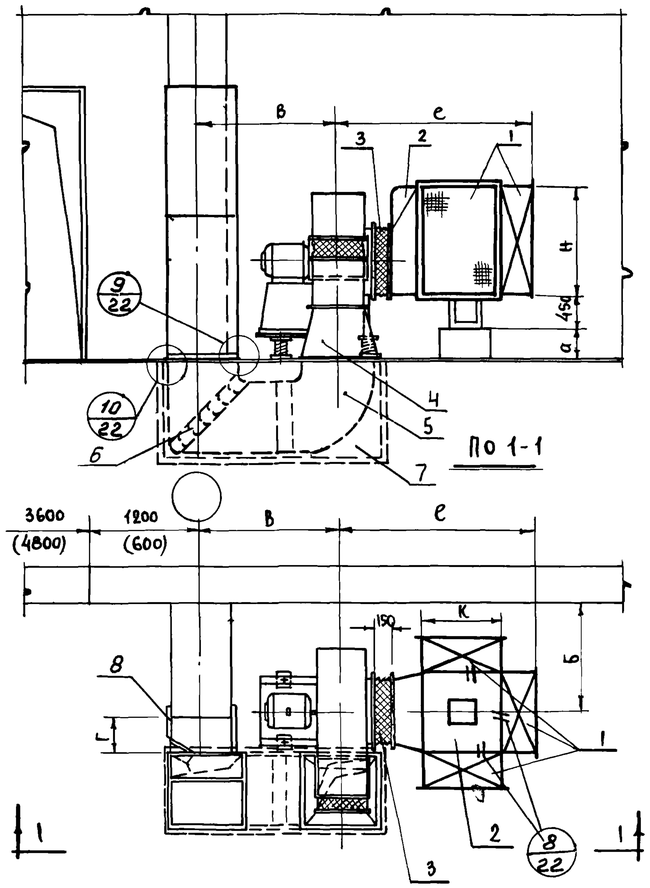

Схема установки вентагрегатов IV

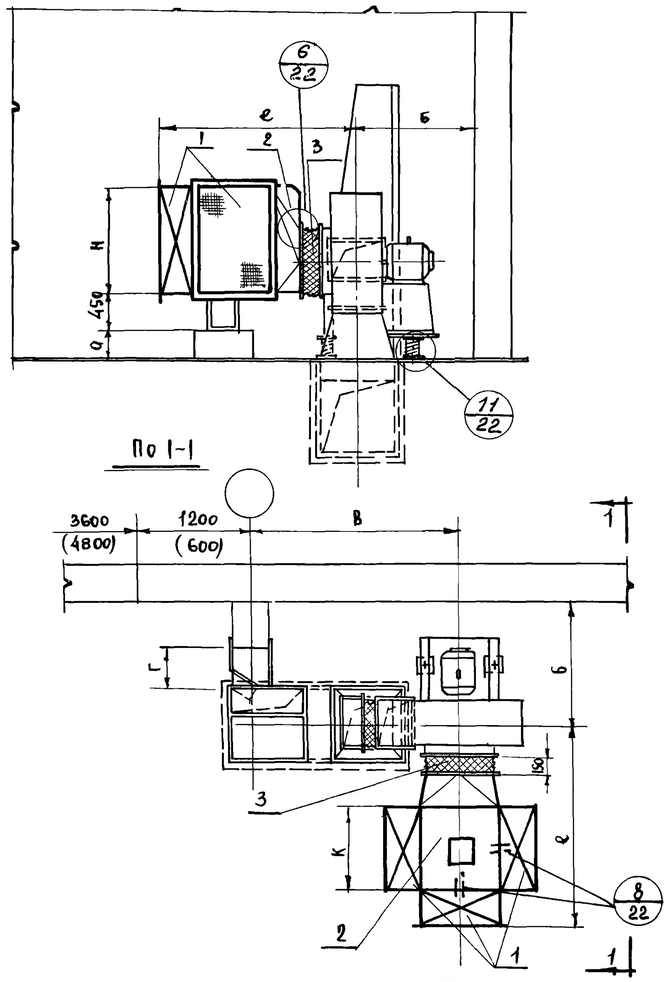

Схема установки вентагрегатов V

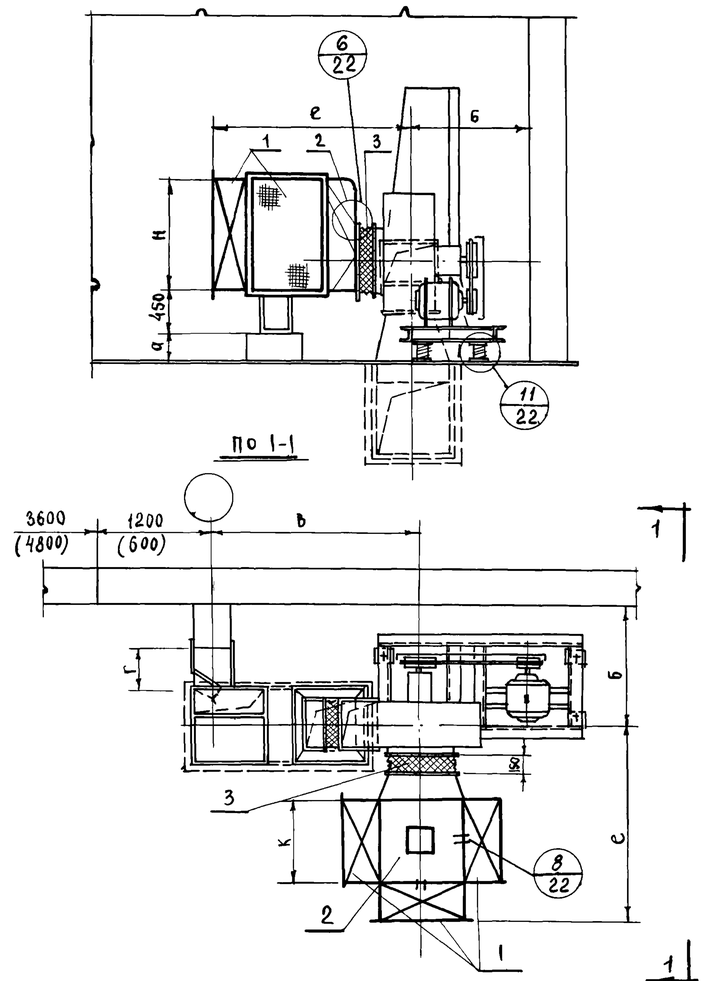

Схема установки вентагрегатов VI

Установка калориферов тип Т3

№№ поз.	Обозначение	Наименование	Кол.	Размер	Сортамент	Материал	Вес кг.	Примечан.
3	для вен-ра №12 СТА 5322А	Гибкая вставка	1	Ф= 1220	Разный	прорезин. ткань и ст. 3	32,0	по нормалям треста „Сантехдеталь"
	для вен-ра №10 СТА 5322А			Ф= 1020			27,0	
	для вен-ра №8 СТА 5320А			Ф= 720			20,0	
	для вен-ра №7 СТА 5320А			Ф= 700			13,0	
2	К-11÷К-26	Конфузор	1	—	-δ= 1.5	Ст. 3		см. лист 21
1	—	Калорифер	3	—	—	—	по каталогу	

Монтажная спецификация

Примечание:

1. Таблицу позиций 4÷8 см. на листе 17.
2. Размер „а" принять в зависимости от номера вентилятора и типа калорифера.
3. Монтажная спецификация для завес типа ТВЗ-13÷ТВЗ-27 приведена на листах 13,14,15; для завес ТВЗ-3, ТВЗ-6; ТВЗ-7; ТВЗ-10; ТВЗ-12 на листах 3,6,9.

ТД 1966г.	Тепло-воздушные завесы с установкой вентагрегатов на полу.	Серия 1.435-5
	Завесы тип ТВЗ-3;6;7;10 и ТВЗ-12÷ТВЗ-27. Установка калориферов Т3.	Лист 18

Инженер Цвелкова. Дата выпуска. Декабрь 1966г.

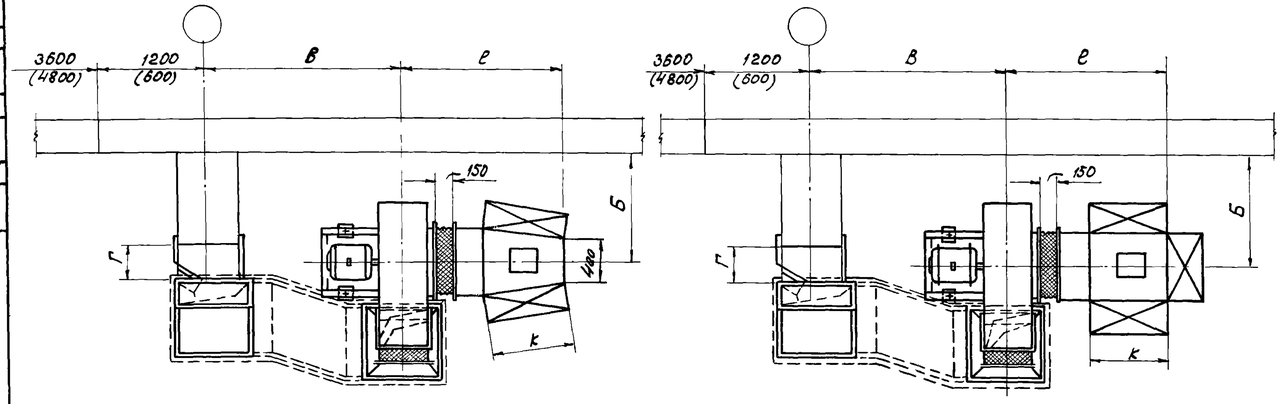

Схема установки вентагрегатов IV

Таблица размеров по схеме IV

Тип завес	Размер ворот	Вентилятор №	Вентилятор Схема исполн.	Размеры в мм: В	При вылетах колонн 1000 ÷ 1400: Б	При вылетах колонн 1000 ÷ 1400: Г	№ калорифера	Тип установки калориферов Т2: габариты калорифера ширина К	Т2: высота Н	Т2: е	Т3: габариты калорифера ширина К	Т3: высота Н	Т3: е
ТВЗ-3 ТВЗ-6 ТВЗ-7	3,6х3,0	7	1	2000	1300	400	8	782	1080	1435	782	1080	1635
							11	1032	1230	1680	1032	1230	1885
ТВЗ-13		8	1	2300			8	782	1080	1500	782	1080	1700
							11	1032	1230	1760	1032	1230	1950
ТВЗ-10	3,6х3,6	7	1	2000	1300	400	8	782	1080	1435	782	1080	1635
							11	1032	1230	1680	1032	1230	1885
ТВЗ-12	4,8х5,4	7	1		1300	400	8	782	1080	1435	782	1080	1835
							11	1032	1230	1680	1032	1230	1885
ТВЗ-21		8	1	2100			8	782	1080	1500	782	1080	1700
							11	1032	1230	1760	1032	1230	1950

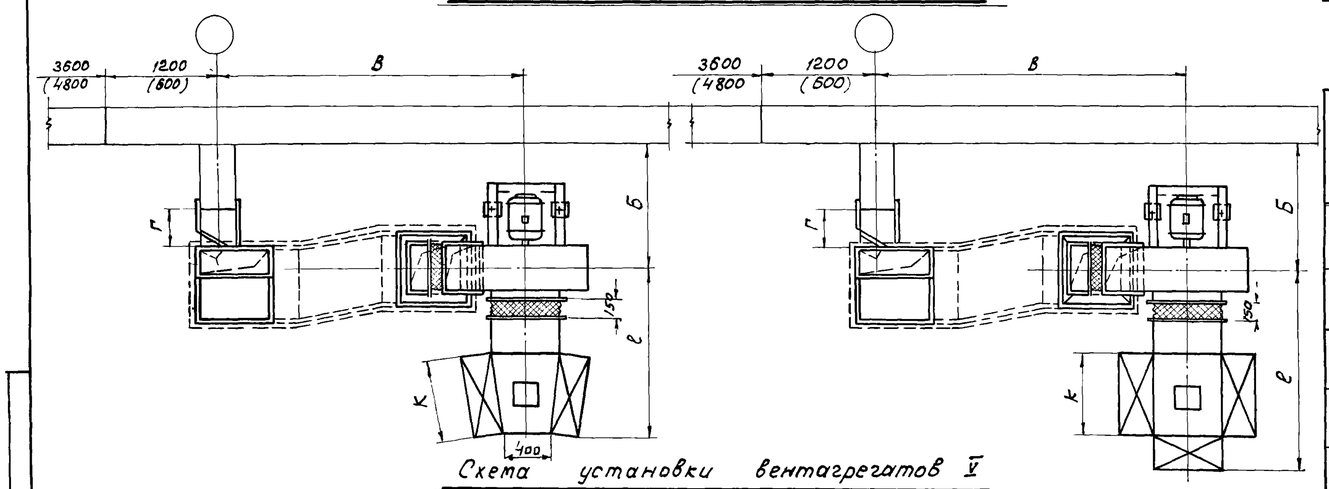

Схема установки вентагрегатов V

Таблица размеров по схеме V

Тип завес	Размер ворот	Вентилятор №	Вентилятор Схема исполн	Размеры в мм: В	При вылетах колонн 400 ÷ 600: Б	При вылетах колонн 400 ÷ 600: Г	При вылетах колонн 800: Б	При вылетах колонн 800: Г	N калорифера	Тип установки калориферов Т2: габариты калорифера ширина К	Т2: высота Н	Т2: е	Т3: габариты калорифера ширина К	Т3: высота Н	Т3: е
ТВЗ-3 ТВЗ-6 ТВЗ-7	3,6х3,0	7	1	2700	1250	550	1250	500	8	782	1080	1435	782	1080	1635
									11	1032	1230	1680	1032	1230	1885
ТВЗ-13		8	1	2900		650			8	782	1080	1500	782	1080	1700
									11	1032	1230	1760	1032	1230	1950
ТВЗ-10	3,6х3,6	7	1	2600	1250	550	1250	500	8	782	1080	1435	782	1080	1635
									11	1032	1230	1680	1032	1230	1885
ТВЗ-12	4,8х5,4	7	1		1250	550	1250	500	8	782	1080	1435	782	1080	1635
									11	1032	1230	1680	1032	1230	1885
ТВЗ-21		8	1	2700		650			8	782	1080	1500	782	1080	1700
									11	1032	1230	1760	1032	1230	1950

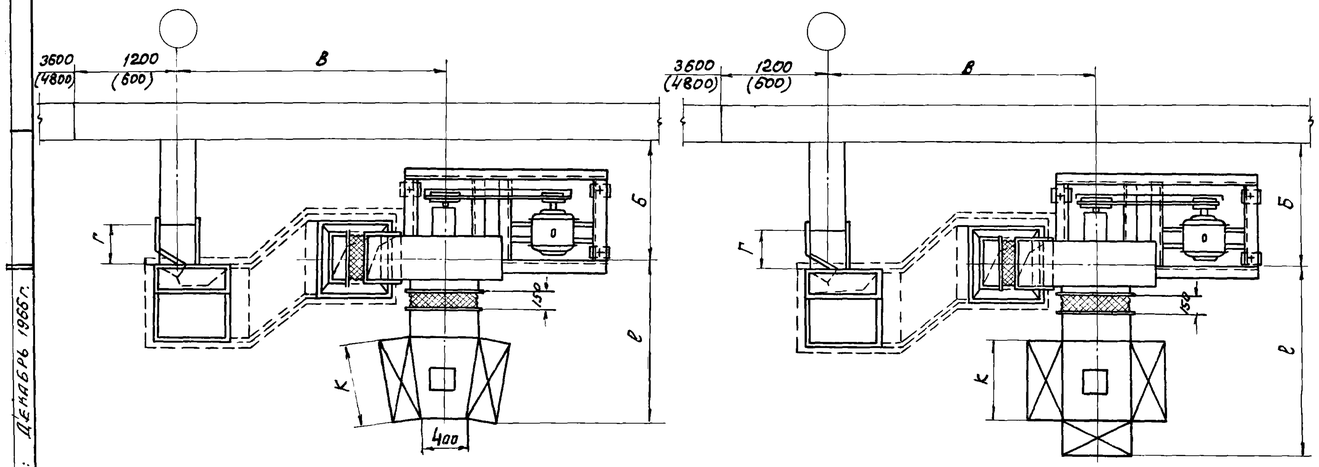

Схема установки вентагрегатов VI

Таблица размеров по схеме VI

Тип завес	Размер ворот	Вентилятор №	Вентилятор Схема исполн.	Размеры в мм: В	При вылетах колонн 400 ÷ 600: Б	При вылетах колонн 400 ÷ 600: Г	При вылетах колонн 800: Б	При вылетах колонн 800: Г	При вылетах колонн 1000 ÷ 1400: Б	При вылетах колонн 1000 ÷ 1400: Г	№ калорифера	Тип установки калориферов Т2: габариты калорифера ширина К	Т2: высота Н	Т2: е	Т3: габариты калорифера ширина К	Т3: высота Н	Т3: е
ТВЗ-14÷ ÷ТВЗ-19	3,6х3,6	8	6	3000	1250	650	1250	500	1250	400	8	782	1080	1500	782	1080	1700
											11	1032	1230	1750	1032	1230	1950
ТВЗ-20		10	6	3200	1350	400	1300	500	1300	400	8	782	1080	1560	782	1080	1750
											11	1032	1230	1800	1032	1230	2000
ТВЗ-22÷ ÷ТВЗ-23	4,8х5,4	8	6	2900	1250	650	1250	500	1250	400	8	782	1080	1500	782	1080	1700
											11	1032	1230	1760	1032	1230	1950
ТВЗ-24		10	6	3000	1300	400	1300	500	1300	400	8	782	1080	1560	782	1080	1750
ТВЗ-25				3500							11	1032	1230	1800	1032	1230	2000
ТВЗ-26÷ ÷ТВЗ-27		12	6	3800 *)	1500	400	1500	500	1500	400	8	782	1080	2040	782	1080	2300
											11	1032	1230	2300	1032	1230	2540

*) При вылетах колонн 400 ÷ 600, размер „В" принимать 3300мм.

Установка калориферов тип Т2

Установка калориферов тип Т3

Даты выпуска: Декабрь 1966г.

ТД 1966г.	Тепло-воздушные завесы с установкой вентагрегатов на полу	Серия 1.435-5
	Завесы тип ТВЗ-3, 6, 7 и 10. ТВЗ-12÷ТВЗ-27. Установка калориферов тип Т2 и Т3 (Схемы IV, V и VI)	Лист 19

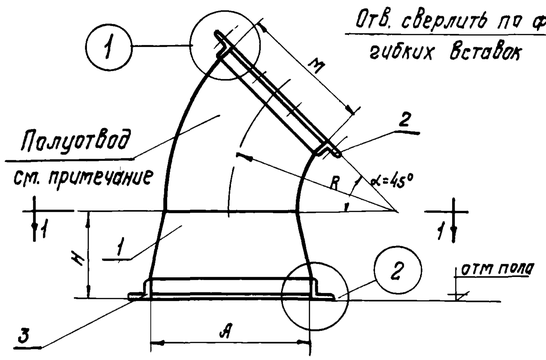

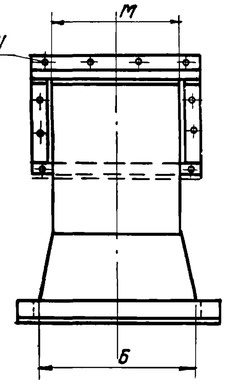

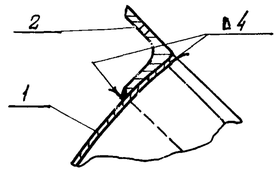

1

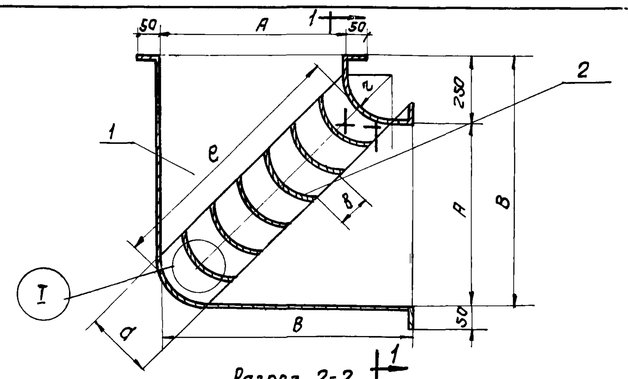

Разрез 2-2

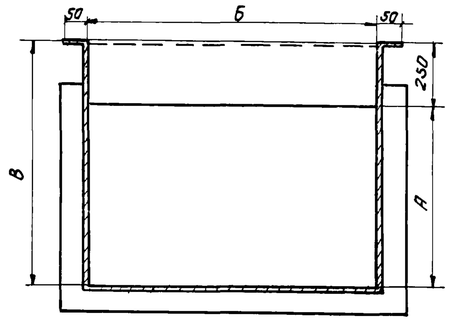

Разрез 1-1

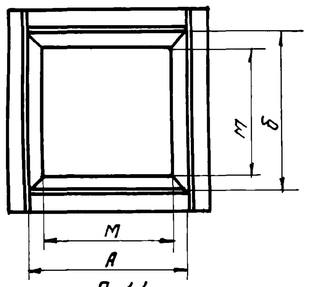

По 1-1

Примечания.

1. При установке вентагрегатов по схеме IV, полуотвод в патрубке следует приваривать с поворотом на 90° по отношению к основанию

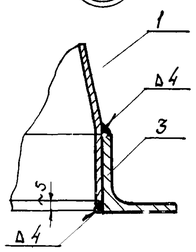

2

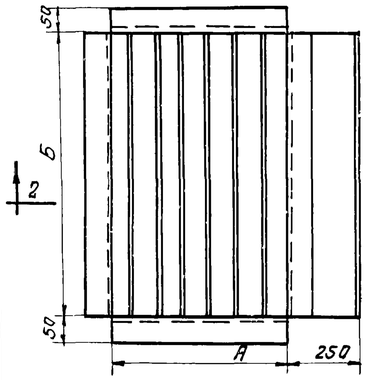

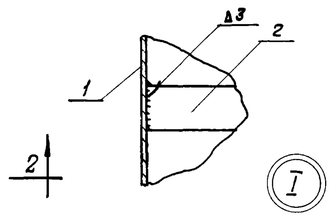

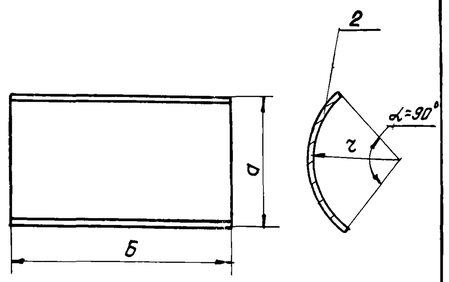

Лопатка

Таблица размеров

Тип / обознач.	П-1	П-2	П-3	П-4	П-5	П-6	П-7	П-8	П-9	П-10	П-11	П-12	П-13	П-14	П-15
M	500	500	500	500	500	560	560	560	560	560	560	700	700	700	840
A x Б	470x470	600x600	600x800	600x700	600x750	800x800	600x700	650x800	800x1300	600x750	650x950	800x1300	650x950	950x1250	950x1250
H	460	460	460	460	460	570	570	625	625	625	625	720	720	720	815
R	500	500	500	500	500	560	560	560	560	560	560	700	700	700	840
поз. 1 — размер F m²	1,7	1,8	2,0	1,85	1,9	2,55	2,4	2,45	2,85	2,4	2,68	4,1	3,7	4,15	5,5
поз. 1 — Вес кг	20	21,2	23,5	21,7	22,3	30,0	28,2	28,8	33,5	28,2	31,7	48,2	43,5	48,5	64,5
поз. 2 — e	2000	2000	2000	2000	2000	2250	2250	2250	2250	2250	2250	2800	2800	2800	3360
поз. 2 — Вес, кг	7,55	7,55	7,55	7,55	7,55	8,48	8,48	8,48	8,48	8,48	8,48	10,55	10,55	10,55	12,7
поз. 3 — e	1880	2400	3200	2600	2700	3200	2600	2800	4200	2700	3200	4200	3200	4400	4400
поз. 3 — Вес кг	6,96	9,15	12,16	9,80	10,4	12,12	9,80	10,55	15,9	10,4	12,12	15,9	12,12	16,65	16,65
Общий вес, кг	24,5	37,9	43,2	39,1	40,3	50,60	46,5	47,8	52,9	47,1	51,3	74,6	66,20	76,70	93,8

Таблица размеров

Тип колена / Обозначение	Т-1	Т-2	Т-3	Т-4	Т-5	Т-6	Т-7	Т-8	Т-9
A x Б	470x470	600x600	600x700	600x750	650x800	650x950	800x800	800x1300	950x1250
B	720	850	850	850	900	900	1050	1050	1200
e	665	840	840	840	910	910	1120	1120	1320
a	165	210	210	210	230	230	280	280	330
в	95	120	120	120	130	130	160	160	189
r	120	150	150	150	160	160	200	200	235

Общий вес кг

N поз.	Наименование	Материал	Профиль или сортамент	Кол.	Размер									Вес кг								
					Для типа									Для типа								
					Т-1	Т-2	Т-3	Т-4	Т-5	Т-6	Т-7	Т-8	Т-9	Т-1	Т-2	Т-3	Т-4	Т-5	Т-6	Т-7	Т-8	Т-9
2	Лопатка	Ст 3	ст. лист б=1.5мм	1	0,088m²	0,142m²	0,165m²	0,177m²	0,205m²	0,242m²	0,25m²	0,408m²	0,45m²	1.03	1.67	1,94	2,08	2,4	2,84	2,95	4,76	5,4
				б	—	—	—	—	—	—	—	—	—	6,18	10	11,62	12,5	14,4	17,2	17,7	28,6	32,4
1	Колено	Ст. 3	Ст лист б=1.5мм	1	1,35m²	2,0m²	2,3m²	2,4m²	2,6m²	2,9m²	3,15m²	4,35m²	4,9m²	15,92	22,36	27,2	28,3	30,6	34,2	37,2	51,3	57,4
					22.1	32.4	38.9	40.8	46.0	51.4	54.9	79,9	85.0									

Спецификация материалов

NN поз.	Наименование	Матер.	Профиль или сортам.	Размер	Колич	Вес кг. 1шт.	Вес кг. общ.	Примечание
3	Фланец	СТ-3	—"—	—"—	1	—"—		
2	Фланец	СТ-3	150x4	—"—	1	—"—		
1	Корпус	СТ-3	ст. лист б=1,5мм	см.таблицу	1	см.таблицу		

Спецификация

Переходные патрубки тип П-1÷П-15

Колено с направляющими лопатками

ТД 1966г.

Воздушные, и тепло-воздушные завесы с установкой вентагрегатов на полу

Переходные патрубки тип П-1÷П-15 и колено с направляющими лопатками тип Т-1÷Т-9

Серия 1.435-5

Лист 20

Ст инженер | Инж | Чертеж | Дата выпуска декабрь 1966г.

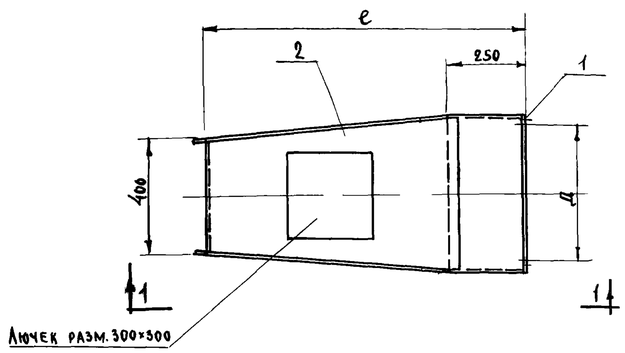

План

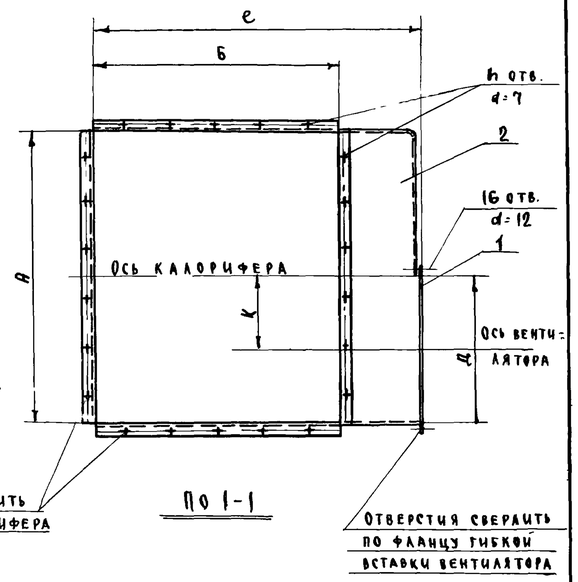

По 1-1

Таблица размеров и весов

Тип конфузора	№ вентилятора	№ калорифера	Размеры в мм А	Б	е	К	Д	h	Позиции деталей поз. 1 Размер	поз. 1 Вес, кг	поз. 2 Размер	поз. 2 Вес, кг	Общий вес, кг
К-11	7	8	1010	720	970	190	700	26	е=2300	2,53	F=2,9 м²	34,2	36,70
К-12		11	1160	960	1220	265		34			F=3,46 м²	40,8	43,30
К-13	8	8	1010	720	970	145	720	26	е=2400	2,64	F=3,0 м²	35,4	38,04
К-14		11	1160	960	1230	220		34			F=3,5 м²	41,3	43,94
К-15	10	8	1010	720	980	—	900	26	е=2960	3,25	F=3,11 м²	36,6	39,85
К-16		11	1160	960	1220	100		34			F=3,77 м²	44,5	47,75
К-17	12	8	1010	720	1325	—	1080	26	е=3400	3,74	F=3,4 м²	40,1	43,84
К-18		11	1160	960	1645	40		34			F=4,02 м²	47,4	51,15

№ поз.	Наименование	Материал	Сортамент	Размер	Кол.	1 шт. / Общ. вес, кг	Примеч.
2	Корпус	Ст.3	ст. лист δ=1,5мм	см. таблицу	1	см. таблицу	
1	Фланец	Ст.3	—36×4	см. таблицу	1	см. таблицу	

Спецификация материалов

Конфузоры тип К-11÷К-18. Тип установки калориферов Т2.

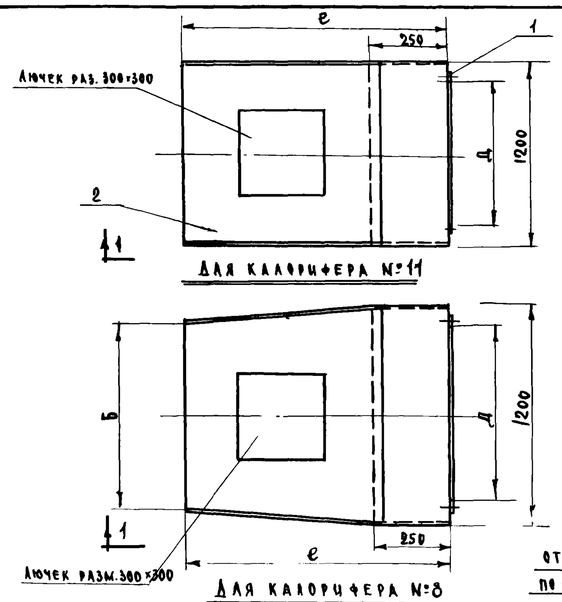

План

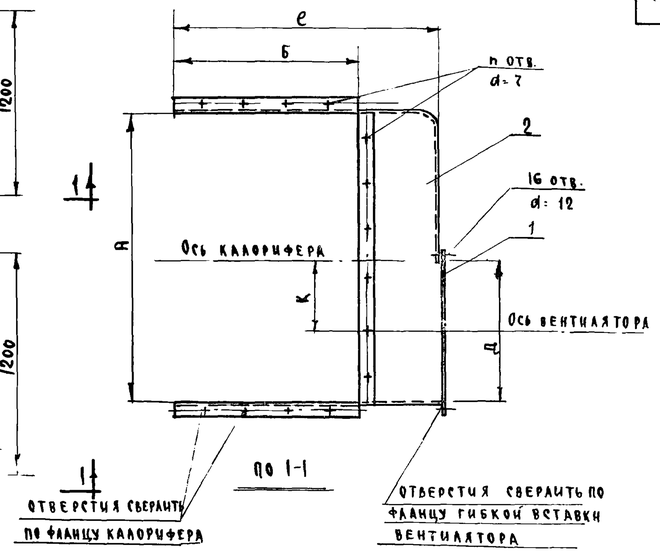

По 1-1

Таблица размеров и весов

Тип конфузора	№ вентилятора	№ калорифера	Размеры в мм А	Б	е	К	Д	h	Позиции деталей поз. 1 Размер	поз. 1 Вес, кг	поз. 2 Размер	поз. 2 Вес, кг	Общ. вес кг.
К-19	7	8	1010	782	970	190	700	19	е=2300	2,53	F=3,5 м²	41,3	43,8
К-20		11	1160	1032	1220	265		25			F=4,63 м²	54,6	57,2
К-21	8	8	1010	782	970	145	720	19	е=2400	2,64	F=3,47 м²	40,9	43,6
К-22		11	1160	1032	1230	220		25			F=4,6 м²	54,3	56,9
К-23	10	8	1010	782	980	—	900	19	е=2960	3,25	F=3,24 м²	38,2	41,5
К-24		11	1160	1032	1220	100		25			F=4,37 м²	51,5	54,8
К-25	12	8	1010	782	1325	—	1080	19	е=3400	3,74	F=2,97 м²	35,0	38,8
К-26		11	1160	1032	1625	40		25			F=4,1 м²	48,4	52,1

№ поз.	Наименование	Материал	Сортамент	Размер	Кол.	1 шт. / Общ. вес, кг	Примечан.
2	Корпус	Ст.3	ст. лист δ=1,5мм	см. таблицу	1	см. таблицу	
1	Фланец	Ст.3	—36×4	см. таблицу	1	см. таблицу	

Спецификация материалов

Конфузоры тип К-19÷К-26. Тип установки калориферов Т3.

ТП 1966г.	Тепло-воздушные завесы с установкой вентагрегатов на полу.	Серия 1.435-5
	Конфузоры тип К-11÷К-26.	Лист 21

Инженер Цветкова
Дата выпуска Декабрь 1966г.

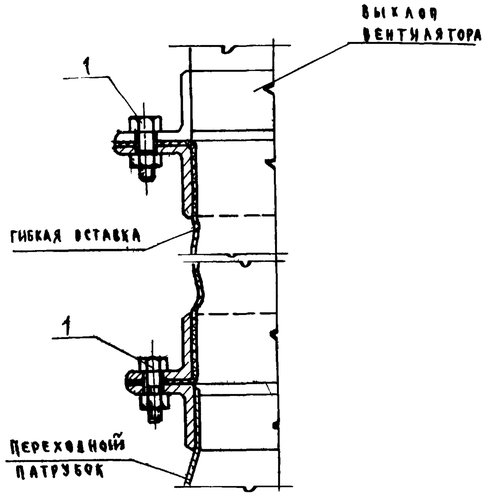

1

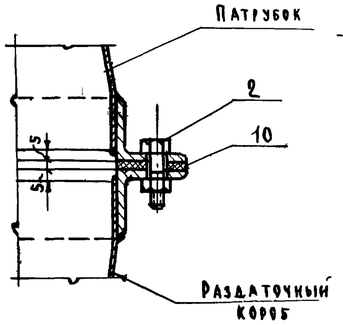

2

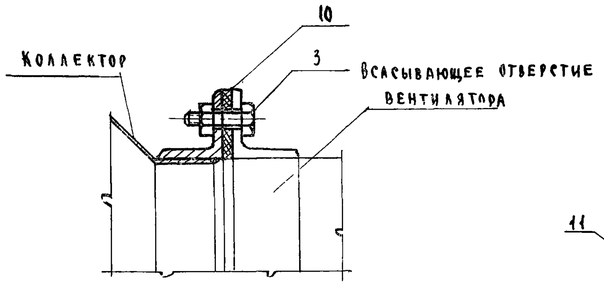

3

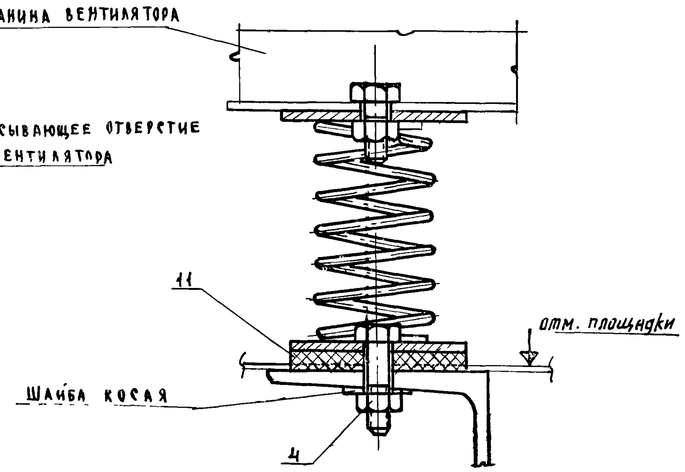

4

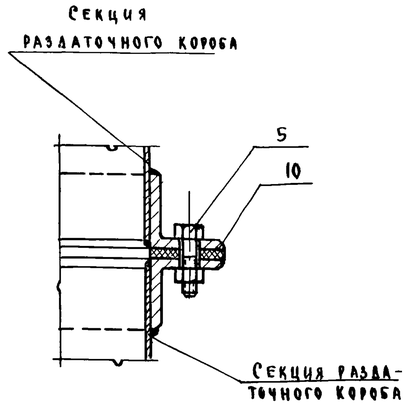

5

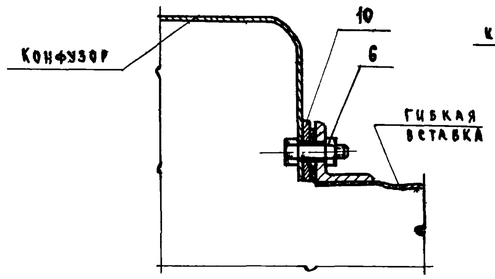

6

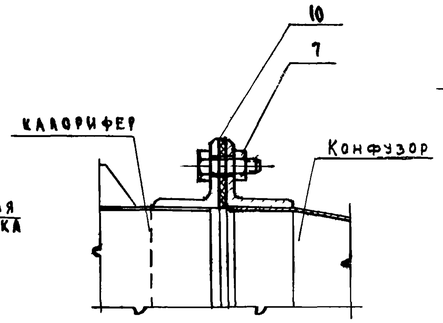

7

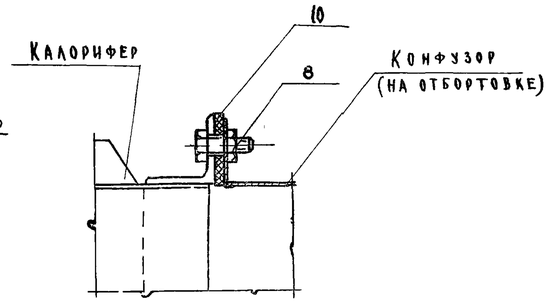

8

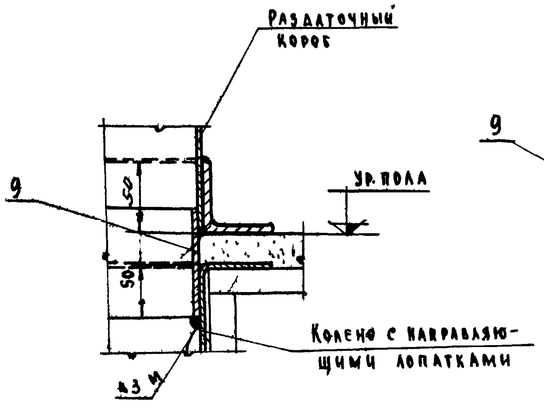

9

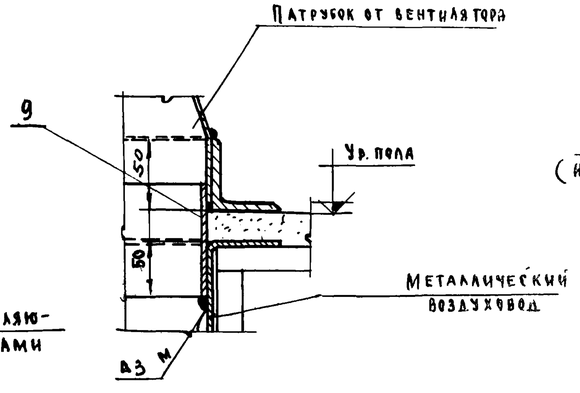

10

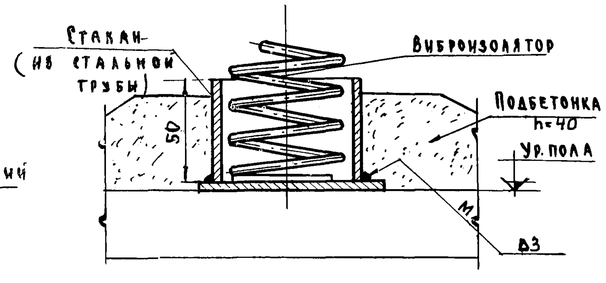

11

Примечания.

1. Сортамент крепежных изделий (болты, гайки, шайбы) принять в соответствии с отверстиями во фланцах сборочных узлов.
2. Узлы 9 и 10 должны быть увязаны со строительными конструкциями подпольных каналов и с отметкой чистого пола.
3. Головки болтов для крепления гибкой вставки (см. узел 6) должны быть приварены к стенке конфузора.

№№ поз.	Наименование	Материал	Профиль или сортамент	Размер	Колич.	Вес, кг 1 шт.	Вес, кг Общ.	Примечание
11	Прокладка	Резина	По месту					
10	Прокладка	Прорезиненная ткань	По месту					
9	Патрубок	Ст.3	Ст. лист б=1,5					
8	Болт с гайкой	Ст.3	По отверстиям во фланцах калориферов					
7	Болт с гайкой	Ст.3	По отверстиям во фланцах калориферов					
6	Болт с гайкой	Ст.3	По отверстиям во фланцах гибких вставок вентиляторов.					
5	Болт с гайкой	Ст.3	По отверстиям во фланцах раздаточных коробов					
4	Болт с гайкой	Ст.3	По отверстиям виброизоляторов (серия ОВ-02-128.1)					
3	Болт с гайкой	Ст.3	По отверстиям во фланцах вентиляторов					
2	Болт с гайкой	Ст.3	По отверстиям во фланцах раздаточных коробов					
1	Болт с гайкой	Ст.3	По отверстиям во фланцах гибких вставок вентиляторов					

Спецификация

ТД 1966г	Воздушные и тепло-воздушные завесы с установкой вентагрегатов на полу и площадке.	Серия 1.435-5
	Монтажные узлы 1÷11.	Лист 22

Инженер Цветкова
Дата выпуска Декабрь 1966г

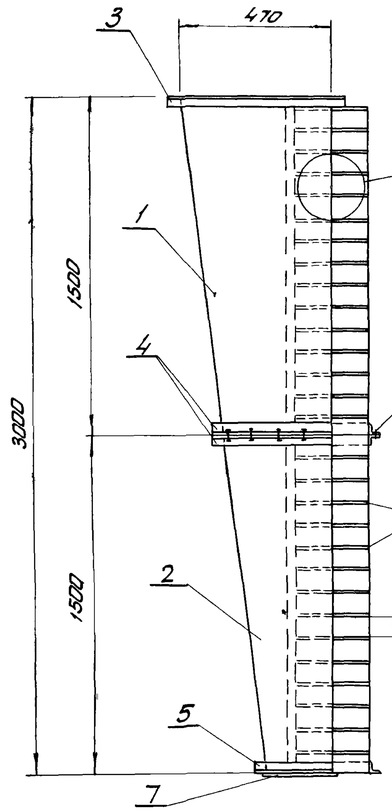

По 1-1

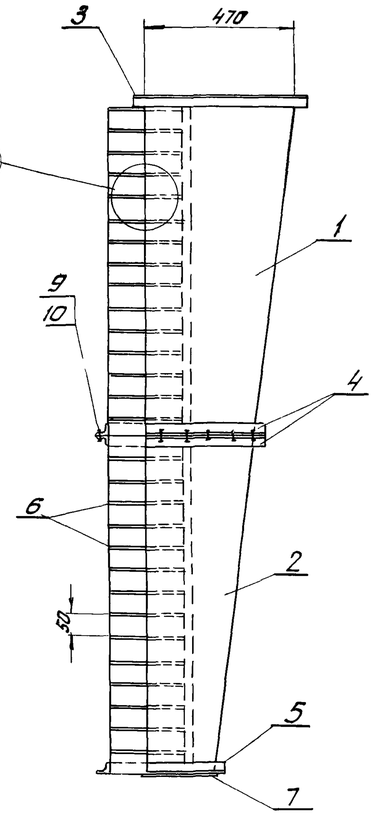

По 2-2

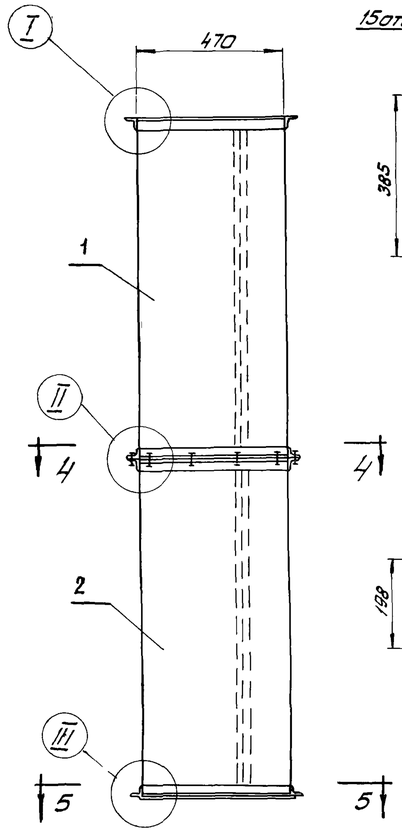

По 3-3

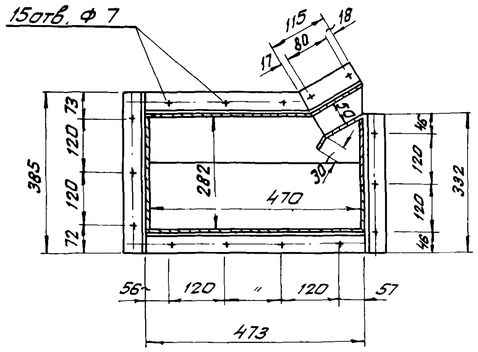

По 4-4

М 1:10

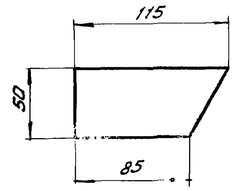

Перо

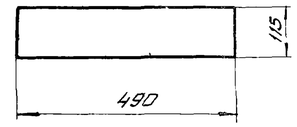

Днище

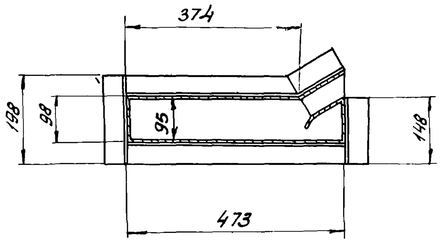

По 5-5

М 1:10

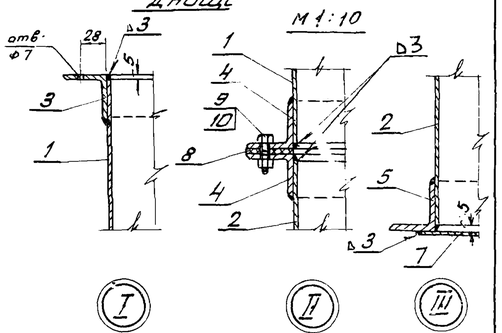

М 1:10

М 1:5

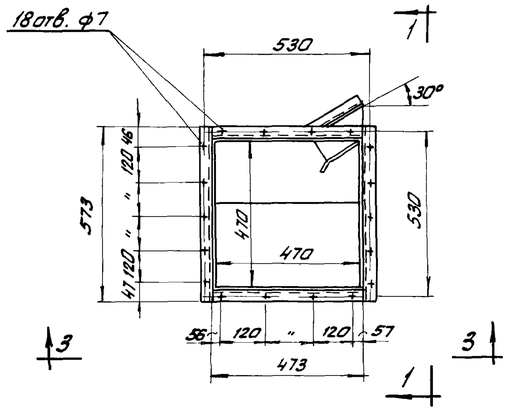

План

Короб тип К-1л

(левый)

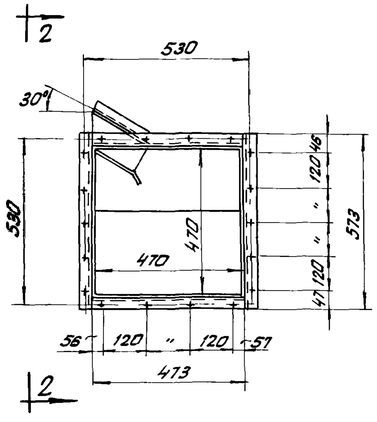

План

Короб тип К-1п

(правый)

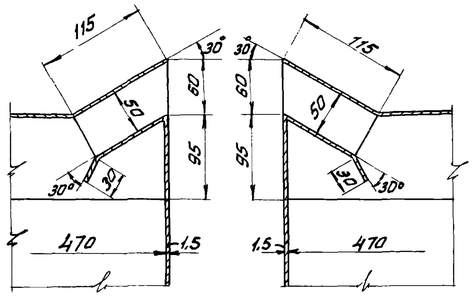

Левый

Правый

М 1:20

Общий вес: 88 кг.

Н элем.	Наименование	Материал	Сортамент	Размер	Кол.	1 шт. Вес, кг.	Общ. Вес, кг.	Примечание
10	Гайка	Ст. 3	М6	—	15	0,00[illegible]	0,05	ГОСТ 5915-62
9	Болт	Ст. 3	М6×25	—	15	0,00[illegible]7	0,13	ГОСТ 7798-62
8	Прокладка	Резина	40×3	ℓ=1690	1	—	—	
7	Днище	Ст. 3	Ст. лист δ=1,5мм	490×115	1	0,67	0,67	
6	Перо	Ст. 3	Ст. лист δ=1,5мм	115×50	58	0,073	4,2	
5	Фланец	Ст. 3	∟50×50×5	ℓ=1320	1	5,0	5,0	
4	Фланец	Ст. 3	∟50×50×5	ℓ=1690	2	6,4	12,8	
3	Фланец	Ст. 3	∟50×50×5	ℓ=2090	1	7,9	7,9	
2	Кожух 2ой секции	Ст. 3	Ст. лист δ=1,5мм	F=2,10м²	1	24,7	24,7	
1	Кожух 1ой секции	Ст. 3	Ст. лист δ=1,5мм	F=2,8 м²	1	32,6	32,6	

Спецификация на 1 короб

ТД 1966 г.

Раздаточные короба для завес

короба типа К-1Л и К-1П.

Серия 1.435-5

Лист 23

Дата выпуска ДЕКАБРЬ 1966 г.

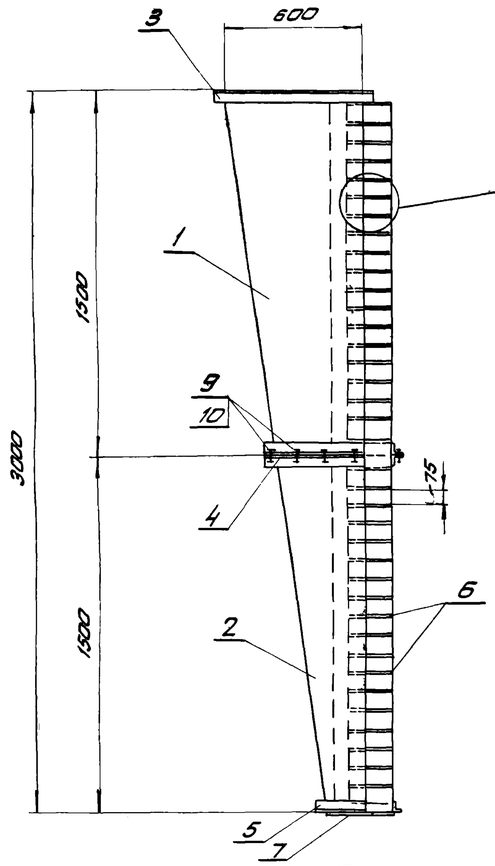

Па 1-1

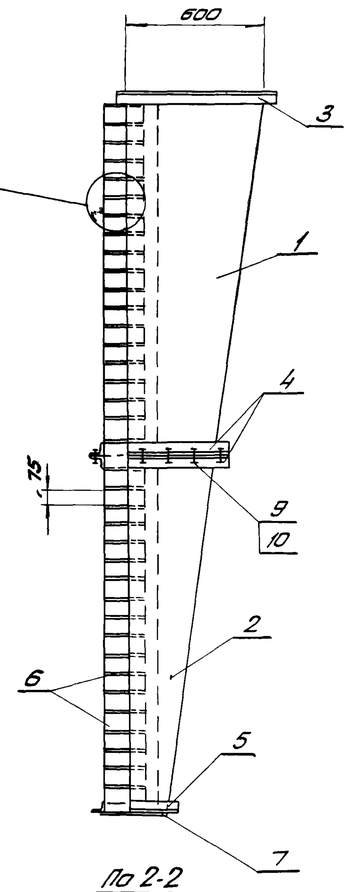

Па 2-2

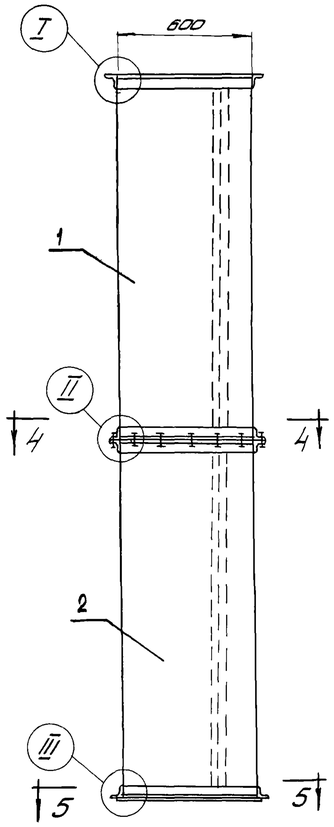

Па 3-3

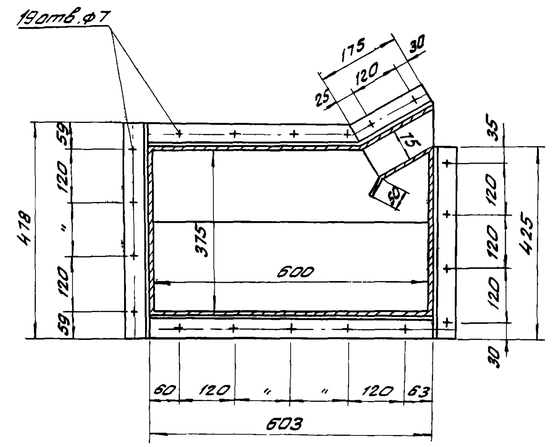

Па 4-4

М1:10

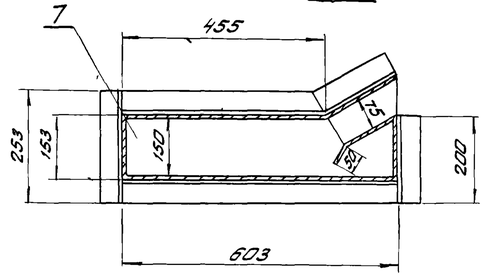

Па 5-5

М1:10

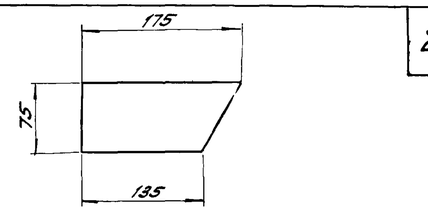

Перо М1:5

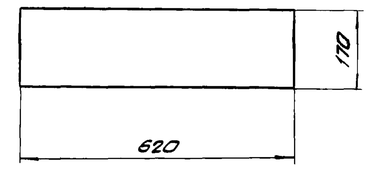

Днище М1:10

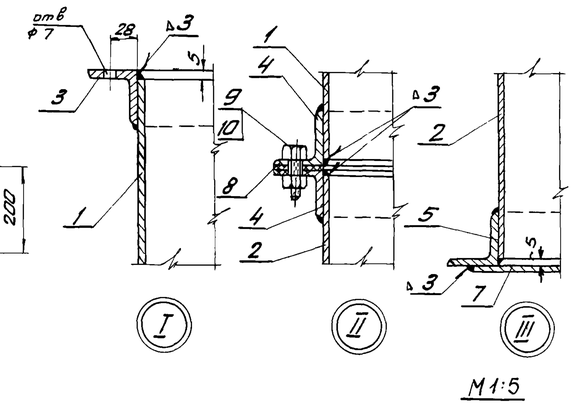

М1:5

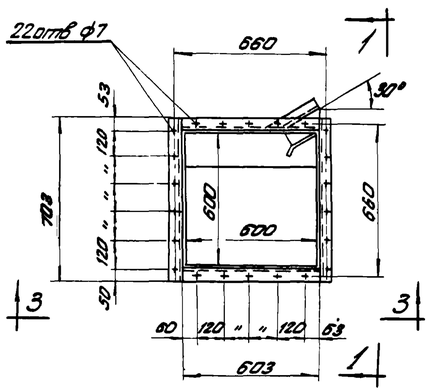

План
Короб тип К-2Л
(левый)

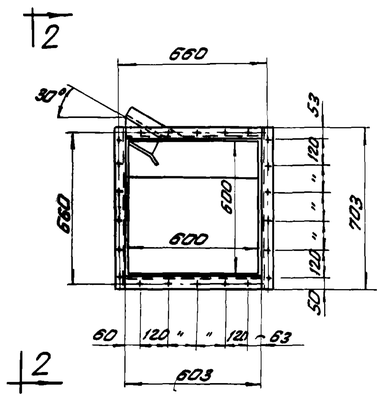

План
Короб тип К-2П
(правый)

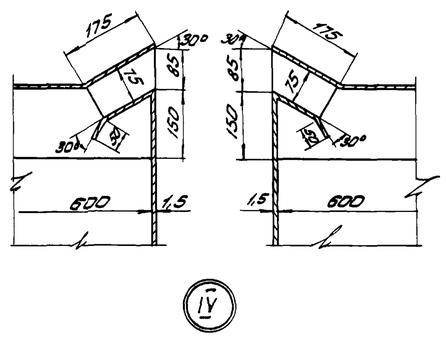

М1:20

Общий вес: 109 кг.

N элем.	Наименование	Материал	Сортамент	Размер	Кол.	Вес, кг 1 шт.	Вес, кг Общ.	Примечан.
10	Гайка	Ст. 3	М6	—	19	0,0029	0,055	ГОСТ 5915-62
9	Болт	Ст. 3	М6 × 25	—	19	0,0087	0,17	ГОСТ 7798-62
8	Прокладка	Резина	40×3	ℓ=2135	1	—	—	
7	Днище	Ст. 3	Ст. лист δ=1,5мм	620×170	1	1,26	1,26	
6	Перо	Ст. 3	Ст. лист δ=1,5мм	175×75	39	0,133	5,2	
5	Фланец	Ст. 3	∠50×50×5	ℓ=1686	1	6,36	6,36	
4	Фланец	Ст. 3	∠50×50×5	ℓ=2135	2	8,0	16,0	
3	Фланец	Ст. 3	∠50×50×5	ℓ=2610	1	9,8	9,8	
2	Кожух 2-ой секции	Ст. 3	Ст. лист δ=1,5мм	F=2,45м²	1	29,0	29,0	
1	Кожух 1-ой секции	Ст. 3	Ст. лист δ=1,5мм	F=3,70м²	1	41,6	41,6	

Спецификация на 1 короб

ТД 1966 г.	Раздаточные короба для завес.	серия 1.435-5
	Короба типа К-2Л и К-2П	лист 24

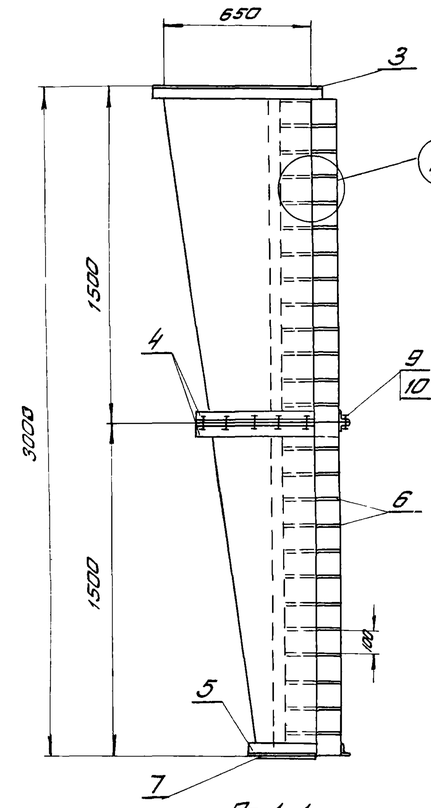

По 1-1

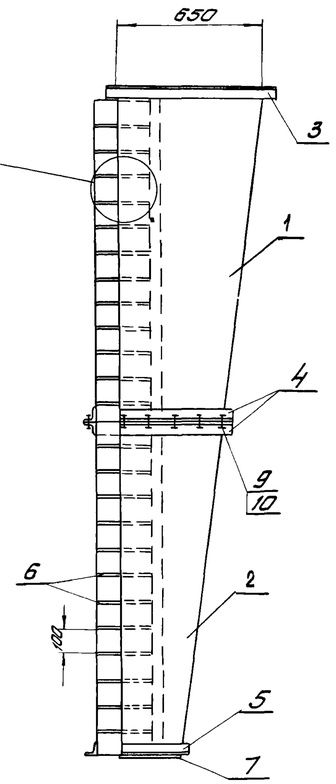

По 2-2

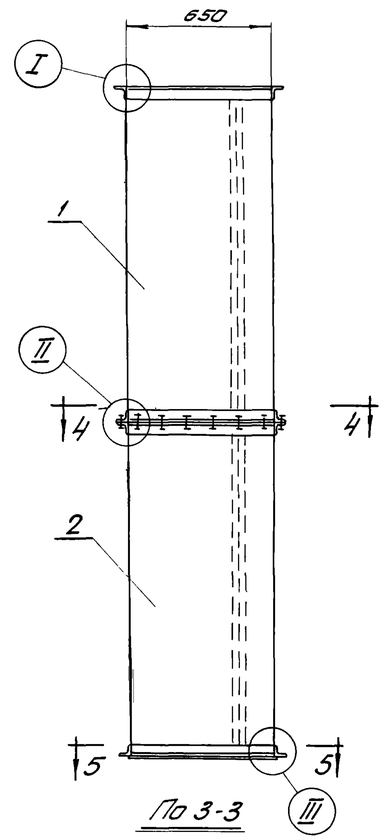

По 3-3

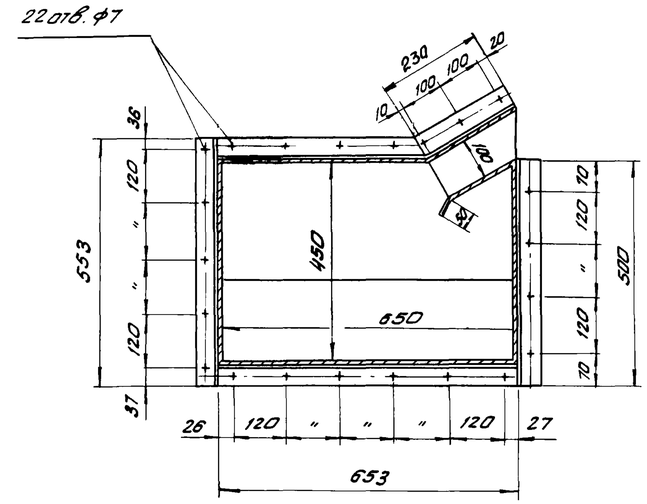

По 4-4

М1:10

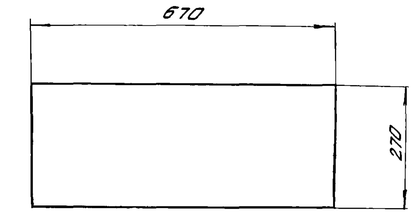

Днище

М1:10

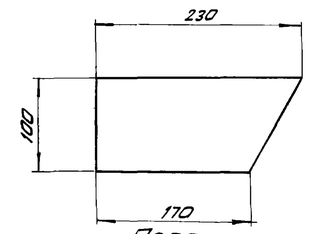

Перо

М1:5

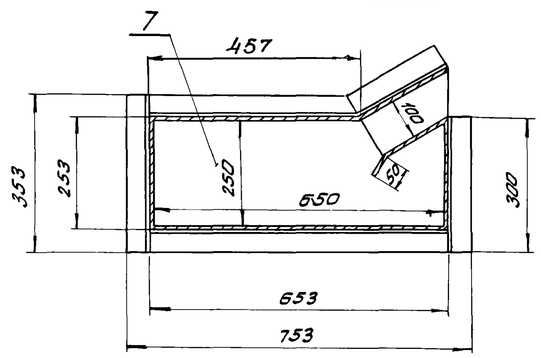

По 5-5

М1:10

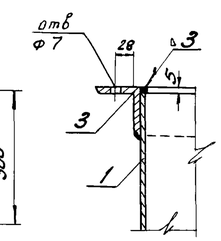

I

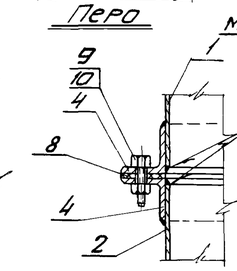

II

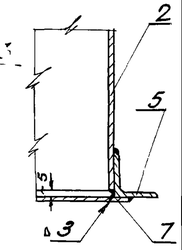

III

М1:5

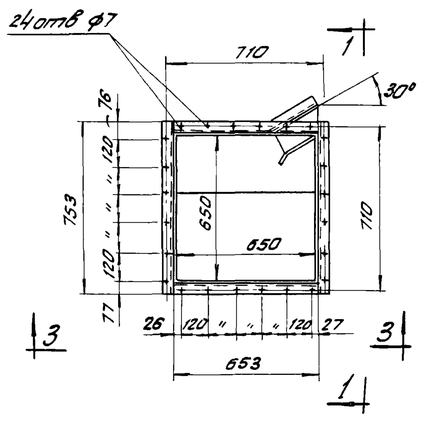

План

Короб тип К-3л

(левый)

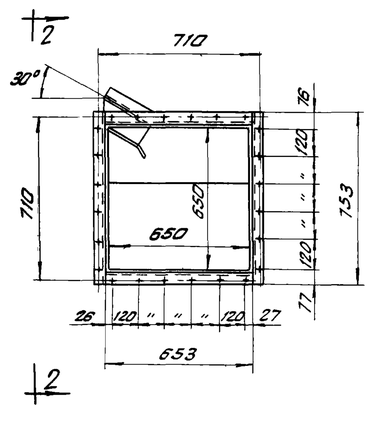

План

Короб тип К-3п

(правый)

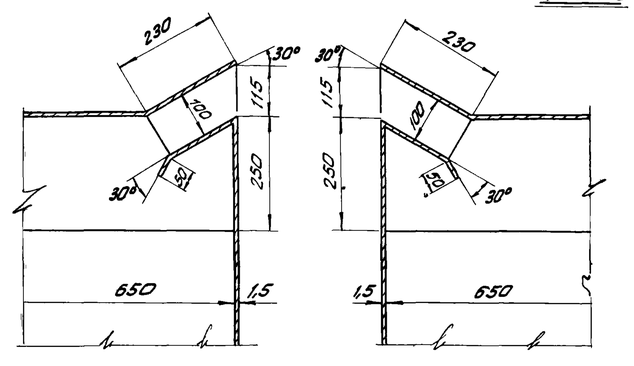

левый IV правый

М1:20

Общий вес: 127 кг

N элем	Наименование	Материал	Сортамент	Размер	Кол.	Вес, кг 1 шт.	Вес, кг общ.	Примечание
10	Гайка	Ст. 3	М6	–	22	0,0029	0,064	ГОСТ 5915-62
9	Болт	Ст. 3	М6×25	–	22	0,0087	0,19	ГОСТ 7798-62
8	Прокладка	Резина	40×3	ℓ=2410	1	–	–	
7	Днище	Ст. 3	Ст. лист δ=1,5 мм	670×270	1	2,1	2,1	
6	Перо	Ст. 3	Ст. лист δ=1,5 мм	230×100	29	0,26	7,5	
5	Фланец	Ст. 3	∟50×50×5	ℓ=1990	1	7,6	7,6	
4	Фланец	Ст. 3	∟50×50×5	ℓ=2410	2	9,1	18,2	
3	Фланец	Ст. 3	∟50×50×5	ℓ=2810	1	10,7	10,7	
2	Корпус 2ой секции	Ст. 3	Ст. лист δ=1,5 мм	F=3,10 м²	1	36,8	36,8	
1	Корпус 1ой секции	Ст. 3	Ст. лист δ=1,5 мм	F=3,75 м²	1	44,0	44,0	

Спецификация на 1 короб

ТД 1966г.	Раздаточные короба для завес.	серия 1.435-5
	Короба типа К-3Л и К-3П.	лист 25

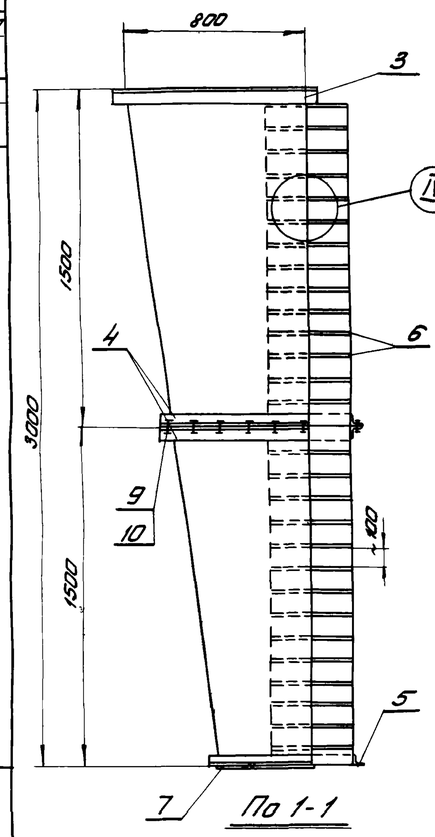

По 1-1

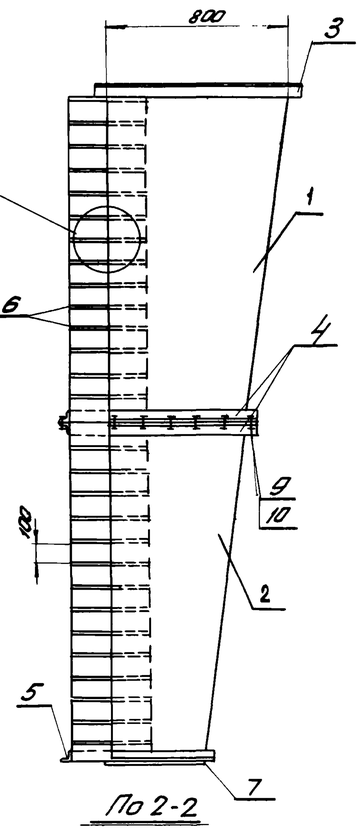

По 2-2

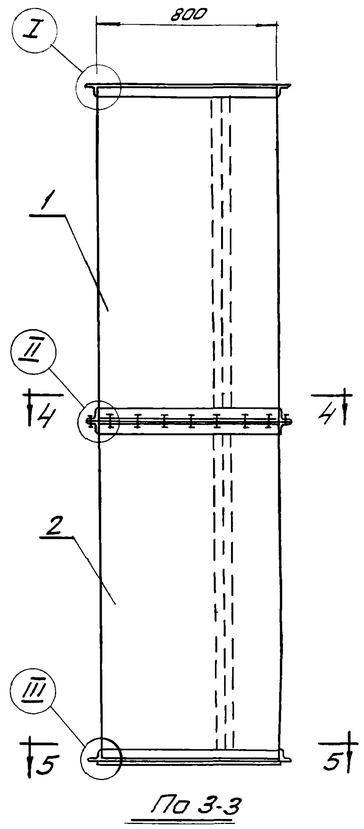

По 3-3

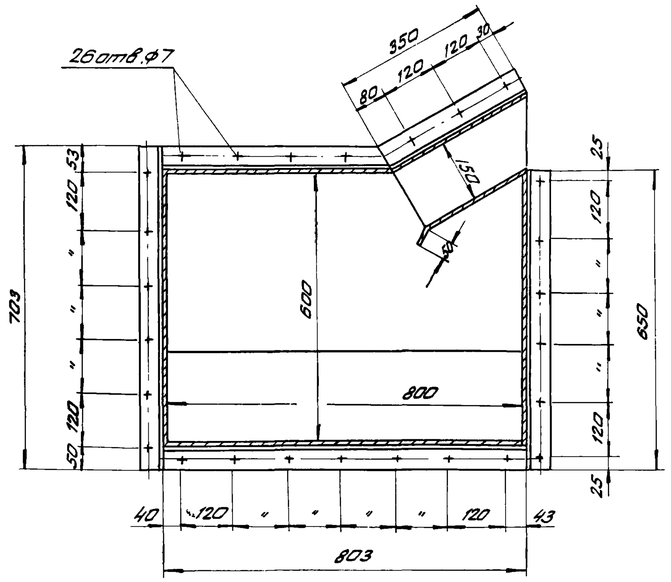

По 4-4

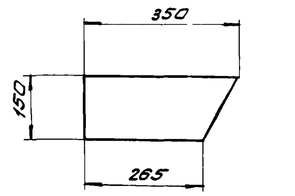

Перо

М 1:10

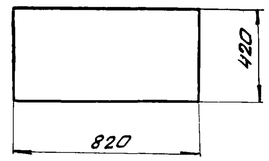

Днище

М 1:20

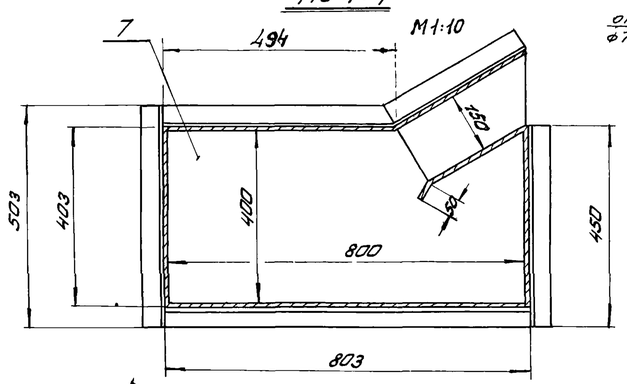

По 5-5

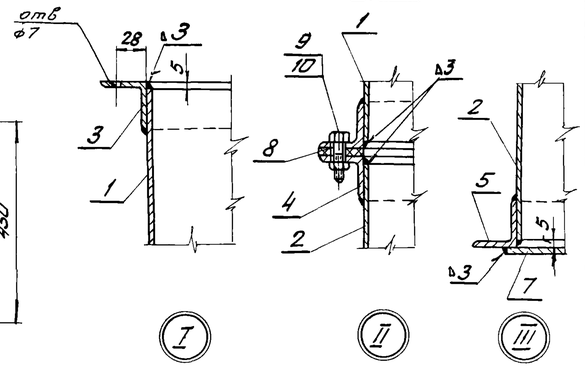

М 1:5

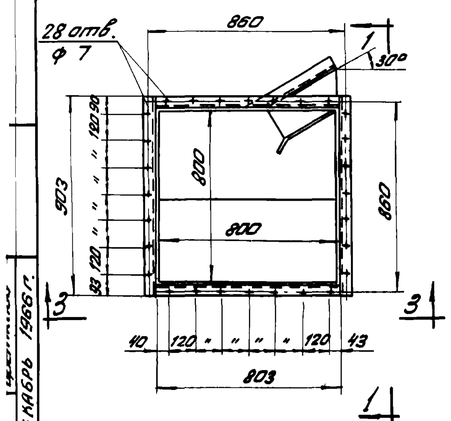

План

Короб тип К-4Л

(левый)

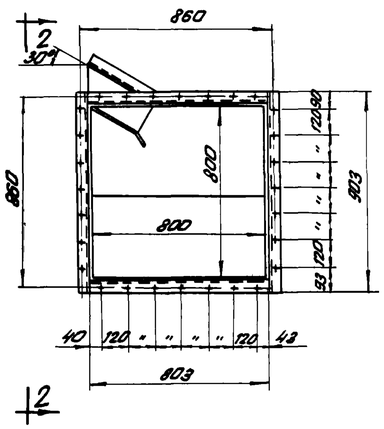

План

Короб тип К-4П

(правый)

М 1:20

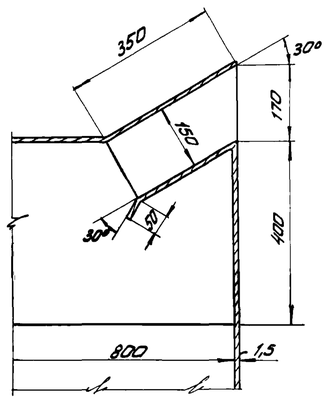

левый

IV

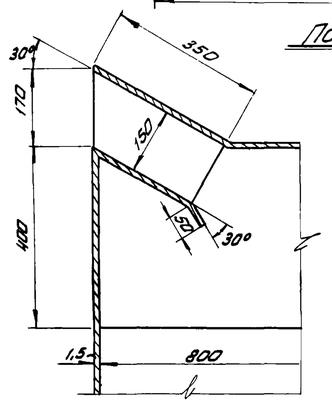

Правый

Общий вес: 166 кг.

N N элем.	Наименование	Материал	Сортамент	Размер	Кол.	1 шт.	Общ.	Примечание
						Вес в кг.		
10	Гайка	Ст. 3	М6	—	26	0,0029	0,075	ГОСТ 5915-62
9	Болт	Ст. 3	М6 × 25	—	26	0,0087	0,23	ГОСТ 7798-62
8	Прокладка	Резина	40 × 3	ℓ=3000		—	—	
7	Днище	Ст. 3	Ст. лист δ=1,5	820×420	1	0,4	0,4	
6	Перо	Ст. 3	Ст. лист δ=1,5	350×150	29	0,55	16,2	
5	Фланец	Ст. 3	∟50×50×5	ℓ=2600	1	9,8	9,8	
4	Фланец	Ст. 3	∟50×50×5	ℓ=3000	2	11,3	22,6	
3	Фланец	Ст. 3	∟50×50×5	ℓ=3410	1	12,9	12,9	
2	Кожух 2ой секции	Ст. 3	Ст. лист δ=1,5	F=4,03м²	1	48,0	48,0	
1	Кожух 1ой секции	Ст. 3	Ст. лист δ=1,5	F=4,7м²	1	56,0	56,0	

Спецификация на 1 короб.

ТЛ 1966 г.	Раздаточные короба для завес.	серия 1.435-5
	Короба типа К-4Л и К-4П.	лист 26

Инженер Дата выпуска Декабрь 1966 г.

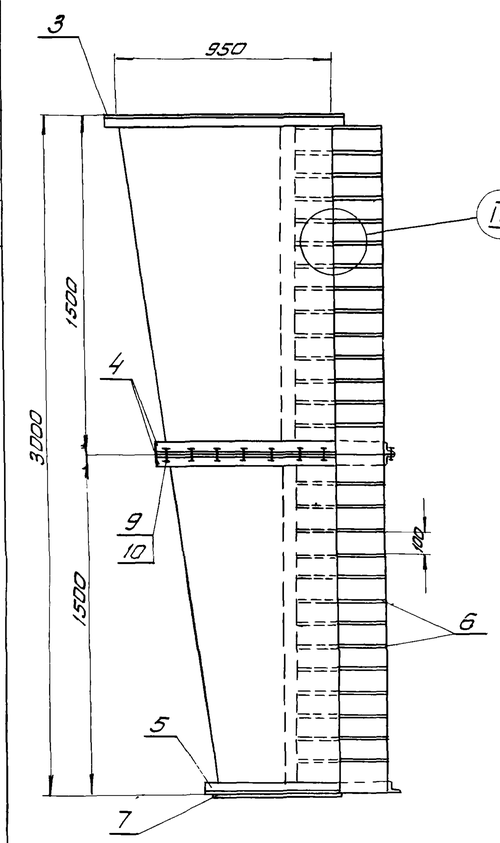

По 1-1

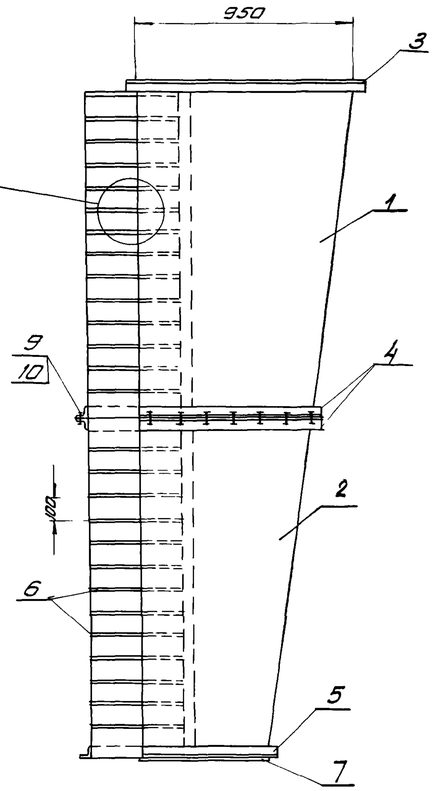

По 2-2

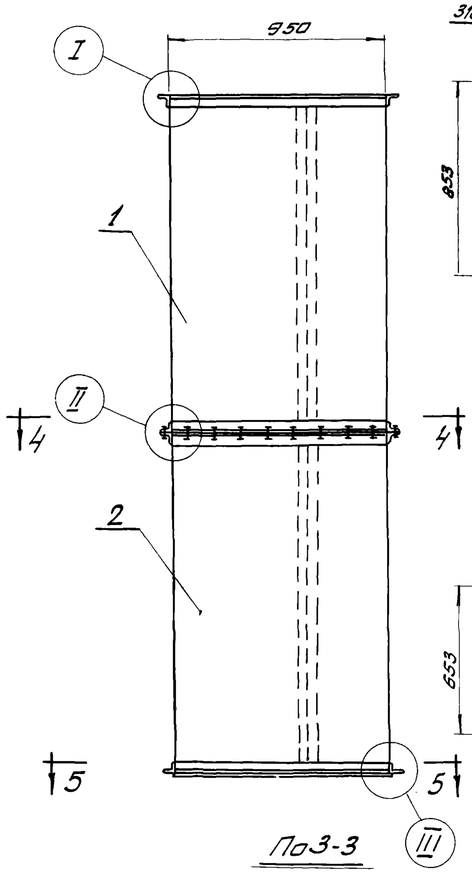

По 3-3

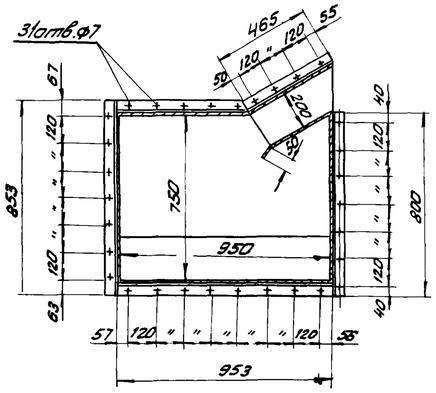

По 4-4

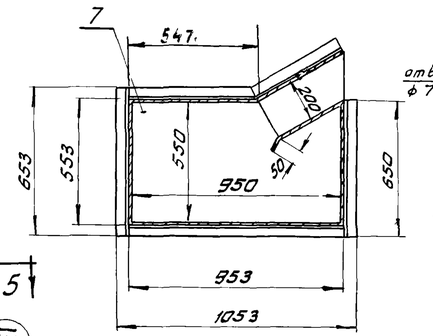

По 5-5

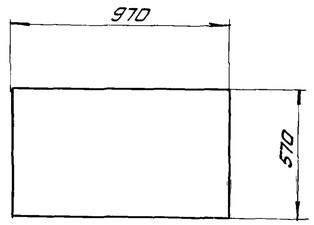

Днище

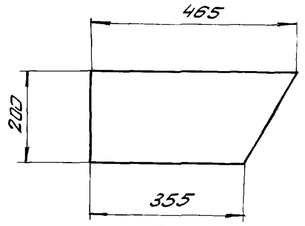

Перо М1:10

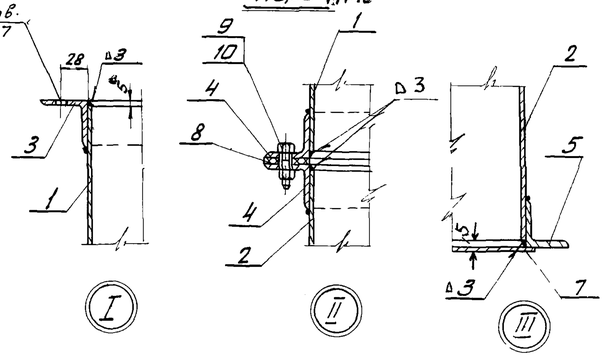

М1:5

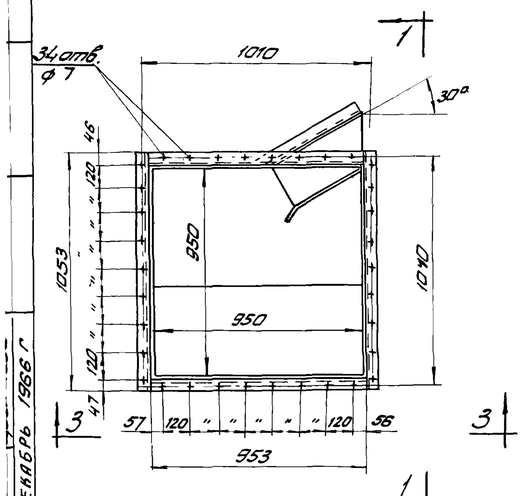

План

Короб тип К-5Л (левый)

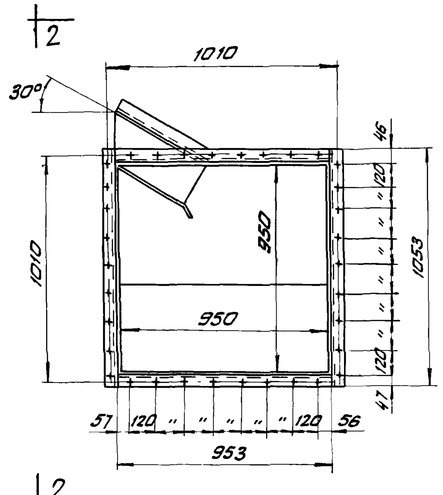

План

Короб тип К-5П (правый)

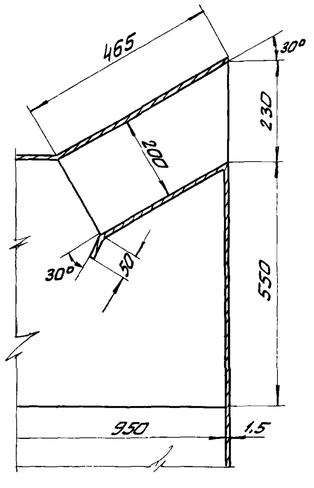

Правый

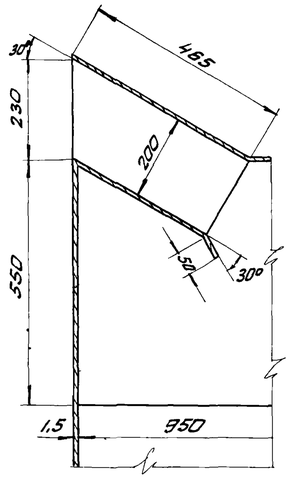

Левый

IV

М1:20

Общий вес: 217,0 кг

10	Гайка	Ст. 3	М6	—	31	0,0089	0,09	ГОСТ 5915-62
9	Болт	Ст. 3	М6×25	—	31	0,0087	0,27	ГОСТ 7798-62
8	Прокладка	Резина	40×3	ℓ=3590	1	—	—	
7	Днище	Ст. 3	Ст лист δ=1,5мм	970×570	1	6,6	6,6	
6	Перо	Ст. 3	Ст лист δ=1,5мм	465×200	29	1,03	29	
5	Фланец	Ст. 3	∟50×50×5	ℓ=3268	1	12,0	12,0	
4	Фланец	Ст. 3	∟50×50×5	ℓ=3620	2	13,5	27,0	
3	Фланец	Ст. 3	∟50×50×5	ℓ=4010	1	15,2	15,2	
2	Кожух 2ой секции	Ст. 3	Ст. лист δ=1,5 мм	F=5,0 м²	1	60,0	60,0	
1	Кожух 1ой секции	Ст. 3	Ст. лист δ=1,5 мм	F=5,6 м²	1	67,0	67,0	
N элем	Наименование	Материал	Сортамент	Размер	Кол.	1 шт. Вес. кг.	Общ. Вес. кг.	Примечание

Спецификация на 1 короб.

ТД 1966г	Раздаточные короба для завес.	серия 1.435-5
	Короба типа К-5Л и К-5П.	лист 27

Дата выпуска Декабрь 1966 г

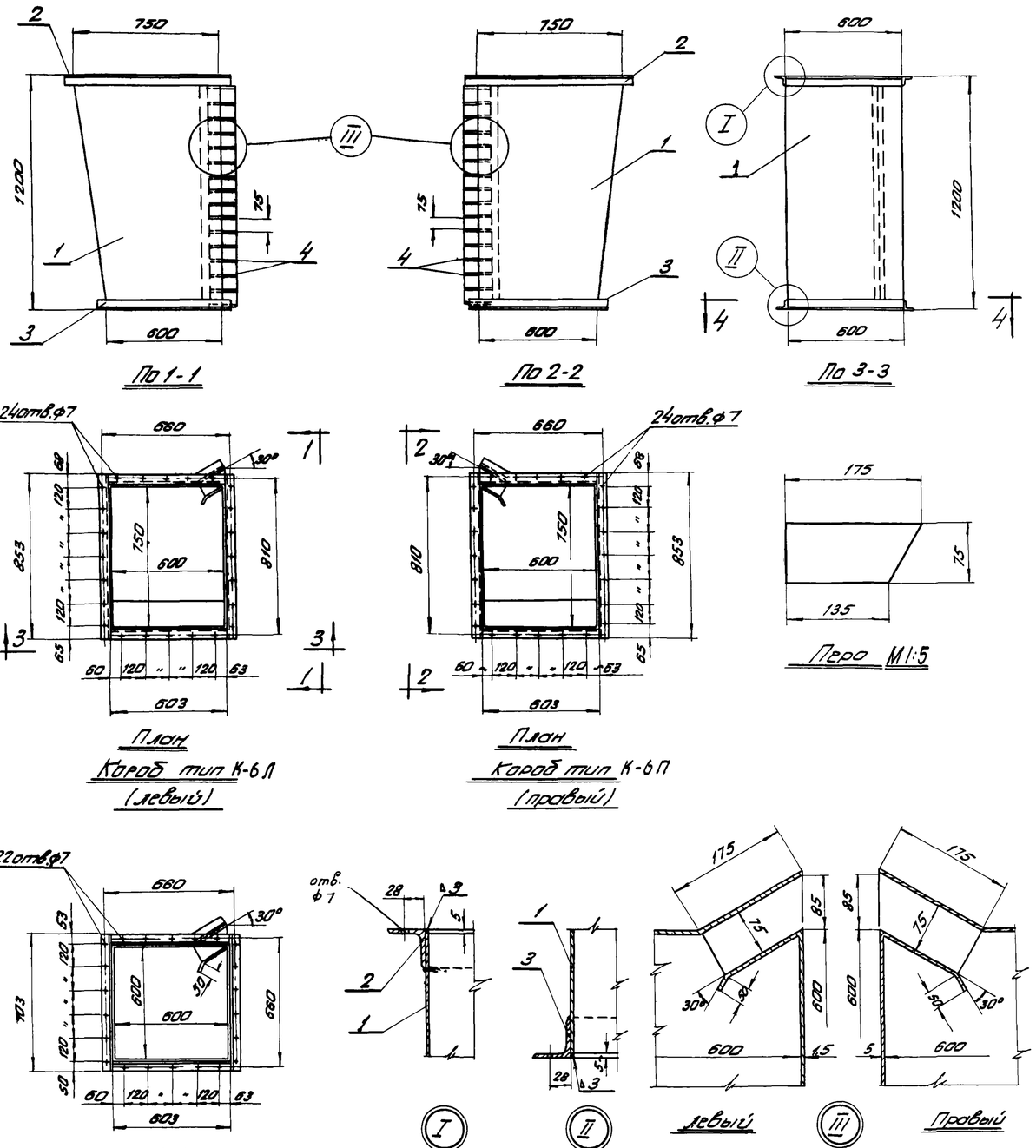

Общий вес: 60кг.

N элем	Наименование	Материал	Сортамент	Размер	Кол.	1шт. Вес, кг	Общ. Вес, кг	Примечание
4	Перо	Ст.3	Ст.лист δ=1,5мм	175×75	15	0,131	2,1	
3	фланец	Ст.3	L50×50×5	ℓ=2610	1	9,8	9,8	
2	фланец	Ст.3	L50×50×5	ℓ=2910	1	11,0	11,0	
1	Кожух	Ст.3	Ст.лист δ=1,5мм	F=3,1 м²	1	37,0	37,0	

Спецификация на 1 короб.

Короба типа К-6Л и К-6П.

М1:20

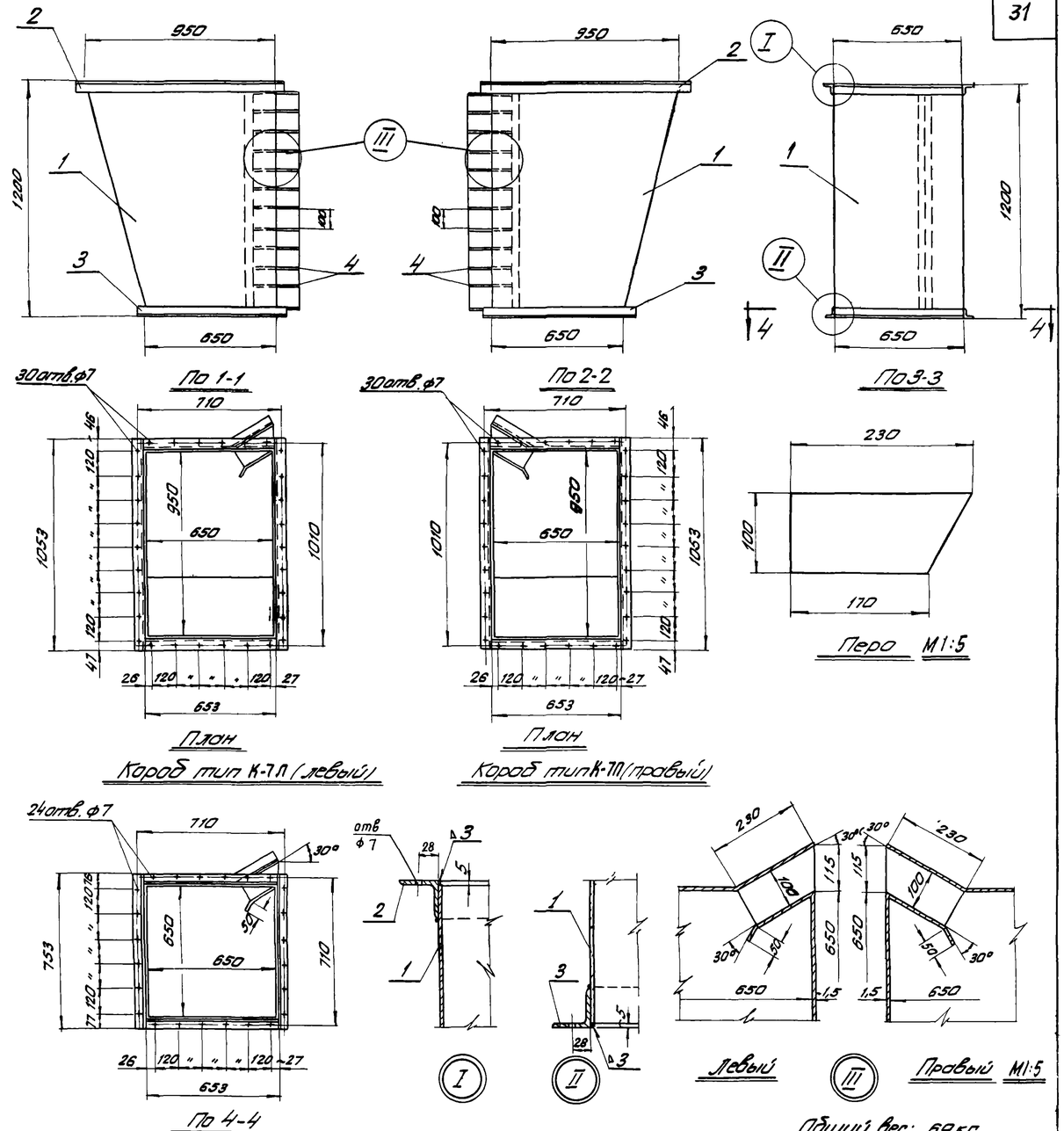

Общий вес: 69кг.

N элем	Наименование	Материал	Сортамент	Размер	Кол.	1шт. Вес, кг	Общ. Вес, кг	Примечание
4	Перо	Ст.3	Ст.лист δ=1,5мм	230×100	11	0,26	2,9	
3	фланец	Ст.3	L50×50×5	ℓ=2812	1	10,7	10,7	
2	фланец	Ст.3	L50×50×5	ℓ=3410	1	12,8	12,8	
1	Кожух	Ст.3	Ст.лист δ=1,5мм	F=3,6 м²	1	43,0	43,0	

Спецификация на 1 короб

Короба типа К-7Л и К-7П.

М1:20

ТД 1986 г.	Раздаточные короба для завес.	Серия 1.435-5
	Короба типа К-6Л, К-6П, К-7Л, К-7П.	лист 28

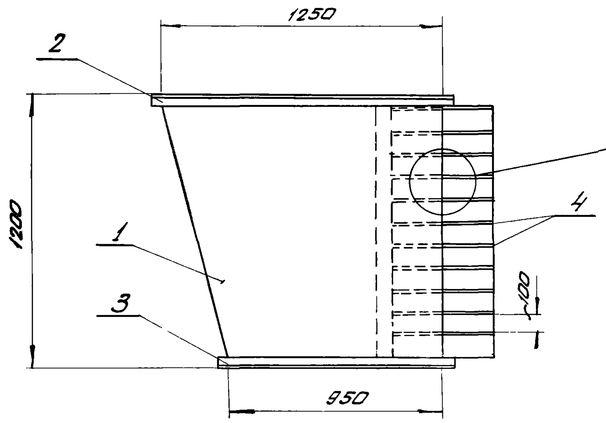

По 1-1

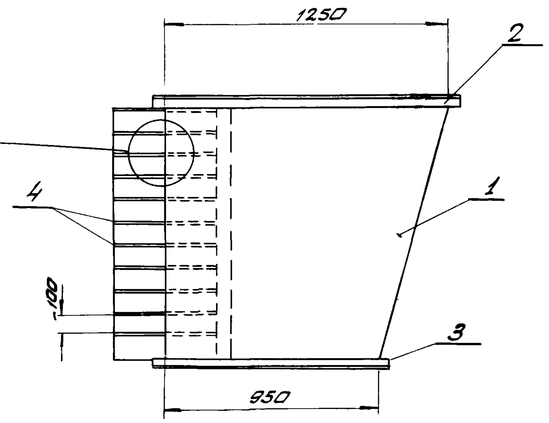

По 2-2

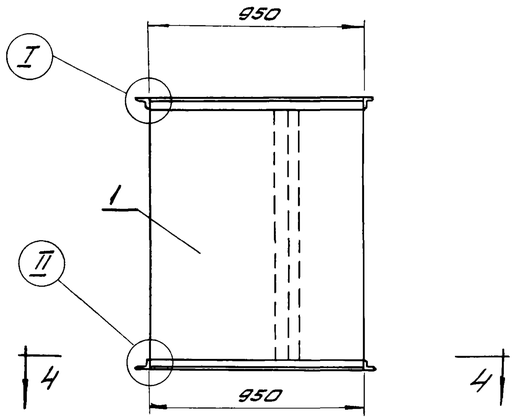

По 3-3

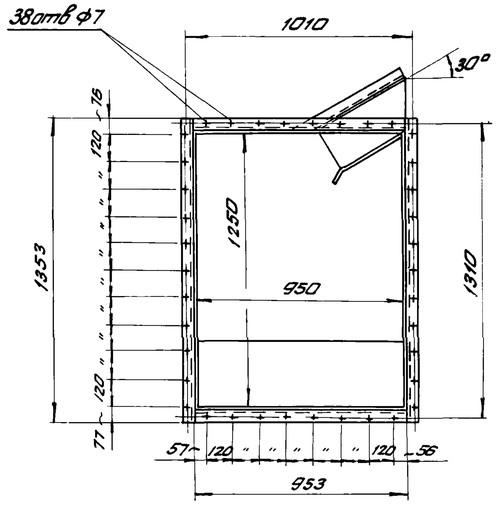

План

Короб тип К-8Л (левый)

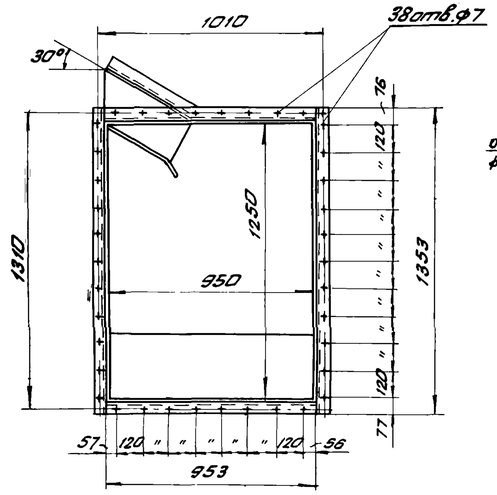

План

Короб тип к-8П (правый)

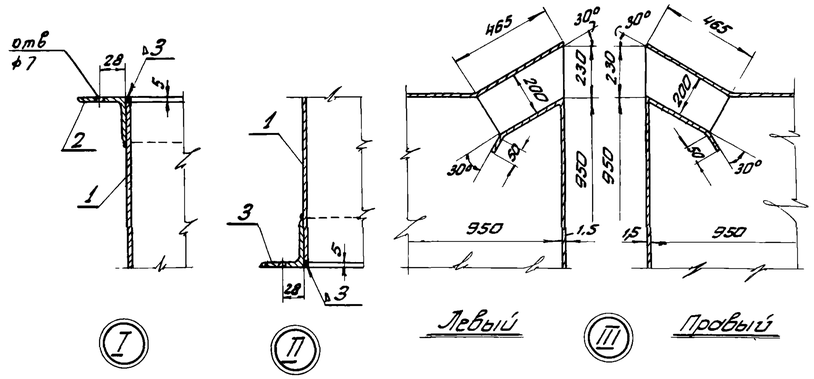

Левый

Правый

М 1:5

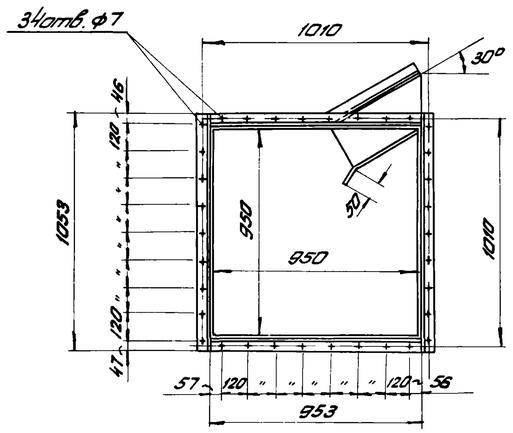

По 4-4

М1:20

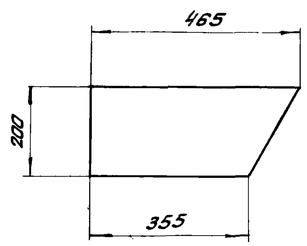

Перо М 1:10

Общий вес: 106 кг.

№ элем.	Наименование	Материал	Сортамент	Размер	Кол.	1 шт. вес, кг.	Общ. вес, кг.	Примечание
4	Перо	Ст. 3	Ст. лист δ=1,5мм	465×200	11	1,08	11.8	
3	Фланец	Ст. 3	∟50×50×5	ℓ=4010	1	15,2	15,2	
2	Фланец	Ст. 3	∟50×50×5	ℓ=4610	1	17,4	17,4	
1	Корпус	Ст. 3	Ст. лист δ=1,5мм	F=5,2м²	1	61,2	61,2	

Спецификация на 1 короб.

ТЛ 1966 г.	Раздаточные короба для завес.	серия 1.435-5
	Короба типа К-8Л и К-8П.	лист 29

Утверждено: Протокол Выпуска: 1966 г.

Инженер: Дейнбрь

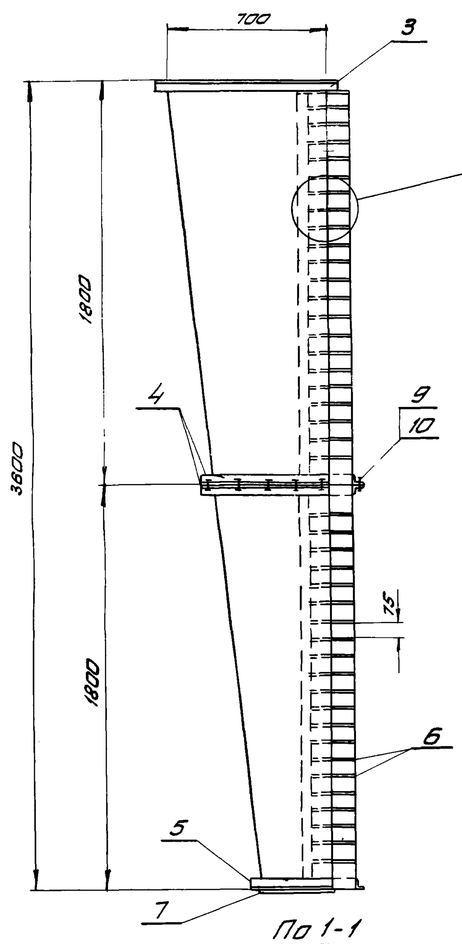

По 1-1

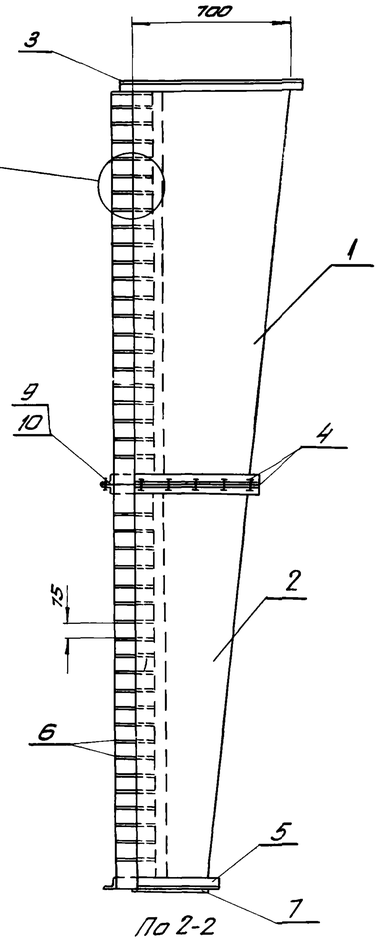

По 2-2

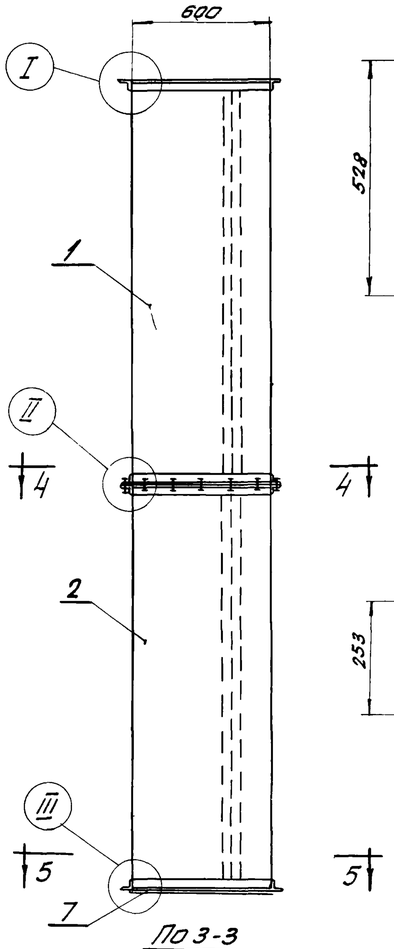

По 3-3

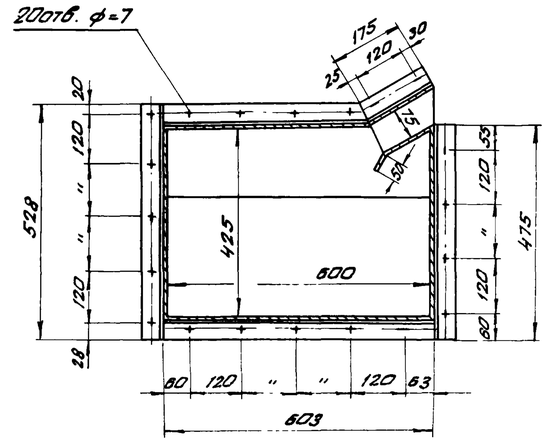

По 4-4 М 1:10

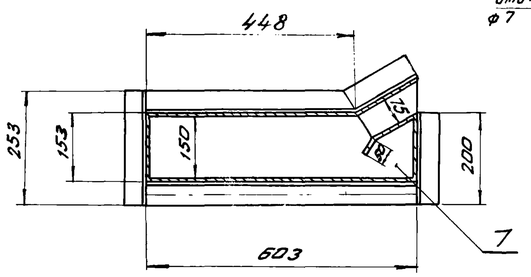

По 5-5 М 1:10

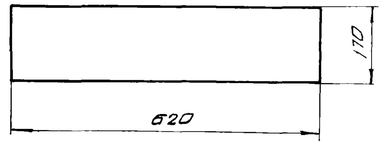

Днище М 1:10

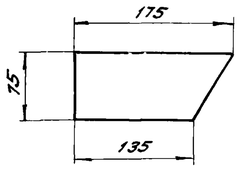

Перо М 1:5

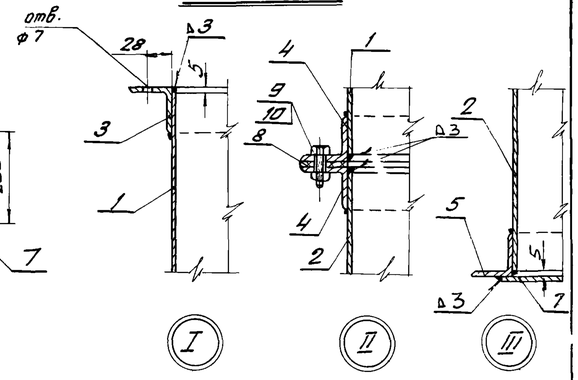

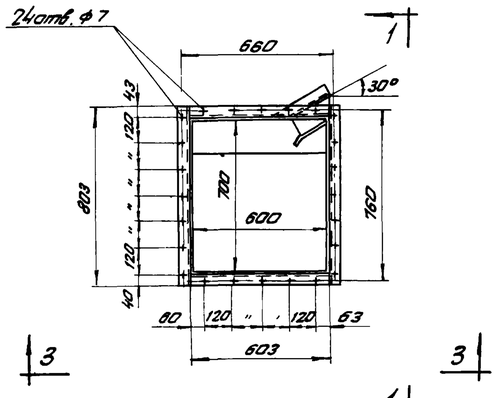

План
Короб тип К-9Л
(левый)

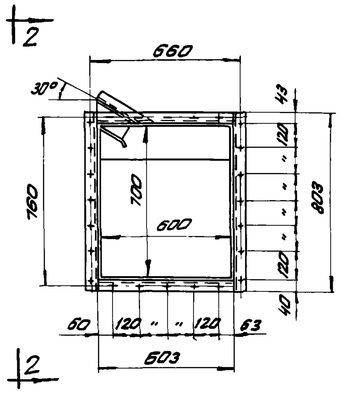

План
Короб тип К-9П
(правый)

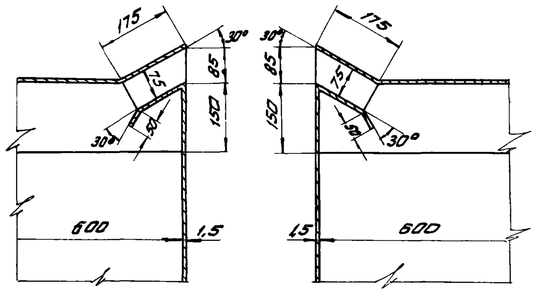

Правый

Левый

IV

М 1:20

Общий вес: 128 кг.

N поз.	Наименование	Материал	Сортамент	Размер	Кол.	Вес кг. 1 шт.	Вес кг. Общ.	Примечание
10	Гайка	Ст.3	М6	—	20	0,0029	0,058	ГОСТ 5915-62
9	Болт	Ст.3	М6×25	—	20	0,0087	0,17	ГОСТ 7798-62
8	Прокладка	Резина	40×3	ℓ=223б	—	—	—	
7	Днище	Ст.3	ст. лист δ=1,5мм	170×620	1	1,26	1,26	
6	Перо	Ст.3	ст. лист δ=1,5мм	175×75	47	0,133	6,24	
5	Фланец	Ст.3	∟50×50×5	ℓ=1680	1	6,36	6,36	
4	Фланец	Ст.3	∟50×50×5	ℓ=223б	2	8,43	16,86	
3	Фланец	Ст.3	∟50×50×5	ℓ=2810	1	10,6	10,6	
2	Кожух 2ой секции	Ст.3	ст. лист δ=1,5мм	F=3,06м²	1	36,7	36,7	
1	Кожух 1ой секции	Ст.3	ст. лист δ=1,5мм	F=4,26м²	1	50,0	50,0	

Спецификация на 1 короб.

ТД 1966г.

Раздаточные короба для завес.

Короба типа К-9Л и К-9П.

серия 1.435-5

лист 30

Инженер Цветкова

Дата выпуска: Декабрь 1969 г.

9686 34

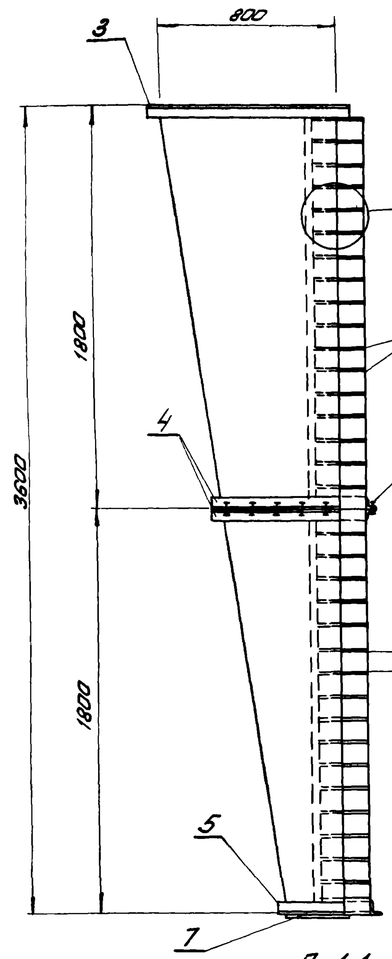

По 1-1

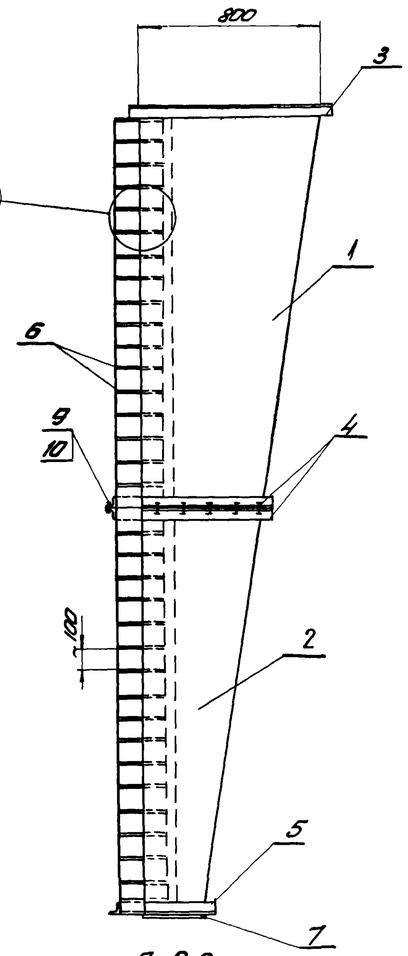

По 2-2

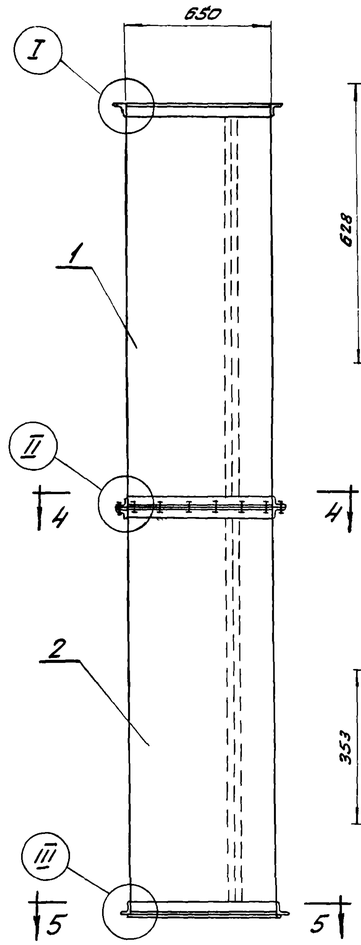

По 3-3

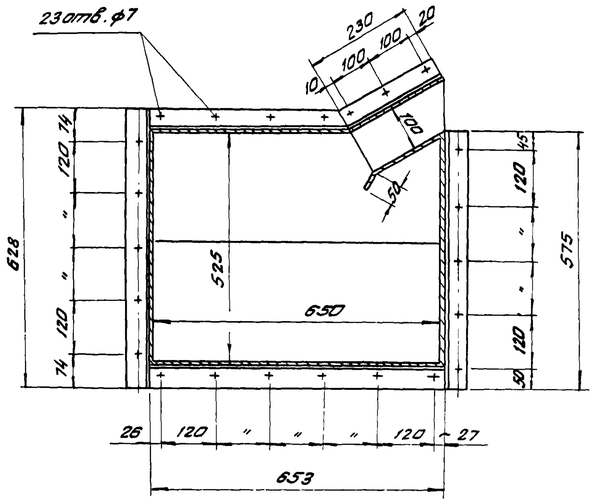

По 4-4 М1:10

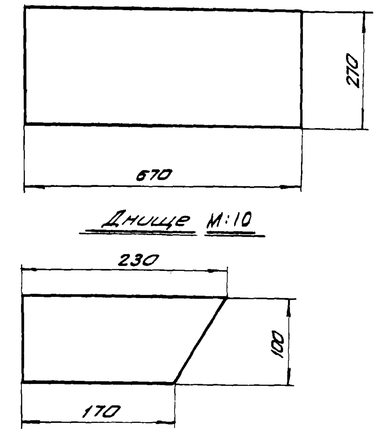

Днище М1:10

Перо М1:5

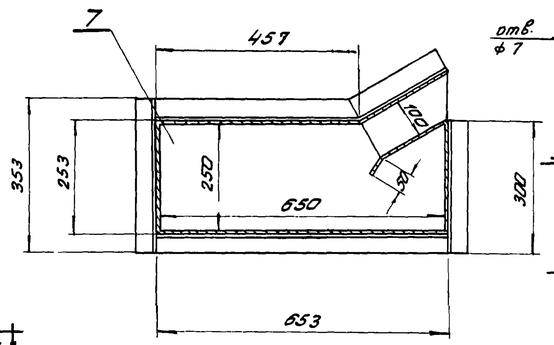

По 5-5 М1:10

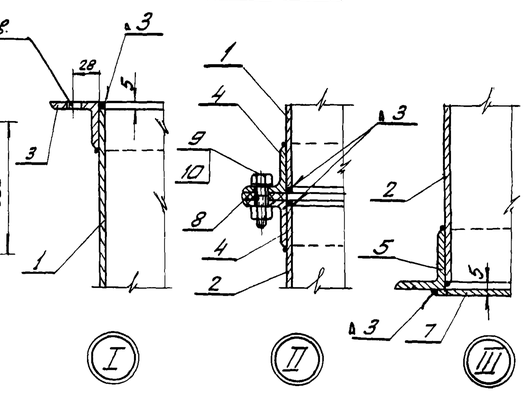

М1:5

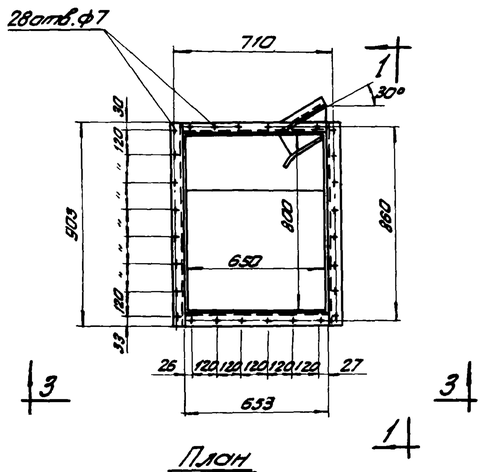

План
Короб тип К-10Л
(левый)

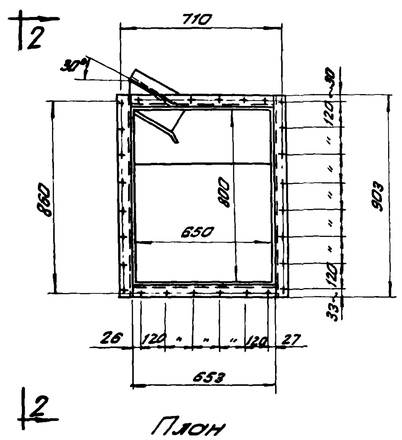

План
Короб тип К-10П
(правый)

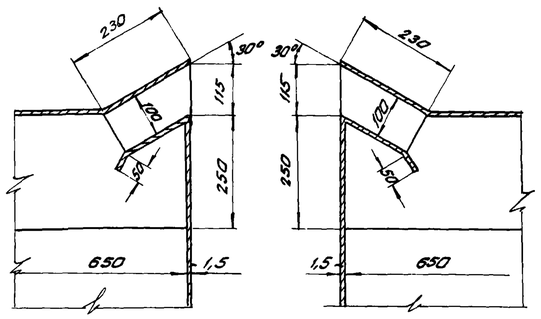

Левый IV Правый

М1:20

Общий вес: 152 кг.

N элем.	Наименование	Материал	Сортамент	Размер	Кол.	Вес, кг 1 шт.	Вес, кг Общ.	Примечание
10	Гайка	Ст. 3	М6	—	23	0,0029	0,066	ГОСТ 5915-62
9	Болт	Ст. 3	М6×25	—	23	0,0087	0,2	ГОСТ 7798-82
8	Прокладка	Резина	40×3	ℓ=2540	1	—	—	
7	Днище	Ст. 3	Ст. лист δ=1,5мм	670×270	1	2,1	2,1	
6	Перо	Ст. 3	Ст. лист δ=1,5мм	230×100	35	0,248	8,64	
5	Фланец	Ст. 3	∟50×50×5	ℓ=1990	1	7,5	7,5	
4	Фланец	Ст. 3	∟50×50×5	ℓ=2540	2	9,6	19,2	
3	Фланец	Ст. 3	∟50×50×5	ℓ=3110	1	11,7	11,7	
2	Кожух 2ой секции	Ст. 3	Ст. лист δ=1,5мм	F=3,8 м²	1	45,5	45,5	
1	Кожух 1ой секции	Ст. 3	Ст. лист δ=1,5мм	F=4,78 м²	1	57,3	57,3	

Спецификация на 1 короб

ТД 1966 г	Раздаточные короба для завес.	серия 1.435-5
	Короба типа К-10Л и К-10П.	лист 31

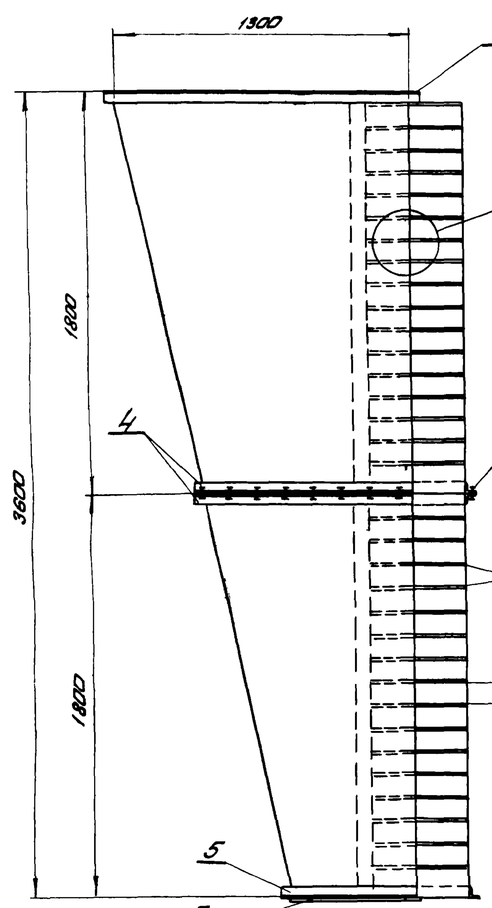

По 1-1

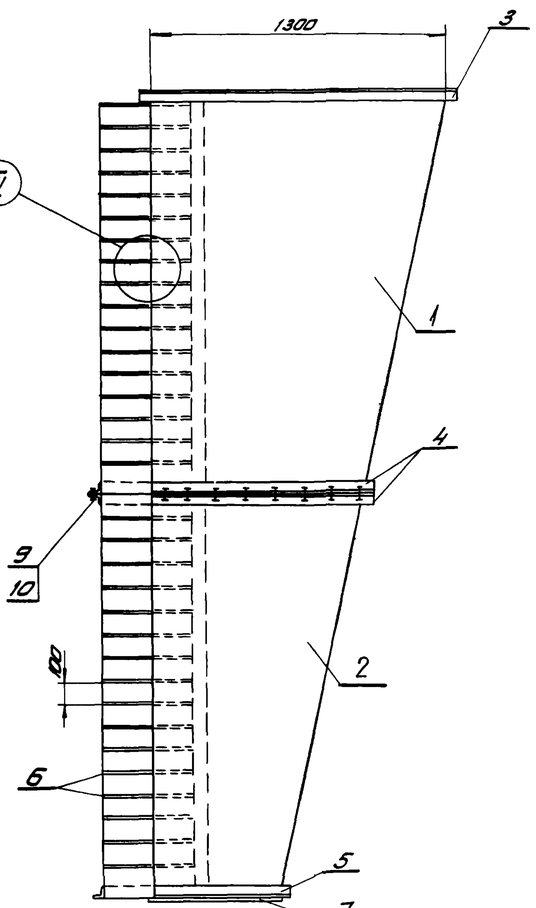

По 2-2

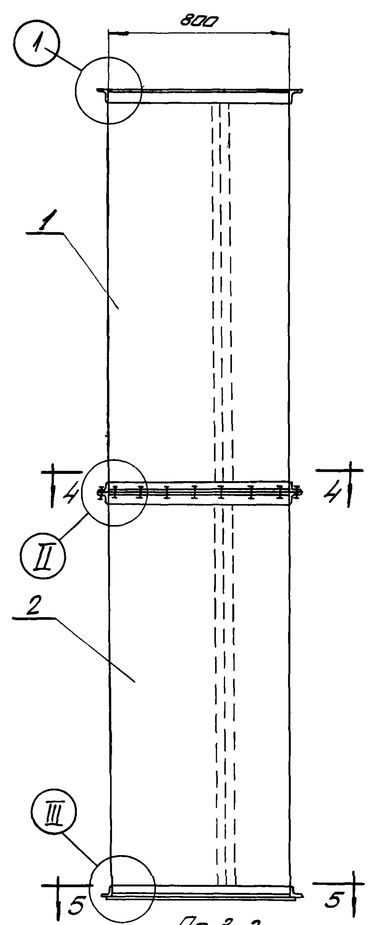

По 3-3

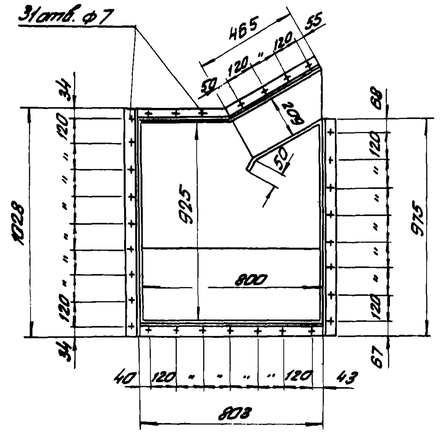

По 4-4

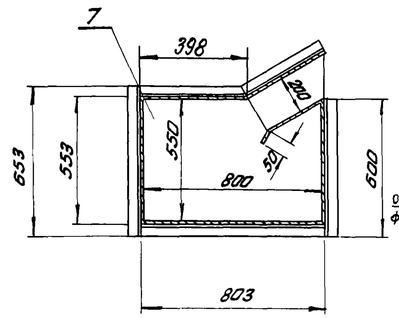

По 5-5

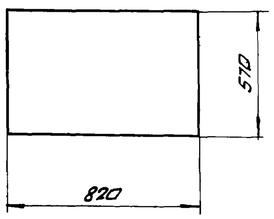

Днище

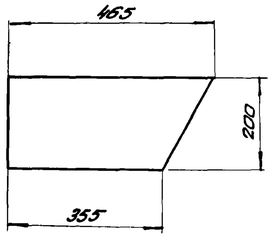

Перо

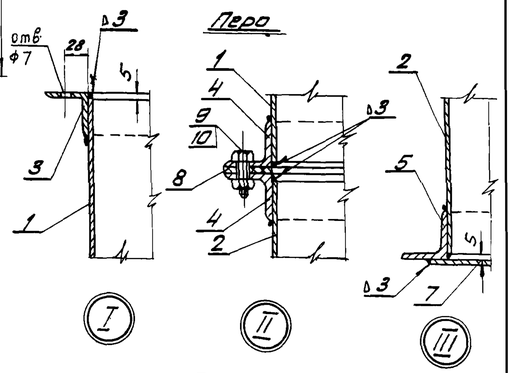

М1:5

Общий вес: 249 кг.

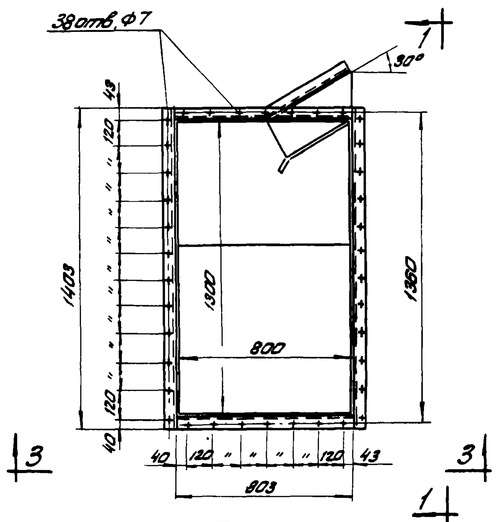

План
Короб тип К-11Л
(левый)

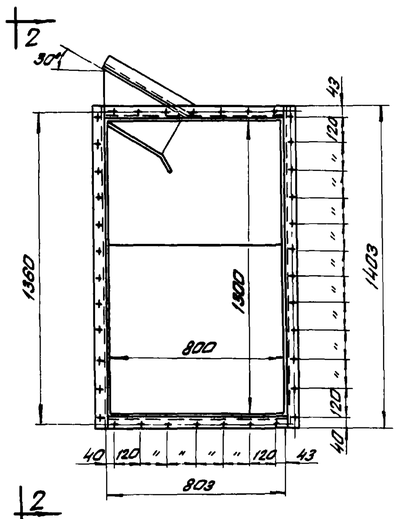

План
Короб тип К-11П
(правый)

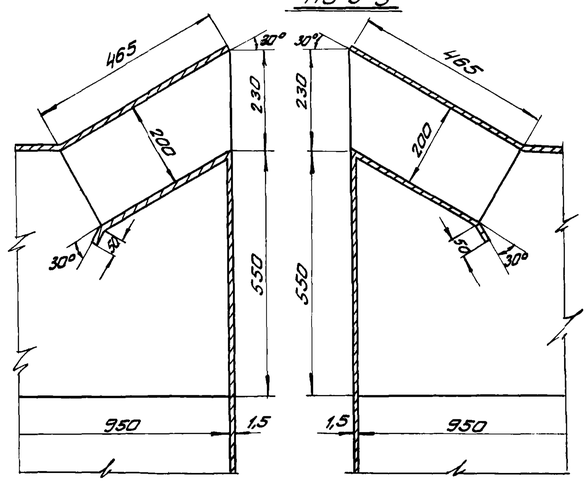

Левый

IV

М1:5

Правый

N элем.	Наименование	Материал	Сортамент	размер	Кол.	1 шт.	Общ.	Примечание
						Вес, кг		
10	Гайка	Ст. 3	М6	—	31	0,0029	0,09	ГОСТ 5915-62
9	Болт	Ст. 3	М6 × 25	—	31	0,0087	0,27	ГОСТ 7798-62
8	Прокладка	Резина	40 × 3	ℓ = 3670	1	—	—	
7	Днище	Ст. 3	ст. лист δ = 1,5 мм	820 × 570	1	5,5	5,5	
6	Перо	Ст. 3	ст. лист δ = 1,5 мм	465 × 200	35	1,09	38,1	
5	Фланец	Ст. 3	∠50 × 50 × 5	ℓ = 2920	1	11,0	11,0	
4	Фланец	Ст. 3	∠50 × 50 × 5	ℓ = 3670	2	13,8	27,6	
3	Фланец	Ст. 3	∠50 × 50 × 5	ℓ = 4412	1	16,6	16,6	
2	Кожух 2й секции	Ст. 3	ст. лист δ = 1,5 мм	F = 5,8 м²	1	67,0	67,0	
1	Кожух 1 секции	Ст. 3	ст. лист δ = 1,5 мм	F = 7 м²	1	83,0	83,0	

Спецификация на 1 короб

ТД 1966 г.

Раздаточные короба для завес.

Короба типа К-11Л и К-11П

серия 1.435-5

лист 32

Дата выпуска: Декабрь 1966 г.

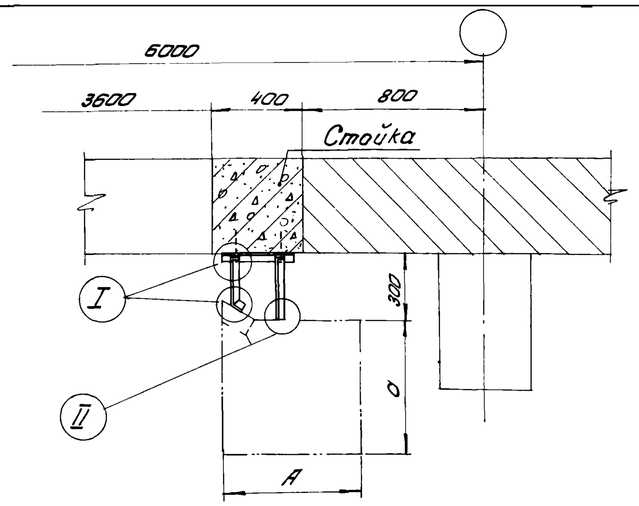

План
Тип Т-I

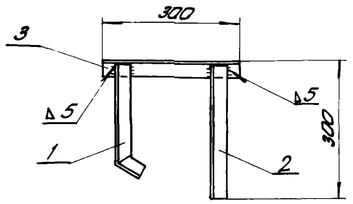

Поз.1

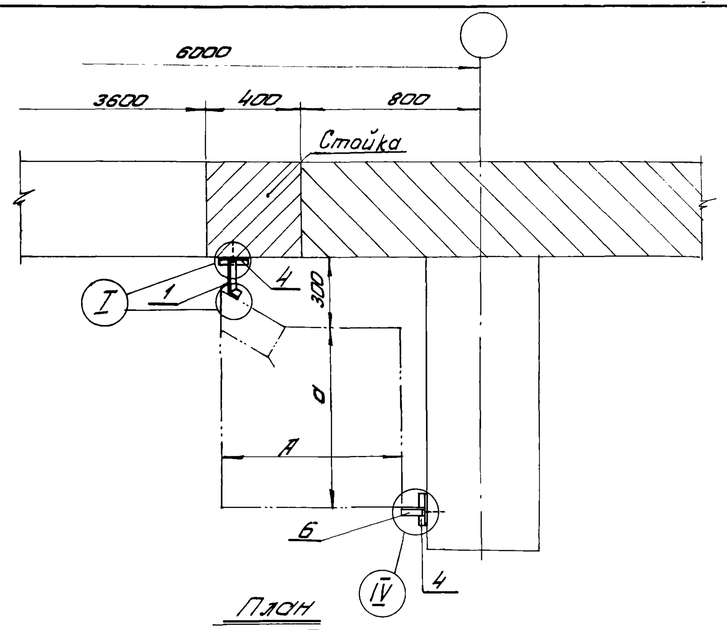

План
Тип Т-III

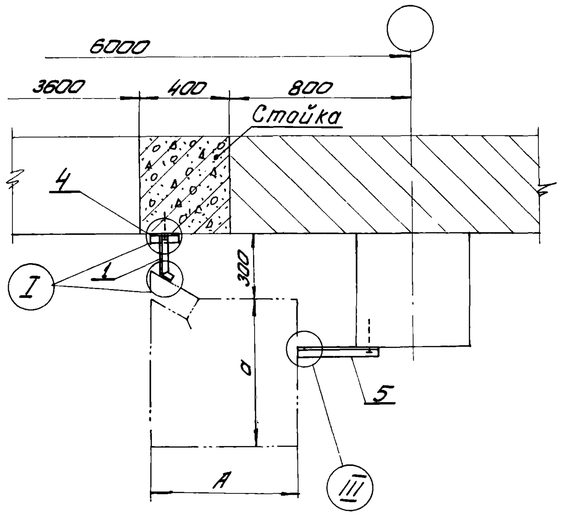

План
Тип Т-II

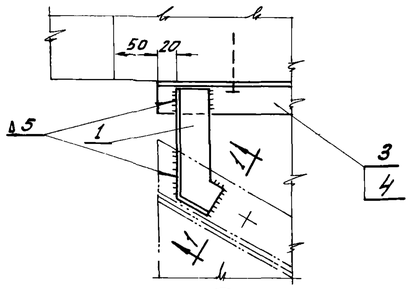

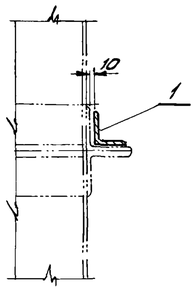

По 1-1

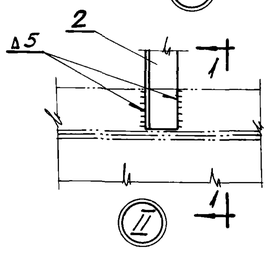

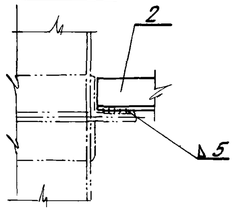

По 1-1

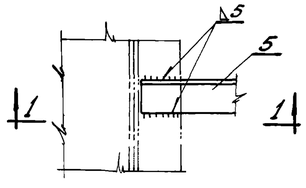

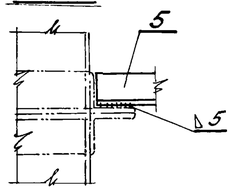

По 1-1

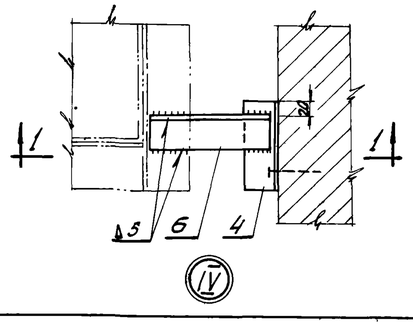

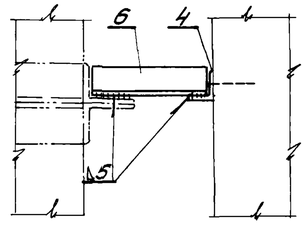

По 1-1

Таблица размеров и весов

Тип	Размер колонны	Размер короба	поз. 1		Общ. вес, кг
			ℓ	Вес, кг	
Т-I	400×400; 400×600 400×800; 400×1000 500×500; 500×600; 500×800 500×1000; 500×1300; 500×1400 600×1300; 600×1400	470×470	230	0,48	1,71
		600×600 600×700	210	0,45	1,68
Т-II	400×400; 400×600; 400×800 400×1000; 500×500; 500×600 500×800; 500×1000.	800×800	130	0,3	0,93
Т-III	500×1300; 500×1400; 600×1300; 600×1400	800×800	130	0,3	0,68 0,51

6	Консоль	Ст. 3	∟36×36×4	ℓ=80 / —	1	0,17 / —	0,17 / —	ширина колонны 500 ширина колонны 600
4	Лапка	Ст. 3	∟36×36×4	ℓ=100	1	0,21	0,21	
1	Консоль	Ст. 3	∟36×36×4	ℓ=130	1	0,3	0,3	
Тип Т-III								
5	Консоль	Ст. 3	∟36×36×4	ℓ=200	1	0,42	0,42	
4	Лапка	Ст. 3	∟36×36×4	ℓ=100	1	0,21	0,21	
1	Консоль	Ст. 3	∟36×36×4	ℓ=130	1	0,3	0,3	
Тип Т-II								
3	Связь	Ст. 3	∟36×36×4	ℓ=300	1	0,63	0,63	
2	Консоль	Ст. 3	∟36×36×4	ℓ=290	1	0,6	0,6	
1	Консоль	Ст. 3	∟36×36×4	см. таблицу	1	см. таблицу		
Тип Т-I								
№ поз.	Наименование	Материал	Сортамент	Размер	Кол.	1 шт. Вес, кг	Общ. Вес, кг	Примечание

Спецификация.

Примечания:

1. Крепление лапок к стойке и колонне производится с помощью дюбелей (простреляемых из пистолета).
2. Крепление раздаточного короба к консолям производится на сварке.
3. Крепление консолей к раздаточному коробу производится в местах расположения фланцев.

ТД 1986 г.	Воздушные и тепло-воздушные завесы с установкой вентагрегатов на площадке.	Серия 1.435-5
	Узлы крепления тип Т-I ÷ Т-III	лист 33

Инв. № подл. | Подпись и дата | Взам. инв. №
Дата выпуска: Декабрь 1986 г.

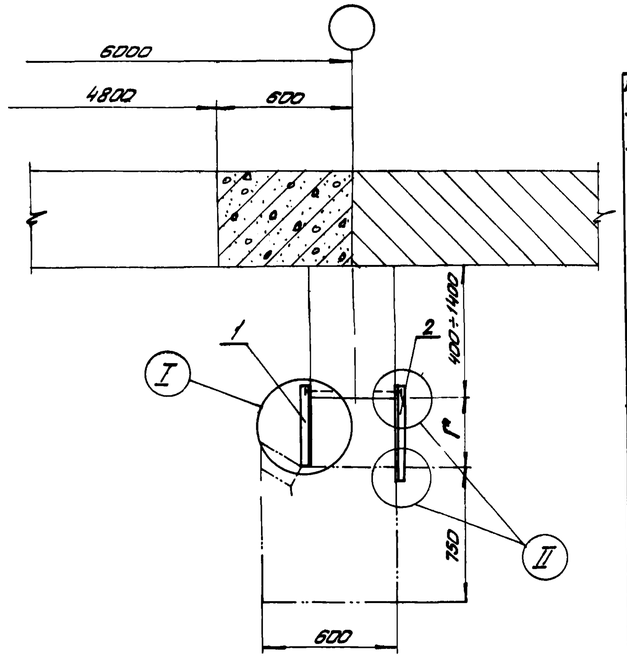

Таблица размеров и весов

Тип завесы	Обозначение		Вылет колонн в мм. 400; 800	500; 1300	600; 1000; 1400
ВЗ-11	Г		315	215	115
	поз. 1	ℓ	405	305	205
		вес, кг	0,85	0,64	0,43
	поз. 2	ℓ	490	390	290
		вес, кг	1,03	0,82	0,61
	Общий вес, кг		1,88	1,46	1,04
ВЗ-12	Г		375	275	175
	поз. 1	ℓ	465	365	265
		вес, кг	0,97	0,76	0,56
	поз. 2	ℓ	550	450	350
		вес, кг	1,15	0,95	0,74
	Общий вес, кг		2,12	1,71	1,30

План
Тип Т-IV

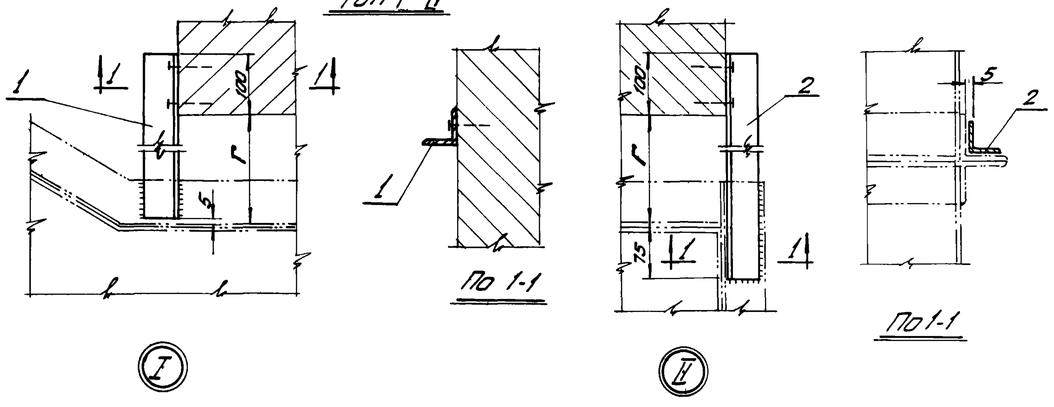

Примечания:

1. Крепление лопок к колонне производится с помощью дюбелей (пристрелом пистолета)
2. Крепление разводточного короба к лопкам производится на сварке.
3. Крепление лопок к разводточному короду производится в местах расположения фланцев

N поз.	Наименование	Материал	Сортамент	Размер	Кол.	1 шт.	Общ. Вес, кг	Примечан.
2	Лапка	Ст. 3	L36×36×	—"—	1	—"—	—"—	
1	Лапка	Ст. 3	L36×36×	см. таблицу	1	см. таблицу		

Спецификация

Узлы крепления короба к колонне. Тип Т-IV при установке вентагрегатов на площадке

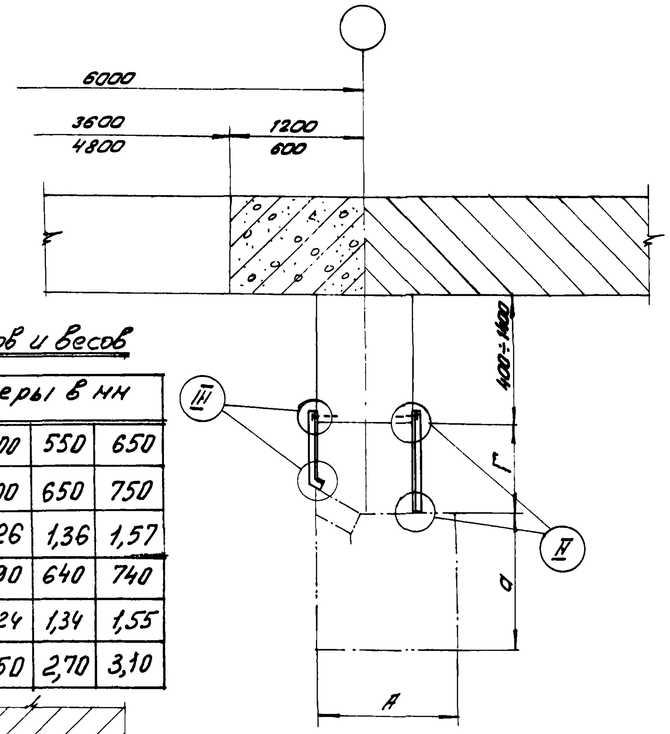

Таблица размеров и весов

Обозначение		Размеры в мм			
Г		400	500	550	650
поз. 1	ℓ	500	600	650	750
	вес, кг	1,05	1,26	1,36	1,57
поз. 2	ℓ	490	590	640	740
	вес, кг	1,03	1,24	1,34	1,55
Общий вес, кг		2,08	3,50	2,70	3,10

План
Тип Т-V

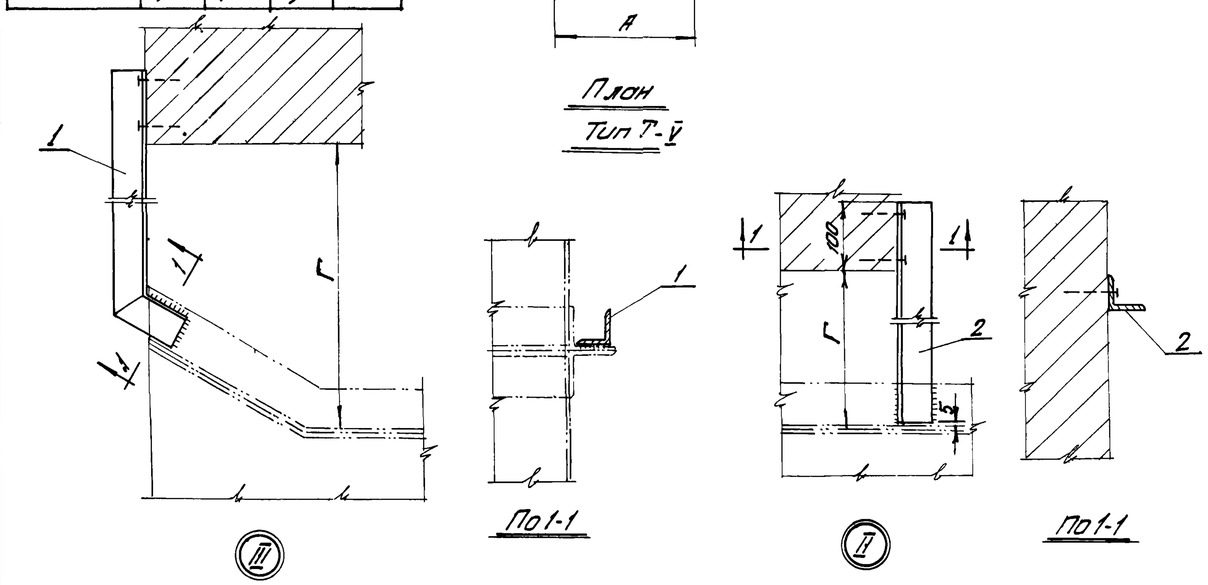

Примечания:

1. Крепление лопок к колонне производится с помощью дюбелей (пристрелом пистолета)
2. Крепление разводточного короба к лопкам производится на сварке.
3. Крепление лопок к разводточному короду производится в местах расположения фланцев.

N поз.	Наименование	Материал	Сортам.	Размер	Кол.	1 шт.	Общ. Вес, кг	Примечан.
2	Лапка	Ст. 3	L36×36×4	—"—	1	—"—		
1	Лапка	Ст. 3	L36×36×4	см. табл.	1	см. таблицу		

Спецификация

Узлы крепления короба к колонне Тип Т-V при установке вентагрегатов на полу

ТД 1966г.	Воздушные и тепло-воздушные завесы с установкой вентагрегатов на полу и площадке	Серия 1.435-5
	Узлы крепления тип Т-IV ÷ Т-V	Лист 34

Дата выпуска: Декабрь 1966г.

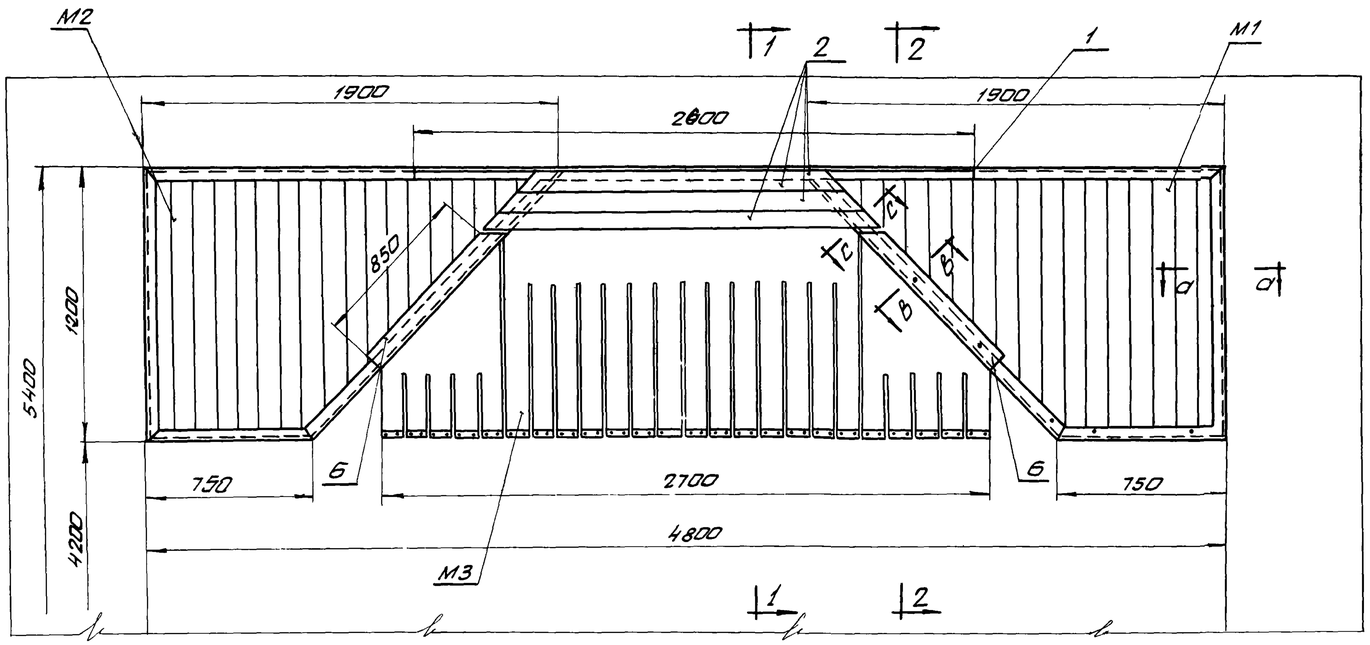

Фасад

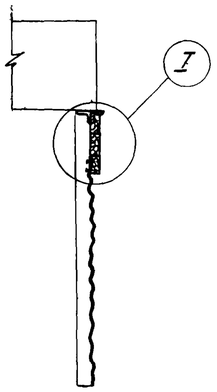

По 1-1

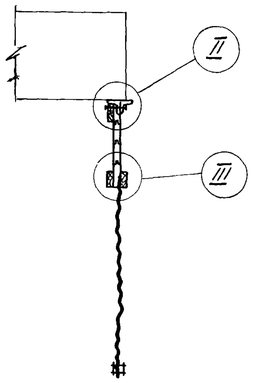

По 2-2

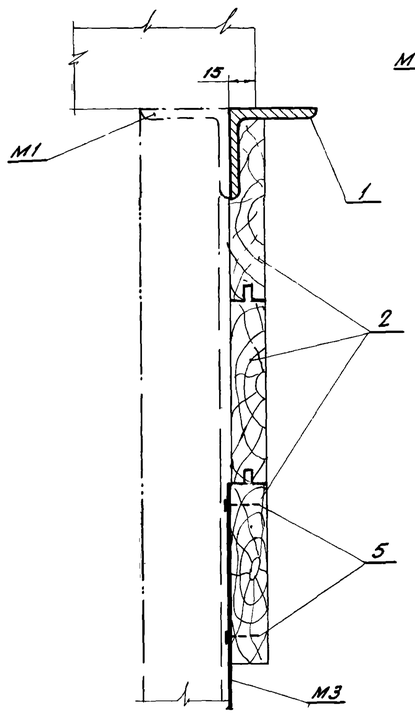

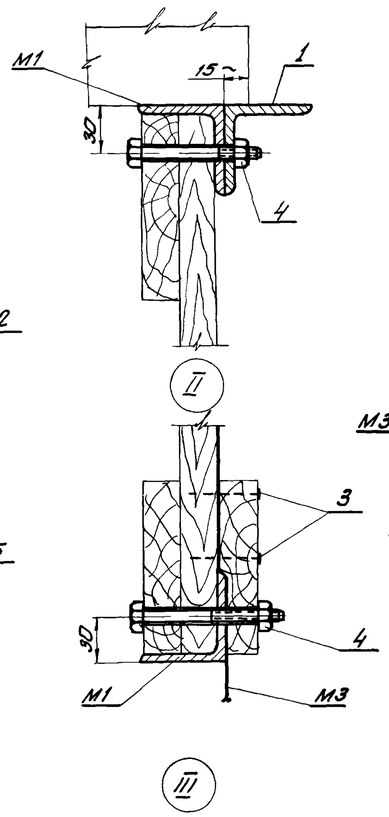

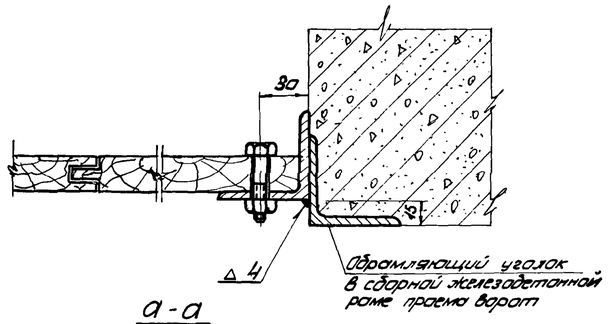

а-а

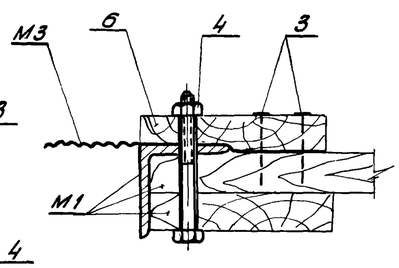

в-в

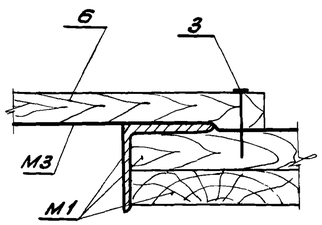

с-с

6	Доски	Сосна	100×19	ℓ=850	2			
5	Гвозди	Ст. 3	1,12×20	—	—	—	0,4	ГОСТ 4028-63
4	Болт с гайкой	Ст. 3	М10×70	—	—	—	2,5	ГОСТ 7798-62 ГОСТ 3915-62
3	Гвозди	Ст. 3	1,4×30	—	—	—	0,4	ГОСТ 4028-48
2	Доски	Сосна	100×19	ℓ=1400 ℓ=1600 ℓ=1800	3	—	5,0	
1	Уголок	Ст. 3	∟50×50×5	ℓ=2600	1	9,0	9,0	
N поз.	Наименование	Материал	Сортамент	Размер	Кол.	1шт	Общ.	Примечание
						Вес кг.		

Спецификация материалов
Общий вес: 79,0 кг.

М3	Гибкая вставка	1	ткань	5,0	5,0	36	
М2	Щит левый	1	сборка	37,0	37,0	36	
М1	Щит правый	1	сборка	37,0	37,0	36	
Обозначение	Наименование	Кол	Материал	1шт.	Общ.	№ листа	Примечание
				Вес кг.			

Монтажная спецификация

ТД 1966г	Ворота железнодорожные разм. 4,8×5,4 м	Серия 1.435-5
	Съемные щиты типа Щ-1. Общий вид и спецификация.	Лист – 35

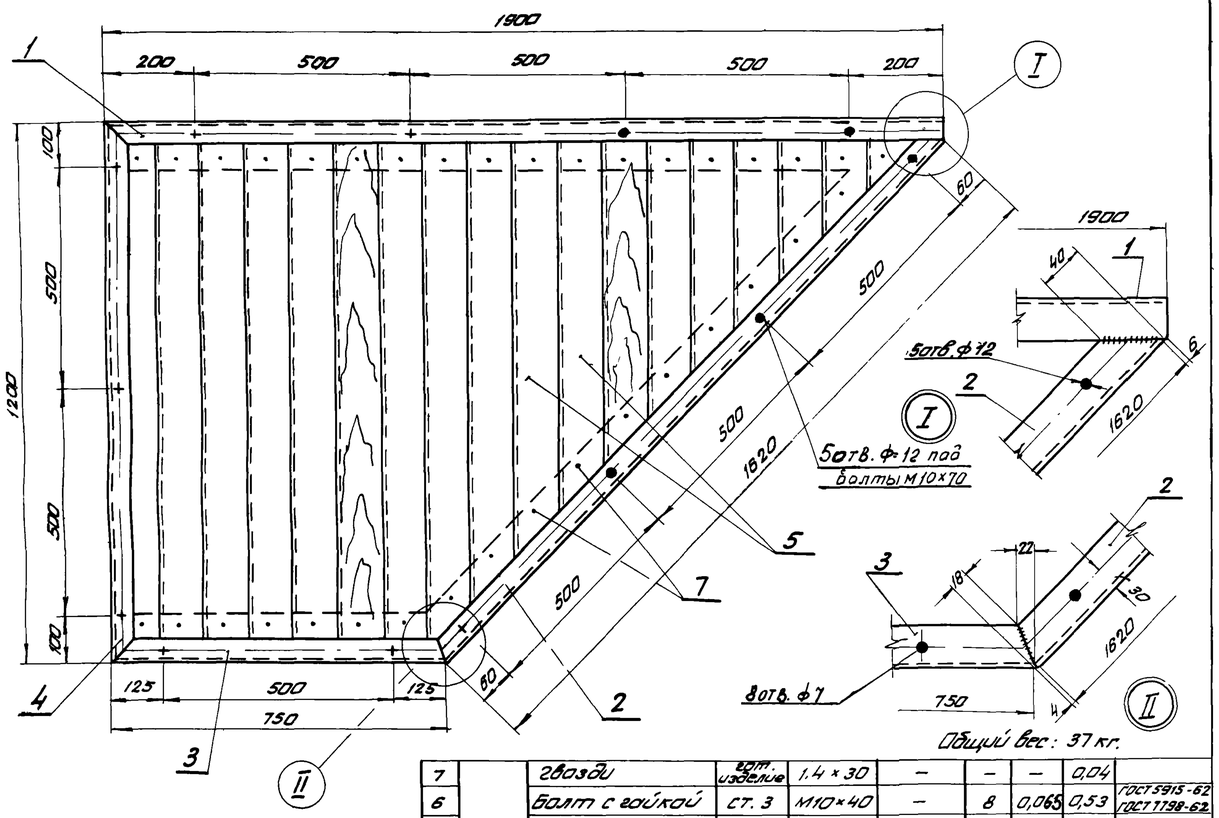

Примечание:
Перед сборкой щита все доски пропитать огнезащитным составом.

№ поз	Обозначение	Наименование	Материал	Сортамент	Размер	Кол.	1 шт. Вес	Общ. кг.	Примечание
7	М2	Гвозди	гот. изделие	1,4×30	—	—	—	0,04	
6		Болт с гайкой	Ст. 3	М10×40	—	8	0,065	0,53	ГОСТ 5915-62 ГОСТ 7798-62
5		Доски	сосна	100×19	F=1,8м²	—	16,0	16,0	
4		Уголок	Ст. 3	L50×50×5	ℓ=1200	1	4,5	4,5	
3		Уголок	Ст. 3	L50×50×5	ℓ=750	1	2,8	2,8	
2		Уголок	Ст. 3	L50×50×5	ℓ=1620	1	6,0	6,0	
1		Уголок	Ст. 3	L50×50×5	ℓ=1900	1	7,2	7,2	

Спецификация материалов на М2

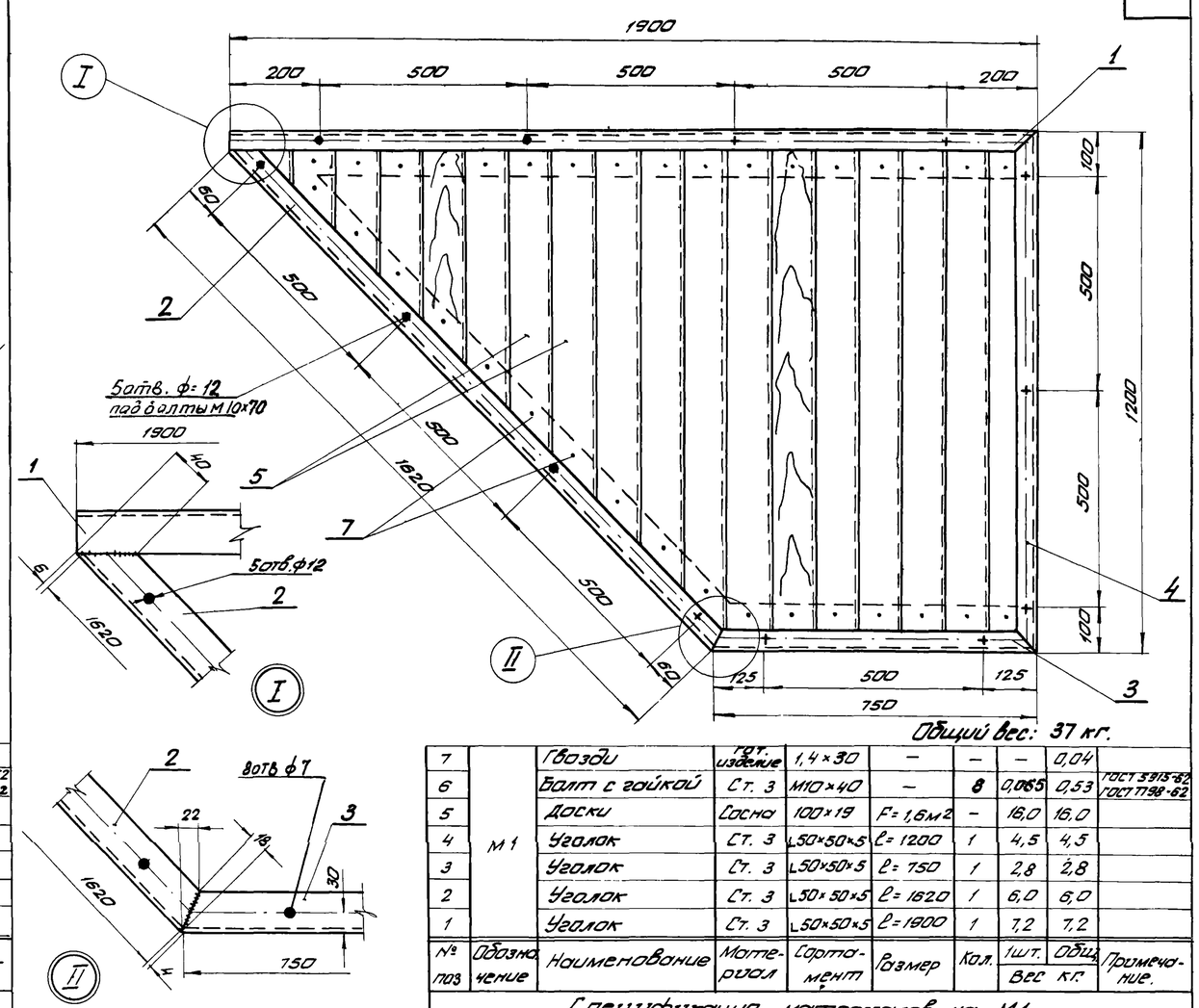

№ поз	Обозначение	Наименование	Материал	Сортамент	Размер	Кол.	1 шт. Вес	Общ. кг.	Примечание.
7	М1	Гвозди	гот. изделие	1,4×30	—	—	—	0,04	
6		Болт с гайкой	Ст. 3	М10×40	—	8	0,065	0,53	ГОСТ 5915-62 ГОСТ 7798-62
5		Доски	Сосна	100×19	F=1,6м²	—	16,0	16,0	
4		Уголок	Ст. 3	L50×50×5	ℓ=1200	1	4,5	4,5	
3		Уголок	Ст. 3	L50×50×5	ℓ=750	1	2,8	2,8	
2		Уголок	Ст. 3	L50×50×5	ℓ=1620	1	6,0	6,0	
1		Уголок	Ст. 3	L50×50×5	ℓ=1900	1	7,2	7,2	

Спецификация материалов на М1

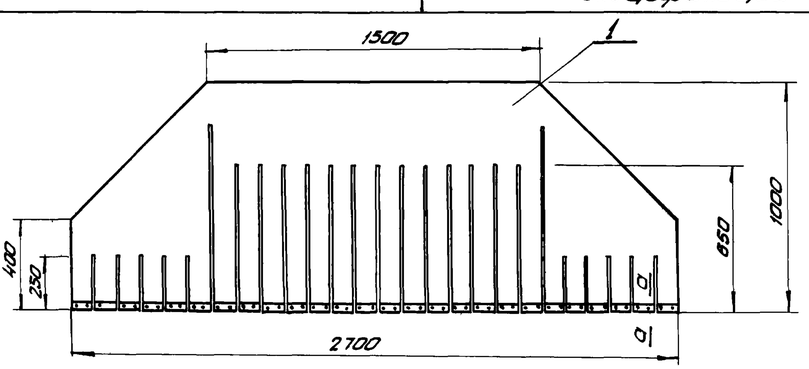

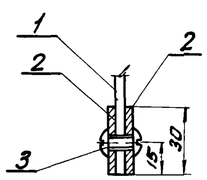

По а-а

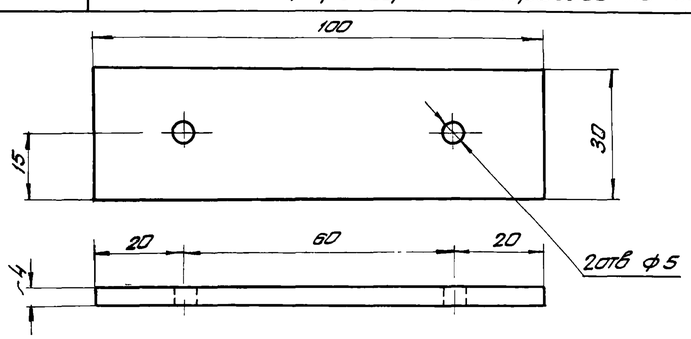

Итого: 5,0 кг

№ поз.	Обозначение	Наименование	Материал	Сортамент	Размер	Кол.	1 шт. Вес	Общ. кг.	Примечание
3	М3	Заклепка	Ст. 2	М4×14	—	54	—	0,13	
2		Полоса	Ст. 0	-30×4	ℓ=100	54	0,09	4,86	
1		Брезент	Ткань	—	2700×1000	1	—	—	

Спецификация материалов

№ поз.	Обозначение	Наименование	Материал	Сортамент	Размер	Кол.	1 шт. Вес	Общ. кг.	Примечание.
2	М3	Полоса	Ст. 0	-30×4	ℓ=100	54	0,09	4,86	

Спецификация материалов.

ТД 1966 г.	Ворота железнодорожные разм. 4,8×5,4 м	Серия 1.435-5
	Съемные щиты типа Щ-1. Детали.	Лист 36

Ст. инж. пр-та Шмидт
Допущено: Декабрь 1966 г.

9686 40

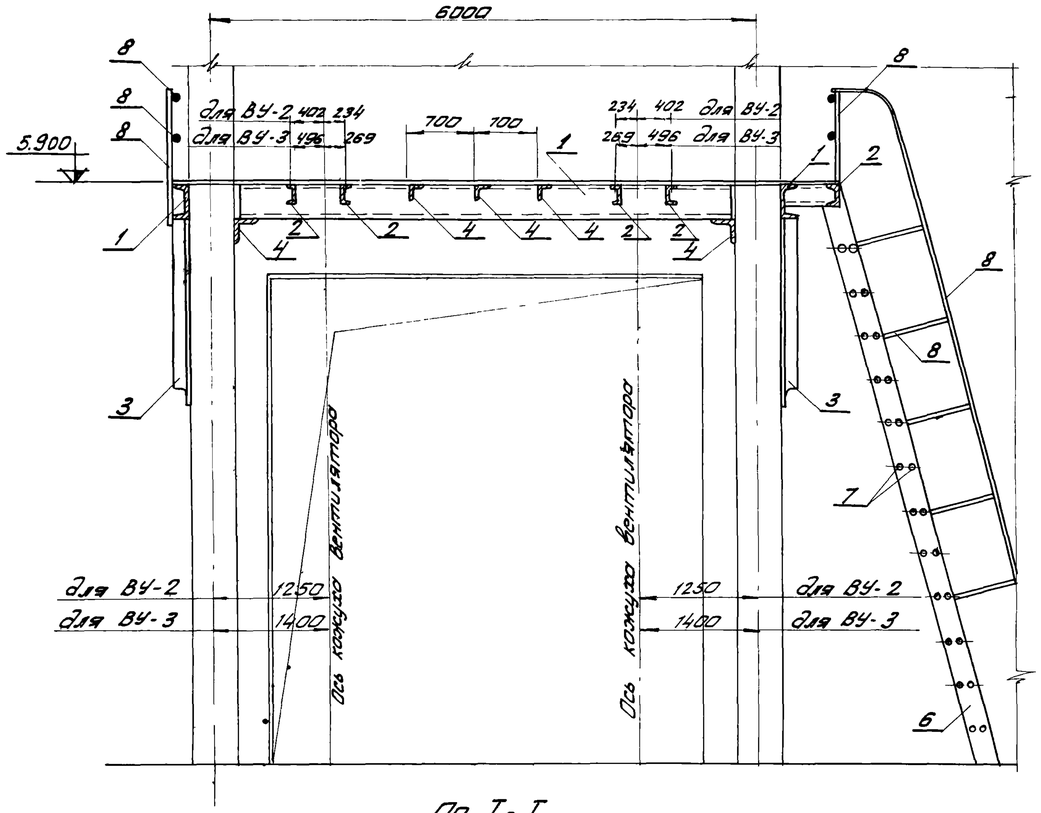

По I-I

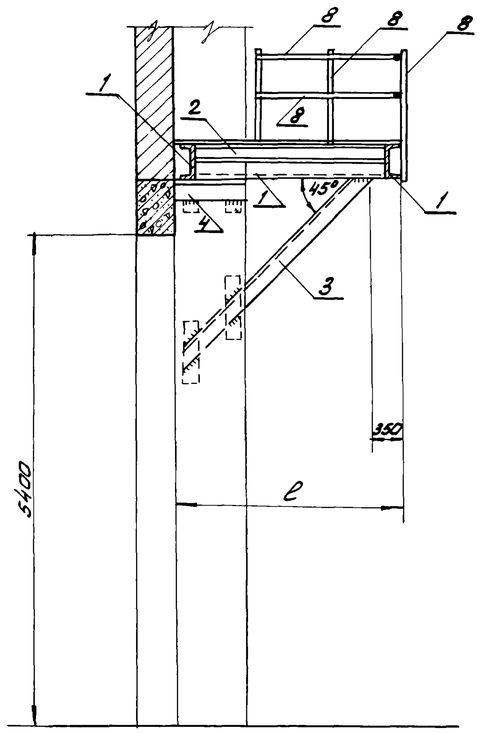

По II-II

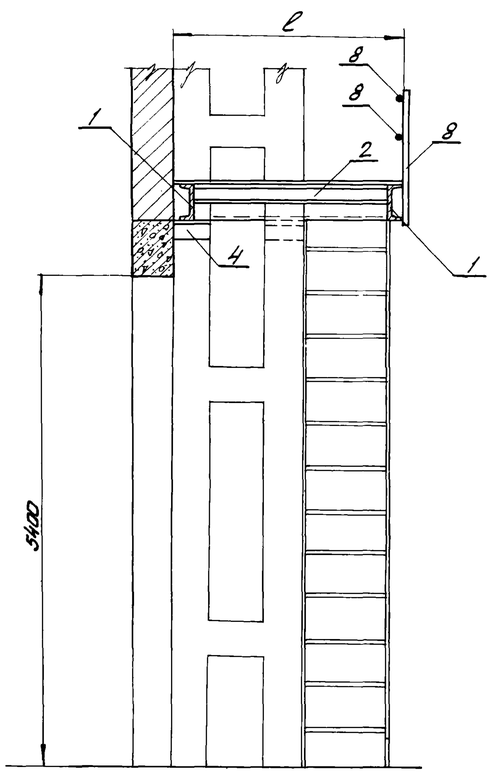

По II-II

при опирании на двухветвевую колонну.

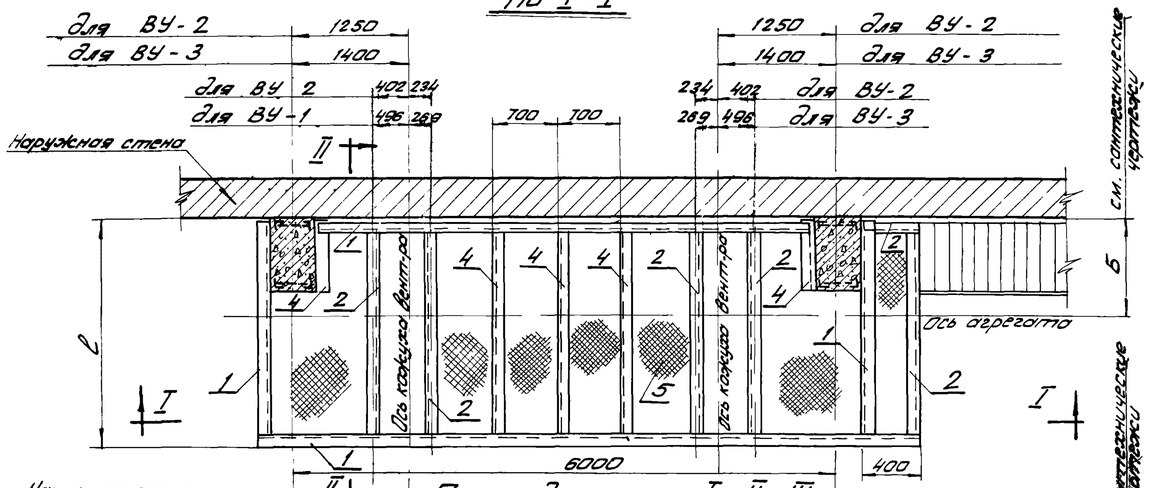

Площадки типа I; II; III

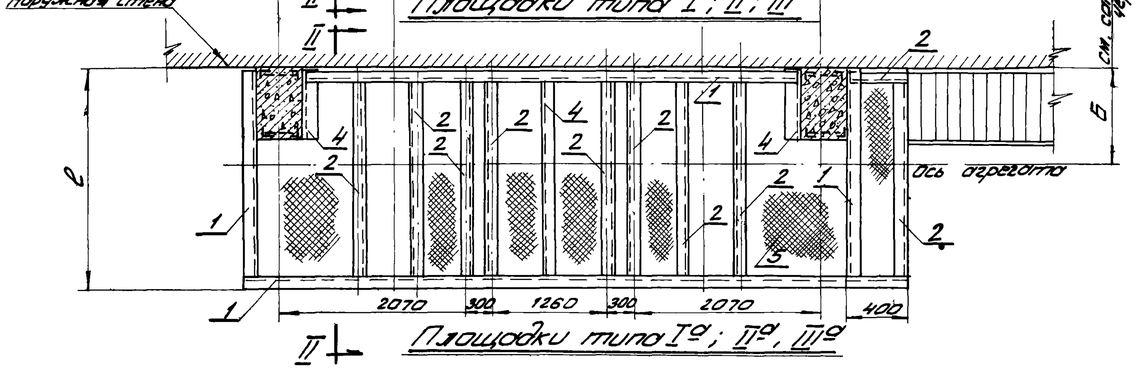

Площадки типа Iа; IIа, IIIа

Выборка стали марки ВСТ. 3 кп.

Тип вент-агрегата	Тип площадки	ℓ мм	Сечение и вес элементов: 1 профиль	1 вес кг	2 профиль	2 вес кг	3 профиль	3 вес кг	4 профиль	4 вес кг	5 профиль	5 вес кг	6 профиль	6 вес кг	7 профиль	7 вес кг	8 профиль	8 вес кг	Общий вес кг.	Примечания
ВУ-2; ВУ-3	I	1900	[20	300	[10	80	L100×7	45	L80×6	50	Сталь листовая рифлен. δ=4мм	250	-120×6	80	Сталь круглая d=18мм	90	Сталь круглая d=25мм	165	1060	
	Iа					150				20									1100	для установок воздушных завес с калориферами
	II	2200	[20	310	[10	95	L100×7	55	L80×6	60	Сталь лист. рифлен. δ=4мм	290	-120×6	80	Сталь круглая d=18мм	90	Сталь круглая d=25мм	165	1145	
	IIа					170				25									1185	для установок воздушных завес с калориферами
	III	2500	[20	320	[10	110	L100×7	65	L80×6	65	Сталь листовая рифл. δ=4мм	330	-120×6	80	Сталь круглая d=18мм	90	Сталь круглая d=25мм	170	1230	
	IIIа					195				30									1280	для установок воздушных завес с калориферами

Примечания:

1. Монтажные чертежи установки вентагрегатов на площадках см. на листах: 9; 10 и 11.
2. Все сварные швы h = 6 мм.
3. Сварку производить электродами Э-42 по ГОСТ 9467-60
4. Площадки с индексом „а" предназначены для установок воздушных завес с калориферами.
5. На планах площадок ограждение условно не показано. Шаг стоек ограждения – 1000 мм.
6. Закладные детали жел. дет. колонн см. на листе 39.
7. Отверстия для установки вентагрегатов сверлятся в поперечных балках по месту согласно установочным чертежам оборудования.
8. Участки площадок, расположенные под сантехническим оборудованием, рифленной сталью не закрываются.

ТЛ 1966г.	Площадки металлические под вентагрегаты воздушных и тепло-воздушных завес. Площадки типа I; II; III; Iа; IIа; IIIа к железнодорожным воротам.	Серия 1.435-5 Лист 37

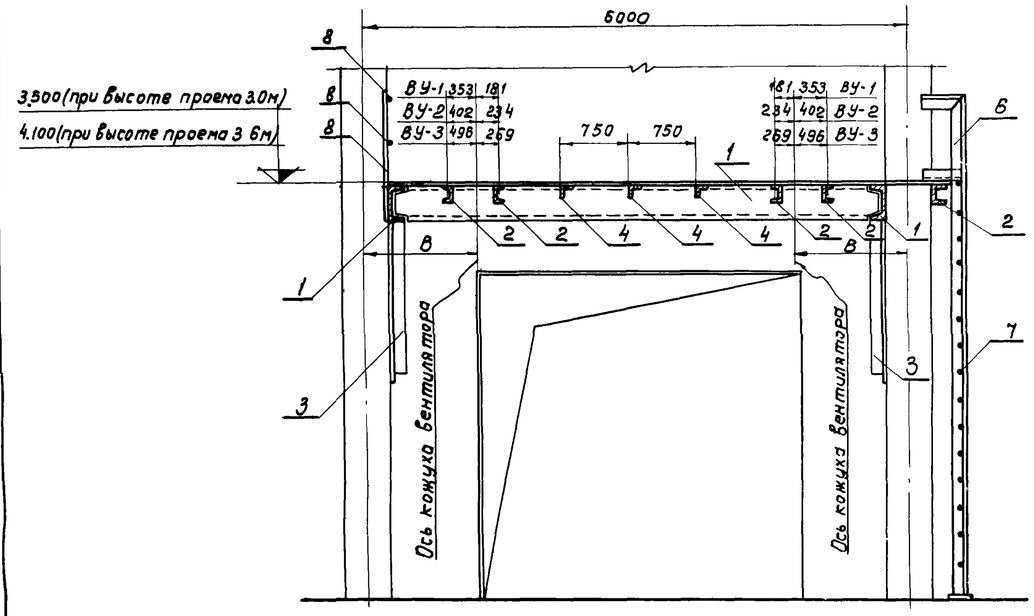

По I-I

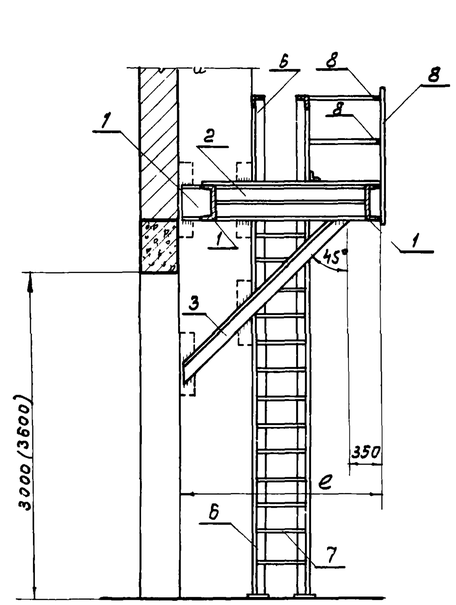

По II-II

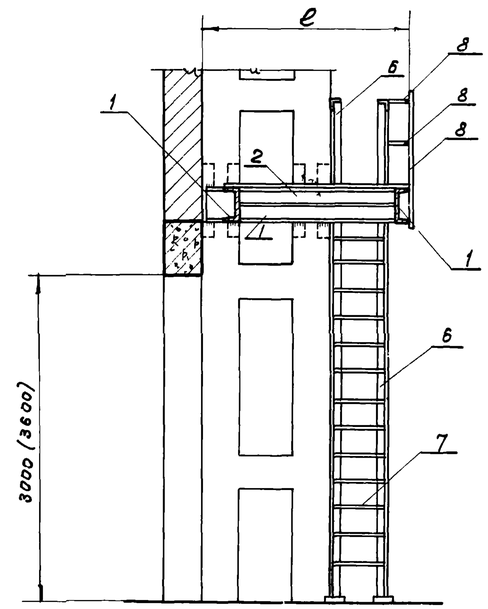

По II-II

при опирании на двухветвевую колонну

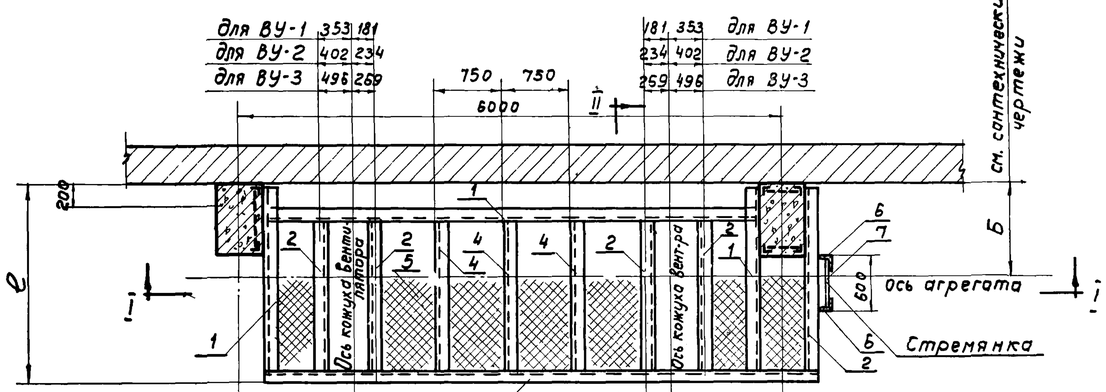

Площадки типа IV; V; VI

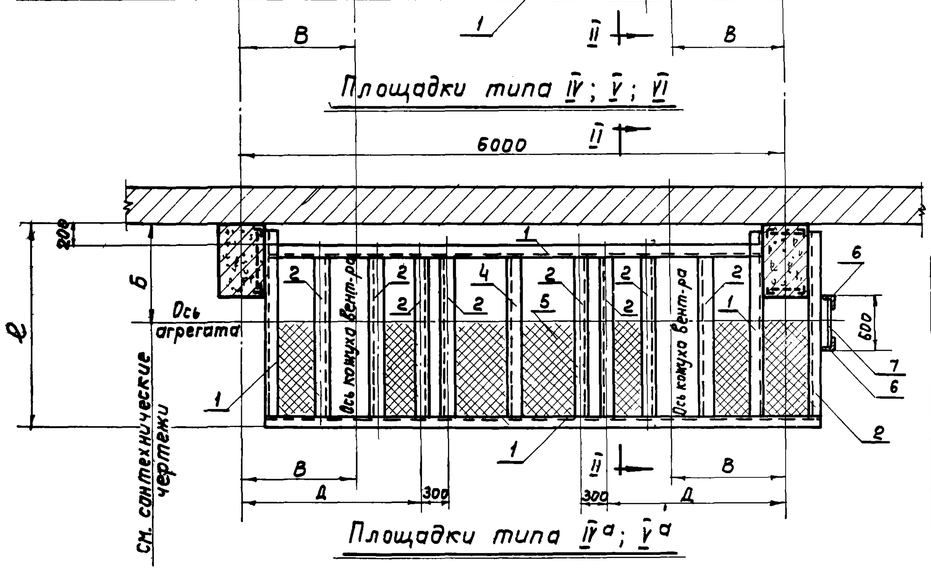

Площадки типа IVа; Vа

Выборка стали марки ВСт.3КП

Тип вент-агрегата	Тип площадки	е мм	1 Проф.	1 Вес кг	2 Профиль	2 Вес кг	3 Профиль	3 Вес кг	4 Профиль	4 Вес кг	5 Профиль	5 Вес кг	6 Профиль	6 Вес кг	7 Проф.	7 Вес кг	8 Профиль	8 Вес кг	Общий вес кг	Примечания
ВУ-1	IV	1750	[20	280	[10	70	L100×7	45	L80×6	35	Сталь листовая рифлен. δ=4мм	180	L75×6	75	Сталь круглая d=18мм	20	Сталь круглая d=25мм	110	815	
	IVа					120				10									840	для установки воздушных завес с калориферами
ВУ-2	V	1900	[20	285	[10	75	L100×7	50	L80×6	40	Сталь листовая рифлен. δ=4мм	200	L75×6	75	Сталь круглая d=18мм	20	Сталь круглая d=25мм	110	855	
	Vа					130				15									885	для установки воздушных завес с калориферами
ВУ-3	VI	2200	[20	295	[10	85	L100×7	55	L80×6	45	Сталь листовая рифлен. δ=4мм	225	L75×6	75	Сталь круглая d=18мм	20	Сталь круглая d=25мм	110	910	

Тип вент-агрегата	Тип площадки	е мм	Привязка поперечных балок в мм при жел. бет. колоннах размером 400×400; 500×500; 400×600; 500×600 В	Д	400×800; 400×1000 В	Д	Все остальные В	Д
ВУ-1	IV	1750	850	—	900	—	980	—
	IVа			1630		1680		1760
ВУ-2	V	1900	850	—	980	—	1100	—
	Vа			1700		1830		1950
ВУ-3	VI	2200	850	—	1100	—	1250	—

Примечания:

1. Монтажные чертежи установки вентагрегатов на площадках см. на листах: 3; 4; 5; 6; 7; 8 и 11.
2. Все сварные швы h=6мм.
3. Сварку производить электродами Э42 по ГОСТ 9467-60.
4. Площадки с индексом „а" предназначены для установок воздушных завес с калориферами.
5. На планах площадок ограждение условно не показано, шаг стоек ограждения - 1000мм.
6. Закладные детали жел. бет. колонн см. на листе 39.
7. Отверстия для установки вентагрегатов сверлятся в поперечных балках по месту согласно установочным чертежам оборудования.
8. Участки площадок, расположенные под сантехническим оборудованием, рифленой сталью не закрываются

ТД 1966	Площадки металлические под вентагрегаты воздушных и тепло-воздушных завес.	Серия 1.435-5
	Площадки типа IV; V; VI; IVа и Vа к автомобильным воротам.	Лист 38

Проверил Столяр. Ю
Дата выпуска: декабрь 1966 г.

9686 42

Примечания:

1. М1 принимается при ширине колонны В=400мм, М2-при В=500мм, М3-при В=600мм.
2. Отметки расположения закладных элементов в колонне должны быть увязаны с данными, приведенными в таблицах отметок консолей на листах 37 и 38.
3. Количество закладных элементов на каждую колонну принимать в количестве 8 штук.
4. Сварку производить электродами типа Э42 по ГОСТ 9467-60 $h_ш$=6мм.

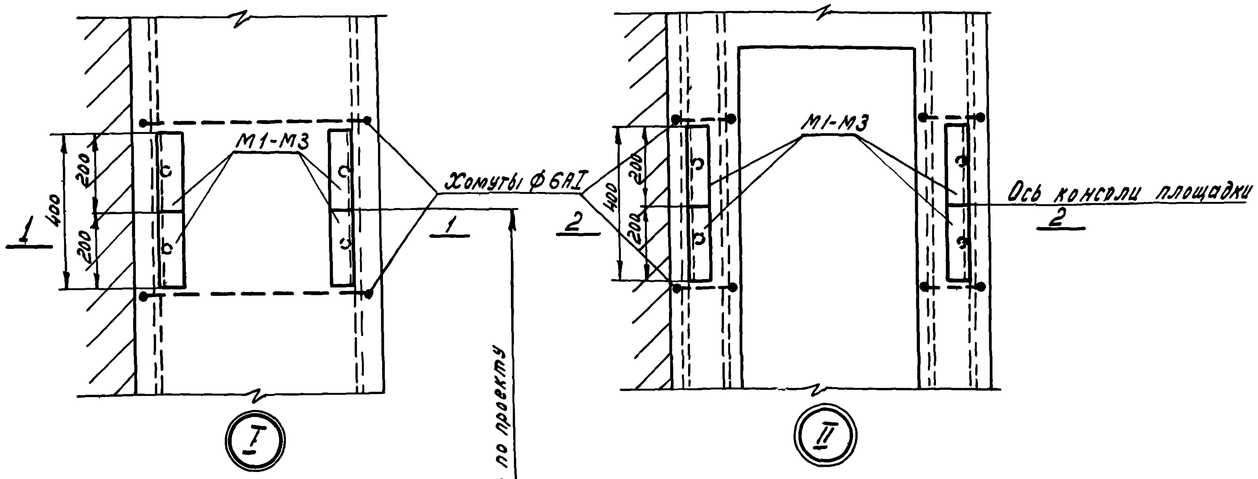

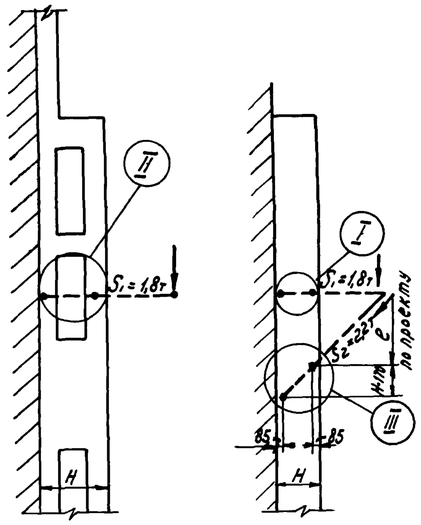

Пример установки закладных элементов для крепления площадок

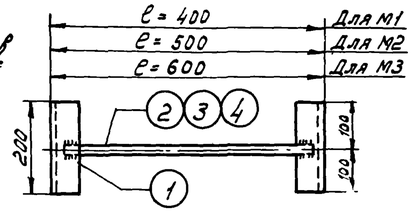

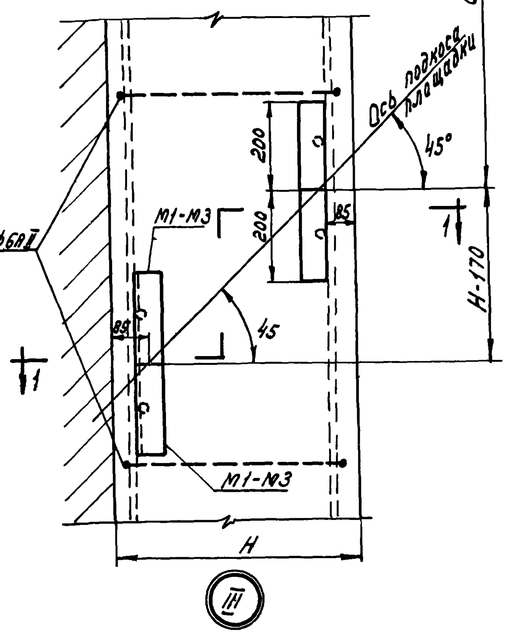

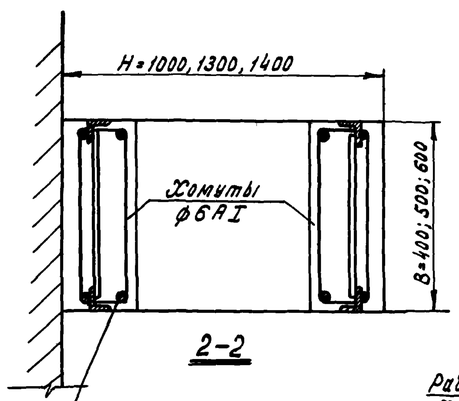

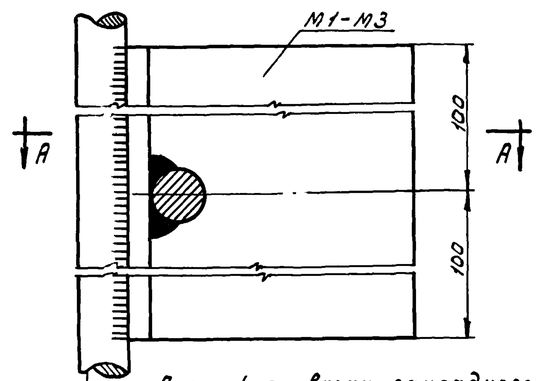

Деталь приварки закладного элемента к рабочей арматуре колонны

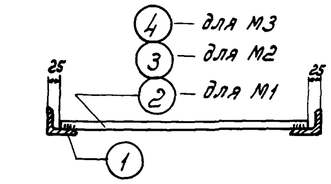

Закладные элементы М1, М2, М3

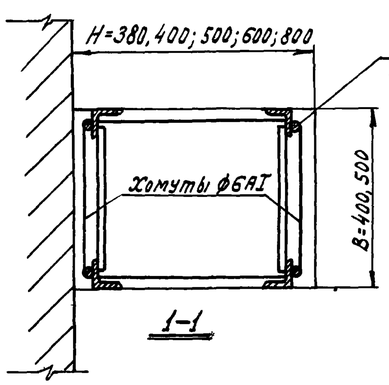

Рабочая арматура колонн

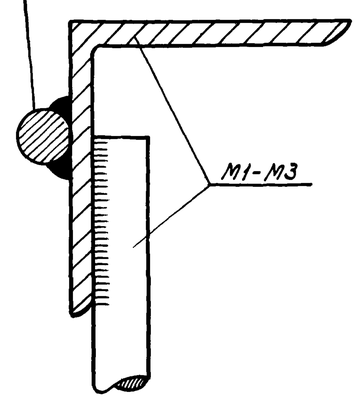

Спецификация и выборка стали на один закладной элемент

Марка элемента	№ поз.	Профиль	Длина мм	Кол. шт.	Вес, кг 1 поз	Вес, кг всех поз.	Вес, кг элемента
М1	1	∠63×5	200	2	0,96	1,92	2,23
	2	•ф12АI	350	1	0,31	0,31	
М2	1	∠63×5	200	2	0,96	1,92	2,32
	3	•ф12АI	450	1	0,4	0,4	
М3	1	∠63×5	200	2	0,96	1,92	2,4
	4	•ф12АI	550	1	0,48	0,48	

ТД 1966г.	Площадки металлические под вентагрегаты воздушных и тепло-воздушных завес	Серия 1.435-5
	Закладные элементы в железобетонных колоннах для крепления площадок	Лист 39

Дата выпуска Декабрь 1966 г.