ТИПОВОЙ ПРОЕКТ
902-2-304

ОТСТОЙНИКИ ПЕРВИЧНЫЕ ГОРИЗОНТАЛЬНЫЕ

ШИРИНОЙ 6 м (6 ОТДЕЛЕНИЙ)

АЛЬБОМ IV

НЕСТАНДАРТИЗИРОВАННОЕ ОБОРУДОВАНИЕ

15144—04
ЦЕНА 1-26

ЦЕНТРАЛЬНЫЙ ИНСТИТУТ ТИПОВОГО ПРОЕКТИРОВАНИЯ
ГОССТРОЯ СССР

Москва, А-445 Смольная ул., 22

Сдано в печать 1978 года

Заказ № 4782 Тираж 850 экз.

ТИПОВОЙ ПРОЕКТ
902-2-304

ОТСТОЙНИКИ ПЕРВИЧНЫЕ ГОРИЗОНТАЛЬНЫЕ

ШИРИНОЙ 6 м (6 ОТДЕЛЕНИЙ)

СОСТАВ ПРОЕКТА:

Альбом I - Пояснительная записка
Альбом II - Технологическая, строительная и электротехническая части
Альбом III - Строительная часть. Узлы, детали, сборные железобетонные элементы
Альбом IV - Нестандартизированное оборудование
Альбом V - Заказные спецификации
Альбом VI - Сметы

Примененные типовые материалы

Серия 3.901-1. Выпуск 3 - Стальные вставки для трубопроводов Ду 500 - 1600 мм (распространяет Тбилисский филиал ЦИТП)
Серия 3.901-8. Выпуск 5 - Затвор щитовой для открытых лотков с ручным приводом размером 450×600 мм (распространяет Тбилисский филиал ЦИТП)
Серия 3.901-10. Выпуск 2 - Колонка управления задвижками Ду 200 - 400 мм с электрическим приводом типа Б (распространяет Тбилисский филиал ЦИТП)

Альбом IV

Разработан проектным институтом
ЦНИИЭП инженерного оборудования
Главный инженер института В. Мясников
Главный инженер проекта И. Свердлов

Технический проект
Утвержден Госгражданстроем
Приказ № 164 от 22 июля 1974 г.
Рабочие чертежи введены в действие ЦНИИЭП инженерного оборудования
с 1 февраля 1978 г
Приказ № 117 от 3 ноября 1977 г.

СОДЕРЖАНИЕ АЛЬБОМА

Наименование	Обозначение	№ листа	№ стр.
Скребковый механизм общего вида. Чертеж	643.00.00.000 ВО	1	2
		2	3
		3	4
		4	5
		5	6
		6	7
		7	8
		8	9
		9	10
		10	11
		11	12
		12	13
		13	14
		14	15
		15	16
		16	17
		17	18

Типовой проект 902-7-304. Альбом IV.

Типовой проект 902-2-304 Альбом VII

643.0000.000 ВО

Вид Е, М1:50 повернуто лист 2

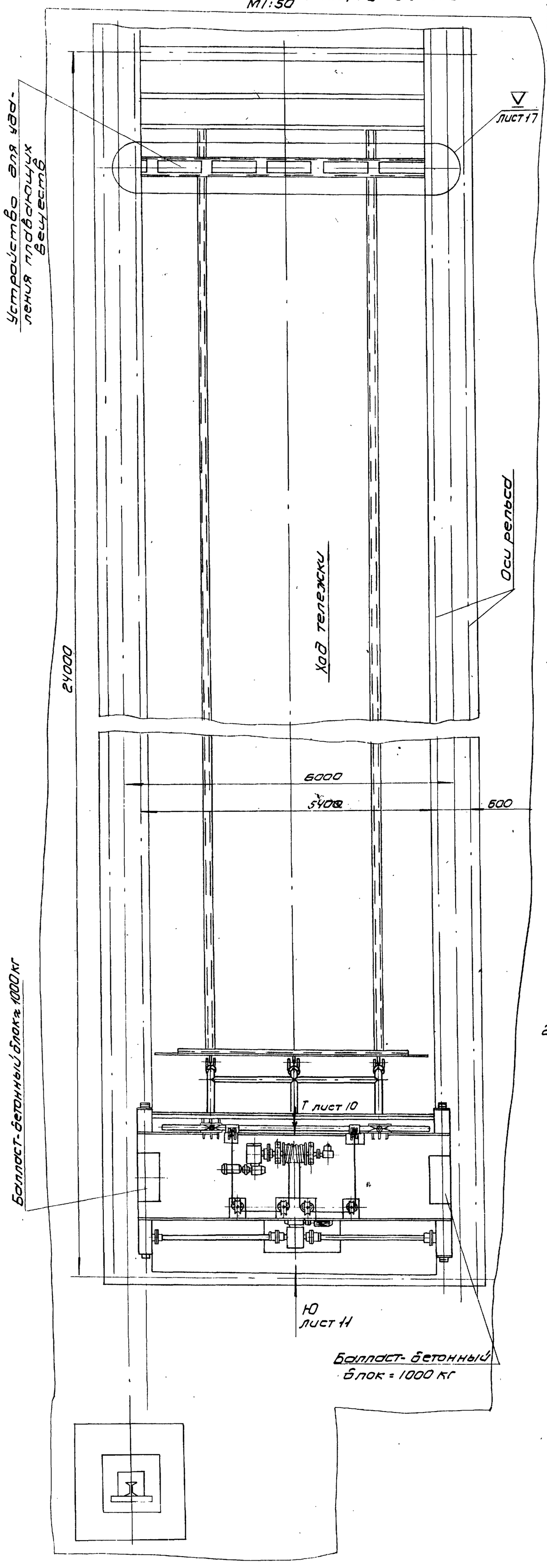

N строки	Наименование	Кол.	Примечание
1			
2	Материалы		
3			
4	Двутавр. 30 ГОСТ 8239-72		
5	Ст3 ГОСТ 535-58	270 кг	
6	Швеллер 40 ГОСТ 8240-72		
7	Ст3 ГОСТ 535-58	430 кг	
8	Швеллер 16 ГОСТ 8240-72		
9	Ст3 ГОСТ 535-58	81 кг	
10	Труба 152×5,5 ГОСТ 8732-70		
11	Д ГОСТ 8731-74	60 кг	
12	Труба 133×4.5 ГОСТ 8732-70		
13	Д ГОСТ 8731-74	504 кг	
14	Труба 325×5 Ст2 ГОСТ 10704-63-В	240 кг	
15	Ст3 ГОСТ 380-71	1600 кг	
16	Лист ромбический 5 ГОСТ 8568-57	342 кг	
17	Канат 8,1-Н-160-I-ЖСС ГОСТ 2688-69	22 м	
18			
19	Прочие изделия		
20			
21	Редуктор Ц2-160-630-23-21-2-К	1	Барышский редукторный завод
22	Редуктор Ц2-160-200-21-21-2-К	1	
23	Электродвигатель 4А80А6У3	1	ГОСТ 19523-74
24	Электродвигатель 4А100L6У3	1	ГОСТ 19523-74
25	Тормоз ТКТ 200-I-1	1	
26	Подшипник N1312 ГОСТ 5720-75	10	
27	Выключатель КУ-701	2	З-д „Динамо" г. Москва
28	Выключатель ВУ-250А	1	Маш. з-д г. Ульяновск
29	Масленка IV-А-3 ГОСТ 20905-75	8	

Техническая характеристика

1. Механизм передвижения тележки

Режим работы	непрерывный
Масса тележки с балластом, кг	6000
Скорость передвижения тележки м/с	0.025
Диаметр колеса, мм	320
Тип редуктора	Ц2-160-630-23-21-2-К
Передаточное число	676
Тип электродвигателя	4А80А
Мощность, кВт	0.75
Скорость вращения, об/мин	1000

2. Механизм подъема скребка

Режим работы	легкий
Масса скребка, кг	530
Скорость подъема (опускания) скребка, м/с	0,0525
Диаметр каната, мм	8.1
Диаметр барабана, мм	260
Тип редуктора	Ц2-160-200-21-21-2-К
Передаточное число	201.5
Тип электродвигателя	4А100L6
Мощность кВт	1.5
Скорость вращения, об/мин.	750
Тип тормоза	ТКТ-200-I-1

Технические требования

1. Размеры для справок
2. Сварка электродуговая, ручная. Сварные швы по ГОСТ 5264-69
3. Покрытие деталей привода и рамы тележки, кроме трущихся частей - эмаль ХВ-124, серая, ГОСТ 10144-74

Изм.	Лист	N докум.	Подпись	Дата	
Разраб.		Окунецкая			
Пров.		Басевич			
ГИП		Басевич			
Т.контр.		Графский			
Н.контр.		Хромихина		1977	
Утв.		Сухаренко			

643.00.00.000 ВО

Скребковый механизм

Чертеж общего вида

Лит.	Масса	Масштаб
	5000	1:50

Лист 1 Листов 5 17

ЦНИИЭП инженерного оборудования

Инв. N подл. | Подп. и дата | Взам. инв. N | Инв. N дубл. | Подпись и дата

15144-04 4

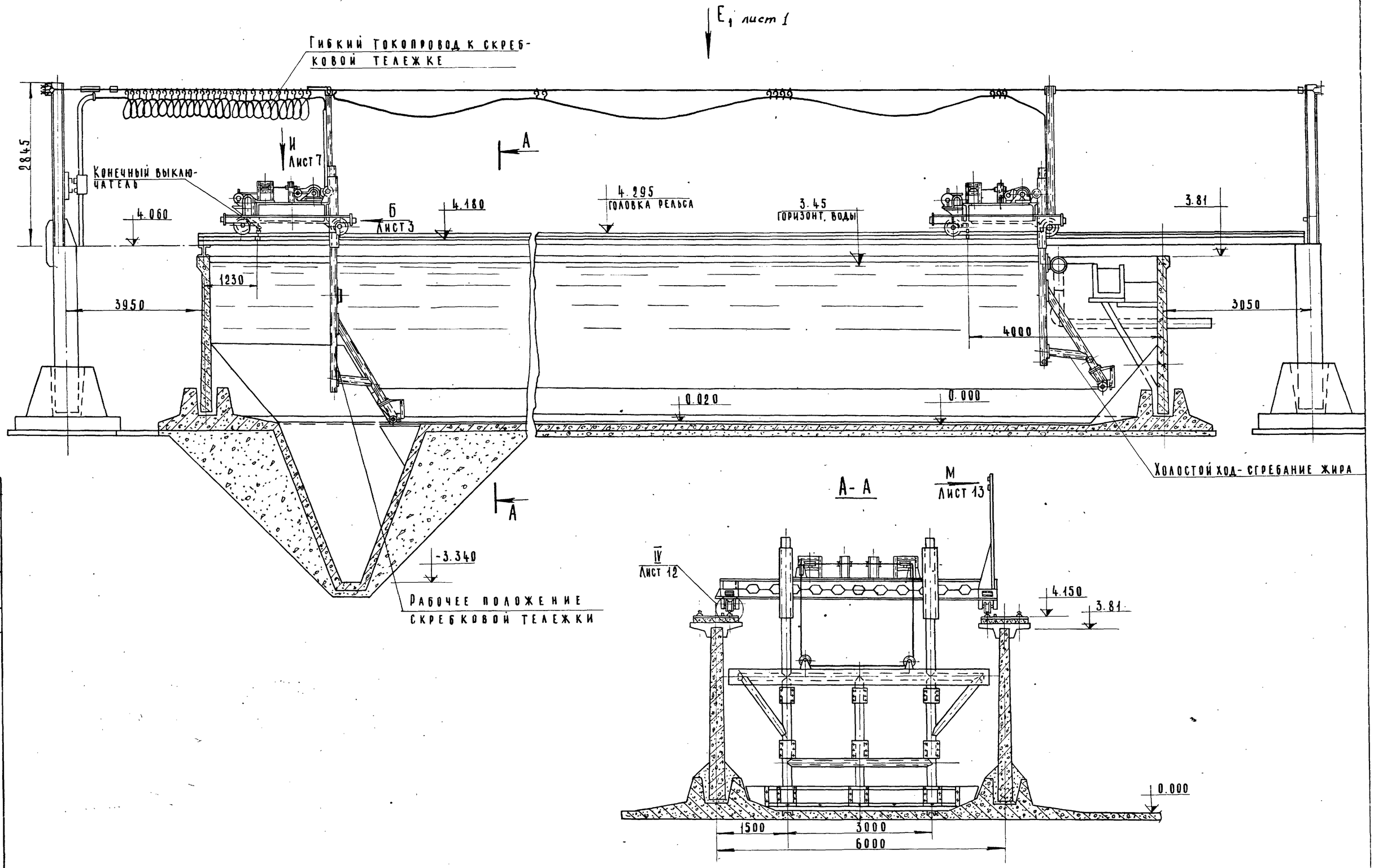

Изм.	Лист	N докум.	Подп.	Дата

643.00.00 000 ВО

Лист 2

13714-04 5

Инв. N подл.	Подп. и дата	Взам. инв. N	Инв. N дубл.	Подпись и дата

Вид Б лист 2
М 1:20

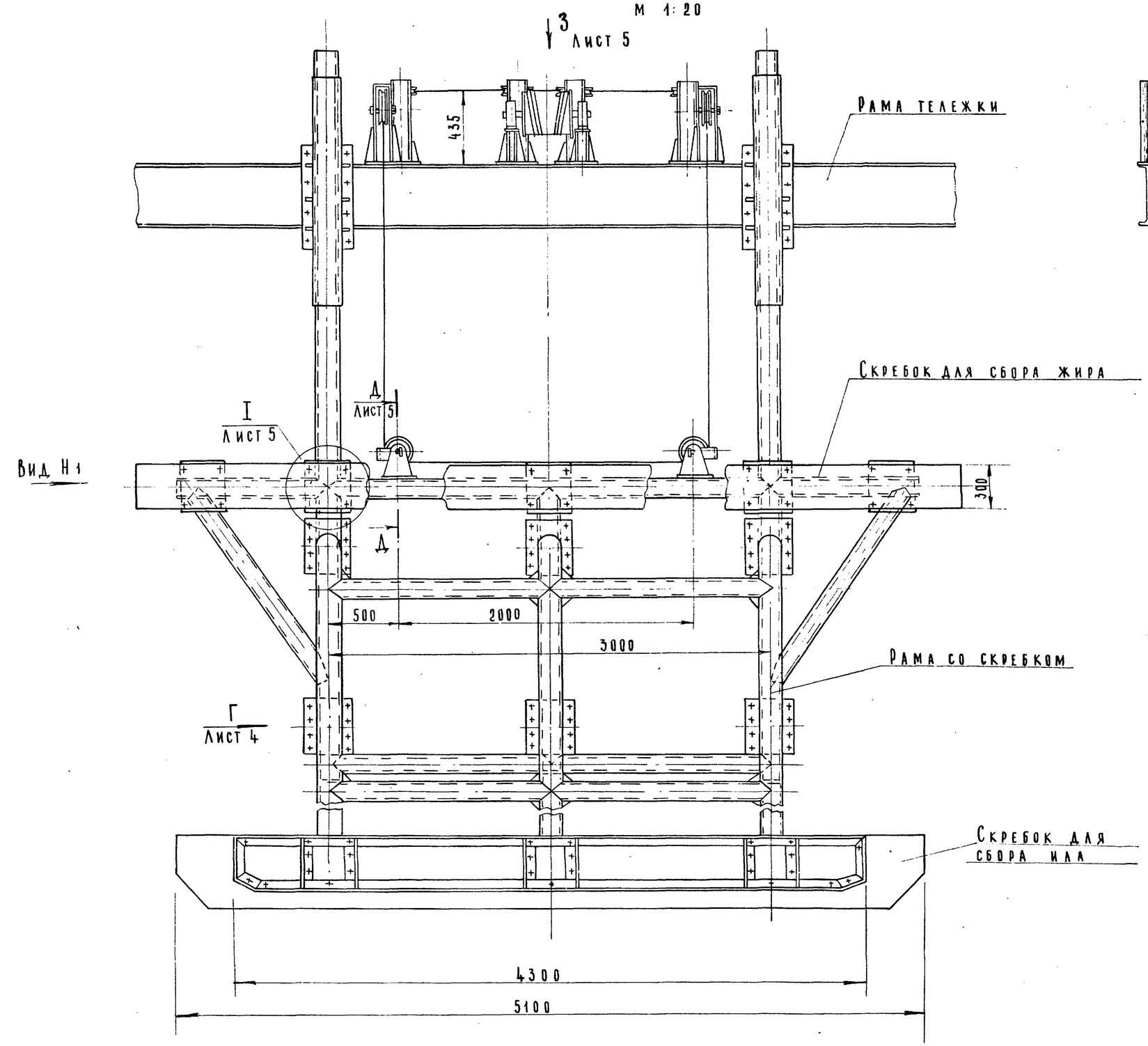

Вид Н1
М 1:20

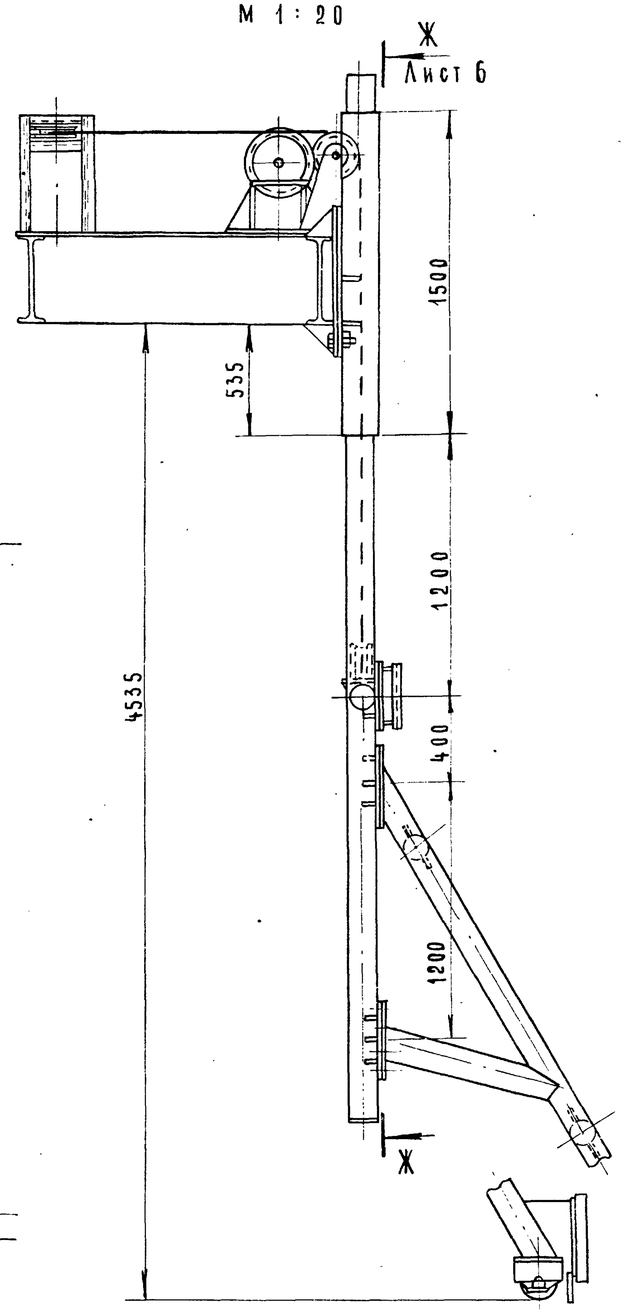

Изм.	Лист	N докум.	Подп.	Дата

643.00.00.000.80

Лист 3

643.00.00.000.80

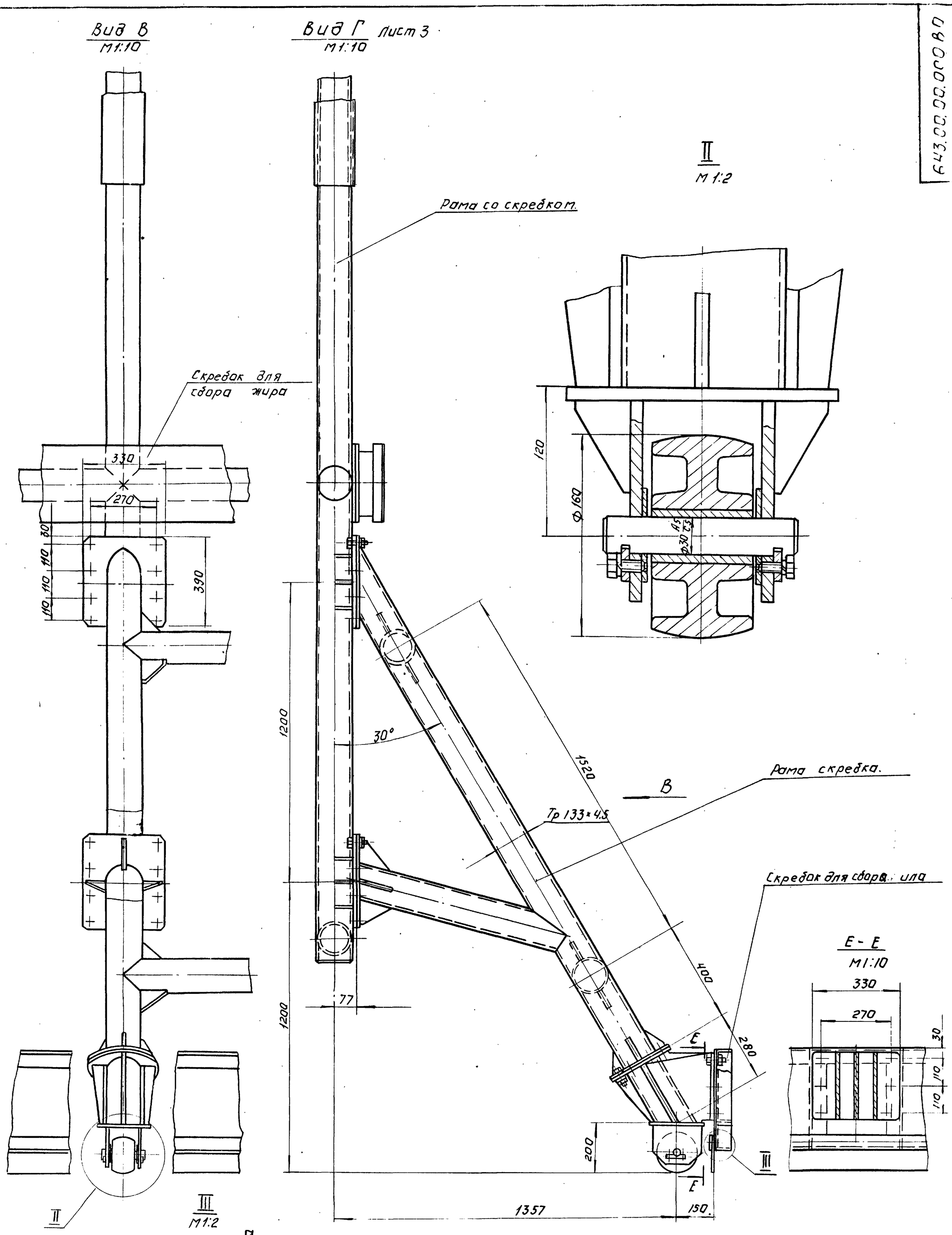

Изм.	Лист	N докум.	Подп.	Дата	643.00.000 ВО	Лист 4

Инв. N подл. | Подп. и дата | Взам. инв. N | Инв. N дубл. | Подпись и дата

Типовой проект 902-2-304 Альбом IV

643.00.00.000 ВО

Вид 3 Лист 3
М 1:20

Оборудование привода не показано

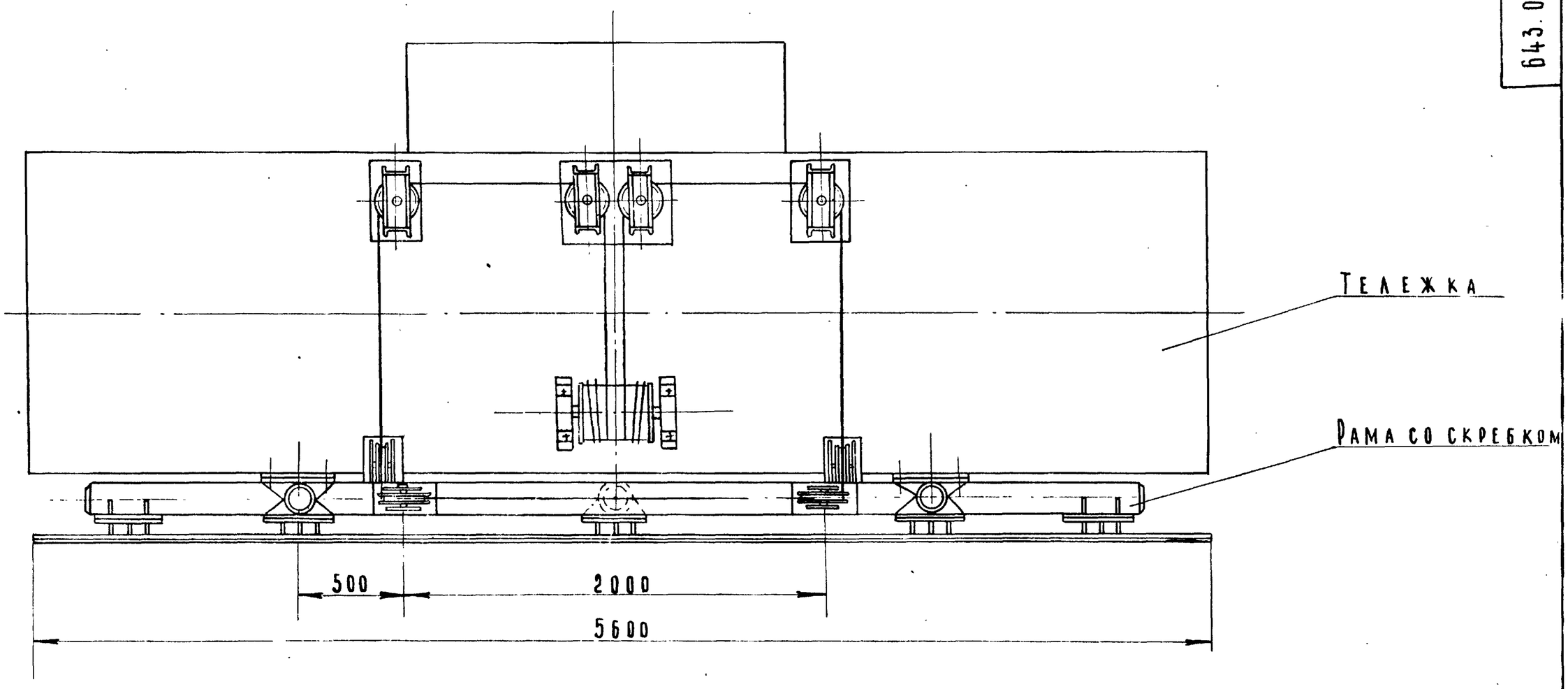

Д-Д Лист 3
М 1:2

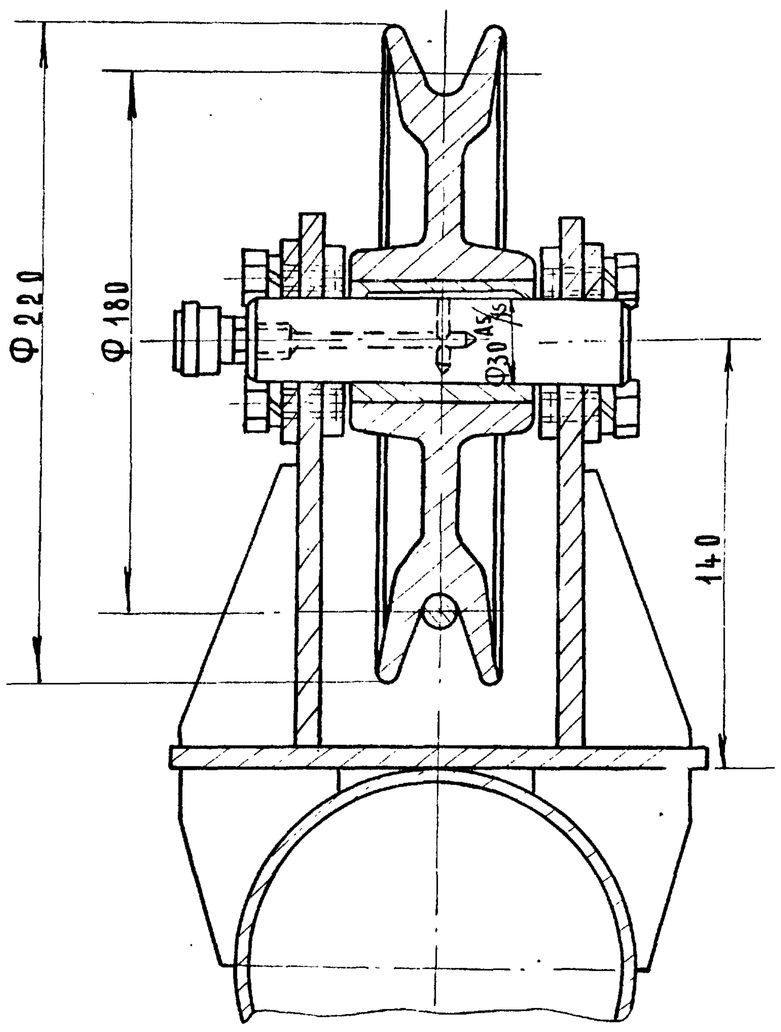

I Лист 3
М 1:5

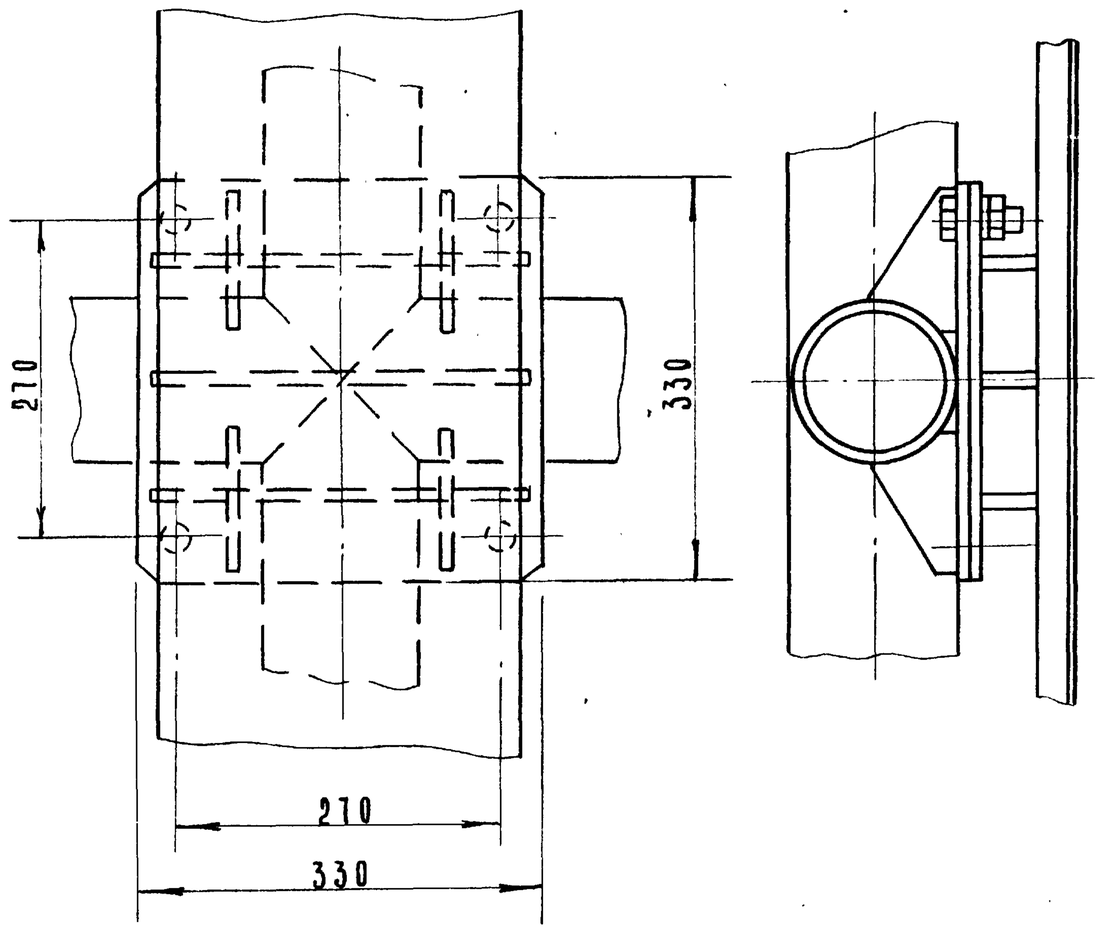

Схема распасовки каната

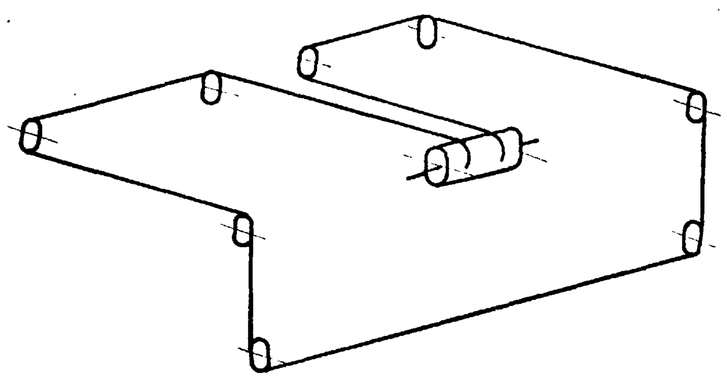

Изм	Лист	N докум	Подп	Дата	643.00.00.000 ВО	Лист 5

Инв. N подл. | Подпись и дата | Взам. инв. N | Инв. N дубл. | Подп. и дата

15144-04 8

Типовой проект УУ2-2-304 Альбом V

643.00.00 000 ВО

Ж-Ж лист3
М 1:20

Рама тележки не показана

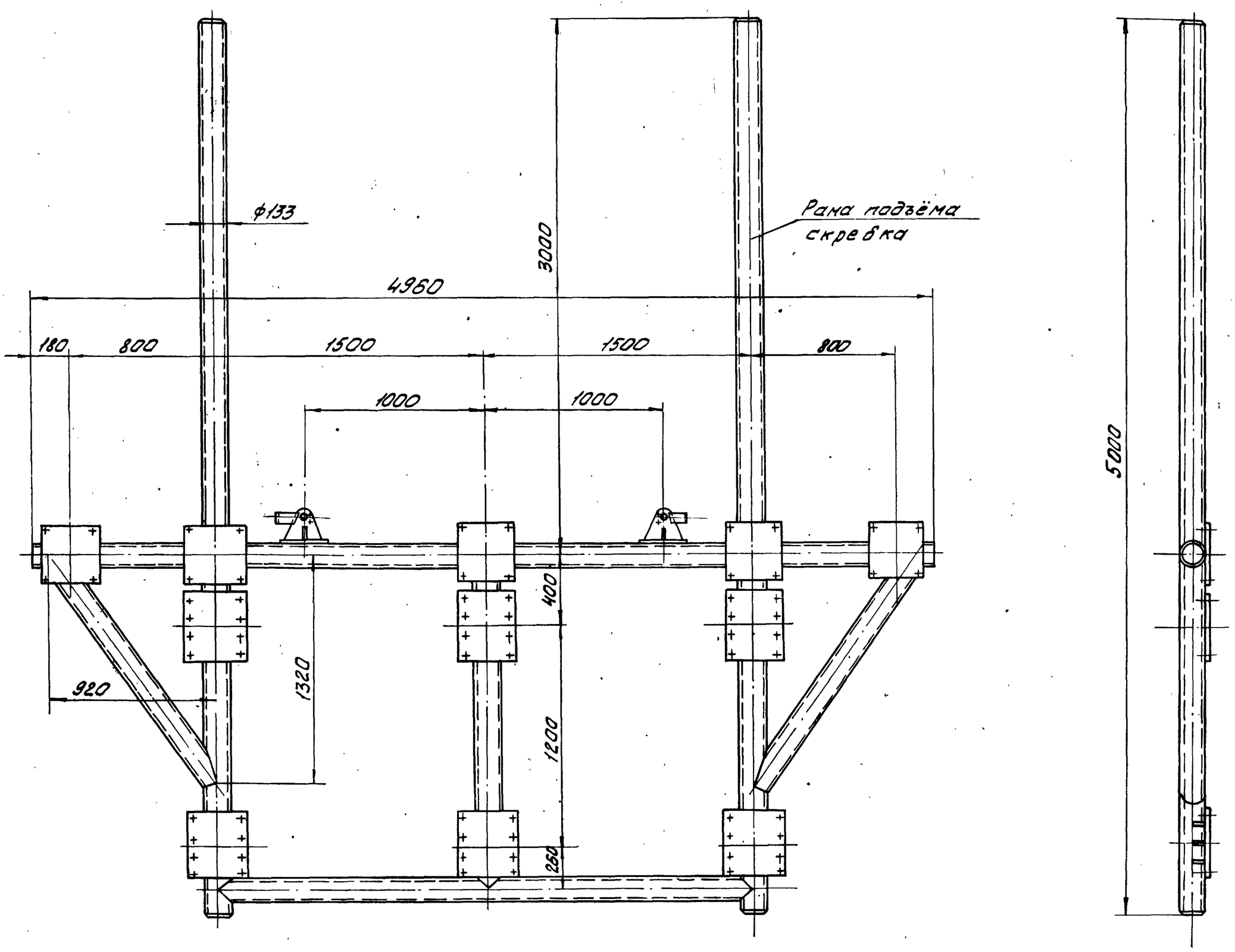

Вид Б' повернуто, лист7.
М1:10

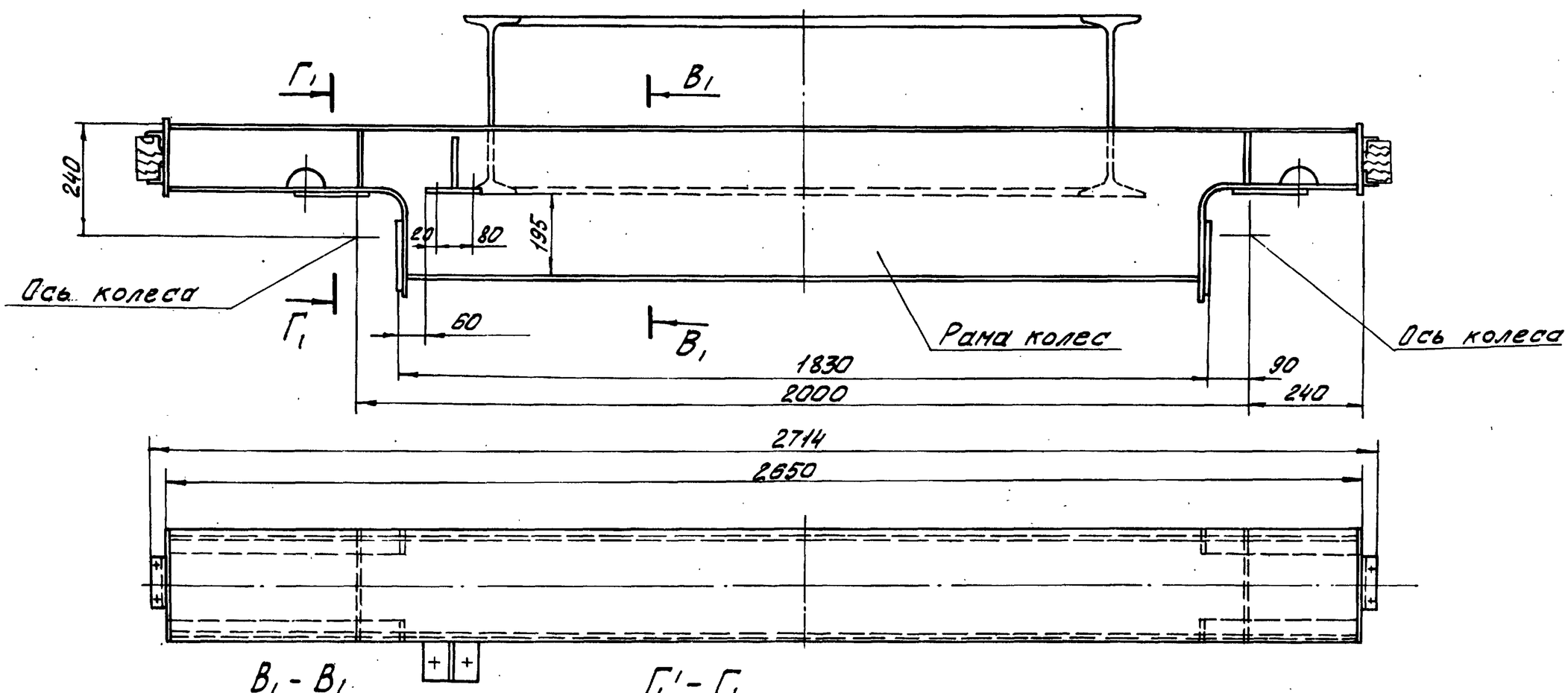

В1 - В1
М 1:5

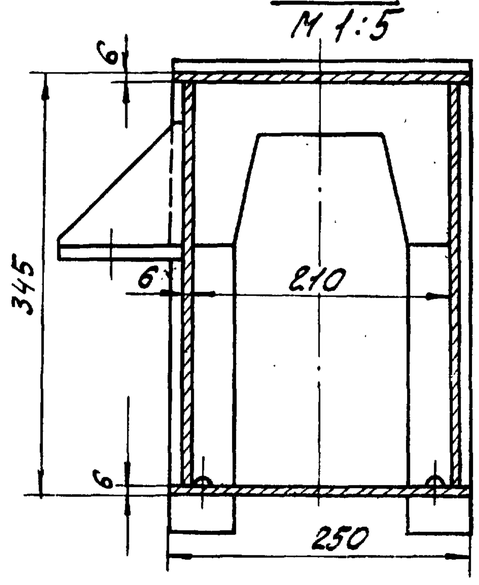

Г1' - Г1
М 1:5

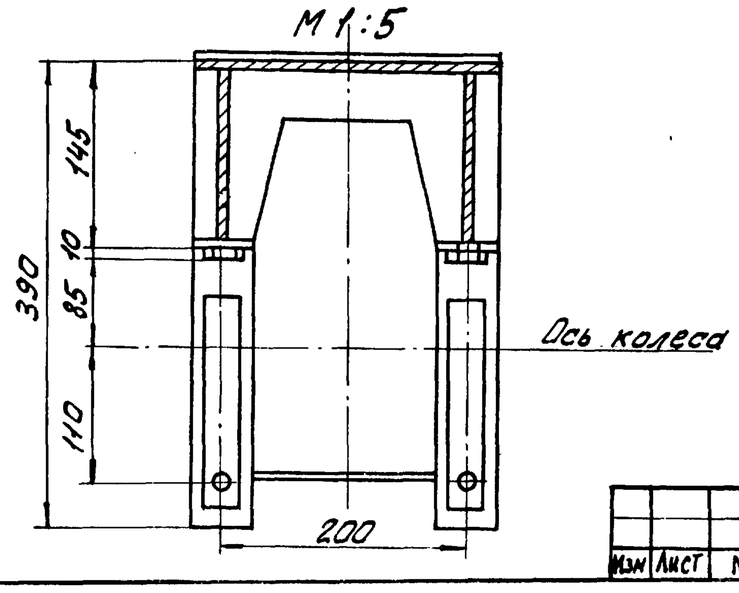

Изм	Лист	N докум.	Подп.	Дата	643.00 00 000 ВО	Лист 6

Инв. N подл. | Подп. и дата | Взам. инв. N | Инв. N дубл. | Подп. и дата

Инв. N подл.	Подп. и дата	Взам. инв N	Инв. N дубл.	Подп. и дата

Вид Ж1
М 1:20

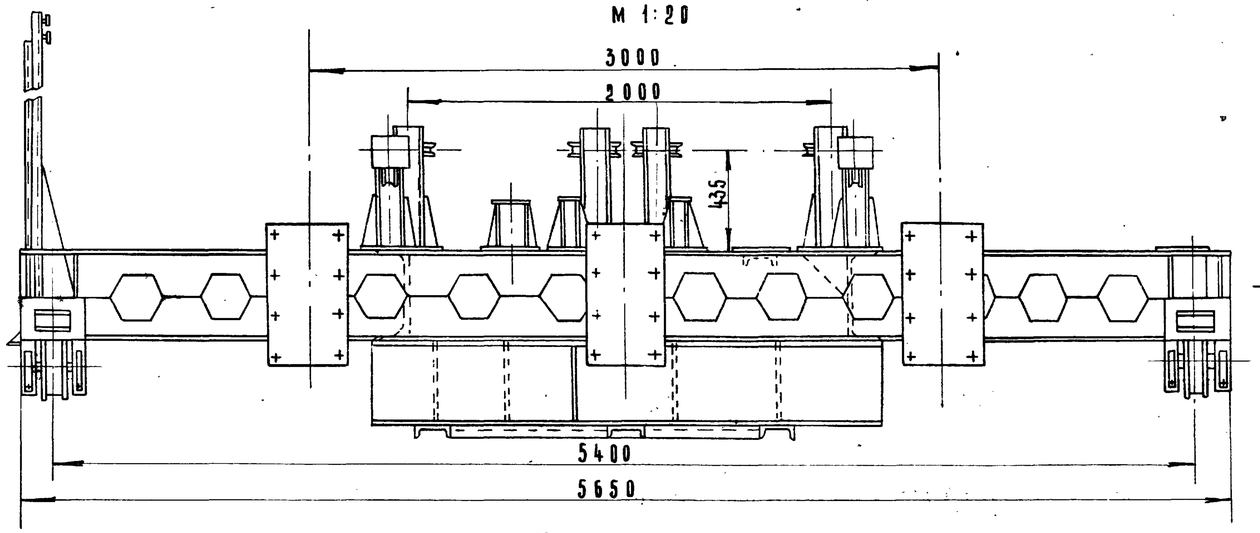

Вид У1
М 1:20

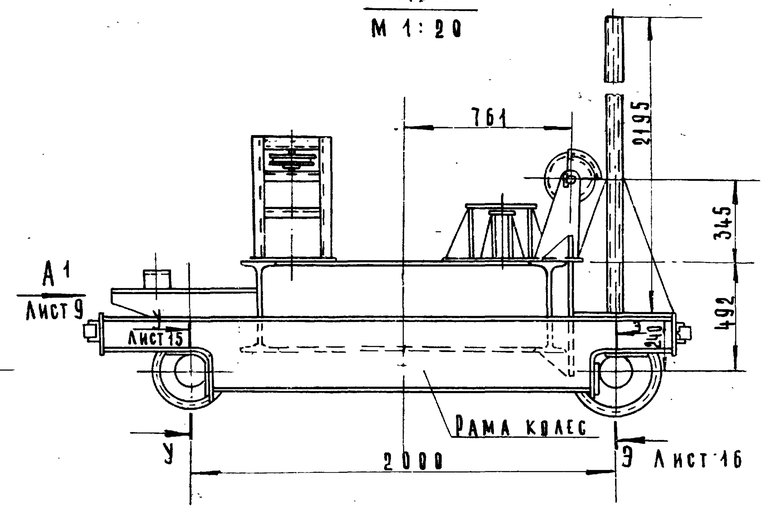

Вид И повернуто, лист 2
М 1:20

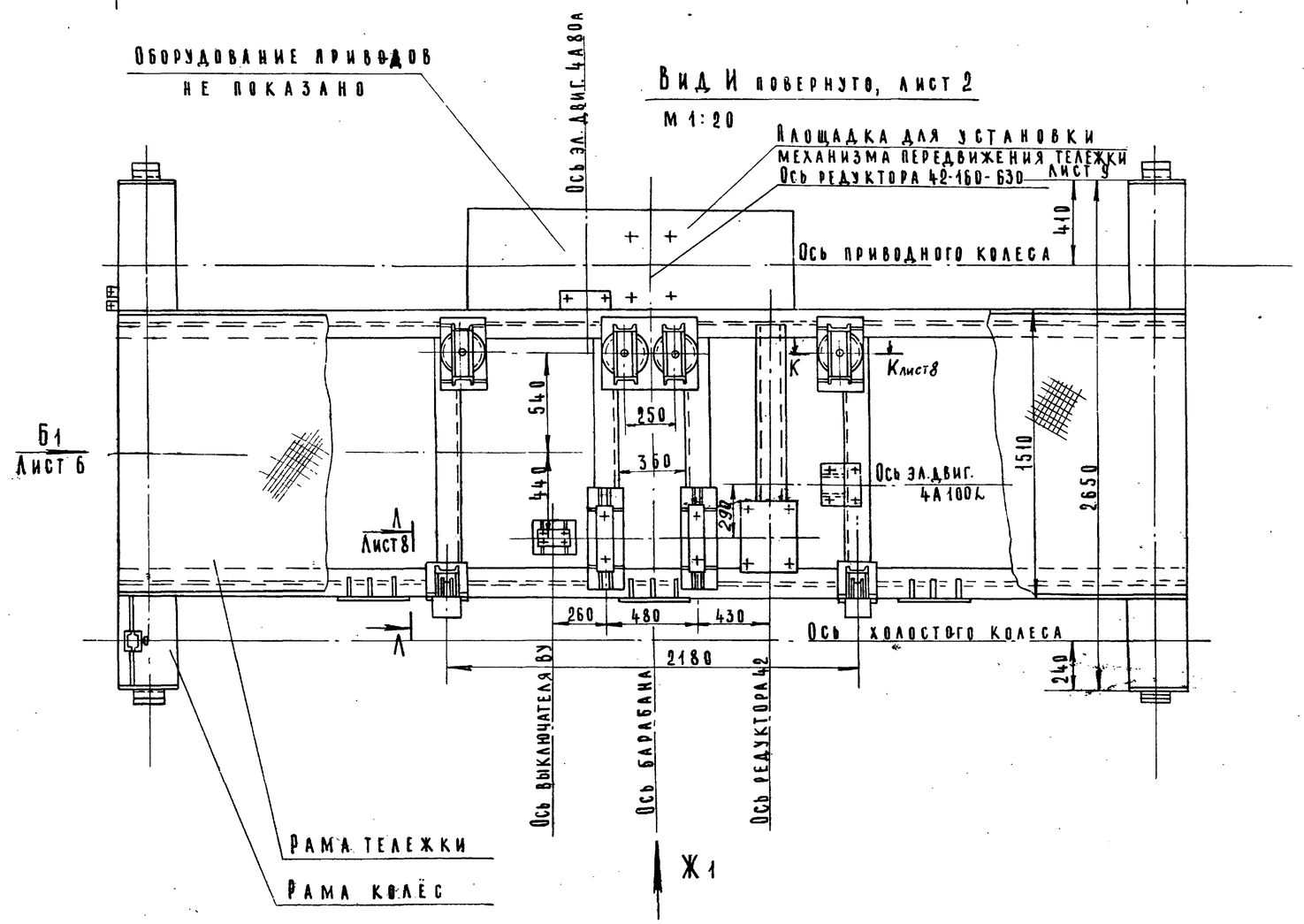

Изм.	Лист	N докум.	Подп.	Дата

643.00.00000 ВО

15144-04 10

Лист 7

643. 00. 00. 000 ВО

643.00.00.000ВС

К-К повернуто, лист 7
М1:2

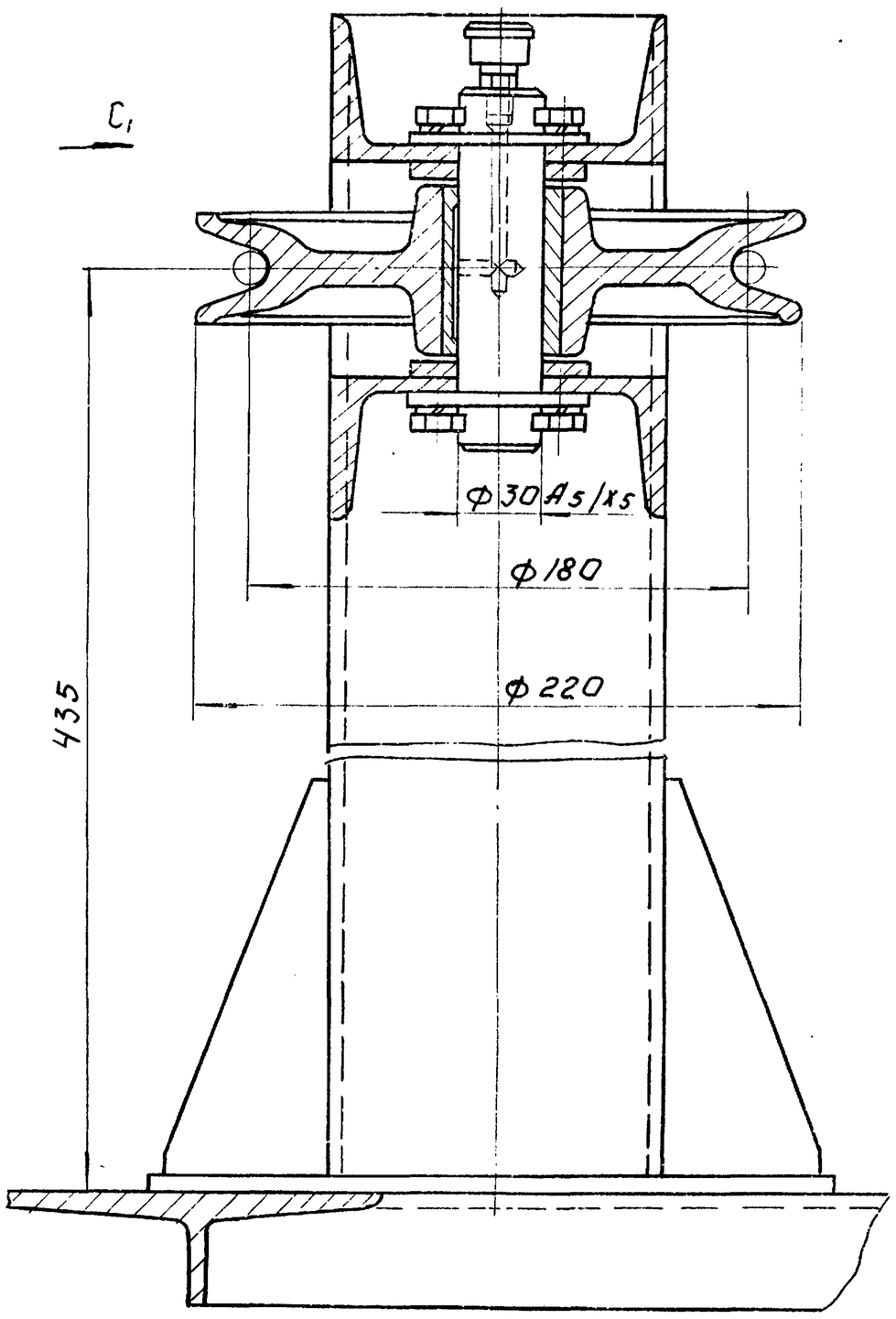

Вид С1
М1:2

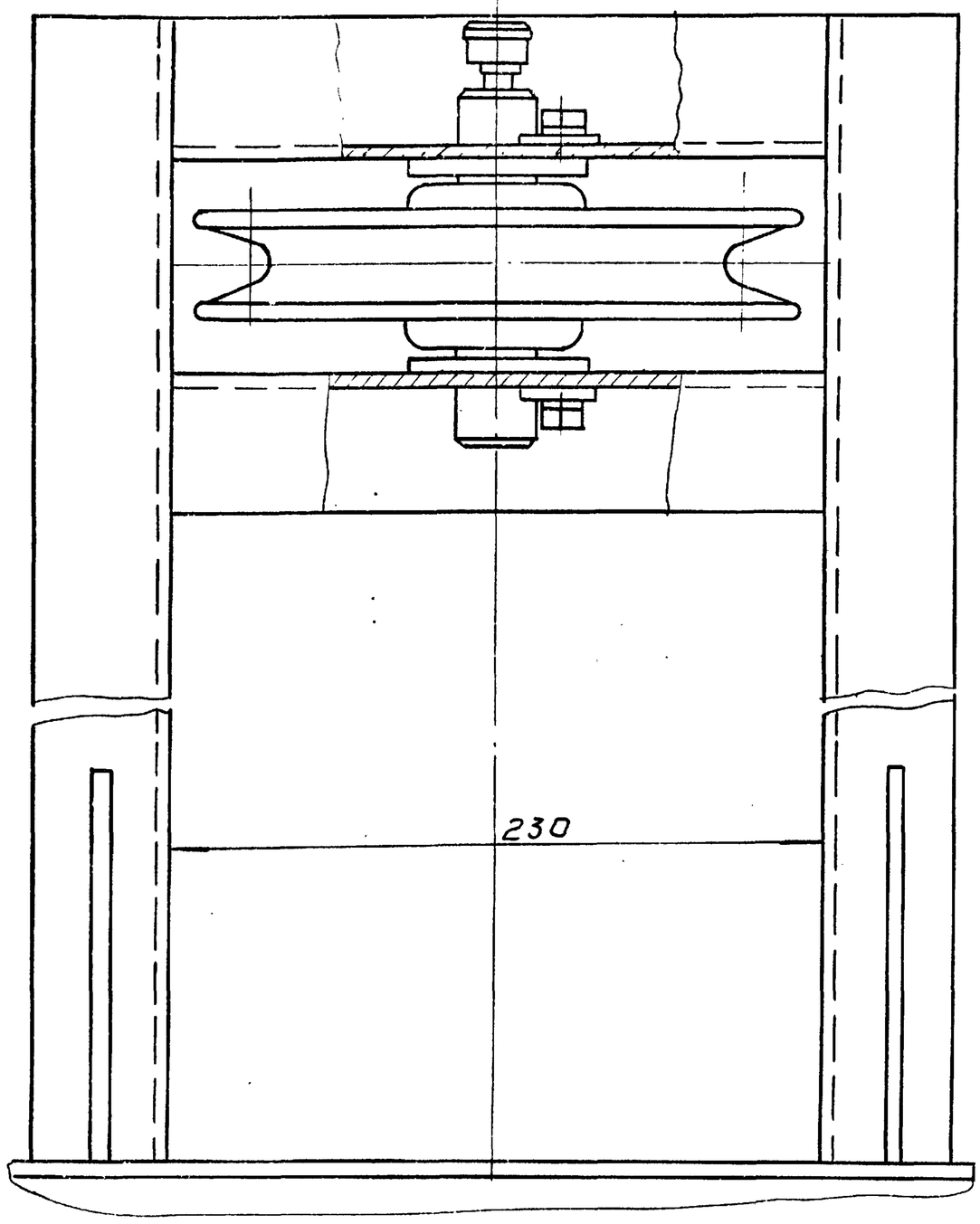

Л-Л повернуто, лист 7.
М1:2

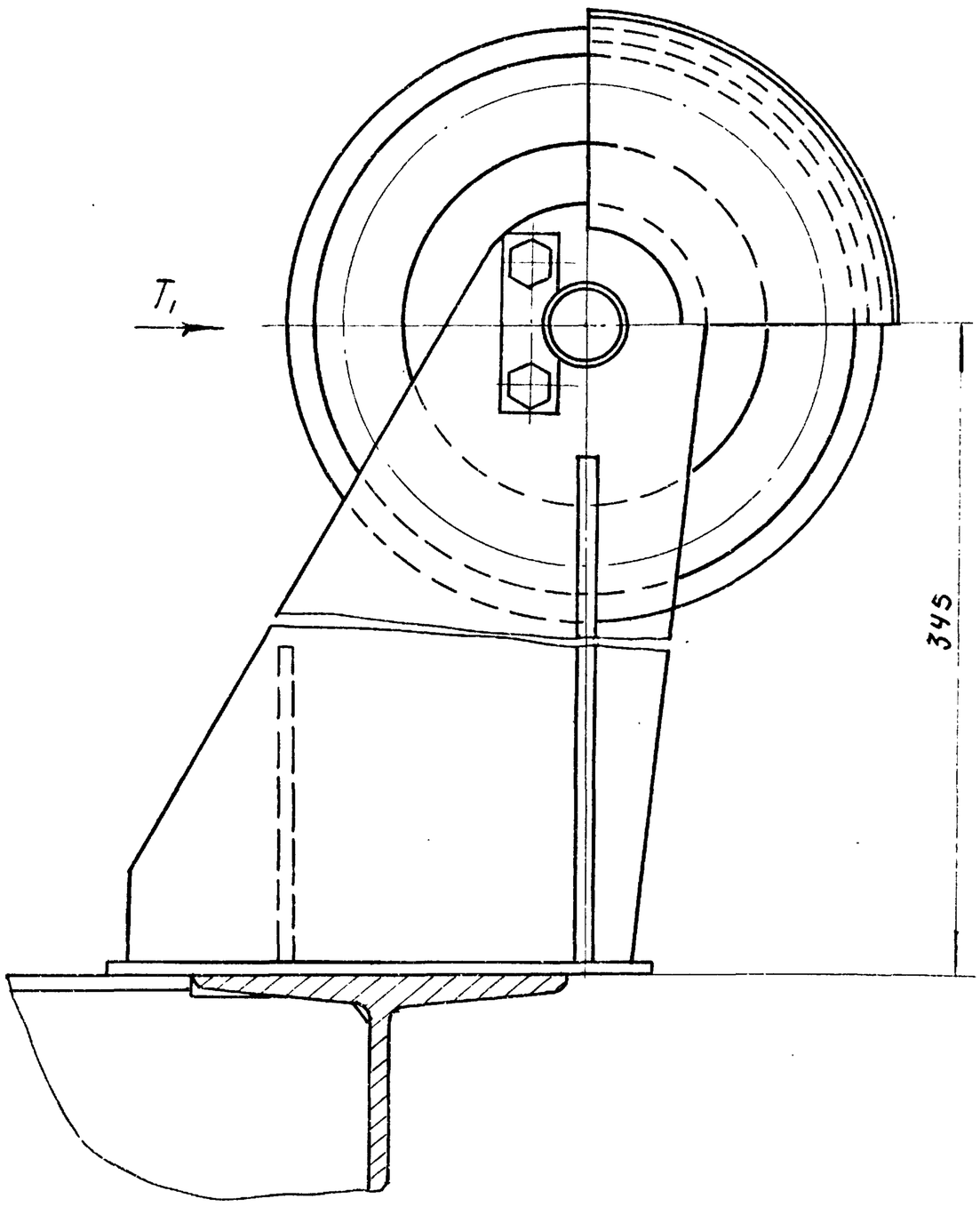

Вид Т1
М1:2

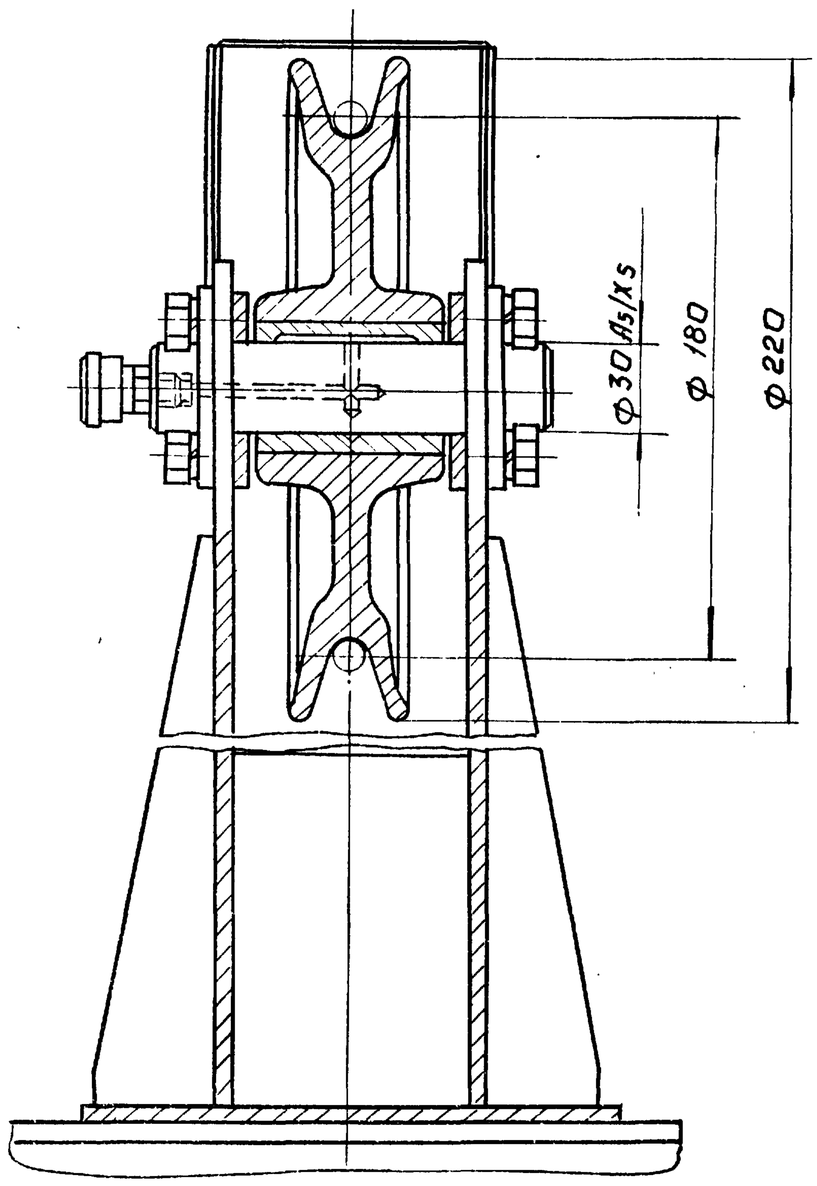

Инв.№ подл. | Подпись и дата | Взам. инв.№ | Инв.№ дубл. | Подпись и дата

Изм.	Лист	N докум.	Подпись	Дата	643 00 00 000 ВО	Лист 8

Инв.№ подл.	Подп. и дата	Взам. инв.№	Инв.№ дубл.	Подпись и дата

Вид А, лист 7, оборудование не показано.
М 1:10

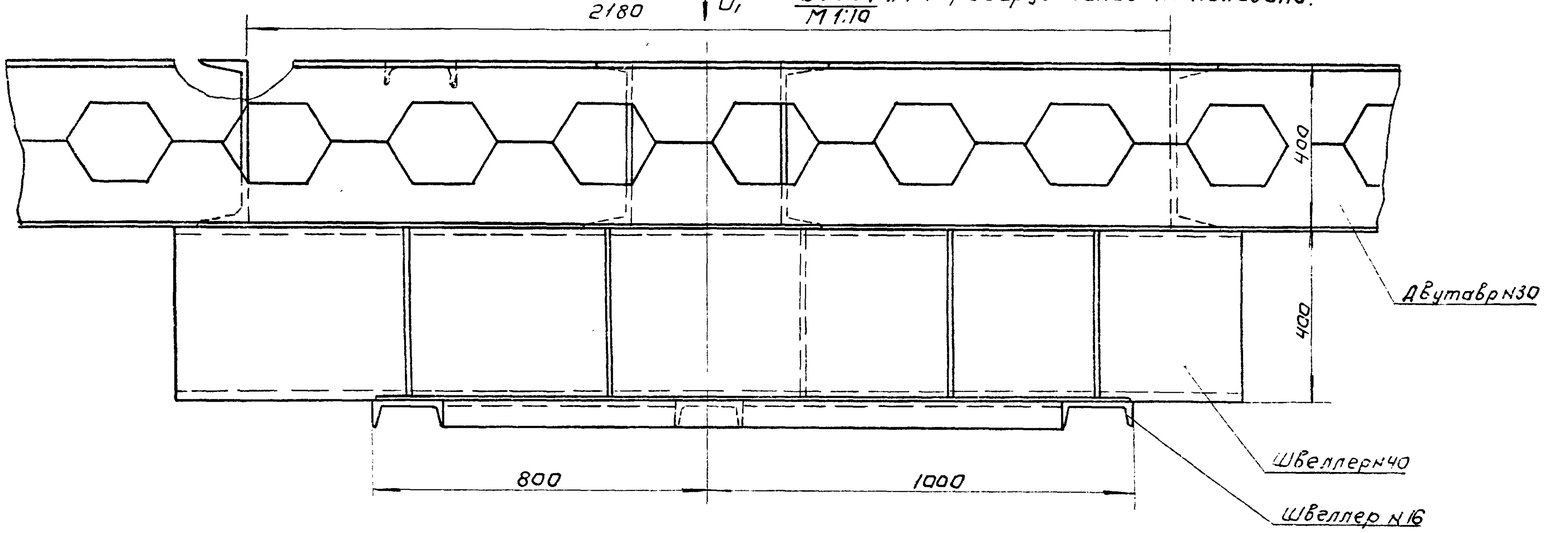

А1-А1 повернуто.
М 1:10

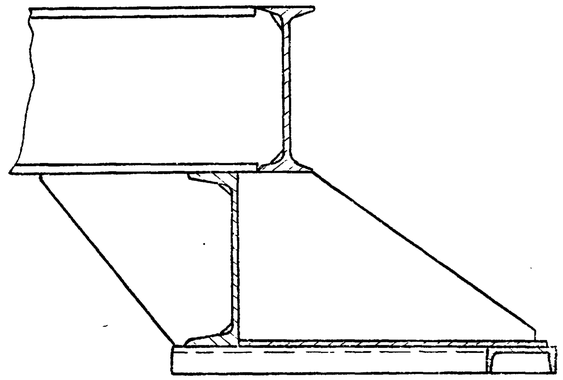

Вид U1
М 1:10

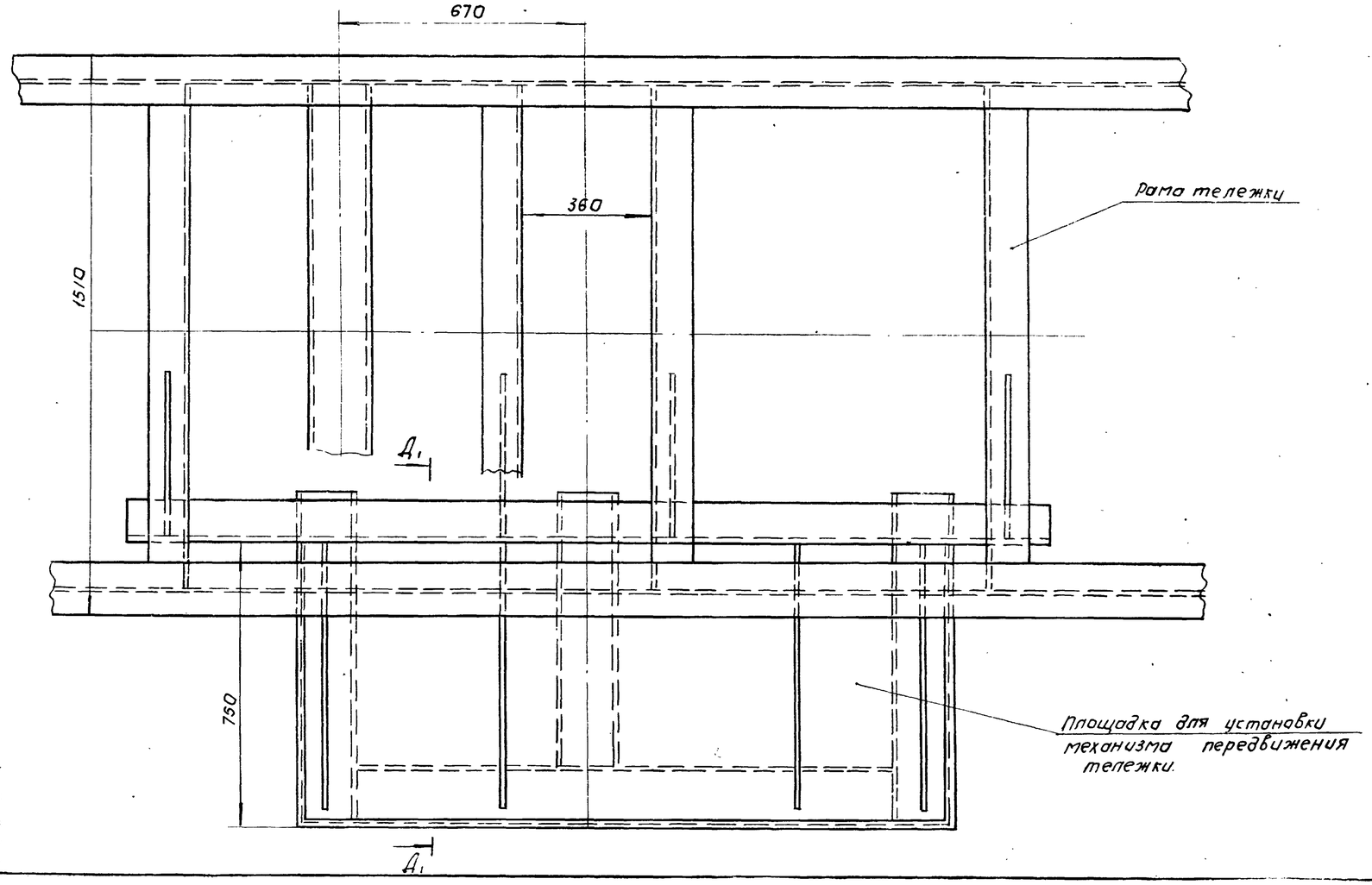

Изм.	Лист	N докум.	Подп.	Дата

643.0000000 ВО

Лист 9

Вид I повернуто, лист 1
М1:5

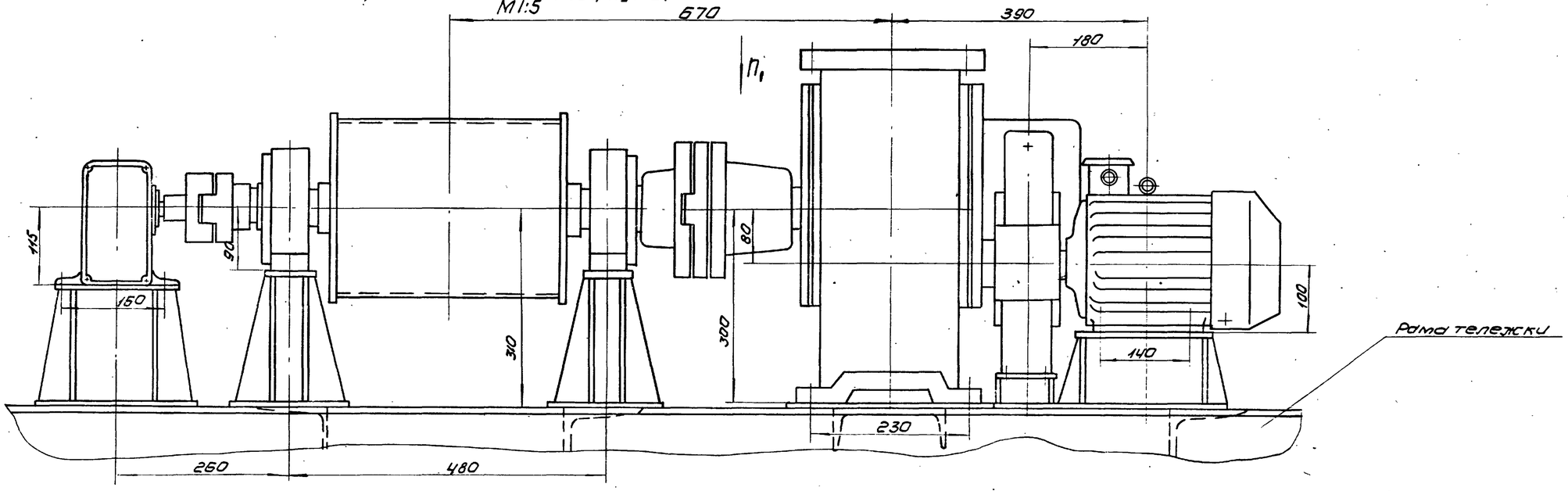

Вид П1
М1:5

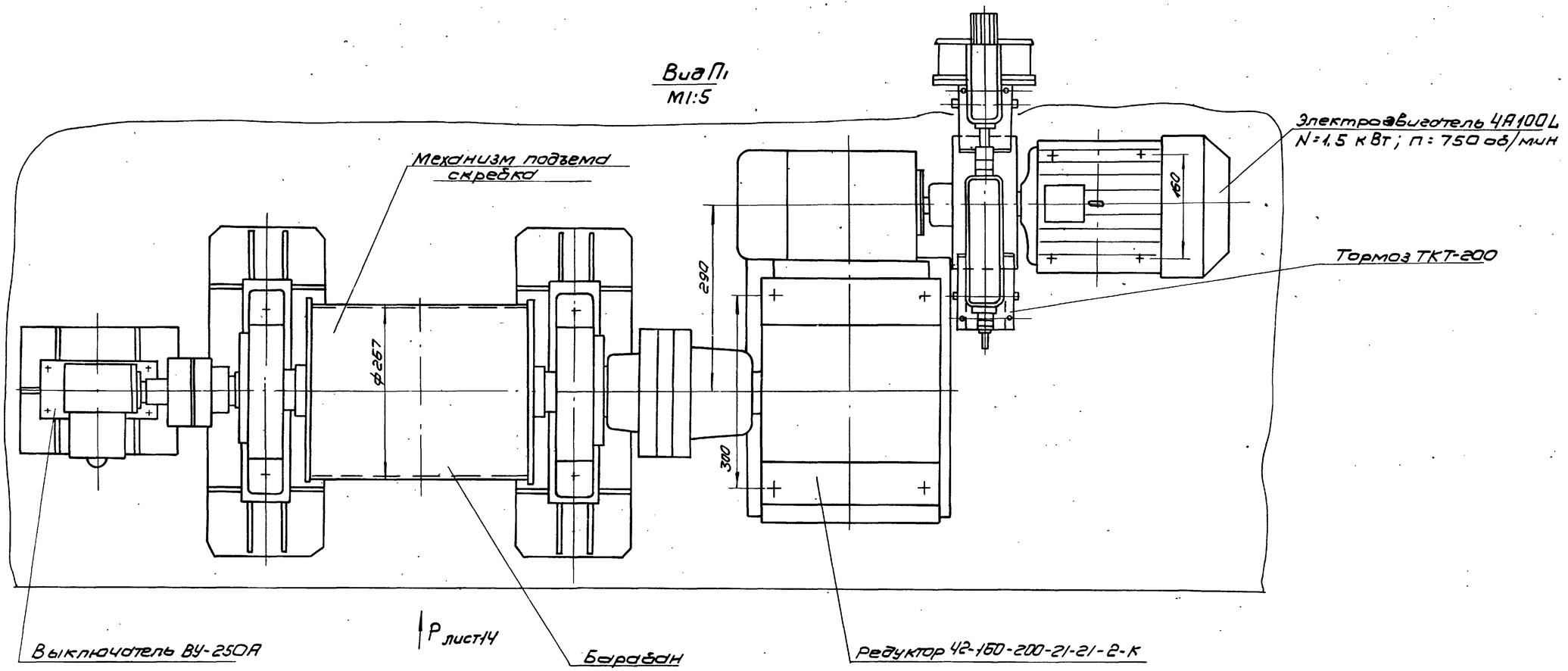

Изм.	Лист	N докум.	Подп.	Дата

643.00.00.000 ВО

15144-04 13

Формат А2

Лист 10

643.00.00.000. ВО

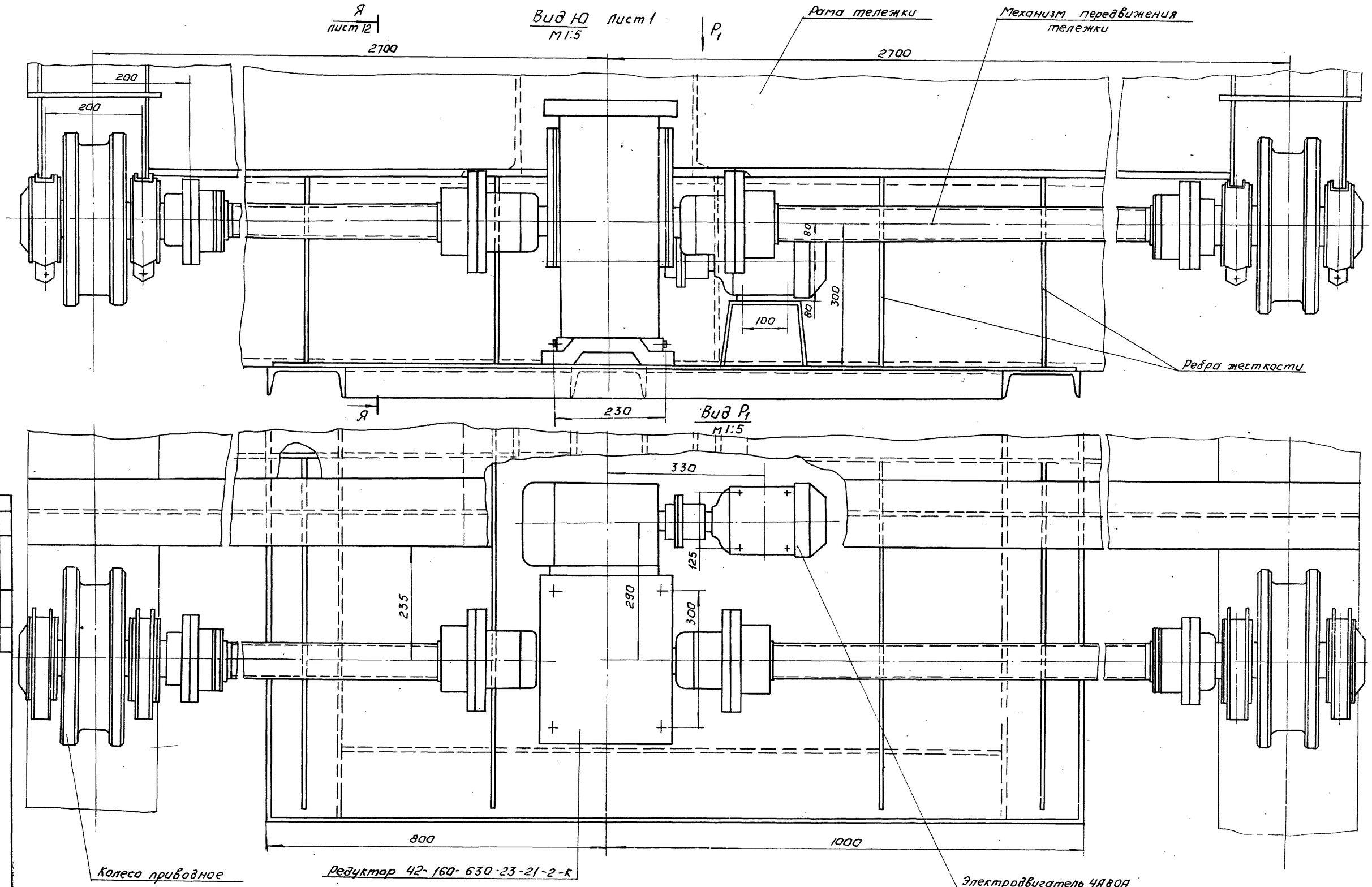

Изм.	Лист	N докум.	Подп.	Дата

643.00.00.000 ВО

15.4НН-04 14 Формат 22

Лист 11

643.00.00.000 ВО

643.0000000 ВО

Я - Я лист 11
М 1:5

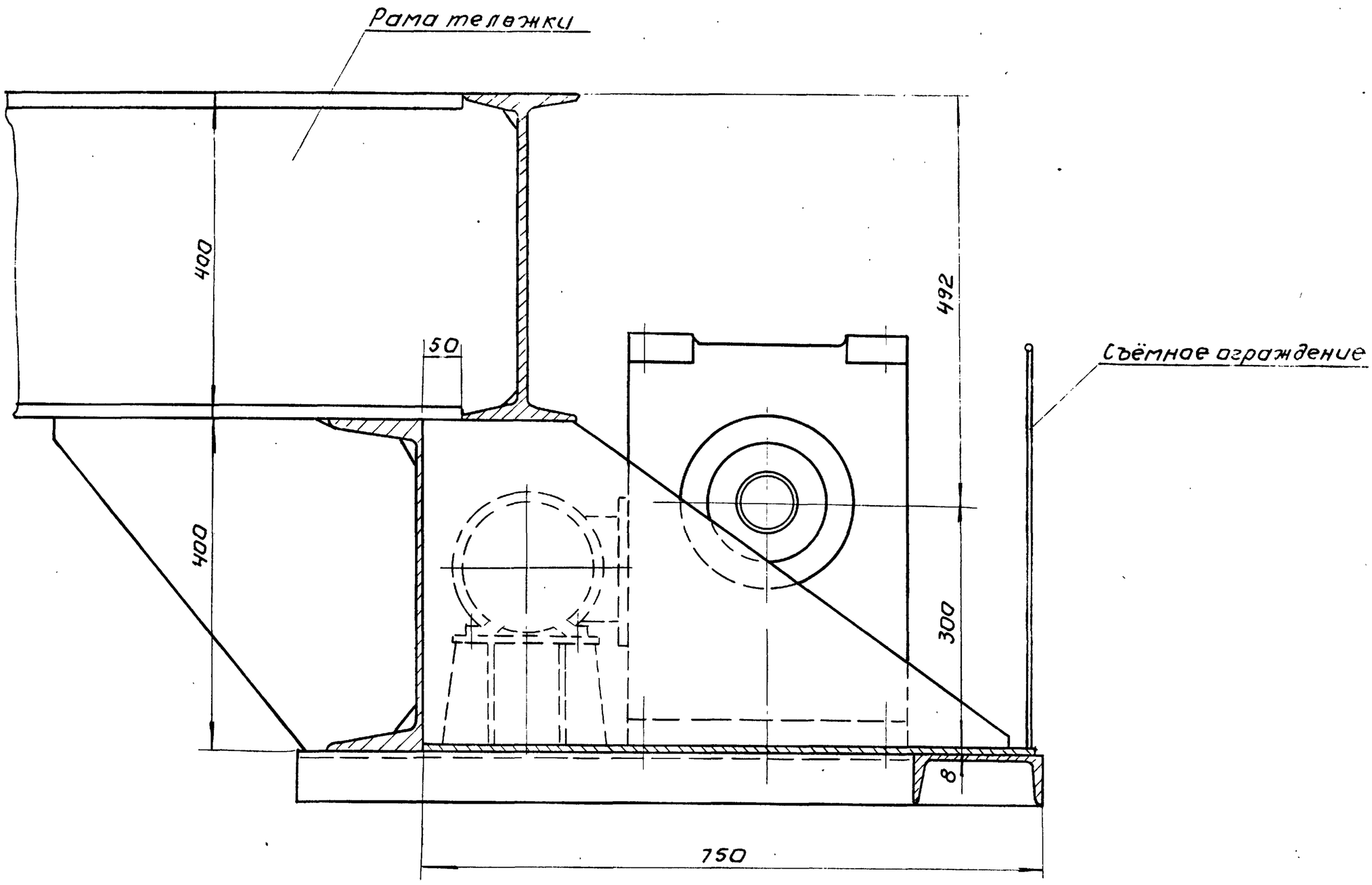

IV лист 2
М1:2

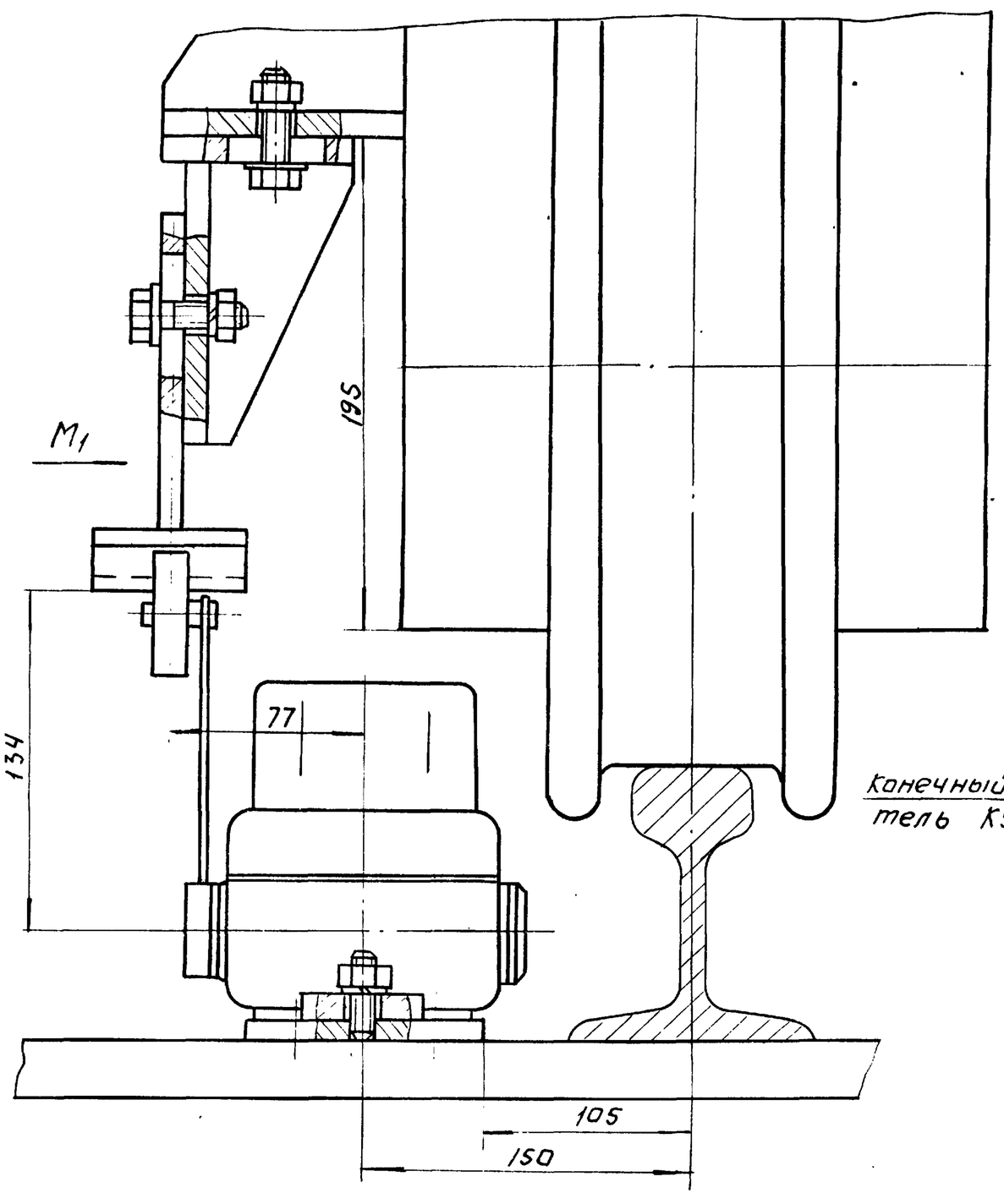

Вид М1
М1:2

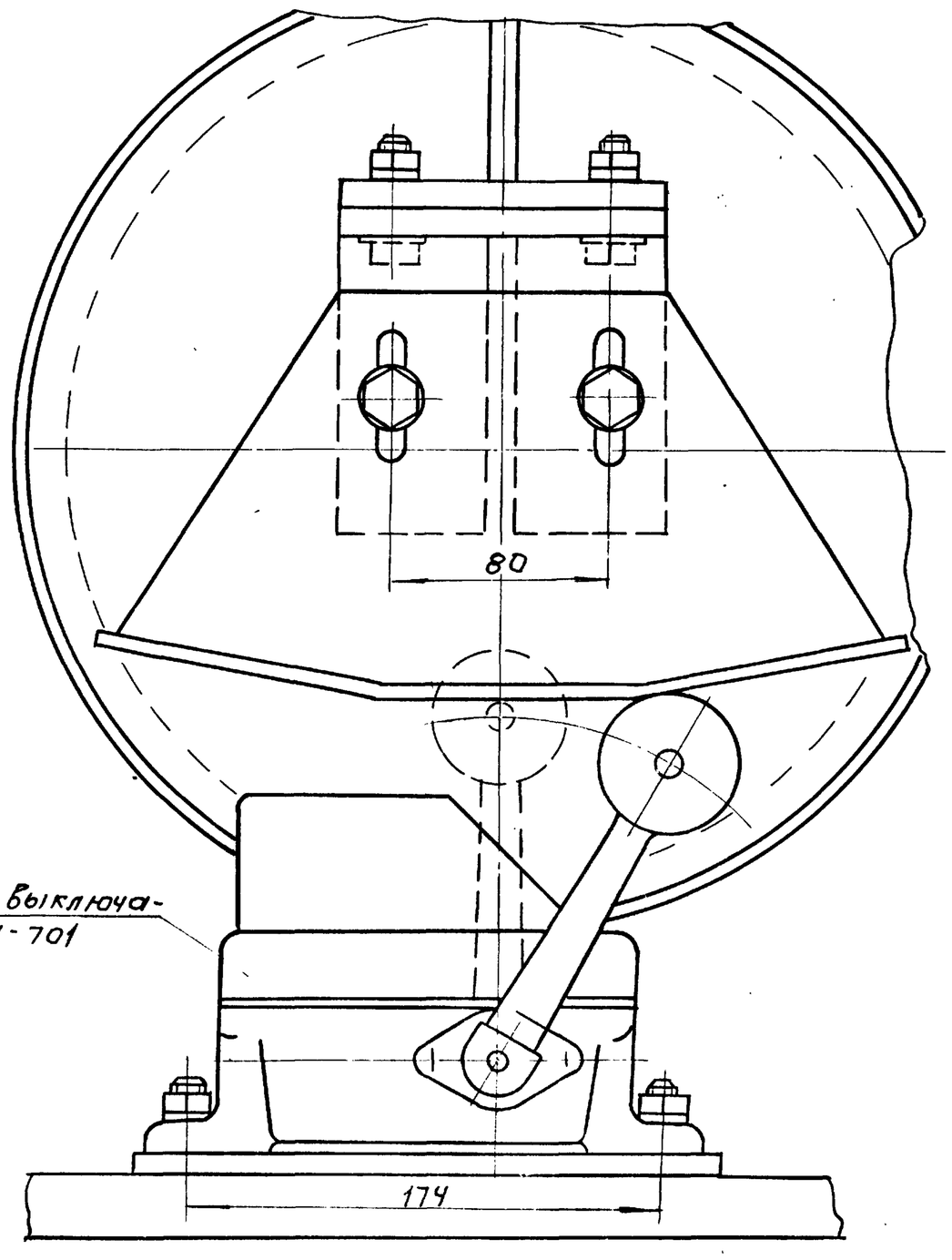

Изм	Лист	N Докум	Подп	Дата	643.0000000 ВО	Лист 12

Инв N подл | Подпись и дата | Взам. инв N | Инв N подл | Подпись и дата

проект 902-2-304 Альбом IV

15144-24-15 Формат 22

Типовой проект 902-2-304 Альбом IV

643.0000000 ВО

Вид М
М1:1

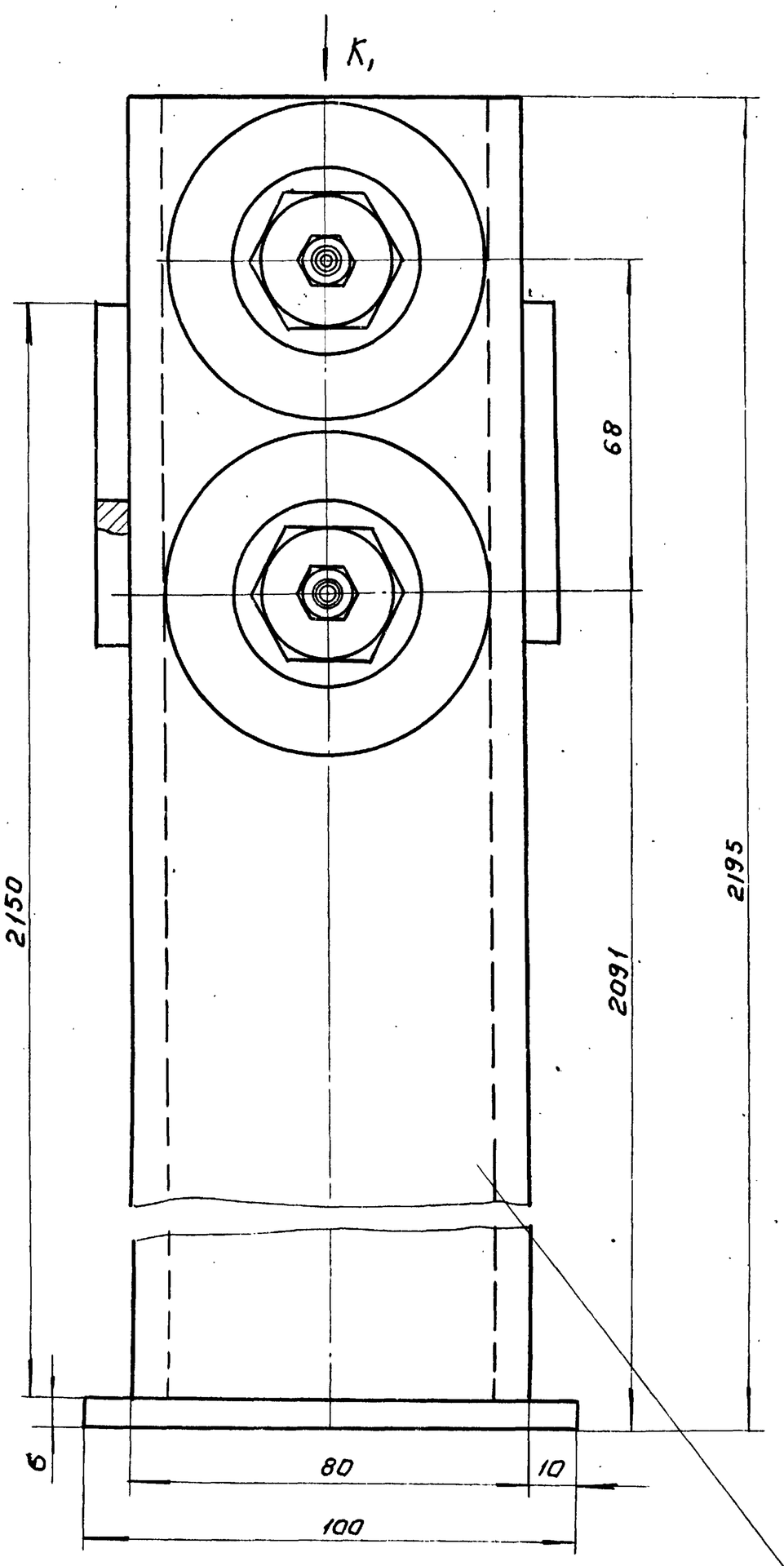

Л1 - Л1
М1:1

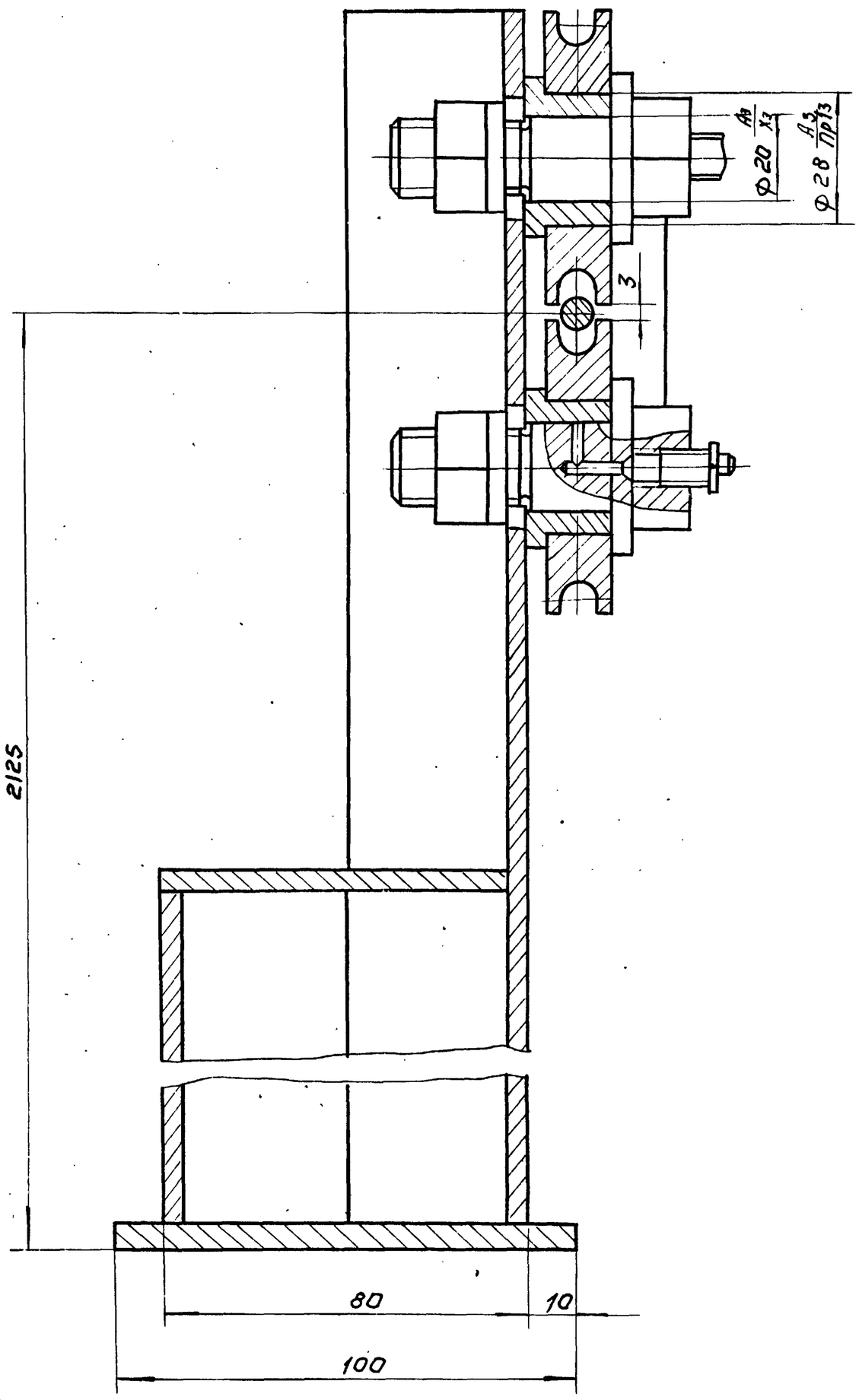

Вид К1
М1:1

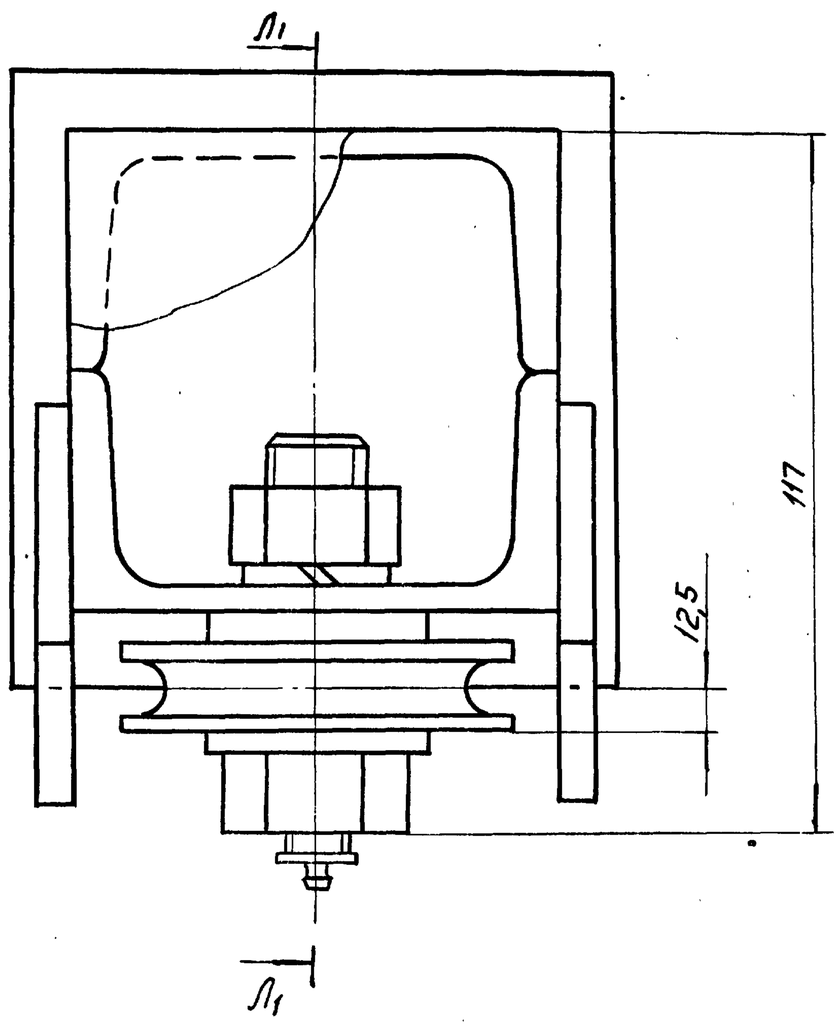

Стойка для крепления гибкого токопровода к тележке.

Инв.№ подл.	Подпись и дата	Взам. инв.№	Инв.№ дубл.	Подпись и дата

Изм.	Лист	Nдокум.	Подп.	Дата	643.0000000 ВО	Лист 13

15144-04 16

643.00.00.000 ВО

Вид Р лист 10
М1:2

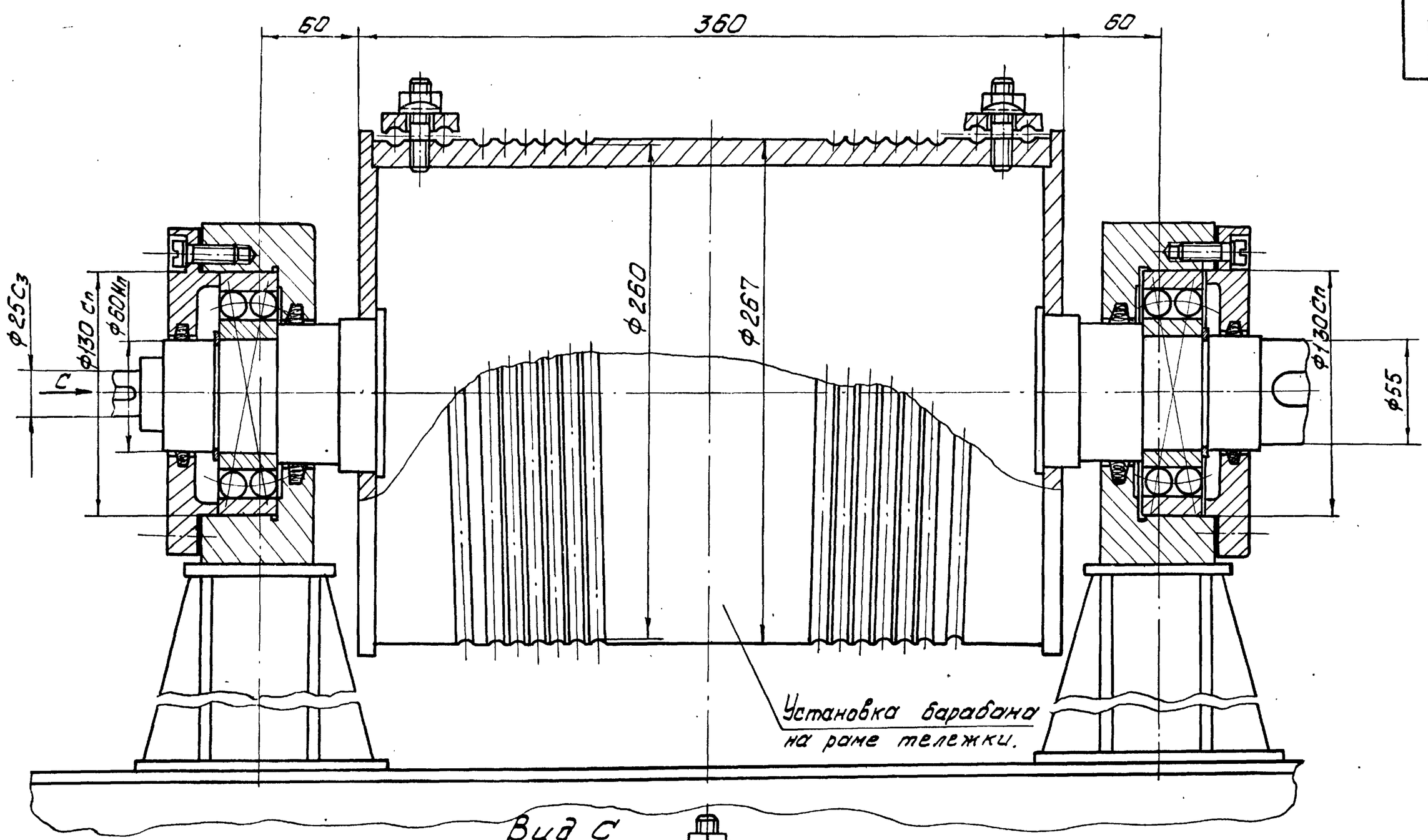

Вид С

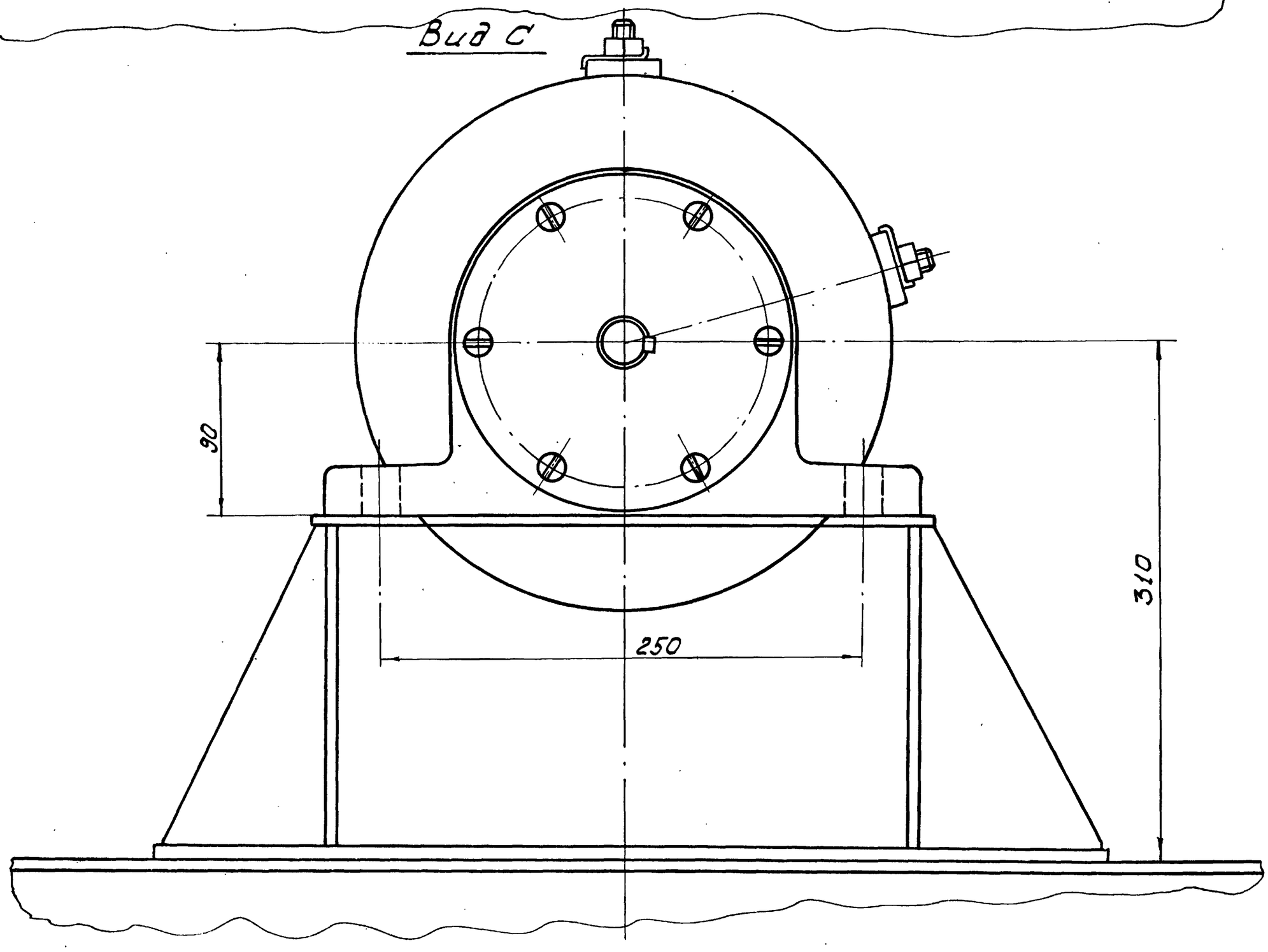

Изм.	Лист	N докум.	Подп.	Дата	643.00.00.000 ВО	Лист 14

15144-04 17 Формат А2

Инв. N подл. | Подп. и дата | Взам. инв. N | Инв. N дубл. | Подп. и дата

Типовой проект 902-2-304 Альбом IV

643.00.00.000 ВО

У-У
М 1:2 лист 7

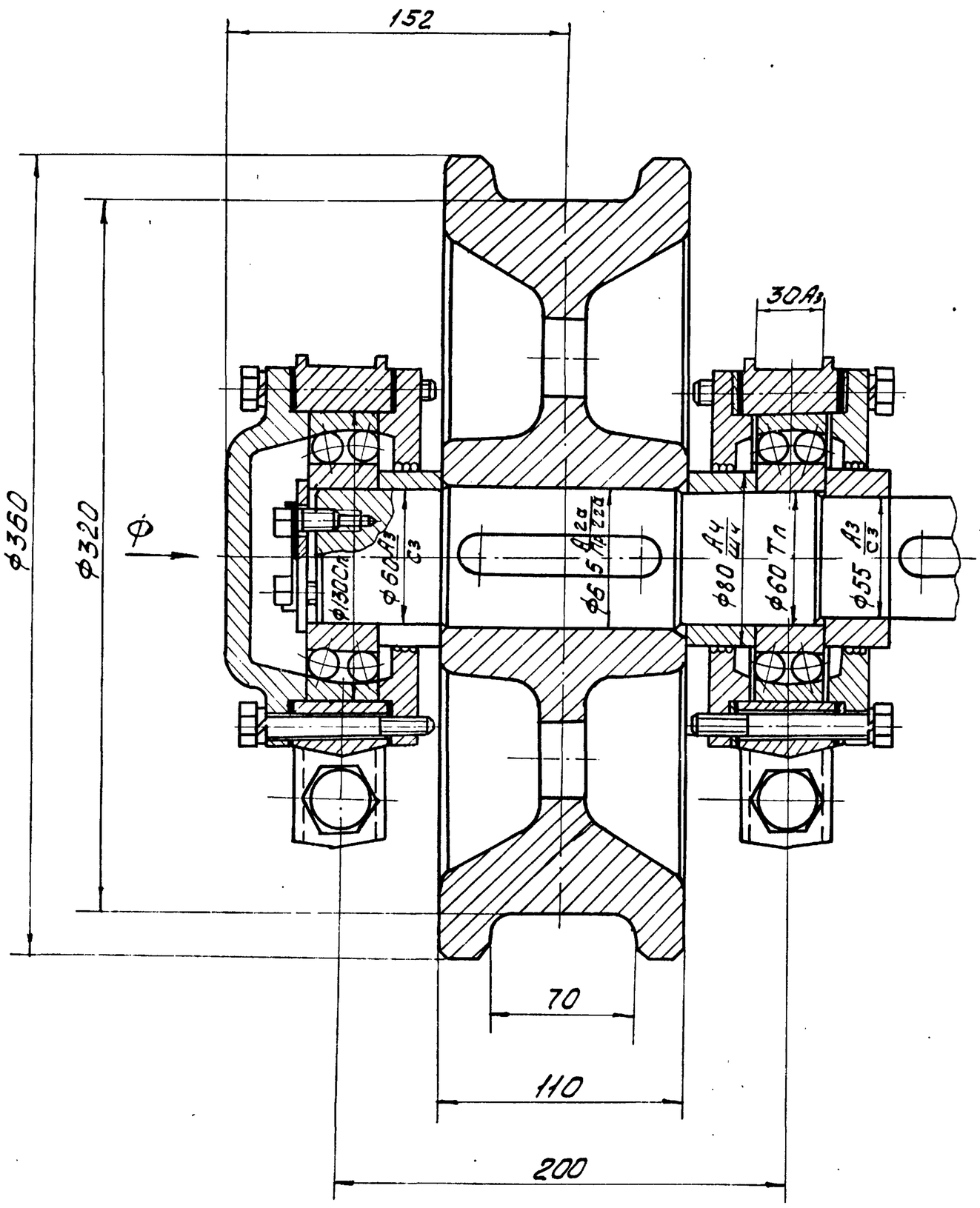

Вид Ф

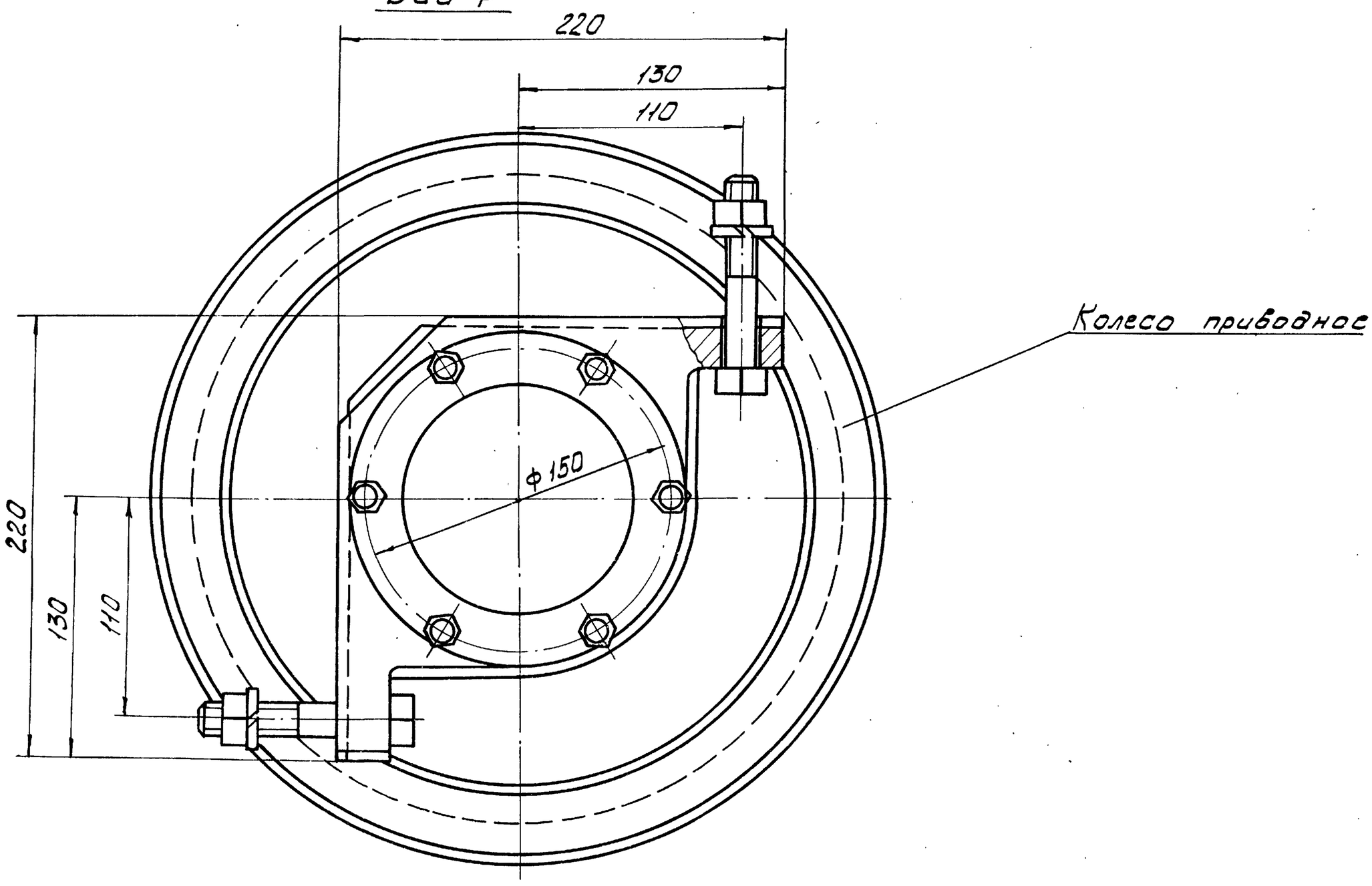

Инв.N подл.	Подп. и дата	Взам. инв.N	Инв.N дубл.	Подп. и дата

Изм	Лист	N док.	Подп.	Дата	643 00 00 000 80	Лист 15

15144-04 18 Формат А2

643.00.00.000 ВО

Э-Э
М 1:2
лист 7

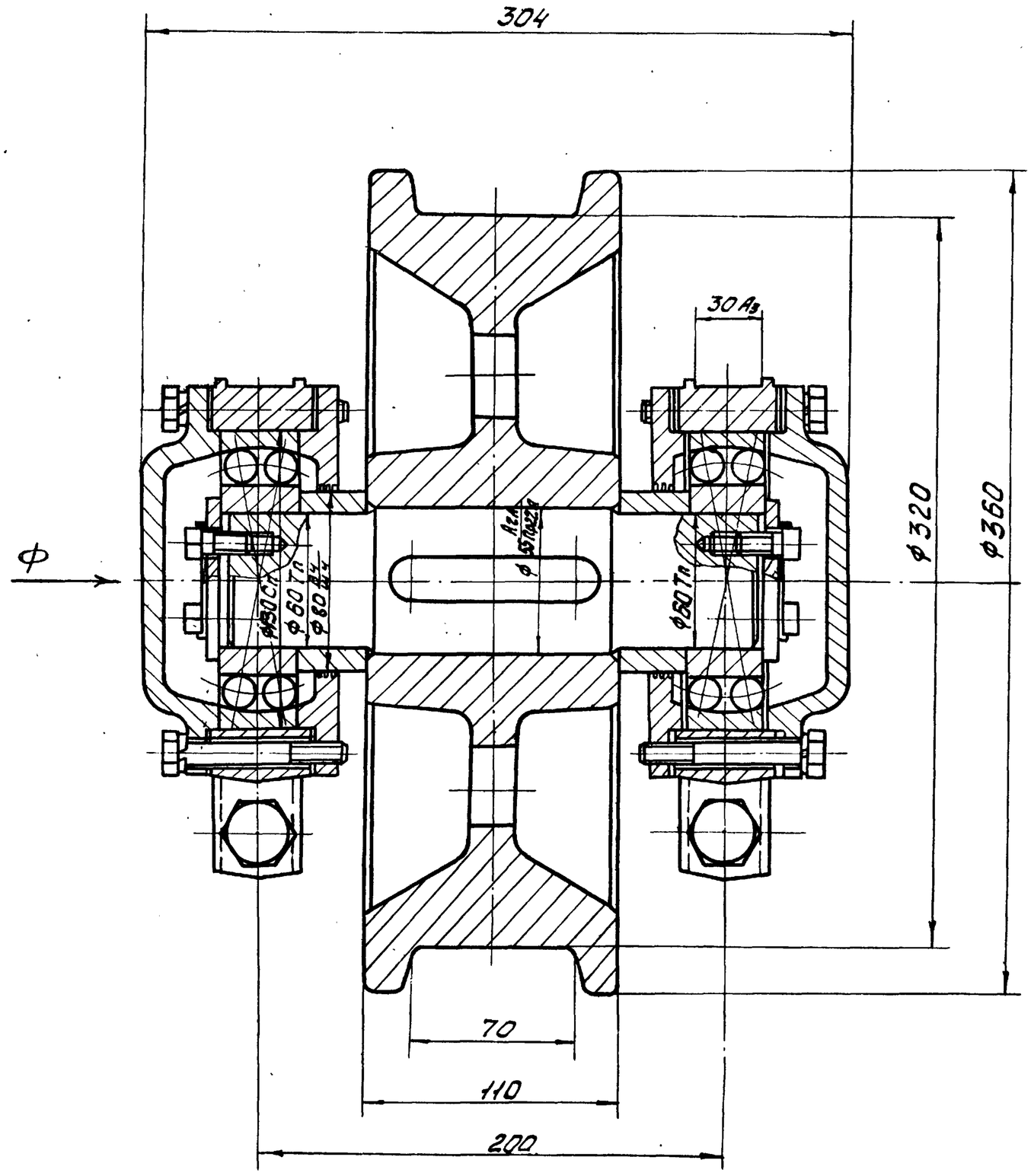

Вид Ф

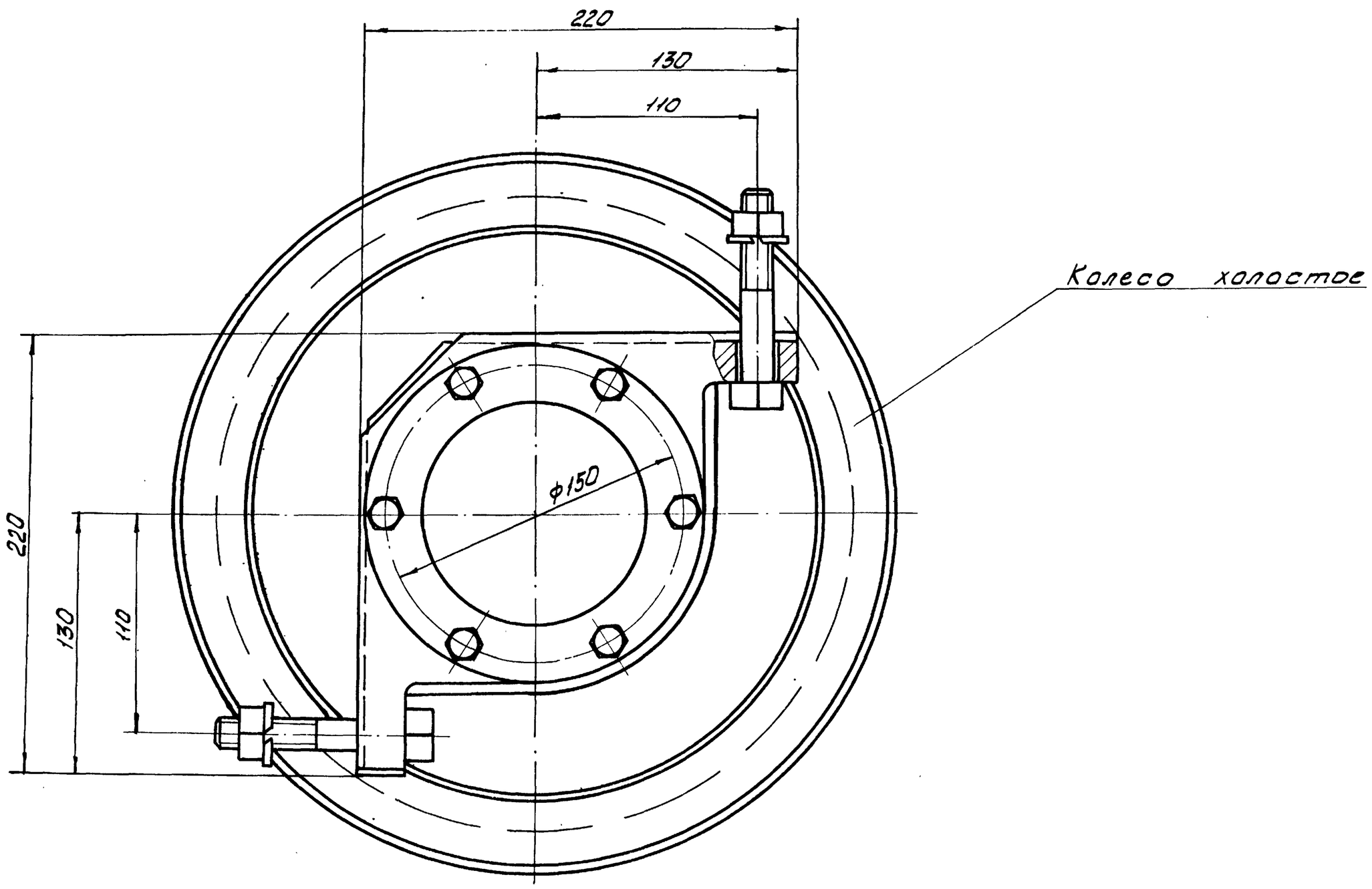

Изм	Лист	N докум.	Подп.	Дата	643.00.00.000 ВО	Лист 1Е

15144-04 10

Типовой проект 902-2-304 Альбом IV

643.00.00.000 ВО

Вид П
М 1:5

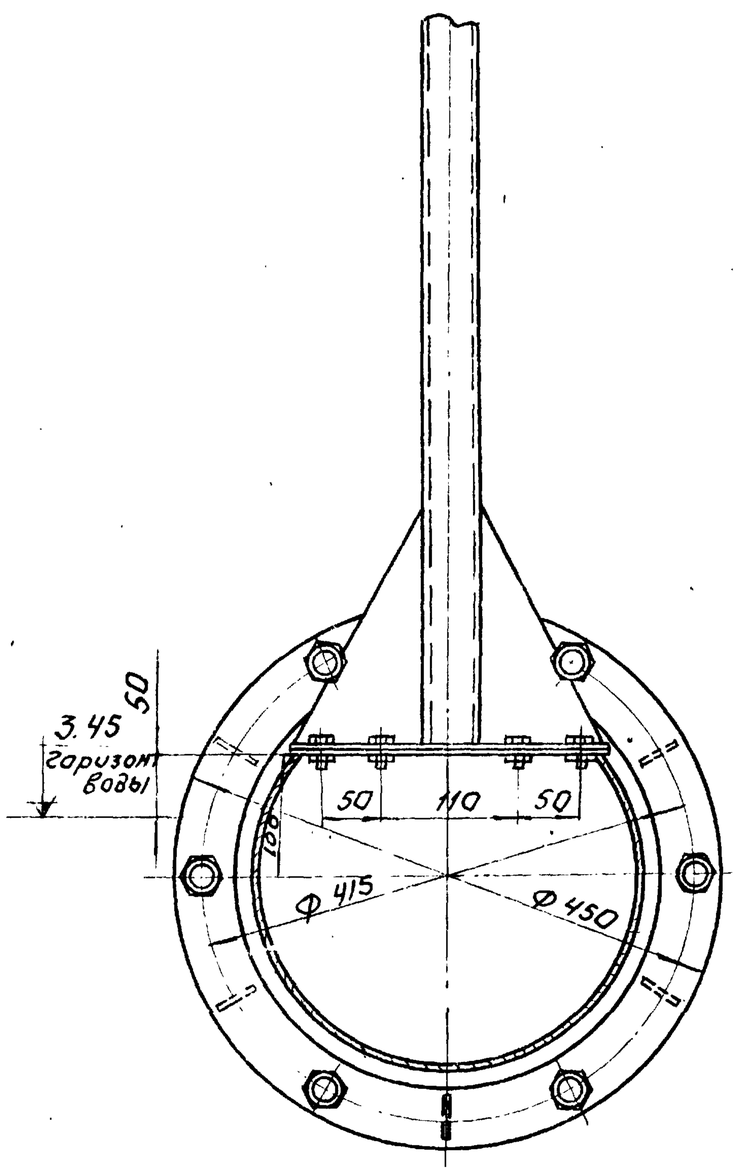

Н-Н
М 1:5

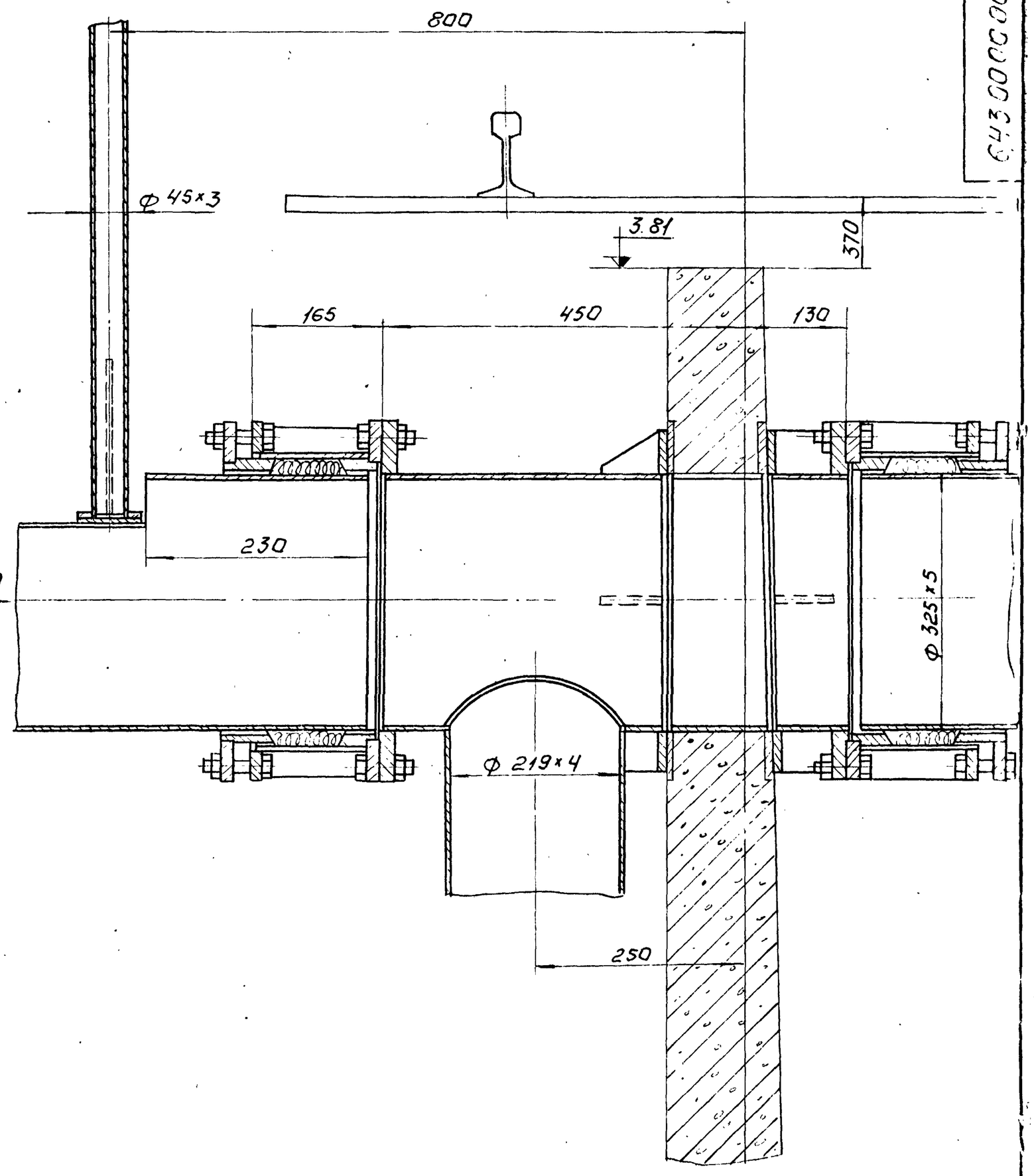

V лист 1
М 1:10

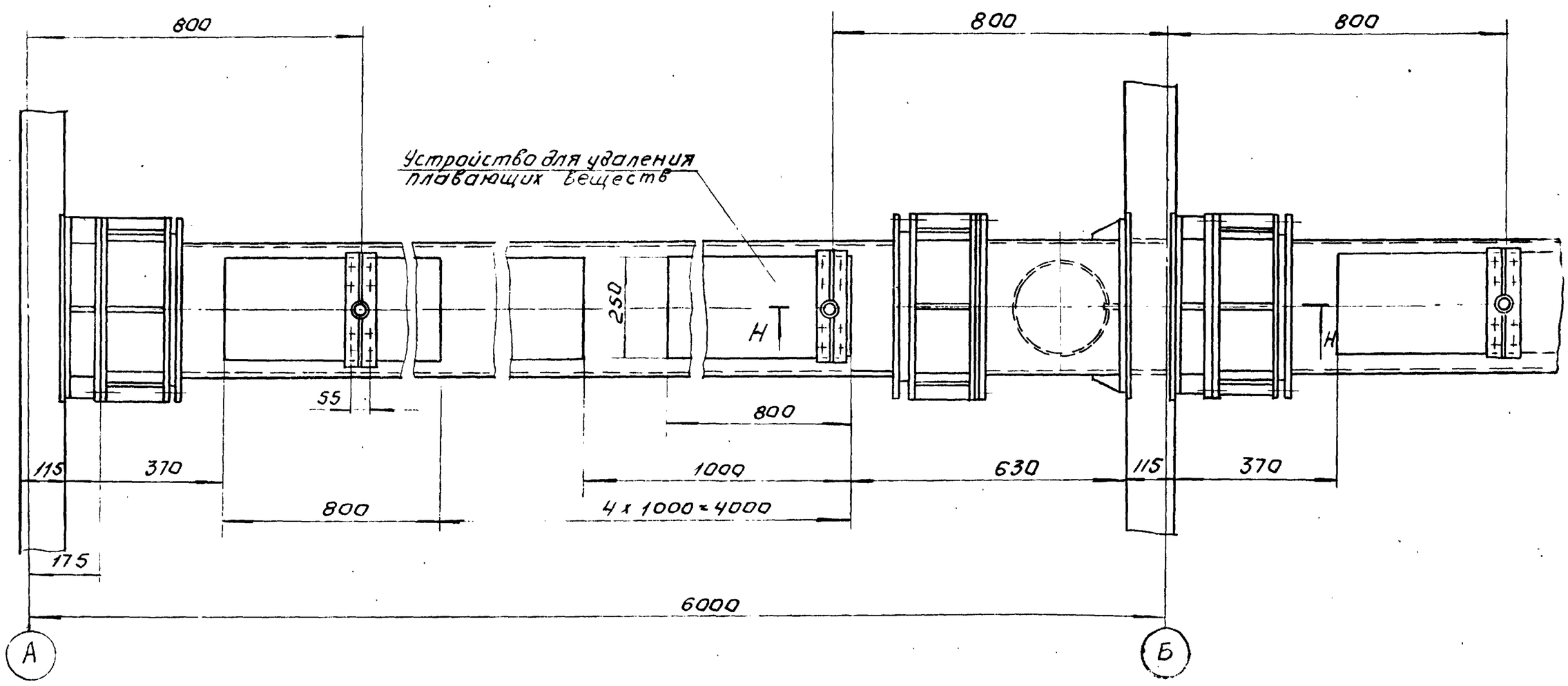

Оси А и Б - см. строительные чертежи.

Изм.	Лист	N докум.	Подп.	Дата	643.00.00 000 ВО	Л.ст. 11

Инв. N подл. | Подпись и дата | Взам. инв. N | Инв. N дубл. | Подпись и дата