ТИПОВОЙ ПРОЕКТ
902-2-305

# ОТСТОЙНИКИ ПЕРВИЧНЫЕ ГОРИЗОНТАЛЬНЫЕ

## ШИРИНОЙ 6 м (4 ОТДЕЛЕНИЯ)

## Альбом II

Технологическая, строительная и электротехническая части

15145—01
ЦЕНА 1-20

ЦЕНТРАЛЬНЫЙ ИНСТИТУТ ТИПОВОГО ПРОЕКТИРОВАНИЯ
ГОССТРОЯ СССР

Москва, А-445, Смольная ул., 22

Сдано в печать 1978 года

Заказ № 4727 Тираж 850 экз.

ТИПОВОЙ ПРОЕКТ
902-2-305

# ОТСТОЙНИКИ ПЕРВИЧНЫЕ ГОРИЗОНТАЛЬНЫЕ

## ШИРИНОЙ 6 м (4 ОТДЕЛЕНИЯ)

### СОСТАВ ПРОЕКТА:

Альбом I - Пояснительная записка (из типового проекта 902-2-304)

Альбом II - Технологическая, строительная и электротехническая части

Альбом III - Строительная часть. Узлы, детали, сборные железобетонные элементы (из типового проекта 902-2-304)

Альбом IV - Нестандартизированное оборудование (из типового проекта 902-2-304)

Альбом V - Заказные спецификации

Альбом VI - Сметы

### Примененные типовые материалы:

Серия 3.901-1. Выпуск 3 – Стальные вставки для трубопроводов Ду 500 - 1600 мм (распространяет Тбилисский филиал ЦИТП)

Серия 3.901-8. Выпуск 5 – Затвор щитовой для открытых лотков с ручным приводом размером 450×600 мм (распространяет Тбилисский филиал ЦИТП)

Серия 3.901-10. Выпуск 2 – Колонка управления задвижками Ду 200 - 400 мм с электрическим приводом типа Б (распространяет Тбилисский филиал ЦИТП)

## АЛЬБОМ II

Разработан проектным институтом
ЦНИИЭП инженерного оборудования
Главный инженер института В. Мясников
Главный инженер проекта И. Свердлов

Технический проект
Утвержден Госгражданстроем
Приказ N: 164 от 22 июля 1974 г.
Рабочие чертежи введены в действие
ЦНИИЭП инженерного оборудования
с 1 февраля 1978 г.
Приказ N: 117 от 3 ноября 1977 г.

15145-01 2

# СОДЕРЖАНИЕ АЛЬБОМА II


| Марка | Наименование | стр. |
|---|---|---|
| | Содержание альбома II | 2 |
| | **Технологическая часть** | |
| КГ-1 | Общие данные | 3 |
| КГ-2 | План. Разрезы 1-1, 2-2 | 4 |
| КГ-3 | Узлы. Разрезы 3-3, 4-4 | 5 |
| КГ-4 | Профиль трубопровода плавающих веществ. | |
| | Камера насосов плавающих веществ | 6 |
| | **Конструкции железобетонные** | |
| КЖ-1 | Общие данные | 7 |
| КЖ-2 | Маркировочные схемы панелей и лотков. Разрезы | 8 |
| КЖ-3 | Маркировочная схема площадок и мостиков | |
| | Сводные спецификации | 9 |
| КЖ-4 | Днище. Опалубочный чертеж. Набетонка по | |
| | днищу. Планы, разрезы, детали | 10 |
| КЖ-5 | Днище. Армирование. План раскладки верхних и | |
| | нижних сеток. Разрезы | 11 |
| КЖ-6 | Днище. Армирование. План раскладки каркасов. | |
| | Спецификации | 12 |
| КЖ-7 | Лоток ЛТм 1. Опалубочный чертеж | 13 |
| КЖ-8 | Лоток ЛТм 1. Армирование | 14 |
| КЖ-9 | 3-х метровая вставка | 15 |
| | **Электротехническая часть** | |
| АК-1 | Схема подключения электрооборудования | 16 |
| АК-2 | Кабельный журнал | 17 |
| АК-3 | Размещение электрооборудования и | |
| | прокладка кабеля. План. | 18 |

## Ведомость чертежей основного комплекта КГ

| Формат | Лист | Наименование | Примечание |
|---|---|---|---|
| 22г | КГ-1 | Общие данные | |
| " | КГ-2 | План. Разрезы 1-1, 2-2 | |
| " | КГ-3 | Узлы. Разрезы 3-3, 4-4 | |
| " | КГ-4 | Профиль трубопровода плавающих веществ. камера | |
| | | насосов плавающих веществ | |

## Ведомость основных комплектов

| Обозначение | | Наименование комплекта | Примечание |
|---|---|---|---|
| 902-2-305 | КГ | Технологическая часть | Альбом I |
| 902-2-305 | КЖ | Конструкции железобетонные | Альбом II, III |
| 902-2-305 | АК | Электротехническая часть | Альбом II |
| 902-2-305 | КО | Нестандартизированное оборудование | Альбом IV |

## Экспликация сооружений

| N по ген. плану | Наименование здания (сооружения) | Координаты угла квадратов стр. сетки | Примечание |
|---|---|---|---|
| 1 | Распределительный лоток | | |
| 2 | Отстойник первичный | | |
| 3 | Камера насосов плавающих веществ | | |
| 4 | Насосная станция песколовок и первичных горизонтальных отстойников | | т.п. 902-2-239 |

## Условные обозначения сетей

1 — Трубопровод сырого осадка
2 — Отводящий трубопровод
3 — Трубопровод аварийного сброса
4 — Трубопровод опорожнения
5 — Самотечный трубопровод плавающих веществ
6 — Всасывающий трубопровод плавающих веществ
7 — Напорный трубопровод плавающих веществ
8 — Трубопровод неуплотненного активного ила
9 — Воздухопровод
10 — Электрокабель

Типовой проект разработан в соответствии с действующими нормами и правилами

Главный инженер проекта И. Свердлов

## Генплан

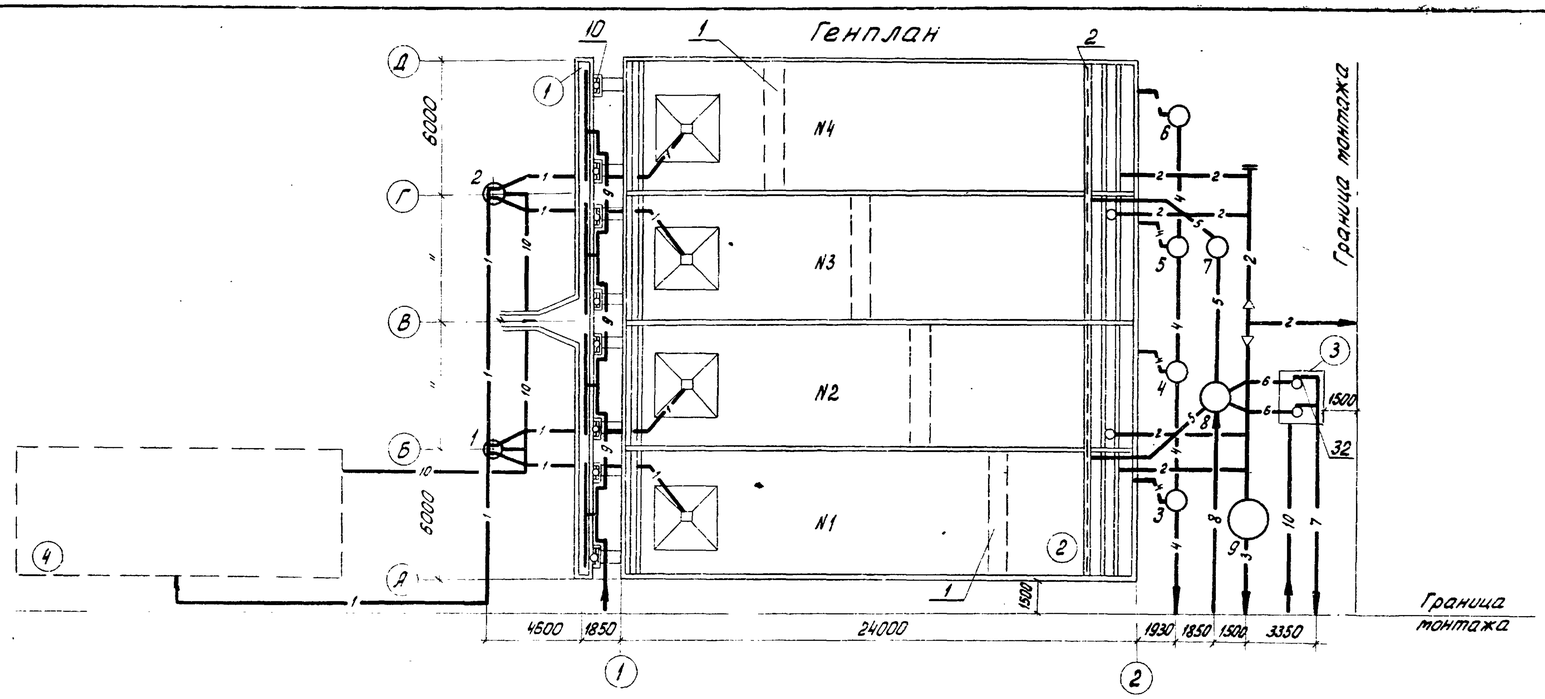


## Сводная спецификация проекта

| Марка | Обозначение | Наименование | | Количество | Примечание |
|---|---|---|---|---|---|
| | | **Отстойники** | | | |
| | | 1 Скребковый механизм | шт. | 4 | Чертеж 5.903 00 00 000 ВО |
| | | 2 Устройство для удаления плавающих веществ | " | 4 | Альбом IV |
| | ГОСТ 10704-63 | 3 Труба 530×7 | п.м. | 14 | 90,28 кг |
| | То же | 4 То же 325×6 | " | 15 | 47.20 |
| | —"— | 5 —"— 219×5 | " | 60 | 26.39 |
| | ГОСТ 17375-72 | 6 Отвод 60°-200 с 32 | шт. | 8 | 9,90 |
| | ГОСТ 17375-72 | 7 Отвод 90°-500 с 20 | " | 4 | 110.50 |
| | То же | 8 То же 90°-200 с 32 | " | 2 | 14.90 |
| | ОСТ 36-22-77 | 9 Переход К 529×7-426×7 | " | 4 | 56.80 |
| | | **Наружные сети** | | | |
| | Серия 3.901-8 Выпуск 5 | 10 Затвор шиберной с ручным приводом 450×600 мм | шт. | 8 | 39,00 |
| | Серия 3.901-10 Выпуск 2 | 11 Колонка управления задвижкой Ду 200 с электроприводом | " | 4 | 34.70 |
| | 30ч 25 бр М | 12 Задвижка Ру 2,5 кгс/см² Ду 500 | " | 1 | 587.00 |
| | 30ч 906 бр | 13 Задвижка Ру 10 кгс/см² Ду 200 | " | 4 | 183.00 |
| | 30ч 6 бр | 14 То же Ру 10 кгс/см² Ду 200 | " | 6 | 125.00 |
| | 15 кч 19 п 1 | 15 Вентиль Ду 25 | " | 4 | 2,70 |
| | ГОСТ 10704-63 | 16 Труба 720×8 | п.м. | 6 | 160,20 |
| | То же | 17 То же 530×7 | " | 27 | 90,28 |
| | —"— | 18 —"— 219×5 | " | 65 | 26.39 |
| | —"— | 19 —"— 114×4.5 | " | 20 | 12.15 |
| | —"— | 20 —"— 57×3.0 | " | 22 | 4.00 |
| | —"— | 21 —"— 32×2.5 | " | 38 | 1.82 |
| | ГОСТ 1839-72 | 22 Труба Ду 200 | шт. | 24 | 17.00 |
| | ГОСТ 12586-74 | 23 То же РТН 50-П Ду 500 Р=50м | " | 1 | 1320.00 |
| | Серия 3.901-1 Выпуск 3 | 24 Стальная вставка для трубопроводов из железобетонных раструбных труб Ду=500 | " | 1 | 99.00 |
| | ГОСТ 17375-72 | 25 Отвод 90°-200 с 32 | " | 2 | 14.90 |
| | То же | 26 То же 45°-200 с 32 | " | 2 | 7.40 |

| Марка | Обозначение | Наименование | | Количество | Примечание |
|---|---|---|---|---|---|
| | ГОСТ 17375-72 | 27 Отвод 60°-... 32 | шт. | 8 | 9,90 |
| | ОСТ 36-23-77 | 28 Тройник 720×9 | " | 1 | 276,00 |
| | То же | 29 То же 529×9 | " | 4 | 154.00 |
| | ГОСТ 17376-72 | 30 " 200 с 32 | " | 6 | 10,60 |
| | ОСТ 36-22-77 | 31 Переход 720×9-529×7 | | 2 | 57,40 |
| | | **Камера насосов плавающих веществ** | | | |
| | ФВ 81/18 а | 32 Насос Q=3,5÷90 м³/час H=15-11 м с электродвигателем ВА 03-4 N=7,5 кВт n=1450 об/мин | " | 2 | 285.00 |
| | БКФ-2М | 33 Насос ручной | " | 1 | 13.00 |
| | 30ч 6 бр | 34 Задвижка Ру 10 кгс/см² Ду 200 | " | 2 | 125.00 |
| | То же | 35 То же Ру 10 кгс/см² Ду 100 | " | 2 | 39.50 |
| | 19ч 16 р | 36 Клапан обратный поворотный Ру 16 кгс/см² Ду 100 | " | 2 | 40.70 |
| | ГОСТ 10704-63 | 37 Труба 114×4,5 | п.м. | 6 | 12.50 |
| | То же | 38 То же 32×2.5 | " | 3 | 1,82 |
| | ГОСТ 17376-72 | 39 Отвод 90° 100 с 40 | шт. | 5 | 2,40 |
| | ГОСТ 17378-72 | 40 Переход К 100×80 с 40 | " | 2 | 0,90 |
| | То же | 41 То же Э 200×100 с 32 | " | 2 | 3.10 |

Масса единицы указана в кг

| Изм. | Лист. | N: докум. | Подп. | Дата |
|---|---|---|---|---|
| Провер. | | Левищева | | |
| Инжен. | | Туркина | | |
| Ст. инж. | | Семенова | | |
| Рук. гр. | | Кунина | | |
| ГИП | | Свердлов | | |
| Нач. отд. | | Гольдман | | |

т.п. 902-2-305 КГ

Отстойники первичные горизонтальные шириной 6 м (4 отделения)

| Литер | Лист | Листов |
|---|---|---|
| Р | 1 | 4 |

Общие данные

ЦНИИЭП инженерного оборудования г. Москва

15145-01 4

Альбом II

Типовой проект 902-2-305

Подпись и дата

Инв. N подл.

Типовой проект 902-2-305 Альбом II

## Разрез 1-1

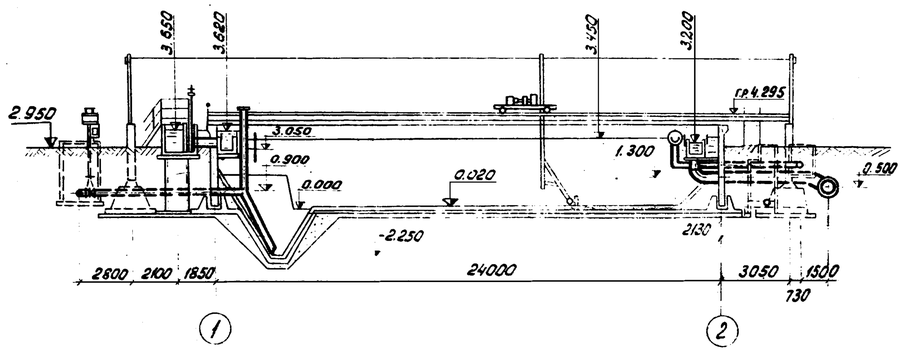


## Разрез 2-2

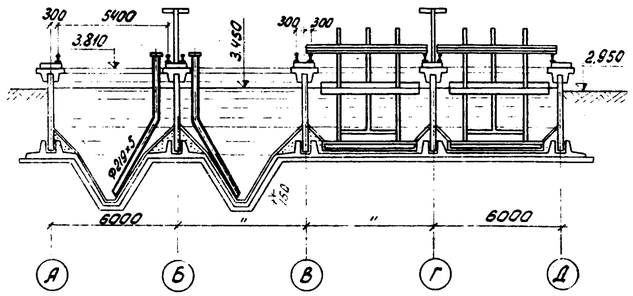


## План

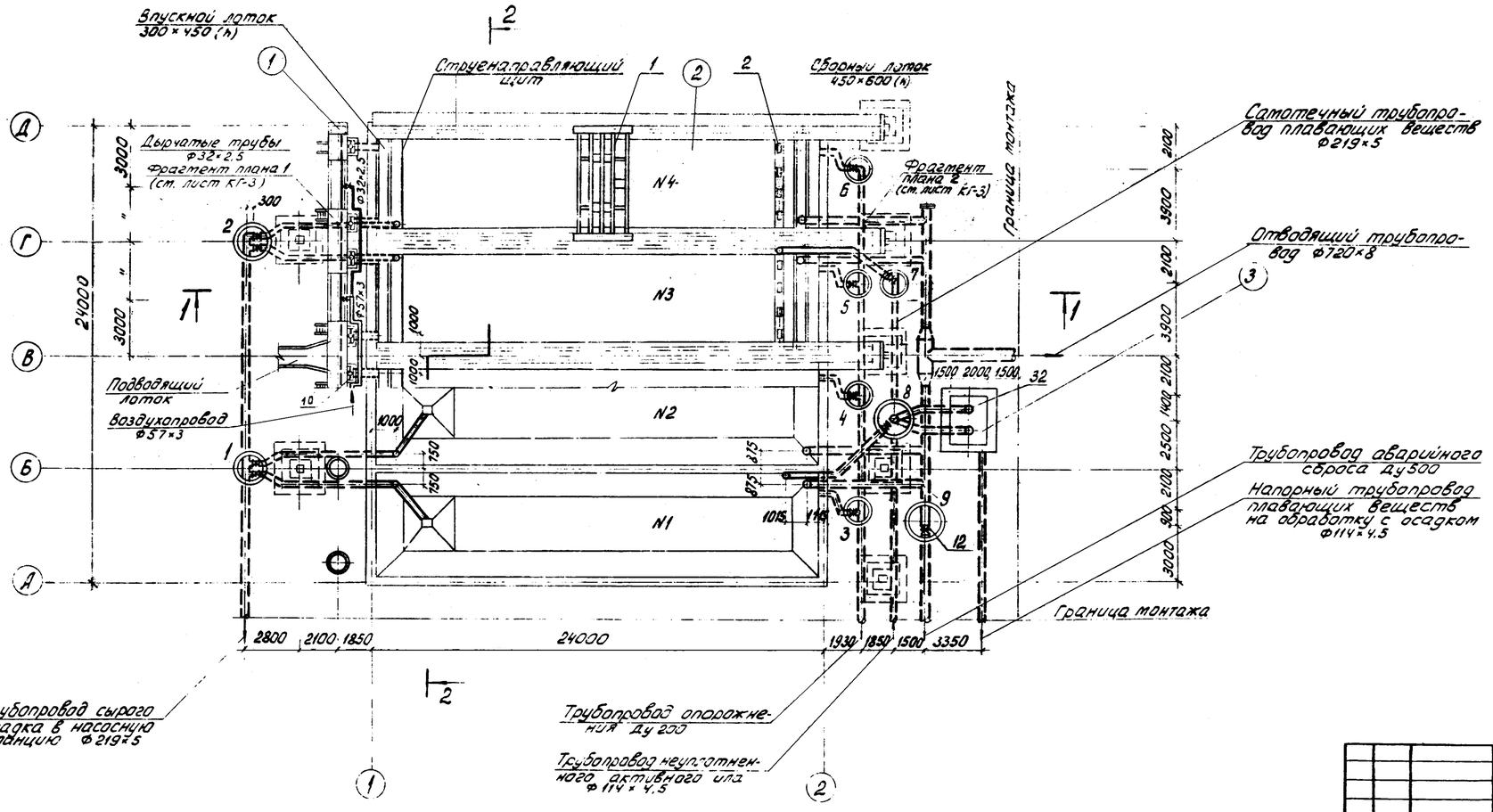


| | | | | | | | |
|---|---|---|---|---|---|---|---|
| | | | | | т.п. 902-2-305 КГ | | |
| Изм. | Лист | N: докум. | Подп. | Дата | Отстойники первичные горизонтальные шириной 6 м (4 отделения) | | |
| Провер. | | Кунина | | | | Лист | Лист | Листов |
| Ст. инж. | | Семенова | | | | Р | 2 | |
| Рук. гр. | | Кобазева | | | | | | |
| Нач. отд. | | Гольдман | | | План. Разрезы 1-1; 2-2 | ЦНИИЭП инженерного оборудования г. Москва | |
| ГИП | | Свердлов | | | | | |

Инв. N: подл. | Подпись и дата

15145-01 5

Типовой проект 902-2-305 Альбом II

## Разрез 3-3

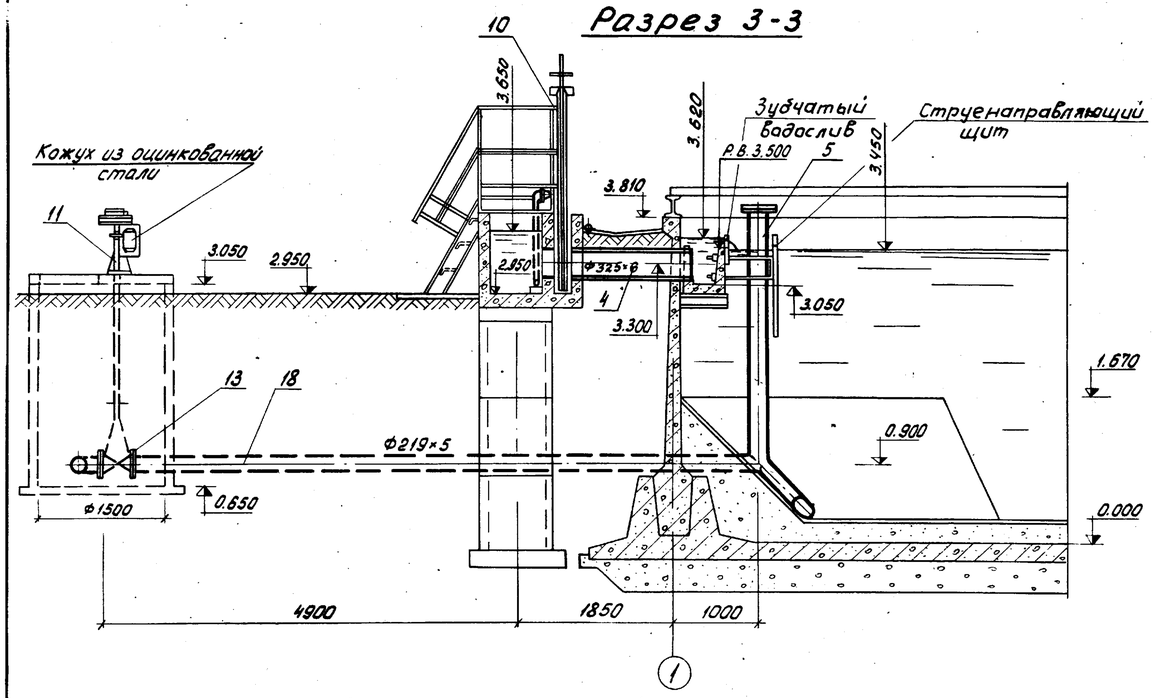


## Разрез 4-4

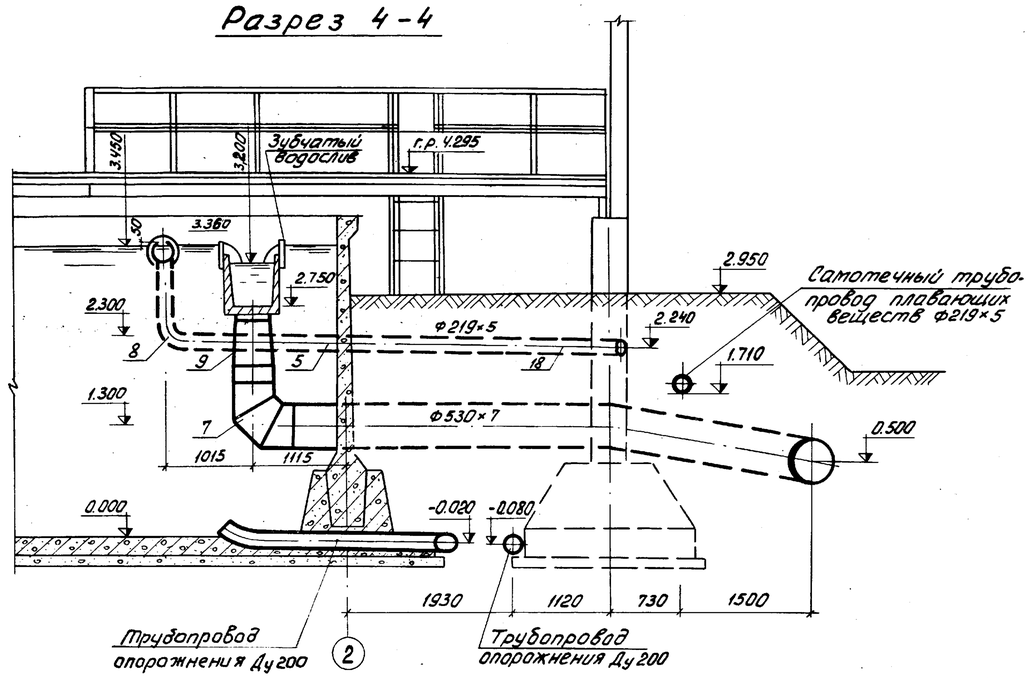


## Фрагмент плана 1

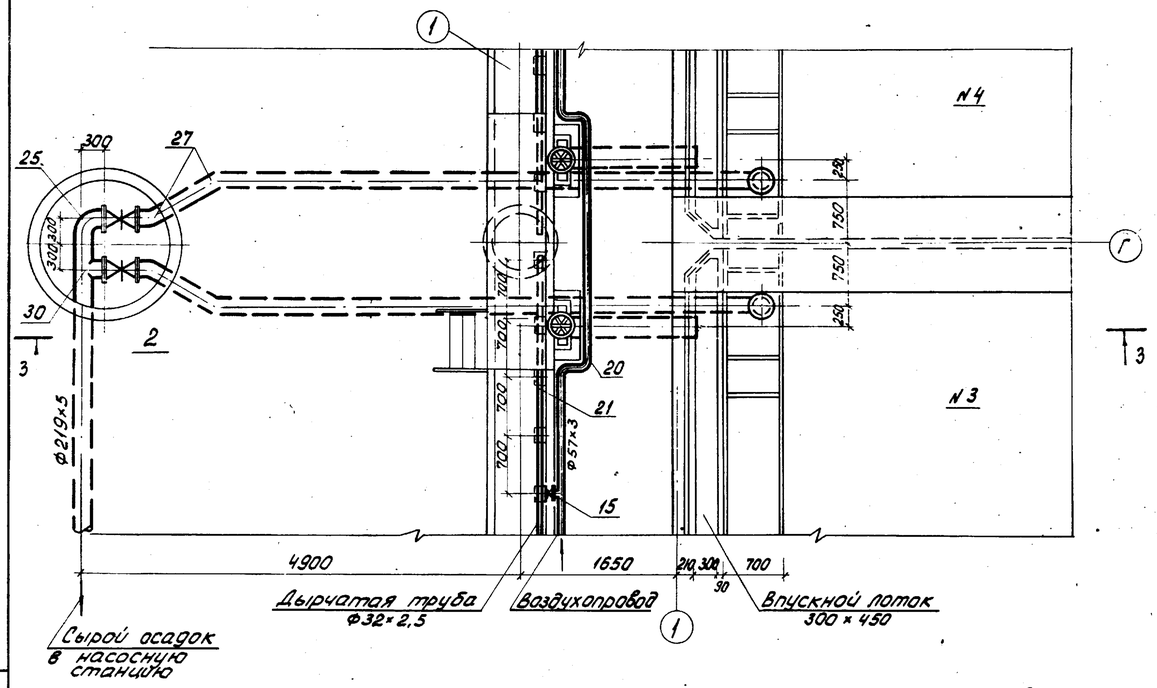


## Фрагмент плана 2

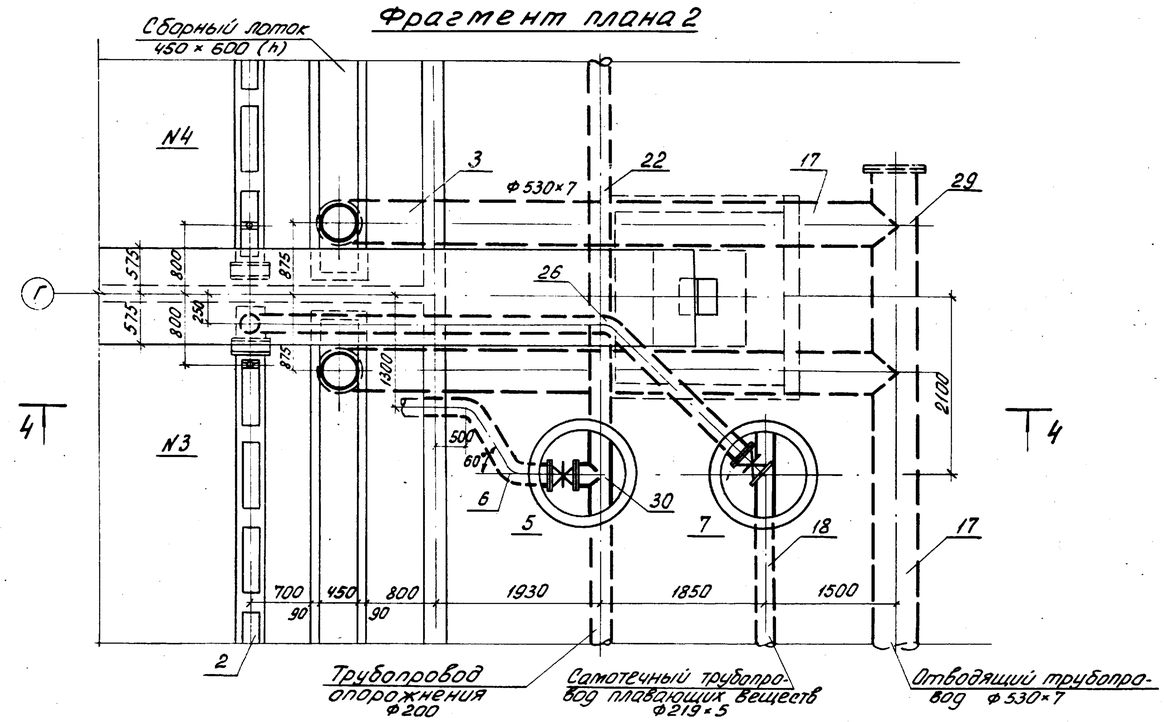


## Деталь дырчатой трубы

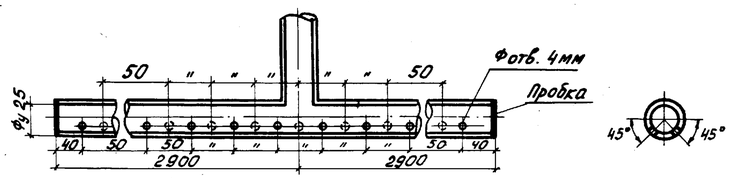


Самотечный трубопровод плавающих веществ утеплить.

| | | | | | | | |
|---|---|---|---|---|---|---|---|
| | | | | | т.п. 902-2-305 КГ | | |
| | | | | | Отстойники первичные горизонтальные шириной 6 м (4 отделения) | | |
| Изм. | Лист | N: докум. | Подпись | Дата | | | |
| Провер. | | Кунина | | | | Литер | Лист | Листов |
| Ст. инж. | | Семенова | | | | Р | 3 | |
| Рук. гр. | | Левищева | | | | | | |
| Нач. отд. | | Гольдман | | | Узлы. Разрезы 3-3; 4-4 | ЦНИИЭП инженерного оборудования г. Москва | | |
| ГИП | | Свердлов | | | | | | |

15145-01 6

Инв. N: подл. | Подпись и дата

Типовой проект 902-2-305 Альбом II

## Профиль трубопровода плавающих веществ

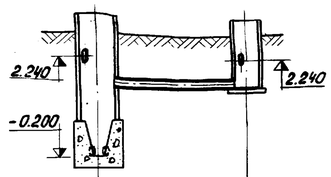


| | Присоединение от отстойников №№1, 2 | | Присоединение от отстойников №№ 3, 4 |
|---|---|---|---|
| -7.000 | | | |
| Материал труб и тип изоляции | | Сталь ф219×5 ГОСТ 10704-63 Усиленная изоляция | |
| Основание | | | |
| Длина / Уклон | | e=7.4 / i=0.015 | |
| Отметки лотка трубы | 1.600 | | 1.710 |
| Проектные отметки земли | 2.95 | | 2.95 |
| Натурные отметки земли | | | |
| Координаты | | | |
| Расстояния между колодцами | | 7.4 | |
| №№ колодцев | 8 | | 7 |

## Камера насосов плавающих веществ

### Разрез 1-1

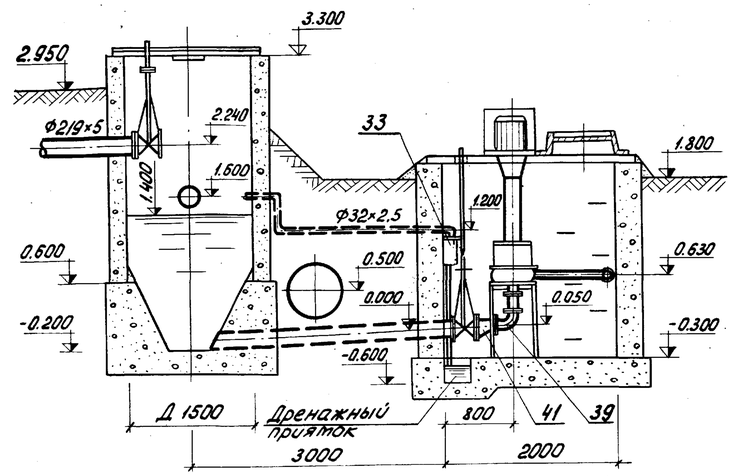


### Разрез 2-2

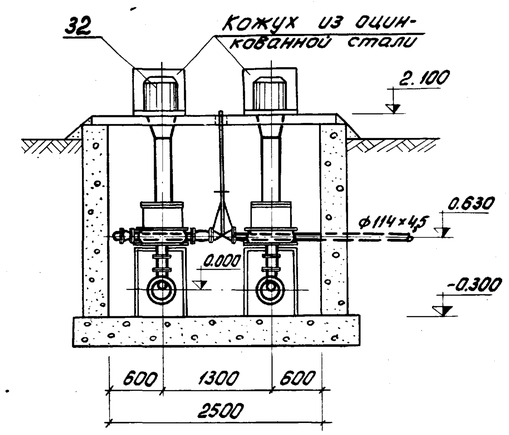


### План

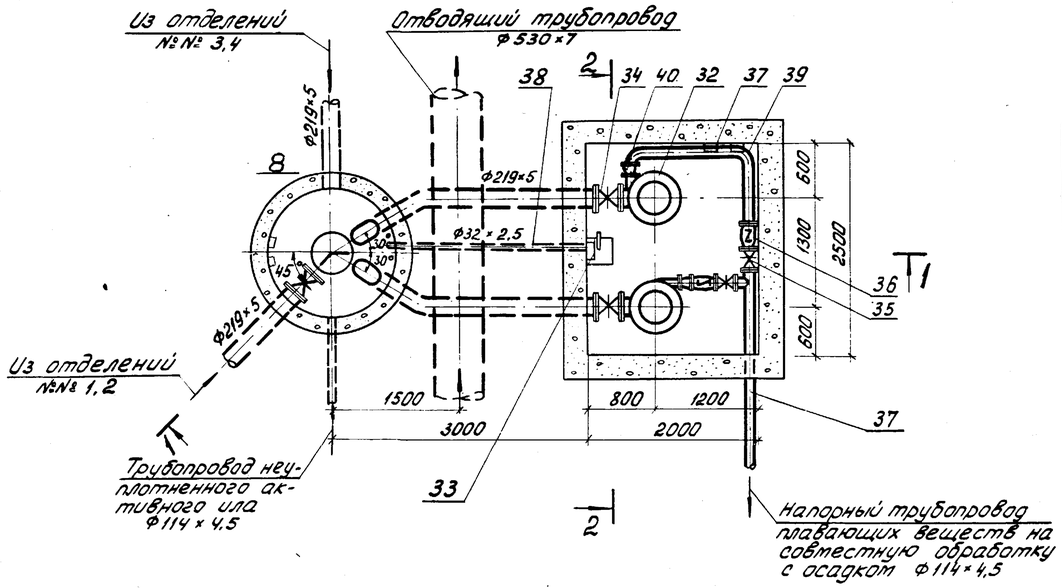


### План перекрытия

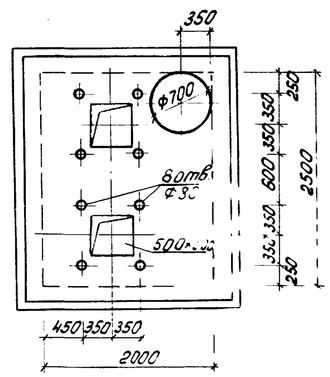


1. Основание под стальные трубопроводы определяется при привязке проекта с соблюдением следующего требования: уложенный трубопровод на всем протяжении должен опираться на нетронутый или плотноутрамбованный грунт.
2. За исходную, условную отметку принята отметка 0,000 днища отстойника.
3. Самотечный трубопровод плавающих веществ утеплить.

| Изм. | Лист | N: докум. | Подпись | Дата | т.п. 902-2-305 КГ | | |
|---|---|---|---|---|---|---|---|
| | | | | | Отстойники первичные горизонтальные шириной 6 м (4 отделения) | | |
| | | | | | | Литер | Лист | Листов |
| Провер. | | Кунина | | | | Р | 4 | |
| Ст. инж. | | Семенова | | | | | | |
| Рук. гр. | | Кобазева | | | Профиль трубопровода плавающих веществ. Камера насосов плавающих веществ. | ЦНИИЭП инженерного оборудования г. Москва | |
| Нач. отд. | | Гольдман | | | | | |
| ГИП | | Свердлов | | | | | |

Инв. N: подл. | Подпись и дата

15145-01 7

## Ведомость чертежей основного комплекта 902-2-305 КЖ

| Формат | Лист | Наименование | Примечание |
|---|---|---|---|
| 22 | 1 | Общие данные | |
| " | 2 | Маркировочные схемы панелей и лотков. Разрезы | |
| " | 3 | Маркировочная схема площадок и мостиков. Сводные спецификации. | |
| " | 4 | Днище. Опалубочный чертеж. Набетонка по днищу. Планы. Разрезы. Детали. | |
| " | 5 | Днище. Армирование. План раскладки верхних и нижних сеток. Разрезы. | |
| " | 6 | Днище. Армирование. План раскладки каркасов. Спецификации. | |
| " | 7 | Лоток ЛТм1. Опалубочный чертеж. | |
| " | 8 | Лоток ЛТм1. Армирование. | |
| " | 9 | 3х метровая вставка. | |

## Ведомость основных комплектов

| Обозначение | Наименование | Примечание |
|---|---|---|
| 902-2-305 КГ | Технологическая часть | Альбом II |
| 902-2-305 КЖ | Конструкции железобетонные | Альбом II<br>Альбом III |
| 902-2-305 АК | Электротехническая часть | Альбом II |
| 902-2-305 КО | Нестандартизированное оборудование | Альбом IV |

## Ведомость примененных и ссылочных материалов

| Обозначение | Наименование | Примечание |
|---|---|---|
| 3.900-2, Вып.2;7 | Унифицированные сборные железобетонные конструкции водопроводных и канализационных емкостных сооружений. Панели стеновые высотой 1200-6000мм (градация через 600мм) и панели перегородочные высотой 3600, 4200 и 4800 мм для прямоугольных сооружений Рабочие чертежи | |
| 3.900-2, Вып.5 | То же изделия для колодцев Рабочие чертежи | |
| 3.900-2, Вып. 6 | То же изделия для лотков Рабочие чертежи. | |

Типовой проект разработан в соответствии с действующими нормами и правилами

Главный инженер проекта Шапиро Ш. Шапиро

## Ведомость примененных и ссылочных материалов

| Обозначение | Наименование | Примечание |
|---|---|---|
| 3.015-1; Вып. II-1 | Унифицированные отдельно стоящие опоры под технологические трубопроводы Сборные железобетонные колонны для опор типов I и III Рабочие чертежи. | |
| ИС-01-04, Вып.2 | Унифицированные сборные железобетонные каналы. Сборные железобетонные элементы. Рабочие чертежи | |
| 1.459-2, Вып.2 | Стальные лестницы, переходные площадки ограждения. Лестницы, переходные площадки и ограждения из холодногнутых профилей с настилом и ступенями из рифленой стали. Чертежи КМД | |
| 3.901-5 | Сальники набивные Ду50-1400мм для пропуска труб через стены. Рабочие чертежи. | |

## Сводная спецификация бетонных, железобетонных и стальных конструкций и элементов

| Марка | Обозначение | Наименование | Кол. | Примеч. |
|---|---|---|---|---|
| | | Сборные железобетонные конструкции | | |
| ПС1 | Серия 3.900-2, Вып.2 тп.902-2-304 Альб. III; КЖ-26,27,28 | Стеновые панели ПК1-36-1А | 25 | |
| ПС2 | Серия 3.900-2, Вып.7 тп.902-2-304 Альб. III, КЖ-26,27,28 | —"— ПКУ1-36-1А | 4 | |
| ПС3 | —"— | —"— ПКУ1-36-1Б | 5 | |
| ПС4 | —"— | —"— ПКУ1-36-1В | 3 | |
| ПС5 | —"— | —"— ПКУ1-36-1Г | 2 | |
| ПС6 | —"— | —"— ПКУ1-36-1Д | 4 | |
| К1 | Серия 3.015-1; Вып II-1 тп. 902-2-304 Альб III КЖ-29,30 | Колонны КО-II-1А | 7 | |
| КСТ-2-1 | Серия 3.900-2; Вып. 5 | Кольца стеновые КСТ-2-1 | 15 | |
| ЛТ1 | Серия 3.900-2; Вып. 6 тп. 902-2-304 Альб. III КЖ-29 | Лотки ЛП3-30А | 4 | |
| ЛТ2 | —"— | —"— ЛП5-30А | 4 | |
| Б1 | тп 902-2-304 Альб. III КЖ-29,30 | Балки Б-1 | 35 | |
| П1 | ИС-01-04; Вып.2 тп. 902-2-304 Альб. III КЖ-29,30 | Плиты П2А | 45 | |
| | | Монолитные железобетонные конструкции | | |
| | Листы КЖ-4,5,6 | Днище | 1 | |
| | Альбом III; КЖ-12 | Бункерная часть днища | 4 | |
| Фм1 | тп 902-2-304 Альб. III; КЖ-25 | Фундаменты Фм1 | 7 | |
| Ум1 | —"— КЖ-13÷20 | Монолитные участки стен Ум1 | 1 | |
| Ум2 | —"— —"— | —"— Ум2 | 1 | |
| Ум3 | —"— —"— | —"— Ум3 | 1 | |
| Ум4 | —"— —"— | —"— Ум4 | 1 | |
| Ум5 | —"— —"— | —"— Ум5 | 1 | |
| Ум6 | —"— —"— | —"— Ум6 | 2 | |
| Ум7 | —"— —"— | —"— Ум7 | 1 | |

## Сводная спецификация бетонных, железобетонных и стальных конструкций и элементов

| Марка | Обозначение | Наименование | Кол. | Примеч. |
|---|---|---|---|---|
| | | Монолитные железобетонные конструкции | | |
| Ум8 | тп.902-2-304 Альб. III; КЖ-13÷20 | Монолитные участки стен Ум8 | 2 | |
| ЛТм1 | Листы КЖ-7,8 | Распределительный лоток ЛТм1 | 1 | |
| ЛТм2 | тп.902-2-304 Альб. III; КЖ-23 | Монолитные участки лотков ЛТм2 | 4 | |
| ЛТм3 | —"— | —"— ЛТм3 | 4 | |
| ЛТм4 | —"— КЖ-24 | —"— ЛТм4 | 4 | |
| ЛТм5 | —"— | —"— ЛТм5 | 4 | |
| | | Стальные изделия | | |
| СК1 | тп. 902-2-304 альб. III; КЖ-33 | Стойки под троллей | 4 | |
| ПМ1 | —"— | Площадки | 9 | |
| Л1 | Серия 1.459-2; Вып.2 | Лестницы М4 | 6 | |
| ОГ | По типу серии 1.459-2; Вып.2 | Ограждение | 60 | п.м |
| ОМ1; ОМ2 | Серия 1.459-2; Вып.2 | Ограждение лестниц ОМ1/ОМ2 | 6/6 | |
| МС1 | тп. 902-2-304 Альб. III; КЖ-35 | Соединительные изделия МС1 | 5 | |
| МС2 | —"— | —"— МС2 | 5 | |
| МС3 | —"— | —"— МС3 | 24 | |
| МС4 | —"— | —"— МС4 | 24 | |
| МС5 | —"— | —"— МС5 | 24 | |
| МС6 | —"— | —"— МС6 | 32 | |
| МС7 | —"— | —"— МС7 | 12 | |
| МС8 | —"— | —"— МС8 | 8 | |
| МС9 | —"— | —"— МС9 | 8 | |
| | —"— КЖ-30 | Рельсовый путь | 4 | |
| Л2 | Серия 1.459-2; Вып.2 | Стремянка С1 | 2 | |
| | | Прочие изделия | | |
| | тп. 902-2-304 Альб. III; КЖ-32 | Струенаправляющие щиты | 4 | |
| | —"— | Зубчатые водосливы | 8 | |

| Изм. | Лист | N докум. | Подпись | Дата |
|---|---|---|---|---|
| Провер. | | Лоуцкер | | |
| Гл. инжен. | | Володин | | |
| Рук.груп | | Лоуцкер | | |
| ГИП | | Шапиро | | |
| Гл.сп.отд | | Пронин | | |
| Нач.отд | | Красавин | | |

ТП 902-2-305 КЖ

Отстойники первичные горизонтальные шириной 6м (4 отделения)

| Лит. | Лист | Листов |
|---|---|---|
| Р | 1 | 9 |

Общие данные.

ЦНИИЭП инженерного оборудования г. Москва

15145-01 8

Альбом III

Типовой проект 902-2-305

Инв.N подл. | Подпись и дата

## 1 - 1

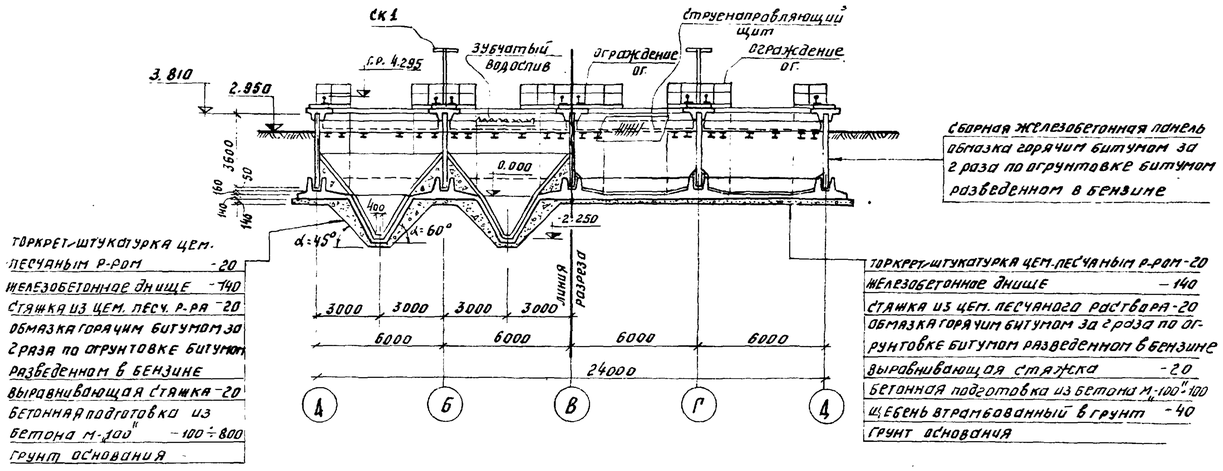


## 2 - 2

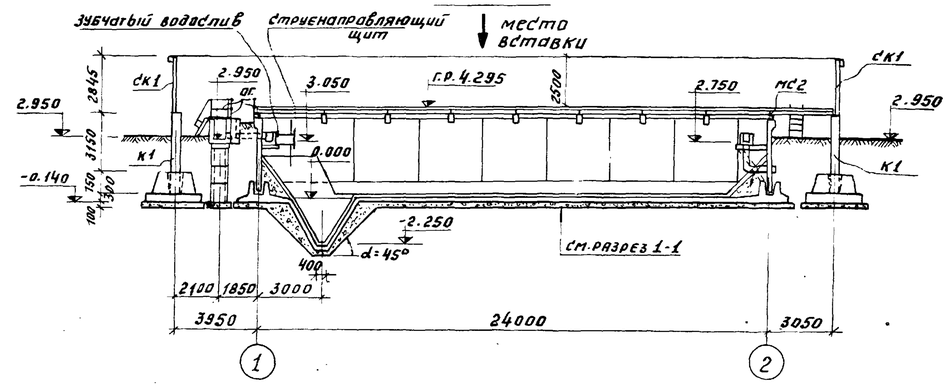


## Маркировочная схема панелей

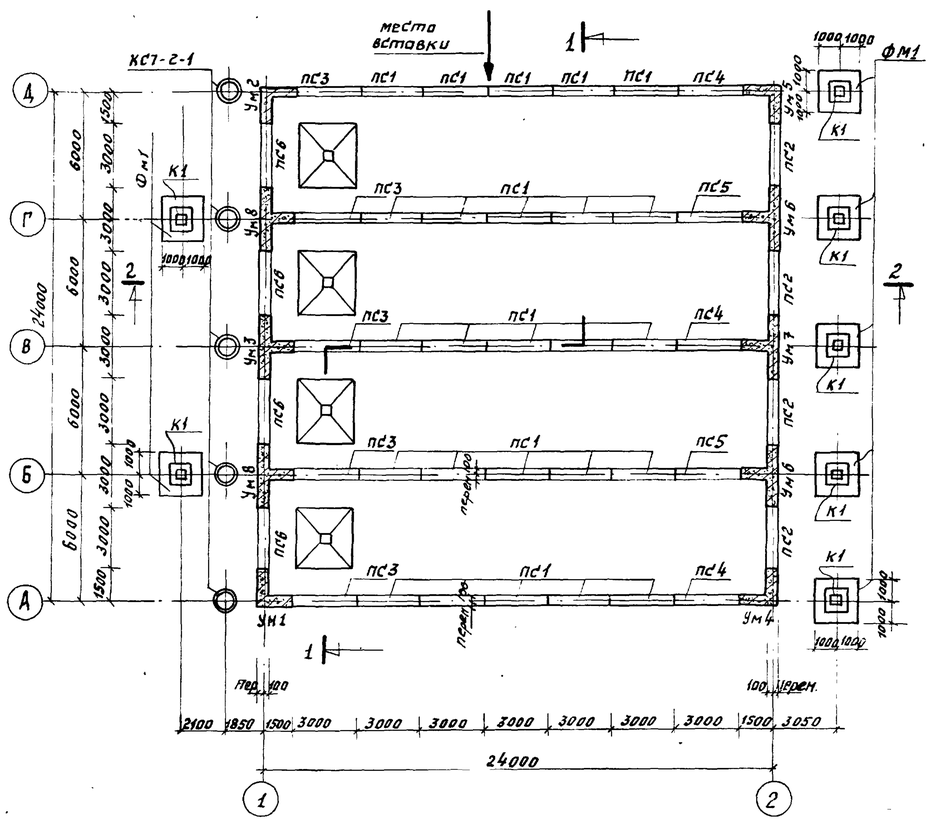


## Маркировочная схема лотков

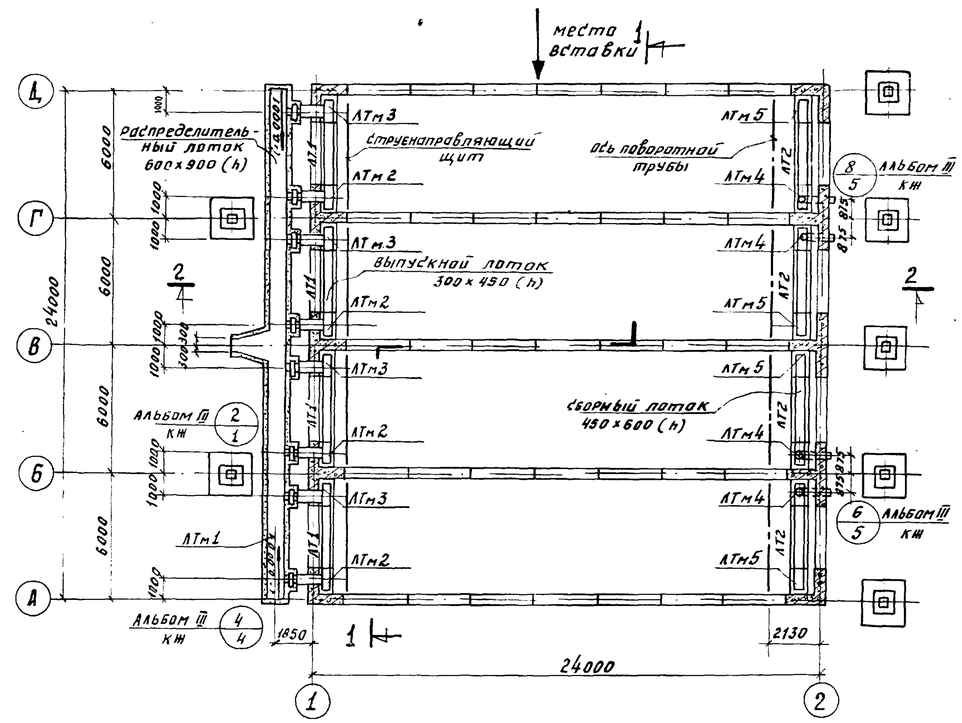


1. Лист смотри совместно с листом КЖ-3

| | | | | | | | |
|---|---|---|---|---|---|---|---|
| | | | | | Т.П. 902-2-305 | | КЖ |
| ИЗМ | ЛИСТ | N ДОКУМ. | ПОДПИСЬ | ДАТА | ОТСТОЙНИКИ ПЕРВИЧНЫЕ ГОРИЗОНТАЛЬНЫЕ ШИРИНОЙ 6м. (4 ОТДЕЛЕНИЯ) | | |
| ПРОВЕРИЛ | | ЛОУЦКЕР | | | | ЛИТ. | ЛИСТ | ЛИСТОВ |
| СТ. ИНЖ | | ВОЛОДИН | | | | Р | 2 | |
| РУК. ГРУП | | ЛОУЦКЕР | | | | | | |
| ГИП | | ШАПИРО | | | МАРКИРОВОЧНЫЕ СХЕМЫ ПАНЕЛЕЙ И ЛОТКОВ. РАЗРЕЗЫ | ЦНИИЭП ИНЖЕНЕРНОГО ОБОРУДОВАНИЯ г. МОСКВА | |
| ГЛ. СПЕЦ. | | ПРОНИН | | | | | |
| НАЧ. ОТД. | | КРАСАВИН | | | | | |

15145-01 9

ТИПОВОЙ ПРОЕКТ 902-2-305 АЛЬБОМ II

СОГЛАСОВАНО
ПЭО КГ КУНИНА
ПЭО КО БАЕВИЧ

ИНВ. N ПОДЛ. | ПОДПИСЬ И ДАТА

## Маркировочная схема площадок и мостиков

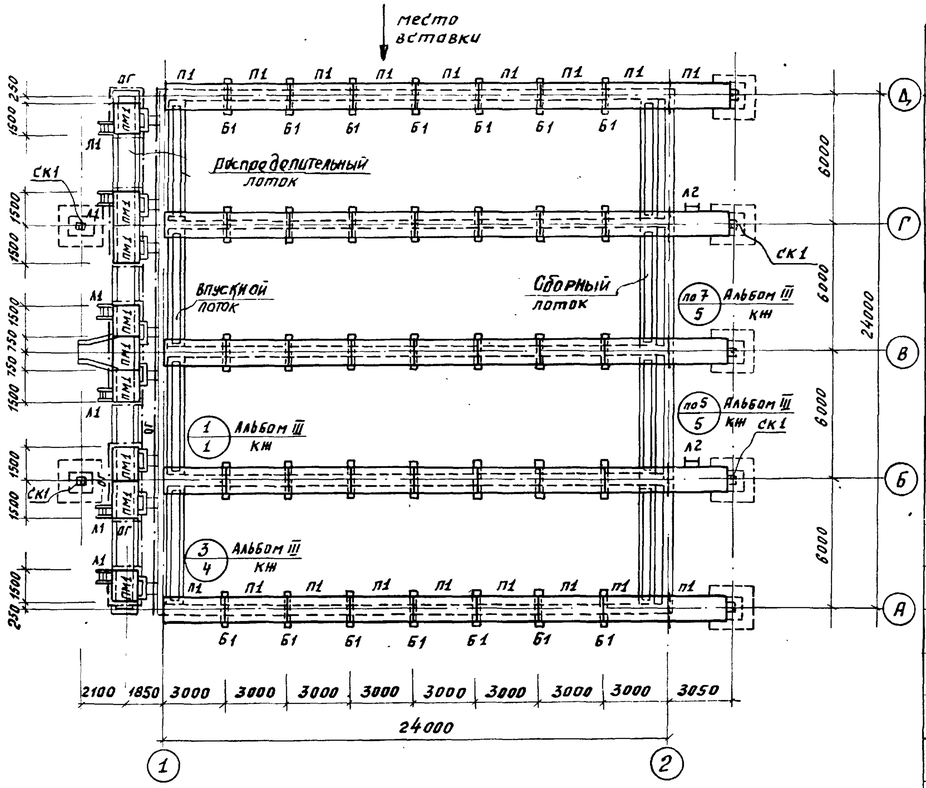


## Сводная спецификация бетонных, железобетонных и стальных конструкций и элементов

| Марка | Обозначение | Наименование | | Кол. | Прим. |
|---|---|---|---|---|---|
| | **Сборные железобетонные конструкции** | | | | |
| ПС1 | Серия 3.900-2; вып. 2 т.п. 902-2-304 альб. III; КЖ-25,27,28 | Стеновые панели | ПК1-36-1А | 25 | |
| ПС2 | Серия 3.900-2; вып. 7 т.п. 902-2-304 альб. III; КЖ-26,27,28 | — " — | ПКУ1-36-1А | 4 | |
| ПС3 | — " — | — " — | ПКУ1-36-1Б | 5 | |
| ПС4 | — " — | — " — | ПКУ1-36-1В | 3 | |
| ПС5 | — " — | — " — | ПКУ1-36-1Г | 2 | |
| ПС6 | — " — | — " — | ПКУ1-36-1Д | 4 | |
| К1 | Серия 3.015-1; вып. II-1 т.п. 902-2-304 альб. III; КЖ-29,30 | Колонны | К15-1 | 7 | |
| КС7-2-1 | Серия 3.900-2; вып. 5 | Кольца стеновые | КС7-2-1 | 15 | |
| ЛТ1 | Серия 3.900-2; вып. 6 т.п. 902-2-304 альб. III; КЖ-29 | Лотки | ЛП3-30А | 4 | |
| ЛТ2 | — " — | — " — | ЛП5-30А | 4 | |
| Б1 | т.п. 902-2-304 альб. III; КЖ-29,30 | Балки | Б-1 | 35 | |
| П1 | ИС-01-04; вып. 2 т.п. 902 альб. III; КЖ-29,30 | Плиты | П2А | 45 | |
| | | | | | |
| | | | | | |
| | **Монолитные железобетонные конструкции** | | | | |
| | Листы КЖ-4,5,6 | Днище | | 1 | |
| | Альбом III; КЖ-12 | Бункерная часть днища | | 4 | |
| Фм1 | т.п. 902-2-304 альб. III; КЖ-25 | Фундаменты | Фм1 | 7 | |
| Ум1 | — " — — " — КЖ-13÷20 | Монолитные участки стен | Ум1 | 1 | |
| Ум2 | — " — — " — КЖ-13÷20 | — " — | Ум2 | 1 | |
| Ум3 | — " — — " — КЖ-13÷20 | — " — | Ум3 | 1 | |
| Ум4 | — " — — " — КЖ-13÷20 | — " — | Ум4 | 1 | |
| Ум5 | — " — — " — КЖ-13÷20 | — " — | Ум5 | 1 | |
| Ум6 | — " — — " — КЖ-13÷20 | — " — | Ум6 | 2 | |
| Ум7 | — " — — " — КЖ-13÷20 | — " — | Ум7 | 1 | |
| Ум8 | — " — — " — КЖ-13÷20 | — " — | Ум8 | 2 | |

| Марка | Обозначение | Наименование | | Кол. | Прим. |
|---|---|---|---|---|---|
| ЛТм1 | Листы КЖ-7,8 | Распределительный лоток | ЛТм1 | 1 | |
| ЛТм2 | т.п. 902-2-304 альб. III; КЖ-23 | Монолитные участки лотков | ЛТм2 | 4 | |
| ЛТм3 | — " — — " — КЖ-23 | — " — | ЛТм3 | 4 | |
| ЛТм4 | — " — — " — КЖ-24 | — " — | ЛТм4 | 4 | |
| ЛТм5 | — " — — " — КЖ-24 | — " — | ЛТм5 | 4 | |
| | | | | | |
| | | | | | |
| | **Стальные изделия** | | | | |
| СК1 | т.п. 902-2-304 альб. III; КЖ-33 | Стойки под троллей | | 4 | |
| ПМ1 | — " — — " — КЖ-33 | Площадки | | 9 | |
| Л1 | Серия 1.459-2; вып. 2 | Лестницы | М4 | 6 | |
| ОГ | По типу серии 1.459-2; вып. 2 | Ограждение | | 60 п.п. | |
| ОМ1; ОМ2 | Серия 1.459-2; вып. 2 | Ограждение лестниц | ОМ1/ОМ2 | 6/6 | |
| МС1 | т.п. 902-2-304 альб. III; КЖ-33 | Соединительные изделия | МС1 | 5 | |
| МС2 | — " — — " — КЖ-33 | — " — | МС2 | 5 | |
| МС3 | — " — — " — КЖ-33 | — " — | МС3 | 24 | |
| МС4 | — " — — " — КЖ-33 | — " — | МС4 | 24 | |
| МС5 | — " — — " — КЖ-33 | — " — | МС5 | 24 | |
| МС6 | — " — — " — КЖ-33 | — " — | МС6 | 32 | |
| МС7 | — " — — " — КЖ-33 | — " — | МС7 | 12 | |
| МС8 | — " — — " — КЖ-33 | — " — | МС8 | 8 | |
| МС9 | — " — — " — КЖ-33 | — " — | МС9 | 8 | |
| | — " — — " — КЖ-31 | Рельсовый путь | | 4 | |
| 12 | Серия 1.459-2; вып. 2 | Стремянка | С1 | 2 | |
| | | | | | |
| | | | | | |

## Сводная спецификация струенаправляющих щитов и зубчатых водосливов из оргстекла

| N п.п. | Наименование | Кол. | Примеч. |
|---|---|---|---|
| 1 | Струенаправляющие щиты | 4 | т.п. 902-2-304 альб. III КЖ-32 |
| 2. | Зубчатые водосливы из оргстекла по оси „1" | 4 | |
| 3 | Зубчатые водосливы из оргстекла по оси „2" | 8 | |

1. За условную отметку ±0,000 принят верх железобетонного днища что соответствует абсолютной отм. [redacted]
2. Днище отстойников торкретируется цементно-песчаным раствором состава 1:2 за 2 раза на толщину 20 мм. с последующим выравниванием верхнего слоя по шаблону (скребку)
3. Установка стеновых панелей производится с тщательной выверкой горизонтальных и вертикальных осей.
4. Заделка стеновых панелей в паз днища производится бетоном марки „300" на гранитном щебне мелкой фракции.
5. Стык сборных панелей осуществляется в виде гидравлической шпонки из цементного раствора.
6. Внутренняя (к воде) поверхность стыков и монолитных участков стен торкретируется цементным раствором 20 мм за 2 раза с последующей затиркой.
7. Вертикальные поверхности монолитных участков лотков затираются цементно-песчаным раствором; по днищу лотков устраивается наливка из цементно-песчаного раствора – в распределительном лотке (ЛТм 1) от 10 до 30 мм с уклоном i = 0,001 к оси „В"
8. После монтажа и рихтовки рельс под скребковый механизм по мостикам выполняется пол из цементно-песчаной стяжки толщиной 20 мм.
9. Данный лист смотри совместно с листом КЖ-2

| Изм. | Лист | N докум. | Подпись | Дата |
|---|---|---|---|---|
| Проверил | | Лоуцкер | | |
| Ст. инж. | | Володин | | |
| Рук. груп. | | Лоуцкер | | |
| ГИП | | Шапиро | | |
| Гл. спец. | | Пронин | | |
| Нач. отд. | | Крясявин | | |

Т.П. 902-2-305 КЖ-

Отстойники первичные горизонтальные шириной 6 м. (4 отделения)

| Лит. | Лист | Листов |
|---|---|---|
| Р | 3 | |

Маркировочная схема площадок и мостиков. Сводные спецификации.

ЦНИИЭП инженерного оборудования г. Москва

15145-01 10

Типовой проект 902-2-305 Альбом III

Согласовано: ПЗО КГ Кузьмин

Инв. № подл. | Подпись и дата

Типовой проект 902-2-305 Альбом III

## 1 - 1

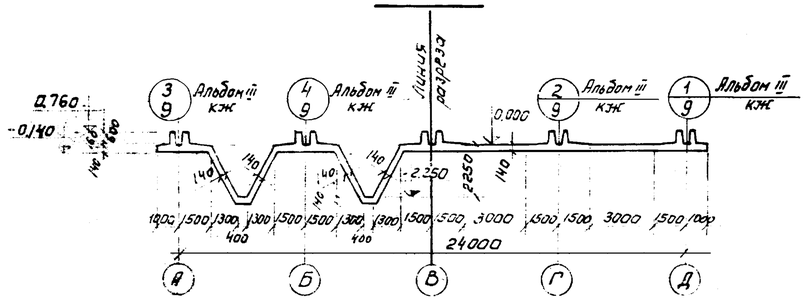


## 2 - 2

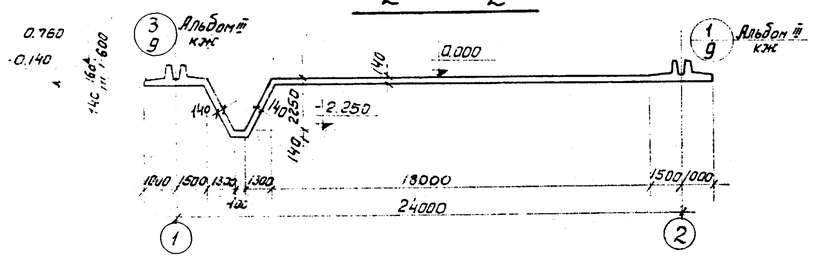


## 3 - 3

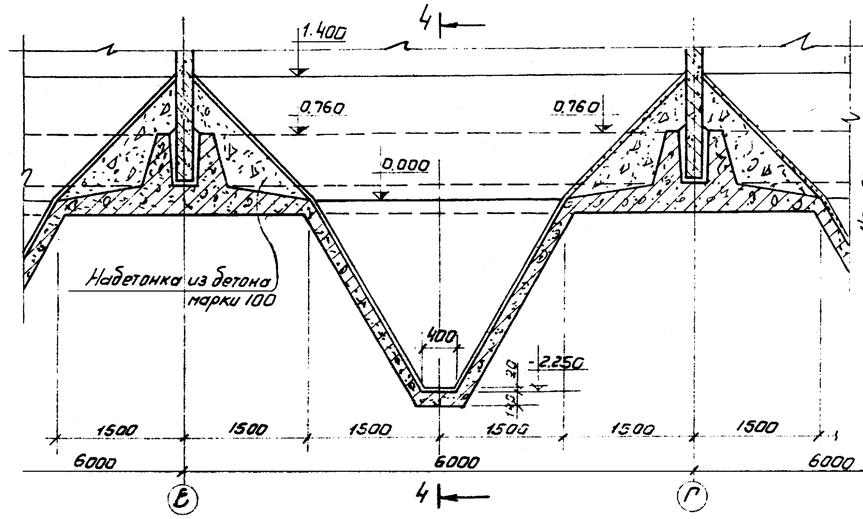


## 4 - 4

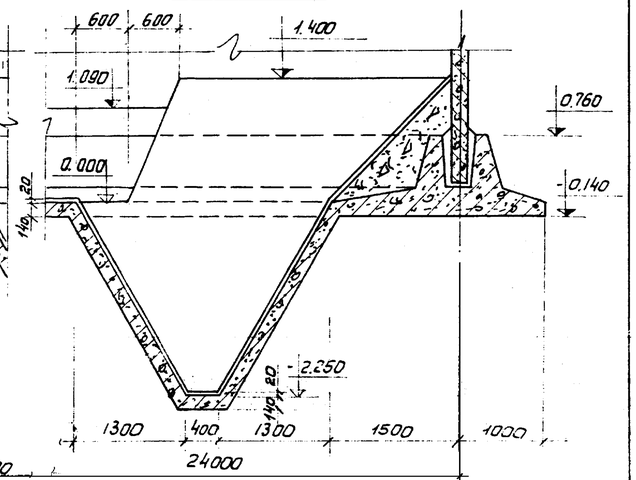


## План днища

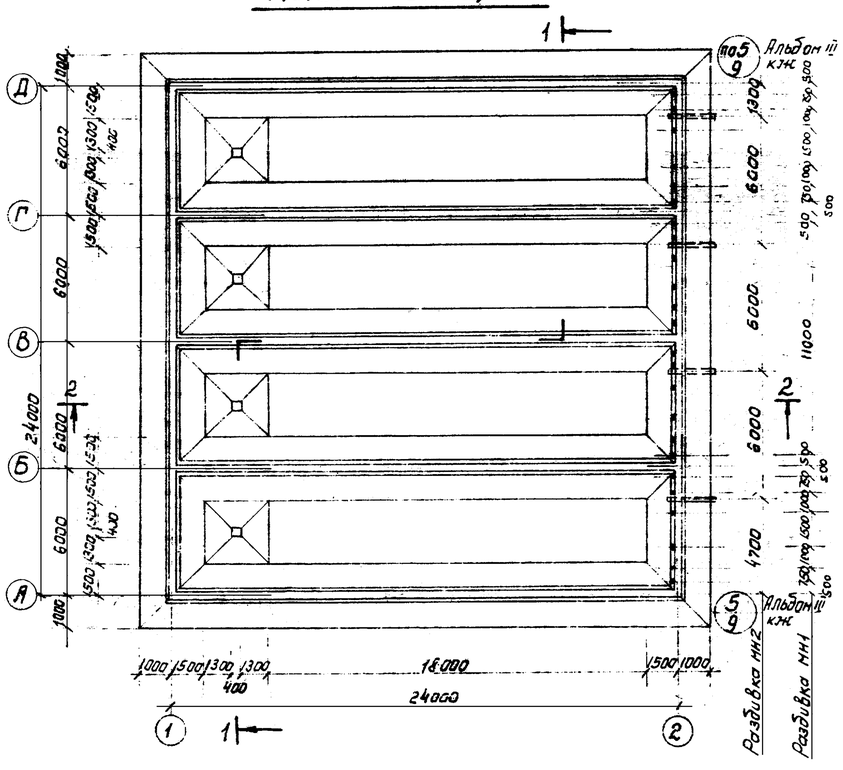


## План набетонки по днищу

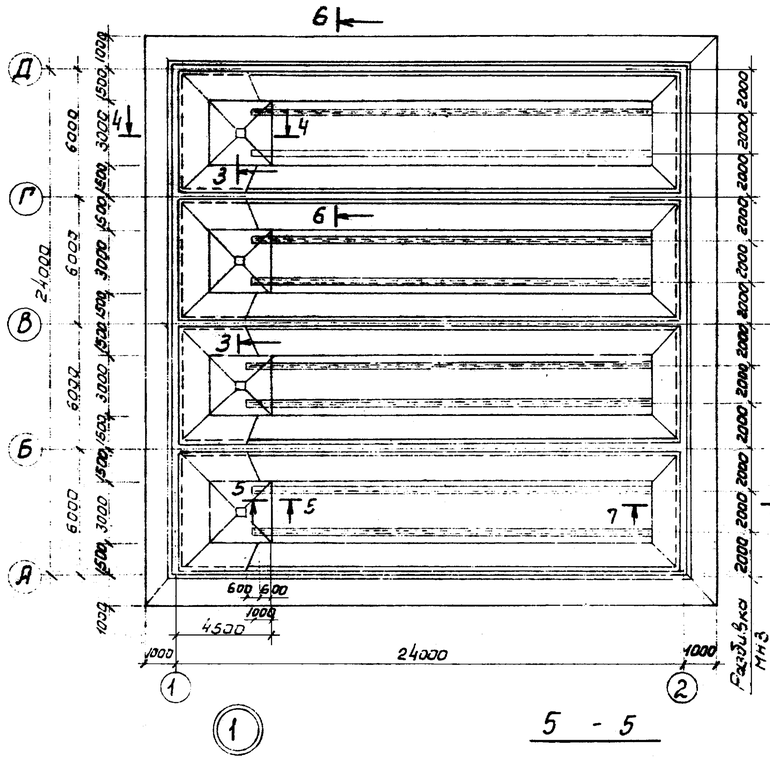


## 6 - 6

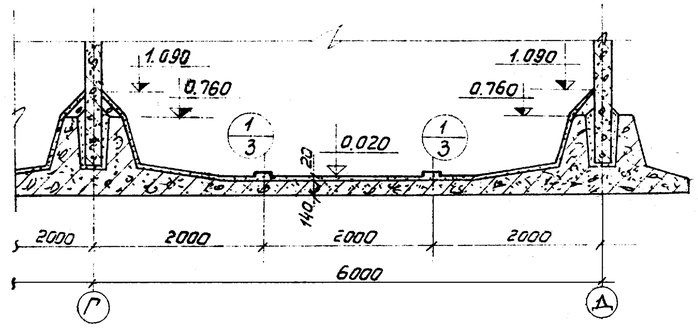


## 7 - 7

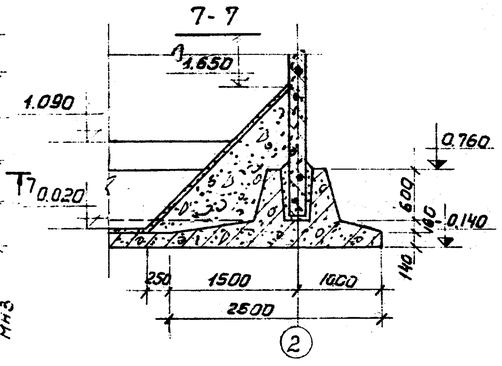


## Выборка закладных деталей

| Марка детали | Кол. шт. | Лист проекта |
|---|---|---|
| МН1 | 24 | ТП 902-2-334 альб. III КЖ-34 |
| МН2 | 4 | —"— |
| МН3 | 152 п.м. | —"— |
| МН4 | 8 | —"— |

## 5 - 5

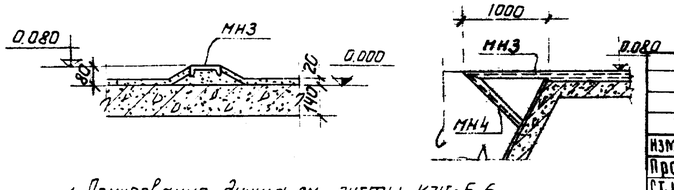


1. Армирование днища см. листы КЖ-5, 6
2. Закладную деталь МН1 - оцинковать
3. Бетонная подготовка условно не показана.
4. До устройства чистого пола в днище отстойника установить по нивелиру марки МН3 и МН4.

| Изм | Лист | N докум. | Подпись | Дата |
|---|---|---|---|---|
| Проверил | | Лоуцкер | | |
| Ст. инж. | | Володин | | |
| Рук. гр. | | Лоуцкер | | |
| ГИП | | Шапиро | | |
| Гл. спец. | | Пронин | | |
| Нач. отд. | | Красавин | | |

Т.П. 902-2-305 КЖ

Отстойники первичные горизонтальные шириной 6м (4 отделения)

| Лит. | Лист | Листов |
|---|---|---|
| Р | 4 | |

Днище. Опалубочный чертеж. Набетонка по днищу. Планы, разрезы, детали.

ЦНИИЭП инженерного оборудования г. Москва

15145-01 11

Инв. N подл. | Подпись и дата

Типовой проект 902-2-305 Альбом II

## План раскладки нижних сеток

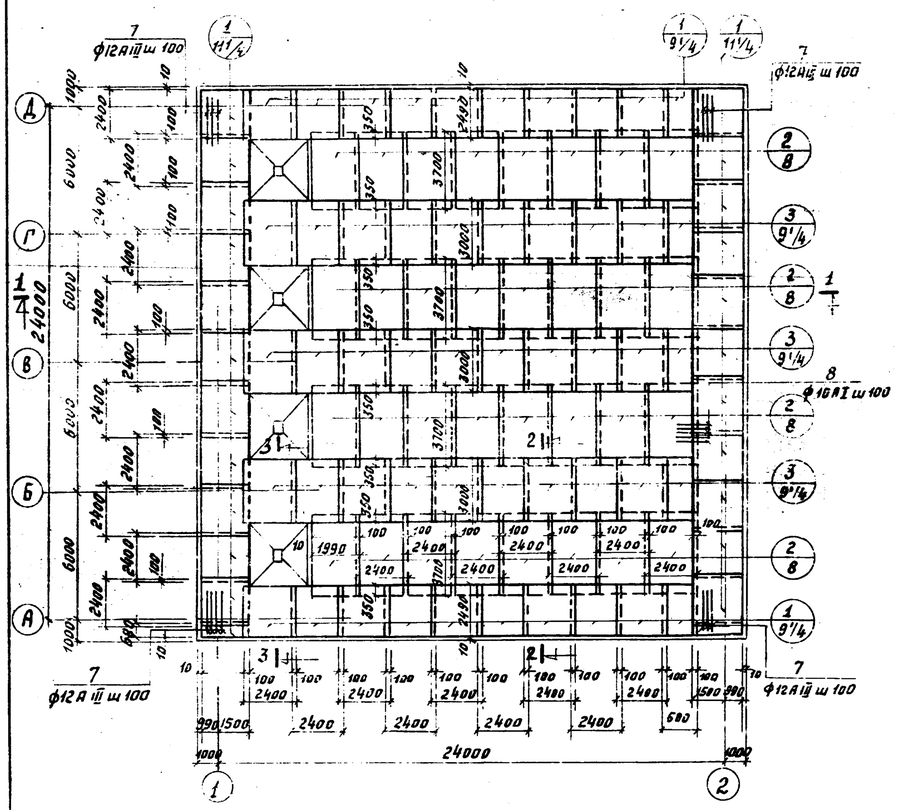


## План раскладки верхних сеток

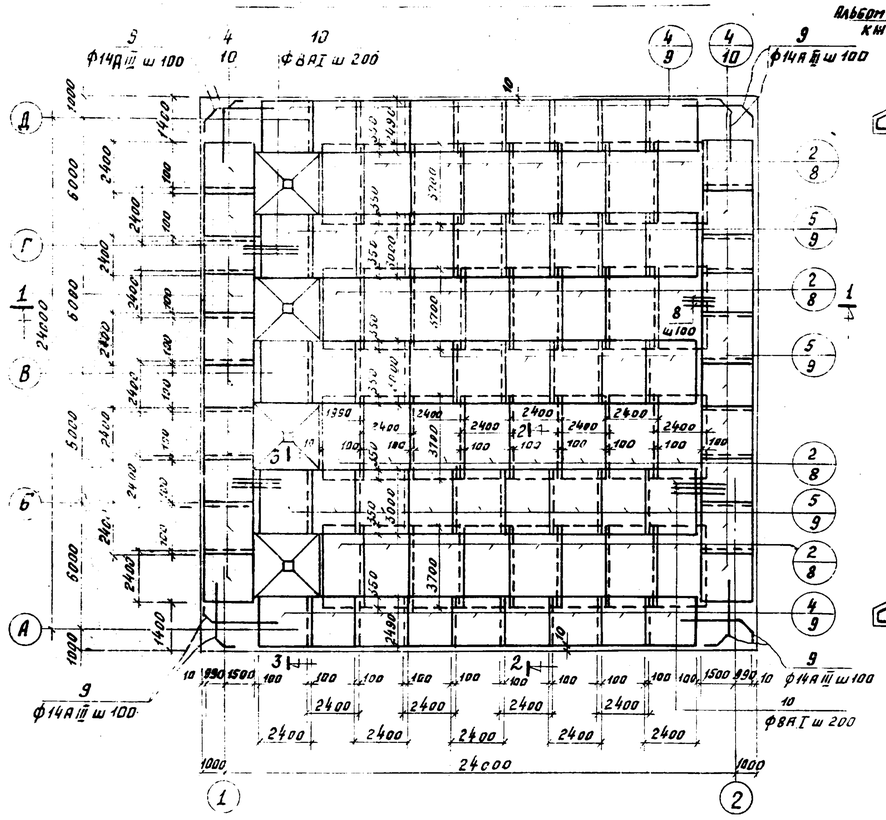


## 2 – 2

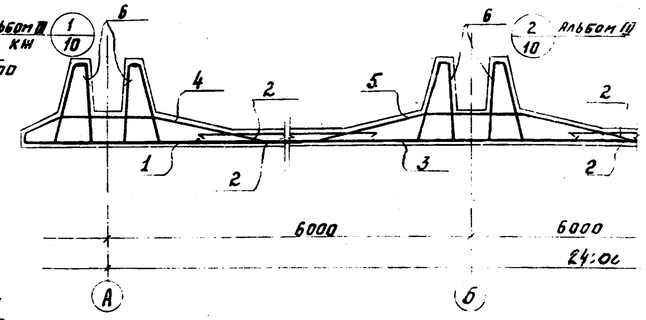


## 3 – 3

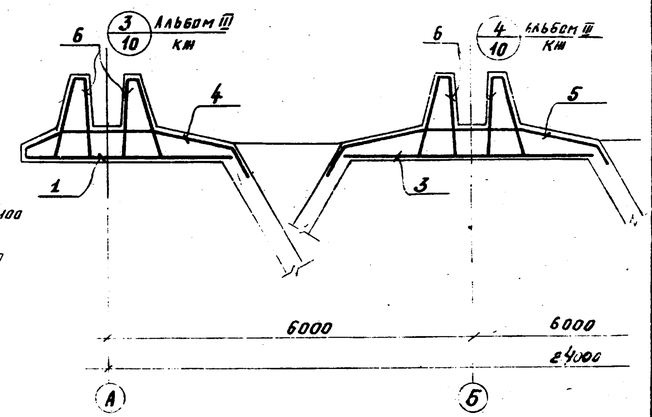


## 1 – 1

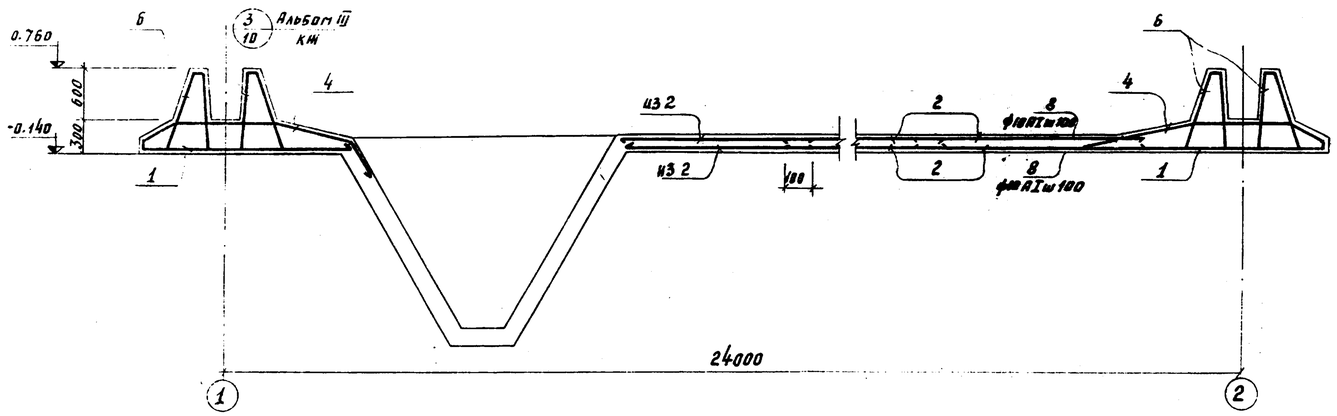


1. Данный лист смотри совместно с листами КЖ-4, 6
2. Опалубку днища см. на листе КЖ-4
3. Размеры плоских сеток даны по габаритным размерам в рабочем направлении и по осям крайних стержней в нерабочем направлении. Размеры гнутых сеток даны по линии излома днища.
4. Защитный слой бетона для нижних сеток - 35мм; для верхних сеток - 25мм.; для каркасов - 20мм.
5. Армирование бункерной части днища смотри на листе КЖ-12. Альбома III т.п. 902-2-304

| | | | | | | | | |
|---|---|---|---|---|---|---|---|---|
| | | | | | Т.П. 902-2-305 | | КЖ- | |
| | | | | | ОТСТОЙНИКИ ПЕРВИЧНЫЕ ГОРИЗОНТАЛЬНЫЕ ШИРИНОЙ 6 М. (4 ОТДЕЛЕНИЯ) | | | |
| ИЗМ | ЛИСТ | № ДОКУМ. | ПОДПИСЬ | ДАТА | | ЛИТ. | ЛИСТ | ЛИСТОВ |
| ПРОВЕРИЛ | | ЛОУЦКЕР | | | | Р | 5 | |
| СТ. ИНЖЕНЕР | | ВОЛОДИН | | | | | | |
| РУК. ГРУППЫ | | ЛОУЦКЕР | | | | | | |
| ГИП | | ШАВИРО | | | ДНИЩЕ. АРМИРОВАНИЕ ПЛАН РАСКЛАДКИ ВЕРХНИХ И НИЖНИХ СЕТОК. РАЗРЕЗЫ. | ЦНИИЭП инженерного оборудования г. Москва | | |
| ГЛ. СПЕЦ. | | ЯРОНИН | | | | | | |
| НАЧ. ОТД. | | КРАСАВИН | | | | | | |

15145-01.12

ИНВ. № ПОДЛ. | ПОДПИСЬ И ДАТА

Типовой проект 902-2-305 Альбом III

## План раскладки каркасов

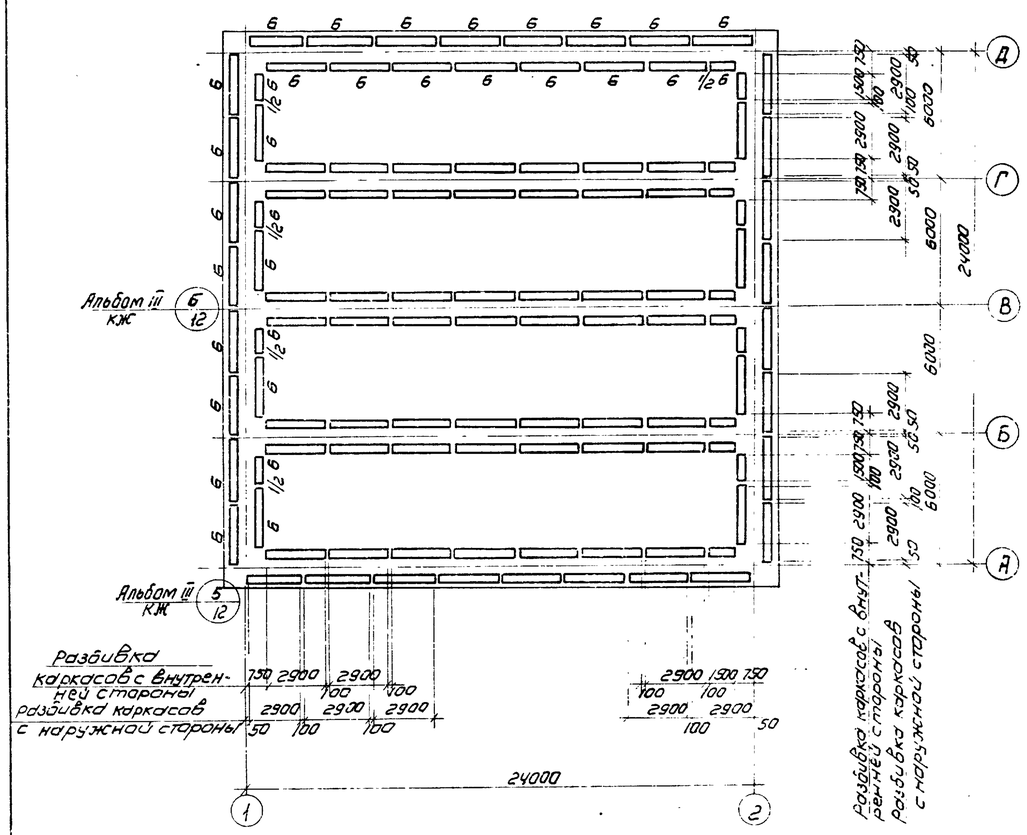


## Ведомость стержней на один элемент

| Марка эл-та | Поз | Эскиз или сечение | ф мм | Длина мм | Кол шт |
|---|---|---|---|---|---|
| Днище | 7 | 2500 | 12AIII | 2500 | 100 |
| | 8 | 1200 | 10AI | 1350 | 320 |
| | 9 | 430 2500 155 100 460 | 14AIII | 3225 | 170 |
| | 10 | 750 | 8AI | 870 | 100 |
| | 11 | 280 | 8AI | 400 | 1400 |
| | 12 | 280 120 200 820 50 | 12AIII | 2040 | 112 |
| | 13 | 830 | 8AI | 1760 | 100 |
| | 14 | 830 | 8AI | 930 | 210 |
| | 15 | 880 170 880 | 12AIII | 1930 | 21 |
| | 16 | | 6AI | ℓср 250 | 560 |
| | 17 | Общая длина | 8AI | 1240 м.п. | |

## Спецификация марок арматурных изделий

| Формат | Зона | Поз. | Обозначение | Наименование | Кол | Примечание |
|---|---|---|---|---|---|---|
| | | | | Днище | | |
| | | | | сборочные единицы и детали | | |
| | | 1 | КЖ-II альбом III т.п. 902-2- | сетка арматурная С-1 | 41 | |
| | | 2 | — | С-2 | 64 | |
| | | 3 | — | С-3 | 28 | |
| | | 4 | — | С-4 | 38 | |
| | | 5 | — | С-5 | 27 | |
| | | 6 | — | каркас пространственный КП-1 | 104 | |
| | | 7÷17 | КЖ-5 | стержни одиночные комплект 1 | | |
| | | | | | | |
| | | | | Материалы | | |
| | | | | бетон марки 200 | 200 | м³ |

## Выборка стали на один элемент, кг

| Марка элемента | Арматурные изделия: Арматурная сталь ГОСТ 5781-75, Класс AI, ф мм: 6 | 8 | 10 | Итого | Класс AIII, ф мм: 10 | 12 | 14 | Итого | Итого | Закладные изделия: Профильная сталь, Трубы ф у=200 | 150×40 | Итого | Арматурная сталь ГОСТ 5781-75, Класс AIII, ф мм: 12 | Итого | Всего |
|---|---|---|---|---|---|---|---|---|---|---|---|---|---|---|---|
| Днище | 535 | 1115 | 3760 | 5410 | | 7650 | 3580 | 11230 | 16640 | 310 | 50 | | 23 | 383 | 17023 |

1. Лист смотри совместно с листами КЖ-4.5

| Изм | Лист | N докум. | Подпись | Дата |
|---|---|---|---|---|
| Провер. | | Лоуцкер | | |
| Ст. инж. | | Володин | | |
| Рук. гр. | | Лоуцкер | | |
| ГИП | | Шапиро | | |
| Гл. спец. | | Пронин | | |
| Нач. отд. | | Красавин | | |

Т.П 902-2-305

Отстойники первичные горизонтальные шириной 6м (4 отделения)

| Лит. | Лист | Листов |
|---|---|---|
| Р | 6 | |

Днище. Армирование. План раскладки каркасов. Спецификации.

ЦНИИЭП инженерного оборудования г. Москва

15145-01 13

Инв.№подл. | Подпись и дата

ТИПОВОЙ ПРОЕКТ 902-2-305 ТП 44964

## П Л А Н

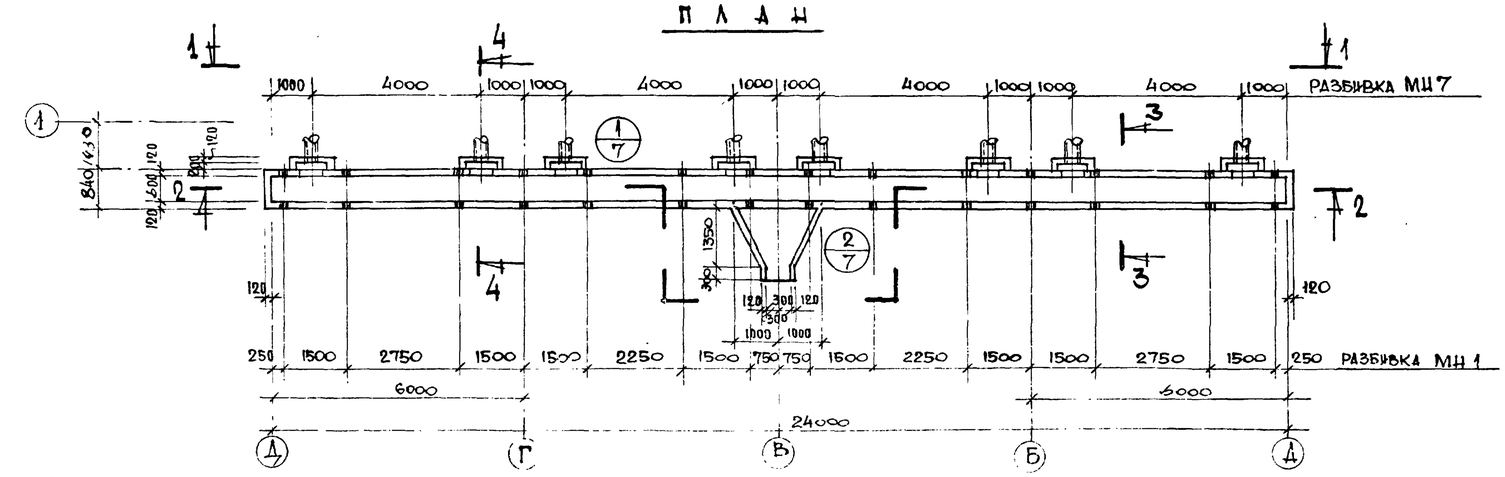


## 1 — 1

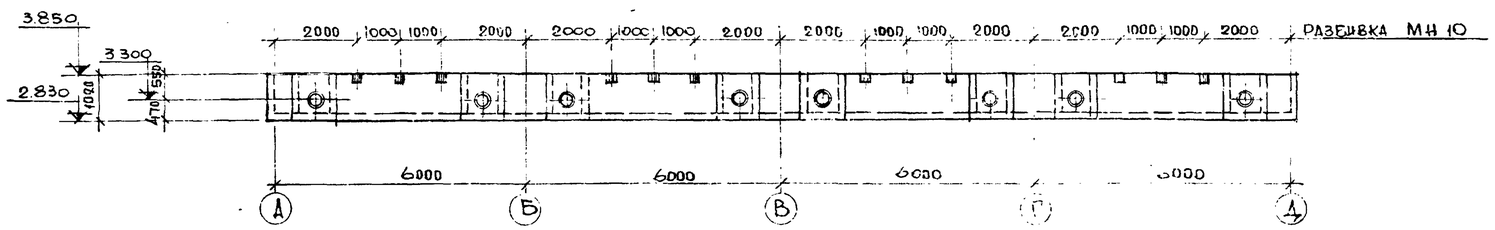


## 2 — 2

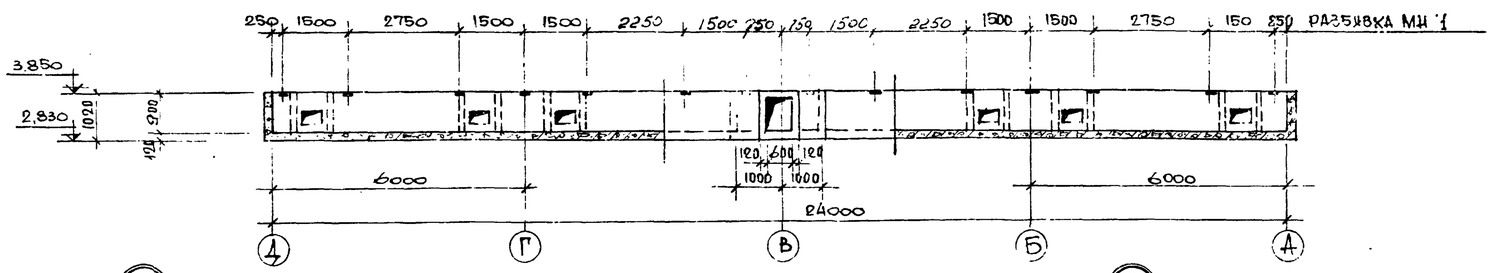


## 3 — 3

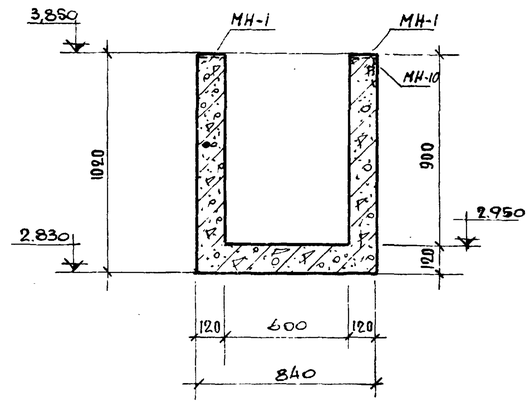


## 4 — 4

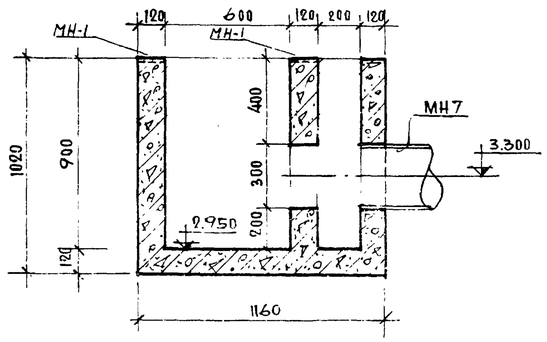


Спецификация марок закладных деталей на один элемент

| Марка элемента | Марка детали | Кол шт | Лист проекта |
|---|---|---|---|
| АТм1 | МН1 | 28 | ТП902-2-304 альб III |
| | МН7 | 8 | |
| | МН10 | 12 | КЖ-34 |

1. Армирование см. лист КЖ-8

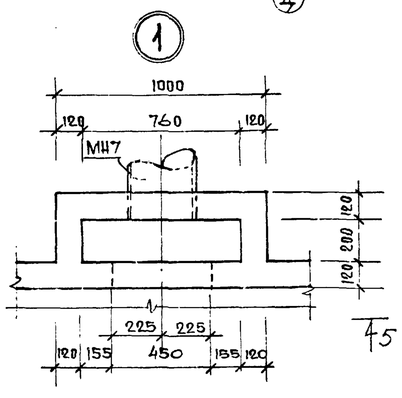


## 5 — 5

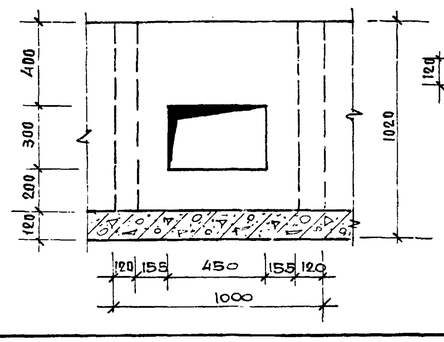


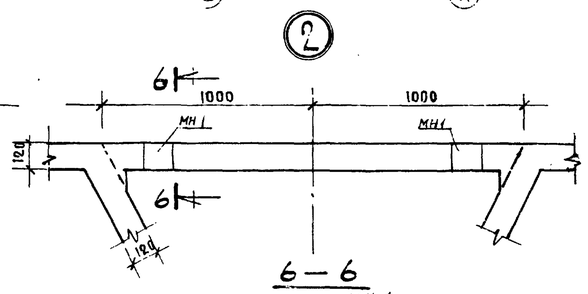


## 6 — 6

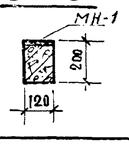


| Изм | Лист | N докум. | Подпись | Дата |
|---|---|---|---|---|
| Проверил | | Лоуцкер | | |
| Ст. инжен. | | Володин | | VIII-77 |
| Рук группы | | Лоуцкер | | |
| ГИП | | Шапиро | | |
| Гл. сп. отд. | | Прощин | | |
| Нач. отд. | | Красавин | | |

ТП 902-2-305 КЖ

Отстойники первичные горизонтальные шириной 6м (4 отделения)

| Лит | Лист | Листов |
|---|---|---|
| Р | 7 | |

Лоток АТм1

Опалубочный чертеж.

ЦНИИЭП инженерного оборудования г. Москва.

15145-01 14

Инв. N подл. | Подпись и дата

ТИПОВОЙ ПРОЕКТ 902-2-305 АЛЬБОМ II

## ПЛАН

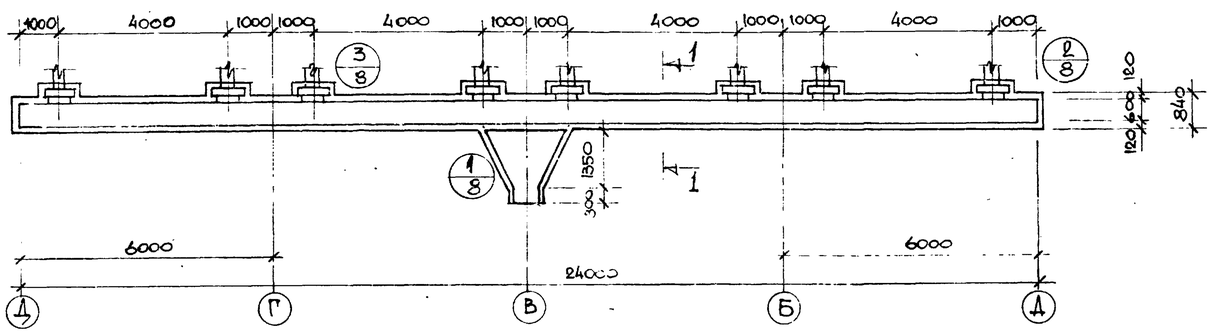


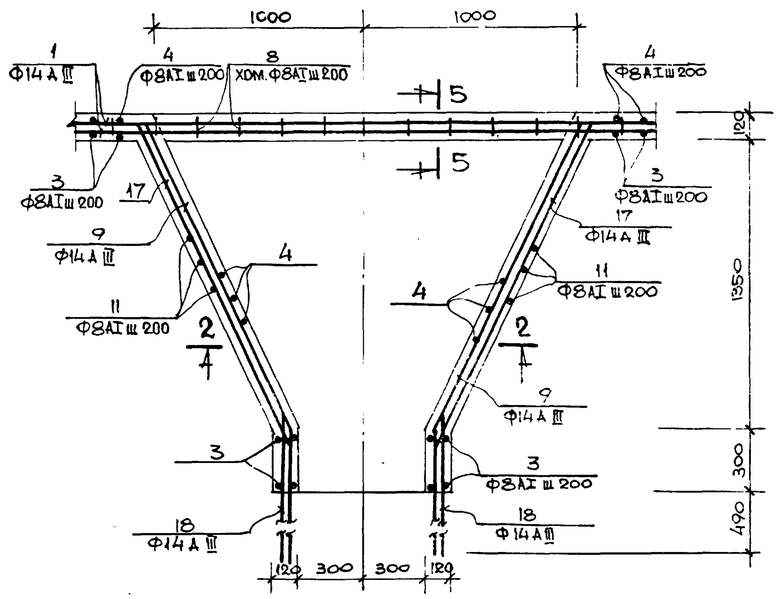


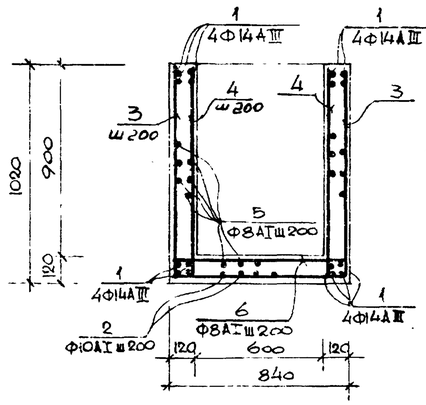


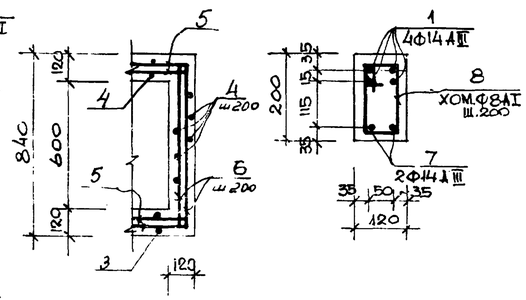


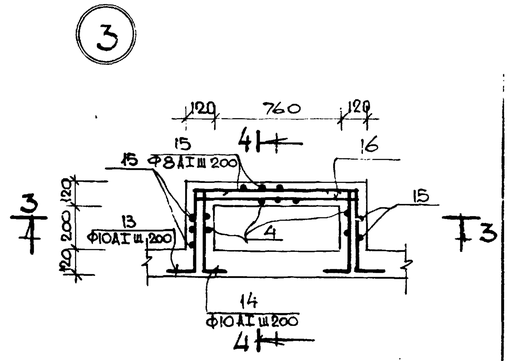


## ВЕДОМОСТЬ СТЕРЖНЕЙ НА ОДИН ЭЛЕМЕНТ

| МАРКА ЭЛ-ТА | ПОЗ. | ЭСКИЗ ИЛИ СЕЧЕНИЕ | Ф мм | ДЛИНА мм | КОЛ. |
|---|---|---|---|---|---|
| АТм-1 | 1 | ОБЩАЯ ДЛИНА | 14 А III | 38400 | |
| | 2 | ОБЩАЯ ДЛИНА | 10 АI | 96000 | — |
| | 3 | 970 [800] 970 | 8 АI | 2860 | 125 |
| | 4 | 970 [200] | 8 АI | 1290 | 316 |
| | 5 | ОБЩАЯ ДЛИНА | 8 АI | 32800 | — |
| | 6 | 200 [800] 200 | 8 АI | 1320 | 40 |
| | 7 | 3000 | 14 А III | 3000 | 2 |
| | 8 | 140 [100 60] 180 | 8 АI | 480 | 15 |
| | 9 | 860 / 250 / 790 / 1600 / 440 / 400 / 190 | 14 А III | 2900 | 8 |
| | 10 | 300 ÷ 1800 | 10 АI | lср 520 | 24 |
| | 11 | 970 [800 ÷ 2100] 970 | 8 АI | lср 3510 | 7 |
| | 12 | 200 [800 ÷ 2100] 200 | 8 АI | lср 1970 | 7 |
| | 13 | 250 / 960 / 250 | 10 АI | 2380 | 40 |
| | 14 | 250 [400] 250 | 10 АI | 1050 | 80 |
| | 15 | [700] 970 | 8 АI | 1790 | 64 |
| | 16 | 200 [960] 200 | 8 АI | 1480 | 214 |
| | 17 | 300 / 1600 | 14 А III | 2200 | 8 |
| | 18 | 1000 | 14 А III | 1300 | 8 |

РАСХОД БЕТОНА МАРКИ 200 - 9,6 м³

## ВЫБОРКА СТАЛИ НА ОДИН ЭЛЕМЕНТ, КГ.

| МАРКА ЭЛ-ТА | АРМАТУРНЫЕ ИЗДЕЛИЯ | | | | | | | ЗАКЛАДНЫЕ ИЗДЕЛИЯ | | | | | | | |
|---|---|---|---|---|---|---|---|---|---|---|---|---|---|---|---|
| | АРМАТУРНАЯ СТАЛЬ ГОСТ 2590-75 | | | | | | | ПРОФИЛЬНАЯ СТАЛЬ | | | АРМ. СТАЛЬ ГОСТ 2590-75 | | | ИТОГО | ВСЕГО |
| | КЛАСС А I | | ИТОГО | КЛАСС А III | | ИТОГО | ИТОГО | | | | КЛАСС А III | | | | |
| | Ф мм | | | Ф мм | | | | ТРУБА Ду=300 | — 150х10 | — 100х8 | Ф мм | | | | |
| | 8 | 10 | | 14 | | | | | | | 12 | | | | |
| АТм 1 | 578 | 148 | 726 | 506 | | 506 | 1232 | 466 | 42 | 12 | 42 | | | 562 | 1794 |

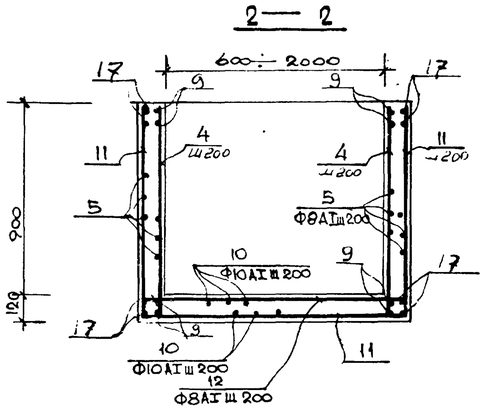


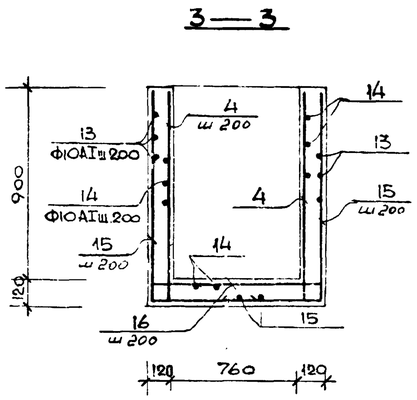


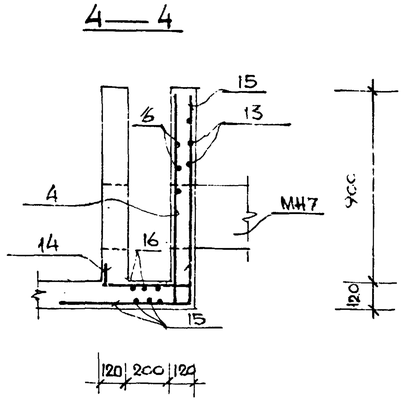


1. ОПАЛУБКУ СМ. НА ЛИСТЕ КШ-7
2. АРМАТУРА ПОЗ. 1,2,5 ЗАКАЗАНА ОБЩЕЙ ДЛИНОЙ. ПРИ СТЫКОВКЕ ОТДЕЛЬНЫХ ОТРЕЗКОВ ВНАХЛЕСТКУ ДЛИНА ПЕРЕПУСКА ДОЛЖНА БЫТЬ НЕ МЕНЕЕ – 280 мм ДЛЯ ПОЗ. 5; 350 мм ДЛЯ ПОЗ. 2; 490 мм ДЛЯ ПОЗ. 1.

| ИЗМ | ЛИСТ | N ДОКУМ. | ПОДПИСЬ | ДАТА |
|---|---|---|---|---|
| ПРОВЕРИЛ | | ЛОУЦКЕР | | |
| СТ. ИНЖЕН. | | ВОЛОДИН | | VIII-77 |
| РУК. ГРУППЫ | | ЛОУЦКЕР | | |
| ГИП | | ШАПИРО | | |
| ГА. СПЕЦОТ. | | ПРОНИН | | |
| НАЧ. ОТД. | | КРАСАВИН | | |

ТП 902-2-305 КШ

ОТСТОЙНИКИ ПЕРВИЧНЫЕ ГОРИЗОНТАЛЬНЫЕ ШИРИНОЙ 6 М (4 ОТДЕЛЕНИЯ)

| ЛИТ. | ЛИСТ | ЛИСТОВ |
|---|---|---|
| Р | 8 | |

ЛОТОК АТм1 АРМИРОВАНИЕ

ЦНИИЭП ИНЖЕНЕРНОГО ОБОРУДОВАНИЯ Г. МОСКВА.

15145-01 15

ИНВ. N° ПОДЛ. | ПОДПИСЬ И ДАТА

Типовой проект 902-2-305 Альбом II

Маркировочная схема стеновых панелей

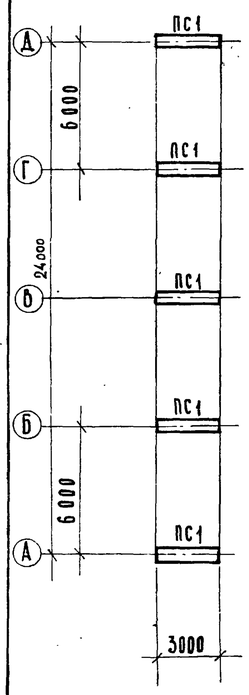


Маркировочная схема балок и плит

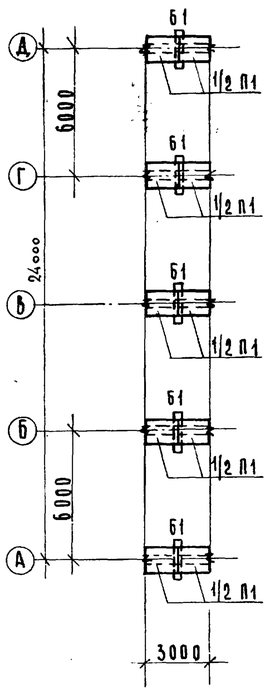


План набетонки по днищу

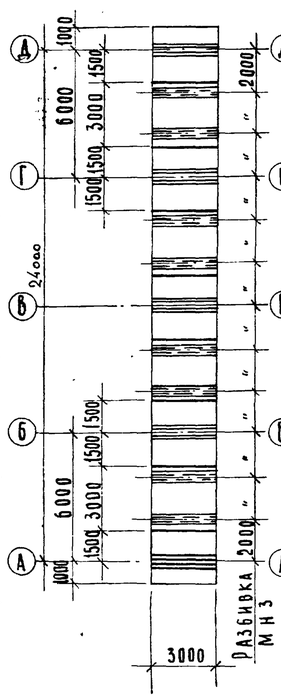


План раскладки нижних сеток

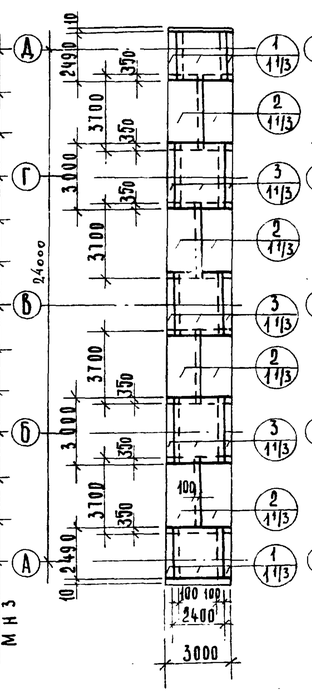


План раскладки верхних сеток

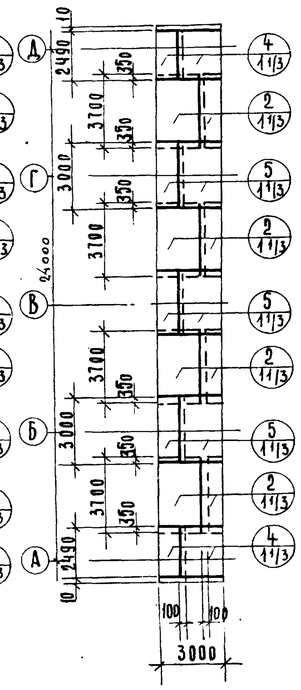


План раскладки каркасов

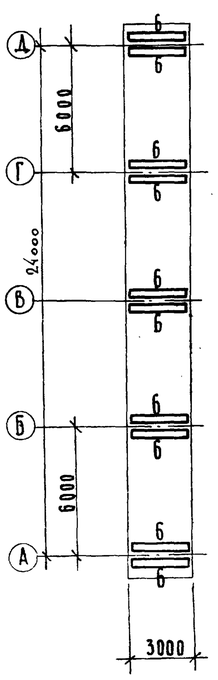


## Сводная спецификация к чертежам железобетонных конструкций

| Марка | Обозначение | Наименование | Кол. | Примечание |
|---|---|---|---|---|
| | Сборные железобетонные конструкции | | | |
| ПС1 | серия 3.900-2; вып. 2 ТП 902-2-304 альб. III; КЖ-26 | Стеновая панель ПК1-36-1А | 5 | |
| Б1 | ТП 902-2-304 альбом III; КЖ-29,30 | Балка Б1 | 5 | |
| П1 | ЦС-01-04; вып. 2 ТП 902-2-304 альб. III КЖ-29,30 | Плита П2А | 5 | |
| | | | | |
| | Стальные изделия | | | |
| МН3 | ТП 902-2-304 альбом III КЖ-34 | Закладная деталь МН3 | 24 | м.п. |
| | | | | |

## Спецификация марок арматурных изделий

| Формат | Зона | Поз. | Обозначение | Наименование | Кол. | Примечание |
|---|---|---|---|---|---|---|
| | | | | Вставка 3х метровая | | |
| | | | | Сборочные единицы и детали | | |
| | | 1 | ТП 902-2-304 Альб. III КЖ-11 | Сетка арматурная С-1 | $2^2/_3$ | |
| | | 2 | — " — — " — | — " — С-2 | $10^2/_3$ | |
| | | 3 | — " — — " — | — " — С-3 | 4 | |
| | | 4 | — " — — " — | — " — С-4 | $2^2/_3$ | |
| | | 5 | — " — — " — | — " — С-5 | 4 | |
| | | 6 | — " — — " — | Каркас пространственный КП-1 | 10 | |
| | | | | Материалы | | |
| | | | | Бетон М 200 | 20 | $м^3$ |

1. Местоположение вставки см. на листах КЖ-2,3.
2. Указания по привязке вставки см. пояснительную записку.

## Выборка стали на один элемент, кг

| Марка эл-та | Арматурные изделия: Арматурная сталь ГОСТ 5781-75, класс AI, ⌀ мм 6 | 8 | 10 | Итого | класс AIII, ⌀ мм 12 | 14 | | Итого | Профильная сталь | | | Итого | Закладные изделия: Профильная сталь С14 | | | Арм. сталь ГОСТ 5781-15, класс AI, ⌀ мм 8 | | | Итого | Всего |
|---|---|---|---|---|---|---|---|---|---|---|---|---|---|---|---|---|---|---|---|---|
| 3х метровая вставка | 48 | 1070 | 612 | 1730 | 444 | 744 | | 1188 | | | | 2918 | 288 | | | 24 | | | 312 | 3230 |
| | | | | | | | | | | | | | | | | | | | | |

| Изм. | Лист | N докум. | Подп. | Дата |
|---|---|---|---|---|
| Пров. | | Лоуцкер | | |
| Ст. инж. | | Володин | | |
| Рук. гр. | | Лоуцкер | | |
| ГИП | | Шапиро | | |
| Гл. спец. | | Пронин | | |
| Нач. отд. | | Красавин | | |

ТП 902-2-305 КЖ

Отстойники первичные горизонтальные шириной 6м (4 отделения)

| Лит | Лист | Листов |
|---|---|---|
| Р | 9 | |

3х метровая вставка

ЦНИИЭП инженерного оборудования г. Москва

Инв. N подл. | Подпись и дата

15145-01 16

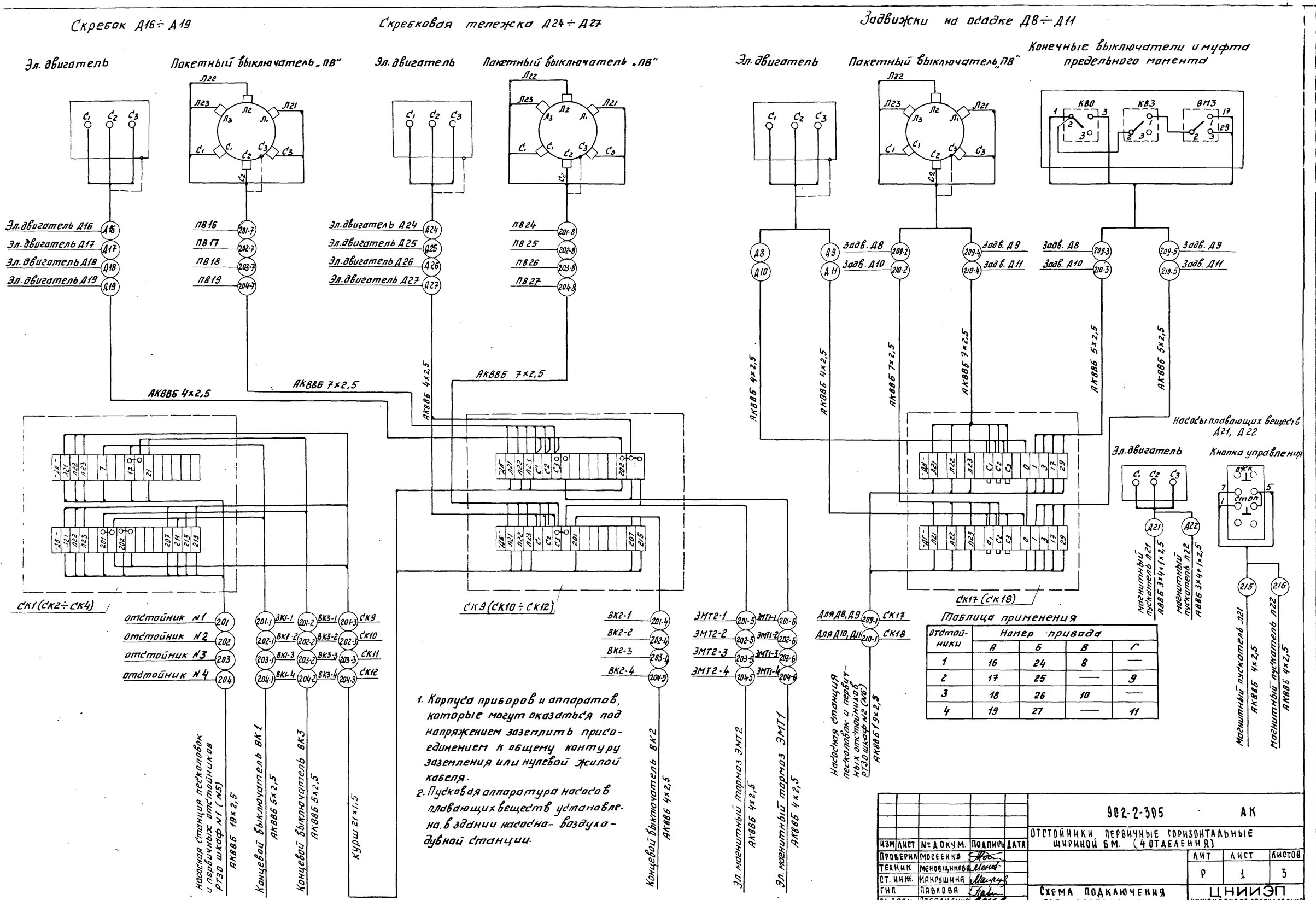


1. Корпуса приборов и аппаратов, которые могут оказаться под напряжением заземлить присоединением к общему контуру заземления или нулевой жилой кабеля.
2. Пусковая аппаратура насосов плавающих веществ установлена в здании насосно-воздуходувной станции.

Таблица применения

| Отстойники | Номер привода | | | |
|---|---|---|---|---|
| | А | Б | В | Г |
| 1 | 16 | 24 | 8 | — |
| 2 | 17 | 25 | — | 9 |
| 3 | 18 | 26 | 10 | — |
| 4 | 19 | 27 | — | 11 |

Типовой проект 902-2-305 Альбом II

СОГЛАСОВАНО

Инв. № подл. | Подпись и дата

| Изм | Лист | № докум. | Подпись | Дата |
|---|---|---|---|---|
| Проверил | Мосеенко | | | |
| Техник | Женовщикова | | | |
| Ст. инж. | Макрушина | | | |
| ГИП | Павлова | | | |
| Гл. спец. | Степаненко | | | |
| Нач. отд. | Гольцман | | | |

902-2-305 АК

Отстойники первичные горизонтальные шириной 6 м. (4 отделения)

| Лит | Лист | Листов |
|---|---|---|
| Р | 1 | 3 |

Схема подключения электрооборудования.

ЦНИИЭП инженерного оборудования г. Москва

15145-01 17

| Маркировка кабеля | Трасса | | проходы через трубы | | | ящики протяжные | кабель по проекту | | | кабель проложено | | |
|---|---|---|---|---|---|---|---|---|---|---|---|---|
| | Начало | Конец | Маркировка | Условный проход мм | Длина м | | Марка напряжение | Кол. число жил и сечение | Длина +10% м | Марка напряжение | Кол. число жил и сечение | Длина м |
| 1 | 2 | 3 | 4 | 5 | 6 | 7 | 8 | 9 | 10 | 11 | 12 | 13 |
| Д8 | Соединительная коробка СК17 | Эл. двигатель задвижки Д8 | | | | | АКВВБ | 4х2,5 | 10 | | | |
| Д9 | Соединительная коробка СК17 | Эл. двигатель задвижки Д9 | | | | | АКВВБ | 4х2,5 | 10 | | | |
| Д10 | Соединительная коробка СК18 | Эл. двигатель задвижки Д10 | | | | | АКВВБ | 4х2,5 | 10 | | | |
| Д11 | Соединительная коробка СК18 | Эл. двигатель задвижки Д11 | | | | | АКВВБ | 4х2,5 | 10 | | | |
| Д16 | Соединительная коробка СК9 | Эл. двигатель скребка Д16 отстойника N1 | | | | | АКВВБ | 4х2,5 | 5 | | | |
| Д17 | Соединительная коробка СК10 | Эл. двигатель скребка Д17 отстойника N2 | | | | | АКВВБ | 4х2,5 | 10 | | | |
| Д18 | Соединительная коробка СК11 | Эл. двигатель скребка Д18 отстойника N3 | | | | | АКВВБ | 4х2,5 | 5 | | | |
| Д19 | Соединительная коробка СК12 | Эл. двигатель скребка Д19 отстойника N4 | | | | | АКВВБ | 4х2,5 | 10 | | | |
| Д24 | Соединительная коробка СК9 | Эл. двигатель скребковой тележки Д24 отстойника N1 | | | | | АКВВБ | 4х2,5 | 8 | | | |
| Д25 | Соединительная коробка СК10 | Эл. двигатель скребковой тележки Д25 отстойника N2 | | | | | АКВВБ | 4х2,5 | 4 | | | |
| Д26 | Соединительная коробка СК11 | Эл. двигатель скребковой тележки Д26 отстойника N3 | | | | | АКВВБ | 4х2,5 | 8 | | | |
| Д27 | Соединительная коробка СК12 | Эл. двигатель скребковой тележки Д27 отстойника N4 | | | | | АКВВБ | 4х2,5 | 4 | | | |
| | | | | | | | | | | | | |
| | | | | | | | | | | | | |
| 201 | Насосная станция песколовок и первичных отстойников | Отстойник N1. Соединительная коробка СК1 | | | | | АКВВБ | 19х2,5 | | | | |
| 202 | Насосная станция песколовок и первичных отстойников | Отстойник N2. Соединительная коробка СК2 | | | | | АКВВБ | 19х2,5 | | | | |
| 203 | Насосная станция песколовок и первичных отстойников | Отстойник N3. Соединительная коробка СК3 | | | | | АКВВБ | 19х2,5 | | | | |
| 204 | Насосная станция песколовок и первичных отстойников | Отстойник N4. Соединительная коробка СК4 | | | | | АКВВБ | 19х2,5 | | | | |
| 201-1 | Соединительная коробка СК1 | Концевой выключатель ВК1 отстойника N1 | | | | | АКВВБ | 5х2,5 | 25 | | | |
| 201-2 | Соединительная коробка СК1 | Концевой выключатель ВК3 отстойника N1 | | | | | АКВВБ | 5х2,5 | 50 | | | |
| 201-3 | Соединительная коробка СК1 | Соединительная коробка СК9 | | | | | КУРШ | 21х1,5 | 45 | | | |
| 201-4 | Соединительная коробка СК9 | Концевой выключатель ВК2 отстойника N1 | | | | | АКВВБ | 4х2,5 | 5 | | | |
| 201-5 | Соединительная коробка СК-9 | Эл. магнитный тормоз ЭМТ 2-1 | | | | | АКВВБ | 4х2,5 | 8 | | | |
| 201-6 | Соединительная коробка СК9 | Эл. магнитный тормоз ЭМТ1-1 | | | | | АКВВБ | 4х2,5 | 8 | | | |
| 201-7 | Соединительная коробка СК9 | Пакетный выключатель скребка ПВ16 | | | | | АКВВБ | 7х2,5 | 5 | | | |
| 201-8 | Соединительная коробка СК9 | Пакетный выключатель скребковой тележки ПВ24 | | | | | АКВВБ | 7х2,5 | 10 | | | |
| 202-1 | Соединительная коробка СК2 | Концевой выключатель ВК1 отстойника N2 | | | | | АКВВБ | 5х2,5 | 25 | | | |
| 202-2 | Соединительная коробка СК2 | Концевой выключатель ВК3 отстойника N2 | | | | | АКВВБ | 5х2,5 | 50 | | | |
| 202-3 | Соединительная коробка СК2 | Соединительная коробка СК10 | | | | | КУРШ | 21х1,5 | 45 | | | |
| 202-4 | Соединительная коробка СК10 | Концевой выключатель ВК2 отстойника N2 | | | | | АКВВБ | 4х2,5 | 10 | | | |
| 202-5 | Соединительная коробка СК10 | Эл. магнитный тормоз ЭМТ 2-2 | | | | | АКВВБ | 4х2,5 | 12 | | | |
| 202-6 | Соединительная коробка СК10 | Эл. магнитный тормоз ЭМТ1-2 | | | | | АКВВБ | 4х2,5 | 5 | | | |
| 202-7 | Соединительная коробка СК10 | Пакетный выключатель скребка ПВ17 | | | | | АКВВБ | 7х2,5 | 10 | | | |

| 1 | 2 | 3 | 4 | 5 | 6 | 7 | 8 | 9 | 10 | 11 | 12 | 13 |
|---|---|---|---|---|---|---|---|---|---|---|---|---|
| 202-8 | Соединительная коробка СК10 | Пакетный выключатель скребковый тележки ПВ25 | | | | | АКВВБ | 7х2,5 | 5 | | | |
| 203-1 | Соединительная коробка СК3 | Концевой выключатель ВК1 отстойника N3 | | | | | АКВВБ | 5х2,5 | 25 | | | |
| 203-2 | Соединительная коробка СК3 | Концевой выключатель ВК3 отстойника N3 | | | | | АКВВБ | 5х2,5 | 50 | | | |
| 203-3 | Соединительная коробка СК3 | Соединительная коробка СК11 | | | | | КУРШ | 21х1,5 | 45 | | | |
| 203-4 | Соединительная коробка СК11 | Концевой выключатель ВК2 отстойника N3 | | | | | АКВВБ | 4х2,5 | 5 | | | |
| 203-5 | Соединительная коробка СК11 | Эл. магнитный тормоз ЭМТ 2-3 | | | | | АКВВБ | 4х2,5 | 8 | | | |
| 203-6 | Соединительная коробка СК11 | Эл. магнитный тормоз ЭМТ 1-3 | | | | | АКВВБ | 4х2,5 | 8 | | | |
| 203-7 | Соединительная коробка СК11 | Пакетный выключатель скребка ПВ18 | | | | | АКВВБ | 7х2,5 | 5 | | | |
| 203-8 | Соединительная коробка СК11 | Пакетный выключатель скребковой тележки ПВ26 | | | | | АКВВБ | 7х2,5 | 10 | | | |
| 204-1 | Соединительная коробка СК4 | Концевой выключатель ВК1 отстойника N4 | | | | | АКВВБ | 5х2,5 | 25 | | | |
| 204-2 | Соединительная коробка СК4 | Концевой выключатель ВК3 отстойника N4 | | | | | АКВВБ | 5х2,5 | 50 | | | |
| 204-3 | Соединительная коробка СК4 | Соединительная коробка СК12 | | | | | Курш | 21х1,5 | 45 | | | |
| 204-4 | Соединительная коробка СК12 | Концевой выключатель ВК2 отстойника N4 | | | | | АКВВБ | 4х2,5 | 10 | | | |
| 204-5 | Соединительная коробка СК12 | Эл. магнитный тормоз ЭМТ2-4 | | | | | АКВВБ | 4х2,5 | 12 | | | |
| 204-6 | Соединительная коробка СК12 | Эл. магнитный тормоз ЭМТ1-4 | | | | | АКВВБ | 4х2,5 | 5 | | | |
| 204-7 | Соединительная коробка СК12 | Пакетный выключатель скребка ПВ19 | | | | | АКВВБ | 7х2,5 | 10 | | | |
| 204-8 | Соединительная коробка СК12 | Пакетный выключатель скребковой тележки ПВ27 | | | | | АКВВБ | 7х2,5 | 5 | | | |
| 209-1 | Насосная станция песколовок и первичных отстойников | Соединительная коробка СК17 | | | | | АКВВБ | 19х2,5 | | | | |
| 209-2 | Соединительная коробка СК17 | Пакетный выключатель задвижки на осадке Д8 | | | | | АКВВБ | 7х2,5 | 5 | | | |
| 209-3 | Соединительная коробка СК17 | Конечные выключатели и муфта предельного момента задвижки на осадке Д8 | | | | | АКВВБ | 5х2,5 | 10 | | | |
| 209-4 | Соединительная коробка СК17 | Пакетный выключатель задвижки на осадке Д9 | | | | | АКВВБ | 7х2,5 | 5 | | | |
| 209-5 | Соединительная коробка СК17 | Конечные выключатели и муфта предельного момента задвижки на осадке Д9 | | | | | АКВВБ | 5х2,5 | 10 | | | |
| 210-1 | Насосная станция песколовок и первичных отстойников | Соединительная коробка СК18 | | | | | АКВВБ | 19х2,5 | | | | |
| 210-2 | Соединительная коробка СК18 | Пакетный выключатель задвижки на осадке Д10 | | | | | АКВВБ | 7х2,5 | 5 | | | |
| 210-3 | Соединительная коробка СК18 | Концевые выключатели и муфта предельного момента задвижки на осадке Д10 | | | | | АКВВБ | 5х2,5 | 10 | | | |
| 210-4 | Соединительная коробка СК18 | Пакетный выключатель задвижки на осадке Д11 | | | | | АКВВБ | 7х2,5 | 5 | | | |
| 210-5 | Соединительная коробка СК18 | Конечные выключатели и муфта предельного момента задвижки на осадке Д11 | | | | | АКВВБ | 5х2,5 | 10 | | | |

Указание по привязке

Пропуски заполнить при привязке проекта.

| | | | | |
|---|---|---|---|---|
| ИЗМ | ЛИСТ | N ДОКУМ. | ПОДПИСЬ | ДАТА |
| ПРОВЕРИЛ | | МОСЕЕНКО | | |
| Ст. инж. | | ПУКОВА | | |
| Ст. инж. | | МАКРУШИНА | | |
| ГИП | | ПЯВЛОВА | | |
| Гл. спец. | | СТЕПАНЕНКО | | |
| Нач. отд. | | ГОЛЬЦМАН | | |

Т.П. 902-2-305 АК

ОТСТОЙНИКИ ПЕРВИЧНЫЕ ГОРИЗОНТАЛЬНЫЕ ШИРИНОЙ 6м (4 ОТДЕЛЕНИЯ)

| ЛИТ. | ЛИСТ | ЛИСТОВ |
|---|---|---|
| Р | 2 | |

КАБЕЛЬНЫЙ ЖУРНАЛ

ЦНИИЭП инженерного оборудования г. Москва

902-2-305 Альбом II

Инв. № подл. | Подпись и дата

Типовой проект 902-2-305 Альбом II

# План
М 1:100

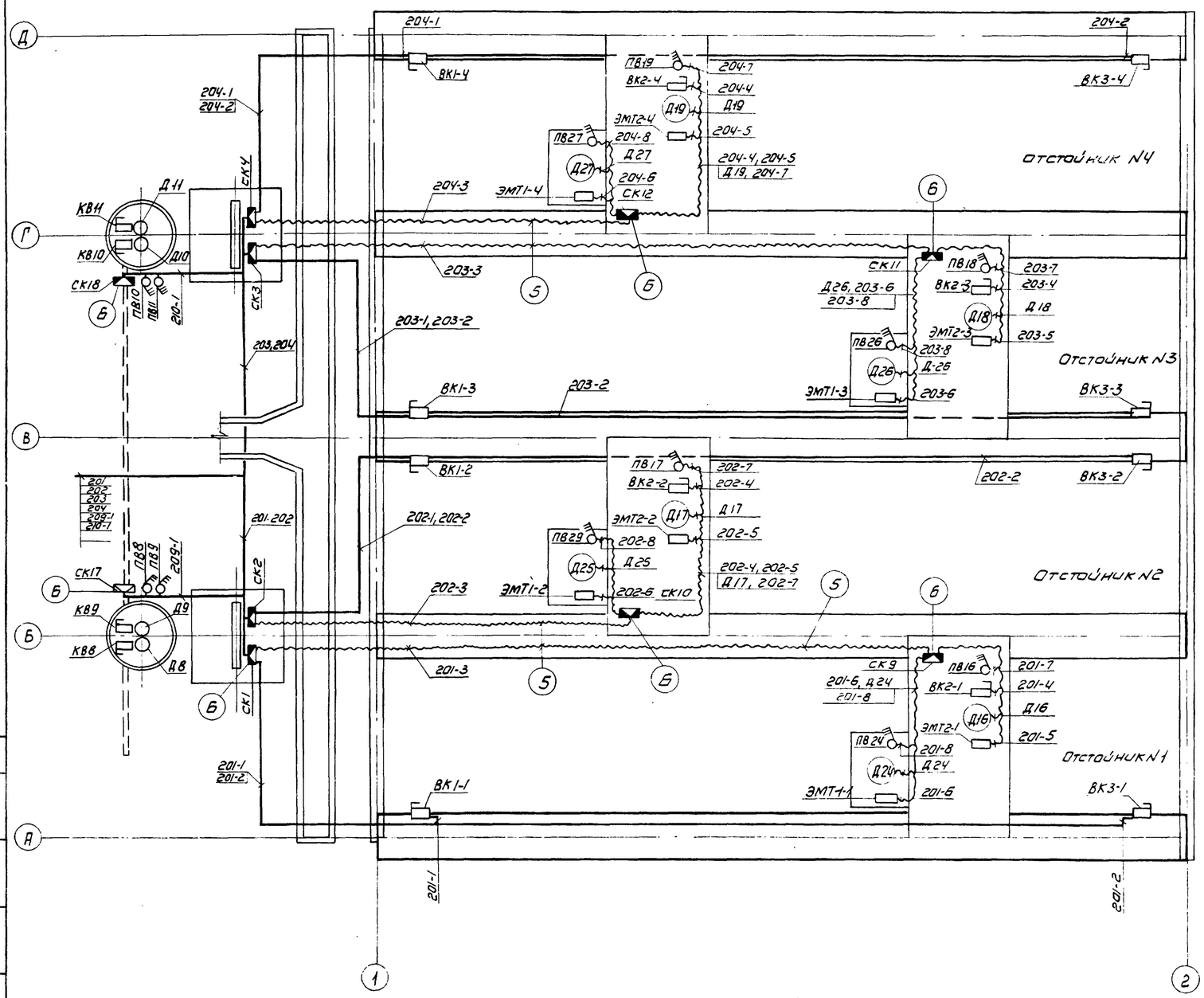


| Позиционное обозначение | Обозначение | Наименование | Кол. | Примечание |
|---|---|---|---|---|
| 1 | | Металлорукав Р3-ЦХ-32 | 150 | |
| 2 | | Кабель контрольный АКВВБ сечением 7×2,5 кв.мм | 100 | |
| 3 | | То же, сечением 5×2,5 кв.мм | 350 | |
| 4 | | То же, сечением 4×2,5 кв.мм | 220 | |
| 5 | | Кабель КУРШ 21×1,5 кв.мм | 180 | |
| 6 | | Коробка соединительная КСК-32 | 10 | |
| | | | | |
| | | | | |
| | | | | |

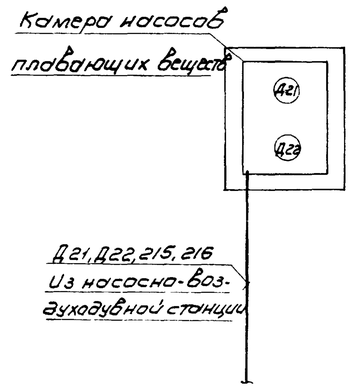


Кабель, прокладываемый по скребковой тележке, защитить металлорукавом.

| Изм | Лист | N докум. | Подпись | Дата |
|---|---|---|---|---|
| Проверил | | Мосеенко | | |
| Ст. техник | | Семкова | | |
| Ст. инж | | Макрушина | | |
| ГИП | | Павлова | | |
| Гл. спец | | Степаненко | | |
| Нач. отд | | Гольцман | | |

Т.П. 902-2-305 АК

Отстойники первичные горизонтальные шириной 6 м (4 отделения)

| Лит. | Лист | Листов |
|---|---|---|
| Р | 3 | |

Размещение электрооборудования и прокладка кабеля. План.

ЦНИИЭП инженерного оборудования г. Москва

Инв. N подл. | Подпись и дата | Взам. инв. N

Отд. КГ Кузина

15145-01 (19)