ГОСКОМИТЕТ ПО ГРАЖДАНСКОМУ СТРОИТЕЛЬСТВУ И АРХИТЕКТУРЕ ПРИ ГОССТРОЕ СССР

ЦНИИЭП ЖИЛИЩА

ВКГ 3-2

СЕРИЯ 121·КРУПНОПАНЕЛЬНЫЕ ЖИЛЫЕ ДОМА И БЛОК-СЕКЦИИ

ТИПОВОЙ ПРОЕКТ 121-043/1.2

9-ЭТАЖНАЯ 36-КВАРТИРНАЯ БЛОК-СЕКЦИЯ

1Б·2Б·3Б·3Б

ШИРОТНОЙ ОРИЕНТАЦИИ

ЧАСТЬ 3· ВОДОСНАБЖЕНИЕ, КАНАЛИЗАЦИЯ И ГАЗОПРОВОД

РАЗДЕЛ 3-2 С ТЕПЛЫМ ЧЕРДАКОМ

17289-14

ТАБЛИЦА
ВОЗМОЖНЫХ ВАРИАНТОВ ПОЛОЖЕНИЯ БЛОК-СЕКЦИИ В ЖИЛЫХ ДОМАХ

121-043/1.2		ТИПЫ ПЛАНИРОВОЧНЫХ РЕШЕНИЙ ПЕРВОГО ЭТАЖА					
		I	ОСНОВНОЕ	II	С КОЛЯСОЧНОЙ	III	СО СКВОЗНЫМ ПРОХОДОМ С ЭЛЕКТРОШКАФОМ
				IV	С ЭЛЕКТРОЩИТОВОЙ		
1	РЯДОВАЯ	I-1	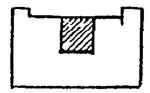	II-1 IV-1	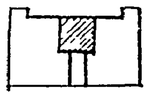	III-1	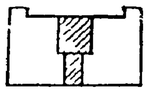
2	РЯДОВАЯ С t ШВОМ СПРАВА	I-2	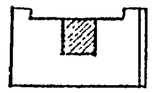	II-2 IV-2	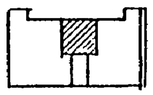	III-2	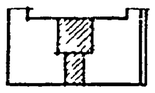
3	РЯДОВАЯ С t ШВОМ СЛЕВА	I-3	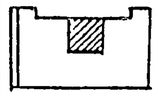	II-3 IV-3	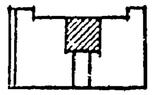	III-3	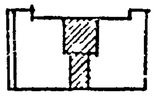
4	СТОРЦОВЫМ ОКОНЧАНИЕМ СПРАВА	I-4	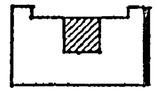	II-4 IV-4	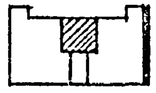	III-4	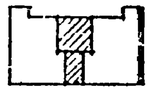
5	СТОРЦОВЫМ ОКОНЧАНИЕМ СЛЕВА	I-5	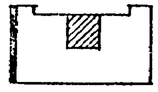	II-5 IV-5	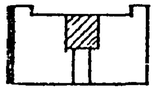	III-5	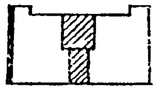
6	СТОРЦОВЫМ ОКОНЧАНИЕМ СПРАВА И t ШВОМ СЛЕВА	I-6	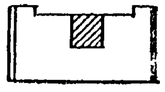	II-6 IV-6	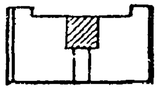	III-6	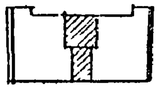
7	СТОРЦОВЫМ ОКОНЧАНИЕМ СЛЕВА И t ШВОМ СПРАВА	I-7	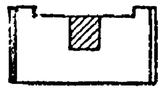	II-7 IV-7	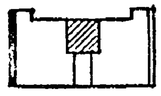	III-7	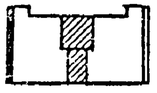
8	СТОРЦОВЫМ ОКОНЧАНИЕМ С ДВУХ СТОРОН	I-8	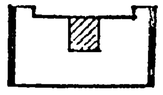	II-8 IV-8	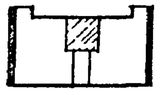	III-8	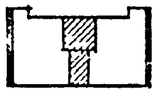

Ведомость чертежей

Лист	Наименование	Стр.
ВКГ-1	Заглавный лист /начало/	2
ВКГ-2	Заглавный лист /продолжение/	3
ВКГ-3	Общие указания	4
ВКГ-4	Спецификация /ниже отм.±0,00/ вариант „россыпь".	5
ВКГ-5	Спецификация /ниже отм.±0.00/ вариант с сантехкабинами.	6
ВКГ-6	Спецификация /выше отм.±0.00/ вариант „россыпь".	7
ВКГ-7	Спецификация /выше отм.±0.00/ вариант с сантехкабинами.	8
ВКГ-8	Спецификация оборудования. Комплектовочная ведомость. Вариант „россыпь".	9
ВКГ-9	Спецификация оборудования. Комплектовочная ведомость. Вариант с сантехкабинами.	10
ВКГ-10	План техподполья I-1÷I-3 /ленточные фундаменты/ Водопровод.	11
ВКГ-11	План техподполья II-1÷II-3, III-1÷III-3; IV-1÷IV-3./ленточные фундаменты /. Водопровод.	12
ВКГ-12	План техподполья I-1÷I-3. /Свайное основание/ Водопровод.	13
ВКГ-13	План техподполья II-1÷II-3; III-1÷III-3; IV-1÷IV-3 /свайное основание/ Водопровод.	14
ВКГ-14	Техподполье, Схема водопровода. /вариант „россыпь"/	15
ВКГ-15	Техподполье. Схема водопровода. /вариант с сантехкабинами./	16
ВКГ-16	План техподполья I-1÷I-3. /ленточные фундаменты/ Водосток. Канализация – вариант „А".	17
ВКГ-17	План техподполья I-1÷I-3. /ленточные фундаменты/ Водосток. Канализация – вариант „Д"	18
ВКГ-18	План техподполья II-1÷II-3; III-1÷III-3, IV-1÷IV-3./ленточные фундаменты/. Водосток. Канализация – вариант „А"	19
ВКГ-19	План техподполья II-1÷II-3; III-1÷III-3; IV-1÷IV-3. /ленточные фундаменты/. Водосток. Канализация – вариант „Д"	20
ВКГ-20	План техподполья I-1÷I-3 /свайное основание) Водосток. Канализация – вариант „А"	21
ВКГ-21	План техподполья I-1÷I-3. /Свайное основание/ Водосток. Канализация – вариант „Д".	22
ВКГ-22	План техподполья II-1÷II-3; III-1÷III-3; IV-1÷IV-3. /свайное основание/. Водосток. Канализация – вариант „А"	23
ВКГ-23	План техподполья II-1÷II-3; III-1÷III-3; IV-1÷IV-3. /свайное основание/ Водосток. Канализация – вариант „Д".	24
ВКГ-24	Техподполье I-1÷I-3. /ленточные фундаменты/ Водосток. Канализация – вариант „А". Разрезы.	25
ВКГ-25	Техподполье I-1÷I-3. /ленточные фундаменты/ Водосток. Канализация – вариант „Д". Разрезы.	26
ВКГ-26	Техподполье II-1÷II-3; III-1÷III-3; IV-1÷IV-3. /ленточные фундаменты/. Водосток. Канализация – вариант „А". Разрезы.	27
ВКГ-27	Техподполье II-1÷II-3; III-1÷III-3; IV-1÷IV-3. /ленточные фундаменты/ Водосток. Канализация – вариант „Д". Разрезы.	28

Обозначение	Наименование
1.188-5; выпуск 6,7	Железобетонные кабины санитарно-технических узлов жилых домов до 9 этажей с высотой этажа 2.8 метра
Часть 9. Раздел 9.7-3	Санитарно-технические узлы и детали.

Привязка настоящего типового проекта выполнена в соответствии с действующими нормами и правилами /в том числе по взрыво-пожарной безопасности/

19 г. Гл. инженер проекта / /

Настоящий проект выполнен в соответствии с действующими нормами и правилами /в том числе по взрыво-пожарной безопасности/

1979 г. Гл. инженер проекта /Верижский/

Рук. отд.	Раковщик	
Гл. инж. отд	Оцеп	
Гл. спец.	Гомберг	
Гл. инж. пр.	Верижский	
Вед. инж.	Демидова	
Проверил	Верижский	

1979 | 121-042/12, Часть 3. Раздел 3-2

Блок-секция 9-этажная 36-квартирная торцовая

Стадия	Лист	Листов
Р	ВКГ-1	47

Заглавный лист (начало)

ЦНИИЭП жилища г. Москва

17289-14 2

Лист	Наименование	Стр.
ВКГ-28	Техподполье I-1÷I-8 /свайное основание/ Водосток. Канализация - вариант „А". Разрезы	29
ВКГ-29	Техподполье II-1÷II-8; III-1÷III-8; IV-1÷IV-8 /свайное основание/ Водосток. Канализация - вариант „А". Разрезы.	30
ВКГ-30	Техподполье II-1÷II-8; III-1÷III-8; IV-1÷IV-8 /свайное основание/ Водосток. Канализация - вариант „А". Разрезы.	31
ВКГ-31	Техподполье. Монтажный разрез I-I; II-II.	32
ВКГ-32	План 1 этажа I-1÷I-8 /вариант „Россыпь"/.	33
ВКГ-33	План 1 этажа II-1÷II-8; IV-1÷IV-8 /вариант „Россыпь"/.	34
ВКГ-34	План 1 этажа III-1÷III-8 /вариант „Россыпь"/	35
ВКГ-35	План 2 этажа /вариант „Россыпь"/	36
ВКГ-36	План 3-9 этажей /вариант „Россыпь"/	37
ВКГ-37	План чердака /вариант „Россыпь"/	38
ВКГ-38	План 1 этажа I-1÷I-8. /вариант с сантехкабинами/	39
ВКГ-39	План 1 этажа II-1÷II-8; IV-1÷IV-8 /вариант с сантехкабинами	40
ВКГ-40	План 1 этажа III-1÷III-8 /вариант с сантехкабинами/.	41
ВКГ-41	План 2 этажа /вариант с сантехкабинами/.	42
ВКГ-42	План 3-9 этажей /вариант с сантехкабинами/.	43
ВКГ-43	План чердака /вариант с сантехкабинами/.	44
ВКГ-44	Схема газопровода	45
ВКГ-45	Чердак. Водопровод. Канализация. Водосток. Схемы.	46

Рук.отд.	Раковщик		Вед.инж.	Демидова				1979	Заглавный лист /продолжение/.	121-043/1.2 часть 3, раздел 3-2
Гл.инж.отд.	Оцеп									ЦНИИЭП жилища г. Москва
Гл.спец.	Гомберг									
Гл.инж.пр.	Верижский		Проверил	Верижский						

Лист ВКГ-2

17289-14 3

ОСНОВНЫЕ ПОКАЗАТЕЛИ

НАИМЕНОВАНИЕ		КОЛ.
НОРМА ВОДОПОТРЕБЛЕНИЯ НА ЧЕЛОВЕКА, Л/СУТКИ		300
НАИБОЛЬШИЙ РАСХОД ХОЛОДНОЙ ВОДЫ; Л/С		1.03
НАИБОЛЬШИЙ РАСХОД ГОРЯЧЕЙ ВОДЫ; Л/С		1.44
НАПОР В МАГИСТРАЛЬНОЙ СЕТИ У ОСНОВАНИЯ СТОЯКОВ, М. ВОД. СТ.	ХОЛОДНОЙ ВОДЫ	32.0
	ГОРЯЧЕЙ ВОДЫ С ЦИРКУЛЯЦИЕЙ	32.0/36.0*
РАСХОД ТЕПЛА НА ГОРЯЧЕЕ ВОДОСНАБЖЕНИЕ, ККАЛ/ЧАС		181.000
РАСХОД ГАЗА НА ВВОД, Н.М³/ЧАС		10.0

* В ЧИСЛИТЕЛЕ – БЕЗ УЧЕТА ЗАРАСТАНИЯ ТРУБ.
В ЗНАМЕНАТЕЛЕ – С УЧЕТОМ ЗАРАСТАНИЯ ТРУБ.

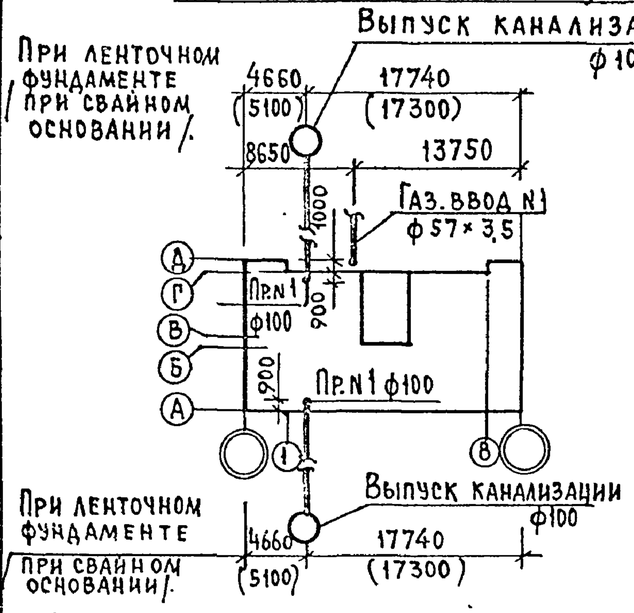

1. ДАННАЯ ЧАСТЬ ПРОЕКТА РАЗРАБОТАНА ДЛЯ РЯДОВОЙ БЛОК-СЕКЦИИ С УЧЕТОМ ВАРИАНТОВ ПЛАНИРОВОЧНЫХ И КОНСТРУКТИВНЫХ РЕШЕНИЙ:
а) ОСНОВНОЙ ВАРИАНТ I-1 ÷ I-8;
б) ВАРИАНТ С КОЛЯСОЧНОЙ II-1 ÷ II-8;
в) ВАРИАНТ СО СКВОЗНЫМ ПРОХОДОМ III-1 ÷ III-8;
г) ВАРИАНТ С ЭЛЕКТРОЩИТОВОЙ IV-1 ÷ IV-8;
д) ЛЕНТОЧНЫЙ ФУНДАМЕНТ;
е) СВАЙНОЕ ОСНОВАНИЕ.
2. В ПРОЕКТЕ ПРИНЯТЫ СЛЕДУЮЩИЕ ТЕХНИЧЕСКИЕ РЕШЕНИЯ:
А) ПРОКЛАДКА ТРАНЗИТНЫХ МАГИСТРАЛЕЙ ВОДОСНАБЖЕНИЯ /ХОЛОДНОГО, ГОРЯЧЕГО И ЦИРКУЛЯЦИИ/ – ПО ТЕХПОДПОЛЬЮ С НЕПОСРЕДСТВЕННЫМ ПРИСОЕДИНЕНИЕМ К НИМ СТОЯКОВ;
Б) ВЫПУСК ВНУТРЕННИХ ВОДОСТОКОВ – ОТКРЫТЫЙ, НА ОТМОСТКУ ЗДАНИЯ;
В) ВЫПУСК КАНАЛИЗАЦИИ В ДВУХ ВАРИАНТАХ; 1/ В СТОРОНУ ОСИ „А"; 2/ В СТОРОНУ ОСИ „Д";
Г) ГАЗОВЫЕ ВВОДЫ – ЦОКОЛЬНЫЕ В ЛЕСТНИЧНЫЕ КЛЕТКИ;
СИСТЕМА ГАЗОСНАБЖЕНИЯ РАССЧИТАНА НА ИСПОЛЬЗОВАНИЕ ПРИРОДНОГО ГАЗА $Q^{н}_{р}$ = 8000 ККАЛ/НМ³ И γ = 0.73 КГ/НМ³;

А/ МОНТАЖ САНИТАРНЫХ УЗЛОВ КАК „РОССЫПЬЮ", ТАК И С ПРИМЕНЕНИЕМ САНИТАРНО-ТЕХНИЧЕСКИХ КАБИН ПО СЕРИИ 1.188-5 ВЫПУСК 6,7.
3. САНУЗЛЫ „РОССЫПЬЮ", КУХОННЫЕ УЗЛЫ, ПРИМЫКАНИЯ МОЕК, СХЕМЫ ВОДОПРОВОДА, КАНАЛИЗАЦИИ ВЫШЕ ОТМЕТКИ 0.00, СХЕМЫ УСТАНОВКИ ГАЗОВЫХ ПЛИТ И ОТДЕЛЬНЫЕ УЗЛЫ СМ. РАЗДЕЛ 9.7-3.
4. САНТЕХНИЧЕСКИЕ ДЕТАЛИ МУСОРОКАМЕРЫ ВХОДЯТ В СОСТАВ ГОТОВОГО ОБЪЕМНОГО ИЗДЕЛИЯ – СМ. ЧАСТЬ 9, РАЗДЕЛ 9.2-7.
5. ПРИ МОНТАЖЕ ТИПОВЫХ САНТЕХКАБИН ПО АЛЬБОМАМ СЕРИИ 1.188-5 ВЫПУСК 6,7 /ДЛЯ ЖИЛЫХ ЗДАНИЙ С ВЫСОТОЙ ЭТАЖА 2.8м/. НЕОБХОДИМО ПРИ НАРЯДЕ-ЗАКАЗЕ ЗАВОДУ-ИЗГОТОВИТЕЛЮ САНТЕХКАБИН СООБЩИТЬ СЛЕДУЮЩИЕ:
а) МЕЖДУЭТАЖНЫЕ СОЕДИНИТЕЛЬНЫЕ ВСТАВКИ ДЛЯ МОНТАЖА СТОЯКОВ СИСТЕМ ХОЛОДНОГО И ГОРЯЧЕГО ВОДОСНАБЖЕНИЯ ДОЛЖНЫ БЫТЬ УМЕНЬШЕНЫ НА 100ММ;
б) УЧАСТКИ КАНАЛИЗАЦИОННЫХ СТОЯКОВ В ПРЕДЕЛАХ КАБИН ОТ КОМПЕНСИРУЮЩИХ ПАТРУБКОВ ДОЛЖНЫ БЫТЬ УМЕНЬШЕНЫ НА 100 ММ.
6. ПРИ КОМПОНОВКЕ ДОМА ИЗ БЛОК-СЕКЦИЙ КОЛИЧЕСТВО ПОЛИВОЧНЫХ КРАНОВ КОРРЕКТИРУЕТСЯ.
7. СПЕЦИФИКАЦИЯ ДАННОЙ ЧАСТИ ПРОЕКТА НЕ УЧИТЫВАЕТ МАГИСТРАЛИ, РАСПОЛОЖЕННЫЕ В ТЕХПОДПОЛЬЕ.
8. ДЛИНА КАНАЛИЗАЦИОННОГО ВЫПУСКА ОТ НАРУЖНОЙ СТЕНЫ ДО КОЛОДЦА УСЛОВНО ПРИНЯТА РАВНОЙ 5.0м. И УЧТЕНА В СПЕЦИФИКАЦИИ.
9. В СПЕЦИФИКАЦИИ ПО ГАЗОПРОВОДУ УЧТЕНЫ МАТЕРИАЛЫ И АРМАТУРА ОТ КРАНА, УСТАНАВЛИВАЕМОГО НА ВВОДЕ.
10. МОНТАЖ СИСТЕМ ВОДОСНАБЖЕНИЯ, КАНАЛИЗАЦИИ И ГАЗОСНАБЖЕНИЯ ПРОИЗВОДИТЬ В СООТВЕТСТВИИ С ГЛАВАМИ СНиП III-28-75 И СНиП III-29-76.
11. В ТЕХПОДПОЛЬЕ ПРОИЗВОДИТЬ ИЗОЛЯЦИЮ ПОДВОДОК К СТОЯКАМ ХОЛОДНОГО И ГОРЯЧЕГО ВОДОСНАБЖЕНИЯ ИЗДЕЛИЯМИ ИЗ МИНЕРАЛЬНОЙ ВАТЫ С ПОКРОВНЫМ СЛОЕМ ИЗ СТЕКЛОТКАНИ ПО ПЕРГАМИНУ.
ТОЛЩИНА ИЗОЛЯЦИИ:
А/ ТРУБОПРОВОДА ХОЛОДНОЙ ВОДЫ – 30ММ;
Б/ ТРУБОПРОВОДА ГОРЯЧЕЙ ВОДЫ ПРИ ДИАМЕТРЕ ТРУБ ДО 50ММ ВКЛЮЧИТЕЛЬНО 30ММ.
12. В КВАРТИРАХ, В МЕСТАХ ПРОХОДА ГАЗОПРОВОДА, АНТРЕСОЛИ НЕ УСТРАИВАТЬ.
13. ОТКРЫТЫЙ ВЫПУСК ВОДОСТОКА В МЕСТЕ ПЕРЕСЕЧЕНИЯ С НАРУЖНОЙ СТЕНОЙ ИЗОЛИРОВАТЬ МИНЕРАЛЬНОЙ ВАТОЙ СЛОЕМ НЕ МЕНЕЕ 50ММ С ЗАДЕЛКОЙ ОТВЕРСТИЯ С ОБЕИХ СТОРОН СТЕНЫ ЦЕМЕНТНЫМ РАСТВОРОМ.
14. ПРИ ПРИВЯЗКЕ БЛОК-СЕКЦИИ, СОСТАВЛЯЯ ЗАКАЗ САНТЕХКАБИН СК11-12 И СК12-12, ДЛЯ ДСК, СТ. Ц ИЗ КАБИН ИСКЛЮЧИТЬ. СНАБЖЕНИЕ ГОРЯЧЕЙ ВОДОЙ МОЙКИ ПРЕДУСМАТРИВАЕТСЯ ОТ СТ. Г.В.
ДЛЯ МОНТАЖА ПОДВОДКИ ГОРЯЧЕЙ ВОДЫ К МОЙКЕ ОТ СТ. Г.В В САНТЕХКАБИНЕ ИСПОЛЬЗОВАТЬ МОНТАЖНЫЙ ЧЕРТЕЖ СУ11-12 И СУ12-12, ВКЛЮЧЕННЫЕ В СОСТАВ АЛЬБОМА РАЗДЕЛ 9.7-3.

РУК. ОТД.	РАКОВЩИК		ВЕД. ИНЖ.	ДЕМИДОВА				1979	ОБЩИЕ УКАЗАНИЯ	121-043/1.2, ЧАСТЬ 3, РАЗДЕЛ 3-2	ЛИСТ
ГЛ. ИНЖ. ОТД.	ОЦЕП									ЦНИИЭП ЖИЛИЩА г. МОСКВА	ВКГ-3
ГЛ. СПЕЦ.	ГОМБЕРГ										
ГЛ. ИНЖ. ПР.	ВЕРИЖСКИЙ		ПРОВЕРИЛ	ВЕРИЖСКИЙ							

17289-14 4

Поз. обозначение	Обозначен.	Наименование	Кол-во I-1÷I-8	Кол-во II-1÷II-8, III-1÷III-8, IV-1÷IV-8	Масса ед.т	Примечание
		Водопровод				
	ГОСТ 3262-75*	1 Труба оцинкованная трубы легкие 15	2.0	5.0	0,001	
	То же	2 То же 20	—	—	—	
	"	3 " 25	29.0	29.0	0,002	
	"	4 " 32	16.0	16.0	0,003	
	"	5 " 40	—	—	—	
	ГОСТ 9086-74	6 Вентиль запорный муфтовый латунный исполнение 1 ф15	—	—	0,0008	
	"	7 То же ф20	—	—	—	
	ГОСТ 18161-72	8 То же чугунный исполнение-4 ф25	5	5	0,002	
	"	9 То же ф32	4	4	0,0029	
		10 Поливочный кран в коверре, компл. ф25	2	2	—	
		Горячее водоснабжение				
	ГОСТ 3262-75*	1 Труба оцинкованная трубы легкие 15	7.0	10.0	0,001	
	То же	2 То же 20	—	—	—	
	"	3 " 25	19.5	19.5	0,002	
	"	4 " 32	14.5	15.0	0,003	
	"	5 " 40	-	-	-	
	ГОСТ 9086-74	6 Вентиль запорный муфтовый, латунный исполнение-2 ф15	1	2	0,0008	
	"	7 То же ф20	-	-	-	
	ГОСТ 18161-72	8 То же чугунный исполнение-1 ф25	3	3	0,002	
	"	9 То же ф32	4	4	0,0029	

Позиция обозначение	Обозначен	Наименование	Кол-во на вариант I-1÷I-8: в сторону оси „А"	в сторону оси „Д"	II-1÷II-8, III-1÷III-8, IV-1÷IV-8: в сторону оси „А"	в сторону оси „Д"	Масса ед.т	Примечан.
		Канализация						
	ГОСТ 6942.3-69*	1 Труба ТЧК-100-Б, м	61.0/52.0	60.0/51.0	67.0/57.0	66.0/56.0	0.013	
	То же	2 Труба ТЧК-50-Б, м	5.0/4.0	5.0/4.0	5.0/4.0	5.0/4.0	0,006	
	ГОСТ 6942.22-69	3 Тройник ТК45°100×100-Б, шт	8	8	10	10	0,008	
	То же	4 Тройник ТК45° 100×50-Б, шт	2	2	2	2	0,006	
	ГОСТ 6942.17-69	5 Тройник ТП100×100-Б, шт	2	2	2	2	0,008	
	То же	6 Тройник ТП100×50-Б, шт	1	1	1	1	0,005	
	"	7 Тройник ТП50×50-Б, шт	—	—	—	—	0,003	
	ГОСТ 6942.8-69	8 Колено К100-Б, шт	—	—	—	—	0,005	
	ГОСТ 6942.12-69	9 Отвод О135°-100-Б, шт	23	23	24	24	0,004	
	То же	10 Отвод О135°-50-Б, шт	1	1	1	1	0,002	
	ГОСТ 6942-30-69	11 Ревизия Р-100-Б, шт	4	4	5	5	0,008	
	То же	12 Ревизия Р-50-Б, шт	2	2	2	2	0,003	
	ГОСТ 6942.3-69*	13 Труба ТЧК-100-Б /на выпуске/	5.0	5.0	5.0	5.0	0,013	
	3262-75*	14. Заглушка ф100 — Труба ф80, м	0.7	0.7	0.8	0.8		
	19903-74	14. Заглушка ф100 — ст. лист δ=3мм, м2	0.07	0.07	0.08	0.08		
	ГОСТ 6942.6-69	15 Патрубок ПП-50/100-Б, шт	1	1	1	1	0,0022	

Позиция обозначен.	Обозначен	Наименование	Кол-во	Масса ед.т.	Примечание
		Водосток			
	ГОСТ 10704-76	1 Труба 89×3.5, м	11.0	0,006	
	ГОСТ 1255-67*	2. Фланец ст. приварной 80, шт	3	0,002	
	ГОСТ 12837-67*	3 Фланец ст. глухой 80, шт	3	0,0028	
	ГОСТ 7798-70*	4 Болт М16×60	12	—	
	ГОСТ 5915-70*	5. Гайка М16	12	—	
	ГОСТ 17133-71*	6 Прокладка резиновая, ф80	3	—	
	ГОСТ 503-71*	7 Подвески из полосовой стали 90×5 мм, м	6	—	
	ГОСТ 3262-75*	8 Труба 0-15, трубы легкие, м	5,0	0,001	
	ГОСТ 9086-74	9 Вентиль муфт бронз. 15, шт исполнение-1	1	0,0008	
		Газопровод			
	—	1. Газовый ввод ф57×3.5	1	—	

В спецификации по канализации: в числителе указана общая длина труб, в знаменателе - длина труб за вычетом фасонных частей.

Рук.отд.	Раковщик	Вед.инж.	Демидова		
Гл.инж.отд	Оцеп	Инженер	Филатова		
Гл.спец.	Гомберг				
Гл.инж.пр	Верижский	Проверил	Верижский		

1979

Спецификация /ниже отм±0.00/
Вариант „Россыпь"

121-043/1.2, Часть 3 Раздел 3-2

ЦНИИЭП жилища г. Москва

Лист ВКГ-4

Инв.№ подл.

17289-14 5

ВОДОПРОВОД

Поз. обозначение	Обозначение	Наименование	Кол-во I-1÷I-8	Кол-во II-1÷II-8, III-1÷III-8, IV-1÷IV-8	Масса ед.т	Примечание
	ГОСТ 3262-75*	1 Труба оцинкованная 15 (трубы легкие)	2.0	5.0	0,001	
	То же	2 То же 20	—	—	—	
	"	3 " 25	29.0	29.0	0,002	
	"	4 " 32	16.0	16.0	0,003	
	"	5 " 40	—	—	—	
	ГОСТ 9086-74	6 Вентиль запорный муфтовый латунный исполнение-1 ф15	—	—	0,0008	
	"	7 То же, ф20	—	—	—	
	ГОСТ 18161-72	8 То же, чугунный исполнение-4 ф25	5	5	0,002	
	"	9 То же, ф32	4	4	0,0029	
		10 Поливочный кран в ковере комл. ф25	2	2	—	

ГОРЯЧЕЕ ВОДОСНАБЖЕНИЕ

Поз. обозначение	Обозначение	Наименование	Кол-во I-1÷I-8	Кол-во II-1÷II-8, III-1÷III-8, IV-1÷IV-8	Масса ед.т	Примечание
	ГОСТ 3262-75*	1 Труба оцинкованная 15 (трубы легкие)	7.0	10.0	0,001	
	То же	2 То же 20	—	—	—	
	"	3 " 25	20.0	20.0	0,002	
	"	4 " 32	14.5	15.0	0,003	
	"	5 " 40	—	—	—	
	ГОСТ 9086-74	6 Вентиль запорный муфтовый, латунный. Исп.2 ф15	1	2	0,0008	
	"	7 То же ф20	—	—	0,001	
	ГОСТ 18161-72	8 То же чугунный исполнение-1 ф25	3	3	0,002	
	"	9 То же, ф32	4	4	0,0029	

КАНАЛИЗАЦИЯ

Позиция обозначен.	Обозначение	Наименование	Кол-во на вариант I-1÷I-3 (II-1÷II-8, III-1÷III-8)	Кол-во на вариант I-1÷I-3 (IV-1÷IV-8, V-1÷V-8)	Масса ед.т	Примечание
	ГОСТ 6942.3-69*	1 Труба ТЧК-100-Б, м	600/51.0	590/500	0,013	
	То же	2 Труба ТЧК-50-Б, м	5.0/4.0	5.0/4.0	0,006	
	ГОСТ 6942.22-69	3 Тройник ТК 45°100×100-Б, шт	8	8	0,008	
	То же	4 Тройник ТК45°100×50-Б, шт	2	2	0,006	
	ГОСТ 6942.17-69	5 Тройник ТП100×100-Б, шт	2	2	0,008	
	То же	6 Тройник ТП100×50-Б, шт	1	1	0,005	
	"	7 Тройник ТП50×50-Б, шт	—	—	0,003	
	ГОСТ 6942.8-69	8 Колено К-100-Б, шт	—	—	0,002	
	ГОСТ 6942.12-69	9 Отвод О135°-100-Б, шт	21	21	0,004	
	То же	10 Отвод О135°-50-Б, шт	1	1	0,002	
	ГОСТ 6942.30-69	11 Ревизия Р-100-Б, шт	4	4	0,008	
	То же	12 Ревизия Р-50-Б, шт	2	2	0,003	
	3262-75* / 19903-74	13 Заглушка ф100 — Труба ф 80, м	0.7	0,7	0,8 / 0,8	—
		ст. лист δ-3мм, м²	0,07	0,07	0,08 / 0,08	—
	ГОСТ 6942.3-69*	14 Труба ТЧК-100-Б (на выпуске) м	5.0	5.0	5.0 / 5.0	0,013
	ГОСТ 6942.6-69	15 Патрубок ПП50/100-Б, шт	1	1	1 / 1	0,0022

ВОДОСТОК

Поз. обозначение	Обозначение	Наименование	Кол.	Масса ед.т	Примечание
	ГОСТ 10704-76	1 Труба 89×3,5 м	11.0	0,006	
	ГОСТ* 1255-67	2 Фланец ст. приварной 80, шт	3	0,002	
	ГОСТ* 12837-67	3 Фланец ст. глухой 80, шт	3	0,0026	
	ГОСТ* 7798-70	4 Болт М16×60	12	—	
	ГОСТ* 5915-70	5 Гайка М16	12	—	
	ГОСТ* 17133-71	6 Прокладка резиновая ф80	3	—	
	ГОСТ* 503-71	7 Подвески из полосовой стали 90×5мм, м	6	—	
	ГОСТ* 3262-75	8 Труба 0-15, м (трубы легкие)	5.0	0,001	
	ГОСТ 9086-74	9 Вентиль муфт. бронз. 15, шт	1	0,0008	

ГАЗОПРОВОД

Поз. обозначение	Обозначение	Наименование	Кол.	Масса ед.т	Примечание
	—	1 Газовый ввод ф57×3.5	1	—	

В спецификации по канализации: в числителе указана общая длина труб, в знаменателе - длина труб за вычетом фасонных частей.

Рук. отд.	Раковщик	Вед. инж.	Демидова	
Гл. инж. отд.	Оцеп	Инженер	Филатова	
Гл. спец.	Гомберг			
Гл. инж. пр.	Верижский	Проверил	Верижский	

1979

Спецификация /ниже отм±0.00/
Вариант с санкабинами

121-043/1.2, часть 3, раздел 3-2

ЦНИИЭП жилища г. Москва

Лист ВКГ-5

17289-14 (6)

Поз. обозначение	Обозначение	Наименование	Кол-во на вариант I-1÷I-8	Кол-во на вариант II-1÷II-8, III-1÷III-8, IV-1÷IV-8	Масса ед.т	Примечание
		Водопровод				
	ГОСТ 3262-75*	Труба оцинкованная 15 (трубы легкие)	204.0	207.0	0,001	
	То же	То же 20	25,0	26.0	0,0015	
	"	" 25	76,0	82.0	0,002	
	"	" 32	51.0	55.0	0.003	
	ГОСТ 9086-74	Вентиль запорный муфтовый латунный ф15	108	109	0,0008	
		Горячее водоснабжение				
	ГОСТ 3262-75*	Труба оцинкованная 15 (трубы легкие)	180,0/7,0	187,0/7.0	0,001	
	То же	То же 20	55,0/25,0	55,0/25,0	0,0015	
	"	То же 25	60,0/8.0	60,0/8.0	0,002	
	"	" 32	108,0	113.0	0,003	
	ГОСТ 9086-74	Вентиль запорный, муфтовый, латунный ф15	72	73	0,008	
	"	То же ф20	4	4	0,002	
	ГОСТ 18161-72	Вентиль запорный, муфтовый чугунный ф25	1	1	0,002	
		Газопровод				
	ГОСТ 3262-75*	Труба 15, м (трубы легкие)	155.0	171.0	0,001	
	То же	То же 20, м	123.0	121.0	0,0015	
	"	" 25, м	7.0	7.0	0,002	
	"	" 32, м	—	—	0,003	
	"	" 40, м	—	—	0,003	
	"	" 50, м	6.0	6.0	0,004	
	ГОСТ 19612-74	Кран газовый натяжной латунный муфтовый 15	36	36	0,0008	
	"	То же 20	4	4	0,001	

Поз. обозначение	Обозначение	Наименование	Кол-во на вариант I-1÷I-8	Кол-во на вариант II-1÷II-8, III-1÷III-8, IV-1÷IV-8	Масса ед.т	Примечание
		Канализация				
	ГОСТ 6942.3-69*	Труба ТЧК-150-Б, м	6,0/5,0	6,0/5,0	0,022	
	ГОСТ 6942.3-69*	Труба ТЦК-100-Б, м	158,0/117,0	160,0/125,0	0,013	
	То же	Труба ТЧК-50-Б, м	135,0/114,0	159,0/116,0	0,006	
	ГОСТ 3262-75*	Труба 50, м	47.0	45.0	0,005	
	То же	Труба 40, м	8.0	8.0	0,004	
	ГОСТ 6942.6-69	Патрубок ПП-50/100-Б, шт	18	18	0,0022	
	То же	" ПП-100/150-Б, шт	2	2	0,0044	
	ГОСТ 6942.8-69	Колено К-50-Б, шт	38	40	0,0021	
	То же	" К-100-Б, шт	8	8	0,0051	
	ГОСТ 6942.12-69	Отвод 0135°-50-Б, шт	20	20	0,0016	
	То же	" 0135°-100-Б, шт	2	2	0,0037	
	ГОСТ 6942.16-69	Отступ ОТС-50-Б, шт	2	2	0,0021	
	ГОСТ 6942.17-69	Тройник ТП 50×50-Б, шт	18	20	0,003	
	То же	" ТП 100×50-Б, шт	2	3	0,005	
	То же	" ТП 100×100-Б, шт	20	22	0,0077	
	То же	" ТП 100 Д×100	27	26	0,0061	
	То же	" ТП 150×150	2	2	0,0108	
	ГОСТ 6942.22-69	Тройник ТК 45° 50×50	18	18	0,0031	
	ГОСТ 6942.27-69	Крестовина КД-100-Б, шт	9	9	0,0086	
	То же	Крестовина ЛКД-100-Б, шт	18	17	0,0085	
	ГОСТ 6942.30-69	Ревизия Р-50-Б, шт	4	4	0,003	
	То же	Ревизия Р-100-Б, шт	8	8	0,008	
	3262-75*	Заглушка ф100 — Труба ф80, м	1,8	1.8	—	
	19903-74	Заглушка ф100 — Ст. лист δ=3мм, м²	0.18	0.18	—	
	МН2913-62	Отвод крутоизогнутый ф50	54	52	—	—

Поз. обозначение	Обозначение	Наименование	Кол.	Масса ед.т	Примечание
		Водосток			
	ГОСТ 539-73*	Труба асбестоцементная водопроводная 100, м	28,0	0,021	
	ГОСТ 10704-76	Труба 89×3,5 м	0,2	0,006	
	То же	Труба 159×4,5, м	0,3	0,017	
	ГОСТ 539-73*	Муфта асбестоцементная водопроводная 100	9	0,002	
	ТУ 36 УССР596-75	Воронка водосточная В-1, ф100	1	—	
	ГОСТ 19903-74	Опора, лист 200×200×10	1	—	
	ГОСТ 103-76	Опора, полосовая ст. 50×200×10	1	—	
	То же	Обжимное кольцо из полосовой стали 60×500×5	1	—	
	ГОСТ 7798-70*	Болт М16	1		
	ГОСТ 5915-70*	Гайка М16	1		
	ГОСТ 6942.3-69*	Труба ТЧК-100-Б, м	0.5	0.013	
	ГОСТ 6942.12-69	Отвод 0,135°-100-Б, шт	1	0,0037	

В спецификации по канализации:
в числителе указана общая длина труб,
в знаменателе - длина труб за вычетом фасонных частей.
В спецификации по водоснабжению:
в числителе указана общая длина труб,
в знаменателе - длина изолируемых труб.

Рук.отд.	Раковщик	Вед.инж.	Демидова		
Гл.инж.отд.	Оцеп	Инженер	Филатова		
Гл.спец.	Гомберг				
Гл.инж.пр.	Верижский	Проверил	Верижский		

1979

Спецификация/выше отм. ±0.00/Вариант „Россыпь"

121-043/1.2, часть 3, раздел 3-2

ЦНИИЭП жилища г. Москва

Лист ВКГ-6

17289-14 7

Поз. обозначение	Обозначение	Наименование	Кол-во на вариант I-1÷I-8	Кол-во на вариант II-1÷II-8, III-1÷III-8, IV-1÷IV-8	Масса ед.т	Примечание
		ВОДОПРОВОД				
	ГОСТ 3262-75*	Труба оцинкованная (трубы легкие) 15	80.0	82.0	0.001	
	ТО ЖЕ	ТО ЖЕ 20	25.0	25.0	0,0015	
	"	" 25	26.0	26.0	0,002	
	"	" 32	–	4.0	0,003	
	ГОСТ 9086-74	Вентиль запорный муфтовый латунный ф15	36	37	0,0008	
		ГОРЯЧЕЕ ВОДОСНАБЖЕНИЕ				
	ГОСТ* 3262-75	Труба оцинкованная (трубы легкие) 15	86.0/7.0	88.0/7.0	0,001	
	ТО ЖЕ	ТО ЖЕ 20	55.0/25.0	55.0/25.0	0,0015	
	"	ТО ЖЕ 25	60.0/8.0	60.0/8.0	0,002	
	"	" 32	–	5.0	0,003	
	ГОСТ 9086-74	Вентиль запорный муфтовый латунный ф15	36	37	0,0008	
	"	То же ф20	4	4	0001	
	ГОСТ 18161-72	Вентиль запорный, муфтовый чугунный ф25	1	1	0,002	

В спецификации по канализации: в числителе указана общая длина труб, в знаменателе - длина труб за вычетом фасонных частей.
В спецификации по водоснабжению: в числителе указана общая длина труб, в знаменателе длина изолируемых труб.

Поз. обозначение	Обозначение	Наименование	Кол-во на вариант I-1÷I-3	Кол-во на вариант II-1÷II-8, III-1÷III-8, IV-1÷IV-8	Масса ед.т	Примечание
		КАНАЛИЗАЦИЯ				
	ГОСТ* 6942.3-69	Труба ТЧК-150-Б, м	6.0/5.0	6.0/5.0	0.022	
	ТО ЖЕ	" ТЧК 100-Б, м	19.0/18.0	27.0/26.0	0,013	
	ТО ЖЕ	" ТЧК-50-Б, м	118.0/105.0	131.0/106.0	0,006	
	ГОСТ 6942.6-69	Патрубок ПП 100/150-Б, шт	2	2	0,0049	
	ГОСТ 6942.8-69	Колено К-50-Б, шт	38	40	0,0021	
	ТО ЖЕ	" К-100-Б, шт	8	8	0,0051	
	ГОСТ 6942.12-69	Отвод 0135°-50-Б, шт	20	20	0,0016	
	ТО ЖЕ	" 0135°-100-Б, шт	2	2	0,0037	
	ГОСТ 6942.16-69	Отступ ОТС-50-Б, шт	2	2	0,0021	
	ГОСТ 6942.17-69	Тройник ТП 150×150-Б, шт	2	2	0,0108	
	ТО ЖЕ	ТП 100×100-Б, шт	2	2	0,0077	
	ТО ЖЕ	ТП 100×50-Б, шт	2	3	0,005	
	ГОСТ 6942.22-69	Тройник ТК 45° 50×50-Б, шт	18	18	0,003	
	ГОСТ 6942.30-69	Ревизия Р50 Б, шт	4	4	0,003	
		ГАЗОПРОВОД				
	ГОСТ* 3262-75	Труба (трубы легкие) 15, м	155.0	171.0	0,001	
	ТО ЖЕ	ТО ЖЕ 20, м	123.0	121.0	0,0015	
	"	" 25, м	7.0	7.0	0,002	
	"	" 32, м	–	–	0,003	
	"	" 40, м	–	–	0,003	
	"	" 50, м	6.0	6.0	0,004	
	ГОСТ 19612-74	Кран газовый натяжной латунный муфтов. 15	36	36	0,0008	
	"	То же 20	4	4	0,001	

Поз. обозначение	Обозначение	Наименование	Кол-во	Масса ед.т	Примечание
		ВОДОСТОК			
	ГОСТ* 539-73*	Труба асбестоцементная водопроводная 100, м	28,0	0,021	
	ГОСТ 10704-76	Труба 89×3.5, м	0.2	0.006	
	ТО ЖЕ	Труба 159×4.5, м	0.3	0.017	
	ГОСТ* 539-73*	Муфта асбестоцементная водопроводная 100	9	0,002	
	ТУ-36 УССР 696-75	Воронка водосточная В-1 ф100	1	—	
	ГОСТ 19903-74	Опора, лист 200×200×10	1	—	
	ГОСТ 103-76	Опора полосовая ст. 50×200×10	1	—	
	ТО ЖЕ	Обжимное кольцо из полосовой стали 60×500×5	1	—	
	ГОСТ* 7798-70	Болт М16	1	—	
	ГОСТ* 5915-70	Гайка М16	1	—	
	ГОСТ* 6942.3-69	Труба ТЧК-100-Б, м	0.5	0,013	
	ГОСТ 6942.12-69	Отвод 0135°-100-Б, шт	2	0,0037	

Рук. отд.	Раковщик	Вед. инж.	Дьмидова		
Гл. инж. отд.	Оцеп	Инженер	Филатова		
Гл. спец.	Гомберг				
Гл. инж. пр.	Верижский	Проверил	Верижский		

1979

Спецификация (выше отм±0.00)
Вариант с сантехкабинами

121-043/12, Часть 3, Раздел 3-2

ЦНИИЭП жилища г. Москва

Лист ВКГ-7

17289-14 8

Поз. обозначение	Обозначение	Наименование		Кол-во I-1÷I-8	Кол-во II-1÷II-8, III-1÷III-8, IV-1÷IV-8	Масса ед. т	Примечание
		ОБОРУДОВАНИЕ					
	ГОСТ 22847-77	Унитаз „Компакт" керамический с косым выпуском	с сидением и крышкой	9	10	0,017	
			с сидением	27	26	—	
	ГОСТ 14360-69	Умывальник полукруглый фарфоровый (550×420) ГОСТ 14360-69 с латунным выпуском ГОСТ 13763-70 и сифоном бутылочным ГОСТ 8246-68		36	36	0.015	
	ГОСТ * 19874-74	Смеситель для ванны и умывальника СМ-ВУ-ШЛ		36	36		
	ГОСТ * 1154-73	Ванна чугунная эмалированная ПВ-О (1500×700) ГОСТ 1154-73* с выпуском переливом и сифоном ГОСТ 1152-65 и уравнительным металлическим проводником		36	36	0,108	
	ГОСТ * 7506-75	Мойка чугунная эмалированная МЧ-1-М (1500×600) ГОСТ 7506-73* со смесителем СМ-М-ВКСЦ ГОСТ 19802-74 и сифоном бутылочным с выпуском пластмассовым ГОСТ 11807-66** без кронштейнов.		36	36		
	см. раздел 9.7-3	Полотенцесушитель из стальных водогазопроводных оцинкованных труб ф32 ГОСТ 3262-75*		36	36	0,003	
	ГОСТ 10798-77	Плита бытовая газовая 4х конфорочная с духовым шкафом ПГ4/1-1		36	36		
	ГОСТ 8631-75	Раковина стальная эмалированная (500×400) ГОСТ 8631-75 со смесителем с двухоборотным сифоном-ревизией ГОСТ 6924-73		—	1		

Санитарные и кухонные узлы, примыкания моек

Эскиз	Марка	Количество: 1 этаж I-1÷I-8	1 этаж II-1÷II-8, III-1÷III-8, IV-1÷IV-8	2 эт	3-9 эт	Всего I-1÷I-8	Всего II-1÷II-8, III-1÷III-8, IV-1÷IV-8	Примечание
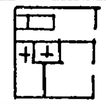	СУ 12-02	1	1	1	7	9	9	см. раздел 9.7-3
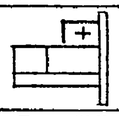	КУ-12	1	1	1	7	9	9	—"—
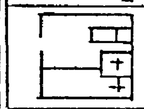	СУ15-32	—	1	—	—	—	1	—"—
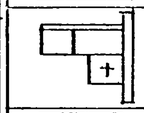	ПМ-15	—	1	—	—	—	1	—"—
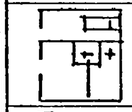	СУ 11-02	1	1	1	7	9	9	—"—
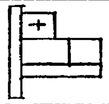	КУ-22	1	1	1	7	9	9	—"—
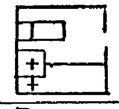	СУ-16-32	1	1	1	7	9	9	—"—
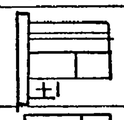	ПМ-16	1	1	1	7	9	9	—"—
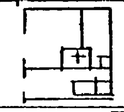	СУ12-12	1	—	1	7	9	8	—"—
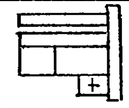	ПМ-12	1	—	1	7	9	8	—"—

Рук. отд.	Раковщик	Вед. инж.	Демидова	1979	Спецификация оборудования. Комплектовочная ведомость. Вариант „Россыпь"
Гл. инж. отд.	Оцеп	Инженер	Филатова		
Гл. спец.	Гомберг				
Гл. инж. пр.	Верижский	Проверил	Верижский		

121-043/1.2, часть 3, раздел 3-2

ЦНИИЭП жилища г. Москва

Лист ВКГ-8

17289-14 9

Поз. обозначение	Обозначение	Наименование	Количество I-1÷I-8	Количество II-1÷II-8, III-1÷III-8, IV-1÷IV-8	Масса ед.т.	Примечание
		ОБОРУДОВАНИЕ				
	ГОСТ * 7506-73	Мойка чугунная эмалированная М4-1-М (500х600) ГОСТ 7506-73* со смесителем СМ-М-ВКСЦ ГОСТ 19802-74 и сифоном бутылочным с выпуском пластмассовым ГОСТ 11807-66 ** без кронштейнов.	36	36		
	ГОСТ 10798-77	Плита бытовая газовая 4х конфорочная с духовым шкафом ПГ4/1-1	36	36		
	ГОСТ 8631-65	Раковина стальная эмалированная (500х400) ГОСТ 8631-75 со смесителем с двухоборотным сифоном - ревизией ГОСТ 6924-73	–	1		

Санитарно-технические кабины, кухонные узлы, примыкания моек

Эскиз	Марка	Количество: 1 этаж I-1÷I-8	1 этаж II-1÷II-8, III-1÷III-8, IV-1÷IV-8	2 эт	3-4 эт 6-8 эт	5 эт.	9 эт.	Всего I-1÷I-8	Всего II-1÷II-8, III-1÷III-8, IV-1÷IV-8	Примечание
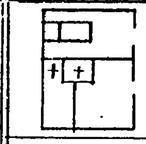	СК12-02	1	1	1	5	—	—	7	7	см. альбом 1.188-5 выпуск 6,7
	СК12-02Р	—	—	—	—	1	—	1	1	
	СК12-02В	—	—	—	—	—	1	1	1	
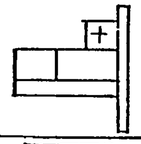	КУ-12	1	1	1	5	1	1	9	9	см. раздел 9.7-3
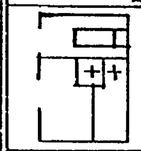	СК11-02	1	1	1	5	—	—	7	7	см. 1.188-5 выпуск 6,7
	СК11-02Р	—	—	—	—	1	—	1	1	
	СК11-02В	—	—	—	—	—	1	1	1	
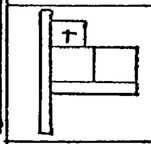	КУ-22	1	1	1	5	1	1	9	9	см. раздел 9.7-3
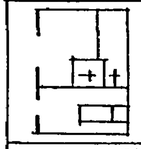	СК12-12	1	—	1	5	—	—	7	6	см. альбом 1.188-5 выпуск 6,7
	СК12-12Р	—	—	—	—	1	—	1	1	
	СК12-12В	—	1	—	—	—	1	1	2	
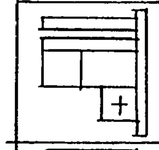	ПМ-12	1	1	1	5	1	1	9	9	см раздел 9.7-3
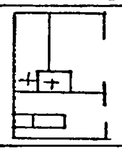	СК11-12	1	1	1	5	—	—	7	7	см. альбом 1.188-5 выпуск 6,7
	СК11-12Р	—	—	—	—	1	—	1	1	
	СК11-12В	—	—	—	—	—	1	1	1	
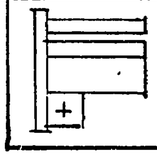	ПМ-11	1	1	1	5	1	1	9	9	см. раздел 9.7-3

Рук.отд.	Раковщик	Вед.инж.	Демидова	1979	Спецификация оборудования. Комплектовочная ведомость. Вариант с сантехкабинами.
Гл.инж.отд.	Оцеп	Инженер	Филатова		121-043/1.2,4 часть 3, раздел 3-2
Гл.спец.	Гомберг				ЦНИИЭП жилища г. Москва
Гл.инж.пр.	Верижский	Проверил	Верижский		Лист ВКГ-9

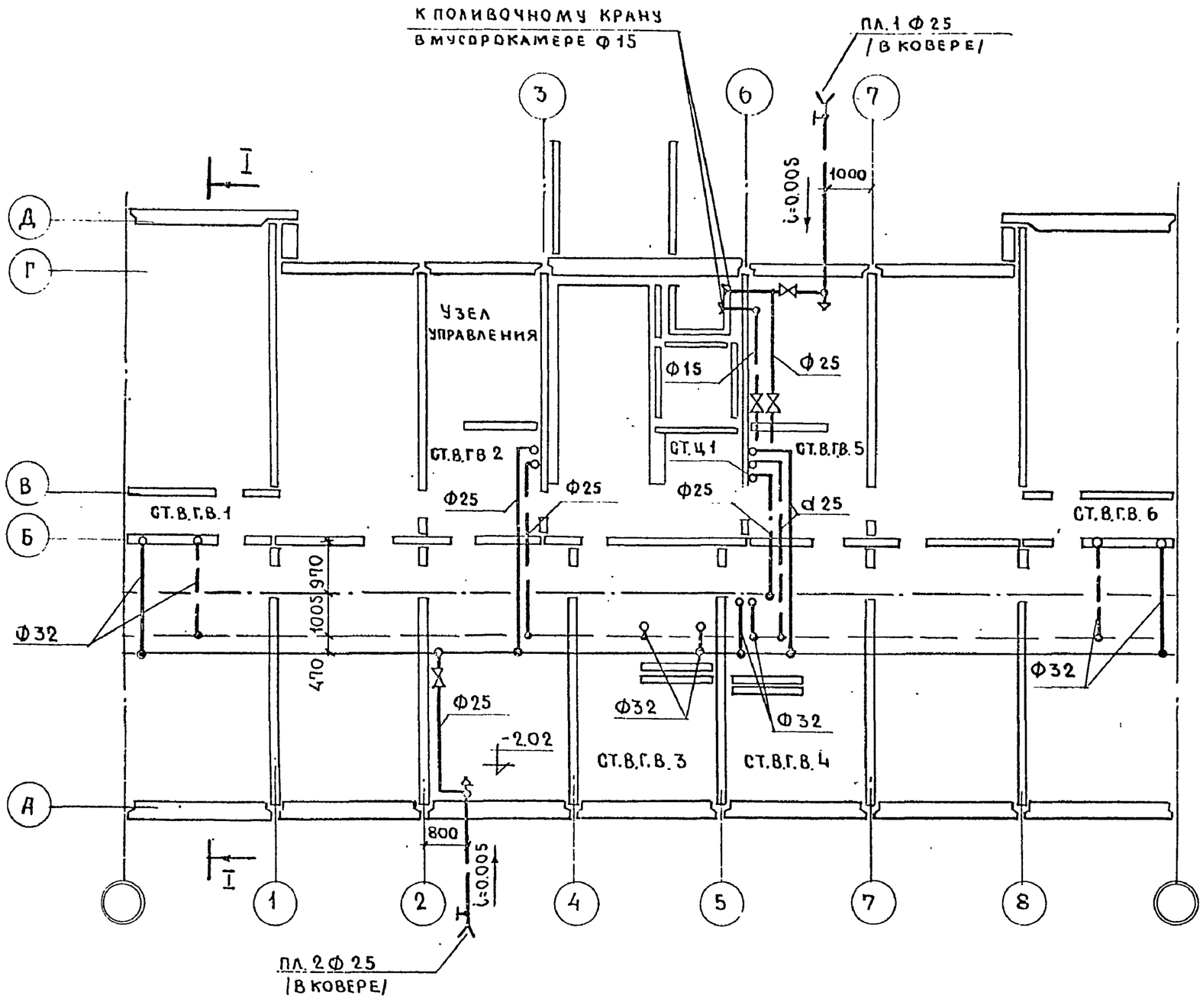

Выкопировка из плана техподполья в осях 4-7 при варианте с сантехкабинами

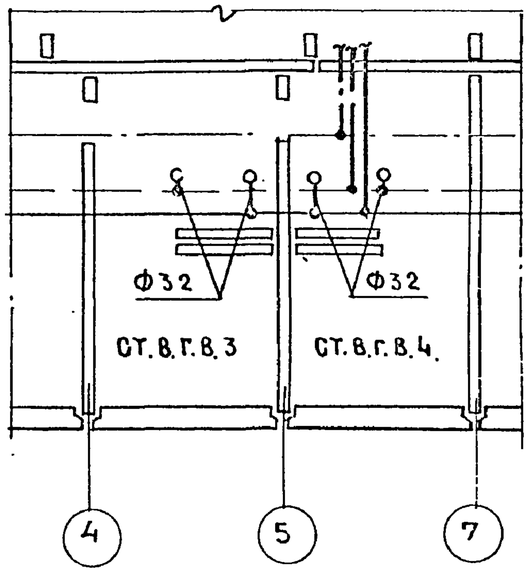

Рук.отд.	Раковщик		Вед. инж.	Демидова					1979	План техподполья I-1 ÷ I-8 /ленточные фундаменты/ Водопровод.	121-043/1,2,Часть 3. Раздел 3-2	Лист
Гл.инж.отд.	Оцеп		Инженер	Филатова							ЦНИИЭП жилища г. Москва	ВКГ-10
Гл.спец.	Гомберг											
Гл.инж.пр.	Верижский		Проверил	Верижский								

Гл.инж.пр. Полозов; Н.о.в. Никитина; Ст.инж. Старик; Ф.с.

17289-14 11

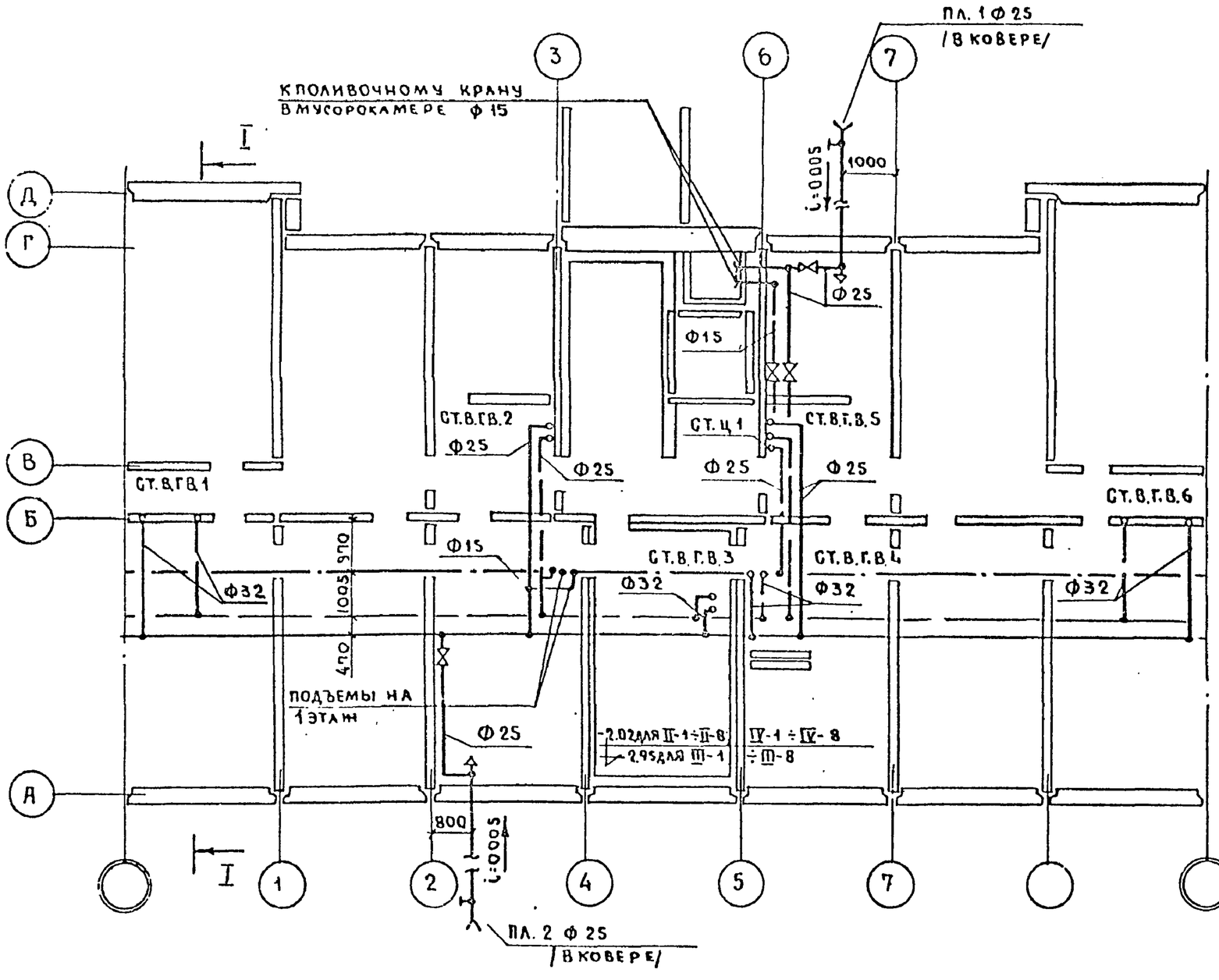

Выкопировка из плана техподполья в осях 2-7 при варианте с сантехкабинами.

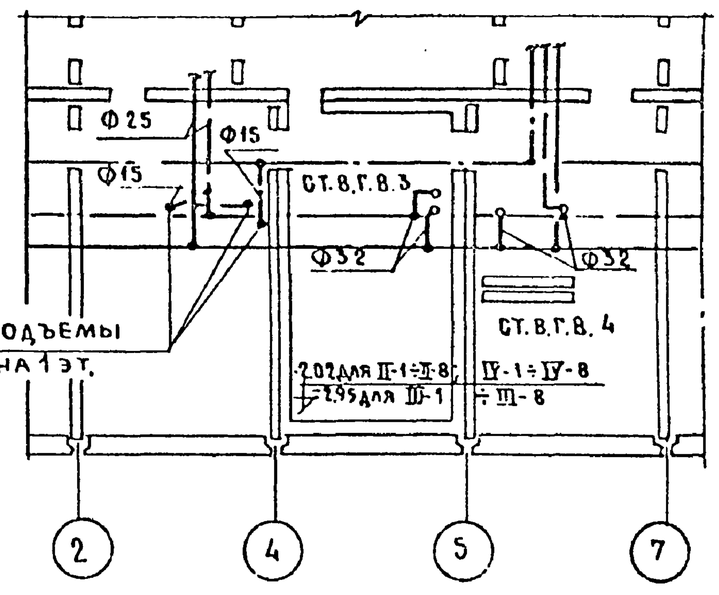

Рук.отд.	Раковщик		Вед.инж.	Демидова				1979	План техподполья II-1 ÷ II-8, III-1 ÷ III-8; IV-1 ÷ IV-8 /ленточные фундаменты/ Водопровод.	121-043/1.2, Часть 3. Раздел 3-2	Лист
Гл.инж.отд.	Оцеп		Инженер	Филатова						ЦНИИЭП жилища г. Москва	ВКГ-11
Гл.спец.	Гомберг										
Гл.инж.пр.	Верижский		Проверил	Верижский							

Гл.инж.пр. Полозов; Н.контр. Никитина; Ст. 8.

Стариник; У.С.

17289-14 12

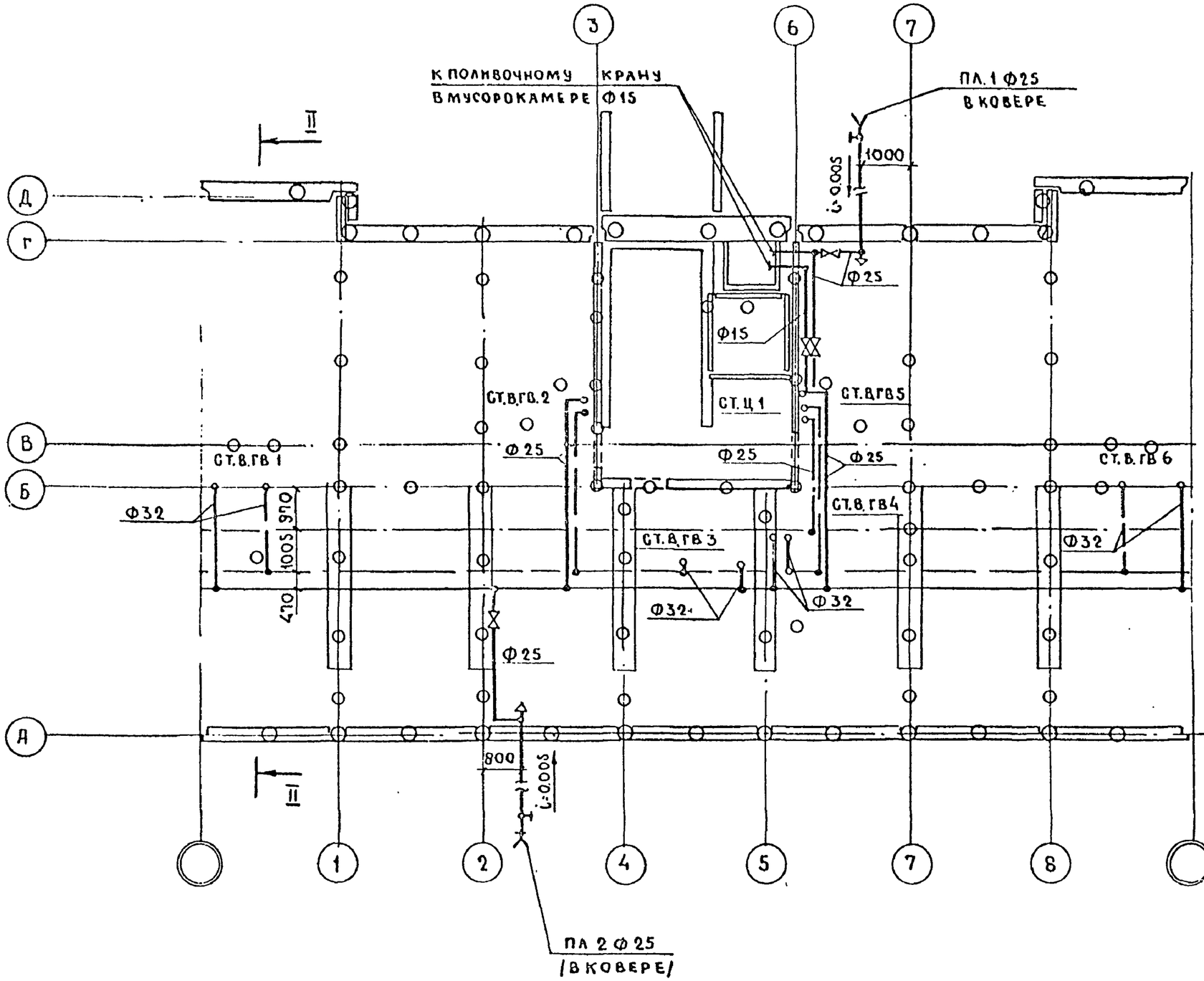

Выкопировка из плана техподполья в осях 4-5 при варианте с сантехкабинами

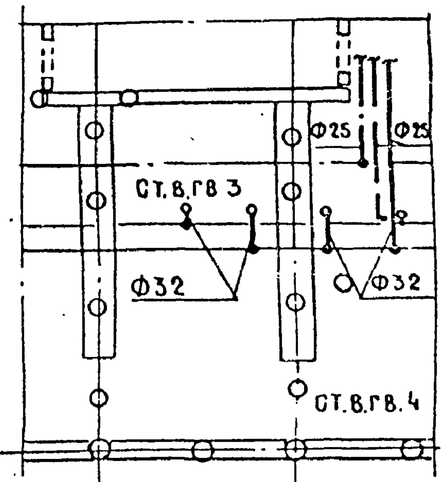

Рук.отд.	Раковщик		Вед.инж.	Демидова					1979	План техподполья I-1÷I-8 /свайное основание/ Водопровод.	121-043/1.2 часть 3. Раздел 3-2	Лист
Гл.инж.отд.	Оцел		Инженер	Филатова							ЦНИИЭП жилища г. Москва	ВКГ-12
Гл.спец.	Томберг											
Гл.инж.пр.	Зверинский		Проверил	Зверинский								

Гл.инж.пр. Полозов | Никитина | Ю.В. | У.С. | Старик

17289-14 13

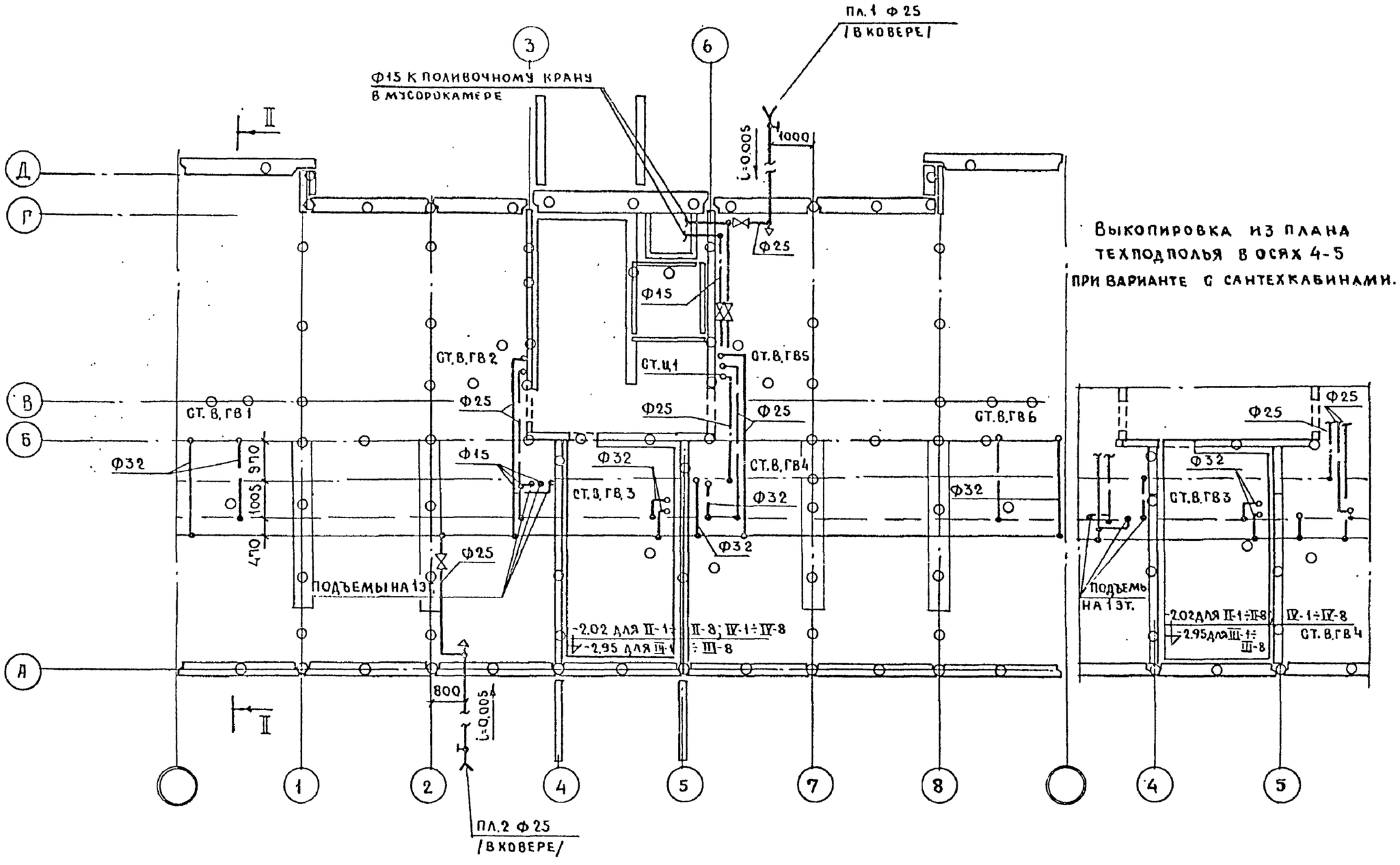

Рук.отд.	Раковщик		Вед.инж.	Демидова					1979	План техподполья II-1÷II-8; III-1÷III-8; IV-1÷IV-8 /свайное основание/ Водопровод.	121-043/12 Часть 3. Раздел 3-2	Лист
Гл.инж.отд	Оцеп		Инженер	Филатова							ЦНИИЭП жилища г. Москва	ВКГ-13
Гл.спец.	Гомберг											
Гл.инж.пр	Зернинский		Проверил	Зернинский								

Гл.инж.пр Полозов; Никитина; Ю.В.; У.С.; Старик

17289-14 14

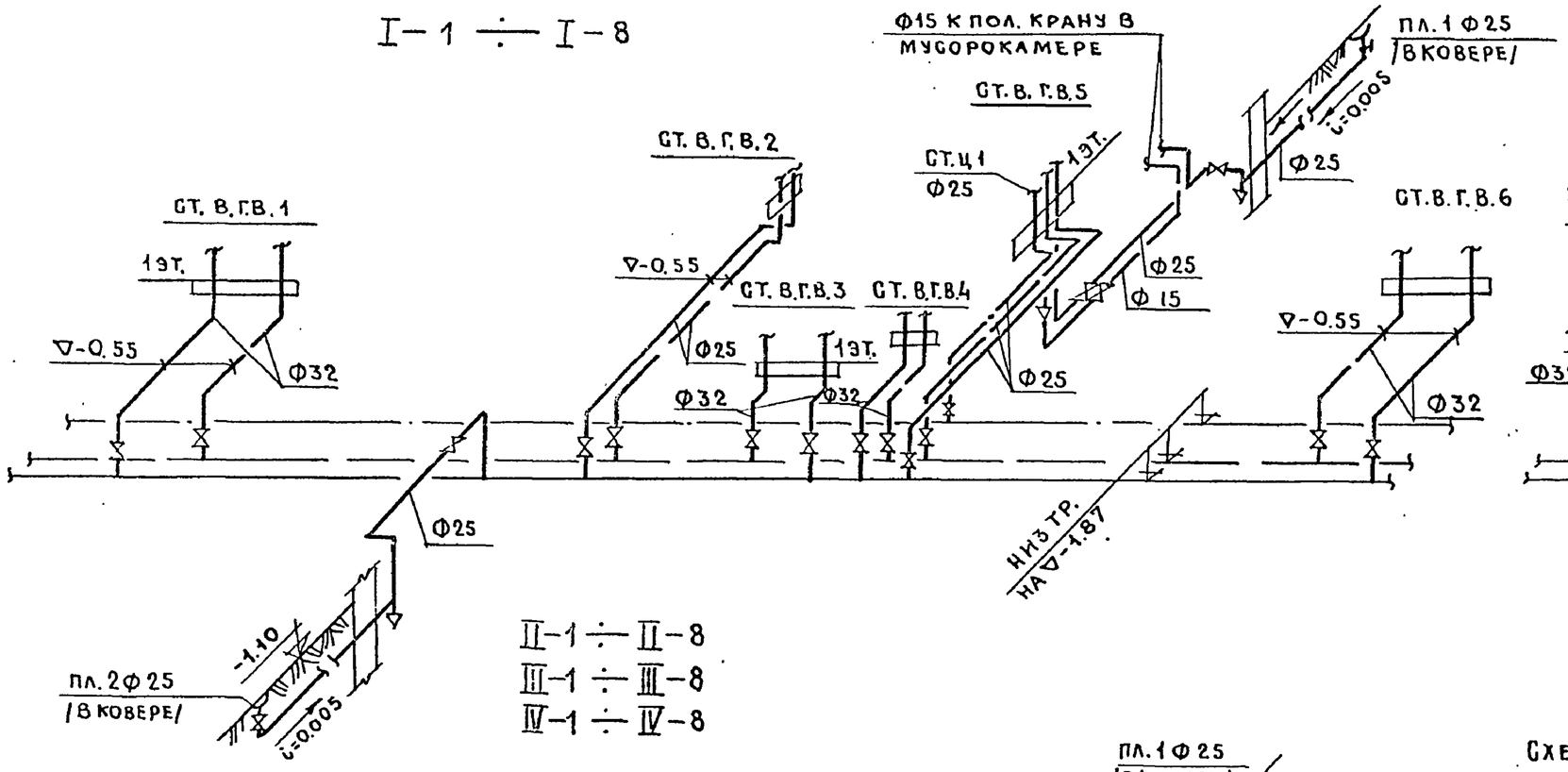

Схема водоснабжения для стояков № 3, 4 при варианте с сантехкабинами.

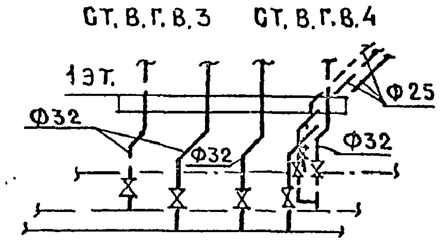

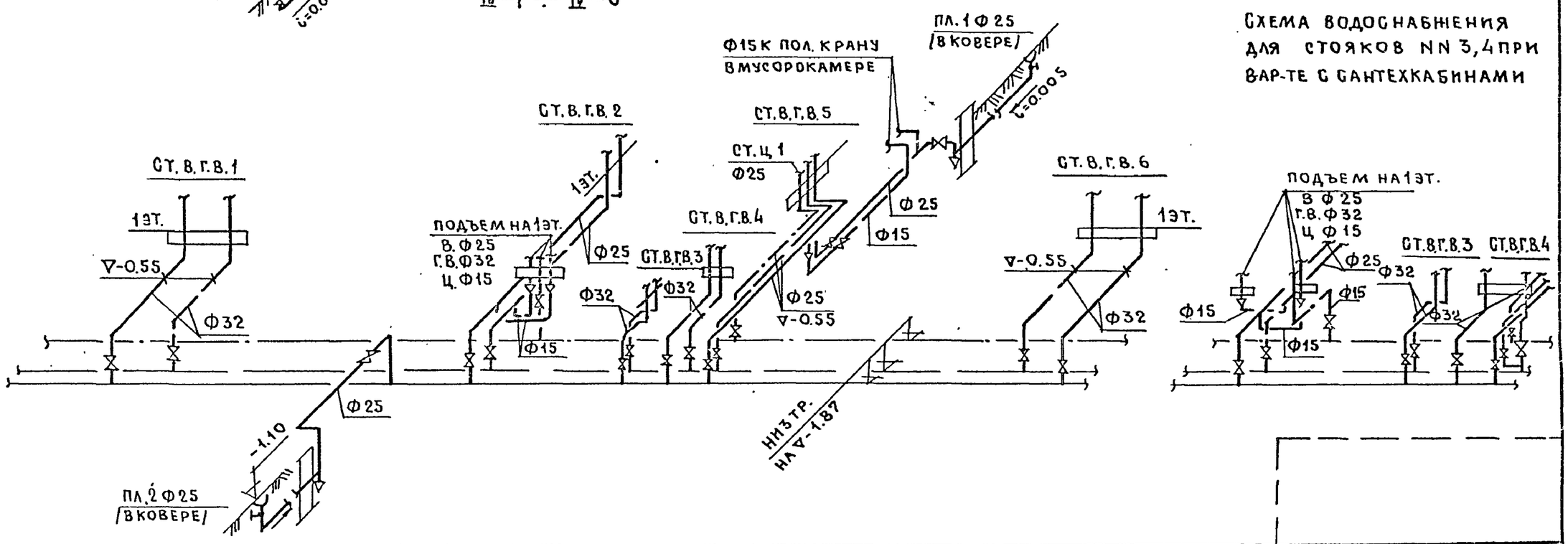

Схема водоснабжения для стояков NN 3,4 при вар-те с сантехкабинами

Рук отд.	Раковщик		Сед. инж.	Демидова					1979	Техподполье Схема водопровода.	121-043/1.2 часть 3. Раздел 3-2	Лист
Гл. инж. отд.	Оцеп		Инженер	Филатова							ЦНИИЭП жилища г. Москва	ВКГ-14
Гл. спец.	Гомберг											
Гл. инж. пр.	Верижский		Проверил	Верижский								

Инв. № подл.

17289-14 15

Выкопировка
из плана техподполья в осях 4-7
при варианте с сантехкабинами

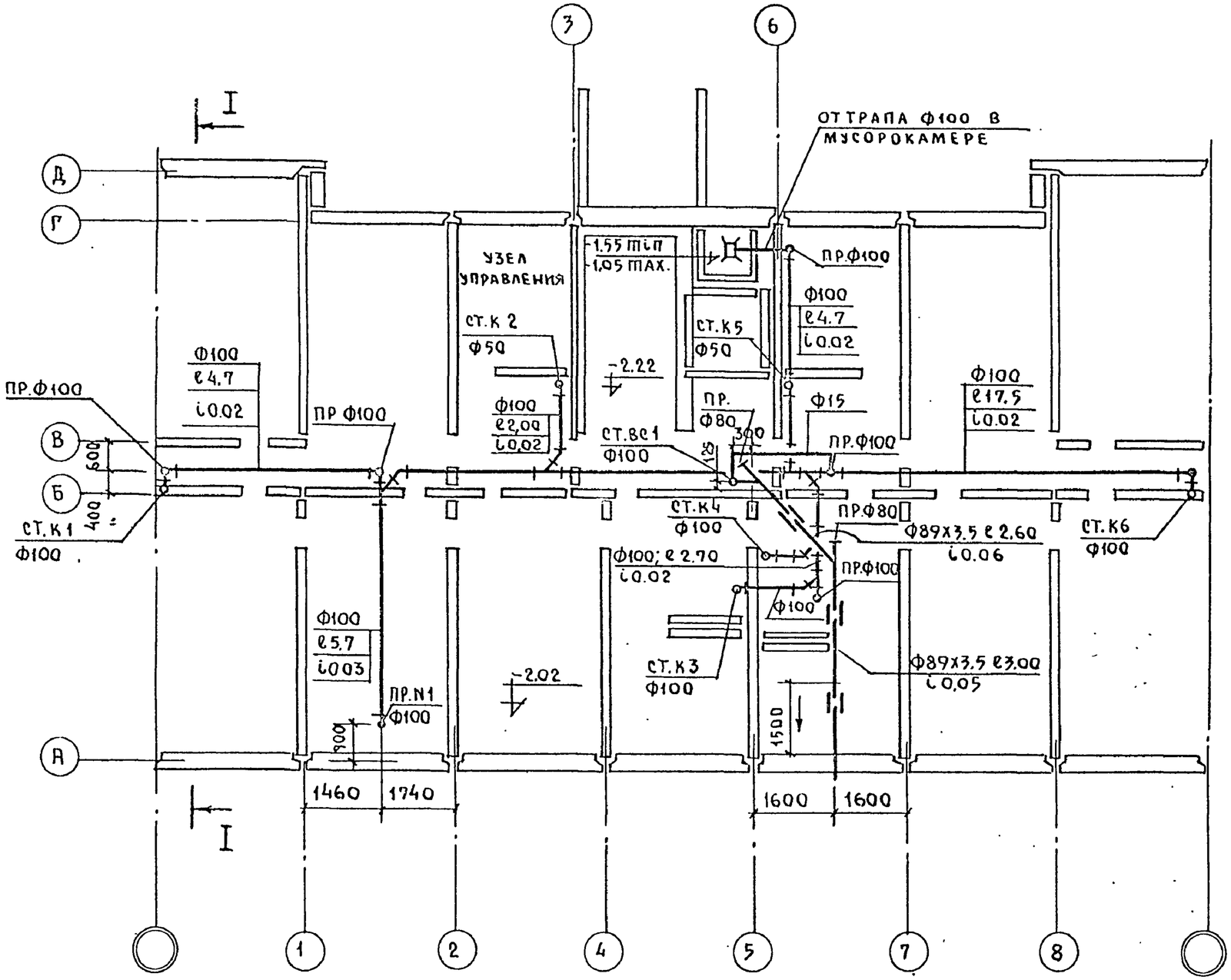

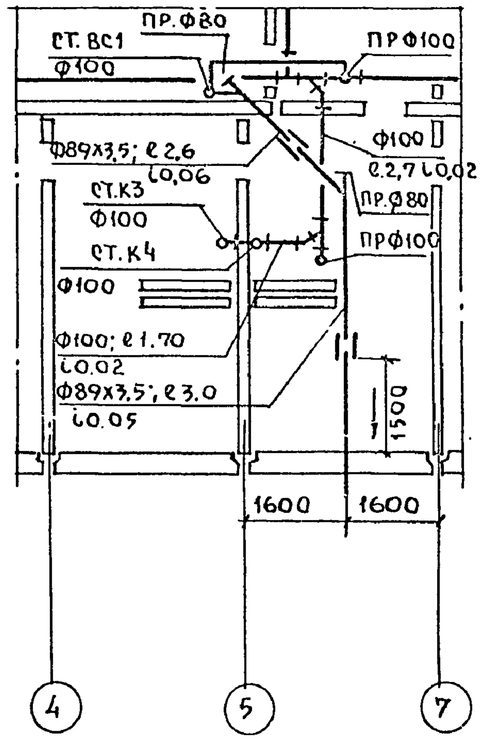

Рук.отд.	Раковщик		Вед.инж.	Демидова					1979	План техподполья I-1 ÷ I-8 /ленточные фундаменты/ Водосток. Канализация.-Вариант „А"	121-043/1.2 Часть 3. Раздел 3-2	Лист
Гл.инж.отд.	Оцеп		Инженер	Филатова							ЦНИИЭП жилища г. Москва	ВКГ-15
Гл.спец.	Гомберг											
Гл.инж.пр.	Верижский		Проверил	Верижский								

Гл.инж.пр. Полозов; ГОВ Никитина; УС; Старик

17289-14 16

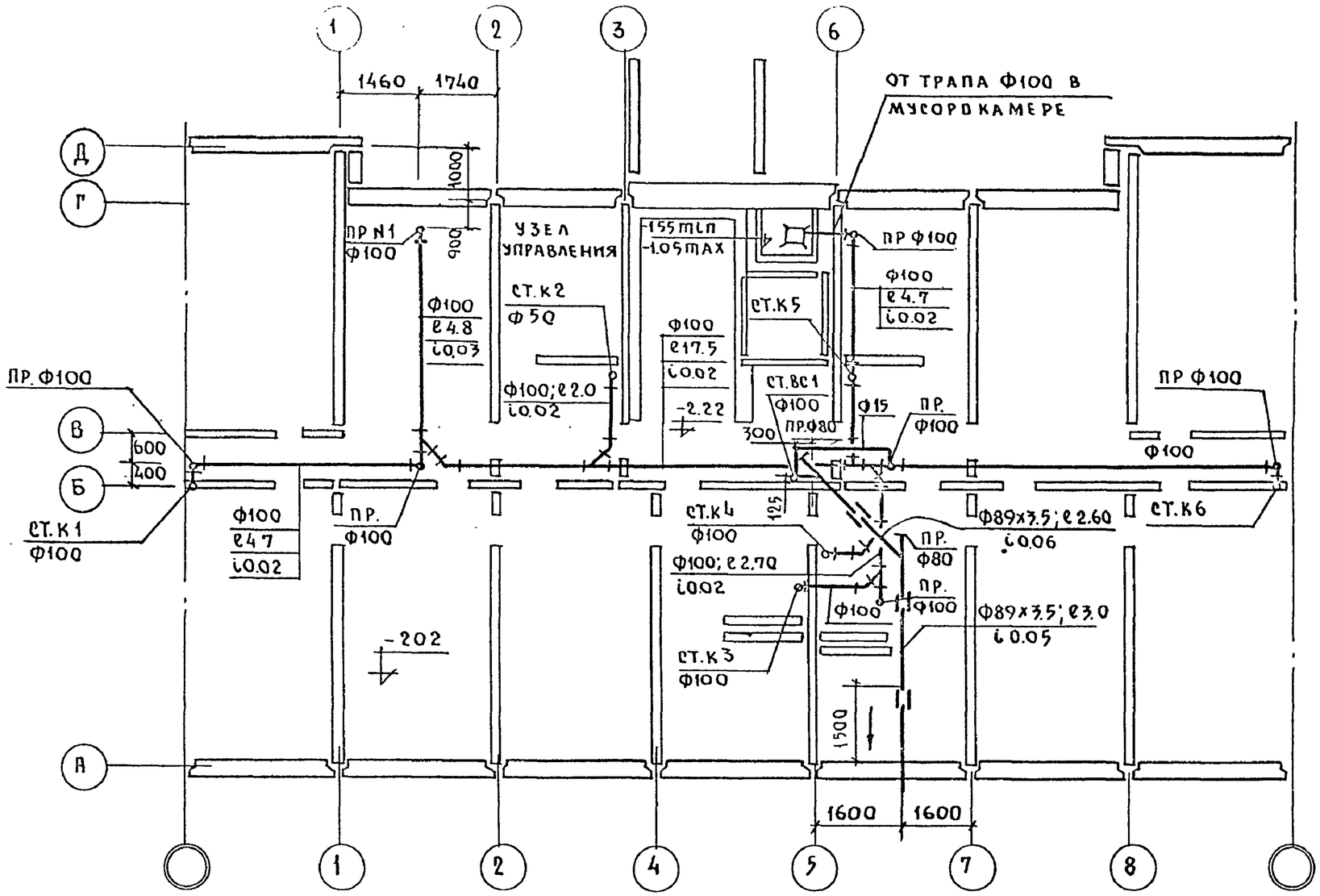

Выкопировка из плана техподполья в осях 4-7 при варианте с сантехкабинами

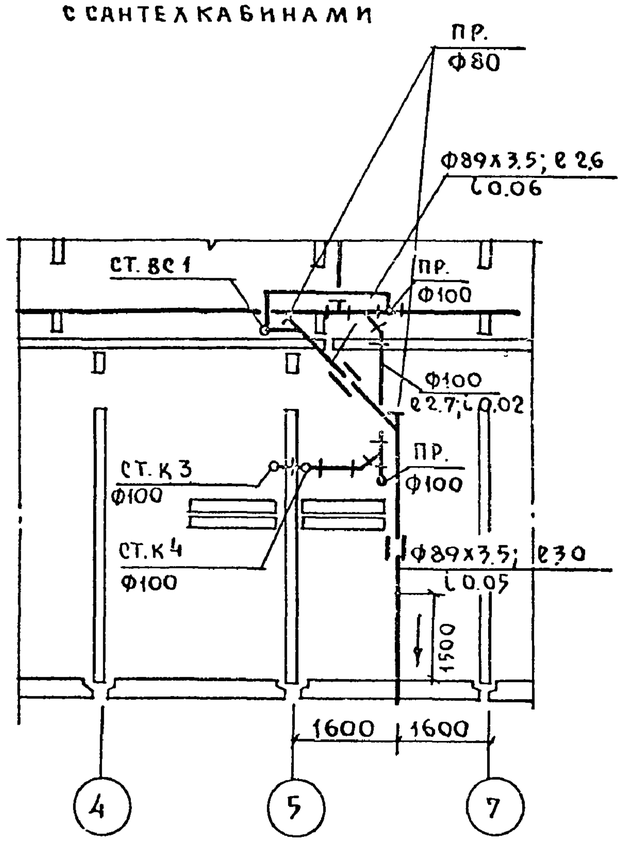

Рук.отд.	Раковщик		Вед.инж.	Демидова					1979	План техподполья I-1÷I-8 /ленточные фундаменты/ Водосток. Канализация. Вариант „Д".	121-043/1.2 Часть 3. Раздел 3-2	Лист
Гл.инж.отд.	Оцеп		Инженер	Филатова							ЦНИИЭП жилища г. Москва	ВКГ-16
Гл.спец.	Гомберг											
Гл.инж.пр.	Верижский		Проверил	Верижский								

Инв.№ подл. | Подп. и дата | Взам.инв.№

УС	Старик
Гл.инж.пр.	Полозов
ГОВ	Никитина

17289-14 17

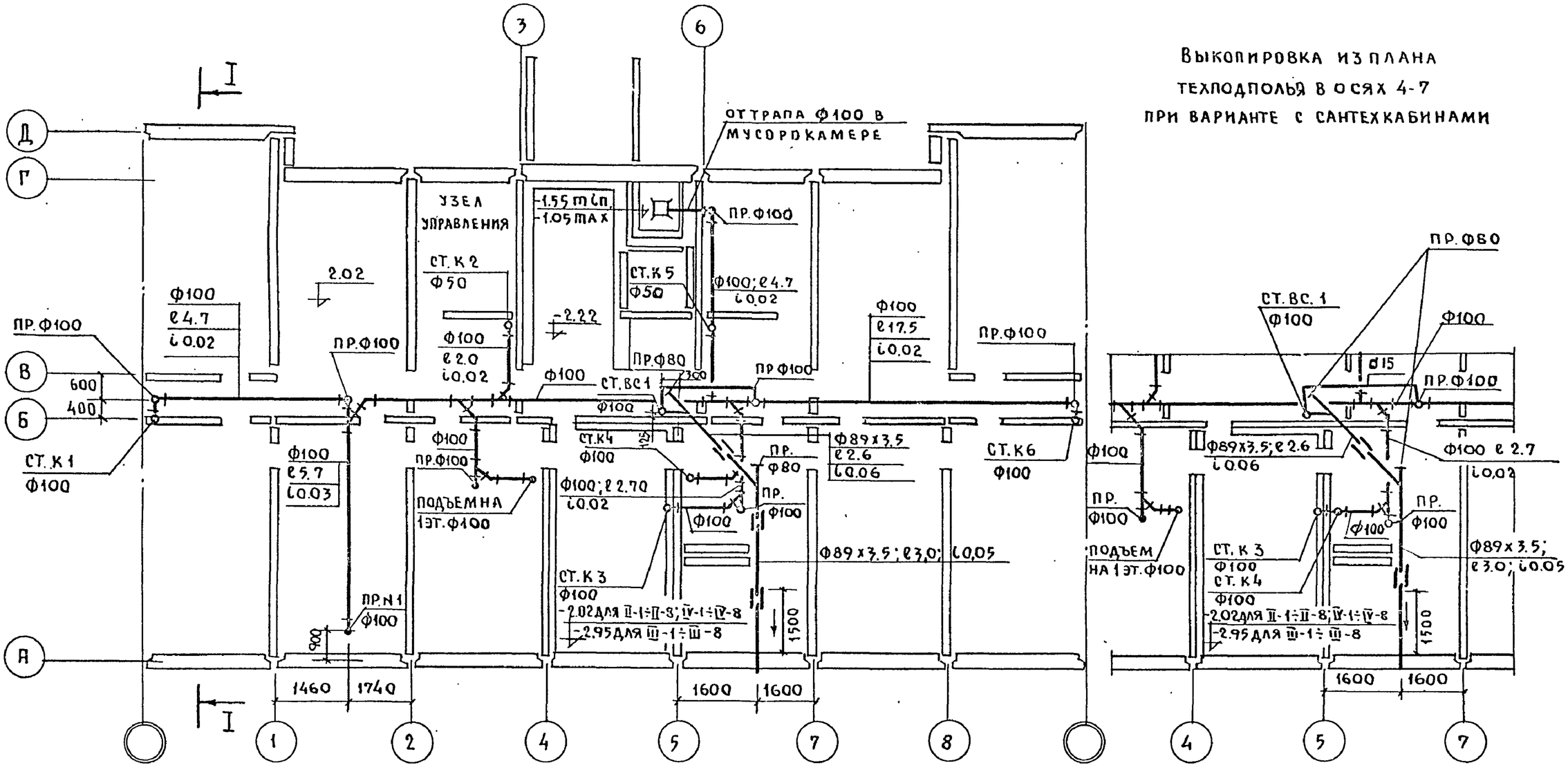

Рук.отд.	Раковщик		Вед. инж.	Демидова				1979	План техподполья II-1÷II-8; III-1÷III-8; IV-1÷IV-8 /ленточные фундаменты/ Водосток. Канализация. Вариант „А"	121-043/1.2 Часть 3. Раздел 3-2	Лист
Гл.инж.отд	Оцеп		Инженер	Филатова						ЦНИИЭП жилища г. Москва	8КГ-17
Гл.спец.	Гомберг										
Гл.инж.пр.	Верижский		Проверил	Верижский							

Гл.инж.пр. Полозов
ГОВ Никитина
Ст.инж. Старик
УС

17289-14 18

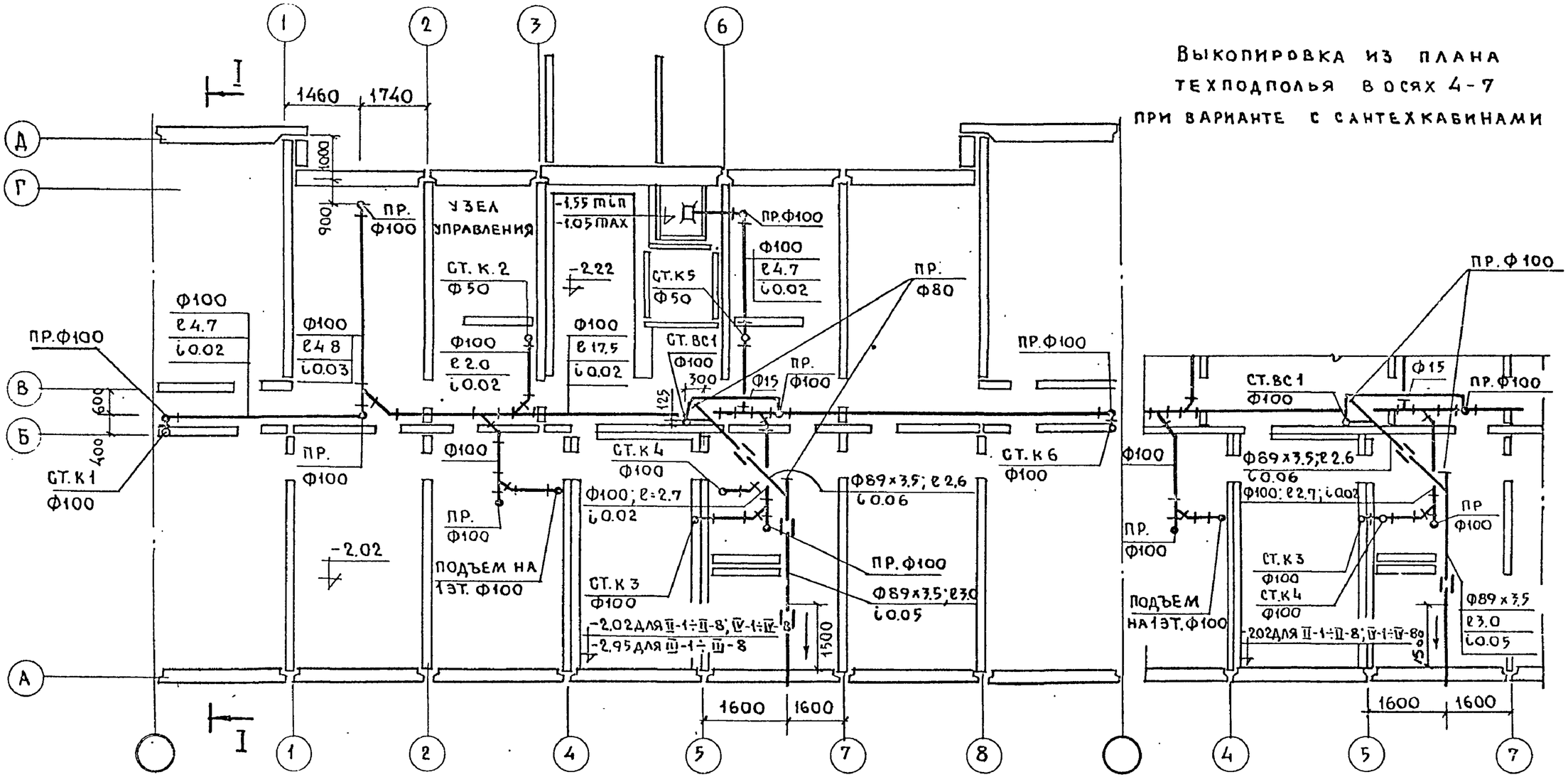

Рук.отд.	Раковщик		Вед.инж.	Демидова					1979	План техподполья II-1÷II-8; III-1÷III-8; IV-1÷IV-8 /ленточные фундаменты/ Водосток. Канализация. - Вариант „А"	121-043/1.2, Часть 3. Раздел 3-2	Лист
Гл.инж.отд.	Оцеп		Инженер	Филатова							ЦНИИЭП жилища г. Москва	ВКГ-18
Гл.спец.	Гомберг											
Гл.инж.пр.	Верижский		Проверил	Верижский								

Гл.инж.пр. Полозов; Юв Никитина; УС Старик

17289-14 19

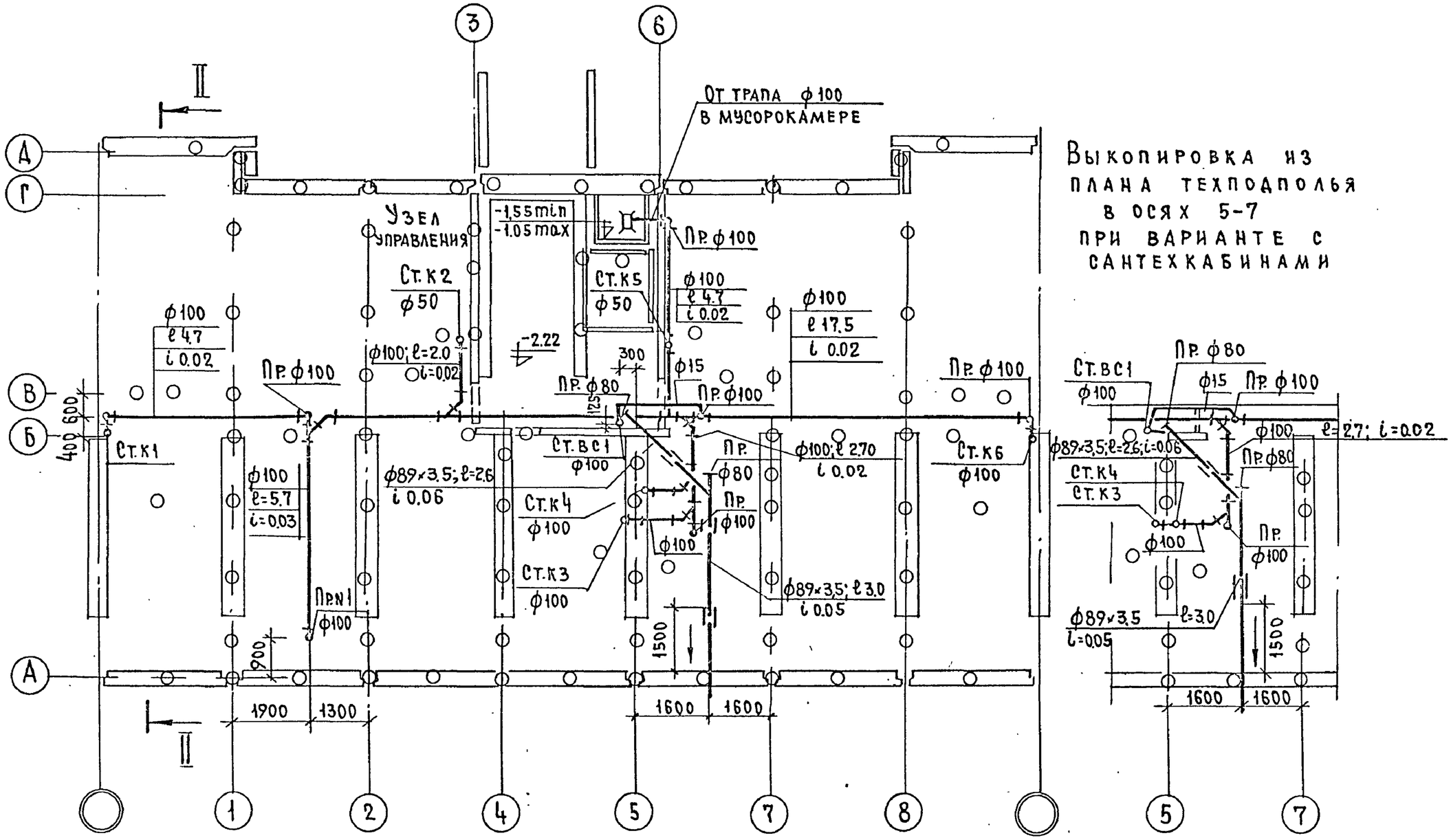

Рук. отд.	Раковщик		Вед. инж.	Демидова					1979	План техподполья I-1 ÷ I-8 /свайное основание/. Водосток. Канализация – – вариант „А"	121-043/1.2 часть 3, Раздел 3.2	Лист
Гл. инж. отд.	Оцел		Инженер	Филатова							ЦНИИЭП жилища г. Москва	ВКГ-19
Гл. спец.	Гомберг											
Гл. инж. пр.	Верижский		Проверил	Верижский								

Гл. инж. пр. Полозов
ГОВ Никитина
Ст. инженер
У.С.

17289-14 20

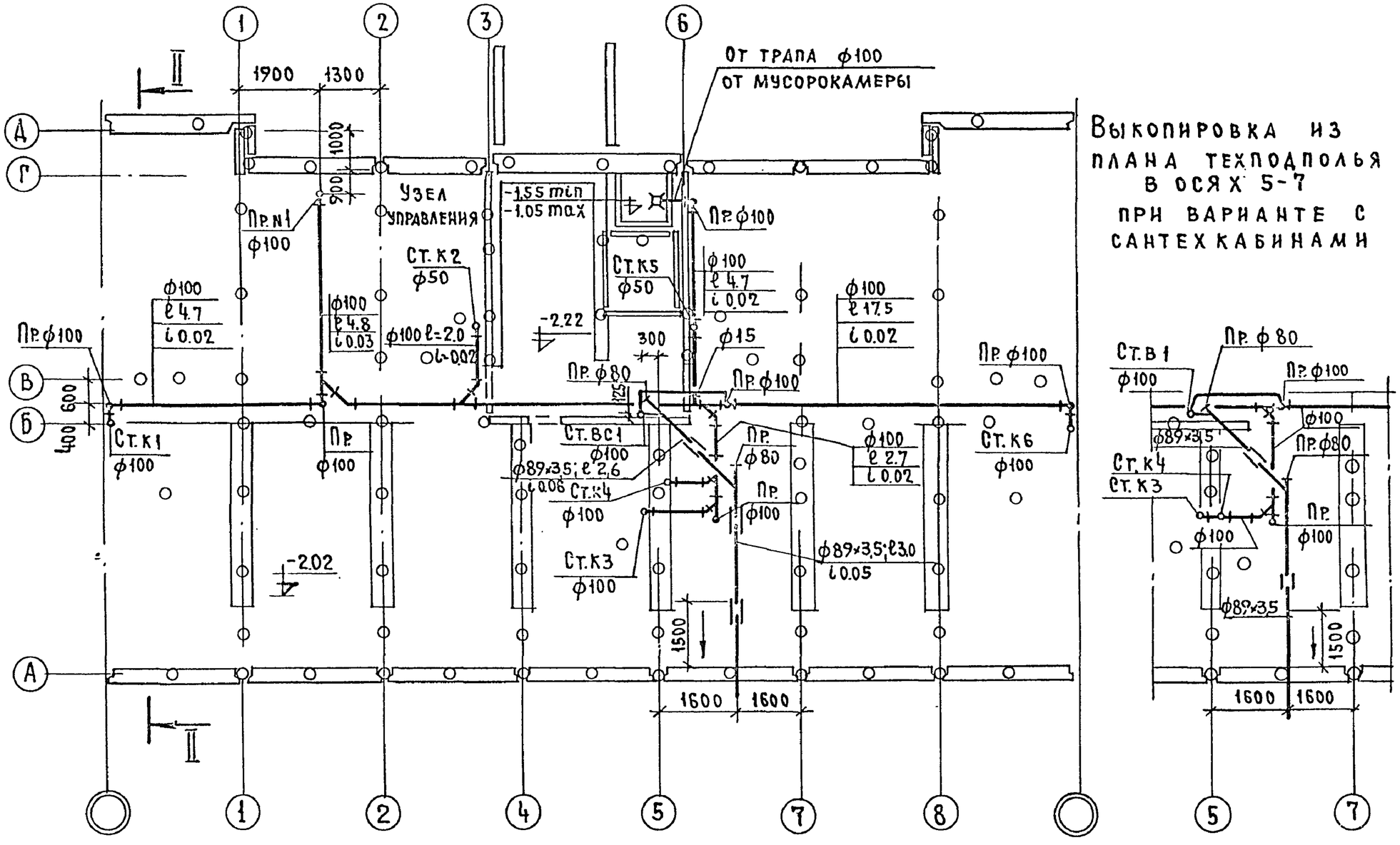

Рук. отд.	Раковщик		Вед. инж.	Демидова				1979	План техподполья I-1 ÷ I-8 /свайное основание/ Водосток. Канализация-вариант „Д"	121-043/1.2 часть 3, раздел 3-2	Лист
Гл. инж. отд.	Оцеп		Инженер	Филатова						ЦНИИЭП жилища г. Москва	ВКГ-20
Гл. спец.	Гомберг										
Гл. инж. пр.	Верижский		Проверил	Верижский							

Гл. инж. пр. Полозов; Ю.В. Никитина; Ч.С. Старик

17289-14 21

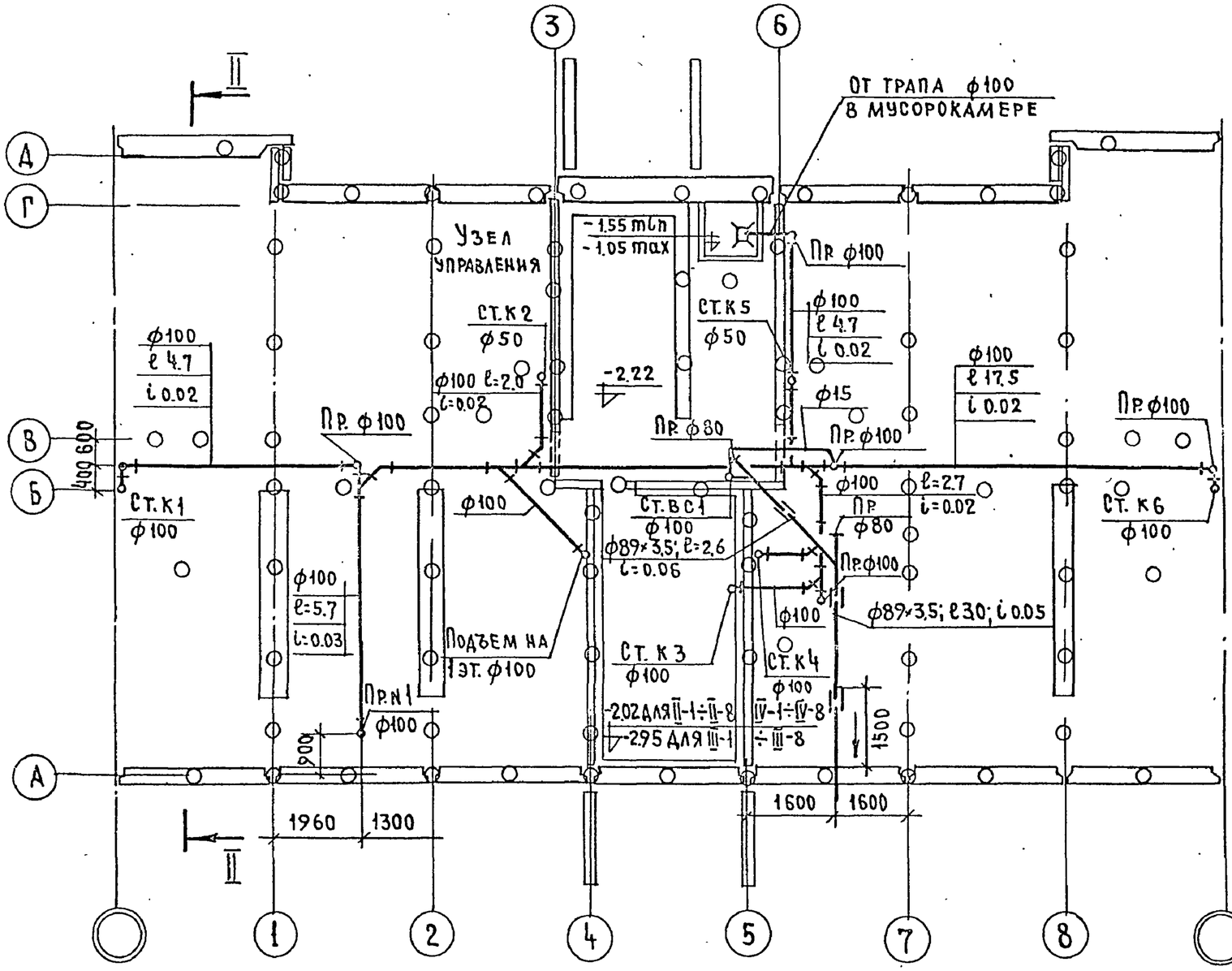

Выкопировка из плана техподполья в осях 5-7 при варианте с сантехкабинами

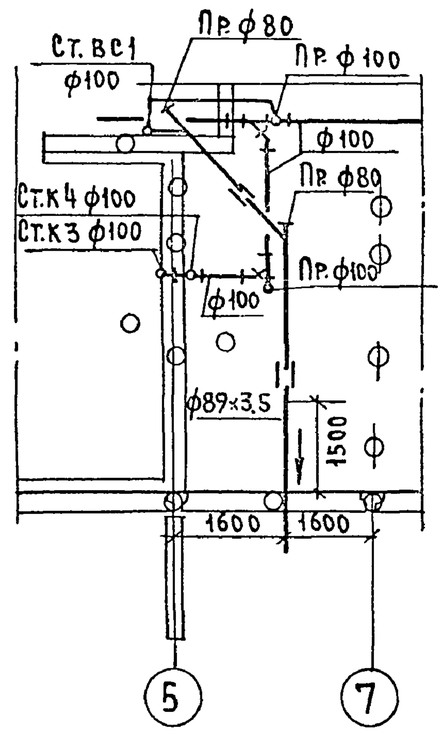

Рук.отд.	Раковщик		Вед.инж.	Демидова					1979	План техподполья II-1÷II-8; III-1÷III-8 IV-1÷IV-8/свайное основание/. Водосток. Канализация - - вариант „А"	121-043/12 часть 3; раздел 3-2	Лист
Глинж.отд.	Оцел		Инженер	Филатова							ЦНИИЭП жилища г. Москва	ВКГ-21
Гл.спец.	Гомберг											
Глинж.пр.	Верижский		Проверил	Верижский								

Гл.инж.пр. Полозов; Гл.инж.пр./ОВ Никитина; У.С. Старик

17289-14 22

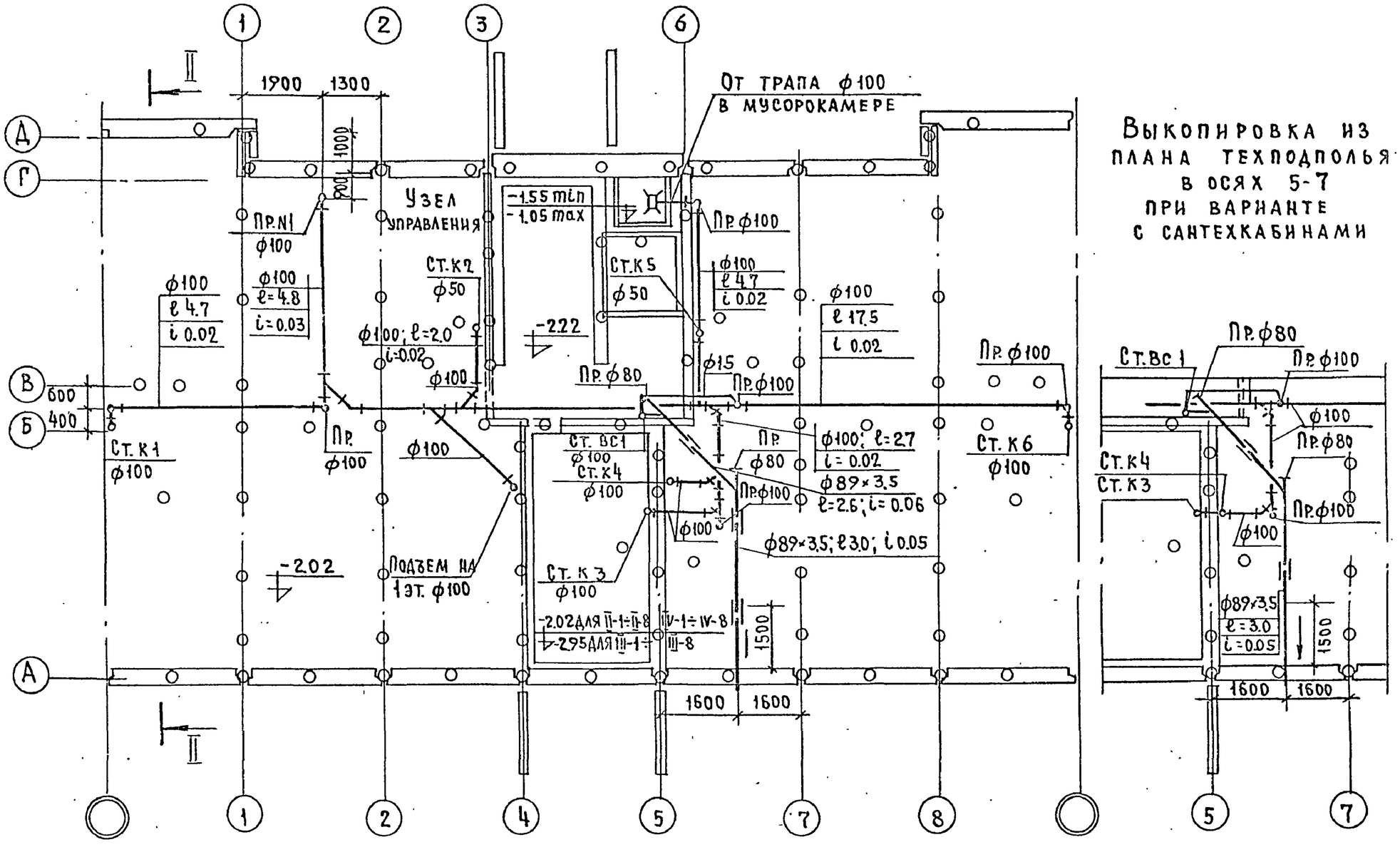

Рук.отд.	Раковщик		Вед.инж.	Демидова					1979	План техподполья II-1÷II-8; III-1÷III-8; IV-1÷IV-8/свайное основание/. Водосток. Канализация – вариант „Д"	121-043/1.2 часть 3, раздел 3-2
Гл.инж.отд.	Оцеп		Инженер	Филатова							ЦНИИЭП жилища г.Москва
Гл.спец.	Гомберг										
Гл.инж.пр.	Верижский		Проверил	Верижский							

Лист ВКГ-22

Гл.инж.пр. Полозов; Гл.инж. ОВ Никитина; У.С. Старик

17289-14 .23

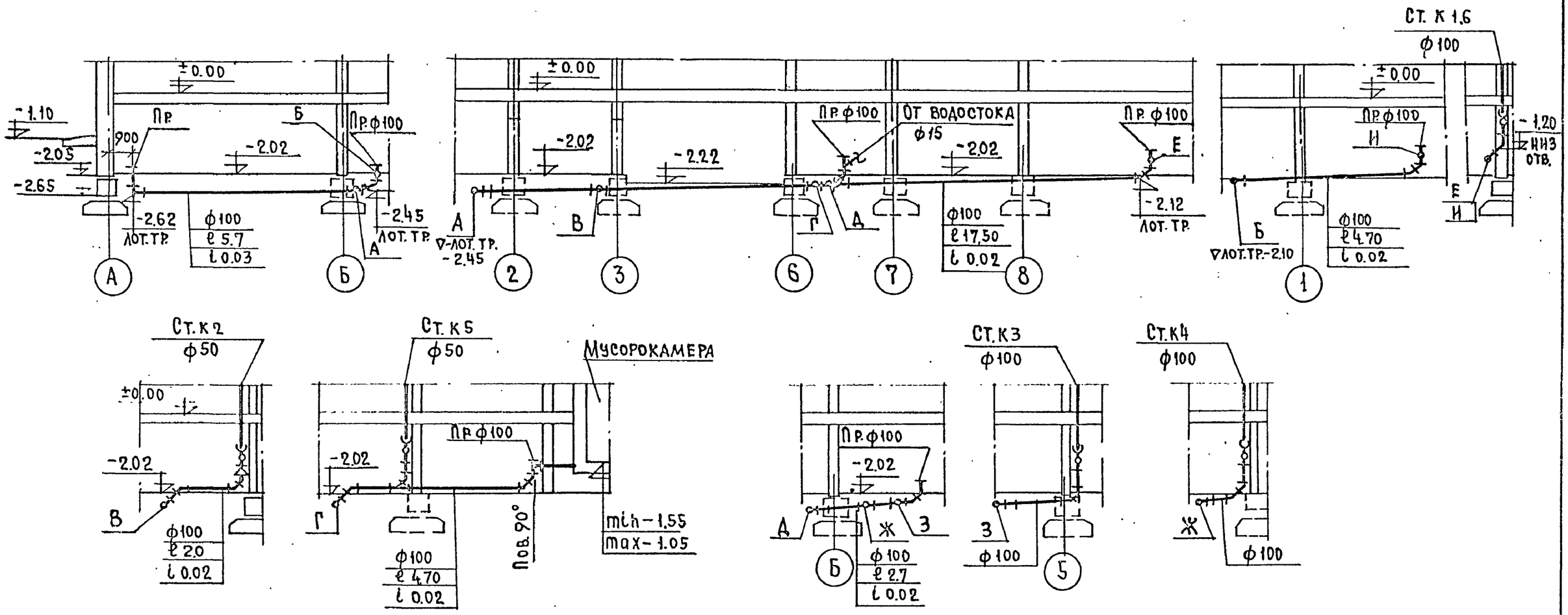

Разрезы канализационных стояков №№3,4 при варианте с сантехкабинами.

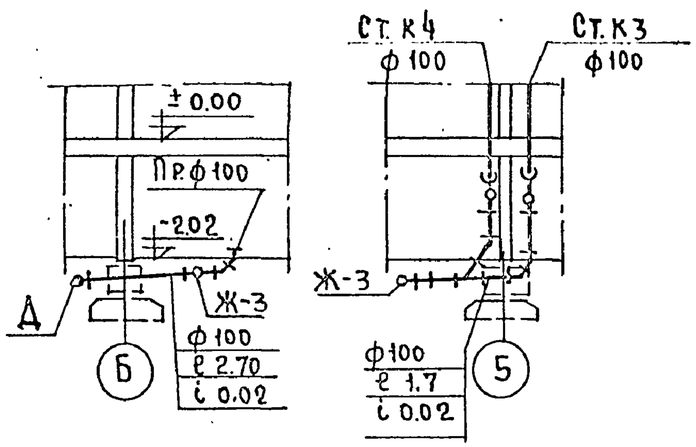

Разрезы по водостоку

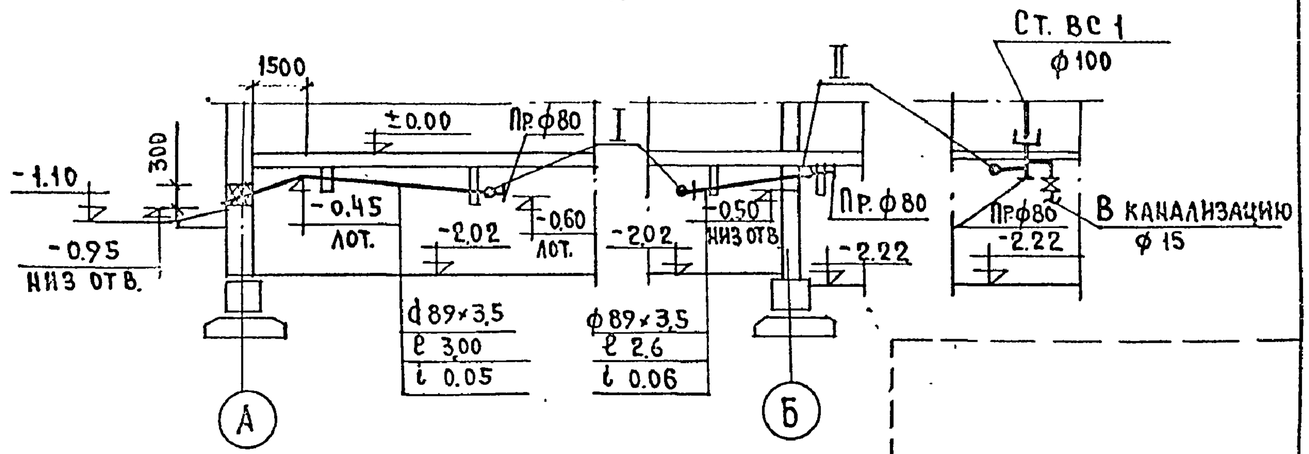

Рук. отд.	Раковщик		Вед.инж.	Демидова				1979	Техподполье I-1 ÷ I-3 /ленточные фундаменты/. Водосток. Канализация-вариант „А". Разрезы.	121-043/1.2, часть 3, раздел 3-2	Лист
Гл.инж.отд.	Оцеп		Инженер	Филатова						ЦНИИЭП жилища г. Москва	ВКГ-23
Гл.спец.	Гомберг										
Гл.инж.пр.	Вержжский		Проверил	Вержжский							

17289-14 24

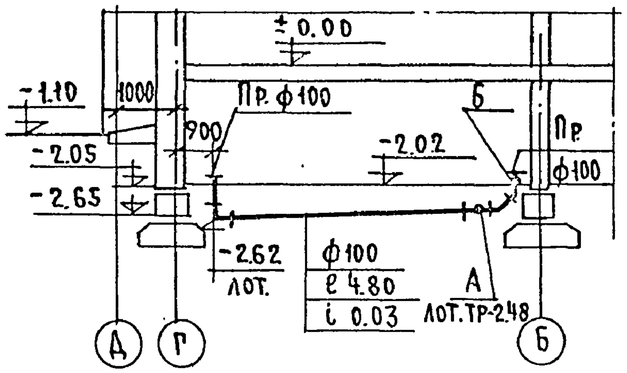

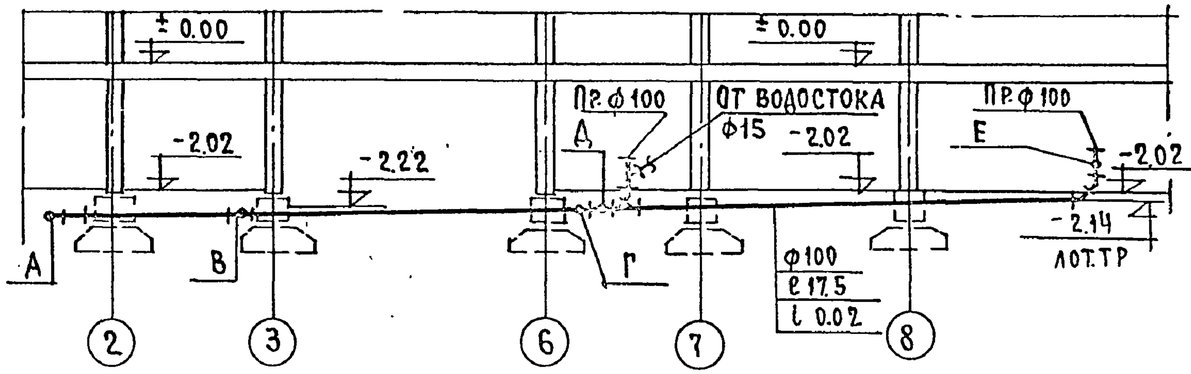

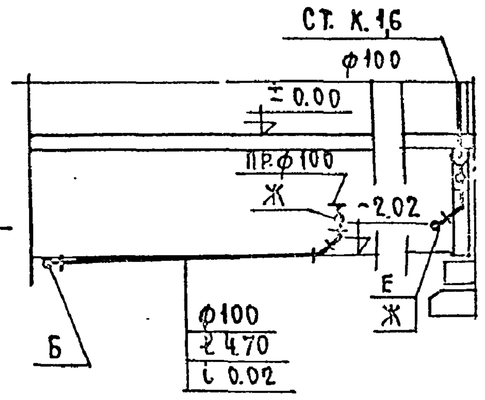

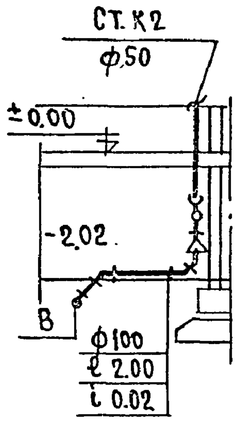

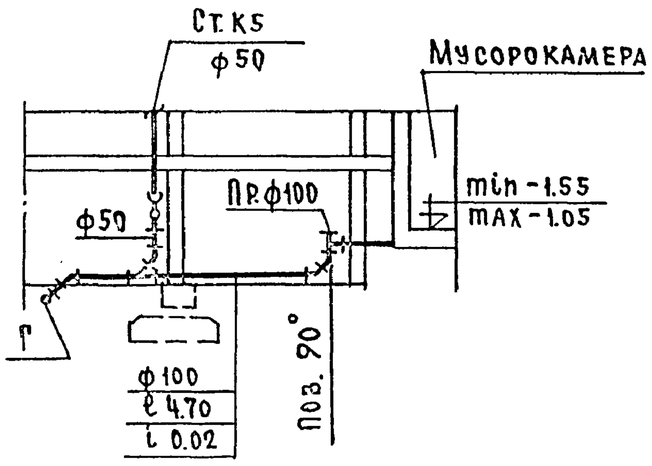

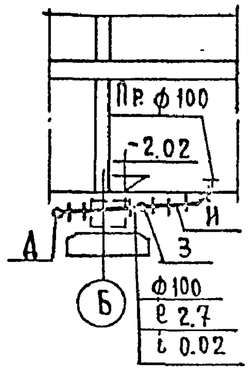

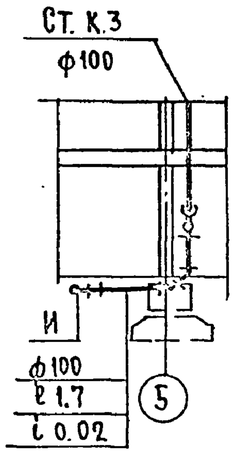

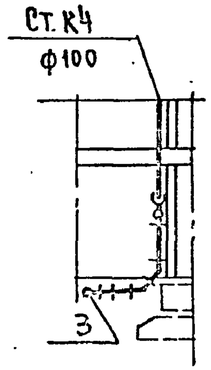

Разрезы канализационных стояков №№3,4 при варианте с сантехкабинами

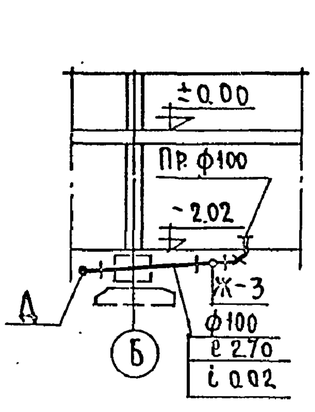

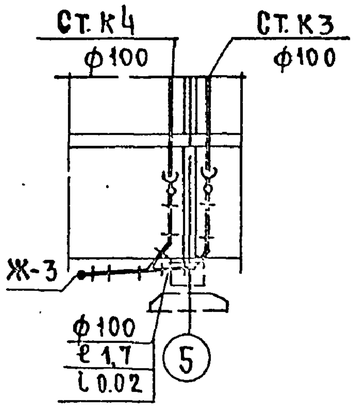

Разрезы по водостоку

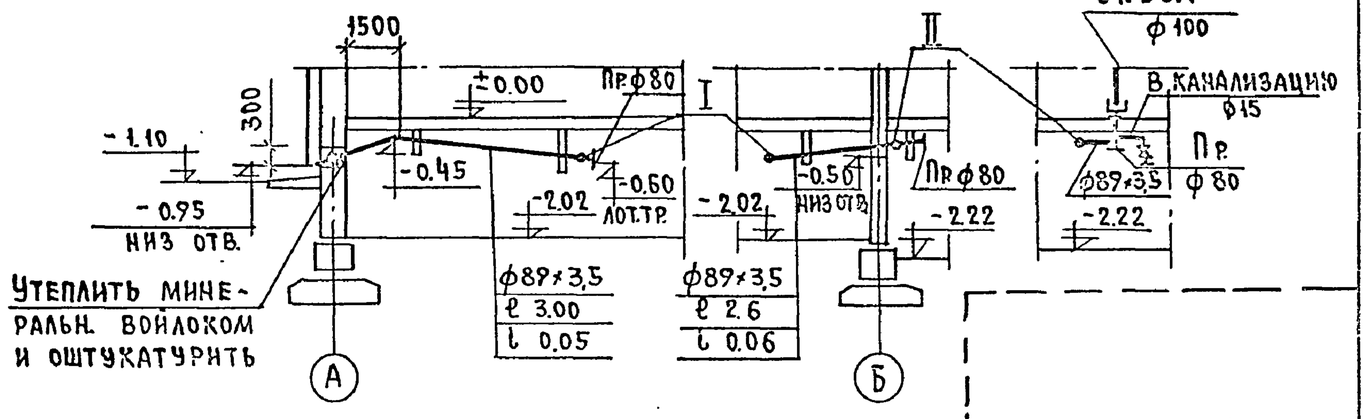

Рук. отд.	Раковщик		Вед. инж.	Демидова				1979	Техподполье I-1÷I-8 /ленточные фундаменты/. Водосток. Канализация-вариант „Д". Разрезы.	121-043/1.2 часть 3, раздел 3-2	Лист
Гл. инж. мас	Оцеп									ЦНИИЭП жилища г. Москва	ВКР-24
Гл. спец.	Гомберг										
Гл. инж. пр.	Верижский		Проверил	Верижский							

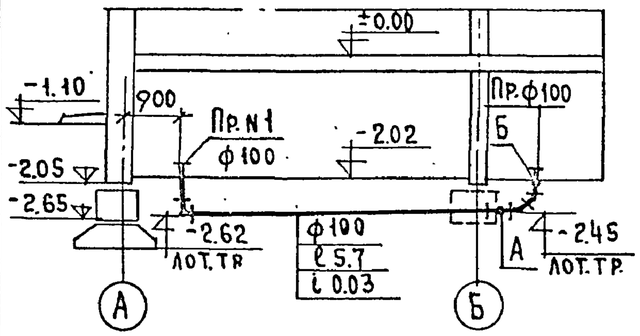

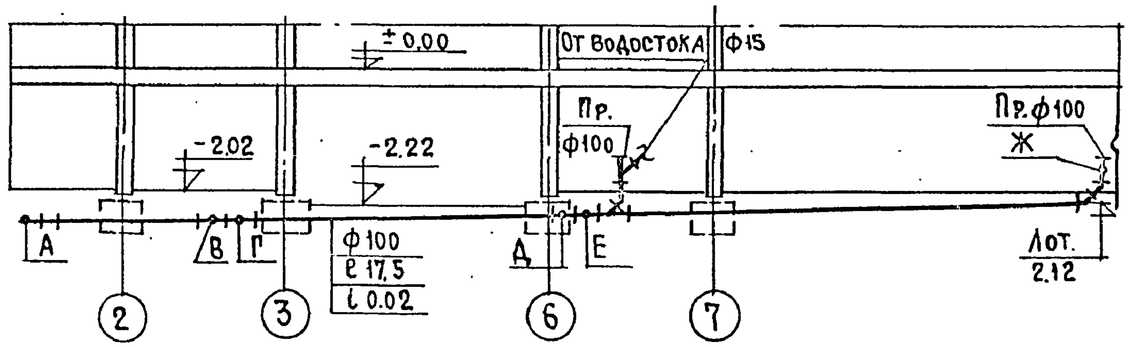

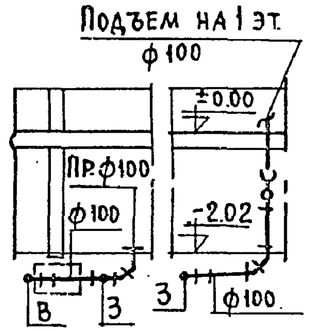

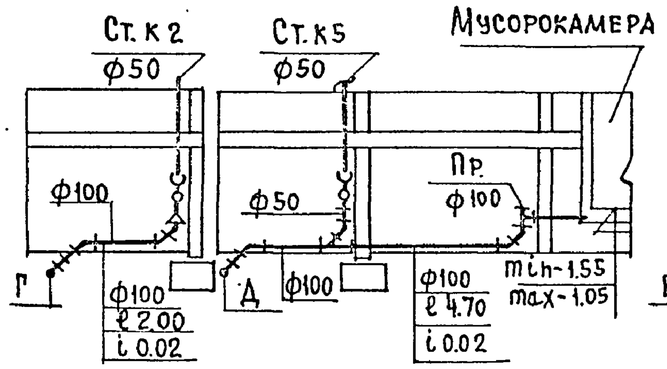

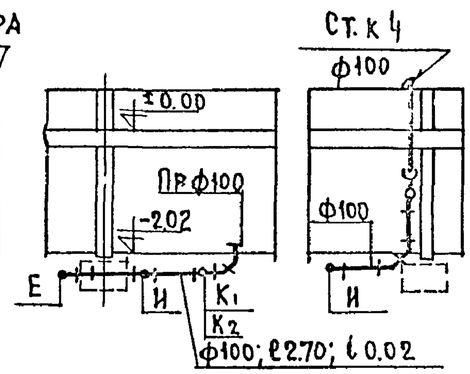

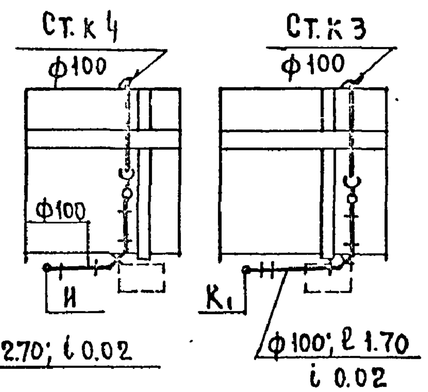

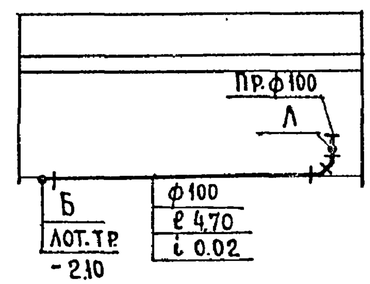

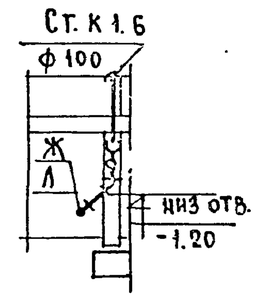

Разрезы канализационных стояков №№ 3,4 при варианте с сантехкабинами

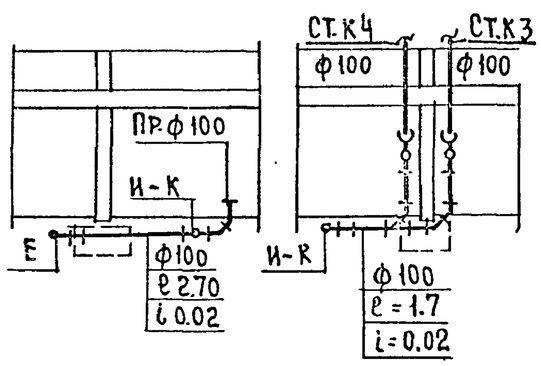

Разрезы по водостоку II

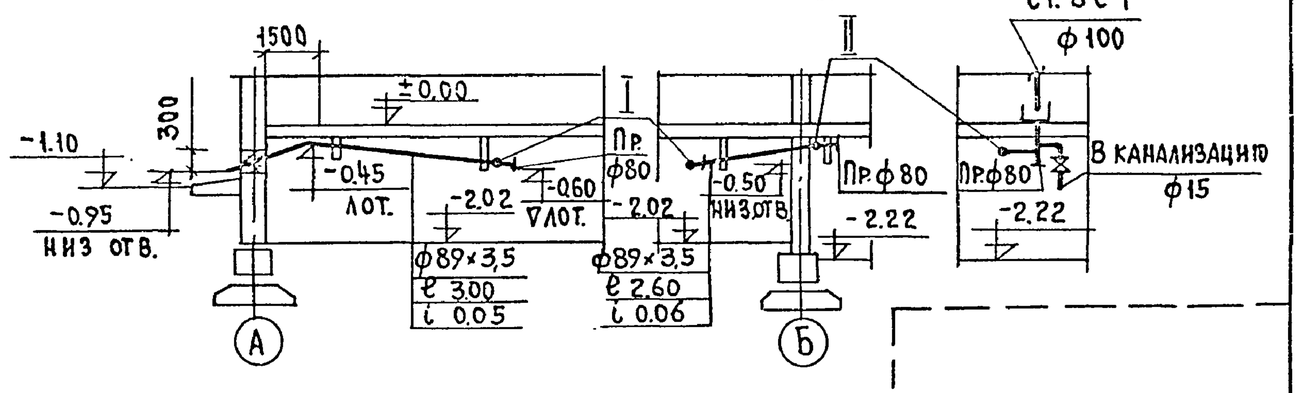

Рук.отд.	Раковщик		Вед.инж.	Демидова					1979	Техподполье II-1÷II-8; III-1÷III-8; IV-1÷IV-8 /ленточные фундаменты/ Водосток. Канализация. – Вариант „А" Разрезы.	121-043/1.2 часть 3 раздел 3-2	Лист
Гл.инж.отд.	Оцел										ЦНИИЭП жилища г. Москва	ВКГ-25
Гл.спец.	Гомберг											
Гл.инж.пр	Верижский		Проверил	Верижский								

17289-14 26

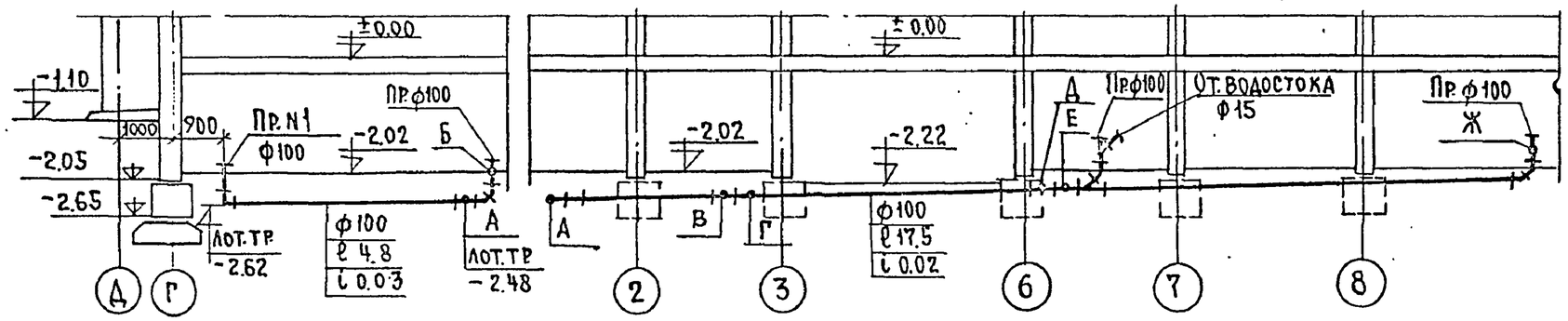

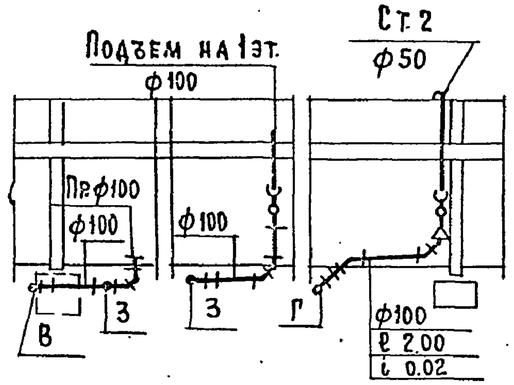

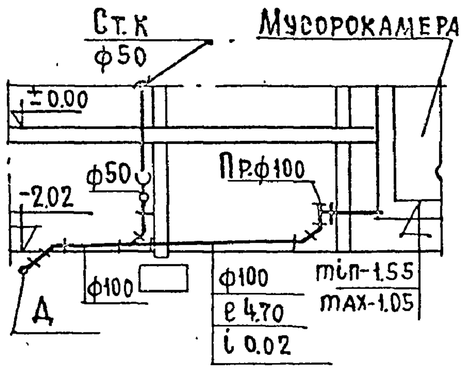

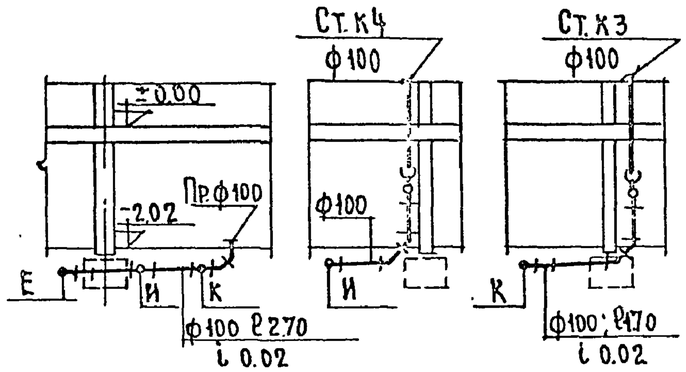

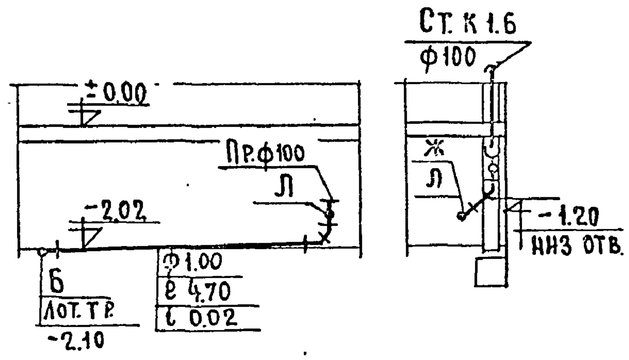

Разрезы канализационных стояков №№3,4 при варианте с сантехкабинами

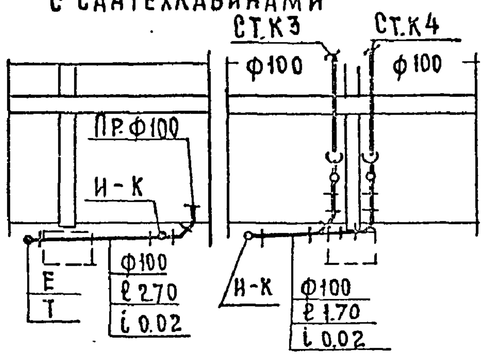

Разрезы по водостоку II

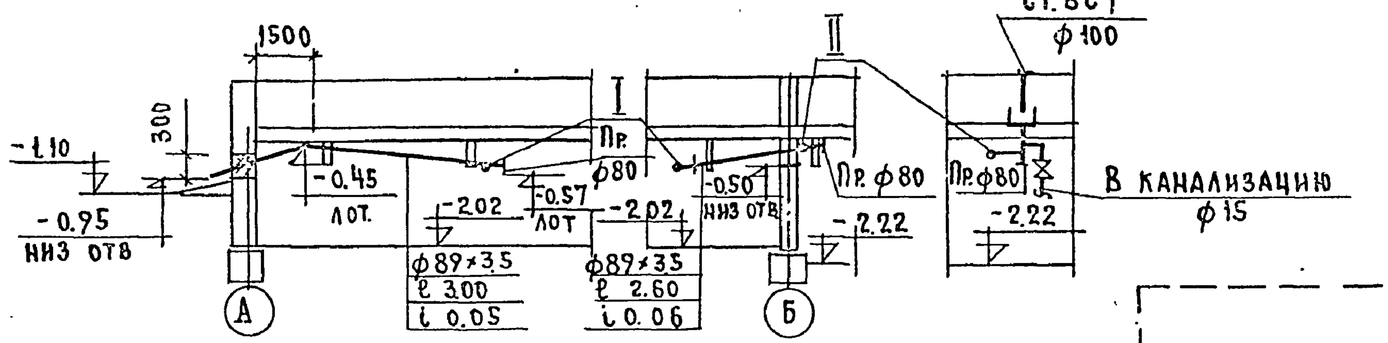

Рук.отд.	Раковщик		Вед.инж.	Демидова					1979	Техподполье II-1÷II-8; III-1÷III-8; IV-1÷IV-8. /ленточные фундаменты/. Водосток. Канализация - -вариант „Д". Разрезы.	121-043/1.2 часть 3, раздел 3-2	Лист
Гл.инж.отд.	Оцеп										ЦНИИЭП жилища г. Москва	ВКГ-26
Гл.спец.	Гомберг											
Гл.инж.пр.	Верижский		Проверил	Верижский								

Инв.№ подл.

17289-16 27

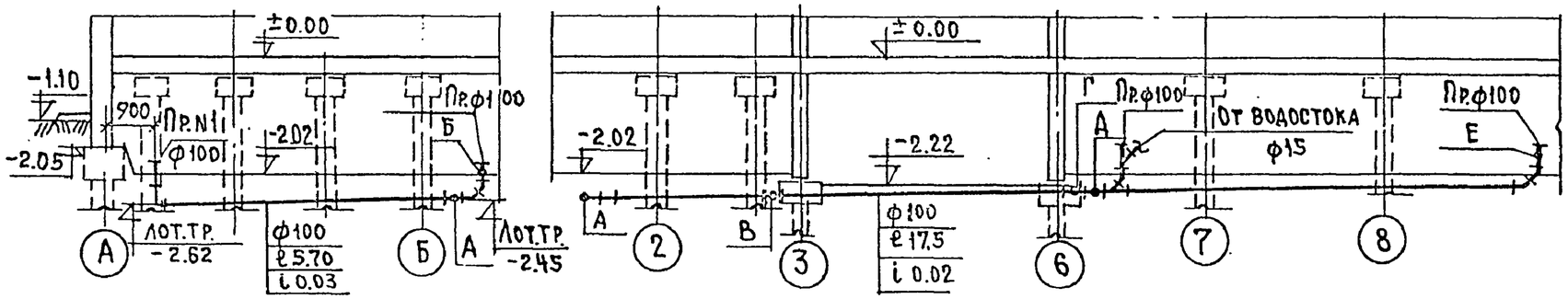

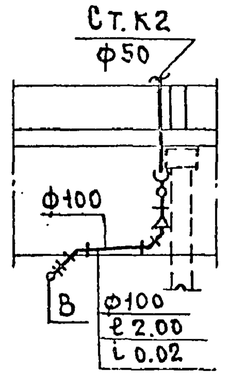

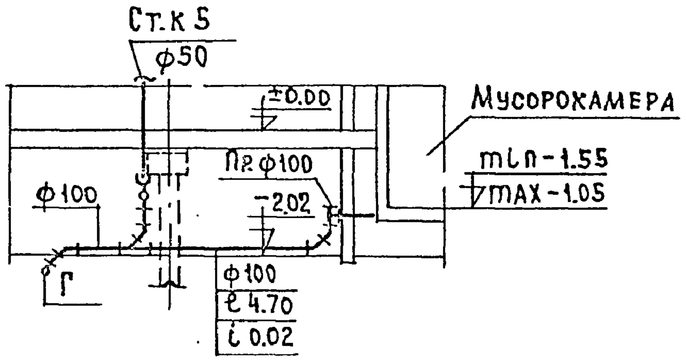

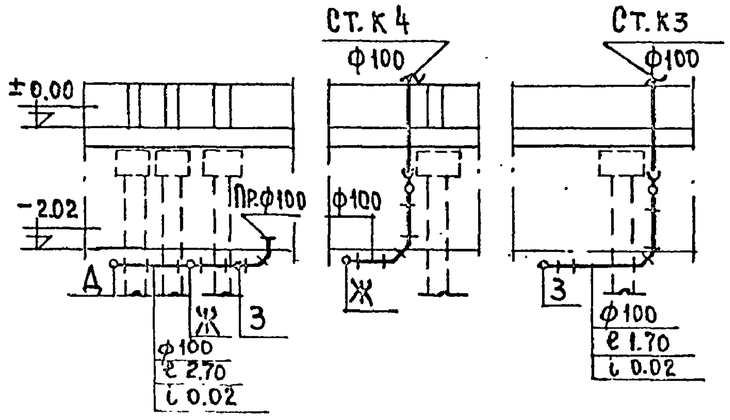

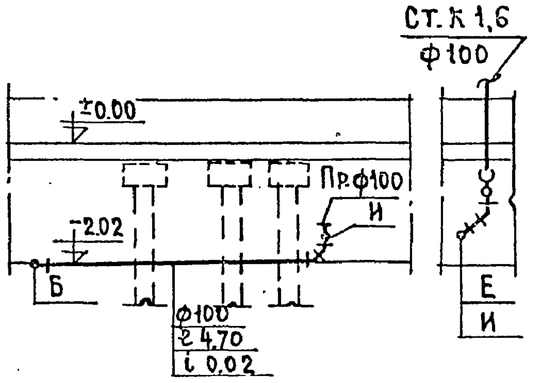

Разрезы канализационных стояков NN3,4 при варианте с сантехкабинами

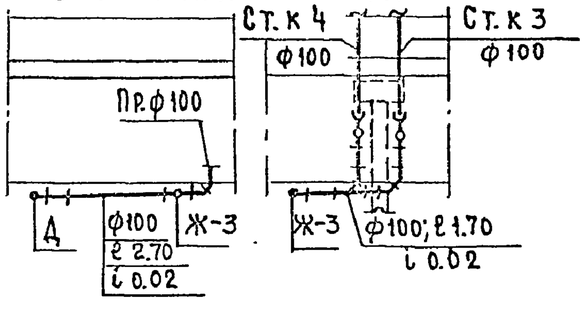

Разрезы по водостоку

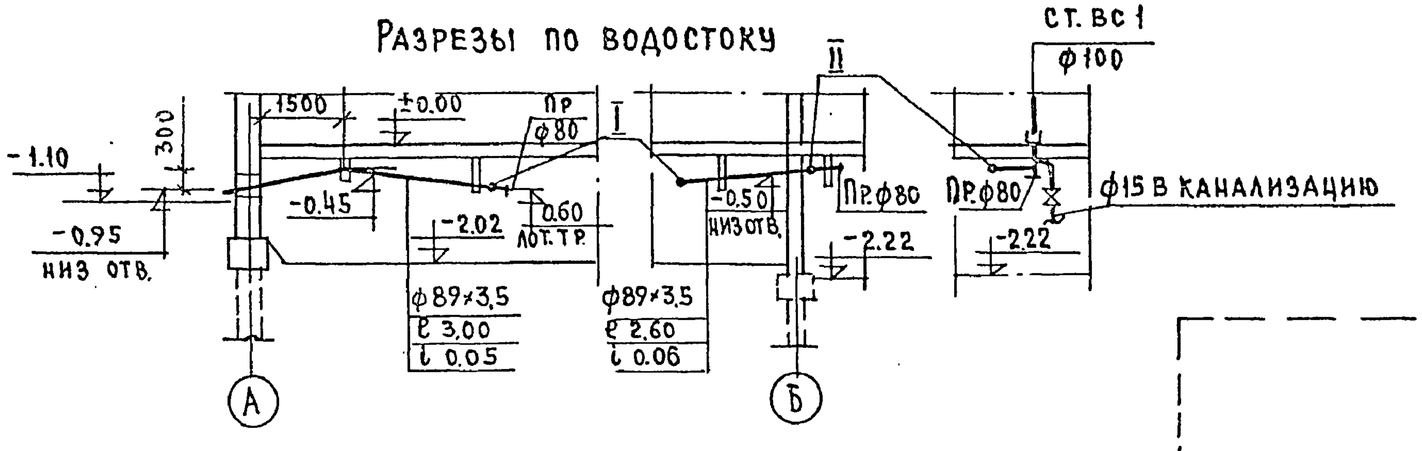

Рук.отд.	Раковщик		Вед.инж.	Демидова				1979	Техподполье I-1 ÷ I-8 /свайное основание/ Водосток. Канализация — вариант „А". Разрезы.	121-043/1.2 часть 3, раздел 3-2	Лист
Гл.инж.отд.	Оцеп									ЦНИИЭП жилищ. г. Москва	ВКГ-27
Гл.спец.	Гомберг										
Гл.инж.пр.	Верижский		Проверил	Верижский							

Инв.№ подл.

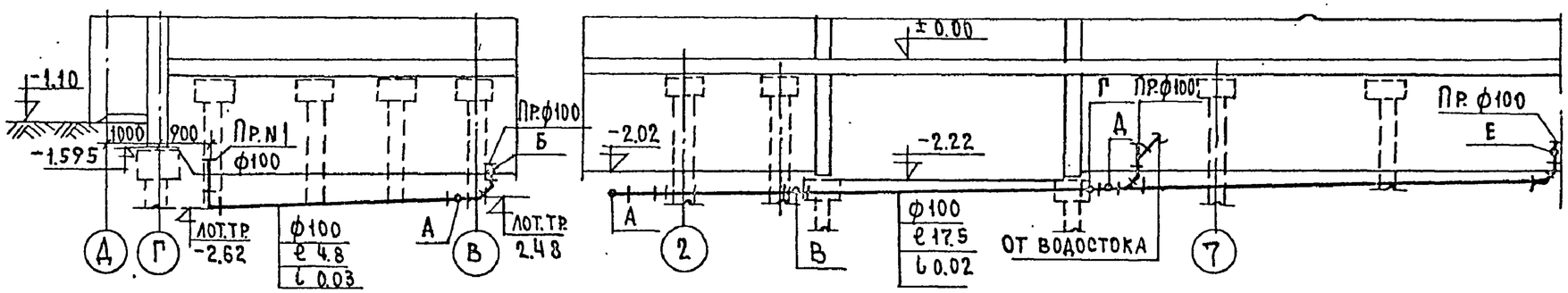

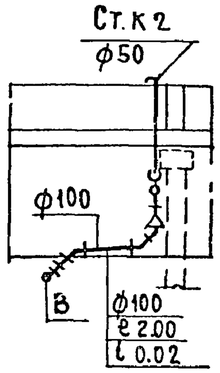

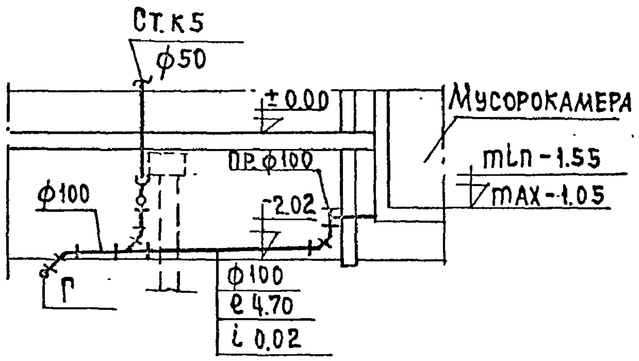

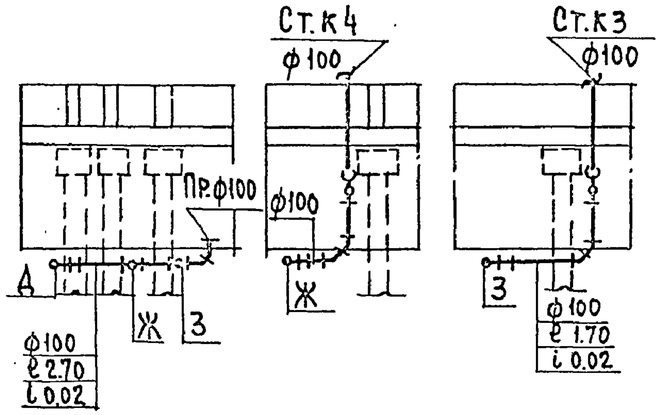

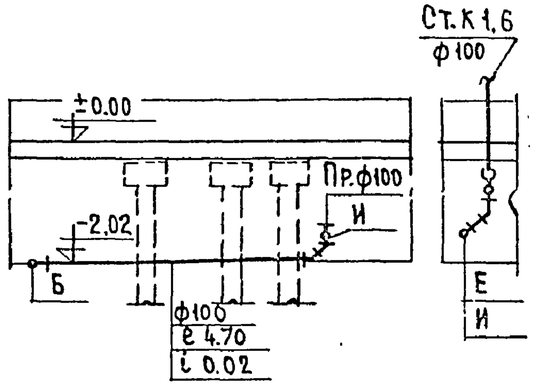

Разрезы канализационных стояков №№3,4 при варианте с сантехкабинами

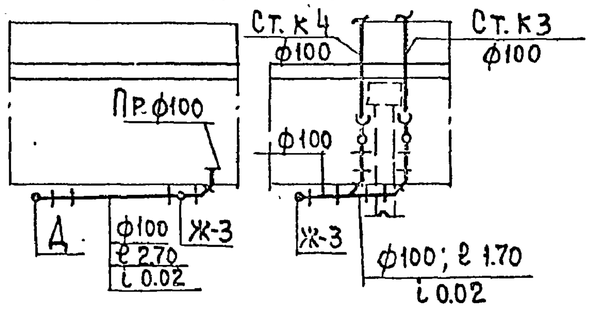

Разрезы по водостоку

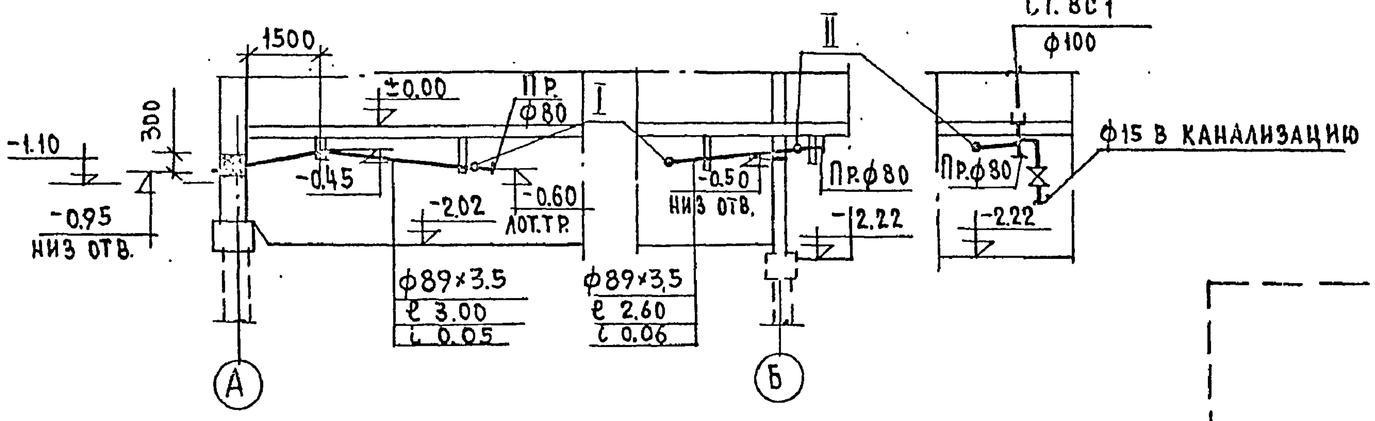

Рук.отд.	Раковщик		Вед.инж.	Демидова					1979	Техподполье I-1÷I-8 /свайное основание/ Водосток. Канализация-вариант „Д" Разрезы	121-043/1.2 часть 3, раздел 3-2	Лист
Гл.инж.отд.	Оцеп										ЦНИИЭП жилища г. Москва	ВКГ-23
Гл. спец.	Гомберг											
Гл.инж.пр.	Верижский		Проверил	Верижский								

Инв.№ подл.

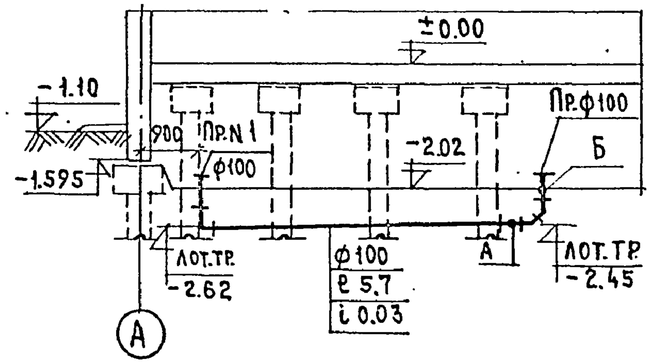

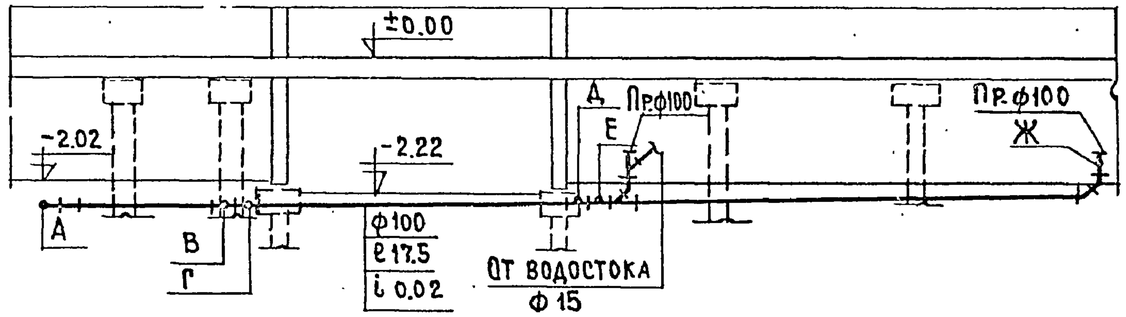

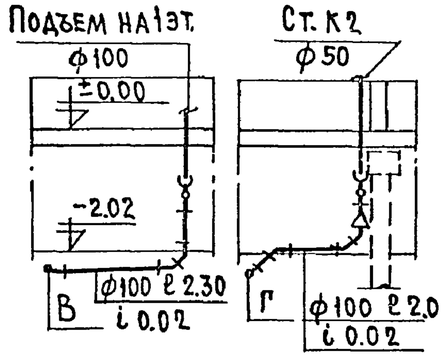

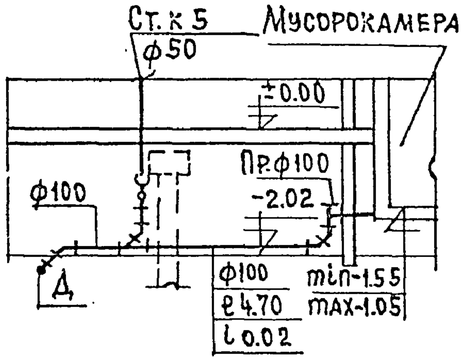

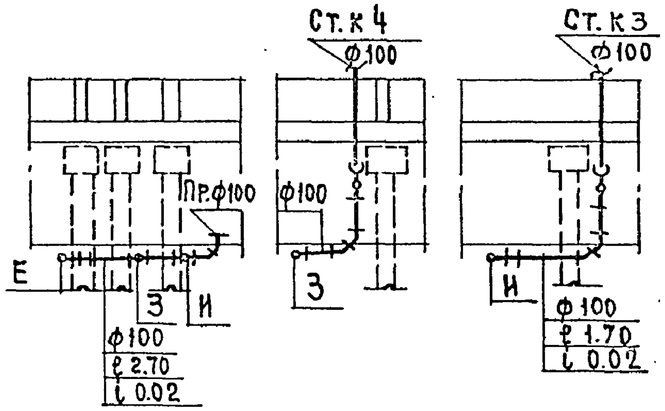

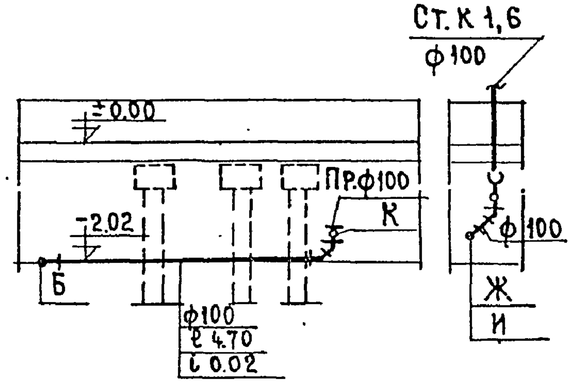

Разрезы канализационных стояков NN 3,4 при варианте с сантехкабинами

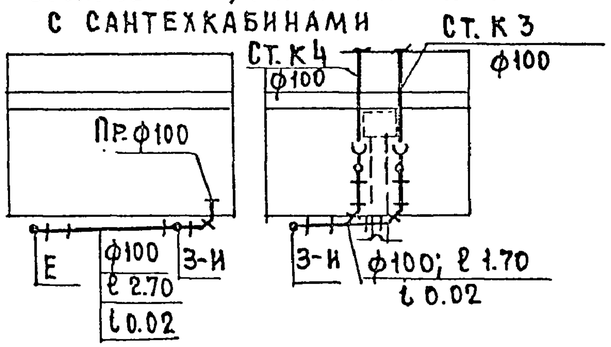

Разрезы по водостоку

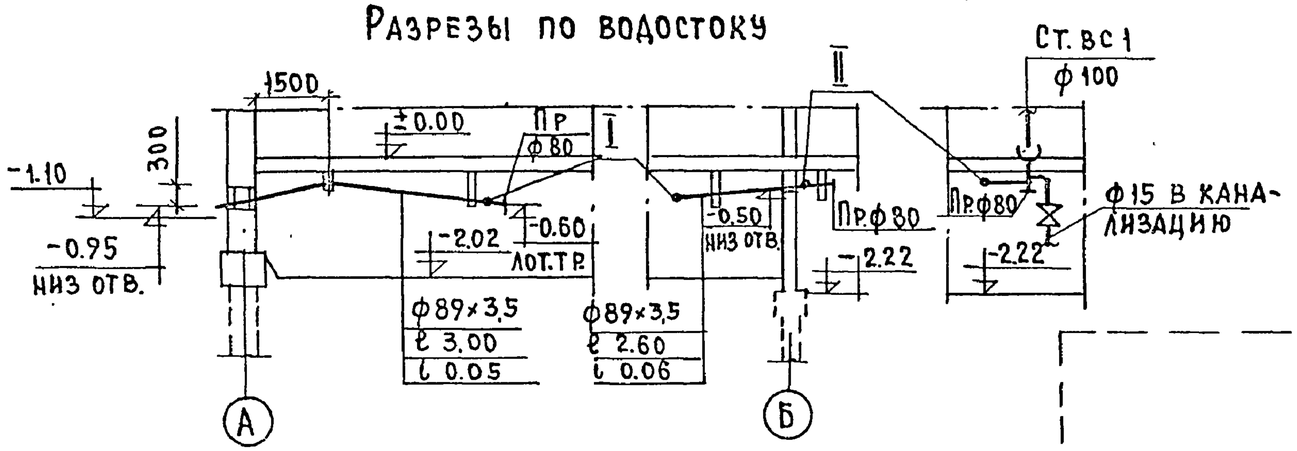

Рук.отд.	Раковщик		Вед.инж.	Демидова				1979	Техподполье II-1÷II-8; III-1÷III-8; IV-1÷IV-8 /свайное основание/ Водосток. Канализация – –вариант „А". Разрезы.	121-043 1.2 часть 3, раздел 3-2	Лист ВКГ-29
Гл.инж.отд.	Оцеп									ЦНИИЭП жилища г. Москва	
Гл.спец.	Гомберг										
Гл.инж.пр.	Верижский		Проверил	Верижский							

Инв. № подл.

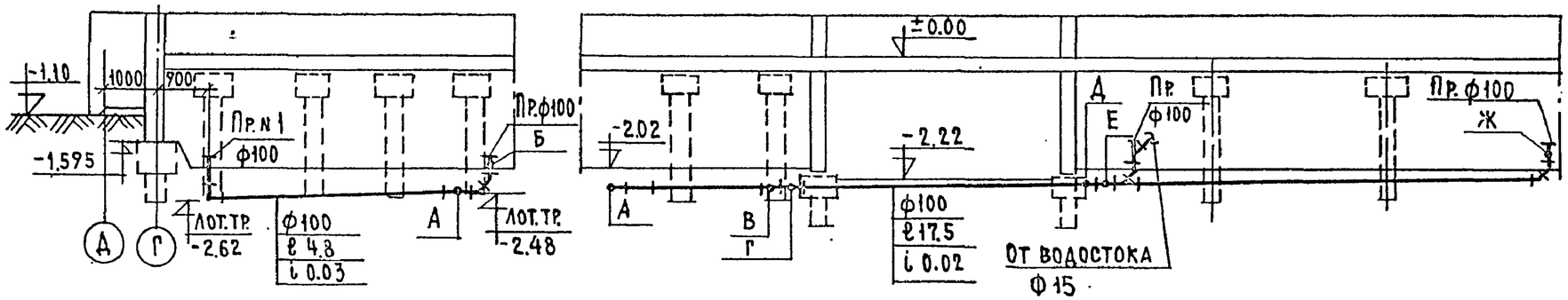

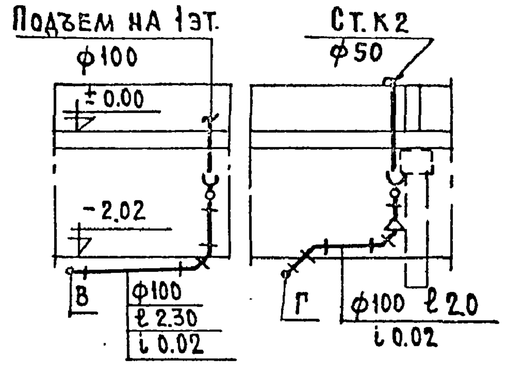

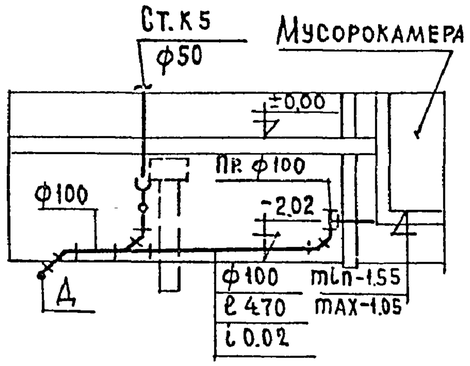

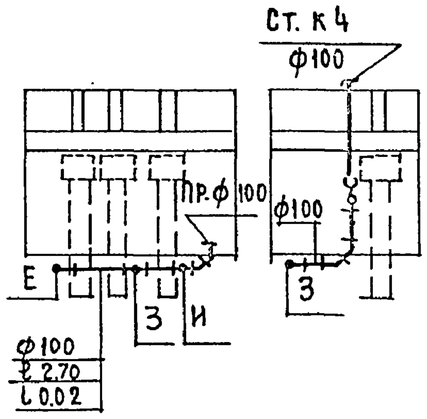

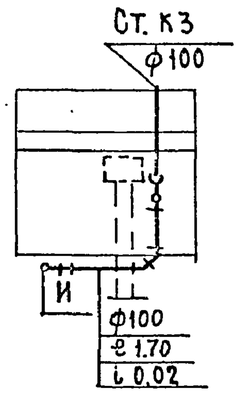

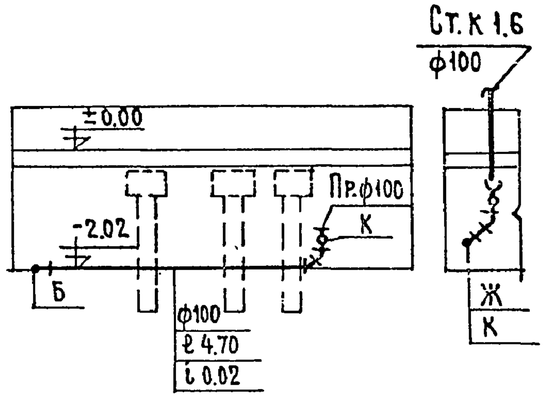

Разрезы канализационных стояков NN3,4 при варианте с сантехкабинами

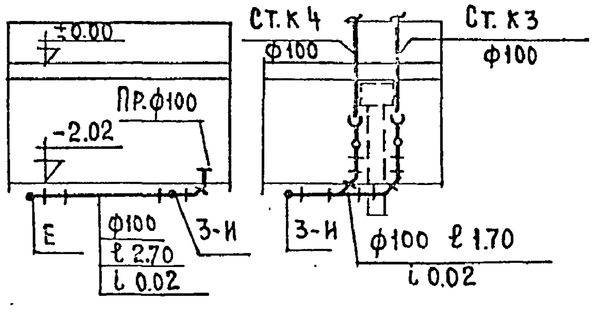

Разрезы по водостоку

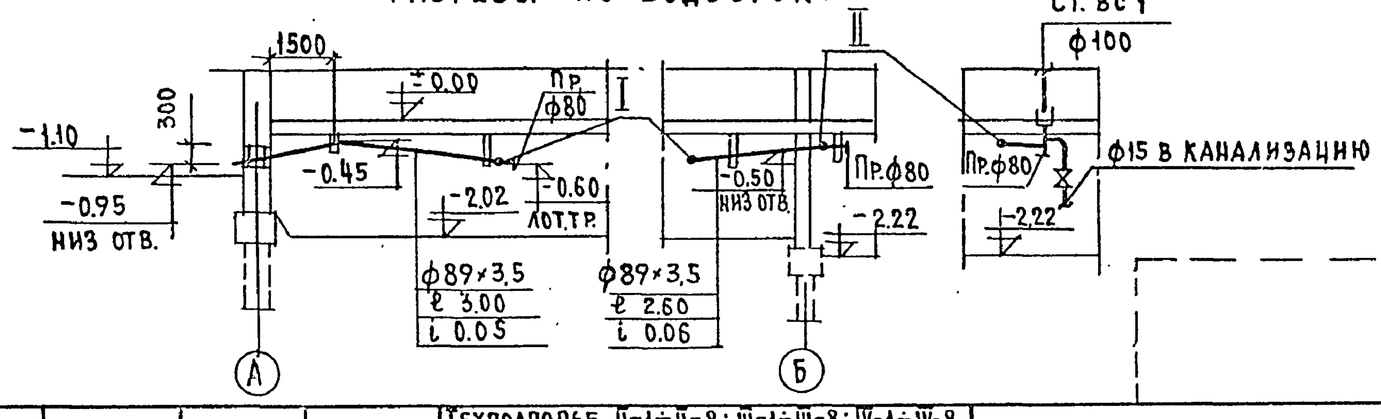

Рук.отд.	Раковщик		Вед.инж.	Демидова				1979	Техподполье II-1÷II-8; III-1÷III-8; IV-1÷IV-8 / Свайное основание / Водосток. Канализация - вариант „А". Разрезы.	121-043/1.2 часть 3, раздел 3-2	Лист
Гл.инж.отд.	Оцел									ЦНИИЭП жилища г. Москва	ВКГ-30
Гл.спец.	Гомберг										
Гл.инж.пр.	Верижский		Проверил	Верижский							

17289-11 21

Разрез I-I

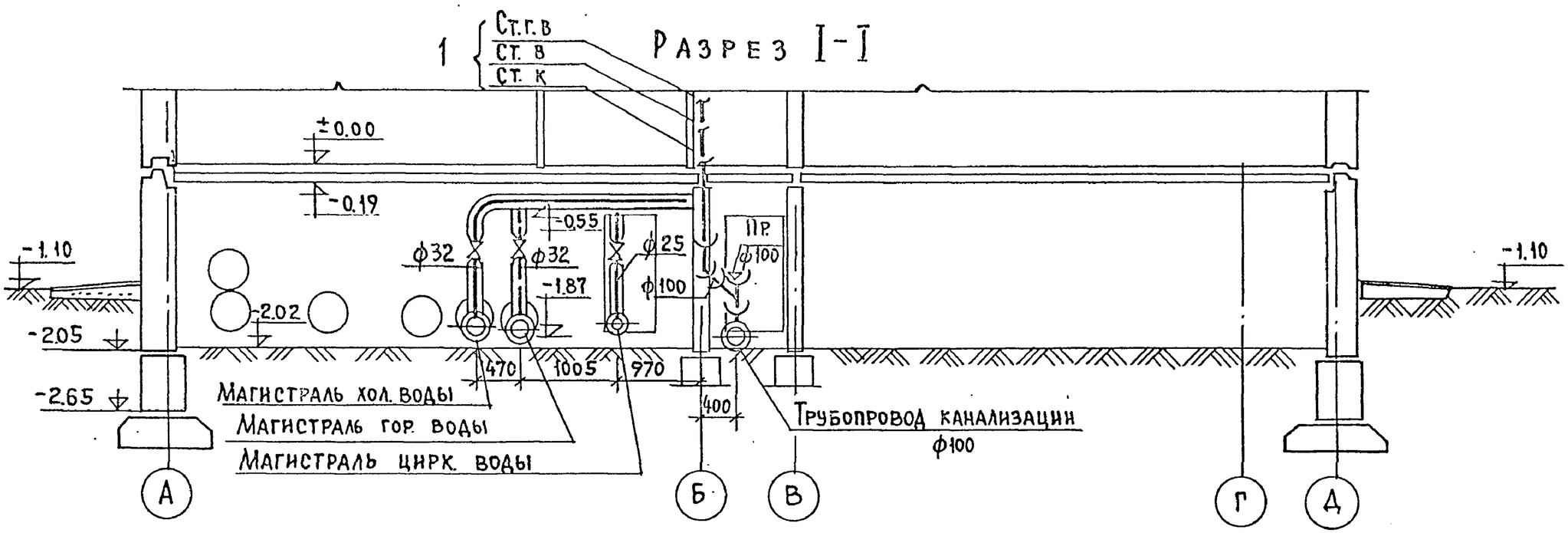

Разрез II-II

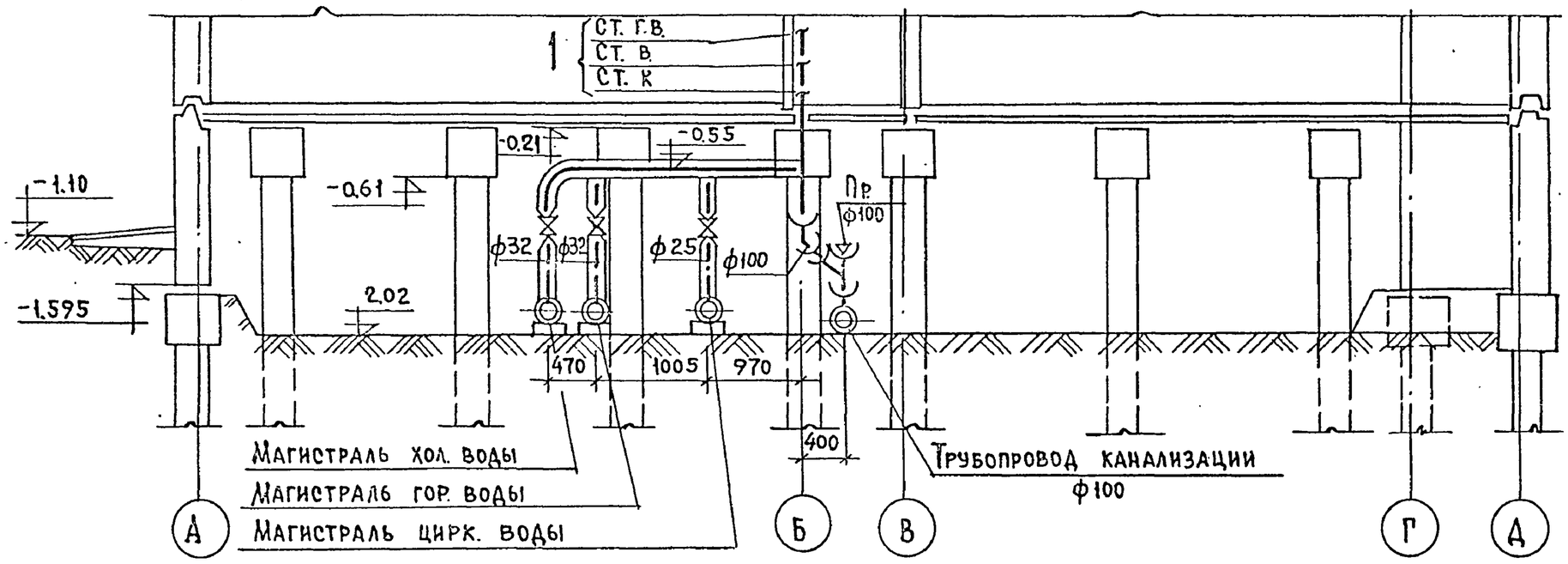

Рук. отд.	Раковщик		Вед. инж.	Демидова				1979	Техподполье. Монтажный разрез I-I; II-II	121-043/1,2 часть 3, раздел 3-2	Лист
Гл. инж. отд.	Оцеп		Инженер	Филатова						ЦНИИЭП жилища г. Москва	ВКГ-31
Гл. спец.	Гомберг										
Гл. инж. пр.	Верижский		Проверил	Верижский							

Инв. № подл. | Подпись и дата | Взам. инв. № | Гл. инж. пр. Полозов | Гл. инж. Маркова

17289-11, 23

Кухонный узел
NN стояков В,ГВ и К

КУ-12
2

КУ-22
5

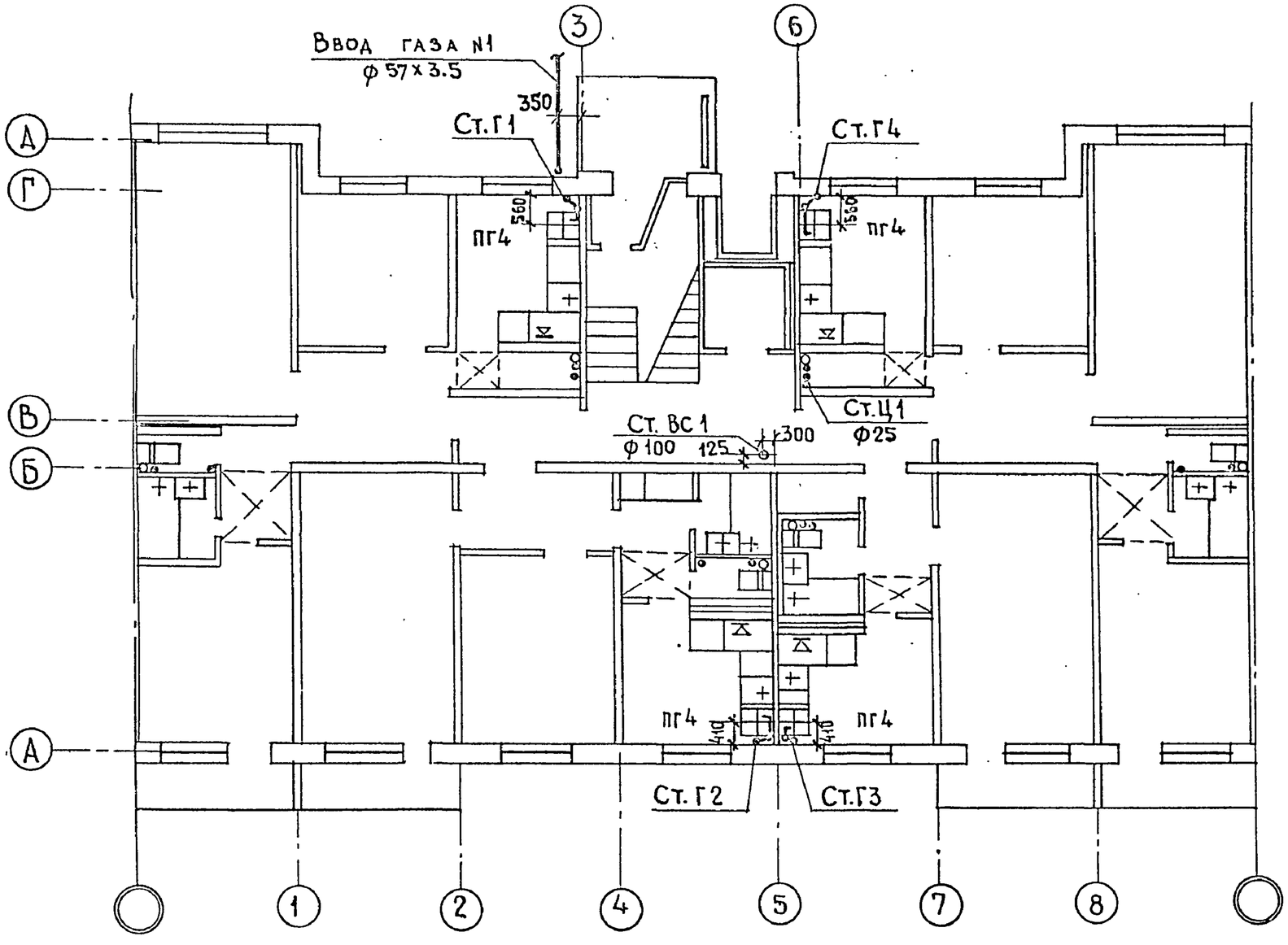

Высота кухни 2.51 м
V кухни ≥ 18.5 м³

Санитарный узел	СУ12-02
Примыкание мойки	—
NN стояков В,ГВ и К	1

СУ12-12	СУ16-32
ПМ-12	ПМ-16
3	4

СУ11-02
—
6

Рук. отд	Раковщик		Вед. инж.	Демидова				1979	План 1 этажа I-1÷I-8 /вариант „россыпь"/	121-043/1.2 часть 3, раздел 3-2
Гл. инж. отд	Оцеп		Инженер	Филатова						ЦНИИЭП жилища г. Москва
Гл. спец.	Гомберг									Лист ВКГ-32
Гл. инж. пр.	Верижский		Прозерил	Верижский						

Гл. инж. пр. Полозов; Гл. ОВ Никитина; УС; Старик

17289-14 33

Кухонный узел
NN стояков В, ГВ и К

КУ-12	КУ-22
2	5

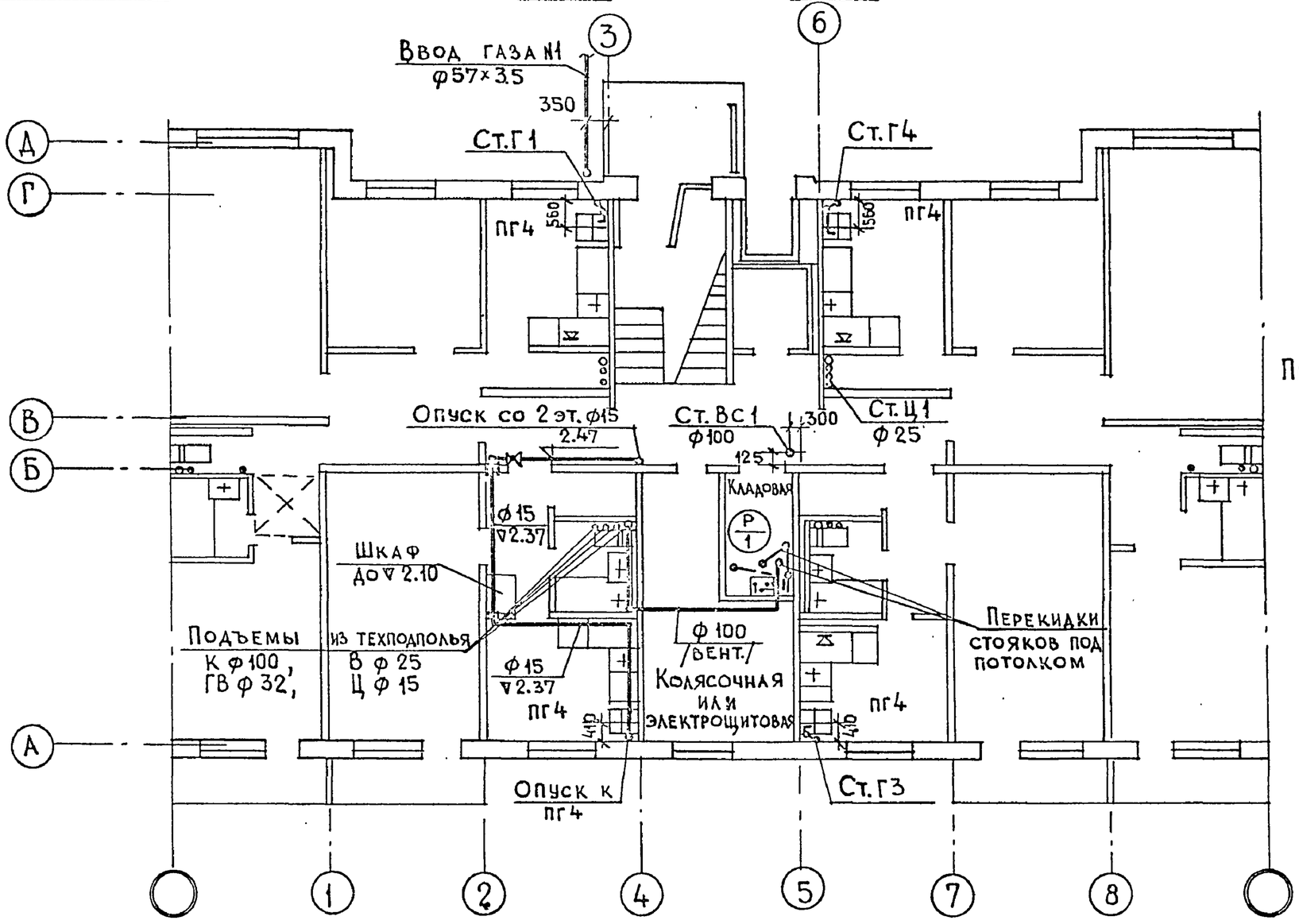

Перекидка стояков под потолком 1го этажа

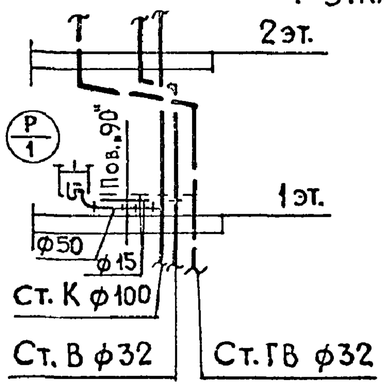

Санитарный узел	СУ12-02	СУ15-32	—	СУ16-32	СУ11-02
Примыкание мойки	—	ПМ-15	—	ПМ-16	—
NN стояков В, ГВ и К	1	3а	3	4	6

V кухни ≥ 18.5 м³
Высота кухни 2.51 м

Рук.отд.	Раковщик		Вед.инж.	Демидова				1979	План 1 этажа II-1÷II-8; IV-1÷IV-8 /вариант „россыпь"/	121-043/1.2 часть 3, раздел 3-2
Гл.инж.отд.	Оцеп		Инженер	Филатова						ЦНИИЭП жилища г. Москва
Гл.спец.	Гомберг									
Гл.инж.пр.	Верижский		Проверил	Верижский						

Лист ВКГ-33

Гл.инж.пр. Полозов; ГОВ Никитина; УС; Старик

17289-14 34

Кухонный узел
NN стояков В, ГВ и К

КУ-12	КУ-22
2	5

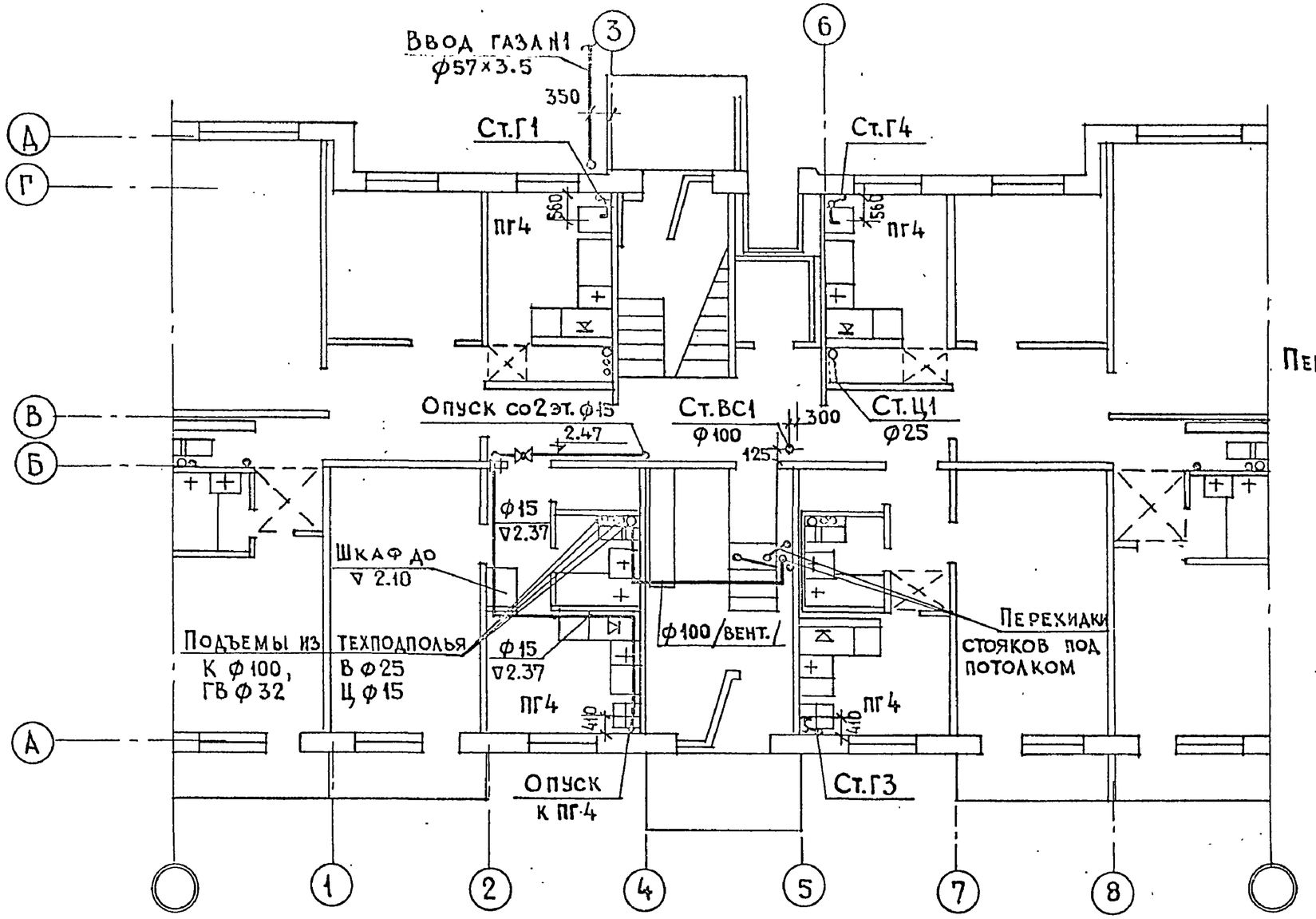

Перекидка стояков под потолком 1эт.

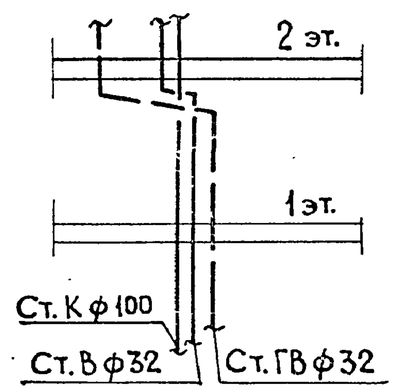

Высота кухни 2.51 м

V кухни ≈ 18.5 м³

Санитарный узел	СУ-12-02	СУ15-32	—	СУ16-32		СУ11-02
Примыкание мойки	—	ПМ-15	—	ПМ-16		—
NN стояков В, ГВ и К		3а	3	4		6

Рук.отд.	Раковщик	Вед.инж.	Демидова		
Гл.инж.отд	Оцеп	Инженер	Филатова		
Гл.спец.	Гомберг				
Гл.инж.пр.	Верижский	Проверил	Верижский		

1979

План 1 этажа III-1 ÷ III-8 /вариант „россыпь"/

121-043/1.2 часть 3 раздел 3-2

ЦНИИЭП жилища г. Москва

Лист ВКГ-34

Гл.инж.пр. Полозов; Гл.инж. 70В Никитина; УС; Старик

17289-14 35

Кухонный узел	КУ-12	КУ-22
NN стояков В, ГВ и К	2	5

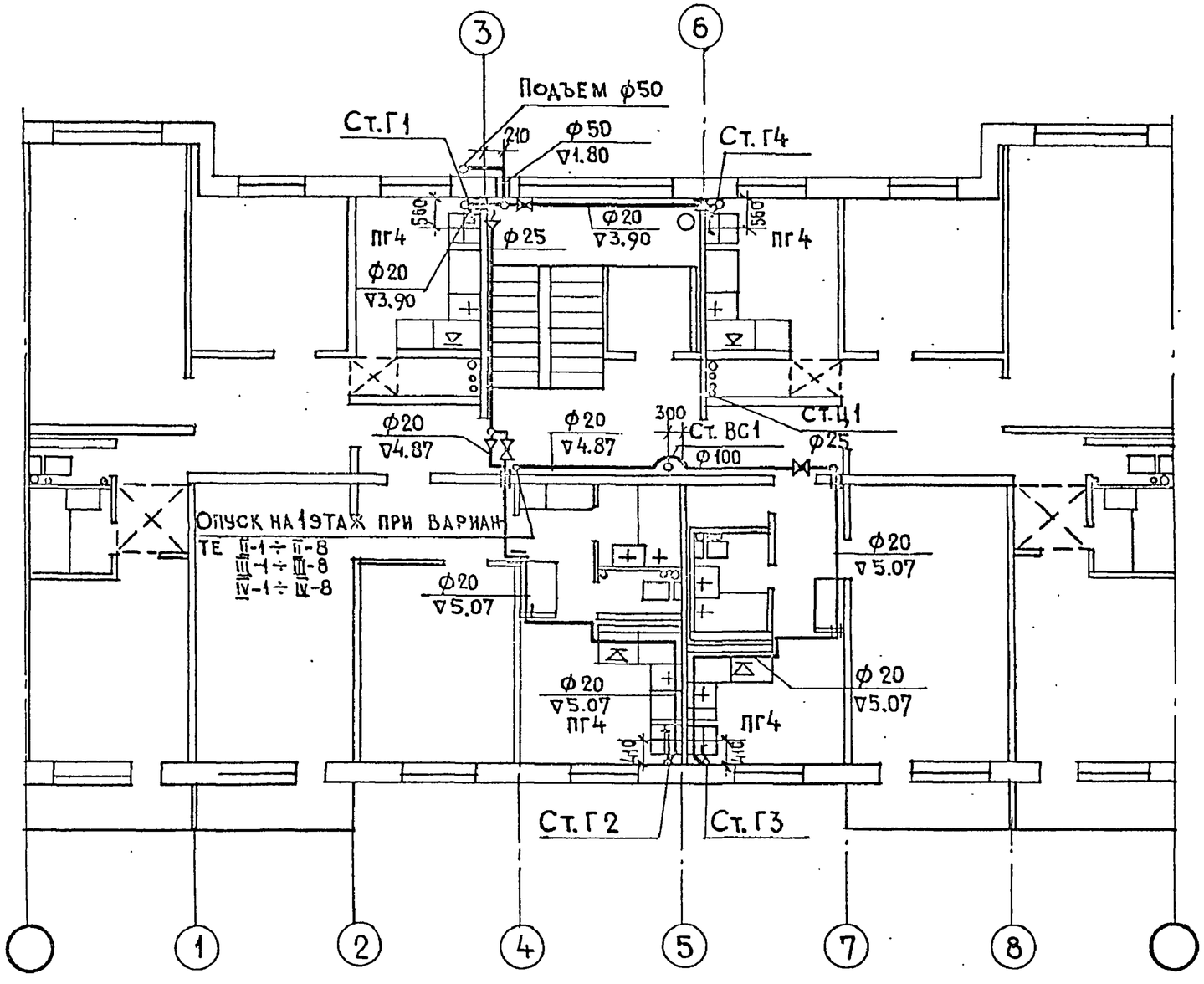

Высота кухни 2.51 м

V кухни ≥ 18,5 м³

Санитарный узел	СУ12-02	СУ12-12	СУ16-32	СУ11-02
Примыкание мойки	—	ПМ-12	ПМ16	—
NN стояков В, ГВ и К	1	3	4	6

Рук.отд.	Раковщик		Вед.инж.	Демидова		1979	План 2 этажа /вариант „россыпь"/	121-043/1.2 часть 3 раздел 3-2	Лист
Гл.инж.отд	Оцеп		Инженер	Филатова				ЦНИИЭП жилища г. Москва	ВКГ-35
Гл.спец.	Гомберг								
Гл.инж.пр.	Верижский		Проверил	Верижский					

Подальненская, Старик; ЗУ, УС; Гл.арх.пр. Маркова; Гл.инж.пр. Полозов; ГОВ, Никитина; Инв.№ подл.

17289-14 36

Кухонный узел
NN стояков В,ГВ и К

КУ-12
2

КУ-22
5

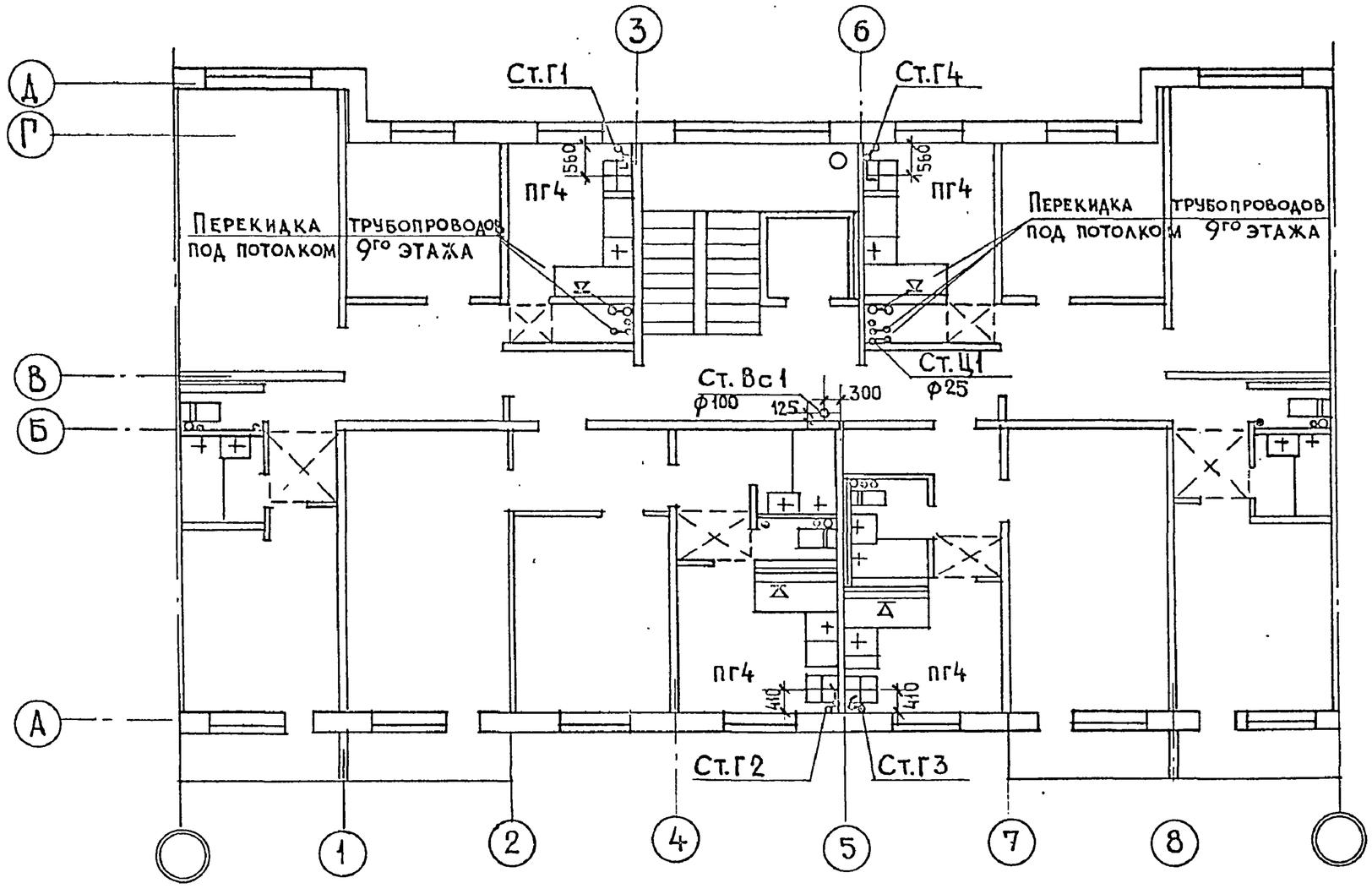

Высота кухни 2.51 м
V кухни ≥ 18.5 м³

Санитарный узел
Кухонный узел
NN стояков В,ГВ и К

СУ12-02
—
1

СУ12-12	СУ16-32
ПМ-12	ПМ-16
3	4

СУ11-02
—
6

Рук.отд.	Раковщик	Вед.инж.	Демидова		
Гл.инж.отд	Оцеп	Инженер	Филатова		
Гл.спец.	Гомберг				
Гл.инж.пр.	Верижский	Проверил	Верижский		

1979

План 3-9 этажей
/вариант „Россыпь"/

121-043/1.2 часть 3, раздел 3-2

ЦНИИЭП жилища г. Москва

Лист ВКГ-36

Гл.инж.пр. Полозов
ОВ Никитина
УС Старик

17289-14 37

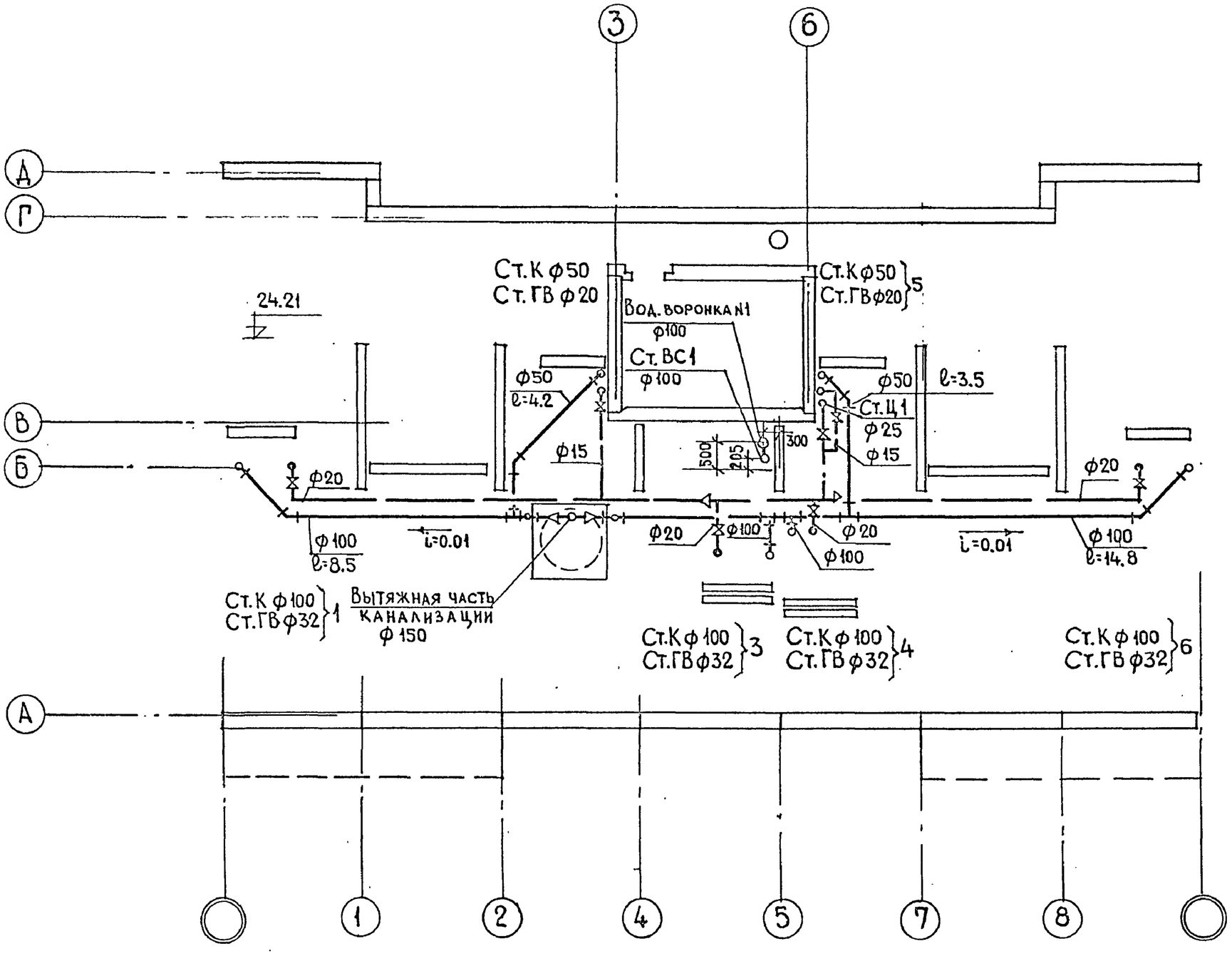

Рук.отд.	Раковщик		Вед.инж.	Демидова				1979	План чердака /вариант „россыпь"/
Гл.инж.отд.	Оцеп		Инженер	Филатова					
Гл.спец.	Гомберг								
Гл.инж.пр.	Верижский		Проверил	Верижский					

121-043/1.2 часть 3, раздел 3-2

ЦНИИЭП жилища г. Москва

Лист ВКГ-37

Инв.№ подл. | Подпись | Дата | Гл.арх.пр. Маркова | Гл.инж.пр. Полозов | ГОВ Никитина | УС Старик

17289-14 38

Кухонные узлы
NN стояков В.Г.В и К

КУ-12
2

КУ-22
5

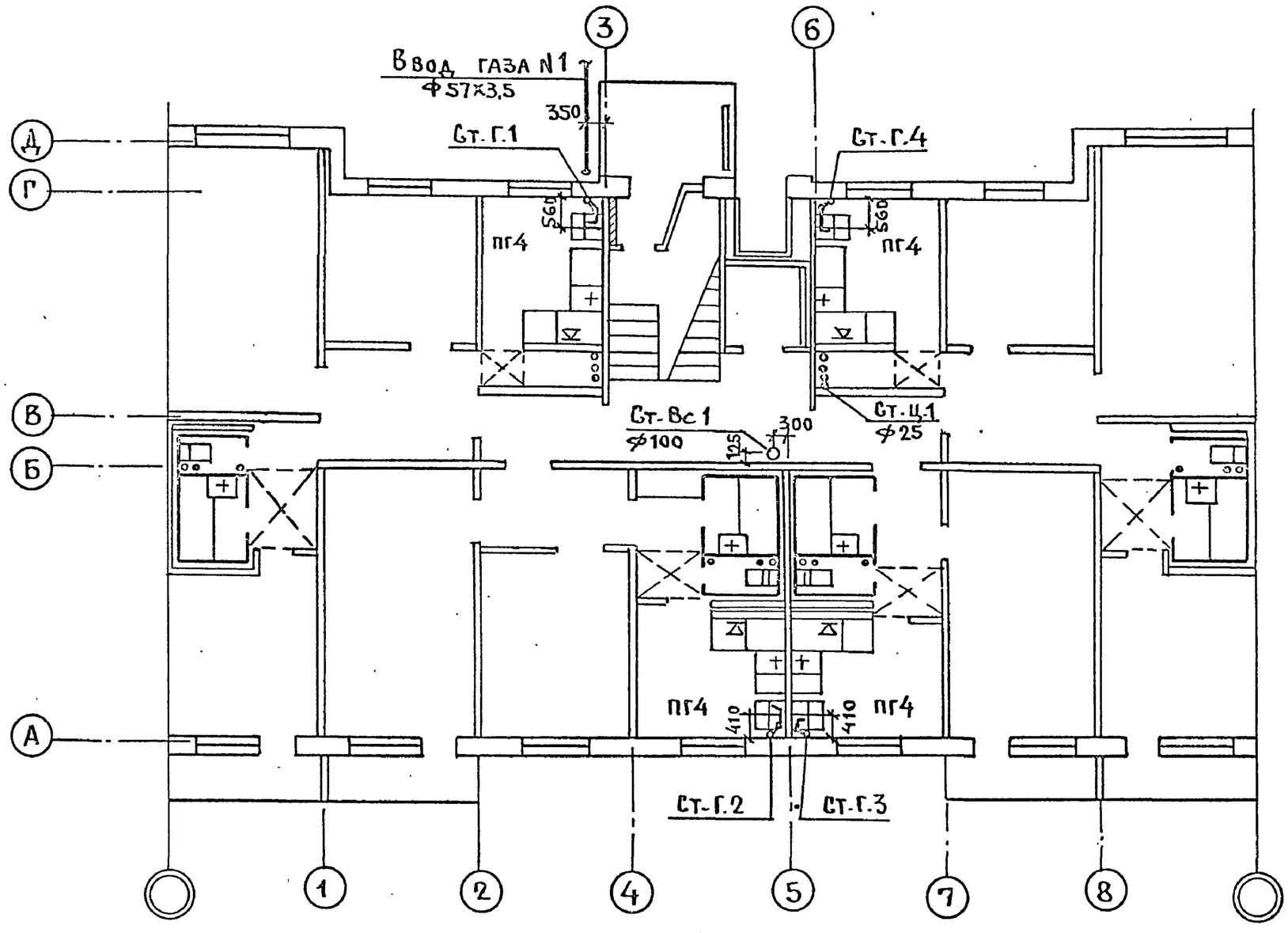

Высота кухни 2.51м
Vкухни // 18,5 м³

Сантехкабина
Кухонный узел
NN стояков В.Г.В и К

СК12-02
—
1

СК12-12	СК11-12
ПМ-12	ПМ-11
3	4

СК11-02
—
6

Рук.отд.	Раковщик		Вед.инж.	Демидова		1979	План 1 этажа I-1÷I-8 /Вариант с сантехкабинами/	121-043/1.2 часть 3; разд. 3-2	Лист
Гл.инж.отд.	Оцеп		Инженер	Филатова				ЦНИИЭП жилища г. Москва	ВКГ-38
Гл.спец.	Гомберг								
Гл.инж.пр.	Верижский		Провер.	Верижский					

Гл.инж.пр. Полозов; Никитина; ЮВ; УС; Старик

17289-14 39

Кухонный узел
NN стояков В, ГВ, и К

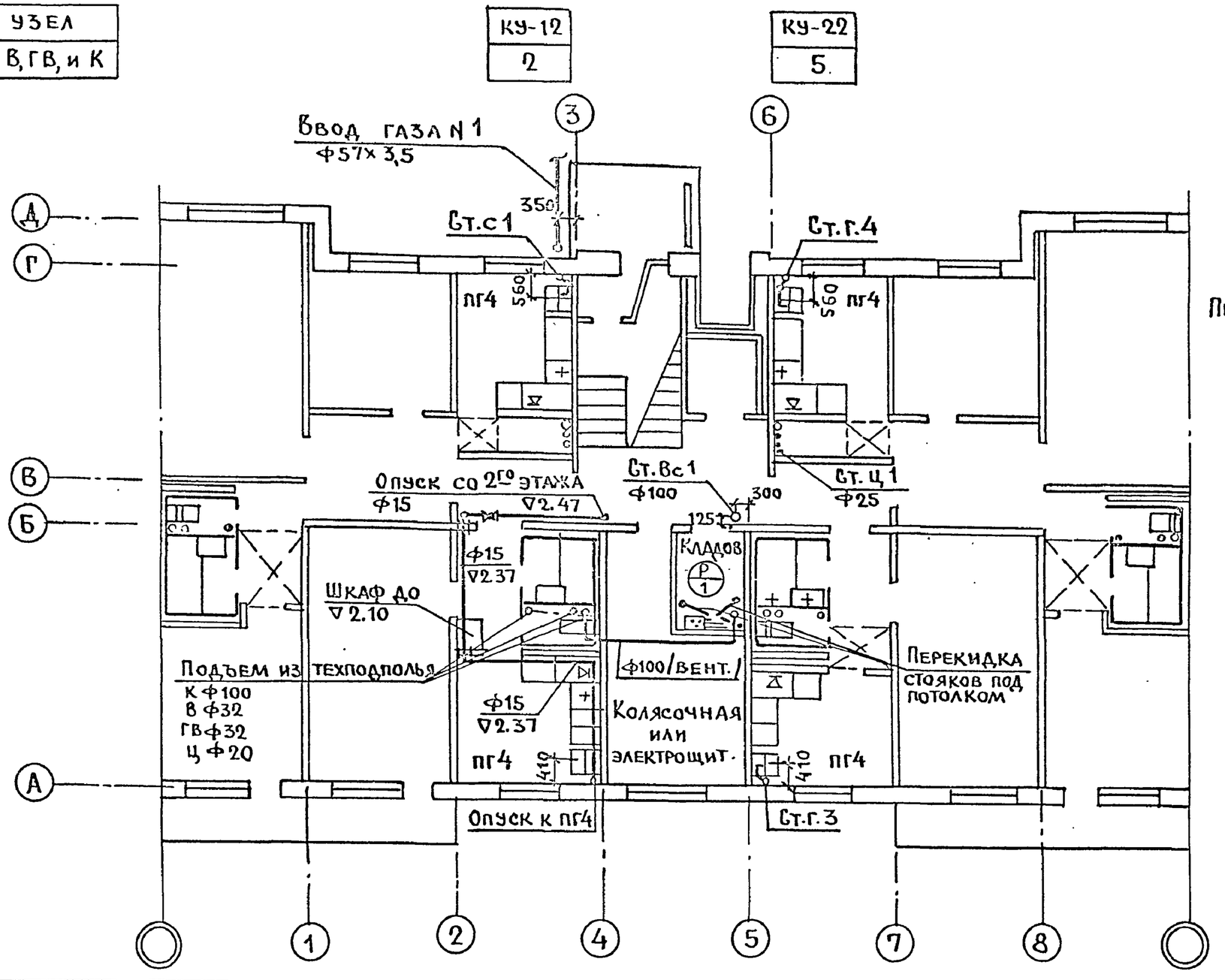

Перекидка стояков под потолком 1го эт.

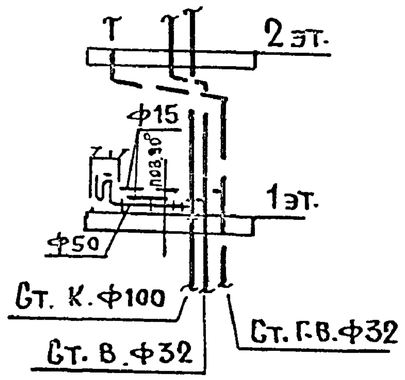

Высота кухни 2.51 м
V кухни // 18.5 м³.

Сантехкабина	СК12-02	СК12-12В	—	СК11-12		СК11-02
Примыкание мойки	—	ПМ-12	—	ПМ-11		—
NN стояков В, ГВ и К	1	3а	3	4		6

Рук. отд.	Раковщик		Вед. инж.	Демидова				1979	План 1 этажа II-1÷II-8; IV-1÷IV-8 /Вариант с сантехкабинами/	121-043/1.2 часть 3, раз. 3-2	Лист
Гл. инж. пр.	Оцеп		Инженер	Филатова						ЦНИИЭП жилища г. Москва	ВКГ-39
Гл. спец.	Гомберг										
Гл. инж. пр.	Верижский		Проверил	Верижский							

Гл. инж. пр. Полозов
ГОВ Никитина
УС
Старик

17289-14 ЦП

Кухонный узел
NN стояков В, ГВ и К

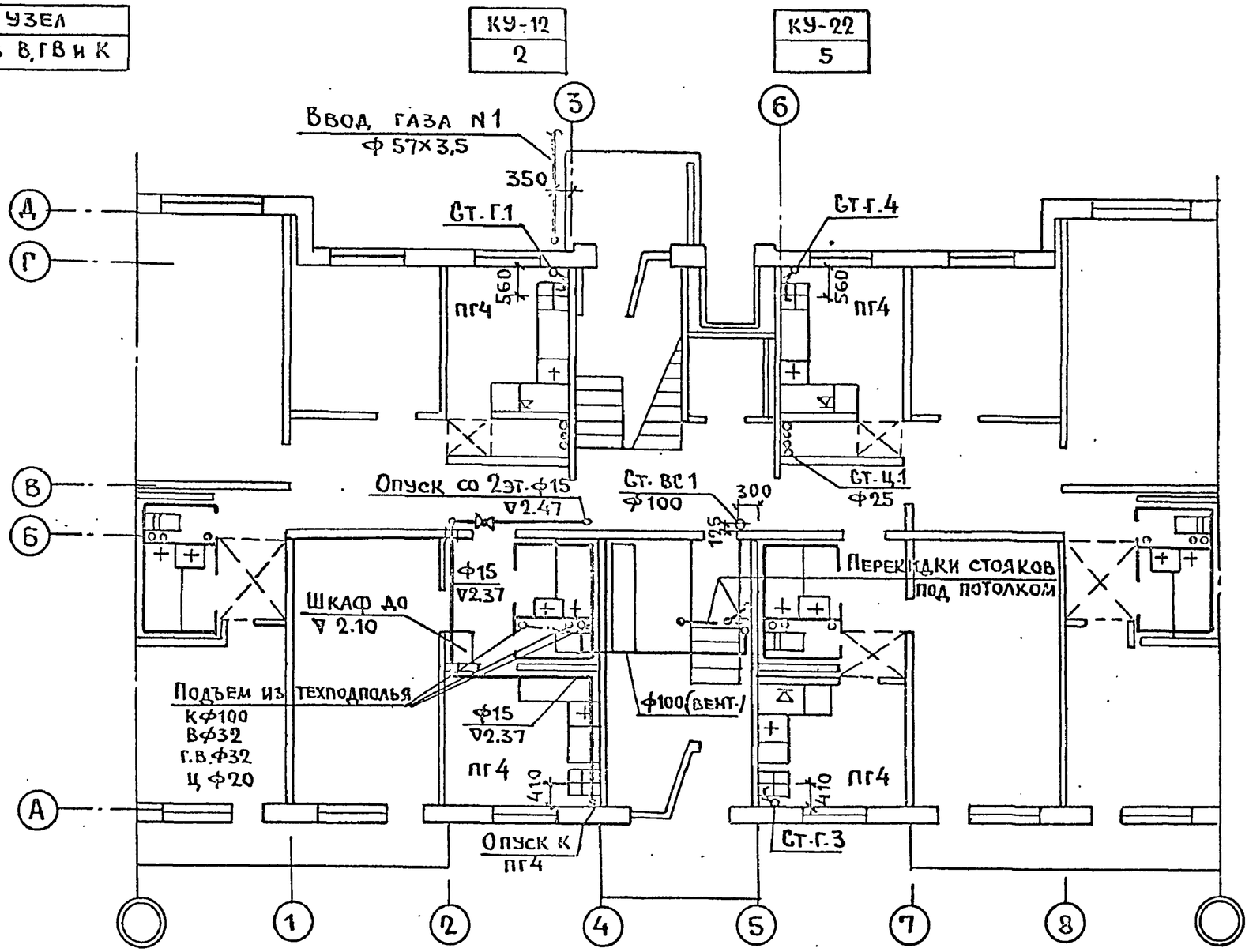

Схема перекидки стояков под потолком 1 эт.

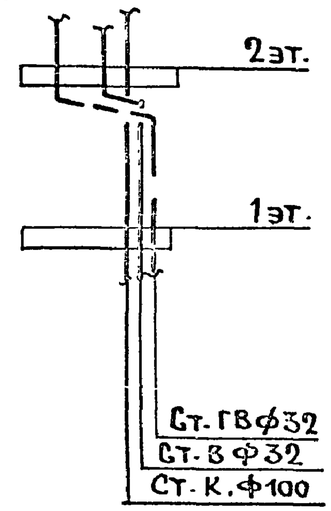

Высота кухни 2.51м

V кухни ≈ 18.5 м³

Сантехкабина	СК12-02	СК12-12б	—	СК11-12		СК11-02
Кухонный узел	—	ПМ-12	—	ПМ-11		—
NN стояков В, ГВ и К	1	3а	3	4		6

Рук.отд.	Раковщик	Вед.инж.	Демидова	1979	План 1 этажа III-1 ÷ III-8 /Вариант с сантехкабинами/	121-043/1.2ч.3. разд.3-2	Лист
Гл.инж.пр.	Оцел	Инженер	Филатова			ЦНИИЭП жилища г. Москва	ВКГ-40
Гл.спец.	Гомберг						
Гл.инж.пр.	Верижский	Провер.	Верижский				

Гл.инж.пр. Полозов; Гл.инж.пр. Никитина; УС; Старик

17289-14 41

Кухонный узел
NN стояков В, ГВ и К

КУ-12
2

КУ-22
5

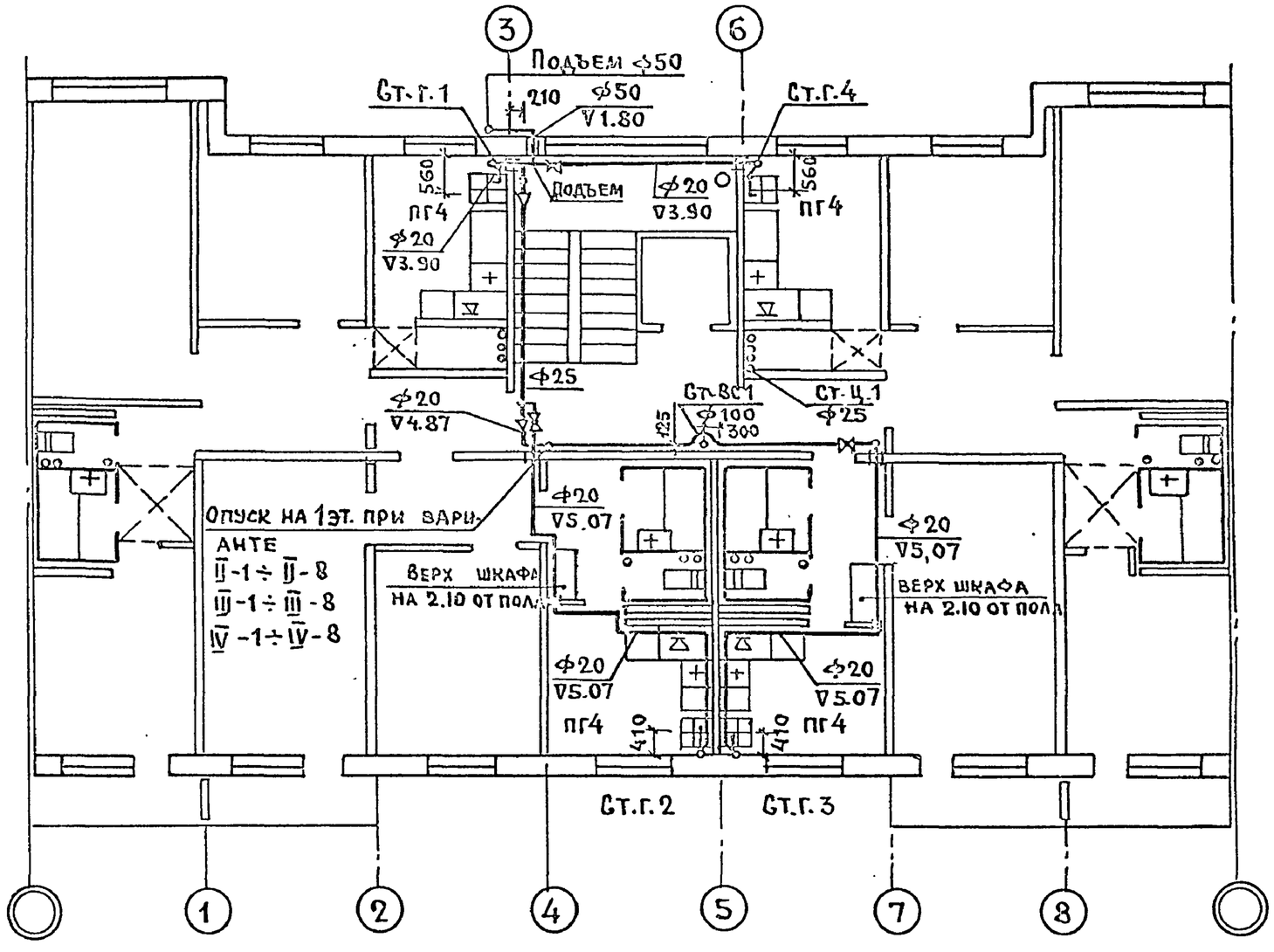

Высота кухни 2.51м
V кухни ≈ 18.5м³

Сантехкабина
Примыкание мойки
NN стояков В, ГВ и К

СК12-02
—
1

СК12-12	СК11-12
ПМ-12	ПМ-11
3	4

СК11-02
—
6

Гл. инж. пр.	Полозов	Никитина									
ГОВ	УС	Старик									
Рук. отд.	Раковщик		Вед. инж.	Демидова					1979	План 2 этажа /Вариант с сантехкабинами/	121-043/1.2 часть 3; разд. 3-2
Гл. инж. отд.	Оцеп		Инженер	Филатова							ЦНИИЭП жилища г. Москва
Гл. спец.	Гомберг										
Гл. инж. пр.	Верижский		Проверил	Верижский							

Лист ВКГ-41

Кухонный узел
NN стояков В,ГВ и К

КУ-12
2

КУ-22
5

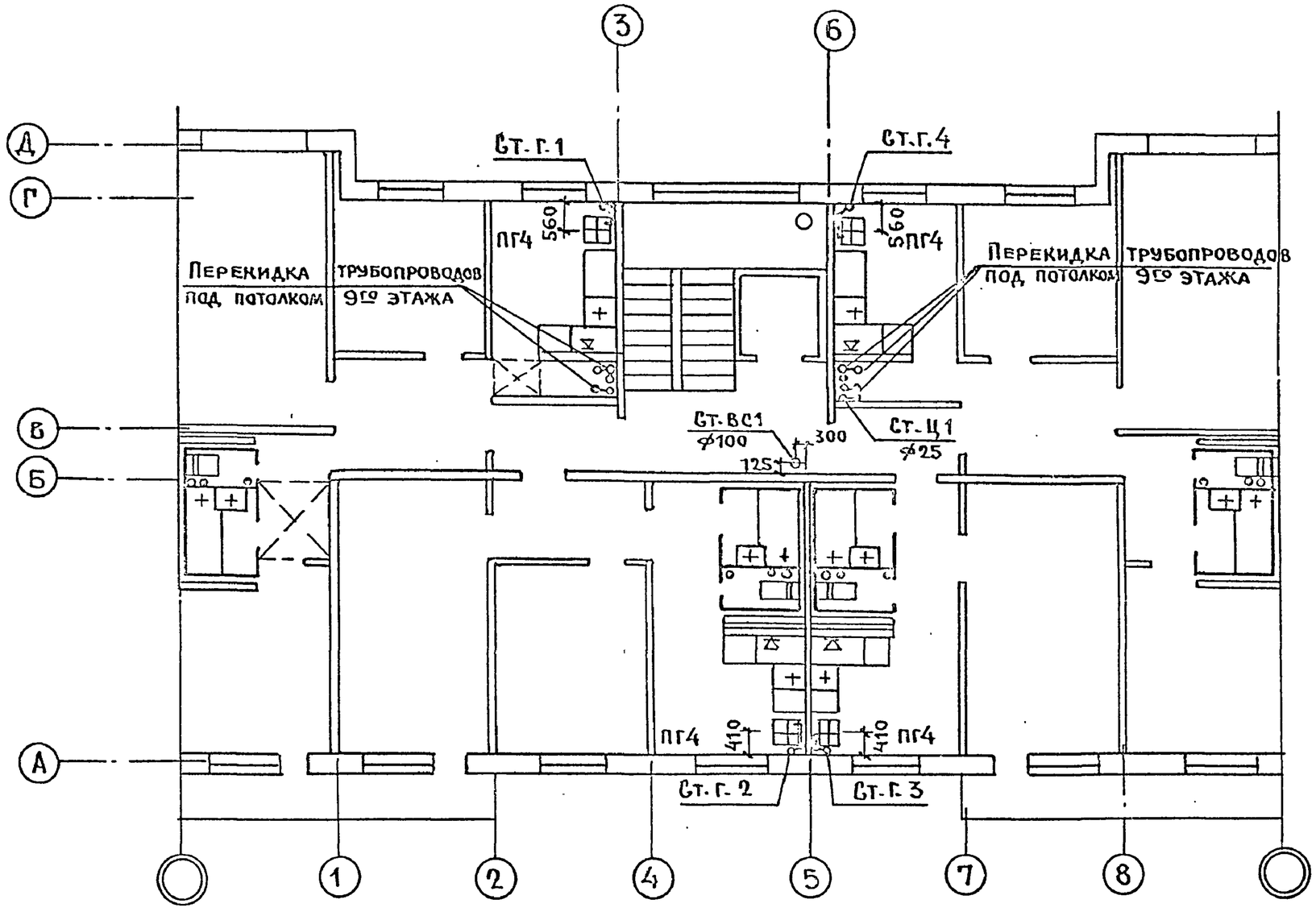

Высота кухни 2.51м
V кухни ≈ 18.5м³

Сантех-кабина	3-4; 6-8	СК12-02	СК12-12	СК11-12	СК11-02
	5	СК12-02Р	СК12-12Р	СК11-12Р	СК11-02Р
	9	СК12-02В	СК12-12В	СК11-12В	СК11-02В
Примыкание мойки		—	ПМ-12	ПМ-11	—
NN стояков В,ГВ и К		1	3	4	6

Рук. отд.	Раковщик	Вед. инж	Демидова			
Гл. инж. отд	Оцеп	Инженер	Филатова			
Гл. спец.	Гомберг					
Гл. инж. пр	Верижский	Проверил	Верижский			

1979

План 3-9 этажей
/Вариант с сантехкабинами/

121-043/12 часть 3, разд. 3-2

ЦНИИЭП жилища г. Москва

Лист ВКГ-42

Гл. инж. пр Полозов; Никитина; ЮВ; УС; Старик

172.89-14 43

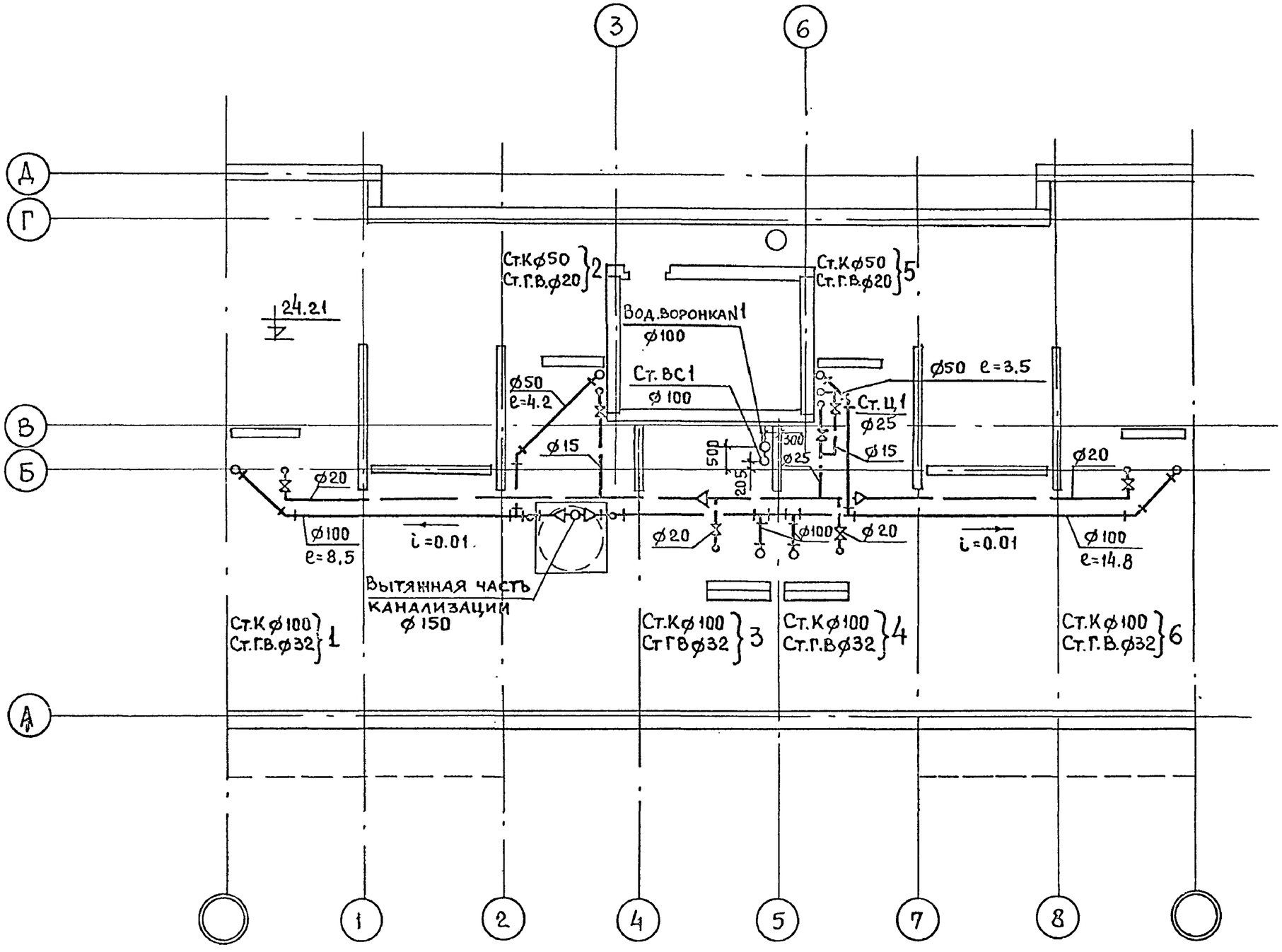

Рук.отд.	Раковщик		Вед.инж.	Демидова				1979	План чердака /вариант с сантехкабинами/	121-043/1.2 часть 3, раздел 3-2	Лист
Гл.инж.отд	Оцеп		Инженер	Филатова						ЦНИИЭП жилища г. Москва	ВКР-43
Гл.спец.	Гомберг										
Гл.инж.пр.	Верижский		Проверил	Верижский							

Гл.инж.пр. Полозов; ГОВ Никитина; УС; Старик

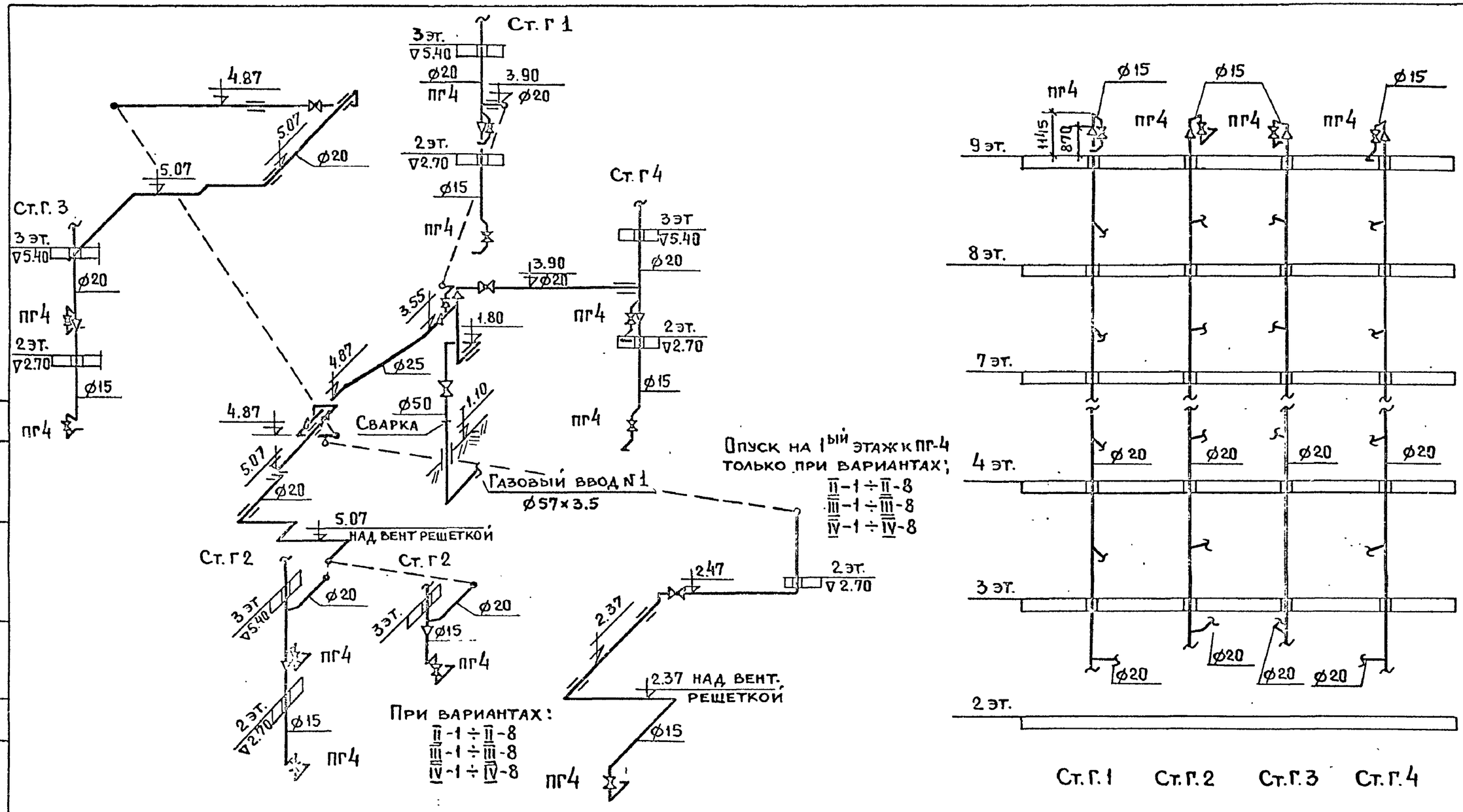

Рук. отд	Раковщик		Вед. инж.	Демидова				1979	Схема газопровода	121-043/1.2 часть 3, раздел 3-2	Лист
Гл. инж. отд	Оцеп		Инженер	Филатова						ЦНИИЭП жилища г. Москва	ВКГ-44
Гл. спец.	Гомберг										
Гл. инж. пр.	Верижский		Проверил	Верижский							

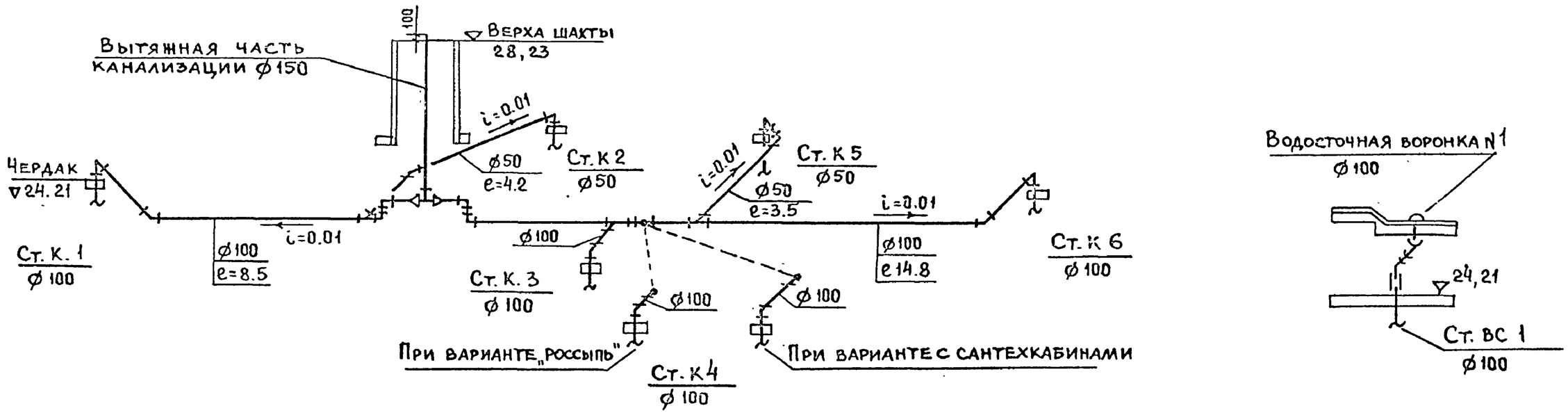

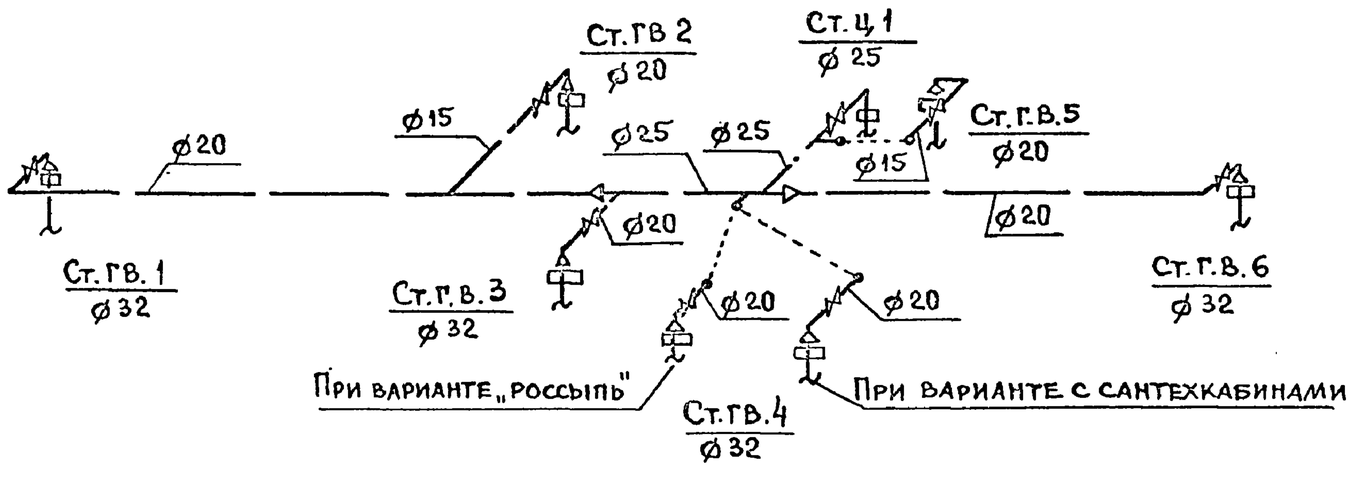

Рук. отд.	Раковщик		Вед. инж.	Демидова					1979	Чердак. Водопровод, канализация, водосток. Схемы	121-043/1.2 часть 3, раздел 3-2	Лист
Гл. инж. отд.	Оцеп		Инженер	Филатова							ЦНИИЭП жилища г. Москва	ВКГ-45
Гл. спец.	Гомберг											
Гл. инж. пр.	Веринский		Проверил	Веринский								