ГОССТРОЙ
РСФСР
КБ
ПО ЖЕЛЕЗОБЕТОНУ
им. А.А. Якушева

КОМПЛЕКСНАЯ
СЕРИЯ 125
ТИПОВЫЕ ПРОЕКТЫ КРУПНОПАНЕЛЬНЫХ
ЖИЛЫХ ДОМОВ И ОБЩЕСТВЕННЫХ ЗДАНИЙ

ТИПОВОЙ ПРОЕКТ 125-045/12.2

БЛОК - СЕКЦИЯ 9-ЭТАЖНАЯ 54-КВАРТИРНАЯ
РЯДОВАЯ 1А-1А-1Б-1Б-2А-2А
/ДЛЯ СТРОИТЕЛЬСТВА В ГОРОДАХ БРАТСКЕ И УСТЬ-ИЛИМСКЕ/

ЧАСТЬ 01

АРХИТЕКТУРНО-СТРОИТЕЛЬНЫЕ
ЧЕРТЕЖИ НИЖЕ ОТМ. 0.000

РАЗДЕЛ 01-1

ЗДАНИЕ С ТЕХПОДПОЛЬЕМ
ФУНДАМЕНТЫ СВАЙНЫЕ

Инв. №

Арх. № 27641

КОМПЛЕКСНАЯ СЕРИЯ 125 – ТИПОВЫЕ ПРОЕКТЫ КРУПНОПАНЕЛЬНЫХ ЖИЛЫХ ДОМОВ И ОБЩЕСТВЕННЫХ ЗДАНИЙ

ТИПОВОЙ ПРОЕКТ 125-045/1.2

БЛОК – СЕКЦИЯ 9-ЭТАЖНАЯ 54-КВАРТИРНАЯ РЯДОВАЯ 1А–1А–1Б–1Б–2А–2А

/ДЛЯ СТРОИТЕЛЬСТВА В ГОРОДАХ БРАТСКЕ И УСТЬ-ИЛИМСКЕ/

СОСТАВ ПРОЕКТА

Часть 0 — Общая часть
- Раздел 0-1 — Общая характеристика проекта
- Раздел 0-2 — Материалы для компоновки жилых домов из блок-секций.
- Раздел 0-3 — Отопление и вентиляция. Табличный материал.

Часть 01 — Архитектурно-строительные чертежи ниже отм. 0.000.
- Раздел 01-1 — Здание с техподпольем. Фундаменты свайные.
- Раздел 01-2 — Здание с техподпольем. Фундаменты ленточные.

Часть 1 — Архитектурно-строительные чертежи выше отм. 0.000.
- Раздел 1-1 — Однорядная разрезка наружных стен. Кровля рулонная.
- Раздел 1-5 — Теплый чердак. Кровля рулонная.

Часть 2 — Отопление и вентиляция.

Часть 3 — Водоснабжение, канализация, водостоки.

Часть 5 — Электрооборудование.
- Раздел 5-3 — Вариант с электросплитами мощностью 8 квт.

Часть 6 — Связь и сигнализация.

Часть 8 — Сметы
- Раздел 8-1 — Неизменяемая часть блок-секции.
- Раздел 8-2 — Элементы блокировки 9-этажных блок-секций.

Часть 9 — Узлы
- Раздел 9.1-110, 9.2-110, 9.3-110, 9.4-110, 9.7-110

Часть 10 — Изделия заводского изготовления.
- Раздел 10.1-1-110, 10.1-1-111, 10.1-2-110, 10.2-1-110, 10.2-2-110, 10.3-1-110, 10.3-2-110, 10.4-1-110, 10.4-2-110, 10.5-110, 10.6-110, 10.7-110, 10.7-111, 10.8-110; 10.9-1-110, 10.9-2-110, 10.11-1-110, 10.11-2-110, 10.12-1-110, 10.12-2-110, 10.12-111

ВМ — Ведомости потребности в материалах.

ЧАСТЬ 01
РАЗДЕЛ 01-1

Разработан КБ по железобетону им. А.А. Якушева Госстроя РСФСР

Технорабочий проект утвержден Госстроем РСФСР Постановление № 48 от 21.06.82г

Рабочие чертежи введены в действие КБ по железобетону Приказ № 94 от 30.06.84г

Начальник КБ В.А. Болтинский
Гл. инженер КБ В.С. Сабуров
Гл. арх. проекта Ф.Ф. Имашев
Гл. констр. пр. А.И. Сечейко

Инв.№					

Ведомость чертежей

Лист	Наименование	Стр.	Примечание
АС-1	Заглавный лист /начало/	2	
АС-2, АС-3	Заглавный лист /продолжение/	3,4	
АС-4	Заглавный лист /окончание/Схемы нагрузок	5	
АС-5	План техподполья	6	
АС-6	План свайного поля	7	
АС-7	Разрезы по свайному полю I-I, II-II	8	
АС-8	Монтажный план оголовков	9	
АС-9	Монтажный план ростверков и цокольных панелей	10	
АС-10	Монтажный план перекрытия над техподпольем	11	
АС-11	Разрезы III-III, IV-IV	12	
АС-12	Сечения 4-4 ÷ 10-10	13	
АС-13	Сечения 11-11 ÷ 12-12	14	
АС-14	Фрагмент входа тип „БД"	15	
АС-15	$3Б_9$-7 Монтажные планы ниже отм. 0.000	16	
АС-16	$3Б_9$-8 Монтажные планы ниже отм. 0.000	17	

Лист	Наименование	Стр.	Примечание
АС-17	$3Б_9$-9. Монтажные планы ниже отм. ±0.000	18	
АС-18	$3Б_9$-10 Монтажные планы ниже отм. ±0.000	19	
АС-19	Разрезы V-V ÷ VI-VI	20	
АС-20	Сечения 13-13 ÷ 20-20	21	
АС-21	Монолитный оголовок ФОМ-11	22	
АС-22	" ФОМ-12	23	
АС-23	" ФОМ-13	24	
АС-24	" ФОМ-14	25	
АС-25	" ФОМ-16	26	
АС-26	" ФОМ-17	27	
АС-27	" ФОМ-18	28	
АС-28	Указания по производству работ	29	

Привязка настоящего типового проекта выполнена в соответствии с действующими нормами и правилами

Гл. инженер пр. / /

19 г.

Настоящий проект выполнен в соответствии с действующими нормами и правилами /в том числе по взрыво-пожарной безопасности/

Гл. архитектор проекта /Имашев Ф.Ф./

Гл. конструктор проекта /Сечейко А.И./

1980 г.

Инв. №		
Гл.инж. КБ	Сабуров	
Гл.конст. КБ	Фельман	
Зав. отд.	Якушевич	
Гл.арх. пр.	Имашев	
Гл.конст. пр.	Сечейко	
Рук. бриг.	Хрусталева	
Проверил	Сечейко	
Разраб.	Бурова	

Привязан:

125-045/1.2 Часть 01; Раздел 01-1

9-этажная блок-секция рядовая с одно-двухкомнатными квартирами 1А1А 1Б1Б 2А2А

Стадия	Лист	Листов
ТР	АС-1	29

Заглавный лист /начало/

КБ по железобетону им. А.А. Якушева Госстроя РСФСР

Ведомость примененных документов

Обозначение	Наименование	Примечание
ГОСТ 19804.4-78	Сваи забивные железобетонные. Сваи сплошные квадратного сечения с поперечным и без поперечного армирования ствола и сваи квадратного сечения с круглой полостью. Рабочие чертежи.	
Серия 1.138-10	Перемычки железобетонные для зданий с кирпичными стенами. Выпуск 1. Перемычки брусковые. Рабочие чертежи.	
Серия 1.225-2 в.5	Прогоны прямоугольного сечения	
Серия 1.136.5-19	Двери деревянные входные наружные, тамбурные и служебные для жилых и общественных зданий	
ГОСТ 13579-78	Блоки бетонные для стен подвалов.	
Серия 1.055.1-1	Ступени для жилых и общественных зданий	
ГОСТ 530-80	Кирпич глиняный обыкновенный	

Условные обозначения

Привязан:

Инв. №

Зав. отд.	Якушевич	
Гл. констр. пр.	Сечейко	
Рук. бри г.	Хрусталева	
Проверил	Сечейко	
Разраб.	Гурова	

125-045/1.2 часть 01, раздел 01-1

9-этажная блок-секция рядовая с одно--двухкомнатными квартирами 1А 1А 1Б 1Б 2А 2А

Стадия	Лист	Листов
Т.Р.	АС-2	

Заглавный лист
/продолжение/

КБ по железобетону им. А.А. Якушева Госстроя РСФСР

Общая часть

Нулевой цикл типового проекта 9-этажной блок-секции рядовой с одно-двухкомнатными квартирами 125-045/1.2 выполнен в свайном варианте на повышенном ростверке для строительства в г. Братске и Усть-Илимске с расчетной нагрузкой на сваю 70 тс. Проект нулевого цикла содержит весь комплекс работ по сооружению подземной части здания, включая: перекрытие, наружные площадки перед входом в здание.

Блок-секция запроектирована с техническим подпольем на отм. -2,450 м, где проходят инженерные коммуникации и расположен тепловой узел.

Конструктивные решение

Железобетонные и керамзитобетонные изделия заводского изготовления для нулевого цикла разработаны в соответствии со СНиП II-21-75.

Балки и панели ростверка запроектированы из тяжелого бетона М-200.

Гидроизоляцию наружных стен выполнить на отм. -0,080 м, по ростверку на отм. -0,320 м из цементно-песчаного раствора состава 1:3 толщиной 20 мм на портландцементе марки не ниже „400."

Вертикальные поверхности цокольных панелей, оголовков, балок ростверка, соприкасающихся с грунтом, обмазать горячим битумом за 2 раза.

Полы в тепловом узле - цементные, полы в подполье - утрамбованный грунт.

Указания по производству монтажных работ

Монтаж конструкций выполнять в соответствии со СНиП III-16-80 и указаниями на листах настоящего раздела.

Марка раствора при монтаже ростверка принята „150."

Антикоррозийную защиту сварных деталей выполнять в соответствии со СНиП II-28-73* и СНиП III-23-76.

Длина сварных швов должна быть не менее 60 мм, высоту принимать по наименьшей толщине свариваемых деталей. Сварку производить электродами типа Э-42А.

Указания по производству работ в зимнее время

При производстве работ в зимнее время применять марку раствора на одну ступень выше, применяемой в летнее время, с противоморозными добавками. Величина добавок принимается согласно СН-290-74 таблица 8.

Привязан:				125-045/1.2 Часть 01, Раздел 01-1	
				9-этажная блок-секция рядовая с одно-двухкомнатными квартирами 1А 1А 1Б 1Б 2А 2А	
	Зав. отд.	Якушевич			Стадия: Т.Р. / Лист: АС-3 / Листов:
	Гл. констр. пр.	Сечейко			
	Рук. брига.	Хрусталева		Заглавный лист (продолжение)	КБ по железобетону им. А.А. Якушева Госстроя РСФСР
	Проверил	Сечейко			
Инв. №	Разработал	Бурова			

Схема расчетных нагрузок на отм. -0.320

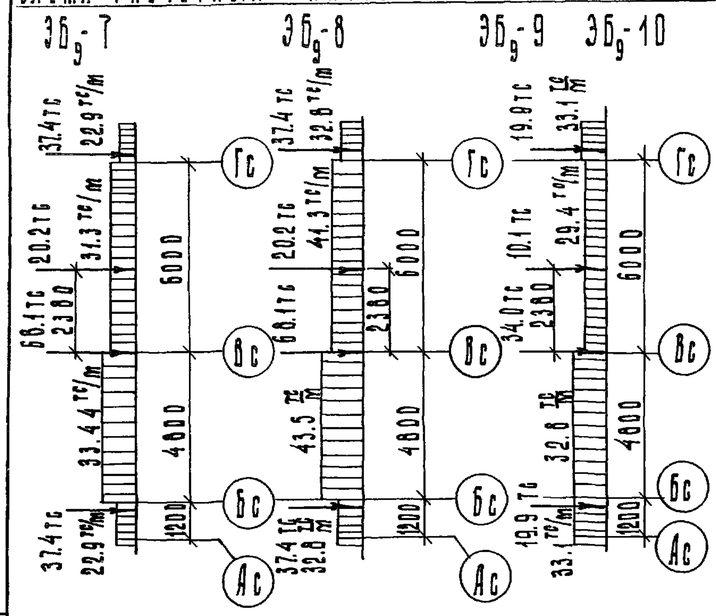

Схема расчетных моментов от горизонтальных (ветровых) нагрузок

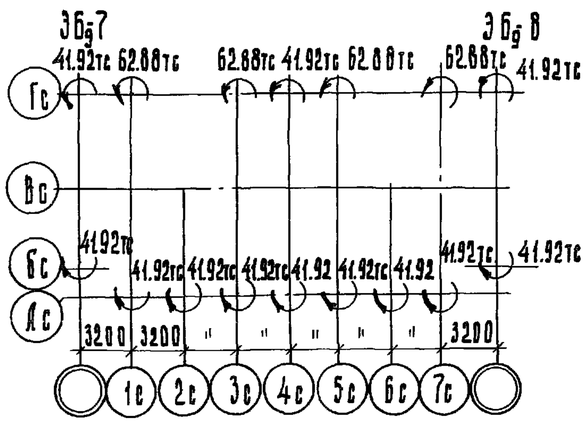

Схема расчетных нагрузок на отм. -0.320 на блок-секцию

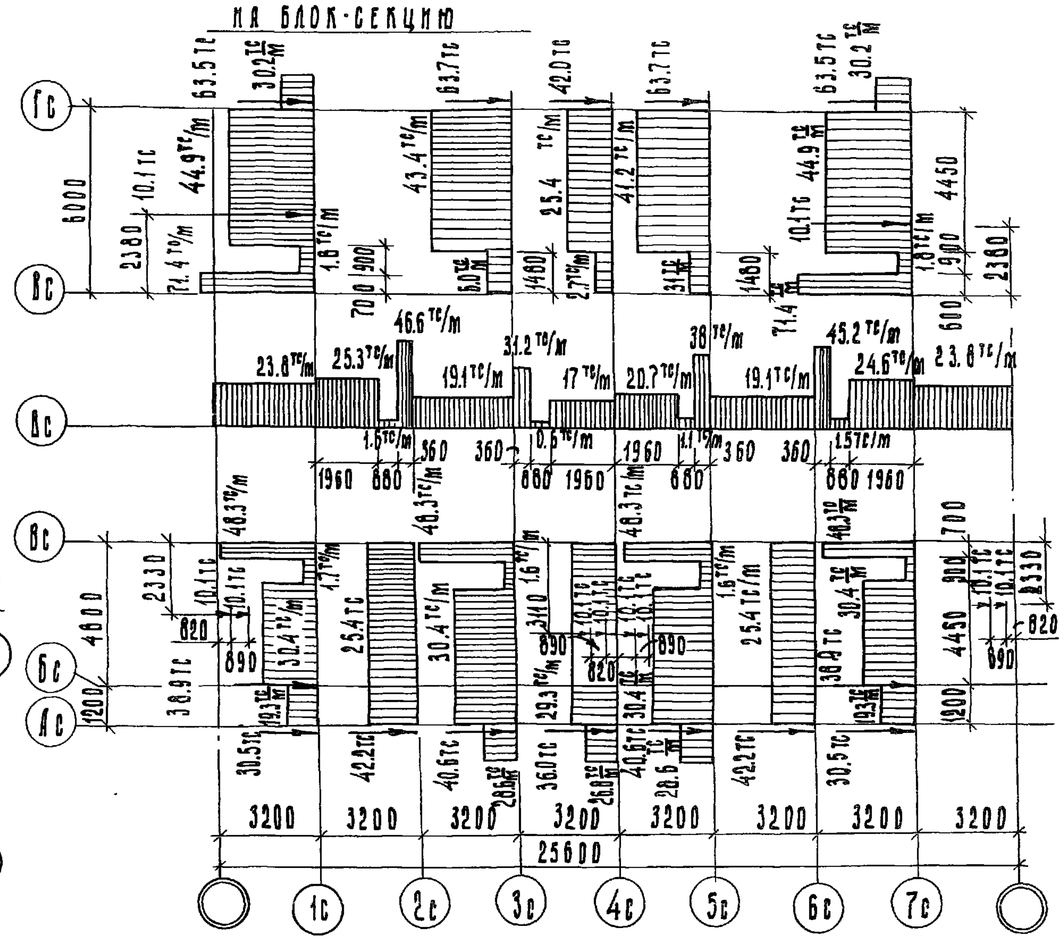

Указания по привязке проекта

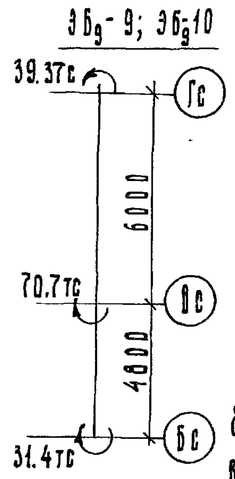

1. Типовой проект 125-045/1.2, включая чертежи подземной части, может быть применен только после утверждения в установленном порядке и выполнения привязки к участку.
2. Рабочие чертежи настоящего альбома подлежат привязке в части выбора применяемого варианта с учетом конкретных условий участка строительства.
3. Наивысшая отметка земли в типовом проекте принята условно -1.100м и подлежит корректировке при привязке. Отметка верха крыльца основного входа постоянная -0.960м. и должна быть сохранена при привязке независимо от планировки участка.
4. Водосток запроектирован с выпуском в сторону фасада по оси Гс.
5. При сборе нагрузок на фундаменты принято:
   а) наружные стены из легкого бетона : $\delta = 400$ мм
   б) внутренние стены из тяжелого бетона толщ. 160 мм;
   в) перегородки керамзитобетонные толщ. 80 мм;
   г) временная нагрузка на перекрытие 150 кгс/м²;
   д) временная нагрузка на перекрытие лоджии 200 кгс/м²
   е) снеговая нагрузка 100 кгс/м²
   ж) ветровая нагрузка 35 кгс/м²

Примечание

1. Сосредоточенные нагрузки от наружных панелей, а также распределенные нагрузки для Эб9-9; Эб9-10 даны на отм. -1.870

Привязан:			
Инв. №			
Зав. отд.	Якушевич		
Гл. констр.	Сечейко		
Рук. бриг.	Мачай		
Проверил	Сечейко		
Разраб.	Бурова		

125-045/1.2 ч.01 л.01-1

9-этажная блок-секция рядовая с одно-двухкомнатными квартирами 1А 1А 1Б 1Б 2А 2А

Стадия	Лист	Листов
Т.Р.	АС-4	

Заглавный лист (окончание)

Схемы нагрузок

КБ по железобетону им. А.А. Якушева Госстроя РСФСР

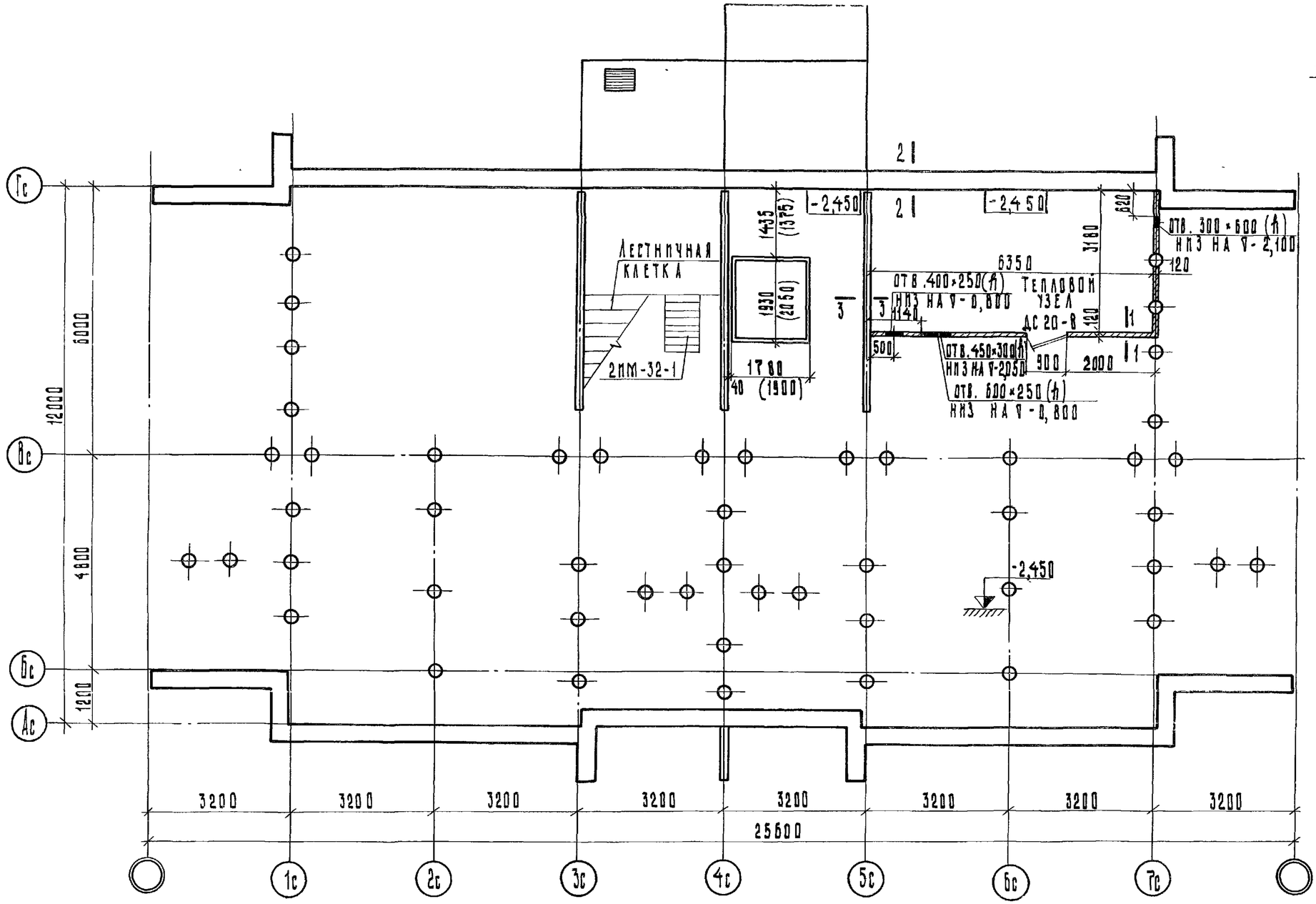

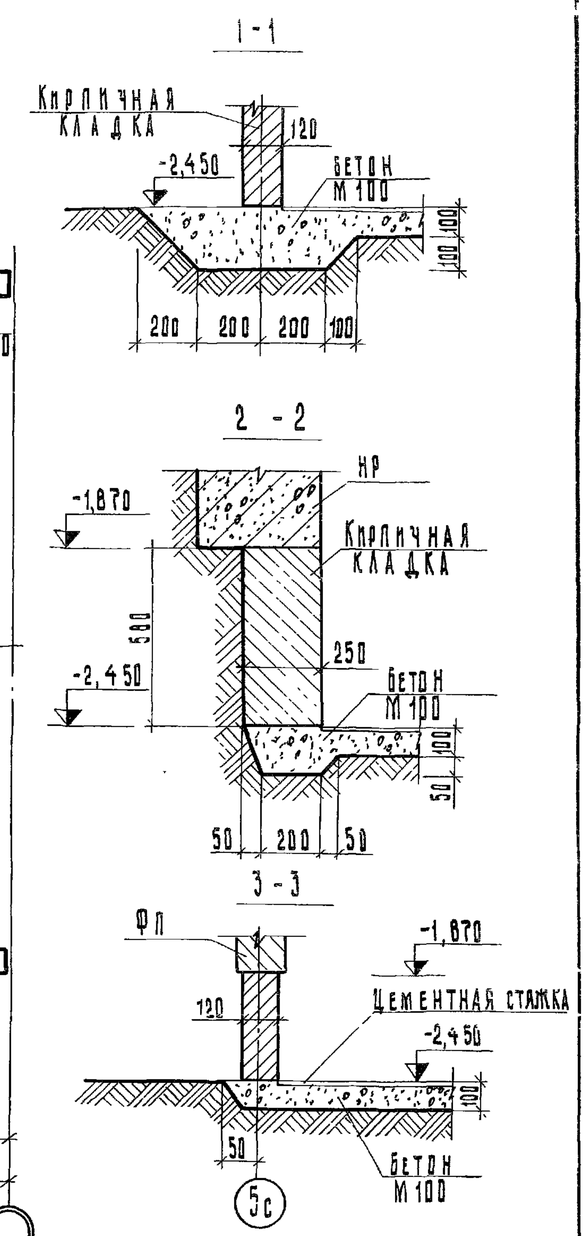

Примечание

1. Кладку стен теплового узла выполнить из кирпича М50 на растворе М25 армированную 2-мя Ø6 BI через шесть рядов кладки.
2. Размеры в скобках даны для варианта лифтовых шахт „россыпью."

Привязан:			
Инв. №			
Зав. отд.	Якушевич		
Гл. констр. пр.	Сечейко		
Рук. брига.	Хрусталева		
Проверил	Сечейко		
Разработал	Бурова		

125-045/1.2 ч. 01 р. 01-1

9-этажная блок-секция рядовая с одно-двухкомнатными квартирами 1А 1А 1Б 1Б 2А 2А

Стадия	Лист	Листов
Т.Р.	АС-5	

План техподполья

КБ по железобетону им. А. А. Якушева Госстроя РСФСР

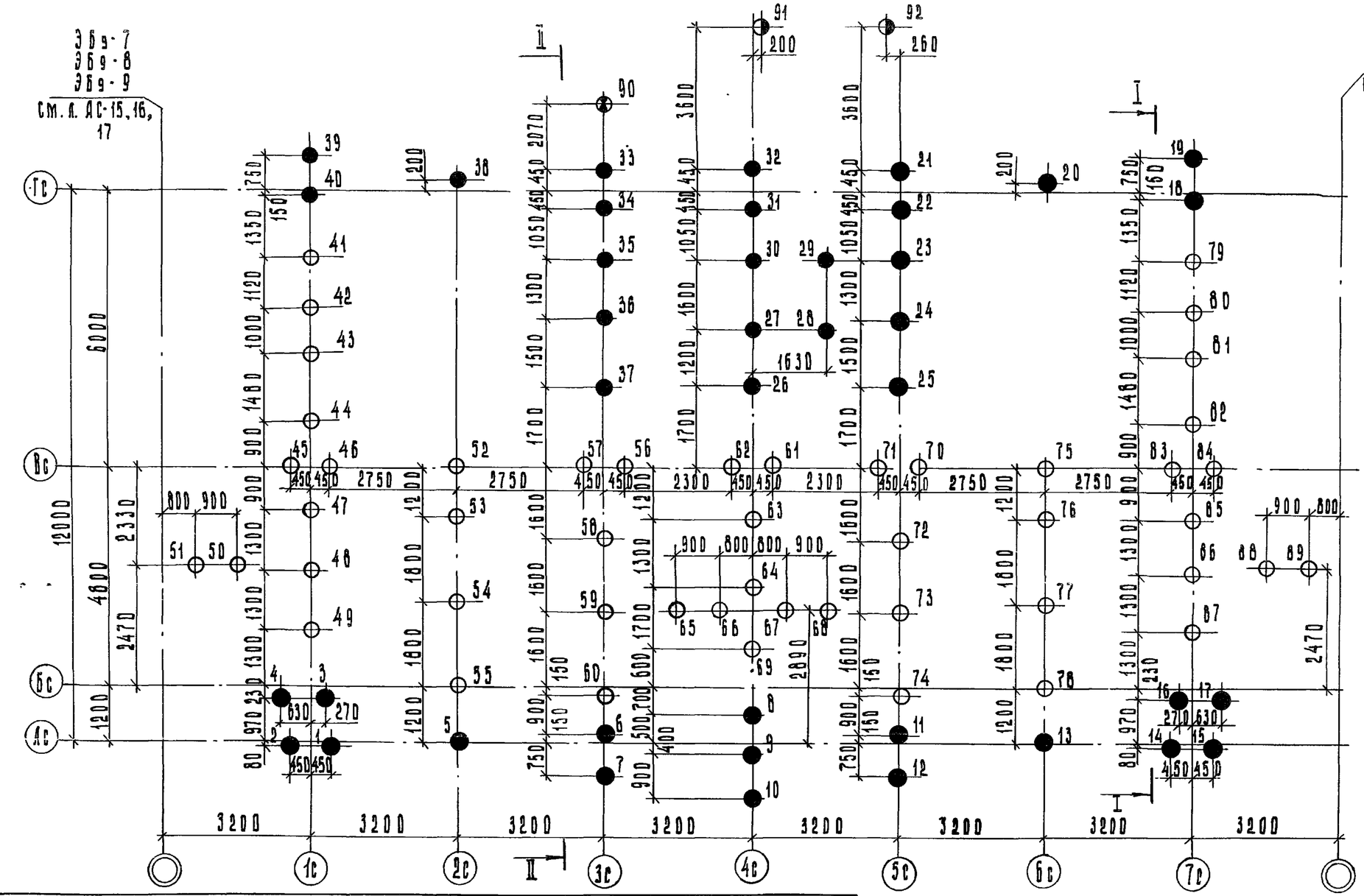

Условные обозначения

- ● проектная отметка верха свай после срубки — 2.24
- ○ — " — — 1.19
- ◐ — " — — 1.91
- ⊛ — " — — 1.73

Примечания

1. Свайные фундаменты запроектированы из условия заглубления свай в алевролиты зоны „Г" не менее чем на 0.5 м. при расчетной нагрузке на сваю не более 70 тс
2. Бурение скважин производить со дна котлована, открытого до отм. -2.450
3. Забивку свай под крыльцо производить с планировочной отметки.
4. Сваи опускаются в предварительно пробуренные скважины диаметром 470 мм, наполненные на 1/3 высоты цементно-песчаным раствором М100 с последующей добивкой дизель-молотом до проектного отказа.
5. Разрезы I-I, II-II см. л. АС-7

Спецификация железобетонных свай

Помета свай	Марка	Расход материалов на 1 сваю: бетон м3	Расход материалов на 1 сваю: сталь кг	Расход р-ра на 1 вд. м3	К-во шт.	Общий расход материалов: бетон м3	Общий расход материалов: сталь кг	Общий расход материалов: раствор м3	Марка бетона: по прочности	Марка бетона: по морозостойк.	Марка бетона: по водонепрон.	Серия
1÷40	С4-30у	0.37	24.70	0.3	40	14.80	988.00	12.0	200	150	В-4	12.5 раздел 10.9-1-110
41÷89	С5-30у	0.46	29.84	0.3	49	22.54	1462.2	14.7	200	150	В-4	
90÷92	С4-30	0.37	20.06	0.3	3	1.11	60.24	0.9	200	150	В-4	ГОСТ 19804.4-78

Привязан:

Инв. №

Зав. отд.	Якушевич	
Гл. конс. пр.	Сечейко	
Рук. бриг.	Хрусталева	
Проверил	Сечейко	
Разраб.	Бурова	

125-045/1.2 ч.01 р.01-1

9-этажная блок-секция рядовая с одно-двухкомнатными квартирами 1А 1А 1Б 1Б 2А 2А

Стадия	Лист	Листов
Т.Р.	АС-6	

План свайного поля

КБ по железобетону им. А.А. Якушева Госстроя РСФСР

Разрез I-I

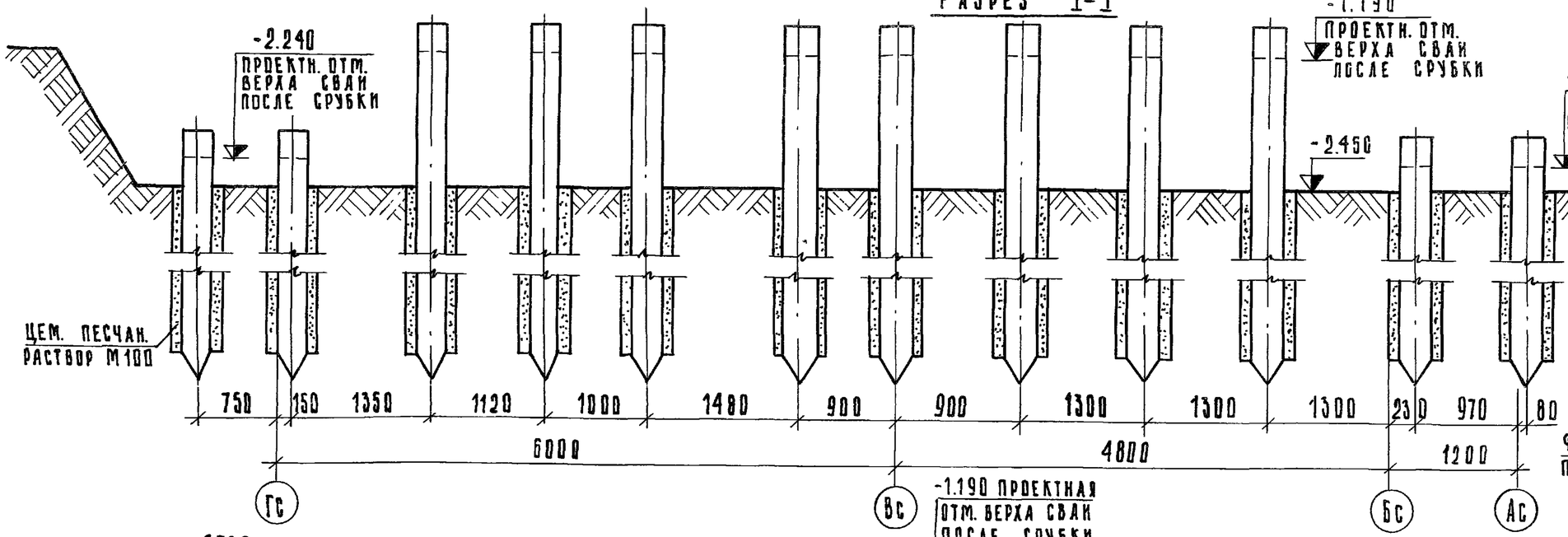

Деталь установки сборного оголовка

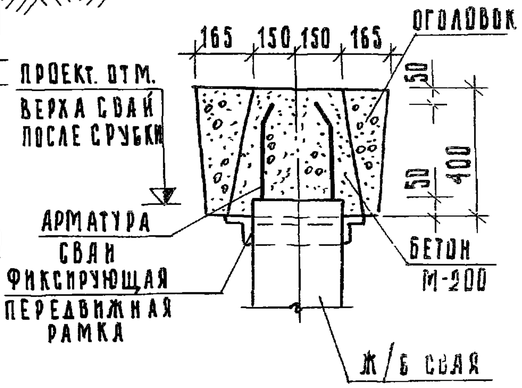

Разрез II-II

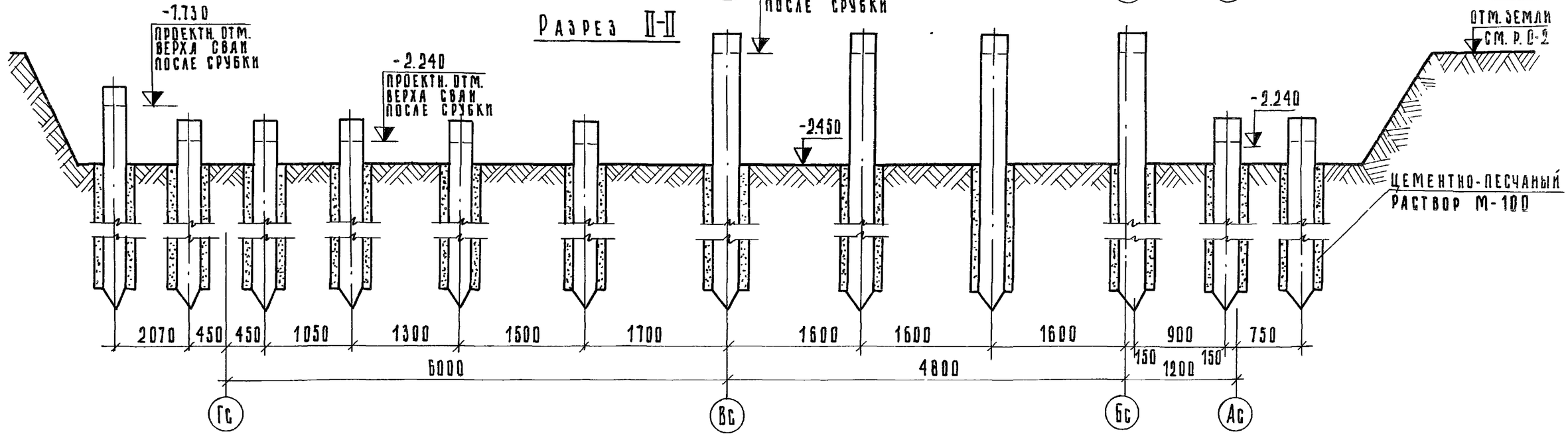

Привязан:	Зав. отд.	Якушевич	
	Гл. конст. пр.	Сечейко	
	Рук. бриг.	Мачай	
Инв. №	Проверил	Сечейко	
	Разработ.	Бурова	

125-045/1.2 ч. 01 р. 01-1

9-этажная блок-секция рядовая с одно- двухкомнатными квартирами 1А1А1Б1Б2А2А

Стадия	Лист	Листов
Т.Р	АС-7	

Разрезы по свайному полю I-I; II-II

КБ по железобетону им. А.А. Якушева Госстроя РСФСР

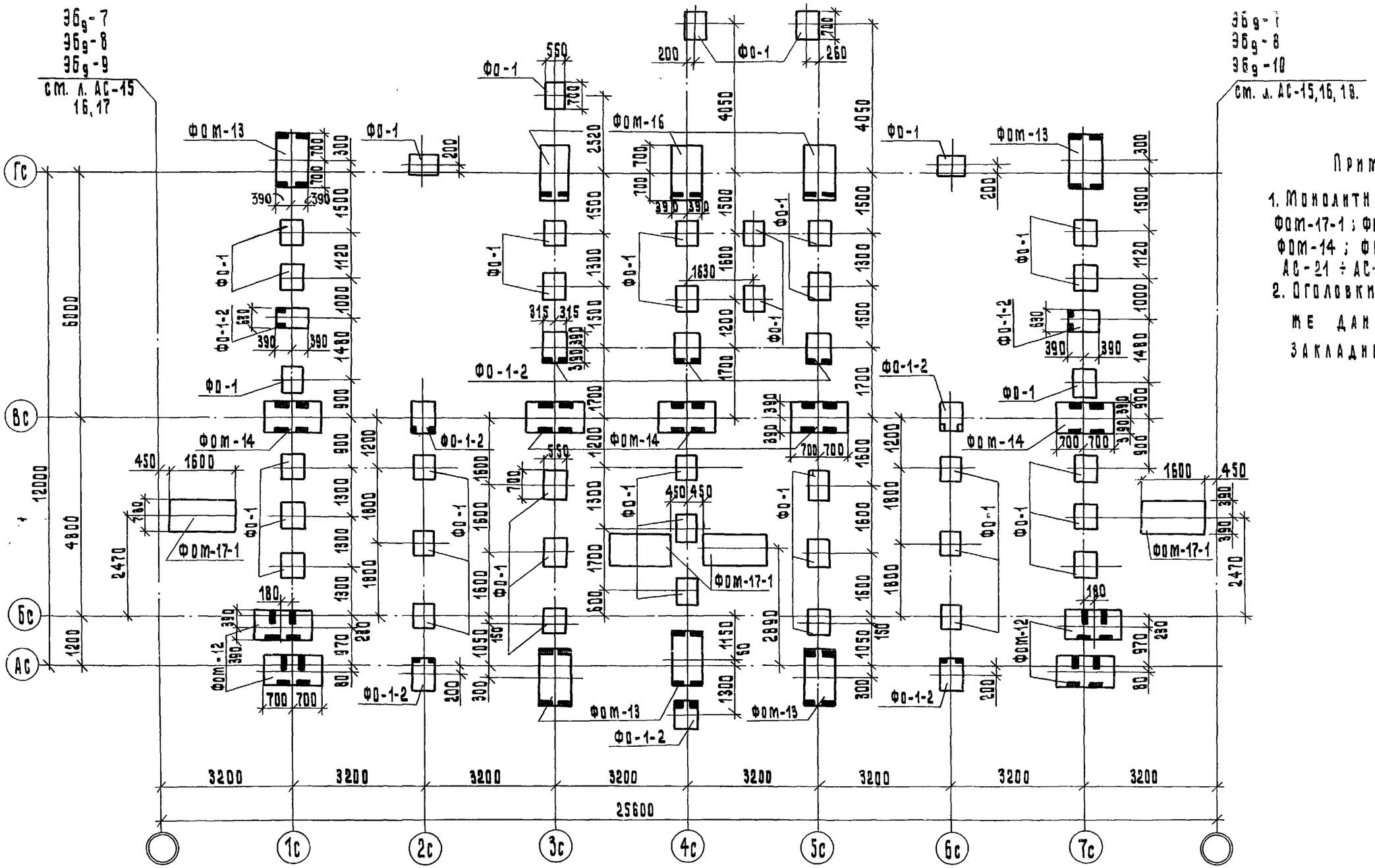

Примечания

1. Монолитные оголовки ФОМ-17-1; ФОМ-12; ФОМ-13; ФОМ-14; ФОМ-16 см. листы АС-21 ÷ АС-27.
2. Оголовки на данном чертеже даны с ориентацией закладных деталей.

125-045/1.2	Ч.01	Р. 01-1	
9-этажная блок-секция рядовая с одно-двухкомнатными квартирами 1А1А1Б1Б 2А2А			
Монтажный план оголовков	Стадия: ТР	Лист: АС-8	Листов:
	КБ по железобетону им. А.А. Якушева Госстроя РСФСР		

Зав.отд.	Якушевич	
Гл.конс.пр.	Сечейко	
Рук.бриг.	Хрусталева	
Проверил	Сечейко	
Разработ.	Бурова	

Привязан:

Инв. №

Копировал: Леванцова

Арх. №27641-8

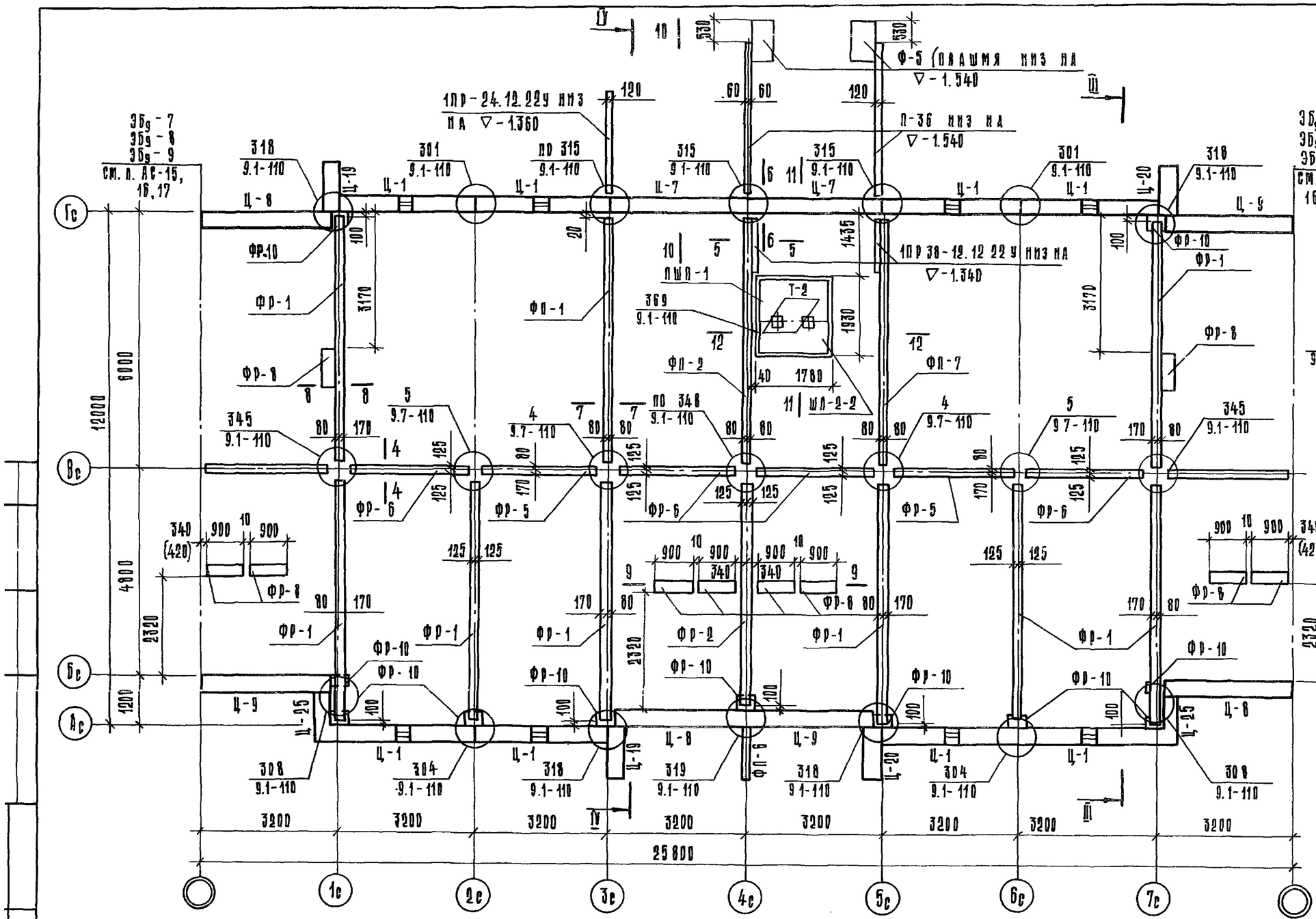

Фрагмент плана при варианте лифтовой шахты „Россыпью"

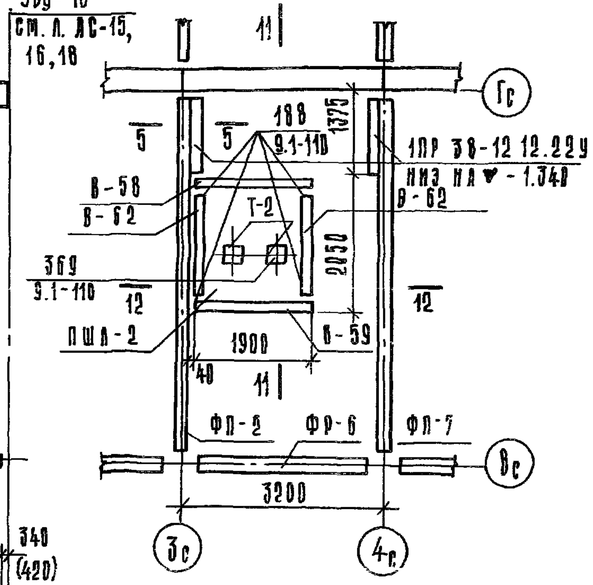

Примечания

1. Торцы ростверков, имеющие на торце знак ▼ обращать к наружным стенам.
2. Разрезы Ш-Ш, IV-IV см. л АС-11
3. Сечения 4-4 ÷ 10-10 см. л АС-12
   сечения 11-11, 12-12 см. л. АС-13.
4. Размер в скобках дан при компоновке блок-секций с ЭБ9-8.

Привязан:			
Инв. №			
Зав. отд.	Якушевич		
Гл. констр. пр.	Сечейко		
Рук. бриг.	Хрусталева		
Проверил	Сечейко		
Разработ.	Бурова		

125-045/1.2 ч. 01 р. 01-1

9-этажная блок-секция рядовая с одно-двухкомнатными квартирами 1А 1А 1Б 1Б 2А 2А

Стадия	Лист	Листов
ТР	АС-9	

Монтажный план ростверков и цокольный панелей

КБ по железобетону им. А.А. Якушева Госстроя РСФСР

Копировал: Козина

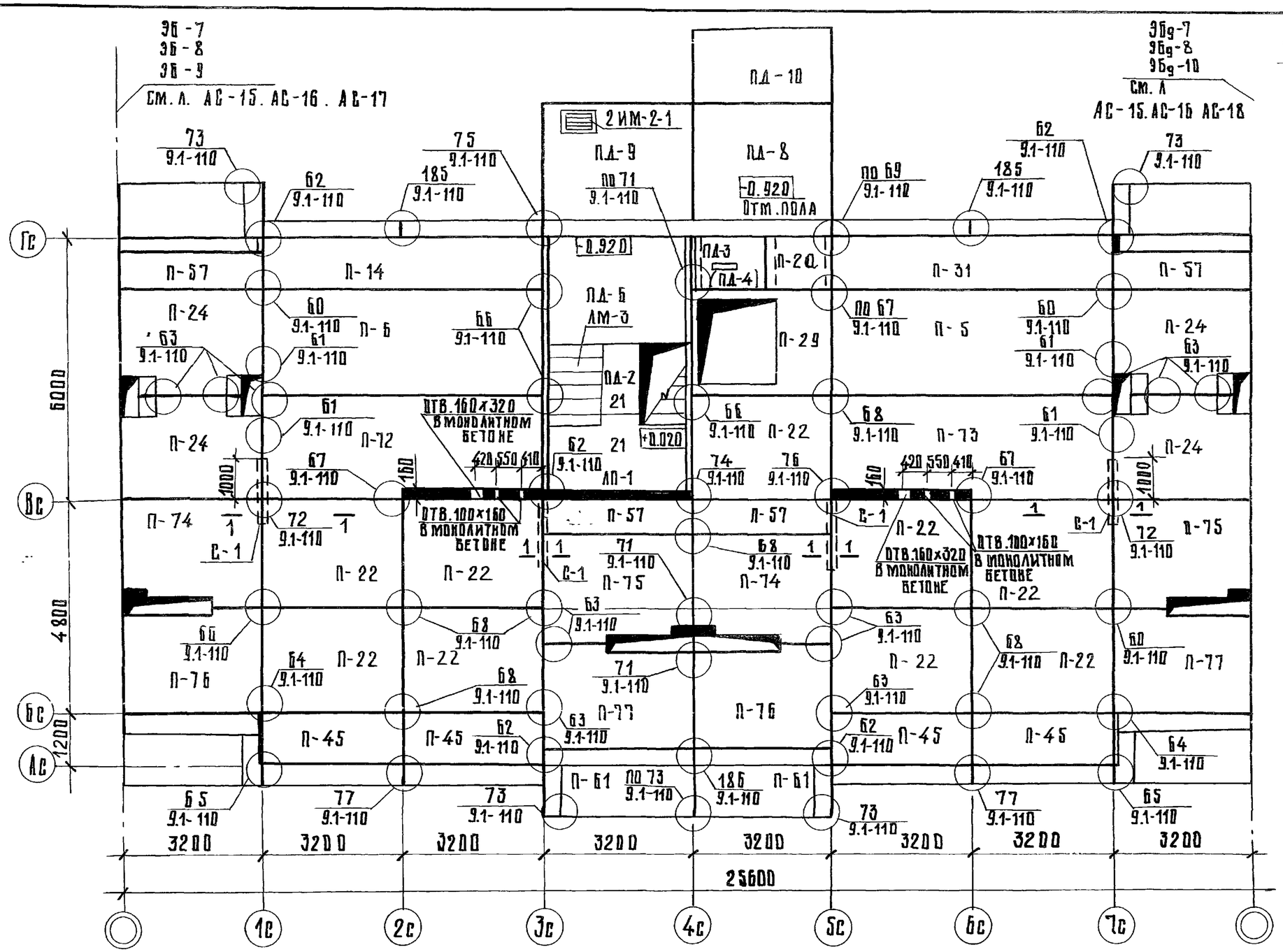

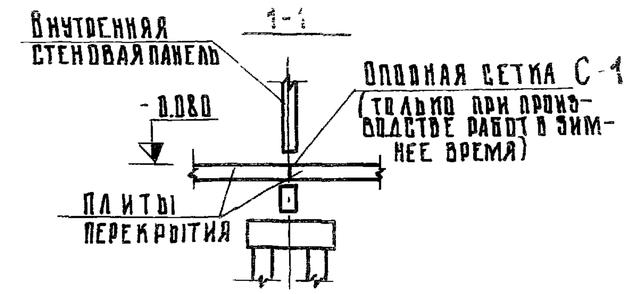

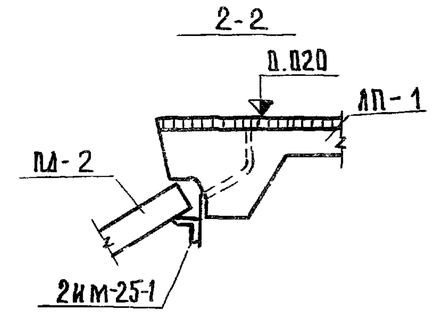

Примечания

1. Отметка верха плит - 0.08, кроме оговоренных на чертеже.
2. При монтаже 1 этажа в зимнее время дополнительно поставить сетки С-1 /4 шт./ в указанных местах.
3. Марка плиты в скобках при варианте лифтовой шахты „россыпью".

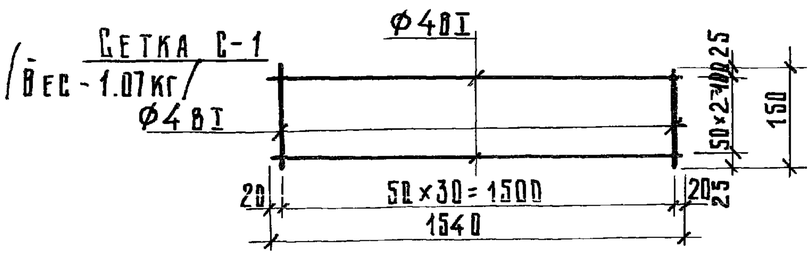

Привязан:			
Инв. №			
Зав. отд.	Якушевич		
Гл. конст. пр.	Сечейко		
Рук. бриг.	Хрусталева		
Проверил	Сечейко		
Разраб.	Бурова		

125-045/1.2 ч.01 р. 01-1

9-этажная блок-секция рядовая с одно-двухкомнатными квартирами 1А 1А 1Б 1Б 2А 2А

Стадия	Лист	Листов
Т. Р	АС-10	

Монтажный план перекрытия над техподпольем

КБ по железобетону им. А.А. Якушева Госстроя СССР

Копировал Куролович

Арх. № 27641-10

Разрез III-III

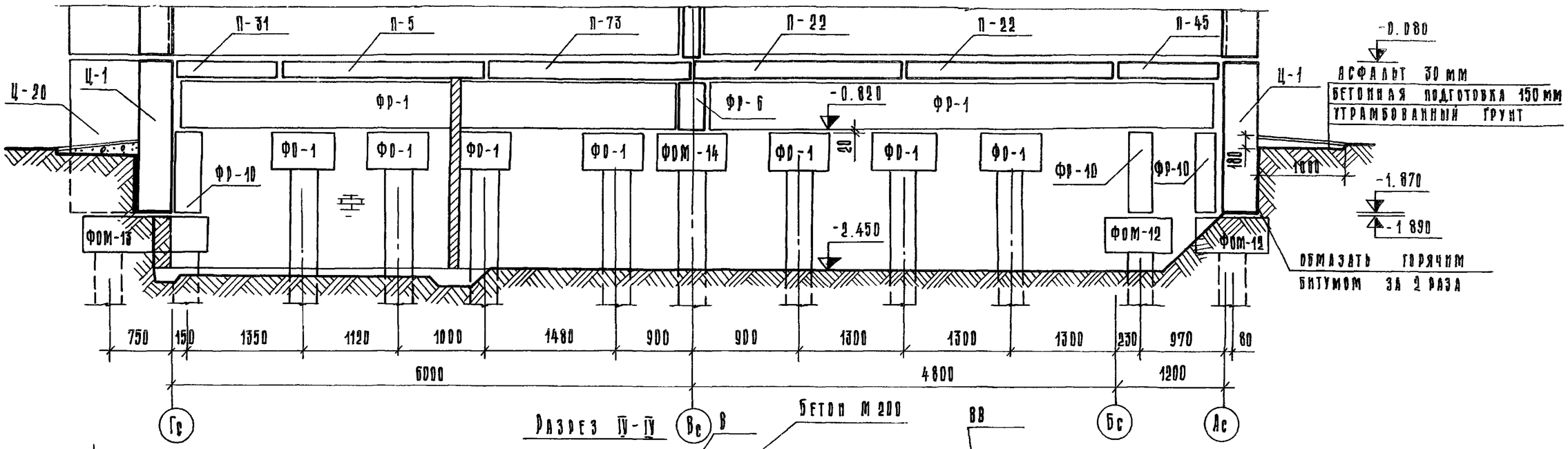

Разрез IV-IV

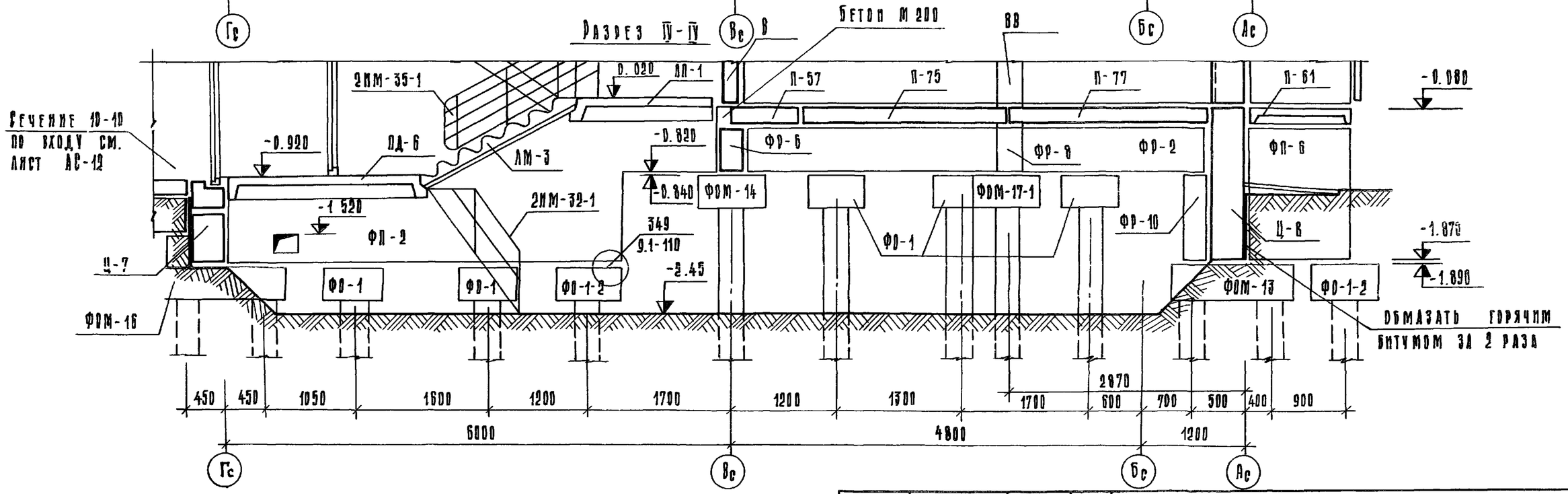

Зав. отд.	Якушевич		
Гл. констр. пр.	Сечейко		
Рук. бриг.	Хрусталева		
Проверил	Сечейко		
Разраб.	Бурова		

Привязан:

Инв. №

125-045/1.2 ч.01 р. 01-1

9-этажная блок-секция рядовая с одно-двухкомнатными квартирами 1А 1А 1Б 1Б 2А 2А

Стадия	Лист	Листов
ТР	АС-11	

Разрезы III-III; IV-IV

КБ по железобетону им. А.А. Якушева Госстроя СССР

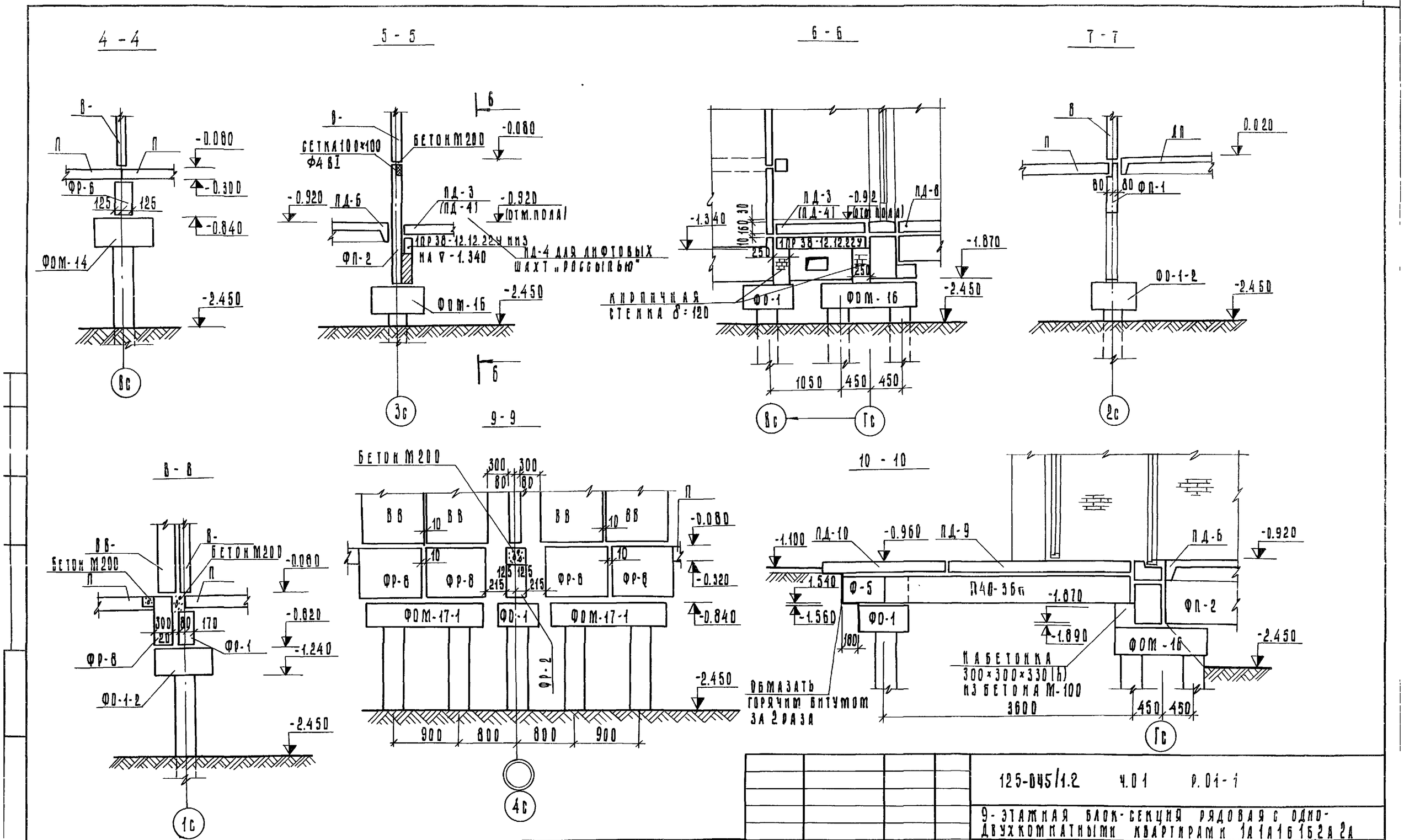

Привязан:			
Инв. №			
Зав. отд.	Якушевич		
Гл. конс. пр.	Сечейко		
Рук. бриг.	Хрусталева		
Проверил	Сечейко		
Разраб.	Лоурова		

125-045/1.2 ч.01 р.01-1

9-этажная блок-секция рядовая с одно-двухкомнатными квартирами 1А1А1Б1Б2А2А

Стадия	Лист	Листов
ТР	АС-12	

Сечения 4-4 ÷ 10-10

КБ по железобетону им. А.А. Якушева Госстроя РСФСР

Копировал Блажнова

Арх. № 27641-12

Для варианта лифтовых шахт из объемных элементов

11 – 11

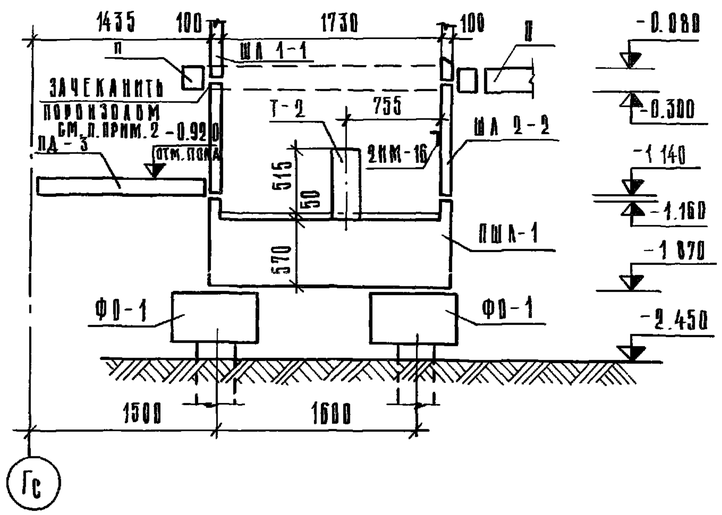

Для варианта лифтовых шахт „рассыпью"

11 – 11

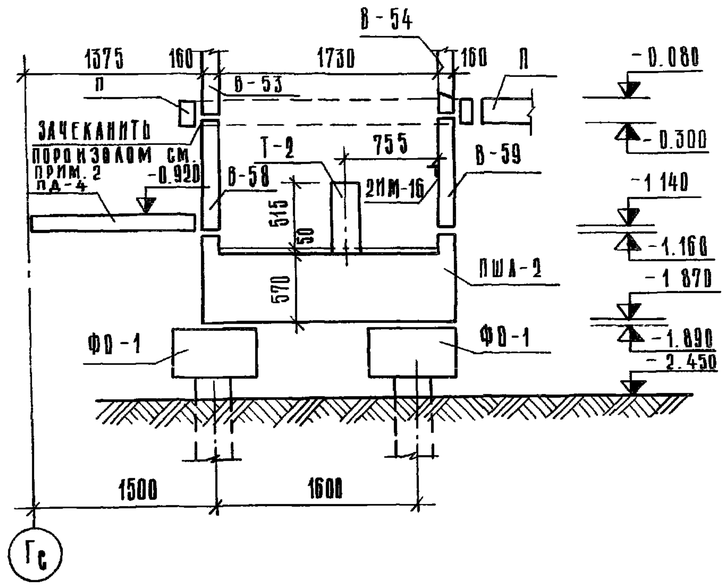

12 – 12

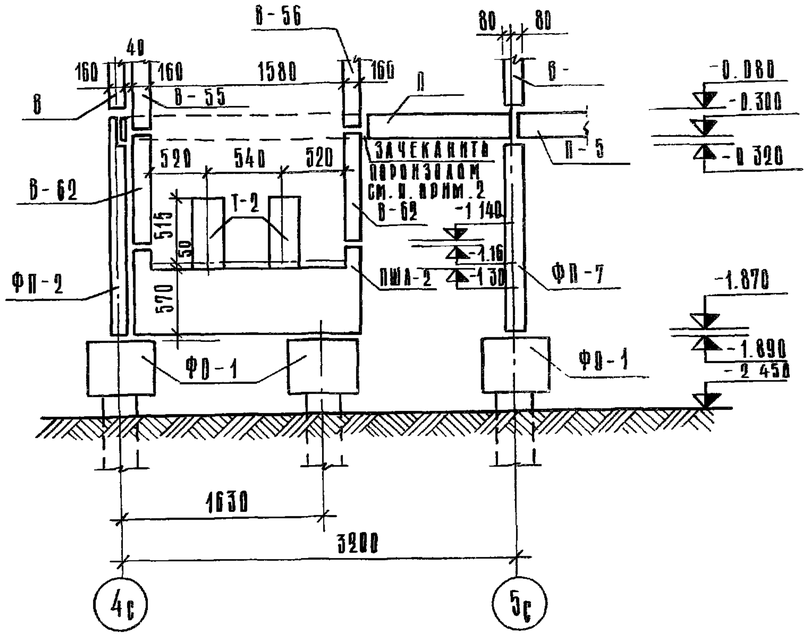

12 – 12

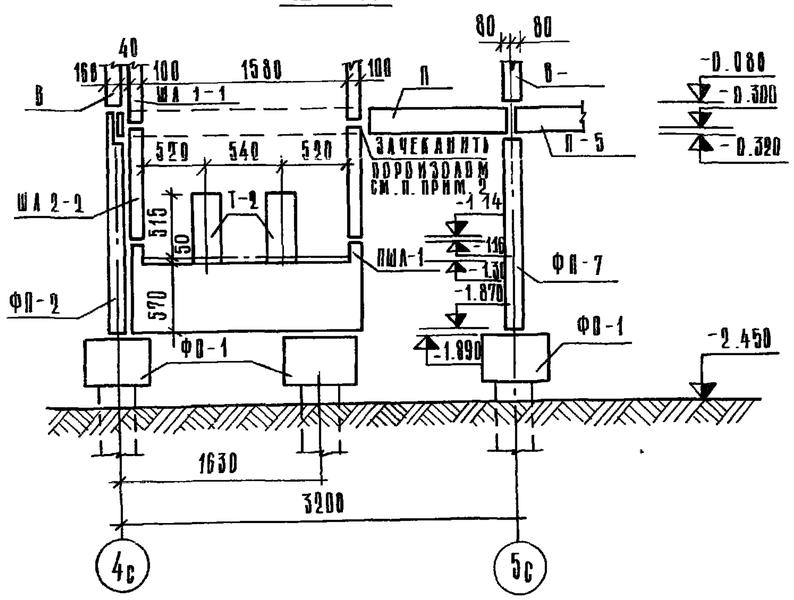

Примечание

1. Конструкции лифтовых шахт выше отм. 0.000 даны в разделе 9.2-110.
2. Зачеканку пороизолом ф 30 пб ГОСТ 19177-81 произвести по контуру лифтовой шахты.

					125-045/1.2 ч.01			
					9-этажная блок-секция рядовая с одно-двухкомнатными квартирами 1А 1А 1Б 1Б 2А 2А			
Привязан			Зав.отдел	Якушевич		Стадия	Лист	Листов
						ТР	АС-13	
			Гл.конст.пр.	Сечейко				
			Рук.бриг.	Хрусталева	Сечения 11-11, 12-12	КБ по железобетону им. А.А. Якушева Госстроя РСФСР		
			Проверил	Сечейко				
Инв. №			Разработ.	Бурова				

Копировал: Косина Арх. № 27641-12

Фрагмент плана

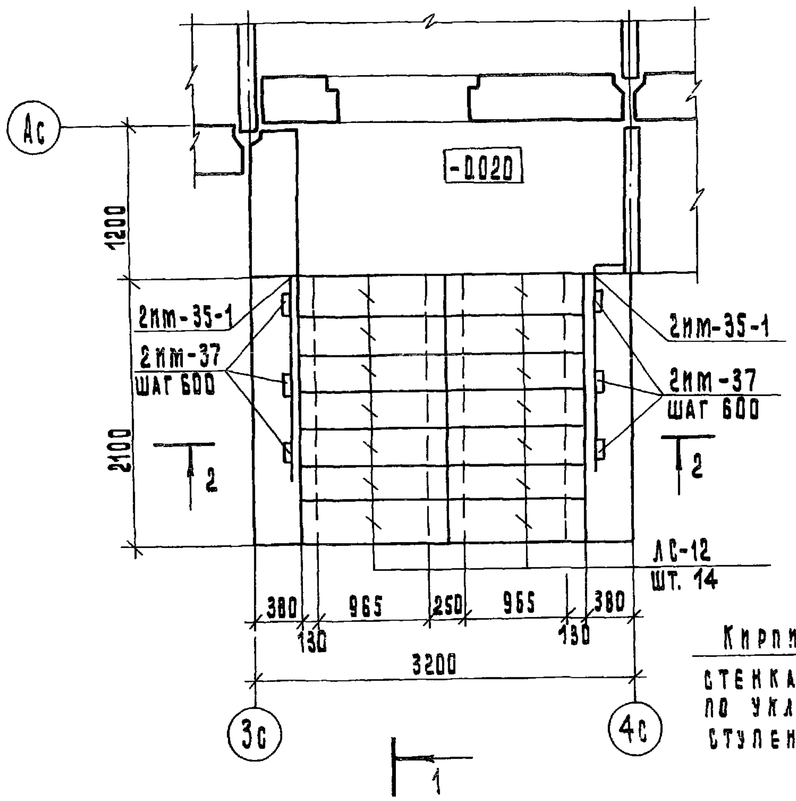

1-1

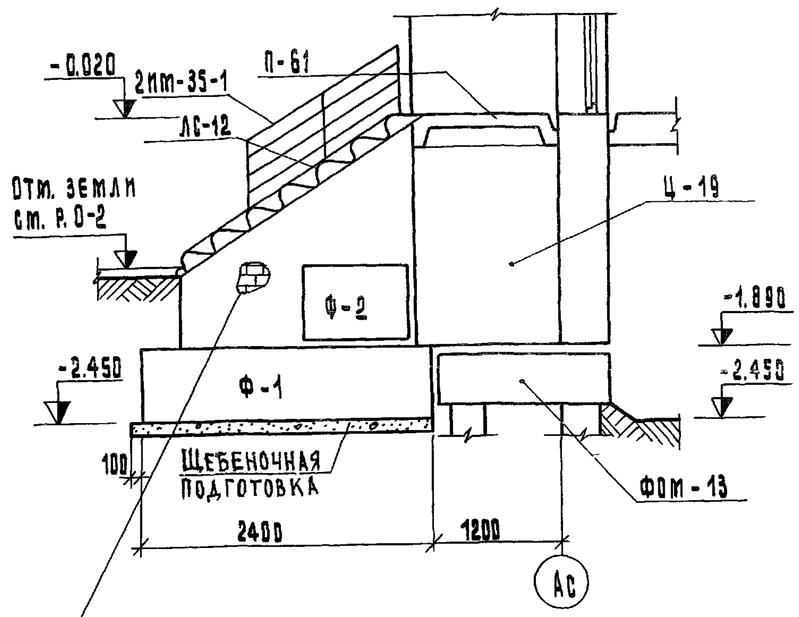

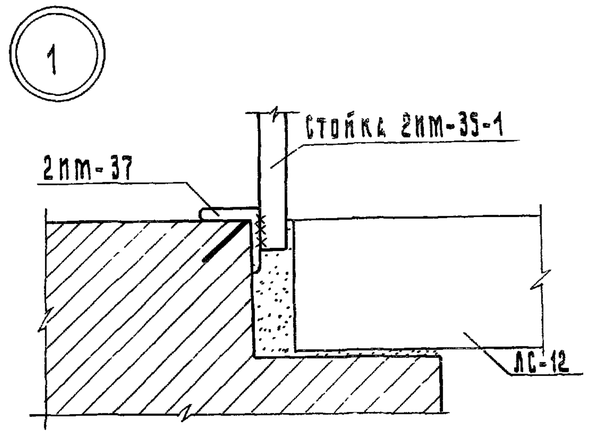

2-2

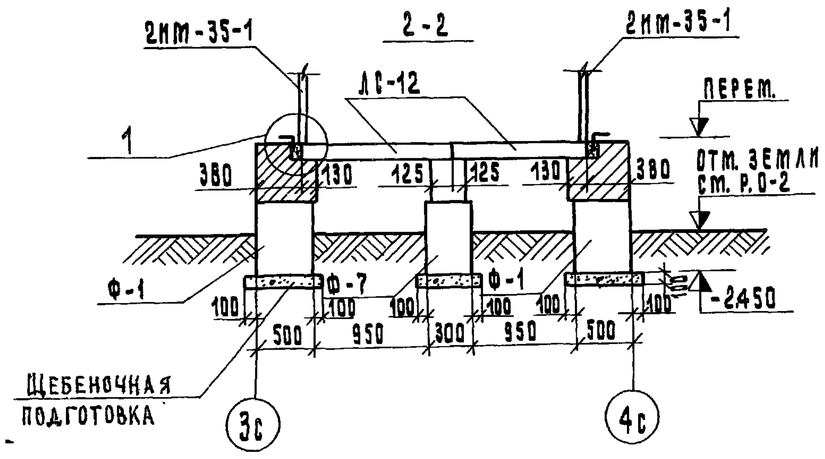

Примечания

1. Боковые поверхности стенок, соприкасающиеся с грунтом, обмазать горячим битумом за два раза.
2. Стенки, выступающие над землей, оштукатурить.
3. Ограждение лестницы 2ИМ-35-1 см. часть 10 раздел 10.7-110.

Привязан:	Зав.отд.	Якушевич	
	Гл.конс.пр.	Сечейко	
	Рук.бриг.	Хрусталева	
Инв. №	Проверил	Сечейко	
	Разработ.	Бурова	

125-045/1.2 ч.01 Р. 01-1

9-этажная блок-секция рядовая с одно-двухкомнатными квартирами 1А1А1Б1Б2А2А

Стадия	Лист	Листов
ТР	АС-14	

Фрагмент входа тип „БД"

КБ по железобетону им. А.А.Якушева Госстроя РСФСР

Копировал: Леванцова

Арх. №27641-14

План свайного поля

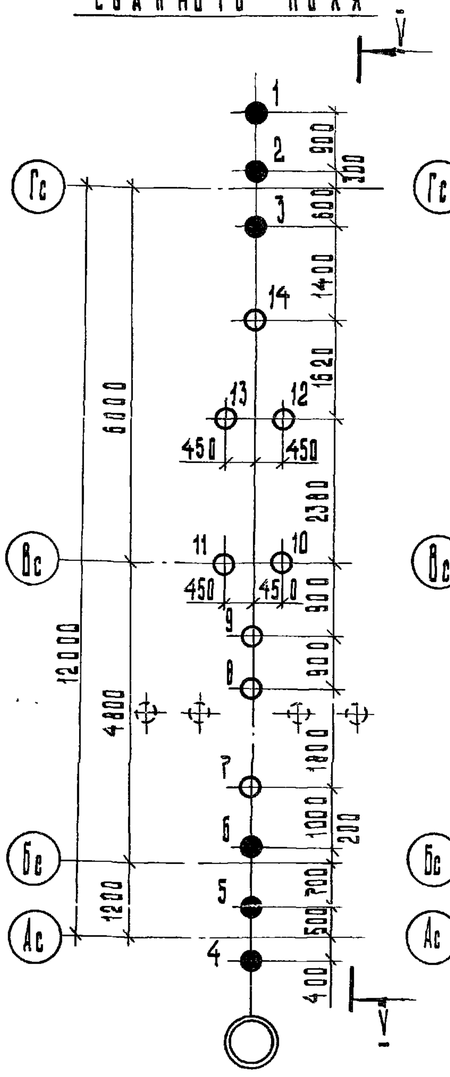

Монтажный план оголовков

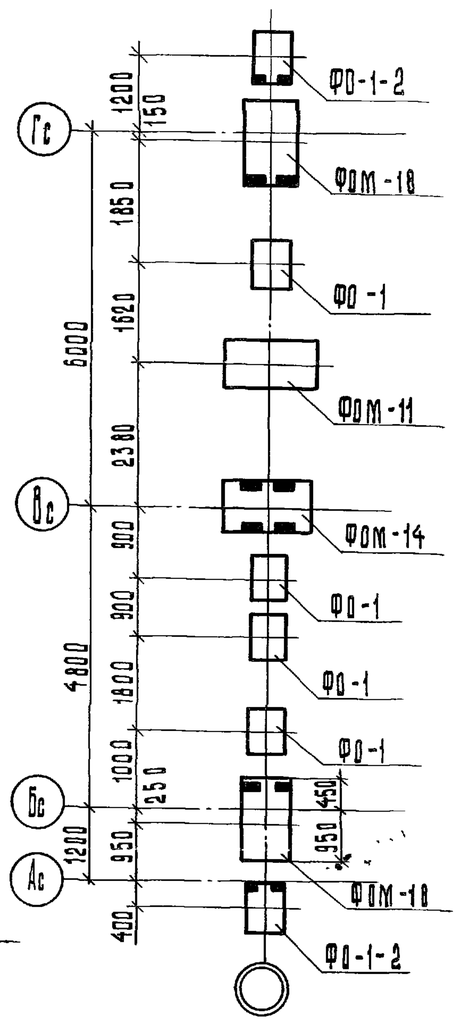

Монтажный план ростверков и цокольных панелей

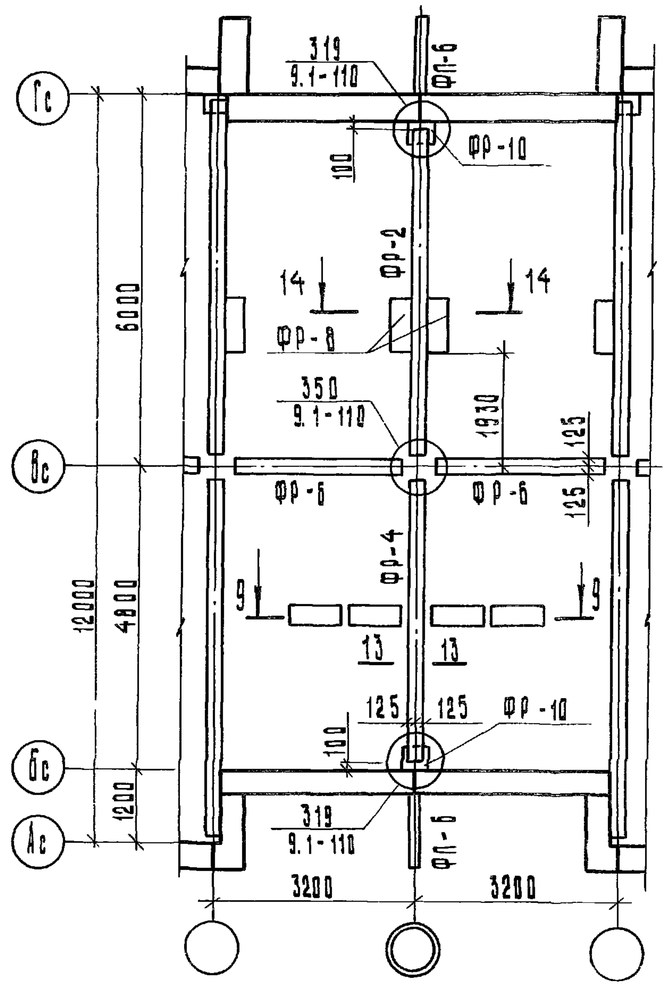

Монтажный план плит перекрытия над техподпольем

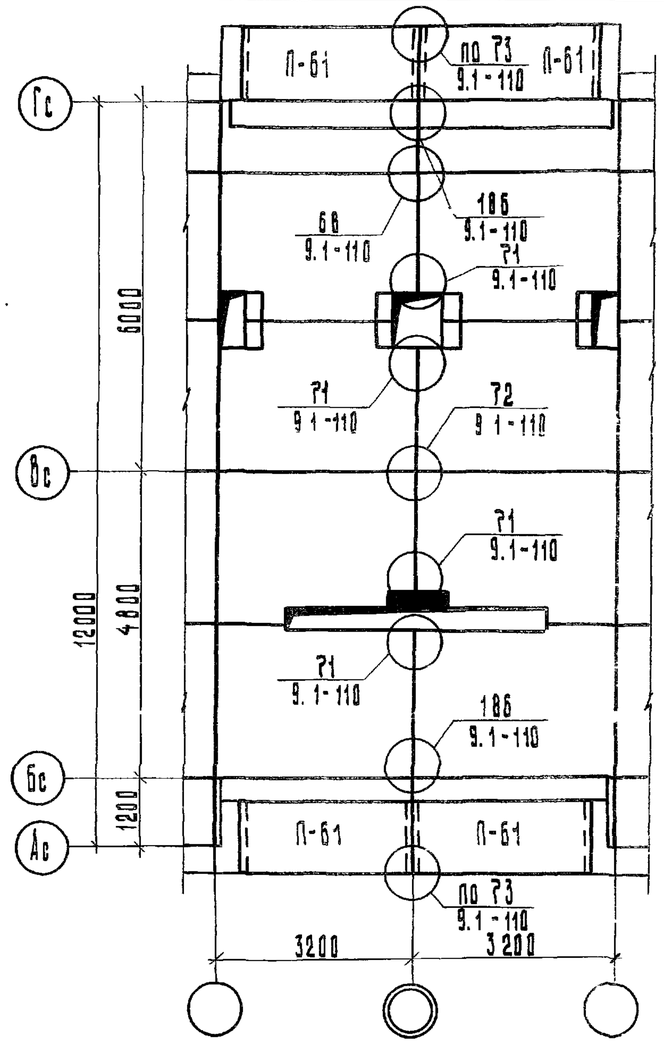

Примечания

1. Разрез Ý-Ý см. л. АС-19.
2. Сечения 9-9 см. л. АС-12; 13-13, 14-14 см. л. АС-20.
3. Оголовки даны с ориентацией закладных деталей.

Спецификация железобетонных свай

Номера свай	Марка	Расход материалов на 1 сваю: бетон, м³	Расход материалов на 1 сваю: сталь, кг	Расход раствора на 1 скв., м³	Кол., шт.	Общий расход материалов: бетон, м³	Общий расход материалов: сталь, кг	Общий расход материалов: раствор, м³	Марка бетона по прочности	Марка бетона по морозостойк.	Марка бетона по водонепроницаем.	Серия
1÷6	С4-30У	0,37	24,70	0,3	6	2,22	148,20	1,8	200	150	В-4	125 раздел 10.9-1-110
7÷14	С5-30У	0,46	29,84	0,3	8	3,68	238,72	2,4	200	150	В-4	
-												

Условные обозначения

- ● — проектная отметка верха свай после срубки -2,240
- ⊕ — проектная отметка верха свай после срубки - 1,190

Привязан

Инв. №

Зав. отд.	Якушевич		
Гл. констр. пр.	Сечейко		
Рук. брига	Хрусталева		
Проверил	Сечейко		
Разработал	Бурова		

125-045/1.2 ч.01 р. 01-1

9-этажная блок-секция рядовая с одно-двухкомнатными квартирами 1А 1А 1Б 1Б 2А 2А

Стадия	Лист	Листов
Т.Р.	АС-15	

Эбз-7. Монтажные планы ниже отм. 0.000

КБ по железобетону им. А.А. Якушева Госстроя РСФСР

Копировал: Аблизина Арх. №27641-15

План свайного поля

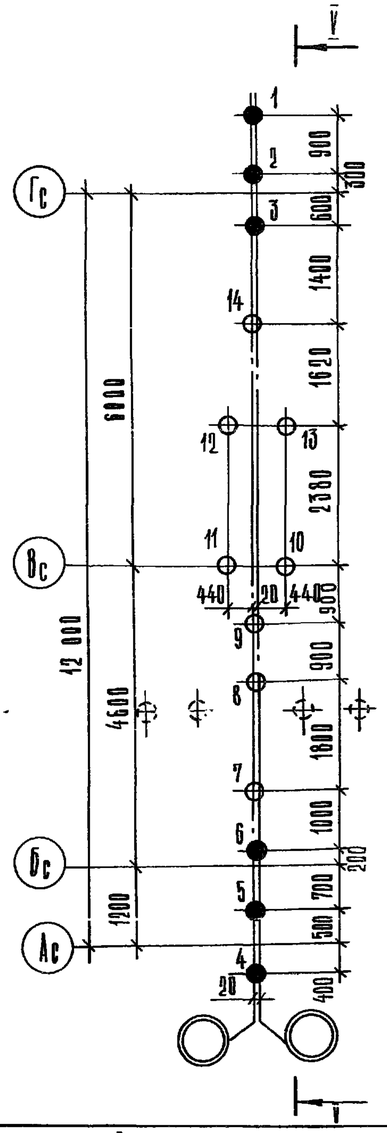

Монтажный план оголовков

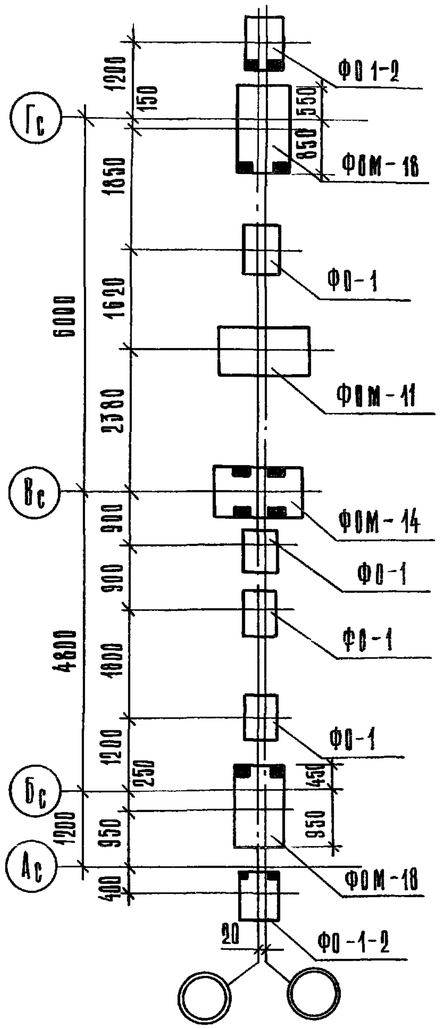

Монтажный план ростверков и цокольных панелей

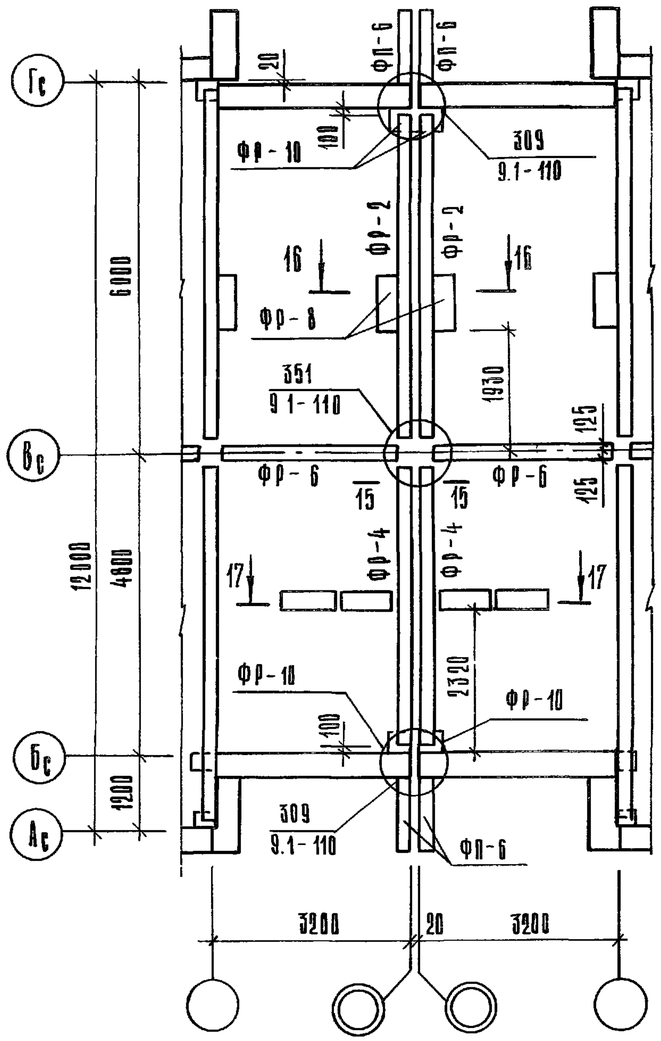

Монтажный план плит перекрытия над техподпольем

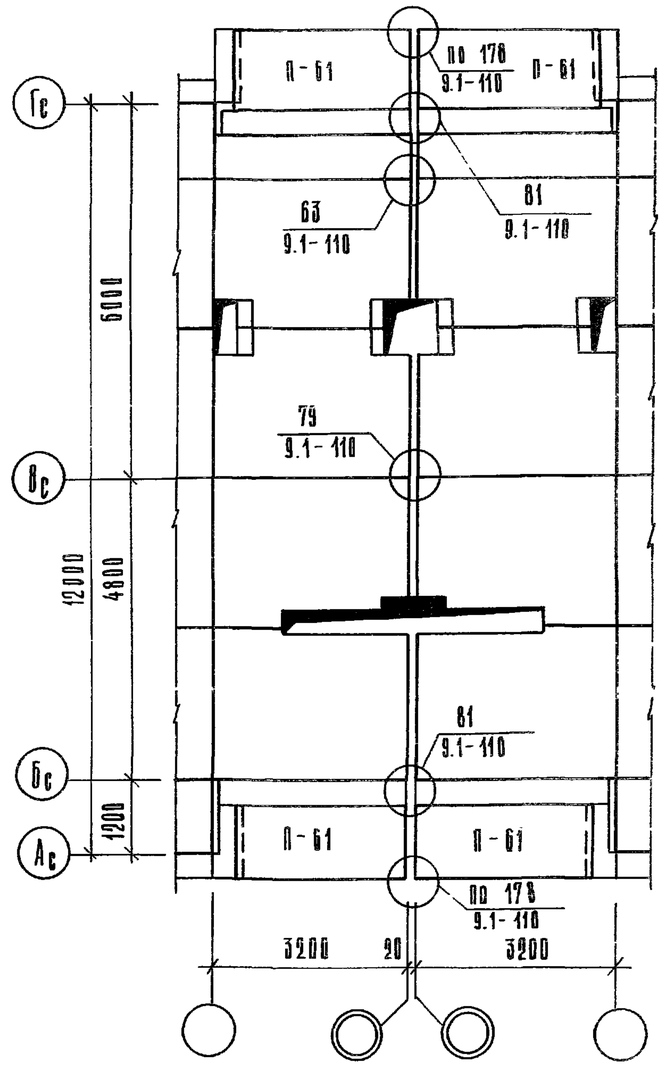

Спецификация железобетонных свай

Номера свай	Марка	Расход материалов на 1 сваю: бетон м³	Расход материалов на 1 сваю: сталь кг	Расход раствора на 1 сваю м³	Кол. шт.	Общий расход мат.: бетон м³	Общий расход мат.: сталь кг	Общий расход мат.: раствор м³	Марка бетона по: прочности	Марка бетона по: морозостойкости	Марка бетона по: водонепроницаемости	Серия
1—6	С4-30у	0.37	24.70	0.3	6	2.22	148.2	1.8	200	150	В-4	125 раздел 10.9-1-110
7÷14	С5-30у	0.46	29.84	0.3	8	3.68	238.72	2.4	200	150	В-4	

Условные обозначения

- проектная отметка свай после срубки −2.24
- проектная отметка свай после срубки −1.190

Примечания

1. Разрез V-V см. л. АС-19.
2. Сечения 15-15 ÷ 17-17 см. л. АС-20.
3. Оголовки на чертеже даны с ориентацией закладных деталей.

Привязан.			
Инв №			
Зав. отд.	Якушевич		
Гл. конст. пр.	Сечейко		
Рук. бриг.	Хрусталева		
Проверил	Сечейко		
Разработ.	Бурова		

125-045/1.2 ч 01 р. 01-1

9-этажная блок-секция рядовая с одно — двухкомнатными квартирами 1А 1а 1б 1б 2а 2а

Стадия: Т9 | Лист: АС-16 | Листов:

Зб-8. Монтажные планы

Ниже отм. 0.000

КБ по железобетону им. А.А. Якушева Госстроя РСФСР

План свайного поля

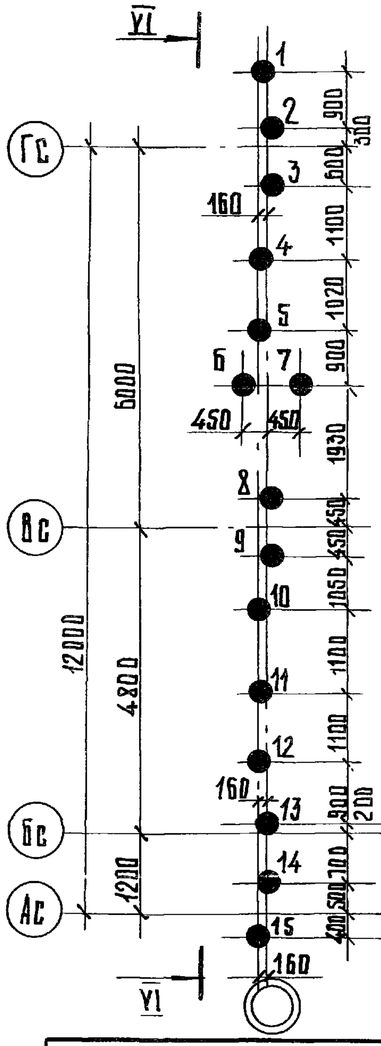

Монтажный план оголовков

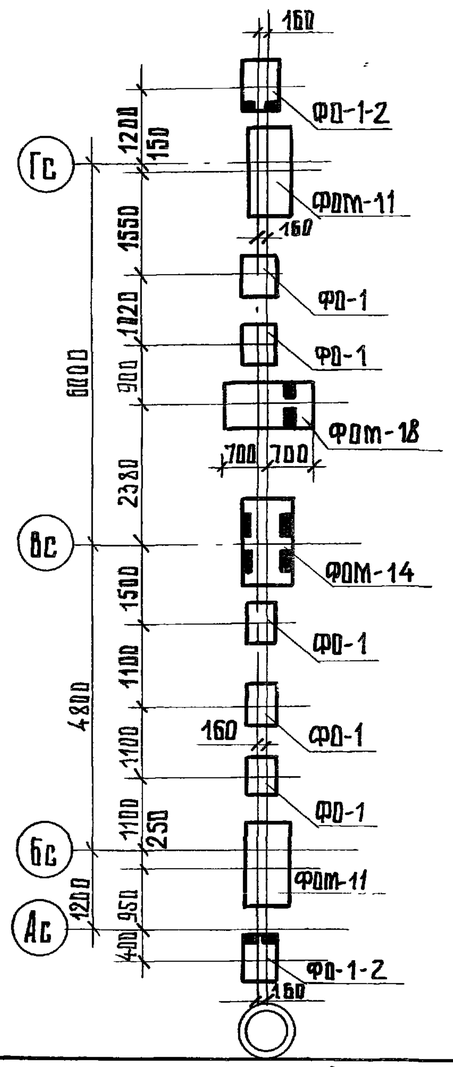

Монтажный план ростверков и цокольных панелей

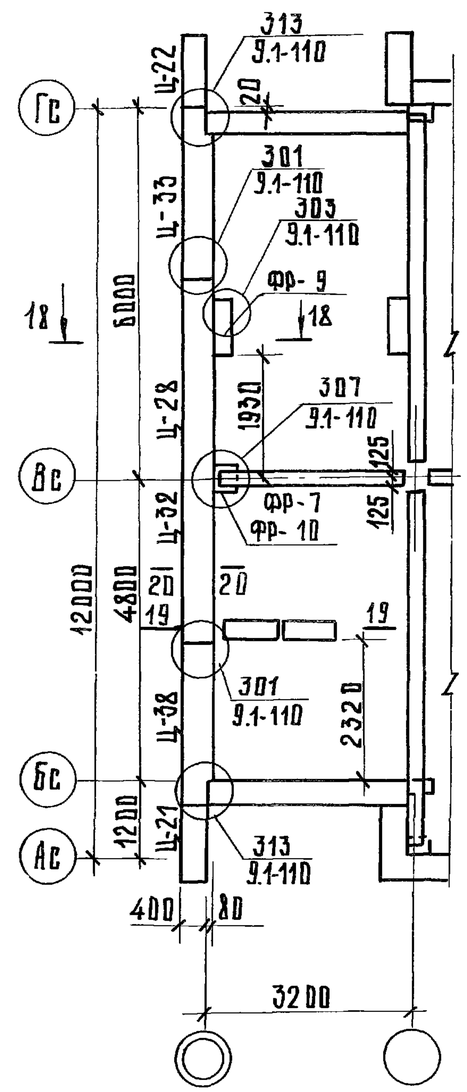

Монтажный план плит перекрытия над техподпольем

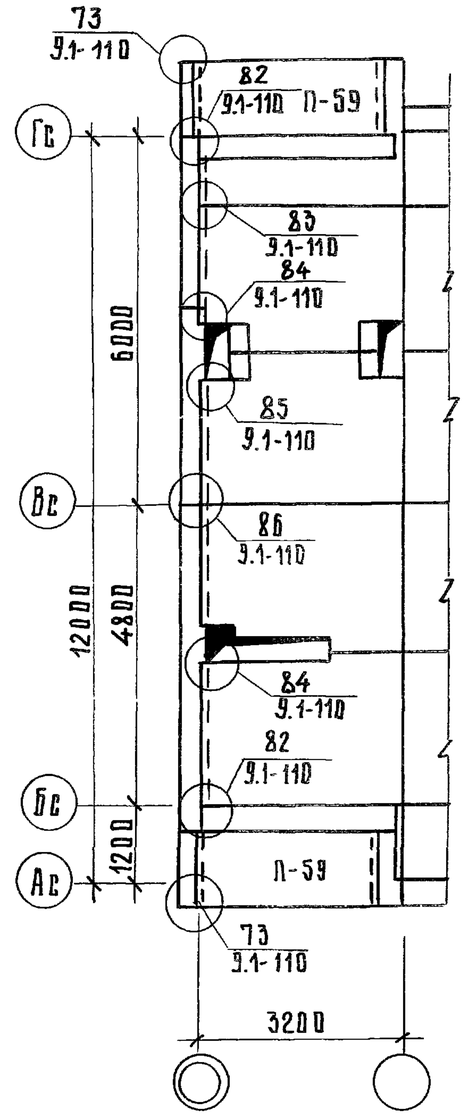

Спецификация железобетонных свай

Номера свай	Марка	Расход материалов на 1 сваю: бетон $м^3$	Расход материалов на 1 сваю: сталь кг.	Расход раствора на 1 $м^2$ $м^3$	Кол. шт.	Общ. расход мат.: бетон $м^3$	Общ. расход мат.: сталь кг	Общ. расход мат.: раств $м^3$	Марка бетона: по прочности	Марка бетона: морозостойкость	Марка бетона: водонепроницаемость	Серия
1÷15	С4-30у	0.37	24.70	0.3	15	5.55	370.50	4.50	200	150	В-4	125 раздел 10.9-1-110

Примечания

1. Разрез VI-VI см. лист АС-19
2. Сечения 18-18÷20-20 см. л. АС-20
3. Оголовки на чертеже даны с ориентацией закладных деталей.

Условные обозначения

●— проектная отметка верха сваи после срубки – 2.240

Привязан:			
Инв. №			

Зав. отд.	Якушевич	
Гл. конст. пр.	Сечейко	
Рук. бриг.	Хрусталева	
Проверил	Сечейко	
Разраб.	Бубова	

12.5-045И.2 ч.01 в. 01-1

9-этажная блок-секция рядовая с одно-,двухкомнатными квартирами 1А 1А 1Б 1Б 2А 2А

Стадия	Лист	Листов
Тр	АС-17	

Эбд-9 Монтажные планы ниже отм. 0.000

КБ по железобетону им. А.А. Якушева Госстроя РСФСР

Копировал Куралович

Арх. №37611-13

План свайного поля

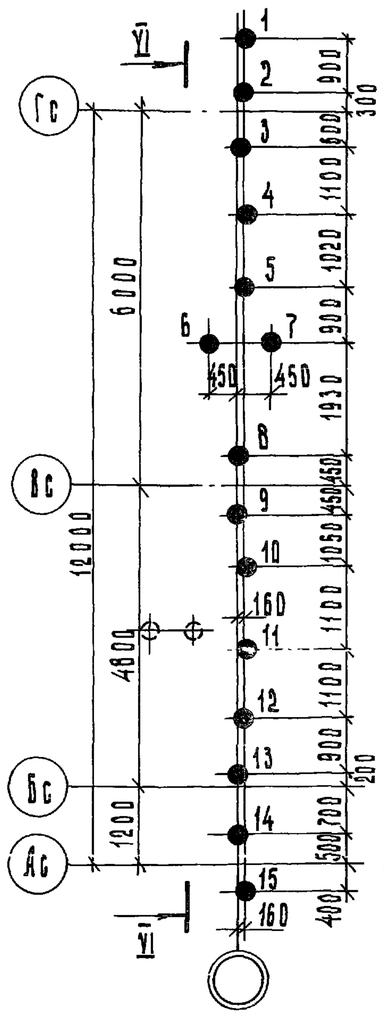

Монтажный план оголовков

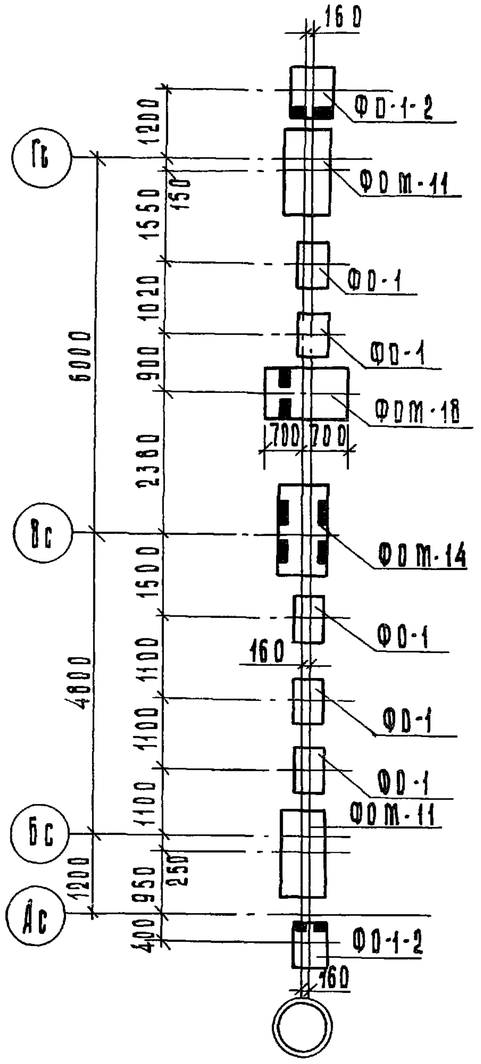

Монтажный план ростверков и цокольных панелей

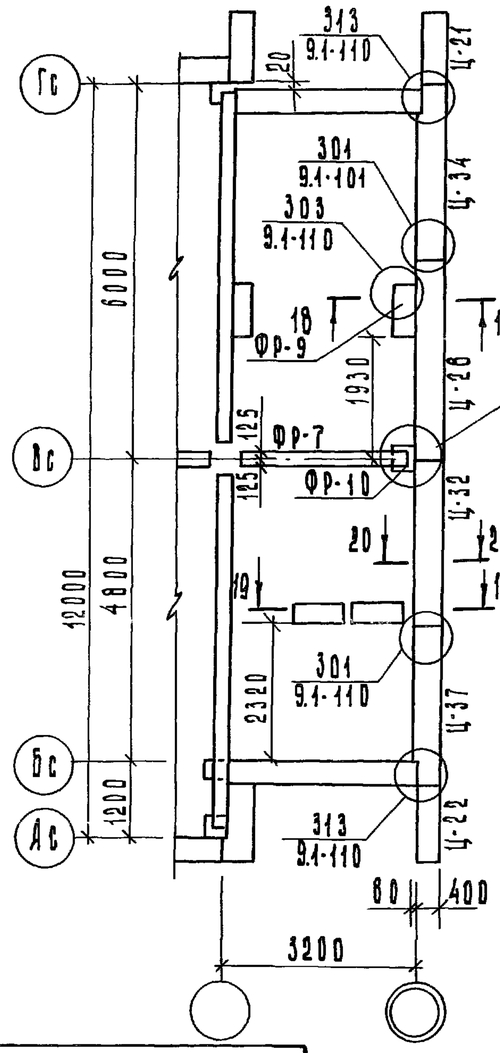

Монтажный план плит перекрытия над техподпольем

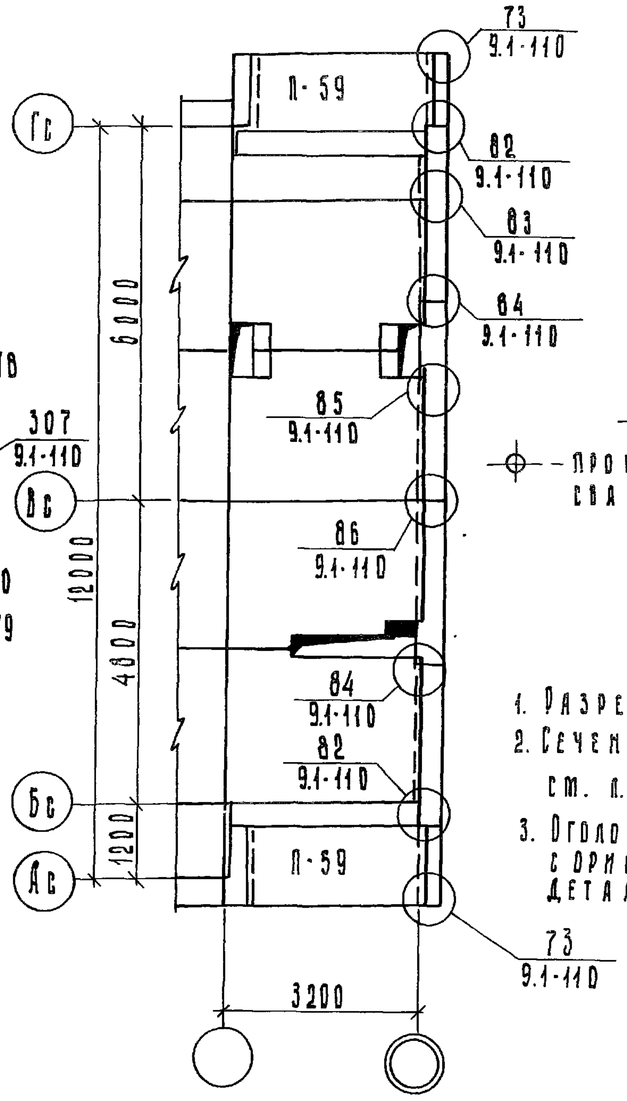

Условные обозначения

⊕ – проектная отметка верха свай после срубки -2.240

Примечания

1. Разрез VI-VI см. лист АС-19
2. Сечения 13-13; 18-18 ÷ 20-20 см. л. АС-20
3. Оголовки на чертеже даны с ориентацией закладных деталей.

Спецификация железобетонных свай

Номера свай	Марка	Расход материалов на 1 сваю: бетон м³	Расход материалов на 1 сваю: сталь кг	Расход раствора на 1 сваю м³	К-во шт	Общий расход мат-лов: бетон м³	Общий расход мат-лов: сталь кг	Общий расход мат-лов: раствор м³	Марка бетона по прочности	Марка бетона по морозостойкости	Марка бетона по водонепроницаем.	Серия
1÷15	С4-30у	0.37	24.70	0.3	15	5.55	370.50	4.50	200	150	В-4	125 раздел 10.9-1-110

Привязан:

Инв. №

Зав. отд.	Якушевич	
Гл. конс. пр.	Сечейко	
Рук. бриг.	Хрусталева	
Проверил	Сечейко	
Разраб.	Бурова	

125-045/1.2 Ч. 01 Р. 01-1

9-этажная блок-секция рядовая с одно-двухкомнатными квартирами 1А 1Я 1Б 1Б 2А 2А

Стадия	Лист	Листов
Т.Р.	АС-18	

ЭБ-10. Монтажные планы ниже отм. 0.000

КБ по железобетону им. А.А. Якушева Госстроя РСФСР

Копировал Блажкова

Арх. № 27641-18

Разрез V-V

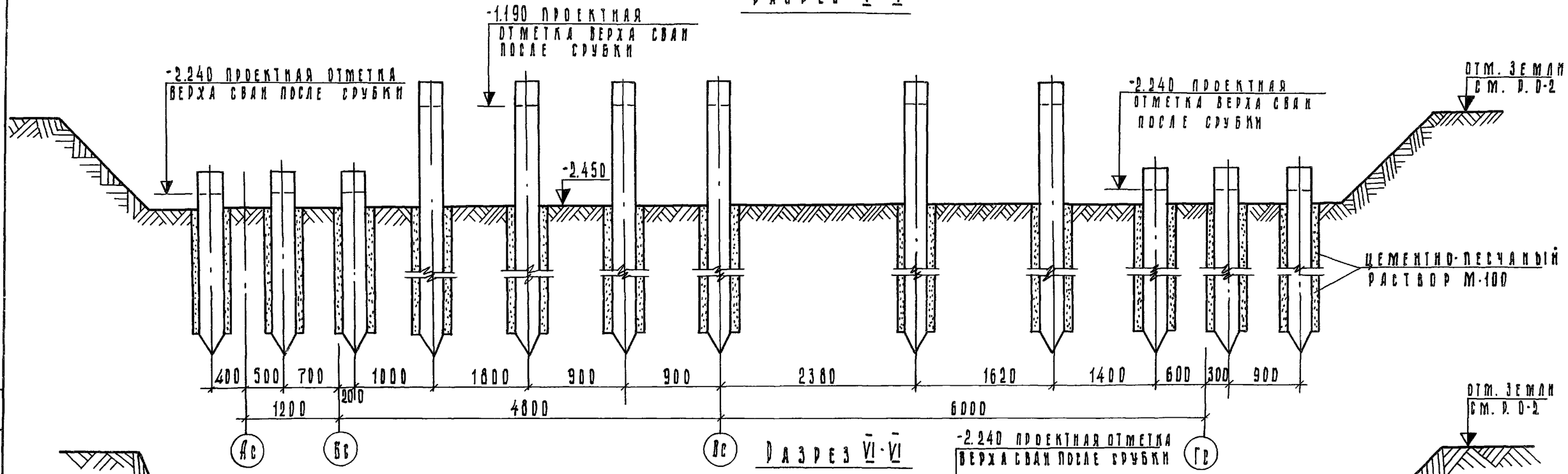

Разрез VI-VI

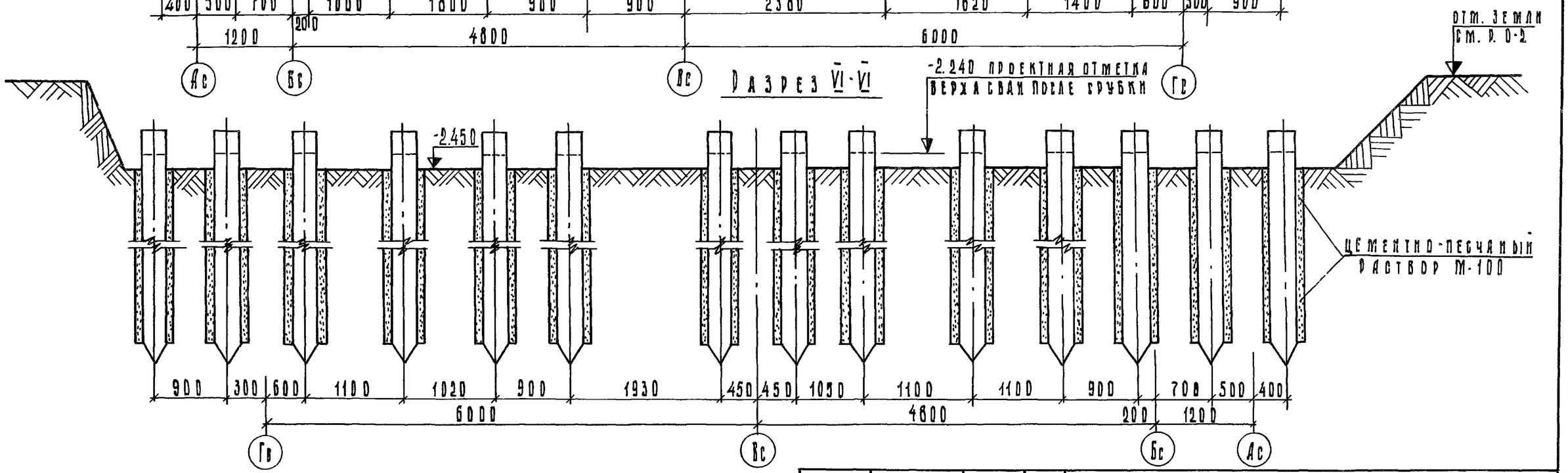

Привязан:			
Инв. №			

Зав. отд.	Якушевич		
Гл. конст. пр.	Сечейко		
Инж. конст.	Хрусталева		
Проверил	Сечейко		
Разраб.	Бурова		

125-045/1.2 ч. 01 р. 01-1

9-этажная блок-секция рядовая с одно-двухкомнатными квартирами 1А 1А 1Б 1Б 2А 2А

Стадия	Лист	Листов
Т.Р.	АС-19	

Разрезы V-V; VI-VI

КБ по железобетону им. А.А. Якушева Госстроя РСФСР

Копировал: Блажнова

Арх. № 27641-19

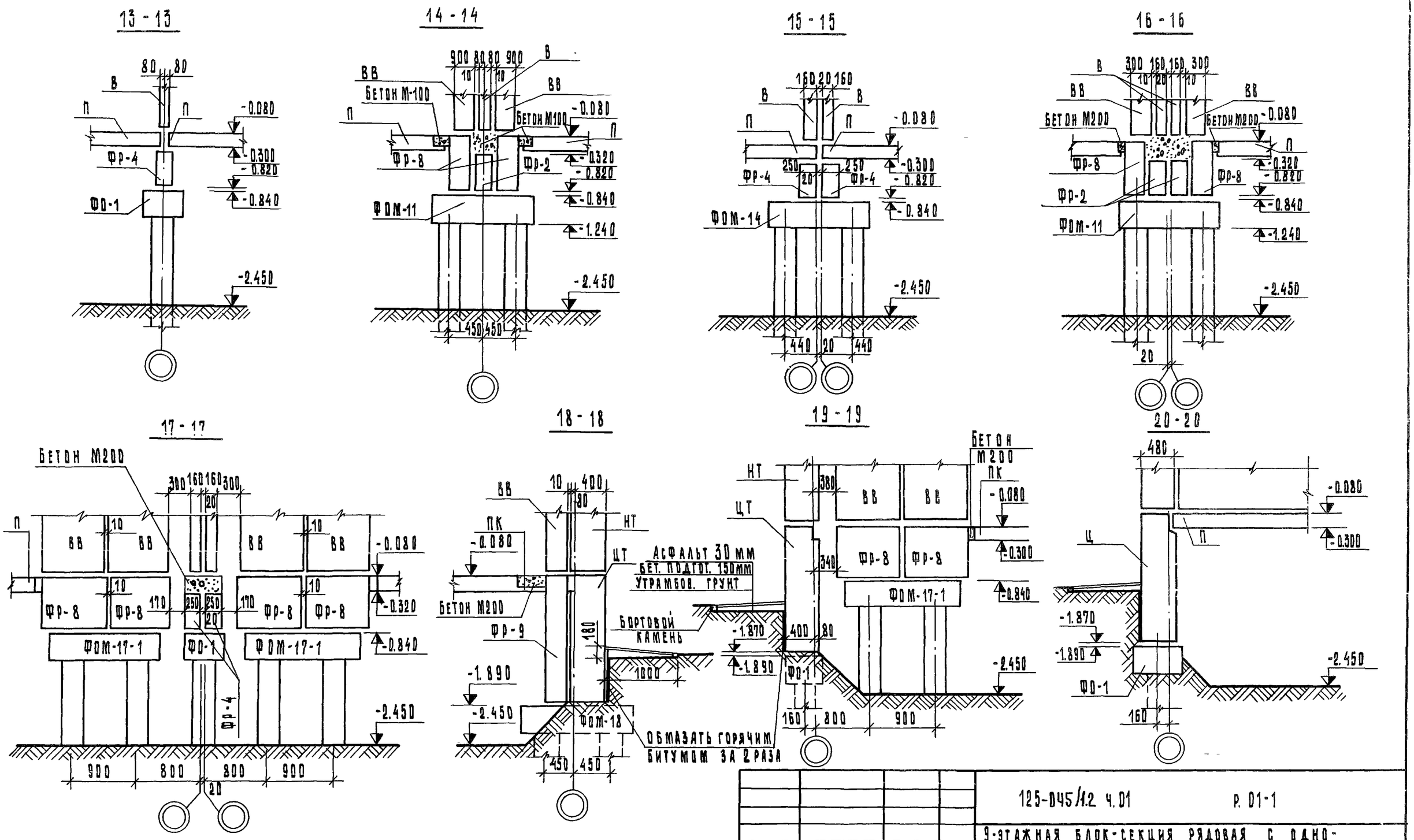

Привязан:	Зав. отд.	Якушевич	
	Гл.конст.пр.	Сечейко	
	Рук. бриг.	Хрусталева	
	Проверил	Сечейко	
Инв. №	Разраб.	Бурова	

125-045/1.2 ч.01 Р. 01-1

9-этажная блок-секция рядовая с одно-двухкомнатными квартирами 1А1А1Б1Б2А2А

Стадия	Лист	Листов
Т. Р	АС-20	

Сечения 13-13 ÷ 20-20

КБ по железобетону им. А.А. Якушева Госстроя РСФСР

ФОМ - 11

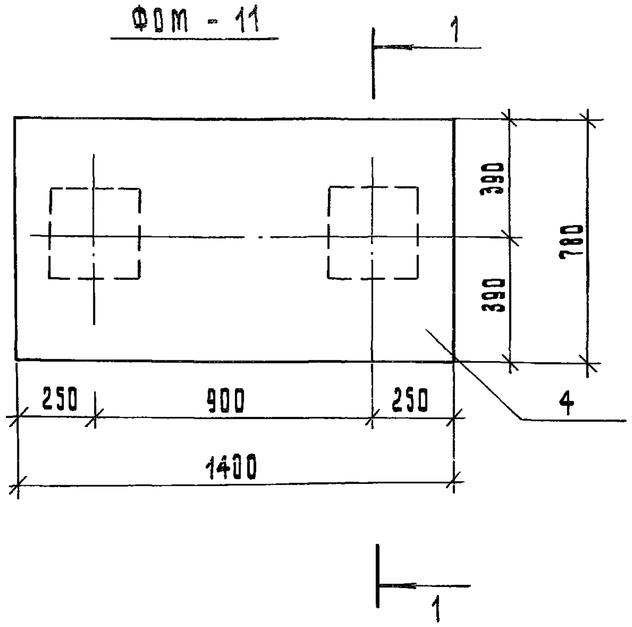

1 - 1

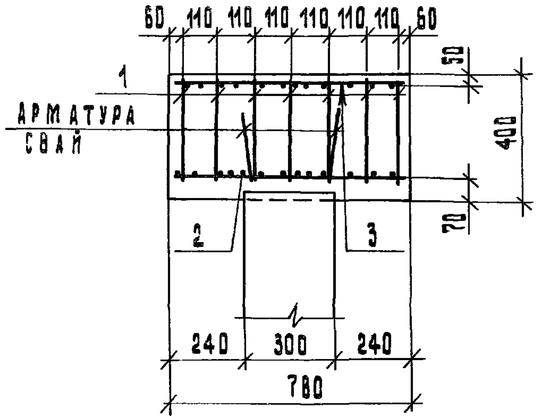

КЦ - 1

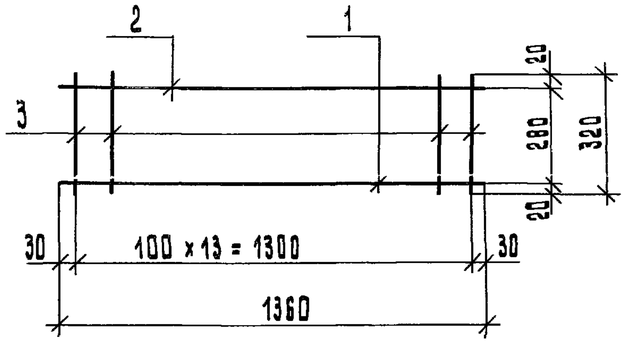

СЦ - 1

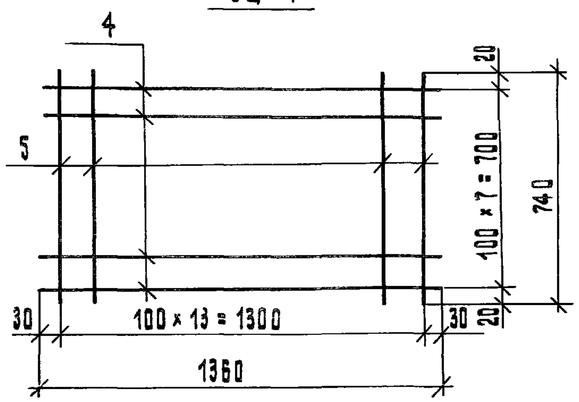

СЦ - 2

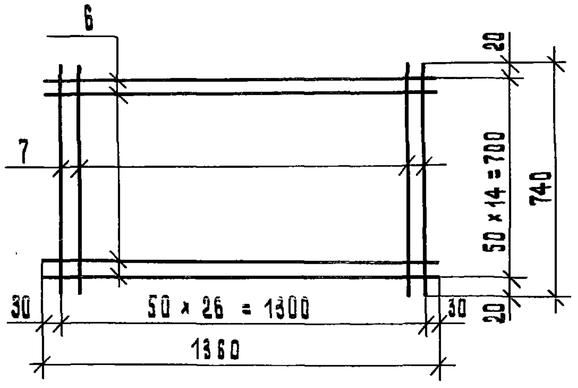

Поз. обозн.	Обозначение	Наименование	Кол.	Примечание
		Сборочные единицы		
		К детали		
1	Р. 01-1	Каркас КЦ-1	7	
2	"	Сетка СЦ-1	1	
3	"	" СЦ-2	1	
		Материалы		
4		Бетон марки М200 м³	0.44	

Марка детали	Спецификация стали							
	№№ поз.	Сечения	Длина мм	Марка, класс стали	Кол. шт.	Общая длина м	Общ. вес кг	Вес марки кг
КЦ-1	1	⌀20	1360	А III	1	1.36	3.36	5,67
	2	⌀8	1360	А III	1	1.36	0.54	
	3	⌀8	320	А III	14	4.48	1.77	
СЦ-1	4	⌀10	1360	А III	8	10.88	6.71	13,10
	5	⌀10	740	А III	14	10.36	6.39	
СЦ-2	6	⌀4	1360	В I	15	20.4	2.02	4.00
	7	⌀4	740	В I	27	19.98	1.96	

Выборка стали на один оголовок, кг

Марка	Арматурные изделия					Прокат ВСт.3 ГОСТ 380-73	Итого
	Сталь А III				Холоднотянутая проволока кл. В I ГОСТ 6727-80		
	ГОСТ 6727-82	ГОСТ 5781-82					
	⌀8	⌀10	⌀20		⌀4		
ФОМ - 11	16.17	13.10	23.52		4.00	—	56.79

Привязан:	Зав.отдел.	Якушевич	
	Гл.конс.пр.	Сечейко	
	Рук.бриг.	Хрусталева	
	Проверил	Сечейко	
Инв. №	Разработ.	Бурова	

125-045/1.2 ч.01 Р. 01-1

9-этажная блок-секция рядовая с одно-двухкомнатными квартирами 1А1А1Б1Б2А2А

Стадия	Лист	Листов
ТР	АС-21	

Монолитный оголовок ФОМ-11

КБ по железобетону им. А.А. Якушева Госстроя РСФСР

Копировал: Лебанова Арх. Н27641-21

ФОМ-12

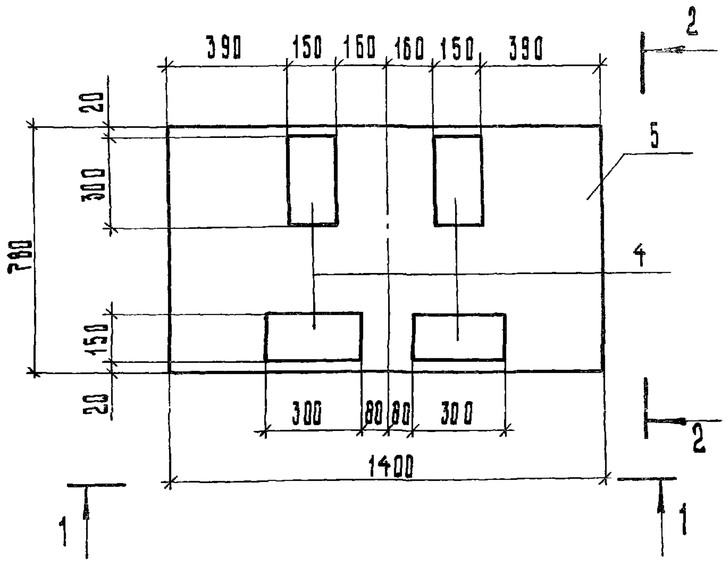

2-2

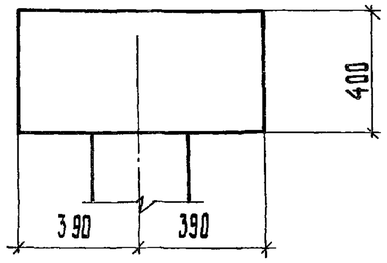

1-1

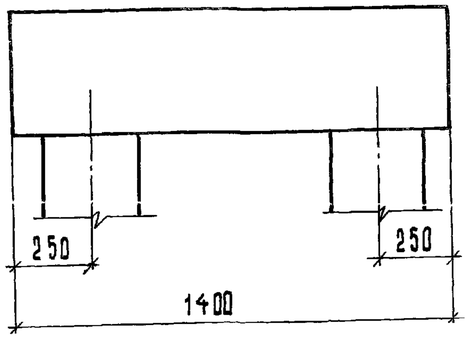

Поз. обозн.	Обозначение	Наименование	Кол.	Примечание
		Сборочные единицы		
		и детали		
1	Р.01-1 л.АС-21	Каркас КЦ-1	7	
2	" "	Сетка СЦ-1	1	
3	" "	Сетка СЦ-2	1	
4	Р.10.7-111	Закладная 2М-3	4	оцинковать
		Материалы		
5		Бетон марки М200, $м^3$	0,44	

Выборка стали на один оголовок, кг

Марка	Арматурные изделия					Прокат Ст.3 ГОСТ 380-73	Итого
	Сталь А III				Холоднотянутая проволока кл. ВI ГОСТ 6727-80		
	ГОСТ 5781-82	ГОСТ 5781-82					
	8	10	20		4	Б=6	
ФОМ-12	17,73	13,10	23,52		4,00	8,48	66,83

Примечания

1. Армирование ФОМ-12 выполнить аналогично ФОМ-11 по листу АС-21.

Привязан:			
Инв. №			
Зав. отд.	Якушевич		
Гл.констр.пр	Сечейко		
Рук.бриг.	Хрусталева		
Проверил	Сечейко		
Разработал	Бурова		

125-045/1.2 ч.01 Р.01-1

9-этажная блок-секция рядовая с одно-двухкомнатными квартирами 1А 1А 1Б 1Б 2А 2А

Стадия	Лист	Листов
Т.Р.	АС-22	

Монолитный оголовок ФОМ-12

КБ по железобетону им. А.А. Якушева Госстроя РСФСР

Копировал:

ФОМ-13

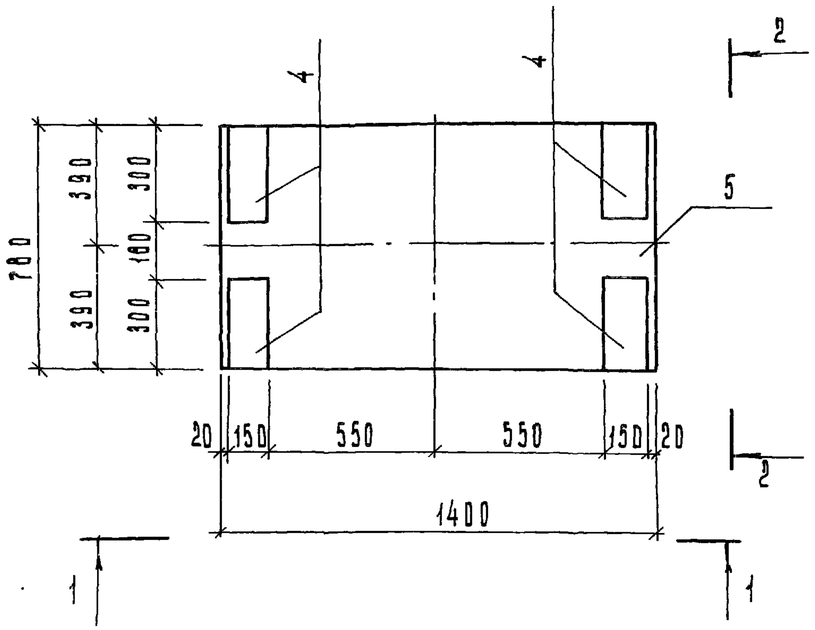

2 - 2

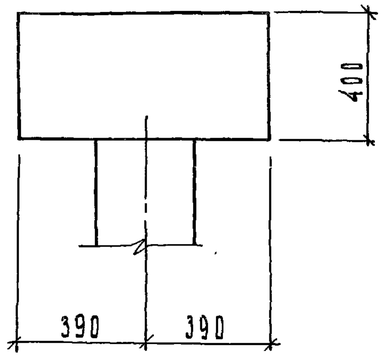

1 - 1

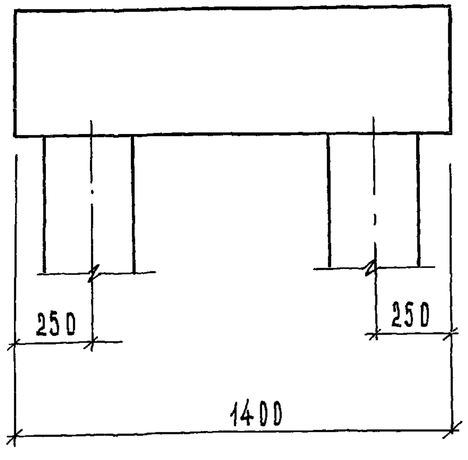

Поз. обозн.	Обозначение	Наименование	Кол.	Примечание
		Сборочные единицы		
		и детали		
1	р. 01-1	Каркас КЦ-1	7	
2	" "	Сетка СЦ-1	1	
3	" "	Сетка СЦ-2	1	
4	10.7-111	Закладная деталь 2М-3	4	оцинковать
		Материалы		
5		Бетон марки М200, $м^3$	0.44	

Выборка стали на один отливок

Марка	Арматурные изделия					Прокат ст.3 ГОСТ 380-73	Итого
	Сталь АШ				Холоднотянутая проволока кл. В-I ГОСТ 6727-80		
	ГОСТ 5781-82	ГОСТ 5781-82					
	Ф8	Ф10	Ф20		Ф4	δ=6	
ФОМ-13	17.73	13.10	23.52		4.00	8.48	56.83

Примечания

1. Армирование ФОМ-13 выполнить аналогично ФОМ-11 по листу ДС-21

Привязан:			
Инв. №			

Зав. отд.	Якушевич	
Гл. конс. пр.	Сечейко	
Рук. бриг.	Хрусталева	
Проверил	Сечейко	
Разраб.	Бурова	

125-045/1.2 Ч. 01 Р. 01-1

9-этажная блок-секция рядовая с одно- -двухкомнатными квартирами 1А 1А 1Б 1Б 2А 2А

Стадия	Лист	Листов
Т.Р.	ДС-23	

Монолитный отливок ФОМ-13

КБ по железобетону им. А.А. Гришева Госстроя РСФСР

Копировал: Блажнова

Арх. № 27641-23

ФОМ – 14

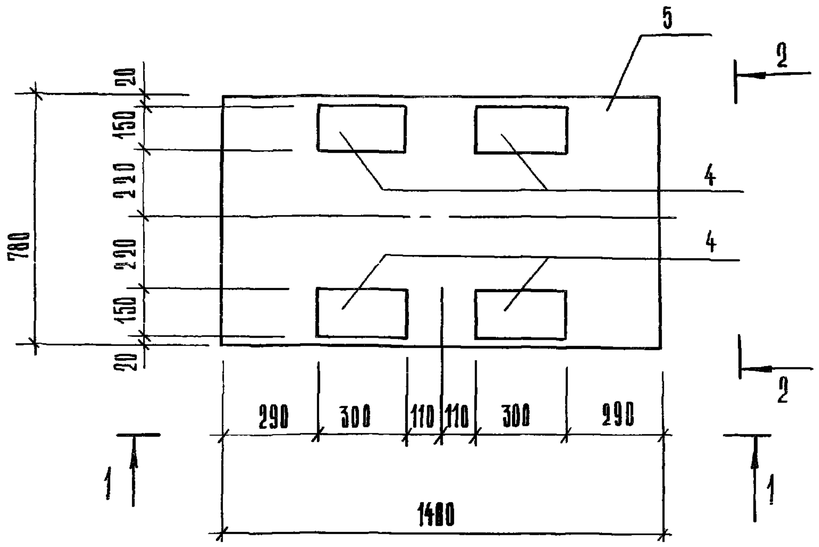

2 – 2

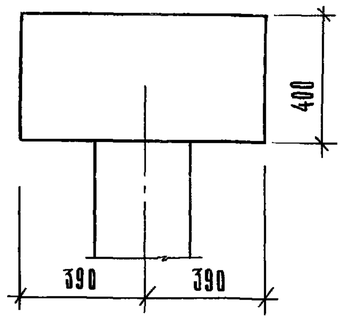

1 – 1

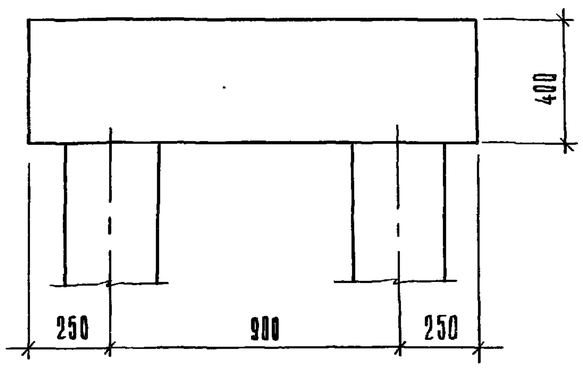

Поз. обозн.	Обозначение	Наименование	Кол.	Примечание
		Сборочные единицы		
		и детали		
1	р. 01 – 1	Каркас КЦ-1	7	
2	"	Сетка СЦ-1	1	
3	"	Сетка СЦ-2	1	
4	10.7 – 111	Закладная деталь 2М-3	4	оцинковать
		Материалы		
5		Бетон марки М 200 $м^3$	0 44	

Выборка стали на один оголовок

Марка	Арматурные изделия					Прокат Ст 3 ГОСТ 380-73	Итого
	Сталь А III ГОСТ 5781-82				Холоднотянутая проволока кл. В1 ГОСТ 6727-80		
	5781-82						
	⌀ 8	⌀ 10	⌀ 20		⌀ 4	δ=6	
ФОМ – 14	17.73	13.10	23.52		4.0	8.48	66.83

Примечание

1 Армирование ФОМ – 14 выполнить аналогично ФОМ – 11 по листу АС-21.

Привязан:	Зав. отдел	Якушевич	
	Гл. конст. пр	Сечейко	
	Рук. бриг.	Хрусталева	
	Проверил	Сечейко	
Инв. №	Разработ.	Бурова	

125-045/1.2 ч. 01 р. 01-1

9-этажная блок-секция рядовая с одно-двухкомнатными квартирами 1А 1А 1Б 1Б 2А 2А

Стадия	Лист	Листов
ТР	АС-24	

Монолитный оголовок ФОМ – 14

КБ по железобетону им. А.А. Якушева Госстроя РСФСР

Копировал Козина

Инв. N 27641-24

Инв. N подл. | Подп. и дата | Взам. инв. N

ФОМ - 1б

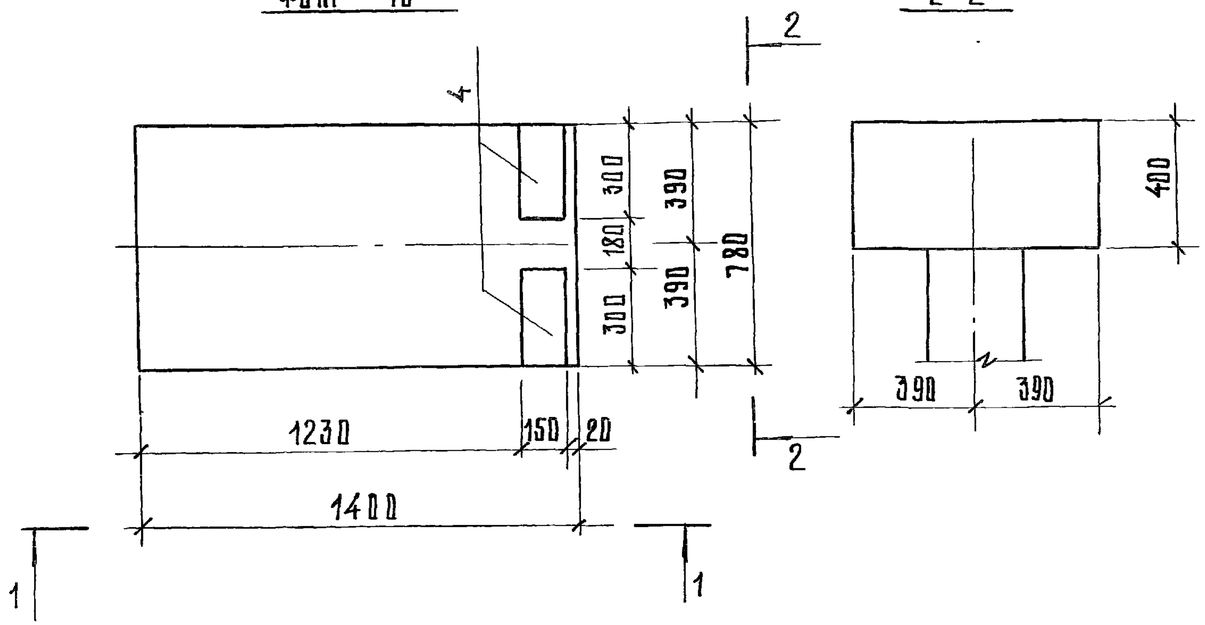

1-1

2-2

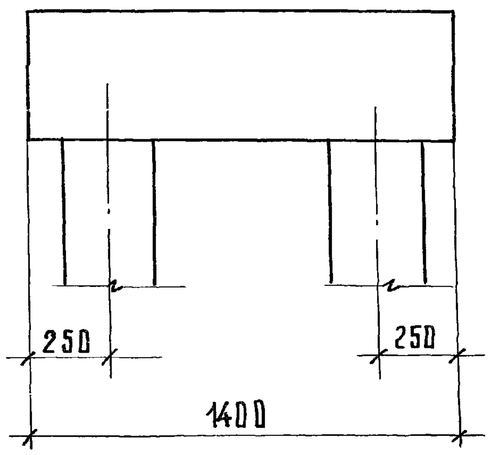

Поз. обозн	Обозначение	Наименование	Кол.	Примечание
		Сборочные единицы и детали		
1	Р. 01-1	Каркас КЦ-1	7	
2	" "	Сетка СЦ-1	1	
3	" "	" СЦ-2	1	
4	10.7-111	Закладная деталь 2М-3	2	Оцинковать
		Материалы		
5		Бетон марки М200 $м^3$	0.44	

Выборка стали на один оголовок

Марка	Арматурные изделия				Прокат ст. 3 ГОСТ 380-73	Итого
	Сталь А III ГОСТ 5781-82			Холоднотянутая проволока кл. ВI ГОСТ 6727-80		
	5781-82	5781-82				
	Ø8	Ø10	Ø20	Ø4	δ=6	
ФОМ-1б	16.95	13.10	23.52	4.00	4.24	61.81

Примечание

1. Армирование ФОМ-1б выполнить аналогично ФОМ-11 по листу АС-21.

Привязан.	Зав. отд.	Якушевич	
	Гл. конст. пр.	Сечейко	
	Рук. бриг.	Хрусталева	
Инв. №	Проверил.	Сечейко	
	Разраб.	Бурова	

125-045/1.2 ч.01 Р. 01-1

9-этажная блок-секция рядовая с одно-двухкомнатными квартирами 1А 1А 1Б 1Б 2А 2А

Стадия	Лист	Листов
Т Р	АС-25	

Монолитный оголовок ФОМ-1б

КБ по железобетону им. А.А. Якушева Госстроя РСФСР

Копировал Жиндович

АС Х. №27641-25

ФОМ-17-1

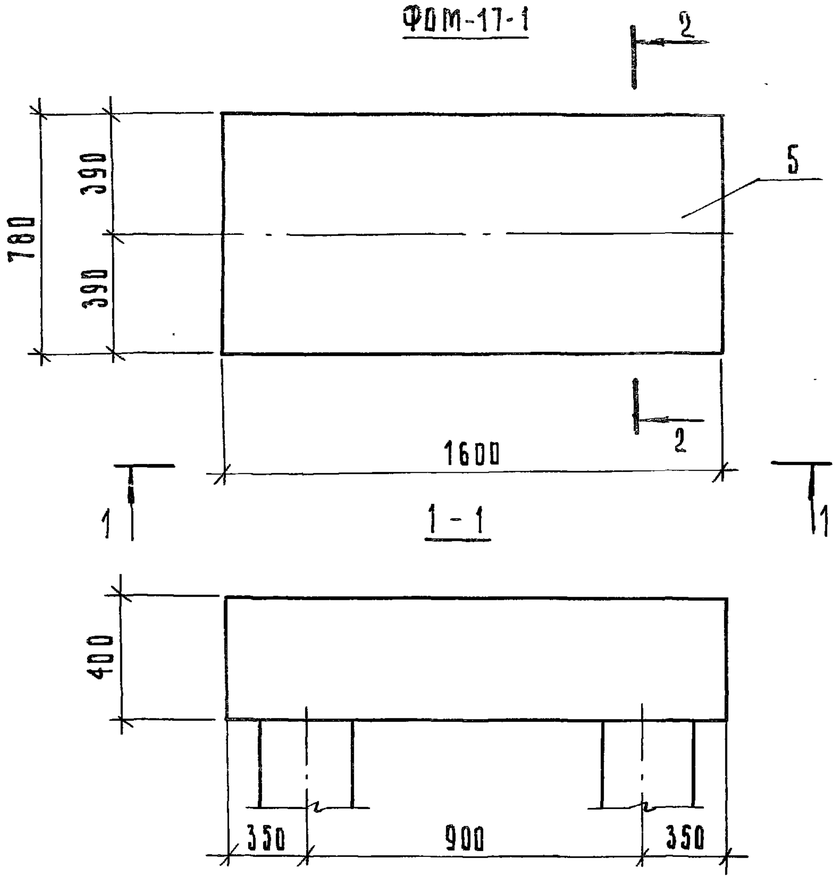

1-1

2-2

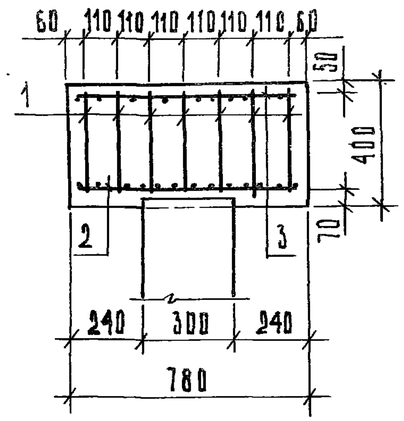

СЦ-3

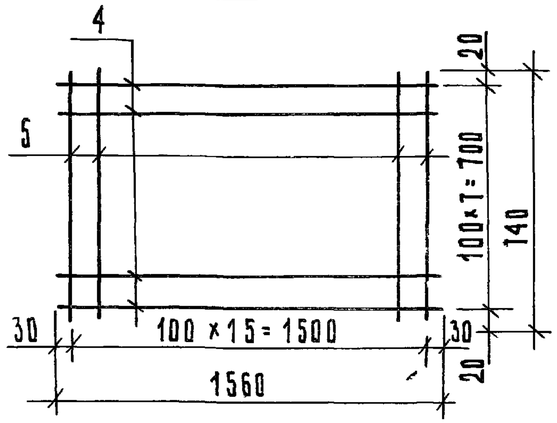

СЦ-4

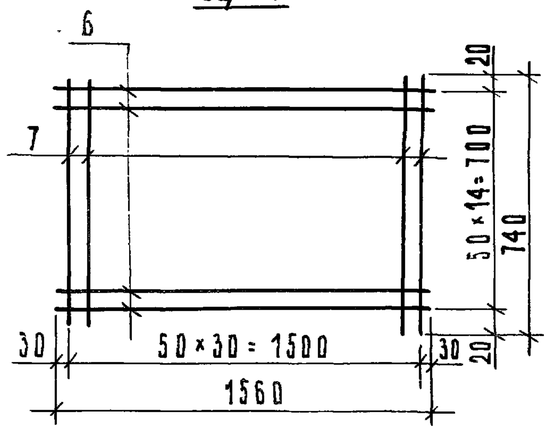

КЦ-3

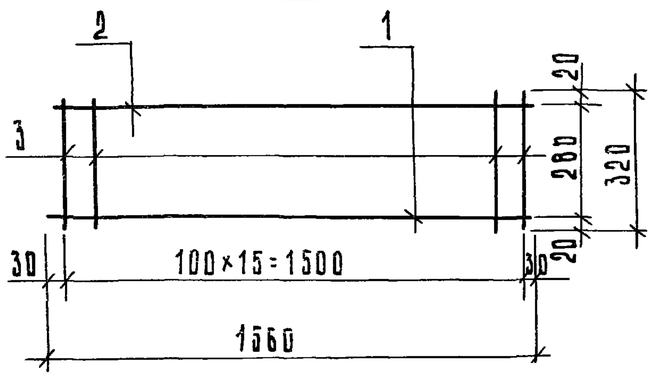

Поз. обозн.	Обозначение	Наименование	Кол.	Примеч.
		Сборочные единицы		
		и детали		
1	Р 01-1	Каркас КЦ-3	7	
2	"	Сетка СЦ-3	1	
3	"	Сетка СЦ-4	1	
		Материалы		
5		Бетон марки М200 $м^3$	0.50	

Спецификация стали

Марка детали	NN поз.	Сечения	Длина мм	Марка класс стали	Кол. шт.	Общая длина м	Общий вес кг	Вес марки кг
КЦ-3	1	⌀20	1560	А III	1	1.56	3.85	6.49
	2	⌀8	1560	А III	1	1.56	0.62	
	3	⌀8	320	А III	16	5.12	2.02	
СЦ-3	4	⌀10	1560	А III	8	12.48	7.70	15.01
	5	⌀10	740	А III	16	11.84	7.31	
СЦ-4	6	⌀4	1560	В I	15	23.40	2.32	4.59
	7	⌀4	740	В I	31	22.94	2.27	

Выборка стали на один оголовок

Марка	Арматурные изделия: Сталь А III ГОСТ 5781-82 ⌀8	Сталь А III ГОСТ 5781-82 ⌀10	Сталь А III ГОСТ 5781-82 ⌀20	Холоднотянутая проволока кл. В I ГОСТ 6727-80 ⌀4	Прокат Ст.3 ГОСТ 380-73 δ=6	Итого
ФОМ-17-1	18.48	15.01	26.95	4.59	–	64.67

Привязан:	Зав. отд.	Якушевич	
	Гл.конст.пр.	Сечейко	
	Рук.бриг.	Хрусталева	
Инв. №	Проверил	Сечейко	
	Разраб.	Бурова	

125-045/1.2 ч. 01 р. 01-1

9-этажная блок-секция рядовая с одно-двухкомнатными квартирами 1А 1А 1Б 1Б 2А 2А

Стадия	Лист	Листов
Т.Р.	АС-26	

Монолитный оголовок ФОМ-17-1

КБ по железобетону им. А.А. Якушева Госстроя РСФСР

ФОМ-18

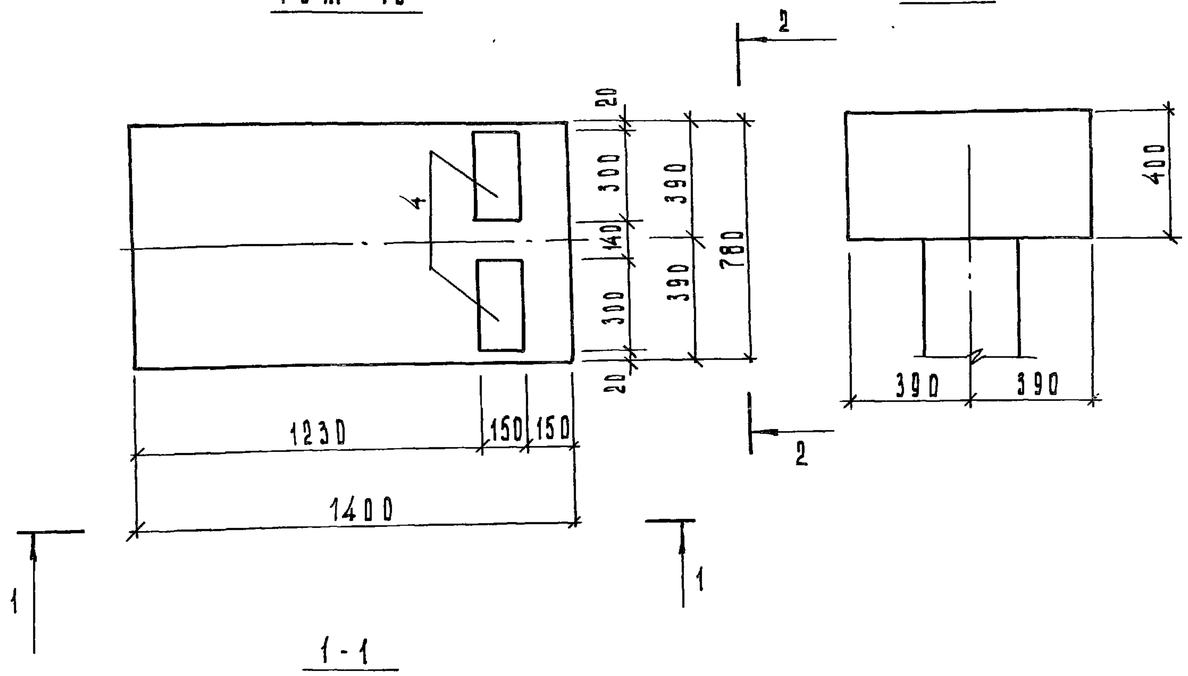

1-1

2-2

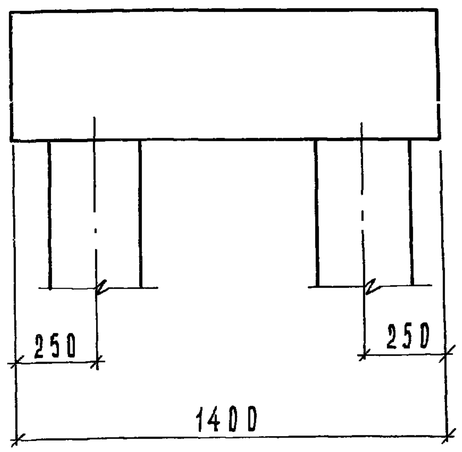

Поз обозн	Обозначение	Наименование	Кол.	Примечание
		Сборочные единицы		
		и детали		
1	р. 01-1	Каркас КЦ-1	7	
2	" "	Сетка СЦ-1	1	
3	" "	—"— СЦ-2	1	
4	10.7-111	Закладная деталь 2М-3	2	Оцинковать
		Материалы		
5		Бетон марки М200 $м^3$	0.44	

Выборка стали на один отдаводок

Марка	Арматурные изделия					Прокат ВСт.3 ГОСТ 380-73	Итого
	Сталь А-III ГОСТ 5781-82				Холоднотянутая проволока кл. ВI ГОСТ 6727-80		
	Ф8	Ф10	Ф20		Ф4	8:8	
ФОМ-16	16.95	13.10	23.52		4.00	4.24	61.81

Примечание

1. Армирование ФОМ-18 выполнить аналогично ФОМ-11 см. лист АС-21

Привязан:

Зав. отд.	Якушевич	
Гл. конс. пр.	Сечейко	
Рук. бриг.	Хрусталева	
Проверил	Сечейко	
Разраб.	Бурова	

125-045/1.2 ч.01 р. 01-1

9-этажная блок-секция рядовая с одно-двухкомнатными квартирами 1А 1А 1Б 1Б 2А 2А

Стадия	Лист	Листов
Т.Р.	АС-27	

Монолитный отдаводок ФОМ-18

КБ по железобетону им. А.А. Якушева Госстроя РСФСР

Корректор Баженова

Указания по производству работ.

По окончании подготовительных работ, включающих общую осевую разбивку котлована, производят его разработку.

При устройстве свайных фундаментов котлован разрабатывается до отметки пола технического подполья.

Разработка котлованов под фундаменты следует выполнять экскаватором с „ковшом „обратная лопата" емкостью 0.5 - 0.65 куб. м. Засыпка грунтом внутренних пазух траншей фундаментов и подсыпка под полы выполняются с помощью грейферного ковша и ковша - драглайна (перед монтажом панелей перекрытия), засыпка наружных пазух - бульдозерами (после монтажа перекрытия над подвалом). В процессе засыпки следует обязательно производить послойное трамбование пневмо- или электротрамбовкой.

Монтаж конструкций подземной части здания следует осуществлять самоходными (типа К-161, ДЭК-261) или специальными рельсовыми кранами (типа КБ-404, МБСТК-80/100), в зависимости от протяженности и конфигурации сблокированного жилого дома.

При производстве свайных работ, а также сдаче и приемке свайных фундаментов следует руководствоваться указаниями СНиП Ш-9-74. Для забивки свай рекомендуются сваебойные агрегаты с применением дизельного молота на базе самоходных сваебойных машин: кранов - экскаваторов типа Э-1004, Э-1252, автомашин и автокранов типа С-678, К-52.

После забивки свай производится их выравнивание при помощи пневмомолотков, предварительно надевая на голову сваи обойму конструкции НИИ Мосстроя. При ростверковом основании уплотнение бетонной смеси производится вибратором марки С-800, С-801.

Устройство ростверков разрешается сразу же после окончания сроков схватывания цементно-песчаного раствора, в который была погружена свая. Сроки схватывания устанавливаются строительной лабораторией с учетом температуры грунта в зоне скважины. Марка раствора при монтаже ростверка принята М „ 150".

Монтаж конструкций подземной части производится по захваткам, размеры которых определяются в зависимости от длины здания и применяемого монтажного крана.

Конструкции технического подполья блок-секции должны монтироваться в следующей последовательности:

1) панели по продольным наиболее удаленным от крана осям (Гс);
2) балки ростверка и панели внутренних поперечных стен между смонтированными панелями и средней продольной осью (Вс);
3) балки ростверка внутренних продольных стен по средней оси (Вс);
4) панели наружных стен по ближайшим к крану продольным осям (Ас, Бс);
5) балки ростверка внутренних поперечных стен между средней (Вс) и ближайшими к крану осями;
6) лифтовые шахты;
7) лестничные площадки и марши;
8) панели перекрытия;
9) вентиляционные блоки.

После монтажа сборных элементов техподполья производится замоноличивание стыков панелей стен бетоном.

В процессе монтажа временное закрепление и выверка каждой цокольной панели производится двумя подкосами. Внизу подкосы крепятся к инвентарным бетонным блокам.

В случае плотных грунтов подкосы допускается закреплять к металлическим анкерам, надежно забитым в грунт.

После завершения всех работ по устройству подземной части дома производится ее приемка по акту с участием представителей проектной организации.

Привязан			
Инв. №			

Зав. отд.	Якушевич	
Гл. конс. пр.	Сечейко	
Рук. брига	Хрусталева	

125-045/1.2 Часть 0-1 Раздел 01-1

9-этажная блок-секция рядовая с одно-двухкомнатными квартирами 1А1А 1Б1Б 2А2А

Стадия	Лист	Листов
Т. Р.	Ас-28	

Указания по производству работ.

КБ по железобетону им. А.А. Якушева