ГОССТРОЙ
РСФСР
КБ
по железобетону
им. А.А.Якушева

КОМПЛЕКСНАЯ
СЕРИЯ 125
ТИПОВЫЕ ПРОЕКТЫ КРУПНОПАНЕЛЬНЫХ
ЖИЛЫХ ДОМОВ И ОБЩЕСТВЕННЫХ ЗДАНИЙ

ТИПОВОЙ ПРОЕКТ 125-045/1.2

БЛОК – СЕКЦИЯ 9-ЭТАЖНАЯ 54 – КВАРТИРНАЯ РЯДОВАЯ 1А-1А-1Б-1Б-2А-2А

/ДЛЯ СТРОИТЕЛЬСТВА В ГОРОДАХ БРАТСКЕ И УСТЬ-ИЛИМСКЕ/

ЧАСТЬ О
ОБЩАЯ ЧАСТЬ

РАЗДЕЛ О-2
МАТЕРИАЛЫ ДЛЯ КОМПОНОВКИ
ЖИЛЫХ ДОМОВ ИЗ БЛОК-СЕКЦИЙ

Нф 1260/02

Цена 3-34

Инв. №

Арх. № 27639

КОМПЛЕКСНАЯ СЕРИЯ 125-ТИПОВЫЕ ПРОЕКТЫ КРУПНО-ПАНЕЛЬНЫХ ЖИЛЫХ ДОМОВ И ОБЩЕСТВЕННЫХ ЗДАНИЙ

ТИПОВОЙ ПРОЕКТ 125-045/1.2

БЛОК - СЕКЦИЯ 9-ЭТАЖНАЯ 54-КВАРТИРНАЯ РЯДОВАЯ 1А-1А-1Б-1Б-2А-2А

/ДЛЯ СТРОИТЕЛЬСТВА В ГОРОДАХ БРАТСКЕ И УСТЬ-ИЛИМСКЕ/

СОСТАВ ПРОЕКТА

Часть 0	Общая часть.
Раздел 0-1	Общая характеристика проекта.
Раздел 0-2	Материалы для компоновки жилых домов из блок-секций.
Раздел 0-3	Отопление и вентиляция. Табличный материал.
Часть 01	Архитектурно-строительные чертежи ниже отм. 0.000.
Раздел 01-1	Здание с техподпольем. Фундаменты свайные.
Раздел 01-2	Здание с техподпольем. Фундаменты ленточные
Часть 1	Архитектурно-строительные чертежи выше отм. 0.000.
Раздел 1-1	Однорядная разрезка наружных стен. Кровля рулонная.
Раздел 1-5	Теплый чердак. Кровля рулонная.
Часть 2	Отопление и вентиляция.
Часть 3	Водоснабжение, канализация, водостоки.
Часть 5	Электрооборудование
Раздел 5-3	Вариант с электроплитами мощностью 8 квт.
Часть 6	Связь и сигнализация.
Часть 8	Сметы.
Раздел 8-1	Неизменяемая часть блок-секции.
Раздел 8-2	Элементы блокировки 9-этажных блок-секций
Часть 9	Узлы.
Раздел	9.1-110, 9.2-110, 9.3-110, 9.4-110, 9.7-110.
Часть 10	Изделия заводского изготовления.
Раздел	10.1-1-110, 10.1-1-111, 10.1-2-110, 10.2-1-110, 10.2-2-110, 10.3-1-110, 10.3-2-110, 10.4-1-110, 10.4-2-110, 10.5-110, 10.6-110, 10.7-110, 10.7-111, 10.8-110, 10.9-1-110, 10.9-2-110, 10.11-1-110, 10.11-2-110, 10.12-1-110, 10.12-2-110, 10.12-111
	ВМ Ведомости потребности в материалах.

Разработан КБ по железобетону им. А.А. Якушева Госстроя РСФСР

Начальник КБ В.А. Болтинский
Гл. инженер КБ В.С. Сабуров
Гл. архитектор пр. Ф.Ф. Имашев
Гл. констр. проекта А.И Сечейко

ЧАСТЬ 0
РАЗДЕЛ 0-2

Техноабочий проект утвержден Госстроем РСФСР
Постановление № 48 от 21.06.82г

Рабочие чертежи введены в действие КБ по железобетону
Приказ № 94 от 30.06.84г

Инв. №					

Ведомость чертежей

Лист	Наименование	Стр.	Примечание
АС-1	Заглавный лист /начало/	2	
АС-2÷АС-3	Заглавный лист /продолжение/	3-4	
АС-4	Заглавный лист /окончание/	5	
АС-5	Чертеж-заготовка планов, фасадов, показателей для основного планировочного решения с коляской-тип I	6	
АС-6	Чертеж-заготовка планов, фасадов, показателей для планировочного решения 1 этажа со сквозным проходом-тип II	7	
АС-7	Чертеж-заготовка планов, фасадов, показателей для планировочного решения с электрощитовой-тип III	8	
АС-8	Чертеж-заготовка плана свайного поля	9	
АС-9	Чертеж-заготовка плана оголовков	10	
АС-10	Чертежи-заготовки планов свай и оголовков 3Бд-7, 3Бд-8	11	
АС-11	Чертежи-заготовки планов свай и оголовков 3Бд-9, 3Бд-10	12	
АС-12	Чертеж-заготовка. Сечения 4-4 ÷ 10-10.	13	
АС-13	Чертеж-заготовка. Сечения 11-11 ÷ 12-12.	14	
АС-14	Чертеж-заготовка. Сечения 13-13 ÷ 20-20.	15	
АС-15	План свайного поля /типовое решение/	16	
АС-16	Монтажный план оголовков /типовое решение/	17	
АС-17	Планы свайного поля и оголовков 3Бд-7, 3Бд-8 /типовое решение/	18	
АС-18	Планы свайного поля и оголовков 3Бд-9, 3Бд-10 /типовое решение/	19	
АС-19	Сечения 4-4 ÷ 10-10 /типовое решение/	20	
АС-20	Сечения 11-11 ÷ 12-12 /типовое решение/	21	
АС-21	Сечения 13-13 ÷ 20-20 /типовое решение/	22	
АС-22	Чертеж-заготовка плана фундаментов /ленточный фундамент/	23	
АС-23	Чертеж-заготовка. 3Бд-7, 3Бд-8, 3Бд-9, 3Бд-10. Планы фундаментов.	24	
АС-24	Чертеж-заготовка. Сечения 1-1 ÷ 8-8.	25	
АС-25	Чертеж-заготовка. Сечения 9-9 ÷ 12-12.	26	
АС-26	Чертеж-заготовка. Сечения 15-15 ÷ 20-20.	27	
АС-27	Чертеж-заготовка. Сечения 21-21 ÷ 23-23.	28	
АС-28	План фундаментов и опорных подушек /типовые решения/	29	
АС-29	3Бд-7, 3Бд-8, 3Бд-9, 3Бд-10. Планы фундаментов. /типовое решение/	30	
АС-30	Сечения 1-1 ÷ 8-8 /типовое решение/	31	
АС-31	Сечения 9-9 ÷ 12-12. /типовое решение/	32	
АС-32	Сечения 15-15 ÷ 20-20. /типовое решение/	33	
АС-33	Сечения 21-21 ÷ 23-23. /типовое решение/.	34	
АС-34÷АС-35	Спецификация сборных железобетонных изделий ниже отм. ±0.000 /свайный фундамент/	35-36	
АС-36	3Бд-7, 3Бд-8. Спецификация железобетонных изделий ниже отм. ±0.000 /свайный фундамент/	37	
АС-37	3Бд-9, 3Бд-10. Спецификация сборных железобетонных изделий ниже отм. ±0.000. /свайный фундамент/	38	

Привязка настоящего типового проекта выполнена в соответствии с действующими нормами и правилами

Гл. инженер пр: / /

198 г.

Настоящий проект выполнен в соответствии с действующими нормами и правилами /в том числе по взрыво-пожарной безопасности

Гл. архитектор проекта /Имашев Ф.Ф./

Гл. конструктор проекта /Сечейко А.И./

Инв. №

Гл. инж. КБ	Сабуров	
Гл. конст. КБ	Фельман	
Зав. отд.	Якушевич	
Гл. арх. пр.	Имашев	
Гл. конс. пр.	Сечейко	
Рук. бриг.	Хрусталева	
Проверил	Мещерякова	
Разраб.	Бурова	

125-045/1.2 Ч.0 Р.0-2

9-этажная блок-секция рядовая с одно-двухкомнатными квартирами 1А1А 1Б1Б 2А2А

Заглавный лист

/начало/

Стадия	Лист	Листов
Т.Р	АС-1	86

КБ по железобетону им. А.А. Якушева Госстроя РСФСР

Калининград-Тульшинский

Ведомость чертежей

Лист	Наименование	Стр.	Примечание
АС-38	Спецификация металлических и деревянных изделий ниже отм. 0.000 /свайный фундамент/	39	
АС-39	Эбд-7, Эбд-8, Эбд-9, Эбд-10 Спецификация металлических изделий ниже отм. 0.000 /свайный фундамент/	40	
АС-40÷АС-41	Спецификация железобетонных изделий ниже отм ±0.000 /ленточный фундамент/	41-42	
АС-42	Эбд-7, Эбд-8 Спецификация железобетонных изделий ниже отм. ±0.000 /ленточный фундамент/	43	
АС-43	Эбд-9 Эбд-10 Спецификация железобетонных изделий ниже отм ±0.000 /ленточный фундамент/	44	
АС-44	Спецификация металлических и деревянных изделий ниже отм ±0.000 /ленточные фундаменты/	45	
АС-45	Эбд-7, Эбд-8, Эбд-9, Эбд-10. Спецификация металлических изделий ниже отм ±0.000 /ленточный фундамент/	46	
АС-46÷АС-55	Спецификация железобетонных изделий выше отм. 0.000	47÷56	
АС-56÷АС-60	Спецификация деревянных изделий выше отм. 0.000	57÷61	
АС-61÷АС-65	Спецификация металлических изделий выше отм 0.000	62÷66	
АС-66	Спецификация прочих материалов выше отм. 0.000	67	
АС-67	Эбд-7 Спецификация железобетонных изделий выше отм 0.000	68	
АС-68÷АС-69	Эбд-7 Спецификация деревянных и металлических изделий выше отм. 0.000	69÷70	
АС-70	Эбд-8. Спецификация железобетонных изделий выше отм 0.000	71	
АС-71÷АС-72	Эбд-8. Спецификация деревянных и металлических изделий выше отм. 0.000	72÷73	
АС-73	Эбд-9. Спецификация железобетонных изделий выше отм 0.000	74	
АС-74	Эбд-10. Спецификация железобетонных изделий выше отм 0.000	75	
АС-75÷АС-76	Эбд-9. Эбд-10. Спецификация деревянных и металлических изделий выше отм. 0.000	76÷77	
АС-77÷АС-78	Спецификация железобетонных изделий выше отм. 25.120 м /теплый чердак. Кровля рулонная/	78÷79	
АС-79	Эбд-7, Эбд-8. Спецификация железобетонных изделий выше отм. 25.120 м /теплый чердак Кровля рулонная/	80	
АС-80	Эбд-9; Эбд-10. Спецификация железобетонных изделий выше отм 25.120 м теплый чердак Кровля рулонная/	81	
АС-81	Спецификация металлических изделий выше отм. 25.120 м /теплый чердак. Кровля рулонная/	82	
АС-82	Спецификация металлических, деревянных изделий и прочих материалов теплый чердак Кровля рулонная	83	
АС-83	Эбд-7; Эбд-8. Спецификация деревянных изделий выше отм 25.120 /теплый чердак Кровля рулонная/	84	
АС-84	Эбд-7, Эбд-8. Спецификация металлических изделий выше отм. 25.120 /теплый чердак. Кровля рулонная/	85	
АС-85	Эбд-9, Эбд-10 Спецификация деревянных изделий выше отм 25.120 /теплый чердак Кровля рулонная/	86	

Раздел 0-2 части 0 предназначен для осуществления компоновки проектов жилых домов из неизменяемых частей блок-секций и элементов блокировки.

Материалы, входящие в состав указанного раздела и применяемые для компоновки жилых домов, выполнены в виде чертежей заготовок и бланков-заготовок, которые используются:

А/ для общих планов и фасадов жилых домов, скомпонованных из блок-секций, для получения сводных по дому таблиц технико-экономических показателей путем склеивания чертежей заготовок выбранных вариантов планов и фасадов блок-секций, а также путем склеивания бланков-заготовок технико-экономических показателей, совмещенных с соответствующими заготовками,

Б/ для образования общего чертежа-заготовки плана фундамента на весь дом или его часть /на котором производится разработка рабочих чертежей фундаментов дома/ путем склеивания чертежей-заготовок планов фундаментов отдельных блок-секций;

В/, для определения общего количества изделий на весь дом или его часть путем заполнения сводных граф бланков-заготовок данными о количестве примененных индустриальных изделий по их маркам.

Толщина утеплителя назначается в зависимости от расчетной температуры наружного воздуха в соответствии с таблицей 1.

Таблица 1

	Теплый чердак			Микрочердак		Машинное отделение	Техподпол	
	Фибролит $\gamma_0=400$ кг/м³ ГОСТ 8928-70	Минераловат. плиты $\gamma_0=315$ кг/м³ ГОСТ 9573-72	Керамзит $\gamma_0=500$ кг/м³ ГОСТ 9759-76	Керамзит $\gamma_0=500$ кг/м³ ГОСТ 9759-76	Фибролит $\gamma=400$ кг/м³ ГОСТ 8928-70	ДВП ГОСТ 4598-74	ДВП ГОСТ 4598-74	
δ	0.150	0.093	0.186	0.240	0.170	0.070	0.070	г. Братск
δ	0.161	0.098	0.190	0.255	0.180	0.075	0.075	г. Усть-Илимск

Привязан:

Инв. №

Заглавный лист /продолжение/

Лист АС-2

Ведомость примененных документов

Обозначение	Наименование
	Типовые конструкции и изделия
Серия 1.136-10	Двери деревянные внутренние для жилых и общественных зданий
ГОСТ 8242-75	Детали деревянные фрезерованные для строительства.
Серия 1.136.5-17	Окна и балконные двери деревянные с тройным остеклением для жилых и общественных зданий.
Серия 1.189-6	Блоки железобетонные шахт лифтов для жилых зданий до 9 этажей с высотой этажа 2.8 м. Выпуск 1. Элементы железобетонных шахт пассажирских лифтов с противовесом сзади кабины
Серия 1.138-10	Перемычки железобетонные для зданий с кирпичными стенами. Выпуск 1. Перемычки брусковые. Рабочие чертежи.
Серия 1.136.5-19	Двери деревянные входные наружные тамбурные и служебные для жилых и общественных зданий.
ГОСТ 13579-78	Блоки бетонные для стен подвалов.
Серия 1.112-5	Плиты железобетонные для ленточных фундаментов. Выпуск 0. Материалы для проектирования и технические требования Выпуск 2. Рабочие чертежи плит группы 2.
ГОСТ 8928-81	Плиты фибролитные на портландцементе.
ГОСТ 530-80	Кирпич глиняный обыкновенный
ГОСТ 17280-79	Доски подоконные деревянные.
ГОСТ 19804.4-78	Сваи забивные железобетонные квадратного сечения без поперечного армирования ствола.
Серия 1.055.1-1	Ступени для жилых и общественных зданий.
ГОСТ 22.701.0-77	Плиты железобетонные ребристые предварительно-напряженные размерами 6×3 м для покрытий производственных зданий Технические условия.

Обозначение	Наименование
Серия 1.188-5	Железобетонные кабины сантехнических узлов жилых домов до 9 этажей высотой этажа до 2.8 м. Выпуск 5. Строительные чертежи разобщенных и совмещенных кабин типа „Колпак" из тяжелого цементного бетона и керамзитобетона. Выпуск 6. Санитарно-технические сборочные чертежи разобщенных и совмещенных кабин типа „Колпак" из тяжелого бетона и керамзитобетона. Выпуск 7. Санитарно-технические деталировочные чертежи разобщенных и совмещенных кабин типа „Колпак" из тяжелого бетона и керамзитобетона.
ГОСТ 22.701.1-77	Плиты железобетонные ребристые предварительно-напряженные размерами 6×3 м для покрытий производственных зданий. Плиты типа ПГ. Показатели и армирование.
ГОСТ 22.701.5-77	Плиты железобетонные ребристые предварительно-напряженные размерами 6×3 м для покрытия производственных зданий. Арматурные изделия и закладные детали.
ГОСТ 8486-66	Пиломатериалы хвойных пород
ГОСТ 4598-74*	Плиты древесноволокнистые. Технические условия.

Условные обозначения

номер раздела
номер узла

Привязан:

Инв. №

Заглавный лист /продолжение/

Лист АС-3

Копировал Блажнова

Наименование	Вариант	Характеристика
Фасады	г	Фасады однорядной разрезки Разнообразие достигается применением различных ограждений лоджий и отделочных материалов разных цветов и их сочетаний, с выявлением архитектурных деталей здания
Фундаменты	1	Свайные со сборным железобетонным ростверком. Серия 1.011-6 выпуск 1.
	2	Ленточные из сборных бетонных блоков ГОСТ 13579-78 серия 1.112-5
Наружные стены	1	Керамзитобетонные панели высотой на этаж толщиной 400 и 480мм
Внутренние стены	1	Несущие железобетонные плоские панели толщиной 160мм
Перегородки	1	Керамзитобетонные толщиной 80мм
Крыша	1.	Сборная железобетонная рулонная с теплым чердаком.
	2	Сборная железобетонная рулонная с микрочердаком и внутренним водостоком
Перекрытия	1	Сборные железобетонные панели с круглыми пустотами толщиной 220мм
Вентблоки	1	Самонесущие железобетонные панели толщиной 300мм с вертикальными каналами и каналом-спутником
Лестницы	1	Сборные железобетонные марши с гладкой поверхностью и площадки, облицованные керамической плиткой
Санузлы	1	Объемные железобетонные сантехнические кабины. Серия 1.188-5 выпуск-5
	2	Сборные, железобетонные панели толщиной 80 мм /россыпь/
Вход	1	С двойным тамбуром
Козырьки над входом	1	Плоские железобетонные плиты толщиной 120мм
Лоджий	1	Железобетонные плиты в=2.9м в=1.2м
Остекление лоджий	1	Остекление одинарное
Ограждения лоджий	1	Железобетонный экран плоский
	2	с окраской кремнийорганическими эмалями;
	3.	с облицовкой плиточным материалом;
	4	экран из плоского асбоцементного листа;
		с рельефным рисунком.
Отделка лестничной клетки холлов		Масляная окраска стен высотой 1.6м выше клеевая окраска
		Масляная окраска торцов лестничных маршей стен и потолков тамбуров входов, ограждения лестниц.

Наименование	Вариант	Характеристика
Полы в жилых комнатах, передних и кухнях	1	Дощатые п-64а
	2	Дощатые п-64а в жилых комнатах и линолеумные типа п-11.п-10.п-14 в передних и кухнях
Полы в карманах лестничной клетки, колясочной тамбурах входов	1	Мозаичная плитка
Полы в санузлах на лестничных площадках в мусорокамере	1	Керамическая плитка
Окна и балконные двери	1	С тройным остеклением серия 1.136.5-17 ГОСТ 16289-80
Двери внутренние	1	Щитовой конструкции. Серия 1.136-10 ГОСТ 6629-74
Двери наружные	1	Остекленные и глухие. Серия 1.136.5-19
Шкафы и антресоли	1	Из отдельных элементов, раздел 10.Б-110
Отделка наружная	1	Мраморный щебень, втопленный в декоративно-защитный слой раствора
	2	Облицовка плиточным материалом
	3	Декоративно-защитная окраска
	4	Панели с рельефной фактурой лицевой поверхности
	5	Слой цветного бетона
Отделка стен жилых комнат и передних	1	Улучшенная клеевая окраска в жилых комнатах, в передних - масляная окраска на высоту 1.8м
	2	Оклейка обоями повышенного качества
Отделка стен кухонь	1	Масляная окраска на высоту 1.8м выше улучшенная клеевая окраска. Облицовка глазурованной плиткой рабочего фронта в кухне высотой 600мм
Отделка стен санузлов	1	Глазурованная плитка на высоту 1.8м над ванной и умывальником, остальные участки стен в цокольной части плиткой на высоту 0.15м. масляная окраска высотой 1.8м - выше улучшенная клеевая окраска

Наименование	Вариант	Характеристика
Отделка столярных изделий	1	Улучшенная масляная окраска шкафы и антресоли
		а) улучшенная масляная окраска внутренних и наружных поверхностей;
		б) улучшенная масляная окраска внутренних поверхностей, облицовка дверей полок поливинилхлоридной декоративной пленкой
Отопление	1	Центральное с температурой воды 95°-70°С Система однотрубная, тупиковая на расчетные температуры наружного воздуха -43°С.-46°С два типа радиаторов чугунные и стальные штампованные
Вентиляция	1	Естественная вытяжка из кухонь и санузлов из кухонь 4-5 этажей принудительная
Водопровод	1	Хозяйственно-питьевой от внешней сети
Горячее водоснабжение	1	От сети отопления с циркуляцией в стояках и магистралях.
Канализация	1	В централизованную сеть с установкой в квартирах ванны умывальника, унитаза, мойки
Водосток	1	Внутренний в лестничной клетке с открытым выпуском
Электрооборудование		Электроосвещение лампами накаливания от сети 220в Электроплиты мощностью 8.0 квт.
Устройства связи		Радиотрансляционная сеть, телефонные вводы, коллективные телеантенны
Мусоропровод		Безнапорные асбестоцементные трубы. Мусорокамера на 1 этаже оборудована сменными контейнерами
Лифтовая шахта	1	Железобетонные блоки. Серия 1.189-6. Вып.1
	2	Из отдельных плоских железобетонных панелей толщиной 150 мм

Наибольшая масса монтажного элемента наружная стеновая панель - 7.72 т.

Привязан.

Инв. №

Заглавный лист /окончание/

Лист АС-4

Копировал Кирпичев

Инв. № 27639-41 от 12.80 аа

Фасад по оси Ас

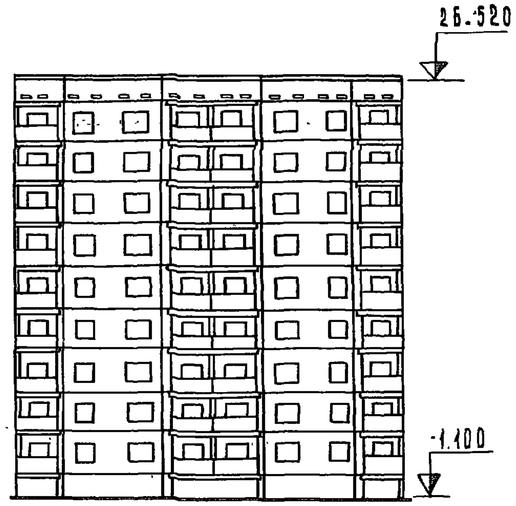

Фасад по оси Гс

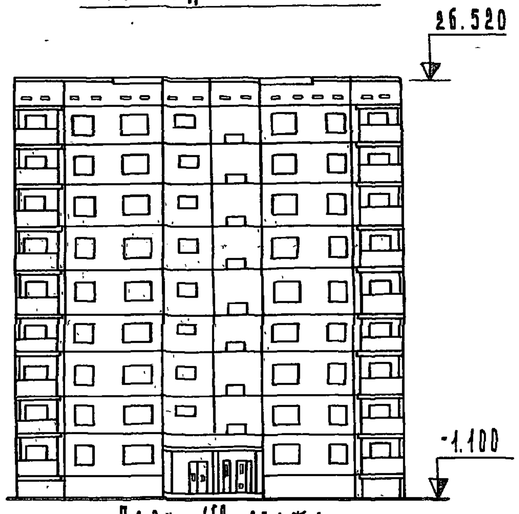

План 1го этажа

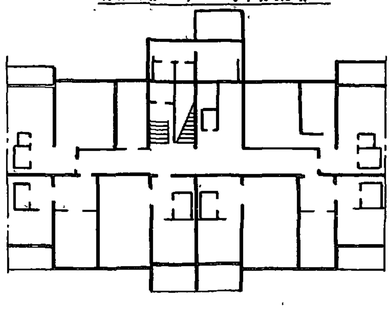

План техподполья

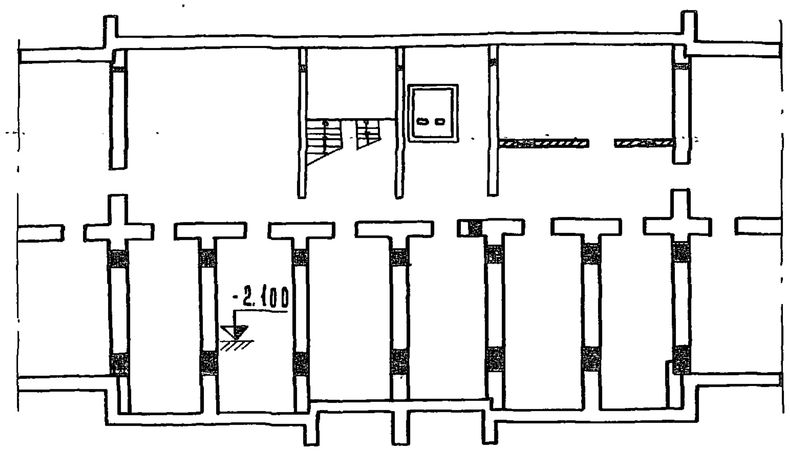

План кровли

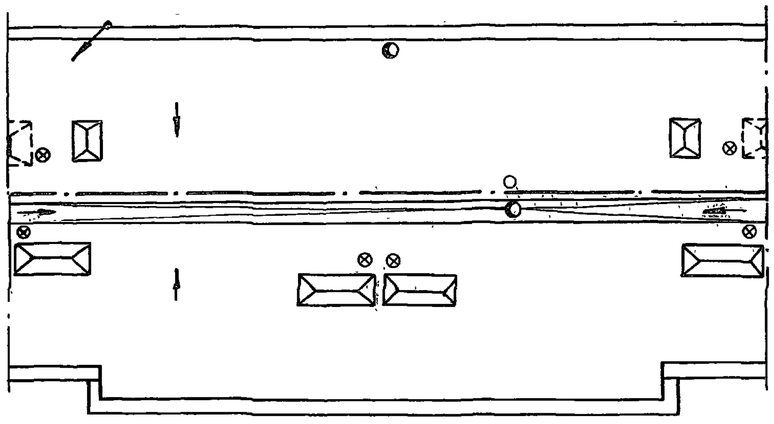

Объемно-планировочные и эксплуатационные показатели

Наименование	Блок-секция вариант тип I	Код-во в доме
	Количество	
	На одну блок-секцию	Всего
Тип квартир		
1А	18	
1Б	19	
2А	17	
Всего квартир	54	
Вариант санузла	Россыпь / Санкаб	
Жилая площадь м²	X / X	
Общая площадь м²	X / X	
K_1	0.507 / 0.509	
K_2	7.99 / 7.99	
Площадь застройки м²	338	
Кубатура надземной части	7931	
Кубатура подземной части	520	
Общестроительный объем	7983.0	
Эксплуатационные показатели		
Расчетная температура	-43° / -46°	
Расход тепла на отопление, ккал/час	XX / XX	
Расход тепла на горячее водоснабжение ккал/час	239480	
Расход л/сек холодной воды, $q_=$	1.3	
Расход л/сек горячей воды, $q_=$	1.66	
Напор магист. сети холодной у основания стояков	32	
Напор магист. сети горячей у основания стояков	33	
Нагрузка на электровводе, кВт	81	
Радиотрансляция точек	54	
Телефонный ввод (пара)	20	

x) Показатели принимать из таблицы площадей раздел 0-1 лист АС-6, в зависимости от варианта применения блок-секции в доме

xx) Принимать по таблице отопления

Привязан:	Зав. отд.	Якушевич	
	Гл. конс. пр.	Сеченко	
	Рук. бриг.	Хрусталева	
	Вед. конст	Мещерякова	
	Проверил	Мещерякова	
Инв. №	Разраб	Перещагина	

125-045/1.2 Ч. 0 Р. 0-2

9-этажная блок-секция рядовая с одно-двухкомнатными квартирами 1А 1А 1Б 1Б 2А 2А

Стадия	Лист	Листов
Т. Р.	АС-5	

Чертеж-заготовка планов фасадов показателей для основного планировочного решения 1 этажа секции сочлененной типа I

КБ по железобетону им. А. А. Якушева Госстроя РСФСР

Калининград-Калининск 1981 АОК №7638-5

Фасад по оси Ас

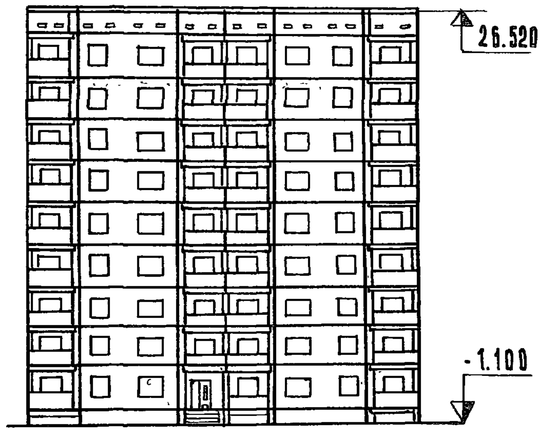

Фасад по оси Гс

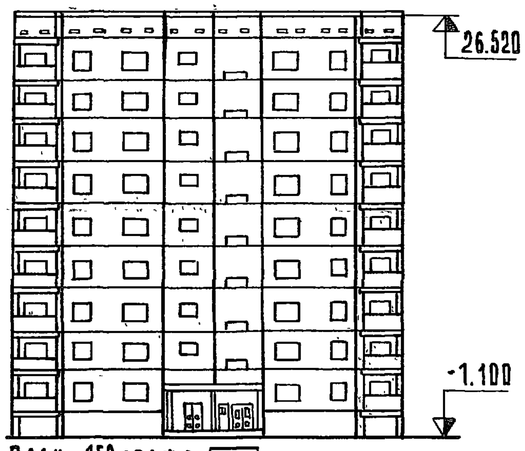

План 1го этажа

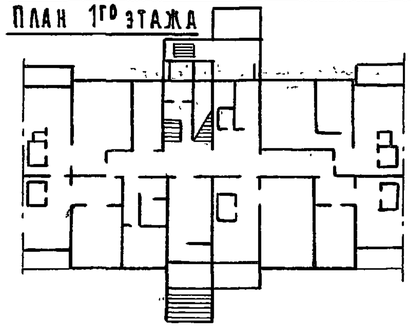

План техподполья

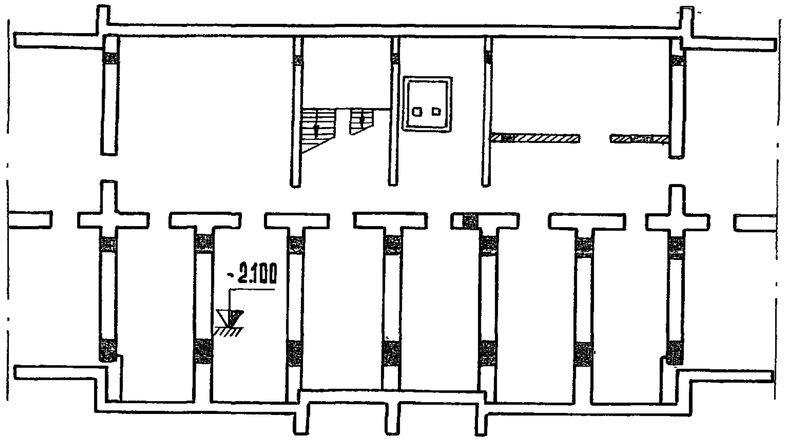

План кровли

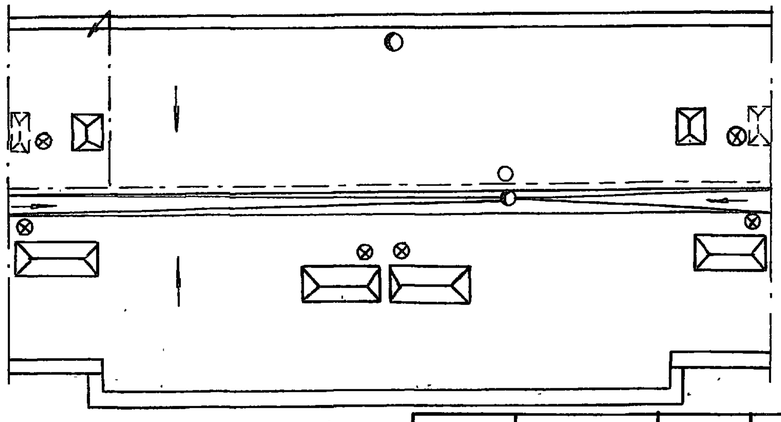

Объемно-планировочные и эксплуатационные показатели

Наименование	Блок-секция вариант тип II		Кол-во в доме
	Количество		
	На одну блок-секцию	Всего	
Тип квартир			
1А	16		
1Б	18		
2А	17		
Всего квартир	53		
Вариант санузла	россыпь	санкаб.	
Жилая площадь м2	X	X	
Общая площадь м2	X	X	
К1	0.508	0.51	
К2	8.13	8.13	
Площадь застройки м2	338		
Кубатура надземной части	7931		
Кубатура подземной части	52		
Общестроительный объем	7983		
Эксплуатационные показатели			
Расчетная температура	-43°	-46°	
Расход тепла на отопление, ккал/час	XX	XX	
Расход тепла на горячее водоснабжение ккал/час	239480		
Расход л/сек воды, q=	холодной	1.3	
	горячей	1.66	
Напор магист. сети у основания стояков	холодной	32	
	горячей	33	
Нагрузка на электровводе, квт	81		
Радиотрансляция точек	54		
Телефонный ввод (пара)	20		

Примечания см. лист АС-5

Привязан:			
Инв. №			
Зав. отд.	Якушевич		
Гл.конст.пр.	Сечейко		
Рук. бриг.	Хрусталева		
Вед.конст.	Мещерякова		
Проверил	Мещерякова		
Разраб.	Верещагина		

125-045/1.2 4.0 Р.О-2

9-этажная блок-секция рядовая с одно-двухкомнатными квартирами 1А 1А 1Б 1Б 2А 2А

Стадия	Лист	Листов
Т.Р	АС-6	

Чертеж-заготовка планов, фасадов, показателей для планировочного решения 1 этажа со сквозным проходом - тип Д

КБ по железобетону им. А.А.Якушева Госстроя РСФСР

Фасад по оси Ас

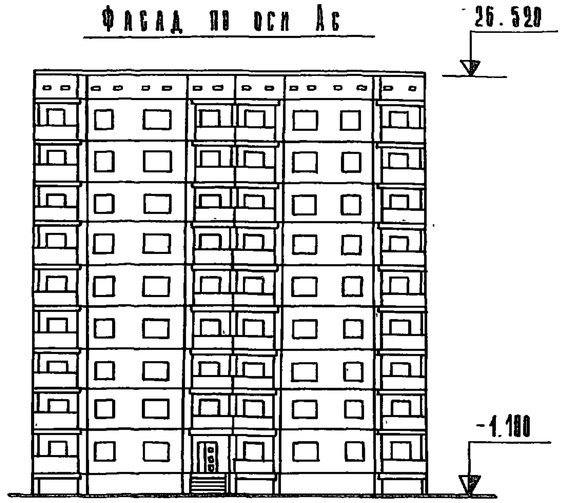

Фасад по оси Гс

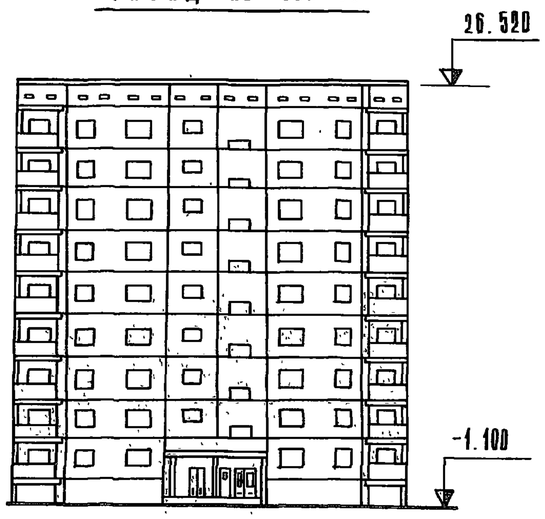

План 1го этажа

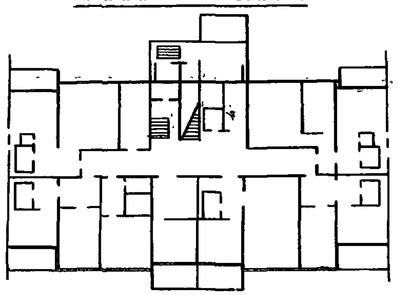

План техподполья

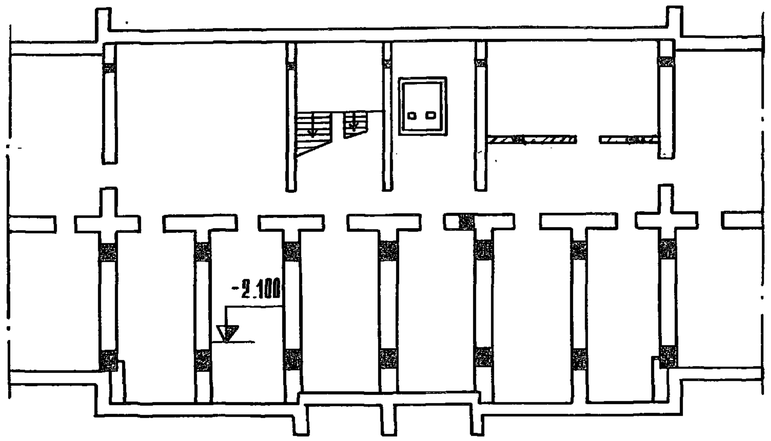

План кровли

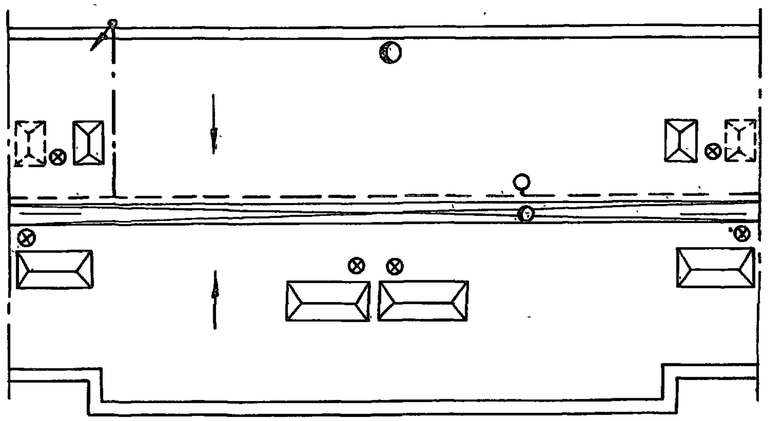

Объемно-планировочные и эксплуатационные показатели

Наименование	Блок-секция вариант типа III		Кол-во в доме
	Количество		
	На одну блок-секцию	Всего	
Тип квартир			
1А	18		
1Б	18		
2А	17		
Всего квартир	53		
Вариант санузла	„россыпь"	санкаб.	
Жилая площадь, м²	×	×	
Общая площадь, м²	×	×	
K_1	0.508	0.51	
K_2	8.13	8.13	
Площадь застройки м²	338		
Кубатура надземной части	7931		
Кубатура подземной части	52.0		
Общестроительный объем	7983.0		
Эксплуатационные показатели			
Расчетная температура	-43°	-46°	
Расход тепла на отопление, ккал/час	XX	XX	
Расход тепла на горячее водоснабжение ккал/час	239480		
Расход л/сек воды, q= холодной	1.3		
Расход л/сек воды, q= горячей	1.66		
Напор магист. сети холодной	32		
у основания стояков горячей	33		
Нагрузка на электровводе квт	81		
Радиофикация точек	54		
Телефонный ввод (пара)	20		

Примечания см. лист АС-5

Инв. № подл. | Подпись и дата | Взам. инв. №

Привязан			
Инв. №			
Зав. отд.	Якушевич		
Гл. конструктор	Сечейко		
Рук. бриг.	Хрусталева		
Вед. конст.	Мещерякова		
Проверил	Мещерякова		
Разраб.	Верещагина		

125-045/1.2 ч.0 р.0-2

9-этажная блок-секция рядовая с одно-двухкомнатными квартирами 1А 1А 1Б 1Б 2А 2А

Стадия	Лист	Листов
ТР	АС-7	

Чертеж-заготовка планов, фасадов, показателей для планировочного решения в электрощитовой – тип III

ЦНИИЭП по железобетону им. А.А. Якушева Госстроя РСФСР

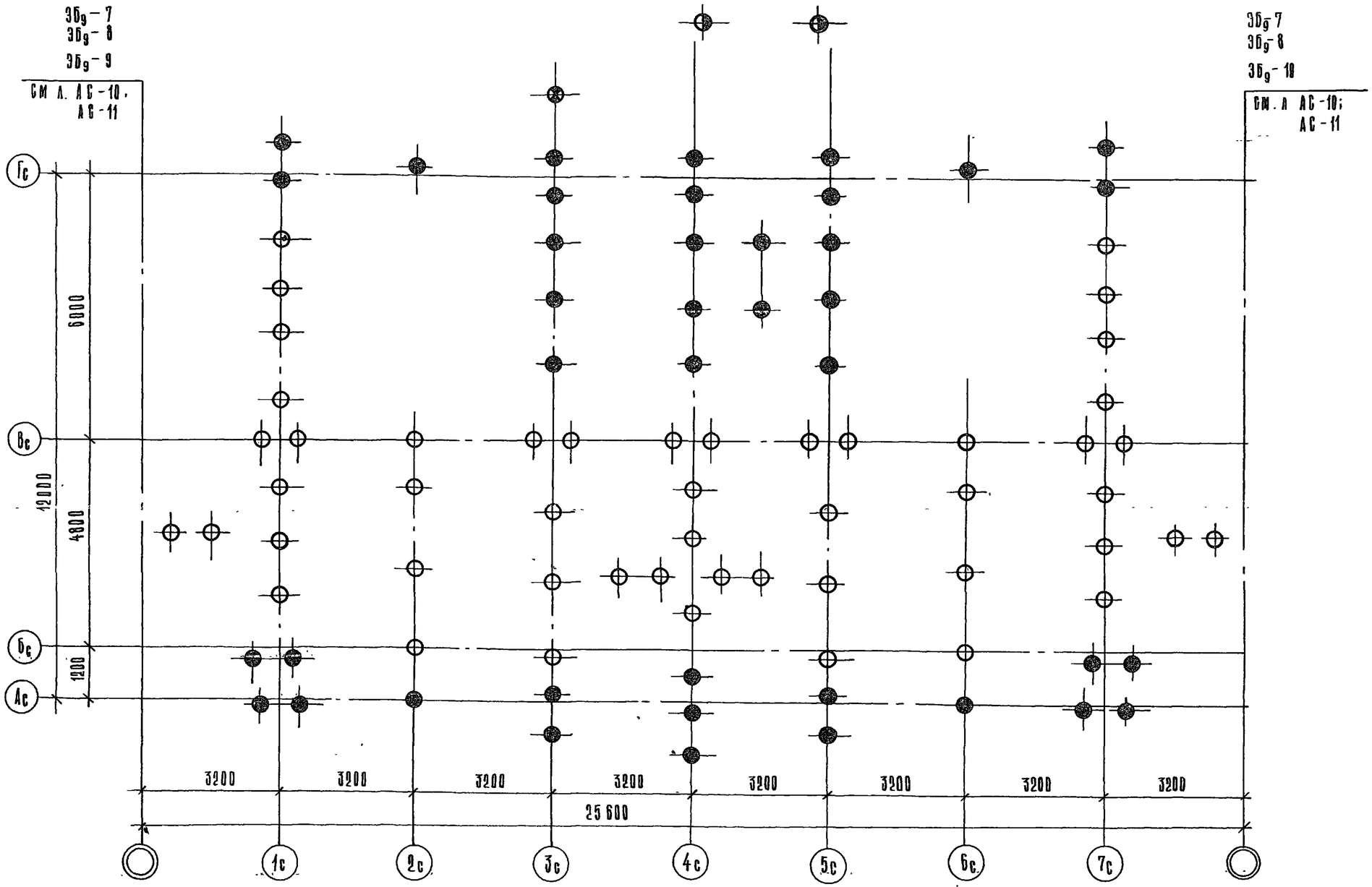

Зав. отд.	Якушевич		
Гл. конст. пр.	Сечейко		
Рук. бриг.	Хрустаева		
Проверил	Сечейко		
Разработ.	Бурова		

Привязан:

Инв. №

125-045/1.2 ч.0 р.0-2

9-этажная блок-секция рядовая с одно- и двухкомнатными квартирами 1А 1А 1Б 1Б 2А 2А

Стадия	Лист	Листов
ТР	АС-8	

Чертеж-заготовка плана свайного поля

ЦНИИЭП по железобетону им. А.А. Якушева Госстроя РСФСР

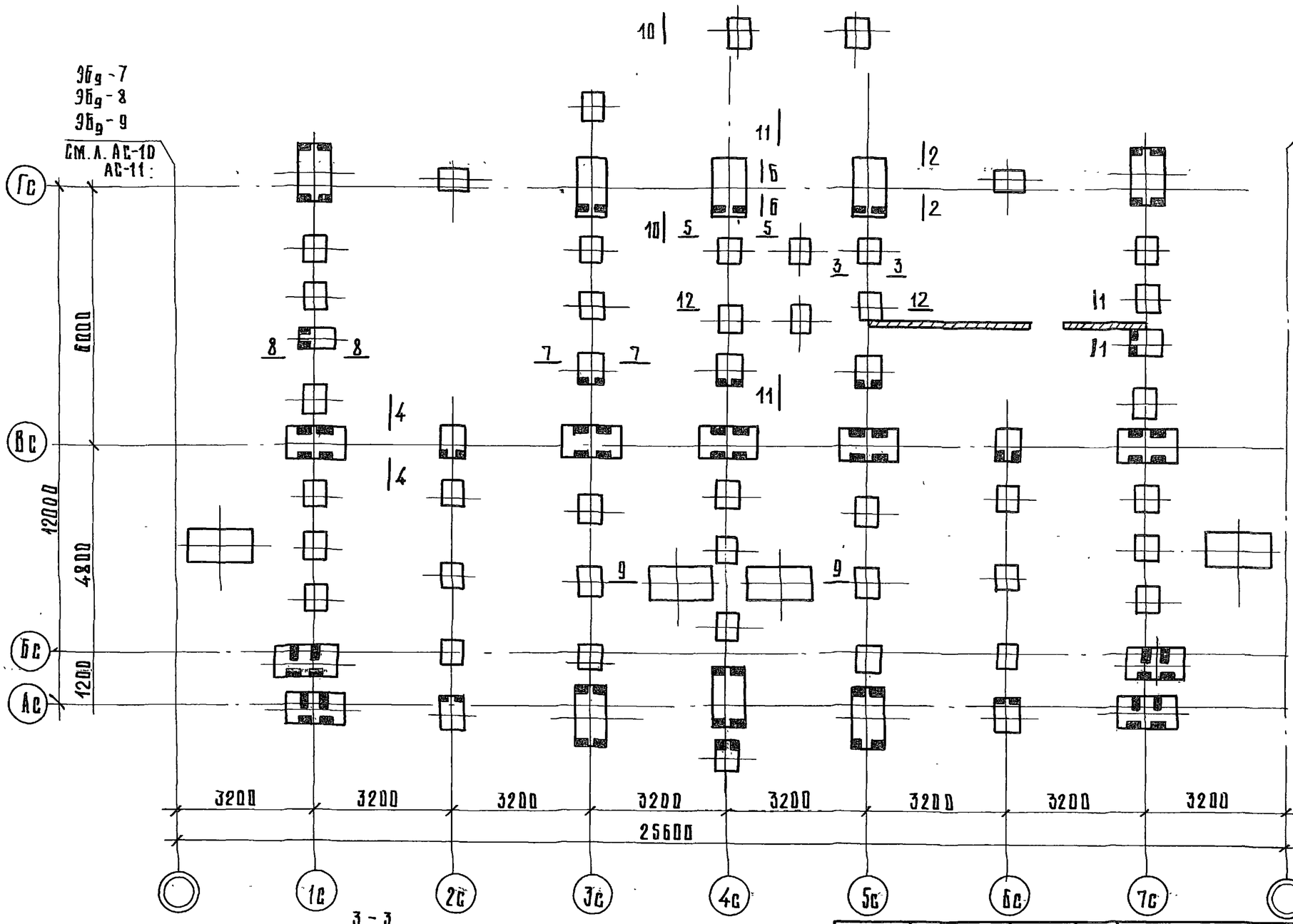

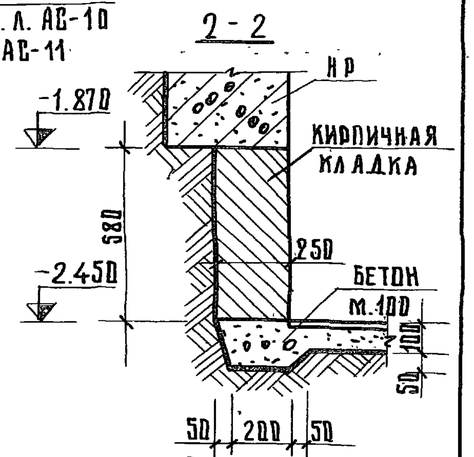

Примечания

1. Сечения 4-4÷10-10 см. л. АС-12;
2. Сечения 11-11÷12-12 см. л. АС-13;

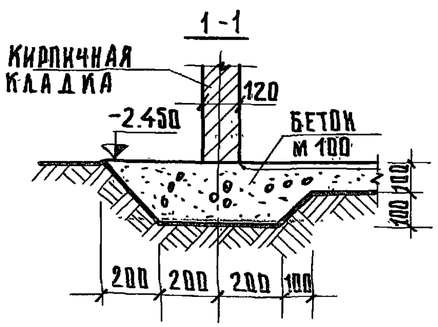

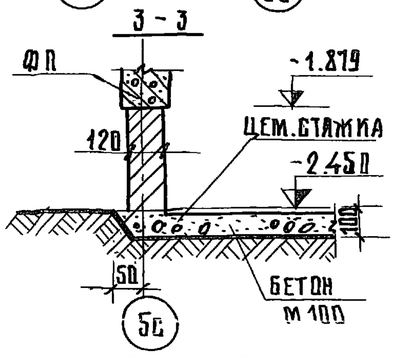

ПРИВЯЗАН:			
ИНВ. №			

Зав. отд.	Якушевич	
Гл. конст. пр.	Сечейко	
Рук. бриг.	Хрусталева	
Проверил	Сечейко	
Разраб.	Бурова	

125-045/1.2 ч. 0 р. 0-2

9-этажная блок секция рядовая с одно-двухкомнатными квартирами 1А1А1Б1Б2А2А

Стадия	Лист	Листов
Т. Р	АС-9	

Чертеж-заготовка плана оголовков

КБ по железобетону им. А. А. Якушева Госстроя РСФСР

3Бq-7. Чертеж-заготовка плана свайного поля

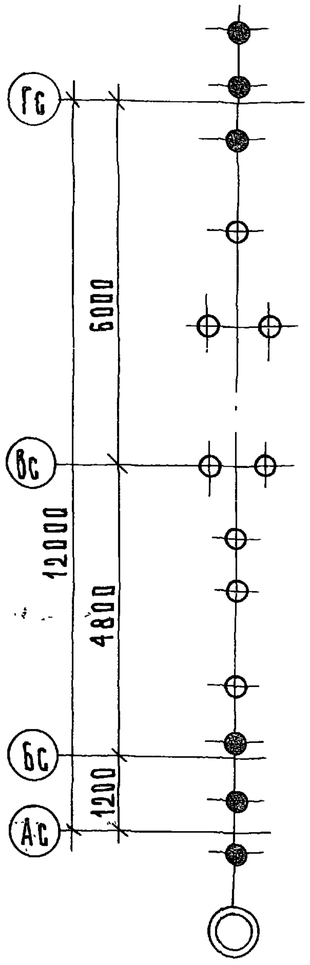

3Бq-7 Чертеж-заготовка плана оголовков

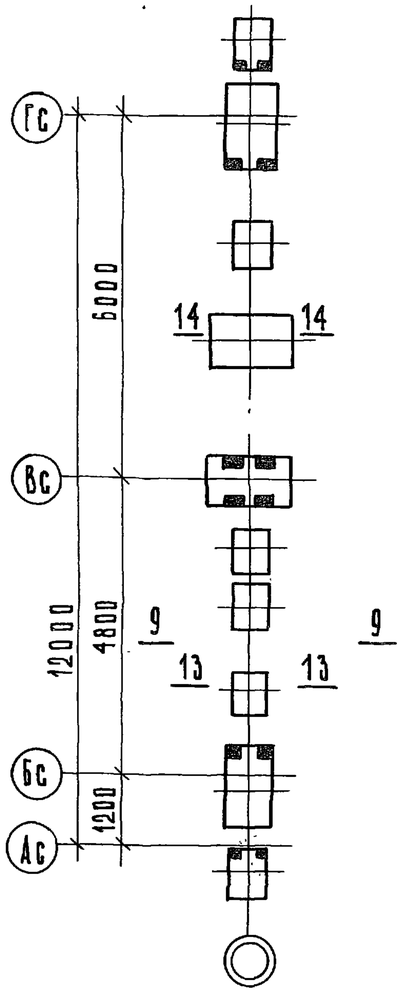

3Бq-8 Чертеж-заготовка плана свайного поля

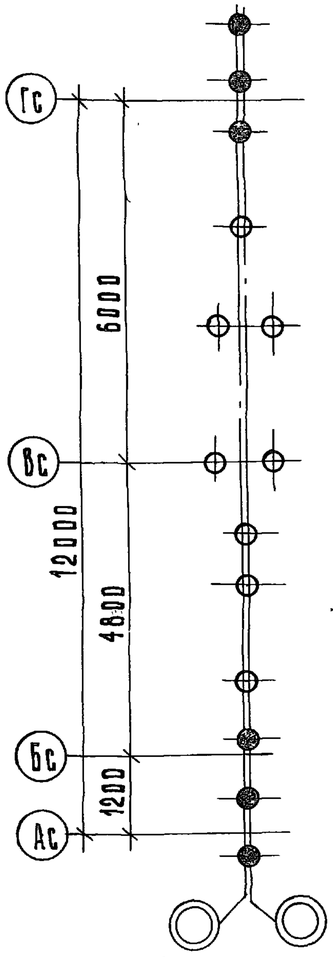

3Бq-8 Чертеж-заготовка плана оголовков

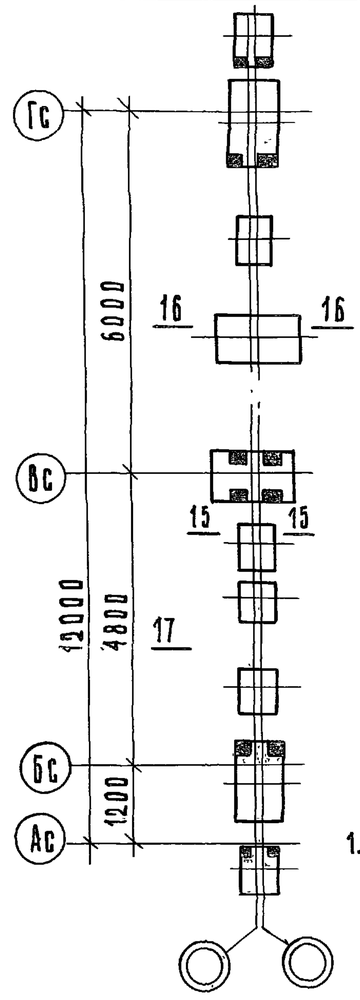

Примечание

1. Сечения 13-13 – 17-17 см. л. АС-14; сеч. 9-9 см. л. АС-12

Привязан:

Инв. №

Зав. отд.	Якушевич	
Гл. конст. пр.	Сечейко	
Рук. бриг.	Хрусталева	
Проверил	Сечейко	
Разработ.	Бурова	

125-045/1.2 ч. 0 р. 0-2

9-этажная блок-секция рядовая с одно-двухкомнатными квартирами 1А1А1Б1Б2А2А

Стадия	Лист	Листов
Т.Р.	АС-10	

Чертежи-заготовки планов свай и оголовков 3Бq-7 3Бq-8

КБ по железобетону им. А.А. Якушева Госстроя РСФСР

Инв. № подл. | Арх. № 27639-12

3Бэ-9. Чертеж-заготовка плана свайного поля

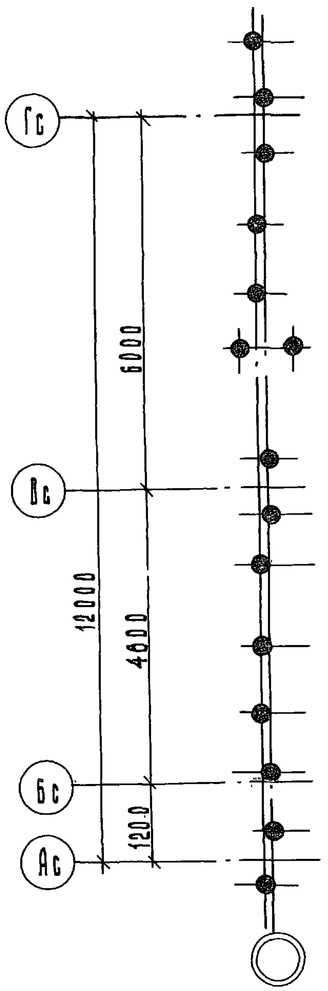

3Бэ-9. Чертеж-заготовка плана оголовков

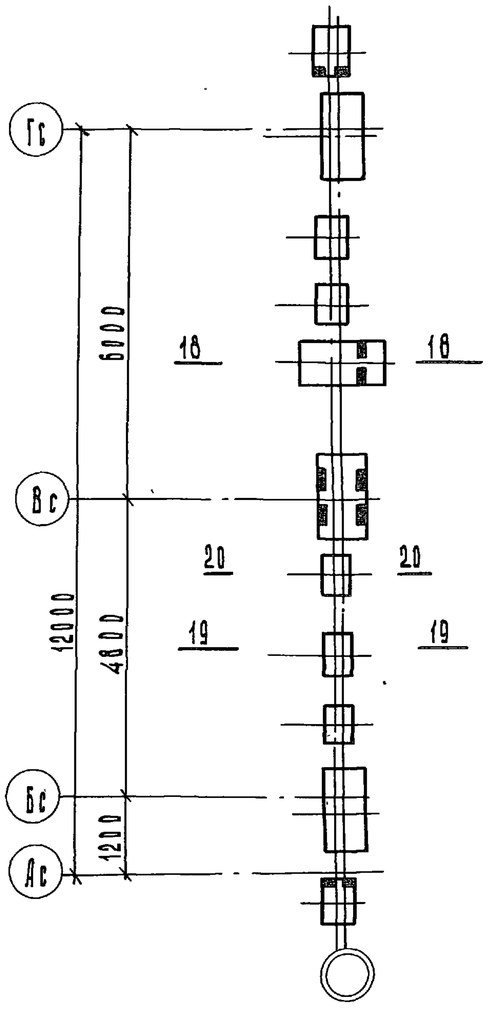

3Бэ-10. Чертеж-заготовка плана свайного поля

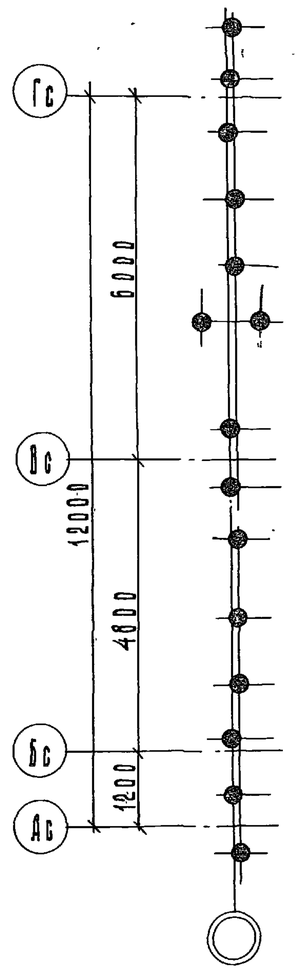

3Бэ-10 Чертеж-заготовка плана оголовков

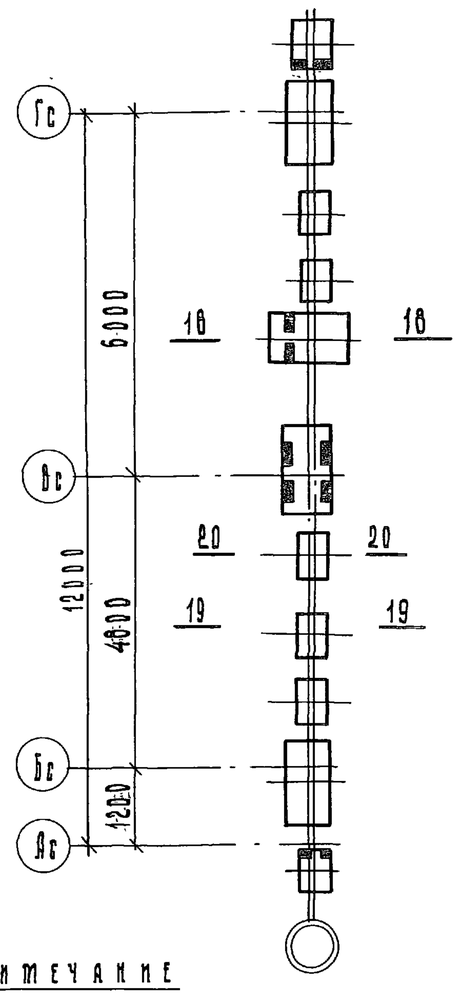

Примечание

1. Сечения 16-16 ÷ 20-20 см. л. АС-14

Привязан:

Инв. №

Зав. отд.	Якушевич	
Гл. конст. пр.	Сечейко	
Рук. бриг.	Хрусталева	
Проверил	Сечейко	
Разраб.	Бурова	

125-045 /1.2 ч.0 р.0-2

9-этажная блок-секция рядовая с одно-двухкомнатными квартирами 1А 1А 1Б 1Б 2А 2А

Стадия	Лист	Листов
Т.Р.	АС-11	

Чертежи-заготовки планов свай и оголовков 3Бэ-9; 3Бэ-10.

КБ по железобетону им. А.А. Якушева Госстроя РСФСР

Копировал Блажнова ... Арх. №27639-11

4 - 4

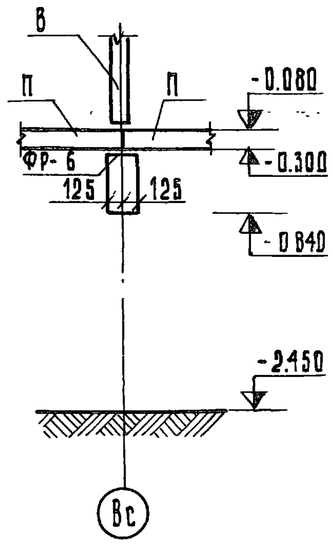

5 - 5

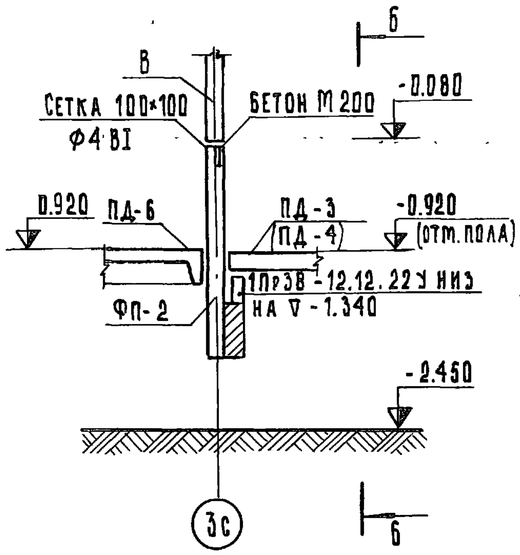

6 - 6

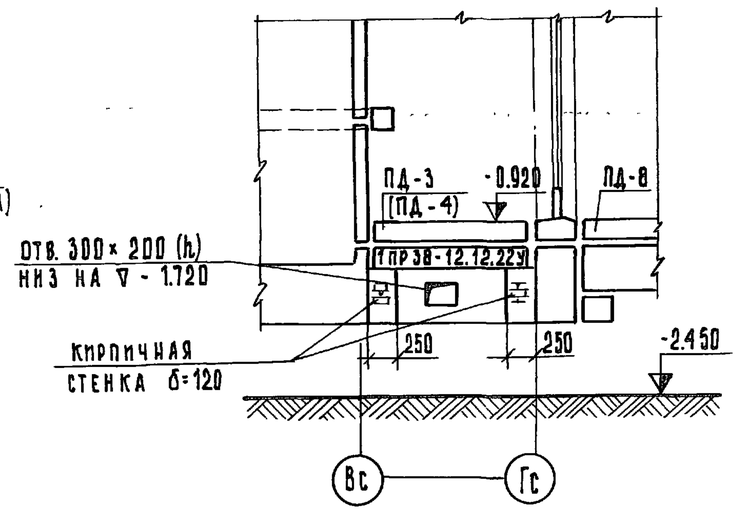

7 - 7

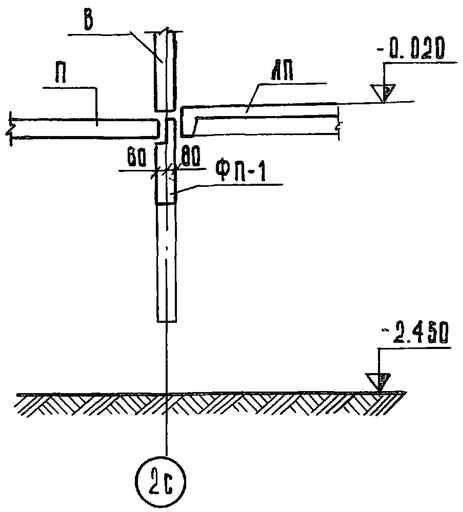

8 - 8

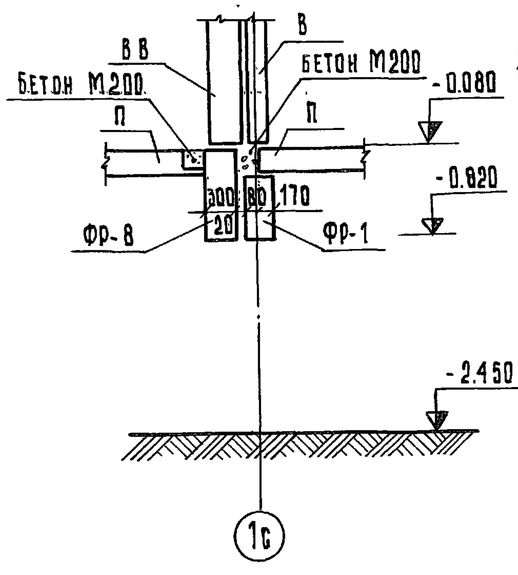

9 - 9

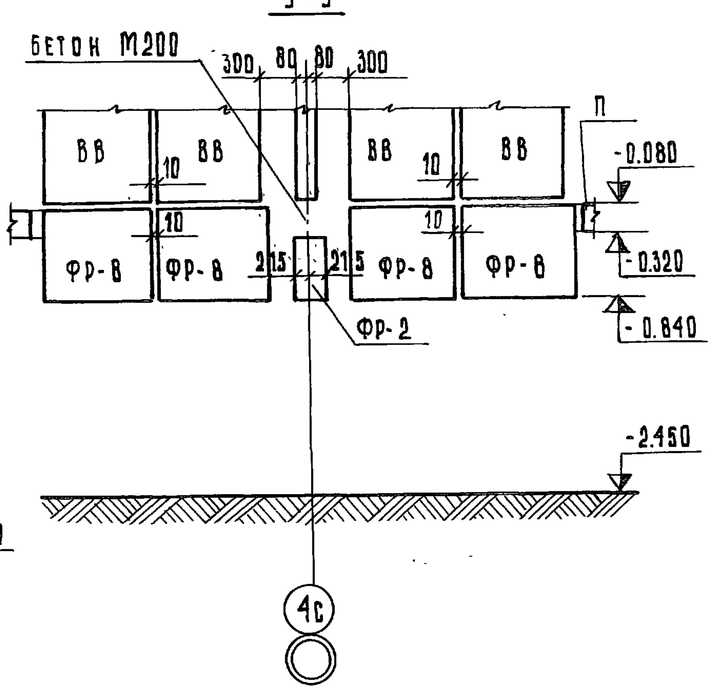

10 - 10

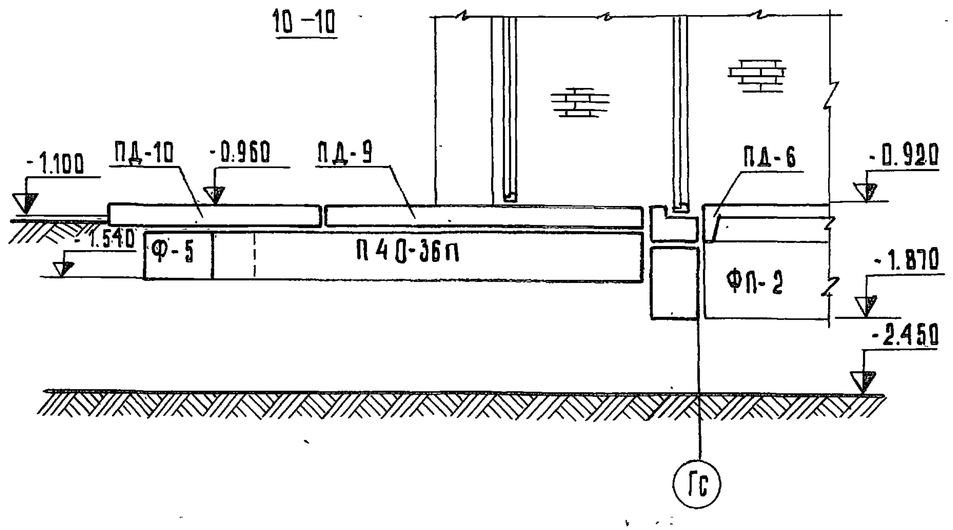

Примечание

1. Марки в скобках даны для варианта лифтовых шахт „россыпью."

Привязан:

Инв. №

Зав. отд	Якушевич	
Гл.конструктор	Сечейко	
Рук. бриг.	Мачай	
Проверил	Сечейко	
Разраб.	Бурова	

125-045/1.2 ч.0 р.0-2

9-этажная блок-секция рядовая с одно и двухкомнатными квартирами 1А1А 1Б1Б 2А.2А

Стадия	Лист	Листов
Т.Р.	АС-12	

Чертеж - заготовка. Сечения 4-4 ÷ 10-10

КБ по железобетону им. А.А. Якушева Госстроя РСФСР

Копировал: Зубкова

Инв. № подл. | Подп. и дата | Взам. инв. №

Для варианта лифтовых шахт из объемных блоков

11 - 11

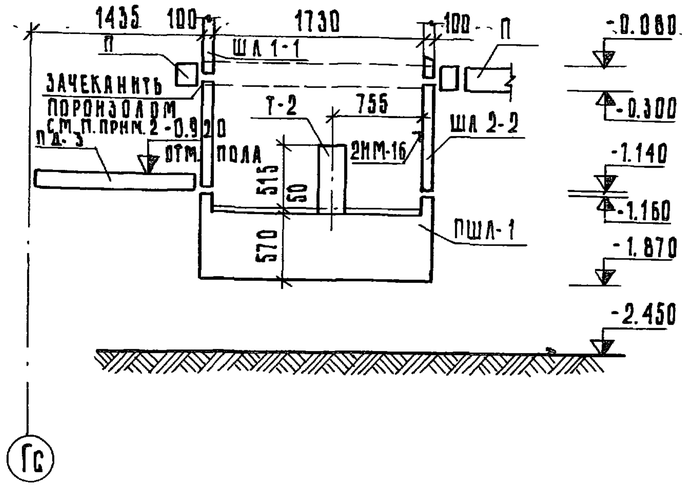

Для варианта лифтовых шахт „россыпью"

11 - 11

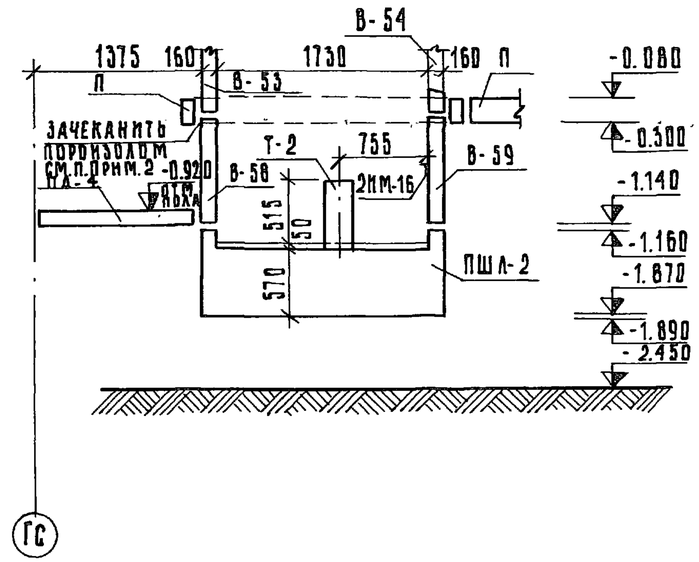

12 - 12

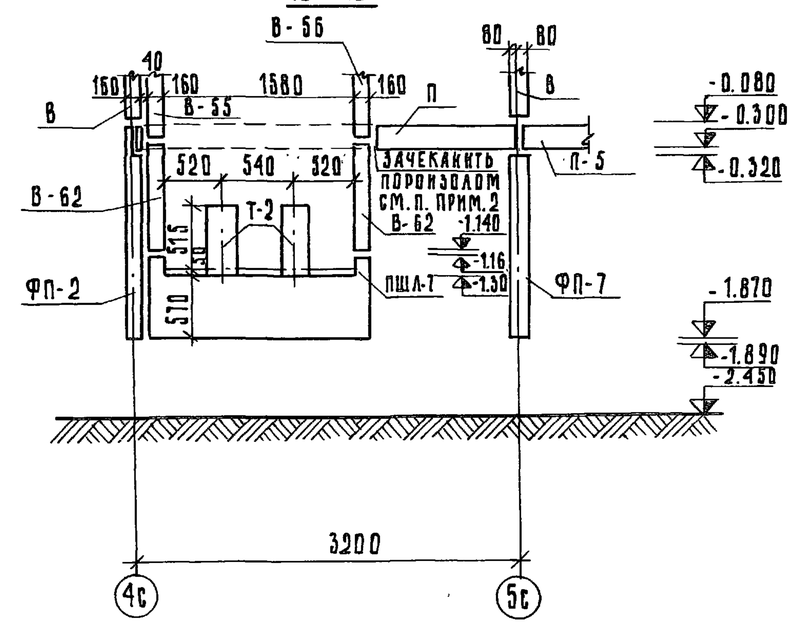

12 - 12

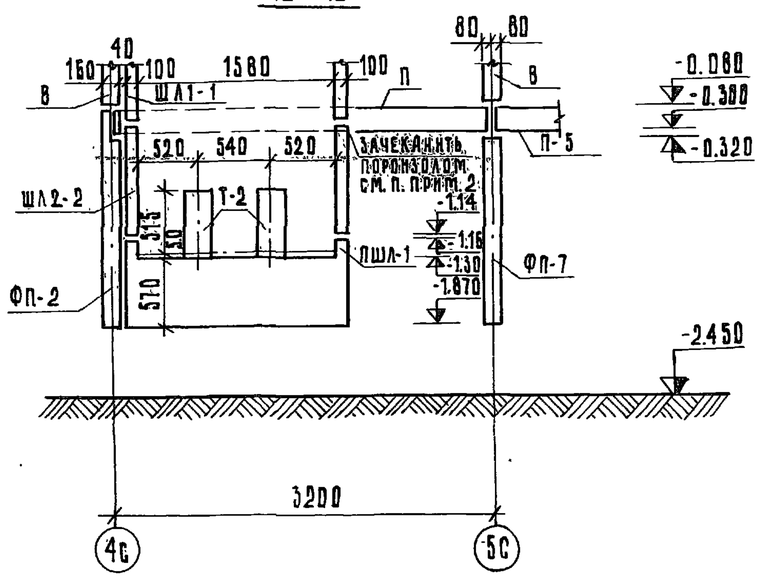

Примечание

1. Конструкции лифтовых шахт выше отм. 0.000 даны в разделе 9.2-110
2. Зачеканку пороизолом ФЭП по ГОСТ 19177-73 произвести по контуру лифтовой шахты

Привязан:

Инв. №

Зав. отд.	Якушевич	
Гл. конст. пр.	Сечейко	
Рук. бриг.	Хрусталева	
Проверил	Сечейко	
Разраб.	Бурова	

125-045/12 ч.0 Р. 0-2

9-этажная блок-секция рядовая с одно-двух комнатными квартирами 1А1А1Б1Б2А2А

Стадия	Лист	Листов
Т.Р.	АС-13	

Чертеж - заготовка сечения 11-11, 12-12

КБ по железобетону им. А.А. Якушева Госстроя РСФСР

13 - 13

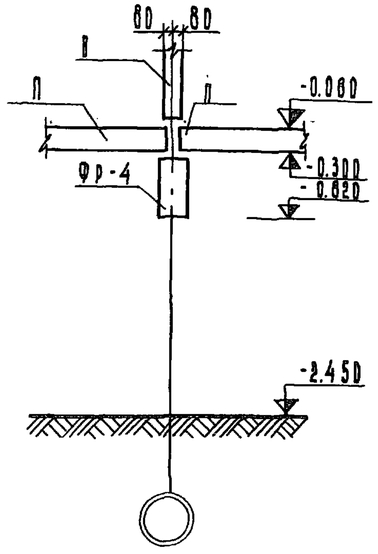

14 - 14

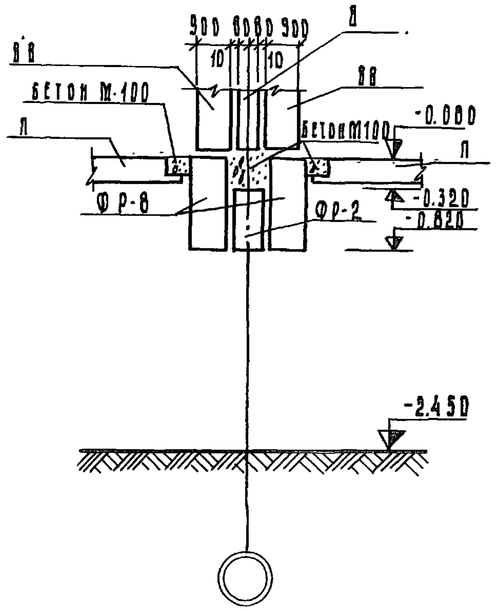

15 - 15

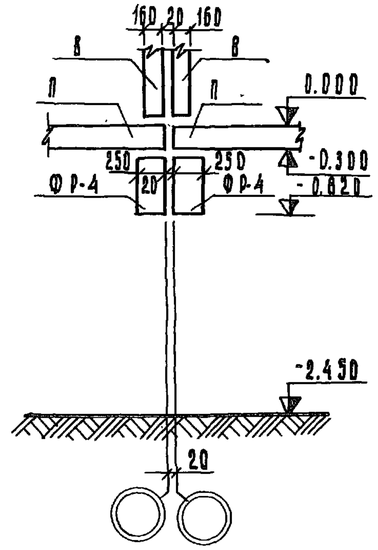

16 - 16

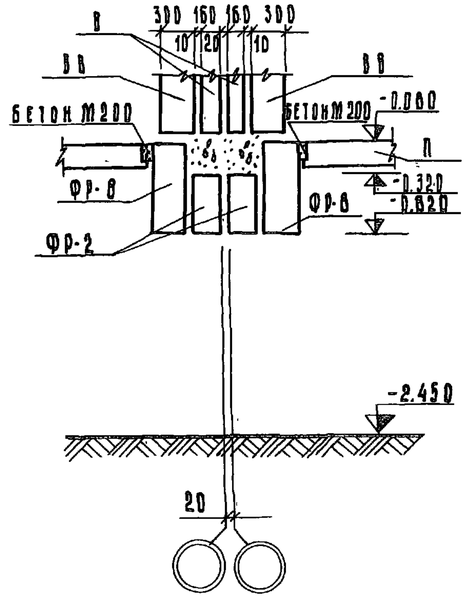

17 - 17

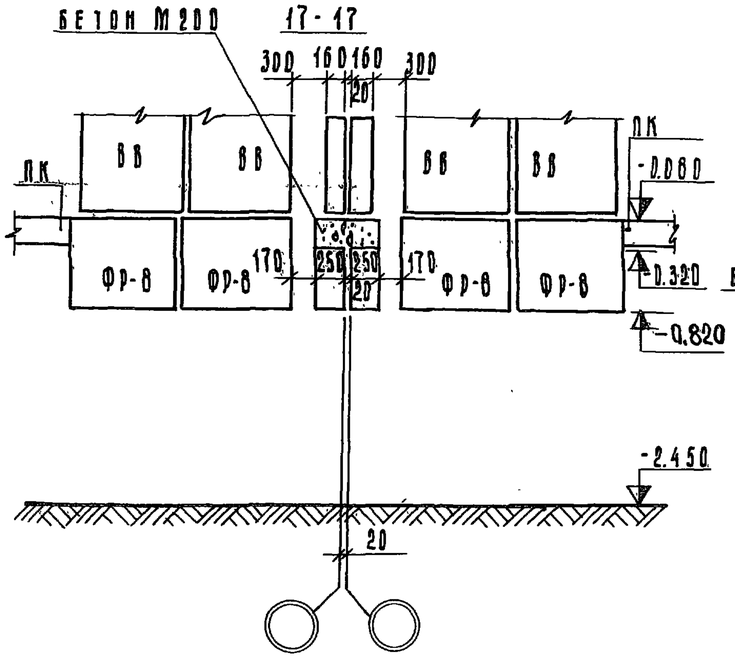

18 - 18

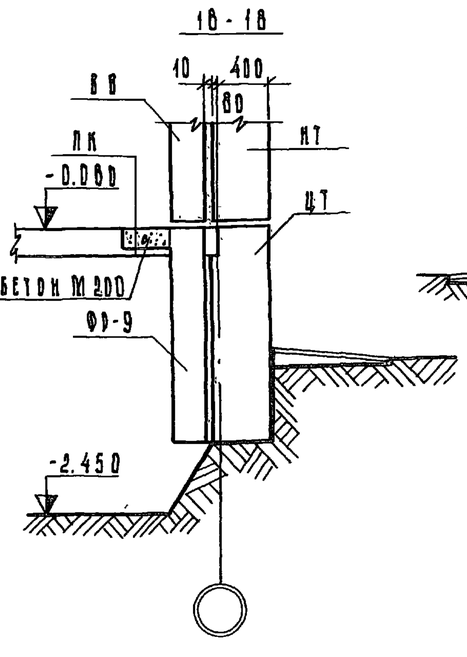

19 - 19

20 - 20

Привязан:

Инв. №

Зав. отд.	Якушевич	
Гл. конс. пр	Сечейко	
Рук. бриг.	Мачай	
Проверил	Сечейко	
Разраб.	Бурова	

125-045/12 ч. 0 р. 0-2

9-этажная блок-секция рядовая с одно-двухкомнатными квартирами 1А 1А 1Б 1Б 2А 2А

стадия	лист	листов
Т. Р.	АС-14	-

Чертеж - заготовка сечения 13-13 ÷ 20-20

КБ по железобетону им. А.А. Якушева Госстроя РСФСР

Копировал Блажнова

Арх. № 27639-14

Инв. № подл. | Подпись и дата | Взам. инв. №

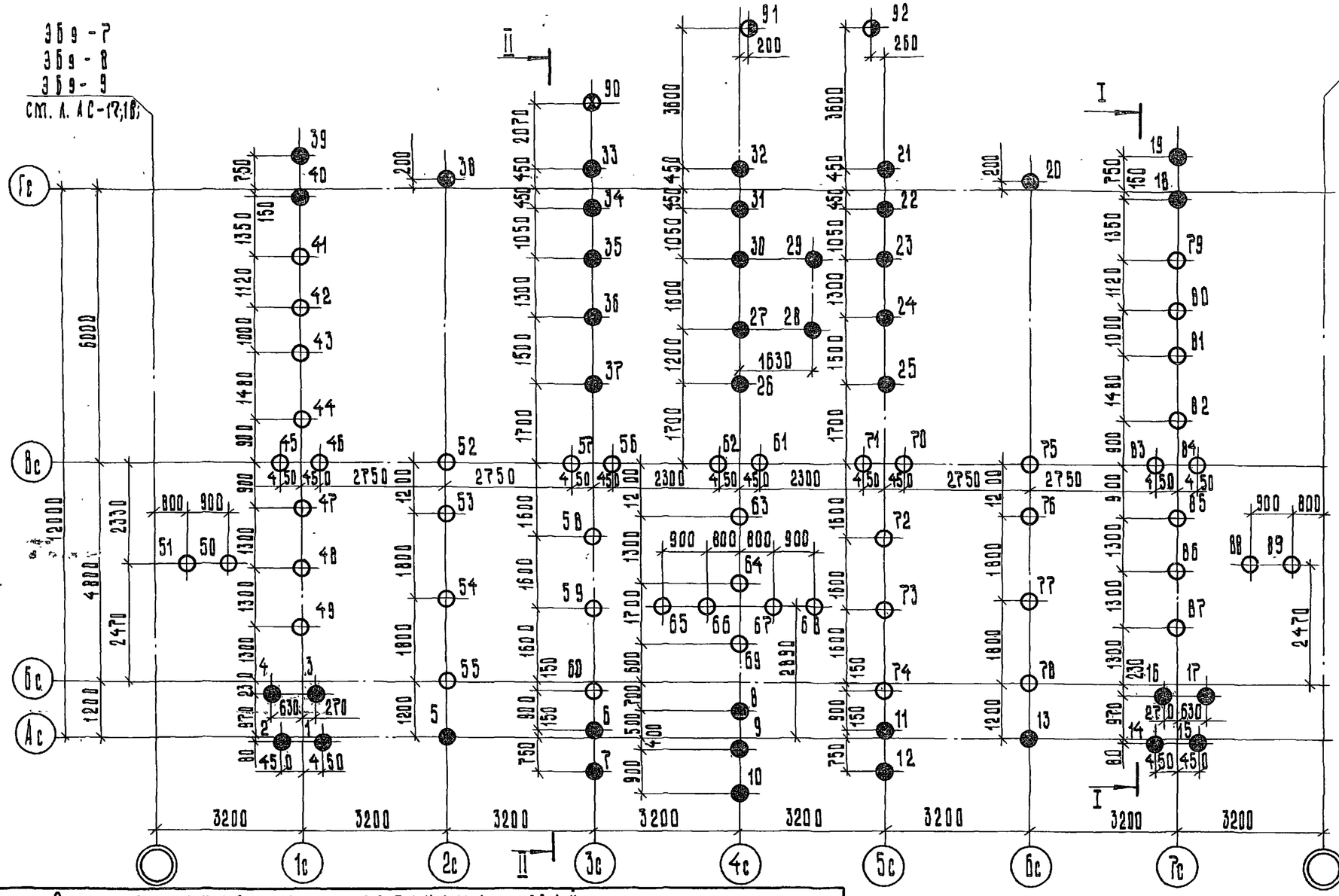

Условные обозначения

- Проектная отметка верха свай после срубки - 2,240
- " - 1,190
- " - 1,910
- " - 1,730

Примечания

1. Свайные фундаменты запроектированы из условия заглубления свай в алевролиты зоны „Г" не менее чем на 0,5 м при расчетной нагрузке на сваю не более 70 тс.
2. Бурение скважин производить со дна котлована, отрытого до отм. - 2,450.
3. Забивку свай под крыльцо производить с планировочной отметки.
4. Сваи опускаются в предварительно пробуренные скважины диаметром 470 мм, наполненные на 1/3 высоты цементно-песчаным раствором М 100 с последующей добивкой дизель-молотом до проектного отказа.
5. Разрезы I-I, II-II см. л. АС-7 Р. 01-1

Спецификация железобетонных свай

Номера свай	Марка	Расход материалов на 1 сваю: бетон, м³	Расход материалов на 1 сваю: сталь, кг	Расход р-ра на 1 скв., м³	К-во, шт.	Общий расход материалов: бетон, м³	Общий расход материалов: сталь, кг	Общий расход материалов: раствор, м³	Марка бетона: по прочности	Марка бетона: по морозостоик.	Марка бетона: по водонепрон.	Серия
1÷40	С4-30У	0,37	24,70	0,3	40	14,80	988,00	12.0	200	150	В-4	125 раздел 10.9-1-110
41÷89	С5-30У	0,46	29,84	0,3	49	22,54	1462,2	14,7	200	150	В-4	
90÷92	С4-30	0,37	20,08	0,3	3	1,11	60,24	0 9	200	150	В-4	19804.4-78

Зав. отд.	Якушевич	
Гл. констр. пр.	Сечейко	
Рук. бриг.	Хрусталева	
Проверил	Сечейко	
Разработ.	Бурова	

Привязан:

Инв. №

125-045/12 ч. 0 р. 0-2

9-этажная блок-секция рядовая с одно-двухкомнатными квартирами 1А 1А 1Б 1Б 2А 2А

Стадия	Лист	Листов
Т. Р.	АС-15	

План свайного поля /типовое решение/

КБ по железобетону им. А.А. Якушева Госстроя РСФСР

Копировал: Аблизина

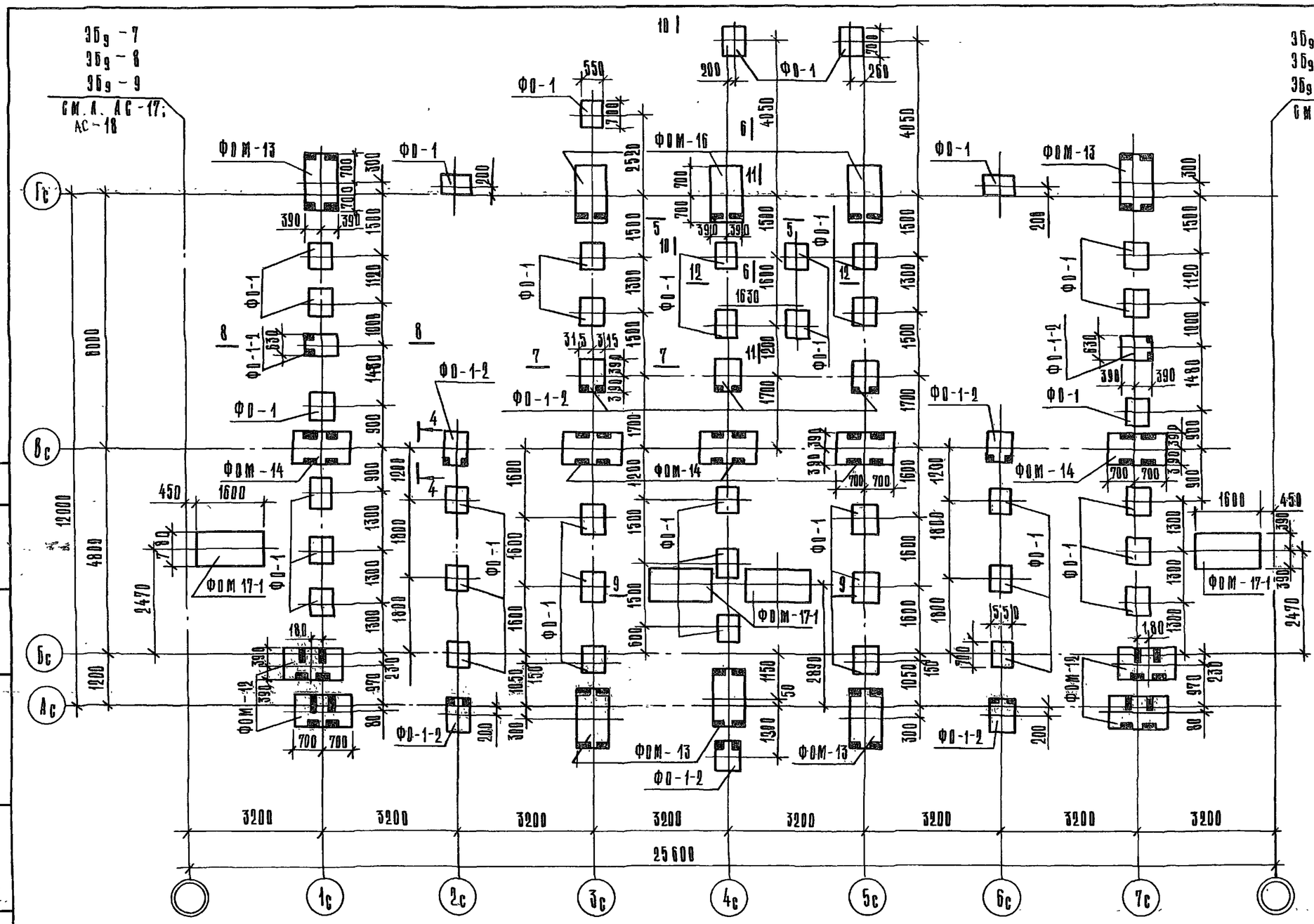

Примечания

1. Монолитные оголовки ФОМ-17-1, ФОМ-12; ФОМ-13; ФОМ-14; ФОМ-16 см. р. ОТ-1
2. Оголовки на данном чертеже даны с ориентацией закладных деталей.
3. Сечения 4-4÷10-10 см. л. АС-19; 11-11; 12-12 см. л. АС-20

		125-045/12	Ч.0 Р. 02
		9-этажная блок-секция рядовая с одно-, двух-комнатными квартирами 1А 1А 1Б 1Б 2А 2А	
			Стадия: ТР; Лист: АС-16; Листов:
Привязан:	Зав. отд. Якушевич	Монтажный план оголовков (типовое решение)	КБ по железобетону им. А.А. Якушева Госстроя РСФСР
Инв. №	Гл. констр. Сечейко		
	Рук. бриг. Хрусталева		
	Проверил Сечейко		
	Разраб. Бурова		

Копировал Клочко

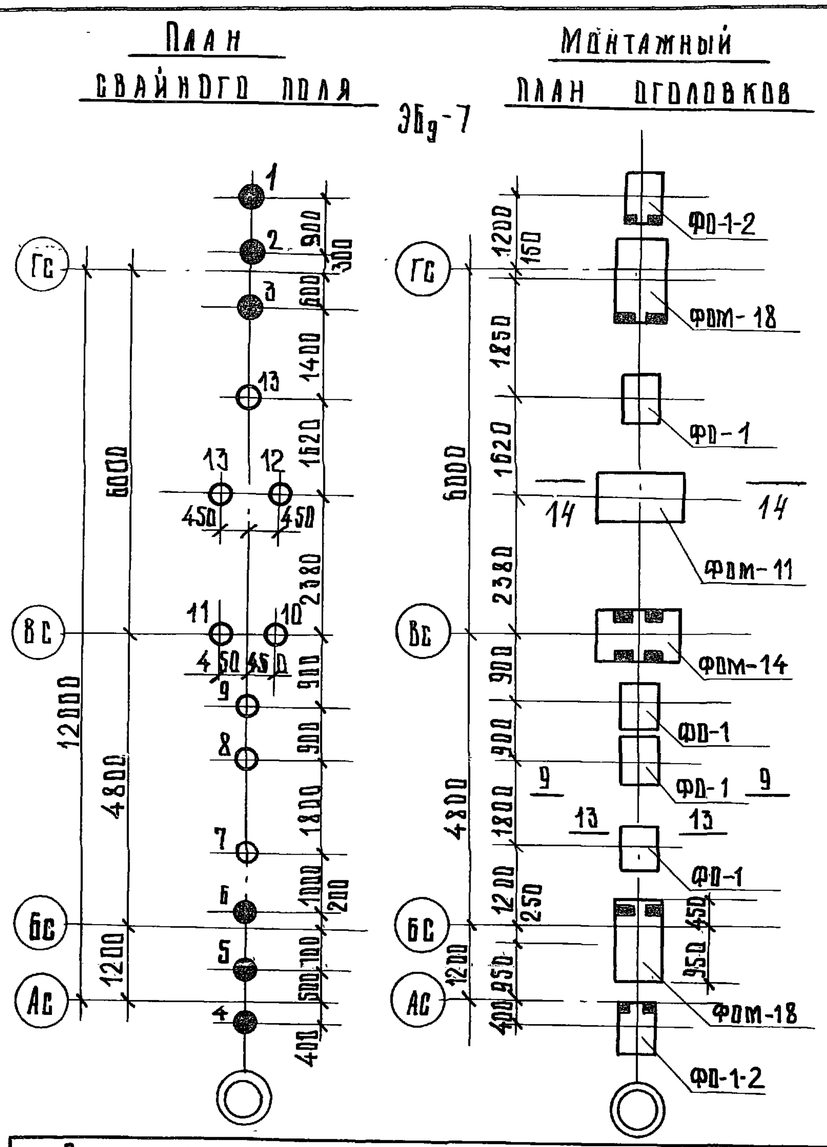
План свайного поля
Монтажный план оголовков

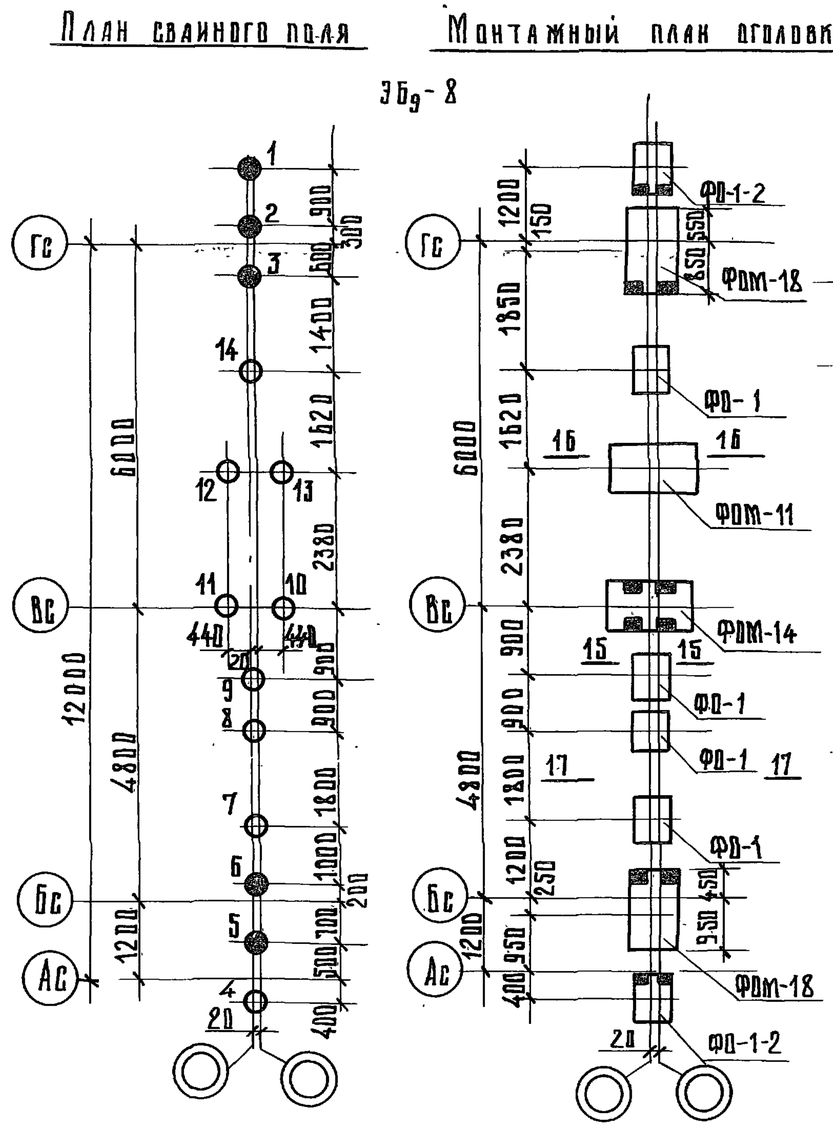
План свайного поля
Монтажный план оголовков

Условные обозначения

Проектная отметка верха свай после срубки – 1.19

" – 2.24

Примечание

1. Сечения 13-13 ÷ 17-17 см. л. АС-21 сеч. 9-9 см. л. АС-19
2. Монолитные оголовки см. р. 01-1.

Спецификация железобетонных свай

	Номера свай	Марка	Расход материалов на 1 сваю: бетон м³	Расход материалов на 1 сваю: сталь кг.	Расход раствора на 1 скв м³	Кол. шт.	Общий расход мат: бетон м³	Общий расход мат: сталь кг	Общий расход мат: раствор м³	Марка бетона: по прочности	Марка бетона: по морозостойк	Марка бетона: по водонепроник	Серия
ЭБ9-7	1÷6	С4-30у	0.37	24.70	0.3	6	2.22	148.20	1.8	200	150	В-4	125 раздел 10.9-1-110
	7÷14	С5-30у	0.46	29.84	0.3	8	3.68	238.72	2.4	200	150	В-4	
ЭБ9-8	1-6	С4-30у	0.37	24.70	0.3	6	2.22	148.20	1.8	200	150	В-4	"
	7-14	С5-30у	0.46	29.84	0.3	8	3.68	238.72	2.4	200	150	В-4	"

ПРИВЯЗАН:

ИНВ. №

Зав. отд.	Якушевич	
Гл. конст. пр.	Сечейко	
Рук. бриг.	Хрусталева	
Проверил	Сечейко	
Разраб.	Бурова	

125-045/12 ч. 0 р. 0-2

9-этажная блок-секция рядовая с одно-двухкомнатными квартирами 1А 1А 1Б 1Б 2А 2А

Стадия	Лист	Листов
Т. Р	АС-17	

Планы свайного поля и оголовков ЭБ9-7; ЭБ9-8 /Типовое решение/

КБ по железобетону им. А.А. Якушева Госстроя РСФСР

Инв. № подл. | Подп. и дата | Взам. инв. №

3Бg-9

План свайного поля

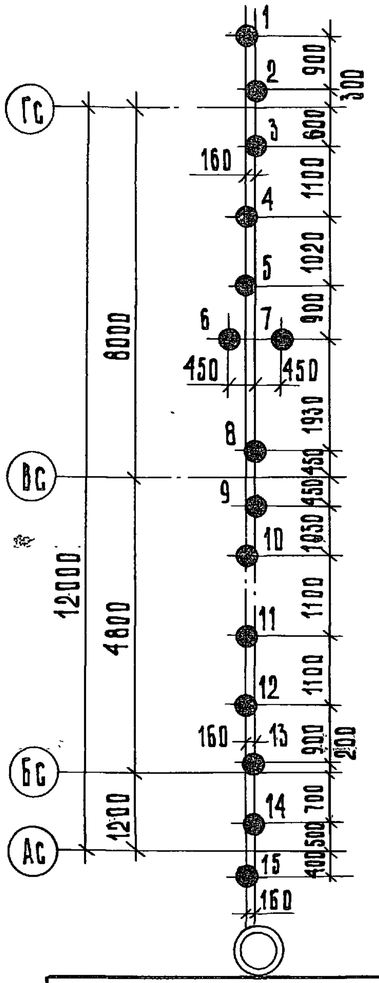

Монтажный план оголовков

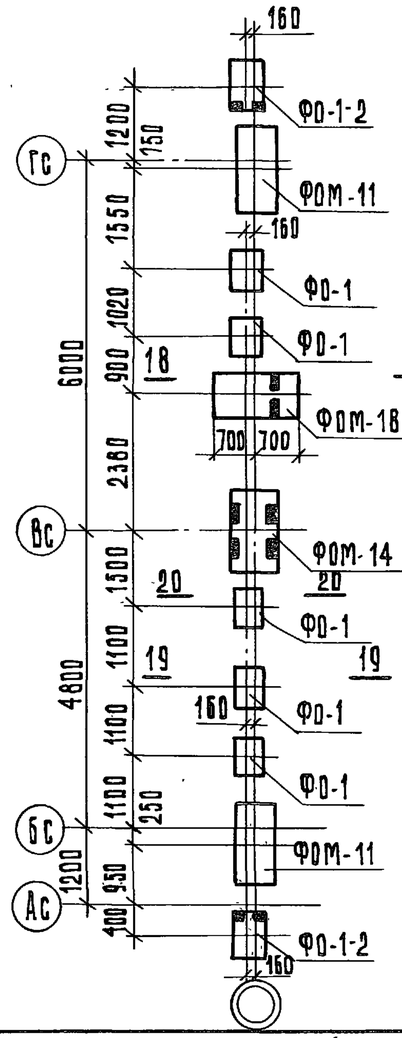

3Бg-10

План свайного поля

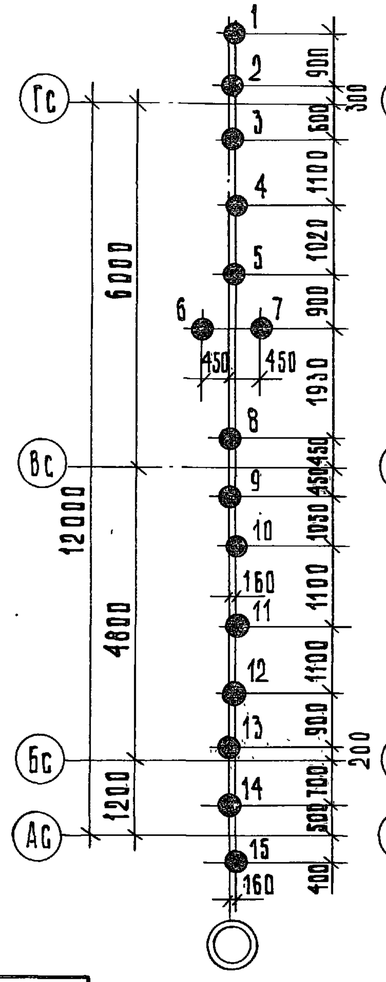

Монтажный план оголовков

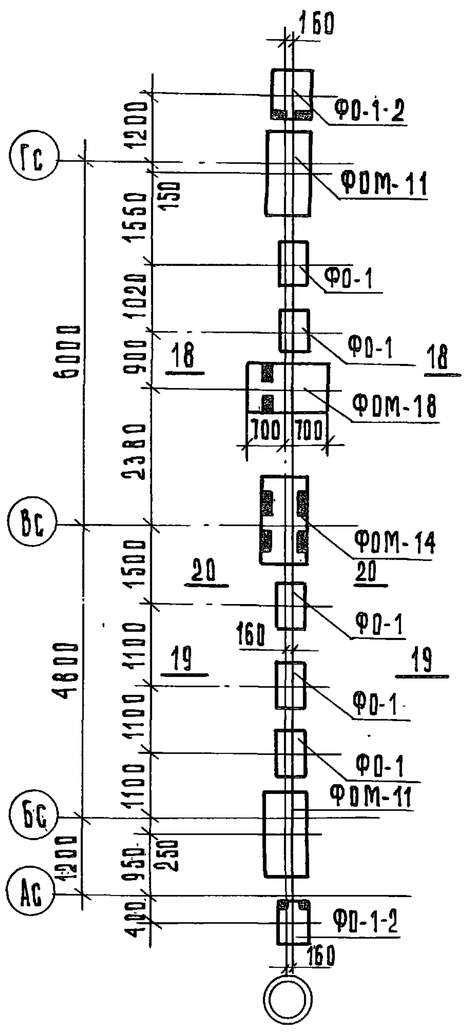

Условные обозначения

— Проектная отметка верха свай после срубки —2.24

Примечания

1. Сечения 1Б-1Б ÷ 2О-2О см. л. АС-21.
2. Монолитные оголовки см. р. 01-1

Спецификация железобетонных свай

	Номера свай	Марка	Расход материалов на 1 сваю: Бетон, м³	Расход материалов на 1 сваю: Сталь, кг	Расход раствора на 1 скв. м³	Кол., шт.	Общ. расход мат.: Бетон м³	Общ. расход мат.: Сталь кг	Общ. расход мат.: Раств. м³	Марка бетона: По прочности	Марка бетона: По морозостойк	Марка бетона: По водонепрон.	Серия
3Бg-9	1 ÷ 15	С4-30У	0.37	24.70	0.3	15	5.55	370.50	4.50	200	150	В-4	125 РАЗДЕЛ 10.9-1-110
3Бg-10	1 ÷ 15	С4-30У	0.37	24.70	0.3	15	5.55	370.50	4.50	200	150	В-4	

Привязан:

Инв. №

Зав. отд.	Якушевич	
Гл. конст. пр	Сечейко	
Рук. бриг.	Хрусталева	
Проверил	Сечейко	
Разраб.	Бурова	

125-045/12 Ч. 0 Р. 0-2

9-этажная блок-секция рядовая с одно-двухкомнатными квартирами 1А1А1Б1Б2А2А

Стадия	Лист	Листов
Т. Р	АС-18	

Планы свайного поля и оголовков 3Бg-9, 3Бg-10 /типовое решение/

КБ по железобетону им. А. А. Якушева Госстроя РСФСР

4-4

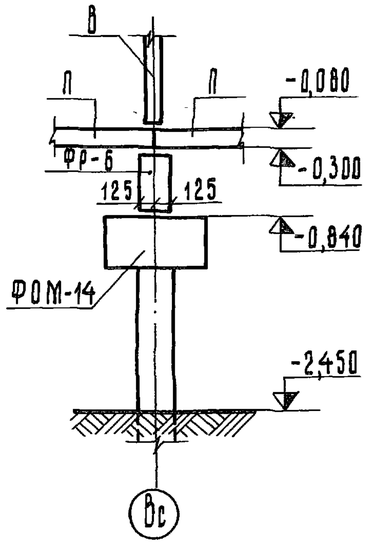

5-5

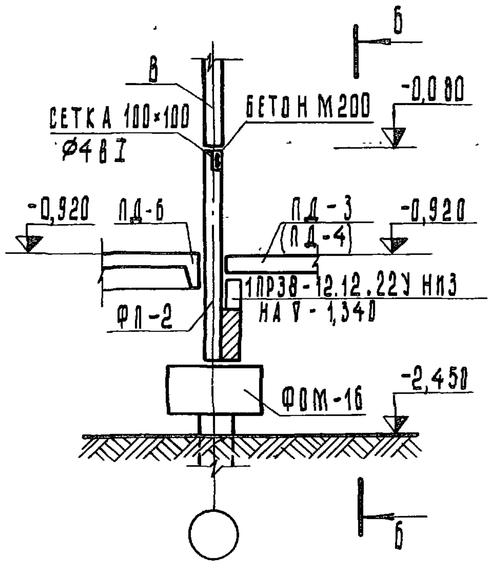

6-6

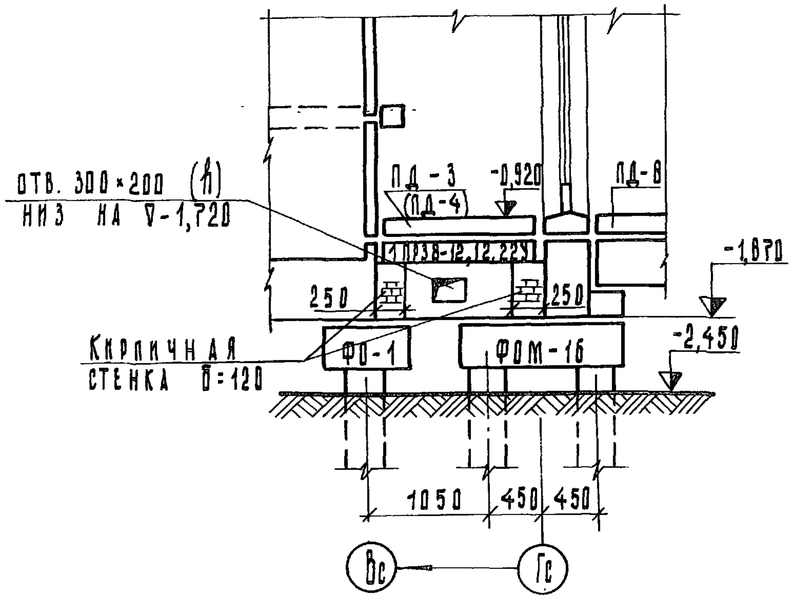

7-7

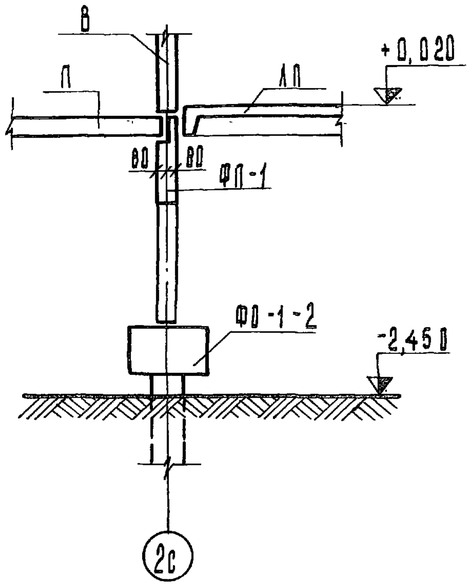

8-8

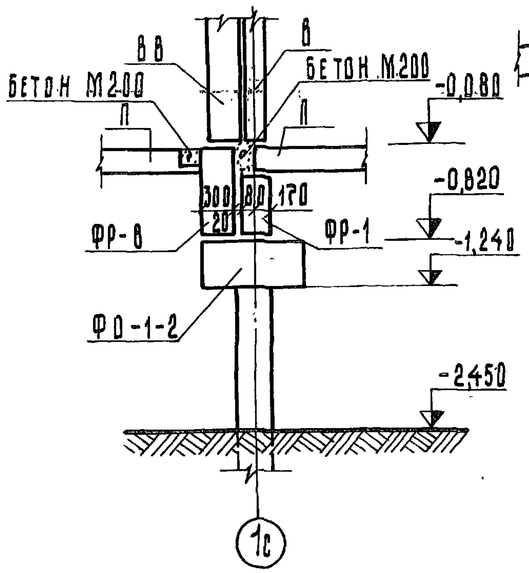

9-9

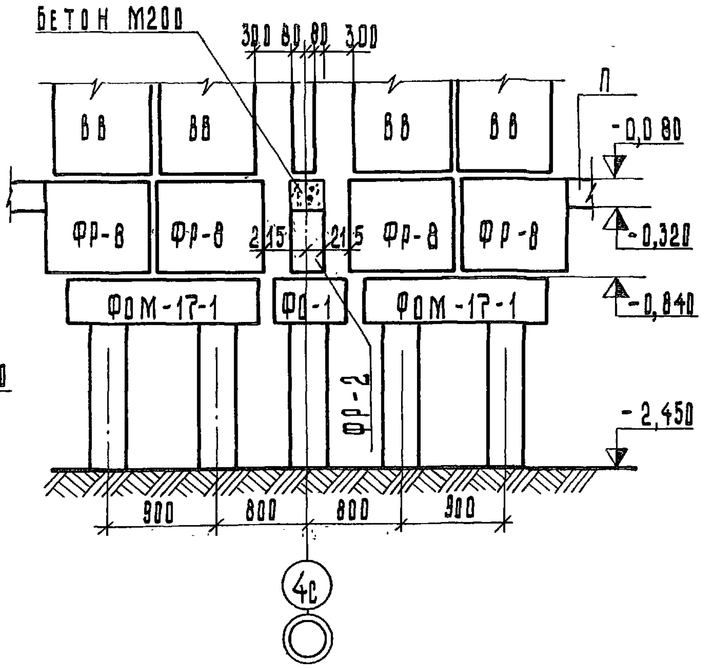

10-10

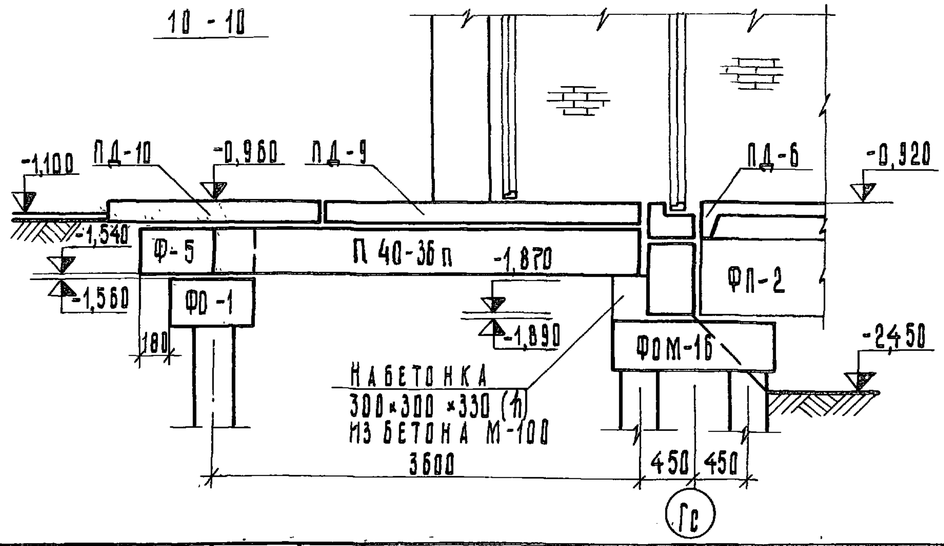

Примечание

1. Марки в скобках даны для варианта лифтовых шахт „россыпью."

Привязан:

Инв. №

Зав. отд.	Якушевич	
Гл. констр. пр.	Сечейко	
Рук. бриг.	Хрусталева	
Проверил.	Сечейко	
Разработал	Бурова	

125-045/12 ч. 0 р. 0-2

9-этажная блок-секция рядовая с одно-двухкомнатными квартирами 1А 1А 1Б 1Б 2А 2А

Стадия	Лист	Листов
Т.Р.	АС-19	

Сечения 4-4 ÷ 10-10 /типовое решение/

КБ по железобетону им. А.А. Якушева Госстроя РСФСР

Копировал: Аблизина

Арх. №27639-19

Для варианта лифтовых шахт из объемных элементов

11 - 11

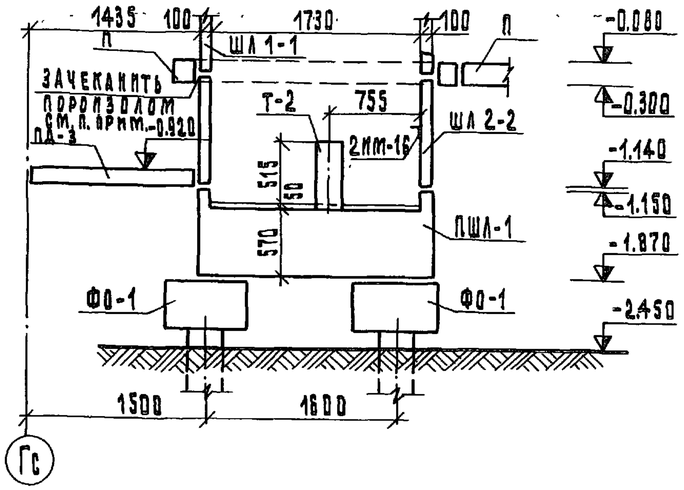

12 - 12

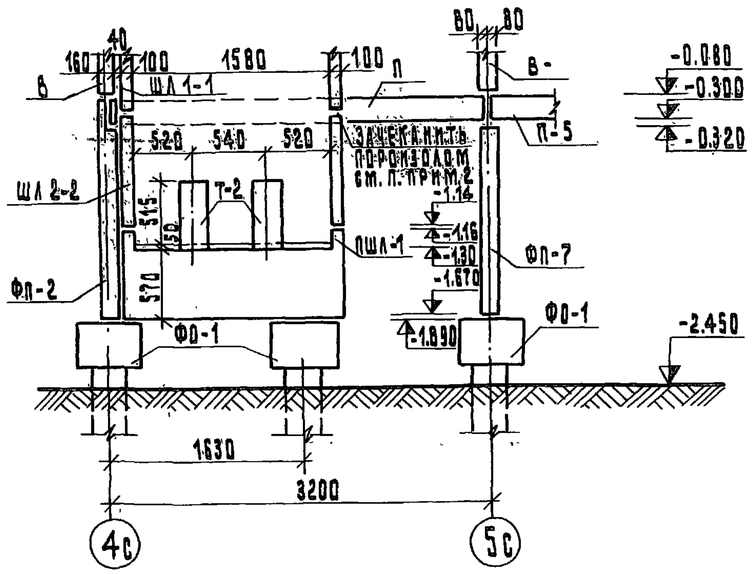

Для варианта лифтовых шахт „россыпью"

11 - 11

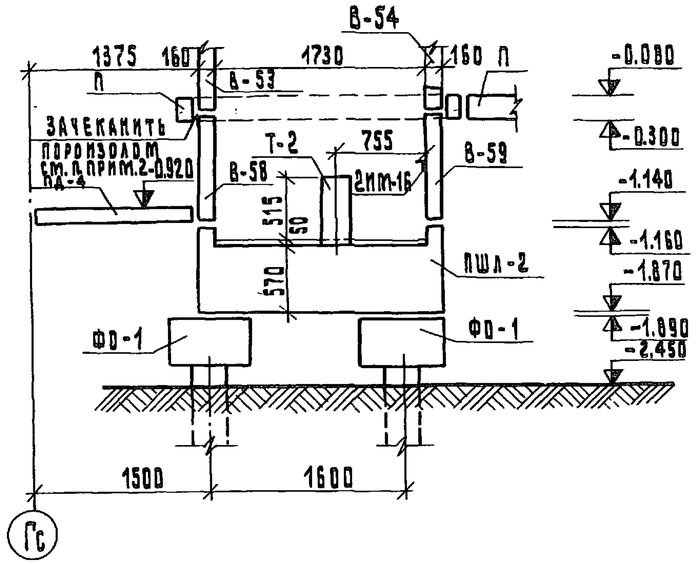

12 - 12

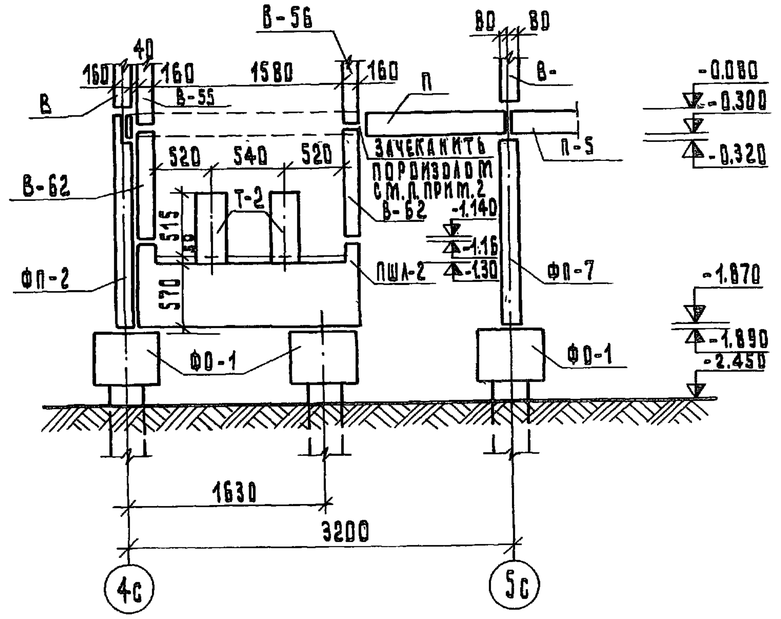

Примечание

1. Конструкции лифтовых шахт выше отм. 0.000 даны в разделе 9.2-110.
2. Зачеканку пороизолом ⌀30 по ГОСТ 19177-73 произвести по контуру лифтовой шахты.

Привязан:			
Инв. №			
Зав. отдел.	Якушевич		
Гл. конст. пр.	Сечейко		
Рук. бриг.	Хрусталева		
Проверил	Сечейко		
Разработ.	Бурова		

125-045/12 ч. 0 р. 0-2

9-этажная блок-секция рядовая с одно-двухкомнатными квартирами 1А1А1Б2А2А

Стадия	Лист	Листов
Т.Р.	АС-20	

Сечения 11-11; 12-12 /Типовое решение/

КБ по железобетону им. А.А. Якушева Госстроя РСФСР

13 - 13

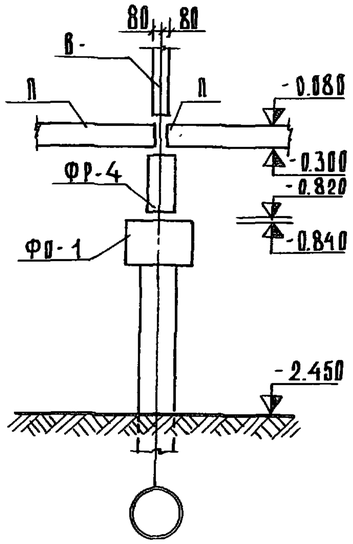

14 - 14

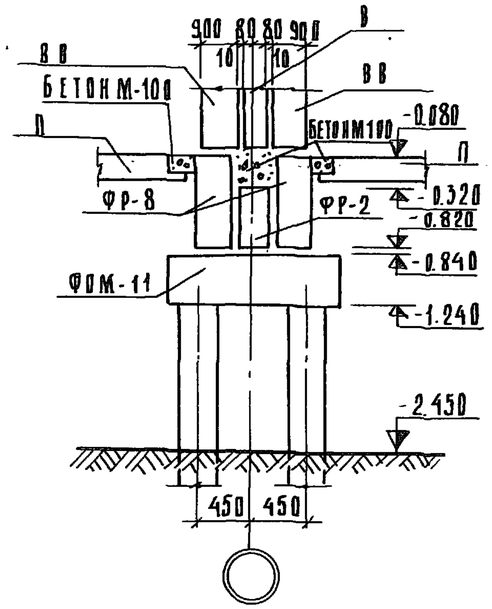

15 - 15

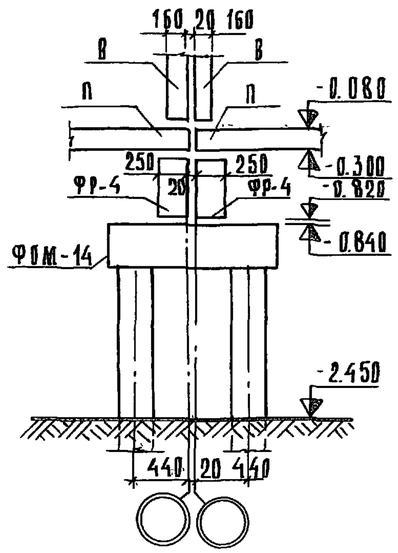

16 - 16

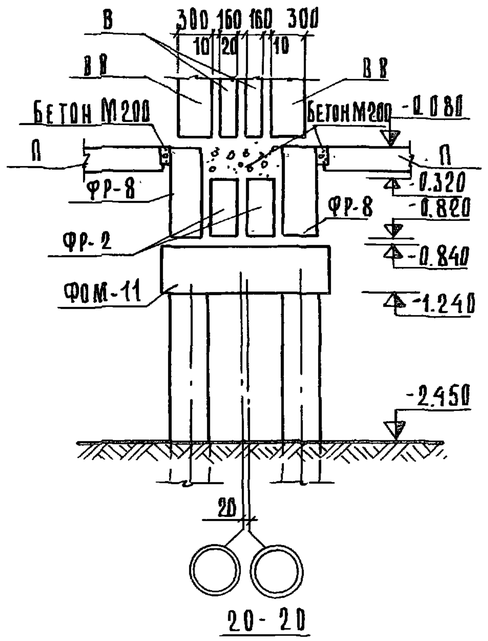

17 - 17

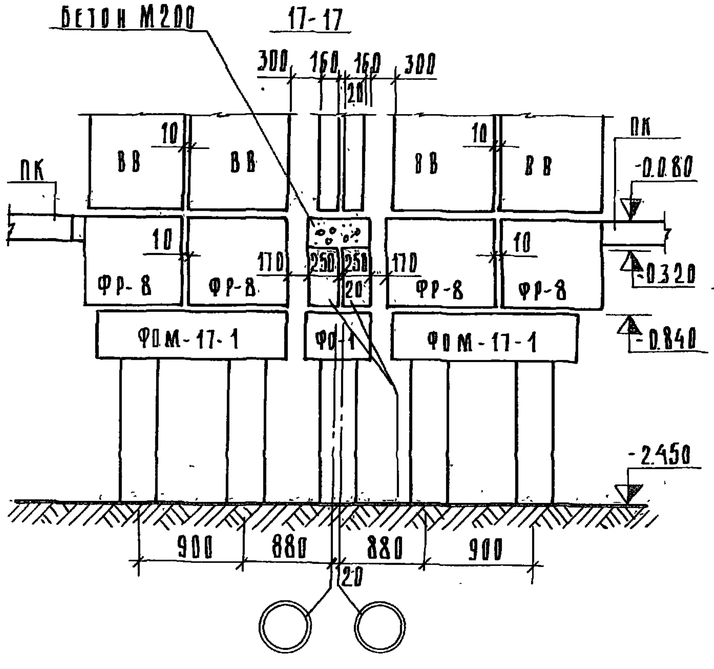

18 - 18

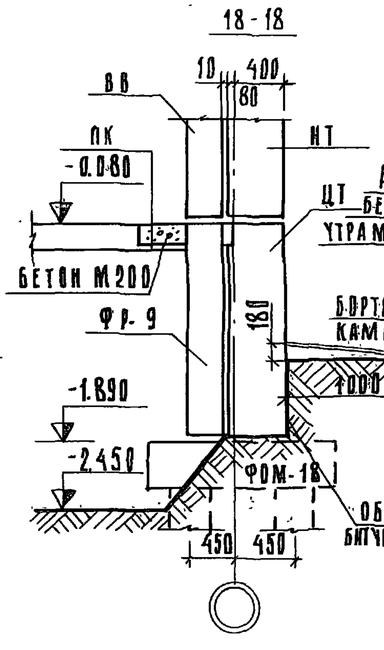

19 - 19

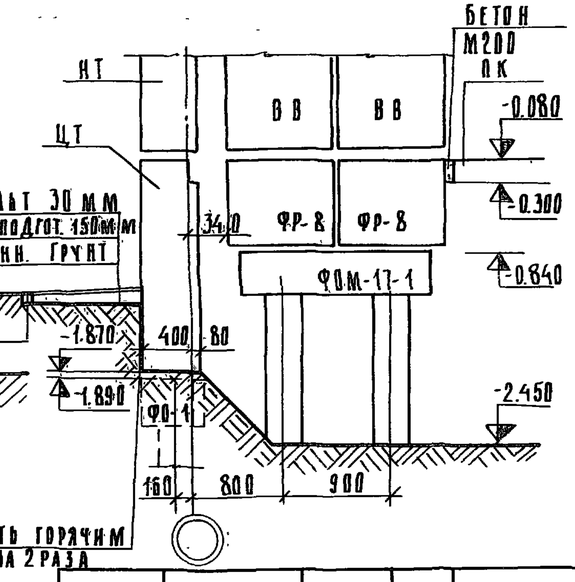

20 - 20

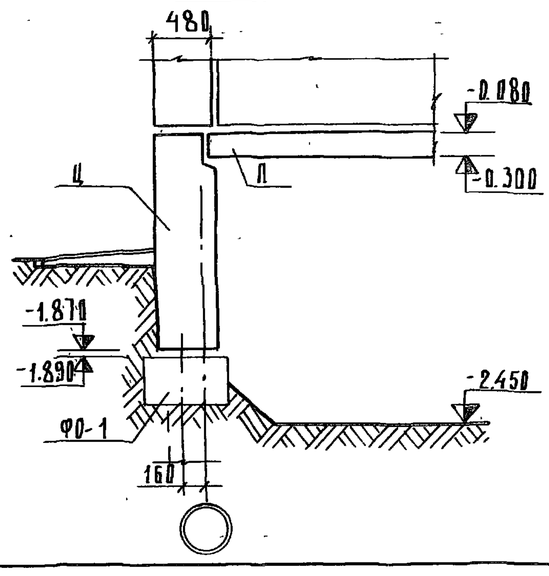

ПРИВЯЗАН:		
ИНВ №		

Зав. отд.	Якушевич	
Гл. констр.	Сечейко	
Рук. бриг.	Хрусталева	
Проверил	Сечейко	
Разраб.	Бычкова	

125-045/12 4.0 Р 0-2

9-этажная блок-секция рядовая с одно-двухкомнатными квартирами 1А 1А 1Б 1Б 2А 2А

Стадия	Лист	Листов
Т.Р.	АС-21	

Сечения 13-13 ÷ 20-20
/Типовое решение/

КБ по железобетону им. А.А. Якушева Госстроя РСФСР

Копировал: Колтакова

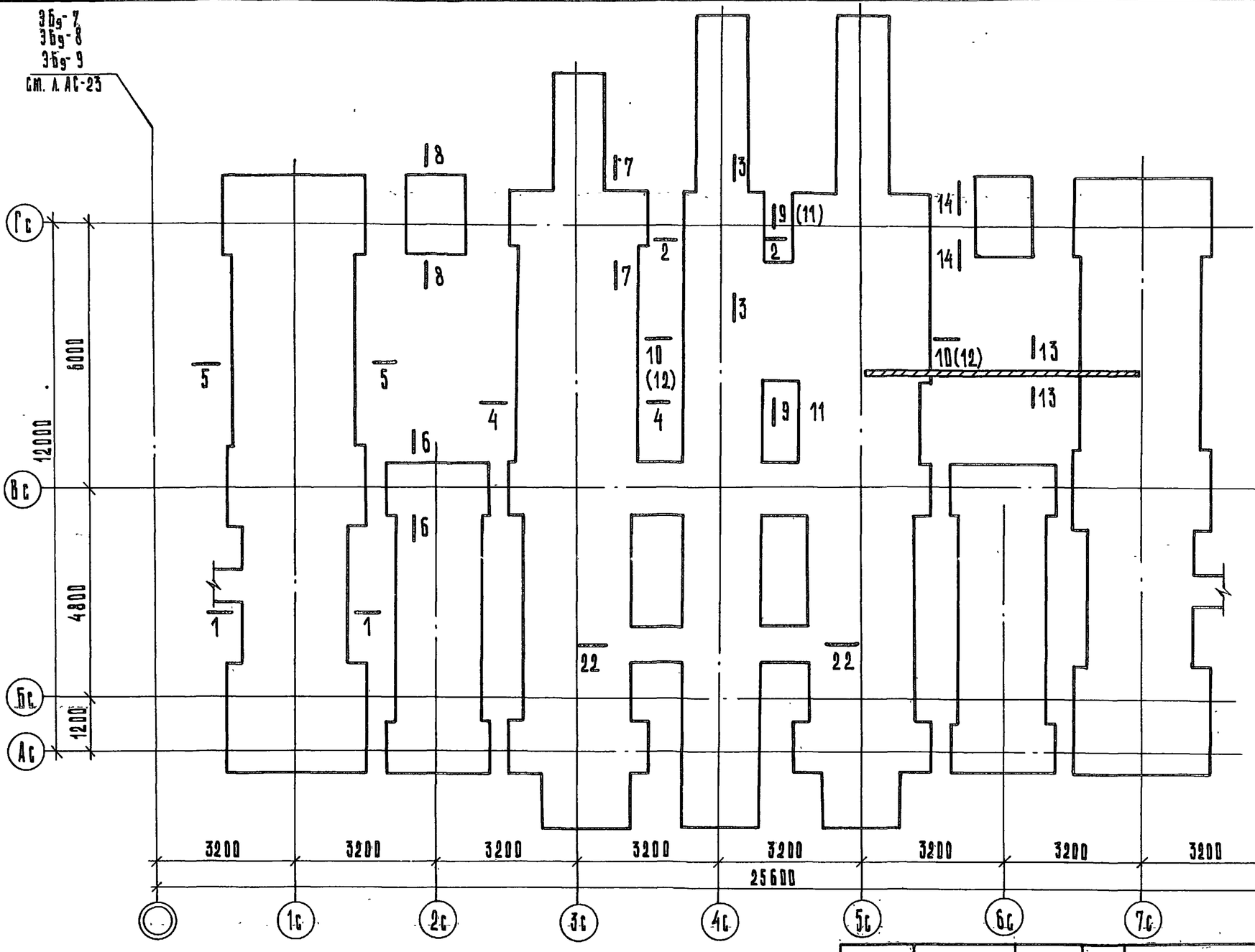

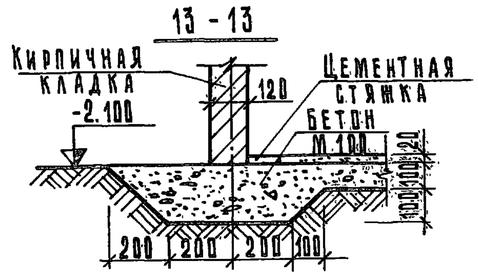

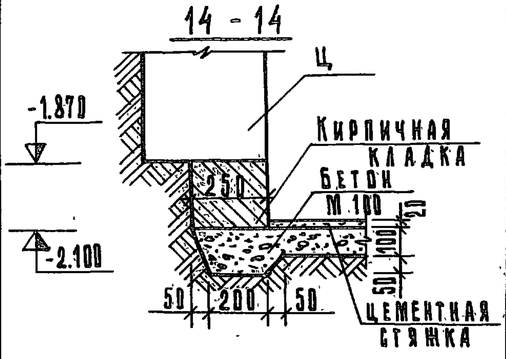

Примечания:

1. Сечения 1-1 ÷ 8-8 см. лист АС-24.
2. Сечения 9-9 ÷ 12-12 см. лист АС-25.
3. Сечение 22-22 см. лист АС-27.

Привязан

Инв. №

Зав. отд.	Якушевич	
Гл. конструктор	Сечейко	
Рук. бриг.	Хрусталева	
Проверил	Бурова	
Разработ.	Кирюшина	

125-045/1.2 ч. 0 Р. 0-2

9-этажная блок-секция рядовая с одно--двух-комнатными квартирами 1А1А1Б1Б2А2А

Стадия	Лист	Листов
Т.Р	АС-22	

Чертеж-заготовка плана фундаментов/ленточный фундамент/

КБ по железобетону им. А.А. Якушева Госстроя РСФСР

Копировал: Тырышкина Инв. № подл. Арх. №27639-22

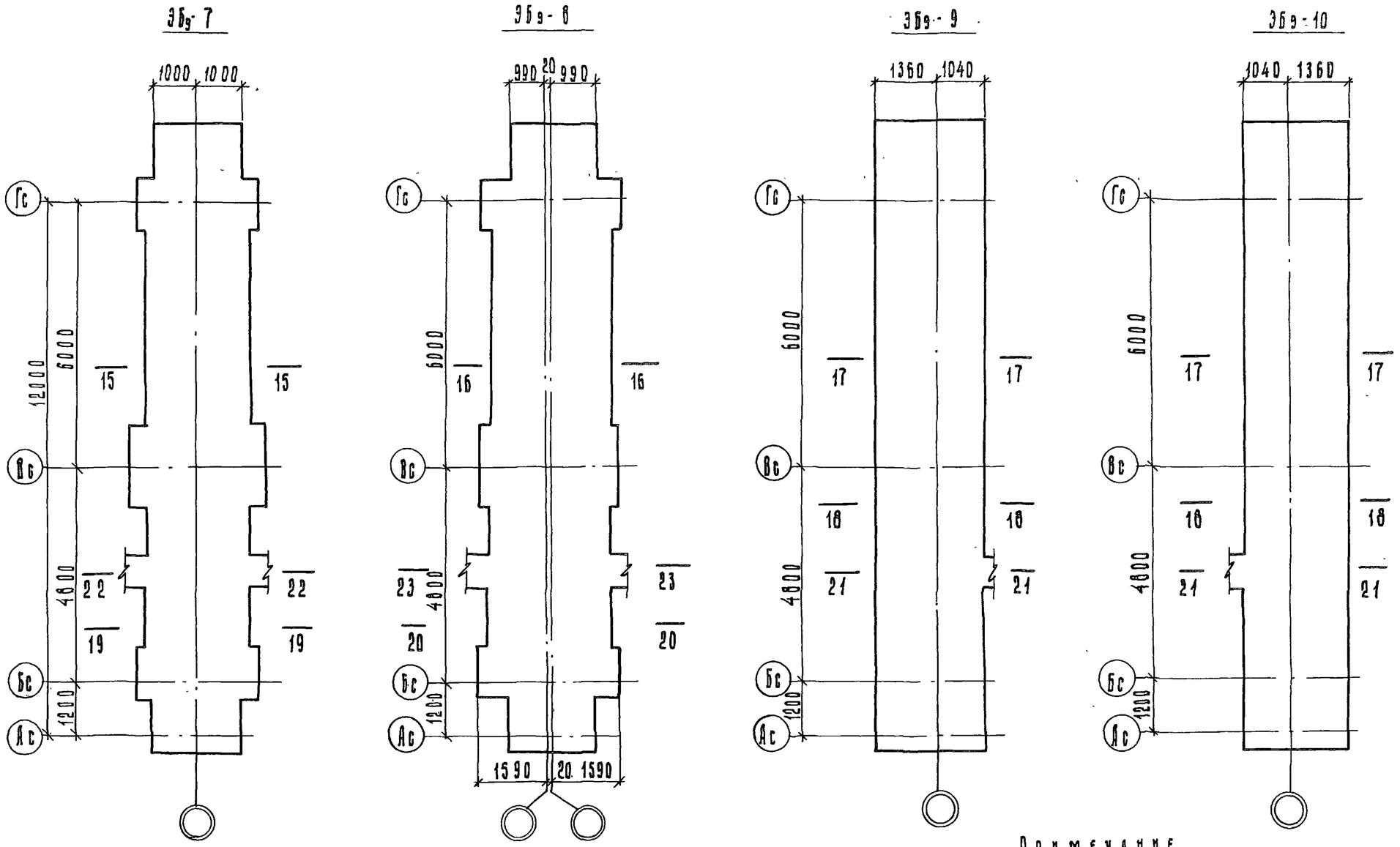

Примечание

1. Сечения 15-15 ÷ 20-20 см. л. АС-26
2. Сечения 21-21 ÷ 23-23 см. л. АС-27

Зав. отд.	Якушевич			
Гл. конст. пр.	Сечейко			
Рук. бриг.	Хрусталева			
Проверил	Бурова			
Разраб.	Кирюшина			

Привязан:

Инв. №

125-045/1.2 ч. 0 р. 0-2

9-этажная блок-секция рядовая с одно-двухкомнатными квартирами 1А 1А 1Б 1Б 2А 2А

Стадия	Лист	Листов
Т.Р.	АС-23	

Чертеж-заготовка. Эбэ 7, Эбэ 8, Эбэ 9, Эбэ 10 Планы фундаментов

КБ по железобетону им. А.А. Якушева Госстроя РСФСР

Копировал: Блажнова

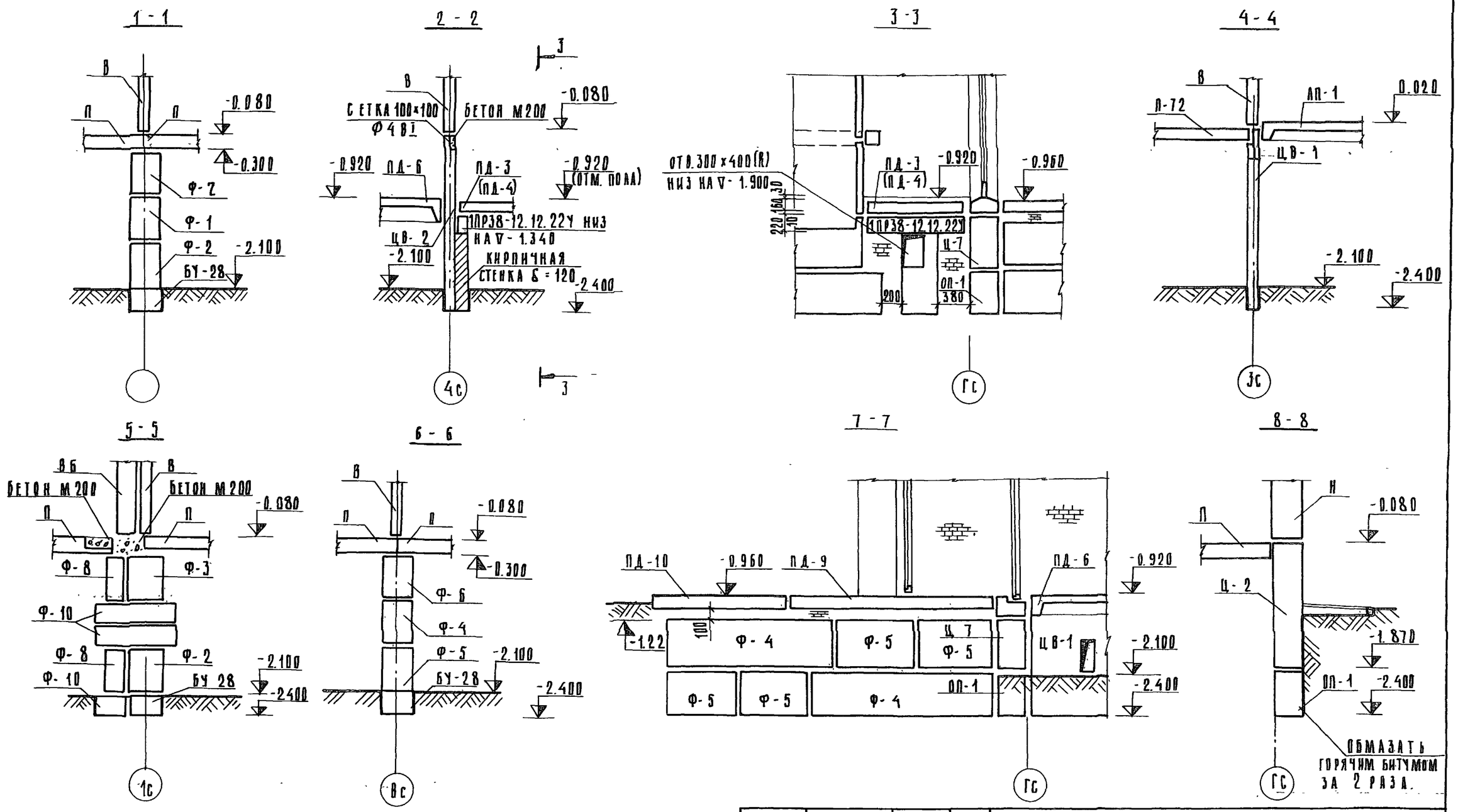

ПРИМЕЧАНИЕ

1. МАРКИ В СКОБКАХ ДАНЫ ДЛЯ ЛИФТОВОЙ ШАХТЫ „РОССЫПЬЮ".

ЗАВ. ОТД.	ЯКУШЕВИЧ		
ГЛ.КОНСТРОР.	СЕЧЕЙКО		
РУК.БРИГ.	ХРУСТАЛЕВА		
ПРОВЕРИЛ	БУРОВА		
РАЗРАБ.	БОРОВСКАЯ		

ПРИВЯЗАН:

ИНВ. №

125-045/1.2 Ч. 0 Р. 0-2

9-ЭТАЖНАЯ БЛОК-СЕКЦИЯ РЯДОВАЯ С ОДНО-ДВУХКОМНАТНЫМИ КВАРТИРАМИ 1А 1А 1Б 1Б 2А 2А

СТАДИЯ	ЛИСТ	ЛИСТОВ
ТР.	АС-24	

ЧЕРТЕЖ - ЗАГОТОВКА СЕЧЕНИЯ 1-1 ÷ 8-8

КБ ПО ЖЕЛЕЗОБЕТОНУ ИМ. А.А. ЯКУШЕВА ГОССТРОЯ РСФСР

КОПИРОВАЛ: ДРОЗДОВА

Для варианта лифтовых шахт из объемных блоков

9 - 9

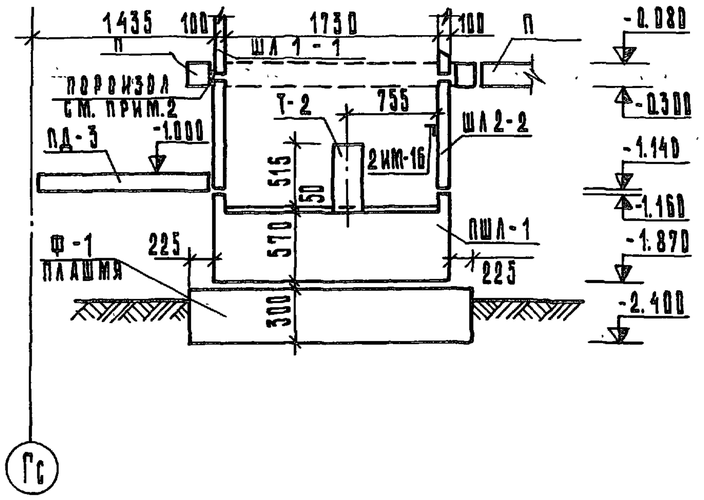

10 - 10

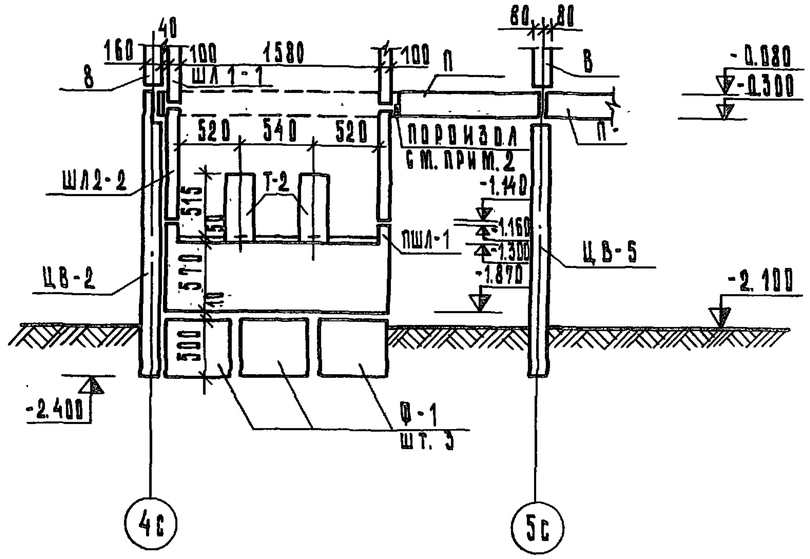

Для варианта лифтовых шахт „россыпью"

11 - 11

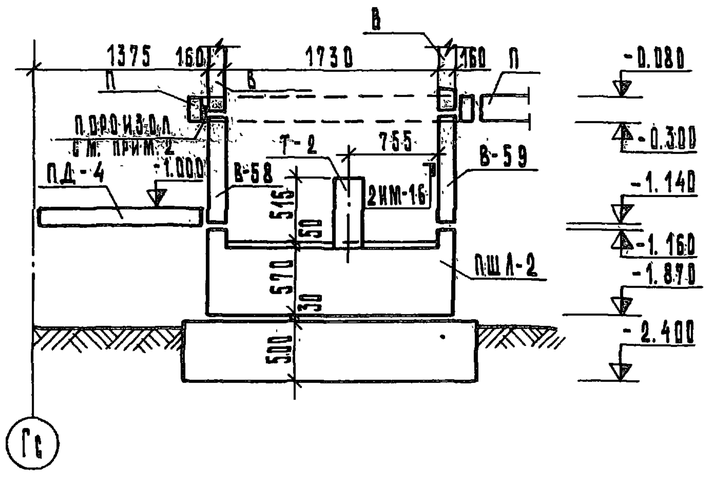

12 - 12

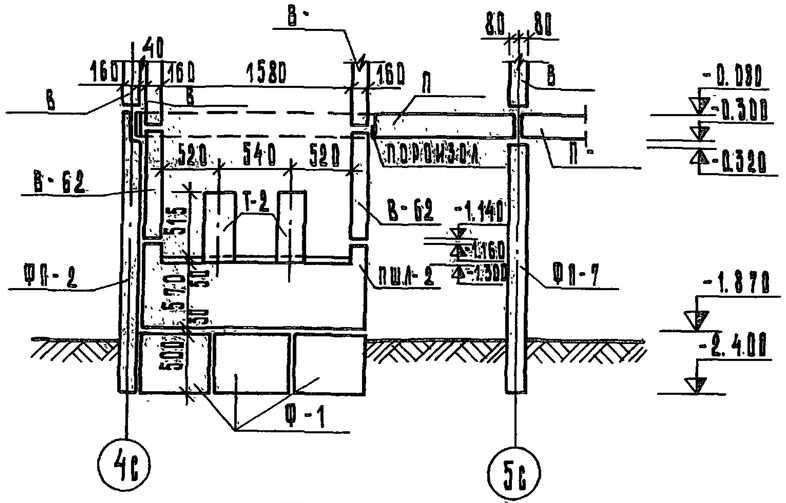

Примечания:

1. Конструкции лифтовых шахт выше отм. 0.000 даны в разделе 9.2-110.
2. Зачеканку пороизолом ⌀ 30 по ГОСТ 19177-73 произвести по контуру лифтовой шахты.

Привязан

Инв. №

Зав. отд.	Якушевич	
Гл. конст. пр.	Сечейко	
Рук. бриг.	Хрусталева	
Проверил	Бурова	
Разраб.	Сазонова	

125-045/1.2 ч. 0 р. 0-2

9-этажная блок-секция рядовая с одно-двух-комнатными квартирами 1А 1А1Б 1Б2А.2А

Стадия	Лист	Листов
Т.Р.	АС-25	

Чертеж-заготовка
Сечения 9-9 ÷ 12-12

КБ по железобетону им. А.А. Якушева Госстроя РСФСР

Калюжная-Тыльшкина

Инв. № 22628-25

15 - 15

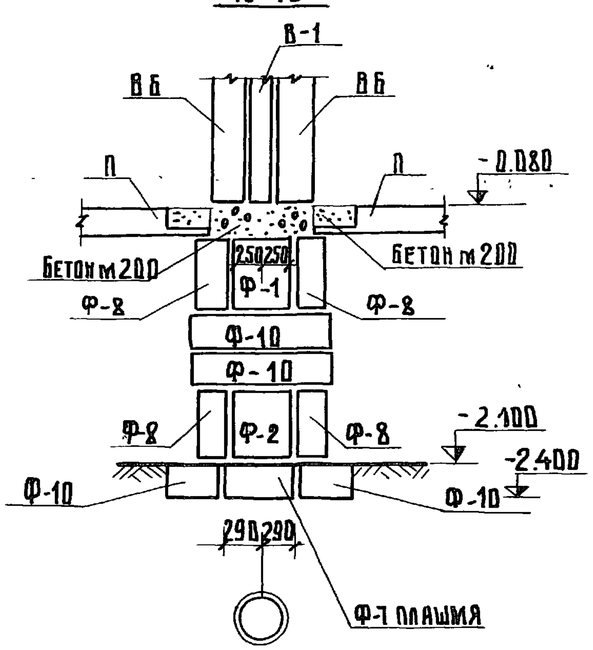

16 - 16

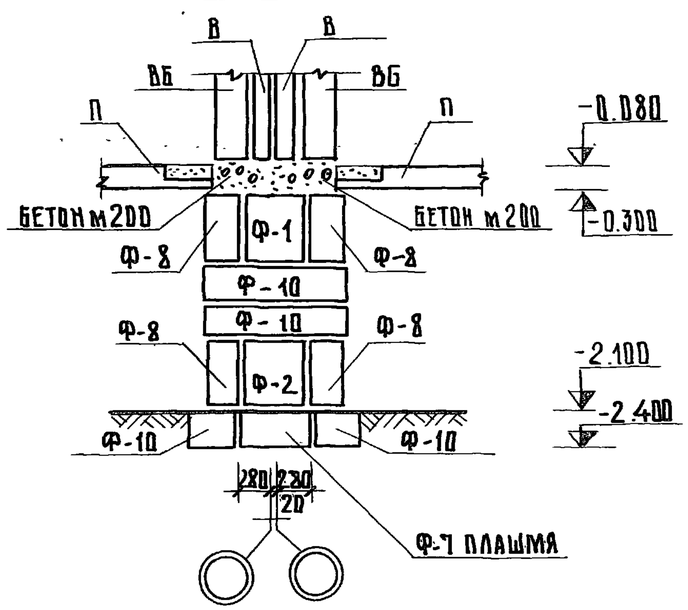

17 - 17

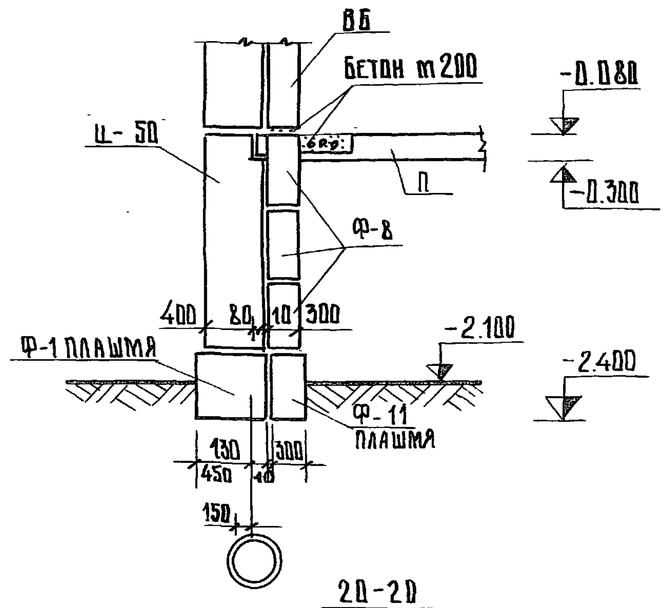

18 - 18

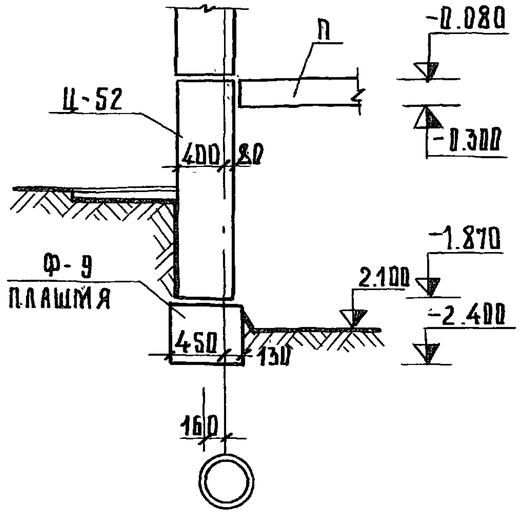

19 - 19

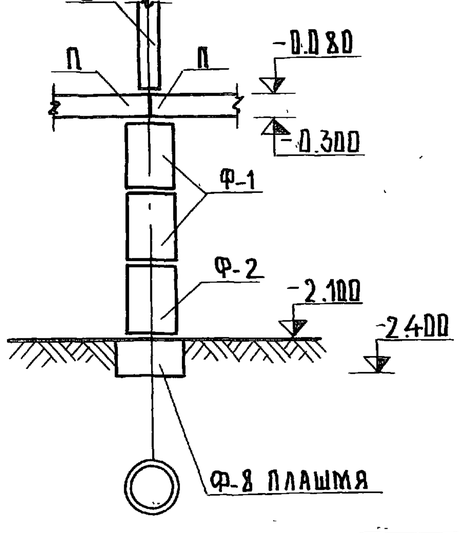

20 - 20

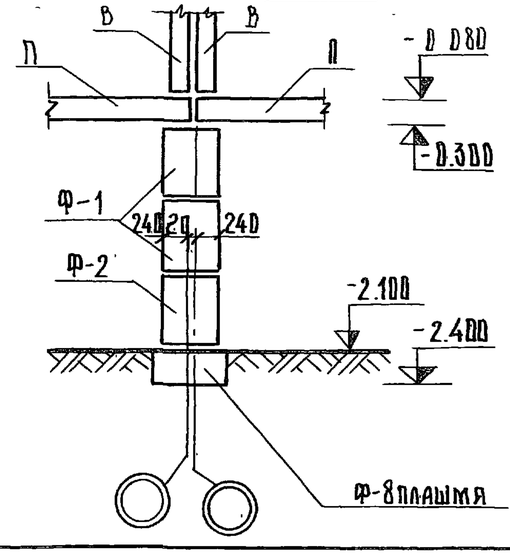

Привязан:

Инв. №

Зав. отд	Якушевич	
Гл. констр. пр	Сечейко	
Рук. бриг	Хрусталева	
Проверил	Бурова	
Разраб.	Бобовская	

125-045/1.2 Ч. 0 Р. 0-2

9 этажная блок-секция рядовая с одно-двухкомнатными квартирами 1А 1А 1Б 1Б 2А 2А

Стадия	Лист	Листов
Тр	АС-26	

Чертеж - заготовка

Сечения 15-15 ÷ 20-20

КБ по железобетону им. А.А. Якушева Госстроя РСФСР

Копировал Куролович и мсол Арх. № 27639-26

21 - 21

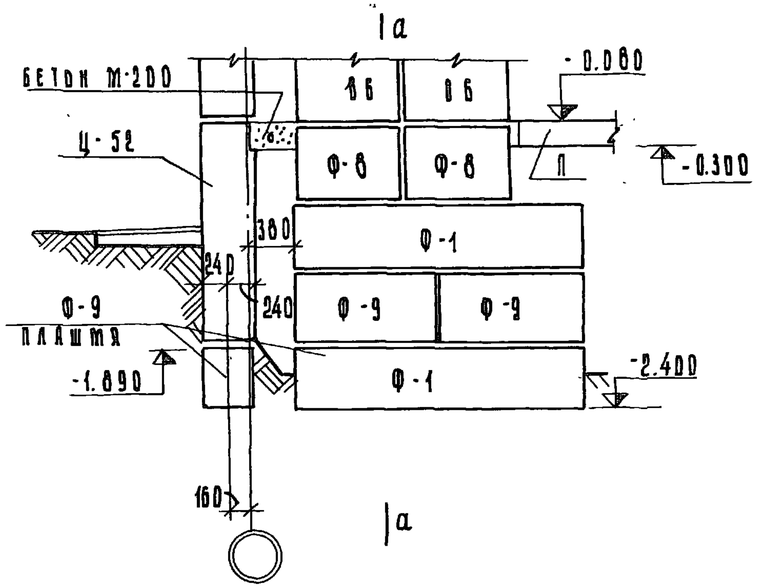

22 - 22

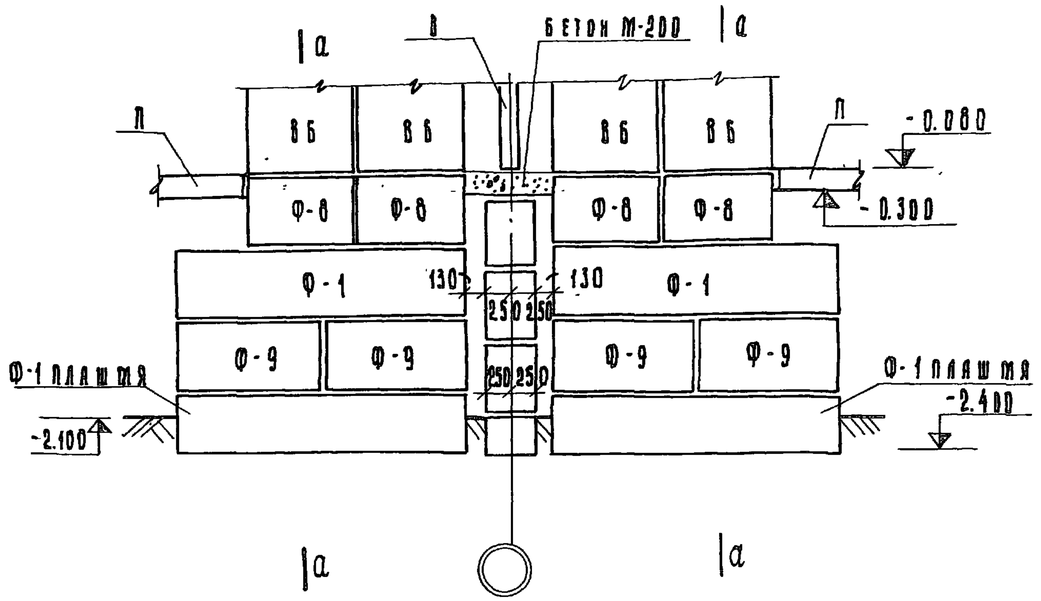

23 - 23

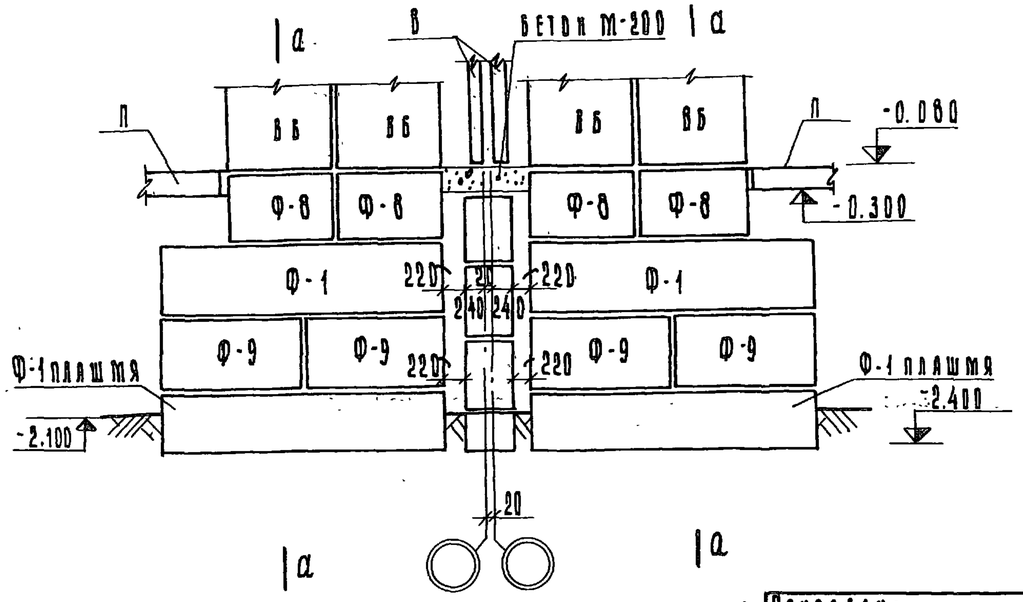

а - а

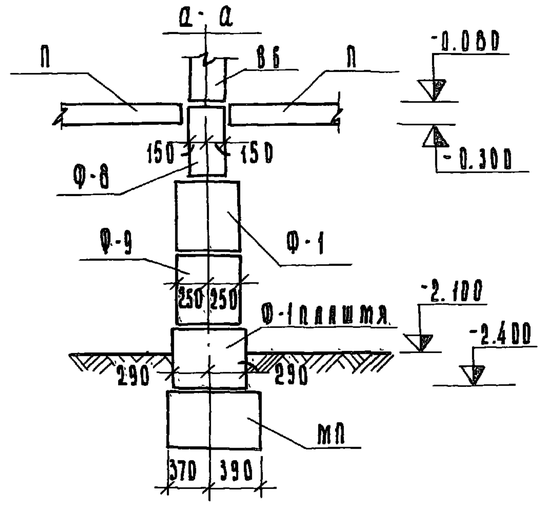

Привязан:				125-045/1.2 Ч. 0 Р. 0-2	
				9-этажная блок-секция рядовая с одно-двухкомнатными квартирами 1А 1А 1Б 1Б 2А 2А	
					Стадия: Р.Р. / Лист: ЛС-27 / Листов:
				Чертеж-заготовка. Сечения 21-21 ÷ 23-23	КБ по железобетону им. А.А. Якушева Госстроя РСФСР
Инв. №					

Зав. отд.	Якушевич	
Гл. конс. пр.	Сечейко	
Рук. бриг.	Хрусталева	
Проверил	Бурова	
Разраб.	Боровская	

Копировал: Блажнова Арх. № 27639-27

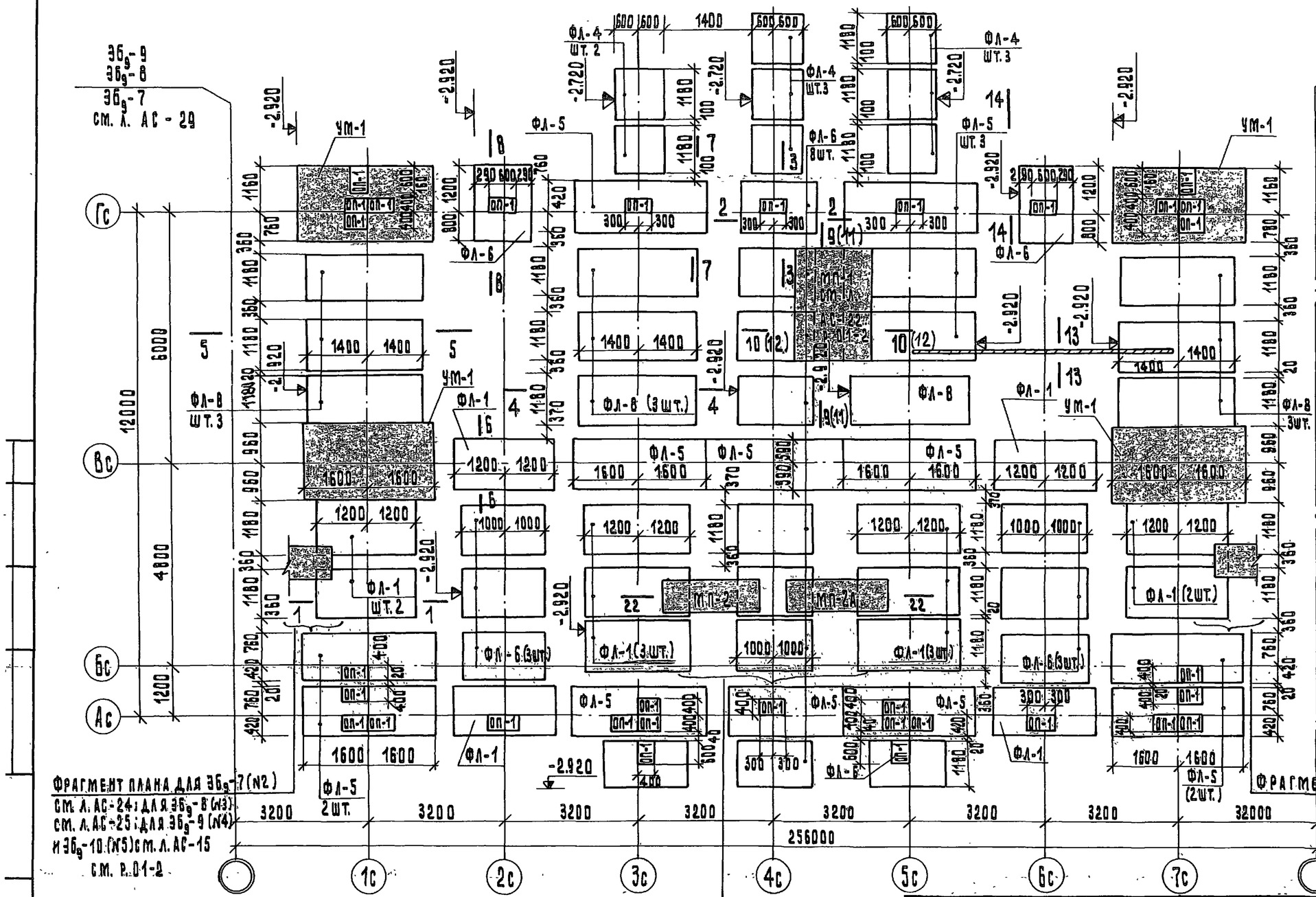

ФРАГМЕНТ ПЛАНА ДЛЯ Эбg-7 (№2)
см. л. АС-24; ДЛЯ Эбg-8 (№3)
см. л. АС-25; ДЛЯ Эбg-9 (№4)
и Эбg-10 (№5) см. л. АС-15
см. р. 01-2

ФРАГМЕНТ ПЛАНА ДЛЯ Эбg-7 (№2) см. л. АС-24
ДЛЯ Эбg-8 (№3) см. л. АС-25; ДЛЯ Эбg-9 (№4) и
Эбg-10 (№5) см. л. АС-15
см. р. 01-2

ФРАГМЕНТ ПЛАНА №1
см. л. АС-23 р. 01-2

Примечания:

1. Выемку котлована производить не доходя до проектной отметки на 15-20 см.
   Добор грунта производить перед укладкой фундаментных плит.
2. Фундаментные плиты укладывать на песчаную подушку толщиной 5 см.
3. Монолитный фундамент УМ-1 см. лист АС-21 раздела 01-2
4. Сечения 1-1÷8-8 см. л. АС-30
5. Сечения 9-9÷12-12 см. л. АС-31
6. Сечения 13-13; 14-14 см. лист АС-22.
7. Сечение 22-22 см. лист АС-33.

ПРИВЯЗАН:

ИНВ. №

ЗАВ.ОТД.	Якушевич	
ГЛ.КОНСТР.ПР.	Сечейко	
РУК.БРИГ.	Хрусталева	
П.ПРОВЕРИЛ	Мещерякова	
РАЗРАБОТ.	Боровская	

125-045/1.2 ч.0 р.0-2

9-этажная блок-секция рядовая с одно-двухкомнатными квартирами 1А1А 1Б1Б 2А2А

СТАДИЯ	ЛИСТ	ЛИСТОВ
ТР	АС-28	

План фундаментов и опорных подушек (типовое решение)

КБ по железобетону им. А.А. Якушева Госстроя РСФСР

КОПИРОВАЛ: ЛЕВАНЦОВА

3Бд-7

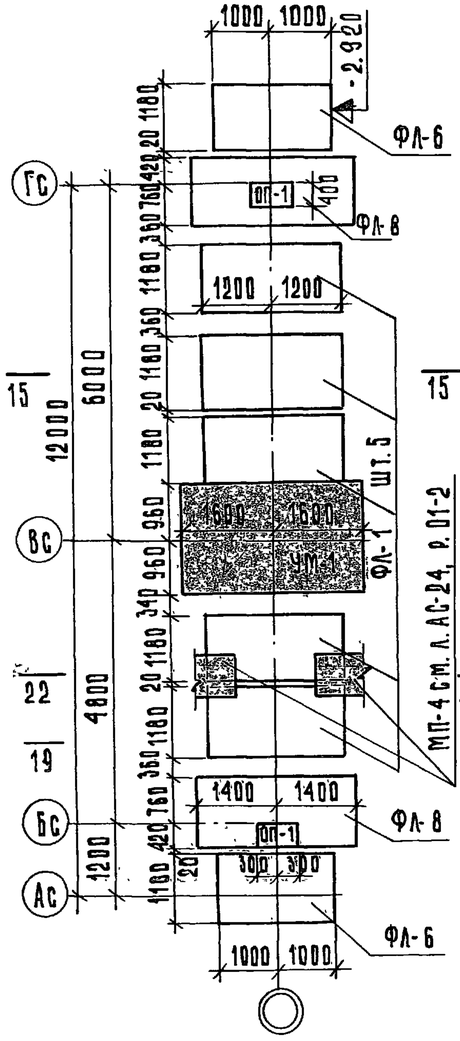

3Бд-8

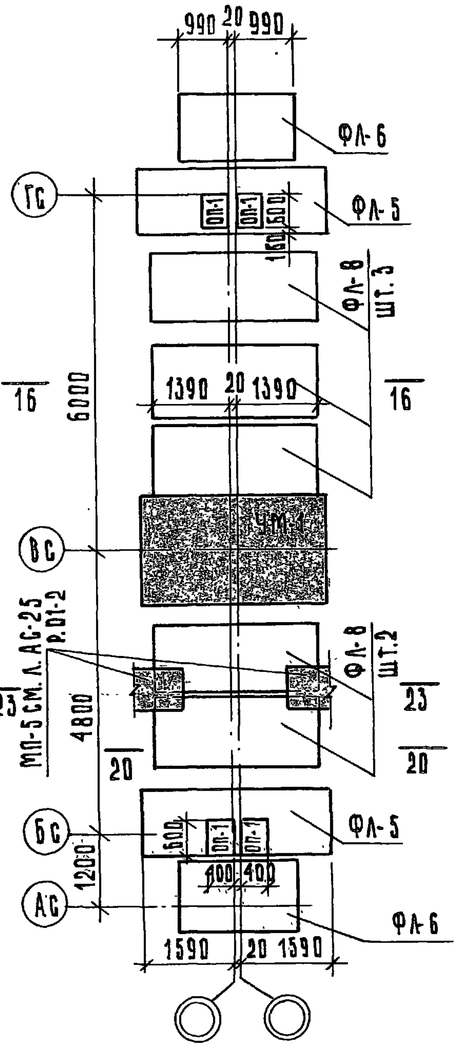

3Бд-9

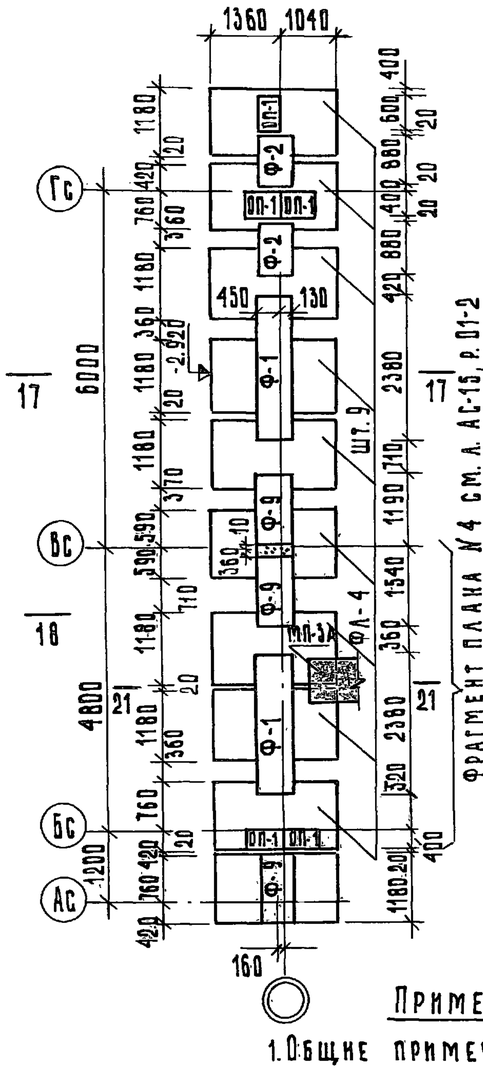

3Бд-10

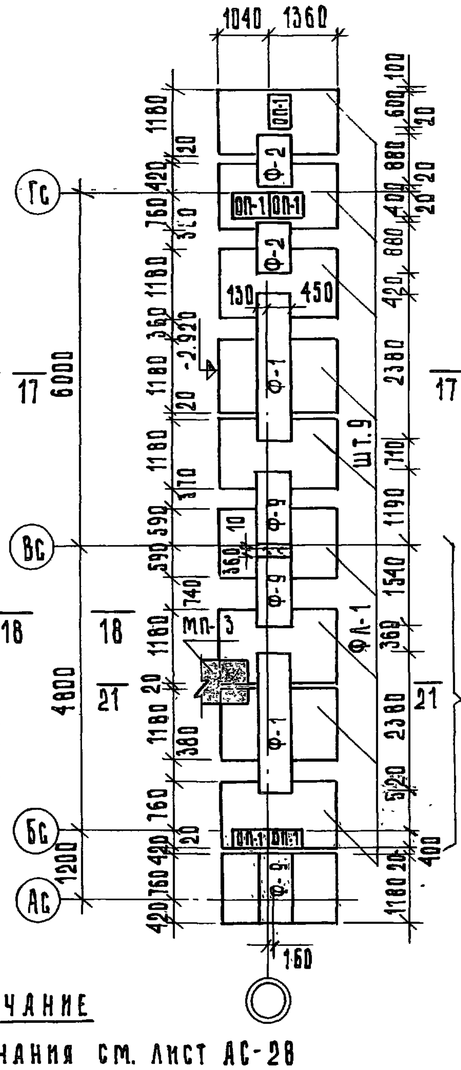

Примечание

1. Общие примечания см. лист АС-28
2. Монолитный фундамент УМ-1 см. лист АС-21, р. 01-2
3. Сечения 15-15 ÷ 20-20 см. лист АС-32
4. Сечения 21-21 ÷ 23-23 см. лист АС-33
5. Фундаментные блоки в 3Бд-9, 3Бд-10 закладывать плашмя

Привязан:

Инв. №

Зав. отд.	Якушевич	
Гл. конструктор	Сечейко	
Рук. бриг.	Хрусталева	
Проверил	Бурова	
Разраб.	Боровская	

125-045/1.2 ч.0 р. 0-2

9-этажная блок-секция рядовая с одно-двухкомнатными квартирами 1А 1А 1Б 1Б 2А 2А

Стадия	Лист	Листов
ТР	АС-29	

3Бд-7, 3Бд-8, 3Бд-9, 3Бд-10
Планы фундаментов
(типовое решение)

КБ по железобетону им. А.А. Якушева Госстроя РСФСР

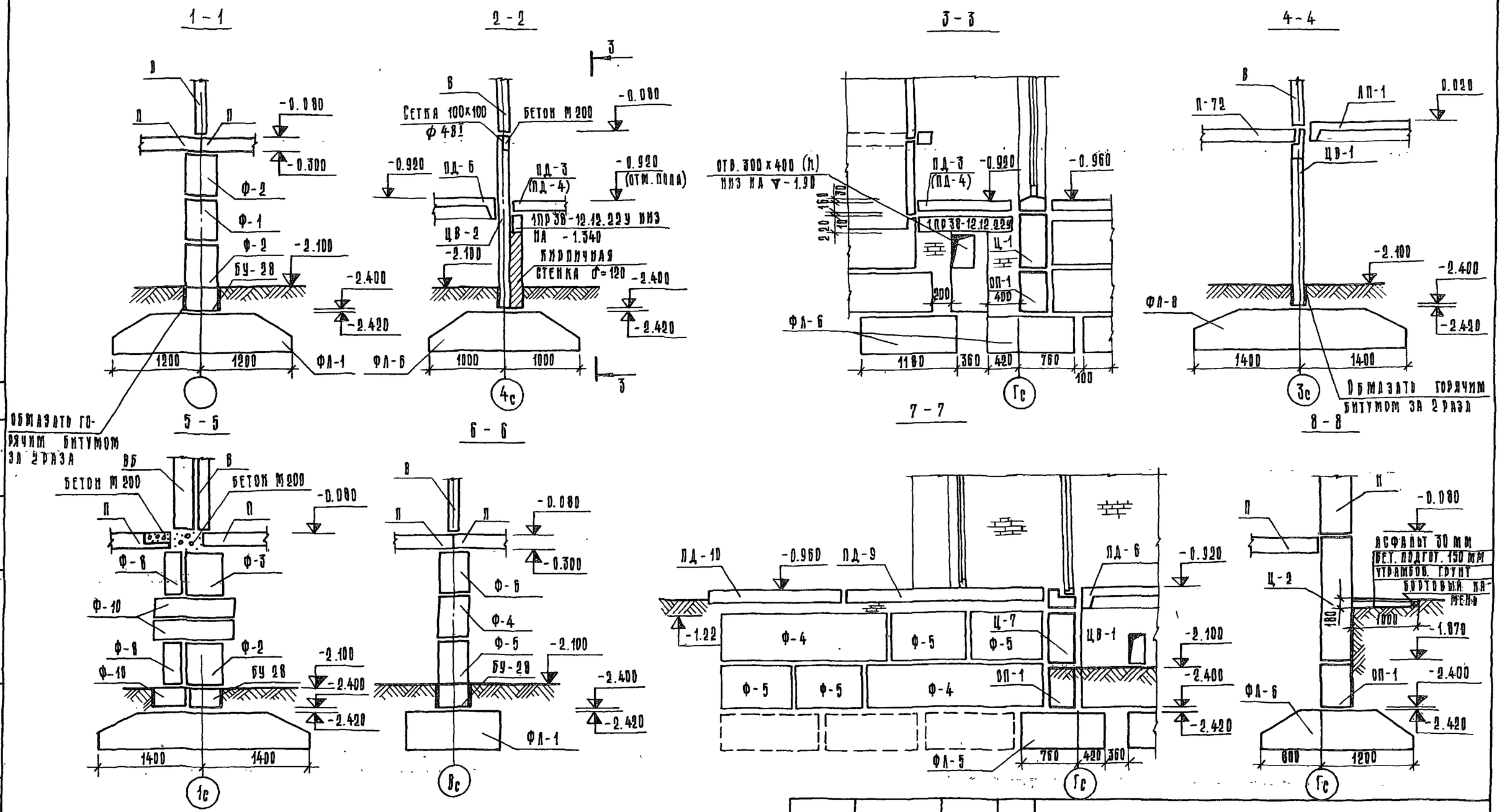

Примечание

1. Марки в скобках даны для лифтовой шахты „Россыпью".

Привязан:			
Инв. №			
Зав. отд.	Якушевич		
Гл. констр. пр.	Сечейко		
Рук. бриг.	Хрусталева		
Проверил	Бурова		
Разраб.	Боровская		

125-045/1.2 ч.0 р. 0-2

9-этажная блок-секция рядовая с одно-двухкомнатными квартирами 1А 1а 1Б 2А 2А

Стадия	Лист	Листов
ТР	АС-30	

Сечения 1-1 ÷ 8-8 /типовое решение/

КБ по железобетону им. А.А.Якушева Госстроя РСФСР

Копировал: Курлович ... Арх. № 27639-30

Для варианта лифтовых шахт из объемных блоков

9 - 9

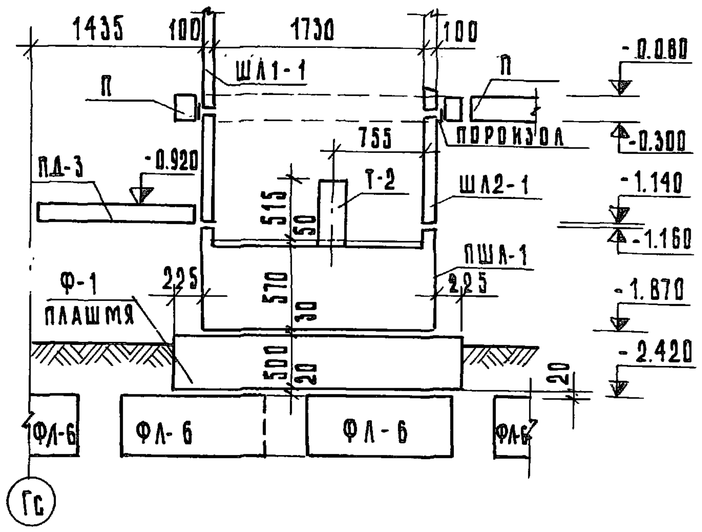

10-10

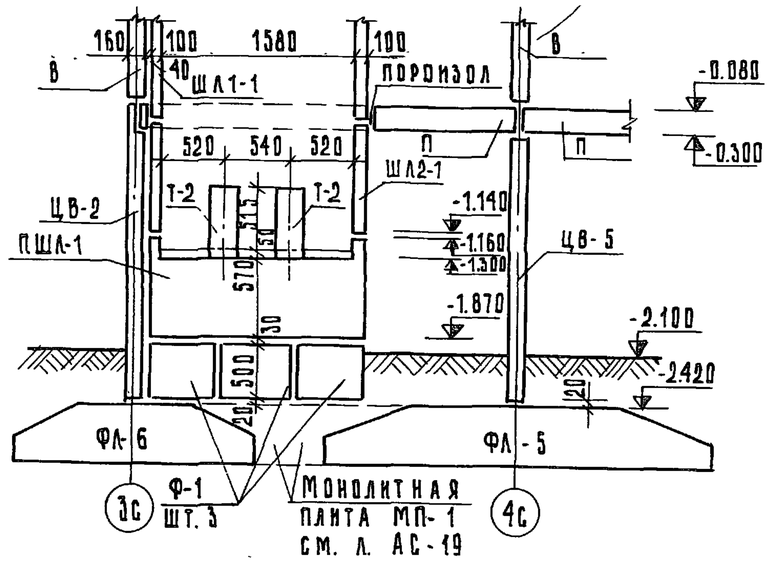

Для варианта лифтовых шахт „россыпью"

11 - 11

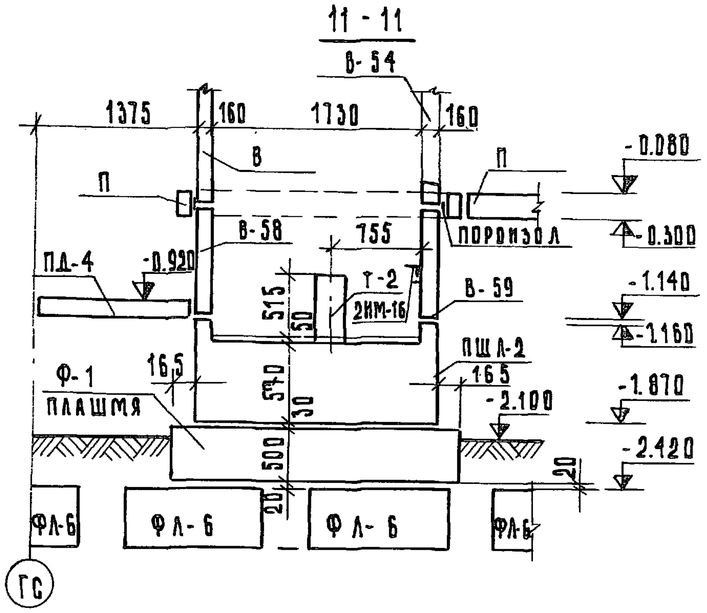

Для варианта лифтовых шахт „россыпью"

12 - 12

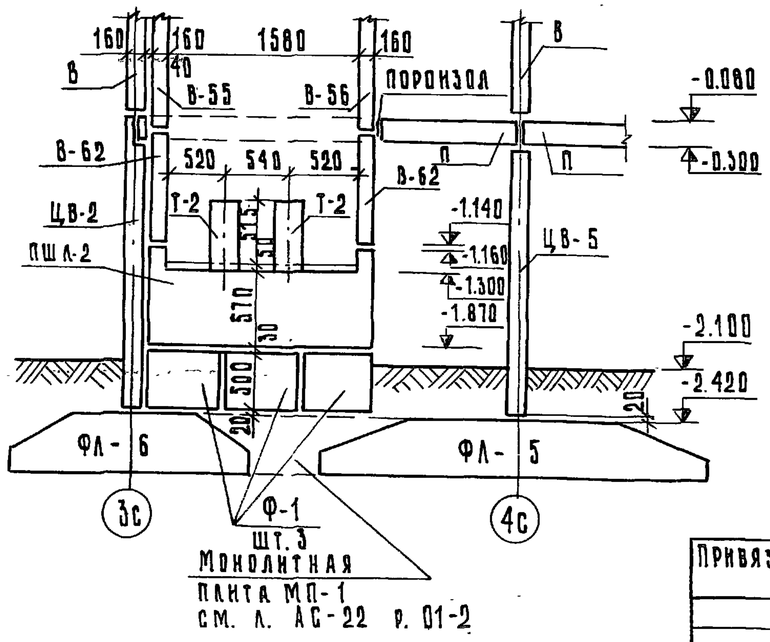

Примечание

1. Конструкции лифтовых шахт выше отм. ±0.00 даны в разделе 9.2-110
2. Зачеканку пороизолом Ф30 по ГОСТ 19177-81 произвести по контуру лифтовой шахты.

Привязан:

Инв. №

Зав. отд.	Якушевич	
Гл. конст. пр.	Сечейко	
Рук. бриг.	Хрусталева	
Проверил	Хрусталева	
Разраб.	Мещерякова	

125-045/1.2 Ч. 0 Р. 0-2

9-этажная блок-секция рядовая с одно-двухкомнатными квартирами 1А 1А 1б 1б 2А 2А

Стадия	Лист	Листов
Т Р	АС-31	---

Сечения 9-9 ÷ 12-12 /типовое решение/

КБ по железобетону им. А.А. Якушева Госстроя РСФСР

Копировал: Зубкова

Инв. N подл. | Подп. и дата | Взам. инв. №

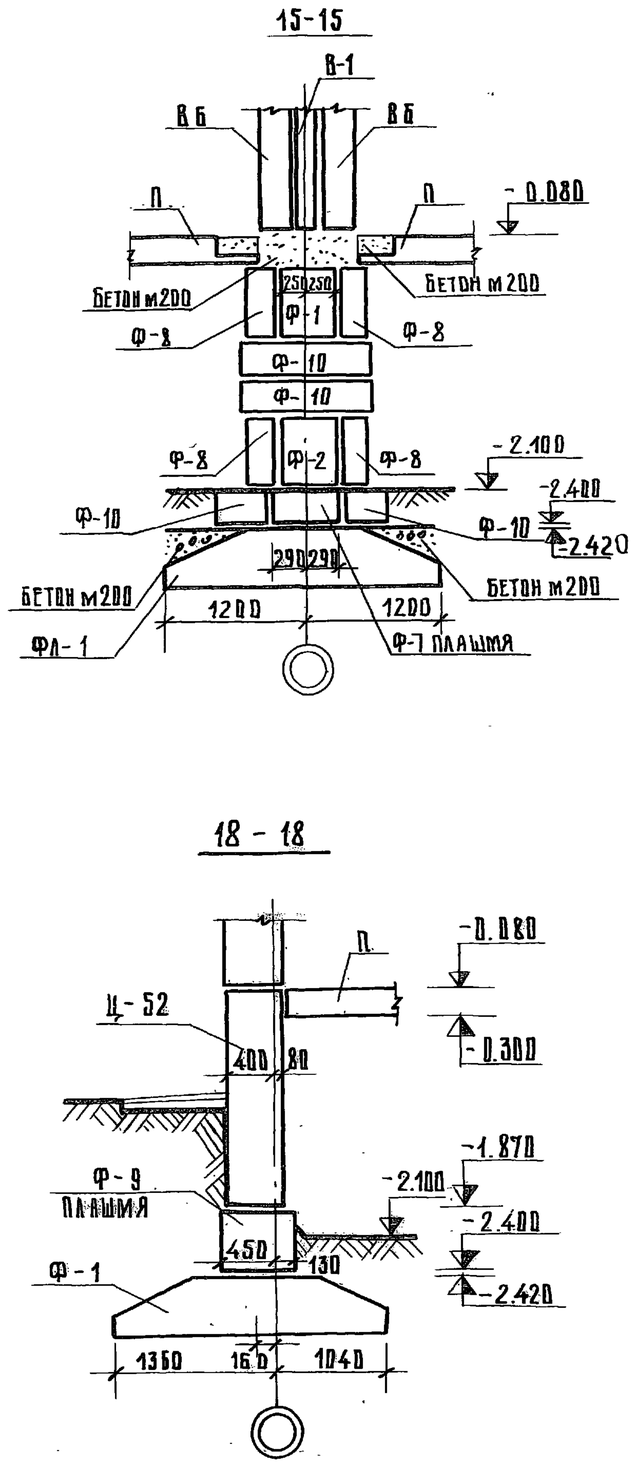

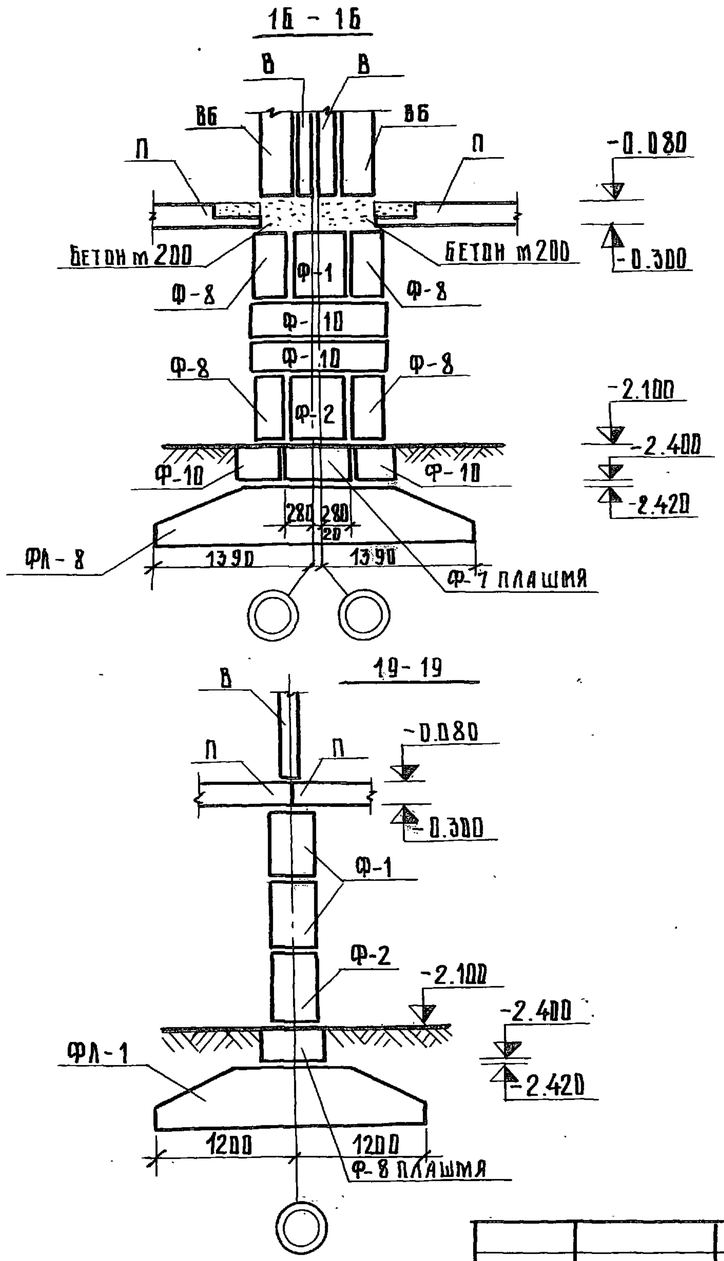

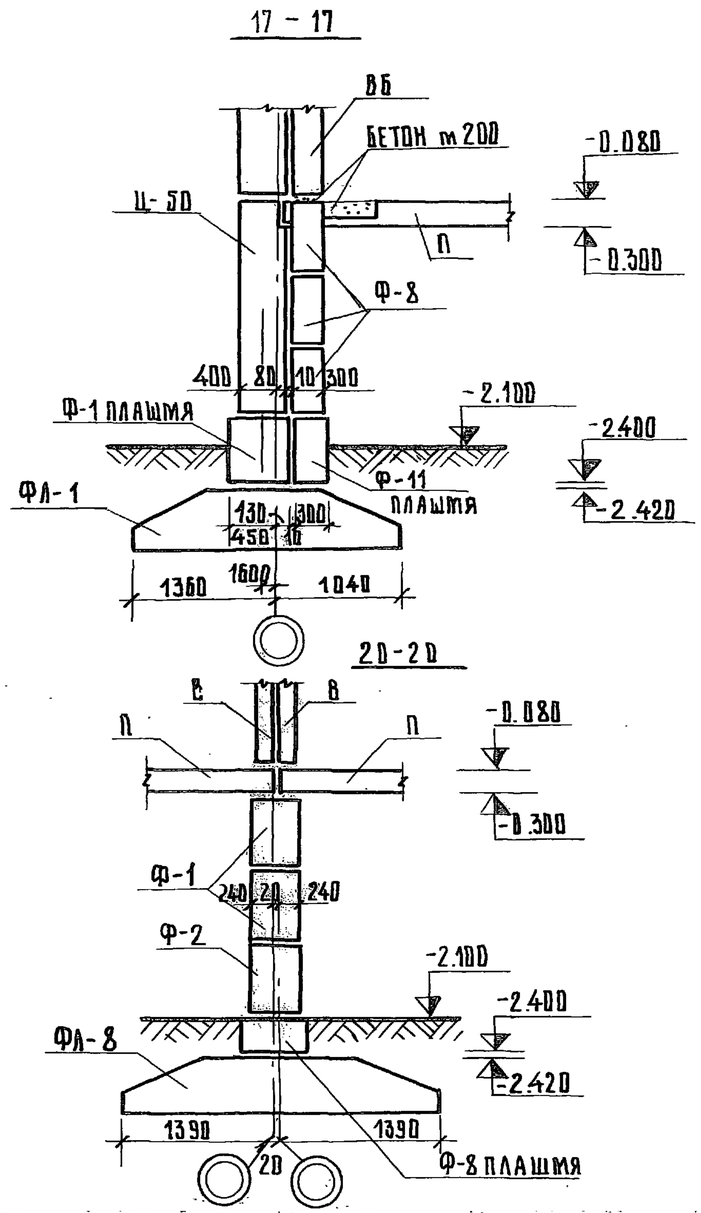

ПРИВЯЗАН:			
ИНВ. №			

ЗАВ. ОТД.	ЯКУШЕВИЧ	
ГЛ. КОНСТ. ПР.	СЕЧЕЙКО	
РУК. БРИГ.	ХРУСТАЛЕВА	
ПРОВЕРИЛ	БУРОВА	
РАЗРАБ.	БОРОВСКАЯ	

125-045/1.2 ч. 0 р. 0-2

9 ЭТАЖНАЯ БЛОК-СЕКЦИЯ РЯДОВАЯ С ОДНО-ДВУХКОМНАТНЫМИ КВАРТИРАМИ 1А 1А 1Б 1Б 2А 2А

СТАДИЯ	ЛИСТ	ЛИСТОВ
Т.Р.	АС-32	

СЕЧЕНИЯ 15-15 ÷ 20-20
/ТИПОВОЕ РЕШЕНИЕ/

КБ ПО ЖЕЛЕЗОБЕТОНУ ИМ. А.А. ЯКУШЕВА ГОССТРОЯ РСФСР

ИНВ. № ПОДЛ. | ПОДП. И. ДАТА | ВЗАМ. ИНВ. №

КОПИРОВАЛ КУРЛОВИЧ 11.12.60 АРХ. № 27639-32

21-21

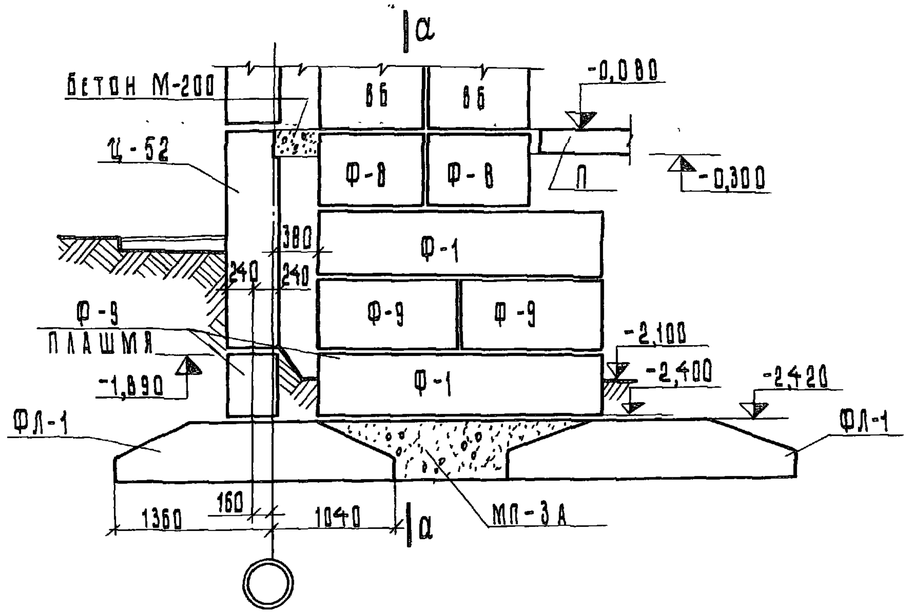

22-22

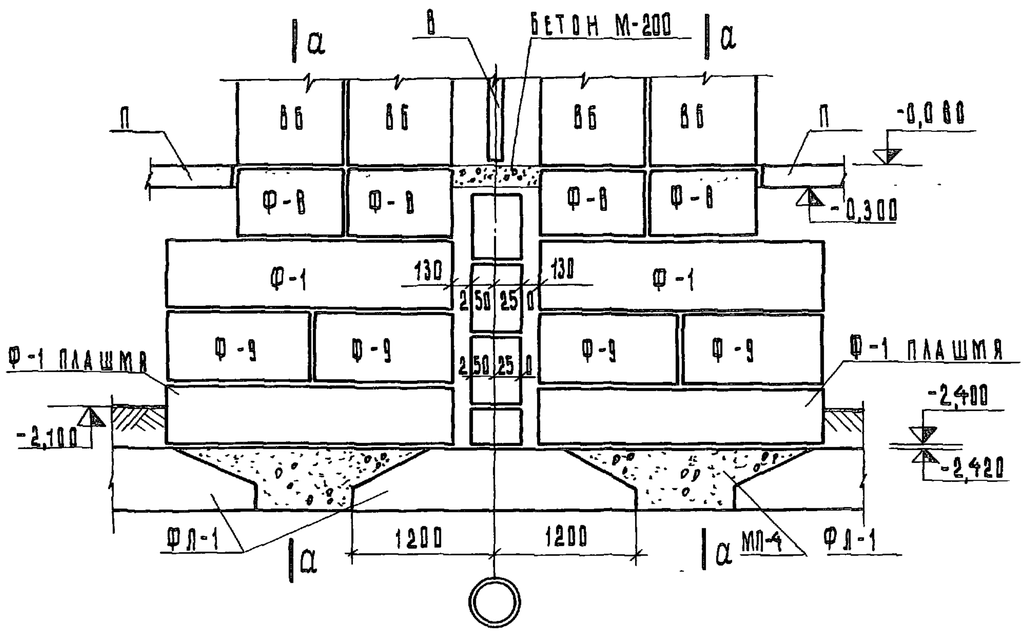

23-23

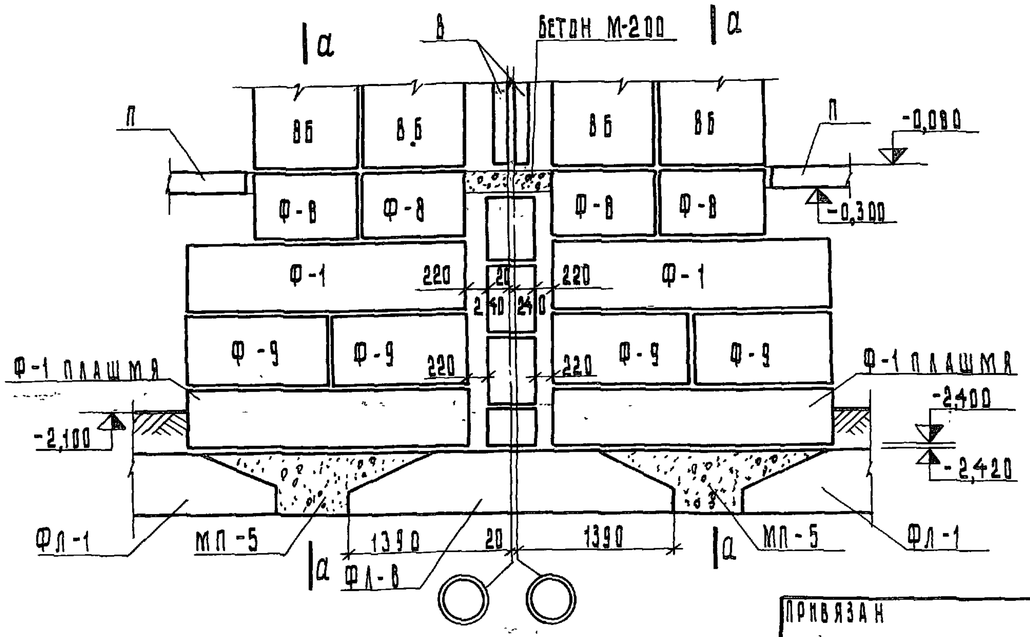

а-а

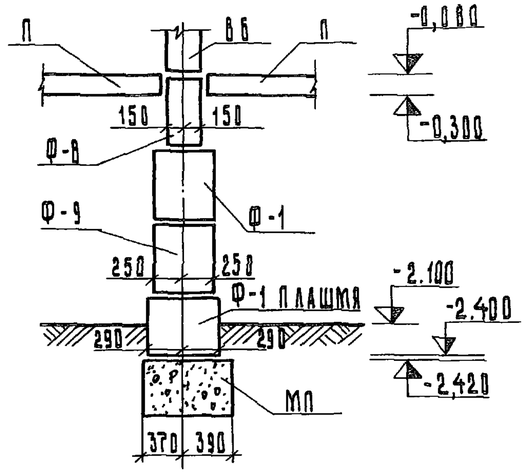

				125-045/1.2	Ч. 0;	Р. 0-2	
				9-этажная блок-секция рядовая с одно — двухкомнатными квартирами 1А 1А 1Б 1Б 2А 2А			
Привязан					Стадия	Лист	Листов
		Зав.отд.	Якушевич		Т.Р.	АС-33	
		Гл.констр.пр.	Сечейко				
		Рук.бриг.	Хрусталева		Сечения 21-21 ÷ 23-23 /типовое решение/	КБ по железобетону им. А.А. Якушева Госстроя РСФСР	
		Проверил	Бурова				
Инв. №		Разработал	Боровская				

Копировал: Аблизина

Арх. N27639-33

Инв. № подл. | Подп. и дата | Взам. инв. №

Поз. обозначение	Обозначение	Наименование	1 этаж планировоч. решен. основ. с коляс. тип I	со скв. прох. тип II	с эл. щит. тип III	Масса ед., т
	Изделия бетонные и железобетонные					
	Сваи					
С4-30У	125 р.10.9-1-110 л.34	С4-30У	40	40	40	0.93
С5-30У	" л.34	С5-30У	49	49	49	1.15
С4-30	ГОСТ 19804.4-78	С4-30	3	3	3	0.93
	Оголовки сборные					
ФО-1	Р.10.9-1-110 л.10	ФО-1	40	40	40	0.26
ФО-1-2	" л.11	ФО-1-2	10	10	10	0.38
	Оголовки монолитные					
ФОМ-12	125 Р.01-1 л.22	ФОМ-12	4	4	4	1.1
ФОМ-13	" л.23	ФОМ-13	5	5	5	1.1
ФОМ-14	" л.24	ФОМ-14	5	5	5	1.1
ФОМ-16	" л.25	ФОМ-16	3	3	3	1.1
ФОМ-17-1	" л.26	ФОМ-17-1	4	4	4	1.1
	Балки ростверка, столбики					
Фр-1	Р.10.9-1-110 л.2	Фр-58.3.5-1	8	8	8	1.8
Фр-2	" л.3	Фр-54.3.5-1	1	1	1	1.67
Фр-5	10.12-1-110 л.58	Фр-29.3.5-1	2	2	2	0.89
Фр-6	Р.10.9-1-110 л.5	Фр-30.3.5-1	4	4	4	0.91
Фр-8	" л.8	Фр-3.9.7	10	10	10	0.50
Фр-10	" л.8	Фр-3.3.10	11	11	11	0.23
ФП-1	" л.12	ФП-59.2.18-1	1	1	1	3.38
ФП-2	" л.12	ФП-59.2.18-2	1	1	1	3.38

Поз. обозначение	Обозначение	Наименование	1 этаж планировоч. решен. основ. с коляс. тип I	со скв. прох. тип II	с эл. щит. тип III	Масса ед., т
ФП-7	125 Р.10.9-1-110 л.15	ФП-59.2.16-1	1	1	1	3.12
ФП-6	— " — л.19	ФП-12.2-16	1	1	1	0.72
	Плиты перекрытия					
П-5	125 Р.10.3-1-110 л.11	ПК 4.5-64.24-20	1	1	1	4.70
П-6	— " — л.11	ПК 4.5-64.24-21	1	1	1	4.70
П-14	— " — л.15	ПК 4.5-64.12	1	1	1	2.25
П-22	— " — л.17	ПК 6-32.24	9	9	9	2.40
П-24	— " — л.19	ПК 6-32.24-10	4	4	4	2.05
П-29	— " — л 39	П 4.5-32.24-5	1	1	1	1.95
П-31	— " — л.15	ПК 4.5-64.12-5	1	1	1	2.25
П-45	— " — л.22	ПК 6-32.12	4	4	4	1.125
П-57	— " — л.31	П 6-32.8	4	4	4	1.33
П-61	— " — л 37	ПР-29.12	2	2	2	0.75
П-72	— " — л.10	ПК 4.5-64.24-26	1	1	1	4.70
П-73	Р.10.12-1-110 л.38	ПК 4.5-64.24-27	1	1	1	4.26
П-74	— " — л.40	ПК 6-32.24-20	2	2	2	1.98
П-75	— " — л.40	ПК 6-32.24-21	2	2	2	1.98
П-76	— " — л.41	ПК 6-32.24-22	2	2	2	2.13
П-77	— " — л.41	ПК 6-32.24-23	2	2	2	2.13
П-2А	Серия 3.006-2	П-2а	1	1	1	0.427

Привязан:

Инв. N

Инв. N подл. | Подпись и дата | Взам. инв. N

Зав. отд.	Якушевич	
Гл. конст. пр.	Сечейко	
Рук. бриг.	Хрусталева	
Проверил	Хрусталева	
Разраб.	Бурова	

125-045/1.2 ч. 0 р. 0-2

9-этажная блок-секция рядовая с одно- двух комнатными квартирами 1А 1А 1Б 1Б 2А.2А

Стадия	Лист	Листов
Т.Р	АС-34	

Спецификация сборных железобетонных изделий ниже отм. -0.000 свайный фундамент

КБ по железобетону им. А.А. Якушева Госстроя РСФСР

Копировал: Зубкова

Адх. N27639-34

Поз. обозначение	Обозначение	Наименование	1 этаж. Планировоч. решение: основ. с коляс. тип I	со скв. прох. тип II	с эл. щит. тип III	Масса ед., т
	Цокольные панели					
Ц-1	125 10.1-1-111 л.3	ЦР-32.18-2	8	8	8	4.60
Ц-7	" л.7	ЦР-32.6-1	2	2	2	1.50
Ц-8	" л.9	ЦР-31.18-1	3	3	3	4.60
Ц-9	" л.9	ЦР-31.18-2	3	3	3	4.60
Ц-19	" л.21	ЦР-12.18-1	2	2	2	1.65
Ц-20	" л.21	ЦР-12.18-2	2	2	2	1.65
Ц-25	" л.25	ЦРУ-12.18-1	2	2	2	1.84
	Лестничные марши площадки, плиты входа					
ЛП-1	р.10.4-1-110 л.6	ЛП-30.17-1	1	1	1	1.38
ЛМ-3	" л.4	ЛМ-10.12-1л	1	1	1	0.75
ПД-2	" л.13	ПД-2	1	1	1	0.38
ПД-3	" л.13	ПД-3	1	1	1	1.55
ПД-6	" л.15	ПД-6	1	1	1	2.20
ПД-8	" л.19	ПД-8	1	1	1	3.40
ПД-9	" л.20	ПД-9	1	1	1	3.40
ПД-10	" л.21	ПД-10	1	1	1	2.28
	Изделия лифтовой шахты из объемных элементов					
ШЛ-2-2	125 р.10.9-1-110 л.27	ШЛ-32.9-1	1	1	1	1.54
ПШЛ-1	" л.29	ПШЛ-18.19-7	1	1	1	5.13
Т-2	" л.33	Т-32-1	2	2	2	0.08

Поз обозначение	Обозначение	Наименование	1 этаж. Планировоч. решен.: основ. с коляс. тип I	со скв. прох. тип II	с эл. щит. тип III	Масса ед., т
	Изделие лифтовой шахты при варианте „россыпью"					
В-58	р.10.2-1-110 л.56	В-19.9-2	1	1	1	0.67
В-59	" л.56	В-19.9-3	1	1	1	0.67
В-62	" л.53	В-17.9-3	2	2	2	0.61
ПШЛ-2	" л.31	ПШЛ-19.20-7	1	1	1	5.95
Т-2	" л.33	Т-32-1	2	2	2	0.08
ПД-4	" л.14	ПД-4	1	1	1	1.48
	Перемычки прогоны, блоки стен подвала					
1ПР38-12.12.22у	1.138-10 вып. 1	1ПР38-12.12.22у	2	2	2	0.075
1ПР8-24.12.22у	" "	1ПР8-24.12.22у	1	1	1	0.175
П-36	Серия 1.225-2 в.5	П-36	2	2	2	0.43
Ф-5	ГОСТ 13579-78 стр. 8	ФБС-9.4.6-т	2	2	2	0.47
Ф-1	—— " ——	ФБС-24.5.6-т	—	2	—	1.63
Ф-2	—— " ——	ФБС-9.5.6-т	—	2	—	0.49
Ф-7	—— " ——	ФБС-24.3.6-т	—	1	—	0.97

Инв. № подл. | Подп. и дата | Взам. инв. №

Привязан:

Инв. №

Зав. отд.	Якушевич	
Гл. констр. пр.	Сечейко	
Рук. бриг.	Хрусталева	
Проверил	Хрусталева	
Разраб.	Бурова	

125-045/1.2 ч. 0; р 0-2

9-этажная блок-секция рядовая с одно-двухкомнатными квартирами 1А 1А 1Б 1Б 2А 2А

Стадия	Лист	Листов
Т.Р	АС-35	

Спецификация сборных железобетонных изделий ниже отм. 0.000/свайный фундамент/

КБ по железобетону им. А.А. Якушева Госстроя РСФСР

Копировал: Зубкова Ит 12.60/по Арх. №27639-35

Поз. обозначение	Обозначение		Наименование	1 этаж планировочное решение: основн. тип I	со скваж. тип II	в эл.щитов. тип III	Масса ед.т	Примечания
3Бу-7	Изделия бетонные и железобетонные							
			Сваи					
С5-30у	10.9-1-110	А.34	С5-30у	8	8	8	1.150	
С4-30у	—— " ——	"	С4-30у	6	6	6	0.93	
	Оголовки сборные							
ФО-1	10.9-1-110	А.10	ФО-1	4	4	4	0.280	
ФО-1-2	—— " ——	А.11	ФО-1-2	2	2	2	0.380	
	Оголовки монолитные							
ФОМ-11	125	Р.01-1 АС-21	ФОМ-11	1	1	1		
ФОМ-14	—— " ——	АС-24	ФОМ-14	1	1	1		
ФОМ-18	—— " ——	АС-27	ФОМ-18	2	2	2		
	Балки ростверка, стойники							
Фр-2	10.9-1-110	А.3	Фр-54.3.5-1	1	1	1	1.67	
Фр-4	—— " ——	А.4	Фр-46.3.5-1	1	1	1	1.42	
Фр-6	—— " ——	А.5	Фр-30.3.5-1	2	2	2	0.91	
Фр-8	—— " ——	А.8	Фр-3.9.7	2	2	2	0.50	
Фр-10	—— " ——	"	Фр-3.3.10	2	2	2	0.23	
ФП-6	—— " ——	А.19	ФП-12.2-16	2	2	2	0.72	
	Плиты перекрытия							
П-61	10.3-1-110	А.37	ПР-29.12	4	4	4	0.75	

Поз. обозначение	Обозначение		Наименование	1 этаж планировочное решение: основн. с коляс. тип I	со скв. пр. тип II	с эл.щит. тип III	Масса ед.т	Примечания
3Бу-8								
			Сваи					
С5-30у	10.9-1-110	А.34	С5-30у	8	8	8	1.150	
С4-30у	—— " ——	"	С4-30у	6	6	6	0.93	
	Оголовки сборные							
ФО-1	10.9-1-110	А.10	ФО-1	4	4	4	0.280	
ФО-1-2	—— " ——	А.11	ФО-1-2	2	2	2	0.380	
	Оголовки монолитные							
ФОМ-11	125	Р.01-1 АС-21	ФОМ-11	1	1	1		
ФОМ-14	—— " ——	АС-24	ФОМ-14	1	1	1		
ФОМ-18	—— " ——	АС-27	ФОМ-18	2	2	2		
	Балки ростверка, стойники							
Фр-2	10.9-1-110	А.3	Фр-54.3.5-1	2	2	2	1.67	
Фр-4	—— " ——	А.4	Фр-46.3.5-1	2	2	2	1.42	
Фр-6	—— " ——	А.5	Фр-30.3.5-1	2	2	2	0.91	
Фр-8	—— " ——	А.8	Фр-3.9.7	2	2	2	0.50	
Фр-10	—— " ——	А.8	Фр-3.3.10	4	4	4	0.23	
ФП-6	—— " ——	А.19	ФП-12.2-16	4	4	4	0.72	
	Плиты перекрытия							
П-61	10.3-1-110	А.37	ПР-29.12	4	4	4	0.75	

Инв.№ подл. | Подпись и дата | Взамен инв.№

Привязан:

Инв.№

Зав.отд.	Якушевич	
Гл.конст.пр.	Сечейко	
Рук.бюро	Хрусталева	
Проверил	Мещерякова	
Разработ.	Бурова	

125-045/1.2 ч.0 Р.0-2

9-этажная блок-секция рядовая с одно-, двухкомнатными квартирами 1А 1А 1Б 1Б 2А 2А

Стадия	Лист	Листов
ТР	АС-36	

3Б-7, 3Б-8. Спецификация железобетонных изделий ниже отм. ± 0.000. Свайный фундамент

КБ по железобетону им. А.А.Якушева Госстроя РСФСР

Копировал Козина Инв.12.6.П/по Арх.№27639-36

Поз. обозначение	Обозначение	Наименование	1 этаж: Планировочное решение: основн. с колясс. тип I	1 этаж: Планировочное решение: со скв. прох. тип II	1 этаж: Планировочное решение: с электр. щитов. тип III	Масса ед., т	Примечания
	Эб 9-9, Эб 9-10. Изделия бетонные и железобетонные						
	Сваи						
С4-30У	10.9-1-110 л.34	С4-30У	15	15	15	0,93	
	Оголовки сборные						
ФО-1	10.9-1-110 л.10	ФО-1	5	5	5	0,280	
ФО-1-2	——"—— л.11	ФО-1-2	2	2	2	0,380	
	Оголовки монолитные						
ФОМ-11	125 Р. 01-1 АС-21	ФОМ-11	2	2	2		
ФОМ-14	——"—— АС-24	ФОМ-14	1	1	1		
ФОМ-18	——"—— АС-27	ФОМ-18	1	1	1		
	Балки ростверка, столбики						
ФР-7	10.9-1-110 л.6	ФР-30.35-2	1	1	1	0,92	
ФР-9	——"—— л.7	ФР-3.9.18	1	1	1	1,21	
ФР-10	——"—— л.8	ФР-3.3.10	1	1	1	0,23	
	Цокольные панели						
Ц-21	10.1-1-111 л.23	ЦР-12.18-3	1	1	1	1,65	
Ц-22	——"—— "	ЦР-12.18-4	1	1	1	1,65	
Ц-28	——"—— л.31	ЦТ-32.18-1	1	1	1	5,31	
Ц-32	——"—— л.38	ЦТ-26.18-1	1	1	1	4,31	
Ц-33 (Ц-34)	——"—— л.40	ЦТУ-28.18-1	1	1	1	4,60	
Ц-36 (Ц-37)	——"—— л.44	ЦТУ-22.18-2	1	1	1	4,26	

Примечание: Марки в скобках даны для Эб 9-10.

Поз. обозначение	Обозначение	Наименование	1 этаж: Планировочное решение: основн. с колясс. тип I	1 этаж: Планировочное решение: со скв. прох. тип II	1 этаж: Планировочное решение: с электр. щитов. тип III	Масса ед., т	Примечания

Привязан:

Инв. №

Инв. № подл. | Подп. и дата | Взам. инв. №

Зав. отд.	Якушев	
Гл. констр. пр.	Сеченко	
Рук. бри г.	Хрусталева	
Проверил	Мещерякова	
Разработал	Бурова	

125-045/1.2 ч. 0 р. 0-2

9-этажная блок-секция рядовая с одно-двухкомнатными квартирами 1А 1А 1Б 1Б 2А 2А

Стадия	Лист	Листов
Т.Р.	АС-37	

Эб-9; Эб-10; Спецификация железобетонных изделий ниже отм. 0.000 /свайный фундамент/

КБ по железобетону им. А.А. Якушева Госстроя РСФСР

Копировал: Абызина

Инв. № 27639-37

Поз. обозначение	Обозначение	Наименование	1 этаж планировоч. решен. основ. с коляс. тип I	со скв. прох. тип II	с эл. щит. тип III	Масса ед., кг
Монтажные элементы						
2ИМ-1	Р. 10.7-110 л. 2	2ИМ-1	19	19	19	0.31
2ИМ-2	" "	2ИМ-2	38	38	38	0.35
2ИМ-4	" "	2ИМ-4	31	31	31	0.40
2ИМ-5	" "	2ИМ-5	8	8	8	0.62
2ИМ-6	" "	2ИМ-6	69	69	69	0.35
2ИМ-7	" "	2ИМ-7	6	6	6	0.35
2ИМ-9	" "	2ИМ-9	11	11	11	0.59
2ИМ-10	" "	2ИМ-10	9	9	9	0.83
2ИМ-11	" "	2ИМ-11	54	54	54	0.35
2ИМ-13	" "	2ИМ-13	11	11	11	0.71
2ИМ-14	" "	2ИМ-14	52	52	52	0.29
2ИМ-15	" "	2ИМ-15	62	62	62	0.55
2ИМ-16	" "	2ИМ-16	5	5	5	0.86
2ИМ-17	" л.3	2ИМ-17	5	5	5	0.18
2ИМ-20	" "	2ИМ-20	16	16	16	0.60
2ИМ-21	" "	2ИМ-21	10	10	10	0.27
При варианте лифтовых шахт „россыпью" добавить:						
2ИМ-14	Р. 10.7-110 л. 2	2ИМ-14	8	8	8	0.29
Элементы входа						
2ИМ-2-1	Р. 10.7-110 л. 5	2ИМ-2-1	1	1	1	12.38

Поз. обозначение	Обозначение	Наименование	1 этаж планировоч. решен. основ. с коляс. тип I	со скв. прох. тип II	с эл. щит. тип III	Масса ед. кг
Элементы лестниц						
2ИМ-35-1	Р. 10.7-110	2ИМ-35-1	1	3	1	16.59
2ИМ-37	"	2ИМ-37	-	6	-	1.57
2ИМ-32-1	"	2ИМ-32-1	1	1	1	50.61
2ИМ-25-1	"	2ИМ-25-1	1	1	1	10.77
Деревянные изделия.						
Изделия, идущие на строительную площадку						
ДС20-8	Серия 1.136.5-19	ДС20-8	1	1	1	
Изделия, идущие на завод-изготовитель железобетонных изделий						
НД-10	Р. 10.6-110	НД-10	8	8	8	

Привязан

Инв. N

Инв. N подл. | Подпись и дата | Взам. инв. N

Зав. отд.	Якушевич	
Гл. конст. пр.	Сечейко	
Рук. бриг.	Хрусталева	
Проверил	Хрусталева	
Разраб.	Мещерякова	

125-045/1.2 Ч. 0 Р. 0-2

9-этажная блок-секция рядовая с одно-двухкомнатными квартирами 1А1А1Б1Б.2А2А

Стадия	Лист	Листов
Р	АС-38	

Спецификация металлических и деревянных изделий ниже отм. 0.000 /свайный фундамент/

КБ по железобетону им. А.А. Якушева Госстроя РСФСР

Копировал: Зубкова Дог. N 27639-38

Поз. обозначение	Обозначение	Наименование	1 этаж планировоч. решение: основ. с колясочн. тип I	со сквозн. пр. тип II	с электрощит. тип III	Масса ед., т
	3Бg-7					
2ИМ-1	10.7-110 л.2	2ИМ-1	2	2	2	0.31
2ИМ-2	—"—	2ИМ-2	8	8	8	0.35
2ИМ-4	—"—	2ИМ-4	5	5	5	0.40
2ИМ-6	—"—	2ИМ-6	20	20	20	0.35
2ИМ-10	—"—	2ИМ-10	2	2	2	0.83
2ИМ-11	—"—	2ИМ-11	2	2	2	0.35
2ИМ-14	—"—	2ИМ-14	10	10	10	0.29
2ИМ-15	—"—	2ИМ-15	16	16	16	0.55
2ИМ-16	—"—	2ИМ-16	2	2	2	0.86
2ИМ-17	—"— л.3	2ИМ-17	4	4	4	0.18
2ИМ-20	—"—	2ИМ-20	4	4	4	0.60
	3Бg-8					
2ИМ-2	10.7-110 л.2	2ИМ-2	12	12	12	0.35
2ИМ-4	—"—	2ИМ-4	4	4	4	0.40
2ИМ-9	—"—	2ИМ-9	4	4	4	0.59
2ИМ-10	—"—	2ИМ-10	4	4	4	0.83
2ИМ-11	—"—	2ИМ-11	3	3	3	0.35
2ИМ-14	—"—	2ИМ-14	12	12	12	0.29
2ИМ-15	—"—	2ИМ-15	12	12	12	0.55
2ИМ-20	—"— л.3	2ИМ-20	8	8	8	0.60
	3Бg-9 ; 3Бg-10					
2ИМ-1	10.7-110 л.	2ИМ-1	4	4	4	0.31
2ИМ-2	—"—	2ИМ-2	11	11	11	0.35
2ИМ-4	—"—	2ИМ-4	2	2	2	0.40

Поз. обозначение	Обозначение	Наименование	1 этаж планировоч. решен.: основ. с колясочн. тип I	сосквозным пр. тип II	с электрощитов. тип III	Масса ед., т
2ИМ-5	10.7-110 л.2	2ИМ-5	4	4	4	0.62
2ИМ-6	—"—	2ИМ-6	2	2	2	0.35
2ИМ-9	—"—	2ИМ-9	4	4	4	0.59
2ИМ-10	—"—	2ИМ-10	7	7	7	0.83
2ИМ-11	—"—	2ИМ-11	3	3	3	0.35
2ИМ-14	—"—	2ИМ-14	10	10	10	0.29
2ИМ-15	—"—	2ИМ-15	6	6	6	0.55
2ИМ-20	—"— л.3	2ИМ-20	4	4	4	0.60

Инв.№ подл. | Подпись и дата | Взам.инв.№

Привязан:

Инв. №

Зав.отдел.	Якушевич	
Гл.конст.пр.	Сечейко	
Рук.бриг.	Хрусталева	
Проверил	Бурова	
Разработ.	Кирюшина	

125-045/1.2 ч.0 ; р.0-2

9-этажная блок-секция рядовая с одно-двухкомнатными квартирами 1А 1А 1Б 1Б 2А 2А

Стадия	Лист	Листов
ТР	АС-39	

3Бg-7; 3Бg-8; 3Бg-9; 3Бg-10. Спецификация металлических изделий ниже отм. 0.000 / свайный фундамент /

КБ по железобетону им. А.А.Якушева Госстроя РСФСР

Копировал: Левашова

Адх. N27639-39

Поз. обозначение	Обозначение	Наименование	1 этаж планировоч. решение: осн. в. с коляс. тип I	со скв. прох. тип II	с электрощит. тип III	Масса ед., т
Изделия бетонные и железобетонные						
Фундаментные подушки						
ФЛ-1	1.112-5.2.03.000	ФЛ-24.12-2	14	14	14	2,85
ФЛ-4	1.112-5.2.07.000-01	ФЛ-12.12-2	8	8	8	0,87
ФЛ-5	1.112-5.2.01.000	ФЛ-32.12-2	14	14	14	4,00
ФЛ-6	1.112-5.2.04.000	ФЛ-20.12-2	18	18	18	2,44
ФЛ-8	1.112-5.2.02.000	ФЛ-28.12-2	10	10	10	3,42
Опорные подушки						
ОП-1	10.9-1-110 л.33	ОП-1	37	37	37	0,30
Фундаментные панели						
ЦВ-1	10.9-1-110 л.20	ЦВ-58.2.23-1	1	1	1	4,48
ЦВ-2	" л.20	ЦВ-58.2.23-2	1	1	1	4,48
ЦВ-5	" л.23	ЦВ-58.2.21-1	1	1	1	4,35
Блоки бетонные подвала						
Ф-7	ГОСТ 13579-78 стр. 8	ФБС-24.3.6	—	2	—	0,97
Ф-1	"	ФБС-24.5.6Т	29	33	29	1,63
Ф-2	"	ФБС-9.5.6Т	46	46	46	0,59
Ф-3	"	ФБВ-9.5.6Т	4	4	4	0,49
Ф-4	"	ФБС-24.4.6Т	15	15	15	1,30
Ф-5	"	ФБС-9.4.6Т	27	27	27	0,47
Ф-6	"	ФБВ-9.4.6Т	15	15	15	0,39
Ф-8	"	ФБС-9.3.6Т	8	8	8	0,35
Ф-9	"	ФБС-12.5.6Т	13	13	13	0,19
Ф-10	"	ФБС-12.4.3Т	20	20	20	0,31
Ф-11	"	ФБС-12.5.3Т	25	25	25	0,38

Поз. обозначение	Обозначение	Наименование	1 этаж планировоч. решение: осн. в. с коляс. тип I	со скв. прох. тип II	с электрощит. тип III	Масса ед., т
Плиты перекрытия						
П-5	125 Р.10.3-1-110 л.11	ПК4.5-64.24-20	1	1	1	4,70
П-6	" л.11	ПК4.5-64.24-21	1	1	1	4,70
П-14	" л.15	ПК4.5-64.12	1	1	1	2,25
П-22	" л.17	ПК6-32.24	9	9	9	2,40
П-24	" л.19	ПК6-32.24-10	4	4	4	2,05
П-29	" л.33	П4.5-32.24-5	1	1	1	1,95
П-31	" л.15	ПК4.5-64.12-5	1	1	1	2,25
П-45	" л.22	ПК6-32.12	4	4	4	1,125
П-57	" л.31	П6-32.8	4	4	4	1,33
П-61	" л.37	ПР-29.12	2	2	2	0,75
П-72	" л.10	ПК4.5-64.24-26	1	1	1	4,70
П-73	Р.10.12-1-110 л.38	ПК4.5-64.24-27	1	1	1	4,26
П-74	" л.40	ПК6-32.24-20	2	2	2	1,98
П-75	" л.40	ПК6-32.24-21	2	2	2	1,98
П-76	" л.41	ПК6-32.24-22	2	2	2	2,13
П-77	" л.41	ПК6-32.24-23	2	2	2	2,13
П2А	Серия 3.006-2	П2А	1	1	1	0,427
Цокольные панели						
Ц-2	10.1-1-111 л.3	ЦР-32.18-3	8	8	8	4,60
Ц-7	" л.7	ЦР-32.6-1	2	2	2	1,50
Ц-43	" л.21	ЦРУ-12.18-1л	2	2	2	1,84
Ц-44	" л.9	ЦР-31.18-1л	1	1	1	4,60
Ц-45	" л.9	ЦР-31.18-2л	1	1	1	4,60
Ц-53	" л.21	ЦР-12.18-1л	2	2	2	1,65
Ц-54	" л.21	ЦР-12.18-2л	2	2	2	1,65

Инв.№ подл. | Подпись и дата | Взам. инв.№

Привязан:

Инв.№:

Зав. отд.	Якушевич	
Гл. констр. пр.	Сечейко	
Рук. бри г.	Хрусталева	
Проверил	Хрусталева	
Разработал	Мещерякова	

125-045/1.2 ч.0 Р.0-2

9-этажная блок-секция рядовая с одно-двухкомнатными квартирами 1А 1А 1Б 1Б 2А 2А

Стадия	Лист	Листов
Т.Р.	АС-40	

Спецификация сборных железобетонных изделий ниже отм. 0.000 /ленточный фундамент/

КБ по железобетону им. А.А. Якушева Госстроя РСФСР

Копировал: Аблизина

АРХ-№27639-40

Поз. обозначение	Обозначение	Наименование	1 этаж планировоч. решение: основ. с коляс. тип I	со скв. проход тип II	с электрощит. тип III	Масса ед., т
		Лестничные марши, площадки				
ЛМ-3	10.4-1-110. л. 4	ЛМ-10.12-1	1	1	1	0.75
ЛП-1	" л. 6	ЛП-30.17-1	1	1	1	1.38
		Плиты входа				
ПД-2	10.4-1-110 л. 13	ПД-2	1	1	1	0.38
ПД-3	" л. 13	ПД-3	1	1	1	1.55
ПД-6	" л. 15	ПД-6	1	1	1	2.20
ПД-8	" л. 19	ПД-8	1	1	1	3.40
ПД-9	" л. 20	ПД-9	1	1	1	3.40
ПД-10	" л. 21	ПД-10	1	1	1	2.28
		Перемычки				
1ПР38-15.12.22у	1.138-10 в. 1	1ПР38-15.12.22у	32	32	32	0.100
БУ-28	10.12-1-110	БУ-28	23	23	23	0.77
1ПР38-12.12.22у	1.138-10 в. 1	1ПР38-12.12.22у	2	2	2	0.075
		Ступени				
ЛС-12	1.055 1 в. 1	ЛС-12	—	14	—	0.133
		Элементы шахты лифтов				
ШЛ2-2	125 Р. 10.9-1-110 л. 27	ШЛ-32-9-1	1	1	1	1.54
ПШЛ-1	" л. 29	ПШЛ-18.19-7	1	1	1	5.13
Т-2	" л. 33	Т-32-1	2	2	2	0.08
		Прочие материалы				
	ГОСТ 530-80	Кирпич м³	1.25	1.25	1.25	

Поз. обозначение	Обозначение	Наименование	1 этаж планировоч. решен.: основ. с коляс. тип I	со скв. прох. тип II	с электрощит. тип III	Масса ед., т
	При варианте лифтовые шахты „Россыпью"					
	Исключить:					
ШЛ2-2	125 Р. 10.9-1-110 л. 27	ШЛ-32-9-1	1	1	1	1.54
ПШЛ-1	" л. 29	ПШЛ-18.19-7	1	1	1	5.13
ПД-3	Р. 10.4-1-110 л. 13	ПД-3	1	1	1	1.55
	Добавить:					
В-58	125 Р. 10.2-1-110 л. 56	В-19.9-2	1	1	1	0.67
В-59	" л. 56	В-19.9-3	1	1	1	0.67
В-62	" л. 53	В-17.9-3	2	2	2	0.61
ПД-4	Р. 10.4-1-110 л. 14	ПД-4	1	1	1	1.48
ПШЛ-2	Р. 10.9-1-110 л. 31	ПШЛ-19.20-7	1	1	1	5.95
		Монолитные плиты				
МП-1	Р. 01-2 л. АС-22	МП-1	1	1	1	
МП-2	" л. АС-23	МП-2	1	1	1	
МП-2А	" л. АС-23	МП-2А	1	1	1	
УМ-1	" л. АС-21	УМ-1	4	4	4	

Взам. инв. № | Подп. и дата | Инв. № подл.

Привязан

Инв. №

Зав. отд.	Якушевич	
Гл. конст. пр	Сечейко	
Рук. бриг.	Хрусталева	
Проверил	Хрусталева	
Разраб.	Мешерякова	

125-045/1.2 ч. 0 Р. 0-2

9-этажная блок-секция рядовая с одно-двухкомнатными квартирами 1А1А1Б1Б2А2А

Стадия	Лист	Листов
Тр	АС-41	

Спецификация железобетонных изделий ниже отм. 0.000. (ленточный фундамент)

КБ по железобетону им. А.А. Якушева Госстроя РСФСР

Копировал: Дроздова АРК-№27639-41

Поз. обозначение	Обозначение	Наименование	1 этаж планировоч. решение: с коридорной типа I	со скв. прох. типа II	с эл. щит типа III	Масса ед.т
3Б$_9$-7. Изделия бетонные и железобетонные						
Фундаментные подушки						
ФА-1	с. 1.112-5.2.03.000	ФА-24.12-2	5	5	5	2.845
ФА-6	с. 1.112-5.2.04.000	ФА-20.12-2	2	2	2	2.440
ФА-8	с. 1.112-5.2.02.000	ФА-28.12-2	2	2	2	3.420
Балки стен подвала, опорные подушки						
Ф-1	ГОСТ 13579-78	ФБС-24.5.6-Т	8	8	8	1.63
Ф-2	"	ФБС-9.5.6-Т	13	13	13	0.59
Ф-7	"	ФБС-24.3.6-Т	1	1	1	0.97
Ф-8	"	ФБС-9.3.6-Т	10	10	10	0.35
Ф-9	"	ФБС-12.5.6-Т	12	12	12	0.79
Ф-10	"	ФБС-12.4.3-Т	6	6	6	0.31
Ф-11	"	ФБС-12.5.3-Т	11	11	11	0.38
ОП-1	Р.10.9-1-110 А.33	ОП-1	2	2	2	0.08
Плиты перекрытия						
П-61	Р.10.3-1-110 А.37	ПР-2.9.12	4	4	4	0.75
Наружные цокольные панели						
Ц-44	Р.10.1-1-111 А.9	ЦР-31.18-1А	2	2	2	4.60
Ц-45	" А.9	ЦР-31.18-2А	2	2	2	4.60
Монолитная плита, монолитный участок						
МП-4	Р.01-2	МП-4	2	2	2	
УМ-1	Р.01-2	УМ-1	1	1	1	7.71

Поз. обозначение	Обозначение	Наименование	1 этаж планировоч. решен.: с коридорной типа I	со скв. прох. типа II	с эл. щит. типа III	Масса ед.т
3Б$_9$-8 Изделия бетонные и железобетонные						
Фундаментные подушки						
ФА-5	с. 1.112-5.2.01.000	ФА-32.12-2	2	2	2	4.000
ФА-6	с. 1.112-5.2.04.000	ФА-20.12-2	2	2	2	2.440
ФА-8	с. 1.112-5.2.02.000	ФА-28.12-2	5	5	5	3.420
Балки стен подвала, опорные подушки						
Ф-1	ГОСТ 13579-78	ФБС-24.5.6-Т	8	8	8	1.63
Ф-2	"	ФБС-9.5.6-Т	13	13	13	0.59
Ф-7	"	ФБС-24.3.6-Т	1	1	1	0.97
Ф-8	"	ФБС-9.3.6-Т	10	10	10	0.35
Ф-9	"	ФБС-12.5.6-Т	12	12	12	0.79
Ф-10	"	ФБС-12.4.3-Т	6	6	6	0.31
Ф-11	"	ФБС-12.5.3-Т	11	11	11	0.38
ОП-1	Р.10.9-1-110 А.33	ОП-1	4	4	4	0.08
Плиты покрытия						
П-61	Р.10.3-1-110 А.37	ПР-29.12	4	4	4	0.75
Наружные цокольные панели						
Ц-44	Р.10.1-1-111 А.9	ЦР-31.18-1А	2	2	2	4.60
Ц-45	" А.9	ЦР-31.18-2А	2	2	2	4.60
Монолитная плита, монолитный участок						
МП-5	Р.01-2	МП-5	2	2	2	
УМ-1	"	УМ-1	1	1	1	7.71

Инв.№ подл. | Подпись и дата | Взам.инв.№

Привязан:

Инв.№

Зав.отд.	Якушевич	
Гл.констр.пр	Сечейко	
Рук.бриг.	Хрусталева	
Проверил	Мещерякова	
Разработ.	Сазонова	

125-045/1.2 ч.0 р.0-2

9-этажная блок-секция рядовая с одно-двухкомнатными квартирами 1А 1а 1Б 1б 2А 2а

Стадия	Лист	Листов
Тр	АС-42	

3Б$_9$-7; 3Б$_9$-8. Спецификация железобетонных изделий ниже отм. -0.80 (ленточные фундаменты)

КБ по железобетону им. А.А. Якушева Госстроя РСФСР

Копировал Казина

Инв.№ 27630-43

Поз. обозначение	Обозначение	Наименование	1 этаж планировоч. решение: с коляс. тип I	со скв. пр. тип II	с эл. щит. тип III	Масса ед., т
Эбд-9. Изделия бетонные и железобетонные						
Фундаментные подушки						
Ф-1	с. 1.112-5.2.03.000	ФЛ-24.12-2	10	10	10	2.845
Блоки стен подвала, опорные подушки						
Ф-8	ГОСТ 13579-78	ФБС-9.3.6-Т	5	5	5	0.35
Ф-1	"	ФБС-24.5.6-Т	4	4	4	1.63
Ф-2	"	ФБС-9.5.6-Т	2	2	2	0.59
Ф-9	"	ФБС-12.5.6-Т	5	5	5	0.79
Ф-11	"	ФБС-12.5.3-Т	1	1	1	0.38
ОП-1	Р. 10.9-1-110 л.33	ОП-1	5	5	5	0.08
Плиты перекрытия						
П-59	Р. 10.3-1-110 л.39	ПР-30.12	2	2	2	0.83
Цокольные панели						
Ц-33	Р. 10.1-1-111 л.40	ЦТУ-28.18.1	1	1	1	4.60
Ц-38	" л.44	ЦТУ-22.18-2	1	1	1	4.26
Ц-50	" л.31	ЦТ-32.18-1л	1	1	1	5.314
Ц-52	" л.38	ЦТ-26.18-1л	1	1	1	4.34
Ц-55	" л.23	ЦР-12.18-3л	1	1	1	1.65
Ц-56	" "	ЦР-12.18-4л	1	1	1	1.65
Ц-44	" л.9	ЦР-31.18-1л	1	1	1	4.60
Ц-45	" "	ЦР-31.18-2л	1	1	1	4.60
Монолитная плита						
МП-3А	Р. 01-2	МП-3А	1	1	1	

Поз. обозначение	Обозначение	Наименование	1 этаж планировоч. решен.: с коляс. тип I	со скв. пр. тип II	с эл. щит. тип III	Масса ед., т
Эб-10. Изделия бетонные и железобетонные						
Фундаментные подушки						
Ф-1	с. 1.112-5.2.03.000	ФЛ-24.12-2	10	10	10	4.000
Блоки стен подвала, опорные подушки						
Ф-8	ГОСТ 13579-78	ФБС-9.3.6-Т	5	5	5	
Ф-1	"	ФБС-24.5.6-Т	4	4	4	1.63
Ф-2	"	ФБС-9.5.6-Т	2	2	2	0.59
Ф-9	"	ФБС-12.5.6-Т	5	5	5	0.79
Ф-11	"	ФБС-12.5.3-Т	1	1	1	0.38
ОП-1	Р. 10.9-1-110 л.33	ОП-1	5	5	5	0.08
Плиты перекрытия						
П-59	Р. 10.3-1-110 л.39	ПР-30.12	2	2	2	0.83
Цокольные панели						
Ц-34	Р. 10.1-1-111 л.40	ЦТУ-28.18-2	1	1	1	4.60
Ц-37	" л.44	ЦТУ-22.18-1	1	1	1	4.26
Ц-50	" л.31	ЦТ-32.18-1л	1	1	1	5.314
Ц-52	" л.38	ЦТ-26.18-1л	1	1	1	4.34
Ц-55	" л.23	ЦР-12.18-3л	1	1	1	1.65
Ц-56	" "	ЦР-12.18-4л	1	1	1	1.65
Ц-44	" л.9	ЦР-31.18-1л	1	1	1	4.60
Ц-45	" "	ЦР-31.18-2л	1	1	1	4.60
Монолитная плита						
МП-3	Р. 01-2	МП-3	1	1	1	

Инв. № подл. | Подп. и дата | Взам. инв. №

Привязан:

Инв. №

Зав. отд.	Якушевич	
Гл. конст. пр.	Сечейко	
Рук. бриг.	Хрусталева	
Проверил	Мещерякова	
Разраб.	Сазонова	

125-045/1.2 ч. 0 Р. 0-2

9-этажная блок-секция рядовая с одно-двухкомнатными квартирами 1А 1А 1Б 1Б 2А 2А

Стадия	Лист	Листов
ТР	АС-43	

Эбд-9, Эб-10. Спецификация железобетонных изделий ниже отм. -0.00. /ленточный фундамент/

КБ по железобетону им. А.А. Якушева Госстроя РСФСР

Копировал: Тырышкина

Инв. № подл. АРХ-№27639-43

Поз. обозначение	Обозначение	Наименование	1 этаж планировоч. решение: основ. с коляс. тип I	со скв. прох. тип II	с электрощит. тип III	Масса ед., кг
	Монтажные элементы					
2ИМ-1	125 р. 10.7-110 л. 2	2ИМ-1	21	21	21	0.31
2ИМ-2	" "	2ИМ-2	26	26	26	0.35
2ИМ-4	" "	2ИМ-4	12	12	12	0.40
2ИМ-5	" "	2ИМ-5	22	22	22	0.62
2ИМ-6	" "	2ИМ-6	69	69	69	0.35
2ИМ-7	" "	2ИМ-7	4	4	4	0.35
2ИМ-9	" "	2ИМ-9	13	13	13	0.59
2ИМ-10	" "	2ИМ-10	9	9	9	0.83
2ИМ-11	" "	2ИМ-11	54	54	54	0.35
2ИМ-13	" "	2ИМ-13	6	6	6	0.71
2ИМ-14	" "	2ИМ-14	46	46	46	0.29
2ИМ-17	" л. 3	2ИМ-17	5	5	5	0.18
2ИМ-18	" "	2ИМ-18	8	8	8	0.71
2ИМ-21	" "	2ИМ-21	10	10	10	0.27
2ИМ-23	" "	2ИМ-23	2	2	2	0.36
2ИМ-30	" л. 4	2ИМ-30	2	2	2	0.22
2ИМ-25-1	" л. 13	2ИМ-25-1	1	1	1	10.77
	Для варианта лифтовых шахт „Россыпью"					
	Добавить:					
2ИМ-14	р. 10.7-110 л. 2	2ИМ-14	8	8	8	0.29

Поз. обозначение	Обозначение	Наименование	1 этаж планировоч. решен.: основ. с коляс. тип I	со скв. прох. тип II	с электрощит. тип III	Масса ед., кг
	Элементы ограждения лестниц					
2ИМ-35-1	р. 10.7-110 л. 17	2ИМ-35-1	1	3	1	16.59
2ИМ-37	" л. 5	2ИМ-37	-	6	-	1.57
2ИМ-32-1	" л. 16	2ИМ-32-1	1	1	1	50.61
	Элемент входа					
2ИМ-2-1	10.7-110	2ИМ-2-1	1	1	1	12.38
	Сетки					
С-1	125 р. 01-2 л. АС-26	С-1	95	95	95	2.43
С-2	" л. АС-26	С-2	14	14	14	3.06
С-4	" л. АС-26	С-4	4	4	4	1.07
	Деревянные изделия, идущие на строительную площадку					
ДС18-8	Серия 1.136.5-19	ДС18-8				
	Поручни ограждения лестничных маршей					
Тип 1	ГОСТ 8242-75	Тип 1 п.м	1.6	6.8	1.6	
	Изделия, идущие на завод-изготовитель					
ИД-10	125 р. 10.6-110 л. 28	ИД-10	8	8	8	

Инв. № подл. | Подпись и дата | Взам. инв. №

Привязан:

Инв. №

Зав. отд.	Якушевич	
Гл. конст. пр.	Сечейко	
Рук. бриг.	Хрусталева	
Проверил	Хрусталева	
Разраб.	Мещерякова	

125-045/1.2 ч. 0 р. 0-2

9-этажная блок-секция рядовая с одно-двухкомнатными квартирами 1А 1А 1Б 1Б 2А 2А

Стадия	Лист	Листов
ТР	АС-44	

Спецификация металлических и деревянных изделий ниже отм. 0.000 /ленточный фундамент/

КБ по железобетону им. А.А. Якушева Госстроя РСФСР

Копировал: Зубкова

Арх. N 27630-44

Поз. обозначение	Обозначение	Наименование	1 этаж планировоч. решение: с колясочн. тип I	со скв. прох. тип II	с эл. щит. тип III	Масса ед., т
Металлические изделия						
ЭБ9-7						
Монтажные элементы						
2ПМ-1	Р. 10.7-110 л.2	2ПМ-1	4	4	4	0,31
2ПМ-2	" "	2ПМ-2	8	8	8	0,35
2ПМ-5	" "	2ПМ-5	2	2	2	0,62
2ПМ-6	" "	2ПМ-6	20	20	20	0,35
2ПМ-10	" "	2ПМ-10	2	2	2	0,83
2ПМ-11	" "	2ПМ-11	2	2	2	0,35
2ПМ-14	" "	2ПМ-14	10	10	10	0,29
2ПМ-17	" л.3	2ПМ-17	4	4	4	0,18
Сетки						
С-1	Р. 01-2 л. АС-16	С-1	14	14	14	2,43
С-2	" л. АС-16	С-2	2	2	2	3,06
ЭБ9-8						
Монтажные элементы						
2ПМ-2	Р. 10.7-110 л. 2	2ПМ-2	6	6	6	0,35
2ПМ-9	" "	2ПМ-9	4	4	4	0,59
2ПМ-10	" "	2ПМ-10	4	4	4	0,83
2ПМ-11	" "	2ПМ-11	4	4	4	0,35
2ПМ-14	" "	2ПМ-14	10	10	10	0,29
2ПМ-18		2ПМ-18	2	2	2	0,71
Сетки						
С-1	Р. 01-2 л. АС-16	С-1	14			2,43
С-2	" л. АС-16	С-2	2	2	2	3,06

Поз. обозначение	Обозначение	Наименование	1 этаж планировоч. решен.: с колясочн. тип I	со скв. прох. тип II	с эл. щит. тип III	Масса ед., т
Металлические изделия						
ЭБ9-9; ЭБ9-10						
2ПМ-1	Р. 10.7-110 л.2	2ПМ-1	6	6	6	0,31
2ПМ-2	" "	2ПМ-2	12	12	12	0,35
2ПМ-4	" "	2ПМ-4	6	6	6	0,40
2ПМ-6	" "	2ПМ-6	2	2	2	0,35
2ПМ-9	" "	2ПМ-9	5	5	5	0,59
2ПМ-10	" "	2ПМ-10	8	8	8	0,83
2ПМ-11	" "	2ПМ-11	4	4	4	0,35
2ПМ-14	" "	2ПМ-14	10	10	10	0,29
2ПМ-20	" "	2ПМ-20	4	4	4	0,60

Привязан:

Инв. №:

Взам. инв. №: | Подп. и дата: | Инв. № подл.:

Зав. от д.	Якушевич	
Гл. констр. пр.	Сечейко	
Рук. бриг.	Хрусталёва	
Провер.	Мещерякова	
Разработал	Сазонова	

125-045/1.2 ч.0 Р. 0-2

9-этажная блок-секция рядовая с одно-двухкомнатными квартирами 1А 1А 1Б 1Б 2А 2А

Стадия	Лист	Листов
Т.Р.	АС-45	

ЭБ9-7, ЭБ9-8, ЭБ9-9, ЭБ9-10. Спецификация металлических изделий на-же отм. 0.000 /ленточный фундамент

КБ по железобетону им. А.А. Якушева Госстроя РСФСР

Копировал: Абрязина ... Формат А4

ОДУ-№27638-45

Поз. обозначение	Обозначение		Наименование	Количество на этаж: 1 этаж планировочное решение: основн. с колас. тип I	1 этаж планировочное решение: сквоз. прох. тип II	1 этаж планировочное решение: с электрощит. тип III	2	3	4	5	6	7	8	9	машинное отделение	Всего: планировочное решение: основн. с колас. тип I	Всего: планировочное решение: сквозн. проход. тип II	Всего: планировочное решение: с электрощит. тип III	Крыша: с микрочердаком	Крыша: с теплым чердаком	Масса ед.,т	Примечания
	Наружные		стены																				
Н-36	Р.10.1-1-110	л.66	НР-12.28-1	2	2	2	2	2	2	2	2	2	2	2		18	18	18			1,75	
Н-37	"	"	НР-12.28-2	2	2	2	2	2	2	2	2	2	2	2		18	18	18			1,75	
Н-20	"	л.48	НР-31.28-2		1												1				2,91	
Н-25	"	л.54	НР-31.28-9		1												1				2,82	
Н-18	"	л.44	НР-32.28-5				1	1	1	1	1	1	1	1		8	8	8			3,39	
Н-19	"	л.46	НР-32.28-6				1	1	1	1	1	1	1	1		8	8	8			3,42	
Н-15	"	л.19	НР-62.28-2	1		1	1	1	1	1	1	1	1	1		9	8	9			5,64	
Н-85	"	л.147	НР-64.28-4	1	1	1	1	1	1	1	1	1	1	1		9	9	9			6,12	
Н-86	"	"	НР-64.28-5	1	1	1	1	1	1	1	1	1	1	1		9	9	9			6,12	
Н-90	Р.10.12-1-110	л.3	НР-64.28-22	1	1	1	1	1	1	1	1	1	1	1		9	9	9			7,72	
Н-91	"	"	НР-64.28-23	1	1	1	1	1	1	1	1	1	1	1		9	9	9			7,72	
Н-40	Р.10.1-1-110	л.70	НР-64.30-2	1	1	1										1	1	1			6,51	
Н-70	"	л.108	НРУ-12.28-3	1	1	1	1	1	1	1	1	1	1	1		9	9	9			1,84	
Н-71	"	"	НРУ-12.28-4	1	1	1	1	1	1	1	1	1	1	1		9	9	9			1,84	
Н-41	"	л.72	НР-64.10-2	1	1	1										1	1	1			2,57	
НП-1	Р.10.1-1-110	л.118	НПР-64.14-1б																4		4,45	
НП-2	"	л.120	НПР-32.14-2б																8		2,23	
НП-17	"	л.138	НПУ-12.14-1А																1		0,92	
НП-18	"	л.138	НПУ-12.14-2А																1		0,92	

Примечания:

1. Спецификации составлены для варианта объемных санкабин и -шахт лифтов объемных.
2. Для варианта санкабин „россыпью" и лифтовых шахт „россыпью" в спецификации внести коррективы см. листы АС-52, АС-54.

Привязан:

Инв.№

Зав.отд.	Якушевич	
Гл.конст.пр.	Сечейко	
Рук.бриг.	Хрусталева	
Проверил	Мещерякова	
Разработ.	Сазонова	

125-045/1.2 ч.0 ; р.0-2

9-этажная блок-секция рядовая с одно-двухкомнатными квартирами 1А 1А 1Б 1Б 2А 2А

Стадия	Лист	Листов
ТР	АС-46	

Спецификация железобетонных изделий выше отм. ± 0.000

КБ по железобетону им. А.А. Якушева Госстроя РСФСР

Копировал: Орлова

АРХ. №27639-46

Инв.№ подл. | Подпись и дата | Взам.инв.№

Поз. обозначение	Обозначение		Наименование	Количество на этаж: 1 этаж планировочное решение: основ. с колясочн. тип I	1 этаж: сквозн. проход тип II	1 этаж: с электрощит. тип III	2	3	4	5	6	7	8	9	машинное отделение	Всего: планировочное решение: основ. с колясочн. тип I	Всего: сквозн. проход тип II	Всего: с электрощит. тип III	Крыша: с микрочердаком	Крыша: с теплым чердаком	Масса ед.т	Примечание
	Внутренние		стены для варианта	объемных			санкабин			и шахт			лифтов			объемных						
98-48	р.10.2-1-110	л.52	98-12.25-1	1	1	1	1	1	1							4	4	4			1.20	
98-35	"	л.37	98-32.25-1	2	2	2	2	2	2							8	8	8			3.23	
98-36	"	л.40	98-32.25-2	2	2	2	2	2	2							8	8	8			2.50	
98-86	"	"	98-32.25-2б	2	2	2	2	2	2							8	8	8			2.50	
98-29	"	л.31	98-55.25-1	1	1	1	1	1	1							4	4	4			5.63	
98-3	"	л.4	98-60.25-2	1	1	1	1	1	1							4	4	4			4.90	
98-122	р.10.12-1-110	л.29	98-60.25-47	2	1	1	2	2	2							8	7	7			5.30	
98-79	р.10.2-1-110	л.22	98-60.25-38А	2	2	2	2	2	2							8	8	8			5.30	
98-120	р.10.12-1-110	л.27	98-60.25-45	2	2	2	2	2	2							8	8	8			5.30	
98-121	"	л.28	98-60.25-46	2	3	3	2	2	2							8	9	9			6.03	
98-4	р.10.2-1-110	л.6	98-60.28-3	1	1	1	1	1								3	3	3			5.21	
98-65	"	"	98-60.28-3с						1							1	1	1			5.21	
8-30	"	л.31	8-55.25-1с											1		1	1	1			5.63	
98-75	р.10.2-1-110	л.9	98-60.28-4а	1	1	1	1	1	1							4	4	4			5.21	
8-48	"	л.52	8-12.25-1							1	1	1	1	1		5	5	5			1.20	
8-47	"	л.51	8-14.25-3	2	2	2	2	2	2	2	2	2	2	2		18	18	18			0.65	
8-35	"	л.37	8-32.25-1							2	2	2	2	2		10	10	10			3.23	
8-36	"	л.40	8-32.25-2							2	2	2	2	2		10	10	10			2.50	
8-86	"	"	8-32.25-2б							2	2	2	2	2		10	10	10			2.50	
8-124	р.10.2-1-110	л.35	8-47.25-2	2	2	2	2	2	2	2	2	2	2	2		18	18	18			4.78	
98-29А	"	л.31	98-55.25-1а		1												1				5.63	
8-29	р.10.2-1-110	л.31	8-55.25-1							1	1	1	1			5	5	5			5.63	
8-3	"	л.4	8-60.25-2							1	1	1	1	2		1	1	1			4.90	
8-71	"	"	8-60.25-2А											1		6	6	6			4.90	
8-122	р.10.12-1-110	л.29	8-60.25-47							2	2	2	2	2		10	10	10			5.30	

Инв. № подл. | Подпись и дата | Взам. инв. №

Привязан:

Инв. №

Зав. отд.	Якушевич	
Гл. констр. пр.	Сечейко	
Рук. бриг.	Хрусталева	
Проверил	Мещерякова	
Разработ.	Сазонова	

125-045/1.2 ч.0 р.0-2

9-этажная блок-секция рядовая с одно-двухкомнатными квартирами 1А 1А 1Б 1Б 2А 2А

Стадия	Лист	Листов
ТП	АС-47	

Спецификация железобетонных изделий выше отм. 0.000

КБ по железобетону им. А.А. Якушева Госстроя РСФСР

Копировал: Козина

Поз. обозначение	Обозначение		Наименование	Количество на этаж: 1 этаж, планировочное решение				2	3	4	5	6	7	8	9	Машинное отделение	Всего, планировочное решение				Крыша: с микро-чердаком	с теплым чердаком	Масса ед. т	Примечан.
					Основн. с колас. тип I	Сквозн. проход тип II	С электрощит. тип III											Основн. с колас. тип I	Со скв. проход тип II	С электрощит. тип III				
В-79	р. 10.2-1-110	л.22	В-60.25-36А								2	2	2	2	2			10	10	10			5.30	
В-120	р. 10.12-1-110	л.76	В-60.25-44								2	2	2	2	2			10	10	10			5.30	
В-121	"	л.28	В-60.25-46								2	2	2	2	2			8	8	8			6.03	
В-75	р. 10.2-1-110	л.9	В-60.28-4А								1	1	1	1				4	4	4			5.21	
В-4	"	л.6	В-60.28-3								1	1	1	1				4	4	4			5.21	
В-121с	10.12-1-110	л.36	В-60.25-46с												2			2	2	2			6.03	
			Электропанели																					
В-51	р. 10.4-1-110	л.40	ВЭ-32.28.2-1		2	1	1	2	2	2	2	2	2	2	2			18	17	17			4.81	
В-52	р. 10.4-1-110	л.41	ВЭ-32.28.2-2			1	1												1	1			3.23	
			Вентблок																					
ВВ-1	р. 10.4-1-110	л.12	ИВБВ-9.28.3		12	12	12	12	12	12	12	12	12	12	12			108	108	108			0.80	
			Вентшахты																					
ВН-2	р. 10.11-1-110	л.7	ИВБН-12.15.7																		2		1.18	
ВН-3	р. 10.12-1-110	л.44	ИВБН-11.15.7																		4		1.58	
ВН-4	"	"	ИВБН-11.15.7л																		4		1.58	
			Перегородки																					
ПП-6-1	р. 10.5-110	л.10	ПП-6-1			2	2												2	2			0.23	
ПП-10-1	"	"	ПП-10-1			1	1												1	1			0.38	
ПП-18-1	"	л.8	ПП-18-1		2	2	2	2	2	2	2	2	2	2	2			18	18	18			0.70	
ПП-30-1	"	л.5	ПП-30-1		2	2	2	2	2	2	2	2	2	2	2			18	18	18			1.10	
ПП-30-2	"	"	ПП-30-2		2	3	3	2	2	2	2	2	2	2	2			18	19	19			0.80	
ПП-13-1	"	л.9	ПП-13-1			1	1												1	1			0.61	
ПП-21-1	"	л.8	ПП-21-1			1	1												1	1			0.80	

Инв. № подл. | Подпись и дата | Взам. инв. №

Привязан:

Инв. №

Зав. отд.	Якушевич	
Гл. конс. пр.	Сечейко	
Рук. бриг.	Хрусталева	
Проверил	Мещерякова	
Разраб.	Базонова	

125-045/1.2 ч.0 ; р.0-2

9-этажная блок-секция рядовая с одно-двухкомнатными квартирами 1А 1А 1Б 1Б 2А 2А

Стадия	Лист	Листов
Т.Р.	ДС-48	

Спецификация железобетонных изделий выше отм. 0.000

КБ по железобетону им. А.А. Якушева Госстроя РСФСР

Копировал Блажнова ... Арх. N27639-4В

Поз. обозначение	Обозначение	Наименование	Количество на этаж: 1 этаж, планировочное решение: основн. с коляс. тип I	со скв. проход. тип II	с электрощит. тип III	2	3	4	5	6	7	8	9	Машинное отделение	Всего, планировочное решение: основн. с коляс. тип I	со скв. проход. тип II	с электрощит. тип III	Крыша: с микрочердаком	с теплым чердаком	Масса ед., т	Примечан.
Плиты перекрытия для варианта без выхода на кровлю																					
П-57	р. 10.3-1-110 л.31	П 6-32. 8	4	4	4	4	4	4	4	4	4	4	4		36	36	36			1.33	
П-56	" л.30	П 6-32. 10											1		1	1	1			1.73	
П-47	" л.27	П 6-32. 12-1	1	1	1	1	1	1	1	1	1	1			8	8	8			1.98	
П-45	" л.22	ПК 6-32. 12	4	4	4	4	4	4	4	4	4	4	5		37	37	37			1.125	
П-22	" л.17	ПК 6-32. 24	9	9	9	9	9	9	9	9	9	9	8		80	80	80			2.40	
П-24	" л.19	ПК 6-32. 24-10	4	4	4	4	4	4	4	4	4	4	4		36	36	36			2.05	
П-74	р. 10. 12-1-110 л.40	ПК 6-32. 24-20	2	2	2	2	2	2	2	2	2	2	2		18	18	18			1.98	
П-75	р. 10. 12-1-110 "	ПК 6-32. 24-21	2	2	2	2	2	2	2	2	2	2	2		18	18	18			1.98	
П-76	" л.41	ПК 6-32. 24-22	2	2	2	2	2	2	2	2	2	2	2		18	18	18			2.13	
П-77	" "	ПК 6-32. 24-23	2	2	2	2	2	2	2	2	2	2	2		18	18	18			2.13	
П-28	р. 10.3-1-110 л.21	ПК 6-32. 24-29											2		2	2	2			2.40	
П-41	" л.34	П 4.5-30. 35-3											1		1	1	1			3.87	
П-29	" л.33	П 4.5-32. 24-5	1	1	1	1	1	1	1	1	1				7	7	7			1.95	
П-14	р. 10.3-1-110 л.15	ПК 4.5-64. 12	1	1	1	1	1	1	1	1	1	1	1		9	9	9			2.25	
П-31	" "	ПК 4.5-64. 12-5	1	1	1	1	1	1	1	1	1	1	1		9	9	9			2.25	
П-72	р. 10. 12-1-110 л.38	ПК 4.5-64. 24-26	1	1	1	1	1	1	1	1	1	1	1		9	9	9			4.70	
П-5	р. 10.3-1-110 л.11	ПК 4.5-64. 24-20	1	1	1	1	1	1	1	1	1	1	1		9	9	9			4.70	
П-6	" "	ПК 4.5-64. 24-21	1	1	1	1	1	1	1	1	1	1	1		9	9	9			4.70	
П-73	р. 10. 12-1-110 л.38	ПК 4.5-64. 24-27	1	1	1	1	1	1	1	1	1	1	1		9	9	9			4.26	
П-52	р. 10.3-1-110 л.32	П 8-32. 24-2										1			1	1	1			1.60	
Плиты покрытия для варианта без выхода на кровлю																					
ПП-15	р. 10. 11-1-110 л.8	ПА III / 1.5×3.2																15		1.48	
ПП-10	" "	ПА III / 1.5×3.6																2		1.65	
ПП-3	серия 1.465-7 вып. 3	ПА IV / 1.5×6 -1																2		1.50	
ПП-13	р. 10.11-1-110 л.10	ПА III / 3×3.2 -2																5		2.65	

Инв. № подл. | Подп. и дата | Взам. инв. №

Привязан:

Инв. №

Зав. отд.	Якушевич	
Гл. конст. пр.	Сечейко	
Рук. бриг.	Хрусталева	
Проверил	Мещерякова	
Разраб.	Сазонова	

125-045/12 Ч. 0; Р. 0-2

9-этажная блок-секция рядовая с одно-двухкомнатными квартирами 1А 1А 1Б 1Б 2А 2А

Стадия	Лист	Листов
ТР	АС-49	

Спецификация железобетонных изделий выше отм. ±0.000

КБ по железобетону им. А.А. Якушева Госстроя РСФСР

Копировал: Тырышкина

Арх. №27639-49

Поз. обозначение	Обозначение		Наименование	Количество на этаж: 1 этаж планировочное решение: основн. с колясочн. тип I	1 этаж планировочное решение: сквозн. проход тип II	1 этаж планировочное решение: с электрощитовой тип III	2	3	4	5	6	7	8	9	Машинное отделение	Всего планировочное решение: основн. с колясочн. тип I	Всего планировочное решение: сквозн. проход тип II	Всего планировочное решение: с электрощитовой тип III	Крыша: с микрочердаком	Крыша: с теплым чердаком	Масса ед. т	Примечан.
ПП-18	Р. 10.12-1-110	Л. 64	ПА III / 5×3.2 — 1																2		0.97	
ПП-19	"		ПА-III / 1.5×3.2 — 2																2		0.97	
ПП-5	Р.10.11-1-110	Л. 9	ПА III / 3×3.6 — 1П																1		2.65	
ПП-6	"	"	ПА III / 3×3.6 — 1Л																1		2.65	
ПП-1	ГОСТ 22701.0-77		ПГ-1А-IV т																2		2.65	
П-57	Р. 10.3-1-110	Л. 31	ПБ-32.8																3		1.33	
П-56	Р. 10.3-1-110	Л. 30	ПБ-32.10																4		1.73	
П-47	"	Л. 23	ПБ-32.12-1																1		1.20	
П-22	"	Л. 17	ПКБ-32.24																1		2.40	
			Перемычки																			
1ПР28-29.25.22У	Серия 1.138-10	Л. 8	1ПР28-29.25.22У																8		0.400	
			Плита лоджии																			
П-61	Р. 10.3-1-110	Л. 37	ПР-29.12		2	2	2	2	2	2					2			10	10	10		0.75	
П-62	"	Л 38	ПР-29.12-1								2	2	2	2				8	8	8		0.55	
			Лестничные площадки марши																			
ЛП-1	Р. 10.4-1-110	Л. 6	ЛП-30.17-1				1	1	1	2	2	2	2					11	11	11		1.38	
ЛП-5	"	Л. 9	ЛП-30.17-5		1	1	1	1	1	1								4	4	4		1.38	
ЛП-3	"	Л. 8	ЛП-30.17-4												1			1	1	1		1.40	
ЛМ-1	"	Л. 3	ЛМ-28.12-1		2	2	2	2	2	2	2	2	2	2				16	16	16		1.10	
			Изделия для варианта шахт лифтов объемных																			
ШЛ1-1	1.189-6	вып. 1	ШЛ32-28А	1	1	1	1	1	1	1	1	1	1	1				8	8	8		4.26	
ШЛ3-1	"		ШЛ32-9А												1			1	1	1		1.54	

Привязан:

Инв. №

Зав. отд.	Якушевич	
Гл. конструк.	Сечейко	
Рук. бриг.	Хрусталева	
Проверил	Мещерякова	
Разраб.	Сазонова	

125-045/1.2 4.0; Р. 0-2

9-этажная блок-секция рядовая с одно-двухкомнатными квартирами 1А 1А 1Б 1Б 2А 2А

Стадия	Лист	Листов
Т. Р	АС-50	

Спецификация железобетонных изделий выше отм. 0.000

КБ по железобетону им. А. А. Якушева Госстроя РСФСР

Копировал: Зубкова

Инв. № подл. | Подп. и дата | Взам. инв. №

Поз. обозначение	Обозначение	Наименование	Количество на этаж: 1 этаж, планировочное решение: основн. с коляс. тип I	со скв. прох. тип II	с электрощ. и т. тип III		2	3	4	5	6	7	8	9	Машинное отделение	Всего, планировочное решение: основн. с коляс. тип I	со скв. прох. тип II	с электрощ. и т. тип III		Крыша: с микрочердаком	с теплым чердаком	Масса ед., т	Примечание
		Изделия для варианта шахт лифтов „Россыпью"																					
В-53	Р. 10.2-1-110 л. 57	В-19.28-1	1	1	1		1	1	1	1	1	1	1			8	8	8				2,10	
В-54	" л. 58	В-19.28-2	1	1	1		1	1	1	1	1	1	1			8	8	8				1,375	
В-55	" л. 54	В-17.28-1	1	1	1		1	1	1	1	1	1	1			8	8	8				1,88	
В-56	" л. 55	В-17.28-2	1	1	1		1	1	1	1	1	1	1			8	8	8				1,88	
В-57	" л. 56	В-19.9-1												1		1	1	1				0,67	
В-58	" "	В-19.9-2												1		1	1	1				0,67	
В-60	" л. 53	В-17.9-1												1		1	1	1				0,61	
В-61	" "	В-17.9-2												1		1	1	1				0,61	
При варианте шахт лифтов „Россыпью" в спецификацию внутренних стен для варианта шахт лифтов объемных внести коррективы:																							
Исключить:																							
9В-4	Р. 10.2-1-110 л. 6	9В-60.28-3	1	1	1		1	1								3	3	3				5,21	
В-4	" "	В-60.28-3								1	1	1	1			4	4	4				5,21	
9В-65	" "	9В-60.28-3С							1							1	1	1				5,21	
В-71	" л. 4	В-60.25-2А												1		1	1	1				4,90	
Добавить:																							
9В-91	Р. 10.2-1-110 л. 7	9В-60.28-3В	1	1	1		1	1								3	3	3				5,21	
В-91	"	В-60.28-3В								1	1	1	1			4	4	4				5,21	
9В-92	"	9В-60.28-3ВС							1							1	1	1				5,21	
В-93	л. 4	В-60.25-2В												1		1	1	1				4,90	

Привязан:

Инв. №

Зав. отд.	Якушевич	
Гл. констр. пр.	Сечейко	
Рук. бриг.	Хрусталева	
Провер. рил.	Хрусталева	
Разработал	Мещерякова	

125-045/1.2 ч. 0; р. 0-2

9-этажная блок-секция рядовая с одно-двухкомнатными квартирами 1А 1А 1Б 1Б 2А 2А

Стадия	Лист	Листов
Т.Р.	АС-51	

Спецификация железобетонных изделий выше отм. 0.000

КБ по железобетону им. А.А. Якушева Госстроя РСФСР

Копировал: Абдизина

Поз. обозначение	Обозначение	Наименование	Количество на этаж: 1 этаж, планировочное решение: основн. с коляс. тип I	со сквоз. проход. тип II	с электрощит. тип III	2	3	4	5	6	7	8	9	Машинное отделение	Всего, планировочное решение: основн. с коляс. тип I	со сквоз. проход. тип II	с электрощит. тип III	Крыша: с микрочердаком	с теплым чердаком	Масса ед., т	Примечан.
	Изделия санкабин объемных																				
СК 14	серия 1.188-5 вып. 5	СК 14-12	1	1	1	1	1	1		1	1	1			7	7	7			2.77	
СК-14	" "	СК 14-12 р							1						1	1	1			2.77	
СК-14	" "	СК 14-12 в											1		1	1	1			2.77	
СК-15	" "	СК 15-12	2	2	2	2	2	2		2	2	2			14	14	14			2.18	
СК-15	" "	СК 15-12 р							2						2	2	2			2.18	
СК-15	" "	СК 15-12 в											2		2	2	2			2.18	
СК-16	" "	СК 16-12	2	1	1	2	2	2		2	2	2			14	13	13			2.18	
СК-16	" "	СК 16-12 р							2						2	2	2			2.18	
СК-16	" "	СК 16-12 в											2		2	2	2			2.18	
СК-13	" "	СК 13-12	1	1	1	1	1	1		1	1	1			7	7	7			2.77	
СК-13	" "	СК 13-12 р							1						1	1	1			2.77	
СК-13	" "	СК 13-12 в											1		1	1	1			2.77	
	Изделия санкабин „Россыпью"																				
		Перегородки																			
ПП-15-4	р. 10.5-110 л.11	ПП-15-4	2	2	2	2	2	2	2	2	2	2	2		18	18	18			0.5	
ПП-15-2	" л.11	ПП-15-2	2	2	2	2	2	2	2	2	2	2	2		18	18	18			0.5	
ПП-6-2	" л.12	ПП-6-2	4	4	4	4	4	4	4	4	4	4	4		36	36	36			0.22	
ПП-13-2	р. 10.12-1-110 л.55	ПП-13-2	4	3	3	4	4	4	4	4	4	4	4		36	35	35			0.43	
ПП-18-3	" л.54	ПП-18-3	4	3	3	4	4	4	4	4	4	4	4		36	35	35			0.67	
ПП-18-1	р. 10.5-110 л.8	ПП-18-1	2	1	1	2	2	2	2	2	2	2	2		18	17	17			0.70	
	Днища санкабин																				
СК-13 а	р. 10.4-1-110 л.10	СК-13 а	1	1	1	1	1	1	1	1	1	1	1		9	9	9			0.51	
СК-14 а	" л.11	СК-14 а	1	1	1	1	1	1	1	1	1	1	1		9	9	9			0.51	
СК-15 б	р. 10.12-1-110 л.48	СК-15 б	2	2	2	2	2	2	2	2	2	2	2		18	18	18			0.46	

Инв. № подл. | Подп. и дата | Взам. инв. №

Привязан:

Инв. №

Зав. отд.	Якушевич	
Гл. конст. пр.	Сечейко	
Рук. бриг.	Хрусталева	
Проверил	Мещерякова	
Разраб.	Сазонова	

125-045/1.2 ч. 0; р. 0-2

9-этажная блок-секция рядовая с одно-двухкомнатными квартирами 1А 1А 1Б 1Б 2А 2А

Стадия	Лист	Листов
ТР	АС-52	

Спецификация железобетонных изделий выше отм. 0.000

КБ по железобетону им. А.А. Якушева Госстроя РСФСР

Копировал: Тырышкина

Арх. №22630-52

Поз. обозначение	Обозначение	Наименование	Количество на этаж: 1 этаж планировочное решение: основн. с квайг. тип I	1 этаж: со сквозн. прох. тип II	1 этаж: с электрощит. тип III	2	3	4	5	6	7	8	9	машинное отделение	Всего: планировочное решение: основн. с квайг. тип I	всего: со сквозн. проход. тип II	всего: с электрощит. тип III	Крыша: с микрочердаком	Крыша: с теплым чердаком	Масса ед., т	Примечание
СК-166	Р. 10.12-1-110 л.49	СК-166	2	1	1	2	2	2	2	2	2	2	2		18	17	17			0.46	
	При варианте санкабин „россыпью" в спецификацию внутренних стен для варианта санкабин объемных внести коррективы:																				
		Исключить:																			
9в-35	Р. 10.2-1-110 л.37	9в-32.25-1	2	2	2	2	2	2							8	8	8			3.23	
в-35	" "	в-32.25-1							2	2	2	2	2		10	10	10			3.23	
		Добавить:																			
9в-127	Р. 10.12-1-110 л. 34	9в-32.25-1г	2	2	2	2	2	2							8	8	8			3.23	
в-127	" "	в-32.25-1г							2	2	2	2	2		10	10	10			3.23	
	Ограждения лоджий																				
АЛ-1	Р. 10.4-1-110 л.42	АЛ-1	2	1	2	2	2	2	2	2	2	2	2		18	17	18			0.33	
	Козырек входа, экраны входа, разделительная стенка																				
АВ-21	Р. 10.4-1-110 л.33	АВ-21	1	1	1										1	1	1			5.17	
ЭВ-3	" л.34	ЭВ-3	2	2	2										2	2	2			1.88	
ЭВ-9	" л.35	ЭВ-9	1	1	1										1	1	1			0.85	
РС-1	Р. 10.5-110 л.13	РС-1	1	1	1										1	1	1			0.54	
	Водосборные лотки для варианта без выхода на кровлю																				
Л-2	Р. 10.11-1-110 л.6	ЛТ-32.8																14		0.80	
Л-3	" "	ЛТ-32.8-1																2		0.80	
	Чердачные балки																				
БЧ-20	Р. 10.11-1-110 л.3	БЧ-20																7		0.45	
БЧ-16	Р. 10.11-1-110 л.4	БЧ-16																10		0.47	

Инв. № подл. | Подп. и дата | Взам. инв. №

Привязан:

Инв. №

Зав. отд.	Якушевич	
Гл. конст. пр.	Сечейко	
Рук. бриг.	Хрусталева	
Проверил	Мещерякова	
Разраб.	Сазонова	

125-045/11.2 ч. 0 ; р. 0-2

9-этажная блок-секция рядовая с одно-двухкомнатными квартирами 1А 1А 1Б 1Б 2А 2А

Стадия	Лист	Листов
ТР	АС-53	

Спецификация железобетонных изделий выше отм. ± 0.000

КБ по железобетону им. А.А. Якушева Госстроя РСФСР

Копировал: Тырышкина

Арх. №276.90-53

Поз. обозначение	Обозначение	Наименование	Количество на этаж: 1 этаж планировочное решение: основн. с коляс. тип I	1 этаж планировочное решение: со скв. проход. тип II	1 этаж планировочное решение: с электрощит. тип III	2	3	4	5	6	7	8	9	Машинное отделение	Всего планировочное решение: основн. с коляс. тип I	Всего планировочное решение: со скв. проход. тип II	Всего планировочное решение: с электрощит. тип III	Крыша: с микрочердаком	Крыша: с теплым чердаком	Масса ед., т	Примечание
		Прижимные камни																			
АК-4	Р. 10.11-1-110 Л. 12	АК-16.6																30		0.18	
АК-5	" "	АК-16.6-1																1		0.15	
АК-6	Р. 10.11-1-110 "	АК-16.6-2																1		0.15	
АК-10	" "	АК-12.6-1																1		0.13	
АК-11	" "	АК-12.6-2																1		0.13	
	При варианте с выходом на кровлю в спецификации плит покрытия, перекрытия и лотков для варианта без выхода на кровлю																				
		Внести коррективы:																			
		Исключить:																			
П-28	Р. 10.3-1-110 Л.21	ПК-6.32.24-29																2		2.40	
П-56	" Л.30	ПБ-32.10																1		1.73	
ПП-15	Р. 10.11-1-110 Л. 8	ПА III / 1.5×3.2																1		1.48	
ПП-13	" Л. 10	ПА III / 3×3.2 -2																1		2.65	
Л-2	" Л. 6	ЛТ-32.8																1		0.80	
		Добавить:																			
П-45	Р. 10.3-1-110 Л. 22	ПК 6-32.12																2		1.125	
П-22	" Л.17	ПК 6-32.24																1		2.40	
П-33	" Л.25	П.4.5-32.24-2																1		3.57	
П-57	" Л.31	ПБ-32.8																2		1.33	
П-35	" Л.26	П 4.5-32.24-3																1		3.32	
		Участки монолитные																			
УМ-1	125 Р. 1-1 Л. АС-39	УМ-1		1	1	1	1	1	1	1	1	1	1	1			9	9	9				
УМ-2	" Л. АС-40	УМ-2																		1			
УМ-3	" "	УМ-3																		1			

Инв. № подл. | Подп. и дата | Взам. инв. №

Привязан

Инв. №

Зав. отд.	Якушевич	
Гл. конст. пр.	Сечейко	
Рук. бриг.	Хрусталева	
Проверил	Мещерякова	
Разраб.	Сазонова	

125-045/1.2 Ч. 0 ; Р. 0-2

9-этажная блок-секция рядовая с одно-двухкомнатными квартирами 1А 1А 1Б 1Б 2А 2А

Стадия	Лист	Листов
Р	АС-54	

Спецификация железобетонных изделий выше отм. 0.000

КБ по железобетону им. А.А. Якушева Госстроя РСФСР

Копировал: Тырышкина

Адр. №27639-54

Поз. обозначение	Обозначение	Наименование	Количество на этаж: 1 этаж планировочное решение: осн. тип I	1 этаж: с коляс. тип II	1 этаж: скв. пр. тип III	2	3	4	5	6	7	8	9	Машинное отделение	Всего: планировочное решение: осн. тип I	Всего: с коляс. тип II	Всего: скв. прод. тип III	Крыша: с микрочердаком	Крыша: с теплым чердаком	Масса ед. т	Примечание
При компоновке блок-секции с 9Б9-9, 9Б9-10 в спецификацию плит покрытия внести коррективы:																					
	Исключить:																				
ПП-5	Р. 10.11-1-110	л. 9	ПА III 3×3.6 – 1п															1		2.65	
ПП-6	"	"	ПА III 3×3.6 – 1л															1		2.65	
ПП-18	Р. 10.12-1-110	л. 64	ПА III 1.5×3.2 – 1															1		0.97	
ПП-19	"	"	ПА III 1.5×3.2 – 2															1		0.97	
	Добавить:																				
ПП-7	Р. 10.11-1-110	л. 9	ПА III 3×3.6 – 1пА															1		2.65	
ПП-8	"	"	ПА III 3×3.6 – 1лА															1		2.65	
ПП-20	Р. 10.12-1-110	л. 64	ПА III 1.5×3.2 – 1А															1		0.97	
ПП-21	"	"	ПА III 1.5×3.2 – 2А															1		0.97	

Инв. № подл. | Подпись и дата | Взам. инв. №

Привязан:

Инв. №

Зав. отд.	Якушевич	
Гл. конст. пр.	Сечейко	
Рук. бриг.	Хрусталева	
Проверил	Хрусталева	
Разраб.	Мещерякова	

125-045/1.2 ч. 0 Р. 0-2

9-этажная блок-секция рядовая с одно-двухкомнатными квартирами 1А1А1Б1Б 2А2А

Стадия	Лист	Листов
ТР	ДС-55	

Спецификация железобетонных изделий выше отм. 0.000

КБ по железобетону им. А.А. Якушева Госстроя РСФСР

Копировал: Зубкова

Арх. №27630-55

Поз. обозначение	Обозначение	Наименование	Количество на этаж: 1 этаж планировочное решение: основн. с колясками тип I	1 этаж планировочное решение: со скв. проход тип II	1 этаж планировочное решение: с эдектрощит тип III	2	3	4	5	6	7	8	9	Машинное отделение	Всего: планировочное решение: основн. с колясками тип I	Всего: планировочное решение: со скв. проход тип II	Всего: планировочное решение: с эдектрощит. тип III	Крыша: с микрочердаком	Крыша: с теплым чердаком	Масса ед. т	Примечан.
Изделия, идущие на завод - изготовитель железобетонных изделий																					
Оконные и балконные блоки																					
ОЗРС 15.21Ф	Серия 1.136.5-17 (Серия 1.136.5-18)	ОЗРС 15.21Ф (ОРСП 15-21)		4	4	4	4	4	4	4	4	4	4	4		36	36	36				
ОЗРС 15.14Ф	Серия 1.136.5-17 (Серия 1.136.5-18)	ОЗРС 15.14Ф (ОРСП 15-13.5)		4	4	4	4	4	4	4	4	4	4	4		36	36	36				
БЗРС 22.07	Серия 1.136.5-17 (Серия 1.136.5-18)	БЗРС 22.07 (БРСП 22-7.5)		3	2	3	3	3	3	3	3	3	3	3		27	26	27				
БЗРС 22.07л	Серия 1.136.5-17 (Серия 1.136.5-18)	БЗРС 22.07л (БРСП 22-7.5)		3	3	3	3	3	3	3	3	3	3	3		27	27	27				
ОЗРС 15.12Ф	Серия 1.136.5-17 (Серия 1.136.5-18)	ОЗРС 15.12Ф (ОРСП 15-12)		6	5	6	6	6	6	6	6	6	6	6		54	53	54				
ОЗРС 18.09А	Р. 10.6-110 (С.1.136.5-18) л.31	ОЗРС 18.09А (ОРСП 9-15)					2	2	2	2	2	2	2	2		16	16	16				
ПОЗРС 04.11	л.28	ПОЗРС 04.11		1	1	1										1	1	1				
ПОЗРС 04.14	л.28	ПОЗРС 04.14		1	1	1										1	1	1				
Изделия санкабин объемных																					
ДГ21-7л	Серия 1.188-5 вып.5	ДГ 21-7л		4	4	4	4	4	4	4	4	4	4	4		36	36	36				
Ш-1	"	Ш-1		2	2	2	2	2	2	2	2	2	2	2		18	18	18				
ОО-1	"	ОО-1		6	5	6	6	6	6	6	6	6	6	6		54	53	54				
Б-31	"	Б-31		2	2	2	2	2	2	2	2	2	2	2		18	18	18				
Тип 1	"	Наличник тип 1 п.м.		78.1	68.6	78.4	78.4	78.4	78.4	78.4	78.4	78.4	78.4	78.4		705.6	695.8	705.6				
Ш2	"	Ш2		4	3	4	4	4	4	4	4	4	4	4		36	35	36				
ДГ21-7	"	ДГ21-7		4	3	4	4	4	4	4	4	4	4	4		36	35	36				
Изделия, идущие на строительную площадку																					
Двери внутренние для варианта объемных санкабин																					
ДО21-13А	Р. 10.6-110 л.16	ДО21-13А		4	4	4	4	4	4	4	4	4	4	4		36	36	36				
ДГ21-9л	Серия 1.136-10 л.4	ДГ21-9л		3	3	3	3	3	3	3	3	3	3	3		27	27	27				
ДО21-9	" л.14	ДО21-9		2	2	2	2	2	2	2	2	2	2	2		18	18	18				
ДГ21-9сул	" л.4	ДГ21-9сул		3	2	2	3	3	3	3	3	3	3	3		27	26	26				
ДГ21-9сулл	" л.4	ДГ21-9сулл		3	4	4	3	3	3	3	3	3	3	3		27	28	28				
ДГ21-9	" л.4	ДГ21-9		3	5	5	3	3	3	3	3	3	3	3		27	29	29				

Примечания

1. Спецификация деревянных изделий составлена для компоновки дома с элементами блокировки 3Бэ-7; 3Бэ-9; 3Бэ-10
2. При компоновке дома с элементом блокировки 3Бэ-8 нужно внести коррективы, см. л. АС-60 ÷ АС-61.
3. Марки окон в скобках даны для варианта со стеклопакетами.

Привязан:

Инв. №

Инв. № подл. | Подпись и дата | Взам. инв. №

Зав. отд.	Якушевич	
Гл. конс. пр.	Сечейко	
Рук. бриг.	Хрусталева	
Проверил	Бурова	
Разраб.	Сазонова	

125-045/1.2 Ч.О ; Р.О-2

9-этажная блок-секция рядовая с одно-двухкомнатными квартирами 1А 1А 1Б 1Б 2А 2А

Стадия	Лист	Листов
Т.Р.	АС-56	

Спецификация деревянных изделий выше отм. 0.000

КБ по железобетону им. А.А. Якушева Госстроя РСФСР

Копировал Блажнова

Поз. обозначение	Обозначение	Наименование	Количество на этаж: 1 этаж планировочное решение: основн. с кл. I тип	1 этаж: сб. с проход. II тип	1 этаж: с элект. щит. III тип	2	3	4	5	6	7	8	9	Машинное отделение	Всего: планировочное решение: основн. с кл. I тип	Всего: сб. с проход. II тип	Всего: с электрощит. III тип	Крыша: с микрочердаком	Крыша: с теплым чердаком	Масса ед., т	Примечание
ДО 21-9 л	Серия 1.136-10 л. 14	ДО 21-9 л	2	1	1	2	2	2	2	2	2	2	2		18	17	17				
		Двери наружные																			
ИДГ-3	Р. 10.6-110 л. 12	ИДГ-3	1	1	1										1	1	1				
ДН20-9-16Л	Серия 1.136.5-19 л. 13	ДН 20-9-16 Л	1	1	1										1	1	1				
ДН20-4.8-13	"	ДН 20-4.8-13	3	4	3										3	4	3				
ДН20-8ТЛ	"	ДН 20-8 ТЛ			1												1				
ДН20-8Л	"	ДН 20-8 Л		2												2					
		Встроенное оборудование																			
		Шкафы антресольные для варианта объемных санкабин																			
ША-5У	Р. 9.2-110 л. 35	ША-5У	2	2	2	2	2	2	2	2	2	2	2		18	18	18				
		Шкафы																			
Ш-8У	Р. 9.2-110 л. 37	Ш-8У	2	2	2	2	2	2	2	2	2	2	2		18	18	18				
Ш-13У	Р. 9.2-110	Ш-13У	2	2	2	2	2	2	2	2	2	2	2		18	18	18				
Ш-5У	Р. 9.2-110 л. 35	Ш-5У	2	2	2	2	2	2	2	2	2	2	2		18	18	18				
		Кладовые																			
КЛ-1У-1	Р. 9.2-110 л. 11	КЛ-1У-1	2	1	1	2	2	2	2	2	2	2	2		18	17	17				
		Шкаф под мойку																			
ОК-3	Р. 10.6-110 л. 2	ОК-3	6	5	5	6	6	6	6	6	6	6	6		54	53	53				
		Стол-шкаф																			
ОК-4	Р. 10.6-110 л. 5	ОК-4	6	5	5	6	6	6	6	6	6	6	6		54	53	53				

Инв. N подл. | Подпись и дата | Взам. инв. N

Привязан:

Инв. №:

Зав. отд.	Якушевич	
Гл. констр. пр.	Сечейко	
Рук. бриг.	Хрустачева	
Проверил	Бурова	
Разраб.	Сазонова	

125-045/1.2 ч. 0 р. 0-2

9-этажная блок-секция рядовая с одно-двухкомнатными квартирами 1А 1А 1Б 1Б 2А 2А

Стадия	Лист	Листов
Т.Р.	АС-57	

Спецификация деревянных изделий выше отм. 0.000

КБ по железобетону им. А.А. Якушева Госстроя РСФСР

Копировал: Аблизина Формат А4 Арх. №27639-57

Поз. обозначение	Обозначение	Наименование	Количество на этаж: 1 этаж планировочное решение: основн. с коляс. тип I	1 этаж: сквозн. проход. тип II	1 этаж: с электрощитовой тип III	2	3	4	5	6	7	8	9	Машинное отделение	Всего: планировочное решение: основн. с коляс. тип I	всего: сквозн. проход. тип II	всего: с электрощитовой тип III	Крыша: с микрочердаком	Крыша: с теплым чердаком	Масса ед., т	Примечание
		Подоконные доски																			
ПД22-15	ГОСТ 17280-79	ПД 22-15	4	4	4	4	4	4	4	4	4	4	4		36	36	36				
ПД14-15	"	ПД 14-15	10	9	10	10	10	10	10	10	10	10	10		90	89	90				
		Щиты																			
ИД-42	Р. 10.6-110 л.19	ИД-42	7	7	7	6	6	6	6	6	6	6	6		55	55	55				
ИД-43	" "	ИД-43	2	2	2	2	2	2	2	2	2	2	2		18	18	18				
ИД-48			—	1	1										—	1	1				
		Погонажные изделия и материалы																			
		Наличники																			
Тип 1	ГОСТ 8242-75	Тип 1 п.м.	13,7	13,7	13,7	14,7	14,7	14,7	14,7	14,7	14,7	14,7	14,7		131,3	131,3	131,3				
Тип 2	"	Тип 2 п.м.	124,8	124,8	124,8	131,8	131,8	131,8	131,8	131,8	131,8	131,8	131,8		1179	1179	1179				
		Плинтус																			
Тип 3	ГОСТ 8242-75	Тип 3 п.м.	221,9	221,9	221,9	231,5	231,5	231,5	231,5	231,5	231,5	231,5	231,5		2073,9	2073,9	2073,9				
		Поручни ограждения лоджий																			
Тип 1	ГОСТ 8242-75	Тип 1 п.м.	16,8	14,0	16,8	16,8	16,8	16,8	16,8	16,8	16,8	16,8	16,8		151,2	140,4	151,2				
		Поручни ограждения лестничных маршей																			
Тип 1	ГОСТ 8242-75	Тип 1 п.м.	3,1	3,1	3,1	6,2	6,2	6,2	6,2	6,2	6,2	6,2	4,7		51,2	51,2	51,2				
	ГОСТ 8486-66	Доска 25×74 $м^3$	0,01	0,01	0,01	0,01	0,01	0,01	0,01	0,01	0,01	0,01	0,01		0,09	0,09	0,09				
	"	Доска 25×30 $м^3$	0,004	0,006	0,006	0,004	0,004	0,004	0,004	0,004	0,004	0,004	0,004		0,04	0,04	0,04				
	"	Брусок 70×100 $м^3$	0,07	0,07	0,07	0,07	0,07	0,07	0,07	0,07	0,07	0,07	0,07		0,63	0,63	0,63				

Привязан:

Инв. №:

Зав. отд.	Якушевич	
Гл. констр.	Сечейко	
Рук. бриг.	Хрусталева	
Проверил	Бурова	
Разраб.	Сазонова	

125-045/1,2 ч.0 р. 0-2

9-этажная блок-секция рядовая с одно-двухкомнатными квартирами 1А1А 1Б1Б 2А2А

Стадия	Лист	Листов
Т.Р.	АС-5.8	

Спецификация деревянных изделий выше отм. 0,000

КБ по железобетону им. А.А. Якушева Госстроя РСФСР

Копировал: Аблизина

Адр. №27430.62

Инв. № подл. | Подпись и дата | Взам. инв. №

Поз. обозначение	Обозначение	Наименование	Количество на этаж: 1 этаж, планировочное решение: основн. с коляс. тип I	со сквоз. проход. тип II	с электрощит. тип III	2	3	4	5	6	7	8	9	Машинное отделение	Всего, планировочное решен.: основн. с коляс. тип I	со сквоз. проход. тип II	с электрощит. тип III	Крыша: с микрочердаком	с теплым чердаком	Масса ед.т	Примечан.
	ГОСТ 8486-66	Брус 75×74×2530	0.01	0.01	0.01	0.01	0.01	0.01	0.01	0.01	0.01	0.01	0.01		0.09	0.09	0.09				
		Люк для смены двигателя лифта																			
ИД-76	Р. 10.6-110 л.26	ИД-76												1	1	1	1				
		Изделия санкабин „Россыпью"																			
ДГ 25-7	Р. 10.6-110 л.18	ДГ 25-7	4	3	3	4	4	4	4	4	4	4	4		36	35	35				
ДГ25-7Л	" "	ДГ25-7Л	4	4	4	4	4	4	4	4	4	4	4		36	36	36				
Тип 2	ГОСТ 8242-75	Наличник тип 2 п.м.	85.74	75.04	75.04	85.74	85.74	85.74	85.74	85.74	85.74	85.74	85.74		771.7	760.9	760.9				
	При варианте сантехкабин „Россыпью" в спецификацию деревянных изделий для сантехкабин объемных внести коррективы:																				
		Исключить:																			
ША-5У	Р. 9.2-110 л.35	ША-5У	2	2	2	2	2	2	2	2	2	2	2		18	18	18				
КЛ-1У-1	" л.41	КЛ-1У-1	2	1	1	2	2	2	2	2	2	2	2		18	17	17				
ДО21-13А	Р. 10.6-110 л.16	ДО 21-13А	2	2	2	2	2	2	2	2	2	2	2		18	18	18				
		Добавить:																			
ША-1У	Р. 9.2-110 л.31	ША-1У	2	2	2	2	2	2	2	2	2	2	2		18	18	18				
КЛ-1У	" л.41	КЛ-1У	2	1	1	2	2	2	2	2	2	2	2		18	17	17				
ДО21-9Л	Серия 1-136-10 л.14	ДО 21-9Л	1	1	1	1	1	1	1	1	1	1	1		9	9	9				
ДО21-9	" л.14	ДО 21-9	1	1	1	1	1	1	1	1	1	1	1		9	9	9				
	При блокировке блок-секции с $Эб_9$-8 внести коррективы для варианта сантехкабин объемных:																				
		Исключить:																			
ША-5У	Р. 9.2-110 л.35	ША-5У	2	2	2	2	2	2	2	2	2	2	2		18	18	18				

125-045/1.2 ч.0; р. 0-2;

9-этажная блок-секция рядовая с одно-двухкомнатными квартирами 1А 1А 1Б 1Б 2А 2А

Стадия	Лист	Листов
ТР	АС-59	

Спецификация деревянных изделий выше отм. 0.000

КБ по железобетону им. А.А. Якушева Госстроя РСФСР

Привязан:

Инв. №

Зав.отдел.	Якушевич	
Гл.конст.пр.	Сечейко	
Рук.бриг.	Хрусталева	
Проверил	Бурова	
Разработ.	Сазонова	

Копировал: Леванцова

Арх. N 27639-59

Инв. № подл. | Подпись и дата | Взам. инв. №

Поз. обозначение	Обозначение		Наименование	Количество на этаж: 1 этаж планировочное решение: основ. с коляс. тип I	1 этаж: со скв. прох. тип II	1 этаж: с эл. щит. тип III	2	3	4	5	6	7	8	9	Машинное отделение	Всего: планировочное решение: основ. с коляс. тип I	Всего: со скв. прохода тип II	Всего: с эл. щит. тип III	Крыша: с микрочердаком	Крыша: с теплым чердаком	Масса ед. т.	Примечание
ДО21-13А	Р. 10.6-110	л.16	ДО 21-13А		2	2	2	2	2	2	2	2	2	2			18	18	18				
Ш-8У	Р. 9.2-110	л.37	Ш-8У		2	2	2	2	2	2	2	2	2	2			18	18	18				
Ш-13У	Р. 9.7-110		Ш-13У		2	2	2	2	2	2	2	2	2	2			18	18	18				
			Добавить:																				
ША-5АУ	Р. 9.2-110	л.36	ША-5АУ		2	2	2	2	2	2	2	2	2	2			18	18	18				
ДО21-13Б	Р. 10.6-110	л.16	ДО 21-13Б		2	2	2	2	2	2	2	2	2	2			18	18	18				
Ш-8У-1	Р. 9.7-110		Ш-8У-1		2	2	2	2	2	2	2	2	2	2			18	18	18				
Ш-13У-1	"		Ш-13У-1		2	2	2	2	2	2	2	2	2	2			18	18	18				
Для варианта остекленных лоджий в спецификацию деревянных изделий внести коррективы:																							
	Добавить:																						
ИОЛ-1	Р. 10.12-111	л.7	ИОЛ-1		2	1	2	2	2	2	2	2	2	2	2			18	17	18				
Для варианта сантехкабин „россыпью":																							
			Исключить:																				
ДО21-9л	Серия 1.136-10	л.14	ДО 21-9л		1	1	1	1	1	1	1	1	1	1	1			9	9	9				
ДО21-9	"	"	ДО 21-9		1	1	1	1	1	1	1	1	1	1	1			9	9	9				
ША-1У	Р. 9.2-110	л.31	ША-1У		2	2	2	2	2	2	2	2	2	2	2			18	18	18				
Ш-13У	Р. 9.7-110		Ш-13У		2	2	2	2	2	2	2	2	2	2	2			18	18	18				
			Добавить:																				
ДО21-8л	Серия 1.136-10		ДО 21-8л		1	1	1	1	1	1	1	1	1	1	1			9	9	9				
ДО21-8	"		ДО 21-8		1	1	1	1	1	1	1	1	1	1	1			9	9	9				
ША-1АУ	Р. 9.2-110	л.31	ША-1АУ		2	2	2	2	2	2	2	2	2	2	2			18	18	18				
Ш-13У-1	"		Ш-13У-1		2	2	2	2	2	2	2	2	2	2	2			18	18	18				

Инв. № подл. | Подпись и дата | Взам. инв. №

Привязан:

Инв. №

Зав. отд.	Якушевич	
Гл. конст. пр.	Сечейко	
Рук. бриг.	Хрусталева	
Проверил	Бурова	
Разраб.	Сазонова	

125-045/1.2 ч. 0 р. 0-2

9-этажная блок-секция рядовая с одно-двухкомнатными квартирами 1А 1А 1Б 1Б 2А 2А

Стадия	Лист	Листов
ТР	АС-60	

Спецификация деревянных изделий выше отм. 0.000

КБ по железобетону им. А.А. Якушева Госстроя РСФСР

Копировал: Зубкова ... АДК-№27639-60

Поз. обозначение	Обозначение		Наименование	Количество на этаж: 1 этаж планировочное решение: основ. с коляс. тип I	1 этаж: со скв. прох. тип II	1 этаж: с эл. щит. тип III	2	3	4	5	6	7	8	9	Машинное отделение	Всего: планировочное решение: основ. с коляс. тип I	всего: со скв. прох. тип II	всего: с эл. щит. тип III	Крыша: с микрочердаком	Крыша: с теплым чердаком	Масса ед. т	Примечание
	Соединительные элементы																				
2ИМ-1	Р. 10.7-110	Л. 2	2ИМ-1	20	26	26	24	24	24	24	24	24	24	24		212	218	218			0.22	
2ИМ-2	"	"	2ИМ-2	14	17	17	16	16	16	16	16	16	16	16		142	145	145	40		0.25	
2ИМ-3	"	"	2ИМ-3	14	10	10	10	10	10	10	10	10	10	10		94	90	90			0.15	
2ИМ-4	"	"	2ИМ-4	10	8	8	6	6	6	6	6	6	6	6		58	56	56			0.28	
2ИМ-5	"	"	2ИМ-5											2		2	2	2	6		0.43	
2ИМ-6	"	"	2ИМ-6	69	76	76	69	69	69	69	69	69	69	72		644	631	631			0.25	
2ИМ-7	"	"	2ИМ-7	4	4	4	4	4	4	4	4	4	4	4		36	36	36			0.25	
2ИМ-9	"	"	2ИМ-9	15	15	15	15	15	15	15	15	15	15	12		132	132	132			0.59	
2ИМ-10	"	"	2ИМ-10	7	7	7	7	7	7	7	7	7	7	8		64	64	64			0.83	
2ИМ-11	"	"	2ИМ-11	83	83	83	83	83	83	83	83	83	83	86		750	750	750			0.35	
2ИМ-12	"	"	2ИМ-12	36	36	36	36	36	36	36	36	36	36	36		324	324	324			0.24	
2ИМ-14	"	"	2ИМ-14	74	86	86	43	43	43	43	43	43	43	43		418	430	430			0.29	
2ИМ-15	"	"	2ИМ-15	3	1	1	4	4	4	4	4	4	4	4		36	33	33			0.55	
2ИМ-16	"	"	2ИМ-16		2	2											2	2			0.86	
2ИМ-17	"	Л. 3	2ИМ-17	4	4	4	4	4	4	4	4	4	4	4		36	36	36			0.18	
2ИМ-21	"	"	2ИМ-21	13	13	13	13	13	13	13	13	13	13	6		110	110	110			0.27	
2ИМ-22	"	"	2ИМ-22	2	2	2	2	2	2	2	2	2	2	2		18	18	18			0.31	
2ИМ-24	"	"	2ИМ-24	1	2	2	2	2	2	2	2	2	2	2		17	18	18			0.71	
2ИМ-26	"	"	2ИМ-26																12		0.53	
2ИМ-27	"	"	2ИМ-27																2		0.44	
2ИМ-29	"	"	2ИМ-29											2		2	2	2			1.06	
2ИМ-31	"	Л. 4	2ИМ-31	2	2	2	2	2	2	2	2	2	2	2		18	18	18			0.40	
2ИМ-35	"	"	2ИМ-35	1	1	1	1	1	1	1	1	1	1	2		10	10	10			0.49	
2ИМ-38	"	Л. 5	2ИМ-38	3	3	3	3	3	3	3	3	3	3	3		27	27	27			1.73	
2ИМ-39	"	"	2ИМ-39	8	8	8	8	8	8	8	8	8	8	4		68	68	68			6.29	

Примечания:

1. Спецификации составлены для варианта санкабин объемных и шахт лифтов объемных.
2. Для варианта санкабин „россыпью" и лифтовых шахт россыпью в спецификацию внести коррективы см. лист АС-64

Привязан

Инв. №

Инв. № подл. | Подпись и дата | Взам. инв. №

Зав. отд.	Якушевич	
Гл. конст. пр.	Сечейко	
Рук. бриг.	Хрусталева	
Проверил	Мещерякова	
Разраб.	Сазонова	

125-045/1.2 ч. 0 р. 0-2

9-этажная блок-секция рядовая с одно-двухкомнатными квартирами 1А 1А 1Б 1Б 2А 2А

Стадия	Лист	Листов
ТР	АС-61	

Спецификация металлических изделий выше отм. 0.000

КБ по железобетону им. А. А. Якушева Госстроя РСФСР

Копировал: Зубкова 11-10 СП1 Арх. № 27639-61

Поз. обозначение	Обозначение		Наименование	Количество на этаж: 1 этаж планировочное решение: основн. с колясс. тип I	1 этаж планировочное решение: со скв. прохода тип II	1 этаж планировочное решение: с электрощит. тип III	2	3	4	5	6	7	8	9	машинное отделение	Всего: планировочное решение: основн. с колясс. тип I	Всего: планировочное решение: со скв. прохода тип II	Всего: планировочное решение: с электрощит. тип III	Крыша: с микрочердаком	Крыша: с теплым чердаком	Масса ед. т	Примечание
			Металлические зонты																				
2ИМ-4-1	р. 10.7-110	л. 6	2ИМ-4-1																	2		28.83	
2ИМ-67-1	р. 10.12-111	л. 7	2ИМ-67-1																	4		50.56	
	Элементы ограждения лестничных маршей и площадок																						
2ИМ-37-1	р. 10.7-110	л.19	2ИМ-37-1											1			1	1	1			16.89	
2ИМ-34-1	р. 10.7-110	л.17	2ИМ-34-1	2	2	2	2	2	2	2	2	2	2				16	16	16			23.23	
2ИМ-38-1	"	л.19	2ИМ-38-1	2	2	2	2	2	2	2	2	2	2				16	16	16			3.77	
2ИМ-36-1	"	л.18	2ИМ-36-1											1			1	1	1			4.24	
2ИМ-29	"	л.3	2ИМ-29											2			2	2	2			1.06	
2ИМ-32	"	л.4	2ИМ-32	8	8	8	8	8	8	8	8	8	8				64	64	64			0.09	
2ИМ-33	"	л.4	2ИМ-33											1			1	1	1			0.20	
	Элементы ограждения лоджий																						
2ИМ-34	"	л.4	2ИМ-34	8	4	8	8	8	8	8	8	8	8	8			72	68	72			0.60	
2ИМ-14	"	л.2	2ИМ-14	4	2	4	4	4	4	4	4	4	4	4			36	34	36			0.29	
2ИМ-44-1	"	л.21	2ИМ-44-1	2	1	2	2	2	2	2	2	2	2	2			18	17	18			2.61	
			Телестойка																				
2ИМ-7-1	р. 10.7-110	л.7	2ИМ-7-1																	1		5.89	
			Радиостойка для типа РС-1 и РС-2																				
2ИМ-5-1	р. 10.7-110	л.7	2ИМ-5-1																	1		2.43	
			для типа РС-3																				
2ИМ-6-1	р. 10.7-110	л.7	2ИМ-6-1																	1		3.09	
	Элементы крепления теле-, радиостоек-																						
2ИМ-8-1	р. 10.7-110	л.7	2ИМ-8-1																	1		2.86	
2ИМ-9-1	р. 10.7-110	л.7	2ИМ-9-1																	1		5.39	
2ИМ-10-1	"	"	2ИМ-10-1																	6		0.94	

Инв. № подл. | Подпись и дата | Взам. инв. №

Привязан:

Инв. №

Зав. отд.	Якушевич	
Гл. конст. пр.	Сечейко	
Рук. бриг.	Хрусталева	
Проверил	Мещерякова	
Разраб.	Сазонова	

125-045/1.2 ч. 0 р. 0-2

9-этажная блок-секция рядовая с одно-двухкомнатными квартирами 1А 1А 1Б 1Б 2А2А

Стадия	Лист	Листов
Т.Р	АС-62	

Спецификация металлических изделий выше отм. 0.000

КБ по железобетону им. А.А.Якушева Госстроя РСФСР

Копировал: Зачкова

Дог. №27639-62

Поз. обозначение	Обозначение	Наименование	Количество на этаж: 1 этаж планировочное решение: основн. с коляс. тип I	1 этаж планировочное решение: соскб. прох. тип II	1 этаж планировочное решение: с эл. щит. тип III	2	3	4	5	6	7	8	9	машинное отделение	Всего планировочное решение: основн. с коляс. тип I	Всего планировочное решение: со скв. прох. тип II	Всего планировочное решение: с эл. щит. тип III	Крыша: с микрочердаком	Крыша: с теплым чердаком	Масса ед. т	Примечание
2ИМ-11-1	Р. 10.7-110 л.8	2ИМ-11-1																1		0.09	
2ИМ-66-1	Р. 10.12-111 л.6	2ИМ-66-1																1		13.23	
	Металлические изделия для узлов устройств связи																				
2ИМ-12-2	Р. 10.12-111 л.16	2ИМ-12-2		2	2	2	2	2	2	2	2	2	2	2			18	18	18			0.669	
2ИМ-12-1	Р. 10.7-110 л.8	2ИМ-12-1		6	6	6	6	6	6	6	6	6	6	6			54	54	54			0.496	
2ИМ-12-1А	" "	2ИМ-12-1А		6	6	6	6	6	6	6	6	6	6	6			54	54	54			0.496	
2ИМ-14-1	Р. 10.7-110 л.9	2ИМ-14-1		2	2	2	2	2	2	2	2	2	2	2			18	18	18			0.58	
2ИМ-16-1	" л.10	2ИМ-16-1		4	4	4	4	4	4	4	4	4	4	4			36	36	36			0.46	
	При варианте лифтовой шахты „россыпью" в спецификацию металлических изделий выше отм. 0.000 внести																				
	Коррективы:																				
	Добавить:																				
2ИМ-14	Р. 10.7-110 л.2	2ИМ-14		8	8	8	8	8	8	8	8	8	8	8			72	72	72			0.29	
2ИМ-12	" "	2ИМ-12		4	4	4	4	4	4	4	4	4	4	4			36	36	36			0.24	
	При варианте санкабин „россыпью" в спецификацию металлических изделий выше отм. ± 0.000 внести																				
	Коррективы:																				
	Добавить:																				
2ИМ-11	Р. 10.7-110 л.2	2ИМ-11		32	28	28	32	32	32	32	32	32	32	32			288	284	284			0.35	
2ИМ-14	" "	2ИМ-14		4			4	4	4	4	4	4	4	4			36	32	32			0.29	
2ИМ-22	" л.3	2ИМ-22		6			6	6	6	6	6	6	6	6			54	48	48			0.31	
2ИМ-19	" "	2ИМ-19		2			2	2	2	2	2	2	2	2			18	16	16			0.43	
2ИМ-24	" "	2ИМ-24		12	10	10	12	12	12	12	12	12	12	12			108	106	106			0.71	
2ИМ-35	" л.4	2ИМ-35		2	1	1	2	2	2	2	2	2	2	2			18	17	17			0.49	

Инв. № подл. | Подп. и дата | Взам. инв. №

Привязан

Инв. №

Зав. отд.	Якушевич	
Гл. конст. пр.	Сечейко	
Рук. бриг.	Хрусталева	
Проверил	Мещерякова	
Разраб.	Сазонова	

125-045/1.2 Ч. 0 Р. 0-2

9-этажная блок-секция рядовая с одно-двухкомнатными квартирами 1А 1А 1Б 1Б 2А 2А

Стадия	Лист	Листов
ТР	АС-63	

Спецификация металлических изделий выше отм. ± 0.000

КБ по железобетону им. А.А. Якушева Госстроя РСФСР

Копировал: Зубкова

Поз. обозначение	Обозначение		Наименование	Количество на этаж: 1 этаж планировочное решение: основ. с коляс. тип I	1 этаж планировочное решение: сквозного прохода тип II	1 этаж планировочное решение: с электрощитовой тип III	2	3	4	5	6	7	8	9	машинное отделение	Всего: планировочное решение: основ. с коляс. тип I	Всего: планировочное решение: сквозного прохода тип II	Всего: планировочное решение: с электрощитовой тип III	Крыша: с микрочердаком	Крыша: с теплым чердаком	Масса ед.т	Примечан.
Металлические изделия машинного отделения																						
2ИМ-18-1	10.7-110	л.10	2ИМ-18-1												1		1	1	1			56.83	
2ИМ-20-1	"	л.11	2ИМ-20-1												1		1	1	1			24.05	
2ИМ-21-1	"	л.12	2ИМ-21-1												1		1	1	1			47.46	
2ИМ-22-1	"	"	2ИМ-22-1												2		2	2	2			0.194	
2ИМ-23-1	"	"	2ИМ-23-1												3		3	3	3			4.90	
2ИМ-29-1	"	л.14	2ИМ-29-1												1		1	1	1			34.59	
2ИМ-39-1	"	л.19	2ИМ-39-1												1		1	1	1			5.70	
2ИМ-46-1	"	л.21	2ИМ-46-1												1		1	1	1			0.22	
Пожарная лестница, крышка пожарного люка																						
2ИМ-31-1	10.7-110	л.15	2ИМ-31-1							2	2	2	2				8	8	8			25.24	
2ИМ-19-1	"	л.11	2ИМ-19-1							2	2	2	2				8	8	8			14.78	
При варианте остекленных лоджий в спецификацию металлических изделий внести коррективы:																						
	Исключить:																					
2ИМ-44-1	Р. 10.7-110	л.21	2ИМ-44-1		2	1	2	2	2	2	2	2	2	2	2		18	17	18			2.61	
2ИМ-34	"	л.4	2ИМ-34		8	4	8	8	8	8	8	8	8	8	8		72	68	72			0.60	
	Добавить:																					
2ИМ-14	Р. 10.7-110	л.2	2ИМ-14		2	1	2	2	2	2	2	2	2	2	2		18	17	18			0.29	
2ИМ-40	Р. 10.12-111	л.2	2ИМ-40		8	4	8	8	8	8	8	8	8	8	8		72	68	72			0.44	
2ИМ-41	"	"	2ИМ-41		6	3	6	6	6	6	6	6	6	6	6		54	51	54			0.30	
2ИМ-43	"	"	2ИМ-43		2	1	2	2	2	2	2	2	2	2	2		18	17	18			0.18	

Инв.№ подл. | Подпись и дата | Взам. инв.№

Привязан:

Инв. №

Зав.отдел.	Якушевич.	
Гл.конструктор	Сечейко	
Рук.бриг.	Хрусталева	
Проверил	Хрусталева	
Разработ.	Мещерякова	

125-045/1.2 ч. 0; Р. 0-2

9-этажная блок-секция рядовая с одно-двухкомнатными квартирами 1А 1А 1Б 1Б 2А 2А

Стадия	Лист	Листов
ТР	АС-64	

Спецификация металлических изделий выше отм. 0.000

КБ по железобетону им. А.А. Якушева Госстроя РСФСР

Копировал: Леванцова 11... mcm1 АРХ-№27639-64

Поз. обозначение	Обозначение	Наименование	Количество на этаж: 1 этаж планировочное решение: основ. с кол. тип I	1 этаж планировочное решение: со скв. прох. тип II	1 этаж планировочное решение: с электроприт. тип III	2	3	4	5	6	7	8	9	Машинное отделение	Всего планировочное решение: основ. с колес. тип I	Всего планировочное решение: со скв. прох. тип II	Всего планировочное решение: с электропритв. тип III	Крыша: с микрочердаком	Крыша: с теплым чердаком	Масса ед.т	Примечан.
	При варианте с выходом на кровлю в спецификацию металлических изделий выше отм. 0.000 внести коррективы:																				
	Добавить:																				
2ИМ-28-1	р.10.7-110 л.14	2ИМ-28-1											1		1	1	1			28.12	
2ИМ-33-1	" л.15	2ИМ-33-1																1		6.34	
2ИМ-40-1	" л.20	2ИМ-40-1											2		2	2	2			8.42	
	Исключить:																				
2ИМ-6	р.10.7-110 л.2	2ИМ-6											4		4	4	4			0.25	

Привязан:

Инв. №

Зав. отд.	Якушевич	
Гл. конст. пр	Сечейко	
Рук. бриг.	Хрусталева	
Проверил	Хрусталева	
Разработ.	Мещерякова	

125-045/1.2 ч.0 р.0-2

9-этажная блок-секция рядовая с одно-, двухкомнатными квартирами 1А 1А 1Б 1Б 2А 2А

Стадия	Лист	Листов
ТР	АС-65	

Спецификация металлических изделий выше отм. 0.000

КБ по железобетону им. А.А.Якушева Госстроя РСФСР

Копировал Козина АОК-N27639-65

Инв. № подл. | Подпись и дата | Взам. инв. №

Поз. обозначение	Обозначение	Наименование	Количество на этаж: 1 этаж планировочное решение: основн. с колас. тип I	со сквоз. проход. тип II	с электрощит. тип III	2	3	4	5	6	7	8	9	машинное отделение	Всего: планировочное решение: основн. с колас. тип I	со сквоз. проход. тип II	с электрощит. тип III	Крыша: с микрочердаком	с теплым чердаком	Масса ед.т	Примечан.
		Изделия из прочих материалов																			
	ГОСТ 530-80	Кирпич, м³																2.06			
		Для варианта санкабин „россыпью"																			
тип 1.3.1	ГОСТ 19111-77	Нащельник тип 1.3.1 п.м	16.2	13.5	13.5	16.2	16.2	16.2	16.2	16.2	16.2	16.2	16.2		145.8	143.1	143.1				
	Для варианта с выходом на кровлю в спецификацию изделий из прочих материалов внести коррективы:																				
	Добавить:																				
	ГОСТ 530-80	Кирпич, м³																1.03			

Привязан:

Инв. №

Зав.отдел.	Якушевич	
Гл.конст.пр.	Сечейко	
Рук.бриг.	Хрусталева	
Проверил	Бурова	
Разраб.	Сазонова	

125-045/1.2 ч.0 ; р.0-2 ;

9-этажная блок-секция рядовая с одно-двухкомнатными квартирами 1А 1А 1Б 1Б 2А 2А

Стадия	Лист	Листов
ТР	АС-66	

Спецификация прочих материалов выше отм. 0.000

КБ по железобетону им. А.А. Якушева Госстроя РСФСР

Копировал: Авдонцова

АДХ. №27639-66

Инв. № подл. | Подпись и дата | Взам. инв. №

Поз. обозначение	Обозначение		Наименование	Количество на этаж: 1 этаж планировочное решение: основн. с коляс. тип I	1 этаж: со скв. проход. тип II	1 этаж: с эл. щит. тип III	2	3	4	5	6	7	8	9	Машинное отделение	Всего: планировочное решение: основн. с коляс. тип I	Всего: со скв. проход. тип II	Всего: с эл. щит. тип III	Крыша: с микрочердаком	Крыша: с теплым чердаком	Масса ед., т	Примечан.
			Наружные стены																				
Н-15	Р. 10.1-1-110	л.37	НР-62.28-2		2	2	2	2	2	2	2	2	2	2	2			18	18	18			5.37	
			Внутренние стены																				
9В-29	Р. 10.2-1-110	л.37	9В-55.25-1		1	1	1	1	1	1								4	4	4			5.63	
В-29	"	"	В-55.25-1								1	1	1	1	1			5	5	5			5.63	
9В-32э	Р. 10.12-1-110	л.37	9В-48.25-1э		1	1	1	1	1	1								4	4	4			4.83	
В-32э	"	"	В-48.25-1э								1	1	1	1	1			5	5	5			4.83	
9В-48	Р. 10.2-1-110	л.52	9В-12.25-1		1	1	1	1	1	1								4	4	4			1.20	
В-48	"	"	В-12.25-1								1	1	1	1	1			5	5	5			1.20	
			Плиты лоджий																				
П-61	Р. 10.3-1-110	л.37	ПР-29.12		4	4	4	4	4	4					4			20	20	20			0.75	
П-62	"	л.38	ПР-29.12-1								4	4	4	4				16	16	16			0.55	
			Ограждения лоджий																				
АЛ-1	Р. 10.4-1-110	л.42	АЛ-1		4	4	4	4	4	4	4	4	4	4	4			36	36	36			0.33	
			Вентшахты																				
ВН-1	Р. 10.11-1-110	л. 6	ИВБН-12.15.6																		2		1.18	
			Чердачные балки																				
БЧ-16	Р. 10.11-1-110	л. 4	БЧ-16																		2		0.47	
БЧ-20	"	л. 3	БЧ-20																		1		0.45	

Привязан:

Инв. №

Инв. № подл. | Подп. и дата | Взам. инв. №

Зав. отд.	Якушевич	
Гл. конст. пр.	Сечейко	
Рук. бриг.	Хрусталева	
Проверил	Мещерякова	
Разработ.	Сазонова	

125-045/1.2 ч. 0; Р. 0-2

9-этажная блок-секция рядовая с одно-двухкомнатными квартирами 1А 1А 1Б 1Б 2А 2А

Стадия	Лист	Листов
ТР	АС-67	

Эбд-7. Спецификация железобетонных изделий выше отм. ±0.000

КБ по железобетону им. А.А. Якушева Госстроя РСФСР

Копировал: Тырышкина

Инв. № 27639-67

Поз. обозначение	Обозначение	Наименование	Количество на этаж: 1 этаж, планировочное решение: основ. с коляс. тип I	со скв. прох. тип II	с эл. щитов. тип III	2	3	4	5	6	7	8	9	Машинное отделение	Всего, планировочное решение: основ. с коляс. тип I	со скв. прох. тип II	с эл. щитов. тип III	Крыша: с микро-чердаком	с теплым чердаком	Масса ед.т	Примечания
	Деревянные изделия																				
	Погонажные изделия																				
Тип 1	ГОСТ 8242-75	Поручень п.м.	11.2	11.2	11.2	11.2	11.2	11.2	11.2	11.2	11.2	11.2	11.2		100.8	100.8	100.8				
Тип 1	ГОСТ 8242-75	Плинтус п.м.	21.74	21.74	21.74	21.74	21.74	21.74	21.74	21.74	21.74	21.74	21.74		192.66	192.66	192.66				
	Металлические изделия																				
2ИМ-1	Р.10.7-110 л.2	2ИМ-1											2		2	2	2			0.31	
2ИМ-2	" "	2ИМ-2																8		0.35	
2ИМ-3	" "	2ИМ-3	4	4	4	4	4	4	4	4	4	4	4		36	36	36			0.22	
2ИМ-4	" "	2ИМ-4	2	2	2	2	2	2	2	2	2	2	2		18	18	18			0.40	
2ИМ-6	" "	2ИМ-6	15	15	15	15	15	15	15	15	15	15	7		127	127	127			0.35	
2ИМ-9	" "	2ИМ-9											2		2	2	2			0.59	
2ИМ-11	" "	2ИМ-11	3	3	3	3	3	3	3	3	3	3	4		28	28	28			0.35	
2ИМ-12	" "	2ИМ-12	8	8	8	8	8	8	8	8	8	8	8		72	72	72			0.24	
2ИМ-14	" "	2ИМ-14	10	10	10	10	10	10	10	10	10	10	2		82	82	82			0.29	
2ИМ-15	" "	2ИМ-15	2	2	2	2	2	2	2	2	2	2	2		18	18	18			0.55	
2ИМ-21	" л.3	2ИМ-21	4	4	4	4	4	4	4	4	4	4	10		42	42	42			0.27	
2ИМ-22	" "	2ИМ-22	1	1	1	1	1	1	1	1	1	1	1		9	9	9			0.31	
2ИМ-26	" "	2ИМ-26																4		0.53	
	Элементы ограждения лоджий																				
2ИМ-14	Р.10.7-110 л.2	2ИМ-14	8	8	8	8	8	8	8	8	8	8	8		72	72	72			0.29	
2ИМ-34	" л.4	2ИМ-34	16	16	16	16	16	16	16	16	16	16	16		144	144	144			0.60	
2ИМ-44-1	" л.21	2ИМ-44-1	4	4	4	4	4	4	4	4	4	4	4		36	36	36			2.61	
	Металлические зонты																				
2ИМ-3-1	Р.10.7-110 л.6	2ИМ-3-1																1		37.64	
	Прочие материалы																				
	ГОСТ 530-80	Кирпич м³																0.152			

125-045/1.2 ч.0 р. 0-2

9-этажная блок-секция рядовая с одно-, двухкомнатными квартирами 1А 1А 1Б 1Б 2А 2А

Стадия	Лист	Листов
Тр	АС-68	

Привязан:

Инв. №

Зав. отд.	Якушевич	
Гл. констр. пр.	Сечейко	
Рук. бриг.	Хрусталева	
Проверил	Мещерякова	
Разраб.	Сазонова	

Зб9-7. Спецификация деревянных и металлических изделий выше отм. ± 0.000

КБ по железобетону им. А.А. Якушева Госстроя РСФСР

Копировал Козина Ц.т. 12.60/... Арх. N27639-68

Инв. № подл. | Подпись и дата | Взам. инв. №

Поз. обозначение	Обозначение	Наименование	Количество на этаж: 1 этаж планировочное решение: основ. с коляс. тип I	1 этаж планировочное решение: со скв. прох. тип II	1 этаж планировочное решение: с элект. рощит. тип III	2	3	4	5	6	7	8	9	Машинное отделение	Всего: планировочное решение: основ. с коляс. тип I	Всего: планировочное решение: со скв. прох. тип II	Всего: планировочное решение: с элект. щит. тип III	Крыша: с микрочердаком	Крыша: с теплым чердаком	Масса ед. т	Примечание
При варианте остекленных лоджий в спецификацию металлических изделий внести коррективы:																					
	Исключить:																				
2ИМ-44-1	Р. 10.7-110 л 21	2ИМ-44-1	4	2	4	4	4	4	4	4	4	4	4		36	34	36			2.61	
2ИМ-34	" л 4	2ИМ-34	16	8	16	16	16	16	16	16	16	16	16		144	136	144			0.60	
	Добавить:																				
2ИМ-14	Р. 10.7-110 л.2	2ИМ-14	4	2	4	4	4	4	4	4	4	4	4		36	34	36			0.29	
2ИМ-40	Р. 10.12-111	2ИМ-40	16	12	16	16	16	16	16	16	16	16	16		144	140	144			0.44	
2ИМ-41	"	2ИМ-41	12	9	12	12	12	12	12	12	12	12	12		108	105	108			0.30	
2ИМ-43	"	2ИМ-43	4	3	4	4	4	4	4	4	4	4	4		36	35	36			0.18	
При варианте остекленных лоджий в спецификацию деревянных изделий внести коррективы:																					
	Добавить:																				
ИОЛ-1	Р. 10.12-111	ИОЛ-1	2	2	2	2	2	2	2	2	2	2	2		18	18	18				
ИОЛ-4	"	ИОЛ-4	2	2	2	2	2	2	2	2	2	2	2		18	18	18				
	Пожарная лестница																				
2ИМ-31-1	Р. 10.7-110 л. 15	2ИМ-31-1							4	4	4	4			16	16	16			25.24	
	Крышка пожарного люка																				
2ИМ-19-1	Р. 10.7-110 л. 11	2ИМ-19-1							4	4	4	4			16	16	16			14.78	

Инв. № подл. | Подпись и дата | Взам. инв. №

Привязан

Инв. №

Зав. отд.	Якушевич	
Гл. конструктор	Сечейко	
Рук. бриг.	Хрусталева	
Провер.	Хрусталева	
Разраб.	Мещерякова	

125-045/1.2 Ч. 0 Р. 0-2

9-этажная блок-секция рядовая с одно-двухкомнатными квартирами 1А 1А 1Б 1Б 2А 2А

Стадия	Лист	Листов
Тр	АС-69	

Эбд-7 Спецификация деревянных и металлических изделий выше отм. 0.000

КБ по железобетону им. А. А. Якушева Госстроя РСФСР

Копировал: Зубкова АОК. N27639-69

Поз. обозначение	Обозначение	Наименование	Количество на этаж: 1 этаж планировочное решение: осн. с коридором тип I	1 этаж планировочное решение: скв. прох. тип II	1 этаж планировочное решение: с эл. щитовой тип III	2	3	4	5	6	7	8	9	Машинное отделение	Всего планировочное решение: осн. с коридором тип I	Всего планировочное решение: скв. прох. тип II	Всего планировочное решение: с эл. щитовой тип III	Крыша: с микрочердаком	Крыша: с теплым чердаком	Масса ед. т	Примечан.
	Наружные стены																				
Н-20	Р. 10.1-1-110 л.48	НР-31.28-2	2	2	2	2	2	2	2	2	2	2	2		18	18	18			2.91	
Н-21	" л.48	НР-31.28-3	2	2	2	2	2	2	2	2	2	2	2		18	18	18			2.91	
	Внутренние стены																				
9В-31	Р. 10.2-1-110 л.32	9В-54.25-1	2	2	2	2	2	2							8	8	8			5.53	
В-31	" "	В-54.25-1							2	2	2	2	2		10	10	10			5.53	
9В-33э	Р. 10.12-1-110 л.37	9В-47.25-1э	2	2	2	2	2	2							8	8	8			4.78	
В-33э	" "	В-47.25-1э							2	2	2	2	2		10	10	10			4.78	
9В-48	Р. 10.2-1-110 л.52	9В-12.25-1	4	4	4	4	4	4							16	16	16			1.20	
В-48	" "	В-12.25-1							4	4	4	4	4		20	20	20			1.20	
	Плиты лоджий																				
П-61	Р. 10.3-1-110 л.37	П-61	4	4	4	4	4	4					4		20	20	20			0.75	
П-62	" л.38	П-62							4	4	4	4			16	16	16			0.55	
	Ограждения лоджий																				
АЛ-1	Р. 10.4-1-110 л.42	АЛ-1	4	4	4	4	4	4	4	4	4	4	4		36	36	36			0.33	
	Вентшахты																				
ВН-1	Р. 10.11-1-110 л. 6	ИВВН-12.15.6																2		1.18	
	Чердачные балки																				
БЧ-16	Р. 10.11-1-110 л.4	БЧ-16																4		0.47	
БЧ-20	" л.3	БЧ-20																2		0.45	

Инв. № подл. | Подп. и дата | Взам. инв. №

Привязан:

Инв. №

Зав. отд.	Якушевич	
Гл. конст. пр.	Сечейко	
Рук. бриг.	Хрусталева	
Проверил	Мещерякова	
Разраб.	Сазонова	

125-045/1.2 ч.0, р. 0-2.

9-этажная блок-секция рядовая с одно-двухкомнатными квартирами 1А 1А 1Б 1Б 2А 2А

Стадия	Лист	Листов
ТР	АС-10	

Эб9-8. Спецификация железобетонных изделий выше отм. ± 0.000.

КБ по железобетону им. А.А. Якушева Госстроя РСФСР

Копировал: Тырышкина

Акт 1978 г.-ТП

Поз. обозначение	Обозначение	Наименование	Количество на этаж: 1 этаж, планировочное решение: основ. с кол. тип I	1 этаж, планировочное решение: скв. прох. тип II	1 этаж, планировочное решение: с электрощит. тип III	2	3	4	5	6	7	8	9	Машинное отделение	Всего, планировочное решение: основ. с кол. тип I	Всего, планировочное решение: со скв. прох. тип II	Всего, планировочное решение: с электрощит. тип III	Крыша: с микрочердаком	Крыша: с теплым чердаком	Масса ед., т.	Примечан.
		Деревянные изделия																			
		Погонажные изделия и материалы																			
Тип I	ГОСТ 8242-75	Поручень, п.м.	11,2	11,2	11,2	11,2	11,2	11,2	11,2	11,2	11,2	11,2	11,2		100,8	100,8	100,8				
Тип I	"	Плинтус, п.м.	21,74	21,74	21,74	21,74	21,74	21,74	21,74	21,74	21,74	21,74	21,74		195,66	195,66	195,66				
	ГОСТ 4598-74	Антисептированная доска 120×50 п.м.																	20,8		
		Антисептированные пробки 120×120×60 шт.																	34		
		Антисептированная ДВП δ=16мм кв.м	3,92	3,92	3,92	3,92	3,92	3,92	3,92	3,92	3,92	3,92	3,92		35,28	35,28	35,28				
		Металлические изделия																			
2ПМ-1	Р. 10.7-1-110 л.2	2ПМ-1	4	4	4	4	4	4	4	4	4	4	4		36	36	36				0,31
2ПМ-2	" "	2ПМ-2	4	4	4	4	4	4	4	4	4	4	4		36	36	36				0,35
2ПМ-7	" "	2ПМ-7	4	4	4	4	4	4	4	4	4	4	4		36	36	36				0,35
2ПМ-9	" "	2ПМ-9	6	6	6	6	6	6	6	6	6	6	2		50	50	50				0,59
2ПМ-10	" "	2ПМ-10	6	6	6	6	6	6	6	6	6	6	2		50	50	50				0,83
2ПМ-11	" "	2ПМ-11	6	6	6	6	6	6	6	6	6	6	5		53	53	53				0,35
2ПМ-12	" "	2ПМ-12	4	4	4	4	4	4	4	4	4	4	4		36	36	36				0,24
2ПМ-14	" "	2ПМ-14	13	13	13	13	13	13	13	13	13	13	2		106	106	106				0,29
2ПМ-15	" "	2ПМ-15	4	4	4	4	4	4	4	4	4	4	4		36	36	36				0,27
2ПМ-22	" л.3	2ПМ-22	2	2	2	2	2	2	2	2	2	2	2		18	18	18				0,31
2ПМ-26	" "	2ПМ-26																	4		0,53
		Элементы ограждения лоджий																			
2ПМ-14	Р. 10.7-110 л.2	2ПМ-14	8	8	8	8	8	8	8	8	8	8	8		72	72	72				0,29
2ПМ-34	" л.4	2ПМ-34	16	16	16	16	16	16	16	16	16	16	16		144	144	144				0,60
2ПМ-44-1	" л.21	2ПМ-44-1	4	4	4	4	4	4	4	4	4	4	4		36	36	36				2,61

125-045/1.2 ч.0 р. 0-2

9-этажная блок-секция рядовая с одно-двухкомнатными квартирами 1А 1А 1Б 1Б 2А 2А

Стадия	Лист	Листов
Т.Р.	АС-71	

Привязан:

Инв. №

Зав.отд.	Якушевич	
Гл.констр.пр.	Сечейко	
Рук.бриг.	Хрусталева	
Проверил	Мещерякова	
Разраб.	Сазонова	

Эб9-8. Спецификация деревянных и металлических изделий выше отм. ± 0.000

КБ по железобетону им. А.А. Якушева Госстроя РСФСР

Копировал: Аблизина

Поз. обозначение	Обозначение		Наименование	Количество на этаж: 1 этаж планировочное решение: обш. с коллс. тип I	1 этаж планировочное решение: со скв. проход. тип II	1 этаж планировочное решение: с электрощит. тип III	1 этаж планировочное решение:	2	3	4	5	6	7	8	9	Машинное отделение	Всего планировочное решение: осн. с коллс. тип I	Всего планировочное решение: со скв. проход. тип II	Всего планировочное решение: с электрощит. тип III	Всего планировочное решение:	Крыша: с микрочердаком	Крыша: с теплым чердаком	Масса ед., т	Примечан.
	Металлические зонты																							
2ИМ-3-1	р.10.7-110	а.6	2ИМ-3-1																		1		37.64	
	Пожарная лестница																							
2ИМ-31-1	р.10.7-110	а.15	2ИМ-31-1								4	4	4	4			16	16	16				25.24	
	Крышка пожарного люка																							
2ИМ-19-1	р.10.7-110	а.11	2ИМ-19-1								4	4	4	4			16	16	16				14.78	
	При варианте остекленных лоджий в спецификацию металлических изделий внести коррективы:																							
	исключить:																							
2ИМ-44-1	р.10.7-110	а.21	2ИМ-44-1	4	2	4		4	4	4	4	4	4	4	4		36	34	36				2.61	
2ИМ-34	"	а.4	2ИМ-34	16	8	16		16	16	16	16	16	16	16	16		144	136	144				0.60	
	добавить:																							
2ИМ-14	р.10.7-110	а.2	2ИМ-14	4	2	4		4	4	4	4	4	4	4	4		36	34	36				0.29	
2ИМ-40	р.10.12-111	а.2	2ИМ-40	16	12	16		16	16	16	16	16	16	16	16		144	140	144				0.44	
2ИМ-41	"	"	2ИМ-41	12	9	12		12	12	12	12	12	12	12	12		108	105	108				0.30	
2ИМ-43	"	"	2ИМ-43	4	3	4		4	4	4	4	4	4	4	4		36	35	36				0.18	
	При варианте остекленных лоджий в спецификацию деревянных изделий внести коррективы:																							
	добавить:																							
ИОА-4	р.10.12-111	а.8	ИОА-4	2	2	2		2	2	2	2	2	2	2	2		18	18	18					
ИОА-13	"	а.19	ИОА-13	2	2	2		2	2	2	2	2	2	2	2		18	18	18					
	Прочие материалы																							
	ГОСТ 530-80		кирпич м³																		0.31			

Привязан:

Инв. №

Зав. отд.	Якушевич	
Гл. конст. пр.	Сечейко	
Рук. бриг.	Хрусталева	
Проверил	Хрусталева	
Разработ.	Мещерякова	

125-045/1.2 ч.0 р.0-2

9-этажная блок-секция рядовая с одно-, двухкомнатными квартирами 1А 1А 1Б 1Б 2А 2А

Стадия	Лист	Листов
Р	АС-72	

$3Б_5$-8. Спецификация деревянных и металлических изделий выше отм. ±0.00

КБ по железобетону им. А.А. Якушева Госстроя РСФСР

Копировал Козина

Арх. №27639-72

Инв. № подл. | Подпись и дата | Взам. инв. №

Поз. обозначение	Обозначение	Наименование	Количество на этаж: 1 этаж, планировочное решение: основн. с колас. тип I	1 этаж, планировочное решение: скв. пр. тип II	1 этаж, планировочное решение: с эл. щит. тип III	2	3	4	5	6	7	8	9	Машинное отделение	Всего, планировочное решение: основн. с колас. тип I	Всего, планировочное решение: скв. прох. тип II	Всего, планировочное решение: с эл. щит. тип III	Крыша: с микро-чердаком	Крыша: с теплым чердаком	Масса ед., т	Примечан.
		Наружные стены																			
Н-38	р. 10.1-1-110 л.68	НР-12.28-3	1	1	1	1	1	1	1	1	1	1	1		9	9	9			1.75	
Н-39	" "	НР-12.28-4	1	1	1	1	1	1	1	1	1	1	1		9	9	9			1.75	
Н-54	" л.88	НТ-32.28-1	1	1	1	1	1	1	1	1	1	1	1		9	9	9			5.69	
Н-67	" л.104	НТ-26.28-1	1	1	1	1	1	1	1	1	1	1	1		9	9	9			4.59	
Н-72	" л.112	НТУ-28.28-4	1	1	1	1	1	1	1	1	1	1	1		9	9	9			4.81	
Н-76э	р. 10.12-1-110 л.	НТУ-22.28-3э	1	1	1	1	1	1	1	1	1	1	1		9	9	9			4.45	
НП-7	" л.126	НПТ-32.14-1А																1		2.29	
НП-12	" л.132	НПТ-26.14-2А																1		1.87	
НП-13	" л.134	НПУ-28.14-1А																1		2.29	
НП-16	" л.136	НПУ-22.14-2А																1		1.87	
Н-20	" л.48	НР-31.28-2	1	1	1	1	1	1	1	1	1	1	1		9	9	9			2.91	
Н-21	" л.48	НР-31.28-3	1	1	1	1	1	1	1	1	1	1	1		9	9	9			2.91	
		Плиты лоджий																			
П-59	р. 10.3-1-110 л.39	ПР-30.12	2	2	2	2	2	2					2		10	10	10			0.83	
П-60	" л.40	ПР-30.12-1							2	2	2	2			8	8	8			0.625	
		Ограждения лоджий																			
АЛ-1	р. 10.4-1-110 л.42	АЛ-1	2	2	2	2	2	2	2	2	2	2	2		18	18	18			0.33	
		Чердачные балки, вентшахты																			
БЧ-16	р. 10.11-1-110 л.4	БЧ-16																2		0.47	
БЧ-20	" л.3	БЧ-20																1		0.45	
ВН-1	" л.7	ИВБН-12.15-6																1		1.11	
		Прижимные камни																			
АК-1	р. 10.11-1-110 л.12	АК-21.6																1		0.23	
АК-4	" "	АК-16.6																5		0.19	
АК-14	" "	АК-21.6-1																1		0.23	

125-045/1.2 ч.0; р. 0-2;

9-этажная блок-секция рядовая с одно-двухкомнатными квартирами 1А 1А 1Б 1Б 2А 2А

Стадия	Лист	Листов
ТР	АС-73	

Эб-9. Спецификация железобетонных изделий выше отм. ± 0.000

КБ по железобетону им. А.А. Якушева Госстроя РСФСР

Привязан:

Инв. №

Зав.отд.	Якушевич	
Гл.конст.пр.	Сечейко	
Рук.бриг.	Хрусталева	
Проверил	Мещерякова	
Разработ.	Сазонова	

Копировал: Леванцова

Арх. №276.30.73

Инв. № подл. | Подпись и дата | Взам. инв. №

Поз обозначение	Обозначение		Наименование	Количество на этаж: 1 этаж, планировочное решение: основ. с коляс. тип I	1 этаж, планировочное решение: скв. прох. тип II	1 этаж, планировочное решение: с эл. щит. тип III	2	3	4	5	6	7	8	9	Машинное отделение	Всего, планировочное решение: основ. с коляс. тип I	Всего, планировочное решение: скв. прох. тип II	Всего, планировочное решение: с эл. щитов. тип III	Крыша: с микро-чердаком	Крыша: с теплым чердаком	Масса ед. т	Примечан.
			Наружные стены																				
Н-38	р. 10.1-1-110	л. 68	НР-12.28-3	1	1	1	1	1	1	1	1	1	1	1		9	9	9			1.75	
Н-39	"	"	НР-12.28-4	1	1	1	1	1	1	1	1	1	1	1		9	9	9			1.75	
Н-54	"	л. 88	НТ-32.28-1	1	1	1	1	1	1	1	1	1	1	1		9	9	9			5.69	
Н-67	"	л. 104	НТ-26.28-1	1	1	1	1	1	1	1	1	1	1	1		9	9	9			4.59	
Н-73	"	л. 112	НТУ-28.28-5	1	1	1	1	1	1	1	1	1	1	1		9	9	9			4.81	
Н-77з	"	л. 118	НТУ-22.28-4	1	1	1	1	1	1	1	1	1	1	1		9	9	9			4.45	
НП-8	"	л. 126	НПТ-32.14-2А																1		2.29	
НП-11	"	л. 132	НПТ-26.14-1А																1		1.87	
НП-14	"	л. 134	НПУ-28.14-2А																1		2.29	
НП-15	"	л. 136	НПУ-22.14-1А																1		1.87	
Н-20	"	л. 48	НР-31.28-2	1	1	1	1	1	1	1	1	1	1	1		9	9	9			2.91	
Н-21	"	"	НР-31.28-3	1	1	1	1	1	1	1	1	1	1	1		9	9	9			2.91	
			Вентшахты																			
ВН-1	р. 10.11-1-110	л. 7	ИВБН-12.15.6																1		1.18	
			Плиты лоджий																			
П-59	р. 10.3-1-110	л. 39	ПР-30.12	2	2	2	2	2	2					2		10	10	10			0.83	
П-60	"	л. 40	ПР-30.12-1							2	2	2	2			8	8	8			0.625	
			Ограждения лоджий																			
АЛ-1	р. 10.4-1-110	л. 42	АЛ-1	2	2	2	2	2	2	2	2	2	2	2		18	18	18			0.33	
			Чердачные балки																			
БЧ-16	р. 10.11-1-110	л. 4	БЧ-16																2		0.47	
БЧ-20	"	л. 3	БЧ-20																1		0.45	
			Прижимные камни																			
АК-1	р. 10.11-1-110	л. 12	АК-21.6																1		0.23	
АК-4	"	"	АК-16.6																5		0.19	
АК-14	"	"	АК-21.6-1																1		0.23	

Привязан:

Инв. №

Зав. отд.	Якушевич	
Гл. конст. пр.	Сечейко	
Рук. бриг.	Хрусталева	
Проверил	Мещерякова	
Разработ.	Базонова	

125-045/1.2 Ч. 0 Р. 0-2

9-этажная блок-секция рядовая с одно-двухкомнатными квартирами 1А 1А 1Б 1Б 2А 2А

Стадия	Лист	Листов
ТР	АС-74	

Эб-10. Спецификация железобетонных изделий выше отм. ± 0.000

КБ по железобетону им. А.А. Якушева Госстроя РСФСР

Копировал Козина

Инв. № подл. | Подпись и дата | Взам. инв. №

Поз. обознач.	Обозначение		Наименование	Количество на этаж: 1 этаж планировочное решение: основ. с колас. тип I	1 этаж: скв. пр. тип II	1 этаж: с эл. щит. тип III	2	3	4	5	6	7	8	9	Машинное отделение	Всего: планировочное решение: основ. с колас. тип I	Всего: скв. пр. тип II	Всего: с эл. щит. тип III	Крыша: с микро-чердаком	Крыша: с теплым чердаком	Масса ед т	Примечание
			Деревянные изделия																			
тип I	ГОСТ 8242-75		Плинтус, п. м		10.22	10.22	10.22	10.22	10.22	10.22	10.22	10.22	10.22	10.22			91.98	91.98	91.98				
тип 1	ГОСТ 8242-75		Поручень п. м		5.6	5.6	5.6	5.6	5.6	5.6	5.6	5.6	5.6	5.6			50.4	50.4	50.4				
			Металлические изделия																			
2ИМ-1	Р. 10.7-110	Л.2	2ИМ-1		4	4	4	4	4	4	4	4	4	4	8		40	40	40	2		0.31	
2ИМ-2	"	"	2ИМ-2		6	6	6	6	6	6	6	6	6	6	6		54	54	54	16		0.35	
2ИМ-4	"	"	2ИМ-4		2	2	2	2	2	2	2	2	2	2	2		18	18	18			0.40	
2ИМ-6	"	"	2ИМ-6		2	2	2	2	2	2	2	2	2	2			16	16	16			0.35	
2ИМ-7	"	"	2ИМ-7		4	4	4	4	4	4	4	4	4	4	4		36	36	36			0.35	
2ИМ-9	"	"	2ИМ-9		5	5	5	5	5	5	5	5	5	5	3		43	43	43			0.59	
2ИМ-10	"	"	2ИМ-10		6	6	6	6	6	6	6	6	6	6	8		56	56	56			0.83	
2ИМ-11	"	"	2ИМ-11		4	4	4	4	4	4	4	4	4	4	6		38	38	38			0.35	
2ИМ-13	"	"	2ИМ-13												4		4	4	4			0.71	
2ИМ-14	"	"	2ИМ-14		10	10	10	10	10	10	10	10	10	10			80	80	80			0.29	
2ИМ-20	"	Л.3	2ИМ-20		2	2	2	2	2	2	2	2	2	2			16	16	16			0.60	
2ИМ-21	"	"	2ИМ-21												4		4	4	4			0.27	
2ИМ-22	"	"	2ИМ-22		1	1	1	1	1	1	1	1	1	1	1		9	9	9			0.31	
2ИМ-25	"	"	2ИМ-25																	2		0.31	
2ИМ-26	"	"	2ИМ-26																	4		0.53	
			Элементы ограждения лоджий																			
2ИМ-14	Р. 10.7-110	Л.2	2ИМ-14		4	4	4	4	4	4	4	4	4	4	4		36	36	36			0.29	
2ИМ-34	"	Л.4	2ИМ-34		8	8	8	8	8	8	8	8	8	8	8		72	72	72			0.60	
2ИМ-44-1	"	Л.21	2ИМ-44-1		2	2	2	2	2	2	2	2	2	2	2		18	18	18			2.61	
			Металлические зонты																			
2ИМ-4-1	Р.10.7-110	Л. 6	2ИМ-4-1																	1		28.83	
			Прочие материалы																			
	ГОСТ 530-80		Кирпич м³																	0.152			

Привязан:

Инв. №

Зав. отд.	Якушевич	
Гл. конст. пр	Сечейко	
Рук. бриг.	Хрусталева	
Проверил	Мещерякова	
Разраб.	Сазонова	

125-045/1.2 Ч. 0; Р 0-2

9-этажная блок-секция рядовая с одно-двухкомнатными квартирами 1А1А 1Б1Б 2А2А

Стадия	Лист	Листов
ТР	АС-75	

Эбд-9, Эбд-10. Спецификация деревянных и металлических изделий выше отм. ± 0.000.

КБ по железобетону им. А.А. Якушева Госстроя РСФСР

Копировал: Зубкова

Инв. № подл. | Подпись и дата | Взам. инв. №

Поз. обозначение	Обозначение	Наименование	Количество на этаж: 1 этаж, планировочное решение: основ. с коляс. тип I	1 этаж, планировочное решение: со скв. прох. тип II	1 этаж, планировочное решение: с эл. щит. тип III	2	3	4	5	6	7	8	9	Машинное отделение	Всего, планировочное решение: основ. с коляс. тип I	Всего, планировочное решение: со скв. прох. тип II	Всего, планировочное решение: с эл. щит. тип III	Крыша: с микро-чердаком	Крыша: с теплым чердаком	Масса ед.т	Примечание
	Пожарная лестница																				
2ИМ-31-1	р. 10.7-110 л. 15	2ИМ-31-1							2	2	2	2			8	8	8				25.24	
	Крышка пожарного люка																				
2ИМ-19-1	р. 10.7-110 л. 11	2ИМ-19-1							2	2	2	2			8	8	8				14.78	
	При варианте остекленных лоджий в спецификацию металлических изделий внести коррективы:																				
	Исключить:																				
2ИМ-34	р. 10.7-110 л. 4	2ИМ-34	8	8	8	8	8	8	8	8	8	8	8		72	72	72				0.60	
2ИМ-44-1	" л. 21	2ИМ-44-1	2	2	2	2	2	2	2	2	2	2	2		18	18	18				2.61	
	Добавить:																				
2ИМ-14	р. 10.7-110 л. 2	2ИМ-14	4	4	4	4	4	4	4	4	4	4	4		36	36	36				0.29	
2ИМ-40	р. 10.12-111 л. 2	2ИМ-40	8	8	8	8	8	8	8	8	8	8	8		72	72	72				0.44	
2ИМ-41	" "	2ИМ-41	5	5	5	5	5	5	5	5	5	5	5		45	45	45				0.30	
	При варианте остекленных лоджий в спецификацию деревянных изделий внести коррективы:																				
	Добавить:																				
ИОЛ-3	р. 10.12-111	ИОЛ-3	1	1	1	1	1	1	1	1	1	1	1		9	9	9					
ИОЛ-9	"	ИОЛ-9	1	1	1	1	1	1	1	1	1	1	1		9	9	9					

Инв. № подл. | Подп. и дата | Взам. инв. №

Привязан:

Инв. №

Зав. отд.	Якушевич	
Гл. конст. пр.	Сечейко	
Рук. бриг.	Хрусталева	
Проверил	Мещерякова	
Разработ.	Сазонова	

125-045/1.2 ч. 0 р. 0-2

9-этажная блок-секция рядовая с одно-двухкомнатными квартирами 1а 1а 1б 1б 2а 2а

Стадия	Лист	Листов
ТР	АС-76	

$3Б_9$-9; $3Б_9$-10. Спецификация деревянных и металлических изделий выше отм. ± 0.000

КБ по железобетону им. А.А. Якушева Госстроя РСФСР

Копировал Козина Арх. N27639-76

Поз. обозначение	Обозначение	Наименование	Количество на этаж: 1 этаж, планировочное решен.	Основн. с коляс. тип I	С квозн. прох. тип II	С электрощит. тип III	2	3	4	5	6	7	8	9	Машинное отделение	Всего, планировочное решение	Основн. с коляс. тип I	С квозн. проход. тип II	С электрощит. тип III	Крыша: с микрочердаком	с теплым чердаком	Масса ед. т	Примечан.
	Наружные стены																						
НП-21	10.1-1-111 л.50	НПР-64.28-1																			4	7.17	
НП-22	" л.52	НПР-32.28-1																			8	4.54	
Н-68	10.1-1-110 л.106	НРУ-12.28-1																			1	1.72	
Н-69	" "	НРУ-12.28-2																			1	1.72	
	Плиты покрытия																						
ПГ-4АТ-IVТ	ГОСТ22701.1-77	ПГ-4АТIVТ																			13	2.65	
ПВ-5АТIVТ-1	10.11-1-110 л.18	ПВ-5АТ-IVТ-1																			1	2.20	
П60-8	" л.19	П60-8																			2	2.60	
П48-16	" "	П48-16																			4	4.20	
ПК-59-12	Серия ИИ-03-02 а л. 23-64	ПК-59-12																			1	2.28	
ПП15-60	Серия 1.438.1-2	ПП15-60																			28	0.18	
ПП10-60	"	ПП10-60																			5	0.12	
ПП6-60	Р.10.11-1-110 л.24	ПП6-60																			7	0.06	
ПУ1-60	Серия 1.438.1-2	ПУ1-60																			2	0.35	
ПУ2-60	"	ПУ2-60																			2	0.35	
П16-16	Р.10.4-1-110 л.28	П16-16																			1	0.64	
П28-22	Р.10.11-1-110 л.15	П28-22																			1	1.82	
	Изделия чердака																						
ТР-3	10.11-1-110 л.17	ТР-3																			12	0.38	
ТР-2	" л.16	ТР-2																			5	0.25	
ВШ-3	" л.24	ВШ-3																			10	0.17	
ВШ-4	" л.25	ВШ-4																			2	1.25	
П64-3	" л.22	П64-3																			6	1.68	
П32-1	" л.21	П32-1																			4	0.83	

125-045/1.2 ч.0 р.0-2

9-этажная блок-секция рядовая с одно-двухкомнатными квартирами 1А 1А 1Б 1Б 2А 2А

Привязан:

Инв. N

Зав. отд.	Якушевич	
Гл. конс. пр.	Сечейко	
Рук. бриг.	Хрусталева	
Проверил	Хрусталева	
Разработ.	Мещерякова	

Стадия	Лист	Листов
ТР	АС-77	

Спецификация железобетонных изделий выше отм. 25.120м
Теплый чердак. кровля рулонная

КБ по железобетону им. А.А. Якушева Госстроя РСФСР

Инв. N подл. | Подп. и дата | Взам. инв. N

Цт 12.60/пп Арх. N 27639-77

Поз. обозначение	Обозначение	Наименование	Количество на этаж: 1 этаж, планировочное решение	1 этаж, основн. с коляс. тип I	1 этаж, сквозн. проход. тип II	1 этаж, с электрощит. тип III	2	3	4	5	6	7	8	9	Машинное отделение	Всего, планировочное решение	Всего, основн. с коляс. тип I	Всего, со скв. проход. тип II	Всего, с электрощит. тип III	Крыша с микро-чердаком	Крыша с теплым чердаком	Масса ед,т	Примечан.
П 32-4	10.11-1-110 л.21	П32-4																			6	0.83	
П 32-5	" "	П32-5																			2	0.83	
ПБ-5	л.20	ПБ-5																			5	0.85	
1ПР2-15.12.14	С 1.138-10 вып 1	1ПР2-15.12.14																			4	0.075	
1ПР1-12.12.6		1ПР1-12.12.6																			1	0.03	
		Прочие материалы																					
	ГОСТ 530-80	Кирпич м³																			5.61		
		Бетон М 200 м³																			0.66		
		Плиты перекрытия																					
ПР-30.12	Р.10.3-1-110 л.39	ПР-30.12																			1	0.83	
ПК 6-32.24	Р.10.3-1-110 л.17	ПК 6-32.24																			1	2.40	
ПК 6-32.12	л.22	ПК 6-32.12																			1	1.125	

Инв. № подл. | Подпись и дата | Взам. инв. №

Привязан:

Инв. №

Зав. отд.	Якушевич	[signature]
Гл. констр. пр.	Сеченко	[signature]
Рук. бриг.	Хрусталева	[signature]
Проверил	Хрусталева	[signature]
Разраб.	Мещерякова	[signature]

125-045/1.2 ч.0 р. 0-2

9-этажная блок-секция рядовая с одно-двухкомнатными квартирами 1а 1а 1б 1б 2а 2а

Стадия	Лист	Листов
ТР	АС-78	

Спецификация железобетонных изделий выше отм. 25 120 м
Теплый чердак. Кровля рулонная

КБ по железобетону им. А.А. Якушева Госстроя РСФСР

Копировал: Козина [signature] Арх. № 27639-78

Поз. обозначение	Обозначение		Наименование	Количество на этаж: 1 этаж, планировочное решение: основн. с коляс. тип I	1 этаж, планировочное решение: со скв. проход. тип II	1 этаж, планировочное решение: с электрощит. тип III	2	3	4	5	6	7	8	9	машинное отделение	Всего, планировочное решение: основн. с коляс. тип I	Всего, планировочное решение: со скв. проход. тип II	Всего, планировочное решение: с электрощит. тип III	Крыша: с микрочердаком	Крыша: с теплым чердаком	Масса ед., т	Примечан.
	Железобетонные изделия																						
	3Бэ-7																						
ВЧ-2	10.11-1-110	л.26	ВЧ-60.18-2																	1	4.22		
ВЧ-5	"	л.29	ВЧ-48.18-2																	1	2.52		
ТР-2	"	л.16	ТР-2																	1	0.25		
ВШ-3	"	л.24	ВШ-3																	2	0.17		
	3Бэ-8																						
ВЧ-4	10.11-1-110	л.28	ВЧ-48.18-1																	2	3.35		
ВЧ-3	"	л.27	ВЧ-60.18-3																	2	3.62		
ТР-2	"	л.16	ТР-2																	2	0.25		
ВШ-3	"	л.24	ВШ-3																	2	0.17		
	ГОСТ 530-80		Кирпич, $м^3$																	1.80			

Привязан:

Инв. №

Зав. отд.	Якушевич	
Гл. конструктор	Сечейко	
Рук. бриг.	Хрусталева	
Проверил	Хрусталева	
Разраб.	Мещерякова	

125-045/1.2 Ч. 0; Р. 0-2

9-этажная блок-секция рядовая с одно-двухкомнатными квартирами 1А 1А 1Б 1Б 2А 2А

Стадия	Лист	Листов
ТР	АС-79	

3Бэ-7, 3Бэ-8. Спецификация железобетонных изделий выше отм. 25.120 /Теплый чердак. Кровля рулонная/

КБ по железобетону им. А. А. Якушева Госстроя РСФСР

Копировал: Тырышкина Инв. 1961/1 Арх. № 27639-79

Поз. обозначение	Обозначение	Наименование	Количество на этаж: 1 этаж планировочное решение: основн. с коляс. тип I	1 этаж планировочное решение: со сквоз. проход. тип II	1 этаж планировочное решение: с электрощит. тип III	2	3	4	5	6	7	8	9	машинное отделение	Всего: планировочное решение: основн. с коляс. тип I	Всего: планировочное решение: со сквоз. проход. тип II	Всего: планировочное решение: с электрощит. тип III	Крыша: с микрочердаком	Крыша: с теплым чердаком	Масса ед., т	Примечание
	Железобетонные изделия																				
	3Бэ-9																				
НП-23	10.1-1-111 А.58	НПУ-28.28-1																	1	4,36	
НП-26	" А.62	НПТ-32.28-2																	1	4,34	
НП-28	" А.60	НПУ-22.28-2																	1	3,54	
НП-29	" А.67	НПТ-26.28-1																	1	3,41	
ПБ-5	10.11-1-110 А.20	ПБ-5																	1	0,85	
ТР-3	" А.17	ТР-3																	2	0,38	
ТР-2	" А.16	ТР-2																	1	0,25	
ВШ-3	" А.24	ВШ-3																	1	0,17	
ПП 15-60	серия 1.438.1-2	ПП 15-60																	6	0,18	
ПП 10-60	"	ПП 10-60																	1	0,12	
ПП 6-60	10.11-1-110 А.24	ПП 6-60																	1	0,06	
ПУ 1-60	серия 1.438.1-2	ПУ 1-60																	2	0,35	
	3Бэ-10																				
НП-24	10.1-1-111 А.58	НПУ-28.28-2																	1	4,36	
НП-25	" А.62	НПТ-32.28-1																	1	4,34	
НП-27	" А.60	НПУ-22.28-1																	1	3,54	
НП-30	" А.67	НПТ-26.28-2																	1	3,41	
ТР-3	10.11-1-110 А.17	ТР-3																	2	0,38	
ТР-2	" А.16	ТР-2																	1	0,25	
ВШ-3	" А.24	ВШ-3																	1	0,17	
ПБ-5	" А.20	ПБ-5																	1	0,85	
ПП-15-60	серия 1.438.1-2	ПП 15-60																	6	0,18	
ПП 10-60	"	ПП 10-60																	1	0,12	
ПП 6-60	10.11-1-110 А.24	ПП 6-60																	1	0,06	
ПУ 1-60	серия 1.438.1-2	ПУ 1-60																	2	0,35	

Инв. № подл. | Подпись и дата | Взам. инв. №

Привязан:

Инв. №

Зав. отд.	Якушевич	
Гл. констр. пр	Бечейко	
Рук. бриг.	Хрусталева	
Проверил	Хрусталева	
Разраб.	Мещерякова	

125-045/1.2 Ч.0 Р.0-2

9-этажная блок-секция рядовая с одно-, двухкомнатными квартирами 1А 1А 1Б 1Б 2А 2А

Стадия	Лист	Листов
Р	АС-60	

3Бэ-9; 3Бэ-10. Спецификация железобетонных изделий. Выше отм. 25.120 (теплый чердак. Кровля рулонная)

КБ по железобетону им. А.А. Якушева Госстроя РСФСР

Копировал Козина

Арх. №27639-80

Поз. обозначение	Обозначение	Наименование	Количество на этаж: 1 этаж, планировочное решение: основн. с коляс. тип I	со сквоз. проход. тип II	с электрощит. тип III	2	3	4	5	6	7	8	9	Машинное отделение	Всего, планировочное решение: основн. с коляс. тип I	со сквоз. проход. тип II	с электрощит. тип III	Крыша: с микрочердаком	с теплым чердаком	Масса ед. кг	Примечан.
		Металлические изделия																			
2ИМ-1	10.7-110 л.2	2ИМ-1																	6	0.31	
2ИМ-2	" "	2ИМ-2																	16	0.35	
2ИМ-4	" "	2ИМ-4																	32	0.40	
2ИМ-10	" "	2ИМ-10																	2	0.83	
2ИМ-11	" "	2ИМ-11																	19	0.35	
2ИМ-12	" "	2ИМ-12																	6	0.24	
2ИМ-14	" "	2ИМ-14																	44	0.29	
2ИМ-15	" "	2ИМ-15																	10	0.55	
2ИМ-17	" л.3	2ИМ-17																	13	0.18	
2ИМ-25	" "	2ИМ-25																	4	0.31	
2ИМ-27	" "	2ИМ-27																	10	0.44	
		Элементы ограждения крыши																			
2ИМ-48-1	Р 10.7-110 л.22	2ИМ-48-1																	44	1.56	
Ф 20 А I	ГОСТ 5781-82	Ф 20 А I п.м																	53.6	132.4	
Ф 10 А I	"	Ф 10 А I п.м																	53.6	33.07	
		Элементы крепления теле-, радиостоек, элементы крепления защитного зонта.																			
2ИМ-7-1	Р 10.7-110 л.7	2ИМ-7-1																	1	5.89	
2ИМ-8-1	" "	2ИМ-8-1																	2	2.86	
2ИМ-49-1	" л.22	2ИМ-49-1																	6	3.29	
2ИМ-50-1	" "	2ИМ-50-1																	6	1.16	
2ИМ-51-1	" "	2ИМ-51-1																	1	3.60	
L 36×4	ГОСТ 8509-72	L 36×4 ℓ=500 мм																	1	1.08	
Ф 10 А I	ГОСТ 5781-82	Ф 10 А I ℓ=300 мм																	2	0.18	
L 63×40×6	ГОСТ 8510-72	L 63×40×6 ℓ=900 мм																	4	4.17	

Инв. № подл. и дата | Взам. инв. №

Привязан:

Инв. №

Зав. отд.	Якушевич	
Гл. констр.	Сечейко	
Рук. бриг.	Хрусталева	
Проверил	Хрусталева	
Разработ.	Мещерякова	

125-045/1.2 ч.0 р 0-2

9-этажная блок-секция рядовая с одно- двухкомнатными квартирами 1А 1А 1Б 1Б 2А 2А

Стадия	Лист	Листов
ТР	АС-81	

Спецификация металлических изделий выше отм. 25.120 м /теплый чердак. кровля рулонная/

КБ по железобетону им. А.А. Якушева Госстроя РСФСР

Арх. № 27639-81

Поз. обозначение	Обозначение	Наименование	Количество на этаж: 1 этаж планировочное решение: осн. тип I	с коляс. тип II	скв. прох. тип III		2	3	4	5	6	7	8	9	машинное отделение	Всего: планировочное решение: осн. тип I	с коляс. тип II	скв. прох. тип III		Крыша: с микрочерд.	с теплым черд.	Масса ед. кг	Примечан
		Поддон																					
2ИМ-53-1	Р.10.7-110 л.23	2ИМ-53-1																			1	71.6	
		Стремянка на крышу																					
2ИМ-28-1	Р.10.7-110 л.14	2ИМ-28-1																			2	28.12	
L32×4	ГОСТ 8509-72	L32×4 ℓ=100 м																			2	0.19	
[14	ГОСТ 8240-72	[14 ℓ=800 мм																			1	9.84	
		Деревянные изделия																					
ДС15-8Т	Серия 1.136.5-19	ДС 15-8Т																			1		
ИД-76	Р.10.6-110 л.26	ИД-76																			2		
тип I	ГОСТ 8242-75	Наличник тип I, п.м																			6.8		
тип II	"	Наличник тип II, п.м																			6.8		
		Прочие материалы																					
	ГОСТ 530-80	Кирпич. м³																			3.50		
		Монолитные участки																					
		Бетон М200 м³																			0.35		

Привязан:

Инв. №

Зав. отд.	Якушевич	
Гл. конструк.	Сечейко	
Рук. бриг.	Хрусталева	
Проверил	Хрусталева	
Разработ.	Мещерякова	

125-045/1.2 Ч.0 Р.0-2

9-этажная блок-секция рядовая с одно-, двухкомнатными квартирами 1А 1А 1Б 1Б 2А 2А

Стадия	Лист	Листов
ТР	АС-82	

Спецификация металлических, деревянных изделий и прочих материалов. /Теплый чердак. Кровля рулонная/

КБ по железобетону им. А.А. Якушева Госстроя РСФСР

Альбом 27430-03

Поз. обозначение	Обозначение	Наименование	Количество на этаж: 1 этаж планировочное решение: основ. с колас. тип I	1 этаж планировочное решение: со сквозным проход. тип II	1 этаж планировочное решение: с электрощит. тип III	2	3	4	5	6	7	8	9	машинное отделение	Всего планировочное решение: основ. с колас. тип I	Всего планировочное решение: со сквозным проход. тип II	Всего планировочное решение: с электрощит. тип III	Крыша: с микрочердаком	Крыша: с теплым чердаком	Масса ед. т	Примечан.
		Деревянные изделия																			
	ЭБ$_9$-7																				
тип 1	ГОСТ 8242-75	наличник тип I, п.м.																	4,2		
тип 2	"	наличник тип II, п.м.																	4,2		
ДС 15-8т	Серия 1.136.5-19	ДС 15-8т																	1		
	ЭБ$_9$-8																				
ДС 15-8т	Серия 1.136.5-19	ДС 15-8т																	2		
тип 1	ГОСТ 8242-75	наличник тип I, п.м.																	8,4		
тип 2	"	наличник тип II, п.м.																	8,4		

Инв. № подл. | Подпись и дата | Взам. инв. №

Привязан:

Инв. №

Зав. отдел	Якушевич	
Гл. конструктор	Сечейко	
Рук. бриг.	Хрусталева	
Проверил	Хрусталева	
Разработ.	Мещерякова	

125-045/1.2 ч.0; р. 0-2;

9-этажная блок-секция рядовая с одно-двухкомнатными квартирами 1А 1А 1Б 1Б 2А 2А

Стадия	Лист	Листов
ТР	АС-83	

ЭБ$_9$-7; ЭБ$_9$-8. Спецификация деревянных изделий выше отм. 25.120 /теплый чердак. кровля рулонная/

КБ по железобетону им. А.А. Якушева Госстроя РСФСР

Копировал Авдишова

Арх. № 27639-83

Поз. обозначение	Обозначение		Наименование	Количество на этаж: 1 этаж планировочное решение: основ. с колясс. тип I	1 этаж планировочное решение: со сквозн. проход тип II	1 этаж планировочное решение: с электрощит. тип III	2	3	4	5	6	7	8	9	машинное отделение	Всего планировочное решение:	Всего планировочное решение: основ. с колясс. тип I	Всего планировочное решение: со сквозн. проход тип II	Всего планировочное решение: с электрощит. тип III	Крыша: с микрочердаком	Крыша: с теплым чердаком	Масса ед т	Примечания
	Металлические изделия																						
	3Бд-7																						
2ИМ-1	18.7-110	А.2	2ИМ-1																	10	0.31	
2ИМ-2	"	"	2ИМ-2																	4	0.35	
2ИМ-10	"	"	2ИМ-10																	2	0.83	
2ИМ-11	"	"	2ИМ-11																	2	0.35	
2ИМ-12	"	"	2ИМ-12																	3	0.24	
2ИМ-13	"	"	2ИМ-13																	2	0.71	
2ИМ-14	"	"	2ИМ-14																	4	0.29	
2ИМ-17	"	А.3	2ИМ-17																	1	0.18	
2ИМ-48-1	"	А.22	2ИМ-48-1																	4	1.57	
2ИМ-29	"	А.3	2ИМ-29																	1	1.86	
	3Бд-8																						
2ИМ-1	18.7-110	А.2	2ИМ-1																	10	0.31	
2ИМ-11	"	"	2ИМ-11																	4	0.35	
2ИМ-12	"	"	2ИМ-12																	4	0.24	
2ИМ-13	"	"	2ИМ-13																	4	0.71	
2ИМ-14	"	"	2ИМ-14																	4	0.29	
2ИМ-17	"	А.3	2ИМ-17																	4	0.18	
2ИМ-48-1	"	А.22	2ИМ-48-1																	4	1.57	

Привязан:

Инв. №

Зав. отдел	Якушевич	
Гл. конст. пр.	Сечейко	
Рук. бриг.	Хрусталева	
Проверил	Хрусталева	
Разработ.	Мещерякова	

125-045/1.2 ч. 0 р. 0-2

9-этажная блок-секция рядовая с одно-, двухкомнатными квартирами 1А 1А 1Б 1Б 2А 2А

Стадия	Лист	Листов
ТР	АС-84	

3Бд-7; 3Бд-8. Спецификация металлических изделий выше отм. 25.12 / Теплый чердак. Кровля рулонная

КБ по железобетону им. А.А. Якушева Госстроя РСФСР

Копировал Кочина АВК. N 27639-84

Поз. обозначение	Обозначение	Наименование	Количество на этаж: 1 этаж планировочное решение: основ. с колясками тип I	1 этаж планировочное решение: со сквозным проходом тип II	1 этаж планировочное решение: с электрощитовой тип III	2	3	4	5	6	7	8	9	Машинное отделение	Всего: планировочное решение: основ. с колясками тип I	Всего: планировочное решение: со сквозным проходом тип II	Всего: планировочное решение: с электрощитовой тип III	Крыша: с микрочердаком	Крыша: с теплым чердаком	Масса ед. кг	Примечание
		Металлические изделия																			
	3Бg-9; 3Бg-10																				
2ИМ-1	10.7-110 А.2	2ИМ-1																	8	0.31	
2ИМ-2	" "	2ИМ-2																	10	0.35	
2ИМ-4	" "	2ИМ-4																	1	0.40	
2ИМ-12	" "	2ИМ-12																	1	0.24	
2ИМ-13	" "	2ИМ-13																	4	0.71	
2ИМ-14	" "	2ИМ-14																	6	0.29	
2ИМ-15	" "	2ИМ-15																	2	0.55	
2ИМ-46-1	" А.22	2ИМ-46-1																	8	1.57	
⌀ 20 AI	ГОСТ 5781-82	⌀ 20 AI п.м.																	11.2	27.66	
⌀ 10 AI	"	⌀10 AI п.м.																	11.2	6.91	

Привязан:

Инв. №

Зав. отд.	Якушевич	
Гл. конст. пр	Сечейко	
Рук. бриг.	Хрусталева	
Проверил	Хрусталева	
Разработ.	Мещерякова	

125-045/1.2 Ч.0 Р.0-2

9-этажная блок-секция рядовая с одно-, двухкомнатными квартирами 1А 1А 1Б 1Б 2А 2А

Стадия	Лист	Листов
ТР	АС-85	

3Бg-9, 3Бg-10. Спецификация металлических изделий выше отм. 25.120 (Теплый чердак. Кровля рулонная)

КБ по железобетону им. А.А. Якушева Госстроя РСФСР

Копировал Козина

Инв. № подл. | Подпись и дата | Взам. инв. №

Адк. №27639-85