ТИПОВОЙ ПРОЕКТ

294-8-34.92

ФИЗКУЛЬТУРНО-ОЗДОРОВИТЕЛЬНЫЙ ЦЕНТР (СО СТЕНАМИ ИЗ КИРПИЧА)

АЛЬБОМ I

АРХИТЕКТУРНЫЕ И ТЕХНОЛОГИЧЕСКИЕ ЧЕРТЕЖИ НАДЗЕМНОЙ ЧАСТИ ЗДАНИЯ.

25343-02

Отпускная цена
на момент реализации
указана в счет-накладной

				ПРИВЯЗАН
ИНВ.№				

ТИПОВОЙ ПРОЕКТ
294-8-34.92

ФИЗКУЛЬТУРНО-ОЗДОРОВИТЕЛЬНЫЙ ЦЕНТР (СО СТЕНАМИ ИЗ КИРПИЧА)

АЛЬБОМ I

СОСТАВ ПРОЕКТА

АЛЬБОМ 0	МАТЕРИАЛЫ ДЛЯ ПРИВЯЗКИ И ЧЕРТЕЖИ НУЛЕВОГО ЦИКЛА
АЛЬБОМ I	АРХИТЕКТУРНЫЕ И ТЕХНОЛОГИЧЕСКИЕ ЧЕРТЕЖИ НАДЗЕМНОЙ ЧАСТИ ЗДАНИЯ.
АЛЬБОМ II	КОНСТРУКТИВНЫЕ ЧЕРТЕЖИ НАДЗЕМНОЙ ЧАСТИ ЗДАНИЯ И АЛЮМИНИЕВЫЕ ВИТРАЖИ.
АЛЬБОМ III	
ЧАСТЬ 1	ОТОПЛЕНИЕ И ВЕНТИЛЯЦИЯ. ВНУТРЕННИЕ ВОДОПРОВОД И КАНАЛИЗАЦИЯ стр 1÷60
ЧАСТЬ 2	ЭЛЕКТРООБОРУДОВАНИЕ. АВТОМАТИЗАЦИЯ ОТОПИТЕЛЬНЫХ И ВЕНТИЛЯЦИОННЫХ СИСТЕМ. СВЯЗЬ И СИГНАЛИЗАЦИЯ. ПОЖАРНАЯ СИГНАЛИЗАЦИЯ. стр. 61÷132
АЛЬБОМ IV	ЗАДАНИЕ ЗАВОДУ ИЗГОТОВИТЕЛЮ НА ЩИТЫ АВТОМАТИЗАЦИИ.
АЛЬБОМ V	СТРОИТЕЛЬНЫЕ ИЗДЕЛИЯ
АЛЬБОМ VI	СПЕЦИФИКАЦИИ ОБОРУДОВАНИЯ.
АЛЬБОМ VII	ВЕДОМОСТИ ПОТРЕБНОСТИ В МАТЕРИАЛАХ.
АЛЬБОМ VIII	СМЕТЫ В ДВУХ ЧАСТЯХ. часть I стр. 1÷194. часть II стр. 195÷392

ПРИМЕНЕННЫЕ ТИПОВЫЕ ПРОЕКТЫ

284-4-48 БАНЯ СУХОГО ЖАРА (ВСТРОЕННАЯ)

ПРОЕКТ УТВЕРЖДЕН ГОСКОМАРХИТЕКТУРЫ
ПРИКАЗ 262 ОТ 26 ДЕКАБРЯ 1990 ГОДА
РАБОЧАЯ ДОКУМЕНТАЦИЯ ВВЕДЕНА В ДЕЙСТВИЕ
МГПИП "СПОРТПРОЕКТ-1" ПРИКАЗ №30 от 22 апреля 1992 г.

РАЗРАБОТАН МГПИП "СПОРТПРОЕКТ-1"
ГЛАВНЫЙ ИНЖЕНЕР ПРЕДПРИЯТИЯ МАВРИН Д.А.
ГЛАВНЫЙ АРХИТЕКТОР ПРОЕКТА СМИРНОВ Н.С.

© ГУП ЦПП, 2000

ПРИВЯЗАН

ИНВ.No

ЛИСТ	НАИМЕНОВАНИЕ	ПРИМЕЧ.
	СОДЕРЖАНИЕ АЛЬБОМА	2
ВЕДОМОСТЬ ЧЕРТЕЖЕЙ ОСНОВНОГО КОМПЛЕКТА МАРКИ АР		
АР-1	ОБЩИЕ ДАННЫЕ (НАЧАЛО)	3
АР-2	ОБЩИЕ ДАННЫЕ (ПРОДОЛЖЕНИЕ)	4
АР-3	ОБЩИЕ ДАННЫЕ (ПРОДОЛЖЕНИЕ)	5
АР-4	ОБЩИЕ ДАННЫЕ (ОКОНЧАНИЕ)	6
АР-5	ЭКСПЛИКАЦИЯ ПОМЕЩЕНИЙ	7
АР-6	ПЛАН НА ОТМ. 0.000 В ОСЯХ 1-6 ÷ А-И, ЭКСПЛИКАЦИЯ ПОЛОВ (НАЧАЛО)	8
АР-7	ПЛАН НА ОТМ. 0.000 В ОСЯХ 1-6 ÷ И-Т	9
АР-8	ПЛАН НА ОТМ. 0.000 В ОСЯХ 3-5 ÷ Т-Ю, ЭКСПЛИКАЦИЯ ПОЛОВ (ОКОНЧАНИЕ)	10
АР-9	ПЛАН НА ОТМ. 0.000 В ОСЯХ 6-12 ÷ В-Н, СПЕЦИФИКАЦИЯ ОТВЕРСТИЙ (НАЧАЛО)	11
АР-10	ПЛАН НА ОТМ. 0.000 В ОСЯХ 6-13 ÷ Л-Т, СПЕЦИФИКАЦИЯ ОТВЕРСТИЙ (ПРОДОЛЖЕНИЕ), СПЕЦИФИКАЦИЯ ПОДОКОННЫХ ДОСОК	12
АР-11	ПЛАН НА ОТМ. 0.000 В ОСЯХ 5-12 ÷ Т-Ю,СПЕЦИФИКАЦИЯ ОТВЕРСТИЙ (ОКОНЧАНИЕ)	13
АР-12	ПЛАН НА ОТМ. 0.000 В ОСЯХ 12-16 ÷ Ж-Т	14
АР-13	ПЛАН НА ОТМ. 0.000 В ОСЯХ 12-16 ÷ Р-Ш	15
АР-14	ПЛАН НА ОТМ. 3.300 В ОСЯХ 1-4 ÷ И-У, 11-12 ÷ Т-Ц	16
АР-15	ПЛАН ФОНАРЕЙ Ф-1 ÷ Ф-4, СЕЧЕНИЯ 1-1 ÷ 4-4	17
АР-16	ФРАГМЕНТЫ ПЛАНОВ 1, 2, 3	18
АР-17	ФРАГМЕНТЫ ПЛАНОВ 4, 5, 6, 7, 8	19
АР-18	ФРАГМЕНТ ПЛАНА 9; КАБИНА ДЛЯ ПЕРЕОДЕВАНИЯ ИНВАЛИДОВ; УЗЕЛ ОПОРНОГО ПОРУЧНЯ; СПЕЦИФИКАЦИЯ ЭЛЕМЕНТОВ ОПОРНОГО ПОРУЧНЯ	20
АР-19	ФРАГМЕНТЫ; РАЗРЕЗЫ И СПЕЦИФИКАЦИЯ ОБОРУДОВАНИЯ ДЛЯ БЛОКА САНУЗЛА С ДУШЕВОЙ; САНУЗЛА; КАБИНЫ ДЛЯ ПЕРЕОДЕВАНИЯ И ДУШЕВОЙ В БСЖ-4 ДЛЯ ИНВАЛИДОВ	21
АР-20	ПЛАН ПОДВЕСНОГО ПОТОЛКА	22
АР-21	СХЕМА РАЗМЕЩЕНИЯ ГИПСОБЕТОННЫХ ПЕРЕГОРОДОК И ПЕРЕМЫЧЕК В ОСЯХ 1-12 ÷ А-Т	23
АР-22	СХЕМА РАЗМЕЩЕНИЯ ГИПСОБЕТОННЫХ ПЕРЕГОРОДОК И ПЕРЕМЫЧЕК В ОСЯХ 3-12 ÷ Т-Ю, СПЕЦИФИКАЦИЯ ГИПСОБЕТОННЫХ ПЕРЕГОРОДОК	24
АР-23	ВЕДОМОСТЬ ПЕРЕМЫЧЕК, СПЕЦИФИКАЦИЯ ПЕРЕМЫЧЕК	25
АР-24	ВЕДОМОСТЬ ПЕРЕМЫЧЕК, СПЕЦИФИКАЦИЯ ПЕРЕМЫЧЕК (ПРОДОЛЖЕНИЕ)	26
АР-25	СХЕМА РАЗМЕЩЕНИЯ ПЕРЕМЫЧЕК НА ОТМ. 3.300; ВЕДОМОСТЬ ПРОЕМОВ ДВЕРЕЙ СПЕЦИФИКАЦИЯ ЭЛЕМЕНТОВ ЗАПОЛНЕНИЯ ПРОЕМОВ; СПЕЦИФИКАЦИЯ ВЕНТ. РЕШЕТОК	27
АР-26	СПЕЦИФИКАЦИЯ ПЕРЕМЫЧЕК (ОКОНЧАНИЕ); ПЛАН РАССТАНОВКИ ГАРДЕРОВНОГО ОБОРУДОВАНИЯ; СПЕЦИФИКАЦИЯ ГАРДЕРОБНОГО ОБОРУДОВАНИЯ; ВЕДОМОСТЬ ОТДЕЛКИ	28
АР-27	ФРАГМЕНТ ЗИМНЕГО САДА 1; СЕЧЕНИЯ 1-1, 2-2; СПЕЦИФИКАЦИЯ МЕБЕЛИ	29
АР-28	ФРАГМЕНТЫ ЗИМНЕГО САДА 2, 3, 4	30
АР-29	СХЕМА РАЗМЕЩЕНИЯ МЕБЕЛИ	31
АР-30	СПЕЦИФИКАЦИЯ ЭЛЕМЕНТОВ КРОВЛИ; ПЛАН КРОВЛИ В ОСЯХ 3-12 ÷ Т-Ю, 12-16 ÷ Ж-Ш	32
АР-31	ПЛАН КРОВЛИ В ОСЯХ 1-12 ÷ А-Т	33
АР-32	РАЗРЕЗЫ 1-1, 5-5	34
АР-33	РАЗРЕЗ 2-2	35
АР-34	РАЗРЕЗ 3-3	36
АР-35	РАЗРЕЗ 4-4	37
АР-36	РАЗРЕЗ 6-6, 8-8	38
АР-37	РАЗРЕЗ 7-7	39
АР-38	ФАСАД В ОСЯХ 1÷16	40
АР-39	ФАСАД В ОСЯХ Ю÷А	41
АР-40	ФАСАД В ОСЯХ 16÷1	42
АР-41	ФАСАД В ОСЯХ А÷Ю	43
АР-42	ФАСАДЫ В ОСЯХ А÷Ж, Ж÷А; ФРАГМЕНТ ГЛАВНОГО ВХОДА	44
ВЕДОМОСТЬ ЧЕРТЕЖЕЙ ОСНОВНОГО КОМПЛЕКТА МАРКИ ТХМ		
1	ОБЩИЕ ДАННЫЕ	45
2	СХЕМА РАЗМЕЩЕНИЯ ОБОРУДОВАНИЯ И МЕБЕЛИ, ФРАГМЕНТЫ ПЛАНА В ОСЯХ 3-5 - Т-Ю, 6-8 - П-Т, 6 -В-Д	46
3	СХЕМА РАЗМЕЩЕНИЯ ОБОРУДОВАНИЯ И МЕБЕЛИ, ФРАГМЕНТ ПЛАНА В ОСЯХ 5-12 - Т-Ю	47
4	СХЕМА РАЗМЕЩЕНИЯ ОБОРУДОВАНИЯ И МЕБЕЛИ, ФРАГМЕНТ ПЛАНА В ОСЯХ 12-16 - Р-Ш	48
5	СХЕМА РАЗМЕЩЕНИЯ ОБОРУДОВАНИЯ И МЕБЕЛИ, ФРАГМЕНТ ПЛАНА В ОСЯХ 13-16 - Ж-Т	49
ВЕДОМОСТЬ ЧЕРТЕЖЕЙ ОСНОВНОГО КОМПЛЕКТА МАРКИ ТХП		
1	РАССТАНОВКА ТЕХНОЛОГИЧЕСКОГО ОБОРУДОВАНИЯ	50
2	МОНТАЖНЫЙ ПЛАН ПРИВЯЗКИ КОММУНИКАЦИЙ К ОВОРУДОВАНИЮ	51
ВЕДОМОСТЬ ЧЕРТЕЖЕЙ ОСНОВНОГО КОМПЛЕКТА МАРКИ ТХ		
1	ОБЩИЕ ДАННЫЕ	52
2	ЗАЛ ОФП. ПЛАН РАССТАНОВКИ СПОРТИВНОГО ОБОРУДОВАНИЯ, МЕБЕЛИ. СЕЧЕНИЯ	53
3	ПЛАНЫ РАССТАНОВКИ СПОРТИВНОГО ОБОРУДОВАНИЯ, МЕБЕЛИ, СЕЧЕНИЯ	54
4	СПОРТИВНЫЕ ЗАЛЫ. УЗЛЫ КРЕПЛЕНИЯ ОБОРУДОВАНИЯ. ЗЕРКАЛО	55

Инв.N подл. | Подпись и дата | Взам.инв.N

Альбом 1

ВЕДОМОСТЬ ОСНОВНЫХ КОМПЛЕКТОВ

ОБОЗНАЧЕНИЕ	НАИМЕНОВАНИЕ РАЗДЕЛОВ ПРОЕКТА	ПРИМЕЧ.
АР0	АРХИТЕКТУРНЫЕ РЕШЕНИЯ НИЖЕ ОТМ. 0.000	
АР	АРХИТЕКТУРНЫЕ РЕШЕНИЯ НАДЗЕМНОЙ ЧАСТИ ЗДАНИЯ	
КЖ0	КОНСТРУКЦИИ ЖЕЛЕЗОБЕТОННЫЕ НИЖЕ ОТМ. 0.000	
КЖ	КОНСТРУКЦИИ ЖЕЛЕЗОБЕТОННЫЕ НАДЗЕМНОЙ ЧАСТИ ЗДАНИЯ	
КМ	КОНСТРУКЦИИ МЕТАЛЛИЧЕСКИЕ	
КМ1	КОНСТРУКЦИИ АЛЮМИНИЕВЫЕ (ВИТРАЖИ)	
ОВ	ОТОПЛЕНИЕ И ВЕНТИЛЯЦИЯ	
ВК	ВНУТРЕННИЕ ВОДОСНАБЖЕНИЕ И КАНАЛИЗАЦИЯ	
ЭЛ	ЭЛЕКТРООБОРУДОВАНИЕ	
А	АВТОМАТИЗАЦИЯ ОТОПИТЕЛЬНЫХ И ВЕНТИЛЯЦИОННЫХ СИСТЕМ	
СС	СВЯЗЬ И СИГНАЛИЗАЦИЯ	
ОПС	ПОЖАРНАЯ СИГНАЛИЗАЦИЯ	
ТХ	СПОРТИВНАЯ ТЕХНОЛОГИЯ	
ТХМ	МЕДИЦИНСКАЯ ТЕХНОЛОГИЯ	
ТХП	ПИЩЕВАЯ ТЕХНОЛОГИЯ	

ВЕДОМОСТЬ ЧЕРТЕЖЕЙ ОСНОВНОГО КОМПЛЕКТА МАРКИ АР

ЛИСТ	НАИМЕНОВАНИЕ	ПРИМЕЧ.
АР–1	ОБЩИЕ ДАННЫЕ (НАЧАЛО)	
АР–2	ОБЩИЕ ДАННЫЕ (ПРОДОЛЖЕНИЕ)	
АР–3	ОБЩИЕ ДАННЫЕ (ПРОДОЛЖЕНИЕ)	
АР–4	ОБЩИЕ ДАННЫЕ (ОКОНЧАНИЕ)	
АР–5	ЭКСПЛИКАЦИЯ ПОМЕЩЕНИЙ	
АР–6	ПЛАН НА ОТМ. 0.000 В ОСЯХ 1–6 ÷ А–И, ЭКСПЛИКАЦИЯ ПОЛОВ (НАЧАЛО)	
АР–7	ПЛАН НА ОТМ. 0.000 В ОСЯХ 1–6 ÷ И–Т	
АР–8	ПЛАН НА ОТМ. 0.000 В ОСЯХ 3–5 ÷ Т–Ю, ЭКСПЛИКАЦИЯ ПОЛОВ (ОКОНЧАНИЕ)	
АР–9	ПЛАН НА ОТМ. 0.000 В ОСЯХ 6–12 ÷ В–Н, СПЕЦИФИКАЦИЯ ОТВЕРСТИЙ (НАЧАЛО)	
АР–10	ПЛАН НА ОТМ. 0.000 В ОСЯХ 6–13 ÷ Л–Т, СПЕЦИФИКАЦИЯ ОТВЕРСТИЙ (ПРОДОЛЖЕНИЕ), СПЕЦИФИКАЦИЯ ПОДОКОННЫХ ДОСОК	
АР–11	ПЛАН НА ОТМ. 0.000 В ОСЯХ 5–12 ÷ Т–Ю,СПЕЦИФИКАЦИЯ ОТВЕРСТИЙ (ОКОНЧАНИЕ)	
АР–12	ПЛАН НА ОТМ. 0.000 В ОСЯХ 12–16 ÷ Ж–Т	
АР–13	ПЛАН НА ОТМ. 0.000 В ОСЯХ 12–16 ÷ Р–Ш	
АР–14	ПЛАН НА ОТМ. 3.300 В ОСЯХ 1–4 ÷ И–У, 11–12 ÷ Т–Ц	
АР–15	ПЛАН ФОНАРЕЙ Ф–1 ÷ Ф–4, СЕЧЕНИЯ 1–1 ÷ 4–4	
АР–16	ФРАГМЕНТЫ ПЛАНОВ 1, 2, 3	
АР–17	ФРАГМЕНТЫ ПЛАНОВ 4, 5, 6, 7, 8	
АР–18	ФРАГМЕНТ ПЛАНА 9; КАБИНА ДЛЯ ПЕРЕОДЕВАНИЯ ИНВАЛИДОВ; УЗЕЛ ОПОРНОГО ПОРУЧНЯ; СПЕЦИФИКАЦИЯ ЭЛЕМЕНТОВ ОПОРНОГО ПОРУЧНЯ	
АР–19	ФРАГМЕНТЫ, РАЗРЕЗЫ И СПЕЦИФИКАЦИЯ ОБОРУДОВАНИЯ ДЛЯ БЛОКА САНУЗЛА С ДУШЕВОЙ; САНУЗЛА; КАБИНЫ ДЛЯ ПЕРЕОДЕВАНИЯ И ДУШЕВОЙ В БСЖ–4 ДЛЯ ИНВАЛИДОВ	
АР–20	ПЛАН ПОДВЕСНОГО ПОТОЛКА	
АР–21	СХЕМА РАЗМЕЩЕНИЯ ГИПСОБЕТОННЫХ ПЕРЕГОРОДОК И ПЕРЕМЫЧЕК В ОСЯХ 1–12 ÷ А–Т	
АР–22	СХЕМА РАЗМЕЩЕНИЯ ГИПСОБЕТОННЫХ ПЕРЕГОРОДОК И ПЕРЕМЫЧЕК В ОСЯХ 3–12 ÷ Т–Ю. СПЕЦИФИКАЦИЯ ГИПСОБЕТОННЫХ ПЕРЕГОРОДОК	
АР–23	ВЕДОМОСТЬ ПЕРЕМЫЧЕК; СПЕЦИФИКАЦИЯ ПЕРЕМЫЧЕК	
АР–24	ВЕДОМОСТЬ ПЕРЕМЫЧЕК; СПЕЦИФИКАЦИЯ ПЕРЕМЫЧЕК (ПРОДОЛЖЕНИЕ)	
АР–25	СХЕМА РАЗМЕЩЕНИЯ ПЕРЕМЫЧЕК НА ОТМ. 3.300, ВЕДОМОСТЬ ПРОЕМОВ ДВЕРЕЙ СПЕЦИФИКАЦИЯ ЭЛЕМЕНТОВ ЗАПОЛНЕНИЯ ПРОЕМОВ, СПЕЦИФИКАЦИЯ ВЕНТ. РЕШЕТОК	
АР–26	СПЕЦИФИКАЦИЯ ПЕРЕМЫЧЕК (ОКОНЧАНИЕ); ПЛАН РАССТАНОВКИ ГАРДЕРОБНОГО ОБОРУДОВАНИЯ; СПЕЦИФИКАЦИЯ ГАРДЕРОБНОГО ОБОРУДОВАНИЯ, ВЕДОМОСТЬ ОТДЕЛКИ	
АР–27	ФРАГМЕНТ ЗИМНЕГО САДА 1, СЕЧЕНИЯ 1–1, 2–2, СПЕЦИФИКАЦИЯ МЕБЕЛИ	
АР–28	ФРАГМЕНТЫ ЗИМНЕГО САДА 2, 3, 4	
АР–29	СХЕМА РАЗМЕЩЕНИЯ МЕБЕЛИ	
АР–30	СПЕЦИФИКАЦИЯ ЭЛЕМЕНТОВ КРОВЛИ, ПЛАН КРОВЛИ В ОСЯХ 3–12 ÷ Т–Ю, 12–16 ÷ Ж–Ш	
АР–31	ПЛАН КРОВЛИ В ОСЯХ 1–12 ÷ А–Т	
АР–32	РАЗРЕЗЫ 1–1, 5–5	
АР–33	РАЗРЕЗ 2–2	
АР–34	РАЗРЕЗ 3–3	
АР–35	РАЗРЕЗ 4–4	
АР–36	РАЗРЕЗ 6–6, 8–8	
АР–37	РАЗРЕЗ 7–7	
АР–38	ФАСАД В ОСЯХ 1–16	
АР–39	ФАСАД В ОСЯХ Ю–А	
АР–40	ФАСАД В ОСЯХ 16–1	
АР–41	ФАСАД В ОСЯХ А–Ю	
АР–42	ФАСАДЫ В ОСЯХ А–Ж, Ж–А; ФРАГМЕНТ ГЛАВНОГО ВХОДА	

ТАБЛИЦА ТОЛЩИН СТЕН

ИНД. СЕЧ.	РАЗМЕР ММ ДЛЯ Т °С			ПРИМЕЧАНИЯ
	–20 °С	–30 °С	–40 °С	
a	510	640	770	БАССЕЙН ПО ОСЯМ Ю (М/О 5–12); 12 (М/О Ц–Ю)
	380	380	510	
b	450	580	710	БАССЕЙН ПО ОСЯМ 5 (М/О Щ–Ю); Щ (М/О 5÷10); 10 (М/О Щ–Т); Ц (М/О 10–11)
	320	320	450	
c	260	260	390	
d	190	190	320	
e	510	510	640	
g	270	270	400	

СВОДНАЯ ТАБЛИЦА ТРЕБУЕМЫХ ТОЛЩИН УТЕПЛИТЕЛЯ

ВИД УТЕПЛИТЕЛЯ	НАИМЕНОВАНИЯ ПОМЕЩЕНИЙ	ОБЪЕМ МАССА КГ/М³	КОЭФФ. ТЕПЛОПР.	ТОЛЩИНА УТЕПЛИТЕЛЯ В ММ ПРИ Т °С НАР. ВОЗДУХА		
				–20 °С	–30 °С	–40 °С
ПЛИТЫ ЯЧЕИСТЫЕ ПЕНОБЕТОННЫЕ γ=400 КГ/М³ ПО ЖЕЛЕЗОБЕТОННЫМ ПЛИТАМ ПОКРЫТИЯ	АДМИНИСТРАТИВНЫЕ МЕДИКО–ВОССТАНОВИТЕЛЬНЫЕ ПОМЕЩЕНИЯ	400	0,13	120	160	200
	РАЗДЕВАЛЬНЫЕ ДУШЕВЫЕ, ЗАЛ БАССЕЙНА	–//–	–//–	180	220	280
	СПОРТИВНЫЕ ЗАЛЫ	–//–	–//–	100	140	180

ПРОЕКТ РАЗРАБОТАН В СООТВЕТСТВИИ С ДЕЙСТВУЮЩИМИ НОРМАМИ И ПРАВИЛАМИ И ПРЕДУСМАТРИВАЕТ МЕРОПРИЯТИЯ,ОБЕСПЕЧИВАЮЩИЕ ВЗРЫВНУЮ,ВЗРЫВОПОЖАРНУЮ И ПОЖАРНУЮ БЕЗОПАСНОСТЬ ПРИ ЭКСПЛУАТАЦИИ ЗДАНИЯ.

ГЛАВНЫЙ АРХИТЕКТОР ПРОЕКТА СМИРНОВ Н.С.

Инв.N подл. | Подпись и дата | Взам.инв.N

ПРИВЯЗАН

ТП 294–8–34.92 АР

физкультурно–оздоровительный центр (со стенами из кирпича)

			Стадия	Лист	Листов
ГАП	Смирнов		Р	1	42
ГИП	Каледина				
вед.арх.	Талызина				
исполнил	Пырикова				
проверил	Талызина				
н.контр.	Романова				

ОБЩИЕ ДАННЫЕ (НАЧАЛО)

МГПИП „СПОРТПРОЕКТ – 1" г.Москва

АЛЬБОМ 1.

АРХИТЕКТУРНО-ПЛАНИРОВОЧНЫЕ РЕШЕНИЯ.

Одноэтажное разновысокое с выступающими объемами спортивных залов здание состоит из четырех функциональных зон: центральной, физкультурно - оздоровительной, водно-оздоровительной, медико-восстановительной.

Центральная зона включает в себя: главный вход с пандусами (уклон-75%), вестибюль с гардеробом верхней одежды, место для замены инвалидных колясок, информационно-кассовый узел, зимний сад, бар-буфет на 50 мест (в том числе - 15 для инвалидов на колясках), зал игровых автоматов, бильярдную, вспомогательные и административные помещения. Коммунникационые пути спроектированы в системе свободных путей и наделены опорными качествами вдоль свободного периметра стен помещений для инвалидов пользуюшихся колясками.

Вестибюль, зимний сад, обеденный зал буфета имеет верхнее естественное освещение и являются зонами неформального общения населения, а также психологической, социальной, реабилитации инвалидов.

Физкультурно-оздоровительная зона включает в себя: залы: - ОФП 24х24м при необходимости разделяющийся сетчатой перегородкой; настольных игр, аэробики и гимнастики, тренажерный для индивидуальной силовой подготовки; 6 раздевалок с душевыми и индивидуальными кабинами для переодевания инвалидов; сантехническими кабинами для инвалидов оборудованные умывальником, унитазом, душевой сеткой и дополнительными устройствами позволяющими инвалиду самостоятельно пользоваться сантехническими приборами; тренерские. Система"свободного пути" позволяет использовать раздевалки для всех спортивных залов. Эвакуация из залов обеспечивается непосредственно на улицу.

Водно-оздоровительная зона включает в себя: бассейн с зеркалом воды 200м2 (с тоббоганами; пандусом для инвалидов с колясками, гидромассажем, местами для отдыха на обходных дорожках) для занятий групп оздоровительного плавания, академических занятий групп школьников; Раздевалки с индивидуальными кабинами для переодевания инвалидов; инструкторские, помещение первой медицинской помощи; 4 группы водно-восстановительных помещений с микробассейнами и банями сухого жара (одна- для обслуживания инвалидов, имеет выход на обходную дорожку бассейна).

Медико-восстановительная зона включает в себя: врачебные, лечебно-оздоровительные кабинеты, зал ЛФК с раздевальными и душевыми.

Технические помещения размещаются в подвалах, две вытяжтяжные венткамеры на отметке 3.30. Выход на кровлю основных обьемов осуществляется по пожарным лестницам.

В настоящем проекте приняты увеличенные площади помещений, коридоров в связи со спецификой пребывания и передвижения инвалидов с поражением опорно-двигательного аппарата, что отвечает требованиям типовых материалов 290-09-9.87"Технологические схемы физкультурно-спортивных сооружений для занятий инвалидов"; СНИП 2.08.02-89 "Общественные здания и сооружения"; СНИП 2.09.04-87"Административные и бытовые здания".

НАРУЖНАЯ И ВНУТРЕННЯЯ ОТДЕЛКА.

Наружные поверхности стен выполняются из лицевого керамического кирпича с расшивкой швов.

Цоколь здания до отметки 0.000 облицовывается керамической морозостойкой фасадной плиткой темных насыщенных тонов.

Площадка главного входа из мозаичного бетона М200. Входные двери главных входов алюминиевые, остальные деревянные.

Окна комплекса (за исключением бассейна)- алюминиевые, для температуры наружного воздуха -20°,-30°- двойные; для температуры наружного воздуха -40°С -тройные, со стеклопакетом с наружной стороны по серии 1.236.4-8 вып.1 и 3 .

Окна в бассейне - алюминевые . Для температуры наружного воздуха -20°,-30°,-40°С - тройные со стеклопакетом с наружной стороны по серии 1.236.4-8 вып. 1,3.

Кровля рулонная

Подвесные потолки в коридорах в местах прокладки коммуникаций, в центральной части комплекса - алюминевые.

Отделка помещений предусмотренна в соответствии с их назначением и приведена в ведомости отделочных работ - лицевой кирпич , масляная краска В-27 по штукатурке , глазурованная плитка.

Колерная ведомость интерьеров составляется при привязке проекта. Рекомендуется окраска светлыми тонами.

Во внутренней отделке вестибюля, зимнего сада, ожидальной медицинской зоны, коридоров физкультурно-оздоровительной и водно-восстановительной зон применен лицевой кирпич с тщательной глубокой (2 см.) расшивкой швов.

Полы - мозаичные, керамические, линолеум, рейка, паркет, цементные.

ПРОТИВОПОЖАРНЫЕ МЕРОПРИЯТИЯ.

Коридоры разделены противодымными дверями. Все лестничные клетки имеют выход на улицу и оборудованы противодымными дверями. Подвалы имеют по два эвакуационных выхода. Все спортивные залы имеют выход непосредственно на улицу.

Сооружения, загрязняющие атмосферу, почву или грунтовые воды при функционировании физкультурно-оздоровительного центра - отсутствуют.

Здание оборудуется всеми видами инженерных систем: отоплением, вентиляцией, холодным и горячим водоснабжением, канализацией, электричеством, радиовещанием и телефонизацией.

Водоотвод наружный со сбросом воды на отмостку.

ВЕДОМОСТЬ ССЫЛОЧНЫХ И ПРИЛАГАЕМЫХ ДОКУМЕНТОВ

ОБОЗНАЧЕНИЕ	НАИМЕНОВАНИЕ	ПРИМЕЧ.
	ССЫЛОЧНЫЕ ДОКУМЕНТЫ	
СЕРИЯ 1.136.1-13 вып.1	ПЛИТЫ ПОДОКОННЫЕ ДЛЯ ЖИЛЫХ И ОБЩЕСТВЕННЫХ ЗДАНИЙ.	
СЕРИЯ 1.136-10	ДВЕРИ ДЕРЕВЯННЫЕ ВНУТРЕННИЕ ДЛЯ ЖИЛЫХ И ОБЩЕСТВЕННЫХ ЗДАНИЙ.	
СЕРИЯ 1.136.5-19	ДВЕРИ ДЕРЕВЯННЫЕ НАРУЖНЫЕ ДЛЯ ЖИЛЫХ И ОБЩЕСТВЕННЫХ ЗДАНИЙ.	
СЕРИЯ 1.236.4-8	ОКНА И БАЛКОННЫЕ ДВЕРИ ИЗ АЛЮМИНИЕВЫХ СПЛАВОВ ДЛЯ ОБЩЕСТВЕННЫХ ЗДАНИЙ.	
СЕРИЯ 1.236-5 вып.2	ПРОТИВОПОЖАРНЫЕ ДВЕРИ ДЛЯ ОБЩЕСТВЕННЫХ ЗДАНИЙ.	
СЕРИЯ 1.038.1-1 вып. 1	ПЕРЕМЫЧКИ ЖЕЛЕЗОБЕТОННЫЕ ДЛЯ ЗДАНИЙ С КИРПИЧНЫМИ СТЕНАМИ.	
СЕРИЯ 5.904-50 вып.0	РЕШЕТКИ ВЕНТИЛЯЦИОННЫЕ РЕГУЛИРУЕМЫЕ ТИПА РВ	
СЕРИЯ 1.245.4-5 вып.1	ПОТОЛКИ ПОДВЕСНЫЕ ИЗ АЛЮМИНИЕВЫХ СПЛАВОВ.	
СЕРИЯ 2.260-1	ДЕТАЛИ ПОКРЫТИЙ ОБЩЕСТВЕННЫХ ЗДАНИЙ.	
СЕРИЯ 2.244-1	ДЕТАЛИ ПОЛОВ ОБЩЕСТВЕННЫХ ЗДАНИЙ.	
СЕРИЯ 1.231.9-7 вып.1	ПАНЕЛИ ПЕРЕГОРОДОК ГИПСОБЕТОННЫЕ.	
СЕРИЯ 2.210-1 вып.4	ДЕТАЛИ ЦОКОЛЯ И СТЕН ПОДВАЛА ОБЩЕСТВЕННЫХ ЗДАНИЙ.	
СЕРИЯ 1.271-4 в.6, в.7	ВСТРОЕННО-ПРИСТРОЕННОЕ И СТАЦИОНАРНОЕ ОБОРУДОВАНИЕ ДЛЯ ПРЕДП. ОБЩЕСТВЕННОГО ПИТАНИЯ.	
ГОСТ 13996-84*	ПЛИТКИ КЕРАМИЧЕСКИЕ ФАСАДНЫЕ И КОВРЫ ИЗ НИХ	
ГОСТ 7484-78	КИРПИЧ И КАМНИ КЕРАМИЧЕСКИЕ ЛИЦЕВЫЕ	
	ПРИЛАГАЕМЫЕ ДОКУМЕНТЫ	
АР СО	СПЕЦИФИКАЦИИ ОБОРУДОВАНИЯ	
АР ВМ	ВЕДОМОСТИ ПОТРЕВНОСТИ В МАТЕРИАЛАХ	

ВЕДОМОСТЬ ПРИМЕНЕННЫХ ДОКУМЕНТОВ

ОБОЗНАЧЕНИЕ	НАИМЕНОВАНИЕ	ПРИМЕЧ.
Т.П. 284-4-48	БАНЯ СУХОГО ЖАРА (ВСТРОЕННАЯ)	

Взам.инв.N | Подпись и дата | инв.N подл.

Привязан	ГАП	Смирнов	
	ГИП	Каледина	
	вед.арх.	Талызина	
	исполнил	Пырикова	
	проверил	Талызина	
инв.N подл.	н.контр.	Романова	

ТП 294-8-34.92 АР

физкультурно-оздоровительный центр (со стенами из кирпича)

Стадия	Лист	Листов
Р	2	

ОБЩИЕ ДАННЫЕ (ПРОДОЛЖЕНИЕ)

МГПИП „СПОРТПРОЕКТ - 1" г.Москва

ВЕДОМОСТЬ СПЕЦИФИКАЦИЙ

ЛИСТ	НАИМЕНОВАНИЕ	ПРИМЕЧ.
АР-6	ЭКСПЛИКАЦИЯ ПОЛОВ (НАЧАЛО)	
АР-8	ЭКСПЛИКАЦИЯ ПОЛОВ (ОКОНЧАНИЕ)	
АР-9	СПЕЦИФИКАЦИЯ ОТВЕРСТИЙ (НАЧАЛО)	
АР-10	СПЕЦИФИКАЦИЯ ОТВЕРСТИЙ (ПРОДОЛЖЕНИЕ), СПЕЦИФИКАЦИЯ ПОДОКОННЫХ ДОСОК	
АР-11	СПЕЦИФИКАЦИЯ ОТВЕРСТИЙ (ОКОНЧАНИЕ)	
АР-18	СПЕЦИФИКАЦИЯ ЭЛЕМЕНТОВ ОПОРНОГО ПОРУЧНЯ	
АР-19	СПЕЦИФИКАЦИЯ ОБОРУДОВАНИЯ ДЛЯ БЛОКА САНУЗЛА С ДУШЕВОЙ, САНУЗЛА, КАБИНЫ ДЛЯ ПЕРЕОДЕВАНИЯ И ДУШЕВОЙ В БСЖ-4 ДЛЯ ИНВАЛИДОВ	
АР-22	СПЕЦИФИКАЦИЯ ГИПСОБЕТОННЫХ ПЕРЕГОРОДОК	
АР-23	ВЕДОМОСТЬ ПЕРЕМЫЧЕК, СПЕЦИФИКАЦИЯ ПЕРЕМЫЧЕК	
АР-24	ВЕДОМОСТЬ ПЕРЕМЫЧЕК, СПЕЦИФИКАЦИЯ ПЕРЕМЫЧЕК (ПРОДОЛЖЕНИЕ)	
АР-25	ВЕДОМОСТЬ ПРОЕМОВ ДВЕРЕЙ, СПЕЦИФИКАЦИЯ ЭЛЕМЕНТОВ ЗАПОЛНЕНИЯ ПРОЕМОВ, СПЕЦИФИКАЦИЯ ВЕНТ. РЕШЕТОК	
АР-26	СПЕЦИФИКАЦИЯ ПЕРЕМЫЧЕК (ОКОНЧАНИЕ), СПЕЦИФИКАЦИЯ ГАРДЕРОБНОГО ОБОРУДОВАНИЯ, ВЕДОМОСТЬ ОТДЕЛКИ	
АР-27	СПЕЦИФИКАЦИЯ МЕБЕЛИ	
АР-30	СПЕЦИФИКАЦИЯ ЭЛЕМЕНТОВ КРОВЛИ	

ТЕХНИКО-ЭКОНОМИЧЕСКИЕ ПОКАЗАТЕЛИ

НАИМЕНОВАНИЕ ПОКАЗАТЕЛЕЙ	ЕДИН. ИЗМЕР.	ПО ПРОЕКТУ.	ПО ПРИВЯЗКЕ
ПЛОЩАДЬ ЗАСТРОЙКИ	$м^2$	5743,4	
В Т.Ч. ПЛОЩАДЬ КРЫЛЕЦ	$м^2$	364,0	
СТРОИТЕЛЬНЫЙ ОБЪЕМ	$м^3$	27604,0	
В Т.Ч. ОБЪЕМ ПОДВАЛА	$м^3$	4136,3	
КОЛИЧЕСТВО РАСЧЕТНЫХ ЕДИНИЦ	$м^2$	5551,57	
ПЛОЩАДЬ ОБЩАЯ	$м^2$	5624,47	
ПЛОЩАДЬ ПОЛЕЗНАЯ	$м^2$	5551,57	
ПЛОЩАДЬ НОРМИРУЕМАЯ	$м^2$	3906,10	
$К1 = \frac{\text{ПЛОЩАДЬ НОРМИРУЕМАЯ}}{\text{ПЛОЩАДЬ ПОЛЕЗНАЯ}}$		0,704	
$К2 = \frac{\text{СТРОИТЕЛЬНЫЙ ОБЪЕМ}}{\text{ПЛОЩАДЬ НОРМИРУЕМАЯ}}$		7,07	
СТРОИТЕЛЬНЫЙ ОБЪЕМ НА РАСЧЕТНУЮ ЕДИНИЦУ	$м^3$	4,97	
ПЛОЩАДЬ ОБЩАЯ НА РАСЧЕТНУЮ ЕДИНИЦУ	$м^2$	1,01	
ПЛОЩАДЬ ПОЛЕЗНАЯ НА РАСЧЕТНУЮ ЕДИНИЦУ	$м^2$	1.00	
ПЛОЩАДЬ НОРМИРУЕМАЯ НА РАСЧЕТНУЮ ЕДИНИЦУ	$м^2$	0,704	
СМЕТНАЯ СТОИМОСТЬ СТРОИТЕЛЬСТВА	ТЫС.РУБ.	929.38 / 1482.29	
В ТОМ ЧИСЛЕ СМР	ТЫС.РУБ.	800.88 / 1249.37	
В ТОМ ЧИСЛЕ ОБОРУДОВАНИЯ	ТЫС.РУБ.	112.09 / 195.04	
ХОЗ.ПИТЬЕВОЙ ВОДОПРОВОД хол.	$М3/СУТ$	92,0	
ХОЗ.ПИТЬЕВОЙ ВОДОПРОВОД гор.	$М3/СУТ$	137,5	
БЫТОВАЯ КАНАЛИЗАЦИЯ	$М3/СУТ$	259,3	
ТЕПЛОСНАБЖЕНИЕ	ККАЛ/ЧАС	1874310	
ПОТРЕБЛЯЕМАЯ МОЩНОСТЬ	КВТ	175.0	

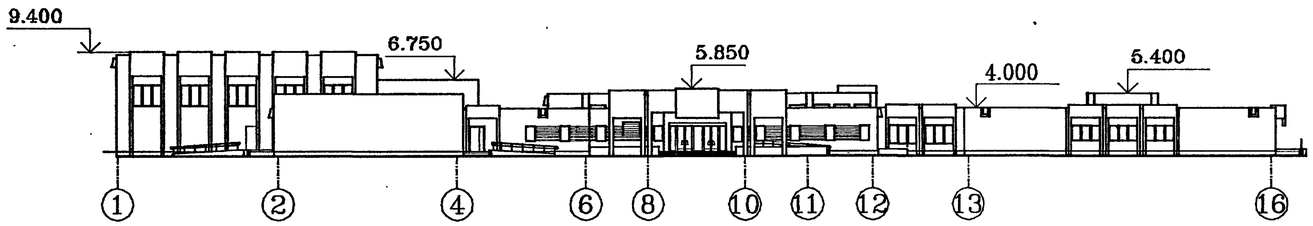

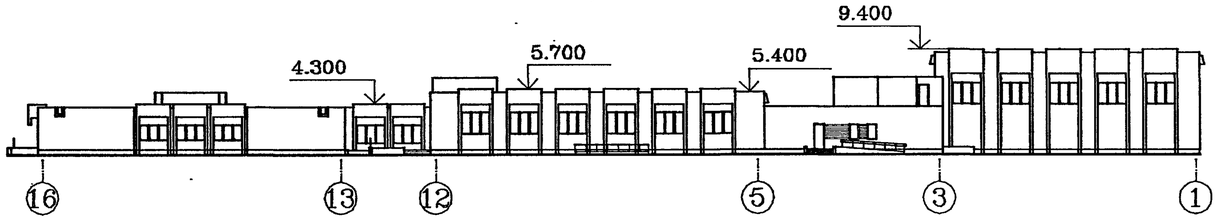

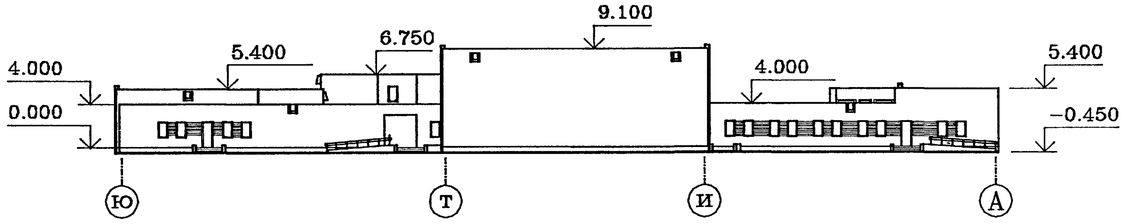

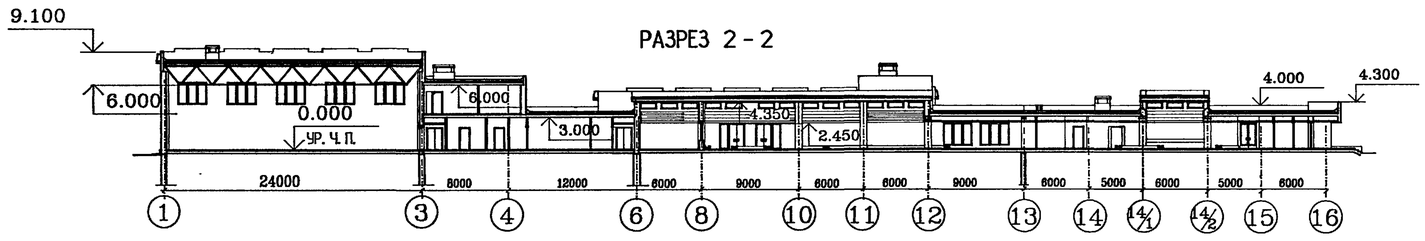

Взам.инв.N

Подпись и дата

Инв.N подл.

				ТП 294-8-34.92	АР
				физкультурно-оздоровительный центр (со стенами из кирпича)	
ПРИВЯЗАН					Стадия: Р; Лист: 3; Листов:
	ГАП	Смирнов			
	ГИП	Каледина			
	вед.арх.	Талызина			
	исполнил	Пырикова		ОБЩИЕ ДАННЫЕ (ПРОДОЛЖЕНИЕ)	МГПИП „СПОРТПРОЕКТ - 1" г.Москва
	проверил	Талызина			
инв.N подл.	н.контр.	Романова			

ПЛАН НА ОТМ. 0.000

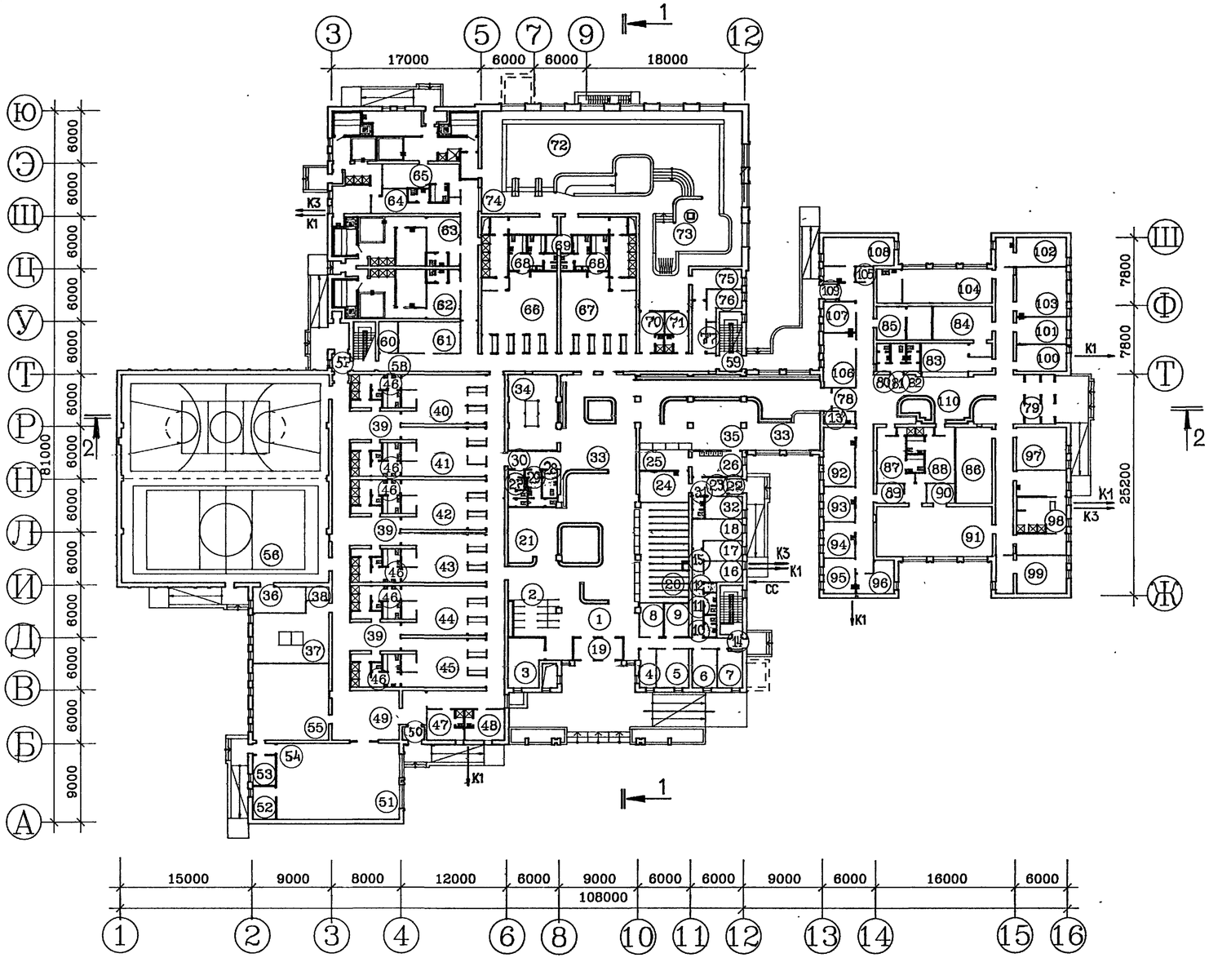

ПЛАН НА ОТМ. 3.300

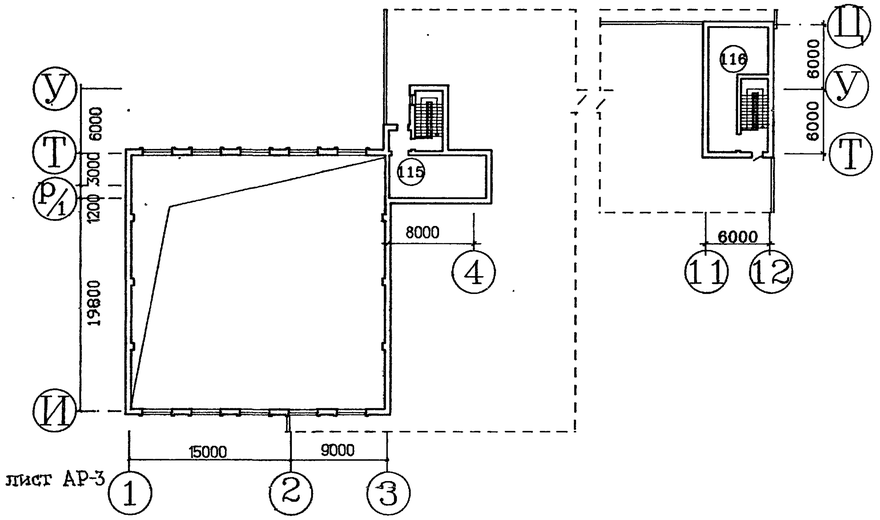

ПЛАН ПОДВАЛА В ОСЯХ 5-12 ÷ Т-Ю

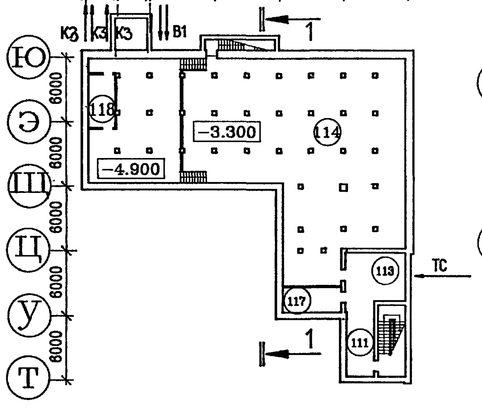

ПЛАН ПОДВАЛА В ОСЯХ 6-12 ÷ В-К

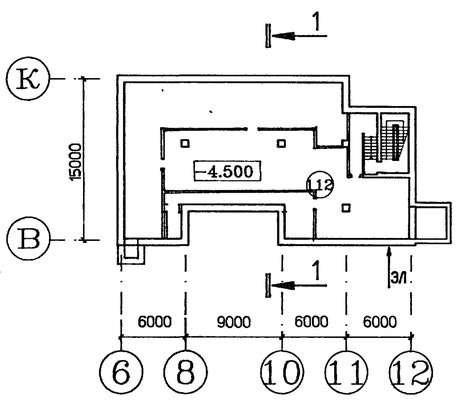

РАЗРЕЗ 1-1

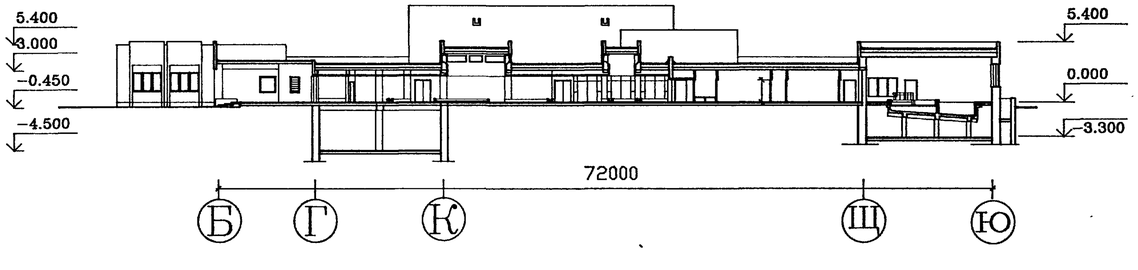

Привязан		ГАП	Смирнов	ТП 294-8-34.92 АР		
		ГИП	Каледина	физкультурно-оздоровительный центр (со стенами из кирпича)		
		вед.арх.	Талызина		Стадия	Лист	Листов
		исполнил	Пескина		Р	4	
		проверил	Талызина	ОБЩИЕ ДАННЫЕ (ОКОНЧАНИЕ)	МГПИП „СПОРТПРОЕКТ - 1" г.Москва		
инв.N подл.		н.контр.	Романова				

25343-02 7

Инв.N подл. | Подпись и дата | Взам.инв.N

Альбом

номер по плану	наименование	ПЛОЩ м²
1	ВЕСТИБЮЛЬ	235.2
2	КОЛЯСОЧНАЯ	24.3
3	МАСТЕРСКАЯ ДЛЯ МЕЛКОГО РЕМОНТА ИНВАЛИДНЫХ КОЛЯСОК	22.0
4	ПОМЕЩЕНИЕ КАССЫ	8.3
5	ПОЖАРНЫЙ ПОСТ	16.3
6	ЭЛЕКТРОЩИТОВАЯ	12.3
7	ПУНКТ ОХРАНЫ ПОРЯДКА	12.2
8	ПОМЕЩЕНИЕ ТЕХНИЧЕСКОГО ПЕРСОНАЛА	10.5
9	ВЕНТКАМЕРА N 5	10.5
10	САН.УЗЕЛ ПЕРСОНАЛА МУЖ.	3.3
11	САН.УЗЕЛ ПЕРСОНАЛА ЖЕН.	3.3
12	ПОМЕЩЕНИЕ УБОРОЧНОГО ИНВЕНТАРЯ	1.5
13	КЛАДОВАЯ УБОРОЧНОГО ИНВЕНТАРЯ	3.8
14	ТАМБУР	1.8
15	КОРИДОР	24.3
16	ПОМЕЩЕНИЕ БУХГАЛТЕРИИ	10.4
17	КОМНАТА СЕКРЕТАРЯ	9.7
18	КАБИНЕТ АДМИНИСТРАТОРА	14.8
19	ТАМБУР	13.5
20	ГАРДЕРОБ	62.0
21	ЗОНА НЕФОРМАЛЬНОГО ОБЩЕНИЯ ИНВАЛИДОВ	38.9
22	ТАМБУР	2.6
23	КОРИДОР	8.1
24	ПОДСОБНОЕ ПОМЕЩЕНИЕ БУФЕТА	19.5
25	РАЗДАТОЧНАЯ БУФЕТА	13.2
26	МОЕЧНАЯ СТОЛОВОЙ ПОСУДЫ	16.3
27	САН.УЗЕЛ ЖЕНСКИЙ	6.5
28	САН.УЗЕЛ ДЛЯ ИНВАЛИДОВ	3.7
29	САН.УЗЕЛ МУЖСКОЙ	6.3
30	КОРИДОР	8.7
31	САН.УЗЕЛ ПЕРСОНАЛА БУФЕТА	3.2
32	РАЗДЕВАЛЬНАЯ ДЛЯ ПЕРСОНАЛА БУФЕТА	10.2
33	ЗИМНИЙ САД	151.3
34	БИЛЛИАРДНАЯ	48.2
35	БАР-БУФЕТ НА 50 МЕСТ	103.4
36	ИНВЕНТАРНАЯ ЗАЛА ОФП	17.5
37	ЗАЛ ДЛЯ НАСТОЛЬНЫХ ИГР	52.4
38	ИНВЕНТАРНАЯ	4.1
39	КОРИДОР	226.8
40	РАЗДЕВАЛКА N1 ДЛЯ СПОРТИВНЫХ ЗАЛОВ (М)	51.4
а	РАЗДЕВАЛЬНАЯ	37.1
б	ИНДИВИДУАЛЬНАЯ КАБИНА ДЛЯ ПЕРЕОДЕВАНИЯ ИНВАЛИДОВ	4.2
в	ТО ЖЕ	4.0
г	ТАМБУР	2.9
д	ПОДСОБНАЯ ДЛЯ ИНВАЛИДНЫХ КОЛЯСОК	3.2
41	РАЗДЕВАЛКА N2 ДЛЯ СПОРТИВНЫХ ЗАЛОВ (Ж)	51.8
а	РАЗДЕВАЛЬНАЯ	37.1
б	ИНДИВИДУАЛЬНАЯ КАБИНА ДЛЯ ПЕРЕОДЕВАНИЯ ИНВАЛИДОВ	4.2
в	ТО ЖЕ	4.2
г	ТАМБУР	2.9
д	ПОДСОБНАЯ ДЛЯ ИНВАЛИДНЫХ КОЛЯСОК	3.4
42	РАЗДЕВАЛКА N3 ДЛЯ СПОРТИВНЫХ ЗАЛОВ (М)	51.8
а	РАЗДЕВАЛЬНАЯ	37.1
б	ИНДИВИДУАЛЬНАЯ КАБИНА ДЛЯ ПЕРЕОДЕВАНИЯ ИНВАЛИДОВ	4.2
в	ТО ЖЕ	4.2
г	ТАМБУР	2.9
д	ПОДСОБНАЯ ДЛЯ ИНВАЛИДНЫХ КОЛЯСОК	3.4
43	РАЗДЕВАЛКА N4 ДЛЯ СПОРТИВНЫХ ЗАЛОВ (Ж)	51.8
а	РАЗДЕВАЛЬНАЯ	37.1
б	ИНДИВИДУАЛЬНАЯ КАБИНА ДЛЯ ПЕРЕОДЕВАНИЯ ИНВАЛИДОВ	4.2
в	ТО ЖЕ	4.2
г	ТАМБУР	2.9
д	ПОДСОБНАЯ ДЛЯ ИНВАЛИДНЫХ КОЛЯСОК	3.4
44	РАЗДЕВАЛКА N5 ДЛЯ СПОРТИВНЫХ ЗАЛОВ (М)	51.8
а	РАЗДЕВАЛЬНАЯ	37.1
б	ИНДИВИДУАЛЬНАЯ КАБИНА ДЛЯ ПЕРЕОДЕВАНИЯ ИНВАЛИДОВ	4.2
в	ТО ЖЕ	4.2
г	ТАМБУР	2.9
д	ПОДСОБНАЯ ДЛЯ ИНВАЛИДНЫХ КОЛЯСОК	3.4
45	РАЗДЕВАЛКА N6 ДЛЯ СПОРТИВНЫХ ЗАЛОВ (Ж)	51.8
а	РАЗДЕВАЛЬНАЯ	37.1
б	ИНДИВИДУАЛЬНАЯ КАБИНА ДЛЯ ПЕРЕОДЕВАНИЯ ИНВАЛИДОВ	4.2
в	ТО ЖЕ	4.2
г	ТАМБУР	2.9
д	ПОДСОБНАЯ ДЛЯ ИНВАЛИДНЫХ КОЛЯСОК	3.4
46	САН.УЗЕЛ ПРИ РАЗДЕВАЛЬНЫХ (6 ШТ.)	121.9
а	ТАМБУР-ШЛЮЗ	6x 5.6
б	ДУШЕВАЯ	6x 6.3
в	ТАМБУР	6x 3.1
г	САН.УЗЕЛ	6x 1.2
д	САН.УЗЕЛ С ДУШЕВОЙ ДЛЯ ИНВАЛИДОВ	6x 4.0
47	ТРЕНЕРСКАЯ С ДУШЕВОЙ (МУЖ.)	15.5
48	ТРЕНЕРСКАЯ С ДУШЕВОЙ (ЖЕН.)	15.5
49	ХОЛЛ	43.1
50	ТАМБУР	3.1
51	ЗАЛ АЭРОБИКИ И ГИМНАСТИКИ	121.5
52	ИНВЕНТАРНАЯ ЗАЛА АЭРОБИКИ И ГИМНАСТИКИ	9.7
53	ИНВЕНТАРНАЯ ТРЕНАЖЕРНОГО ЗАЛА	8.9
54	ТАМБУР	3.4
55	ТРЕНАЖЕРНЫЙ ЗАЛ	76.0
56	ЗАЛ ОФП	558.1
57	ТАМБУР	5.3
58	КОРИДОР	128.0
59	ТАМБУР	5.9
60	КОМНАТА ОБСЛУЖИВАЮЩЕГО ПЕРСОНАЛА	7.5
61	ЗАЛ ИГРОВЫХ АВТОМАТОВ	24.9
62	БАНЯ СУХОГО ЖАРА N1	57.1
а	ТАМБУР	1.9
б	РАЗДЕВАЛЬНАЯ	15.2
в	САН.УЗЕЛ	3.5
г	КОМНАТА ОТДЫХА	14.7
д	ТАМБУР-ШЛЮЗ	4.2
е	ДУШЕВОЙ ЗАЛ С МИКРОБАССЕЙНОМ	2.2
ж	БАНЯ СУХОГО ЖАРА	13.0
и	ТАМБУР	2.4
63	БАНЯ СУХОГО ЖАРА N2	57.1
а	ТАМБУР	1.9
б	РАЗДЕВАЛЬНАЯ	15.2
в	САН.УЗЕЛ	3.5
г	КОМНАТА ОТДЫХА	14.7
д	ТАМБУР-ШЛЮЗ	4.2
е	ДУШЕВОЙ ЗАЛ С МИКРОБАССЕЙНОМ	2.2
ж	БАНЯ СУХОГО ЖАРА	13.0
и	ТАМБУР	2.4
64	БАНЯ СУХОГО ЖАРА N3	78.6
а	ТАМБУР	7.9
б	РАЗДЕВАЛЬНАЯ	10.4
в	САН.УЗЕЛ	3.3
г	КОМНАТА ОТДЫХА	17.2
д	ТАМБУР-ШЛЮЗ	4.4
е	ДУШЕВОЙ ЗАЛ С МИКРОБАССЕЙНОМ	20.8
ж	БАНЯ СУХОГО ЖАРА	13.0
и	ТАМБУР	1.6
65	БАНЯ СУХОГО ЖАРА N4 ДЛЯ ИНВАЛИДОВ	98.2
а	РАЗДЕВАЛЬНАЯ	23.9
б	САН.УЗЕЛ С ДУШЕВОЙ ДЛЯ ИНВАЛИДОВ	4.0
в	ТАМБУР	3.7
г	ДУШЕВОЙ ЗАЛ С МИКРОБАССЕЙНОМ	30.4
д	КОМНАТА ОТДЫХА	17.2
е	БАНЯ СУХОГО ЖАРА	13.0
ж	ТАМБУР-ШЛЮЗ С НОЖНОЙ ВАННОЙ	6.0
66	РАЗДЕВАЛКА БАССЕЙНА (МУЖ.)	71.2
а	ТАМБУР	2.9
б	РАЗДЕВАЛЬНАЯ	54.3
в	ИНДИВИДУАЛЬНАЯ КАБИНА ДЛЯ ПЕРЕОДЕВАНИЯ ИНВАЛИДОВ	3.5
г	ТО ЖЕ	3.5
д	——//——	3.5
е	——//——	3.5
67	РАЗДЕВАЛКА БАССЕЙНА (ЖЕН.)	71.2
а	ТАМБУР	2.9
б	РАЗДЕВАЛЬНАЯ	54.2
в	ИНДИВИДУАЛЬНАЯ КАБИНА ДЛЯ ПЕРЕОДЕВАНИЯ ИНВАЛИДОВ	3.5
г	ТО ЖЕ	3.5
д	——//——	3.5
е	——//——	3.5
68	САН.УЗЛЫ (2 ШТ.)	103.8
а	ТАМБУР	2x7.4
б	САН.УЗЕЛ	2x2.7
в	САН.КАБИНА С ДУШЕВОЙ ДЛЯ ИНВАЛИДОВ	2x4.0
г	ТО ЖЕ	2x4.0
д	ТАМБУР-ШЛЮЗ	2x4.1
е	ДУШЕВАЯ	2x14.4
ж	ТАМБУР	2x4.1
и	НОЖНАЯ ВАННА	2x11.2
69	ИНВЕНТАРНОЕ ПОМЕЩЕНИЕ БАССЕЙНА	5.8
70	ИНСТРУКТОРСКАЯ БАССЕЙНА С ДУШЕВОЙ (МУЖСКАЯ)	12.4
71	ИНСТРУКТОРСКАЯ БАССЕЙНА С ДУШЕВОЙ (ЖЕНСКАЯ)	12.4
72	БАССЕЙН ОЗДОРОВИТЕЛЬНОГО ПЛАВАНИЯ	141.7
73	КАСКАДНЫЙ БАССЕЙН	46.1
74	ЗАЛ БАССЕЙНА, ПОДГОТОВИТЕЛЬНЫЕ ПЛОЩАДКИ И ПЛОЩАДКИ ОТДЫХА	257.8
75	КОМНАТА ПЕРВОЙ МЕДИЦИНСКОЙ ПОМОЩИ	14.5
76	ЛАБОРАТОРИЯ АНАЛИЗА ВОДЫ	10.4
77	ПОМЕЩЕНИЯ УБОРОЧНОГО ИНВЕНТАРЯ	5.0
78	КОРИДОР	129.5
79	ТАМБУР	18.6
80	САН. УЗЕЛ ЖЕНСКИЙ	3.2
81	САН. УЗЕЛ ДЛЯ ИНВАЛИДОВ	3.7
82	САН. УЗЕЛ МУЖСКОЙ	3.2
83	РЕГИСТРАТУРА	21.8
84	КАБИНЕТ ОБРАБОТКИ МЕД. ДОКУМЕНТАЦИИ	29.7
85	ВЕНТКАМЕРА N 3	23.7
86	НАСОСНАЯ ГИДРОПАТИИ	35.8
87	РАЗДЕВАЛКА ЗАЛА ЛФК (М.)	26.9
а	ТАМБУР	2.1
б	РАЗДЕВАЛЬНАЯ	18.9
в	ДУШЕВАЯ	1.9
г	САН.УЗЕЛ С ДУШЕВОЙ ДЛЯ ИНВАЛИДОВ	4.0
88	РАЗДЕВАЛКА ЗАЛА ЛФК (Ж)	26.9
а	ТАМБУР	2.1
б	РАЗДЕВАЛЬНАЯ	18.9
в	ДУШЕВАЯ	1.9
г	САН.УЗЕЛ С ДУШЕВОЙ ДЛЯ ИНВАЛИДОВ	4.0
89	ИНСТРУКТОРСКАЯ ЗАЛА ЛФК	7.0
90	ИНВЕНТАРНАЯ ЗАЛА ЛФК	7.0
91	ЗАЛ ЛФК	75.2
92	КАБИНЕТ КОНСУЛЬТАНТА	23.9
93	КАБИНЕТ ВРАЧА	14.1
94	КАБИНЕТ ВРАЧА	14.5
95	КАБИНЕТ ВРАЧА	14.4
96	КАБИНЕТ МЕД. СЕСТРЫ	13.5
97	МЕТОДИЧЕСКИЙ КАБИНЕТ	27.6
98	КАБИНЕТ ПРОЦЕДУРНЫХ ДУШЕЙ	52.5
а	РАЗДЕВАЛЬНАЯ	13.4
б	ДУШЕВОЙ ЗАЛ	22.7
в	КОМНАТА ПЕРСОНАЛА	16.4
99	КАБИНЕТ ПСИХОРАЗГРУЗОЧНОЙ ТЕРАПИИ	33.3
100	КАБИНЕТ СУХОГО МАССАЖА	17.3
101	ТО ЖЕ	17.2
102	КАБИНЕТ ФИТОТЕРАПИИ	25.5
103	КАБИНЕТ ТЕСТИРОВАНИЯ	32.0
104	КАБИНЕТ ФИЗИОТЕРАПИИ С ПОДГОТОВОЧНОЙ	50.8
105	комната уборочного инвентаря	3.7
106	КАБИНЕТ ИГЛОРЕФЛЕКСО-ТЕРАПИИ	22.2
107	КОМНАТА ПЕРСОНАЛА	12.5
108	кабинет электросна с комнатой персонала	32.1
109	ТАМБУР	6.5
110	ОЖИДАЛЬНАЯ-ЗИМНИЙ САД	108.5
111	коридор	19.1
112	ВЕНТКАМЕРА N 1	319.2
113	ТЕПЛОВОЙ ПУНКТ	24.7
114	ТЕХНИЧЕСКИЕ ПОМЕЩЕНИЯ ПОД ВАННОЙ	329.2
115	ВЕНТКАМЕРА N 2	38.7
116	ВЕНТКАМЕРА N 4	44.3
117	ПОМЕЩ. ХРАНЕНИЯ СВЕТИЛЬНИКОВ	13.2
118	помещение приготовления раствора	12.4
119	ПОМЕЩЕНИЕ ВОДОПОДГОТОВКИ	84.7

Взам.инв.N | Подпись и дата | Инв.N подл.

Привязан			
Инв.N подл.			

ГАП	Смирнов	
ГИП	Каледина	
вед.арх.	Талызина	
исполнила	Пескина	
проверила	Талызина	
н.контр.	Романова	

ТП 294-8-34.92 АР

физкультурно-оздоровительный центр (со стенами из кирпича)

Стадия	Лист	Листов
Р	5	

ЭКСПЛИКАЦИЯ ПОМЕЩЕНИЙ

МГЦПП „СПОРТПРОЕКТ - 1" г.Москва

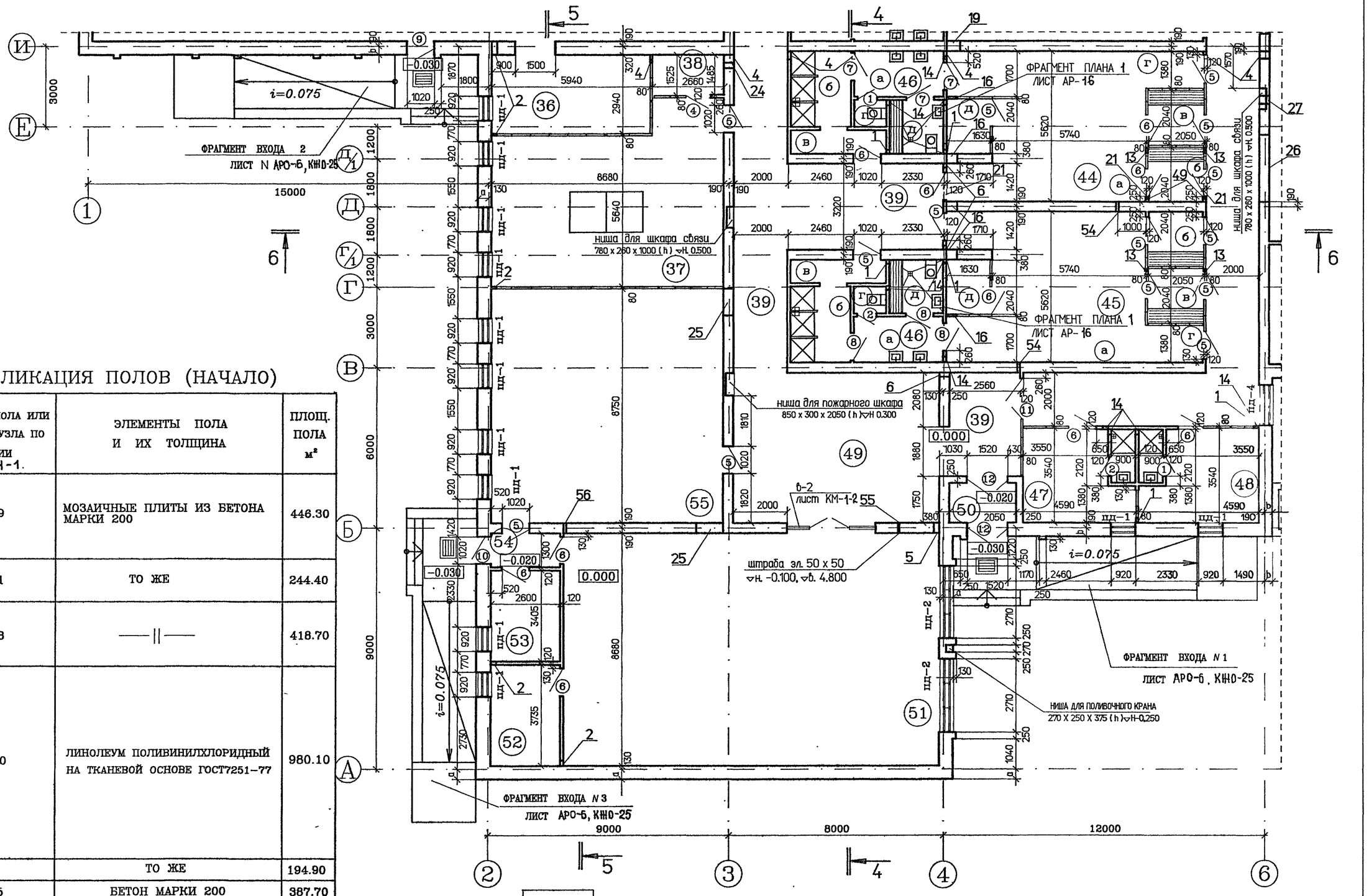

ЭКСПЛИКАЦИЯ ПОЛОВ (НАЧАЛО)

НОМЕР ПОМЕЩЕНИЯ ПО ПРОЕКТУ	ТИП ПОЛА ПО ПЛАНУ	СХЕМА ПОЛА ИЛИ НОМЕР УЗЛА ПО СЕРИИ 2.244-1.	ЭЛЕМЕНТЫ ПОЛА И ИХ ТОЛЩИНА	ПЛОЩ. ПОЛА м²
1; 20; 22; 23; 30; 33; 50; 54; 57; 62(и); 63(и); 79; 109; 110; 64(и); 65(и)	1	239	МОЗАИЧНЫЕ ПЛИТЫ ИЗ БЕТОНА МАРКИ 200	446.30
1; 2; 3; 14; 19; 20 22; 23; 59	2	121	ТО ЖЕ	244.40
21; 34; 35; 49; 61; 91; 97; 102; 108	3	218	—‖—	418.70
15; 16; 17; 18; 32; 36; 38; 39; 47; 48; 52; 53; 58; 60; 78; 83; 84; 89; 90; 92; 93; 94; 95; 96; 98(а,б); 99; 100; 101; 103; 104; 105; 106; 107	4	230	ЛИНОЛЕУМ ПОЛИВИНИЛХЛОРИДНЫЙ НА ТКАНЕВОЙ ОСНОВЕ ГОСТ7251-77	980.10
4; 5; 7; 8; 15; 58	5	54	ТО ЖЕ	194.90
85; 86; 112	6	245	БЕТОН МАРКИ 200	387.70
6; 9; 115; 116	7	140	ТО ЖЕ	105.80
24; 40; 41; 42; 43; 44; 45; 66; 62(а;б;г) 63(а;б;г) 64(а;б;г) 65(а;д); 67; 104; 87(а,б); 88(а,б)	8	240	КЕРАМИЧЕСКАЯ ПЛИТКА ГОСТ 6787-80	705.20

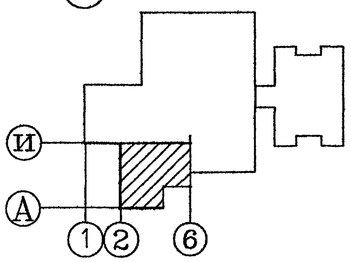

Привязан	ГАП	Смирнов	
	ГИП	Каледина	
	вед.арх.	Талызина	
	исполнил	Пырикова	
	проверил	Талызина	
инв.N подл.	н.контр.	Романова	

ТП 294-8-34.92 АР

физкультурно-оздоровительный центр (со стенами из кирпича)

Стадия	Лист	Листов
Р	6	

план на отм. 0.000 в осях 1-6 ÷ А-И; экспликация полов (начало)

МГПИП „СПОРТПРОЕКТ - 1" г.Москва

25343-02 9

АЛЬКОМ 1

ОВ Гунцева, ВК Крысанова, ЭЛ Бородачев, СС Репринцева

Взам.инв.N | Подпись и дата | инв.N подл.

Альбом 1

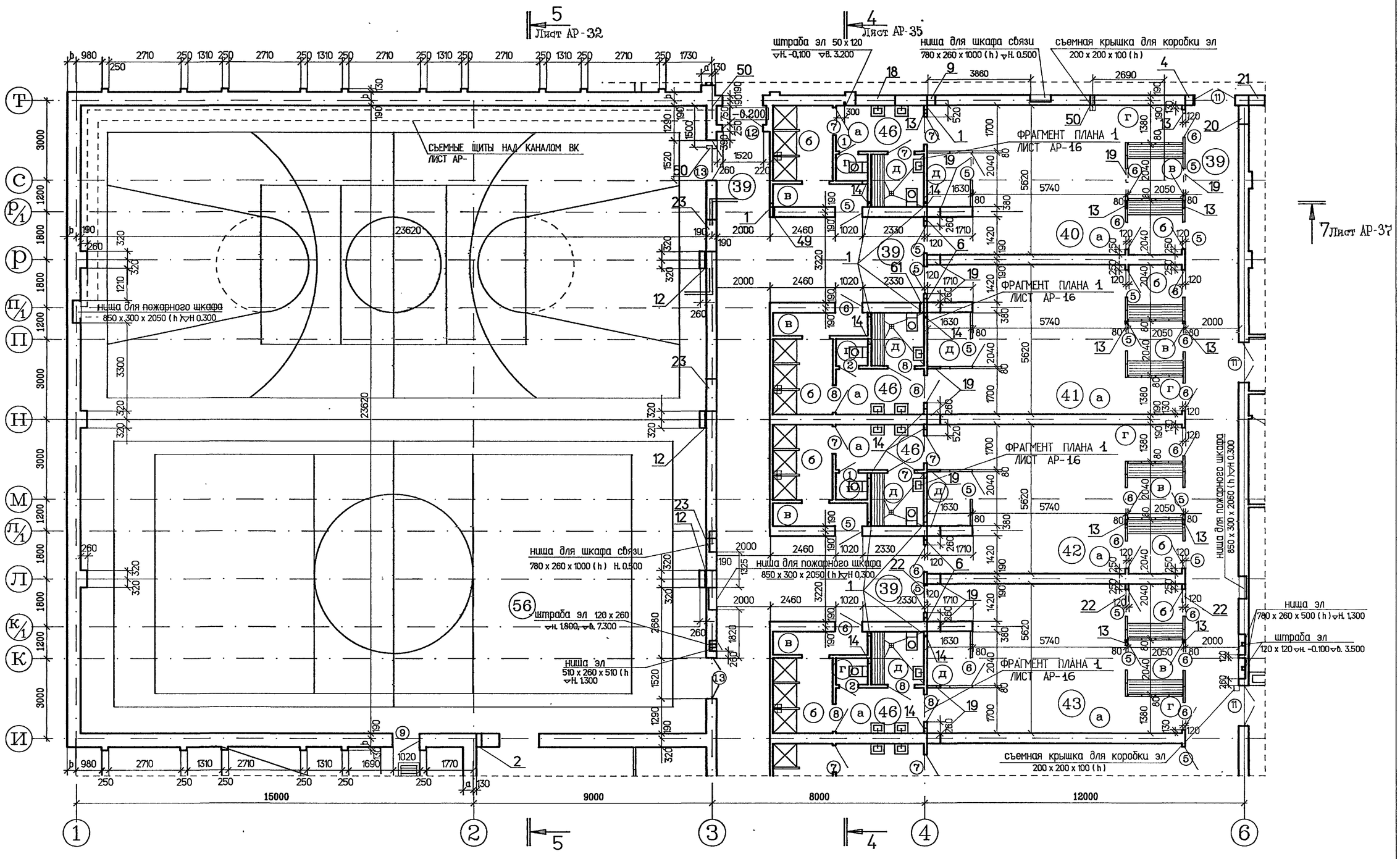

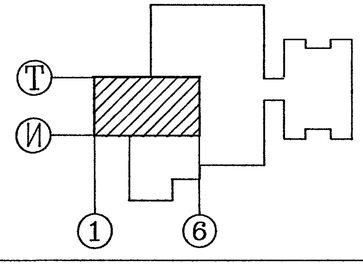

Привязан	ГАП	Смирнов	
	ГИП	Каледина	
	вед.арх.	Талызина	
	исполнил	Пырикова	
	проверил	Талызина	
инв.N подл.	н.контр.	Романова	

ТП 294-8-34.92 АР

физкультурно-оздоровительный центр (со стенами из кирпича)

Стадия	Лист	Листов
Р	7	

план на отм. 0.000 В ОСЯХ 1-6÷И-Т

МГПИП „СПОРТПРОЕКТ - 1" г.Москва

25343-02 10

Репринцева

Гунцева

Крысанова

Бородачев

ОВ ВК ЭЛ

Взам.инв.N

Подпись и дата

инв.N подл.

Альбом 1

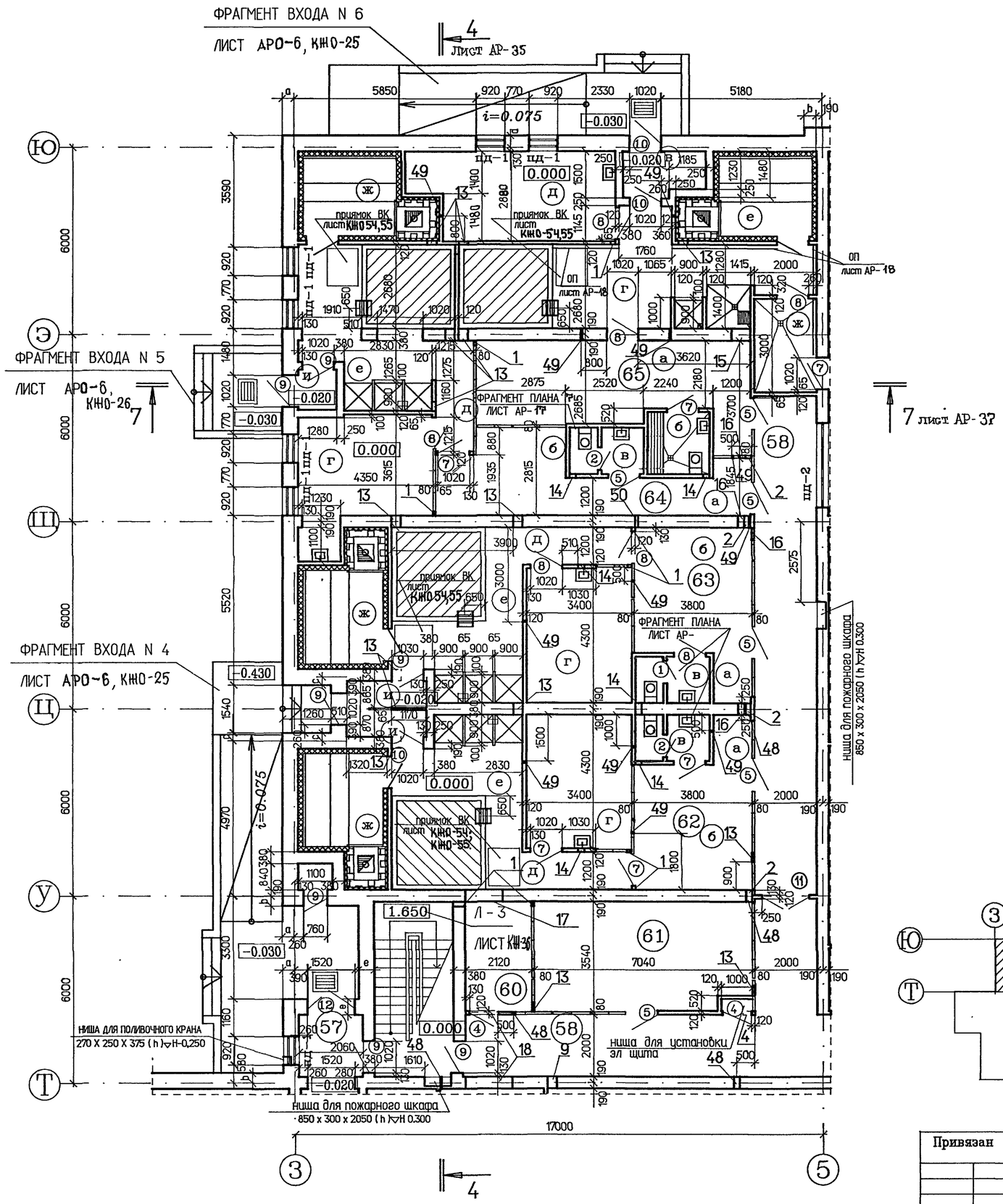

ЭКСПЛИКАЦИЯ ПОЛОВ (ОКОНЧАНИЕ)

НОМЕР ПОМЕЩЕНИЯ ПО ПРОЕКТУ	ТИП ПОЛА ПО ПЛАНУ	СХЕМА ПОЛА ИЛИ НОМЕР УЗЛА ПО СЕРИИ 2.244-1	ЭЛЕМЕНТЫ ПОЛА И ИХ ТОЛЩИНА	ПЛОЩ. ПОЛА м²
25; 26; 27; 28; 29; 31; 46х6;69; 47(душевая) 48(душевая) 62(в,д,е); 63(в;д;е); 64(в;д;е); 65(б,г,ж); 68х2; 77; 80; 81; 82; 98(б); 87(в,г); 88(в,г)	9	250	ТО ЖЕ	1071.70
10; 11; 12; 13; 70; 71; 72; 73; 75; 76;	10	127	ТО ЖЕ	245.85
51; 55; 37; 56	11		ДЕРЕВЯННОЕ ПОКРЫТИЕ – БРУС 60х60 –60 ЛАГА – БРУС 80х100 БРУС 70х100 – СВЯЗИ МЕЖДУ ЛАГАМИ В ШАХМАТНОМ ПОРЯДКЕ ПРОКЛАДКА ИЗ ТОЛЯ СТЯЖКА ИЗ МЕЛКОЗЕРНИСТОГО БЕТОНА М200 –50 БЕТОН М200 –200 ЩЕБЕНЬ, ФРАКЦИИ 25–30мм, ВТРАМБОВАННЫЙ В ГРУНТ –100	807.70
74	12		КЕРАМИЧЕСКАЯ ПЛИТКА ГОСТ 6787–86* НА ЦЕМ.РАСТВОРЕ –30 ЗАЩИТНЫЙ СЛОЙ БЕТОНА В7,5 НА МЕЛКОМ ЗАПОЛНИТЕЛЕ–30–50 2 СЛОЯ ГИДРОИЗОЛА НА БИТУМНОЙ МАСТИКЕ –10 ВЫРАВНИВАЮЩАЯ ЦЕМ.–ПЕСЧ. СТЯЖКА –20 Ж/Б ПЛИТА ПЕРЕКРЫТИЯ	257.85

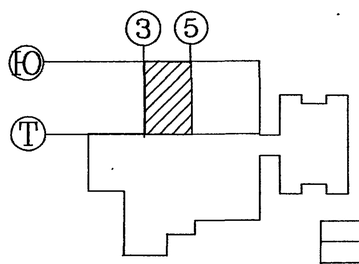

ТП 294-8-34.92 АР

физкультурно–оздоровительный центр (со стенами из кирпича)

Привязан	ГАП	Смирнов	
	ГИП	Каледина	
	вед.арх.	Талызина	
	исполнил	Пырикова	
	проверил	Талызина	
инв.N подл.	н.контр.	Романова	

Стадия	Лист	Листов
Р	8	

план на отм. 0.000 в осях 3-5 ÷ Т-Ю; экспликация полов (окончание)

МГПИП „СПОРТПРОЕКТ – 1" г.Москва

Репринцева | Тунцева | Крысанова | Бородачев | ОВ | ВК | ЭЛ | Взам.инв.N | Подпись и дата | инв.N подл.

25343-02 11

Альбом 1

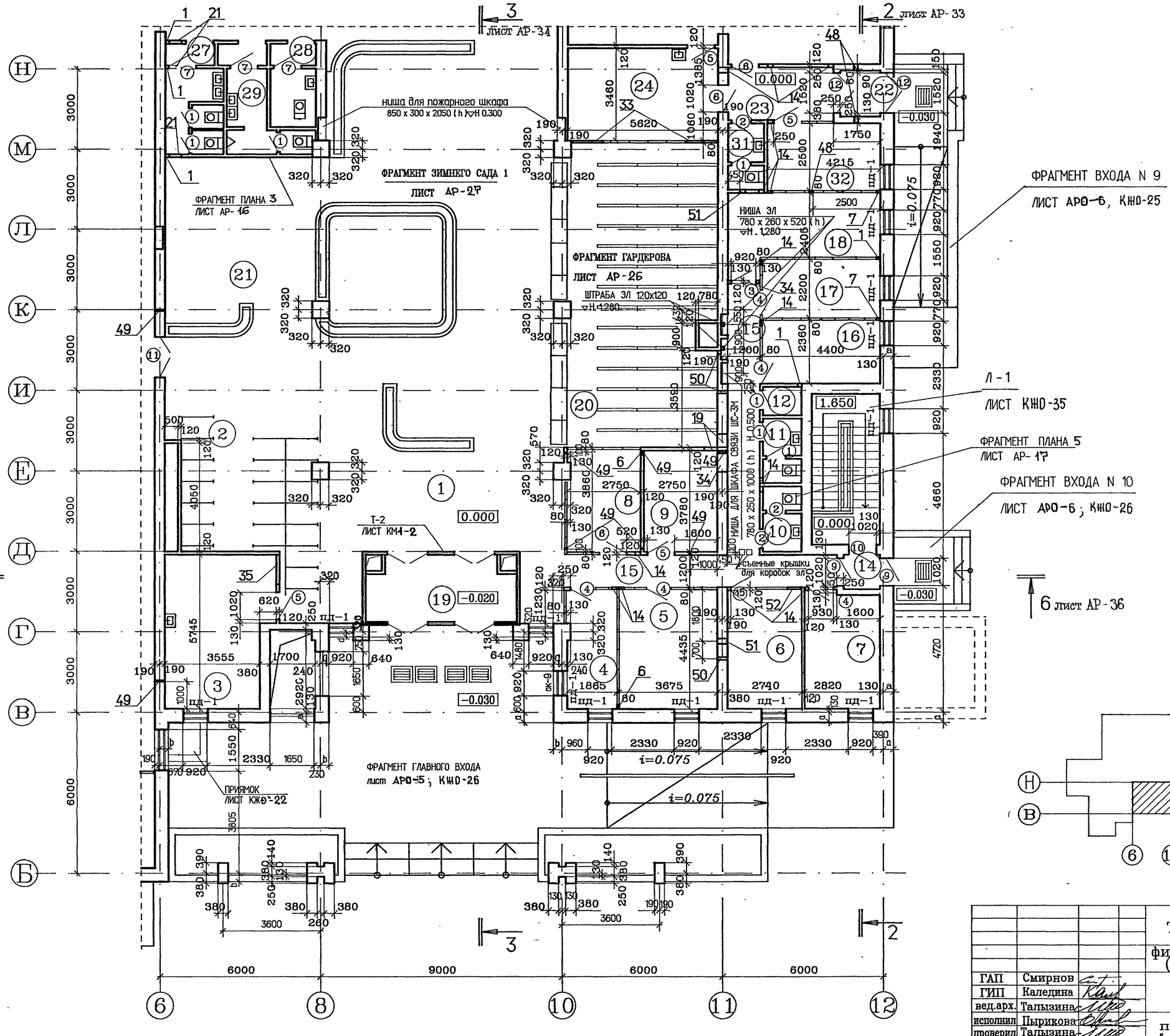

СПЕЦИФИКАЦИЯ ОТВЕРСТИЙ (НАЧАЛО)

N	ШИРИНА	ВЫСОТА	ОТМЕТКА НИЗА	НАЗНАЧЕНИЕ
1	150	150	0.000	ОВ
2	100	100	0.000	-//-
3	100	100	0.150	-//-
4	300	300		-//-
5	200	100	0.000	-//-
6	160	160	0.200	-//-
7	160	400	0.000	-//-
8	150	200	0.000	-//-
9	300	200		-//-
10	100	50	0.100	ЭЛ
11	50	50	0.100	-//-
12	50	50	4.000	-//-
13	300	300	2.700	ОВ
14	200	200	2.700	-//-
15	600	300	2.700	-//-
16	400	300	2.700	-//-
17	1200	300	2.700	-//-
18	1500	500	2.400	-//-
19	500	300	2.700	-//-
20	700	300	2.700	-//-
21	600	500	2.500	-//-
22	700	500	2.500	-//-
23	1200	400	2.400	-//-
24	500	250	2.700	-//-
25	1000	250	2.700	-//-

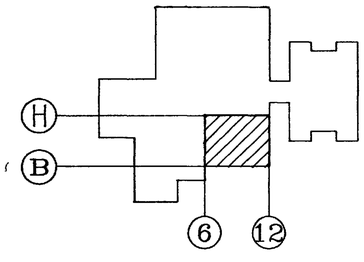

Привязан

инв.N подл.

ГАП	Смирнов	
ГИП	Каледина	
вед.арх.	Талызина	
исполнил	Пырикова	
проверил	Талызина	
н.контр.	Романова	

ТП 294-8-34.92 АР

физкультурно-оздоровительный центр (со стенами из кирпича)

Стадия	Лист	Листов
Р	9	

план на отм. 0.000 в осях 6-12÷В-Н; спецификация отверстий (начало)

МГПИП „СПОРТПРОЕКТ - 1" г.Москва

ОВ Гунцева
ВК Крысанова
ЭЛ Бородачев
СС Репринцева

Взам.инв.N | Подпись и дата | инв.N подл.

Альбом 1

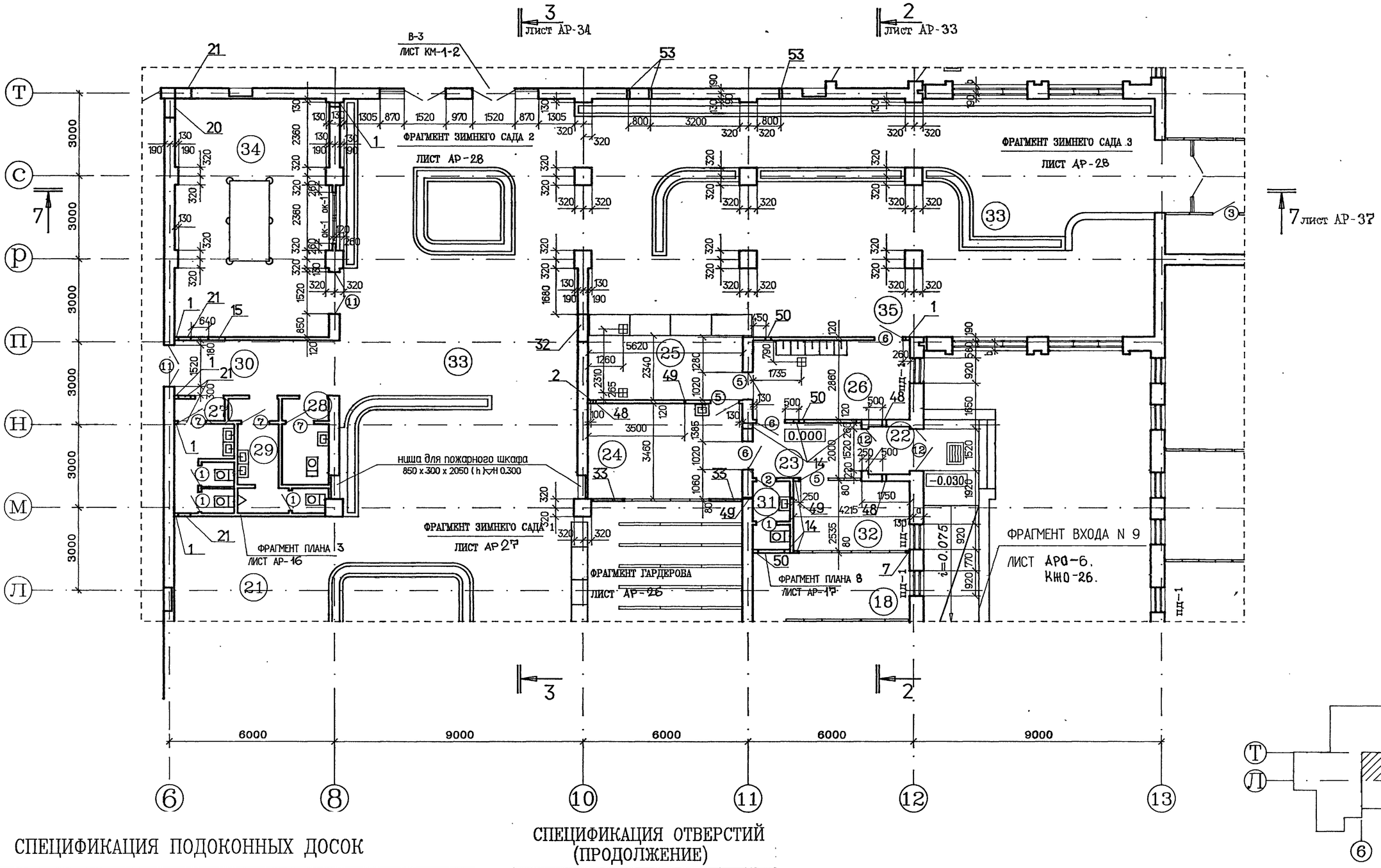

СПЕЦИФИКАЦИЯ ПОДОКОННЫХ ДОСОК

марка поз.	обозначение	наименование	кол	масса ед.кг	примеч.
ПД-1	СЕРИЯ 1.136.1-13 ВЫП.1	ПО 10.25.45-Т	69	28	
ПД-2	ТО ЖЕ	ПО 28.25.45-Т-8	21	79	
ПД-3	——"——	ПО 13.25.45-Т	1	37	
ПД-4	——"——	ПО 16.25.45-Т-8	5	45	

СПЕЦИФИКАЦИЯ ОТВЕРСТИЙ (ПРОДОЛЖЕНИЕ)

N	ШИРИНА	ВЫСОТА	ОТМЕТКА НИЗА	НАЗНАЧЕНИЕ
26	2500	500	2.500	-//-
27	300	300	2.500	-//-
28	1600	400	2.500	-//-
29	800	400	2.500	-//-
30	1250	600	2.400	-//-
31	400	300	2.400	-//-

Привязан

инв.N подл.

ГАП	Смирнов	
ГИП	Каледина	
вед.арх.	Талызина	
исполнил	Пырикова	
проверил	Талызина	
н.контр.	Романова	

ТП 294-8-34.92 АР

физкультурно-оздоровительный центр (со стенами из кирпича)

Стадия	Лист	Листов
Р	10	

план на отм. 0.000 в осях 6-13 ÷ Л-Т; спецификация отверстий (продолжение), спецификация подоконных досок

МГПИП „СПОРТПРОЕКТ - 1" г.Москва

25343-02 13

Инв.N подл. | Подпись и дата | Взам.инв.N | ОВ | ВК | ЭЛ | СС | Гуницева | Крысанова | Бородачев | Репринцева

Альбом 1

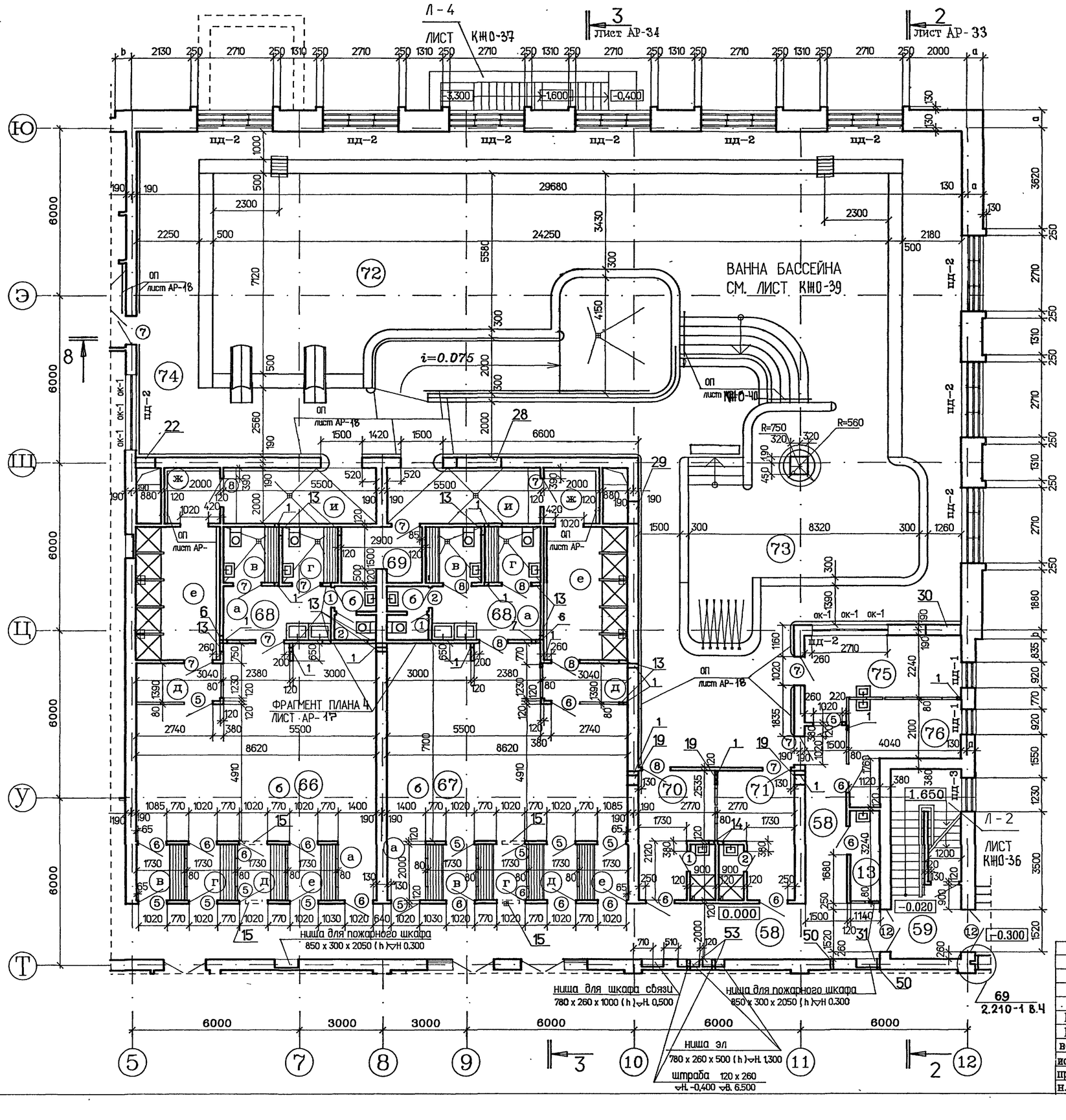

СПЕЦИФИКАЦИЯ ОТВЕРСТИЙ (ОКОНЧАНИЕ)

N	ШИРИНА	ВЫСОТА	ОТМЕТКА НИЗА	НАЗНАЧЕНИЕ
32	1000	250	2.500	-//-
33	1200	300	2.400	-//-
34	800	300	2.500	-//-
35	1100	600	2.500	-//-
36	300	200	2.700	-//-
37	250	250	2.700	-//-
38	400	200	2.700	-//-
39	1000	300	2.400	-//-
40	500	300	2.400	-//-
41	1500	200	2.800	-//-
42	600	200	2.700	-//-
43	50	100	-4.600	ЭЛ
44	100	200	-0.500	-//-
45	350	250	-1.500	-//-
46	100	100	-3.400	-//-
47	100	50	-0.500	-//-
48	150	100	-0.100	-//-
49	50	100	-0.100	-//-
50	100	100	-0.100	-//-
51	200	100	-0.100	-//-
52	500	100	-0.100	-//-
53	120	100	-0.100	-//-
54	100	150	-0.100	-//-
55	50	50	4.800	-//-
56	100	100	3.000	-//-
57	200	200	-1.400	-//-
58	700	500	-0.800	-//-
59	500	500	-0.800	-//-
60	250	300	-0.600	-//-
61	150	150	2.850	-//-

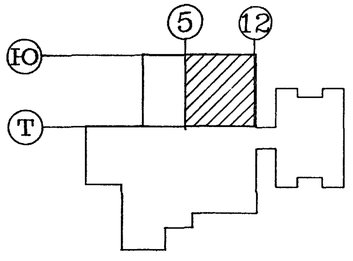

Привязан

инв.N подл.

ГАП	Смирнов		
ГИП	Каледина		
вед.арх.	Талызина		
исполнил	Пырикова		
проверил	Талызина		
н.контр.	Романова		

ТП 294-8-34.92 АР

физкультурно-оздоровительный центр (со стенами из кирпича)

Стадия	Лист	Листов
Р	11	

план на отм. 0.000 в осях 5-12 ÷ Т-Ю; спецификация отверстий (оконч.)

МГПИП „СПОРТПРОЕКТ - 1" г.Москва

Инв.N подл. | Подпись и дата | Взам.инв.N | ОВ ВК | ЭЛ | Бородачева | Крысанова | Гунцева | Петрищева

Альбом 1

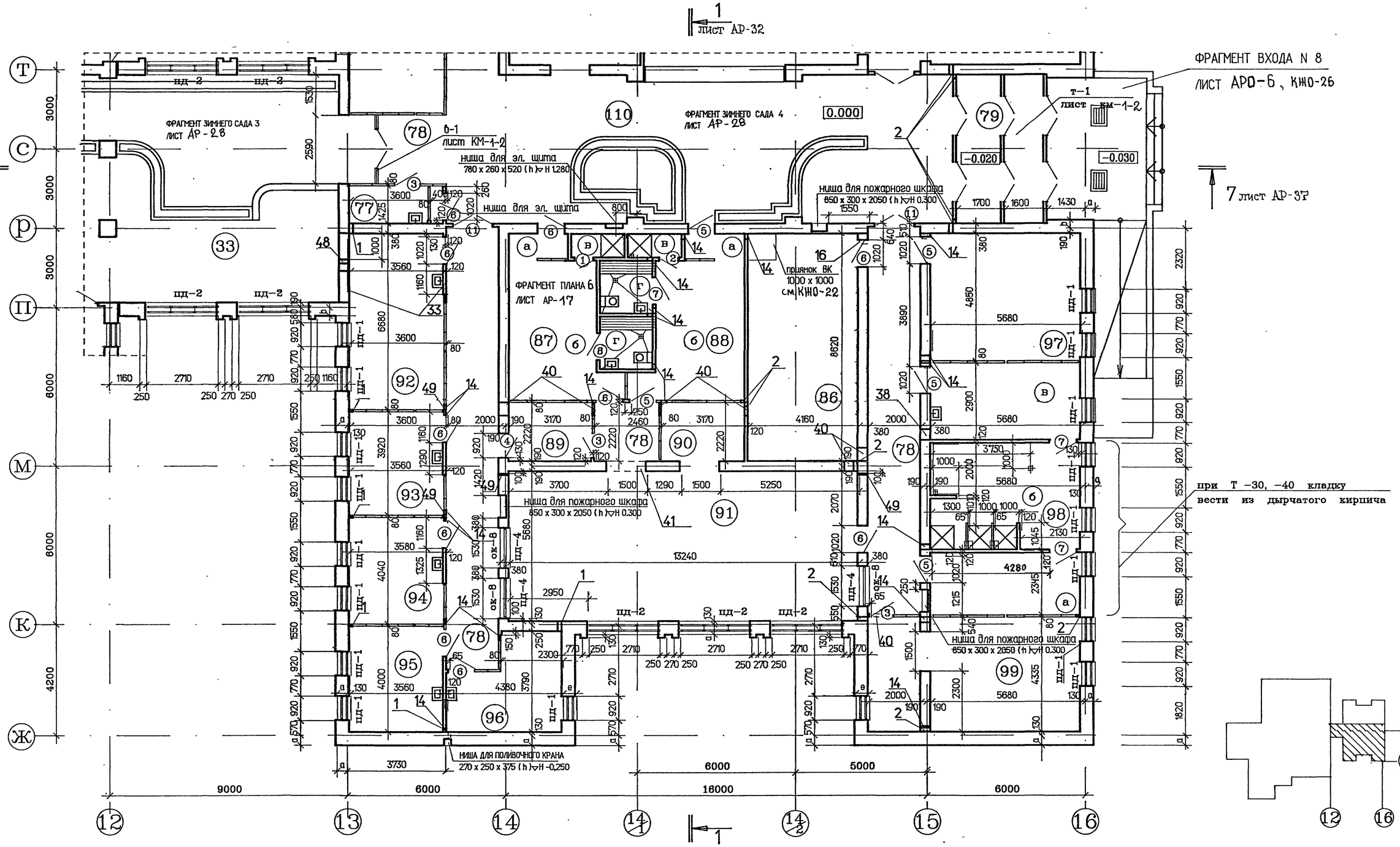

ТП 294-8-34.92					АР
физкультурно-оздоровительный центр (со стенами из кирпича)					
Привязан	ГАП	Смирнов		Стадия	Лист	Листов
	ГИП	Каледина		Р	12	
	вед.арх.	Талызина				
	исполнил	Пырикова		план на отм. 0.000 в осях 12-16:-Ж-Т	МГПИП „СПОРТПРОЕКТ - 1" г.Москва	
	проверил	Талызина				
инв.N подл.	н.контр.	Романова				

25343-02 15

Альбом 1

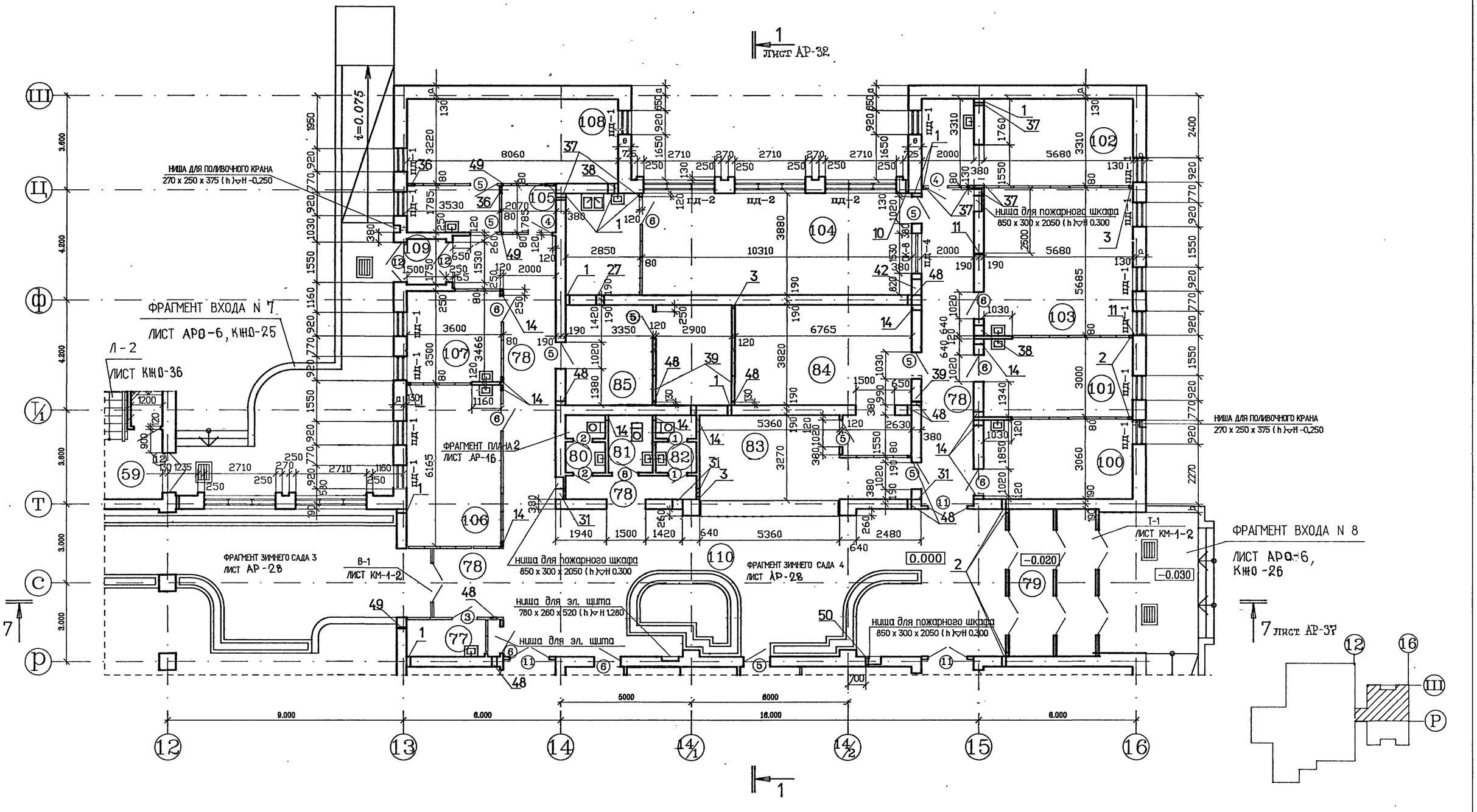

				ТП 294-8-34.92	АР
				физкультурно-оздоровительный центр (со стенами из кирпича)	
Привязан		ГАП	Смирнов		Стадия / Лист / Листов
		ГИП	Каледина		Р / 13 /
		вед.арх.	Талызина		
		исполнил	Пырикова	план на отм. 0.000 в осях 12-16÷ Р-Ш	МГПИП „СПОРТПРОЕКТ - 1" г.Москва
		проверил	Талызина		
инв.N подл.		н.контр.	Романова		

25343-02 16

Инв.N подл. | Подпись и дата | Взам.инв.N | ВК | ЭЛ | Крысанова | Бородачев | Гендиректор

Альбом 1

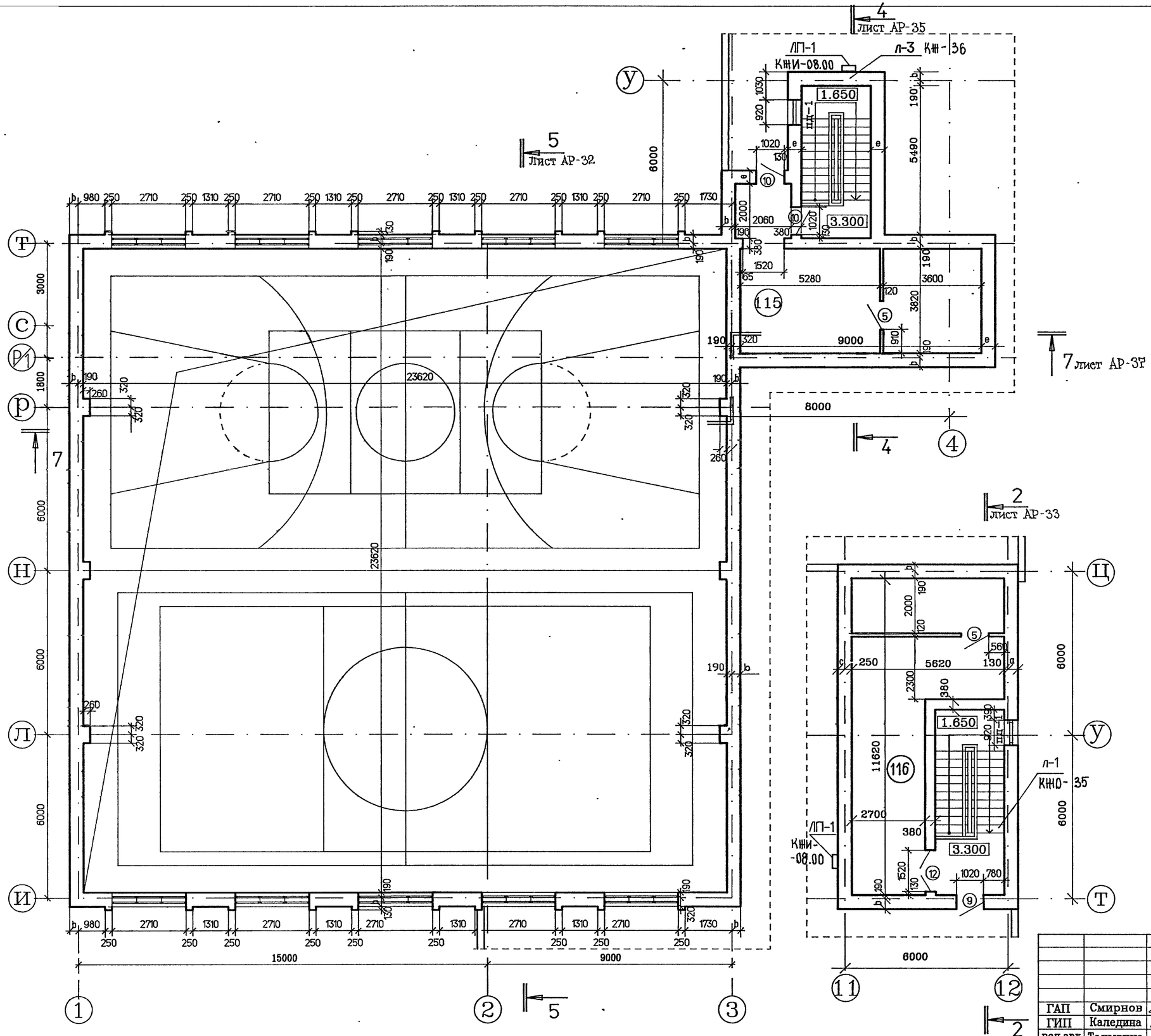

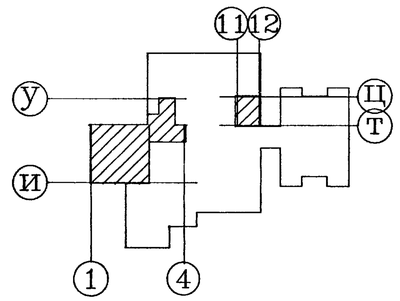

Привязан			
инв.N подл.			

ТП 294-8-34.92			АР
физкультурно-оздоровительный центр (со стенами из кирпича)			
ГАП	Смирнов	Стадия	Лист	Листов
ГИП	Каледина	Р	14	
вед.арх.	Талызина			
исполнил	Пескина	план на отм. 3.300 В ОСЯХ 1-4÷И-У; 11-12÷Т-Ц	МГПИП „СПОРТПРОЕКТ - 1" г.Москва	
проверил	Талызина			
н.контр.	Романова			

ОВ	Гунцева		
ВК	Крысанова		
ЭЛ	Бородачев		
Взам.инв.N			
Подпись и дата			
инв.N подл.			

25343-02 17

Альбом 1

ПЛАН ФОНАРЯ Ф-1

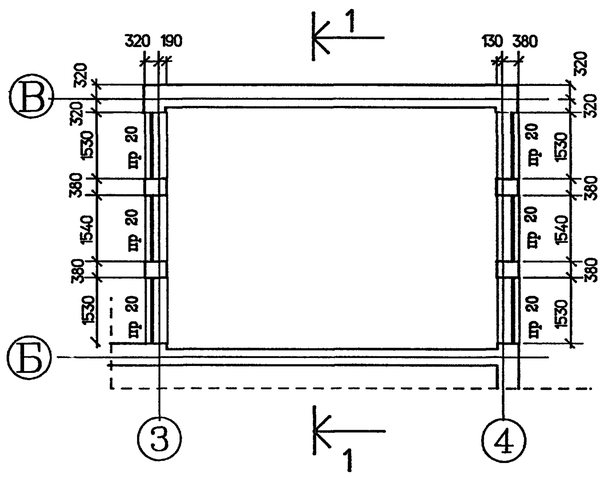

ПЛАН ФОНАРЯ Ф-2

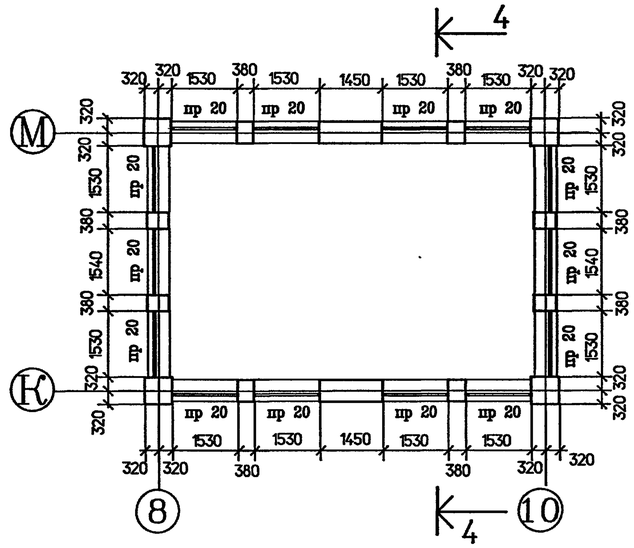

ПЛАН ФОНАРЯ Ф-3

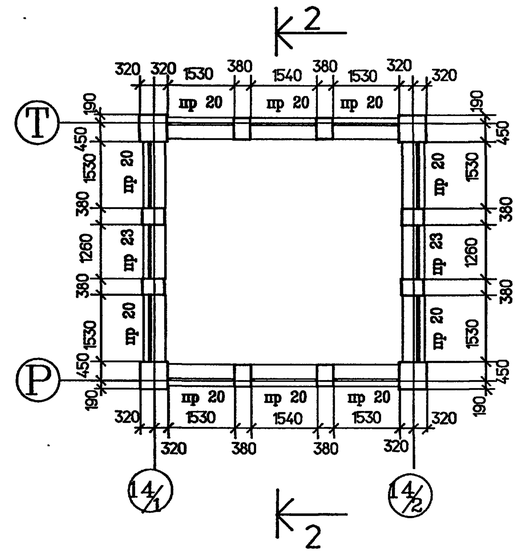

ПЛАН ФОНАРЯ Ф-4

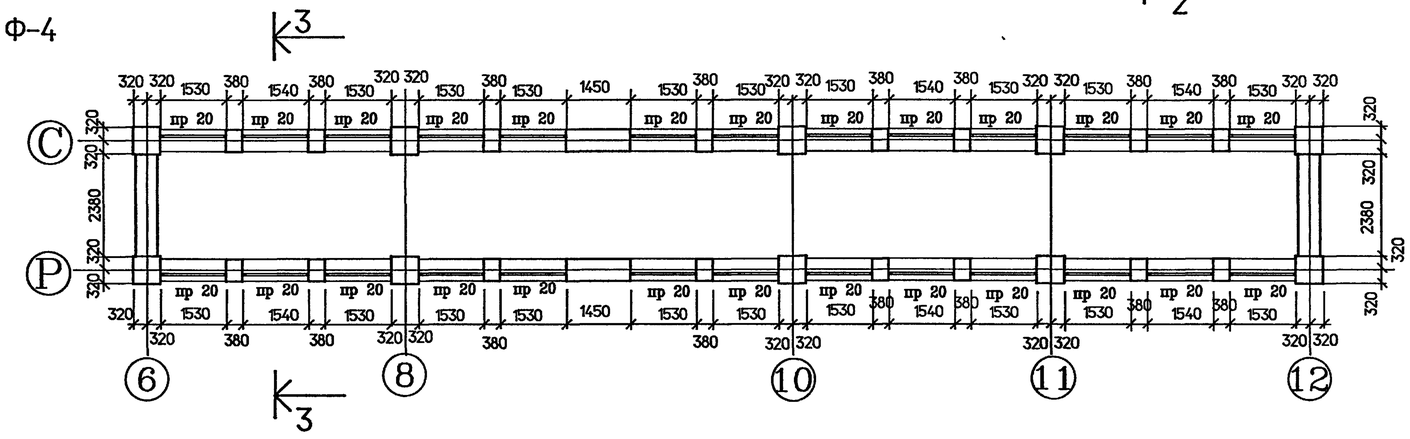

4-4

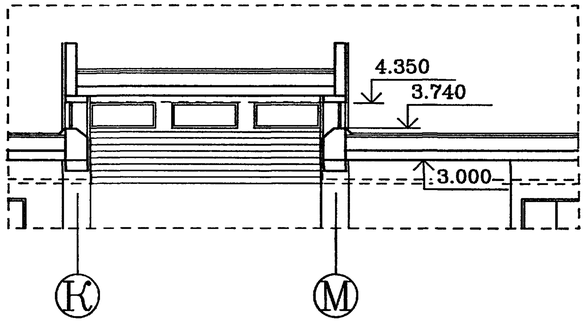

1-1

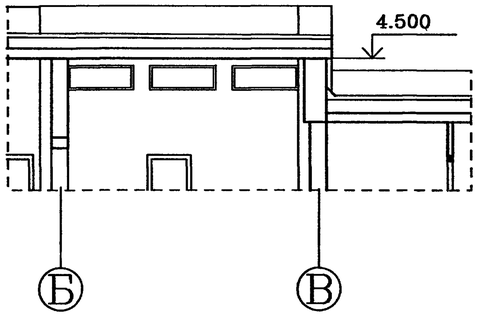

2-2

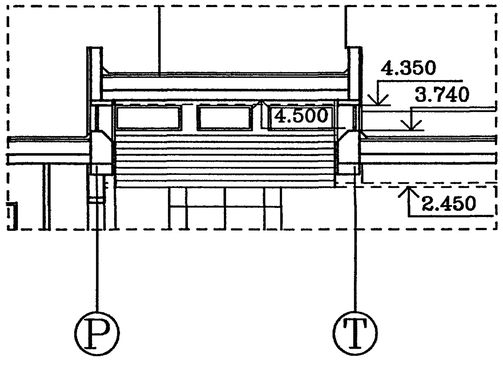

3-3

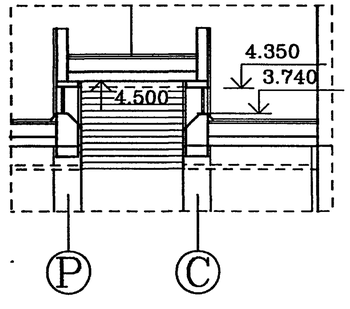

Привязан

инв.N подл.

ГАП	Смирнов		
ГИП	Каледина		
вед.арх.	Талызина		
исполнил	Пырикова		
проверил	Талызина		
н.контр.	Романова		

ТП 294-8-34.92 АР

физкультурно-оздоровительный центр (со стенами из кирпича)

Стадия	Лист	Листов
Р	15	

ПЛАНЫ ФОНАРЕЙ Ф-1 ÷ Ф-4. СЕЧЕНИЯ 1-1 ÷ 4-4.

МГПИП „СПОРТПРОЕКТ - 1" г.Москва

Взам.инв.N | Подпись и дата | Инв.N подл.

ФРАГМЕНТ ПЛАНА N 1

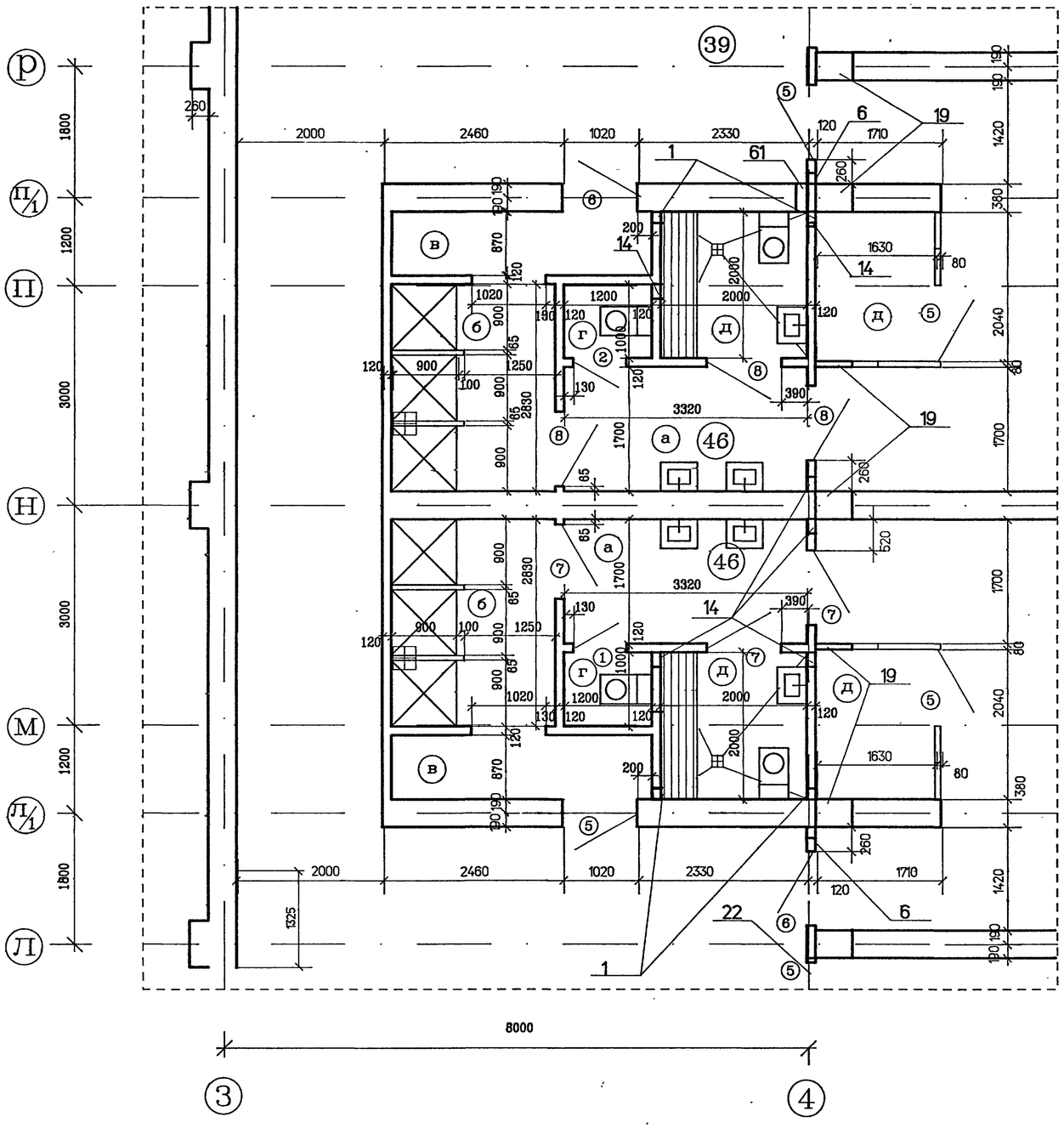

ФРАГМЕНТ ПЛАНА N 2

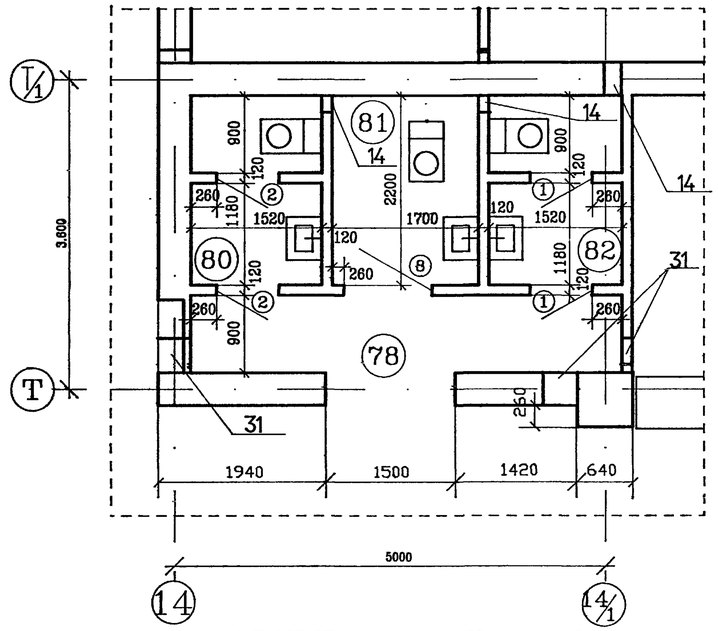

ФРАГМЕНТ ПЛАНА N 3

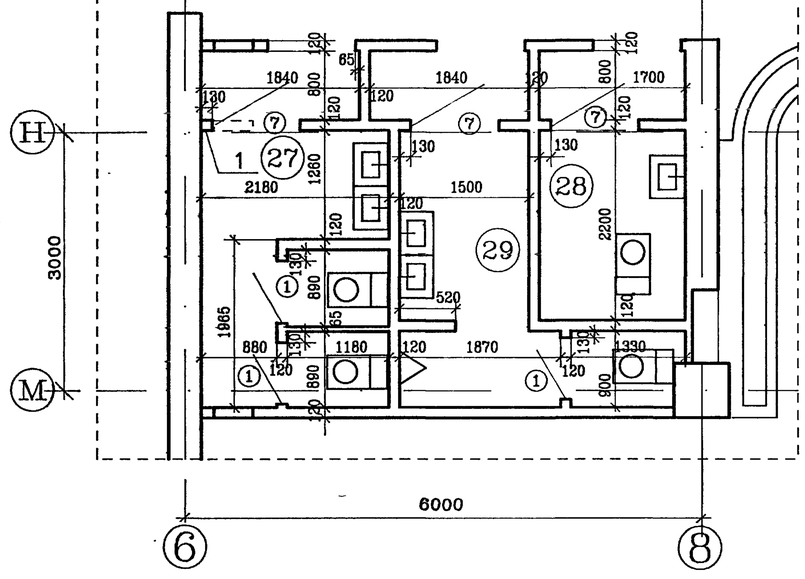

Привязан			
инв.N подл.			

ГАП	Смирнов	
ГИП	Каледина	
вед.арх.	Талызина	
исполнил	Пырикова	
проверил	Талызина	
н.контр.	Романова	

ТП 294-8-34.92 АР

физкультурно-оздоровительный центр (со стенами из кирпича)

Стадия	Лист	Листов
Р	16	

фрагменты планов N 1, 2, 3.

МГПИП „СПОРТПРОЕКТ - 1" г.Москва

Инв.N подл. | Подпись и дата | Взам.инв.N

ФРАГМЕНТ ПЛАНА N 4

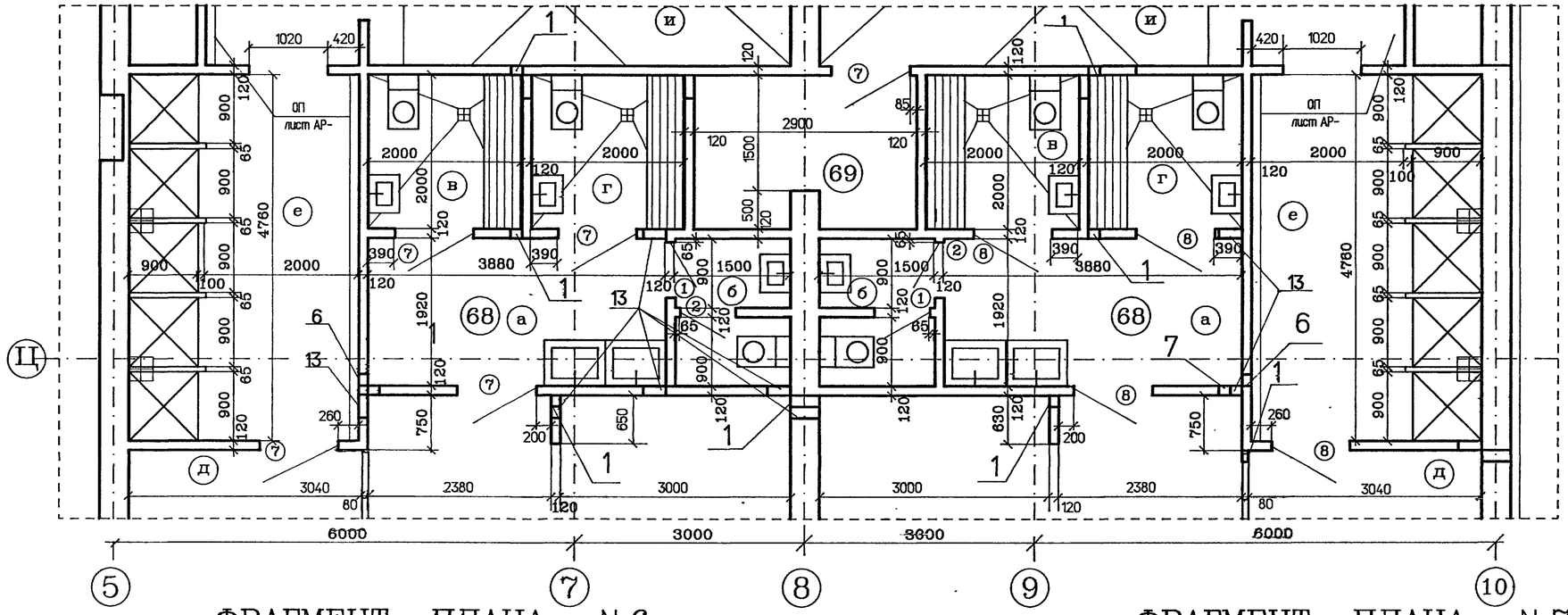

ФРАГМЕНТ ПЛАНА N 5

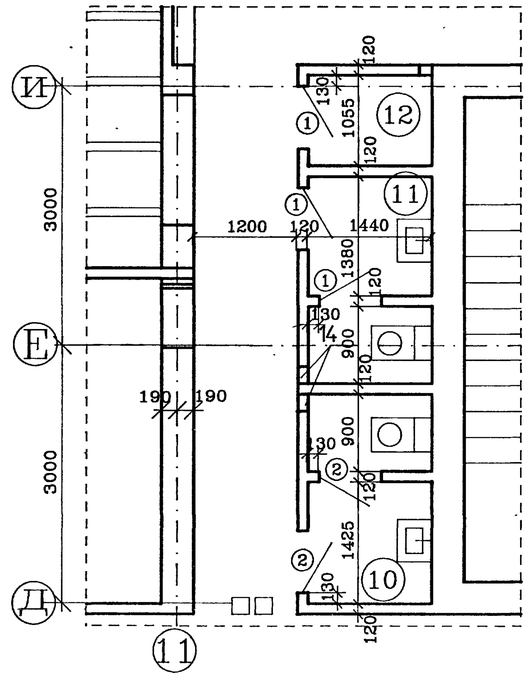

ФРАГМЕНТ ПЛАНА N 6

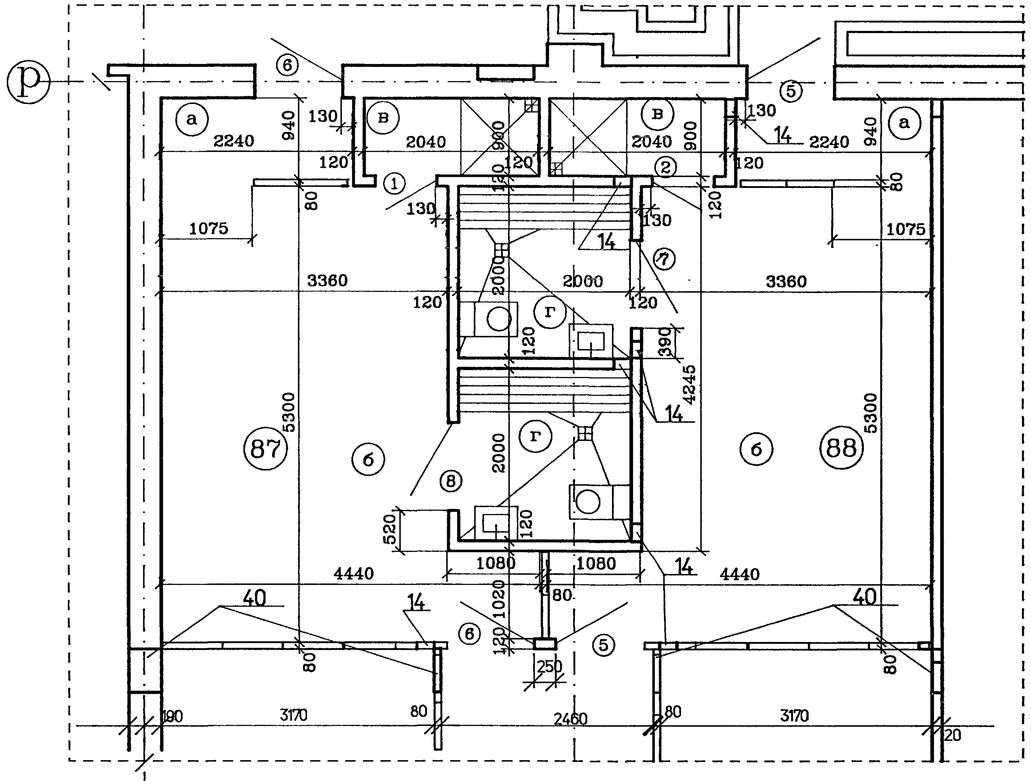

ФРАГМЕНТ ПЛАНА N 7

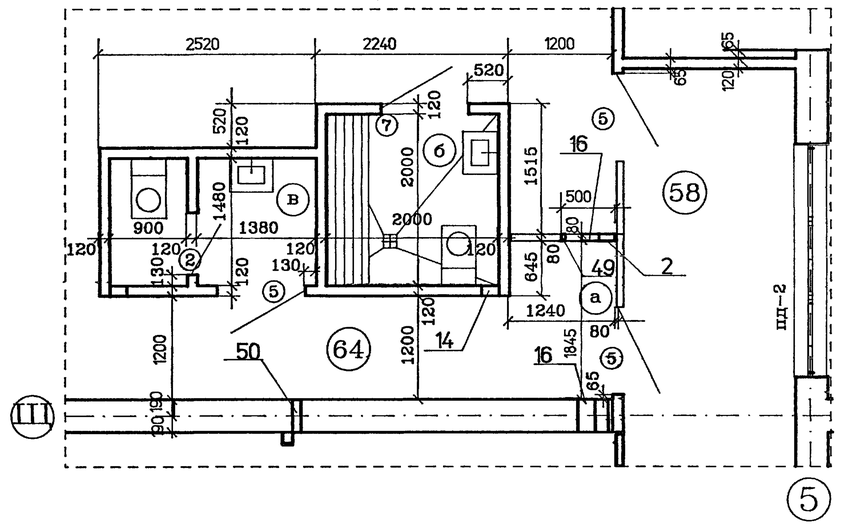

ФРАГМЕНТ ПЛАНА N 8

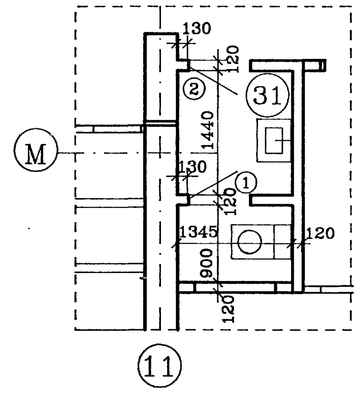

			ТП 294-8-34.92 АР
			физкультурно-оздоровительный центр (со стенами из кирпича)
Привязан	ГАП	Смирнов	Стадия: Р; Лист: 17; Листов:
	ГИП	Каледина	
	вед.арх.	Талызина	
	исполнил	Пырикова	ФРАГМЕНТЫ ПЛАНОВ N 4, 5, 6, 7, 8.
	проверил	Талызина	МГПИП „СПОРТПРОЕКТ – 1" г.Москва
инв.N подл.	н.контр.	Романова	

Инв.N подл. | Подпись и дата | Взам.инв.N

КАБИНА ДЛЯ ПЕРЕОДЕВАНИЯ ИНВАЛИДОВ

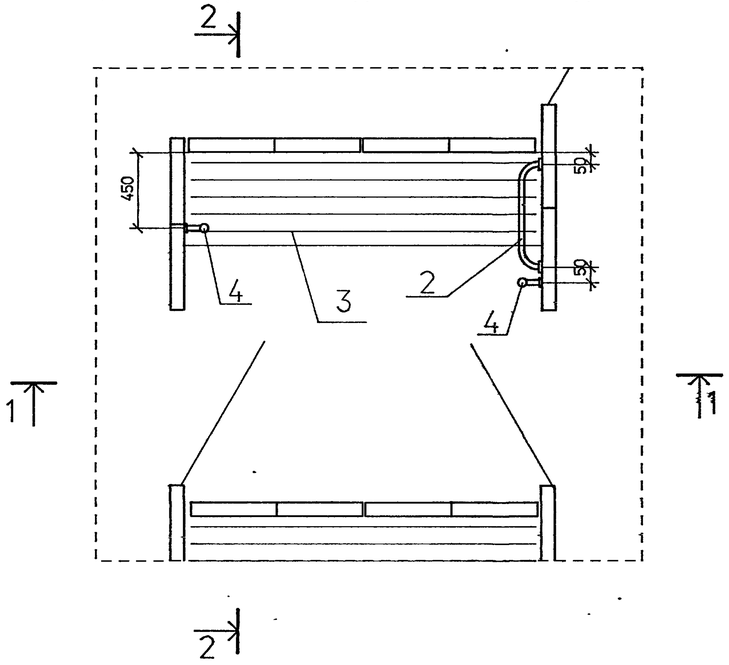

1-1

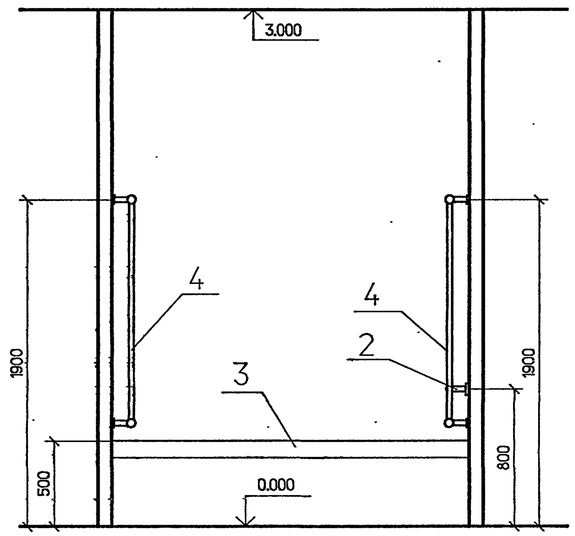

2-2

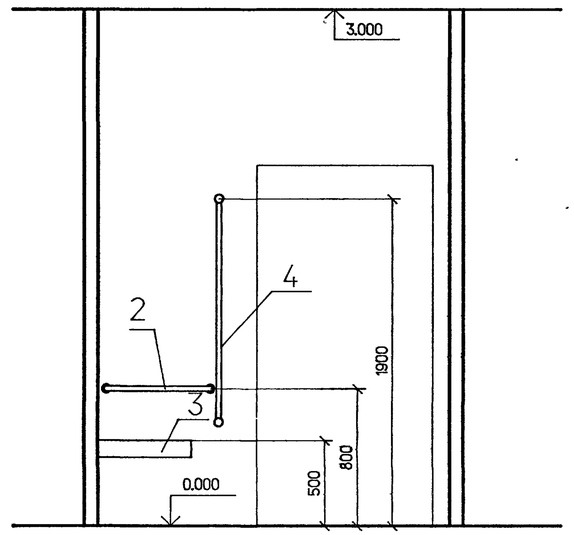

СПЕЦИФИКАЦИЮ ОБОРУДОВАНИЯ ДЛЯ КАБИНЫ ПЕРЕОДЕВАНИЯ ИНВАЛИДОВ см.лист АР-19

ФРАГМЕНТ ПЛАНА N 9

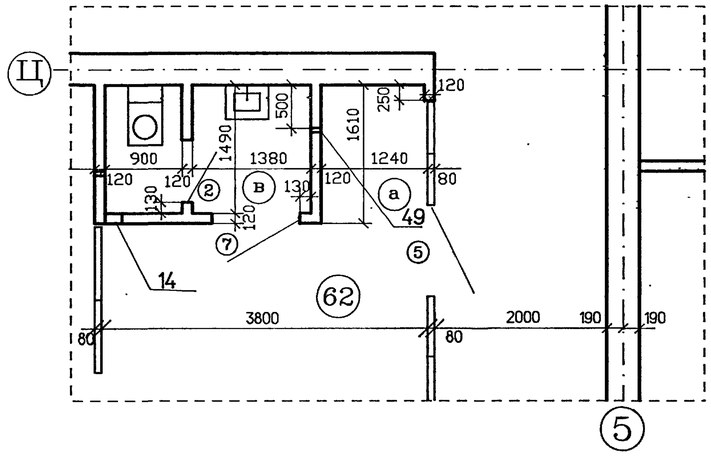

УЗЕЛ ОПОРНОГО ПОРУЧНЯ

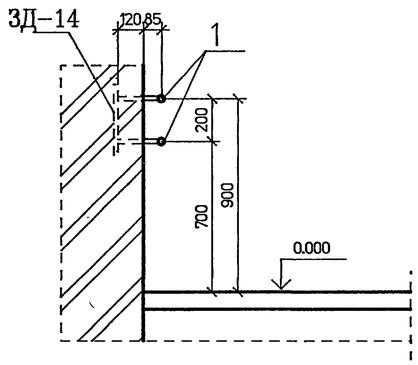

СПЕЦИФИКАЦИЯ ЭЛЕМЕНТОВ ОПОРНОГО ПОРУЧНЯ

марка поз.	обозначение	наименование	кол шт.	масса ед,кг	примеч.
-	КЖИ -	ЗАКЛАДНАЯ ДЕТАЛЬ ЗД-14	85	2.84	
1	-	ТРУБА 30×3 ГОСТ 8734-75* / С 235 ГОСТ 27772-88 ℓ=170,0	-	1,70	

Привязан	ГАП	Смирнов	
	ГИП	Каледина	
	вед.арх.	Талызина	
	исполнил	Пырикова	
	проверил	Талызина	
инв.N подл.	н.контр.	Романова	

ТП 294-8-34.92 АР

физкультурно-оздоровительный центр (со стенами из кирпича)

Стадия	Лист	Листов
Р	18	

фрагмент плана 9, кабина для переодевания инвалидов, узел опорного поручня, спецификация элементов опорного поручня.

МГПИП „СПОРТПРОЕКТ - 1" г.Москва

Инв.N подл. | Подпись и дата | Взам.инв.N

БЛОК САНУЗЛА С ДУШЕВОЙ С РАЗМЕЩЕНИЕМ ОБОРУДОВАНИЯ

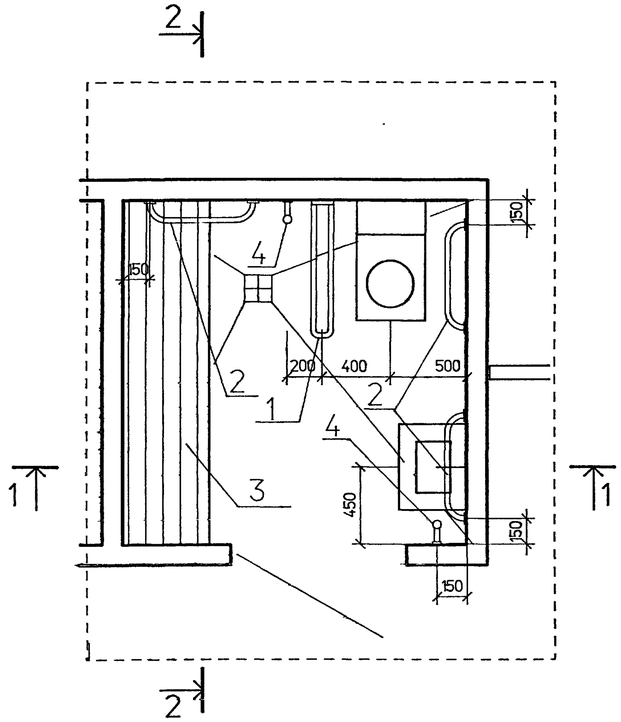

1-1

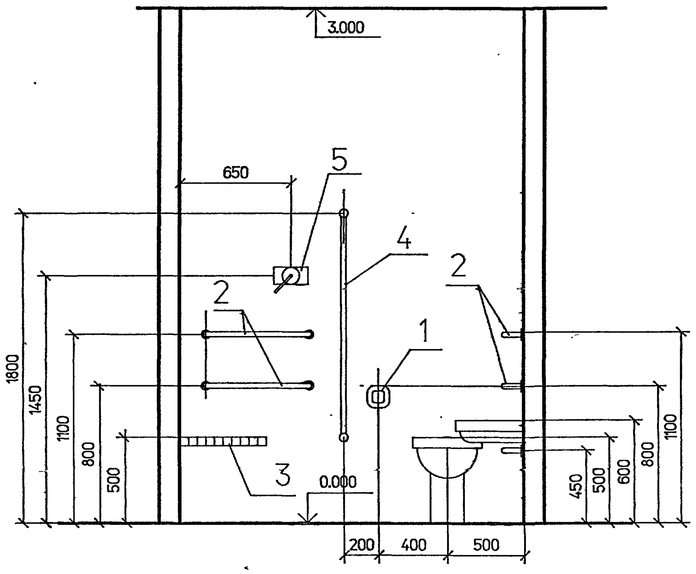

2-2

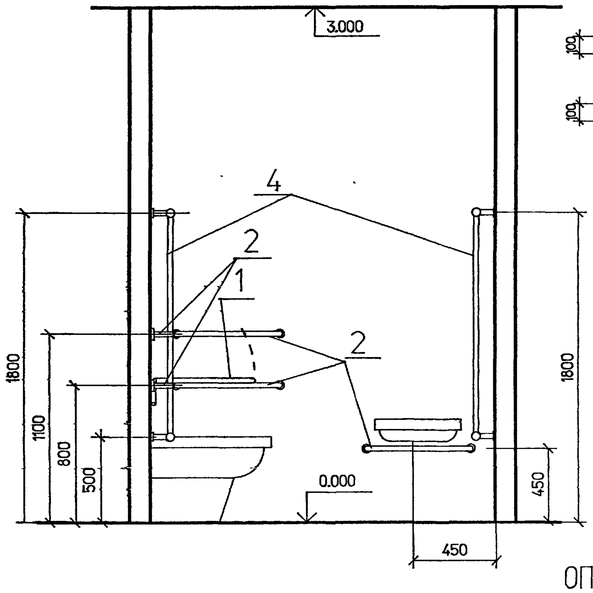

ОПОРНЫЙ ПОРУЧЕНЬ ПОВОРОТНЫЙ (поз. 1)

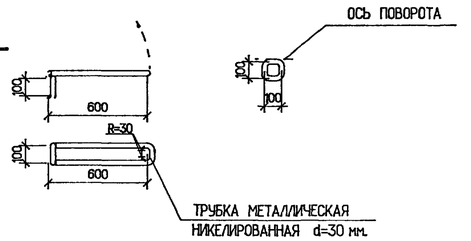

СТОЙКА (поз. 4)

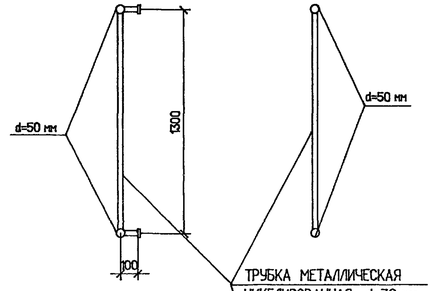

ОПОРНЫЙ ПОРУЧЕНЬ (поз. 2)

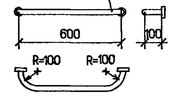

ТРУБКА МЕТАЛЛИЧЕСКАЯ
НИКЕЛИРОВАННАЯ d=30 мм.

БЛОК САНУЗЛА С РАЗМЕЩЕНИЕМ ОБОРУДОВАНИЯ

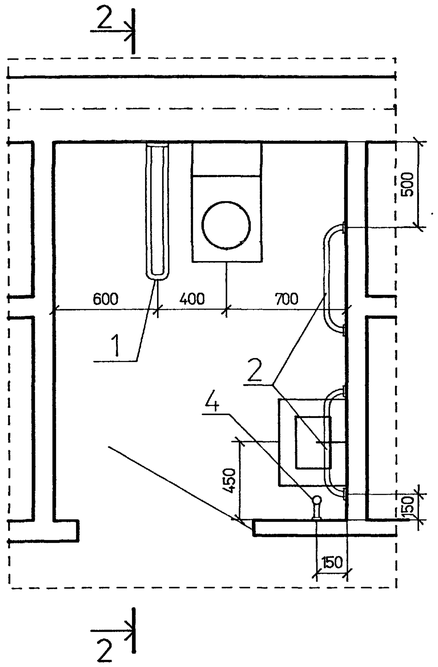

ДУШЕВАЯ В БСЖ-4 ДЛЯ ИНВАЛИДОВ

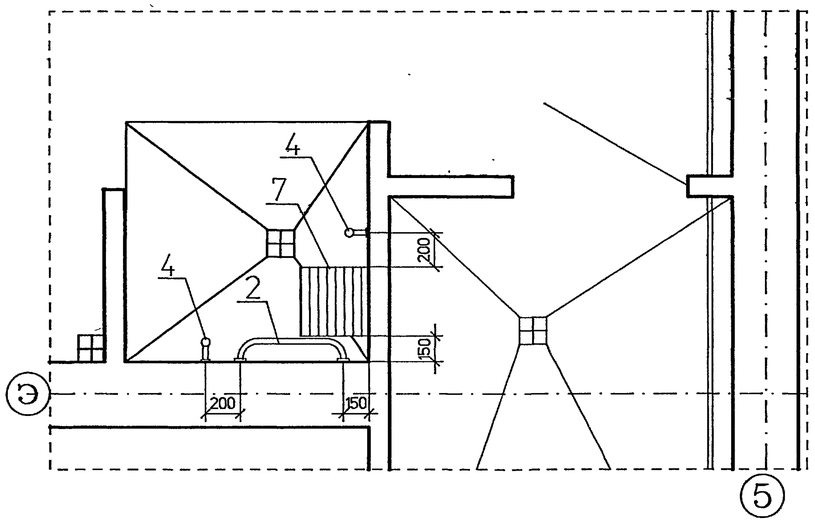

СПЕЦИФИКАЦИЯ ОБОРУДОВАНИЯ ДЛЯ БЛОКА САНУЗЛА С ДУШЕВОЙ, САНУЗЛА, КАБИНЫ ДЛЯ ПЕРЕОДЕВАНИЯ И ДУШЕВОЙ В БСЖ-4 ДЛЯ ИНВАЛИДОВ.

марка поз.	обозначение	наименование	кол шт.	масса ед,кг	примеч.
1	ТУ 21-26-124-85	ОПОРНЫЙ ПОРУЧЕНЬ ПОВОРОТНЫЙ	15		
2		ОПОРНЫЙ ПОРУЧЕНЬ	44		
3	ЕН 2-04-03-05	СКАМЬЯ	13		
4		СТОЙКА	69		
5	ТУ 21-26-212-89	РЫЧАГ ДЛЯ ВКЛЮЧЕНИЯ И ВЫКЛЮЧЕНИЯ ДУША	13		
6	ЕН 2-04-03-08	СКАМЬЯ С ВЕШАЛКОЙ	20		
7		ОТКИДНАЯ СКАМЬЯ	1		

Привязан

инв.N подл.

ГАП	Смирнов	
ГИП	Каледина	
вед.арх.	Талызина	
исполнил	Лырикова	
проверил	Талызина	
н.контр.	Романова	

ТП 294-8-34.92 АР

физкультурно-оздоровительный центр (со стенами из кирпича)

Стадия	Лист	Листов
Р	19	

ФРАГМЕНТЫ, РАЗРЕЗЫ И СПЕЦИФИКАЦИЯ ОБОРУДОВАНИЯ ДЛЯ БЛОКА САНУЗЛА С ДУШЕВОЙ, САНУЗЛА, КАБИНЫ ДЛЯ ПЕРЕОДЕВАНИЯ И ДУШЕВОЙ В БСЖ-4 ДЛЯ ИНВАЛИДОВ.

МГПИП „СПОРТПРОЕКТ – 1" г.Москва

Взам.инв.N | Подпись и дата | инв.N подл.

Альбом 1

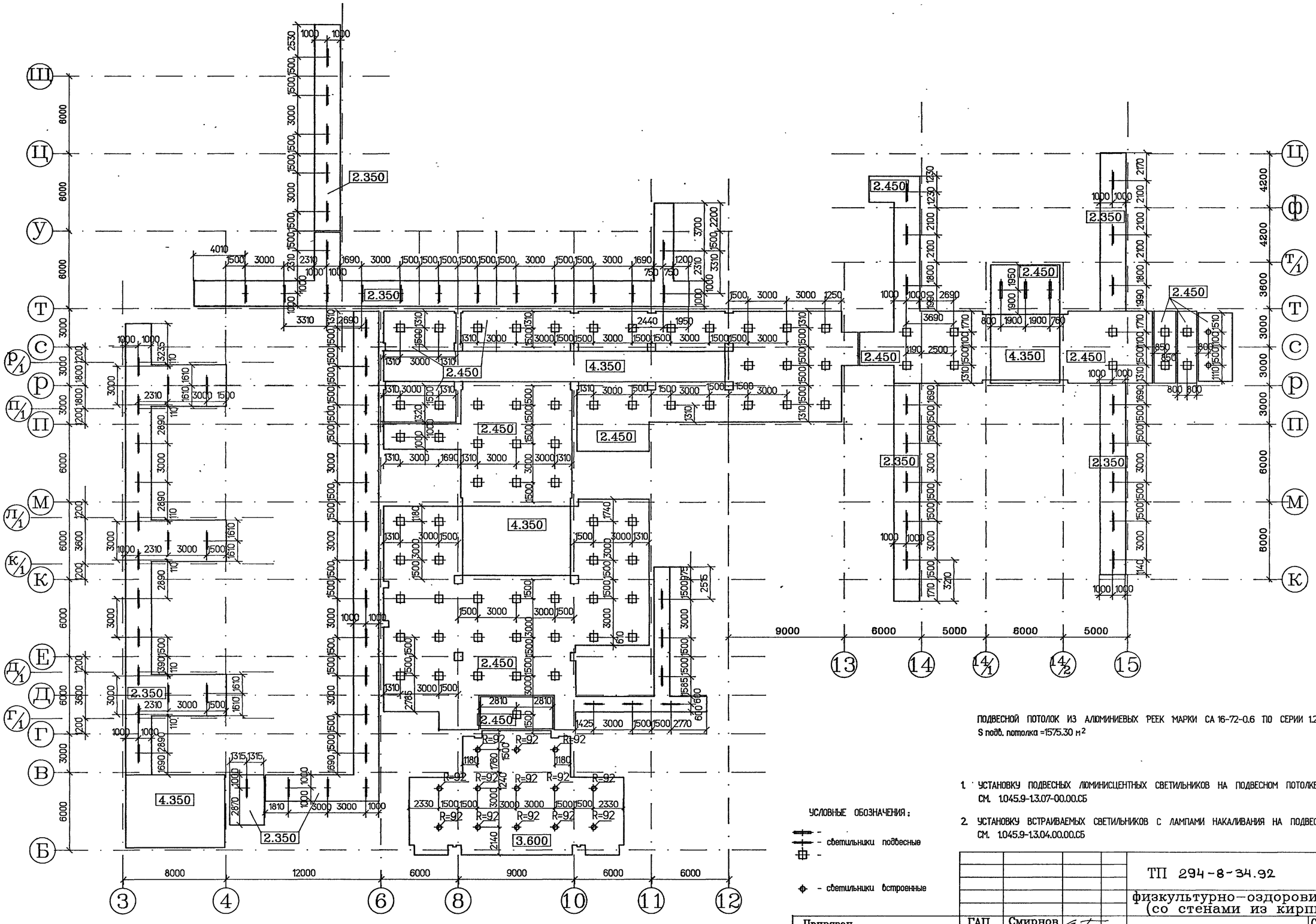

ПОДВЕСНОЙ ПОТОЛОК ИЗ АЛЮМИНИЕВЫХ РЕЕК МАРКИ СА 16-72-0.6 ПО СЕРИИ 1.245.4-5
S подв. потолка =1575.30 м²

1. УСТАНОВКУ ПОДВЕСНЫХ ЛЮМИНИСЦЕНТНЫХ СВЕТИЛЬНИКОВ НА ПОДВЕСНОМ ПОТОЛКЕ СМ. 1.045.9-13.07-00.00.СБ
2. УСТАНОВКУ ВСТРАИВАЕМЫХ СВЕТИЛЬНИКОВ С ЛАМПАМИ НАКАЛИВАНИЯ НА ПОДВЕСНОМ ПОТОЛКЕ СМ. 1.045.9-13.04.00.00.СБ

УСЛОВНЫЕ ОБОЗНАЧЕНИЯ:

- светильники подвесные
- светильники встроенные

Привязан		ТП 294-8-34.92	АР
		физкультурно-оздоровительный центр (со стенами из кирпича)	
ГАП	Смирнов	Стадия: Р	Лист: 20	Листов:
ГИП	Каледина		
вед.арх.	Талызина		
исполнил	Пырикова	план подвесного потолка	МГПИП „СПОРТПРОЕКТ – 1" г.Москва
проверил	Талызина		
н.контр.	Романова		
инв.N подл.			

Взам.инв.N | Подпись и дата | инв.N подл.

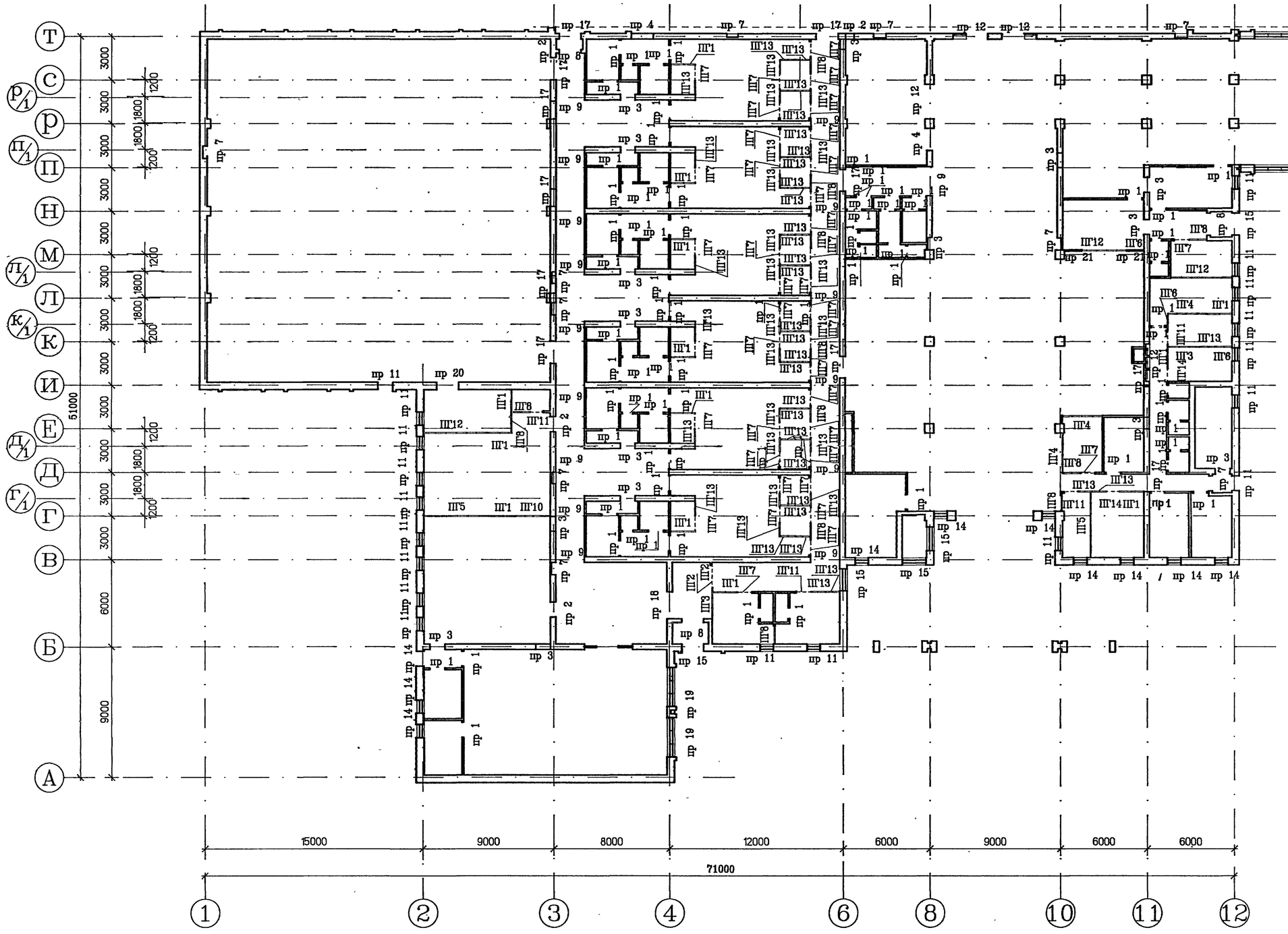

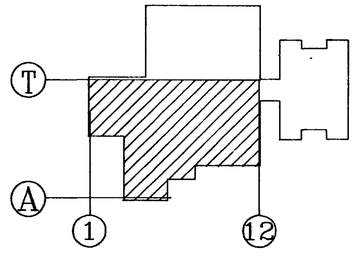

			ТП 294-8-34.92 АР
			физкультурно-оздоровительный центр (со стенами из кирпича)
Привязан	ГАП	Смирнов	Стадия: Р; Лист: 21; Листов:
	ГИП	Каледина	
	вед.арх.	Талызина	
	исполнил	Пырикова	СХЕМА РАЗМЕЩЕНИЯ ГИПСОБЕТОННЫХ ПЕРЕГОРОДОК И ПЕРЕМЫЧЕК В ОСЯХ 1-12 ÷ А-Т.
	проверил	Талызина	МГПИП „СПОРТПРОЕКТ – 1" г.Москва
инв.N подл.	н.контр.	Романова	

Инв.N подл. | Подпись и дата | Взам.инв.N

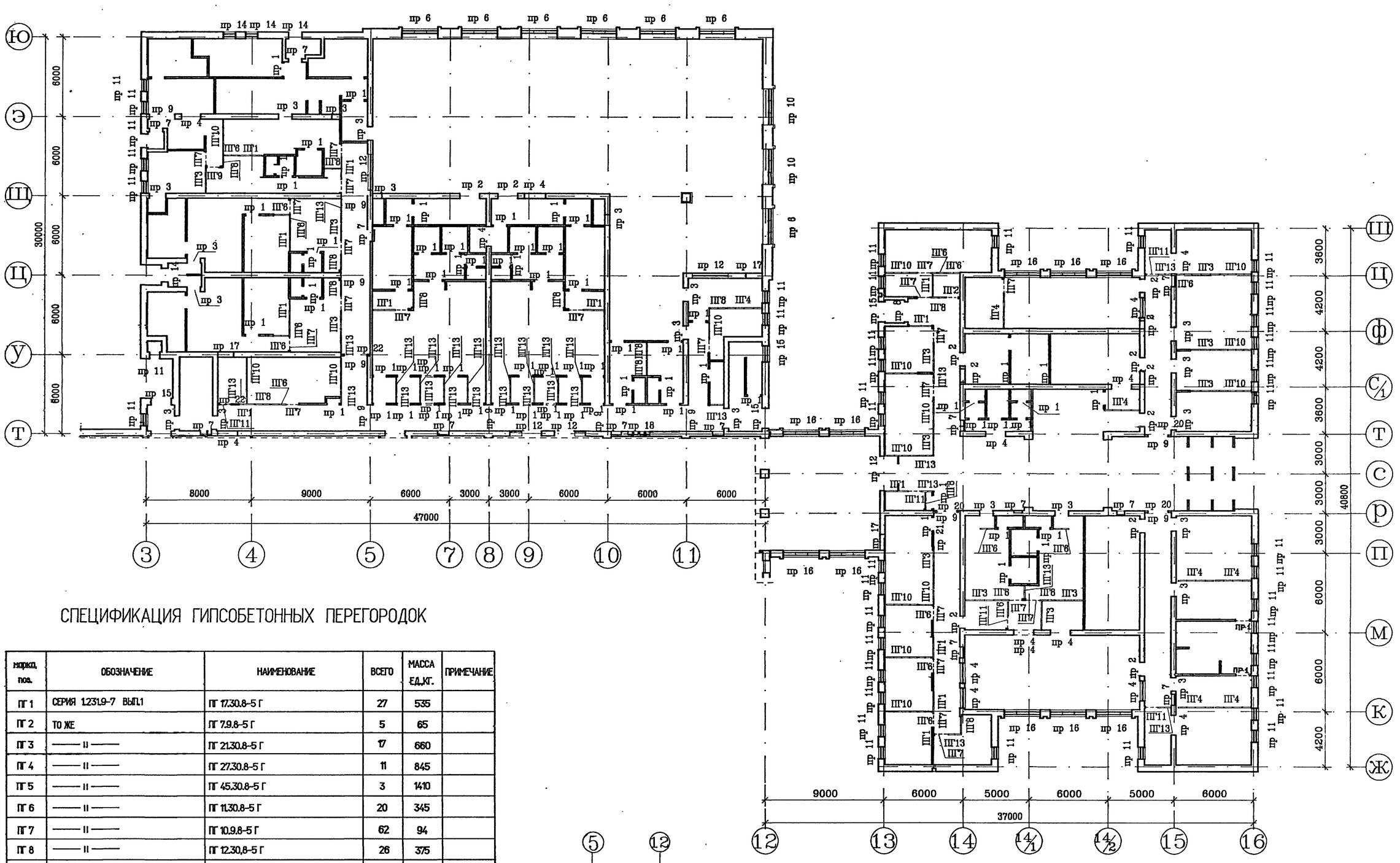

СПЕЦИФИКАЦИЯ ГИПСОБЕТОННЫХ ПЕРЕГОРОДОК

марка поз.	ОБОЗНАЧЕНИЕ	НАИМЕНОВАНИЕ	ВСЕГО	МАССА ЕД.КГ.	ПРИМЕЧАНИЕ
ПГ 1	СЕРИЯ 1.231.9-7 ВЫП.1	ПГ 17.30.8-5 Г	27	535	
ПГ 2	ТО ЖЕ	ПГ 7.9.8-5 Г	5	65	
ПГ 3	——"——	ПГ 21.30.8-5 Г	17	660	
ПГ 4	——"——	ПГ 27.30.8-5 Г	11	845	
ПГ 5	——"——	ПГ 45.30.8-5 Г	3	1410	
ПГ 6	——"——	ПГ 11.30.8-5 Г	20	345	
ПГ 7	——"——	ПГ 10.9.8-5 Г	62	94	
ПГ 8	——"——	ПГ 12.30.8-5 Г	26	375	
ПГ 9	——"——	ПГ 12.9.8-5 Г	1	115	
ПГ 10	——"——	ПГ 24.30.8-5 Г	16	750	
ПГ 11	——"——	ПГ 9.9.8-5 Г	10	85	
ПГ 12	——"——	ПГ 42.30.8-5 Г	3	1320	
ПГ 13	——"——	ПГ 10.30.8-5 Г	82	310	
ПГ 14	——"——	ПГ 8.9.8-5 Г	2	75	

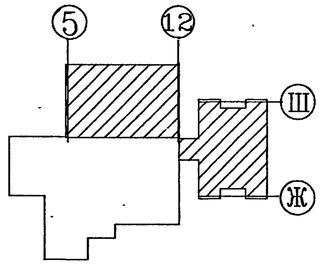

Взам.инв.N | Подпись и дата | Инв.N подл.

ТП 294-8-34.92 АР

физкультурно-оздоровительный центр (со стенами из кирпича)

Привязан	ГАП	Смирнов	Стадия	Лист	Листов
	ГИП	Каледина	Р	22	
	вед.арх.	Талызина			
	исполнил	Пырикова	СХЕМА РАЗМЕЩЕНИЯ ГИПСОБЕТОННЫХ ПЕРЕГОРОДОК И ПЕРЕМЫЧЕК В ОСЯХ 3-12 и Т-Ю; СПЕЦИФИКАЦИЯ ГИПСОБЕТОННЫХ ПЕРЕГОРОДОК.	МГПИП „СПОРТПРОЕКТ - 1" г.Москва
	проверил	Талызина		
инв.N подл.	н.контр.	Романова		

ведомость перемычек внутренних стен

марка, поз.	схема сечения	марка, поз.	схема сечения
ПР-1	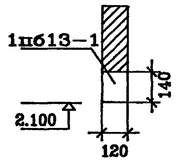	ПР-17	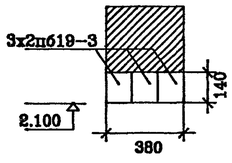
ПР-2	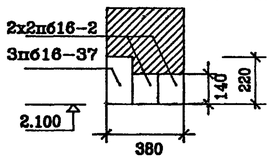	ПР-18	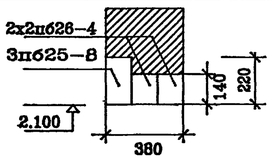
ПР-3	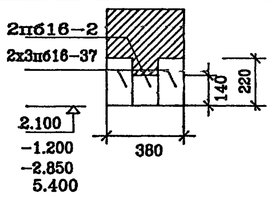	ПР-12	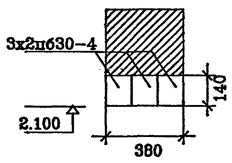
ПР-4	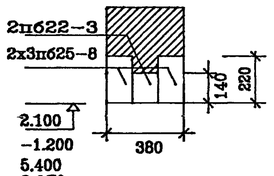	ПР-20	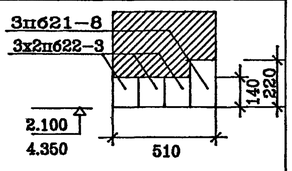
ПР-7	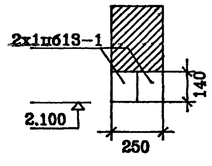	ПР-21	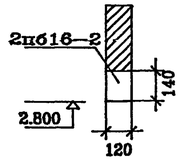
ПР-8	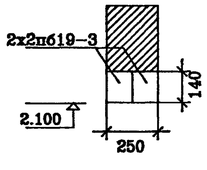	ПР-22	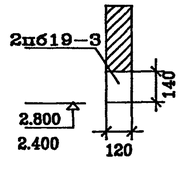
ПР-9	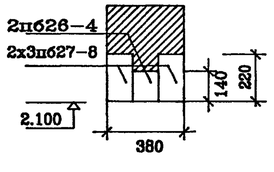	ПР-23	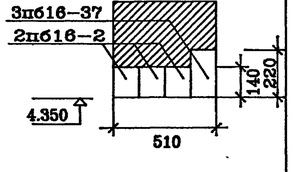

спецификация перемычек

марка, поз.	обозначение	наименование	кол-во на отм.			всего	масса ед.,кг.	примеч.
			о.ооо	-3.300	3.300			
пр-1	серия 1.038.1-1 вып.1	1пб13-1	148	6	2	156	25	
пр-2	то же	3пб16-37	14	–	–	14	102	
	—— " ——	2пб16-2	28	–	–	28	65	
пр-3	—— " ——	3пб16-37	72	6	2	80	102	
	—— " ——	2пб16-2	36	3	1	40	65	
пр-4	—— " ——	3пб25-8	26	2	4	32	162	
	—— " ——	2пб22-3	13	1	2	16	92	
пр-5	—— " ——	3пб16-37	–	2	–	2	102	для т -40
	—— " ——	2пб16-2	–	10	–	10	65	
		уголок Б 50×50×5 ГОСТ 8509-72* / В СТ 3КП2 ГОСТ 535-79* ℓ=1550	–	2	–	2	5.84	
пр-5	серия 1.038.1-1 вып.1	3пб16-37	–	2	–	2	102	для т -30
	то же	2пб16-2	–	8	–	8	65	
		уголок Б 50×50×5 ГОСТ 8509-72* / В СТ 3КП2 ГОСТ 535-79* ℓ=1550	–	2	–	2	5.84	
пр-5	серия 1.038.1-1 вып.1	3пб16-37	–	2	–	2	102	для т -20
	то же	2пб16-2	–	6	–	6	65	
		уголок Б 50×50×5 ГОСТ 8509-72* / В СТ 3КП2 ГОСТ 535-79* ℓ=1550	–	2	–	2	5.84	
пр-6	серия 1.038.1-1 вып.1	3пб34-4	35	–	–	35	222	для т -40
		уголок Б 50×50×5 ГОСТ 8509-72* / В СТ 3КП2 ГОСТ 535-79* ℓ=3210	7	–	–	7	12.1	
пр-6	серия 1.038.1-1 вып.1	3пб34-4	28	–	–	28	222	для т -30
		уголок Б 50×50×5 ГОСТ 8509-72* / В СТ 3КП2 ГОСТ 535-79* ℓ=3210	7	–	–	7	12.1	
пр-6	серия 1.038.1-1 вып.1	3пб34-4	21	–	–	21	222	для т -20
		уголок Б 50×50×5 ГОСТ 8509-72* / В СТ 3КП2 ГОСТ 535-79* ℓ=3210	7	–	–	7	12.1	
пр-7	серия 1.038.1-1 вып.1	1пб13-1	48	–	–	48	25	
пр-8	то же	2пб19-3	8	–	–	8	81	
пр-9	—— " ——	3пб27-8	54	–	–	54	180	
	—— " ——	2пб26-4	27	–	–	27	110	
пр-10	—— " ——	2пб30-4	12	–	6	18	125	для т -40
		уголок Б 50×50×5 ГОСТ 8509-72* / В СТ 3КП2 ГОСТ 535-79* ℓ=2980	2	–	1	3	11.24	
пр-10	серия 1.038.1-1 вып.1	2пб30-4	10	–	5	15	125	для т -30
		уголок Б 50×50×5 ГОСТ 8509-72* / В СТ 3КП2 ГОСТ 535-79* ℓ=2980	2	–	1	3	11.24	
пр-10	серия 1.038.1-1 вып.1	2пб30-4	8	–	4	12	125	для т -20
		уголок Б 50×50×5 ГОСТ 8509-72* / В СТ 3КП2 ГОСТ 535-79* ℓ=2980	2	–	1	3	11.24	

Взам.инв.N | Подпись и дата | Инв.N подл.

Привязан

инв.N подл.

ГАП	Смирнов	
ГИП	Каледина	
вед.арх.	Талызина	
исполнил	Пырикова	
проверил	Талызина	
н.контр.	Романова	

ТП 294-8-34.92 АР

физкультурно-оздоровительный центр (со стенами из кирпича)

Стадия	Лист	Листов
Р	23	

ведомость перемычек
спецификация перемычек.

МГПИП „СПОРТПРОЕКТ - 1" г.Москва

ведомость перемычек наружных стен для температур :

−40		−30		−20	
марка, поз.	схема сечения	марка, поз.	схема сечения	марка, поз.	схема сечения
ПР−5	2х3пб16−37 4х2пб16−2 1 −1.200 −0.600 900	ПР−5	3пб16−37 4х2пб16−2 1 −1.200 −0.600 770 140	ПР−5	3пб16−37 3х2пб16−2 1 −1.200 −0.600 640 140
ПР−6	6х3пб34−4 1 2.100 900	ПР−6	5х3пб34−4 1 2.100 770 220	ПР−6	4хпб34−4 1 2.100 640 220
ПР−10	6х2пб30−4 1 2.100 5.400 900	ПР−10	5х2пб30−4 1 2.100 5.400 770 140	ПР−10	4х2пб30−4 1 2.100 5.400 640 140
ПР−11	3пб16−37 3х2пб16−2 1 2.100 5.700 640 220	ПР−11	3пб16−37 2х2пб16−2 1 2.100 5.700 510 140 220	ПР−11	3пб16−37 2х2пб16−2 1 2.100 5.700 510 140 220
ПР−14	4х1пб13−1 1 2.100 5.400 640 140	ПР−14	3х1пб13−1 1 2.100 5.400 510 140	ПР−14	3х1пб13−1 1 2.100 5.400 510 140
ПР−15	3пб25−8 2х2пб22−3 1 2.100 −0.600 1.240 640 140	ПР−15	3пб25−8 2х2пб22−3 1 2.100 −0.600 1.240 510 140 220	ПР−15	3пб25−8 2х2пб22−3 1 2.100 −0.600 1.240 510 140 220

−40		−30		−20	
марка, поз.	схема сечения	марка, поз.	схема сечения	марка, поз.	схема сечения
ПР−16	4х3пб34−4 1 2.100 5.400 640 220	ПР−16	3х3пб34−4 1 2.100 5.400 510 220	ПР−16	3х3пб34−4 1 2.100 5.400 510 220
ПР−19	4х2пб30−4 1 2.100 640 140	ПР−19	3х2пб30−4 1 2.100 510 140	ПР−19	3х2пб30−4 1 2.100 510 140

спецификация перемычек

марка, поз.	обозначение	наименование	кол−во на отм. 0.000	кол−во на отм. −3.300	кол−во на отм. 3.300	всего	масса ед.,кг.	примеч.
пр−11	серия 1.038.1−1 вып.1	3пб16−37	61	−	1	62	102	для т −40
	то же	2пб16−2	183	−	3	189	65	
		уголок В 50×50×5 ГОСТ 8509−72* / В СТ 3КП2 ГОСТ 535−79* ℓ=1550	61	−	1	62	5.84	
пр−11	серия 1.038.1−1 вып.1	3пб16−37	61	−	1	62	102	для т −30, −20
	то же	2пб16−2	122	−	2	124	65	
		уголок В 50×50×5 ГОСТ 8509−72* / В СТ 3КП2 ГОСТ 535−79* ℓ=1550	61	−	1	62	5.84	
пр−12	серия 1.038.1−1 вып.1	2пб30−4	12	−	−	12	125	
пр−14	то же	1пб13−1	56	−	4	60	25	для т −40
		уголок В 50×50×5 ГОСТ 8509−72* / В СТ 3КП2 ГОСТ 535−79* ℓ=1290	14	−	1	15	4.86	
пр−14	серия 1.038.1−1 вып.1	1пб13−1	42	−	3	45	25	для т −30, −20
		уголок В 50×50×5 ГОСТ 8509−72* / В СТ 3КП2 ГОСТ 535−79* ℓ=1290	14	−	1	15	4.86	
пр15	серия 1.038.1−1 вып.1	3пб25−8	9	1	−	10	0.162	для т −40
	то же	2пб22−3	27	3	−	30	0.092	
		уголок В 50×50×5 ГОСТ 8509−72* / В СТ 3КП2 ГОСТ 535−79* ℓ=2000	9	1	−	10	7.54	
пр15	серия 1.038.1−1 вып.1	3пб25−8	9	1	−	10	162	для т −30 −20
	то же	2пб22−3	36	4	−	40	92	
		уголок В 50×50×5 ГОСТ 8509−72* / В СТ 3КП2 ГОСТ 535−79* ℓ=2000	9	1	−	10	7.54	

Взам.инв.N

Подпись и дата

инв.N подл.

ТП 294−8−34.92 АР

физкультурно−оздоровительный центр (со стенами из кирпича)

Привязан

ГАП	Смирнов	
ГИП	Каледина	
вед.арх.	Талызина	
исполнил	Пырикова	
проверил	Талызина	
н.контр.	Романова	

ведомость перемычек, спецификация перемычек (продолжение).

Стадия	Лист	Листов
Р	24	

МГПИП „СПОРТПРОЕКТ − 1" г.Москва

СПЕЦИФИКАЦИЯ ЭЛЕМЕНТОВ ЗАПОЛНЕНИЯ ПРОЕМОВ

марка поз.	обозначение	наименование	кол-во на отм. 0.000	кол-во на отм. 3.300	всего	масса ед,кг	примеч.
1	1.136-10	дверной блок дг21-7в	18	—	18		
2	то же	то же дг21-7вл	16	—	16		
3	—//—	—//— дг21-9	4	—	4		
4	—//—	—//— дг21-9 л	12	—	12		
5	—//—	—//— дг21-10	55	2	57		
6	—//—	—//— дг21-10 л	65	—	65		
7	—//—	—//— дг21-10 в	32	—	32		
8	—//—	—//— дг21-10 вл	24	—	24		
9	1.136.5-19	—//— дн24-10А	9	1	10		
10	то же	—//— дн24-10Ал	5	3	8		
11	1.136-10	—//— до24-15	8	—	8		
12	1.136.5-19	—//— дн24-15щр1п	10	1	11		
13	1.136-10	—//— дг24-15	2	—	2		
15	1.236-5 В.2	—//— ДП I.07	1	—			
ОК-1	1.236.4-8 В.3	ОКНО ОАР15-09л	12	—	12		-20°,-30°
	то же	то же ОАР15-09л	12	—	12		-40°
	1.236.4-8 В.1	—//— ОАП15-09л	12	—	12		
	1.236.4-8 В.3	—//— ОАР15-09л	8	—	8		
ОК-2	1.236.4-8 В.3	—//— ОАР15-09Ш	72	2	74		-20°,-30°
	1.236.4-8 В.3	—//— ОАР15-09Ш	72	2	74		-40°
	1.236.4-8 В.1	—//— ОАР15-09Ш	72	2	74		
ОК-3	1.236.4-8 В.3	—//— ОАР21-09Ш	10	—	10		-20°,-30°
	1.236.4-8 В.3	—//— ОАР21-09Ш	10	—	10		-40°
	1.236.4-8 В.1	—//— ОАП21-09Ш	10	—	10		
ОК-4	1.236.4-8 В.3	—//— ОАР21-09л	20	—	20		-20°,-30°
	ТО ЖЕ	—//— ОАР21-09л	20	—	20		-40°
	1.236.4-8 В.1	—//— ОАП21-09л	20	—	20		
ОК-5	1.236.4-8 В.3	—//— ОАР18-09Ш	6	—	6		-20°,-30°
	ТО ЖЕ	—//— ОАР18-09Ш	6	—	6		-40°
	1.236.4-8 В.1	—//— ОАП18-09Ш	6	—	6		
ОК-6	1.236.4-8 В.3	—//— ОАР21-09л	12	—	12		-20°,-30°
	ТО ЖЕ	—//— ОАР21-09л	12	—	12		-40°
	1.236.4-8 В.1	—//— ОАП21-09л	12	—	12		
ОК-7	1.236.4-8 В.3	—//— ОАР06-12ш	1	2	3		
ОК-8	ТО ЖЕ	—//— ОАР06-15Л	6	54	61		
ОК-9	1.136.9-22 В.1	—//— ОРА15-9	1	—	1		кассовое окно
ОК-10	1.236.4-8 В.3	—//— ОАР15-15Л	1	—	1		-20°,-30°
	ТО ЖЕ	—//— ОАР15-15Л	1	—	1		-40°
	1.236.4-8 В.1	—//— ОАП15-15Л	1	—	1		
ОК-11	1.236.4-8 В.3	—//— ОАР21-09Ш	9	—	9		
	1.236.4-8 В.1	—//— ОАП21-09Ш	9	—	9		
ОК-12	1.236.4-8 В.3	—//— ОАР21-09л	18	—	18		
	1.236.4-8 В.1	—//— ОАП21-09л	18	—	18		

ВЕДОМОСТЬ ПРОЕМОВ ДВЕРЕЙ

марка поз.	размер проема в кладке мм.
1	2100-720
2	2100-720
3	2100-920
4	2100-920
5	2100-1020
6	2100-1020
7	2100-1020
8	2100-1020
9	2400-1020
10	2400-1020
11	2400-1520
12	2400-1520
15	2070-1010

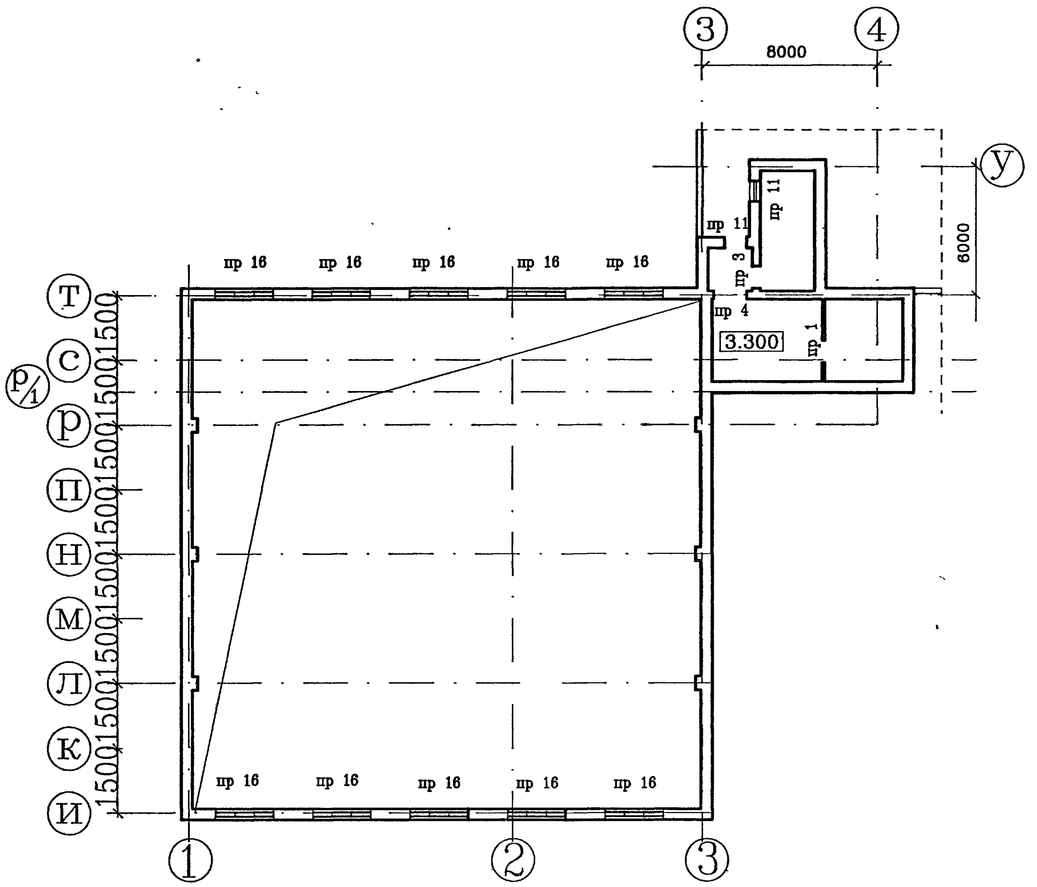

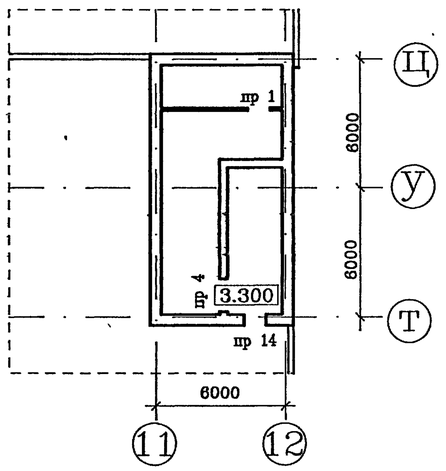

СПЕЦИФИКАЦИЯ ВЕНТ. РЕШЕТОК

марка поз.	обозначение	наименование	кол	масса ед,кг	примеч.
1	СЕРИЯ 5.904-50	РВ 3-3	3	2.94	
2	ТО ЖЕ	РВ 3-2	6	2.07	

Взам.инв.N

Подпись и дата

инв.N подл.

Привязан			
инв.N подл.			

ГАП	Смирнов	
ГИП	Каледина	
вед.арх.	Талызина	
исполнил	Пырикова	
проверил	Талызина	
н.контр.	РОМАНОВА	

ТП 294-8-34.92 АР

физкультурно-оздоровительный центр (со стенами из кирпича)

Стадия	Лист	Листов
Р	25	

СХЕМА РАЗМЕЩЕНИЯ ПЕРЕМЫЧЕК НА ОТМ. 3.300; ВЕДОМОСТЬ ПРОЕМОВ ДВЕРЕЙ, СПЕЦИФИКАЦИЯ ЭЛЕМЕНТОВ ЗАПОЛНЕНИЯ ПРОЕМОВ, СПЕЦИФ. ВЕНТ. РЕШЕТОК.

МГПИП „СПОРТПРОЕКТ - 1" г.Москва

ПЛАН РАССТАНОВКИ ОБОРУДОВАНИЯ МЕД. РЕГИСТРАТУРЫ

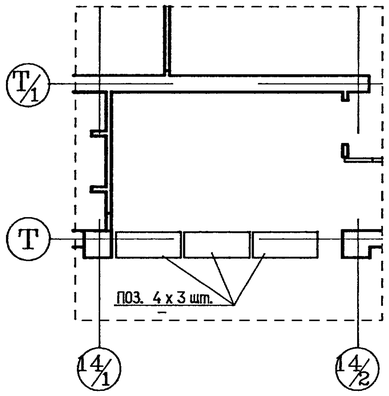

ПЛАН РАССТАНОВКИ ГАРДЕРОБНОГО ОБОРУДОВАНИЯ

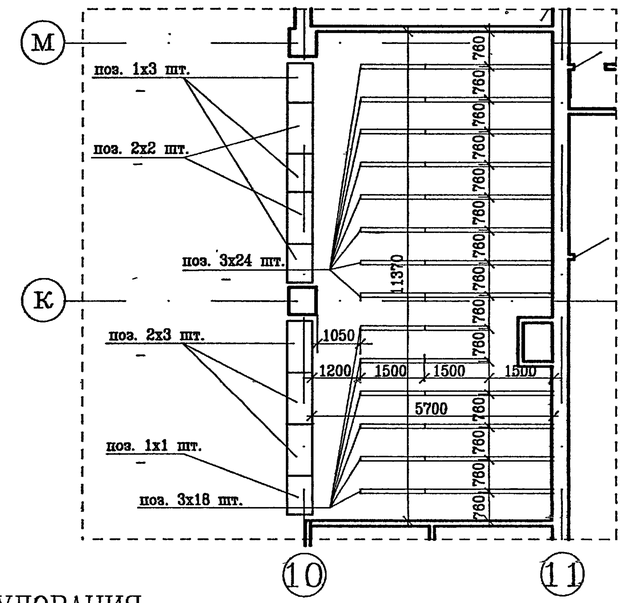

СПЕЦИФИКАЦИЯ ГАРДЕРОБНОГО ОБОРУДОВАНИЯ

марка поз.	обозначение	наименование	кол	масса ед.кг	примеч.
1	СЕРИЯ 1.271-4 ВЫП. 7	ПРИЛАВОК ГАРДЕРОБНЫЙ ПГ 02.00.00.00СБ	5		
2	ТО ЖЕ	ТО ЖЕ ПГ 01.00.00 00 СБ	4		
3	———"———	ВЕШАЛКА ВГ 09.00.00.00 СБ	40		
4	ЕН 1-04-02-05	СТОЙКА СЕКЦИОННАЯ ДЛЯ РЕГИСТРАТУРЫ	3		

спецификация перемычек

марка, поз.	обозначение	наименование	кол-во о.ооо	кол-во 3.300	всего	масса ед.,кг.	примеч.
пр-16	серия 1.038.1-1 вып.1	3пб34-4	40	40	80	222	для т -40
		уголок Б 50×50×5 ГОСТ 8509-72* / В СТ 3КП2 ГОСТ 535-79* ℓ=3210	10	—	10	12.10	
пр-16	серия 1.038.1-1 вып.1	3пб34-4	30	30	60	222	для т -30 -20
		уголок Б 50×50×5 ГОСТ 8509-72* / В СТ 3КП2 ГОСТ 535-79* ℓ=3210	10	—	10	12.10	
пр-17	серия 1.038.1-1 вып.1	2пб19-3	28	—	28	81	
пр-18	то же	3пб25-8	2	—	2	162	
	——— "———	2пб26-4	4	—	4	109	
пр-19	——— "———	2пб30-4	8	—	8	125	для т -40
		уголок Б 50×50×5 ГОСТ 8509-72* / В СТ 3КП2 ГОСТ 535-79* ℓ=2920	2	—	2	11.01	
пр-19	серия 1.038.1-1 вып.1	2пб30-4	6	—	6	125	для т -30 -20
		уголок Б 50×50×5 ГОСТ 8509-72* / В СТ 3КП2 ГОСТ 535-79* ℓ=2920	2	—	2	11.01	
пр-20	серия 1.038.1-1 вып.1	3пб21-8	1	—	1	137	
	то же	2пб22-3	3	—	3	92	
пр-22	——— "———	2пб19-3	4	—	4	81	
пр-23	——— "———	2пб16-2	6	6	12	65	
	——— "———	3пб16-37	2	2	4	102	

ВЕДОМОСТЬ ОТДЕЛКИ ПОМЕЩЕНИЙ

номер помещения по плану	потолок площадь	потолок вид отделки	стены или перегородки площадь	стены или перегородки вид отделки	низ стен или перегородок (панель) площадь	низ стен или перегородок (панель) вид отделки	низ стен или перегородок (панель) высота мм	колонна площадь	колонна вид отделки	примечание
8; 12; 13; 23; 32; 40; 41; 42; 43; 44; 45; 60; 62(а,б,д); 63(а,б,д); 64(а,б,д); 65(а); 66; 67; 77; 84; 87(а,б); 88(а,б); 89; 105	671,60	ЗАТИРКА, ОКРАСКА ВА-27	778,50	ШТУКАТУРКА, ОКРАСКА ВА-27	1200,40	ШТУКАТУРКА, МАСЛЯНАЯ ОКРАСКА	1800	-	-	
1; 2; 20; 21; 25; 33; 34; 35; 49; 110; 79; фонари	970,00	АЛЮМИНИЕВАЯ РЕЙКА	558,50	ЛИЦЕВОЙ КЕРАМИЧЕСКИЙ КИРПИЧ	-	-	-	40,30	ЛИЦЕВОЙ КЕРАМИЧЕСКИЙ КИРПИЧ	
			99,50	АЛЮМИНИЕВАЯ РЕЙКА (h=1200)						
3; 4; 5; 7; 16; 17; 18; 24; 36; 38; 52; 53; 69; 90; 97; лестницы N 1;2;3;4	277,00	ЗАТИРКА, ОКРАСКА ВА-27	996,70	ШТУКАТУРКА, МАСЛЯНАЯ ОКРАСКА	-	-	-	-	-	
78; 83	151,30	АЛЮМИНИЕВАЯ РЕЙКА	441,00	ТО ЖЕ	-	-	-	-	-	
56; 91	633,10	ЗАТИРКА, ОКРАСКА ВА-27	597,20	ЛИЦЕВОЙ КЕРАМИЧЕСКИЙ КИРПИЧ	-	-	-	-	-	
6; 14; 22; 50; 54; 57; 62(ш); 63(ш); 65(б); 109	45,10	КЛЕЕВАЯ ПОБЕЛКА	174,90	ШТУКАТУРКА, ОКРАСКА ВА-27	-	-	-	-	-	
47; 48; 62(г); 63(г); 64(г); 65(в); 70; 71; 75; 76; 92; 93; 94; 95; 96; 98(а,б); 100; 101; 102; 103; 104; 106; 107	433,40	ЗАТИРКА, ОКРАСКА ВА-27	531,90	ТО ЖЕ	601,00	ШТУКАТУРКА, МАСЛЯНАЯ ОКРАСКА	1800	-	-	
					105,30	ОБЛИЦОВКА ГЛАЗУРОВАННОЙ ПЛИТКОЙ	1800			
46(б,д); 62(е); 63(е); 64(е); 65(г,ж); 72; 73; 74; 68(б,г,е,ж,ш)х2; 87(в,г); 88(б,г) 98(в)	719,20	ТО ЖЕ	1463,50	ОБЛИЦОВКА ГЛАЗУРОВАННОЙ ПЛИТКОЙ НА ВСЮ ВЫСОТУ	-	-	-	-	-	
15; 30; 39; 58	387,80	АЛЮМИНИЕВАЯ РЕЙКА	576,40	ЛИЦЕВОЙ КЕРАМИЧЕСКИЙ КИРПИЧ, (стены)	-	-	-	-	-	
			610,60	ШТУКАТУРКА, МАСЛЯНАЯ ОКРАСКА (перегородки)						
9; 85; 86; 115; 116	152,95	КЛЕЕВАЯ ПОБЕЛКА	66,80	РАСШИВКА ШВОВ, КЛЕЕВАЯ ОКРАСКА	359,10	ШТУКАТУРКА, МАСЛЯНАЯ ОКРАСКА	1800	-	-	
10; 11; 26; 27; 28; 29; 31; 46(а,б,г); 80; 81; 82; 68(а,б,д)х2	140,80	ЗАТИРКА, ОКРАСКА ВА-27	310,80	ШТУКАТУРКА, ОКРАСКА ВА-27	466,25	ОБЛИЦОВКА ГЛАЗУРОВАННОЙ ПЛИТКОЙ	1800	-	-	
19	32,00	АЛЮМИНИЕВАЯ РЕЙКА	-	ВИТРАЖ Т-2	-	-	-	-	-	
37; 51; 55; 61	2740,70	ЗАТИРКА, ОКРАСКА ВА-27	160,20	ЛИЦЕВОЙ КЕРАМИЧЕСКИЙ КИРПИЧ, (стены)	-	-	-	-	-	
			193,60	ШТУКАТУРКА, МАСЛЯНАЯ ОКРАСКА (перегородки)						
99,108	68,40	ЗАТИРКА, ОКРАСКА ВА-27	77,65	ОБЛИЦОВКА АККУСТИЧЕСКОЙ ПЛИТКОЙ	58,45	ШТУКАТУРКА МАСЛЯНАЯ ОКРАСКА	1800	-	-	
					38,60	ОБЛИЦОВКА ГЛАЗУРОВАННОЙ ПЛИТКОЙ	1800			

Взам.инв.N | Подпись и дата | инв.N подл.

Привязан			
инв.N подл.			

ГАП	Смирнов	
ГИП	Каледина	
вед.арх.	Талызина	
исполнил	Пырикова	
проверил	Талызина	
н.контр.	Романова	

ТП 294-8-34.92 АР

физкультурно-оздоровительный центр (со стенами из кирпича)

Стадия	Лист	Листов
Р	26	

спецификация перемычек (окончание) план расстановки гардеробного оборудования, спецификация гардеробного оборудования. ведомость отделки.

МГПИП „СПОРТПРОЕКТ - 1" г.Москва

Альбом 1

ФРАГМЕНТ ЗИМНЕГО САДА 1

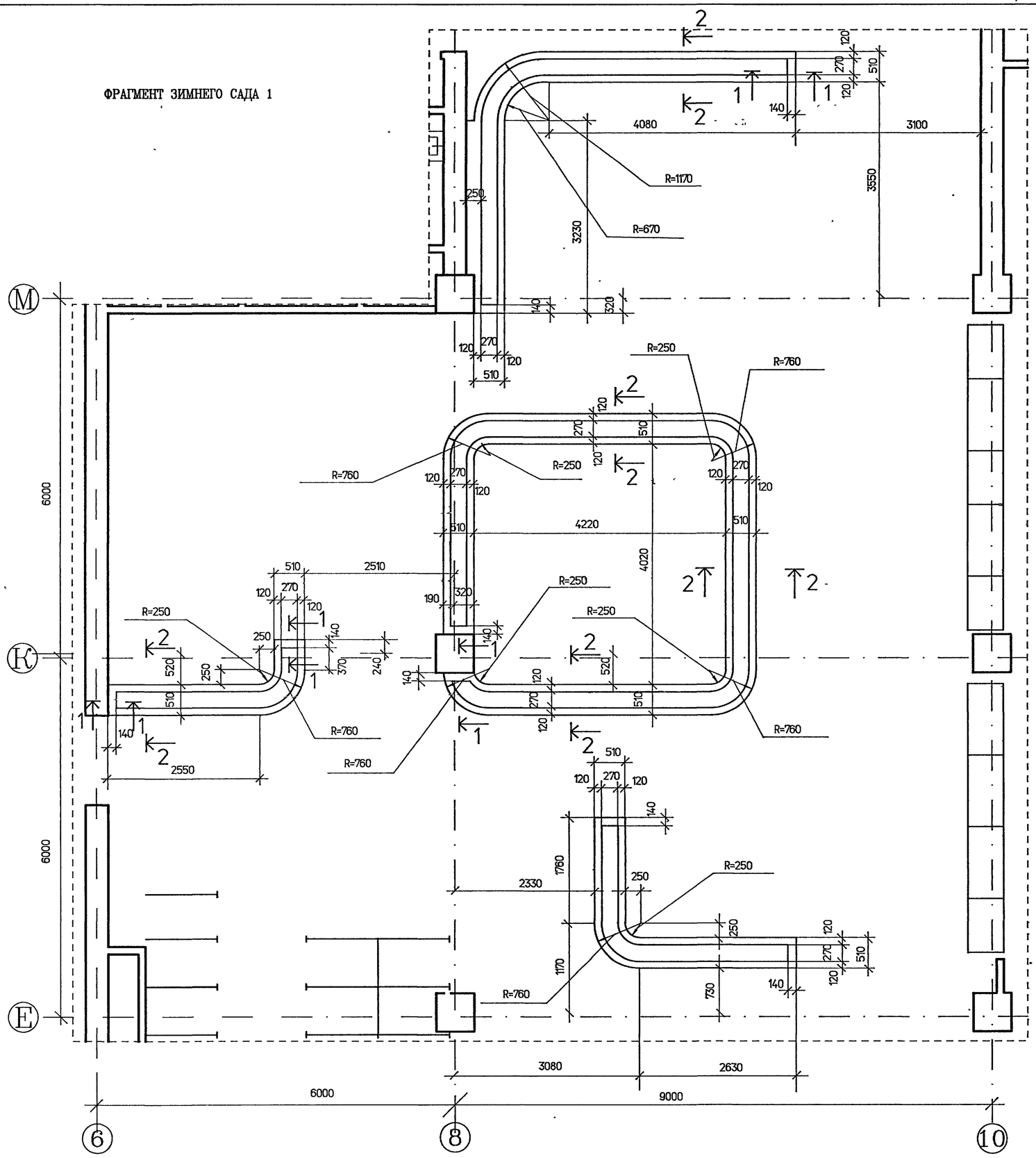

СПЕЦИФИКАЦИЯ МЕБЕЛИ

марка поз.	обозначение	наименование	кол шт.	масса ед,кг	примеч.
1	ЕН 2-04-03-08	ДИВАН ЧЕТЫРЕХМЕСТНЫЙ НИЗКИЙ ДЛЯ ЗАЛА ОЖИДАНИЯ	8		
2	ЕН 2-03-02-01	ДИВАН ДЛЯ ОТДЫХА НА 3 МЕСТА МЯГКИЙ	17		
3	ЕН 2-03-01-01	ДИВАН ДЛЯ ОТДЫХА НА 3 МЕСТА ПОЛУМЯГКИЙ	5		
4	ЕН 1-01-04-14	СТОЛ ДЛЯ ТЕЛЕФОНА	3		
5	ЕН 1-01-04-11	СТОЛ ПИСЬМЕННЫЙ ДВУХТУМБОВЫЙ	2		
6	ЕН 1-01-04-10	ТО ЖЕ	3		
7	ЕН 1-01-04-12	СТОЛ ДЛЯ ЗАСЕДАНИЙ (МАЛЫЙ) СЕКЦИОННЫЙ	1		
8	ЕН 1-05-01-05	СТОЛ КАССИРА	1		
9	ЕН 2-01-04-02	СТУЛ РАБОЧИЙ	2		
10	ЕН 2-02-02-07	КРЕСЛО РАБОЧЕЕ	3		
11	ЕН 2-01-05-01	СТУЛ	19		
12	ЕН 3-05-02-11	ВЕШАЛКА	4		
13	ЕН 3-01-02-98	ШКАФ ПРИСТЕННЫЙ СЕКЦИОННЫЙ	4		
14	ЕН 1-01-13-05	СТОЛ ДЛЯ ТИХИХ ИГР	1		

1-1

2-2

оштукатурить цементным раствором и зажелезнить

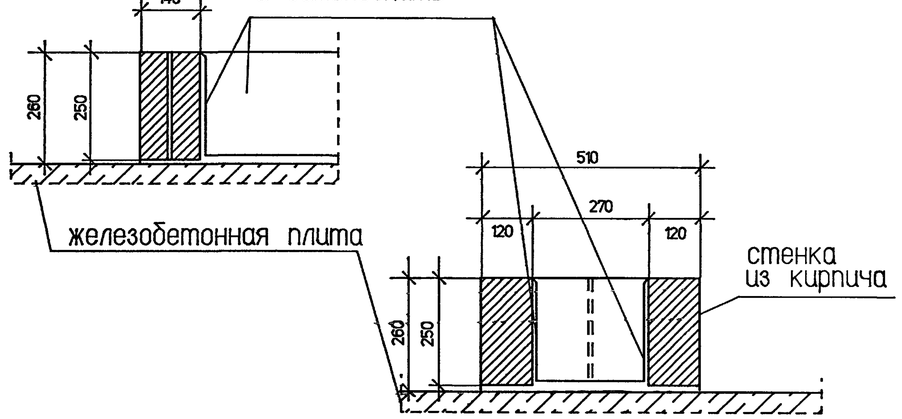

ЦВЕТОЧНИЦЫ И ДЕКОРАТИВНУЮ СТЕНКУ ВЫПОЛНЯТЬ ИЗ ЛИЦЕВОГО КИРПИЧА
ОБЪЕМ КЛАДКИ = 7.100 м³

Привязан

инв.N подл.

ТП 294-8-34.92 АР

физкультурно-оздоровительный центр (со стенами из кирпича)

ГАП	Смирнов			Стадия	Лист	Листов
ГИП	Каледина			Р	27	
вед.арх.	Талызина					
исполнил	Пырикова		ФРАГМЕНТ ЗИМНЕГО САДА 1; СЕЧЕНИЯ 1-1, 2-2; СПЕЦИФИКАЦИЯ МЕБЕЛИ.	МГПИП „СПОРТПРОЕКТ - 1" г.Москва	
проверил	Талызина				
н.контр.	Романова				

Взам.инв.N | Подпись и дата | инв.N подл.

Альбом 1

ФРАГМЕНТ 3

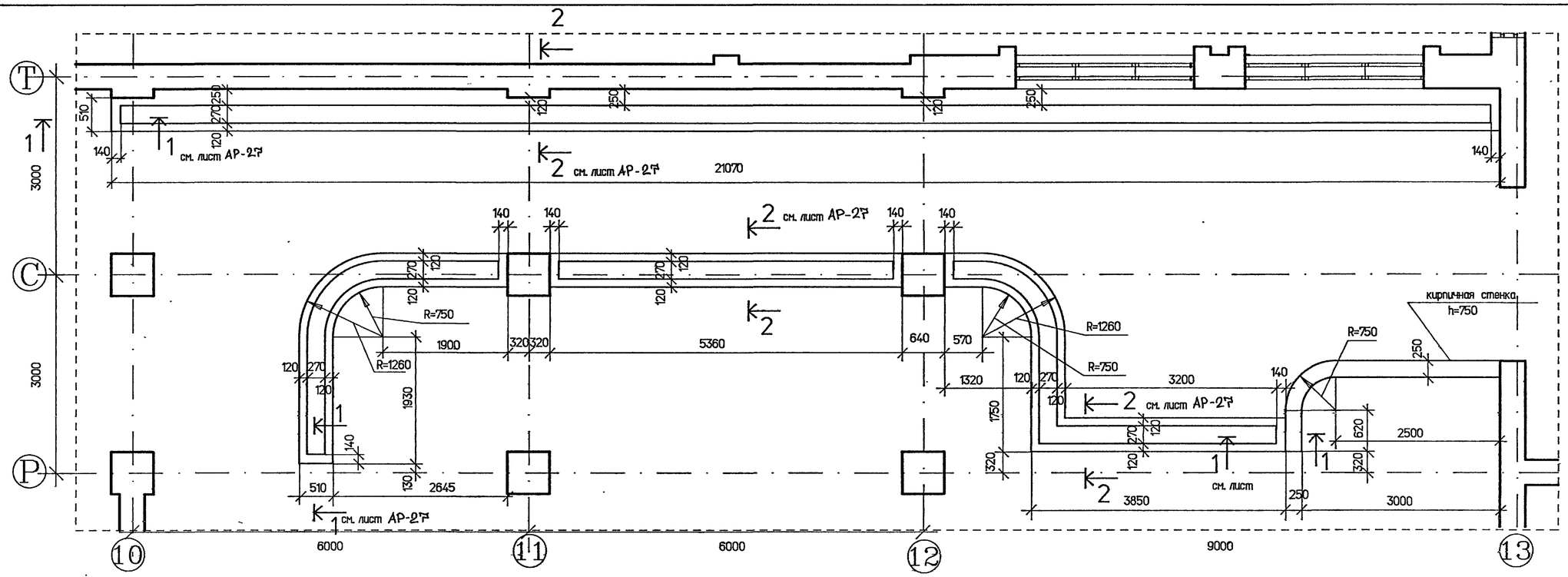

ФРАГМЕНТ 2

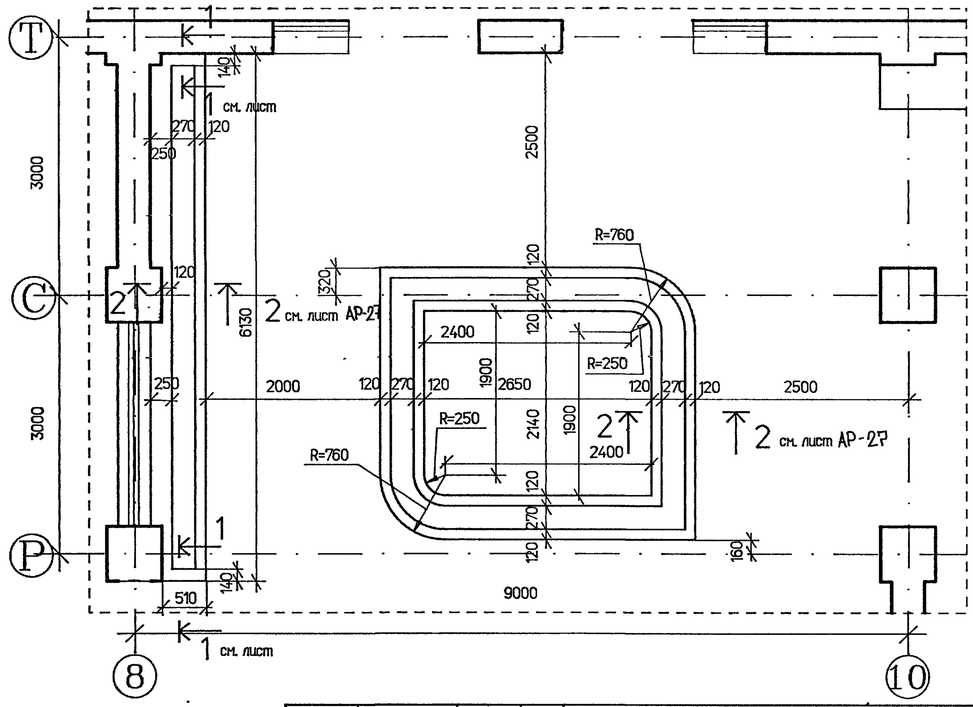

ФРАГМЕНТЫ ЗИМНЕГО САДА

ФРАГМЕНТ 4

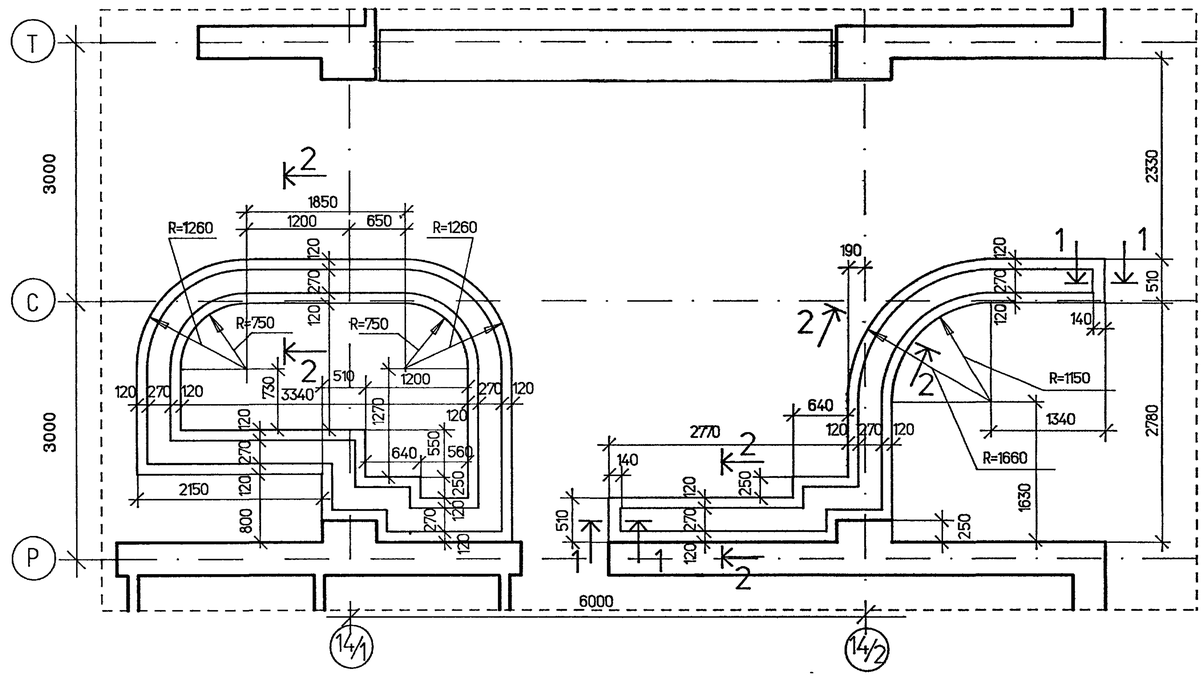

				ТП 294-8-34.92	АР
				физкультурно-оздоровительный центр (со стенами из кирпича)			
Привязан					Стадия	Лист	Листов
	ГАП	Смирнов			Р	28	
	ГИП	Каледина					
	вед.арх.	Талызина					
	исполнил	Пырикова		ФРАГМЕНТЫ ЗИМНЕГО САДА 2,3,4	МГПИП „СПОРТПРОЕКТ – 1" г.Москва		
	проверил	Талызина					
инв.N подл.	н.контр.	Романова					

Инв.N подл. | Подпись и дата | Взам.инв.N

Альбом 1

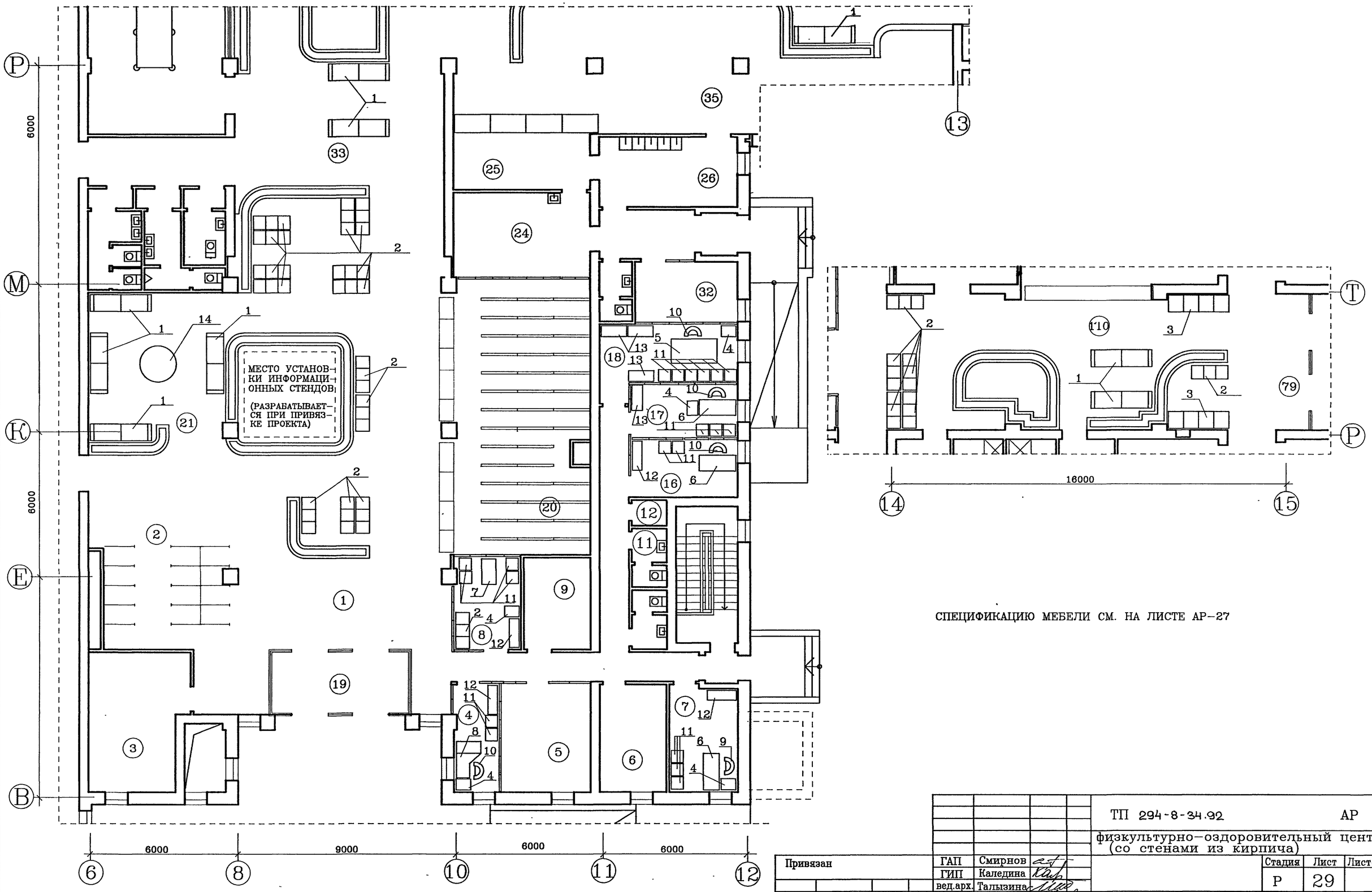

СПЕЦИФИКАЦИЮ МЕБЕЛИ СМ. НА ЛИСТЕ АР-27

				ТП 294-8-34.92		АР
				физкультурно-оздоровительный центр (со стенами из кирпича)		
Привязан			ГАП	Смирнов		Стадия: Р; Лист: 29; Листов:
			ГИП	Каледина		
			вед.арх.	Талызина		
			исполнил	Пырикова		
			проверил	Талызина	СХЕМА РАЗМЕЩЕНИЯ МЕБЕЛИ	МГПИП „СПОРТПРОЕКТ - 1" г.Москва
инв.N подл.			н.контр.	Романова		

Инв.N подл. | Подпись и дата | Взам.инв.N

25343-02 32

Альбом 1

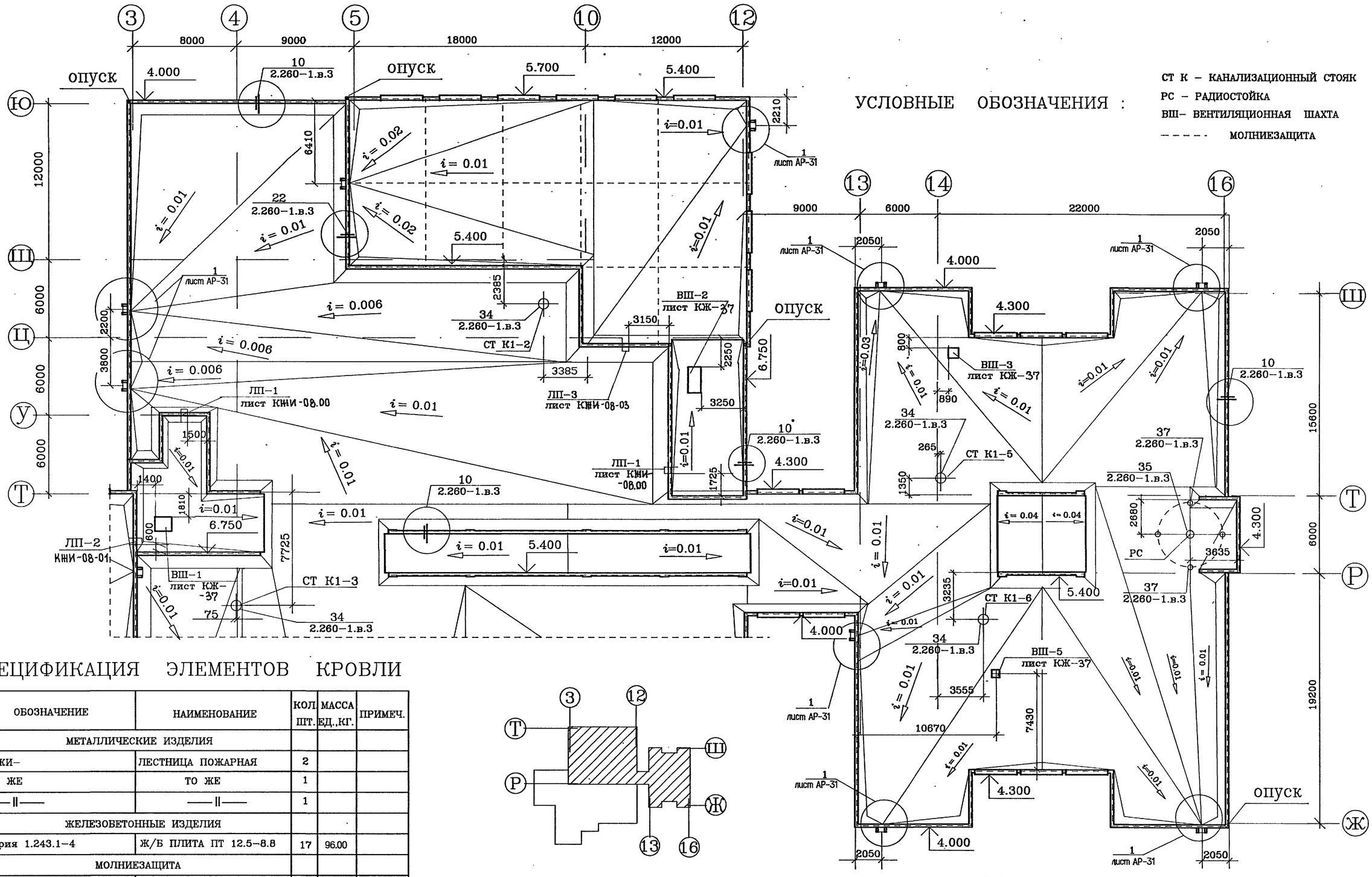

УСЛОВНЫЕ ОБОЗНАЧЕНИЯ :

СТ К – КАНАЛИЗАЦИОННЫЙ СТОЯК
РС – РАДИОСТОЙКА
ВШ– ВЕНТИЛЯЦИОННАЯ ШАХТА
– – – – – МОЛНИЕЗАЩИТА

СПЕЦИФИКАЦИЯ ЭЛЕМЕНТОВ КРОВЛИ

МАРКА, ПОЗ.	ОБОЗНАЧЕНИЕ	НАИМЕНОВАНИЕ	КОЛ. ШТ.	МАССА ЕД.,КГ.	ПРИМЕЧ.
		МЕТАЛЛИЧЕСКИЕ ИЗДЕЛИЯ			
ЛП–1	КЖИ–	ЛЕСТНИЦА ПОЖАРНАЯ	2		
ЛП–2	ТО ЖЕ	ТО ЖЕ	1		
ЛП–3	——"——	——"——	1		
		ЖЕЛЕЗОБЕТОННЫЕ ИЗДЕЛИЯ			
ВИ–1	серия 1.243.1–4	Ж/Б ПЛИТА ПТ 12.5–8.8	17	96.00	
		МОЛНИЕЗАЩИТА			
	ГОСТ 103–76	ПОЛОСОВАЯ СТАЛЬ 4×40 ℓ=815,0			
		ИЗДЕЛИЯ			
ММ–2	серия 2.260–1 вып.3	ГИЛЬЗА ДЛЯ РС	1	7,46	
ММ–6	ТО ЖЕ	КРЕПЛЕНИЕ РАДИОСТЯЖЕК	4	0.92	
ММ–4		КАНАЛИЗАЦИОННЫЙ СТОЯК	5	30.26	
		КОСТЫЛЬ ПАРАПЕТНЫЙ			
		лист Б4×40 ГОСТ 103–76* / С235 ГОСТ 27772–88 ℓ=			

1. Все соединения стальной полосы молниезащиты выполнить сваркой.
2. Опуски выполнить под облицовочным кирпичом.

ТП 294-8-34.92			АР
физкультурно–оздоровительный центр (со стенами из кирпича)			
	Стадия	Лист	Листов
	Р	30	
СПЕЦИФИКАЦИЯ ЭЛЕМЕНТОВ КРОВЛИ, ПЛАН КРОВЛИ В ОСЯХ 3–12÷Т–Ю, 12–16÷Ж–Ш	МГПИП „СПОРТПРОЕКТ – 1" г.Москва		

Привязан

ГАП	Смирнов	
ГИП	Каледина	
вед.арх.	Талызина	
исполнил	Пырикова	
проверил	Талызина	
н.контр.	Романова	

инв.N подл.

Взам.инв.N | Подпись и дата | инв.N подл. | ВК | ЭЛ | Кузнецова | Крысанова | Бородачев

25343-02 33

Альбом 1

УСЛОВНЫЕ ОБОЗНАЧЕНИЯ :

СТ К – КАНАЛИЗАЦИОННЫЙ СТОЯК
РС – РАДИОСТОЙКА
ВШ– ВЕНТИЛЯЦИОННАЯ ШАХТА
– – – – – МОЛНИЕЗАЩИТА

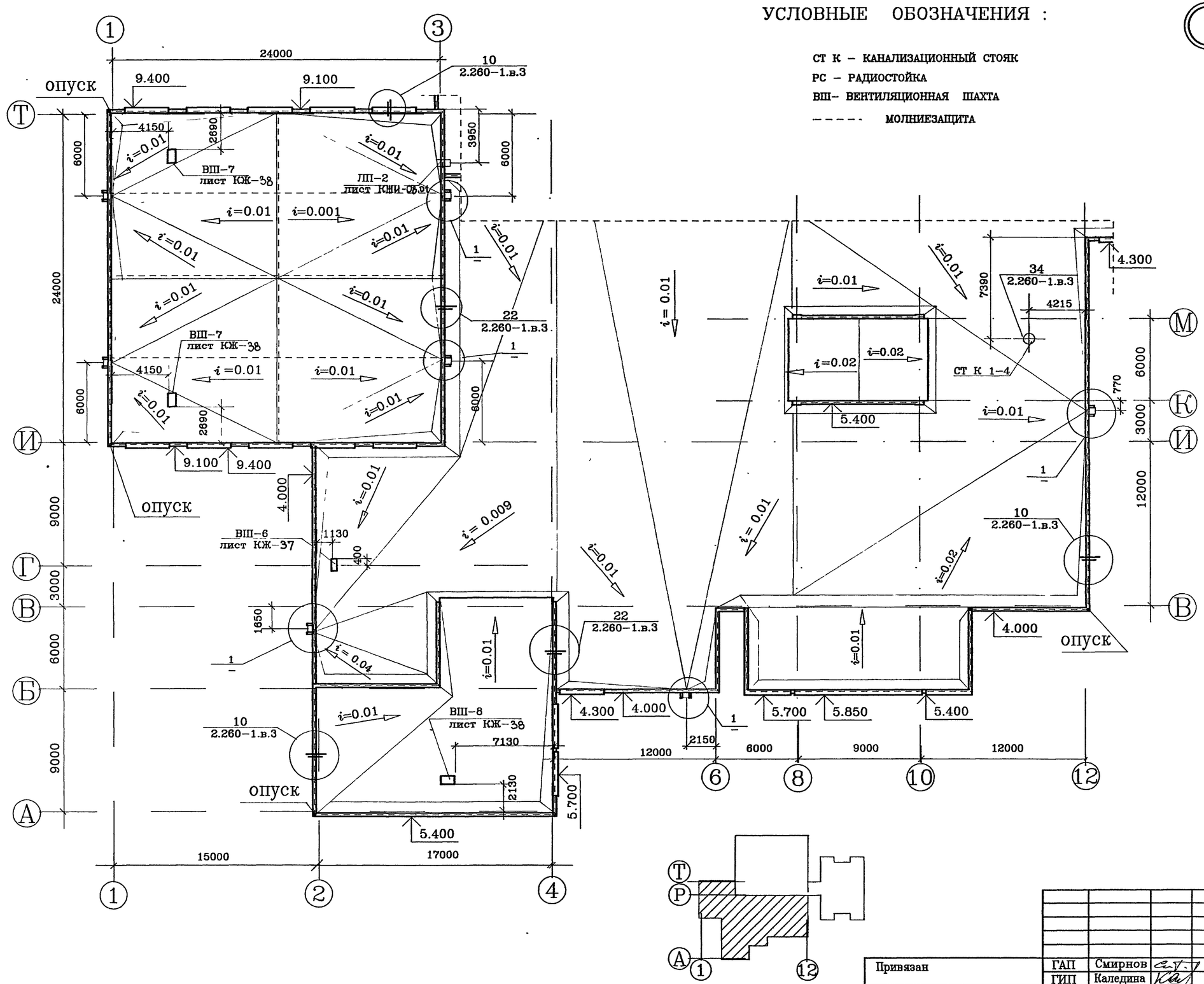

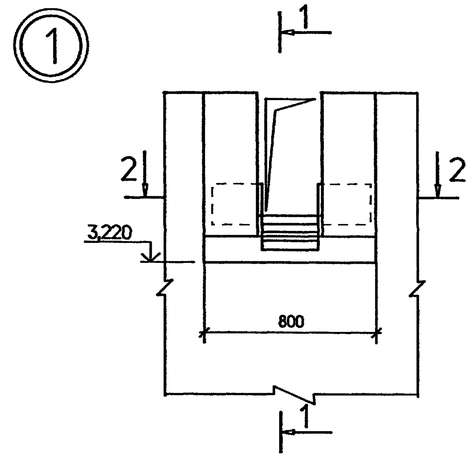

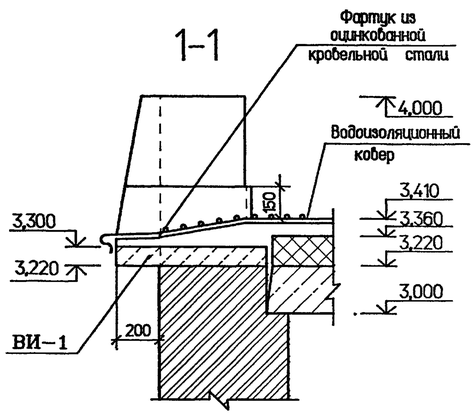

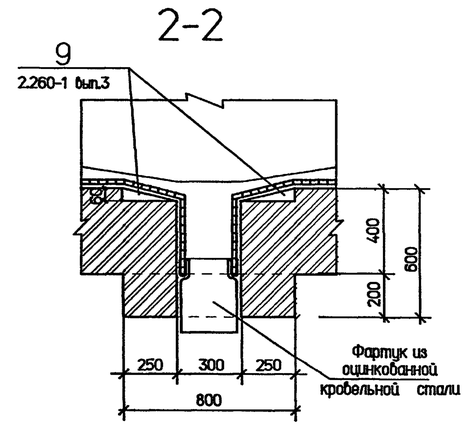

			ТП 294-8-34.92 АР
			физкультурно–оздоровительный центр (со стенами из кирпича)
Привязан			Стадия: Р; Лист: 31; Листов:
ГАП	Смирнов		
ГИП	Каледина		
вед.арх.	Талызина		
исполнил	Пырикова		ПЛАН КРОВЛИ В ОСЯХ 1–12÷А–Т
проверил	Талызина		МГПИП „СПОРТПРОЕКТ – 1" г.Москва
н.контр.	Романова		
инв.N подл.			

Взам.инв.N | Подпись и дата | Инв.N подл. | ОВ | ВК | ЭЛ | СС | Репринцева | Гуницева | Крысанова | Бородачёв

25343-02 34

РАЗРЕЗ 1–1

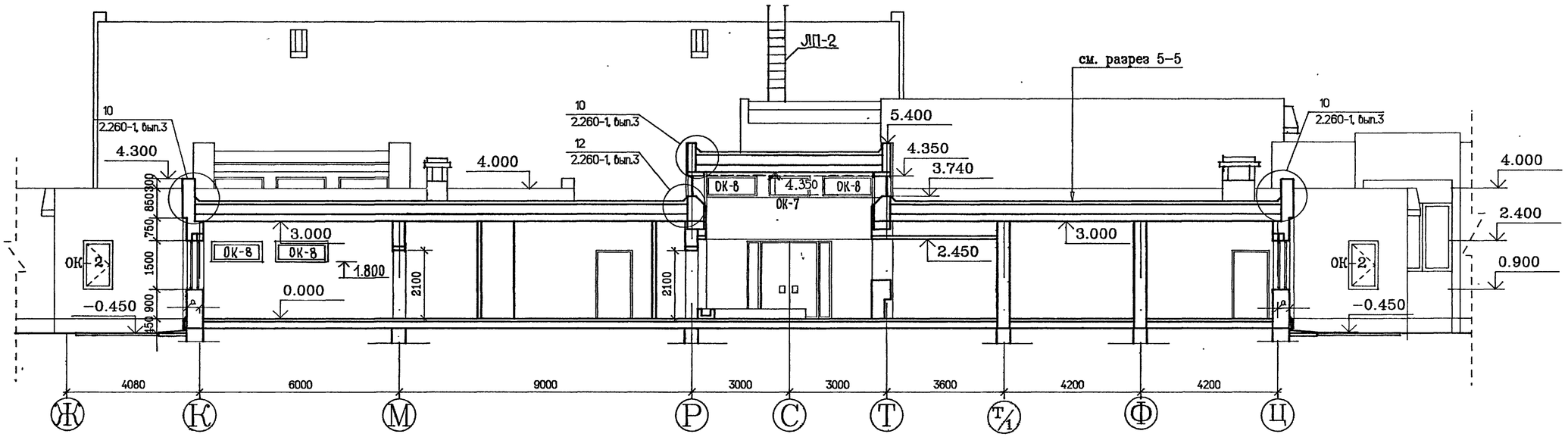

РАЗРЕЗ 5–5

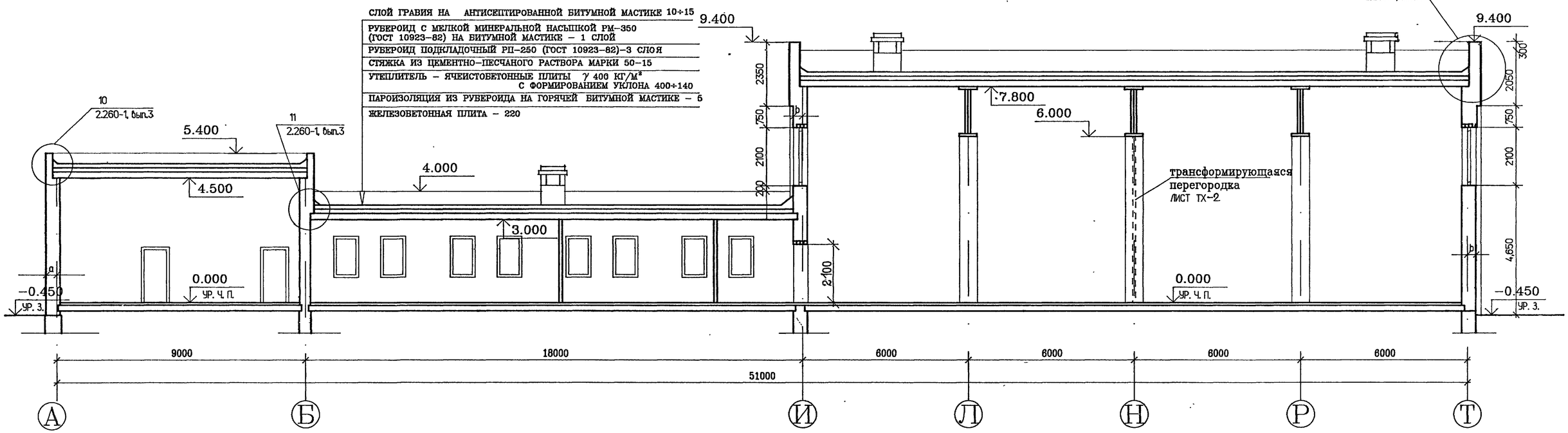

				ТП 294-8-34.92	АР
				физкультурно–оздоровительный центр (со стенами из кирпича)	
Привязан		ГАП	Смирнов		Стадия: Р; Лист: 32; Листов:
		ГИП	Каледина		
		вед.арх.	Талызина		
		исполнил	Пырикова	РАЗРЕЗЫ 1–1; 5–5	МГПИП „СПОРТПРОЕКТ – 1" г.Москва
инв.N подл.		проверил	Талызина		
		н.контр.	Романова		

Инв.N подл. | Подпись и дата | Взам.инв.N

Альбом 1

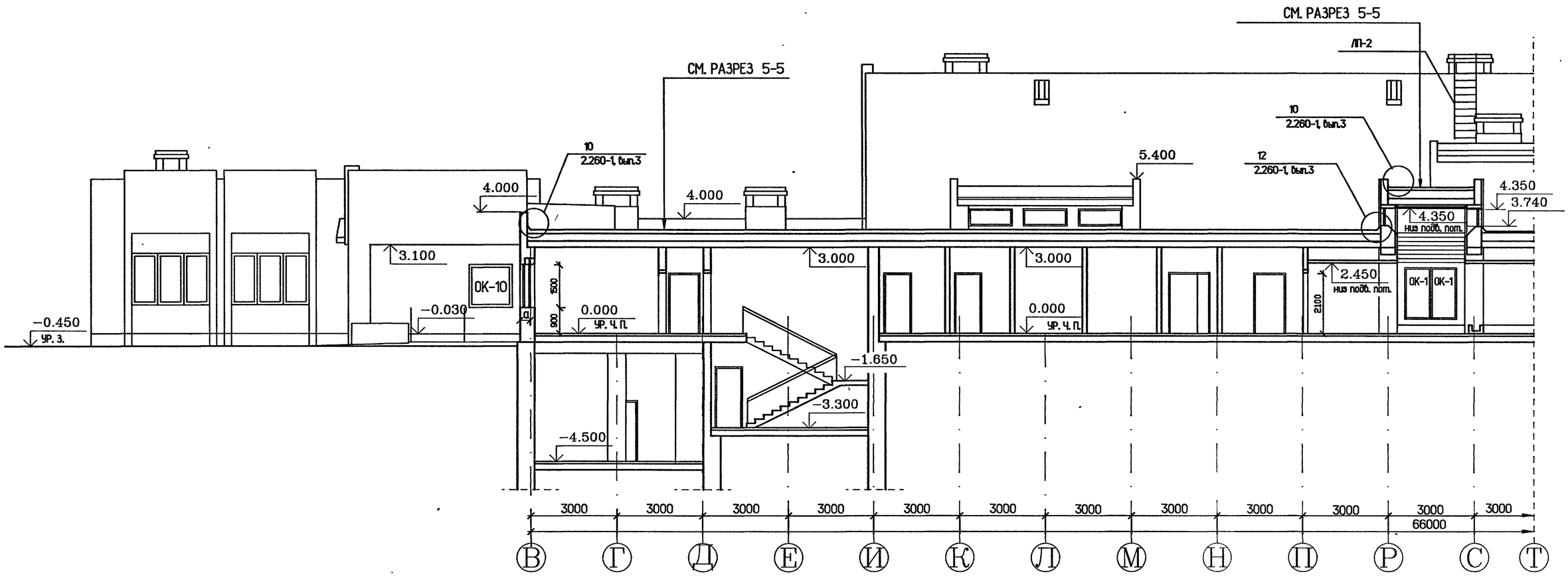

Привязан

инв.N подл.

		ТП 294-8-34.92	АР
		физкультурно-оздоровительный центр (со стенами из кирпича)	
ГАП	Смирнов	Стадия: Р	Лист: 33 / Листов:
ГИП	Каледина		
вед.арх.	Талызина		
исполнил	Пырикова	РАЗРЕЗ 2-2	МГПИП „СПОРТПРОЕКТ - 1" г.Москва
проверил	Талызина		
н.контр.	Романова		

Взам.инв.N | Подпись и дата | инв.N подл.

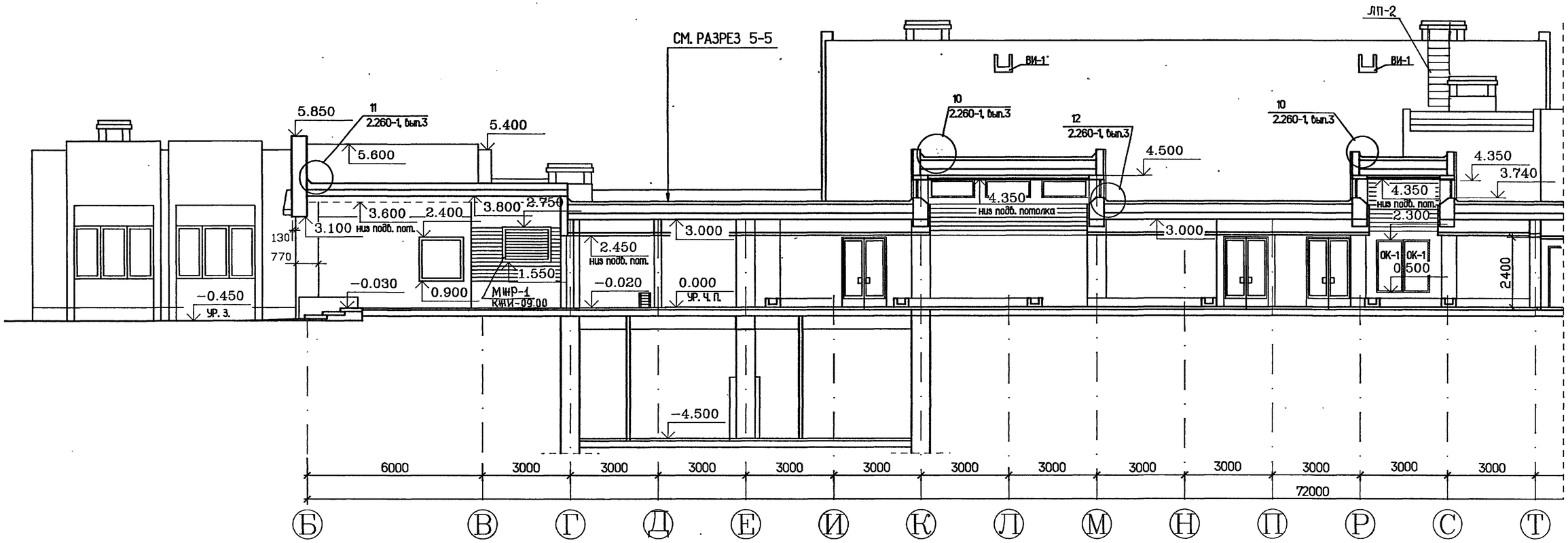

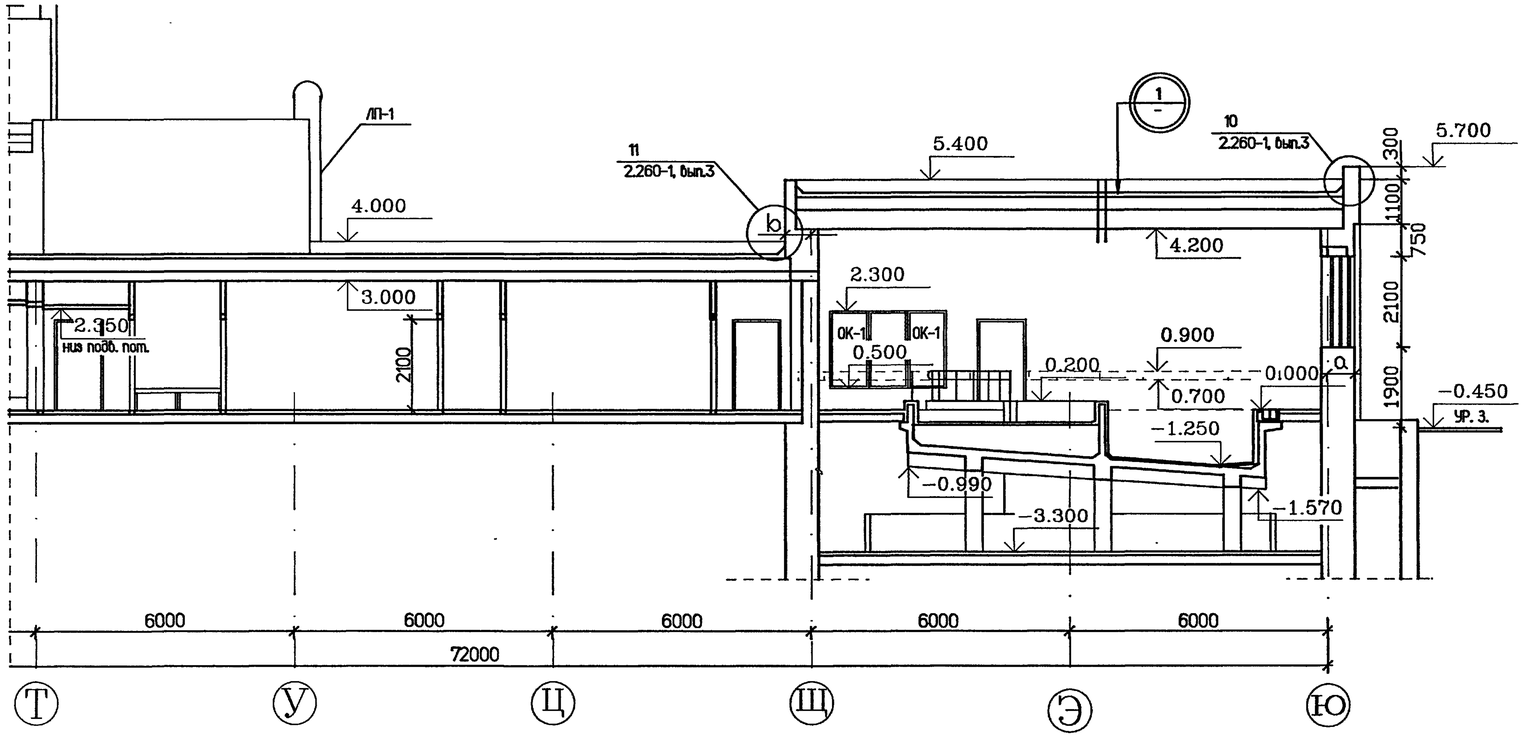

СЛОЙ ГРАВИЯ НА АНТИСЕПТИРОВАННОЙ БИТУМНОЙ МАСТИКЕ 10÷15

РУБЕРОИД С МЕЛКОЙ МИНЕРАЛЬНОЙ НАСЫПКОЙ РМ-350 (ГОСТ 10923-82) НА БИТУМНОЙ МАСТИКЕ - 1 СЛОЙ

РУБЕРОИД ПОДКЛАДОЧНЫЙ РП-250 (ГОСТ 10923-82)-3 СЛОЯ

СТЯЖКА ИЗ ЦЕМЕНТНО-ПЕСЧАНОГО РАСТВОРА МАРКИ 50-15

УТЕПЛИТЕЛЬ - ЯЧЕИСТОБЕТОННЫЕ ПЛИТЫ γ 400 КГ/М^3 С ФОРМИРОВАНИЕМ УКЛОНА 400÷140

ПАРОИЗОЛЯЦИЯ ИЗ РУБЕРОИДА НА ГОРЯЧЕЙ БИТУМНОЙ МАСТИКЕ - 5

ЖЕЛЕЗОБЕТОННАЯ РЕБРИСТАЯ ПЛИТА - 450

Привязан

инв.N подл.

ГАП	Смирнов		
ГИП	Каледина		
вед.арх.	Талызина		
исполнил	Пырикова		
проверил	Талызина		
н.контр.	Романова		

ТП 294-8-34.92 АР

физкультурно-оздоровительный центр (со стенами из кирпича)

Стадия	Лист	Листов
Р	34	

РАЗРЕЗ 3-3

МГПИП „СПОРТПРОЕКТ - 1" г.Москва

25343-02 37

Взам.инв.N | Подпись и дата | инв.N подл.

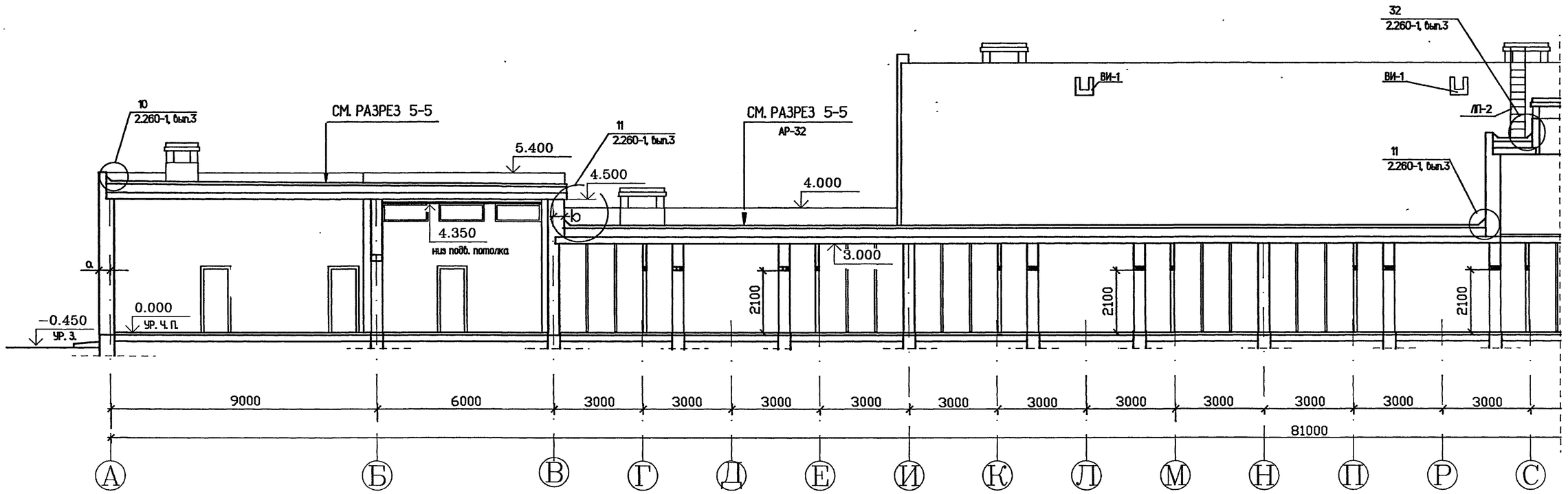

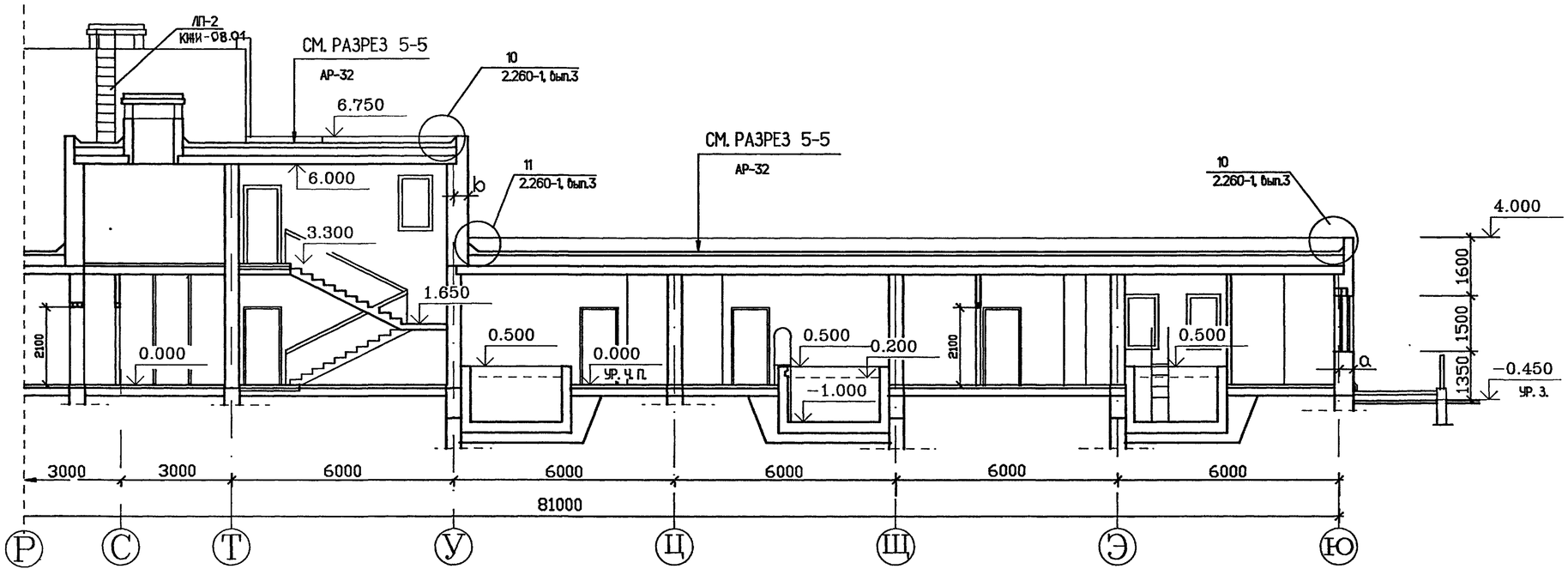

Привязан

инв.N подл.

				ТП 294-8-34.92		АР
				физкультурно-оздоровительный центр (со стенами из кирпича)		
ГАП	Смирнов				Стадия	Лист	Листов
ГИП	Каледина				Р	35	
вед.арх.	Талызина						
исполнил	Пырикова						
проверил	Талызина			РАЗРЕЗ 4-4	МГПИП „СПОРТПРОЕКТ - 1" г.Москва		
н.контр.	Романова						

Инв.N подл. | Подпись и дата | Взам.инв.N

РАЗРЕЗ 6-6

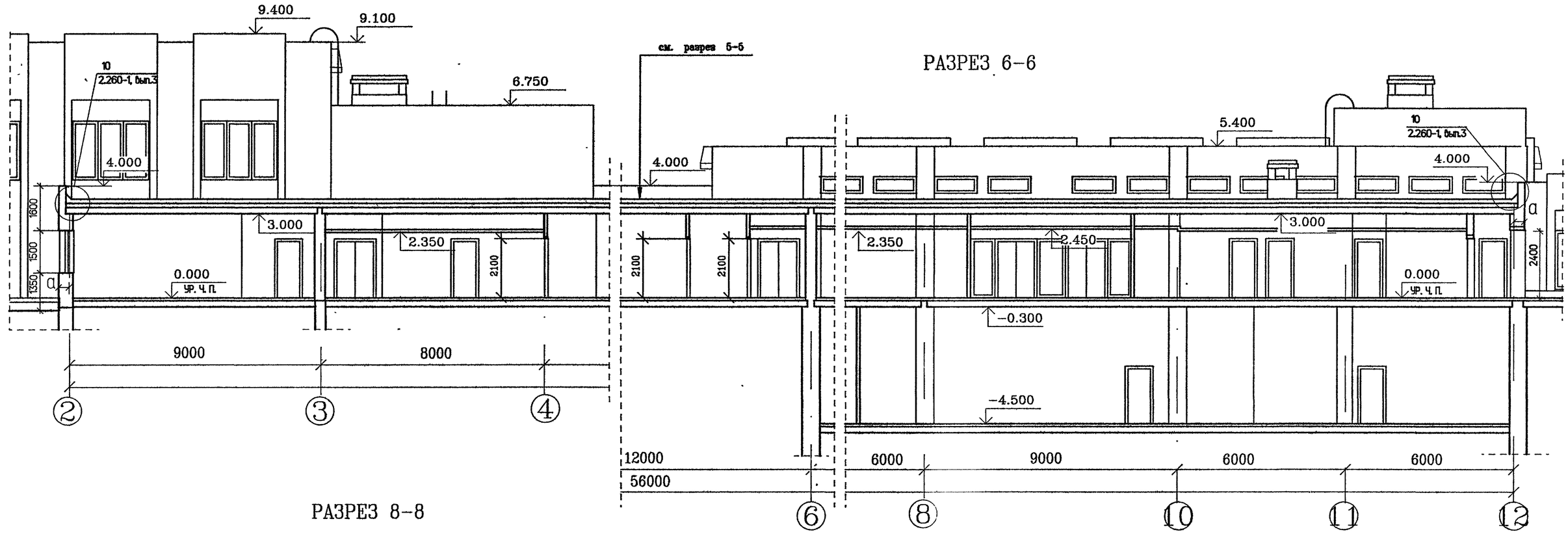

РАЗРЕЗ 8-8

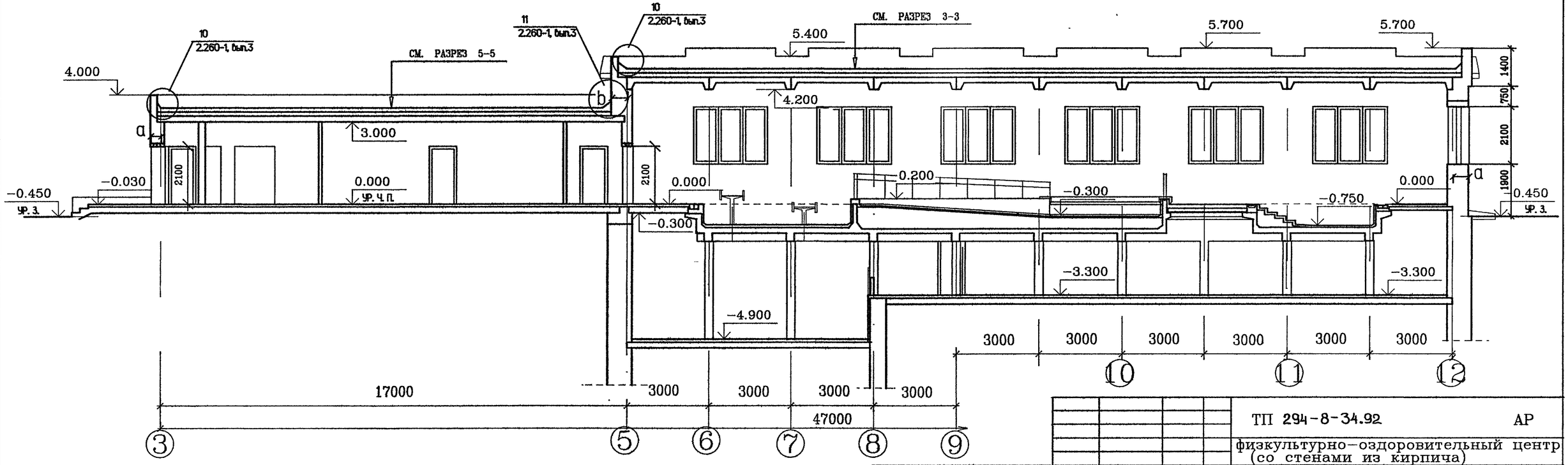

				ТП 294-8-34.92	АР
				физкультурно-оздоровительный центр (со стенами из кирпича)			
					Стадия	Лист	Листов
					Р	36	
Привязан		ГАП	Смирнов	РАЗРЕЗ 6-6, 8-8	МГПИП „СПОРТПРОЕКТ - 1" г.Москва		
		ГИП	Каледина				
		вед.арх.	Талызина				
		исполнил	Пырикова				
		проверил	Талызина				
инв.N подл.		н.контр.	Романова				

Инв.N подл. | Подпись и дата | Взам. инв.N

Альбом 1

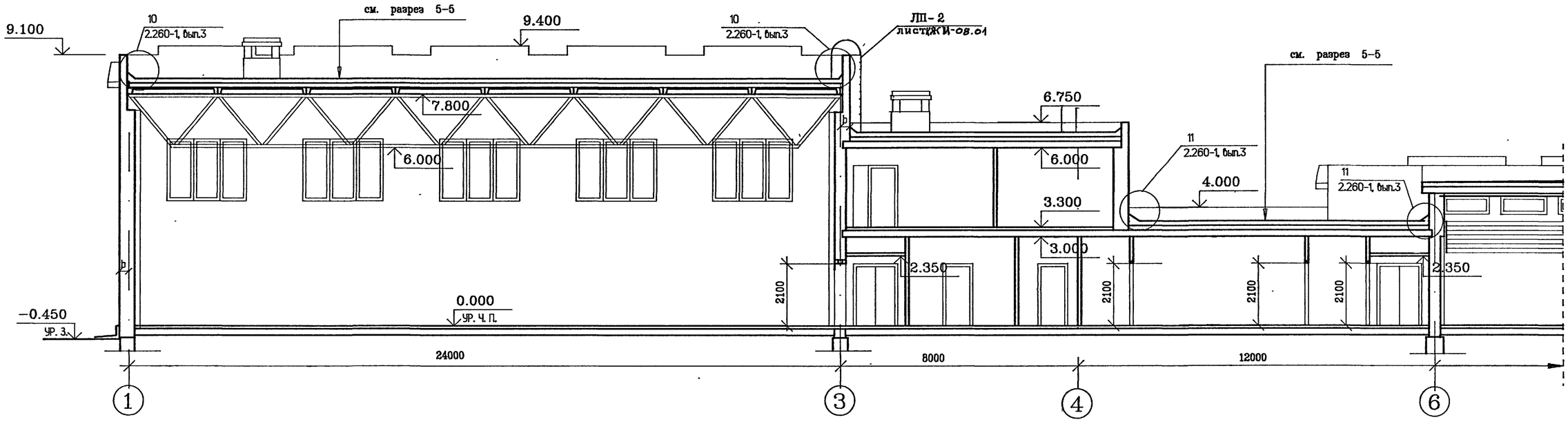

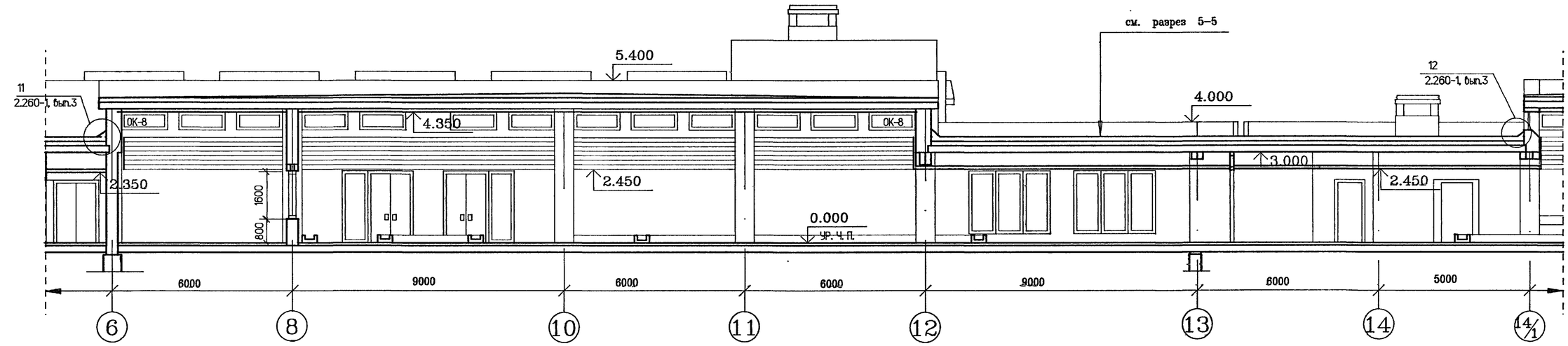

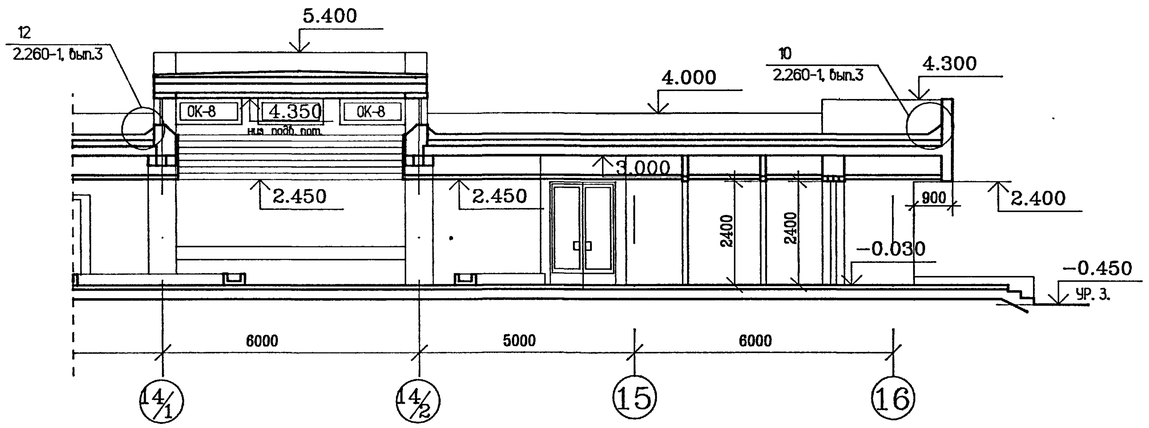

Привязан				ТП 294-8-34.92	АР
				физкультурно-оздоровительный центр (со стенами из кирпича)	
	ГАП	Смирнов			Стадия / Лист / Листов
	ГИП	Каледина			Р / 37 /
	вед.арх.	Талызина			
	исполнил	Пескина		разрез 7-7	МГПИП „СПОРТПРОЕКТ - 1" г.Москва
	проверил	Талызина			
инв.N подл.	н.контр.	Романова			

25343-02 40

Инв.N подл. | Подпись и дата | Взам.инв.N

Альбом 1

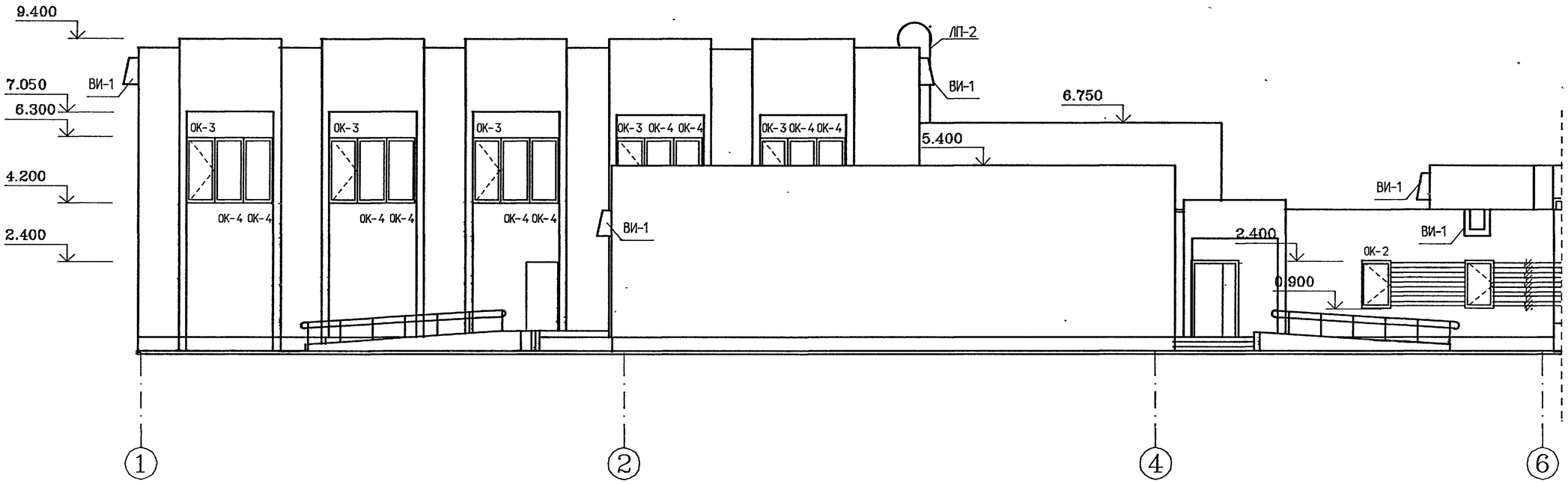

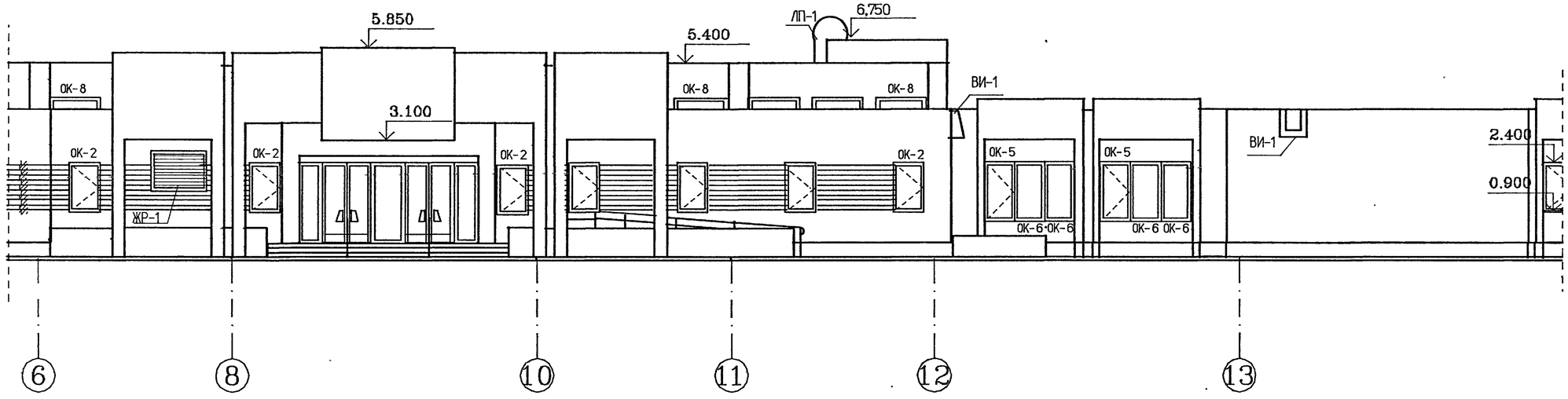

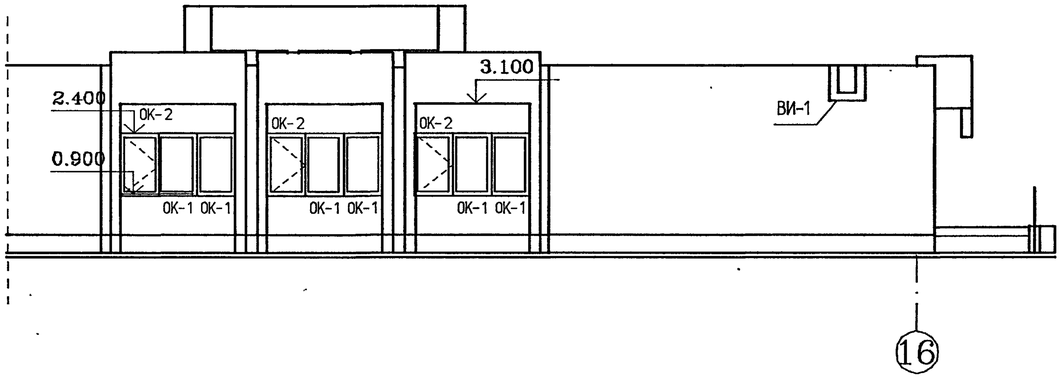

Привязан

инв.N подл.

				ТП 294-8-34.92		АР
				физкультурно-оздоровительный центр (со стенами из кирпича)		
ГАП	Смирнов				Стадия	Лист	Листов
ГИП	Каледина				Р	38	
вед.арх.	Талызина						
исполнил	Пескина			ФАСАД В ОСЯХ 1-16	МГПИП „СПОРТПРОЕКТ - 1" г.Москва		
проверил	Талызина						
н.контр							

Романова

25343-02 41

Инв.N подл. | Подпись и дата | Взам.инв.N

Альбом 1

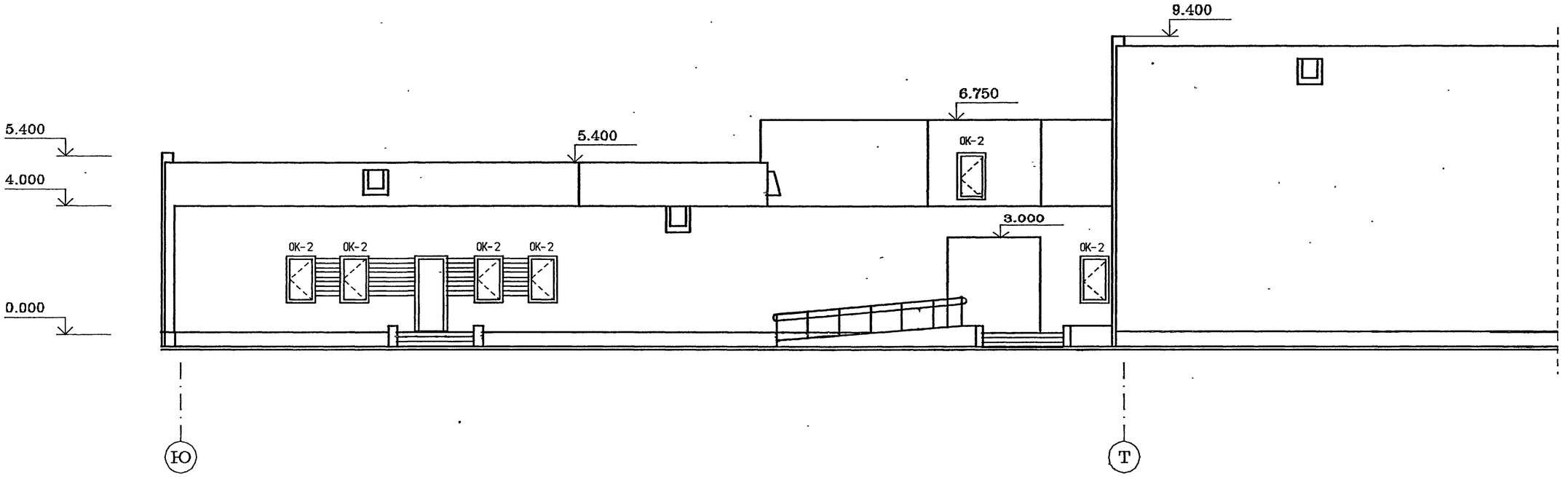

				ТП 294-8-34.92			АР
				физкультурно-оздоровительный центр (со стенами из кирпича)			
Привязан		ГАП	Смирнов		Стадия	Лист	Листов
		ГИП	Каледина		Р	39	
		вед.арх.	Талызина				
		исполнил	Пескина	фасад в осях Ю – А	МГПИП „СПОРТПРОЕКТ – 1" г.Москва		
		проверил	Талызина				
инв.N подл.		н.контр.	Романова				

инв.N подл. | Подпись и дата | Взам.инв.N

Альбом 1.

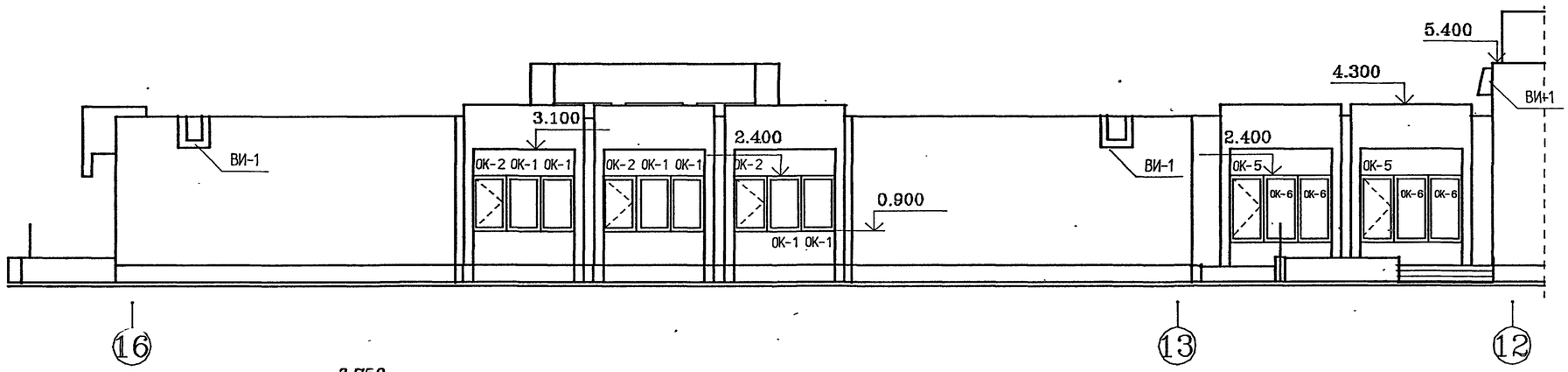

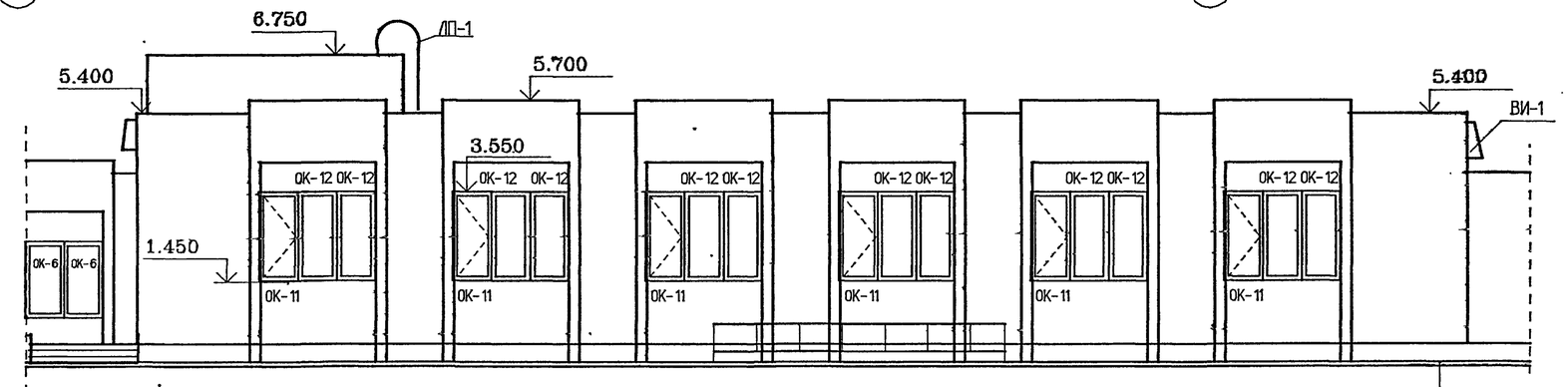

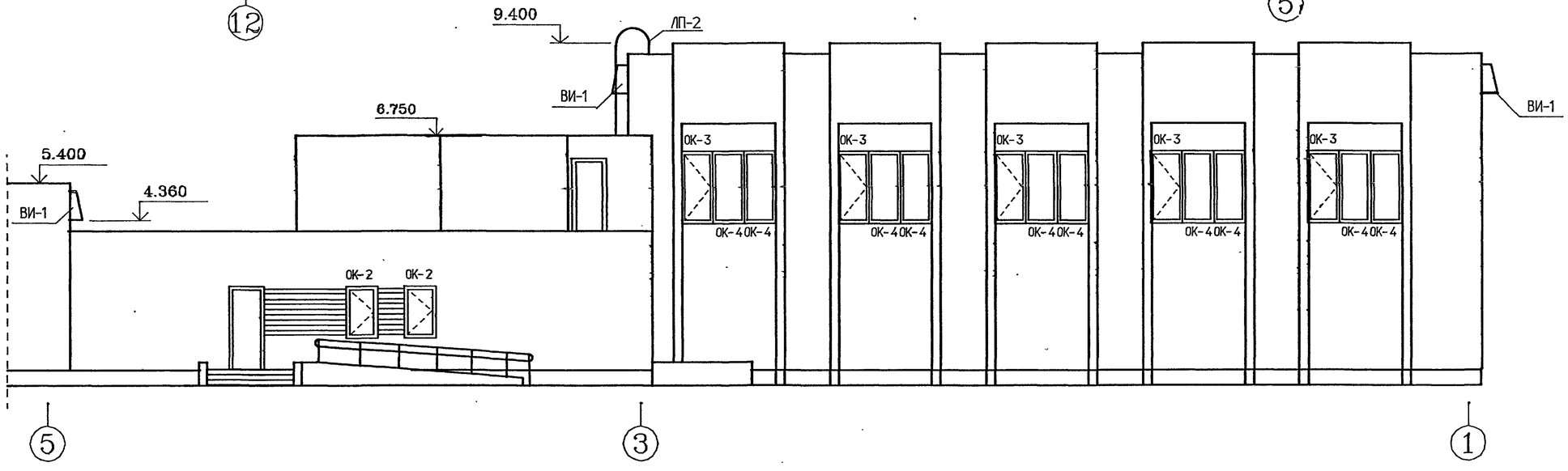

Привязан

инв.N подл.

ГАП	Смирнов		
ГИП	Каледина		
вед.арх.	Талызина		
исполнил	Пескина		
проверил	Талызина		
н.контр.	Романова		

ТП 294-8-34.92 АР

физкультурно-оздоровительный центр (со стенами из кирпича)

Стадия	Лист	Листов
Р	40	

ФАСАД В ОСЯХ 16-1

МТПИП „СПОРТПРОЕКТ - 1" г.Москва

Инв.N подл. | Подпись и дата | Взам.инв.N

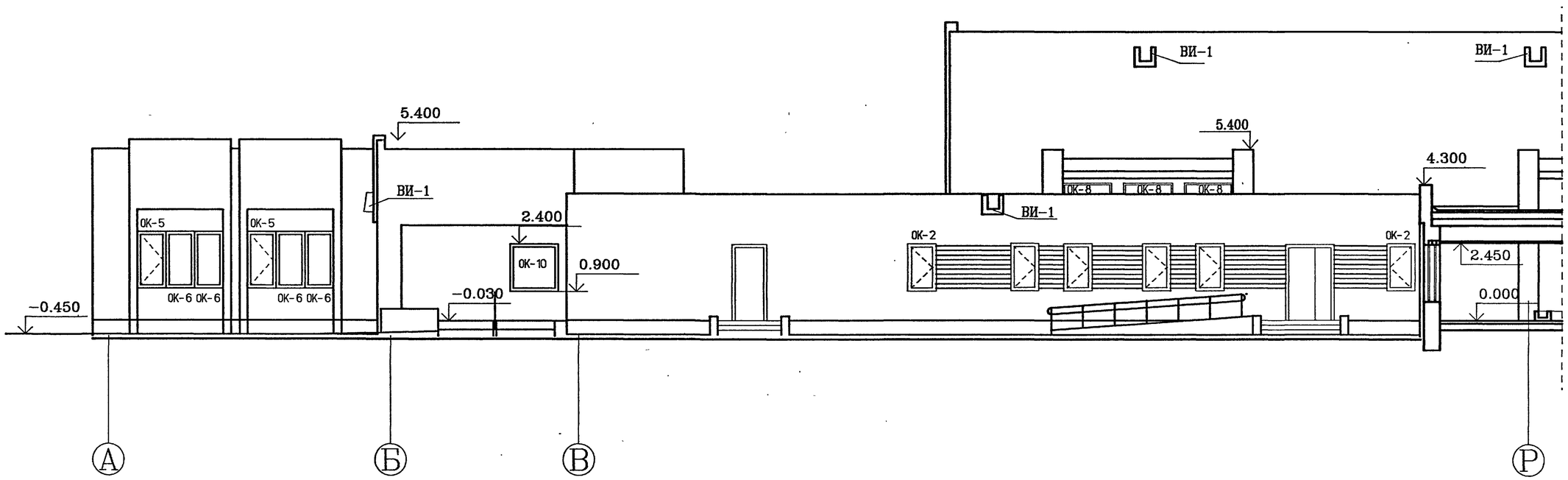

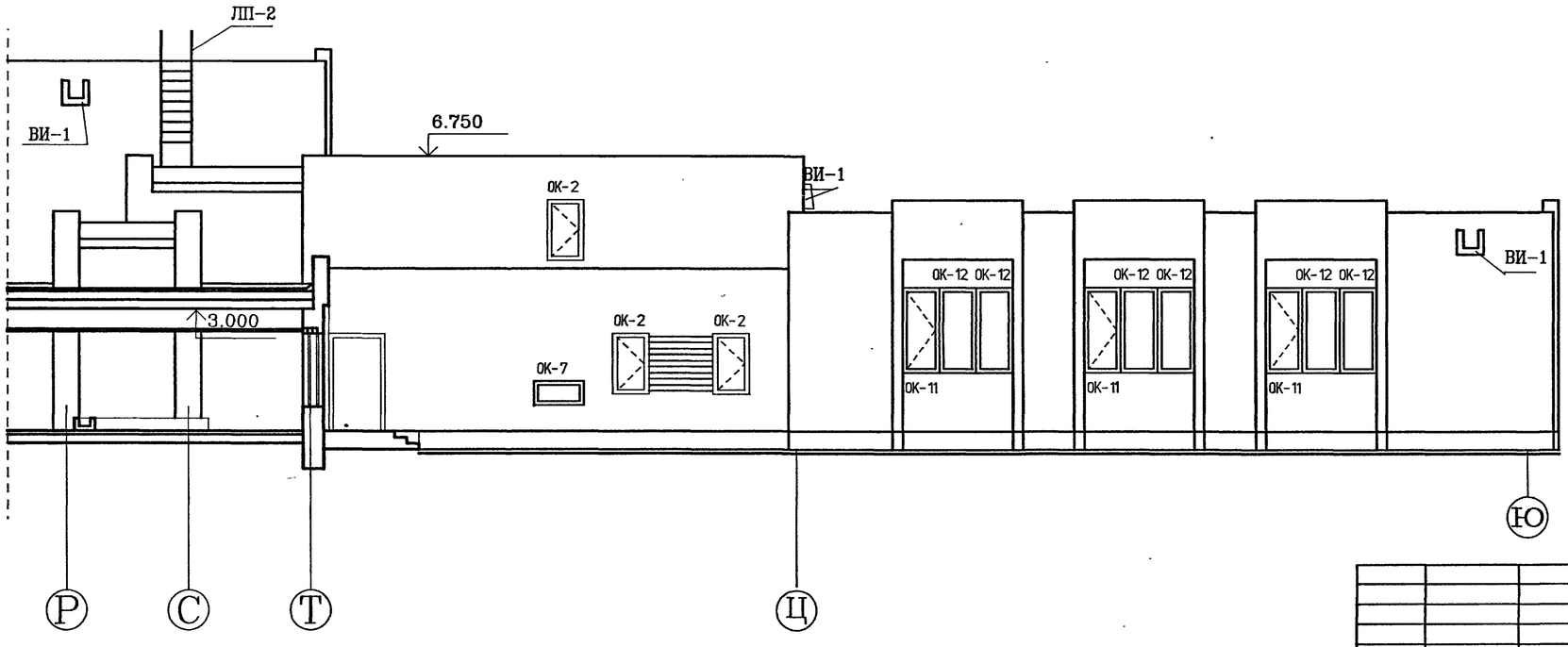

Привязан			
инв.N подл.			

ГАП	Смирнов	
ГИП	Каледина	
вед.арх.	Талызина	
исполнил	Пескина	
проверил	Талызина	
н.контр.	Романова	

ТП 294-8-34.92 АР

физкультурно-оздоровительный центр (со стенами из кирпича)

Стадия	Лист	Листов
Р	41	

ФАСАД В ОСЯХ А-Ю

МГПИП „СПОРТПРОЕКТ - 1" г.Москва

Взам.инв.N | Подпись и дата | инв.N подл.

Альбом 1

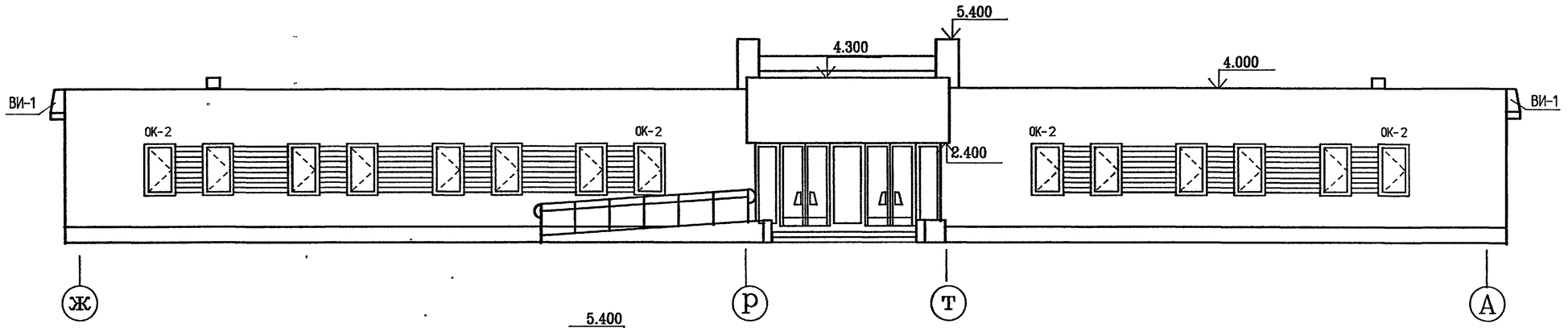

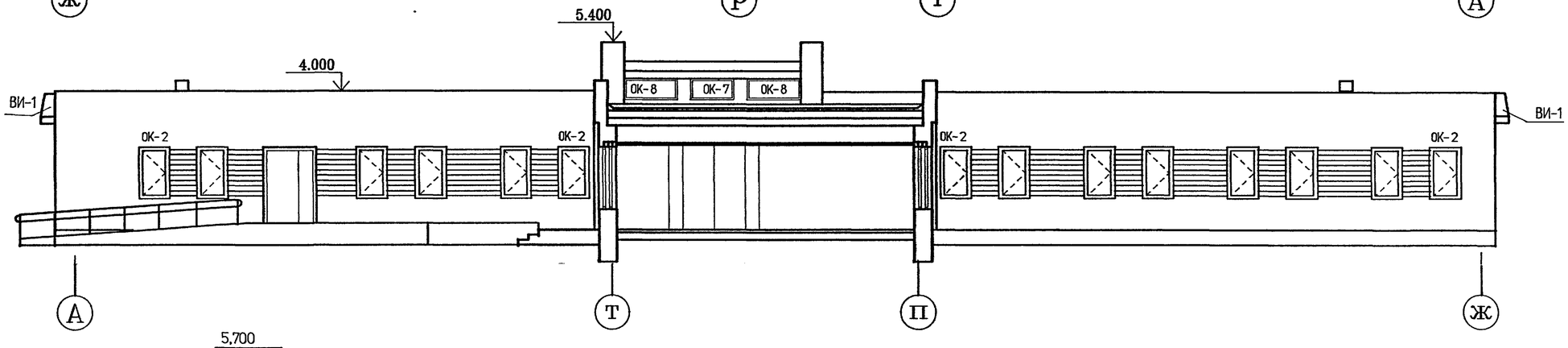

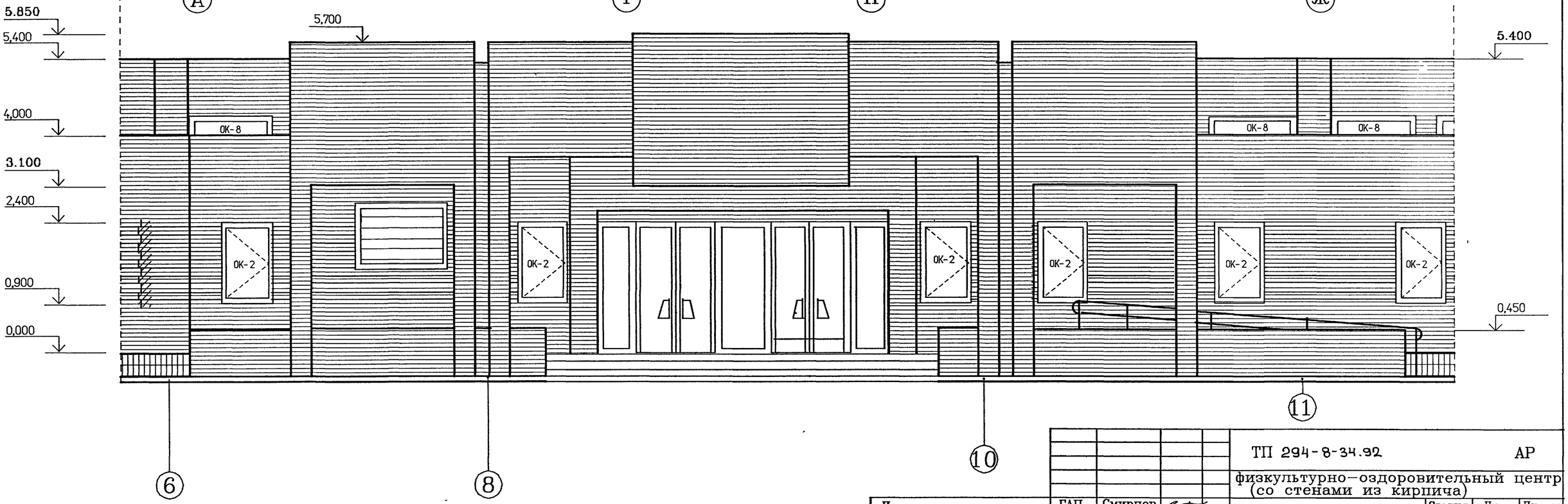

Привязан	ГАП	Смирнов		ТП 294-8-34.92	АР
	ГИП	Каледина		физкультурно-оздоровительный центр (со стенами из кирпича)	
	вед.арх.	Талызина			Стадия: Р; Лист: 42; Листов: 42
	исполнил	Пескина		ФАСАДЫ В ОСЯХ Ж-А,А-Ж	МГПИП „СПОРТПРОЕКТ - 1" г.Москва
	проверил	Талызина		ФРАГМЕНТ ФАСАДА ГЛАВНОГО ВХОДА	
инв.N подл.	н.контр.	Романова			

Взам.инв.N | Подпись и дата | инв.N подл.

25343-02 45

Альбом I

Ведомость основного комплекта рабочих чертежей марки ТХМ

Лист	Наименование	Примечания
1	Общие данные	
2	Схема размещения оборудования и мебели фрагменты плана в осях „3÷5, „Т÷Ю"; „6÷8"; „П÷Т"; „6", „В÷Д"	
3	Схема размещения оборудования и мебели фрагмент плана в осях „5÷12", „Т÷Ю"	
4	Схема размещения оборудования и мебели фрагмент плана в осях „12÷16", „Р÷Ш"	
5	Схема размещения оборудования и мебели. фрагмент плана в осях „13÷16", „Ж÷Т"	

Ведомость ссылочных и прилагаемых документов

Обозначения	Наименование	Примечания
	Ссылочные документы	
Типовые материалы для проектирования 290-09-9.87	Технологические схемы центров с восстановительными и функционально-диагностическими помещениями в составе спортивных сооружений	
НПБ. 4-81 ЦНИИЭП курортных зданий и комплексов	Санатории - профилактории	
СНиП 2.08.02-89	Общественные здания и сооружения	
ОСТ 42-21-16-83	ССБТ. Отделения, кабинеты физиотерапии Общие требования безопасности	
	Прилагаемые документы	
ТХМ. СО	Спецификация медицинского оборудования основного комплекта ТХМ.	

Медико-технологическая часть.

Медицинская часть физкультурно-оздоровительного центра (ФОЦ) запроектирована в соответствии с заданием, утвержденным Госкомархитектурой и включает в свой состав следующие помещения:

- кабинеты врачей,
- кабинет тестирования,
- кабинеты сухого массажа,
- кабинет электросветолечения (физиотерапии),
- кабинет психорегулирующих тренировок,
- кабинет иглорефлексотерапии,
- кабинет электросна,
- кабинет фитотерапии,
- кабинет процедурных душей,
- зал лечебной физкультуры (ЛФК),
- бани сухого жара (четыре комплекта).

Баня сухого жара принимается в соответствии с типовым проектом №284-4-48 "Баня сухого жара встроенная", разработанным институтом „Союзспортпроект":

Кабинеты сухого массажа предназначены для проведения ручного массажа в профилактических и восстановительных целях; возможно применение аппаратов-вибраторов для проведения вибрационного массажа.

Кабинет электросветолечения (физиотерапии) с достаточным набором аппаратуры предназначен для восстановления организма после физических нагрузок, для профилактики и лечения травм и заболеваний.

Кабинет психорегулирующих тренировок предназначен для проведения (с помощью специально подобранных текстов, видеофильмов и музыкальных программ) сеансов, способствующих снижению нервно-эмоционального напряжения, ощущения дискомфорта.

Кабинет для проведения тестирования служит для определения четких критериев степени работоспособности и функциональных возможностей организма путем тестирования по данным медицинских обследований.

Кабинет фитотерапии предназначен для воздействия на организм питьевыми растворами, приготовленными из настоя целебных трав.

В методическом кабинете проводится работа по созданию и осуществлению методик восстановления, локальной реабилитации организма.

Кабинет процедурных душей предназначен для воздействия на организм факторами температурного и механического раздражения с помощью специальных душей.

Все кабинеты оснащены современным оборудованием и аппаратурой.

Взам. инв. №

Подпись и дата

Инв. № подл.

Привязан:

Инв. №

ТП 294-8-34.92 ТХМ

Физкультурно-оздоровительный центр (со стенами из кирпича)

			Стадия	Лист	Листов
ГИП	Каледина		Р	1	5
Нач. ост	Пугин				
Гл. спец.	Николаев				
Исполн.	Николаев				
Проверил	Резников				
Н. контр.	Пугин				

Общие данные

МГПИП Спортпроект-1 г. Москва

Копировал 25343-02 46 Формат А2

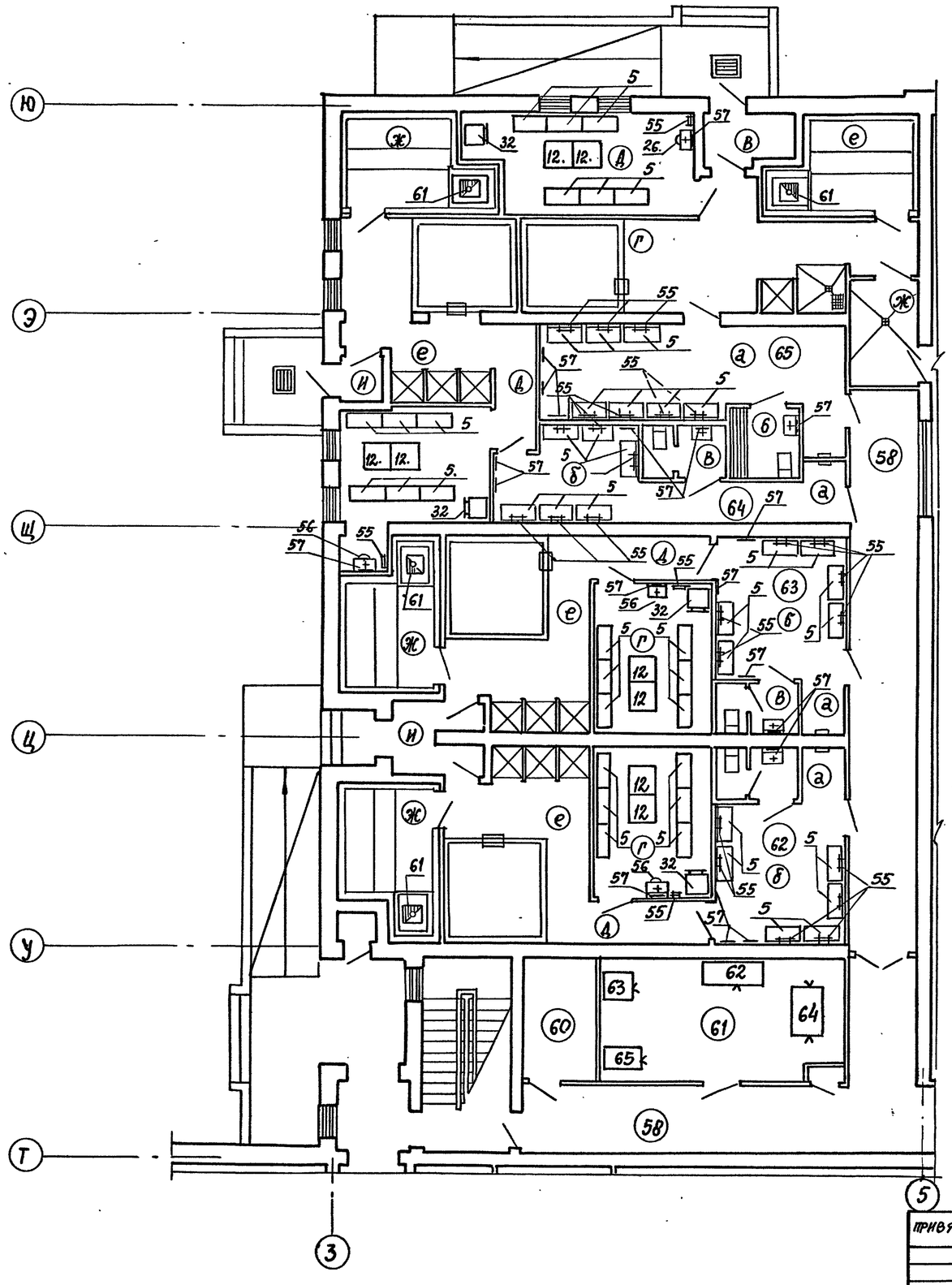

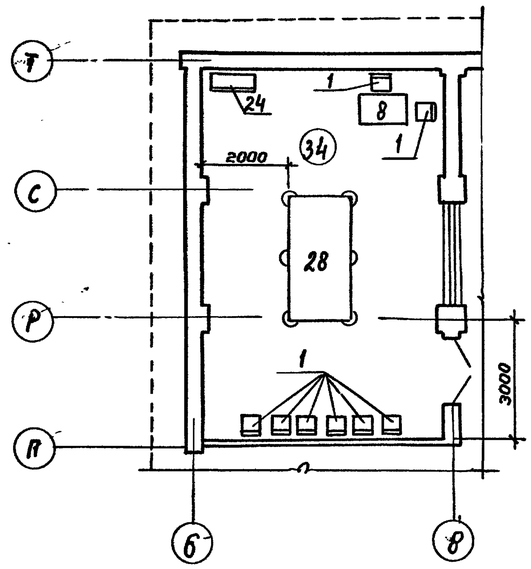

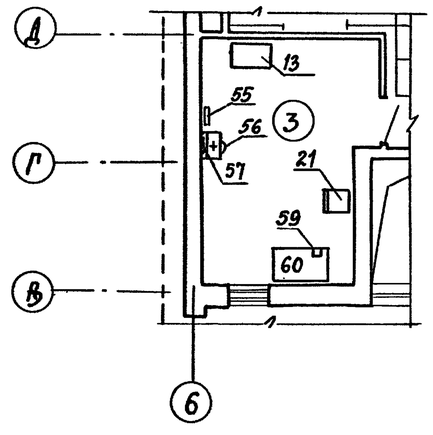

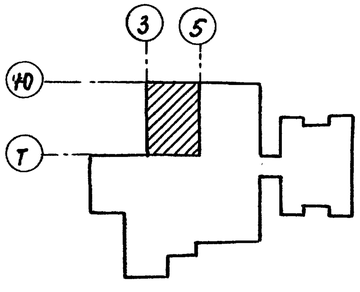

Оборудование комнат отдыха бань сухого жара показано условно. Оборудование комнат отдыха решается в индивидуальном порядке при привязке типового проекта.

ТП 294-8-34.92			ТХМ
Физкультурно-оздоровительный центр (со стенами из кирпича)			
		Стадия	Лист	Листов
		Р	2	
Схема размещения оборудования и мебели. Фрагменты плана в осях „3÷5", „7÷10", „Б÷В", „П÷Т", „6", „В-Д"		МГПИП СПОРТПРОЕКТ-1 г. Москва	
Нач. ост	Пугин		
Гл. спец.	Николаев		
Исполн.	Николаев		
Проверил	Резников		
Нор. контр.	Пугин		

Привязан

Инв. №

Инв. № подл. | Подпись и дата | Взам. инв. №

ГИП Калегина

Копировал 25343-02 47 Формат А2

Альбом I

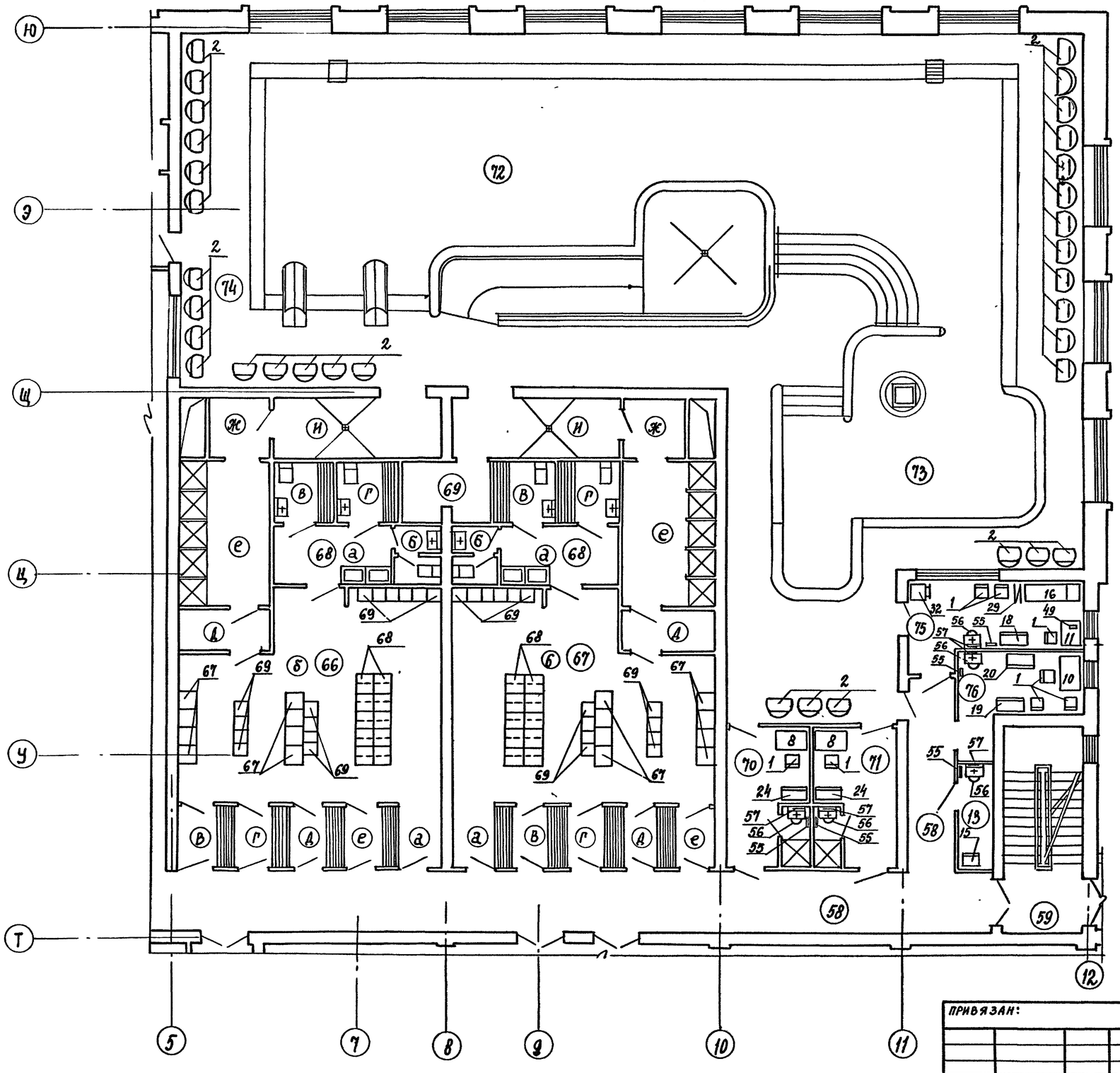

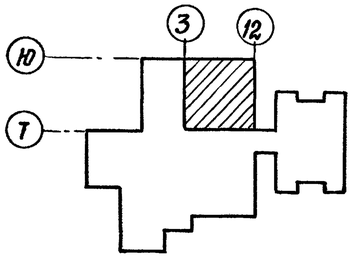

Нач.отд	Пугин		
Гл.спец.	Николаев		
Исполн.	Николаев		
Провер.	Резников		
Нор.кон	Пугин		

ТП 294-8-34.92 ТХМ

Физкультурно-оздоровительный центр (со стенами из кирпича)

Стадия	Лист	Листов
Р	3	

Схема размещения оборудования и мебели. Фрагмент плана в осях „5÷12"; „Т-Ю"

МГПИП СПОРТПРОЕКТ-1 г.Москва

Привязан:

Инв.№

Инв.№подл. | Подпись и дата | Взам.инв.№ | ГИП Коледина

Копировал 25343-02 48 Формат А2

Альбом I

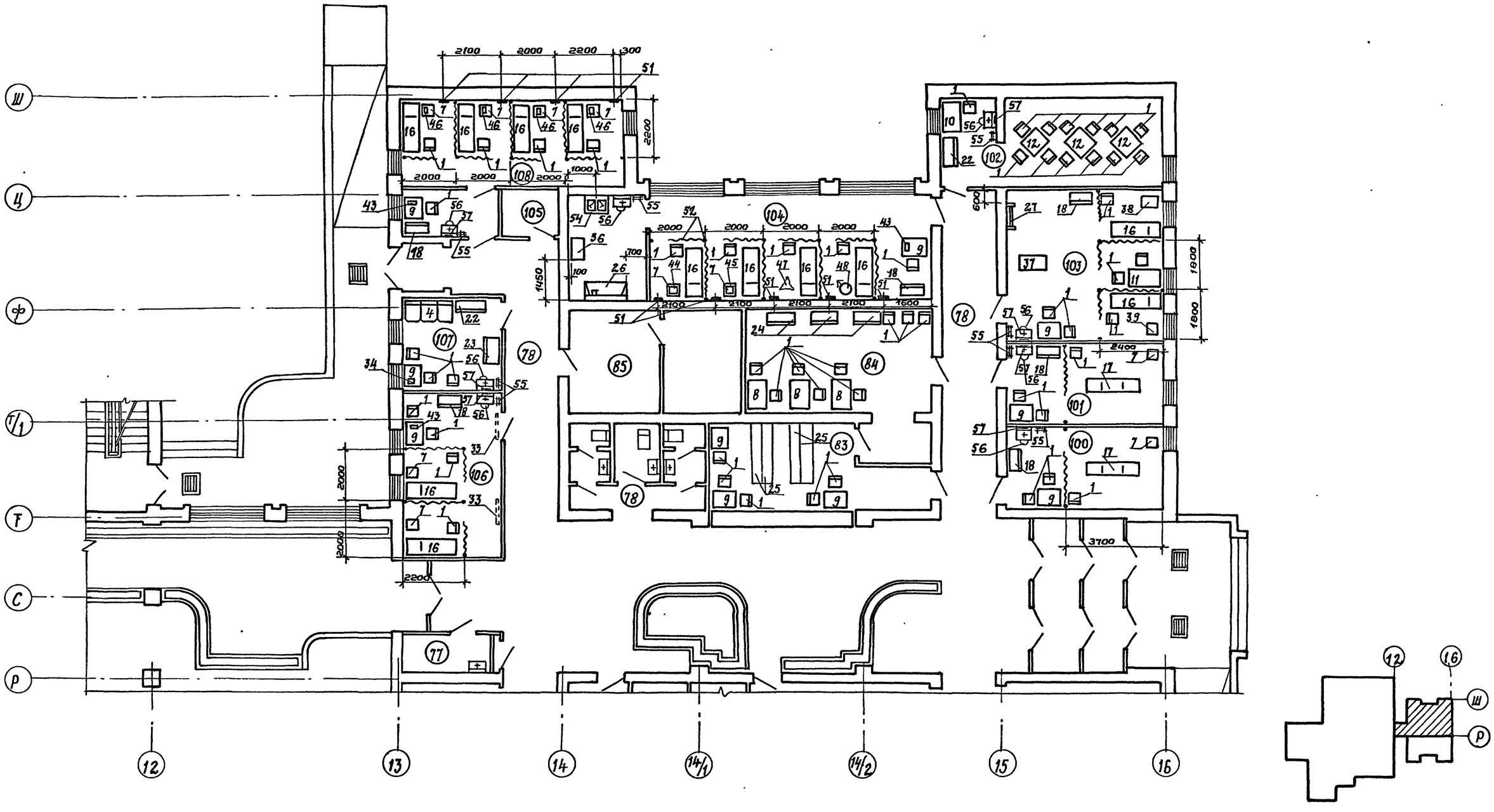

ТП 294-8-34. 92 ТХМ							
Физкультурно-оздоровительный центр (со стенами из кирпича)							
						Стадия	Лист	Листов
						Р	4	
Привязан:			Нач. ост	Пугин		Схема размещения оборудования и мебели. Фрагмент плана в осях „12÷16", „Р÷Ш"	МГПИП СПОРТПРОЕКТ-1 г. Москва
			Гл. спец.	Николаев			
			Исполн.	Николаев			
			Провер.	Резников			
Инв. №			Нор. контр.	Пугин			

Копировал: 25343-02 49 Формат А2

Инв. № подл. | Подпись и дата | Взам. инв. № | Рев. арх. Гип | Калинина | Каледнина

Альбом I

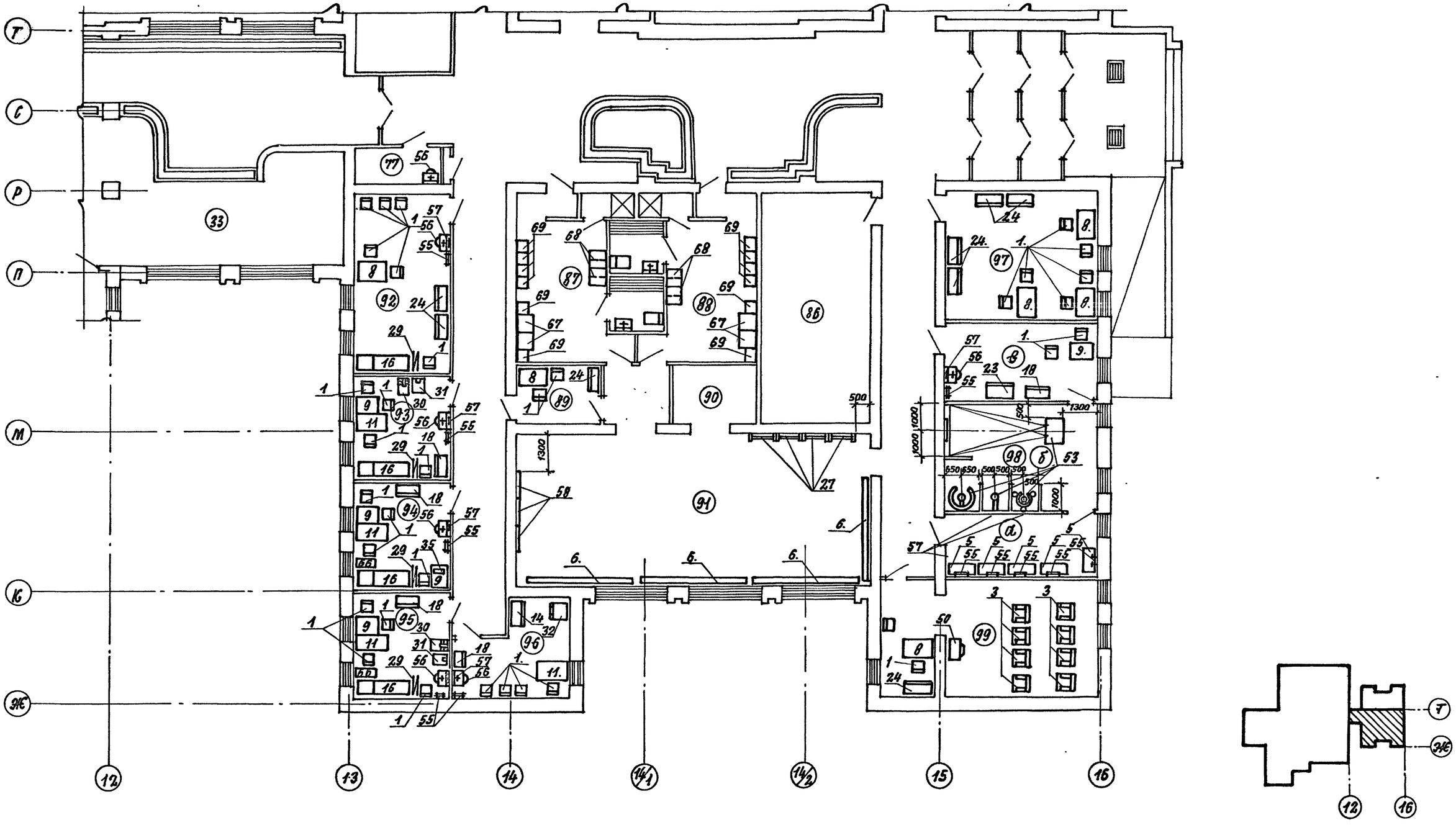

				ТП 294-8-34. 92		ТХМ
				ФИЗКУЛЬТУРНО-ОЗДОРОВИТЕЛЬНЫЙ ЦЕНТР (СО СТЕНАМИ ИЗ КИРПИЧА)		
ПРИВЯЗАН:					СТАДИЯ	ЛИСТ	ЛИСТОВ
					Р	5	
				СХЕМА РАЗМЕЩЕНИЯ ОБОРУДОВАНИЯ И МЕБЕЛИ. ФРАГМЕНТ ПЛАНА В ОСЯХ „13÷16"; „Ж÷Т"	МГПИП СПОРТПРОЕКТ-1 г. Москва		
ИНВ. № ПОДЛ.							

Нач. ОСТ	Пугин	
Гл. спец.	Николаев	
Исполн.	Николаев	
Провер.	Резников	
Н. контр.	Пугин	

КОПИРОВАЛ: 25343-02 50 ФОРМАТ А2

ИНВ. № ПОДЛ.	ПОДПИСЬ И ДАТА	ВЗАМ. ИНВ. №	Вед. арх.	Талызина	
			ГИП	Каледина	

Альбом I

План буфета

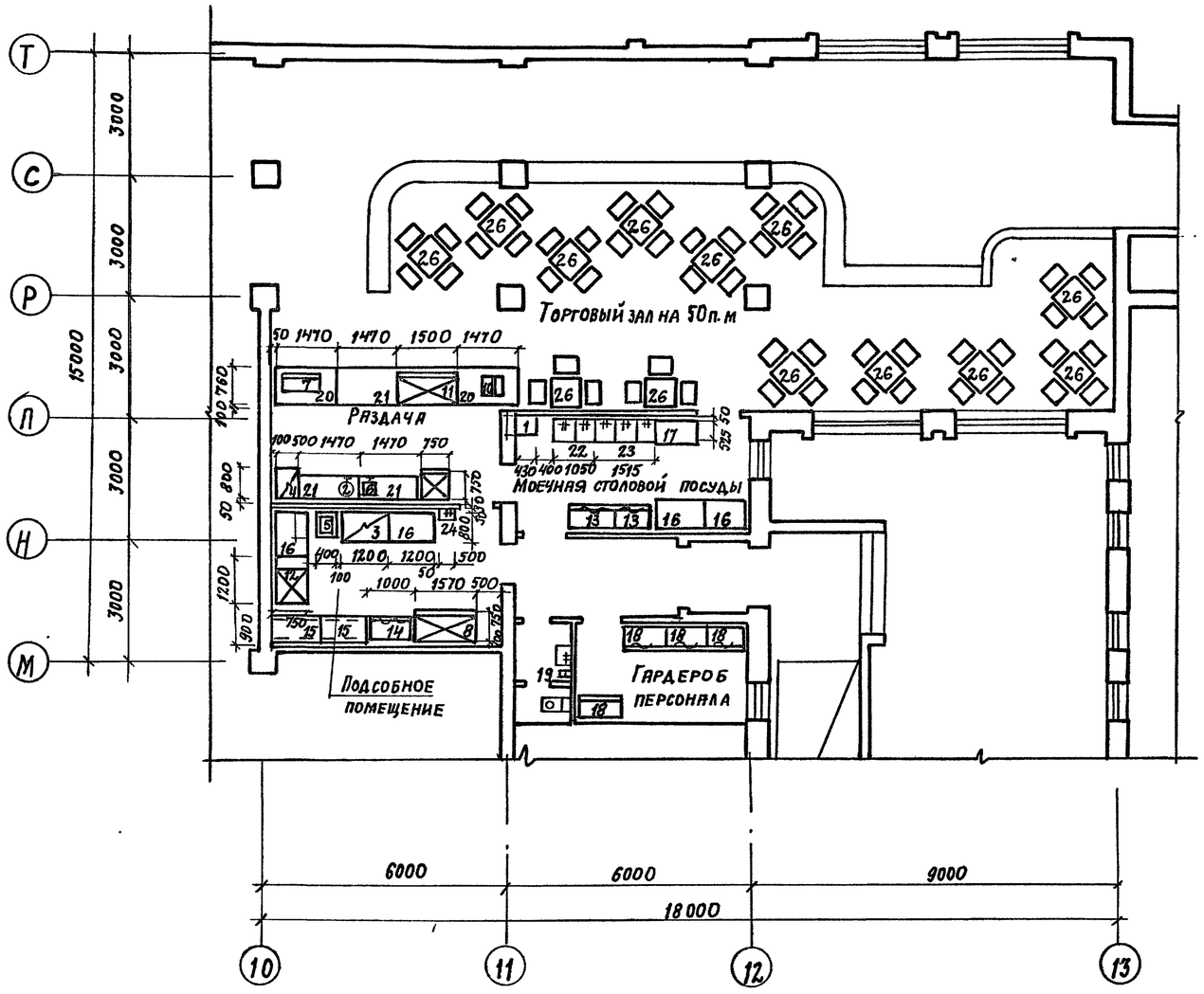

Ведомость рабочих чертежей основного комплекта „ТХП"

Лист	Наименование	Примечание
1	Расстановка технологического оборудования	
2	Монтажный план привязки коммуникаций к оборудованию	

Ведомость ссылочных и прилагаемых документов

Обозначения	Наименование	Примечания
	Ссылочные	
СНиП 2.09.04-87	Административные и бытовые здания	
27.027-0-3	Торговое, механическое, холодильно- и подъемно-транспортное оборудование предприятий торговли и общественного питания.	
	Прилагаемые	
ТХП СО	Спецификация оборудования	
	к основному комплекту рабочих	
	чертежей марки ТХП	

Общие указания

Рабочий проект технологической части выполнен на основании

1. Задания на проектирование.
2. Архитектурно-строительной части.

Условные обозначения.

Э; Ф; ШР; $\frac{V}{W}$; Н; ХВ; ГВ; d; К

Э – подвод электроэнергии
Ф – фазность тока
ШР – штепсельная розетка
N – номер позиции по спецификаций
Н – высота подвода коммуникаций от уровня чистого пола
ХВ – холодная вода
Т.В. – горячая вода
d – диаметр трубопровода
К – выпуск в канализацию с разрывом струи.

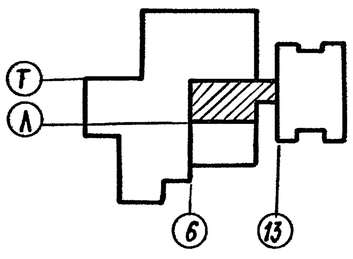

Типовой проект разработан в соответствии с действующими нормами и правилами и предусматривает мероприятия, обеспечивающие взрывную, взрывопожарную и пожарную безопасность при эксплуатации здания

Главный инженер проекта (Каледина).

Инв. № подл.	Подпись и дата	Взам. инв. №	Гл. спец. ОВ	Гл. спец. ВК	Гл. спец. ЭЛ
			Унцева	Крысанова	Бородачев

Привязан

Инв. N

ТП 294-8-34.92 ТХП

Физкультурно-оздоровительный центр (со стенами из кирпича)

Стадия	Лист	Листов
Р	1	2

Разработ. Малашкина
Вед. арх. Талызина
Н. контр. Романова

Буфет на 50 п.м. Расстановка технологического оборудования

МГПИП СПОРТПРОЕКТ-1

Копировал: 25343-02 51 Формат А2

Альбом I

План буфета

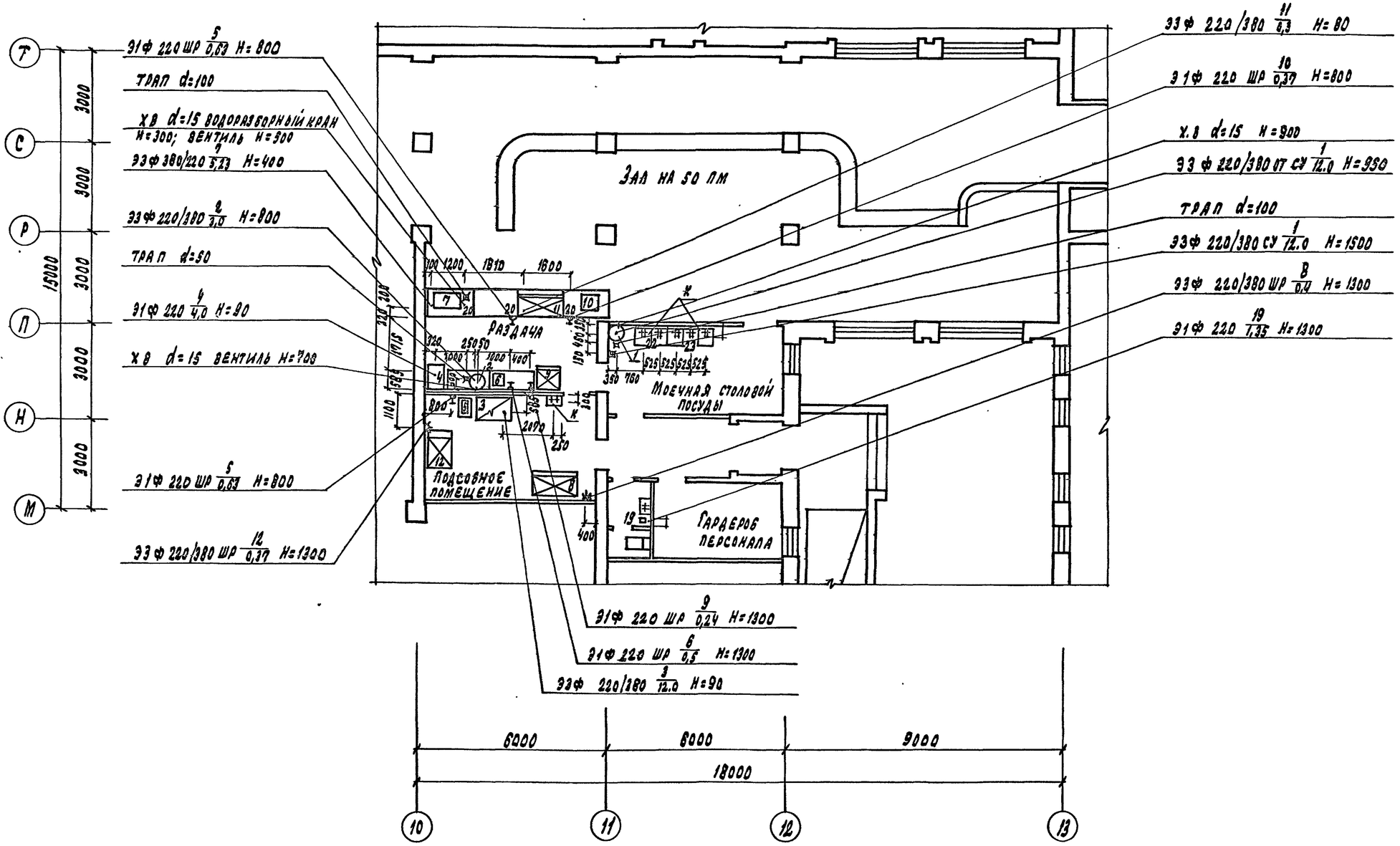

ТП 294-8-34.92					ТХП
ФИЗКУЛЬТУРНО-ОЗДОРОВИТЕЛЬНЫЙ ЦЕНТР (СО СТЕНАМИ ИЗ КИРПИЧА)					
				СТАДИЯ	ЛИСТ	ЛИСТОВ
				Р	2	2
Разработ.	Малашкина		Буфет на 50 пос. мест. Монтажный план привязки коммуникаций к оборудованию	МГПИП СПОРТПРОЕКТ-1		
Вед. арх.	Талызина					
Н. контр.	Романова					

Привязан

Инв. №

Копировал: 25343-02 52 Формат А2

Инв. № подл. | Подпись и дата | Взам. инв. №
Гл. спец. ВК Крысанова
Гл. спец. ЭА Бородачев

Альбом I

Ведомость рабочих чертежей основного комплекта марки „ТХ"

Лист	Наименование	Примечан.
1	Общие данные	
2	Зал ОФП. План расстановки спортивного оборудования. Сечения	
3	Планы расстановки спортивного оборудования, мебели. Сечения	
4	Спортивные залы. Узлы крепления оборудования. Зеркало	

Ссылочные документы

Обозначение	Наименование	Примечан.
Указатель действующих отраслевых стандартов и технических условий Спорткомитета СССР	Изделия для физической культуры, спорта и туризма	Разработан институтом ВИСТИ

Прилагаемые документы

Обозначение	Наименование	Примечан.
ТХ. СО	Спецификация оборудования к основному комплекту чертежей марки „ТХ"	

Общие указания

Технологическая часть проекта Физкультурно-оздоровительного центра представляет расстановку оборудования в спортивных залах, обеспечивающих проведение спортивно-оздоровительных мероприятий и занятий групп „Здоровье" по элементам общефизической подготовки.

Спортивные помещения и оборудования предусматривают также возможность использования их инвалидами.

Зал ОФП (24×24м) предназначен для проведения соревнований и тренировочных занятий по волейболу, баскетболу, гандболу, мини-футболу, бадминтону.

Раздвижная сетка, смонтированная на движущихся по направляющей каретках, создает возможность трансформации зала на 2 по 24×12м.

Одна часть зала сориентирована на игры в волейбол, другая - на гандбол, бадминтон, мини-футбол.

Имеется возможность проведения параллельных занятий групп инвалидов и здоровых людей.

Щиты баскетбольные для соревнований устанавливаются на консольных фермах с вылетом - 2м,

4 щита тренировочных, баскетбольных, уменьшенного размера, имеют ферму с вылетом ~ 0,5м.

Стойки волейбольные устанавливаются в стаканы, обеспечивающие легкую трансформацию.

Вдоль стен зала установлены гимнастические стенки с навесными перекладинами, позволяющие выполнять различные гимнастические упражнения.

Для этой же цели служат скамейки гимнастические.

Для упражнений с мячом служат и батуты баскетбольные, переносные. Окна в зале и светильники защищены специальными сетками.

Пропускная способность зала ~ 50 человек в смену.

В зале для настольных игр установлен стол для настольного тенниса.

Зал индивидуальной силовой и общефизической подготовки (9м × 9м) оборудован тренажерными, предназначенными для развития основных физических качеств: силы, выносливости, ловкости, гибкости и скорости.

Представленные силовые тренажеры учитывают любые трудовые движения, не требующие максимальных силы и скорости движений.

Тренажеры, развивающие гибкость и подвижность суставов, позволяют учитывать работу на все основные суставы тела.

Тренажеры для ловкости развивают способность овладения новыми движениями, координацию и точность движения.

Занятия на тренажерах возможны для лиц от 12 лет и инвалидов.

В зале установлены также 3 гимнастических комплекса „Здоровье".

Пропускная способность зала 12 ÷ 15 человек.

Зал для занятий аэробикой, гимнастикой и хореографией (9м × 14м) оборудован гимнастическими стенками, тренажерами для развития гибкости.

Вдоль продольной стены смонтировано зеркало и установлен хореографический станок.

Вся центральная площадь зала предназначена для групповых и индивидуальных занятий.

Пропускная способность 20 ÷ 25 человек в смену.

Все спортивные залы имеют 6 раздевальных помещений с санузлами (3 муж. и 3 жен.), оборудованных шкафами индивидуального пользования, скамьями, банкетками.

Предусмотрены 2 комнаты для тренеров.

Инв.№ подл. | Подпись и дата | Взам.инв.№

Привязан:			
Инв. №			
ТП 294-8-34.92 ТХ			
Физкультурно-оздоровительный центр (со стенами из кирпича)			
	Стадия	Лист	Листов
	Р	1	4
ГИП Каледина			
Нач.ОСТ Пугин			
Зав.гр. Сухер			
Провер. Пугин	Общие данные	МГПИП СПОРТПРОЕКТ-1 г Москва	
Н.контр. Пугин			

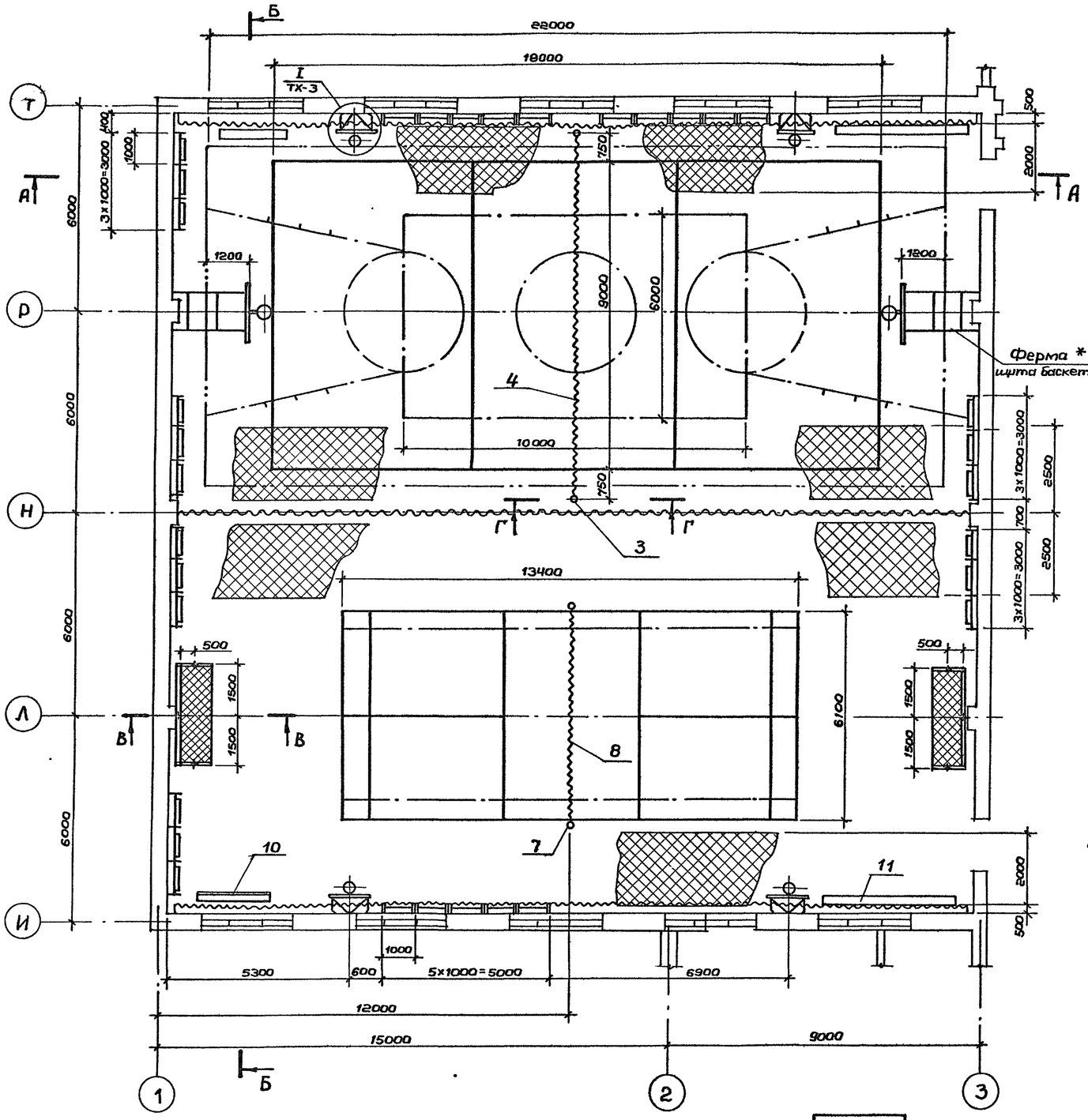

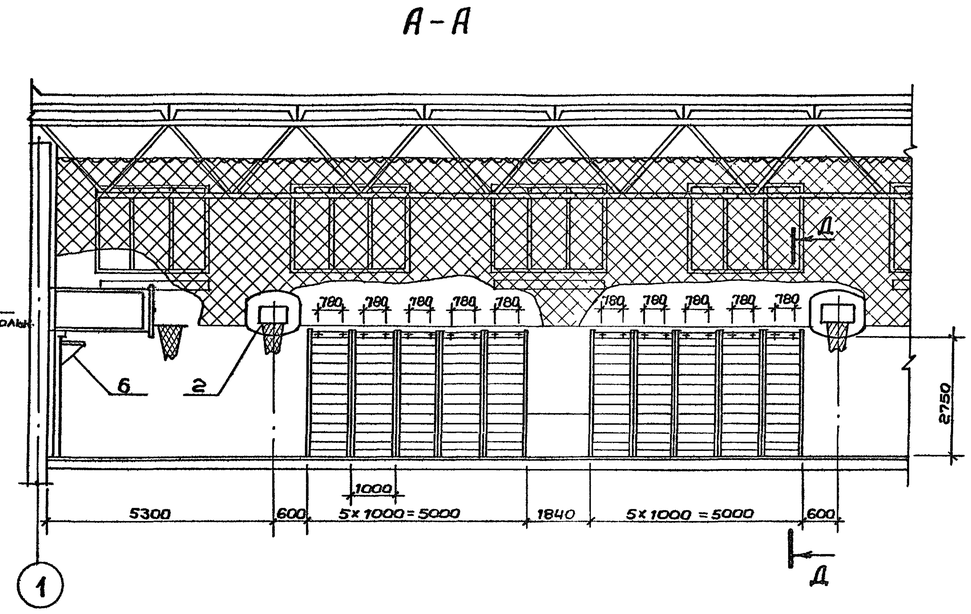

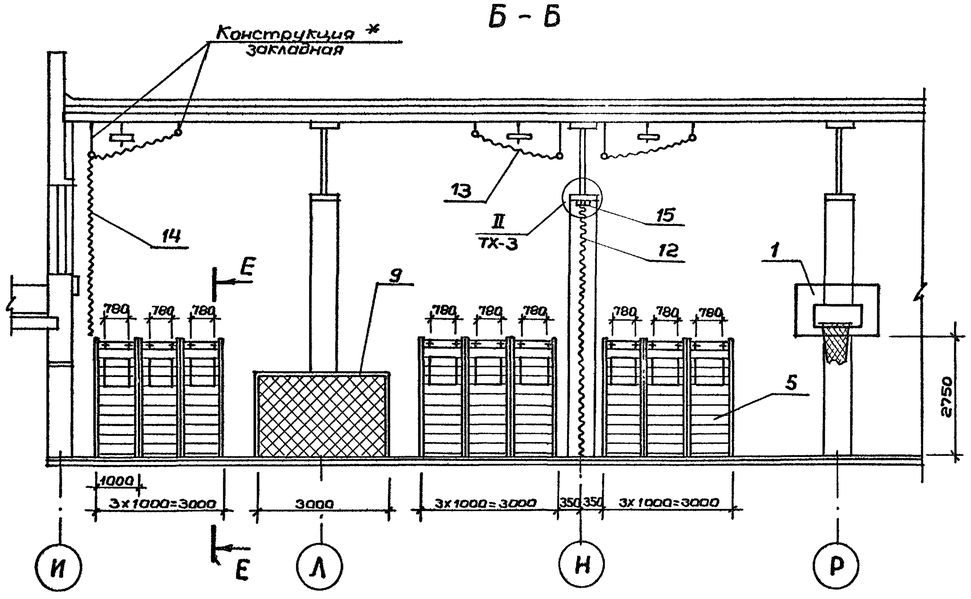

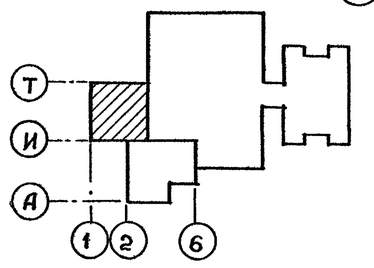

1. * См. чертежи комплекта „КЖ".
2. Сечения В-В, Г-Г, Д-Д, Е-Е, см. лист ТХ-4

Инв. № подл. | Подпись и дата | Взам. инв. № | Инв. № дубл. | Подпись и дата | Инв. № подл.

Гип Калеина
Нач. отд. Калеина
Гип

Привязан:			ТП 294-8-34.92 ТХ	
			Физкультурно-оздоровительный центр (со стенами из кирпича)	
			Стадия: Р	Лист: 2	Листов:
Нач. ОСТ	Пугин		Зал ОФП. План расстановки спортивного оборудования. Сечения	МГПИП СПОРТПРОЕКТ-1 г Москва
Зав. гр.	Сухер			
Провер.	Пугин			
Н. контр.	Пугин			
Инв. №				

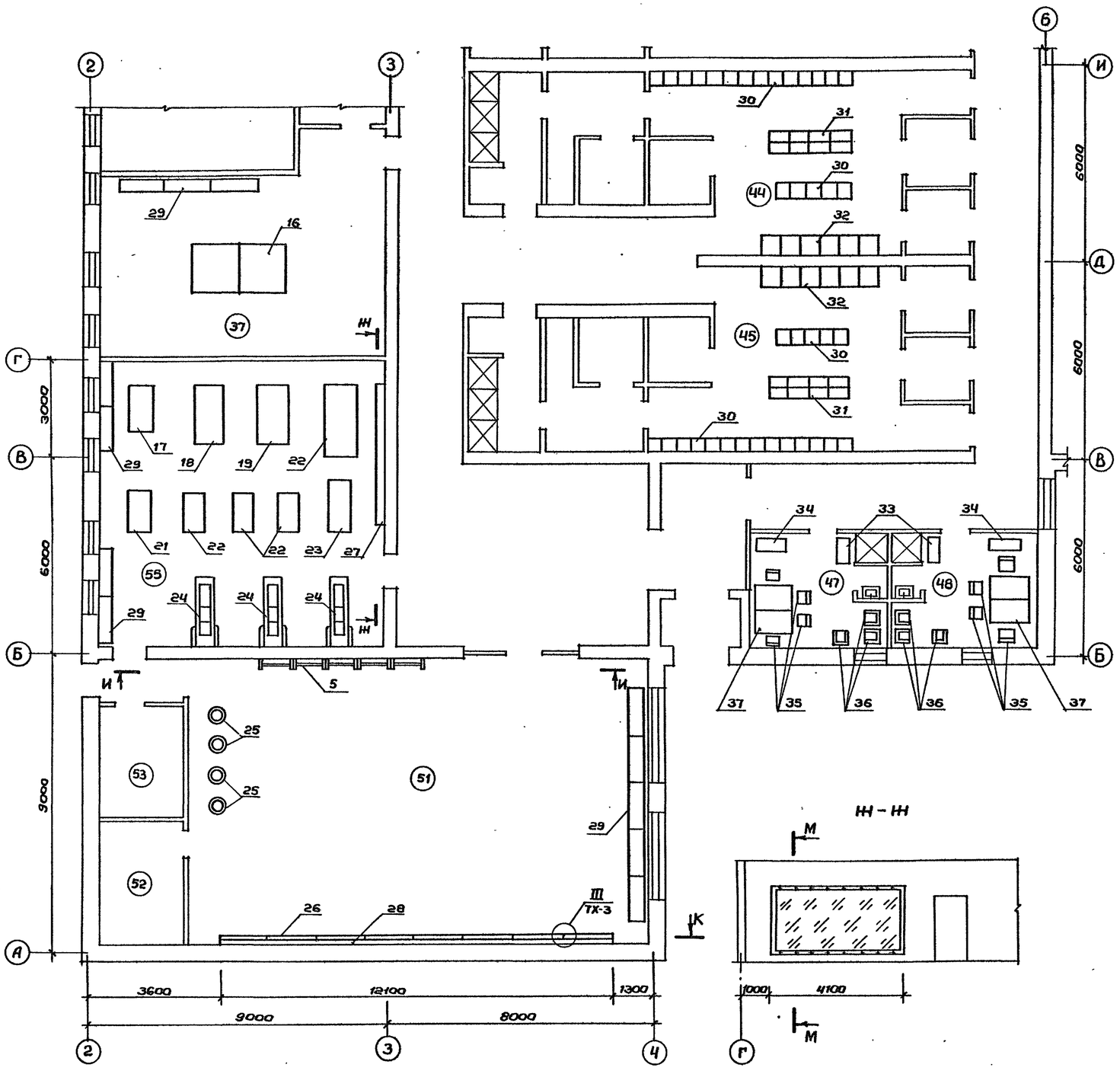

И-И

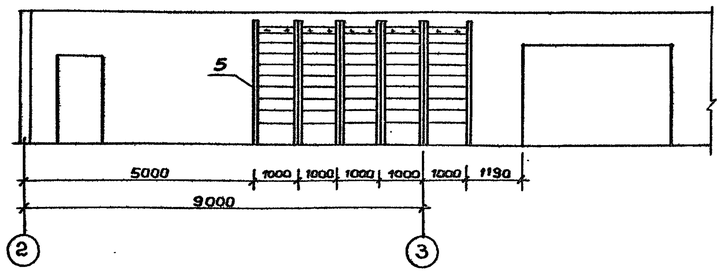

К-К

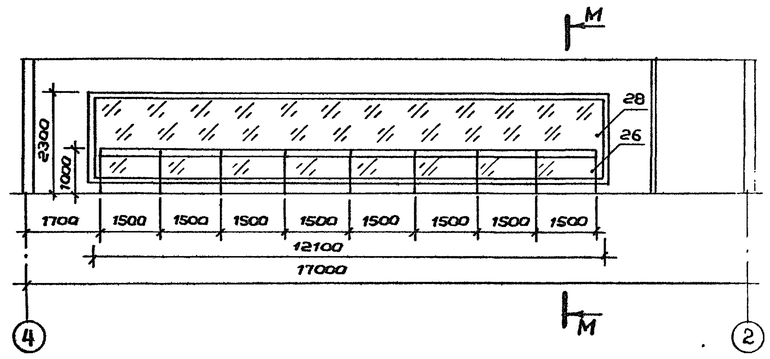

Ш-Ш

Сечение М-М см. лист ТХ-4

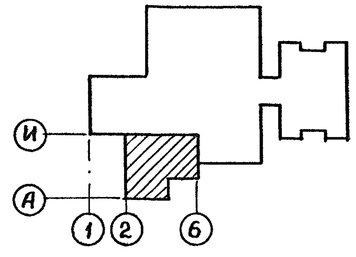

Привязан:			ТП 294-8-34. 92	ТХ
			Физкультурно-оздоровительный центр (со стенами из кирпича)	
	Нач.ОСТ	Пугин		Стадия: Р; Лист: 3; Листов:
	Инженер	Требунцова		
	Провер.	Сухер	Планы расстановки спортивного оборудования. Мебели. Сечения	МГПИП СПОРТПРОЕКТ-1 г. Москва
Инв. №	Н.контр.	Пугин		

Инв. № подл. | Подпись и дата | Взам.инв.№ | Дед. арх. | ГИП | Калядина | Тальзина

25343-02 55

Альбом I

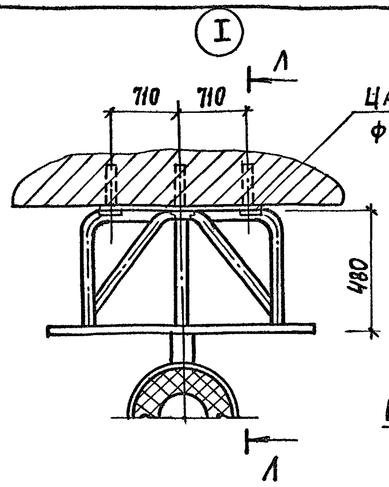

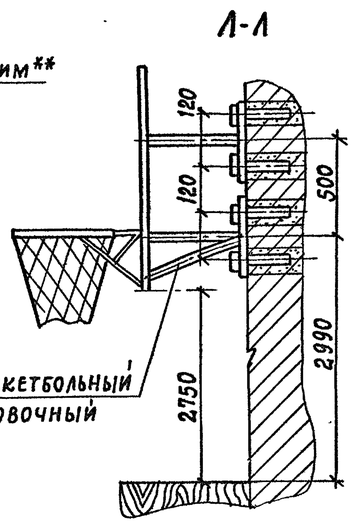

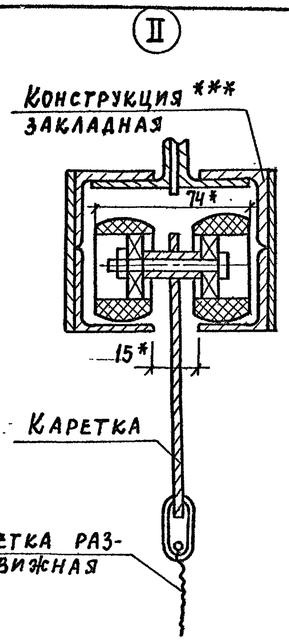

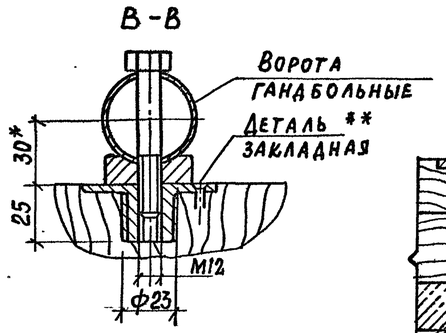

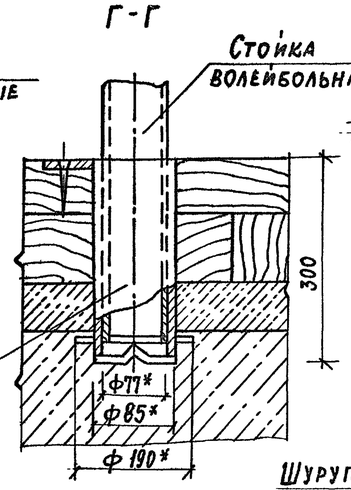

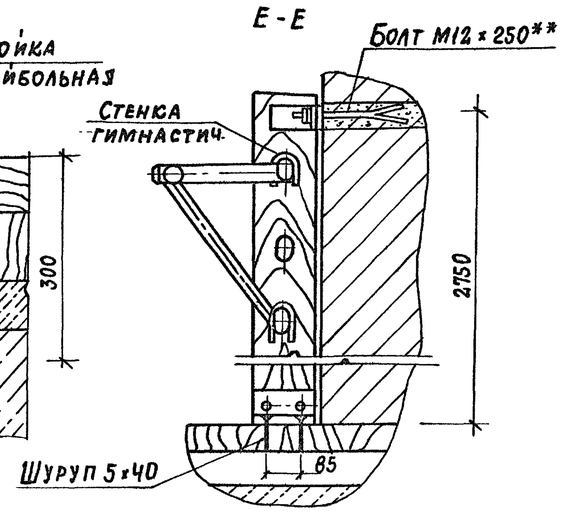

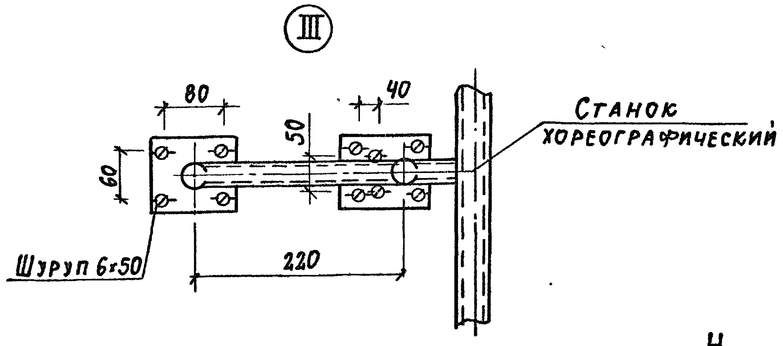

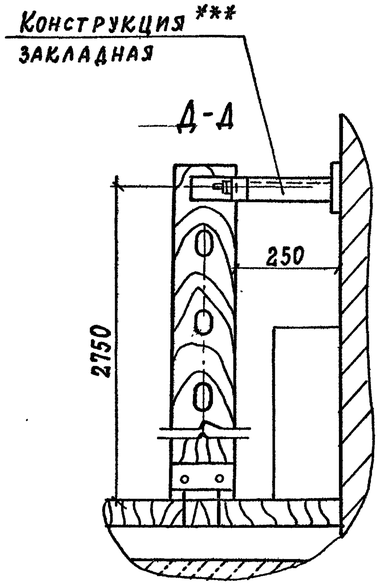

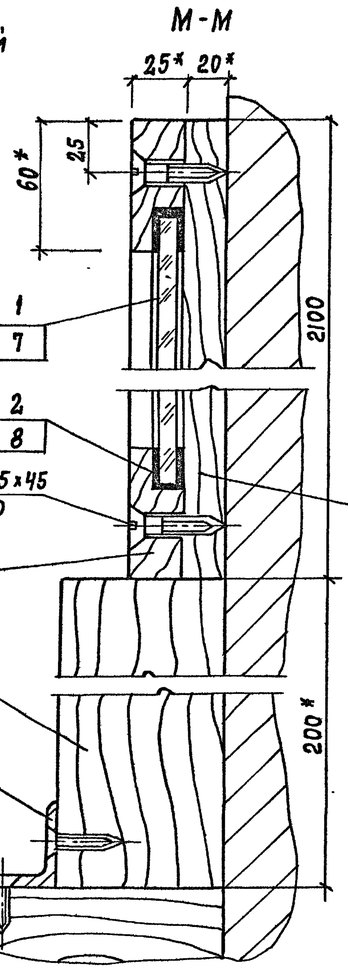

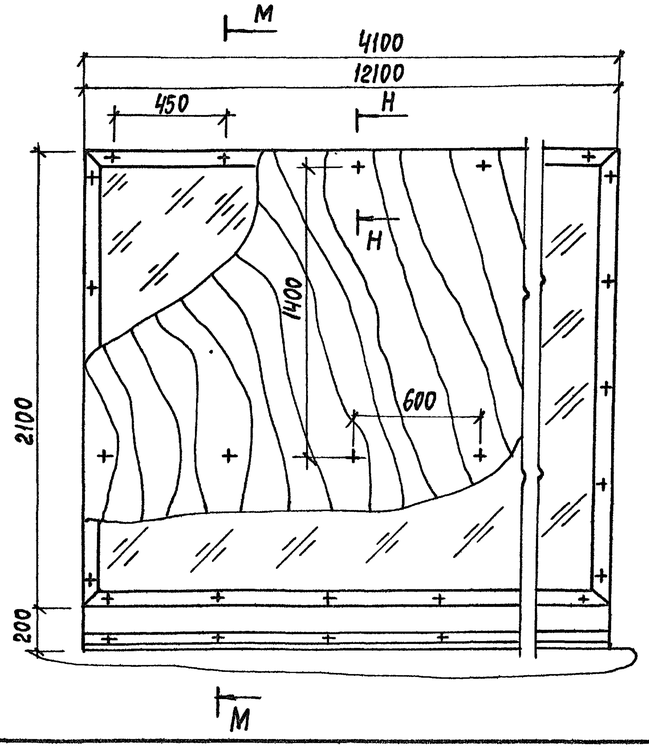

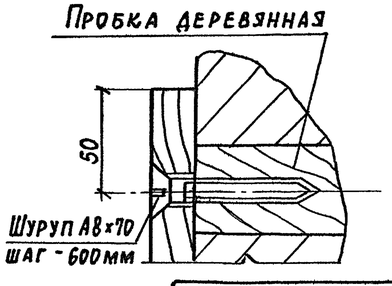

Спецификация материалов

Формат / Зона	Поз.	Обозначение	Наименование	Кол.	Примеч.
			Зеркало - поз „27"		
Б.4	1		Зеркало 2м×4м ГОСТ 17716-82	1	
Б.4	2		Резина 2×25 ГОСТ 7338-90	12м	мп
Б.4	3		Рейка 25×60 ; L=12,4м ГОСТ 8486-86	0,019	м³
Б.4	4		Брус 80×200 ; L=4,1м ГОСТ 8486-86	0,066	м³
Б.4	5		Дсп; 20×2100×4100 ГОСТ 10632-89	8,61	м²
Б.4	6		Уг. равн. 40×40×4 ; L=4,1м ГОСТ 8509-86	1	
			Зеркало - поз. „28"		
Б.4	7		Зеркало 2м×12м ГОСТ 17716-82	1	
Б.4	8		Резина 2×25 ГОСТ 7338-90	2,8	м.п.
Б.4	9		Рейка 25×60 ; L=2,8,4м ГОСТ 8486-86	0,043	м³
Б.4	10		Брус 80×200 ; L=12,1м ГОСТ 8486-86	0,194	м³
Б.4	11		Дсп 20×2.100×12.100 ГОСТ 10632-89	25,41	м²
Б.4	12		Уг. равн. 40×40×4 ГОСТ 8509-86 ; L=12,1м	1	

* Размеры для справки

** Поставляется с оборудованием и устанавливается при монтаже

*** См. чертежи комплекта „КЖ"

Инв.№ подл. | Подпись и дата | Взам. инв.№ | Инв.№ дубл. | Гип Калюжная | Нач. отд. Кулыгина

Привязан

Инв. №

Нач. ОСТ	Пугин	
Инженер.	Кирейченко	
Провер.	Сухер	
Н. контр.	Пугин	

ТП 294-8-34.92 ТХ

Физкультурно-оздоровительный центр (со стенами из кирпича)

Стадия	Лист	Листов
Р	4	

Спортивные залы. Узлы крепления оборудования. Зеркало

МГПИП СПОРТПРОЕКТ-1 г. Москва