ТИПОВОЙ ПРОЕКТ

902-2-362.83

ОТСТОЙНИКИ КАНАЛИЗАЦИОННЫЕ

РАДИАЛЬНЫЕ ПЕРВИЧНЫЕ ИЗ СБОРНОГО ЖЕЛЕЗОБЕТОНА ДИАМЕТРОМ 18 М

Альбом VI
Часть 2

18600-07

ЦЕНА 5-17

ЦЕНТРАЛЬНЫЙ ИНСТИТУТ ТИПОВОГО ПРОЕКТИРОВАНИЯ
ГОССТРОЯ СССР

Москва, А-445, Средняя ул., 22

Сдано в печать 12/X 1963 г.
Заказ № 10587 Тираж 520 экз.

ТИПОВОЙ ПРОЕКТ
902-2-362.83

ОТСТОЙНИКИ КАНАЛИЗАЦИОННЫЕ РАДИАЛЬНЫЕ ПЕРВИЧНЫЕ ИЗ СБОРНОГО ЖЕЛЕЗОБЕТОНА ДИАМЕТРОМ 18 М

АЛЬБОМ VI

НЕСТАНДАРТИЗИРОВАННОЕ ОБОРУДОВАНИЕ. ИЛОСКРЕБ. ЧАСТЬ 2

18600-07
ЦЕНА 5-17

NN п.п.	Скорость вращения плоскреба об/м	Сменная пара шестерен поз. 4,5,6		Сменная пара шестерен поз 7,8,9		Скорость вращения колеса об/мин.
		Z_1	Обозначение	Z_2	Обозначение	
1	2,32	24	4И.429.04.00.003	53	4И.429.04.00.004	0,855
2	2,91	28	4И.429.04.00.002	49	4И.429.04.00.005	1.075
3	6,33	32	4И.429.04.00.001	45	4И.429.04.00.006	1, 34

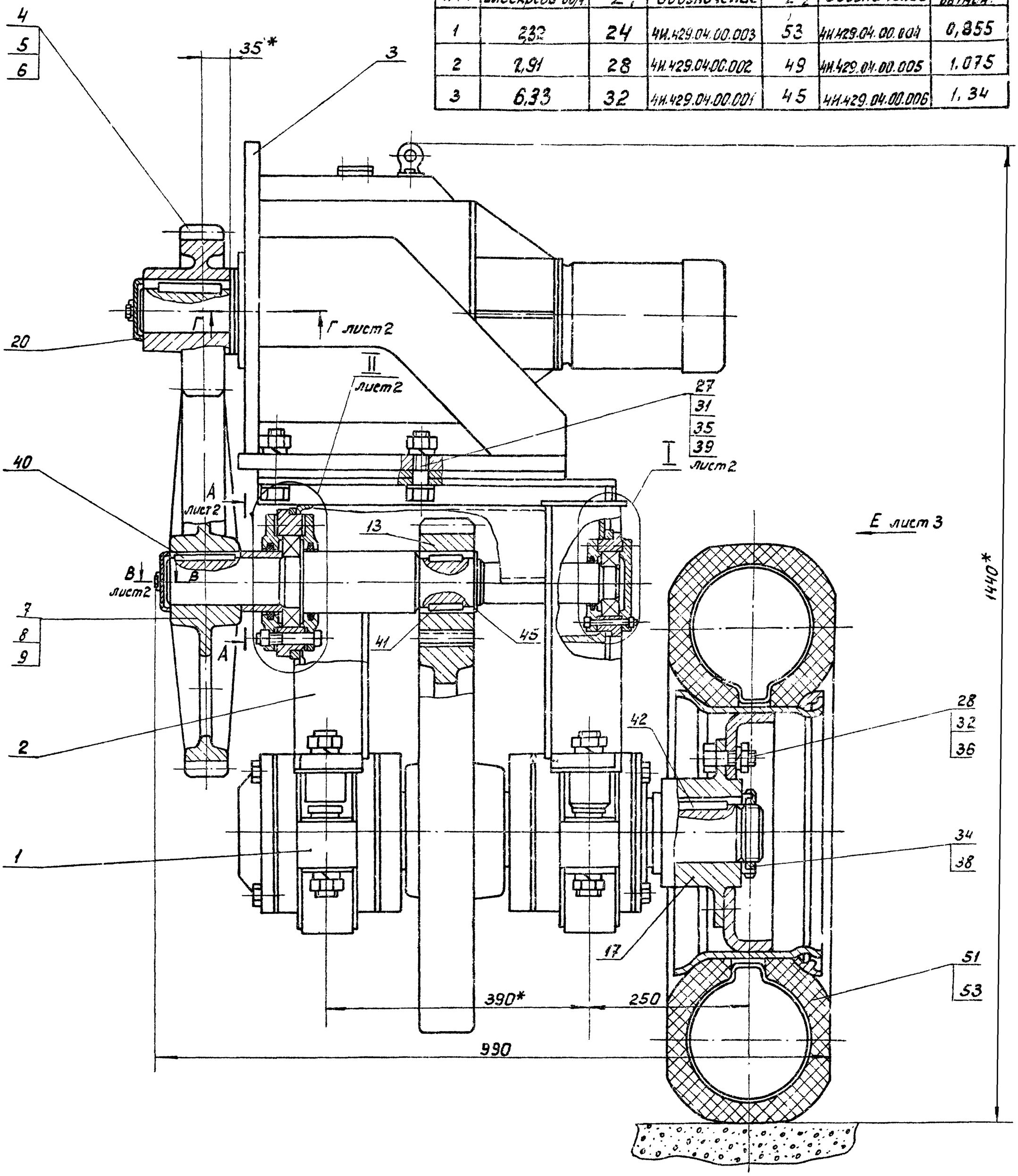

1. Для изменения скорости вращения плоскреба в приводе предусмотрены три пары шестерен поз. 4,5,6 и сменных колес поз. 7,8,9. В помещенной на чертеже таблице указаны скорости вращения плоскреба и ходового колеса, получающиеся в результате установки каждой из пар
Комплектация привода сменными колесами и шестернями производится в соответствии с технологическими соображениями по усмотрению заказчика

2. При подсчете общего веса привода учтена только одна пара сменных колеса и шестерни.
3. Для регулировки межцентрового расстояния допускается подложить под кронштейн поз.3 мотора-редуктора подкладки, размером 100×300 толщиной 0,5 мм Количество подкладок определить при монтаже по месту.
4. Для смазки подшипников рекомендуется применять смазку ЦИАТИМ-203 ГОСТ 8773-73.
5. При сборке привода применяется заднее (малое) колесо автопогрузчика 4043 или автопогрузчика 4045
Диск и обод в сборе № 303; 5.00-15
Шина 240-381 (8,25-15) модель Л-187, ГОСТ 8430-76
6. Размеры для справок.

					4И 429 04 00 000 СБ		
Изм.	Лист	№ докум.	Подп.	Дата			
Разраб.		Сонокина			Привод	Лит.	Масса	Масштаб
Пров.		Пендерев				И	820	1:4
Рук.		Пендерев			Сборочный чертеж	Лист	Листов 3	
Н.контр.		Кулагина				Московский нефт. институт Отдел № 5		

4И 429 04 00 000 СБ

1440*

В - В
М 1:1
лист 1

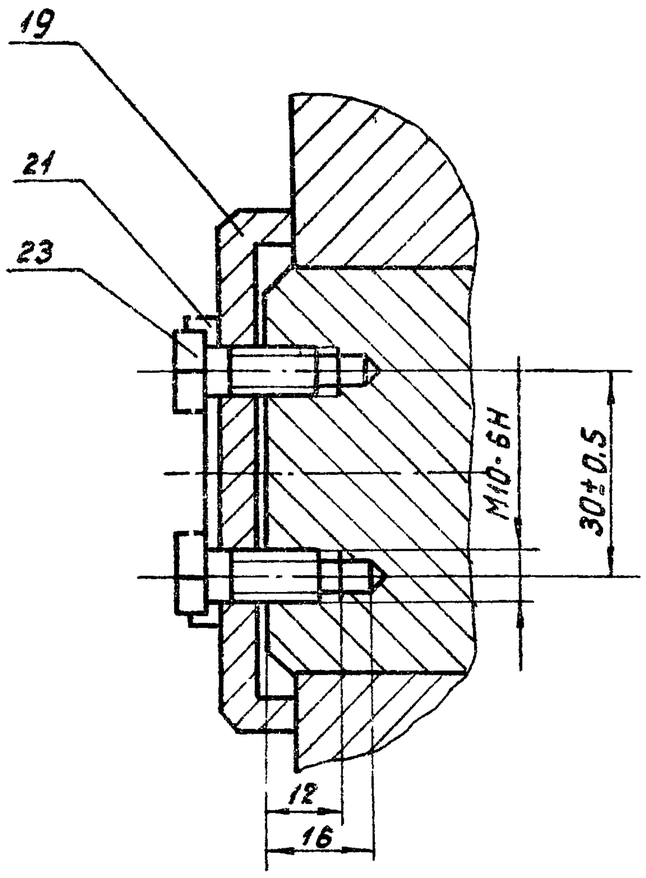

А - А
М 1:2
лист 1

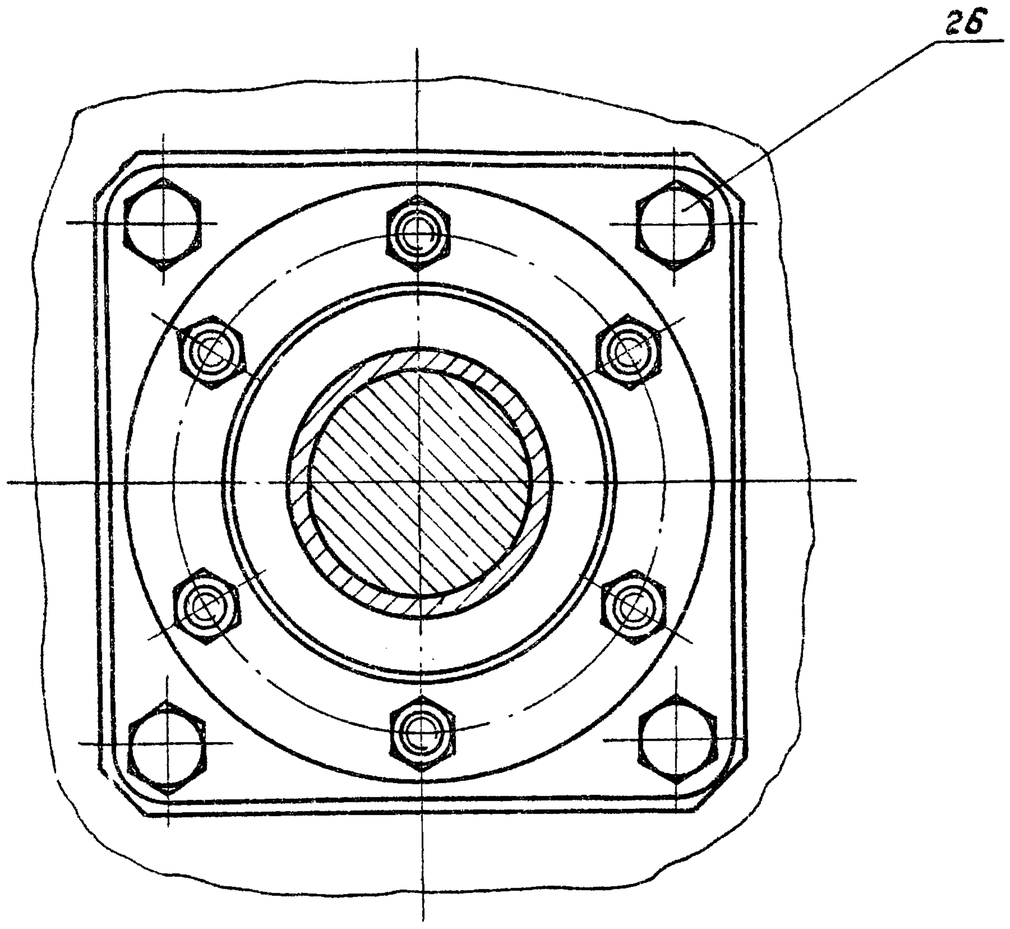

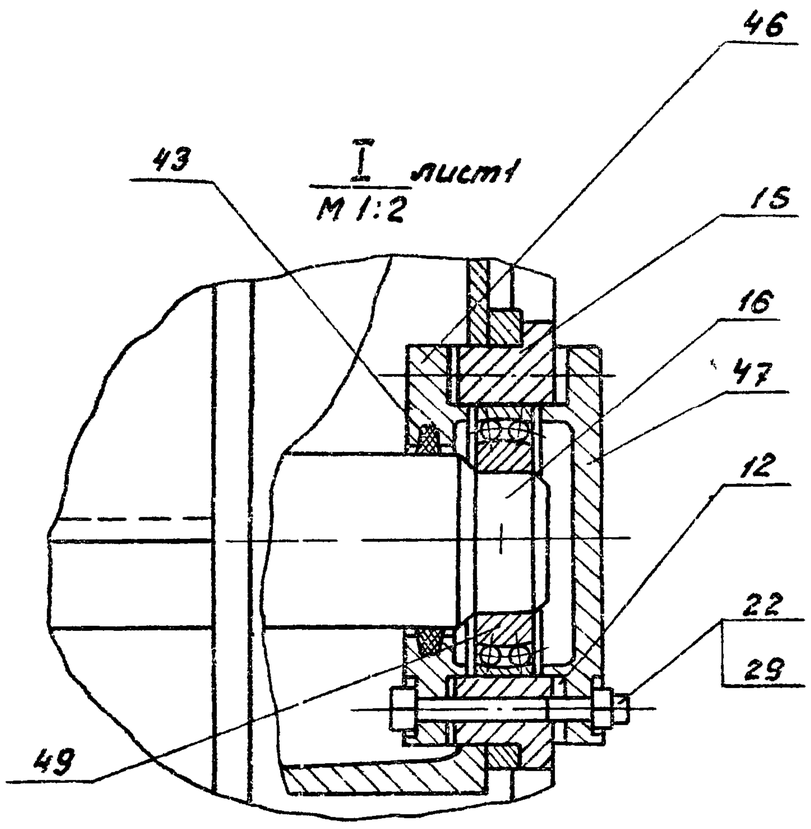

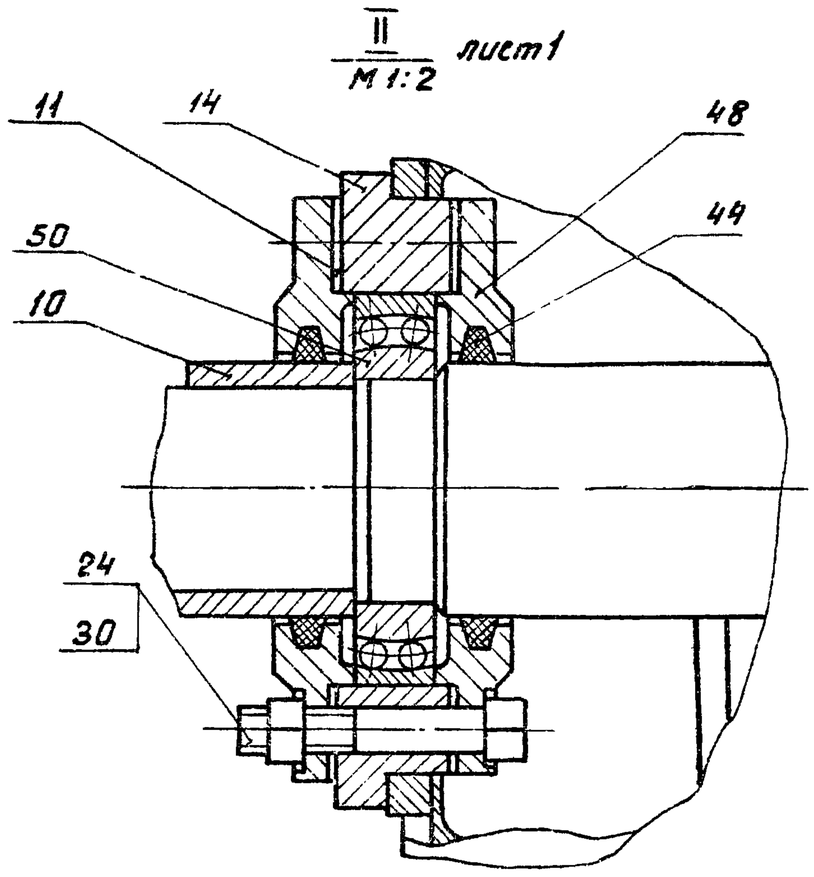

Г - Г
М 1:2
лист 1

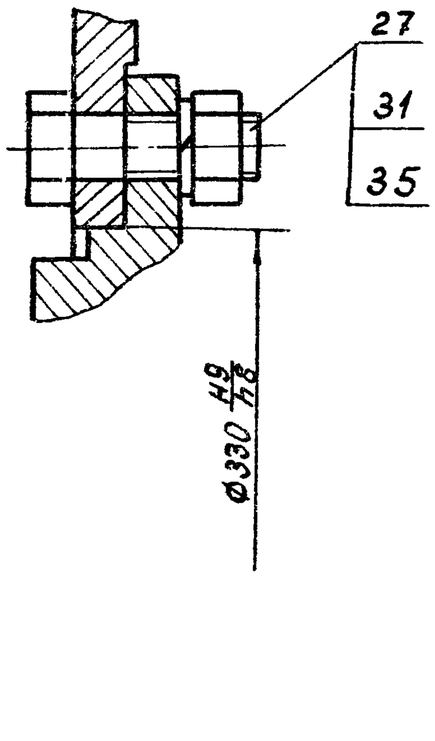

Б - Б
М 1:2
лист 3

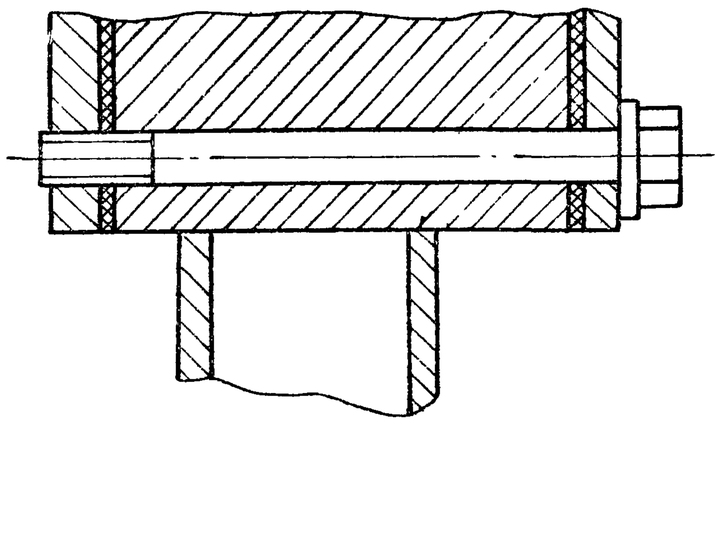

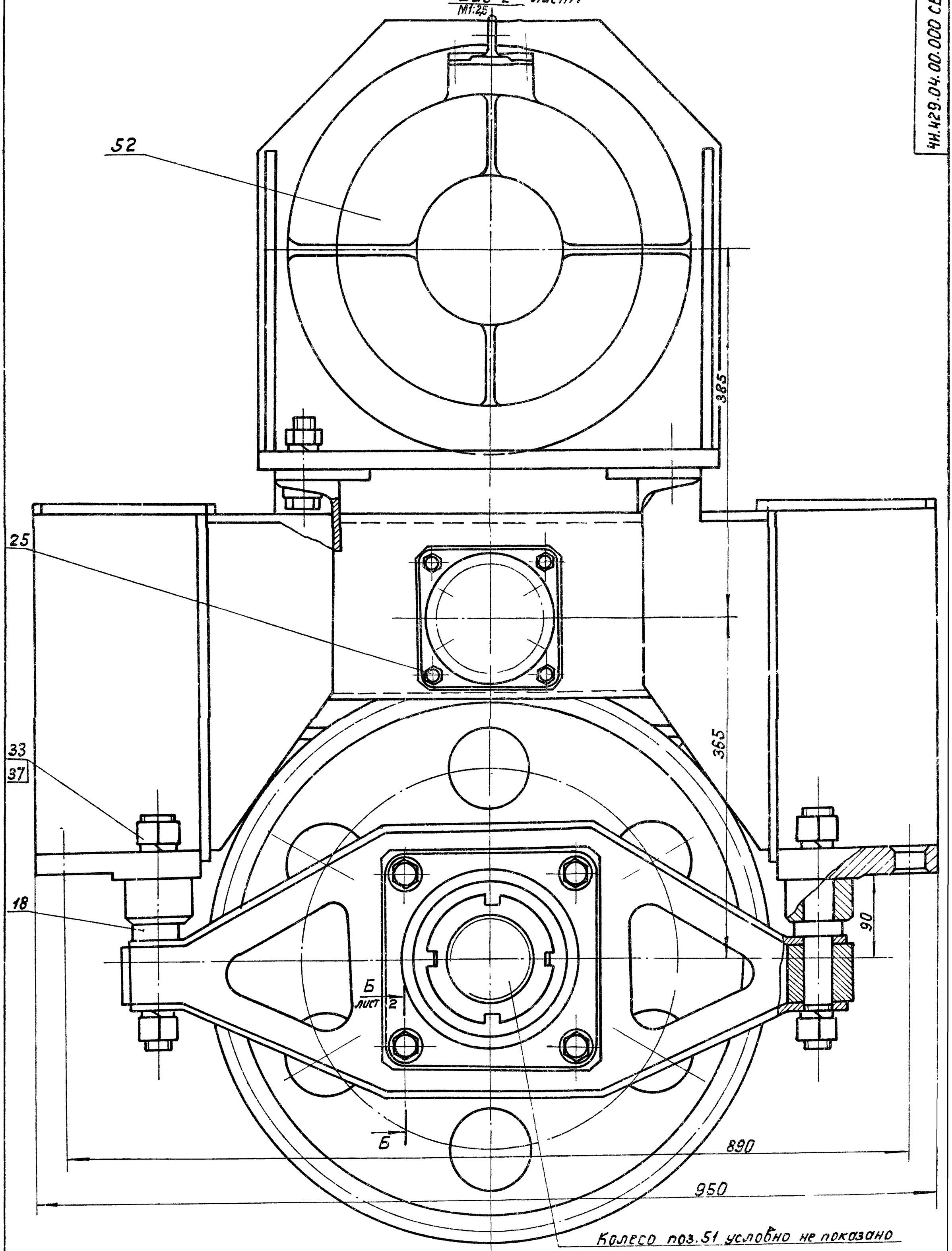

					4И 429 04 00.000 СБ			
Изм.	Лист	№ докум.	Подп.	Дата	Привод Сборочный чертеж	Лит.	Масса	Масштаб
Разраб.		Самохина				И	—	—
Пров.		Пендерев				Лист 3	Листов	
Рук.		Пендерев				Мосводоканалниипроект Отдел № 5		
Н.контр.		Кулагина						

Формат	Зона	Поз.	Обозначение	Наименование	Кол.	Примечание
				Документация		
22			4И 429.04.00. 000 СБ	Сборочный чертеж		
				Сборочные единицы		
11		1	4И. 429.04.01.000	Вал в сборе	1	
11		2	4И. 429.04.02.000	Рама	1	
11		3	4И. 429.04.03.000	Кронштейн	1	
				Детали		
12		4	4И. 429.04.00. 001	Шестерня сменная	1	
12		5	4И. 429.04.00. 002	Шестерня сменная	1	
12		6	4И. 429.04.00. 003	Шестерня сменная	1	
22		7	4И. 429.04.00. 004	Колесо зубчатое		
				сменное	1	
22		8	4И. 429.04.00.005	Колесо зубчатое		
				сменное	1	
22		9	4И. 429.04.00.006	Колесо зубчатое		
				сменное	1	
11		10	4И. 429.04.00.007	Втулка дистоционная	1	

Изм	Лист	№ докум.	Подп.	Дата	4И. 429.04.00 000		
Разраб.		Сапожкина			Привод	Лит.	Лист 1	Листов 4
Пров.		Пендерев				И		
Рук.		Пендерев				Москваводоканалпроект Отдел №5	
Н. контр		Потупков					

Формат А1

Формат	Зона	Поз.	Обозначение	Наименование	Кол	Примечание
А1		11	4И. 429. 04. 00. 008	Прокладка	2	
А1		12	4И 429.04. 00 008-01	Прокладка	2	
12		13	4И. 429. 04. 00. 009	Шестерня	1	
А1		14	4И. 429. 04. 00. 011	Стакан	1	
А1		15	4И. 429. 04. 00. 012	Стакан	1	
12		16	4И. 429. 04. 00. 013	Вал промежуточный	1	
А1		17	4И. 429. 04. 00. 014	Ступица	1	
А1		18	4И. 429. 04. 00. 015	Палец	4	
А1		19	4И. 429. 04. 00. 016	Шайба глухая	1	
А1		20	4И. 429. 04. 00 016-01	Шайба глухая	1	
А1		21	4И. 429. 04. 00. 017	Шайба стопорная	2	
				Стандартные изделия		
				Болты ГОСТ 7798 - 70		
		22		М8х75. 58. 096	6	
		23		М10х20. 58. 096	4	
		24		М10х75. 58. 096	6	
		25		М12х35. 58. 096	4	
		26		М16х35. 58. 096	4	
		27		М20х75. 58. 096	10	
		28		М22х60. 58 096	6	
				Гайки ГОСТ 5915 - 70		
		29		М8. 5. 096	6	
		30		М10. 5. 096	6	
		31		М20. 5. 096	10	

Инв. № подл. | Подп. и дата | Взам. инв. № | Инв. № дубл. | Подп. и дата

Изм	Лист	№ докум.	Подп.	Дата	4И. 429. 04 00 000	Лист 2

Формат А1

Формат	Зона	Поз.	Обозначение	Наименование	Кол	Примечание
		32		М22. 5. 096	6	
		33		М30. 5. 096	8	
		34		Гайка М85х2. 28 096		
				ГОСТ 11871 - 80	1	
				Шайбы ГОСТ 6402-70		
		35		20. 65Г. 096	10	
		36		22. 65Г. 096	6	
		37		30. 65Г. 096	8	
		38		Шайба 85. 35. 096		
				ГОСТ 11872 - 80	1	
		39		Шайба 20. 02. 096		
				ГОСТ 10906 - 78	4	
				Шпонки ГОСТ 23360-78	1	
		40		20х12х90	1	
		41		20х12х50	2	
		42		24х14х90	1	
		43		Кольцо СП-76-59-6		
				ГОСТ 6308-71	1	
		44		Кольцо СП-103-84-7		
				ГОСТ 6308-71	2	
		45		Кольцо 16-70		
				ГОСТ 13940-80	1	
		46		Крышка 2-90х60		
				ГОСТ 11641-73	1	
		47		Крышка 2,2-90		
				ГОСТ 18511-73	1	

Изм	Лист	№ докум.	Подп.	Дата	4И. 429.04. 00. 000	Лист 3

Формат А1

Формат	Зона	Поз.	Обозначение	Наименование	Кол	Примечание
		48		Крышка 2-130х86 5		
				ГОСТ 11641-73	2	
		49		Подшипник 1210		
				ГОСТ 5720-75	1	
		50		Подшипник 1215		
				ГОСТ 5720-75	1	
				Прочие изделия		
		51		Колесо №303,500-15	1	п.5
		52		Мотор-редуктор		
				МПО 2-15Ф-204-0.75/6.7		
				4АХ 71В4У3	1	
		53		Шина 240-381		
				(8,25-15) модель П-187	1	

Инв. № подл. | Подп. и дата | Взам. инв. № | Инв. № дубл. | Подп. и дата

Изм	Лист	№ докум.	Подп.	Дата	4И. 429. 04. 00. 000	Лист 4

Формат А1

Формат	Зона	Поз.	Обозначение	Наименование	Кол	Примечание
				Документация		
22			4И. 429.04.01.000 СБ	Сборочный чертеж		
				Сборочные единицы		
11		1	4И. 429.04.01.100	Траверса	2	
				Детали		
11		2	4И. 429.04.01.001	Втулка	1	
12		3	4И. 429.04.01.002	Колесо зубчатое	1	
12		4	4И. 429.04.01.003	Крышка подшипника	1	
12		5	4И. 429.04.01.004	Вал	1	
11		6	4И. 429.04.01.005	Кольцо дистанционное	2	
11		7	4И. 429.04.01.006	Прокладка	4	
11		8	4И. 429.04.01.007	Кольцо уплотнительное	2	
11		9	4И. 429.04.01.008	Полукольцо	4	
12		10	4И. 429.04.01.009	Крышка подшипника	2	
12		11	4И. 429.04.01.011	Крышка подшипника	1	

Изм.	Лист	№ докум.	Подп.	Дата	4И 429 04 01 000			
Разраб.		Самохина			Вал в сборе	Лит	Лист	Листов
Пров.		Пендерев				И	1	2
Н.контр.		Кулогина				Моеводоканалниипроект Отдел №5		

Формат 11

Формат	Зона	Поз.	Обозначение	Наименование	Кол	Примечание
				Стандартные изделия		
		12		Болт М16×180 58 096		
				ГОСТ 7798-70	8	
		13		Винт М16×40 58 096		
				ГОСТ 1482-75	1	
		14		Гайка М85×2.28 096		
				ГОСТ 11871-80	1	
		15		Кольцо СП-129-104-0,5		
				ГОСТ 6308-71	1	
		16		Масленка 1.2 Ц6		
				ГОСТ 19853-74	2	
		17		Подшипник 318		
				ГОСТ 8338-75	4	
		18		Шайба 16 65Г		
				ГОСТ 6402-70	1	
		19		Шайба 85 36 096		
				ГОСТ 11872-80	1	
		20		Шпонка 32×18×120		
				ГОСТ 23360-78	1	

Инв.№ подл. | Подп. и дата | Взам инв.№ | Инв.№ дубл. | Подп. и дата

Изм.	Лист	№ докум.	Подп.	Дата	4И. 429.04.01.000	Лист 2

Формат 11

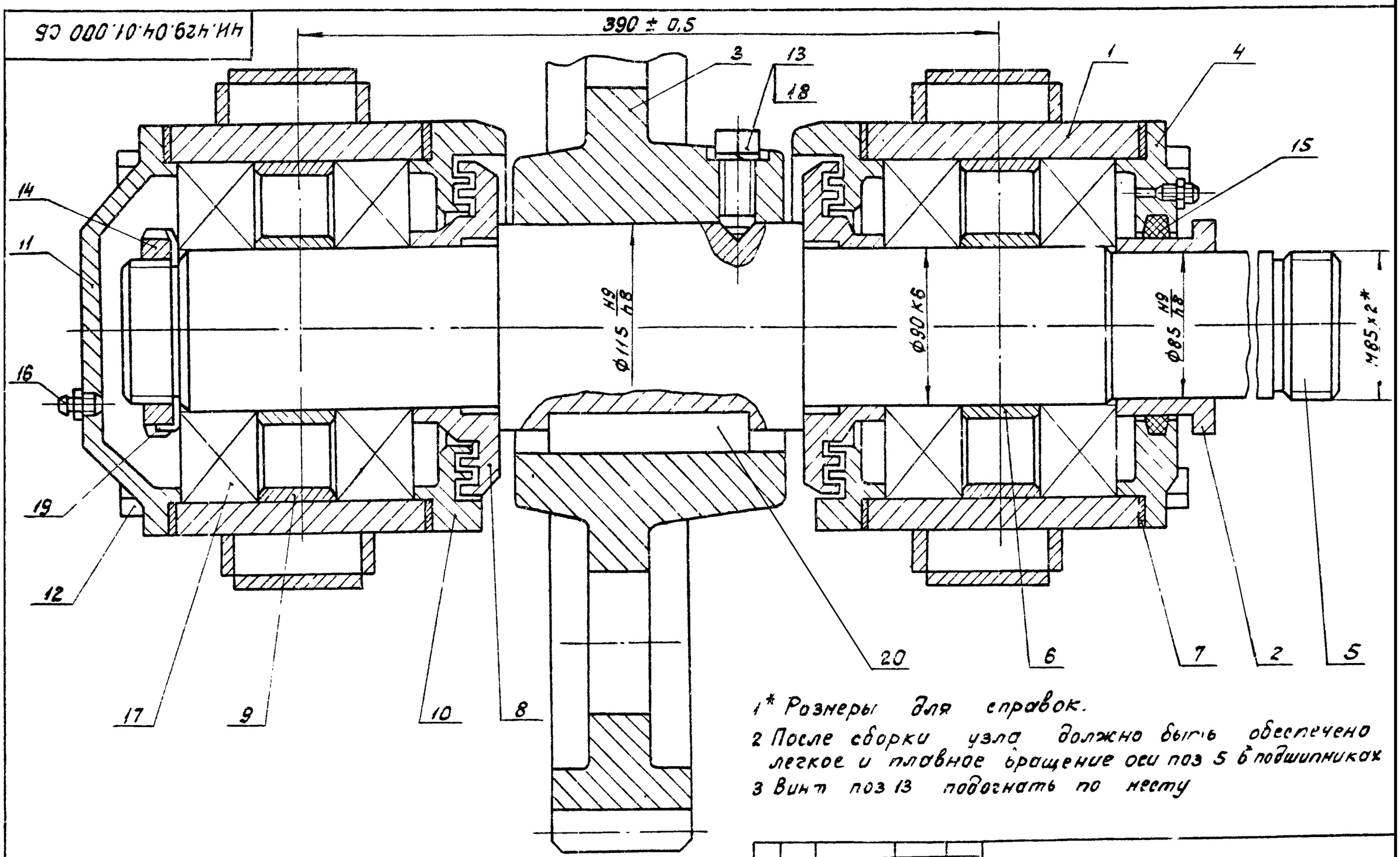

1* Размеры для справок.

2 После сборки узла должно быть обеспечено легкое и плавное вращение оси поз 5 в подшипниках

3 Винт поз 13 подогнать по месту

Изм.	Лист	№ докум.	Подп.	Дата	4И. 429.04.01.000 СБ			
Разраб.		Самохина			Вал в сборе	Лит	Масса	Масштаб
Пров.		Пендерев				И	335	1:2
Рук.		Пендерев			Сборочный чертеж	Лист	Листов 1	
Н.контр.		Кулогина				Моеводоканалниипроект Отдел		

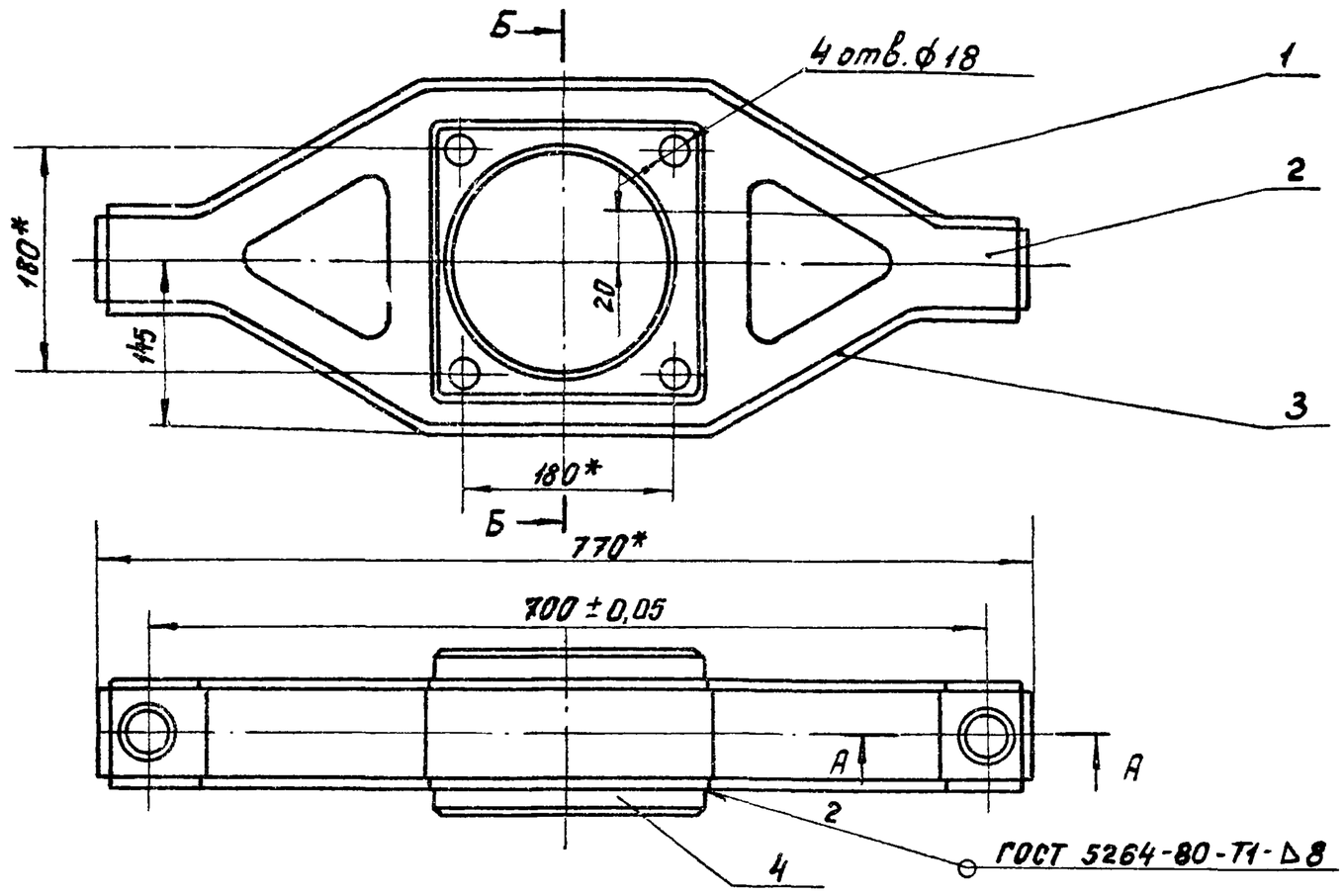

Б-Б

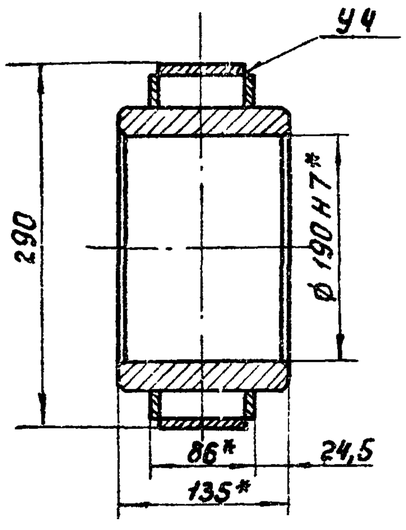

А-А
М 1:2

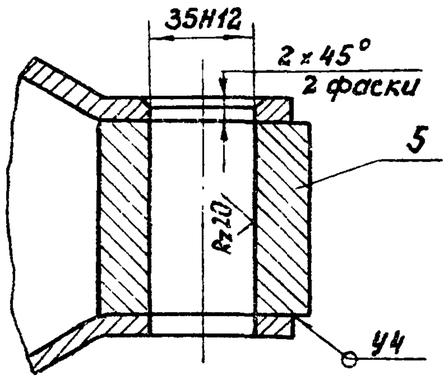

1. Неуказанные предельные отклонения размеров H14, h14, ± IT14/2
2. Шероховатость обрабатываемых поверхностей деталей без чертежа - Rz160 / (▽).
3*. Размеры для справок.

Изм.	Лист	№ докум.	Подп.	Дата	4И.429.04.01.100 СБ			
Разраб.		Сапохина			Траверса	Лит.	Масса	Масштаб
Пров.		Пендерев				И	50,0	1:5
Рук.		Пендерев			Сборочный чертеж	Лист	Листов 1	
Н контр		Кулагина				Мосводоканалниипроект Отдел № 5		

Формат 12

Формат	Зона	Поз.	Обозначение	Наименование	Кол.	Примечание
				Документация		
22			4И.429.04.01.100 СБ	Сборочный чертеж		
				Детали		
11		1	4И.429 04.01.101	Полоса верхняя	1	
11		2	4И.429 04.01.102	Стенка	2	
11		3	4И.429 04.01.103	Полоса нижняя	1	
11		4	4И.429 04.01.104	Обойма	1	
Б4		5	4И.429.04.01.105	Бобышка		
				Квадрат В70 ГОСТ 2591-71 / Ст 3сп ГОСТ 535-79		
				L = 62 h14	2	2,4 кг

Изм.	Лист	№ докум.	Подп.	Дата	4И.429.04.01.100			
Разраб.		Сапохина			Траверса	Лит.	Лист	Листов
Пров.		Пендерев				И		1
Н.контр.		Кулагина				Мосводоканалниипроект Отдел № 5		

4И.429.04.01.101

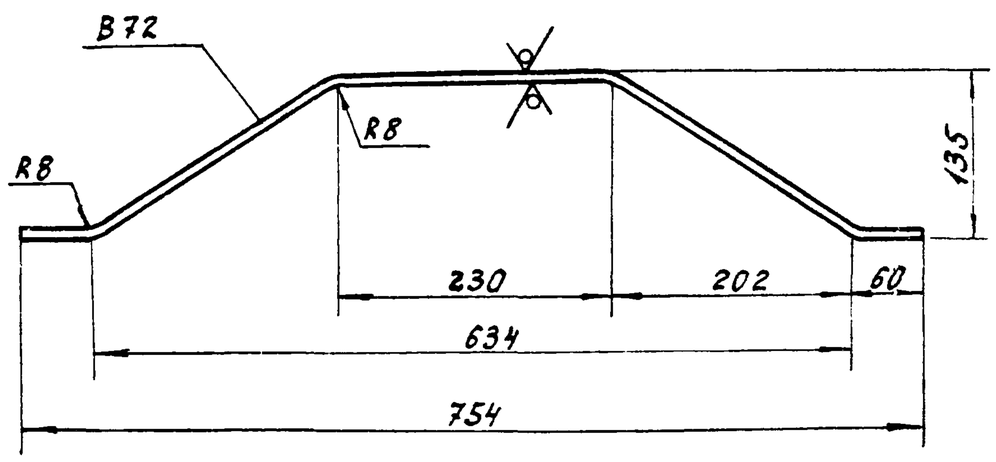

h14; ± IT14/2.

Изм.	Лист	№ докум.	Подп.	Дата	4И 429 04 01 101			
Разраб.		Зарецкая			Полоса верхняя	Лит	Масса	Масштаб
Пров.		Пендерев				И	3,7	1:5
Н контр		Кулагина			Лист Б10 ГОСТ 19903-74 / В Ст.3 сп ГОСТ 14637-79	Лист	Листов 1	
						Мосводоканалниипроект Отдел № 5		

Инв. № подл. | Подп. и дата | Взам. инв. № | Инв. № дубл. | Подп. и дата

ЧИ.429.04.01.102

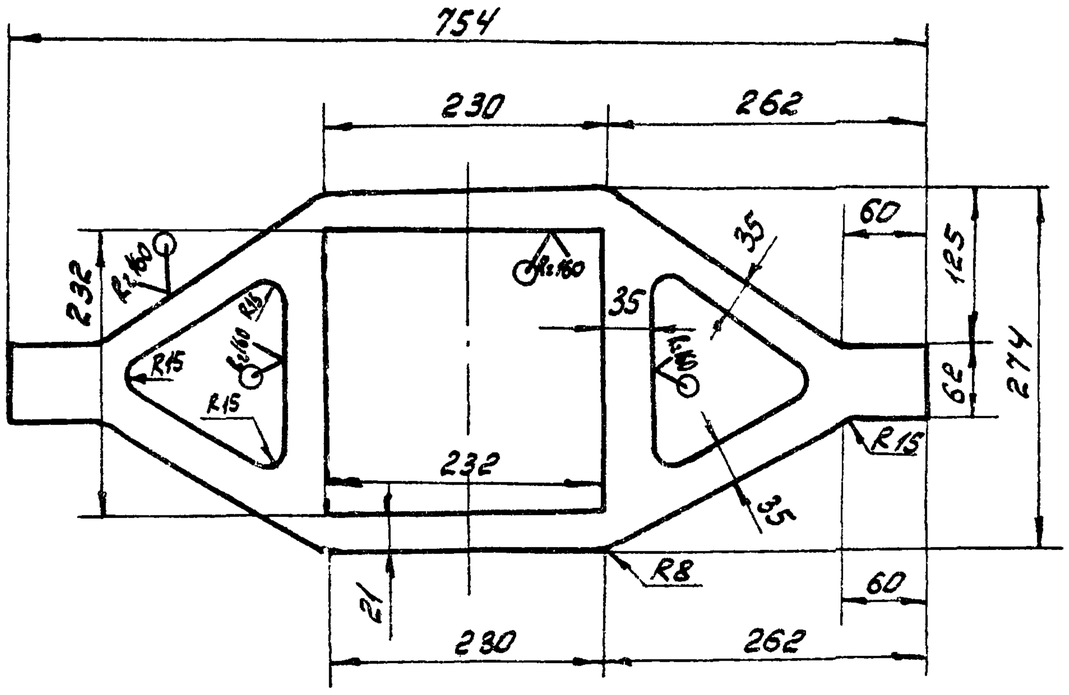

H14; h14; ± IT14/2.

Изм.	Лист	№ докум.	Подп.	Дата
Разраб.		Самохина		
Пров.		Пендерев		
Н.контр.		Кулагина		

ЧИ. 429.04.01.102

Стенка

Лит.	Масса	Масштаб
И	3,8	1:5
Лист	Листов 1	

Лист 68 ГОСТ 19903-74 / В ст. 3 сп. ГОСТ 14637-79

Мосводоканалниипроект Отдел №5

Формат А1

ЧИ.429.04.01.103

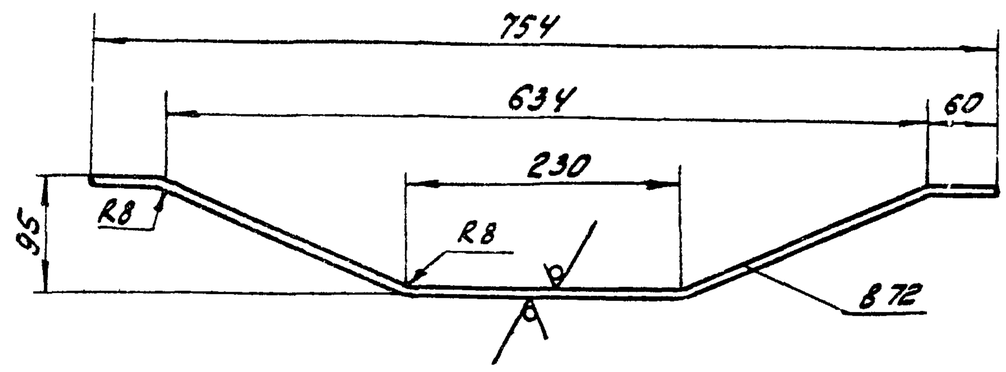

h14; ± IT14/2.

Изм.	Лист	№ докум.	Подп.	Дата
Разраб.		Самохина		
Пров.		Пендерев		
Н.контр.		Кулагина		

ЧИ. 429.04.01103

Полоса нижняя

Лит	Масса	Масштаб
И	1,45	1:5
Лист	Листов 1	

Лист 68 ГОСТ 19903-74 / В ст 3 сп ГОСТ 14637-79

Мосводоканалниипроект Отдел №5

Формат А1

Инв. № подл. | Подп. и дата | Взам. инв. № | Инв. № дубл. | Подп. и дата

ЧИ.429.04.01.104

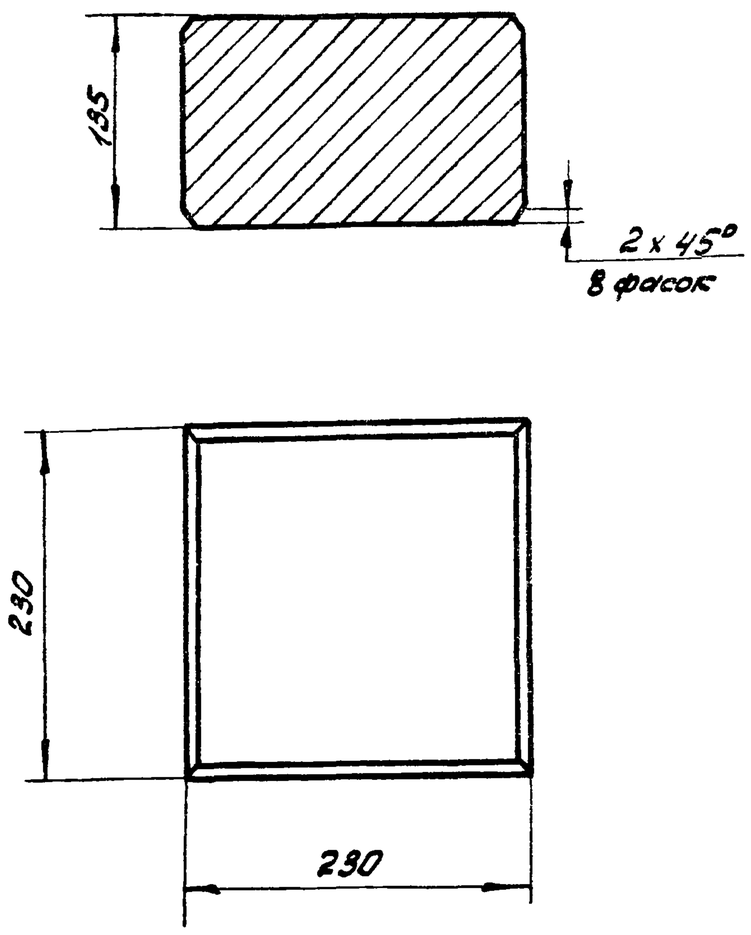

Неуказанные предельные отклонения размеров:
H14; h14; ± IT14/2.

Изм.	Лист	№ докум.	Подп.	Дата
Разраб.		Самохина		
Пров.		Пендерев		
Н.контр.		Кулагина		

ЧИ.429.04.01.104

Обойма

Лит.	Масса	Масштаб
И	32,0	1:4
Лист	Листов: 1	

СТ3 ГОСТ 380-71

Мосводоканалниипроект Отдел №5

ЧИ.429.04.01.001

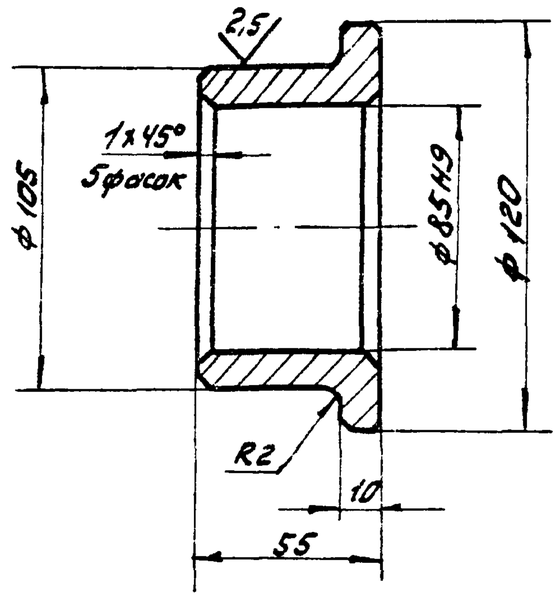

Неуказанные предельные отклонения размеров:
h14; ± IT14/2.

Изм.	Лист	№ докум.	Подп.	Дата
Разраб.		Самохина		
Пров.		Пендерев		
Н.контр.		Кулагина		

ЧИ 429.04.01.001

Втулка

Лит.	Масса	Масштаб
И	1,45	1:2
Лист	Листов: 1	

СТ3 ГОСТ 1050-74

Мосводоканалниипроект Отдел №5

ЧИ.429.04.01.002

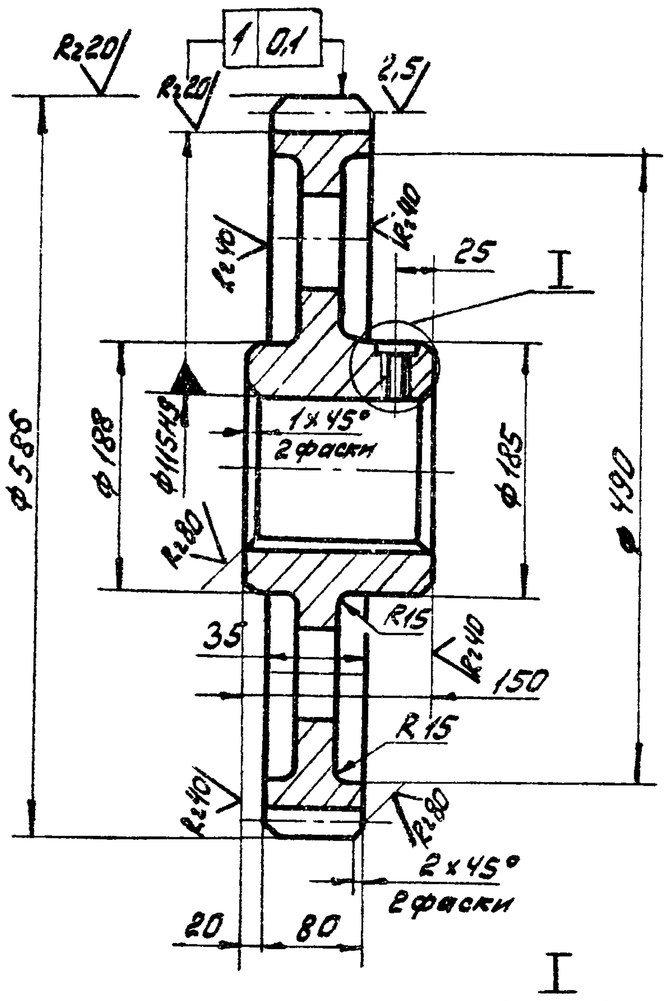

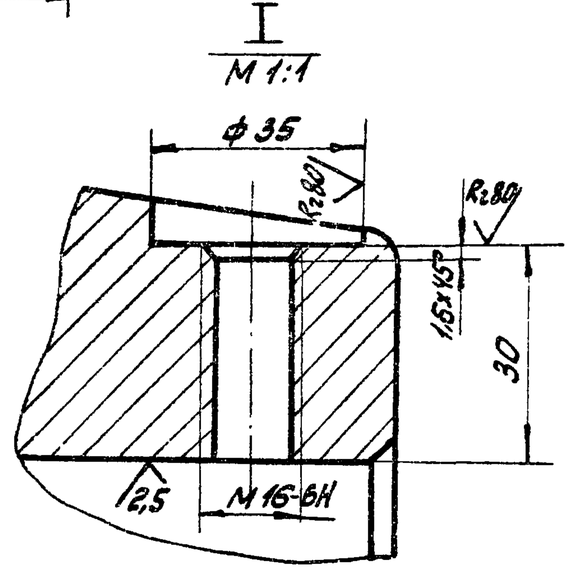

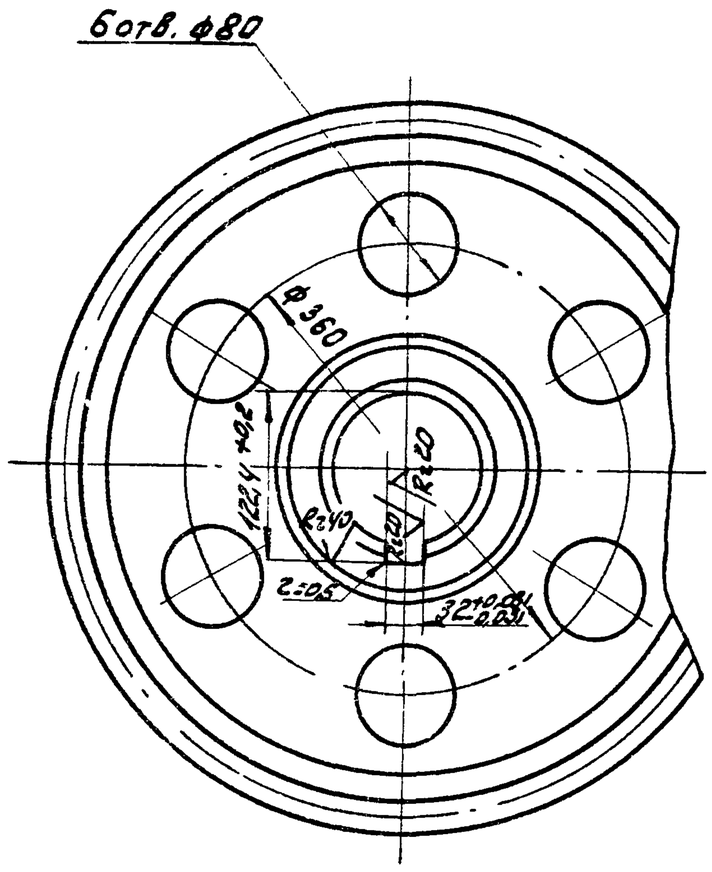

Модуль	m	10
Число зубьев	z	57
Нормальный исходный контур	—	ГОСТ 13755-81
Коэффициент смещения	x	0,2
Степень точности по ГОСТ 1643-72	—	8-Ва
Толщина зуба по хорде	S	$12{,}585^{-0{,}26}_{-0{,}495}$
Высота головки зуба по хорде	hx	5,72
Делительный диаметр	d	570
Обозначение чертежа сопряженной шестерни		ЧИ.429.04.00.005

1. Допускаемые отклонения на размеры отливки - по III классу точности ГОСТ 1855-55.
2. Литейные радиусы - R5, уклоны 1:20.
3. Неуказанные предельные отклонения размеров: $H14, h14, \pm \frac{IT14}{2}$.

Изм.	Лист	№ докум.	Подп.	Дата	ЧИ.429.04.01.002			
Разраб.		Самохина			Колесо зубчатое	Лит.	Масса	Масштаб
Пров.		Пендерев				И	110,0	1:5
Рук.		Пендерев				Лист	Листов 8:1	
Н. контр.		Кулагина			С424-44 ГОСТ 1412-79	Мосводоканалниипроект Отдел №5		

Формат 12

ЧИ.429.04.01.003

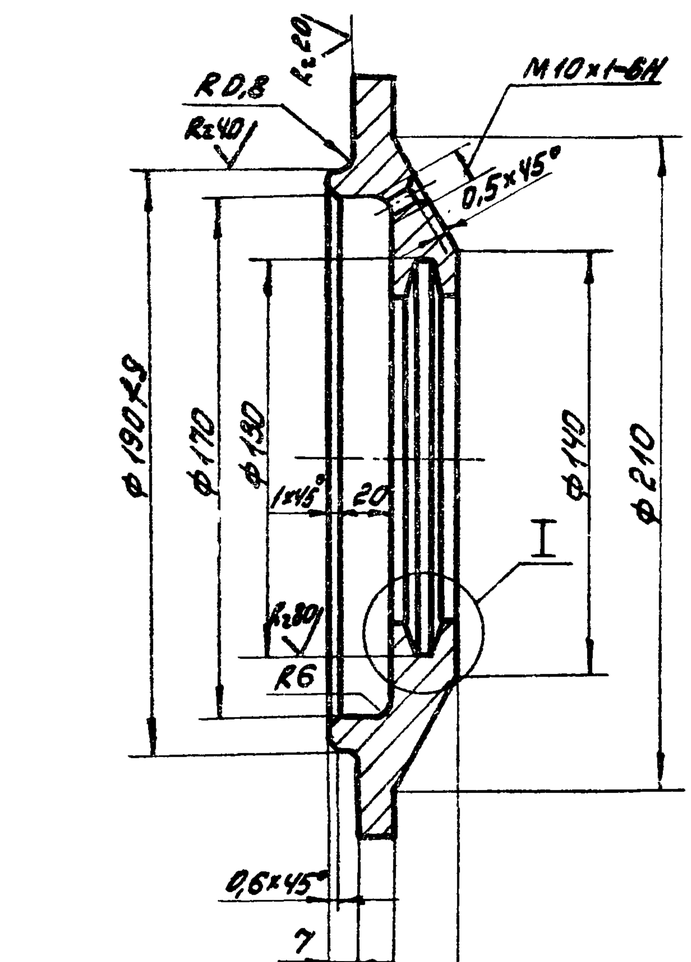

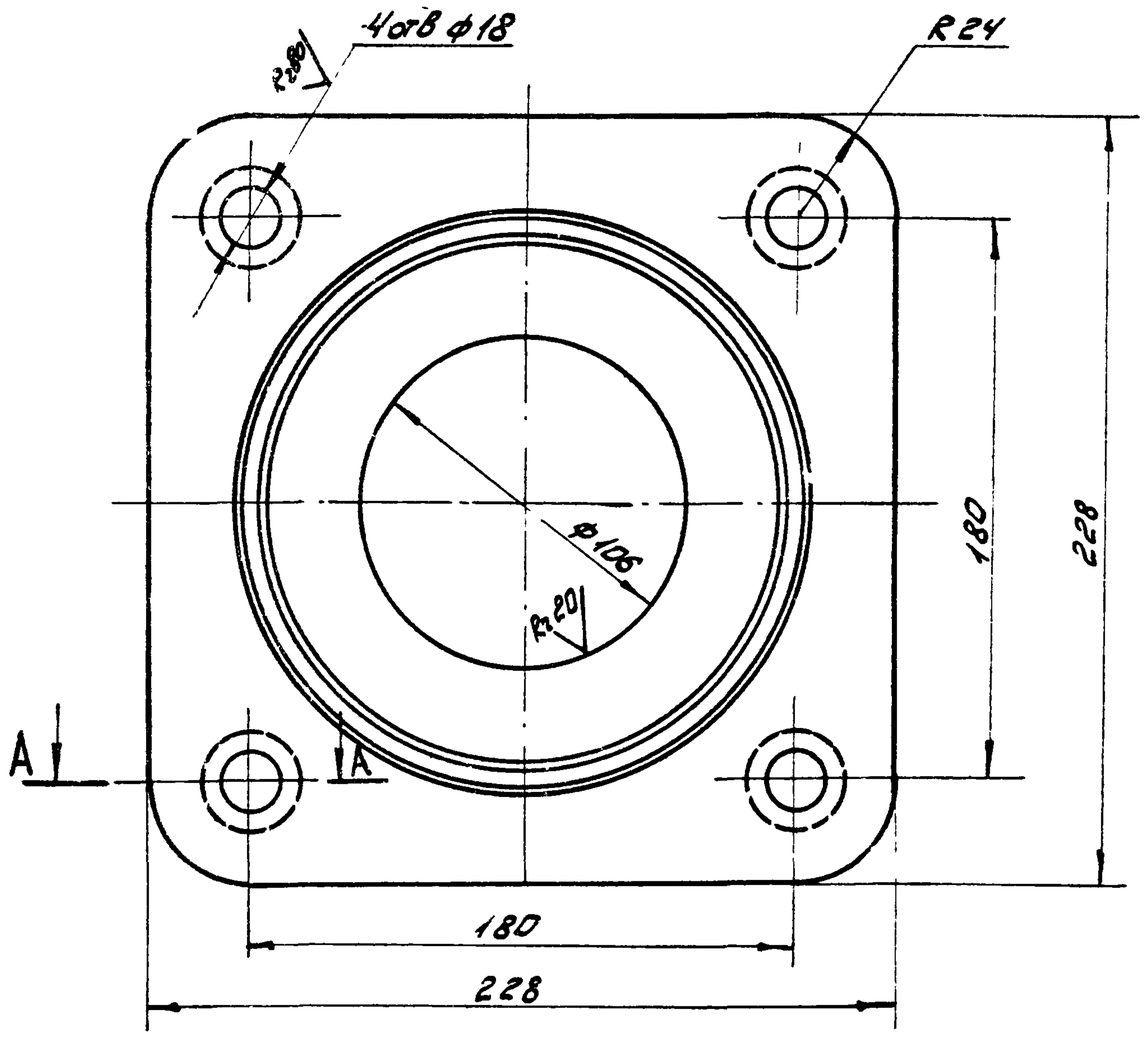

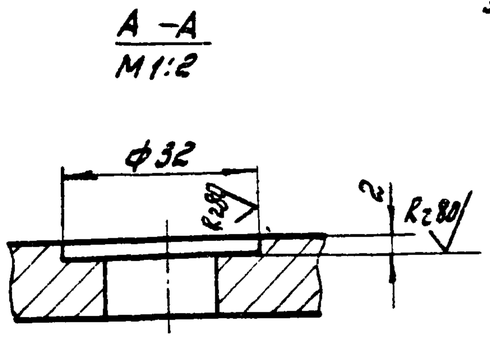

1. Допускаемые отклонения на размеры отливки выполнить по III классу точности по ГОСТ 1855-55
2. Литейные радиусы - R3
3. Неуказанные предельные отклонения размеров: $H14, h14; \pm \frac{IT14}{2}$.

Изм.	Лист	№ докум.	Подп.	Дата	ЧИ.429.04.01.003			
Разраб.		Самохина			Крышка подшипника	Лит.	Масса	Масштаб
Пров.		Пендерев				И	3,5	1:2
Рук.		Пендерев				Лист	Листов 1	
Н. контр.		Кулагина			С418-36 ГОСТ 1412-79	Мосводоканалниипроект Отдел №5		

ЧИ.429.04.01.004

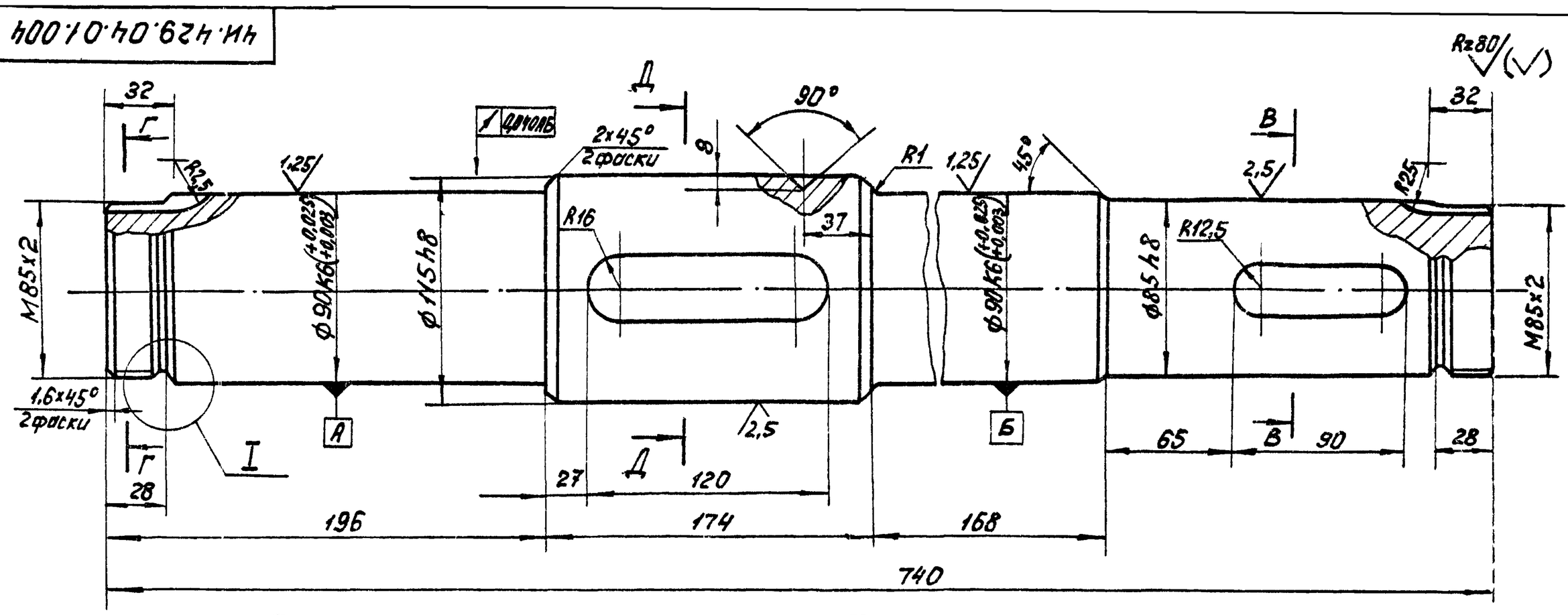

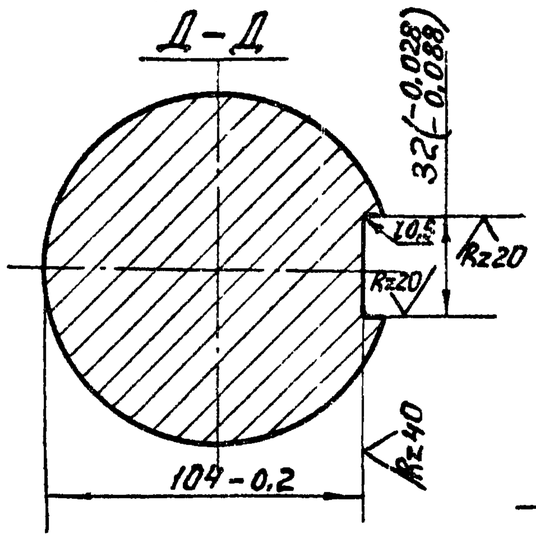

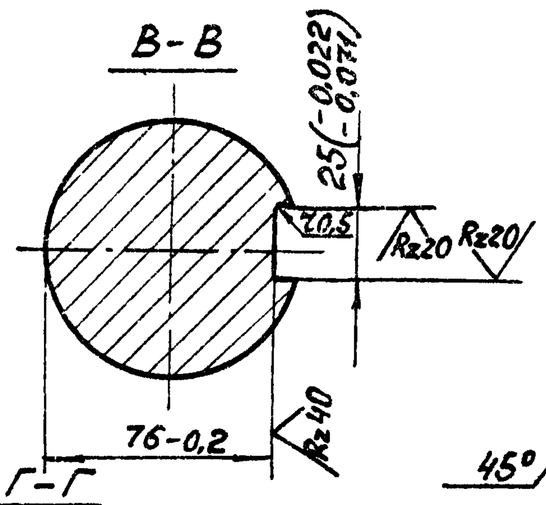

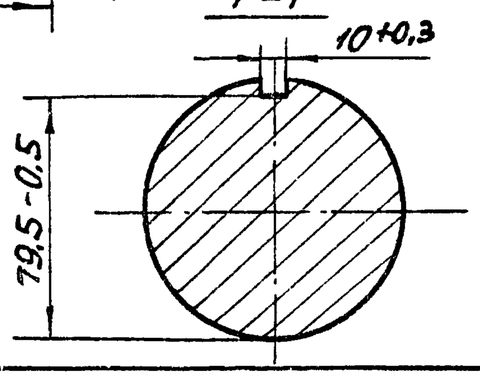

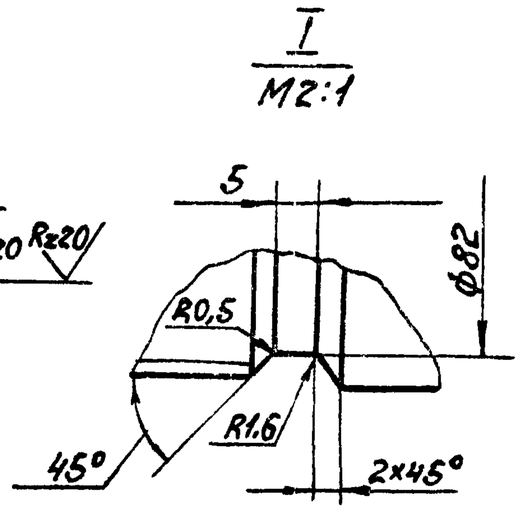

Неуказанные предельные отклонения размеров: $H14; h14; \pm \frac{IT14}{2}$

					4И.429.04.01.004	
Изм.	Лист	№ докум.	Подп.	Дата	Вал	Лит. И; Масса 43,0; Масштаб 1:2
Разраб.		Самохина				Лист; Листов 1
Пров.		Пендерев			Сталь 45 ГОСТ 1050-74	Мосводоканалниипроект Отдел №5
Рук.		Пендерев				
Н.контр.		Кулагина				

Формат 12

ЧИ.429.04.01.005

Rz80 (∨)

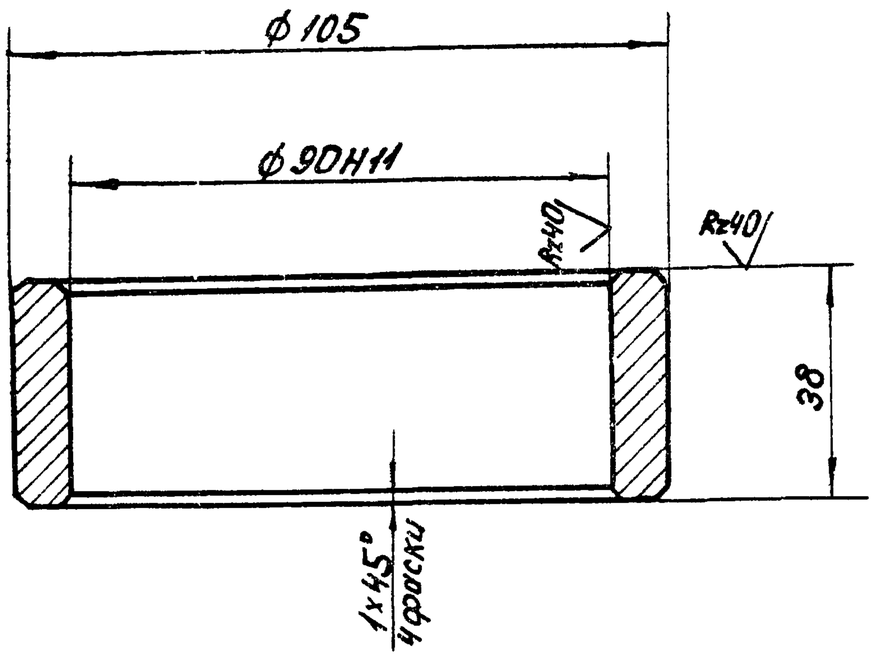

Неуказанные предельные отклонения размеров: $h14; \pm \frac{1T14}{2}$.

					4И.429.04.01.005	
Изм.	Лист	№ докум.	Подп.	Дата	Кольцо дистанционное	Лит. Н; Масса 0,31; Масштаб 1:1
Разраб.		Самохина				Лист; Листов 1
Пров.		Пендерев			Ст.3 ГОСТ 380-71	Мосводоканалниипроект Отдел №5
Н.контр.		Кулагина				

ЧИ.429.04.01.006

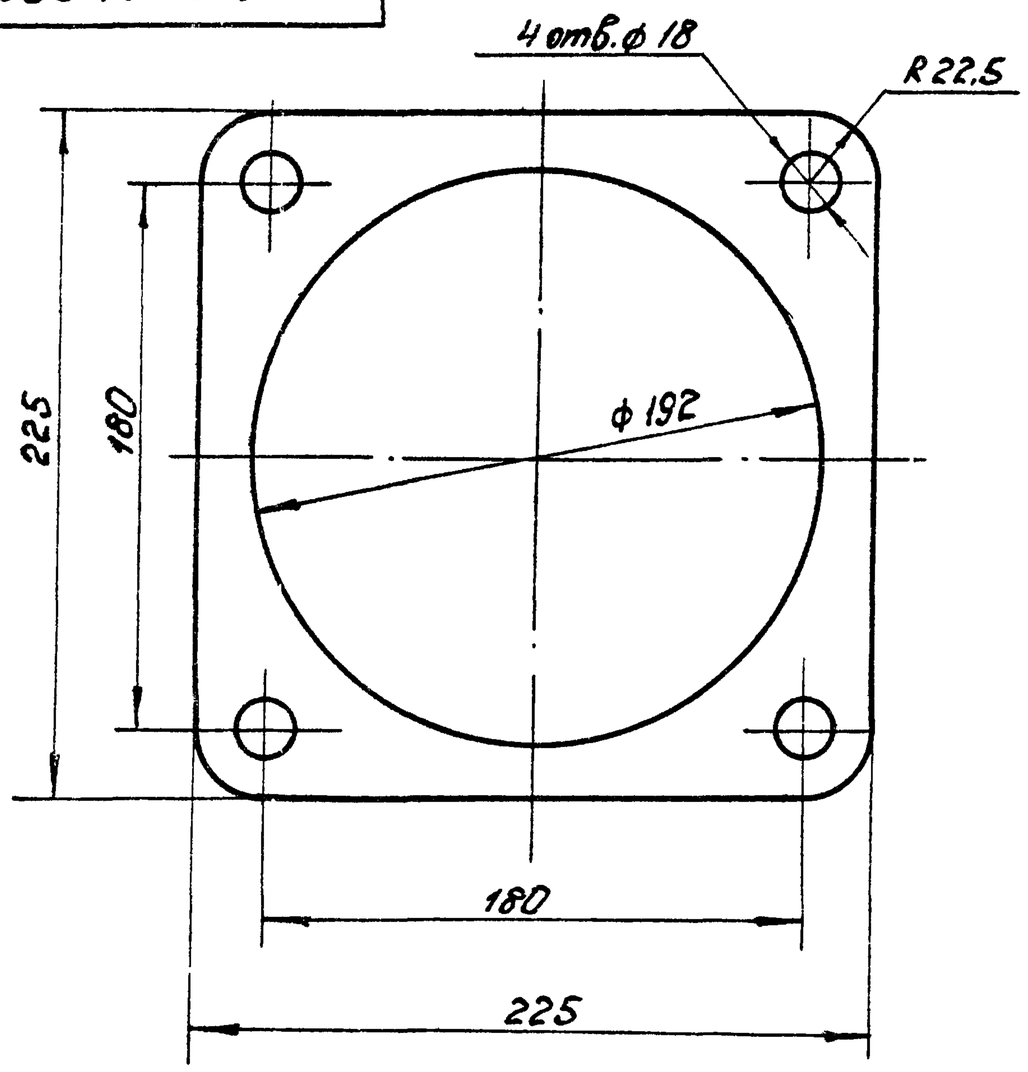

Инв.№ подл. | Подп. и дата | Взам.инв.№ | Инв.№ дубл. | Подп. и дата

					4И.429.04.01.006	
Изм.	Лист	№ докум.	Подп.	Дата	Прокладка	Лит. И; Масса 0,03; Масштаб 1:2
Разраб.		Самохина				Лист; Листов 1
Пров.		Пендерев			картон А1,5 ГОСТ 9347-74	Мосводоканалниипроект Отдел №5
Н.контр.		Кулагина				

4И. 429.04.01.007

Rz80 (√)

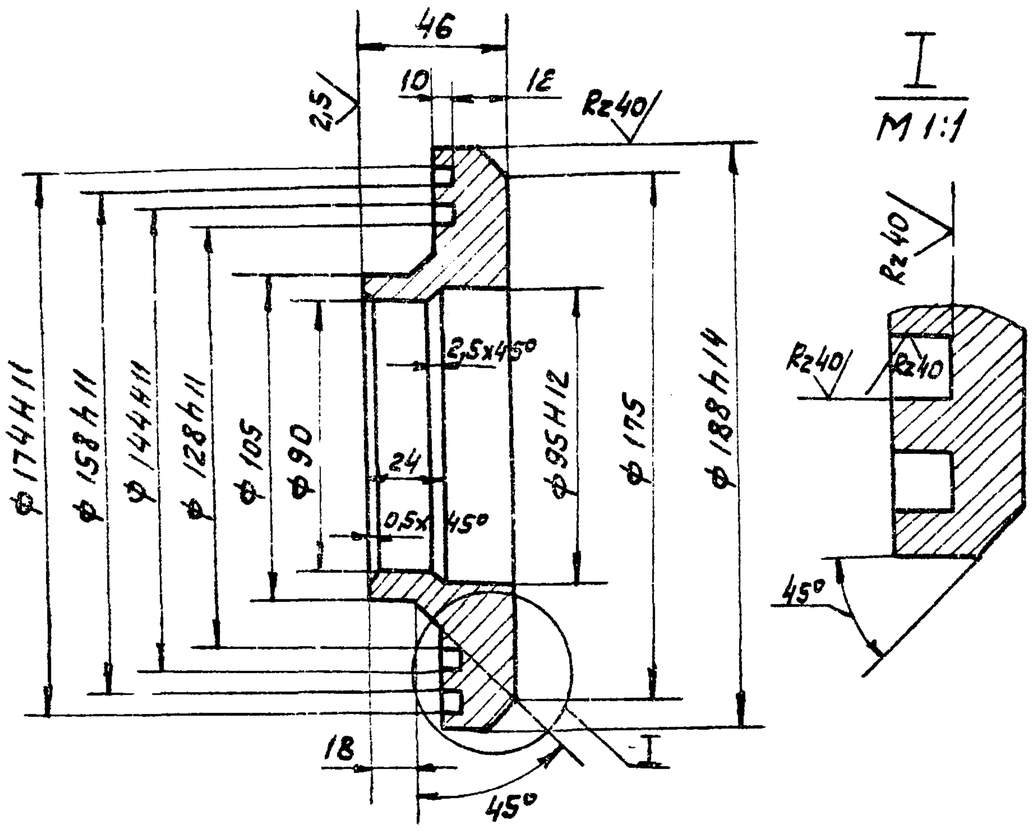

I
M 1:1

1. Неуказанные предельные отклонения размеров: $h14; \pm \frac{IT14}{2}$.
2. Допускаемые отклонения на размеры отливки выполнить по III классу точности ГОСТ 1855-55.

					4И. 429.04.01.007			
Изм.	Лист	№ докум.	Подп.	Дата	Кольцо уплотнительное	Лит	Масса	Масштаб
Разраб.		Самохина				И	3.8	1:2
Пров.		Пендерев				Лист	Листов 1	
Н. контр		Кулагина			СЧ-18-36 ГОСТ 1412-79	Мосводоканалниипроект Отдел №5		

Формат 11

4И. 429.04.01.008

Rz80 (√)

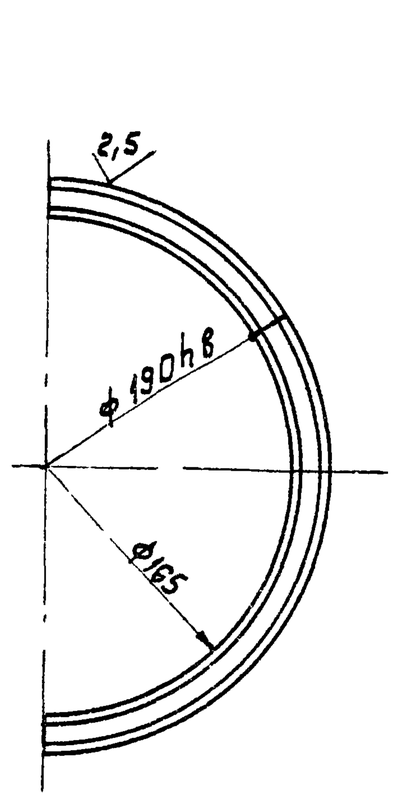

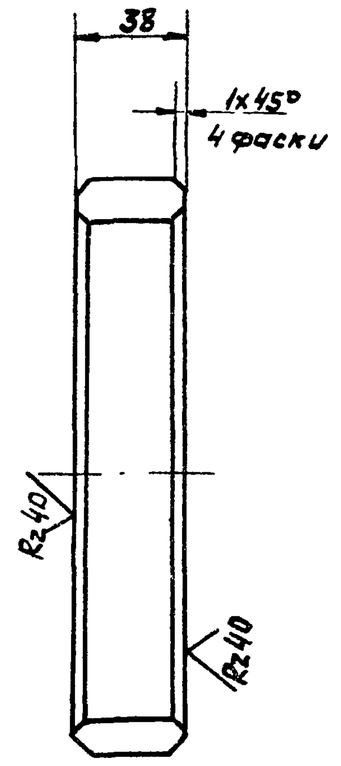

$h14; \pm \frac{IT14}{2}$

					4И. 429.04.01.008			
Изм.	Лист	№ докум.	Подп.	Дата	Полукольцо	Лит.	Масса	Масштаб
Разраб.		Самохина				И	0.05	1:2
Пров.		Пендерев				Лист	Листов 1	
Н. контр		Кулагина			526 ГОСТ 19903-74 Лист В Вт3 Сп ГОСТ 14637-79	Мосводоканалниипроект Отдел №5		

Формат 11

Инв. № подл. | Подп. и дата | Взам. инв. № | Инв. № дубл. | Подп. и дата

4И. 429.04.01.009

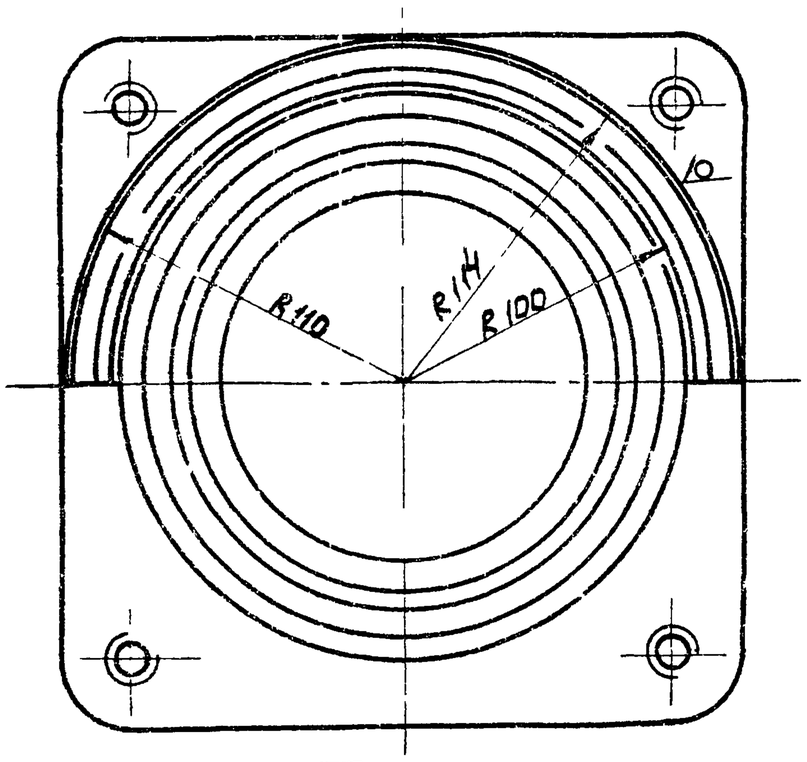

I
M 1:1

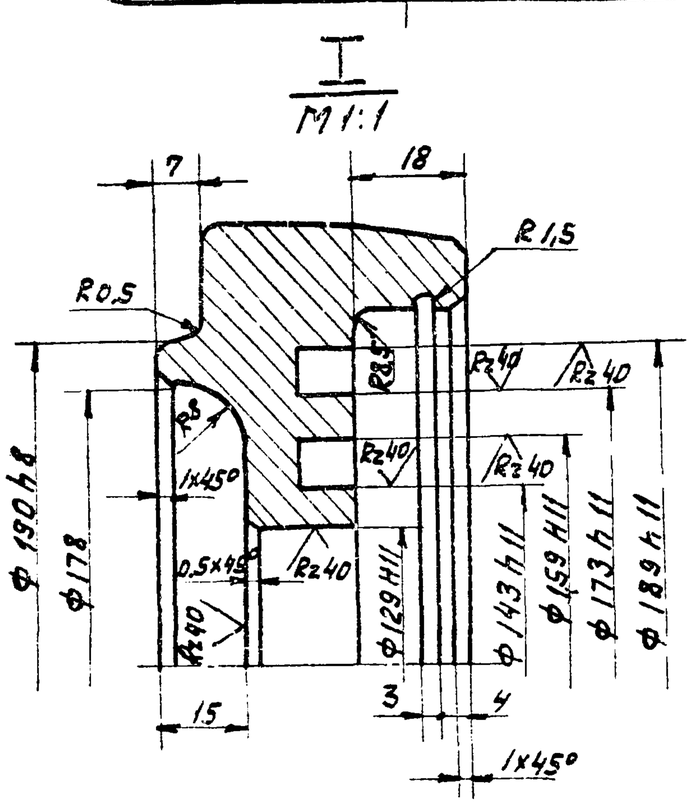

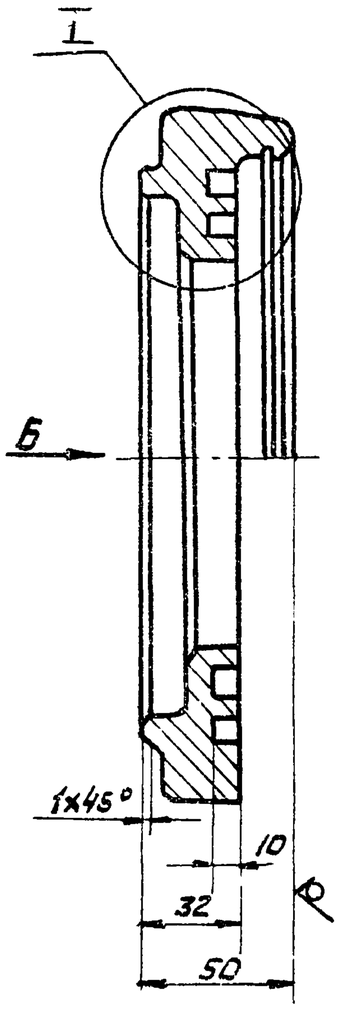

А-А
M 1:1

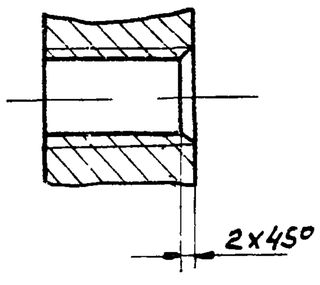

Вид Б

Rz80 (√)

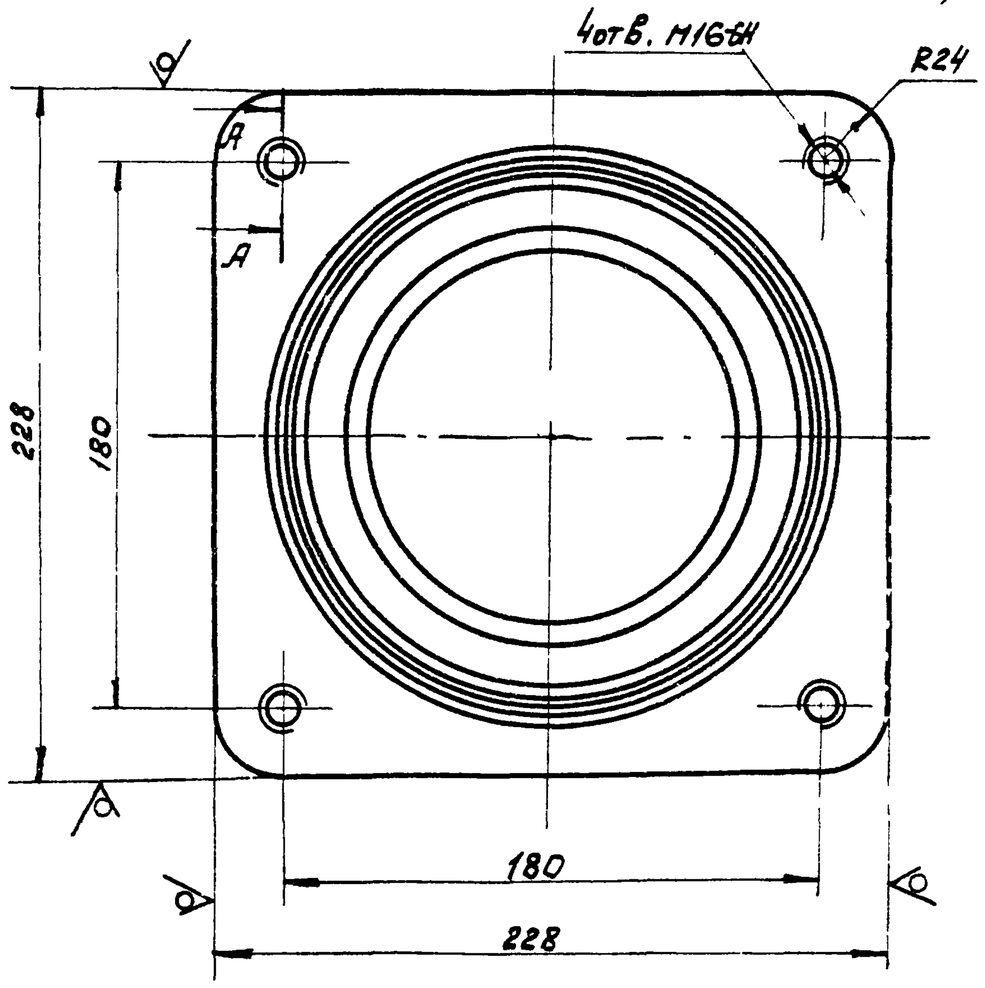

1. Допускаемые отклонения на размеры отливки выполнить по III классу точности по ГОСТ 1855-55
2. Литейные радиусы- R3, уклоны 1°0
3. Неуказанные предельные отклонения размеров $H14; h14; \pm \frac{IT14}{2}$

					4И. 429.04.01.009			
Изм.	Лист	№ докум.	Подп.	Дата	Крышка подшипника	Лит.	Масса	Масштаб
Разраб.		Самохина				И	7.0	1:2
Пров.		Пендерев				Лист	Листов 1	
Н. контр		Кулагина			СЧ18-36 ГОСТ 1412-79	Мосводоканалниипроект Отдел №5		

18600-07 11

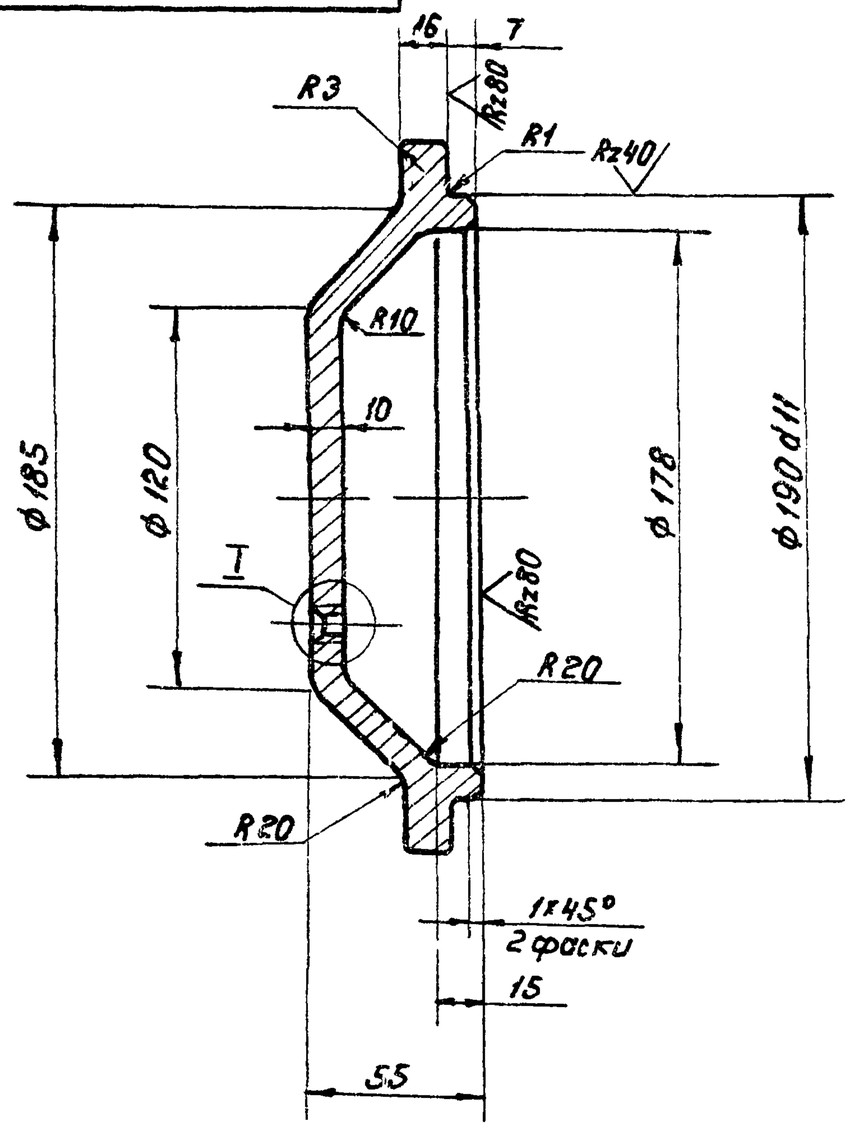

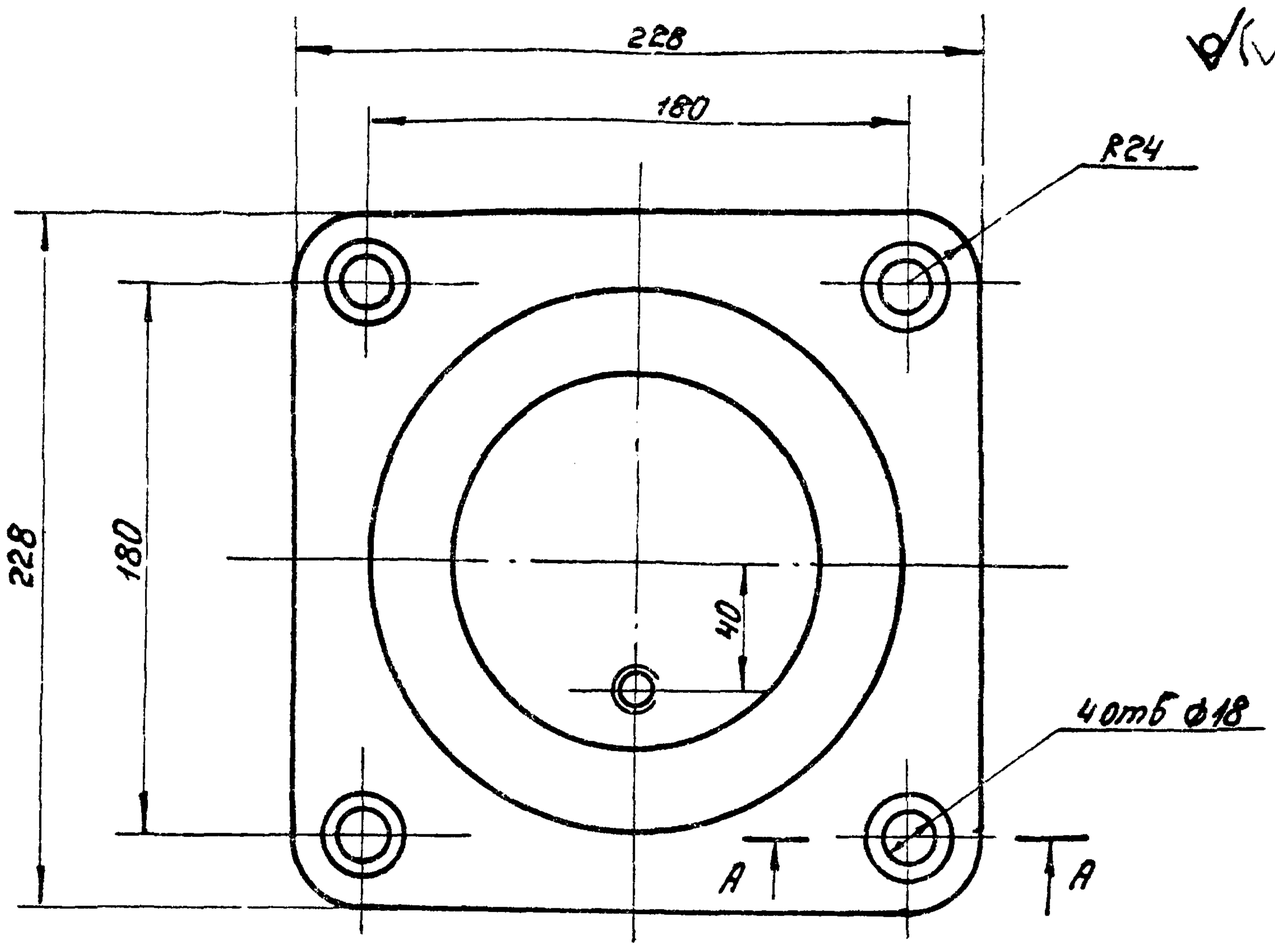

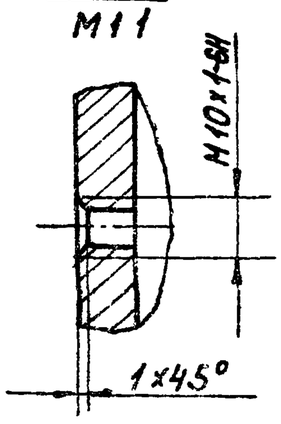

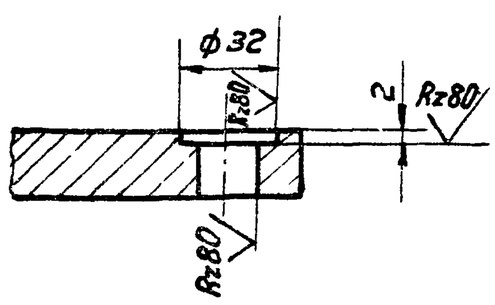

1. Допускаемые отклонения на размеры отливки выполнить по III классу точности по ГОСТ 1855-55
2. Литейные радиусы – R3, уклоны 1:5.
3. Неуказанные предельные отклонения размеров H14; h14; $\pm \frac{IT14}{2}$.

					4И.429.04.01.011	
Изм.	Лист	№ докум.	Подп.	Дата		
Разраб.		Сапохина			Крышка подшипника	Лит. И; Масса 6,0; Масштаб 1:2
Пров.		Пендерев				Лист; Листов 1
Н.контр.		Кулогина			СЧ 18-36 ГОСТ 1412-79	Мосводоканалниипроект Отдел №5

Формат 12

Формат	Зона	Поз.	Обозначение	Наименование	Кол	Примечание
				Документация		
			4И 429 04 02 000 СБ	Сборочный чертеж		
				Детали		
А1		1	4И.429.04.02.001	Накладка	4	
А1		2	4И.429.04.02.001-01	Накладка	1	
А1		3	4И.429.04.02.001-02	Накладка	1	
А1		4	4И.429.04.02.002	Швеллер	1	
А1		5	4И.429.04.02.002-01	Швеллер	1	
А1		6	4И.429.04.02.003	Ребро	4	
А1		7	4И.429.04.02.004	Лапа	4	
Б4		8	4И.429.04.02.005	Стяжка		
				Швеллер 12 ГОСТ 8240-72 / Ст3сп ГОСТ 535-79		
				L = 270 h14	2	2,8кг
Б4		9	4И.429.04.02.006	Пластина		
				Полоса Б214х100 ГОСТ 103-76 / ВСт3сп ГОСТ 535-79		
				L = 425 h14	2	3,1кг

					4И 429 04 02.000	
Изм.	Лист	№ докум.	Подп.	Дата		
Разраб.		Сапохина			Рама	Лит. И; Лист 1; Листов 2
Пров.		Пендерев				
Н.контр.		Кулогина				Мосводоканалниипроект Отдел №5

Формат	Зона	Поз.	Обозначение	Наименование	Кол	Примечание
Б4		10	4И.429.04.02.011	Ребро		
				Лист Б10 ГОСТ 19903-74 / ВСт3Сп ГОСТ 14637-79		
				105h14х375h14	4	3,1кг
Б4		11	4И.429.04.02.012	Ребро		
				Лист Б10 ГОСТ 19903-74 / ВСт3Сп ГОСТ 14637-79		
				170h14х375h14	4	5,0кг
Б4		12	4И.429.04.02.013	Бобышка		
				Круг В70 ГОСТ 2590-71 / ВСт3Сп ГОСТ 535-79		
				L = 50h14	4	1,5кг
Б4		13	4И.429.04.02.014	Швеллер		
				Швеллер 20 ГОСТ 8240-72 / ВСт3Сп ГОСТ 535-79		
				L = 590 h14	1	10,9кг
Б4		14	4И.429.04.02.015	Швеллер		
				Швеллер 24 ГОСТ 8240-72 / ВСт3Сп ГОСТ 535-79		
				L = 590h14	1	14,2кг

Инв.№ подл. | Подп. и дата | Взам. инв.№ | Инв.№ дубл. | Подп. и дата

					4И.429.04.02.000	Лист 2
Изм.	Лист	№ докум.	Подп.	Дата		

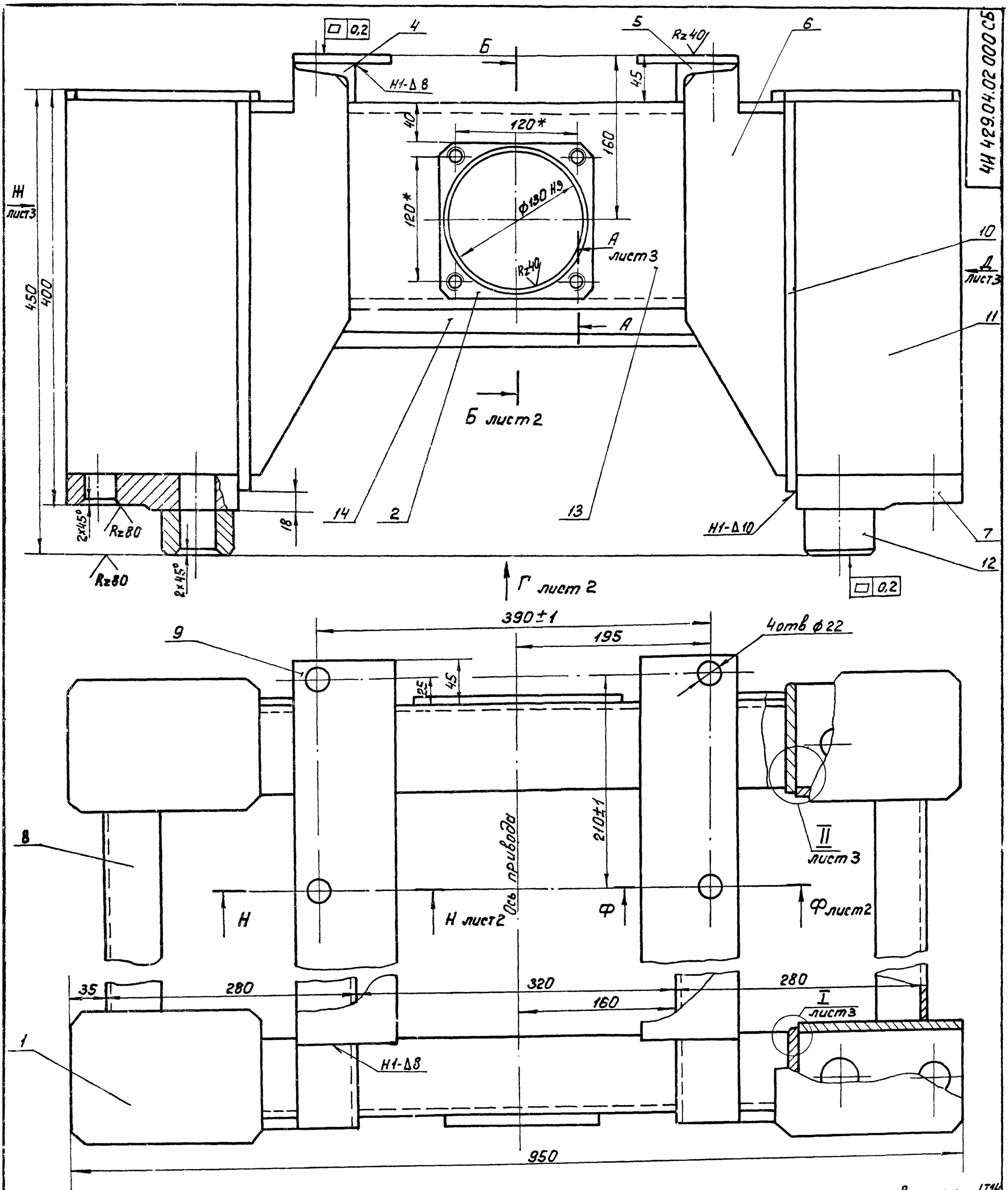

1 Неуказанные предельные отклонения размеров: H14; h14; $\pm \frac{IT14}{2}$.

2. Сварку произвести по контуру прилегания деталей по ГОСТ 5264-80-Т1 - Δ 8, кроме мест обозначенных особо.

3. Шероховатость обрабатываемых поверхностей деталей без чертежа Rz 160.

4. ** Размечать по сопрягаемым деталям.

5 * Размеры для справок

Изм.	Лист	№ докум.	Подп.	Дата
Разраб.		Самохина		
Пров.		Пенберев		
Рук.		Пенберев		
Н. контр.		Кулагина		

4Н.429.04.02.000 СБ

Рама

Сборочный чертеж

Лит.	Масса	Масштаб
Н	124,0	1:2,5

Лист 1 | Листов 3

МосводоканалНИИпроект

Б-Б лист 1

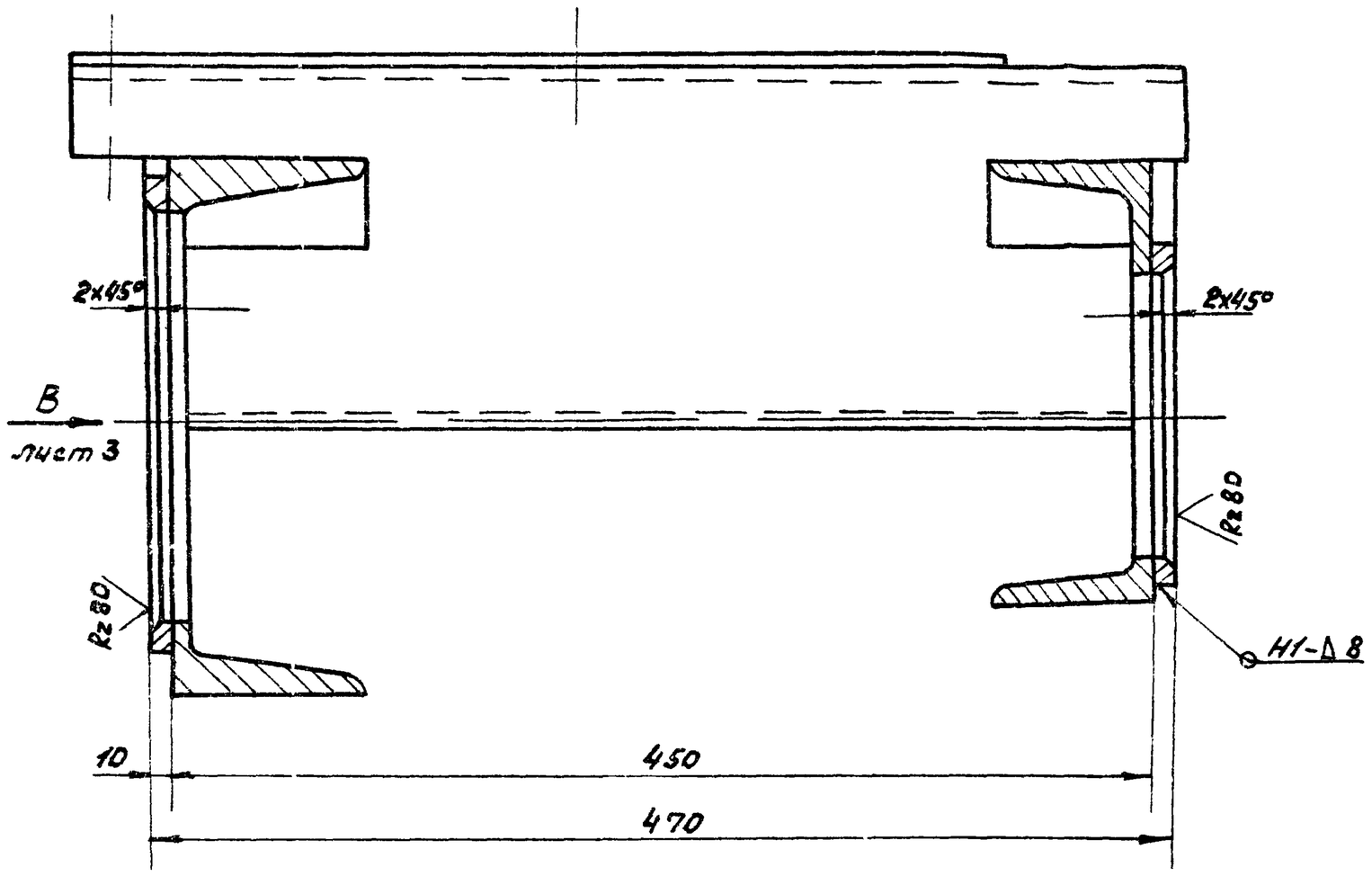

Н-Н лист 1

М 1:2

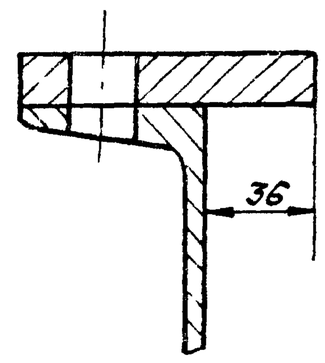

Ф-Ф лист 1

М 1:2

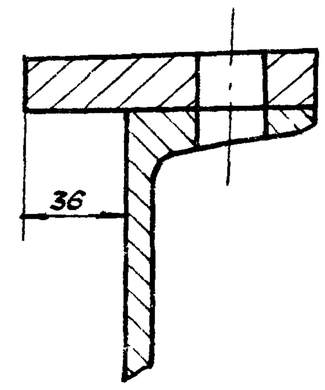

Вид Г лист 1

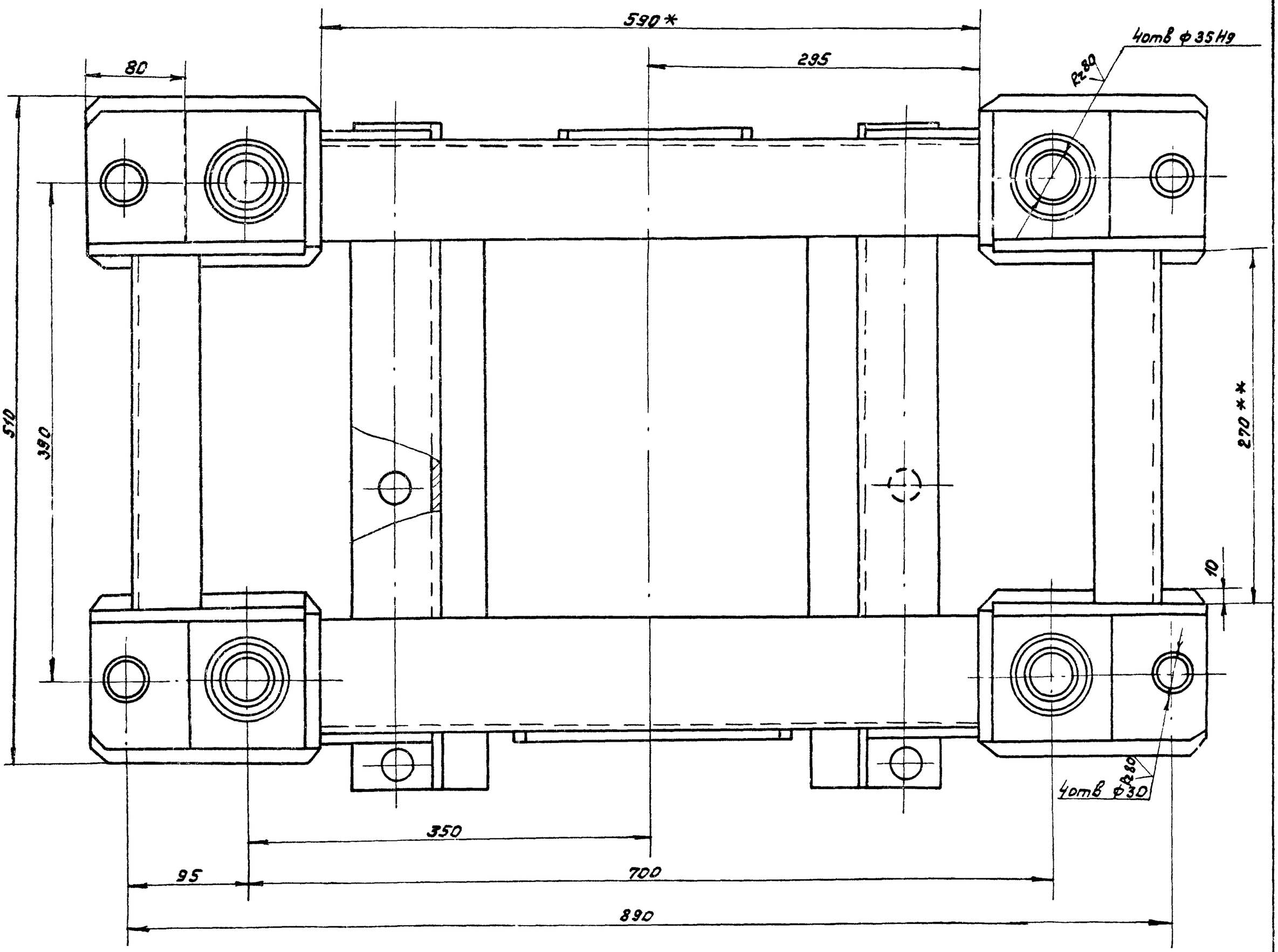

					ЧИ 429 04 02 000 СБ
Изл.	Лист	№ докум.	Подп.	Дата	
Разраб		Самохина			Рама
Пров		Пендерев			Сборочный чертеж
Рук.		Пендерев			
Н. контр		Кулагина			

Лит	Масса	Масштаб
И	—	—
Лист 2	Листов	
Новодоканалпроект Отдел №5		

ЧИ. 429.04.02.000 СБ

18600-07 14

Вид Ж лист 1

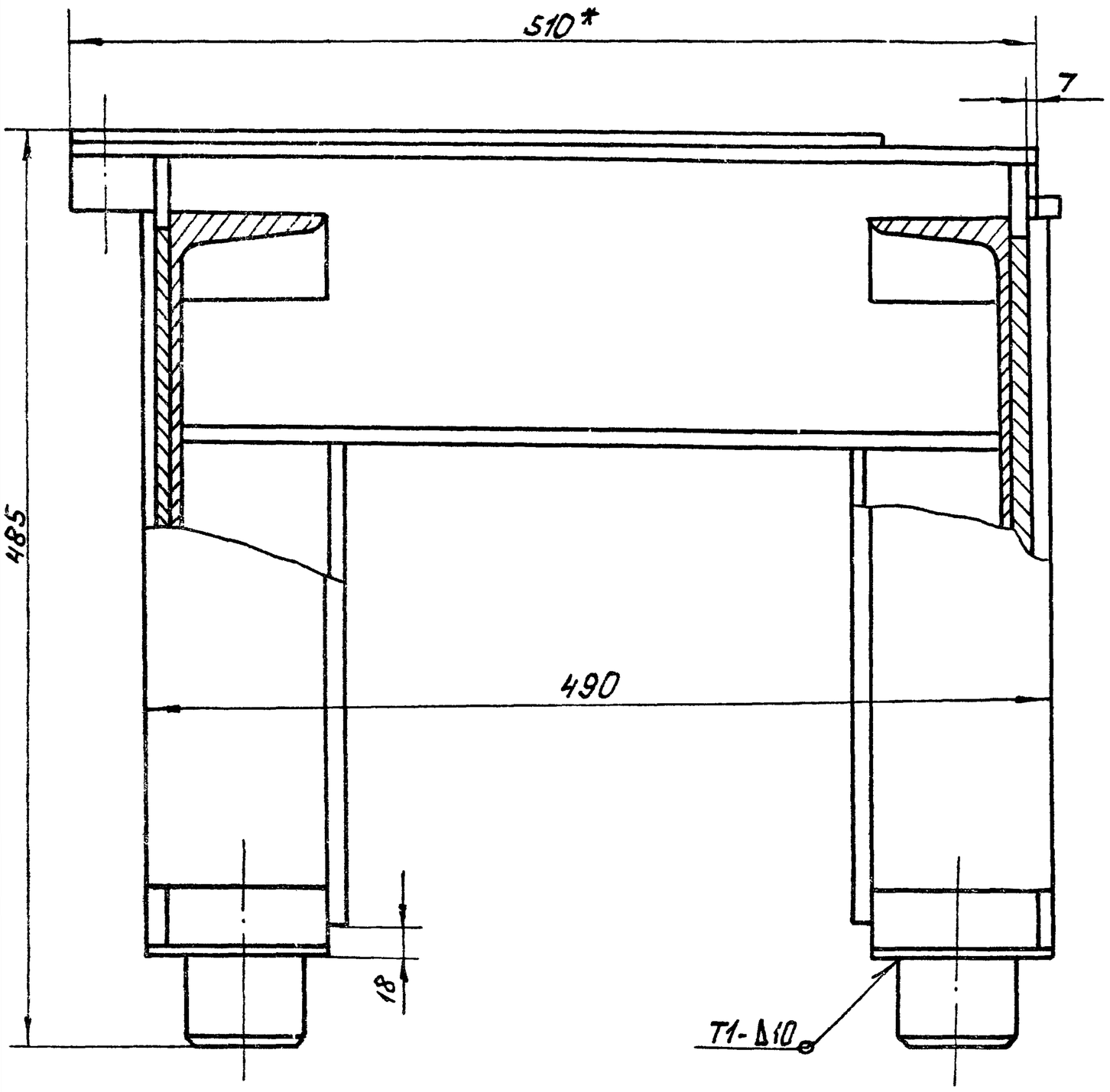

Вид В лист 2

I
М1:2 лист 1

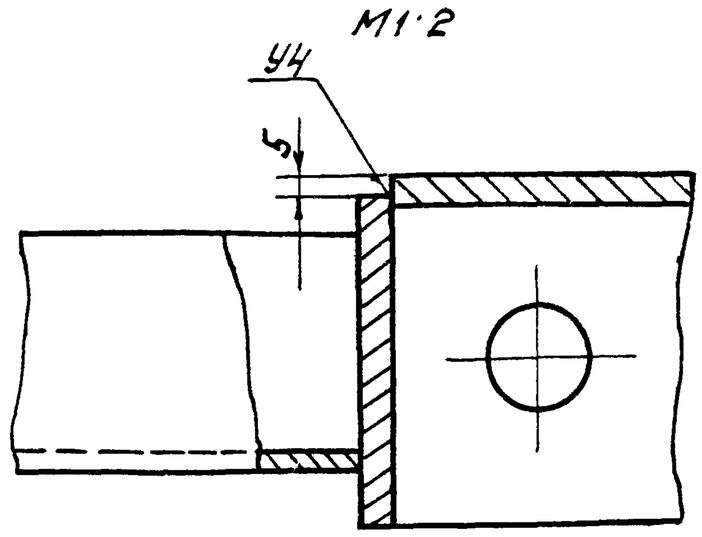

II
М1:2 лист 1

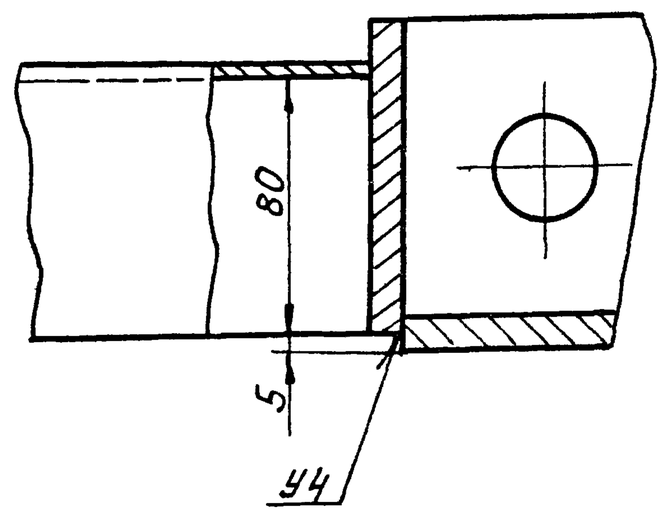

Вид Д лист 1

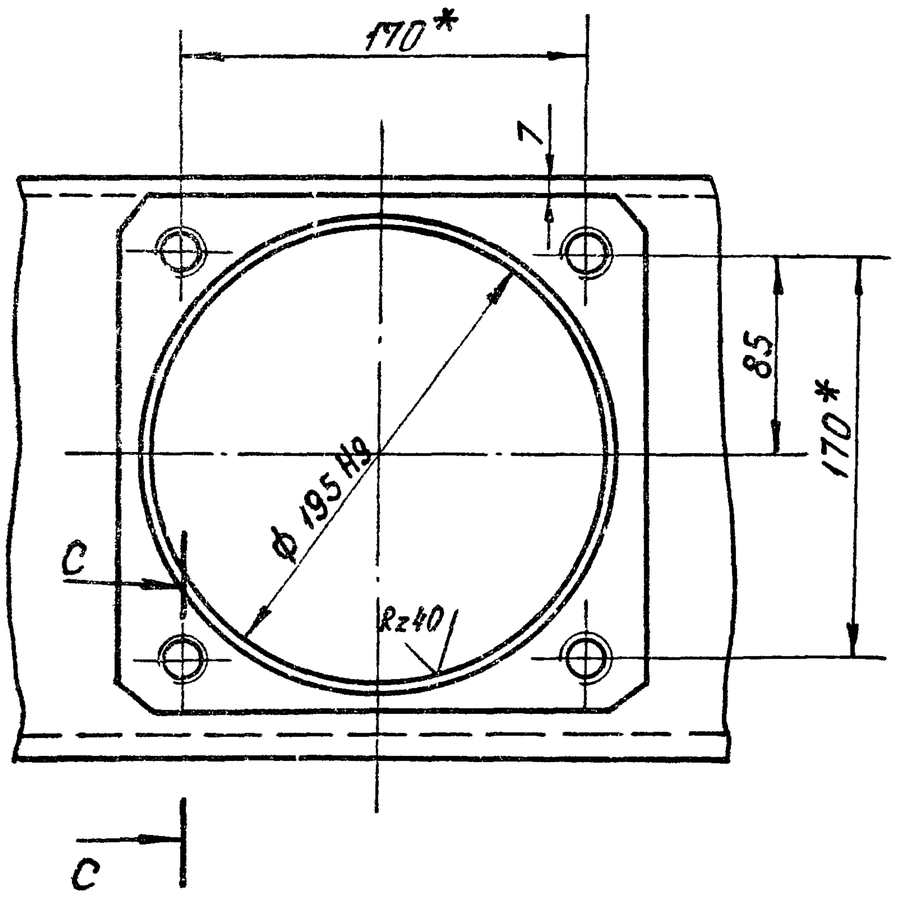

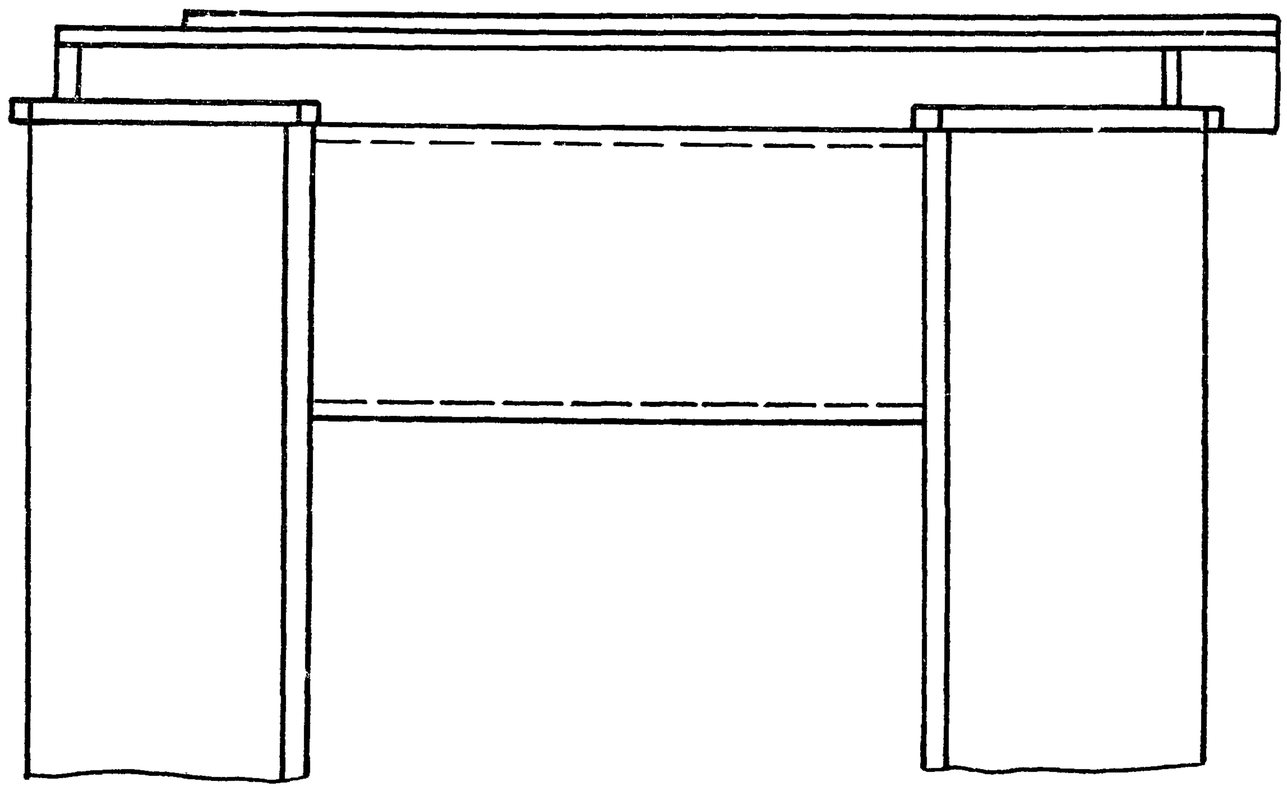

А – А
М1:1 лист 1

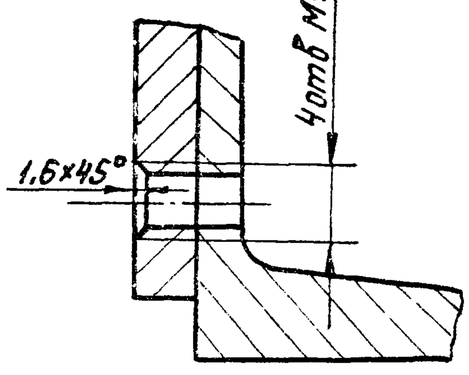

С – С
М1:1

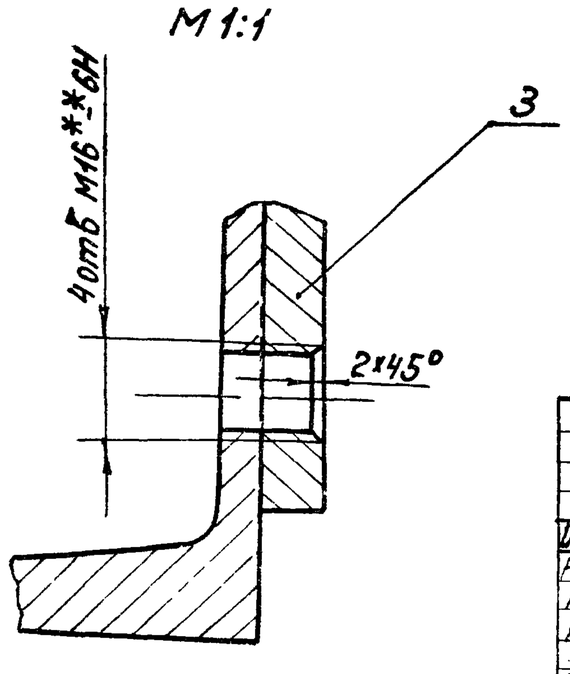

Изм.	Лист	№ докум.	Подп.	Дата
Разраб.		Самохина		—
Пров.		Пендерев		
Рук.		Пендерев		
Н. контр.		Кулагина		

4И.429.04.02.000СБ

Рама

Сборочный чертеж

Лит.	Масса	Масштаб
И	—	—
Лист 3	Листов	

Мосводоканалнипроект
Отдел № 5

ЧИ.429.04.02.001

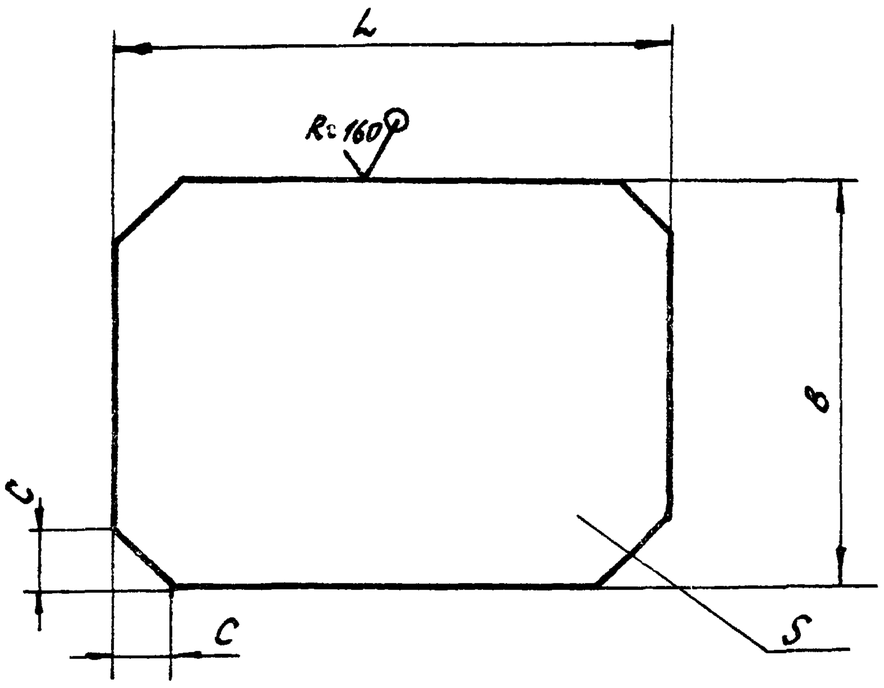

Обозначение	L мм	B мм	S мм	C мм	Масса, кг
ЧИ.429.04.02.001	190	130	10	10	1,8
ЧИ.429.04.02.001-01	150	150	14	10	2,5
ЧИ.429.04.02.001-02	216	216	14	18	4,5

h14; ± IT14/2.

Изм.	Лист	№ докум.	Подп.	Дата
Разраб.		Самохина		
Пров.		Пендерев		
Н.контр.		Кулагина		

ЧИ. 429.04.02.001

Накладка

Лит.	Масса	Масштаб
И	См. табл.	—
Лист	Листов: 1	

Лист 6 ГОСТ 19903-74 / Вст3сп ГОСТ 14637-79

Мосводоканалниипроект Отдел №6

Формат 11

ЧИ.429.04.02.002

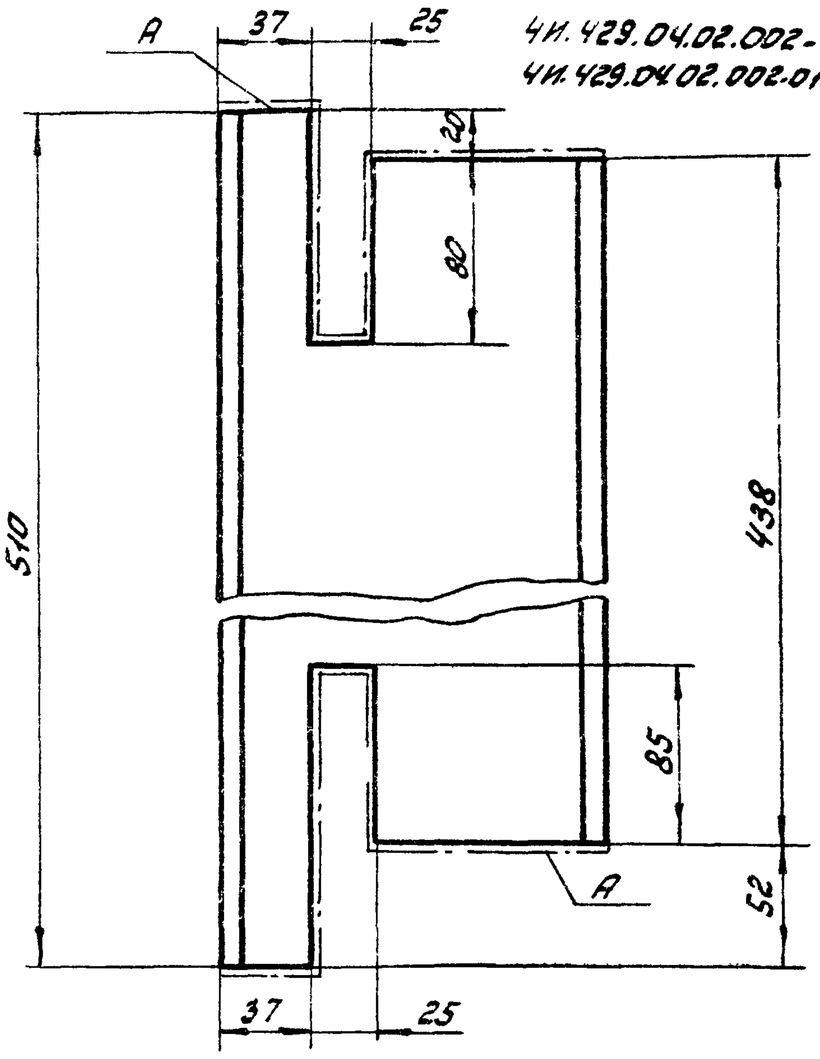

ЧИ.429.04.02.002 - Изображено
ЧИ.429.04.02.002-01 - зеркальное отражение

1. Шероховатость поверхности А - R≤160
2. H14; h14; ± IT14/2.

Инв.№ подл. | Подп. и дата | Взам. инв.№ | Инв.№ дубл. | Подп. и дата

Изм.	Лист	№ докум.	Подп.	Дата
Разраб.		Самохина		
Пров.		Пендерев		
Н.контр.		Кулагина		

ЧИ. 429.04.02.002

Швеллер

Лит.	Масса	Масштаб
И	6,2	1:2,5
Лист	Листов: 1	

Швеллер 16 ГОСТ 8240-72 / Вст3сп ГОСТ 535-79

Мосводоканалниипроект Отдел №5

Формат 11

ЧИ.429.04.02.003

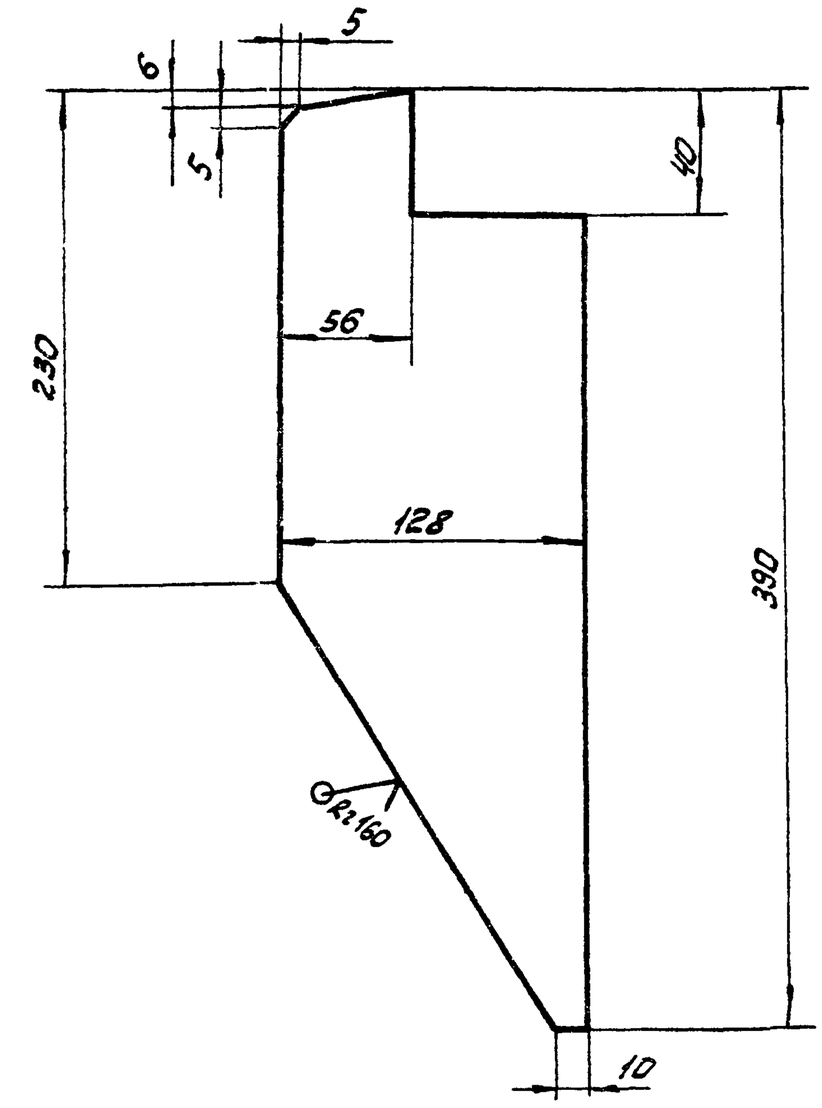

h14; ± IT14/2

Изм.	Лист	№ докум.	Подп.	Дата
Разраб.		Самохина		
Пров.		Пендерев		
Н.контр.		Кулагина		

ЧИ. 429.04.02.003

Ребро

Лит.	Масса	Масштаб
И	2,0	1:2,5
Лист	Листов: 1	

Лист 68 ГОСТ 19903-74 / Вст3сп ГОСТ 14637-79

Мосводоканалниипроект Отдел №5

ЧИ.429.04.02.004

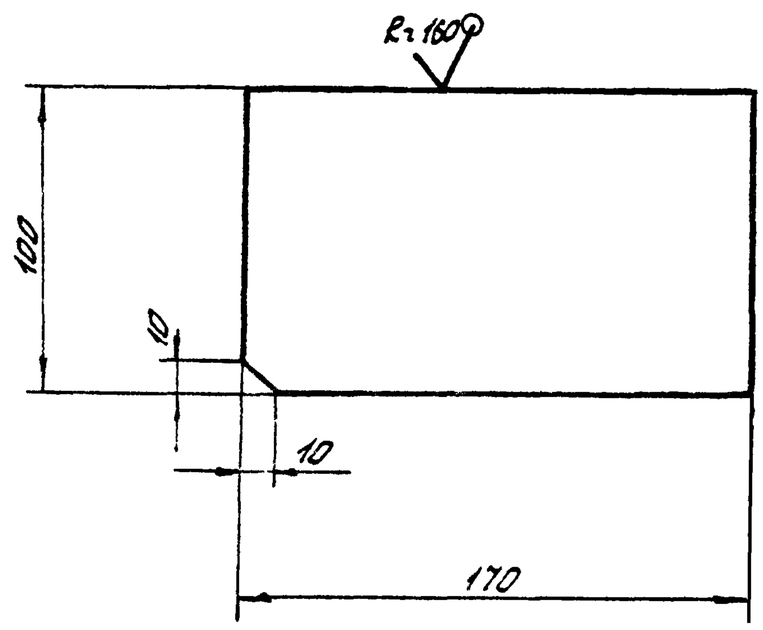

H14, h14; ± IT14/2

Инв.№ подл. | Подп. и дата | Инв.№ дубл. | Взам. инв.№ | Подп. и дата

Изм.	Лист	№ докум.	Подп.	Дата
Разраб.		Самохина		
Пров.		Пендерев		
Н.контр.		Кулагина		

ЧИ. 429.04.02.004

Лапа

Лит	Масса	Масштаб
И	4,2	1:2
Лист	Листов: 1	

Полоса 5-2 32х100 ГОСТ 103-76 / Вст3сп ГОСТ 535-79

Мосводоканалниипроект Отдел №5

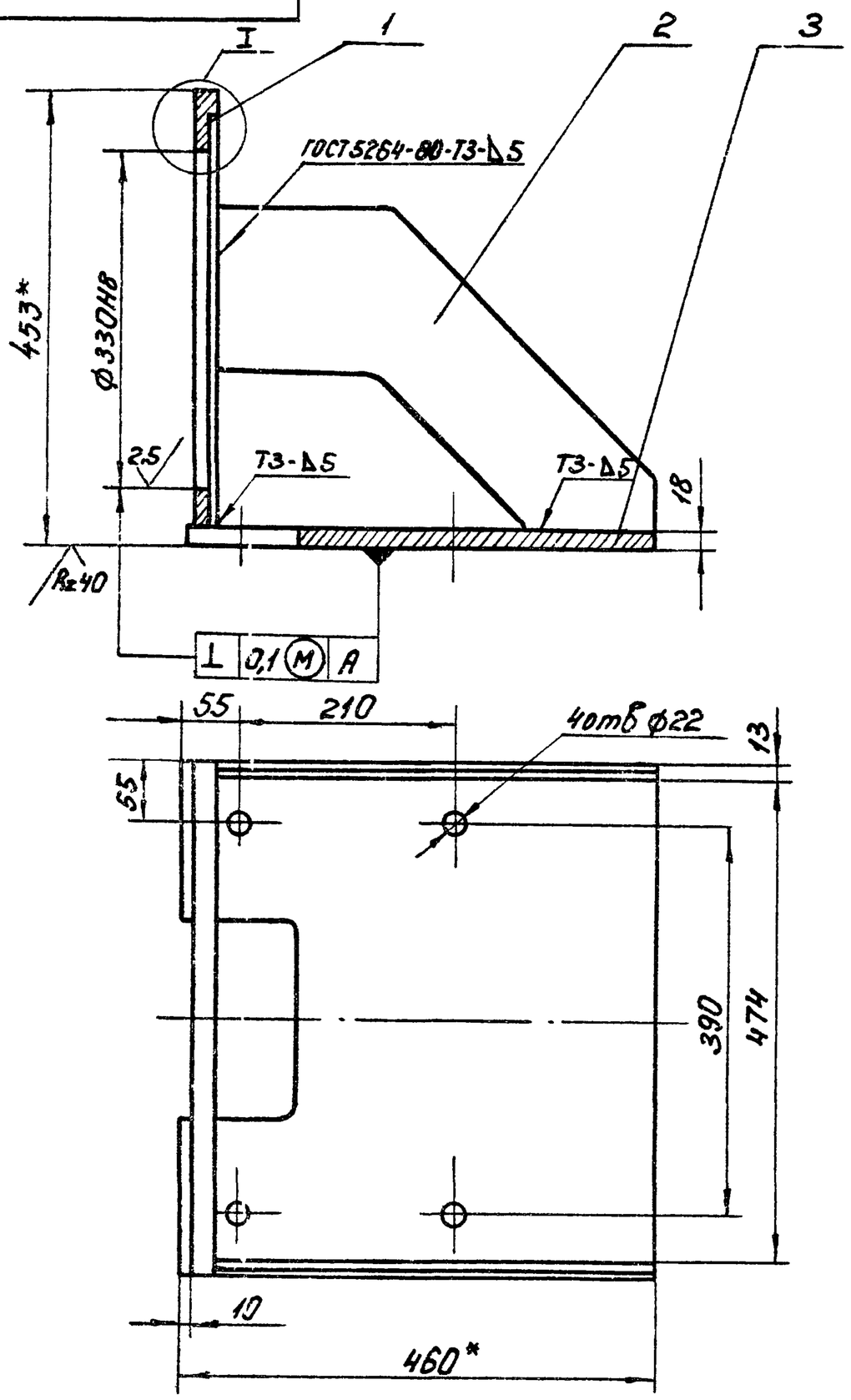

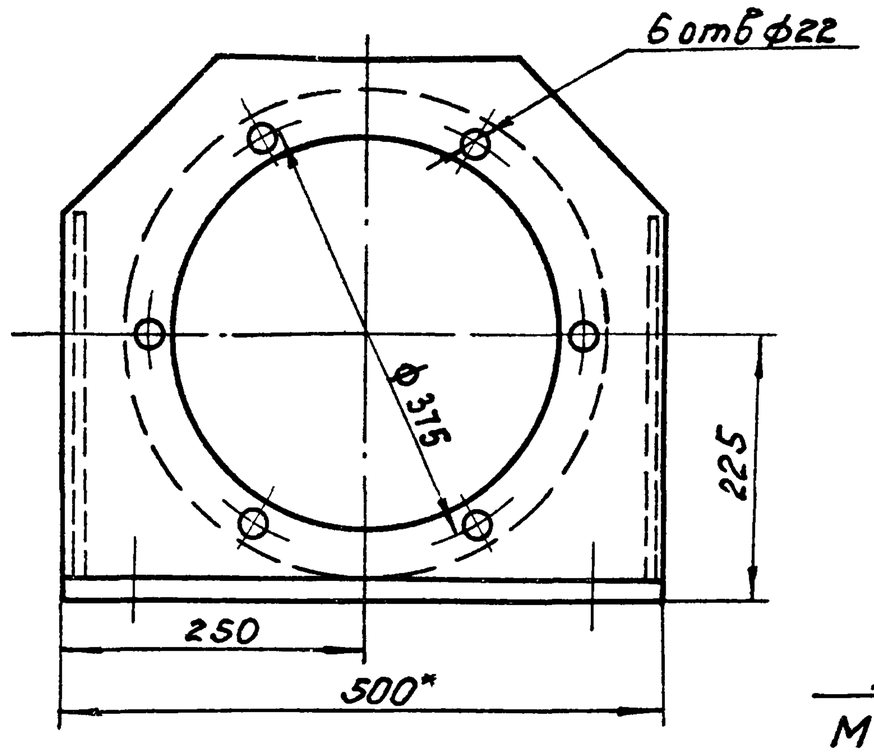

I
М1:2

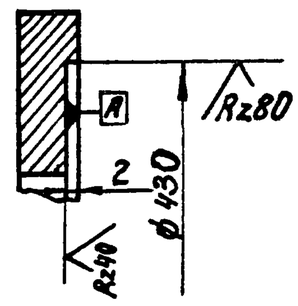

1. Неуказанные предельные отклонения размеров: $H14; h14; \pm \frac{IT14}{2}$.
2. *Размеры для справок.

					ЧИ.429.04.03.000СБ
Изм.	Лист	№ докум.	Подп.	Дата	Кронштейн Сборочный чертеж.
Разраб.		Самохина			Лит. И; Масса 56,5; Масштаб 1:5
Пров.		Пендерев			Лист; Листов 1
Н. контр.		Кулогина			Мосводоканалниипроект Отдел №5

Формат 12

Формат	Зона	Поз.	Обозначение	Наименование	Кол	Примечание
				Документация		
А2			ЧИ.429.04.03.000.СБ	Сборочный чертеж		
				Детали		
А1		1	ЧИ.429.04.03.001	Фланец	1	
А1		2	ЧИ.429.04.03.002	Ребро	2	
А1		3	ЧИ.429.04.03.003	Основание	1	

					ЧИ.429.04.03.000
Изм.	Лист	№ докум.	Подп.	Дата	Кронштейн
Разраб.		Самохина			Лит. И; Лист; Листов 1
Пров.		Пендерев			Мосводоканалниипроект Отдел №5
Н. контр.		Кулогина			

ЧИ.429.04.03.001

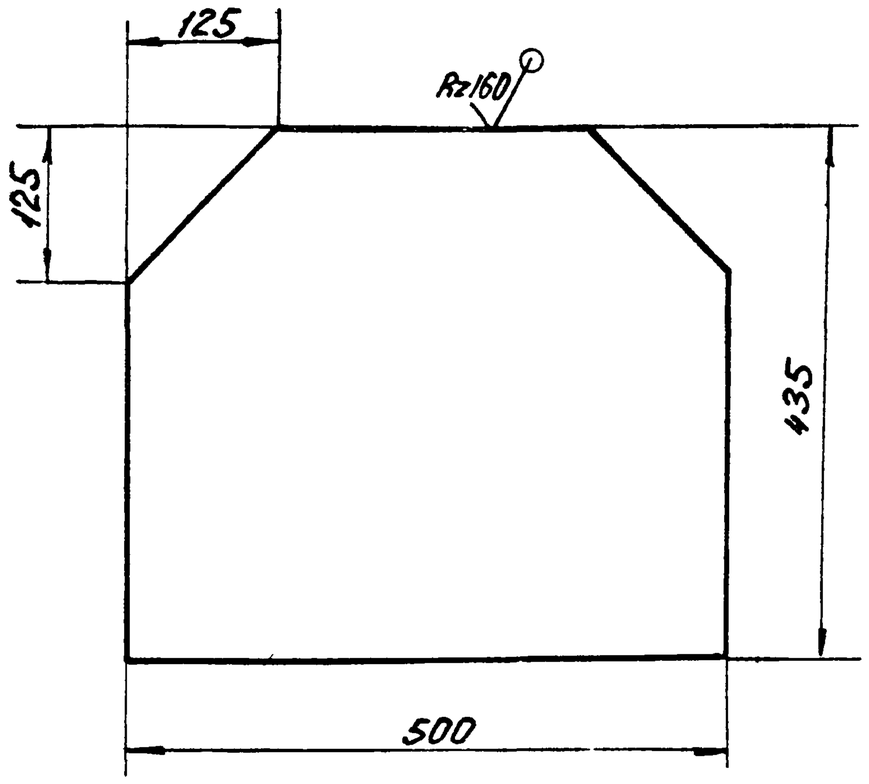

$H14; h14; \pm \frac{IT14}{2}$.

					ЧИ.429.04.03.001
Изм.	Лист	№ докум.	Подп.	Дата	Фланец
Разраб.		Самохина			Лит. И; Масса 19,4; Масштаб 1:5
Пров.		Пендерев			Лист; Листов 1
Н. контр.		Кулогина			Лист 620 ГОСТ 19903-74 / Ст.3Сп ГОСТ14637-79; Мосводоканалниипроект Отдел №5

Инв.№ подл. | Подп. и дата | Взам. инв.№ | Инв.№ дубл. | Подп. и дата

4И. 429. 04. 03. 002

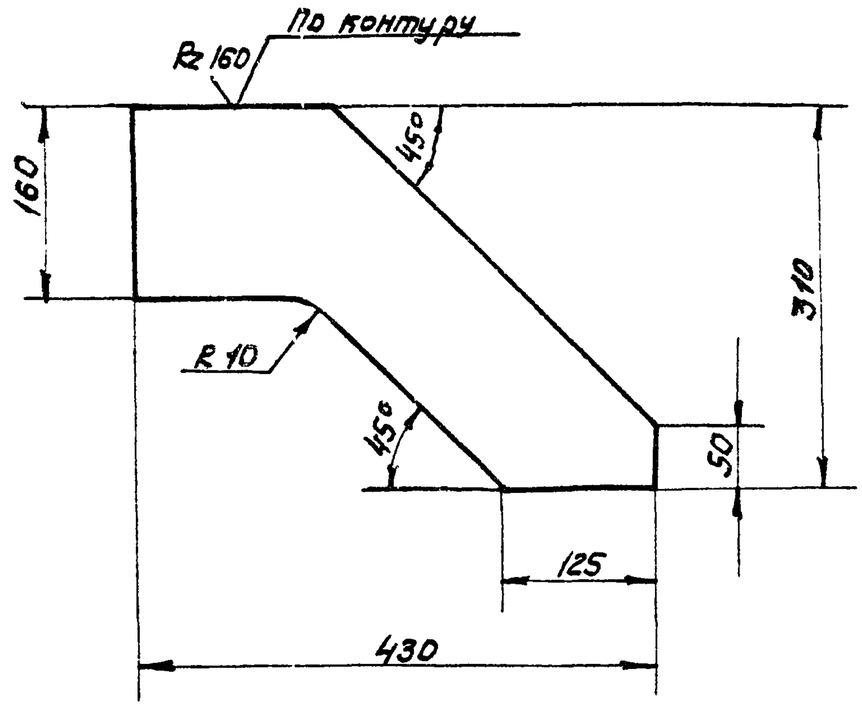

h 14; $\pm \frac{IT14}{2}$.

Изм.	Лист	№ докум.	Подп.	Дата	4И. 429.04.03.002			
Разраб.		Самохина			Ребро	Лит.	Масса	Масштаб
Пров.		Пендерев				И	4.3	1:5
Н. контр.		Кулагина				Лист	Листов: 1	
					68 ГОСТ 19903-74 / Лист В Ст3 Сп ГОСТ 14637-79	Мосводоканалниипроект Отдел №5		

Формат 11

4И. 429. 04. 03. 003

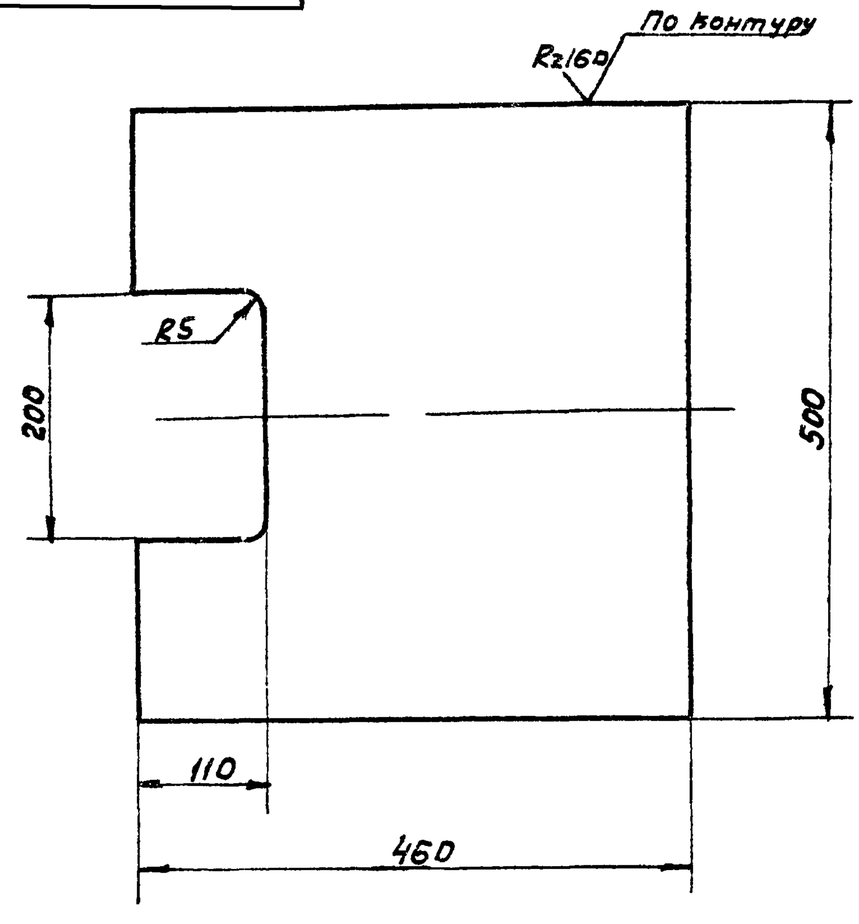

H 14, h 14; $\pm \frac{IT14}{2}$.

Изм.	Лист	№ докум.	Подп.	Дата	4И. 429.04.03.003			
Разраб.		Самохина			Основание	Лит.	Масса	Масштаб
Пров.		Пендерев				И	32.5	1:5
Н. контр.		Кулагина				Лист	Листов: 1	
					Б 20 ГОСТ 19903-74 / Лист В Ст3 Сп ГОСТ 14637-79	Мосводоканалниипроект Отдел №5		

Формат 11

Инв. № подл. | Подп. и дата | Взам. инв. № | Инв. № дубл. | Подп. и дата

4И. 429. 04. 00. 001

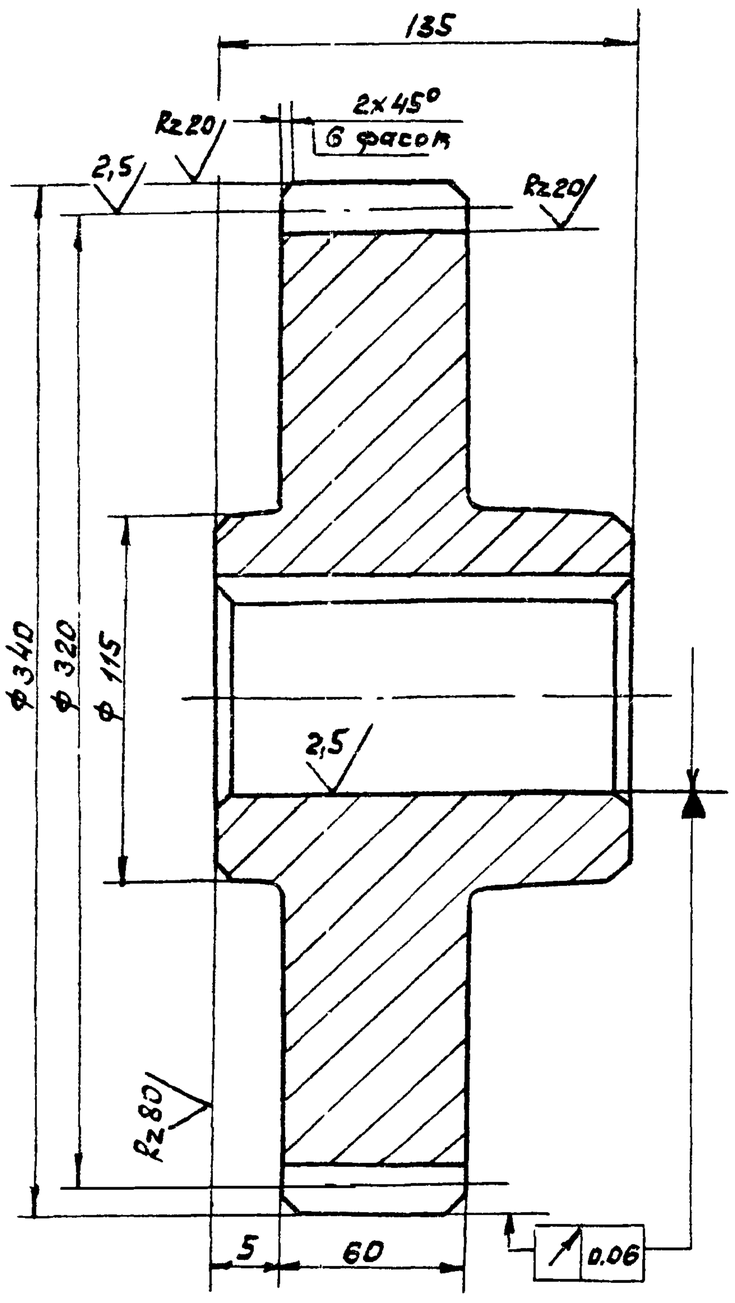

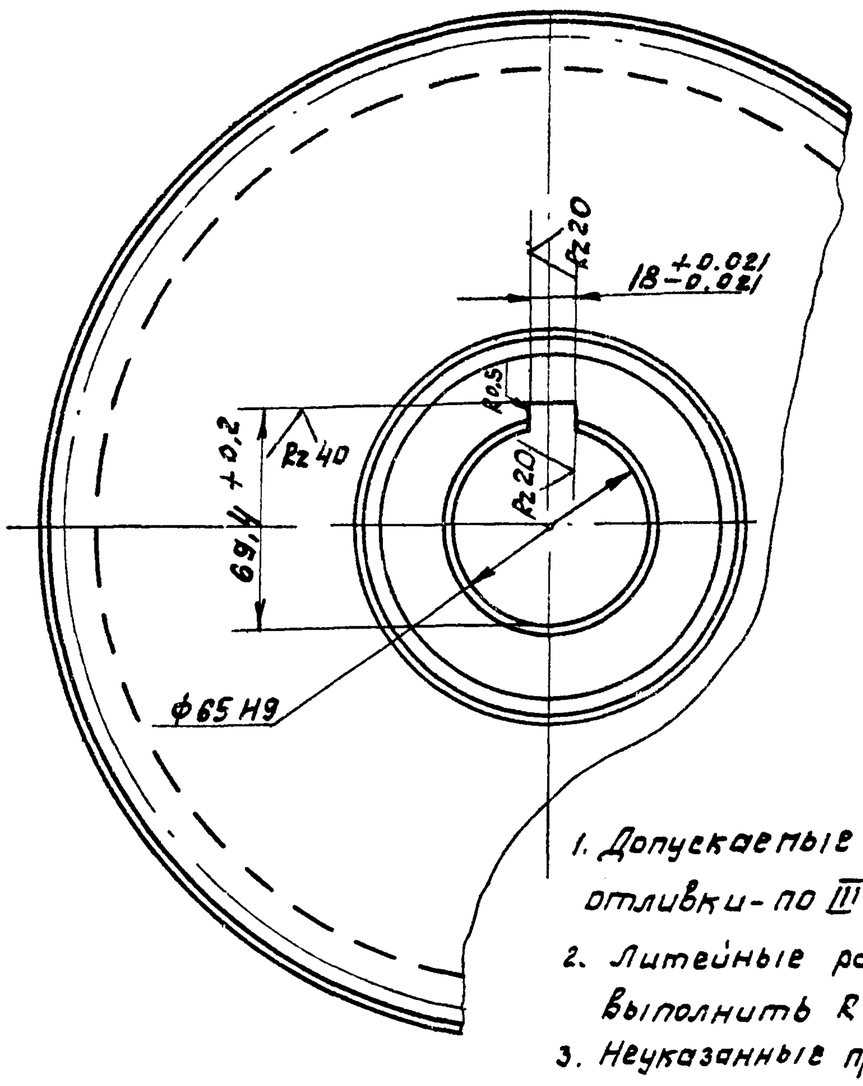

Модуль	m	10
Число зубьев	z	32
Нормальный исходный контур	—	ГОСТ 13755-81
Коэффициент смещения	X	0.2
Степень точности по ГОСТ 1643-72		8-8а
Толщина зуба по хорде	S	$13{,}87^{-0{,}185}_{-0{,}365}$
Высота зуба по хорде	hx	7,48
Делительная окружность	d	320
Обозначение чертежа сопряженного колеса	—	4И 429 04 00 006

1. Допускаемые отклонения на размеры отливки - по III кл точности ГОСТ 1855-55
2. Литейные радиусы, не указанные на чертеже, выполнить R3, уклоны 1 10
3. Неуказанные предельные отклонения размеров h14 $\pm \frac{IT14}{2}$

Изм.	Лист	№ докум.	Подп.	Дата	4И. 429.04.00.001			
разраб.		Самохина			Шестерня сменная	Лит.	Масса	Масштаб
Пров.		Пендерев				И	31.0	1:2
Рук.		Пендерев				Лист	Листов 1	
Н. контр.		Кулагина			С4 24-44 ГОСТ 1412-79	Мосводоканалниипроект Отдел №5		

ЧИ.429.04.00.002

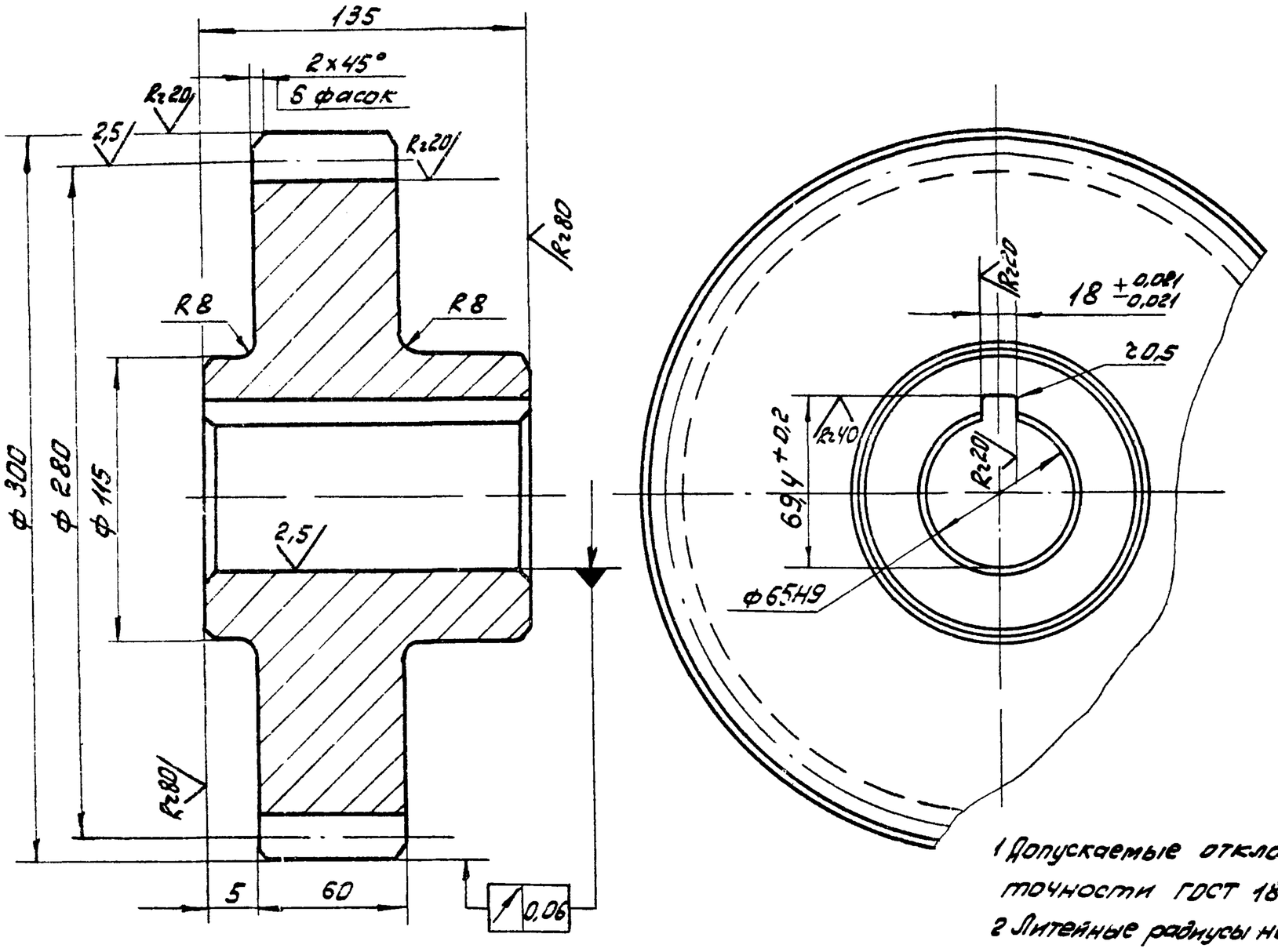

Модуль	m	10
Число зубьев	z	28
Нормальный исходный контур	—	ГОСТ 13755-81
Коэффициент смещения	x	0,2
Степень точности по ГОСТ 1632-72		8-Ва
Толщина зуба по хорде	S	$13{,}87^{-0{,}185}_{-0{,}365}$
Высота зуба по хорде	hx	7,48
Делительная окружность	d	280
Обозначение чертежа сопряженного колеса	—	ЧИ 429 04 00 005

1 Допускаемые отклонения на размеры отливки – по III кл. точности ГОСТ 1855-55

2 Литейные радиусы неуказанные на чертеже выполнить R3, уклоны 1:10

3 h14; $\pm \frac{IT14}{2}$

Изм.	Лист	№ докум.	Подп.	Дата
Разраб.		Самохина		
Пров.		Пендерев		
Рук.		Пендерев		
Н.контр.		Кулагина		

ЧИ.429.04.00.002

Шестерня сменная

Лит.	Масса	Масштаб
И	29,0	1:2
Лист	Листов 1	

С424-44 ГОСТ 1412-79

Мосводоканалниипроект Отдел №5

Формат 12

ЕОО ОО ЬО 62Ь ИЬ

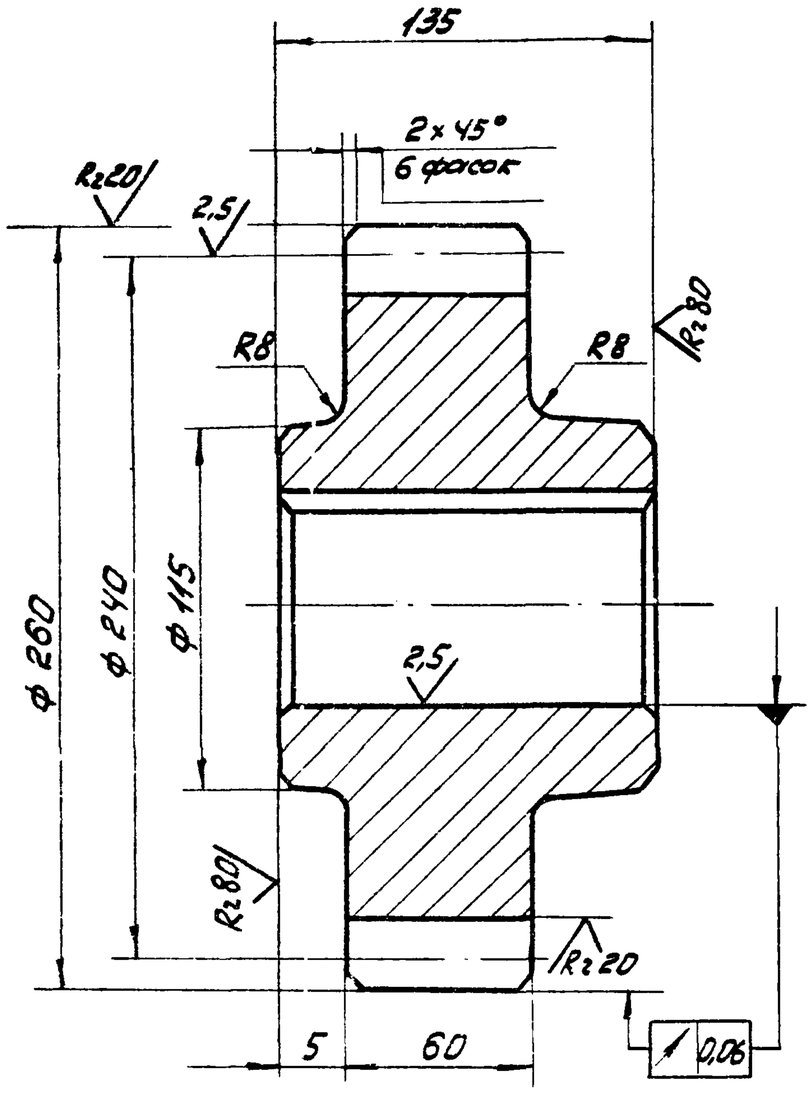

Модуль	m	10
Число зубьев	z	24
Нормальный исходный контур	—	ГОСТ 13755-81
Коэффициент смещения	x	0,2
Степень точности по ГОСТ 1643-72		8-Ва
Толщина зуба по хорде	S	$13{,}87^{-0{,}185}_{-0{,}365}$
Высота зуба по хорде	hx	7,48
Делительная окружность	d	240
Обозначение чертежа сопряженного колеса	—	ЧИ 429 04 00 004

1. Допускаемые отклонения на размеры отливки — по III кл. точности ГОСТ 1855-55.

2. Литейные радиусы не указанные на чертеже выполнить R3, уклоны 1:10.

3. h14; $\pm \frac{IT14}{2}$.

Изм.	Лист	№ докум.	Подп.	Дата
Разраб.		Самохина		
Пров.		Пендерев		
Рук.		Пендерев		
Н.контр.		Кулагина		

ЧИ.429.04.00.003

Шестерня сменная

Лит.	Масса	Масштаб
И	23,0	1:2
Лист	Листов 1	

С424-44 ГОСТ 1412-79

Мосводоканалниипроект Отдел №5

ЧИ.429.04.00.004

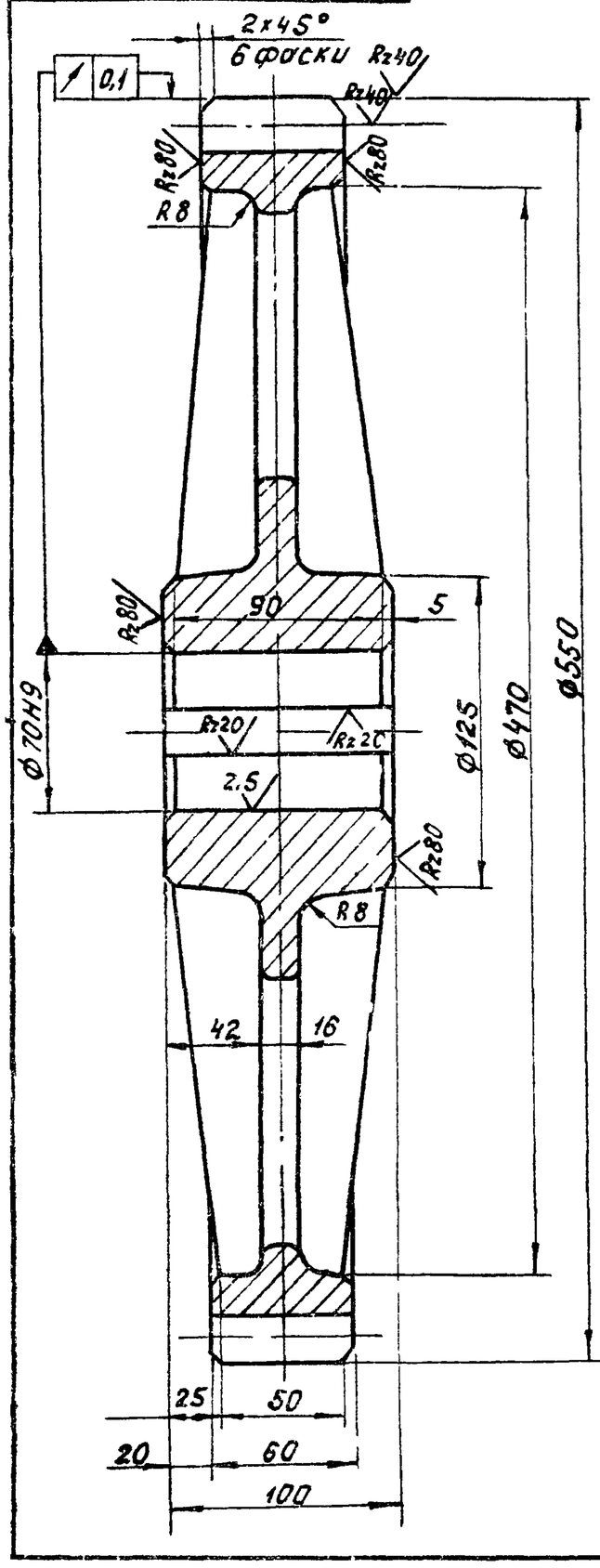

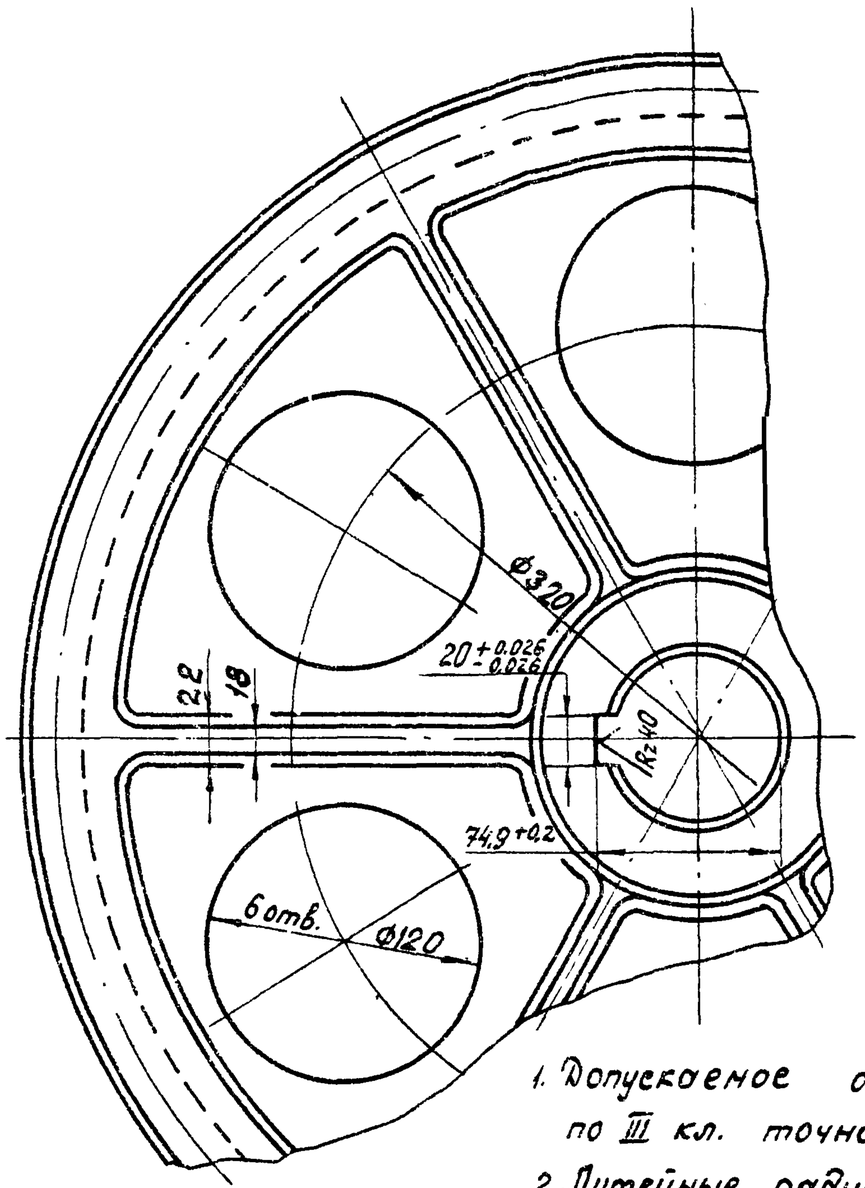

∀ (√)

Модуль	m	10
Число зубьев	z	53
Нормальный исходный контур	—	ГОСТ 13755-81
Коэффициент смещения	x	0,2
Степень точности по ГОСТ 1643-72	—	8-Ва
Толщина зуба по хорде	S	$13,87^{-0,22}_{-0,40}$
Высота зуба по хорде	hx	7,476
Делительный диаметр	d	530
Обозначение чертежа сопряженной шестерни		ЧИ.429.04.00.003

1. Допускаемое отклонение на размеры отливки по III кл. точности ГОСТ 1855-55
2. Литейные радиусы не указанные на чертеже R3 уклоны
3. H14; h14; $\pm \frac{IT14}{2}$.

					ЧИ.429.04.00.004	
Изм.	Лист	№ докум.	Подп.	Дата	Колесо зубчатое сменное	Лит. И; Масса 46,0; Масштаб 1:2,5
Разраб.		Сонохина				Лист; Листов 1
Пров.		Пендерев				
Н.контр.		Кулагина			С4-24-44 ГОСТ 1412-79	Мосводоканалниипроект Отдел №5

Формат 12

ЧИ.429.04.00.005

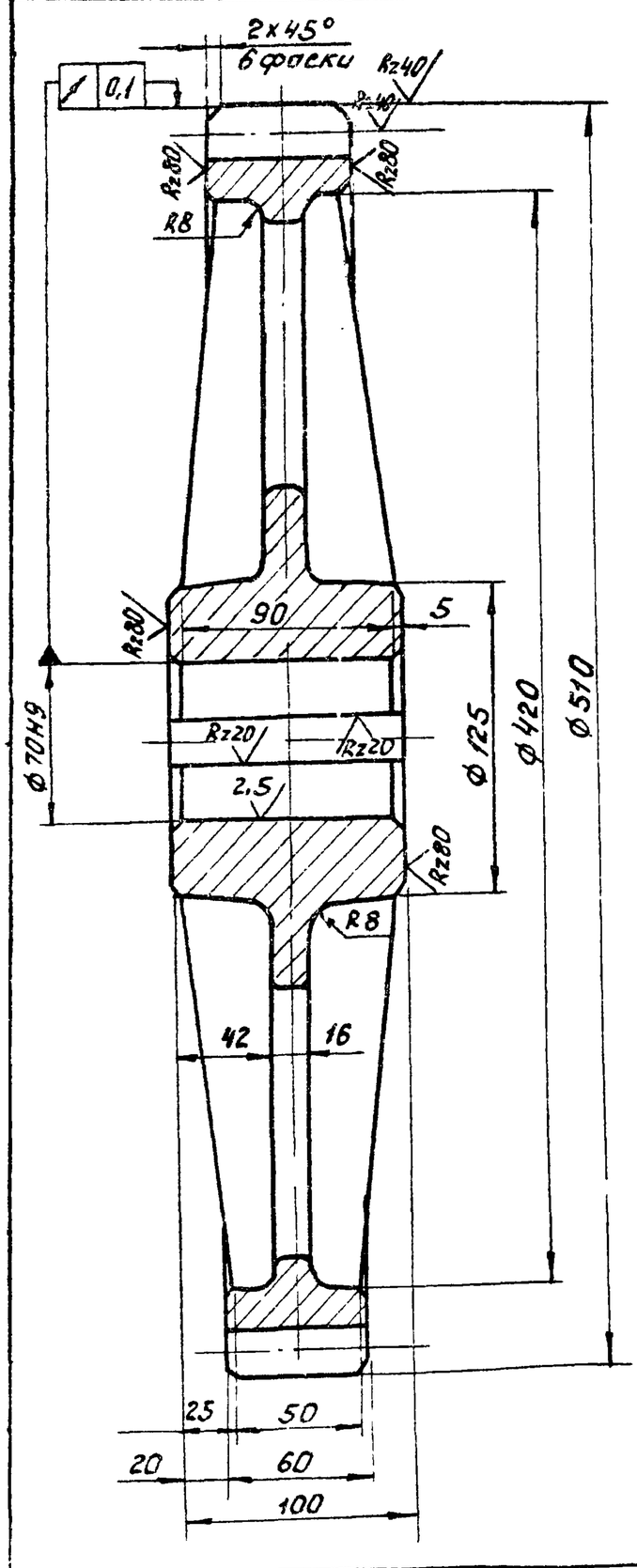

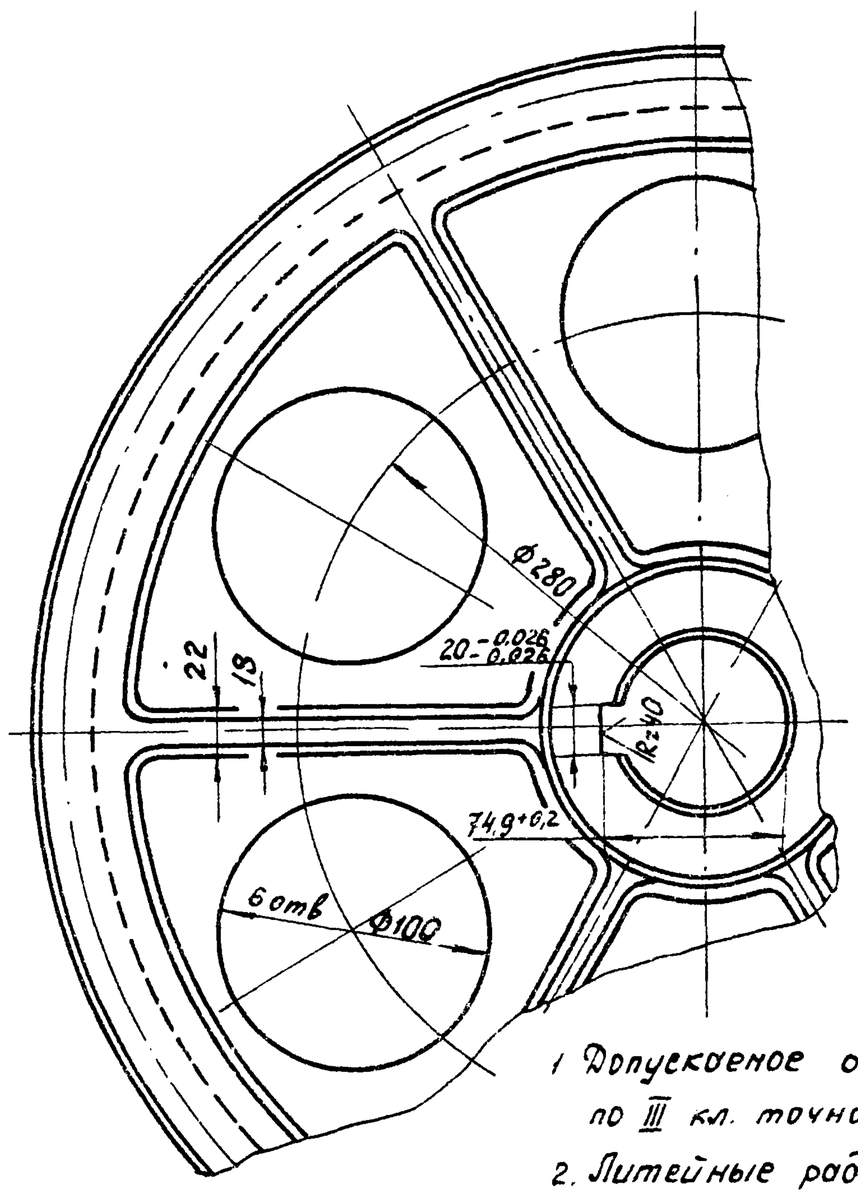

∀ (√)

Модуль	m	10
Число зубьев	z	49
Нормальный исходный контур	—	ГОСТ 13755-81
Коэффициент смещения	x	0,2
Степень точности по ГОСТ 1643-72	—	8-Ва
Толщина зуба по хорде	S	$13,87^{-0,22}_{-0,40}$
Высота зуба по хорде	hx	7,476
Делительный диаметр	d	490
Обозначение чертежа сопряженной шестерни		ЧИ429.04 00 002

1. Допускаемое отклонение на размеры отливки по III кл. точности ГОСТ 1855-55
2. Литейные радиусы не указанные на чертеже R3 уклоны
3. H14; h14; $\pm \frac{IT14}{2}$

					ЧИ.429.04.00.005	
Изм.	Лист	№ докум.	Подп.	Дата	Колесо зубчатое сменное	Лит. Н; Масса 51,0; Масштаб 1:2,5
Разраб.		Сонохина				Лист; Листов 1
Пров.		Пендерев				
Н.контр.		Кулагина			С4-24-44 ГОСТ 1412-79	Мосводоканалниипроект Отдел №5

18600-07 20

ЧИ.429.04.00.006

√ (√)

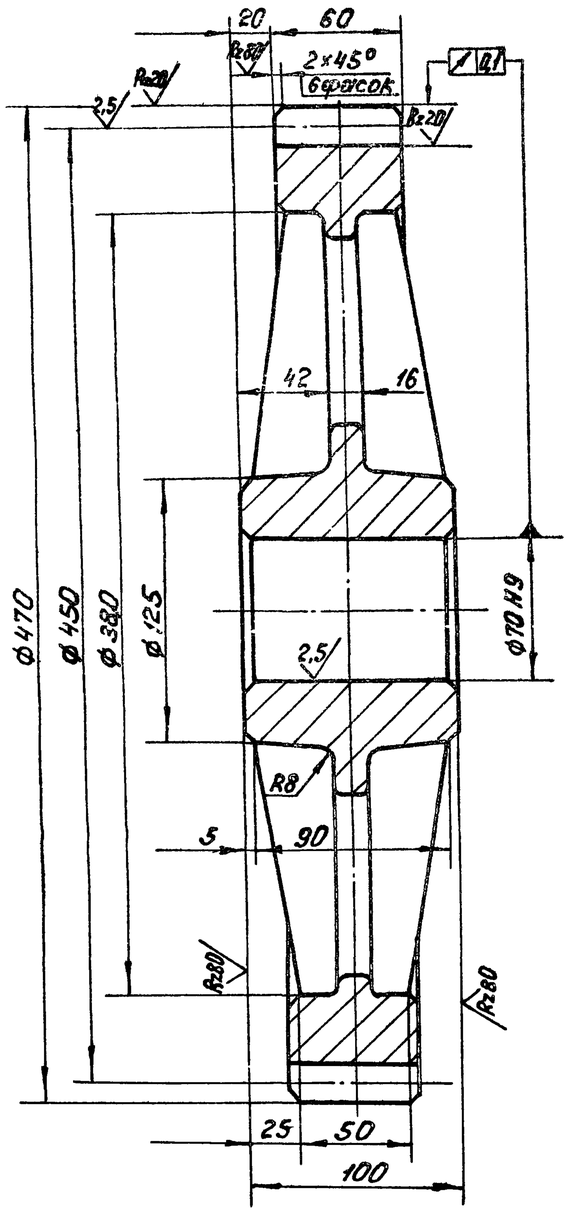

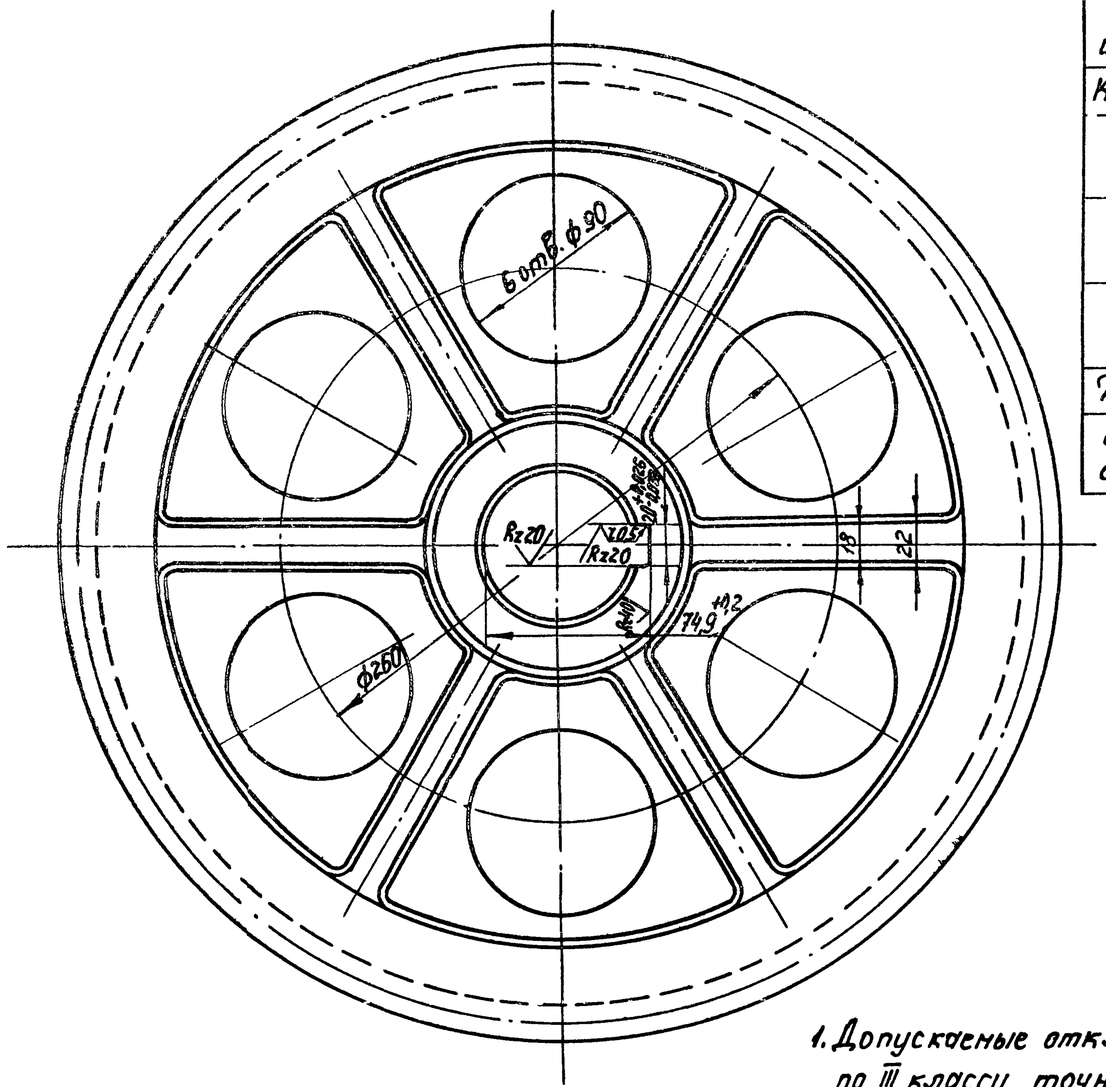

Модуль	m	10
Число зубьев	z	45
Нормальный исходный контур	—	ГОСТ 13755-81
Коэффициент смещения	x	0,2
Степень точности по ГОСТ 1643-72	—	8-8а
Толщина зуба по хорде	S	$13{,}87^{-0{,}22}_{-0{,}40}$
Высота зуба по хорде	h_x	7,48
Делительный диаметр	d	450
Обозначение чертежа сопряженной шестерни		ЧИ 429 04 00 001

1. Допускаемые отклонения на размеры отливки по III классу точности ГОСТ 1855-55.
2. Неуказанные предельные отклонения размеров: H14; h14; $\pm \frac{IT14}{2}$
3. Литейные радиусы, не указанные на чертеже, выполнить R3, литейные уклоны 1:10.

Изм.	Лист	№ докум.	Подп.	Дата	ЧИ.429.04.00.006
Разраб.		Самохин			Колесо зубчатое сменное Z=45; m=10
Пров.		Пенорев			
Н. контр.		Кулагина			С424-44 ГОСТ 1412-79

Лит.	Масса	Масштаб
Ч	46,0	1:2
Лист 63	Листов 1	

Мособлсельхозпроект Отдел №5

ЧИ. 429.04.00.007

Ra 40 (√)

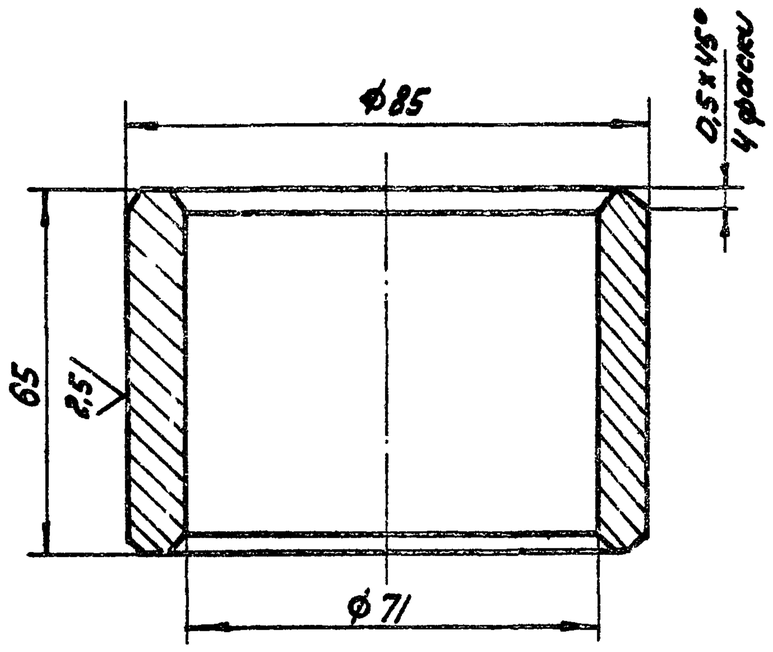

Н14; h14.

Изм.	Лист	№ докум.	Подп.	Дата	ЧИ.429.04.00.007			
Разраб.		Самошина			Втулка дистанционная	Лит.	Масса	Масштаб
Пров.		Пенёрев				И	0,78	1:1
Н. контр.		Кулагина			Сталь 45 ГОСТ 1050-74	Лист	Листов: 1	
						Мосавтоматтрест Отдел № 5		

Формат А1

Инв. № подл. | Подп. и дата | Взам. инв. № | Инв. № дубл. | Подп. и дата

ЧИ. 429.04.00.008

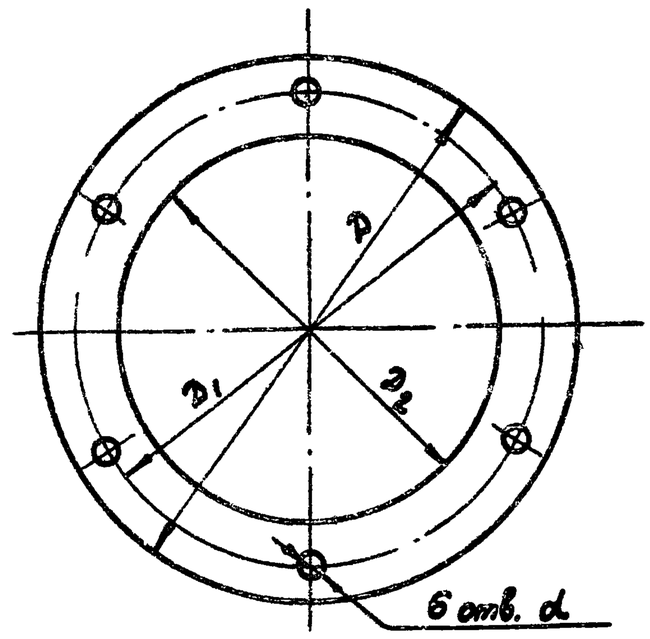

Обозначение	Размеры, мм				Масса, кг
	D	D1	D2	d	
ЧИ. 429.04.00.008	ф175	ф150	ф132	ф11	0,02
ЧИ. 429.04.00.008-01	ф130	ф110	ф92	ф10	0,05

Изм.	Лист	№ докум.	Подп.	Дата	ЧИ.429.04.00.008			
Разраб.		Самошина			Прокладка	Лит.	Масса	Масштаб
Пров.		Пенёрев				И	см. табл.	—
Н. контр.		Кулагина			Картон А2 ГОСТ 9347-60	Лист	Листов: 1	
						Мосавтоматтрест Отдел № 5		

Формат А1

ЧИ. 429.04.00.009

(√)

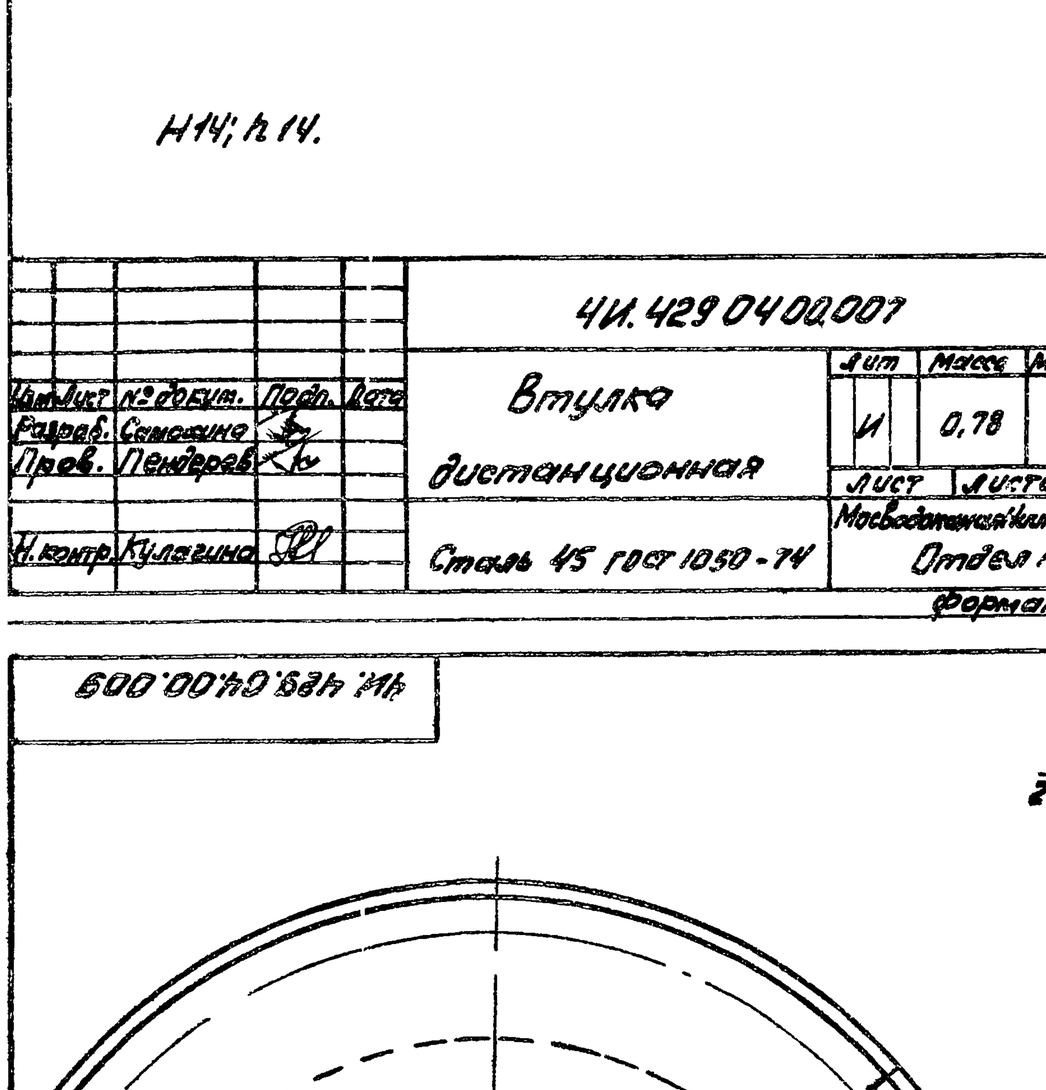

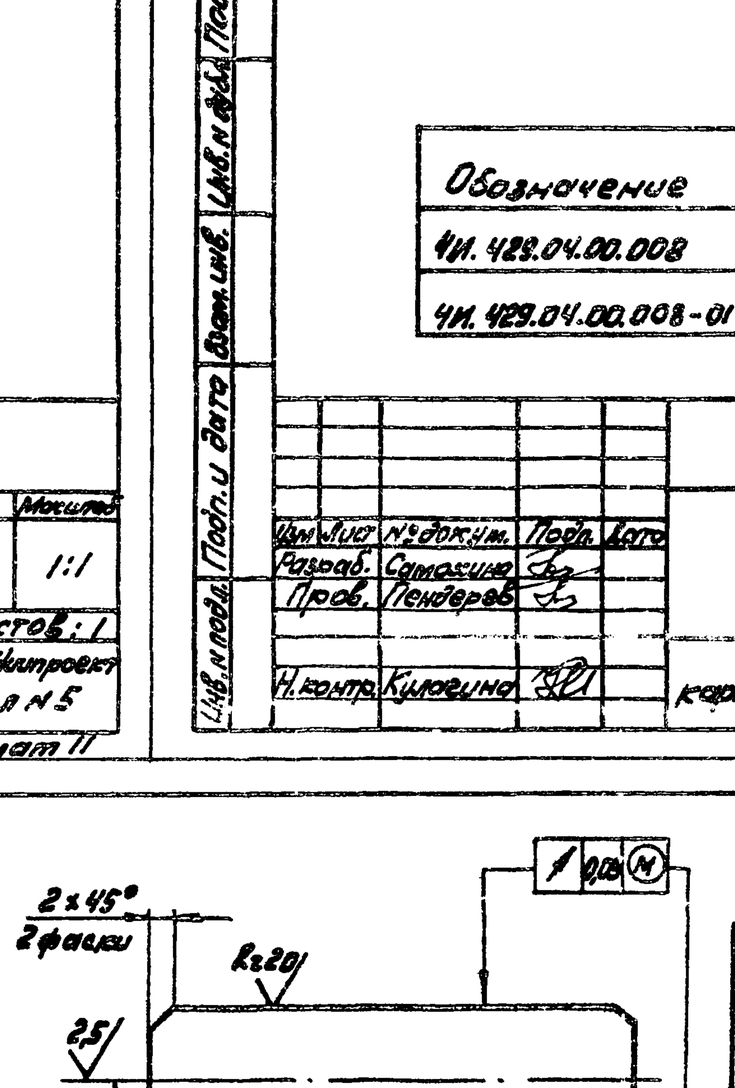

Модуль	m	10
Число зубьев	z	16
Нормальный исходный контур	—	ГОСТ 13755-81
Коэффициент смещения	X	0,8
Степень точности по ГОСТ 1643-72		8-Ва
Толщина зуба по хорде	S	$16{,}157^{-0{,}145}_{-0{,}300}$
Высота зуба по хорде	hx	9,24
Делительная окружность	d	160
Обозначение чертежа сопрягаемого колеса	—	ЧИ. 429.04.00.002

Неуказанные предельные отклонения размеров: $h14; \pm\frac{IT14}{2}$.

Изм.	Лист	№ докум.	Подп.	Дата	ЧИ.429.04.00.009			
Разраб.		Самошина			Шестерня	Лит.	Масса	Масштаб
Пров.		Пенёрев				И	9,0	1:1
Н. контр.		Кулагина			Ст5 ГОСТ 380-71	Лист	Листов: 1	
						Мосавтоматтрест Отдел № 5		

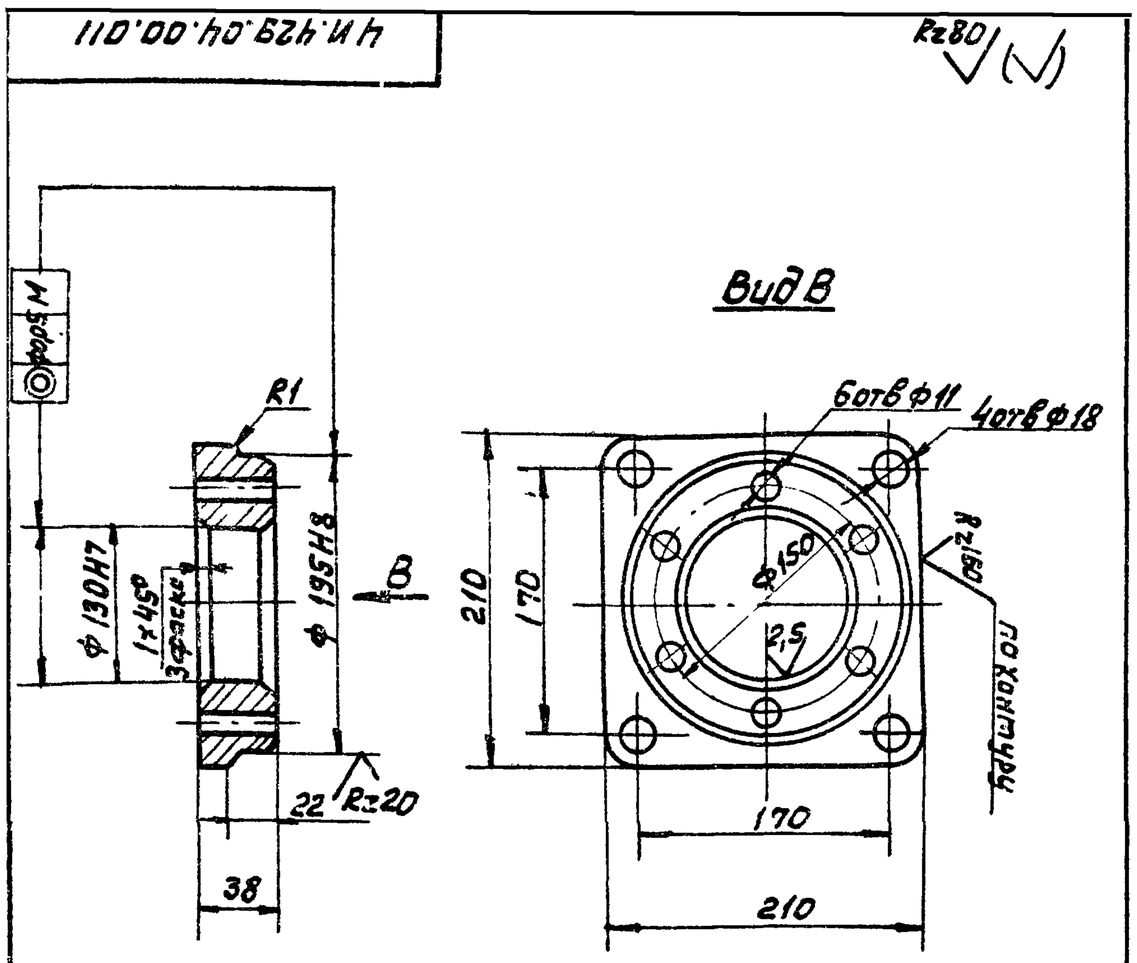

1. Допускаемые отклонения на размеры отливки - по III кл. точности ГОСТ 1855-55.
2. Неуказанные предельные отклонения размеров H14; h14; $\pm \frac{IT14}{2}$.

Изм.	Лист	№ докум.	Подп.	Дата	4И.429.04.00.011			
Разраб.		Скворцов			Стакан	Лит. И	Масса 6.2	Масшт 1:4
Пров.		Пендерев				Лист	Листов 1	
Н. контр.		Кулагина			Ст 18-36 ГОСТ 1412-79	Мосводоканалниипроект Отдел №5		

Формат А1

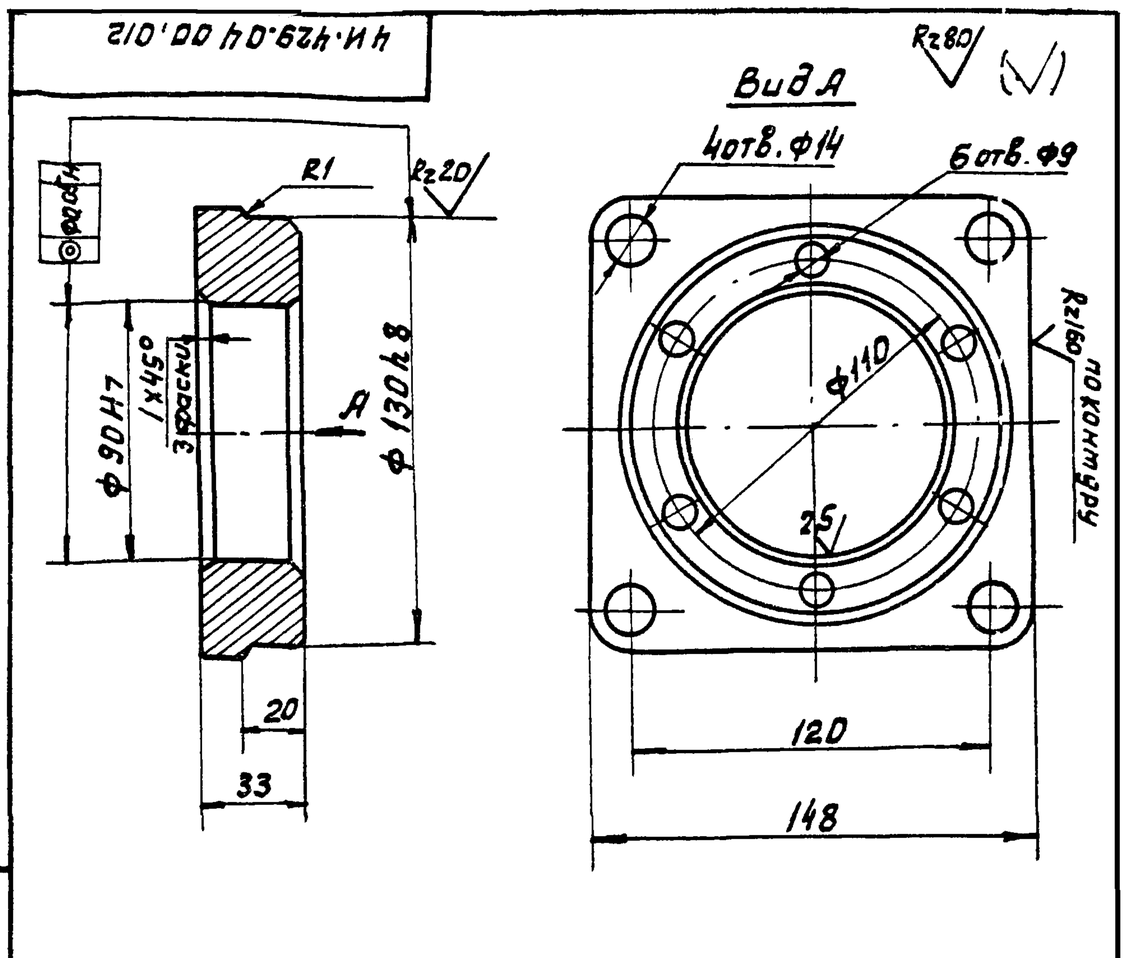

1. Допускаемые отклонения на размеры отливки выполнить по III кл. точности по ГОСТ 1855-55.
2. Неуказанные предельные отклонения размеров H14; h14 $\pm \frac{IT14}{2}$.

Изм.	Лист	№ докум.	Подп.	Дата	4И.429.04.00.012			
Разраб.		Скворцов			Стакан	Лит. И	Масса 2.8	Масшт 1:2
Пров.		Пендерев				Лист	Листов 1	
Н. контр.		Кулагина			Ст 18-36 ГОСТ 1412-79	Мосводоканалниипроект Отдел №5		

Формат А1

Инв. № подл. | Подп. и дата | Взам. инв. № | Инв. № дубл. | Подп. и дата

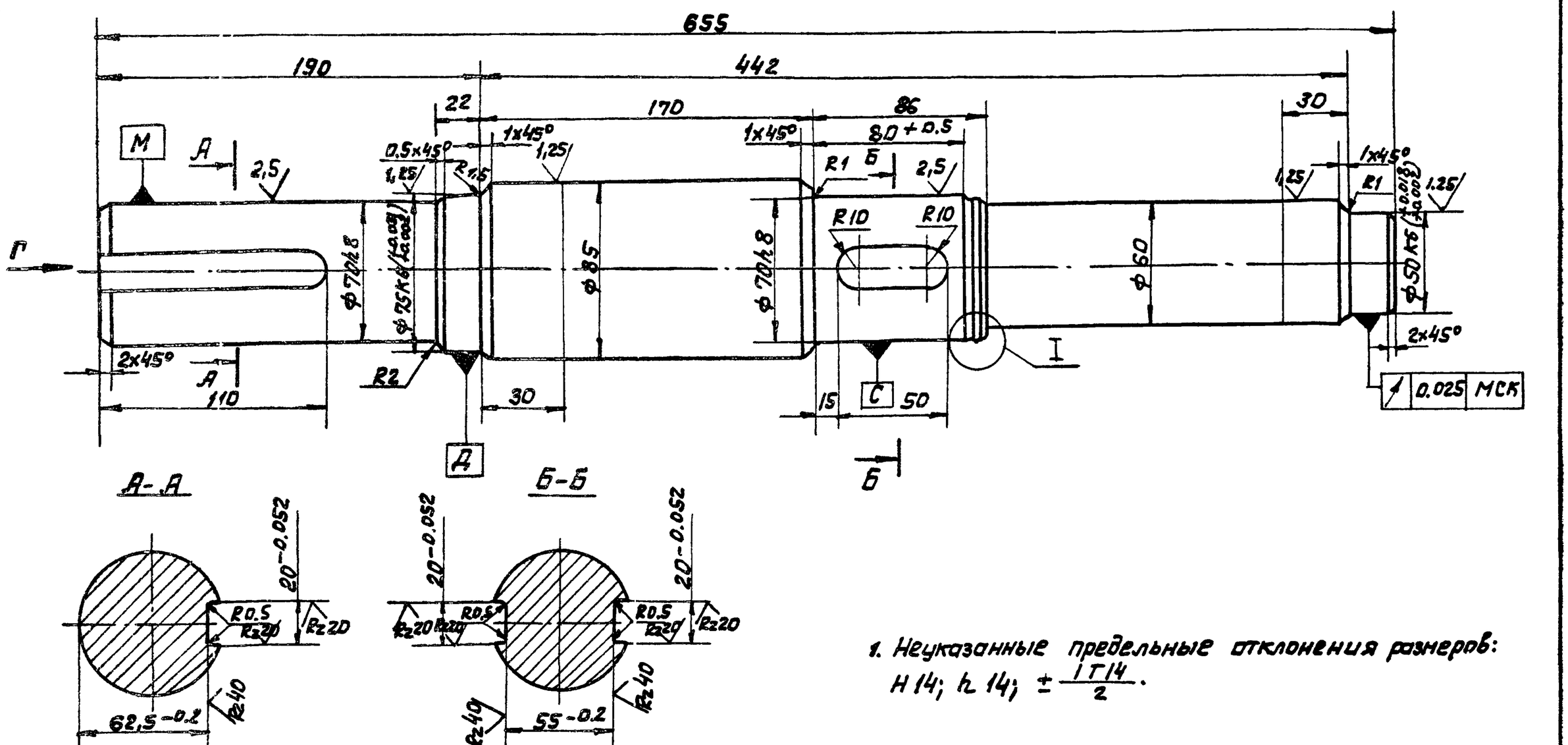

1. Неуказанные предельные отклонения размеров: H14; h14; $\pm \frac{IT14}{2}$.

Изм.	Лист	№ докум.	Подп.	Дата	4И.429 04.00.013			
Разраб.		Самохина			Вал промежуточный	Лит. И	Масса 20.3	Масшт 1:2
Пров.		Пендерев				Лист	Листов 1	
Рук.		Пендерев				Мосводоканалниипроект Отдел №5		
Н. контр.		Кулагина			Сталь 45 ГОСТ 1050-74			

Rz80 ▽(▽)

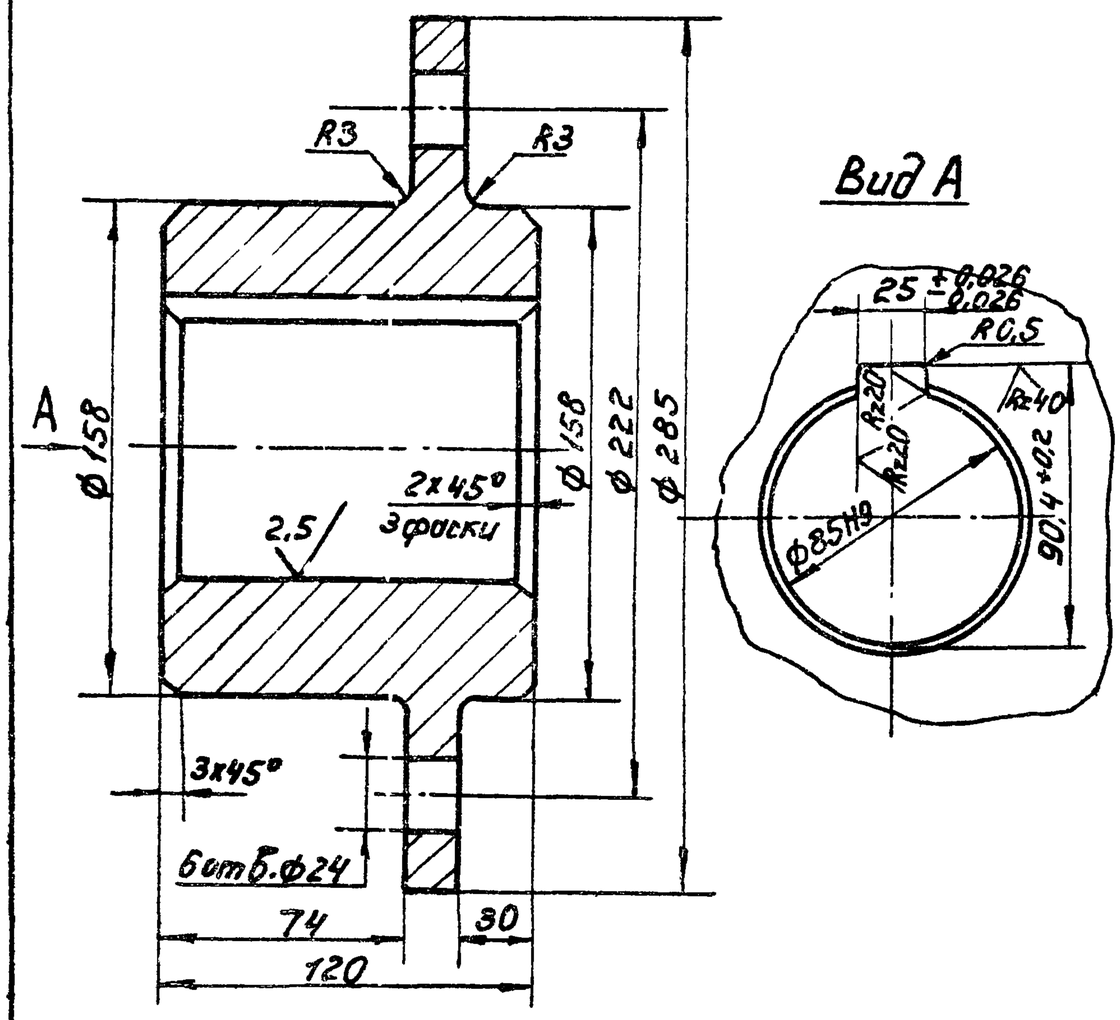

Вид А

Неуказанные предельные отклонения размеров: H14; h14; $\pm\frac{IT14}{2}$.

				4И.429.04.00.014			
Изм.	Лист	№ докум.	Подп.	Дата	Ступица	Лит.	Масса	Масштаб
Разраб.		Самохина				И	18,5	1:2
Пров.		Пендерев				Лист	Листов 1
Н.контр.		Кулагина			Ст.3 ГОСТ 380-71	Мособлсельхозпроект Отдел №5	

Формат А1

Rz80 ▽(▽)

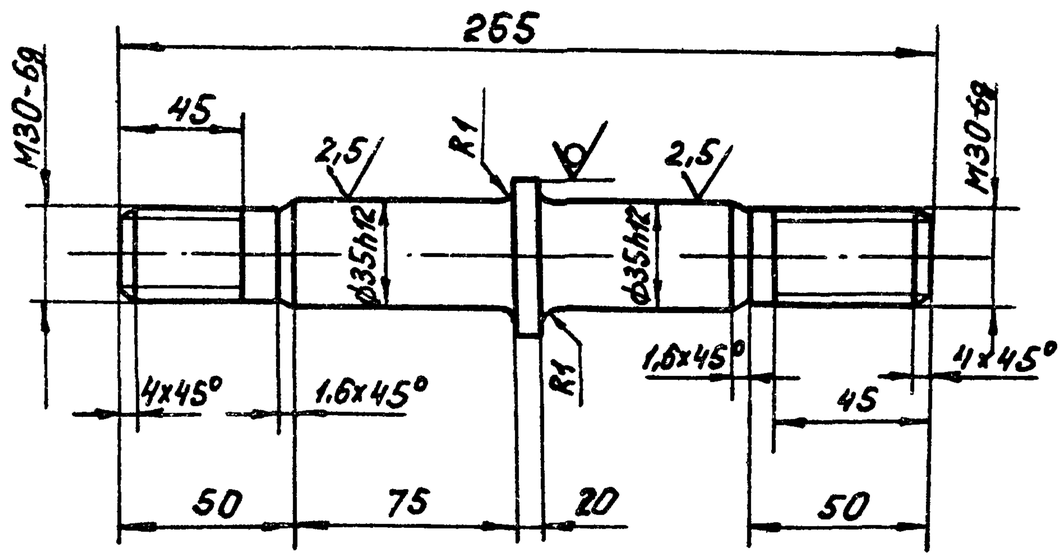

Неуказанные предельные отклонения размеров: h14; $\pm\frac{IT14}{2}$.

				4И.429.04.00.015			
Изм.	Лист	№ докум.	Подп.	Дата	Палец	Лит.	Масса	Масштаб
Разраб.		Самохина				И	1,2	1:2
Пров.		Пендерев				Лист	Листов 1
Н.контр.		Кулагина			Круг $\frac{B50\ ГОСТ\ 2590-71}{Ст.3сп\ ГОСТ\ 535-79}$	Мособлсельхозпроект Отдел N5	

Формат А1

Инв.№ подл. | Подп. и дата | Взам.инв.№ | Инв.№ дубл. | Подп. и дата

Rz80 ▽

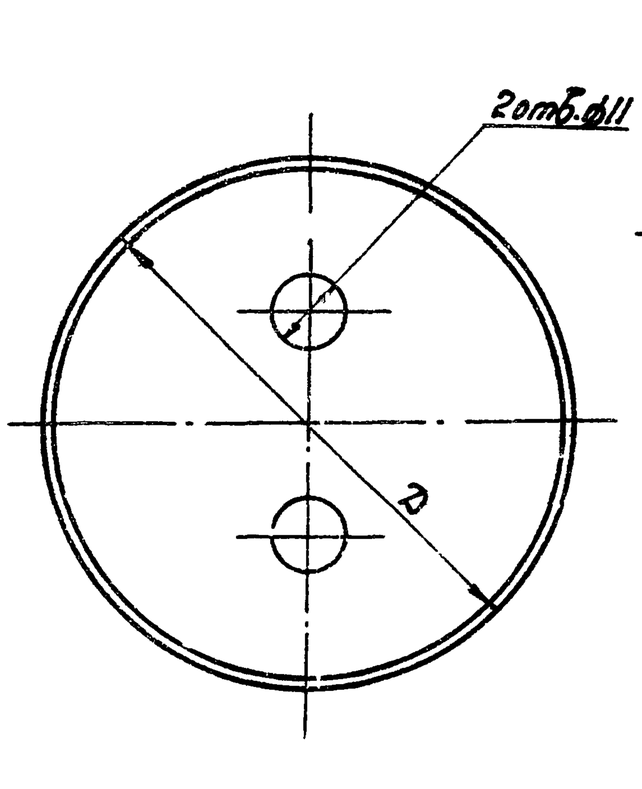

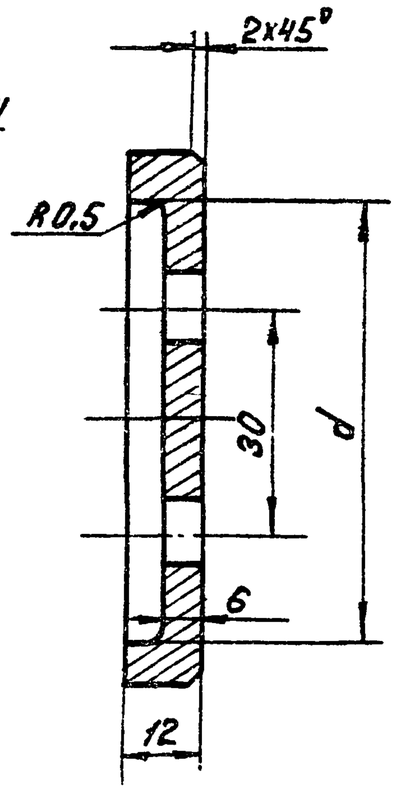

Обозначение	Dмм	dмм	Масса, кг
4И.429.04.00.016	85	72	0,34
4И.429.04.00.016-01	80	66	0,30

				4И.429.04.00.016			
Изм.	Лист	№ докум.	Подп.	Дата	Шайба глухая	Лит.	Масса	Масштаб
Разраб.		Самохина				И	сн. подл.	—
Пров.		Пендерев				Лист	Листов 1
Н.контр.		Кулагина			Ст.3 ГОСТ 380-71	Мособлсельхозпроект Отдел №5	

Формат А1

▽(▽)

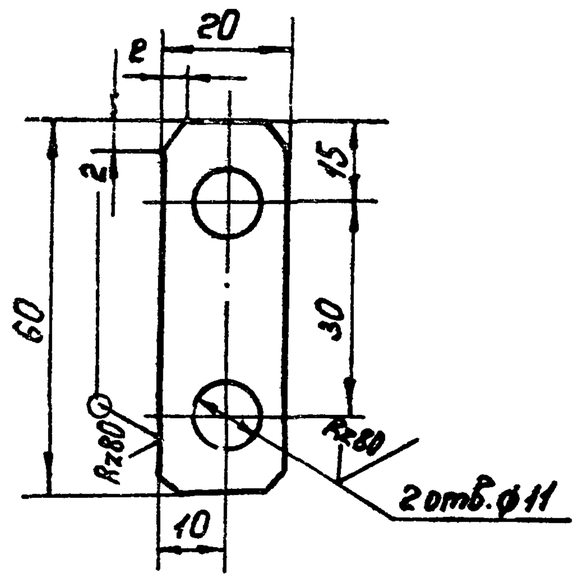

H14; h14; $\pm\frac{IT14}{2}$.

				4И.429.04.00.017			
Изм.	Лист	№ докум.	Подп.	Дата	Шайба стопорная	Лит.	Масса	Масштаб
Разраб.		Самохина				И	0,01	1:1
Пров.		Пендерев				Лист	Листов 1
Н.контр.		Кулагина			Лист $\frac{Б1.0\ ГОСТ\ 19903-74}{В\ Ст.3сп\ ГОСТ\ 16523-70}$	Мособлсельхозпроект Отдел №5	

Формат А1

Инв.№ подл. | Подп. и дата | Взам.инв.№ | Инв.№ дубл. | Подп. и дата

ЧИ.429.05.00.000СБ

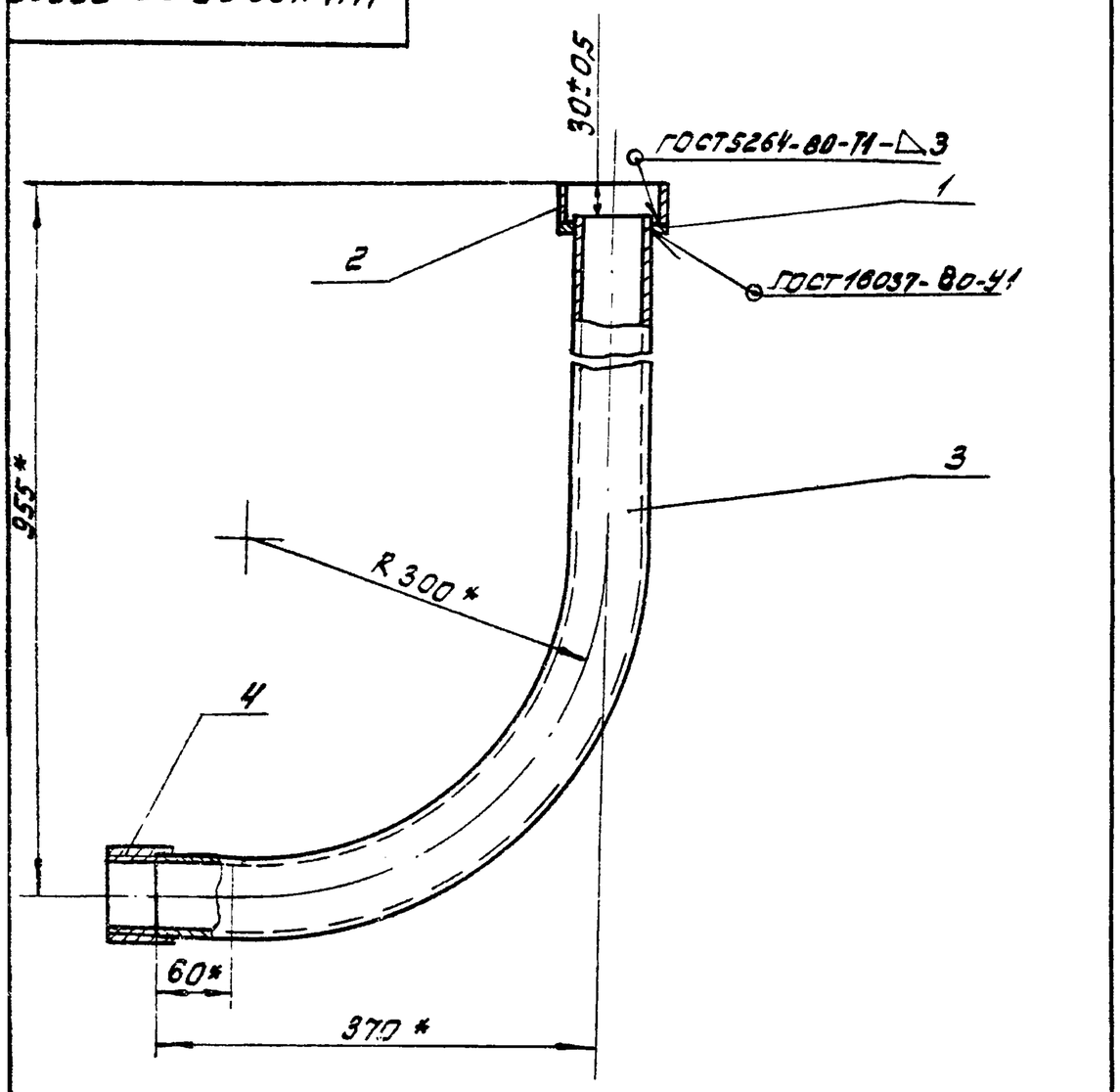

* Размеры для справок.

Изм.	Лист	№ докум.	Подп.	Дата
Разраб.		Ковалев		
Пров.		Самохина		
Рук.		Пендерев		
Н. контр.		Кулагина		

ЧИ.429.05.00.000СБ

Труба для кабеля
Сборочный чертеж

Лит.	Масса	Масштаб
И	6,75	1:5
Лист	Листов: 1	

Мосводоканалниипроект
Отдел N5

Формат 11

Формат	Зона	Поз.	Обозначение	Наименование	Кол.	Примеч.
				Документация		
А1			ЧИ.429.05.00.000СБ	Сборочный чертеж		
				Детали		
А1		1	ЧИ.429.05.00.001	Шайба	1	
А1		2	ЧИ.429.05.00.002	Кольцо	1	
А1		3	ЧИ.429.05.00.003	Труба	1	
				Стандартные изделия		
		4		Муфта короткая 50 ст ГОСТ 8966-75	1	

Инв. N подл. | Подп. и дата | Взам. инв. N | Инв. N дубл. | Подп. и дата

Изм.	Лист	№ докум.	Подп.	Дата
Разраб.		Ковалев		
Пров.		Самохина		
Рук.		Пендерев		
Н. контр.		Кулагина		

ЧИ.429.05.00.000

Труба для кабеля

Лит.	Лист	Листов
		1

Мосводоканалниипроект
Отдел N5

Формат 11

ЧИ.429.05.00.001

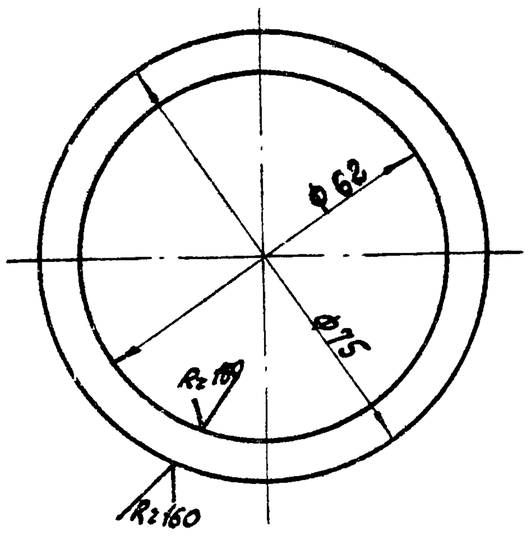

Н14; h14

Изм.	Лист	№ докум.	Подп.	Дата
Разраб.		Ковалев		
Пров.		Самохина		
Рук.		Пендерев		
Н. контр.		Кулагина		

ЧИ429.05.00.001

Шайба

Лит.	Масса	Масштаб
И	0,033	1:1
Лист	Листов: 1	

Лист 63.0 ГОСТ 19903-74
Вст3сп ГОСТ 16523-70

Мосводоканалниипроект
Отдел N5

ЧИ.429.05.00.002

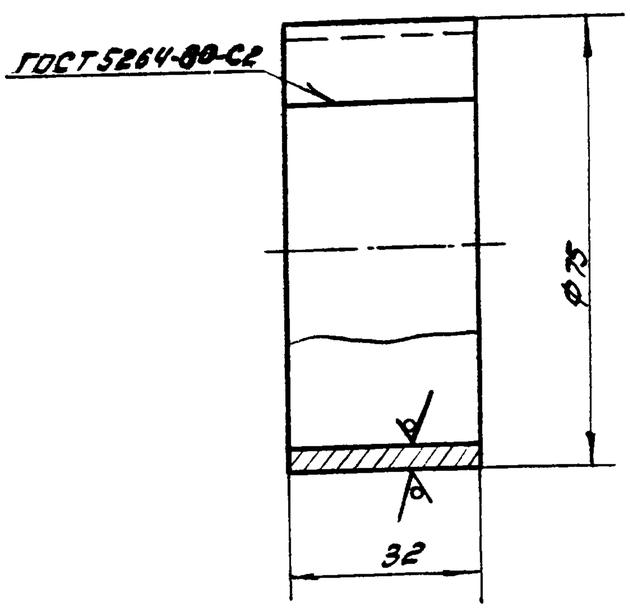

h14.

Изм.	Лист	№ докум.	Подп.	Дата
Разраб.		Ковалев		
Пров.		Самохина		
Рук.		Пендерев		
Н. контр.		Кулагина		

ЧИ.429.05.00.002

Кольцо

Лит.	Масса	Масштаб
И	0,17	1:1
Лист	Листов: 1	

Лист 63.0 ГОСТ 19903-74
Вст3сп ГОСТ 16523-70

Мосводоканалниипроект
Отдел N5

ЧИ.429.05.00.003

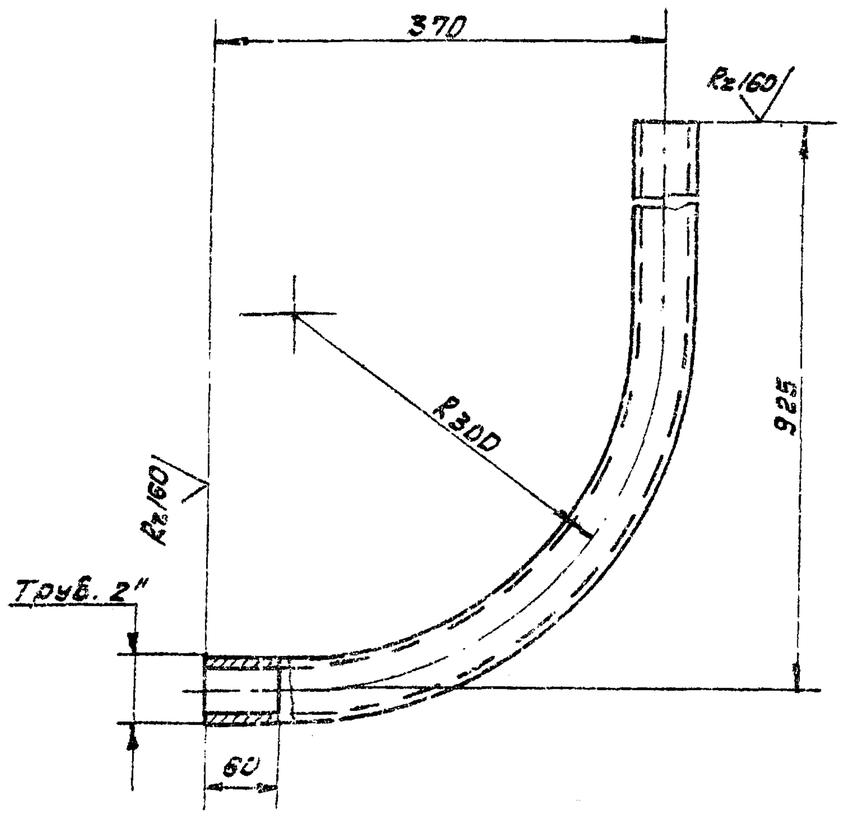

$\pm \frac{IT14}{2}$

				ЧИ.429.05.00.003			
Изм	Лист	№ докум.	Подп.	Дата	Труба	Лит.	Масса	Масштаб
Разраб		Ковалев				И	5.7	1:5
Пров.		Сапожина				Лист	Листов 1
Рук.		Пичуреев					
Н. контр		Кулагина			Труба 50×4.5 ГОСТ 3262-75	Мосводоканалниипроект Отдел №5	

Формат 11

ЧИ.429.06.00.000 СБ

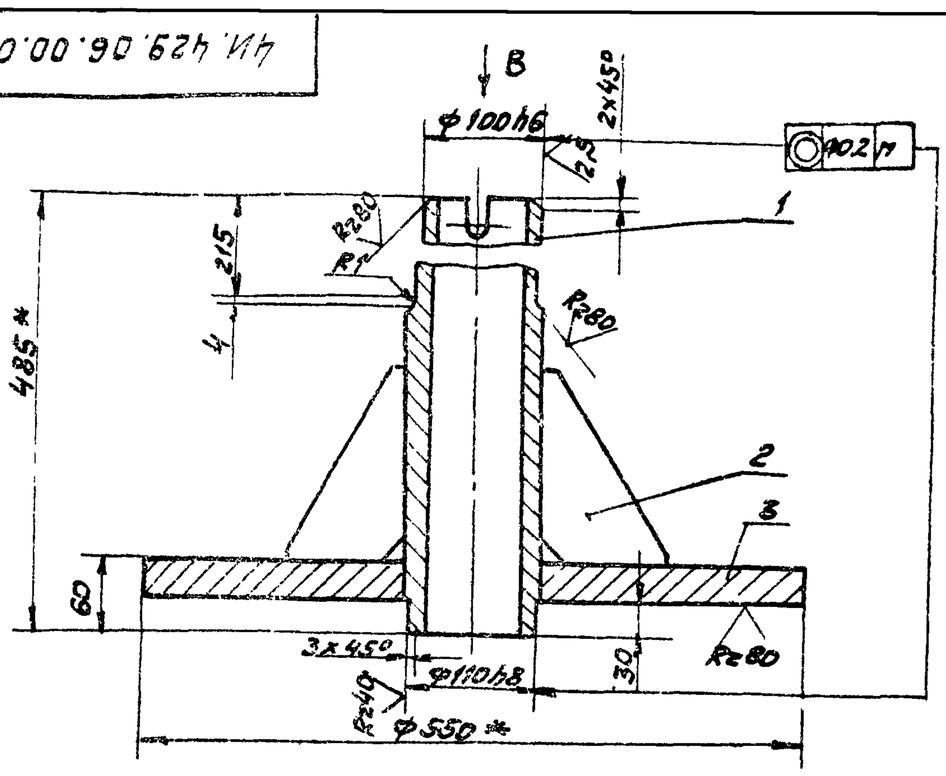

Вид В

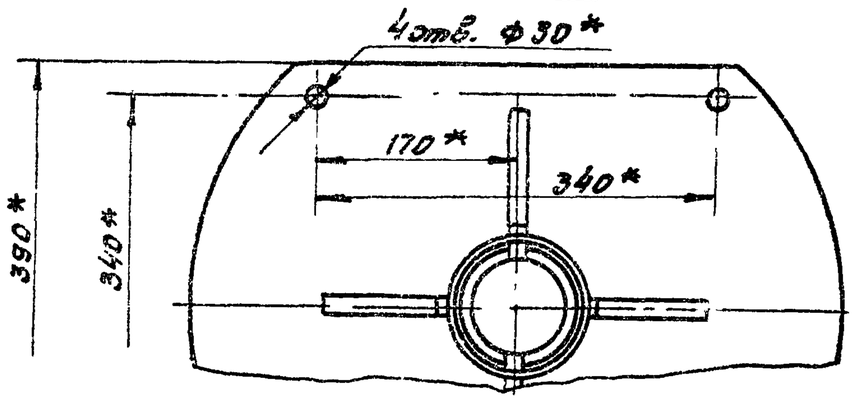

1. $\pm \frac{IT14}{2}$
2. Сварку произвести по контуру прилегания деталей по ГОСТ 5264-80-Т5-Д10.
3. * Размеры для справок.

				ЧИ.429.06.00.000 СБ			
Изм	Лист	№ докум	Подп	Дата	Опора центральная Сборочный чертеж	Лит.	Масса	Масштаб
Разраб		Ковалев				И	73.0	1:5
Пров.		Сапожина				Лист	Листов 1
Рук.		Пичуреев					
Н. контр		Кулагина				Мосводоканалниипроект Отдел №5	

Формат 11

Инв. № подл. | Подп. и дата | Взам. инв. № | Инв. № дубл. | Подп. и дата

Формат	Зона	Поз	Обозначение	Наименование	Кол	Приме
				Документация		
11			ЧИ.429.06.00.000 СБ	Сборочный чертеж		
				Детали		
11		1	ЧИ.429.06.00.001	Труба	1	
11		2	ЧИ.429.06.00.002	Ребро	4	
11		3	ЧИ.429.06.00.003	Фланец	1	

				ЧИ.429.06.00.000			
Изм	Лист	№ докум.	Подп.	Дата	Опора центральная	Лит.	Масса	Масштаб
Разраб.		Ковалев				И		1:5
Пров.		Сапожина				Лист	Листов 1
Н. контр		Кулагина				Мосводоканалниипроект Отдел №5	

100 00 90 624 ИЧ

Rz160

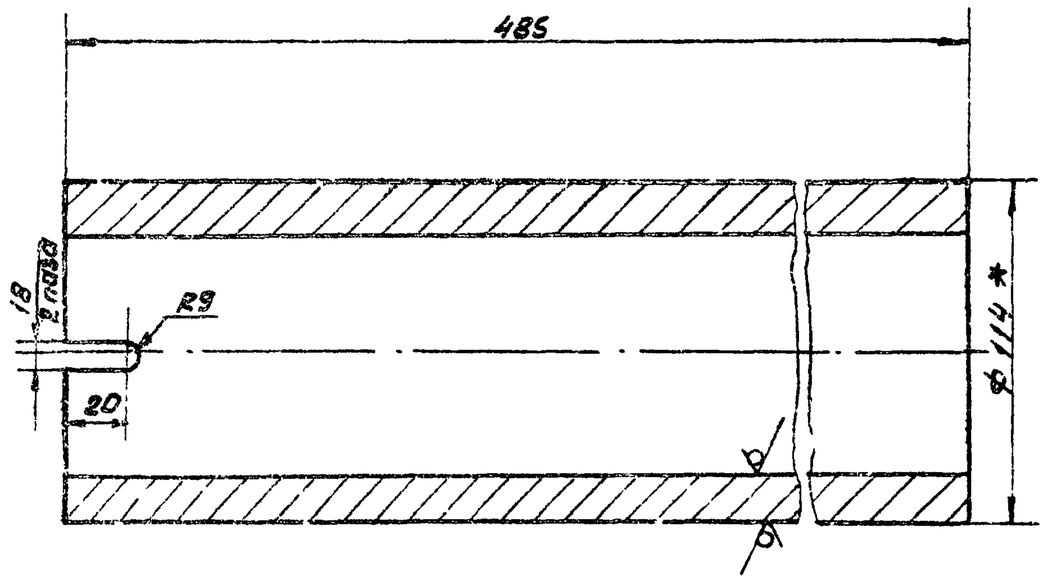

1. H14; h14; $\pm \frac{IT14}{2}$
2. * Размер для справок.

				ЧИ.429.06.00.001			
Изм	Лист	№ докум	Подп.	Дата	Труба	Лит.	Масса	Масштаб
Разраб		Кова. зб				И	14.5	1:2
Пров		Сапожина				Лист	Листов 1
Рук.		Пичуреев					
Н. контр.		Кулагина			Труба 114×16 ГОСТ 8732-78 / Ст2сп ГОСТ 8731-74	Мосводоканалниипроект Отдел № 5	

4И.429.06.00.002

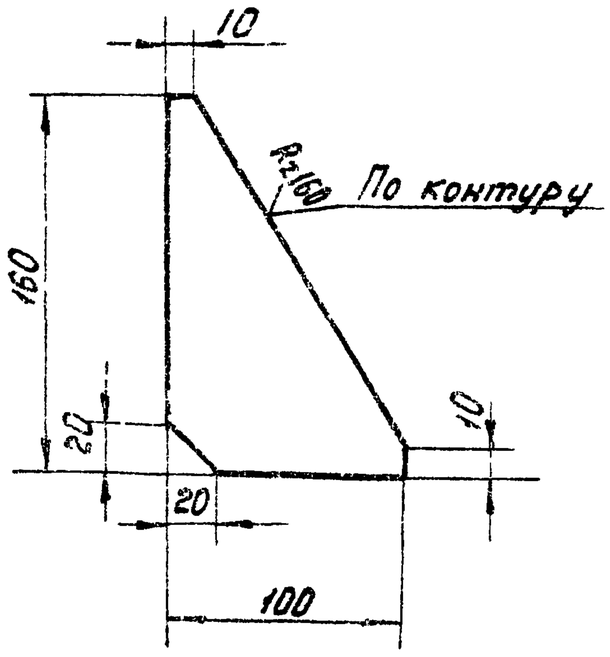

h14; ± IT14/2.

Изм.	Лист	№ докум.	Подп.	Дата	4И.429.06.00.002			
Разраб.		Ковалев			Ребро	Лит.	Масса	Масштаб
Пров.		Сонохина				И	0,7	1:2,5
Рук.		Пенбереб				Лист	Листов 1	
Н.контр.		Кулагина			Лист Б10 ГОСТ 19903-74 Вст3сп ГОСТ 14637-79	Росводоканалниипроект Отдел №5		

Формат 11

4И.429.06.00.003

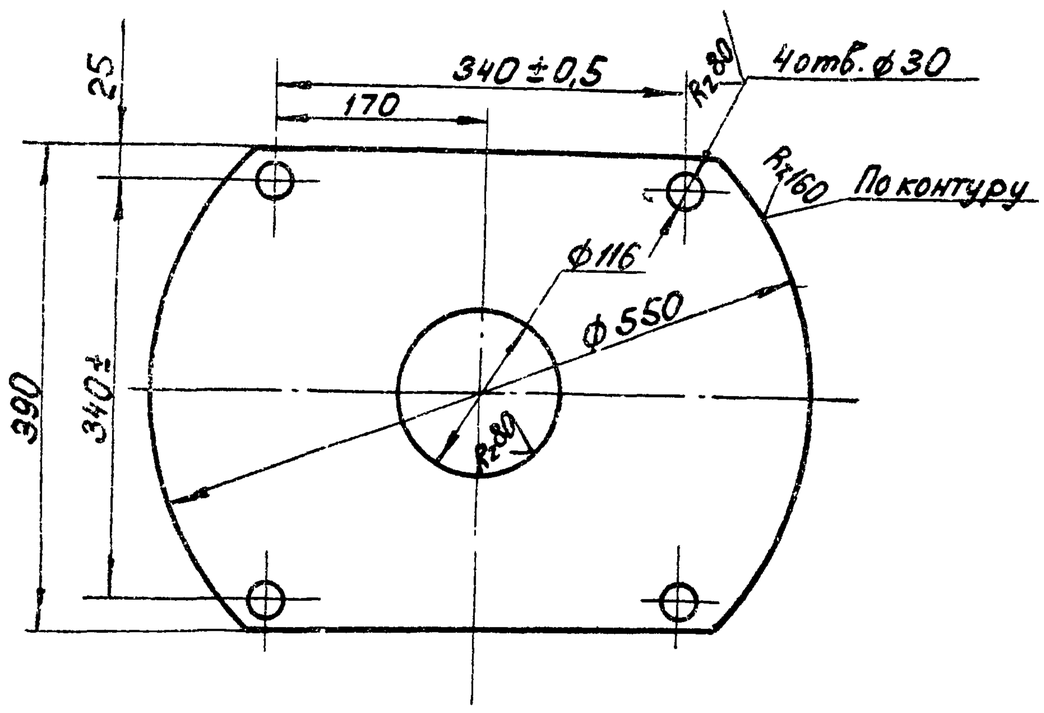

Неуказанные предельные отклонения размеров: H14; h14; ± IT14/2.

Инв.№подл. | Подп. и дата | Взам.инв.№ | Инв.№дубл. | Подп. и дата

Изм.	Лист	№ докум.	Подп.	Дата	4И.429.06.00.003			
Разраб.		Ковалев			Фланец	Лит.	Масса	Масштаб
Пров.		Сонохина				И	55,0	1:5
Рук.		Пенбереб				Лист	Листов 1	
Н.контр.		Кулагина			Лист Б32 ГОСТ 19903-74 Вст3сп ГОСТ 14637-79	Росводоканалниипроект Отдел №5		

Формат 11

4И.429.07.00.000СБ

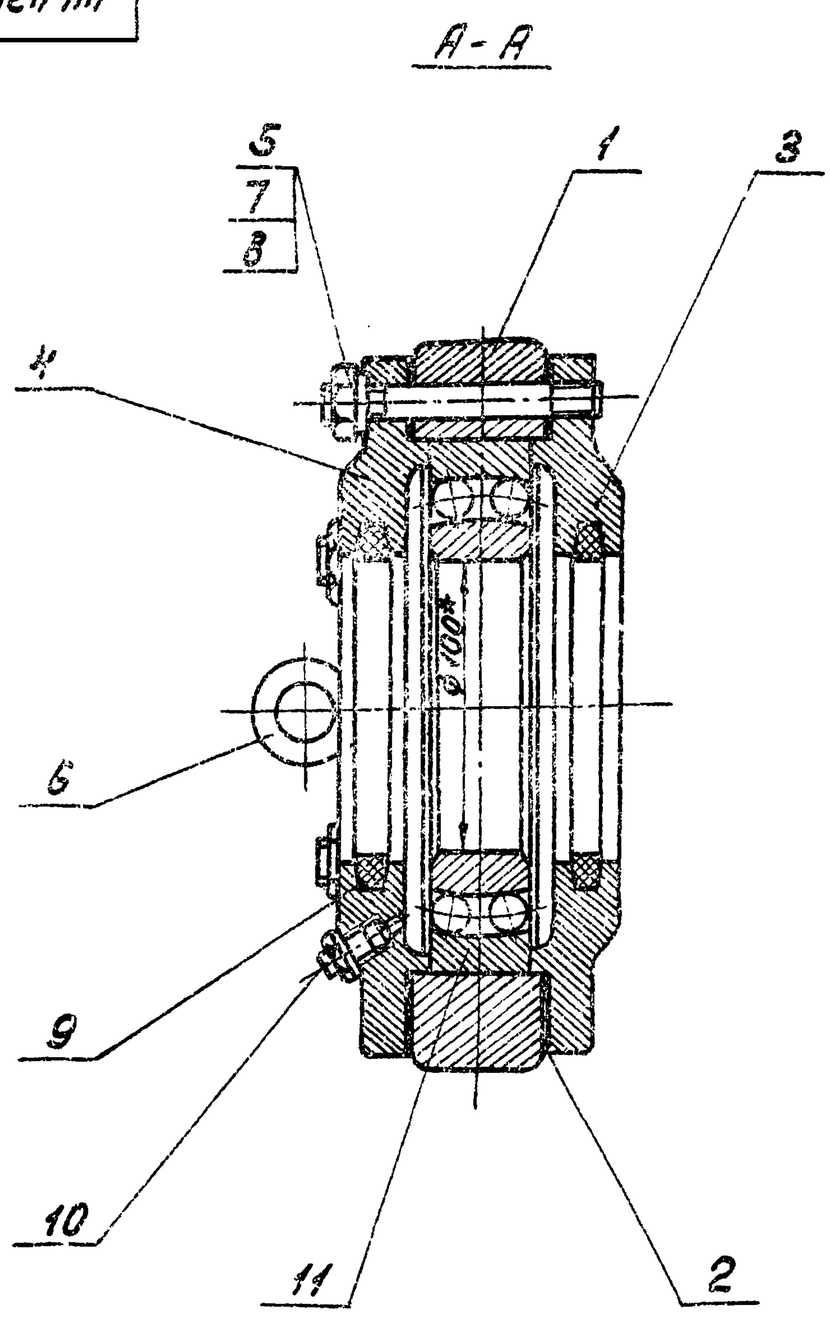

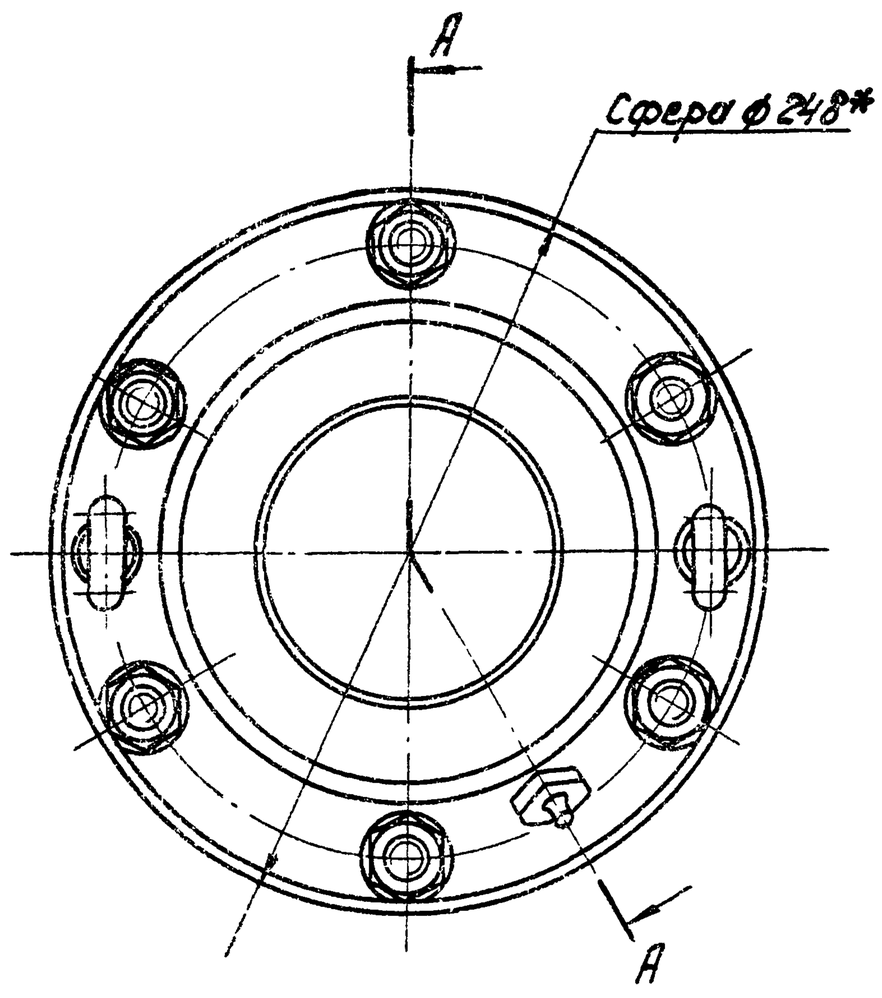

* Размеры для справок.

Изм.	Лист	№ докум.	Подп.	Дата	4И.429.07.00.000СБ			
Разраб.		Скворцов			Опора радиальная сборочный чертеж	Лит.	Масса	Масштаб
Пров.		Сонохина				И	21,0	1:2
Н.контр.		Кулагина				Лист	Листов 1	
						Росводоканалниипроект Отдел №5		

Формат	Зона	Поз.	Обозначение	Наименование	Кол.	Примеч.
				Документация		
12			4И.429.07.00.000СБ	Сборочный чертеж		
				Детали		
11		1	4И.429.07.00.001	Обойма	1	
11		2	4И.429.07.00.002	Прокладка	2	
12		3	4И.429.07.00.003	Крышка подшипника	1	
12		4	4И.429.07.00.004	Крышка подшипника	1	
				Стандартные изделия		
		5		Гайка М12.5.096		
				ГОСТ 5915-70	6	
		6		Рым-болт М8-019		
				ГОСТ 4751-73	2	
		7		Шайба 12.65 Г		
				ГОСТ 6402-70	6	
		8		Шпилька М12-6g×80.58.096		
				ГОСТ 22033-76	6	

Изм.	Лист	№ докум.	Подп.	Дата	4И.429.07.00.000			
Разраб.		Зарицкая			Опора радиальная	Лит. И	Лист 1	Листов 2
Пров.		Пендерев				Мосводоканалниипроект Отдел №5		
Н.контр.		Кулагина						

Формат 11

Формат	Зона	Поз.	Обозначение	Наименование	Кол.	Примеч.
		9		Кольцо СП124×99×9,5		
				ГОСТ 6308-71	2	
		10		Масленка 1.2.Ц6		
				ГОСТ 19853-74	1	
		11		Подшипник 1220		
				ГОСТ 5720-75	1	

Инв. № подл. | Подп. и дата | Взам. инв. № | Инв. № дубл. | Подп. и дата

Изм.	Лист	№ докум.	Подп.	Дата	4И.429.07.00.000	Лист 2

Формат 11

4И.429.07.00.001

Rz80 (√)

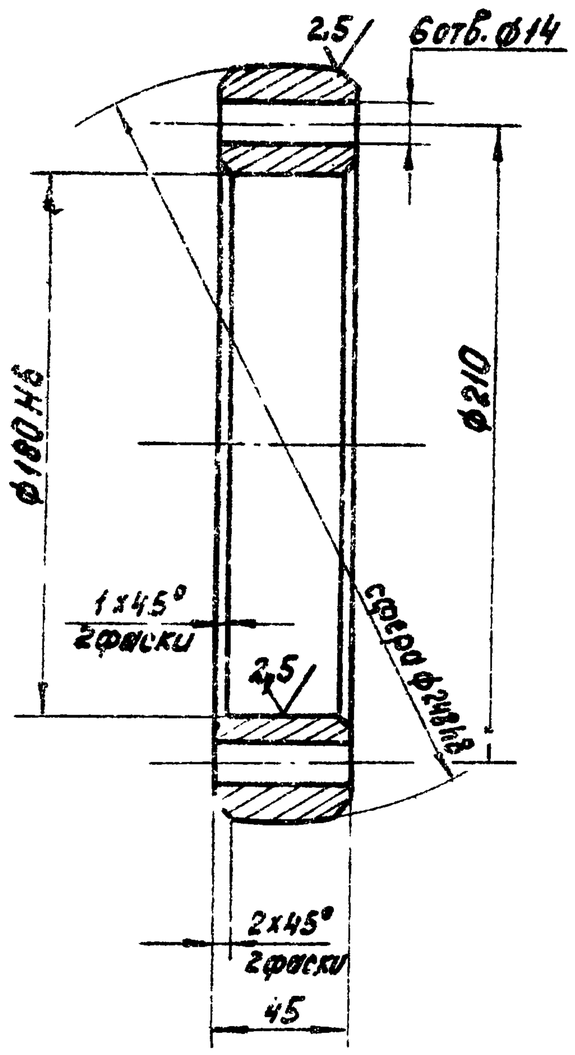

h14; ± IT14/2.

Изм.	Лист	№ докум.	Подп.	Дата	4И.429.07.00.001			
Разраб.		Скворцов			Обойма	Лит. И	Масса 7,5	Масштаб 1:2
Пров.		Самохина				Лист	Листов 1	
Н.контр.		Кулагина			СЧ18-36 ГОСТ 1412-79	Мосводоканалниипроект Отдел №5		

4И.429.07.00.002

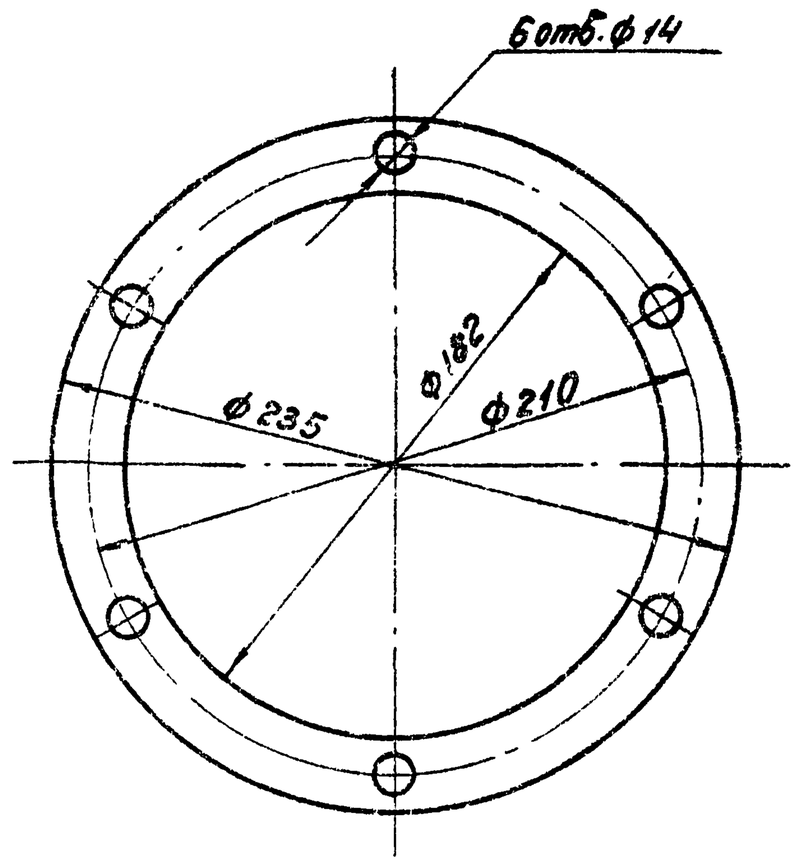

Изм.	Лист	№ докум.	Подп.	Дата	4И.429.07.00.002			
Разраб.		Скворцов			Прокладка	Лит. И	Масса 0,03	Масштаб 1:2
Пров.		Самохина				Лист	Листов 1	
Н.контр.		Кулагина			картон прокладочный А-1 ГОСТ 9347-74	Мосводоканалниипроект Отдел №5		

ЧИ 429.07.00.003

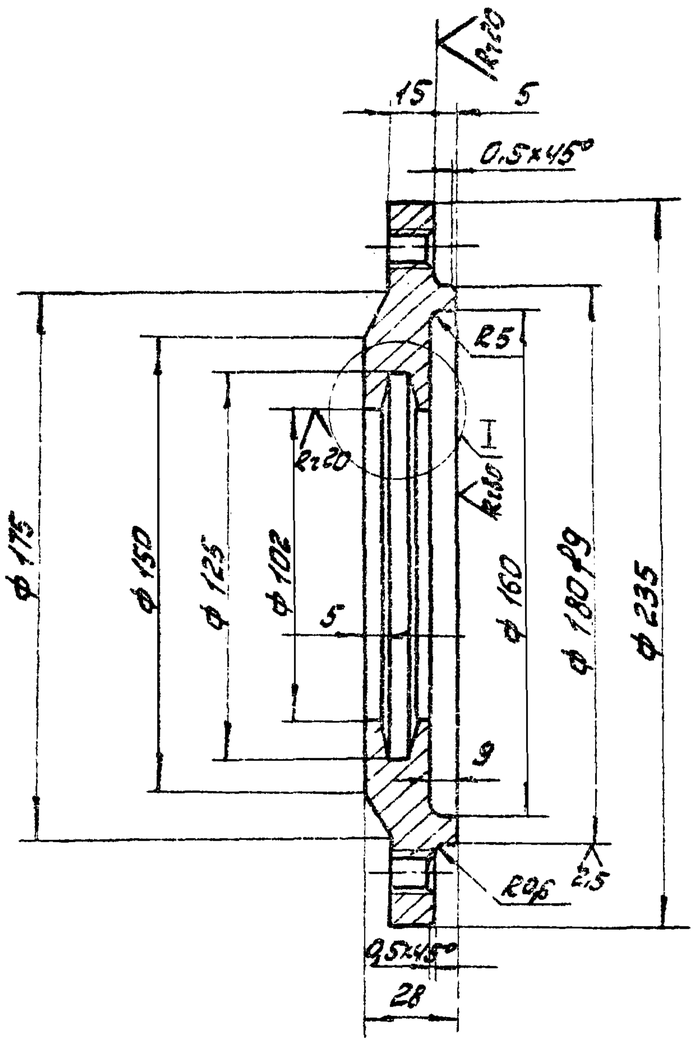

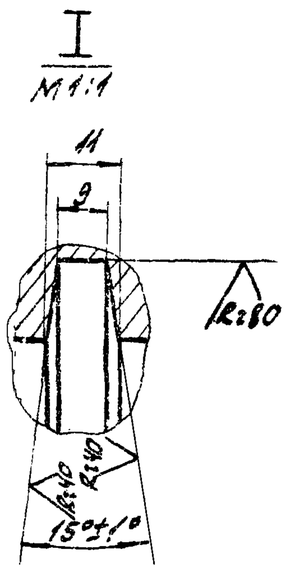

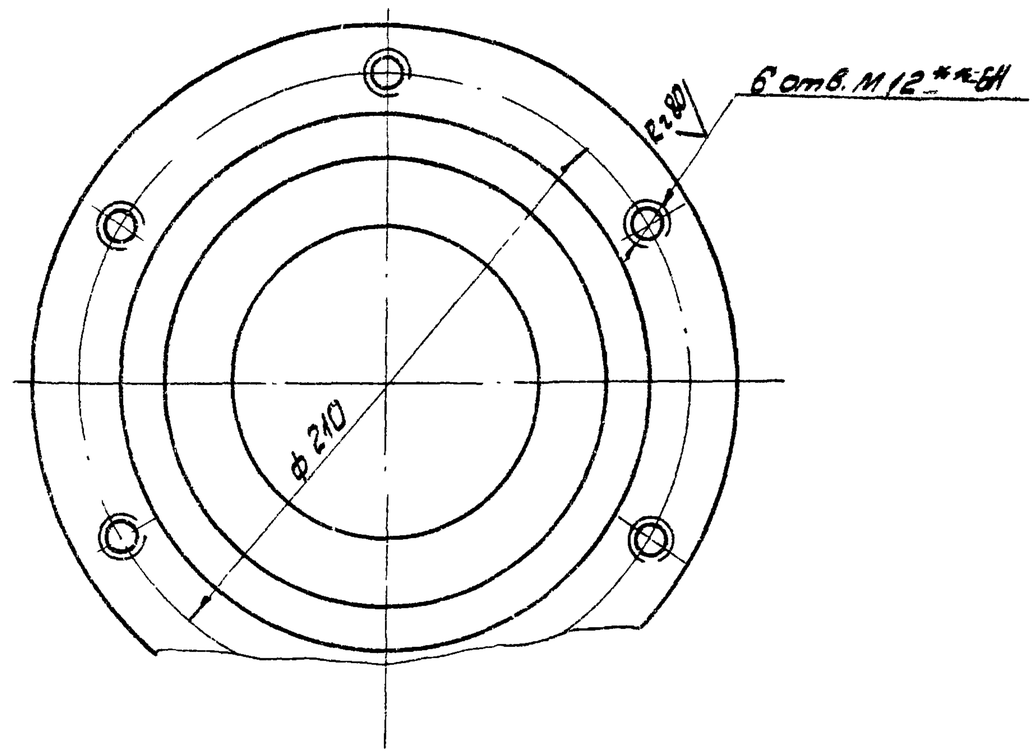

1. Допускаемые отклонения на размеры отливки выполнять по III классу точности ГОСТ 1855-55.
2. Литейные радиусы выполнить R3.
3. Неуказанные предельные отклонения размеров: $H14$; $h14$; $\pm \frac{IT14}{2}$.

** Размечать по сопрягаемым деталям.

Изм.	Лист	№ докум.	Подп.	Дата	ЧИ. 429.07.00.003			
Разраб.		Скворцов			Крышка подшипника	Лит.	Масса	Масштаб
Пров.		Самохина				И	4,55	1:2
						Лист	Листов: 1	
Н. контр.		Кулагина			СЧ 18-36 ГОСТ 1412-79	Мосводоканалниипроект Отдел №5		

Формат 12

ЧИ 429.07.00.004

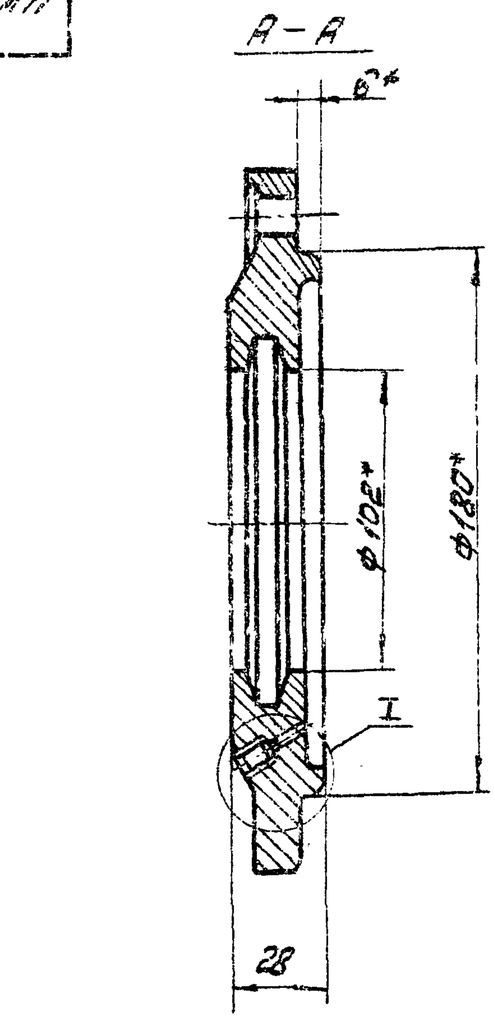

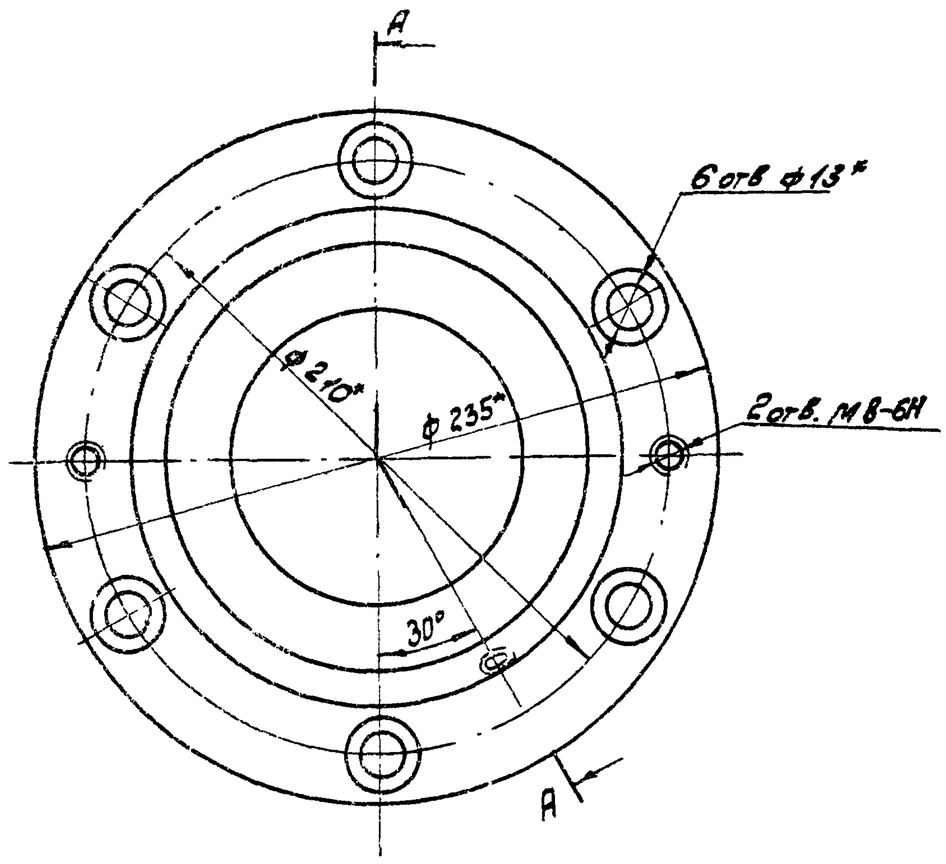

1. H14.
2. * Размеры для справок.

Изм.	Лист	№ докум.	Подп.	Дата	ЧИ.429.07.00.004			
Разраб.		Скворцов			Крышка подшипника	Лит.	Масса	Масштаб
Пров.		Самохина				И	4,5	1:2
						Лист	Листов: 1	
Н. контр.		Кулагина			Крышка 2-180×102 ГОСТ 11641-73	Мосводоканалниипроект Отдел №5		

4И.429.08.00.000СБ

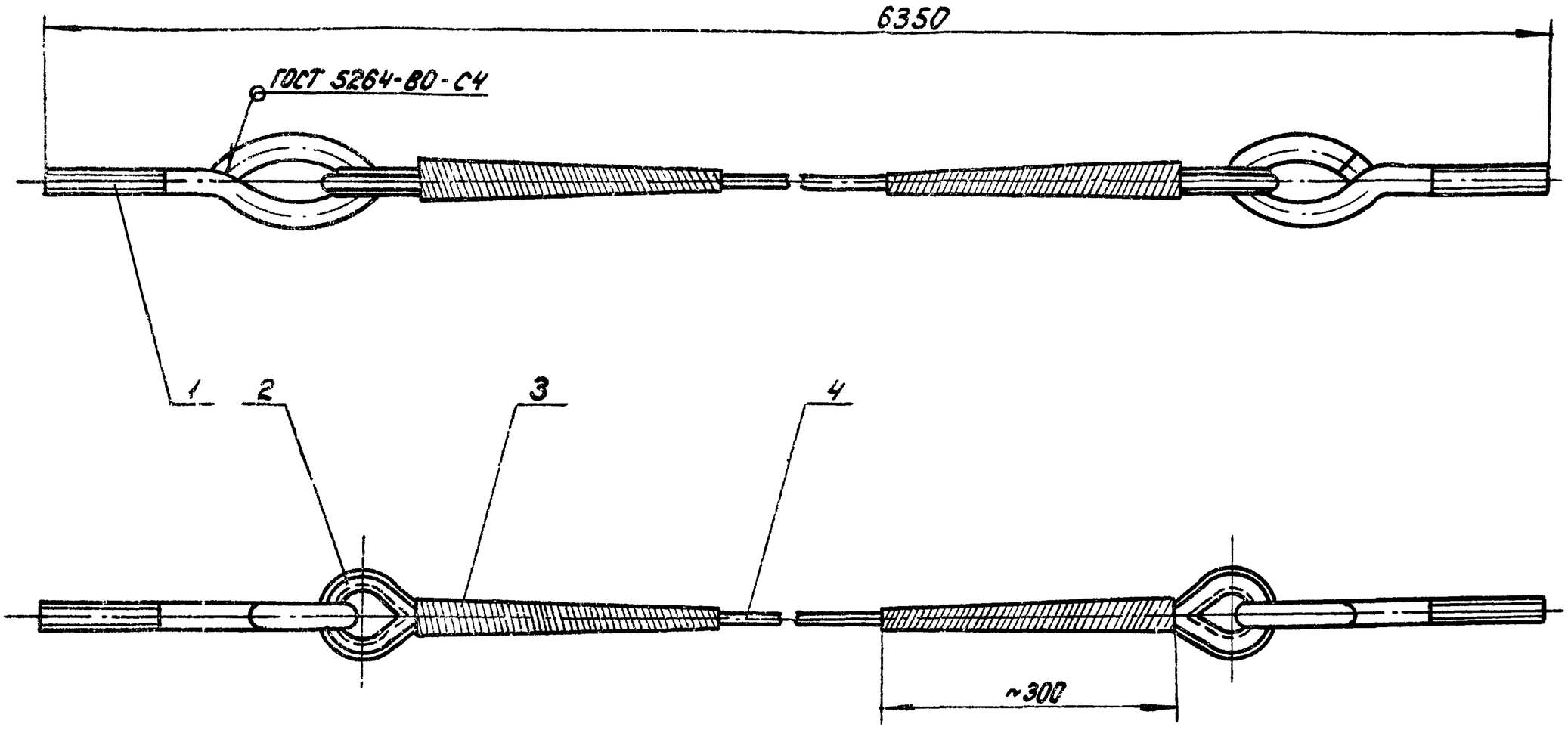

1. h14.
2. При заделке коушей поз.2 свободные концы каната поз.4 заплести на длине не менее 300мм; места заплетки обмотать мягкой оцинкованной проволокой (поз.3).

					4И.429.08.00.000СБ			
Изм.	Лист	№ докум.	Подп.	Дата	Расчалка Сборочный чертеж	Лит.	Масса	Масштаб
Разраб.		Ковалев				И	16,4	1:5
Пров.		Самохина				Лист	Листов 1	
Рук.		Пендерев				Мосводоканалниипроект Отдел №5		
Н.контр.		Кулагина						

копировал. Формат 12

Формат	Зона	Поз	Обозначение	Наименование	Кол.	Примечание
				Документация		
12			4И.429.08.00.000СБ	Сборочный чертеж		
				Детали		
И		1	4И.429.08.00.001	Серьга	2	
				Стандартные изделия		
		2		Коуш 50 ГОСТ 2224-72	2	
		3		Проволока К02 ГОСТ 792-67	28м	
		4		Канат 16-Г-1-СС-Р-120 ГОСТ 3063-80	75м	

					4И.429.08.00.000			
Изм.	Лист	№ докум.	Подп.	Дата	Расчалка	Лит.	Лист	Листов
Разраб.		Ковалев				И		1
Пров.		Самохина				Мосводоканалниипроект Отдел №5		
Н.контр.		Кулагина						

4И.429.08.00.001

Rz160 (✓)

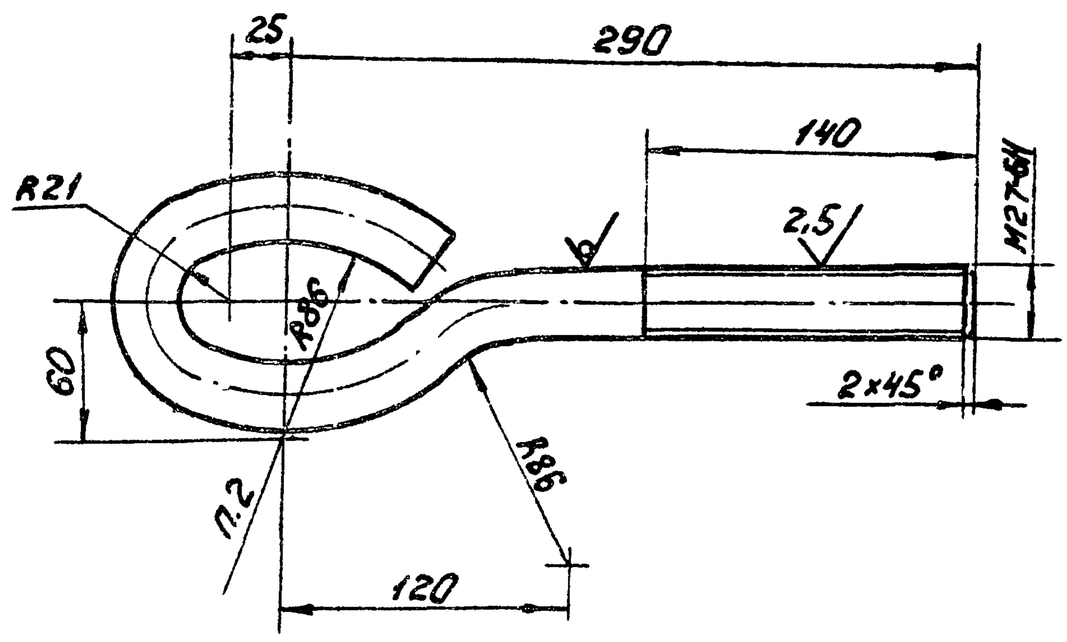

1. $\pm \frac{IT14}{2}$.
2. Длина заготовки - 540мм
3. До окончательного загиба и заварки, на серьгу надеть коуш (см черт. 4И.429.08.00.000 поз.2).

					4И.429.08.00.001			
Изм.	Лист	№ докум.	Подп.	Дата	Серьга	Лит.	Масса	Масштаб
Разраб.		Ковалев				И	2,4	1:2,5
Пров.		Самохина				Лист	Листов 1	
Н.контр.		Кулагина			Круг В28 ГОСТ 2590-71 / Ст 3 ГОСТ 535-79	Мосводоканалниипроект Отдел №5		

Инв.№ подл. | Подп. и дата | Взам. инв.№ | Инв.№ дубл. | Подп. и дата

18600-07 30

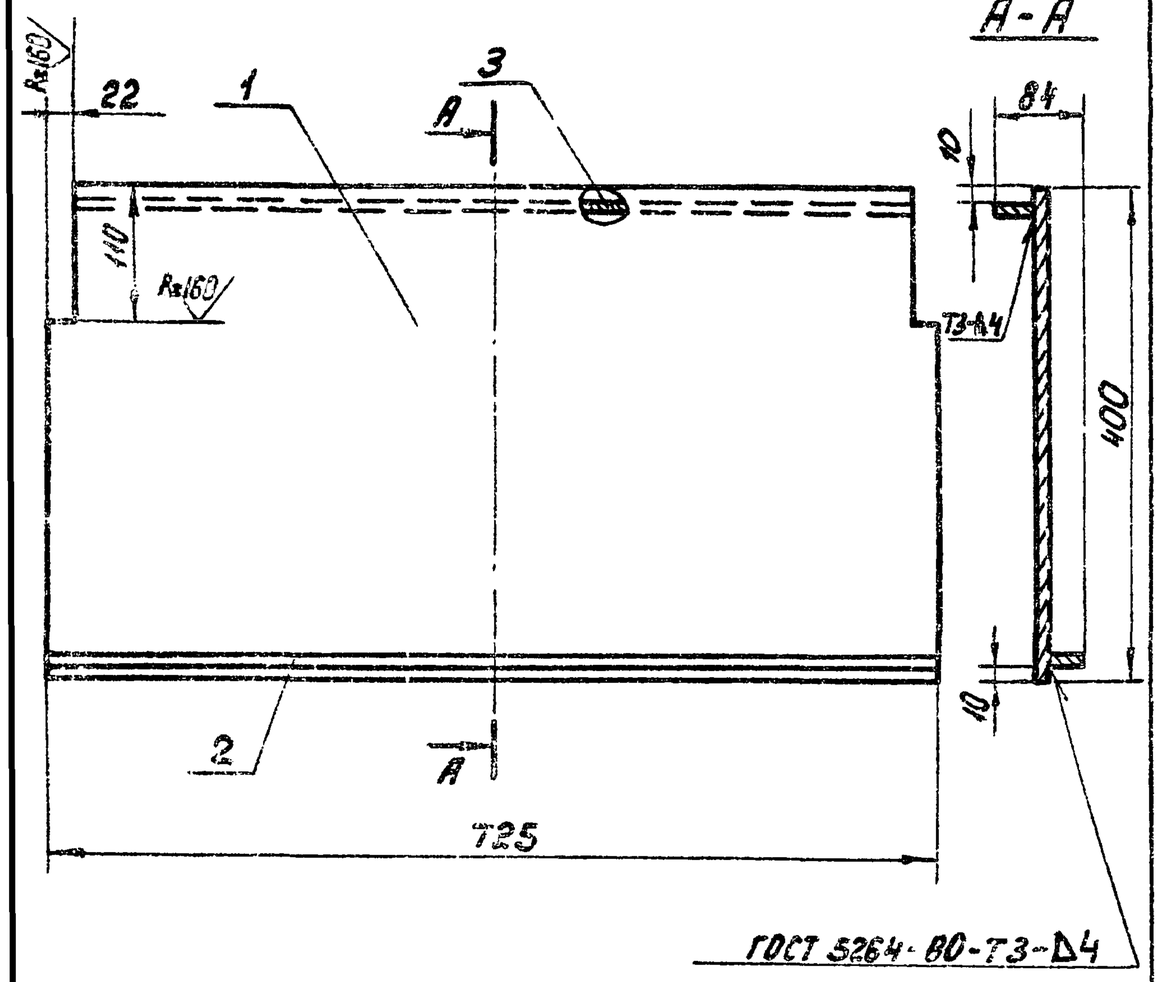

1. h14; $\pm \frac{IT14}{2}$.
2. Шероховатость поверхностей деталей без чертежа Ra160.

Изм.	Лист	№ докум.	Подп.	Дата	4И.429.09.00.000 СБ			
Разраб.		Скворцов			Перекрытие. Сборочный чертеж.	Лит.	Масса	Масштаб
Пров.		Самохина				И	11,5	1:5
Н.контр.		Кулагина				Лист	Листов: 1	
						Мособлоконцлниипроект Отдел №5		

Формат А1

Формат	Зона	Поз.	Обозначение	Наименование	Кол.	Примеч.
				Документация		
А1			4И.429.09.00.000 СБ	Сборочный чертеж		
				Детали		
Б4		1	4И.429.09.00.001	Панель		
				Лист ронб О-ПН-4 БСт3 ГОСТ 8568-77		
				400 h14 × 725 h14	1	9,1 кг
Б4		2	4И.429.09.00.002	Полоса		
				Полоса Б-2-4×40 ГОСТ 103-76 В Ст.3Сп ГОСТ 535-79		
				ℓ = 725 h14	1	0,91 кг
Б4		3	4И.429.09.00.003	Полоса		
				Полоса Б-2-4×40 ГОСТ 103-76 В Ст.3Сп ГОСТ 535-79		
				ℓ = 680 h14	1	0,85 кг

Инв.№ подл. | Подп. и дата | Взам. инв.№ | Инв.№ дубл. | Подп. и дата

Изм.	Лист	№ докум.	Подп.	Дата	4И.429.09.00.000			
Разраб.		Скворцов			Перекрытие	Лит.	Лист	Листов
Пров.		Самохина				И		1
Н.контр.		Кулагина				Мособлоконцлниипроект Отдел №5		

Формат А1

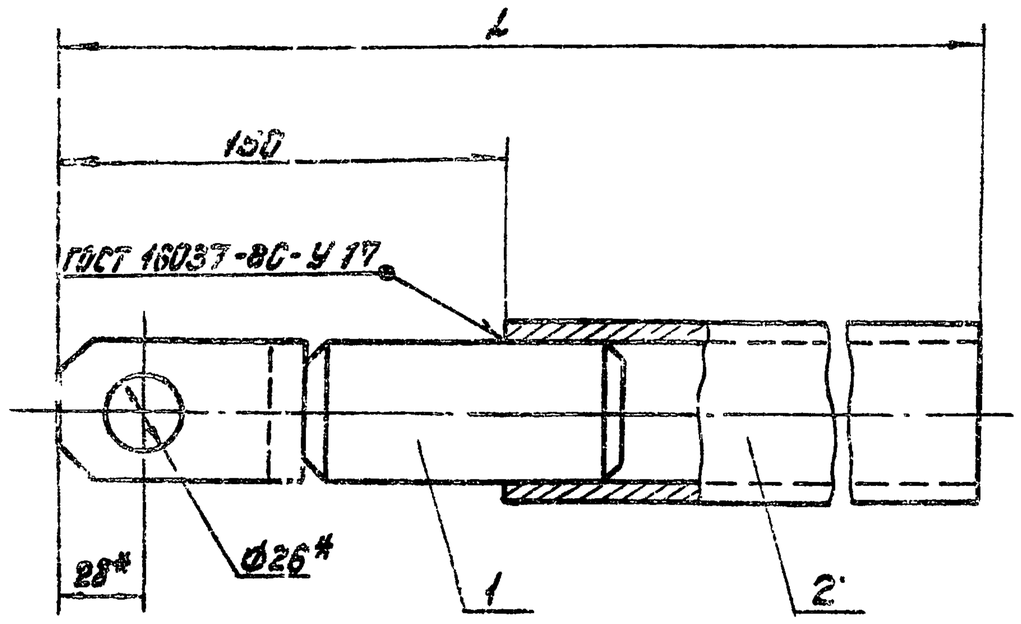

Обозначение	Размеры, мм L	Масса, кг
4И.429.10.00.000СБ	2540	14,7
4И.429.10.00.000СБ-01	1840	10,8

1. h14.
2. Длина трубы поз.2 дана с допуском. После уточнения на месте монтажа скребкового крыла обрезать лишнюю часть трубы.
3* Размеры для справок.

Изм.	Лист	№ докум.	Подп.	Дата	4И.429.10.00.000 СБ			
Разраб.		Скворцов			Стержень. Сборочный чертеж	Лит.	Масса	Масштаб
Пров.		Самохина				И	см. табл.	—
Н.контр.		Кулагина				Лист	Листов: 1	
						Мособлоконцлниипроект Отдел №5		

Формат А1

Формат	Зона	Поз.	Обозначение	Наименование	Кол.	Примеч.
				Документация		
А1			4И.429.10.00.000 СБ	Сборочный чертеж		
				Сборочные единицы		
А1		1	4И.429.10.00.100	Вилка	1	
				Переменные данные для исполнений		
				4И.429.10.00.000		
				Детали		
Б4		2	4И.429.10.00.001	Труба L = 2490 h14		
				Труба 50×4,5 ГОСТ 3262-75	1	10,5 кг
				4И.429.10.00.000-01		
				Детали		
Б4		2	4И.429.10.00.001-01	Труба L = 1690 h14		
				Труба 50×4,5 ГОСТ 3262-75	1	7,1 кг

Инв.№ подл. | Подп. и дата | Взам. инв.№ | Инв.№ дубл. | Подп. и дата

Изм.	Лист	№ докум.	Подп.	Дата	4И.429.10.00.000			
Разраб.		Скворцов			Стержень	Лит.	Лист	Листов
Пров.		Самохина				И	1	1
Н.контр.		Кулагина				Мособлоконцлниипроект Отдел №5		

Формат А1

ЧИ.429.10.00.100СБ

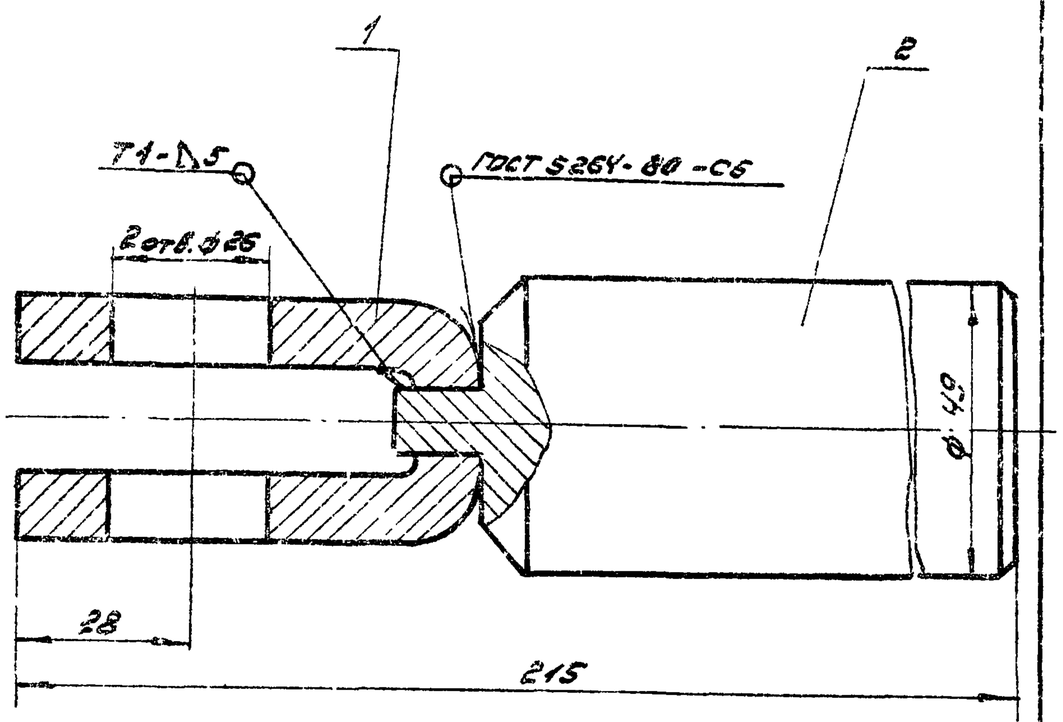

Размеры для справок.

Изм.	Лист	№ докум.	Подп.	Дата
Разраб.		Самохина		
Пров.		Пенобреев		
Н. контр.		Кулагина		

ЧИ.429.10.00.100СБ

Вилка

Сборочный чертеж

Лит.	Масса	Масштаб
И	25	1:1
Лист	Листов: 1	

Москводоканалниипроект Отдел №5

Формат 11

Формат	Зона	Поз.	Обозначение	Наименование	Кол.	Примеч.
				Документация		
И			ЧИ.429.10.00.100СБ	Сборочный чертеж		
				Детали		
11		1	ЧИ 429 10 00 101	Скоба	1	
11		2	ЧИ 429 10 00 102	Вставка	1	

Инв. № подл. | Подп. и дата | Взам. инв. № | Инв. № дубл. | Подп. и дата

Изм.	Лист	№ докум.	Подп.	Дата
Разраб.		Скворцов	СКВ	
Пров.		Самохина		
Н. контр.		Кулагина		

ЧИ.429.10.00.100

Вилка

Лит.	Лист	Листов
И		1

Москводоканалниипроект Отдел №5

Формат 11

ЧИ.429.10.00.101

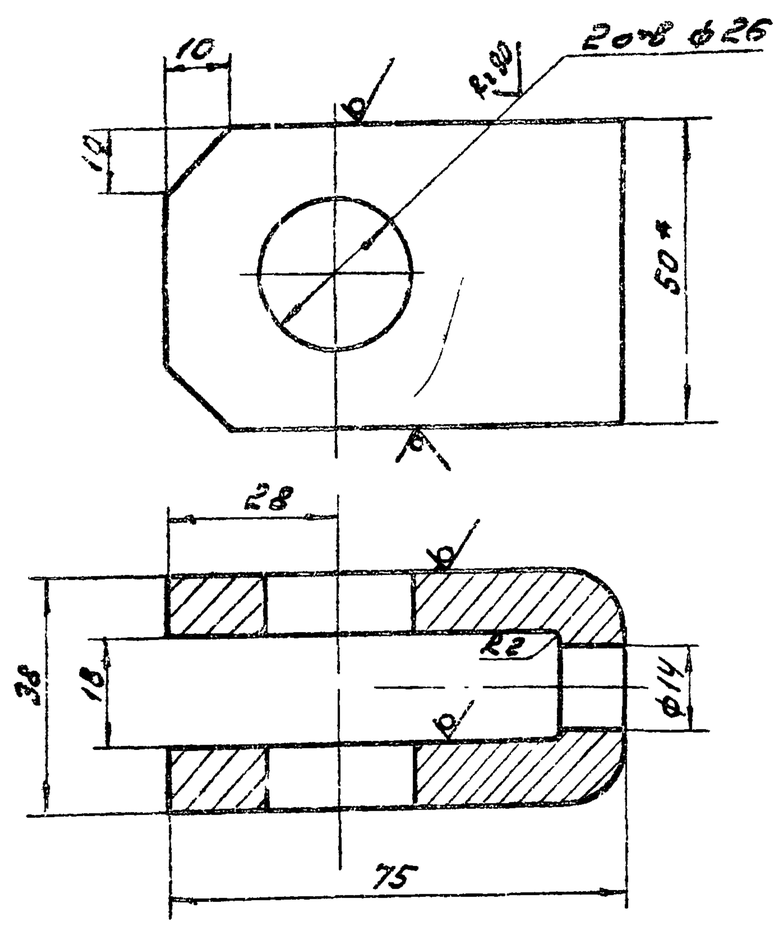

H14; h14; ± IT14/2.

Изм.	Лист	№ докум.	Подп.	Дата
Разраб.		Самохина		
Пров.		Пенобреев		
Н. контр.		Кулагина		

ЧИ.429.10.00.101

Скоба

Полоса Б-2-10×50 ГОСТ 103-76 / Вст3сп ГОСТ 535-79

Лит.	Масса	Масштаб
И	0,6	1:1
Лист	Листов: 1	

Москводоканалниипроект Отдел №5

ЧИ.429.10.00.102

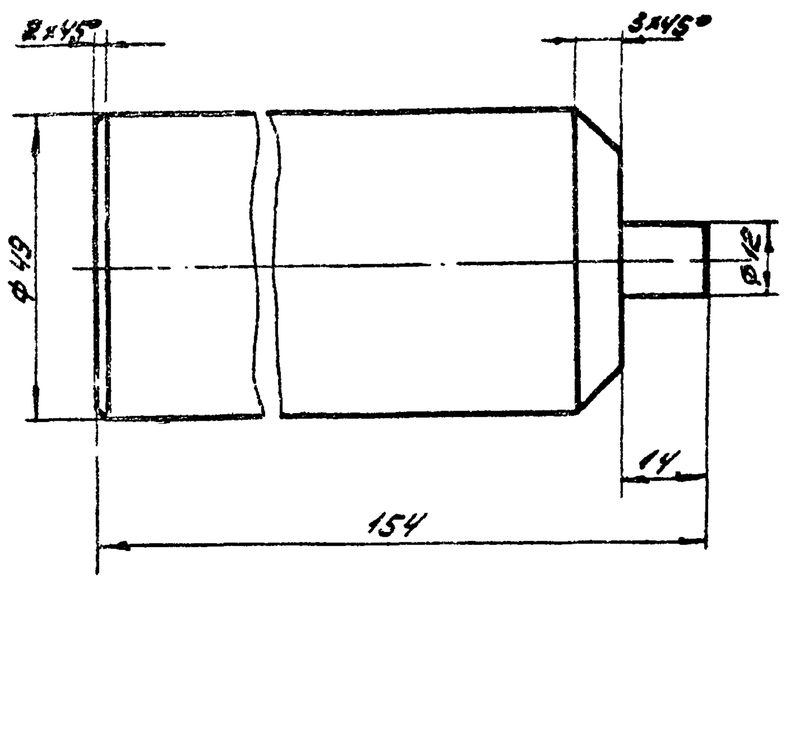

h 14; ± IT14/2.

Инв. № подл. | Подп. и дата | Взам. инв. № | Инв. № дубл. | Подп. и дата

Изм.	Лист	№ докум.	Подп.	Дата
Разраб.		Самохина		
Пров.		Пенобреев		
Н. контр.		Кулагина		

ЧИ.429.10.00.102

Вставка

Вст3 ГОСТ 380-71

Лит.	Масса	Масштаб
И	1,9	1:1
Лист	Листов: 1	

Москводоканалниипроект Отдел №5

18.00-07

4И.429.11.00.000 СБ

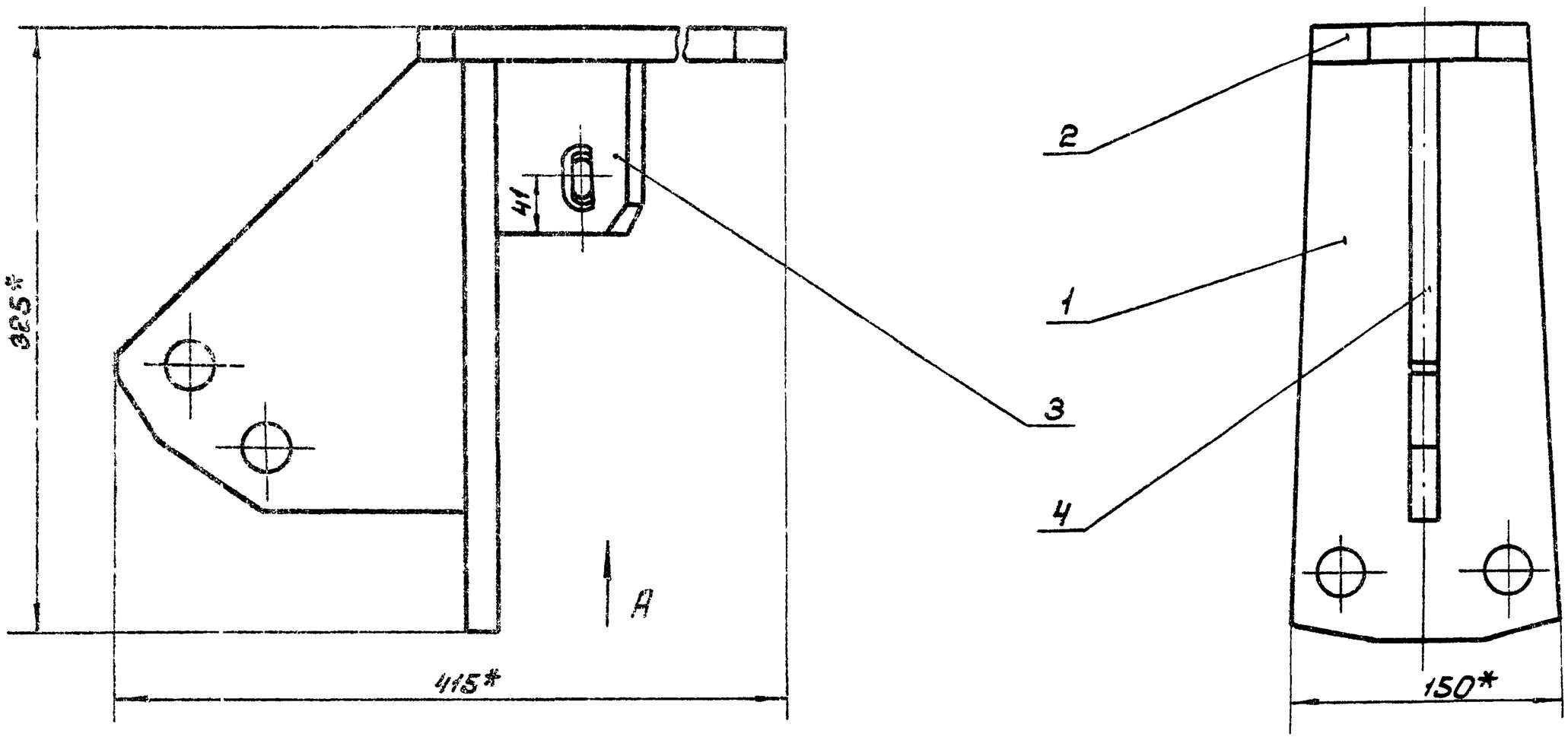

Вид А

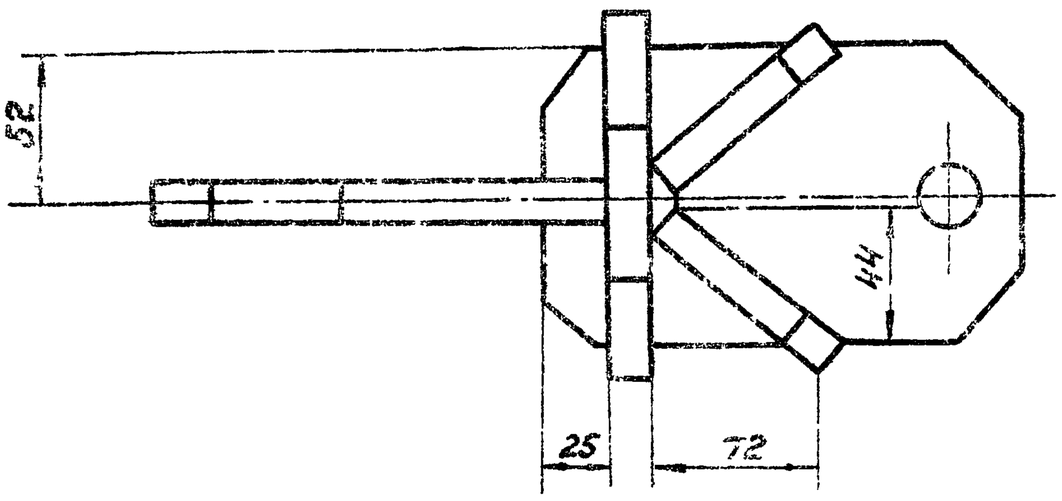

1. h14; ± $\frac{IT14}{2}$.
2.* Размеры для справок.
3. Сварку произвести по контуру прилегания деталей по ГОСТ 5264-80-Т1-Δ 15.

Изм.	Лист	№ докум.	Подп.	Дата	4И.429.11.00.000 СБ			
Разраб.		Самохина			Узел крепления	Лит.	Масса	Масштаб
Пров.		Пендерев			Сборочный чертеж	И	14,5	1:2,5
Рук.		Пендерев				Лист	Листов: 1	
Н.контр.		Кулагина				Мосводоканалниипроект Отдел №5		

копировал: Шр формат 12

Формат	Зона	Поз.	Обозначение	Наименование	Кол.	Примечание
				Документация		
12			4И.429.11.00.000 СБ	Сборочный чертеж		
				Детали		
11		1	4И.429.11.00.001	Ребро	1	
11		2	4И.429.11.00.002	Пластина	1	
11		3	4И.429.11.00.003	Ребро	2	
11		4	4И.429.11.00.004	Ребро	1	

Изм.	Лист	№ докум.	Подп.	Дата	4И.429.11.00.000			
Разраб.		Самохина			Узел крепления	Лит.	Лист	Листов
Пров.		Пендерев				И		1
Н.контр.		Кулагина				Мосводоканалниипроект Отдел №5		

4И.429.11.00.001

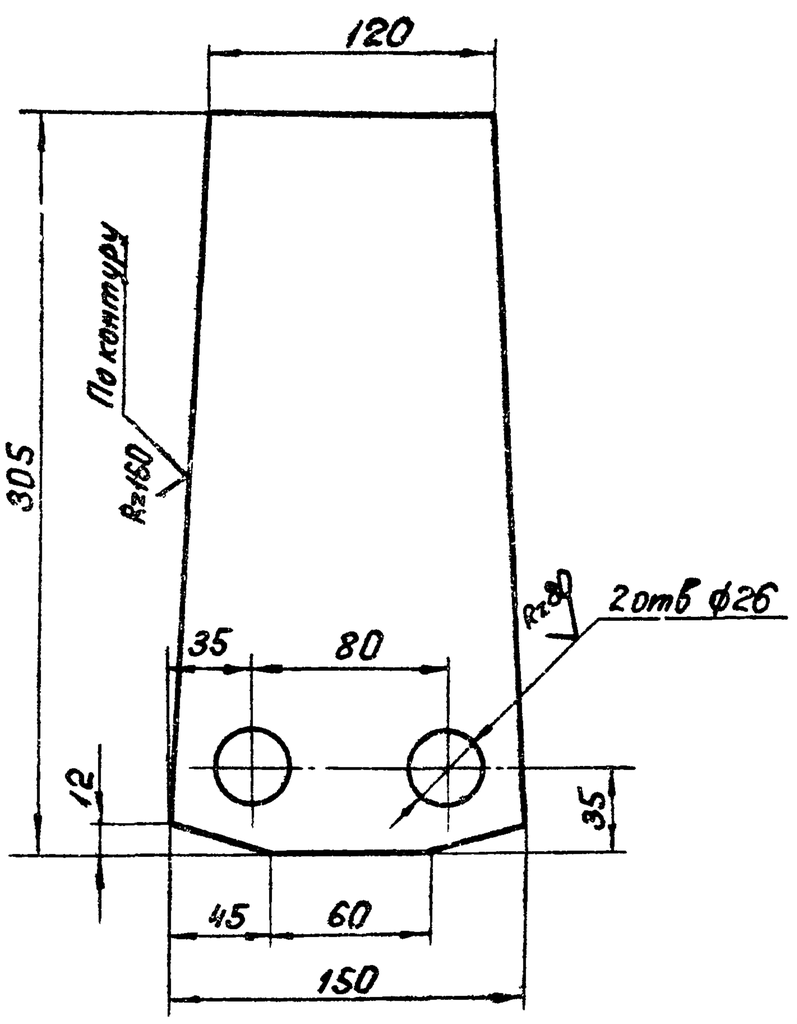

Изм.	Лист	№ докум.	Подп.	Дата	4И.429.11.00.001			
Разраб.		Скворцов			Ребро	Лит.	Масса	Масштаб
Пров.		Пендерев				И	4,5	1:2,5
Н.контр.		Кулагина				Лист	Листов 1	
					Лист Б16 ГОСТ 19903-74 / ВСт 3сп ГОСТ 14637-79	Мосводоканалниипроект Отдел №5		

Инв. № подл. | Подп. и дата | Взам. инв. № | Инв. № дубл. | Подп. и дата

18600-07 33

ЧИ.429.11.00.002

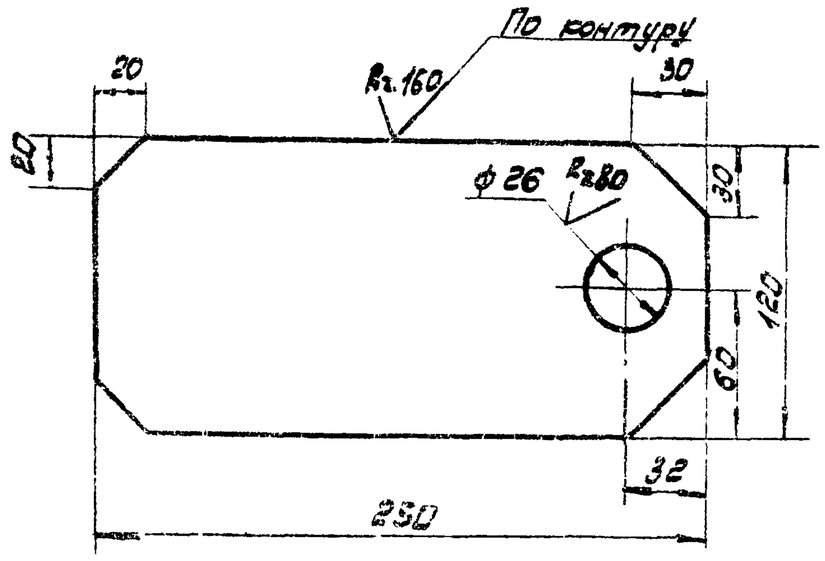

H14; h14; ± 1T14/2

Изм.	Лист	№ докум.	Подп.	Дата	ЧИ.429.11.00.002			
Разраб.		Скворцов			Пластина	Лит. И	Масса 3,5	Масштаб 1:2,5
Пров.		Пендерев				Лист	Листов: 1	
Н.контр.		Кулагина			Лист Б20 ГОСТ 19903-74 / В ст 3сп ГОСТ 14637-79	Мосводоканалниипроект Отдел № 5		

Формат 11

ЧИ.429.11.00.003

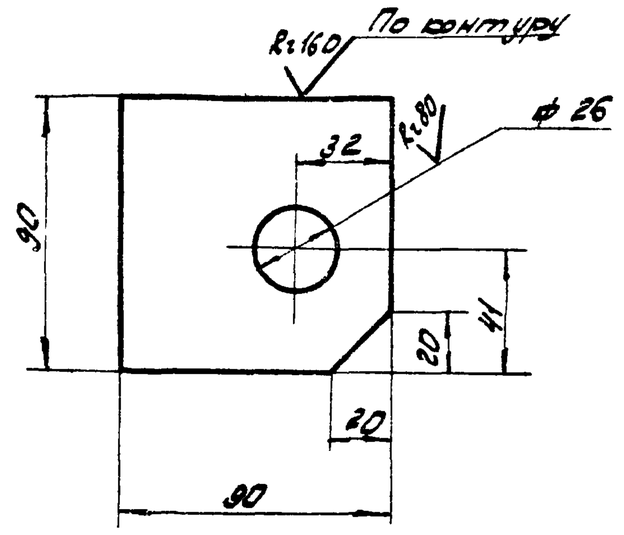

H14; h14; ± 1T14/2

Изм.	Лист	№ докум.	Подп.	Дата	ЧИ.429.11.00.003			
Разраб.		Скворцов			Ребро	Лит. И	Масса 0,9	Масштаб 1:2
Пров.		Пендерев				Лист	Листов: 1	
Н.контр.		Кулагина			Лист Б16 ГОСТ 19903-74 / В ст 3сп ГОСТ 14637-79	Мосводоканалниипроект Отдел № 5		

Формат 11

ЧИ.429.11.00.004

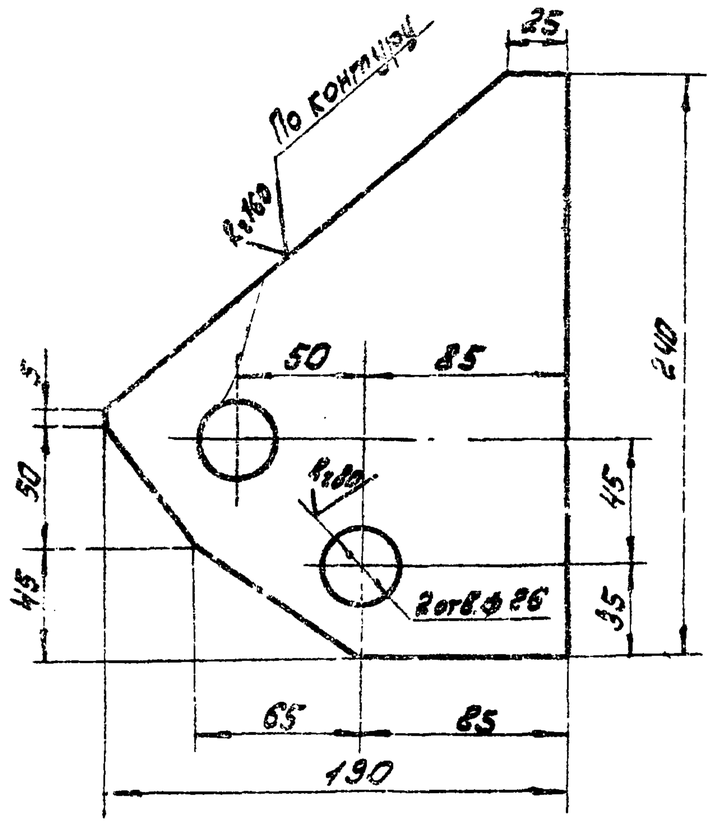

H14, h14; ± 1T14/2

Изм.	Лист	№ докум.	Подп.	Дата	ЧИ.429.11.00.004			
Разраб.		Скворцов			Ребро	Лит. И	Масса 3,8	Масштаб 1:2,5
Пров.		Пендерев				Лист	Листов: 1	
Н.контр.		Кулагина			Лист Б16 ГОСТ 19903-74 / В ст 3 Сп ГОСТ 14637-79	Мосводоканалниипроект Отдел № 5		

ЧИ.429.12.00.000 СБ

ЧИ.429.12.00.000 – изображено

ЧИ.429.12.00.000-01 – зеркальное отражение

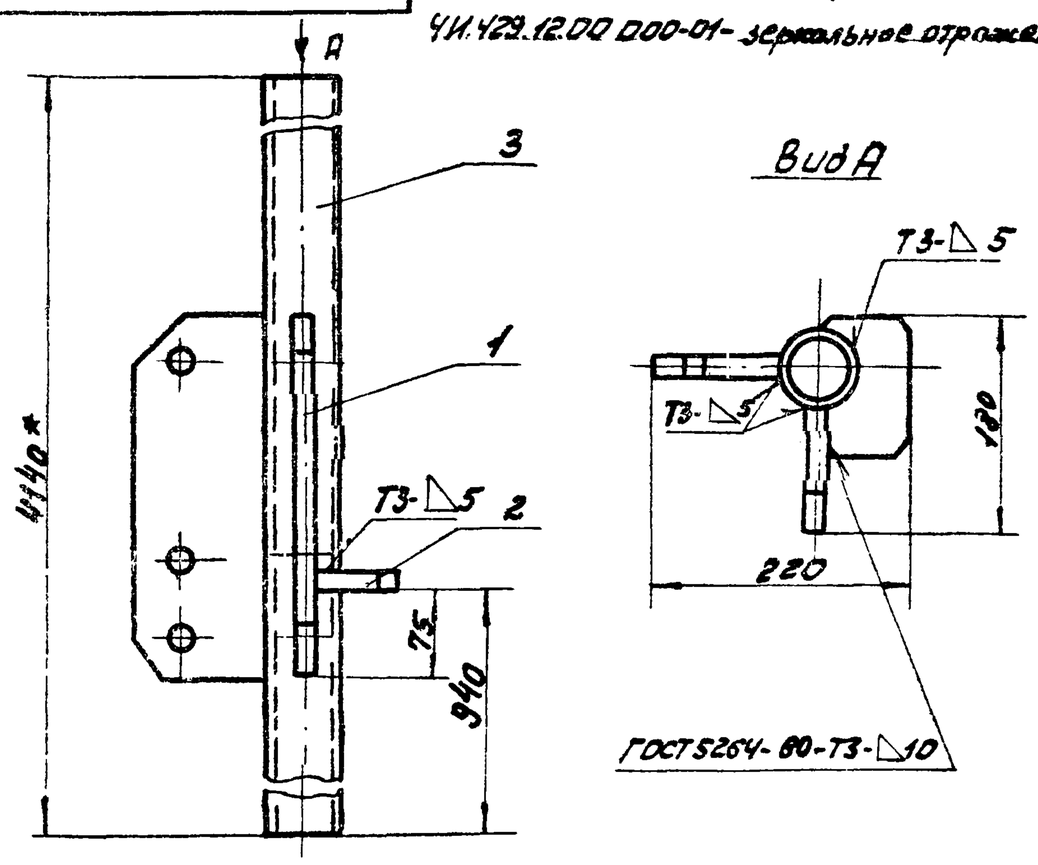

1. Длина трубы поз. 3 дана с припуском После уточнения на месте монтажа плоскреба лишнюю часть трубы отрезать,
2. Предельные отклонения размеров – по 1T14/2
3. Шероховатость обрабатываемых поверхностей деталей без чертежа – Rг160
4. * Размер для справок

Изм.	Лист	№ докум.	Подп.	Дата	ЧИ 429 12 00 000СБ			
Разраб.		Самохина			Стойка	Лит. И	Масса 34,0	Масштаб 1:5
Пров.		Пендерев			Сборочный чертеж	Лист	Листов: 1	
Н.контр.		Кулагина				Мосводоканалниипроект Отдел № 5		

Формат	Зона	Поз.	Обозначение	Наименование	Кол.	Примеч.
				Документация		
			ЧИ 429.12.00.000 СБ	Сборочный чертеж		
				Детали		
11		1	ЧИ. 429.12.00.001	Ребро	2	
11		2	ЧИ. 429.12.00.002	Ребро	1	
54		3	ЧИ. 429.12.00.003	Труба		
				Труба 50×4,5 ГОСТ 3262-75		
				L = 4140 h14	1	25 кг

Изм.	Лист	№ докум.	Подп.	Дата
Разраб.	Самохина			
Пров.	Пендерев			
Н. контр.	Кулагина			

ЧИ.429.12.00.000

Стойка

Лит.	Лист	Листов
И		1

Мосводоканалниипроект Отдел N5

Формат 11

ЧИ. 429.12.00.001

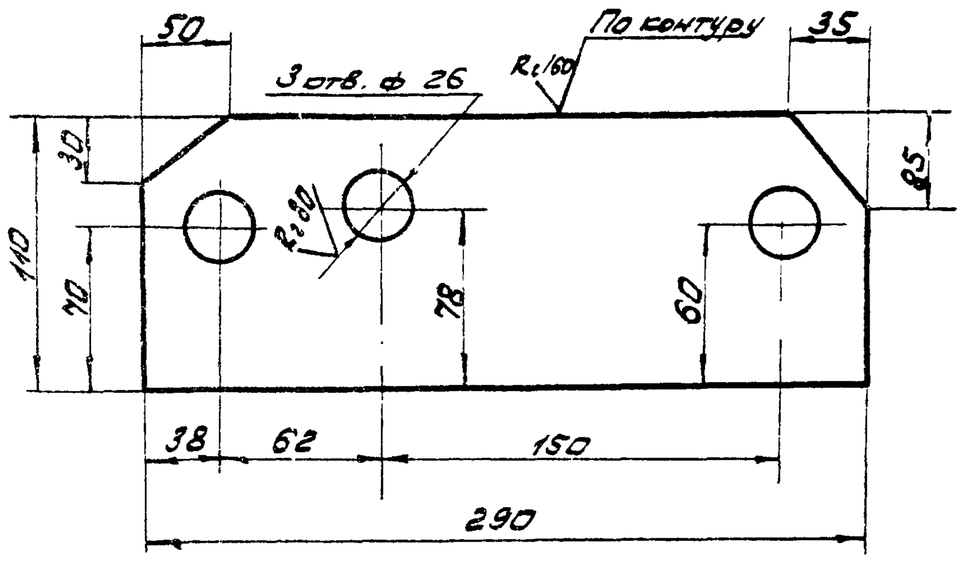

H14; h14; ± IT14/2.

Изм.	Лист	№ докум.	Подп.	Дата
Разраб.	Самохина			
Пров.	Пендерев			
Н. контр.	Кулагина			

ЧИ.429 12.00 001

Ребро

Лит.	Масса	Масштаб
И	4.0	1:2.5

Лист | Листов: 1

Лист Б16 ГОСТ 19904-74 / В ст3сп ГОСТ 14637-79

Мосводоканалниипроект Отдел N5

Формат 11

ЧИ. 429.12.00.002

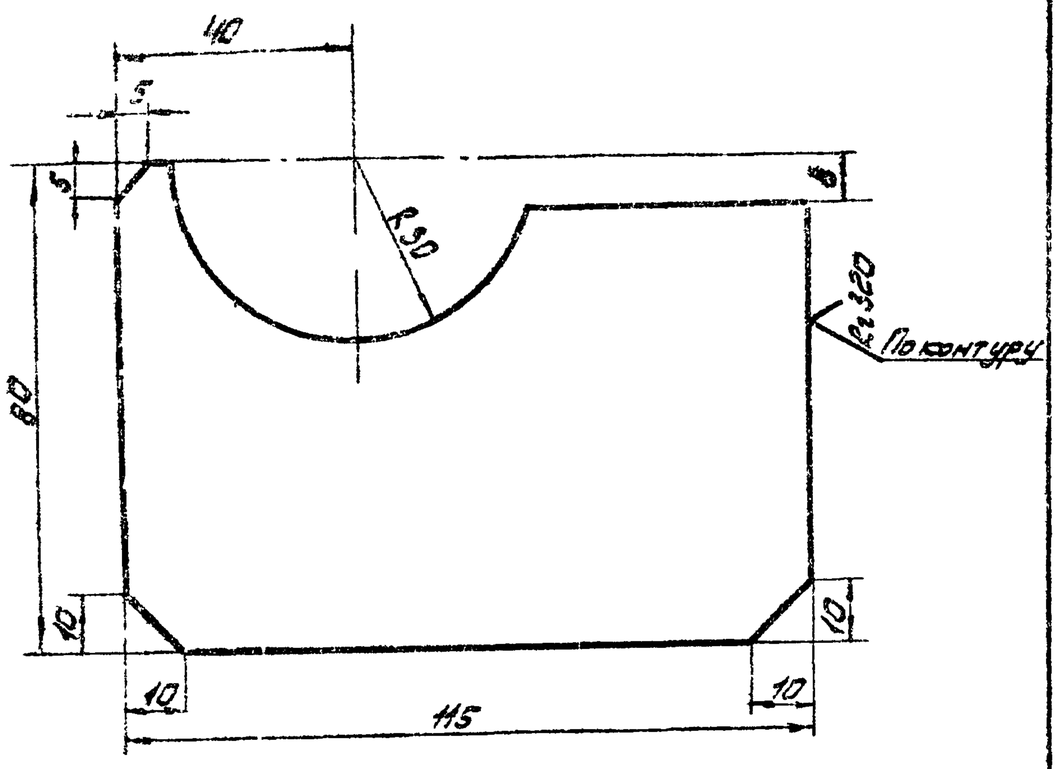

h14; ± IT14/2.

Изм.	Лист	№ докум.	Подп.	Дата
Разраб.	Самохина			
Пров.	Пендерев			
Н. контр.	Кулагина			

ЧИ 429 12.00.002

Ребро

Лит.	Масса	Масштаб
И	0,98	1:1

Лист | Листов: 1

Лист Б16 ГОСТ 19904-74 / В ст3сп ГОСТ 14637-79

Мосводоканалниипроект Отдел N5

ЧИ. 429.13.00.000 СБ

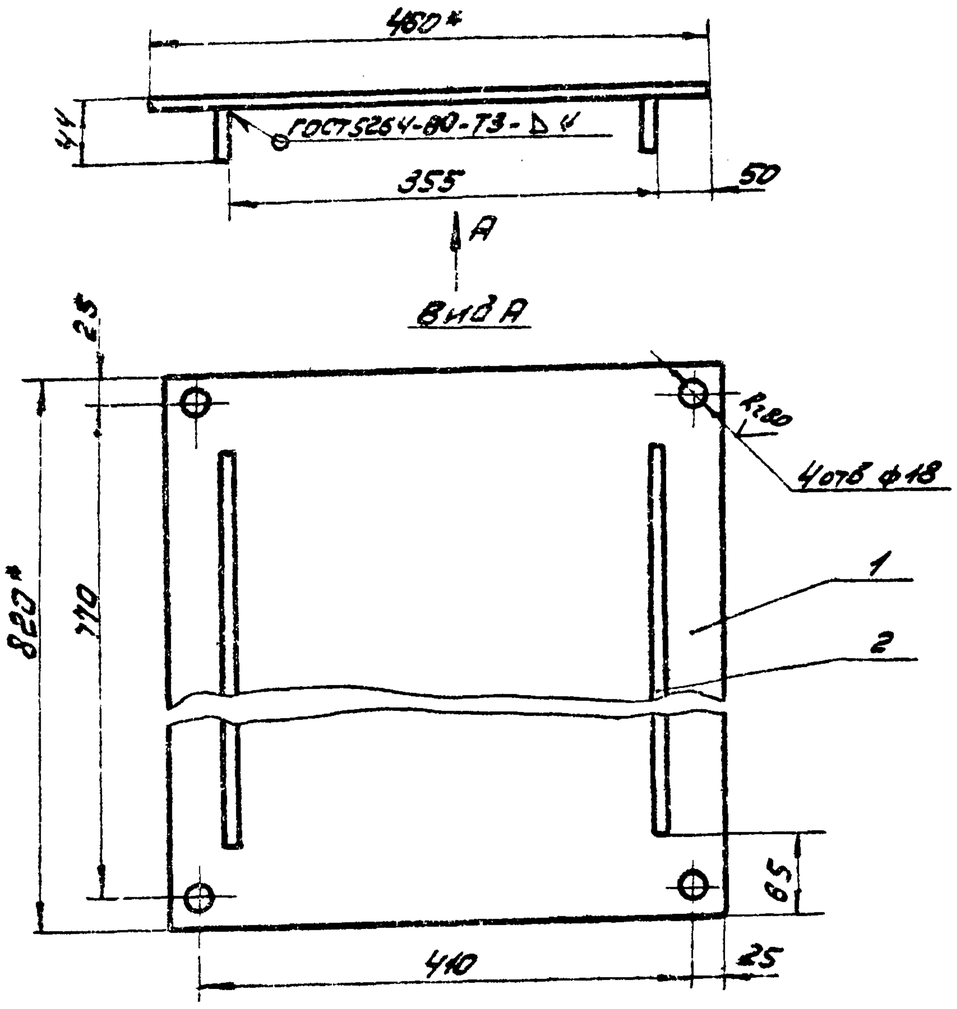

1* Размеры для справок.

2 H14; h14; ± IT14/2.

Изм.	Лист	№ докум.	Подп.	Дата
Разраб.	Самохина			
Пров.	Пендерев			
Рук.	Пендерев			
Н. контр.	Кулагина			

ЧИ.429.13.00.000СБ

Перекрытие съемное

Сборочный чертеж

Лит.	Масса	Масштаб
И	14.5	1:5

Лист | Листов: 1

Мосводоканалниипроект Отдел N5

Формат	Зона	Поз.	Обозначение	Наименование	Кол.	Примеч.
				Документация		
И			4И.429.13.00.000 СБ	Сборочный чертеж		
				Детали		
Б4		1	4И.429.13.00.001	Лист		
				Лист рон8 О-ПН-4 Бст3сп ГОСТ 8568-77		
				460h14х 820h14	1	12,8 кг
Б4		2	4И.429.13.00.002	Полоса		
				Полоса Б-2-4х40 ГОСТ 103-76 Вст3Сп ГОСТ 535-79		
				L=690h14	2	0,85 кг

Изм.	Лист	№ докум.	Подп.	Дата
Разраб.		Самохина		
Пров.		Пендерев		
Н. контр.		Кулагина		

4И.429.13.00.000

Перекрытие сборное

Лит.	Масса	Масштаб
И		
Лист	Листов 1	

Мосводоканалниипроект Отдел №5

Формат А1

4И.429.14.00.000

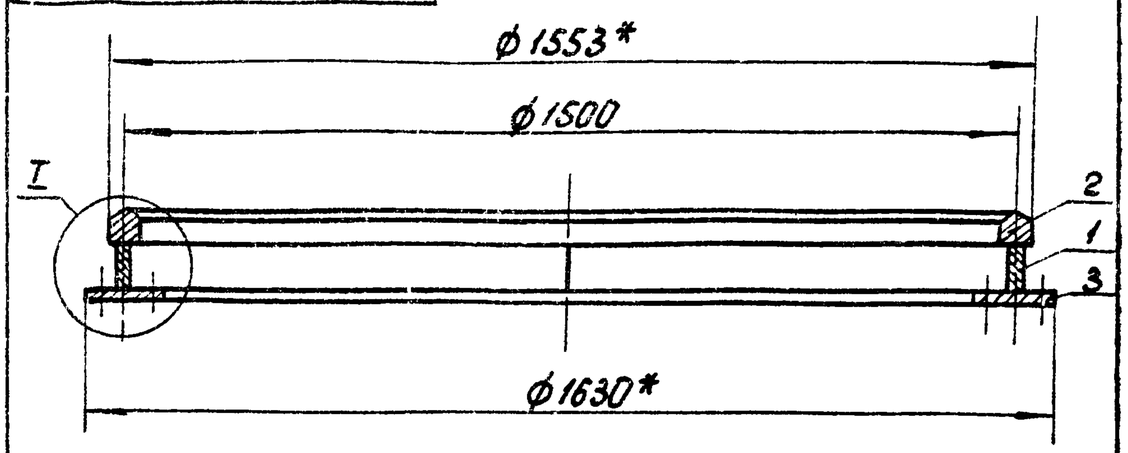

I
М1:2

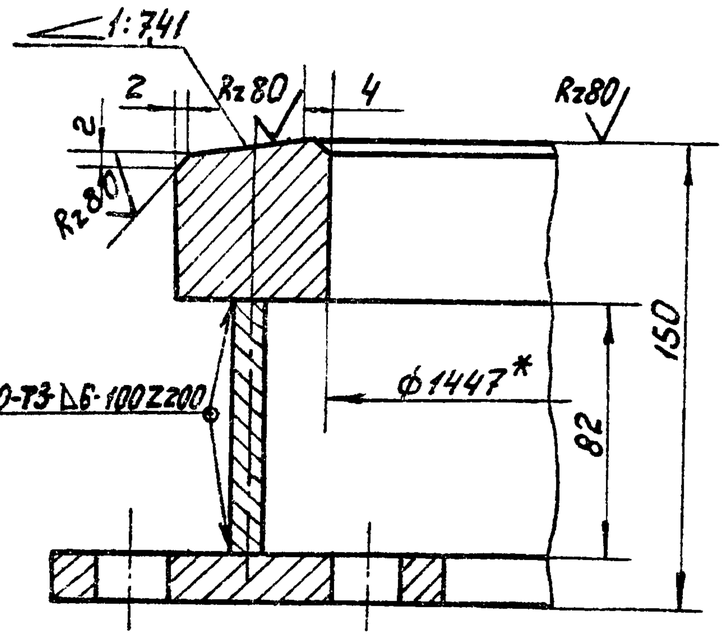

1. Предельные отклонения размеров: h14
2.* Размеры для справок.

Изм.	Лист	№ докум.	Подп.	Дата
Разраб.		Самохина		
Пров.		Пендерев		
Н контр.		Кулагина		

4И.429.14.00.000 СБ

Путь рельсовый внутренний
Сборочный чертеж

Лит.	Масса	Масштаб
И	207.0	1:10
Лист	Листов 1	

Мосводоканалниипроект Отдел №5

Формат А1

Инв.№ подл. | Подп. и дата | Взам.инв.№ | Инв.№ дубл. | Подп. и дата

Формат	Зона	Поз.	Обозначение	Наименование	Кол.	Примеч.
				Документация		
И			4И.429.14 00.000 СБ	Сборочный чертеж		
				Детали		
И		1	4И.429.14.00.001	Кольцо	1	
И		2	4И.429.14.00.002	Головка	1	
И		3	4И.429.14.00.003	Основание	1	

Изм.	Лист	№ докум.	Подп.	Дата
Разраб.		Самохина		
Пров.		Пендерев		
Н. контр.		Кулагина		

4И.429.14.00.000

Путь рельсовый внутренний

Лит.	Масса	Масштаб
И		
Лист	Листов 1	

Мосводоканалниипроект Отдел №5

Формат А1

4И.429.14.00.001

Rz160 √(√)

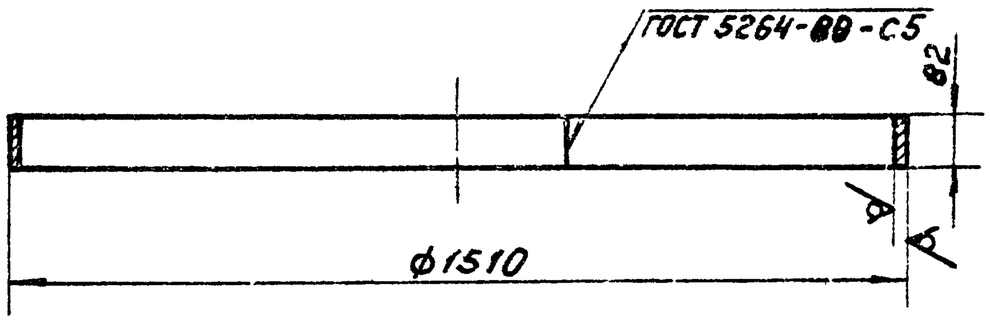

1. Развернутая длина заготовки L=4710мм.
2. h14.

Изм.	Лист	№ докум.	Подп.	Дата
Разраб.		Самохина		
Пров.		Пендерев		
Н контр.		Кулагина		

4И.429.14.00.001

Кольцо

Лит.	Масса	Масштаб
И	30,2	1:10
Лист	Листов 1	

Лист БП ГОСТ 19903-74 / Вст3сп ГОСТ 14637-79

Мосводоканалниипроект Отдел №5

Инв.№ подл. | Подп. и дата | Взам.инв.№ | Инв.№ дубл. | Подп. и дата

4И.429.14.00.002

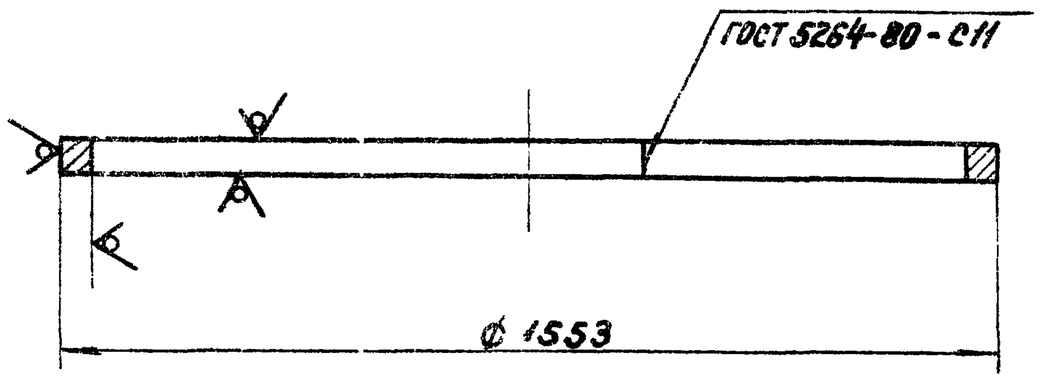

1. Развернутая длина заготовки L=4710 мм.
2. h14.

Изм.	Лист	№ докум.	Подп.	Дата	4И.429.14.00.002			
Разраб.		Самохина			Головка	Лит. И	Масса 100,0	Масштаб 1:10
Пров.		Лендерев				Лист	Листов: 1	
Н.контр.		Кулагина			Квадрат В53 ГОСТ 2591-71 / Вст.3сп ГОСТ 535-79	Мосводоканалниипроект Отдел №5		

4И.429.14.00.003

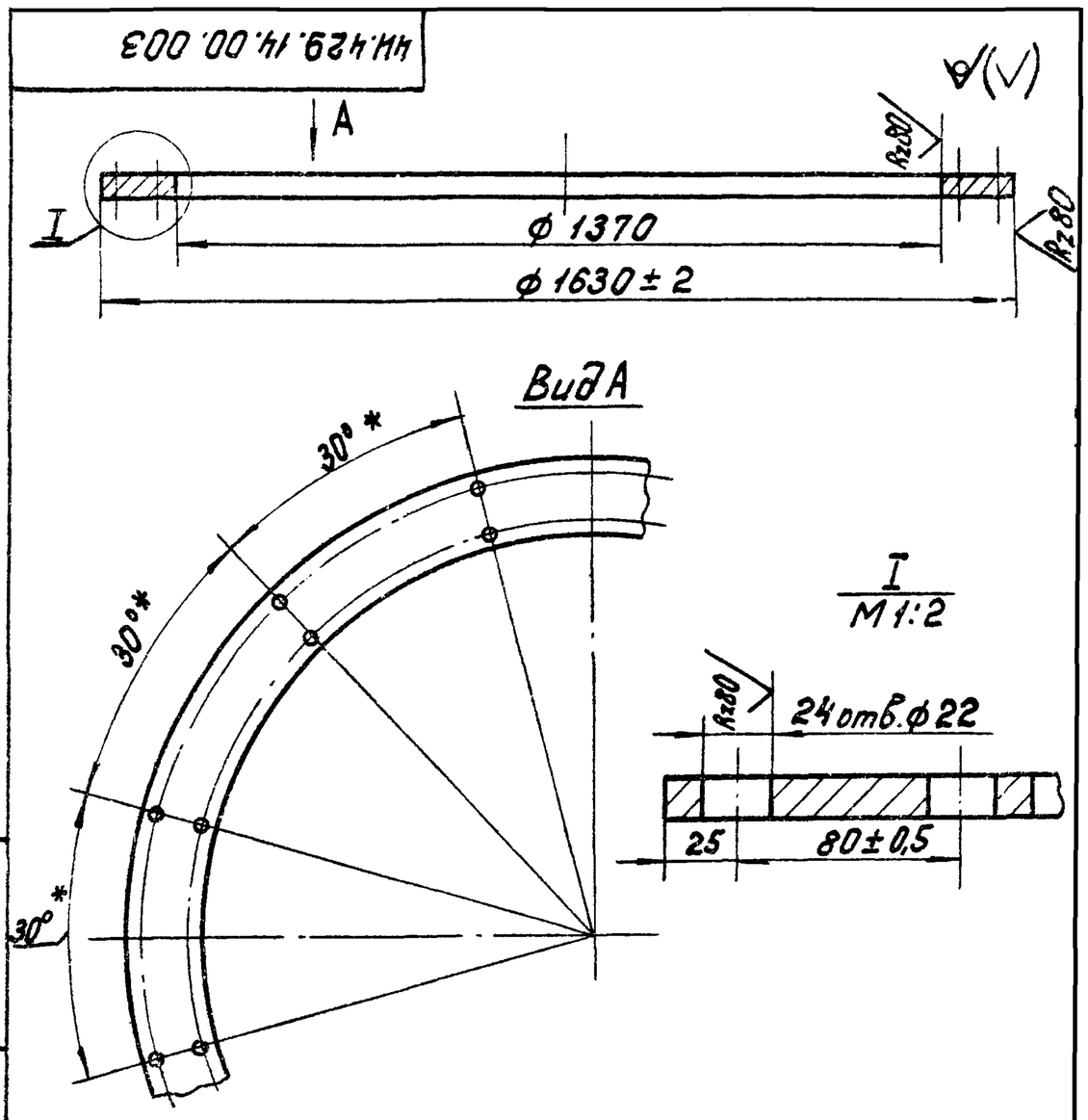

1. Деталь допускается изготовить из нескольких частей, соединив их швом по ГОСТ 5264-80-С15.
2. H14; h14; ± IT14/2.
3*. Размеры для справок.

Изм.	Лист	№ докум.	Подп.	Дата	4И.429.14.00.003			
Разраб.		Самохина			Основание	Лит. И	Масса 76,5	Масштаб 1:10
Пров.		Лендерев				Лист	Листов: 1	
Н.контр.		Кулагина			Лист Б16 ГОСТ 19903-74 / ВСт.3сп ГОСТ 14637-79	Мосводоканалниипроект Отдел №5		

Инв. № подл. | Подп. и дата | Взам. инв. № | Инв. № дубл. | Подп. и дата

Формат 11

4И.429.15.00.000 СБ

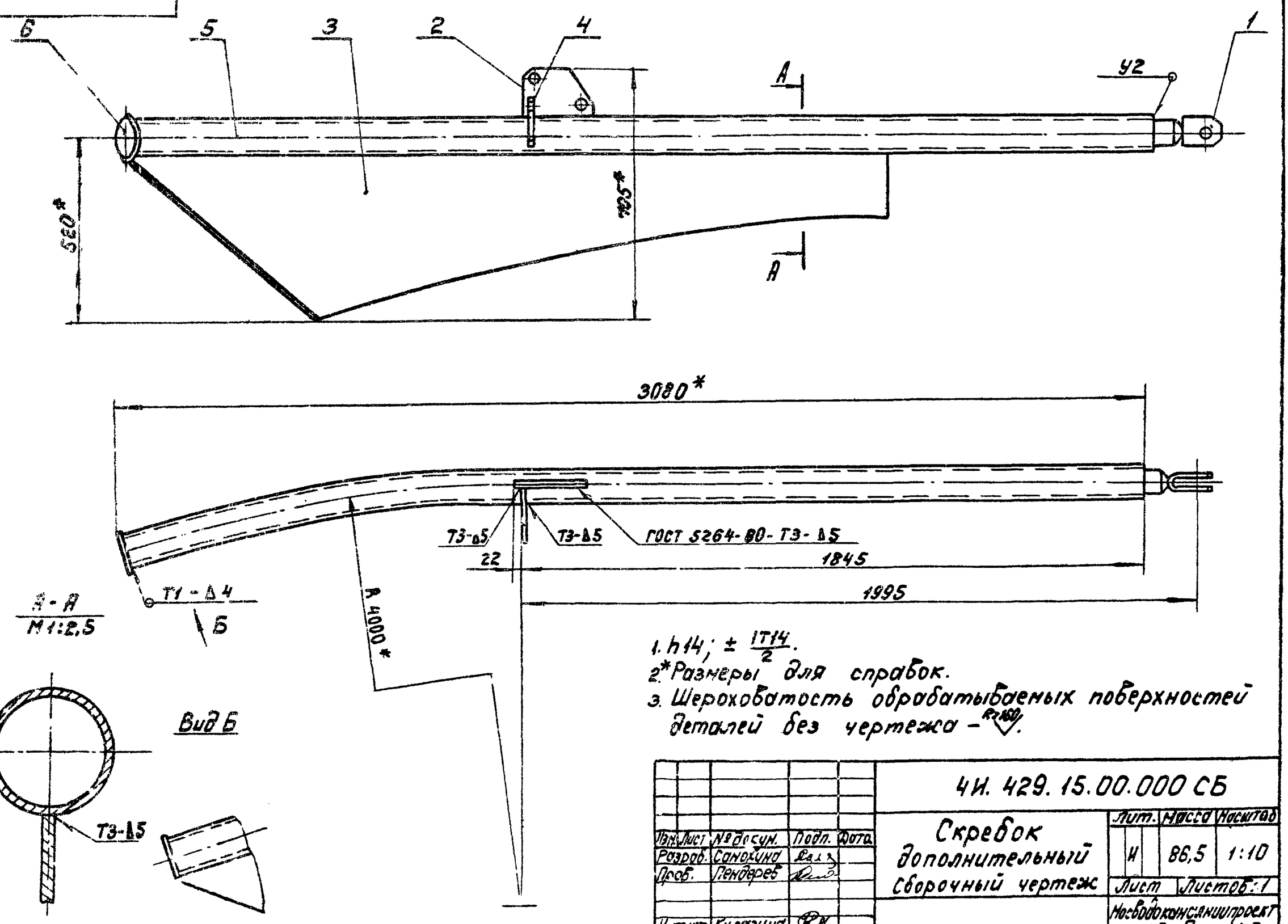

1. h14; ± IT14/2.
2*. Размеры для справок.
3. Шероховатость обрабатываемых поверхностей деталей без чертежа – Rz160.

Изм.	Лист	№ докум.	Подп.	Дата	4И.429.15.00.000 СБ			
Разраб.		Самохина			Скребок дополнительный сборочный чертеж	Лит. И	Масса 86,5	Масштаб 1:10
Пров.		Лендерев				Лист	Листов: 1	
Н.контр.		Кулагина				Мосводоканалниипроект Отдел №5		

Формат	Зона	Поз	Обозначение	Наименование	Кол	Примеч.
				Документация		
12			4И.429.15.00.000 СБ	Сборочный чертеж		
				Сборочные единицы		
11		1	4И.429.05.01.000	Вилка	1	
				Детали		
11		2	4И.429.15.00.001	Ребро	1	
12		3	4И.429.15.00.002	Лист	1	
11		4	4И.429.15.00.003	Ребро	1	
11		5	4И.429.15.00.004	Труба	1	
64		6	4И.429.15.00.005	Заглушка		
				Лист 64 ГОСТ 19903-74 / В Ст3сп. ГОСТ 14637-79		
				Ф100 h14	1	0,25кг

Изм.	Лист	N докум.	Подп.	Дата
Разраб.		Скворцов		
Пров.		Самохина		
Н. контр.		Кулагина		

4И.429.15.00.000

Скребок дополнительный

Лит.	Лист	Листов
И		1

Мосводоканалниипроект Отдел №5

Формат А1

4И.429.15.01.000 СБ

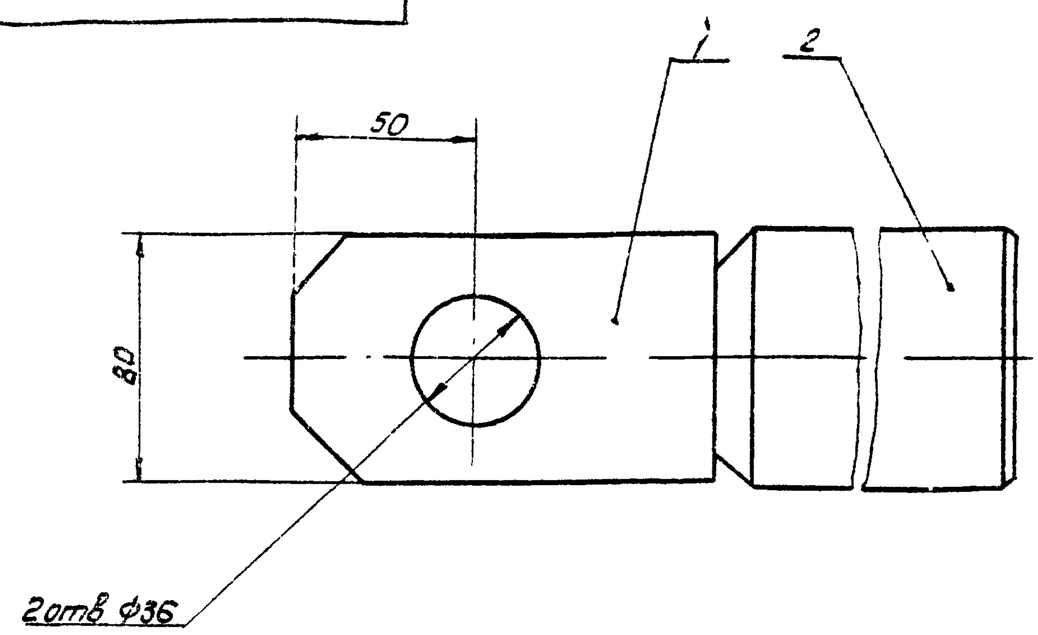

Размеры для справок.

Изм.	Лист	N докум.	Подп.	Дата
Разраб.		Самохина		
Пров.		Пендерев		
Н. контр.		Кулагина		

4И.429.15.01.000 СБ

Вилка
Сборочный чертеж

Лит.	Масса	Масштаб
И	7.2	1:2
Лист	Листов 1	

Мосводоканалниипроект Отдел №5

Формат А1

Подп. и дата | Инв. № подл. | Взам. инв. № | Инв. № дубл. | Подп. и дата

Формат	Зона	Поз	Обозначение	Наименование	Кол	Примеч.
				Документация		
			4И.429.15.01.000 СБ	Сборочный чертеж		
				Детали		
11		1	4И.429.15.01.001	Скоба	1	
11		2	4И.429.15.01.002	Вставка	1	

Изм.	Лист	N докум.	Подп.	Дата
Разраб.		Самохина		
Пров.		Пендерев		
Н. контр.		Кулагина		

4И.429.15.01.000

Вилка

Лит.	Лист	Листов
И		1

Мосводоканалниипроект Отдел №5

Формат А1

4И.429.15.01.001

Rz80 √(√)

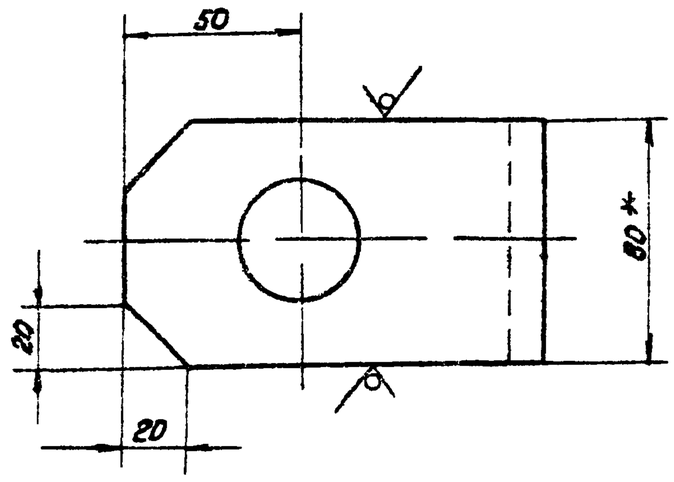

1. H14; h14; $\pm \frac{1T14}{2}$.
2. * Размеры для справок.

Изм.	Лист	N докум.	Подп.	Дата
Разраб.		Самохина		
Пров.		Пендерев		
Н. контр.		Кулагина		

4И.429.15.01.001

Скоба

Полоса Б-2-12х80 ГОСТ 103-76 / ВСт3сп ГОСТ 535-79

Лит.	Масса	Масштаб
И	1.8	1:2
Лист	Листов 1	

Мосводоканалниипроект Отдел №5

Подп. и дата | Инв. № подл. | Взам. инв. № | Инв. № дубл. | Подп. и дата

ЧИ.429.15.01.002

2х45°

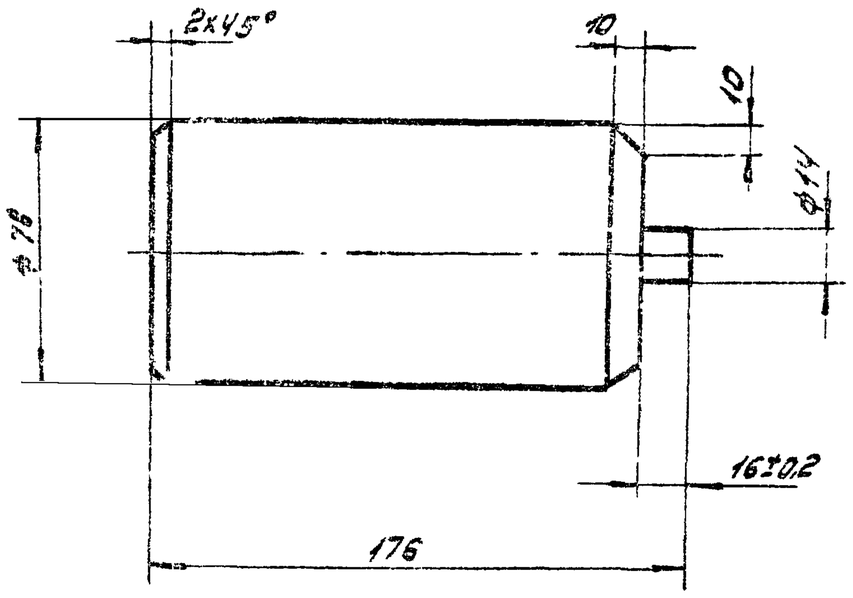

Неуказанные предельные отклонения размеров: h14; ± IT14/2.

Изм.	Лист	№ докум.	Подп.	Дата	ЧИ.429.15.01.002			
Разраб.	Самохина			Вставка	Лист	Масса	Масштаб
Пров.	Пендерев				И	6,1	1:2
Т.контр.	Кулагина			В Ст.3 ГОСТ 380-71	Лист	Листов: 1	
					Мосводоканалниипроект Отдел №5		

Ф-т 11

ЧИ.429.15.00.001

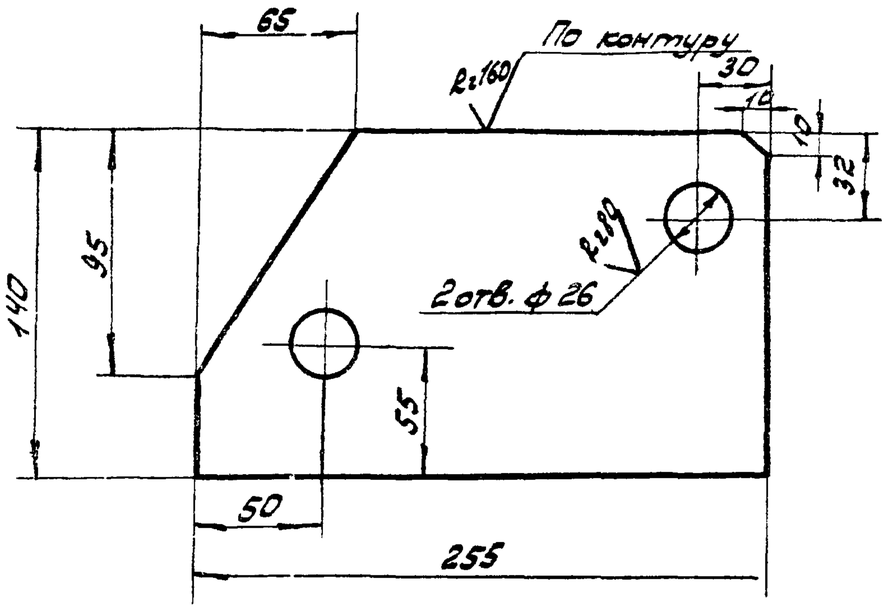

H14; h14; ± IT14/2.

Изм.	Лист	№ докум.	Подп.	Дата	ЧИ.429.15.00.001			
Разраб.	Самохина			Ребро	Лит.	Масса	Масштаб
Пров.	Пендерев				И	3,0	1:2,5
Н.контр.	Кулагина			Лист Б16 ГОСТ 19903-74 / Вст3сп ГОСТ 14637-79	Лист	Листов: 1	
					Мосводоканалниипроект Отдел №5		

ЧИ.429.15.00.002

Развертка

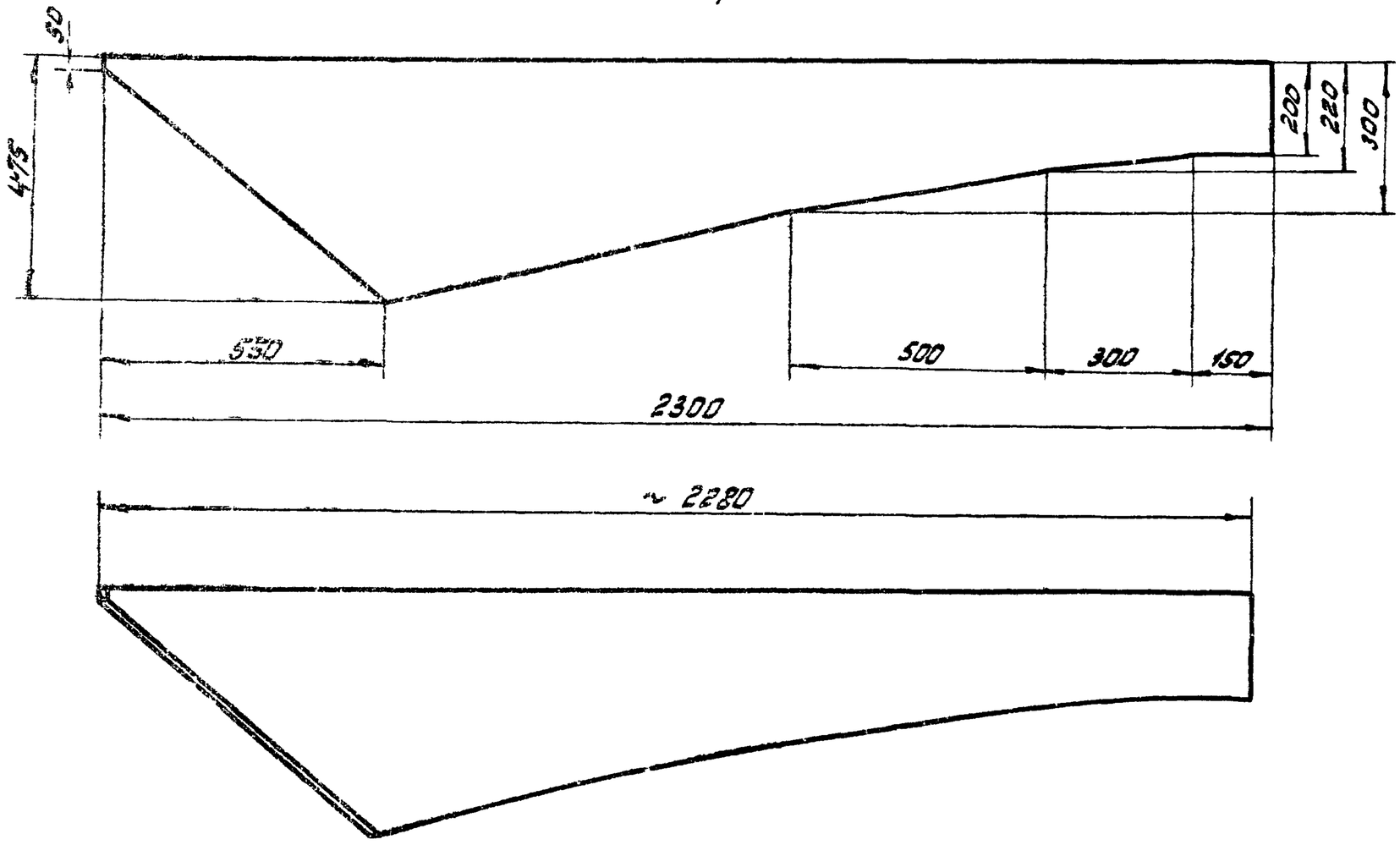

h14; ± IT14/2.

Изм.	Лист	№ докум.	Подп.	Дата	ЧИ.429.15.00.002			
Разраб.	Самохина			Лист	Лит.	Масса	Масштаб	
Пров.	Пендерев				И	42,0	1:10	
Н.контр.	Кулагина			Лист Б8 ГОСТ 19903-74 / Вст3сп ГОСТ 14637-79	Лист	Листов: 1		
					Мосводоканалниипроект Отдел №5			

18606-07

ЧИ 429.15.00.003

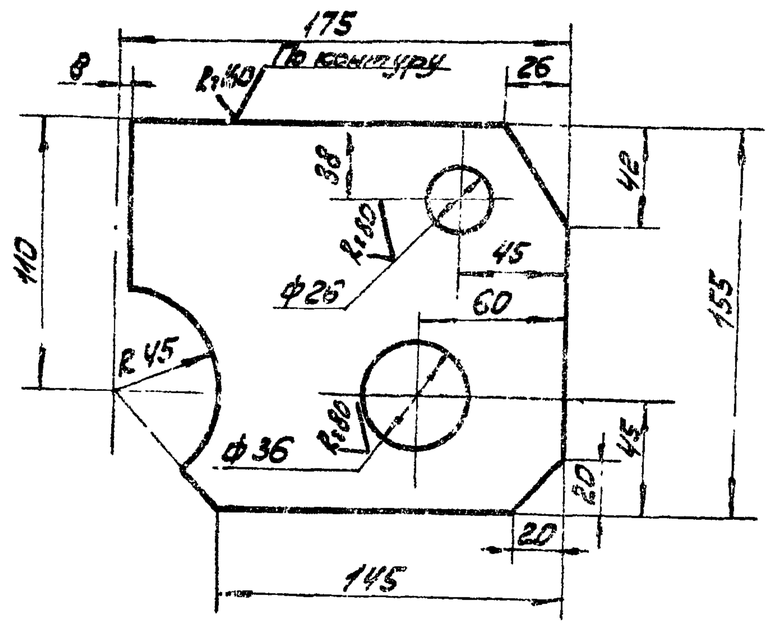

Н14; h14; ± IT14/2.

				ЧИ 429.15.00.003			
Изм.	Лист	№ докум.	Подп.	Дата			
Разраб.		Самохина			Ребро	Лит.	Масса	Масштаб
Пров.		Пендерев				И	2,7	1:2,5
						Лист	Листов: 1
Н. контр.		Кулагина			Лист 5.16 ГОСТ 19903-74 / Вст 3сп ГОСТ 14637-69	Мосводоканалниипроект Отдел №5	

Формат А1

ЧИ 429.15.00.004

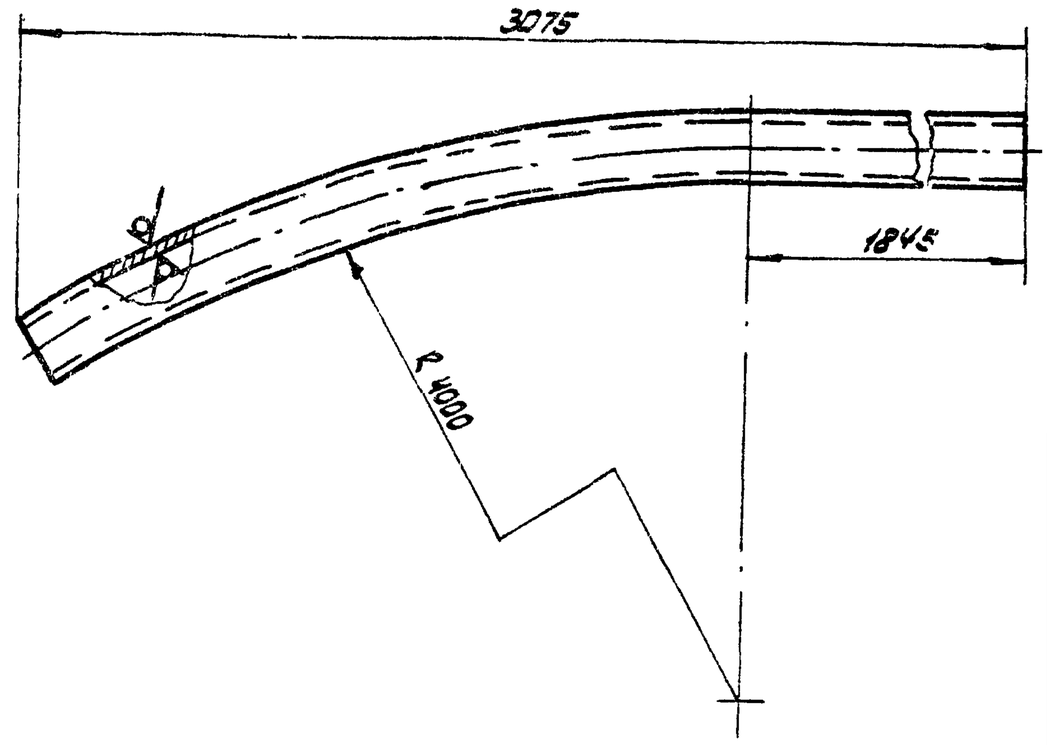

Н14; h14.

				ЧИ. 429.15.00.004			
Изм.	Лист	№ докум.	Подп.	Дата			
Разраб.		Самохина			Труба	Лит.	Масса	Масштаб
Пров.		Пендерев				И	30,5	1:10
						Лист	Листов: 1
Н. контр.		Кулагина			Труба 80×4,5 ГОСТ 3262-75	Мосводоканалниипроект Отдел №5	

Формат А1

Инв. № подл. | Подп. и дата | Взам. инв. № | Инв. № дубл. | Подп. и дата

ЧИ 429.16.00.000СБ

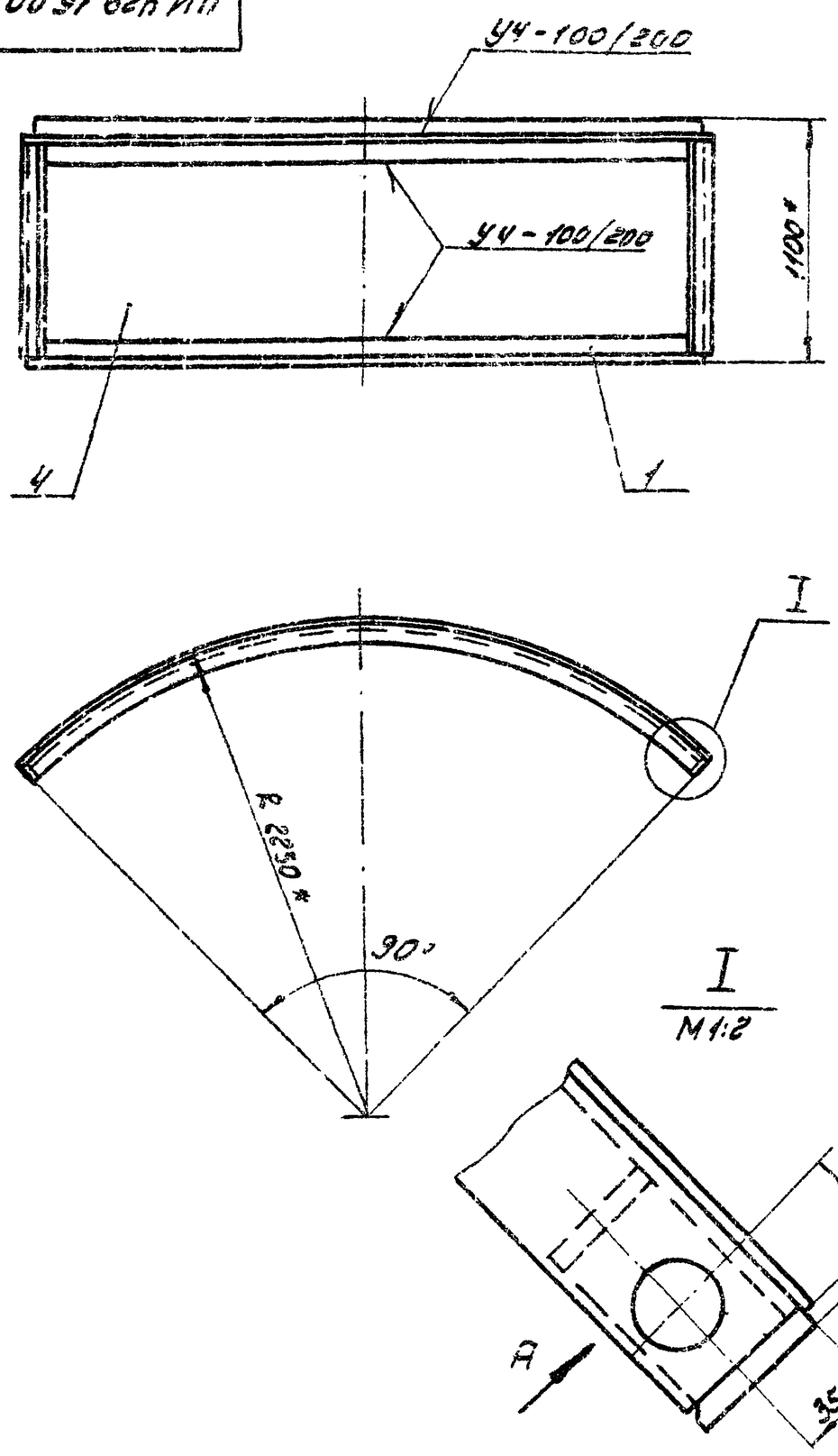

I
М1:2

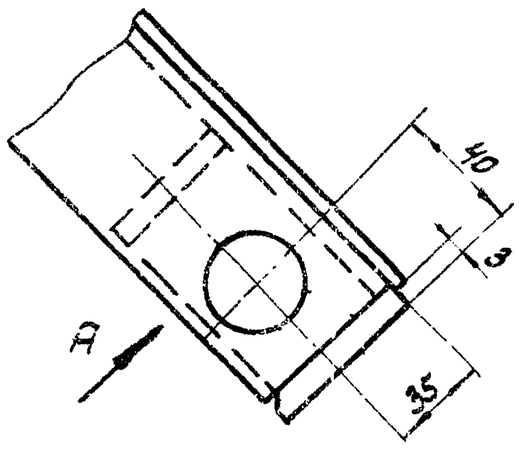

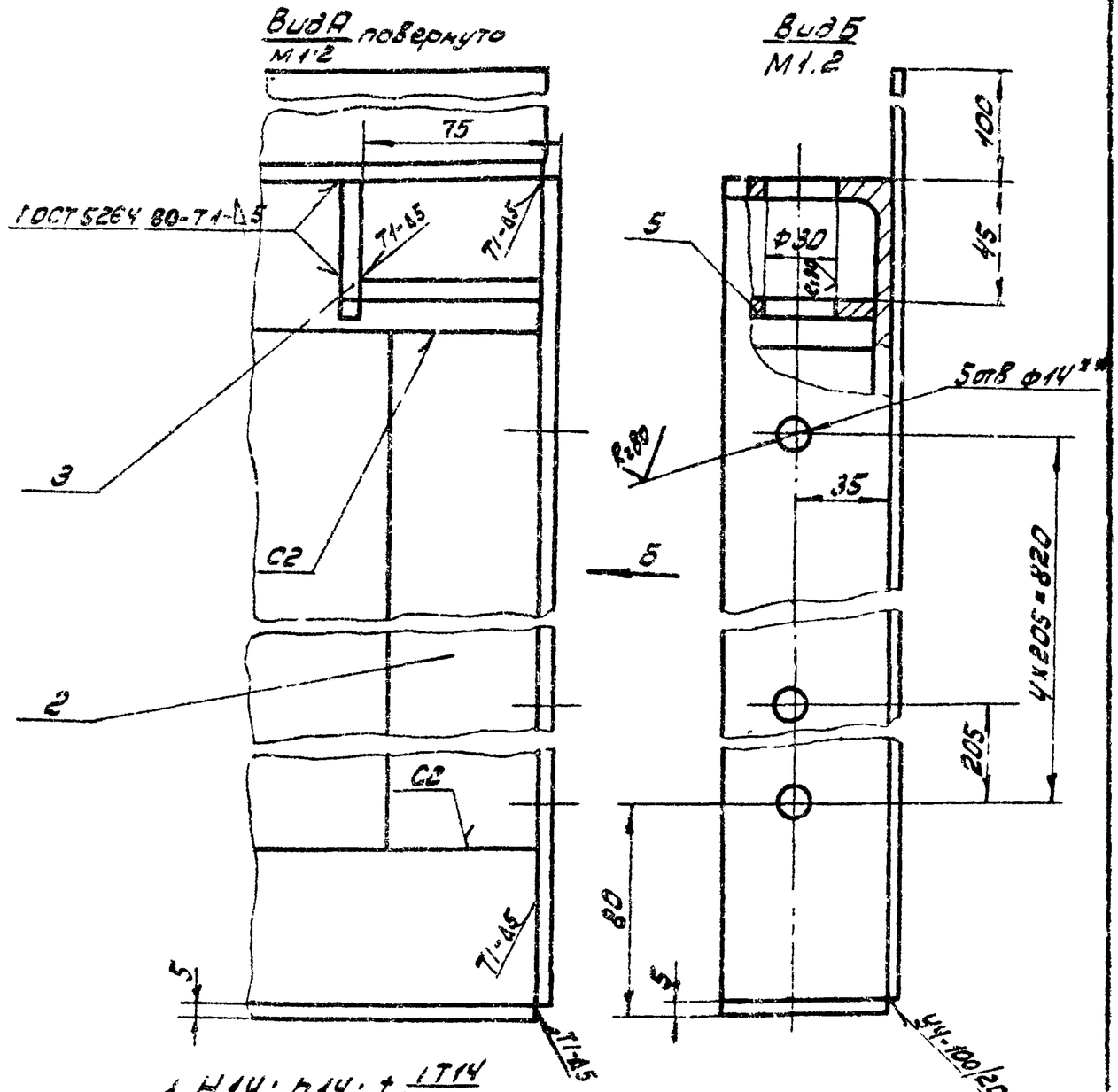

1. Н14; h14; ± IT14/2
2. ** Размечать совместно с сопрягающейся секцией.
3. * Размеры для справок.
4. Шероховатость обрабатываемых поверхностей деталей без чертежа ▽.

				ЧИ. 429.16.00.000СБ			
Изм.	Лист	№ докум.	Подп.	Дата			
Разраб.		Самохина			Секция цилиндра направляющего. Сборочный чертеж	Лит.	Масса	Масштаб
Пров.		Пендерев				И	120.0	1:25
						Лист	Листов: 1
Н. контр.		Патутков				Мосводоканалниипроект Отдел №5	

Формат	Зона	Поз.	Обозначение	Наименование	Кол.	Примеч.
				Документация		
12			ЧИ.429.16.00.000СБ	Сборочный чертеж		
				Детали		
11		1	ЧИ.429.16.00.001	Окантовка	2	
11		2	ЧИ.429.16.00.002	Уголник	2	
11		3	ЧИ.429.16.00.003	Ребро	1	
11		4	ЧИ.429.16.00.004	Обечайка	1	
Б4		5	ЧИ.429.16.00.005	Пластина		
				лист Б6 ГОСТ 19903-74 / Вст3сп ГОСТ 14637-79		
				68мм х 55мм	1	0,17кг

Изм.	Лист	№ докум.	Подп.	Дата
Разраб.		Скворцов		
Пров.		Самохина		
Н. контр.		Кулагина		

ЧИ.429.16.00.000

Секция цилиндра направляющего

Лит.	Лист	Листов
И		1

Мосводоканалниипроект
Отдел №5

Формат 11

ЧИ.429.16.00.001

б/(√)

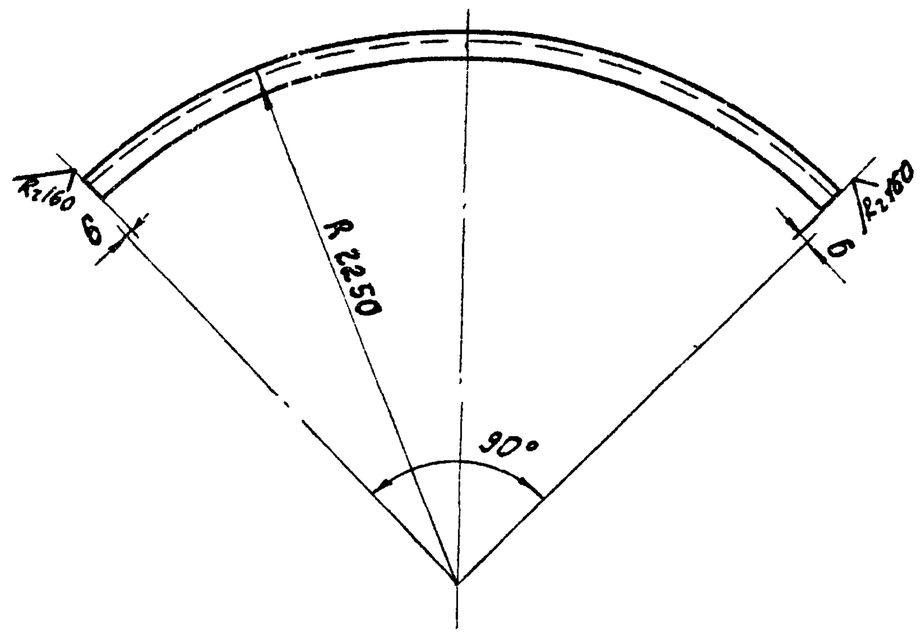

± IT14/2

Изм.	Лист	№ докум.	Подп.	Дата
Разраб.		Самохина		
Пров.		Пенгерев		
Н. контр.		Кулагина		

ЧИ.429.16.00.001

Окантовка

Лит.	Масса	Масштаб
И	20,0	1:25
Лист	Листов: 1	

Уголок Б-63х63х6 ГОСТ 8509-72 / Вст3сп ГОСТ 535-79

Мосводоканалниипроект
Отдел №5

Формат 11

Инв. № подл. | Подп. и дата | Взам. инв. № | Инв. № дубл. | Подп. и дата

ЧИ.429.16.00.002

R320 √ (√)

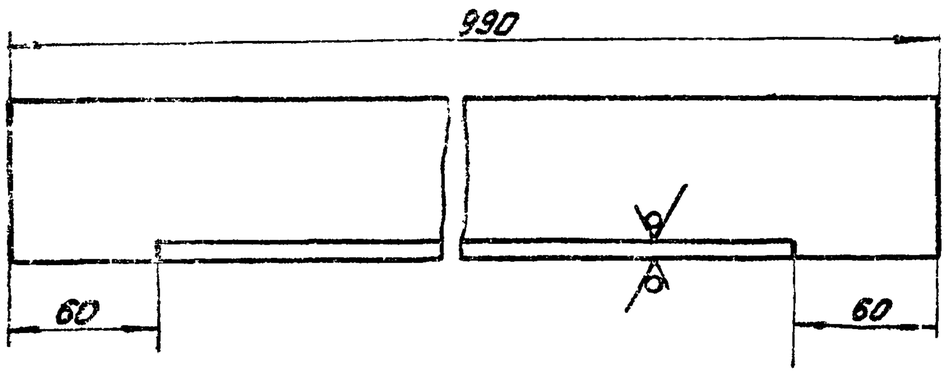

h14; ± IT14/2.

Изм.	Лист	№ докум.	Подп.	Дата
Разраб.		Скворцов		
Пров.		Самохина		
Н. контр.		Кулагина		

*ЧИ.429.16.00.002

Уголник

Лит.	Масса	Масштаб
И	5,6	1:2
Лист	Листов: 1	

Уголок Б-63х63х6 ГОСТ 8509-72 / Вст3пс ГОСТ 535-79

Мосводоканалниипроект
Отдел №5

ЧИ.429.16.00.003

б/(√)

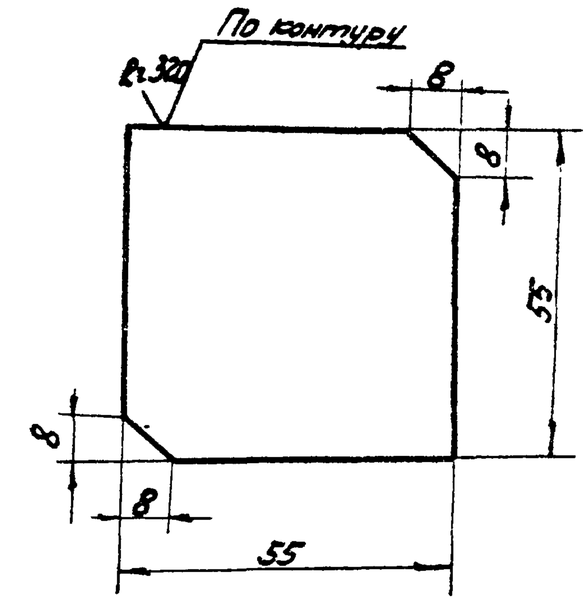

h14; ± IT14/2.

Изм.	Лист	№ докум.	Подп.	Дата
Разраб.		Скворцов		
Пров.		Самохина		
Н. контр.		Кулагина		

ЧИ.429.16.00.003

Ребро

Лит.	Масса	Масштаб
И	0,14	1:1
Лист	Листов: 1	

Лист Б6 ГОСТ 19903-74 / Вст3сп ГОСТ 14637-79

Мосводоканалниипроект
Отдел №5

ЧИ.429.16.00.004

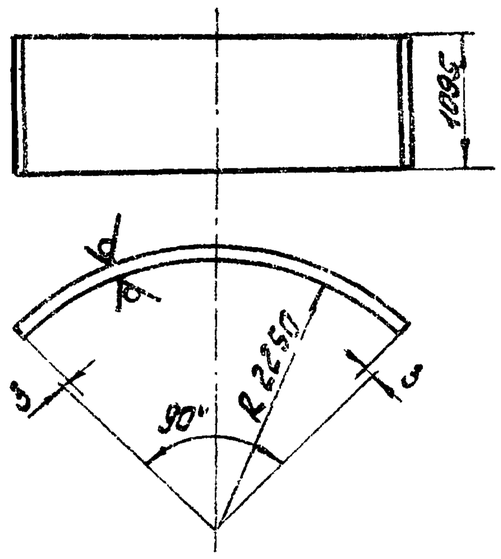

h14; ± IT14/2

Изм.	Лист	№ докум.	Подп.	Дата	ЧИ.429.16.00.004
Разраб.		Самохина			Обечайка
Пров.		Пенкереев			Лит. И; Масса 68,0; Масштаб 1:50
Т.контр.		Кулагина			Лист; Листов 1
					525 ГОСТ 19903-74 / Ст3сп ГОСТ 16523-70
					Москводоканалниипроект Отдел №5

Формат 11

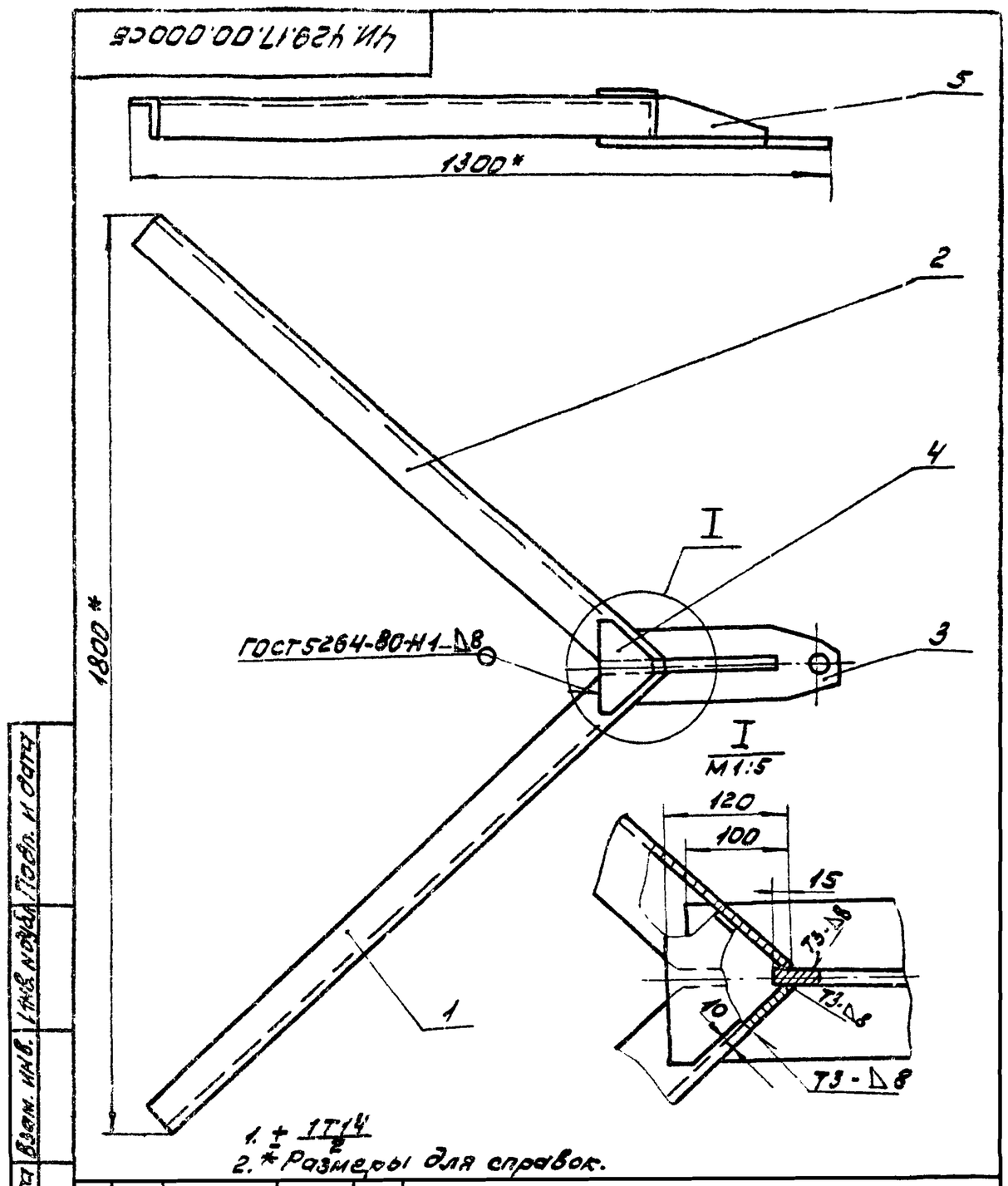

1. ± IT14/2
2. * Размеры для справок.

Изм.	Лист	№ докум.	Подп.	Дата	ЧИ.429.17.00.000СБ
Разраб.		Самохина			Кронштейн
Пров.		Пенкереев			Сборочный чертеж
Рук.		Пенкереев			Лит. И; Масса 32,6; Масштаб 1:10
Н.контр.		Кулагина			Лист; Листов 1
					Москводоканалниипроект Отдел №5

Формат 11

Формат	Поз.	Обозначение	Наименование	Кол.	Примеч.
			Документация		
А4		ЧИ.429.17.00.000 СЕ	Сборочный чертеж		
			Детали		
А1	1	ЧИ.429.17.00.001	Раскос	1	
А4	2	ЧИ.429.17.00.001-01	Раскос	1	
А1	3	ЧИ.429.17.00.002	Пластина	1	
А1	4	ЧИ.429.17.00.003	Накладка	1	
А1	5	ЧИ.429.17.00.004	Ребро	1	

Изм.	Лист	№ докум.	Подп.	Дата	ЧИ.429.17.00.000
Разраб.		Севорцов			Кронштейн
Пров.		Самохина			Лит. И; Лист; Листов 1
Н.контр.		Кулагина			Москводоканалниипроект Отдел №5

ЧИ.429.17.00.001

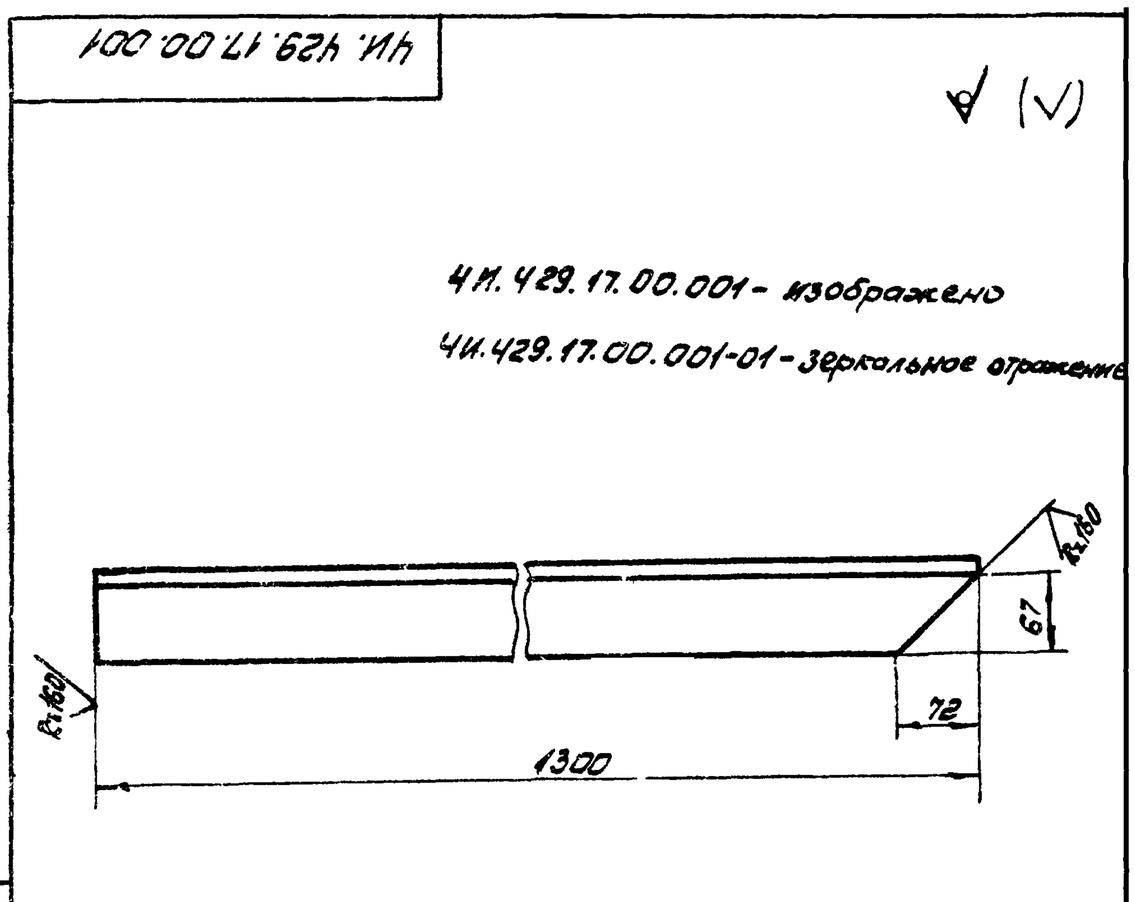

h14; ± IT14/2

Изм.	Лист	№ докум.	Подп.	Дата	ЧИ.429.17.00.001
Разраб.		Севорцов			Раскос
Пров.		Самохина			Лит. И; Масса 11,5; Масштаб 1:5
Т.контр.		Кулагина			Лист; Листов 1
					Уголок Б-75х5х548 ГОСТ 8509-72 / Ст3Сп ГОСТ 535-79
					Москводоканалниипроект Отдел №5

ЧИ.429.17.00.002

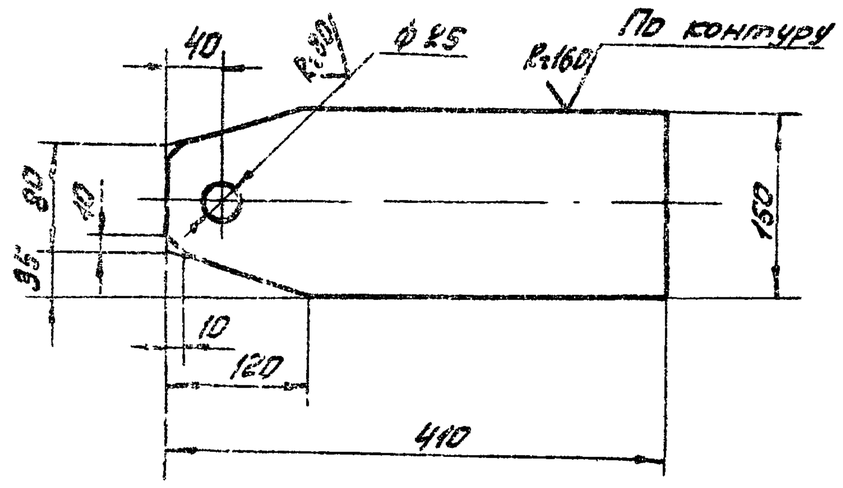

H14; h14; ±IT14/2.

Изм.	Лист	№ докум.	Подп.	Дата
Разраб.		Скворцов	СКВ	
Пров.		Самохина	Кам	
Н. контр.		Кулагина		

ЧИ.429.17.00002

Пластина

Лит.	Масса	Масштаб
И	7,6	1:5
Лист	Листов 1	

Лист 616 ГОСТ 19903-74 — Вст3сп ГОСТ 14637-79

Мосводоканалниипроект Отдел №5

Формат 11

ЧИ.429.17.00.003

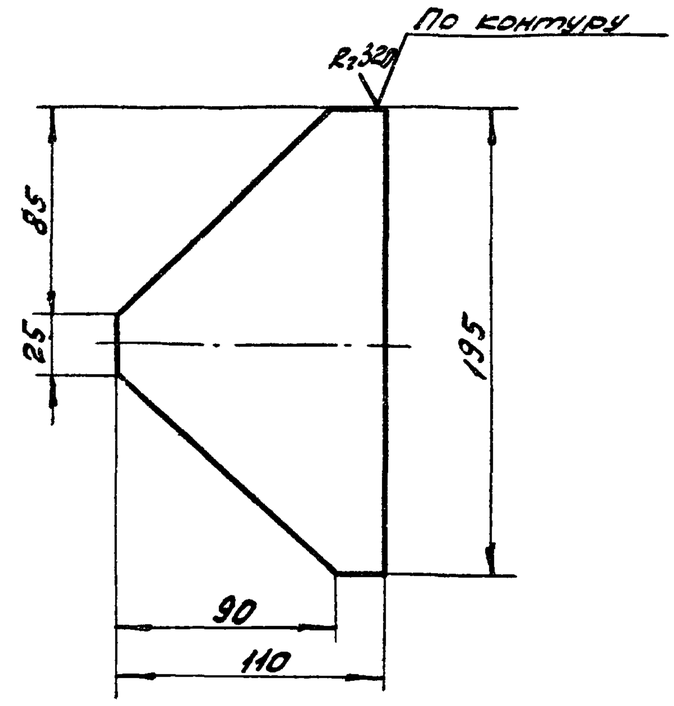

h14; ±IT14/2.

Изм.	Лист	№ докум.	Подп.	Дата
Разраб.		Скворцов	СКВ	
Пров.		Самохина	Кам	
Н. контр.		Кулагина		

ЧИ.429.17.00.003

Накладка

Лит.	Масса	Масштаб
И	1,1	1:5
Лист	Листов 1	

Лист Б10 ГОСТ 19903-74 / Вст3сп ГОСТ 14637-79

Мосводоканалниипроект Отдел №5

Формат 11

Инв.№ подл. | Подп. и дата | Взам. инв.№ | Инв.№ дубл. | Подп. и дата

ЧИ.429.17.00.004

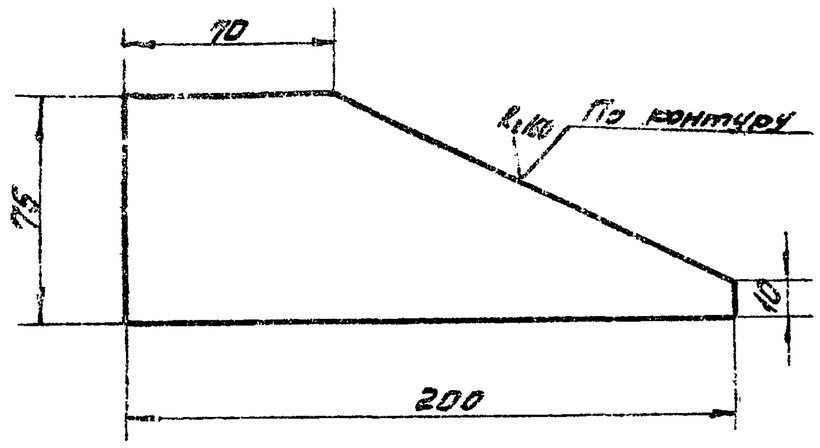

h14; ±IT14/2.

Изм.	Лист	№ докум.	Подп.	Дата
Разраб.		Скворцов	СКВ	
Пров.		Самохина	Кам	
Н. контр.		Кулагина		

ЧИ.429.17.00.004

Ребро

Лит.	Масса	Масштаб
И	0,9	1:2
Лист	Листов 1	

Б10 ГОСТ 19903-74
Лист Вст3сп ГОСТ 14637-79

Мосводоканалниипроект Отдел №5

ЧИ.429.18.00.000СБ

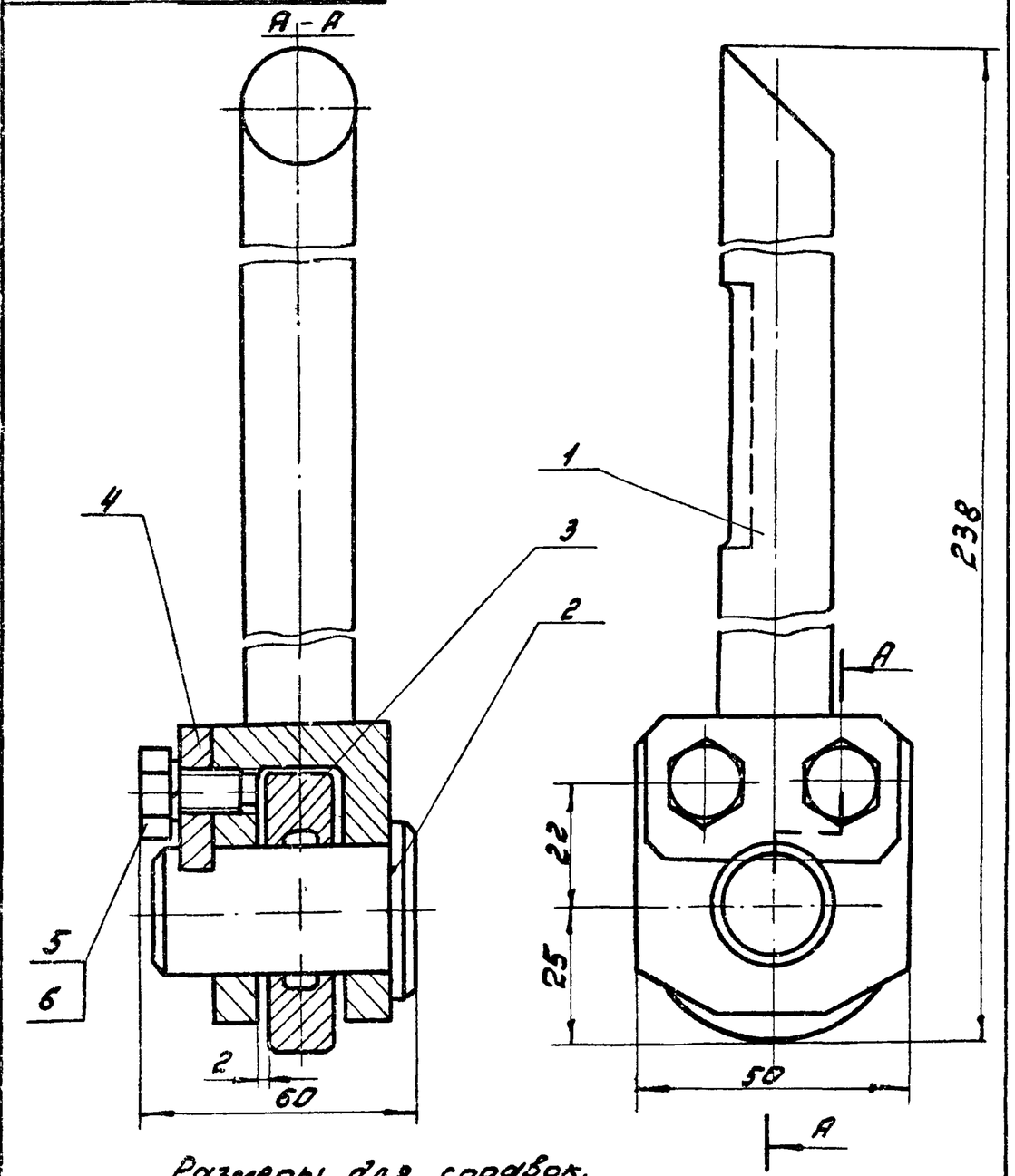

Размеры для справок.

Изм.	Лист	№ докум.	Подп.	Дата
Разраб.		Скворцов	СКВ	
Пров.		Самохина	Кам	
Н. контр.		Кулагина		

Толкатель

Сборочный чертеж

Лит.	Масса	Масштаб
И	1,4	1:1
Лист	Листов 1	

Мосводоканалниипроект Отдел №5

Формат	Зона	Поз	Обозначение	Наименование	Кол	Примеч
				Документация		
11			4И.429.18.00.000 СБ	Сборочный чертеж		
				Сборочный чертеж		
11		1	4И 429.18.01.000	Штанга	1	
				Детали		
11		2	4И.429.18.00.001	Ось	1	
11		3	4И.429.18.00.002	Каток	1	
11		4	4И.429.18.00.003	Оседержатель	1	
				Стандартные изделия		
		5		Болт М8х16 58 096		
				ГОСТ 7798-70	2	
		6		Шайба 8 65Г		
				ГОСТ 6402-70	2	

Изм.	Лист	№ докум.	Подп.	Дата	4И.429.18.00.000		
Разраб.	Самохина				Толкатель	Лит.	Лист	Листов
Пров.	Пенкерев					И		1
Н.контр	Кулагина					Мосводоканалниипроект Отдел №5	

Формат 11

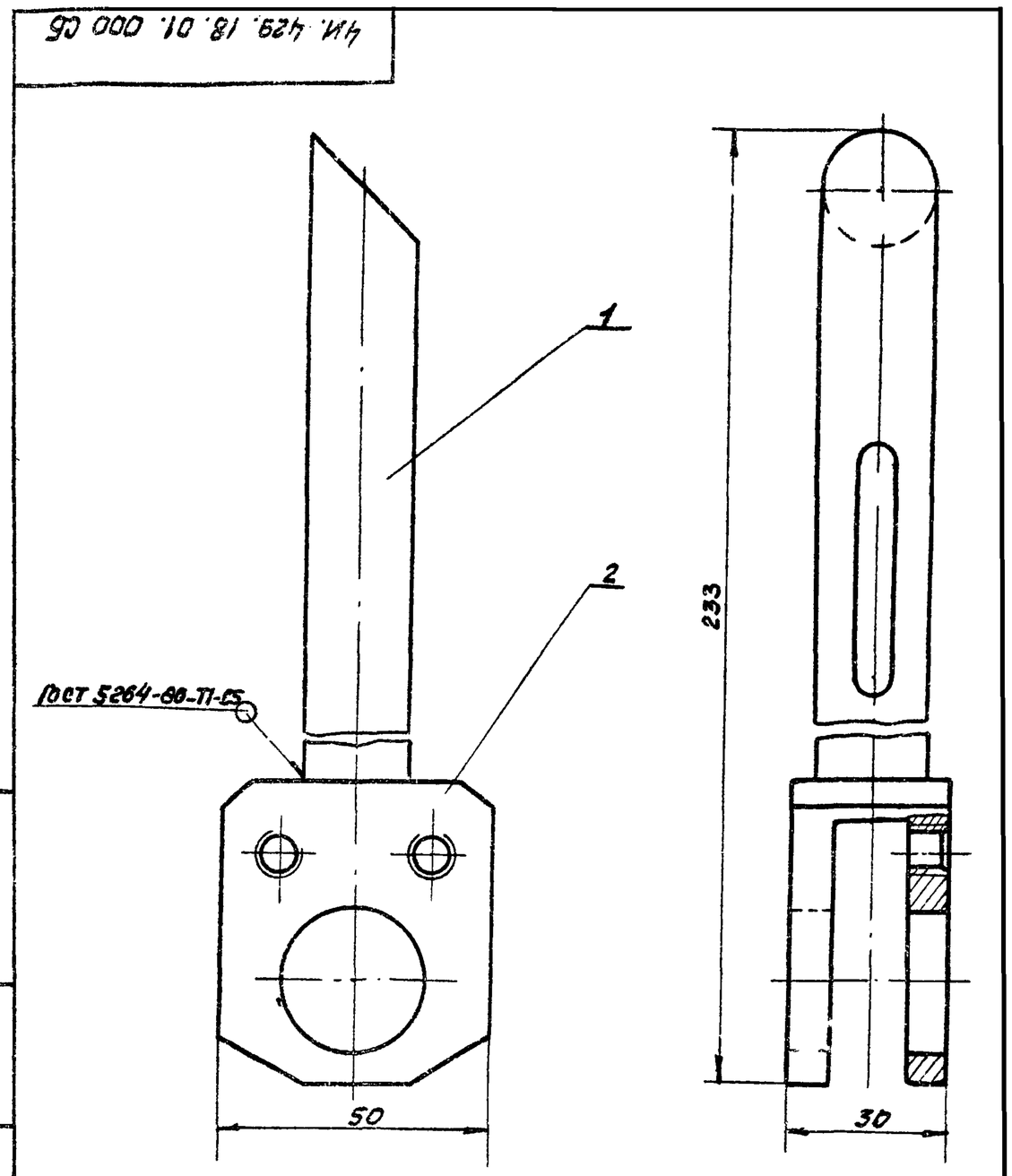

Размеры для справок

Инв. № подл.	Подп. и дата	Взам. инв. №	Инв. № дубл.	Подп. и дата

Изм.	Лист	№ докум.	Подп.	Дата	4И.429.18.01.000СБ			
Разраб.	Самохина				Штанга Сборочный чертеж	Лит.	Масса	Масштаб
Пров.	Пенкерев					И	1.0	1:1
Н.контр	Кулагина					Лист	Листов 1	
						Мосводоканалниипроект Отдел №5		

Формат 11

Формат	Зона	Поз	Обозначение	Наименование	Кол	Примеч.
				Документация		
11			4И.429.18.01.000 СБ	Сборочный чертеж		
				Детали		
11		1	4И.429.18.01.001	Стержень	1	
К		2	4И.429.18.01.002	Вилка	1	

Изм.	Лист	№ докум.	Подп.	Дата	4И.429.18.01.000			
Разраб.	Самохина				Штанга	Лит.	Лист	Листов
Пров.	Пенкерев					И		1
Н.контр	Кулагина					Мосводоканалниипроект Отдел №5		

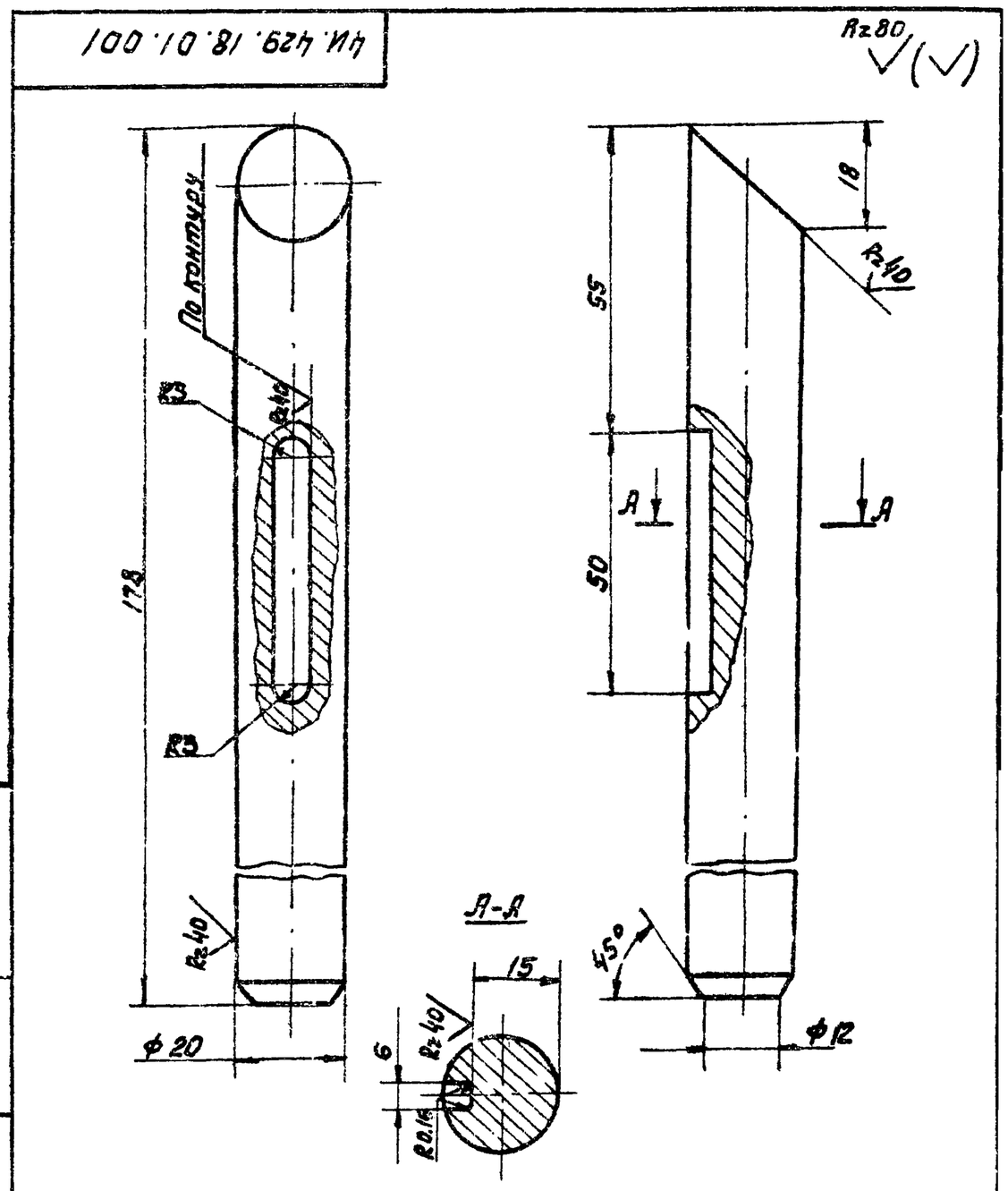

$h\ 14; \pm \frac{IT14}{2}$.

Инв. № подл.	Подп. и дата	Взам. инв. №	Инв. № дубл.	Подп. и дата

Изм.	Лист	№ докум.	Подп.	Дата	4И.429.18.01.001			
Разраб.	Самохина				Стержень	Лит.	Масса	Масштаб
Пров.	Пенкерев					И	0.52	1:1
Н.контр	Кулагина				Круг В22 ГОСТ 2590-71 / В Ст.3сп ГОСТ 535-79	Лист	Листов 1	
						Мосводоканалниипроект Отдел №5		

ЧИ.429.18.01002

Rz 80

А–А

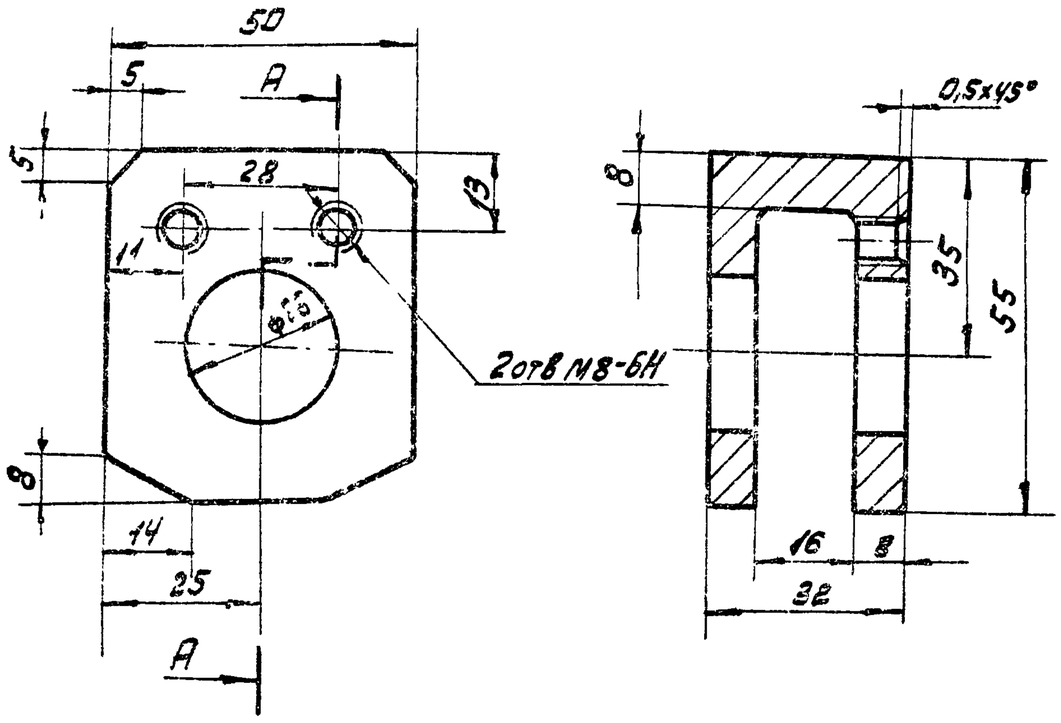

H14; h14; ± IT14/2.

Изм.	Лист	№ докум.	Подп.	Дата	ЧИ.429.18.01002			
Разраб.		Скворцов			Вилка	Лит.	Масса	Масштаб
Пров.		Самохина				И	0,35	1:1
Н. контр.		Кулагина			Ст 3 ГОСТ 380-71	Лист	Листов 1	
						Мосводоканалнипроект Отдел №5		

Формат А1

ЧИ.429.18.00.001

Rz 80

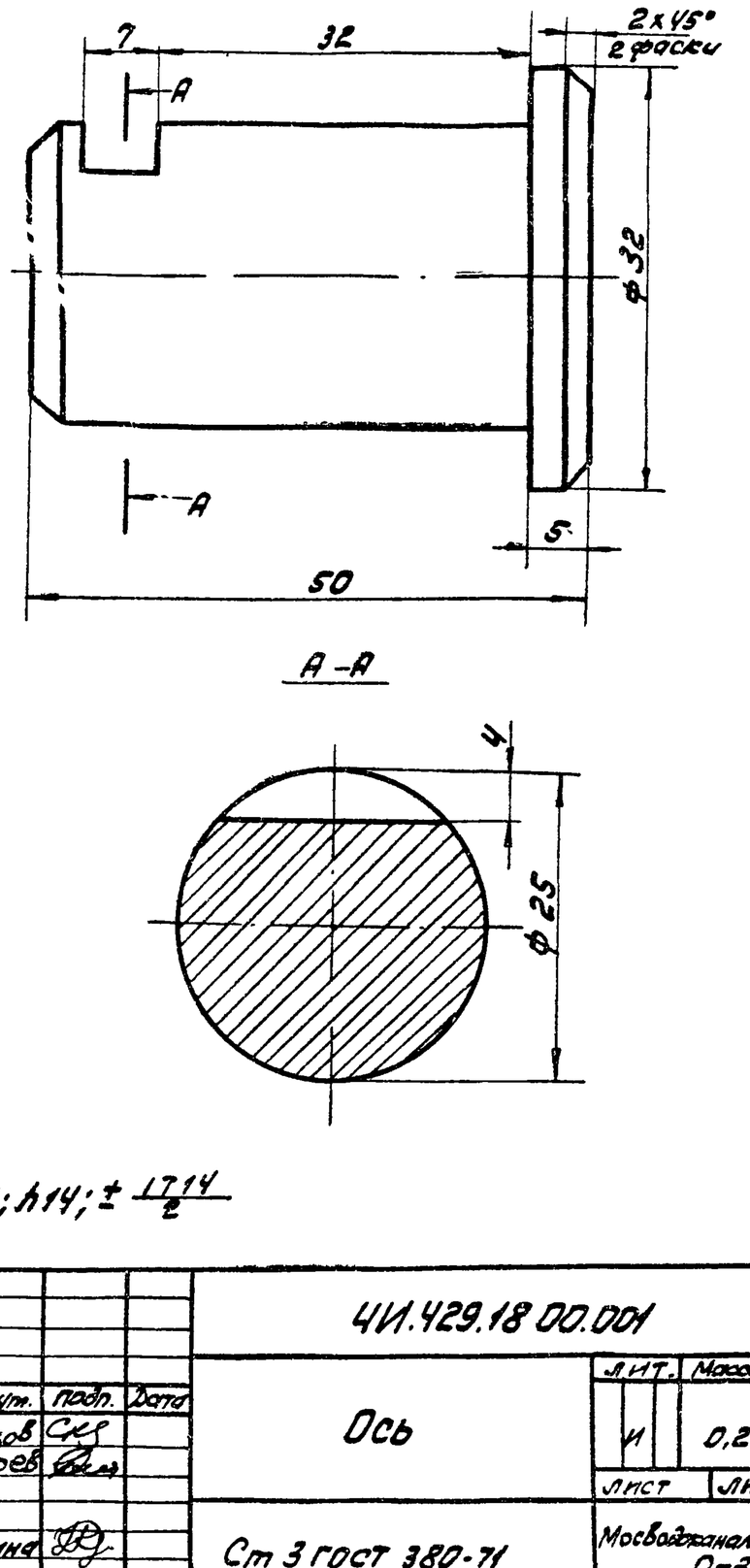

H14; h14; ± IT14/2

Изм.	Лист	№ докум.	Подп.	Дата	ЧИ.429.18.00.001			
Разраб.		Скворцов			Ось	Лит.	Масса	Масштаб
Пров.		Пензерев				И	0,2	2:1
Н. контр.		Кулагина			Ст 3 ГОСТ 380-71	Лист	Листов 1	
						Мосводоканалнипроект Отдел №5		

Формат А1

Инв.№ подл. | Подп. и дата | Взам. инв.№ | Инв.№ дубл. | Подп. и дата

ЧИ.429.18.00.002

Rz 80

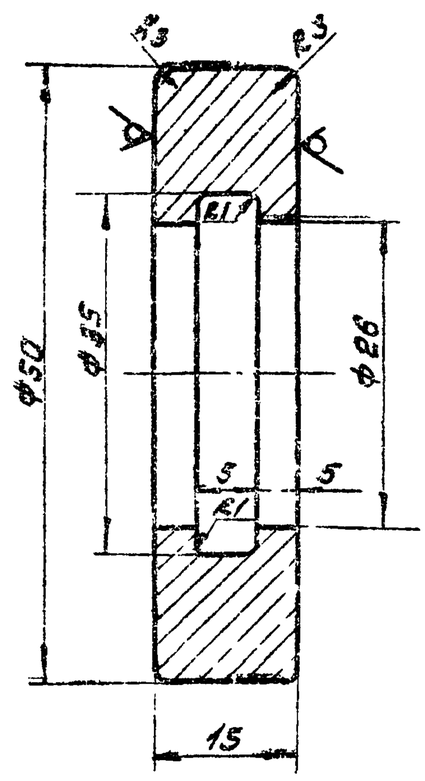

H14; h14; ± IT14/2.

Изм.	Лист	№ докум.	Подп.	Дата	ЧИ.429.18.00.002			
Разраб.		Скворцов			Каток	Лит.	Масса	Масштаб
Пров.		Самохина				И	0,14	2:1
Н. контр.		Кулагина			853 ГОСТ 2590-71 / Ст 3 ГОСТ 535-79	Лист	Листов 1	
						Мосводоканалнипроект Отдел №5		

Круг

ЧИ.429.18.00.003

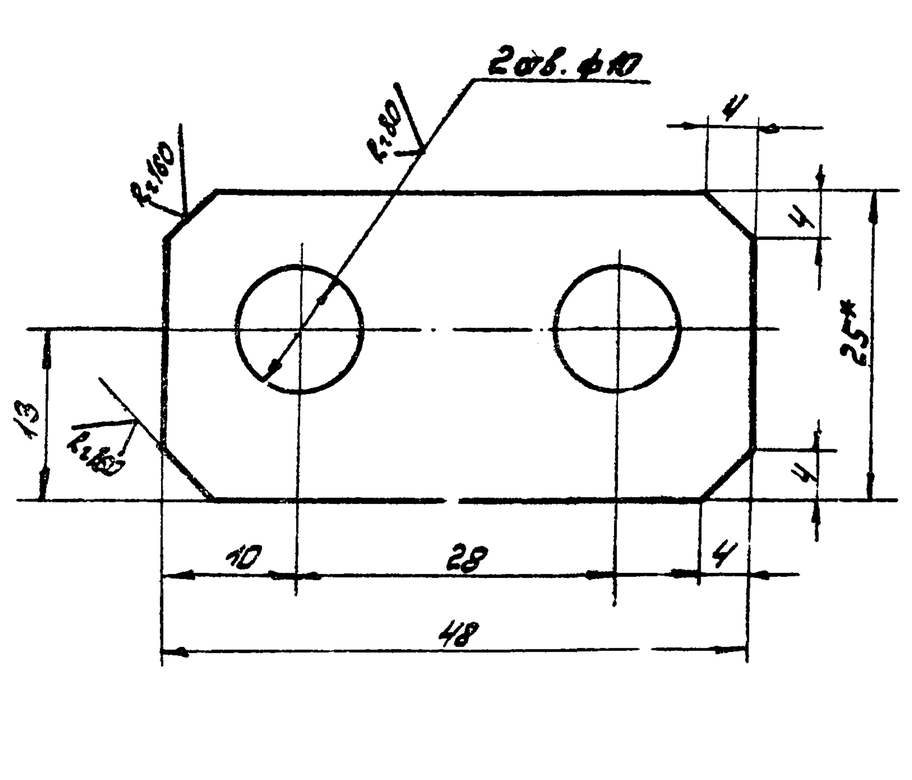

1.* Размеры для справок.
2. H14; h14; ± IT14/2.

Изм.	Лист	№ докум.	Подп.	Дата	ЧИ.429.18.00003			
Разраб.		Скворцов			Оседержатель	Лит.	Масса	Масштаб
Пров.		Самохина				И	0,05	2:1
Н. контр.		Кулагина			Полоса 6-2,6х25 ГОСТ 103-76 / Ст 3 ГОСТ 535-79	Лист	Листов 1	
						Мосводоканалнипроект Отдел №5		

Инв.№ подл. | Подп. и дата | Взам. инв.№ | Инв.№ дубл. | Подп. и дата

4И.429.19.00.000 СБ

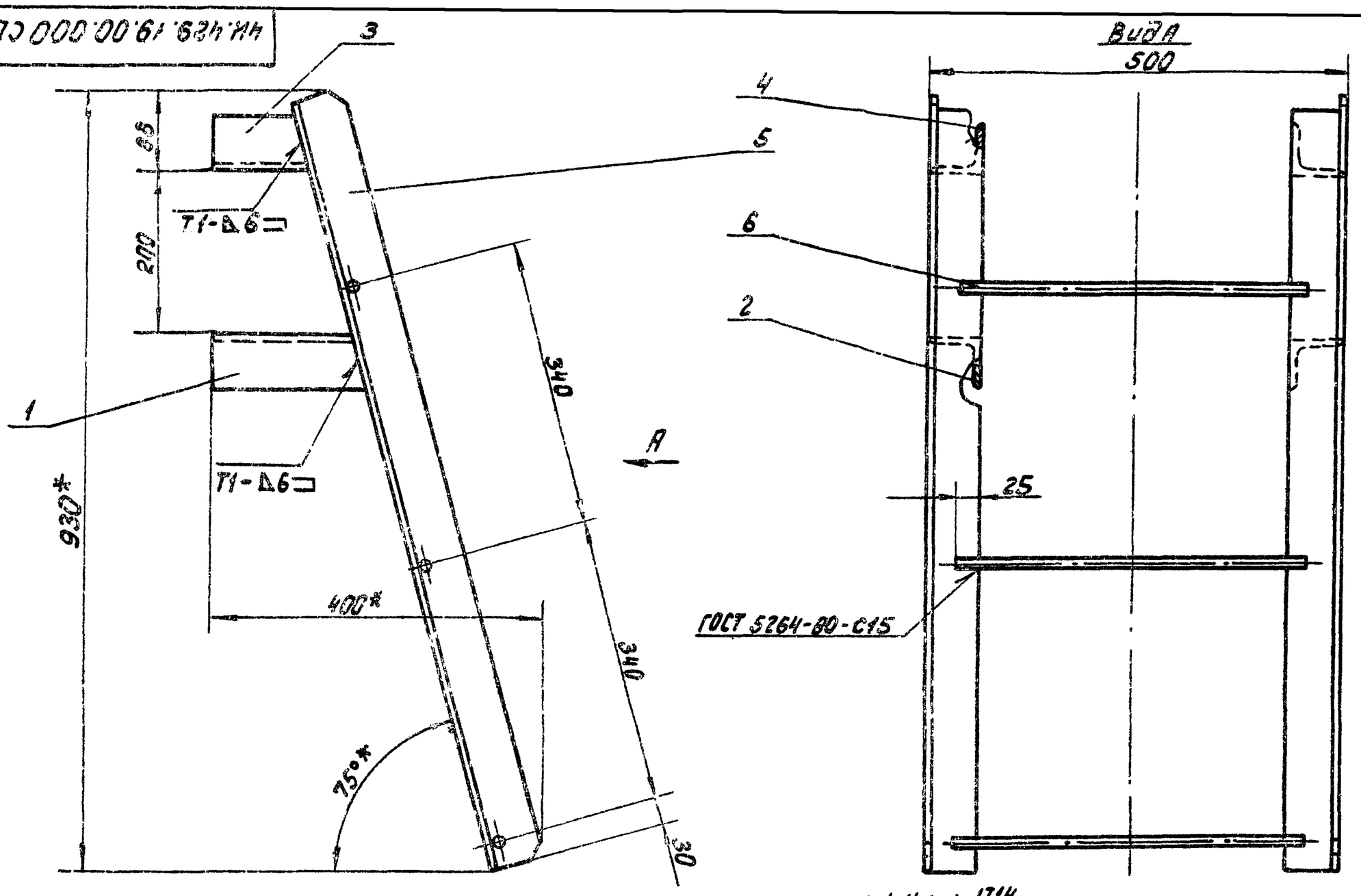

1. h14; ± 1714/2.
2. Шероховатость обрабатываемых поверхностей деталей без чертежа Rz160
3* Размеры для справок.

Изм.	Лист	№ докум.	Подп.	Дата	4И.429.19.00.000 СБ			
Разраб.		Самохина			Лестница	Лит.	Масса	Масштаб
Пров.		Пендерев			Сборочный чертеж	И	17,5	1:5
Н.контр.		Кулагина				Лист.	Листов 1	
						Мосводоканалниипроект Отдел № 5		

формат 12

Формат	Зона	Поз.	Обозначение	Наименование	Кол.	Примеч.
				Документация		
12			4И.429.19.00.000СБ	Сборочный чертеж		
				Детали		
11		1	4И.429.19.00.001	Лапа	1	
11		2	4И.429.19.00.001-01	Лапа	1	
11		3	4И.429.19.00.002	Лапа	1	
11		4	4И.429.19.00.002-01	Лапа	1	
11		5	4И.429.19.00.003	Стойка	2	
Б4		6	4И.429.19.00.004	Перекладина		
				Круг. Б20 ГОСТ 2590-71 Ст.3сп ГОСТ 535-79		
				L=424h14	3	1,1 кг

Изм.	Лист	№ докум.	Подп.	Дата	4И.429.19.00.000			
Разраб.		Скворцов			Лестница	Лит.	Лист	Листов
Пров.		Самохина				И		1
Н.контр.		Кулагина				Мосводоканалниипроект Отдел № 5		

4И.429.19.00.001

4И.429.19.00.001 – изображено
4И.429.19.00.001-01 – зеркальное отражение

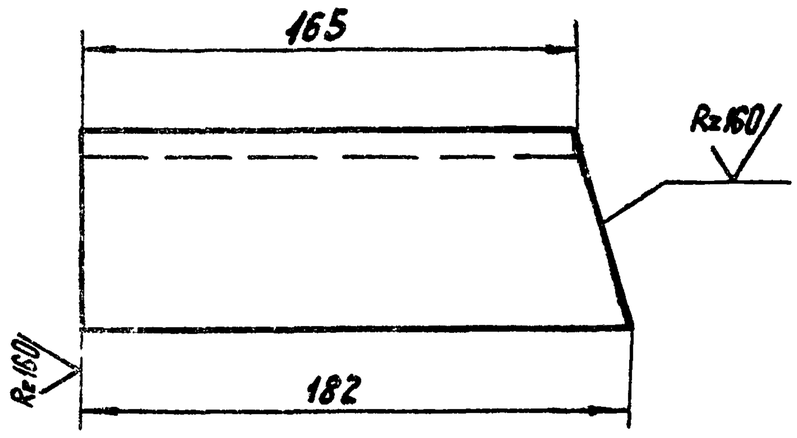

h14.

Изм.	Лист	№ докум.	Подп.	Дата	4И.429.19.00.001			
Разраб.		Скворцов			Лапа	Лит	Масса	Масштаб
Пров.		Самохина				И	1,0	1:2
Н.контр.		Кулагина				Лист	Листов 1	
					Уголок Б-63х63х6 ГОСТ 8506-72 Ст3 ГОСТ 535-79	Мосводоканалниипроект Отдел № 5		

Инв. № подл. | Подп. и дата | Инв. № дубл. | Взам. инв. №

18600-07 46

ЧИ. 429.19.00.002

√(√)

ЧИ. 429.19.00.002 – изображено

ЧИ. 429.19.00.002-01-зеркальное отражение

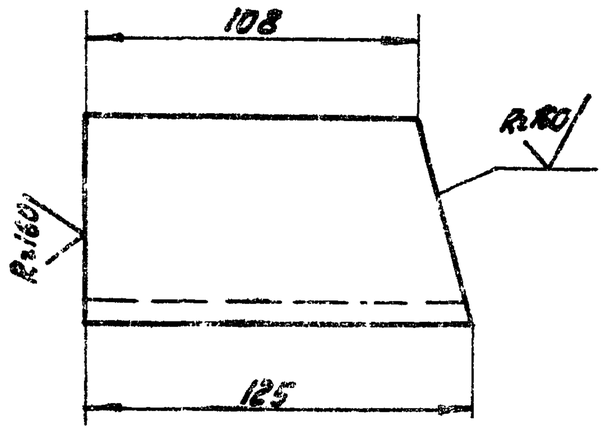

А.14

				ЧИ.429.19.00.002		
Изм. Лист	№ докум.	Подп.	Дата			
Разраб.	Скворцов			Лапа	Лит. / Масса 0,66 / Масштаб 1:2	
Пров.	Самохина				Лист / Листов 1	
Н. контр.	Кулагина			Уголок Б-63х63х6 ГОСТ 8509-72 / Ст3сп ГОСТ 535-79	Мосводоканалнипроект Отдел N5	

Формат А1

ЧИ. 429.19.00.003

√(√)

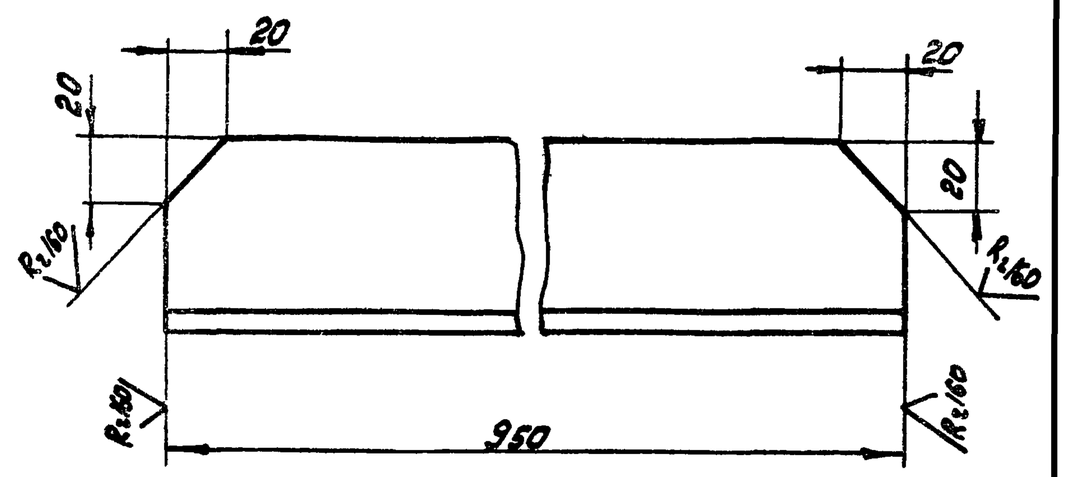

h14; ±IT14/2

Инв. № подл. | Подп. и дата | Взам. инв. № | Инв. № дубл. | Подп. и дата

				ЧИ 429.19.00.003		
Изм. Лист	№ докум.	Подп.	Дата			
Разраб.	Самохина			Стойка	Лит. / Масса 5,4 / Масштаб 1:2	
Пров.	Пендерев				Лист / Листов 1	
Н. контр.	Кулагина			Уголок Б-63х63х6 ГОСТ 8509-72 / Ст3сп ГОСТ 535-79	Мосводоканалнипроект Отдел N5	

Формат А1

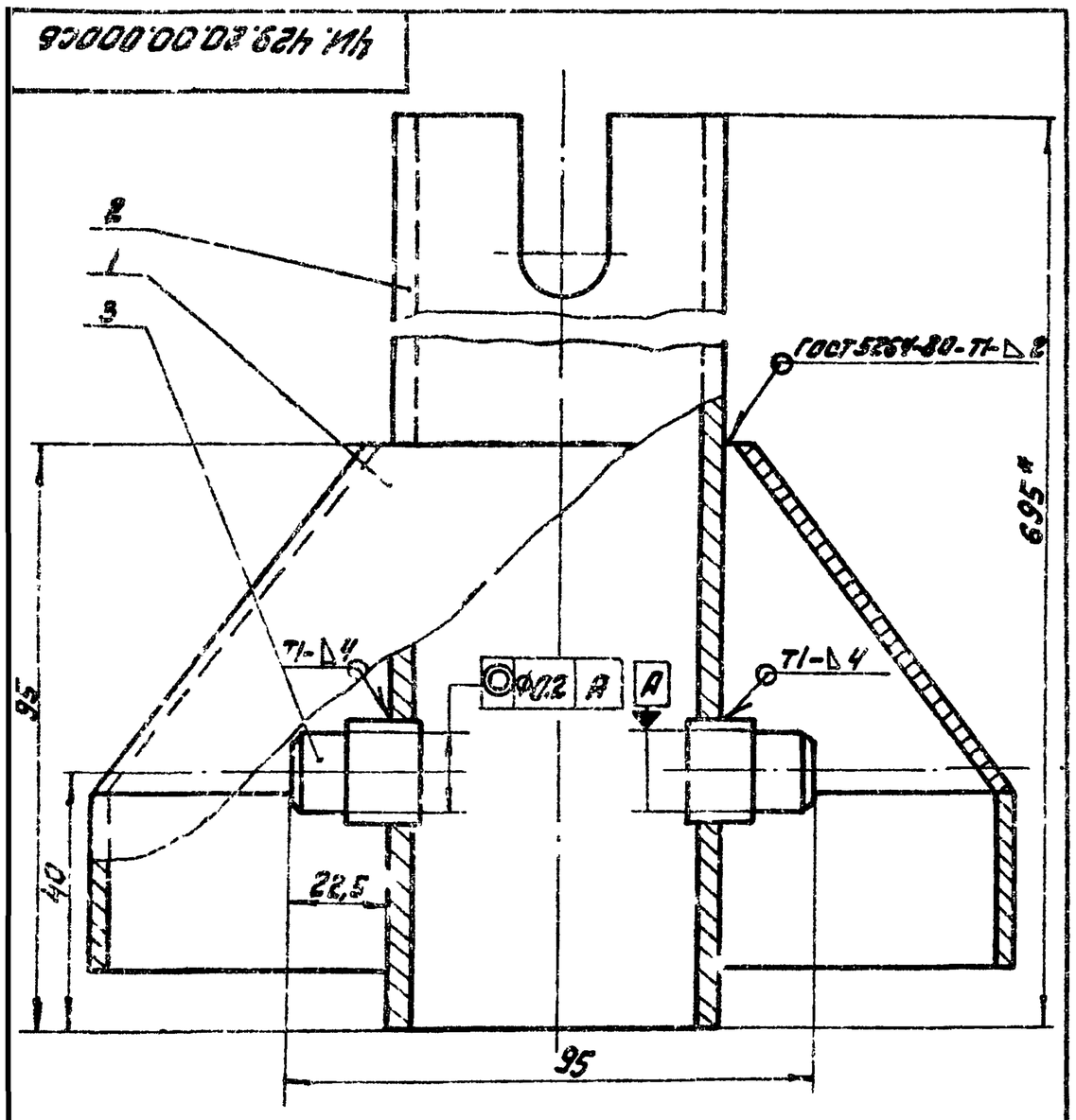

1.* Размеры для справок.

2. h14; ± IT14/2.

				ЧИ.429.20.00.000СБ		
Изм. Лист	№ докум.	Подп.	Дата			
Разраб.	Скворцов			Стойка	Лит. / Масса 11,3 / Масштаб 1:1	
Пров.	Самохина			Сборочный чертеж	Лист / Листов 1	
Н. контр.	Кулагина				Мосводоканалнипроект Отдел N5	

Поз.	Зона	Обозначение	Наименование	Кол.	Примеч.
			Документация		
II		ЧИ 429.20.00.000СБ	Сборочный чертеж		
			Сборочные единицы		
II	1	ЧИ. 429.20.01.000	Козырек	1	
			Детали		
II	2	ЧИ. 429.20.00.001	Труба	1	
II	3	ЧИ. 429.20.00.002	Палец	2	

Инв. № подл. | Подп. и дата | Взам. инв. № | Инв. № дубл. | Подп. и дата

				ЧИ.429.20.00.000		
Изм. Лист	№ докум.	Подп.	Дата			
Разраб.	Скворцов			Стойка	Лит. / Лист / Листов 1	
Пров.	Самохина				Мосводоканалнипроект Отдел N5	
Н. контр.	Кулагина					

ЧИ.429.20.01.000.СБ

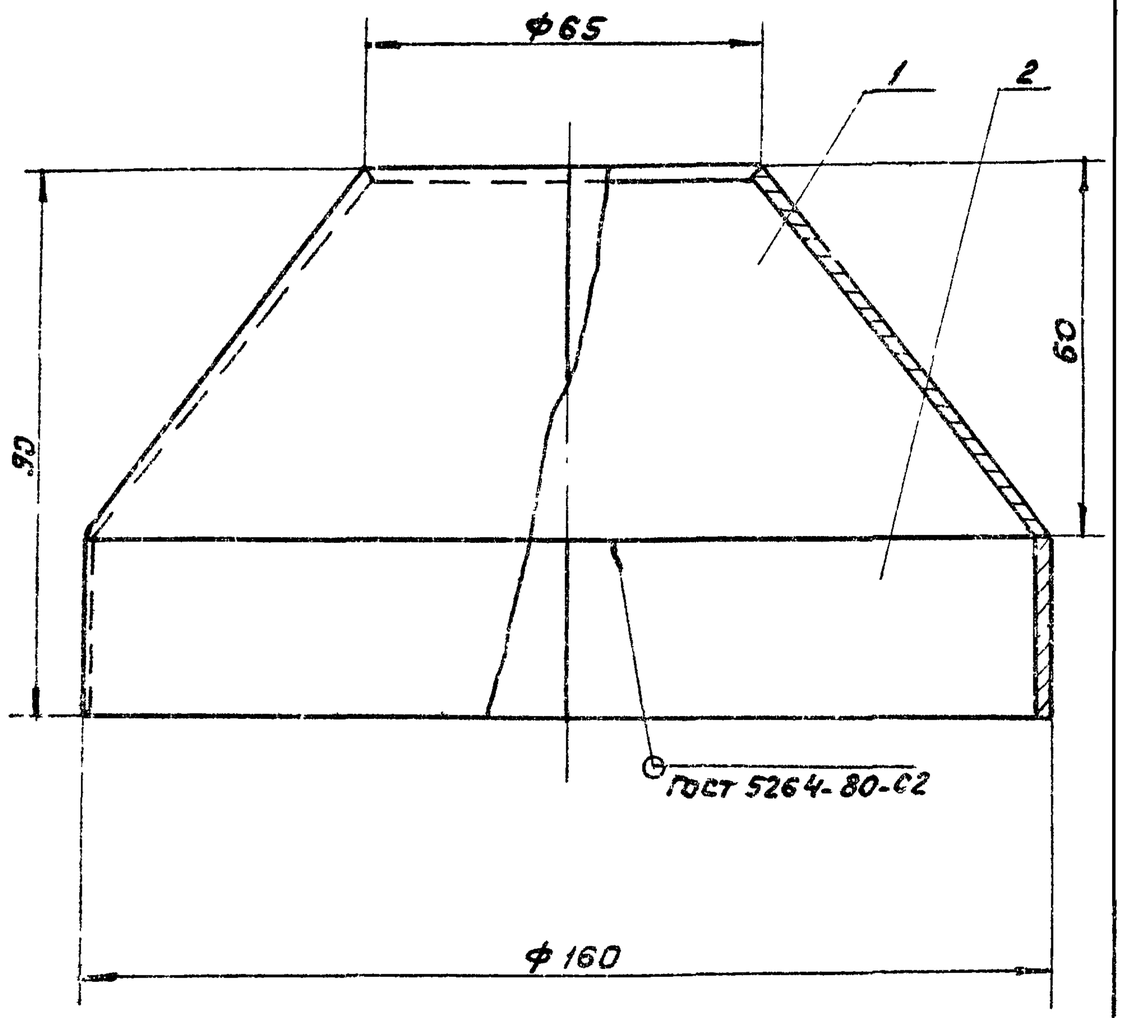

Размеры для справок.

Изм.	Лист	№ докум.	Подп.	Дата
Разраб.		Скворцов	СКБ	
Пров.		Самохина	НСамох	
Рук.		Дерверев		
Н. контр.		Кулагина		

ЧИ.429.20.01.000 СБ

Козырек

Сборочный чертеж

Лит.	Масса	Масштаб
И	0.65	1:1
Лист	Листов 1	

Мосводоканалниипроект Отдел №5

Формат 11

Форм.	Зона	Поз.	Обозначение	Наименование	Кол.	Примеч.
				Документация		
11			ЧИ.429.20.01.000 СБ	Сборочные единицы		
				Детали		
А4		1	ЧИ 429.20.01.001	Обечайка коническая	1	
11		2	ЧИ.429.20.01.002	Обечайка цилиндрическая	1	

Инв. № подл. | Подп. и дата | Взам. инв. № | Инв. № дубл. | Подп. и дата

Изм.	Лист	№ докум.	Подп.	Дата
Разраб.		Скворцов	СКБ	
Пров.		Самохина	НСамох	
Н. контр.		Кулагина		

ЧИ.429.20.01.000

Козырек

Лит	Лист	Листов
И		1

Мосводоканалниипроект Отдел №5

Формат 11

ЧИ.429.20.01.001

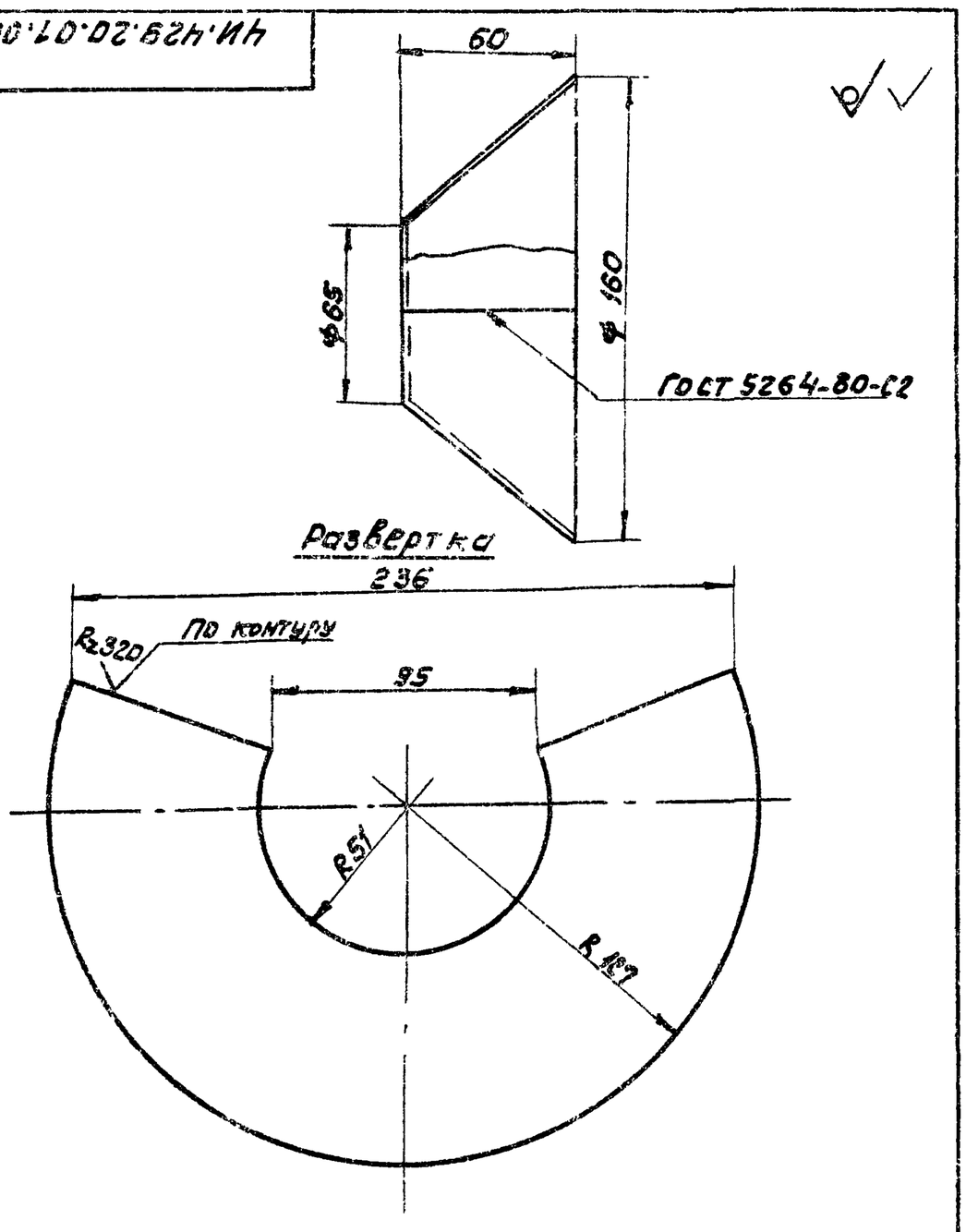

Н14; h14; $\pm \frac{IT14}{2}$.

Изм.	Лист	N докум.	Подп.	Дата
Разраб.		Скворцов	СКБ	
Пров.		Самохина	НСамох	
Н. контр.		Кулагина		

ЧИ.429.20.01.001

Обечайка коническая

Лит.	Масса	Масштаб
И	0.4	1:2
Лист	Листов 1	

Лист Б20 ГОСТ 19903-74 Ст3сп ГОСТ 16523-70

Мосводоканалниипроект Отдел №5

Формат 11

ЧИ.429.20.01.002

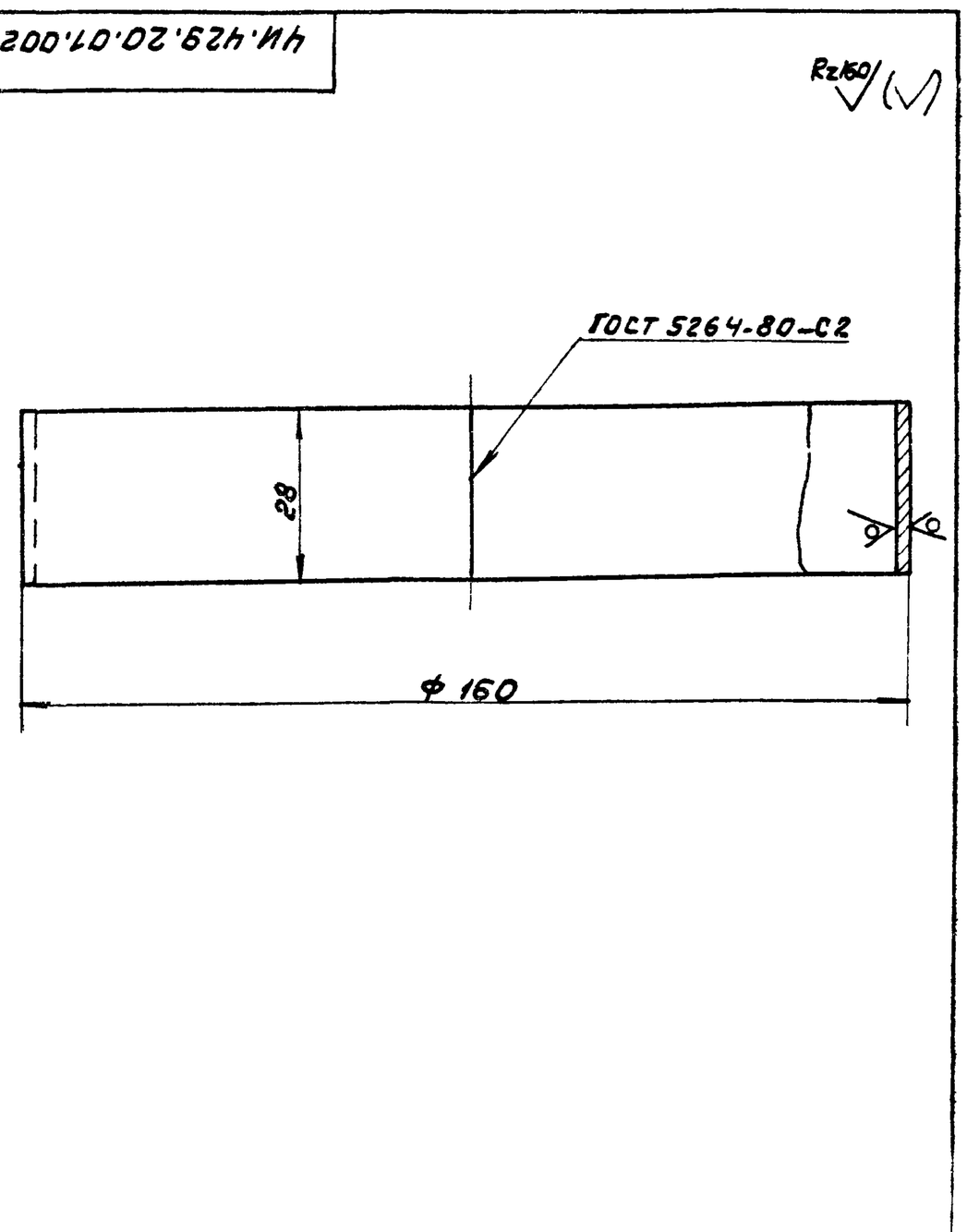

h14

Изм.	Лист	№ докум.	Подп.	Дата
Разраб.		Скворцов	СКБ	
Пров.		Самохина	НСамох	
Н. контр.		Кулагина		

ЧИ.429.20.01.002

Обечайка цилиндрическая

Лит.	Масса	Масштаб
И	0.23	1:1
Лист	Листов 1	

Лист Б20 ГОСТ 19903-74 Ст3сп ГОСТ 16523-70

Мосводоканалниипроект Отдел №5

Формат 11

ЧИ.429.20.00.001

Rz80 (√)

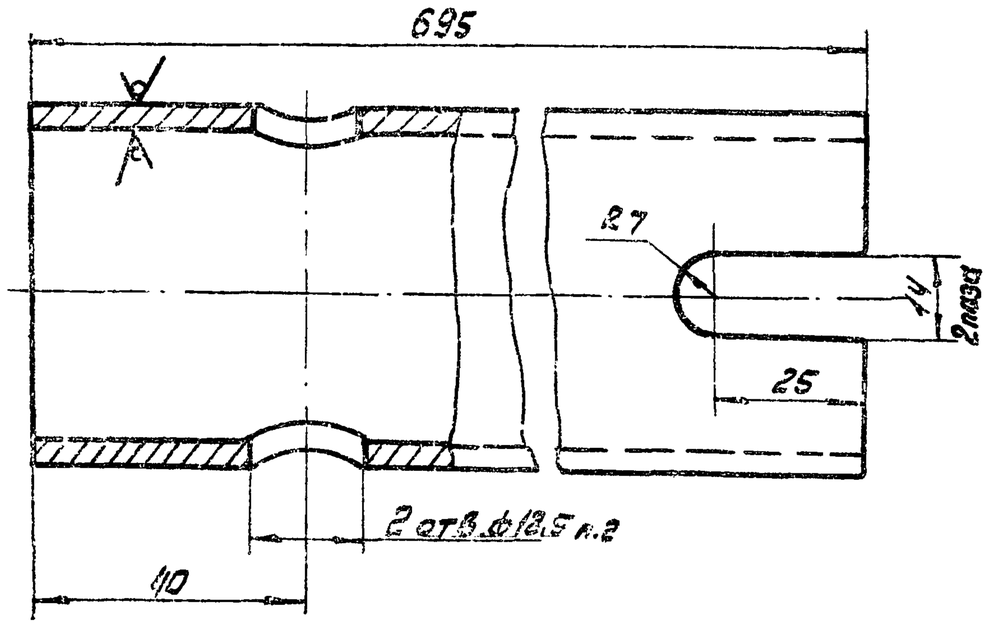

1. H14; h14; ± IT14/2.
2. Отверстия ф 18,5 сверлить за один проход.

Изм.	Лист	№ докум.	Подп.	Дата
Разраб.	Скворцов			
Пров.	Самохина			
Н. контр.	Кулагина			

ЧИ.429.20.00.001

Труба

Лит.	Масса	Масштаб
И	3,3	1:1
Лист	Листов 1	

Труба 60х4,5 ГОСТ 3262-75

Мосводоканалниипроект
Отдел №5

Формат А1

ЧИ.429.20.00.002

Rz80 (√)

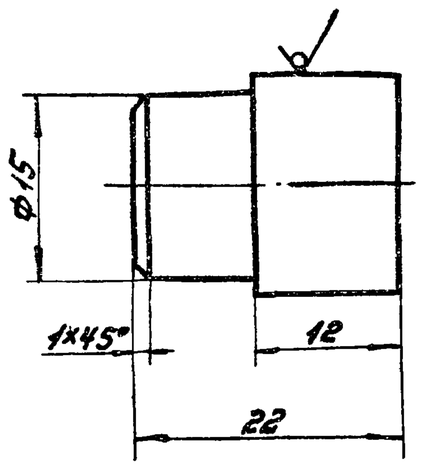

h14; ± IT14/2.

Изм.	Лист	№ докум.	Подп.	Дата
Разраб.	Самохина			
Пров.	Пекарев			
Н. контр.	Кулагина			

ЧИ.429.20.00.002

Палец

Лит.	Масса	Масштаб
И	0,03	2:1
Лист	Листов 1	

круг В18 ГОСТ 2590-71 / Вст3сп ГОСТ 535-79

Мосводоканалниипроект
Отдел №5

Формат А1

Инв. № подл. | Подп. и дата | Взам. инв. № | Инв. № дубл. | Подп. и дата

Формат	Зона	Поз.	Обозначение	Наименование	Кол.	Примеч.
				Документация		
22			ЧИ.429.21.00.000СБ	Сборочный чертеж		
				Детали		
А4		1	ЧИ.429.21.00.001	Пластина	2	
А4		2	ЧИ.429.21.00.002	Ножка	2	
А4		3	ЧИ.429.21.00.003	Распорка	2	
А4		4	ЧИ.429.21.00.004	Лапа	2	

Изм.	Лист	№ докум.	Подп.	Дата
Разраб.	Скворцов			
Пров.	Самохина			
Н. контр.	Кулагина			

ЧИ.429.21.00.000

Стойка

Лит.	Лист	Листов
И		1

Мосводоканалниипроект
Отдел №5

ЧИ.429.21.00.004

А (√)

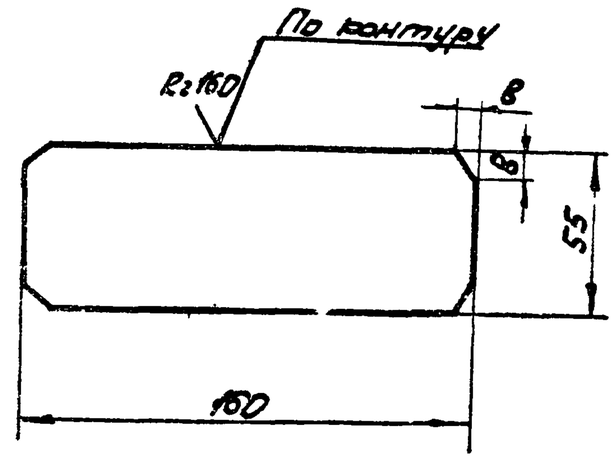

h14; ± IT14/2.

Изм.	Лист	№ докум.	Подп.	Дата
Разраб.	Скворцов			
Пров.	Самохина			
Н. контр.	Кулагина			

ЧИ.429.21.00.001

Пластина

Лит.	Масса	Масштаб
И	0,65	1:2
Лист	Листов 1	

Лист В10 ГОСТ 19903-74 / Вст3сп ГОСТ 14637-79

Мосводоканалниипроект
Отдел №5

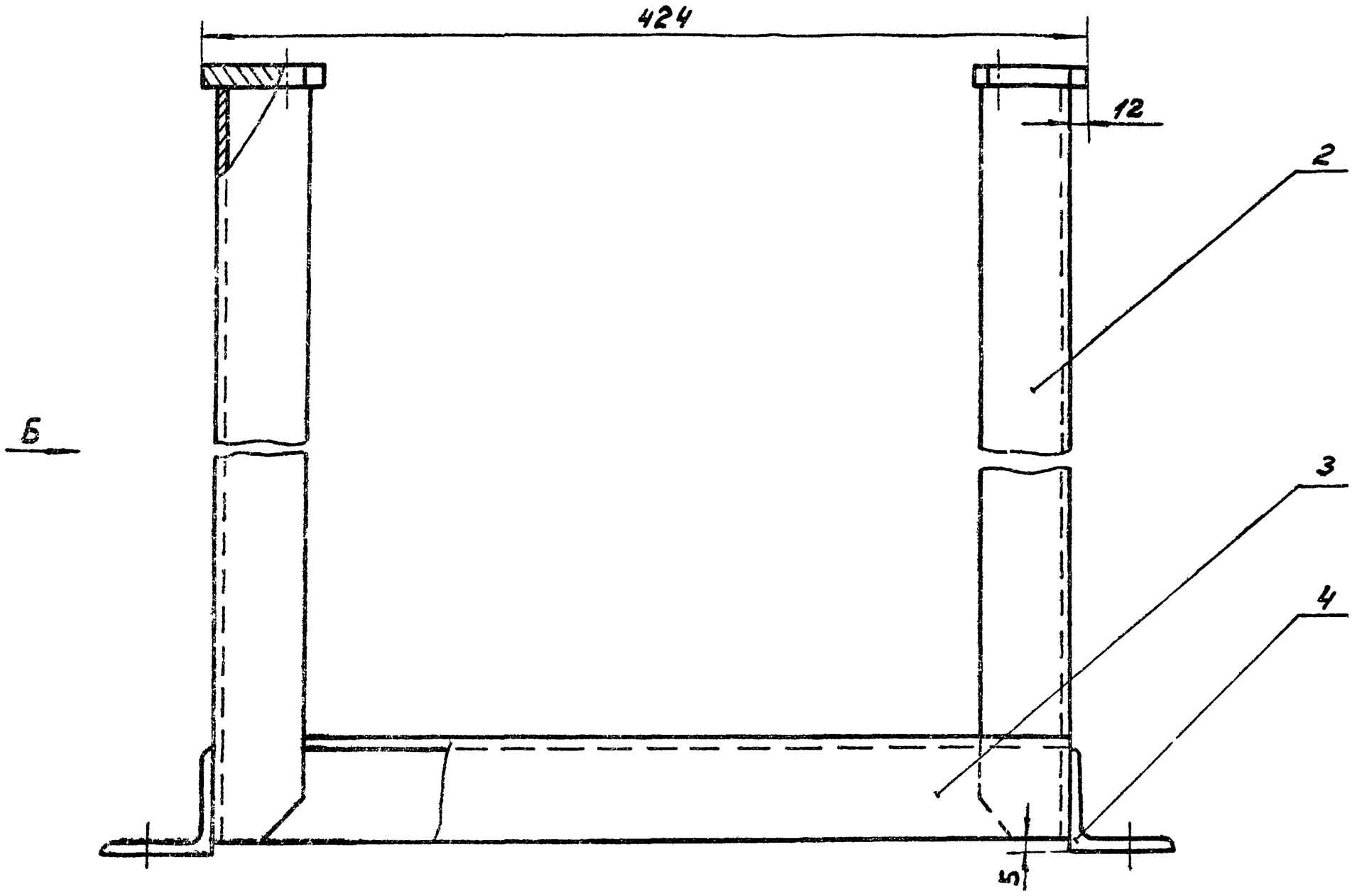

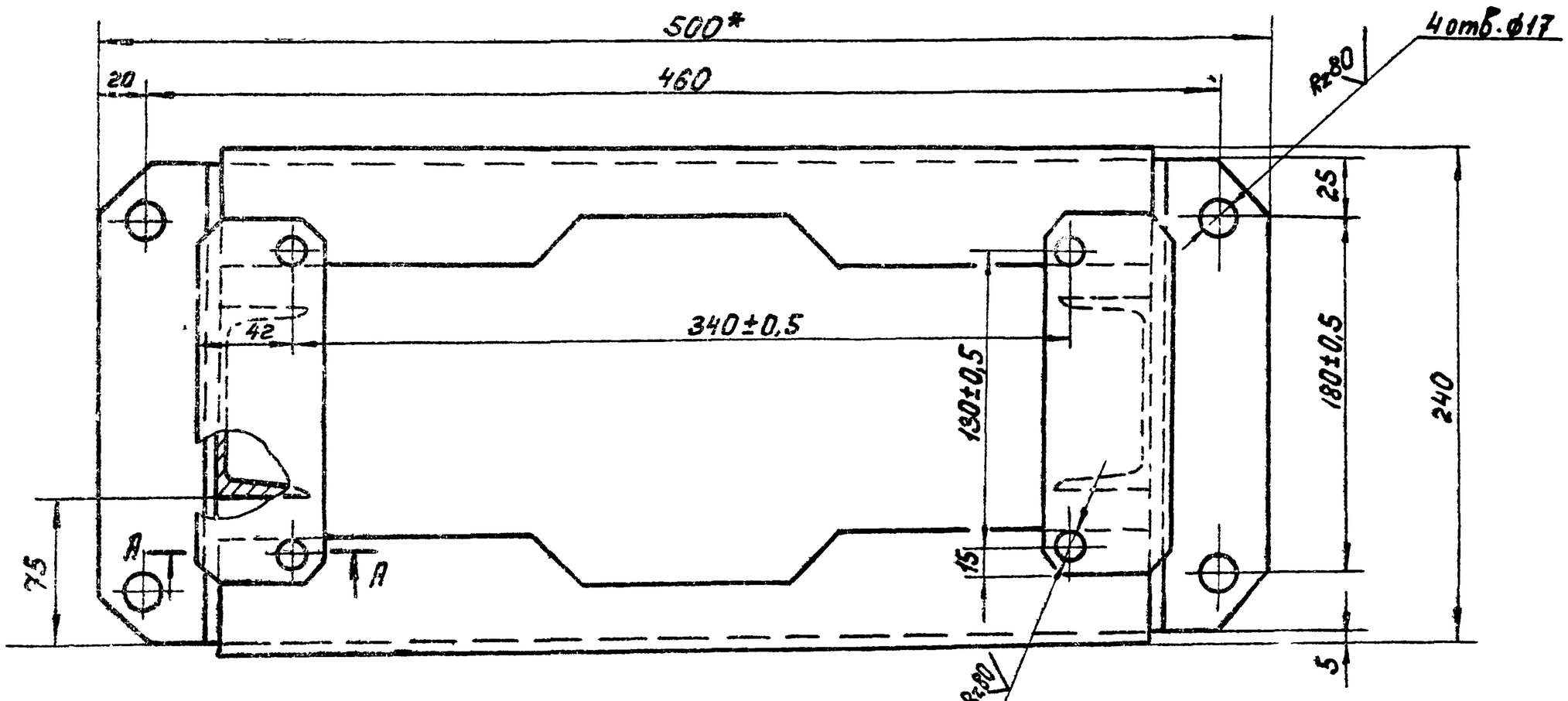

Вид Б

А-А
М1:1

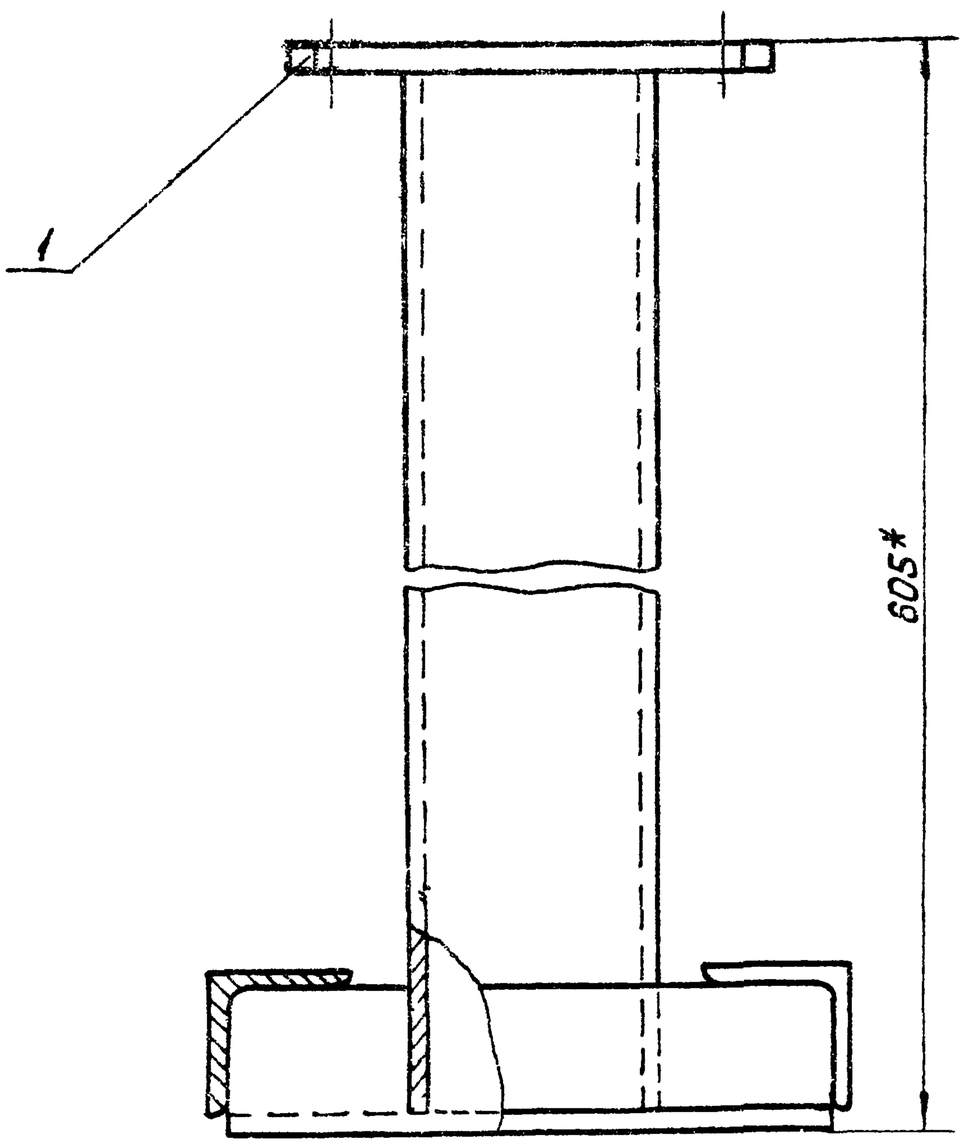

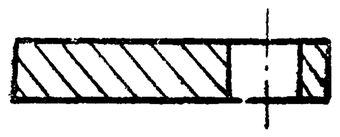

1. H14; h14; $\pm \frac{IT14}{2}$.
2. Сварку произвести по контуру прилегания деталей по ГОСТ 5264-80-Т1-А5.
3* Размеры для справок.

				4И.429.21.00.000 СБ	
Изм.	Лист	№ докум.	Подп.	Дата	
Разраб.		Самохина		Стойка	Лит. И; Масса 14,3; Масштаб 1:2
Пров.		Пендерев			
Рук.		Пендерев		Сборочный чертеж	Лист; Листов: 1
Н.контр.		Кулагина			Мособлкоммунпроект Отдел № 5

ЧИ.429.21.00.002

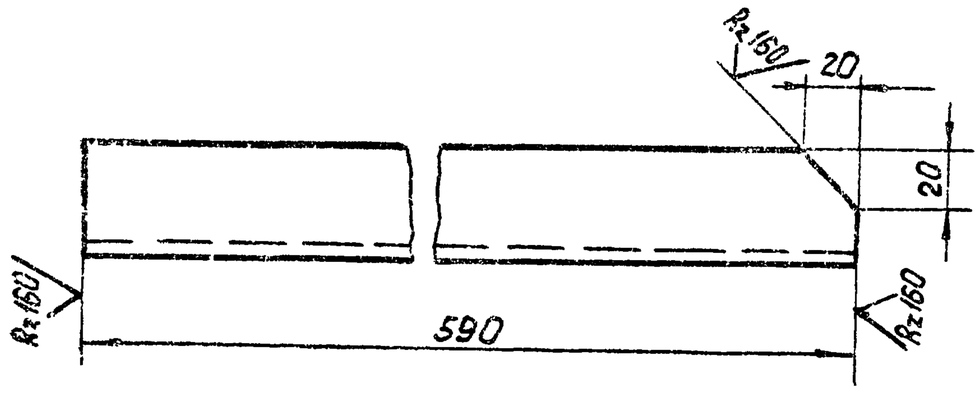

$h14; \pm \frac{IT14}{2}$.

Изм.	Лист	№ докум.	Подп.	Дата	4И.429.21.00.002			
Разраб.		Сонохина			Ножка	Лит.	Масса	Масштаб
Пров.		Пендерев				И	4,1	1:2
Н.контр.		Кулагина				Лист	Листов: 1	
					Швеллер Б8 ГОСТ 8240-72 / Вст3сп ГОСТ 535-79	Мосводоканалниипроект Отдел №5		

Формат 11

ЧИ.429.21.00.003

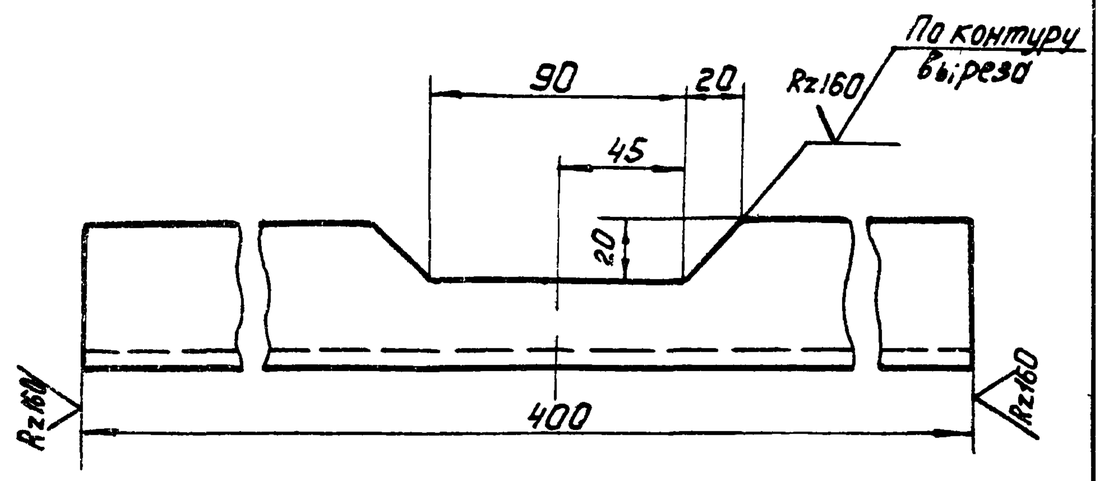

$h14; \pm \frac{IT14}{2}$

Изм.	Лист	№ докум.	Подп.	Дата	4И 429.21.00 003			
Разраб.		Скворцов			Распорка	Лит.	Масса	Масштаб
Пров.		Сонохина				И	1,4	1:2
Н контр.		Кулагина				Лист	Листов: 1	
					Уголок Б50х50х5 ГОСТ 8509-72 / Вст3сп ГОСТ 535-79	Мосводоканалниипроект Отдел №5		

Инв.№ подл. | Подп. и дата | Взам. инв.№ | Инв.№ дубл. | Подп. и дата

Формат 11

ЧИ.429.21.00.004

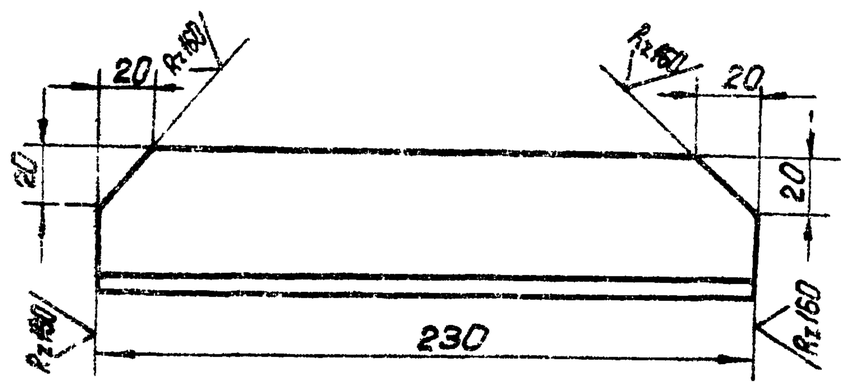

$h14; \pm \frac{IT14}{2}$.

Изм.	Лист	№ докум.	Подп.	Дата	4И.429.21.00.004			
Разраб.		Скворцов			Лапа	Лит.	Масса	Масштаб
Пров.		Сонохина				И	0,85	1:2
Н.контр.		Кулагина				Лист	Листов: 1	
					Уголок Б50х50х5 ГОСТ 8509-72 / Вст3сп ГОСТ 535-79	Мосводоканалниипроект Отдел №5		

ЧИ.429.22.00.000СБ

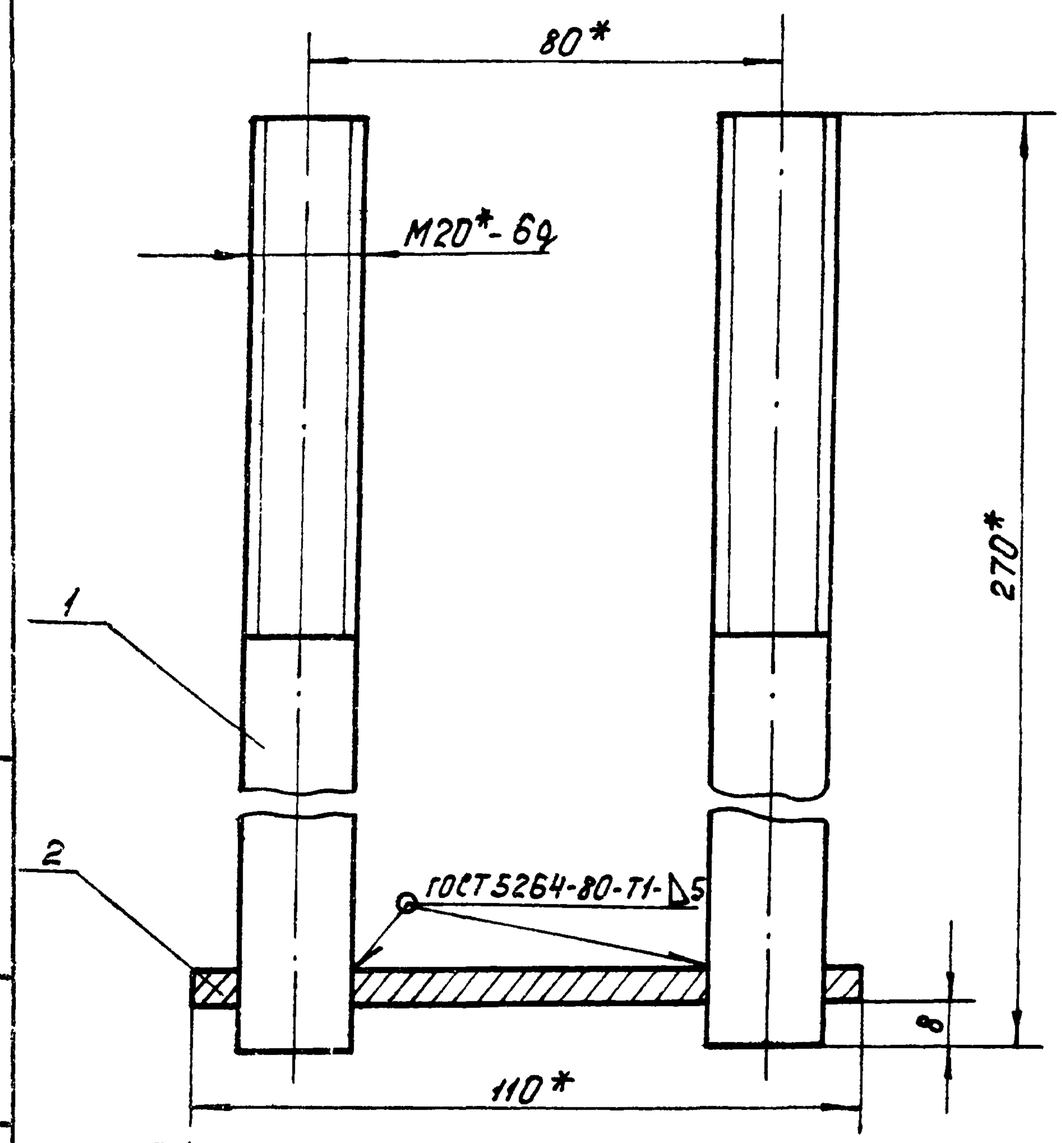

1. $\pm \frac{IT14}{2}$

2.* Размеры для справок.

Изм.	Лист	№ докум.	Подп.	Дата	4И.429.22.00.000 СБ			
Разраб.		Скворцов			Плитка анкерная	Лит.	Масса	Масштаб
Пров.		Сонохина			Сборочный чертеж.	И	1,5	1:1
Рук.		Пендерев				Лист	Листов: 1	
Н.контр.		Кулагина				Мосводоканалниипроект Отдел №5		

Формат	Зона	Поз.	Обозначение	Наименование	Кол.	Примеч.
				Документация		
11			4И.429.22.00.000СБ	Сборочный чертеж		
				Детали		
11		1	4И.429.22.00.001	Стержень	2	
11		2	4И.429.22.00.002	Пластина	1	

Изм.	Лист	№ докум.	Подп.	Дата	4И.429.22.00.000			
Разраб.		Скворцов			Плитка анкерная	Лит. И	Лист	Листов 1
Пров.		Самохина				Мосводоканалниипроект Отдел №5		
Н.контр.		Кулагина						

Копировал: Формат 11

4И.429.22.00.001

Rz80 (√)

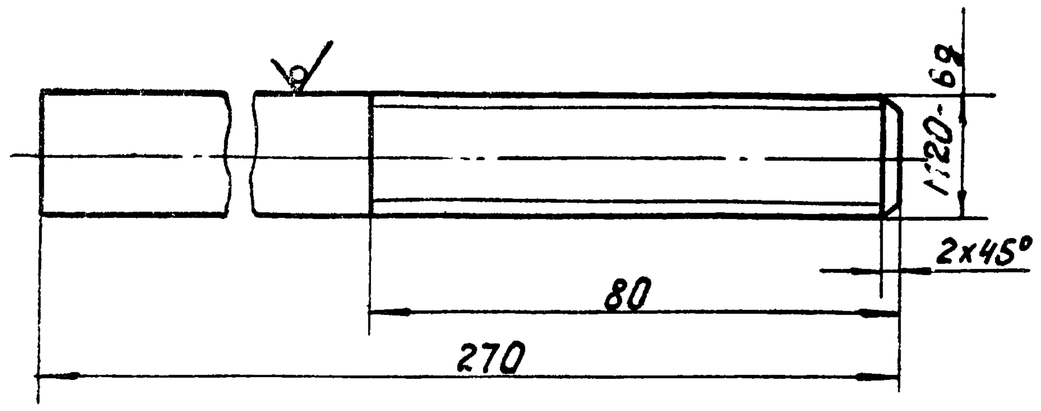

h14; ± IT14/2.

Изм.	Лист	№ докум.	Подп.	Дата	4И.429.22.00.001			
Разраб.		Скворцов			Стержень	Лит И	Масса 0,68	Масштаб 1:1
Пров.		Самохина				Лист	Листов 1	
Н.контр.		Кулагина			Круг В20 ГОСТ 2590-71 / Ст.3Сп ГОСТ 535-79	Мосводоканалниипроект Отдел №5		

Инв. № подл. | Подп. и дата | Взам. инв. № | Инв. № дубл. | Подп. и дата

Копировал: Формат 11

4И.429.22.00.002

(√)

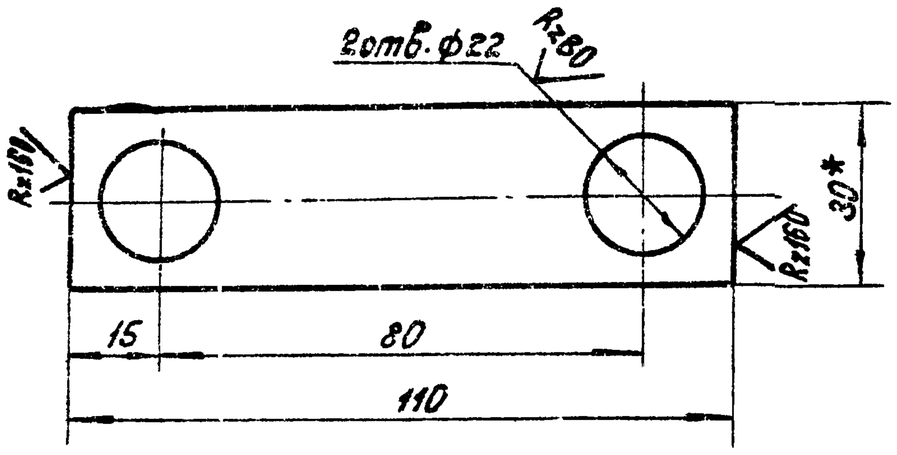

1. H14; h14; ± IT14/2.

2* Размер для справок.

Изм.	Лист	№ докум.	Подп.	Дата	4И.429.22.00.002			
Разраб.		Скворцов			Пластина	Лит. И	Масса 0,12	Масштаб 1:1
Пров.		Самохина				Лист	Листов 1	
Н.контр.		Кулагина			Полоса Б-2-16х30 ГОСТ 103-76 / В Ст 3сп ГОСТ 535-79	Мосводоканалниипроект Отдел №5		

Формат	Зона	Поз.	Обозначение	Наименование	Кол.	Примеч.
				Документация		
12			4И.429.23.00.000 СБ	Сборочный чертеж		
				Детали		
11		1	4И.429.23.00.001	Стенка боковая	1	
11		2	4И.429.23.00.002	Стенка передняя	1	
11		3	4И.429.23.00.003	Стенка задняя	1	
64		4	4И.429.23.00.004	Угольник		
				Уголок Б63х63х6 ГОСТ 8509-72 / В Ст.3Сп ГОСТ 535-79		
				l = 175 h14	2	1,0кг

Изм.	Лист	№ докум.	Подп.	Дата	4И.429.23.00.000			
Разраб.		Скворцов			Кожух для сменных шестерен	Лит. И	Лист	Листов 1
Пров.		Самохина				Мосводоканалниипроект Отдел №5		
Н.контр.		Кулагина						

Инв. № подл. | Подп. и дата | Взам. инв. № | Инв. № дубл. | Подп. и дата

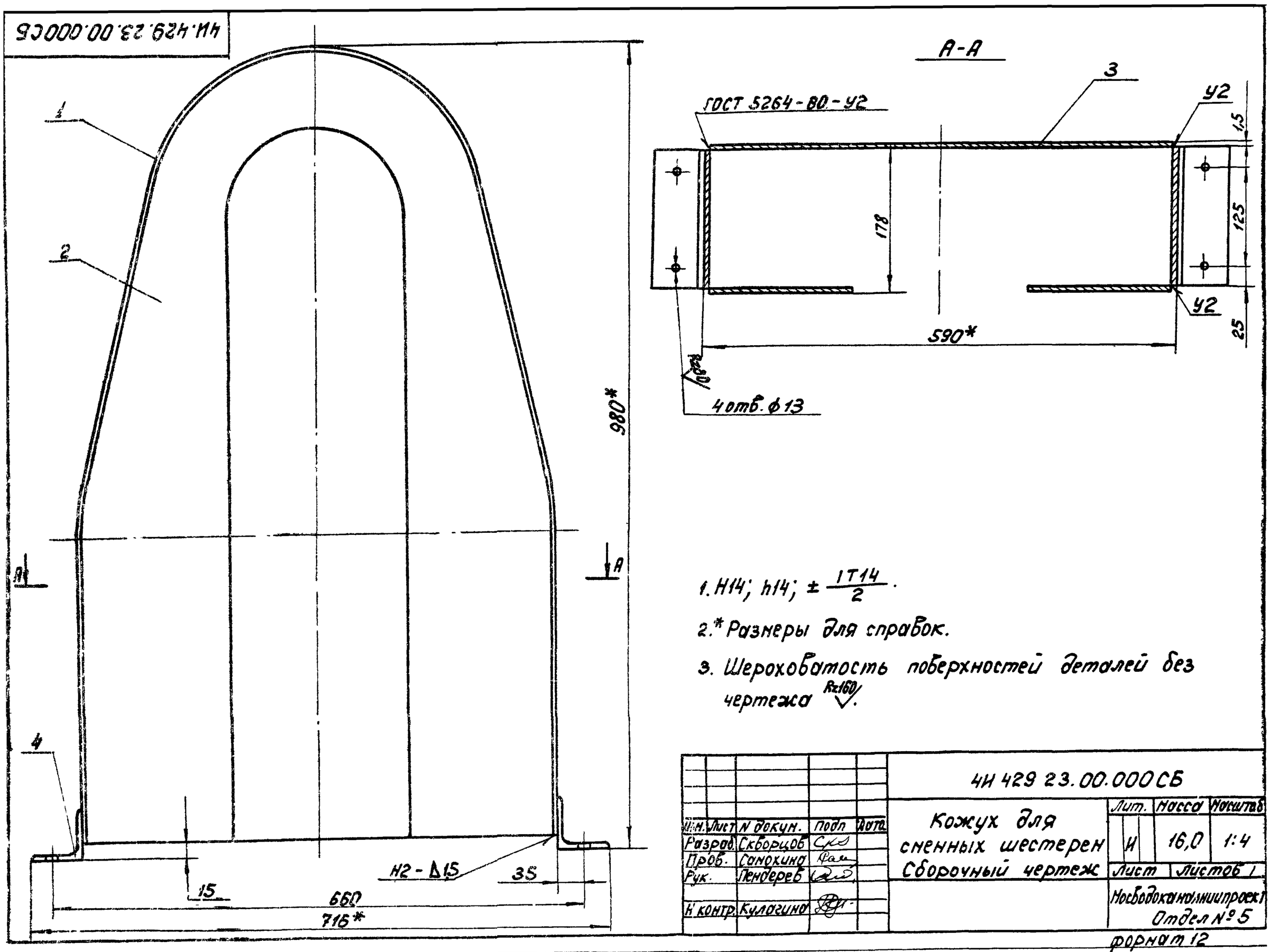

1. H14; h14; $\pm \frac{IT14}{2}$.
2. * Размеры для справок.
3. Шероховатость поверхностей деталей без чертежа Rz160.

Изм.	Лист	N докум.	Подп.	Дата	4И 429 23.00.000СБ			
Разраб.		Скворцов			Кожух для сменных шестерен Сборочный чертеж	Лит. И	Масса 16,0	Масштаб 1:4
Пров.		Самохина				Лист	Листов 1	
Рук.		Пендерев				Мосводоканалниипроект Отдел № 5		
Н контр.		Кулагина						

формат 12

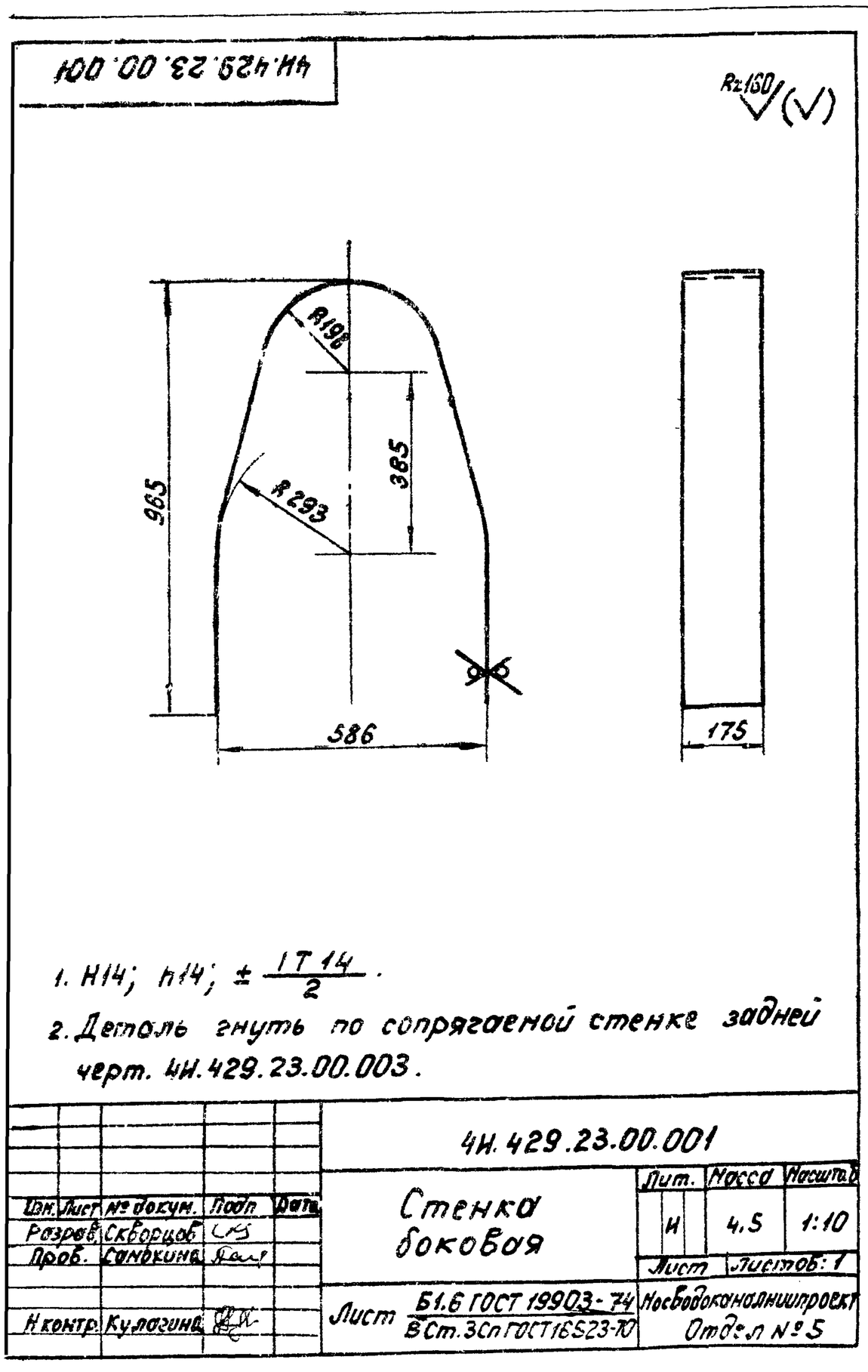

1. H14; h14; $\pm \frac{IT14}{2}$.
2. Деталь гнуть по сопрягаемой стенке задней черт. 4И.429.23.00.003.

Изм.	Лист	№ докум.	Подп.	Дата	4И.429.23.00.001			
Разраб.		Скворцов			Стенка боковая	Лит. И	Масса 4,5	Масштаб 1:10
Пров.		Самохина				Лист	Листов: 1	
Н контр.		Кулагина			Лист Б1.6 ГОСТ 19903-74 / ВСт.3Сп ГОСТ 16523-70	Мосводоканалниипроект Отдел № 5		

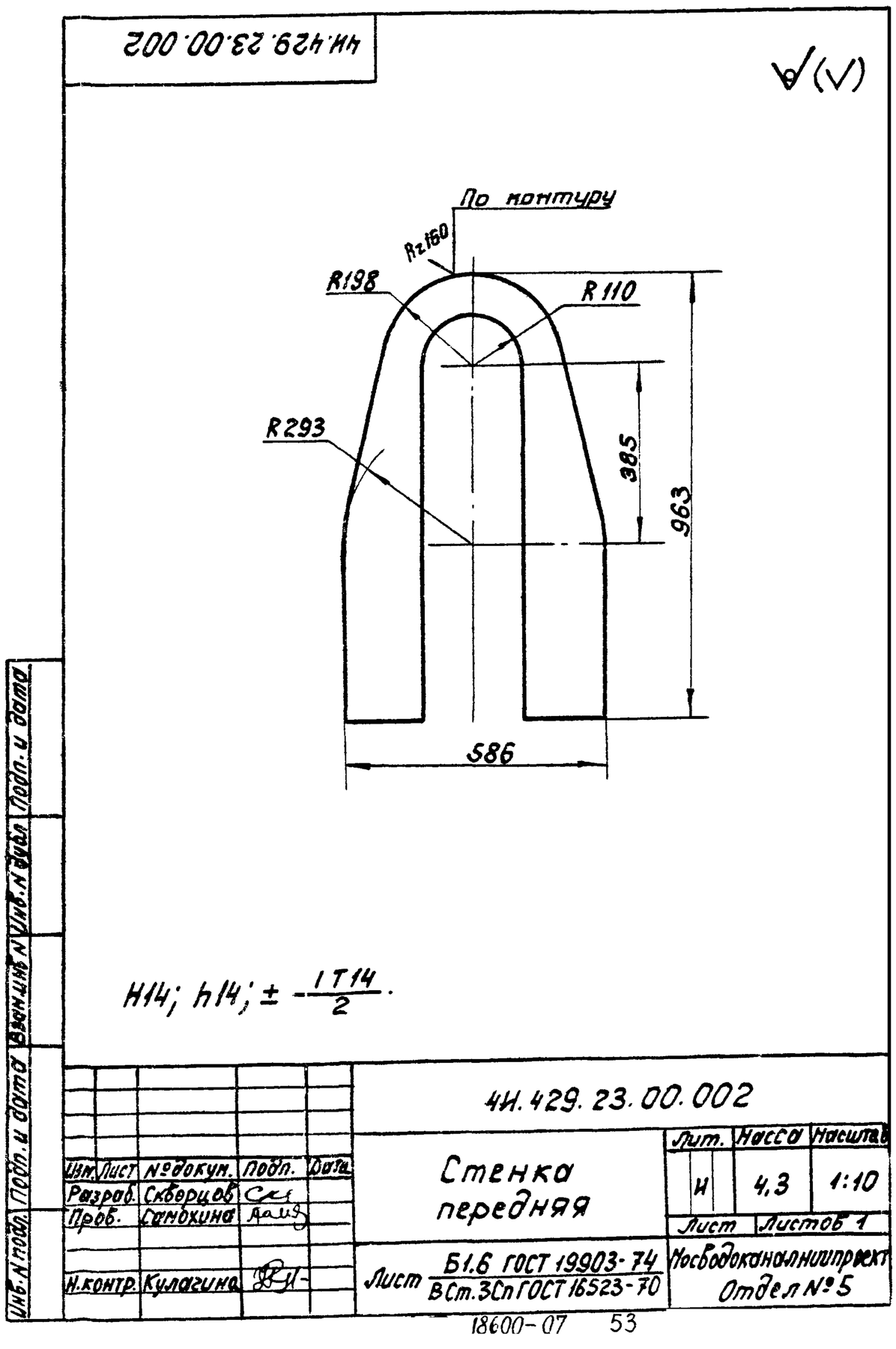

H14; h14; $\pm \frac{IT14}{2}$.

Изм.	Лист	№ докум.	Подп.	Дата	4И.429.23.00.002			
Разраб.		Скворцов			Стенка передняя	Лит. И	Масса 4,3	Масштаб 1:10
Пров.		Самохина				Лист	Листов 1	
Н.контр.		Кулагина			Лист Б1.6 ГОСТ 19903-74 / ВСт.3Сп ГОСТ 16523-70	Мосводоканалниипроект Отдел № 5		

Инв. N подл. | Подп. и дата | Взам. инв. N | Инв. N дубл. | Подп. и дата

ЧИ.429.23.00.003

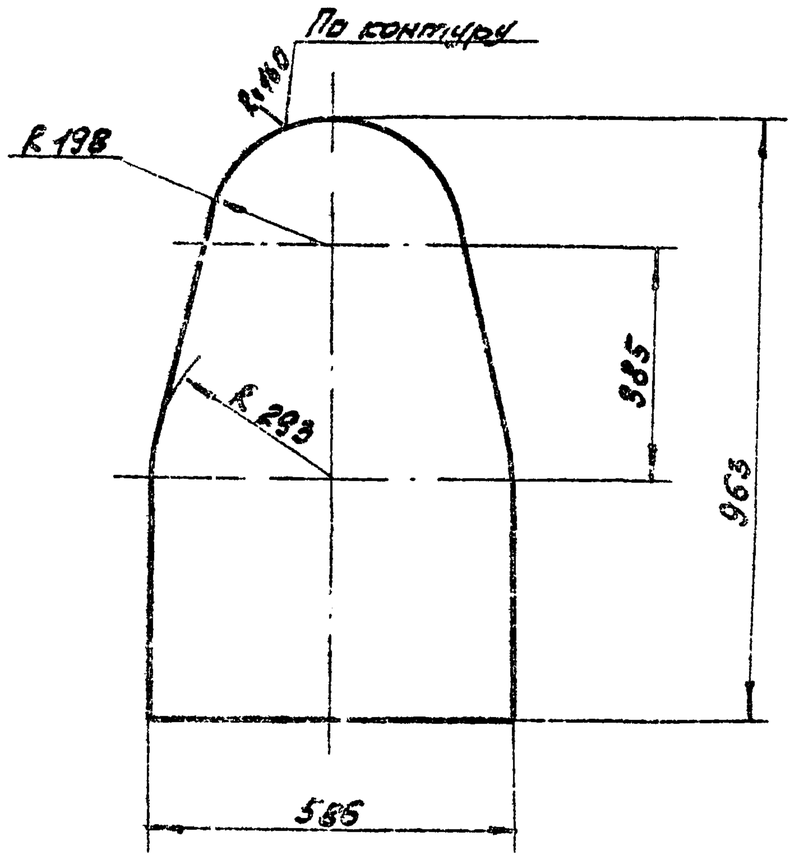

Н14; ± IT14/2.

Изм.	Лист	№ докум.	Подп.	Дата
Разраб.	Скворцов			
Пров.	Самохина			
Н.контр.	Кулагина			

ЧИ.429.23.00.003

Стенка задняя

Лит.	Масса	Масштаб
И	6,0	1:10

Лист | Листов: 1

Лист Б1.6 ГОСТ 19903-74 / Вст3сп ГОСТ 16523-70

Мосводоканалниипроект Отдел № 5

Формат 11

Формат	Зона	Поз.	Обозначение	Наименование	Кол.	Примеч.
				Документация		
12			ЧИ 429 24 00 000СБ	Сборочный чертеж		
				Детали		
11		1	ЧИ.429.24.00.001	Лист боковой	1	
11		2	ЧИ.429.24.00.002	Стенка	1	
Б4		3	ЧИ.429.24.00.003	Угольник		
				уголок Б63х63х6 ГОСТ 8509-72 / в ст3сп ГОСТ 535-79		
				ℓ = 250h14	2	1,4 кг

Подп. и дата | Инв. № дубл. | Взам. инв. | Подп. и дата | Инв. № подл.

Изм.	Лист	№ докум.	Подп.	Дата
Разраб.	Скворцов			
Пров.	Самохина			
Н.контр.	Кулагина			

ЧИ.429.24.00.000

Кожух

Лит.	Лист	Листов
И		1

Мосводоканалниипроект Отдел № 5

Формат 11

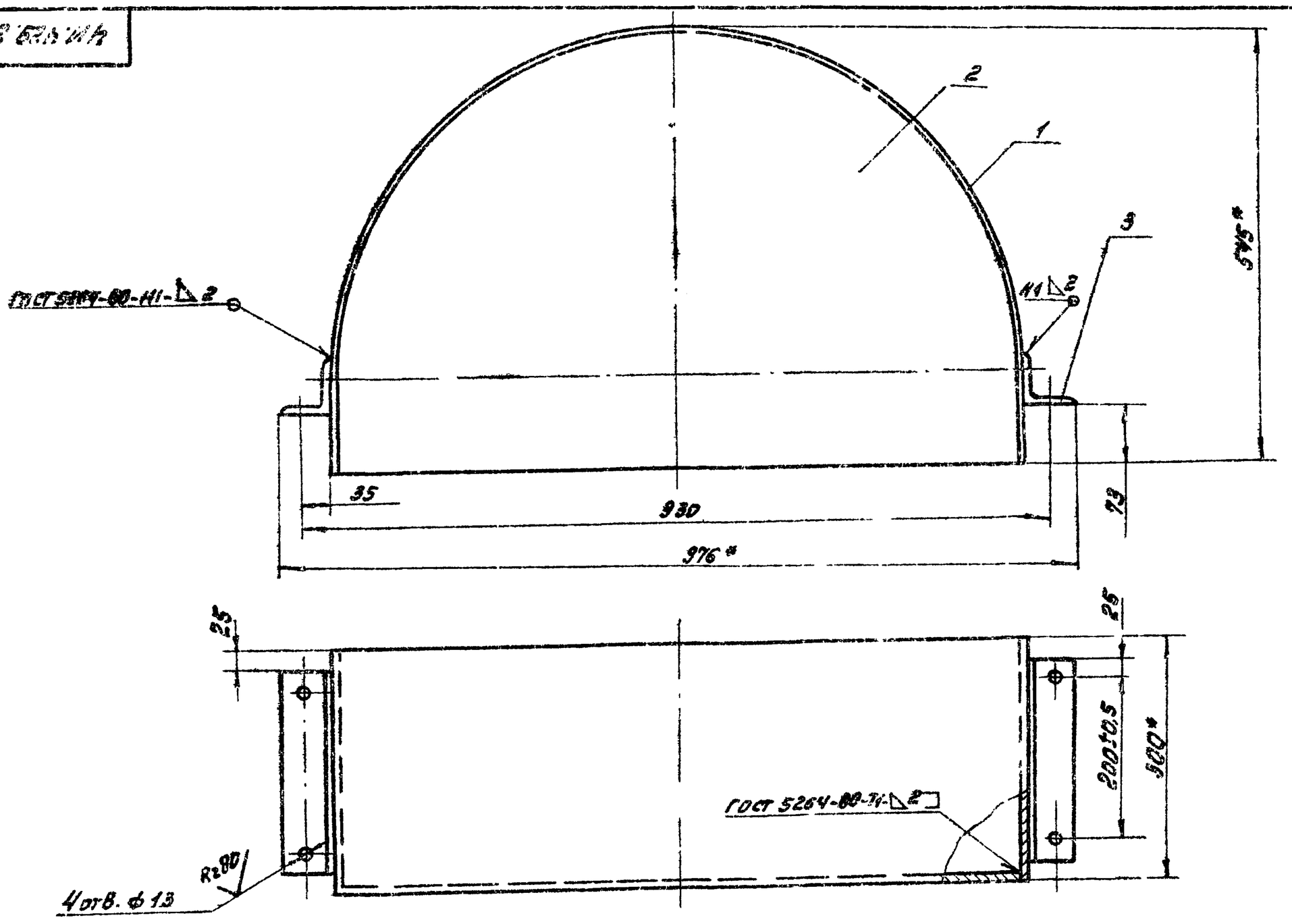

1. Н14; ± IT14/2.
2. * Размеры для справок.
3. Шероховатость обрабатываемых поверхностей деталей без чертежа — R160 ✓.

Изм.	Лист	№ докум.	Подп.	Дата
Разраб.	Самохина			
Пров.	Пендерев			
Рук.	Пендерев			
Н.контр.	Кулагина			

ЧИ.429 24.00.000СБ

Кожух

Сборочный чертеж

Лит.	Масса	Масштаб
И	13,0	1:5

Лист | Листов: 1

Мосводоканалниипроект Отдел № 5

ЧИ.429.24.00.001

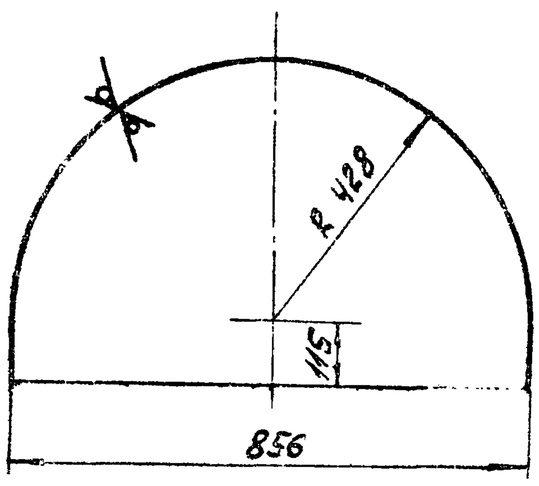

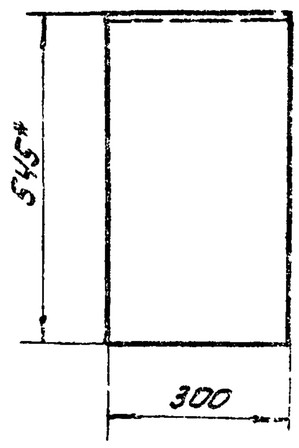

1. H14; h14; $\pm \frac{IT14}{2}$.
2. * Размер для справок.
3. Деталь гнуть по сопрягаемой стенке черт. ЧИ.429.24.00.002.

Изм.	Лист	№ докум.	Подп.	Дата	ЧИ.429.24.00.001			
Разраб.		Самохина			Лист боковой	Лит. И	Масса 5,9	Масштаб 1:10
Пров.		Пендерев				Лист	Листов 1	
Н.контр.		Кулагина			Лист Б1.6 ГОСТ 19903-74 / В ст3сп ГОСТ 16523-70	Мосводоканалниипроект Отдел №5		

Формат А1

ЧИ.429.24.00.002

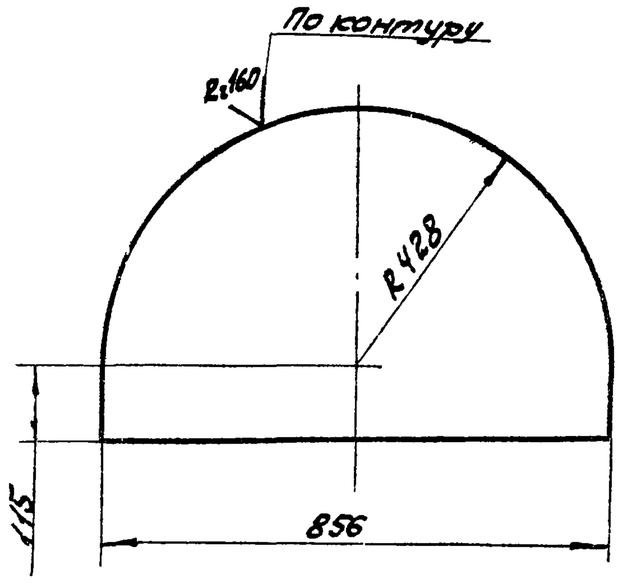

h14 $\pm \frac{IT14}{2}$.

Инв. № подл. | Подп. и дата | Взам. инв. № | Инв. № дубл. | Подп. и дата

Изм.	Лист	№ докум.	Подп.	Дата	ЧИ.429.24.00.002			
Разраб.		Самохина			Стенка	Лит. И	Масса 4,7	Масштаб 1:10
Пров.		Пендерев				Лист	Листов 1	
Н.контр.		Кулагина			Лист Б1.6 ГОСТ 19903-74 / В ст3сп ГОСТ 16523-70	Мосводоканалниипроект Отдел №5		

Формат А1

ЧИ.429.25.00.000СБ

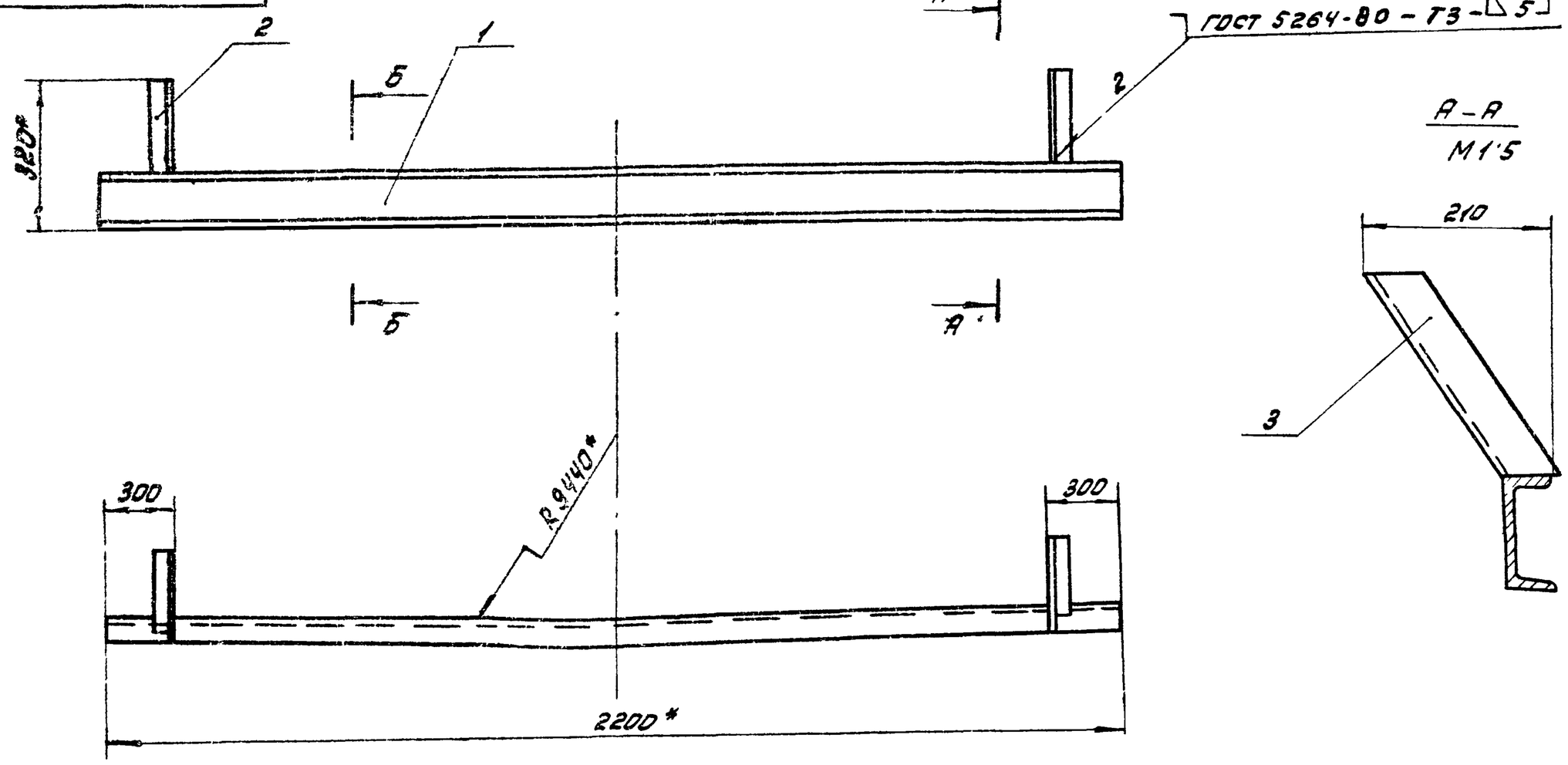

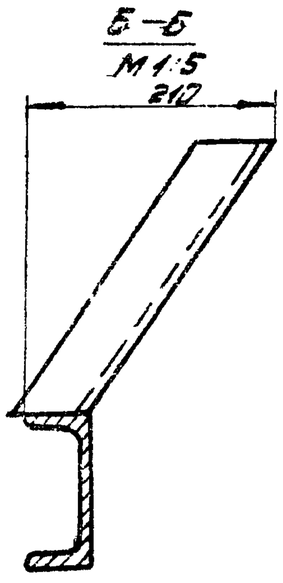

1. $\pm \frac{IT14}{2}$.
2. * Размеры для справок.

Изм.	Лист	№ докум.	Подп.	Дата	ЧИ.429.25.00.000СБ			
Разраб.		Самохина			Кронштейн	Лит. И	Масса 24,5	Масштаб 1:10
Пров.		Пендерев				Лист	Листов 1	
Н.контр.		Кулагина			Сборочный чертеж	Мосводоканалниипроект Отдел №5		

Формат	Зона	Поз.	Обозначение	Наименование	Кол.	Примеч.
				Документация		
12			4И.429.25.00.000СБ	Сборочный чертеж		
				Детали		
11		1	4И.429.25.00.001	Швеллер	1	
11		2	4И.429.25.00.002	Угольник	1	
11		3	4И.429.25.00.002-01	Угольник	1	

Изм.	Лист	№ докум.	Подп.	Дата	4И.429.25.00.000			
Разраб.		Самохина			Кронштейн	Лит.	Лист	Листов
Пров.		Пендерев				И		1
Н.контр.		Кулагина				Мосводоканалниипроект Отдел №5		

Формат 11

4И.429.25.00.001

(✓)

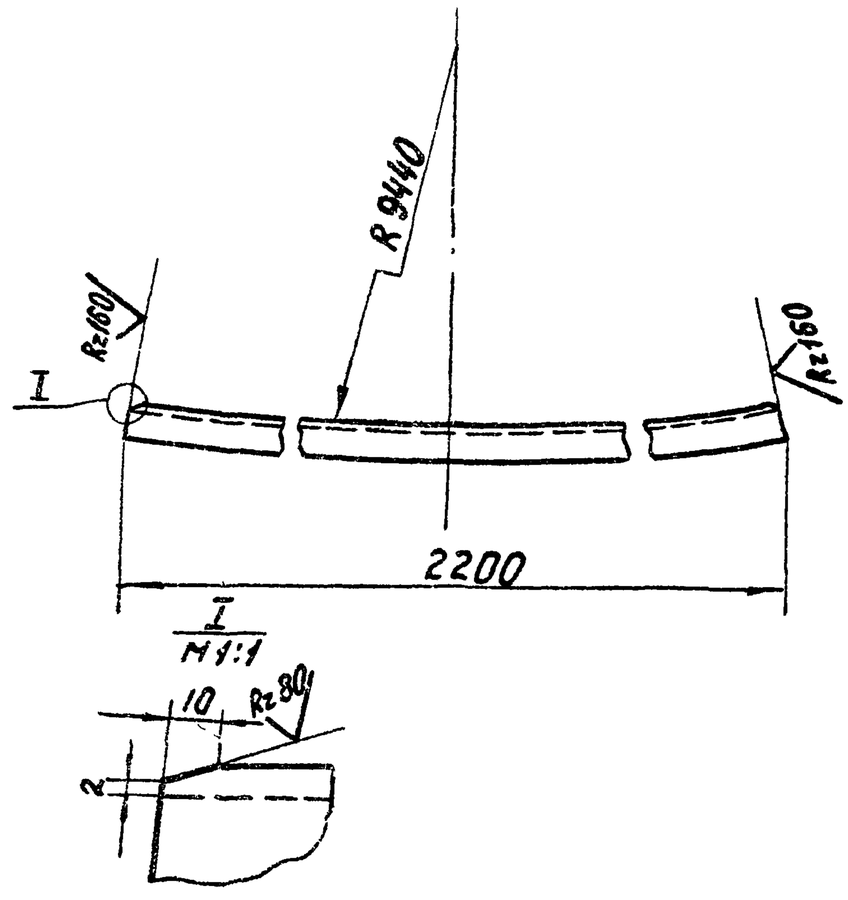

h14; ± IT14/2.

Изм.	Лист	№ докум.	Подп.	Дата	4И.429.25.00.001			
Разраб.		Самохина			Швеллер	Лит	Масса	Масштаб
Пров.		Пендерев				И	23,0	1:10
Н.контр.		Кулагина			Швеллер 12ГОСТ 8240-72 / ВСт.3СпГОСТ535-79	Лист	Листов 1	
						Мосводоканалниипроект Отдел №5		

Формат 11

4И.429.25.00.002

(✓)

4И 429.25.00.002 - изображено

4И.429 25.00.002-а - зеркальное отражение

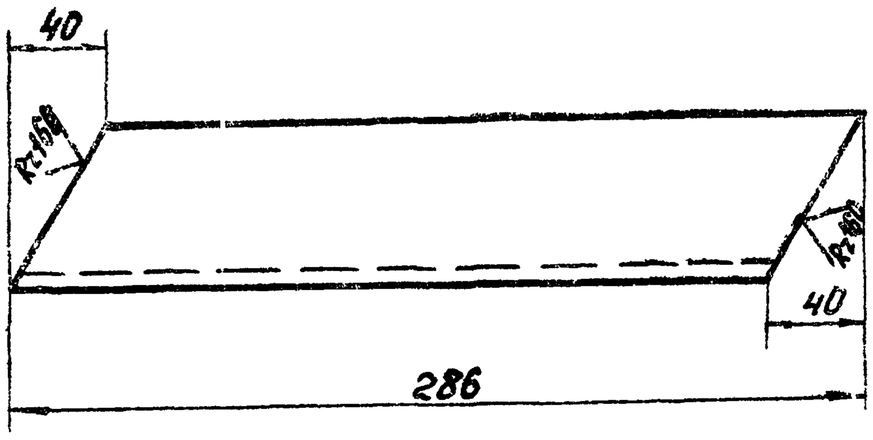

h14; ± IT14/2.

Изм.	Лист	№ докум.	Подп.	Дата	4И.429.25.00.002			
Разраб.		Скворцов			Угольник	Лит.	Масса	Масштаб
Пров.		Самохина				И	0,75	1:2
Н.контр.		Кулагина			Уголок Б-50х50х5 ГОСТ8509-72 / Ст.3 ГОСТ535-79	Лист	Листов 1	
						Мосводоканалниипроект Отдел №5		

4И.429.26.00.000 СБ

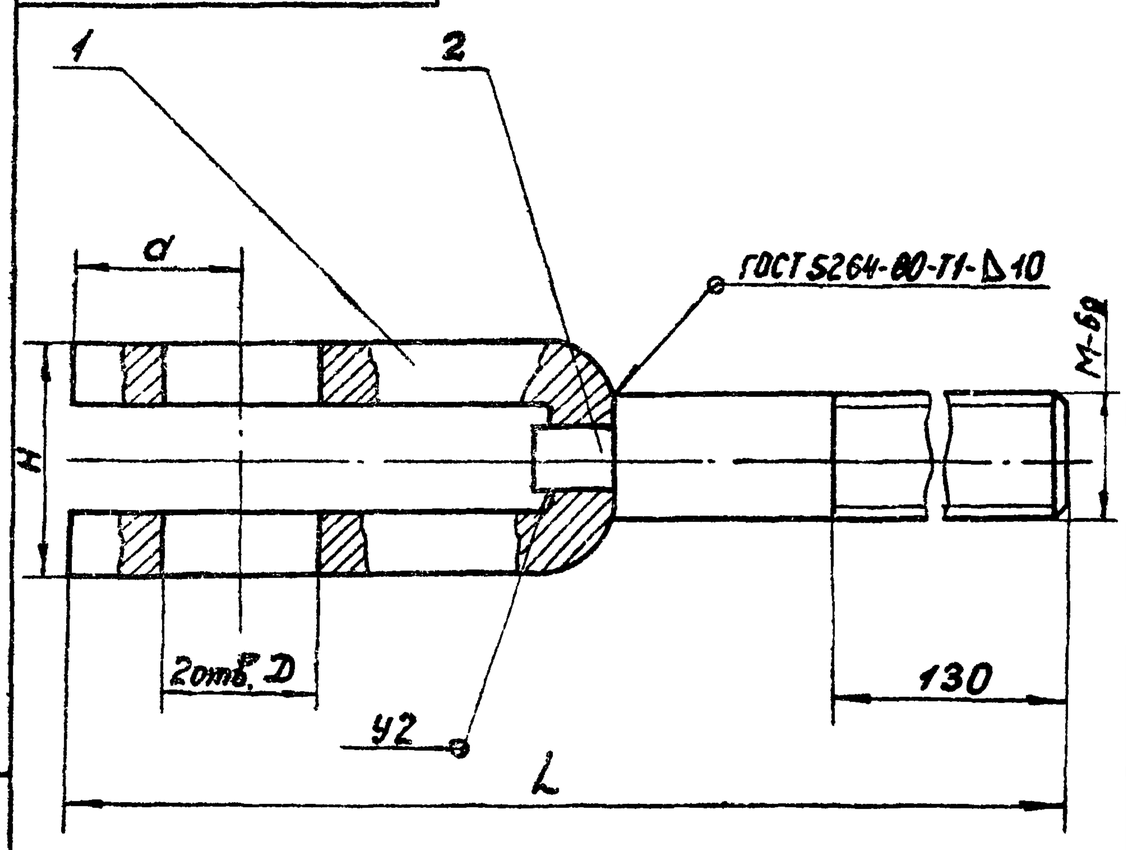

Обозначение	Размеры, мм					Масса, кг
	L	H	a	Н левой	D	
4И.429.26.00.000	325	48	60	27	41	3,3
4И.429.26.00.000-01	255	38	28	16	26	1,0

Размеры для справок.

Изм.	Лист	№ докум.	Подп.	Дата	4И.429.26.00.000 СБ			
Разраб.		Самохина			Вилка Сборочный чертеж	Лит.	Масса	Масштаб
Пров.		Пендерев				И	см. табл.	—
Н.контр.		Кулагина				Лист	Листов 1	
						Мосводоканалниипроект Отдел №5		

Формат	Зона	Поз.	Обозначение	Наименование	Кол.	Прим.
				Документация		
11			ЧИ.429.26.00.000СБ	Сборочный чертеж		
				Переменные данные для исполнений ЧИ.429.26.00.000		
				Детали		
11		1	ЧИ.429.26.00.001	Скоба	1	
11		2	ЧИ.429.26.00.002	Пруток	1	
				ЧИ.429.26.00.000-01		
11		1	ЧИ.429.26.00.001-01	Скоба	1	
11		2	ЧИ.429.26.00.002-01	Пруток	1	

Изм.	Лист	№ докум.	Подп.	Дата
Разраб.		Скворцов		
Пров.		Самохина		
Н.контр.		Кулагина		

ЧИ.429.26.00.000

Вилка

Лит.	Лист	Листов
И		1

Мосводоканалчиипроект Отдел N5

Формат 11

ЧИ.429.26.00.001

R2,80 (√)

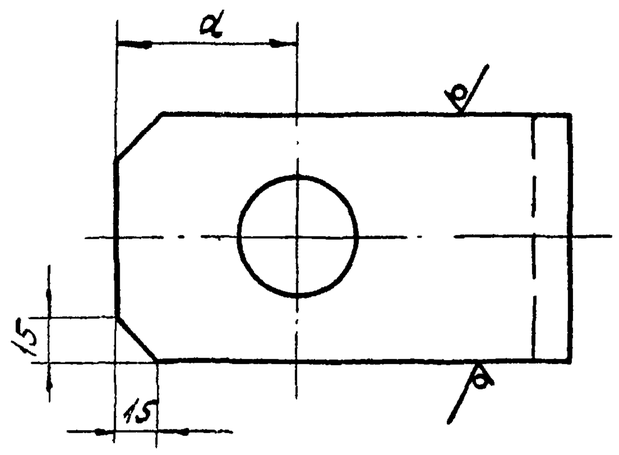

Обозначение	Размеры — мм L	H	h	D	d	a	Материал	Масса, кг
ЧИ.429.26.00.001	130	48	74	41	17	60	Полоса Б-2-12х80 ГОСТ 103-76 / В ст3сп ГОСТ 535-79	1,9
ЧИ.429.26.00.001-01	90	38	18	26	14	28	Полоса Б-2-10х50 ГОСТ 103-76 / В ст3сп ГОСТ 535-79	0,45

Н14; h14; ±IT14/2.

Изм.	Лист	№ докум.	Подп.	Дата
Разраб.		Скворцов		
Пров.		Самохина		
Н.контр.		Кулагина		

ЧИ.429.26.00.001

Скоба

см таблицу

Лит.	Масса	Масштаб
И	см. табл.	—
Лист	Листов: 1	

Мосводоканалниипроект Отдел N5

Формат 11

Инв. N подл. | Подп. и дата | Взам. инв. N | Инв. N дубл. | Подп. и дата

ЧИ.429.26.00.002

R2,80 (√)

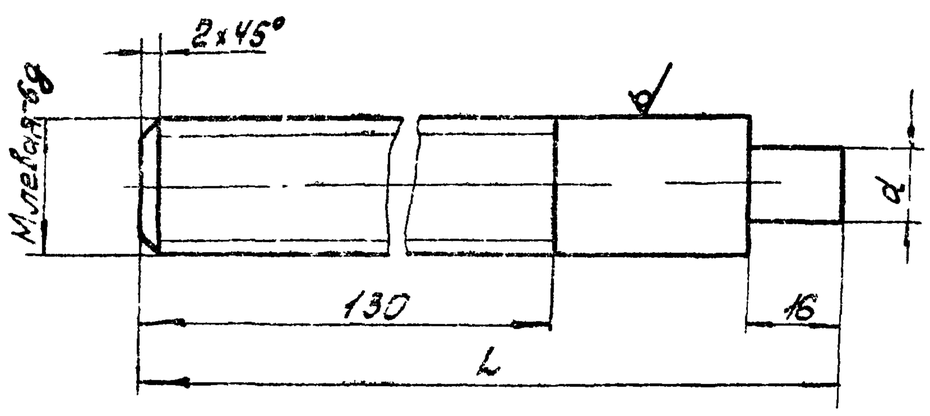

Обозначение	Размеры, мм L	M	d	Материал	Масса, кг
ЧИ.429.26.00.002	212	27	16	Круг В27 ГОСТ 2590-71 / В ст3сп ГОСТ 535-79	0,9
ЧИ.429.26.00.002-01	180	16	12	Круг В16 ГОСТ 2590-71 / В ст3сп ГОСТ 535-79	0,35

h 14; ±IT14/2.

Изм.	Лист	№ докум.	Подп.	Дата
Разраб.		Скворцов		
Пров.		Самохина		
Н.контр.		Кулагина		

ЧИ.429.26.00.002

Пруток

см таблицу

Лит.	Масса	Масштаб
И	см. табл.	
Лист	Листов: 1	

Мосводоканалниипроект Отдел N5

Формат 11

ЧИ.429.27.00.000СБ

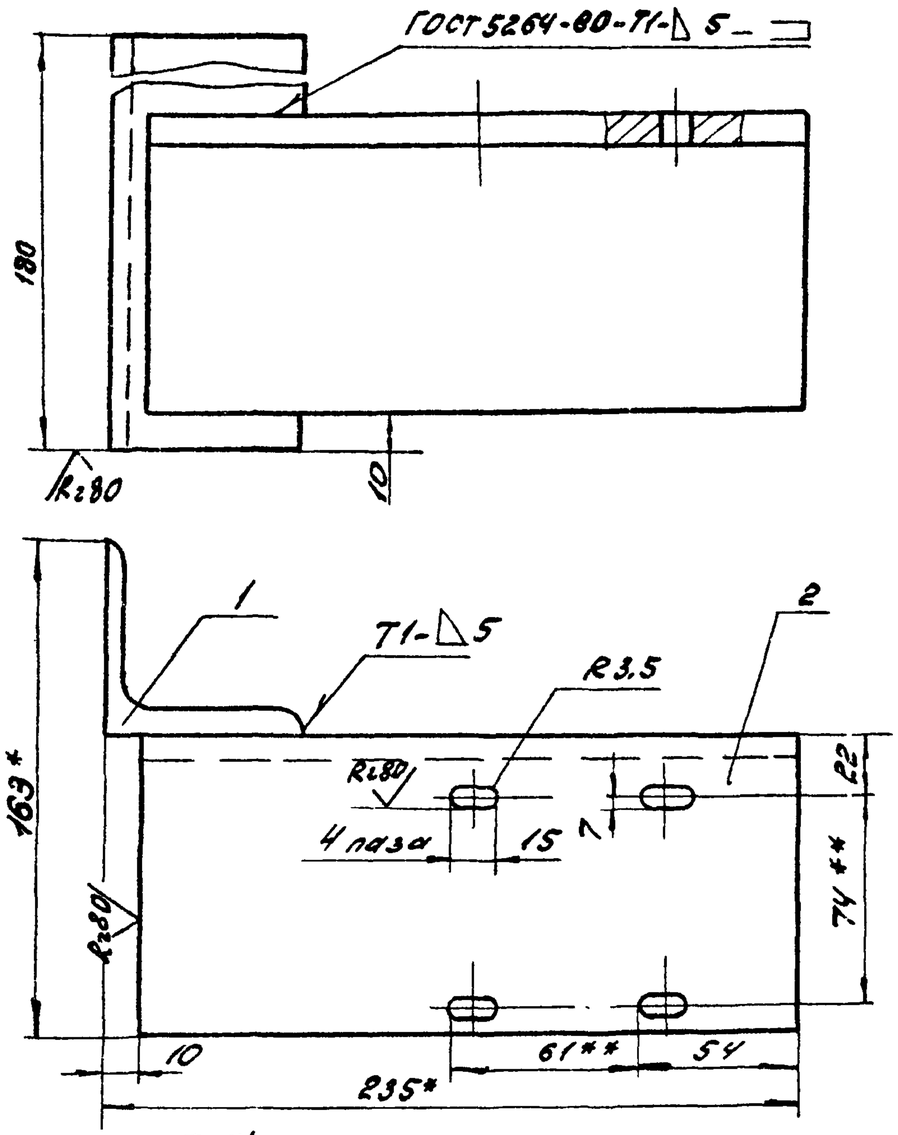

1. Н14; h14; ±IT14/2.
2. * Размеры для справок.
3. ** Размечать по сопрягаемой детали.
4. Шероховатость обрабатываемых поверхностей деталей без чертежа R2,80 (√)

Изм.	Лист	№ докум.	Подп.	Дата
Разраб.		Самохина		
Пров.		Пензерев		
Н.контр.		Кулагина		

ЧИ.429.27.00.000СБ

Плита

Сборочный чертеж

Лит.	Масса	Масштаб
И	4,4	1:2
Лист	Листов: 1	

Мосводоканалниипроект Отдел N5

Формат	Зона	Поз.	Обозначение	Наименование	Кол.	Примеч.
				Документация		
11			4И.429.27.00.000СБ	Сборочный чертеж		
				Детали		
64		1	4И.429.27.00.001	Уголок		
				Уголок Б63×63×5 ГОСТ8509-72 / Вст3сп ГОСТ535-79		
				L = 180 h14	1	1.0 кг
64		2	4И.429.27.00.002	Уголок		
				Уголок Б100×100×7 ГОСТ8510-72 / В Ст.3сп ГОСТ 535-79		
				L = 225 h14	1	2.4 кг

Изм.	Лист	№ докум.	Подп.	Дата	4И.429.27.00.000		
Разраб.		Сонокина			Плита	Лит. И	Лист	Листов 1
Пров.		Пенкереб				Мосводоканалниипроект Отдел №5		
Н.контр.		Кулагина						

Формат 11

4И.429.28.00.000СБ

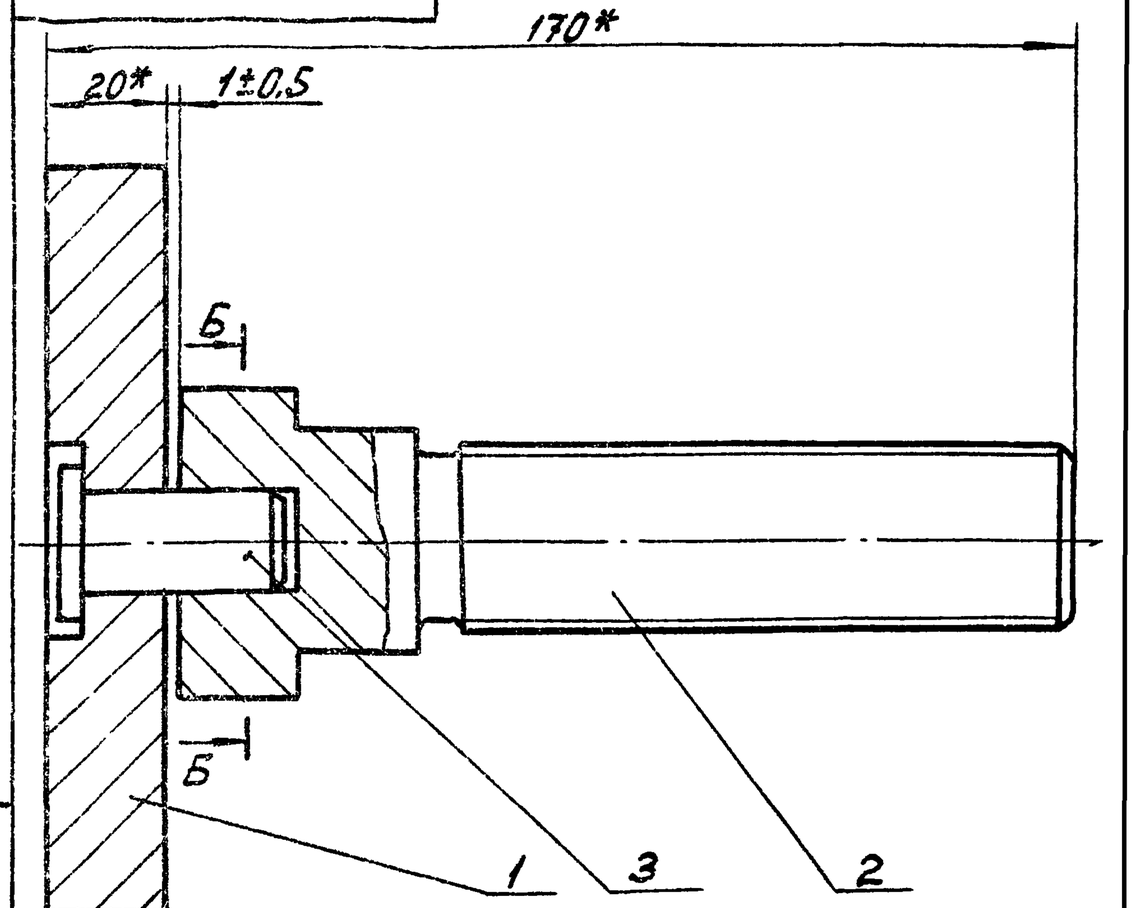

Б-Б
М1:2

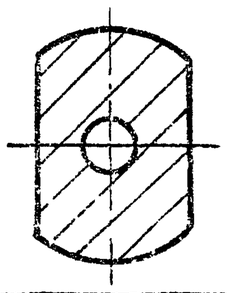

* Размеры для справок.

Изм.	Лист	№ докум.	Подп.	Дата	4И.429.28.00.000СБ			
Разраб.		Скворцов			Домкрат	Лит.	Масса	Масштаб
Пров.		Сонокина				И	3.7	1:1
Рук.		Пенкереб			Сборочный чертеж	Лист	Листов 1	
Н.контр.		Кулагина				Мосводоканалниипроект Отдел №5		

Инв.№ подл. | Подп. и дата | Взам. инв.№ | Инв.№ дубл. | Подп. и дата

Формат 11

Формат	Зона	Поз.	Обозначение	Наименование	Кол.	Примеч.
				Документация		
11			4И.429.28.00.000СБ	Сборочный чертеж		
				Детали		
11		1	4И.429.28.00.001	Плита	1	
11		2	4И.429.28.00.002	Винт	1	
11		3	4И.429.28.00.003	Штифт	1	

Изм.	Лист	№ докум.	Подп.	Дата	4И.429.28.00.000			
Разраб.		Скворцов			Домкрат	Лит. И	Лист	Листов 1
Пров.		Сонокина				Мосводоканалниипроект Отдел №5		
Н.контр.		Кулагина						

4И.429.28.00.001

Rz 80 (√)

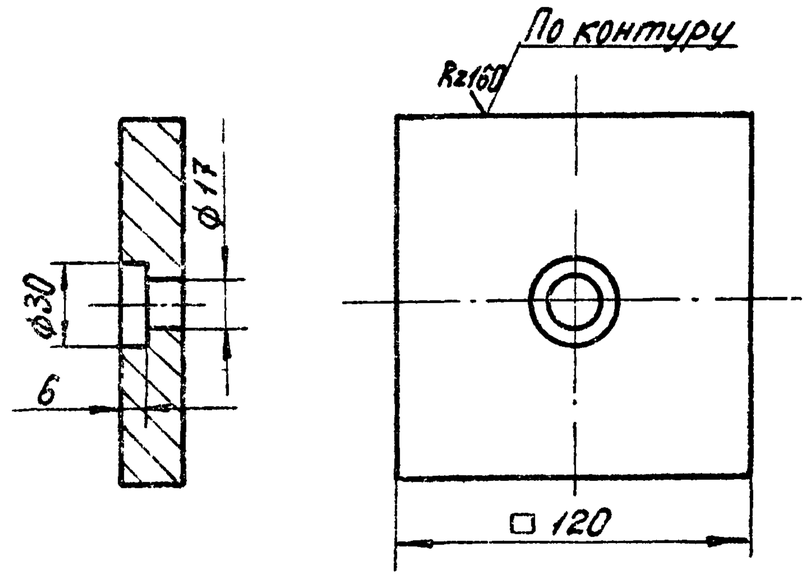

H14; h14; ± IT14/2.

Изм.	Лист	№ докум.	Подп.	Дата	4И.429.28.00.001			
Разраб.		Скворцов			Плита	Лит. И	Масса 2,1	Масштаб 1:2
Пров.		Сонокина				Лист	Листов 1	
Н.контр.		Кулагина			Лист Б20 ГОСТ19903-74 / 8Ст.3сп ГОСТ14637-79	Мосводоканалниипроект Отдел №5		

Инв.№ подл. | Подп. и дата | Взам. инв.№ | Инв.№ дубл. | Подп. и дата

ЧИ.429.28.00.002

Ra 80 (√)

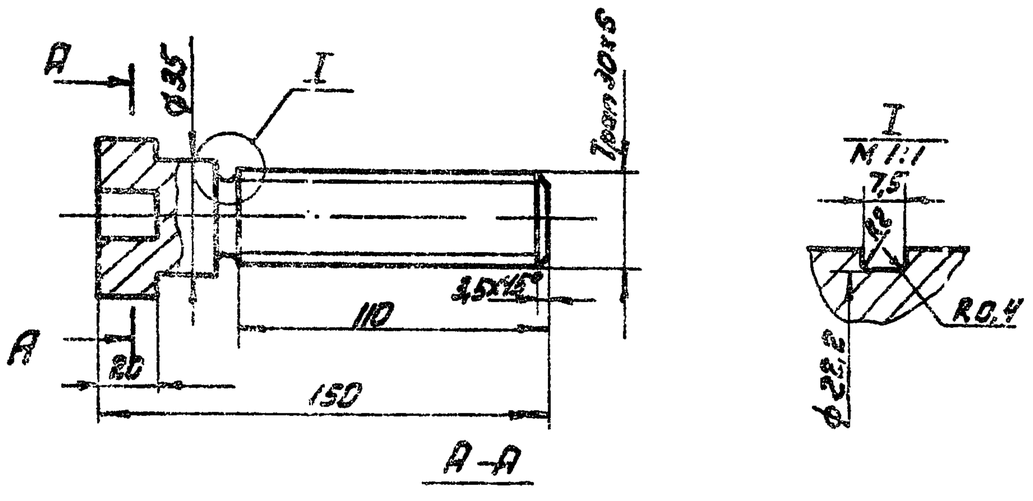

1. Неуказанные предельные отклонения размеров: H14; h14; ± IT14/2.

				ЧИ.429.28.00.002		
Изм. Лист	№ докум.	Подп.	Дата	Винт	Лит.	Масса	Масштаб
Разраб.	Скворцов				И	1,5	1:2
Пров.	Самохина				Лист	Листов: 1
Н.контр.	Кулагина			круг В30 ГОСТ 2590-71 / Вст 3сп ГОСТ 535-79	Москводоканалнипроект Отдел №5	

Формат А1

ЧИ.429.28.00.003

Ra 80 (√)

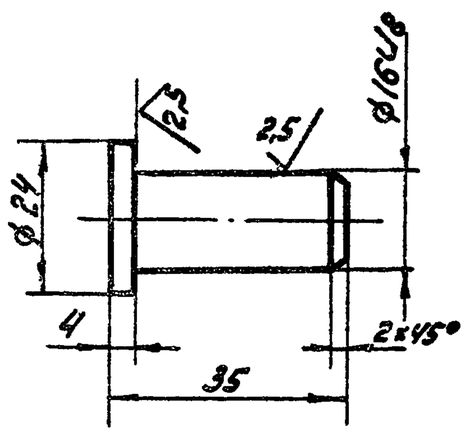

Неуказанные предельные отклонения размеров: h14; ± IT14/2.

				ЧИ.429.28.00.003		
Изм. Лист	№ докум.	Подп.	Дата	Штифт	Лит.	Масса	Масштаб
Разраб.	Самохина				И	0,06	1:1
Пров.	Пендерев				Лист	Листов: 1
Н.контр.	Кулагина			Ст.3 ГОСТ 380-71	Москводоканалнипроект Отдел №5	

Формат А1

Инв.№ подл. | Подп. и дата | Взам. инв.№ | Инв.№ дубл. | Подп. и дата

ЧИ.429.29.00.000СБ

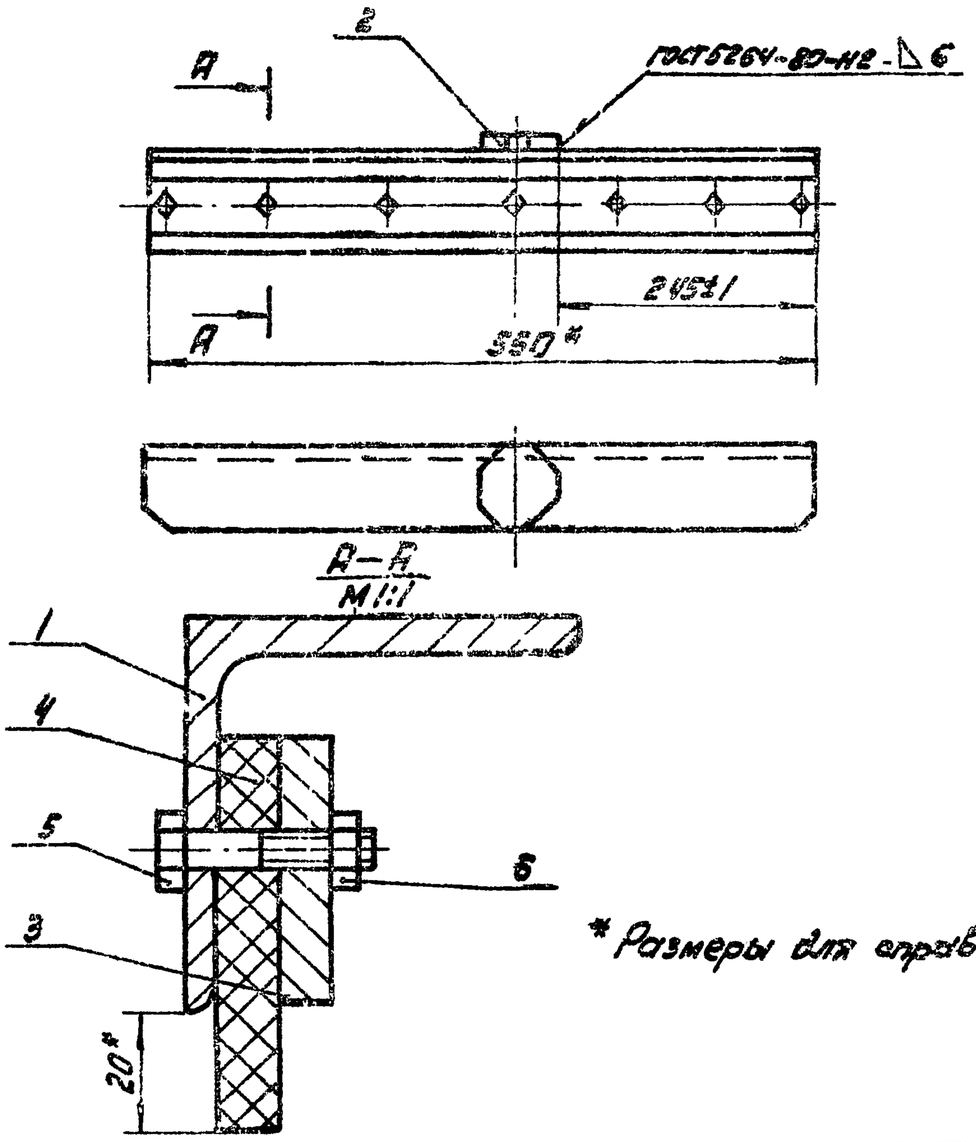

* Размеры для справок.

				ЧИ.429.29.00.000СБ		
Изм. Лист	№ докум.	Подп.	Дата	Скребок	Лит.	Масса	Масштаб
Разраб.	Самохина				И	5,0	1:5
Пров.	Пендерев			Сборочный чертеж	Лист	Листов: 1
Рук.	Пендерев				Москводоканалнипроект Отдел №5	
Н.контр.	Кулагина					

Формат	Зона	Поз.	Обозначение	Наименование	Кол.	Примеч.
				Документация		
А1			ЧИ.429.29.00.000СБ	Сборочный чертеж		
				Детали		
А1		1	ЧИ.429.29.00.001	Угольник	1	
А1		2	ЧИ.429.29.00.002	Накладка	1	
А1		3	ЧИ.429.29.00.003	Планка	1	
А1		4	ЧИ.429.29.00.004	Щетка	1	
				Стандартные изделия		
		5	Болт М6х35.68.096 ГОСТ 7798-70		7	
		6	Гайка М6.5.096 ГОСТ 5915-70		7	

Инв.№ подл. | Подп. и дата | Взам. инв.№ | Инв.№ дубл. | Подп. и дата

				ЧИ.429.29.00.000		
Изм. Лист	№ докум.	Подп.	Дата	Скребок	Лит.	Лист	Листов
Разраб.	Самохина				И		1
Пров.	Пендерев				Москводоканалнипроект Отдел №5	
Н.контр.	Потуткое					

ЧИ.429.29.00.001

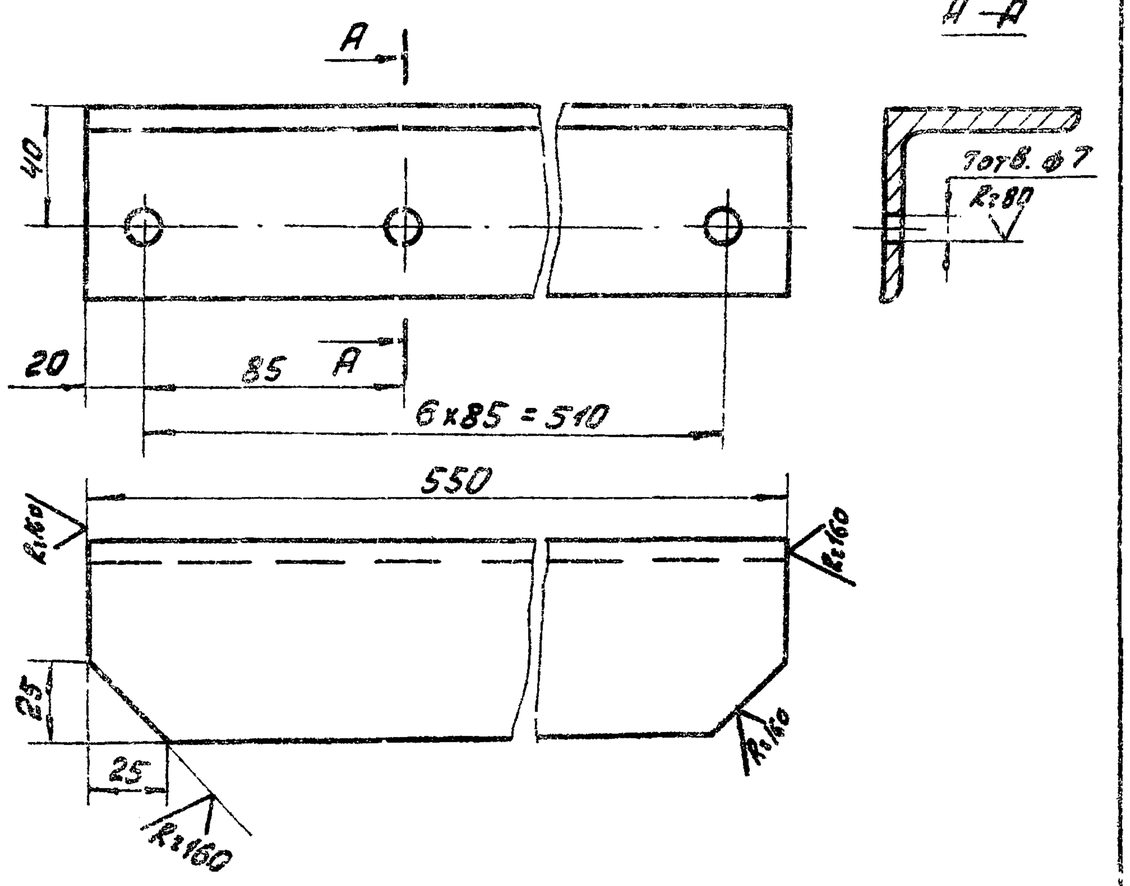

H14; h14; ± IT14/2.

					ЧИ.429.29.00.001			
Изм.	Лист	№ докум.	Подп.	Дата	Угольник	Лит.	Масса	Масштаб
Разраб.	Самохина					И	3,0	1:2
Пров.	Пендерев					Лист	Листов: 1	
Н.контр.	Кулагина				Уголок Б-63×63×6 ГОСТ 8509-72 / В ст 3 сп ГОСТ 535-79	Мосводоканалниипроект Отдел N5		

Формат 11

ЧИ.429.29.00.002

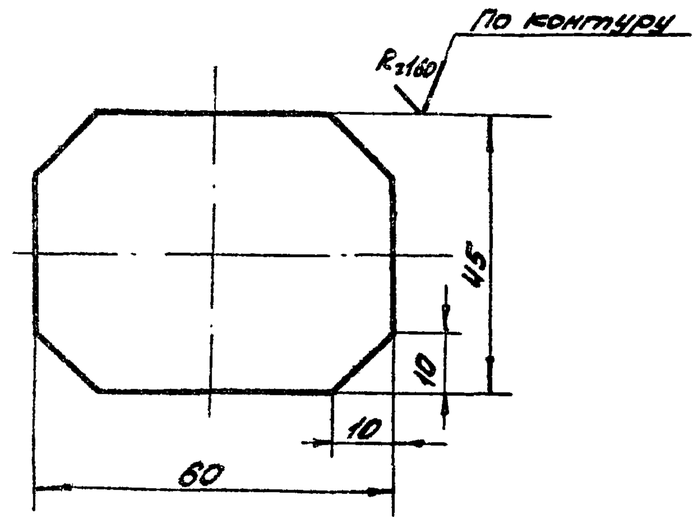

h14; ± IT14/2.

					ЧИ.429.29.00.002			
Изм.	Лист	№ докум.	Подп.	Дата	Накладка	Лит.	Масса	Масштаб
Разраб.	Самохина					И	0,17	1:1
Пров.	Пендерев					Лист	Листов: 1	
Н.контр.	Кулагина				Лист 58 ГОСТ 19903-74 / В ст 3 сп ГОСТ 14637-79	Мосводоканалниипроект Отдел N5		

Формат 11

ЧИ.429.29.00.003

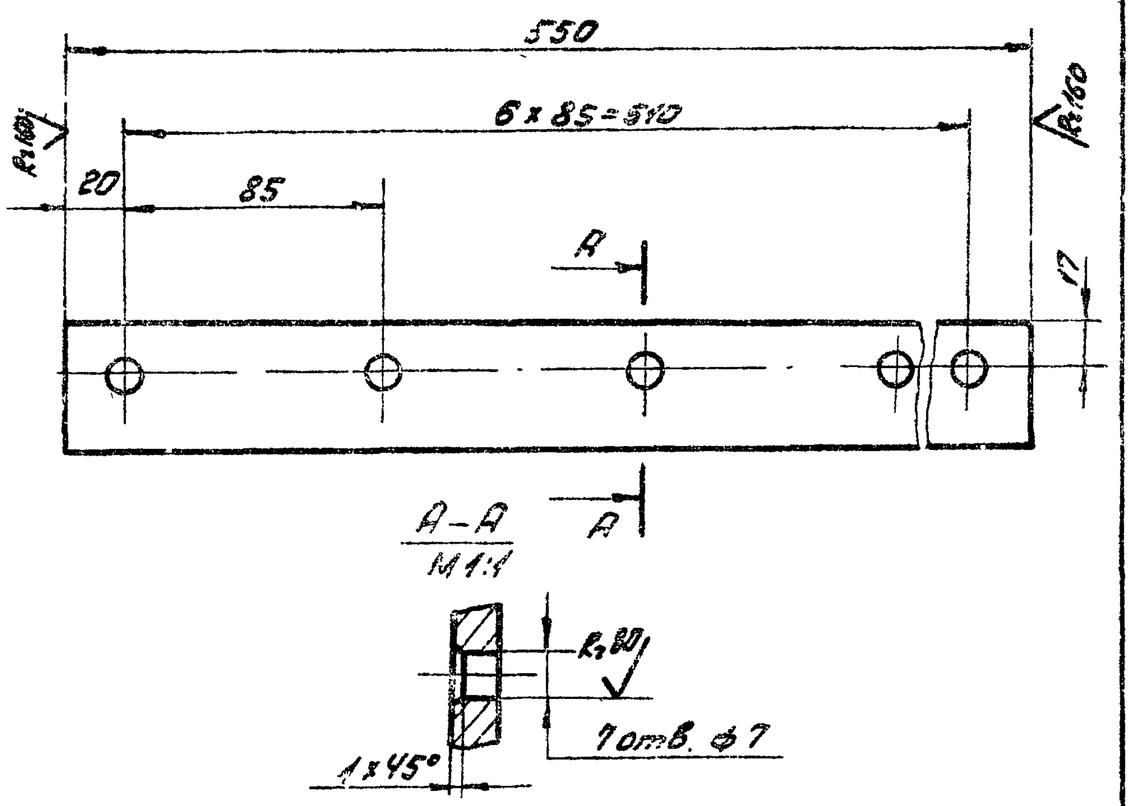

H14; h14; ± IT14/2.

					ЧИ 429 29.00.003			
Изм.	Лист	№ докум.	Подп.	Дата	Планка	Лит.	Масса	Масштаб
Разраб.	Самохина					И	1,3	1:2
Пров.	Пендерев					Лист	Листов: 1	
Н.контр.	Кулагина				Полоса Б-2-8×40 ГОСТ 103-76 / В ст 3 сп ГОСТ 535-79	Мосводоканалниипроект Отдел N5		

ЧИ.429.29.00.004

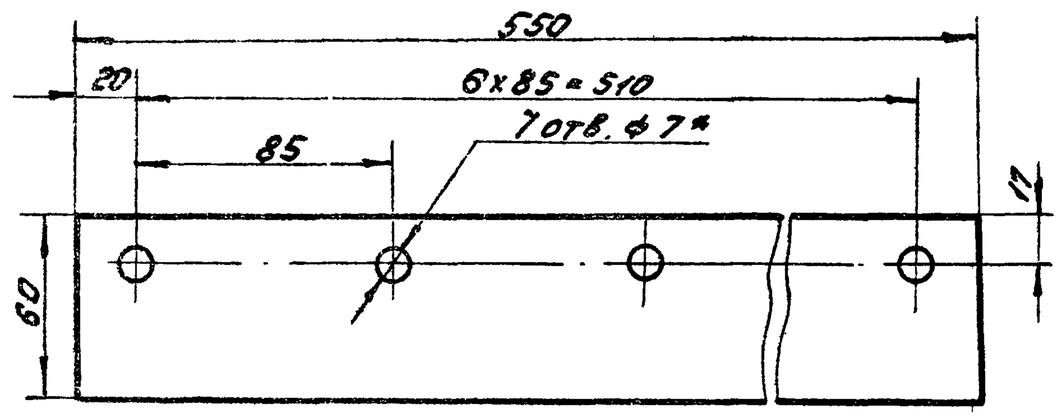

* Размечать по сопрягаемой детали.

					ЧИ 429.29.00004			
Изм.	Лист	№ докум.	Подп.	Дата	Щетка	Лит.	Масса	Масштаб
Разраб.	Самохина					И	0,12	1:2
Пров.	Пендерев					Лист	Листов: 1	
Н.контр.	Кулагина				Пластина I МБ-С-10 ГОСТ 7338-77	Мосводоканалниипроект Отдел N5		

Инв. N подл. | Подп. и дата | Взам. инв. N | Инв. N дубл. | Подп. и дата

ЧИ.429.30.00.000СБ

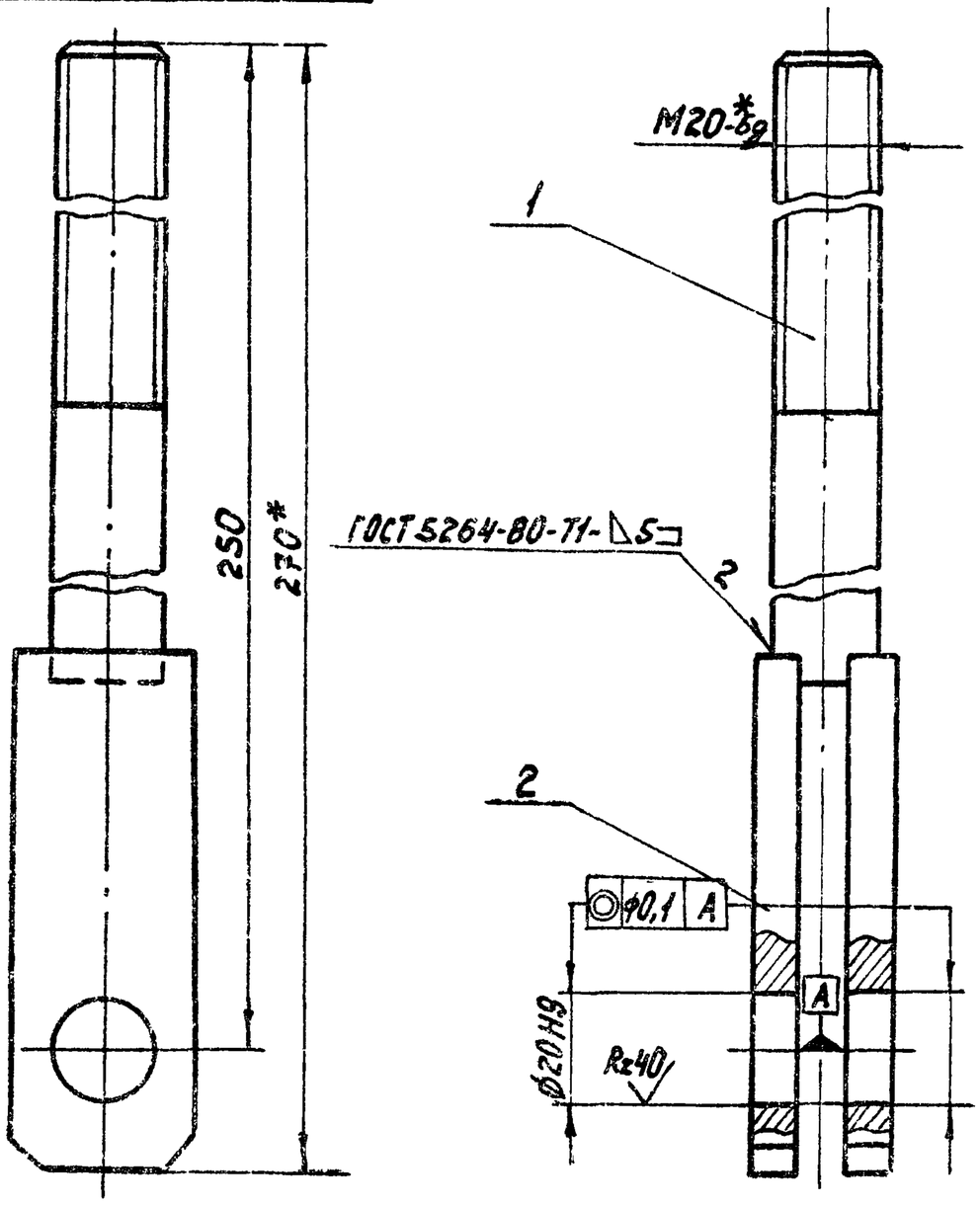

1. Неуказанные предельные отклонения размеров h14.
2* Размеры для справок.

Изм.	Лист	№ докум.	Подп.	Дата
Разраб.	Скворцов			
Пров.	Самохина			
Н.контр.	Кулагина			

ЧИ.429.30.00.000 СБ

Штанга
Сборочный чертеж

Лит.	Масса	Масштаб
И	1,0	1:1
Лист	Листов: 1	

Мосводоканалниипроект
Отдел №5

Формат 11

Формат	Зона	Поз.	Обозначение	Наименование	Кол.	Примеч.
				Документация		
11			ЧИ.429.30.00.000СБ	Сборочный чертеж		
				Детали		
11		1	ЧИ.429.30.00.001	Винт	1	
11		2	ЧИ.429.30.00.002	Планка	2	

Инв.№ подл. | Подп. и дата | Взам.инв.№ | Инв.№ дубл. | Подп. и дата

Изм.	Лист	№ докум.	Подп.	Дата
Разраб.	Скворцов			
Пров.	Самохина			
Н.контр.	Кулагина			

ЧИ.429.30.00.000

Штанга

Лит.	Лист	Листов
И		1

Мосводоканалниипроект
Отдел №5

Формат 11

ЧИ.429.30.00.001

Rz80/ (√)

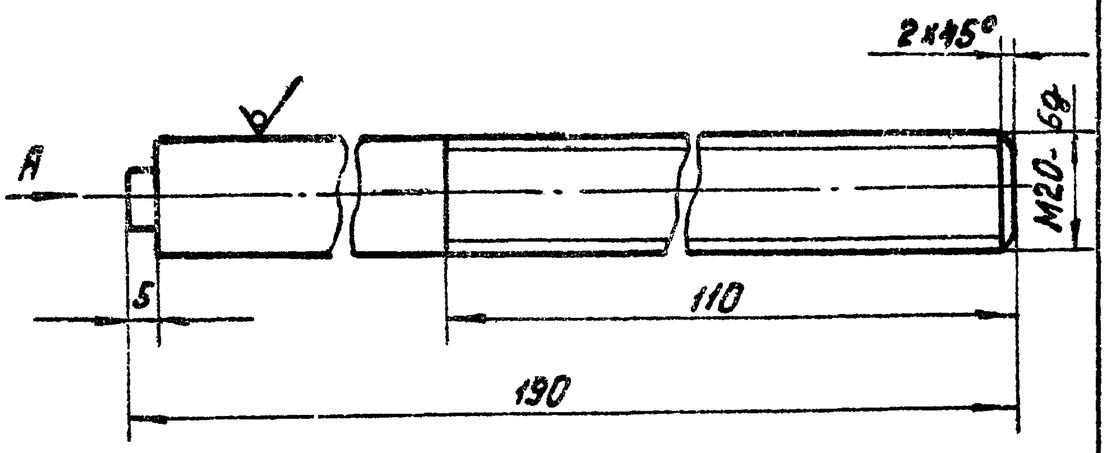

Вид А

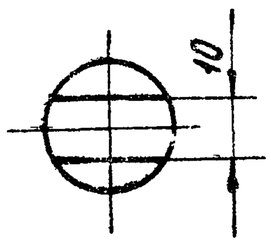

h14; ± IT14/2.

Изм.	Лист	№ докум.	Подп.	Дата
Разраб.	Скворцов			
Пров.	Самохина			
Н.контр.	Кулагина			

ЧИ.429.30.00.001

Винт

Лит.	Масса	Масштаб
И	0,6	1:1
Лист	Листов 1	

Круг В20 ГОСТ 2590-71 / Вст.3Сп ГОСТ 535-79

Мосводоканалниипроект
Отдел №5

ЧИ.429.30.00.002

Rz160/ (√)

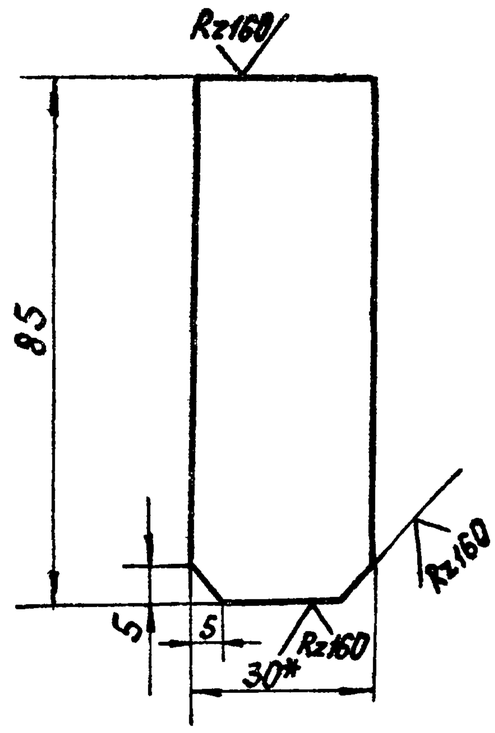

1. h14; ± IT14/2.
2* Размер для справок.

Изм.	Лист	№ докум.	Подп.	Дата
Разраб.	Самохина			
Пров.	Пендереб			
Н.контр.	Кулагина			

ЧИ.429.30.00.002

Планка

Лит.	Масса	Масштаб
И	0,2	1:1
Лист	Листов 1	

Полоса Б-2-10×30 ГОСТ 106-76 / Вст.3Сп ГОСТ 535-79

Мосводоканалниипроект
Отдел №5

Инв.№ подл. | Подп. и дата | Взам.инв.№ | Инв.№ дубл. | Подп. и дата

ЧИ.429.31.00.000 СБ

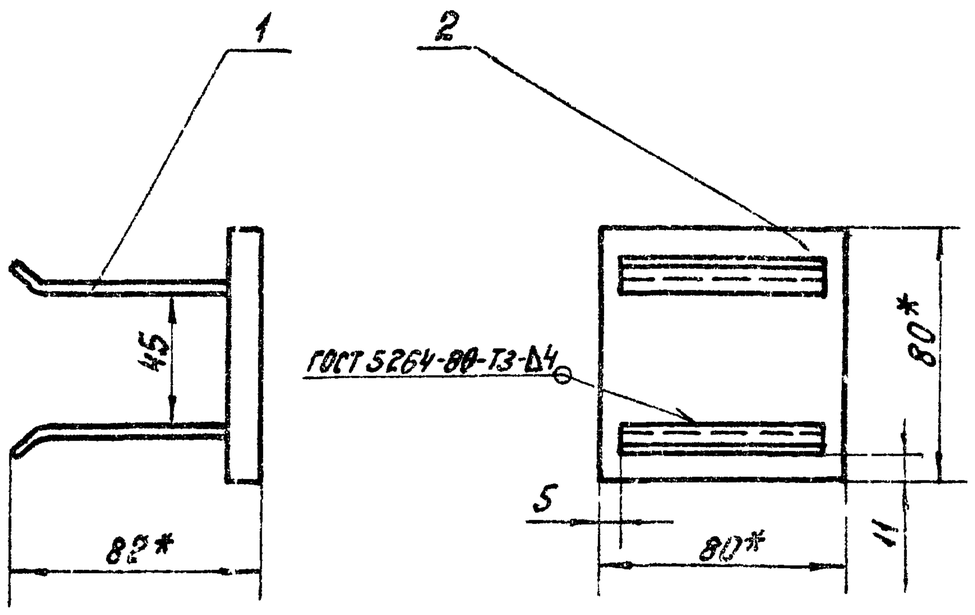

1. Предельные отклонения размеров деталей без чертежа - h14.

2. Шероховатость обрабатываемых поверхностей деталей без чертежа - $\overset{Ra160}{\nabla}$.

3. H14; h14; $\pm \frac{IT14}{2}$.

4.* Размеры для справок.

Изм.	Лист	№ докум.	Подп.	Дата
Разраб.		Сонохина		
Пров.		Пендерев		
Н. контр.		Кулагина		

4И.429.31.00.000 СБ

Кронштейн
Сборочный чертеж

Лит.	Масса	Масштаб
И	1.0	1:1

Лист | Листов: 1

Мосводоканалниипроект
Отдел №5

формат 11

Формат	Зона	Поз.	Обозначение	Наименование	Кол.	Примеч.
				Документация		
11			ЧИ.429.31.00.000СБ	Сборочный чертеж		
				Детали		
11		1	ЧИ.429.31.00.001	Анкер	2	
Б4		2	ЧИ.429.31.00.002	Плита		
				Лист Б10 ГОСТ 19903-74 / Вст.3сп ГОСТ 14637-69		
				80×80	1	0,5 кг

Инв.№ подл. | Подп. и дата | Взам.инв.№ | Инв.№ дубл. | Подп. и дата

Изм.	Лист	№ докум.	Подп.	Дата
Разраб.		Скворцов		
Пров.		Сонохина		
Н. контр.		Кулагина		

4И.429.31.00.000

Кронштейн

Лит	Лист	Листов
И	1	

Мосводоканалниипроект
Отдел №5

формат 11

ЧИ.429.31.00.001

Rz 150 ∇ (▽)

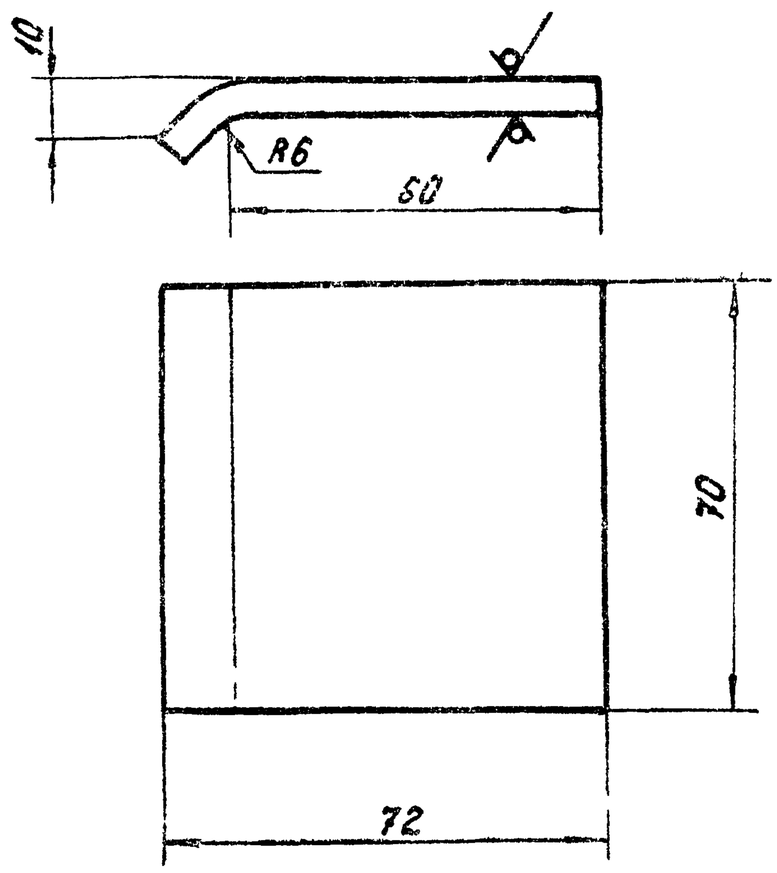

h14; $\pm \frac{IT14}{2}$.

Изм.	Лист	№ докум.	Подп.	Дата
Разраб.		Скворцов		
Пров.		Сонохина		
Н. контр.		Кулагина		

4И.429.31.00.001

Анкер

Лит.	Масса	Масштаб
И	0,24	1:1

Лист | Листов: 1

Лист Б6 ГОСТ 19903-74 / Вст.3сп ГОСТ 14637-79

Мосводоканалниипроект
Отдел №5

ЧИ.429.00.00.001

Rz 80 ∇ (▽)

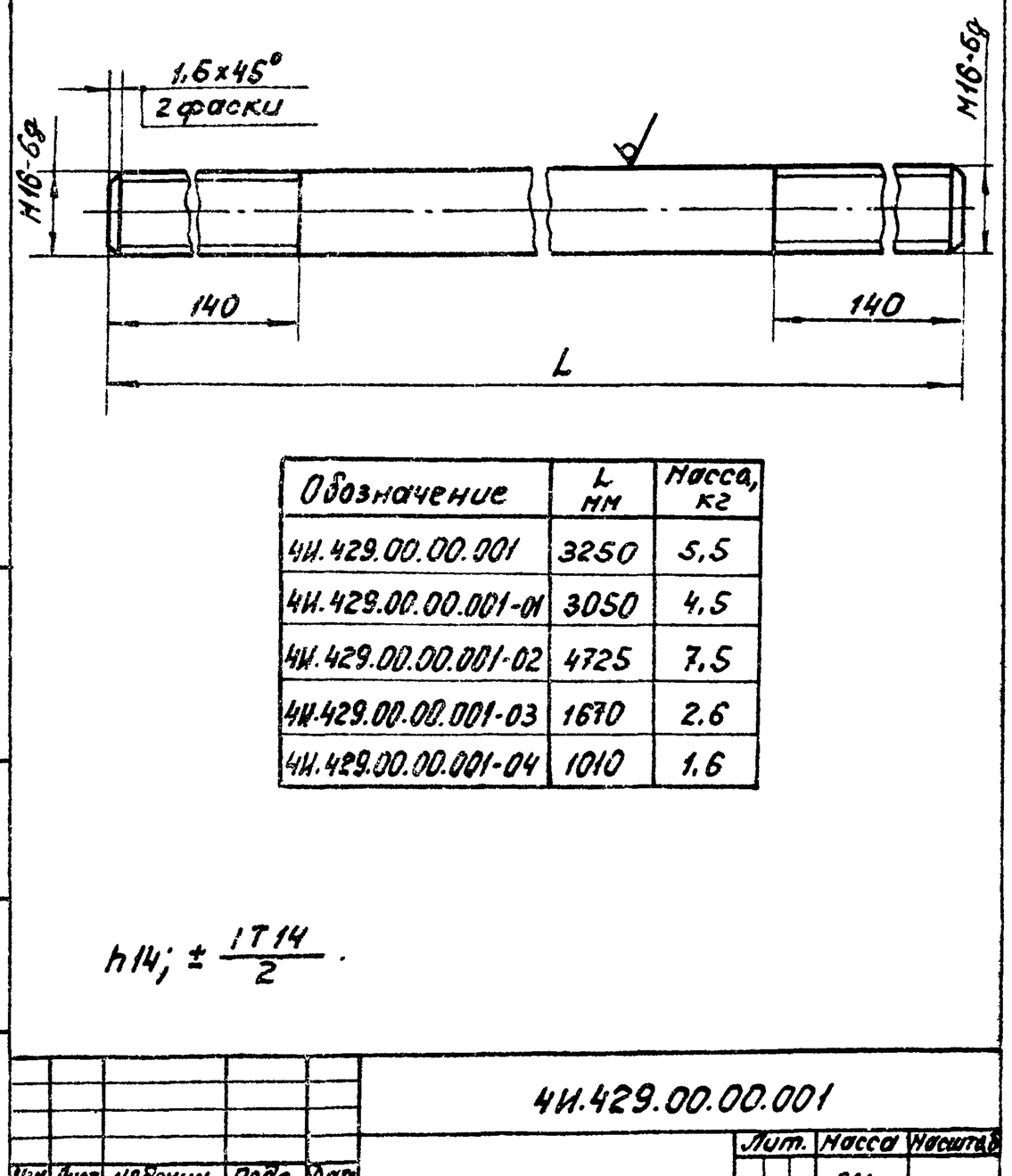

Обозначение	L мм	Масса, кг
ЧИ.429.00.00.001	3250	5,5
ЧИ.429.00.00.001-01	3050	4,5
ЧИ.429.00.00.001-02	4725	7,5
ЧИ.429.00.00.001-03	1670	2,6
ЧИ.429.00.00.001-04	1010	1,6

h14; $\pm \frac{IT14}{2}$.

Инв.№ подл. | Подп. и дата | Взам.инв.№ | Инв.№ дубл. | Подп. и дата

Изм.	Лист	№ докум.	Подп.	Дата
Разраб.		Ковалев		
Пров.		Сонохина		
Н. контр.		Кулагина		

4И.429.00.00.001

Тяга

Лит.	Масса	Масштаб
И	см. табл	—

Лист | Листов: 1

Круг В16 ГОСТ 2590-71 / Вст.3 ГОСТ 535-79

Мосводоканалниипроект
Отдел №5

ЧИ 429.00.00.002

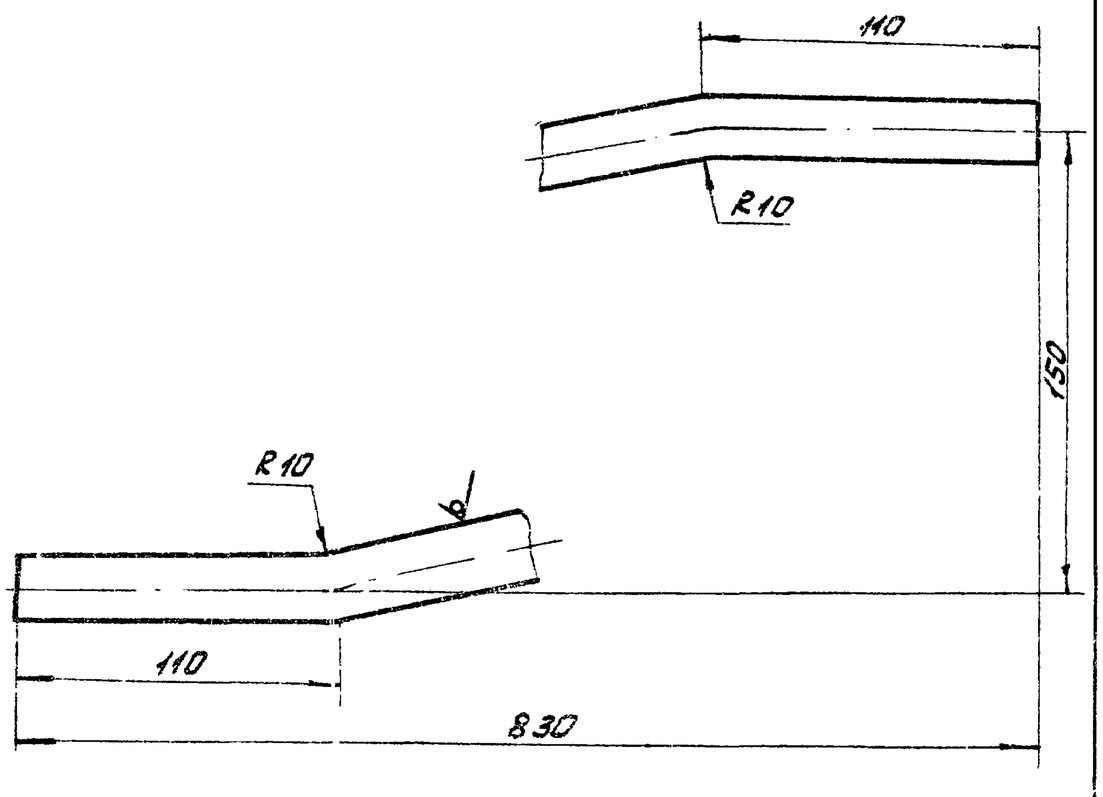

1. Развернутая длина - L ≈ 850.
2. h14; ± IT14/2.

Изм.	Лист	№ докум.	Подп.	Дата
Разраб.	Ковалев			
Пров.	Самохина			
Н. контр.	Кулагина			

ЧИ 429 00 00 002

Подкос

Лит.	Масса	Масштаб
И	21	1:2
Лист	Листов: 1	

Круг В20 ГОСТ 2590-71 / Ст3 ГОСТ 535-79

Мосводоканалниипроект Отдел №5

Формат А1

ЧИ 429.00.00.003

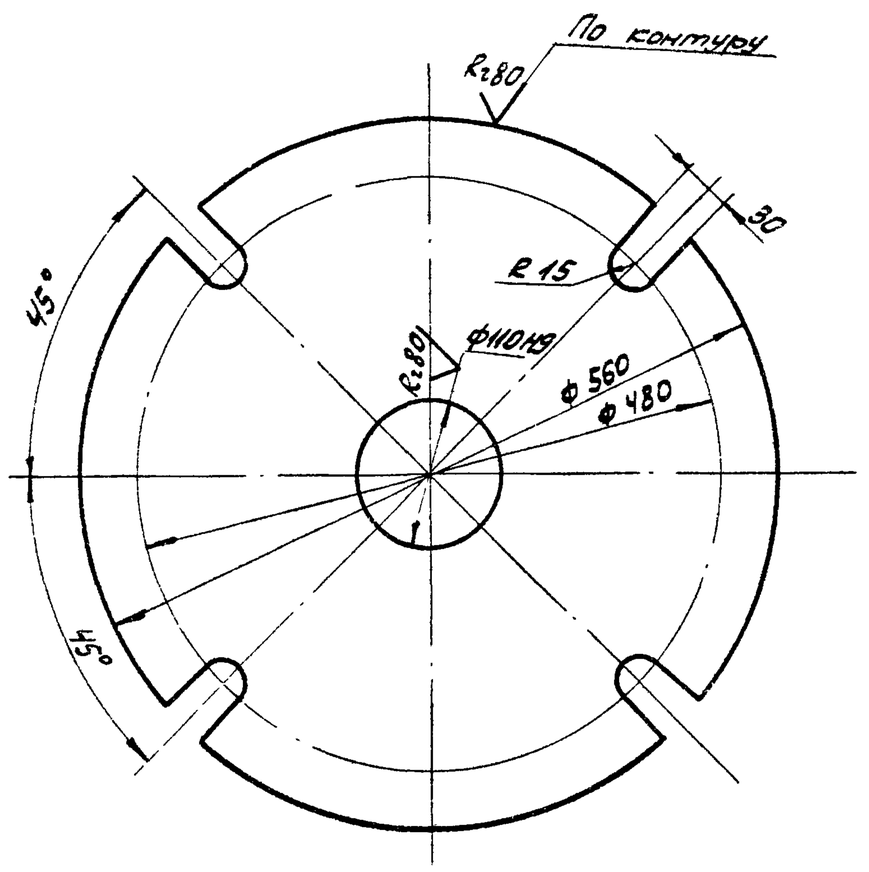

H14; h14; ± IT14/2.

Изм.	Лист	№ докум.	Подп.	Дата
Разраб.	Ковалев			
Пров.	Самохина			
Н. контр.	Кулагина			

ЧИ. 429.00.00.003

Плита

Лит.	Масса	Масштаб
И	55,0	1:5
Лист	Листов: 1	

Лист Б32 ГОСТ 19903-74 / Ст3сп ГОСТ 14637-79

Мосводоканалниипроект Отдел №5

Формат А1

Инв. № подл. | Подп. и дата | Взам. инв. № | Инв. № дубл. | Подп. и дата

ЧИ 429.00.00.004

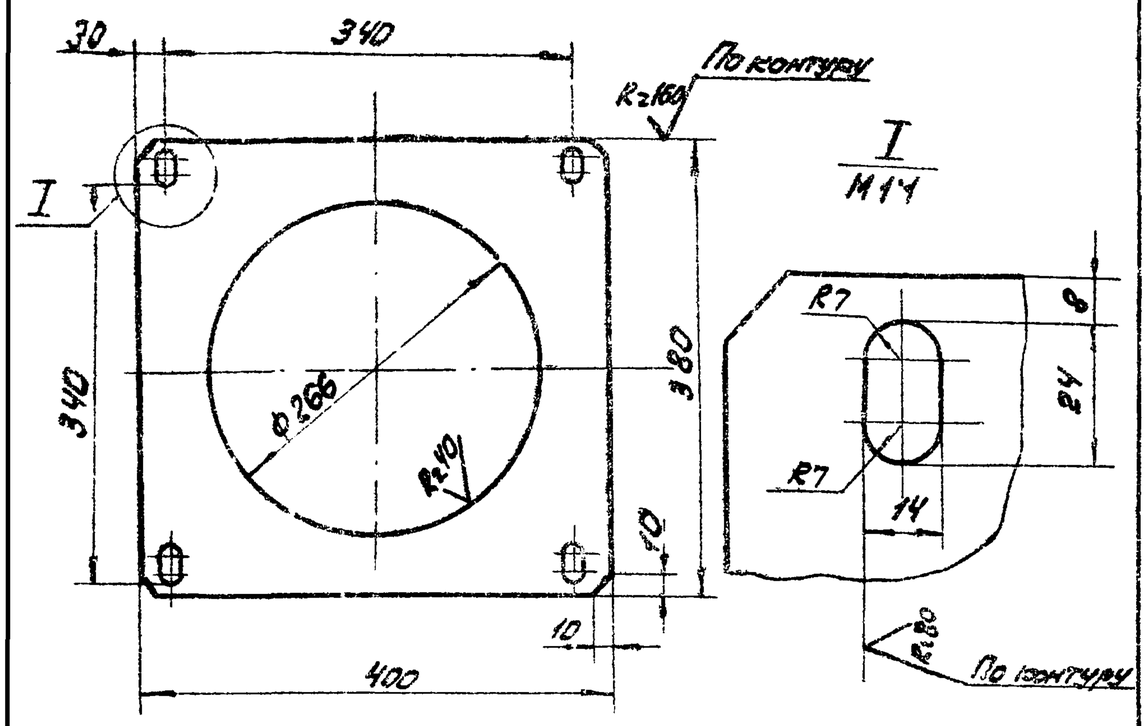

H14; h14; ± IT14/2.

Изм.	Лист	№ докум.	Подп.	Дата
Разраб.	Ковалев			
Пров.	Самохина			
Н. контр.	Кулагина			

ЧИ.429.00.00.004

Лист средний

Лит.	Масса	Масштаб
И	7,4	1:2
Лист	Листов: 1	

Лист Б10 ГОСТ 19903-74 / Ст3сп ГОСТ 14637-79

Мосводоканалниипроект Отдел №5

ЧИ 429.00.00.005

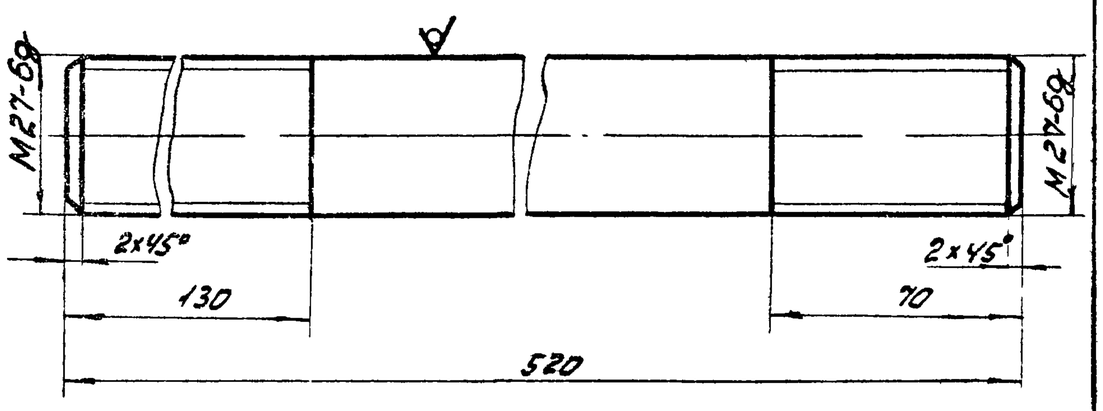

h14; ± IT14/2.

Изм.	Лист	№ докум.	Подп.	Дата
Разраб.	Ковалев			
Пров.	Самохина			
Н. контр.	Кулагина			

ЧИ.429.00.00.005

Шпилька

Лит.	Масса	Масштаб
И	2,3	1:1
Лист	Листов 1	

Круг В27 ГОСТ 2590-71 / Ст3сп ГОСТ 535-79

Мосводоканалниипроект Отдел №5

ЧИ.429.00.00.006

Rz 80 (✓)

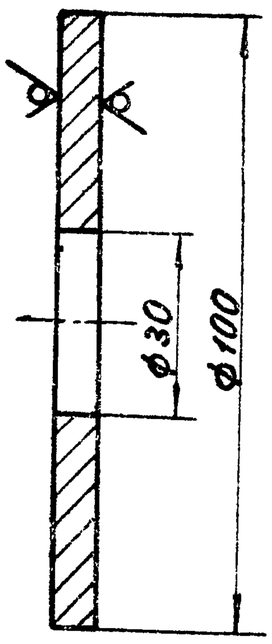

H14; h14.

					ЧИ.429.00.00.006		
Изм.	Лист	№ докум.	Подп.	Дата	Шайба	Лит.	Масса	Масштаб
Разраб.		Ковалев				И	0,45	1:1
Пров.		Сонохина				Лист	Листов 1
Н. контр.		Кулагина			Лист Б8 ГОСТ 19903-74 / Ст.3сп ГОСТ 14637-79	Росводоканалниипроект Отдел №5	

Формат А1

ЧИ.429.00.00.007

Rz 160 (✓)

ЧИ.429.00.00.007 – изображено

ЧИ.429.00.00.007-01 – зеркальное отражение

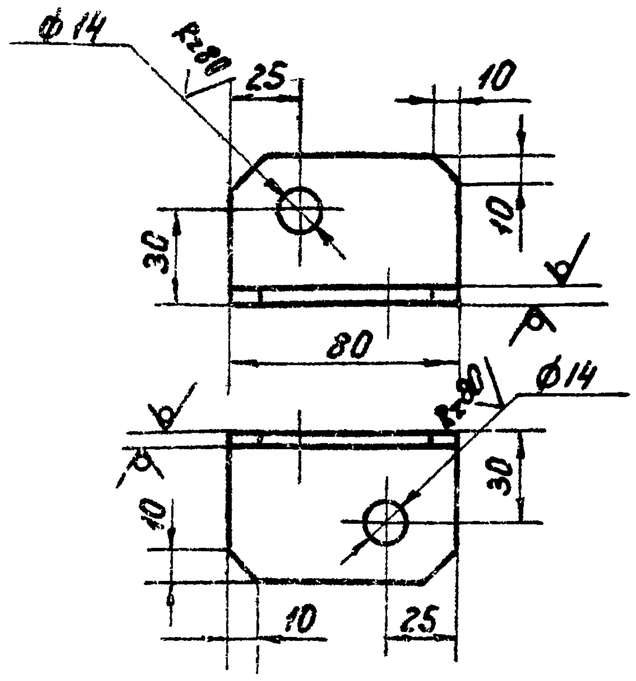

H14; h14; ± IT14/2.

					ЧИ.429.00.00.007		
Изм.	Лист	№ докум.	Подп.	Дата	Угольник	Лит.	Масса	Масштаб
Разраб.		Ковалев				И	0,3	1:2
Пров.		Сонохина				Лист	Листов 1
Н. контр.		Кулагина			Уголок Б-50×50×5 ГОСТ 8509-72 / Ст.3 ГОСТ 535-79	Росводоканалниипроект Отдел №5	

Формат А1

Инв.№ подл. | Подп. и дата | Взам.инв.№ | Инв.№ дубл. | Подп. и дата

ЧИ.429.00.00.008

Rz 160 (✓)

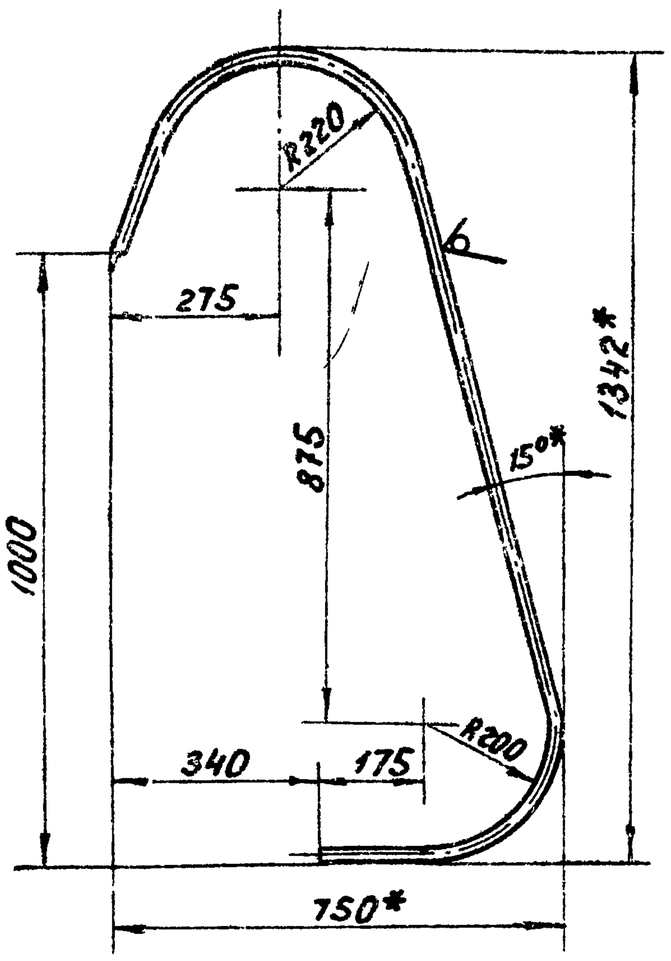

1. H14; h14; ± IT14/2.
2. Развернутая длина L ≈ 2300 мм.
3. * Размеры для справок.

					ЧИ.429.00.00.008		
Изм.	Лист	№ докум.	Подп.	Дата	Поручень	Лит.	Масса	Масштаб
Разраб.		Ковалев				И	5,5	1:10
Пров.		Сонохина				Лист	Листов 1
Н. контр.		Кулагина			Труба 25×2 ГОСТ 3262-75	Росводоканалниипроект Отдел №5	

ЧИ.429.00.00.009

(✓)

ЧИ.429.00.00.009 – изображено

ЧИ.429.00.00.009-01 – зеркальное отражение

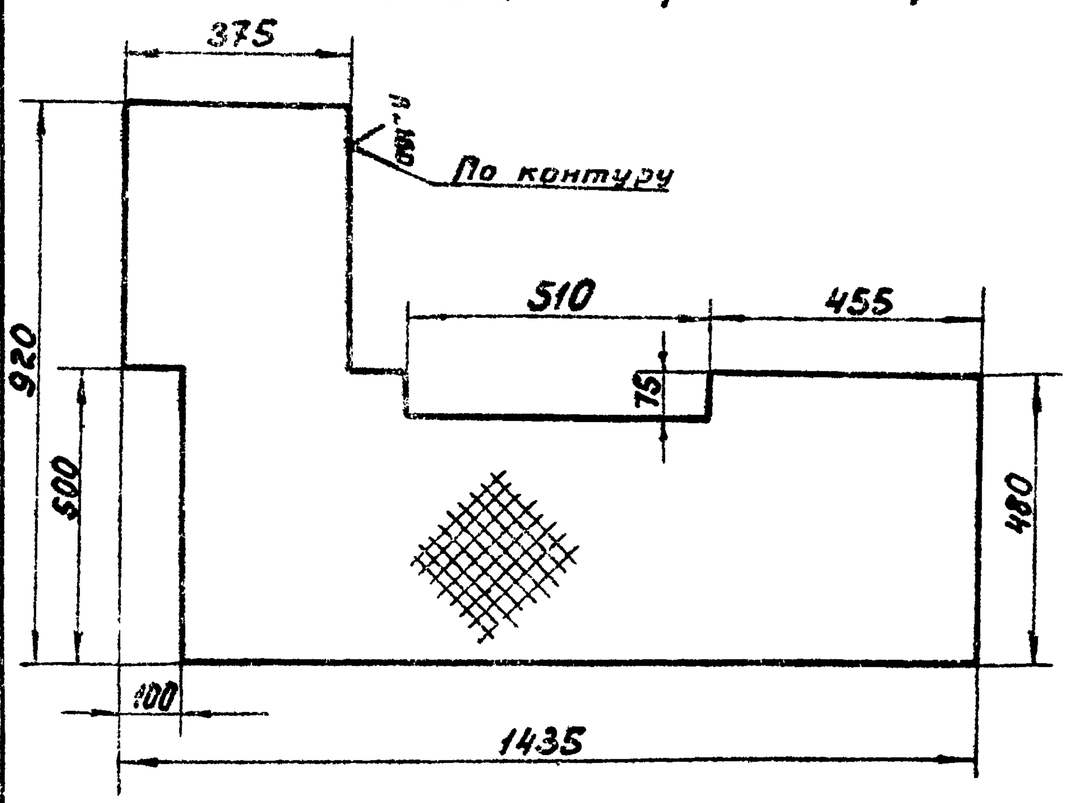

H14; h14; ± IT14/2.

					ЧИ.429.00.00.009		
Изм.	Лист	№ докум.	Подп.	Дата	Перекрытие	Лит.	Масса	Масштаб
Разраб.		Ковалев				И	30,0	1:10
Пров.		Сонохина				Лист	Листов 1
Н. контр.		Кулагина			Лист рлб 0-ПН-4,0 / Б Ст.3сп ГОСТ 8568-77	Росводоканалниипроект Отдел №5	

ЧИ.429.00.00.011

Rz 80

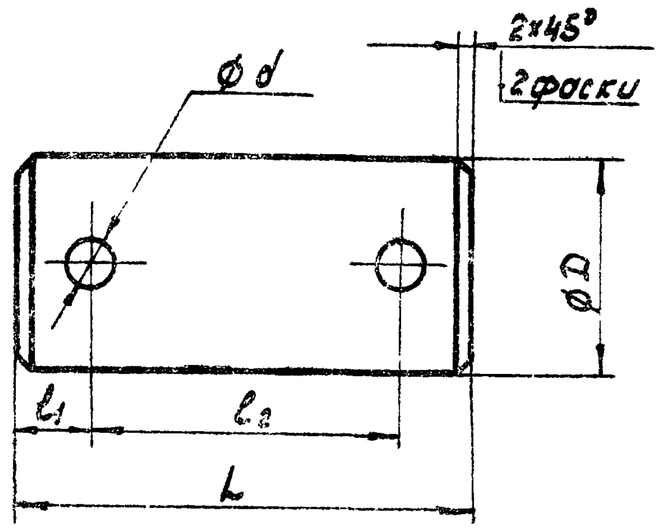

Обозначения	Размеры, мм					Масса, кг
	L	l1	l2	D	d	
ЧИ.429.00.00.011	70	12	46	25	6,5	0,27
ЧИ.429.00.00.011-01	75	12	51	35	8,5	0,55
ЧИ.429.00.00.011-02	85	14	57	40	8,5	0,83

H14; h14; ± IT14/2.

Изм.	Лист	№ докум.	Подп.	Дата	ЧИ.429.00.00.011			
Разраб.		Скворцов			Ось	Лит. И	Масса см. табл.	Масштаб —
Пров.		Самохина				Лист	Листов 1	
Н.контр.		Кулагина			Ст.3 ГОСТ 380-71	Мосводоканалниипроект Отдел №5		

Формат А1

ЧИ.429.00.00.012

Rz 80 (√)

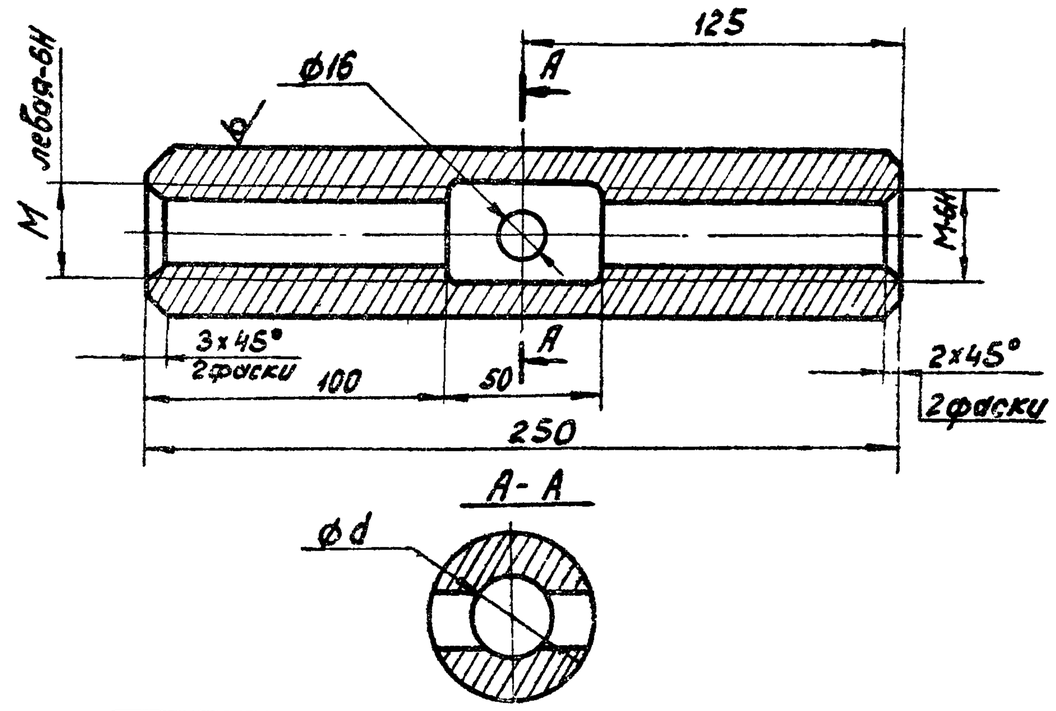

Обозначение	Размеры, мм		Материал	Масса, кг
	d	M		
ЧИ 429 00.00.012	28	27	Круг Б55 ГОСТ 2590-71 / Ст 3 Сп ГОСТ 535-79	3,7
ЧИ.429.00.00.012-01	17	16	Круг Б45 ГОСТ 2590-71 / Ст 3 Сп ГОСТ 535-79	2,8

H14; h14; ± IT14/2.

Изм.	Лист	№ докум.	Подп.	Дата	ЧИ.429.00.00.012			
Разраб.		Скворцов			Муфта	Лит. И	Масса см. табл.	Масштаб —
Пров.		Самохина				Лист	Листов 1	
Н.контр.		Кулагина			См. таблицу	Мосводоканалниипроект Отдел №5		

Формат А1

Инв.№ подл. | Подп. и дата | Взам.инв.№ | Инв.№ дубл. | Подп. и дата

ЧИ.429.00.00.013

Rz 80 (√)

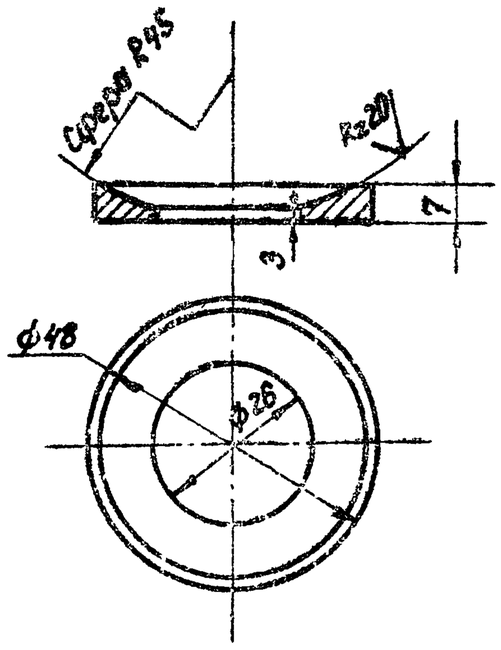

H14; h14; ± IT14/2.

Изм.	Лист	№ докум.	Подп.	Дата	ЧИ.429.00.00.013			
Разраб.		Ковалев			Шайба сферическая нижняя	Лит. И	Масса 0,05	Масштаб 1:1
Пров.		Самохина				Лист	Листов 1	
Н.контр.		Кулагина			Ст.3 ГОСТ 380-71	Мосводоканалниипроект Отдел №5		

ЧИ.429.00.00.014

Rz 80 (√)

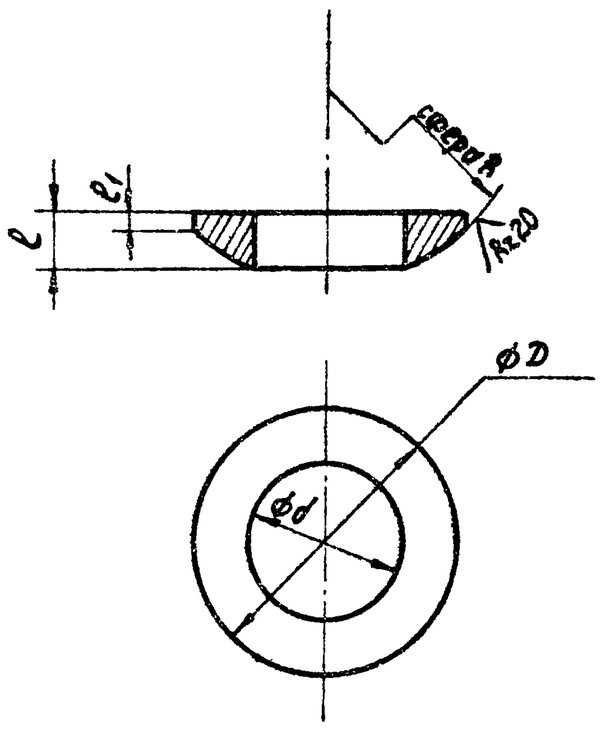

Обозначения	Размеры, мм					Масса, кг
	D	d	l	l1	R	
ЧИ.429.00.00.014	45	25	7	3	45	0,035
ЧИ.429.00.00.014-01	36	21	7	2	27	0,021

H14; h14; ± IT14/2.

Изм.	Лист	№ докум.	Подп.	Дата	ЧИ.429.00.00.014			
Разраб.		Скворцов			Шайба сферическая	Лит. И	Масса см. табл.	Масштаб —
Пров.		Самохина				Лист	Листов 1	
Н.контр.		Кулагина			Ст.3 ГОСТ 380-71	Мосводоканалниипроект Отдел №5		

ЧИ.429.00.00.015

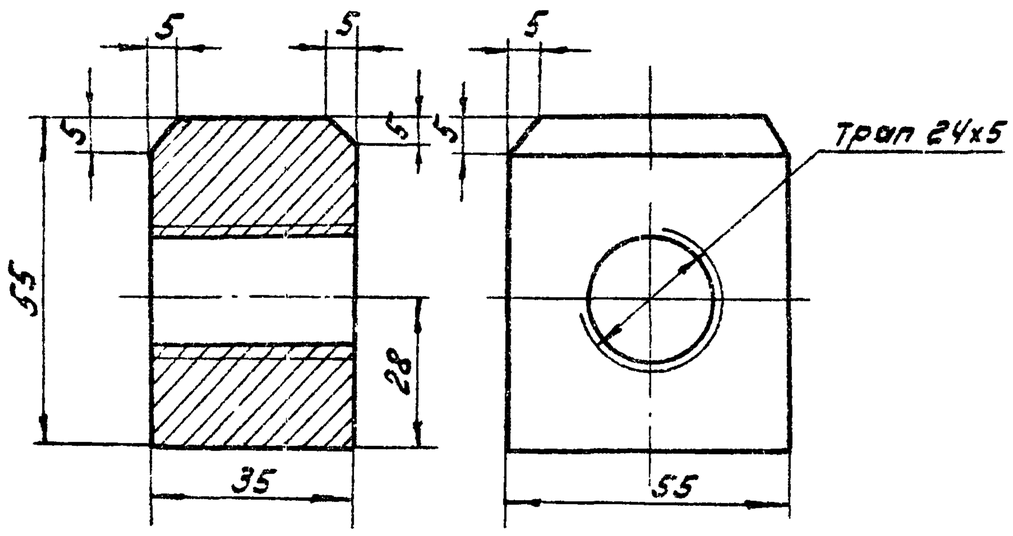

$H14; h14; \pm \frac{IT14}{2}$.

Изм.	Лист	№ докум.	Подп.	Дата
Разраб.		Ковалев		
Пров.		Самохина		
Н. контр.		Кулагина		

ЧИ.429.00.00.015

Гайка

Лит.	Масса	Масштаб
И	0,7	1:1
Лист	Листов: 1	

Бронза ОЦС5-5-5 ГОСТ 613-79

Мосводоканалниипроект Отдел №5

Формат 11

ЧИ.429.00.00.016

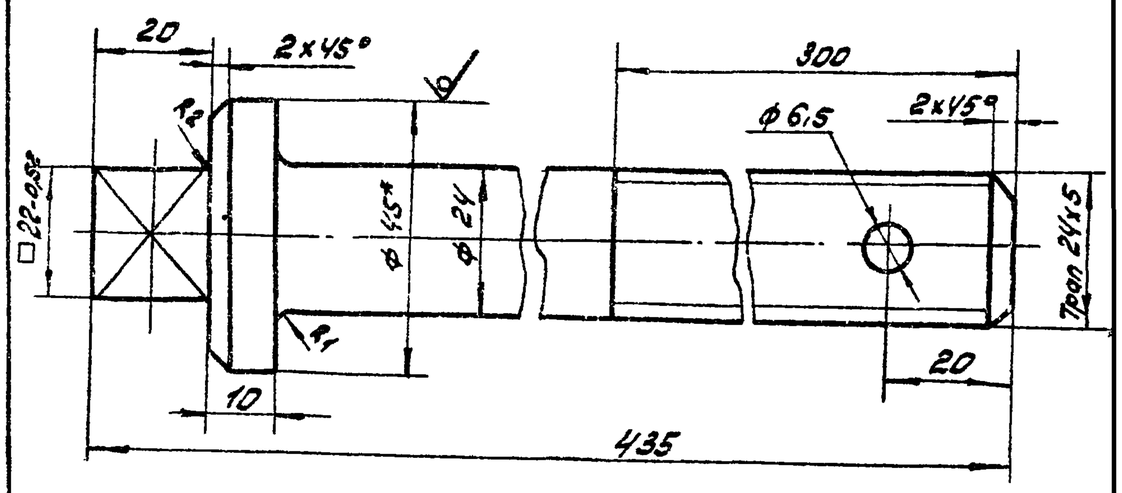

1. $H14; h14; \pm \frac{IT14}{2}$.
2. * Размеры для справок.

Инв. № подл. | Подп. и дата | Взам. инв. № | Инв. № дубл. | Подп. и дата

Изм.	Лист	№ докум.	Подп.	Дата
Разраб.		Ковалев		
Пров.		Самохина		
Н. контр.		Кулагина		

ЧИ.429.00.00.016

Винт подъемный

Лит.	Масса	Масштаб
И	1,7	1:1
Лист	Листов: 1	

Круг В45 ГОСТ 2590-71 / Ст3 ГОСТ 535-79

Мосводоканалниипроект Отдел №5

Формат 11

ЧИ.429.00.00.017

Развертка

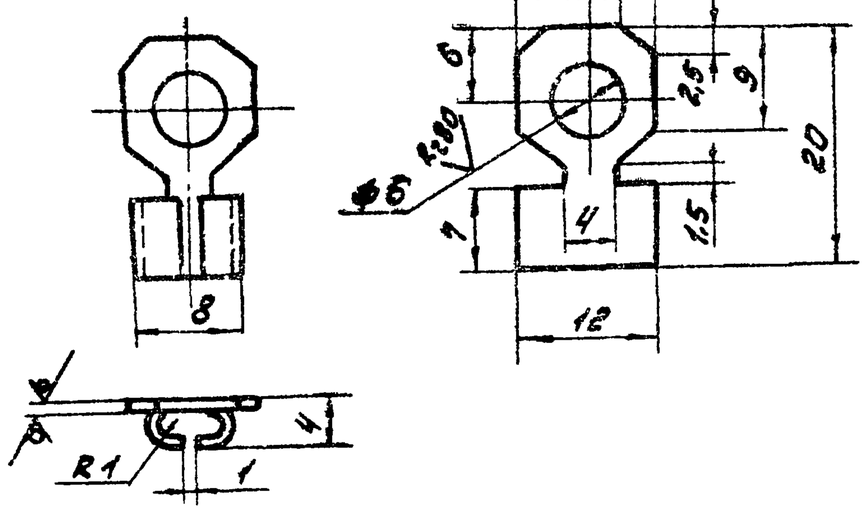

$H14; h14; \pm \frac{IT14}{2}$.

Изм.	Лист	№ докум.	Подп.	Дата
Разраб.		Ковалев		
Пров.		Самохина		
Н. контр.		Кулагина		

ЧИ.429.00.00.017

Наконечник

Лит.	Масса	Масштаб
И	0,002	2:1
Лист	Листов: 1	

Лист Л6В 1х12х20 ГОСТ 103-76

Мосводоканалниипроект Отдел №5

Формат 11

ЧИ.429.00.00.018

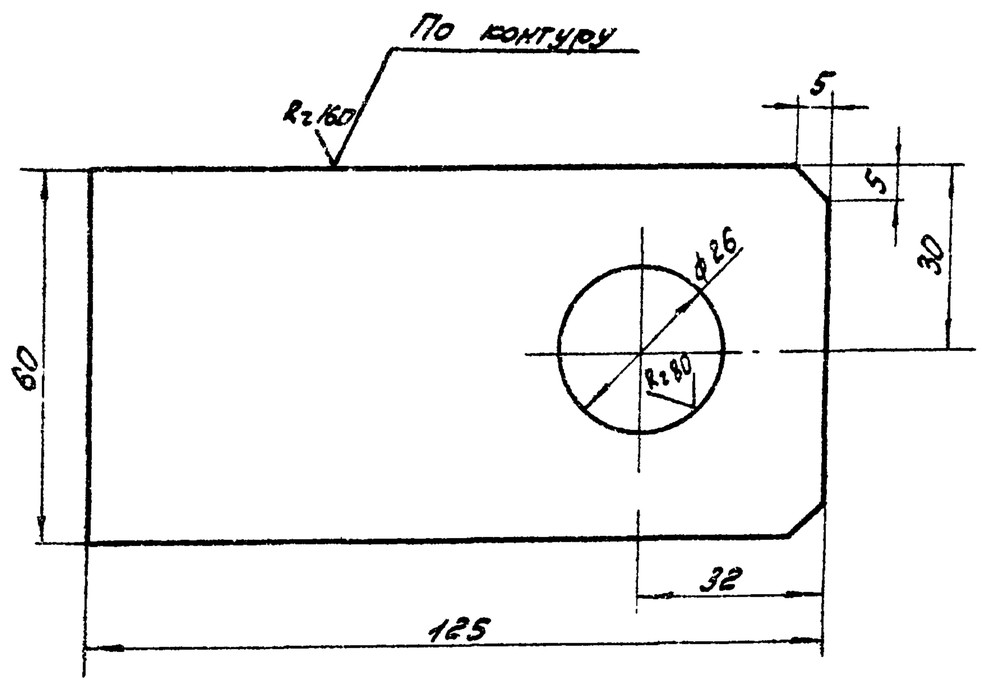

$H14; h14; \pm \frac{IT14}{2}$.

Инв. № подл. | Подп. и дата | Взам. инв. № | Инв. № дубл. | Подп. и дата

Изм.	Лист	№ докум.	Подп.	Дата
Разраб.		Ковалев		
Пров.		Самохина		
Н. контр.		Кулагина		

ЧИ.429.00.00.018

Ребро

Лит.	Масса	Масштаб
И	0,88	1:1
Лист	Листов: 1	

Б16 ГОСТ 19903-74 / Лист В ст3сп ГОСТ 14687-79

Мосводоканалниипроект Отдел №5

Формат 11

ЧИ.429.00.00.019

R 80

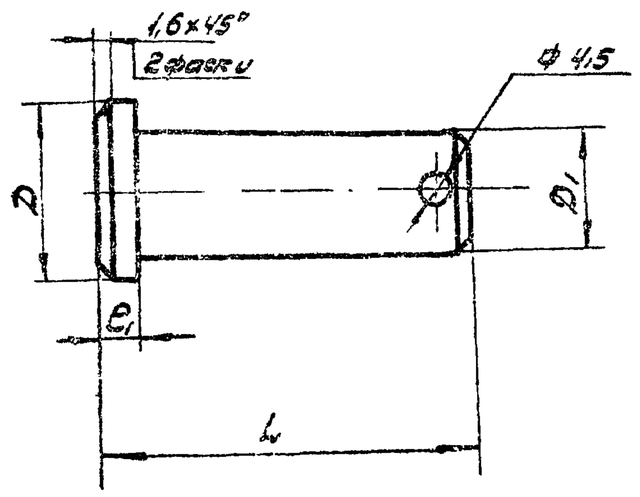

Обозначение	Размеры, мм L	e1	D	D1	Масса, кг
ЧИ.429.00.00.019	60	6	28	20	0,13
ЧИ.429.00.00.019-01	42	5	26	18	0,07

1. $H14; h14; \pm \frac{IT14}{2}$.
2. * Размечать при сборке.

Изм.	Лист	№ докум.	Подп.	Дата
Разраб.		Ск.Зорцев		
Пров.		Сапожина		
Н. контр.		Кулагина		

ЧИ.429.00.00.019

Ось

Лит.	Масса	Масштаб
И	см. табл.	—
Лист	Листов: 1	

Ст.3 ГОСТ 380-71

Мосводоканалниипроект Отдел №5

Формат 11

ЧИ.429.00.00.021

R 80 (V)

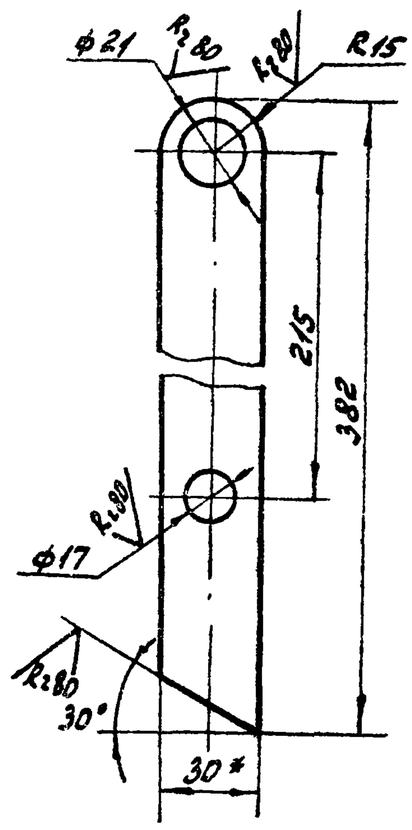

$H14; h14; \pm \frac{IT14}{2}$.

Изм.	Лист	№ докум.	Подп.	Дата
Разраб.		Ковалев		
Пров.		Сапожина		
Н. контр.		Кулагина		

ЧИ.429.00.00.021

Рычаг

Лит.	Масса	Масштаб
И	0,8	1:5
Лист	Листов: 1	

Полоса $\frac{Б\text{-}2\text{-}8\times30\ ГОСТ\ 103\text{-}76}{Вст\ 3сп\ ГОСТ\ 535\text{-}79}$

Мосводоканалниипроект Отдел №5

Формат 11

Инв. № подл. | Подп. и дата | Взам. инв. № | Инв. № дубл. | Подп. и дата

ЧИ.429.00.00.022

R 100 (V)

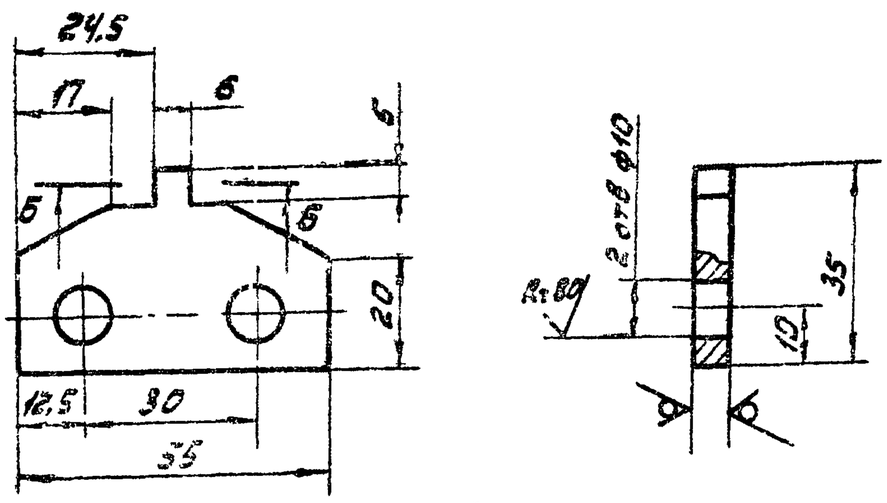

$H14; h14; \pm \frac{IT14}{2}$.

Изм.	Лист	№ докум.	Подп.	Дата
Разраб.		Ковалев		
Пров.		Сапожина		
Н. контр.		Кулагина		

ЧИ.429.00.00.022

Планка

Лит.	Масса	Масштаб
И	0,06	1:1
Лист	Листов: 1	

Лист $\frac{Б5\ ГОСТ\ 19903\text{-}74}{Вст\ 3сп\ ГОСТ\ 14637\text{-}79}$

Мосводоканалниипроект Отдел №5

Формат 11

Мосгорисполком

Управление водопроводно-канализационного хозяйства

Институт Мосводоканалниипроект

Илоскреб ф 18 ИПР

Технические условия

4И.429 00 00. 000 ТУ

Главный инженер института
/ Соколин А А /

Начальник отдела
/ Габрилов А.М /

Руководитель разработки
/ Пендерев А И /

1982г