ТИПОВОЙ ПРОЕКТ
902-2-362.83

ОТСТОЙНИКИ КАНАЛИЗАЦИОННЫЕ

РАДИАЛЬНЫЕ ПЕРВИЧНЫЕ
ИЗ СБОРНОГО ЖЕЛЕЗОБЕТОНА
ДИАМЕТРОМ 18м

Альбом VI
Часть I

18600-06
цена 4-48

load sale agency

ЦЕНТРАЛЬНЫЙ ИНСТИТУТ ТИПОВОГО ПРОЕКТИРОВАНИЯ
ГОССТРОЯ СССР
Москва, А-445, Смольная ул., 22
Сдано в печать IX 1983 г.
Заказ № 10580 Тираж 540 экз.

ТИПОВОЙ ПРОЕКТ

902-2-362.83

ОТСТОЙНИКИ КАНАЛИЗАЦИОННЫЕ РАДИАЛЬНЫЕ ПЕРВИЧНЫЕ ИЗ СБОРНОГО ЖЕЛЕЗОБЕТОНА ДИАМЕТРОМ 18

СОСТАВ ПРОЕКТА:

АЛЬБОМ
- I Технологическая и санитарно-техническая части
- II Архитектурно-строительная часть
- III Строительные изделия
- IV Электротехническая часть
- V Задание заводу-изготовителю
- VI Нестандартизированное оборудование. Илоскреб. Часть 1 и часть 2
- VII Нестандартизированное оборудование. Затворы щитовые, установка сигнализатора уровня осадка и фасонные части
- VIII Нестандартизированное оборудование. Токоприемник кольцевой (из т.п. 902-2-346)
- IX Нестандартизированное оборудование. Устройство для удаления плавающих веществ.
- X Заказные спецификации
- XI Сметы
- XII Ведомости потребности в материалах

АЛЬБОМ VI

ЧАСТЬ I

РАЗРАБОТАН
проектным институтом
„МосводоканалНИИпроект"

Главный инженер института (СОКОЛИН)
Главный инженер проекта (КАЗАНОВ)

Рабочие чертежи введены в действие
МосводоканалНИИпроектом
Приказ №191 от 17 ноября 1982 г.

				Привязан:	
Инв №					

Содержание альбома

Наименование	Обозначение	Стр.
1	2	3
Часть I		
Титульный лист		1
Содержание альбома		2-4
Илоскреб ИПР-18		
Технические условия	4И.429.00.00.000ТУ	5-11
Илоскреб ИПР-18		
Ведомость покупных изделий	4И.429.00.00.000ВП	11-13
Илоскреб ИПР-18	4И.429.00.00.000СБ	
лист 1		14
лист 2		15
лист 3		16
лист 4		17
лист 5		18
лист 6		19
лист 7		20
лист 8		21
лист 9		22
лист 10		23
лист 11		24
Илоскреб ИПР-18. Спецификация		
лист 1-4		25
лист 5-8		26
Ферма носта	4И.429.01.00.000СБ	
лист 1		27
лист 2		28
лист 3		29
лист 4		30
лист 5		31
Ферма носта. Спецификация.	4И.429.01.00.000	
лист 1-2		31
лист 3-5		32
Кронштейн	4И.429.01.01.000СБ	32
Кронштейн. Спецификация.	4И.429.01.01.000	33
Уголь ник	4И.429.01.01.001	33
Ребро	4И.429.01.01.002	33
Подставка	4И.429.01.02.000 СБ	33
Подставка. Спецификация.	4И.429.01.02.000	34
Уголь ник	4И.429.01.02.001	34
Кронштейн	4И.429.01.03.000 СБ	34
Кронштейн. Спецификация.	4И.429.01.03.000	34
Накладка	4И.429.01.00.001	35
Стойка	4И.429.01.00.002	35
Накладка	4И.429.01.00.003	35
Уголь ник верхний	4И.429.01.00.004	35
Уголь ник нижний	4И.429.01.00.005	36
Накладка	4И.429.01.00.006	36
Поперечина	4И.429.01.00.007	36
Балка	4И.429.01.00.008	36
Ребро	4И.429.01.00.009	37
Балка	4И.429.01.00.011	37
Накладка	4И.429.01.00.012	37
Ступень	4И.429.01.00.013	37
Накладка	4И.429.01.00.014	38
Уголь ник	4И.429.01.00.015	38
Ребро	4И.429.01.00.016	38
Лист	4И.429.02.01.002	38
Крыло скребковое.	4И.429.02.00.000СБ	39

1	2	3
Крыло скребковое. Спецификация.	4И.429.02.00.000	40
лист 1-2		
Скребок	4И.429.02.01.000СБ	40
Скребок. Спецификация.		
лист 1-2		41
Ребро	4И.429.02.01.003	41
Скребок. Спецификация	4И.429.02.02.000	
лист 1		41
лист 2		42
Вилка. Спецификация	4И.429.02.03.000	42
Скребок	4И.429.02.02.000СБ	42
Вилка	4И.429.02.03.000СБ	43
Скоба	4И.429.02.03.001	43
Вставка	4И.429.02.03.002	43
Ребро	4И.429.02.00.001	43
Ребро	4И.429.02.00.002	44
Ребро	4И.429.02.00.003	44
Ребро	4И.429.02.00.004	44
Раскос	4И.429.02.00.005	44
Поперечина	4И.429.02.00.006	45
Пояс	4И.429.02.00.007	45
Патрубок	4И.429.02.00.008	45
Консоль	4И.429.02.00.009	45
Платформа	4И.429.03.00.000СБ	46
Платформа. Спецификация.	4И.429.03.00.000	
лист 1-2		47
Металлоконструкция платформы	4И.429.03.01.000	
Спецификация лист 1-2		47
Металлоконструкция платформы	4И.429.03.01.000СБ	48
Ребро	4И.429.03.01.100СБ	49
Ребро. Спецификация	4И.429.03.01.100	49
Косынка	4И.429.03.01.101	49
Косынка	4И.429.03.01.001	49
Швеллер	4И.429.03.01.002	50
Ребро	4И.429.03.01.003	50
Накладка	4И.429.03.01.004	50
Лист	4И.429.03.01.005	50
Ребро	4И.429.03.01.006	51
Бобышка	4И.429.03.01.007	51
Ребро	4И.429.03.01.008	51
Стакан. Спецификация.	4И.429.03.02.000	51
Стакан	4И.429.03.02.000СБ	52
Опора катковая	4И.429.03.03.000СБ	52
Опора катковая. Спецификация	4И.429.03.03.000	53
Обойма	4И.429.03.03.100СБ	53
Обойма. Спецификация	4И.429.03.03.100	54
Накладка	4И.429.03.03.101	54
Ребро	4И.429.03.03.102	54
Ось	4И.429.03.03.001	54
Втулка распорная	4И.429.03.03.002	55
Прокладка	4И.429.03.03.003	55
Каток	4И.429.03.03.004	55
Ригель	4И.429.03.03.005	55
Кольцо регулировочное	4И.429.03.03.006	56
Втулка	4И.429.03.03.007	56
Домкрат	4И.429.03.04.000СБ	56
Домкрат. Спецификация.	4И.429.03.04.000	56
Винт	4И.429.03.04.001	57
Полукольцо	4И.429.03.04.002	57
Основание	4И.429.03.04.003	57
Уголь ник	4И.429.03.00.001	57

г. Москва

1	2	3
Часть II		
Прибод	4И.429.04.00.000СБ	
лист 1		58
лист 2		59
лист 3		60
Прибод. Спецификация	4И.429.04.00.000	
лист 1-4		61
Вал в сборе	4И.429.04.01.000СБ	62
Вал в сборе. Спецификация		
лист 1-2	4И.429.04.01.000	62
Траверса. Спецификация	4И.429.04.01.100	63
Полоса верхняя	4И.429.04.01.101	63
Траверса	4И.429.04.01.100СБ	63
Стенка	4И.429.04.01.102	64
Полоса нижняя	4И.429.04.01.103	64
Обойма	4И.429.04.01.104	64
Втулка	4И.429.04.01.001	64
Колесо зубчатое	4И.429.04.01.002	65
Крышка подшипника	4И.429.04.01.003	65
Вал	4И.429.04.01.004	66
Кольцо дистанционное	4И.429.04.01.005	66
Прокладка	4И.429.04.01.006	66
Кольцо уплотнительное	4И.429.04.01.007	67
Полукольцо	4И.429.04.01.008	67
Крышка подшипника	4И.429.04.01.009	67
Крышка подшипника	4И.429.04.01.011	68
Рама. Спецификация.	4И.429.04.02.000	
лист 1-2		68
Рама	4И.429.04.02.000	
лист 1		69
лист 2		70
лист 3		71
Накладка	4И.429.04.02.001	72
Швеллер	4И.429.04.02.002	72
Ребро	4И.429.04.02.003	72
Лапа	4И.429.04.02.004	72
Кронштейн	4И.429.04.03.000	73
Кронштейн. Спецификация.	4И.429.04.03.000	73
Фланец	4И.429.04.03.001	73
Ребро	4И.429.04.03.002	74
Основание	4И.429.04.03.003	74
Шестеренка сменная	4И.429.04.00.001	74
Шестеренка сменная	4И.429.04.00.002	75
Шестеренка сменная	4И.429.04.00.003	75
Колесо зубчатое сменное	4И.429.04.00.004	76
Колесо зубчатое сменное	4И.429.04.00.005	76
Колесо зубчатое сменное	4И.429.04.00.006	77
Втулка дистанционная	4И.429.04.00.007	78
Прокладка	4И.429.04.00.008	78
Шестерня	4И.429.04.00.009	78
Стакан	4И.429.04.00.011	79
Стакан	4И.429.04.00.012	79
Вал промежуточный	4И.429.04.00.013	79
Ступица	4И.429.04.00.014	80
Палец	4И.429.04.00.015	80

1	2	3
Шайба глухая	4И.429.04.00.016	80
Шайба стопорная	4И.429.04.00.017	80
Труба для кабеля	4И.429.05.00.000СБ	81
Труба для кабеля. Спецификация.	4И.429.05.00.000	81
Шайба	4И.429.05.00.001	81
Кольцо	4И.429.05.00.002	81
Труба	4И.429.05.00.003	82
Опора центральная	4И.429.06.00.000СБ	82
Опора центральная. Спецификация	4И.429.06.00.000	82
Труба	4И.429.06.00.001	82
Ребро	4И.429.06.00.002	83
Фланец	4И.429.06.00.003	83
Опора радиальная	4И.429.07.00.000	83
Опора радиальная Спецификация	4И.429.07.00.000	
лист 1-2		84
Обойма	4И.429.07.00.001	84
Прокладка	4И.429.07.00.002	84
Крышка подшипника	4И.429.07.00.003	85
Крышка подшипника	4И.429.07.00.004	85
Расчалка	4И.429.08.00.000	86
Расчалка. Спецификация	4И.429.08.00.000	86
Серьга	4И.429.08.00.001	86
Перекрытие	4И.429.09.00.000	87
Перекрытие. Спецификация	4И.429.09.00.000	87
Стержень	4И.429.10.00.000	87
Стержень. Спецификация	4И.429.10.00.000	87
Вилка	4И.429.10.00.100	88
Вилка. Спецификация.	4И.429.10.00.100	88
Скоба	4И.429.10.00.101	88
Вставка	4И.429.10.00.102	88
Узел крепления	4И.429.11.00.000	89
Узел крепления. Спецификация.	4И.429.11.00.000	89
Ребро	4И.429.11.00.001	89
Пластина	4И.429.11.00.002	90
Ребро	4И.429.11.00.003	90
Ребро	4И.429.11.00.004	90
Стойка	4И.429.12.00.000	90
Стойка. Спецификация	4И.429.12.00.000	91
Ребро	4И.429.12.00.001	91
Ребро	4И.429.12.00.002	91
Перекрытие съемное	4И.429.13.00.000	91
Перекрытие съемное. Спецификация.	4И.429.13.00.000	92
Путь рельсовый внутренний	4И.429.14.00.000СБ	92
Путь рельсовый внутренний. Спецификация	4И.429.14.00.000	92
Кольцо	4И.429.14.00.001	92
Головка	4И.429.14.00.002	93
Основание	4И.429.14.00.003	93
Скребок дополнительный	4И.429.15.00.000СБ	93
Скребок дополнительный Спецификация	4И.429.15.00.000	94
Вилка	4И.429.15.01.000СБ	94
Вилка. Спецификация	4И.429.15.01.000	94
Скоба	4И.429.15.01.001	94
Вставка	4И.429.15.01.002	95
Ребро	4И.429.15.00.001	95
Лист	4И.429.15.00.002	95

1	2	3
Ребро	4И.429.15.00.003	96
Труба	4И.429.15.00.004	96
Секция цилиндра направляющего	4И.429.16.00.000СБ	96
Секция цилиндра направляющего Спецификация	4И.429.15.00.000	97
Окантовка	4И.429.16.00.001	97
Угольник	4И.429.16.00.002	97
Ребро	4И.429.16.00.003	97
Обечайка	4И.429.16.00.004	98
Кронштейн	4И.429.17.00.000	98
Кронштейн. Спецификация	4И.429.17.00.000	98
Раскос	4И.429.17.00.001	98
Пластина	4И.429.17.00.002	99
Накладка	4И.429.17.00.003	99
Ребро	4И.429.17.00.004	99
Толкатель	4И.429.18.00.000СБ	99
Толкатель. Спецификация.	4И.429.18.00.000	100
Штанга	4И.429.18.01.000СБ	100
Штанга. Спецификация	4И.429.18.01.000	100
Стержень	4И.429.18.01.001	100
Вилка	4И.429.18.01.002	101
Ось	4И.429.18.00.001	101
Каток	4И.429.18.00.002	101
Оседержатель	4И.429.18.00.003	101
Лестница	4И.429.19.00.000СБ	102
Лестница. Спецификация	4И.429.19.00.000	102
Лапа	4И.429.19.00.001	102
Лапа	4И.429.19.00.002	103
Стойка	4И.429.19.00.003	103
Стойка	4И.429.20.00.000СБ	103
Стойка. Спецификация	4И.429.20.00.000	103
Козырек	4И.429.20.01.000СБ	104
Козырек. Спецификация	4И.429.20.01.000	104
Обечайка коническая	4И.429.20.01.001	104
Обечайка цилиндрическая	4И.429.20.01.002	104
Труба	4И.429.20.00.001	105
Палец	4И.429.20.00.002	105
Стойка. Спецификация	4И.429.21.00.000	105
Пластина	4И.429.21.00.001	105
Стойка	4И.429.21.00.000СБ	106
Ножка	4И.429.21.00.002	107
Распорка	4И.429.21.00.003	107
Лапа	4И.429.21.00.004	107
Плитка анкерная	4И.429.22.00.000СБ	107
Плитка анкерная. Спецификация.	4И.429.22.00.000	118
Стержень	4И.429.22.00.001	118
Пластина	4И.429.22.00.002	118
Кожух для сменных шестерен Спецификация	4И.429.23.00.000	118
Кожух для сменных шестерен	4И.429.23.00.000СБ	109
Стенка боковая	4И.429.23.00.001	109
Стенка передняя	4И.429.23.00.002	109
Стенка задняя	4И.429.23.00.003	110
Кожух. Спецификация	4И.429.24.00.000	110
Кожух	4И.429.24.00.000СБ	110
Лист боковой	4И.429.24.00.001	111
Стенка	4И.429.24.00.002	111

1	2	3
Кронштейн	4И.429.25.00.000СБ	111
Кронштейн. Спецификация	4И.429.25.00.000	112
Шбеллер	4И.429.25.00.001	112
Угольник	4И.429.25.00.002	112
Вилка	4И.429.26.00.000СБ	112
Вилка. Спецификация	4И.429.26.00.000	113
Скоба	4И.429.26.00.001	113
Пруток	4И.429.26.00.002	113
Плита	4И.429.27.00.000СБ	113
Плита. Спецификация	4И.429.27.00.000	114
Домкрат	4И.429.28.00.000СБ	114
Домкрат. Спецификация	4И.429.28.00.000	114
Плита	4И.429.28.00.001	114
Винт	4И.429.28.00.002	115
Штифт	4И.429.28.00.003	115
Скребок	4И.429.29.00.000СБ	115
Скребок. Спецификация	4И.429.29.00.000	115
Угольник	4И.429.29.00.001	116
Накладка	4И.429.29.00.002	116
Планка	4И.429.29.00.003	116
Щетка	4И.429.29.00.004	116
Штанга	4И.429.30.00.000СБ	117
Штанга. Спецификация	4И.429.30.00.000	117
Винт	4И.429.30.00.001	117
Планка	4И.429.30.00.002	117
Кронштейн	4И.429.31.00.000СБ	118
Кронштейн. Спецификация	4И.429.31.00.000	118
Анкер	4И.429.31.00.001	118
Тяга	4И.429.00.00.001	118
Подкос	4И.429.00.00.002	119
Плита	4И.429.00.00.003	119
Лист средний	4И.429.00.00.004	119
Шпилька	4И.429.00.00.005	119
Шайба	4И.429.00.00.006	120
Угольник	4И.429.00.00.007	120
Поручень	4И.429.00.00.008	120
Перекрытие	4И.429.00.00.009	120
Ось	4И.429.00.00.011	121
Муфта	4И.429.00.00.012	121
Шайба сферическая нижняя	4И.429.00.00.013	121
Шайба сферическая	4И.429.00.00.014	121
Гайка	4И.429.00.00.015	122
Винт подъемный	4И.429.00.00.016	122
Наконечник	4И.429.00.00.017	122
Ребро	4И.429.00.00.018	122
Ось	4И.429.00.00.019	123
Рычаг	4И.429.00.00.021	123
Планка	4И.429.00.00.022	123
Плоскреб ИПР-18		
Технические условия	4И.429.00.00.000ТУ	(123)

1. Введение.

1.1. Настоящие технические условия распространяются на илоскреб ИПР-18, служащий для сгребания осадка и удаления плавающих веществ из радиальных первичных отстойников ф 18 м сооружений очистки сточных вод, выполненных на основании решения Мосгорисполкома о плане бюджетных работ № 3334 от 7 декабря 1979 г. и в соответствии с перечнем- графиком корректировке и разработка вариантов типовых проектов п.,, 17, раздел XII плана типового проектирования на 1980 г.

1.2. При заказе и в переписке указанный илоскреб выписывается так: „ Илоскреб ИПР-18 типовой проект 902-2- альбом VI ", часть 1 и 2.

2. Технические требования.

2.1. Илоскреб ИПР-18 должен соответствовать требованиям настоящих технических условий, комплекта документации согласно спецификации 4И. 429. 00. 00. 000 и Правилами производства и приемки работ. Металлические конструкции СНиП III 18-75.

Изм	Лист	N докум.	Подп.	Дата	4И. 429. 00. 00. 000 ТУ		
Разраб.	Пенвереб				Илоскреб ИПР-18	Лит.	Лист 2	Листов 27
Пров	Самохина					И		
Н. контр	Кулагина					Мосводоканалниипроект Отдел N5		
Утв.	Гаврилов							

Инв. N подл. | Подп. и дата | Взам. инв. | Инв. N дуб. | Подп. и дата

2.2. Рабочие чертежи.

2.2.1. Рабочие чертежи на заводе- изготовителе должны быть предварительно проверены в отношении ясности изображения и возможности изготовления конструкции, имеющимся на заводе оборудованием. В случае необходимости завод- изготовитель может производить корректировку рабочих чертежей. При этом завод несет ответственность за прочность и долговечность измененной конструкции. Все конструктивные изменения, вводимые заводом, а также отступления от чертежей и технических условий на изготовление, должны быть согласованы с заказчиком и автором проекта. Завод- изготовитель обязан все вводимые им изменения нанести на светокопии чертежей в 2х экземплярах и один экземпляр возвратить заказчику.

2.2.2. В процессе изготовления испытаний илоскреба надлежит проверить в соответствии с чертежами, техническими условиями, государственными общесоюзными и ведомственными стандартами:

а) качество материалов, полуфабрикатов и готовых изделий;

Изм	Лист	N докум	Подп	Дата	4И. 429. 00. 00. 000 ТУ	Лист 3

б) качество сварки;
в) качество механической обработки деталей;
г) качество пригонки и сборки;
д) качество отделки и внешний вид
е) комплектность илоскреба;
ж) данные технической характеристики.

2.3. Материалы.

2.3.1. Для изготовления деталей должны применяться материалы тех марок, которые указаны в чертежах и в спецификациях. Замена материалов допускается только по согласованию с организацией разработчиком проекта и с заказчиком.

Материалы должны применяться строго кондиционные, снабженные сертификатами заводов-поставщиков.

2.3.2. Поверхности резки проката, не подвергающиеся дальнейшей механической обработке, должны быть ровными, без надрезов. Неперпендикулярность плоскости реза к поверхности проката не должна быть более 1:10. Наплывы, неровности, заусенцы на поверхностях реза должны быть зачищены, острые кромки- притуплены.

Изм	Лист	N докум	Подп.	Дата	4И. 429. 00. 00. 000 ТУ	Лист 4

2.3.3. Детали металлоконструкций перед обработкой и сборкой, в случае необходимости, должны быть подвергнуты правке. Неровности проката, препятствующие взаимному прилеганию деталей при сборке, должны быть устранены.

2.3.4. Влажность пиломатериалов должна быть не выше 15%.

2.3.5. Все покупные изделия: мотор- редуктор, подшипники качения, электроприборы и др. должны быть качественными и полноценными, изготовленными в соответствии с техническими условиями завода- изготовителя или ГОСТ. Болты, винты, шпильки, гайки, шайбы, штифты, шплинты и прочие детали должны во всем соответствовать ГОСТ или ОСТ, указанных в чертежах и спецификациях.

2.4. Отливки.

2.4.1. Допускаемые отклонения по размерам и весу, а также припуски на механическую обработку, если они не обусловлены чертежами, должны быть для чугунных и стальных отливок в пределах величин предусмотренных для отливок III класса соответствующих стандартов.

Инв. N подл. | Подп. и дата | Взам. инв. | Инв. N дуб. | Подп. и дата

Изм	Лист	N докум	Подп	Дата	4И. 429. 00. 00. 000 ТУ	Лист 5

2.4.2. Неуказанные на чертеже уклоны отливок выполняются согласно действующим стандартам на формовочные уклоны.

2.4.3. Трещины в отливках из чугуна не допускаются независимо от мест их расположения.

2.4.4. Поверхности отливок должны быть очищены от формовочной земли и освобождены от стержней и пригара.

2.4.5. Необработанные наружные плоскости отливок не должны иметь отклонений от прямолинейности свыше 3мм на 600 мм длины.

2.4.6. На обработанных трущихся поверхностях литых деталей, на зубьях шестерен и на рабочей поверхности катков раковины, шлаковые включения, трещины и другие пороки литья не допускаются. На прочих поверхностях литых деталей допускаются отдельные раковины диаметром не более 5мм и глубиной не более 10% толщины стенки.

2.5. Сварка.

2.5.1. Поверхности кромок, в местах подлежащих сварке, а также прилегающие к ним участки шириной 3-5 мм, должны быть очищены от окалины, ржавчины, краски, масла и других загрязнений.

2.5.2. На деталях снять фаски в соответствии с указаниями ГОСТа и чертежей.

2.5.3. По наружному виду сварной шов ручной электросварки должен иметь плавный переход к основному металлу, равномерную чешуйчатость и равномерное заполнение шва по всей длине.

2.5.4. Односторонние швы при ручной электродуговой сварке должны иметь грат, выступающий с другой стороны в виде равномерного валика. При выполнении сварки двухсторонним швом перед наложением шва с другой стороны грат должен быть обрублен и зачищен.

2.5.5. Сварные швы должны отвечать следующим требованиям:

а) полное отсутствие шлаковых включений;

б) проверка на глубину не менее 50% толщины свариваемого металла;

в) отсутствие пережога, непроваров, раковин, пузырей;

г) наличие плавного перехода от сварного шва к основному металлу;

д) неравномерность наплавного шва не должна превышать 25% высоты и ширины наплыва.

2.5.6. Дефекты, обнаруженные в сварных швах: шлаковые включения, пористости, непроваренные места, трещины, пережоги, раковины, перерывы швов и т. п. должны быть вырублены до здорового металла.
Вырубленные участки подлежат заварке вновь, с последующим контролем. Исправлять дефектные швы путем выплавки электродами с последующей новой заваркой воспрещается.

2.5.7. Механические свойства металла шва и сварного соединения должны быть следующими:

а) временное сопротивление металла шва не ниже временного сопротивления основного металла;

б) относительное удлинение ≥ 18%;

в) удельная ударная вязкость ≥ 8 кгм/см².

2.5.8. Правка сварных деталей должна выполняться с предварительным нагревом на прессе или кузнечным способом. В холодном состоянии правка не разрешается.

2.5.9. Предъявляемые к приемке конструкции должны быть закончены, но не окрашены. Сварные швы и прилегающие к ним поверхности на ширину не менее 20 мм по обе стороны швов должны быть очищены от шлака, наплывов, брызг металла, окалины и остатков монтажных швов.

2.6. Механическая обработка.

2.6.1. Чистота поверхностей обработанных деталей должна соответствовать указаниям чертежей, шероховатость обрабатываемых поверхностей деталей без чертежа $R_z \frac{160}{\nabla}$.

2.6.2. В механически обрабатываемых деталях, где отклонения в чертежах не оговорены, допускаемые отклонения от геометрической формы и взаимного расположения поверхностей (конусность, эллиптичность, непараллельность и т. п.) - должны быть в пределах допуска на соответствующие размеры, диаметры, расстояниями между осями, плоскостями и т. п.

2.6.3. Обрабатываемые поверхности деталей и их кромки не должны иметь заусенцев, задиров, забоин, вмятин, царапин и других дефектов.

2.6.4. Размеры сопрягаемых элементов обработанных деталей, должны быть выдержаны в соответствии с допусками, классами точности и посадками, указанными в чертежах.

2.6.5. В резьбе не должно быть сорваных ниток, искаженного профиля, забоин, выхватов и заусенцев. Поверхность резьбы должна быть чистой и гладкой. На концах резьбы должны быть заходные фаски.

2.6.6. Рабочие поверхности зубьев зубчатых колес не должны иметь следов дробления.

2.6.7. При использовании поверхностей деталей или узлов в качестве технологических баз точность изготовления и чистота поверхностей может быть повышена против требований чертежа.

2.6.8. Валы и оси не должны иметь трещин или других дефектов. Заварка их не допускается.

2.6.9. Звенья расчалок, стержни, тяги, стойки и детали их крепления (вилки, шарнирные валики) не должны иметь надрезов, трещин и т. п. дефектов.

2.7. Термическая обработка.

2.7.1. Термически обрабатываемые детали не должны быть пережженными и деформируемыми сверх допустимой нормы, не должны иметь окисленной и обезуглероженной поверхности, трещин, расслоений, выкрашивания, вздутия и разъедания поверхности. Прочие дефекты (излишняя твердость, мягкость, пятнистость, несоответствие механических свойств) могут подвергаться исправлению повторной термической обработкой.

2.7.2. Детали после термической обработки должны быть очищены от окалины методами, принятыми на заводе- изготовителе.

2.8. Требование к деталям, изготовляемым из листовой профильной стали.

2.8.1. Резку заготовок из листовой профильной стали следует производить механическим путем, либо с помощью автогенной резки или бензорезки. После вырезки заготовок, детали надлежит довести до размеров указанных в чертежах. Детали должны быть выправлены и кромки

их зачищены от оплавления и заусенцев. Допускается отклонения от плоскостности деталей из листовой стали 0.2 мм на 100 мм длины, если в чертеже нет особых указаний.

2.8.2. Гибку профилей стали следует производить по шаблонам без перегиба и трещин материала. При гибке в горячем состоянии охлаждение в воде не допускается.

2.9. Требование к сборке.

2.9.1. На сборку отдельных узлов и изделия в целом должны поступать детали и узлы окончательно принятые ОТК завода-изготовителя. Пригонку и посадку сопрягаемых деталей надлежит производить тщательно, без повреждения поверхностей.

2.9.2. Наклепывание деталей и другие способы подгонки в сопряжениях не допускаются.

2.9.3. Подшипники качения перед сборкой следует тщательно промыть в бензине или в горячем минеральном масле.

2.9.4. Разметку отверстий для крепления покупного оборудования (мотор- редуктор) производить только после получения

паспорта или самого оборудования.

2.9.5. Все крепежные соединения выполнять согласно указаниям в чертежах.

2.10. Окраска.

2.10.1. После приемки шлоскребa, окрашиваемые поверхности очистить от масла, грязи и ржавчины. Все необработанные поверхности металлических конструкций шлоскребa, находящиеся во время эксплуатации выше уровня жидкости в отстойнике (см. общий вид) кроме мест, подлежащих сварке при монтаже и поверхностей, соприкасающихся со штрабным бетоном, следует нанести (после предварительной грунтовки) в 2-3 слоя атмосферостойкое лакокрасочное покрытие. Соответственно поверхности металлоконструкций, находящиеся ниже уровня жидкости нанести грунт ХС-010, покрыть двумя слоями краской ЭМХС-710 цвет серый и одним слоем лака ХС-76 IV В ГОСТ 9355-81.

2.10.2. Все обработанные металлические поверхности покрыть антикоррозийным веществом, снывающимся керосином.

Поверхности, сопрягающиеся с бетоном, следует покрыть цементным молоком на 2% процентном растворе каустиковой соды.

2.11. Комплектность.

2.11.1. Илоскреб должен отправляться укомплектованным, полностью собранным поставочными блоками (узлами), не требующими разборки в процессе монтажа.

2.11.2. Завод- изготовитель с илоскребом должен направить заказчику один комплект технической и товаросопроводительной документации.

2.11.3. Комплект технической документации должен включать:

а) технический паспорт с документом, удостверяющим соответствие требованиям чертежей и настоящих технических условий;

б) комплект технической документации согласно содержанию спецификации илоскреба;

в) комплектовочную ведомость, схемы разбивки на поставочные блоки и их маркировки.

Примечание: техническая документация для строящегося предприятия поставляется заводом- изготовителем в 2х экземплярах,

а для действующих предприятий в одном экземпляре.

2.11.4. Комплект товаросопроводительной документации должен включать:

а) упаковочный лист;

б) ведомость электрооборудования.

2.12. Маркировка.

2.12.1. На видном месте илоскреба в районе приводной станции должна быть установлена фирменная табличка содержащая.

а) наименование завода- изготовителя и его местонахождение;

б) наименование изделия;

в) дата выпуска;

г) заводской номер;

д) клейно ОТК завода- изготовителя.

2.12.2. Знаки маркировки, монтажные и сборочные метки (риски), выполненные клеймением, должны быть обведены несмываемой краской.

2.13. Упаковка.

2.13.1. Илоскреб и все оборудование, входящее в объем поставки заказчику, должны быть законсервированы в соответствии с ГОСТ 9014-78 и надежно защищен от коррозии при его

транспортировке и хранении на месте монтажа в течение не менее двух лет с момента отгрузки. Методы консервации и применяемые для этого материалы должны обеспечивать возможность расконсервации поставочных блоков без разборки.

2.13.2. Поставочные блоки отправляются без упаковки.

2.13.3. Электрооборудование и узлы с подшипниками качения, а также отдельные мелкие части и крепеж, должны быть упакованы в ящики.

2.13.4. Каждое транспортное место должно быть маркировано и занесено в отправочную ведомость.

2.13.5. Техническая документация должна быть вложена в водонепроницаемый пакет.

3. Приемка.

3.1. Приемка илоскреба должна осуществляться в соответствии с „Инструкцией о порядке приема продукции производственного назначения по качеству", утвержденной постановлением Госарбитражем при Совете Министров СССР от 27.05.59г. № 6-85.

3.2. Монтаж илоскреба по договоренности производится либо заводом- изготовителем, либо заказчиком, либо специальной организацией по поручению заказчика.

3.3. Если монтаж производится заводом- изготовителем, то приемка илоскреба производится после окончания монтажа и проведения испытаний на месте установки.

3.4. Если монтаж производится не заводом- изготовителем, а приемка отдельных узлов производится приемщиком заказчика на заводе- изготовителе, то завод- изготовитель несет полную ответственность за качество выполнения. конструкции в целом.

3.5. При сдаче- приемке, согласно пункта, 3.3. Завод- изготовитель предъявляет приемщику: ферму моста, платформу, приводную тележку, фермы скребковых крыльев, секции направляющих цилиндров, устройство для удаления плавающих веществ, токоприемник кольцевой и прочие сборки и детали, входящие в общую сборку илоскреба. Кроме того, завод- изготовитель предъявляет приемщику следующие документации:

а) рабочие чертежи с внесенными заводом в них изменениями, а также документы, удостоверяющие

согласование с заказчиком отступлений, если таковые имели место;

б) приемочные акты ОТК завода на все предъявленные сборки и детали илоскреба;

в) сертификаты и прочие документы, удостоверяющие качество поставленных материалов и результат испытаний материалов и сварных швов, если таковые производились;

г) опись дипломов сварщиков;

д) отправочную ведомость;

е) техническое условие на изготовление;

3.6. При приемке проверяется:

а) качество обработки, сварки и сборки посредством внешнего осмотра всех частей без разборки узлов, соответствие техническим условиям;

б) качество отдельных узлов по актам ОТК завода и отправочным документам;

г) отсутствие внутренних дефектов в стыковых и угловых швах на всей длине с помощью ультразвука или магнитодефектоскопии последующим просвечиванием всех дефектных мест рентгеновскими или гамма-лучами.

3.7. Сдача сварных металлических конструкций производится в незагрунтованном виде. Прочие узлы могут предъявляться загрунтованными.

3.8. При сдаче-приемке составляется в двух экземплярах акт, в котором перечисляются принятые узлы и детали илоскреба, их комплектность и соответствие рабочим чертежам и техническим условиям. Один экземпляр акта хранится в ОТК завода, другой направляется монтирующей организации при отправке конструкции.

4. Транспортировка и хранение.

4.1. Погрузку и крепление транспортных мест илоскреба производить в соответствии с требованиями „Технических условий погрузки и крепления грузов" МПС по чертежам завода.

4.2. Погрузочно-разгрузочные работы должны производиться без резких толчков и ударов и обеспечивать сохранность упаковочных мест.

4.3. Хранение илоскреба должно производиться на ровной площадке под навесом, предохраняющим поставочные блоки от попадания атмосферных осадков и от механических повреждений.

4.4. Электрооборудование и узлы с подшипниками качения должны храниться в закрытых помещениях.

4.5. При отгрузке оборудования и технической документации завод-изготовитель должен

направить в адрес заказчика уведомление.

4.6. Разрешение вопросов, связанных с транспортированием илоскреба, заказчик должен осуществлять согласно „Положению о поставках продукции производственно-технического назначения", утвержденного постановлением Совета Министров СССР от 22.05.59г.

5. Монтаж на месте установки.

5.1. До начала работ по монтажу илоскреба следует удостовериться в том, что строительная конструкция отстойника соответствует проекту 902-2- альбом I во всех элементах, связанных с установкой илоскреба.

В случае отклонений от проекта в размерах и отметках отстойника, влияющих на монтаж илоскреба, необходимо поставить об этом в известность заказчика и до получения от него указаний о мероприятиях по устранению обнаруженных дефектов к монтажу не приступать.

5.2. Для обеспечения правильности монтажа илоскреба рекомендуется следующий порядок производства работ (см. черт. № 4И 429.00.00.000):

а) установка и заделка плиты поз. 44 с центральной опорой поз. 6, внутреннего рельса поз.16;

б) установка платформы поз. 3;

в) подвеска к платформе скребковых крыльев поз. 2;

г) установка фермы моста поз. 1 и крепление на ней привода поз. 4;

д) нанесение на днище отстойника выравнивающего бетонного слоя;

г) приварка скребков к скребковому крылу 4И. 429. 02.00. 000.

5.3. Для правильной и безаварийной работы илоскреба большое значение имеет точность установки центральной опоры поз.6 и внутреннего рельса поз.16.

5.3.1. Перед установкой рельса необходимо проверить размеры его конической поверхности и круговой формы. Если отклонения этих размеров превышают допуски указанные на чертеже, рельс должен быть выправлен.

5.3.2. К основанию рельса прикрепить анкерные плитки поз. 24.

5.3.3. Рельс и центральную опору установить на временных подкладках на опорной железобетонной плите в центре отстойника, и после их предварительной взаимной установки, гнезда анкерных плиток и шпилек залить цементным раствором.

5.3.4. После затвердения цементного раствора произвести предварительную затяжку гаек и тщательно выверить правильность центровки рельса и центральной опоры, горизонтальность верхней кромки рельса и вертикальность оси центральной опоры. Отклонение верхней кромки рельса от горизонтальности не должно превышать 0.5 мм на длине 2м, что проверяется при помощи стальной линейки, которую надлежит прикладывать не менее, чем по 10 наибольшим хордам и уровня с ценой деления 0.1мм на метр.

5.3.5. Несоосность центральной опоры и рельса не должна превышать 0.5 мм, что проверяется путем замера по радиусу расстояния между обточенной боковой поверхностью плиты поз. 79 под центральной опорой и внутренней обработанной поверхностью рельса.

5.3.6. Отклонение от вертикали оси центральной опоры не должно быть более 0.5мм на метр.

5.3.7. После выверки, рельс и центральную опору подлить бетоном марки 200. После твердения бетона произвести контрольную выверку и окончательную затяжку гаек

крепления центральной опоры.

5.3.8. Затем центральную часть (до рельса) залить цементным раствором до верхней кромки рельса для стока попадающей туда жидкости.

5.4. При установке платформы поз. 3 необходимо отрегулировать роликовые опоры так, чтобы все ролики прилегали к внутреннему рельсу при любом угле поворота платформы и оси роликов находились в одной плоскости с осью центральной опоры. В случае необходимости положение роликов может быть отрегулировано с помощью прокладок.

5.5. Для предупреждения касания скребками днища отстойника, верхней слой железобетонной плиты днища укладывать по шаблону- доске, укрепленному на вращающейся ферме скребкового крыла. Затем приварить к ферме скребки, выдерживая расстояние от днища до нижней кромки скребка 25±5мм.

5.6. При креплении привода поз. 4 на мосту, следует удостовериться в том, что ось ведущего колеса привода находится в одной плоскости с осью

центральной опоры. Допускаемое отклонение не более 5мм.

6. Испытание.

6.1. Испытание илоскреба проводится организацией, выполняющей монтаж, совместно с представителями завода-изготовителя и заказчика.

6.2. При испытании илоскреб должен проработать в опорожненном отстойнике непрерывно в течение 8 часов при максимальной скорости вращения.

6.3. В ходе испытания проверяется качество работы узлов илоскреба и их соответствие настоящим ТУ. При этом особое внимание следует уделить работе пусковой аппаратуры и работе привода.

6.3.1. Проверяя работу привода следует:

а) замерить силу тока и напряжение электродвигателя, проверить его нагрев;

б) проверить работу открытых зубчатых передач и мотор- редуктора, плавность их хода, отсутствие вибрации,

шума и стука;

в) проверить отсутствие неплотностей в корпусе мотор- редуктора и утечки масла;

г) проверить нагрев масла в мотор-редукторе после 8 часового испытания. Температура масла не должна превышать температуры окружающей среды более, чем на 30°С.

6.3.2. Отсутствию задевания отстойника движущимися частями илоскреба.

6.3.3. Отсутствию задевания датчика уровня (проект- 902-2- альбом V черт № установленного на расчетной отметке, движущимися скребковыми крыльями.

6.3.4. Работе токоприемника кольцевого поз.

6.3.5. Работе устройства для удаления плавающих веществ из отстойника поз.

6.4. О проведенном испытании составить акт с указанием условий, продолжительности и результатов испы-

тания и дефектов, обнаруженных при испытании. Акт должен быть подписан представителями монтирующей организации, завода- изготовителя и заказчика.

6.5. Илоскреб, признанный при приемке и испытании соответствующим настоящим ТУ, считается окончательно принятым и годным к эксплуатации.

7. Гарантии поставщика.

7.1. Илоскреб ИПР-18 черт. 4И. 429.00.00.000 должен быть принят техническим контролем завода-изготовителя.

7.2. Изготовитель гарантирует соответствие илоскреба ИПР-18 требованиям настоящих технических условий при соблюдении потребителем правил транспортирования хранения, монтажа и испытания, установленных техническими условиями.

7.3. Срок гарантии устанавливается 18 месяцев со дня ввода в эксплуатацию

7.4. В течении указанного срока завод- изготовитель безвозмездно заменяет или ремонтирует вышедшие из строя узлы и детали.

7.5. Срок службы илоскреба до его списания устанавливается- 15 лет.

8. Указания по технике безопасности.

При работах по монтажу илоскреба надлежит руководствоваться указаниями по технике безопасности в строительстве, приведенными в „Строительных нормах и правилах". СНиП III-4-79.

Инв.№ подл. | Подп. и дата | Взам. инв.№ | Инв.№ дуб. | Подп. и дата

Формат А4

№ строки	Наименование	Обозначение документа на поставку	Поставщик	Куда входит (обозначение)	Количество: на изделие	Количество: в комплект.	Количество: на регулир	Количество: Всего	Примеч.
1	Мотор-редуктор МП02-								
2	-15Ф-204-0,75/6,7 4АХ71134У3		Тамбовполимермаш	4И. 429.04.00.000	1				
3	Масленка 1,2. 46	ГОСТ 19853-74		4И. 429.04.01.000	1				
4	Масленка 2.2. 45. 46	ГОСТ 19853-74		4И. 429.07.00.000	2				
5	Муфта короткая 50	ГОСТ 8966-75		4И. 429.05.00.000	1				
6	Подшипник 3610	ГОСТ 5721-75		4И. 429.03.03.000	4				
7	Подшипник 318	ГОСТ 8338-75		4И. 429.04.01.000	4				
8	Подшипник 1210	ГОСТ 5720-75		4И. 429.04.00.000	1				
9	Подшипник 1215	ГОСТ 5720-75		4И. 429.04.00.000	1				
10	Подшипник 1220	ГОСТ 5720-75		4И. 429.07.00.000	1				
11	Выключатель путевой								
12	ВК 200Б исполнение 1								
13	ступень-2	ТУ16.526.351-74		4И. 429.00.00.000	1				
14	Колесо заднее от львовско-								
15	го автопогрузчика 4045		Кузнечно-прессовый						
16	Колесо	№303; 5.005-15	з-д г. Челябинска	4И. 429.04.00.000	1				
17	Шина	240-381(8.25-15)	Шинный з-д						
18		Модель Л-187	г. Ленинград	4И. 429.04.00.000	1				
19	Коуш 50	ГОСТ 2224-72		4И. 429.08.00.000					
20	Канат 16-Г-1-СС-Р-120	ГОСТ 3063-81		4И. 429.08.00.000					

Изм.	Лист	№ докум.	Подп.	Дата	4И. 429.00.00.000 ВП		
Разраб.		Самохина			Илоскреб ИПР-18 Ведомость покупных изделий	Лит. И	Лист 1	Листов 5
Пров.		Пенберев				Мособлсельхозтехника Отдел №35		
Н. контр.		Кулагина						

18600-06 12

№строки	Наименование	Обозначение документа на поставку	Поставщик	Куда входит (обозначение)	Количество				Примеч.
					на изделие	в компл.	на регул.	Всего	
1	Кольцо СП 76-59-6	ГОСТ 6308-71		4И.429.04.00.000	1			1	
2	Кольцо СП 103-84-7	ГОСТ 6308-71		4И.429.04.00.000	2			2	
3	Кольцо СП 124-99-9.5	ГОСТ 6308-71		4И.429.04.01.000	2			2	
4	Кольцо СП 129-104-9.5	ГОСТ 6308-71		4И.429.04.01.000	2			2	
5	Кольцо 16-70	ГОСТ 13940-80		4И.429.04.00.000	1			1	
6	Крышка 2-90×60	ГОСТ 11641-73		4И.429.04.00.000	1			1	
7	Крышка 2.2-90	ГОСТ 18511-73		4И.429.04.00.000	1			1	
8	Крышка 2-130×86,5	ГОСТ 11641-73		4И.429.04.00.000	1			1	
9	Рым-болт М8-015	ГОСТ 4751-73		4И.429.07.00.000	1			1	
10	Болт М6×25.58.05	ГОСТ 7798-70			8			8	
11	М8×14.58.05				2			2	
12	М8×16.58.05				2			2	
13	М8×75.58.05				6			6	
14	М10×20.58.05				4			4	
15	М10×35.58.05				4			4	
16	М12×25.58.05				44			44	
17	М12×20.58.05				4			4	
18	М12×35.58.05				8			8	
19	М12×40.58.05				10			10	
20	М12×45.58.05				4			4	
21	М12×60.58.05				32			32	
22	М12×75.58.05				4			4	
23	Болт М12×100.58.05	ГОСТ 7798-70			6			6	

Изм. Лист № докум. Подп. Дата

4И.429.00.00.000 ВП

Лист 2

№строки	Наименование	Обозначение документа на поставку	Поставщик	Куда входит (обозначение)	Количество				Примеч.
					На изделие	в комплекты	на регулировку	Всего	
1	Болт М16×45.58.05	ГОСТ 7798-70			34			34	
2	М16×180.58.05				8			8	
3	М20×40.58.05				4			4	
4	М20×100.58.05				4			4	
5	М22×60.58.05				6			6	
6	М27×90.58.05				4			4	
7	Болт М12×45.58.05	ГОСТ 7801-81			20			20	
8	Винт М5×8.58.05	ГОСТ 1491-80			8			8	
9	Винт М16×40.58.05	ГОСТ 1482-75			1			1	
10	Гайка М6.5.05	ГОСТ 5915-70			8			8	
11	М8.5.05				6			6	
12	М10.5.05				4			4	
13	М12.5.05				120			120	
14	М16.5.05				24			24	
15	М20.5.05				6			6	
16	М22.5.05				6			6	
17	М24.5.05				4			4	
18	М27.5.05				16			16	
19	Гайка М30.5.05	ГОСТ 5915-70			8			8	
20	Гайка М12.5.05	ГОСТ 5916-70			6			6	

Изм. Лист № докум. Подп. Дата

4И.429.00.00.000 ВП

Лист 3

№ строки	Наименование	Обозначение документа на поставку	Поставщик	Куда входит (обозначение)	Количество				Примеч.
					На изделие	В комплекты	На регулировку	Всего	
1	Гайка М20.5.05	ГОСТ 5916-70			48			48	
2	Гайка М85×22.8.05	ГОСТ 11871-73			2			2	
3	Шайба 6.65Г	ГОСТ 6402-70			8			8	
4	8.65Г				2			2	
5	12.65Г				24			24	
6	16.65Г				1			1	
7	20.65Г				4			4	
8	22.65Г				6			6	
9	24.65Г				1			1	
10	27.65Г				4			4	
11	30.65Г				8			8	
12	Шайба 12.36.05	ГОСТ 6958-78			30			30	
13	16.36.05				1			1	
14	20.36.05				1			1	
15	Шайба 12.36.05	ГОСТ 10906-78			12			12	
16	16.36.05				20			20	
17	20.36.05				4			4	
18	Шайба 12.36.096	ГОСТ 11371-80			8			8	
19	16.36.096				16			16	
20	20.36.096				4			4	
21	30.36.096				8			8	
22	Шайба 85.36.096	ГОСТ 11872-80			1			1	
23	20.02.096				1			1	

Изм. Лист № докум. Подп. Дата

4И.429.00.00.000 ВП

Лист 4

Формат А2

№ строки	Наименование	Обозначение документа на поставку	Поставщик	Куда входит (обозначение)	Количество				Примеч.
					На изделие	В комплекты	На регулировку	Всего	
	Шайба 7019-0396	ГОСТ 13438-68			1			1	
	7019-0397				4			4	
	7019-0417				4			4	
	Шпонка 20×12×50	ГОСТ 23360-78			2			2	
	20×12×90				1			1	
	24×14×90				1			1	
	32×18×120				1			1	
	Шплинт 6,3×45	ГОСТ 397-79			160			160	
	8×7				16			16	
	Шпилька М12·6g×80.58	ГОСТ 22034-76			6			6	
	Штифт цилиндрический	ГОСТ 3128-70			6			6	
	8m6×20				8			8	
	10m6×28				2			2	

Изм. Лист № докум. Подп. Дата

4И.429.00.00.000 ВП

Лист 5

8. Прокладку токоподводящего кабеля на мосту илоскреба от токоприемника, поз.36, до привода, поз.4, произвести в трубе, поз.74. Гибку трубы, её трассировку вдоль моста и установку электроаппаратуры на мосту илоскреба производить при монтаже по месту.
9. Сварные швы крепления вилок, поз.35, к стойкам, поз.13,14 и вилок, поз.29, к стержням, поз.10 и 11 выполнить на месте монтажа после уточнения длин стоек и стержней и обрезки лишних частей входящих в состав труб.
10. Для смазки привода, поз.4, подшипников качения центральной опоры, поз.6, платформы, поз.3, рекомендуется применять смазку ЦИАТИМ-203 по ГОСТ 8773-73. Для предохранения от коррозии каната, входящего в состав расчалок, поз.8, применять солидол по ГОСТ 4366-76.
11. Для предохранения резиновой изоляции жил токоподводящего кабеля от воздействия масла на каждую жилу до припайки наконечника, поз.63, надеть трубку из пластиката, поз.111, с внутренним диаметром 3мм и толщиной стенки 0,5÷1,0мм.
12. К крайнему скребку, для серебания осадка, выпадающего у стены отстойника, приварить по месту металлическую пластинку.
13. Для защиты электродвигателя от перегрузки и ограничения крутящего момента следует в его цепи установить реле максимального тока, блокируемое на время пуска
14. Кронштейн, поз27, при приварке выставить так, чтобы все точки его контура были равно удалены от центра отстойника.
15. Для предотвращения касания днища отстойника скребками вращающихся скребковых крыльев, поз.2, скребки следует приварить к ферме, выдержав зазор между днищем и нижней кромкой скребков - 25±0,5мм.
16. Предельные отклонения размеров:
отверстий - по H14,
валов - по h14,
остальных - по $\pm\frac{IT14}{2}$.
17. * Размеры для справок.
18. ** Размечать по сопрягаемым деталям.
19. Сварку производить по контуру прилегания деталей по ГОСТ 5264-80, кроме мест обозначенных особо.
20. При изготовлении илоскреба необходимо руководствоваться техническими условиями. ЧИ.429.00.00.000ТУ.
21. Предельные отклонения размеров деталей без чертежа-h14.

Техническая характеристика.

№ п/п	Наименование	Един. изм.	Величины и обознач.
1	Внутренний диаметр отстойника	мм	18000
2	Гидравлическая глубина отстойника	мм	3400
3	Скорость вращения илоскреба	об/ч.	2,32
	устанавливается в соответствии	об/ч.	2,91
	с технологическими соображениями	об/ч.	3,63
4	Мотор-редуктор		
	МП02-15Ф-204-0,75-4АХ71В4У3		
5	Диаметр (расчетный) колеса привода	мм	825
6	Производительность илоскреба (количество серебаемого осадка)		
	при скорости вращения 2,32 об./ч.	м³/ч	19
	при скорости вращения 3,63 об./ч.	м³/ч	30
7	Общий вес вращающихся частей илоскреба (без устройства для удаления плавающих веществ);	кг	4600
	в том числе деревянного настила	кг	200
8.	Общий вес неподвижных опорных частей.	кг	340
9	Общий вес устройства для удаления плавающих веществ	кг	492

Технические требования.

1. За отметку 00 условно принята отметка чистого пола насосной станции сырого осадка.
2. При подвеске скребковых крыльев, поз.2, к узлам крепления, поз 12, придать натяжение с помощью муфт, поз. 56.57.
3. Для борта, поз 104, и настила, поз. 105, применить строганые доски, которые подлежат антисептировать фтористым натрием. Отверстия для крепления досок сверлить в каждом поперечном угольнике верхнего пояса и стойках ограждения моста по месту. Допускается изготовление настила из рифленого листа δ=4мм ГОСТ 8568-77.
4. Ограждение моста, поз 1 из угольника, поз. 70 и полосы, поз. 106, изготовить по месту.
5. Борт, поз.72, согнуть и подогнать к ограждению, поз. 69 и 112 по месту.
6. Кронштейны, поз.19 и 34 приварить к платформе, поз.3, по месту при монтаже направляющего цилиндра, поз.18.
7. Резьбовое соединение в месте стыка трубы для токоподводящего кабеля (сеч. Л-Л лист 9) собрать на „Герметике."

Изм.	Лист	№ докум.	Подп.	Дата
Разраб.		Самохина		
Пров.		Пендерев		
Рук.		Пендерев		
Н. контр.		Потупков		
Утв.		Гаврилов		

ЧИ.429.00.00.000СБ

Илоскреб ИПР-18

Сборочный чертеж

Лит.	Масса	Масштаб
И	—	—
Лист 1	Листов 11	

Мосводоканалниипроект
Отдел №5

Копировал

18600-06 15 Формат А2

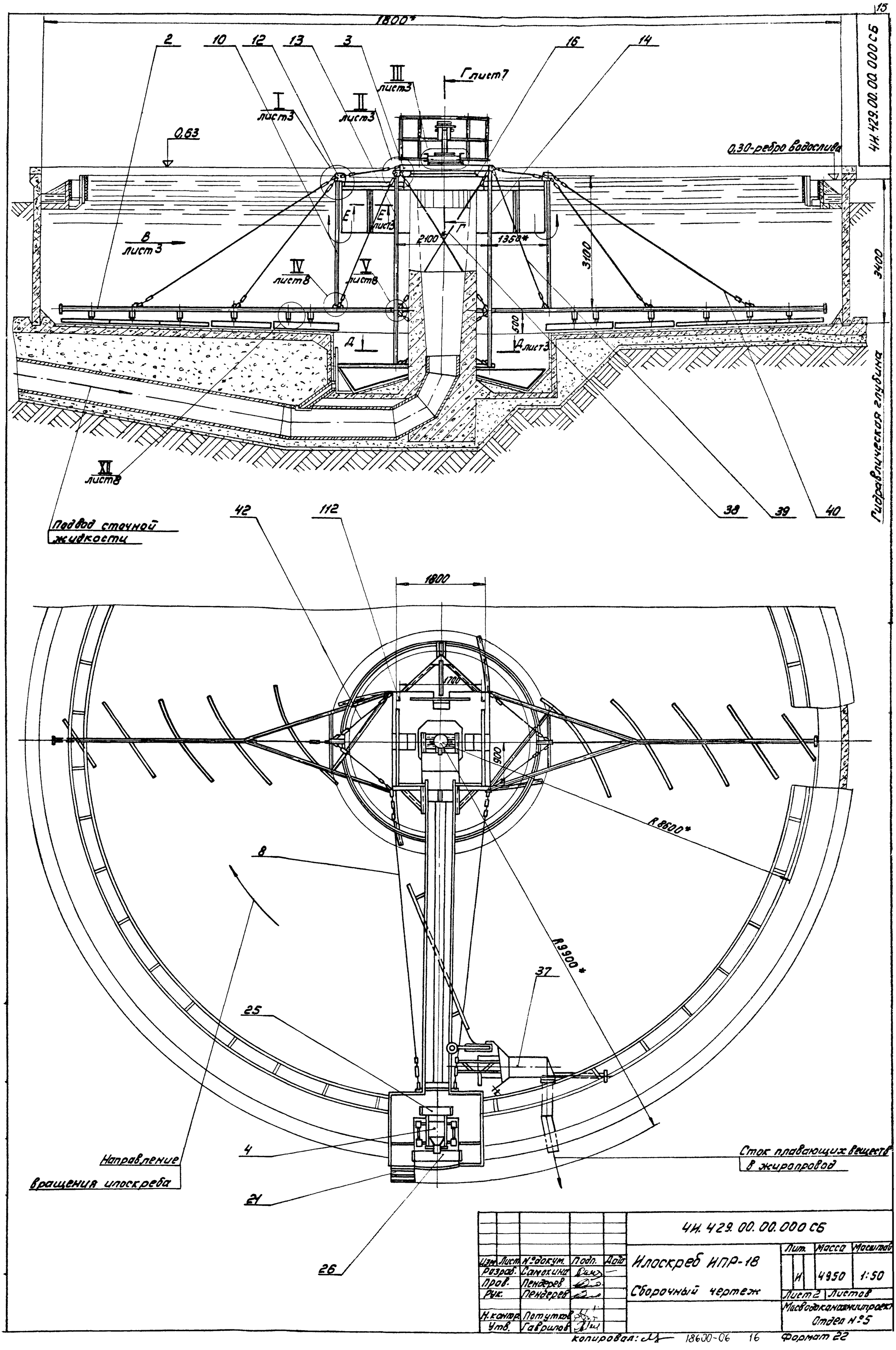

					4Н.429.00.00.000 СБ
Изм.	Лист	№ докум.	Подп.	Дата	Илоскреб ИПР-18
Разраб.		Самохина			Сборочный чертеж
Пров.		Пендерев			
Рук.		Пендерев			
Н. контр.		Потупов			
Утв.		Гаврилов			

Лит.	Масса	Масштаб
И	4950	1:50
Лист 2	Листов	
Мосводоканалпроект Отдел №5		

Вид В лист2
М1:50

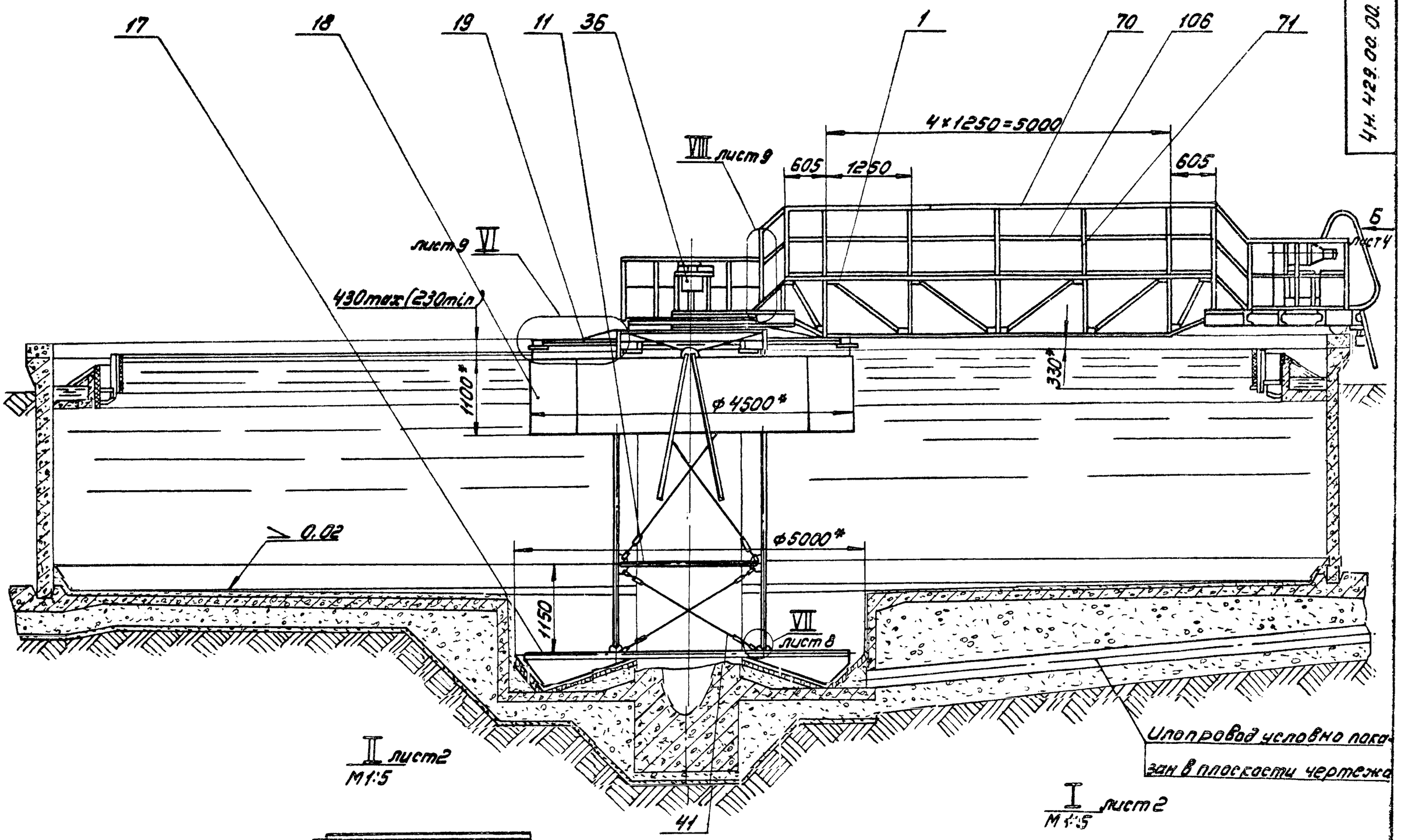

II лист2
М1:5

I лист2
М1:5

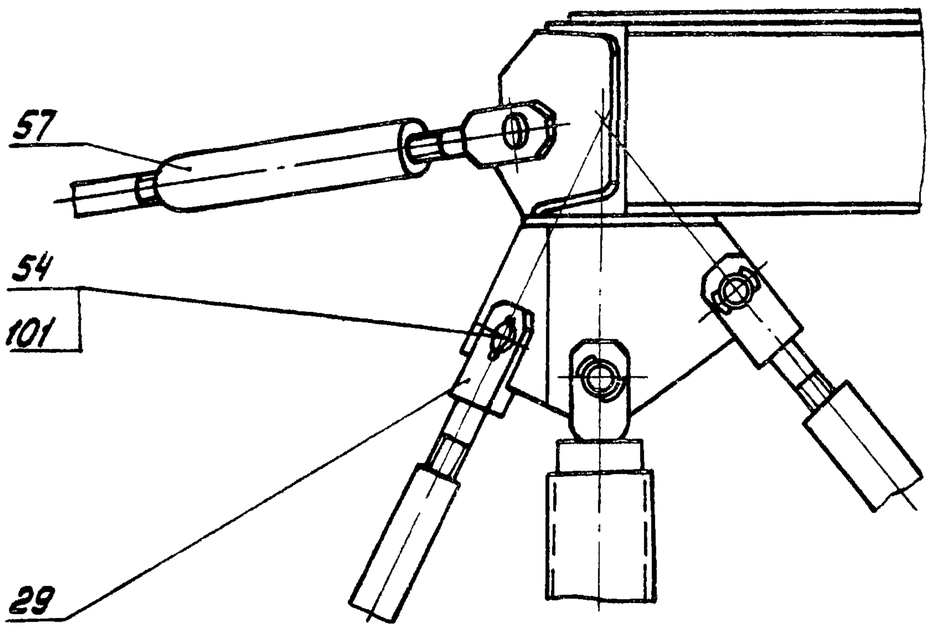

III лист2
М1:5

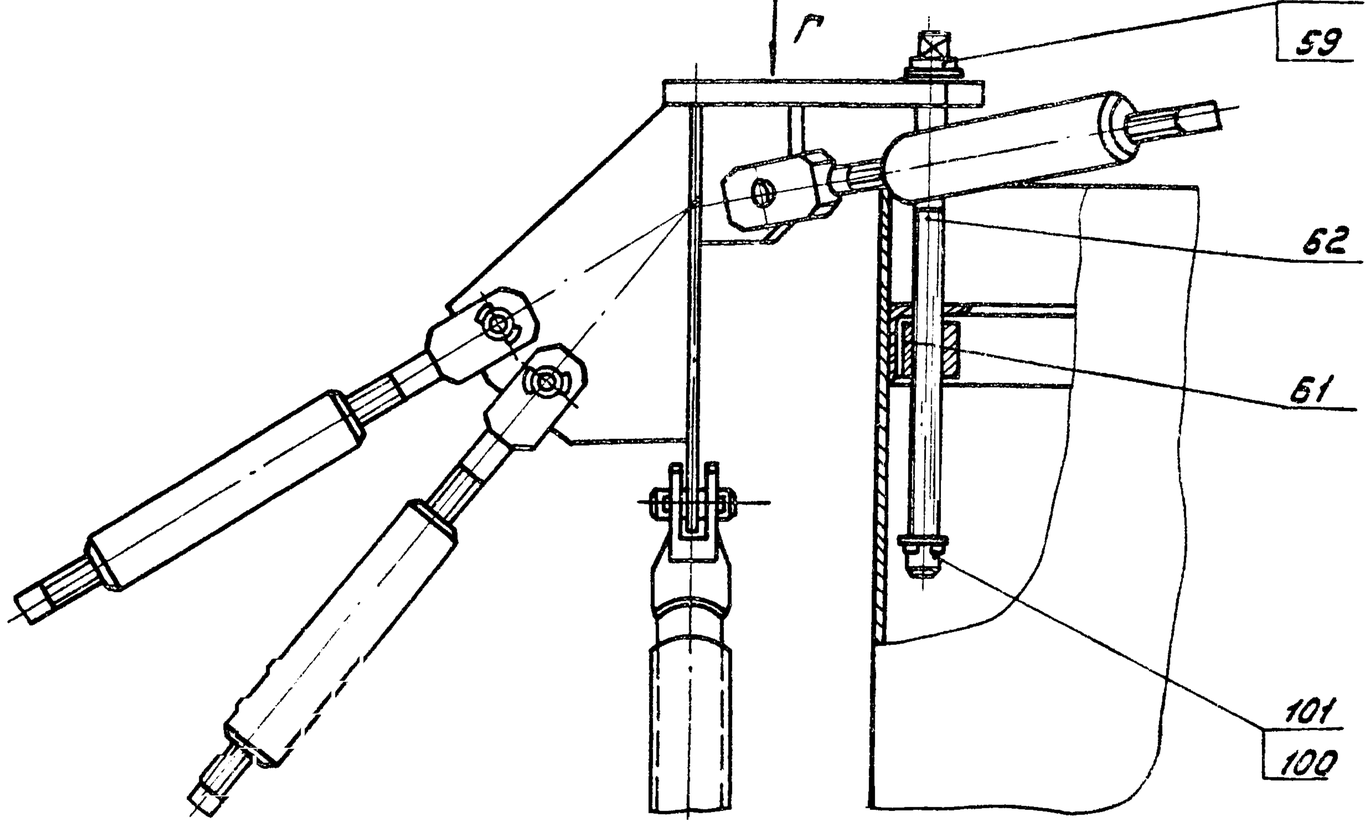

Е-Е лист2
М1:2

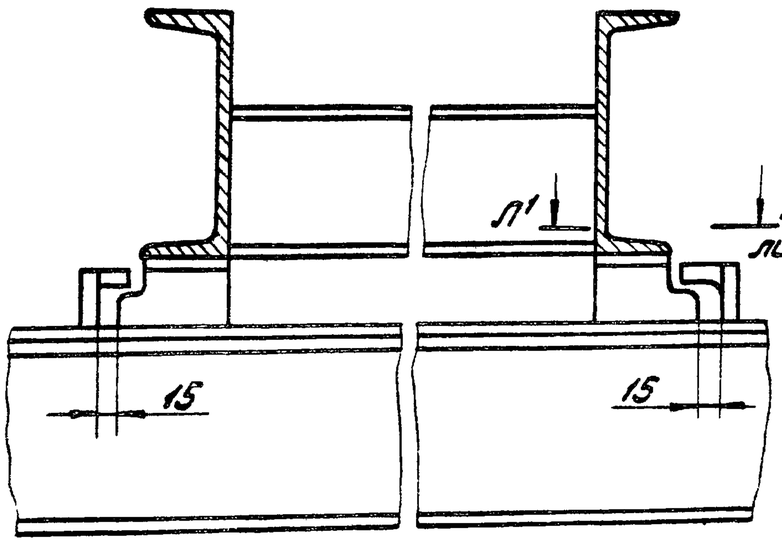

Д-Д лист2
М1:50

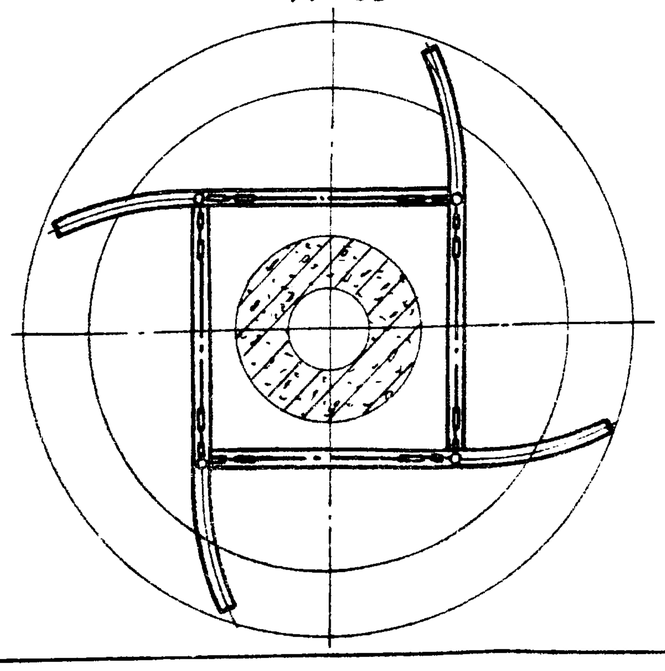

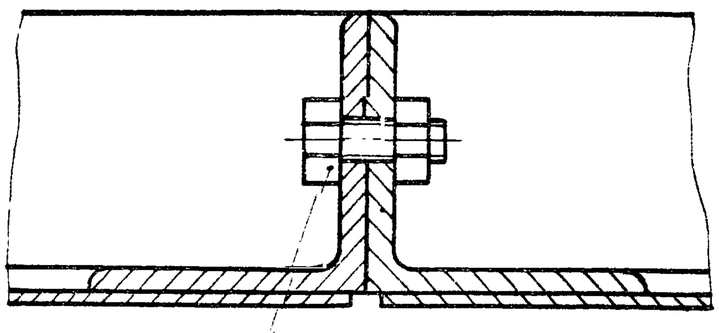

Вид Г
М1:5

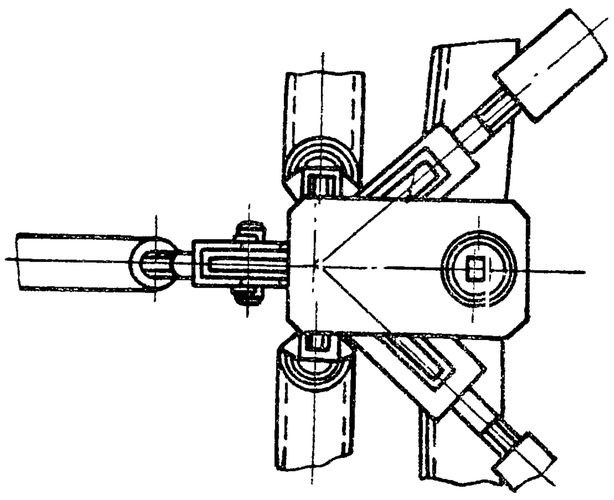

					ЧИ.429.00.00.000СБ		
Изм.	Лист	№ докум.	Подп.	Дата	Илоскреб ИПР-18 Сборочный чертеж	Лит.	Масса	Масштаб
Разраб.		Самохина				И	—	—
Пров.		Пендерев				Лист 3	Листов	
Рук.		Пендерев				Мосводоканалниипроект Отдел №5		
Н. контр.		Потутков						
Утв.		Гавришев						

Копировал: 18600-06 17 Формат 22

Типовой проект 902-2-362.83
Альбом III, часть 1

4И.429.00.00.000 СБ

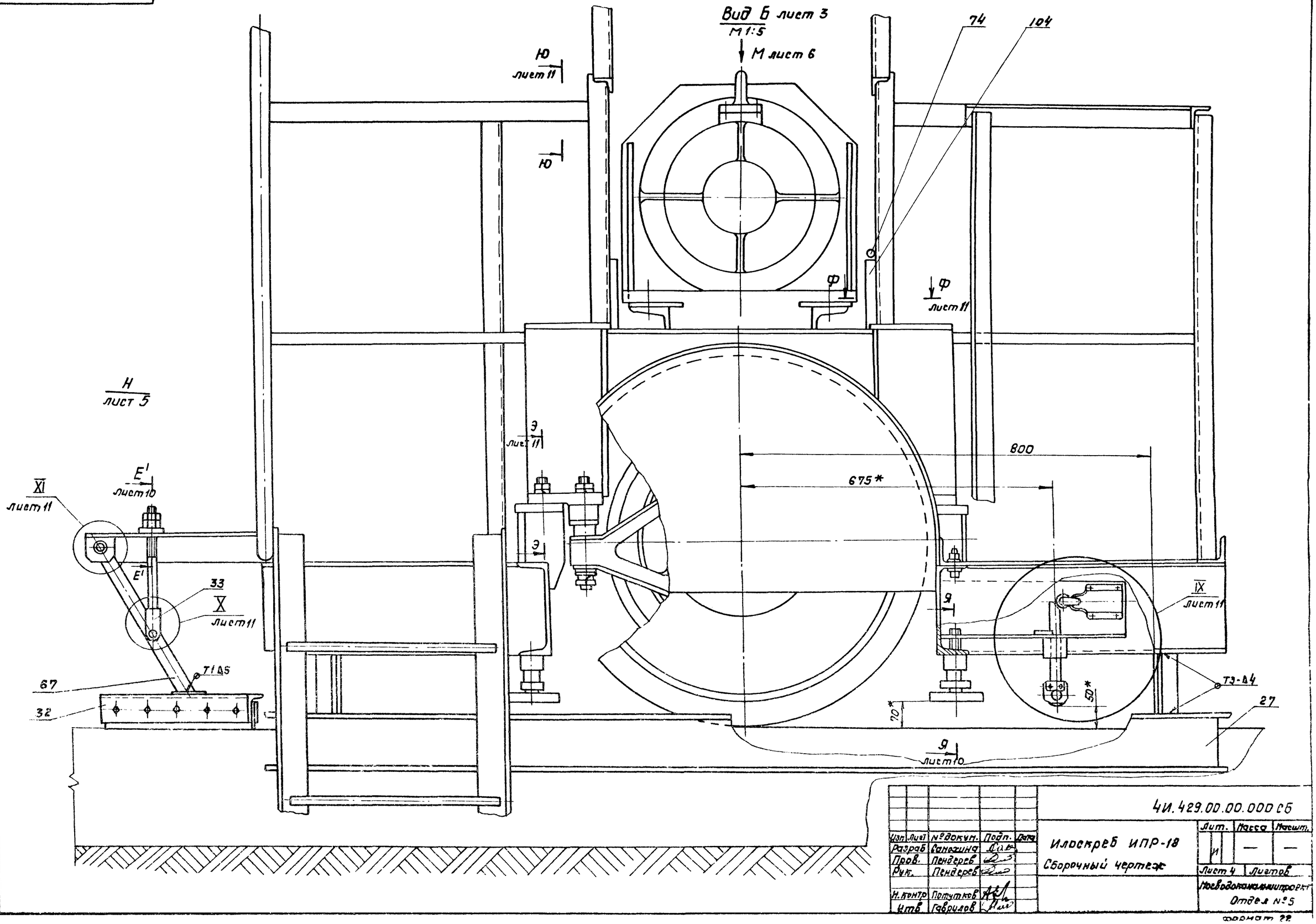

Изм.	Лист	№ докум.	Подп.	Дата
Разраб		Санюшина		
Пров.		Пендерев		
Рук.		Пендерев		
Н. контр.		Потутков		
Утв.		Гаврилов		

4И.429.00.00.000 СБ

Илоскреб ИПР-18
Сборочный чертеж

Лит.	Масса	Масшт.
И	—	—
Лист 4	Листов	

Росводоканалпроект
Отдел №5

Инв. № подл. | Подп. и дата | Взам. инв. № | Инв. № дубл. | Подп. и дата

90-0098

Формат А2

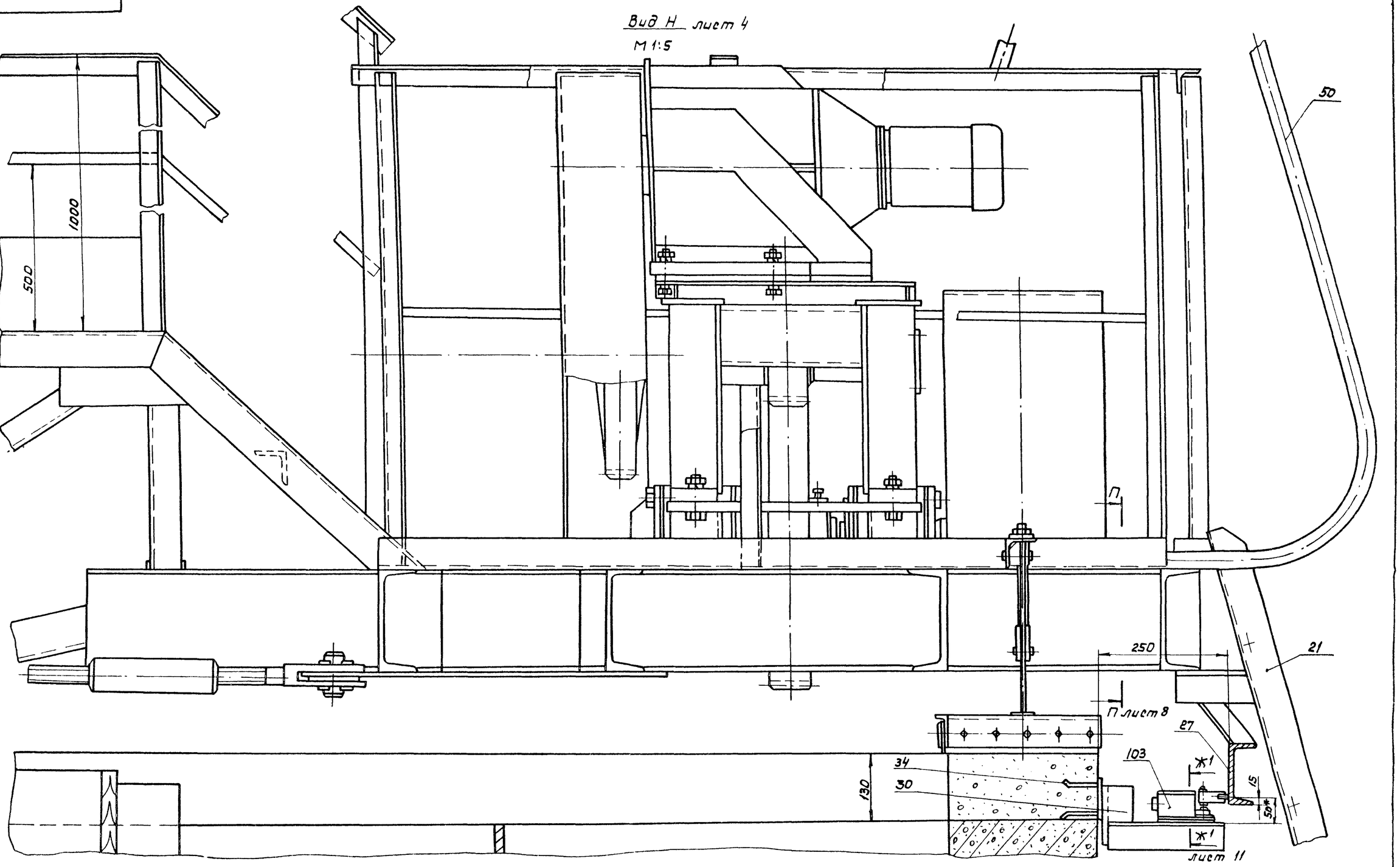

Изм.	Лист	№ докум.	Подп.	Дата	4И. 429.00.00.000 СБ		
Разраб.		Сапожина			Плоскреб ИПР-18 Сборочный чертеж	Лит. И	Масса — Масштаб —
Пров.		Пендерев				Лист 5	Листов
Рук.		Пендерев				Мосводоканалниипроект Отдел №5	
Н. контр.		Потутков					
Утв.		Гаврилов					

Инв. № подл. | Подп. и дата | Взам. инв. | Инв. № дубл. | Подп. и дата

18

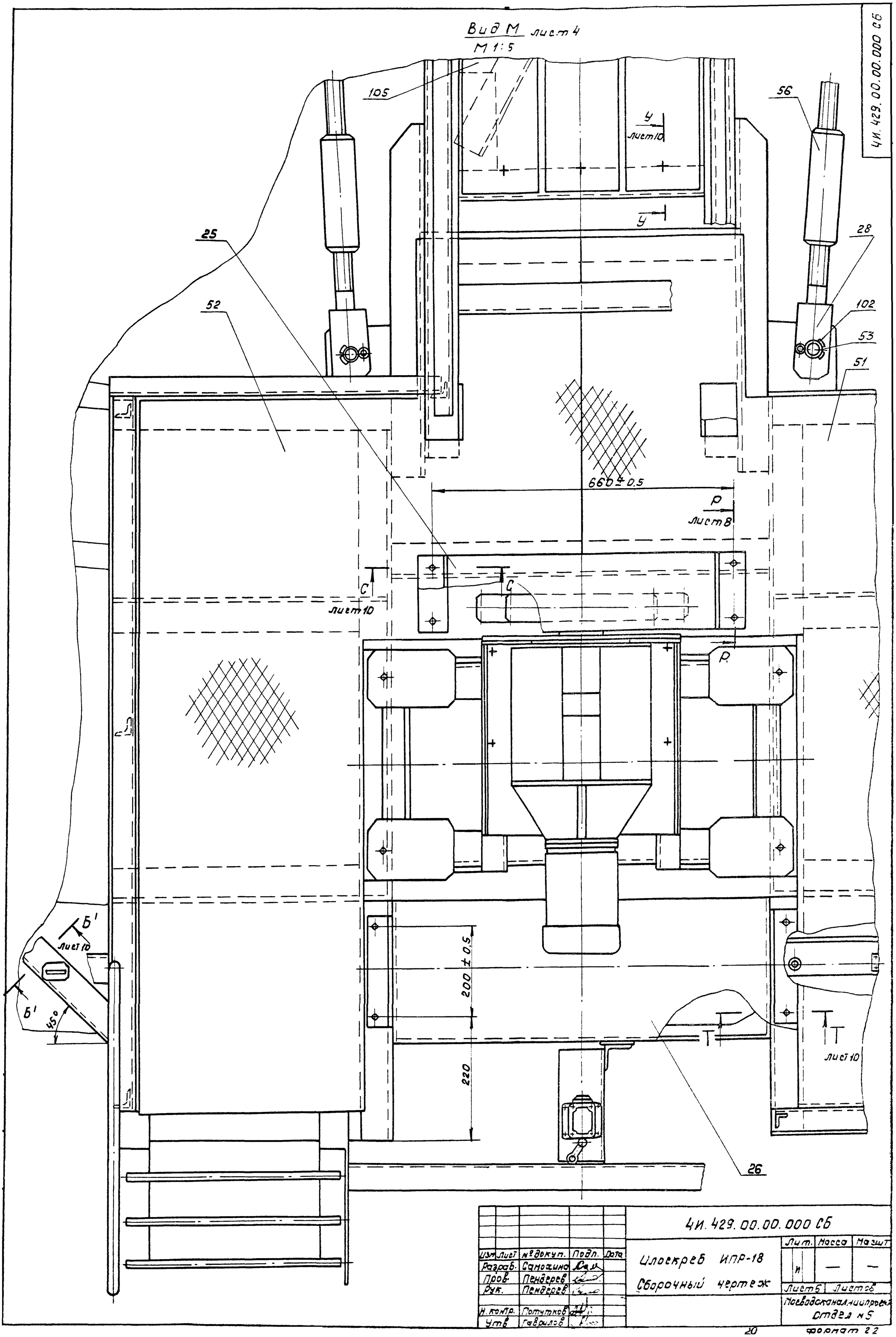

Вид М лист 4
М 1:5
105
56
У
лист 10
У
25
28
52
102
53
51
660 ± 0.5
Р
лист 8
С
С
лист 10
Р
Б'
лист 10
Б'
45°
200 ± 0.5
220
Т
Т
лист 10
26
4И.429.00.00.000 СБ
Изм. Лист № докум. Подп. Дата
Разраб. Самохина
Пров. Пендерев
Рук. Пендерев
Н. контр. Потутков
Утв. Гаврилов
4И.429.00.00.000 СБ
Плоскреб ИПР-18
Сборочный чертеж
Лит. Масса Масшт
И — —
Лист 5 Листов
Мосводоканалниипроект
Отдел № 5

Формат 22

ЧИ.429.00.00.000СБ

Г – Г
М1:5
лист 2

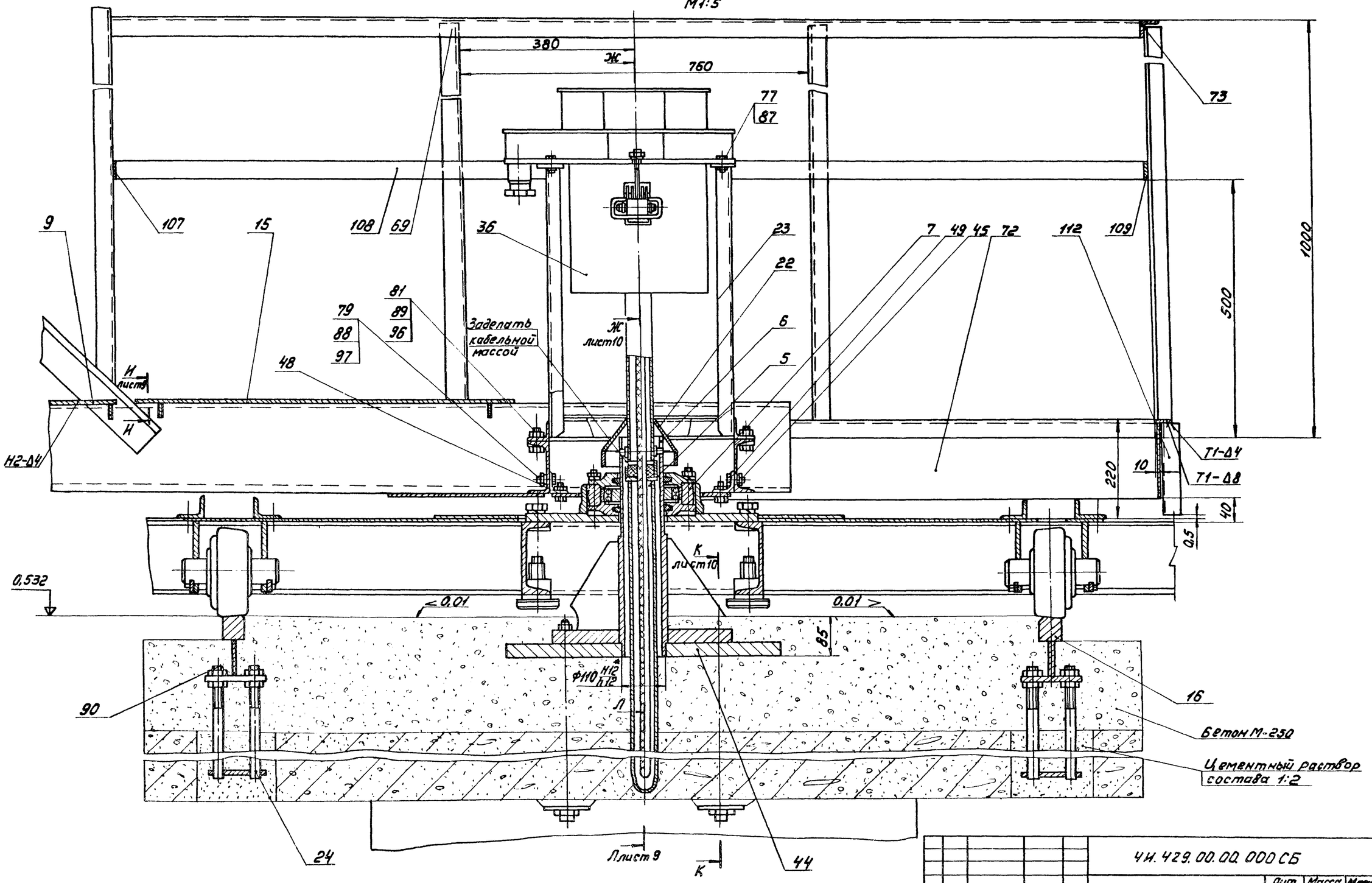

Изм.	Лист	№ докум.	Подп.	Дата	ЧИ.429.00.00.000СБ		
Разраб.		Самохина			Илоскреб ИПР-18	Лит.	Масса	Масштаб
Пров.		Пендерев				И	–	–
Рук.		Пендерев			Сборочный чертеж	Лист 7	Листов	
Н. контр.		Потуткой				Мосводоканалниипроект		
Утв.		Гаврилов				Отдел №5		

02

Ш - Ш
М 1:5

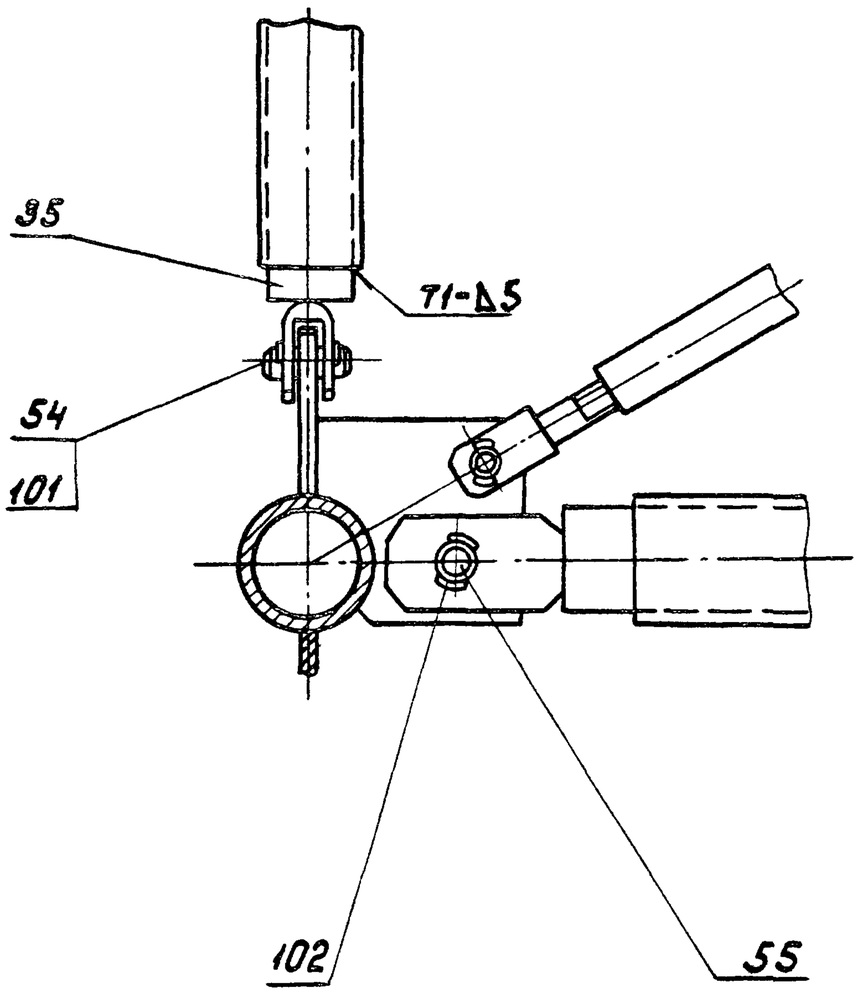

VII лист 3
М 1:5

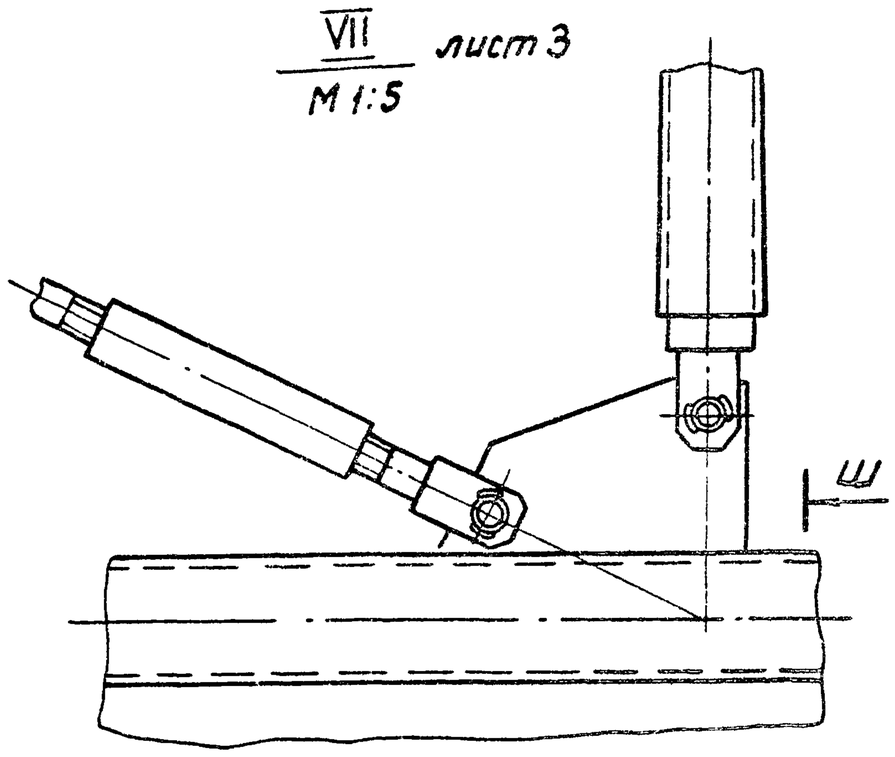

П - П лист 5
М 1:5

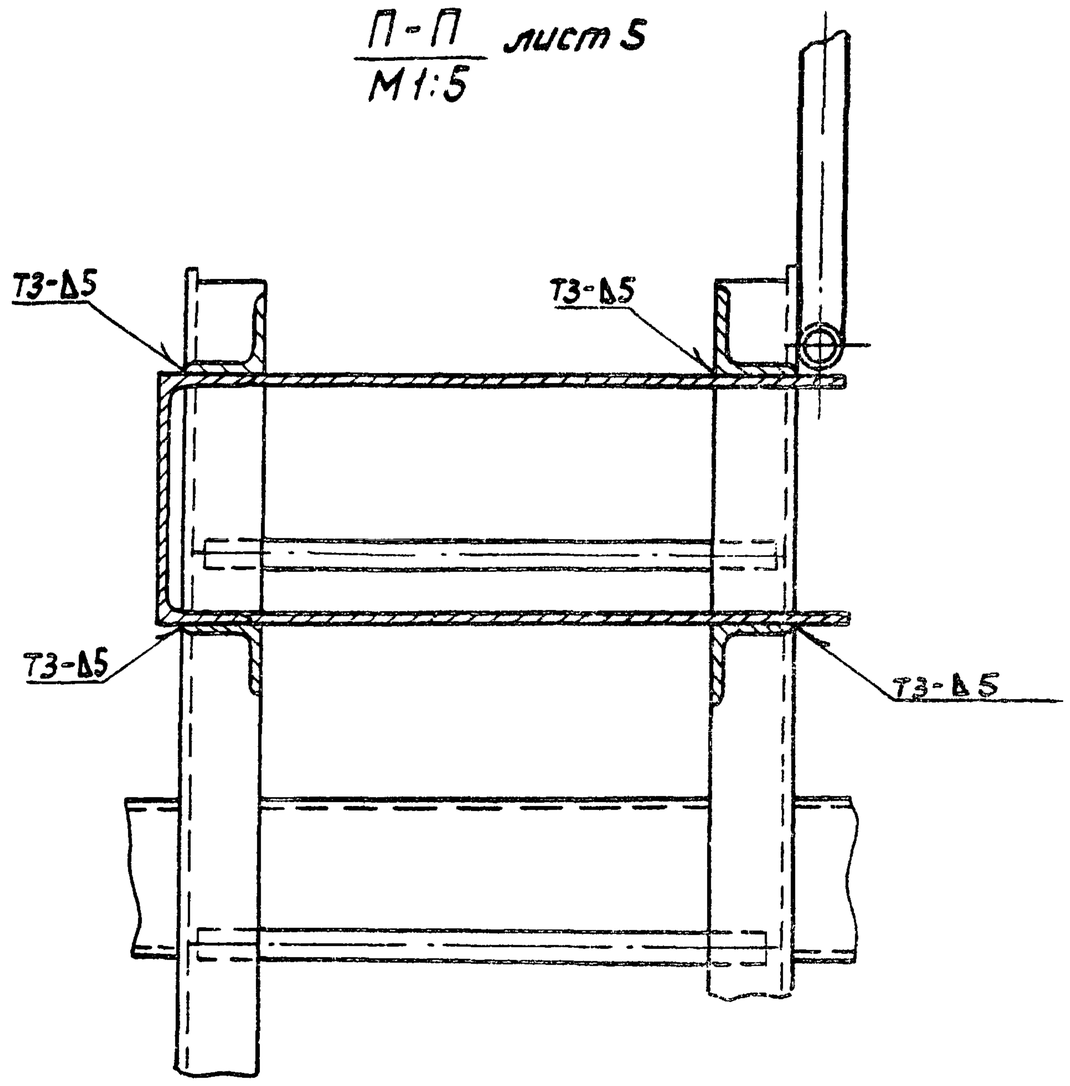

V лист 2
М 1:5

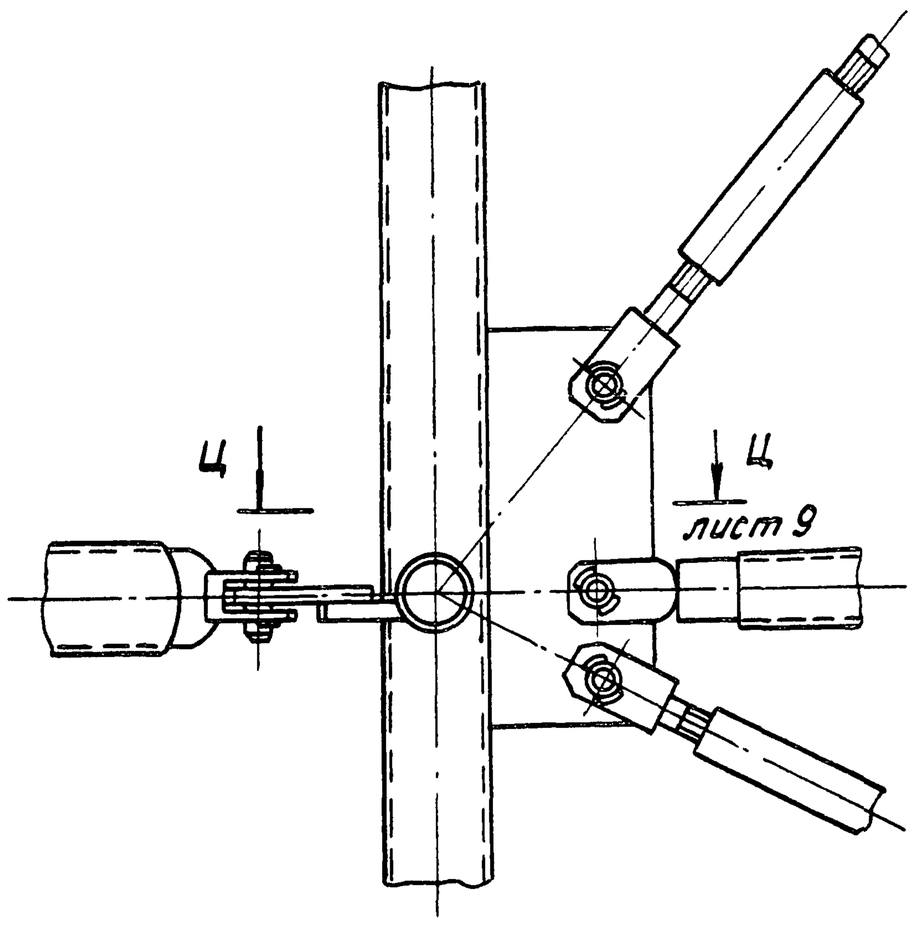

IV лист 2
М 1:5

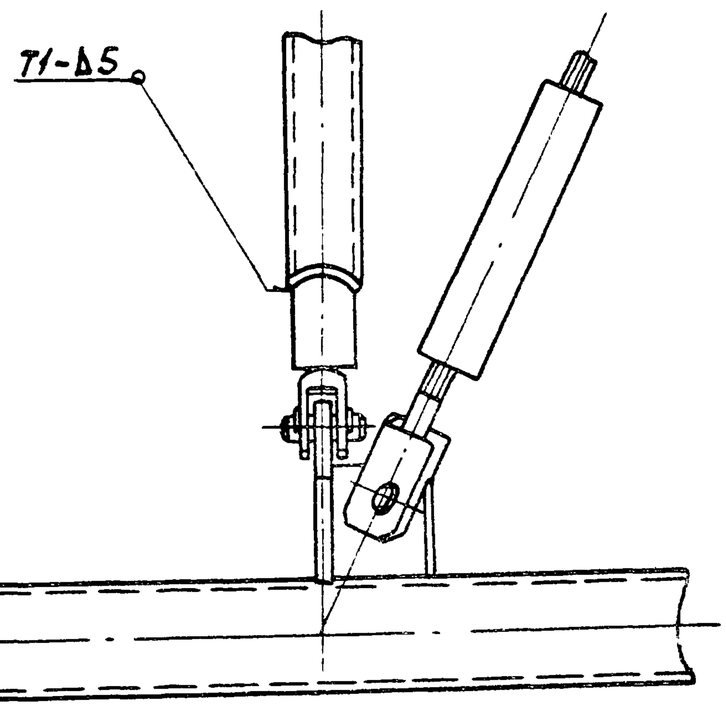

XII лист 2
М 1:2

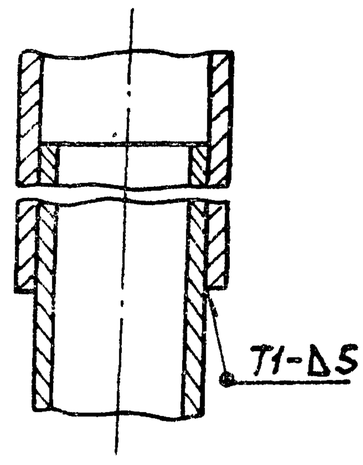

Р - Р повернуто, лист6
М 1:5

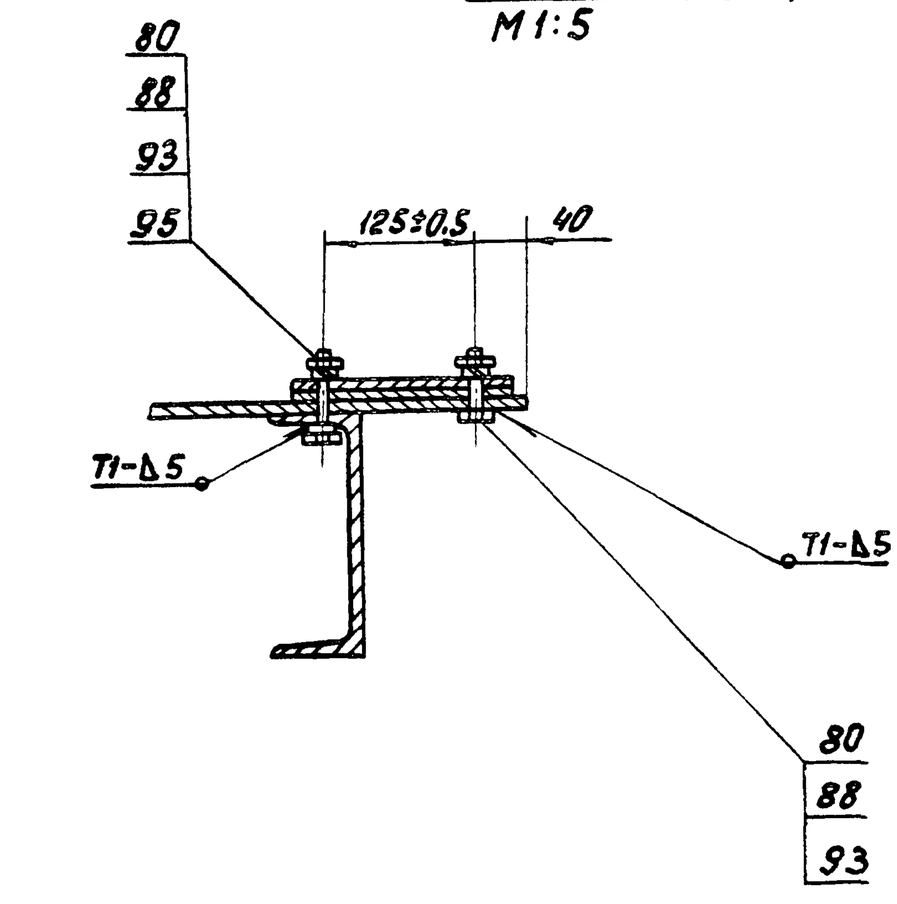

					4Н.429.00.00.000 СБ	
Изм.	Лист	№ докум.	Подп.	Дата	Плоскреб ИПР-18	Лит. / Масса / Масштаб
Разраб.		Самокина				И / — / —
Пров.		Пендерев			Сборочный чертеж	Лист 8 / Листов
Рук.		Пендерев				Новосибкоммунпроект Отдел №5
Н. контр.		Лотутков				
Утв.		Добрилов				

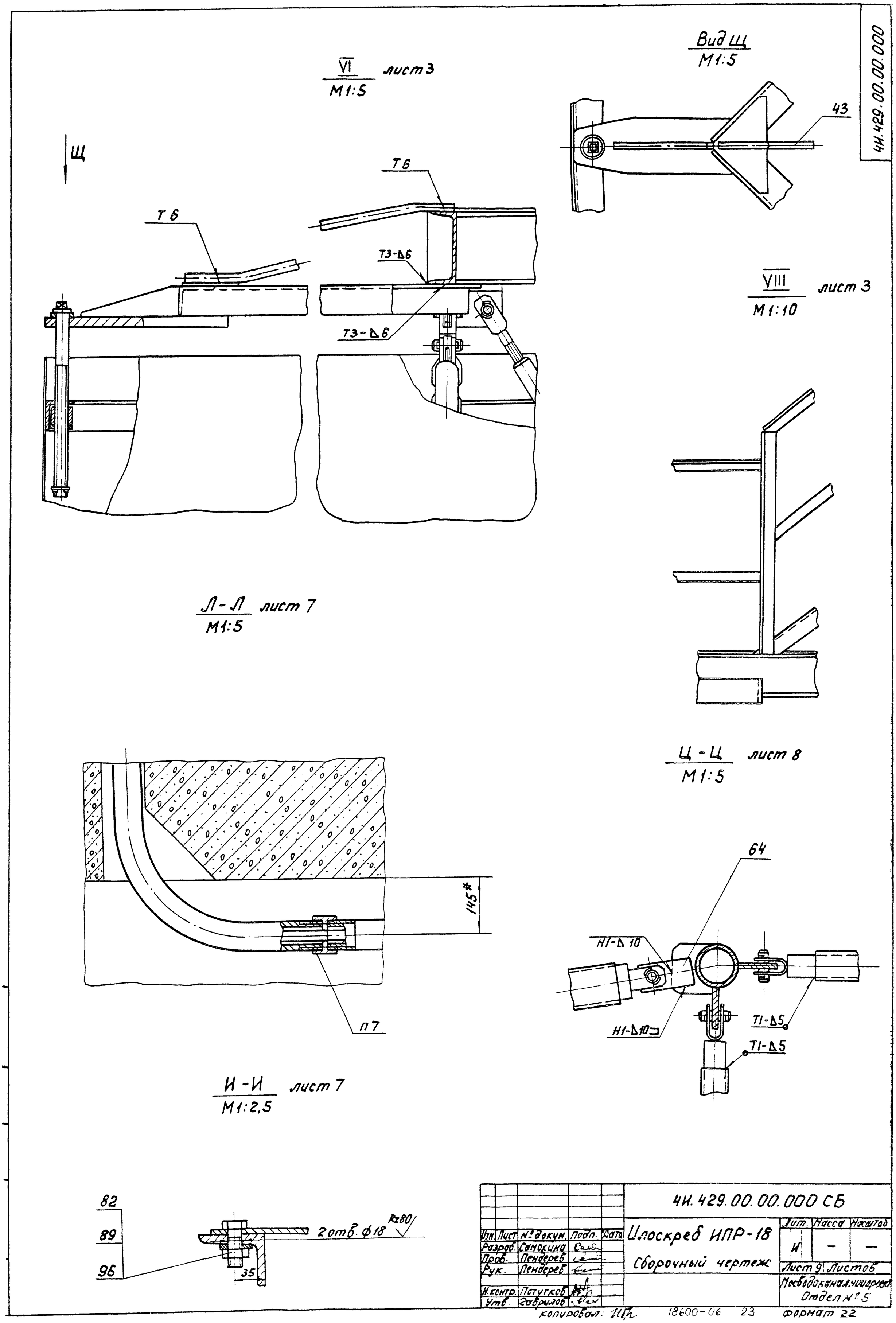

4И.429.00.00.000
Вид Щ
М1:5
43
VI
М1:5
лист 3
Щ
Т6
Т6
Т3-Δ6
Т3-Δ6
VIII
М1:10
лист 3
Л-Л
М1:5
лист 7
Ц-Ц
М1:5
лист 8
145*
П7
64
Н1-Δ10
Н1-Δ10
Т1-Δ5
Т1-Δ5
И-И
М1:2,5
лист 7
82
89
96
2 отв. ф18
Rz80
35
4И.429.00.00.000 СБ
Изм. Лист № докум. Подп. Дата
Разраб. Самохина
Пров. Пендерев
Рук. Пендерев
Н.контр. Потутков
Утв. Гаврилов
Плоскреб ИПР-18
Сборочный чертеж
Лит. Масса Масштаб
И — —
Лист 9 Листов
Мосводоканалниипроект
Отдел № 5
копировал: 18600-06 23 формат 22

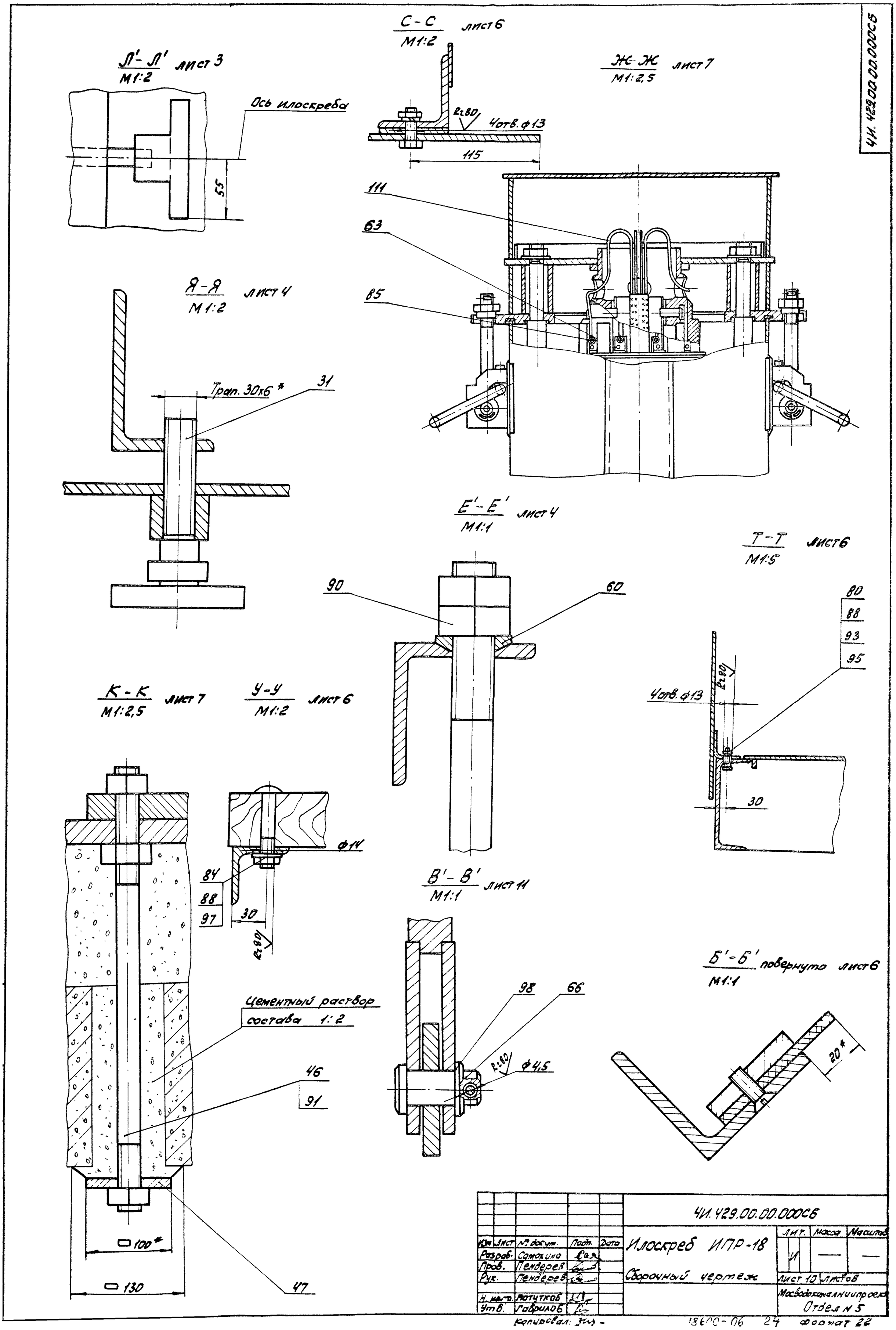

Л'-Л' лист 3
М1:2
Ось илоскреба
55
С-С лист 6
М1:2
Rг80
4отв. ф13
115
Ж-Ж лист 7
М1:2,5
111
63
85
Я-Я лист 4
М1:2
Трап. 30х6 *
31
Е'-Е' лист 4
М1:1
90
60
Т-Т лист 6
М1:5
80
88
93
95
4отв. ф13
Rг80
30
К-К лист 7
М1:2,5
У-У лист 6
М1:2
ф14
84
88
97
30
Rг80
В'-В' лист 11
М1:1
Б'-Б' повернуто лист 6
М1:1
Цементный раствор состава 1:2
46
91
98
66
Rг80
ф4,5
20*
100*
130
47
ЧИ.429.00.00.000СБ
Изм. Лист № докум. Подп. Дата
Разраб. Самохина
Пров. Пендерев
Рук. Пендерев
Н. инстр. Потутков
Утв. Гаврилов
Илоскреб ИПР-18
Сборочный чертеж
Лит. Масса Масштаб
И
Лист 10 Листов
Мосводоканалниипроект
Отдел № 5
Копировал:
18600-06 24 Формат 22

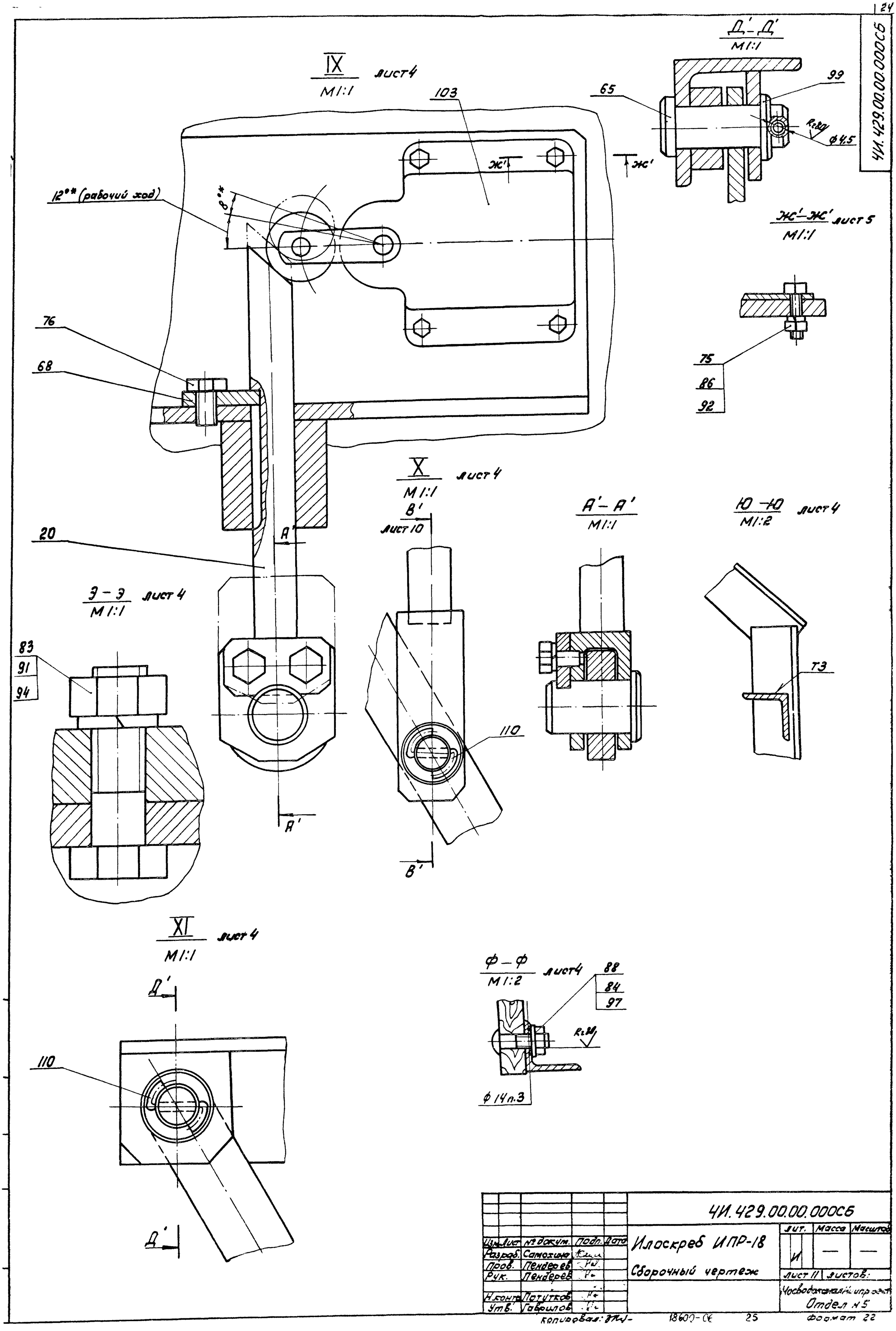

ЧИ.429.00.00.000СБ

Изм.	Лист	№ докум.	Подп.	Дата	ЧИ.429.00.00.000СБ			
Разраб.		Самохина			Илоскреб ИПР-18	Лит.	Масса	Масштаб
Пров.		Пендерев			Сборочный чертеж	И	—	—
Рук.		Пендерев				Лист 11	Листов:	
Н.контр.		Потутков				Чосводоканал Ниипроект		
Утв.		Гаврилов				Отдел №5		

Форм.	Зона	Поз.	Обозначение	Наименование	Кол.	Примеч.
				Документация		
22			4И.429.00.00.000 СБ	Сборочный чертеж		
			4И.429.00.00.000 ТУ	Технические условия		
			4И.429.00.00.000 ВП	Ведомость покупных		
				изделий		
				Сборочные единицы		
11		1	4И.429.01.00.000	Ферма моста	1	
11		2	4И.429.02.00.000	Крыло скребковое	2	
11		3	4И.429.03.00.000	Платформа	1	
11		4	4И.429.04.00.000	Привод	1	
11		5	4И.429.05.00.000	Труба для кабеля	1	
11		6	4И.429.06.00.000	Опора центральная	1	
11		7	4И.429.07.00.000	Опора радиальная	1	
11		8	4И.429.08.00.000	Расчалка	2	
11		9	4И.429.09.00.000	Перекрытие	1	
11		10	4И.429.10.00.000	Стержень	4	
11		11	4И.429.10.00.000-01	Стержень	4	
11		12	4И.429.11.00.000	Узел крепления	2	
11		13	4И.429.12.00.000	Стойка	2	

Изм.	Лист	№ докум.	Подп.	Дата	4И.429.00.00.000			
Разраб.		Самохина			Илоскреб ИПР-18	Лит.	Лист	Листов
Пров.		Пендерев				И	1	8
Рук.		Пендерев				Мосводоканалниипроект Отдел №5		
Н.контр.		Кулагина						
Утв.		Гаврилов						

Формат 11

Формат	Зона	Поз.	Обозначение	Наименование	Кол.	Примеч.
11		14	4И.429.12.00.000-01	Стойка	2	
11		15	4И.429.13.00.000	Перекрытие съёмное	1	
11		16	4И.429.14.00.000	Путь рельсовый	1	
11		17	4И.429.15.00.000	Скребок дополнительный	4	
11		18	4И.429.16.00.000	Секция цилиндра		
				направляющего	4	
11		19	4И.429.17.00.000	Кронштейн	2	
11		20	4И.429.18.00.000	Толкатель	1	
11		21	4И.429.19.00.000	Лестница	1	
11		22	4И.429.20.00.000	Стойка	1	
11		23	4И.429.21.00.000	Стойка	1	
11		24	4И.429.22.00.000	Плита анкерная	12	
11		25	4И.429.23.00.000	Кожух для		
				сменных шестерен	1	
11		26	4И.429.24.00.000	Кожух	1	
11		27	4И.429.25.00.000	Кронштейн	1	
11		28	4И.429.26.00.000	Вилка	4	
11		29	4И.429.26.00.000-01	Вилка	56	
11		30	4И.429.27.00.000	Плита	1	
11		31	4И.429.28.00.000	Домкрат	2	
11		32	4И.429.29.00.000	Скребок	1	
11		33	4И.429.30.00.000	Штанга	1	
11		34	4И.429.31.00.000	Кронштейн	1	
11		35	4И.429.10.00.100	Вилка	16	

Подп. и дата | Инв. № дубл. | Взам. инв. № | Подп. и дата | Инв. № подл.

Изм.	Лист	№ докум.	Подп.	Дата	4И.429.00.00.000	Лист 2

Формат 11

Формат	Зона	Поз.	Обозначение	Наименование	Кол.	Примеч.
11		36	4И.443.00.000	Токоприемник	1	
11		37	4И.438.00.000	Устройство для		
				удаления плавающих веществ	1	
				Детали		
11		38	4И.429.00.00.001	Тяга	10	
11		39	4И.429.00.00.001-01	Тяга	4	
11		40	4И.429.00.00.001-02	Тяга	2	
11		41	4И.429.00.00.001-03	Тяга	8	
11		42	4И.429.00.00.001-04	Тяга	4	
11		43	4И.429.00.00.002	Подкос	2	
11		44	4И.429.00.00.003	Плита	1	
11		45	4И.429.00.00.004	Лист средний	1	
11		46	4И.429.00.00.005	Шпилька	4	
11		47	4И.429.00.00.006	Шайба	4	
11		48	4И.429.00.00.007	Угольник	2	
11		49	4И.429.00.00.007-01	Угольник	2	
11		50	4И.429.00.00.008	Поручень	1	
11		51	4И.429.00.00.009	Перекрытие	1	
11		52	4И.429.00.00.009-01	Перекрытие	1	
11		53	4И.429.00.00.011	Ось	4	
11		54	4И.429.00.00.011-01	Ось	84	
11		55	4И.429.00.00.011-02	Ось	4	
11		56	4И.429.00.00.012	Муфта	4	

Изм.	Лист	№ докум.	Подп.	Дата	4И.429.00.00.000	Лист 3

Формат 11

Формат	Зона	Поз.	Обозначение	Наименование	Кол.	Примеч.
11		57	4И.429.00.00.012-01	Муфта	56	
11		58	4И.429.00.00.013	Шайба сферическая		
				нижняя	4	
11		59	4И.429.00.00.014	Шайба сферическая	4	
11		60	4И.429.00.00.014-01	Шайба сферическая	1	
11		61	4И.429.00.00.015	Гайка	4	
11		62	4И.429.00.00.016	Винт подъемный	4	
11		63	4И.429.00.00.017	Наконечник	8	
11		64	4И.429.00.00.018	Ребро	4	
11		65	4И.429.00.00.019	Ось	1	
11		66	4И.429.00.00.019-01	Ось	1	
11		67	4И.429.00.00.021	Рычаг	1	
11		68	4И.429.00.00.022	Планка	1	
64		69	4И.429.00.00.023	Угольник		
				Уголок Б 40х40х4 ГОСТ 8509-72		
				В Ст.3сп ГОСТ 535-79		
				L = 1900 h14	4	4,6 кг
64		70	4И.429.00.00.024	Угольник		
				Уголок Б 40х40х4 ГОСТ 8509-72		
				В Ст.3сп ГОСТ 535-79		
				L = 7500 h14	2	18,2 кг
64		71	4И.429.00.00.025	Стойка		
				Уголок Б 40х40х4 ГОСТ 8509-72		
				В Ст.3сп ГОСТ 535-79		
				L = 980 h14	28	2,4 кг

Подп. и дата | Инв. № дубл. | Взам. инв. № | Подп. и дата | Инв. № подл.

Изм.	Лист	№ докум.	Подп.	Дата	4И.429.00.00.000	Лист 4

Копировал: [illegible] 18600-06 26 Формат 11

Формат	Зона	Поз.	Обозначение	Наименование	Кол.	Примеч.
64		72	4И.429.00.00.026	Борт		
				Лист Б2 ГОСТ 19903-74		
				Вст.3сп ГОСТ 16523-70		
				6550 х 140 h14	1	14,3 кг
64		73	4И.429.00.00.027	Угольник		
				Уголок Б40х40х4 ГОСТ 8509-72		
				Вст 3сп ГОСТ 535-79		
				L = 1800 h14	1	4,4 кг
64		74	4И.429.00.00.028	Труба для кабеля		
				Труба 50х4,5 ГОСТ 3262-75		
				L = 14000 h14		86,2 кг
				Стандартные изделия		
				Болты ГОСТ 7798-70		
		75		М6 х 25.58.096	8	
		76		М8 х 15.58.096	2	
		77		М10 х 35.58.096	4	
		78		М12 х 25.58.096	20	
		79		М12 х 35.58.096	8	
		80		М12 х 45.58.096	8	
		81		М12 х 70.58.096	21	
		82		М16 х 45.58.096	6	
		83		М27 х 90.58.096	4	

Формат	Зона	Поз.	Обозначение	Наименование	Кол.	Примеч.
		84		Болт М12х45.58.096		
				ГОСТ 7801-81	14	
		85		Винт М5х8.58.096		
				ГОСТ 1491-80	8	
				Гайки ГОСТ 5915-70		
		86		М6.5.096	8	
		87		М10.5.096	4	
		88		М12.5.096	1	
		89		М16.5.096	6	
		90		М20.5.096	50	
		91		М27.5.096	16	
				Шайбы ГОСТ 6402-70		
		92		6.65Г	8	
		93		12.65Г	8	
		94		27.65Г	4	
				Шайбы ГОСТ 10906-78		
		95		12.36.096	6	
		96		16.36.096	6	
				Шайбы ГОСТ 11371-78		
		97		12.36.096	35	
		98		16.36.096	1	
		99		20.36.096	1	
		100		24.36.096	8	
		101		Шплинт 6,3 х 45		
				ГОСТ 397-79	160	

Инв.№ подл. | Подп. и дата | Взам.инв.№ | Инв.№ дубл. | Подп. и дата

Формат	Зона	Поз.	Обозначение	Наименование	Кол.	Примеч.
		102		Шплинт 8,0 х 7,0		
				ГОСТ 397-79	16	
				Прочие изделия		
		103		Выключатель		
				путевой ВК200Б		
				исп.1 ступень 2		
				ТУ16.526.351-74	2	
				Материалы		
		104		Доска 25 х 80		
				Сосна ГОСТ 8486-66	0,075	м³ 0,04 кг
		105		Доска 50 х 160		0,12 кг
				Сосна ГОСТ 8486-66	0,24	м³
		106		Полоса Б-2-4х40 ГОСТ 103-76		
				Вст.3сп ГОСТ 535-79	2,1 м	26,5 кг
		107		Полоса Б-2-4х40 ГОСТ 103-76		
				Вст.3сп ГОСТ 535-79	1,4 м	1,7 кг
		108		Полоса Б-2-4х40 ГОСТ 103-76		
				Вст.3сп ГОСТ 535-79	3,8 м	4,8 кг
		109		Полоса Б-2-4х40 ГОСТ 103-76		
				Вст.3сп ГОСТ 535-79	1,7 м	2,14 кг

Формат	Зона	Поз.	Обозначение	Наименование	Кол.	Примеч.
		110		Проволока ч ГОСТ 3282-74	0,2 м	0,03 кг
		111		Трубка ТТВТ-50-355-3х1,		
				черная ГОСТ 19034-73	2,5 м	0,05 кг
		112		Уголок Б40х40х4 ГОСТ 8509-72		
				Вст.3сп ГОСТ 535-79	0,43 м	1,0 кг

Инв.№ подл. | Подп. и дата | Взам.инв.№ | Инв.№ дубл. | Подп. и дата

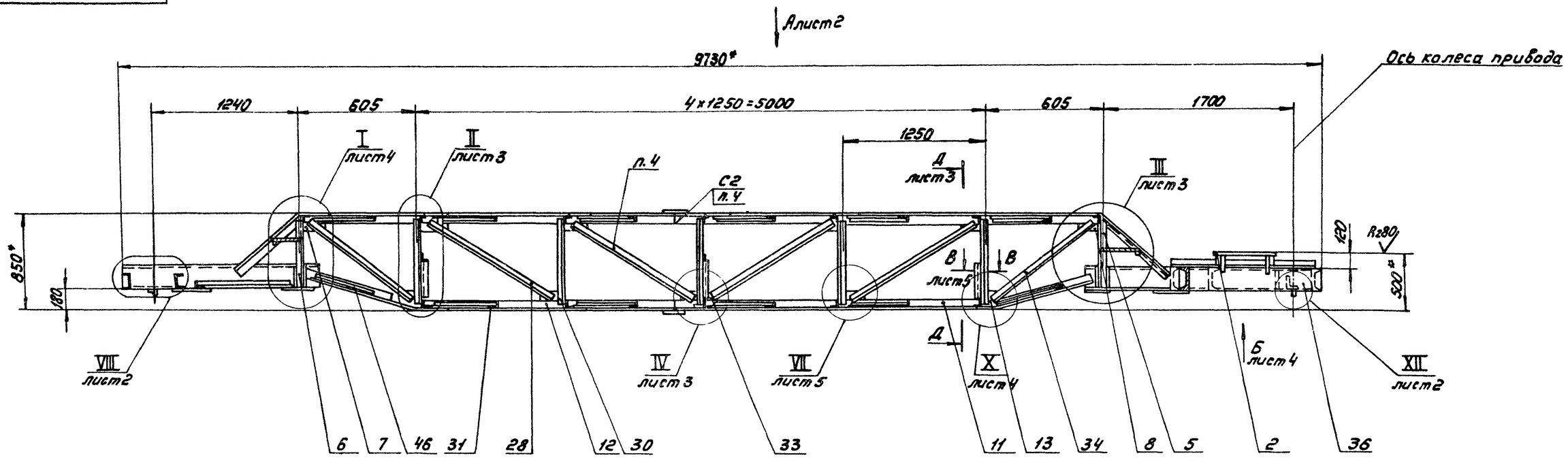

Угольники поз. 28, и 31, лежащие в районе монтажного стыка, приварить после сварки монтажного разъема.

5. Шероховатость обрабатываемых поверхностей деталей без чертежа Rz160.

6.* Размеры для справок.

7.** Размечать по сопрягаемым деталям.

1. H14, h14, $\pm \frac{IT14}{2}$.

2. Поверхности Л и М должны лежать в одной плоскости. Отклонение не более 0,5 мм.

3. Сварку произвести по контуру прилегания деталей по ГОСТ 5264-80-Т1-Δ6, кроме мест обозначенных особо.

4. Для облегчения транспортировки в металлоконструкции моста предусмотрен монтажный разъем. Сварку швов в местах разъема произвести при сборке моста на месте установки, соблюдая указания, приведенные в технических условиях на изготовление и монтаж илоскреба.

Н – Н лист 3
М 1:2

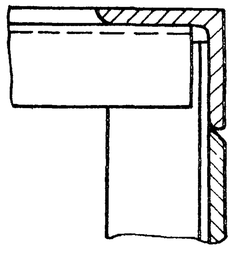

					4И.429.01.00.000 СБ			
Изм.	Лист	№ докум.	Подп.	Дата	Ферма моста	Лит.	Масса	Масштаб
Разраб.		Самохина				Н	4930	1:25
Пров.		Пендерев			Сборочный чертеж	Лист 1	Листов 5	
Рук.		Пендерев						
Н. контр.		Кулагина				Мосводоканалниипроект Отдел № 5		

Инв. № подл. | Подп. и дата | Взам. инв. № | Инв. № дубл. | Подп. и дата

18600-06 28

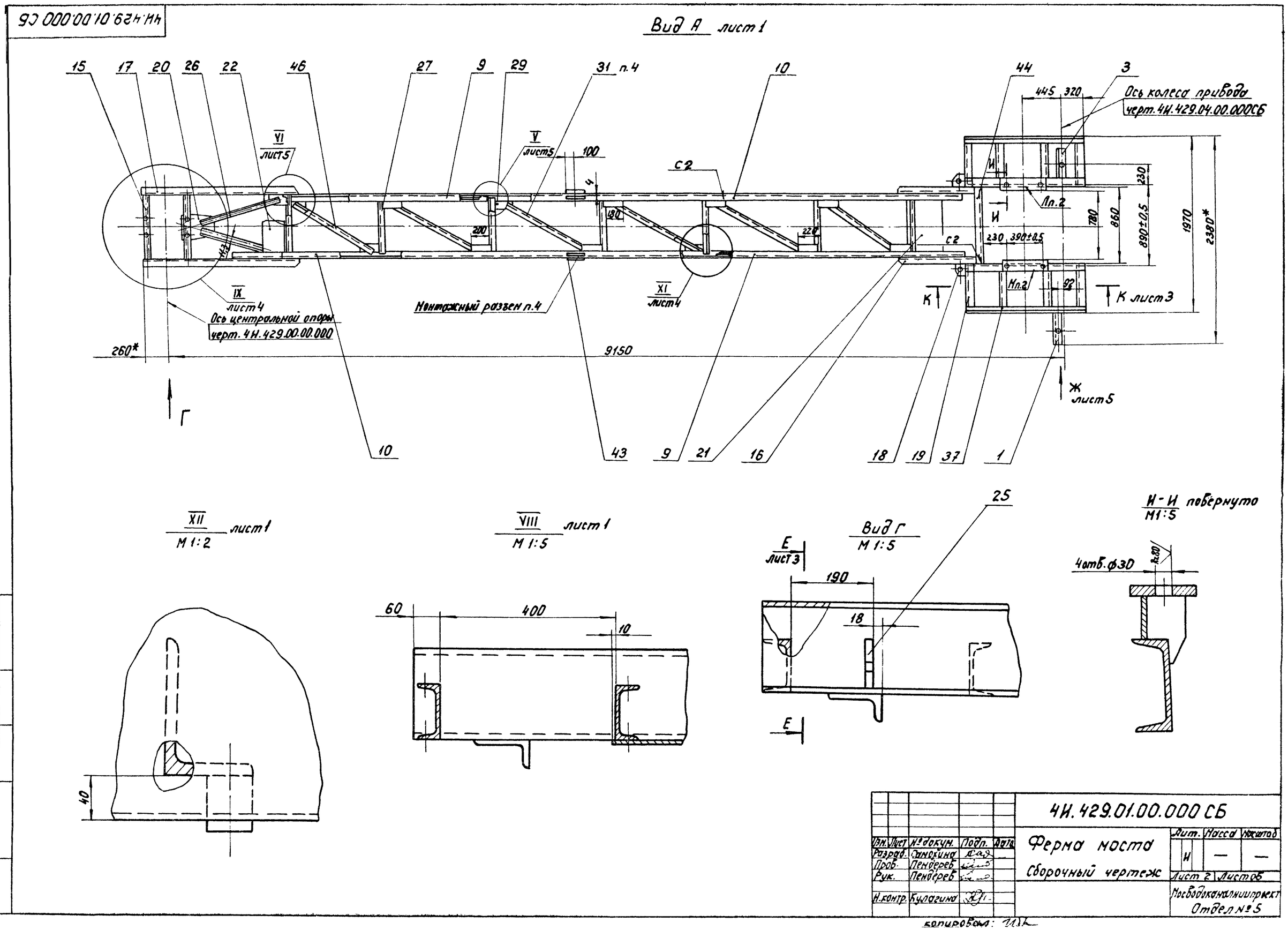

					4И.429.01.00.000 СБ			
Изм.	Лист	№ докум.	Подп.	Дата	Ферма моста	Лит.	Масса	Масштаб
Разраб.		Самохина			Сборочный чертеж	И	—	—
Пров.		Пендерев				Лист 2	Листов	
Рук.		Пендерев				Мосводоканалниипроект		
Н.контр.		Кулагина				Отдел № 5		

Инв. № подл. | Подп. и дата | Взам. инв. № | Инв. № дубл. | Подп. и дата

18600-06 29

копировал: [illegible]

II лист 1
М 1:5

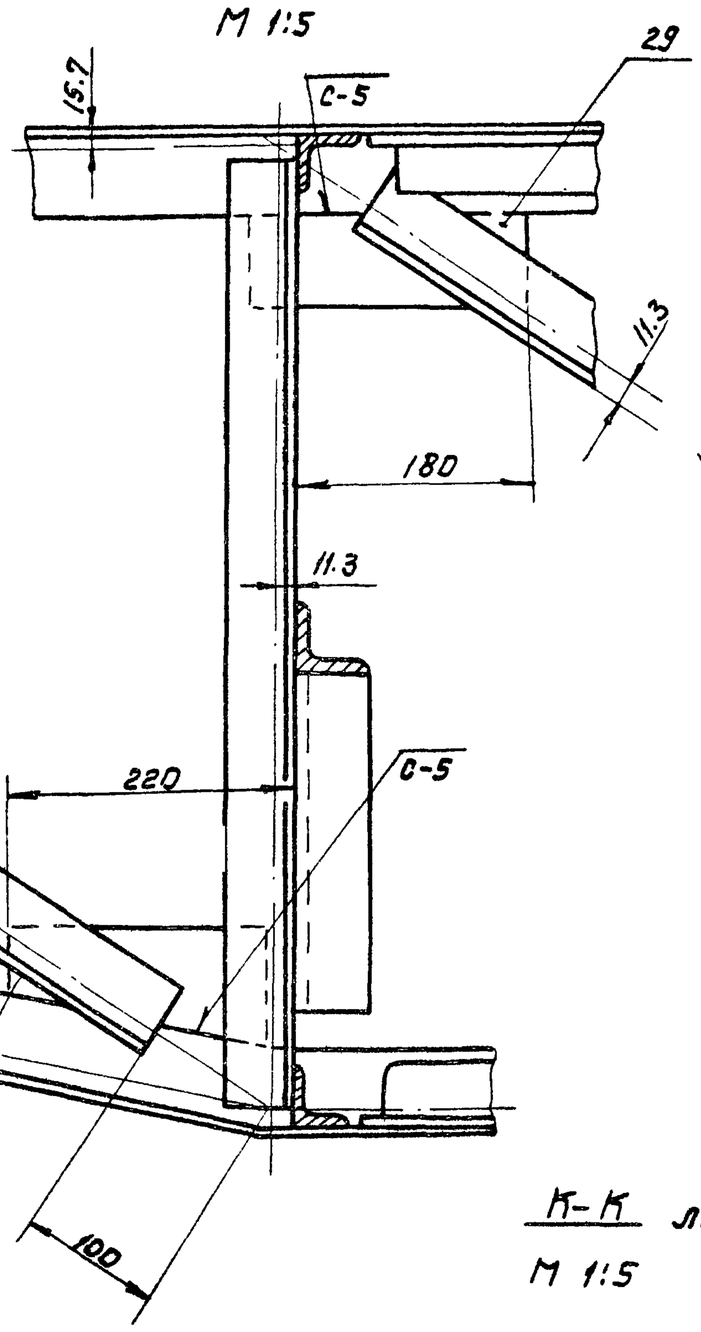

Е-Е лист 2

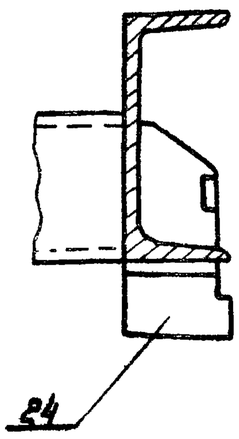

III лист 1
М 1:5

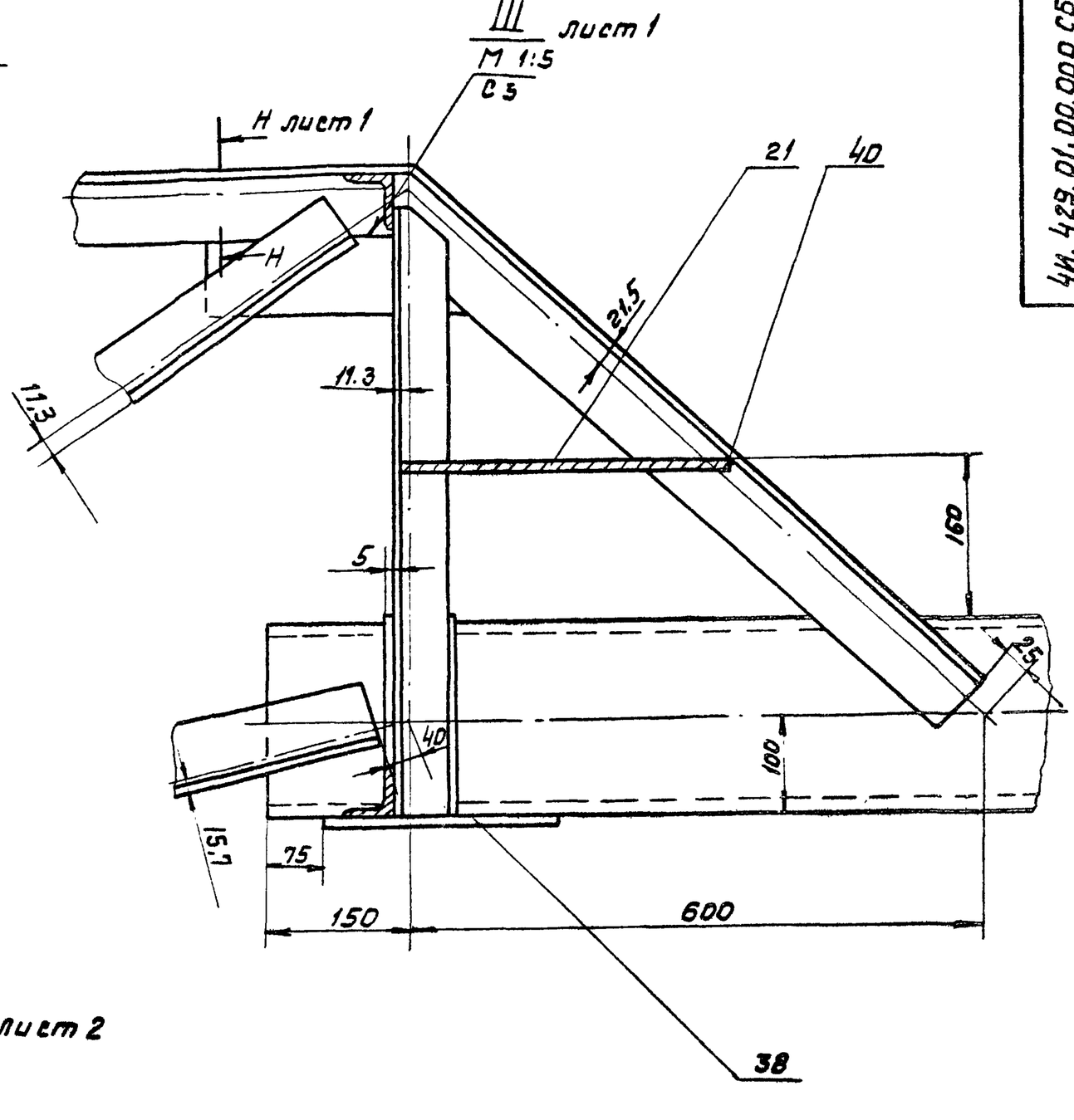

К-К лист 2
М 1:5

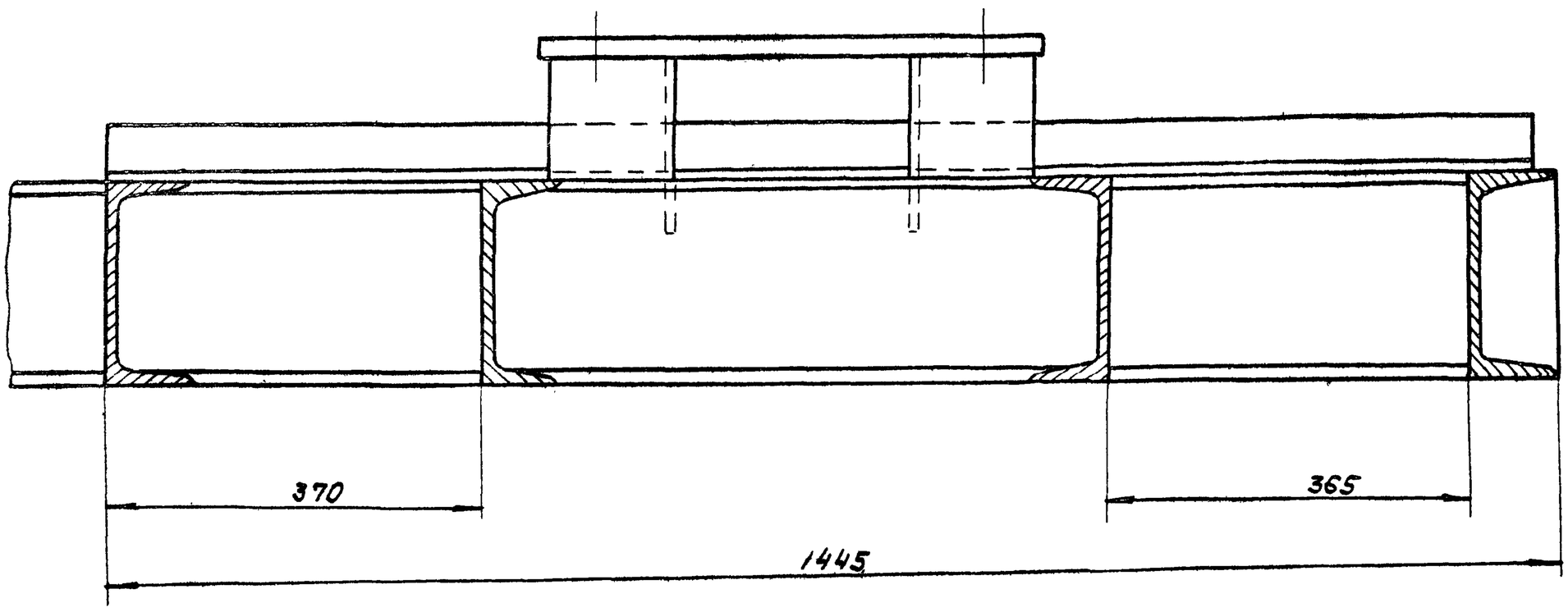

Д-Д лист 1
М 1:5

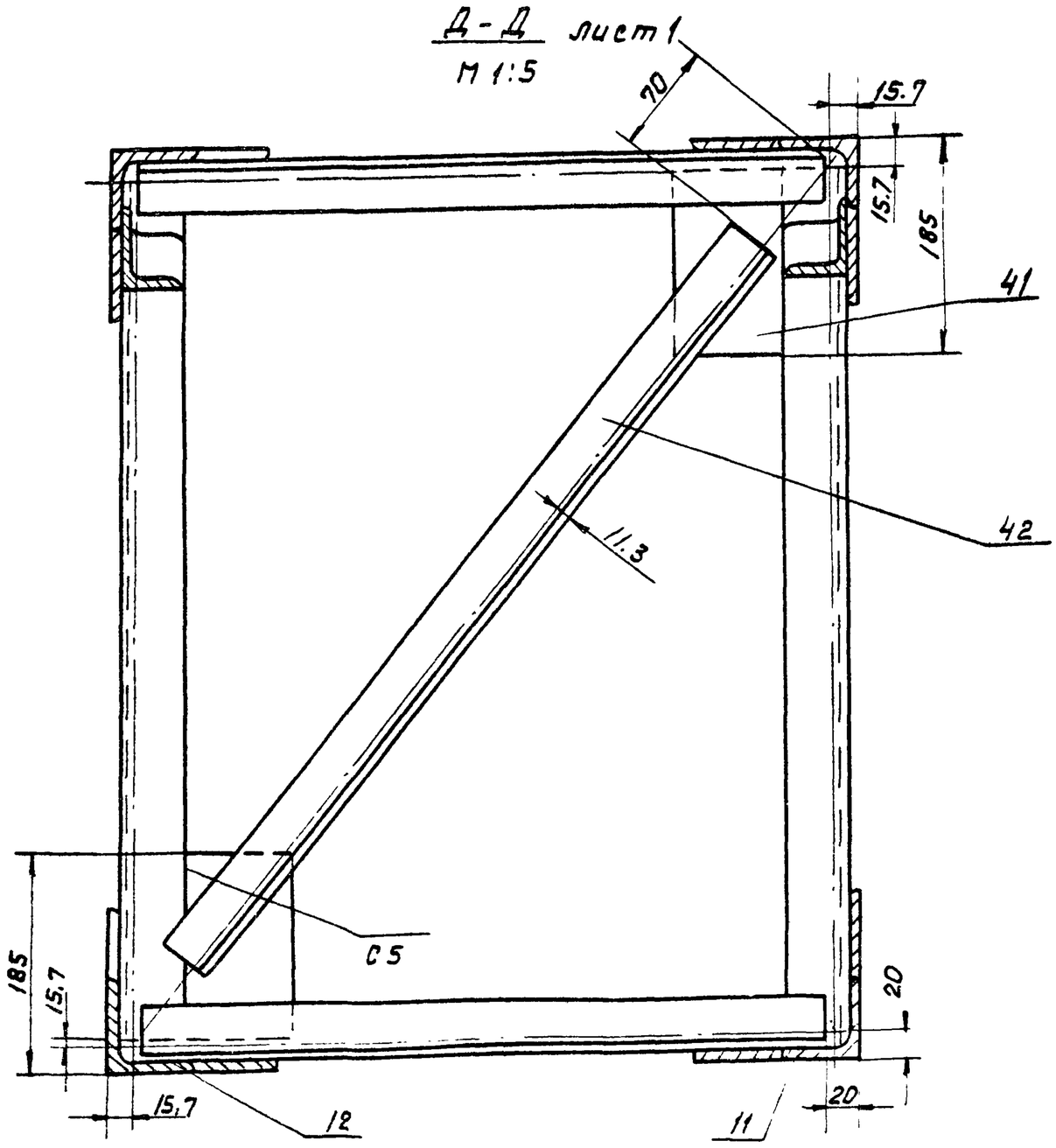

IV лист 1
М 1:5

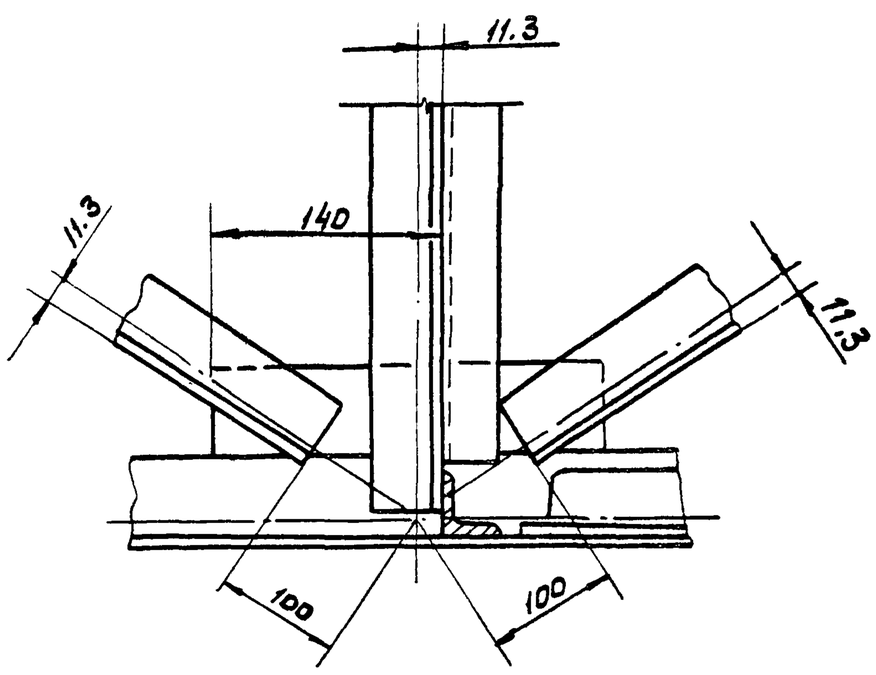

					4И. 429. 01. 00. 000 СБ	
Изм.	Лист	№ докум.	Подп.	Дата	Ферма моста Сборочный чертеж	Лит. / Масса / Масштаб И / — / —
Разраб		Самохина				Лист 3 / Листов
Пров		Пенёреев				Мосводоканалниипроект
Рук.		Пенёреев				Отдел №5
Н. контр		Потуткоб				

Копировал: ФЗ 18600-06 30 Формат 22

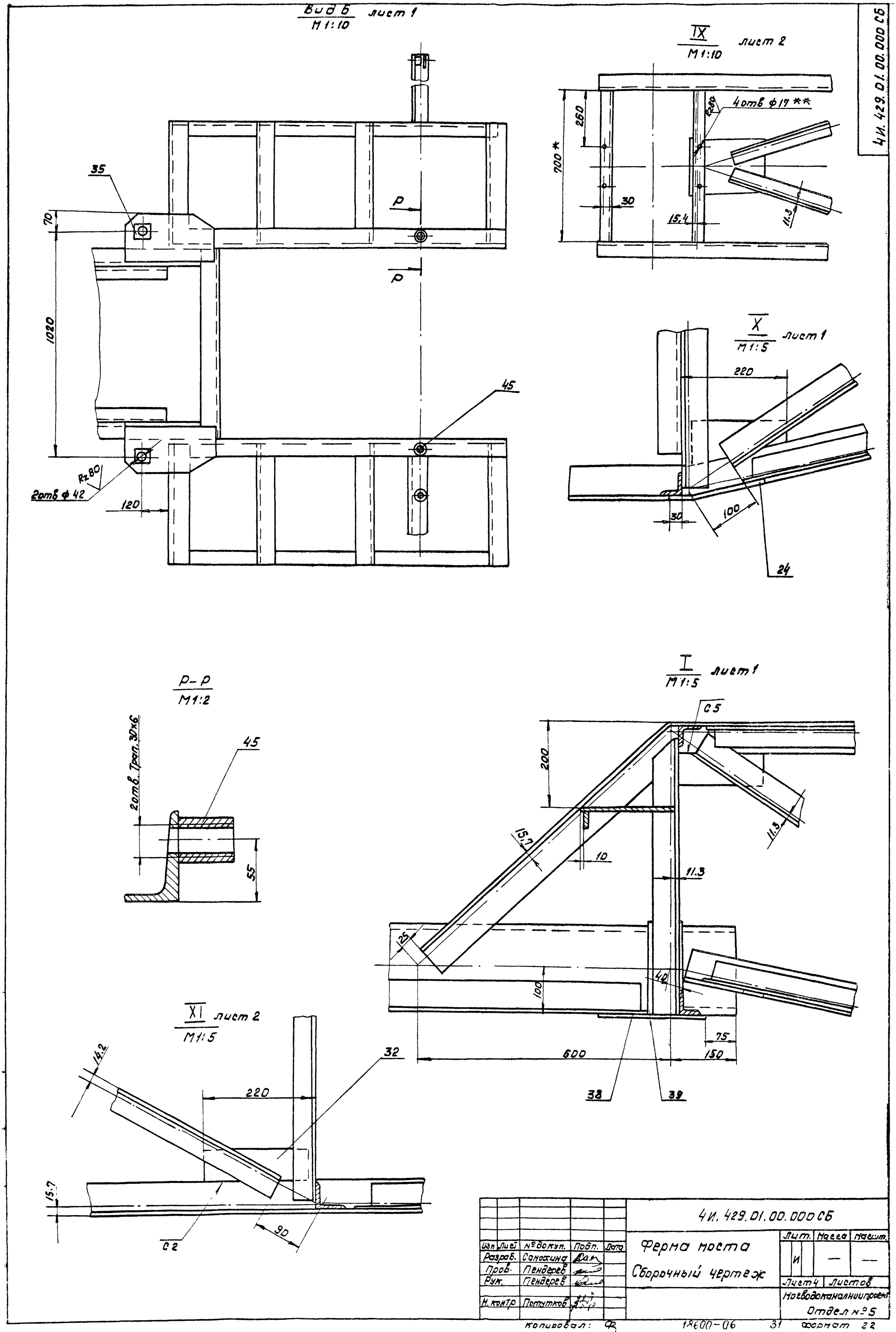

4И. 429.01.00.000 СБ

Изм	Лист	№ докум.	Подп.	Дата	4И. 429.01.00.000 СБ			
Разраб.		Самохина			Ферма моста	Лит.	Масса	Масшт.
Пров.		Пендерев			Сборочный чертеж	И	—	—
Рук.		Пендерев				Лист 4	Листов	
Н. контр.		Потутков				Мосводоканалниипроект		
						Отдел № 5		

Копировал: Ф3 18600-06 31 Формат 22

4И.429.01.00.000СБ

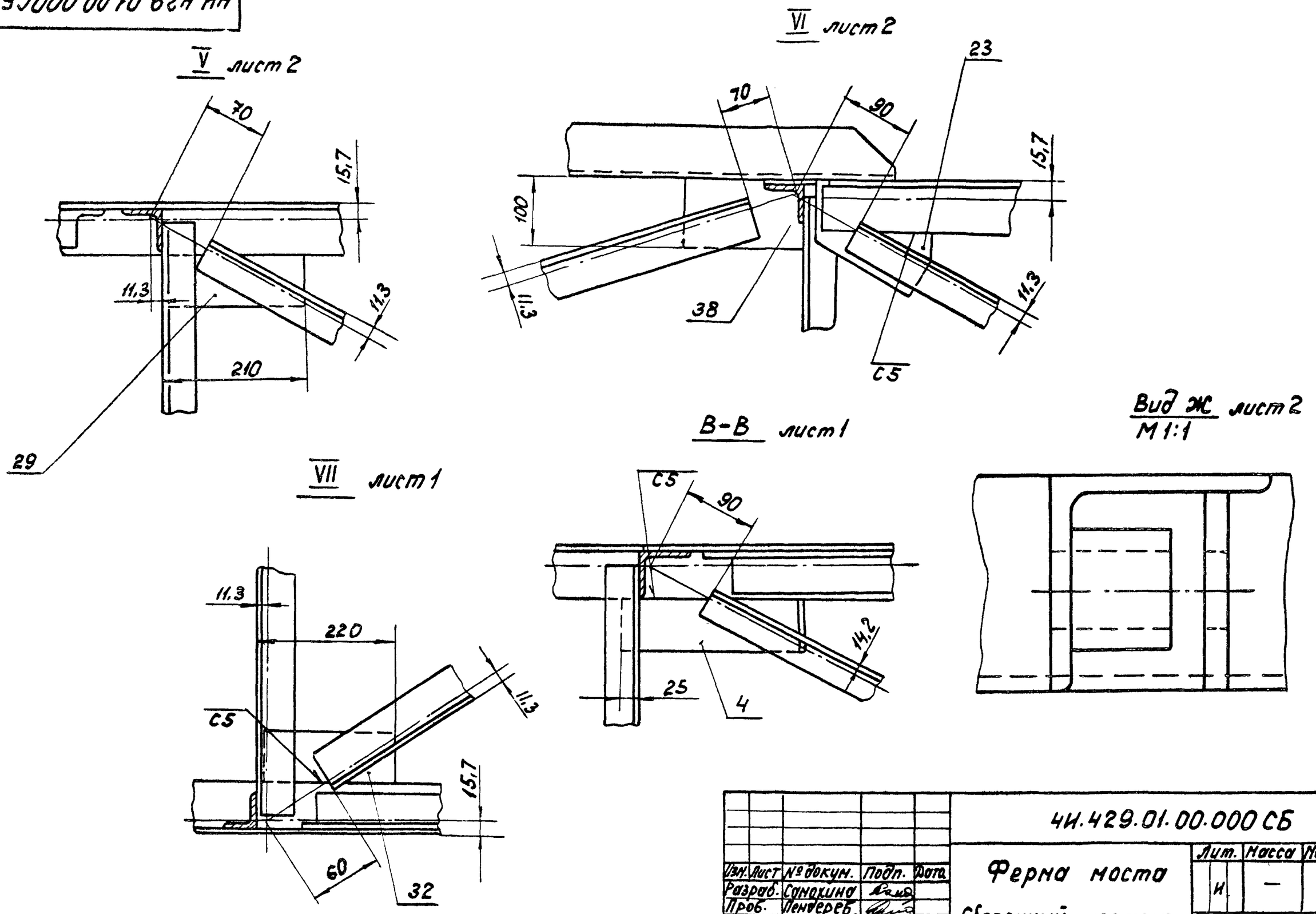

Изм.	Лист	№ докум.	Подп.	Дата	4И.429.01.00.000 СБ			
Разраб.		Самохина			Ферма моста	Лит.	Масса	Масштаб
Пров.		Пендереб				И	—	—
Рук.		Пендереб			Сборочный чертеж	Лист 5	Листов	
Н.контр.		Кулагина				Мосводоканалниипроект Отдел № 5		

формат 12

Формат	Зона	Поз.	Обозначение	Наименование	Кол.	Примеч.
				Документация		
*)			4И.429.01.00.000 СБ	Сборочный чертеж		*) 22,12
				Сборочные единицы		
11		1	4И.429.01.01.000	Кронштейн	1	
11		2	4И.429.01.02.000	Подставка	2	
11		3	4И.429.01.03.000	Кронштейн	1	
				Детали		
11		4	4И.429.01.00.001	Накладка	2	
11		5	4И.429.01.00.002	Стойка	2	
11		6	4И.429.01.00.002-01	Стойка	2	
11		7	4И.429.01.00.003	Накладка	2	
11		8	4И.429.01.00.003-01	Накладка	2	
		9	4И.429.01.00.004	Угольник верхний	2	
11		10	4И.429.01.00.004-01	Угольник верхний	2	
11		11	4И.429.01.00.005	Угольник нижний	2	
11		12	4И.429.01.00.005-01	Угольник нижний	2	
11		13	4И.429.01.00.006	Накладка	2	

Изм.	Лист	№ докум.	Подп.	Дата	4И.429.01.00.000			
Разраб.		Самохина			Ферма моста	Лит.	Лист	Листов
Пров.		Пендереб				И	1	5
Н.контр.		Кулагина				Мосводоканалниипроект Отдел № 5		

формат 11

Формат	Зона	Поз.	Обозначение	Наименование	Кол.	Примеч.
11		14	4И.429.01.00.006-01	Накладка	2	
11		15	4И.429.01.00.007	Поперечина	2	
11		16	4И.429.01.00.008	Балка	2	
11		17	4И.429.01.00.008-01	Балка	2	
11		18	4И.429.01.00.009	Ребро	2	
11		19	4И.429.01.00.011	Балка	8	
11		20	4И.429.01.00.012	Накладка	1	
11		21	4И.429.01.00.013	Ступень	1	
11		22	4И.429.01.00.013-01	Ступень	1	
11		23	4И.429.01.00.014	Накладка	2	
11		24	4И.429.01.00.015	Угольник	2	
11		25	4И.429.01.00.016	Ребро	2	
Б.Ч.		26	4И.429.01.00.017	Угольник		
				Уголок Б 40×40×4 ГОСТ 8509-72 / В Ст.3сп ГОСТ 535-79		
				L = 900h14	2	1,9 кг
Б.Ч.		27	4И.429.01.00.018	Угольник		
				Уголок Б 40×40×4 ГОСТ 8509-72 / В Ст.3сп ГОСТ 535-79		
				L = 660h14	14	1,5 кг
Б.Ч.		28	4И.429.01.00.019	Угольник		
				Уголок Б 40×40×4 ГОСТ 8509-72 / В Ст3сп ГОСТ 535-79		
				L = 1390h14	8	

Инв. № подл. | Подп. и дата | Взам. инв. № | Инв. № дубл. | Подп. и дата

Изм.	Лист	№ докум.	Подп.	Дата	4И.429.01.00.000	Лист 2

копировал: 18600-06 32 формат 11

Формат	Зона	Поз.	Обозначение	Наименование	кол.	Примеч.
Б4		29	ЧИ.429.01.00.021	Накладка		
				полоса Б2-6х45 ГОСТ 103-76		
				В ст3сп ГОСТ 535-79		
				L = 200 h14	20	0,7кг
Б4		30	ЧИ.429.01.00.022	Угольник		
				Уголок Б40х40х4 ГОСТ 8509-72		
				В ст3сп ГОСТ 535-79		
				L = 810 h14	10	1,9кг
Б4		31	ЧИ.429.01.00.023	Угольник		
				Уголок Б40х40х4 ГОСТ 8509-72		
				В ст3сп ГОСТ 535-79		
				L = 1300 h14	8	
Б4		32	ЧИ.429.01.00.024	Накладка		
				полоса Б2-6х75 ГОСТ 103-76		
				В ст3сп ГОСТ 535-79		
				L = 210 h14	16	0,7кг
Б4		33	ЧИ.429.01.00.025	Накладка L=320h14	2	1,1кг
				полоса Б2 6х75 ГОСТ 103-76		
				В ст3сп ГОСТ 535-79		
Б4		34	ЧИ.429.01.00.026	Угольник L=840h14	4	2,0кг
				Уголок Б40х40х4 ГОСТ 8509-72		
				В ст3сп ГОСТ 535-79		
Б4		35	ЧИ.429.01.00.027	Накладка L=80 h14	2	0,2кг
				полоса Б2 5х10 ГОСТ 103-76		
				В ст3сп ГОСТ 535-79		

Изм.	Лист	№ докум.	Подп.	Дата	ЧИ.429.01.00.000	Лист 3

Формат 11

Формат	Зона	Поз.	Обозначение	Наименование	кол.	Примеч.
Б4		36	ЧИ.429.01.00.028	Балка		
				Швеллер 20° ГОСТ 8240-72		
				Ст3сп ГОСТ 535-79		
				L = 1445 h14	2	28,7кг
Б4		37	ЧИ.429.01.00.029	Угольник		
				Уголок Б63х63х6 ГОСТ 8509-72		
				В ст3сп ГОСТ 535-79		
				L = 1425 h14	2	8,2кг
Б4		38	ЧИ.429.01.00.031	Накладка		
				полоса Б2 5х130 ГОСТ 103-76		
				В ст3сп ГОСТ 535-79		
				L = 250 h14	4	1,26кг
Б4		39	ЧИ.429.01.00.032	Проставка L=210h14	4	0,4кг
				полоса Б2 5х50 ГОСТ 103-76		
				В ст3сп ГОСТ 535-79		
Б4		40	ЧИ.429.01.00.033	Ребро L=688h14	2	0,86кг
				полоса Б2 4х40 ГОСТ 103-76		
				В ст3сп ГОСТ 535-79		
Б4		41	ЧИ.429.01.00.034	Накладка L=170h14	6	0,75кг
				полоса Б2 6х100 ГОСТ 103-76		
				В ст3сп ГОСТ 535-79		
Б4		42	ЧИ.429.01.00.035	Угольник		
				Уголок Б40х40х4 ГОСТ 8509-72		
				В ст3сп ГОСТ 535-79		
				L = 920h14	3	2,2кг

Изм.	Лист	№ докум.	Подп.	Дата	ЧИ.429.01.00.000	Лист 4

Формат 11

Формат	Зона	Поз.	Обозначение	Наименование	кол.	Примеч.
Б4		43	ЧИ.429.01.00.036	Накладка		
				полоса Б2 6х50 ГОСТ 103-76		
				В ст3сп ГОСТ 535-79		
				L = 200 h14	8	0,47кг
Б4		44	ЧИ.429.01.00.037	Балка		
				швеллер 20° ГОСТ 8240-72		
				Ст3сп ГОСТ 535-79		
				L = 858 h14	1	17,0кг
Б4		45	ЧИ.429.01.00.038	Бобышка		
				круг В45 ГОСТ 2590-71		
				В ст3сп ГОСТ 535-79		
				L = 40 h14	2	0,5кг
Б4		46	ЧИ.429.01.00.039	Угольник		
				Уголок Б40х40х4 ГОСТ 8509-72		
				В ст3сп ГОСТ 535-79		
				L = 720 h14	4	1,75кг

Изм.	Лист	№ докум.	Подп.	Дата	ЧИ.429.01.00.000	Лист 5

Формат 11

ЧИ.429.01.01.000СБ

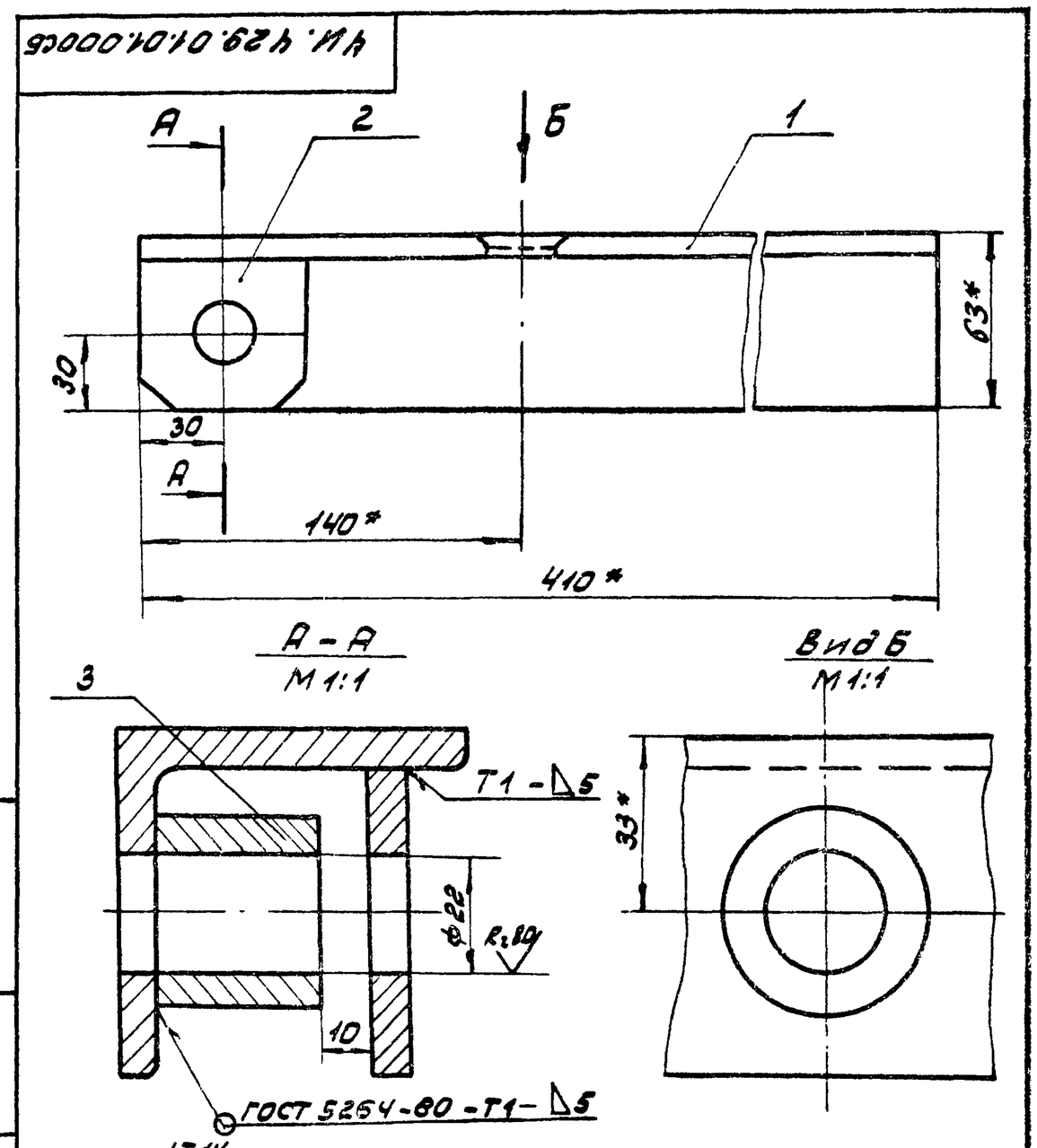

1. $H14; \pm \frac{IT14}{2}$.
2. Шероховатость обрабатываемых поверхностей деталей без чертежа R=160.
3. * Размеры для справок.

Изм.	Лист	№ докум.	Подп.	Дата	ЧИ.429.01.01.000СБ			
Разраб.	Самохина				Кронштейн	Лит. И	Масса 3.9	Масштаб 1:2
Пров.	Пендерев				Сборочный чертеж	Лист	Листов: 1	
Рук.	Пендерев					Мосводоканалнипроект Отдел № 5		
Н. контр.	Кулагина							

Инв. № подл. | Подп. и дата | Взам. инв. | Инв. № дубл. | Подп. и дата

Формат 11

Формат	Зона	Поз.	Обозначение	Наименование	Кол.	Примеч.
				Документация		
11			ЧИ.429.01.01.000СБ	Сборочный чертеж		
				Детали		
И		1	ЧИ.429.01.01.001	Угольник	1	
11		2	ЧИ.429.01.01.002	ребро	1	
Б.Ч		3	ЧИ.429.01.01.003	бобышка		
				круг В34 ГОСТ 2590-71 / В ст 3сп ГОСТ 535-79		
				L = 30 h14	1	0,29кг

ЧИ.429.01.01.000

Изм.	Лист	№ докум.	Подп.	Дата
Разраб.		Самохина		
Пров.		Пендерев		
Н. контр.		Кулагина		

Кронштейн

Лит.	Лист	Листов
И		1

Мосводоканалниипроект Отдел №5

Формат 11

ЧИ.429.01.01.001

(√)

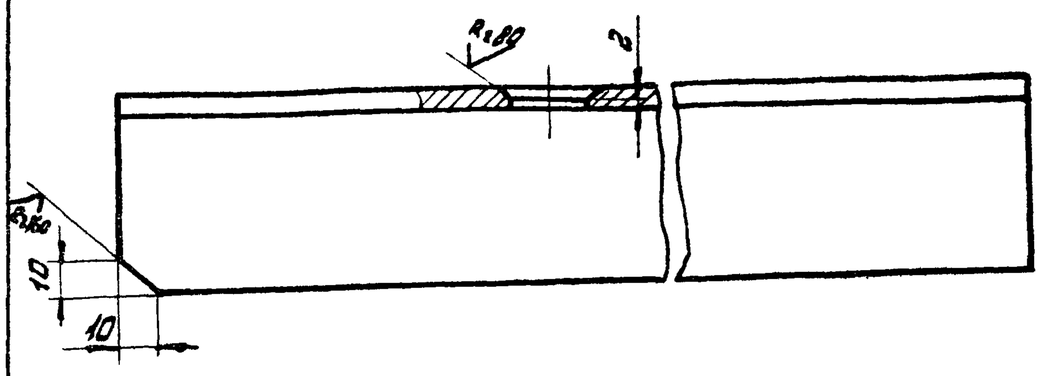

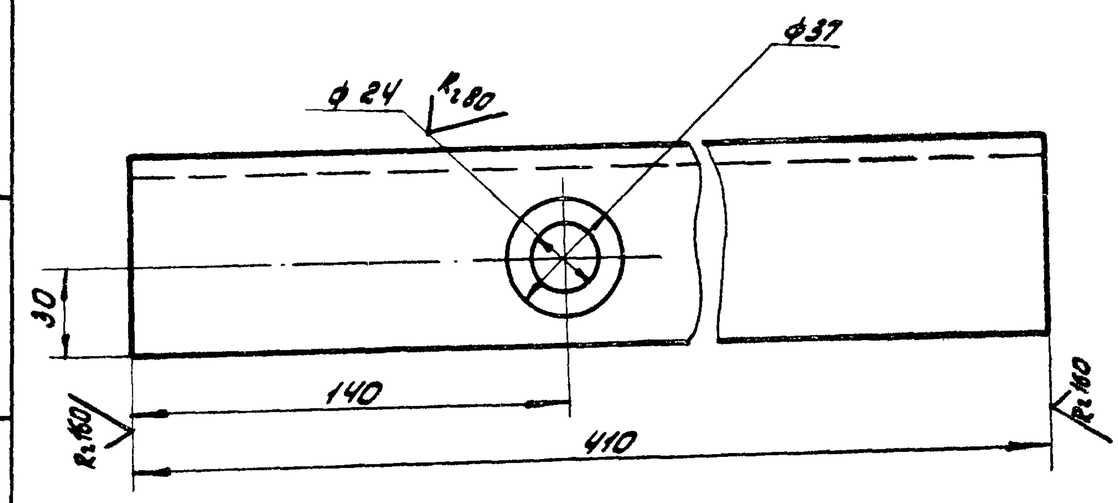

H14; h14; ± IT14/2

Изм.	Лист	№ докум.	Подп.	Дата
Разраб.		Самохина		
Пров.		Пендерев		
Н. контр.		Кулагина		

ЧИ.429.01.01.001

Угольник

Лит.	Масса	Масштаб
И	2,3	1:2
Лист	Листов: 1	

Уголок Б63х63х6 ГОСТ 8509-72 / В ст 3сп ГОСТ 535-79

Мосводоканалниипроект Отдел №5

Формат 11

ЧИ.429.01.01.002

(√)

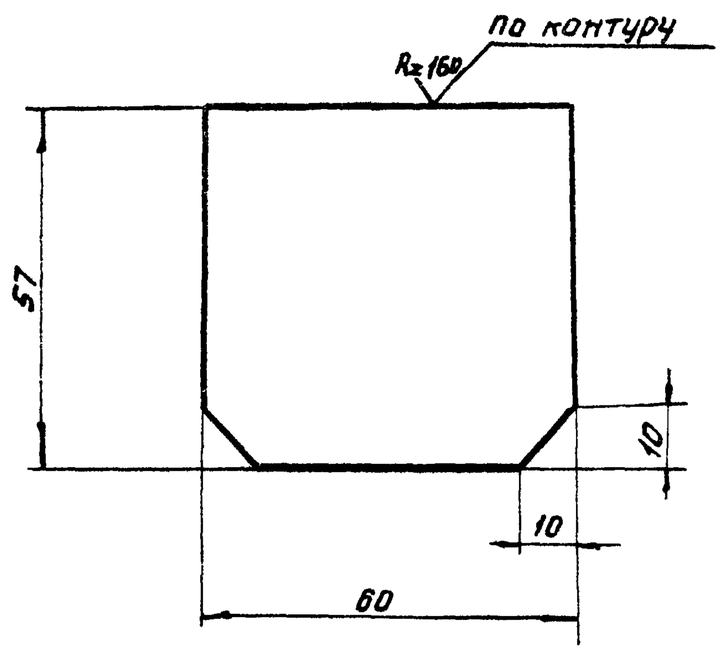

h14; ± IT14/2.

Изм.	Лист	№ докум.	Подп.	Дата
Разраб.		Самохина		
Пров.		Пендерев		
Н. контр.		Кулагина		

ЧИ.429.01.01.002

Ребро

Лит.	Масса	Масштаб
И	1,5	1:1
Лист	Листов: 1	

Лист Б6 ГОСТ 19903-74 / В ст 3сп ГОСТ 14637-79

Мосводоканалниипроект Отдел №5

Формат 11

ЧИ.429.01.02.000СБ

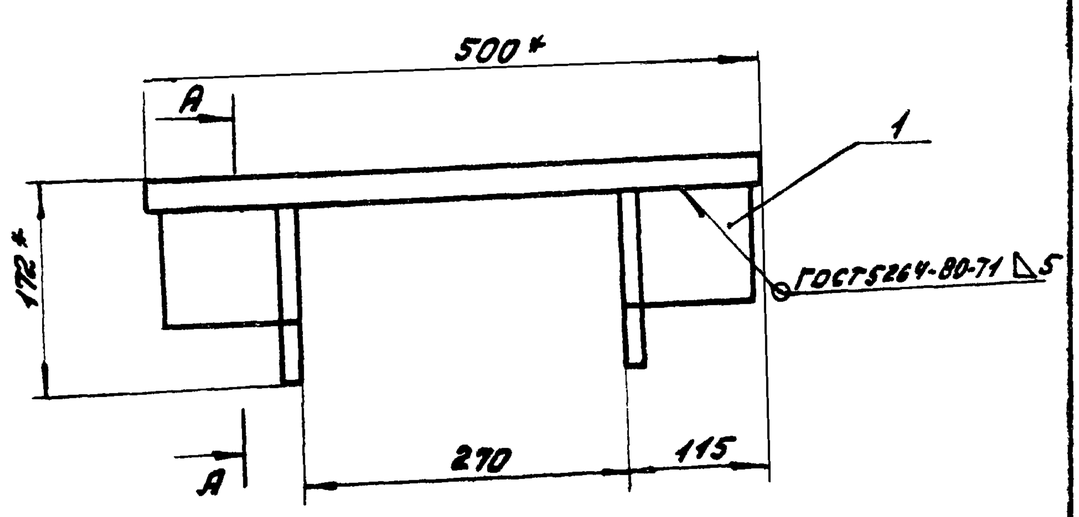

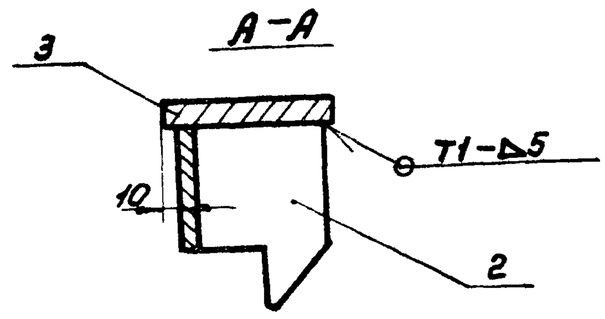

1. h14; ± IT14/2.
2. Шероховатость обрабатываемых поверхностей деталей без чертежа Rz 160 ▽.
3. * размеры для справок.

Изм.	Лист	№ докум.	Подп.	Дата
Разраб.		Самохина		
Пров.		Пендерев		
Н. контр.		Кулагина		

ЧИ.429.01.02.000СБ

Подставка

Сборочный чертеж

Лит.	Масса	Масштаб
И	12,6	1:5
Лист	Листов: 1	

Мосводоканалниипроект Отдел №5

Формат 11

Копировал: ЭПЗ-

Формат	Зона	Поз.	Обозначение	Наименование	Кол.	Примеч.
				Документация		
11			4И.429.01.02.000СБ	Сборочный чертеж		
				Детали		
11		1	4И.429.01.02.001	Угольник	1	
11		2	4И.429.01.02.001-01	Угольник	1	
Б4		3	4И.429.01.02.003	Пластина		
				Полоса $\frac{Б-2-22\times120\ ГОСТ\ 103-76}{Вст.3сп\ ГОСТ\ 535-79}$		
				L = 500h14	1	10,3кг

Изм.	Лист	№ докум.	Подп.	Дата	4И.429.01.02.000			
Разраб.		Самохина			Подставка	Лит. И	Лист 1	Листов
Пров.		Пендерев				Мосводоканал Ниипроект Отдел N5		
Н.контр.		Кулагина						

Формат 11

4И.429.01.02.001

4И.429.01.02.001 – изображено

4И.429.01.02.001-01 – зеркальное отражение

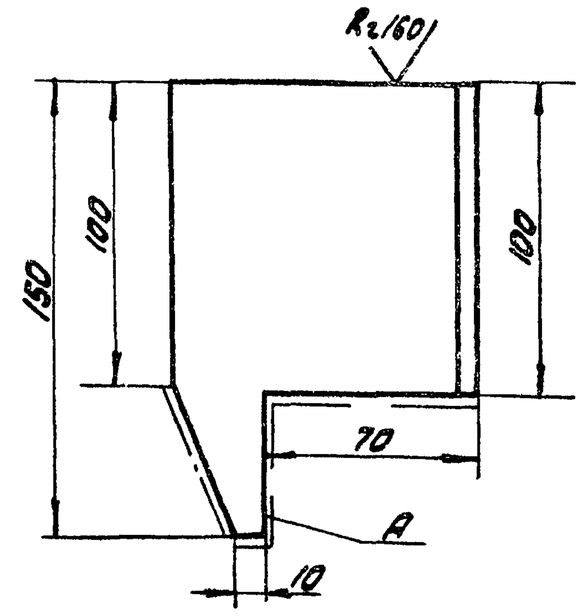

1. Шероховатость поверхности А – Rz160.
2. H14; ± $\frac{IT14}{2}$.

Изм.	Лист	№ докум.	Подп.	Дата	4И.429.01.02.001			
Разраб.		Самохина			Угольник	Лит. И	Масса 1,6	Масштаб 1:2
Пров.		Пендерев				Лист	Листов:1	
Н.контр.		Кулагина			Уголок $\frac{Б-100\times100\times10\ ГОСТ\ 8509-72}{Вст3сп\ ГОСТ\ 535-79}$	Мосводоканал Ниипроект Отдел N 5		

Инв. N подл. | Подп. и дата | Взам. инв. N | Инв. N дубл. | Подп. и дата

Формат 11

4И.429.01.03.000СБ

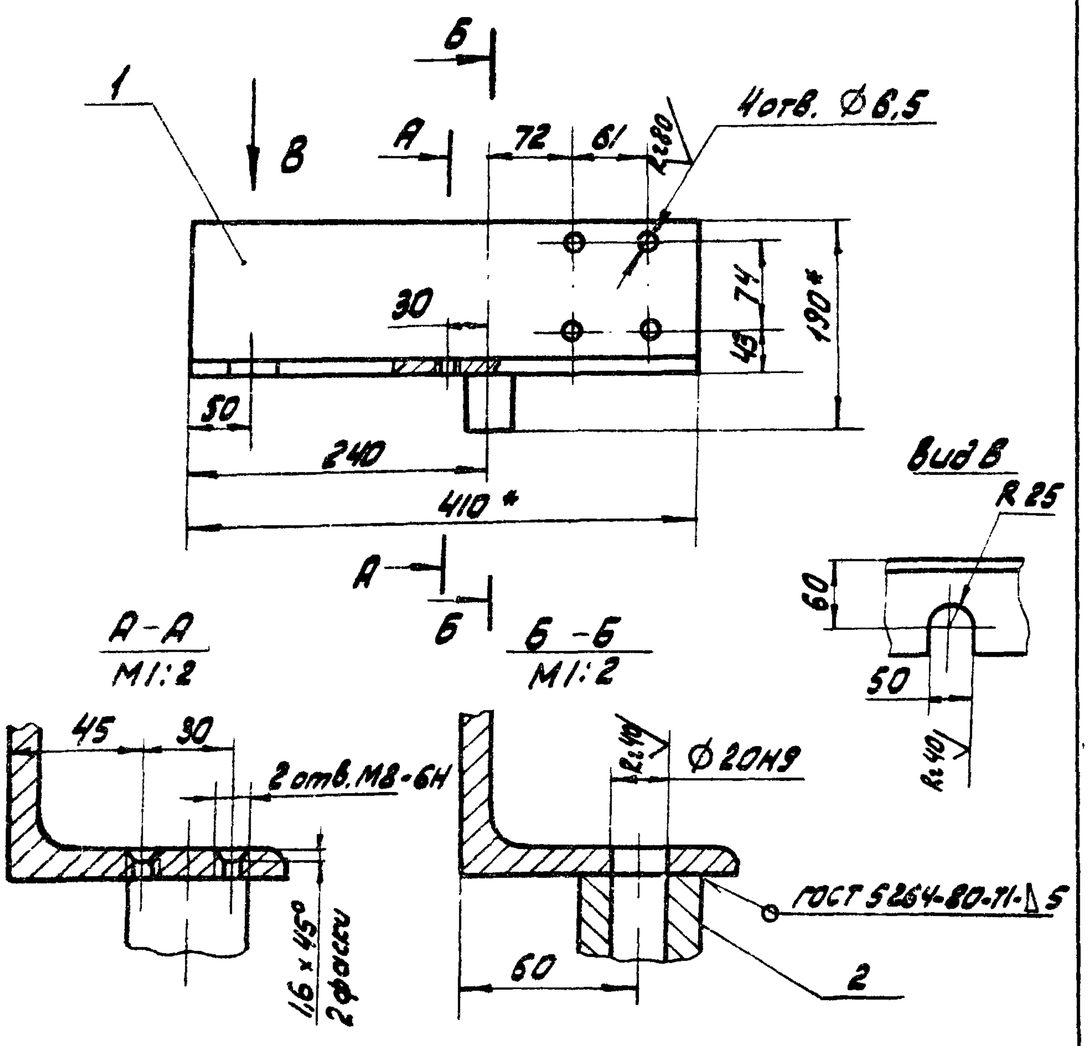

1. Неуказанные предельные отклонения размеров: H14; h14; ± $\frac{IT14}{2}$.
2. Шероховатость обрабатываемых поверхностей деталей без чертежа Rz160.
3. * Размеры для справок.

Изм.	Лист	№ докум.	Подп.	Дата	4И.429.01.03.000СБ			
Разраб.		Самохина			Кронштейн	Лит. И	Масса 5,5	Масштаб 1:5
Пров.		Пендерев			Сборочный чертеж	Лист	Листов:1	
Н.контр.		Кулагина				Мосводоканал Ниипроект Отдел N5		

Формат 11

Формат	Зона	Поз.	Обозначение	Наименование	Кол.	Примеч.
				Документация		
11				Сборочный чертеж		
				Детали		
Б4		1	4И.429.01.03.001	Угольник		
				Уголок $\frac{Б140\times90\times10\ ГОСТ\ 8510-72}{Вст3сп\ ГОСТ\ 535-79}$		
				L = 410h14	1	7,18кг
Б4		2	4И.429.01.03.002	Бобышка		
				круг $\frac{В40\ ГОСТ\ 8590-71}{Вст3сп\ ГОСТ\ 535-79}$		
				L = 50h14	1	0,49кг

Изм.	Лист	№ докум.	Подп.	Дата	4И.429.01.03.000			
Разраб.		Самохина			Кронштейн	Лит. И	Лист	Листов 1
Пров.		Пендерев				Мосводоканал Ниипроект Отдел N 5		
Н.контр.		Кулагина						

Инв. N п. | Подп. и дата | Взам. инв. N | Инв. N дубл. | Подп. и дата

4И.429.01.00.001

Rz320 (√)

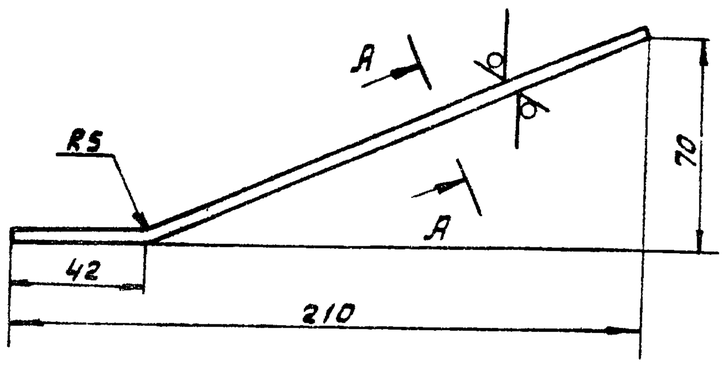

А-А повернуто
М1:1

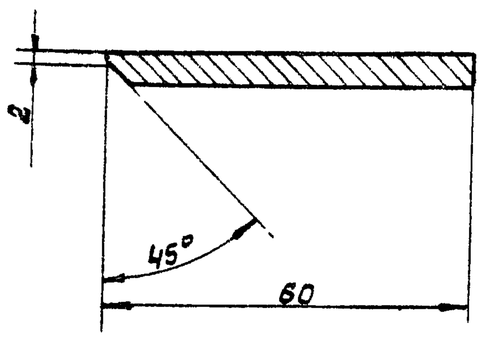

h14; ± IT14/2.

Изм	Лист	N докум.	Подп.	Дата	4И.429.01.00.001			
Разраб.		Ковалев			Накладка	Лит. И	Масса 0.5	Масштаб 1:2
Пров.		Самохина				Лист	Листов 1	
Н.контр.		Кулагина			Лист 65 ГОСТ 19903-74 / В Ст3 Сп ГОСТ 14637-79	Мосводоканалниипроект Отдел №5		

формат 11

4И.429.01.00.002

(√)

4И.429.01.00.002 - изображено
4И.429.01.00.002-01 - зеркальное отражения

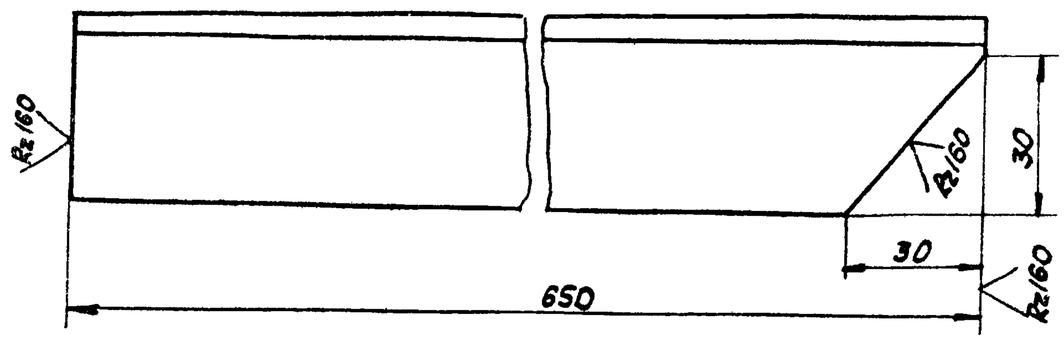

h14; ± IT14/2.

Изм	Лист	N докум.	Подп.	Дата	4И.429.01.00.002			
Разраб.		Самохина			Стойка	Лит. И	Масса 3.0	Масштаб 1:2
Пров.		Пендерев				Лист	Листов 1	
Н.контр.		Кулагина			Угол Б-40х40х4 ГОСТ 8509-72 / В Ст.3 Сп ГОСТ 535-79	Мосводоканалниипроект Отдел №5		

формат 11

Инв. N подл. | Подп. и дата | Взам. инв. N | Инв. N дубл. | Подп. и дата

4И.429.01.00.003

Rz160 (√)

4И.429.01.00.003 - изображено
4И.429.01.00.003-01 - зеркальное отражение.

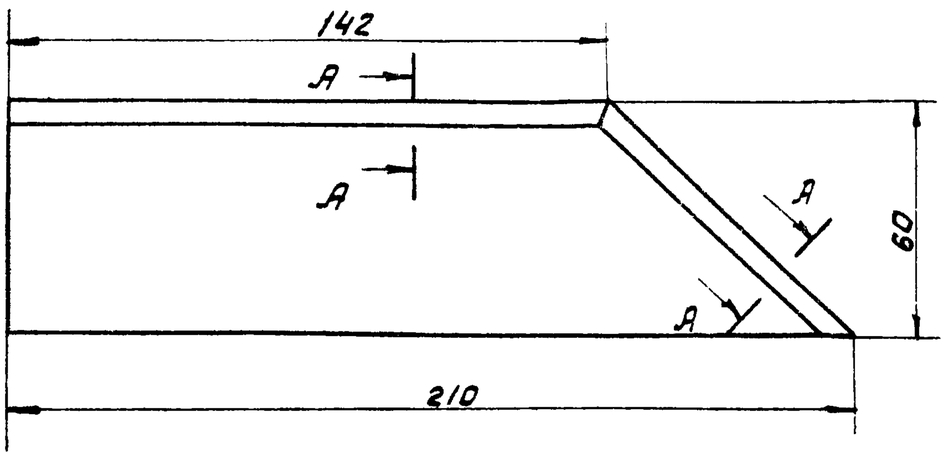

А-А повернуто
М1:1

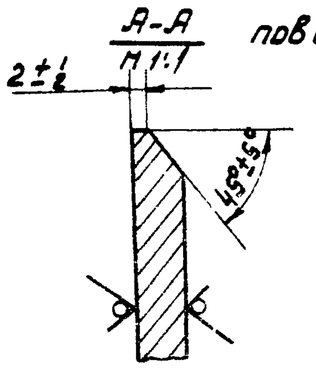

Неуказанные предельные отклонения размеров:
h14; ± IT14/2.

Изм	Лист	N докум.	Подп.	Дата	4И.429.01.00.003			
Разраб.		Самохина			Накладка	Лит. И	Масса 0.7	Масштаб 1:2
Пров.		Пендерев				Лист	Листов 1	
Н контр		Кулагина			Лист Б5 ГОСТ 19903-74 / В Ст3 Сп ГОСТ 14637-79	Мосводоканалниипроект Отдел №5		

4И.429.01.00.004

(√)

4И.429.01.00.004 - изображено
4И.429.01.00.004-01 - зеркальное отражение

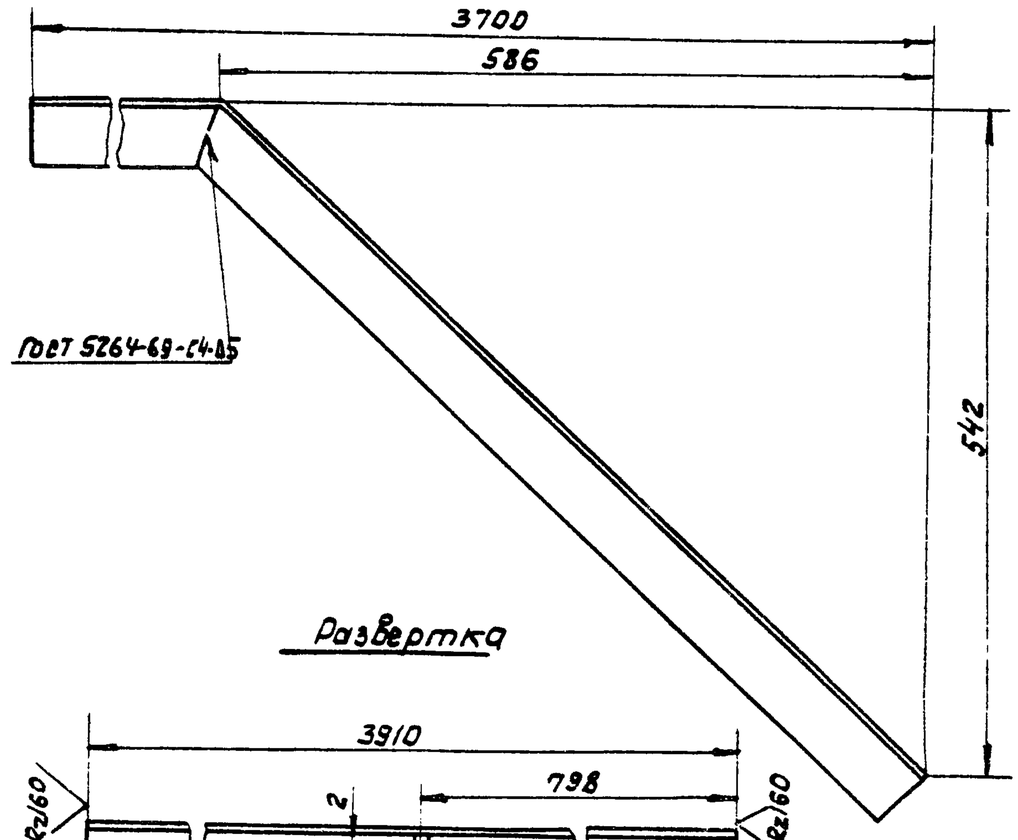

Развертка

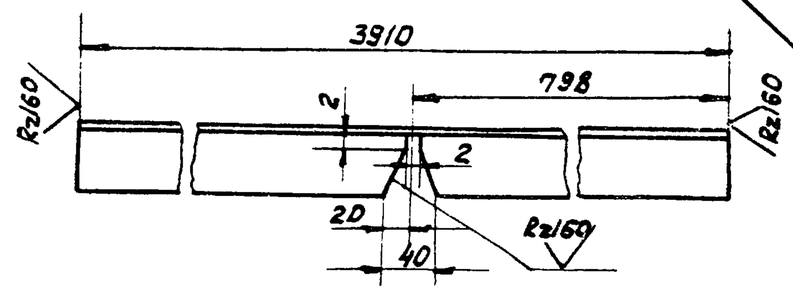

H14; h14; ± IT14/2.

Изм	Лист	N докум.	Подп.	Дата	4И.429.01.00.004			
Разраб.		Ковалев			Угольник верхний	Лит. И	Масса 35.1	Масштаб 1:5
Пров.		Самохина				Лист	Листов 1	
Н.контр.		Кулагина			Уголок Б 56х56х5 ГОСТ 8509-72 / В Ст3 Сп ГОСТ 535-79	Мосводоканалниипроект Отдел №5		

формат 11

ЧИ.429.01.00.005

√ (√)

ЧИ.429.01.00.005 – изображено

ЧИ.429.01.00.005-01 – зеркальное отражение

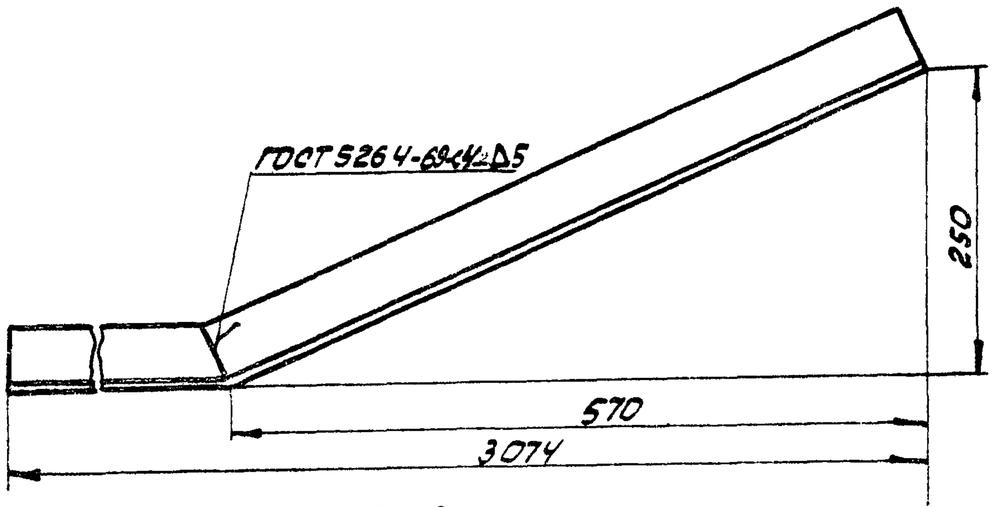

Развертка

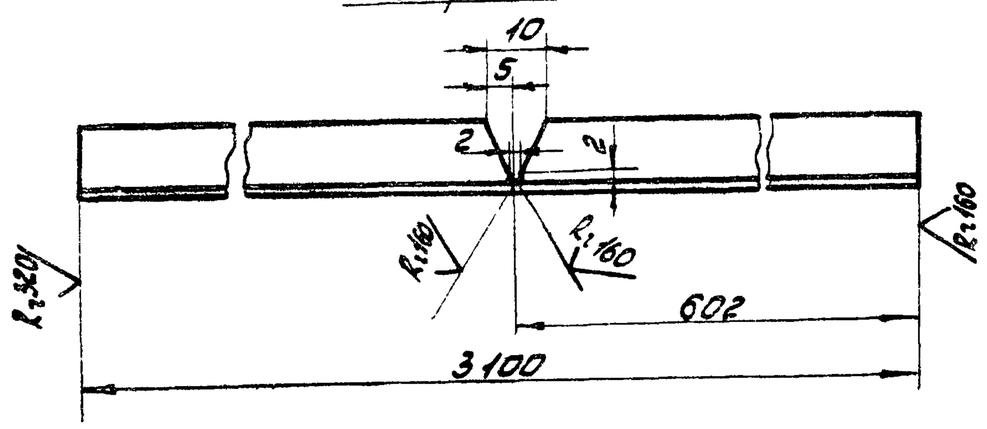

H14; h14; ± IT14/2.

Изм.	Лист	№ докум.	Подп.	Дата	ЧИ.429.01.00.005	
Разраб.		Сатохина			Угольник нижний	Лит. И; Масса 28,0; Масштаб 1:5
Пров.		Пендерев				Лист; Листов 1
Н. контр.		Кулагина			Уголок 56х56х5 ГОСТ 8509-72 / Вст3сп ГОСТ 535-79	Мосводоканалниипроект, Отдел № 5

Формат 11

ЧИ.429.01.00.006

√ (√)

ЧИ.429.01.00.006 – изображено

ЧИ.429.01.00.006-01 – зеркальное отражение

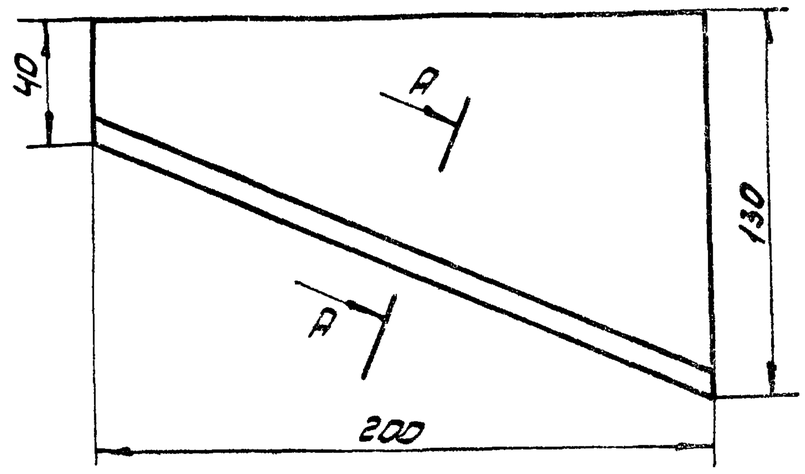

А – А повернуто
М1:1

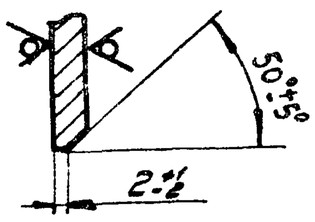

h14

Изм.	Лист	№ докум.	Подп.	Дата	ЧИ.429.01.00.006	
Разраб.		Сатохина			Накладка	Лит. И; Масса 1,85; Масштаб 1:2
Пров.		Пендерев				Лист; Листов 1
Н. контр.		Кулагина			Лист 65 ГОСТ 19903-74 / Вст3сп ГОСТ 14637-79	Мосводоканалниипроект, Отдел № 5

Формат 11

Подп. и дата | Инв. № подл. | Взам. инв. № | Инв. № дубл. | Подп. и дата

ЧИ.429.01.00.007

√ (√)

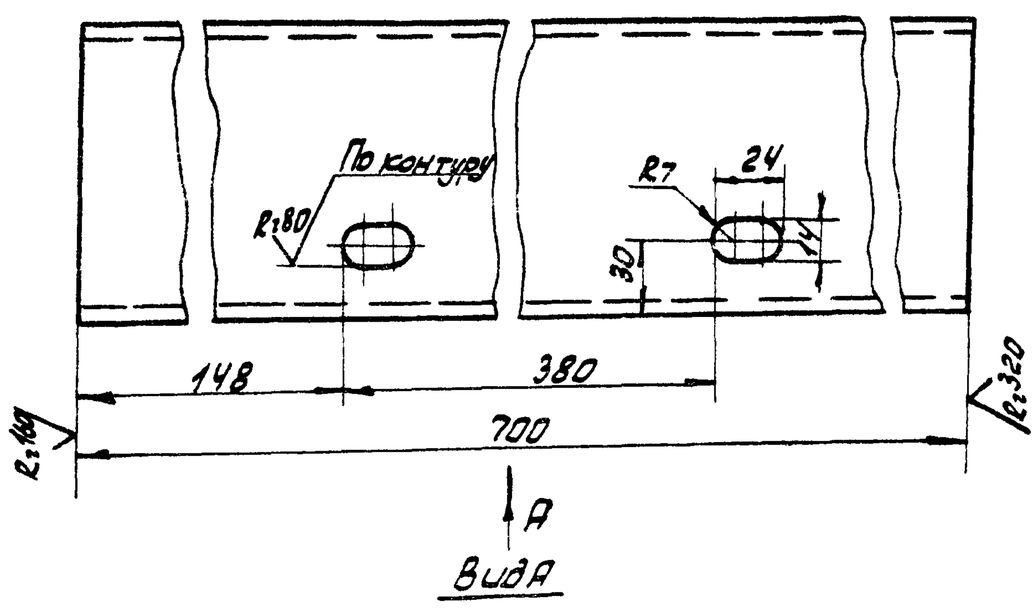

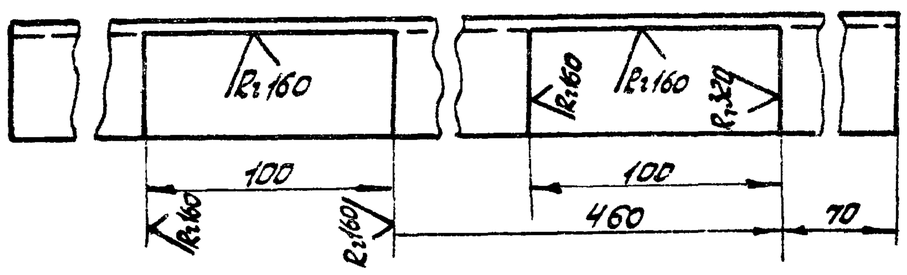

H14, h14, ± IT14/2

Изм.	Лист	№ докум.	Подп.	Дата	ЧИ.429.01.00.007	
Разраб.		Сатохина			Поперечина	Лит. И; Масса 7,2; Масштаб 1:2,5
Пров.		Пендерев				Лист; Листов 1
Н. контр.		Кулагина			Швеллер 12 ГОСТ 8240-72 / Вст3сп ГОСТ 535-79	Мосводоканалниипроект, Отдел № 5

Формат 11

ЧИ.429.01.00.008

√ (√)

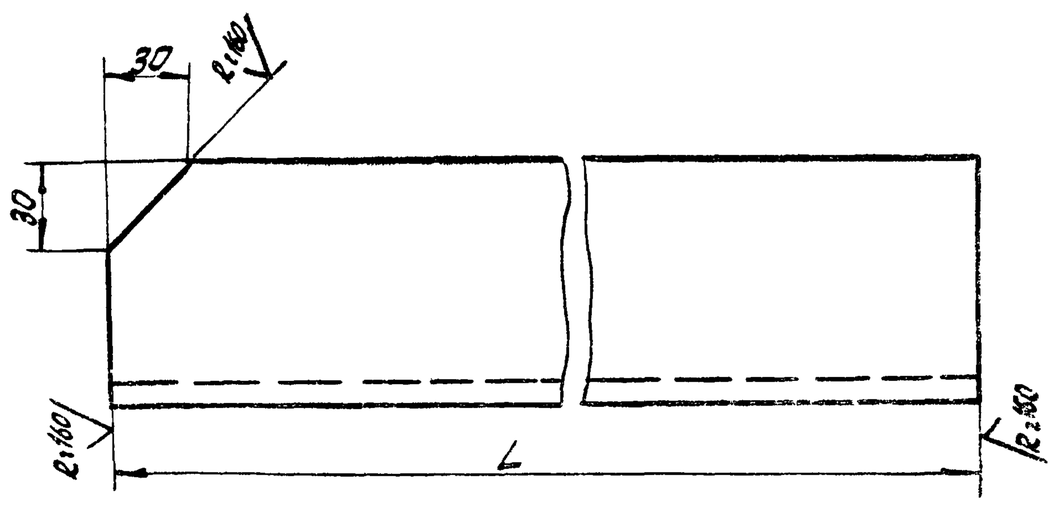

Обозначение	размер, мм L	масса, кг
ЧИ 429 01 00 008	900	18,8
ЧИ 429 01.00 008-04	1650	37,0

h14.

Изм.	Лист	№ докум.	Подп.	Дата	ЧИ.429.01.00.008	
Разраб.		Сатохина			Балка	Лит. И; Масса см. табл.; Масштаб —
Пров.		Пендерев				Лист; Листов 1
Н. контр.		Кулагина			Швеллер 20а ГОСТ 8240-72 / Вст3 ГОСТ 535-79	Мосводоканалниипроект, Отдел № 5

Копировал: ЗИ-

Формат 11

ЧИ.429.01.00.009

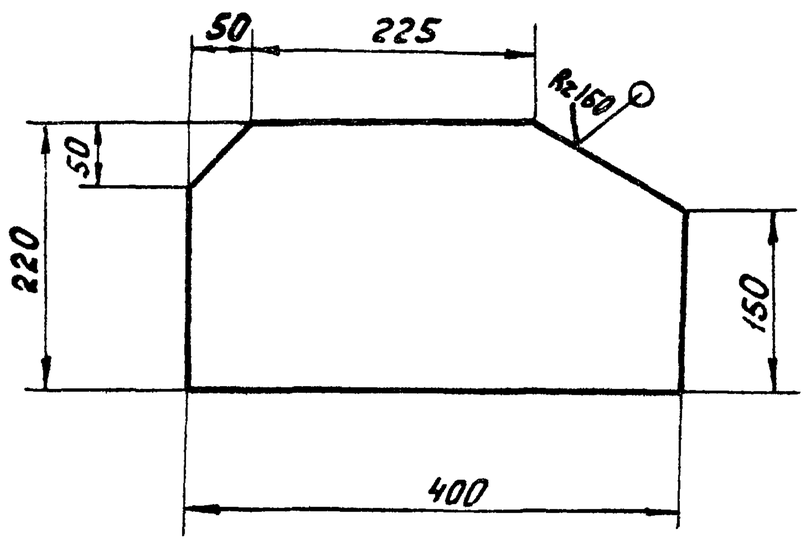

h14; ± IT14/2.

Изм.	Лист	№ докум.	Подп.	Дата	ЧИ.429.01.00.009			
Разраб.		Санокина			Ребро	Лит.	Масса	Масштаб
Пров.		Пендерев				И	6.5	1:5
Н.контр.		Кулагина			Лист Б10 ГОСТ 19903-74 / ВСт.3сп ГОСТ 14637-79	Лист	Листов 1	
						Мосводоканалниипроект Отдел №5		

Формат А5

ЧИ.429.01.00.011

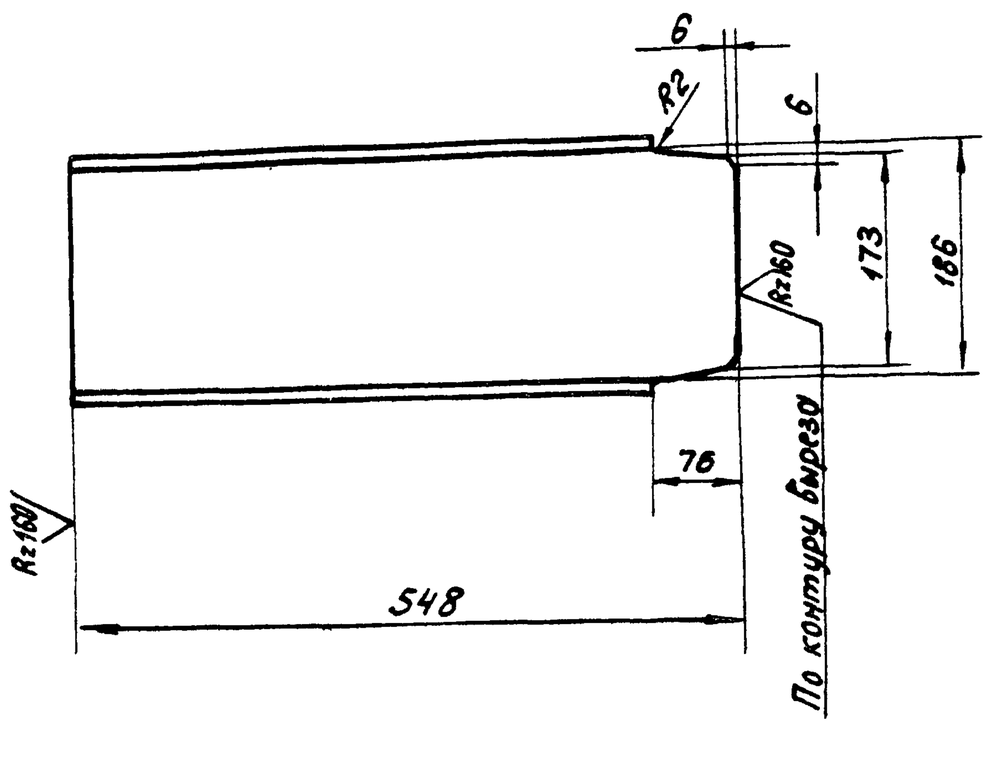

h14; ± IT14/2.

Инв.№ подл. | Подп. и дата | Взам.инв.№ | Инв.№ дубл. | Подп. и дата

Изм.	Лист	№ докум.	Подп.	Дата	ЧИ.429.01.00.011			
Разраб.		Санокина			Балка	Лит.	Масса	Масштаб
Пров.		Пендерев				И	9,8	1:5
Н.контр.		Кулагина			Швеллер 20а ГОСТ 8240-72 / Ст.3сп ГОСТ 535-79	Лист	Листов 1	
						Мосводоканалниипроект Отдел №5		

Формат А1

ЧИ.429.01.00.012

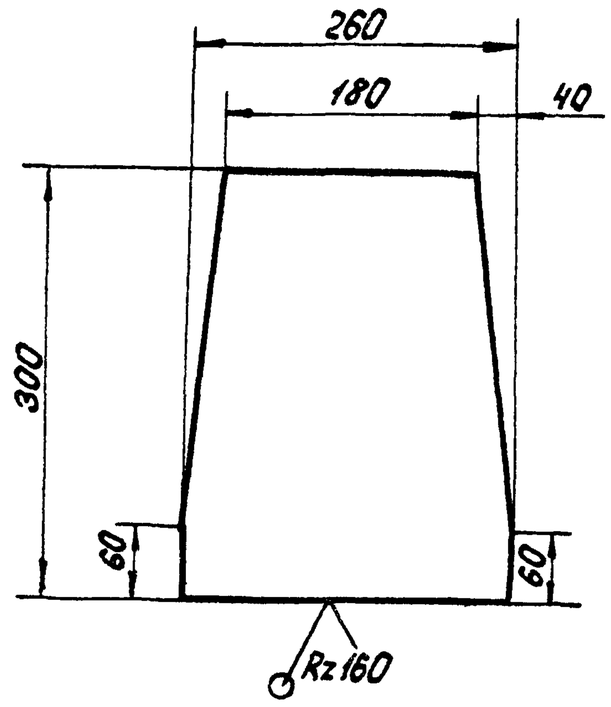

H14; h14; ± IT14/2.

Изм.	Лист	№ докум.	Подп.	Дата	ЧИ.429.01.00.013			
Разраб.		Санокина			Накладка	Лит.	Масса	Масштаб
Пров.		Пендерев				И	6.3	1:5
Н.контр.		Кулагина			Лист 10 ГОСТ 19903-74 / Ст.3 ГОСТ 14637-79	Лист	Листов 1	
						Мосводоканалниипроект Отдел №5		

Формат А1

ЧИ.429.01.00.013

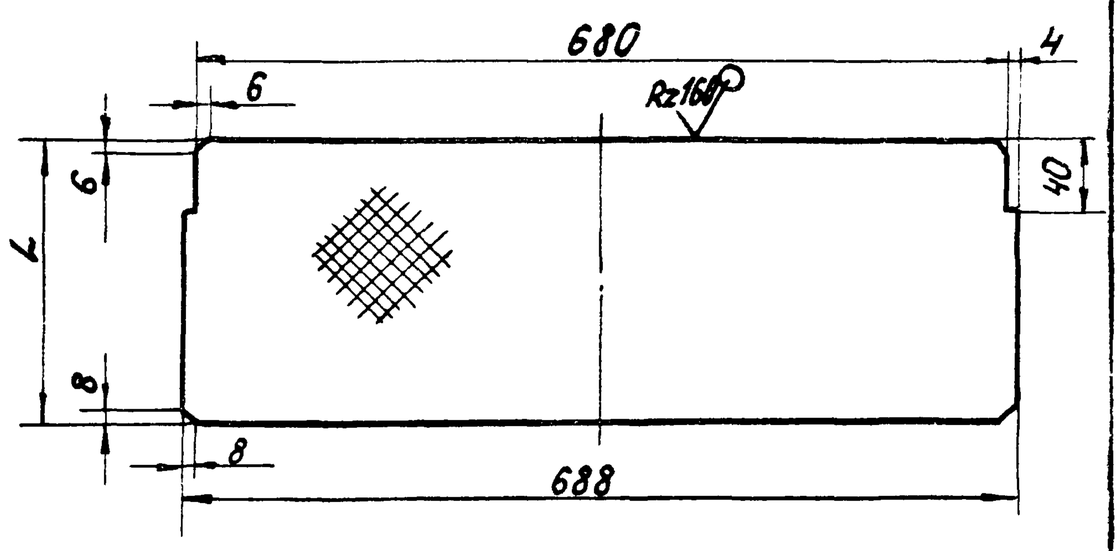

Обозначение	L мм	Масса, кг
ЧИ.429.01.00.013	340	7,2
ЧИ.429.01.00.013-01	220	4,7

h14; ± IT14/2.

Инв.№ подл. | Подп. и дата | Взам.инв.№ | Инв.№ дубл. | Подп. и дата

Изм.	Лист	№ докум.	Подп.	Дата	ЧИ.429.01.00.013			
Разраб.		Санокина			Ступень	Лит.	Масса	Масштаб
Пров.		Пендерев				И	см табл.	—
Н.контр.		Кулагина			Лист ронб О-ПН 4,0 Б ст.3сп ГОСТ 8568-77	Лист	Листов 1	
						Мосводоканалниипроект Отдел №5		

Формат А1

ЧИ 429.01.00.014

Ra 32 (√)

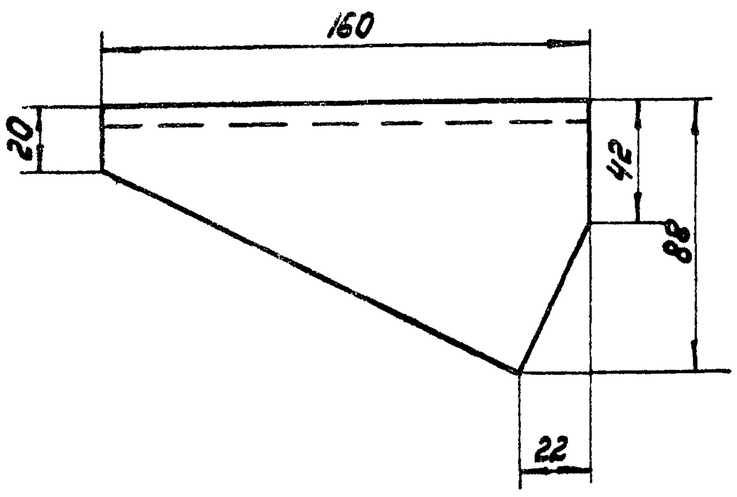

Неуказанные предельные отклонения размеров: h14; ± IT14/2.

Изм.	Лист	№ докум.	Подп.	Дата	ЧИ. 429.01.00.014			
Разраб.		Самохина			Накладка	Лит.	Масса	Масштаб
Пров.		Пендерев				И	0,35	1:2
Н.контр.		Кулагина				Лист	Листов 1	
					Лист Б5 ГОСТ 19903-74 / Вст3сп ГОСТ 14637-79	Мособводоканалнипроект Отдел №5		

Формат 11

ЧИ 429.01.00.015

(√)

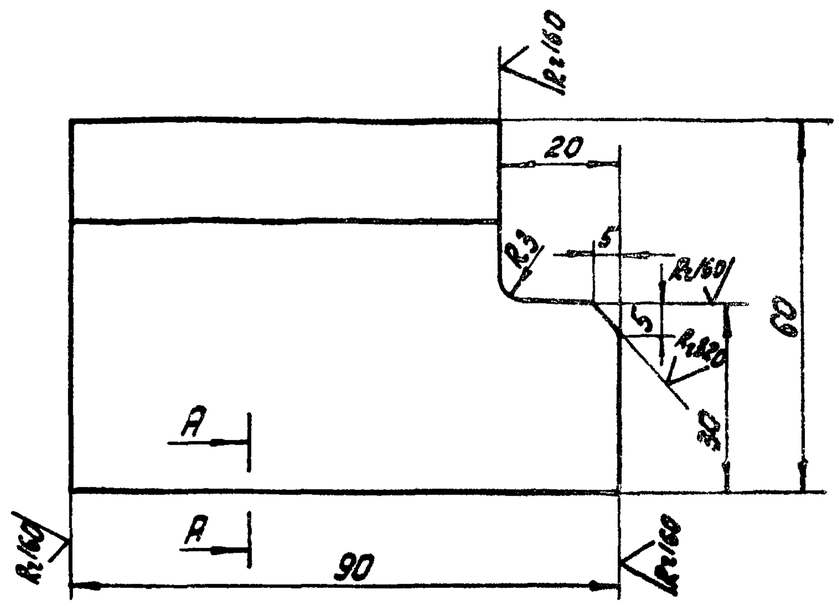

A–A

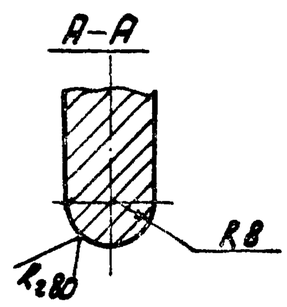

h14; ± IT14/2.

Инв.№ подл. | Подп. и дата | Взам. инв.№ | Инв.№ дубл. | Подп. и дата

Изм.	Лист	N докум.	Подп.	Дата	ЧИ. 429.01.00.015			
Разраб.		Самохина			Уголник	Лит.	Масса	Масштаб
Пров.		Пендерев				И	1:5	1:1
Н.контр.		Кулагина				Лист	Листов 1	
					Угол равнобок. 6100х100х16 ГОСТ 8509-72 / Вст3Сп ГОСТ 535-79	Мособводоканалнипроект Отдел №5		

Формат 11

ЧИ 429.01.00.016

Rz 160 √(√)

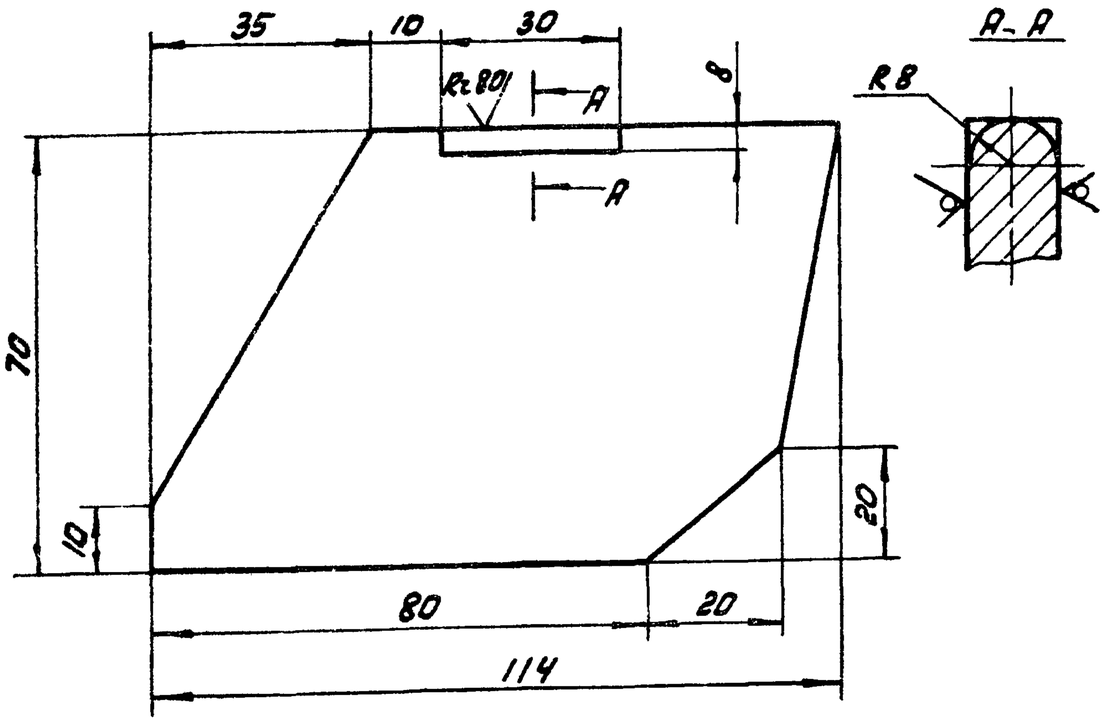

h14; ± IT14/2.

Изм.	Лист	№ докум.	Подп.	Дата	ЧИ.429.01.00.016			
Разраб.		Самохина			Ребро	Лит.	Масса	Масштаб
Пров.		Пендерев				И	0,82	1:1
Н.контр.		Кулагина				Лист	Листов 1	
					Лист Б16 ГОСТ 19903-74 / Вст3сп ГОСТ 14637-79	Мособводоканалнипроект Отдел №5		

Формат 11

ЧИ 429.02.01.002

Развертка

Rz 160 √(√)

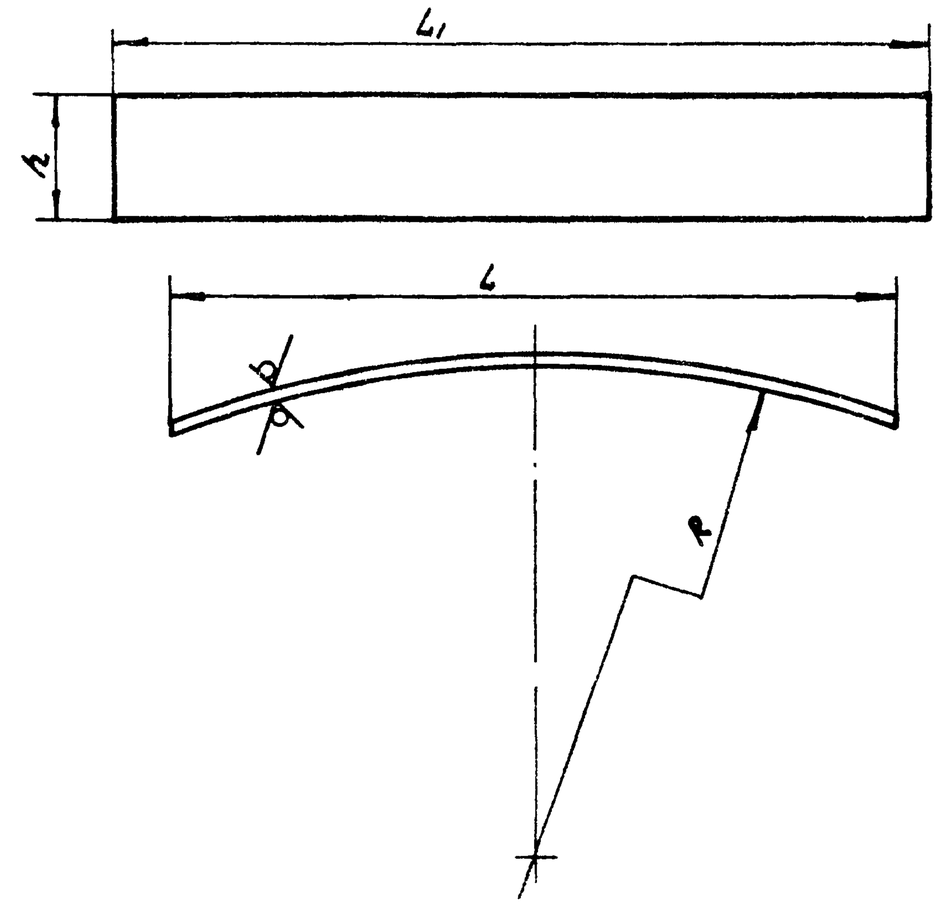

Обозначение	Размеры, мм				Масса, кг
	L	L1	h	R	
ЧИ. 429.02.01.002	2640	2700	147	3245	9,6
ЧИ. 429.02.01.002-01	2328	2360	107	4545	6,3
ЧИ. 429.02.01.002-02	2028	2050	97	5880	5,9

Инв.№ подл. | Подп. и дата | Взам. инв.№ | Инв.№ дубл. | Подп. и дата

Изм.	Лист	№ докум.	Подп.	Дата	ЧИ.429.02.01.002			
Разраб.		Самохина			Лист	Лит.	Масса	Масштаб
Пров.		Пендерев				И	см. табл.	—
Н.контр.		Кулагина				Лист	Листов 1	
					Лист Б3 ГОСТ 19903-74 / Вст3Сп ГОСТ 16523-70	Мособводоканалнипроект Отдел №5		

Копировал: ЗИЛ

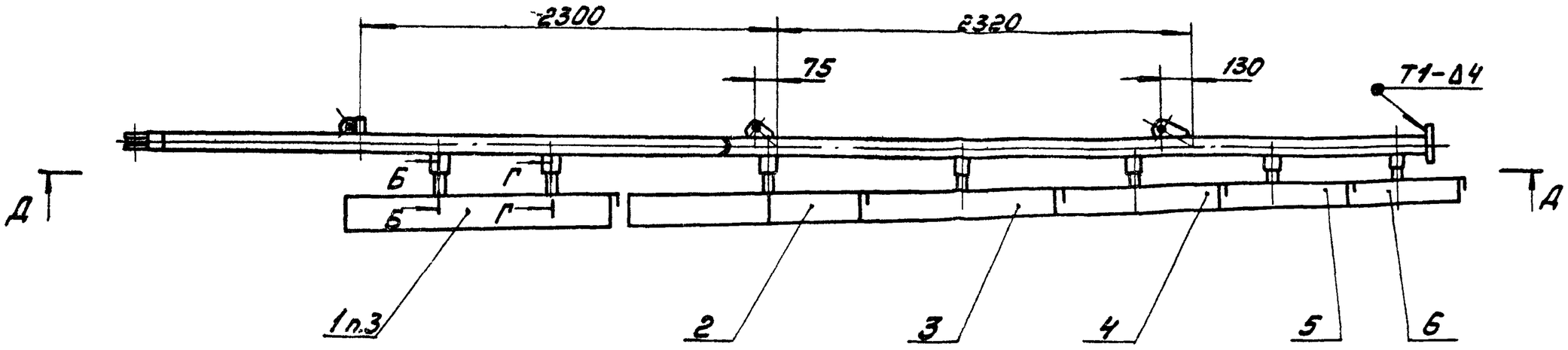

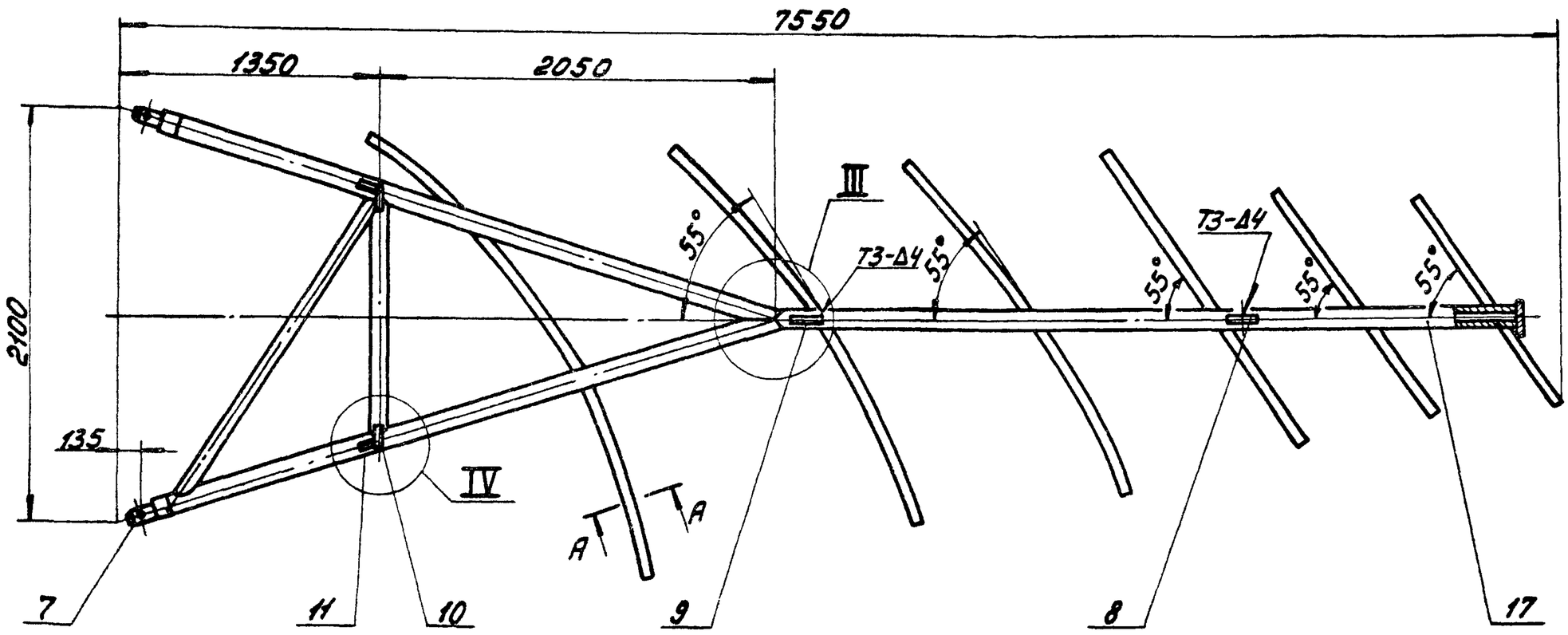

А - А повернуто
М1:2

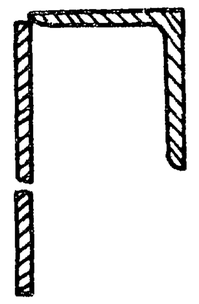

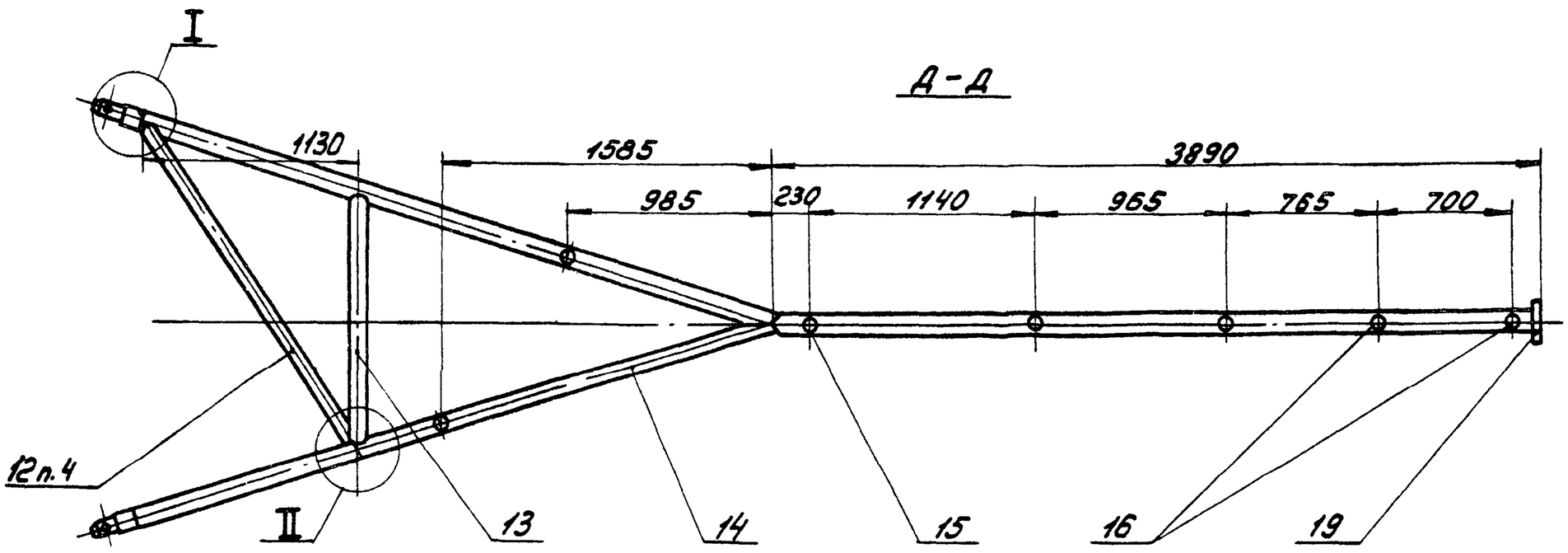

Б - Б
М1:2

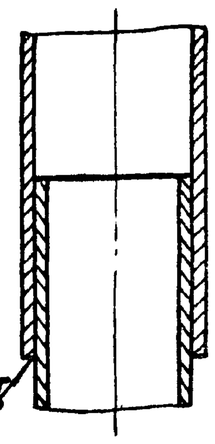

В - В повернуто
М1:2

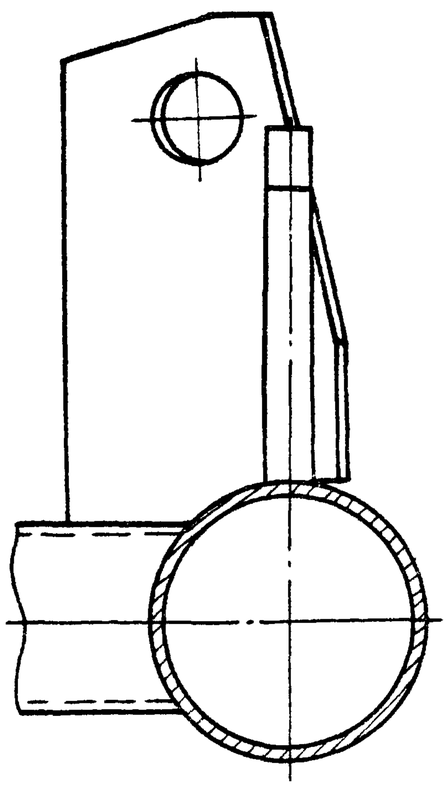

Г - Г
М1:2

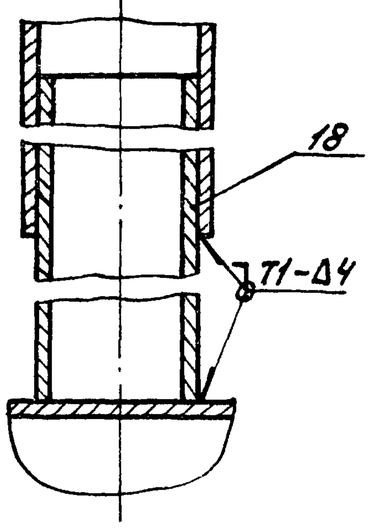

I
М1:2

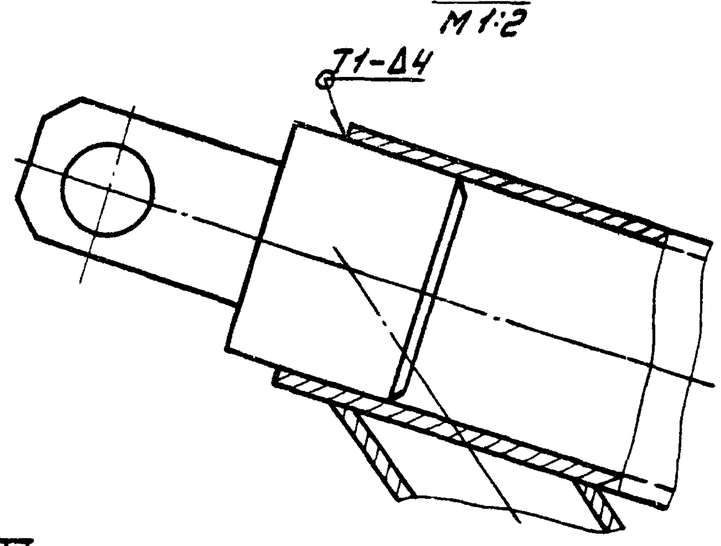

II
М1:2

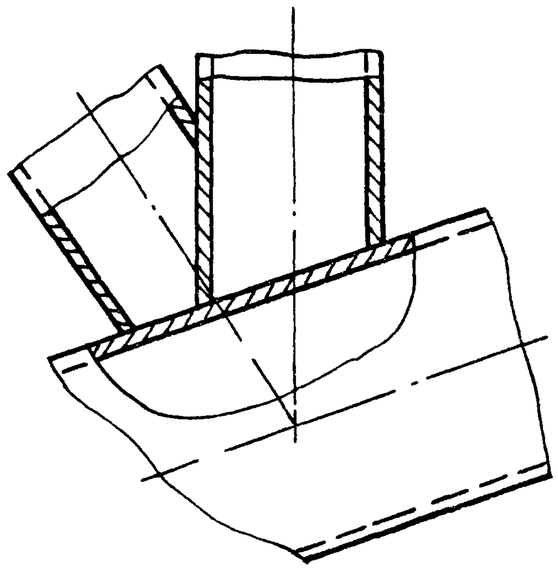

IV
М1:2

III
М1:5

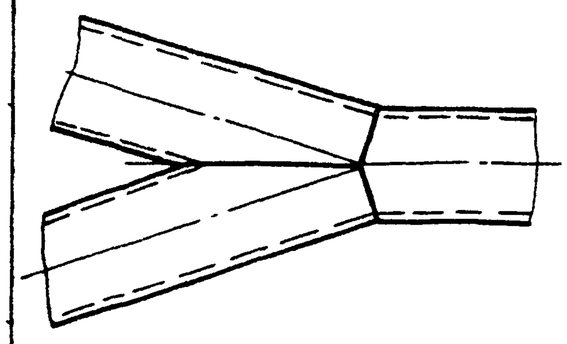

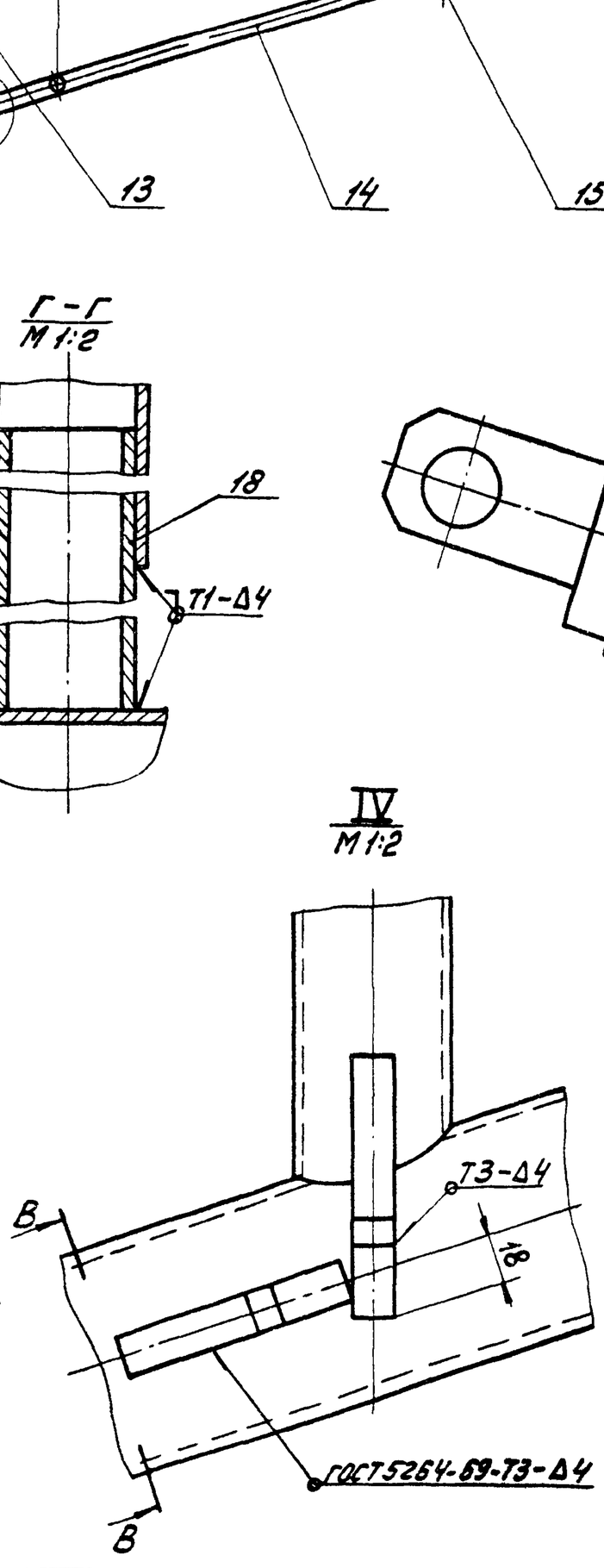

1. h14, $\pm \frac{IT14}{2}$.
2. * Размеры для справок.
3. Скребки поз. 1÷6 приварить на месте монтажа в соответствии с указаниями, приведенными в технических условиях черт. ЧИ.429.00.00.000ТУ.
4. Концы труб поз. 12, 13, 14, 17 подогнать и обрезать по месту.
5. Сварку произвести по контуру прилегания деталей по ГОСТ 16037-80-У17-Д4, кроме мест обозначенных особо
6. Шероховатость обрабатываемых поверхностей деталей без чертежа $Rz\,160$

Изм.	Лист	№ докум.	Подп.	Дата	ЧИ.429.02.00.000СБ			
Разраб.		Самохина			Крыло скребковое	Лит.	Масса	Масштаб
Пров.		Пендерев				И	215	1:25
Рук.		Пендерев			Сборочный чертеж	Лист	Листов 1	
Н.контр.		Лотуткой				Мосводоканалниипроект Отдел №5		

Копировал: 18600-06 40 Формат А2

Формат	Зона	Поз.	Обозначение	Наименование	Кол.	Примеч.
				Документация		
22			4И.429.02.00.000 СБ	Сборочный чертеж		
				Сборочные единицы		
11		1	4И.429.02.01.000	Скребок	1	
11		2	4И.429.02.01.000-01	Скребок	1	
11		3	4И.429.02.01.000-02	Скребок	1	
11		4	4И.429.02.02.000	Скребок	1	
11		5	4И.429.02.02.000-01	Скребок	1	
11		6	4И.429.02.02.000-02	Скребок	1	
11		7	4И.429.02.03.000	Вилка	2	
				Детали		
11		8	4И.429.02.00.001	Ребро	1	
11		9	4И.429.02.00.002	Ребро	1	
11		10	4И.429.02.00.003	Ребро	2	
11		11	4И.429.02.00.004	Ребро	2	
11		12	4И.429.02.00.005	Раскос	1	

Изм.	Лист	№ докум.	Подп.	Дата
Разраб.		Самохина		
Пров.		Лендерев		
Н.контр.		Кулагина		

4И.429.02.00.000

Крыло скребковое

Лит.	Лист	Листов
И	1	2

Росводоканалниипроект Отдел №5

Формат 11

Формат	Зона	Поз.	Обозначение	Наименование	Кол.	Примечание
11		13	4И.429.02.00.006	Поперечина	1	
11		14	4И.429.02.00.007	Пояс	2	
11		15	4И.429.02.00.008	Патрубок	5	
11		16	4И.429.02.00.008-01	Патрубок	2	
11		17	4И.429.02.00.009	Консоль	1	
Б4		18	4И.429.02.00.011	Труба		
				Труба 40×4 ГОСТ 3262-75		
				L = 190 h14	1	0,8 кг
Б4		19	4И.429.02.00.012	Заглушка		
				Лист Б4 ГОСТ 19903-74		
				Ст.3сп ГОСТ 14637-79		
				⌀98 h14	1	0,76 кг

Инв.№ подл. | Подп. и дата | Взам. инв.№ | Инв.№ дубл. | Подп. и дата

Изм.	Лист	№ докум.	Подп.	Дата

4И.429.02.00.000

Лист 2

Формат 11

4И.429.02.01.000СБ

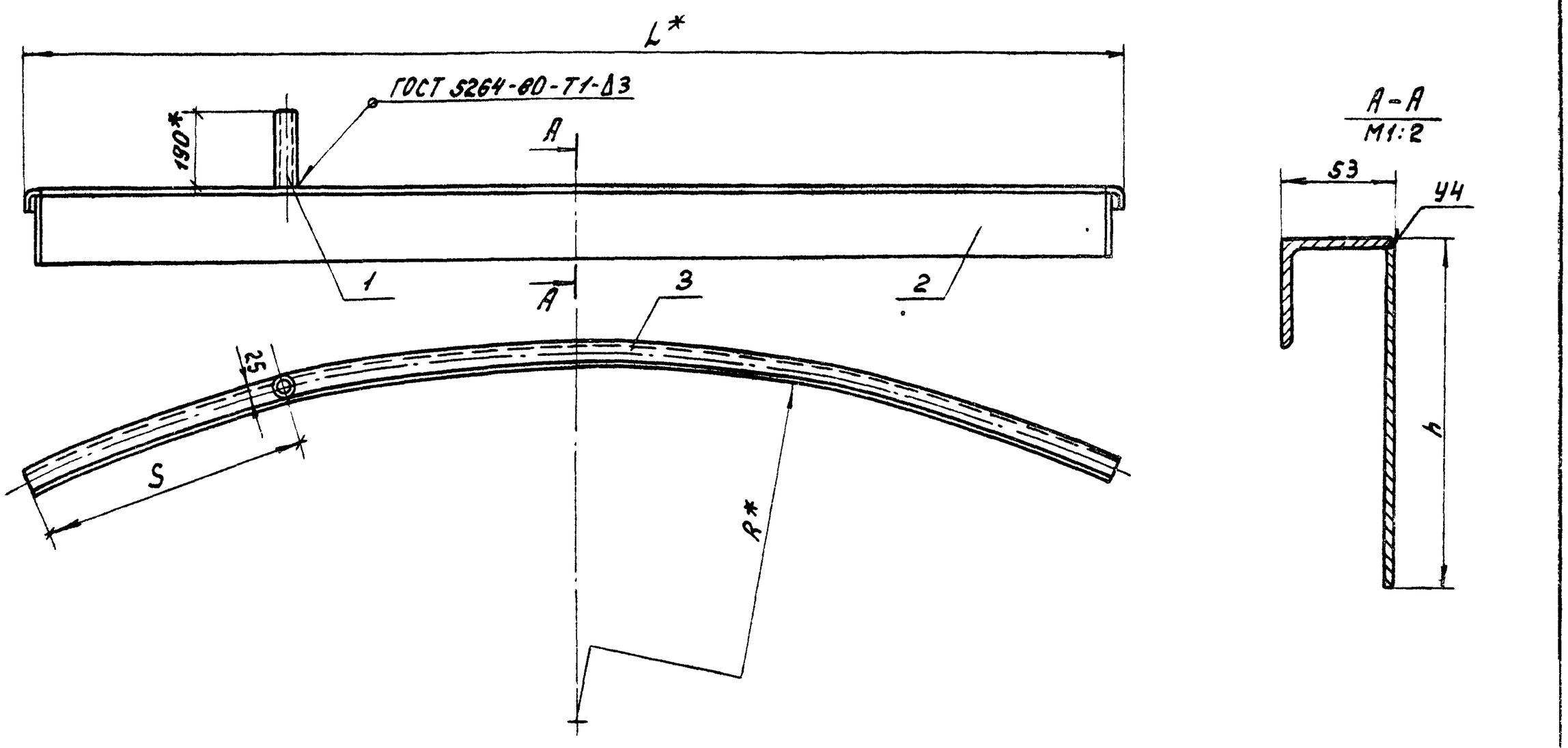

Обозначение	Размеры, мм				Масса, кг
	R	L	S	h	
4И.429.02.01.000	3245	2665	650	150	18,6
4И.429.02.01.000-01	4645	2365	1145	110	14,2
4И.429.02.01.000-02	5880	2060	1020	100	11,9

1. $\pm \frac{IT14}{2}$.
2.* Размеры для справок.

Изм.	Лист	№ докум.	Подп.	Дата
Разраб.		Самохина		
Пров.		Лендерев		
Рук.		Лендерев		
Н.контр.		Кулагина		

4И.429.02.01.000 СБ

Скребок
Сборочный чертеж

Лит.	Масса	Масштаб
И	см. табл.	—
Лист	Листов 1	

Росводоканалниипроект Отдел №5

Копировал: 18600-06 41 Формат А2

Формат	Зона	Поз.	Обозначение	Наименование	кол.	Примеч.
				Документация		
12			ЧИ.429.02.01.000СБ	Сборочный чертеж		
				Детали		
54		1	ЧИ.429.02.01.001	Труба		
				Труба 40х4 ГОСТ 3262-75		
				L = 190h14	1	
			Переменные данные для исполнений			
				ЧИ.429.02.01.000		
				Детали		
11		2	ЧИ.429.02.01.002	Лист	1	
11		3	ЧИ.429.02.01.003	Ребро	1	

Изм.	Лист	№ докум.	Подп.	Дата	ЧИ.429.02.01.000			
Разраб.	Самохина				Скребок	Лит.	Лист	Листов
Пров.	Пендерев					И	1	2
Н.контр.	Кулагина					Мосводоканалниипроект Отдел №5		

Формат 11

Формат	Зона	Поз.	Обозначение	Наименование	кол.	Примеч.
				ЧИ.429.02.01.000-01		
				Детали		
11		2	ЧИ.429.02.01.002-01	Лист	1	
11		3	ЧИ.429.02.01.003-01	Ребро	1	
				ЧИ.429.02.01.000-02		
				Детали		
11		2	ЧИ.429.02.01.002-02	Лист	1	
11		3	ЧИ.429.02.01.003-02	Ребро	1	

Подп. и дата | Инв. № дубл. | Взам. инв. | Подп. и дата | Инв. № подл.

Изм.	Лист	№ докум.	Подп.	Дата	ЧИ.429.02.01.000	Лист 2

ЧИ.429.02.01.003

Развертка

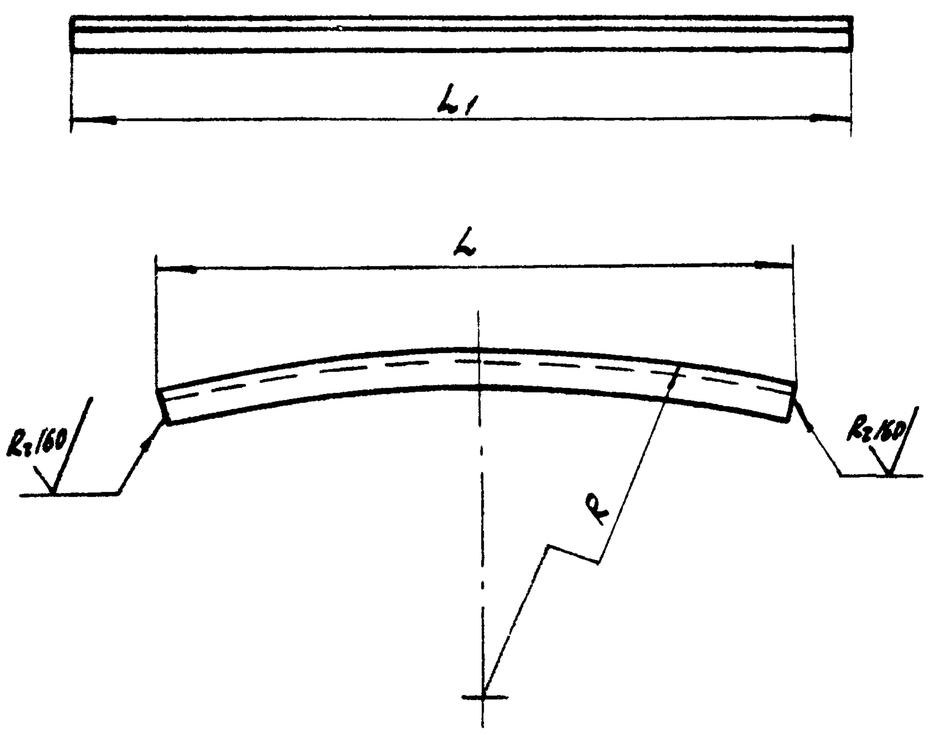

Обозначение	Размеры, мм			Масса, кг
	L1	L	R	
ЧИ.429.02.01.003	2720	2665	3298	8,3
ЧИ.429.02.01.003-01	2405	2365	4698	7,2
ЧИ.429.02.01.003-02	2085	2060	5933	6,3

$h14; \pm \frac{IT14}{2}$

Изм.	Лист	№ докум.	Подп.	Дата	ЧИ.429.02.01.003			
Разраб.	Самохина				Ребро	Лит.	Масса	Масштаб
Пров.	Пендерев					И	СМ табл	—
Н.контр.	Кулагина				Уголок Б-50х50х4 ГОСТ 8509-72 / В ст3сп ГОСТ 535-79	Лист	Листов: 1	
						Мосводоканалниипроект Отдел №5		

Формат	Зона	Поз.	Обозначение	Наименование	кол.	Примеч.
				Документация		
12			ЧИ.429.02.02.000СБ	Сборочный чертеж		
			Переменные данные для исполнений			
				ЧИ.429.02.02.000		
				Детали		
54		1	ЧИ.429.02.02.001	Лист		
				лист Б3 ГОСТ 19903-74 / В ст3сп ГОСТ 16523-70		
				1850 х 97h14	1	4,2кг
54		2	ЧИ.429.02.02.002	Ребро		
				Уголок Б 50х50х4 ГОСТ 8509-72 / В ст3сп ГОСТ 535-79		
				L = 1850h14	1	5,7кг
54		3	ЧИ.429.02.02.003	Труба		
				труба 40х4 ГОСТ 3262-75		
				L = 150h14	1	0,6кг

Подп. и дата | Инв. № дубл. | Взам. инв. | Подп. и дата | Инв. № подл.

Изм.	Лист	№ докум.	Подп.	Дата	ЧИ.429.02.02.000			
Разраб.	Самохина				Скребок	Лит.	Лист	Листов
Пров.	Пендерев					И	1	2
Н.контр.	Кулагина					Мосводоканалниипроект Отдел №5		

Формат	Зона	Поз.	Обозначение	Наименование	Кол.	Примеч.
				4И.429.02.02.000-01		
				Детали		
Б.4		1	4И.429.02.02.001-01	Лист 1425 × 97		
				Лист Б3 ГОСТ 19903-74		
				Вст3сп ГОСТ 16523-70	1	3,2 кг
Б.4		2	4И.429.02.02.002-01	Ребро L = 1425		
				Уголок Б50×50×4 ГОСТ 8509-72		
				Вст.3сп ГОСТ 535-79	1	4,2 кг
Б.4		3	4И.429.02.02.003-01	Труба L = 100		
				Труба 40×4 ГОСТ 3262-75	1	0,43 кг
				4И.429.02.02.000-02		
Б.4		1	4И.429.02.02.001-02	Лист 1270 × 97		
				Лист Б3 ГОСТ 19903-74		
				Вст.3сп ГОСТ 14637-69	1	2,8 кг
Б.4		2	4И.429.02.02.002-02	Ребро L = 1270		
				Уголок Б50×50×4 ГОСТ 8509-72		
				Вст.3сп ГОСТ 535-79	1	3,7 кг
Б.4		3	4И.429.02.02.003-02	Труба L = 80		
				Труба 40×4 ГОСТ 3262-75	1	0,4 кг

Изм.	Лист	№ докум.	Подп.	Дата	4И.429.02.02.000	Лист 2

Формат 11

Формат	Зона	Поз.	Обозначение	Наименование	Кол.	Примечание
				Документация		
11			4И.429.02.03.000СБ	Сборочный чертеж		
				Детали		
11		1	4И.429.02.03.001	Скоба	1	
11		2	4И.429.02.03.002	Вставка	1	

Инв. № подл. | Подп. и дата | Взам. инв. № | Инв. № дубл. | Подп. и дата

Изм.	Лист	№ докум.	Подп.	Дата	4И.429.02.03.000			
Разраб.		Самохина			Вилка	Лит. И	Лист 1	Листов 1
Пров.		Пендерев				Мосводоканалниипроект Отдел № 5		
Н.контр.		Кулагина						

Формат 11

4И.429.02.02.000СБ

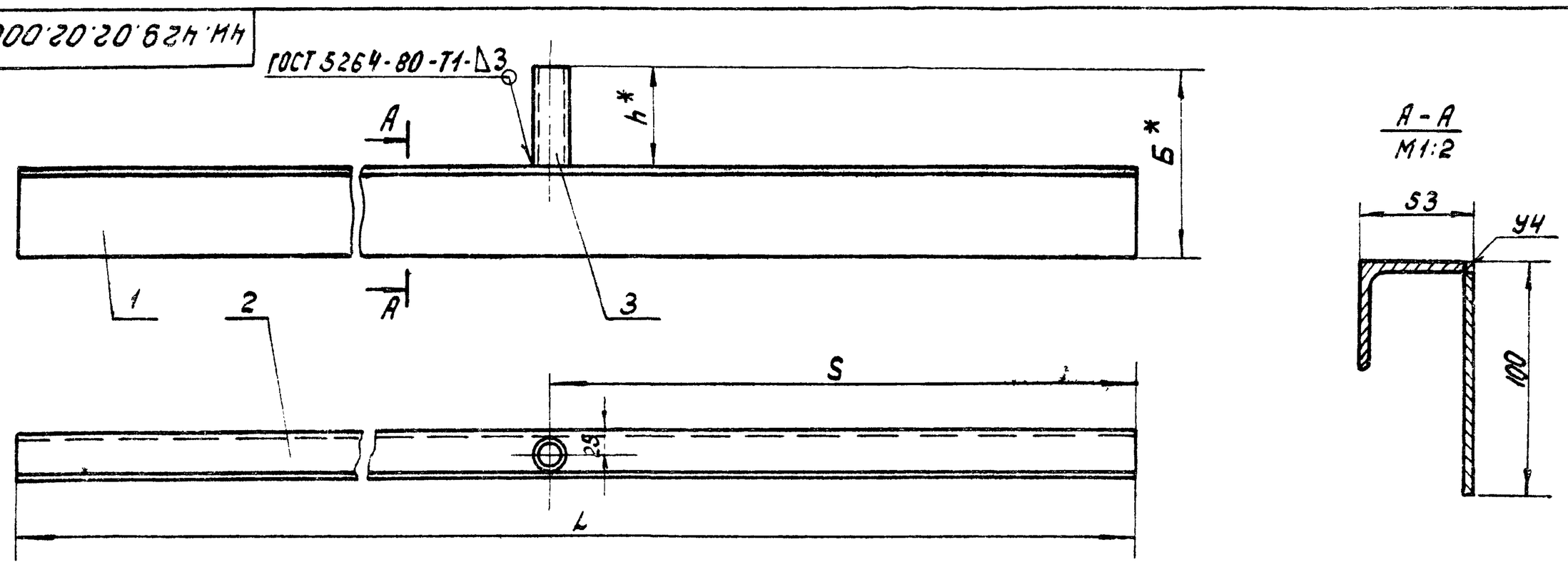

Обозначение	Размеры, мм				Масса кг
	L	S	h	Б	
4И.429.02.02.000	1850	855	150	250	10.6
4И.429.02.02.000-01	1425	680	100	200	8,2
4И.429.02.02.000-02	1270	615	80	180	7,2

1. h14; $\pm\frac{IT14}{2}$ и для деталей без чертежа.
2. Шероховатость обрабатываемых поверхностей деталей без чертежа Rz160.
3.* Размеры для справок.

Изм.	Лист	№ докум.	Подп.	Дата	4И.429.02.02.000 СБ			
Разраб.		Самохина			Скребок	Лит. И	Масса см. табл.	Масштаб —
Пров.		Пендерев			Сборочный чертеж	Лист	Листов 1	
Рук.		Пендерев				Мосводоканалниипроект Отдел № 5		
Н.контр.		Кулагина						

Копировал: 18600-06 43 Формат 12

ЧИ.429.02.03.000СБ

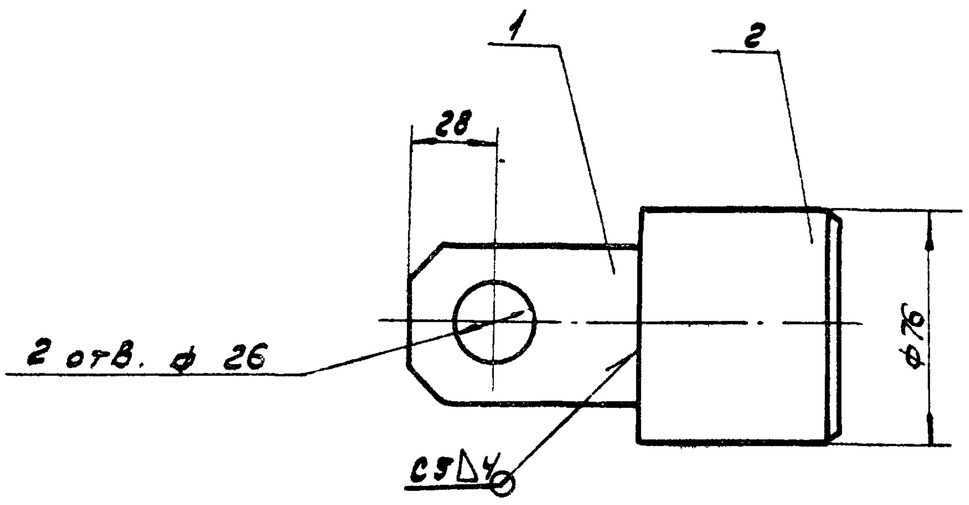

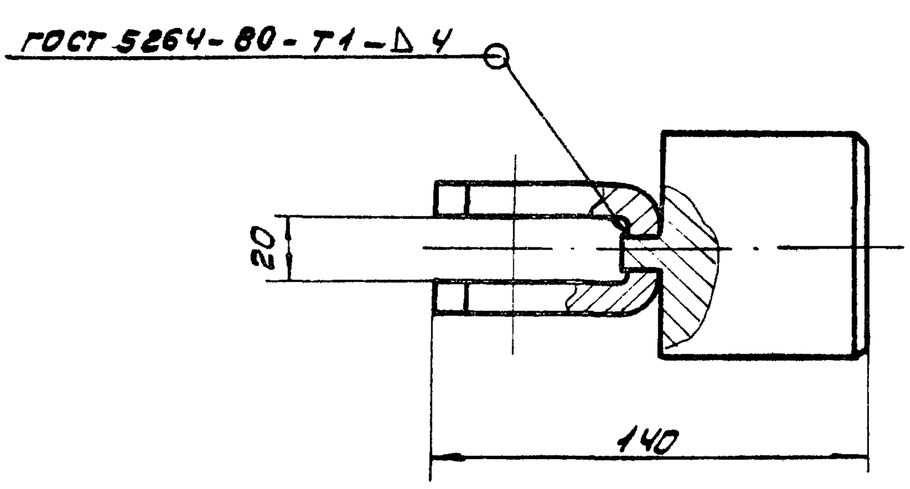

1. H14, h14, $\pm \frac{IT14}{2}$.

2. Размеры для справок.

Изм.	Лист	№ докум.	Подп.	Дата
Разраб.		Самохина		
Пров.		Пендерев		
Рук.		Пендерев		
Н. контр.		Кулагина		

Вилка

Сборочный чертеж

Лит.	Масса	Масштаб
И	3	1:2
Лист	Листов 1	

Мосводоканалниипроект
Отдел №5

ЧИ.429.02.03.001

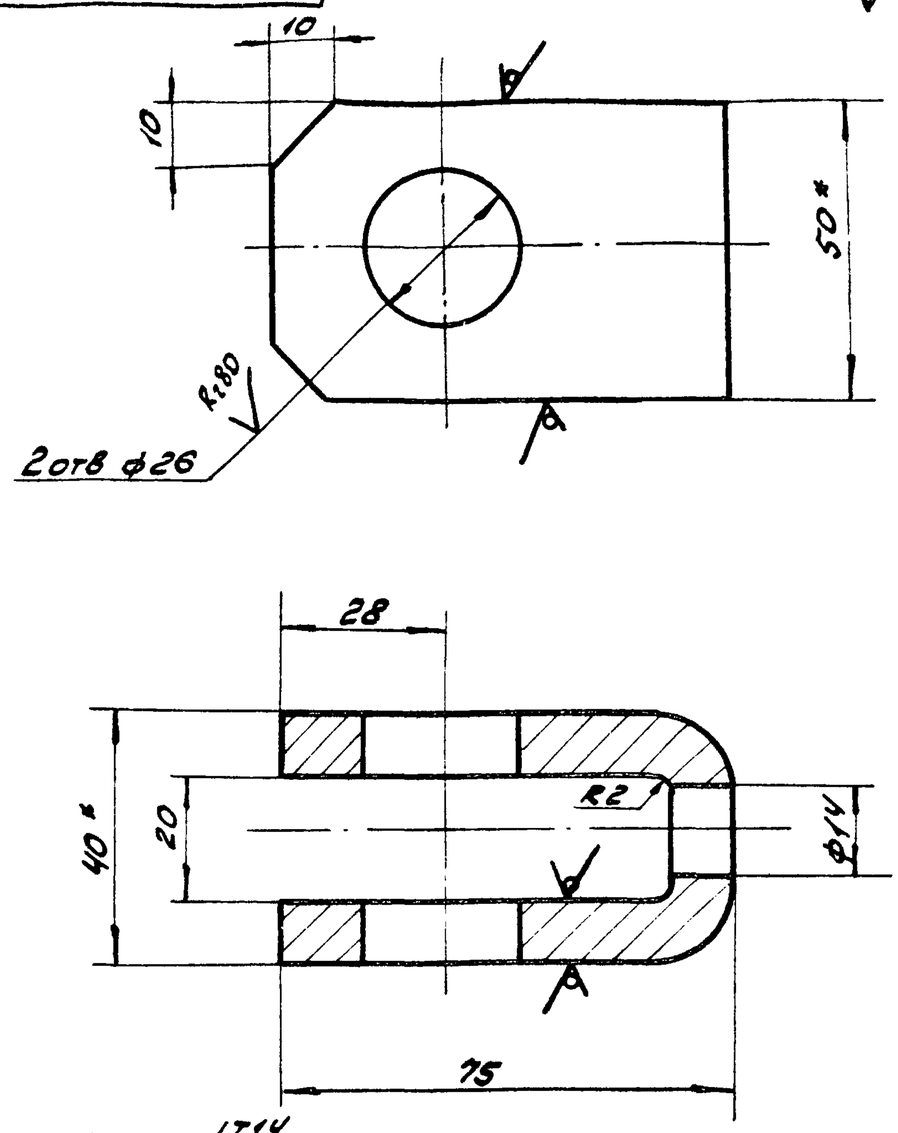

1. H14; h14; $\pm \frac{IT14}{2}$.

2*. Размеры для справок.

3. Развернутая длина - L = 164 мм

Инв. № подл. | Подп. и дата | Взам. инв. № | Инв. № дубл. | Подп. и дата

Изм.	Лист	№ докум.	Подп.	Дата
Разраб.		Ковалев		
Пров.		Самохина		
Н. контр.		Кулагина		

Скоба

Лит.	Масса	Масштаб
И	0,7	1:1
Лист	Листов 1	

Полоса $\frac{Б2-10\times50\ ГОСТ\ 103-76}{Вст3сп\ ГОСТ\ 535-79}$

Мосводоканалниипроект
Отдел №5

Формат А1

ЧИ.429.02.03.002

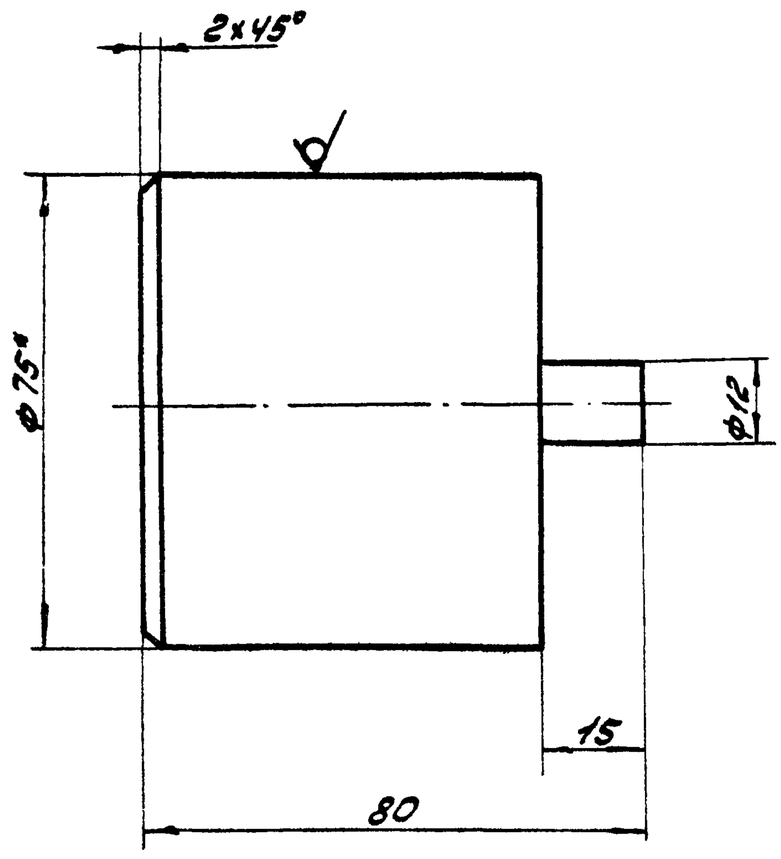

h14; $\pm \frac{IT14}{2}$.

Изм.	Лист	№ докум.	Подп.	Дата
Разраб.		Ковалев		
Пров.		Самохина		
Н. контр.		Кулагина		

Вставка

Лит.	Масса	Масштаб
И	2,3	1:1
Лист	Листов: 1	

Круг $\frac{В-75\ ГОСТ\ 2590-74}{Вст3сп\ ГОСТ\ 535-79}$

Мосводоканалниипроект
Отдел №5

Формат А1

ЧИ.429.02.00.001

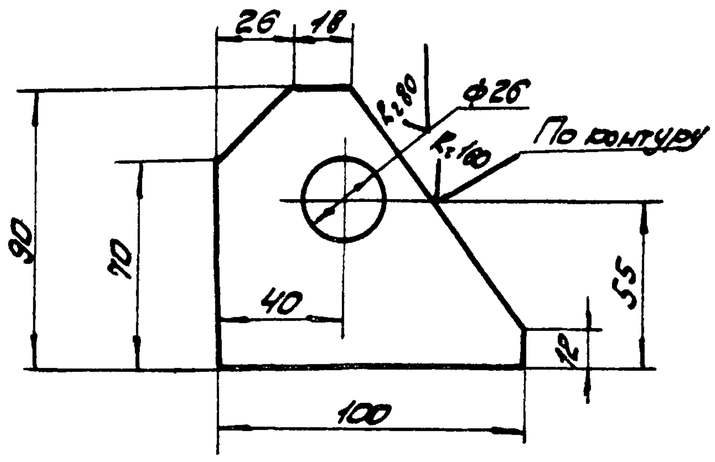

H14, h14, $\pm \frac{IT14}{2}$.

Изм.	Лист	№ докум.	Подп.	Дата
Разраб.		Самохина		
Пров.		Пендерев		
Н. контр.		Кулагина		

Ребро

Лит.	Масса	Масштаб
И	0,9	1:2
Лист	Листов: 1	

Лист $\frac{Б16\ ГОСТ\ 19903-74}{Вст3сп\ ГОСТ\ 14637-79}$

Мосводоканалниипроект
Отдел №5

Формат А1

Копировал: [illegible]

4И. 429. 02. 00. 002

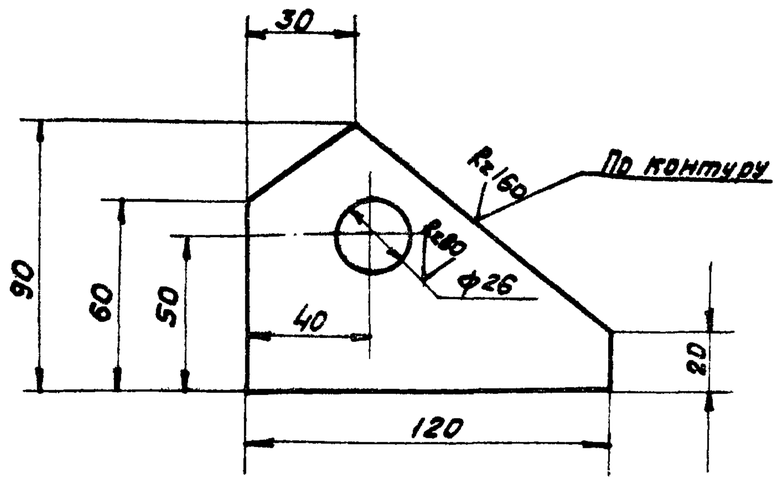

H14; h14; ± IT14/2.

Изм.	Лист	№ докум.	Подп.	Дата	4И. 429. 02. 00. 002			
Разраб.		Самохина			Ребро	Лит.	Масса	Масштаб
Пров.		Пендерев				И	1.2	1:2
Н. контр.		Кулагина				Лист	Листов 1	
					Лист Б16 ГОСТ 19903-74 / ВСт.3Сп ГОСТ 14637-79	Мосводоканалниипроект Отдел №5		

Формат 11

4И. 429. 02. 00. 003

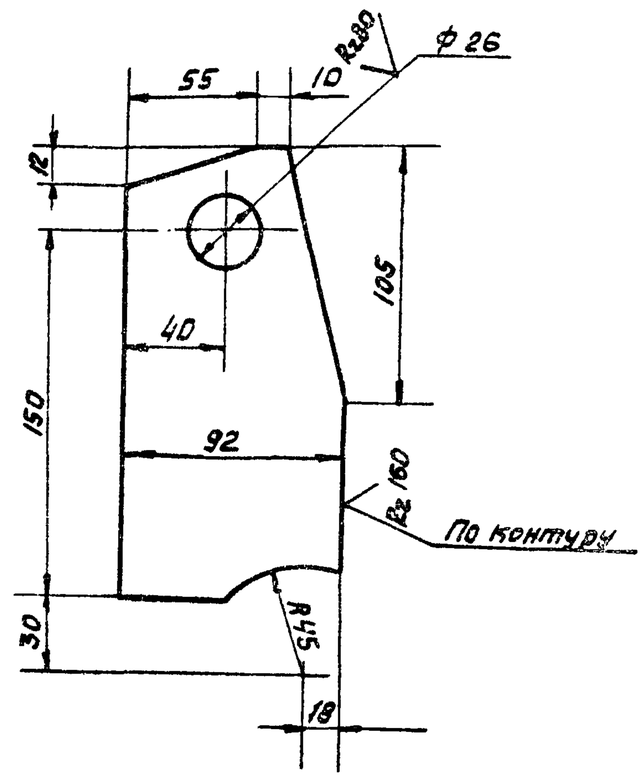

H14; h14; ± IT14/2.

Изм.	Лист	№ докум.	Подп.	Дата	4И. 429. 02. 00. 003			
Разраб.		Самохина			Ребро	Лит.	Масса	Масштаб
Пров.		Пендерев				И	1.6	1:2.5
Н. контр.		Кулагина				Лист	Листов 1	
					Лист Б16 ГОСТ 19903-74 / ВСт.3Сп ГОСТ 14637-79	Мосводоканалниипроект Отдел №5		

Формат 11

4И. 429. 02. 00. 004

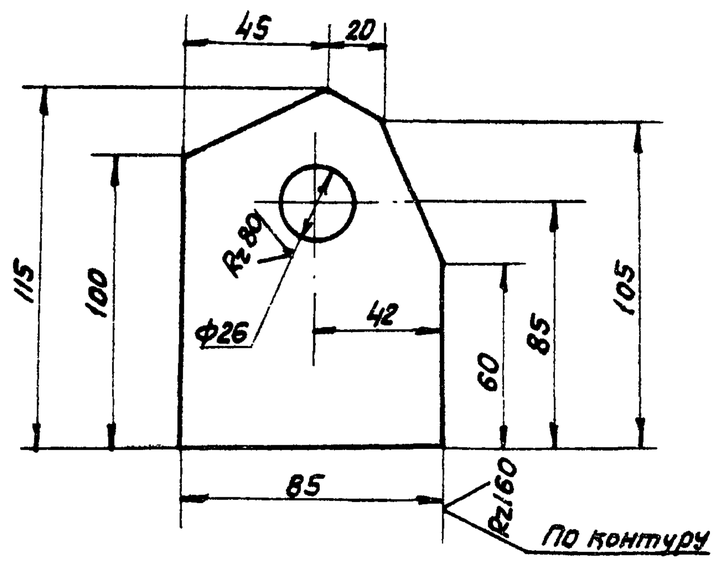

H14; h14; ± IT14/2.

Изм.	Лист	№ докум.	Подп.	Дата	4И. 429. 02. 00. 004			
Разраб.		Самохина			Ребро	Лит.	Масса	Масштаб
Пров.		Пендерев				И	1.0	1:2
Н. контр.		Кулагина				Лист	Листов 1	
					Лист Б16 ГОСТ 19903-74 / ВСт.3Сп ГОСТ 14637-79	Мосводоканалниипроект Отдел №5		

Формат 11

4И. 429. 02. 00. 005

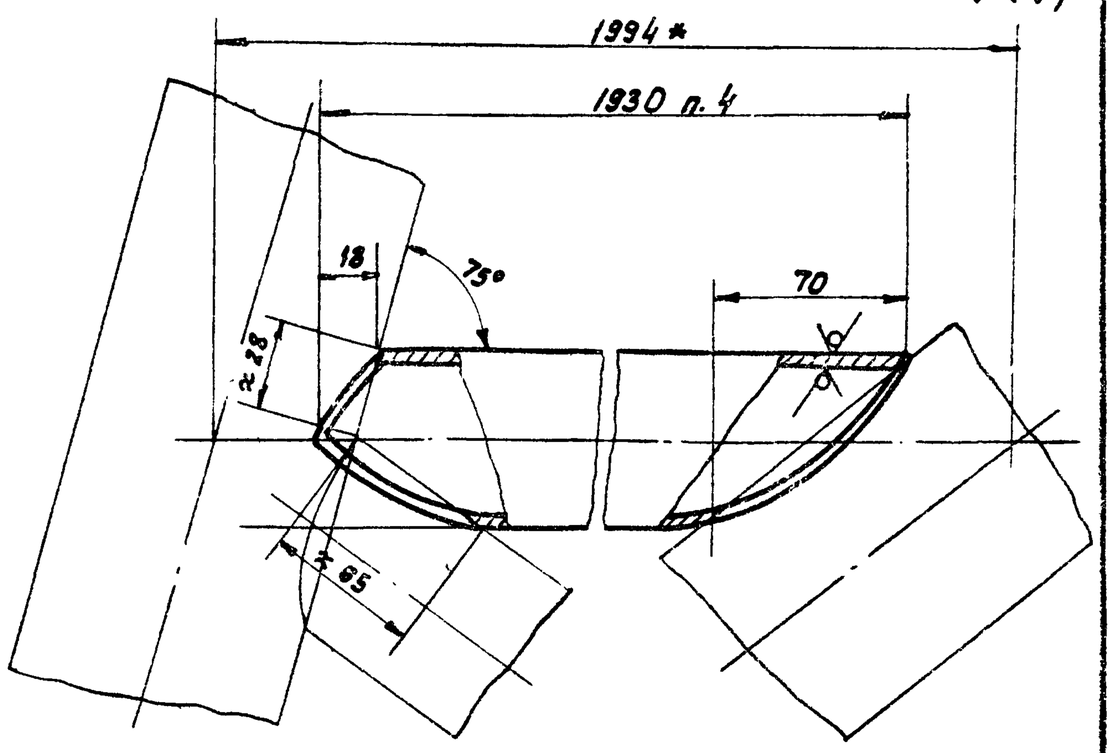

1. h14; ± IT14/2.
2. * Размер для справок.
3. Длина раскоса дана с припуском.
4. Косые срезы торцев раскоса уточнить и выполнить при сборке по сопрягаемым элементам.

Изм.	Лист	№ докум.	Подп.	Дата	4И. 429. 02. 00. 005			
Разраб.		Самохина			Раскос	Лит.	Масса	Масштаб
Пров.		Пендерев				И	11.9	1:2
Н. контр.		Кулагина				Лист	Листов 1	
					Труба 50х4,5 ГОСТ 3262-75	Мосводоканалниипроект Отдел №5		

Подп. и дата | Инв. № подл. | Взам. инв. № | Инв. № дубл. | Подп. и дата

Копировал

Формат А4

4И. 429. 02. 00. 006

Rz 160 (√)

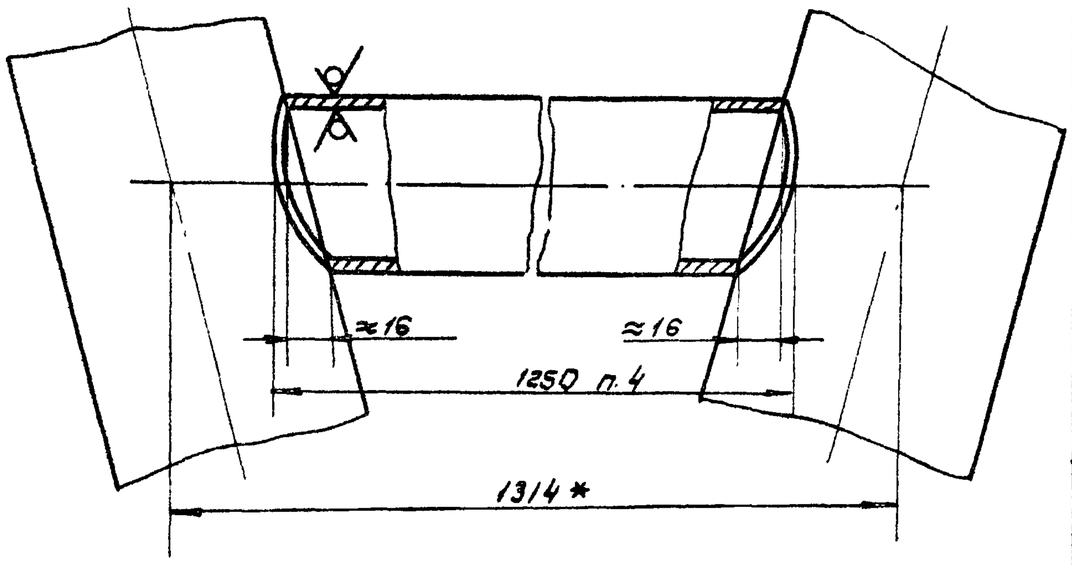

1. h14; $\pm \frac{IT14}{2}$.

2. * Размер для справок.

3. Длина раскоса дана с припуском.

4. Косые срезы торцев поперечины уточнить и выполнить при сборке по сопрягаемым элементам.

Изм	Лист	№ докум.	Подп.	Дата	4И. 429. 02. 00. 006			
Разраб.		Самохина			Поперечина	Лит.	Масса	Масштаб
Пров.		Пендерев				И	7.7	1:1
						Лист	Листов 1	
Н. контр.		Кулагина			Труба 50×4,5 ГОСТ 3262-75	Мосводоканалниипроект Отдел №5		

Формат 11

4И. 429. 02. 00. 007

Rz 160 (√)

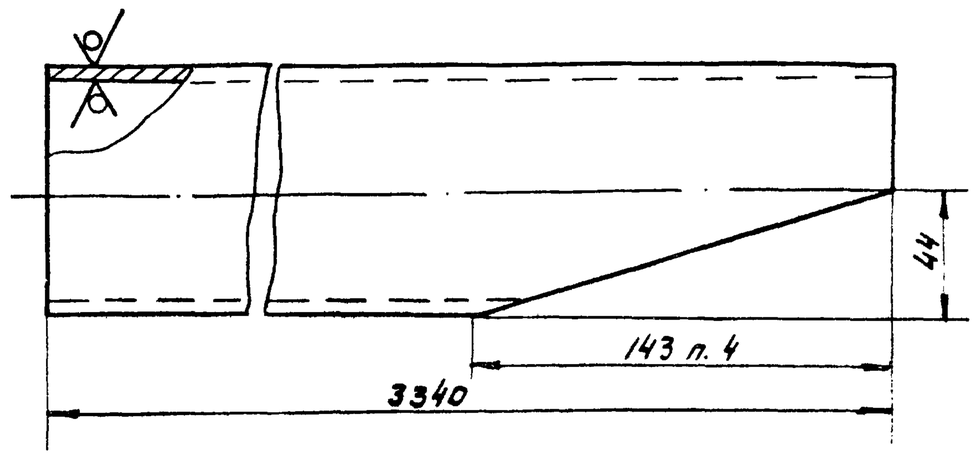

h14; $\pm \frac{IT14}{2}$.

Изм	Лист	№ докум.	Подп.	Дата	4И. 429. 02. 00. 007			
Разраб.		Ковалев			Пояс	Лит.	Масса	Масштаб
Пров.		Самохина				И	32.8	1:2
						Лист	Листов 1	
Н. контр.		Кулагина			Труба 80×4,5 ГОСТ 3262-75	Мосводоканалниипроект Отдел №5		

Формат 11

4И. 429. 02. 00. 008

Rz 160 (√)

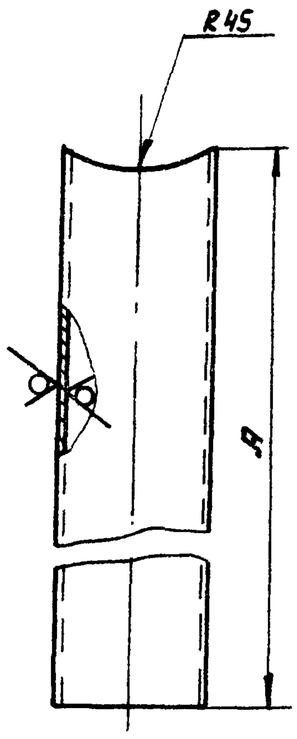

Обозначение	A мм	Масса, кг
4И. 429. 02. 00. 008	250	10
4И. 429. 02. 00. 008-01	200	0.6

h14

Изм	Лист	№ докум.	Подп.	Дата	4И. 429. 02. 00. 008			
Разраб.		Ковалев			Патрубок	Лит.	Масса	Масштаб
Пров.		Самохина				И	См. табл.	
						Лист	Листов 1	
Н. контр.		Кулагина			Труба 50×4.5 ГОСТ 3262-75	Мосводоканалниипроект Отдел №5		

4И. 429. 02. 00. 009

Rz 160 (√)

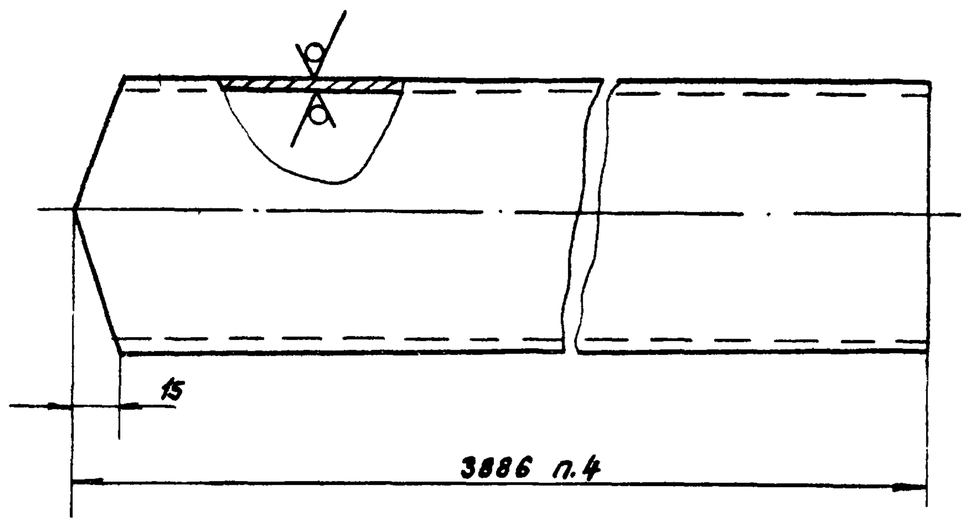

h14; $\pm \frac{IT14}{2}$

Изм	Лист	№ докум.	Подп.	Дата	4И. 429. 02. 00. 009			
Разраб.		Самохина			Консоль	Лит.	Масса	Масштаб
Пров.		Пендерев				И	35.5	1:2
						Лист	Листов 1	
Н. контр.		Кулагина			Труба 80×4,5 ГОСТ 3262-75	Мосводоканалниипроект Отдел №5		

Инв. № подл. | Подп. и дата | Взам. инв. № | Инв. № дубл. | Подп. и дата

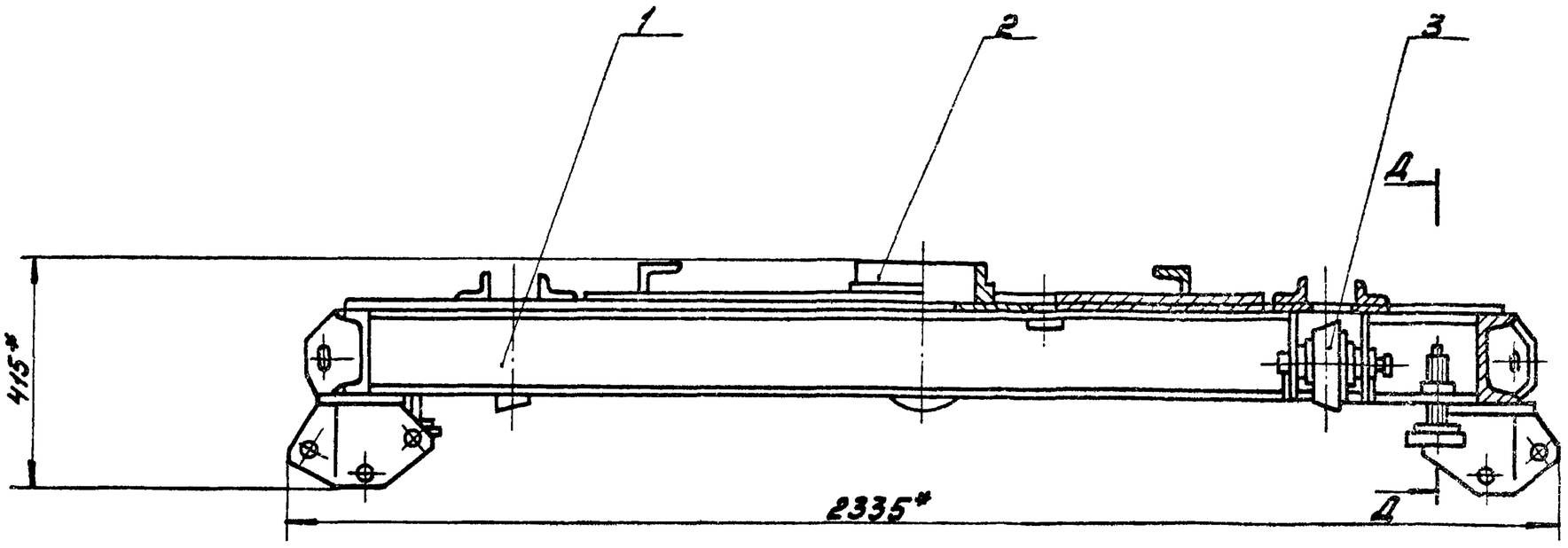

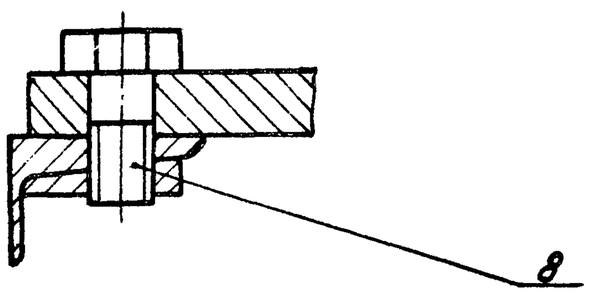

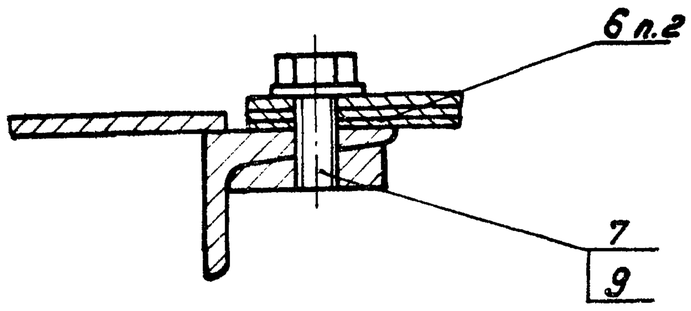

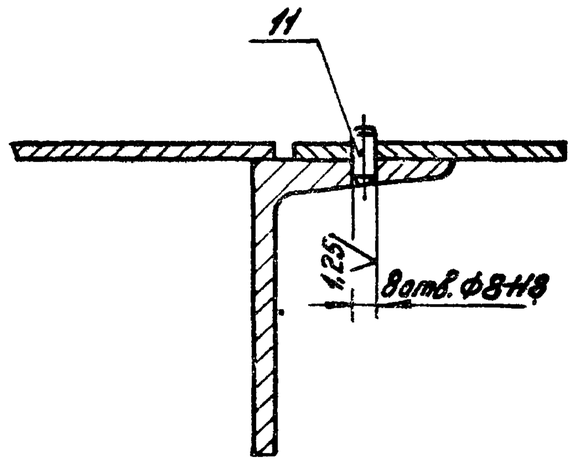

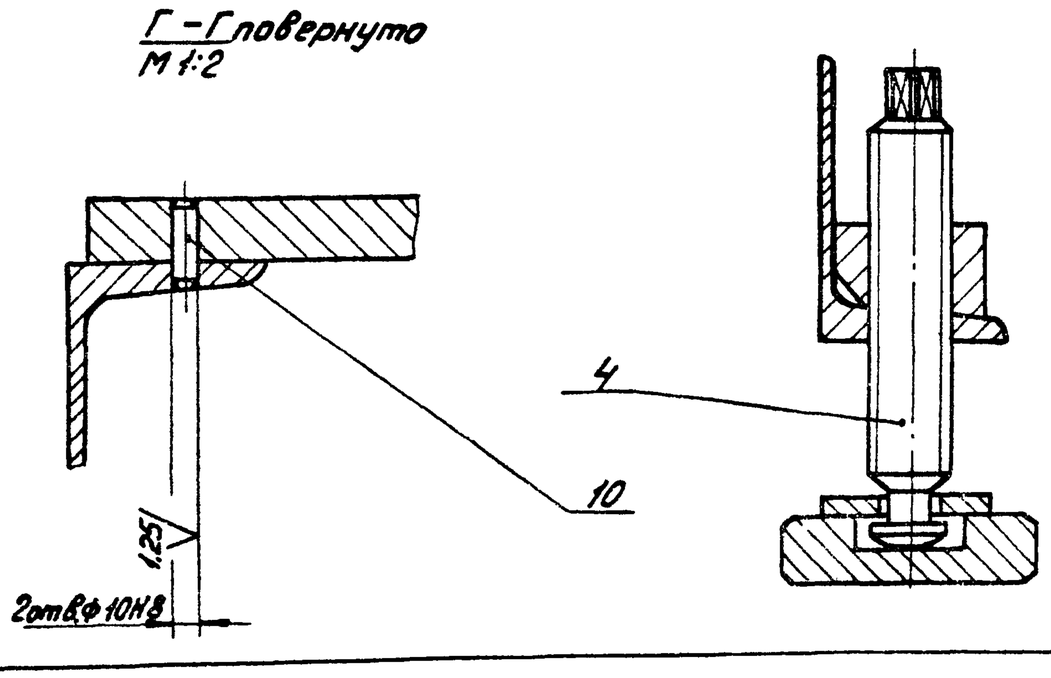

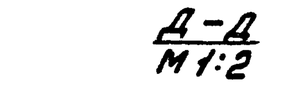

1. Угольник поз. 5 приварить при монтаже илоскреба после установки моста.
2. Для регулировки положения катковых опор поз. 3 предусмотрены прокладки поз. 6. Отверстия в прокладках выполнить при монтаже.
3.* Размеры для справок.
4. При изготовлении учесть указания приведенные в 4И.429.00.00.000 ТУ.

					4И.429.03.00.000СБ			
Изм.	Лист	№ докум.	Подп.	Дата	Платформа	Лит.	Масса	Масштаб
Разраб.		Самохина				И	640,0	1:10
Пров.		Пендерев						
Рук.		Пендерев			Сборочный чертеж	Лист	Листов 1	
Н.контр.		Кулагина				Мосводоканалниипроект Отдел №5		

4И429.03.00.000СБ

копировал: 18600-06 47 Формат 22

Форм.	Зона	Поз.	Обозначение	Наименование	Кол.	Примечание
				Документация		
22			4И.429.03.00.000 СБ	Сборочный чертеж		
				Сборочные единицы		
11		1	4И.429.03.01.000	Металлоконструкции платформы	1	
11		2	4И.429.03.02.000	Стакан	1	
11		3	4И.429.03.03.000	Опора катковая	4	
11		4	4И.429.03.04.000	Домкрат	4	
				Детали		
11		5	4И.429.03.00.001	Угольник	2	п.1
Б4		6	4И.429.03.00.002	Прокладка		
				Лист В0.5 ГОСТ 19903-74 Ст.3сп ГОСТ 16523-70		
				200h14×45h14	8	п.2

Изм.	Лист	№ докум.	Подп.	Дата	4И.429.03.00.000		
Разраб.		Самохина			Платформа	Лит. И	Лист 1	Листов 2
Пров.		Пендерев				Мосводоканалниипроект Отдел №9	
Н.контр.		Кулагина					

Инв. № подл. | Подп. и дата | Взам. инв. № | Инв. № дубл. | Подп. и дата

Копировал: Ибр — формат 11

Форм.	Зона	Поз.	Обозначение	Наименование	Кол.	Примечание
				Стандартные изделия		
		7		Болт М16×35.58.096 ГОСТ 7798-70	16	
		8		Болт М20×40.58.096 ГОСТ 7798-70	4	
		9		Шайба 16.36.096 ГОСТ 11371-78	16	
		10		Штифт 8т6×20 ГОСТ 3128-70	2	
		11		Штифт 10т6×20 ГОСТ 3128-70	8	

Изм.	Лист	№ докум.	Подп.	Дата	4И.429.03.00.000	Лист 2

Инв. № подл. | Подп. и дата | Взам. инв. № | Инв. № дубл. | Подп. и дата

Копировал: Ибр — формат 11

Форм.	Зона	Поз.	Обозначение	Наименование	Кол.	Примечание
				Документация		
22			4И.429.03.01.000 СБ	Сборочный чертеж		
				Сборочные единицы		
11		1	4И.429.03.01.100	Ребро	1	
11		2	4И.429.03.01.100-01	Ребро	1	
				Детали		
11		3	4И.429.03.01.001	Косынка	2	
11		4	4И.429.03.01.002	Швеллер	2	
11		5	4И.429.03.01.003	Ребро	4	
11		6	4И.429.03.01.004	Накладка	1	
11		7	4И.429.03.01.005	Лист	2	
11		8	4И.429.03.01.006	Ребро	4	
11		9	4И.429.03.01.007	Бобышка	20	
11		10	4И.429.03.01.007-01	Бобышка	4	
11		11	4И.429.03.01.008	Ребро	2	
11		12	4И.429.03.01.008-01	Ребро	2	

Изм.	Лист	№ докум.	Подп.	Дата	4И.429.03.01.000		
Разраб.		Самохина			Металлоконструкция платформы	Лит. И	Лист 1	Листов 2
Пров.		Пендерев				Мосводоканалниипроект Отдел №9	
Н.контр.		Кулагина					

Инв. № подл. | Подп. и дата | Взам. инв. № | Инв. № дубл. | Подп. и дата

Форм.	Зона	Поз.	Обозначение	Наименование	Кол.	Примечание
Б4		13	4И.429.03.01.011	Швеллер		
				Швеллер 16 ГОСТ 8240-72 Ст.3 ГОСТ 535-79		
				L = 768h14	4	10,9 кг
Б4		14	4И.429.03.01.012	Швеллер		
				Швеллер 16 ГОСТ 8240-72 Ст3 ГОСТ 535-79		
				L = 2064h14	4	28,5 кг

Изм.	Лист	№ докум.	Подп.	Дата	4И.429.03.01.000	Лист 2

Инв. № подл. | Подп. и дата | Взам. инв. № | Инв. № дубл. | Подп. и дата

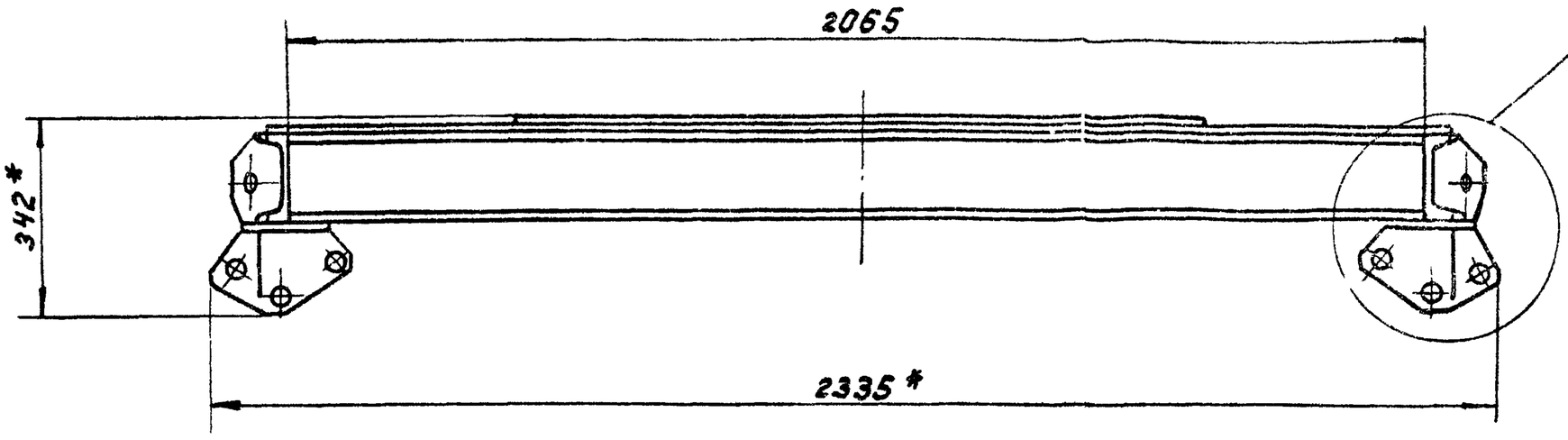

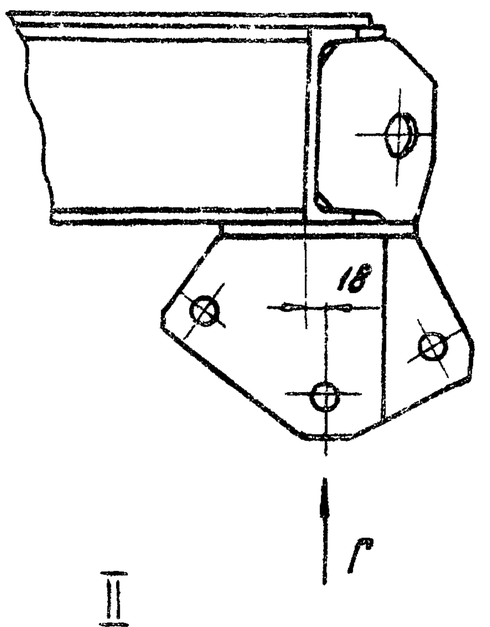

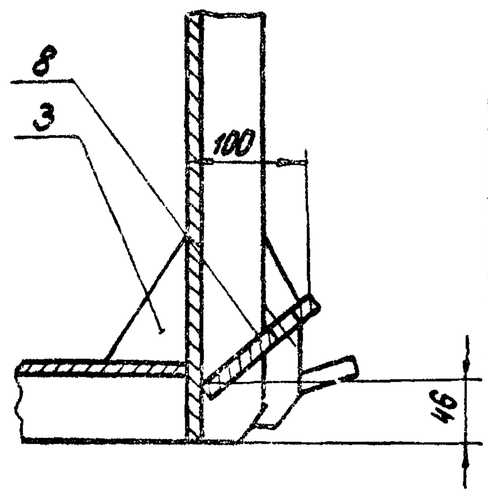

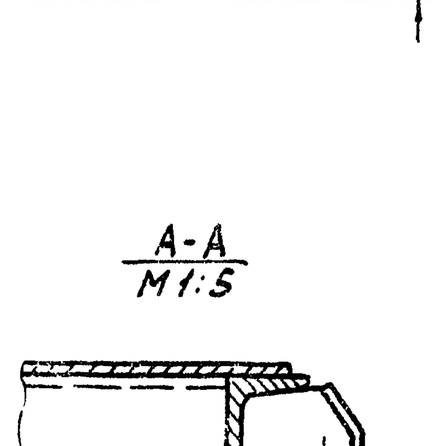

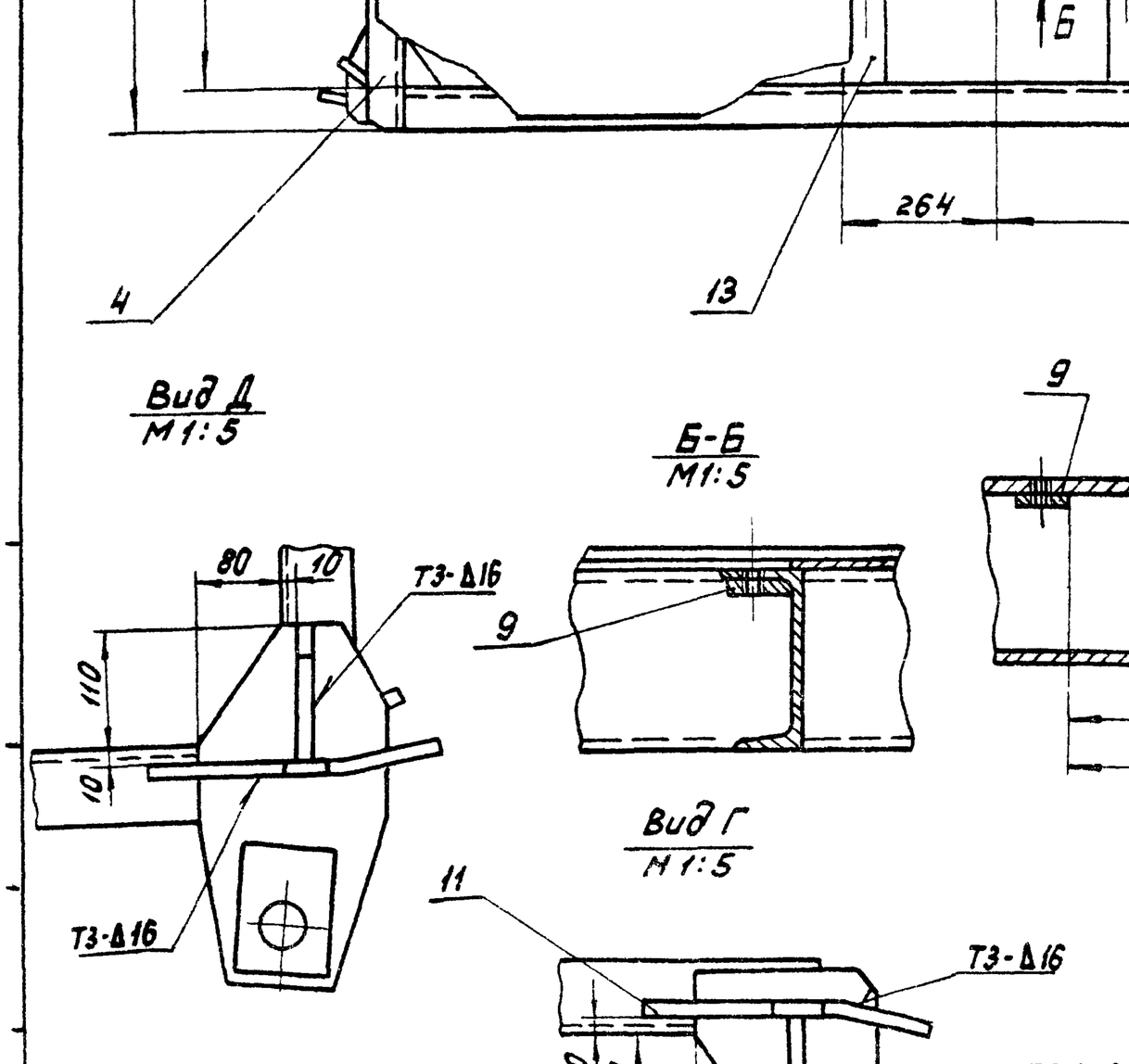

1. Неуказанные предельные отклонения размеров: $H14$; $h14$; $\pm \frac{IT16}{2}$.
2. Сварку производить по контуру прилегания деталей по ГОСТ 5264-80 - Т1 - Δ10, кроме мест обозначенных особо.
3* Размеры для справок.
4** Размечать по сопрягаемым деталям.
5. Шероховатость поверхностей деталей без чертежа - Rz 80.

Изм.	Лист	№ докум.	Подп.	Дата
Разраб.		Самохина		
Пров.		Лендерев		
Н. контр.		Потуткоб		

4И.429.03.01.000 СБ

Металлоконструкция платформы. Сборочный чертеж.

Лит.	Масса	Масштаб
И	478.0	1:10
Лист	Листов: 1	

Росводоканалниипроект Отдел № 5

ЧИ.429.03.01.100СБ

ЧИ.429.03.01.100 – изображено
ЧИ.429.03.01.100-01 – зеркальное отражение

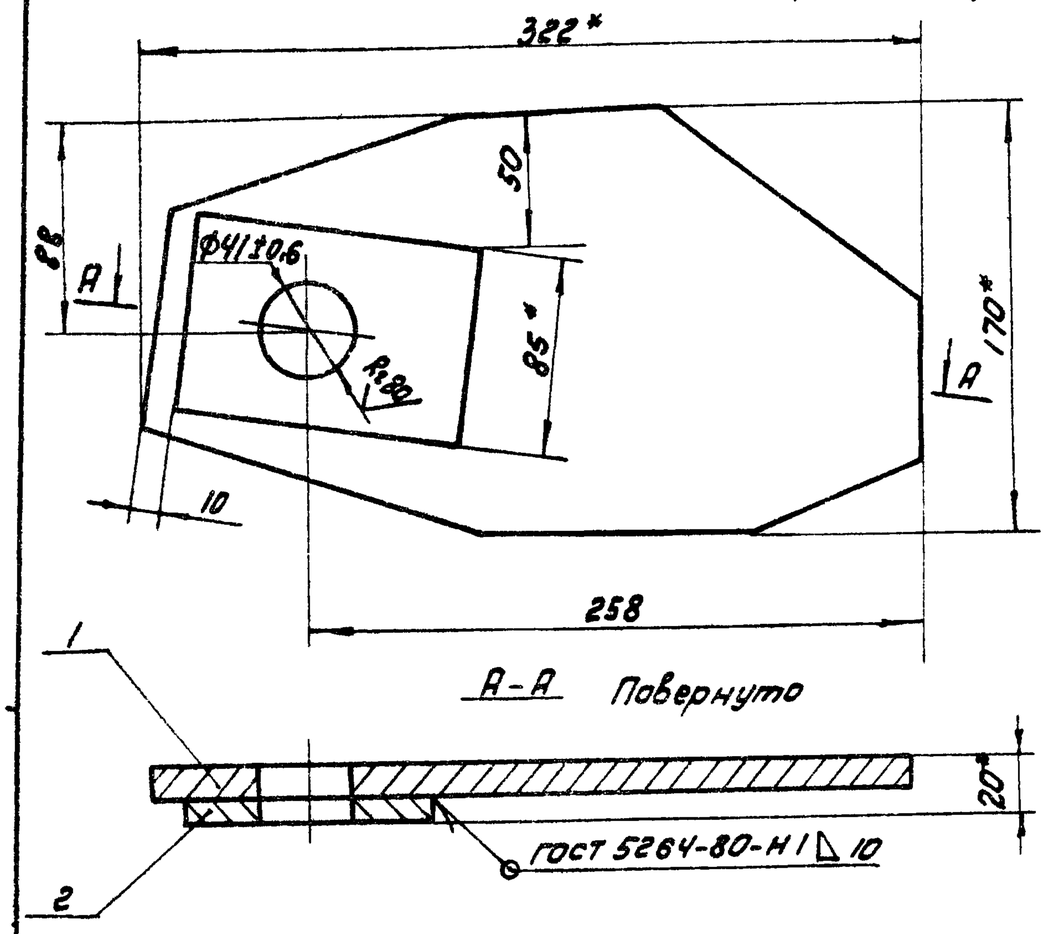

А–А Повернуто

1. Неуказанные предельные отклонения размеров: $\pm \frac{IT16}{2}$.
2. * Размеры для справок.
3. Шероховатость обрабатываемых поверхностей деталей без чертежа Ra 50 ✓.

Изм.	Лист	№ докум.	Подп.	Дата	ЧИ.429.03.01.100СБ			
Разраб.		Самохина			Ребро	Лит.	Масса	Масштаб
Пров.		Пендерев				И	4,2	1:2,5
					Сборочный чертеж	Лист	Листов 1	
Н. контр.		Кулагина				Москводоканалниипроект Отдел №9		

Формат А1

Поз.	Обозначение	Наименование	Кол.	Примеч.
		Документация		
11	ЧИ.429.03.01.100СБ	Сборочный чертеж		
		Детали		
11	1 ЧИ.429.03.01.101	Косынка	1	
64	2 ЧИ.429.03.01.102	Накладка		
		Лист 610 ГОСТ 19903-74 / Вст3сп ГОСТ 14637-79		
		120h14×85h14	1	0,8 кг

Инв.№ подл. | Подп. и дата | Взам. инв.№ | Инв.№ дубл. | Подп. и дата

Изм.	Лист	№ докум.	Подп.	Дата	ЧИ.429.03.01.100			
Разраб.		Самохина			Ребро	Лит.	Лист	Листов
Пров.		Пендерев				И		1
Н. контр.		Кулагина				Москводоканалниипроект Отдел №5		

Формат А1

ЧИ.429.03.01.101

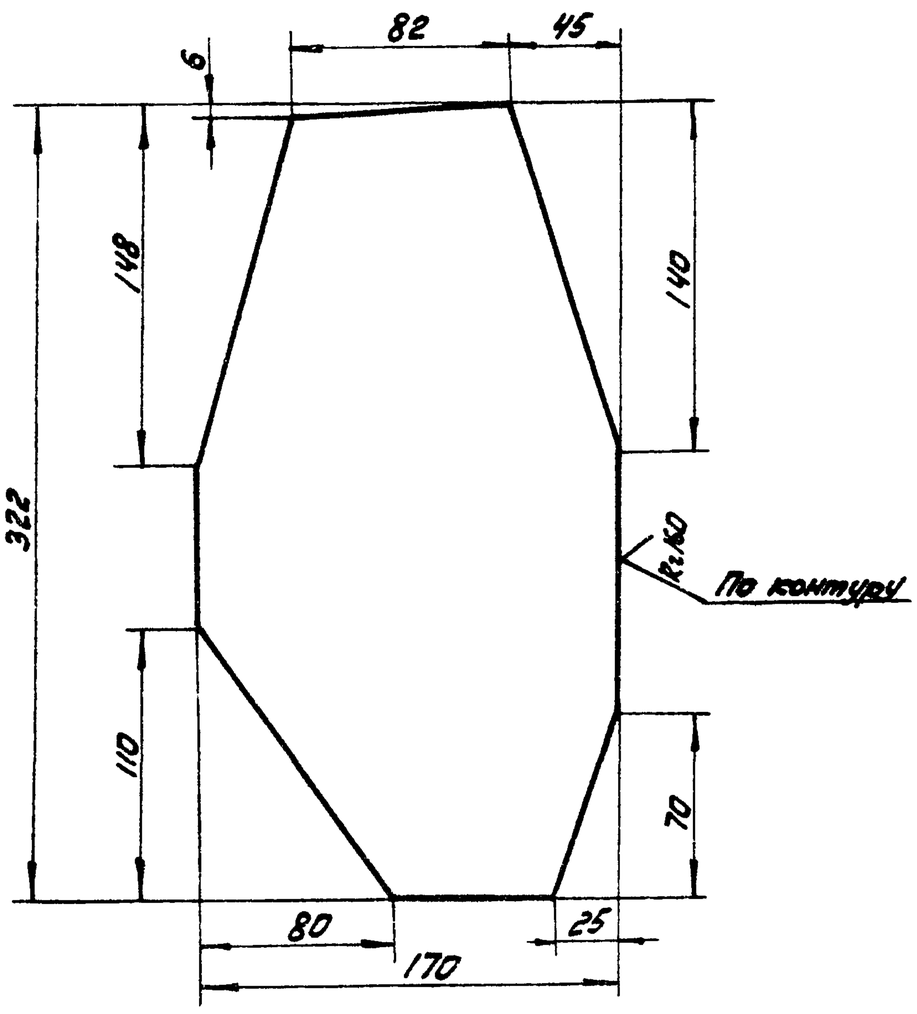

$h14; \pm \frac{IT14}{2}$.

Изм.	Лист	№ докум.	Подп.	Дата	ЧИ.429.03.01.101			
Разраб.		Самохина			Косынка	Лит.	Масса	Масштаб
Пров.		Пендерев				И	3,4	1:2,5
						Лист	Листов 1	
Н. контр.		Кулагина			Лист 610 ГОСТ 19903-74 / Вст3сп ГОСТ 14637-79	Москводоканалниипроект Отдел №5		

Формат А1

ЧИ.429.03.01.001

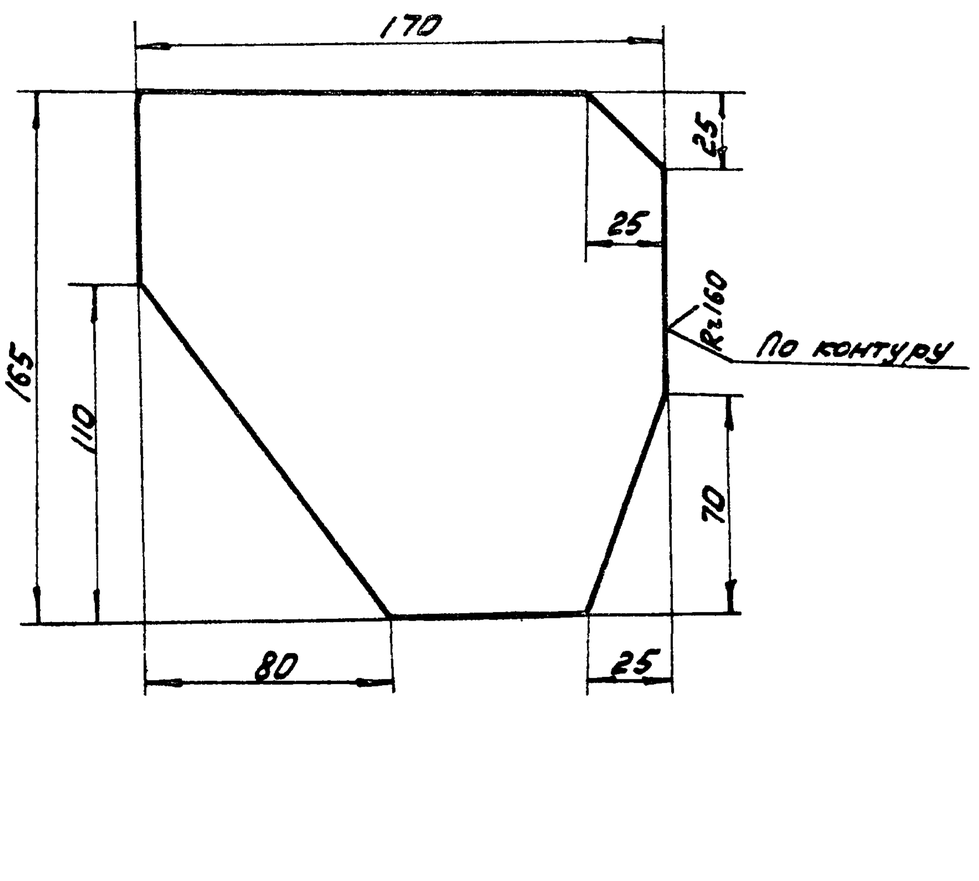

$h14; \pm \frac{IT14}{2}$.

Инв.№ подл. | Подп. и дата | Взам. инв.№ | Инв.№ дубл. | Подп. и дата

Изм.	Лист	№ докум.	Подп.	Дата	ЧИ.429.03.01.001			
Разраб.		Самохина			Косынка	Лит.	Масса	Масштаб
Пров.		Пендерев				И	1,7	1:2
						Лист	Листов 1	
Н. контр.		Кулагина			Лист 610 ГОСТ 19903-74 / Вст3сп ГОСТ 14637-79	Москводоканалниипроект Отдел №5		

Формат А1

Копировал: [illegible]

ЧИ.429.03.01.002

(√)

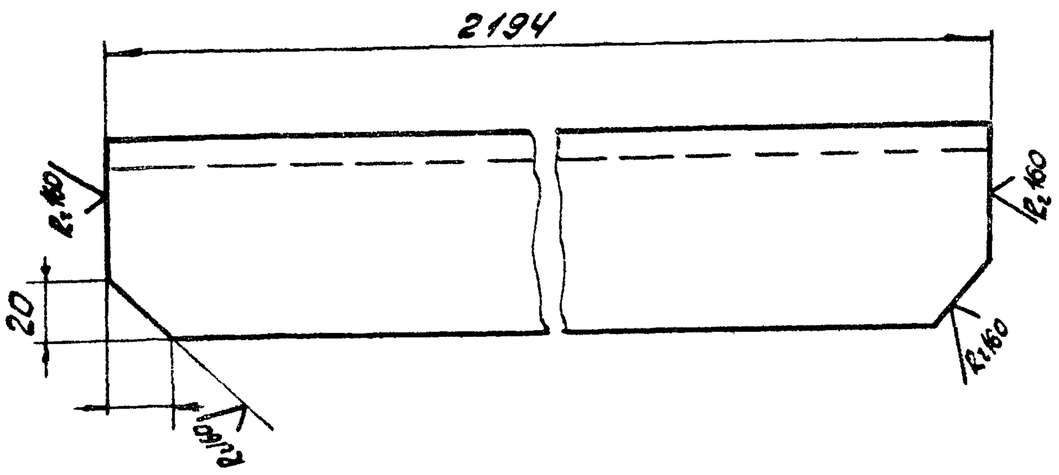

h14; ± IT14/2.

Изм.	Лист	№ докум.	Подп.	Дата	ЧИ.429.03.01.002	
Разраб.		Самохина			Швеллер	Лит. И; Масса 33,0; Масштаб 1:2
Пров.		Пенвереев				Лист; Листов 1
Н. контр.		Кулагина			Швеллер 16 ГОСТ 8240-70 / Вст3сп ГОСТ 535-79	Мосводоканалниипроект Отдел №5

Формат А1

ЧИ.429.03.01.003

(√)

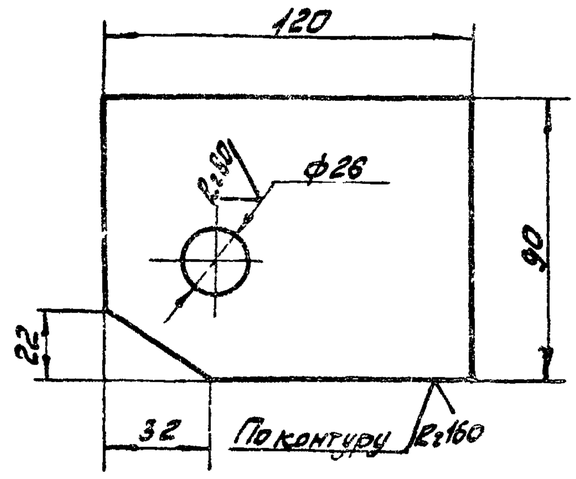

H14, h14, ± IT14/2.

Изм.	Лист	№ докум.	Подп.	Дата	ЧИ.429.03.01.003	
Разраб.		Самохина			Ребро	Лит. И; Масса 1,3; Масштаб 1:2
Пров.		Пенвереев				Лист; Листов 1
Н. контр.		Кулагина			Лист 516 ГОСТ 19903-74 / Вст3сп ГОСТ 14637-79	Мосводоканалниипроект Отдел №5

Формат А1

Инв. № подл. | Подп. и дата | Взам. инв. № | Инв. № дубл. | Подп. и дата

ЧИ.429.03.01.004

(√)

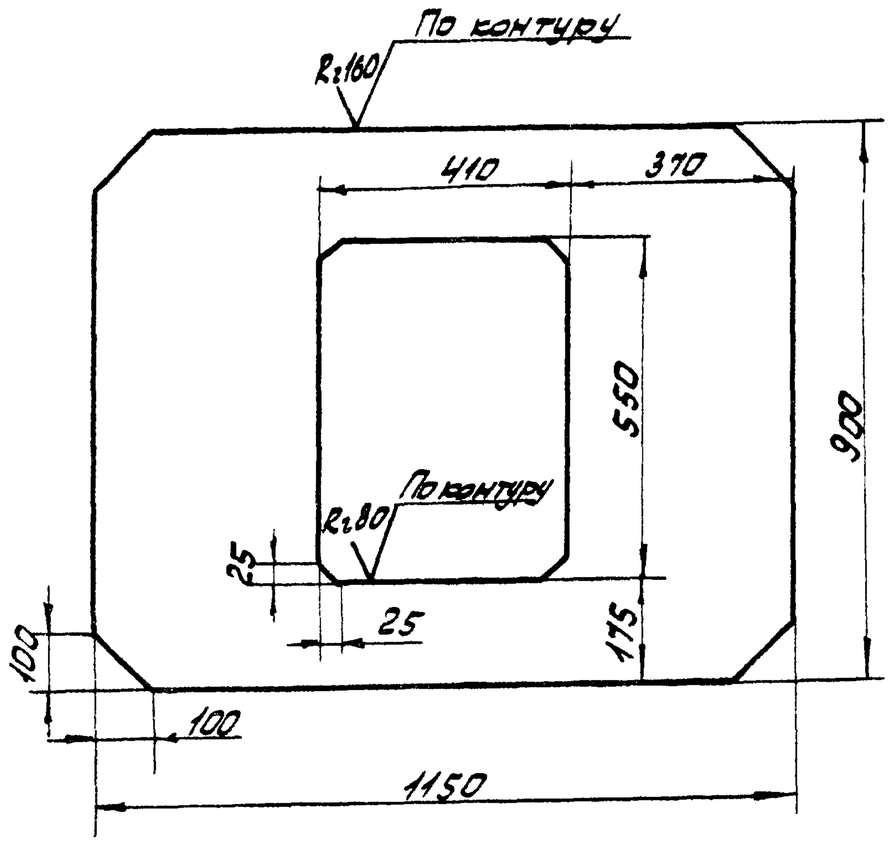

H14, h14, ± IT14/2.

Изм.	Лист	№ докум.	Подп.	Дата	ЧИ.429.03.01.004	
Разраб.		Самохина			Наклавка	Лит. И; Масса 34,0; Масштаб 1:10
Пров.		Пенвереев				Лист; Листов 1
Н. контр.		Кулагина			Лист 56 ГОСТ 19903-74 / Вст3сп ГОСТ 14637-79	Мосводоканалниипроект Отдел №5

Формат А1

ЧИ.429.03.01.005

(√)

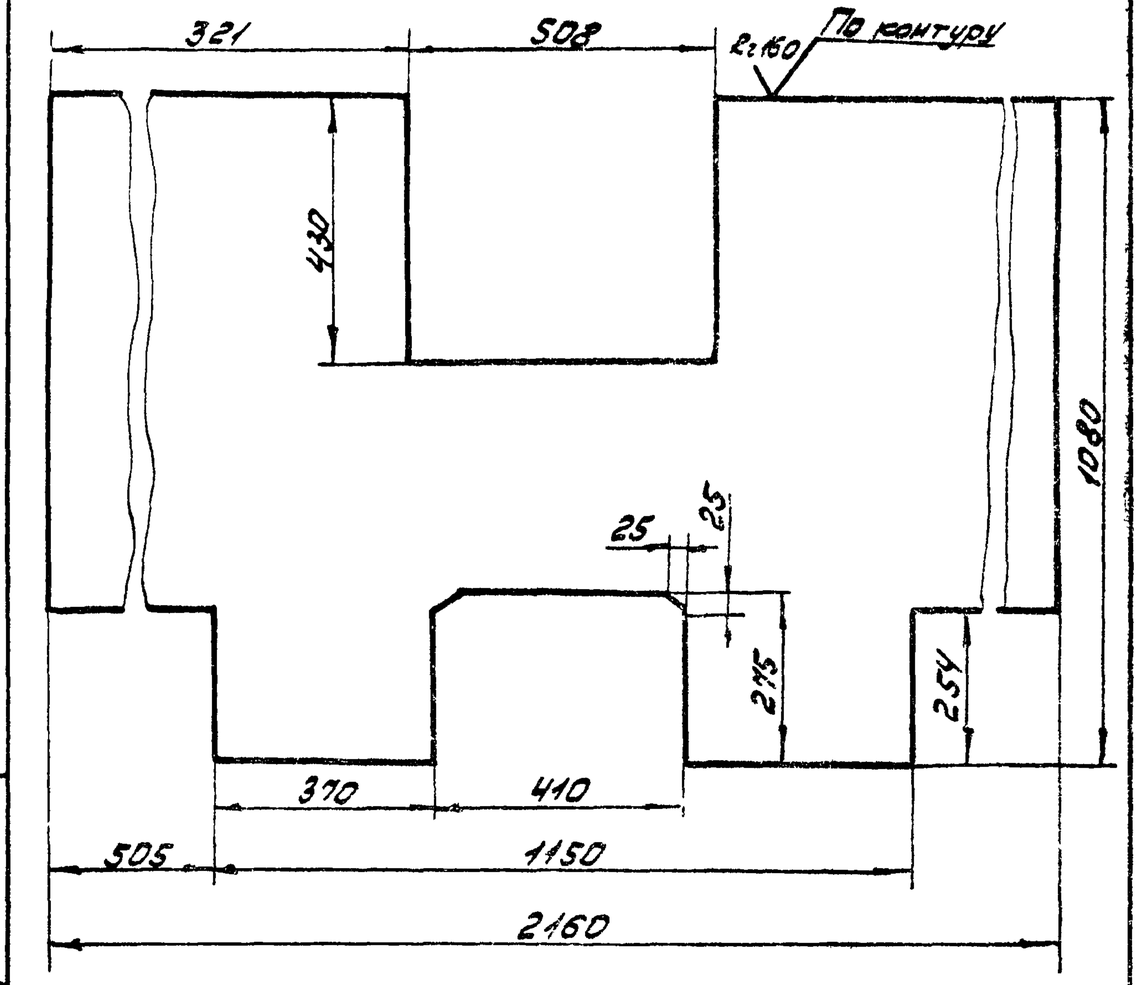

H14, h14, ± IT14/2.

Изм.	Лист	№ докум.	Подп.	Дата	ЧИ.429.03.01.005	
Разраб.		Самохина			Лист	Лит. И; Масса 88,0; Масштаб 1:10
Пров.		Пенвереев				Лист; Листов 1
Н. контр.		Кулагина			Лист 56 ГОСТ 19903-74 / Вст3сп ГОСТ 14637-79	Мосводоканалниипроект Отдел №5

Формат А1

Инв. № подл. | Подп. и дата | Взам. инв. № | Инв. № дубл. | Подп. и дата

Копировал: Этц.

ЧИ.429.03.01.006

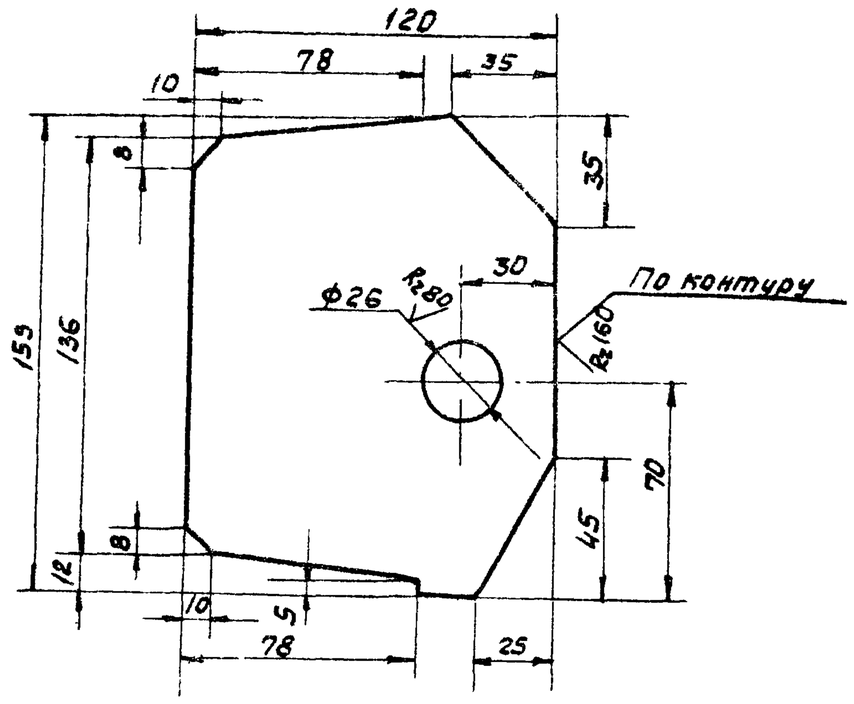

H14, h14; ± IT14/2.

Изм.	Лист	№ докум.	Подп.	Дата	4И.429.03.01.006			
Разраб.		Самохина			Ребро	Лит.	Масса	Масштаб
Пров.		Пендерев				И	2.0	1:2
						Лист	Листов 1	
Н. контр.		Кулагина			Лист Б16 ГОСТ 19903-74 / В Ст3сп ГОСТ 14637-79	Мосводоканалниипроект Отдел №5		

Формат А1

ЧИ.429.03.01.007

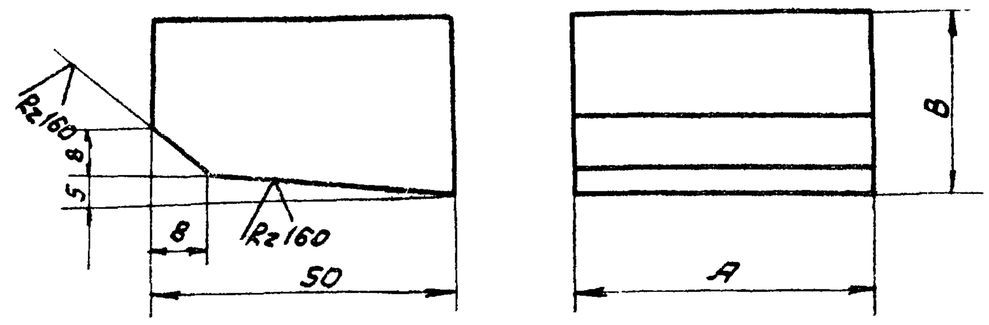

Обозначение	Размеры, мм		Масса, кг
	A	B	
ЧИ.429.01.00.007	40	15	0.19
ЧИ.429.01.00.007-01	50	30	0.53

h14; ± IT14/2.

Изм.	Лист	№ докум.	Подп.	Дата	4И.429.03.01.007			
Разраб.		Самохина			Бобышка	Лит.	Масса	Масштаб
Пров.		Пендерев				И	См. табл.	—
						Лист	Листов 1	
Н. контр.		Кулагина			В Ст.3 ГОСТ 380-71	Мосводоканалниипроект Отдел №5		

Формат А1

Подп. и дата | Инв. № подл. | Взам. инв. № | Инв. № дубл. | Подп. и дата

ЧИ.429.03.01.008

4И.429.03.01.008 - изображено

4И.429.03.01.008-01 - зеркальное отражение

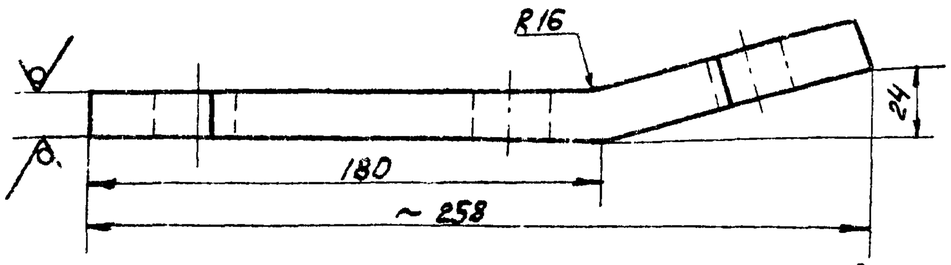

Развертка

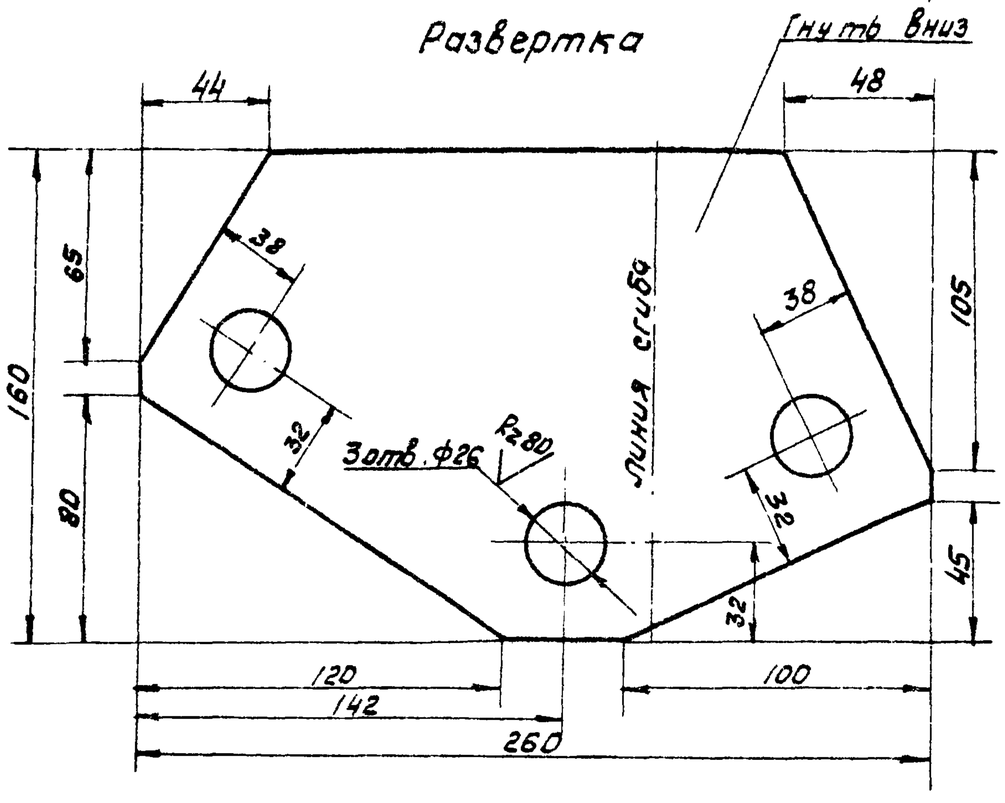

H14; h14; ± IT14/2.

Изм.	Лист	№ докум.	Подп.	Дата	4И.429.03.01.008			
Разраб.		Самохина			Ребро	Лит.	Масса	Масштаб
Пров.		Пендерев				И	3.6	1:2
						Лист	Листов 1	
Н. контр.		Кулагина			Лист Б16 ГОСТ 19903-74 / В Ст3сп ГОСТ 14637-79	Мосводоканалниипроект Отдел №5		

Формат А1

Форм.	Зона	Поз.	Обозначение	Наименование	Кол.	Примеч.
				Документация		
12			4И.429.03.02.000 СБ	Сборочный чертеж		
				Детали		
Б4		1	4И.429.03.02.001	Обечайка		
				Труба 273×18 ГОСТ 8732-78 / В Ст3сп ГОСТ 8731-74		
				L = 65 h14		5,5 кг
Б4		2	4И.429.03.02.002	Фланец		
				Лист Б20 ГОСТ 19903-74 / В Ст3 сп ГОСТ 14637-79		
				518 × 390 h14		28 кг

Подп. и дата | Инв. № дубл. | Взам. инв. № | Подп. и дата | Инв. № подл.

Изм.	Лист	№ докум.	Подп.	Дата	4И.429.03.02.000			
Разраб.		Самохина			Стакан	Лит.	Лист	Листов
Пров.		Пендерев				И		1
Н. контр.		Кулагина				Мосводоканалниипроект Отдел №5		

Формат А1

ЧИ.429.03.02.000СБ

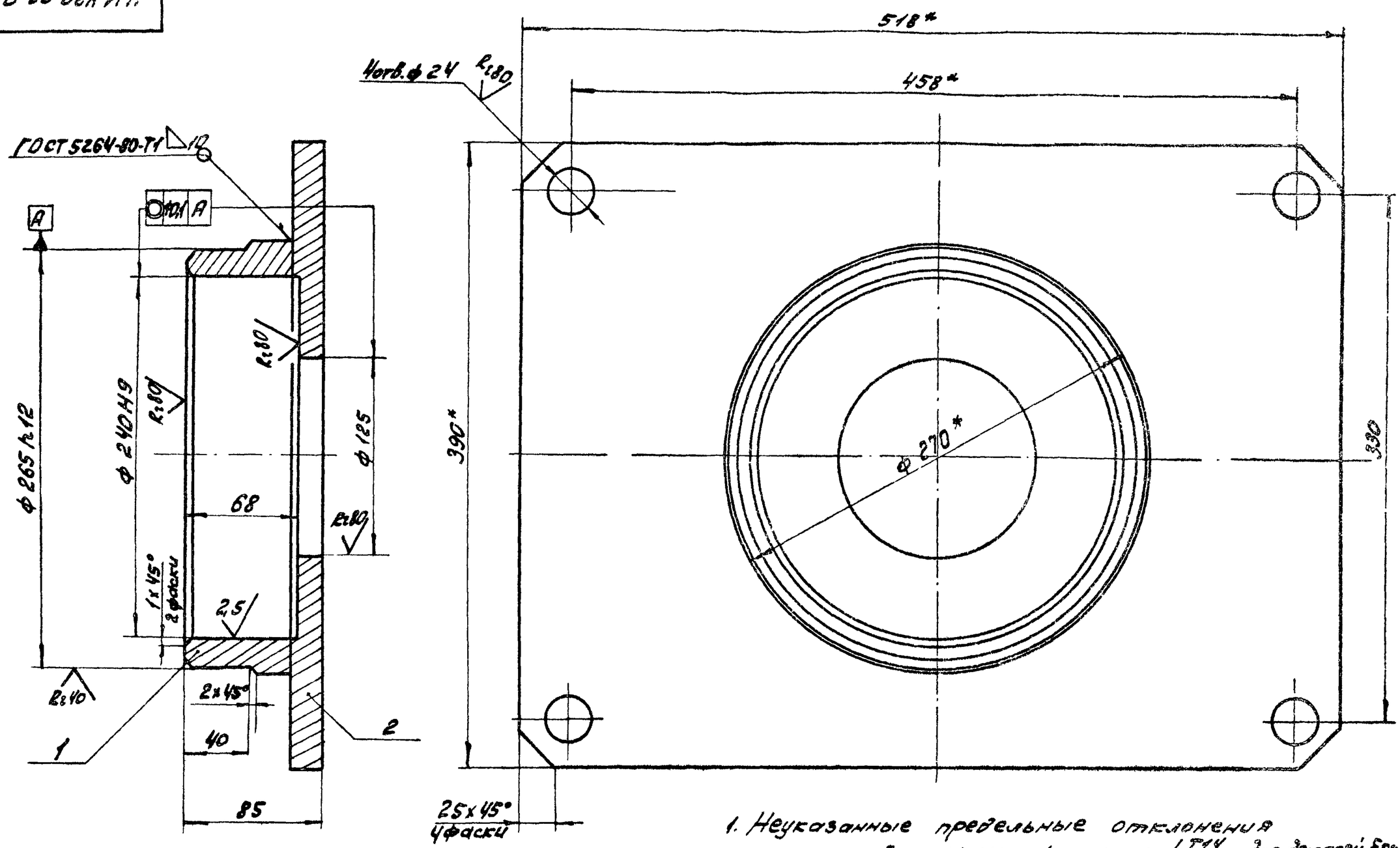

1. Неуказанные предельные отклонения размеров: H14; h14; $\pm\frac{IT14}{2}$ и для деталей без чертежа.

2. Шероховатость поверхностей деталей без чертежа R160.

3* Размеры для справок.

Изм.	Лист	№ докум.	Подп.	Дата	ЧИ.429.03.02.000СБ			
Разраб.		Скворцов			Стакан	Лит.	Масса	Масштаб
Пров.		Самохина			Сборочный чертеж	И	28,0	1:2,5
						Лист	Листов: 1	
Н.контр.		Кулагина				Мосводоканалниипроект Отдел № 5		

Формат 12

ЧИ.429.03.03.000СБ

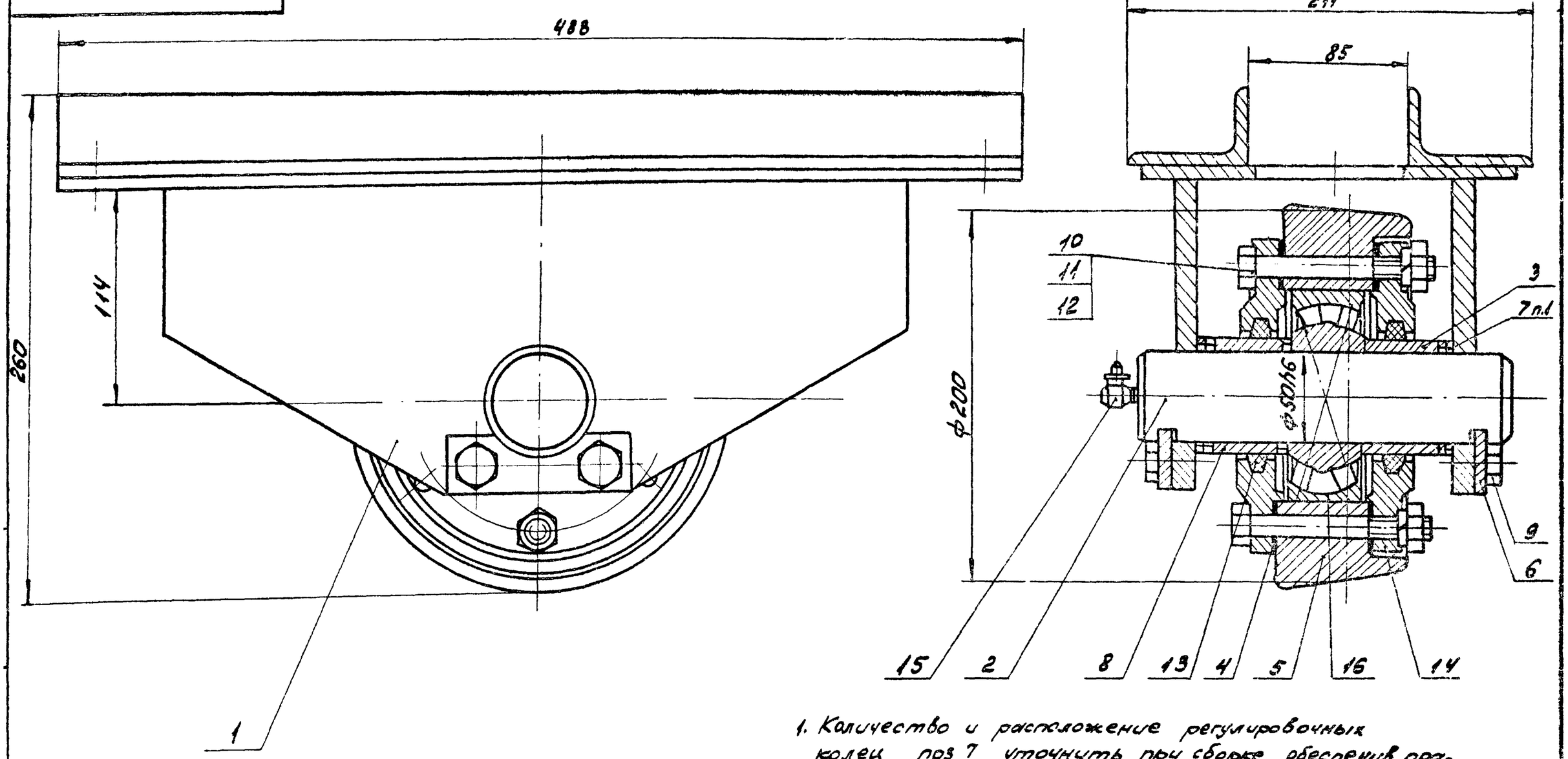

1. Количество и расположение регулировочных колец поз 7 уточнить при сборке, обеспечив правильную работу катковой опоры.

2. Размеры для справок.

Изм.	Лист	№ докум.	Подп.	Дата	ЧИ.429.03.03.000СБ			
Разраб.		Самохина			Опора катковая.	Лит.	Масса	Масштаб
Пров.		Пендерев			Сборочный чертеж	И	35,0	1:2
Рук.		Пендерев				Лист	Листов: 1	
Н.контр.		Кулагина				Мосводоканалниипроект Отдел № 5		

копировал: 18600-06 53 Ф12

Формат	Зона	Поз.	Обозначение	Наименование	Кол.	Примечание
				Документация		
12			4И.429.03.03.000 СБ	Сборочный чертеж		
				Сборочные единицы		
11		1	4И.429.03.03.100	Обойма	1	
				Детали		
11		2	4И.429.03.03.001	Ось	1	
11		3	4И.429.03.03.002	Втулка распорная	1	
11		4	4И.429.03.03.003	Прокладка	2	
11		5	4И.429.03.03.004	Каток	1	
11		6	4И.429.03.03.005	Ригель	2	
11		7	4И.429.03.03.006	Кольцо регулировочное	5	п1
11		8	4И.429.03.03.007	Втулка	1	

Изм.	Лист	№ докум.	Подп.	Дата	4И.429.03.03.000		
Разраб.		Сонохина			Опора катковая	Лит. И	Лист 1	Листов 2
Пров.		Пендереб				Мосводоканалниипроект Отдел №5	
Н.контр.		Кулагина					

Формат 11

Формат	Зона	Поз	Обозначение	Наименование	Кол.	Примечание
				Стандартные изделия		
				Болт ГОСТ 7798-70		
		9		М12×20.58.096	4	
		10		М12×100.58.096	6	
		11		Гайка М12.5.096		
				ГОСТ 5915-70	6	
		12		Шайба 12 65Г		
				ГОСТ 6402-70	6	
		13		Кольцо СП76-59-6		
				ГОСТ 6308-71	2	
		14		Крышка 2-110х61,5		
				ГОСТ 11641-73	2	
		15		Масленка 2,2.45.ц6		
				ГОСТ 19853-74	1	
		16		Подшипник 3610		
				ГОСТ 5721-75	1	

Инв. № подл. | Подп. и дата | Взам. инв. № | Инв. № дубл. | Подп. и дата

Изм.	Лист	№ докум.	Подп.	Дата	4И.429.03.03.000	Лист 2

4И.429.03.03.100 СБ

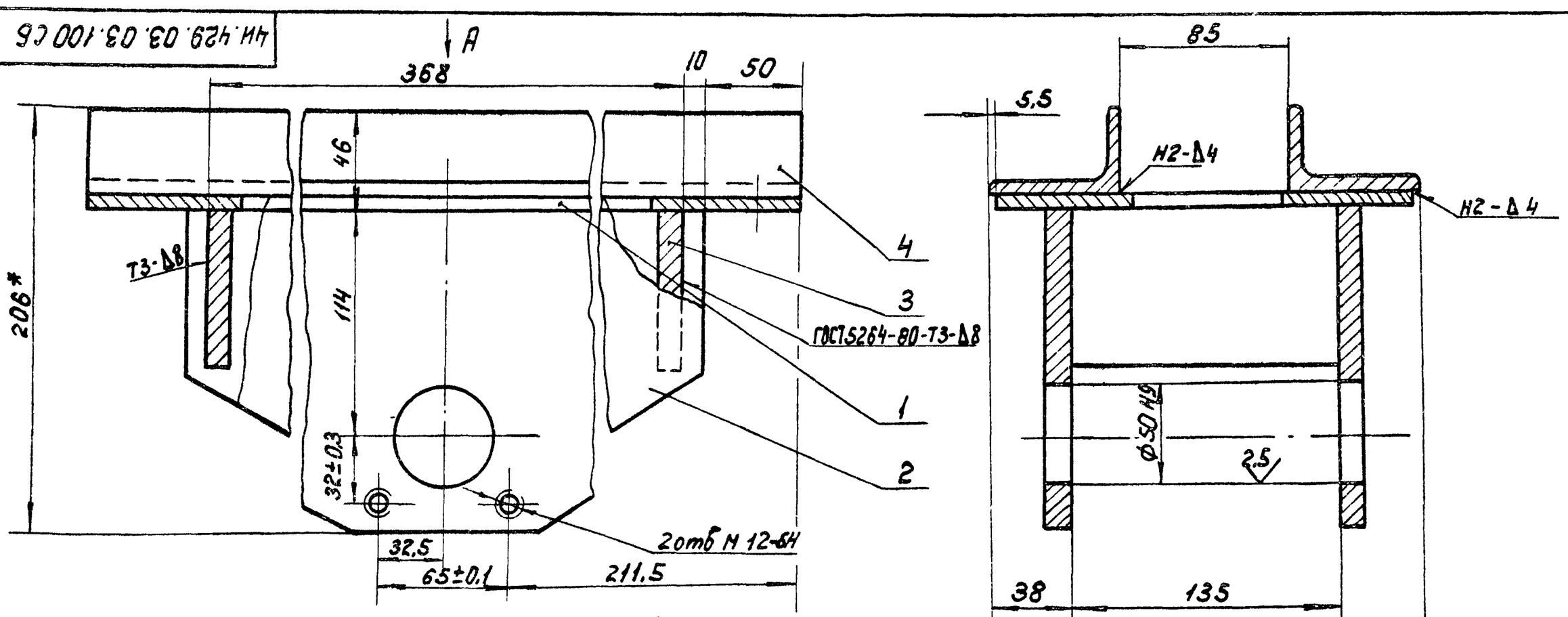

1. Неуказанные предельные отклонения размеров: H14; h14; $\pm \frac{IT14}{2}$ и для деталей без чертежа
2. Шероховатость обрабатываемых поверхностей деталей без чертежа Rz160
3* Размеры для справок.

Изм.	Лист	№ докум.	Подп.	Дата	4И.429.03.03.100 СБ			
Разраб.		Сонохина			Обойма сборочный чертеж	Лит. И	Масса 16,5	Масштаб 1:2
Пров.		Пендереб				Лист	Листов 1	
Рук.		Пендереб				Мосводоканалниипроект Отдел №5		
Н.контр.		Кулагина						

Копировал: 18(00-06 54 Формат 12

Формат	Зона	Поз.	Обозначение	Наименование	кол.	Примеч.
				Документация		
12			4И.429.03.03.100 СБ	Сборочный чертеж		
				Детали		
11		1	4И.429.03.03.101	Накладка	1	
11		2	4И.429.03.03.102	Ребро	2	
Б4		3	4И.429.03.03.103	Ребро		
				лист Б12 ГОСТ 19903-74 / Вст3сп. ГОСТ 14637-79		
				135 × 80 h14	2	1,0 кг
Б4		4	4И.429.03.03.104	Угольник		
				Уголок Б63×40×4 ГОСТ 8510-72 / Вст3сп ГОСТ 535-79		
				L = 488 h14	2	1,5 кг

Изм	Лист	№ докум.	Подп.	Дата
Разраб.	Самохина			
Пров.	Пендерев			
Н.контр.	Кулагина			

4И.429.03.03.100

Обойма

Лит.	Лист	Листов
И		1

Мосводоканалниипроект Отдел №5

формат 11

4И.429.03.03.101

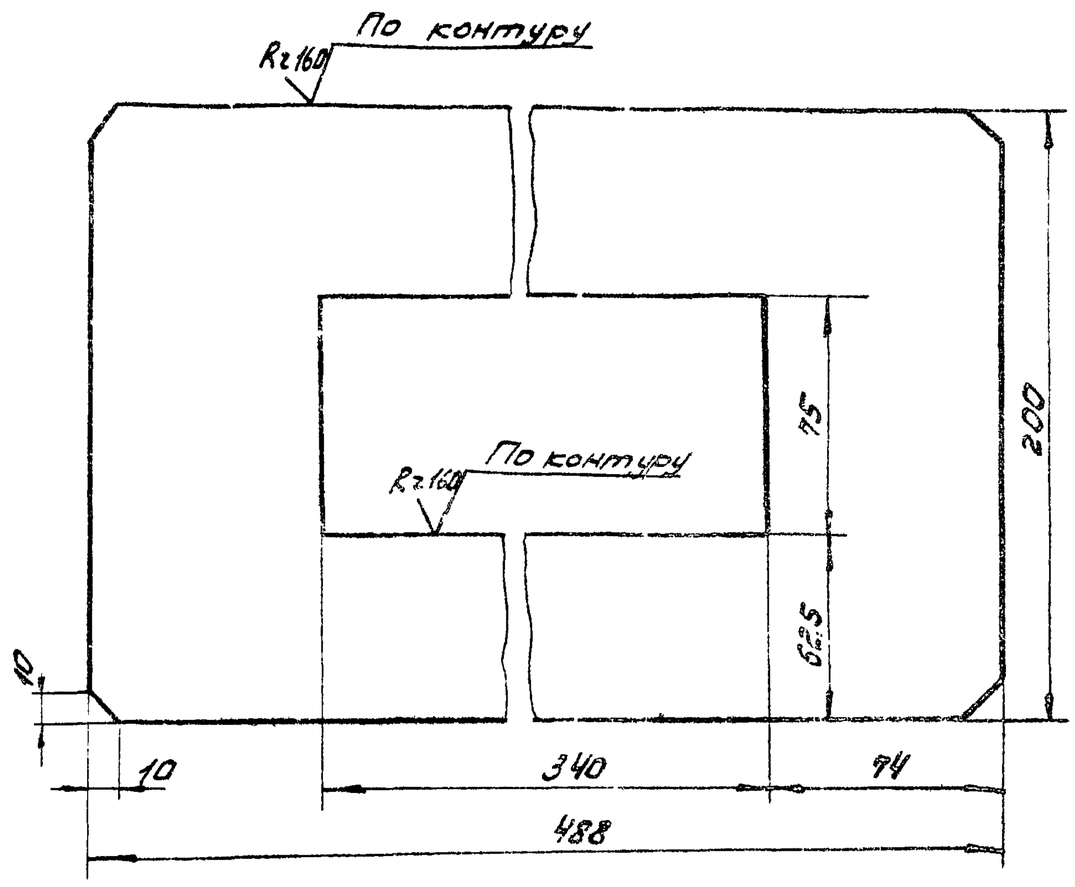

H14; h14; ± IT14/2.

Изм	Лист	№ докум.	Подп.	Дата
Разраб.	Самохина			
Пров.	Пендерев			
Н.контр.	Кулагина			

4И.429.03.03.101

Накладка

Лит	Масса	Масштаб
И	3,3	1:2

Лист | Листов: 1

Лист Б6 ГОСТ 19903-74 / Вст3 ГОСТ 14637-79

Мосводоканалниипроект Отдел №5

формат 11

4И.429.03.03.102

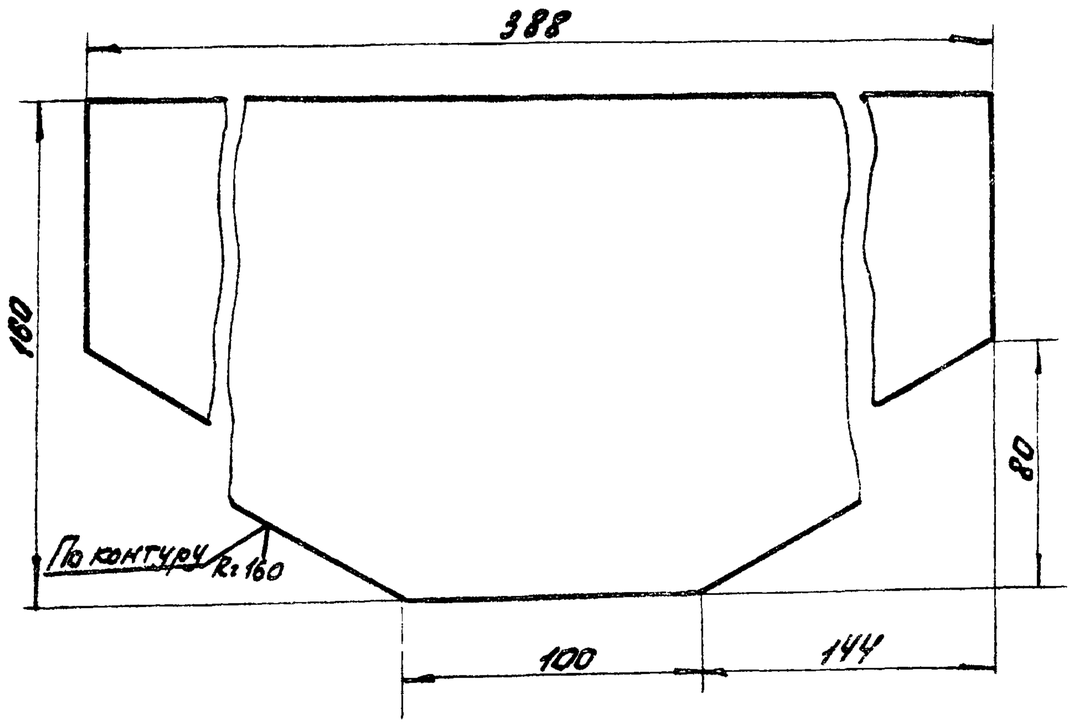

h14; ± IT14/2.

Изм	Лист	№ докум.	Подп.	Дата
Разраб.	Самохина			
Пров.	Пендерев			
Н.контр.	Кулагина			

4И.429.03.03.102

Ребро

Лит.	Масса	Масштаб
И	4,3	1:2

Лист | Листов: 1

Лист Б12 ГОСТ 19903-74 / Вст3 ГОСТ 14637-79

Мосводоканалниипроект Отдел №5

формат 11

4И.429.03.03.001

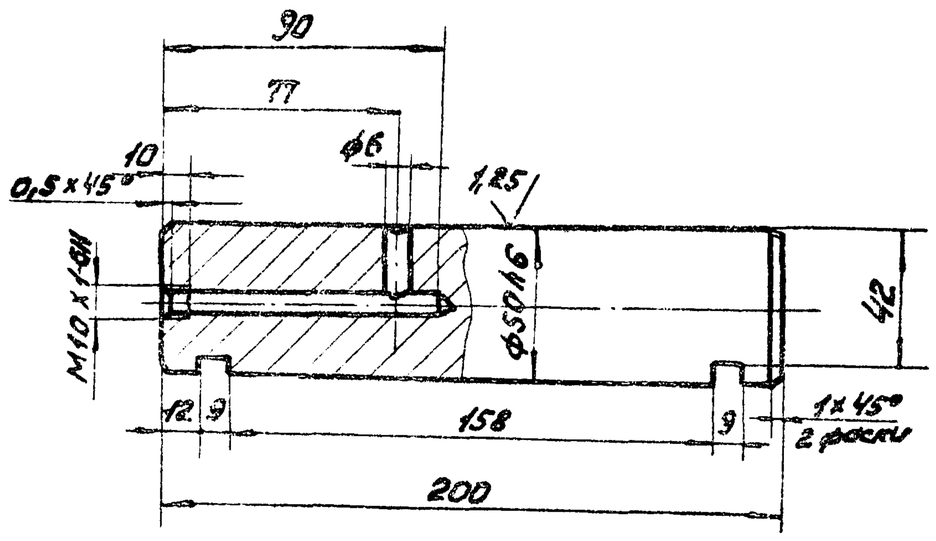

H14; h14; ± IT14/2.

Изм	Лист	№ докум.	Подп.	Дата
Разраб.	Самохина			
Пров.	Пендерев			
Н.контр.	Кулагина			

4И.429.03.03.001

Ось

Лит.	Масса	Масштаб
И	3,0	1:2

Лист | Листов: 1

Круг Б53 ГОСТ 2590-71 / Вст3сп ГОСТ 535-79

Мосводоканалниипроект Отдел №5

Копировал:

18600-06 55

формат 11

ЧИ.429.03.03.002

Rz 80

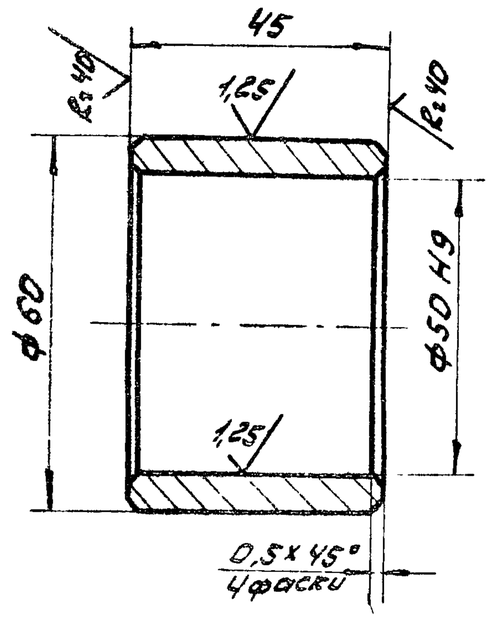

Неуказанные предельные отклонения размеров: h 14; $\pm\frac{IT14}{2}$.

Изм.	Лист	№ докум.	Подп.	Дата	ЧИ.429.03.03.002			
Разраб.	Самохина				Втулка распорная	Лит. И	Масса 0,23	Масштаб 1:1
Пров.	Пендерев					Лист	Листов 1	
Н.контр.	Кулагина				Сталь 45 ГОСТ 1050-74	Мосводоканалниипроект Отдел N 5		

формат 11

ЧИ.429.03.03.003

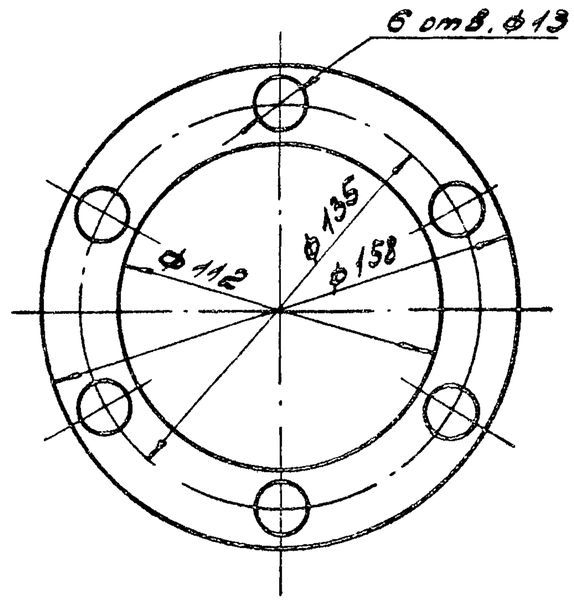

Изм.	Лист	№ докум.	Подп.	Дата	ЧИ.429.03.03.003			
Разраб.	Самохина				Прокладка	Лит. И	Масса 0,008	Масшт. 1:2
Пров.	Пендерев					Лист	Листов 1	
Н.контр.	Кулагина				Картон А1,5 ГОСТ 9347-74	Мосводоканалниипроект Отдел N 5		

формат 11

Инв. N подл. | Подп. и дата | Взам. инв. | Инв. N дубл. | Подп. и дата

ЧИ.429.03.03.004

Rz 80

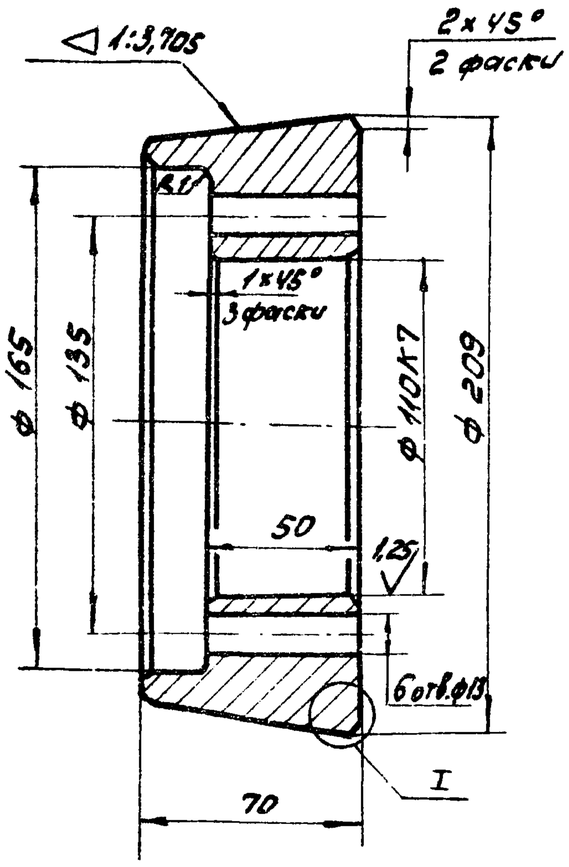

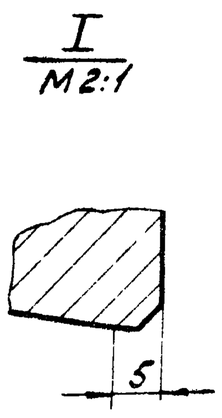

1. Допускаемые отклонения на размеры отливки выполнить по III классу точности ГОСТ 1855-55.
2. Литейные радиусы - R3.
3. Неуказанные предельные отклонения размеров: H14; h14; $\pm\frac{IT14}{2}$.

Изм.	Лист	№ докум.	Подп.	Дата	ЧИ.429.03.03.004			
Разраб.	Самохина				Каток	Лит. И	Масса 7,5	Масштаб 1:2
Пров.	Пендерев					Лист	Листов 1	
Н.контр.	Кулагина				С428-48 ГОСТ 1412-79	Мосводоканалниипроект Отдел N 5		

формат 11

ЧИ.429.03.03.005

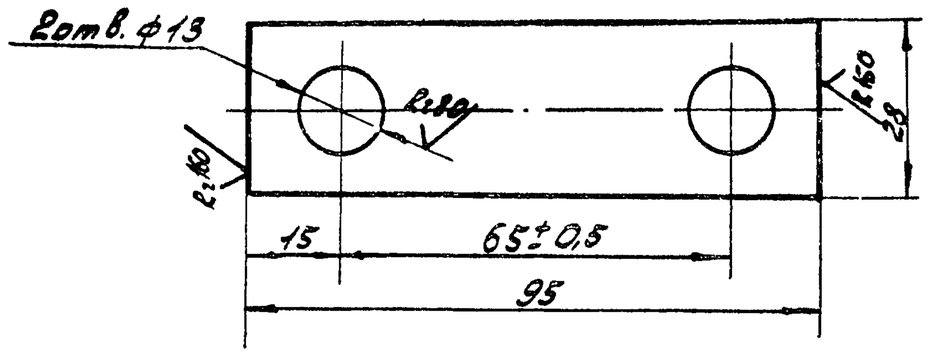

Неуказанные предельные отклонения размеров: H14; h14; $\pm\frac{IT14}{2}$.

Изм.	Лист	№ докум.	Подп.	Дата	ЧИ.429.03.03.005			
Разраб.	Самохина				Ригель	Лит. И	Масса 0,16	Масштаб 1:1
Пров.	Пендерев					Лист	Листов 1	
Н.контр.	Кулагина				Полоса $\frac{6\text{-}28\times28\ ГОСТ\ 103\text{-}76}{ВСТ\ 3сп\ ГОСТ\ 535\text{-}79}$	Мосводоканалниипроект Отдел N 5		

Инв. N подл. | Подп. и дата | Взам. инв. | Инв. N дубл. | Подп. и дата

копировал

18600-06 56 формат 11

4И. 429.03.03.007

Rz 80

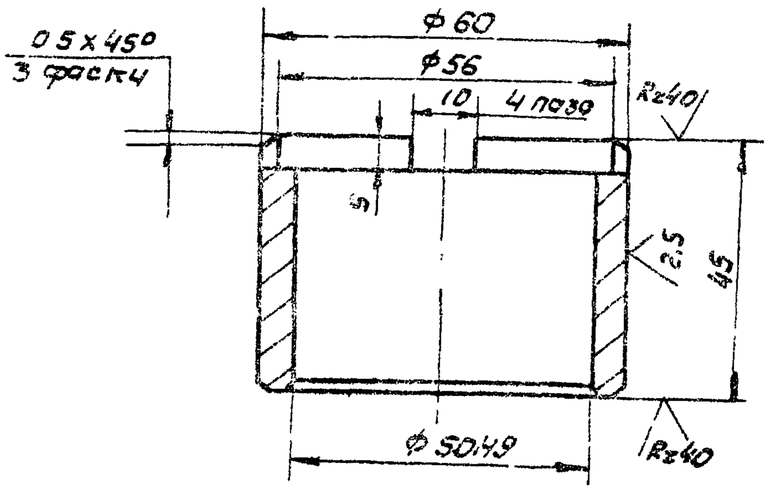

Неуказанные предельные отклонения размеров.
H14; h14; $\pm \frac{IT14}{2}$.

Изм.	Лист	№ докум.	Подп.	Дата	4И. 429.03.03.007			
Разраб.		Самохина			Втулка	Лит.	Масса	Масштаб
Пров.		Пендерев				И	0.21	1:1
Н. контр.		Кулагина			Ст. 3 ГОСТ 380-71	Лист	Листов 1	
						Мосводоканалниипроект Отдел №5		

Подп. и дата | Взам. инв. № | Инв. № дубл. | Подп. и дата | Инв. № подл.

Формат 11

4И. 429.03.03.006

(√) Rz 80

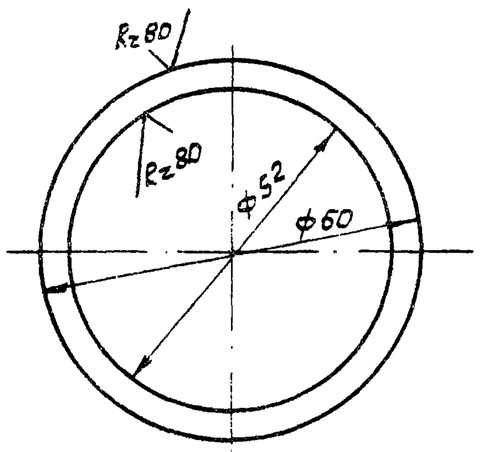

H14; h14

Изм.	Лист	№ докум.	Подп.	Дата	4И. 429.03.03.006			
Разраб.		Самохина			Кольцо регулировочное	Лит.	Масса	Масштаб
Пров.		Пендерев				И	0.011	1:1
Н. контр.		Кулагина			Лист Б2.0 ГОСТ 19903-74 Ст.3пс ГОСТ 16523-70	Лист	Листов: 1	
						Мосводоканалниипроект Отдел №5		

Формат

4И. 429.03.04.000 СБ

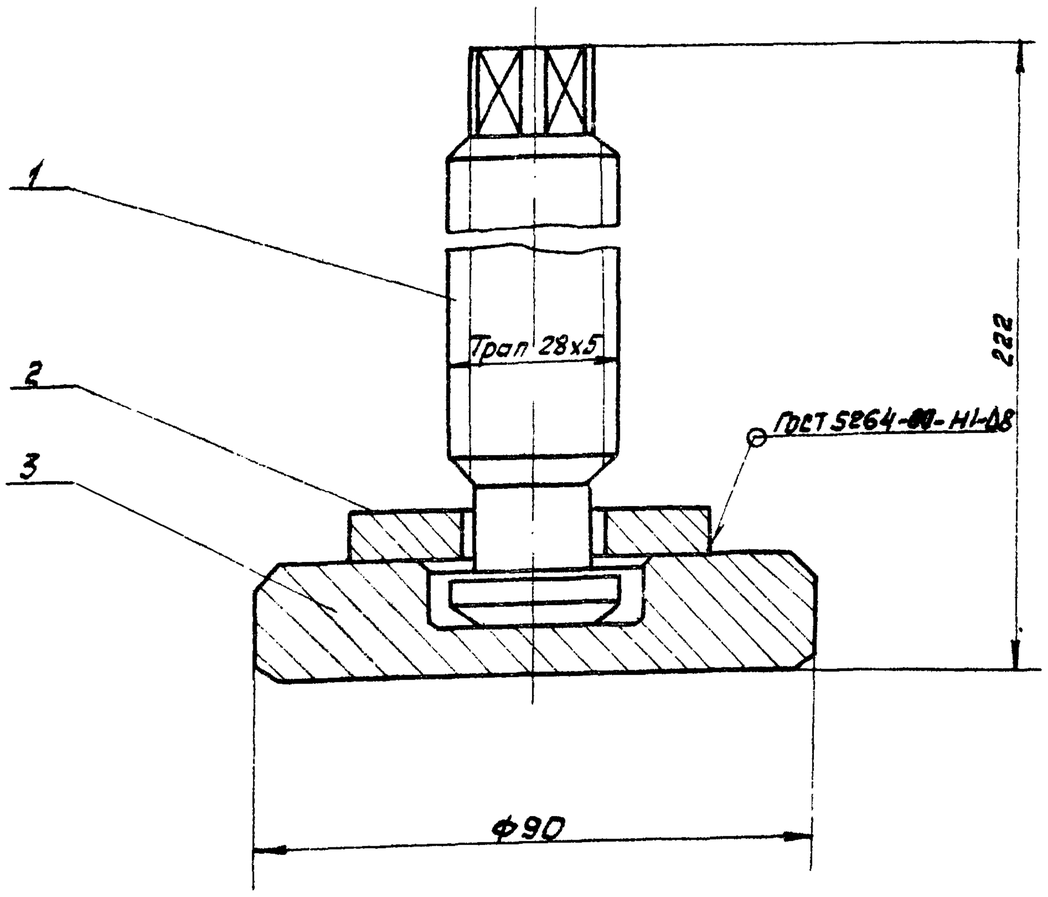

Размеры для справок.

Изм.	Лист	№ докум.	Подп.	Дата	4И. 429.03.04.000 СБ			
Разраб.		Самохина			Домкрат Сборочный чертеж	Лит.	Масса	Масштаб
Пров.		Пендерев				И	1.8	1:1
Н. контр.		Кулагина				Лист	Листов 1	
						Мосводоканалниипроект Отдел №5		

Формат 11

Форм.	Зона	Поз	Обозначение	Наименование	Кол	Примеч.
				Документация		
11			4И 429 03 04 000 СБ	Сборочный чертеж		
				Детали		
11		1	4И. 429. 03. 04. 001	Винт	1	
11		2	4И. 429. 03. 04. 002	Полукольцо	2	
11		3	4И. 429. 03. 04. 003	Основание	1	

Подп. и дата | Взам. инв. № | Инв. № дубл. | Подп. и дата | Инв. № подл.

Изм.	Лист	№ докум.	Подп.	Дата	4И. 429.03.04.000			
Разраб.		Самохина			Домкрат	Лит.	Лист	Листов
Пров.		Пендерев				И		1
Н. контр.		Кулагина				Мосводоканалниипроект Отдел №5		

ЧИ.429.03.04.001

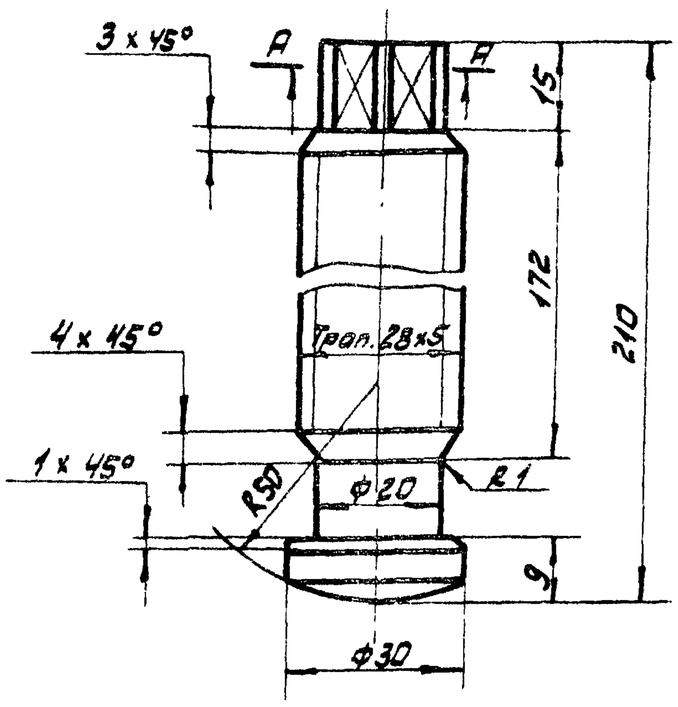

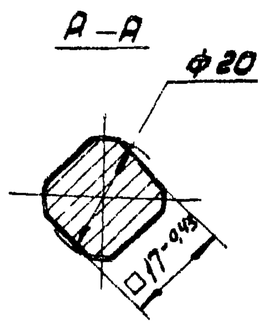

Rz 80

h14; ± IT14/2.

Изм.	Лист	№ докум.	Подп.	Дата	ЧИ.429.03.04.001	
Разраб.		Самохина			Винт	Лит. / Масса 0,52 / Масштаб 1:1
Пров.		Пендерев				Лист / Листов: 1
Н. контр.		Кулагина			Ст.5 ГОСТ 380-71	Мосводоканалниипроект Отдел №5

ЧИ.429.03.04.002

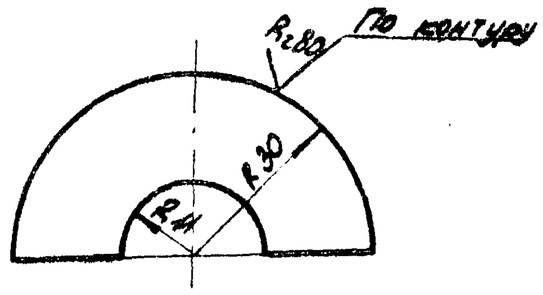

▽(√)

± IT14/2

Изм.	Лист	№ докум.	Подп.	Дата	ЧИ.429.03.04.002	
Разраб.		Самохина			Полиспаст 40	Лит. / Масса 0,08 / Масштаб 1:1
Пров.		Пендерев				Лист / Листов: 1
Н. контр.		Кулагина			Б2 ГОСТ 19903-74 / Вст.3 ГОСТ 14637-79	Мосводоканалниипроект Отдел №5

Инв.№ подл. | Подп. и дата | Взам. инв.№ | Инв.№ дубл. | Подп. и дата

ЧИ.429.03.04.003

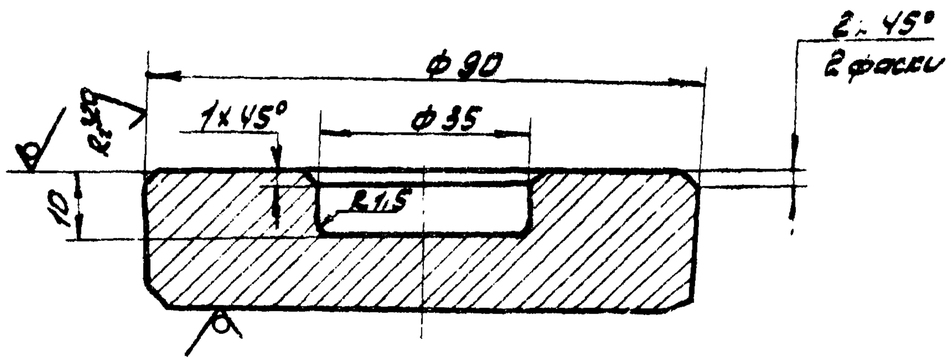

Rz 80 (√)

H14; h14; ± IT14/2.

Изм.	Лист	№ докум.	Подп.	Дата	ЧИ.429.03.04.003	
Разраб.		Самохина			Основание	Лит. И / Масса 1,0 / Масштаб 1:1
Пров.		Пендерев				Лист / Листов: 1
Н. контр.		Кулагина			Б22 ГОСТ 19903-74 / Лист В ст3сп ГОСТ 14637-79	Мосводоканалниипроект Отдел №5

Формат А1

ЧИ.429.03.00.001

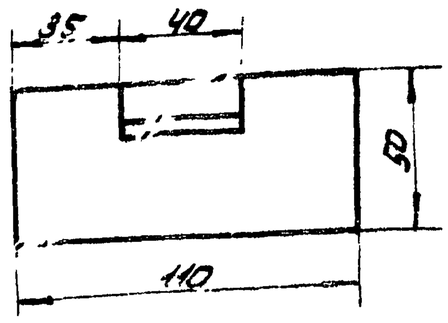

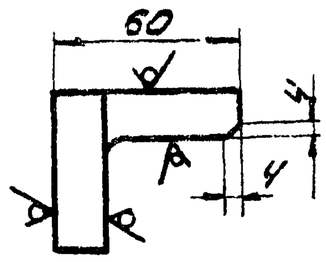

Rz 160 √(√)

H14; h14; ± IT14/2.

Изм.	Лист	№ докум.	Подп.	Дата	ЧИ.429.03.00.001	
Разраб.		Самохина			Уголок	Лит. И / Масса 1,3 / Масштаб 1:2
Пров.		Пендерев				Лист / Листов: 1
Н. контр.		Кулагина			Уголок Б-100х100х6 ГОСТ 8509-72 / Вст.3 ГОСТ 535-79	Мосводоканалниипроект Отдел №5

18600-06