ТИПОВОЙ ПРОЕКТ
310-4-1

МАЛЫЕ АРХИТЕКТУРНЫЕ ФОРМЫ И ЭЛЕМЕНТЫ БЛАГОУСТРОЙСТВА УЧАСТКОВ ДОШКОЛЬНЫХ ДЕТСКИХ УЧРЕЖДЕНИЙ, ШКОЛ И ШКОЛ-ИНТЕРНАТОВ

АЛЬБОМ III

ЧАСТЬ 1

АРХИТЕКТУРНО — СТРОИТЕЛЬНЫЕ РЕШЕНИЯ.
ОБОРУДОВАНИЕ УЧАСТКОВ ДЕТСКИХ ЯСЛЕЙ-САДОВ.
АС.

Формат 12

ТИПОВОЙ ПРОЕКТ
310-4-1

МАЛЫЕ АРХИТЕКТУРНЫЕ ФОРМЫ И ЭЛЕМЕНТЫ БЛАГОУСТРОЙСТВА УЧАСТКОВ ДОШКОЛЬНЫХ ДЕТСКИХ УЧРЕЖДЕНИЙ, ШКОЛ И ШКОЛ-ИНТЕРНАТОВ

АЛЬБОМ III

СОСТАВ ПРОЕКТА:

	АЛЬБОМ 0		Номенклатура малых архитектурных форм и элементов благоустройства.
	"		Схемы площадок.
ГП	АЛЬБОМ I		Застройка и благоустройство участков детских яслей-садов.
ГП	АЛЬБОМ II		Застройка и благоустройство участков школ и школ-интернатов
АС	АЛЬБОМ III		Архитектурно-строительные решения.
	"	ЧАСТЬ 1	Оборудование участков детских яслей-садов.
	"	ЧАСТЬ 2	Оборудование участков школ и школ-инернатов.
	АЛЬБОМ IV		Изделия заводского изготовления.
КЖИ			Изделия бетонные и железобетонные.
КМИ	"		Изделия металлические.
КДИ	"		Изделия деревянные.
	АЛЬБОМ V		Сметы на общестроительные и специальные работы.

Разработан институтом „Белгоспроект".
Директор института Г.И. Лиопо.
Главный архитектор проекта Э.Р. Вишневская.
Главный инженер проекта Л.З. Баршай.

Утвержден Госстроем БССР
приказ №59 от 30.IV.1976г
Введен в действие
институтом „Белгоспроект"
приказ №68 от 12.IV.1982г.

инв №1130-4

Список авторского коллектива

Архитекторы: Вишневская Э.Р., Сауров В.В., Здиневич Л.И., Бондарева И.В., Поланова Н.Б.

Инженеры-конструкторы: Баршай Л.З., Березовский С.Л., Рубина Р.Ш.

Инженеры-сантехники: Пташкова В.И., Афанасенко Т.Л., Вигдорчик А.И.

Инженеры-сметчики: Кантарович Л.Я., Кравчук Л.Н., Наруцкая Е.И.

Ведомость основных комплектов рабочих чертежей

Обозначение		Наименование	Примечание
Альбом 0	ГП	Номенклатура малых архитектурных форм и элементов благоустройства; схемы площадок	
Альбом I	ГП	Застройка и благоустройство участков детских яслей-садов	
Альбом II	ГП	Застройка и благоустройство участков школ и школ-интернатов	
Альбом III	АС ВК	Архитектурно-строительные решения	
	часть 1	Оборудование участков детских яслей-садов	
	часть 2	Оборудование участков школ и школ-интернатов	
Альбом IV		Изделия заводского изготовления	
	КЖИ	Изделия бетонные и железобетонные	
	КМИ	Изделия металлические	
	КДИ	Изделия деревянные	
Альбом V		Сметы на общестроительные и специальные работы	

Соответствие проекта действующим нормам и правилам удостоверяю

Главный инженер проекта Баршай Л.З.
Главный архитектор проекта Вишневская Э.Р

Ведомость ссылочных и прилагаемых документов

Обозначение	Наименование	Примечан.
Альбом IV	Изделия заводского изготовления	
КЖИ	Изделия бетонные и железобетонные	
КМИ	Изделия металлические	
КДИ	Изделия деревянные	
ГОСТ 24454-80Е	Пиломатериалы хвойных пород	
ГОСТ 9463-72*	Лесоматериалы круглые хвойных пород	
ГОСТ 3262-75*	Трубы стальные водогазопроводные	

Условные обозначения

Марки архитектурных форм

Тип I, II, III – формы одного функционального назначения, решенные в разных строительных материалах или конструкциях

А, Б, В – формы одного функционального назначения решенного в одинаковых строительных материалах и конструкциях, разных габаритов

Марки изделий заводского изготовления

МЖ-1 – железобетонные коробчатые элементы
МЖ-2 – железобетонные арочные элементы
МЖ-3 – железобетонные плоские и брусковые элементы
ММ – Металлические элементы
МД – Деревянные элементы

Гл. инж. пр.	Телеш		310-4-1 АС-1
Гл. арх. пр.	Потапов		
Зам. гл. инж.	Вигдорчик		Малые архитектурные формы и элементы благоустройства участков дошкольных детских учреждений школ и школ-интернатов
Гл. кон. пр.	Герасимчик		
Гл. спец. т.п.	Гулько		Оборудование участков детских яслей-садов — Стадия: Р; Лист: 1; Листов:
Нач. ПКМ-4	Кнауэр		
Гл. констр.	Михайловский		
ГАП	Вишневская		
ГИП	Баршай		Общие данные (начало) — БЕЛГОСПРОЕКТ г. Минск

Инв. № 1130-4

Формат 12

Лист	Наименование	Примечание
1	2	3
	Обложка	
	Титульный лист	
1	Общие данные (начало)	
2	Общие данные (продолжение)	
3	Общие данные (продолжение)	
4	Общие данные (окончание)	
5	Навес теневой тип I-А, тип I-Б. Спецификации	
6	Навес теневой тип I-А. Вид А-А. План.	
7	Навес теневой тип I-А. План. Фрагмент плана	
	пола. Фрагмент разреза 1-1. Фрагмент разреза 2-2.	
8	Навес теневой тип I-А. План покрытия. План	
	кровли. Узлы IV - V	
9.	Навес теневой тип I-А. Разрез 1-1. Узлы VI - VIII.	
10	Навес теневой тип I-Б. План. Вид А-А. Разрез 1-1	
11	Навес теневой тип I-Б. План пола.	
12	Навес теневой тип I-Б. План покрытия. План кровли.	
13.	Навес теневой тип I-А, тип I-Б. Узлы I - III.	
14	Навес теневой тип I-А, тип I-Б. Шкаф для игру-	
	шек. Разрез 1-1, Разрез 2-2, Разрез 3-3. Вид А-А	
15	Навес теневой тип I-А, тип I-Б. Стенка-стел-	
	лаж. Вид А-А. Вид Б-Б. Разрез 1-1. Разрез 2-2.	
16	Навес теневой тип II-А. Спецификация.	
16а	Навес теневой тип II-Б. Спецификация.	
17	Навес теневой тип II-А. Вид А-А. Вид Б-Б. Разрез В-В. План кровли	
18	Навес теневой тип II-А. Разрез 1-1	
19	Навес теневой тип II-А. План пола.	
20	Навес теневой тип II-А. План покрытия.	
21	Навес теневой тип II-А. тип II-Б. Узлы	
22	Навес теневой тип II-А, тип II-Б. Шкаф для игрушек.	

1	2
23	Навес теневой тип II-Б.
	Вид А-А. Разрез 1-1. Разрез 2-2. Узел - I
	Фрагмент плана.
24	Навес теневой тип II-А и II-Б. Варианты
	компоновки навесов.
25	Зонт теневой тип I. Разрез 1-1. Вид А-А.
	Узел I
26	Дворик песочный тип I. План. Разрез 1-1.
27	Дворик песочный тип II. План. Разрез 1-1
28	Дворик песочный тип III. План. Сечение 1-1. Узел I.
29	Арки тип I, тип II, тип III. Общий вид. Разрез 1-1
	Разрез 2-2
30	Арка с кольцом-мишенью. Общий вид.
	Разрез 1-1. Разрез 2-2.
31	Арка-гимнастическая лестница. Общий
	вид. Разрез 1-1. Разрез 2-2.
32	Арка-туннель. Общий вид. Разрез 1-1. Разрез 2-2.
33	Горка-скат тип I. План.
34	Горка-скат тип I. Вид А-А. Разрез 1-1. Узел I.
35	Чаша-галечница. План. Разрез 1-1
36	Балансир тип I. План. Разрез 1-1
37	Балансир тип II. Балансир тип III.
	Балансир тип II. Общий вид. Балансир
	тип III. Общий вид.

Взам. инв. №

Подпись и дата

Инв. № подл.

инв. № 1130-4

Нач. АКМ Ч	Кнауэр		29.09.81
Гл. конст.	Михайловский		29.09.81
ГАП	Вишневская		4.09.81
ГИП	Баршай		4.09.81
Рук. гр. арх.	Саурова		4.09.81

3.10-4-1 АС 1

Малые архитектурные формы и элементы благоустройства участков дошкольных детских учреждений, школ и школ-интернатов.

Оборудование участков детских яслей-садов.

Стадия	Лист	Листов
	2	

Общие данные (продолжение)

БЕЛГОСПРОЕКТ г. Минск

1	2	3
38	Качалка балансир тип I. План Вид А-А.	
	Разрез 1-1.	
39	Качели. Вид А-А. Вид Б-Б. Разрез 1-1. Узел 1.	
	Фрагмент разреза 2-2.	
40	Горка-скат тип II-А. Вид А-А. Вид Б-Б.	
	Вид В-В. Разрез 1-1	
41	Горка-скат тип II-Б. Общий вид. Вид 1-1.	
42	Спираль. Вид А-А. Вид Б-Б. Вид В-В.	
43	Лианы тип I и тип II. Вид А-А. тип I.	
	Вид Б-Б. тип I. Вид А-А. тип II. Вид Б-Б. тип II.	
44	Качалка-балансир тип II. Вид А-А. План.	
	Разрез 1-1.	
45	Сетка для лазания тип I. Вид А-А. Вид Б-Б.	
	Вид В-В. Аксонометрия.	
46	Сетка для лазания тип II. Вид А-А. Вид Б-Б.	
	Вид В-В. Аксонометрия.	
47	Манеж. Вид Б-Б. Вид А-А.	
48	Барьер. План. Вид А-А. Разрез 1-1	
49	Горка-манеж. План. Виды А-А, Б-Б, В-В.	
50	Горка-манеж. Разрезы 1-1, 2-2, 3-3.	
51	Лесенки-ступеньки. Вид А-А. План. Вид Б-Б.	
52	Лесенки-перекладины тип I. План. Вид А-А. Вид Б-Б.	
53	Лесенки-перекладины тип II. План. Вид А-А.	
	Вид Б-Б.	
54	Скамьи детские тип I, II, III, IV. План.	
	Разрезы. Узлы 2, 3.	
55	Столики для игр тип I, II, III. План. Разрезы.	
	Узел 1.	
56	Песочница тип I. План. Разрез 1-1.	
57	Песочница тип II. План. Разрез 1-1	
58	Пирамида тип I-А. План. Вид А-А	
59	Пирамида тип I-Б. Вид А-А. Вид Б-Б.	

1	2	3
60	Пирамида тип I-В. Вид А-А. План.	
61	Горка из бревен. План. Вид А-А.	
62	Качалка-балансир тип III. Разрезы 1-1, 2-2,	
	3-3. Узел 1.	
63	Горки-искусственный рельеф. тип I. План	
	Вид А-А. Разрез 1-1.	
64	Горки-искусственный рельеф тип II-А. Горки	
	из валунов. План. Вид А-А.	
65	Горки-искусственный рельеф тип II Б. Горки	
	из валунов. План. Вид А-А. Разрез 1-1.	
66	Ограды. Ворота. Ограда тип М4Б Ворота	
	тип ВМ1Б. Ограда тип М7Б. Ворота тип ВМ2Б.	
67	Плескательный бассейн. План. Разрез 1-1	
	Узел 1.	
68	Камера управления. Армирование. План.	
	Разрез 2-2.	
69	Камера управления. Схема перекрытия на	
	отм. -0.220. Разрез 1-1.	
70	Плескательный бассейн. Общие данные.	
	Разрезы по выпускам и переливам.	
71	Плескательный бассейн. План. Разрез.	
	Камера управления.	
72	Плескательные бассейны. Смеситель.	
73	Плескательные бассейны. Смеситель детали.	

				310-4-1		АС1
				Малые архитектурные формы и элементы благоустройства участков детских дошкольных учреждений, школ и школ-интернатов		
Нач.АКМ	Кнауэр		29.09.81	Оборудование участков детских яслей-садов.	Стадия	Лист	Листов
Гл.Констр	Михайловский		29.09.81			3	
ГАП	Вишневская		4.09.81	Общие данные (продолжение)	БЕЛГОСПРОЕКТ г.Минск		
ГИП	Баршай		4.09.81				
Рук.гр.арх	Соурова		4.09.81				

инв. № 1130-4

Общие указания.

В альбоме III часть 1 (АС1) „Оборудование участков детских яслей-садов" строительные чертежи малых архитектурных форм-оборудования и площадок, предназначенных для проведения физкультурно и учебно-воспитательной работы с детьми, а также организации отдыха детей на участке.

Примерные решения генеральных планов детских яслей-садов и рекомендации по размещению оборудования см. альбом I „Застройка и благоустройство участков детских яслей-садов."

Малые архитектурные формы, разработанные на стадии рабочих чертежей, состоят из сборных элементов (см. альбом IV „Изделия заводского изготовления") и рассчитаны на полносборное строительство. Перед серийным производством, предлагаемые малые формы проходят стадию заводской технологии, после чего опытные образцы испытываются в эксплуатации и согласовываются с авторами проектов.

При проектировании учитывались:

антропометрические данные ребенка и групп детей с учетом возраста;

санитарно-технические нормы эксплуатации оборудования;

каталоги, проекты и рекомендации по типам и габаритам оборудования, (список литературы см. альбом 0);

действующие строительные каталоги номенклатурных архитектурных форм, принятые к изготовлению предприятиями Министерства промышленного строительства БССР.

В альбоме малые архитектурные формы распределены по группам в последовательности, отвечающей их назначению, конструктивным и технологическим признакам.

1. Теневые навесы с ветрозащитными и игровыми стенками.
2. Игровое оборудование из железобетонных элементов (блоков, арок, панелей).
3. Игровое оборудование из металлических элементов.
4. Игровое оборудование из деревянных элементов (брусьев и бревен).
5. Насыпные земляные сооружения и водные устройства-горки-искусственный рельеф, плескательный бассейн.

Конструктивная часть

Оборудование из железобетонных элементов представ[illegible] но в сборном и монолитном железобетоне. Указания по изготовлению с[illegible] ных железобетонных элементов даны в альбоме II („Изделия заводского изготовле[illegible]

Монолитные конструкции фундаментов должны быть выдержаны без нагр[illegible] жения оборудованием до достижения бетоном необходимой прочности.

Все металлическое оборудование принято из электросварных и вод[illegible] газопроводных труб. Отдельные элементы, изготовленные на заводах металл[illegible] конструкций, привозятся на площадку строительства загрунтованными, где [illegible] бираются на сварке. Для изготовления вышеуказанных элементов, возмож[illegible] применение полученных после ремонта и демонтажа трубных систем, но с [illegible] обязательным просмотром и отбраковкой их.

Сварки производить электродами Э-42. Все сварные швы и острые кромки д[illegible] жны быть тщательно зачищены. Сварные стыки металлических элементов с ф[illegible] ментами должны быть зачищены цементным раствором, а поверхнос[illegible] соприкасающиеся с грунтом, окрасить битумной мастикой за 2 раз[illegible] причем окраска должна быть выведена над поверхностью земли на 50÷100 мм. В местах возможного попадания влаги установить дере[illegible] вянные антисептированные заглушки из сухих хвойных пород древесины.

Все трущиеся шарнирные соединения должны быть смазаны графитно[illegible] смазкой, а узлы с подшипниками качения заполнены солидолом, лито[illegible] лом или другими консистентными смазками.

Деревянные элементы изготавливать из древесины хвойных пород н[illegible] ниже II категории с влажностью не более 15%. Все деревянные элемен[illegible] ты должны быть антисептированы фтористым натрием с глубокой пропиткой после механической обработки. Применение в качес[illegible] ве антисептиков составов, содержащих токсичные вещества, категорически запрещать. Концы стоек, соприкасающиеся с грунто[illegible] окрасить битумом за 2 раза, причем окраска должна быть выведен[illegible] над поверхностью земли на 50÷100 мм.

Все болтовые соединения должны иметь со стороны гаек шай[illegible] после затяжки болтов резьбу на концах забить с целью предотвра[illegible] щения самораскручивания гаек.

				310-4-1			АС1
				Малые архитектурные формы и элементы благоустройства участ[illegible] дошкольных детских учреждений, школ и школ-интернатов.			
Нач.АКМ-4	Кнаузр		29.09.81	Оборудование участков детских яслей-садов.	Стадия	Лист	Листов
Гл.констр.	Михайловская		29.09.81		Р	4	
ГАП	Вишневская		4.09.81				
ГИП	Баршай		4.09.81	Общие данные /окончание/	БЕЛГОСПРОЕКТ г. Минск		

Взам.инв.№ | Подпись и дата | Инв.№подл.

инв.№ 1130-4

Спецификация на навес теневой тип -I-А

Марка, поз	Обозначение	Наименование	Кол.	Масса ед. кг	Примечание
		Сборочные единицы:			
1	КНИ-18	Фундамент МН-3-4	12	295	
2	КНИ-20	Фундамент МН-3-7	12	133	
3	КНИ-04	Стенка МН-1-4	3	1090	
4	КМИ-75	Стойка ММ-97	5	35.15	
5	КМИ-76	Стойка ММ-98	3	34.33	
6	КМИ-78	Стойка ММ-99	3	34.93	
7	КМИ-77	Стойка ММ-100	1	35.11	
8	КМИ-46	Кронштейн для скамьи ММ-58	12	2.60	
9	КДИ-08	МД-1-9	6		0.039 м³
10	КДИ-09	МД-1-10	6		0.012 м³
11	ГОСТ 24454-80Е	Рейка 19х68, l=1300	2		0.0017 м³
12	ГОСТ 14632-79	Линолеум	1		2.10 м²
	ГОСТ 1144-80	Шуруп 2-4х50.2	4	0.0042	
13	АС3 лист14	Шкаф для игрушек	2		
14	АС3 лист15	Стенка-стеллаж	1		
	АС3 лист11	Элементы пола			1 компл
	АС3 лист12	Элементы покрытия			1 компл.

Спецификация на навес теневой тип -I-Б

Марка поз.	Обозначение	Наименование	Кол.	Масса ед. кг	Примечание
		Сборочные единицы:			
1	КНИ-18	Фундамент МН-3-4	9	295	
2	КНИ-20	Фундамент МН-3-7	10	133	
3	КНИ-04	Стенка МН-1-4	6	1090	
4	КМИ-75	Стойка ММ-97	6	35.15	
5	КМИ-76	Стойка ММ-98	2	34.33	
6	КМИ-78	Стойка ММ-99	2	34.93	
7	КМИ-77	Стойка ММ-100	1	35.11	
7„А"	КМИ-77	Стойка ММ-100Н	1	35.11	
8	КМИ-46	Кронштейн для скамьи ММ-58	10	2.60	
9	КДИ-08	МД-1-9	5		0.039 м³
10	КДИ-09	МД-1-10	5		0.012 м³
11	ГОСТ 24454-80Е	Рейка 19х68, l=1300	2		0.0017 м³
12	ГОСТ 16432-79	Линолеум	1		2.10 м²
	ГОСТ 1144-80	Шуруп 2-4х50.2	4	0.0042	
13	АС3 лист14	Шкаф для игрушек	1		
14	АС3 лист15	Стенка-стеллаж	2		
	АС3 лист11	Элементы пола			1 компл.
	АС3 лист12	Элементы покрытия			1 компл.

Нач. АКМ-4	Кнауэр		29.09.87	310-4-1		АС-1	
Гл. констр.	Михайловский		29.09.87	Малые архитектурные формы и элементы благоустройства участков детских дошкольных учреждений, школ и школ-интернатов			
ГАП	Вишневская		4.09.87	Оборудование участков детских яслей-садов	Стадия	Лист	Листов
ГИП	Баршай		4.09.87		Р	5	
Инженер	Рубина		4.09.87	Навес теневой тип I-А. тип I-Б. Спецификации	БЕЛГОСПРОЕКТ		
Арх.	Зданевич		4.09.87				

Инв. № подл. | Подпись и дата | Взам. инв. №

инв. № 1130-4

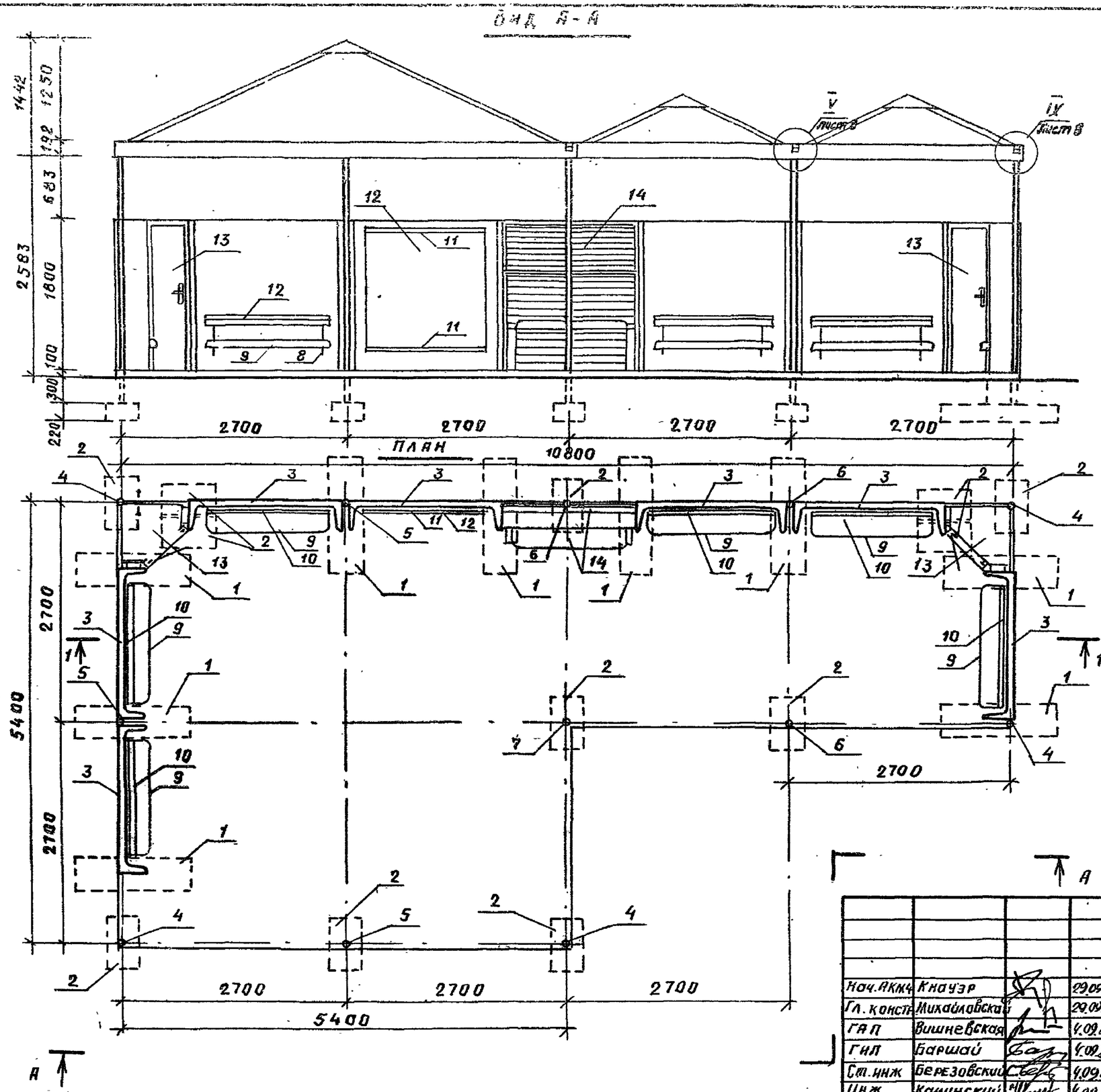

				310-4-1		АС1
				Малые архитектурные формы и элементы благоустройства участков детских дошкольных учреждений, школ и школ-интернатов		
Нач.АКМ	Кнаузр		29.09.81	Оборудование участков детских яслей-садов.	Стадия	Лист	Листов
Гл.конст.	Михайловская		29.09.81		Р	6	
ГАП	Вишневская		4.09.81				
ГИП	Баршай		4.09.81				
Ст.инж	Березовский		4.09.81	Навес теневой тип I-А. Вид А-А, план.	БЕЛГОСПРОЕКТ г. Минск		
Инж.	Каминский		4.09.81				
Арх.	Заневич		4.09.81				

Инв. № подл. | Подпись и дата | Взам. инв. №

Инв. № 1130-4

План пола

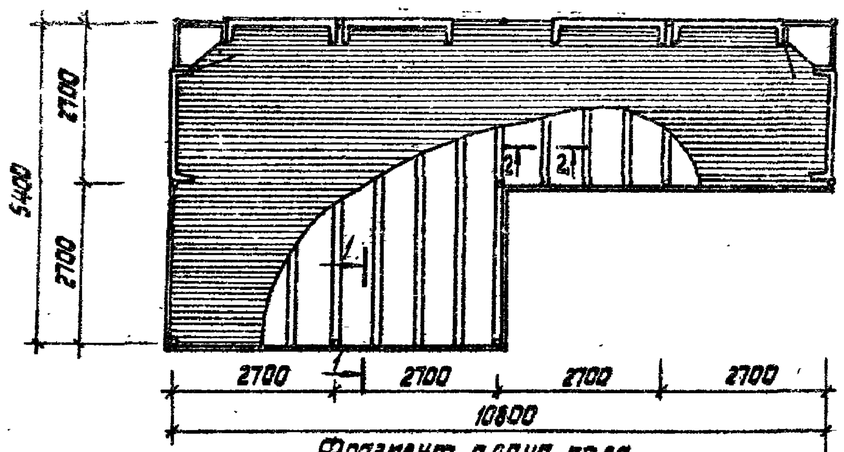

Фрагмент плана пола

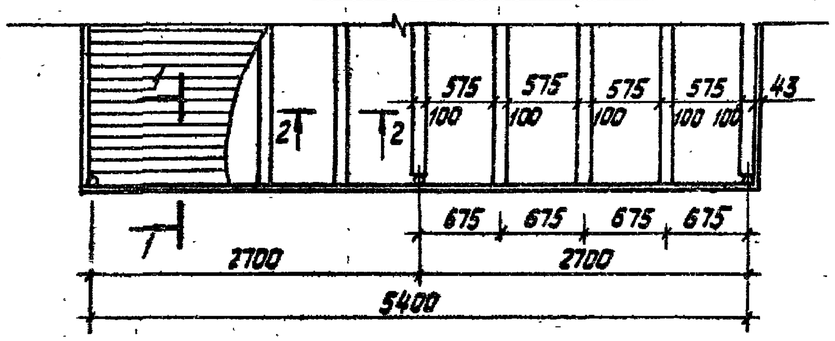

Фрагмент разреза 1-1

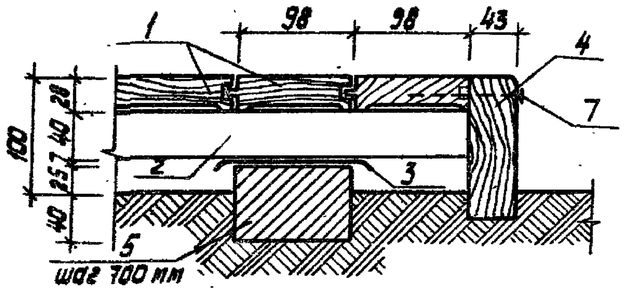

Фрагмент разреза 2-2

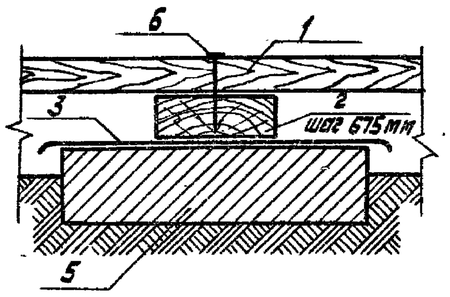

Спецификация на элементы пола навеса теневого тип I-А

Марка поз.	Обозначение	Наименование	Кол	Масса ед кг	Примеч
1	ГОСТ 8242-75	Доска половая тип I			440 п.м.
2	ГОСТ 24454-80Е	Лага 100×40			73.3 п.м.
3	ГОСТ 10923-76	Рубероид РПП-300Б (2 слоя)			10 м²
4	ГОСТ 24454-80Е	Доска 117×43			10 п.м.
5	ГОСТ 530-80	Кирпич обыкновенный	140 шт		-
6	ГОСТ 4028-63*	Гвозди К 2.5×60			2.100 кг
7	ГОСТ 4028-63*	Гвозди К 3×100			0.250 кг

				310-4-1			АС1
Нач. АКП-4	Кнауэр		29.09.81	Малые архитектурные формы и элементы благоустройства участков детских дошкольных учреждений школ и школ-интернатов			
Гл. констр.	Михайловский		29.09.81	Оборудование участков детских садов-яслей	Стадия	Лист	Листов
ГАП	Вишневская		4.09.81		Р	7	
ГИП	Баршай		4.09.81				
Ст. инж.	Березовский		4.09.81	Навес теневой тип I-А План пола. Фрагмент плана пола. Фрагмент разреза 1-1. Фрагмент разреза 2-2.	БЕЛГОСПРОЕКТ г. Минск		
Инж.	Катинский		4.09.81				
Арх.	Заневич		4.09.81				

Подпись и дата

Инв. № подл.

инв. № 1130-4

План покрытия

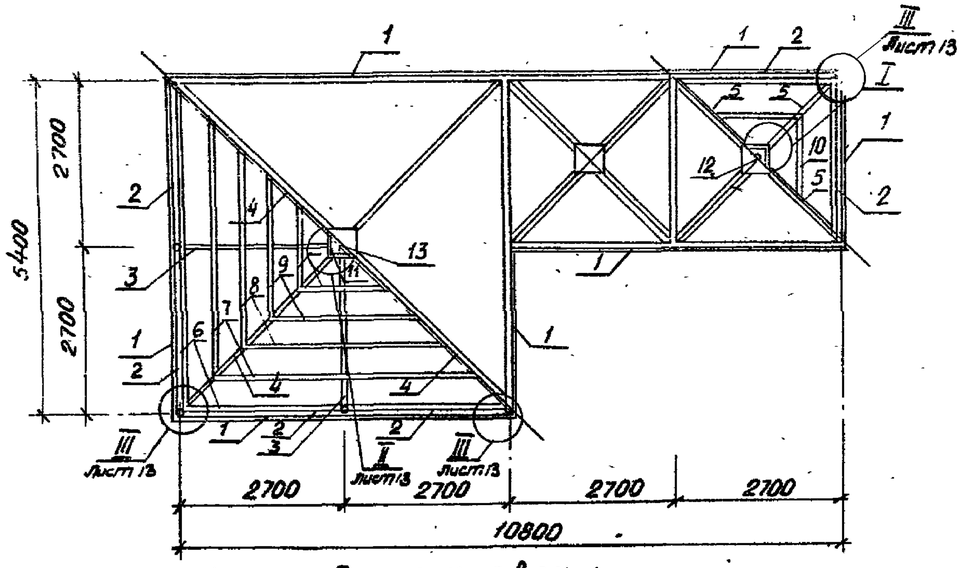

План кровли

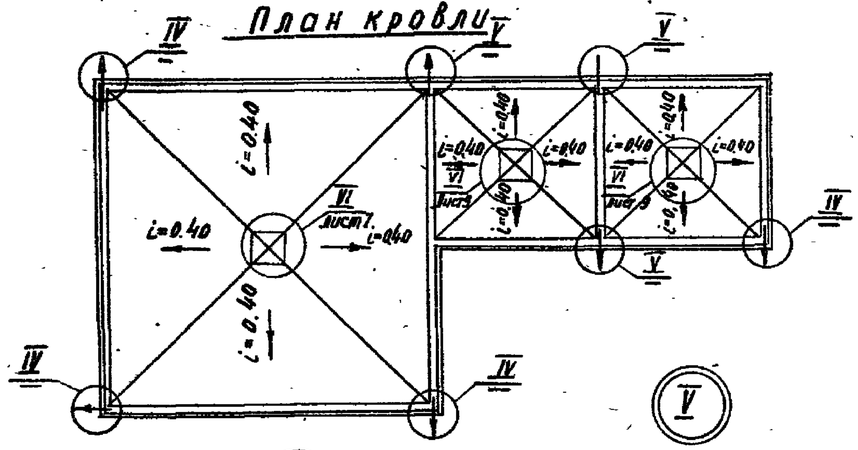

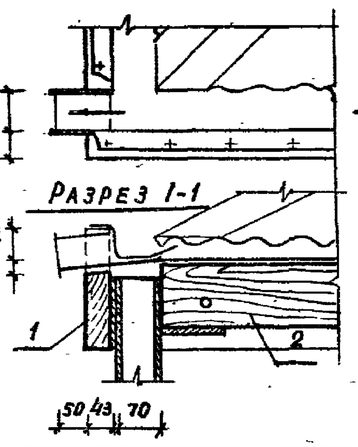

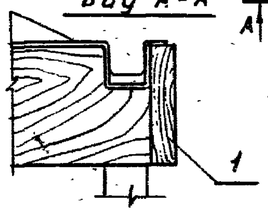

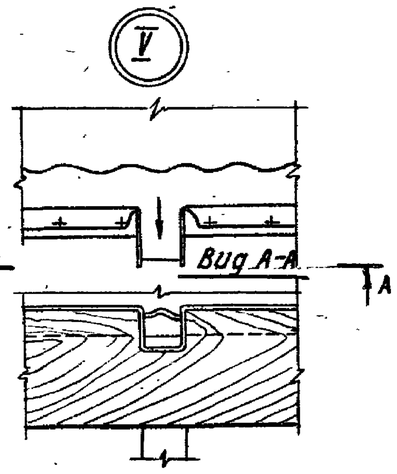

Спецификация на элементы покрытия навеса теневого тип I.

Марка, позиция	Обозначение	Наименование	Кол.	Масса ед. кг.	Примеч.
1	ГОСТ 24454-80 Е	Доска 192×43, ℓ=2750	12		0.0250 м³
2	ГОСТ 24454-80 Е	Брус 117×70, ℓ=2630	14		0.0215 м³
3	ГОСТ 24454-80 Е	Брус 117×43, ℓ=3000	4		0.0188 м³
4	ГОСТ 24454-80 Е	Брус 117×43, ℓ=4000	4		0.0250 м³
5	ГОСТ 24454-80 Е	Брус 117×43, ℓ=2100	8		0.0131 м³
6	ГОСТ 24454-80 Е	Брус 33×70, ℓ=5300	4		0.0123 м³
7	ГОСТ 24454-80 Е	Брус 33×70, ℓ=4400	4		0.0102 м³
8	ГОСТ 24454-80 Е	Брус 33×70, ℓ=3500	4		0.0081 м³
9	ГОСТ 24454-80 Е	Брус 33×70, ℓ=2600	12		0.0060 м³
10	ГОСТ 24454-80 Е	Брус 33×70, ℓ=1700	12		0.0040 м³
11	ГОСТ 24454-80 Е	Брус 33×70, ℓ=800	12		0.0019 м³
12	КМИ-79	Элемент ММ-102	2	3.48	
13	КМИ-80	Элемент ММ-103	1	5.56	
	ГОСТ 7801-81	Болт М12×140, кл 2-011	50	0.12	
	ГОСТ 11371-78	Шайба 12	77	0.006	
	ГОСТ 5915-70*	Гайка М12 кл 2-011	77	0.017	
	ГОСТ 4028-63*	Гвозди П1.6×40			1 кг
	ГОСТ 4028-63*	Гвозди К3×80			3 кг
	ГОСТ 7118-78	Лист 0.60×710×1420	23	4.8	
	ОСТ 11390-75	Пластик лист 1020×1080×8	50		1.1 м²
	ГОСТ 7801-81	Болт М12×60 кл 2-011	27	0.065	
	ГОСТ 1144-80	Шуруп 2.-5×50.2	4		

				310-4-1			АС 1
Нач.АКМ-4	Кнауэр		29.09.81	Малые архитектурные формы и элементы благоустройства участков детских дошкольных учреждений, школ и школ-интернат.			
Гл.констр.	Михайловский		29.09.81	Оборудование участков детских яслей-садов	Стадия	Лист	Листов
ГАП	Вишневская		4.09.81		Р	8	
ГИП	Баршай		4.09.81				
Ст. инж.	Березовский		4.09.81	Навес теневой тип I-А. План покрытия. План кровли. Узел IV. Узел V.	БЕЛГОСПРОЕКТ г. Минск		
Инженер	Каминский		4.09.81				
Архитект.	Зданович		4.09.81				

Взамен инв. №

Подпись и дата

Инв. № подл.

Инв. №1130-4

Разрез 1-1

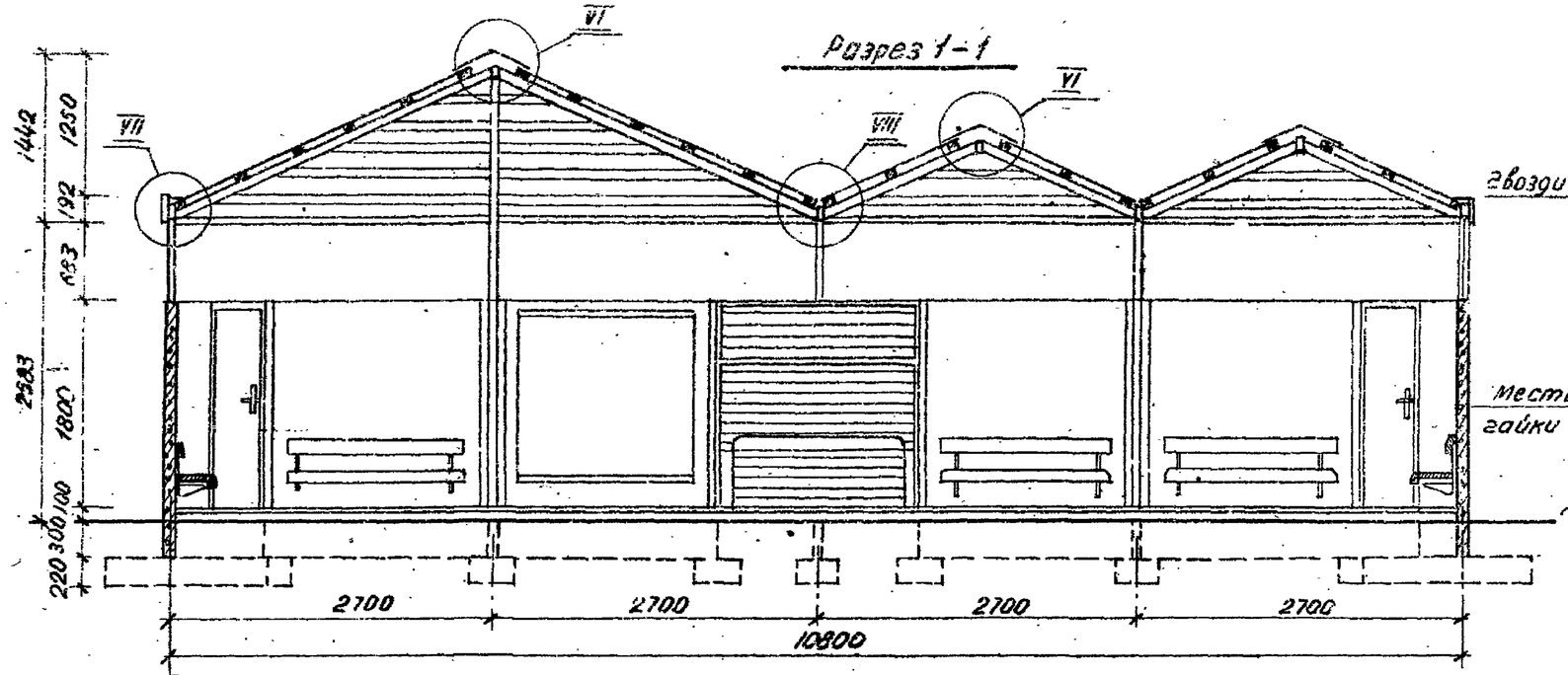

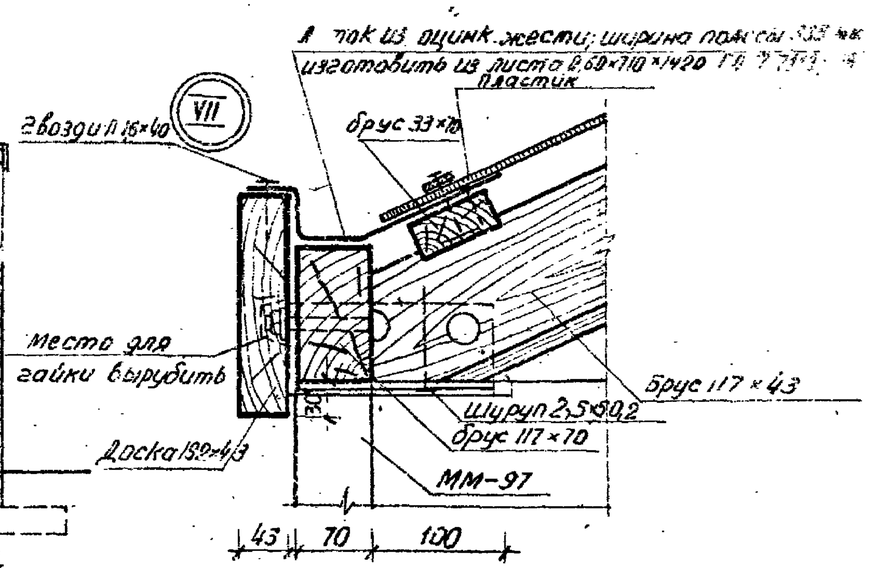

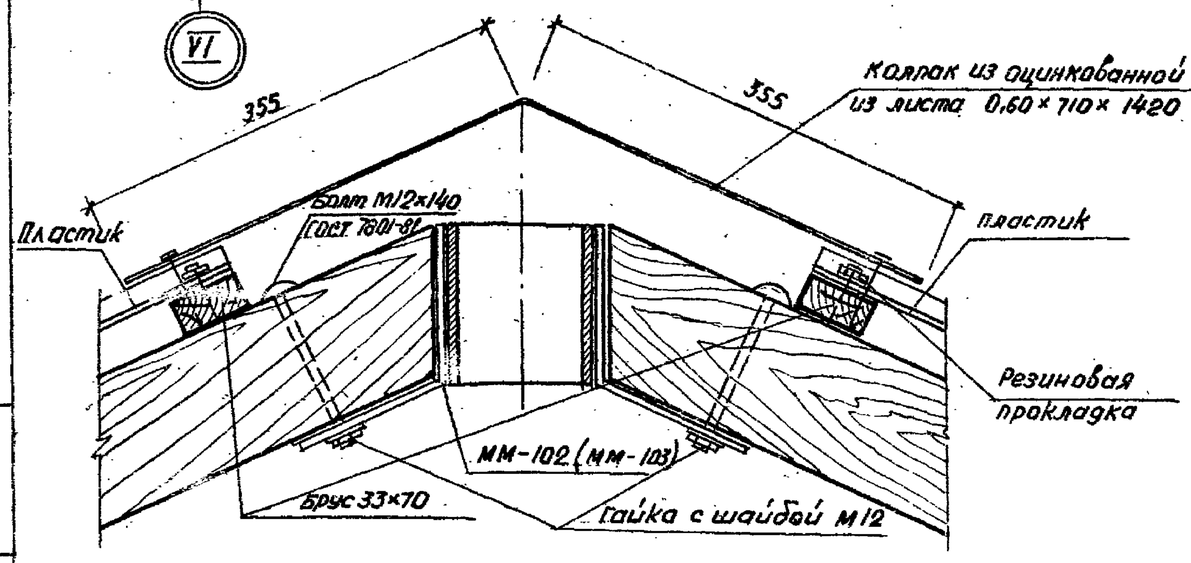

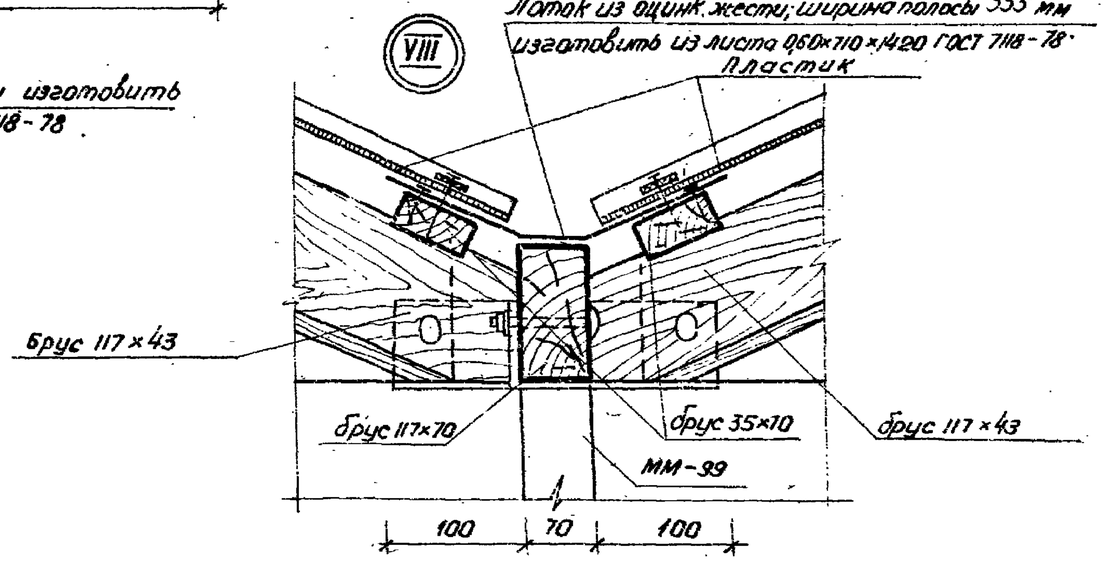

				310-4-1		АС 1
				Малые архитектурные формы и элементы благоустройства участков детских дошкольных учреждений, школ и школ-интернатов		
Нач. АКМ-1	Кнауэр		29.09.81	Оборудование участков детских ясей-садов	Стадия	Лист	Листов
Гл. констр.	Михайловский		29.09.81		Р	9	
ГАП	Вишневская		29.09.81				
ГИП	Баршай		4.09.81				
Ст. инж.	Березовский		4.09.81	Навес теневой тип I-А. Разрез 1-1. Узлы VI – VIII	БЕЛГОСПРОЕКТ г. Минск		
Инженер	Каминский		4.09.81				
Архитект.	Заневич		4.09.81				

Взамен инв.№

Подпись и дата

Инв.№ подл.

инв. № 1130-4

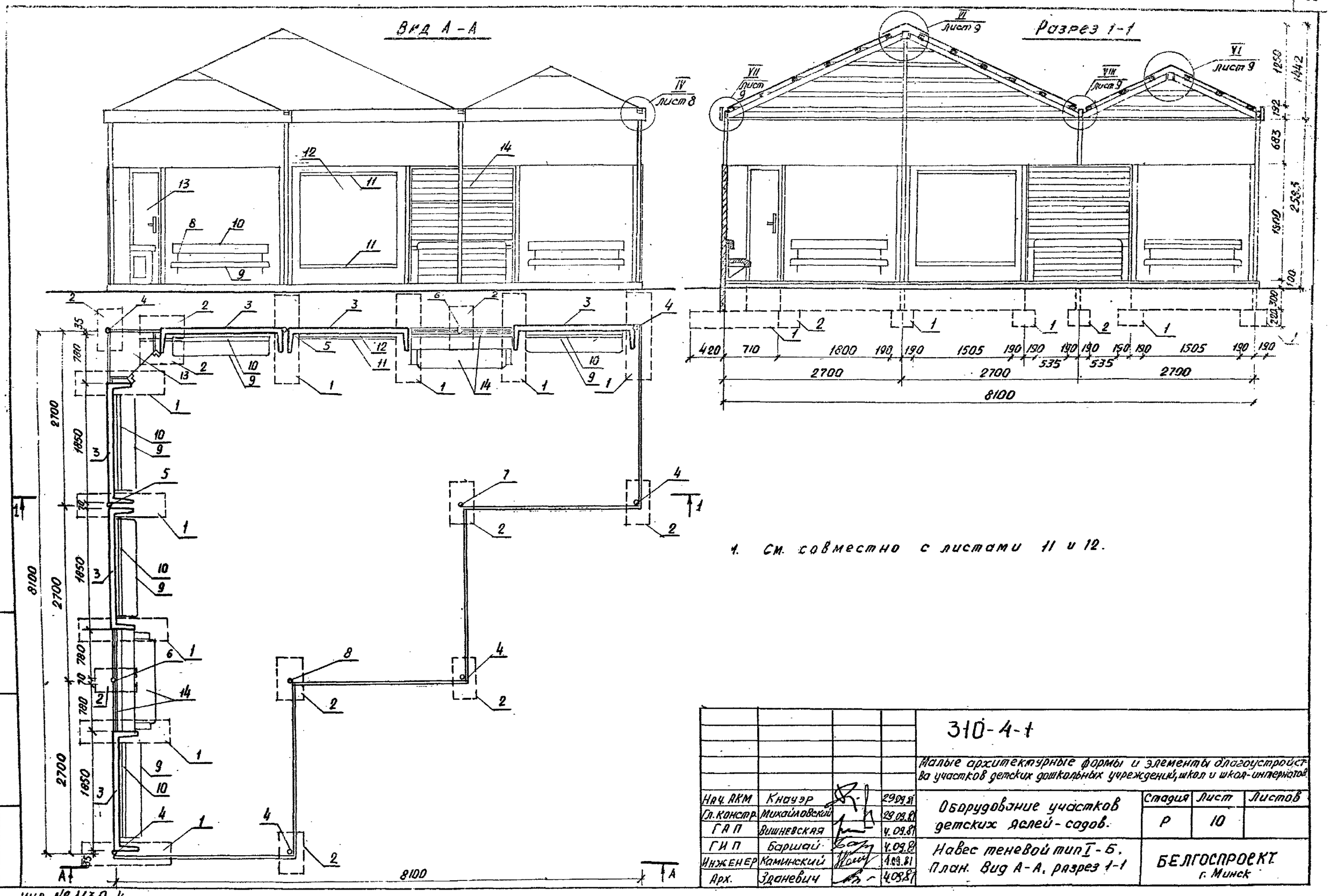

1. См. совместно с листами 11 и 12.

				310-4-1			
				Малые архитектурные формы и элементы благоустройства участков детских дошкольных учреждений, школ и школ-интернатов			
Нач. АКМ	Кнауэр		29.09.81	Оборудование участков детских ясей-садов.	Стадия	Лист	Листов
Гл. констр.	Михайловский		29.09.81		Р	10	
ГАП	Вишневская		4.09.81				
ГИП	Баршай		4.09.81	Навес теневой тип I-Б. План. Вид А-А, разрез 1-1	БЕЛГОСПРОЕКТ г. Минск		
Инженер	Каминский		4.09.81				
Арх.	Зданевич		4.09.81				

Взамен инв. №

Подпись и дата

Инв. № подл.

Инв. № 1130-4

План пола

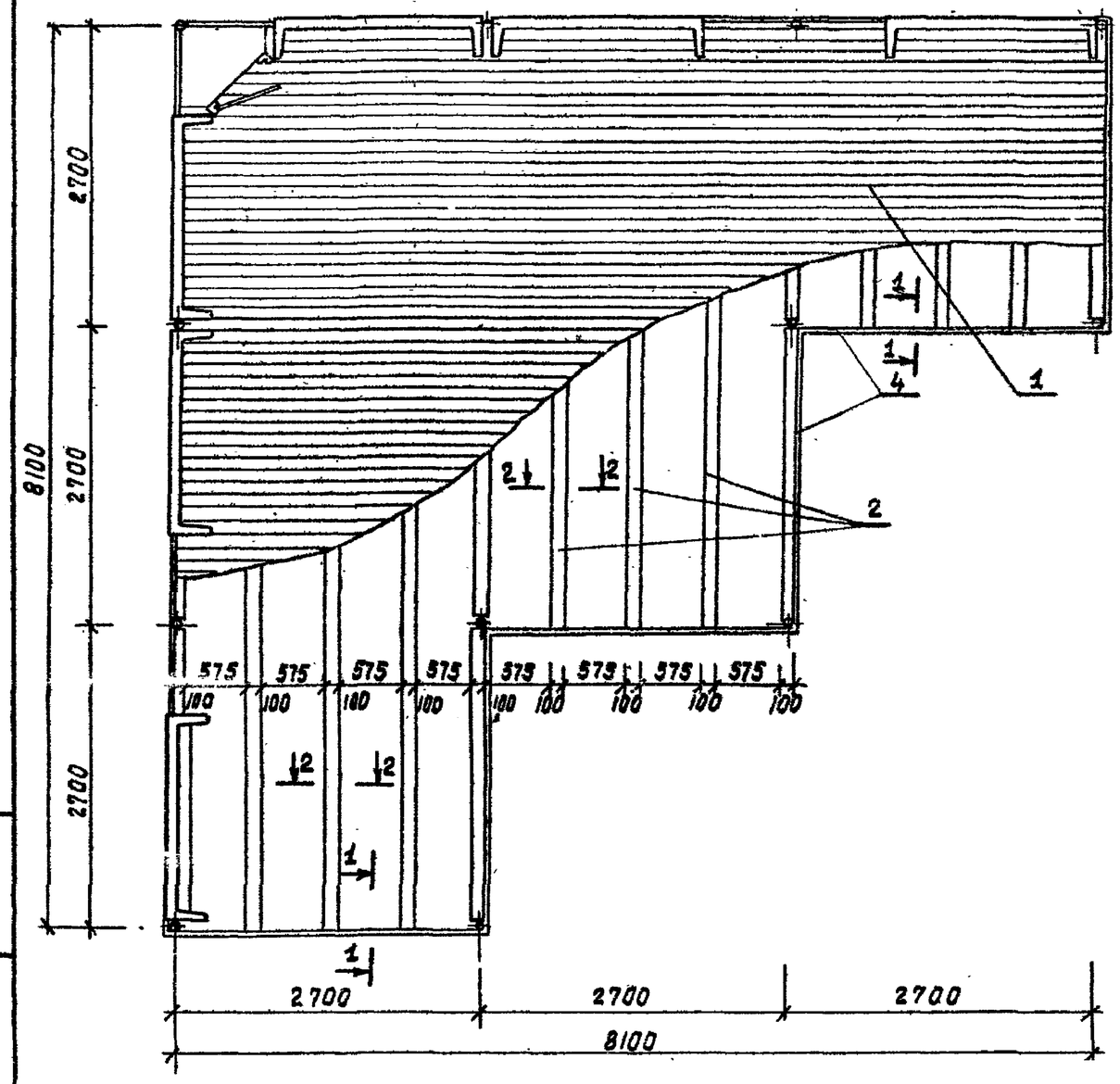

Спецификация на элементы пола навеса теневого типа I-6

Марка позиция	Обозначение	Наименование	Кол.	Масса ед. кг.	Примеч.
		Сборные единицы			
1	ГОСТ 8242-75	Доска половая тип I			440.0 м.пог
2	ГОСТ 24454-80Е	Лага 100×40			73.0 м пог.
3	ГОСТ 10923-76	Рубероид РПП-300В (2 слоя)			10 м²
4	ГОСТ 24454-80Е	Доска 117×43			17.0 м.пог.
5	ГОСТ 530-80	Кирпич обыкновенный	115		
6	ГОСТ 4028-63*	Гвозди К 2.5×60			2.100 кг.
7	ГОСТ 4028-63*	Гвозди К 3.0×100			0.250 кг.

1. Сечения 1-1 и 2-2 см. на листе 7

Нач.АКМ-4	Качуэр		29.09.81	310-4-1			АС1
Гл.констр.	Михайловский		29.09.81	Малые архитектурные формы и элементы благоустройства участков детских дошкольных учреждений, школ и школ-интернатов.			
ГАП	Вишневская		4.09.81	Оборудование участков детских ясей-садов.	Стадия	Лист	Листов
ГИП	Баршай		4.09.81		Р	11	
Инженер	Каминский		4.09.81	Навес теневой тип I-6. План пола	БЕЛГОСПРОЕКТ г. Минск		
Архит.	Зданевич		4.09.81				

Взам. инв. №

Подпись и дата

Инв. № подл.

Инв. № 1130-4

План покрытия

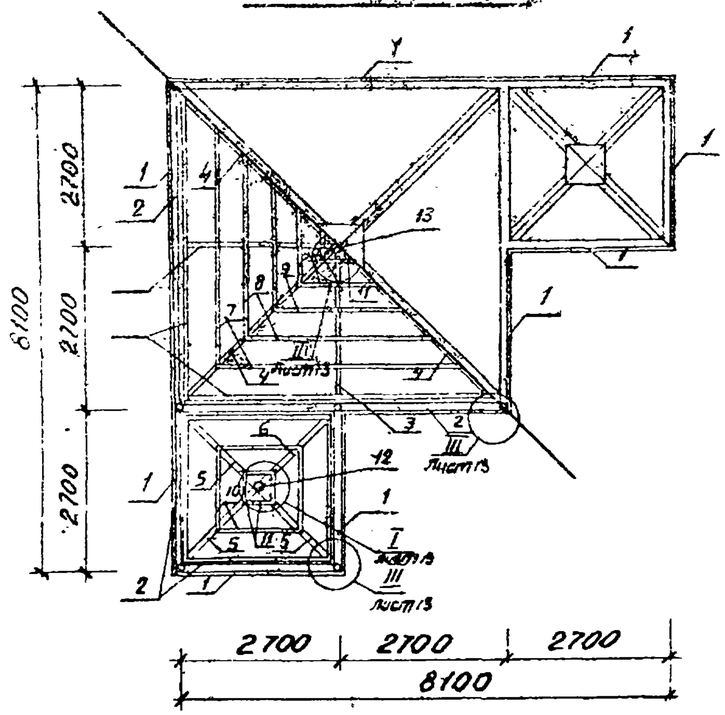

План кровли

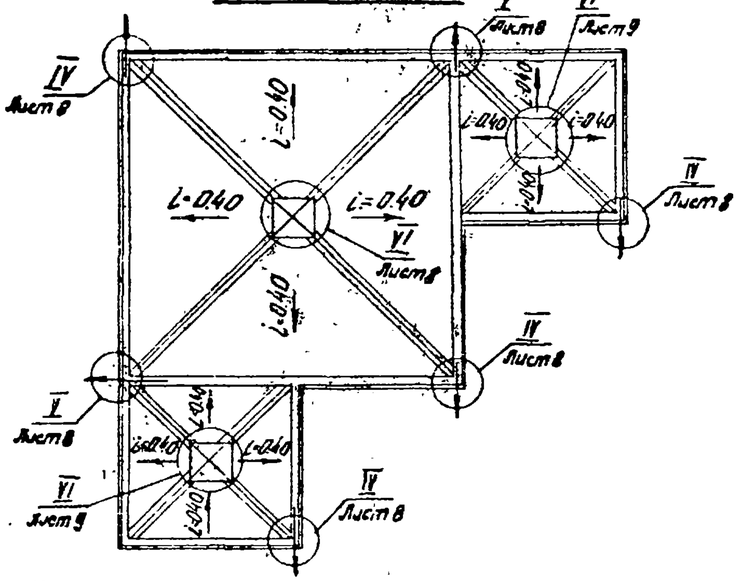

Спецификация на элементы покрытия теневого навеса типа Б

Марка позиции	Обозначение	Наименование	Кол-во	Масса ед. кг	Примеч.
1	ГОСТ 24454-80Е	Доска 192х43 ℓ=2750	12		0.0230м³
2	ГОСТ 24454-80Е	Брус 117х70 ℓ=2630	14		0.0215м³
3	ГОСТ 24454-80Е	Брус 117х43 ℓ=3000	4		0.0188м³
4	ГОСТ 24454-80Е	Брус 117х43 ℓ=4000	4		0.0250м³
5	ГОСТ 24454-80Е	Брус 117х43 ℓ=2100	8		0.0131м³
6	ГОСТ 24454-80Е	Брус 33х70 ℓ=5300	4		0.0123м³
7	ГОСТ 24454-80Е	Брус 33х70 ℓ=4400	4		0.0102м³
8	ГОСТ 24454-80Е	Брус 33х70 ℓ=3500	4		0.0081м³
9	ГОСТ 24454-80Е	Брус 33х70 ℓ=2600	12		0.0060м³
10	ГОСТ 24454-80Е	Брус 33х70 ℓ=1700	12		0.0040м³
11	ГОСТ 24454-80Е	Брус 33х70 ℓ=800	12		0.0019м³
12	КМИ-79	ММ-102	2	3.48	
13	КМИ-80	ММ-103	1	5.56	
	ГОСТ 7801-81	Болт М12х140 кл2-01Н	49	0.12	
	ГОСТ 11371-78	Шайба М12	73	0.006	
	ГОСТ 5915-70*	Гайка М12 кл.2-01Н	73	0.017	
	ГОСТ 4028-63*	Гвозди П1.6х40			1кг
	ГОСТ 7801-80	Болт М12х60 кл 2-01Н	24	0.065	
	ГОСТ 7118-78	Лист 0.60х710х1420	23	4.8	
	ОСТ 11-390-75	Пластик лист 1020х1080х8	50		1.1м²
	ГОСТ 1144-80	Шуруп 2-5х50	4		
	ГОСТ 4028-63*	Гвозди К3х80			3кг

Нач. ДКМ-4	Кнауэр		29.9.81
Гл. констр.	Михайловский		29.9.81
ГАП	Вишневская		29.9.81
ГИП	Баршай		4.9.81
Инженер	Каминский		4.9.81
Арх.	Зданевич		4.9.81

310-4-1

АС-1

Малые архитектурные формы и элементы благоустройства участков детских дошкольных учреждений, школ и школ-интернатов

Оборудование участков детских яслей-садов

Стадия	Лист	Листов
Р	12	

Навес теневой тип I-Б. План покрытия. План кровли.

БЕЛГОСПРОЕКТ г. Минск

Инв. № подл. | Подпись и дата | Взам. инв. №

Инв. № 1130-4

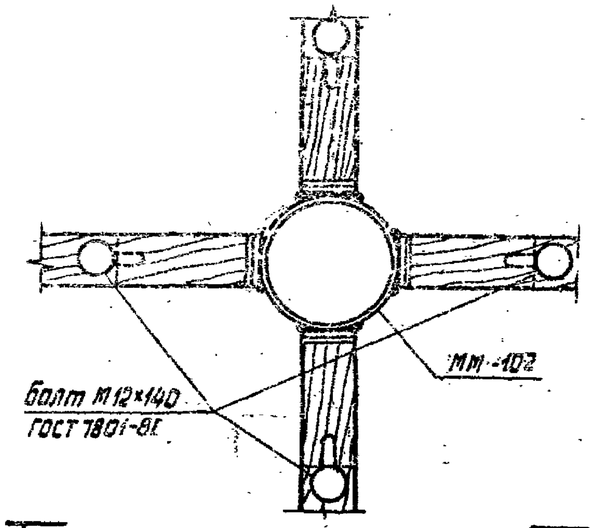

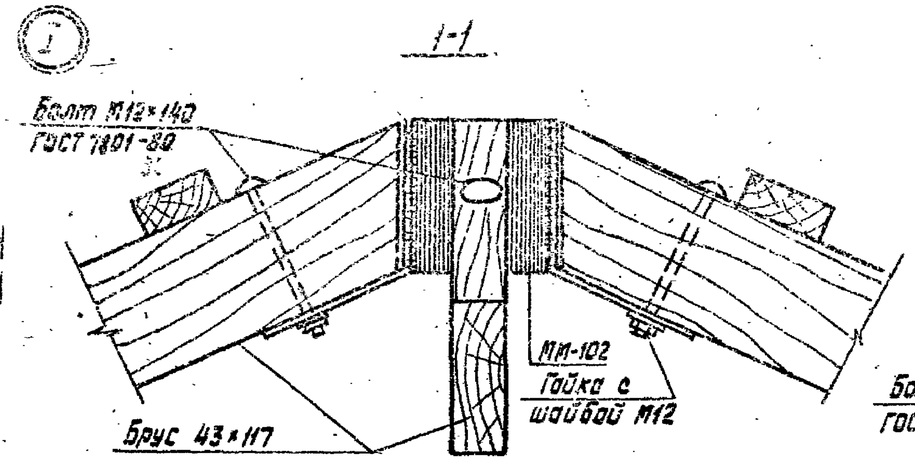

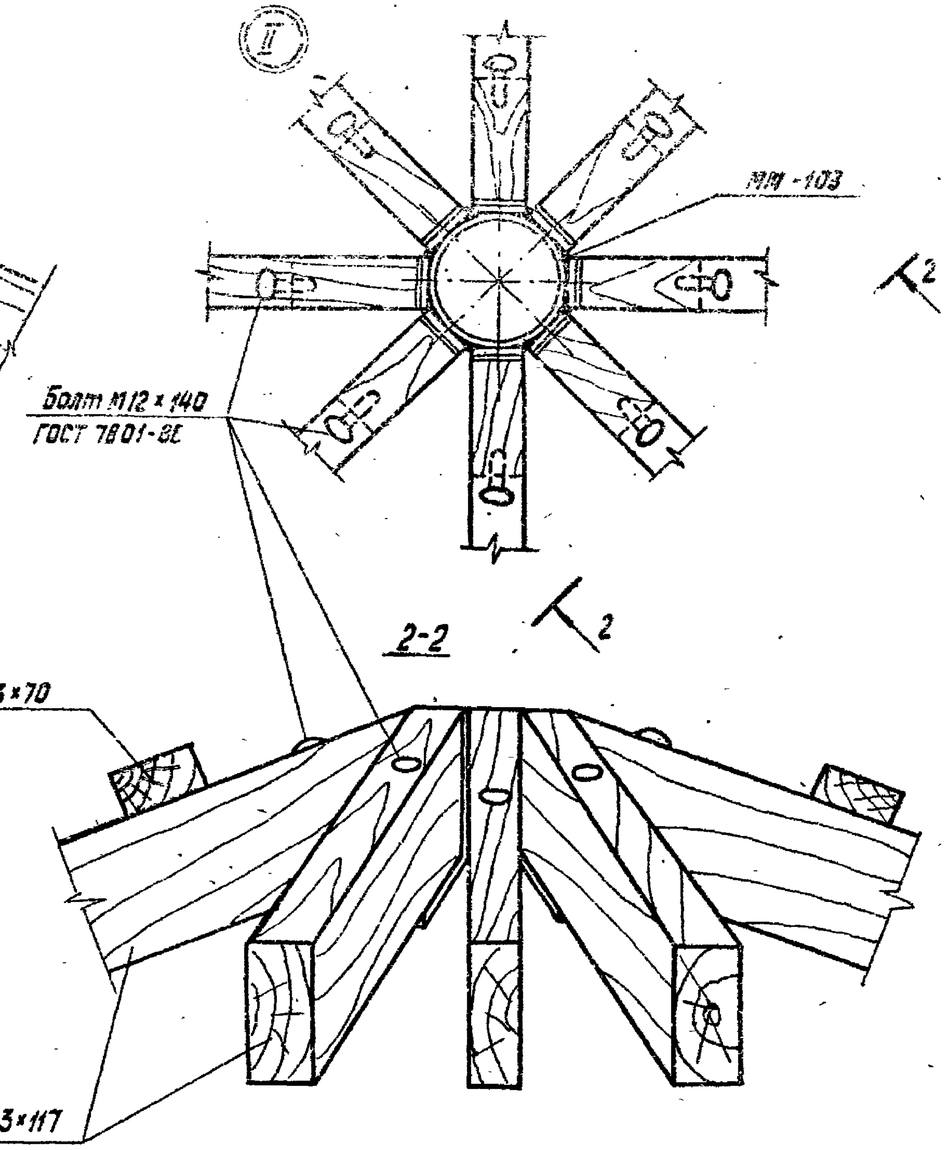

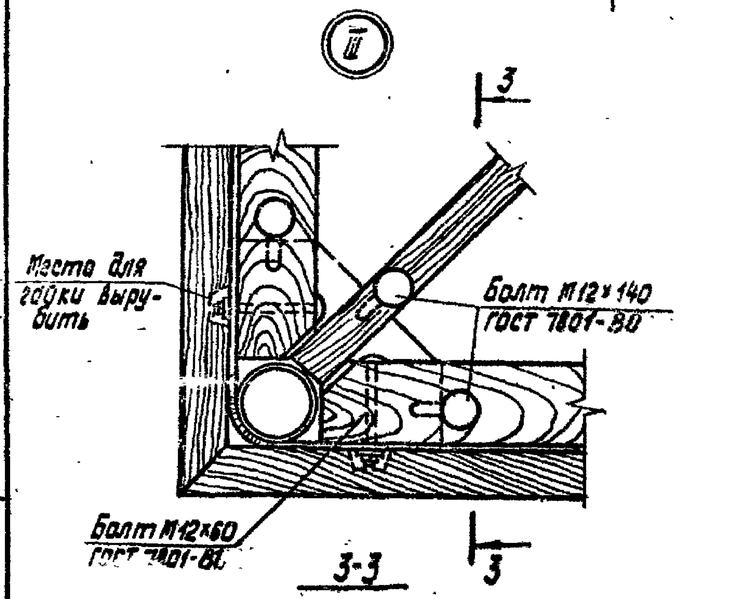

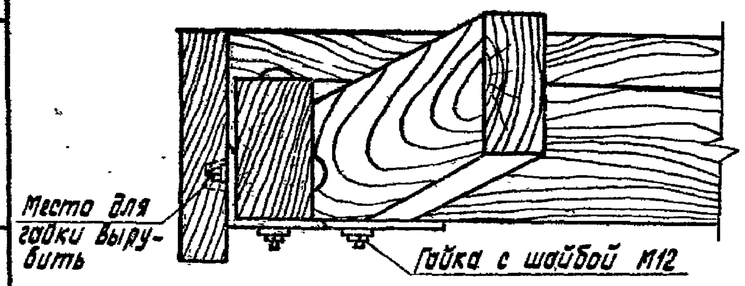

инв. № 1130-4

				310-4-1			АС 1
				Малые архитектурные формы и элементы благоустройства участков детских дошкольных учреждений, школ и школ-интернатов			
Нач. АКМ-4	Кнаузр		19.9.81	Оборудование участков детских яслей-садов	Стадия	Лист	Листов
Гл. констр	Михайловский		28.9.81		Р	13	
ГАП	Вишневская		4.9.81				
ГИП	Барщай		4.9.81	Навес теневой тип I-А, тип I-Б. Узлы I-III. Разрезы 1-1, 2-2, 3-3.	БЕЛГОСПРОЕКТ г. Минск		
Инж.	Рубина		4.9.81				
Арх.	Забневич		4.9.81				

Инв. № подл. | Подпись и дата | Взамен инв. №

Разрез 1-1

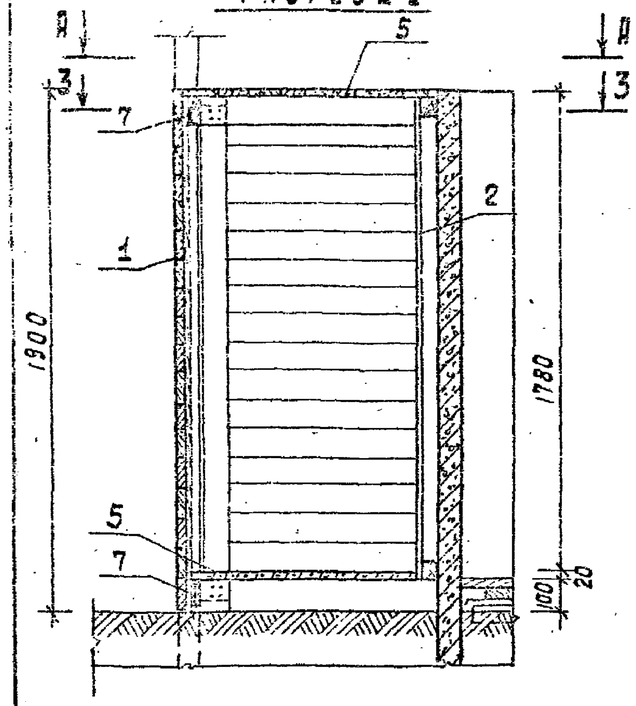

Разрез 2-2

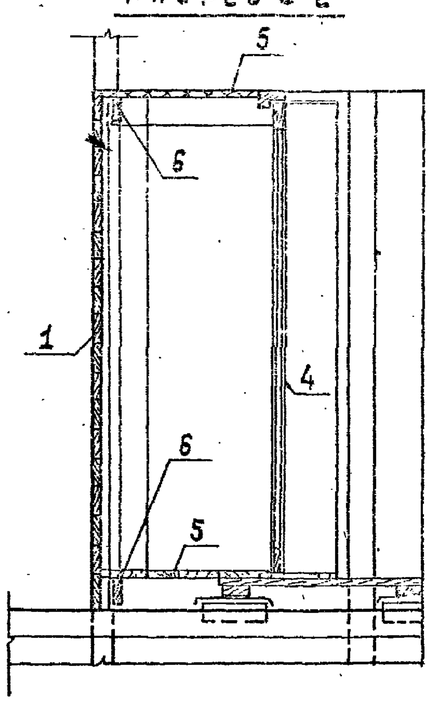

Разрез 3-3

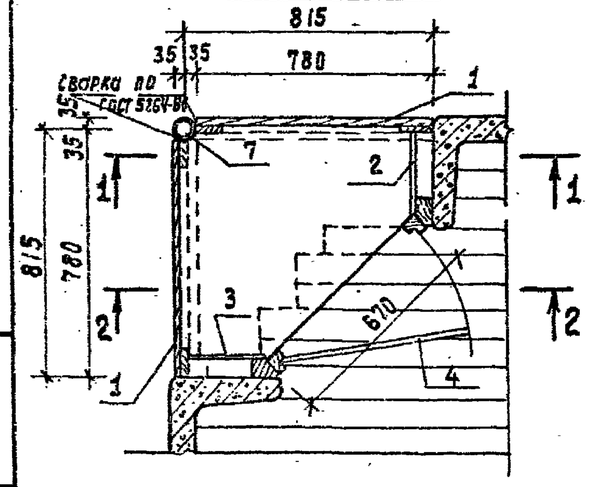

Вид А-А

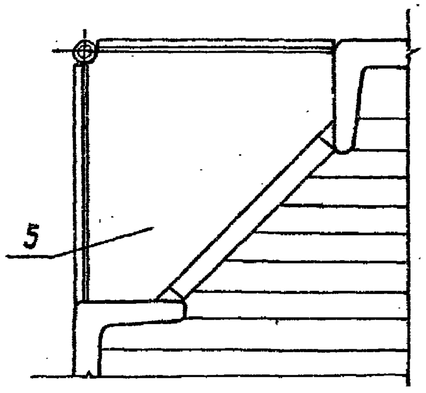

Спецификация на шкаф для игрушек.

Марка поз	Обозначение	Наименование	Кол.	Масса ед. кг.	Примеч.
1	КДИ-33	Щит МД-1-39	2		0.0235 м³
2	КДИ-21	Щит МД-1-22	1		0.016 м³
3	КДИ-21	Щит МД-1-22 Н	1		0.015 м³
4	КСИ 6-76	Дверь ДГ-18-7	1		
5	ГОСТ 10632-77	Плита ДСП 850×850×20	2		
6	КСИ 6-76	Вагонка 13×94 ℓ=850	4		0.0002 м³
7	ГОСТ 103-76	Полоса $\frac{4\times50\ ГОСТ\ 103\text{-}76}{Ст3кп\ ГОСТ\ 6422\text{-}76}$ ℓ=250	2	0.39	
	ГОСТ 1144-80	Шурупы 2-6×20.2	8	0.005	
	ГОСТ 4028-63*	Гвозди К2.5×60	0.15кг	0.004	
	ГОСТ 5087-80	Ручка дверная РК2	1		

				310-4-1			АС1
				Малые архитектурные формы и элементы благоустройства участков детских дошкольных учреждений, школ и школ-интернатов			
Нач. РКМ-4	Кисуэр		29.9.87	Оборудование участков детских яслей-садов.	Стадия	Лист	Листов
Гл. констр.	Михайловский		29.9.87		Р	14	
ГАП	Вишневская		4.9.87				
ГИП	Баршай		4.9.87	Навес теневой тип I (А, Б). Шкаф для игрушек. Разрезы 1-1, 2-2, 3-3. Вид А-А.	БЕЛГОСПРОЕКТ г. Минск		
Инженер	Рудина		4.9.87				
Арх.	Заневич		4.9.87				

Взамен. инв. №

Подпись и дата

Инв. № подл.

Инв. № 1130-4

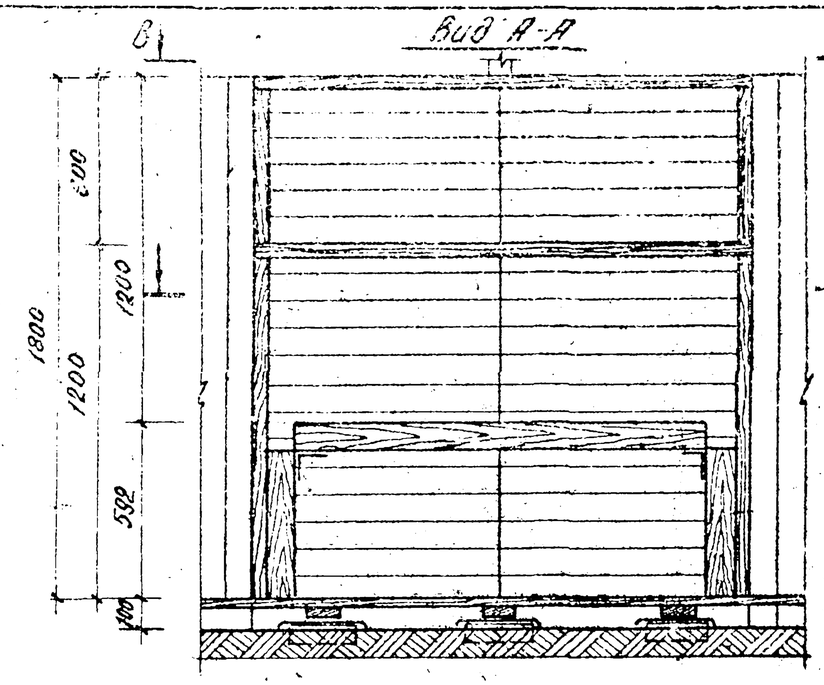

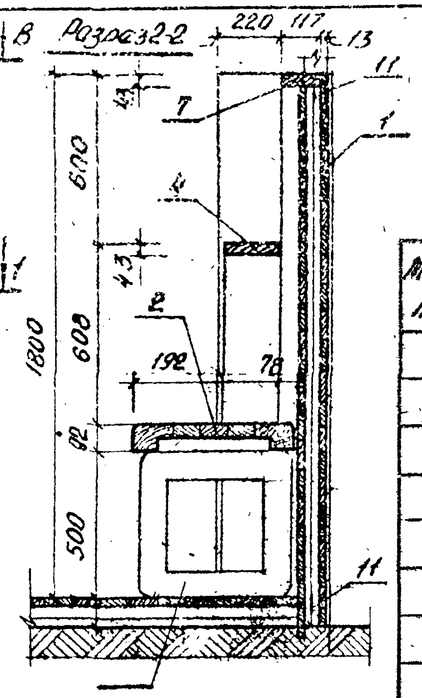

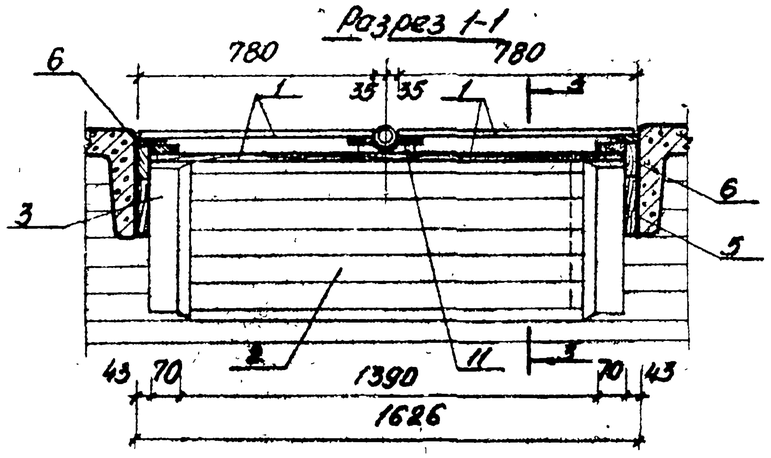

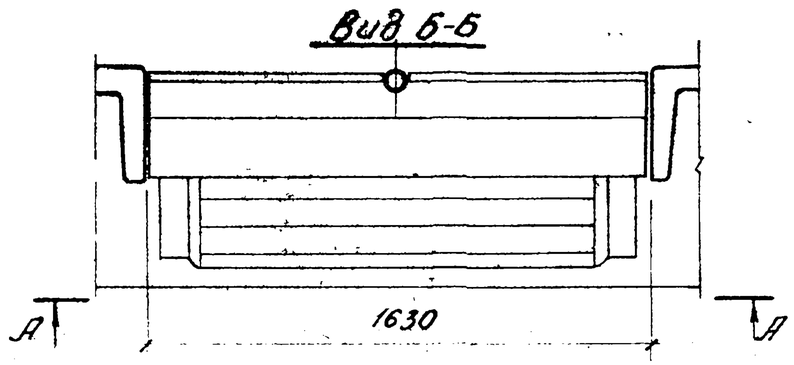

Спецификация на стенку-стеллаж теневого навеса тип-I

Марка поз	Обозначение	Наименование	Кол	Масса ед.кг	Прим.
1	КДИ-33	Щит ЛД1-33	4		0.0235 м³
2	КДИ-06	ЛД1-6	1		0.071 м³
3	КДИ-04	ЛД1-4	2		0.016 м³
4	ГОСТ 24454-80Е	Доска 92х43 ℓ=1630	1		0.013 м³
5	ГОСТ 24454-80Е	Доска 192х43 ℓ=1157	2		0.009 м³
6	ГОСТ 24454-80Е	Доска 92х43 ℓ=1757	2		0.007 м³
7	ГОСТ 24454-80Е	Доска 117х43. ℓ=1630	1		0.008 м³
8	ГОСТ 8510-72*	Уголок 140х90х8 ℓ=80	4	1.05	
9	ГОСТ 7801-81	Болт М12х110	12	0.99	
10	ГОСТ 5915-70*	Гайка М12	12	0.015	
11	ГОСТ 103-76	Полоса 4х50 ГОСТ 103-76 ℓ=20 ст3кп ГОСТ 6422-76	2	0.39	
	ГОСТ 1144-80	Шуруп 2-6х202	8	0.005	
	ГОСТ 4028-63*	Гвозди К3.5х90	0.05кг	0.007	0.15кг

Нач. АКМ-4	Кнауэр		29.9.87	310-4-1		АС-1
Гл. констр.	Михайловский		23.9.87	Малые архитектурные формы и элементы благоустройства участков детских дошкольных учреждений школ, школ-интернатов		
ГАП	Вишневская		4.9.87	Оборудование участков детских яслей-садов.	Стадия: Р	Лист: 15 / Листов:
ГИП	Баршай		4.9.87	Навес теневой тип I (А, Б). Стенка-стеллаж. Вид А-А, Б-Б. Разрезы 1-1, 2-2.	БЕЛГОСПРОЕКТ г. Минск	
Инженер	Рубина		4.9.87			
Арх.	Зданевич		4.9.87			

Инв. № 1130-4

Инв.№ подл. | Подпись и дата | Взам. инв.№

Марка поз	Обозначение	Наименование	Кол.	Масса ед. кг.	Примеч.
1	КЖИ-04	Стенка МЖ-1-4	6	1090 0	
2	КЖИ-18	Фундамент МЖ-3-4	9	295 0	
3	КЖИ-20	Фундамент МЖ-3-7	10	135.0	
4	КМИ-50	Стойка ММ-63	1	28.60	
5	КМИ-50	Стойка ММ-63 Н	1	28.60	
6	КМИ-51	Стойка ММ-64	2	28.91	
7	КМИ-52	Стойка ММ-65	2	38.80	
8	КМИ-53	Стойка ММ-66	1	43.01	
9	КМИ-53	Стойка ММ-66 Н	1	43.01	
10	КМИ-54	Стойка ММ-67	1	39.57	
11	КМИ-54	Стойка ММ-67 Н	1	39.57	
12	КМИ-46	Кронштейн для скамьи ММ-58	10	2.60	
13	КМИ-55	Кронштейн для скамьи ММ-68	2	3.24	
14	КДИ-02	МД-1-2	1		0.070 м³
15	КДИ-08	МД-1-9	5		0.039 м³
16	КДИ-09	МД-1-10	5		0.012 м³
17	ГОСТ 14632-79	Линолеум	1		2.10 м²
18	ГОСТ 24454-80Е	Рейка 19×68, ℓ=1300	2		0.0017 м³
	ГОСТ 1144-80	Шуруп 2-4×50.2	16	0.0042	
	АС1, лист 22	Шкаф для игрушек	2		
	АС1, лист 19	Элементы пола			1 компл.
	АС1, лист 20	Элементы покрытия			1 компл.

Взамен инв. №

Подпись и дата

Инв. № подл.

Нач. АКМ-4	Кнауэр		29.09.8
Гл. констр.	Михайловский		29.09.8
ГАП	Вишневская		4.09.8
ГИП	Баршай		4.09.8
Ст. инж.	Березовский		4.09.8
Инж.	Каминский		4.09.8

АС 1

Навес теневой

тип II-А

Стадия	Лист	Листов
Р	16	

БЕЛГОСПРОЕКТ г. Минск

Инв. № 1130-4

Марка поз.	Обозначение	Наименование	Кол.	Масса ед. кг.	Примеч.
1	КЖИ-04	Стенка МЖ-1-4	10	1090 0	
2	КЖИ-18	Фундамент МЖ-3-4	15	295 0	
3	КЖИ-20	Фундамент МЖ-3-7	18	135.0	
4	КМИ-50	Стойка ММ-63	2	28.6	
5	КМИ-50	Стойка ММ-63 Н	2	28.6	
6	КМИ-68	Стойка ММ-85	2	29.41	
7	КМИ-52	Стойка ММ-65	4	36.80	
8	КМИ-53	Стойка ММ-66	2	43.01	
9	КМИ-53	Стойка ММ-66 Н	2	43.01	
10	КМИ-54	Стойка ММ-67	2	39 57	
11	КМИ-54	Стойка ММ-67Н	2	39.57	
12	КМИ-46	Кронштейн для скамьи ММ-58	20	2.60	
13	КМИ-55	Кронштейн для скамьи ММ-68	4	3.24	
14	КДИ-02	МД-1-2	2		0 070 м³
15	КДИ-08	МД-1-9	10		0.039 м³
16	КДИ-09	МД-1-10	10		0.012 м³
17	ГОСТ 14632-79	Линолеум	2		2.10 м²
18	ГОСТ 24454-80Е	Рейка 19×68, ℓ=1300	4		0.0017 м³
	ГОСТ 1144-80	Шуруп 2-4×50.2	32	0.0042	
	КМИ-56	Элемент ММ-77	2	034	
	АС1, лист 22	Шкаф для игрушек	4		
	АС1, лист 19	Элементы пола			2 компл.
	АС1, лист 20	Элемент покрытия			2 компл.

Взамен инв. №

Подпись и дата

Инв. № подл.

Нач. АКМ-4	Кнауэр		29.9.8
Гл. констр.	Михайловский		29.9.8
ГАП	Вишневская		4.9.8
ГИП	Баршай		4.9.8
Ст. инж.	Березовский		1.09.8
Инж.	Каминский		1.09.8

3-10-4-1

АС 1

Навес теневой

тип II-Б

Стадия	Лист	Листов
Р	16а	

БЕЛГОСПРОЕКТ г. Минск

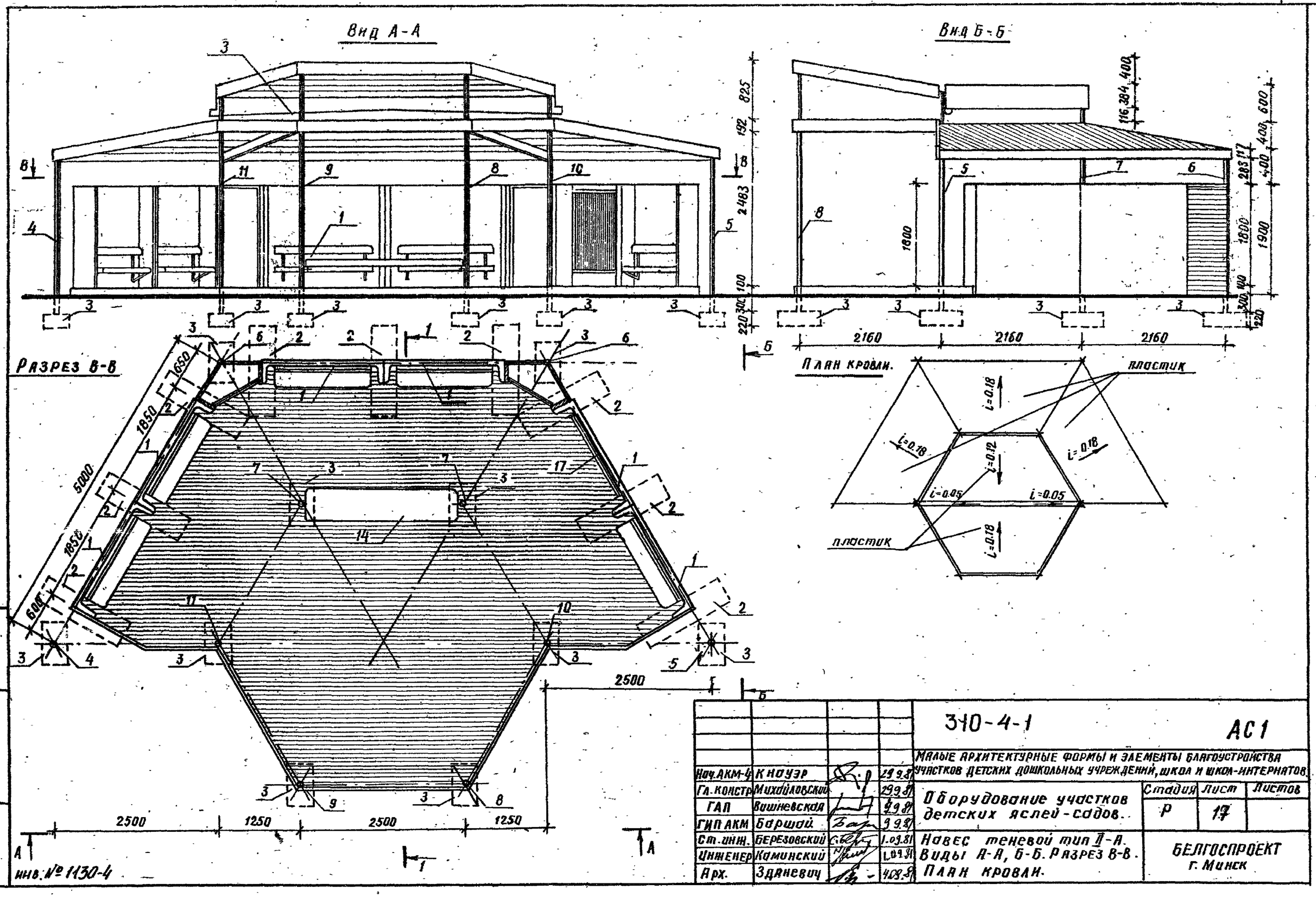

				310-4-1			АС1
				Малые архитектурные формы и элементы благоустройства участков детских дошкольных учреждений, школ и школ-интернатов.			
Нач.АКМ-4	Кнауэр		29.9.81	Оборудование участков детских яслей-садов.	Стадия	Лист	Листов
Гл.констр	Михайловский		29.9.81		Р	17	
ГАП	Вишневская		29.9.81				
ГИП АКМ	Баршой		29.9.81				
Ст.инж.	Березовский		1.09.81	Навес теневой тип II-А. Виды А-А, Б-Б. Разрез В-В. План кровли.	БЕЛГОСПРОЕКТ г. Минск		
Инженер	Каминский		1.09.81				
Арх.	Здневич		4.09.81				

Инв. № подл. | Подпись и дата | Взам. инв. №

инв. № 1130-4

РАЗРЕЗ 1-1

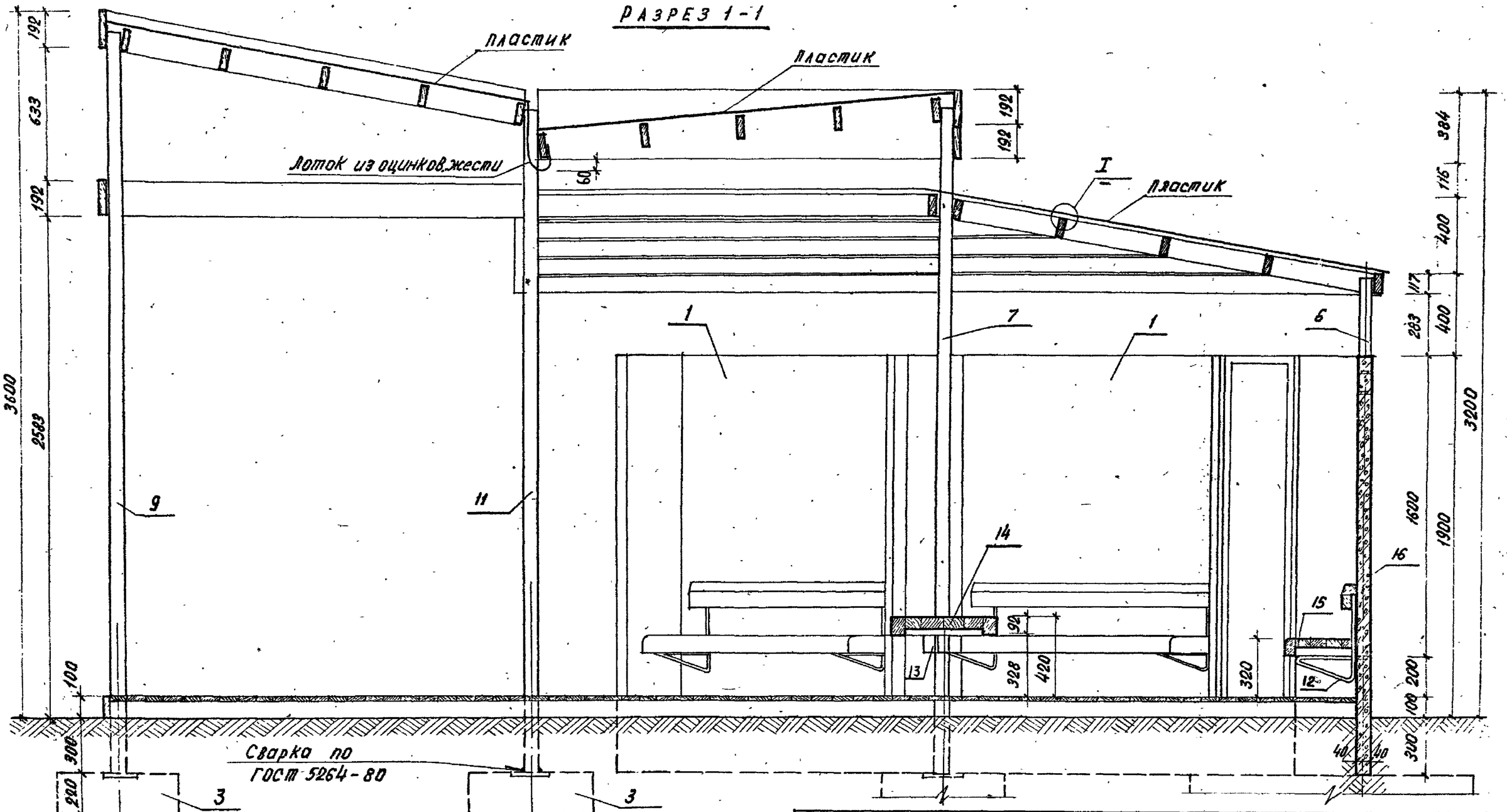

Нач. АКМ-4	Кнауэр		29.09.81	310-4-1		АС-1
Гл. констр.	Михайловский		29.09.81	Малые архитектурные формы и элементы благоустройства участков детских дошкольных учреждений, школ и школ-интернатов		
ГАП	Вишневская		4.09.81	Оборудование участков детских яслей-садов.	Стадия: Р	Лист: 18 / Листов:
ГИП	Баршай		4.09.81			
Ст. инж.	Березовский		1.09.81	Навес теневой тип II А Разрез 1-1. Узел I.	БЕЛГОСПРОЕКТ г. Минск	
Инженер	Каминский		1.09.81			
Арх.	Зданевич		1.09.81			

Инв. № подл. | Подпись и дата | Взамен инв. №

Инв. № 1130-4

План пола

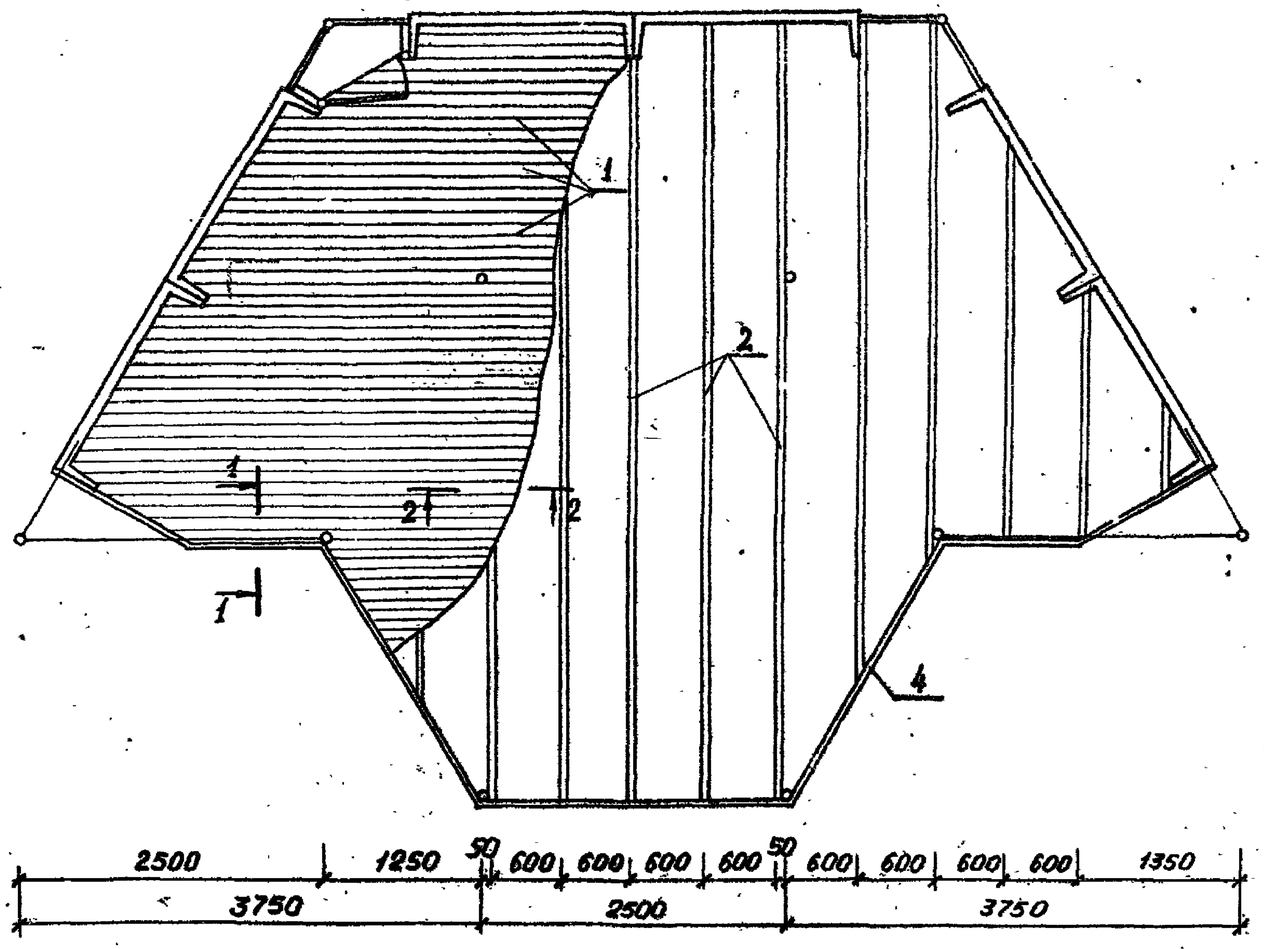

Разрез 1-1

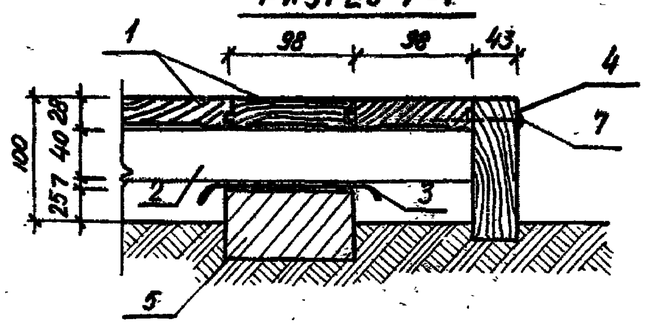

Разрез 2-2

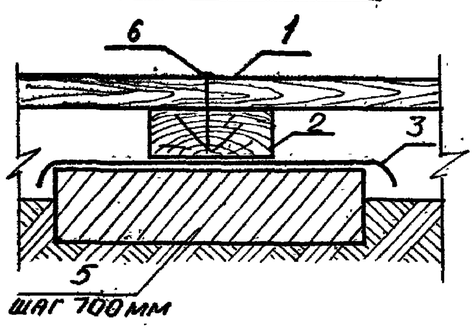

Спецификация элементов пола

Марка	Обозначение	Наименование	Кол.	Масса ед. кг.	Примеч.
		Сборочные единицы:			
1	ГОСТ 8242-75	Доска половая тип 1			425,0 мп
2	ГОСТ 24454-80Е	Лага 100 × 40			65.0 мп
3	ГОСТ 10923-76	Рубероид РПП-300В(2сл09)			
4	ГОСТ 24454-80Е	Доска 117 × 43			12,5 мп
5	ГОСТ 530-80	Кирпич обыкновенный	110шт		
6	ГОСТ 4028-63*	Гвозди К 2,5×60			2.0 кг
7	ГОСТ 4028-63*	Гвозди 3.0×100			0.200 кг

Нач.АКМ-4	Кнауэр		29.08.81
Гл.констр.	Михайловский		29.08.81
ГАП	Вишневская		4.09.81
ГИП	Баршай		4.09.81
Ст.инж.	Березовский		1.09.81
Инженер	Камянский		1.09.81
Архитект.	Здяневич		1.09.81

3.10-4-1 АС 1

Малые архитектурные формы и элементы благоустройства участков детских дошкольных учреждений, школ, школ-интернатов

Оборудование участков детских яслей-садов

Стадия	Лист	Листов
Р	19	

Навес теневой тип II-А. План пола

Белгоспроект г. Минск

Инв. № подл. | Подпись и дата | Взамен инв. №

инв. № 1130-4

Копировал: Домбровская

Формат 12

План покрытия

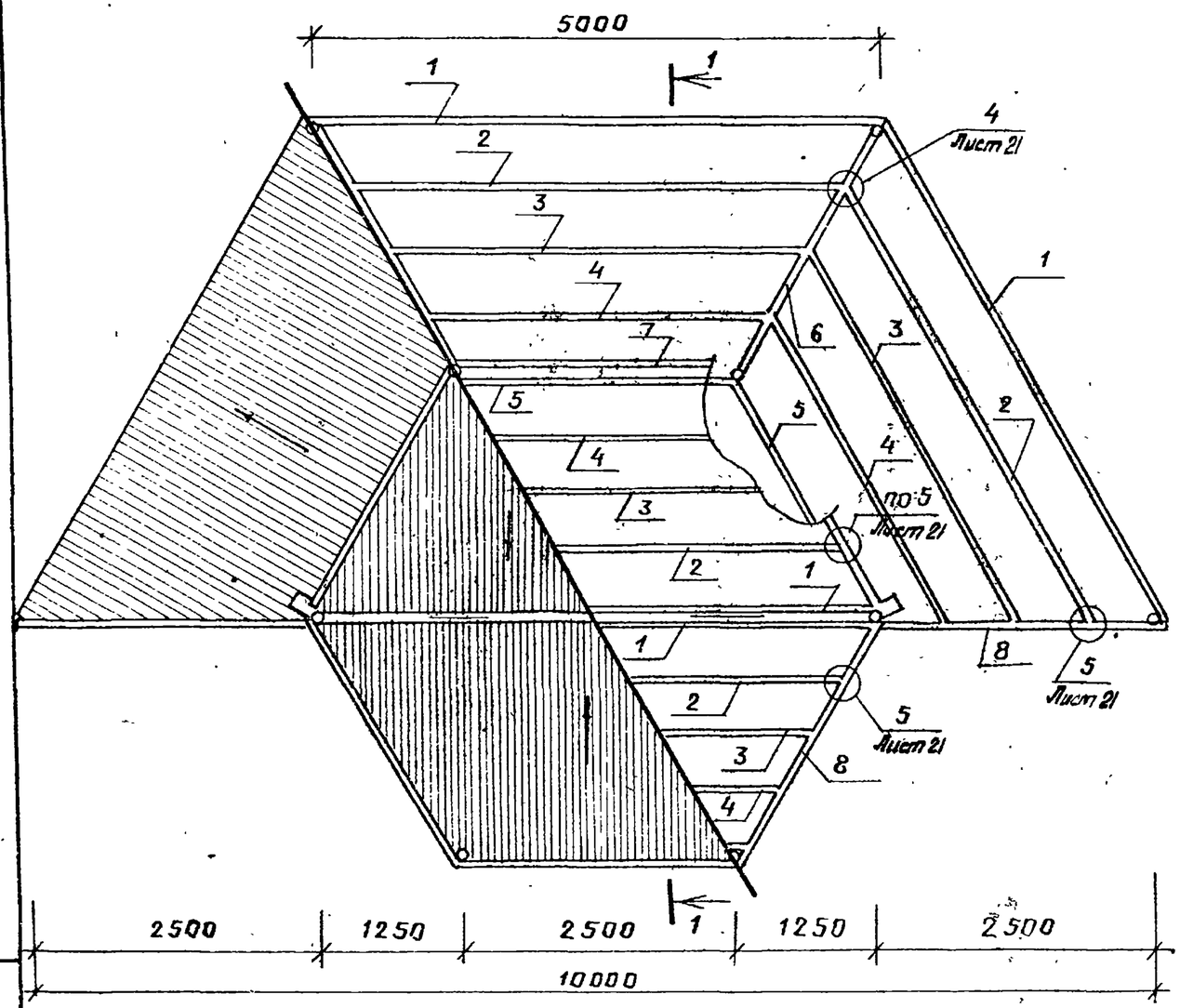

Спецификация элементов покрытия

Марка поз.	Обозначение	Наименование	Кол.	Масса ед.кг	Примечание
		Сборочные единицы:			
1	ГОСТ 24454-80Е	Доска 43×117 ℓ=5200	5	0.025м³	
2	ГОСТ 24454-80Е	То же ℓ=4400	5	0.022м³	
3	ГОСТ 24454-80Е	То же ℓ=3800	5	0.019м³	
4	ГОСТ 24454-80Е	То же ℓ=3200	5	0.016м³	
5	ГОСТ 24454-80Е	То же ℓ=2600	5	0.013м³	
6	ГОСТ 24454-80Е	То же ℓ=2800	2	0.014м³	
7	ГОСТ 24454-80Е	Доска 43×192 ℓ=2600	12	0.021м³	
8	ГОСТ 24454-80Е	То же ℓ=2800	2	0.022м³	
	ГОСТ 1144-80	Шуруп 2-5×60.2	12	0.008	
	ГОСТ 1144-80	Шуруп 2-5×50.2	80	0.007	
	ГОСТ 1144-80	Шуруп 2-5×30.2	24	0.004	
	КМЦ-56	ММ-77	18	0.45	
	КМЦ-62	ММ-78	6	1.02	
	ГОСТ 4028-63*	Гвозди К 3.0×80	—		0.5кг
	ГОСТ 7118-78	Лист 0.35×710×1420	5	3.0	
	ОСТ 6-11-390-75	Пластик лист 1020×1080×8	70		1.1м²
	ГОСТ 4028-63*	Гвозди К 2.0×40	—		1.0кг
	ГОСТ 7801-81	Болт, М12×60.36.016	112	0.061	

Нач.АКМЧ	Кнауэр		29.08.85	310-4-1	АС 1	
Гл.конст	Михайловский		28.08.85	Малые архитектурные формы и элементы благоустройства детских дошкольных учреждений школ и школ-интернатов		
ГАП	Вишневская		4.09.85	Оборудование участков детских яслей-садов.	Стадия	Лист	Листов
ГИП	Баршай		4.09.85		Р	20	
Ст. инж.	Березовский		1.09.85	Навес теневой тип II-А План покрытия.	БЕЛГОСПРОЕКТ г. Минск		
Инженер	Каминский		1.09.85				
Арх.	Зданович		1.09.85				

Инв. № подл. | Подпись и дата | Взам. инв. №

инв. № 1130-4

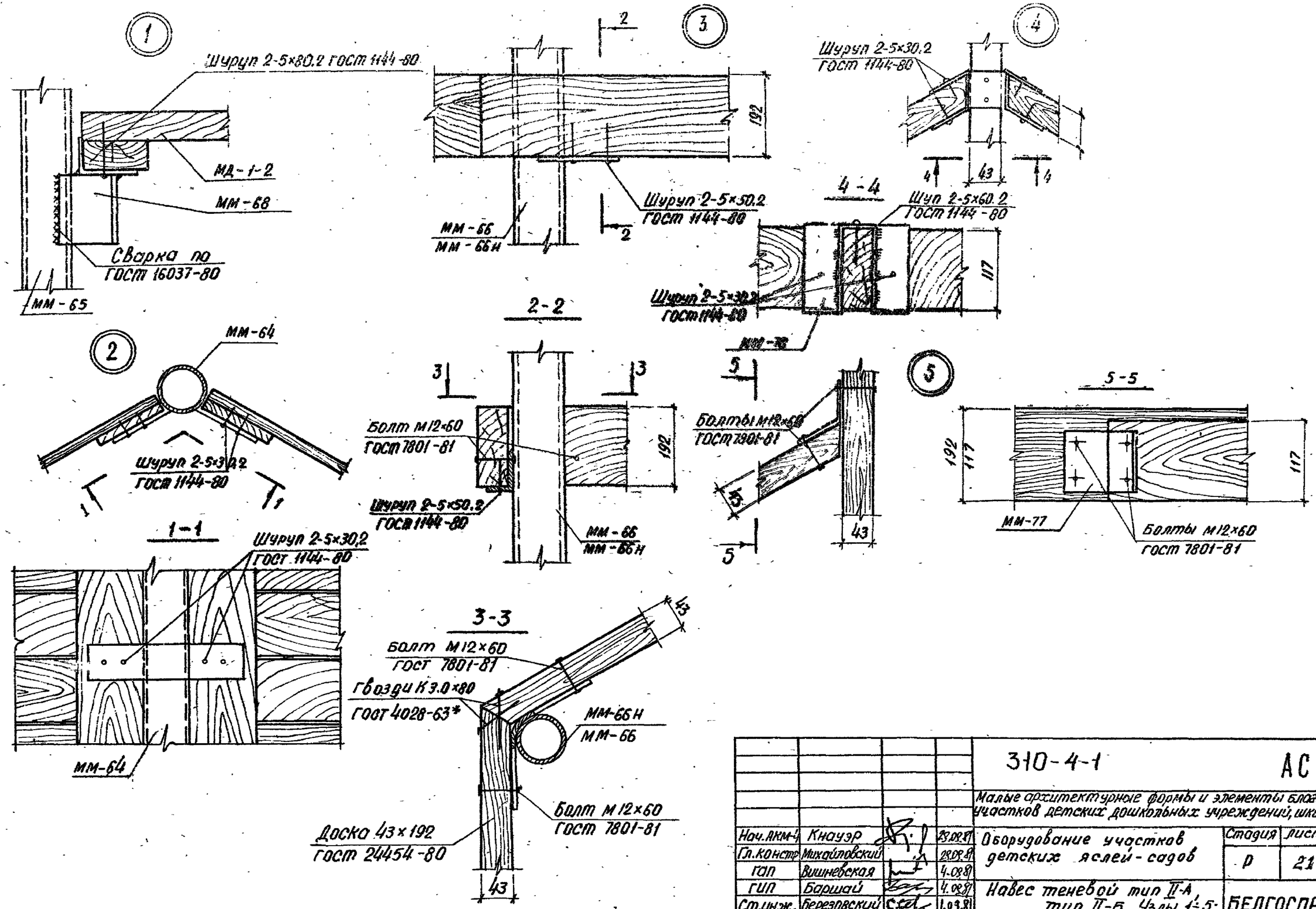

				3-10-4-1		АС 1
				Малые архитектурные формы и элементы благоустройства участков детских дошкольных учреждений, школ и школ-интернатов.		
Нач.АКМ-4	Кнауэр		28.08.87	Оборудование участков детских яслей-садов	Стадия	Лист	Листов
Гл.констр	Михайловский		28.08.87		Р	21	
ГАП	Вишневская		4.08.87				
ГИП	Баршай		4.08.87	Навес теневой тип II-А, тип II-Б. Узлы 1÷5; Сечения 1-1÷5-5.	БЕЛГОСПРОЕКТ г. Минск.		
Ст.инж.	Березовский		1.03.87				
Инженер	Каминский		1.06.87				

Взамен инв.№ | Подпись и дата | Инв.№ подл.

инв. № 1130-4

Вид А-А

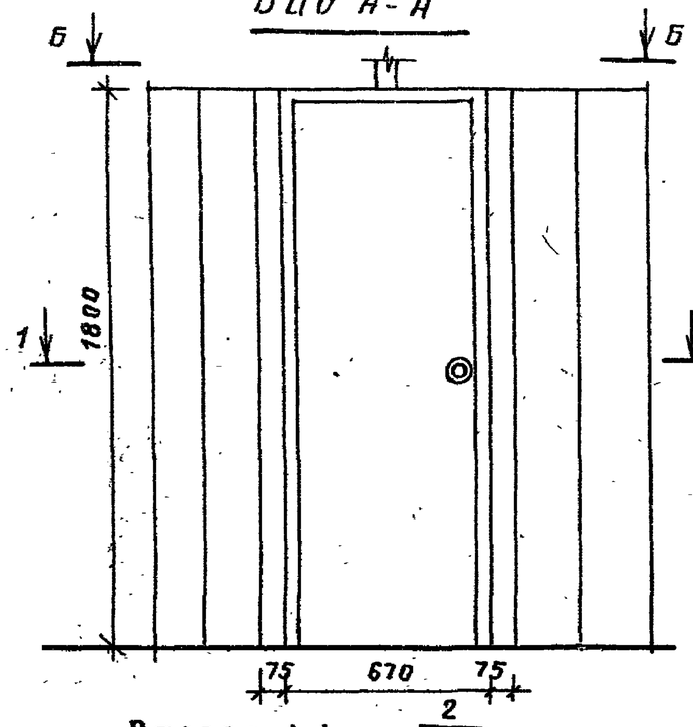

Разрез 2-2

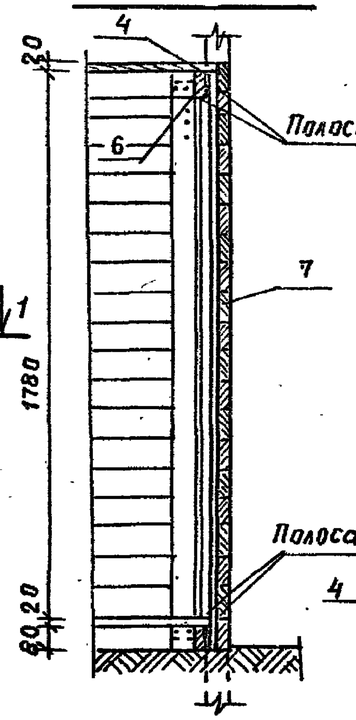

Разрез 3-3

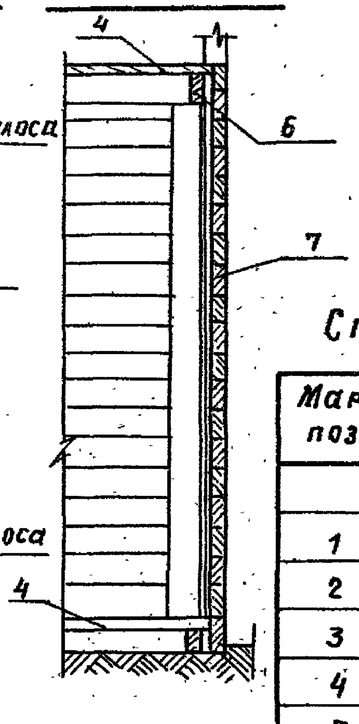

Разрез 1-1

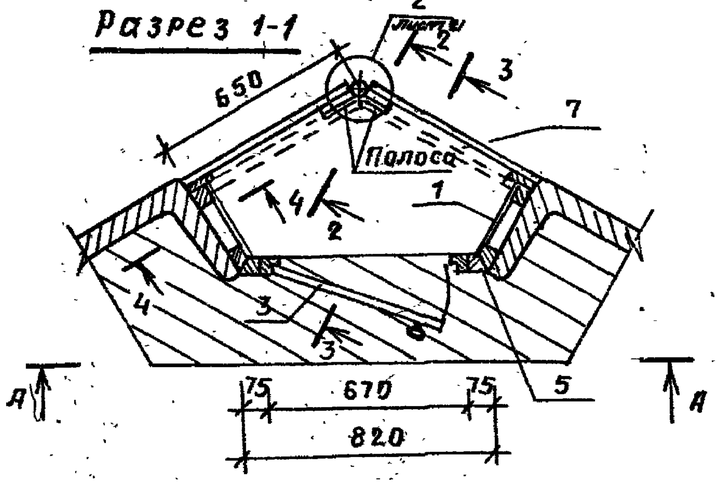

Вид Б-Б

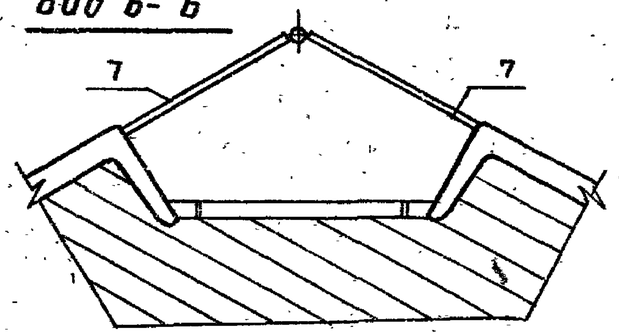

Разрез 4-4

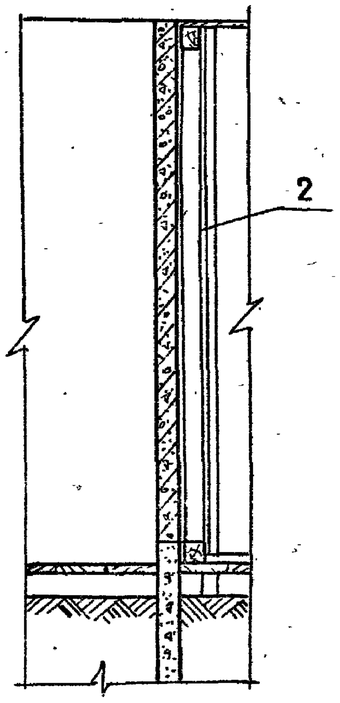

Спецификация на шкаф для игрушек

Марка поз.	Обозначение	Наименование	Кол.	Масса ед.кг.	Примечан.
		Сборочные единицы			
1	КДИ-21	Щит МД-1-22	1		0.016м³
2	КДИ-21	Щит МД-1-22н	1		0.016м³
3	КСИБ-76	Дверь ДГ-18-7	1		
4	ГОСТ 10632-77	Плита ДСП 1100×600×20	2		
5	ГОСТ 24454-80Е	Рейка 117×88; ℓ=1880	2		
6	КСИБ-76	Вагонка 13×91 ℓ=650	4		
7	КДИ-20	Щит МД-1-21	2		0.0203м³
	ГОСТ 1144-80	Шурупы 2-5×30×2	8	0.005	
	ГОСТ 4028-63*	Гвозди К2.5×60	0.15кг	0.004	
	ГОСТ 5087-72	Ручка дверная РК2	1		

1. Все наружные и внутренние поверхности шкафа окрасить масляной краской в светло-зеленый цвет.
2. Позицию 5 (Рейка 117×6.8; ℓ=1880) смотри щит МД-1-22.

Нач.АКМ	Кнауэр		28.09.81
Гл.констр	Мохадловский		28.09.81
ГАП	Вишневская		4.09.81
ГИП АКМ	Баршай		4.09.81
Ст.инж.	Березовский		1.09.81
Инженер	Каминская		1.09.81
Арх.	Здакевич		1.09.81

3.10-4-1 **АС 1**

Малые архитектурные формы и элементы благоустройства участков детских дошкольных учреждений, школ и школ-интернатов

Оборудование участков детских яслей-садов

Стадия	Лист	Листов
Р	22	

Навес теневой тип II-А, тип II-Б
Шкаф для игрушек

БЕЛГОСПРОЕКТ г. Минск

Инв. № подл. | Подпись и дата | Взам. инв. №

инв. № 1130-4

Разрез 1-1

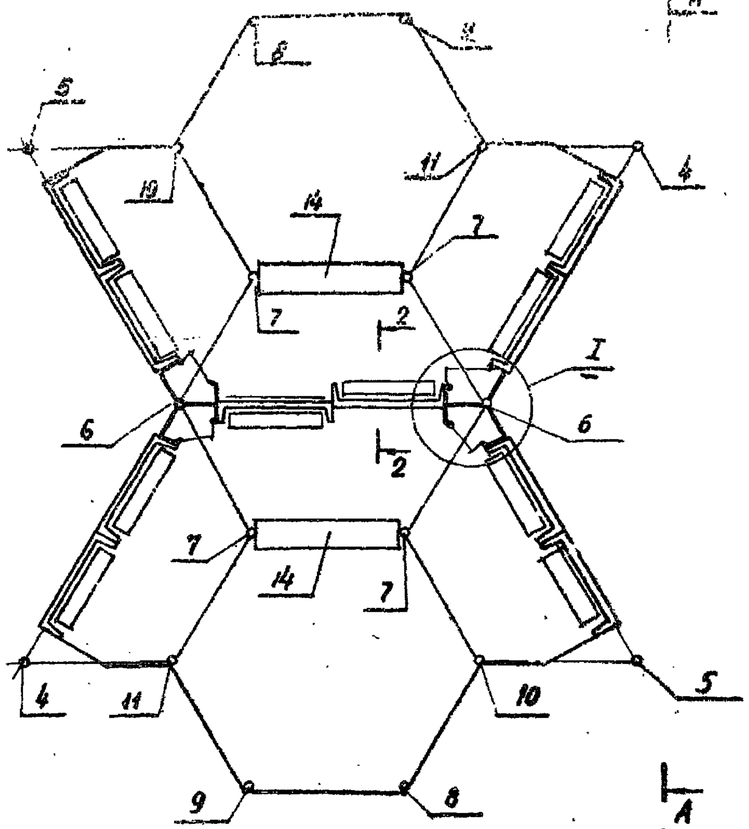

Вид А-А

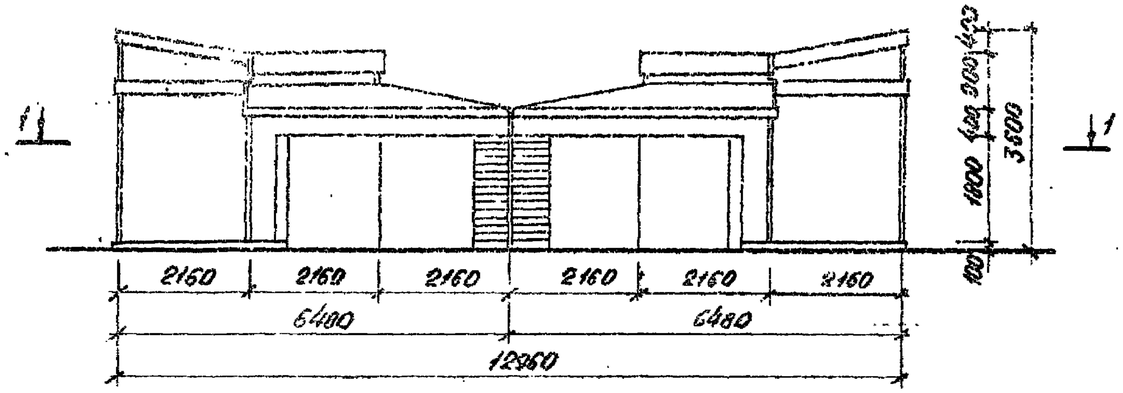

Фрагмент плана

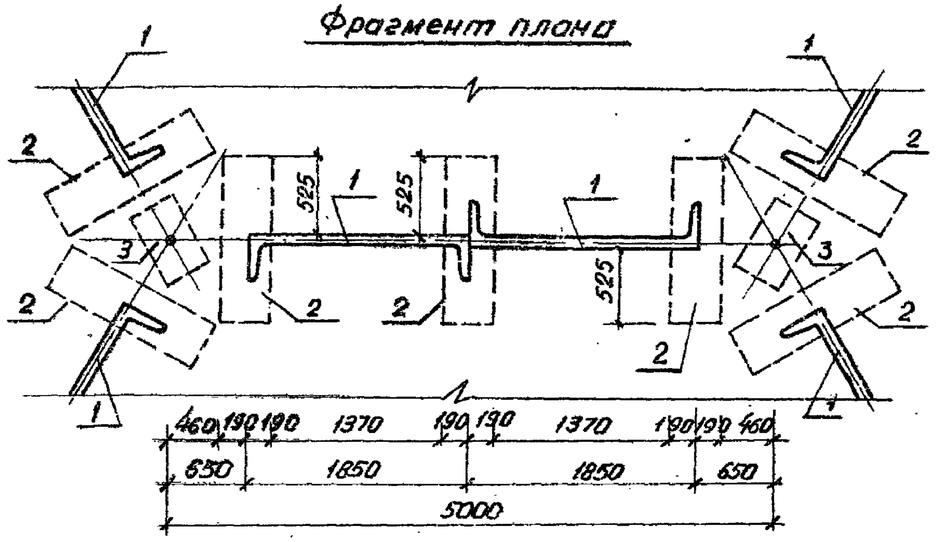

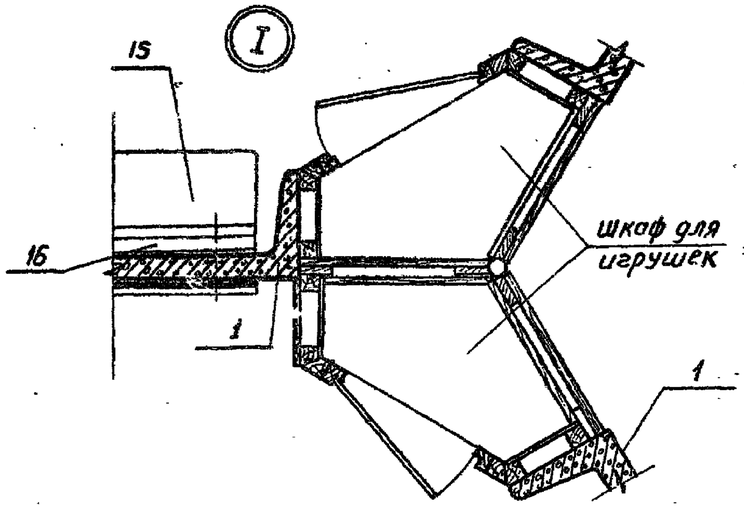

Разрез 2-2

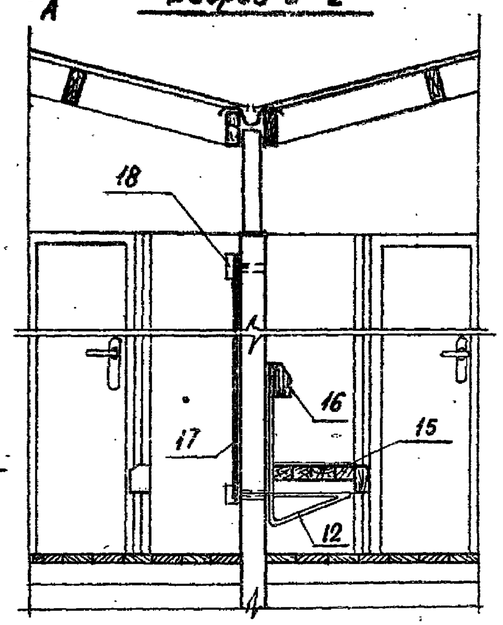

Нач. АКМ-4	Кнауэр		28.09.87	310-4-1		АС 1
Гл. констр.	Михайловский		28.09.87	Малые архитектурные формы и элементы благоустройства участков дошкольных детских учреждений, школ и школ-интернатов		
ГОП	Вишневская		4.09.87	Оборудование участков детских яслей-садов	Стадия	Лист	Листов
ГИП	Баршай		4.09.87		Р	23	
техник	Паланова		4.09.87	Навес теневой. Тип II-Б. Разрез 2-2. Фрагмент плана. Разрез 1-1. Вид А-А. Узел I.	БЕЛГОСПРОЕКТ г. Минск		
архитект.	Заневич		4.09.87				

Инв. № подл. | Подпись и дата | Взамен инв. №

инв. №1130-4

Варианты компоновки навесов тип II

2А Тип II Б

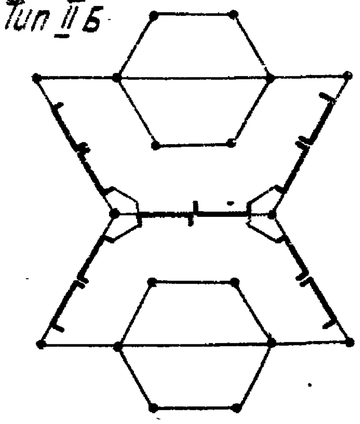

3А

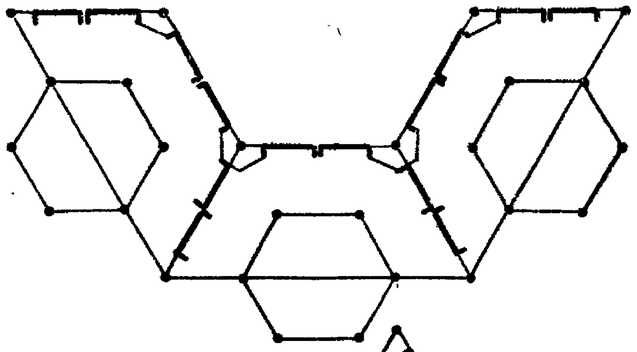

5А

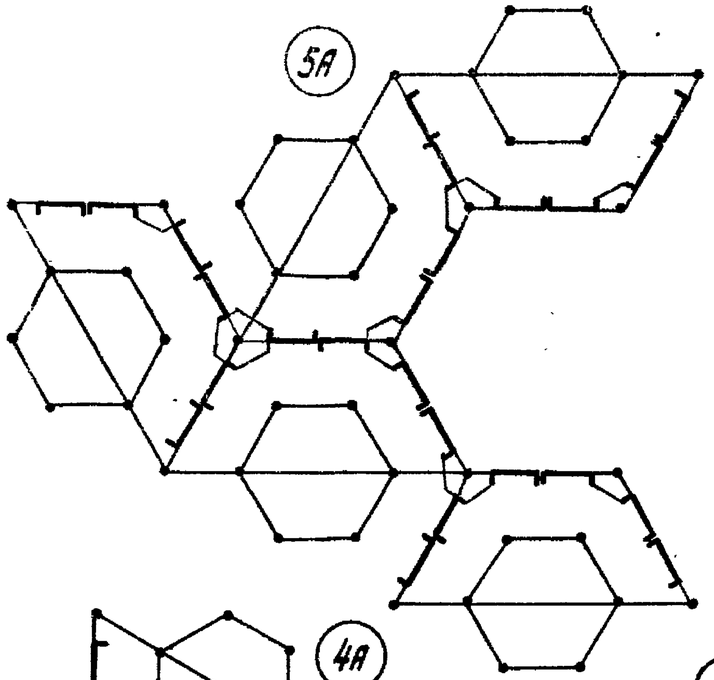

4Б

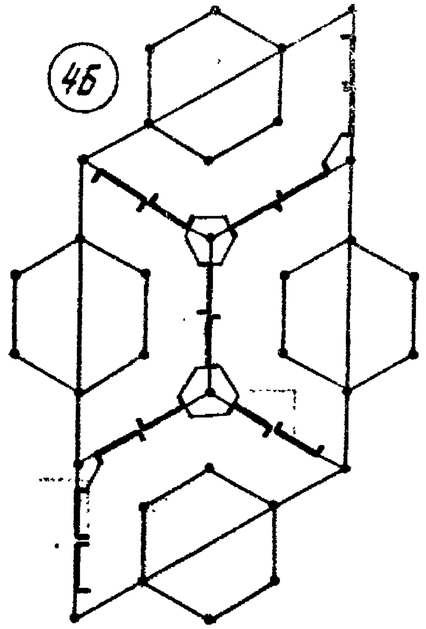

3Б

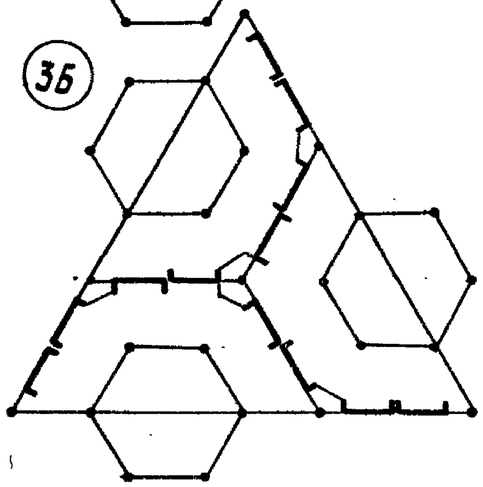

2Б

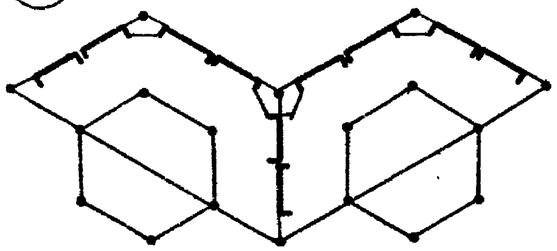

4А

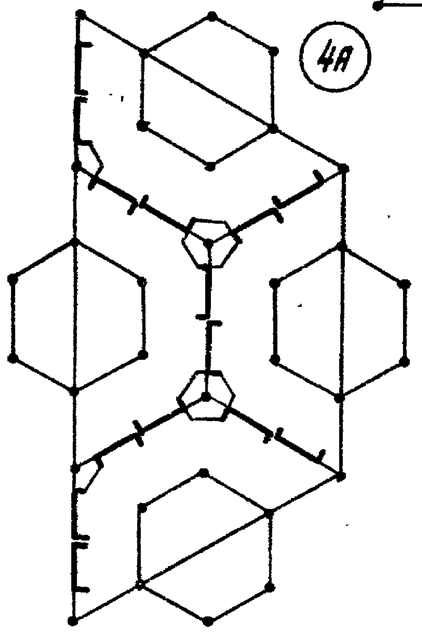

4В

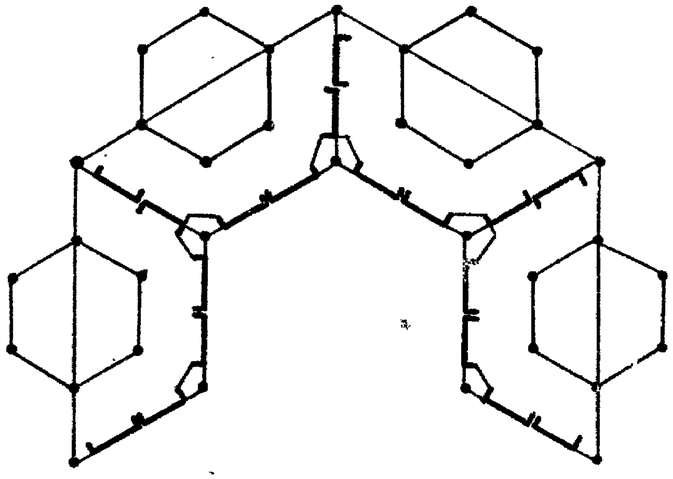

2В

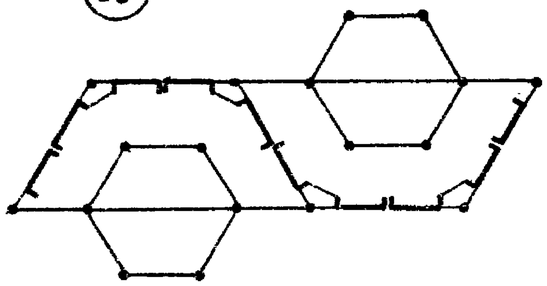

3В

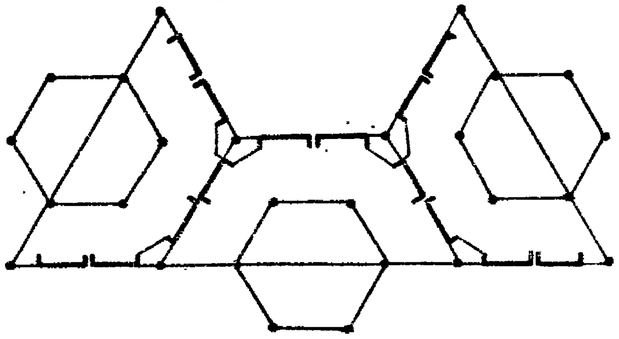

Навес тип II Б см. АС I лист
Узлы блокировки навесов всех вариантов аналогичны узлам блокировки навеса тип II Б из двух планировочных единиц.

инв. № 1130-4

Нач. АКП-4	Кнауэр		29.IX.87	310-4-1		АС1
Гл. констр.	Михайловский		29.IX.87	Малые архитектурные формы и элементы благоустройства участков детских дошкольных учреждений, школ и школ-интернатов		
ГАП	Вишневская		29.IX.87	Оборудование участков детских садов-яслей.	Стадия: Р	Лист: 24 / Листов:
ГИП	Баршай		29.IX.87	Навес теневой тип II-А и II-Б. Варианты компоновки навесов тип II.	БЕЛГОСПРОЕКТ г. Минск	
Инженер	Каминский		29.IX.87			
Арх.	Здангевич		29.IX.87			

Инв. № подл. | Подпись и дата | Взам. инв. №

Формат 12

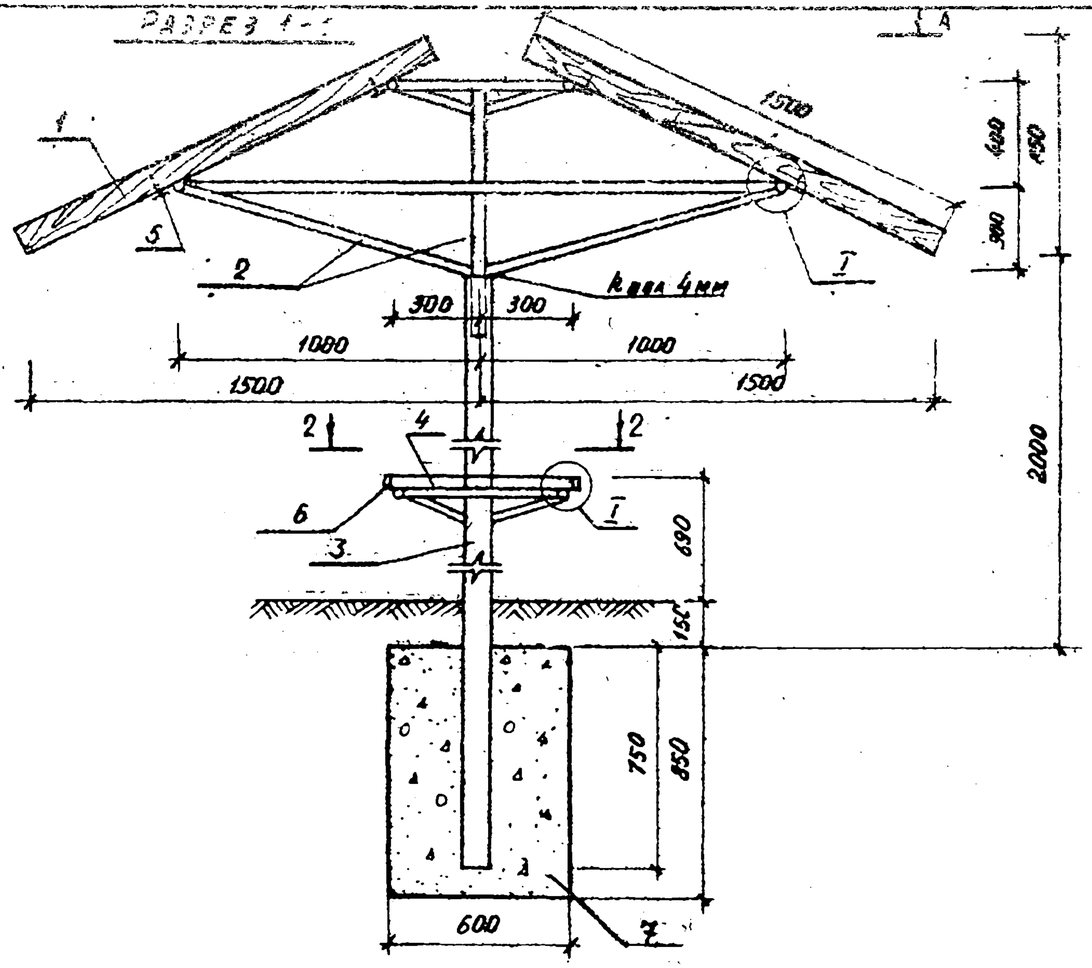

Вид А-А

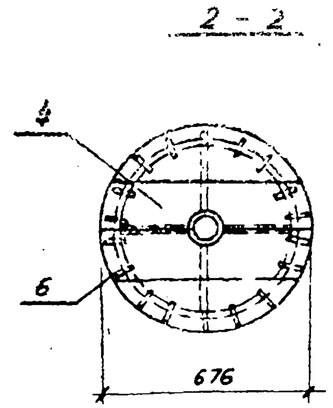

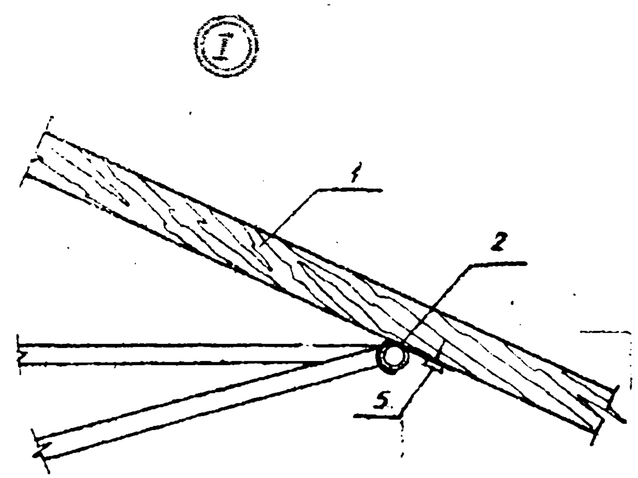

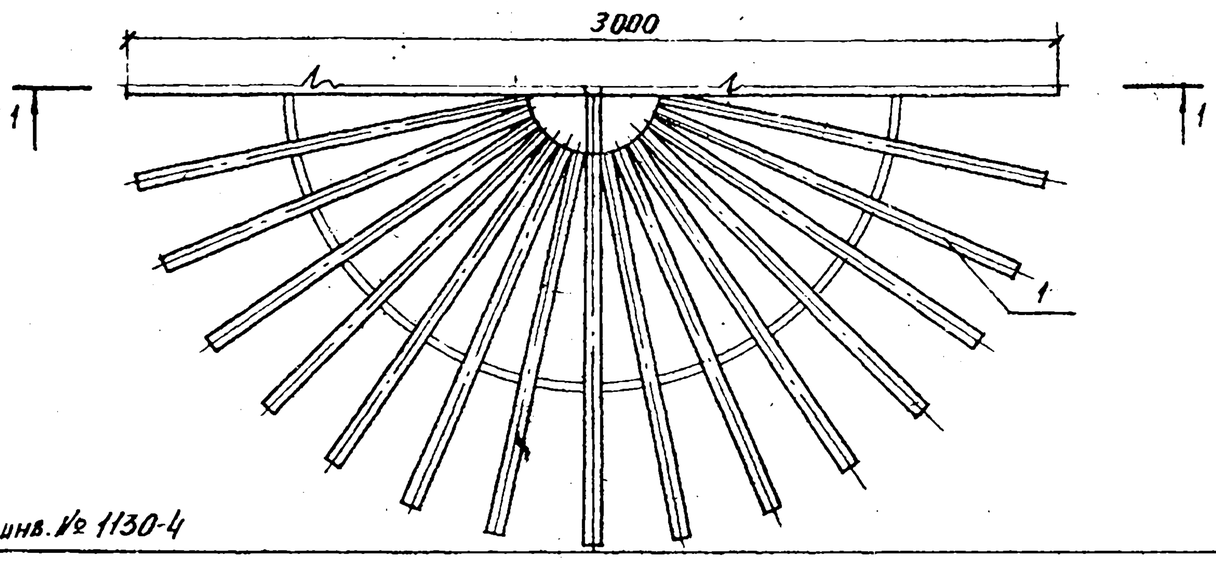

Спецификация изделий на зонт теневой тип I

Марка поз.	Обозначение	Наименование	Кол.	Масса ед., кг	Примечание
1	ГОСТ 24454-80 Е	70×25, ℓ = 1500	32	0,026м³	
2	КМИ-60	мм-73	1	42,676кг	
3	КМИ-60	мм-74	1	34,382кг	
4	ГОСТ 24454-80 Е	169×34, ℓ = 676	4	0,004м³	
5	ГОСТ 1144-80	Шуруп 1-5×50	64	0,007кг	
6	ГОСТ 1144-80	Шуруп 2-5×50			
		Материалы:			
7		Бетон М 100		0,27м³	

Нач. АКМЧ	Кнауэр		28.08.87	310-4-1 АС1.		
Гл. констр.	Михаловский		28.08.87	Малые архитектурные формы и элементы благоустройства участков дошкольных детских учреждений, школ и школ-интернатов.		
ГАП	Вишневская		4.08.87	Оборудование участков детских яслей-садов	Стадия: ТР	Лист: 25 / Листов:
ГИП	Баршай		4.08.87	Зонт теневой. Разрез 1-1. Вид А-А. Узел I. Сечение 2-2.	Белгоспроект г. Минск	
Архит.	Заневич		4.08.87			
Техник	Поланова		4.08.87			

Взамен инв. №

Подпись и дата

Инв. № подл.

инв. № 1130-4

Копировал: Домбровская

Формат 12

Разрез 1-1

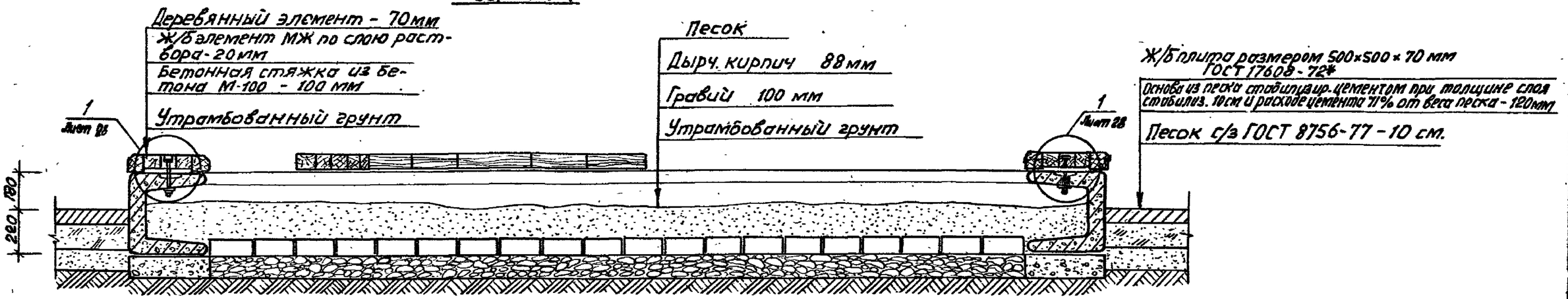

Общий вид

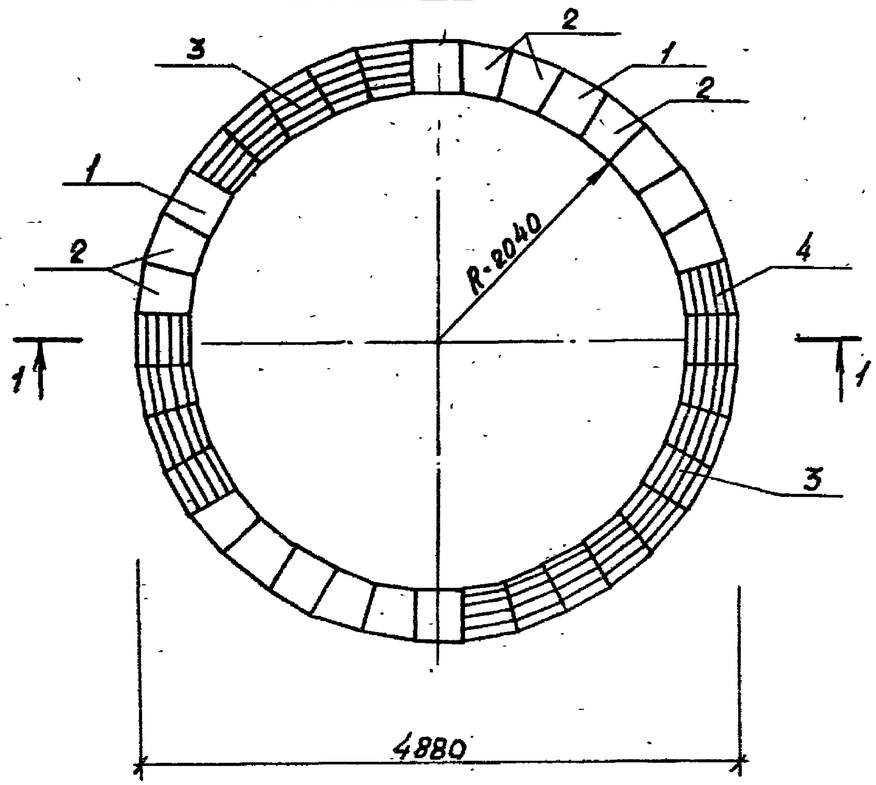

Спецификация изделий на дворик песочный тип I

Марка поз.	Обозначение	Наименование	Кол.	Масса ед. кг	Примечание
1	КЖИ-01	Блок МЖ-1-1	12	75	
2	КЖИ-02	Блок МЖ-1-2	24	68	
3	КДИ-07	МД-1-8	6		
4	КДИ-07	МД-1-7	13		
6	ГОСТ 7801-81	Болт М12×200	19	0.1	
7	ГОСТ 11371-78	Шайба 12	38	0.004	
8	ГОСТ 5915-70*	Гайка М12	19	0.02	

				310-4-1		АС1
				Малые архитектурные формы и элементы благоустройства участков дошкольных детских учреждений, школ и школ-интернатов.		
Нач. ЛКМ-9	Кнауэр		29.08.87	Оборудование участков детских яслей-садов.	Стадия	Лист	Листов
Гл. констр.	Михайловский		29.08.87		Р	26	
ГАП	Вишневская		4.08.87				
ГИП	Баршай		4.08.87	Дворик песочный тип I. Общий вид. Разрез 1-1.	БЕЛГОСПРОЕКТ г. Минск		
Рук. гр.	Саурова		4.08.87				
Техник	Бондарева		4.08.87				

Инв. № 1130-4

Инв. № подл. | Подпись и дата | Взамен инв. №

Формат 12

Разрез 1-1

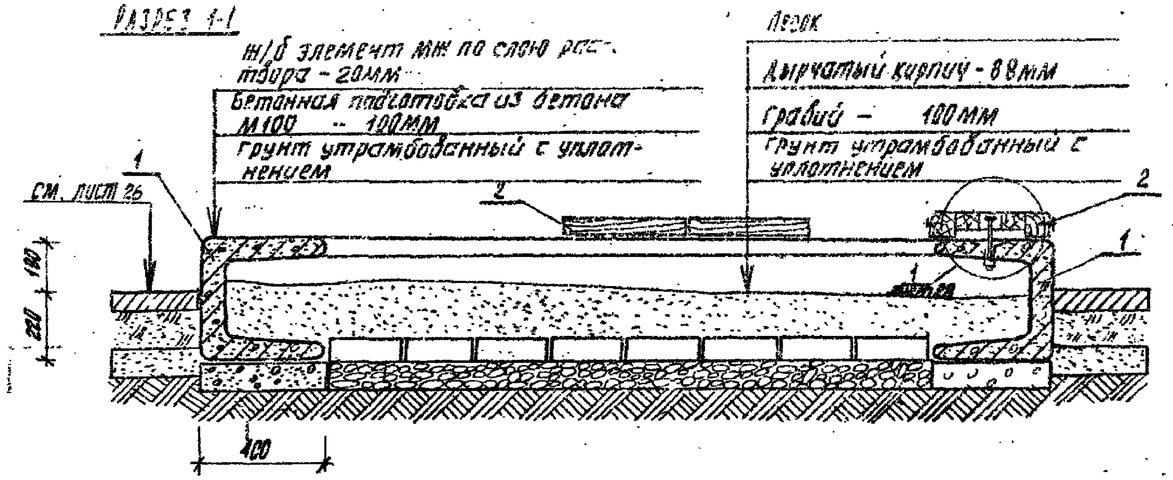

План

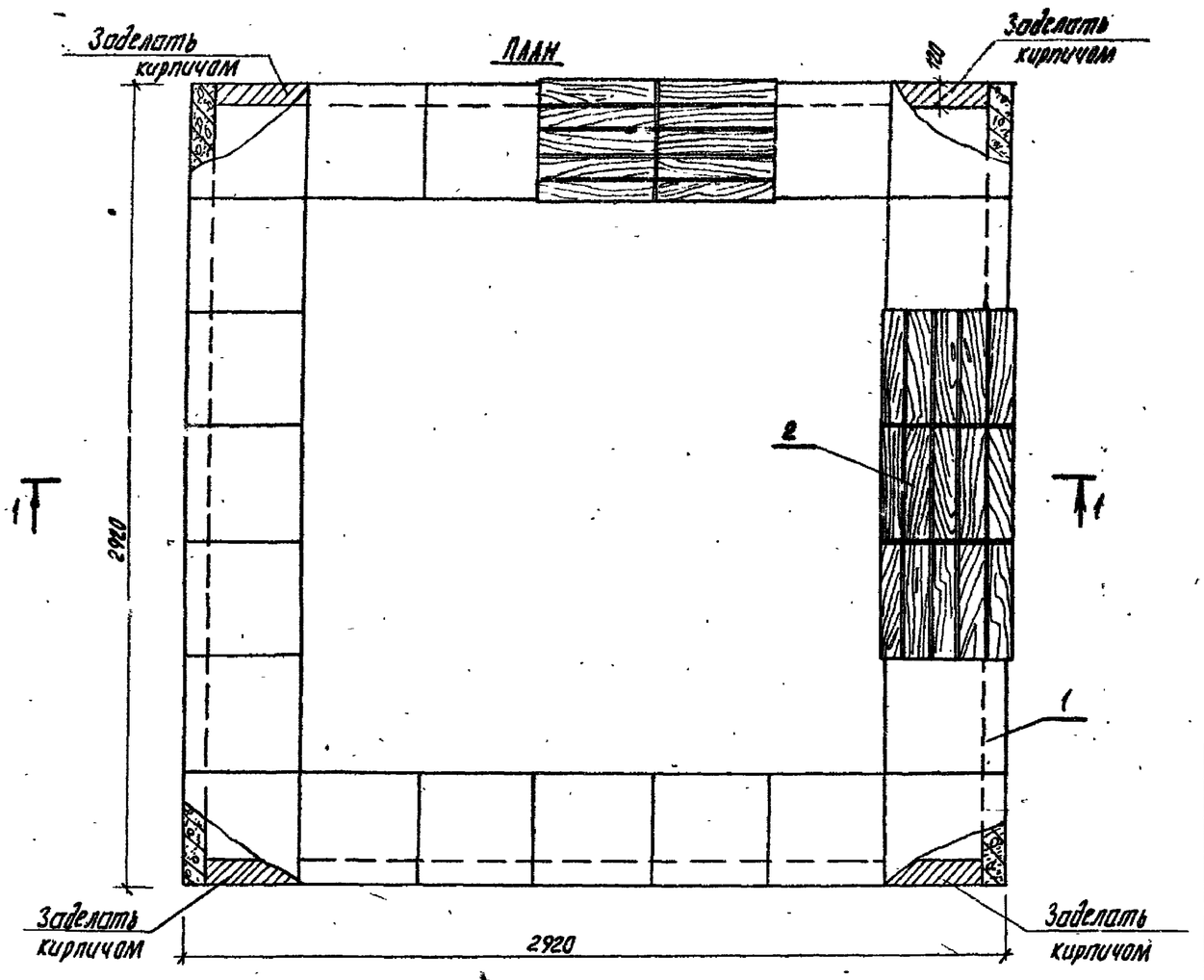

Спецификация на дворик песочный, тип II

Марка поз.	Обозначение	Наименование	Кол.	Масса ед.кг	Примечание
		Сборочные единицы:			
1	КЖИ-06	Блок МЖ-1-1	24	75	
2	КДИ-07	МД-1-8	5		
6	ГОСТ 7801-81	Болт М12 х200	5	0.1	
7	ГОСТ 11871-78	Шайба 12	10	0.004	
8	ГОСТ 5915-70*	Гайка М12	5	0.02	

Нач. АКМ-4	Кнауэр		28.9.93	310-4-1		АС1
Гл.констр.	Михайловский		28.9.93	Малые архитектурные формы и элементы благоустройства участков дошкольных детских учреждений, школ и школ-интернатов		
ГАП	Вишнёвская		4.09.93	Оборудование участков детских яслей-садов.	Стадия: Р	Лист: 27 / Листов:
ГИП	Баршай		4.09.93	Дворик песочный тип II. План. Разрез 1-1	БЕЛГОСПРОЕКТ г. Мн	
Рук.гр.	Саурова		4.09.93			
Техник	Бондарева		4.09.93			

Инв. № подл. | Подпись и дата | Взамен инв. №

инв. № 1130-4

формат 12

План

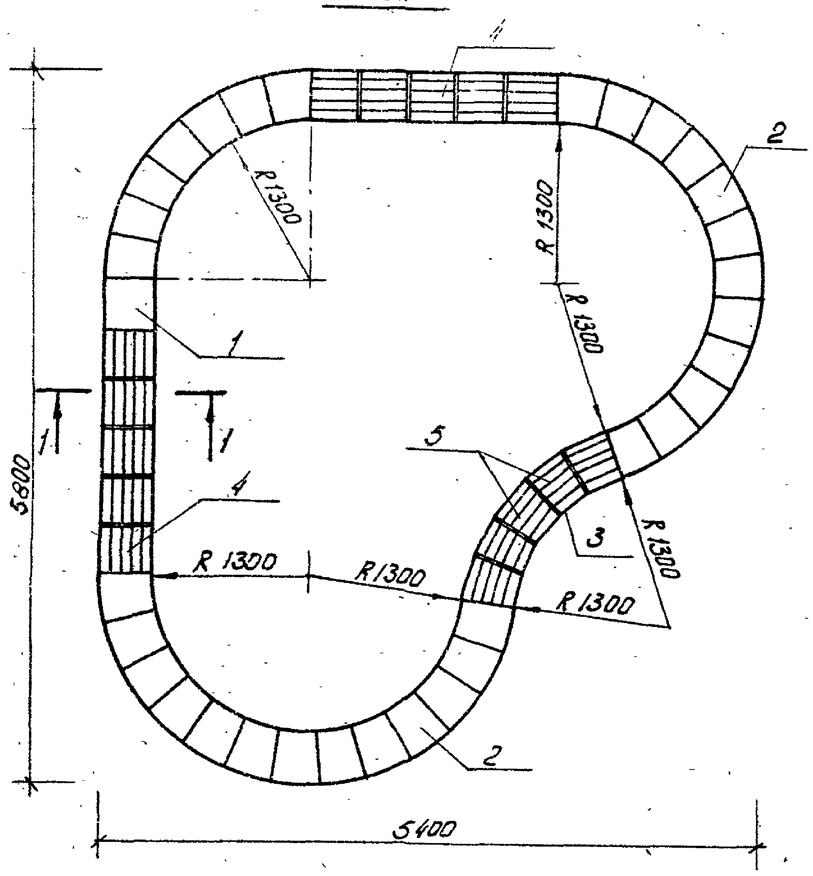

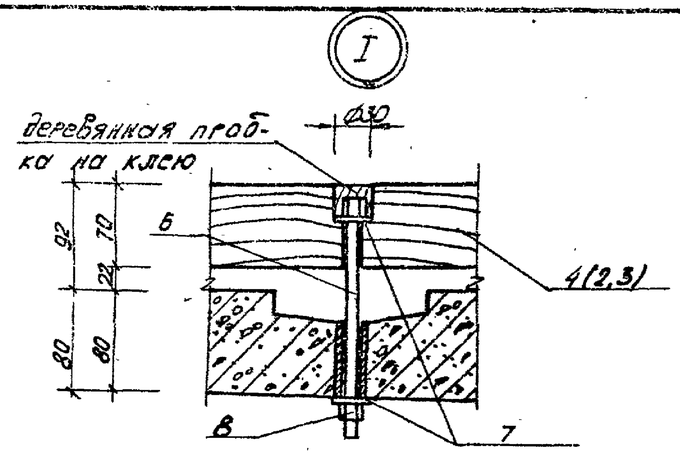

Спецификация на песочный дворик тип III

Марка поз.	Обозначение	Наименование	Кол.	Масса ед. кг.	Примечание
		Сборочные единицы:			
1	КЖИ-01	МЖ 1-1	11	75	
2	КЖИ-02	МЖ-1-2	32	58	
3	КЖИ-03	МЖ 1-3	5		
4	КДИ-07	МД 1-8	10		
5	КДИ-08	МД 1-9	5		
7	ГОСТ 11371-78	Шайба М12	30	0.004	
8	ГОСТ 5915-70*	Гайка М12	15	0.02	
6	ГОСТ 7801-81	Болт М12×200	15	0,1	

Сечение 1-1

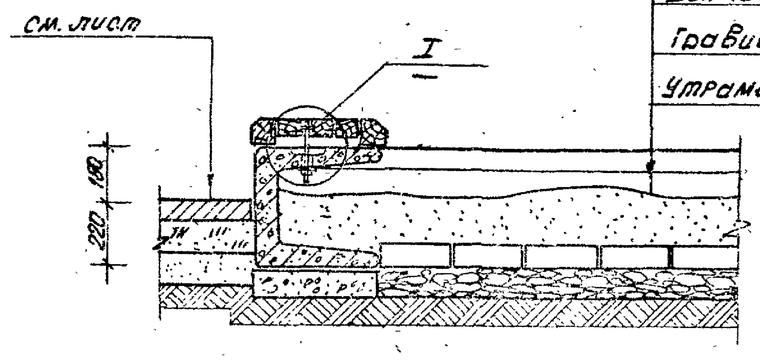

Песок

Дырчатый кирпич - 88 мм

Гравий - 100 мм

Утрамбованный грунт

				310-4-1		АС1
				Малые архитектурные формы и элементы благоустройства участков дошкольных детских учреждений, школ и школ-интернатов		
Нач. НКИ-4	Кнаузр		29.09.87	Оборудование участков детских яслей-садов	Стадия	Лист	Листов
Гл. констр	Михаилевский		29.09.87		Р	28	
ГАП	Вишневская		4.09.87				
ГИП	Баршаи		4.09.87	Дворик песочный тип III План. Сечение 1-1. Узел I	БЕЛГОСПРОЕКТ г. Минск		
Рук. гр. арх	Сауроба		4.09.87				
Техник	Бондарева		4.09.87				

Инв. № подл. | Подпись и дата | Взам. инв. №

В. № 1130-4

Формат 12

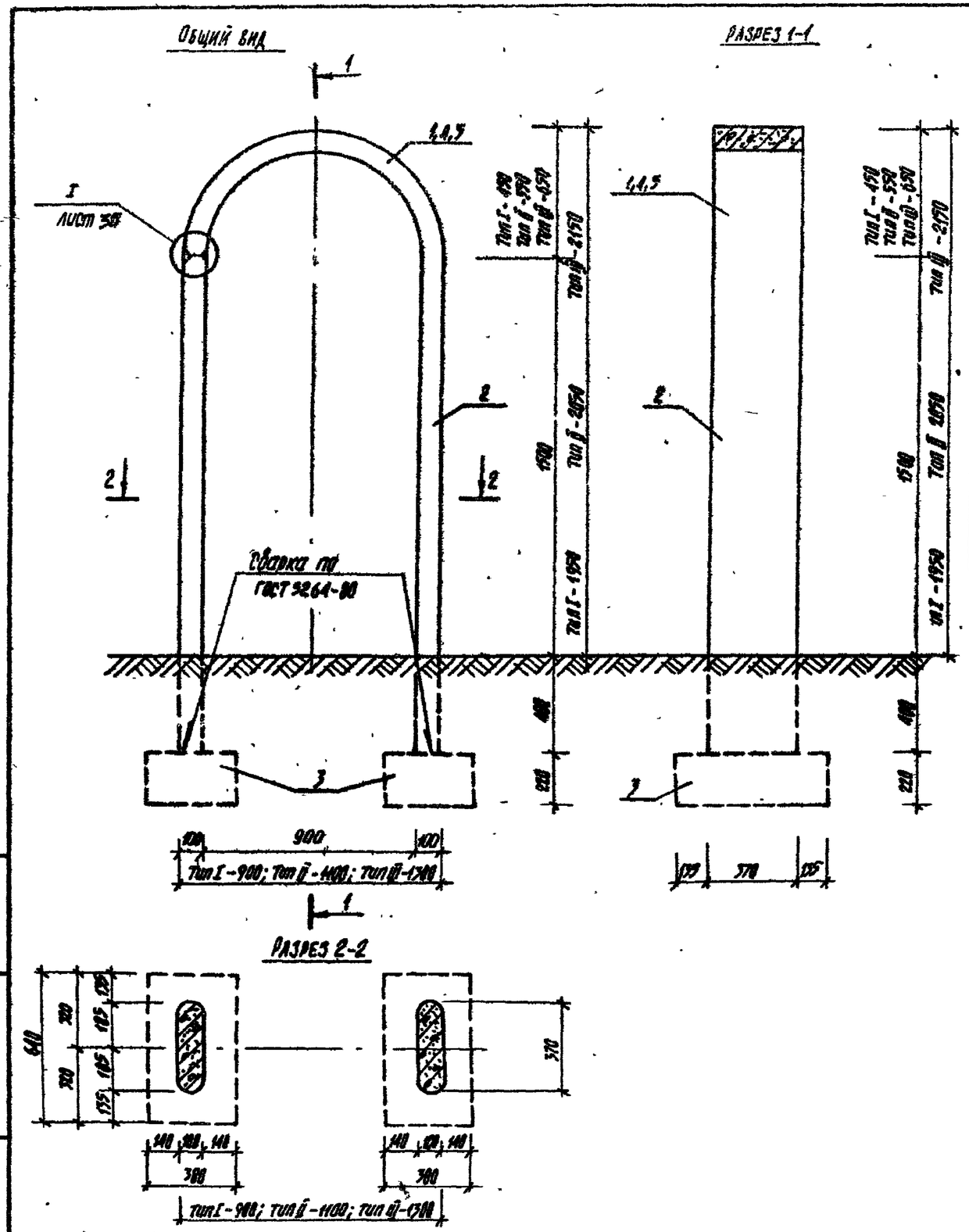

Спецификация на арки тип I, тип II, тип III

Марка поз.	Обозначение	Наименование	Кол.	Масса ед. кг	Примечание
		Сборочные единицы тип I:			
1	КЖИ-10	арка МЖ-2-1	1	115	
2	КЖИ-16.02	панель МЖ-3-2	2	167	
3	КЖИ-20	фундамент МЖ-3-7	2	133	
		Сборочные единицы тип II:			
1	КЖИ-11	арка МЖ-2-2	1	145	
2	КЖИ-16.02	панель МЖ-3-2	2	167	
3	КЖИ-20	фундамент МЖ-3-7	2	133	
		Сборочные единицы тип III:			
1	КЖИ-12	арка МЖ-2-3	1	172	
2	КЖИ-16.02	панель МЖ-3-2	2	167	
3	КЖИ-20	фундамент МЖ-3-7	2	133	

Нач. АКМ-4	Кнауэр		28.09.81	310-4-1			АС1
Гл. констр.	Михайловский		28.09.81	Малые архитектурные формы и элементы благоустройства участков дошкольных детских учреждений, школ и школ-интернатов			
ГИП	Вишневская		1.09.81	Оборудование участков детских яслей-садов.	Стадия	Лист	Листов
ГИП	Баршай		1.09.81		Р	29	
Рук. гр.	Саурова		4.09.81	Арки тип-I, тип-II, тип-III. Общий вид. Разрез 1-1. Разрез 2-2.	БЕЛГОСПРОЕКТ г. Минск		
Техник	Бондарева		4.09.81				

Взамен инв. №

Подпись и дата

Инв. № подл.

Инв. № 1130-4

Формат 12

Общий вид

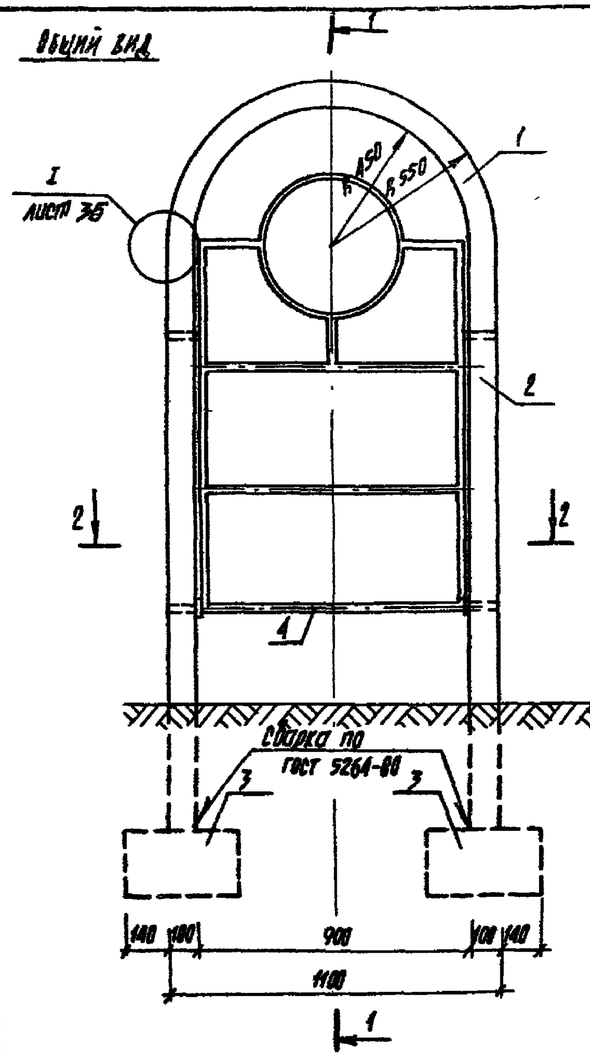

Разрез 1-1

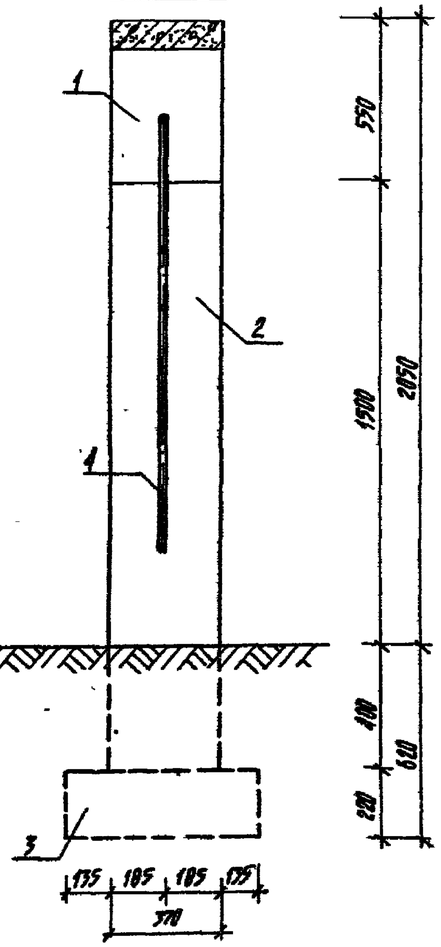

Разрез 2-2

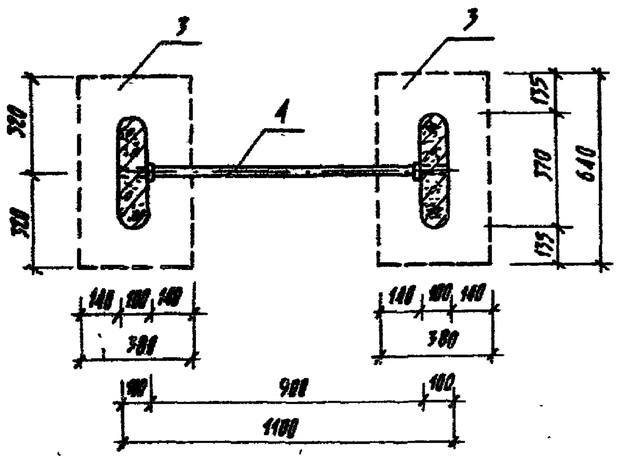

Спецификацию на арку с кольцом-мишенью

Марка поз.	Обозначение	Наименование	Кол.	Масса ед.кг	Примечание
		Сборочные единицы			
1	КНИ-11	арка ММ-2-2	1	145	
2	КНИ-16	панель ММ-3-2	2	167	
3	КНИ-20	фундамент ММ-3-7	2	133	
4	КМИ-43.02	ММ-52	1	10.67	

				310-4-1			АС1
				Малые архитектурные формы и элементы благоустройства участков дошкольных детских учреждений, школ и школ-интернатов			
Нач. АКМ-1	Кнаузр		29.09.91	Оборудование участков детских яслей-садов	Стадия	Лист	Листов
Гл.констр.	Михайловский		29.09.91		Р	30	
ГИП	Вишневская		4.09.91				
ГИП	Баршай		4.09.91	Арка с кольцом-мишенью Общий вид. Разрез 1-1. Разрез 2-2	БЕЛГОСПРОЕКТ г.Минск		
Гук гр.арх.	Саурова		4.09.91				
Техник	Бондарева		4.09.91				

Взамен инв.№ | Подпись и дата | Инв.№ подл.

инв.№ 1130-4

Формат 12

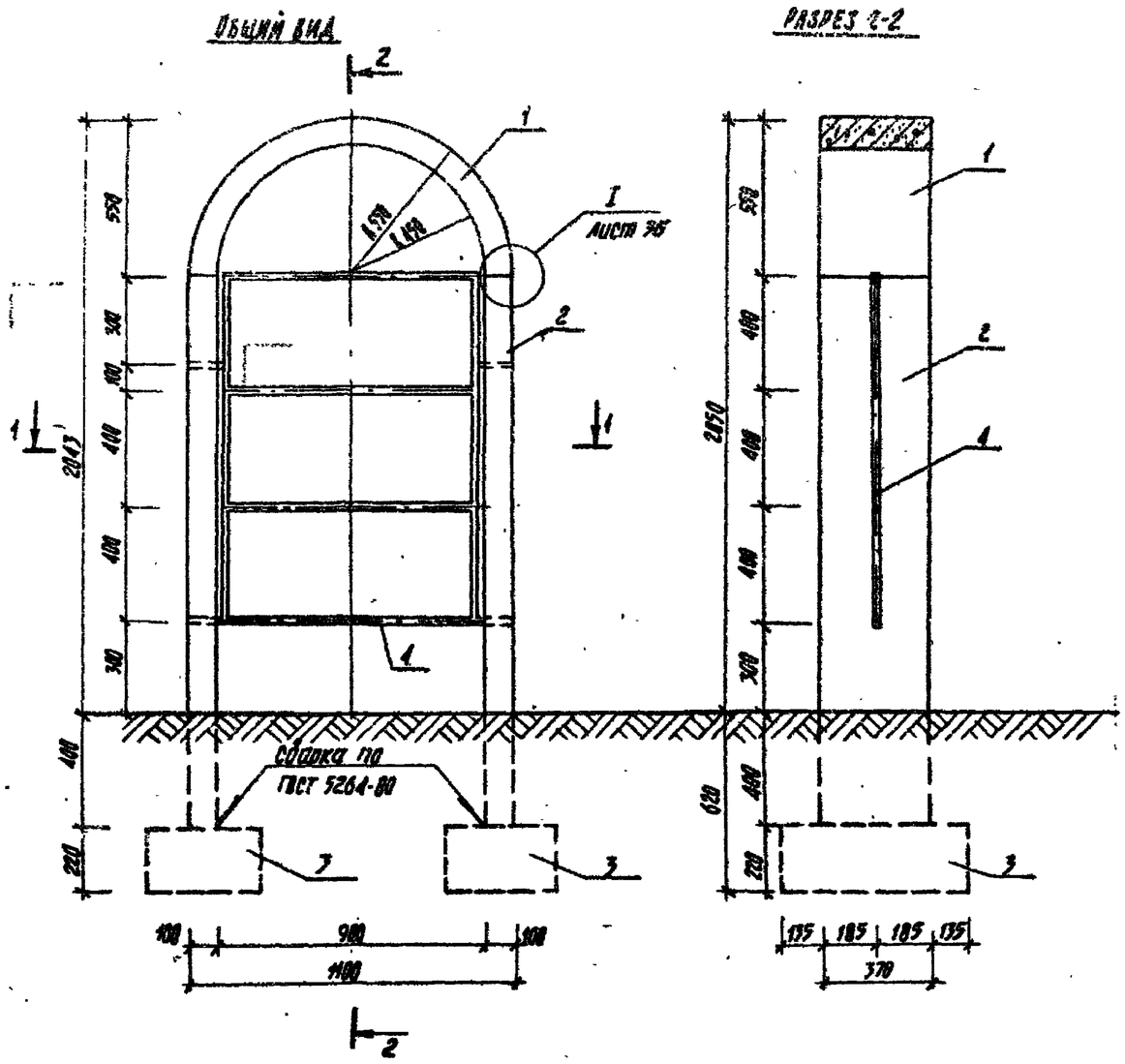

Спецификация изделий на арку-гимнастическую лестницу

Марка поз.	Обозначение	Наименование	Кол	Масса ед.кг	Примечание
		Сборочные единицы:			
1	КЖИ-11	арка МЖ-2-2	1	149	
2	КЖИ-16.02	панель МЖ-3-2	2	167	
3	КЖИ-20	фундамент МЖ-3-7	2	133	
4	КМИ-43.01	ММ-51	1	8.76	

Нач.АКМ-4	Кнаузр		29.09.81	3.10-4-1			АС1
Гл.констр.	Михайловский		29.09.81	Малые архитектурные формы и элементы благоустройства участков дошкольных детских учреждений, школ и школ-интернатов			
ГАП	Вишневская		29.09.81	Оборудование участков детских яслей-садов.	Стадия	Лист	Листов
ГИП	Баршай		29.09.81		Р	31	
Рук.гр.арх.	Саурова		4.09.81	Арка-гимнастическая лестница. Общий вид. Разрез 1-1. Разрез 2-2	БЕЛГОСПРОЕКТ г. Минск		
Техник	Бондарева		4.09.81				

Инв.№ 1130-4

Взамен инв.№ | Подпись и дата | Инв.№ подл.

Формат 12

Общий вид

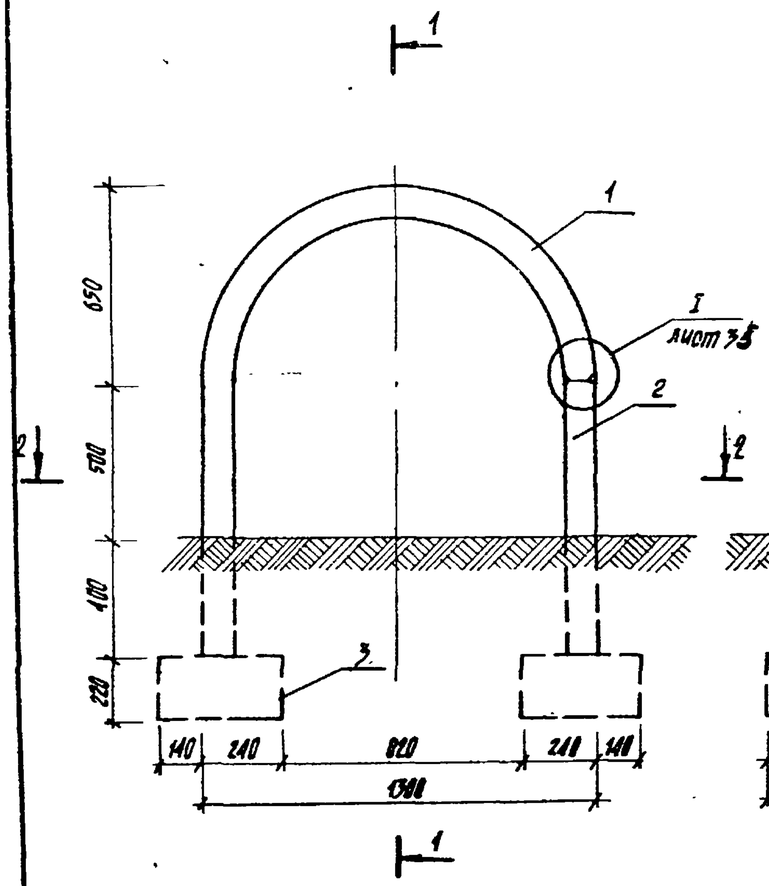

Разрез 1-1

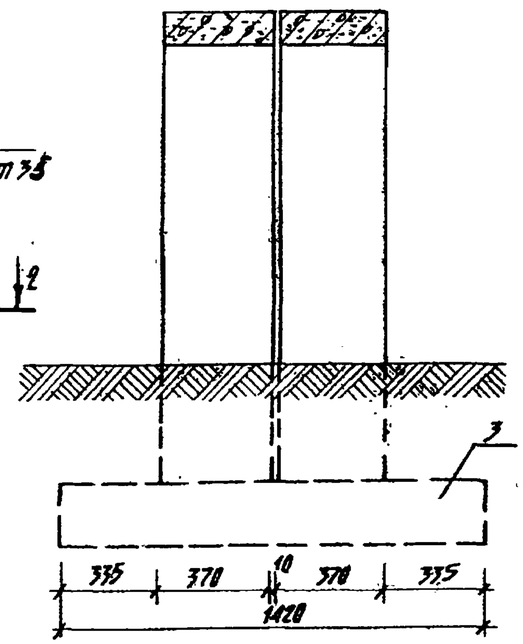

Разрез 2-2

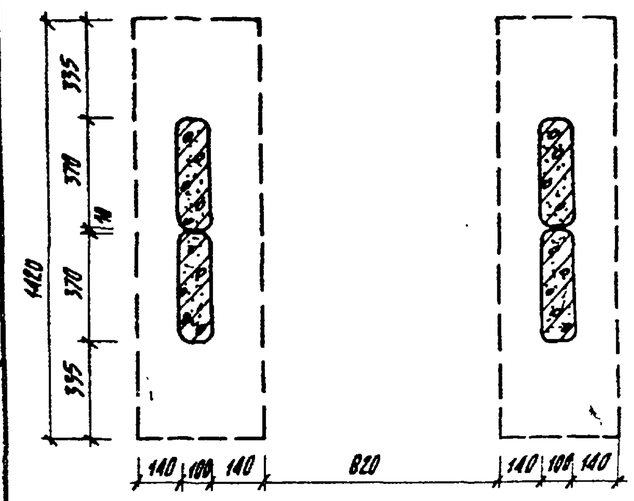

Спецификация на арку-туннель

Марка поз.	Обозначение	Наименование	Кол.	Масса ед.кг	Примечание
1	КЖИ-12	Арка МН-2-3	2	172	
2	КЖИ-16.01	Панель МН-3-1	4	80	
3	КЖИ-18	Фундамент МН-3-4	2	295	

				3-10-4-1		АС1
				Малые архитектурные формы и элементы благоустройства участков дошкольных детских учреждений, школ и школ-интернатов		
Нач.АКМ-4	Кнауэр		29.09.87	Оборудование участков детских яслей-садов.	Стадия	Лист	Листов
Гл.констр.	Михайловский		29.09.87		Р	32	
ГАП	Вишневская		29.09.87				
ГИП	Берман		29.09.87	Арка-туннель Общий вид. Разрез 1-1. Разрез 2-2.	БЕЛГОСПРОЕКТ г. Минск		
Рук.гр.арх.	Сауруда		4.09.87				
Технк	Бондарева		4.09.87				

Взамен инв.№

Подпись и дата

Инв.№ подл.

Инв. № 1130-4

Формат 12

План

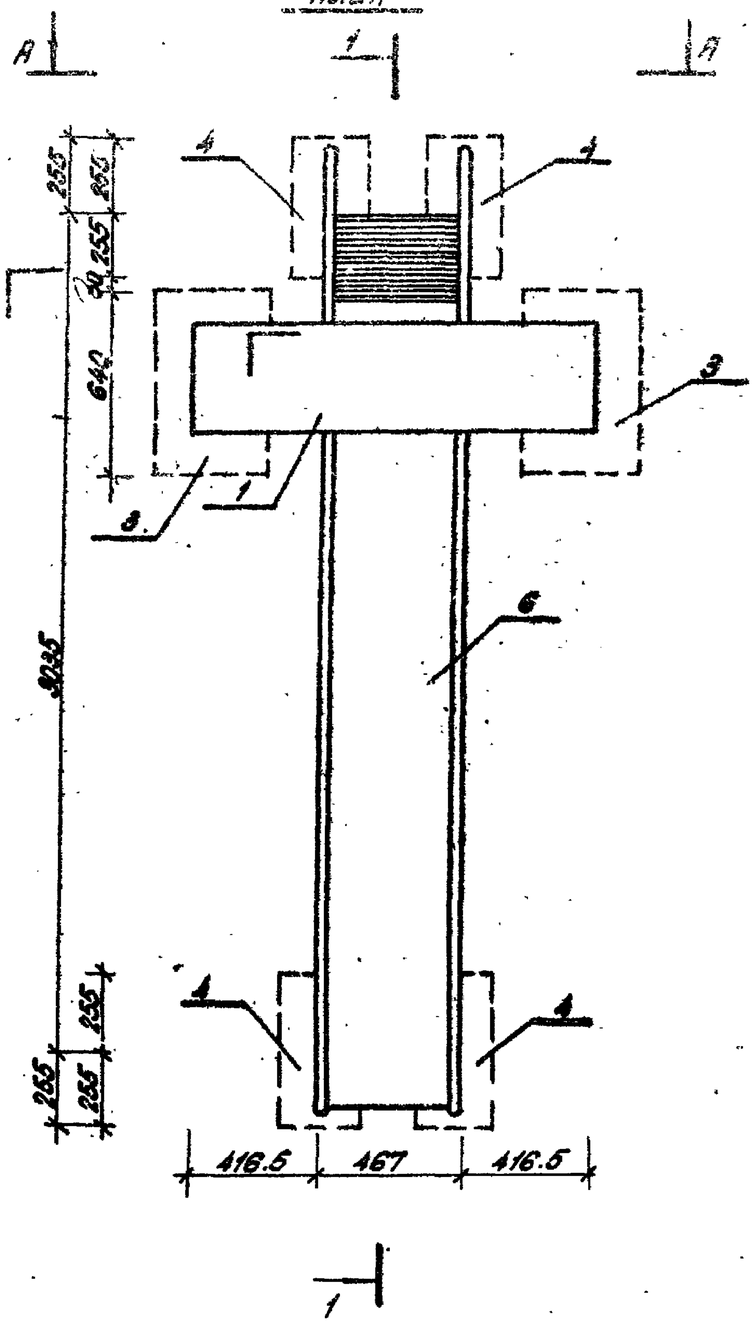

Спецификация на горку-скат тип I

Марка поз.	Обозначение	Наименование	Кол.	Масса ед. кг.	Примечание
		Сборочные единицы:			
1	КЖИ-12	арка МЖ-2-3	1	172	
2	КЖИ-17	панель МЖ-3-3	2	212	
3	КЖИ-20	фундамент МЖ-3-7	2	133	
4	КЖИ-19	фундамент МЖ-3-5	4	45	
5	ГОСТ 3262-75*	труба 20×2.5, ℓ=1280	1	1.92	
6	КМИ-16	горка ММ-16	1	81.36	

1. Смотреть с листом 35.

Нач.АНМ-4	Кнаузр		29.09.81	310-4-1			АС1
Гл. конст.	Михайловский		29.09.81	Малые архитектурные формы и элементы благоустройства участков дошкольных детских учреждений, школ и школ-интернатов.			
Гл.АП.	Вишневская		29.09.81	Оборудование участков детских яслей-садов.	Стадия	Лист	Листов
ГИП	Баршай		29.09.81		Р	37	
Рук.груп.	Сауова		29.09.81	Горка-скат тип I. План.	БЕЛГОСПРОЕКТ г. Минск		
Техник	Бондарева		4.09.81				

Инв.№ подл. | Подпись и дата | Взам. инв. №

инв. № 1130-4

Формат 12

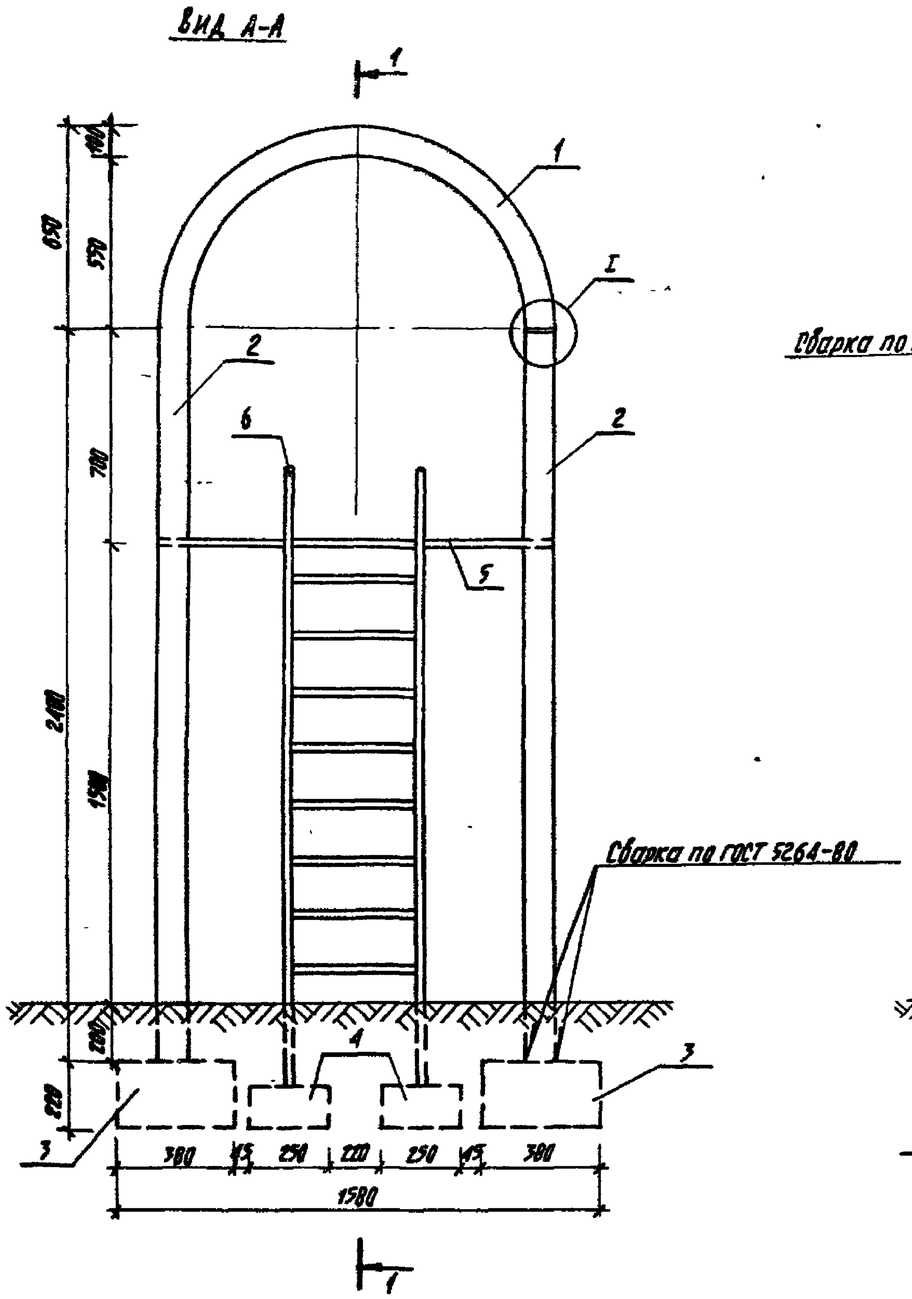

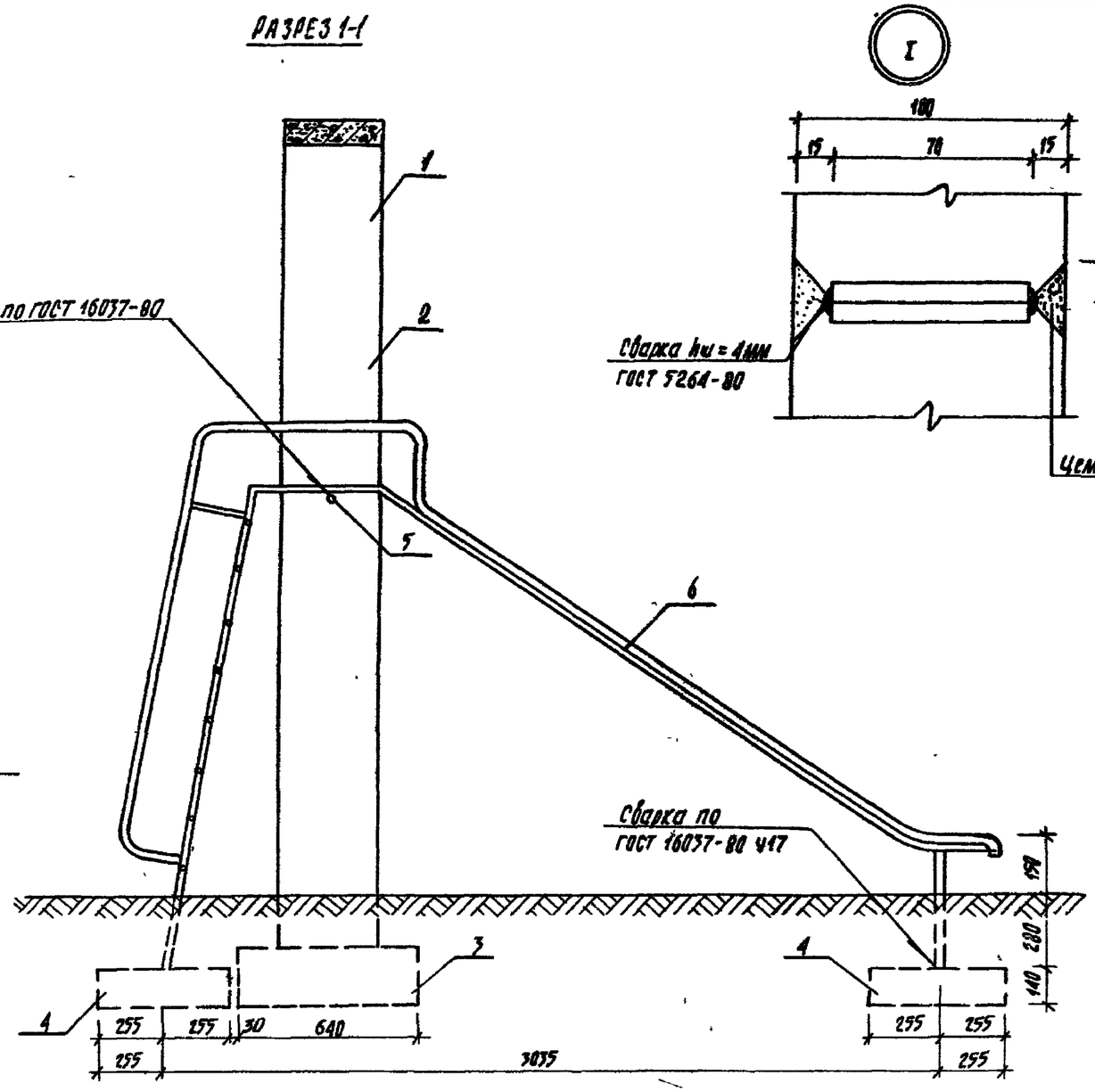

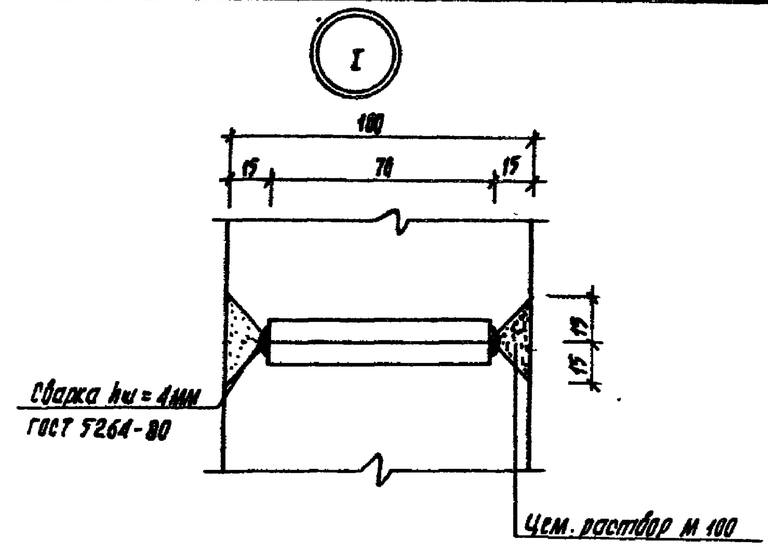

1. Смотреть с листом 34.

				310-4-1		АС1
				Малые архитектурные формы и элементы благоустройства участков дошкольных детских учреждений, школ и школ-интернатов		
Нач АКМ-А	Кнауэр		28.09.81	Оборудование участков детских яслей-садов	Стадия	Лист	Листов
Гл констр.	Михайловский		28.09.81		Р	34	
ГАП	Вишневская		28.09.81				
ГИП	Баршай		28.09.81	Горка-скат тип I. Вид А-А. Разрез 1-1. Узел I.	БЕЛГОСПРОЕКТ г. Минск		
Рук. гр арх	Саурова		4.09.81				
Техник	Бондарева		4.09.81				

Взамен инв. №

Подпись и дата

Инв. № подл.

инв. № 1130-4

формат 12

Разрез 1-1

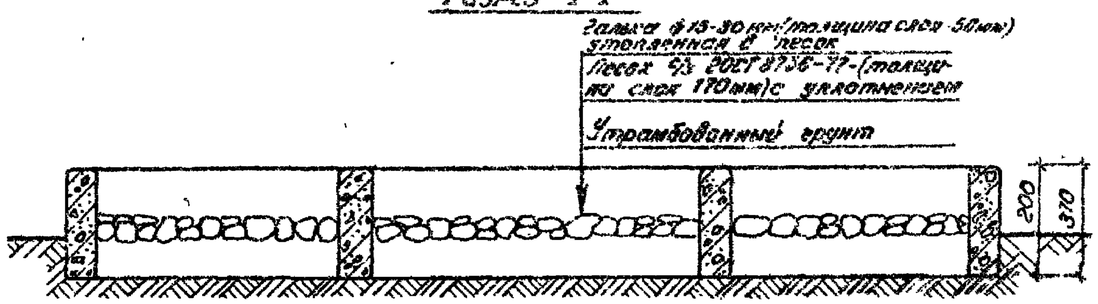

План

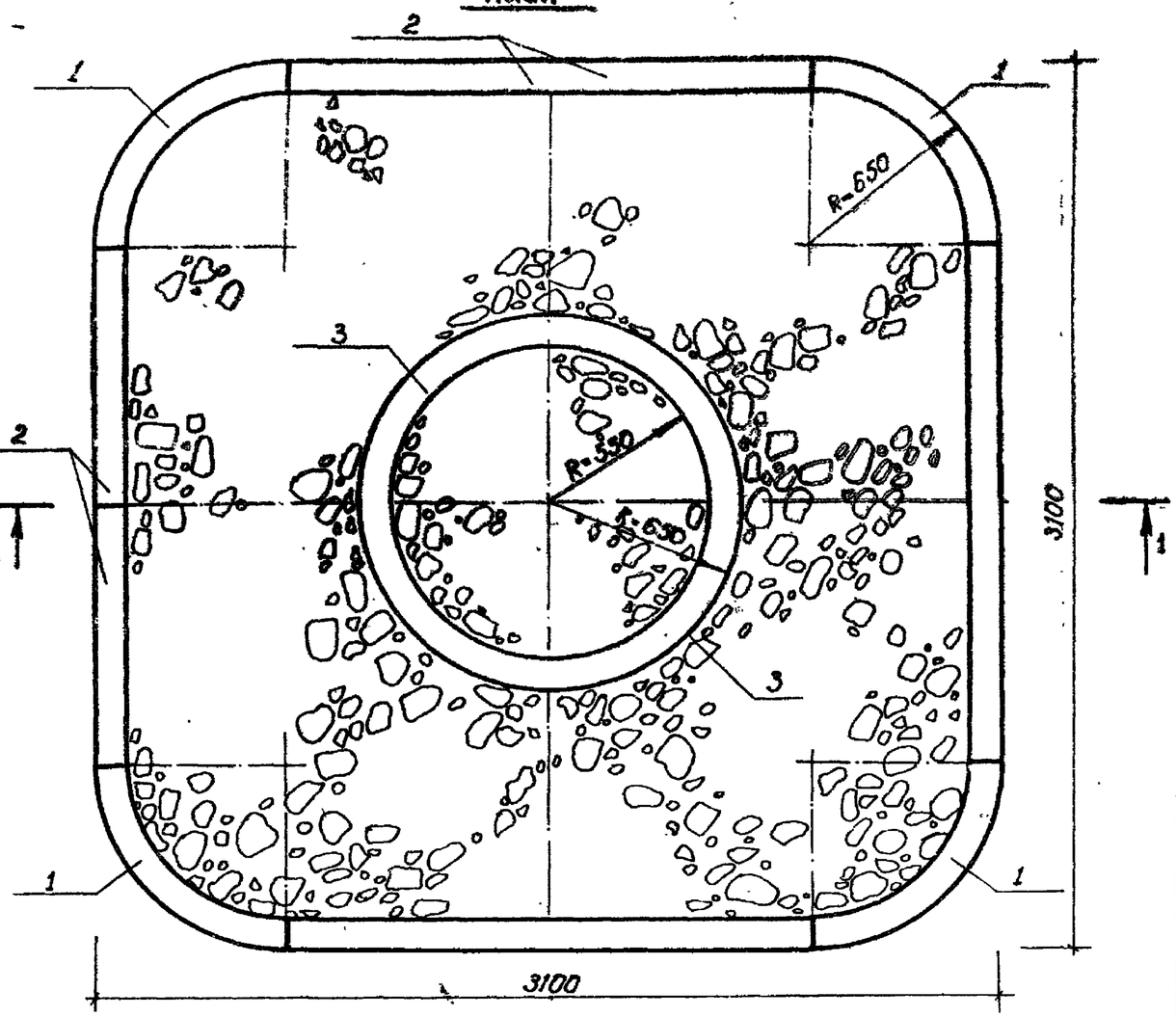

Спецификация изделий на чашу-галечницу

Марка поз.	Обозначение	Наименование	Кол.	Масса ед кг	Примечание
		Сборочные единицы			
1	КШИ-15	полуарка МЖ-2-6	4	73	
2	КШИ-16	панель МЖ-3-1	8	80	
3	КШИ-12	арка МЖ-2-3	2	172	

				3.10-4-1			АС1
				Малые архитектурные формы и элементы благоустройства участков дошкольных детских учреждений, школ и школ-интернатов			
Нач. АКМ-4	Кнаузр		29.09.87	Оборудование участков детских яслей-садов	Стадия	Лист	Листов
Гл. констр.	Михайловский		29.09.87		Р	15	
ГАП	Вишневская		4.09.87				
ГИП	Баршай		4.09.87	Чаша-галечница. План. Разрез 1-1.	БЕЛГОСПРОЕКТ г. Минск		
Рук. гр.	Саурова		4.09.87				
техник	Бондарева		4.09.87				

Взам. инв. № | Подпись и дата | Инв. № подл.

ИНВ. № 1130-4

Формат 12

Разрез 1-1

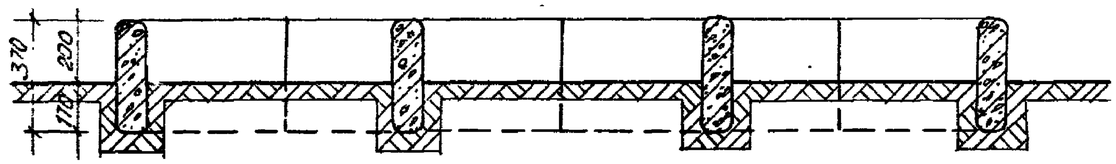

План

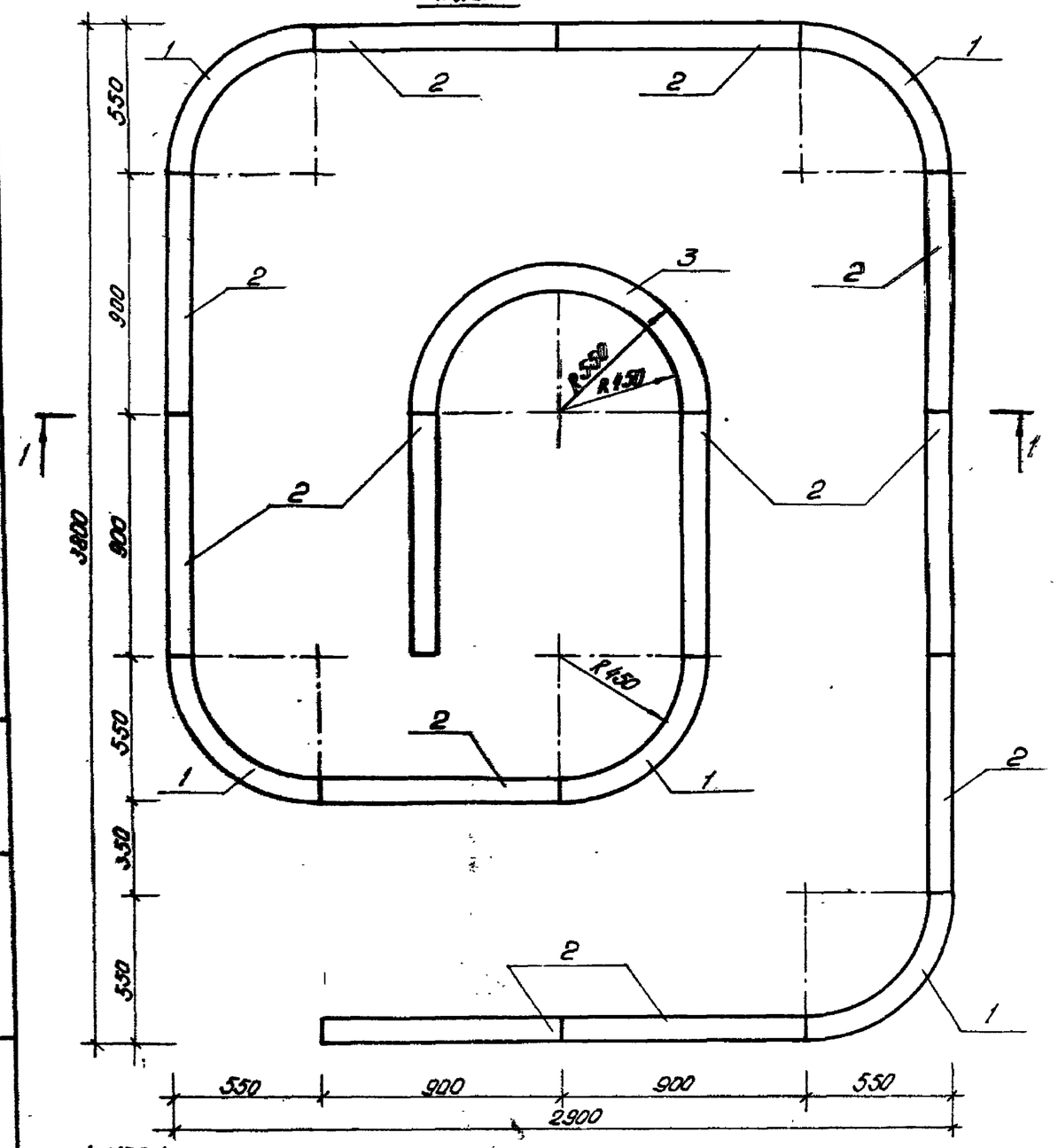

Спецификация изделий на балансир тип I

Марка поз.	Обозначение	Наименование	Кол.	Масса ед. кг.	Примечание
		Сборочные единицы:			
1	КЖИ-14	полуарка МЖ-2-5	5	73	
2	КЖИ-16	панель МЖ-3-1	12	80	
3	КЖИ-11	арка МЖ-2-2	1	145	

				3.10-4-1			АС1
				Малые архитектурные формы и элементы благоустройства участков дошкольных детских учреждений, школ и школ-интернатов			
Нач. АКМ-4	Клау ЭР		29.09.87	Оборудование участков детских яслей-садов.	Стадия	Лист	Листов
Гл. констр.	Михайловский		29.09.87		Р	36	
ГАП	Вишневская		4.09.87				
ГИП	Баршай		4.09.87	Балансир тип I. План. Разрез 1-1.	БЕЛГОСПРОЕКТ г. Минск		
Рук. гр.	Саурова		4.09.87				
Техник	Бондарева		4.09.87				

Инв. № 1130-4

Взам. инв. №

Подпись и дата

Инв. № подл.

Формат 12

Балансир тип II. Общий вид

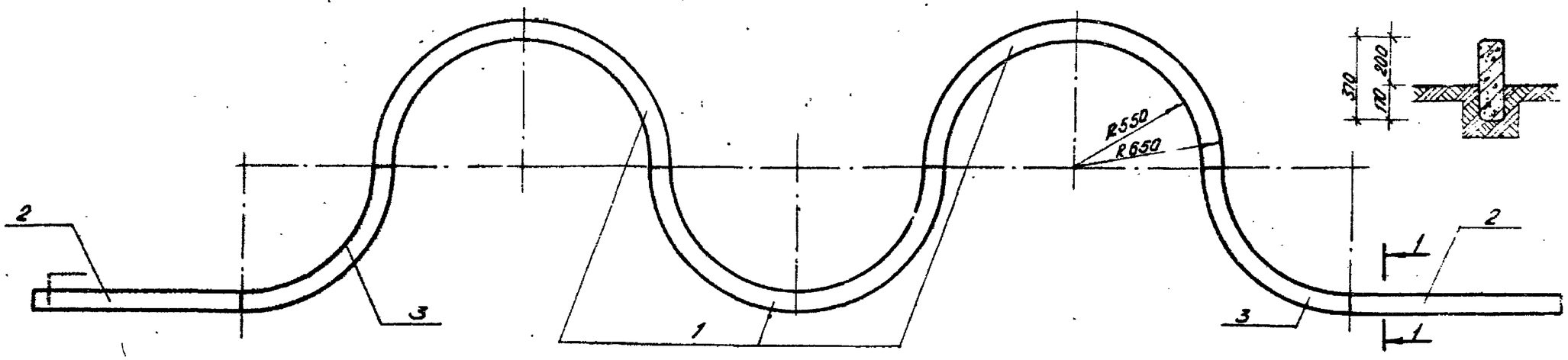

Разрез 1-1

Балансир тип III. Общий вид

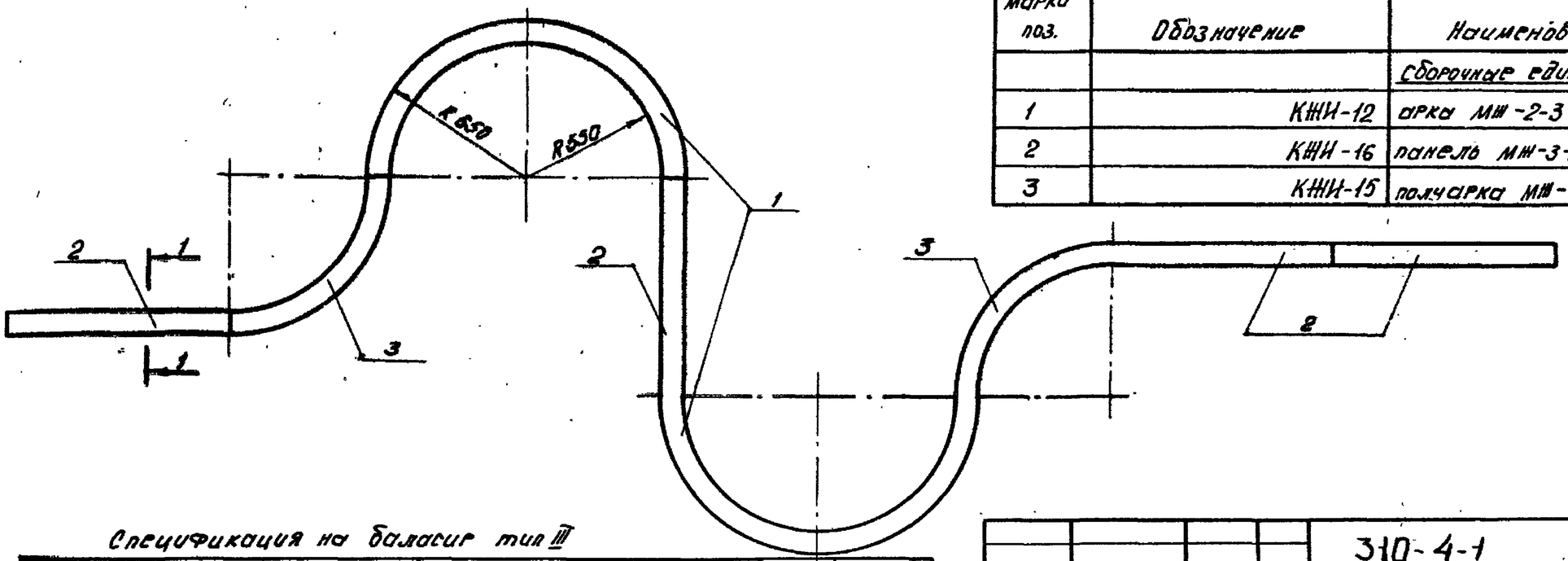

Спецификация на балансир тип II

Марка поз.	Обозначение	Наименование	Кол.	Масса ед. кг.	Примечание
		Сборочные единицы:			
1	КЖИ-12	арка МЖ-2-3	3	172	
2	КЖИ-16	панель МЖ-3-1	2	80	
3	КЖИ-15	полуарка МЖ-2-6	2	73	

Спецификация на балансир тип III

Марка поз.	Обозначение	Наименование	Кол	Масса ед. кг	Примечание
		Сборочные единицы:			
1	КЖИ-12	арка МЖ-2-3	2	172	
2	КЖИ-16	панель МЖ-3-1	4	80	
3	КЖИ-15	полуарка МЖ-2-6	2	73	

				3.0-4-1		АС1
				Малые архитектурные формы и элементы благоустройства участков дошкольных детских учреждений, школ и школ-интернатов		
Нач.АКМ-4	Кнауэр		29.09.81	Оборудование участков детских ясей-садов.	Стадия	Лист	Листов
Гл.констр.	Михайловский		29.09.81		Р	37	
ГАП	Вишневская		29.09.81				
ГИП	Баршай		4.09.81	Балансир тип II. Общий вид.	БЕЛГОСПРОЕКТ г. Минск		
Рук.гр.арх.	Саурова		4.09.81	Балансир тип III. Общий вид.			
Техник	Бондарева		4.09.81	Разрез 1-1			

Взам. инв. №

Подпись и дата

Инв. № подл.

инв. № 1130-4

Формат 12

Вид А-А

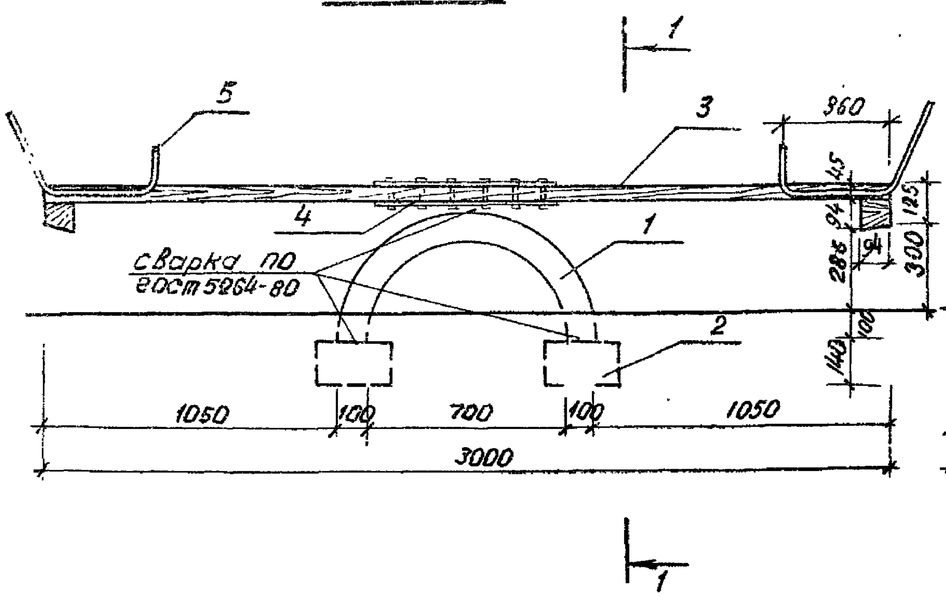

Разрез 1-1

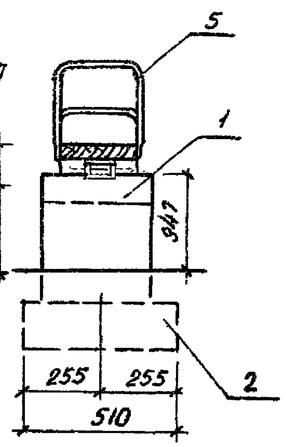

План

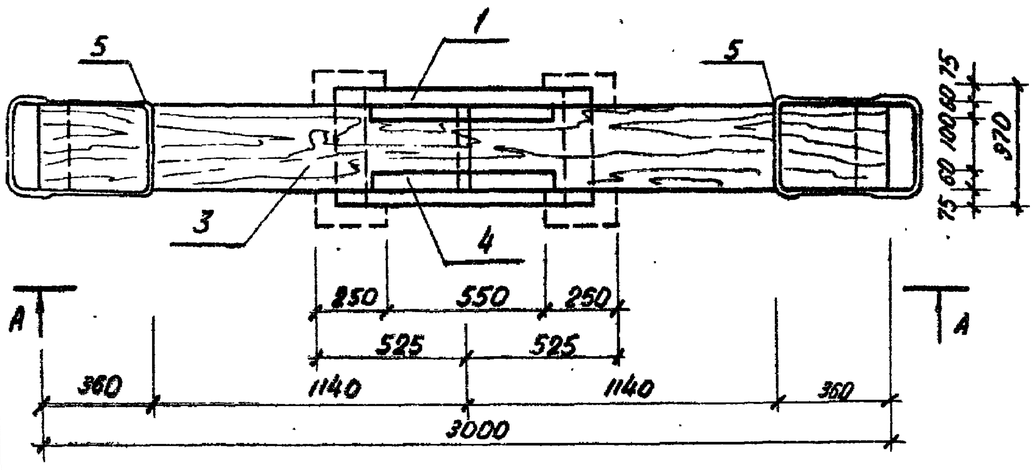

Спецификация на качалку-балансир тип I

Марка поз.	Обозначение	Наименование	Кол.	Масса ед. кг	Примечание
		Сборочные единицы:			
1	КЖИ-10	арка МЖ-2-1а	1	115.0	
2	КЖИ-19	фундамент МЖ3-5	2	45.0	
3	КДИ-10	МД-1-11	1		
4	КМИ-57	ММ-69	1	8.08	
5	КМИ-48	ММ-59	2	2.67	
	ГОСТ 1144-80	шуруп 1-4×50	12	0.006	

Нач. маст.	Кнауэр		29.09.87	310-4-1			
Гл. констр.	Михайловский		29.09.87	Малые архитектурные формы и элементы благоустройства детских дошкольных учреждений, школ и школ-интернатов			
ГАП	Вишневская		4.09.87	Оборудование участков детских яслей-садов	Стадия	Лист	Листов
ГИП	Баршай		4.09.87		Р	38	
Рук. гр.	Саурова		4.09.87	Качалка-бансир тип I. Вид А-А. План. Разрез 1-1.	БЕЛГОСПРОЕКТ г. Минск		
Арх.	Зданевич		4.09.87				
Техник	Бондарева		4.09.87				

Инв. № подл. | Подпись и дата | Взам. инв. №

Инв. № 1130-4

Вид А-А

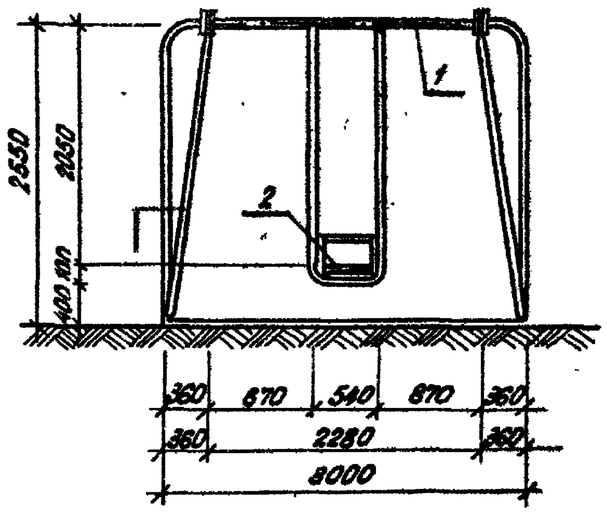

Разрез 1-1

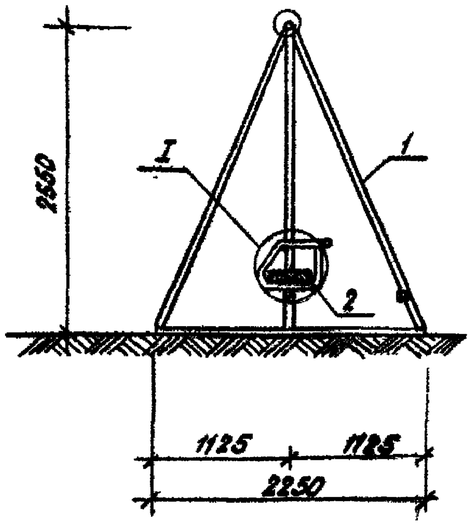

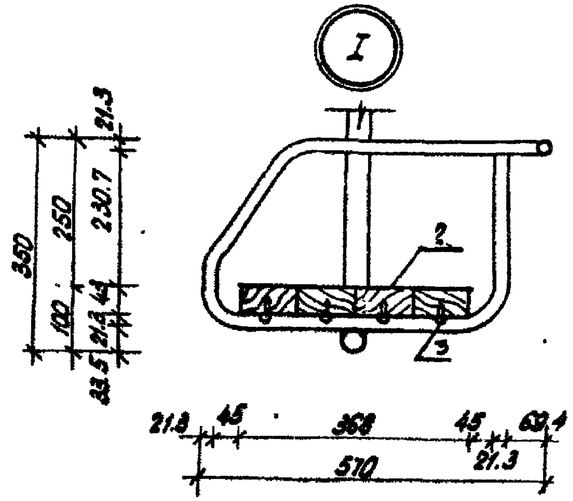

Фрагмент разреза 2-2

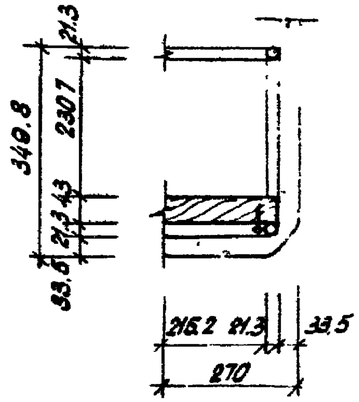

Вид Б-Б

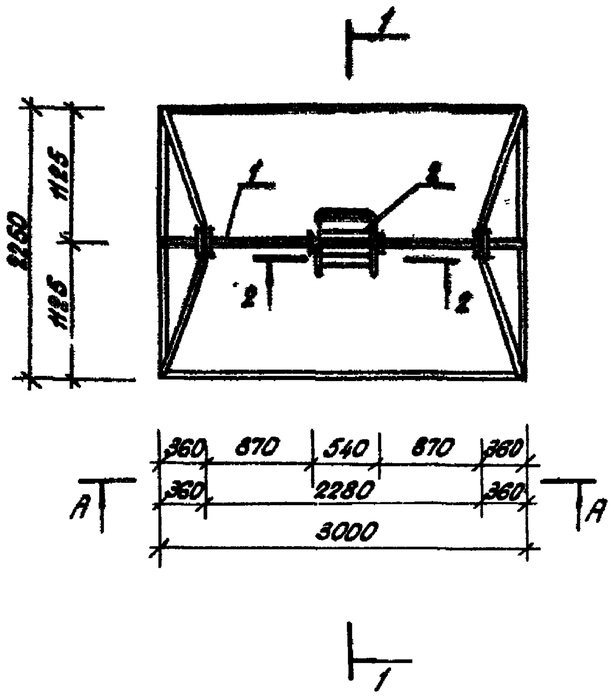

Спецификация на качели тип 1

Марка поз.	Обозначение	Наименование	Кол.	Масса ед. кг.	Примечание
		Сборочные единицы:			
1	КМИ-01	Качели ММ-1	1	111.21	
2	ГОСТ 24454-80Е	43×92; l=450	4	0.0017	м³
3	ГОСТ 1144-80	Шуруп 1-6×60.2	8	0,012	

Нач. АКМ-4	Кнауэр		29.09.81	310-4-1			АС1
Гл. конст.	Михайловский		29.09.81	Малые архитектурные формы и элементы благоустройства участков дошкольных детских учреждений, школ и школ-интернатов			
ГАП	Вишневская		4.09.81	Оборудование детских яслей-садов	Стадия	Лист	Листов
Г.ИП	Баршай		4.09.81		Р	39	
Арх.	Званевич		4.09.81	Качели Вид А-А. Вид Б-Б. Разрез 1-1. Узел 1т. Фрагмент разреза 2-2	БЕЛГОСПРОЕКТ г. Минск		
Арх.	Полинарова		4.09.81				

Инв. № подл. | Подпись и дата | Взам. инв. №

инв. №1130-4

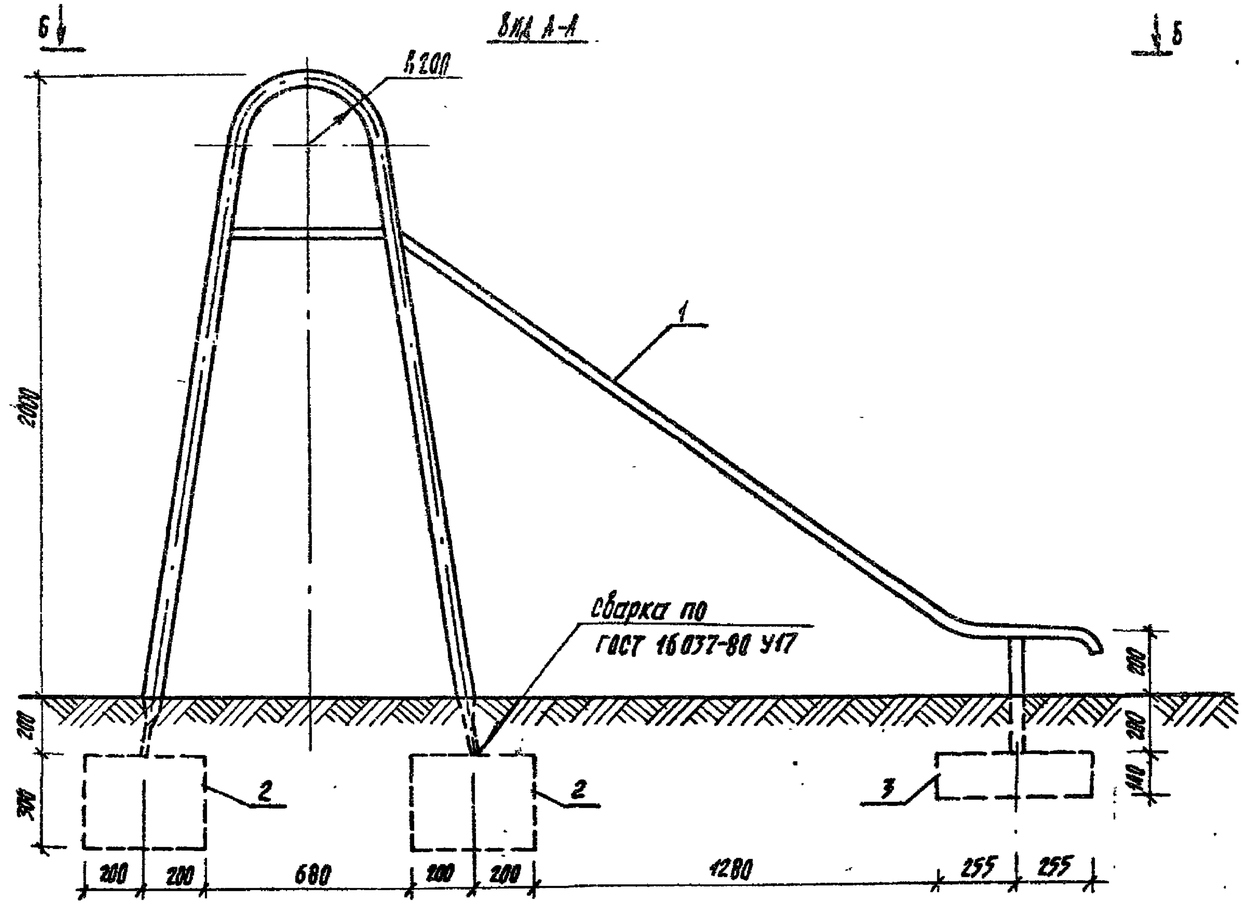

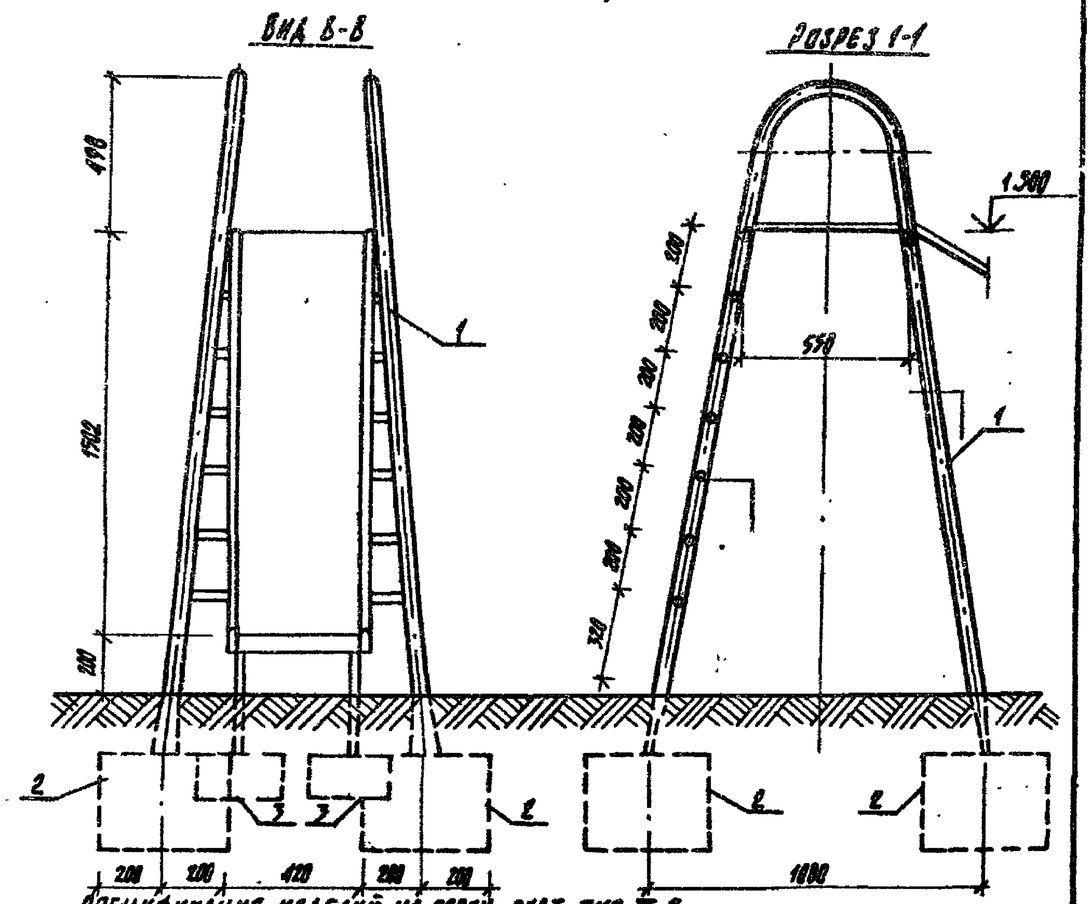

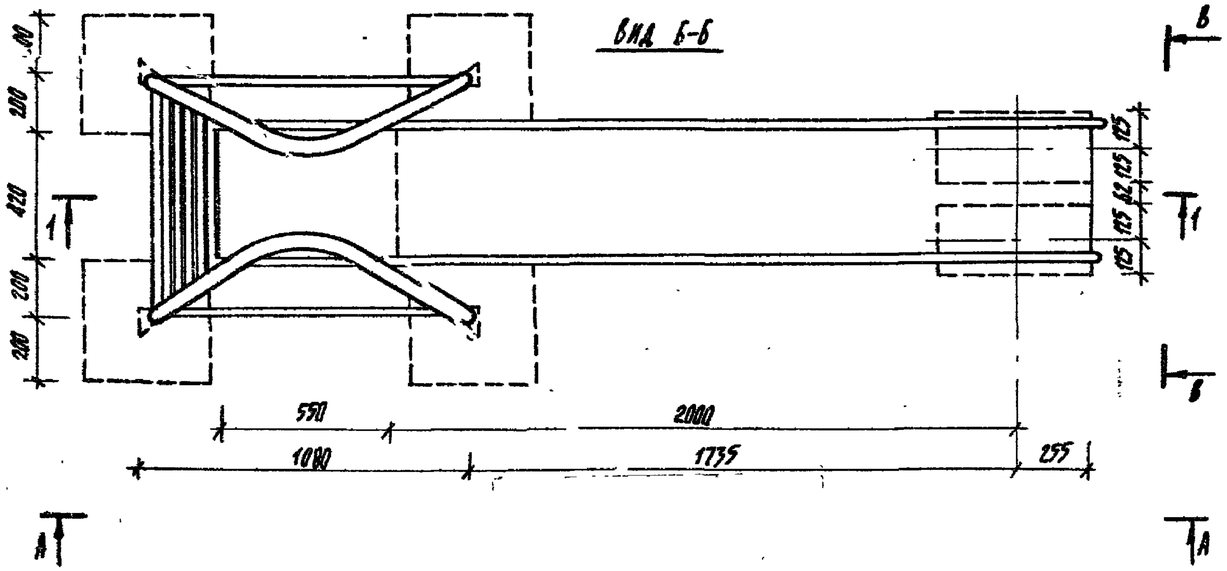

Спецификация изделий на горку-скат тип II А

Марка поз.	Обозначение	Наименование	Кол.	Масса ед. кг	Примечание
		Сборочные единицы:			
1	КМИ-14	горка ММ-14	1	97.33	
2	КЖИ-19	фундамент МЖ-3-6	4	120	
3	КЖИ-19	фундамент МЖ-3-5	2	45	

Нач. АКМ-А	Кнауэр		29.09.81
Гл. констр.	Михайловский		29.09.81
ГИП	Вишневская		4.09.81
ГИП	Барый		4.09.81
Арх.	Зданевич		4.09.81
Техник	Паланова		4.09.81

310-4-1 АС1

Малые архитектурные формы и элементы благоустройства участков дошкольных детских учреждений, школ и школ-интернатов

Оборудование участков детских яслей-садов

Горка-скат тип II-А
Вид А-А. Вид Б-Б. Вид В-В
Разрез 1-1.

Стадия	Лист	Листов
Р	40	

БЕЛГОСПРОЕКТ г. Минск

Инв. № 1130-4

Подпись и дата | Взам. инв. №

Инв. № подл.

формат 12

Общий вид

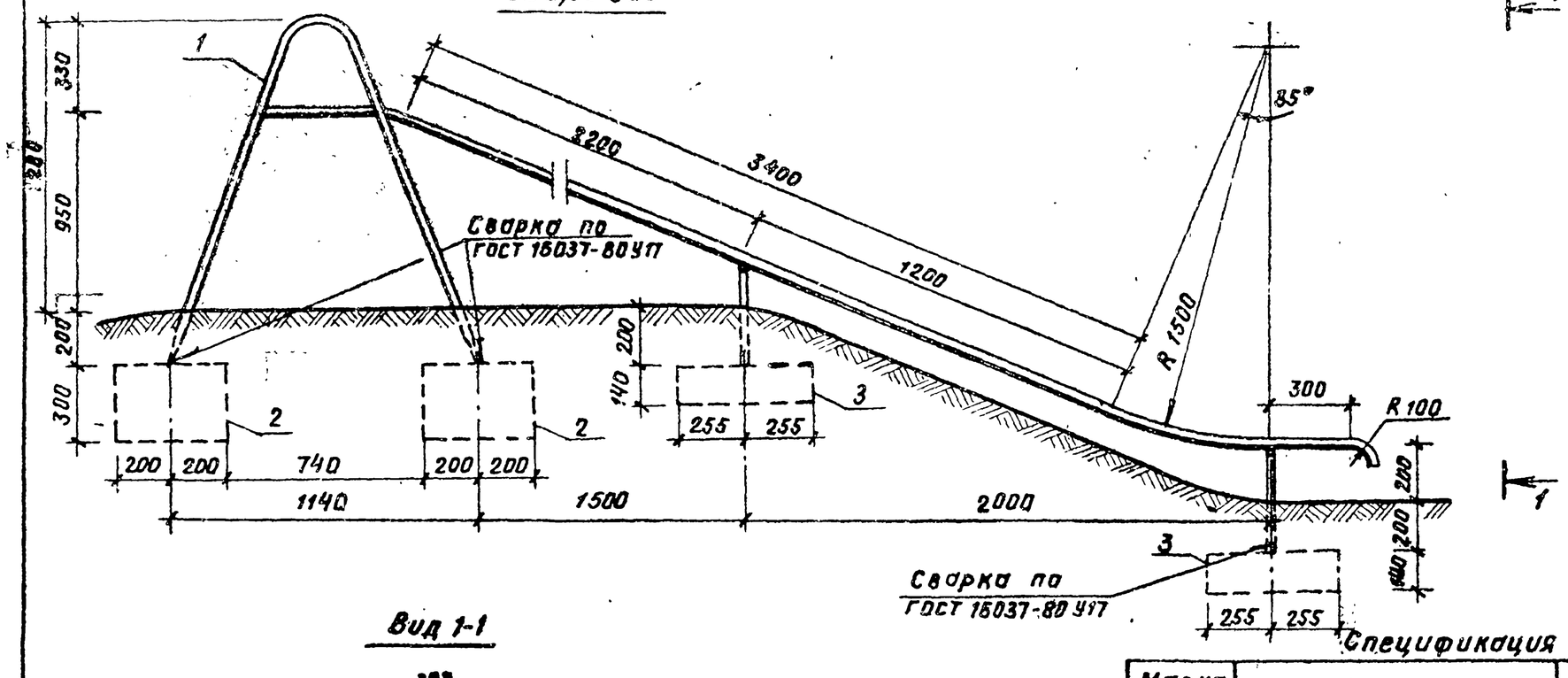

Вид 1-1

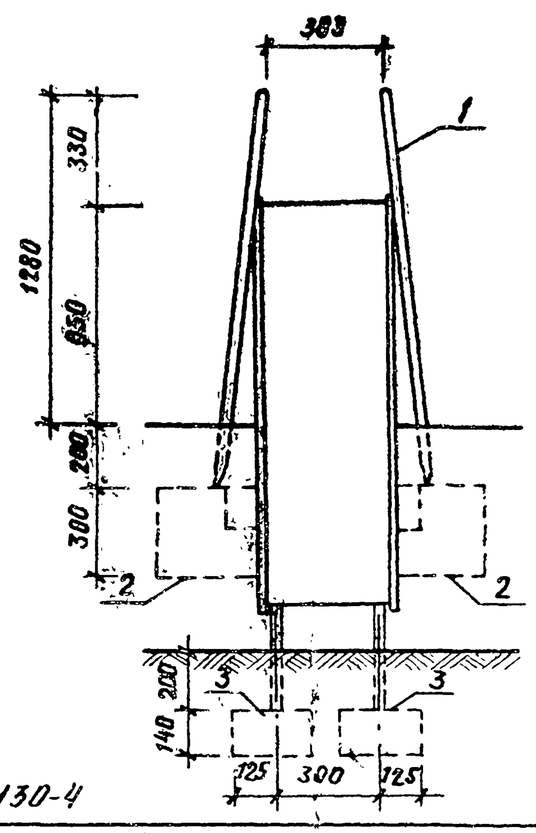

Спецификация изделий на горку-скат тип II-5

Марка поз.	Обозначение	Наименование	Кол.	Масса ед. кг	Примечание
		Сборочные единицы			
1	КМИ-15	Горка ММ-15	1	92.78	
2	КЖИ-19	Фундамент МЖ-3-6	4	120	
3	КЖИ-19	Фундамент МЖ-3-5	4	45	

				310-4-1		АС1
				Малые архитектурные формы и элементы благоустройства участков детских дошкольных учреждений, школ и школ-интернатов		
Нач.АКМ	Кнауэр		28.09.81	Оборудование участков детских яслей-садов.	Стадия	Лист	Листов
Гл.констр	Михайловский		28.09.81		Р	41	
ГАП	Вишневская		4.09.81				
ГИП	Баршай		4.09.81	Горка-скат тип IIБ. Общий вид. Вид 1-1.	БЕЛГОСПРОЕКТ г. Минск		
Архит.	Зданович		4.09.81				

Инв. № подл. | Подпись и дата | Взам. инв. №

инв. № 1130-4

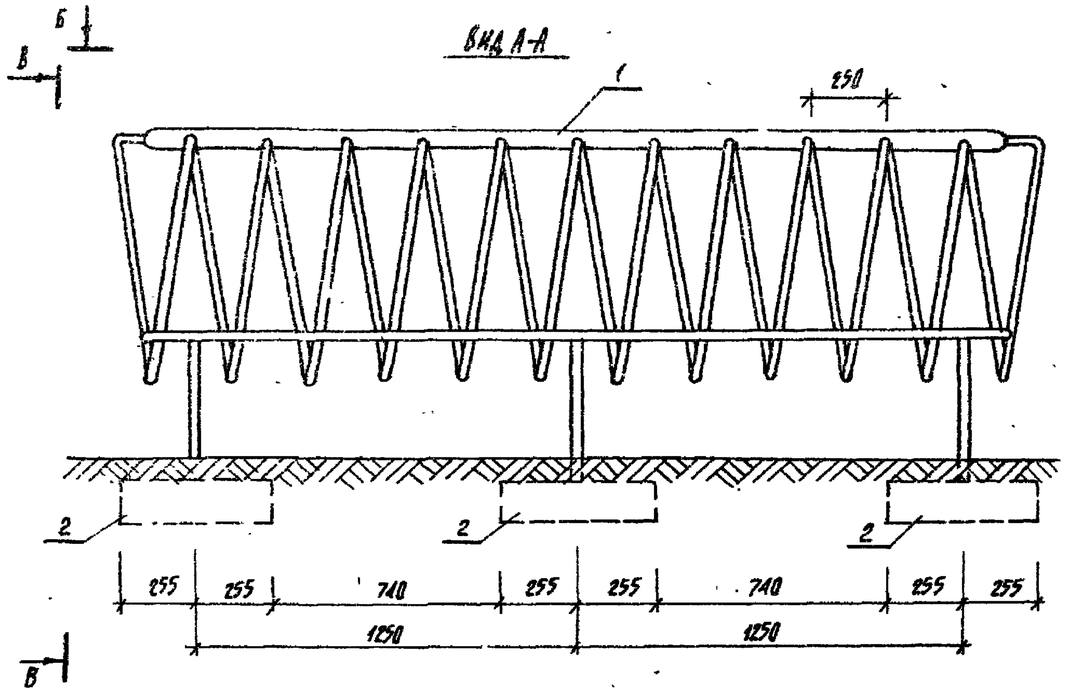

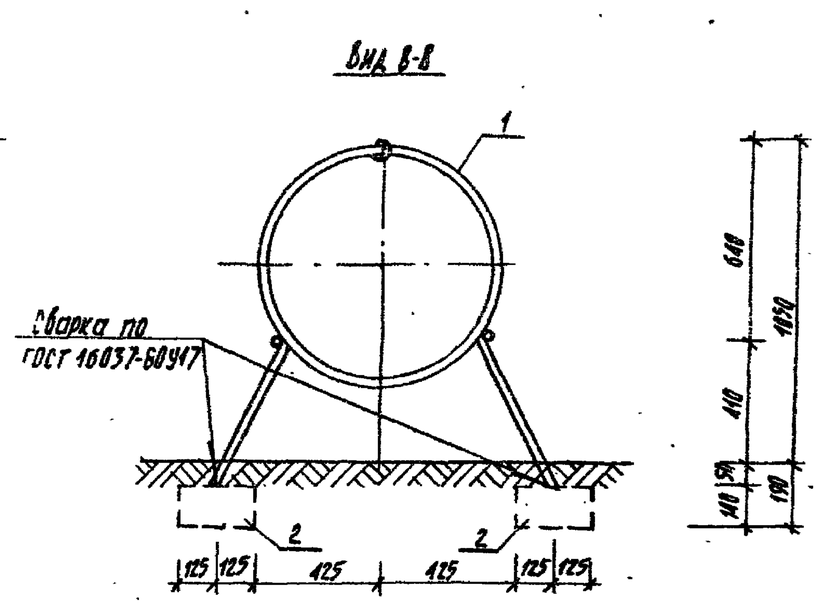

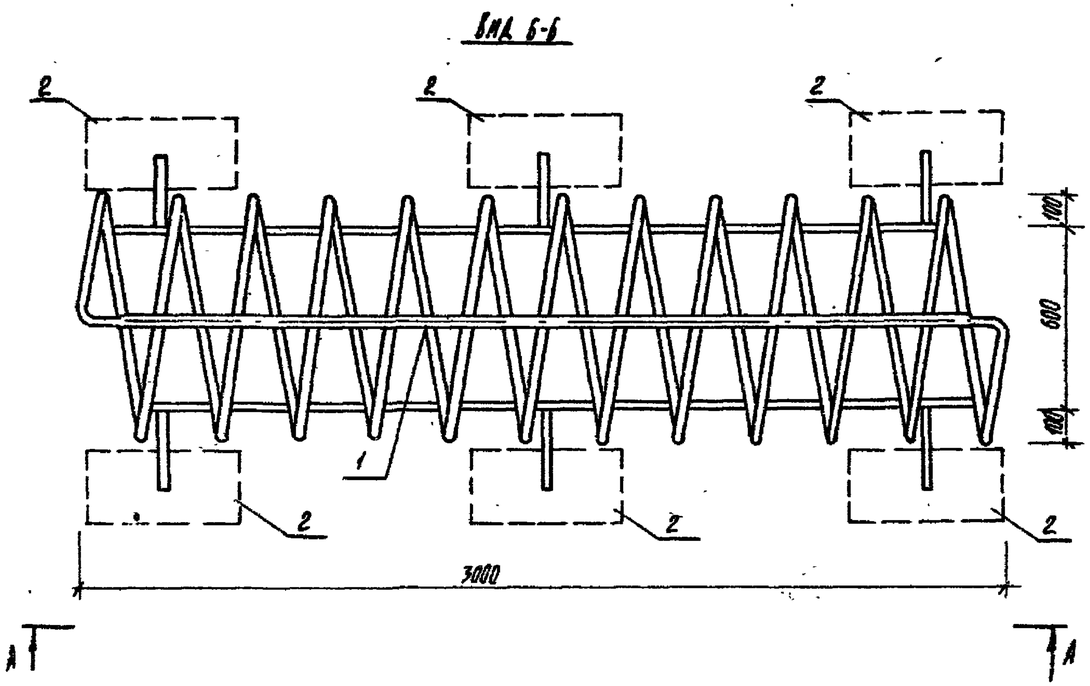

Спецификация изделий на спираль

Марка поз.	Обозначение	Наименование	Кол.	Масса ед. кг	Примечание
		Сборочные единицы:			
1	КМИ-18	спираль ММ-18	1	74,32	
2	КЖИ-19	фундамент МЖ-3-5	6	45	

				3.10-4-1			АС1
				Малые архитектурные формы и элементы благоустройства участков вокзальных детских учреждений, школ и школ-интернатов			
Нач. МДМ-4	Кнауэр		29.09.81	Оборудование участков детских яслей-садов	Стадия	Лист	Листов
Гл. констр.	Михайловский		29.09.81		Р	42	
ГИП	Вишневская		4.09.81				
ГИП	Барчай		4.09.81	Спираль Вид А-А. Вид Б-Б. Вид В-В.	БЕЛГОСПРОЕКТ г. Минск		
Арх.	Зоаневич		4.09.81				
Техник	Бондарева		4.09.81				

Инв. № 1130-4

Инв. № подл. | Подпись и дата | Взамен инв. №

Формат 12

Вид А-А, тип-I

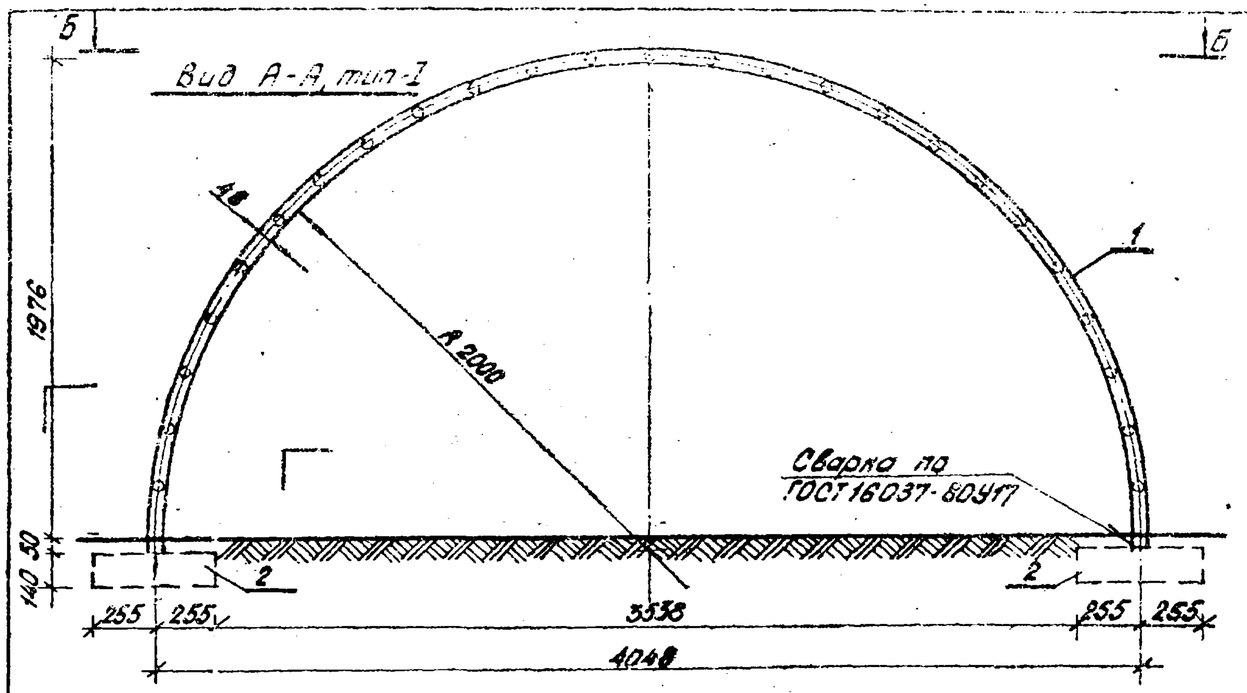

Вид Б-Б, тип-I

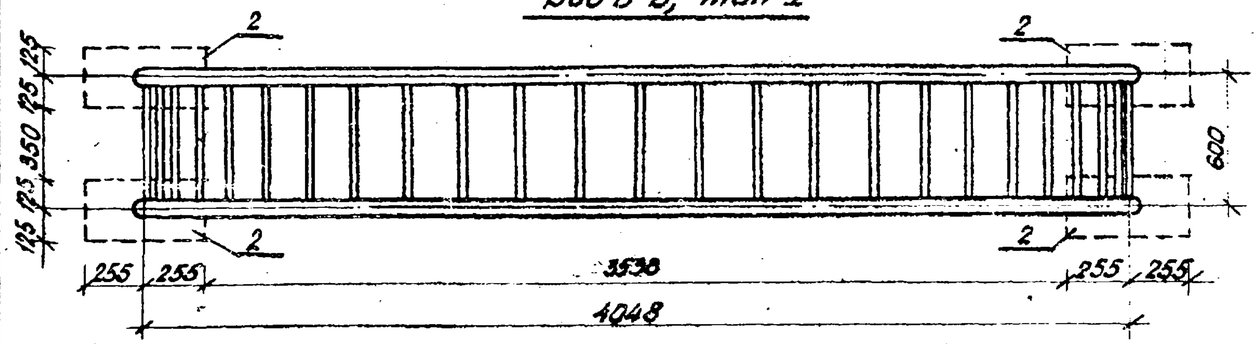

А А

Спецификация изделий на лиану тип I

Марка поз.	Обозначение	Наименование	Кол.	Масса ед. кг.	Примечание
		Сборочные единицы			
1	КМИ-23	Лиана ММ-25	1	85.27	
2	КЖИ-19	Фундамент МЖ-3-5	4	45	

Вид А-А, тип II

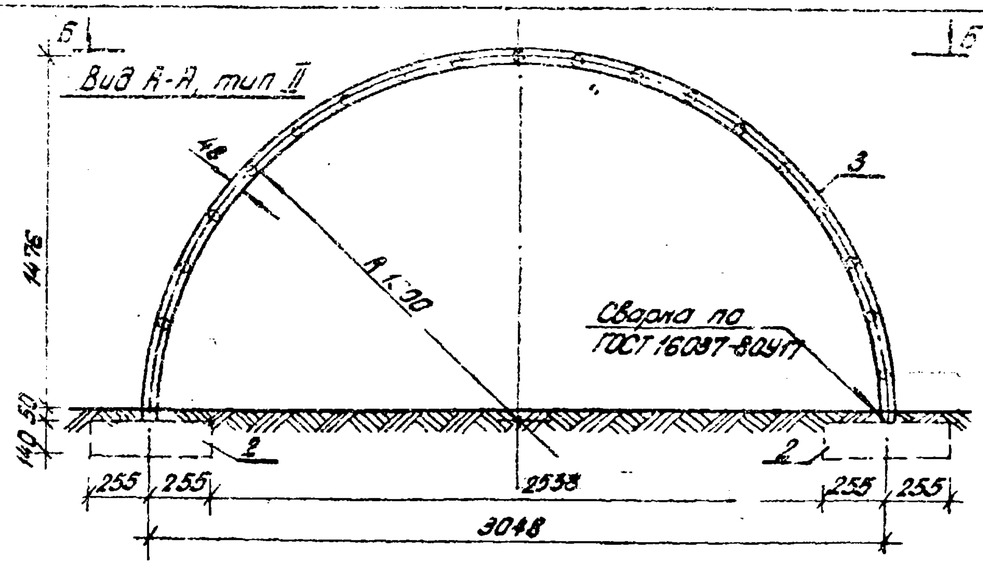

Вид Б-Б, тип II

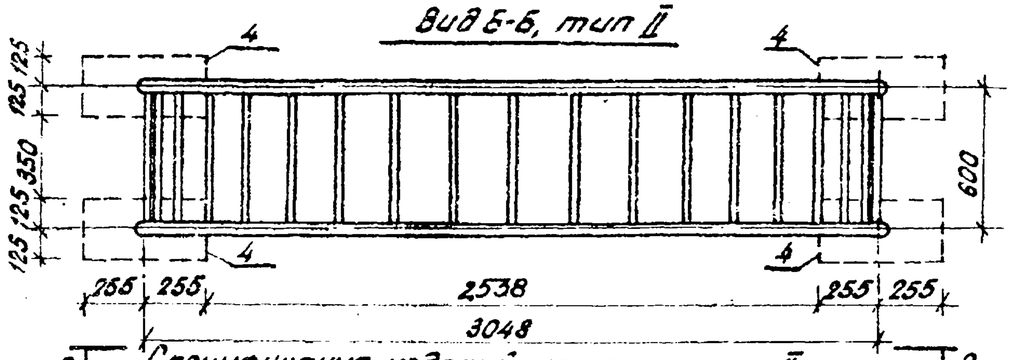

А А

Спецификация изделий на лиану тип II

Марка поз.	Обозначение	Наименование	Кол.	Масса ед.кг.	Примечание
		Сборочные единицы			
3	КМИ-24	Лиана ММ-26	1	64.25	
2	КЖИ-19	Фундамент МЖ-3-5	4	45	

Нач.АКМ-4	Ильязов		19.09.81	3.10-4-1	АС 1
Гл.констр.	Михайловский		19.09.81	Малые архитектурные формы и элементы благоустройства участков дошкольных детских учреждений, школ и школ-интернатов.	
ГАП	Вишневская		4.09.81	Оборудование участков детских яслей-садов.	Стадия: ТР; Лист: 43; Листов:
ГИП	Боршай		4.09.81	Лианы тип I и тип II. Вид А-А тип I, Вид Б-Б тип I. Вид А-А тип II, Вид Б-Б тип II.	БЕЛГОСПРОЕКТ г. Минск
Техник	Паланова		4.09.81		

Инв. № 1130-4

Взам. инв. N | Подпись и дата | Инв. N подл.

Формат 12

Вид А-А

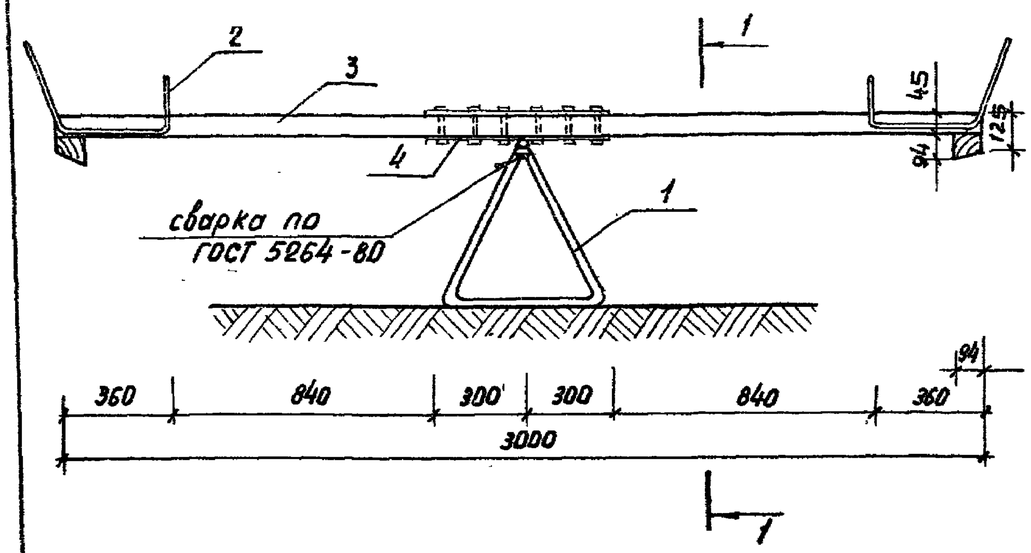

Разрез 1-1

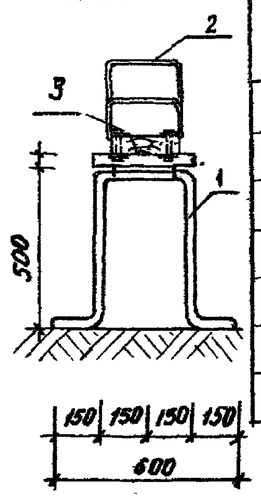

План

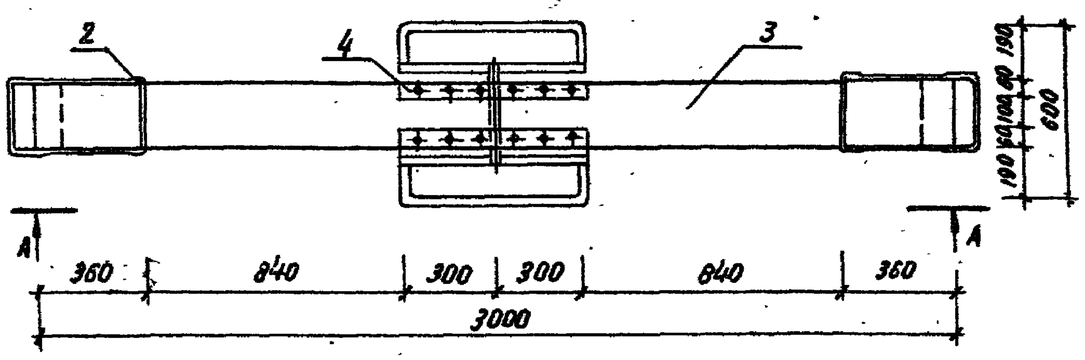

Спецификация на качалку-балансир тип II

Марка поз	Обозначение	Наименование	Кол.	Масса ед.кг	Примечание
1	КМИ-47	ММ - 76	1		
2	КМИ-48	ММ - 59	2	2.67	
3	КДИ-10	МД - 1-11	1	0.3м³	
4	КМИ-57	ММ - 69	1	8.08	
	ГОСТ 1144-80	Шуруп 1-4×50	12	0006	

				310-4-1			АС-1
				Малые архитектурные формы и элементы благоустройства участков детских дошкольных учреждений, школ и школ-интернатов			
Нач.АКИЦ	Кнауэр		29.09.81	Оборудование участков детских ясей-садов	Стадия	Лист	Листов
Гл.констр.	Михайловский		29.09.81		Р	44	
ГАП	Вишневская		4.09.81				
ГИП	Баршай		4.09.81	Качалка-балансир тип II Вид А-А. План. Разрез 1-1	БЕЛГОСПРОЕКТ г. Минск		
Архитект.	Зданевич		4.09.81				

Инв. № подл. | Подпись и дата | Взамен инв. №

инв. № 1130-4

Вид А-А

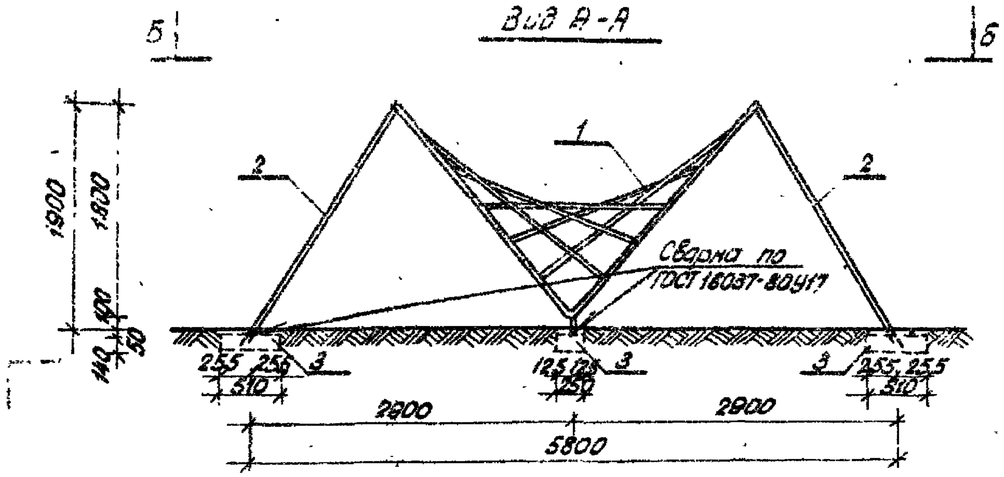

Вид В-В

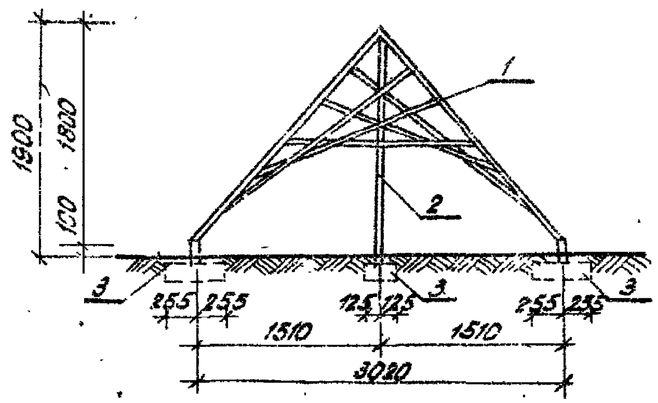

Аксонометрия

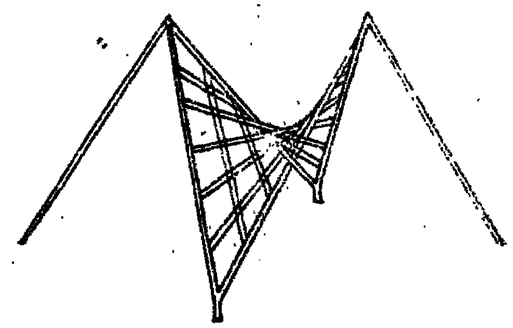

Вид Б-Б

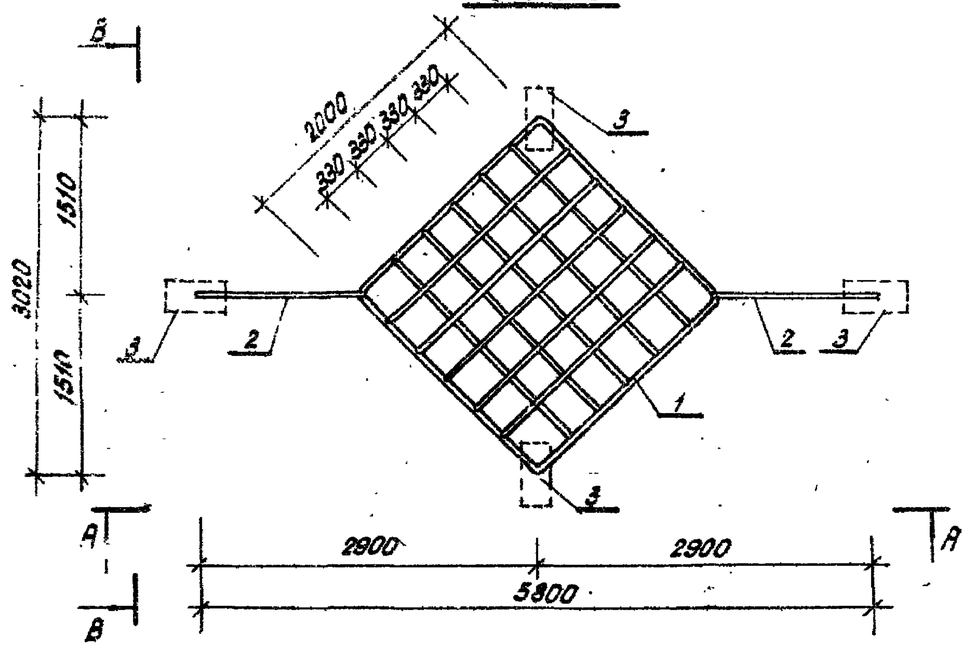

Спецификация изделий на сетку для лазания тип I

Марка поз.	Обозначение	Наименование	Кол.	Масса ед. кг.	Примечание
		Сборочные единицы			
1	КМИ-29.01	ММ-31	1	81,1	
2	КМИ-29.02	ММ-32	2	10,39	
3	КШИ-19	Фундамент МЖ-3-5	4	45	

				310-4-1			АС1
				Малые архитектурные формы и элементы оборудования участков дошкольных детских учреждений, школ и школ-интернатов.			
Нач.АКМ-4	Кнауэр		29.09.81	Оборудование участков детских яслей-садов.	Стадия	Лист	Листов
Гл.конст.	Михайловский		29.09.81		Р	45	
ГАП	Вишневская		4.09.81				
ГИП	Баршай		4.09.81	Сетка для лазания тип I Вид А-А Вид Б-Б. Вид В-В. Аксонометрия.	БЕЛГОСПРОЕКТ г. Минск		
Рок.	Званевич		4.09.81				
Рок.	Поликарпова		4.09.81				

Инв. № подл. | Подпись и дата | Взам. инв. №

инв. № 1130-4

Формат 12

Вид А-А

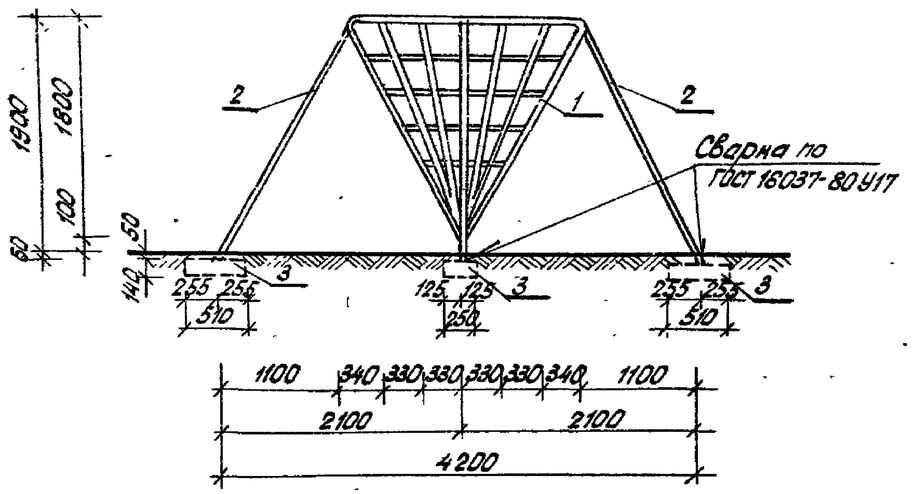

Вид В-В

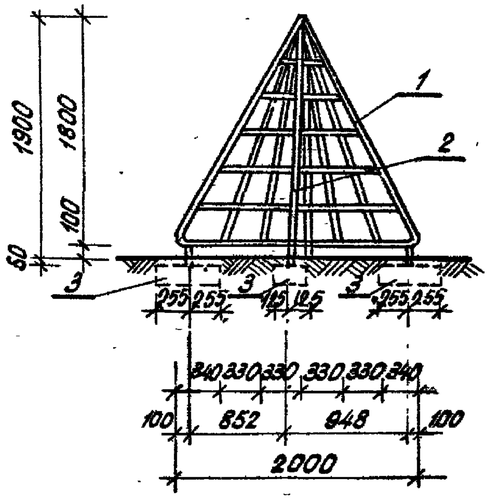

Аксонометрия

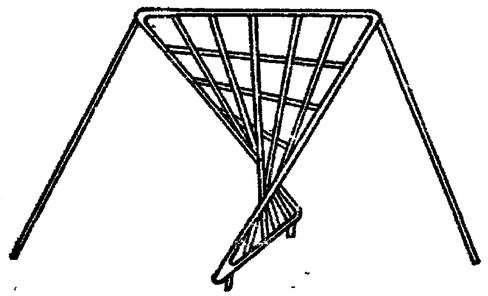

Вид Б-Б

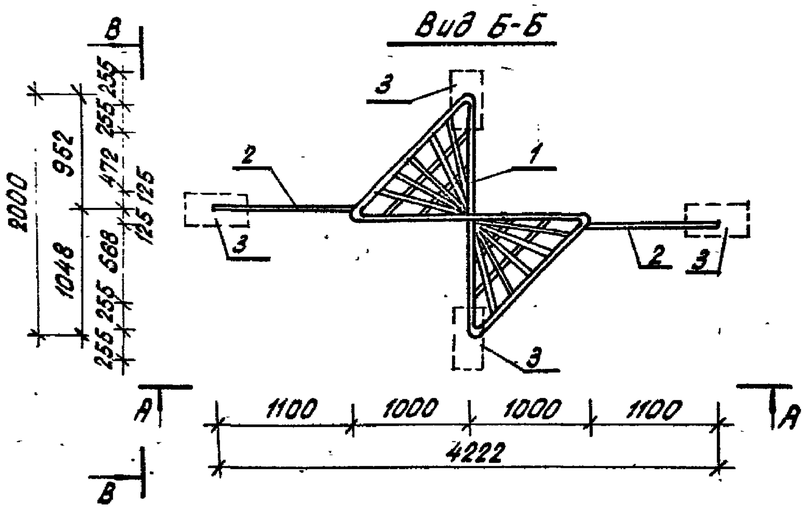

Спецификация изделий на сетку для лазания тип II.

Марка поз.	Обозначение	Наименование	Кол.	Масса ед. кг.	Примечание
		Сборочные единицы			
1	КМИ-28.01	ММ-29	1	69.22	
2	КМИ-28.02	ММ-30	2	9.74	
3	КЖИ-19	Фундамент МЖ-3-5	4	45	

				310-4-1		АС1
				Малые архитектурные формы и элементы благоустройства участков дошкольных детских учреждений, школ и школ-интернатов.		
Нач.АКМ-4	Кнауэр		29.09.81	Оборудование участков детских яслей-садов.	Стадия	Лист	Листов
Гл.констр.	Михайловский		29.09.81		Р	46	
ГАП	Вишневская		4.09.81				
ГИП	Барский		4.09.81	Сетка для лазания тип II. Вид А-А. Вид Б-Б. Вид В-В. Аксонометрия	БЕЛГОСПРОЕКТ г. Минск		
Арх.	Зданевич		4.09.81				
техник.	Полинарова		4.09.81				

Взам. инв. №

Подпись и дата

Инв. № подл.

инв. № 1130-4

Формат 12

Вид А-А

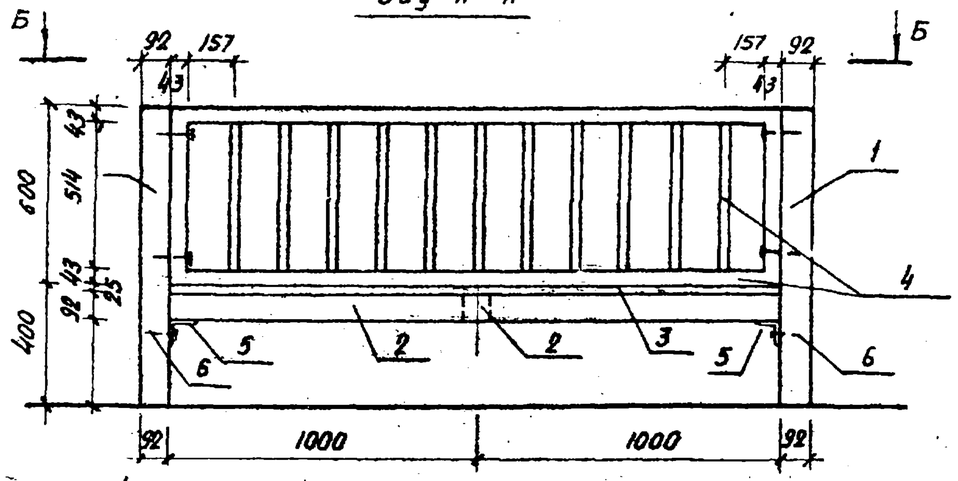

Вид Б-Б

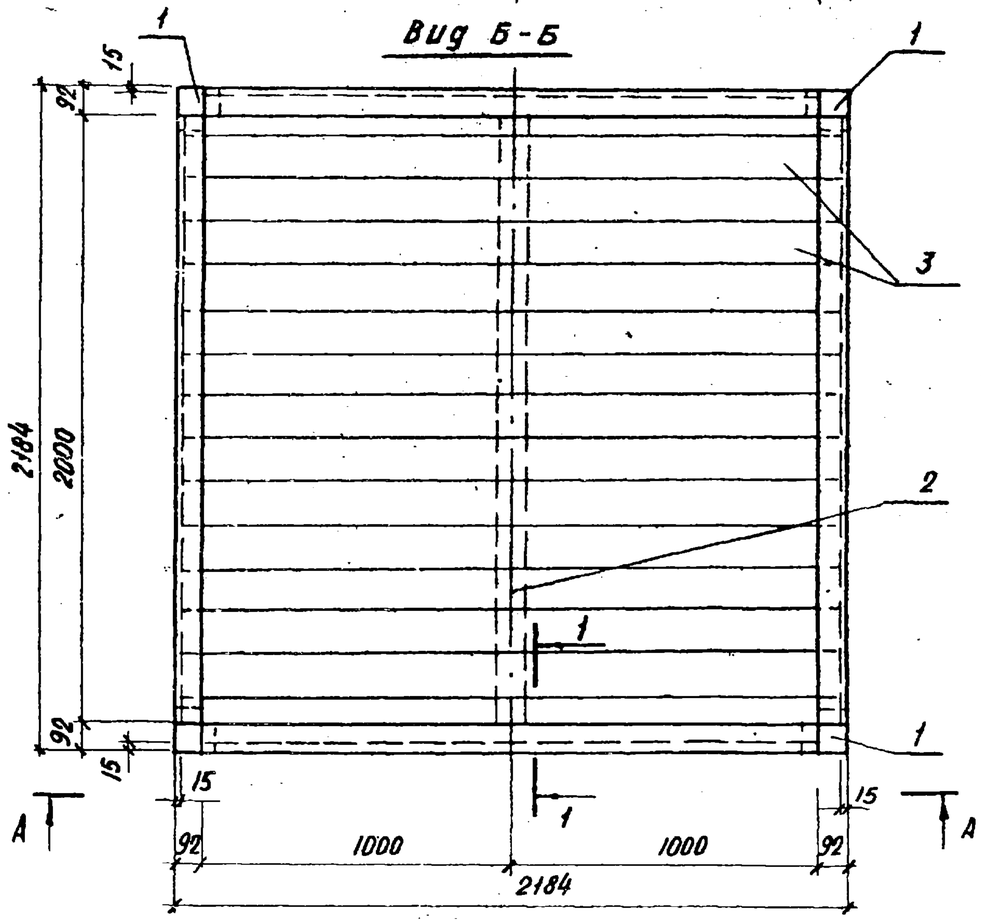

1-1

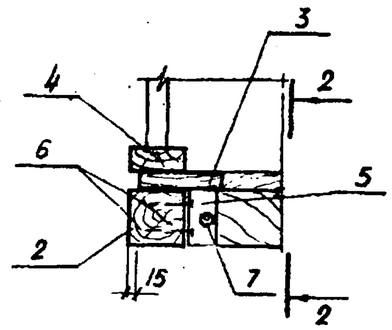

2-2

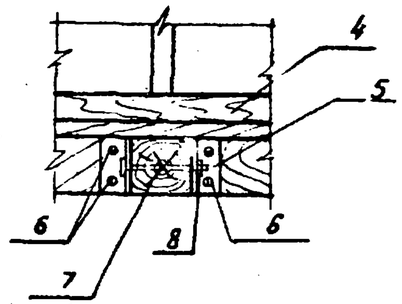

СПЕЦИФИКАЦИЯ НА МАНЕЖ

Марка поз	Обозначение	Наименование	Кол.	Масса ед. кг	Примечание
		Сборочные единицы:			
1	ГОСТ 24454-80 Е	92×92, ℓ = 1000	4	0.10м³	
2	ГОСТ 24454-80 Е	92×92; ℓ = 2000	4	0.20м³	
3	ГОСТ 24454-80 Е	142×25; ℓ = 2154	15	0.005м³	
4	КДИ-11	МД-1-12	4	0.062м³	
		Общий расход древесины:		1.761м³	
5	ГОСТ 8509-72*	∠8-50×50×4, ℓ = 90 из ст 3 сп ГОСТ 535-79	8	0.275	
6	ГОСТ 1144-80	Шуруп 1-5×70	24	0.009	
7	ГОСТ 7798-70*	Болт М10×130 кл 2-011	2	0.093	
8	ГОСТ 5915-70*	Гайка М10 кл 2-011	2	0.011	
9	ГОСТ 4028-63*	Гвозди К3 0×80	24	0.0044	

Нач. АКМ-4	Кнауэр		29.09.81	310-4-1		АС-1
Гл. консар.	Михайловский		29.09.81	Малые архитектурные формы и элементы благоустройства участков дошкольных детских учреждений, школ, и школ-интернатов		
ГАП	Вишневская		4.09.81	Оборудование участков детских яслей-садов	Стадия: Р	Лист: 49 / Листов:
ГИП	Баршай		4.09.81	Манеж. Вид А-А. Вид Б-Б. Разрез 1-1	БЕЛГОСПРОЕКТ г. Минск	
Ст. инж.	Березовский		1.09.81			
Арх.	Зданевич		1.09.81			

Взам. инв. №

Подпись и дата

Инв. № подл.

инв. №1130-4

Вид А-А

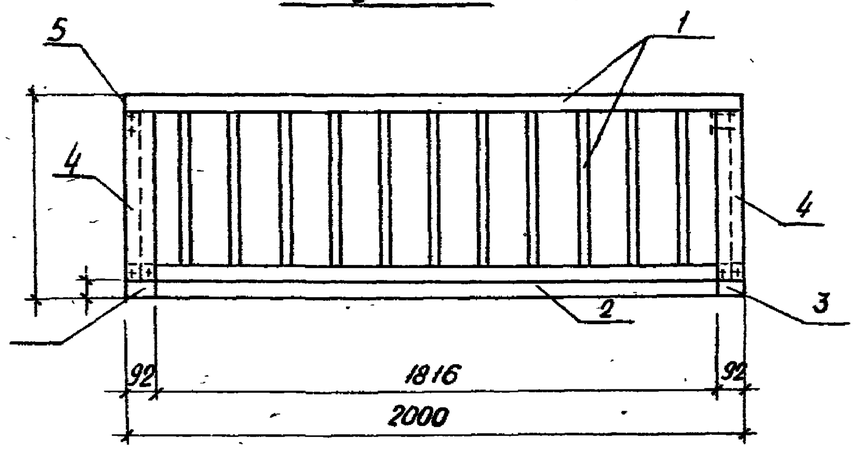

План

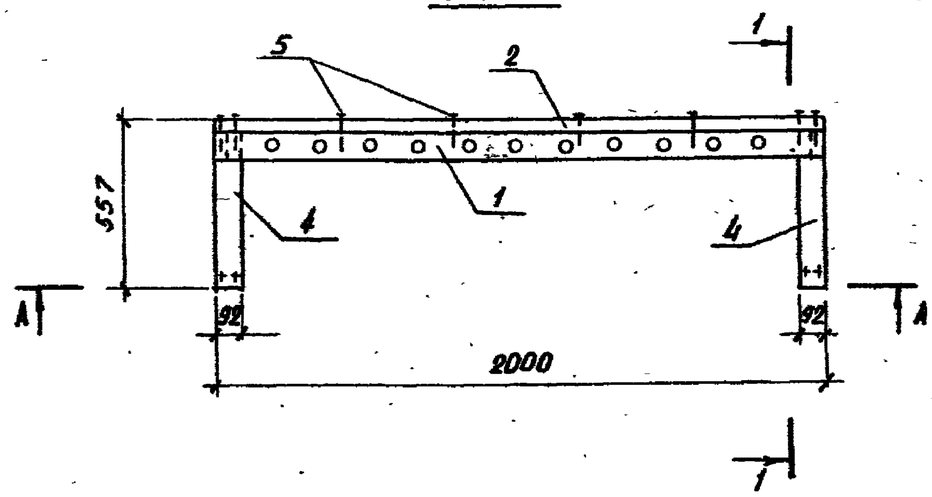

1-1

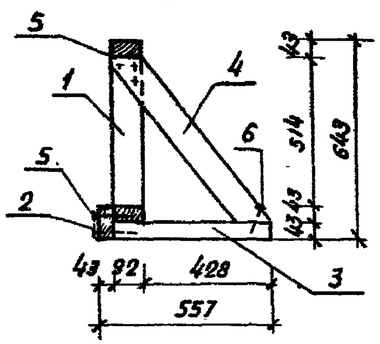

Спецификация на барьер

Марка, поз.	Обозначение	Наименование	Кол.	Масса ед. кг.	Примечание
		Сборочные единицы:			
1	КДИ-11	МД-1-12	1		0.062 м³
2	ГОСТ 24454-80 Е	43×92, ℓ=2000	1		0.01 м³
3	ГОСТ 24454-80 Е	43×92, ℓ=520	2		0.003 м³
4	ГОСТ 24454-80 Е	92×92, ℓ=680	2		0.008 м³
		Общий расход древесины			0.094 м³
5	ГОСТ 4028-63*	Гвозди К3.0×80	14	0.0044	
6	ГОСТ 4028-63*	Гвозди К4.0×120	4	0.012	

Инв. № 1130-4

Взамен инв. №

Подпись и дата

Инв. № подл.

Нач. ПКМ-4	Кнауэр		29.09.81	310-4-1		АС-1
Гл. констр.	Михайловский		29.09.81	Малые архитектурные формы и элементы благоустройства участков детских дошкольных учреждений, школ и школ интернатов		
ГАП	Вишневская		4.09.81	Оборудование участков детских аллей-садов	Стадия: Р	Лист: 49 / Листов:
ГИП	Баршай		4.09.81	Барьер. Вид А-А. План. Разрез 1-1	БЕЛГОСПРОЕКТ г. Минск	
Ст. инж.	Березовский		4.09.81			
Архитект.	Зданович		4.09.81			

Вид А-А

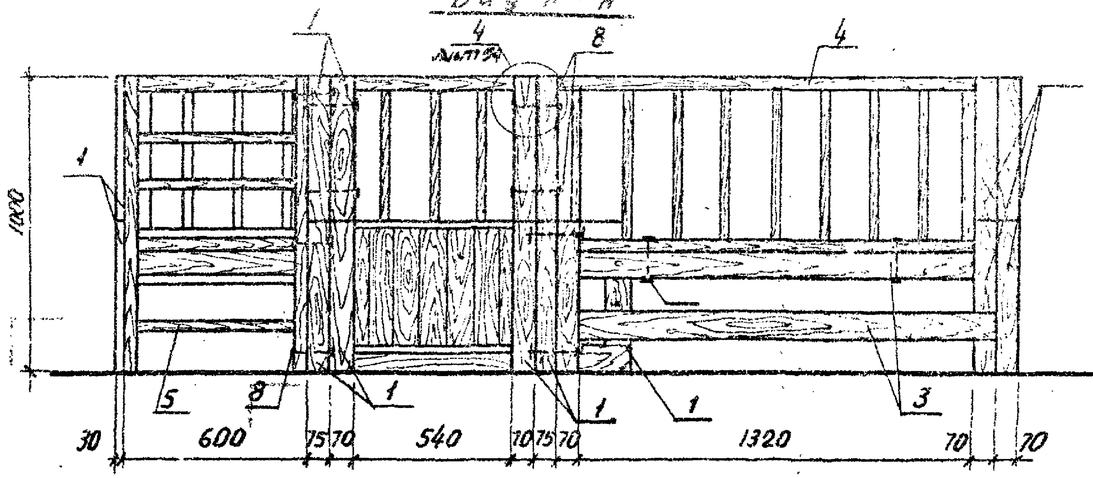

Вид Б-Б

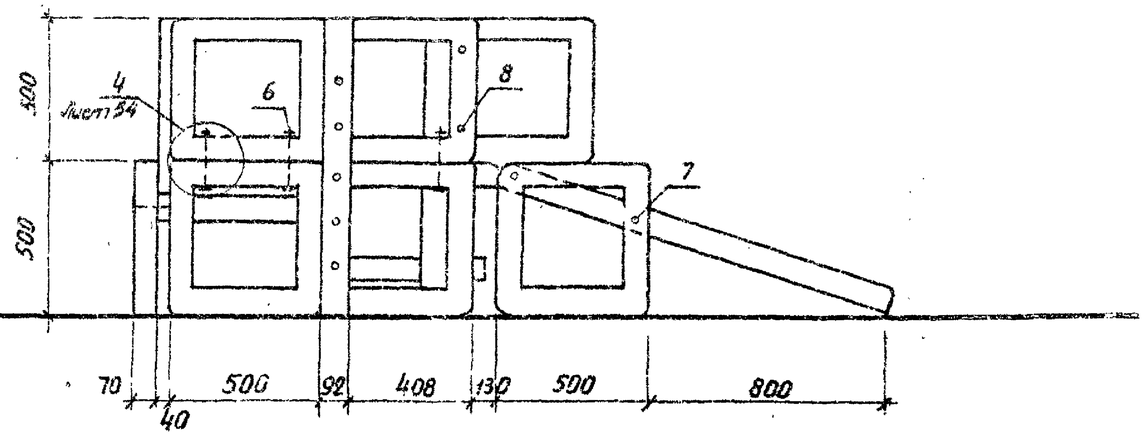

План

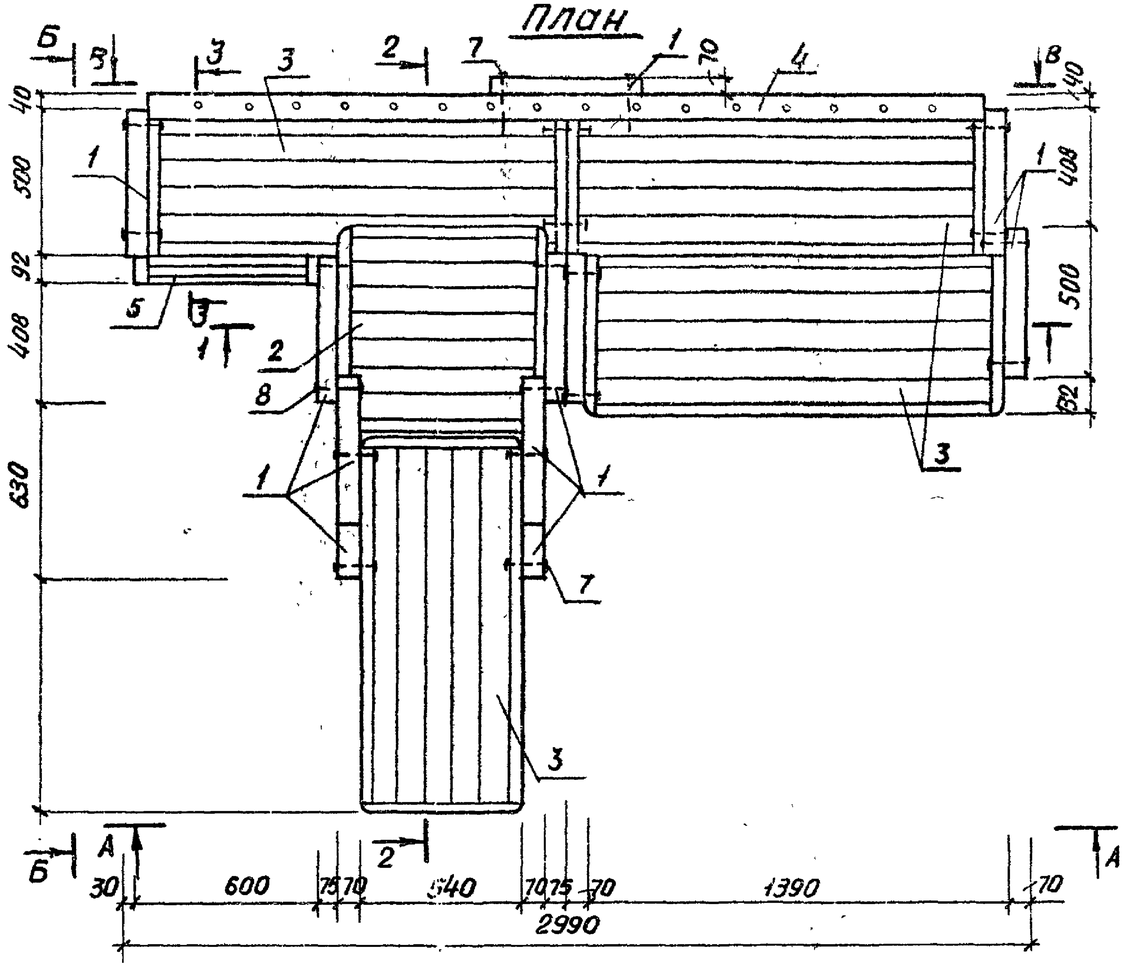

Вид В-В

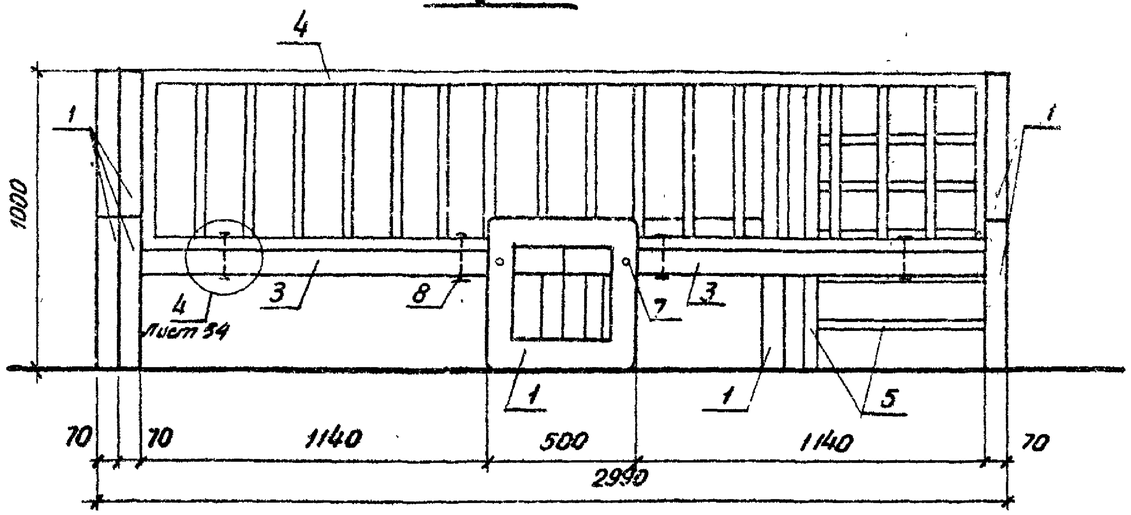

1. Смотреть с листом 50.

				310-4-1		АС 1
				Малые архитектурные формы и элементы благоустройства участков детских дошкольных учреждений, школ и школ-интернатов.		
Нач. АКМ-4	Кнауэр		29.09.81	Оборудование участков детских яслей-садов	Стадия	Лист	Листов
ГАП	Вишневская		29.09.81		Р	49	
ГИП	Баршай		4.09.81				
Ст. инж	Березовский		1.09.81	Горка - манеж. План. Виды А-А; Б-Б; В-В.	БЕЛГОСПРОЕКТ г. Минск		
Инженер	Дудиковская		1.09.81				
архитект.	Зраневич		1.09.81				

Инв. № подл. | Подпись и дата | Взамен инв. №

Инв. № 1130-4

Разрез 1-1

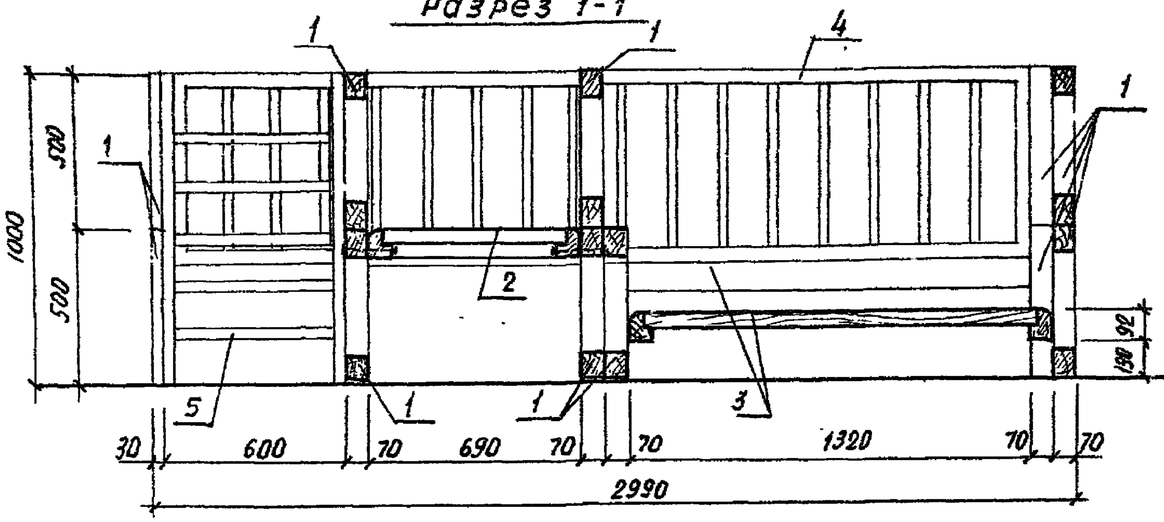

Разрез 2-2

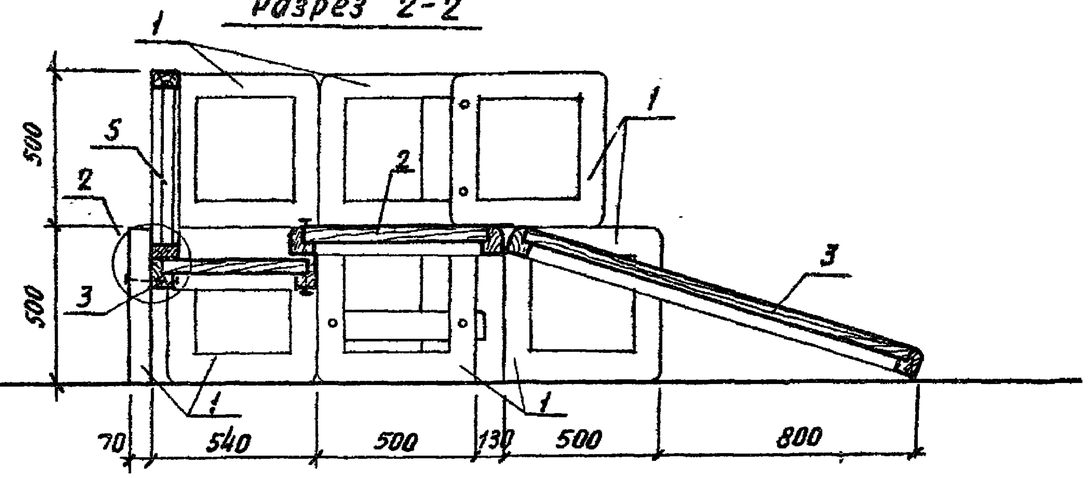

Разрез 3-3

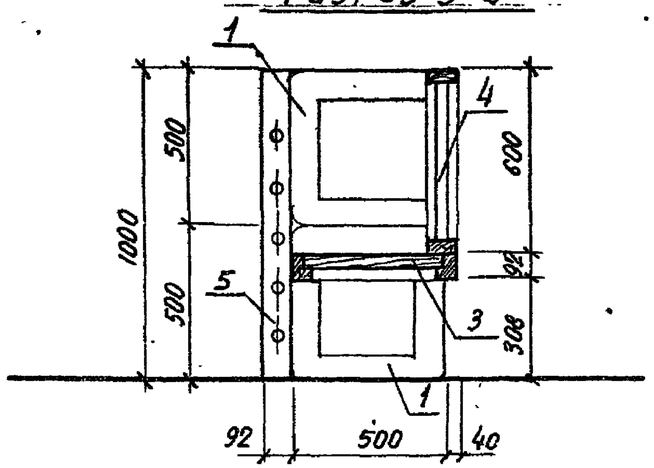

Спецификация на горку-манеж

Марка, поз.	Обозначение	Наименование	Кол.	Масса Ед. кг.	Примечание
1	КДИ-04	МД-1-4	15		
2	КДИ-05	МД-1-5	1		
3	КДИ-06	МД-1-6	3		
4	КДИ-17	МД-1-18	1		
5	КДИ-18	МД-1-19	1		
6	ГОСТ 7801-81	Болт М12×190-011		2.60	Общая масса
7	ГОСТ 7801-81	Болт М12×180		2.80	Общая масса
8	ГОСТ 7801-81	Болт М12×140		130	Общая масса
	ГОСТ 5915-70*	Гайка М12 кл 2-011		0.70	Общая масса
	ГОСТ 11371-78	Шайба 12-011		0.30	Общая масса
	ГОСТ 4028-63*	Гвозди К4.0×100		0.20	Общая масса

Нач. АКМ-4	Кнауэр		29.09.81	310-4-1			АС-1
ГАП	Вишневская		29.09.81	Малые архитектурные формы и элементы благоустройства участков детских дошкольных учреждений школ и школ-интернатов.			
ГИП	Баршай		9.09.81	Оборудование участков детских яслей-садов.	Стадия	Лист	Листов
Ст.инж.	Березовский		1.09.81		Р	50	
Инженер	Дубиковская		1.09.81	Горка-манеж Разрезы 1-1; 2-2; 3-3.	БЕЛГОСПРОЕКТ г. Минск		
Арх.	Зданевич		1.09.81				

Инв. № подл. | Подпись и дата | Взам. инв. №

Инв. № 1130-4

Вид А-А

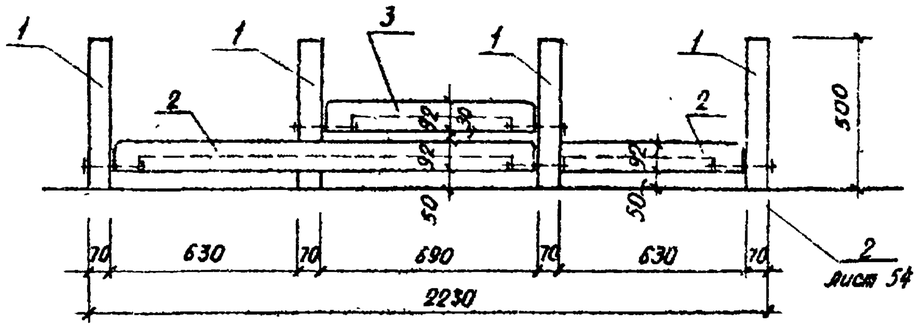

Вид Б-Б

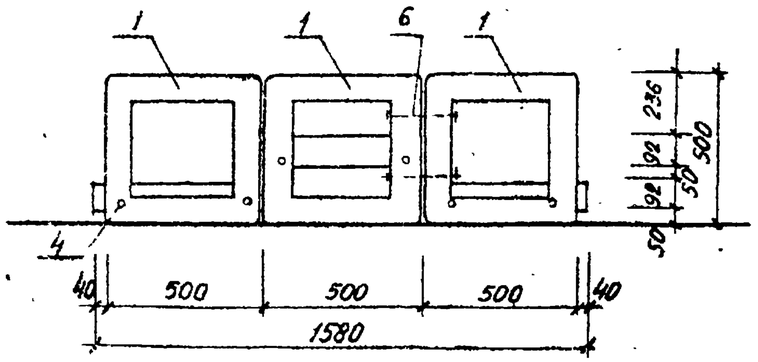

План

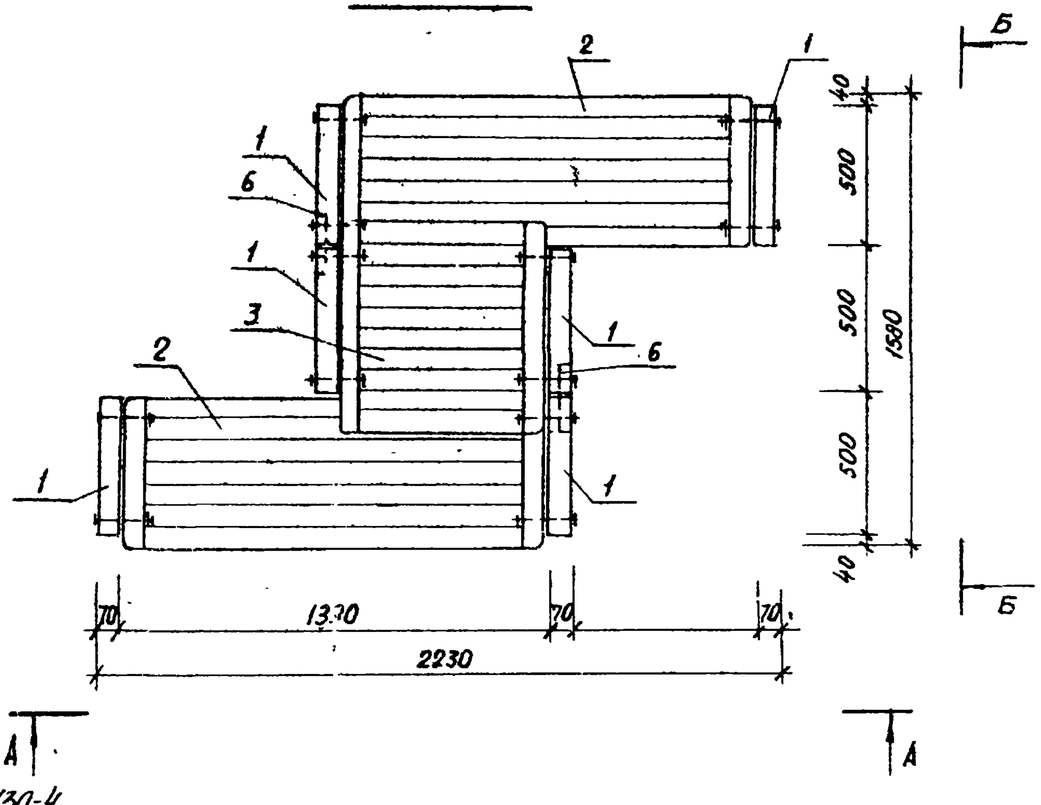

Спецификация на лесенки-ступеньки

Марка поз	Обозначение	Наименование	Кол.	Масса ед. кг	Примечание
1	КДИ-04	МД 1-4	6		0.016 м³
2	КДИ-06	МД 1-6	2		0.071 м³
3	КДИ-05	МД 1-5	1		0.047 м³
4	ГОСТ 7801-81	Болт М12×190 кл2-011	12	0.155	
5	ГОСТ 5915-70*	Гайка М12 кл2-011	16	0.0134	
6	ГОСТ 11371-78	Шайба 12	16	0.0063	

Нач. АКМ-4	Кнауэр		29.09.81	310-4-1		АС-1
ГАП	Вишневская		29.09.81	Малые архитектурные формы и элементы благоустройства участков детских дошкольных учреждений, школ и школ-интернатов		
ГИП	Баршай		4.09.81	Оборудование участков детских яслей-садов	Стадия	Лист	Листов
Ст инж.	Березовский		4.09.81		Р	51	
Архитект.	Заневич		4.09.81	Лесенки-ступеньки. Вид А-А. План. Вид Б-Б	БЕЛГОСПРОЕКТ г. Минск		
Техник	Бондарева		4.09.81				

Инв. № 1130-4

Инв. № подл. | Подпись и дата | Взамен инв. №

Вид А-А

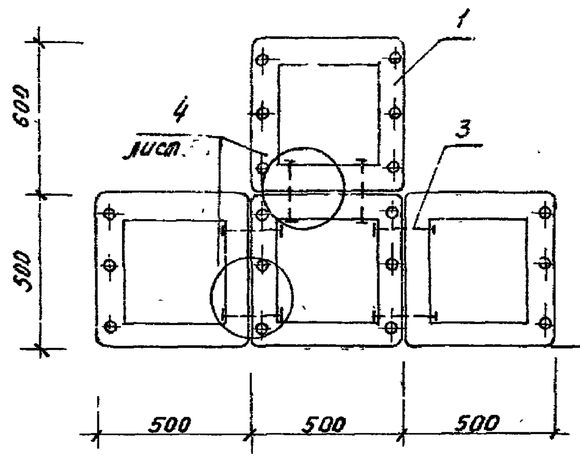

Вид Б-Б

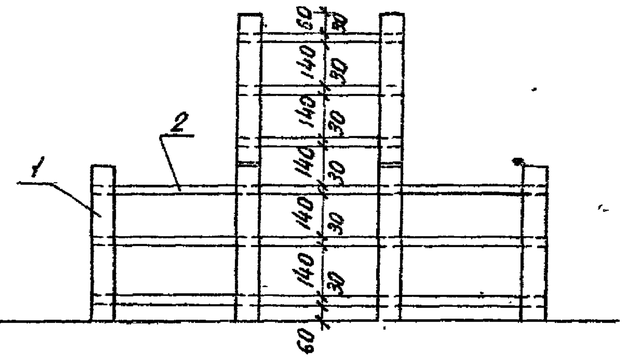

План

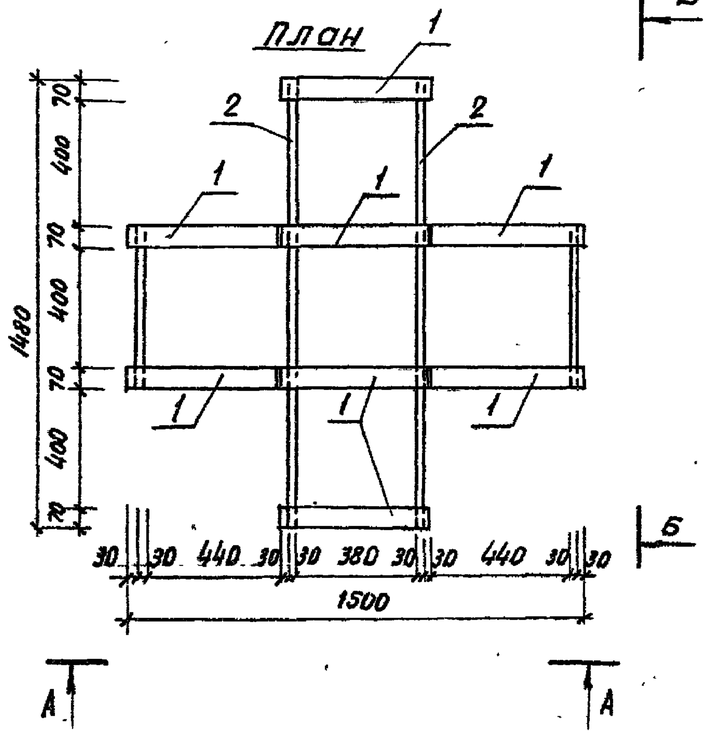

Спецификация на лесенки-перекладины тип I

Марка поз.	Обозначение	Наименование	Кол.	Масса ед, кг.	Примечание
1	КДИ-04	МД-1-4	10		0,016 м³
2	ГОСТ 24454-80 Е	ф30 ℓ=540	30		0,0008 м³
3	ГОСТ 7801-81	Болт М12×190 кл 2-011	12	0,155	
4	ГОСТ 5915-70*	Гайка М12 кл 2-011	12	0,0154	
5	ГОСТ 11371-78	Шайба 12	12	0,0063	

Нач.АКМ-4	Кнауэр		29.09.81	310-4-1		АС-1
Гл.Констр.	Михайловский		29.09.81	Малые архитектурные формы и элементы благоустройства участков детских дошкольных учреждений, школ и школ-интернатов		
ГАП	Вишневская		4.09.81	Оборудование участков детских яслей-садов	Стадия	Лист	Листов
ГИП	Баршай		4.09.81		Р	52	
Архитект	Заневич		4.09.81	Лесенки-перекладины тип I. Вид А-А. Вид Б-Б. План.	БЕЛГОСПРОЕКТ г. Минск		
Техник	Бондарева		1.09.81				

Взамен инв.№

Подпись и дата

Инв. № подл.

Инв. № 1130-4

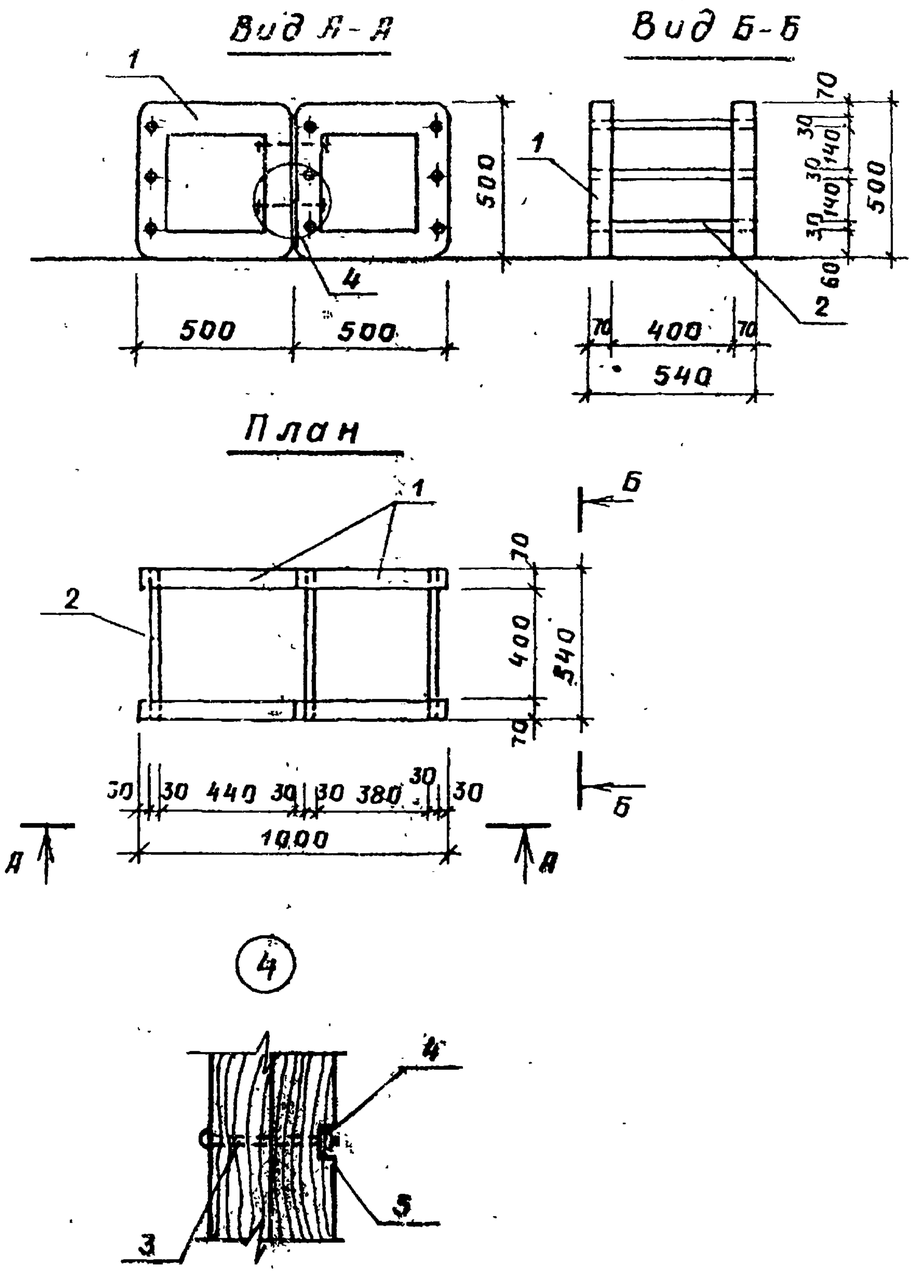

Спецификация на лесенки-перекладины тип II

Марка поз.	Обозначение	Наименование	Кол	Масса ед. кг	Примечание
1	КДИ-04	МД-1-4			0.016м³
2	ГОСТ 24454-80Е	Ф30, е=540			
3	ГОСТ 7801-81	Болт М12×190 КЛ2.011	4	0.155	
4	ГОСТ 5915-70*	Гайка М12 КЛ2-011	4	0.0154	
5	ГОСТ 11371-78	Шайба 12-011	4	0.0063	

Нач.АКМ4	К Науэр		29.09.81	310-4-1			АС1
Гл.конст.	Михайловский		29.09.81	Малые архитектурные формы и элементы благоустройства участков дошкольных детских учреждений, школ и школ-интернатов			
ГАП	Вишневская		4.09.81	Оборудование участков детских яслей-садов	Стадия	Лист	Листов
ГИП	Баршай		4.09.81		Р	53	
Арх.	Зданович		4.09.81	Лесенки-перекладины тип II Вид А-А. Вид Б-Б. Узел 4.	БЕЛГОСПРОЕКТ г. Минск		
Техник	Бондарева		4.09.81				

Инв. № подл. | Подпись и дата | Взам. инв. №

инв. № 1130-4

Скамья без спинки тип I.

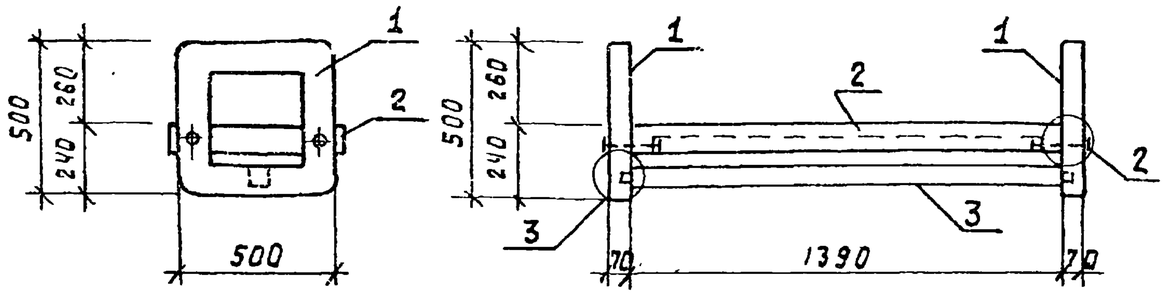

План

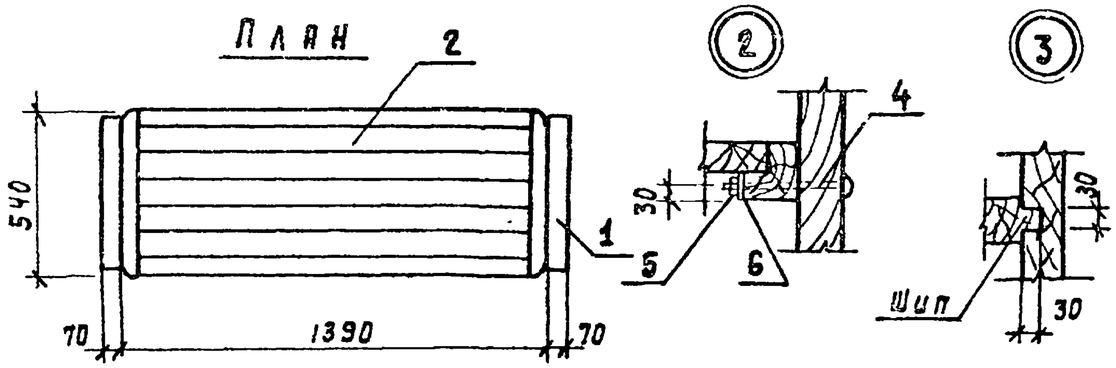

Скамья без спинки тип. II

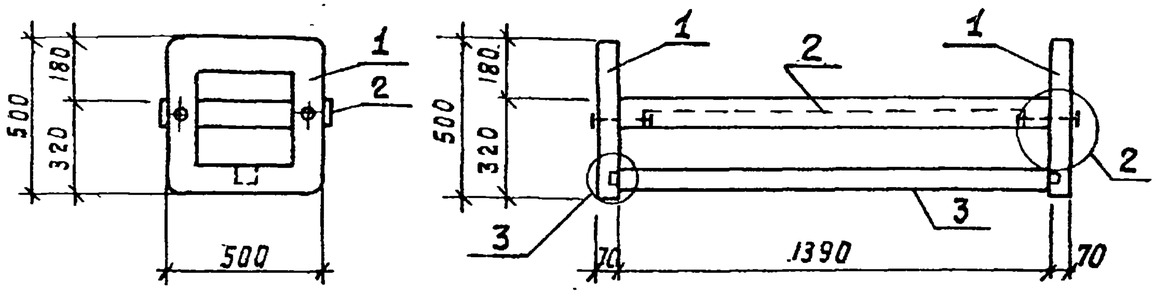

Скамья без спинки тип. III

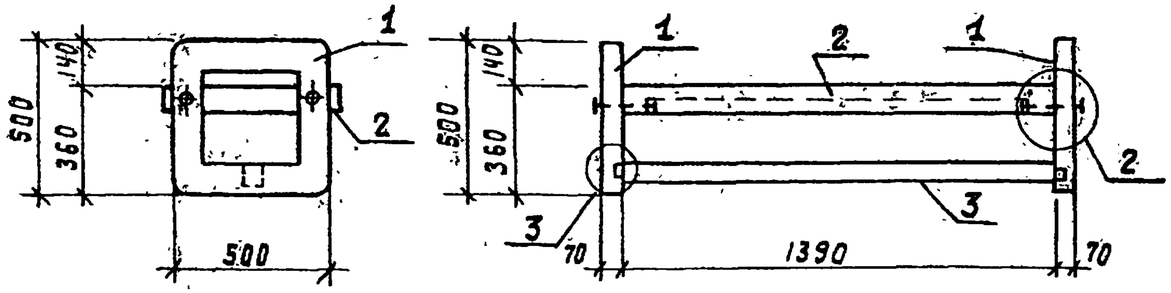

Скамья без спинки тип. IV

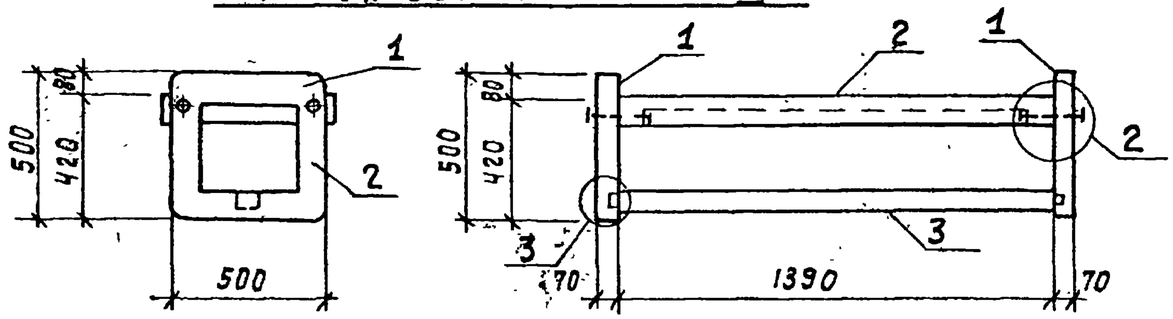

Спецификация на скамьи детская тип I, II, III, IV.

Марка поз	Обозначение	Наименование	Кол	Масса ед. кг.	Примечание
		сборочные единицы:			
1	КДИ-04	МД-1-4	2		0.016 м³
2	КДИ-06	МД-1-6	1		0.071 м³
3	ГОСТ 24454-80Е	67×67 ℓ=1450	1		0.0082 м³
4	ГОСТ 7801-81	Болт М12×180-011	4	0.148	
5	ГОСТ 5915-70*	Гайка М12 КЛ2-011	4	0.015	
6	ГОСТ 11371-78	Шайба 12	4	0.006	

				310-4-1			АС1
				Малые архитектурные формы и элементы благоустройства участков детских дошкольных учреждений, школ и школ-интернатов			
Нач. АКМ-4	Кнауэр		29.09.81	Оборудование участков детских яслей-садов	Стадия	Лист	Листов
Гл. констр.	Михайловский		29.09.81		Р	54	
ГАП	Вишневская		4.09.89				
Ст. инж.	Березовский		9.09.81	Скамьи детские тип I, II, III, IV. План. Разрезы. Узлы 2; 3.	БЕЛГОСПРОЕКТ г. Минск		
Арх.	Заневич		4.09.89				
Инж.	Китина		4.09.89				

Инв. № 1130-4

Инв. № подл. | Подпись и дата | Взамен. инв.

Столик для игр тип III

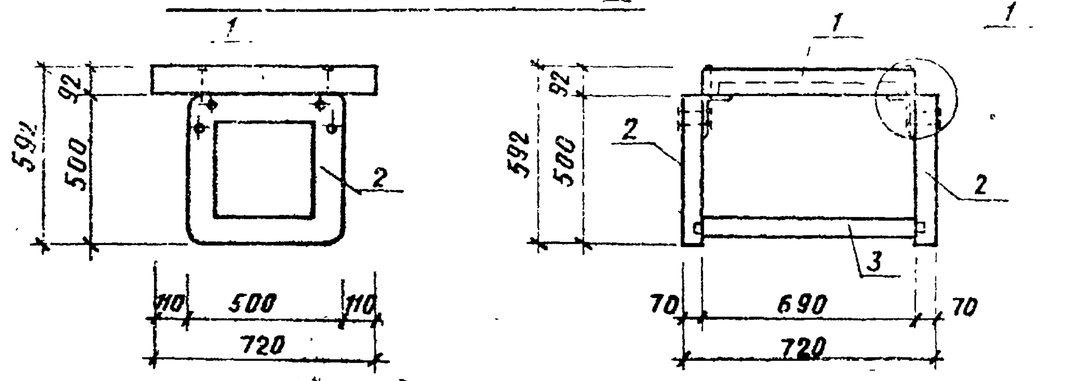

Столик для игр тип II

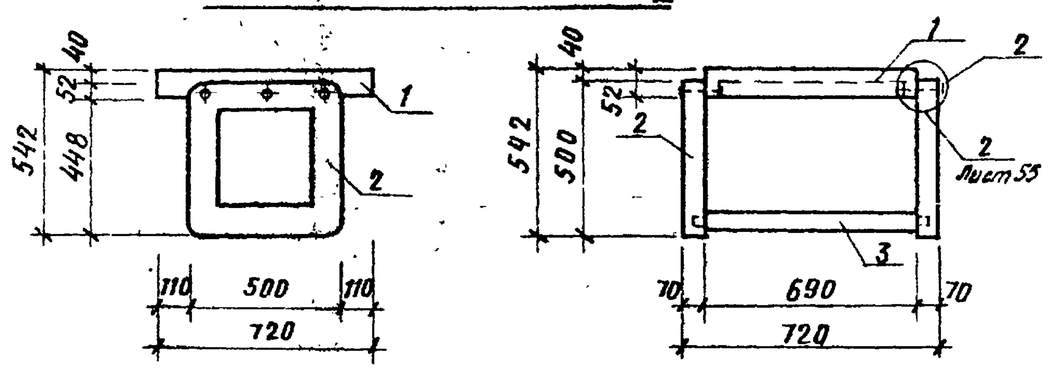

Столик для игр тип I

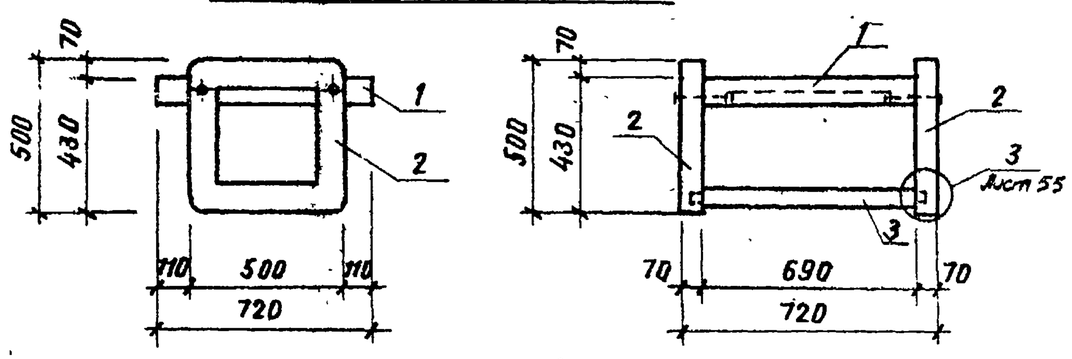

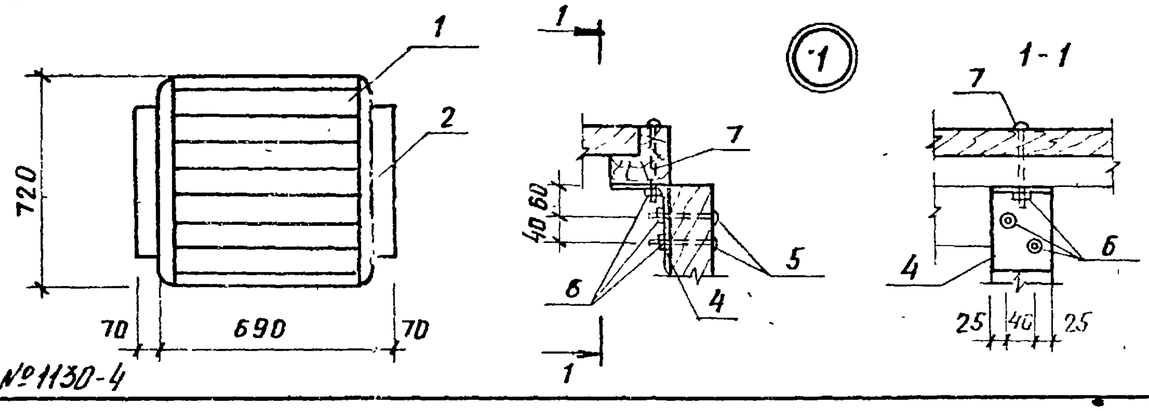

Марка поз	Обозначение	Наименование			
		Столик для игр тип I			
1	КДИ-05	МД-1-5	1		0.047м³
2	КДИ-04	МД-1-4	2		0.016м³
3	ГОСТ 24454-80Е	67×67 ℓ=750	2		0.004м³
4	ГОСТ 9510-72*	∠Б-140×90×8 из СТ2СП ГОСТ 535-79 ℓ=80	4	1.07кг	
5	ГОСТ 7801-81	Болт М12×110 КЛ2-011	8	0.95кг	общая масса
6	ГОСТ 5915-70*	Гайка М12 КЛ2-011	12	0.06кг	
7	ГОСТ 7798-70*	Болт М12×90 КЛ 2-011	4	0.037кг	
		Столик для игр тип II			
1	КДИ-05	МД-1-5	1		0.047м³
2	КДИ-04	МД-1-4	2		0.016м³
3	ГОСТ 24454-80Е	67×67 ℓ=750	2		0.004м³
5	ГОСТ 7801-81	Болт М12×180 КЛ2-011	6	0.148кг	общая масса
6	ГОСТ 5915-70*	Гайка М12 КЛ2-011	6	0.015кг	
8	ГОСТ 11371-78	Шайба	6	0.006кг	
		Столик для игр тип III			
1	КДИ-05	МД-1-5	1		0.047м³
2	КДИ-04	МД-1-4	2		0.016м³
3	ГОСТ 24454-80Е	67×67, ℓ=750	2		0.004м³
5	ГОСТ 7801-81	Болт М12×180 КЛ2-011	4	0.148кг	общая масса
6	ГОСТ 5915-70*	Гайка М12 КЛ-011	4	0.015кг	
7	ГОСТ 11371-78	Шайба 12	4	0.006кг	

Нач.АКМ-у	Кнауэр		29.09.81	310-4-1		1С1
Гл.констр.	Михайловский		29.09.81	Малые архитектурные формы и элементы благоустройства участков детских дошкольных учреждений, школ и школ интернатов		
ГАП	Вишневская		4.09.81	Оборудование участков детских яслей-садов.	Стадия: Р	Лист: 55 / Листов:
ГИП	Боршай		4.09.81	Столики для игр тип I, II, III. План. Разрезы. Узел 1.	БЕЛГОСПРОЕКТ г. Минск	
Ст.инж.	Березовский		1.09.81			
Инженер.	Китина		1.09.81			

Инв. № подл. | Подпись и дата | Взам. инв. №

Инв. № 1130-4

РАЗРЕЗ 1-1

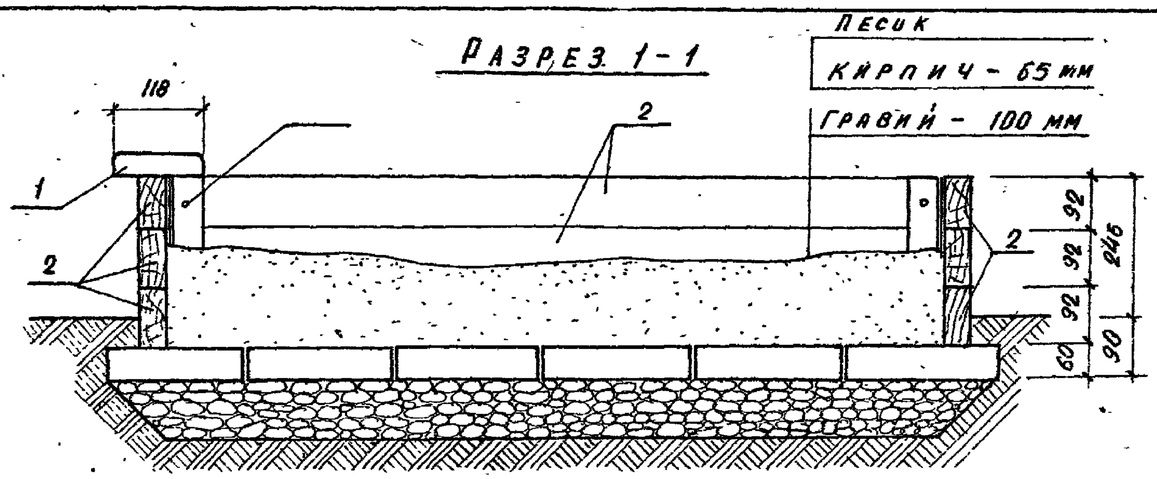

ПЛАН

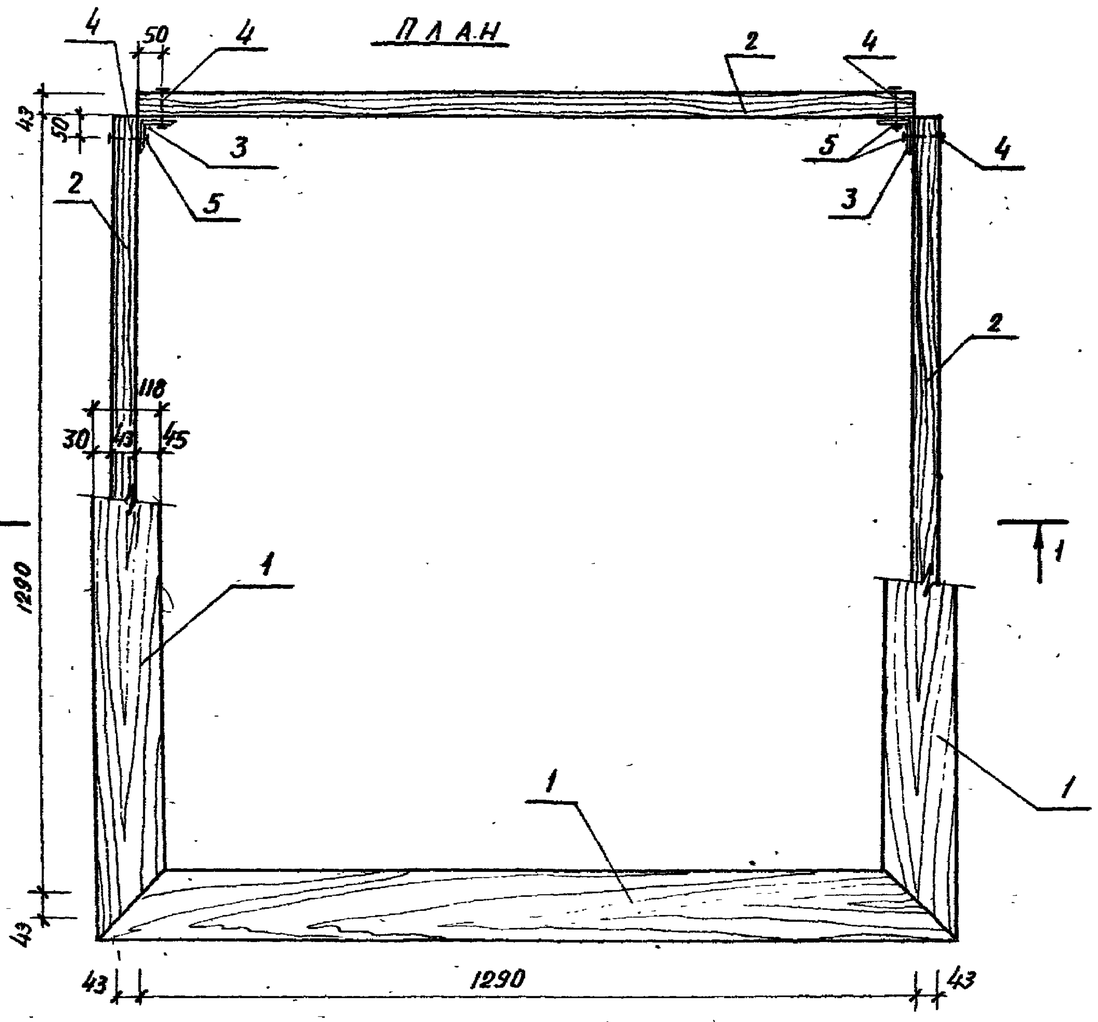

СПЕЦИФИКАЦИЯ НА ПЕСОЧНИЦУ ТИП Т

Марка поз.	Обозначение	Наименование	Кол.	Масса ед. кг	Примечание
		Сборочные единицы:			
1	ГОСТ 24454 - 80 Е	33 × 118 , ℓ = 1446	4	0.0073	м³
2	ГОСТ 24454 - 80 Е	43 × 92 , ℓ = 1290	12	0.0065	м³
3	ГОСТ 8509 - 72*	∠ 8-75×75×5 ℓ = 276 из ст 3 сп ГОСТ 539-79	4	1.600 кг	
4	ГОСТ 7798 - 70*	Болт М10 × 60 кл 2-011	24	0.049 кг	
5	ГОСТ 5915 - 70*	Гайка М10 кл 2-011	24	0.011 кг	
7	ГОСТ 4028 - 63*	Гвозди К4.0 × 100	28	0.010	

Нач. АКМ-4	Кнаузр		29.09.81	310-4-1		АС 1
Гл. констр.	Михайловская		29.09.81	Малые архитектурные формы и элементы благоустройства участков детских дошкольных учреждений школ, и школ-интернатов		
ГАП	Вишневская		4.09.81	Оборудование участков детских ясей-садов	Стадия: Р	Лист: 56 / Листов:
ГИП	Баршай		4.09.81	Песочница тип Т. План, разрез 1-1	БЕЛГОСПРОЕКТ г. Минск	
Архитект.	Зданевич		4.09.81			
Техник	Бондарева		4.09.81			

Копировал: Домбровская Формат 12

Взамен инв. № | Подпись и дата | Инв. № подл.

инв. № 1130-4

Разрез 1-1

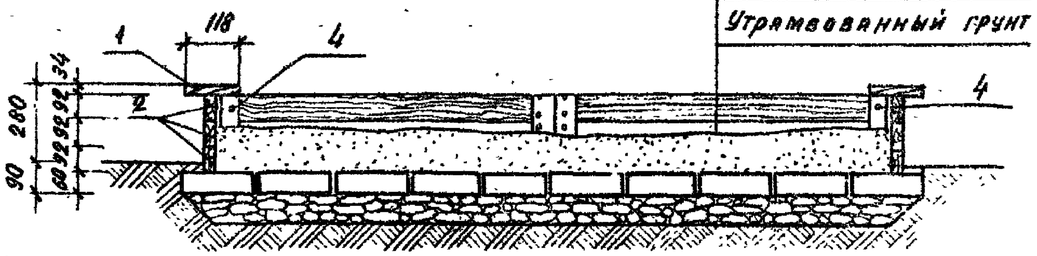

План

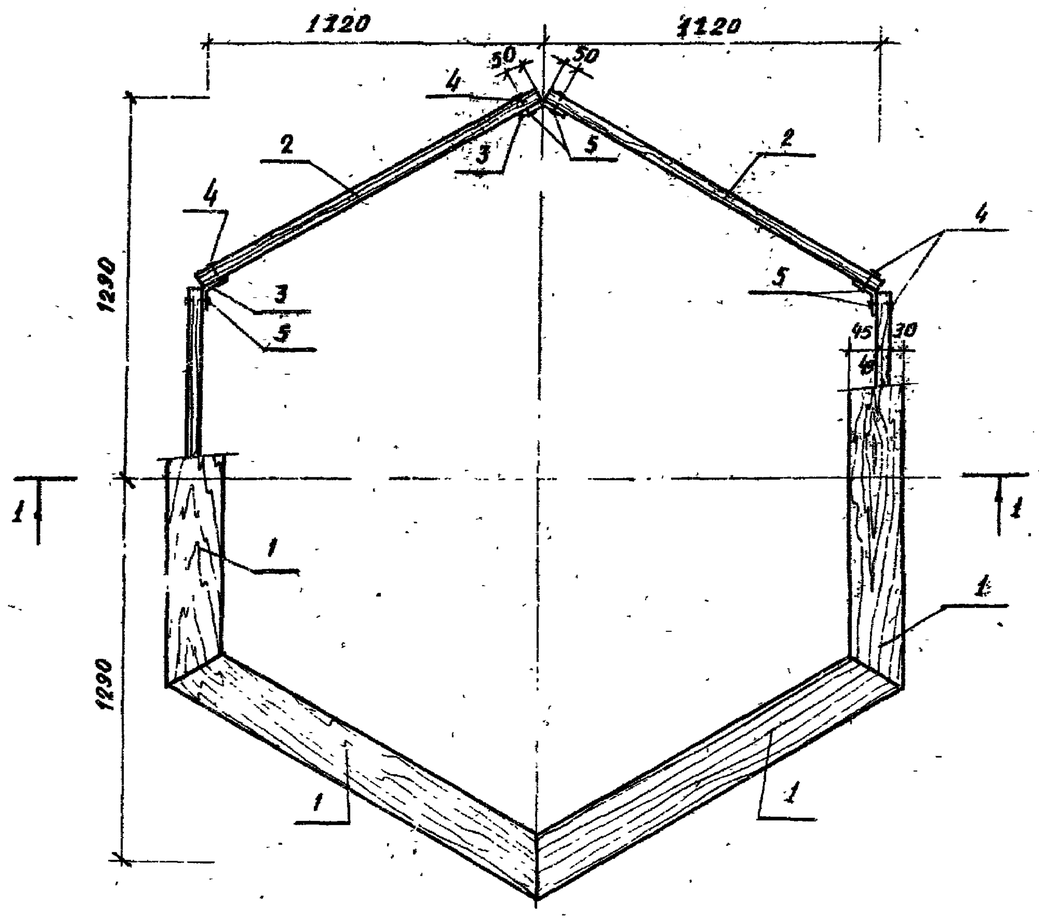

Спецификация на песочницу тип II

Марка поз	Обозначение	Наименование	Кол.	Масса ед. кг	Примечание
		Сборочные единицы			
1	ГОСТ 24454-80 Е	33 × 118, ℓ = 1375	6	0.007	м³
2	ГОСТ 24454-80 Е	43 × 92, ℓ = 1290	18	0.006 м³	
3	ГОСТ 103-76	Полоса Ш-Б-2 4×200, ℓ=276 мз Ст3 кп ГОСТ 6422-76	6	1.723 кг	
4	ГОСТ 7798-70*	Болт М10 × 55 ГОСТ 2-011	36	0.046 кг	
5	ГОСТ 5915-70*	Гайка М10 ГОСТ 2-011	36	0.011 кг	
7	ГОСТ 4028-63*	Гвозди К4,0×100	42	0.010 кг	

Нач. АКМ-4	Кнауэр		29.09.81	310-4-1 АС 1		
Гл. Констр.	Михайловский		29.09.81	Малые архитектурные формы и элементы благоустройства детских дошкольных учреждений, школ и школ-интернатов		
ГАП	Вишневская		4.09.81	Оборудование участков детских яслей-садов	Стадия	Лист	Листов
ГИП	Баршай		4.09.81		0	57	
Архитект.	Зданевич		4.09.81	Песочница тип II. План, разрез 1-1.	БЕЛГОСПРОЕКТ г. Минск		
Техник	Бондарева		4.09.81				

Инв. № подл. | Подпись и дата | Взамен инв. №

Инв. № 1130-4

Копировал: Домбровская

Формат 12

ВИД А-А

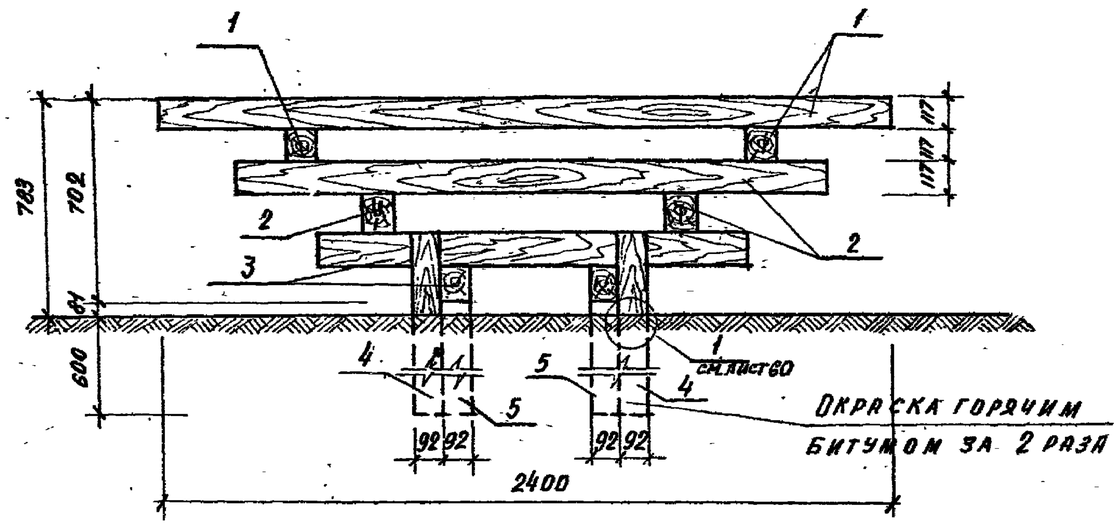

ПЛАН

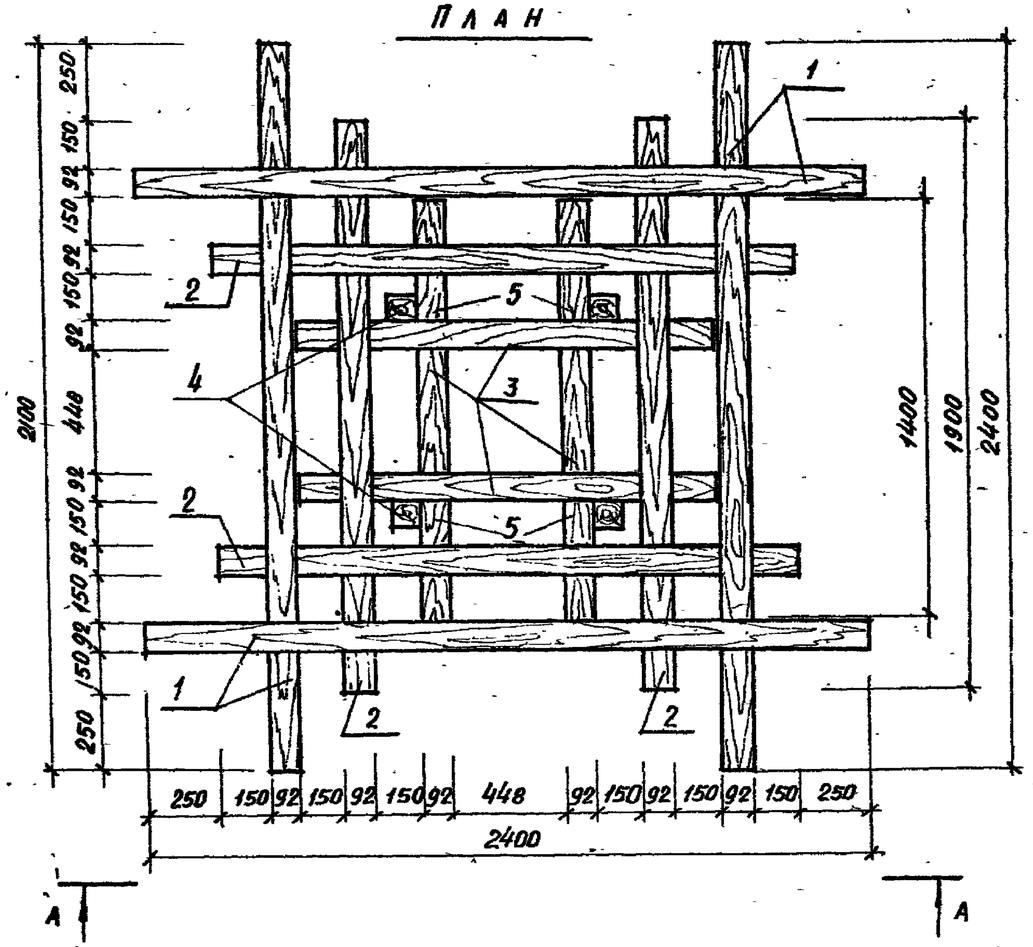

СПЕЦИФИКАЦИЯ НА ПИРАМИДУ ТИП I-А

Марка, поз.	Обозначение	Наименование	Кол.	Масса ед., кг.	Примечание
		Сборочные единицы:			
1	ГОСТ 24454-80Е	92×117, ℓ=2400	4		0.03 м³
2	ГОСТ 24454-80Е	92×117, ℓ=1900	4		0,024 м³
3	ГОСТ 24454-80Е	92×117, ℓ=1400	4		0.018 м³
4	ГОСТ 24454-80Е	92×92, ℓ=915	4		0.009 м³
5	ГОСТ 24454-80Е	92×92, ℓ=681	4		0,007 м³
		Общий расход древесины:			0.360 м³
	ГОСТ 4028-63*	Гвозди К5×150		30	Общая масса

				310-4-1			АС1
				Малые архитектурные формы и элементы благоустройства участков детских дошкольных учреждений, школ, школ-интернатов			
Нач.АКМ-4	Кнауэр		29.09.81	Оборудование участков детских яслей-садов	Стадия	Лист	Листов
Гл.констр.	Михайловский		29.09.81		Р	58	
ГАП	Винневская		4.09.81	Пирамида тип I-А. План. Вид А-А.	БЕЛГОСПРОЕКТ г. Минск		
ГИП	Барщай		4.09.81				
Архитект.	Зданевич		4.09.81				
Техник	Паланова		4.09.81				

Копировал: Домбровская Формат 12

Инв. № 1130-4

Вид А-А

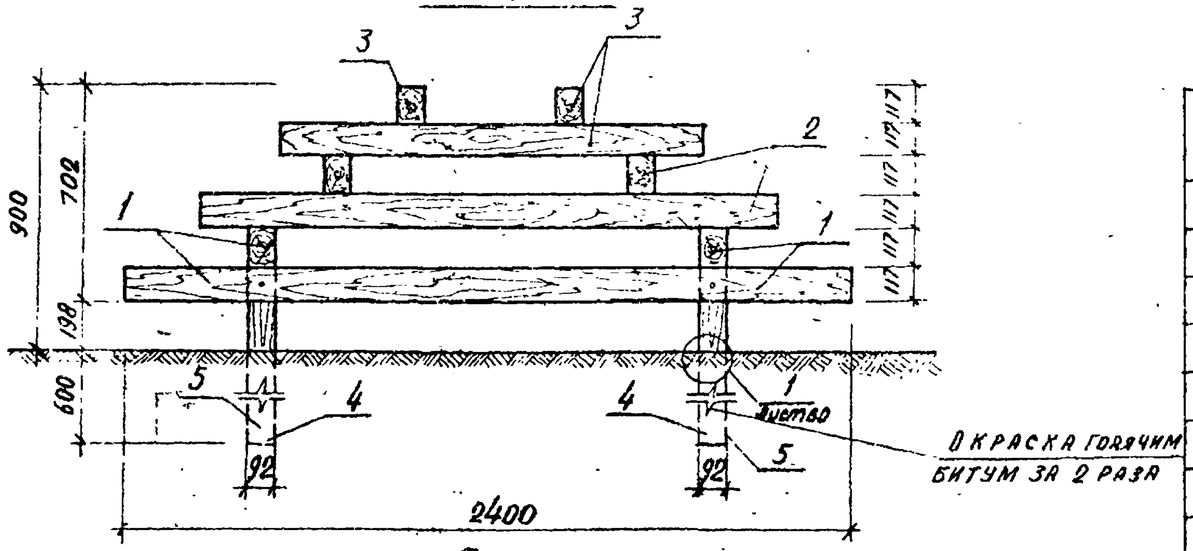

План

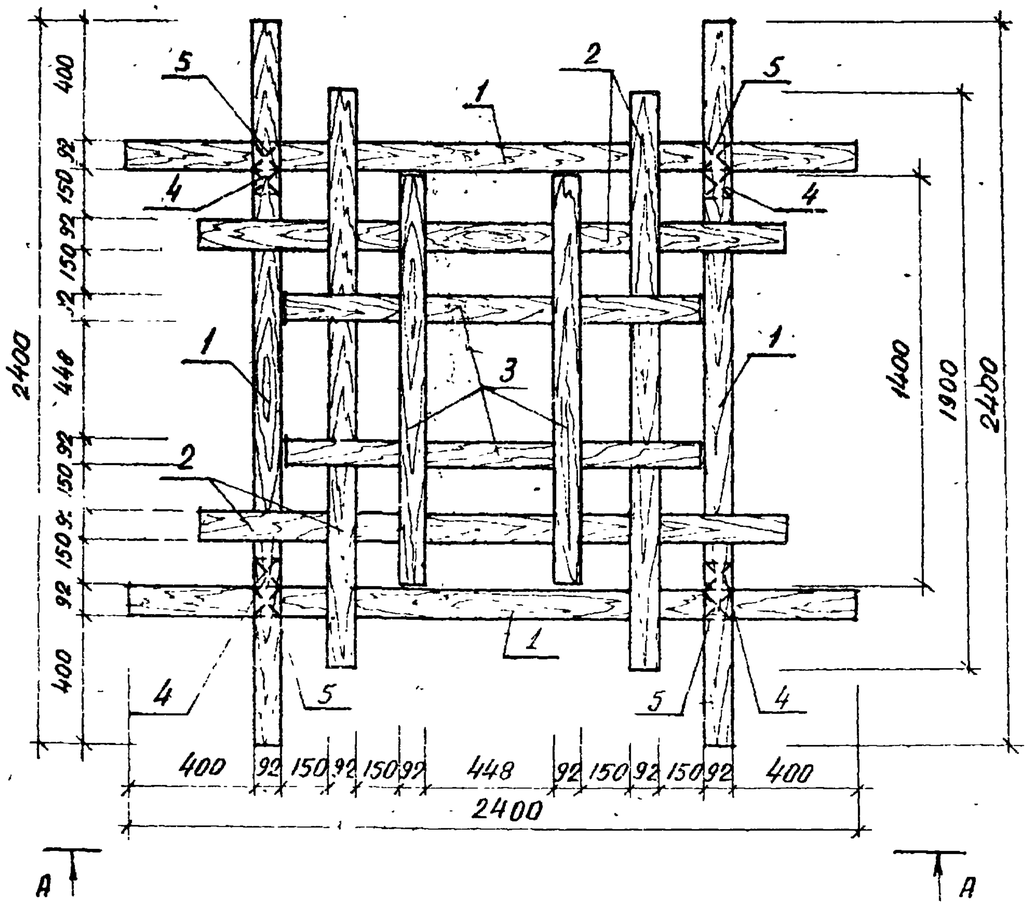

Спецификация на пирамиду тип I-Б

Марка, поз.	Обозначение	Наименование	Кол.	Масса ед. кг	Примечание
		Сборочные единицы:			
1	ГОСТ 24454-80 Е	92×117, ℓ=2400	4		0,03 м³
2	ГОСТ 24454-80 Е	92×117, ℓ=1900	4		0,024 м³
3	ГОСТ 24454-80 Е	92×117, ℓ=1400	4		0,012 м³
4	ГОСТ 24454-80 Е	92×92, ℓ=915	4		0,009 м³
5	ГОСТ 24454-80 Е	92×92, ℓ=800	4		0,008 м³
		Общий расход древесины			0,360 м³
	ГОСТ 4028-63*	Гвозди К5×150			Общая масса

				310-4-1		АС 1	
				Малые архитектурные формы и элементы благоустройства участков дошкольных учреждений, школ, школ-интернатов			
Нач АКМ-2	Кнауэр		24.09.81	Оборудование участков детских яслей-садов	Стадия	Лист	Листов
Гл. констр	Михайловский		29.09.81		Р	59	
ГАП	Вишневская		29.09.81				
ГИП	Баршай		4.09.81	Пирамида тип I-Б Вид А-А, План.	Белгоспроект г. Минск		
Архитект.	Заневич		4.09.81				
Техник	Поланова		4.09.81				

Инв. № подл. | Подпись и дата | Взамен инв. №

Инв № 1130-4

Копировал: Домбровская Формат 12

Вид А-А

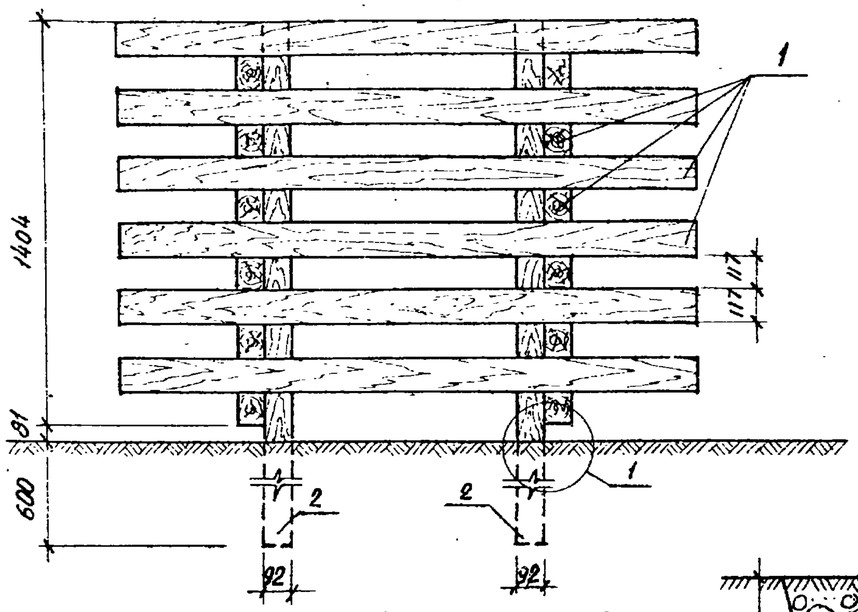

План

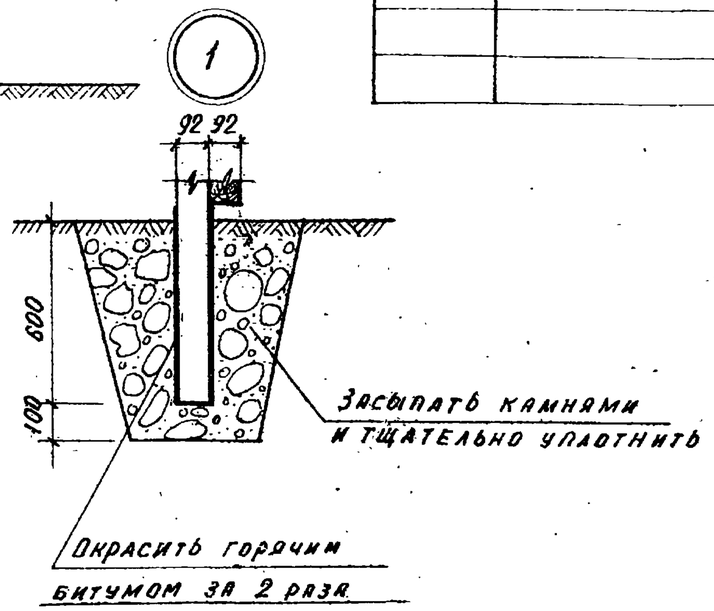

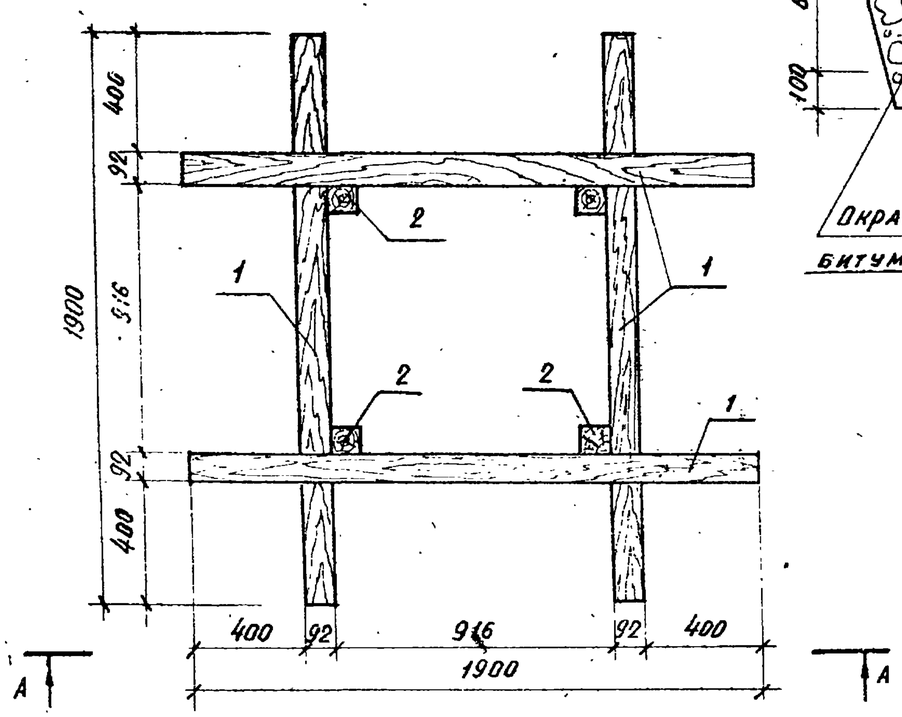

Спецификация на пирамиду тип I-В

Марка, поз	Обозначение	Наименование	Кол.	Марка ед. кг.	Примечание
		Сборочные единицы:			
1	ГОСТ 24454-80 Е	92×117, ℓ=1900	24		0,024 м³
2	ГОСТ 24454-80 Е	92×92, ℓ=2085	4		0,021 м³
		Общий расход древесины	—		0.69 м³
	ГОСТ 4028-63*	Гвозди К5×150	80	1.80	Общая масса

				310-4-1		АС 1
				Малые архитектурные формы и элементы благоустройства участков детских дошкольных учреждений, школ и школ-интернатов		
Нач. АКМ-4	Кнауэр		29.09.81	Оборудование участков детских яслей-садов	Стадия	Лист	Листов
Гл. констр.	Михайловский		29.09.81		Р	60	
ГАП	Вишневская		4.09.81				
ГИП	Баршай		4.09.81	Пирамида тип I-В. Вид А-А; План; Узел 1.	Белгоспроект г. Минск		
Архитект	Зданевич		4.09.81				
Техник	Планова		4.09.81				

Взамен инв. №

Подпись и дата

Инв. № подл.

инв. №1130-4

Копировал: Домбровская

Формат 12

Вид А-А

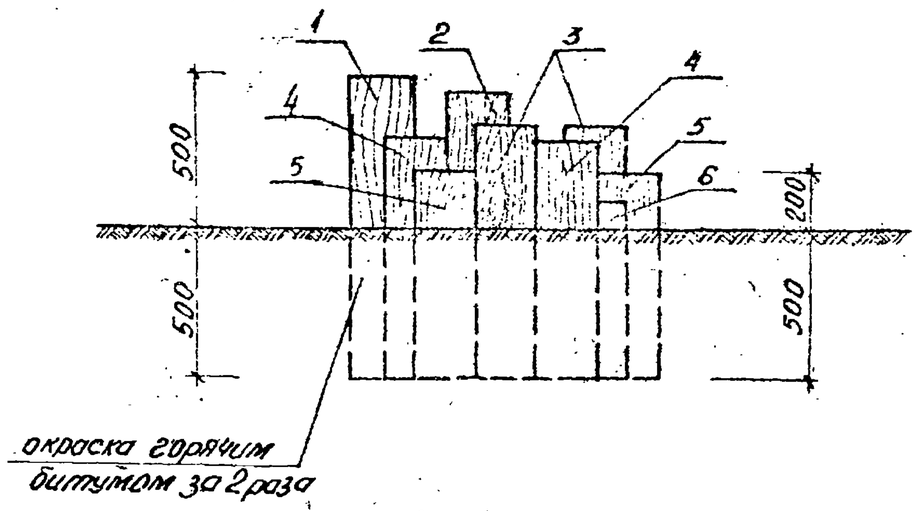

План

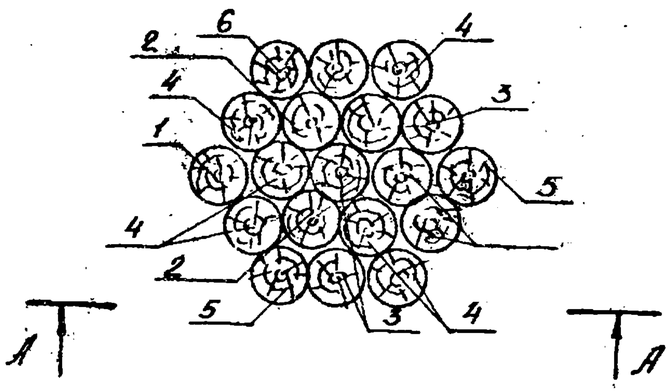

Спецификация на горку из бревен

Марка поз	Обозначение	Наименование	Кол.	Масса ед. кг	Примечание
		Сборочные единицы			
1	ГОСТ 9463-72*	ф200 l=1000	1		0.0314 м³
2	ГОСТ 9463-72*	ф200 l=950	2		0.0298 м³
3	ГОСТ 9463-72*	ф200 l=850	4		0.0257 м³
4	ГОСТ 9463-72*	ф200 l=800	6		0.0251 м³
5	ГОСТ 9463-72*	ф200 l=700	3		0.0220 м³
6	ГОСТ 9463-72*	ф200 l=600	3		0.0184 м³
		Общий расход древесины			0.4696 м³

Нач.ПКМ-4	Кнаузр		29.09.81	310-4-1			АС-1
Гл.констр	Михайловский		29.09.81	Малые архитектурные формы и элементы благоустройства участков детских дошкольных учреждений, школ и школ-интернатов			
ГАП	Вишневская		4.09.81	Оборудование участков детских ясей-садов	Стадия	Лист	Листов
ГИП	Баршай		4.09.81		Р	61	
Арх	Зданович		4.09.81	Горка из бревен План Вид А-А	БЕЛГОСПРОЕКТ г. Минск		
Техник	Бондарева		4.09.81				

Инв.№ подл. | Подпись и дата | Взамен инв.№

инв № 1130-4

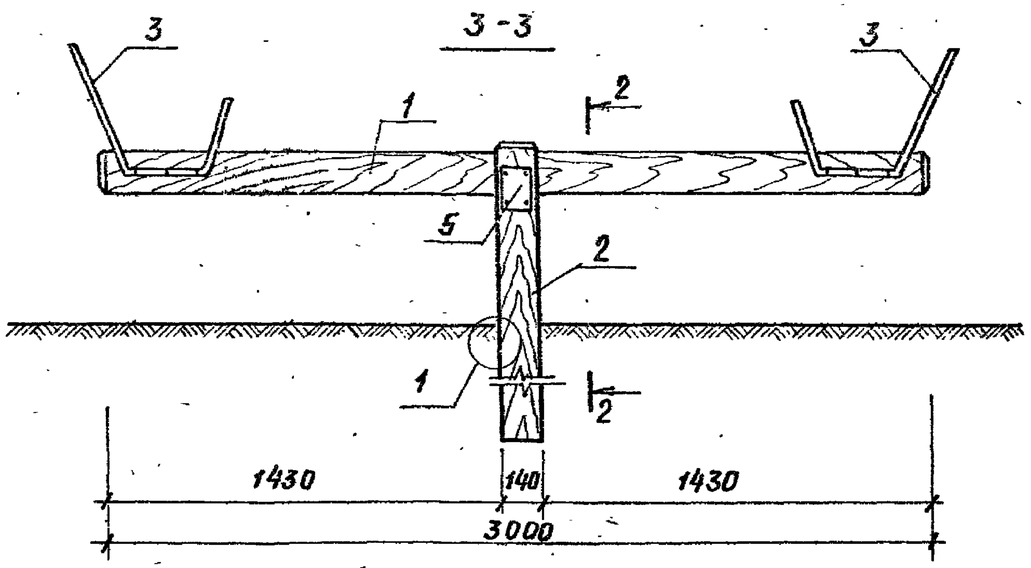

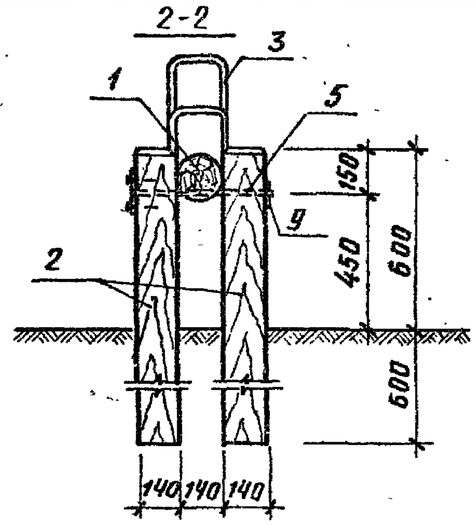

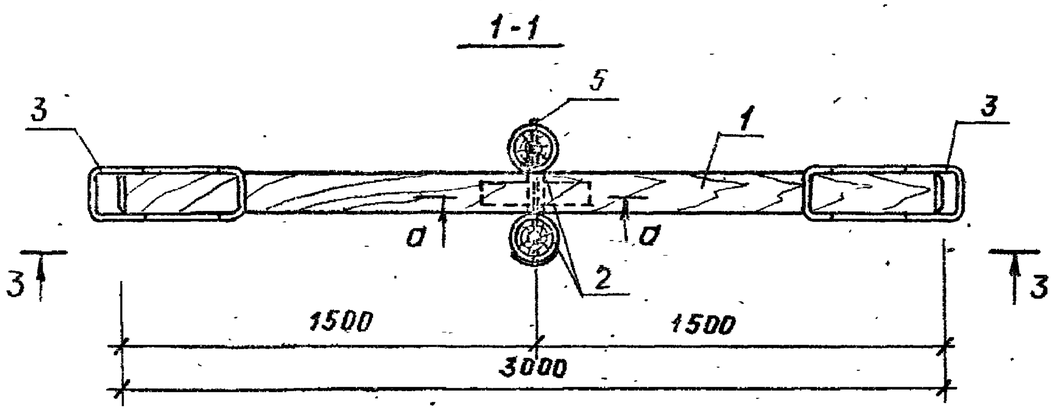

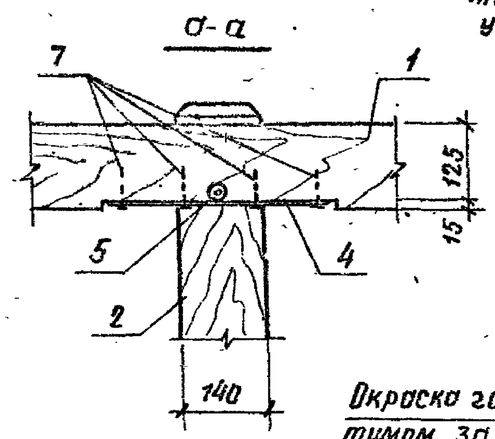

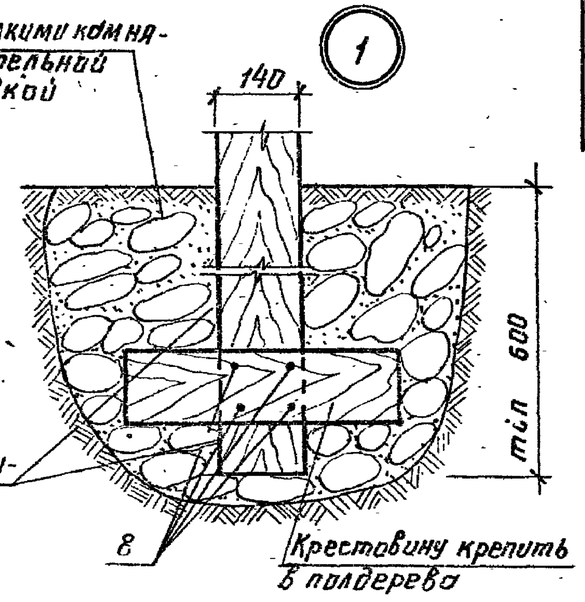

Спецификация на качалку-балансир тип III

Марка поз.	Обозначение	Наименование	Кол.	Масса ед. кг	Примечание
		Качалка-балансир тип III			
1	КДИ-35	МД 2-8	1		0.048м³
2	КДИ-34	МД 2-2	2		0.019м³
3	КМИ-48	ММ-60	2	2,84	
4	КМИ-49	ММ-61	1	1.11	
5.	КМИ-49	ММ-62	1	1.71	
6	ГОСТ 24454-80Е	Крестовина 75×125 ℓ=480	2		0.005м³
7	ГОСТ 1144-80	Шурупы 1-4×60	12	0.005	
8	ГОСТ 4028-63*	Гвозди К4×100	4	0.010	
9	ГОСТ 5915-70*	Гайка М20	1		

				310-4-1			АС1
				Малые архитектурные формы и элементы благоустройства участков детских дошкольных учреждений, школ и школ-интернатов			
Нач. АКМ	Кидуэр		29.09.81	Оборудование участков детских яслей-садов.	Стадия	Лист	Листов
ГАП	Вишневская		29.09.81		Р	62	
ГИП	Баршай		29.09.81				
Ст. инж.	Березовский		1.09.81	Качалка-балансир тип III. Разрезы 1-1, 2-2, 3-3. Узел 1.	БЕЛГОСПРОЕКТ г. Минск		
Инжен.	Дубиковская		1.09.81				
Арх.	Зданович		1.09.81				

Взам. инв. № | Подпись и дата | Инв. № подл.

инв. № 1130-4

Вид А - А

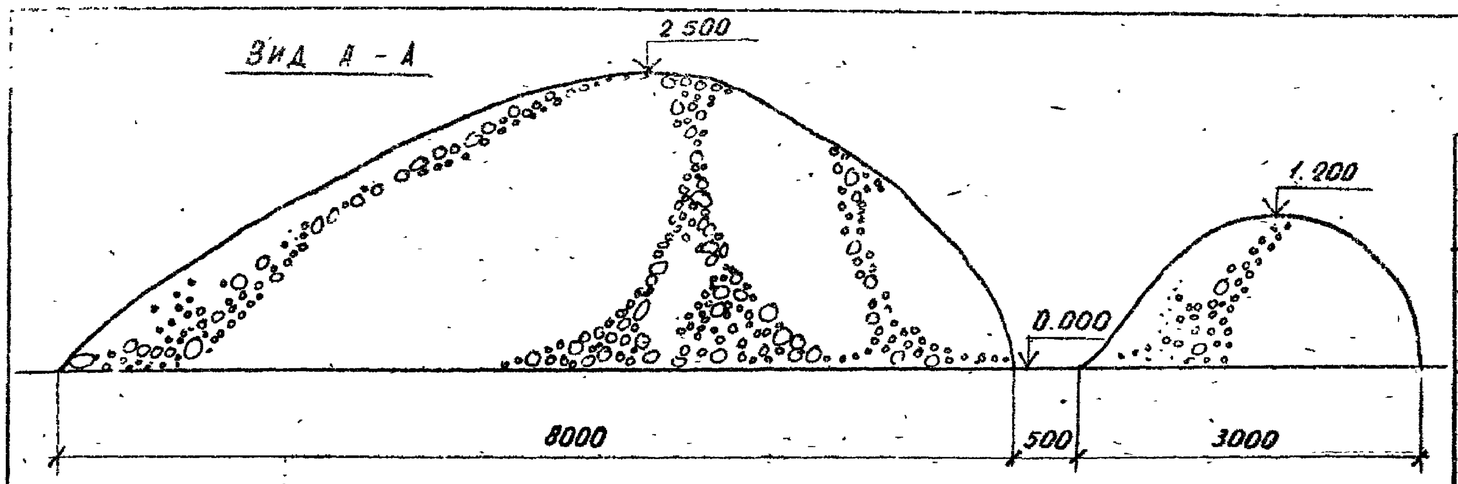

План

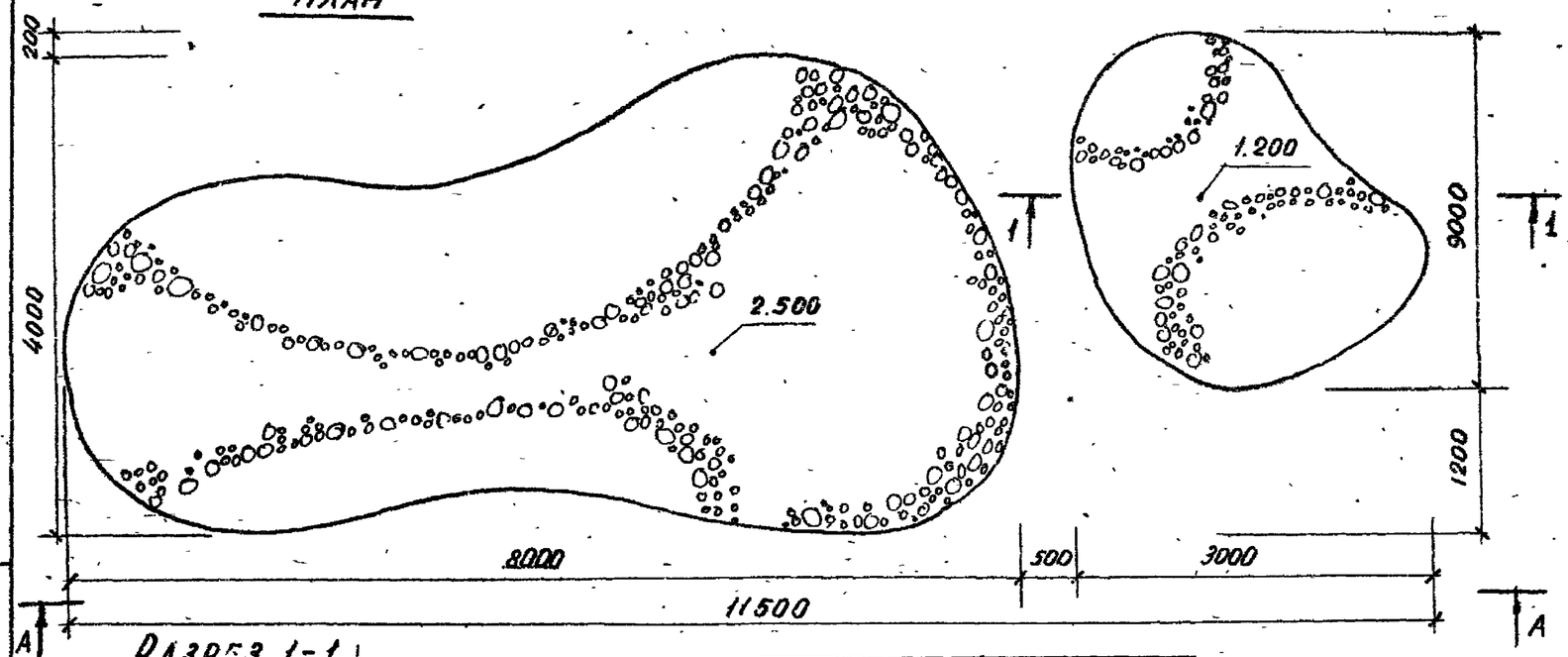

Разрез 1-1

Одерновка с плакировкой. Частично-покрытие из булыжного камня ф 150÷200мм на основании из с/з песка толщиной - 200 мм ГОСТ 8736 - 6777

Послойно-уплотненный грунт

Слой неорганических отходов, смешанных с грунтом (кирпичный и бет. бой ф 150÷200 мм).

Утрамбованный грунт

Таблица основных объемов работ

NN п/п	Наименование работ	Ед. изм.	Кол-во	Условн. обозначе
1	Земляные работы. насыпь	$м^3$	50	
2	Укрепление откосов одерновкой с плакировкой	$м^2$	50	
3.	Устройство покрытия из булыжного камня ф150-200мм на основании из с/з песка толщиной - 200 мм ГОСТ 8756-77	$м^2$	25	

Нач. АКМ-4	Кнауэр		29.09.81
Гл. констр.	Михайловский		29.09.81
ГАП	Вишневская		4.09.81
ГИП	Баршай		4.09.81
Рук. гр. арх.	Саурова		4.09.81

3.10-4-1 АС 1

Малые архитектурные формы и элементы благоустройства участков детских дошкольных учрежд., школ и школ-интернатов.

Оборудование участков детских ясей-садов

Стадия	Лист	Листов
Р	63	

Горки-искусственный рельеф тип I. План. Вид А-А. Разрез 1-1

БЕЛГОСПРОЕКТ г. Минск

Инв. № 1130-4

Взамен инв. №

Подпись и дата

Инв. № подл.

Копировал: Домбровская Формат 12

ВИД А-А

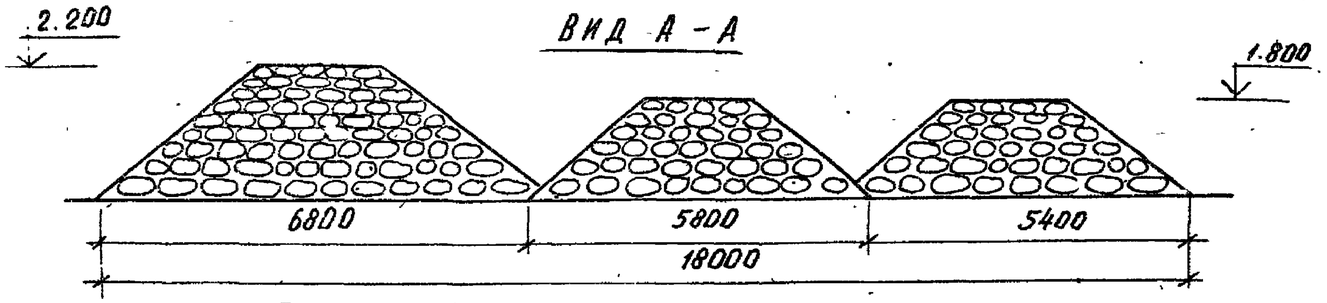

ПЛАН

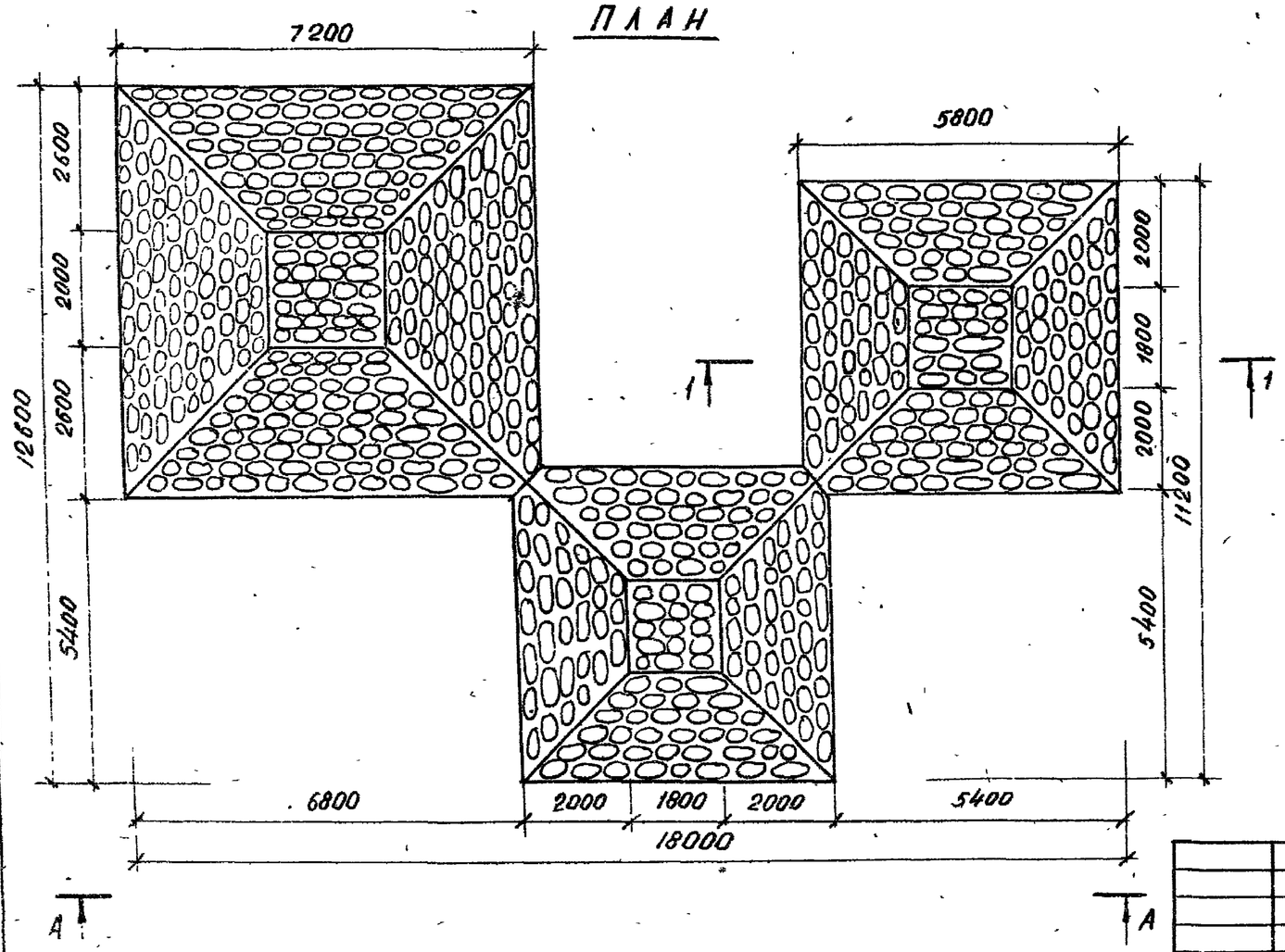

ТАБЛИЦА ОСНОВНЫХ ОБЪЕМОВ РАБОТ

N/N п/п	НАИМЕНОВАНИЕ РАБОТ	ЕД. ИЗМ	КОЛ-ВО	УСЛОВН. ОБОЗНАЧ.
1.	ЗЕМЛЯНЫЕ РАБОТЫ: НАСЫПЬ	$м^3$	100	
	ВЫЕМКА	$м^3$		
2.	УСТРОЙСТВО ПОКРЫТИЯ ИЗ БРУСЧАТКИ ИЛИ БУЛЫЖНОГО КАМНЯ ф150÷200 мм НА ОСНОВАНИИ ИЗ С/З ПЕСКА ТОЛЩИНОЙ 200 мм ГОСТ 8736-77	$м^2$	170	

				310-4-1		АС 1	
				МАЛЫЕ АРХИТЕКТУРНЫЕ ФОРМЫ И ЭЛЕМЕНТЫ БЛАГОУСТРОЙСТВА УЧАСТКОВ ДЕТСКИХ ДОШКОЛЬНЫХ УЧРЕЖДЕНИЙ ШКОЛ И ШКОЛ-ИНТЕРНАТОВ			
Нач. АКМ-1	Кнауэр		29.09.81	Оборудование участков детских яслей-садов	Стадия	Лист	Листов
Гл. констр.	Михайловский		29.09.81		Д	64	
ГАП	Вишневская		29.09.81				
ГИП	Баршай		29.09.81	Горки-искусственный рельеф. Тип II А. Горки из валунов. План. Вид А-А.	БЕЛГОСПРОЕКТ г. Минск		
Рук. гр. арх.	Саурова		4.09.81				
Арх.	Поликарпова		4.09.81				

Инв. № подл. | Подпись и дата | Взам. инв. №

инв. № 1130-4

Копировал: Домбровская Формат 12

Вид А-А

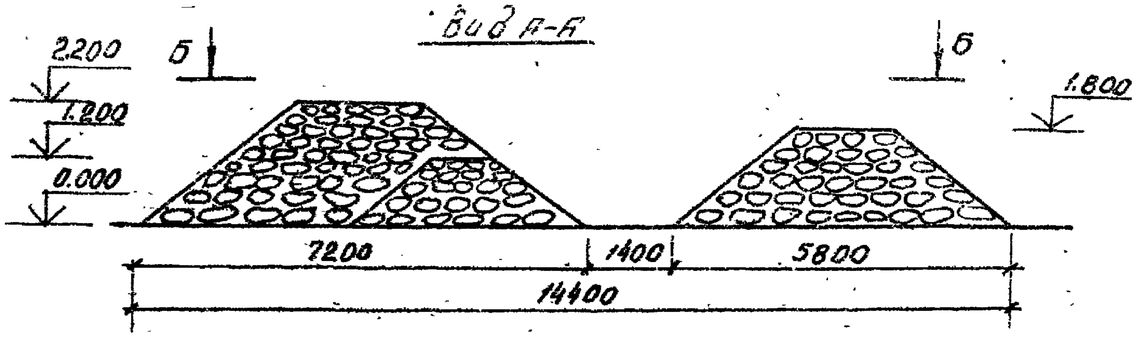

План

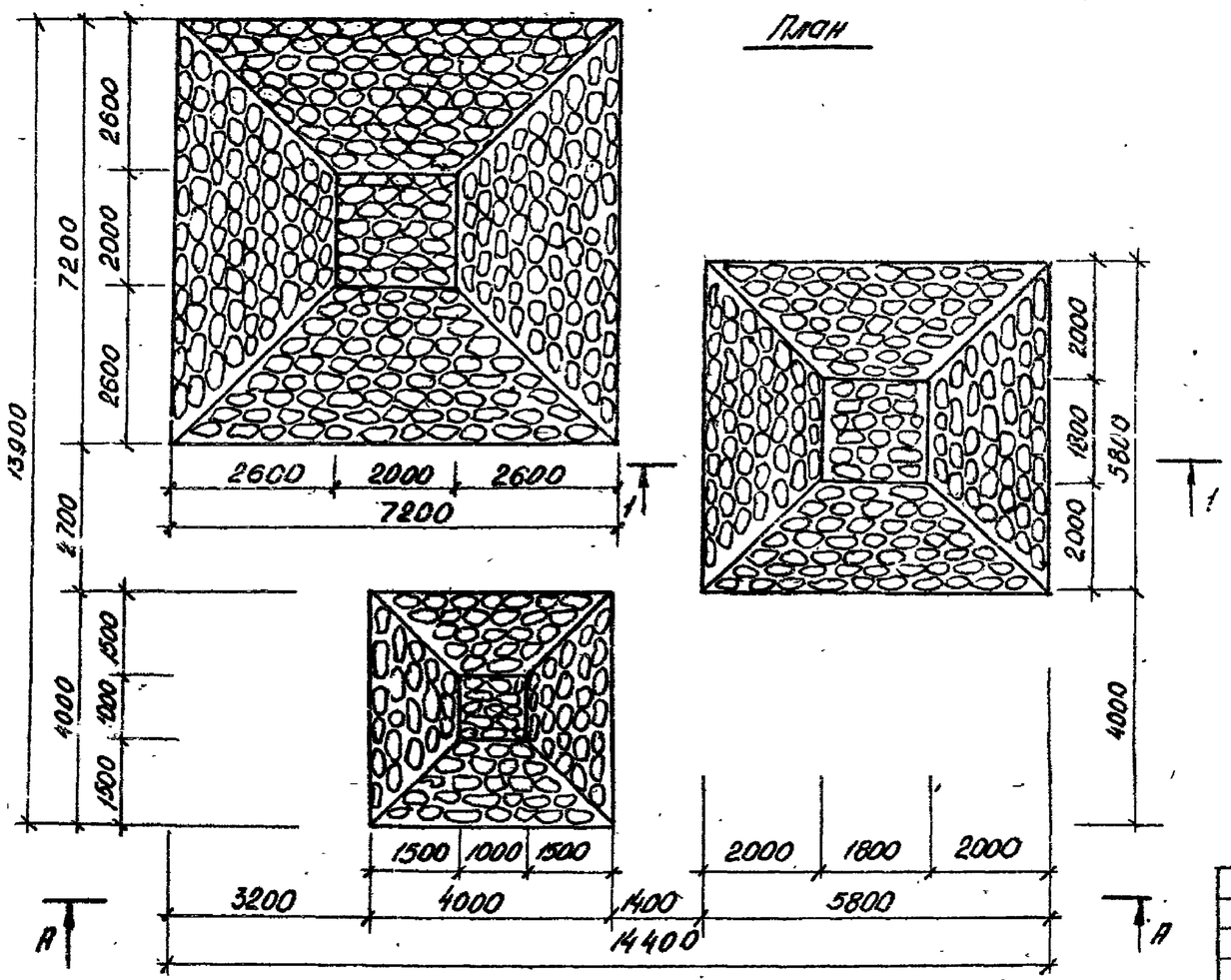

Разрез 1-1

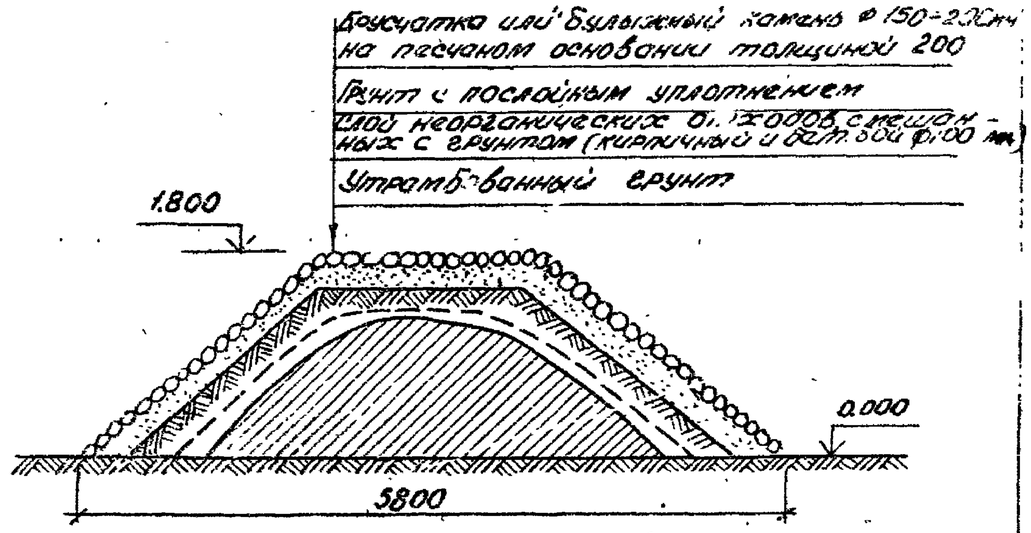

Таблица основных объемов работ

N/N п/п	Наименование работ	Ед изм.	Кол-во	Условные обознач.
1	Земляные работы: насыпь	$м^3$	85	
2	Устройство покрытий из брусчатки или булыжного камня ф150÷200мм на основании из с/з песка толщиной 200мм ГОСТ 8736-77	$м^2$	150	

				310-4-1		АС 1	
				Малые архитектурные формы и элементы благоустройства участков детских дошкольных учреждений, школ и школ-интернатов			
Нач. ПКМ-4	Кнауэр		29.09.81	Оборудование участков детских ясей-садов	Стадия	Лист	Листов
Гл. констр.	Михайловский		29.09.81		Р	65	
ГАП	Вишневская		29.09.81				
ГИП	Баршай		4.09.81	Горки-искусственный рельеф тип II б. Горки из валунов. План. Вид А-А. Разрез 1-1	БЕЛГОСПРОЕКТ г. Минск		
Рук. гр. арх.	Саурова		4.09.81				
Арх.	Поликарпова		4.09.81				

Взамен инв. №

Подпись и дата

Инв. № подл.

инв. № 1130-4

Ограда тип М4Б

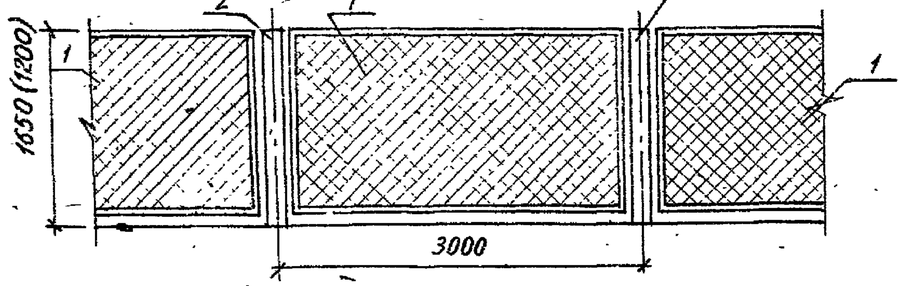

Ворота тип ВМ1Б

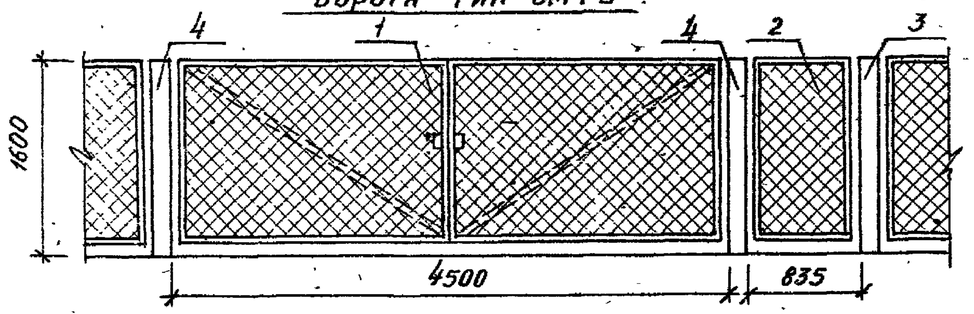

Ограда тип М7Б

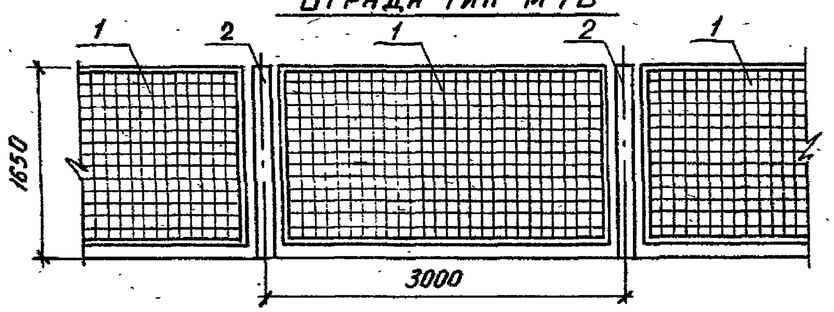

Ворота тип ВМ2Б

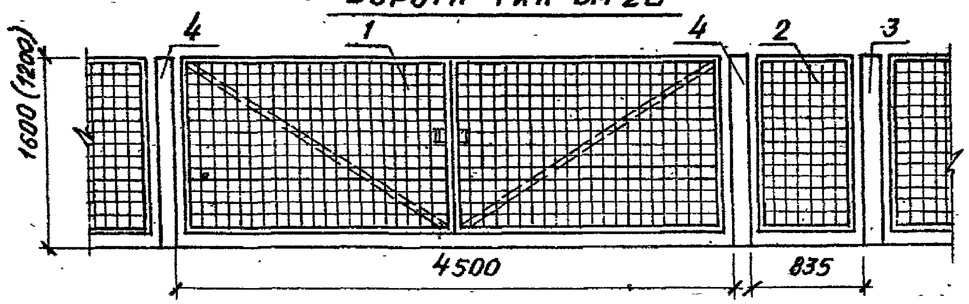

Спецификация на ограды и ворота (секция)

Марка, поз	Обозначение	Наименование	Кол	Масса ед.кг.	Примечание
		Ограда тип М4Б			
1	Серия 3.017-1 вып.2	Панель ПМ2	1	30.1	
2	—"— вып.1	Столб С3Бв	2	120	
		Ворота тип ВМ1Б			
1	Серия 3.017-1 вып.5	Ворота ВМ1Б	1	99.4	
2	—"—	Полотно калитки КМ1Б	1	27.05	
3	—"— вып.1	Столб С3Бв	1	120	
4	—"— вып.1	Столб С5Бв	2	120	
		Ограда тип М7Б			
1	Серия 3.017-1 вып2	Панель ПМ5	1	25.7	
2	—"— вып 1	Столб С3Ба	2	12.0	
		Ворота тип ВМ2Б			
1	Серия 3.017-1 вып5	Ворота ВМ2Б	1	97.6	
2	—"—	Полотно калитки КМ2Б	1	26.25	
3	—"— вып.1	Столб С3Бв	1	120	
4	—"—	Столб С5Бв	2	170	

При устройстве ограждений высотой 1200 мм принимать ограду тип - М4А и ворота тип ВМ1А и калитку КМ1А.

Нач.АКМ-4	Кнауэр		29.09.87	310-4-1	АС1
Гл.констр.	Михайловский		29.09.87	Малые архитектурные формы и элементы благоустройства детских дошкольных учреждений, школ и школ-интернатов	
ГАП	Вишневская		29.09.87	Оборудование участков детских яслей-садов	Стадия: Р; Лист: 66; Листов:
ГИП	Баршай		4.09.87	Ограда. Ворота.	
Ст.инж.	Рубина		4.09.87	Ограда тип М4Б. Ворота тип ВМ1Б.	БЕЛГОСПРОЕКТ г.Минск
Архитект.	Поликарпова		4.09.87	Ограда тип М7Б. Ворота тип ВМ2Б.	

Инв.№ подл. | Подпись и дата | Взамен инв.№

Инв.№1130-4

Копировал: Домбровская

Формат 12

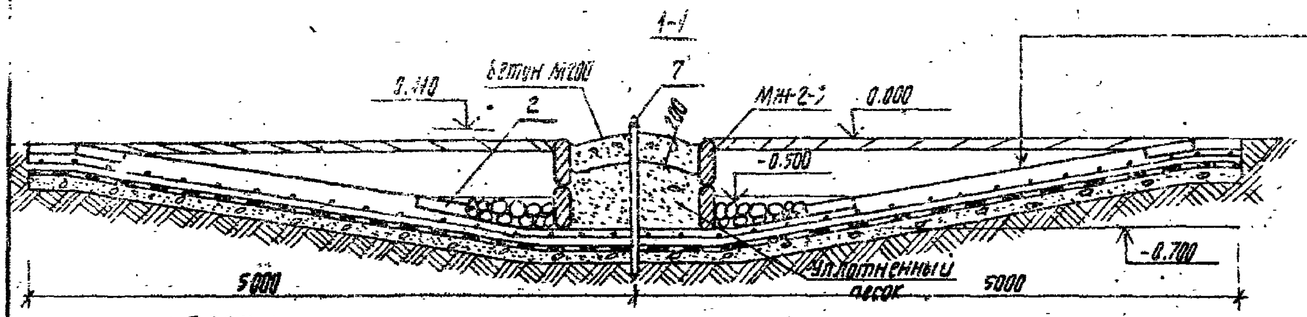

ПЛАН

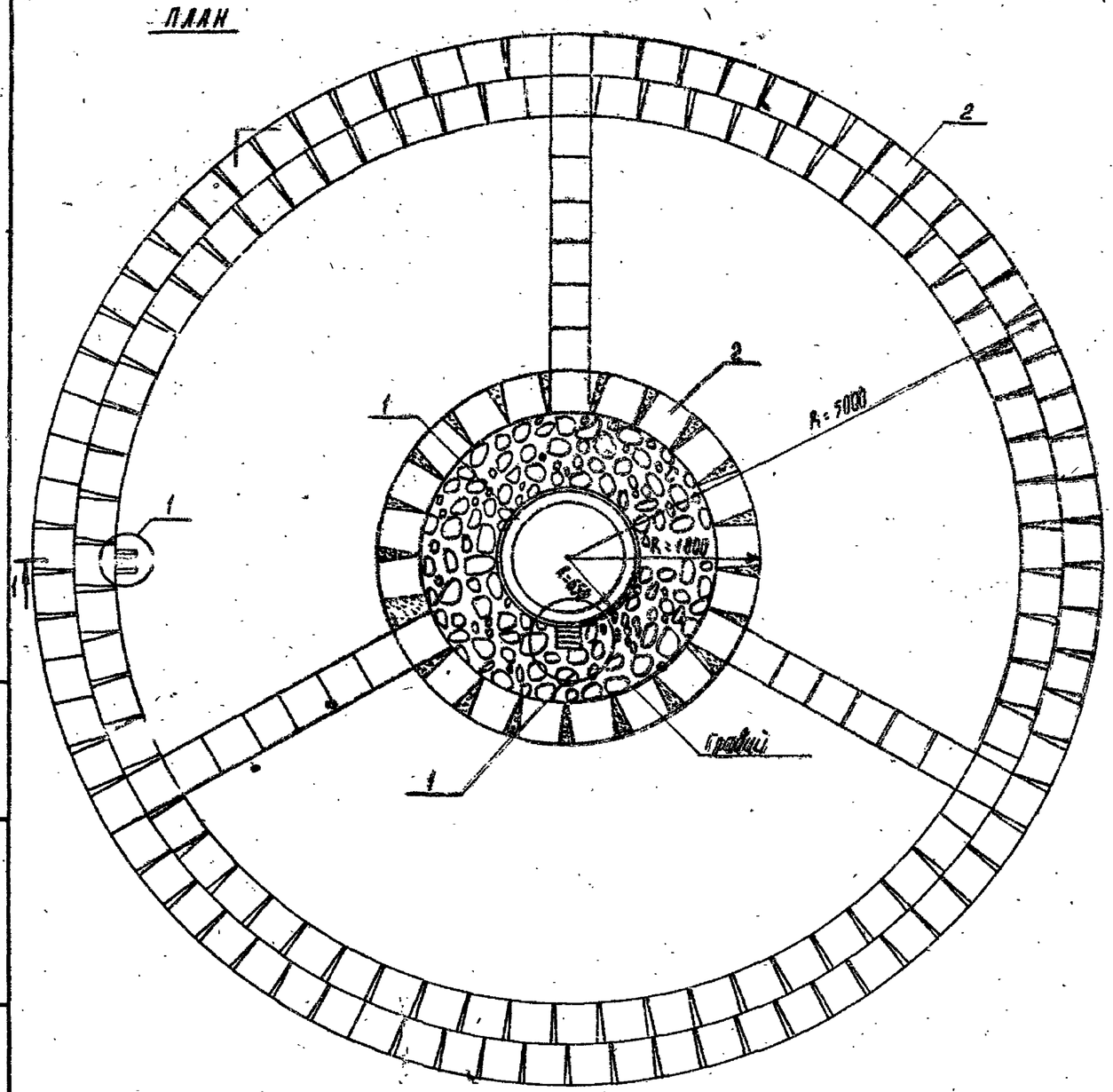

торкрет-бетон М200 армированный сеткой 200/200/5/5	-120мм
3 слоя гидроизола на нефтебитумной мастике	
бетонная подготовка М100	-100мм
уплотненный грунт	

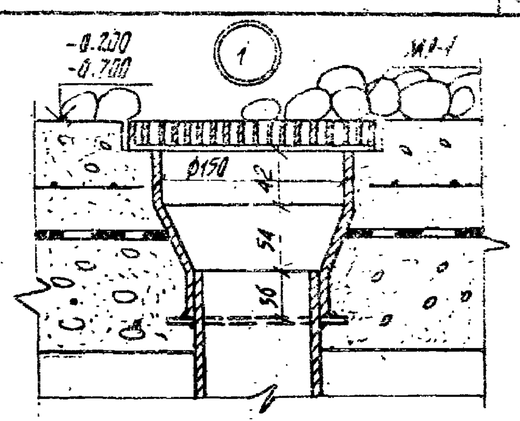

Спецификация на плескательный бассейн

Марка поз.	Обозначение	Наименование	Кол.	Масса ед. кг	Примечания
1	КЖИ-12	ж.б. изделие МН-2-3	4	172	
2		ж.б. плитка 400х400х70	190	27	
	ГОСТ 8478-66	сетка 200/200/5/5		278,64	В=1,50М L=108,0М
МЭ-1		решетка МЭ-1	2	2,92	
		бетон М200		9,00	$м^3$
		бетон М100		8,50	$м^3$
		гравий ф30÷100мм		0,5	$м^3$
		камера управления	1		
7		Насадка ст5 ГОСТ 380-71*	1	0,17	

1. Смотреть с листами 63÷73.
2. Нарезку резьбы на трубе под насадкой (поз.7) выполнить аналогично поз.6 на листе КМИ-12 Альбом IV „изделия металлические."

Нач.АКМ-А	Кнауэр		29.09.81
Гл.констр.	Михайловский		29.09.81
ГИП	Вишневская		29.09.81
ГИП	Баршай		4.09.81
Рук.гр.	Саурова		4.09.81
Ст.инж.	Березовский		1.09.81

3.10-4-1 АС1

Малые архитектурные формы и элементы благоустройства участков дошкольных детских учреждений, школ и школ-интернатов.

Оборудование участков детских яслей-садов.

Стадия	Лист	Листов
Р	67	

Плескательный бассейн
План. Разрез 1-1
Узел 1.

БЕЛГОСПРОЕКТ
г. Минск

Взамен инв.№ | Подпись и дата | Инв.№ подл.

инв.№ 1130-4

формат 12

План

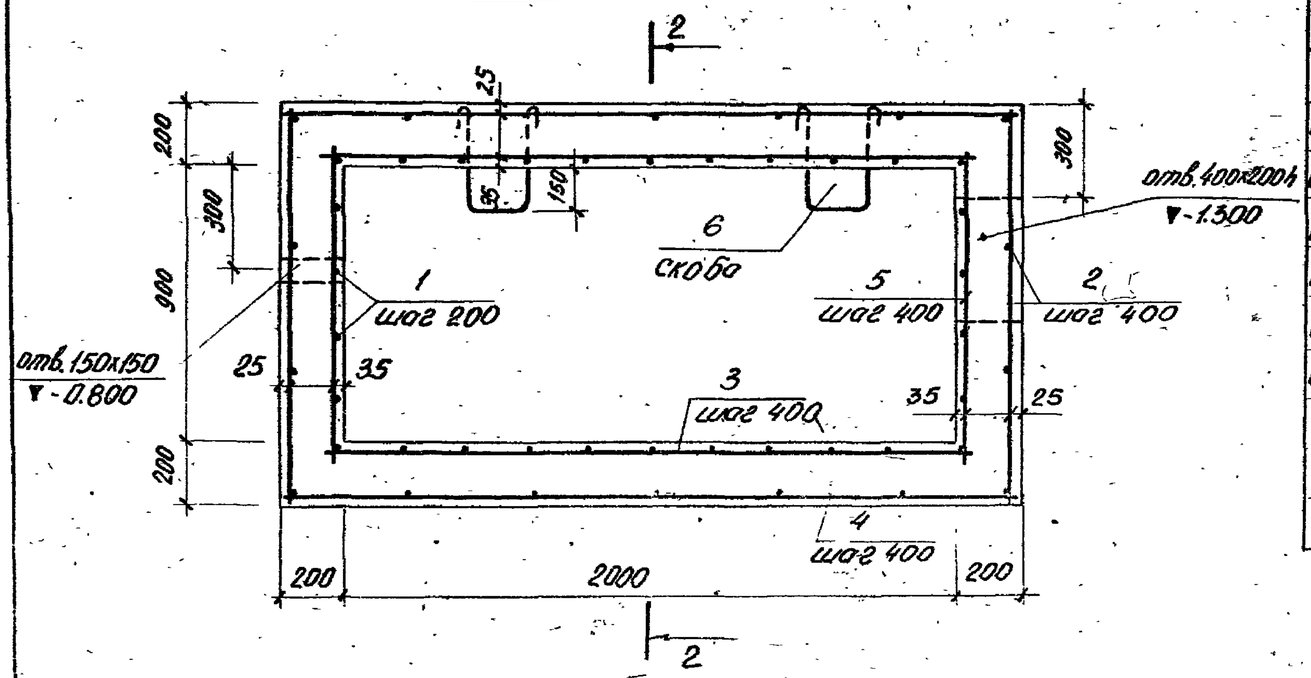

Разрез 2-2

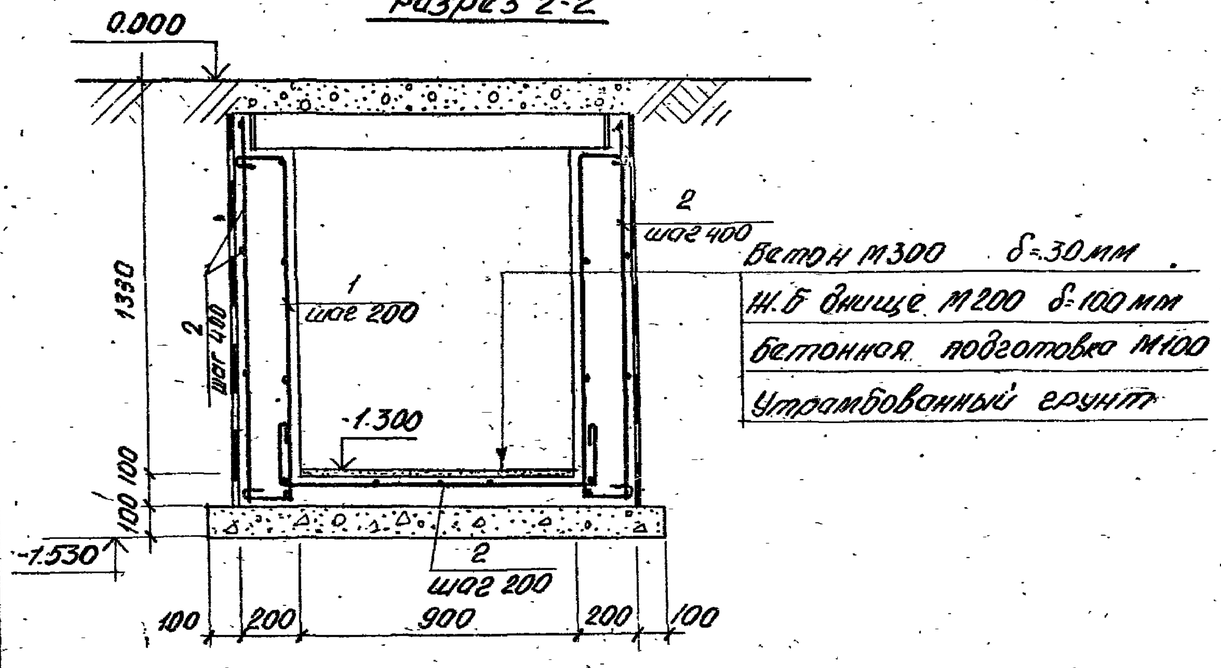

Спецификация на стены и днище камеры управления

			Обозначение	Наименование	Кол.	Примечания
				Детали		
Б4		1		ф8АI ГОСТ 5781-75; ℓ=1700	30	0.67 кг
Б4		2		ф6АI ГОСТ 5781-75; ℓ=1280	29	0.28 кг
Б4		3		ф6АI ГОСТ 5781-75; ℓ=2100	8	0.47 кг
Б4		4		ф6АI ГОСТ 5781-75; ℓ=2380	12	0.53 кг
Б4		5		ф6АI ГОСТ 5781-75; ℓ=1000	8	0.22 кг
Б4		6		ф14АI ГОСТ 5781-75; ℓ=1000	2	1.54 кг
				Материалы		
				Бетон М200		1.50 м³
				Бетон М100		0.39 м³

Ведомость расхода стали на элемент, кг

Марка элемента	Изделия арматурные				Общий расход
	Арматура класса АI ГОСТ 5781-75				
	ф8	ф6	ф14	Итого	
Стены и днище камеры управления	20.10	20.00	3.08	43.18	43.18

Инв. № подл. | Подпись и дата | Взамен инв. №

инв. № 1130-4

				310-4-1		АС-1
				Малые архитектурные формы и элементы благоустройства участков дошкольных детских учреждений, школ и школ-интернатов.		
Нач. АКМ-4	Кнауэр		29.09.81	Оборудование участков детских яслей-садов	Стадия	Лист	Листов
					Р	68	
Гл. констр.	Михайловский		29.09.81				
ГАП	Вишневская		29.09.81	Камера управления. Армирование. План. Разрез 2-2	БЕЛГОСПРОЕКТ г. Минск		
ГИП	Баршай		4.09.81				
Ст. инж.	Березовский		1.09.81				

Схема перекрытия на отм. -0.220

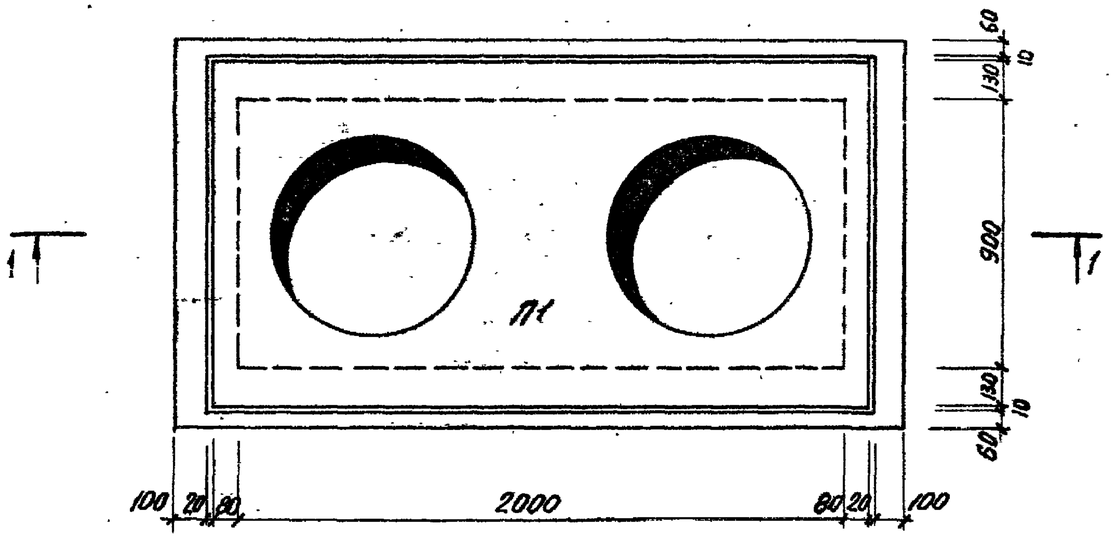

Разрез 1-1

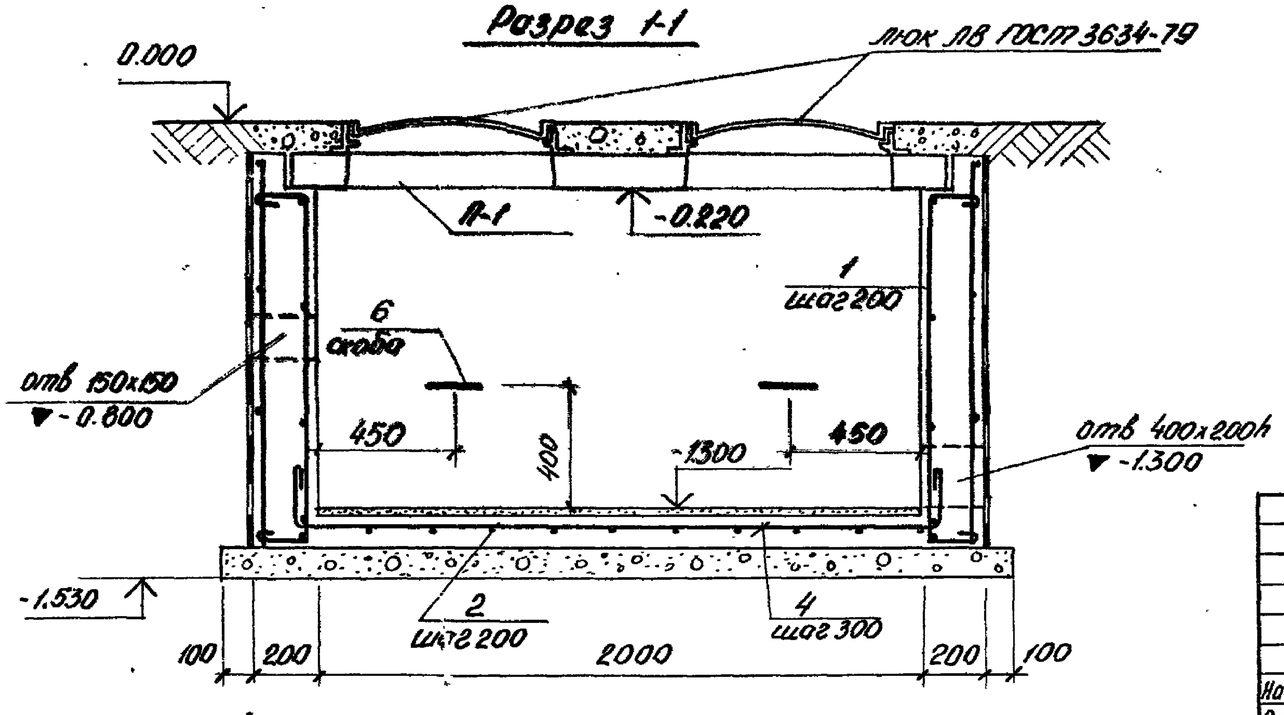

Спецификация на камеру управления

Поз. обознач.	Обозначение	Наименование	Кол	Масса ед.кг	Примеч
П1	КНШ-31	плита П1	1	670	
ЛВ	ГОСТ 3634-79	люк ЛВ	2	65	
	АС1, лист 69	монолитные стены и днище			

1. Стены камеры управления, соприкасающиеся с грунтом окрасить горячим битумом за 2 раза
2. Засыпку грунта производить после укладки плиты перекрытия и заделки швов между плитой и стенками камеры цементным раствором М100.
3. Все отверстия после пропуска коммуникаций заделать мятой глиной с последующей затиркой цементным раствором.
4. Стены и днище из бетона М200.
5. Данный лист см. совместно с листом
6. Работы выполнять в соответствии со СНиП III-15-76.

Нач. АКМ-4	Кнауэр		29.09.81	310-4-1		АС-1
Гл. констр.	Михайловский		29.09.81	Малые архитектурные формы и элементы благоустройства участков дошкольных детских учреждений школ и школ-интернатов.		
ГАП	Вишневская		29.09.81	Оборудование участков детских яслей-садов.	Стадия: Р	Лист: 69 / Листов:
ГИП	Баршай		4.09.81	Камера управления. Схема перекрытия. Разрез 1-1	БЕЛГОСПРОЕКТ г. Минск	
Ст. инж.	Березовский		1.09.81			

Инв. № подл. | Подпись и дата | Взамен инв. №

Инв. № 1130-4

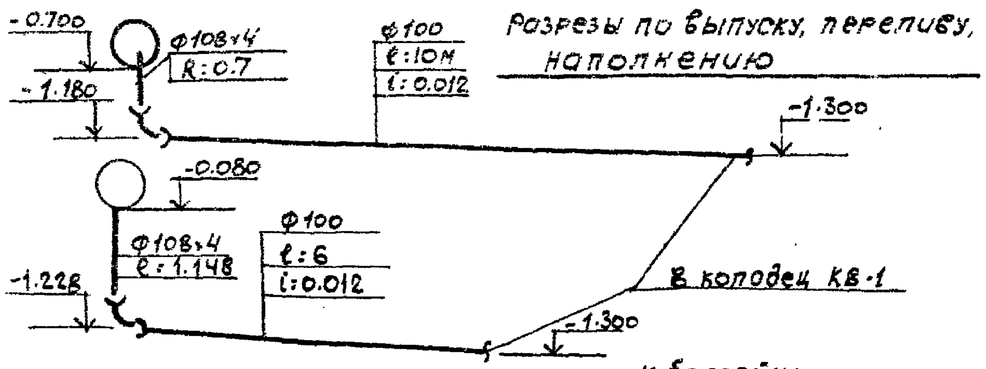

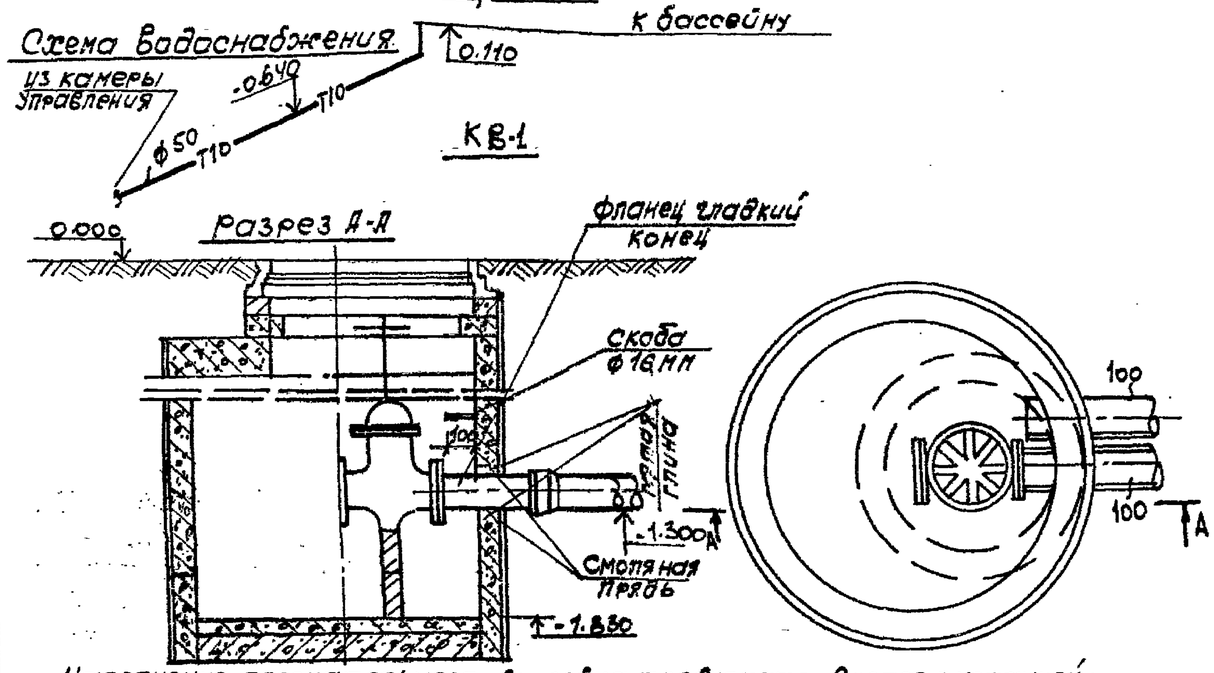

Наполнение плескательного бассейна предусматривается смешанной водой питьевого качества от систем холодного и горячего водоснабжения путем открывания вентилей на трубопроводах, расположенных доступно с поверхности земли в камере управления.

Объем бассейна $V = 3{,}48\ м^3$.

Система водоснабжения с непрерывным протоком свежей воды $G_{св.в} = 3{,}48 \times 0{,}2 = 0{,}695\ м^3/ч$.

температура смешанной воды после смесителя $t_{см} = 32°C$.

расчетный расход тепла для подогрева свежей воды: $Q = 695(32-5) = 18800\ ккал/ч$.

Время наполнения плескательного бассейна $\tau = 3480 : \frac{18800}{32-5} = 5\ ч$.

При привязке предусмотреть прокладку двух стальных изолированных оцинкованных водогазопроводных труб в тепловом канале КЛ60-45 прокладываемом от здания до камеры управления и учесть трубопровод в камере управления.

Трубопроводы от камеры управления до плескательного бассейна прокладываются в земле, покрываются усиленной антикоррозийной изоляцией и имеют уклон в сторону камеры управления.

Выпуск воды из бассейна производится путем открывания задвижки на спускном трубопроводе в колодец КВ1.

Перелив производится постоянно по канализационному трубопроводу в колодец КВ-1. Сброс воды из бассейна предусматривается в городскую дождевую канализацию.

Спецификация

Поз обозначение	Обозначение	Наименование	Кол.	Масса ед.т.	Примечание
		Спуск и перелив			
		Муфта переходная 150×100	2		
		Трубопровод из стальных			
		бесшовных труб			
		ГОСТ 8732-78 Ф108×4	3.0		
		Трубопровод из чугунных			
		канализационных труб			
		ГОСТ 6942.3-80 Ф100	31.0		
		Колодец канализацион-			типовой проект
		ный Ф1000 h 1830мм	1		902-9-1 выпуск 1
		Люк Л Ф700	1		
		Задвижка чугунная па-			
		раллельная с выдвижным			
		шпинделем, фланцевая			
		30ч6бр ГОСТ 8437-75* Ф100	1		
		Фланец гладкий конец			
		ГОСТ 9583-75 Ф100	1		0.034т
		Камера управления			
		Смеситель	1		см. лист 72
		Вентиль запорный			
		муфтовый 15к4 18р Ф32	1		
		Вентиль запорный латунный			
		ГОСТ 9086-74* 15Б18к Ф32/Ф50	1/1		

Гл. сант.	Кирзнер		28.9.81	310-4-1 ВК			
Нач. СТО	Броновицкий		28.9.81	Малые архитектурные формы и элементы благоустройства участков дошкольных детских учреждений, школ и школ-интернатов			
Гл. спец.	Козлов		28.9.81	Оборудование участков детских яслей-садов.	Стадия Р	Лист 10	Листов
Гл. спец.	Пташкова		28.9.81	Плескательный бассейн. Разрезы по выпуску, переливу, наполнению. КВ-1.	БЕЛГОСПРОЕКТ г. Минск		
Рук. гр.	Бездежская		28.9.81				
Ст. техн.	Вигдорчик		28.9.81				

Копировал

Формат 12

Инв. № 1130-4

Инв. № подл. | Подпись и дата | Взам. инв. №

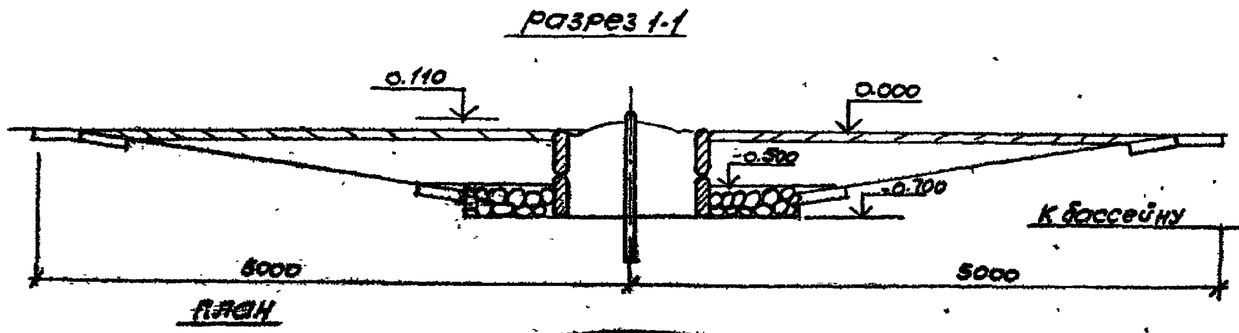

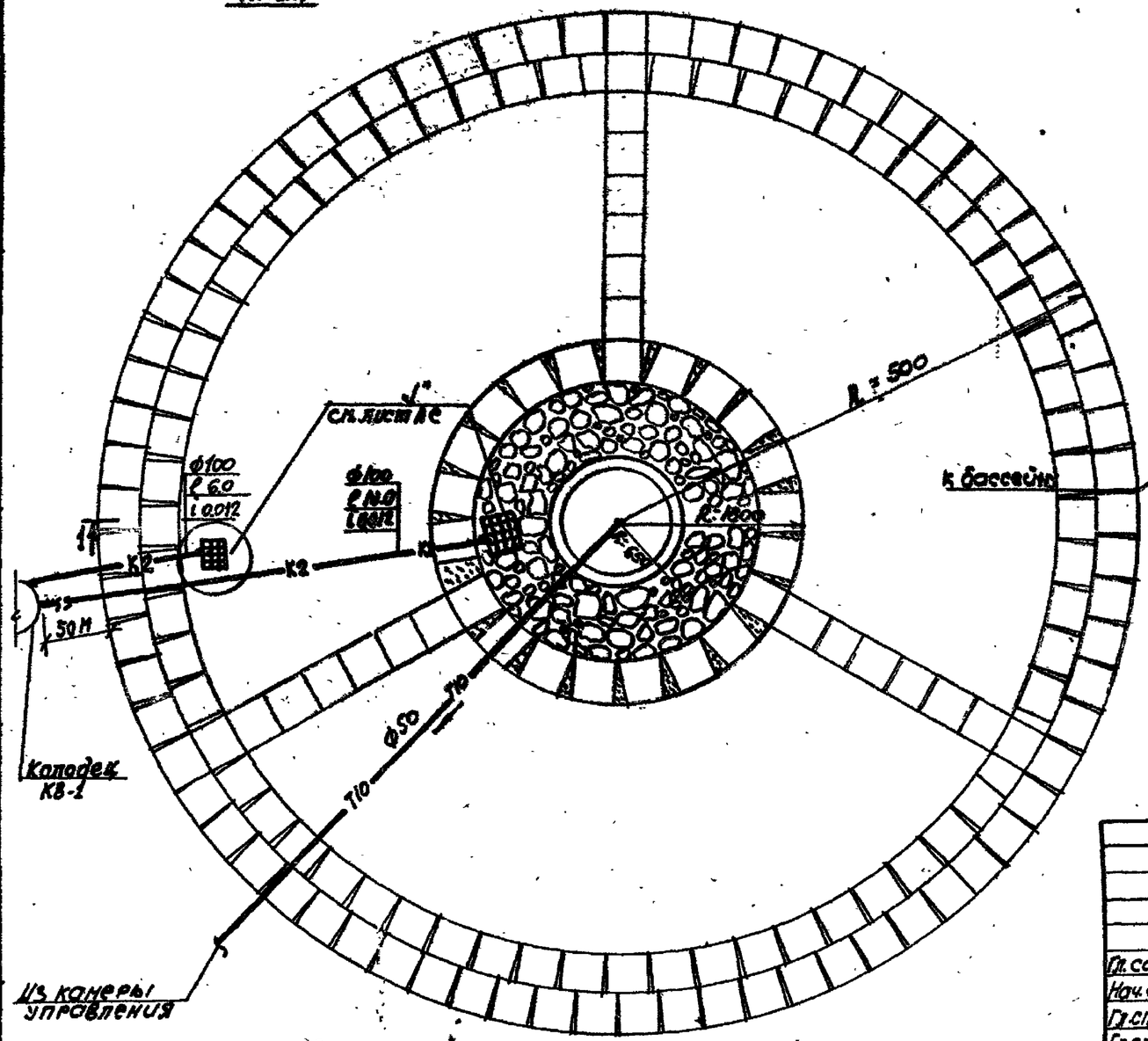

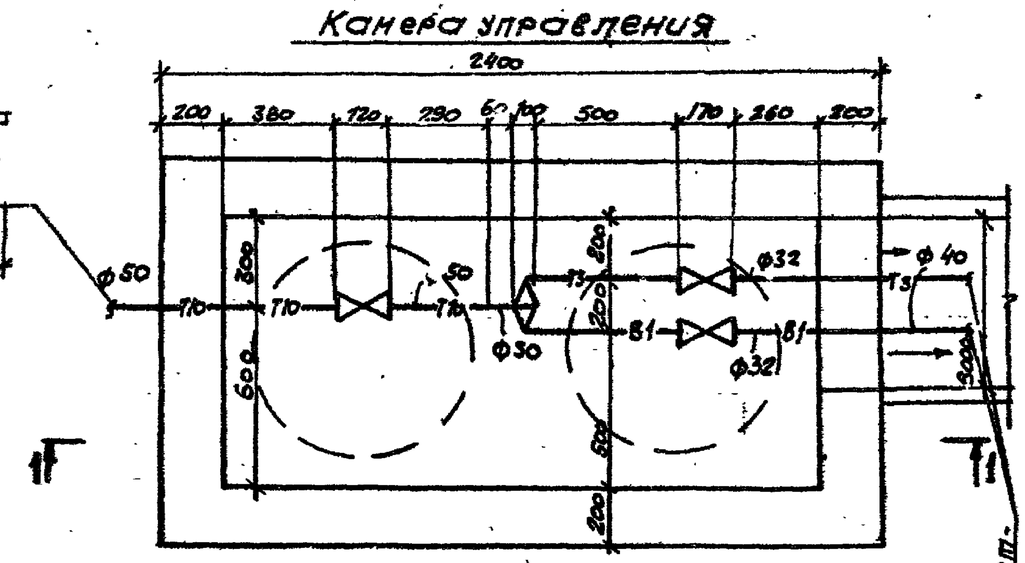

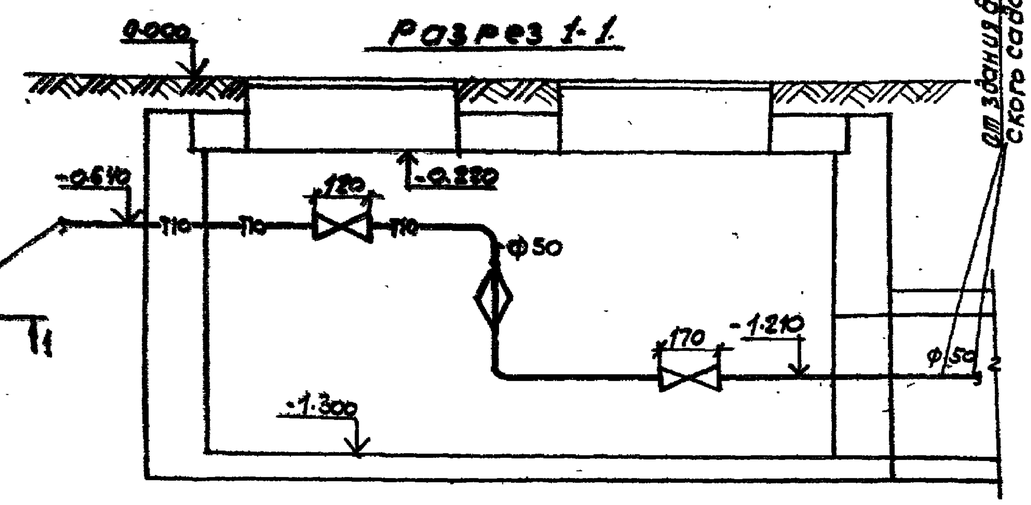

Согласовано:
ГИП Ушакевич
ГИП Баршай
Васнецкий
Подпись и дата
Инв. № подл.

Инв. № 1130-4

				310-4-1 ВК		
				Малые архитектурные формы и элементы благоустройства участков дошкольных учреждений, школ и школ-интернатов		
Гл. сант	Кирзнер		28.9.81	Оборудование участков детских яслей-садов	Стадия	Лист	Листов
Нач. СТО.	Броновицкий		28.9.81		Р	71	
Гл. спец.	Козлов		28.9.81				
Гл. спец. ВК	Пташкова		28.9.81	Плеснательный бассейн Камера управления. План. Разрез 1-1.	БЕЛГОСПРОЕКТ г. Минск		
Рук. гр.	Безбежная		28.9.81				
Ст. техн.	Вигдорчик		28.9.81				

Копировал

Формат 12

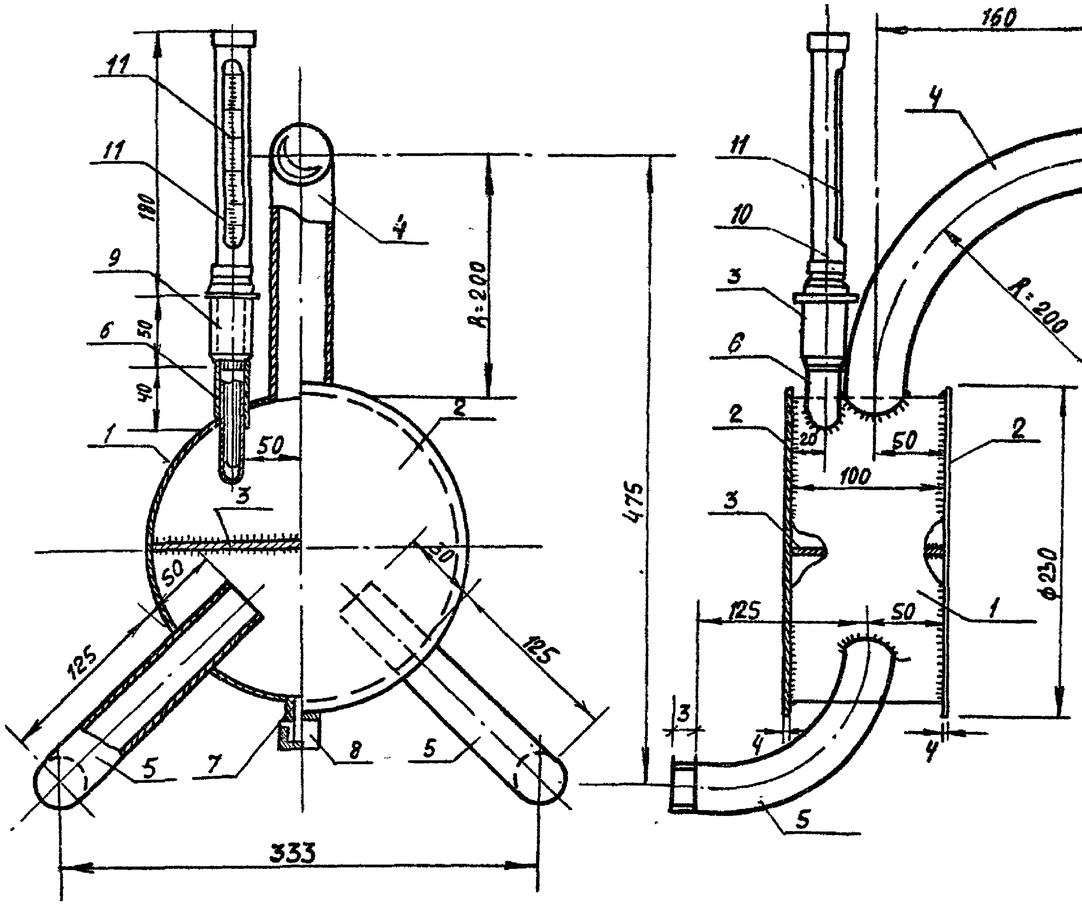

N поз	Обозначение	Наименование	Кол.	Масса 1шт.	Масса 1кг.	Материал	Прим.	N лис
11		Термометр технический АN1-0.5°-160-120 ГОСТ 28237-73	1					
10	00.00-10	Оправа прямая ГОСТ 3029-59 типа „А"	1	0.5	0.5	Ст-3		
9	00.00-09	Бобышка БN27×2 N4 Марка 3КУ-1-69	1	0.6	0.6	Ст-3		
8	00.00-08	Пробка dy=15 ГОСТ 8963-75	1	0.05	0.03	Ковк. чугун		
7	00.00-07	Штуцер труба d=15 ГОСТ 3262-75* ℓ=30 мм	1	0.03	0.03	Ст-3		
6	00.00-06	Патрубок-труба dy=25 ГОСТ 3262-75* ℓ=40 мм	1	0.09	0.09	Ст-10		
5	00.00-03	Патрубок труба dy=25/20 ГОСТ 3262-15* ℓ=260 мм	2	0.53	1.24	Ст-10		
4	00.00-04	Пятрубок труба dy=32/25 ГОСТ 3262-75* ℓ=300 мм	1	0.928	0.928	Ст-10		
3	00.00-03	Перегородка	1	0.65	0.65	Ст-3		ВК-8
2	00.00-02	Крышка	2	5.65	11.3	Ст-3		
1	00.00-01	Корпус-труба ст. бесшовная б=219×7 ГОСТ 8732-70*	1	3.6	3.6	Ст-10		ВК-8
		Смеситель			19.55			

Технические требования.

1. Сварку производить электродом Э-42 ГОСТ 8467-75.
2. Катет шва не меньше толщины свариваемых деталей
3. Сварной шов зачистить.

Гл. спец.	Кирзнер		IX.81
Нач. СТО	Броновицкий		IX.81
Гл. спец.	Козлов		IX.81
Гл. сп. ВК	Пташкова		IX.81
Рук. гр.	Афанасенко		IX.81

310-4-1 АС III ВК

Малые архитектурные формы и элементы благоустройства участков дошкольных детских учреждений, школ и школ интернатов

Оборудование участков детских ясей, садов

Стадия	Лист	Листов
Р	72	

Плескательные бассейны
Смеситель

БЕЛГОСПРОЕКТ г. МИНСК

Взам. инв. №

Подпись и дата

Инв. № подл.

инв. № 1130-4

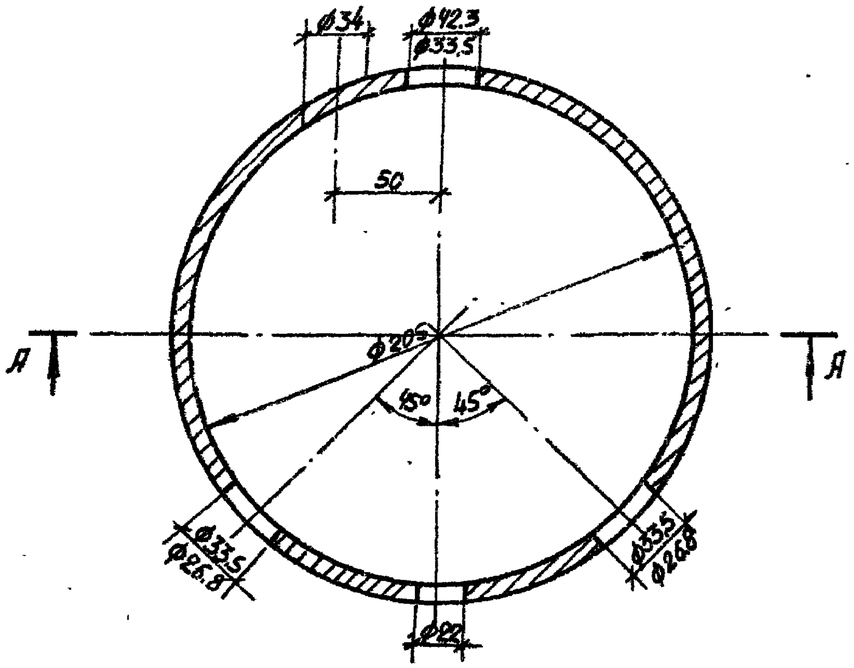

А-А

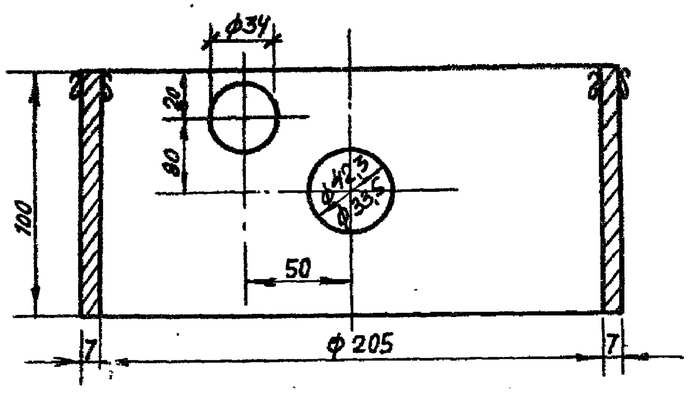

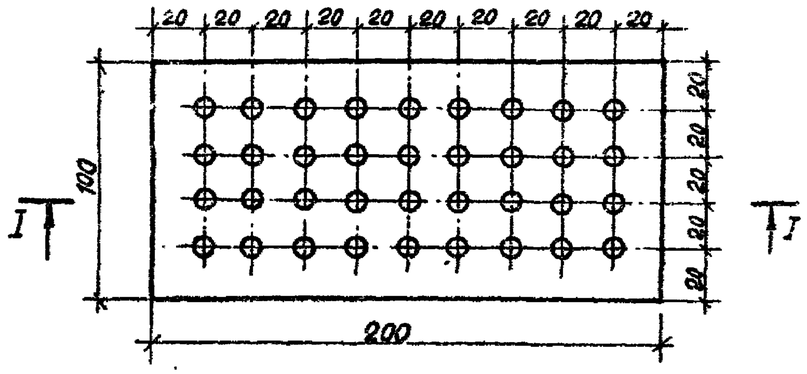

I-I

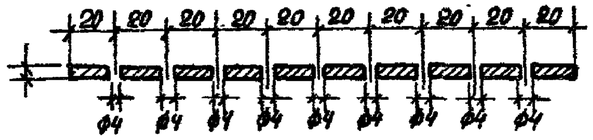

Разраб.		Дата	Корпус	00.00-01		
Проверил						
Труба ф-219 кт ГОСТ 8732-70*				Масса 3,6	Масштаб 1:25	Лист

Инв. № 1130-4

Разраб		Дата	Перегородка	00.00-03		
Проверил						
Сталь Ст-3 ГОСТ 380-71*				Масса 0,65	Масштаб 1:2,5	Лист

				310-4-1 АСIII ВК			
				Малые архитектурные формы и элементы благоустройства участков дошкольных детских учреждений, школ и школ интернатов			
Гл. спец. ц.	Кирзнер		IX.81	Оборудование участков детских яслей-садов	Стадия	Лист	Листов
Нач. СТО	Броновицкий		IX.81		Р	73	
Гл. спец.	Козлов		IX.81				
Гл. сп. ВК.	Пташкова		IX.81	Плескательные бассейны Смеситель детали	БЕЛГОСПРОЕКТ г. Минск		
Рук. гр.	Афанасенко		IX.81				

Взам. инв. №

Подпись и дата

Инв. № подл.