ТИПОВОЙ ПРОЕКТ
310-4-1

МАЛЫЕ АРХИТЕКТУРНЫЕ ФОРМЫ И ЭЛЕМЕНТЫ БЛАГОУСТРОЙСТВА УЧАСТКОВ ДОШКОЛЬНЫХ ДЕТСКИХ УЧРЕЖДЕНИЙ, ШКОЛ И ШКОЛ-ИНТЕРНАТОВ.

АЛЬБОМ О

НОМЕНКЛАТУРА МАЛЫХ АРХИТЕКТУРНЫХ ФОРМ И ЭЛЕМЕНТОВ БЛАГОУСТРОЙСТВА.

ТИПОВОЙ ПРОЕКТ
310-4-1

МАЛЫЕ АРХИТЕКТУРНЫЕ ФОРМЫ И ЭЛЕМЕНТЫ БЛАГОУСТРОЙСТВА УЧАСТКОВ ДОШКОЛЬНЫХ ДЕТСКИХ УЧРЕЖДЕНИЙ, ШКОЛ И ШКОЛ-ИНТЕРНАТОВ

АЛЬБОМ О

СОСТАВ ПРОЕКТА:

	АЛЬБОМ О		Номенклатура малых архитектурных форм и элементов благоустройства.
	"		Схемы площадок.
ГП	АЛЬБОМ I		Застройка и благоустройство участков детских яслей-садов.
ГП	АЛЬБОМ II		Застройка и благоустройство участков школ и школ-интернатов.
АС	АЛЬБОМ III		Архитектурно-строительные решения.
	"	ЧАСТЬ 1	Оборудование участков детских яслей-садов.
	"	ЧАСТЬ 2	Оборудование участков школ и школ-инернатов.
	АЛЬБОМ IV		Изделия заводского изготовления.
КЖИ			Изделия бетонные и железобетонные.
КМИ	"		Изделия металлические.
КДИ	"		Изделия деревянные.
	АЛЬБОМ V		Сметы на общестроительные и специальные работы. Выпуски СМ-1, СМ-2, СМ-3

Разработан институтом „Белгоспроект".
Директор института Г.И. Лиопо.
Главный архитектор проекта Э.Р. Вишневская.
Главный инженер проекта Л.З. Баршай.

Утвержден Госстроем БССР
приказ N°39 от 30.IV.1976
Введен в действие
институтом „Белгоспроект"
приказ N°68 от 12.IV.1982

Список авторского коллектива

Архитекторы: Вишневская Э.Р., Саурова В.В., Заневич Л.Ц., Бондарева И.В. Поланова Н.Б.

Инженеры-конструкторы: Баршай Л.З., Березовский С.Л., Рубина Р.Ш.

Инженеры-сантехники: Пташкова В.И., Афонасенко Т.Л., Вигдорчик Я.И.

Инженеры-сметчики: Канторович Л.Я., Кравчук Л.Н. Наруцкая Е.И.

Ведомость основных комплектов рабочих чертежей

Обозначение	Наименование	Примечан.
Альбом 0	Номенклатура малых архитектурных форм и элементов благоустройства. Схемы) площадок	
Альбом I ГП	Застройка и благоустройство участков детских садов-яслей.	
Альбом II ГП	Застройка и благоустройство участков школ и школ-интернатов.	
Альбом III ВК	Архитектурно-строительные решения.	
часть 1	Оборудование участков детских яслей-садов.	
част 2	Оборудование участков школ и школ-интернатов.	
Альбом IV	Изделия заводского изготовления.	
КЖИ	Изделия бетонные и железобетонные.	
КМИ	Изделия металлические.	
КДИ	Изделия деревянные.	
Альбом V	Сметы на общестроительные и специальные работы	

Взам. инв. №

Подпись и дата

Инв. № подл.

Соответствие проекта действующим нормам и правилам удостоверяю

Главный инженер проекта Баршай Л.З.

Главный архитектор проекта Вишневская Э.Р.

Упз № 1130-1

Ведомость ссылочных и прилагаемых документов

Обозначение	Наименование	Примечание
т.п. 320-53	Малые архитектурные формы и элементы благоустройства жилых зон микрорайонов	
т.п. 21-02	Площадки для обучения детей правилам дорожного движения.	
т.п. 330-13	Вертикальное озеленение домов балконов, терас, арок.	
типов. проектные решения 320-062	Элементы наружного освещения.	
т.п. 298-1-1	Физкультурные площадки для	
	микрорайонов и первичных жилых групп.	

Условные обозначения.

● - Малые формы обязательного применения минимально необходимое для создания комфортной жилой среды.

◐ - Дополнительные малые формы, дополняют и разнообразят обязательное оборудование.

○ - Малые формы ограниченного применения и сложного изготовления требуют любых условий эксплуатации.

Марки малых архитектурных форм

Тип I, II, III - формы одного функционального назначения, решенные в разных строительных материалах или конструкциях.

А, Б, В - формы одного функционального назначения, решенные в одинаковых строительных материалах и конструкциях, разных габаритов.

Марки изделий заводского изготовления

МЖ - железобетонные элементы.
ММ - металлические элементы.
М-Д - деревянные элементы.

Гл. инж. пр.	Тепеш		28.9.87
Гл. арх. пр.	Потапов		28.9.87
Зам. гл. пр.	Вигдорчик		28.9.87
Гл. спец.	Герасимчук		28.9.87
Гл. спец. т.п.	Гулько		28.9.87
Нач. ОКМ	Кнауэр		28.9.87
Гл. констр.	Михайловский		28.9.87
ГАП	Вишневская		28.9.87
ГИП	Баршай		28.9.87
Рук. гр. арх.	Саурова		28.9.87
техник	Бондарева		28.9.87

310-4-1 0

Малые архитектурные формы и элементы благоустройства участков дошкольных детских учреждений, школ и школ-интернатов.

Номенклатура малых архитектурных форм и элементов благоустройства

Стадия	Лист	Листов
Р	1	

Общие данные (начало)

БЕЛГОСПРОЕКТ

Формат 16

	Наименование	Примечание
	2	3
	Обложка	
	Титульный лист	
	Общие данные (начало)	
	Общие данные (продолжение 1)	
	Общие данные (продолжение 2)	
	Общие данные (окончание)	
	Номенклатура малых архитектурных форм и элементов благоустройства	
	оборудование участков детских яслей садов	
	Номенклатура малых архитектурных форм и элементов благоустройства	
	оборудование участков детских яслей-садов	
	Номенклатура малых архитектурных форм и элементов благоустройства	
	оборудование участков детских яслей-садов	
	Номенклатура малых архитектурных форм и элементов благоустройства	
	Оборудование участков детских яслей-садов	
	Номенклатура малых архитектурных форм и элементов благоустройства	
	оборудование участков детских яслей-садов	
1.	Номенклатура малых архитектурных форм и элементов благоустройства	
	оборудование участков детских яслей-садов	
	Номенклатура малых архитектурных форм и элементов благоустройства	
	оборудование участков детских яслей-садов	
2	Номенклатура малых архитектурных форм и элементов благоустройства	
	оборудование участков детских яслей-садов	
13	Номенклатура малых архитектурных форм и элементов благоустройства	
	оборудование участков школ и школ-интернатов	
14	Номенклатура малых архитектурных форм и элементов благоустройства	
	оборудование школ и школ-интернатов	
15	Номенклатура малых архитектурных форм и элементы благоустройства	
	оборудование школ и школ-интернатов	
16	Номенклатура малых архитектурных форм и элементы благоустройства	
	оборудование школ и школ-интернатов	
	инв. № 1130-1	

17	Номенклатура малых архитектурных форм и элементы благоустройства	
	Оборудование участков школ и школ-интернатов	
18	Номенклатура малых архитектурных форм и элементов благоустройства	
	Оборудование участков школ и школ-интернатов	
19	Номенклатура малых архитектурных форм и элементов благоустройства	
	оборудование участков школ и школ-интернатов	
20	Номенклатура малых архитектурных форм и элементов благоустройства	
	оборудование участков школ и школ-интернатов	
21	Номенклатура малых архитектурных форм и элементов благоустройства	
	Оборудование учебно-опытных участков школ и школ-интернатов. Рекомен-	
	дации.	
22	Схемы площадок. Участки детских яслей-садов на 140, 280, 320 мест	
23	Схемы площадок. Участки школ на 16 и 30 классов	
24	Схемы площадок. Участки школ на 20-40 классов	
25	Схемы площадок. Площадки для обучения детей правилам дорож-	
	ного движения	
26	Оборудование площадок. Условные обозначения (планы). Композиция	
27	Оборудование площадок. Условные обозначения (планы). Композиция.	
28	Оборудование площадок. Условные обозначения (планы). Композиция	
29	Типы дорожных покрытий. Конструктивные разрезы	
30	Типы дорожных покрытий. Сопряжение проезжей части с тротуарам и	
	газоном. Сопряжение тротуара с газоном	
31	Номенклатура малых архитектурных форм и элементов	
	благоустройства. Примененные и использованные проекты.	
	Литература.	

				310-4-1			0
				Малые архитектурные формы и элементы благоустройства участков дошкольных детских учреждений, школ и школ-интернатов			
Нач. АКМ-4	Кнауэр		28.9.81	Номенклатура малых архитектурных форм и элементов благоустройства	Стадия	Лист	Листов
Гл. конструктор	Михайловский		28.9.81		Р	2	
ГАП	Бишневская		28.9.81				
ГИП	Барсай		28.9.81	Общие данные (продолжение 1)	БЕЛГОСПРОЕКТ г. Минск		
Рук. гр. арх.	Саурова		28.9.81				
Техник	Бондарева		28.9.81				

Формат 12

Общие указания.

В соответствии с планом типового проектирования на 1981-1982 г за счет средств Республиканского бюджета по Белорусской ССР (раздел Т-Г/VII пункт 6) Белгоспроектом выполнена разработка и корректировка рабочих чертежей типового проекта малых архитектуных форм и элементов благоустройства участков дошкольных детских учреждений, школ и школ-интернатов (т.п. 320-50)

Проект является пособием:

- для проектных организаций, занимающихся привязкой типовых и разработкой индивидуальных проектов благоустройства детских учреждений.
- для служб городских и районных архитекторов.
- для специализированных строительных организаций и предприятий.

Проект содержит номенклатуру малых архитектурных форм и элементов благоустройства, внедренных в практику массового строительства Белоруссии в 1978-1981 г. примерные решения участков школ и детских ясей-садов, рабочие чертежи малых архитектурных форм и их составляющих изделий заводского изготовления.

При составлении проекта учитывались нормы главы СН и П а II-65-73 п.2 „общеобразовательные школы и школы-интернаты", II-64-80 п.2. Детские дошкольные учреждения, санитарно-гигиенические нормы эксплуатации оборудования, антропометрические данные всех возрастных групп детей, каталоги, проекты и рекомендации по типам и габаритам оборудования (прилагаемые проекты см.лист, литературу см. лист 31).

Указания по пользованию проектом.

По мере надобности можно пользоваться полным составом проекта или отдельными его частями.

Альбом 0. включает в себя основные характеристики проекта, номенклатуру малых форм, схемы площадок, основные технико-экономические показатели.

В альбомах I и II даны примерные решения участков школ и ясей-садов. Здания детских учреждений разной вместимости подобраны по действующим на 1981 год типовым проектам.

Альбом III часть I часть II содержит архитектурно-строительные чертежи малых архитектурных форм. Малые архитектурные формы распределены по назначению (часть I - для детских ясей-садов часть II для школ и школ-интернатов) по группам, объединенным характерными функциональными, стилевыми и конструктивными признаками.

Альбом IV предназначен заводам-изготовителям. Содержит номенклатуру и рабочие чертежи изделий и элементов, составляющих малые формы. Конфидерация изделий диктуется технологией производства.

Альбом IV используется проектировщиками при составлении индивидуальных малых форм, не вошедших в состав настоящего проекта. При привязках чертежи альбома IV к проектам не прикладываются.

По мере освоения строительной промышленностью малых архитектурных форм и элементов благоустройства, внедрения новых строительных материалов, изменения нормативных документов проект будет корректироваться и дополняться.

Для оборудования детских ясей-садов, школ и школ-интернатов могут использоваться малые архитектурные формы и планировочные элементы типового проекта „Малые архитектурные формы и элементы благоустройства жилых зон микрорайонов."

Изделия заводского изготовления (альбом IV) общие для 2х проектов.

				310-4-1			0
				Малые архитектурные формы и элементы благоустройства дошкольных детских учреждений, школ и школ-интернатов.			
Нач. ПКМ-4	Кнауэр		28.9.81	Номенклатура малых архитектурных форм	Стадия	Лист	Листов
Гл. конст.	Клодовский		28.9.81		Р	3	
ГАП	Вишневская		28.9.81				
ГИП	Баршай		28.9.81	Общие данные (окончание)	БЕЛГОСПРОЕКТ г. Минск		
Нач.	Заневич		28.9.81				
технолог	Богданова		28.9.81				

инв. № 6430-1

Формат 12

Основные показатели

Участки детских яслей-садов

Наименование	Количество мест			
	140	280	320 вариант 1	320 вариант 2
1	2	3	4	5
Площадь участка в т.ч. здания ($м^2$)	5100	9800	11200	11200
Групповые площадки ($м^2$)	1280	2310	2510	2510
Теневые навесы ($м^2$)	160 / 40×4	320 / 40×8	560 / 40×14	560 / 40×14
Хозяйственная площадка ($м^2$)	120	260	260	260
Площадь озеленения	2810 55.1%	5445 55.6%	6417 57.3%	6397 51.1%
Сметная стоимость тыс. руб.				
Общая	32.90	54.31	67.31	71.45
в том числе Покрытие участка	6.08	10.34	12.20	11.39
Озеленение	6.35	9.94	13.18	11.89
Поливочный водопровод	0.91	1.96	1.45	0.83
Площадка для изучения правил дорожного движения	3.22	4.45	5.40	5.40
Стоимость 1го места в руб.	235.00	193.96	210.36	223.28

Участки школ

Наименование	Количество мест			
	16 классов (624 уч)	20 классов (784 уч)	30 классов (1176 уч)	40 классов (1568 уч)
1	2	3	4	5
Площадь участка в т.ч. здания	21000	24000	28.000	30000
Учебно-опытная зона $м^2$	2980	2980	3400	4240
Площадка для изучения правил дорожного движения $м^2$	1460	1460	1460	1460
Спортивная зона $м^2$	8150	8150	10170	10170
Зона отдыха $м^2$	1150	1150	1750	2300
Хозяйственная зона	500	500	500	500
Площадь озеленения	11624 55.4%	13580 56.6%	14755 52.7%	15504 51.7%
Сметная стоимость тыс. руб.				
Общая	46.44	52.67	58.73	66.93
в том числе Покрытие участка	27.04	26.06	27.44	27.94
Озеленение	10.18	11.40	12.07	20.09
Поливочный водопровод	2.17	2.07	3.87	3.27
Оборудование участка	3.72	3.81	5.28	5.56
Площадка для изучения правил дорожного движения	9.33	9.33	10.07	10.07
Стоимость 1 места в руб.	74.42	67.18	49.44	42.68

				310-4-1			0
				Малые архитектурные формы и элементы благоустройства участков дошкольных детских учреждений школ и школ-интернатов			
Нач.ПКМ-4	Кнауэр		19.9.81	Номенклатура малых архитектурных форм и элементов благоустройства	Стадия	Лист	Листов
Гл.констр.	Михайловский		29.9.81		Р	4	
ГАП	Вишневская		29.9.81				
ГИП	Баршай		29.9.81	Общие данные (окончание)	БЕЛГОСПРОЕКТ г. Минск		
Рук.гр.арх.	Саурова		29.9.81				
Техник	Бондарева		29.9.81				

Взам.инв.№ | Подпись и дата | Инв.№ подл.

инв.№ 1130-1

Формат 12

Инв. № подл. | Подпись и дата | Взам. инв. №

N п.п.	Наименование	Эскиз	Материал отделка	Площадка примен.	Стоимость (руб)	Трудоемк. (ч.час)	Альбом лист
1	2	3	4	5	6	7	8
		Оборудование участков детских яслей-садов					Альбом III ч.1
	Навес теневой	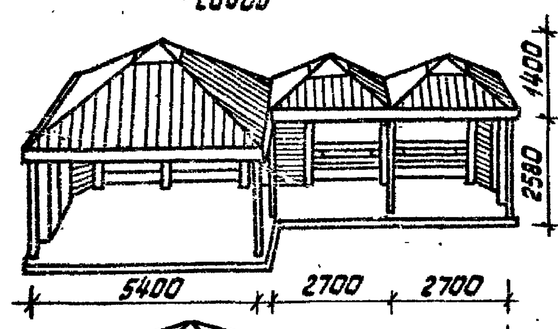	Стенки-ж/б Стойки-металл	Групповые от 1до 7лет			
1 *	Тип ТА		Пол-дерево Кровля-стеклопластик по деревянной обрешетке *** Масляная окраска олифа	●	2413 **	394	АС-5-9-13-15
2	Тип ТБ	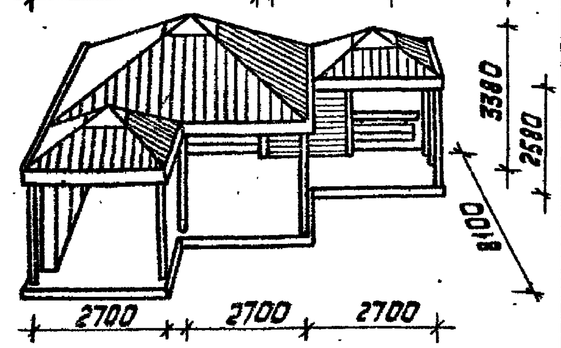	,,	,,	2383	407	АС5-9 13-15
3	Тип ПА	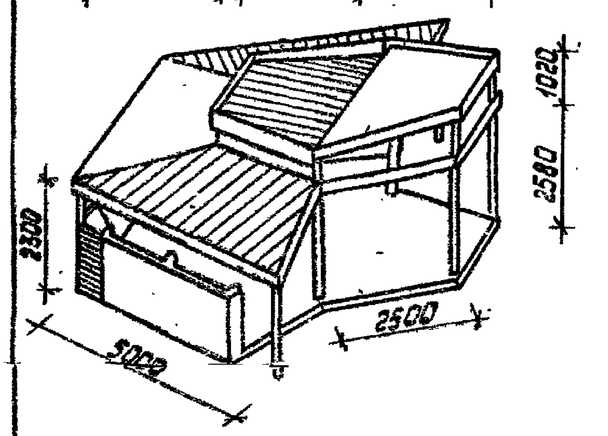	,,	,,	1992	303	АС16-22,24
4	Тип ПБ	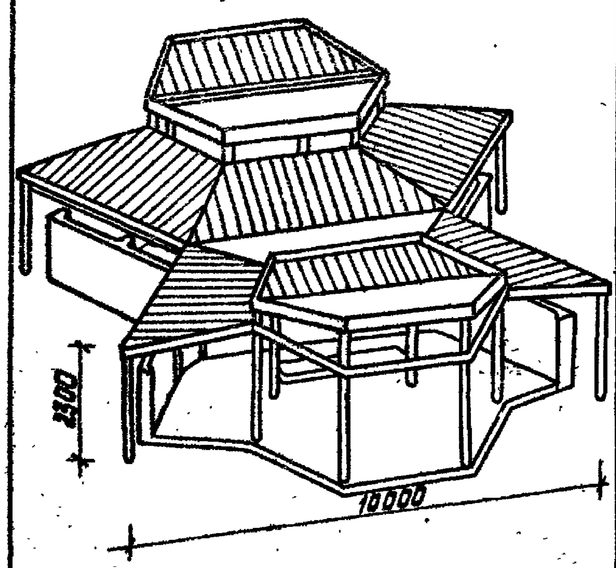	,,	,,	3769	576	АС-16, 21-24
5	Зонт теневой		Опора-металл Покрытие-рейка деревян. Масл н. окраска	Групповые от 1до 3лет ◐	172	49	АС-25
6	Дворик песочный / Тип I	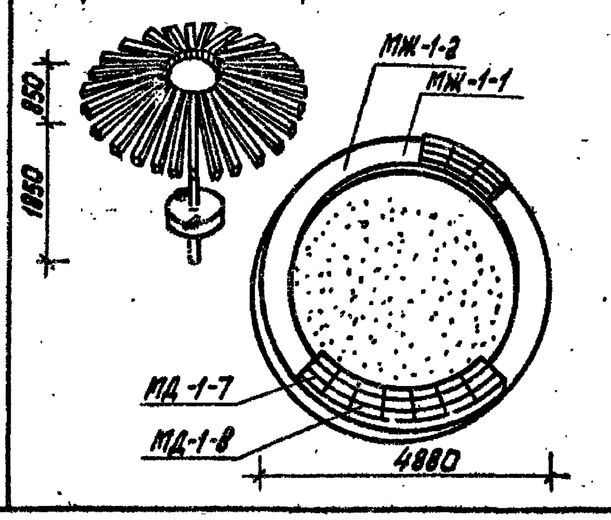	Ограждение-блоки ж/б Скамьи-дерево Окраска кремний-органич. мастикой	Групповые от 3до 7лет ●	378	83	АС-26

Нач.АКМ-4	Кнуэр		29.9.81	
Гл.констр.	Миколаевский		29.9.81	
ГИП	Вишневский		29.9.81	
Арх.	Борщо		29.9.81	
Техник	Завкевич		29.9.81	
	Конобеев		29.9.81	

310-4-1

Жилые фасадированные формы и элементы благоустройства участков дошкольных детских учреждений школ и внешкольных

Номенклатура малых архитектурных форм и элементов благоустройства

Оборудование участков детских яслей-садов

Стадия	Лист	Листов
Р	5	

БЕЛГОСПРОЕКТ г. Минск

0

Формат А3

* Номера п/п на листах 5-12 поставлены согласно Альбому V "Сметы" Выпуск СП-2 (NN 1-48)

** В стоимость теневых навесов входит их оборудование - ветрозащитные стенки со ставнями и шкафы для игрушек

*** Как вариант возможно применение металлического каркаса под обрешетку кровли.

310-4-1

6

1	2	3	4	5	6	7	8
8	Дворик песочный	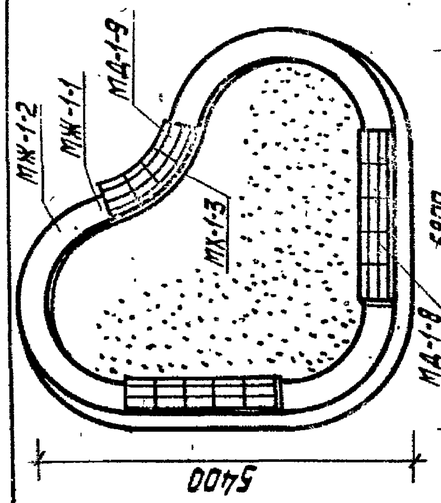	Ограждение - блоки ж/б сиденье скамьи - дерево заполнение - песок	Группа-вые от 3 до 7 лет	453	98	Альбом III, ч.1
			Окраска кремний-органическая, масляная **				
7	Тип III	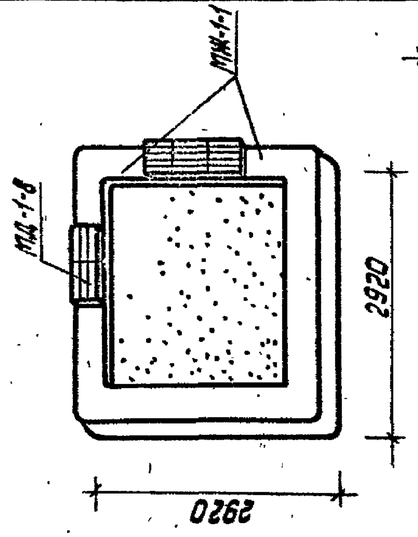			185	34	АС-27
	Тип II						АС-28
	Арка	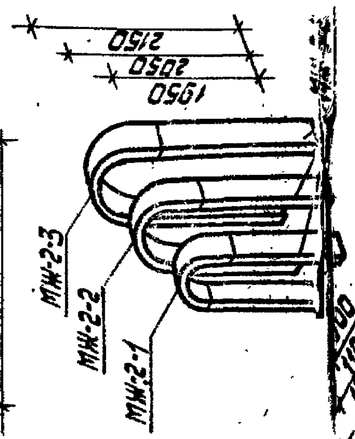					
12*	Тип I		Панели и арки ж/б	Входы	38	4	АС-29
13*	Тип II			Физкультурная	39	4	АС-29
14*	Тип III		Окраска кремний-органическая		40	4	АС-29
10	Арка-гимнастическая лестница	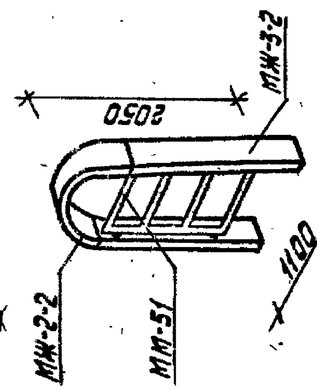	Арка ж/б	Группа-вые от 4 до 7 лет	46	7	АС-31
			Заполнение - металл				
			Окраска кремний-органическая, масляная				
9	Арка с кольцом мишенью	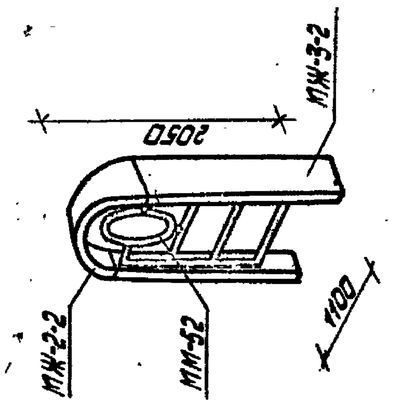			48	7	АС-30
11	Арка-тунель	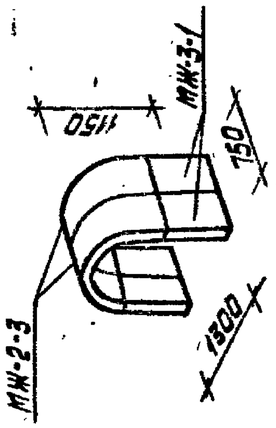			58	8	АС-32

* Номера п/п 12,13,14 поставлены согласно Альбому V „Сметы" выпуск СМ.

** Бетонные поверхности можно не красить, оставлять естественную фактуру бетона, швы и закладные металлические детали заделать цементным раствором.

инв. № 1130-1

Инв. № подл. | Подпись и дата | Взам. инв. №

Нач.АКП-4	Кнауэр		28.9.91
Гл.конструктор	Михайловский		28.9.91
ГАП	Вишневская		28.9.91
ГИП	Баршай		28.9.91
Арх.	Збаневич		28.9.91
Техник	Бондарева		28.9.91

3.10-4-1 0

Малые архитектурные формы и элементы благоустройства участков дошкольных детских учреждений, школ и школ-интернатов

Номенклатура малых архитектурных форм и элементов благоустройства

Стадия	Лист	Листов
Р	6	

Оборудование участков детских яслей-садов

БЕЛГОСПРОЕКТ г. Минск

Формат 12

Инв. № подл. | Подпись и дата | Взам. инв. №

1	2	3	4	5	6	7	8
							Альбом III 4.1
12	Горка-скат Тип I	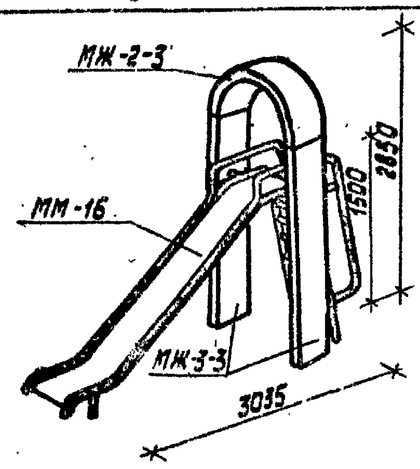	Арка ж/б Скат-металл Окраска кремний-органическая масляная	Групповые от 3 до 7 лет ○* Физкультурная ◐	106	23	АС-33
13	Чаша-галечница	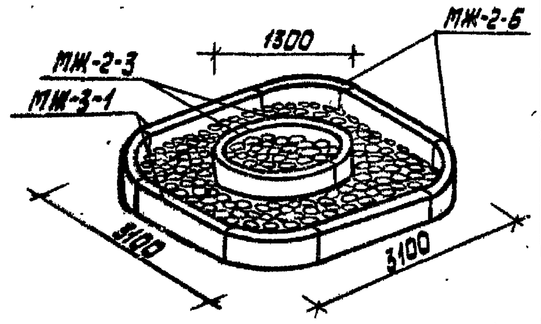	Ограждение-полуарки и панели ж/б Заполнение-галька * Окраска кремний-органическая	Групповые от 2 до 4 лет ** ◐	93	12	АС-35
14	Балансир Тип I	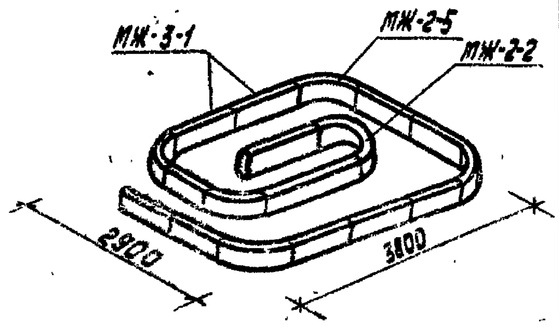	Арки, полуарки и панели ж/б Окраска кремний-органическая	Групповые от 3 до 7 лет Физкультурная ●	85	5	АС-36
15	Тип II	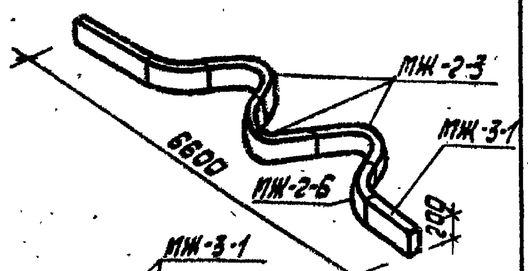	" "	" "	44	3	АС-37
16	Тип III	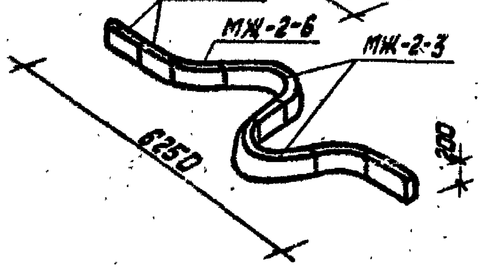	" "	" "	45	3	АС-37
17	Качалка-балансир Тип I	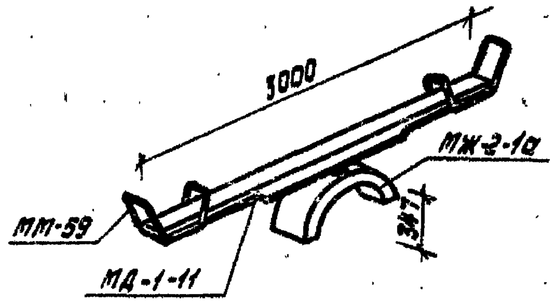	Опора ж/б арка Сидение-дерево Окраска кремний-органическая масляная	Групповые от 3 до 7 лет ●	31	6	АС-38

* На групповых площадках горка-скат устанавливается в комплекте с песочницами двориками и в случаях отсутствия её на общефизкультурной площадке

** В чаше-галечнице галька разной фракции крепить на растворе.

Инв. № 11130-1

Нач. ГКП	Кнауэр				
Гл. конструктор	Лукашевский		23.9.91		
ГИП	Дышевская		23.9.91		
Арх.	Бершат		23.9.91		
Техник	Забневич		23.9.91		
	Соловьева		23.9.91		

510-4-1

Малые архитектурные формы и элементы благоустройства школ и школ-интернатов

Номенклатура малых архитектурных форм и элементов благоустройства общеобразовательных учреждений школ и школ-интернатов

Оборудование участков детских яслей-садов

Стадия	Лист	Листов
Р	7	

БЕЛГОСПРОЕКТ г. Минск

Формат А4

Инв. № подл.	Подпись и дата	Взам. инв. №

1	2	3	4	5	6	7	8
							Альбом III 41
18	Качели	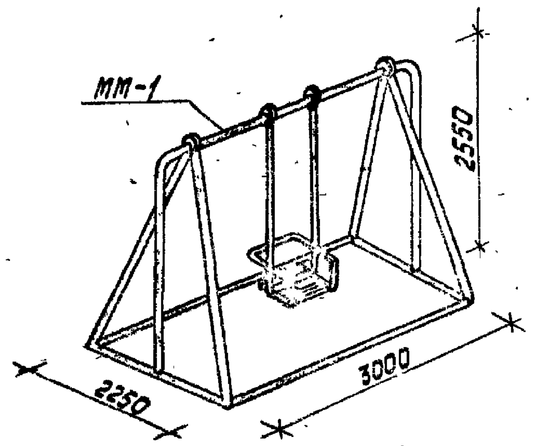	Металл Окраска масляная	Групповые * или Физкультурная ●	59	4	АС-39
19	Горка-скат Тип II А	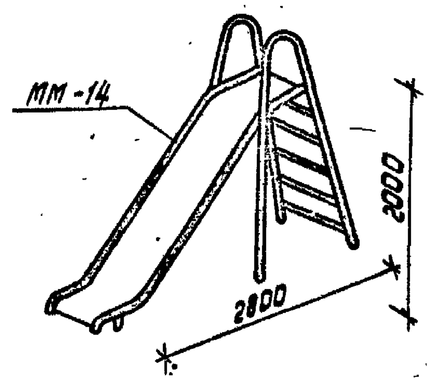	,,	Групповые от 3 до 7 лет ○ ** Физкультурная ◐	61	6.1	АС-40
20	Тип II Б	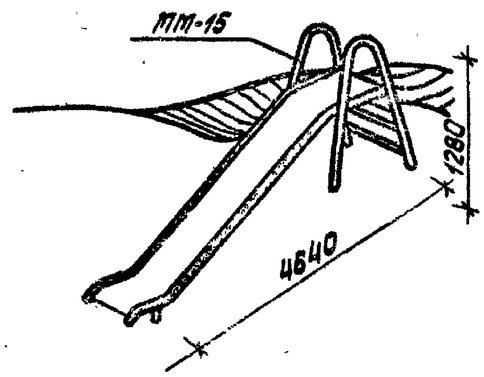	,,	Физкультурная *** ○	68	6.0	АС-41
21	Спираль	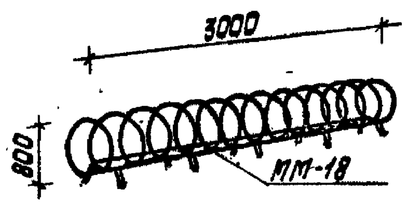	,,	Групповые от 5 до 7 лет ◐ Физкультурная ◐	45	10	АС-42
	Лиана	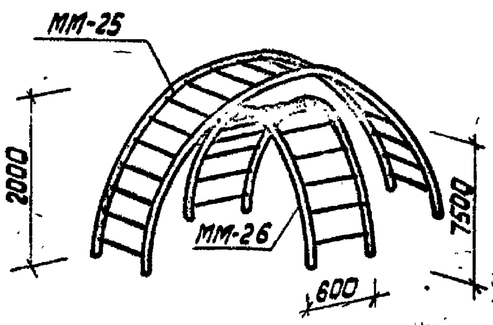	,,	Физкультурная		1	
22	Тип I			●	37	9	АС-43
23	Тип II				53	9	АС-43
	Качалка-балансир	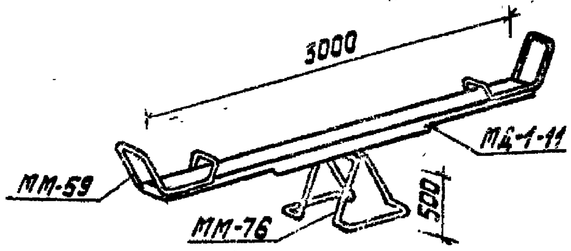	Опора металл Сидение дерево	Групповые от 3 до 7 лет ●	13.2	4	АС-42
24	Тип III						

* Качелями оборудуется из групповых площадок с возможностью их использования их всеми групповыми под навесом. Вспитателя.

** См. примечания лист

*** Устанавливается на горки-искусственный рельеф.

Нач. ИКМ-4	Кнаузе		23.9.91	
Рук. коллектив	Миколайский		23.9.91	
ГАП	Дышневская		23.9.91	
ГИП	Борщов		23.9.91	
Арх.	Забневич		23.9.91	
Техник	Бондарева		23.9.91	

310-4-1

Малые архитектурные формы и элементы благоустройства участков дошкольных детских учреждений школ и школ-интернатов

Номенклатура малых архитектурных форм и элементов благоустройства

Оборудование участков детских яслей-садов

Стадия	Лист	Листов
Р	8	

БЕЛГОРСТРОЙПРОЕКТ г. Минск

Инв. № 1130-1

Формат 12

Инв. № подл.	Подпись и дата	Взам. инв. №

1	2	3	4	5	6	7	8
							Альбом III 4.1
	Сетка для лазания						
25	Тип I	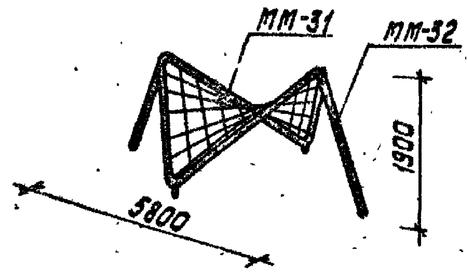	Металл Окраска масляная	Групповые от 4 до 7 лет	54	3	АС-45
26	Тип II	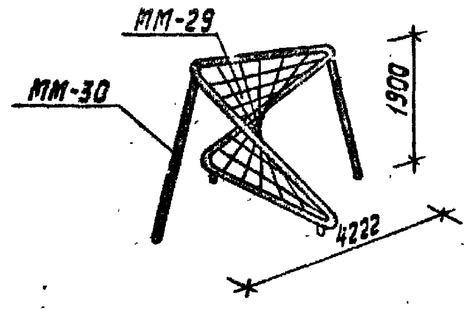	" "	" "	49	3	АС-46
27	Манеж	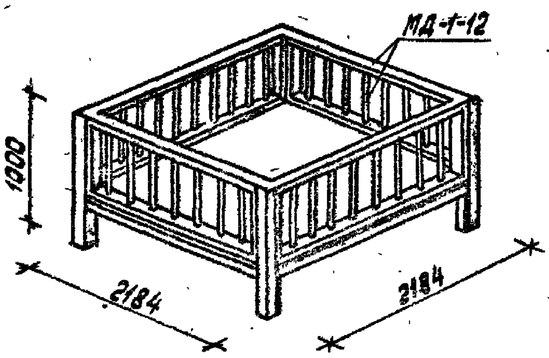	Дерево Окраска масляная *	Групповые от 2м до 2 лет	203	64	АС-47
28	Барьер	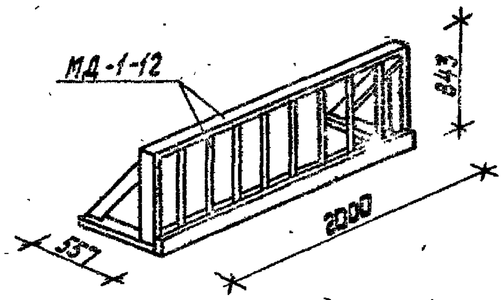	" "	Групповые от 1 года до 3 лет	11.0	5	АС-48
30	Лесенки-ступеньки	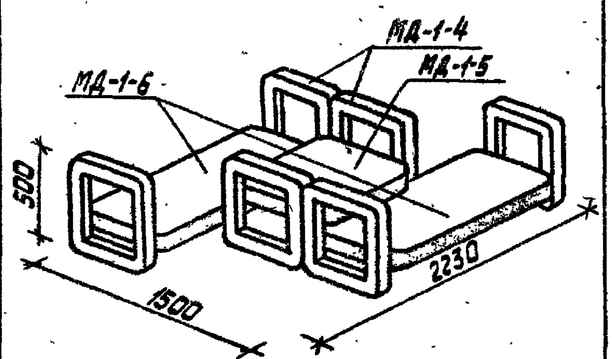	" "	Групповые от 1 года до 3 лет	27	13	АС-51
29	Горка-манеж	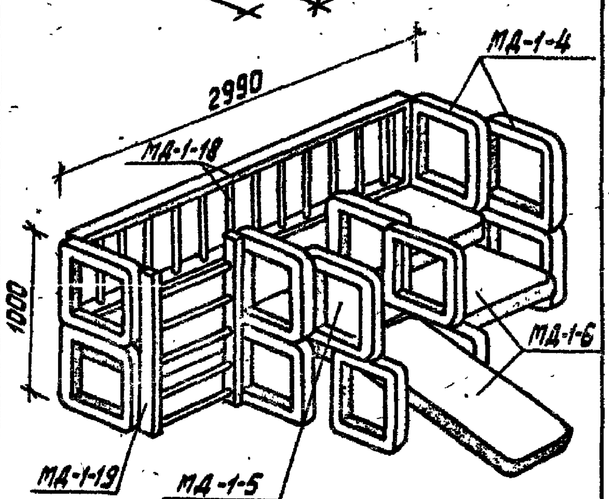	" "	" "	66	31	АС-49-50

* Окраска предварительная $мм^2$/кг.

Гл. АКИ-4	Кнаузр		29.9.81		
Гл. констр.	Михайловский		29.9.81		
ГИП	Вишневская		29.9.81		
ГИП	Борисов		29.9.81		
Арх.	Засневич		29.9.81		
Техник	Бондаренко		29.9.81		

3.10-4-1

Малые архитектурные формы и элементы благоустройства участков общежитий детских учреждений, школ и школ-интернатов

Номенклатура малых архитектурных форм и элементов благоустройства

Оборудование участков детских яслей-садов

Стадия	Лист	Листов
Р	9	

БЕЛГОСПРОЕКТ г. Минск

Альбом № 3.10-4

1	2	3	4	5	6	7	8
							Альбом III ч.1
31	Лесенки-перекладины Тип I	МД-1-4 1000 1480 1500 Ф30	Дерево Окраска масляная	Группа-вые от 2 до 4лет	22	6	АС-52
32	Тип II	МД-1-4 500 540 1530 1000 Ф30			8	2	АС-53
33	Скамья детская Тип I	МД-1-4 500 МД-1-6 240	*	Группа-вые от 1года до 3 лет	10	4	АС-54
33	Тип II	МД-1-4 1320 МД-1-6 1530 500		от 2 до 4лет	10	4	АС-54
33	Тип III	МД-1-6 1420 1530 360 МД-1-4		от 4 до 7 лет	10	4	АС-54
33	Тип IV			от 5 до 7лет	10	4	АС-54
34	Столик для игр Тип I	МД-1-6 1430 720 МД-1-4		2м-ца до 1года			
35	Тип II	МД-1-6 542 МД-1-4		Группа-вые от 1года до 3лет	19	5	АС-55
36	Тип III	МД-1-6 592 МД-1-4		от 3 до 5лет	8	3	АС-55
				От 5 до 7лет от 2м-цев до 1года	8	3	АС-55

* Детская мебель-скамьи и столики могут иметь прозрачную отделку: пропитка алифой (возможно тонирование) с последующим покрытием водостойким лаком.

Нач.АКМ-4	Кнауэр		29.9.81
Гл.констр.	Михайловский		29.9.81
ГАП	Вишневская		29.9.81
ГИП	Баршай		29.9.81
Арх.	Заяневич		28.9.81
Техник	Бондарева		28.9.81

3.10-4-1 0

Малые архитектурные формы и элементы благоустройства участков дошкольных детских учреждений, школ и школ-интернатов

Номенклатура малых архитектурных форм и элементов благоустройства

Стадия	Лист	Листов
Р	10	

Оборудование участков детских яслей-садов

БЕЛГОСПРОЕКТ г. Минск

Инв.№ 1130-1

Инв.№ подл. | Подпись и дата | Взам.инв.№

Формат 12

1	2	3	4	5	6	7	8
							Альбом III ч.1
37	Песочница Тип I	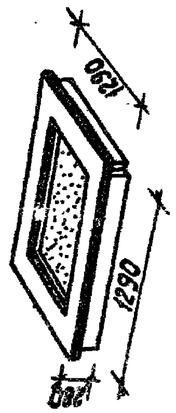	Дере-вянные брусья Окраска масля-ная	Группо-вые от 1 до 7 лет	29	9	АС-56
38	Тип II	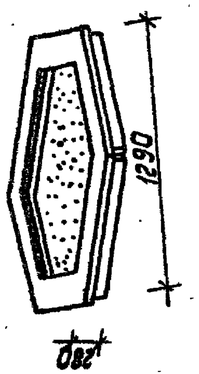	,, ,,	,, ,,	104.1	31.6	АС-57
39	Пирамида Тип IА	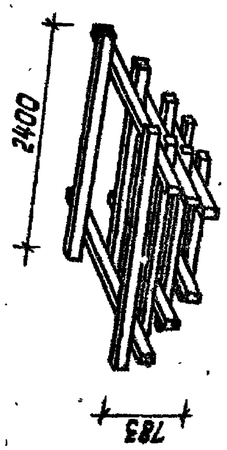	,, ,,	Группо-вые от 4 до 7 лет	48	23	АС-58
40	Тип IБ	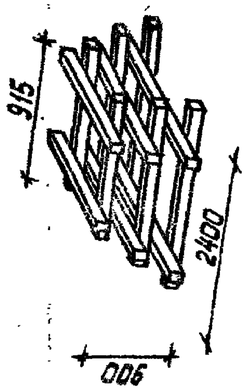	,, ,,	,, ,,	58	28	АС-59
	Тип IВ	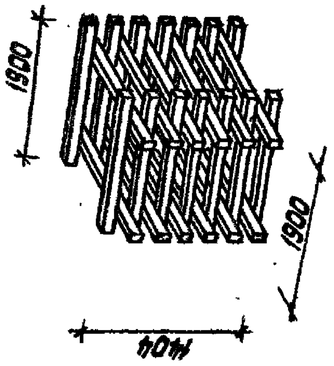	,, ,,	,, ,,	94	70	АС-60
42	Горка из бревен	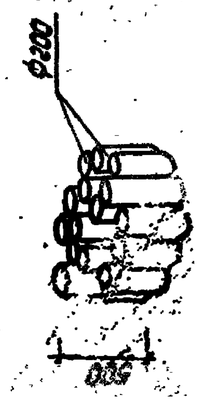	Бревна Пропит-ка алиф-фой *	Группо-вые от 3 до 7 лет	62,4	32	АС-61
43	Качалка-балансир тип III	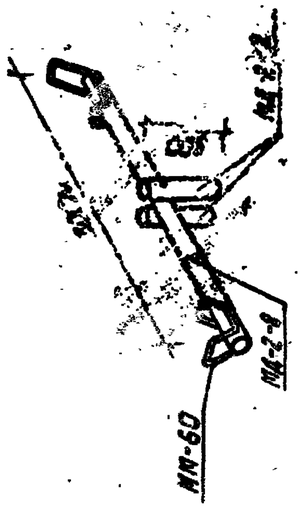	,, ,,	Группо-вые от 3 до 7 лет	16	5	АС-62

* Поверхности малых архитектурных форм из бревен пропитываются олифой (в подогретом состоянии) 2-3 раза. Для изменения натурального цвета древесины с сохранением текстуры, перед пропиткой олифой ее обрабатывают специальными растворами.

инв. № 1130-1

Подпись и дата

Инв. № подл.

		3.10-4-1	0
		Малые архитектурные формы и элементы благоустройства участков дошкольных детских учреждений, школ и школ-интернатов	
Нач.	28.9.81	Номенклатура малых архитектурных форм и элементов благоустройства	Стадия: Р; Лист: 11; Листов:
Гл. спец.	28.9.81		
Гл. арх.	28.9.81		
Гл. инж.	28.9.81	Оборудование участков детских яслей-садов	БЕЛГОСПРОЕКТ г. Минск
Инж.	28.9.81		

Формат 12

1	2	3	4	5	6	7	8
44	Горки-искусственный рельеф Тип I	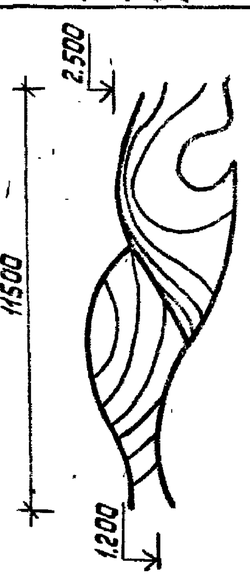	Покрытие-грунт, трава, булыжник *	Физкультурная ○	268	115	Альбом III 4.1 АС-63
45	Тип II А	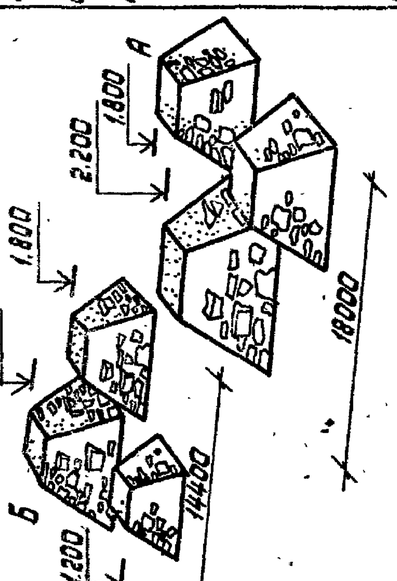	Покрытие булыжник, валуны *	● ●	1844	459	АС-64
46	Б			● ●	1012	310	АС-65
	Ограда** М4А М4Б	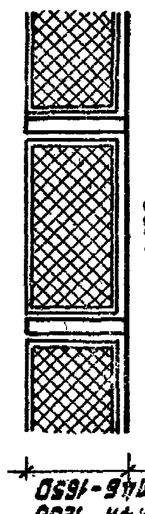	Металлические сетчатые панели по ж/б столбам	Дорожное покрытие участка ●	640 820	3 3	АС-66
	М7Б	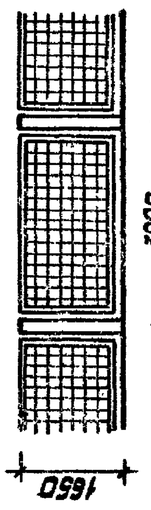	Масляная окраска столбы-побелка ● ●		850	3	АС-66
	Ворота ВМ2Б Калитка КМ2Б	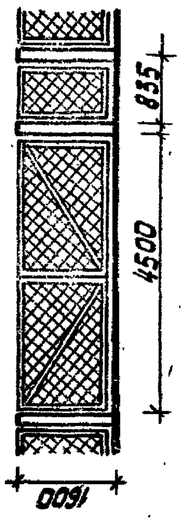	● ●	● ●	178	11	АС-66
	Ворота калитка ВМ1А КМ1А ВМ1Б КМ1Б	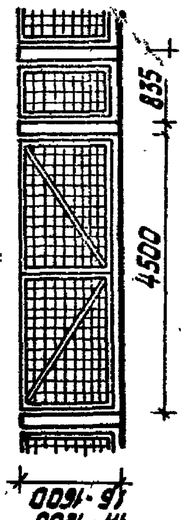	● ●	● ●	106 178	11	АС-66
47	Плескательный бассейн ***	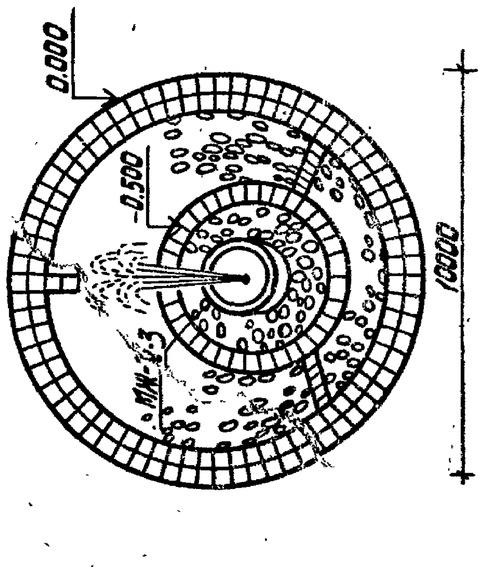	Покрытие-бетон, плитки, булыжник	Физкультурная ○	1744	496	АС-67 73
48	Камера управления				211.7	56	АС-67 73

* В качестве заполнителя применяется отработанный грунт и строительный мусор.

** Ограждение участков детских яслей-садов принято по типовым проектам серии 3.017-1 „Ограждения площадок и участков предприятий, зданий и сооружений.

*** Работает периодически летом, в остальное время используется, как искусственный рельеф.

Нач.АКМ-4	Кнауэр		29.9.81	310-4-1 0
Гл.констр.	Михайловский		29.9.81	Малые архитектурные формы и элементы благоустройства участков дошкольных детских учреждений, школ и школ-интернатов
ГАП	Вишневская		29.9.81	Номенклатура малых архитектурных форм и элементов благоустройства — Стадия: Р; Лист: 12; Листов:
ГИП	Боршай		29.9.81	Оборудование участков детских яслей-садов
Арх.	Заневич		28.9.81	БЕЛГОСПРОЕКТ г. Минск
Техник	Бондарева		29.9.81	

Инв. № подл. | Подпись и дата | Взам. инв. №

Инв. № 1130-1

Формат 12

1	2	3	4	5	6	7	8
			Ж/Б Окраска кремнийорганическая **	В зонах учебно-опытной отбелка ** ◐	74.2	10	АС-5
2	Стенка Тип I Отбойная для мяча	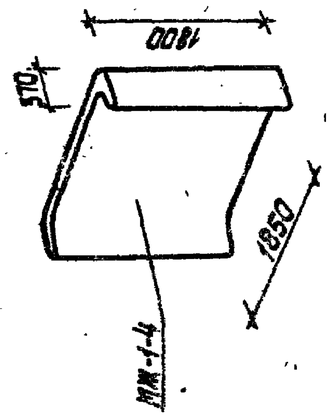	Масляная окраска скамьи ***	" "	83.3	15	АС-6
3	Тип II Ветрозащитная со скамьей	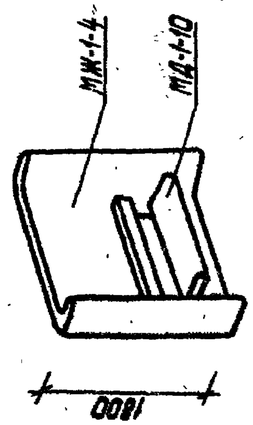					
4	Тип III со шведской стенкой	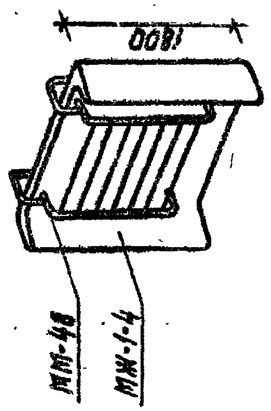	Масляная окраска металлических кружек для подвижных игр	В зоне отбелка на площадках для подвижных игр ** ◐	105.4	22	АС-7
5	Тип IV Для рисования	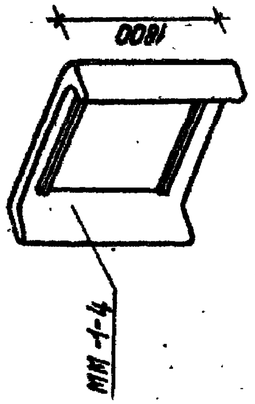	Лиманолиум	В учебно-опытной зоне ** ◐	86.3	11	АС-8
	Тип V с кольцом мишенью	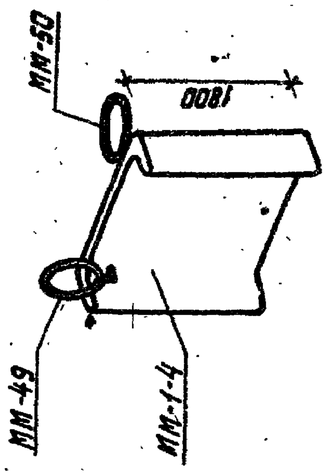	Масляная окраска металлических колец	В зоне отбелка на площадке для подвижных игр в спортзоне на площадке младших классов ◐	75	11	АС-9

* Номера п/п на листах 14-21 поставлены согласно Альбому V „Стеты" Выпуск СМ-5 (NN 1-58).

** Стенки можно не красить, красить полностью или частично наносить на них геометрические и сюжетные рисунки.

*** Применяются на участках дошкольных детских учреждений, для оборудования теневых навесов.

**** Возможна прозрачная отделка.

Нач. АКМ-4	Кнауэр		29.9.81	310-4-1			0
Гл. констр.	Михайловский		29.9.81	Малые архитектурные формы и элементы благоустройства участков дошкольных детских учреждений, школ и школ-интернатов			
ГАП	Вожневская		29.9.81	Номенклатура малых архитектурных форм и элементов благоустройства	Стадия	Лист	Листов
ГИП	Баршай		29.9.81		Р	13	
Арх.	Заневич		29.9.81	Оборудование участков школ и школ-интернатов	БЕЛГОСПРОЕКТ г. Минск		
Техник	Бондарева		29.9.81				

Формат 12

Инв. № подл.	Подпись и дата	Взам. инв. №

1	2	3	4	5	6	7	8
		Физкультурное оборудование					Альбом III 4.2
6	Турник	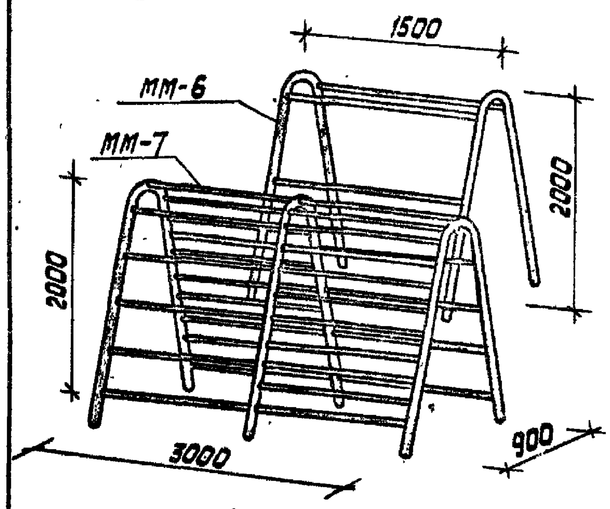	Металл. Масляная окраска	Спортзона Гимнастическая пл. ●	36.7	5	АС-10
7	Шведская стенка		,,	,,	87.4	10	АС-11
8	Рукоход Тип I	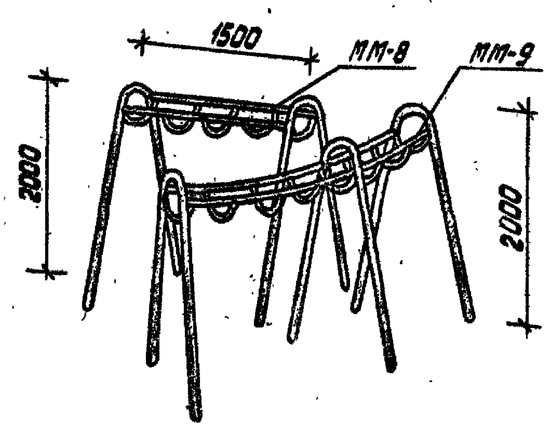	,,	,,	38.9	4	АС-12
9	Тип II		,,	◐	60.7	8	АС-13
10	Гимнастическая стенка Тип I	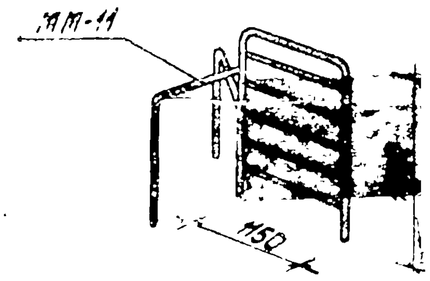	,,	,, ●	33.8	3	АС-14
11	Тип II	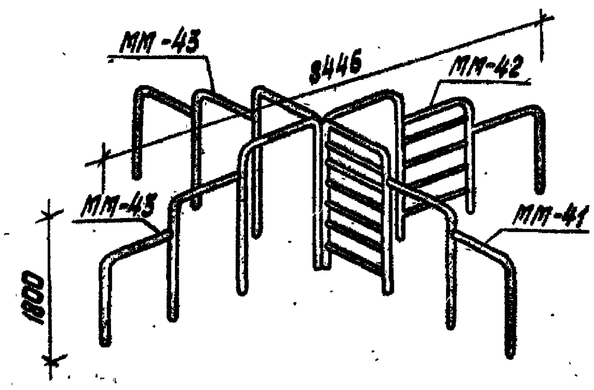	,,	,, ◐	176	30.4	АС-15
12	Брусья параллельные	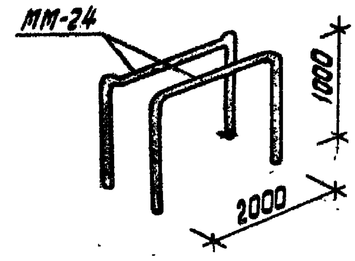	,,	,, ◐	33.2	10	АС-16
13	Брусья разновысокие	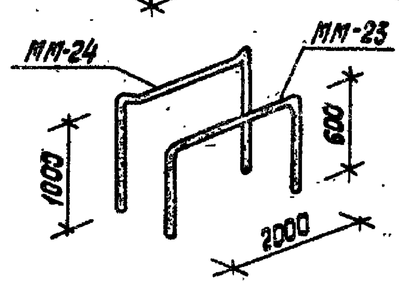	,,	,, ◐	32	10	АС-17

* Может применяться для оборудования общефизкультурной площадки участка детских ясей-садов.

Инв. № 1130-1

ИОК. АКИ-4	Князев		
Гл. констр.	Жилинский		
ГАИП	Шишевский		
ГИП	Ирхина		
А. рх.	Зайчевич		
Техник	Бочкарева		

310-4-1

Жилые дошкольные формы и элементы благоустройства участков дошкольных детских учреждений, школ и школ-интернатов

Номенклатура малых архитектурных форм и элементов благоустройства

Стадия	Лист	Листов
Р	14	

БЕЛГОСПРОЕКТ г. Минск

Формат 12

1	2	3	4	5	6	7	8
							Альбом III 4.2
14	Мачта для лазания	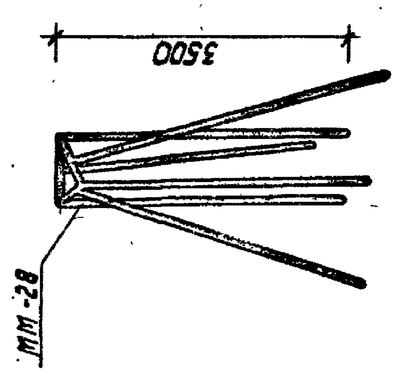	Металлическая окраска	Спортзона Гимнастич. пл.	61.4	12	АС-18
15	Брусья-лабиринт * Тип I	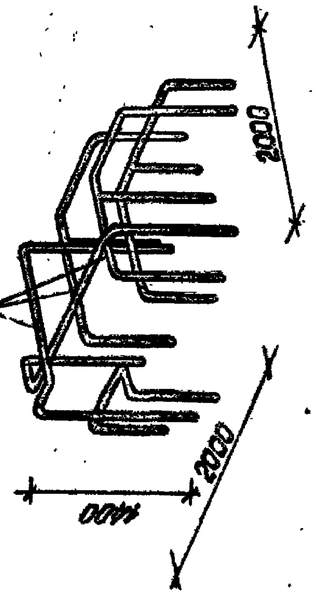	" "	Зона отдыха Площ. подвижных игр мл. классов	55.5	6	АС-19-21
16	Тип II	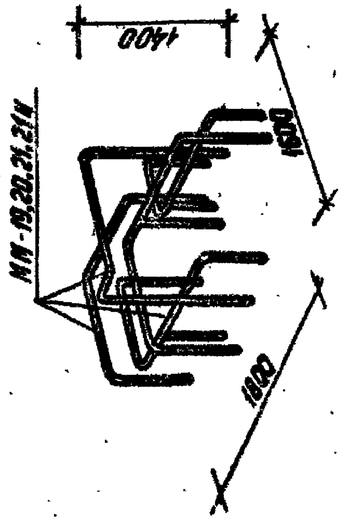	" "	"	46	5	АС-20-21
17	Гимнастический городок	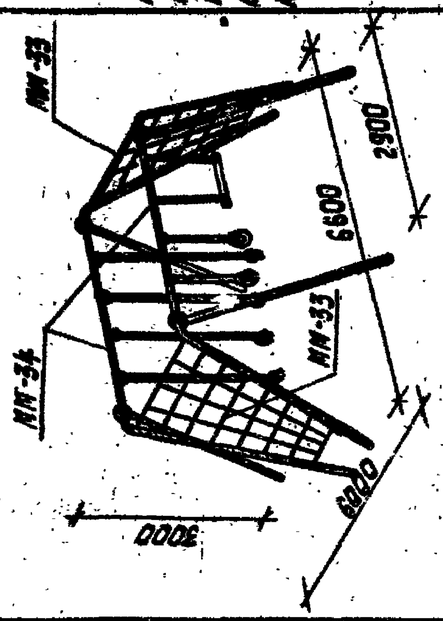	Металлическая окраска конструкций	Спортзона Гимнастич. пл.	154	17	АС-22

* Может применяться для оборудования общефизкультурной площадки детских яслей-садов.

Нач.АКМ-4	Кнауэр		28.9.91
Гл.констр	Михайловский		28.9.91
ГАП	Вишневская		28.9.91
ГИП	Баршай		28.9.91
Арх.	Заневич		28.9.91
Техник	Бондарева		28.9.91

310-4-1 0

Малые архитектурные формы и элементы благоустройства участков дошкольных детских учреждений, школ и школ-интернатов

Номенклатура малых архитектурных форм и элементов благоустройства

Стадия	Лист	Листов
Р	15	

Оборудование участков школ и школ-интернатов

БЕЛГОСПРОЕКТ г. Минск

Инв.№ подл. | Подпись и дата | Взам.инв.№

инв. №1130-1

Формат 12

Инв.№ подл.	Подпись и дата	Взам.инв.№

1	2	3	4	5	6	7	8
							Альбом III 42
	Бум Тип I	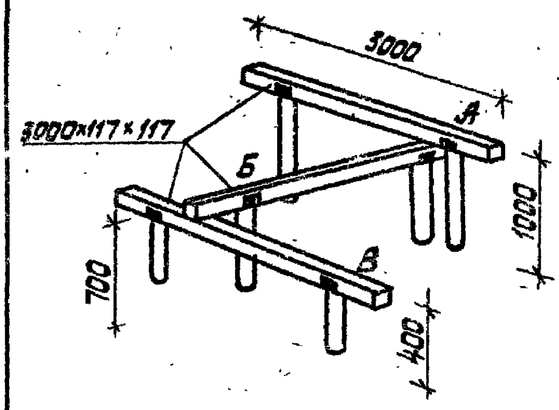	Деревянный брус на металлических опорах	Спортзона Гимнастич.			
18	А				20	7	АС-23
19	Б				18	7	,,
20	В				16	7	,,
			Масляная окраска	●			
	Бум Тип II	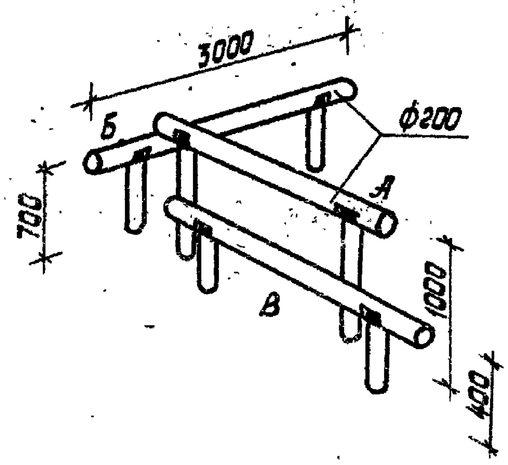	Бревно на металлической опоре	,,			
21	А				21	4	АС-24
22	Б				20	4	,,
23	В				19	4	,,
			Прозрачная отделка *	○ **			
24	Качающееся бревно	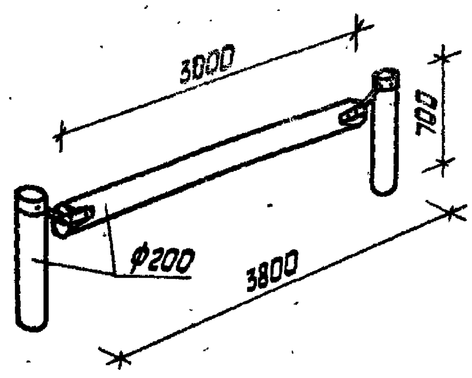	Бревно	,,	40.6	8	АС-25
			Прозрачная отделка *	○			
25	Стол для настольного тенниса	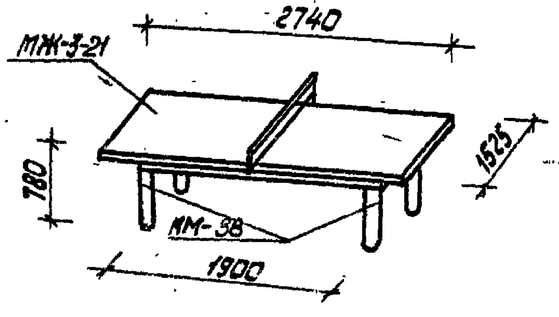	Армоцемент. покрытие на металлическом опорах	Спортзона пл. для настольного тенниса ▨	50	31	АС-26

Инв.№ 1130-1

* Возможна масляная окраска.

** Малыми архитектурными формами из круглых бревен в отдельных случаях рекомендуется оборудовать участки детских игрей-садов, находящиеся в лесопарковых зонах.

Нач.ГСПИ	Ксизэо		23.9.91	
Гл.конструктор проекта	Миколайчик		23.9.91	
ГИП	Вишневская		23.9.91	
ГИП	Борщов		23.9.91	
Арх.	Зайневич		23.9.91	
Техник	Бондарева		23.9.91	

310-4-1

Малые архитектурные формы и элементы благоустройства учреждений стационарных домов и школ-интернатов. Стаканы домашних детских учреждений. Ножеклитцкая малых архитектурных форм и элементов благоустройства

Оборудование участков школ и школ-интернатов

Стадия	Лист	Листов
Р	16	

БЕЛГОРПРОЕКТ г. Минск

Формат 12

1	2	3	4	5	6	7	8
26	Стойка баскетбольная Тип I *	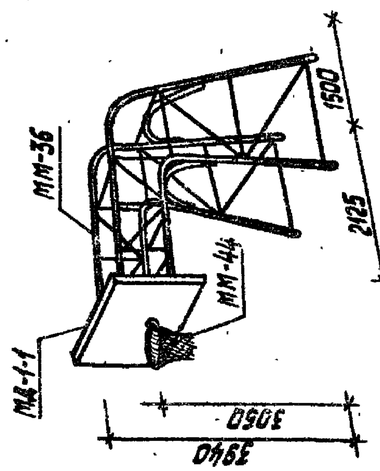	Деревянный щит на металлической опоре Масляная окраска	Спорт зона гл. спортсмен ●	234.3	82	Альбом III 4.2 АС-27
27	Стойки волейбольные	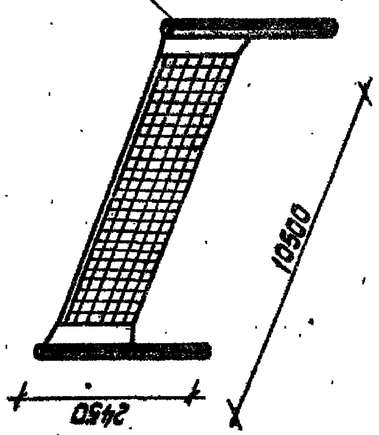	Металлические опоры Сетка Масляная окраска	●●	88.3	8	АС-28
	Ворота для ручного мяча	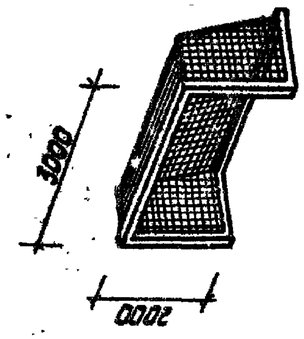	Рама-металл Дерево Масляная окраска	●●	39 **	11	АС-31
28	Ворота футбольные	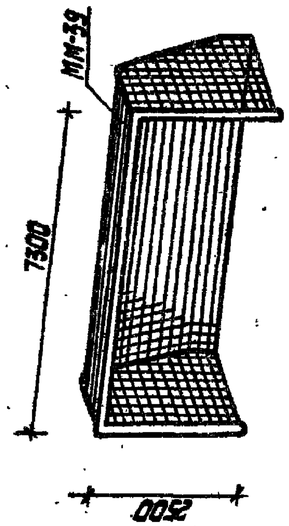	Рама-металл Масляная окраска	●●	** 76	30	АС-29

* Стойку баскетбольную тип II см. т.п. „Малые архитектурные формы жилых зон микрорайонов"

** Сетки для ворот покупные.

инв № 1150-1

Инв. № подл. | Подпись и дата | Взам. инв. №

				310-4-1			0
				Малые архитектурные формы и элементы благоустройства участков дошкольных детских учреждений, школ и школ-интернатов			
Гл. АКМ-4	Кнауэр		28.9.81	Номенклатура малых архитектурных форм и элементов благоустройства	Стадия	Лист	Листов
Гл. констр.	Михайловский		28.9.81		Р	17	
ГАП	Вишневская		28.9.81				
ГИП	Бершай		28.9.81	Оборудование участков школ и школ-интернатов	БЕЛГОСПРОЕКТ г. Минск		
Арх.	Зданович		28.9.81				
Техник	Бондарева		28.9.81				

Формат 12

Инв. № подл.	Подпись и дата	Взам. инв. №

1	2	3	4	5	6	7	8
30	Ворота хоккейные	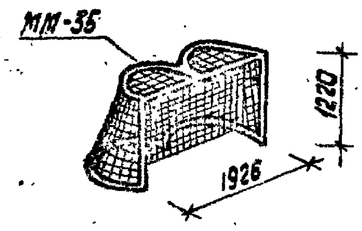	Металл * Масляная окраска	Спортзона Площадка спорт. игр	36.6 *	7	Альбом IV КМИ-52
29	Ограждение хоккейной площадки **	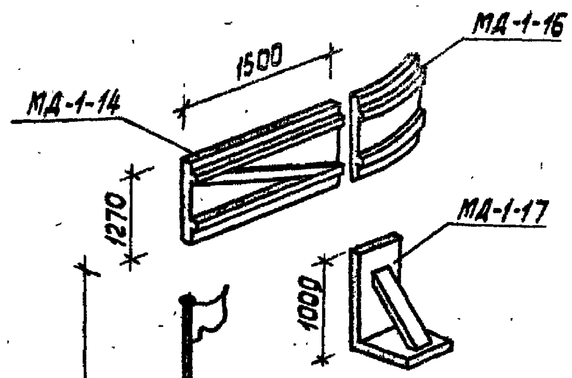	Деревянные щиты Масляная окраска	"	153.0	6.90	Альбом III ч.2 АС-30
31	Флагшток Тип I	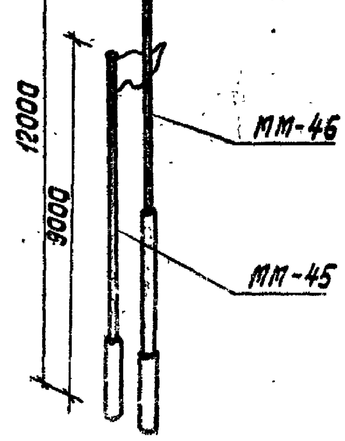	Металл Масляная окраска	Перед входами в здание или в спортзоне	54.5	14	АС-51
32	Тип II		"		67.5	17	АС-52
		Мебель, элементы благоустройства			***		Альбом III ч.2
42	Цветочницы из арок Тип I	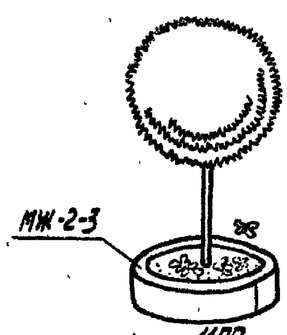	Ж/б Окраска кремний органическая	В зонах: отдыха, учебно-опытной, перед входами в здание и на участок	18.5	9	АС-38
43	Тип II	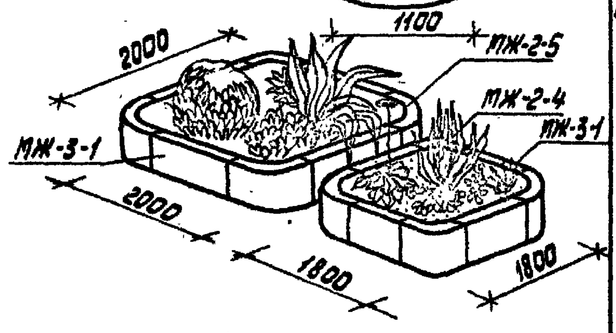	"	"	56.2	11	АС-38
44	Тип III	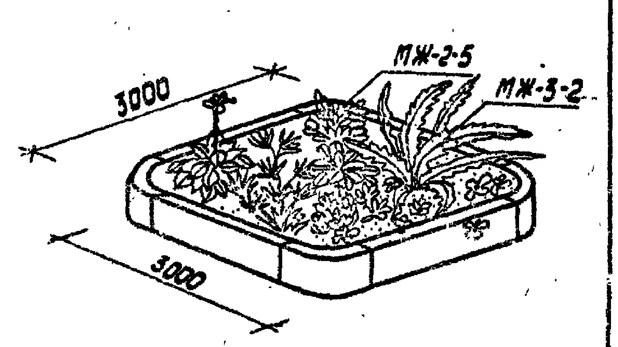	"	"	54	10	АС-39
45	Тип IV		"	"	64.5	13	АС-40

* Сетка для ворот покупная
Ворота хоккейные - изделие заводского изготовления (Альбом IV)
** Ограждение хоккейной площадки состоит из 5 элементов.
В проекте дана стоимость ограждения всей хоккейной площадки.
*** Применяются для оборудования участков дошкольных детских учреждений.

Инв. № 1130-1

Нач. ВКМ-4	К. Назар		28.9.89	
Гл. инженер	Михайловский		28.9.89	
ГАП	Вишневская		28.9.89	
ГИП	Обрицкий		28.9.89	
Арх.	Заславский		28.9.89	
Техник	Бондарева		28.9.89	

ЗЮ-4-1

Малые архитектурные формы и элементы благоустройства участков дошкольных детских учреждений, школ и школ-интернатов

Номенклатура малых архитектурных форм и элементов благоустройства

Оборудование участков школ и школ-интернатов. Мебель, элементы благоустройства

Стадия	Лист	Листов
Р	18	

БЕЛГОСПРОЕКТ г. Минск

Формат 12

1	2	3	4	5	6	7	8
							Альбом III 4.2
39	Цветочницы из блоков Тип I	МЖ-1-1	Ж/Б	В зонах отдыха учебно-опытных перед входами в здание и на участке			
			Окраска кремний органическая *	● **	8.9	4.1	АС-37
40	Тип II	МЖ-1-1	" "		17.2	8.2	АС-37
41	Тип III	МЖ-1-1	" "		12.9	6.1	АС-37
46	Урны Тип I	МЖ-1-12	Ж/Б	По всему участку ○	10.5	1.4	АС-41
47	Тип II	МЖ-1-13	" "	" " ○	8.1	2.0	АС-42
48	Тип III	МЖ-1-14	" "	" " ●	9.14	2.0	АС-43
59	Стол-подставка **	МА-1-5	Деревянный щит на деревянной трубе	В учебно-опытной зоне ◐	31	6	АС-52
33	Скамья тип I С-I А	МЖ-1-5	Сидение деревянн. рельефно-чистые опоры Ж/Б	По всему участку ●	21	8	АС-33
35	С-I Б		" "		25	10.9	АС-34
37	С-I В		" "		35	13.6	АС-35
	Скамья тип II	МА-1-25	Проворонная отделка ***				
34	С-I А	МЖ-1-1	" "		23.4	9	АС-33
36	С-I Б		" "		24.2	11	АС-34
38	С-I В		" "		35.4	14	АС-36

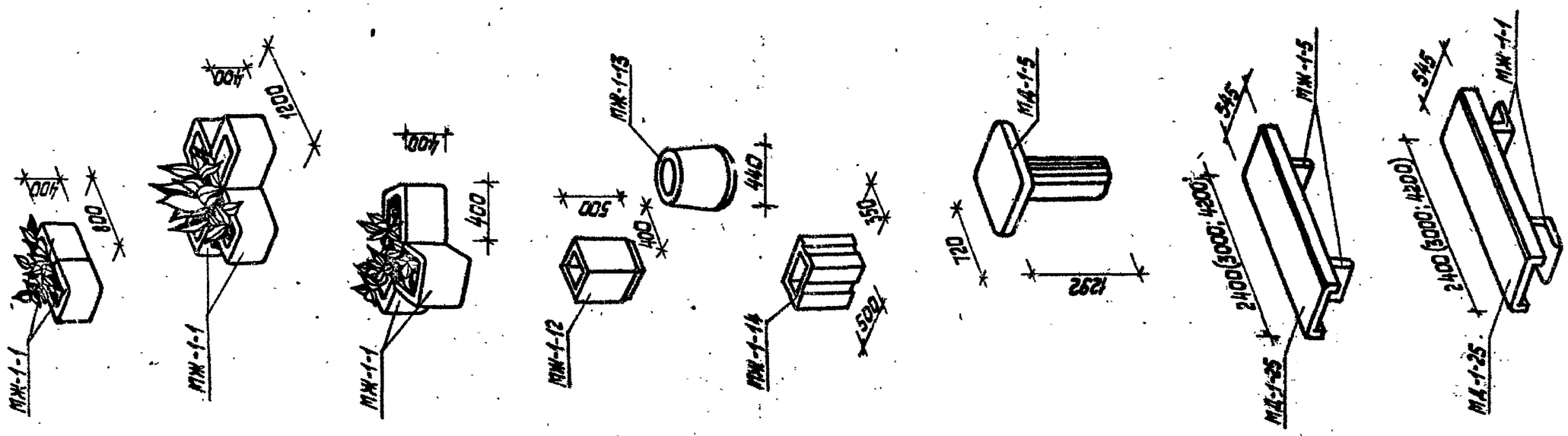

* Цветочницы и урны можно не красить, красить полностью или частично, отделывать рельефом.

** Стол-подставка предназначен для установки учебного оборудования на комплексной учебной площадке.

*** Желательно в цветочницы вставлять ёмкости для цветов: металлические или пластмассовые. Можно ставить цветы в горшках и засыпать цветочницы сверху галькой.

Инв. № подл.	Подпись и дата	Взам. инв. №		
Изм.	Кол.уч.	Лист	N док.	Подп. Дата
Инж. АКМ-4	Кнауэр			26.9.91
Гл. констр.	Михайловский			28.9.91
ГАП	Вишневская			28.9.91
ГИП	Баршай			28.9.91
Арх.	Зданевич			28.9.91
Техник	Бондарева			28.9.91

310-4-1 0

Малые архитектурные формы и элементы благоустройства участков детских дошкольных учреждений, школ и школ-интернатов

Номенклатура малых архитектурных форм и элементов благоустройства

Стадия	Лист	Листов
Р	19	

Оборудование участков школ и школ-интернатов

БЕЛГОСПРОЕКТ г. Минск

Формат 12

Инв. № подл.	Подпись и дата	Взам. инв. №

1	2	3	4	5	6	7	8
							Альбом III 4.2
	Лестница наружная Тип I *	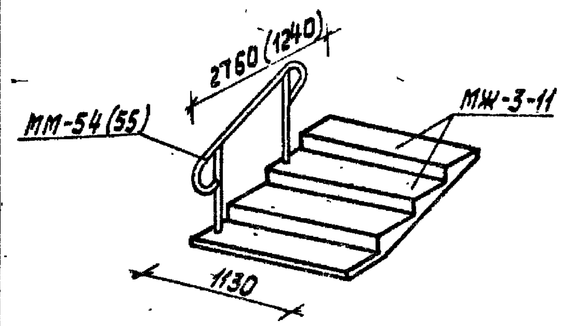	Ступени и косоуры ж/б Ограждения металл.	На участках с ре- Крыльца входов в здание			
49	А				163	33	АС44-45
50	Б				89	19.2	АС44-45
	Тип I	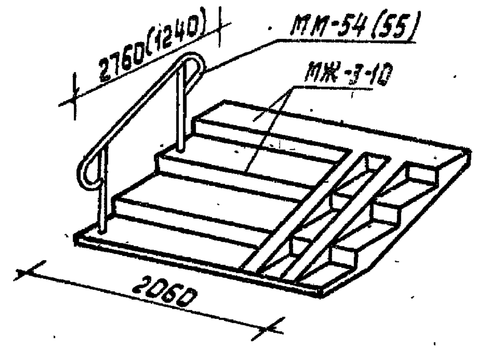	" "	" "			
51	В				128	35	АС44-45
52	Г				74.2	19.2	АС44-45
	Лестницы-трибуны Тип I	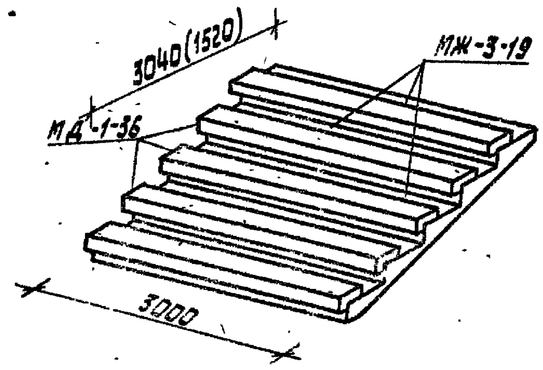	Ступени и косоуры ж/б Сидения-дерево	В спорт-зоне **			
53	А				218.2	60	АС-46
54	Б				204.3	55.3	АС-46
	Тип II	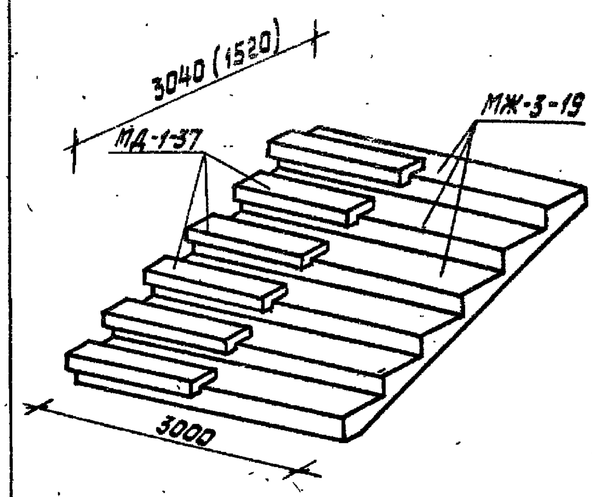	" "	" "			
55	А				138.2	59	АС-47
56	Б				130.9	32.5	АС-47
57	Декоративный бассейн для водных растений	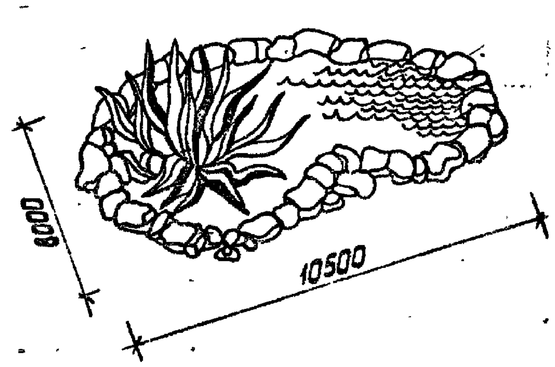	Дно-монолитный ж/б Ограждение-бульжное (валуны)	В учебно опытной зоне	896.8	189.6	АС48-50
58	Водопровод и канализация				126.	78.3	" "

* Лестницы наружную тип II см. типовой проект „Малые архитектурные формы и элементы благоустройства жилых зон микрорайонов.

** Можно устраивать в учебно-опытной зоне (класс на открытом воздухе) или перед входом в школу (зона пионерской линейки).

Инв. № 1130-1

Изм.	Кол.уч.	Лист	Док.	Подп.
Арх-4	Ключев			22.9.81
О.конст.	Михайловский			22.9.81
ГАП	Вишневская			22.9.81
ГИП	Горшой			22.9.81
Арх.	Зонневич			22.9.81
Техник	Бочарова			22.9.81

310-4-1

0

Малые архитектурные формы и элементы благоустройства участков дошкольных детских учреждений, школ и школ-интернатов

Номенклатура малых архитектурных форм и элементов благоустройства

Оборудование участков школ и школ-интернатов

Стадия	Лист	Листов
Р	20	

г. Минск

Формат 12

№ п/п	Оборудование комплексной учебной площадки. Эскиз	Длина м.	Ширина м.	Высота м.
1	Метеорологическая будка. Дерево	0,6	0,3	0,4
2	Осадкомер. Металл	ф=1,0		0,5
3	Флюгер. Металл	0,8	0,8	0,8
4	Столб-высотомер. Дерево	0,1	0,1	2
5	Нефоскоп. Металл	ф=1,0		2
6	Репер ж/б	0,4	0,4	0,4
7	Квадрант. Дерево, металл	0,4	0,4	0,4
8	Гномон. Дерево	0,5	0,5	
9	Вертикальный угломер. Металл	ф=0,2		0,3
10	Модель местного меридиана и параллели. Дерево	1,5	1,5	2,0
11	Экваториальные часы. Дерево	0,3	0,3	1,3
12	Звездные часы. Дерево	0,3	0,4	1,3
13	Солнечные часы. Дерево	0,4	0,2	1,3
14	Указатель полярной звезды. Дерево	0,9	0,1	1,3
15	Экслиметр. Металл	ф=1,2		1,4

№ п/п	Оборудование живого уголка. Эскиз	Длина м.	Ширина м.	Высота м.
16	Скворечник. Дерево	0,2	0,2	0,4
17	Кормушка для птиц. Дерево	0,5	0,5	1,8
	Вольеры для животных. Металл, дерево			
18	Тип I	1,0	0,6	0,6
19	Тип II	1,8	0,6	1,1
20	Кормушка для птиц. Вариант II	ø 1,0		2,0

№ п/п	Сооружения учебно-опытной зоны	Длина м.	Ширина м.	Высота м.
22	Сооружение утепленного грунта с пленочным покрытием. Дерево, металлический каркас	6	1,6	0,7
23	Учебно-хозяйственный блок. Кирпич, дерево, стекло, металл	18,7	12,7	7,7 / 4,2

План I этажа

План II этажа

1. Кладовая хозинвентаря
2. Зимовник для растений
3. Хранение спорт. оборудования
4. Кладовая удобрений
5. Кладовая кормов для животных
6. Рекреация-музей живой природы
7. Сантехническое помещение
8. Пункт обслуживания площадок
9. Живой уголок
10. Теплица

Комплексная учебная площадка (примерная схема)

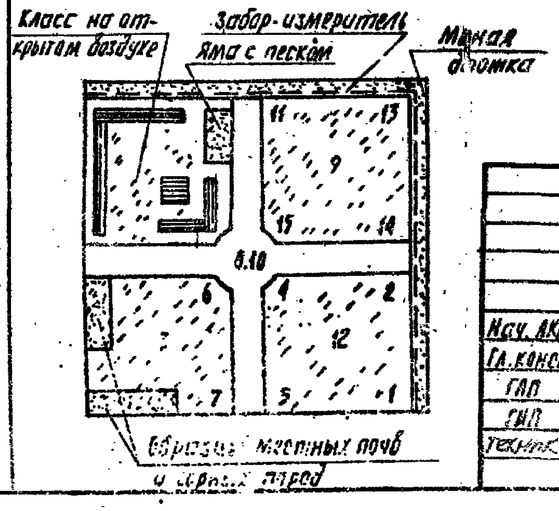

Оборудование комплексной учебной площадки покупное
Оборудование живого уголка - самодельное -
Сооружения учебно-опытной зоны - по типовым проектам.

Нач. АКМ-4	Кнауэр		29.9.81	310-4-1			0
Гл. констр.	Михайловский		29.9.81	Малые архитектурные формы и элементы благоустройства участков дошкольных детских учреждений, школ и школ-интернатов			
ГАП	Вишневская		29.9.81	Номенклатура малых архитектурных форм и элементов благоустройства	Стадия	Лист	Листов
ГИП	Барщай		29.9.81		Р	21	
Технолог	Бондарева		29.9.81	Оборудование учебно-опытных участков школ и школ-интернатов. Рекомендации.	БЕЛГОСПРОЕКТ г. Минск		

Инв. № 1130-1

Формат 12

N/п	Схемы участков	Назначение	Площадь га / Стоимость тыс. руб.
1	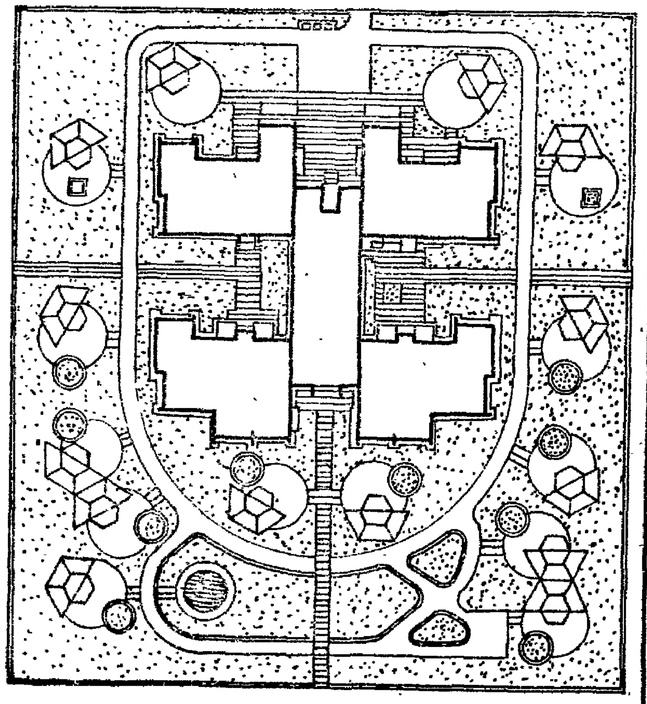	Детские ясли-сад на 320 мест универсального назначения (вариант 1)	1.12 / 67.30 В том числе покрытие, озеленение, оборудование, поливочный водопровод, площадка обучения детей правилам дорожного движения
2	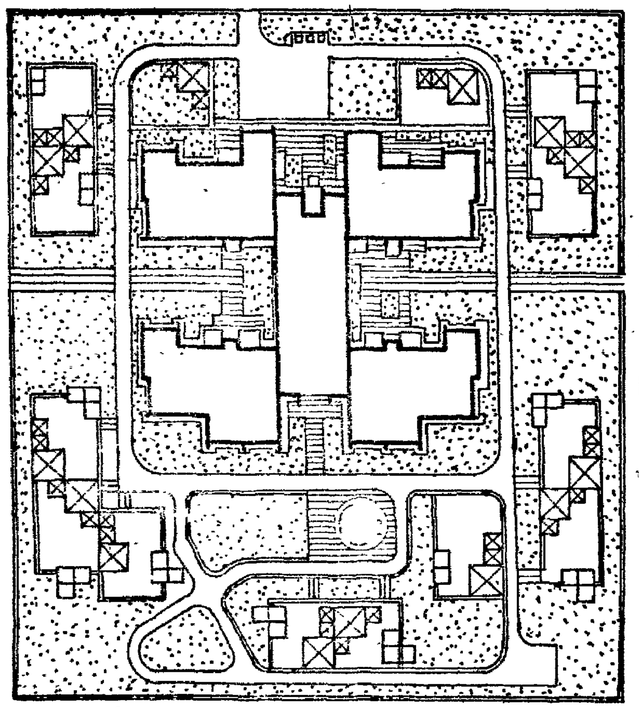	Детские ясли-сад на 320 мест универсального назначения (вариант 2)	1.12 / 71.45 В том числе: покрытие, озеленение, оборудование, поливочный водопровод, площадка обучения детей правилам дорожного движения
		Примерное решение (генплан) см. Альбом II.	

N/п	Схемы участков	Назначение	Площадь га / стоимость тыс. руб.
3	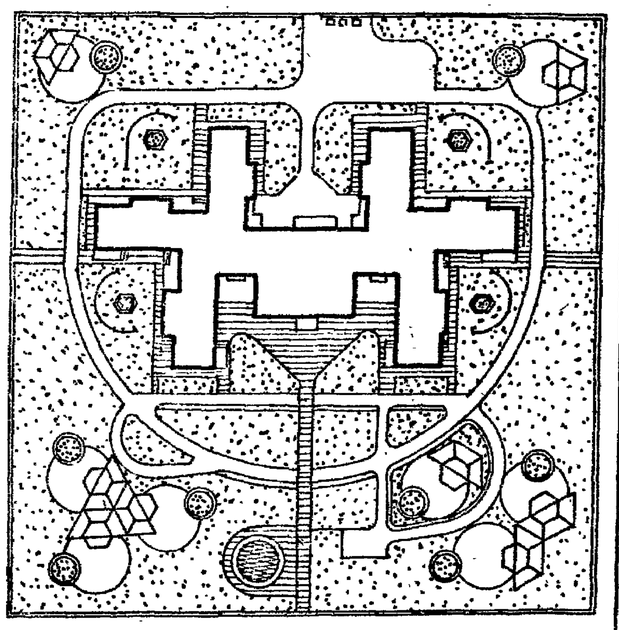	Детские ясли-сад на 280 мест универсального назначения	0.93 / 54.30 В том числе: покрытие, озеленение, оборудование, поливочный водопровод. Площадка обучения детей правилам дорожного движения
4	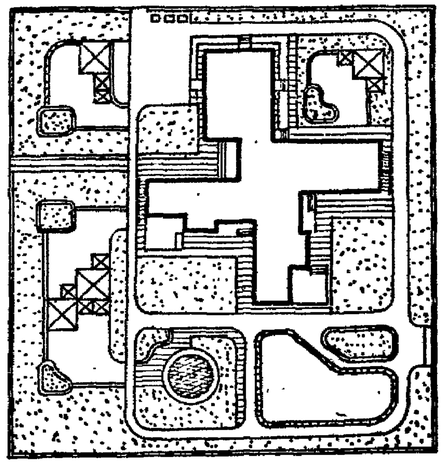	Детские ясли-сад на 140 мест универсального назначения	0.51 / 32.90 В том числе покрытие, озеленение, оборудование, поливочный водопровод, площадка обучения детей правилам дорожного движения

Нач. ПКМ-4	Кнауэр		29.9.81
Гл. констр.	Михайловский		29.9.81
ГАП	Вишневская		29.9.81
ГИП	Бычкой		29.9.81
Рук. гр. арх.	Сагурова		29.9.81
Техник	Бондарева		28.9.81

310-4-1 0

Малые архитектурные формы и элементы благоустройства участков дошкольных детских учреждений школ и школ-интернатов

Схемы площадок

Стадия	Лист	Листов
Р	22	

Участки детских яслей-садов на 140, 280, 320 мест.

БЕЛГОСПРОЕКТ г. Минск

Формат 12

Инв. № подл. | Подпись и дата | Взам. инв. №

инв. № 1130-1

Площадь га	Стоимость тыс.руб.
2.10	46.40 в том числе покрытие, ограждение, оборудование, полив, водопровод, площадка для наружного обтирания
2.80	58.70 в том числе: покрытие, ограждение, оборудование, полив, водопровод, площадка для наружного обтирания

Схема площадок

Участок школы на 16 классов (624 уч.)

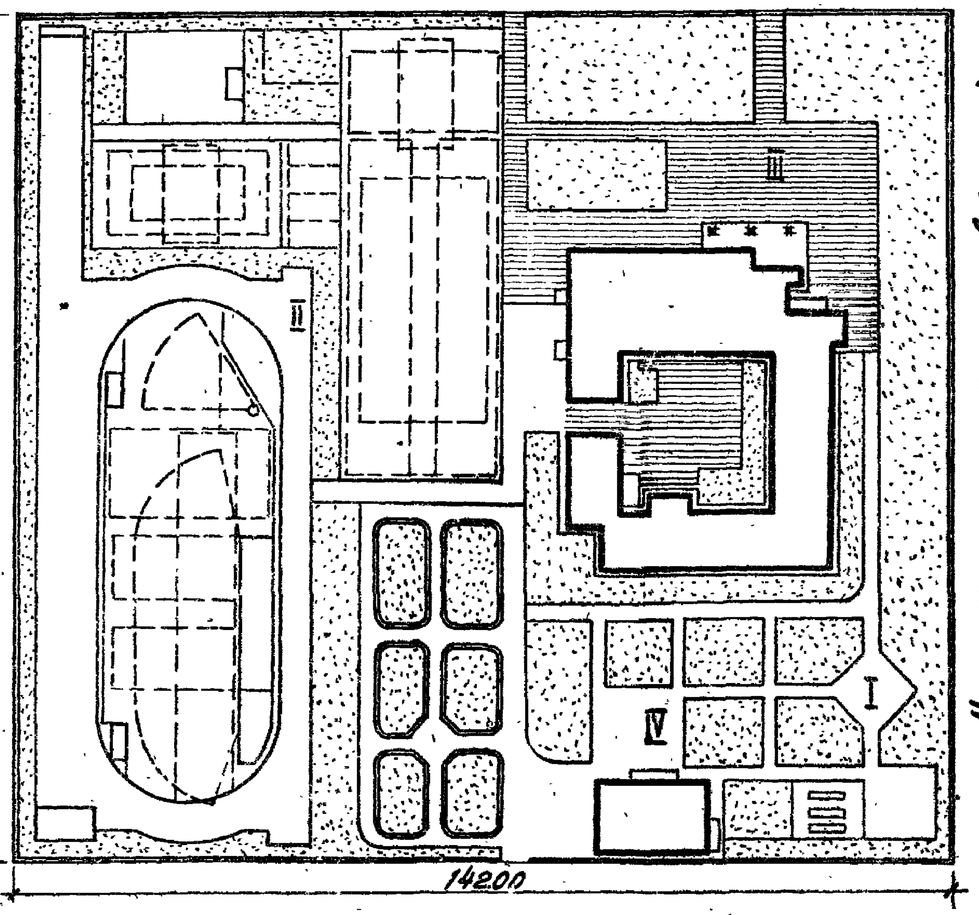

Участок школы на 30 классов (1176 уч.)

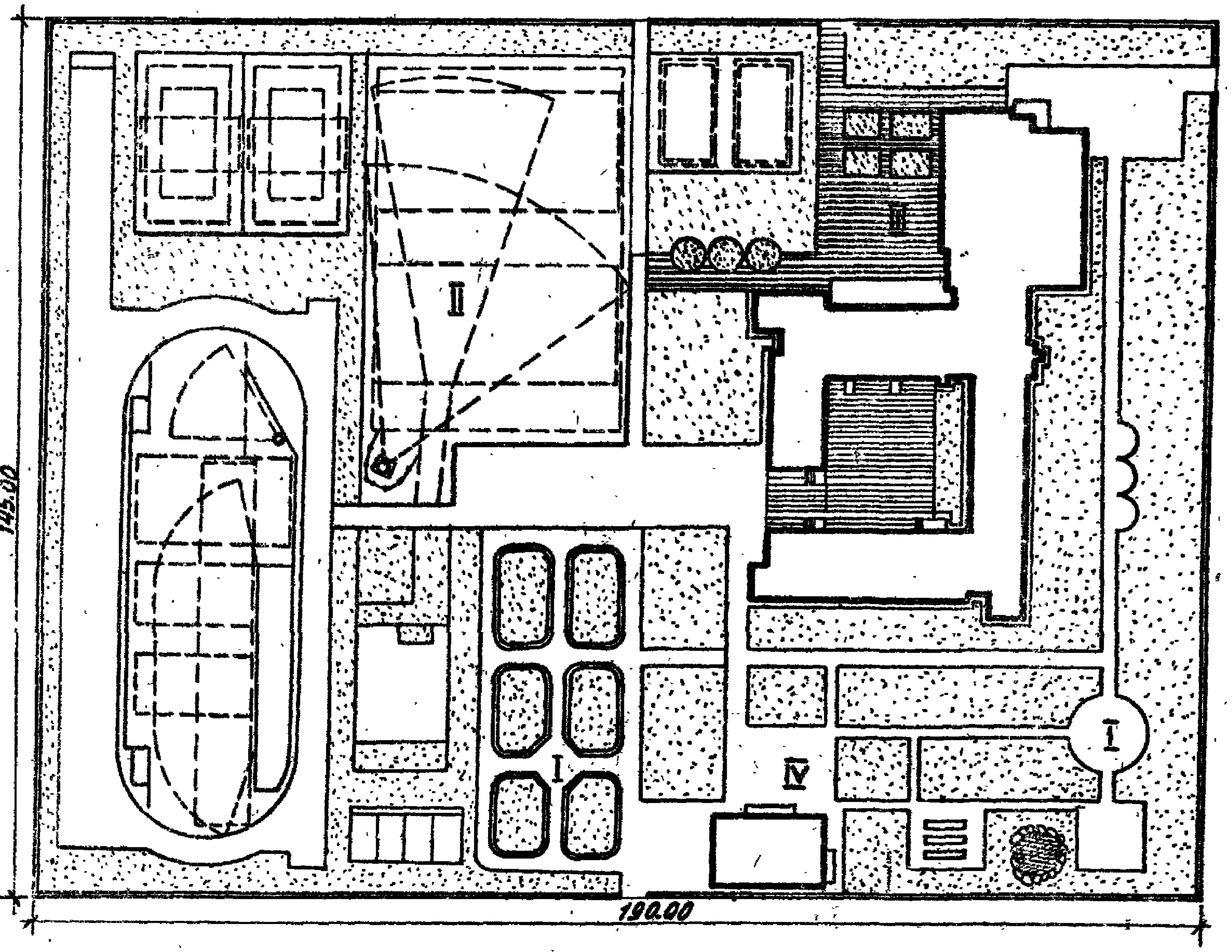

I - Учебно-опытная зона
II - Спортивная зона
III - Зона отдыха
IV - Хозяйственная зона

Примерное решение (генплан) см. альбом I
инв. № 1130-1

Нач. ПКМ-1	Кнауэр		22.9.81
Гл. инстр.	Михайловский		22.9.81
ГИП	Вишневская		22.9.81
ГИП	Боршай		22.9.81
Рук. гр. арх.	Сахрова		22.9.81
Техник	Бондарева		22.9.81

310-4-1 0

Малые архитектурные формы и элементы благоустройства участков дошкольных детских учреждений школ и школ-интернатов

Схемы площадок

Стадия	Лист	Листов
Р	23	

Участки школ на 16 и 30 классов

БЕЛГОСПРОЕКТ г. Минск

Формат 12

Схемы участков

Площадь участка, га		в том числе: покрытие, озеленение, водоснабжение, ливневая канализация, беговая дорожка, площадка для изучения правил дорожного движения
2,4	Участок школы на 20 классов (784 уч.)	2,6
3,0	Участок школы на 40 классов (1568 уч.)	66,7

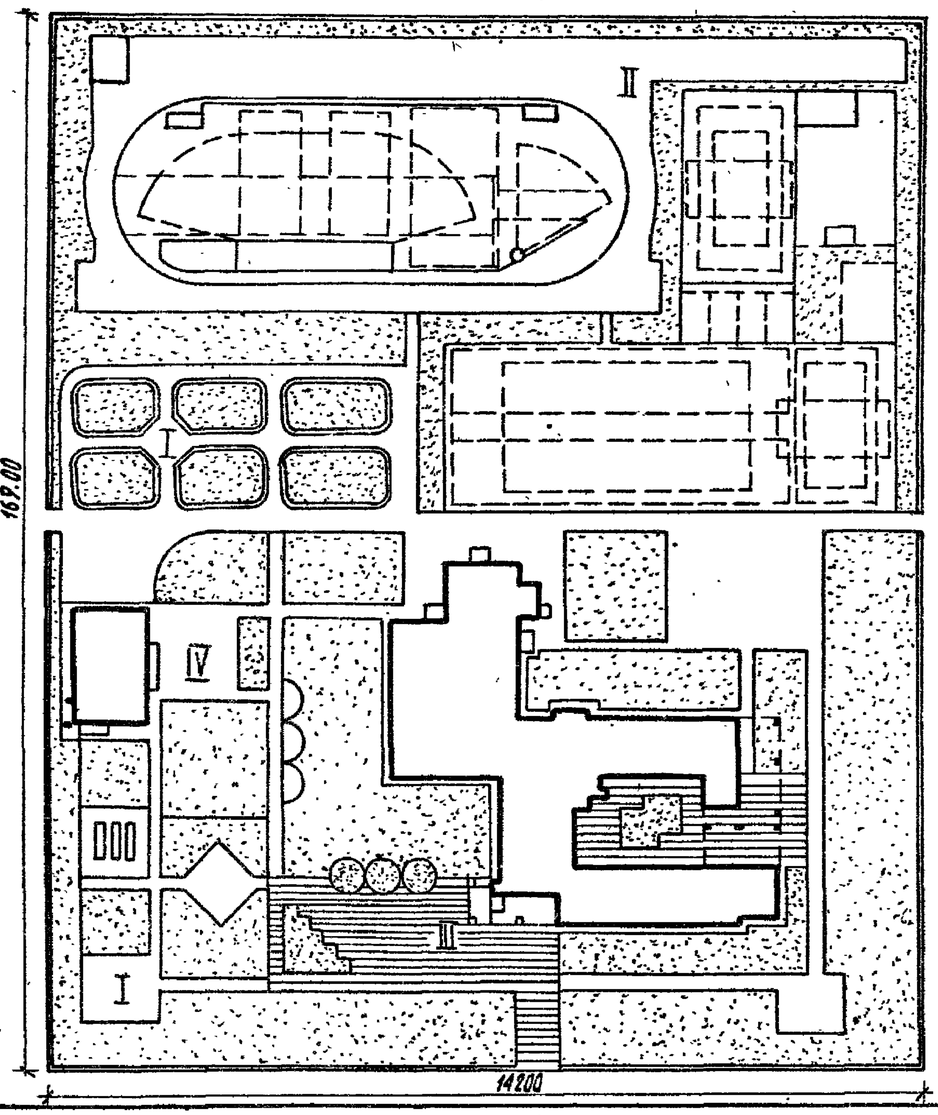

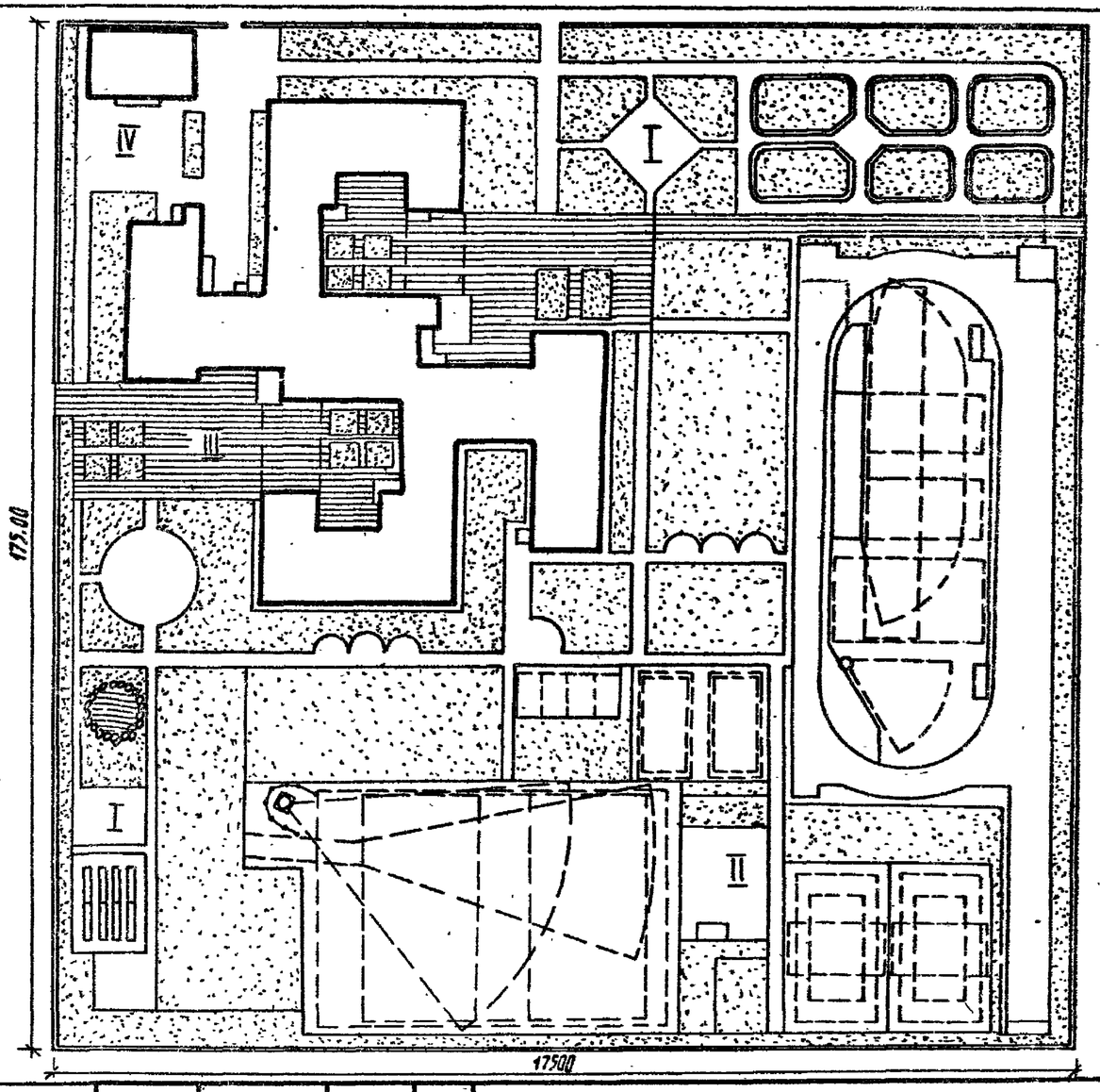

I - Учебно-опытная зона
II - Спортивная зона
III - Зона отдыха
IV - Хозяйственная зона

Примерное решение (генплан) см. Альбом II.
инв. № 1130-1

Нач. АКМ-4	Кнауэр		28.9.87
Гл. констр.	Михайловская		28.9.87
ГАП	Вишневская		28.9.87
ГИП	Барский		28.9.87
Рук. гр. арх.	Сауорова		28.9.87
Техник	Бондарева		28.9.87

310-4-1 0

Малые архитектурные формы и элементы благоустройства участков дошкольных детских учреждений, школ и школ-интернатов

Схемы площадок

Стадия	Лист	Листов
Р	24	

Участки школ на 20 и 40 классов

БЕЛГОСПРОЕКТ г. Минск

Формат 12

Инв. № подл. | Подпись и дата | Взамен инв. №

Инв. № подл.	Подпись и дата	Взам. инв. №

Инв. № 1130-1

Оборудование площадок см. т.п. 2-02.

Назначение	Тип площадок	Площадь	Стоимость тыс. руб
Детский сад-ясли на 140 мест (с группами универсального использования.)	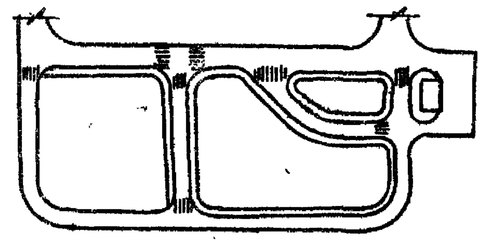	1120	3.22
Детский сад-ясли на 280 мест (с группами универсального использования).	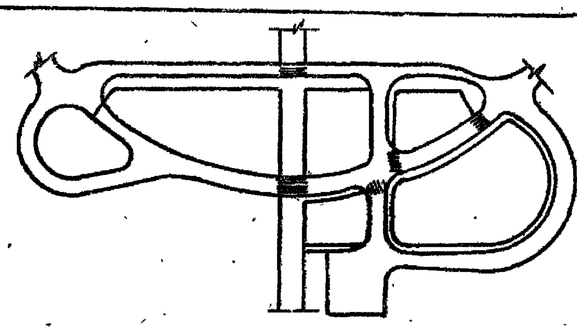	13.23	5.40
Детский сад-ясли на 280 мест (с дневным пребыванием детей).	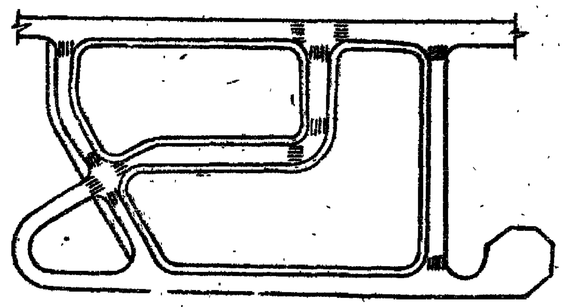	1800	4.45
Детский сад-ясли на 320 мест (с группами универсального использования).	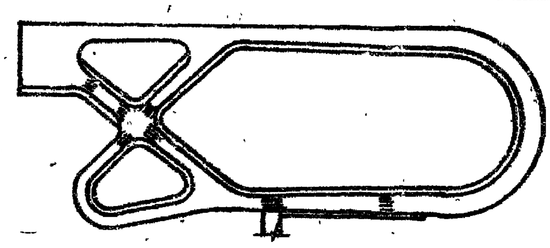	1512	3.82
Школа на 10 классов (392 учащихся) и на 20 классов (784 учащихся).	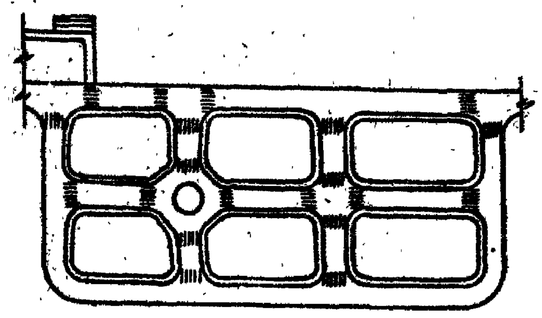	1430	9.33
Школа на 30 классов (1176 учащихся) и на 40 классов (1568 учащихся).	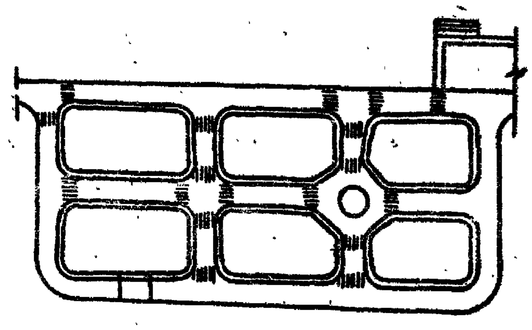	1430	10.07

Нач. ПКМ-4	Кнеер		23.9.81
Гл. инж. пр.	Малиновский		23.9.81
ГАП	Филиппская		23.9.81
ГИП	Бершин		23.9.81
Рук. отд.	Гзиров		23.9.81
Рук. гр. техн.	Кондратьев		23.9.81

3.10-4-1

0

Малые архитектурные формы и элементы благоустройства простого, расширенного дошкольных учреждений, школ и школ-интернатов.

Схемы площадок

Площадки для обучения детей правилам дорожного движения.

Стадия	Лист	Листов
Р	25	

БЕЛГОСПРОЕКТ

Формат 12

26

Наименование	Условное графическое обозначение	Композиции
Навес теневой тип I А		
тип I Б		
тип II А		Композиции (варианты компоновок) навесов типа II А, Б ст. лист 24, АС1 и альбом ГП1
тип II Б		
Зонт теневой тип I		
Дворик песочный тип I		
тип II		
тип III		
Арки тип I, II, III. Арка-гимнастическая-лестница		
Арка - туннель		
Горка-скат тип I		

Наименование	Условное графическое обозначение	Композиции
Чаша-галечница		
Балансир тип I		
Балансир тип II		
Балансир тип III		
Качалка-балансир тип I		
Качели		
Горка-скат тип II А		
Горка-скат тип II Б		
Спираль		
Лиана тип I		
Лиана тип II		
Качалка-балансир тип II		
Сетка для лазания тип I, тип II		
Манеж		
Барьер		

				310-4-1		0
				Малые архитектурные формы и элементы благоустройства участков дошкольных детских учреждений школ и школ-интернатов		
Нач. ПКМ-4	Кнауэр		28.9.81	Оборудование площадок	Стадия	Лист	Листов
Гл. констр.	Михайловский		28.9.81		Р	26	
ГАП	Вишневская		28.9.81				
ГИП	Баршай		28.9.81	Условные обозначения (плана) Композиции	БЕЛГОСПРОЕКТ г. Минск	
Рук. груп.	Сауроба		28.9.81			
Техник	Панова		28.9.81			

Инв. № подл. | Подпись и дата | Взам. инв. №

инв. №1130-1

Формат 12

Горка - манеж

Лесенки - ступеньки

Лесенки-перекладины тип I

тип II

Скамья детская тип I, II, III, IV

Столик для игр тип I, II, III

Песочница тип I

тип II

Пирамида тип I А, Б

тип I В

Горка из бревен

Качалка-балансир тип III

Горки-искусственный рельеф тип I

Горки - искусственный рельеф тип II А, Б.
Горки из валунов.

Плескательный бассейн

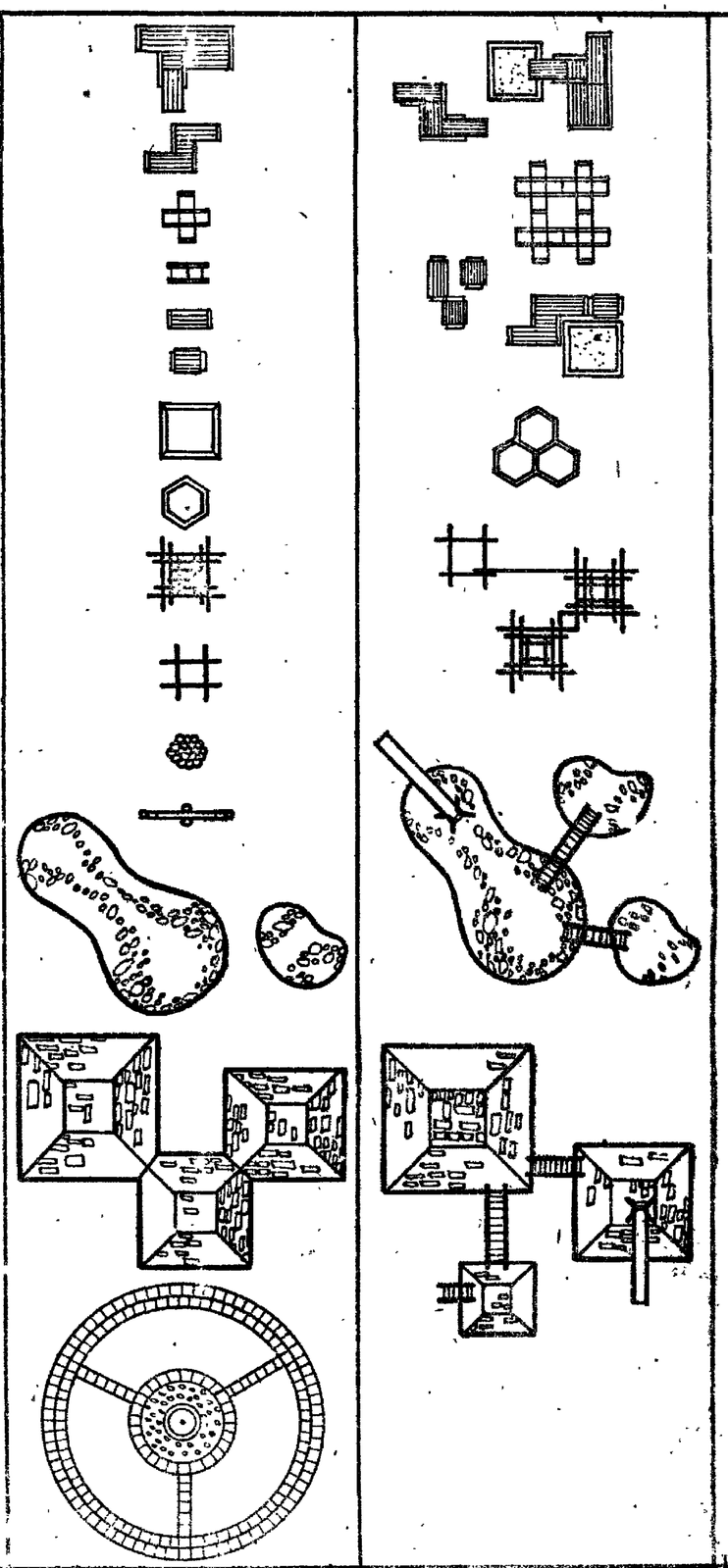

Стенки:
тип I отбойная для мяча
тип II со скамьей
тип III со шведской стенкой
тип IV для рисования
тип V с кольцом-мишенью

Турник

Шведская стенка

Рукоход тип I

тип II

Гимнастическая стенка тип I

тип II

Брусья параллельные
Брусья разновысокие

Мачта для лазания

Брусья - лабиринт тип I-I

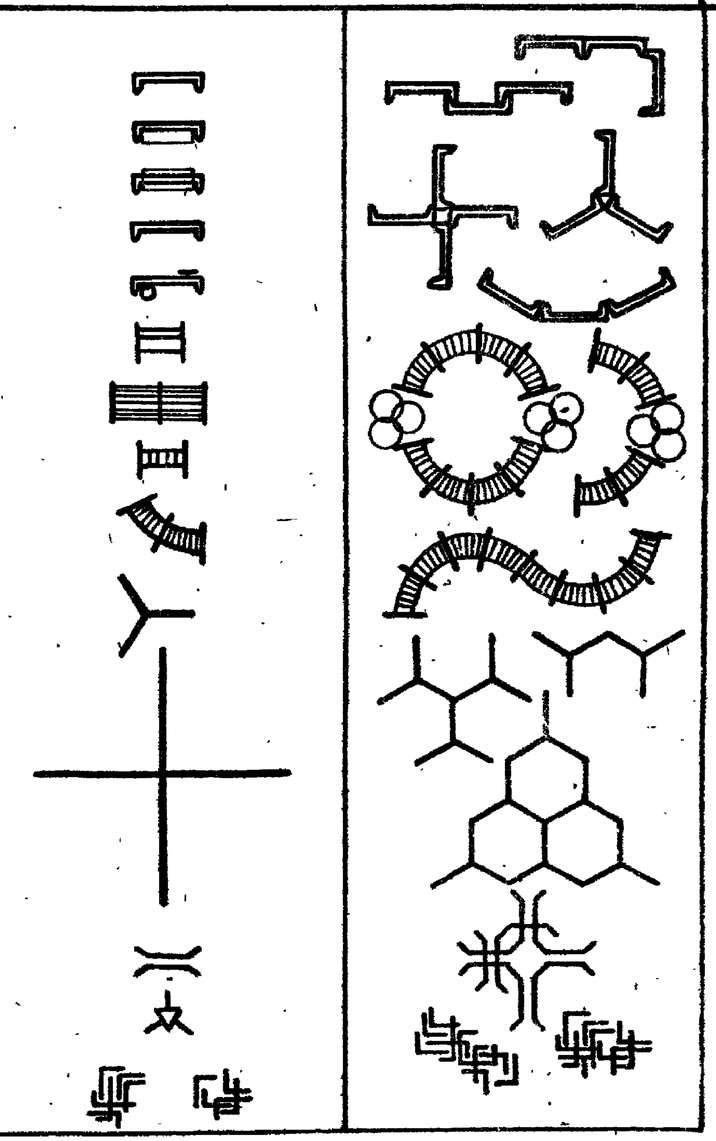

				310-4-1			0
				Малые архитектурные формы и элементы благоустройства участков дошкольных детских учреждений, школ и школ-интернатов			
Нач. ПКИ-4	Хкаузр		28.9.81	Оборудование площадок	Стадия	Лист	Листов
Гл. констр.	Михайловский		28.9.81		Р	27	
ГАП	Вишневских		28.9.81				
ГИП	Бурцев		28.9.81	Условные обозначения планы композиции.	БЕЛГОСПРОЕКТ г. Минск		
Рук. гр.	Саурова		28.9.81				
Техник	Полянова		28.9.81				

Инв. № 1150-1

Формат 12

Гимнастический городок	
Бум тип. I А,Б,В. тип II А,Б,В	
Качающееся бревно	
Стол для настольного тенниса	
Стойка баскетбольная тип I	
Стойки волейбольные	
Ворота для ручного мяча	
Ворота футбольные	
Ворота хоккейные	
Ограждение хоккейной площадки	
Цветочницы из арок тип I	
тип II	
тип III	
тип IV	
Цветочницы из блоков тип I	
тип II	
тип III	
Урны тип I, II, III	
Стол-подставка	

Скамьи тип I и тип II, С-1А	
тип I и тип II, С-1Б	
тип I и тип II, С-1В	
Лестницы наружные тип I А,Б,В,Г	
Лестницы-трибуны тип I А,Б	
Лестницы-трибуны тип II А,Б	
Декоративный бассейн для водных растений	

Нач. АКМ-4	Кнауэр		28.9.86	310-4-1		0
Гл. констр.	Михайловский		28.9.86	Малые архитектурные формы и элементы благоустройства участков дошкольных детских учреждений, школ и школ-интернатов		
ГАП	Вишневская		28.9.86	Оборудование площадок	Стадия: Р	Лист: 28 / Листов:
ГИП	Баршай		28.9.86	Условные обозначения (планы) композиции	БЕЛГОСПРОЕКТ г. Минск	
Рук. гр.	Саурова		28.9.86			
Техник	Полонова		28.9.86			

Инв. № подл. | Подпись и дата | Взамен инв. №

инв. № 1130-1

Формат 12

NN п/п	Типы покрытий и конструктивных слоев	Назначение	Примечание
1	2	3	4
1	С/з асфальтобетон ГОСТ 9128-76 5см Щебень гранитный ГОСТ 8267-75 20см Песок к/з ГОСТ 8736-77 – 15÷35см.	Жилые улицы	Толщина слоев дорожных покрытий принята по ВСН 46-72; в изданных в Белгипроекте таблицах 03-76.
2	С/з асфальтобетон ГОСТ 9128-76 5см Грав. оптим. смесь ГОСТ 8268-74* – 22см Песок с/з ГОСТ 8736-77 – 10÷35см.	Проезды автостоянки	
3	Цветной пластобетон – 3см М/з асфальтобетон * – 4см Грав. оптим. смесь ГОСТ 8268-74 – 12см Песок с/з ГОСТ 8736-77 10÷35см.	Видовые площадки и тротуары.	Взамен гравийно оптимальной смеси можно применять песок стабилизированный цементом (7% от веса песка).
4	Литой асфальт – 4см (отмост. – 3см.) Гравийно опт. смесь ГОСТ 8268-74* – 12см Песок с/з ГОСТ 8736-77 10÷35см.	Тротуары, площадки, отмостки.	
5	Ж/бетонные плиты 100×100×16см Гравийно оптимальная смесь ГОСТ 8268-74* – 12см Песок с/з ГОСТ 8736-77 10÷35см.	Площади перед зданиями с заездом автомашин.	
6	Бетонные плиты 50×50×7см ГОСТ 17608-81 Грав. оптим. смесь ГОСТ 8268-74* – 12см Песок с/з ГОСТ 8736-77 10÷35см.	Тротуары, площадки, отмостки.	На отмостках плиты укладыв. на цементной стяжке – 3см.
7	Бетонная плитка 40×40×4см ТУ-65 БССР 36-82-Л* Цементная стяжка – 2см Бетон М-100 – 8см Песок с/з ГОСТ 8736-77 – 10÷35см.	Дорожки, площадки.	
8	Брекция (битый мрамор, гранит) – 3см Цементная стяжка – 2см Бетон М-100 – 8см Песок с/з ГОСТ 8736-77 10÷35см.	»	Ограниченное применение (при повышенных архитектурных требованиях)
9	Сеножные плиты – 75×25×9см Цементная стяжка – 2см Бетон М-100 – 8см Песок с/з ГОСТ 8736-77 – 10÷35см.	Площади перед зданиями без заезда автомашин.	Используются плиты не кондиционные.
10	Мозаичный слой – 4см Цементная стяжка – 2см Армированный бетон – 10см Песок с/з ГОСТ 8736-77 – 10÷35см.	Площадки, дорожки.	Мозаичный слой устраивается с шероховатой поверхностью

1	2	3	4
11	Брусчатка – 14см Песок с/з ГОСТ 8736-77 – 20см	Площадки, дорожки.	Ограниченное применение (при повышенных архитектурных требованиях)
12	Крупная галька, утопленная в бетон М-200 Мрз-150 – 10см Песок с/з ГОСТ 8736-77 – 10см.	Дорожки, площадки	Толщина песка на дорожках и тротуарах принимается в зависимости от грунта основания – 10÷35см.
13	Гранитные высевки – 3-4см Щебень гранитн. ГОСТ-8267-75 10÷15см Песок с/з ГОСТ 8736-77 – 10см.	»	
14	Клинец – 2см Щебень, укатанный в грунт – 8см	»	
15	Спец смесь – 3-4см. Гравий дробленый – 5÷10см Песок с/з ГОСТ 8736-77 – 10см.	»	Состав спецсмеси: кирпичный отсев – 15мм – 60%; отходы гашеной извести – 20%; супесчаный грунт – 20%.

1. Узлы сопряжений дорожных покрытий см. лист 37
2. Конструкции покрытий спортивных площадок см. т.п. 320-50.

				310-4-1		С
				Малые архитектурные формы и элементы благоустройства участков дошкольных учреждений, школ и школ-интернатов.		
Нач. ПГ 4-5	Кнаузр		28.9.84		Стадия	Лист	Листов
Гл. констр.	Михобловский		28.9.84	Типы дорожных покрытий	Р	29	
Т.Л.П.	Вышневская		28.9.84				
Гл. спец.	Баранковский		28.9.84				
Рук. гр.	Лунина		28.9.84	Конструктивные разрезы	БЕЛГИПРОСЕЛЬСТРОЙ		
Рук. гр.	Сазонова		28.9.84				

Подпись и дата | Инв. № подл.

Альб. № 1130-1

Формат 12

1

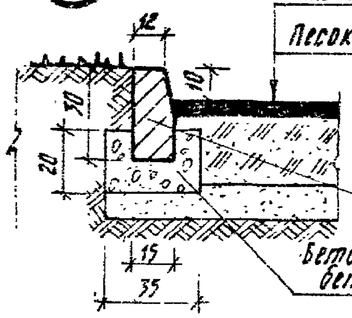

9128-76
с/з асфальтобетон ГОСТ - 5см
Гравийно оптимальная смесь ГОСТ 8268-74* 22см
Песок с/з ГОСТ 8736-77- 10см
Бетонный борт сеч. 12(15)х30см бетон М400
Бетонное основание бетон М200

2

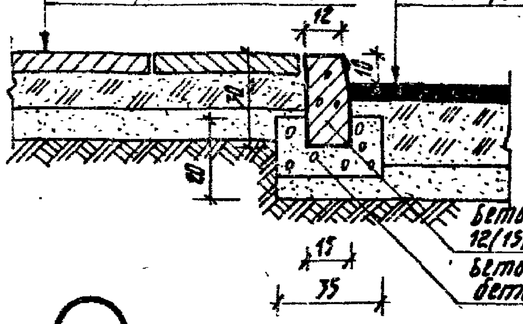

Бетонные плиты сеч. 50х50х7см ГОСТ 17608-81
Гравийно оптимальная смесь ГОСТ 8268-74* - 12см
Песок с/з ГОСТ 8736-77- 10см
9128-76
с/з асфальтобетон ГОСТ 5см
Гравийно оптимальная смесь ГОСТ 8268-74*-22см
Песок с/з ГОСТ 8736-77-10см
Бетонный борт сеч. 12(15)х30 бетон М400
Бетонное основание бетон М200

3

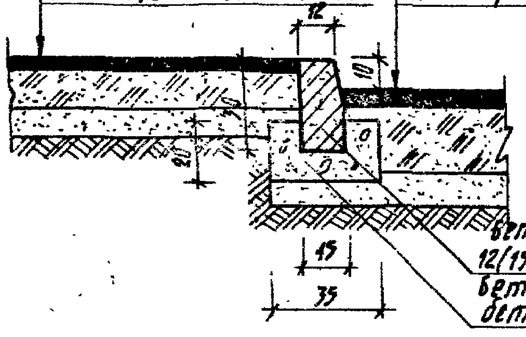

Литой асфальт- 4см
Гравийно-оптимальная смесь ГОСТ 8268-74* 12см
Песок с/з ГОСТ 8736-77-10см
9128-76
с/з асфальтобетон ГОСТ 5см
Гравийно-оптимальная смесь ГОСТ 8268-74*-22см
Песок с/з ГОСТ 8736-77-10см
Бетонный борт сеч. 12(15)х30 бетон М400
Бетонное основание бетон М200

4

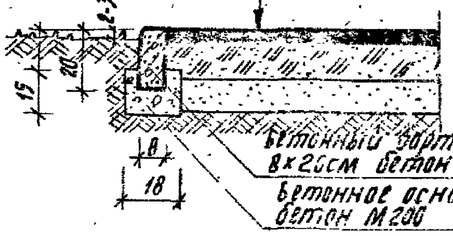

Литой асфальт- 4см
Гравийно-оптимальная смесь ГОСТ 8268-74*-12см
Песок с/з ГОСТ 8736-77-10см
Бетонный борт сеч. 8х20см бетон М300
Бетонное основание бетон М200

5

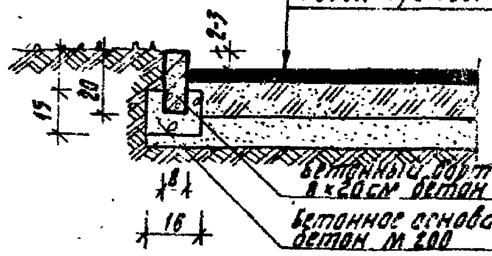

Литой асфальт -4см
Гравийно-оптимальная смесь ГОСТ 8268-74* 12см
Песок с/з ГОСТ 8736-77-10см
Бетонный борт сеч. 8х20см бетон М300
Бетонное основание бетон М200

6

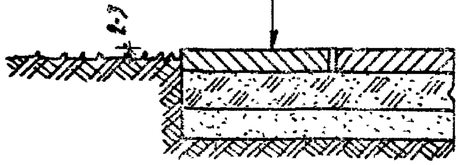

Бетонные плиты сеч. 50х50х7см ГОСТ 17608-81
Гравийно-оптимальная смесь ГОСТ 8268-74- 12см
Песок с/з ГОСТ 8736-77-10см

7

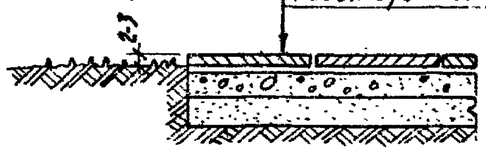

Бетонные плиты сеч. 40х40х4см ТУ 65 БССР 36-82-77*
Цементная стяжка- 2см
Бетон М-100 ГОСТ 8424-72** - 8см
Песок с/з ГОСТ 8736-77- 10см

1. Все размеры даны в см.

				310-4-1		0
				Малые архитектурные формы и элементы благоустройства участков детских дошкольных учреждений, школ и школ-интернатов		
Нач.АКМ-4	Кнауэр		29.9.81	Типы дорожных покрытий	Стадия	Лист	Листов
Гл.констр.	Михайловский		29.9.81		Р	30	
Гл.спец.	Барановский		28.9.81				
Рук.гр.	Лунина		28.9.81	Сопряжение проезжей части с тротуаром и газоном. Сопряжение тротуара с газоном	БЕЛГОСПРОЕКТ г.Минск		
Рук.гр.арх.	Саурова		28.9.81				

Инв. № 1130-1

Подпись и дата

Взамен инв. №

Формат 12

Наименование	Шифр типового проекта	Организация-разработчик, год издания
1	2	3
Нормативные документы		
Общеобразовательные школы и школы-интернаты.	СНиП II-65-73	г. Москва, 1973г.
Детские дошкольные учреждения.	СНиП II-64-80	г. Москва, 1981г.
Спортивные сооружения.	СНиП II-76-78	г. Москва, 1979г.
Указания по благоустройству озеленению участков детсадов и яслей.		Мосгпроект-1 г. Москва, 1970г.
Проекты		
Альбом планировок участков детских яслей-садов с оборудованием и озеленением.		ЦНИИЭП учебных зданий г. Москва, 1974г.
Рекомендации по устройству и оснащению спортивно-игровых площадок в местах старой застройки.		Укржилремпроект Харьковский филиал г. Харьков 1976г.
Унифицированные изделия внешнего благоустройства микрорайонов и малые архитектурные формы для участков детских яслей-садов и школ.	серия 1.522, вып	Ленгипроинжпроект г. Ленинград, 1976г.
Малые архитектурные формы. Водные устройства для детей дошкольного и школьного возраста. Плескательные бассейны.	т.п. 30-23	ЦНИИП градостроительства г. Москва, 1968г.
Каталог типовых проектов малых архитектурных форм и элементов благоустройства.	Сборник паспортов 2.03-1	Ц.И.Т.П Минский филиал г. Минск 1979г.

Литература

М.Н. Непровский Спортивный комплекс школы. — г. Минск, 1980г „Народная асвета."

Минский городской институт усовершенствования учителей. Методические рекомендации. Оборудование спортивного комплекса детского дошкольного учреждения. — г. Минск, 1981г.

Спортивные сооружения. Учебник для ин-тов физич. культуры — „Физкультура и спорт" г. Москва, 1976г.

Прейскуранты на элементы внешнего благоустройства зданий и сооружений. Часть 1. Малые архитектурные формы, выпуски 1-5. — Госстрой СССР г. Москва „Стройиздат."

Н.В. Блохина, Л.Т. Вихрова, Т.М. Давыдова. Детские дошкольные учреждения. — г. Москва, 1974г „Стройиздат."

Географический комплекс средней школы. Пособие для учителей. — г. Москва, 1978г. „Просвещение."

				310-4-1		0
				Малые архитектурные формы и элементы благоустройства участков дошкольных детских учреждений, школ и школ-интернатов.		
Нач. ЛОМ-4	Кнауэр		28.9.81	Номенклатура малых архитектурных форм и элементов благоустройства	Стадия	Лист	Листов
ГА. конструктор	Михайловский		28.9.81		Р	31	
ГАП	Бынкевская		28.9.81				
ГИП	Барский		28.9.81	Примененные и использованные проекты. Литература	БЕЛГОСПРОЕКТ		
Арх.	Заневич		28.9.81				

Инв. № 1130-1

Формат 12