ТИПОВОЙ ПРОЕКТ

320-56

МАЛЫЕ АРХИТЕКТУРНЫЕ ФОРМЫ ДЛЯ ТОРГОВЫХ ЦЕНТРОВ ГОРОДСКИХ ПОСЕЛКОВ /РЕКЛАМНЫЙ СТОЛБ, СОЛНЦЕЗАЩИТНЫЕ УСТРОЙСТВА, НАВЕСЫ/

АЛЬБОМ I

АРХИТЕКТУРНО-СТРОИТЕЛЬНАЯ ЧАСТЬ
И ЭЛЕКТРООСВЕЩЕНИЕ

ТИПОВОЙ ПРОЕКТ

320-56

МАЛЫЕ АРХИТЕКТУРНЫЕ ФОРМЫ ДЛЯ ТОРГОВЫХ ЦЕНТРОВ ГОРОДСКИХ ПОСЕЛКОВ /РЕКЛАМНЫЙ СТОЛБ, СОЛНЦЕЗАЩИТНЫЕ УСТРОЙСТВА, НАВЕСЫ/

СОСТАВ ПРОЕКТА:

АЛЬБОМ I АРХИТЕКТУРНО-СТРОИТЕЛЬНАЯ ЧАСТЬ И ЭЛЕКТРООСВЕЩЕНИЕ

АЛЬБОМ II СМЕТЫ

АЛЬБОМ I

РАЗРАБОТАН ЦНИИЭП ТОРГОВО-БЫТОВЫХ ЗДАНИЙ И ТУРИСТСКИХ КОМПЛЕКСОВ

УТВЕРЖДЕН ГОСГРАЖДАНСТРОЕМ ПРИКАЗ N 92 ОТ 28 АПРЕЛЯ 1976г
ВВЕДЕН В ДЕЙСТВИЕ ИНСТИТУТОМ ПРИКАЗ N 126 ОТ 9 ДЕКАБРЯ 1977г

Наименование чертежа	Лист	Стр.
Обложка		
Титульный лист		1
Заглавный лист	1	2
Рекламный столб Планы. Фасады. Разрезы	АС-1	3
Рекламный столб. Элемент рекламы Солнцезащитные устройства. План. Фасад. Разрез	АС-2	4
Навесы. План. Фасады 1-3, Б-А	АС-3	5
Навесы. Разрезы 1-1, 2-2, 3-3	АС-4	6
Рекламный столб. Узлы. Сечения	АС-5	7
Рекламный столб Монолитный фундамент ФМ-1. Узлы	АС-6	8
Солнцезащитные устройства. Опалубка. Армирование	АС-7	9
Навесы. План фундаментов. План покрытия. Схемы каркасов. Узлы	АС-8	10
Навесы. Декоративная панта ДП-1. Опалубка. Армирование	АС-9	11
Рекламный столб. Подсвет рекламы	Э-1	12

I Общая часть

Типовой проект малых архитектурных форм для торговых центров городских поселков /рекламный столб, солнцезащитные устройства, навесы/ разработан на основании технического проекта, утвержденного Госгражданстроем при Госстрое СССР /приказ №92 от 28 апреля 1976 года/.

Малые архитектурные формы запроектированы в составе серии типовых проектов зданий-блоков для применения их при формировании торговых центров поселков городского типа.

В серию включены 11 типовых проектов зданий-блоков:
- магазин непродовольственных и продовольственных товаров торговой площадью 400 кв. м.
- магазин непродовольственных и продовольственных товаров торговой площадью 650 кв. м.
- магазин непродовольственных и продовольственных товаров торговой площадью 1000 кв. м.
- столовая на 100 мест
- комплексное предприятие общественного питания на 170 мест
- комплексное предприятие общественного питания на 200 мест
- дом быта на 20 рабочих мест
- дом быта на 35 рабочих мест
- дом быта на 50 рабочих мест
- гостиница на 25 мест
- отделение связи III категории со сберкассой.

Проект разработан для применения в районах с обычными геологическими условиями в I в подрайоне, II и III климатических районах. Расчетная температура наружного воздуха -20, -30 /основное решение/, -40°С.

II Архитектурно-конструктивное решение

Рекламный столб в соответствии с решением генплана устанавливается в пешеходной зоне торгового центра со стороны главных подходов и подъездов к нему. Рекламный столб представляет собой вертикальную композицию с завершением в виде трехгранной призмы. В каждую грань призмы вставлены рекламные элементы, выполненные из органического стекла. Реклама в вечернее время освещена изнутри. В нижней части рекламного столба предусмотрен металлический рекламный щит со сменной рекламой индивидуального характера в соответствии с назначением торгового центра.

Конструкция рекламного столба представляют собой три стойки из одноконсольных бесстыковых колонн, поставленных консолями внутрь и обвязанных в уровне консолей стальными связями.

Стальная рама рекламы выполнена из прокатных профилей.

Фундамент под колонны запроектирован монолитный, круглый в плане.

Солнцезащитные устройства предназначены для защиты зданий от солнечной радиации в зависимости от условий ориентации их по частям света и инсоляции помещений. Солнцезащитные устройства запроектированы двух типоразмеров в зависимости от высоты оконного проема здания. Солнцезащитные устройства представляют собой вертикальные железобетонные элементы индивидуального изготовления. Элементы солнцезащитных устройств крепятся к стеновым панелям.

Навесы запроектированы для организации сезонной торговли, летних посадочных мест при предприятиях общественного питания, а также для объединения отдельных зданий в единый комплекс.

Конструкция навесов представляет собой однопролетную одноэтажную раму из сборных ж.б. ригелей и колонн, защемленных в сборные ж.б. фундаменты стаканного типа. В зависимости от типа покрытия навесы запроектированы двух видов. Навес I имеет покрытие из типовых ж.б. пант, навес 2 перекрыт декоративными ж.б. плитами полигонного изготовления. Кровля выполнена по серии 2.230-1 вып. 9.

Для расчета конструкций принято:
нормативный скоростной напор ветра = 45 кгс/м² /III район/
вес снегового покрова = 150 кгс/м² /IV район/
нормативные характеристики грунта:
$\gamma = 1800$ кгс/м³; $\varphi^н$ 20° $C^н = 0.19$ кгс/м².

Указания по производству работ в зимнее время

При производстве работ в зимнее время руководствоваться требованиями соответствующих разделов СНиП III.16-73 и указаниями по монтажу каркаса серии ИИ-04-0 вып. 9.

Указания к проектным работам по привязке

1. Типовой проект может быть применен в строительстве только после выполнения проектных работ по привязке его к конкретному участку и утверждения проекта привязки в установленном порядке.
2. Проект привязки выполняется на основе строительного паспорта, архитектурно-планировочного задания и других исходных данных.
3. При привязке проекта необходимо сделать перерасчет фундаментов в соответствии с геологическими и климатическими данными площадки строительства.

При привязке должен быть разработан проект производства работ, учитывающий конкретные условия строительства как в летний, так и в зимний периоды.

4. При необходимости применения солнцезащитных устройств в стеновых панелях необходимо предусмотреть закладные детали.
5. Запроектировать кабельную сеть для электропитания рекламного столба.

Таблица 1

Технико-экономические показатели

Наименование	Кол
Сметная стоимость:	
Рекламный столб, т.руб/шт.	1.64
Солнцезащитные устройства, т.руб/эл.:	
Элемент солнцезащитных устройств ЭСУ-1	0.01
то же ЭСУ-2	0.01
Навесы, т.руб/ячейка	
навес 1	0.67
навес 2	0.76
Степень долговечности	II
Эксплуатационный показатель:	
Потребная мощность электроэнергии, квт	0.75

Таблица 2

Спецификация сборных железобетонных изделий

Наименование изделия	Марка изделия по серии	Кол.	Объем м³	Масса, т	Серия или лист проекта
Рекламный столб					
Колонны	КЗК-36	3	1.05	2.63	ИИ-04-2 в.13
Солнцезащитные устройства					
Элементы солнцезащитных устройств	ЭСУ-1	1	0.043	0.010	АС-7
	ЭСУ-2	1	0.054	0.014	
Навес 1					
Фундаменты	ФК-10	2	0.519	1.3	ИИ-04-1 в.1
Колонны	КНК-333-14	2	0.43	1.07	ИИ-04-2 в.7
Ригели	Р-40-57Т	1	0.645	1.61	ИИ-04-3 в.4
Панели перекрытий	ПК 4.5-58-15	1	1.084	1.89	ИИ-04-4 в.21
	ПК 4.5-58-15С	2	1.058	1.85	
Навес 2					
Фундаменты	ФК-10	2	0.519	1.3	ИИ-04-1 в.1
Колонны	КНК-333-14	2	0.43	1.07	ИИ-04-2 в.7
Ригели	Р2-52-57	1	0.78	1.95	ИИ-04-3 в.5
Декоративная панта	ДП-1	3	1.3	3.25	АС-9

Таблица 3

Спецификация стальных изделий

Наименование изделия		Марка	Масса, кг	Кол.	Серия, ГОСТ альбом
Соединит. элементы	для навесов	А-1	0.29	2	АС-8
		ММД-17	1.29	2	ИИ-04-10 в.5 А38
		ММД-18	1.15	2	

1977	Малые архитектурные формы для торговых центров городских поселков	Заглавный лист	Типовой проект 320-56	Альбом I

Согласовано: Габриляк, Ляхова, Обливин

Главный инж. проекта Чук, Архитектор Лепский, Руководитель группы Убаревич, Проверил Носков, Нормоконтролер Мордвинцева, Ст. инж. Станулевич

Гл. инж. инст. Чук, Гл. инж. маст. Ц, Гл. арх. пр-та Гл. инж. пр-та — Гл. инж. пр-та

Торгово-бытовых зданий и туристских комплексов, г. Москва

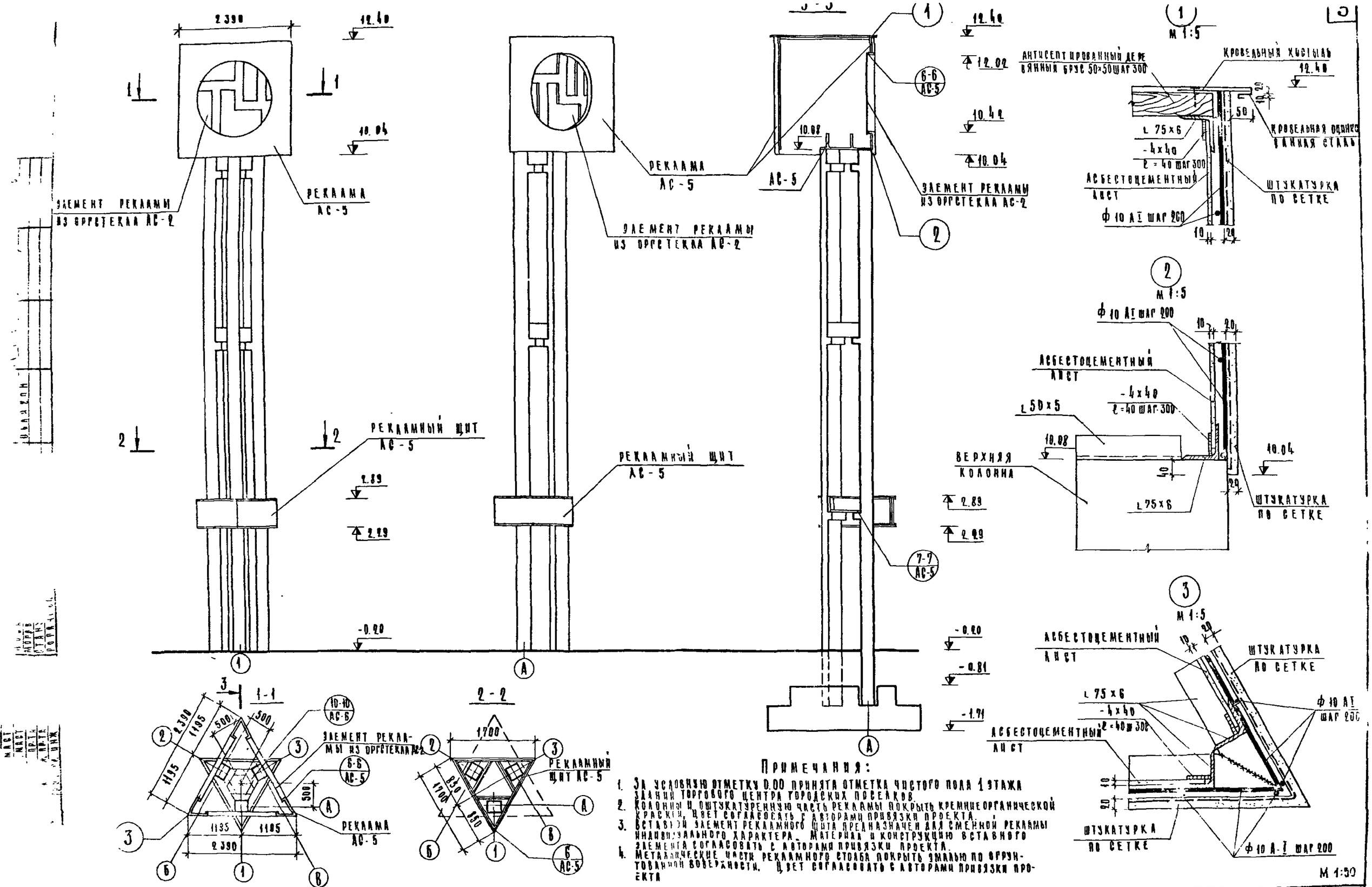

Примечания:

1. За условную отметку 0.00 принята отметка чистого пола 1 этажа зданий торгового центра городских поселков.
2. Колонны и оштукатуренную часть рекламы покрыть кремнеорганической краской, цвет согласовать с авторами привязки проекта.
3. Вставной элемент рекламного щита предназначен для сменной рекламы индивидуального характера. Материал и конструкцию вставного элемента согласовать с авторами привязки проекта.
4. Металлические части рекламного столба покрыть эмалью по огрунтованной поверхности. Цвет согласовать с авторами привязки проекта

1977	Малые архитектурные формы для торговых центров городских поселков.	Рекламный столб. Планы. Фасады. Разрезы	Типовой проект 320-56	Альбом I	Лист АС-1

м 1:10

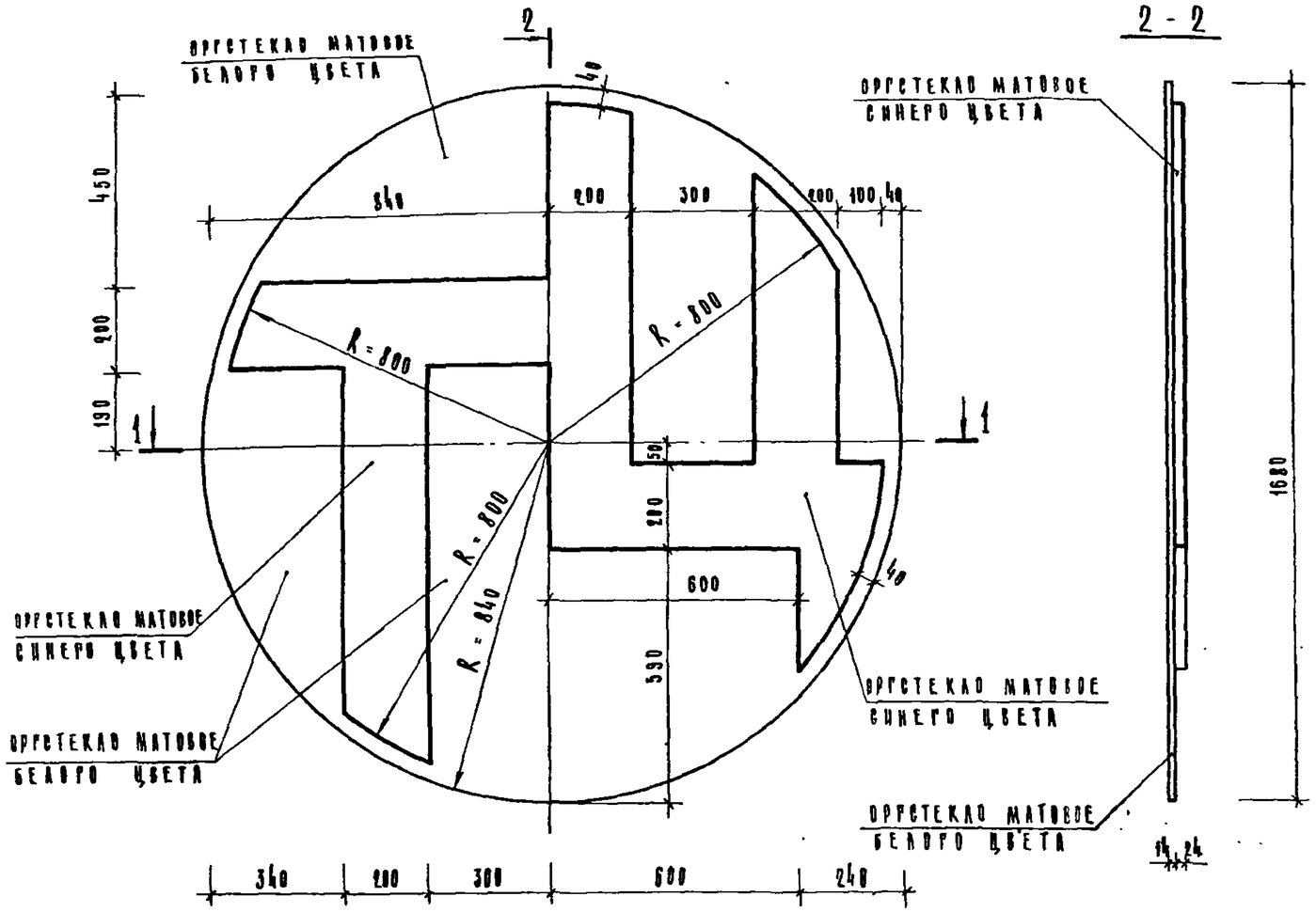

1 - 1

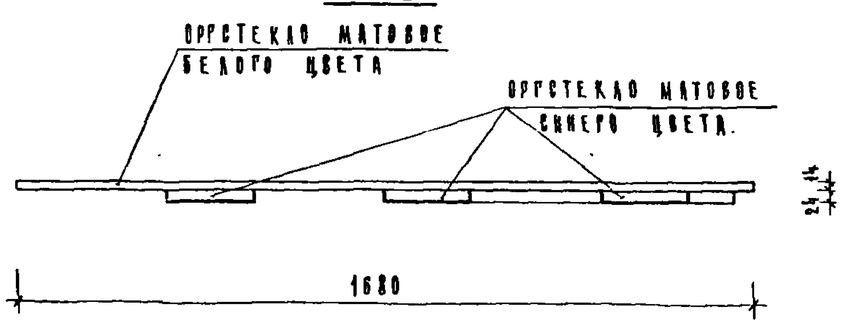

Солнцезащитные устройства

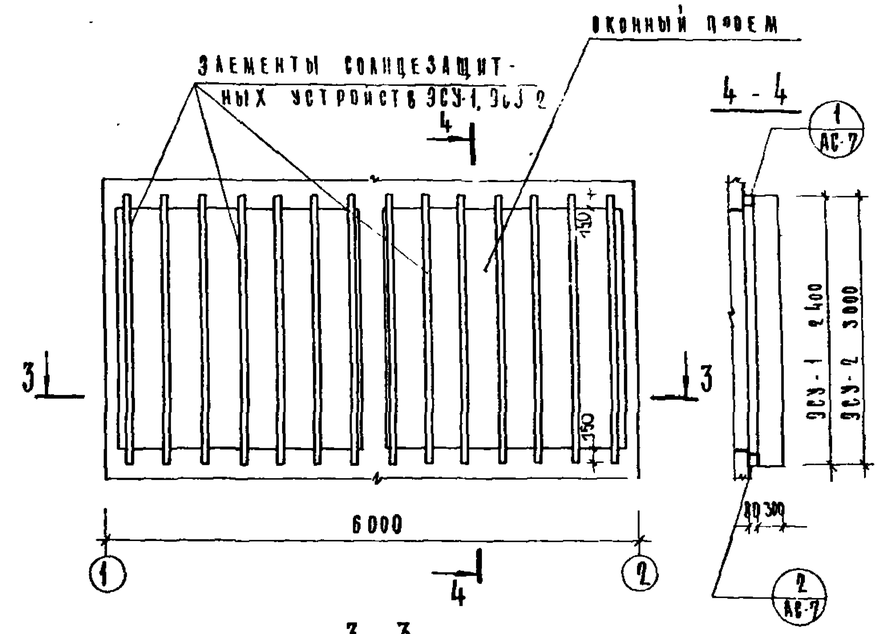

3 - 3

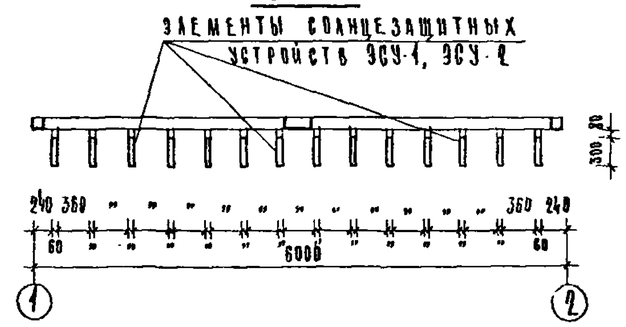

Примечания:

1. Элемент рекламы выполняется специализированной организацией. Материал - стекло органическое ГОСТ 15809-70*
2. Элементы солнцезащитных устройств покрыть кремнеорганической краской. Цвет согласовать с авторами привязки проекта.
3. Металлические части солнцезащитных устройств покрыть эмалью темных тонов.

м 1:50

1977	Малые архитектурные формы для торговых центров городских поселков.	Рекламный столб. Элемент рекламы. Солнцезащитные устройства. План. Фасад. Разрез	Типовой проект 320-56	Альбом I	Лист АП 1

Фасад 1-3

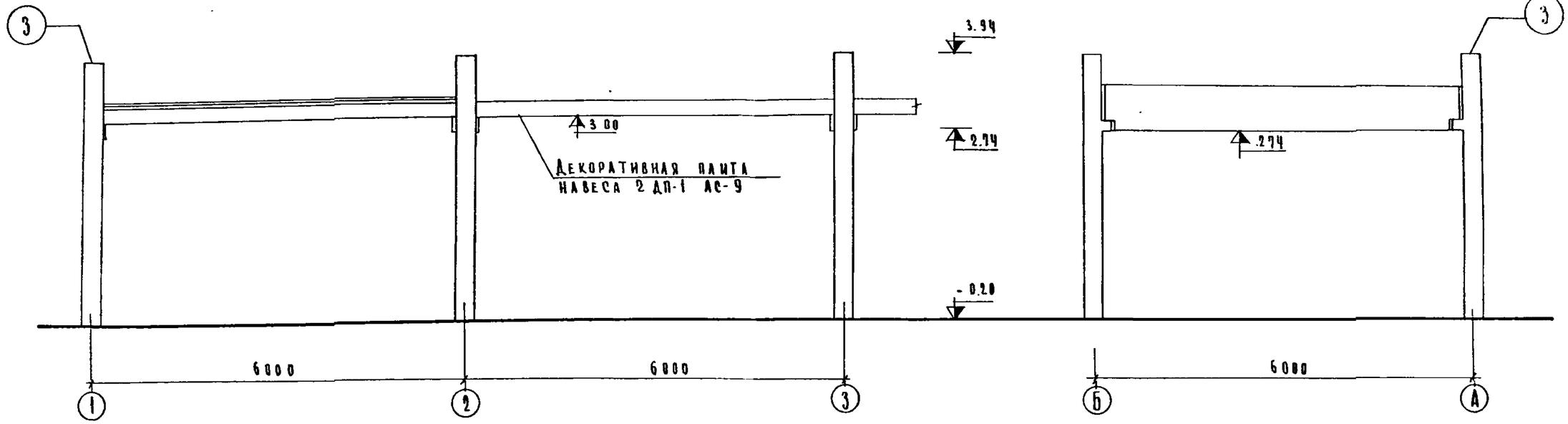

Фасад Б-А

Навес 1

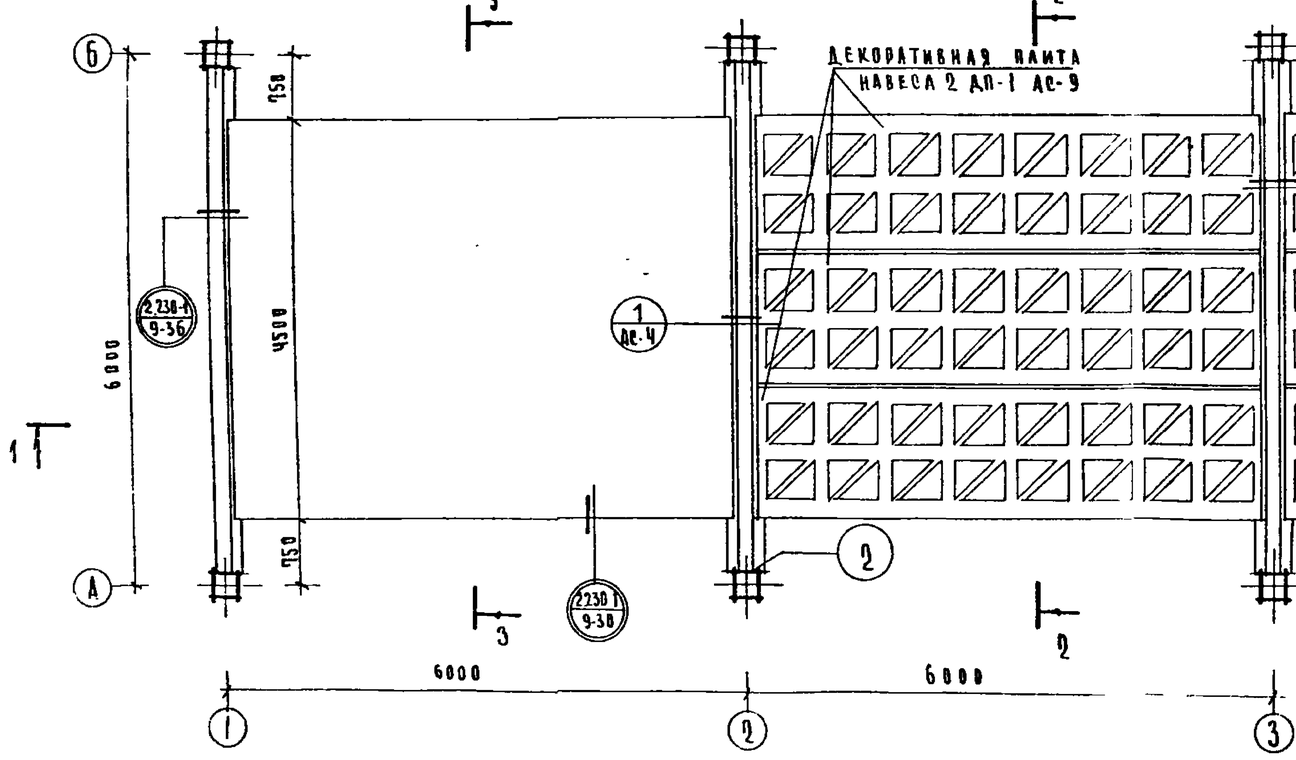

Навес 2

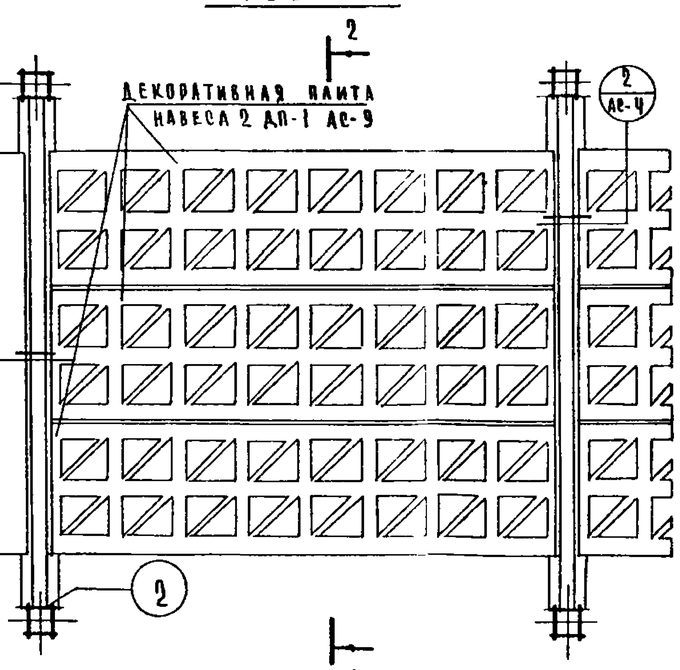

2

М 1:10

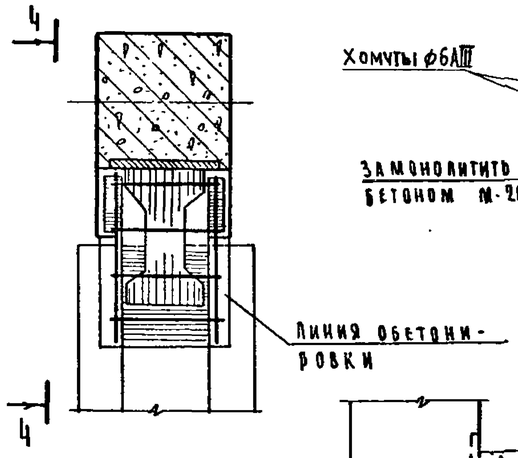

3

М 1:10

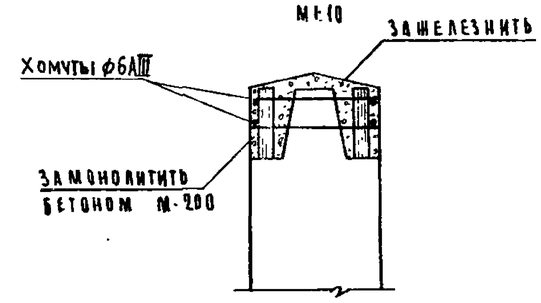

4-4

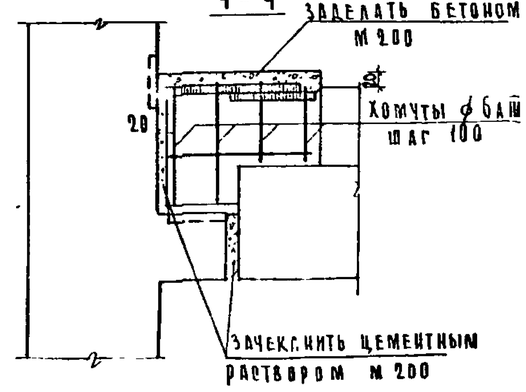

Общие примечания к навесу 1 и навесу 2 см. на листе АС-4.

М 1:50

77	Малые архитектурные формы для торговых центров городских поселков	Навесы план. Фасады 1-3 и Б-А	Типовой проект 320-56	Альбом I	Лист АС 3

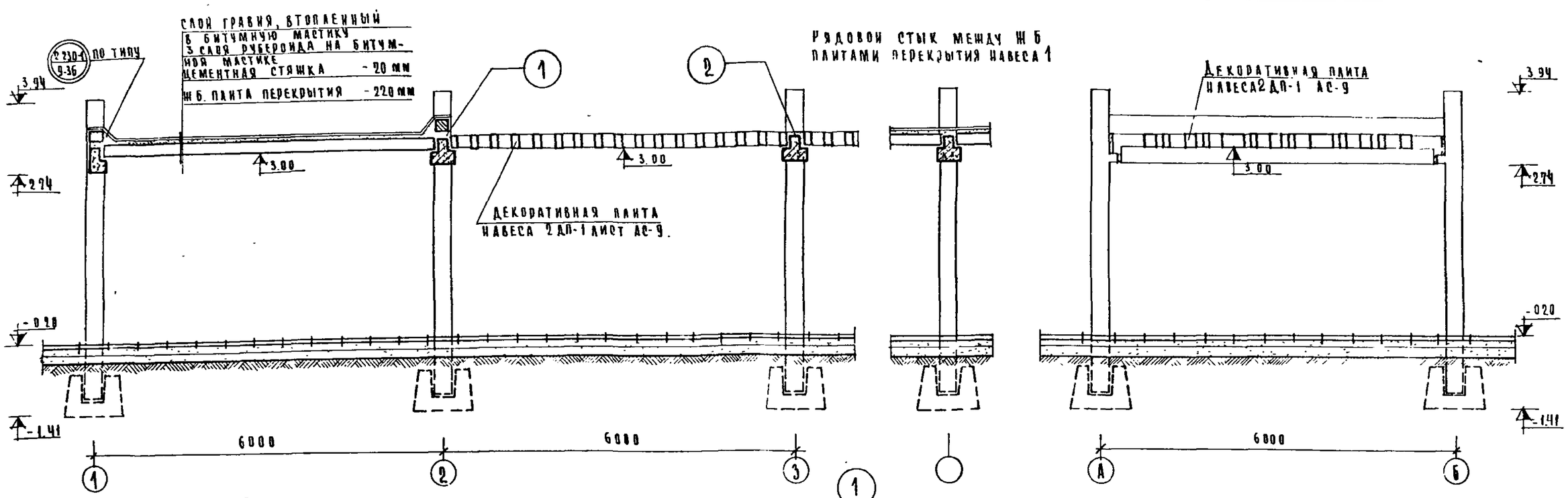

Разрез 3-3

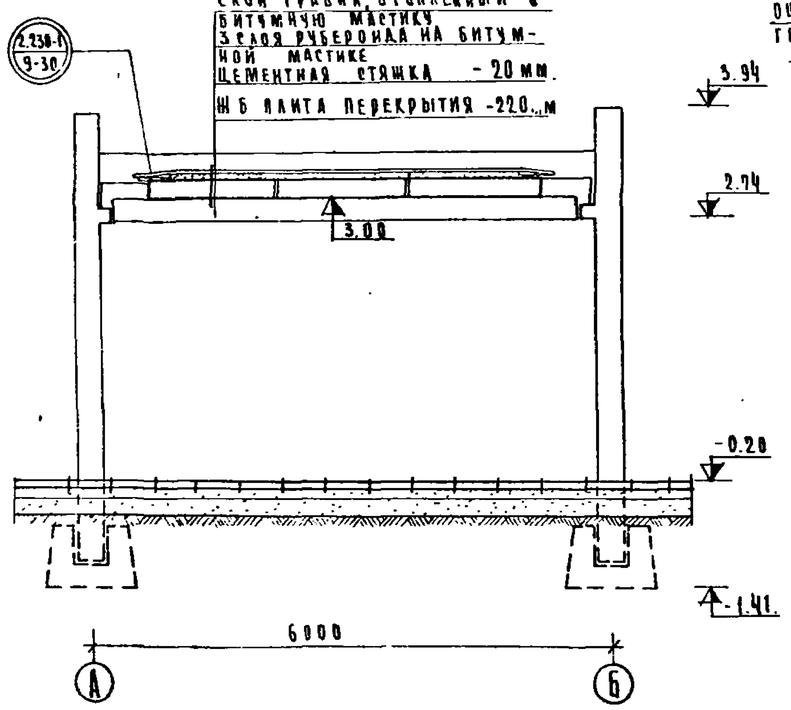

1

М 1:10

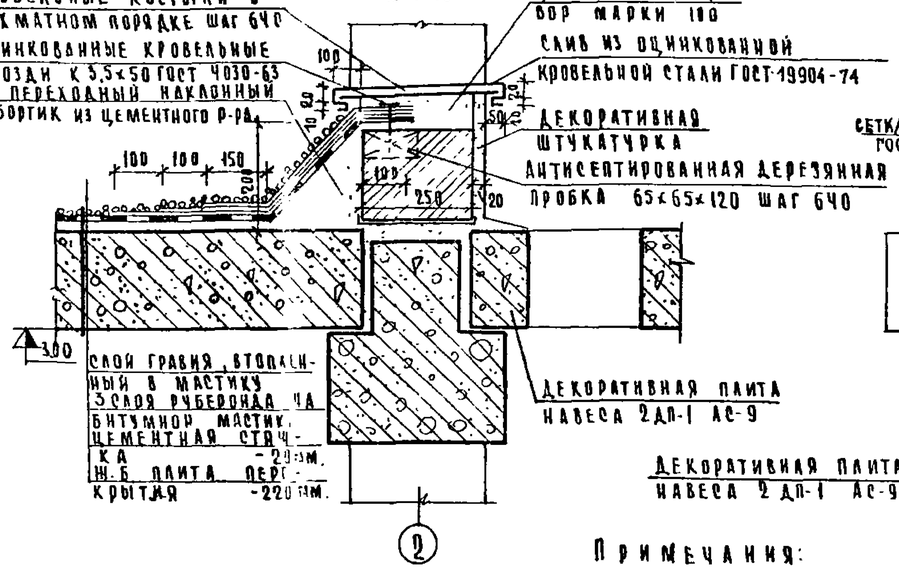

2

М 1:10

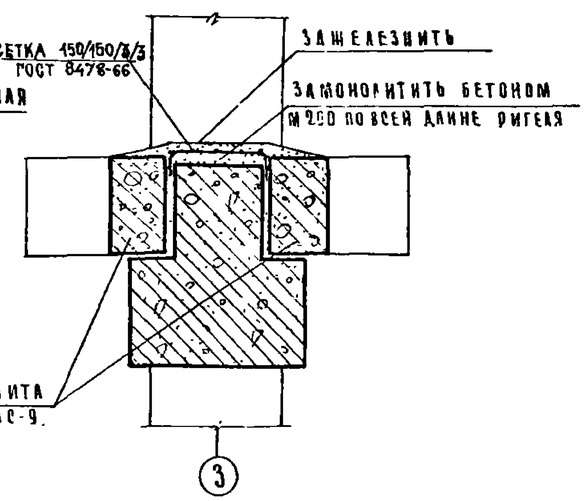

Примечания:

1. За условную отметку 0.00 принята отметка чистого пола 1 этажа зданий торгового центра городских поселков
2. Работать совместно с листами АС-3 и АС-8
3. В типовом узле 36 серии 2 230-1 в 9 кирпичный бортик выполнять только в торцевом навесе 1. В узле 1 кирпичный бортик выполнять только при стыке навеса 1 и навеса 2
4. Кирпичную кладку бортиков навеса 1 выполнять из красного кирпича пластического прессования марки 75 на растворе марки 25.
5. Разбивка анкеров для крепления рекламы между плитами перекрытия навеса 1 дана на листе АС-8
6. В типовом узле 30 серии 2 230-1 в 9 слив из оцинкованной кровельной стали выполнять по типу узла 1 АС-1, в типовом узле 36 серии 2.230-1 в 9 - по типу узла 1

М 1:50

1977	Малые архитектурные формы для торговых центров городских поселков	Навесы. Разрезы 1-1, 2-2, 3-3	Типовой проект 320-56	Альбом I	Лист АС-4

ЦНИИЭП зрелищных комплексов г. Москва

Субботин, Носков, Моравницева, Гаврилюк, Орлова, Обливин, Танчаев, Ратаева, Рыжов, Ф.А.Н.И.И., Г.А.А.Х., Ц.Д.Э.И.И.П.Е.Т., Рук. гр. инж.

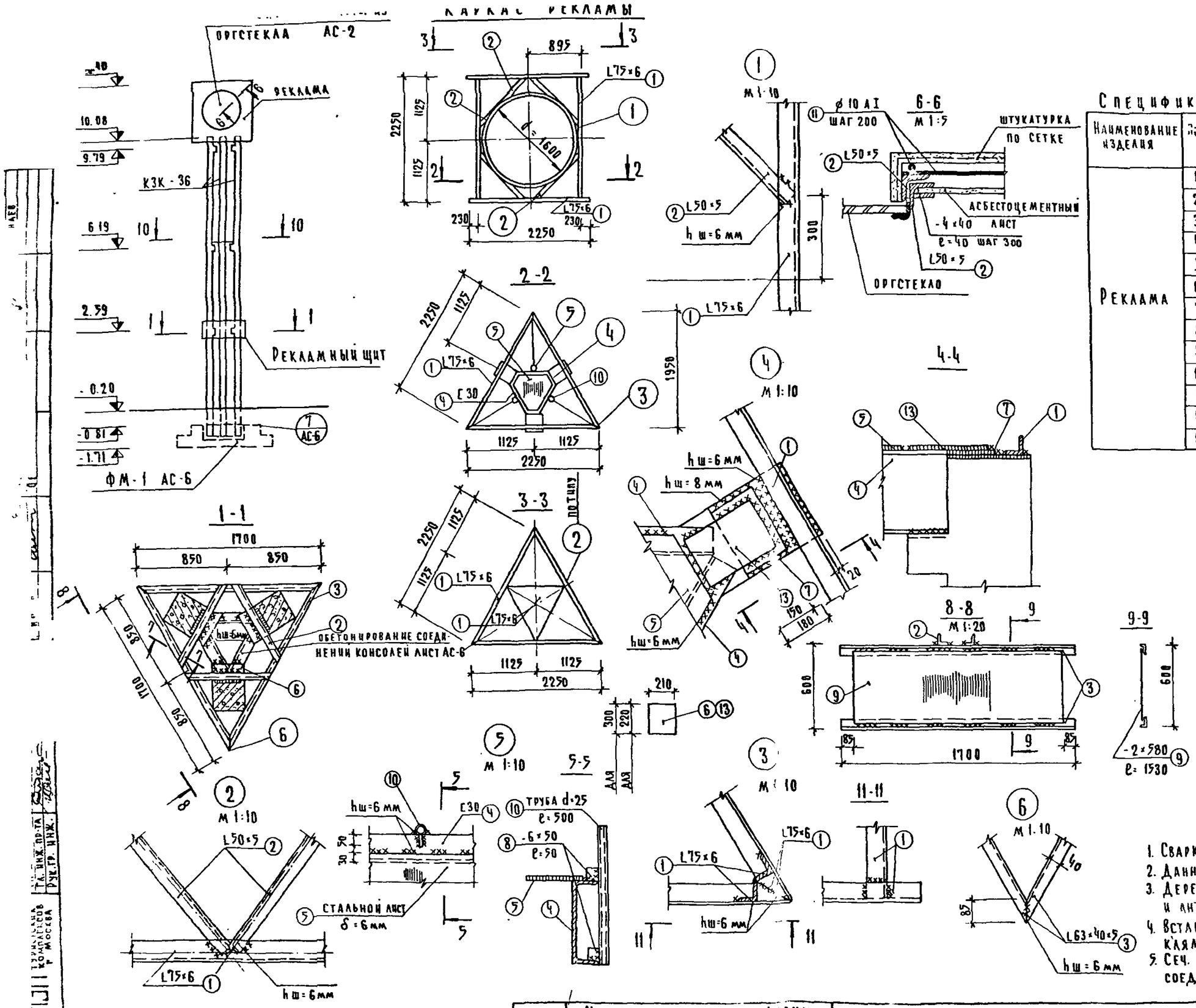

Спецификация стали на рекламу

Наименование изделия	Поз.	Сечение мм	Длина, мм	Кол.	Масса, кг	ГОСТ
Реклама	1	L 75×6	29.4 п.м	–	202.57	8509-72
	2	L 50×5	22.1 п.м	–	83.22	
	3	L 63×40×5	1700	6	39.9	8510-72
	4	[30	510	9	145.8	8240-72
	5	-6×380	440	1	22.0	19903-74
	6	-10×210	220	6	178.98	*
	7	-10×180	260	3	11.02	103-76
	8	-6×50	50	3	0.35	103-76
	9	-2×580	1530	3	26.61	19904-74
	10	труба d=25мм	500	3	3.18	3262-75
	11	ф 10 AI	103.2 п.м	–	63.67	5781-75
	12	ф 6 AI	8.1 п.м	–	1.79	
	13	-10×180	260	3	11.02	103-76

Примечания:

1. Сварку производить электродами типа Э42 ГОСТ 9467-75
2. Данный лист см совместно с листом АС-1
3. Деревянные детали рекламы антисептировать и антипирировать
4. Вставные элементы рекламных щитов крепить кляммерами.
5. Сеч. 10-10 и обетонирование стальных элементов соединения консолей сеч. 3-3 см. лист. АС-6

М 1:50

1977	Малые архитектурные формы для городских центров городских поселков	Рекламный столб. Узлы. Сечения	Типовой проект 320-56	Альбом I	Лист АС-5

Гипрокомунсервис г. Москва
Гл. инж. пр-та
Рук. гр. инж.

ФМ-1

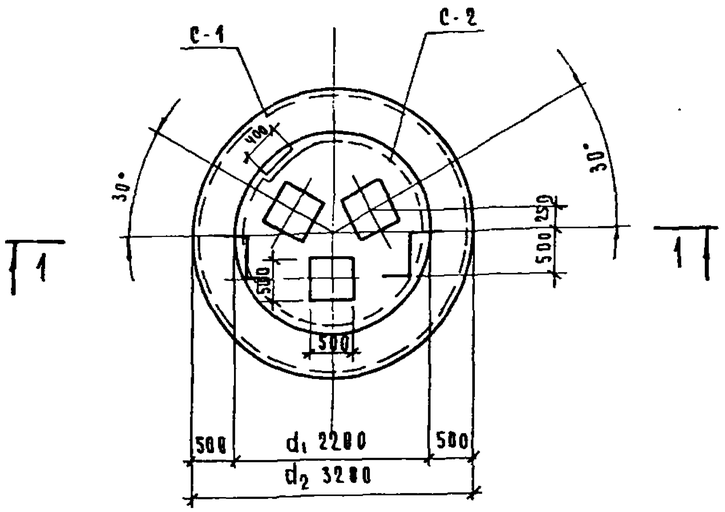

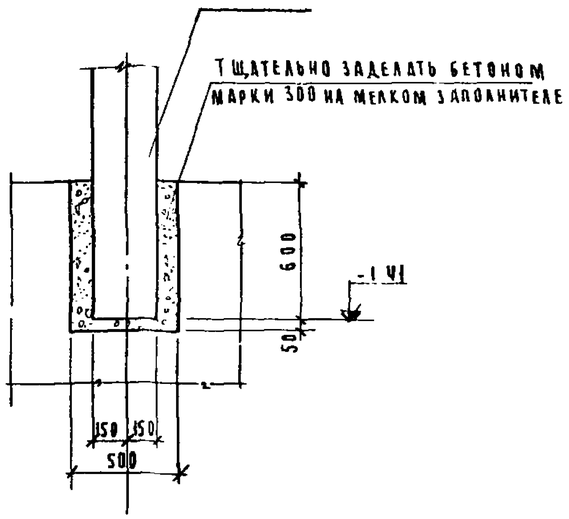

10 - 10
АС-5

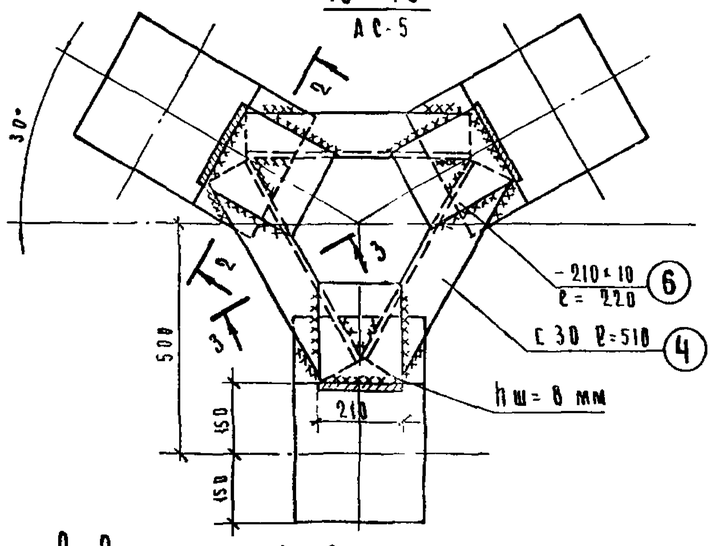

1 1

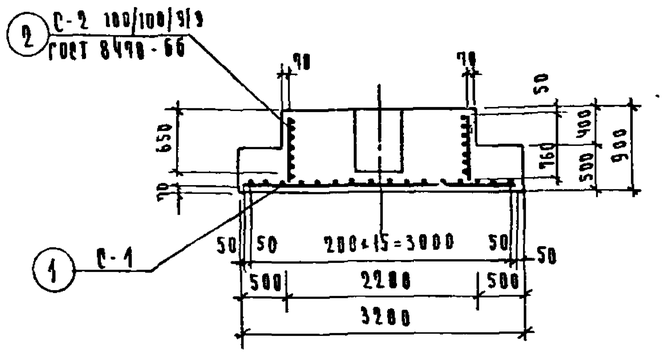

С-1

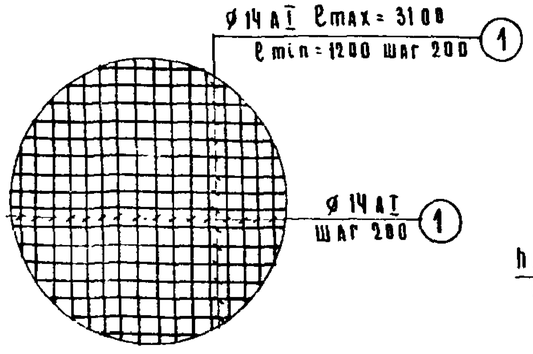

2-2

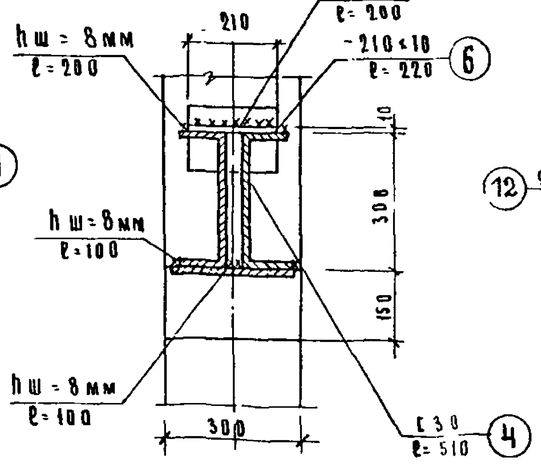

Деталь обетонирования

3-3

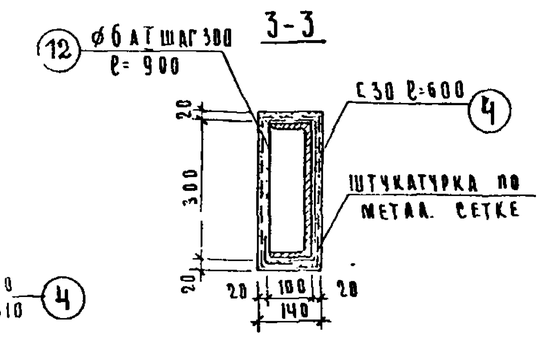

Спецификация стали								Выборка стали		
Марка эл-та	Марка изделия	поз	Сечение мм	Длина мм	Кол-во в изд.	Кол-во в эл-те	Общ длина м	Сечен мм	Длина м	Масса кг
ФМ-1	С-1	1	14 АI	—	—	—	900	ø14 АI	90,0	108,9
	С 2	2	100/100/9/9	—	—	—	5 м²	ø9 АI	5 м²	82,5

Таблица 2

Расход материалов на монолитный элемент

Марка элемента	Кол	Марка бетона	Объем бет, м³	Расход стали, кг ø 14 АI	Расход стали, кг 100/100/9/9	Расход стали кг на 1 м³ бет	Примечание
ФМ-1	1.	200	21.6	108,9	82,5	8,9	

Таблица 3

Спецификация сборных ж.б изделий

Наименован. изделия	Марка изделия	Кол	Об'ем бет м³	Масса, т	Марка бет	Серия выпуск	Примечание
Колонна	КЗК-36	3	1,05	2,63	300	ИИ 04-2 / 13	Колонну изготовить без МС-8

Схема нагрузок на фундамент

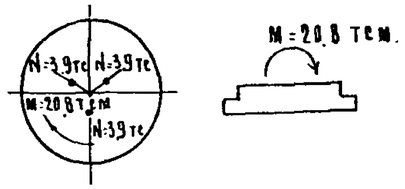

Примечания:

1. Монтаж сборных железобетонных колонн вести в соответствии с указаниями СНиП III-16-73 и указаниями серии ИИ-04-10 выпуск 5
2. Контроль за качеством сварных соединений должен производиться в соответствии с требованиями ГОСТ 10922-75 СНиП III-16-73 СНиП III-18-75
3. Перед установкой колонн стены стаканов очистить от грязи и промыть

1977	Малые архитектурные формы для торговых центров городских поселков	Рекламный столб. Монолитный фундамент ФМ-1. Узлы	Типовой проект 320-56	Альбом I	Лист АС-

Согласовано: Госкомитет по гражданскому строительству и архитектуре при Госстрое СССР; Гл. инж. пр-та Госкомитета г. Москва; Гл. арх. пр-та Госкомитета г. Москва; Мордовинцев, Станчаевич, Гавриик; Рогачева, Оганян

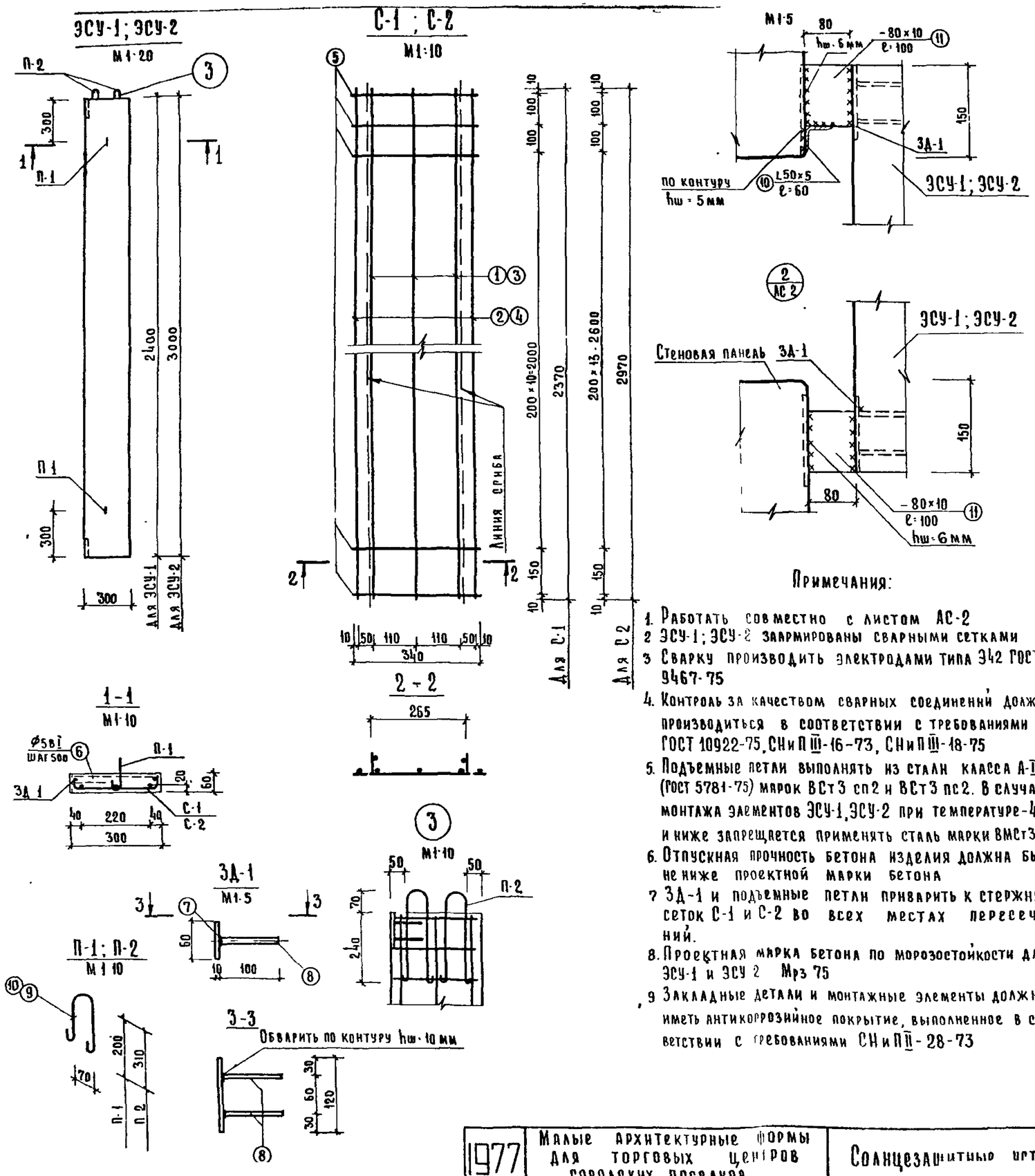

Таблица 1

Спецификация и выборка стали

Спецификация стали								Выборка стали		
Марка элемента	Марка арматурн изделия	поз	сечение, мм	Длина, мм	Кол в изд	Кол в элем	Общая длина, м	Сечение, мм	Длина, м	Масса, кг
ЭСУ-1	С 1 шт 1	1	10АIII	2370	3	3	7.11	10АIII	7.51	4.64
		2	5ВI	2370	2	2	4.74	8АI	2.76	1.08
		5	5ВI	340	15	15	5.10	5ВI	11.52	1.77
	отдельные стержни	6	5ВI	280	6	6	1.68	-10×60	0.24	1.13
	ЗД-1 шт. 2	7	-10×60	120	1	2	0.24			
		8	10АIII	100	2	4	0.40			
	П 1 шт 2	9	8АI	560	–	2	1.12			
	П 2 шт 2	10	8АI	820	–	2	1.64			
ЭСУ-2	П-1 шт 2	9	8АI	560	–	2	1.12	10АIII	9.31	5.74
	П 2 шт 2	10	8АI	820	–	2	1.64	18АI	2.76	1.08
	отдельные стержни	6	5ВI	280	7	7	1.96	5ВI	14.02	2.16
	С-2 шт 1	3	10АIII	2970	3	3	8.91	-10×60	0.24	1.13
		4	5ВI	2970	2	2	5.94			
		5	5ВI	340	18	18	6.12			
	ЗД-1 шт 2	7	-10×60	120	1	2	0.24			
		8	10АIII	100	2	4	0.4			

Примечания:

1. Работать совместно с листом АС-2
2. ЭСУ-1; ЭСУ-2 заармированы сварными сетками
3. Сварку производить электродами типа Э42 ГОСТ 9467-75
4. Контроль за качеством сварных соединений должен производиться в соответствии с требованиями ГОСТ 10922-75, СНиП III-16-73, СНиП III-18-75
5. Подъемные петли выполнять из стали класса А-I (ГОСТ 5781-75) марок ВСт3 сп2 и ВСт3 пс2. В случае монтажа элементов ЭСУ-1, ЭСУ-2 при температуре -40°С и ниже запрещается применять сталь марки ВМСт3 пс2
6. Отпускная прочность бетона изделия должна быть не ниже проектной марки бетона
7. ЗД-1 и подъемные петли приварить к стержням сеток С-1 и С-2 во всех местах пересечений.
8. Проектная марка бетона по морозостойкости для ЭСУ-1 и ЭСУ 2 Мрз 75
9. Закладные детали и монтажные элементы должны иметь антикоррозийное покрытие, выполненное в соответствии с требованиями СНиП II-28-73

Таблица 2

Спецификация стальных соединительных элементов

Марка узла	Поз.	Кол	Масса, кг	ГОСТ, альбом раб чертеж
Узел 1	10	1	0.23	Данный лист
	11	1	0.63	
Узел 2	11	1	0.63	

Таблица 3

Расход материалов на элементы ЭСУ-1, ЭСУ-2

Марка элемента	Кол	Марка бетона	Объем бетона, м³	Расход стали, кг 10АIII	8АI	5ВI		10×60	Расход стали, кг на 1 м³ бетона
ЭСУ-1	1	200	0.043	4.64	1.08	1.77		1.13	198.37
ЭСУ-2	1	200	0.054	5.74	1.08	2.16		1.13	195.58

1977	Малые архитектурные формы для торговых центров городских поселков	Солнцезащитные устройства. Опалубка Армирование	Типовой проект 320-56	Альбом I	Лист АС-3

Фоломина
Рогачева
Обливин
Мордвинцева
Станулевич
Рогачева
ГА инж мастер
ГА арх пр ТА
ГА инж пр ТА
РУК ГР инж.
Бытовых зданий и туристских комплексов Москва

План фундаментов

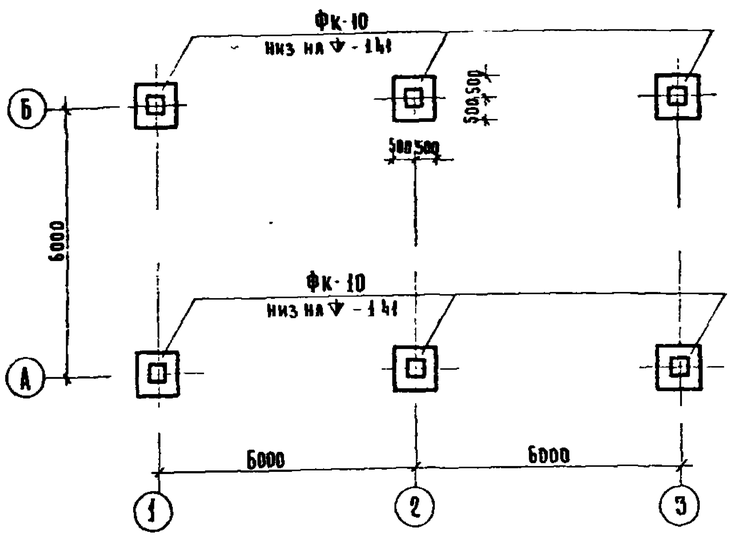

Схемы каркасов по осям 1,2,3

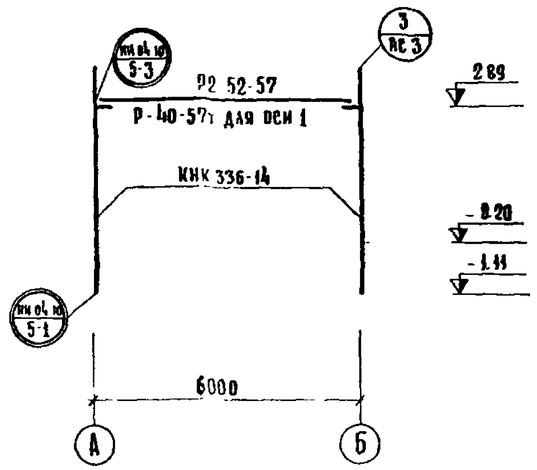

Навес 1 Навес 2

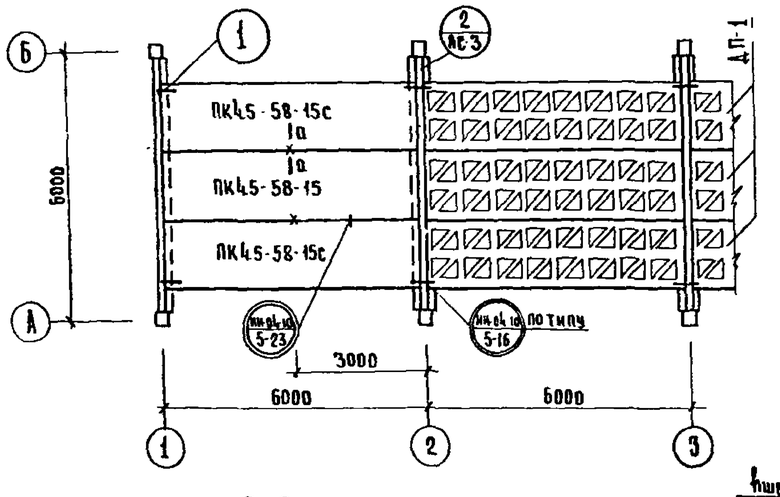

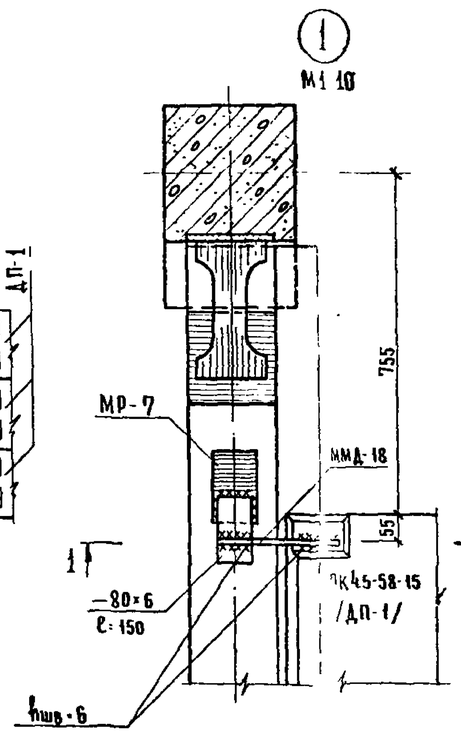

1-1

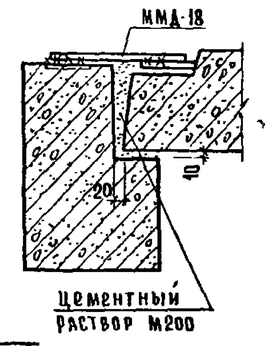

а-а

М1:10

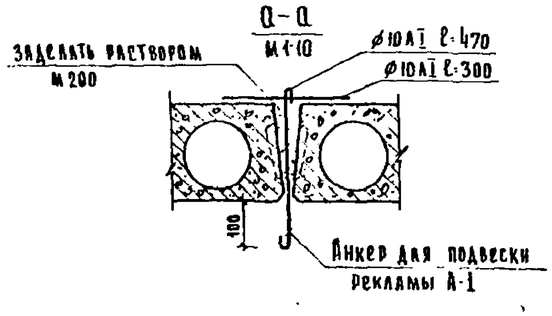

Таблица 1

Спецификация железобетонных изделий

Наименование изделия	Навес 1			Навес 2			Альбом, серия, раб. черт.
	Марка	Кол.	Масса т	Марка	Кол.	Масса т	
Плита	ПК45 58-15	1	1.89				ИИ 04 4б 21
	ПК45-58-15с	2	1.85	АП-1	3	3.25	ИИ-04 4б21АС 9
Колонна	КНК-333-14	2	1.07	КНК 333 14	2	1.07	ИИ 04 2б 7
Фундамент	Фк-10	2	1.30	Фк-10	2	1.30	ИИ-04-1б 1
Ригель				Р2-52-57	1	1.95	ИИ 04-3б 4 вып I
	Р 40-57т	1	1.61				ИИ-04 3б 5

Таблица 2

Спецификация стальных соединительных элементов

Марка элемента	Навес 1			Навес 2			Альбом, ГОСТ, раб. черт.
	Кол.	Масса, кг: марки	Масса, кг: всех	Кол.	Масса, кг: марки	Масса, кг: всех	
А-1	2	0.29	0.58				АС-8
ММД-17				2	1.29	2.58	ИИ 04-10, в 5 л 38
ММД-18	2	1.15	2.30				
-80×6; ℓ-150	2	0.57	1.14				103-76
Хомут для обет узла 2	2	0.79	1.58	2	0.79	1.58	АС-3

Схема нормативных нагрузок в тс на фундаменты М1:200

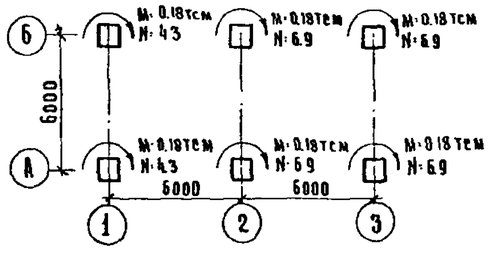

Примечания:

1. Работать совместно с листами АС-3 и АС-9
2. Проектная марка бетона по морозостойкости для плит, ригелей, колонн Мрз 75
3. Закладные детали и монтажные элементы должны иметь антикоррозийное покрытие, выполненное в соответствии с требованиями СНиП III-28-73.
4. Фундаменты устанавливать на песчаную подушку h-50мм.

М1:100

1977	Малые архитектурные формы для торговых центров городских поселков	Навесы. План фундаментов. План покрытия. Схемы каркасов. Узлы...	Типовой проект 320-56	Альбом I Лист 10

Главный инженер проекта Рогачева
Главный архитектор проекта Стамулевич
Нормоконтроль Рогачева
Гл. инж. пр-та Рогачева
Рук. гр. инж. Рогачева
Гл. арх. пр-та Моравницкий
Гл. инж. пр-та Носков
Гл. инж. Губаревич
Главный специалист Павлюченок
Главный инженер Фоломина
Ведущий инженер Горячева
Инженер Обливин
Гл. инж. Ермак
Гл. арх. Ермак
Гл. инж. пр-та Ермак
Гл. инж. Ермак
Гл. арх. пр-та Ермак
Гл. инж. пр-та Ермак
Рук. гр. инж. Ермак
Мастерская № 7 Главмосстроя
Туристский комплексов г. Москва

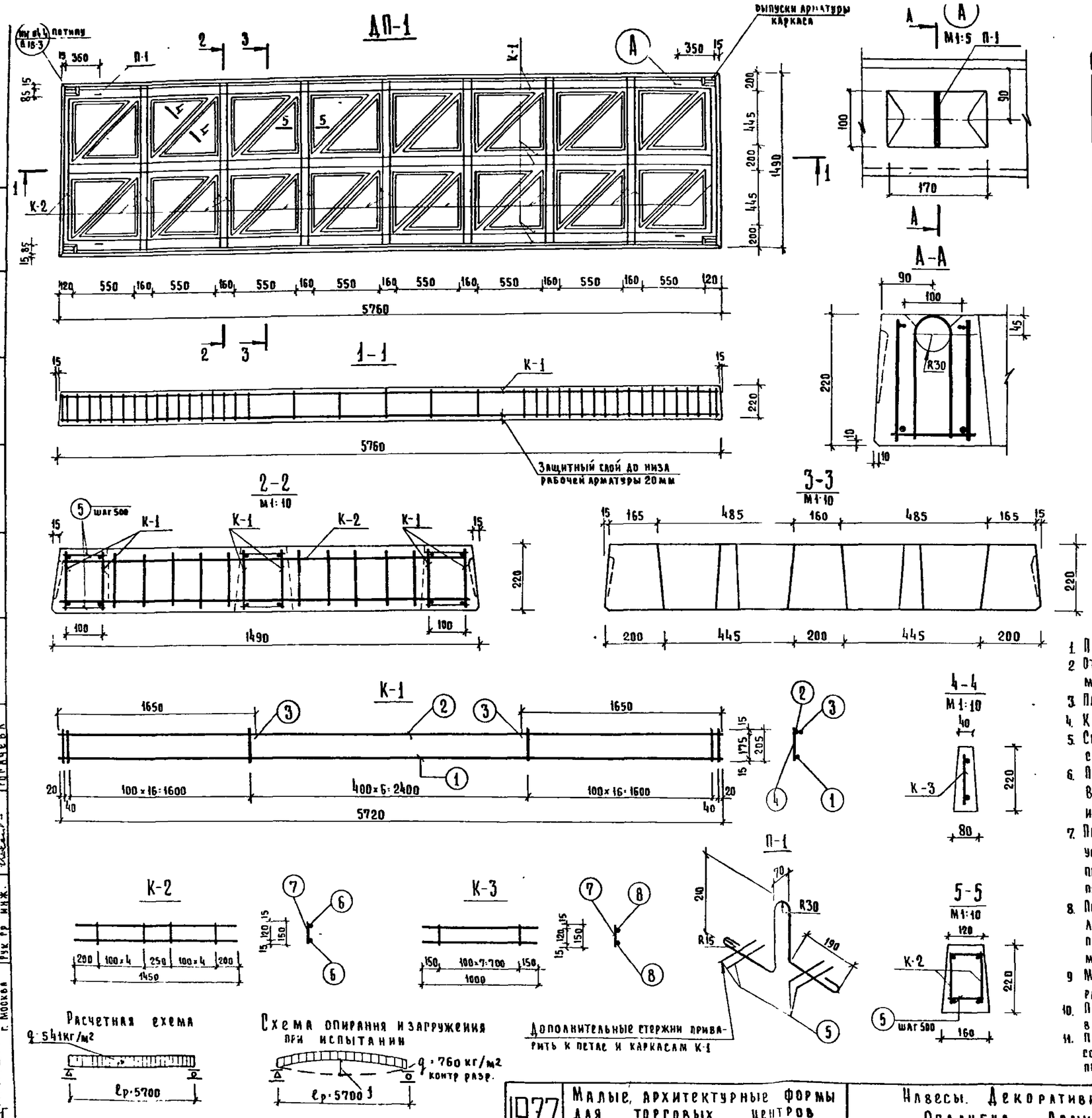

Таблица 1

Спецификация и выборка стали на плиту ДП-1

Спецификация стали								Выборка стали		
Марка элемента	Марка арматурн изделия	поз	сечение, мм.	длина, мм	Кол в изд	Кол в элем	Общая длина м	Сечение мм	Длина, м	Масса, кг.
ДП-1	К-1 (6 шт)	1	16АIII	5720	1	6	34.32	16АIII	34.32	54.23
		2	10АI	5720	1	6	34.32	12АI	4.40	3.91
		3	10АI	1650	2	12	19.80	10АI	54.12	33.35
		4	8АI	205	41	246	50.43	8АI	50.43	19.92
	отдельные стержни	5	6АI	150	22	66	9.90	6АI	131.50	29.20
	К-2 (16 шт.)	6	6АI	1450	2	32	46.40			
		7	6АI	150	10	160	24.00			
	К-3 (16 шт.)	7	6АI	150	8	128	19.20			
		8	6АI	1000	2	32	32.00			
	П-1 (4шт.)		12АI	1100	–	4	4.40			

Таблица 2

Расход материалов на плиту ДП-1

Марка элемента	Кол	Марка бетона	Объём бетона, м³	Расход стали, кг					Расход стали кг на 1м³ бетона
				16АIII	12АI	10АI	8АI	6АI	
ДП-1	1	200	1.3	54.23	3.91	33.39	19.92	29.2	108.19

Примечания:

1. Плита изготавливается в форме типовых плит по серии ИИ-04
2. Отверстия образуются путем установки вкладышей, извлекаемых перед пропаркой плиты.
3. Плита ДП-1 заармирована плоскими сварными каркасами
4. Каркасы выполнять из арматурной стали классов А-III и А-I марки ВСт3
5. Сборку и сварку каркасов производить с нормированной прочностью в соответствии с требованиями ГОСТ 10922-75
6. Подъемные петли выполнять из стали класса А I (ГОСТ 5781-75) марок ВСт3сп2 и ВСт3пс2. В случае монтажа панелей при температуре -40°С и ниже запрещается применять сталь марки ВМСт3пс2
7. При производстве работ в зимнее время и в других случаях, когда по условиям возведения зданий не может быть обеспечено своевременное приращение прочности бетона, поставщик обязан поставлят панели с прочностью бетона не ниже 100% проектной Мрз75
8. Подъем панелей при транспортировке и монтаже должен осуществляться с помощью траверс, обеспечивающих вертикальность строп под нагрузкой, или пауков с углом наклона строп к горизонту не менее 60°
9. Места опирания панелей при транспортировке принимаются на расстоянии 350мм от торцов по всей ширине панелей
10. При проведении испытаний плит следует руководствоваться указаниями ГОСТ 8829-76
11. Плита ДП-1 рассчитана на нагрузки от собственного веса q=0.363т/пм сосредоточенную силу, равную 150кг, приложенную к панели в середине пролета.

М 1:25

1977	Малые архитектурные формы для торговых центров городских поселков	Навесы. Декоративная плита ДП-1. Опалубка. Армирование.	Типовой проект 320-56	Альбом I	Лист АС-9

Торгово-бытовых зданий и туристских комплексов г. Москва

Рук мастерск.	Гаврилюк	
Гл инж мастер	Фоломина	
Гл арх пр-та	Рогачева	
Гл инж пр-та	Обливин	
Рук гр инж.		
Архитектор		
Техн.		
Гр.		
Гр.		
Гр

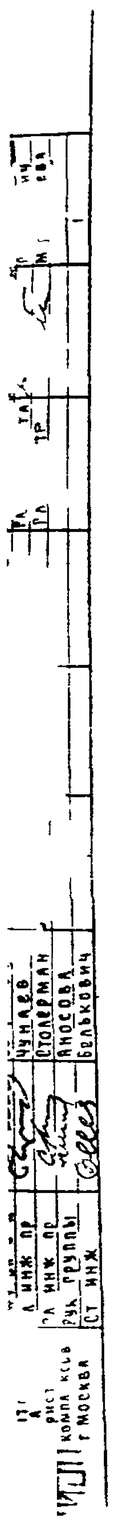

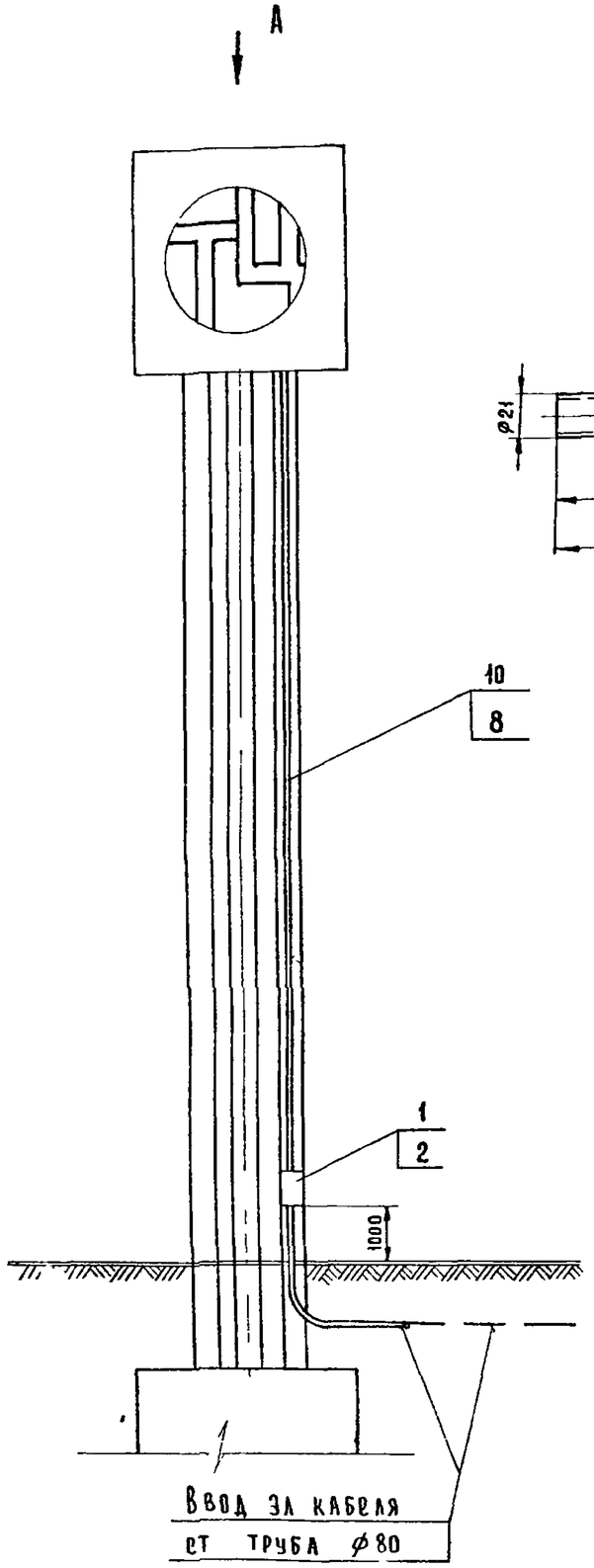

Принципиальная схема

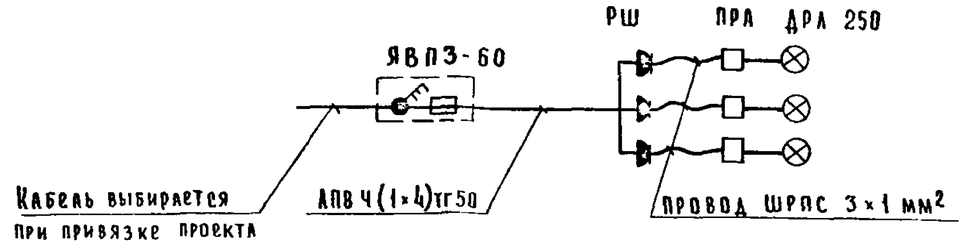

Труба поз 11

М 1 2

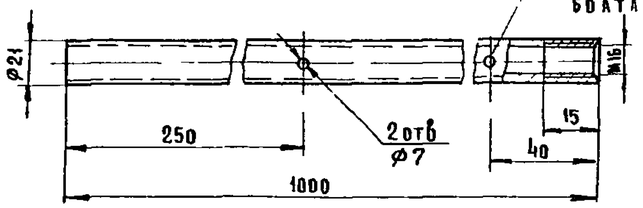

Вид А

М 1 20

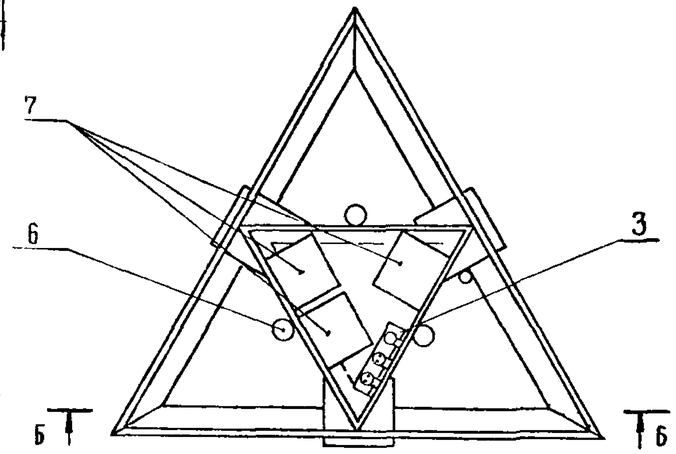

Узел установки стойки с лампой ДРЛ

М 1 10

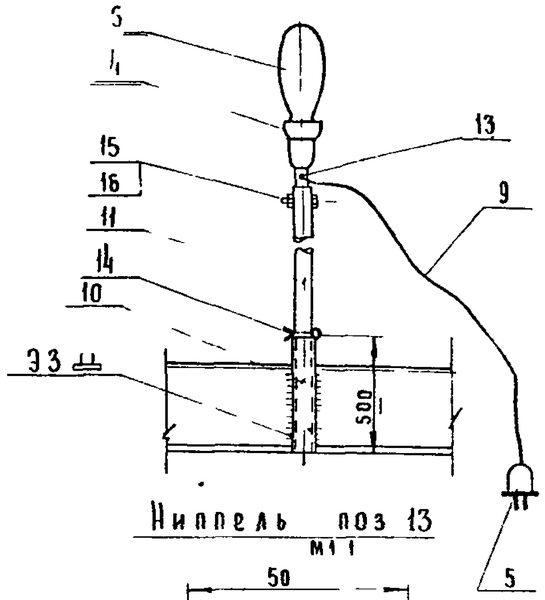

Ниппель поз 13

М 1 1

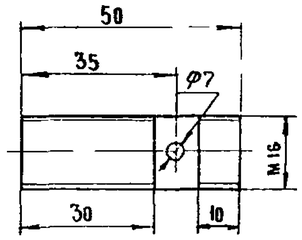

Примечания

1. Для подсвета рекламного столб проектом предусматривается установка 3х ртутных ламп ДРЛ 250
2. Патроны для установки ламп крепятся к подвижной стойке трубе ф 15 мм Соединение патронов со стойкой производится с помощью ниппеля с внешней резьбой М16, для чего в верхней части стойки нарезается внутренняя резьба М16, ℓ=15 мм
3. Стойка вставляется в неподвижную трубу ф 50 мм ℓ 250 мм, приваренную к каркасу рекламного столба и закрепляется шпилькой - фиксатором
4. Для смены лампы необходимо вынуть из стойки шпильку - фиксатор и стойку опустить до упора
5. Каркас с рекламными транспорантами и электроустановочными изделиями необходимо заземлить
6. Штепсельные розетки устанавливаются на изоляционной панели, размером 00 × 100 × 25
7. Ящик ЯВП3 60 установить в закрываемом металлическом шкафу с внутренней стороны рекламного столба

Спецификация

NN поз	Обозначение	Наименование	Кол	Материал ГОСТ	Примеч
1	300×300×400 (h)	Металлический шкаф для установки ящика	1	Лист ст 8 ℓ5	
2	ЯВП 3 60	Ящик распределительный серии ЯВП 3 60	1	Сборка	
3	У 94 Б	Розетка штепсельная брызго защищенного исполнения	3	РШ 20, 8	
4	Е 40 Н16К	Патрон	3	—	
5	У 95 БА	Вилка штепсельная брызго защищенного исполнения	3	ВШ 20 8	
6	ДРЛ 250 Вт 220 В	Лампа 4х электродная	3	—	
7	ПРА	Пускорегулирующее устройство	3	—	
8	АПВ 4 (1×4)	Провод	50	—	Кол в м
9	ШРПС 3×1мм²	Провод	5		То же
10	ф 50	Труба стальная водоразопроводная	12	3262 75	"
11	ф 15	Труба стальная водоразопроводная	3	То же	"
12	ф 80	Труба стальная водоразопроводная	3	"	"
13	М16 ℓ=50	Ниппель	3	Ст 3	
14	ф 6, ℓ 100	Шпилька фиксатор	3	ГОСТ 2333 57	—
15	—	Болт М6 ℓ 30		ГОСТ 7798 70*	—
16	—	Гайка М6		ГОСТ 5915 70*	—

1977	Малые архитектурные ф[illegible] для торговых центров городских поселков	Рекламный столб пункт рекламы	Типовой проект 320-56	Альбом I	Лист 3

Чумаев, Столерман, Аносова, Бельскович