ПРОЕКТНЫЙ ИНСТИТУТ

ЛЕНЖИЛПРОЕКТ

ТИПОВЫЕ КОНСТРУКЦИИ И ДЕТАЛИ ЗДАНИЙ И СООРУЖЕНИЙ ДЛЯ КАПИТАЛЬНОГО РЕМОНТА В ЛЕНИНГРАДЕ

СЕРИЯ **2.179 - КР - 1**

ШУМОГЛУШЕНИЕ И ВИБРОИЗОЛЯЦИЯ ОБОРУДОВАНИЯ ПРОДОВОЛЬСТВЕННЫХ МАГАЗИНОВ, ВСТРОЕННЫХ В ЖИЛЫЕ ДОМА

ВЫПУСК 3

КОНСТРУКЦИИ „ПЛАВАЮЩИХ" ФУНДАМЕНТОВ ПОД АГРЕГАТЫ ТИПА ФАК

1981

ТИПОВЫЕ КОНСТРУКЦИИ И ДЕТАЛИ ЗДАНИЙ И СООРУЖЕНИЙ ДЛЯ КАПИТАЛЬНОГО РЕМОНТА В ЛЕНИНГРАДЕ

СЕРИЯ **2.179-КР-1**

ШУМОГЛУШЕНИЕ И ВИБРОИЗОЛЯЦИЯ ОБОРУДОВАНИЯ ПРОДОВОЛЬСТВЕННЫХ МАГАЗИНОВ, ВСТРОЕННЫХ В ЖИЛЫЕ ДОМА

ВЫПУСК 3

КОНСТРУКЦИИ „ПЛАВАЮЩИХ" ФУНДАМЕНТОВ ПОД АГРЕГАТЫ ТИПА ФАК

ГЛ. ИНЖЕНЕР ИНСТИТУТА В.Н ИВАНОВ

ГЛ. КОНСТРУКТОР ИНСТИТУТА Л.В. СДОБНИКОВ

НАЧАЛЬНИК ОТДЕЛА И.А. СВИЩ

ГЛ. СПЕЦ. ОТДЕЛА ПО АКУСТИКЕ Т.И. КУЗЬМИНА

УТВЕРЖДЕНО ТЕХСОВЕТОМ ИН-ТА „ЛЕНЖИЛПРОЕКТ"

ПРОТОКОЛ N 12 ОТ 28.05.81.

СОГЛАСОВАНО:

ЗАМ. НАЧ. ОТД. КАП. РЕМОНТА И ТЕХНАДЗОРА ЛЖУ Н. КУСЕВИЦКИЙ

Состав серии	Даты		
	Корректир.	Дополнен.	Аннулиров.
серия 2.179-КР-1			
Выпуск 1. Виброизоляция холодильных машин. Узлы и детали			
Выпуск 2. Конструкции „плавающих" фундаментов под холодильные машины.			
Выпуск 3. Конструкции „плавающих" фундаментов под агрегаты типа ФАК			
Выпуск 4. Виброизоляция холодильных прилавков.			
Выпуск 5. Виброизоляция транспортеров.			
Выпуск 6. Виброизоляция мясорубок и разрубочного стула.			

Инв. N подл. 1856 | Подпись и дата | Взам. инв. N

Обозначение	Наименование	Стр.	Примеч.
2.179-КР-1	Состав серии	3	
2.179-КР-1.3.001	Содержание	4	
2.179-КР-1.3.002	Пояснительная записка	5	
2.179-КР-1.3.003	Установочный чертеж холодильного агрегата ФАК-0,7Е	7	
2.179-КР-1.3.004	Железобетонная плита под агрегат ФАК-0,7Е	8	
2.179-КР-1.3.005	Упругое основание для „плавающего" фундамента под агрегат ФАК-0,7Е	9	
2.179-КР-1.3.006	Установочный чертеж холодильного агрегата ФАК-1,1Е	10	
2.179-КР-1.3.007	Железобетонная плита под агрегат ФАК-1,1Е	11	
2.179-КР-1.3.008	Упругое основание для „плавающего" фундамента под агрегат ФАК-1,1Е	12	
2.179-КР-1.3.009	Установочный чертеж холодильного агрегата ФАК-1,5 М3	13	
2.179-КР-1.3.010	Железобетонная плита под агрегат ФАК-1.5М3	14	
2.179-КР-1.3.011	Упругое основание для „плавающего" фундамента под агрегат ФАК-1.5М3	15	

Н.контр.	Голинец		22.5.87	2.179-КР-1.3.001		
Разраб.	Денисова		-"-	Содержание	Стадия	Лист	Листов
Провер.	Свиридов		25.5.87		Р	1	1
Рук.сек.	Васильева		-"-		Проектный институт ЛЕНЖИЛПРОЕКТ	
Гл.спец.	Кузьмина		-"-			
Нач.отд.	Свищ		-"-			

Инв.№ подл. | Подпись и дата | Взам.инв.№

1. Общая часть.

1.1. Исследование уровней шумов и вибраций от работы оборудования продовольственных магазинов, встроенных в жилые дома, и разработка типовых чертежей мероприятий по шумоглушению серия 2.179. КР-1, выполнены отделом вибро-акустической защиты института „Ленжилпроект" на основании Решения Исполкома Ленсовета от 13.11.80г. № 755 в соответствии с планом научно-исследовательских и опытно-конструкторских работ на 1981 год и заказом № 121 Жилищного Управления Исполкома Ленгорсовета.

1.2. Серия 2.179. КР-1 содержит шесть приведенных ниже выпусков:

Выпуск 1. Виброизоляция холодильных машин. Узлы и детали.

Выпуск 2. Конструкции „плавающих" фундаментов под холодильные машины.

Выпуск 3. Конструкции „плавающих" фундаментов под агрегаты типа ФАК.

Выпуск 4. Виброизоляция холодильных прилавков.

Выпуск 5. Виброизоляция транспортеров.

Выпуск 6. Виброизоляция мясорубок и разрубочного стула.

1.3. Серия 2.179. КР-1 разработана на основании акустических расчетов, приведенных в томе „Исследование уровней шумов и вибраций от работы оборудования продовольственных магазинов, встроенных в жилые дома" и предназначается для применения в проектах комплексного капитального ремонта.

1.4. Материалы по исследованию уровней шумов и вибраций, акустические расчеты представляются заказчику - Ленжилуправлению и находятся также в архиве калькодержателя.

2. Краткое описание содержания и назначение выпусков.

2.1. В первом выпуске схематично показан принцип виброизоляции холодильной машины включающий виброизоляцию холодильного агрегата, испарителей в холодильной камере, трасс и вводов фреоновых труб, подсоединения водяного охлаждения и отдельных приборов.

Назначение выпуска заключается в том, чтобы показать, что и каким образом нужно виброизолировать, поскольку конечный эффект зависит от качественного выполнения комплекса работ.

2.2. Во втором выпуске, для ориентировки проектировщика, приведены принципиальные схемы наиболее часто встречающихся холодильных машин.

Разработаны конструкции железобетонных плит и упругих оснований „плавающих" фундаментов под конкретные холодильные агрегаты. Даны установочные чертежи.

Назначение выпуска - помочь проектировщику правильно разработать „плавающий" фундамент под конкретный холодильный агрегат и по возможности упростить выполнение графических работ.

2.3. Содержание и назначение третьего выпуска аналогичны второму, но применительно к холодильным

Н.контр.	Голинец		25.5.81	2.179. КР-1.3.002		
Разраб.	Свиридов		20.5.81	Пояснительная записка.	Стадия	Лист	Листов
Провер.	Васильева		—"—		Р	1	2
Рук.сек.	Васильева		—"—		Проектный институт ЛЕНЖИЛПРОЕКТ		
Гл.спец.	Кузьмина		—"—				
Нач.отд.	Свищ		—"—				

Инв.№ подл.	Подпись и дата	Взам.инв.№
1856		

агрегатам типа ФАК.

2.4. В 4,5 и 6 выпусках разработаны конструктивные мероприятия по виброизоляции (в порядке выпусков): холодильных прилавков, транспортеров, мясорубок и разрубочного стула.

Назначение разделов - дать принцип виброизоляции, используемые для ее осуществления материалы и по возможности сократить графические работы.

2.5. В выпусках 4,5 и 6 даны мероприятия по шумоглушению на каждый тип оборудования наибольшей массы. Шумоглушение оборудования, не указанного в выпуске, производить аналогично.

2.6. При виброизоляции разрубочного стола его поддон должен быть изготавлен без перекоса, установлен строго горизонтально и заклеплен на полу или фундаменте цементной подливкой.

3. Указание по приемке работ.

3.1. При выполнении „плавающих" фундаментов все скрытые работы (устройство и надежная гидроизоляция упругого основания, изготовление монолитной плиты с нижним и верхним армированием, очистка 100 мм. зазора по периметру плиты и заливка зазора мягким битумом.) должны приниматься с составлением акта о качественном выполнении.

4. Общие указания.

4.1. Все деревянные детали должны иметь глубокую пропитку антипиренами, металлические - защиту от коррозии.

4.2. Небрежное и некачественное выполнение работ приводит к резкому снижению эффективности проведенных мероприятий. Это должен в полной мере учитывать каждый проектировщик и каждый исполнитель работ.

4.3. Обозначение „существующий" в спецификациях на чертежах означает, что данное оборудование запроектировано по технологической части проекта комплексного капитального ремонта.

4.4. При устройстве под оборудование „плавающих" фундаментов на перекрытиях здания необходимо проверять несущую способность перекрытий, а в случае устройства их по грунту - проверять расчетное сопротивление грунта.

4.5. Замена материалов без предварительного согласования с отделом ВАЗ не допускается.

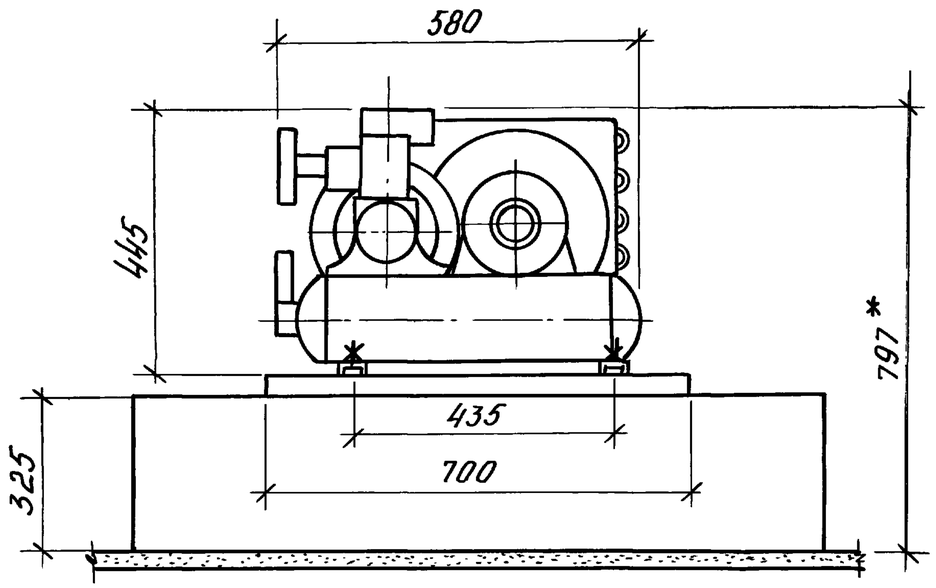

1-1

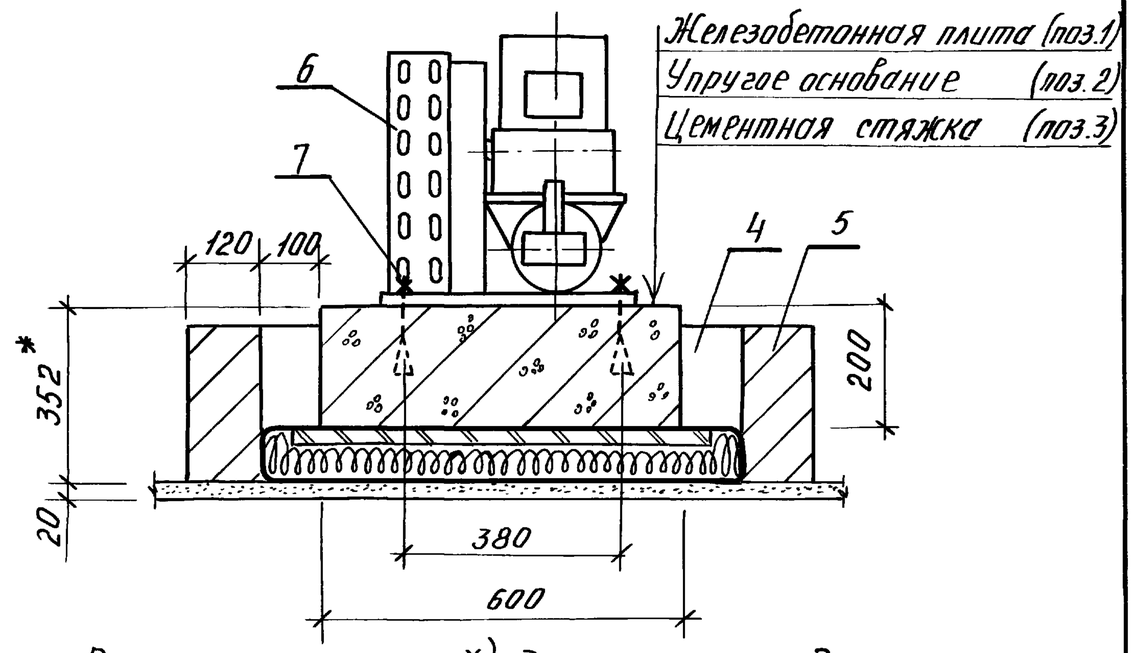

План

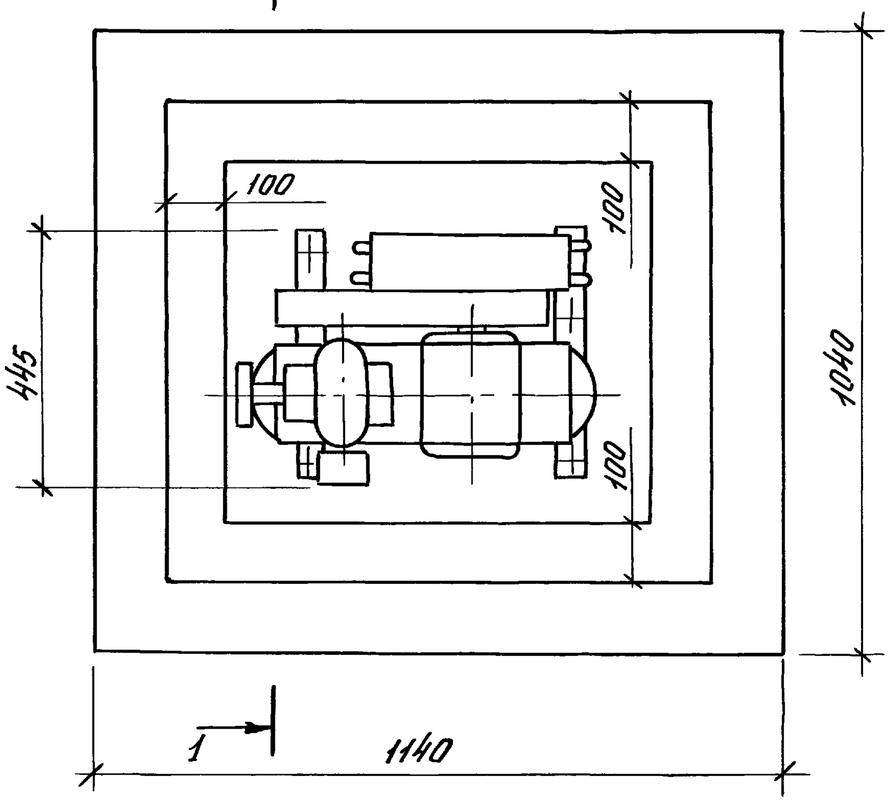

1. Размеры со знаком *) даны после усадки упругого основания.

Поз.	Обозначение	Наименование	Кол.	Масса общ. кг	Примечание
1	2.179-КР-1.3.004	Железобетонная плита	1	179	шт.
2	2.179-КР-1.3.005	Упругое основание	1	60,77	шт.
3	——	Цементная стяжка	0,023	44,0	$м^3$
4	ГОСТ 6617-76	Битум БН 70/30	—	70,0	
5	ГОСТ 530-71	Кирпич	0,15	240	$м^3$
6	Существующий	Хол. агрегат ФАК-0,7	1	81	шт.
7	ГОСТ 2590-71	Фундам. болт М8×150	4	0,24	шт.

Н.контр.	Голинец		25.5.81	2.179-КР-1.3.003			
Разраб.	Денисова		25.3.81	Установочный чертеж холодильного агрегата ФАК-0,7Е	Стадия	Лист	Листов
Провер.	Свиридов		20.5.81		Р	1	1
Рук.сект.	Васильева		— " —		Проектный институт ЛЕНИНИЛПРОЕКТ		
Гл.спец.	Кузьмина		— " —				
Нач.отд.	Свищ		— " —				

Взам.инв.№ | Подпись и дата | Инв.№ подл. 1856

Опалубочный план железобетонной плиты

м1:5

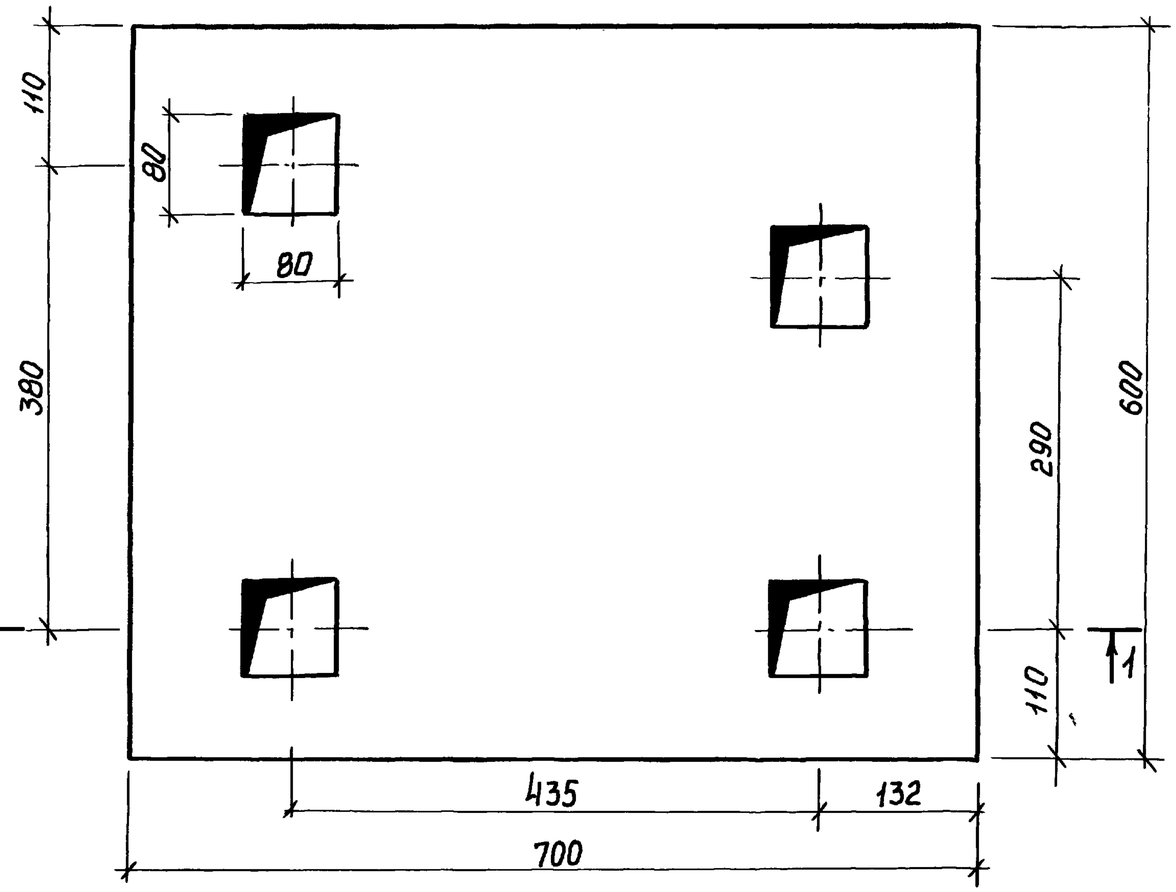

1—1

м1:5

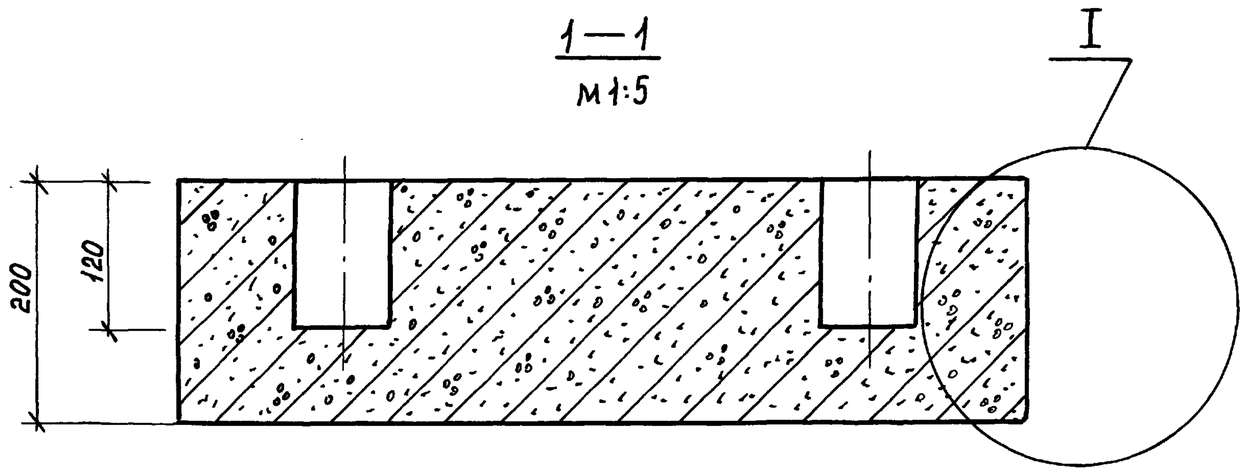

Узел I
Армирование железобетонной плиты

м1:5

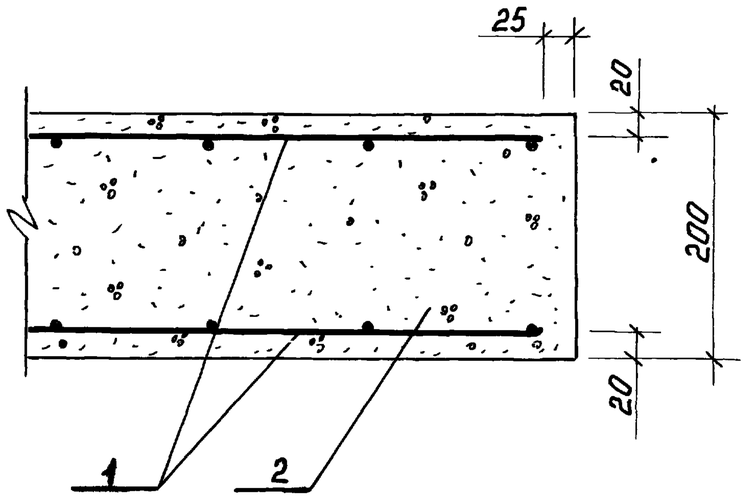

Поз.	Обозначение	Наименование	Кол.	Масса кг.	Примечание
1	ГОСТ 8478-66	Сетка для армир. 100/100/5	0,84	3,0	$м^2$
2	ГОСТ 7473-76	Бетон М-150	0,08	176	$м^3$

Н.контр.	Голинец		25.5.81	2.179-КР-1.3.004			
Разраб.	Маркова		23.03.81	Железобетонная плита под агрегат ФАК-0,7Е	Стадия	Лист	Листов
Провер.	Свиридов		20.5.81		Р	1	1
Рук.сект	Васильева		-"-		Проектный институт ЛЕНИНИЛПРОЕКТ		
Гл.спец.	Кузьмина		-"-				
Нач.отд	Свиц		-"-				

Взам. инв.№ | Подпись и дата | Инв.№ подл. 1856

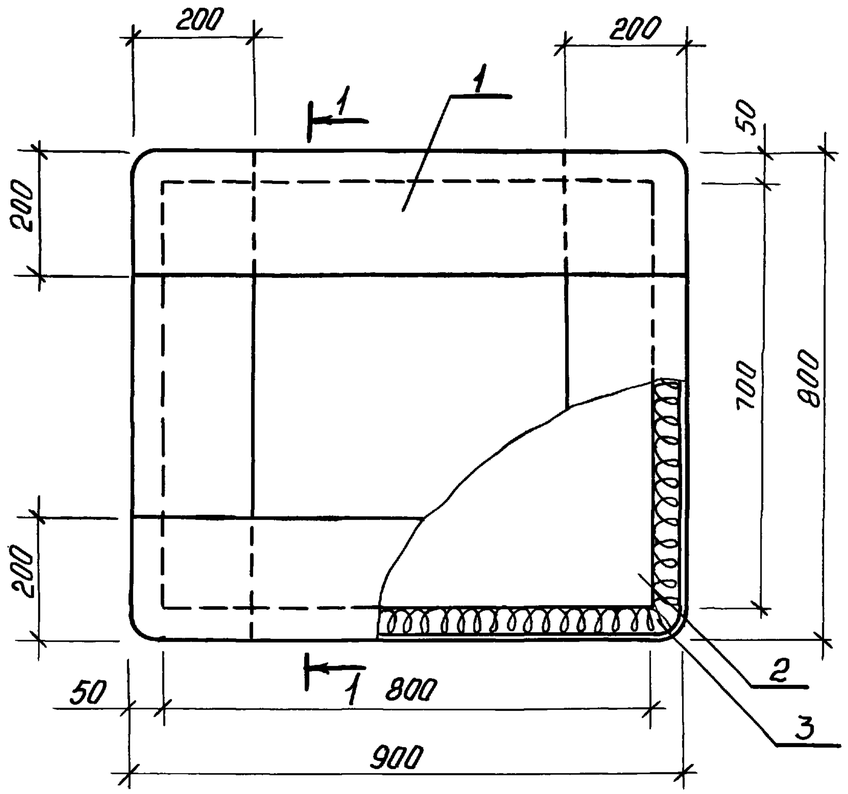

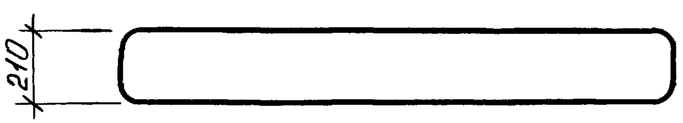

1—1
М1:5

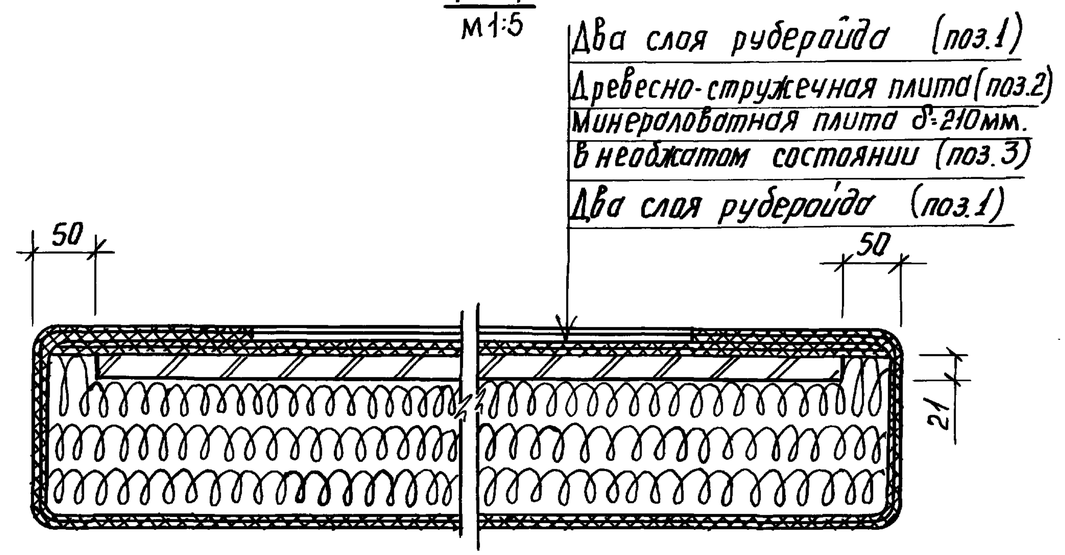

1. Рубероид укладывать внахлест.
2. Все швы проклеивать битумом.

Поз.	Обозначение	Наименование	Кол.	Масса кг.	Примечание
1	ГОСТ 10923-76	Рубероид	3,6	4,32	$м^2$
2	ГОСТ 10632-70	Древесно-струж. плита	0,56	7.7	$м^2$
3	ГОСТ 9573-72	Минераловатн. пл. ПП-125	0,15	18,75	$м^3$
4	ГОСТ 6617-76	Битум БН-70/30	—	30,0	

Н.контр.	Голинец		25.5.81	2.179-КР-1.3.005
Разраб.	Маркова		25.3.81	Упругое основание для „плавающего" фундамента под агрегат ФАК-0.7Е
Провер.	Свиридов		20.5.81	Стадия: Р; Лист: 1; Листов: 1
Рук.сект.	Васильева		—"—	Проектный институт ЛЕНЖИЛПРОЕКТ
Гл.спец.	Кузьмина		—"—	
Нач.отд.	Свищ		—"—	

Инв.№ подл.	Подпись и дата	Взам.инв.№
1356		

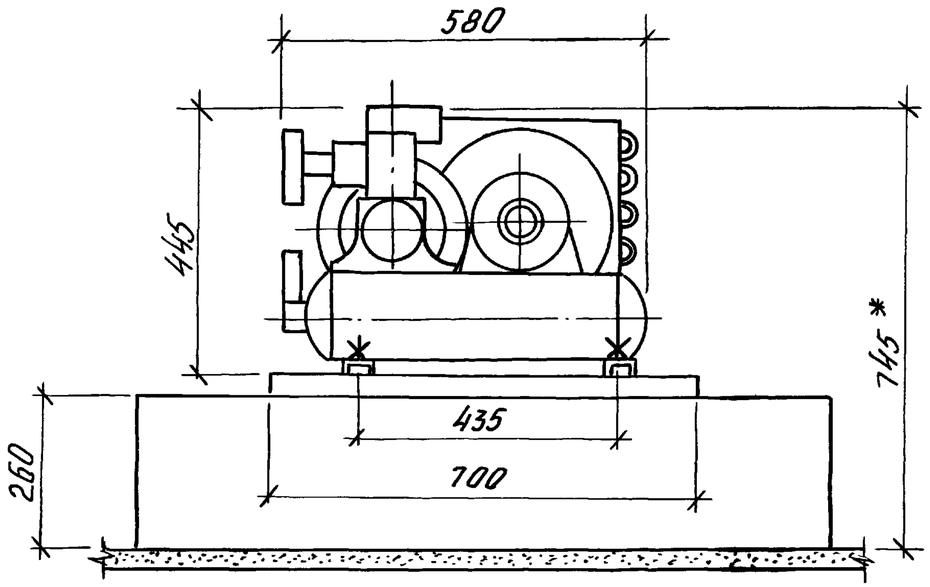

1 – 1

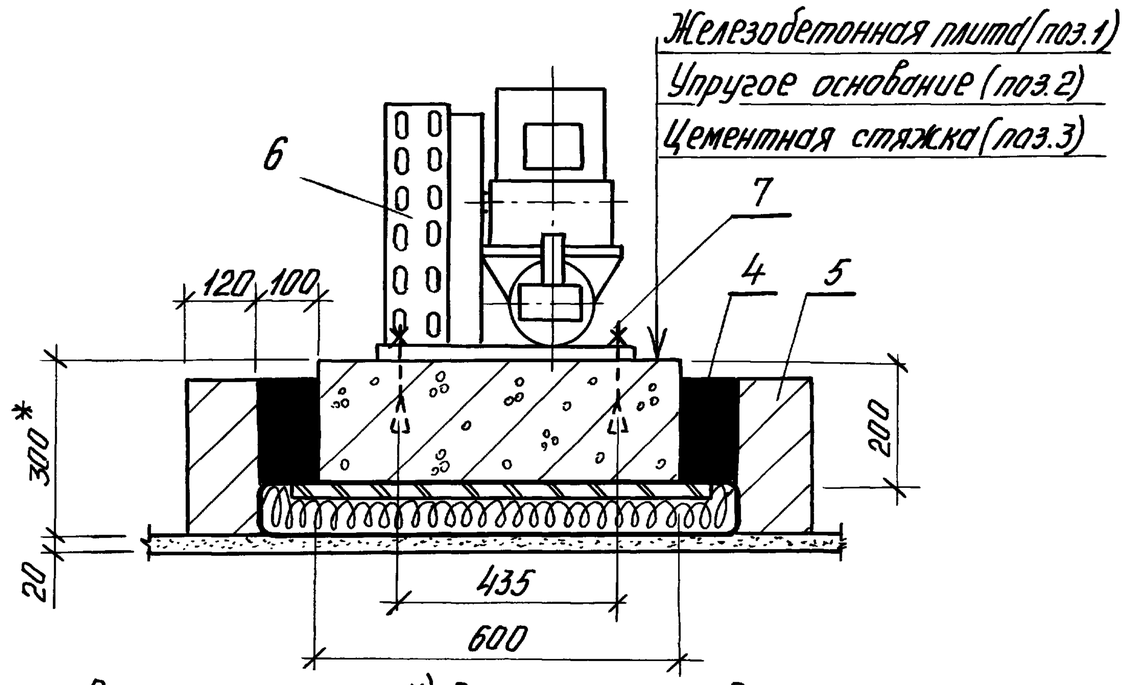

План

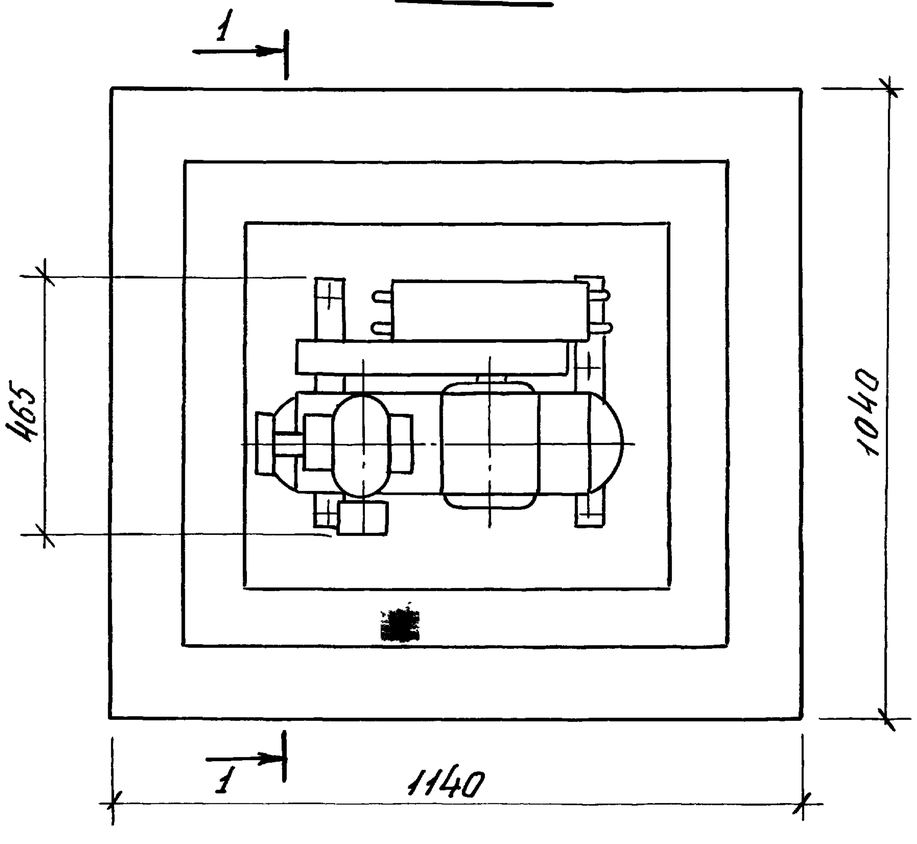

1 Размеры со знаком *) даны после усадки **упругого** основания.

Поз.	Обозначение	Наименование	Кол.	Масса кг.	Примечание
1	2.179-КР-1.3.007	Железобетонная плита	1	179	шт.
2	2.179-КР-1.3.008	Упругое основание	1	66,3	шт.
3	———	Цементная стяжка	0,023	44,0	$м^3$
4	ГОСТ 6617-76	Битум БН-70/30	—	70	
5	ГОСТ 530-71	Кирпич	0,15	240	$м^3$
6	Существующий	Хол. агрегат ФАК-1,1Е	1	85	шт.
7	ГОСТ 2590-71	Фундам. болт М8×150	4	0,24	шт.

Н.контр.	Голинец		25.5.81	2.179-КР-1.3.006
Разраб.	Денисова		6.4.81	Установочный чертеж холодильного агрегата ФАК-1,1Е
Провер.	Свиридов		20.5.81	Стадия: Р; Лист: 1; Листов: 1
Рук.сект.	Васильева		— " —	Проектный институт ЛЕНЖИЛПРОЕКТ
Гл.спец.	Кузьмина		— " —	
Нач.отд.	Свищ		— " —	

Инв. № подл. | Подпись и дата | Взам. инв. №

1256

Опалубочный план железобетонной плиты

м 1:5

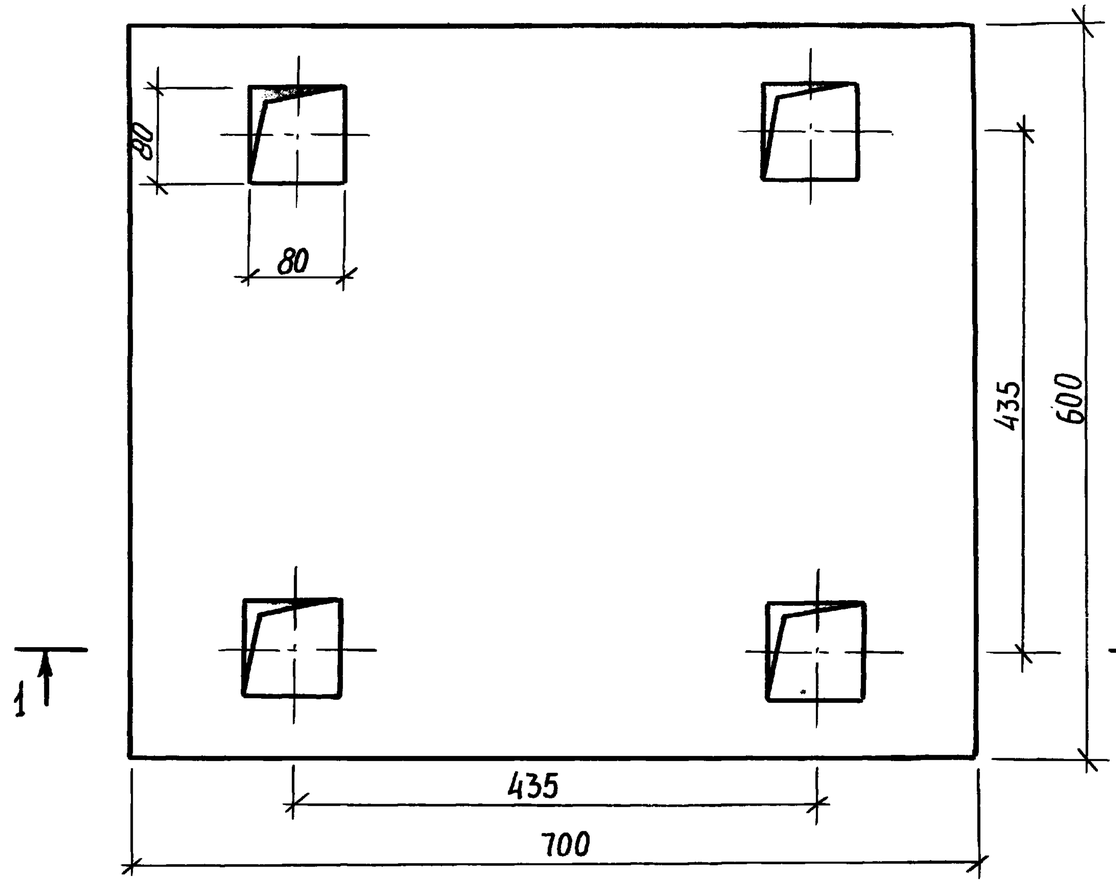

1 — 1

м1:5

Узел I

Армирование железобетонной плиты

м 1:5

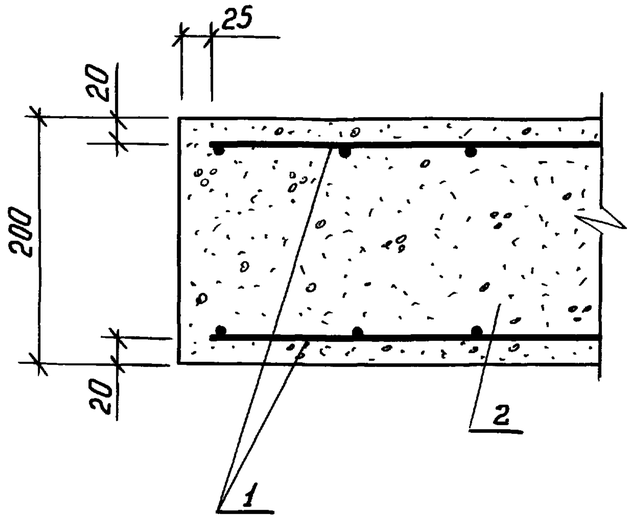

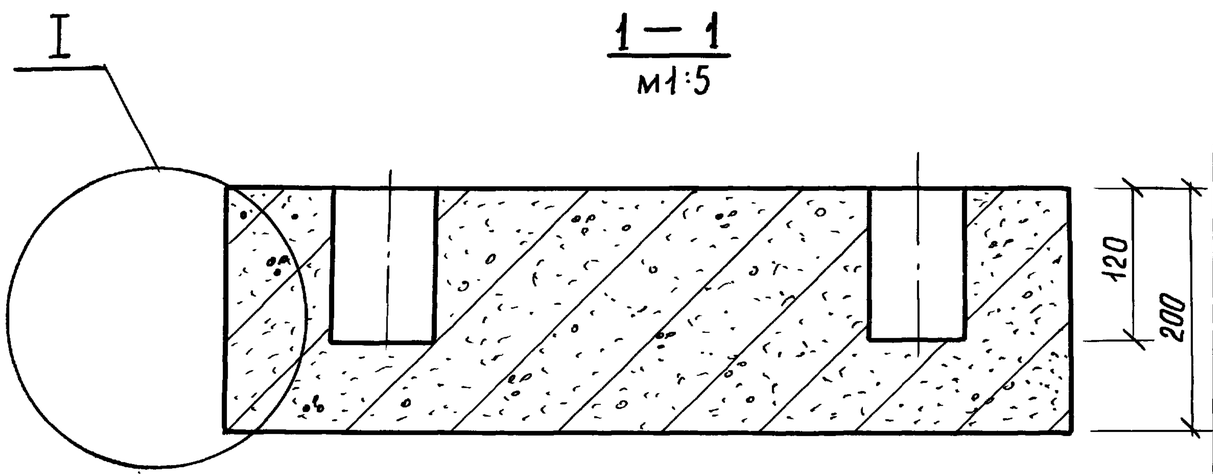

Поз.	Обозначение	Наименование	Кол	Масса кг.	Примечание
1	ГОСТ 8478 - 66	Сетка для армир.100/100/5/5	0,84	3.0	$м^2$
2	ГОСТ 7473 - 76	Бетон М-150	0.08	176	$м^3$

Н.контр.	Голинец		25.5.81	2.179 - КР - 1.3.007
Разраб.	Маркова		26.3.81	Железобетонная плита под агрегат ФАК-1,1Е
Провер.	Свиридов		20.5.81	Стадия: Р; Лист: 1; Листов: 1
Рук.сект.	Васильева		-"-	Проектный институт ЛЕНЖИЛПРОЕКТ
Гл.спец.	Кузьмина		-"-	
Нач.отд.	Свищ		-"-	

Инв.№подл. 1856 | Подпись и дата | Взам.инв.№

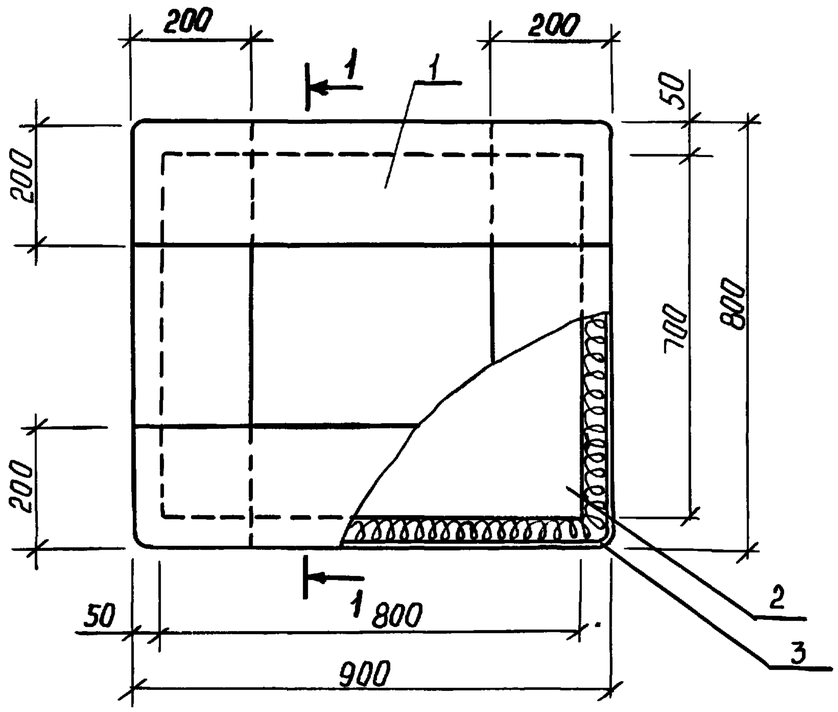

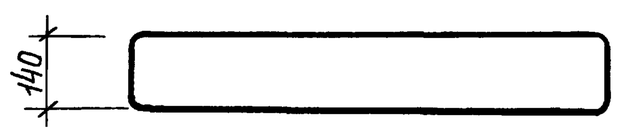

1—1
М1:5

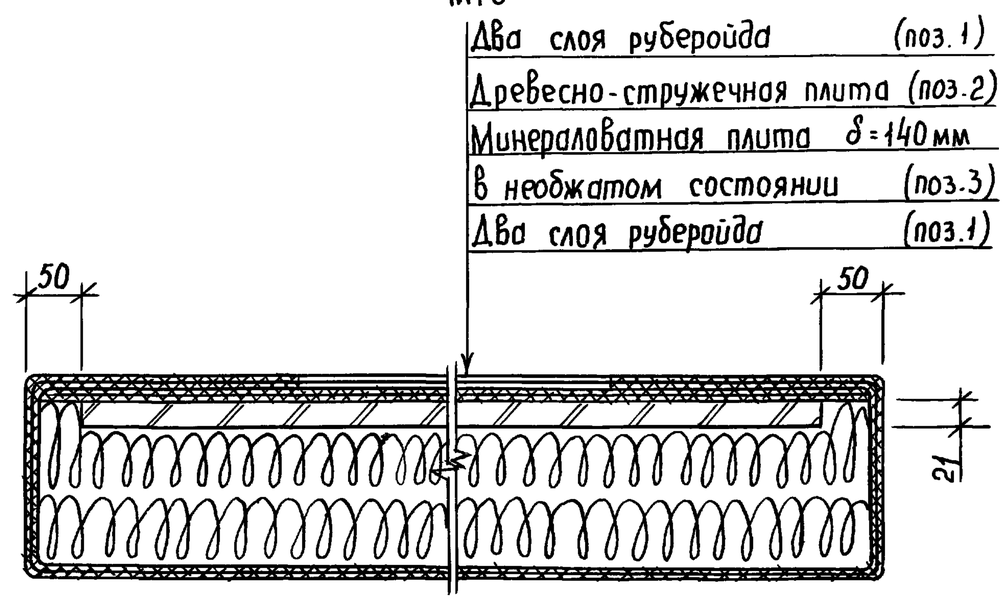

1. Рубероид укладывать внахлест.
2. Все швы проклеивать битумом.

Поз.	Обозначение	Наименование	Кол.	Масса кг.	Примечание
1	ГОСТ 10923-76	Рубероид	3,6	4,32	$м^2$
2	ГОСТ 10632-70	Древесно-струж. плита	0,56	7,0	$м^2$
3	ГОСТ 9573-72	Минераловатн.пл.ПП-125	0,1	12,5	$м^3$
4	ГОСТ 6617-76	Битум БН-70/30	–	30,0	

Н.контр.	Голинец		25.5.81
Разраб.	Маркова		27.3.81
Провер.	Свиридов		20.5.81
Рук.сект.	Васильева		-"-
Гл.спец.	Кузьмина		-"-
Нач.отд.	Свищ		-"-

2.179-КР-1.3.008

Упругое основание для „плавающего" фундамента под агрегат ФАК-1,1Е

Стадия	Лист	Листов
Р	1	1

Проектный институт ЛЕНЖИЛПРОЕКТ

Инв.№подл. 1856 | Подпись и дата | Взам.инв.№

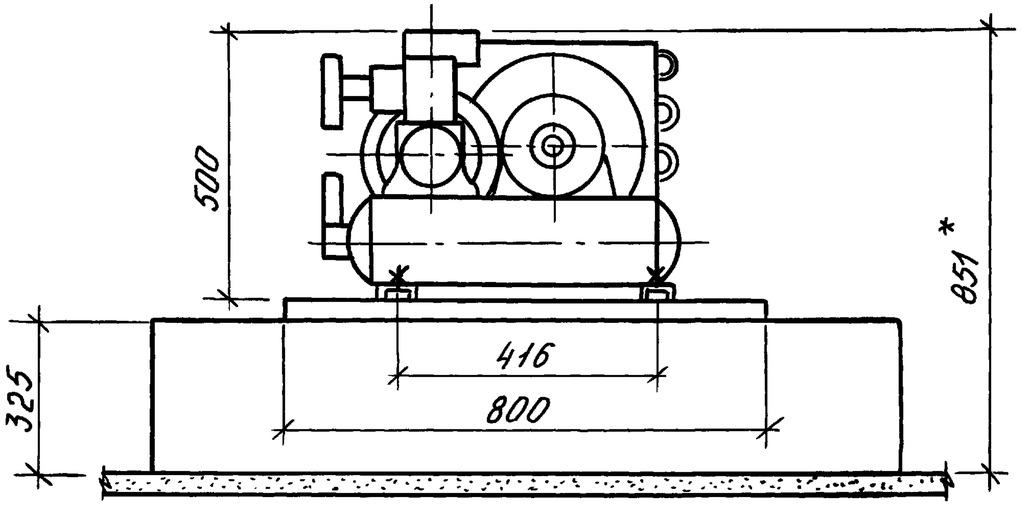

1 - 1

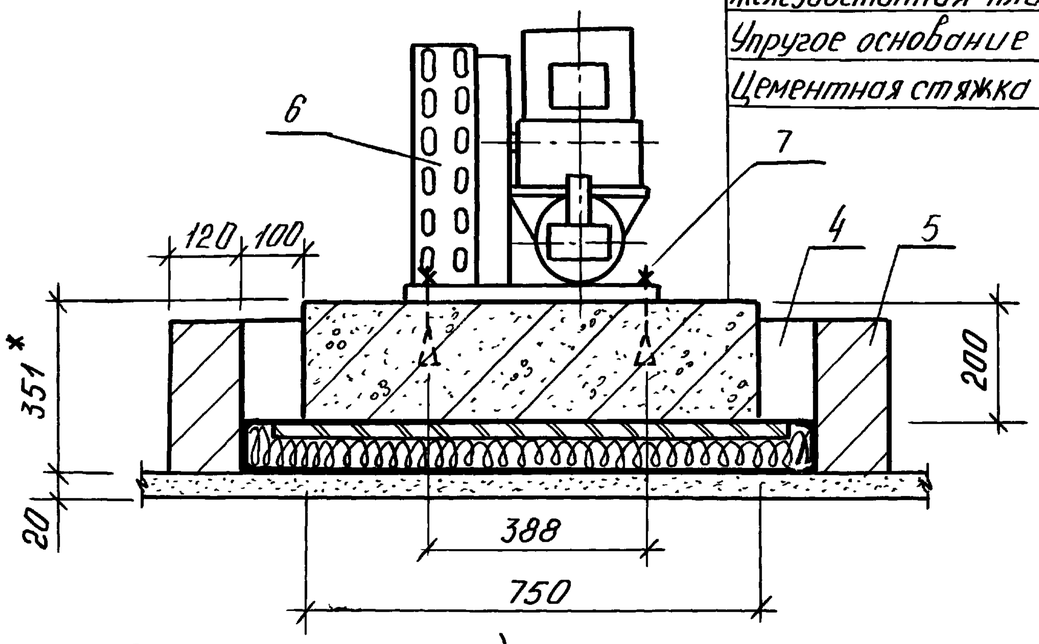

1. Размеры со знаком *) даны после усадки упругого основания.

План

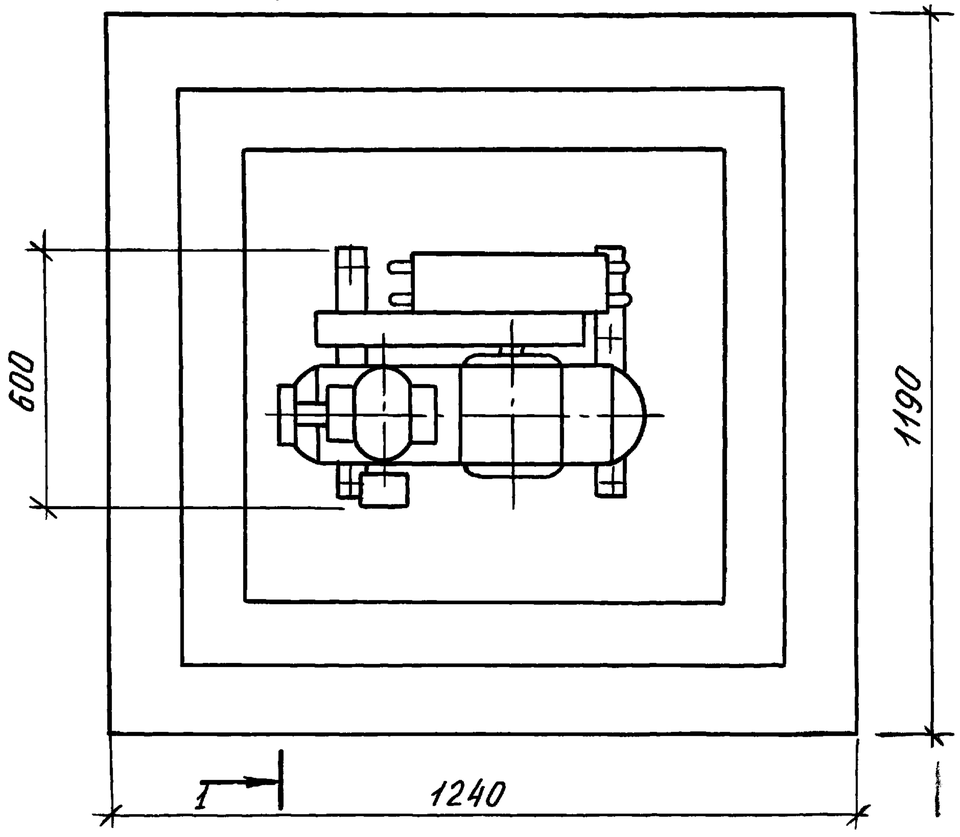

Поз.	Обозначение	Наименование	Кол.	Масса кг.	Примечание
1	2.179-КР-1.3.010	Железобетонная плита	1	268,2	шт.
2	2.179-КР-1.3.011	Упругое основание	1	71.7	шт.
3	———	Цементная стяжка	0,025	47.5	$м^3$
4	ГОСТ 6617-76	Битум БН-70/30	—	78,0	
5	ГОСТ 530-71	Кирпич	0,18	288	$м^3$
6	Существующий	Хол.агрегат.ФАК-1.5М	1	118	шт
7	ГОСТ 2590-71	Фундам.болт М8 × 150	4	0,24	шт.

Н.контр.	Голинец		25.5.81
Разраб.	Денисова		7.04.81
Провер.	Свиридов		20.5.81
Рук.сект.	Васильева		—"—
Гл.спец.	Кузьмина		—"—
Нач.отд.	Свищ		—"—

2.179-КР-1.3.009

Установочный чертеж холодильного агрегата ФАК-1,5 М3

Стадия	Лист	Листов
Р	1	1

Проектный институт ЛЕНПИЛПРОЕКТ

Инв.№ подл. 1856 | Подпись и дата | Взам. инв.№

Опалубочный план железобетонной плиты
м1:5

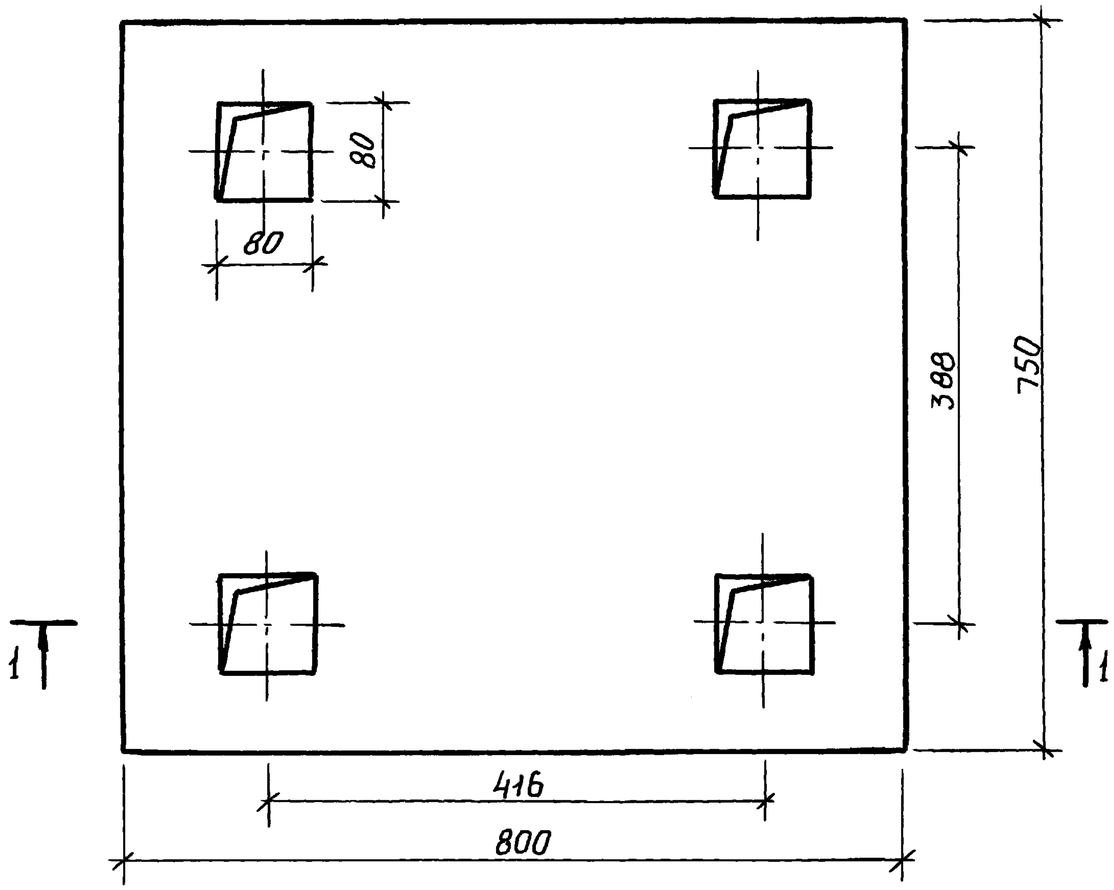

1 — 1
м1:5

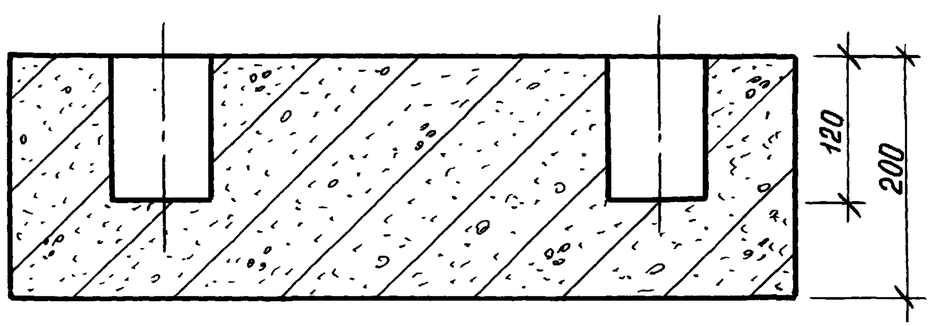

Узел I
Армирование железобетонной плиты
м1:5

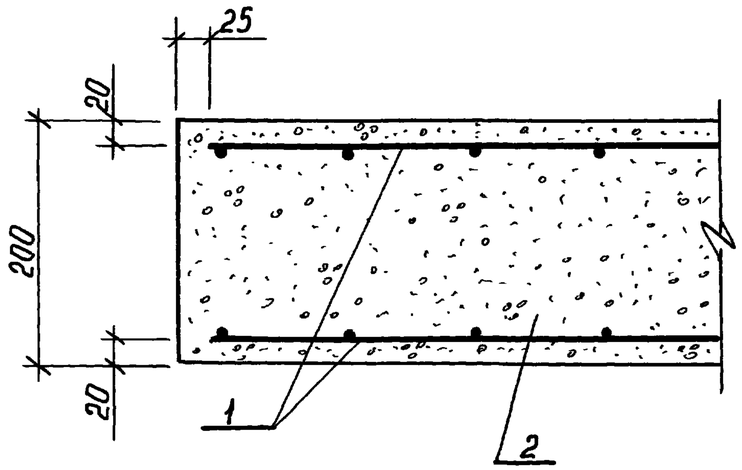

Поз.	Обозначение	Наименование	Кол.	Масса общая кг.	Примечание
1	ГОСТ 8478-66	Сетка для армир. 100/100/5/5	1.2	4.2	$м^2$
2	ГОСТ 7473-76	Бетон М-150	0.12	264	$м^3$

Н.контр.	Голинец		25.5.81	2.179-КР-1.3.010
Разраб.	Маркова		30.6.81	Железобетонная плита под агрегат ФАК-1.5М3
Провер.	Свиридов		20.5.81	
Рук.сект.	Васильева		-"-	
Гл.спец.	Кузьмина		-"-	
Нач.отд.	Свищ		-"-	

Стадия	Лист	Листов
Р	1	1

Проектный институт ЛЕНИНИЛПРОЕКТ

Инв.№ подл. | Подпись и дата | Взам. инв.№

1656

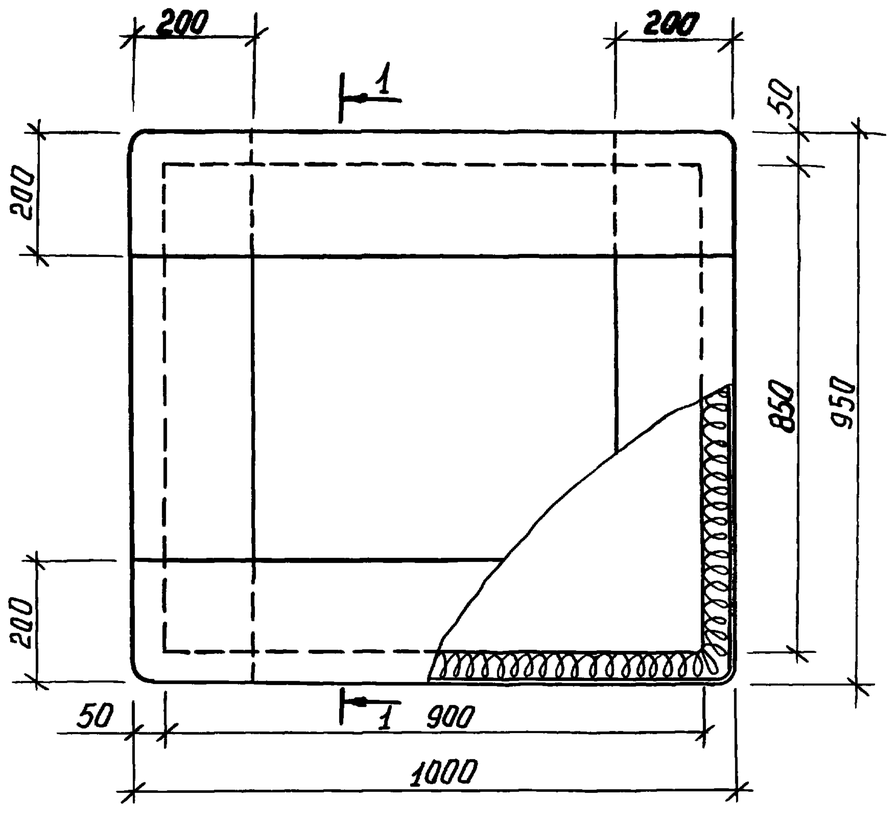

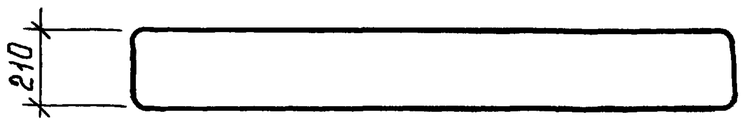

1—1

М1:5

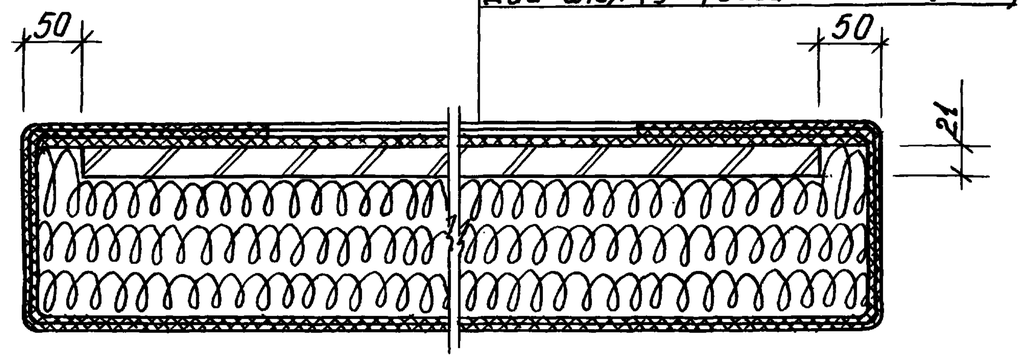

1. Рубероид укладывать внахлёст.
2. Все швы проклеивать битумом.

Поз.	Обозначение	Наименование	Кол.	Масса кг.	Примечание
1	ГОСТ 10923-76	Рубероид	4,75	5.7	$м^2$
2	ГОСТ 10632-70	Древесно-струж.плита	0,76	11,2	$м^2$
3	ГОСТ 9573-72	Минераловатн.пл.ПП-125	0,2	24,8	$м^3$
4	ГОСТ 6617-76	Битум БН-70/30	–	30	

Н.контр.	Голинец		25.5.84	2.179-КР-1.3.011
Разраб.	Маркова		31.03.84	Упругое основание для „плавающего" фундамента под агрегат ФАК-1,5
Провер.	Свиридов		20.5.84	
Рук.сект	Васильева		-"-	
Гл.спец.	Кузьмина		-"-	
Нач.отд.	Свищ		-"-	

Стадия	Лист	Листов
Р	1	1

Проектный институт ЛЕНЖИЛПРОЕКТ

Инв.№ подл. | Подпись и дата | Взам.инв.№