ТИПОВЫЕ КОНСТРУКЦИИ И ДЕТАЛИ ЗДАНИЙ И СООРУЖЕНИЙ ДЛЯ КАПИТАЛЬНОГО РЕМОНТА В ЛЕНИНГРАДЕ

СЕРИЯ **2.140-КР-2**

ШУМОГЛУШЕНИЕ И ВИБРОИЗОЛЯЦИЯ ОБОРУДОВАНИЯ ПРОДОВОЛЬСТВЕННЫХ МАГАЗИНОВ, ВСТРОЕННЫХ В ЖИЛЫЕ ДОМА

ВЫПУСК I

„ПЛАВАЮЩИЙ" ПОЛ. УЗЛЫ И ДЕТАЛИ.

ГЛ. ИНЖЕНЕР ИНСТИТУТА В.Н. ИВАНОВ

ГЛ. КОНСТРУКТОР ИНСТИТУТА Л.В. СДОБНИКОВ

НАЧАЛЬНИК ОТДЕЛА И.А. СВИЩ

ГЛ. СПЕЦ. ОТДЕЛА ПО АКУСТИКЕ Т.И. КУЗЬМИНА

УТВЕРЖДЕНО ТЕХСОВЕТОМ ИН-ТА „ЛЕНЖИЛПРОЕКТ"

ПРОТОКОЛ N 12 ОТ 28.05.81.

СОГЛАСОВАНО:

ЗАМ. НАЧ. ОТД. КАП. РЕМОНТА И ТЕХНАДЗОРА ЛЖУ Я.Н. КУСЕВИЦКИЙ

Состав серии	Даты		
	Корректир.	Дополнен.	Аннулиров.
СЕРИЯ 2.140-КР-2 Выпуск 1 „Плавающий" пол. Узлы и детали.			

Обозначение	Наименование	Стр.	Примеч.
2.140-КР-2	Состав серии	3	
2.140-КР-2.1.001	Содержание	4	
2.140-КР-2.1.002	Пояснительная записка	5	
2.140-КР-2.1.003	Устройство „плавающего" пола по грунту	6	
2.140-КР-2.1.004	Устройство „плавающего" пола по пустотному настилу перекрытия	7	
2.140-КР-2.1.005	Устройство „плавающего" пола по железобетонному перекрытию по металлическим балкам	8	
2.140-КР-2.1.006	Примыкание пандуса к „плавающему" полу. Установка сточного трапа в помещении с „плавающим" полом	9	
2.140-КР-2.1.007	Узел проводки трубопровода сквозь „плавающий" пол и перекрытие	10	
2.140-КР-2.1.008	Узел примыкания „плавающего" пола к дверному проему	11	
2.140-КР-2.1.008.01	Закладная доска	12	

Инв. N подл. | Подпись и дата | Взам. инв. N

Зак. 710 Репродукт. УФ. 100 ПКП 88г.

Н. контр	Голинец		15.05.88	2.140-КР-2.1.001
Разраб	Денисова		15.5.88	Содержание
Провер	Свиридов		-"-	Стадия: Р; Листа: 1; Листов: 1
Рук. сект	Васильева		-"-	Проектный институт ЛЕНИНГРАДПРОЕКТ
Гл. спец	Кузьмина		-"-	
Нач. отд	Свинц		-"-	

1. Общая часть

1.1. Исследование уровней шумов и вибраций от работы оборудования продовольственных магазинов, встроенных в жилые дома, и разработка типовых чертежей мероприятий по шумоглушению серия 2.140-КР-2 выполнены отделом вибро-акустической защиты института „Ленгипроект" на основании Решения Исполкома Ленсовета от 13.11.80г. №755 в соответствии с планом научно-исследовательских и опытно-конструкторских работ на 1981 год и заказом № 121 Жилищного Управления Исполкома Ленгорсовета.

1.2. Серия 2.140-КР-2 состоит из выпуска 1 – „Плавающий" пол. Узлы и детали. Предназначается для применения в проектах комплексного капитального ремонта.

2. Краткое описание содержания и назначение выпуска

2.1. В первом выпуске приведена конструкция „плавающего" пола по грунту, по панелям перекрытия и на перекрытии по металлическим балкам.
Даны узлы виброизоляции сточного трапа, стояка и примыкания пандуса к железобетонной плите „плавающего" пола.
Назначение выпуска - дать типовое решение, сократить графические работы.

3. Указания по приемке работ

3.1. Все скрытые работы (устройство и надежная гидроизоляция упругого основания, выполнение монолитной плиты с нижним и верхним армированием, очистка 100 мм зазора по периметру плиты и заливка зазора мягким битумом, виброизоляция трапов и стояков) должны приниматься с составлением акта о качественном выполнении.

4. Общие указания

4.1. Все деревянные детали должны иметь глубокую пропитку антипиренами, металлические - защиту от коррозии.

4.2 Небрежное и некачественное выполнение работ приводит к резкому снижению эффективности проведенных мероприятий. Это должен помнить каждый исполнитель работ.

4.3. При устройстве „плавающих" полов на перекрытиях здания необходимо проверять несущую способность перекрытий, а в случае устройства их по грунту - проверять расчетное сопротивление грунта

4.4. Замена материалов без предварительного согласования с отделом ВЛЭ не допускается.

Н.контр.	Галинец		25.5.81	2.140-КР-2.1.002		
Разработ.	Свиридов		20.5.81	Пояснительная записка	Стадия	Лист	Листов
Проверил	Васильева		-"-		Р	1	1
Рук.сект.	Васильева		-"-		Проектный институт ЛЕНГИПРОЕКТ	
Гл.спец.	Кузьмина		-"-			
Нач.отд.	Свищ		-"-			

Инв.№ подл. | Подпись и дата | Взам.инв.№

Инв. № 710 Фам. ОФ. Подпись и дата

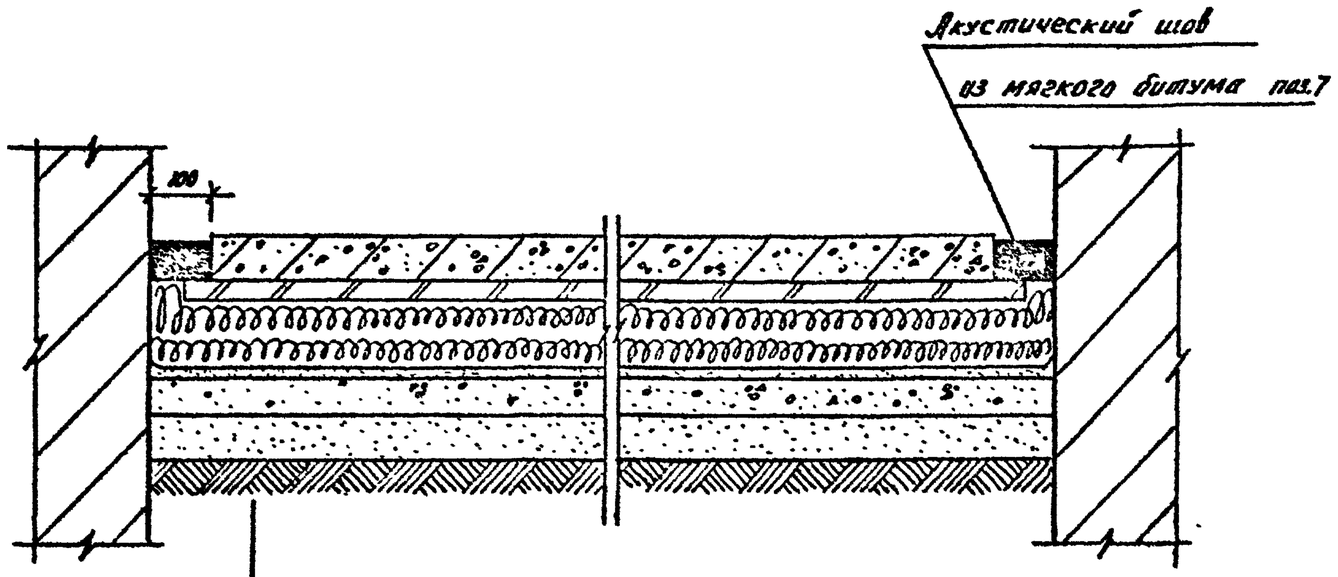

Железобетонная плита δ=70 мм поз.1.2

Два слоя рубероида с проклейкой швов битумом поз.3

Древесно-стружечная плита δ=21 мм поз.5

Минераловатные плиты ПП-125
δ=140 мм (в необжатом состоянии) поз.4

Два слоя рубероида с проклейкой швов битумом

Цементная стяжка δ=20 мм поз.6

Существующий пол по грунту

Материалы подсчитаны на 1м² „плавающего" пола.

Поз.	Обозначение	Наименование	Кол.	Масса кг	Примечание
1	ГОСТ 7473-76	Бетон М 150	0.07	154	м³
2	ГОСТ 8478-66	Рулонная сетка 100/100 5/5	2	7	м²
3	ГОСТ 10923-76	Рубероид	4.5	5.4	м²
4	ГОСТ 9573-72	Минераловатн. плита ПП-125	0.14	17.5	м³
5	ГОСТ 10632-77	Древесно-струн. плита	0.021	14.7	м³
6	—	Цементная стяжка	0.02	38	м³
7	ГОСТ 6617-76	Битум	0.005	7	м³

Н. контр.	Голинец		25.5.81
Разраб.	Маркова		4.5.81
Провер.	Свиридов		20.5.81
Рук. сект	Васильева		-"-
Гл. спец	Кузьмина		-"-
Нач. отд.	Свищ		-"-

2.140-КР-2.1.003

Устройство „плавающего" пола по грунту.

Стадия	Лист	Листов
Р	1	1

Проектный институт ЛЕНИНГРАДПРОЕКТ

Инв. № подл. | Подпись и дата | Взамен инв. №

3.№ 710 Ротапринт ЦИИЭП 00/ 88г.

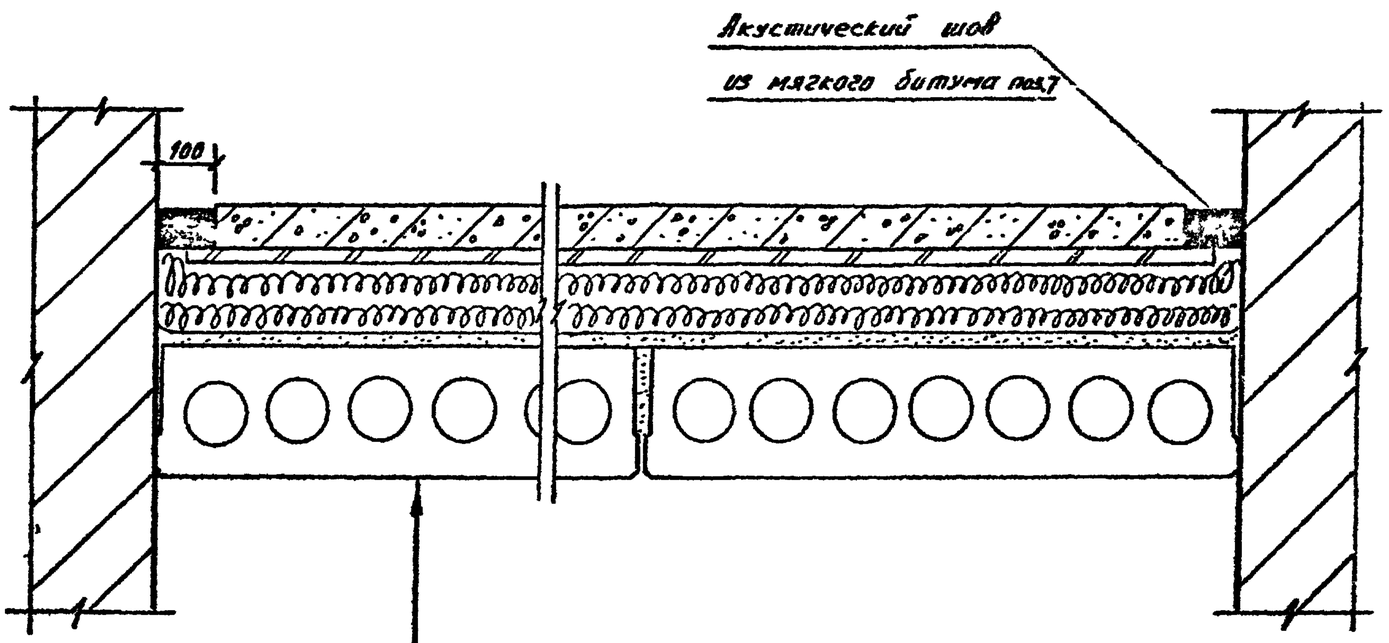

Железобетонная плита δ=70 мм поз. 1.2

Два слоя рубероида с проклейкой швов битумом поз.3

Древесно-стружечная плита δ=21 мм поз. 5

Минераловатные плиты ПП-125

δ=140 мм (в необжатом состоянии) поз.4

Два слоя рубероида с проклейкой швов битумом поз.3

Цементная стяжка δ=20 мм поз.6

Железобетонные пустотные настилы

Н.контр.	Голинец		26.5.81	2.140-КР-2.1.004
Разраб	Маркова		6.5.81	Устройство „плавающего" пола по пустотному настилу перекрытия
Провер.	Свиридов		20.5.81	Стадия: Р; Лист: 1; Листов: 1
Рук.сект	Васильева		-"-	Проектный институт ЛЕНИНГРАДПРОЕКТ
Гл спец	Кузьмина		-"-	
Нач.отд.	Свищ		-"-	

Инв.№ подл. | Подпись и дата | Взам.инв.№

Зак. 710 Розмиры 1:100 Шкал 0,01 Чертеж 1989

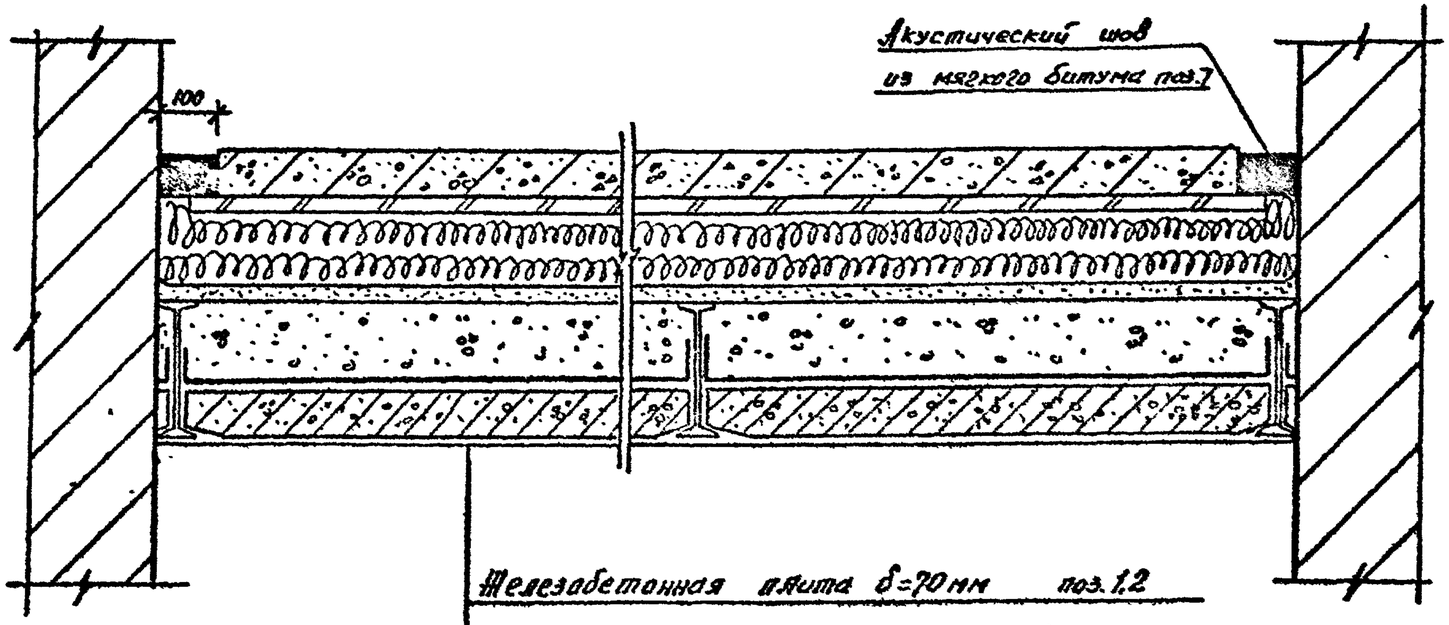

Железобетонная плита δ=70мм поз.1,2

Два слоя рубероида с проклейкой швов битумом поз.3

Древесно-стружечная плита δ=21мм поз.5

Минераловатные плиты ПП-125

δ=140мм (в необжатом состоянии) поз.4

Два слоя рубероида с проклейкой швов битумом поз.3

Цементная стяжка δ=20мм поз.6

Существующее перекрытие

Н. контр.	Галинец	Толмач	25.5.81	2.140-КР-2.1.005
Разраб.	Маркова	Дзка	06.3.81	Устройство „плавающего" пола по железобетонному перекрытию по металлическим балкам.
Провер.	Свиридов	Свиридов	20.5.81	Стадия: Р; Лист: 1; Листов: 1
Рук.сек.	Васильева	Васильева	—"—	Проектный институт ЛЕННИИПРОЕКТ
Гл.спец.	Кузьмина	Кузьмина	—"—	
Нач.отд.	Свищ	Свищ	—"—	

Инв.№подл. | Подпись и дата | Взам.инв.№

3.м 370 Изменение №1 Чертеж. 001 ПКП 88г.

1 – 1

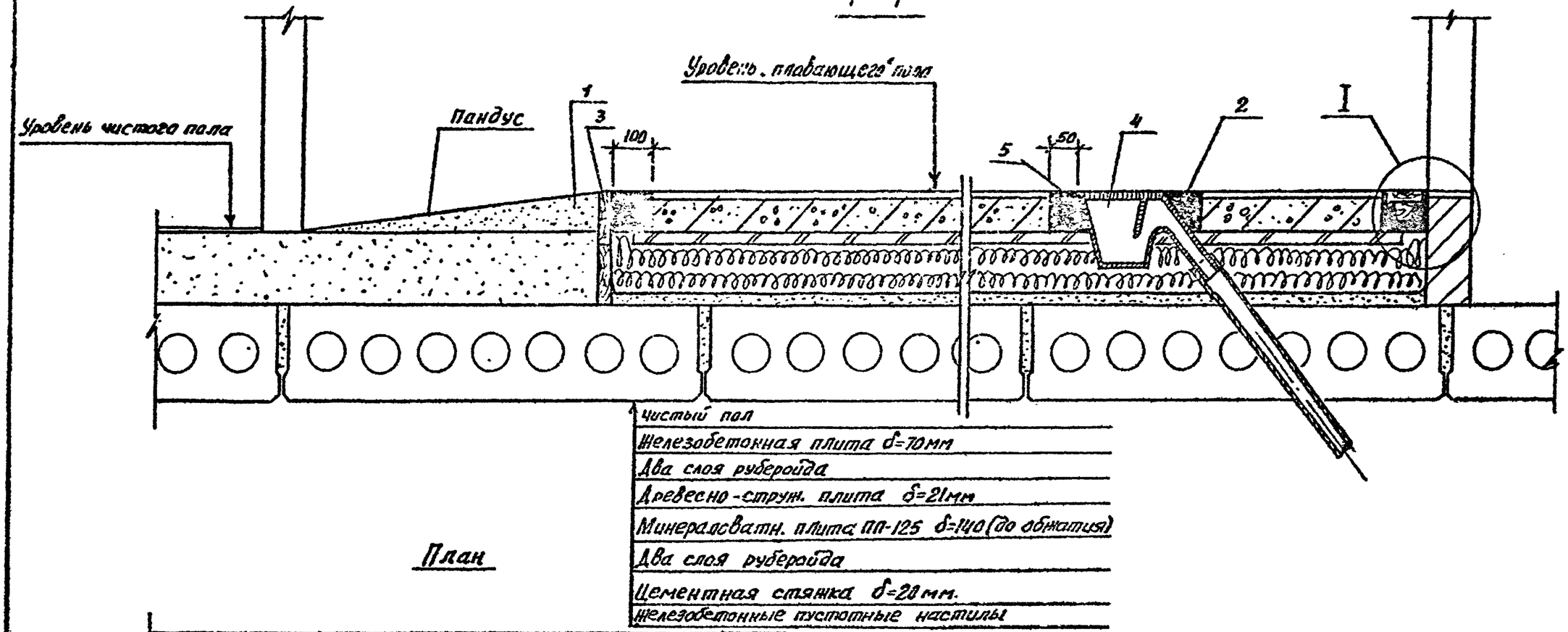

План

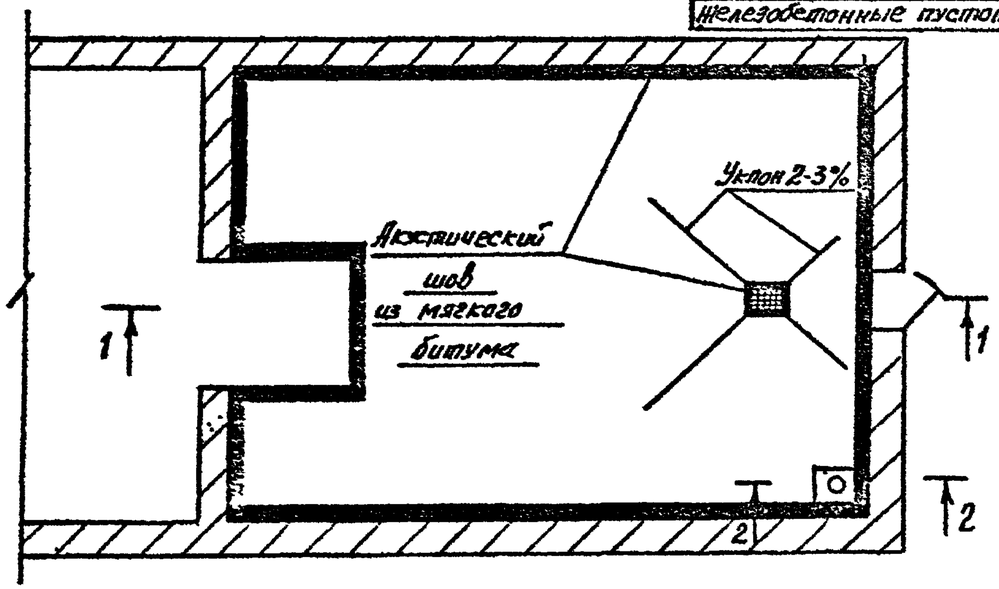

1. Узел I см. черт. 2.140-КР-2.1.008
2. Разрез 2-2 см. черт. 2.140-КР-2.1.007

Поз.	Обозначение	Наименование	Кол.	Масса кг	Примечание
1	ГОСТ 7473-76	Бетон М 150	—	—	Определяется на месту
2	ГОСТ 6617-76	Битум	—	—	—"—
3	ГОСТ 8486-66	Доска 25×80	—	—	—"—
4	Существующий	Трап	—	—	
5	ГОСТ 7251-77	Линолеум	—	—	—"—

Н. контр.	Голинец		25.5.84
Разраб.	Маркова		12.5.84
Провер.	Свиридов		—"—
Рук. сект.	Васильева		—"—
Гл. спец.	Кузьмина		—"—
Нач. отд.	Свищ		—"—

2.140-КР-2.1.006

Примыкание пандуса к „плавающему" полу. Установка сточного трапа в помещении с „плавающим" полом.

Стадия	Лист	Листов
Р	1	1

Проектный институт ЛЕНИНГРАДПРОЕКТ

Инв. № подл. | Подпись и дата | Взам. инв. №

Ф. 1.00 ЦИТП 88г. Зак. 710

2-2 (см. черт. 2.140-КР-2.1.006)

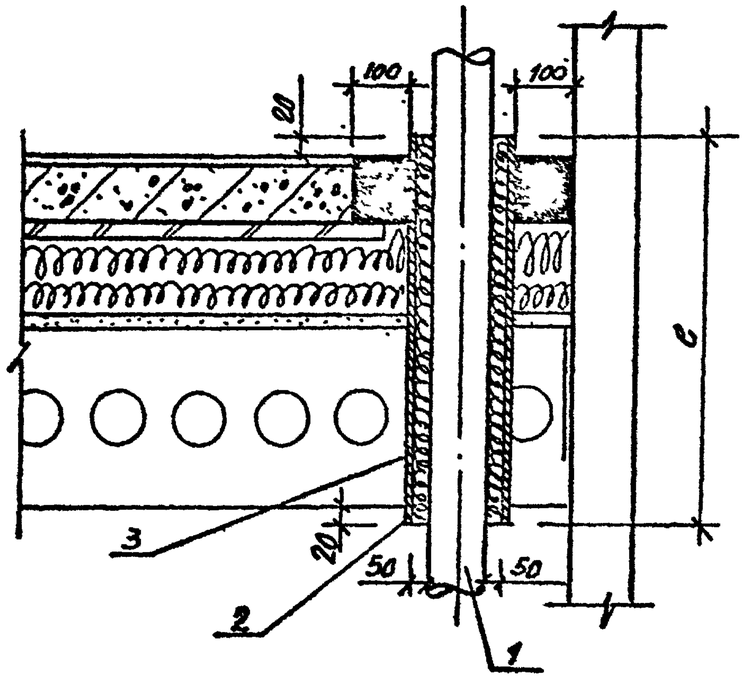

Поз.	Обозначение	Наименование	Кол.	Масса кг	Примеч.
1	Существующая	Труба	—	—	
2.	Битуминизиров. пакля	Конопатка	—	—	Определить по месту
3	ГОСТ 19904-74	Гильза	—	—	-и-

Н.контр	Голинец			15.5.91
Разраб	Маркова			15.5.91
Провер	Свиридов			-и-
Рук сект	Васильева			-и-
Гл спец	Кузьмина			-и-
Нач.отд	Свищ			-и-

2.140-КР-2.1.007

Узел проводки трубопровода сквозь „плавающий" пол и перекрытие

Стадия	Лист	Листов
Р	1	1

Проектный институт ЛЕНЖИЛПРОЕКТ

Инв.N подл. | Подпись и дата | Взам.инв.N

Инв. № 710 | Подпись и дата | Взам. инв. №

Узел I (см. черт. 2.140-КР-2.1.006)

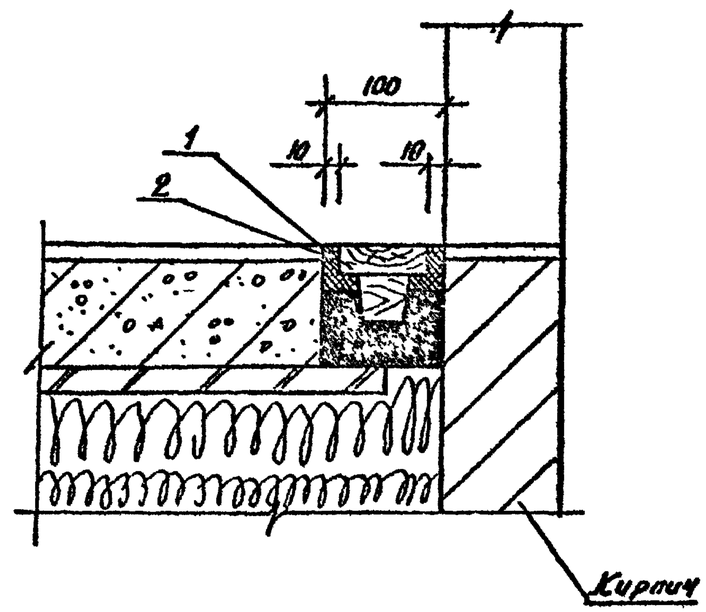

Поз.	Обозначение	Наименование	Кол.	Масса кг	Примеч.
1	ГОСТ 7338-77	Резина технич. δ=10мм	—	—	Определ. по месту
2	2.140-КР-2.1.008.01	Закладная доска	1	—	шт.

Н контр	Голинец			15.5.91
Разраб.	Маркова			15.5.91
Провер	Свиридов			-и-
Рук сект	Васильева			-и-
Гл спец	Кузьмина			-и-
Нач отд	Свищ.			-и-

2.140-КР-2.1.008

Узел примыкания „плавающего" пола к дверному проему

Стадия	Лист	Листов
Р	1	1

Проектный институт ЛЕНЖИЛПРОЕКТ

Инв.N подл. | Подпись и дата | Взам.инв.N

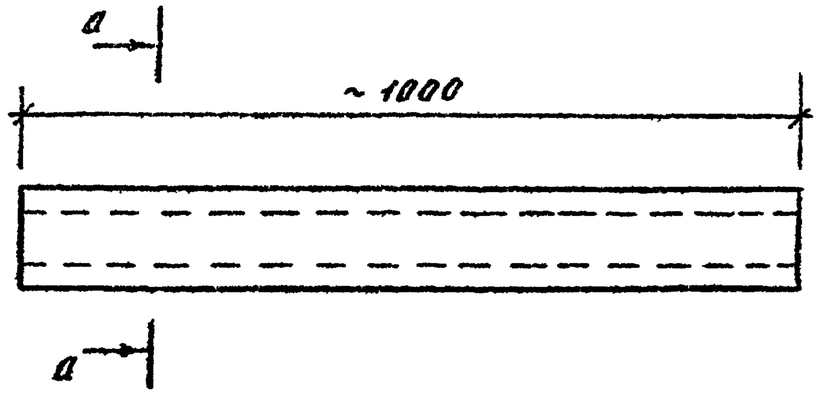

а – а
М 1:2

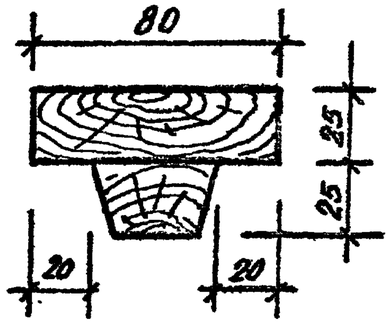

Длина закладной доски должна быть уточнена на месте и должна равняться ширине дверного проёма

				2.140-КР-2.1.008.01			
				Закладная доска	Стадия	Масса	Масштаб
					Р	1.8	1:5 1:2
Н. контр	Галинец		15.5.81		Лист 1	Листов 1	
Разраб.	Денисова		15.5.81				
Провер	Свиридов		—	Доска 25×80 ГОСТ 8486-66	Проектный институт Ленинградпроект		
Рук.сект.	Васильева		—				
Гл.спец	Кузьмина		—				

Инв. № подл. | Подпись и дата | Взам. инв. №

Инв. № 3188 ЦКП 00/ Изм. Лист № 10