ГОСУДАРСТВЕННЫЙ КОМИТЕТ СОВЕТА МИНИСТРОВ СССР ПО ДЕЛАМ СТРОИТЕЛЬСТВА
(ГОССТРОЙ СССР)

ТИПОВЫЕ ДЕТАЛИ ОТОПИТЕЛЬНО-ВЕНТИЛЯЦИОННЫХ УСТАНОВОК

СЕРИЯ 1.494-23

ПЫЛЕУЛОВИТЕЛЬ КОАГУЛЯЦИОННЫЙ МОКРЫЙ ТИП КМП

ВЫПУСК 7

КМП7.1-00.00.000.

РАБОЧИЕ ЧЕРТЕЖИ

Инв: 13619-08
Цена: 2-10

В Н И М А Н И Е !

Просим замечания и предложения по техническому решению и оформлению проекта направлять по адресу:

Тбилиси - 360019,
проспект А.Церетели, № 115
Тбилисский филиал ЦИТП

Госстрой СССР
Тбилисский филиал ЦИТП
Типовой проект (серия)
№ 1-494-23, 67
Заказ № 1601
Цена 2 руб. 10 коп
Тираж 500
Дата 14 I 1976 г.

ГОСУДАРСТВЕННЫЙ КОМИТЕТ СОВЕТА МИНИСТРОВ СССР ПО ДЕЛАМ СТРОИТЕЛЬСТВА
(ГОССТРОЙ СССР)

ТИПОВЫЕ ДЕТАЛИ ОТОПИТЕЛЬНО-ВЕНТИЛЯЦИОННЫХ УСТАНОВОК

СЕРИЯ 1.494-23

ПЫЛЕУЛОВИТЕЛЬ КОАГУЛЯЦИОННЫЙ МОКРЫЙ ТИП КМП

ВЫПУСК 7

КМП7.1-00.00.000.

РАБОЧИЕ ЧЕРТЕЖИ

РАЗРАБОТАНЫ
ПРОЕКТНЫМ ИНСТИТУТОМ
ЛЕНПРОМСТРОЙПРОЕКТ
СОЮЗМЕТАЛЛУРГСТРОИНИИПРОЕКТ
ГОССТРОЯ СССР

УТВЕРЖДЕНЫ
И ВВЕДЕНЫ В ДЕЙСТВИЕ
С 1 декабря 1975 г
ПРИКАЗ N 66
ГЛАВПРОМСТРОЙПРОЕКТА
ГОССТРОЯ СССР
ОТ 17 ноября 1975 г.

Гл. инженер института Абрамов Н.И.
Гл. сантехник института Мамкин П.П.
Гл. инженер проекта Синицына Е.Н.

Серия 1.494-23. Выпуск 7

№ п/п	Наименование	Обозначение	страница
1	2	3	4
1	Титульный лист		
2	Содержание альбома	КМП 7.1-00.00.000 ДСА	2
3	Технические условия	КМП 7.1-00.00.000 ТУ	3
4	Перечень примененных ГОСТов	КМП 7.1-00.00.000 ДПГ	4
5	Ведомость специф.	КМП 7.1-00.00.000 ВС	
6	Ведомость покупных изделий	КМП 7.1-00.00.000 ВП	5
7	Пылеуловитель коагуляционный мокрый тип КМП. Специф.	КМП 7.1-00.00.000	6
8	Труба-коагулятор. Специф.	КМП 7.1-01.00.000 л.1	
9	——— " ———	——— " ——— л.2	
10	Устройство входное. Специф.	КМП 7.1-01.01.000 л.1	
11	——— " ———	——— " ——— л.2	7
12	Труба. Специф.	КМП 7.1-01.01.100	
13	Горловина с диффузором. Специф.	КМП 7.1-01.02.000	
14	Форсунка. Специф.	КМП 7.1-01.03.000 л.1	
15	——— " ———	——— " ——— л.2	8
16	Труба водоподающая. Специф.	КМП 7.1-01.04.000	
17	Каплеуловитель. Специф.	КМП 7.1-02.00.000 л.1	
18	——— " ———	——— " ——— л.2	
19	Корпус. Специф.	КМП 7.1-02.01.000 л.1	9
20	——— " ———	——— " ——— л.2	
21	Фланец. Специф.	КМП 7.1-02.02.000	
22	Улитка. Специф.	КМП 7.1-02.03.000	
23	Коллектор. Специф.	КМП 7.1-02.04.000	10
24	Отвод. Специф.	КМП 7.1-03.00.000	
25	Фланец. Специф.	КМП 7.1-03.01.000	
26	Пылеуловитель коагуляционный мокрый тип КМП	КМП 7.1-00.00.000. СБ	11
27	Труба-коагулятор	КМП 7.1-01.00.000. СБ	12
28	Устройство входное	КМП 7.1-01.01.000. СБ	
29	Труба	КМП 7.1-01.01.100. СБ	13
30	Труба	КМП 7.1-01.01.101	
31	Конфузор	КМП 7.1-01.01.001	
32	Кольцо	КМП 7.1-01.01.002	
33	Кольцо	КМП 7.1-01.01.003	14
34	Патрубок	КМП 7.1-01.01.004	
35	Кольцо	КМП 7.1-01.01.005	
36	Лист	КМП 7.1-01.01.006	
37	Фланец	КМП 7.1-01.01.007	15
38	Косынка	КМП 7.1-01.01.008	
39	Кольцо	КМП 7.1-01.01.009	
40	Лист	КМП 7.1-01.01.010	
41	Кольцо	КМП 7.1-01.01.011	16
42	Фланец	КМП 7.1-01.01.012	
43	Прокладка	КМП 7.1-01.01.013	
44	Горловина с диффузором	КМП 7.1-01.02.000. СБ	
45	Кольцо	КМП 7.1-01.02.001	17
46	Горловина	КМП 7.1-01.02.002	
47	Диффузор	КМП 7.1-01.02.003	
48	Кольцо	КМП 7.1-01.02.004	
49	Форсунка	КМП 7.1-01.03.000 СБ	18
50	Труба	КМП 7.1-01.03.001	
51	Фланец	КМП 7.1-01.03.002	
52	Уголок защитный	КМП 7.1-01.03.003	19
53	Головка	КМП 7.1-01.03.004	
54	Втулка	КМП 7.1-01.03.005	
55	Конус	КМП 7.1-01.03.006	
56	Крестовина	КМП 7.1-01.03.007	20
57	Прокладка	КМП 7.1-01.03.008	
58	Шпилька	КМП 7.1-01.03.009	
59	Отражатель	КМП 7.1-01.03.010	

1	2	3	4
60	Штифт	КМП 7.1-01.03.011	21
61	Прокладка	КМП 7.1-01.03.012	
62	Труба водоподающая	КМП 7.1-01.04.000. СБ	
63	Труба	КМП 7.1-01.04.001	
64	Патрубок	КМП 7.1-01.04.002	22
65	Прокладка	КМП 7.1-01.04.003	
66	Крышка	КМП 7.1-01.00.001	
67	Прокладка	КМП 7.1-01.00.002	
68	Каплеуловитель	КМП 7.1-02.00.000. СБ	23
69	Корпус	КМП 7.1-02.01.000. СБ	24
70	Цилиндр	КМП 7.1-02.01.001	25
71	Цилиндр	КМП 7.1-02.01.002	
72	Лист верхний	КМП 7.1-02.01.003	
73	Лист нижний	КМП 7.1-02.01.004	
74	Лист наружный	КМП 7.1-02.01.005	26
75	Лист внутренний	КМП 7.1-02.01.006	
76	Фланец	КМП 7.1-02.01.007	
77	Фланец	КМП 7.1-02.01.008	
78	Лист	КМП 7.1-02.01.009	27
79	Конус	КМП 7.1-02.01.010	
80	Кольцо	КМП 7.1-02.01.011	
81	Фланец	КМП 7.1-02.02.000. СБ	
82	Улитка	КМП 7.1-02.03.000	28
83	Корпус	КМП 7.1-02.03.001	
84	Лист	КМП 7.1-02.03.002	
85	Лист	КМП 7.1-02.03.003	29
86	Лист	КМП 7.1-02.03.004	
87	Коллектор	КМП 7.1-02.04.000 СБ	
88	Труба	КМП 7.1-02.04.001	30
89	Патрубок	КМП 7.1-02.04.002	
90	Патрубок	КМП 7.1-02.04.003	
91	Скоба	КМП 7.1-02.00.001	31
92	Прокладка	КМП 7.1-02.00.002	
93	Прокладка	КМП 7.1-02.00.003	
94	Кронштейн	КМП 7.1-02.00.004	
95	Отвод	КМП 7.1-03.00.000. СБ	32
96	Фланец	КМП 7.1-03.01.000 СБ	
97	Лист	КМП 7.1-03.00.001	
98	Лист	КМП 7.1-03.00.002	
99	Лист	КМП 7.1-03.00.003	33
100	Лист соединительный	КМП 7.1-00.00.001	
101	Прокладка	КМП 7.1-00.00.002	
102	Прокладка	КМП 7.1-00.00.003	

Гл. инж. института	Абрамов			11.74
Гл. инж. проекта	Синицына			
Гл. энергетик инж.-тр.	Маркин			11.74

Инв. N подл. | Подп. и дата | Взам. инв. N | Инв. N дубл. | Подпись и дата

Изм.	Лист	N докум.	Подп.	Дата
Разраб.		Абрамов		11.74
Провер.		Чепурной		11.74
Гл. спец. отд.		Абрамович		
Н. контр.		Молочков		11.74
Утв.		Залетаев		11.74

КМП 7.1-00.00.000 ДСА

Пылеуловитель коагуляционный мокрый тип КМП. Содержание альбома.

Лит.	Лист	Листов
Н		1

ГОССТРОЙ СССР
СОЮЗМЕТАЛЛУРГСТРОЙНИИПРОЕКТ
ЛЕНИНГРАДСКИЙ

Серия 1494-23. Выпуск 7.

Пылеуловитель коагуляционный мокрый тип КМП

серия 1.494 – 23

Технические условия

Выпуск 7

КМП 7.1-00.00.000.ТУ

Гл. инженер института Абрамов

Гл. инженер проекта Синицына

Гл. сантехник института Мамкин

Серия 1.494-23. Выпуск 7

Все детали и сборочные единицы должны быть изготовлены, собраны и испытаны в полном соответствии с чертежами, стандартами, техническими условиями на изделия, указанными в рабочих чертежах, а так же настоящими техническими условиями.

2. Все отклонения от чертежей при изготовлении деталей и узлов, а так же изделия в целом, должны быть внесены в чертежи, поставляемые вместе с изделием (исполнительные чертежи).

3. В процессе изготовления оборудования подлежат обязательному контролю:

а) качество и марки материалов;

б) соответствие деталей, узлов и изделия в целом – рабочим чертежам и техническим условиям;

в) качество механической обработки;

г) качество сварки;

д) качество пригонки и сборки узлов;

е) внешний вид (отделка)

ж) комплектность поставляемого изделия.

4. Сварка.

4.1. Свариваемые детали из листового, сортового и фасонного проката должны быть выправлены в соответствии с принятой технологией завода изготовителя.

4.2. Разделку кромок под сварку производить по ГОСТ 5264-69. Шероховатость кромок должна соответствовать второму классу чистоты ГОСТ 2789-59.

4.3. Места сварки должны быть предварительно очищены от ржавчины, масла, окалины и прочих загрязнений.

Изм.	Лист	№ докум.	Подп.	Дата	КМП 7.1-00.00.000ТУ			
Разраб		Яковлев			Пылеуловитель коагуляционный мокрый тип КМП. Технические условия.	Лит.	Лист 2	Листов 4
Проверил		Чепурной		8.74		ГОССТРОЙ СССР Союзметаллургстройниипроект ЛЕНИНГРАДСКИЙ ПРОМСТРОЙПРОЕКТ		
Гл.спец.		Абрамович		03.74				
Н.контр.		Малочков		IX-74				
Утв.		Залстаев		X-74				

Подпись и дата | Инв. № подл. | Взам. инв. № | Подпись и дата

4.4. Электродуговая ручная сварка должна производиться электродами типа Э42 ГОСТ 9467-60.

4.5. Дефекты, обнаруженные в сварных швах, как например: шлаковые включения, пористости, непроваренные места, трещины, воронки пережоги, раковины и другие, должны быть вырублены и проварены вновь. Заварка дефектных мест без вырубки не допускается.

4.6. По внешнему виду сварные швы должны удовлетворять следующим требованиям:

а) иметь гладкую мелкочешуйчатую поверхность и плавный переход к основному металлу;

б) Наплавленный металл должен быть плотным по всей длине шва, не иметь трещин, скоплений и цепочек поверхностных пор.

4.7. Прочность швов сварных соединений должна быть не ниже прочности материала свариваемых деталей.

4.8. Контроль качества сварных швов производится до огрунтовки и окраски деталей, узлов, изделия.

5. Механическая обработка.

5.1. Механическая обработка должна выполняться в соответствии с чертежами и настоящими „техническими условиями".

5.2. Неуказанные предельные отклонения размеров должны быть выдержаны для:

Отверстий – по А5

Валов – по В5

остальных – по СМ7

5.3. Неуказанные предельные отклонения угловых размеров по 5 степени точности. ГОСТ 8908-58.

Подпись и дата | Инв. № подл. | Взам. инв. № | Подпись и дата

5.4. Шероховатость поверхностей деталей должна соответствовать указанным в чертеже классом чистоты.

5.5. Механически обработанные поверхности не должны иметь заусенец, задиров, забоин, выхватов и ожогов, следов дробления стружки. Острые кромки не допускаются.

5.6. Сверление отверстий под болты и шпильки должно быть выполнено перпендикулярно к опорным поверхностям.

6. После изготовления каждая деталь должна маркироваться с указанием № чертежа данной детали.

7. Окраска.

7.1. После изготовления и приемки контролером, изделие должно быть окрашено.

7.2. Применяемые грунтовки, краски и лаки выбираются исходя из условий эксплуатации.

7.3. Все детали перед окраской должны быть тщательно очищены от ржавчины, окалины, грязи, обезжирены и просушены.

7.4. Цвета окраски изделия в целом и его отдельных деталей и узлов должны отвечать требованиям охраны труда, техники безопасности и производственной санитарии.

7.5. Вопрос об окраске при наличии агрессивных сред решается в проекте установки каплеуловителя.

8. После изготовления и сборки коагуляционный каплеуловитель должен быть испытан на герметичность давлением воздуха 600 кг/м².

В течении часа падение давления не должно превышать 30 кг/м².

N ГОСТа	Наименование ГОСТа
103 - 57	Сталь прокатная полосовая
1255 - 67	Фланцы с соединительным выступом стальные плоские приварные
1628 - 72	Прутки бронзовые
2590 - 71	Сталь горячекатаная круглая
2789 - 59	Шероховатость поверхности
3262 - 62	Трубы стальные, водогазопроводные
3680 - 57	Сталь прокатная тонколистовая
5264 - 69	Швы сварных соединений. Ручная электродуговая сварка.
5681 - 57	Сталь прокатная толстолистовая
5915 - 70	Гайки шестигранные /нормальной точности/.
7338 - 65	Резина листовая техническая
7798 - 70	Болты с шестигранной головкой /нормальной точности/.
8509 - 72	Сталь прокатная угловая равнополочная
8908 - 58	Нормальные углы и допуски на угловые размеры.
8966 - 59	Соединительные части из ковкого чугуна с цилиндрической резьбой для трубопроводов. Муфты прямые короткие.
8962 - 62	Соединительные части из ковкого чугуна с цилиндрической резьбой для трубопроводов Колпаки.
8963 - 59	Соединительные части из ковкого чугуна с цилиндрической резьбой для трубопроводов. Пробки.
8967 - 59	Соединительные части стальные с цилиндрической резьбой для трубопроводов. Ниппели.
9467 - 60	Электроды металлические для дуговой сварки конструкционных и теплоустойчивых сталей.
11371 - 68	Шайбы.

изм	лист	N° докум	подп.	дата	КМП 7.1-00.00.000ДПГ		
Разраб		Яковлева		9.24	Коллеуловитель коагуляционный мокрый тип КМП. Перечень примененных ГОСТов.	лит.	лист 1 / листов 2
Провер		Чепурнин		10.74			
Гл спец		Абрамович				ГОССТРОЙ СССР СОЮЗМЕТАЛЛУРГСТРОЙНИИПРОЕКТ ЛЕНИНГРАДСКИЙ ПРОМСТРОЙПРОЕКТ	
Н.контр		Малочков		10.74			
Утв.		Залетаев		11.74			

Копировал Решанова формат 11

изм	лист	N° докум.	подпись	дата	КМП 7.1-00.00.000ДПГ	лист 2

Копировал Решанова формат 11

N строки	Обозначение	Наименование	Куда входит: Обозначение	Куда входит: кол	общее кол	Примечание
1	КМП 5.0-00.00.000	Пылеуловитель коагуляционный мокрый				
2		тип КМП				
3						
4	КМП 7.1-01.00.000	Труба коагулятор	КМП 7.1-00.00.000	1	1	
5	КМП 7.1-01.01.000	Устройство входное	КМП 7.1-01.00.000	1	1	
6	КМП 7.1-01.01.100	Труба	КМП 7.1-01.01.000	2	2	
7	КМП 7.1-01.02.000	Горловина с диффузором	КМП 7.1-01.00.000	1	1	
8	КМП 7.1-01.03.000	Форсунка	КМП 7.1-01.00.000	1	1	
9	КМП 7.1-01.04.000	Труба водоподающая	КМП 7.1-01.00.000	1	1	
10	КМП 7.1-02.00.000	Каплеуловитель	КМП 7.1-00.00.000	1	1	
11	КМП 7.1-02.01.000	Корпус	КМП 7.1-02.00.000	1	1	
12	КМП 7.1-03.01.000	Фланец	КМП 7.1-02.01.000	1	3	
13	КМП 7.1-02.02.000	Фланец	КМП 7.1-02.00.000	1	2	
14	КМП 7.1-02.03.000	Улитка	КМП 7.1-02.00.000	1	1	
15	КМП 7.1-02.04.000	Коллектор	КМП 7.1-02.00.000	2	2	
16	КМП 7.1-03.00.000	Отвод	КМП 7.1-00.00.000	1	1	
17	КМП 7.1-01.00.000	Лапа опорная. Спецификация.	КМП 7.1-00.00.000	4	4	
18	КМП 1-02.00.000	Лапа опорная. Спецификация.	КМП 7.1-00.00.000	4	4	
19	КМП 1-04.00.000 ВС.	Гидрозатвор. Ведомость спецификаций.	КМП 7.1-00.00.000	1	1	
20	КМП 1-05.00.000	Форсунка Спецификация.	КМП 7.1-02.00.000	20	20	
21	КМП 1-06.00.000 ВС.	Люк. Ведомость спецификаций.	КМП 7.1-02.00.000	2	2	
22	КМП 1-07.00.000 ВС.	Люк Ведомость спецификаций.	КМП 7.1-01.00.000	1	1	
23	КМП 1-09.00.000-05	Клапан аварийный. Спецификация.	КМП 7.1-02.00.000	1	1	
24						

Взам. инв. N | Подпись и дата | Инв. N дубл. | Подпись и дата | Инв. N подл.

изм	лист	N° докум	подп	дата	КМП 7.1-00.00.000ВС.		
Разраб		Чуканова		9.24	Пылеуловитель коагуляционный мокрый тип КМП Ведомость спецификаций.	лит	лист 1 / листов 1
Провер		Чепурнин		10.74			
Гл спец		Абрамович				ГОССТРОЙ СССР СОЮЗМЕТАЛЛУРГСТРОЙНИИПРОЕКТ ЛЕНИНГРАДСКИЙ ПРОМСТРОЙПРОЕКТ	
Н контр		Малочков		10.74			
Утв.		Залетаев		11.74			

№ строки	Наименование	Обозначение документа на поставку	Поставщик	Куда входит (обозначение)	Количество: на изделие	в комплекты	на регулир.	всего	примечание
1	Крепежные изделия								
2	Болт М12×30.58	ГОСТ 7798-70		КМП 7.1-01.01.000	24			24	
3	М16×35.58			КМП 7.1-01.00.000	6			6	
4									
5	М16×40.58			КМП 7.1-00.00.000	92			92	
6				КМП 7.1-02.01.000	36			36	
7				КМП 7.1-02.00.000	70			70	
8								198	
9	М16×60.58			КМП 7.1-01.00.000	8			8	
10				КМП 7.1-01.03.000	8			8	
11				КМП 7.1-01.04.000	4			4	
12				КМП 7.1-02.00.000	16			16	
13				КМП 7.1-02.04.000	8			8	
14								44	
15	Гайка М 10.5	ГОСТ 5915-70		КМП 7.1-01.03.000	2			2	
16	М 12.5			КМП 7.1-01.01.000	24			24	
17				КМП 7.1-02.00.000	8			8	
18								32	
19	М 16.5			КМП 7.1-00.00.000	92			92	
20				КМП 7.1-01.00.000	8			18	
21				КМП 7.1-01.03.000	8			8	
22				КМП 7.1-01.04.000	4			4	
23				КМП 7.1-02.00.000	86			86	
24				КМП 7.1-02.01.000	36			36	

изм	лист	№ докум.	подп.	дата	КМП 7.1-00.00.000 ВП		
Разраб.		Вершкова		10.74	Пылеуловитель коагуляционный мокрый тип КМП. Ведомость покупных изделий.	Лит.	Лист 1 / Листов 2
Провер.		Чепурной		10.74		Н	
Гл.сп.отд.		Абрамович		"		ГОССТРОЙ СССР СОЮЗМЕТАЛЛУРГСТРОЙНИИПРОЕКТ ЛЕНИНГРАДСКИЙ ПРОМСТРОЙПРОЕКТ	
Н.контр.		Молочков		10.74			
Утв.		Залетаев		11.74			

Копировал Решанова Формат 12

№ строки	Наименование	Обозначение документа на поставку	Поставщик	Куда входит (обозначение)	Количество: на изделие	в комплекты	на регулир.	всего	примечан.
1	Гайка М 16.5	ГОСТ 5915-70		КМП 7.1-02.04.000	8			8	
2								242	
3	Шайба 10	ГОСТ 11371-68		КМП 7.1-01.03.000	2			2	
4	Шайба 12			КМП 7.1-01.01.000	24			24	
5				КМП 7.1-02.00.000	8			8	
6								32	
7									
8	Шайба 16			КМП 7.1-00.00.000	92			92	
9				КМП 7.1-01.00.000	14			14	
10				КМП 7.1-01.03.000	8			8	
11				КМП 7.1-01.04.000	4			4	
12				КМП 7.1-02.00.000	86			86	
13				КМП 7.1-02.01.000	36			36	
14				КМП 7.1-02.04.000	8			8	
15								248	
16									
17	Колпак Ду 50	ГОСТ 8962-59		КМП 7.1-01.01.000	1			1	
18				КМП 7.1-02.04.000	1	2		2	
19								3	
20	Муфта Ду 40	ГОСТ 8966-59		КМП 7.1-01.01.000	1			1	
21									
22	Ниппель Ду 50	ГОСТ 8967-59		КМП 7.1-01.01.000	1			1	
23									
24	Пробка Ду 40	ГОСТ 8963-59		КМП 7.1-01.01.000	1			1	
25									
26	Фланец Ду 40-10	ГОСТ 1255-67		КМП 7.1-01.01.100	1			1	
27				КМП 7.1-01.04.000	4			4	
28								5	
29	Ду 100-10			КМП 7.1-02.04.000	4			4	
30	Ду 125-10			КМП 7.1-01.03.000	2			2	
31									

изм	лист	№ докум	подп	дата	КМП 7.1-00.00.000 ВП	Лист 2

Инв. № подл. | Подп. и дата | Взам. инв. № | Инв. № дубл. | Подп. и дата

Серия 1494-23 Выпуск 7.

Формат	Зона	поз	Обозначение	Наименование	Кол.	примеч.
				Документация		
22			КМП7.1-00.00.000 СБ	Сборочный чертёж		
11			КМП7.1-00.00.000 ТУ	Технические условия		
12			КМП7.1-00.00.000 ВС	Ведомость спецификаций		
12			КМП7.1-00.00.000 ВП	Ведомость покупных изделий		
				Сборочные единицы		
11		1	КМП7.1-01.00.000	Труба-коагулятор	1	
11		2	КМП7.1-03.00.000	Отвод	1	
11		3	КМП 1-01.00.000	Лапа опорная	4	
11		4	КМП1-02.00.000-05	Лапа опорная	4	
11		5	КМП1-04.00.000	Гидрозатвор	1	
				Детали		
11		7	КМП7.1-00.00.001	Лист соединительный	1	
11		8	КМП7.1-00.00.002	Прокладка	2	
11		9	КМП7.1-00.00.003	Прокладка	1	
				Стандартные изделия		
				Болт ГОСТ 7798-70		
		11		М16×40.58	92	
				Гайка ГОСТ 5915-70		
		12		М16.5	92	
				Шайба ГОСТ 11371-68		
		13		Шайба 16	92	
			Переменные данные	для исполнений		
				От КМП7.1-00.00.000		
				до КМП7.1-00.00.000-01		
				см. СБ		
				Сборочные единицы		
		15	От КМП7.1-02.00.000	Каплеуловитель	1	
			до КМП7.1-02.00.000-01			

изм	лист	№ докум.	подп.	дата
Разраб.		Кузьмин		6.11
Проверил		Чепурной		10.74
Гл.сп.отд.		Абрамович		"
Н.контр.		Молочков		11.74
Утв.		Залетаев		11.74

КМП7.1-00.00.000.

Пылеуловитель коагуляционный мокрый тип КМП.

Лит.	Лист	Листов
Н		1

ГОССТРОЙ СССР СОЮЗМЕТАЛЛУРГСТРОЙНИИПРОЕКТ ЛЕНИНГРАДСКИЙ ПРОМСТРОЙПРОЕКТ

Копировал Решанова Формат 11

Формат	Зона	поз.	Обозначение	Наименование	Кол.	примечание
				Документация		
22			КМП7.1-01.00.000 СБ	Сборочный чертеж		
				Сборочные единицы		
11		1	КМП7.1-01.01.000	Устройство входное	1	
11		2	КМП7.1-01.02.000	Горловина с диффузором	1	
11		3	КМП7.1-01.03.000	Форсунка	1	
11		4	КМП7.1-01.04.000	Труба водоподающая	1	
11		5	КМП1-07.00.000	Люк	1	
				Детали		
11		7	КМП7.1-01.00.001	Крышка	4	
11		8	КМП7.1-01.00.002	Прокладка	1	
6.4		9	КМП7.1-01.00.003	Кронштейн		
				Труба ГОСТ 3262-62		
				Ду 40 ℓ=250	1	0,95кг
11		10	КМП7.1-01.04.003	Прокладка	2	
				Стандартные изделия		
				Болты ГОСТ 7798-70		
		11		М16×35.58	6	
		12		М16×60.58	8	
				Гайка ГОСТ 5915-70		
		13		М16.5	8	

изм	лист	№ докум.	подп.	дата
Разраб.		Кузьмин		6.11
Проверил		Чепурной		10.74
Гл.сп.отд.		Абрамович		"
Н.контр.		Молочков		10.74
Утв		Залетаев		11.74

КМП7.1-01.00.000

Труба-коагулятор

Лит	Лист	Листов
Н	1	2

ГОССТРОЙ СССР СОЮЗМЕТАЛЛУРГСТРОЙНИИПРОЕКТ ЛЕНИНГРАДСКИЙ ПРОМСТРОЙПРОЕКТ

Копировал Решанова Формат 11

Формат	Зона	поз.	Обозначение	Наименование	Кол.	примеч.
				Шайбы ГОСТ 11371-68		
		15		Шайба 16	14	

изм	лист	№ докум	подпись	дата

КМП7.1-01.00.000

Лист 2

Формат	Зона	поз.	Обозначение	Наименование	Кол.	примечан.
				Документация		
22			КМП7.1-01.01.000 СБ	Сборочный чертеж		
				Сборочные единицы		
11		1	КМП7.1-01.01.100	Труба	2	
				Детали		
11		2	КМП7.1-01.01.001	Конфузор	1	
11		3	КМП7.1-01.01.002	Кольцо	1	
11		4	КМП7.1-01.01.003	Кольцо	1	
11		5	КМП7.1-01.01.004	Патрубок	1	
11		6	КМП7.1-01.01.005	Кольцо	1	
11		7	КМП7.1-01.01.006	Лист	12	
11		8	КМП7.1-01.01.007	Фланец	2	
11		9	КМП7.1-01.01.008	Косынка	8	
11		10	КМП7.1-01.01.009	Кольцо	1	
11		11	КМП7.1-01.01.010	Лист	12	
11		12	КМП7.1-01.01.011	Кольцо	1	
11		13	КМП7.1-01.01.012	Фланец	1	
11		14	КМП7.1-01.01.013	Прокладка	1	

изм	лист	№ докум	подп	дата
Разраб		Кузьмин		6.11
Проверил		Чепурной		10.74
Гл.сп.отд		Абрамович		"
Н.контр		Молочков		11.74
Утв		Залетаев		11.74

КМП7.1-01.01.000

Устройство входное

Лит	Лист	Листов
Н	1	2

ГОССТРОЙ СССР СОЮЗМЕТАЛЛУРГСТРОЙНИИПРОЕКТ ЛЕНИНГРАДСКИЙ ПРОМСТРОЙПРОЕКТ

Копировал Решанова Формат 11

Формат	Зона	Поз.	Обозначение	Наименование	Кол.	Примечание
				Стандартные изделия		
				Болт ГОСТ 7798-70		
		16		М 12×30.58	24	
				Гайка ГОСТ 5915-70		
		17		М 12,5	24	
				Шайба ГОСТ 11371-68		
		18		Шайба 12	24	
				Колпак ГОСТ 8962-59		
		19		Ду 50	1	
				Муфта ГОСТ 8966-59		
		20		Ду 40	1	
				Ниппель ГОСТ 8967-59		
		21		Ду 50	1	
				Пробка ГОСТ 8963-59		
		22		Ду 40	1	

Подпись и дата | Инв. № дубл. | Взам. инв. № | Подпись и дата | Инв. № подл.

Изм.	Лист	№ докум.	Подпись	Дата

КМП7.1-01.01.000

Лист 2

Копировал Копенкина Формат 11

Формат	Зона	Поз.	Обозначение	Наименование	Кол.	Примечание
				Документация		
11			КМП7.1-01.01.100 СБ	Сборочный чертеж		
				Детали		
11		1	КМП7.1-01.01.101	Труба	1	
				Стандартные изделия		
		2		Фланец ГОСТ 1255-67	1	
				Ду 40-10		

Подпись и дата | Инв. № дубл. | Взам. инв. № | Подпись и дата | Инв. № подл.

Изм.	Лист	№ докум.	Подп.	Дата
Разраб.	Кузьмин		6.74	
Провер.	Чепурный		10.74	
Гл. сп. отд.	Абрамович		"	
Н. контр.	Молочков		10.74	
Утв.	Залетаев		11.74	

КМП7.1-01.01.100

Труба

Лит. И | Лист | Листов 1

Госстрой СССР Союзметаллургстройниипроект Ленинградский Промстройпроект

Копировал Копенкина Формат 11

Формат	Зона	Поз.	Обозначение	Наименование	Кол.	Примечание
				Документация		
11			КМП5,0-01.02.000 СБ	Сборочный чертеж		
				Детали		
11		1	КМП7.1-01.02.001	Кольцо	1	
11		2	КМП7.1-01.02.002	Горлобина	1	
11		3	КМП7.1-01.02.003	Диффузор	1	
11		4	КМП7.1-01.02.004	Кольцо	1	

Подпись и дата | Инв. № дубл. | Взам. инв. № | Подпись и дата | Инв. № подл.

Изм.	Лист	№ докум.	Подп.	Дата
Разраб.	Кузьмин		6.74	
Провер.	Чепурной		10.74	
Гл. сп. отд.	Абрамович		"	
Н. контр.	Молочков		10.74	
Утв.	Залетаев		11.74	

КМП7.1-01.02.000

Горлобина с диффузором

Лит. И | Лист | Листов 1

Госстрой СССР Союзметаллургстройниипроект Ленинградский Промстройпроект

Копировал Копенкина Формат 11

Формат	Зона	Поз.	Обозначение	Наименование	Кол.	Примечание
				Документация		
12			КМП -01.03.000 СБ	Сборочный чертеж		
				Детали		
11		1	КМП7.1-01.03.001	Труба	1	
11		2	КМП7.1-01.03.002	Фланец	1	
11		3	КМП7.1-01.03.003	Уголок защитный	1	
11		4	КМП7.1-01.03.004	Головка	1	
11		5	КМП7.1-01.03.005	Втулка	1	
11		6	КМП7.1-01.03.006	Конус	1	
11		7	КМП7.1-01.03.007	Крестовина	1	
11		8	КМП7.1-01.03.008	Прокладка	1	
11		9	КМП7.1-01.03.009	Шпилька	1	
11		10	КМП7.1-01.03.010	Отражатель	1	
11		11	КМП7.1-01.03.011	Штифт	3	
11		12	КМП7.1-01.03.012	Прокладка	1	
				Стандартные изделия		
				Болт ГОСТ 7798-70		
		14		М16×60,58	8	
				Гайки ГОСТ 5915-70		
		15		М10,5	2	
		16		М 16,5	8	

Подпись и дата | Инв. № дубл. | Взам. инв. № | Подпись и дата | Инв. № подл.

Изм.	Лист	№ докум.	Подп.	Дата
Разраб.	Кузьмин		6.74	
Провер.	Чепурной		10.74	
Гл. сп. отд.	Абрамович		"	
Н. контр.	Молочков		10.74	
Утв.	Залетаев		11.74	

КМП7.1-01.03.000

Форсунка

Лит. И | Лист 1 | Листов 2

Госстрой СССР Союзметаллургстройниипроект Ленинградский Промстройпроект

Копировал Копенкина Формат 11

Формат	Зона	Поз	Обозначение	Наименование	Кол.	Примечание
				Шайбы ГОСТ 11371-68		
		17		Шайба 10	2	
		18		Шайба 16	8	
				Фланец ГОСТ 1255-67		
		19		Ду 125-10	2	

Инв. № подл. | Подпись и дата | Взам. инв. № | Инв. № дубл. | Подпись и дата

Изм.	Лист	№ докум.	Подпись	Дата

КМП7.1-01.03.000

Лист 2

Копировал Копенкина Формат 11

Формат	Зона	Поз	Обозначение	Наименование	Кол.	Примечание
				Документация		
11			КМП7,1-01.04.000СБ	Сборочный чертеж		
				Детали		
11		1	КМП7,1-01.04.001	Труба	1	
11		2	КМП7,1-01.04.002	Патрубок	1	
11		3	КМП7,1-01.04.003	Прокладка	1	
				Стандартные изделия		
		5		Болт ГОСТ 7798-70		
				М16×60.58	4	
		6		Гайка ГОСТ 5915-70		
				М16.5	4	
		7		Шайба ГОСТ 11371-68		
				Шайба 16	4	
		8		Фланец ГОСТ 1255-67	4	
				Ду 40-10		

Инв. № подл. | Подпись и дата | Взам. инв. № | Инв. № дубл. | Подпись и дата

Изм.	Лист	№ докум.	Подп.	Дата
Разраб.	Кузьмин		6.74	
Провер.	Чепурной		10.74	
Гл. спец.	Абрамович			
Н. контр.	Молочков		10.74	
Утв.	Залетаев		11.74	

КМП7,1-01.04.000

Труба водоподающая

Лит И | Лист | Листов 1

ГОССТРОЙ СССР
СОЮЗМЕТАЛЛУРГСТРОЙНИИПРОЕКТ
ЛЕНИНГРАДСКИЙ ПРОМСТРОЙПРОЕКТ

Копировал Копенкина Формат 11

Формат	Зона	Поз.	Обозначение	Наименование	Кол.	Примечание
				Документация		
22			КМП7,1-02.00.000СБ	Сборочный чертёж		
				Сборочные единицы		
11		1	КМП7,1-02.02.000	Фланец	1	
11		2	КМП7,1-02.04.000	Коллектор	2	
11		3	КМП1-05.00.000	Форсунка	20	
11		4	КМП1-06.00.000	Люк	2	
11		5	КМП1-09.00.000-05	Клапан аварийный	1	
				Детали		
11		8	КМП7,1-02.00.001	Скоба	4	
11		9	КМП7,1-02.00.002	Прокладка	1	
11		10	КМП7,1-02.00.003	Прокладка	1	
11		11	КМП7,1-02.00.004	Кронштейн	4	
11		12	КМП6,3-01.03.012	Прокладка	2	
				Стандартные изделия		
				Болты ГОСТ 7798-70		
		14		М16×40.58	70	
		15		М16×60.58	16	
				Гайки ГОСТ 5915-70		
		16		М12.5	8	
		17		М16.5	86	

Инв. № подл. | Подп. и дата | Взам. инв. № | Инв. № дубл. | Подпись и дата

Изм.	Лист	№ докум.	Подп.	Дата
Разраб.	Кузьмин		6.74	
Провер.	Чепурной		10.74	
Гл. спец.	Абрамович			
Н. контр.	Молочков		10.74	
Утв.	Залетаев		11.74	

КМП7.1-02.00.000

Каплеуловитель

Лит И | Лист 1 | Листов 2

ГОССТРОЙ СССР
СОЮЗМЕТАЛЛУРГСТРОЙНИИПРОЕКТ
ЛЕНИНГРАДСКИЙ ПРОМСТРОЙПРОЕКТ

Формат	Зона	Поз.	Обозначение	Наименование	Кол.	Примечание
				Шайбы ГОСТ 11371-68		
		18		Шайба 12	8	
		19		Шайба 16	62	
			Переменные данные	для исполнений		
				От КМП7,1-02.00.000		
				до КМП7,1-02.00.000-01		
				см. СБ		
				Сборочные единицы		
11		22	От КМП7,1-02.01.000	Корпус	1	
			до КМП7,1-02.01.000-01			
11		23	От КМП7,1-02.03.000	Улитка	1	
			до КМП7,1-02.03.000-01			

Инв. № подл. | Подпись и дата | Взам. инв. № | Инв. № дубл. | Подпись и дата

Изм.	Лист	№ докум.	Подпись	Дата

КМП7.1-02.00.000

Лист 2

Формат	Зона	Поз	Обозначение	Наименование	Кол	Примечание
				Документация		
			КМП7.1-02.01.000 СБ	Сборочный чертёж		
				Сборочные единицы		
11		1	КМП7.1-03.01.000	Фланец	1	
				Детали		
11		2	КМП7.1-02.01.001	Цилиндр	1	
11		3	КМП7.1-02.01.007	Фланец	3	
11		4	КМП7.1-02.01.008	Фланец	1	
11		5	КМП7.1-02.01.009	Лист	4	
11		6	КМП7.1-02.01.010	Конус	1	
11		7	КМП7.1-02.01.011	Кольцо	2	
54		8	КМП7.1-02.01.012	Ребро		
				Полоса $\frac{6\times10\ ГОСТ\ 103-57}{Ст3\ ГОСТ\ 14637-69}$ $\ell=1300$	3	4.3 кг
11		9	КМП7.1-02.00.003	Прокладка	1	
				Стандартные изделия		
				Болт ГОСТ 7798-70		
		11		М16×40.58	36	
				Гайка ГОСТ 5915-70		
		12		М16.5	36	
				Шайба ГОСТ 11371-68		
		13		Шайба 16	36	

Инв. № подл. | Подпись и дата | Взам. инв. № | Инв. № дубл. | Подпись и дата

Изм.	Лист	№ докум.	Подп.	Дата
Разраб.		Кузьмин		
Пров.		Черуборова		
Гл. спец.		Жирамович		
Н. контр.		Полсков		
Утв.		Затеплеев		

КМП7.1-02.01.000

Корпус

Лит. | Лист 1 | Листов 2

ГОССТРОЙ СССР ГПИ Ленинградский Промстройпроект

Копировал Коленкина Формат 11

Формат	Зона	Поз	Обозначение	Наименование	Кол	Примечание
				Переменные данные для исполнений		
				от КМП7.1-02.01.000 до КМП7.1-02.01.000-01 см. СБ		
				Детали		
11		15	от КМП7.1-02.01.002 до КМП7.1-02.01.002-01	Цилиндр	1	
11		16	от КМП7.1-02.01.003 до КМП7.1-02.01.003-01	Лист верхний	1	
11		17	от КМП7.1-02.01.004 до КМП7.1-02.01.004-01	Лист нижний	1	
11		18	от КМП7.1-02.01.005 до КМП7.1-02.01.005-01	Лист наружный	1	
11		19	от КМП7.1-02.01.006 до КМП7.1-02.01.006-01	Лист внутренний	1	

Инв. № подл. | Подпись и дата | Взам. инв. № | Инв. № дубл. | Подпись и дата

Изм.	Лист	№ докум.	Подпись	Дата

КМП7.1-02.01.000

Лист 2

Копировал Коленкина Формат 11

Формат	Зона	Поз.	Обозначение	Наименование	Кол.	Примечание
				Документация		
11			КМП7.1-02.02.000 СБ	Сборочный чертеж		
				Детали		
54		1	КМП7.1-02.02.001	Уголок		
				Уголок $\frac{Б\ 63\times63\times6\ ГОСТ\ 8509-72}{Ст3\ ГОСТ\ 535-58}$		
				$\ell=1090$	2	6,23 кг
54		2	КМП7.1-02.02.002	Уголок		
				Уголок $\frac{Б\ 63\times63\times5\ ГОСТ\ 8509-72}{Ст3\ ГОСТ\ 535-58}$		
				$\ell=1634$	2	9,7 кг

Инв. № подл. | Подпись и дата | Взам. инв. № | Инв. № дубл. | Подпись и дата

Изм.	Лист	№ докум.	Подп.	Дата
Разраб.		Кузьмин		
Пров.		Черуборова		
Гл. спец.		Жирамович		
Н. контр.		Полсков		
Утв.		Затеплеев		

КМП7.1-02.02.000

Фланец

Лит. | Лист | Листов 1

ГОССТРОЙ СССР ГПИ Ленинградский Промстройпроект

Формат	Зона	Поз	Обозначение	Наименование	Кол	Примечание
				Документация		
12			КМП7.1-02.03.000 СБ	Сборочный чертёж		
				Сборочные единицы		
11		1	КМП7.1-02.02.000	Фланец	1	
				Детали		
11		3	КМП7.1-02.03.004	Лист	1	
54		4	КМП7.1-02.03.005	Ребро		
				Полоса $\frac{6\times60\ ГОСТ\ 103-57}{Ст3\ ГОСТ\ 14637-69}$ $\ell=1250$	2	3,55 кг
54		5	КМП7.1-02.03.006	Ребро		
				Полоса $\frac{6\times60\ ГОСТ\ 103-57}{Ст3\ ГОСТ\ 14637-69}$ $\ell=2800$	1	8,0 кг
11		6	КМП7.1-02.01.007	Фланец	1	
				Переменные данные для исполнений		
				от КМП7.1-02.03.000 до КМП7.1-02.03.000-01 см. СБ.		
				Детали		
11		8	от КМП7.1-02.03.001 до КМП7.1-02.03.001-01	Корпус	1	
11		9	от КМП7.1-02.03.002 до КМП7.1-02.03.002-01	Лист	1	
11		10	от КМП7.1-02.03.003 до КМП7.1-02.03.003-01	Лист	1	

Инв. № подл. | Подпись и дата | Взам. инв. № | Инв. № дубл. | Подпись и дата

Изм.	Лист	№ докум.	Подп.	Дата
Разраб.		Кузьмин		
Пров.		Черуборова		
Гл. спец.		Жирамович		
Н. контр.		Полсков		
Утв.		Затеплеев		

КМП7.1-02.03.000

Улитка

Лит. | Лист 1 | Листов 2

ГОССТРОЙ СССР ГПИ Ленинградский Промстройпроект

Серия 1494-23. Выпуск 7.

Формат	Зона	Поз.	Обозначение	Наименование	Кол.	Примечан.
				Документация		
12			КМП 7.1-02.04.000. СБ	Сборочный чертеж		
				Детали		
12		1	КМП 7.1-02.04.001	Труба	1	
11		2	КМП 7.1-02.04.002	Патрубок	1	
11		3	КМП 7.1-02.04.003	Патрубок	1	
Б4		4	КМП 7.1-02.04.004	Штуцер		
				Труба ГОСТ 3262-62		
				Ду 8; ℓ=40	6	0.03 кг.
11		5	КМП 6.3-01.03.012	Прокладка	1	
				Стандартные изделия		
				Болт ГОСТ 7798-70		
		7		М 16 × 60.58	8	
				Гайка ГОСТ 5915-70		
		8		М 16.5	8	
				Шайба ГОСТ 11371-68		
		9		Шайба 16	8	
				Колпак ГОСТ 8962-59		
		10		Ду 50	1	
				Фланец ГОСТ 1255-67		
		11		Ду 100 × 10	4	

Подпись и дата. Инв. № дубл. Взам. инв. № Подпись и дата. Инв. № подл.

Изм.	Лист	№ докум.	Подп.	Дата	КМП 7.1-02.04.000			
Разраб.		Кузьмин			Коллектор	Лит. И	Лист	Листов 1
Провер.		Чепурной		10.74		ГОССТРОЙ СССР СОЮЗМЕТАЛЛУРГСТРОЙНИИПРОЕКТ ЛЕНИНГРАДСКИЙ ПРОМСТРОЙПРОЕКТ		
Гл.спец.отд.		Абрамович		"				
Н.контр.		Молочков		10.74				
Утв.		Залетаев		11.74				

Копировал Решанова Формат 11

Формат	Зона	Поз.	Обозначение	Наименование	Кол.	Примечание
				Документация		
11			КМП 7.1-03.00.000. СБ.	Сборочный чертеж		
				Сборочные единицы		
11		1	КМП 7.1-03.01.000	Фланец	2	
				Детали		
11		2	КМП 7.1-03.00.001	Лист	2	
11		3	КМП 7.1-03.00.002	Лист	1	
11		4	КМП 7.1-03.00.003	Лист	1	

Подпись и дата. Инв. № дубл. Взам. инв. № Подпись и дата. Инв. № подл.

Изм.	Лист	№ докум.	Подп.	Дата	КМП 7.1-03.00.000.			
Разраб.		Кузьмин		6.74	Отвод	Лит. И	Лист	Листов 1
Провер.		Чепурной		10.74		ГОССТРОЙ СССР СОЮЗМЕТАЛЛУРГСТРОЙНИИПРОЕКТ ЛЕНИНГРАДСКИЙ ПРОМСТРОЙПРОЕКТ		
Гл.спец.отд.		Абрамович		"				
Н.контр.		Молочков		10.74				
Утв.		Залетаев		11.74				

Копировал Решанова Формат 11

Формат	Зона	Поз.	Обозначение	Наименование	Кол.	Примечан.
				Документация		
11			КМП 7.1-03.01.000. СБ	Сборочный чертеж		
				Детали		
Б4		1	КМП 7.1-03.01.001	Уголок		
				Уголок $\frac{Б\text{-}63\times63\times6\ ГОСТ\ 8509\text{-}72}{Ст.3\ ГОСТ\ 535\text{-}58}$		
				ℓ=1324	2	7,55 кг
Б4		2	КМП 7.1-03.01.002	Уголок		
				Уголок $\frac{Б\text{-}63\times63\times6\ ГОСТ\ 8509\text{-}72}{Ст.3\ ГОСТ\ 535\text{-}58}$		
				ℓ=1450	2	9,3 кг.

Подпись и дата. Инв. № дубл. Взам. инв. № Подпись и дата. Инв. № подл.

Изм.	Лист	№ докум.	Подп.	Дата	КМП 7.1-03.01.000.			
Разраб.		Кузьмин			Фланец	Лит. И	Лист	Листов 1
Провер.		Чепурной		10.74		ГОССТРОЙ СССР СОЮЗМЕТАЛЛУРГСТРОЙНИИПРОЕКТ ЛЕНИНГРАДСКИЙ ПРОМСТРОЙПРОЕКТ		
Гл.спец.отд.		Абрамович		"				
Н.контр.		Молочков		10.74				
Утв.		Залетаев		11.74				

Копировал Решанова Формат 11

КМП7.1-00.00.000СБ – изображено

КМП7.1-00.00.000-01СБ – зеркальное отражение

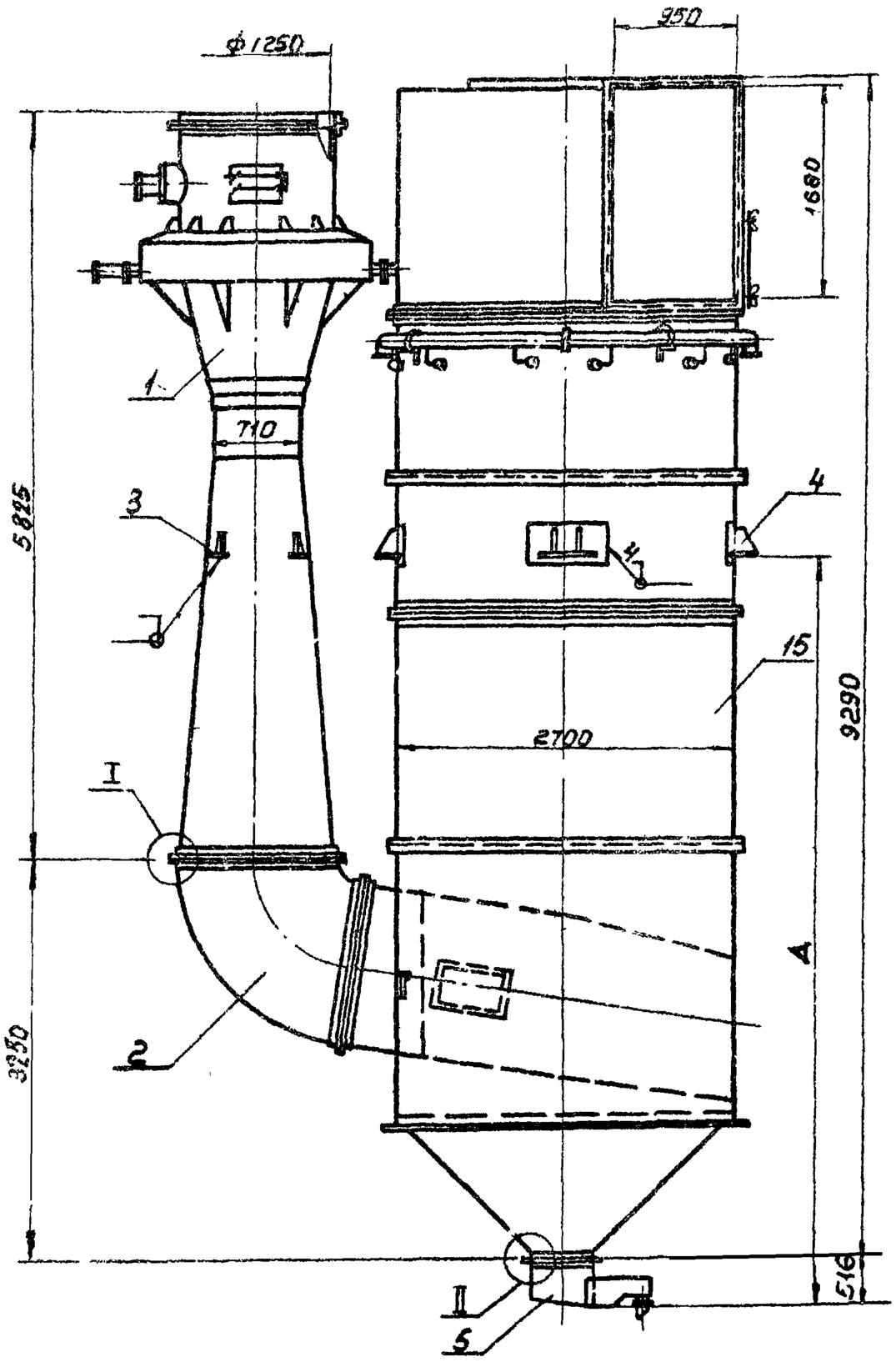

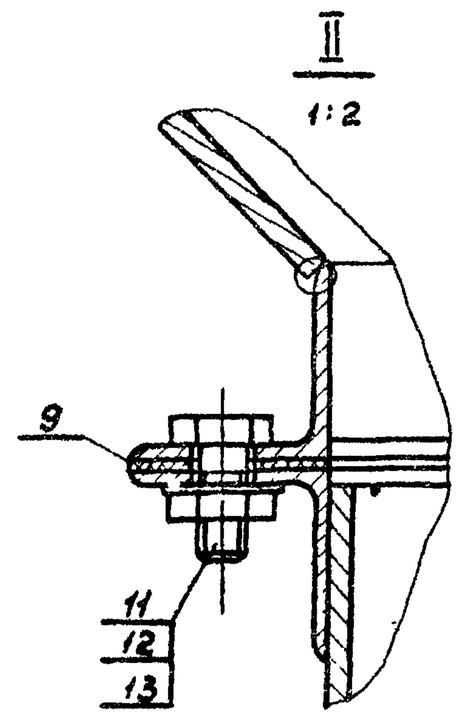

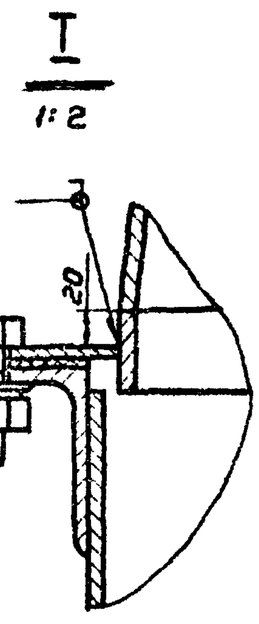

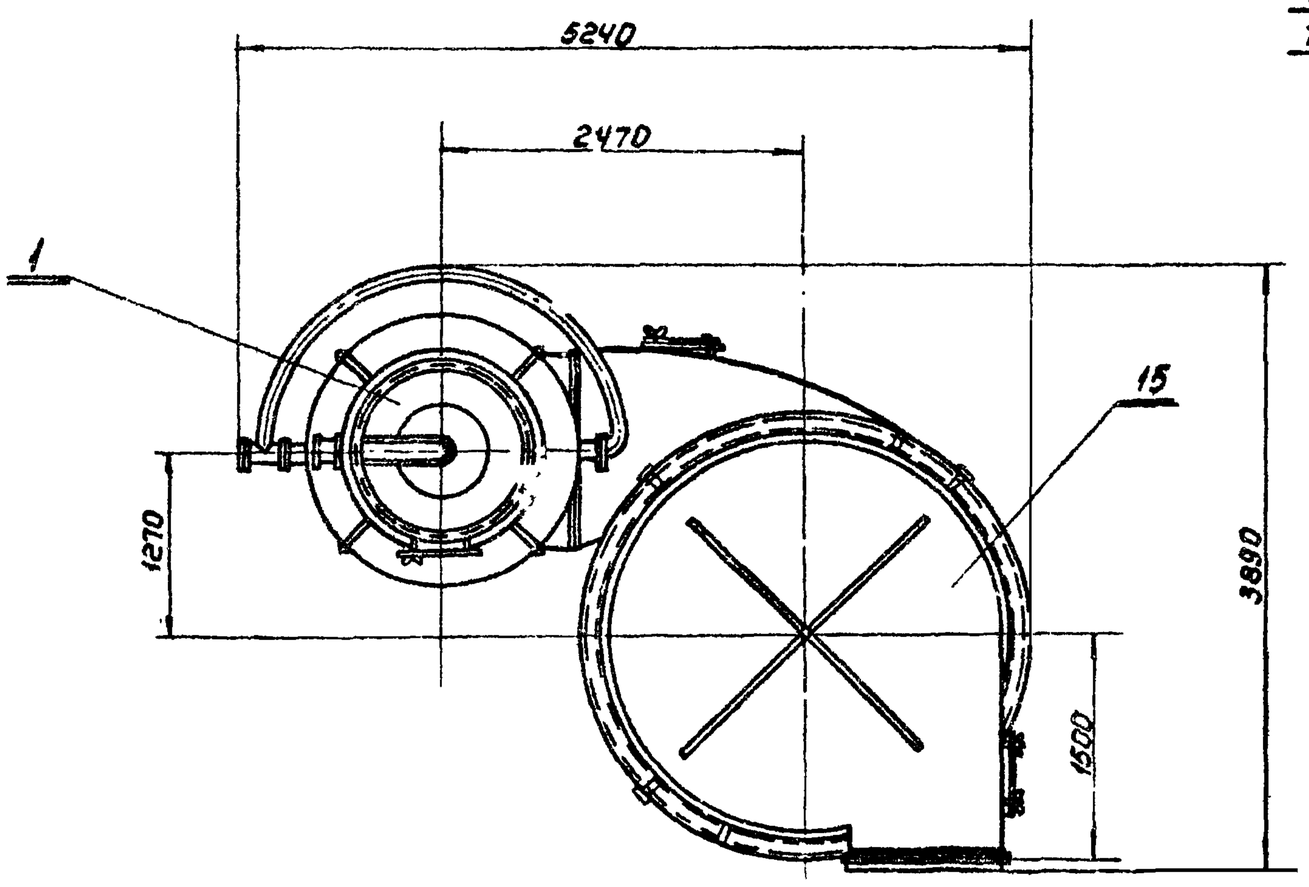

1. Размеры для справок.
2. Размер Δ устанавливается при привязке проекта.
3. Сварной шов Т1-Δ6 по ГОСТ 5264-69.
4. Остальные технические требования по КМП7.1-00.00.000ТУ.

Гл. инж. института	Абрамов						
Гл. инж. проекта	Рунцына						
Гл. энергетик инс-та	Мажкин						

Изм.	Лист	№док.	Подп.	Дата
Разраб.	Петр[illegible]			
Проверил	Волкова			
Рук. гр.	Чепурной			
Гл. спец.	Абрамов			
Н. контр.	Молочков			
Утв.	Залетаев			

КМП7.1-00.00.000СБ

Пылеуловитель коагуляционный мокрый тип КМП
Сборочный чертеж

Лит.	Масса	Масштаб
И	7353	1:40

Лист | Листов 1

ГОССТРОЙ СССР
Объединение Гипрокислородмаш
ЛЕНИНГРАДСКИЙ ПРОМСТРОЙПРОЕКТ

Инв. № подл. | Подпись и дата | Взамен инв. № | Инв. № дубл. | Подпись и дата

Копировал Коленкина Формат А2

Серия 1494-23. Выпуск 7.

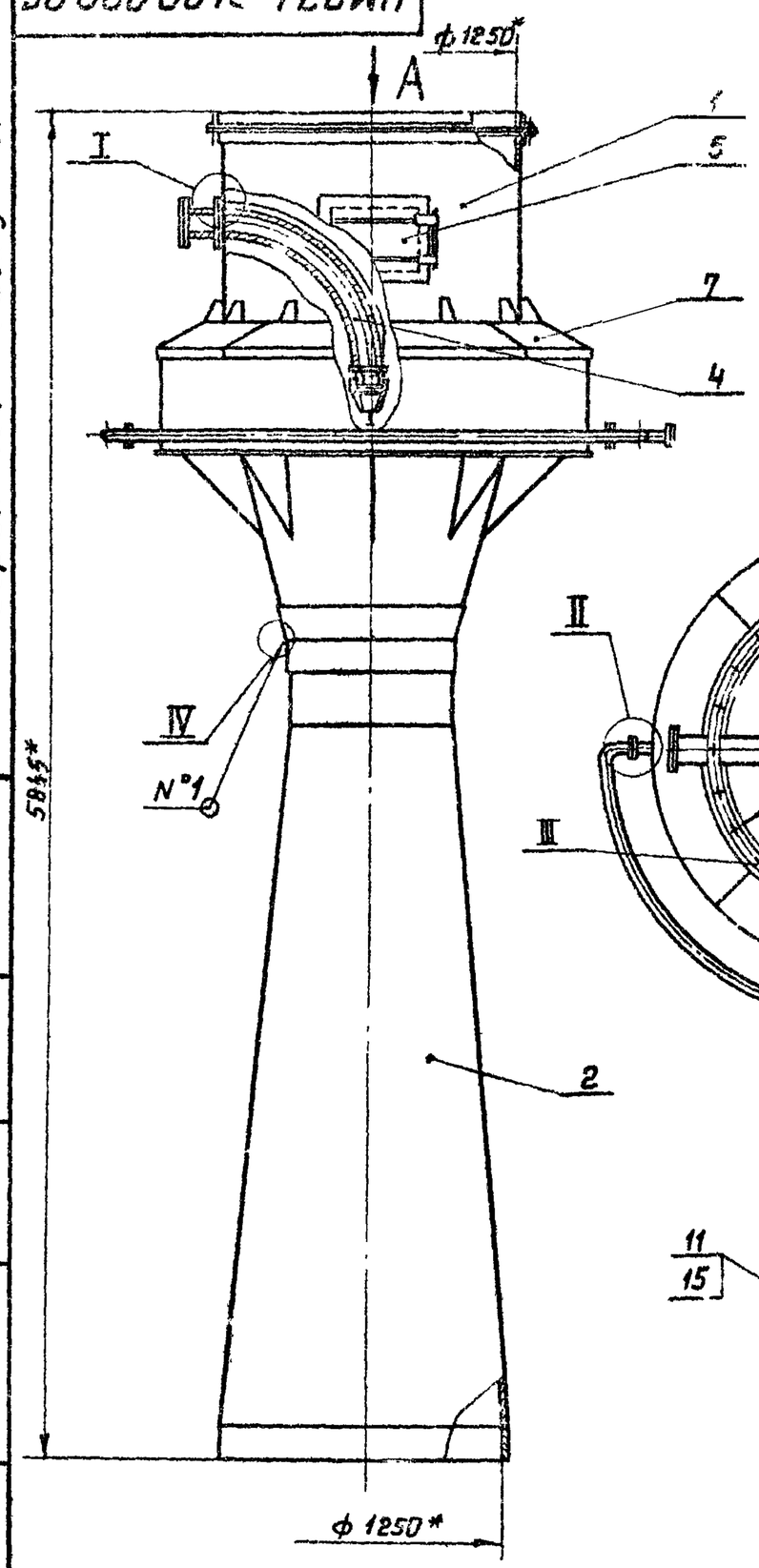

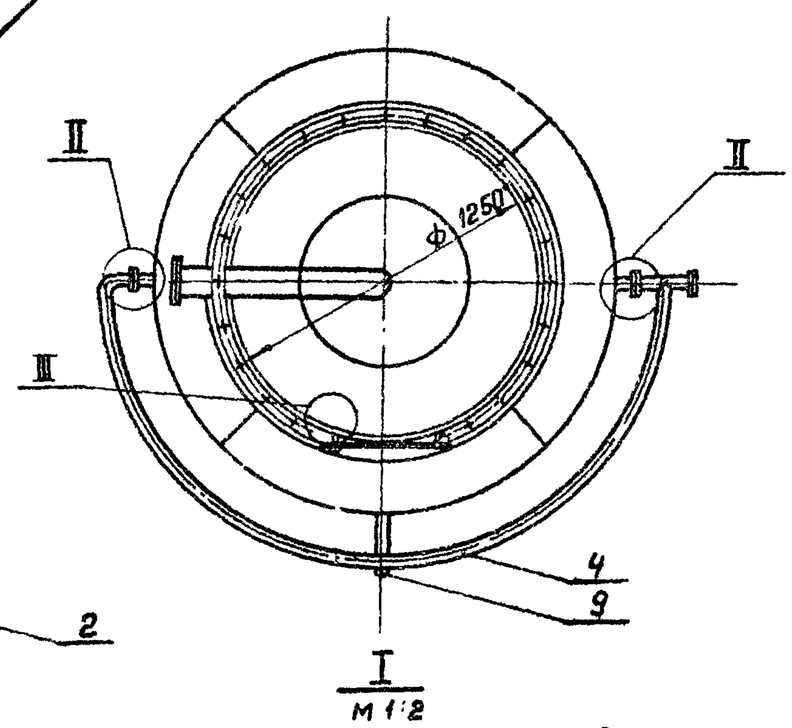

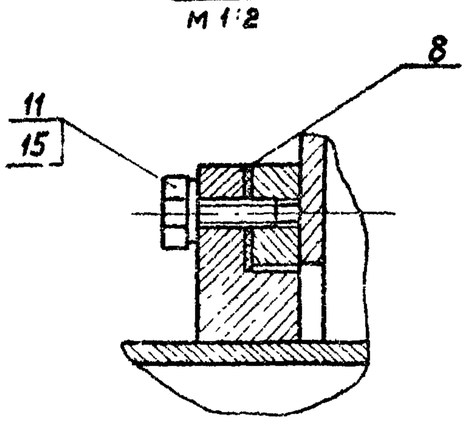

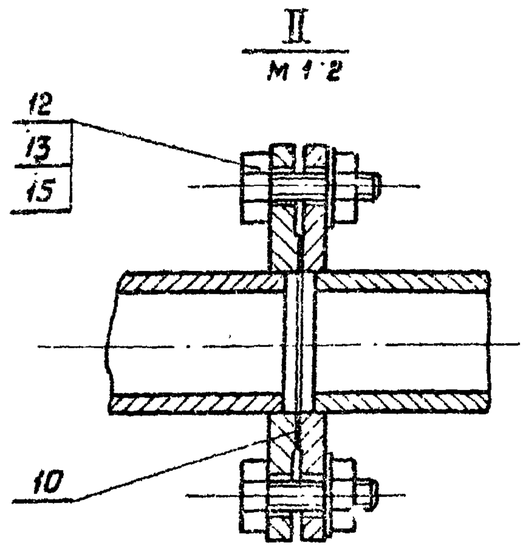

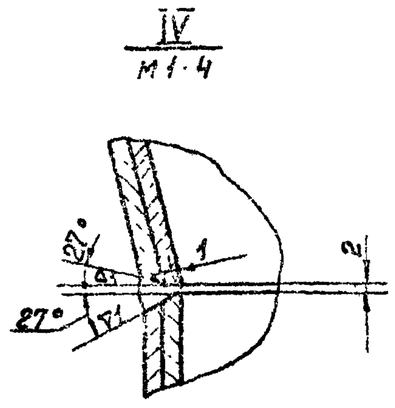

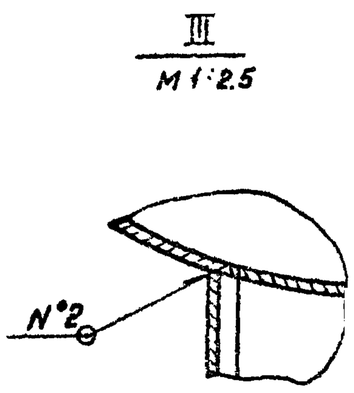

1 *Размеры для справок

2. Сварные швы:

№1 - С15

№2 - Т1 - ▷6

по ГОСТ 5264-69

3. Остальные технические требования по КМП 7.1-00.00.000ТУ

Изм.	Лист	№докум.	Подпись	Дата	КМП7.1-01.00.000СБ			
Разраб.		Вершкова		12.74	Труба-коагулятор. Сборочный чертеж	Лит	Масса	Масштаб
Проверил		Волкова		VII-74		И	1792,0	1:25
Рук. гр.		Чепурной		10.74		Лист	Листов 1	
Гл. сп. отд.		Абрамович		"		Госстрой СССР Союзметаллургстройниипроект Ленинградский промстройпроект		
Н. контр.		Молочков		11.74				
Утв.		Залетаев		11.74				

Копировал Решнова Формат 12

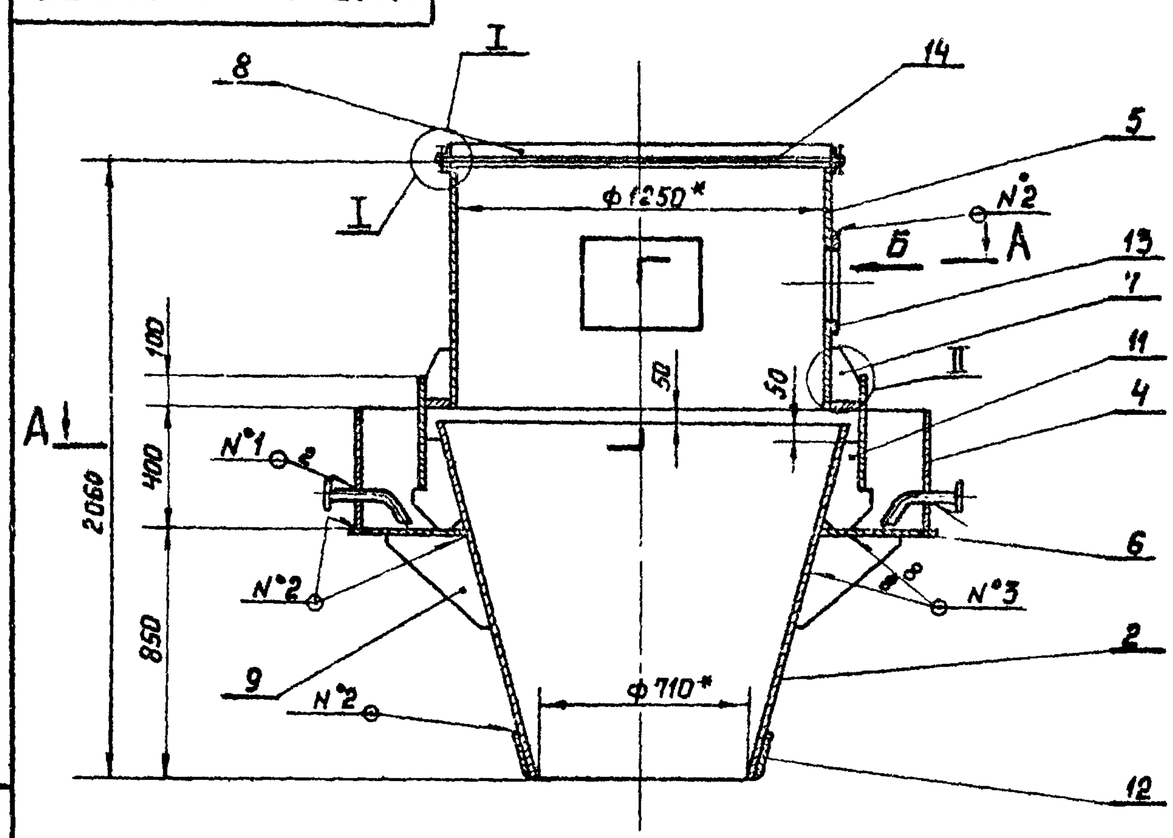

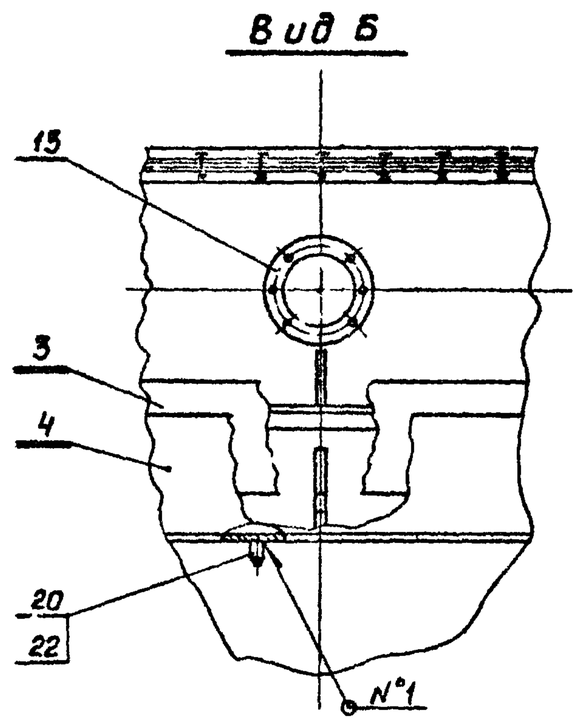

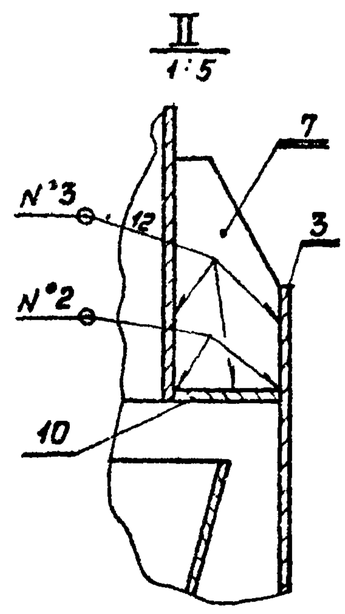

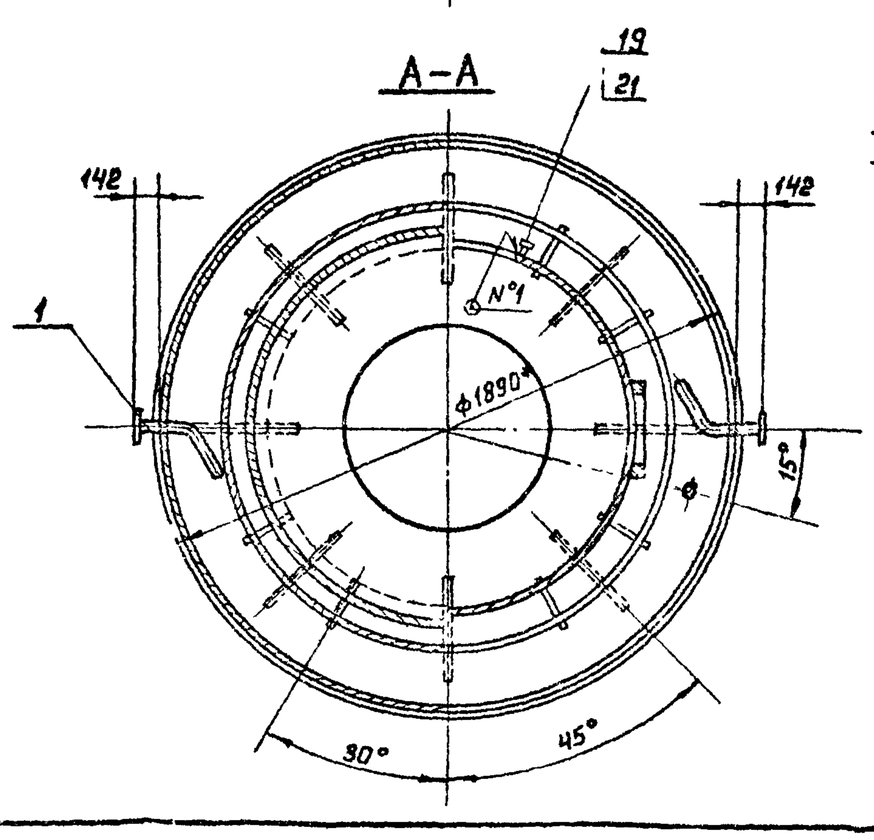

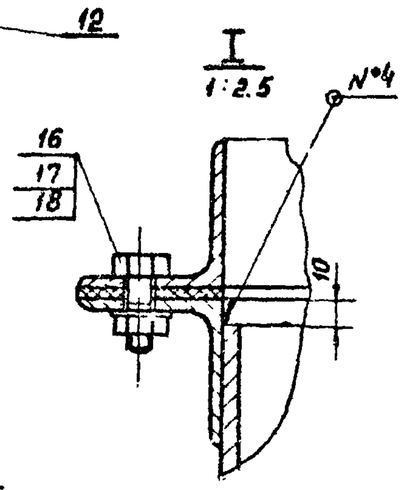

1.* Размеры для справок.

2. Сварные швы:

№1 - Т1 - ▷3

№2 - Т1 - ▷6

№3 - Т1 - ▷6

№4 - Т1 - ▷5

по ГОСТ 5264-69

3. Остальные технические требования по КМП 7.1-00.00.000ТУ

Изм.	Лист	№докум.	Подп.	Дата	КМП7.1-01.01.000СБ			
Разраб.		Вершкова		11.74	Устройство входное. Сборочный чертеж.	Лит	Масса	Масштаб
Проверил		Волкова		VII-74		И	960.5	1:20
Рук. гр.		Чепурной		10.74		Лист	Листов 1	
Гл. спец. отд.		Абрамович		"		Госстрой СССР Союзметаллургстройниипроект Ленинградский промстройпроект		
Н. контр.		Молочков		11.74				
Утв.		Залетаев		11.74				

Инв. № подл. | Подпись и дата | Взамен инв. № | Инв. № дубл. | Подпись и дата

КМП7.1-01.01.100

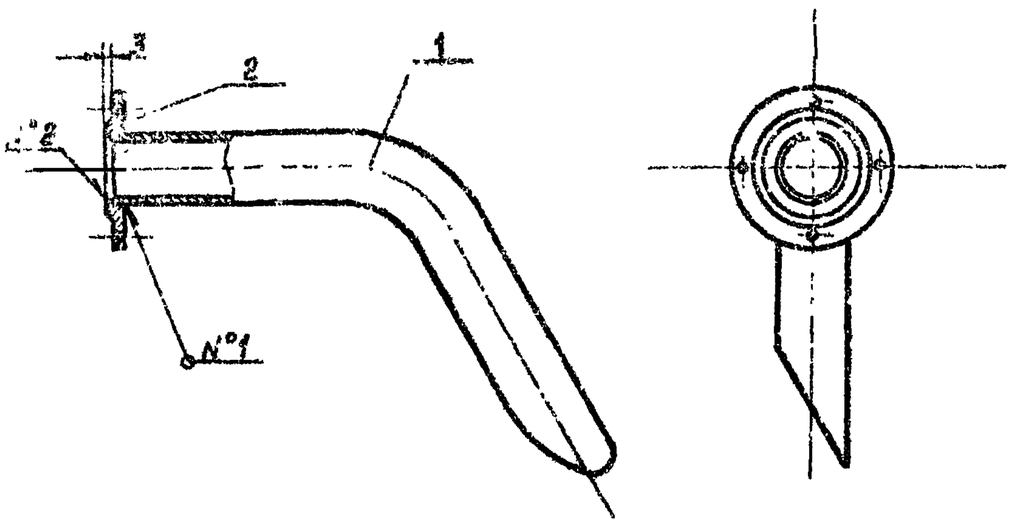

1. Сварные швы: N°1 – Т1 – ▷3
N°2 – Н1 – ▷3
по ГОСТ 5264-69
2. Остальные технические требования по КМП 7.1-00.00.000ТУ

Изм.	Лист	N° докум.	Подп.	Дата	КМП7.1-01.01.100 СБ		
Разраб.		Кондратьев		VII-74	Труба сборочный чертеж	Лит. И	Масса 3.4	Масштаб 1:4
Проверил		Волкова		VII-74		Лист	Листов 1
Рук. гр.		Чепурной		10.74		Госстрой СССР Союзметаллурстройниипроект Ленинградский Промстройпроект
Гл. спец.		Абрамович		"		
Н. контр.		Малочков		10.74		
Утв.		Залетаев		11.74		

Копировал Решанова Формат 11

Подпись и дата | Взамен инв. № | Инв. № дубл. | Подпись и дата | Инв. № подл.

КМП7.1-01.01.101

(▽) 13

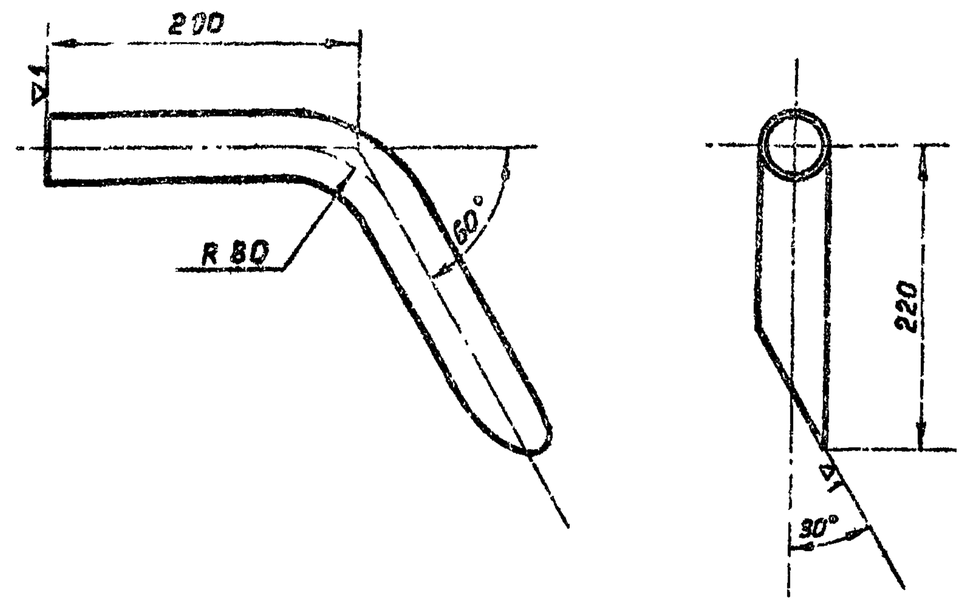

Технические требования по КМП 7.1-00.00.000ТУ.

Изм.	Лист	N° докум.	Подп.	Дата	КМП7.1-01.01.101		
Разраб.		Кондратьев		VII-74	Труба	Лит. И	Масса 169	Масштаб 1:4
Проверил		Волкова		VII-74		Лист	Листов 1
Рук. гр.		Чепурной		10.74	Труба 40 ГОСТ 3262-62	Госстрой СССР Союзметаллурстройниипроект Ленинградский Промстройпроект
Гл. спец.		Абрамович		"		
Н. контр.		Малочков		10.74		
Утв.		Залетаев		11.74		

Копировал Решанова Формат 11

Подпись и дата | Взамен инв. № | Инв. № дубл. | Подпись и дата | Инв. № подл.

КМП7.1-01.01.001

▽1 (▽)

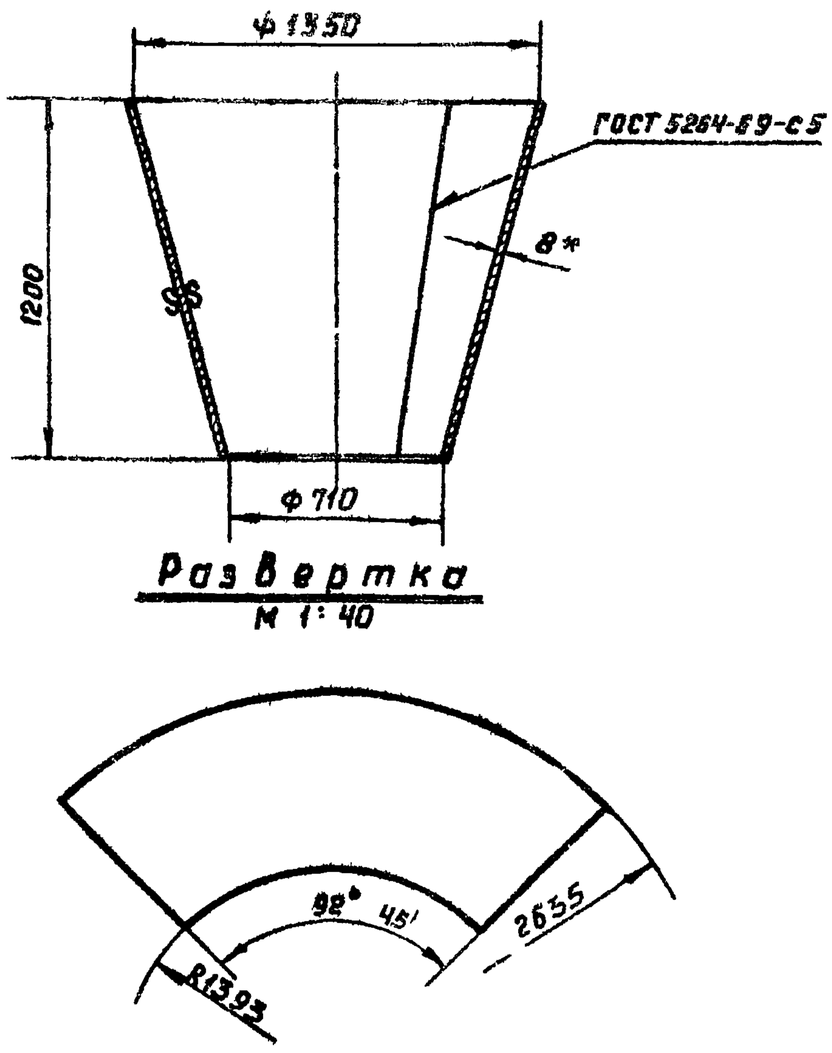

1. * Размер для справок.
2. Технические требования по КМП 7.1-00.00.000ТУ

Изм.	Лист	N° докум.	Подп.	Дата	КМП7.1-01.01.001		
Разраб.		Кондратьев		VII-74	Конфузор	Лит. И	Масса 254	Масштаб 1:20
Проверил		Волкова		VII-74		Лист	Листов 1
Рук. гр.		Чепурной		10.74	Лист — ВГОСТ 5681-57 / Ст 3 ГОСТ 14637-69	Госстрой СССР Союзметаллурстройниипроект Ленинградский Промстройпроект
Гл. спец.		Абрамович		"		
Н. контр.		Малочков		10.74		
Утв.		Залетаев		11.74		

Подпись и дата | Взамен инв. № | Инв. № дубл. | Подпись и дата | Инв. № подл.

КМП7.1-01.01.002

▽1 (▽)

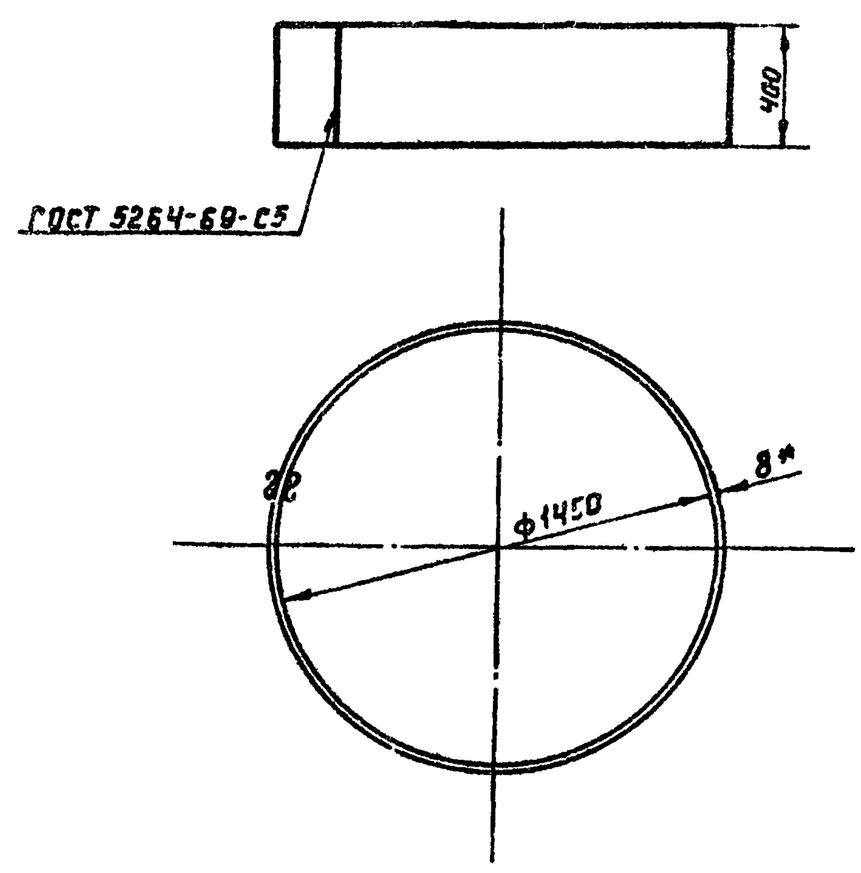

1. * Размер для справок.
2. Технические требования по КМП 7.1-00.00.000ТУ

Изм.	Лист	N° докум.	Подп.	Дата	КМП7.1-01.01.002		
Разраб.		Кондратьев		VII-74	Кольцо	Лит. И	Масса 114.2	Масштаб 1:5
Проверил		Волкова		VII-74		Лист	Листов 1
Рук. гр.		Чепурной		10.74	Лист — ВГОСТ 5681-57 / Ст 3 ГОСТ 14637-69	Госстрой СССР Союзметаллурстройниипроект Ленинградский Промстройпроект
Гл. спец.		Абрамович		"		
Н. контр.		Малочков		10.74		
Утв.		Залетаев		11.74		

Подпись и дата | Взамен инв. № | Инв. № дубл. | Подпись и дата | Инв. № подл.

Серия 1494-23 Выпуск 7

КМП7.1-01.01.003

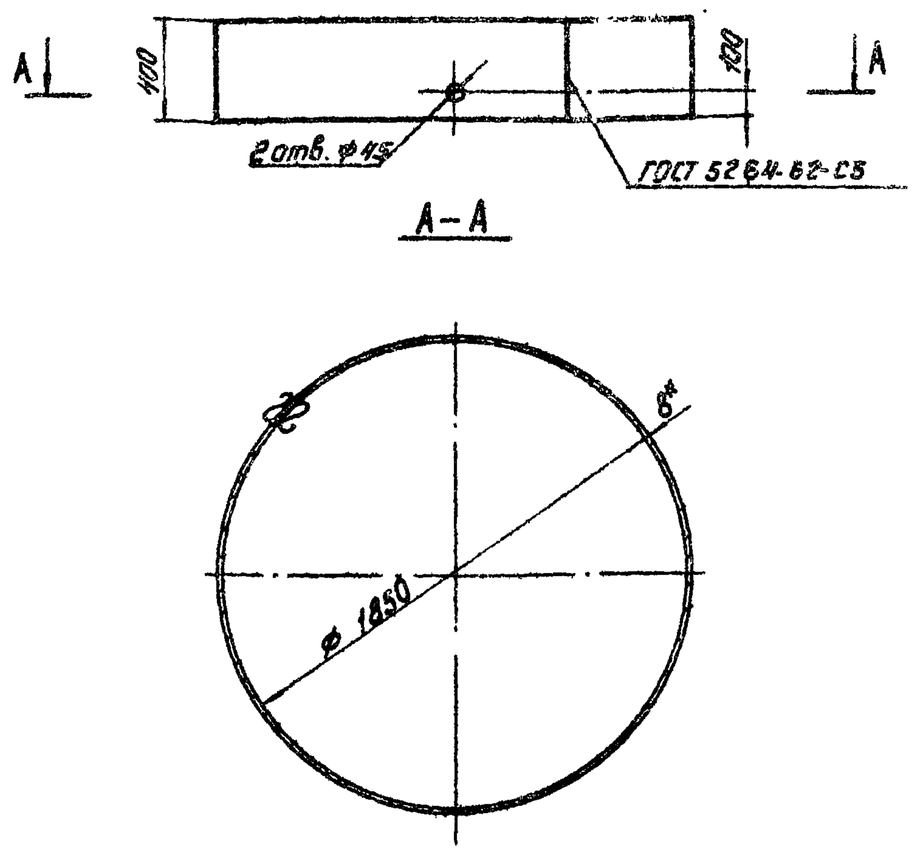

1.* Размер для справок.
2. Технические требования по КМП 7.1-00.00.000 ТУ

Изм.	Лист	№ докум.	Подп.	Дата	КМП7.1 – 01.01.003		
Разраб.	Лаванова			11.74	Кольцо	Лит И	Масса 145.7 / Масштаб 1:25
Проверил	Волкова			11-74		Лист / Листов 1	
Рук.гр.	Чепурной			10.74			
Гл.спец.	Абрамович			"	Лист 8 ГОСТ 5681-57 / Ст 3 ГОСТ 14637-69	Госстрой СССР Союзметаллургстройниипроект Ленинградский Промстройпроект	
Н.контр.	Молочков			10.74			
Утв.	Залетаев			11.74			

Инв. № подл. | Подпись и дата | Взамен инв. № | Инв. № дубл. | Подпись и дата

Копировал ген. | Формат 11

КМП7.1-01.01.004

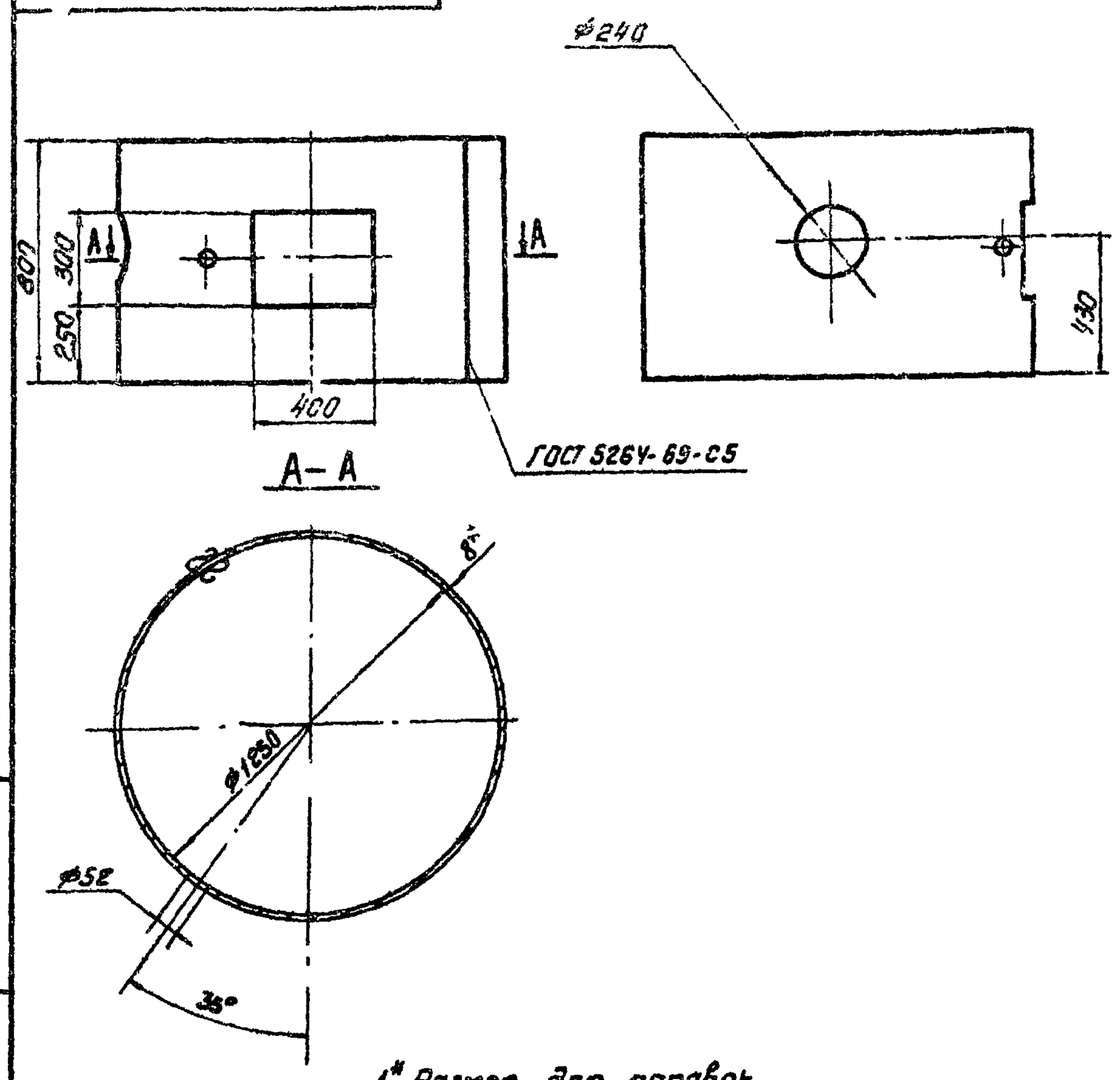

1.* Размер для справок.
2. Технические требования по КМП 7.1-00.00.000 ТУ.

Изм.	Лист	№ докум.	Подп.	Дата	КМП7.1 – 01.01.004		
Разраб.	Лаванова			11.74	Патрубок	Лит И	Масса 188.4 / Масштаб 1:20
Проверил	Волкова			11-74		Лист / Листов 1	
Рук.гр.	Чепурный			10.74			
Гл.спец.	Абрамович			"	Лист 8 ГОСТ 5681-57 / Ст.3 ГОСТ 14637-69	Госстрой СССР Союзметаллургстройниипроект Ленинградский Промстройпроект	
Н.контр.	Молочков			10.74			
Утв.	Залетаев			11.74			

Инв. № подл. | Подпись и дата | Взамен инв. № | Инв. № дубл. | Подпись и дата

Копировал ген. | Формат 11

КМП7.1-01.01.005

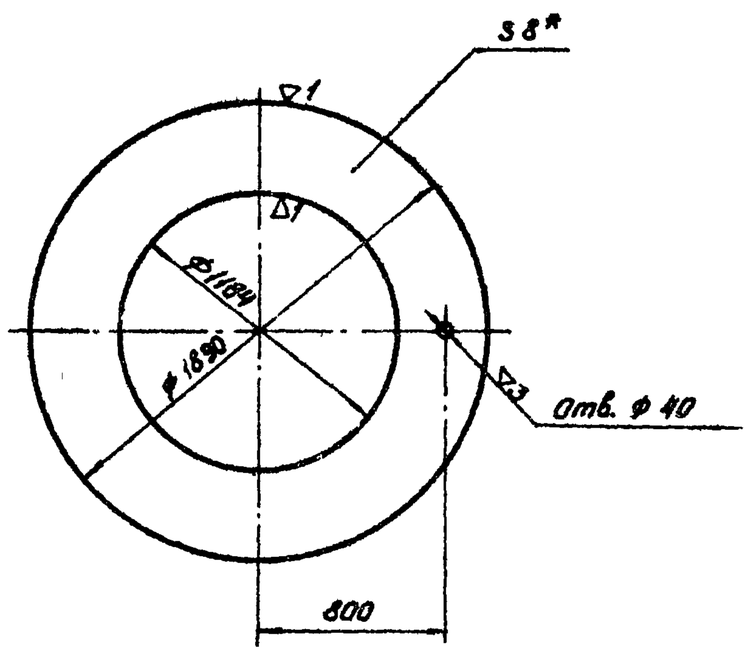

1* Размер для справок.
2. Технические требования по КМП 7.1-00.00.000 ТУ

Изм.	Лист	№ докум.	Подп.	Дата	КМП7.1 – 01.01.005		
Разраб.	Лаванова			11.74	Кольцо	Лит И	Масса 110.5 / Масштаб 1:25
Проверил	Волкова			11-74		Лист / Листов 1	
Рук.гр.	Чепурной			10.74			
Гл.спец.	Абрамович			"	Лист 8 ГОСТ 5681-57 / Ст 3 ГОСТ 14637-69	Госстрой СССР Союзметаллургстройниипроект Ленинградский Промстройпроект	
Н.контр.	Молочков			10.74			
Утв.	Залетаев			11.74			

Инв. № подл. | Подпись и дата | Взамен инв. № | Инв. № дубл. | Подпись и дата

Копировал | Формат 11

КМП7.1-01.01.006

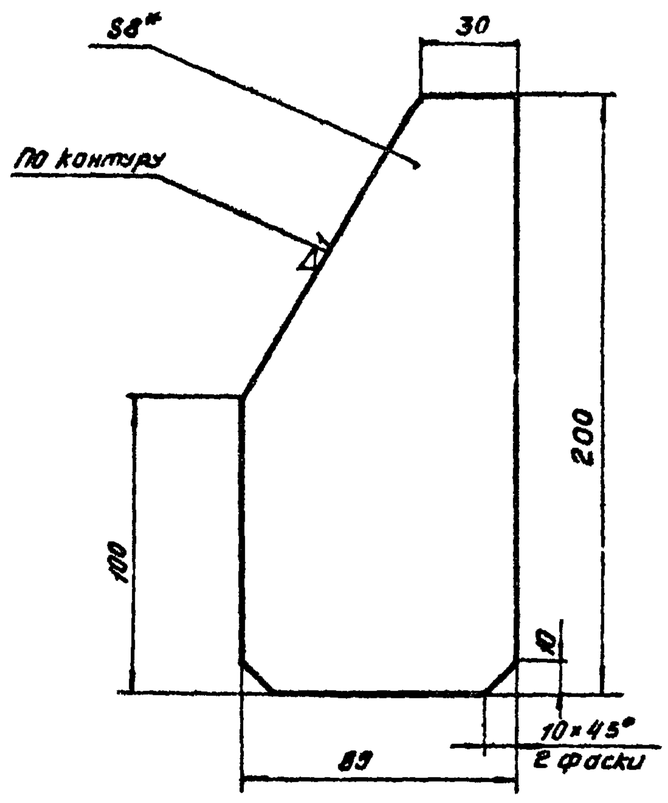

1.* Размер для справок
2. Технические требования по КМП 7.1-00.00.000 ТУ

Изм.	Лист	№ докум.	Подп.	Дата	КМП7.1 – 01.01.006		
Разраб.	Лаванова			11-74	Лист	Лит И	Масса 0.84 / Масштаб 1:2
Проверил	Волкова			11-74		Лист / Листов 1	
Рук.гр.	Чепурной			10.74			
Гл.спец.	Абрамович			"	Лист 8 ГОСТ 5681-57 / Ст 3 ГОСТ 14637-69	Госстрой СССР Союзметаллургстройниипроект Ленинградский Промстройпроект	
Н.контр.	Молочков			10.74			
Утв.	Залетаев			11.74			

Инв. № подл. | Подпись и дата | Взамен инв. № | Инв. № дубл. | Подпись и дата

Копировал | Формат 11

КМП7.1-01.01.007

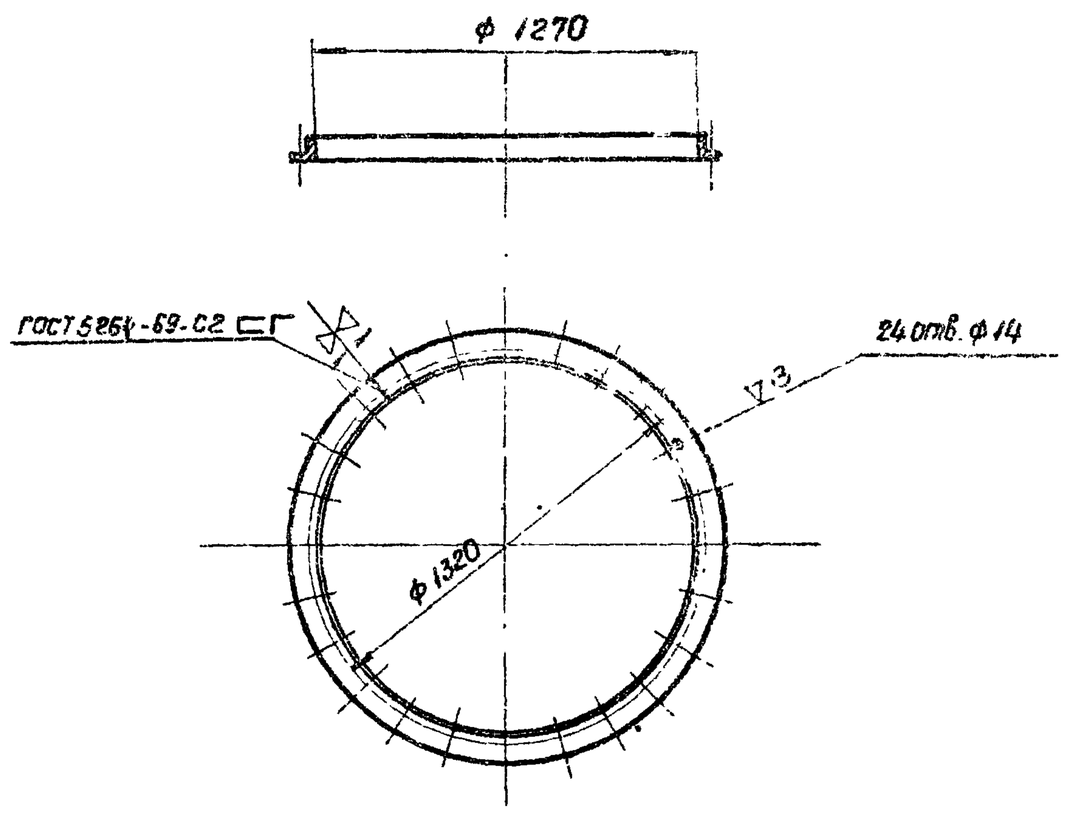

Технические требования по КМП 7.1-00.00.000 ТУ.

Изм. Лист	N докум.	Подп.	Дата	КМП 7.1-01.01.007			
Разраб.	Петрова			Фланец.	Лит. И	Масса 10.0	Масштаб 1:20
Проверил.	Волкова				Лист.	Листов. 1	
Рук гр.	Чепурной			Уголок Б40×40×4 ГОСТ 8509×72 / Ст.3 ГОСТ 535-58	Госстрой СССР Союзметаллургстройниипроект Ленинградский Промстройпроект		
Гл. сп. отд.	Абрамова						
Н. контр.	Молочков						
Утв.	Залетаев						

Копировал. Беркушкина Формат. II

Подпись и дата. Взамен. инв. N дубл. Инв. N подл.

КМП7.1-01.01.008

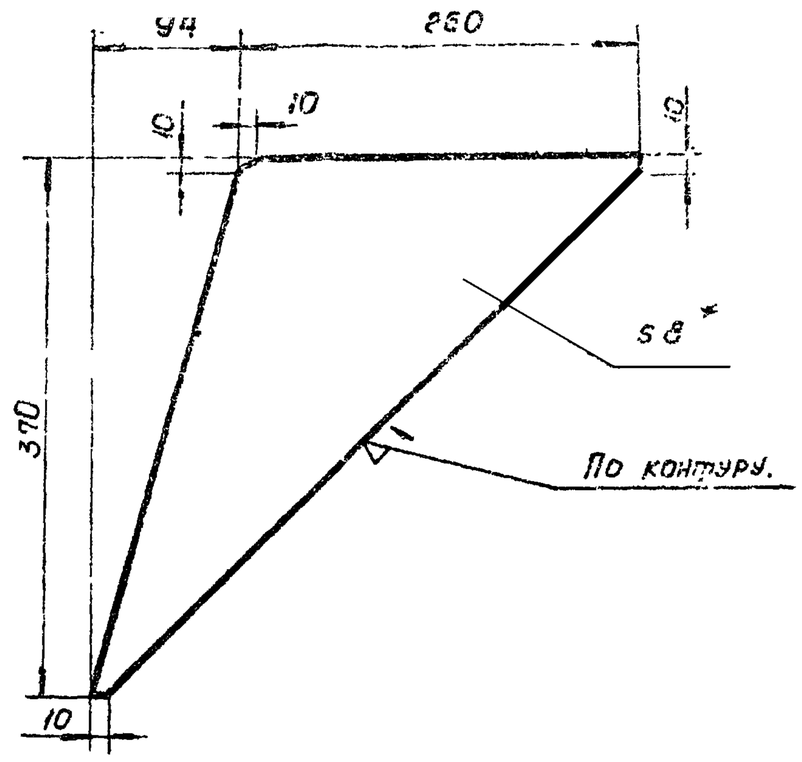

1 * Размер для справок

2. Технические требования по КМП 7.1-00.00.000 ТУ.

Изм. Лист	N докум.	Подп.	Дата	КМП 7.1-01.01.008			
Разраб.	Петрова			Косынка.	Лит. И	Масса 29	Масштаб 1:4
Проверил.	Волкова				Лист.	Листов 7	
Рук гр.	Чепурной			Лист 8 ГОСТ 5681-57 / Ст 3 ГОСТ 14637-69	Госстрой СССР Союзметаллургстройниипроект Ленинградский Промстройпроект		
Гл. сп. отд.	Абрамович						
Н. контр.	Молочков						
Утв.	Залетаев						

Копировал Беркушкина Формат. II

Подпись и дата. Взамен. инв. N дубл. Инв. N подл.

КМП7.1-01.01.009

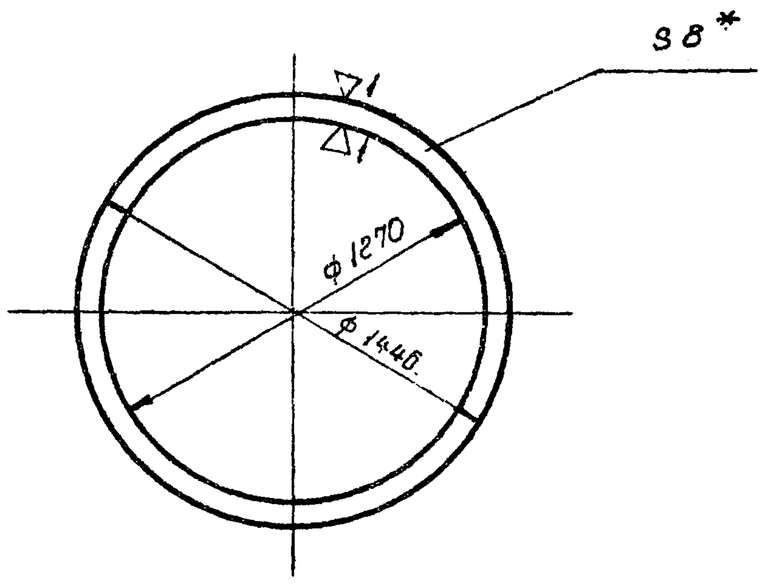

1 * Размер для справок

2. Технические требования по КМП 7.1-00.00.000 ТУ.

Изм. Лист	N докум.	Подп.	Дата	КМП 7.1-01.01.009			
Разраб.	Петрова			Кольцо	Лит. И	Масса 23.5	Масштаб 1:20
Проверил.	Волкова				Лист.	Листов 1.	
Рук гр.	Чепурной			Лист 8 ГОСТ 5681-57 / Ст 3 ГОСТ 14637-69	Госстрой СССР Союзметаллургстройниипроект Ленинградский Промстройпроект		
Гл. сп. отд.	Абрамович						
Н. контр.	Молочков						
Утв.	Залетаев						

Копировал Беркушкина Формат II

Подпись и дата. Взамен. инв. N дубл. Инв. N подл.

КМП7.1-01.01.010

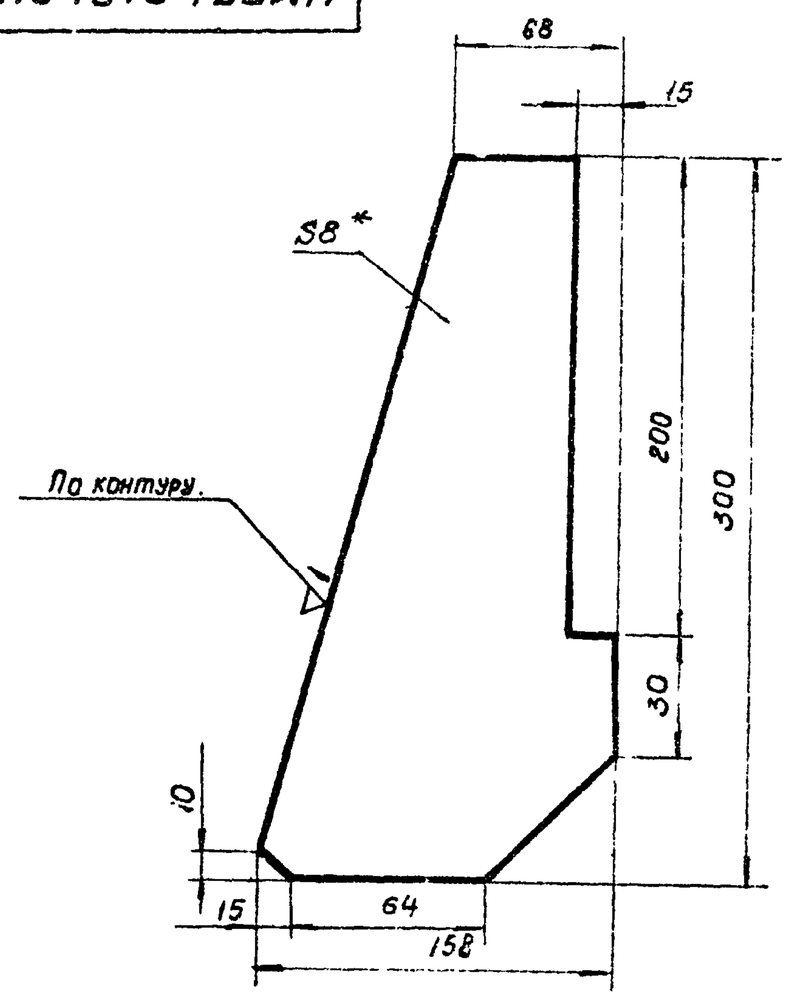

1 * Размер для справок

2. Технические требования по КМП 7.1-00.00.000 ТУ

Изм. Лист	N докум.	Подп.	Дата	КМП 7.1-01.01.010			
Разраб.	Петрова			Лист.	Лит. И	Масса 18	Масштаб 1:5
Проверил.	Волкова				Лист.	Листов 1.	
Рук гр.	Чепурной			Лист 8 ГОСТ 5681-57 / Ст.8 ГОСТ 14637-69	Госстрой СССР Союзметаллургстройниипроект Ленинградский Промстройпроект		
Гл. сп. отд.	Абрамович						
Н. контр.	Молочков						
Утв.	Залетаев						

Копировал Беркушкина

КМП7.1-01.01.011

▽1 (▽)

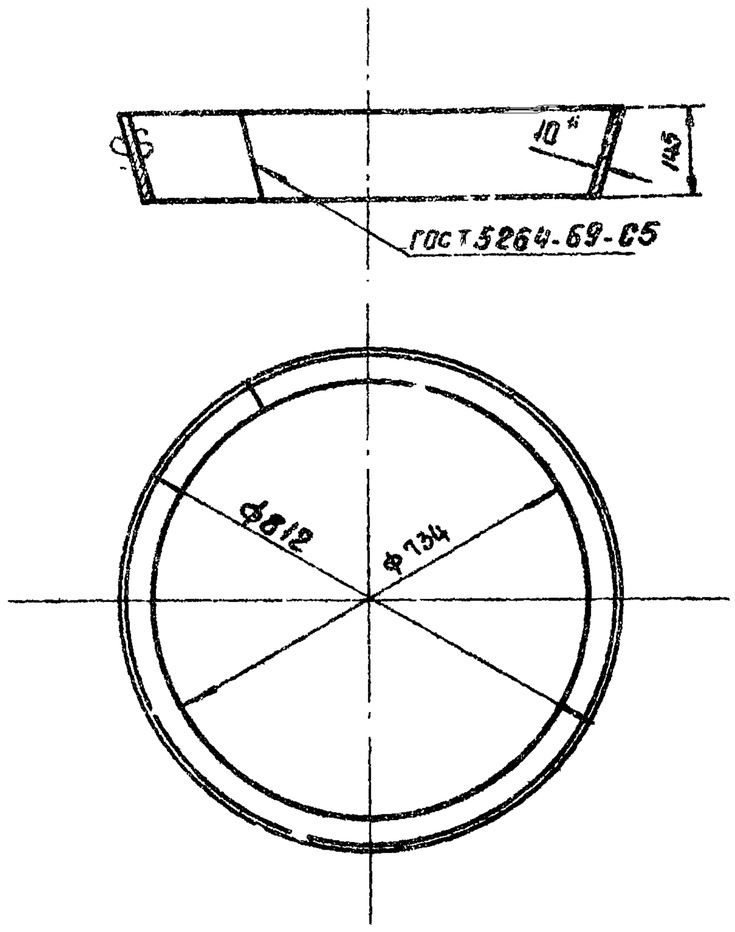

1* Размер для справок
2. Технические требования по КМП 7.1-00.00.000ТУ

Изм.	Лист	№докум.	Подп.	Дата	КМП7.1-01.01.011		
Разраб.		Кондратьева		VII-74	Кольцо	Лит.	Масса	Масштаб
Проверил.		Волкова		VII-74		И	87.6	1:10
Рук. гр.		Чепурной		10.74		Лист	Листов 1
Гл. спец. отд.		Абрамович		"	Лист 10 ГОСТ 5681-57 / Ст.3 ГОСТ 14637-69	Госстрой СССР Союзметаллургстройниипроект Ленинградский промстройпроект
Н. контр.		Молочков		10.74		
Утв.		Залетаев		11.74		

Копировал. Беркушкина. Формат. 11

Подпись и дата. | Взамен. инв. № | Инв. № дубл. | Подпись и дата. | Инв. № подл.

КМП7.1-01.01.012

▽3 (▽)

16

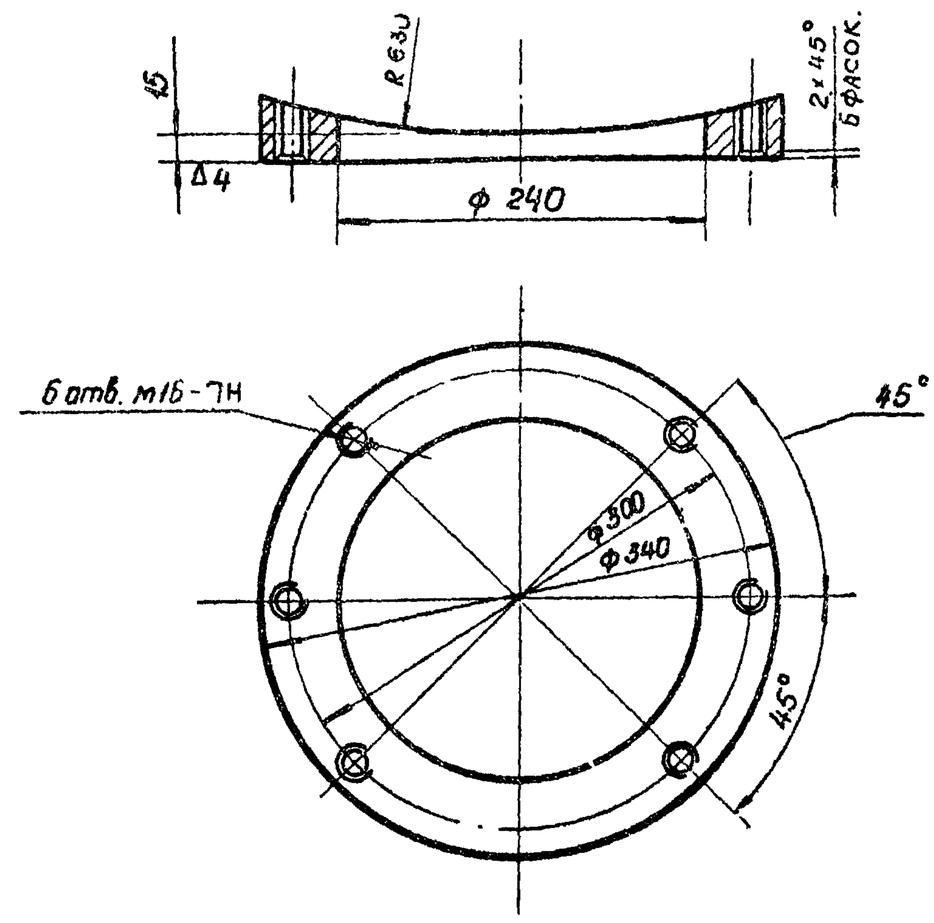

1. Технические требования по КМП 7.1-00.00.000ТУ.

Изм.	Лист	№докум.	Подп.	Дата	КМП7.1-01.01.012			
Разраб.		Кондратьева		VII-74	Фланец.	Лит.	Масса	Масштаб
Проверил.		Волкова		VII-74		И	5.5	1:4
Рук. гр.		Чепурной		10.74		Лист	Листов 1
Гл. спец. отд.		Абрамович		"	Лист 40 ГОСТ 5681-57 / Ст 3 ГОСТ 14637-69	Госстрой СССР Союзметаллургстройниипроект Ленинградский промстройпроект
Н. контр.		Молочков		10.74		
Утв.		Залетаев		11.74		

Копировал. Беркушкина. Формат. 11.

КМП7.1-01.01.013

(▽) 2

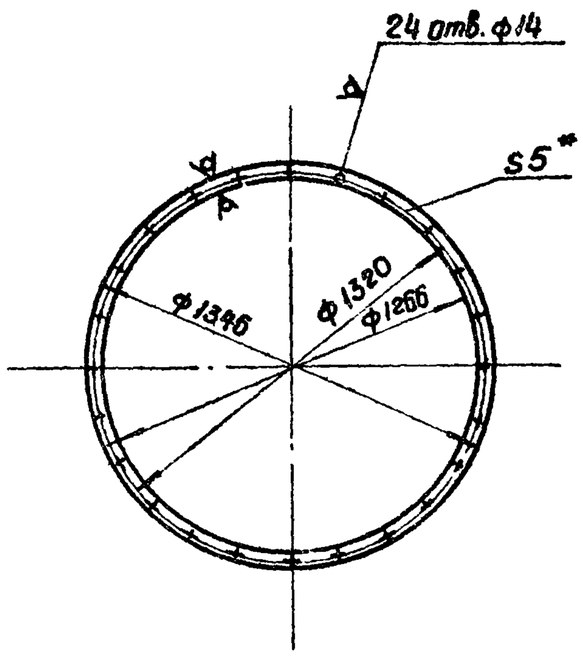

1* Размеры для справок
2. Технические требования по КМП 71-00 00 000ТУ

Изм.	Лист	№докум.	Подп.	Дата	КМП7.1-01.01.013			
Разраб.		Кондратьева		VII-74	Прокладка	Лит.	Масса	Масштаб
Проверил.		Волкова		VII-74		И	1,23	1:20
Рук. гр.		Чепурной		10.74		Лист	Листов 1
Гл. спец. отд.		Абрамович		"	Резина рулонная 5 КЩ-М ГОСТ 1338-65	Госстрой СССР Союзметаллургстройниипроект Ленинградский промстройпроект
Н. контр.		Молочков		10.74		
Утв.		Залетаев		11.74		

Копировал. Беркушкина. Формат. 11

КМП7.1-01.02.000СБ

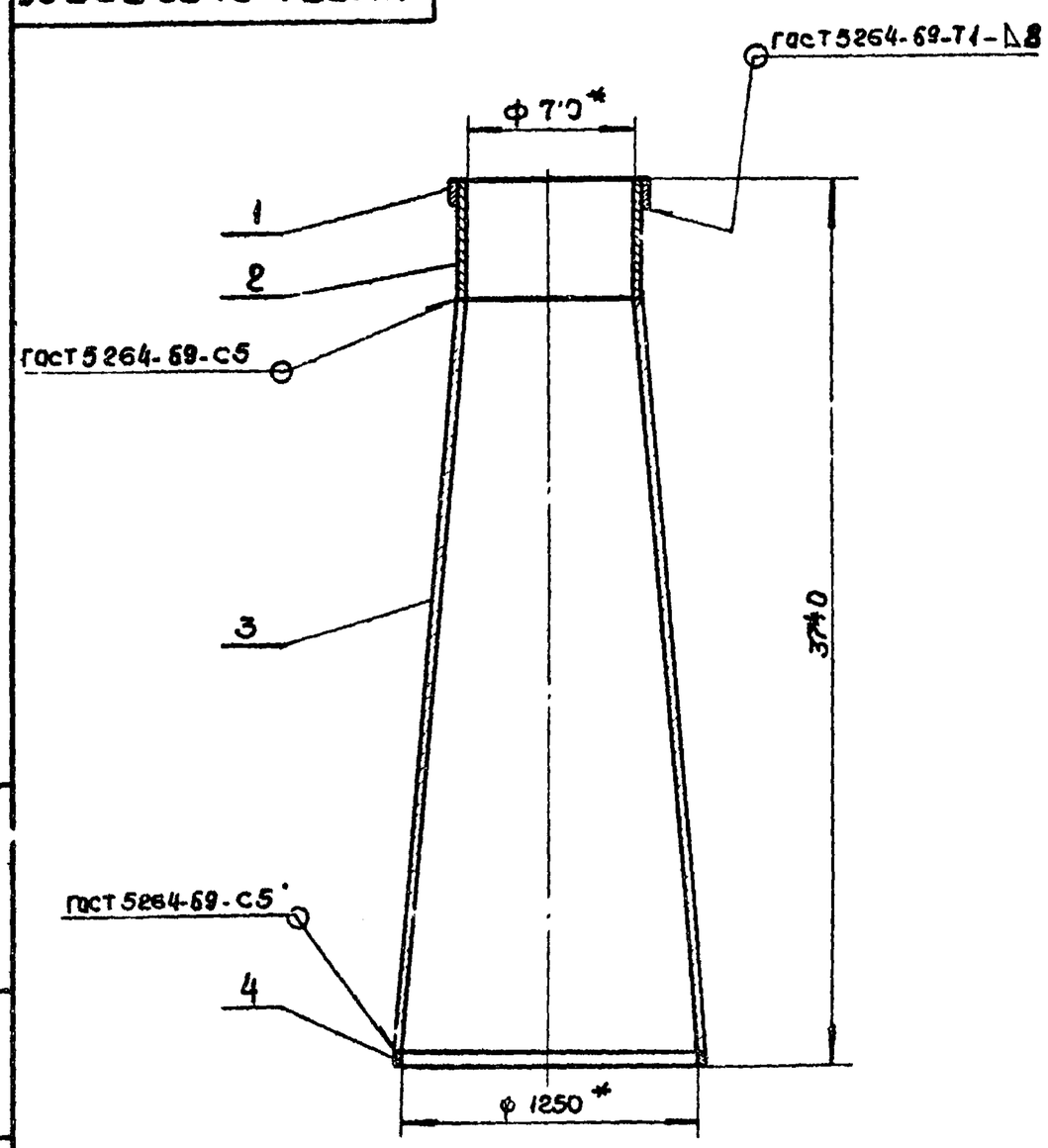

1* Размеры для справок
2. Технические требования по КМП 71-00.00 000ТУ.

Изм.	Лист	№докум.	Подп.	Дата	КМП7.1-01.02.000СБ			
Разраб.		Кондратьева		VII-74	Горловина с диффузором. Сборочный чертеж.	Лит.	Масса	Масштаб
Проверил.		Волкова		VII-74		И	741,5	1:25
Рук. гр.		Чепурной		10.74		Лист	Листов 1
Гл. спец. отд.		Абрамович		"		Госстрой СССР Союзметаллургстройниипроект Ленинградский
Н. контр.		Молочков		10.74		
Утв.		Залетаев		11.74		

Серия 1494-23. Выпуск 7.

КМП 7.1-01.02.001

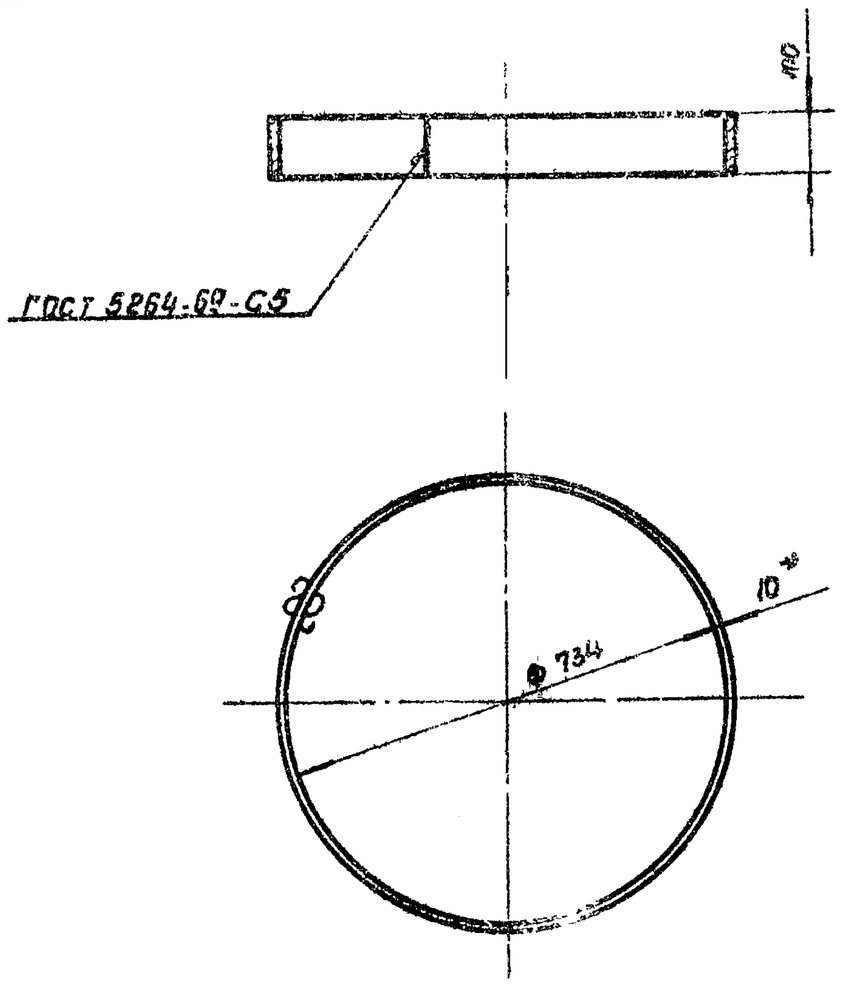

1* Размер для справок
2. Технические требования по КМП 7.1-00.00.000ТУ.

Изм.	Лист	N Докум.	Подп.	Дата	КМП 7.1-01.02.001			
Разраб.		Кондратьева		VII-74	Кольцо	Лит. И	Масса 18.0	Масштаб 1:10
Проверил.		Волкова		VII-74		Лист	Листов 1	
Рук. гр.		Чепурной		10.74				
Гл. спец. отд.		Абрамович		"	Лист 10 ГОСТ 5681-57 / Ст.3 ГОСТ 14637-69	Госстрой СССР Союзметаллургстройниипроект Ленинградский Промстройпроект		
Н. контр.		Молочков		10.74				
Утв.		Залетаев		11.74				

Копировал. Беркушкина. Формат 11.

Подпись и дата. Взамен. инв. N. Инв. N дубл. Подпись и дата. Инв. N подл.

КМП 7.1-01.02.002

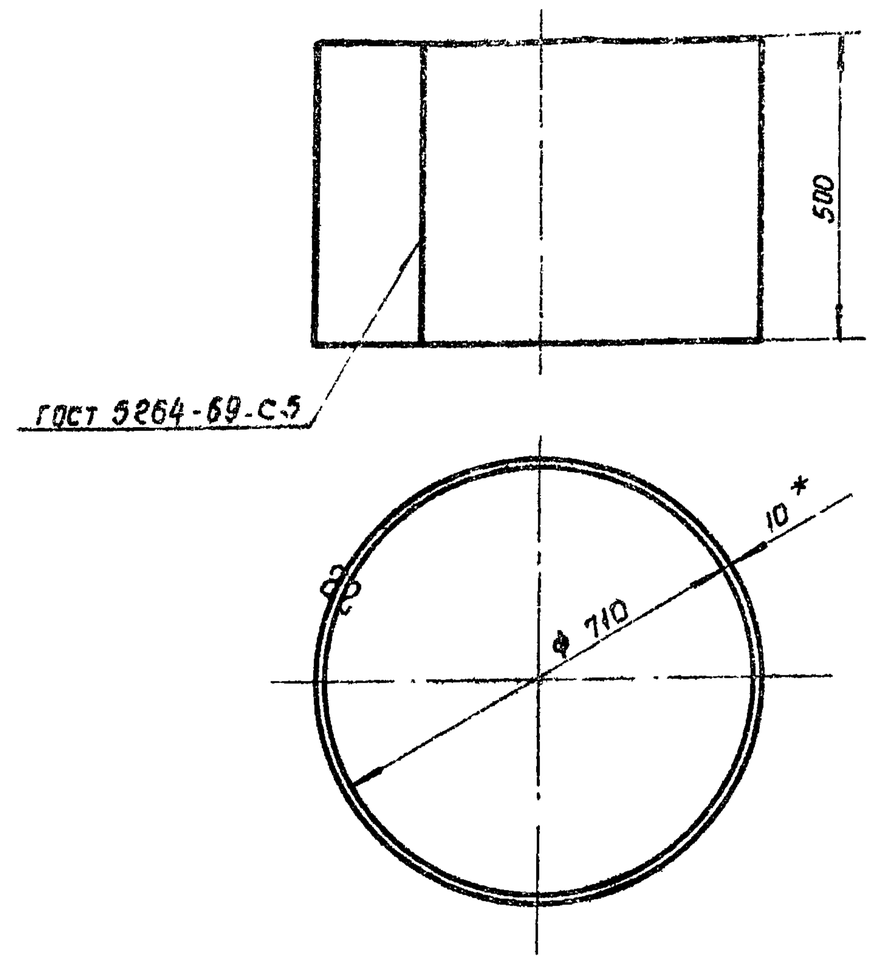

1.* Размер для справок
2. Технические требования по КМП 7.1-00.00.000ТУ.

Изм.	Лист	N Докум.	Подп.	Дата	КМП 7.1-01.02.002			
Разраб.		Кондратьева		VII-74	Горловина	Лит. И	Масса 88.3	Масштаб 1:10
Проверил.		Волкова		VII-74		Лист	Листов 1	
Рук. гр.		Чепурной		10.74				
Гл. спец. отд.		Абрамович		"	Лист 10 ГОСТ 5681-57 / Ст 3 ГОСТ 14637-69	Госстрой СССР Союзметаллургстройниипроект Ленинградский Промстройпроект		
Н. контр.		Молочков		10.74				
Утв.		Залетаев		11.74				

Копировал. Беркушкина. Формат 11.

Подпись и дата. Взамен. инв. N. Инв. N дубл. Подпись и дата. Инв. N подл.

КМП 7.1-01.02.003

Развертка.

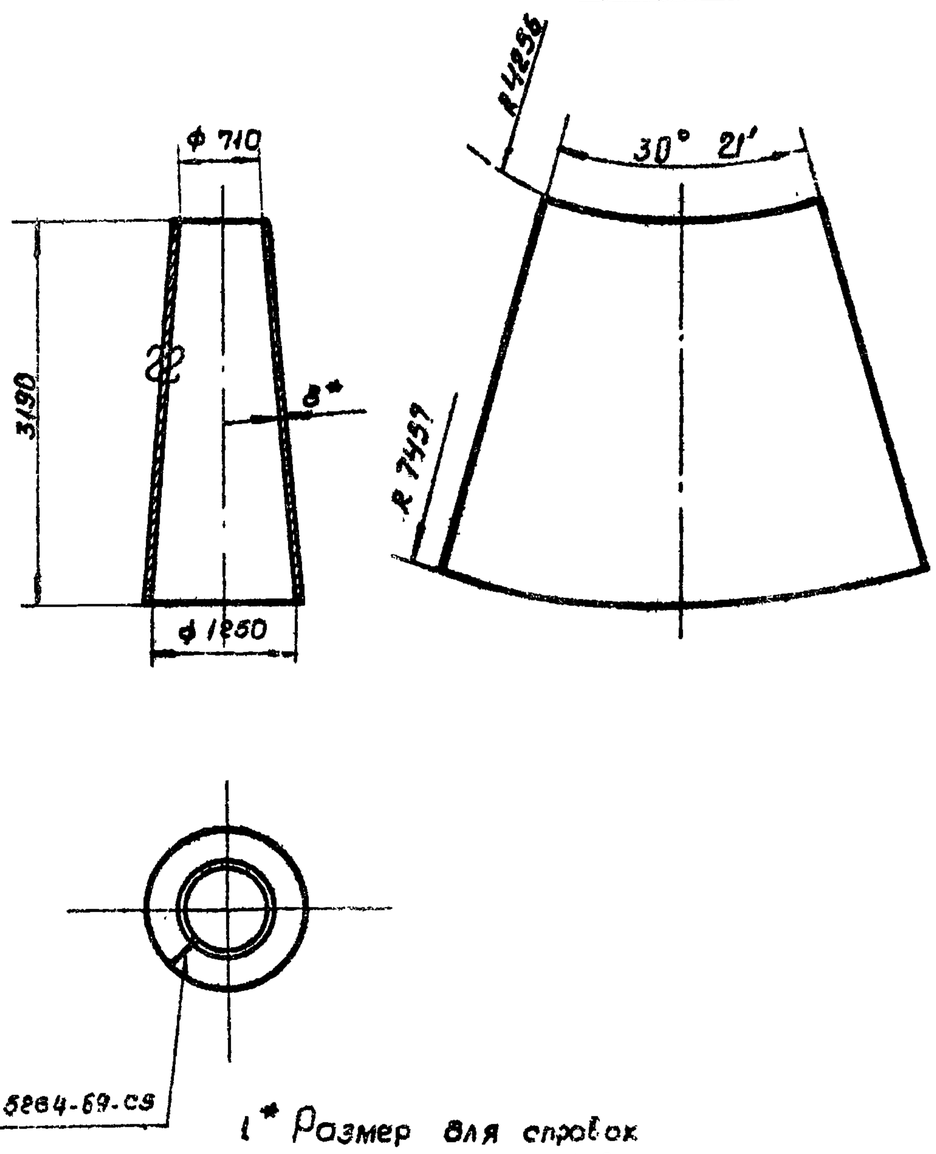

1* Размер для справок
2. Технические требования по КМП 7.1-00.00.000ТУ.

Изм.	Лист.	N Докум.	Подп.	Дата	КМП 7.1-01.02.003			
Разраб.		Кондратьева		VII-74	Диффузор	Лит. И	Масса 6.3	Масштаб 1:50
Проверил.		Волкова		VII-74		Лист	Листов 1	
Рук. гр.		Чепурной		10.74				
Гл. спец. отд.		Абрамович		"	Лист 8 ГОСТ 5681-57 / Ст 3 ГОСТ 14637-69	Госстрой СССР Союзметаллургстройниипроект Ленинградский Промстройпроект		
Н. контр.		Молочков		10.74				
Утв.		Залетаев		11.74				

Подпись и дата. Взамен. инв. N. Инв. N дубл. Подпись и дата. Инв. N подл.

КМП 7.1-01.02.004

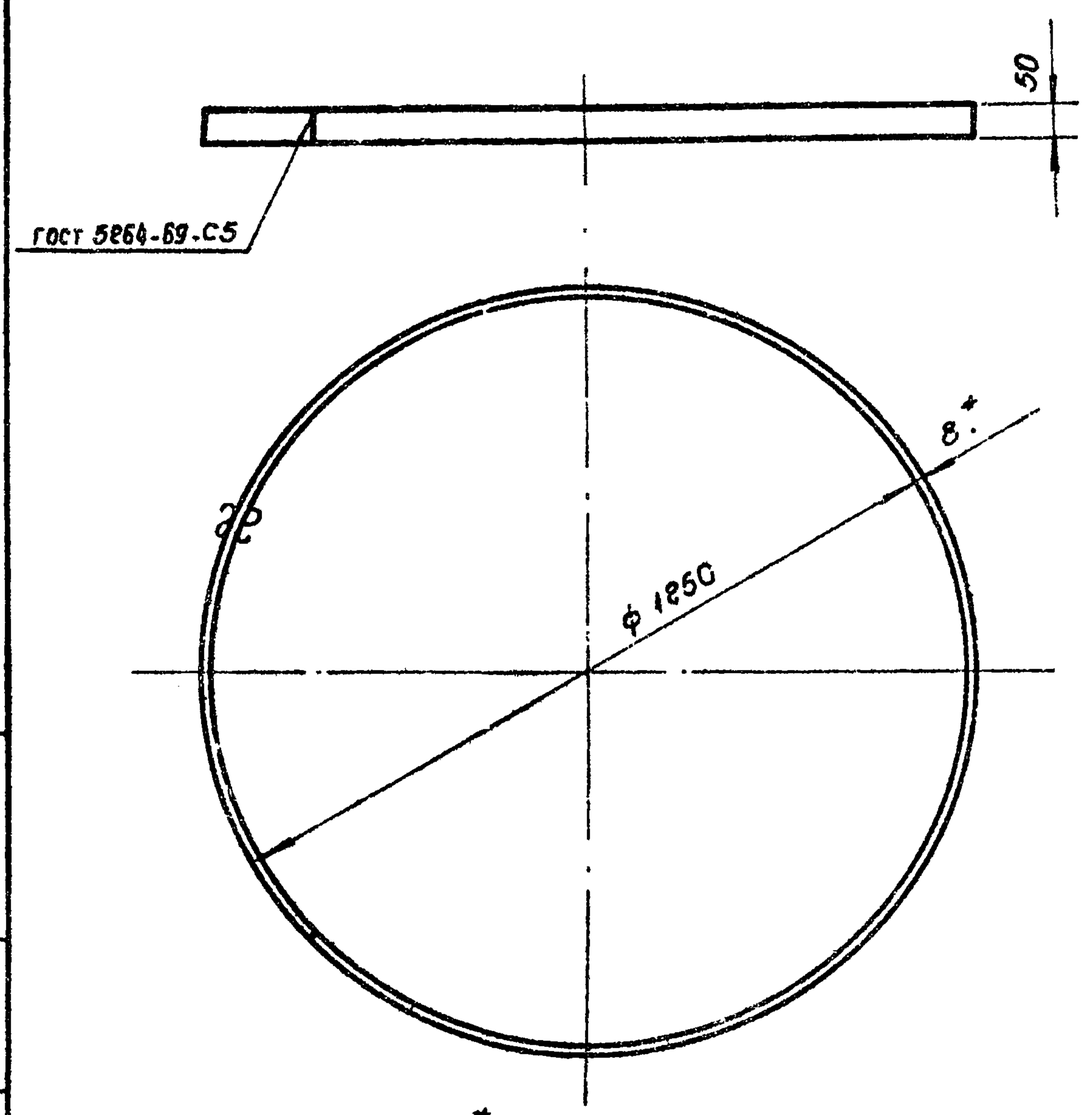

1.* Размер для справок
2. Технические требования по КМП 7.1-00.00.000ТУ.

Изм.	Лист.	N Докум.	Подп.	Дата	КМП 7.1-01.02.004			
Разраб.		Кондратьева		VII-74	Кольцо	Лит. И	Масса 11.9	Масштаб 1:10
Проверил.		Волкова		VII-74		Лист	Листов 1	
Рук. гр.		Чепурной		10.74				
Гл. спец. отд.		Абрамович		"	Лист 8 ГОСТ 5681-57 / Ст.3 ГОСТ 14637-69	Госстрой СССР Союзметаллургстройниипроект Ленинградский Промстройпроект		
Н. контр.		Молочков		10.74				
Утв.		Залетаев		11.74				

Копировал. Беркушкина.

Серия 1494-23. Выпуск 7.

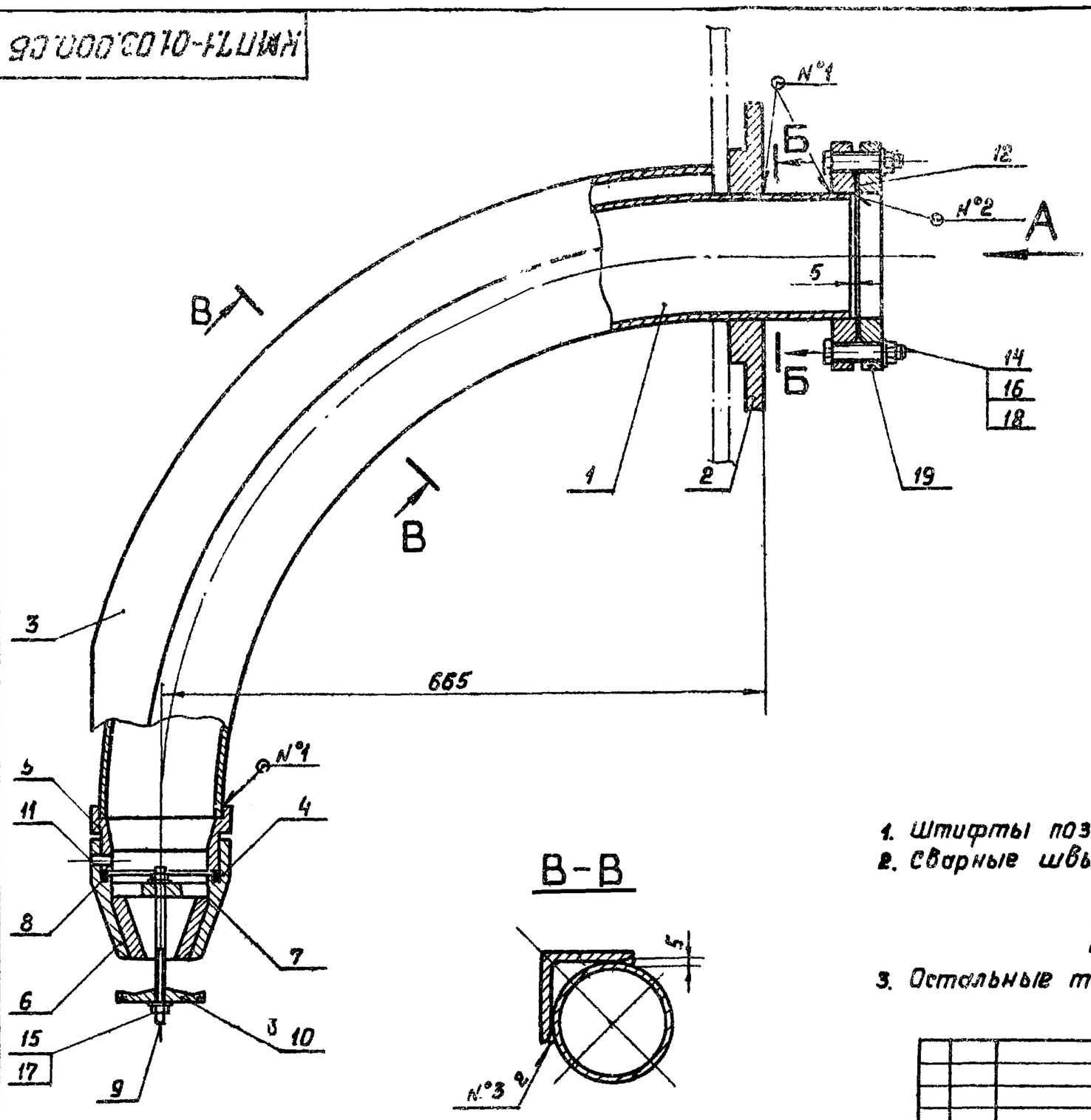

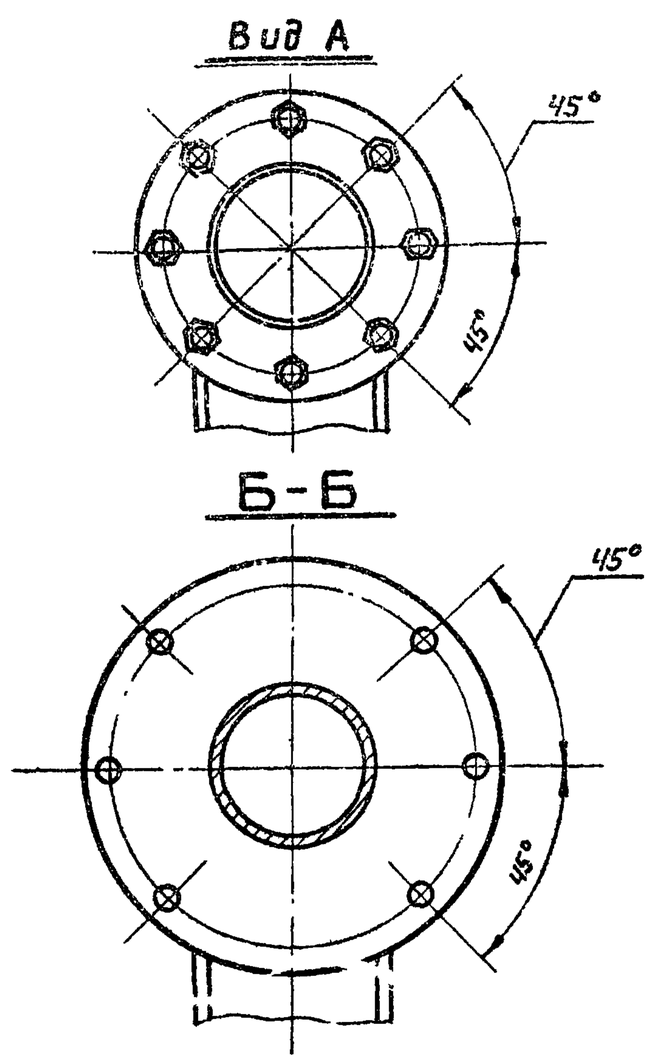

1. Штифты поз. 11 ставить на краске.
2. Сварные швы:
   №1 – Т1 – ▷4
   №2 – Н1 – ▷4
   по ГОСТ 5264-69
   №3 – сварка ручная электродуговая.
3. Остальные технические требования по КМП7.1-00.00.000ТУ.

Изм.	Лист	№докум.	Подп.	Дата	КМП7.1-01.03.000.СБ			
Разраб.		Яковлева		11.74	Форсунка Сборочный чертёж	Лит.	Масса	Масштаб
Проверил		Волкова		VII-74		И	54.3	1:5
Рук. гр.		Чепурной		10.74		Лист	Листов 1	
Гл. сп. отд.		Абрамович		"		ГОССТРОЙ СССР СОЮЗМЕТАЛЛУРГСТРОЙНИИПРОЕКТ ЛЕНИНГРАДСКИЙ ПРОМСТРОЙНИИПРОЕКТ		
Н. контр.		Молочков		10.74				
Утв.		Залетаев		11.74				

Копировал Решанова Формат 12

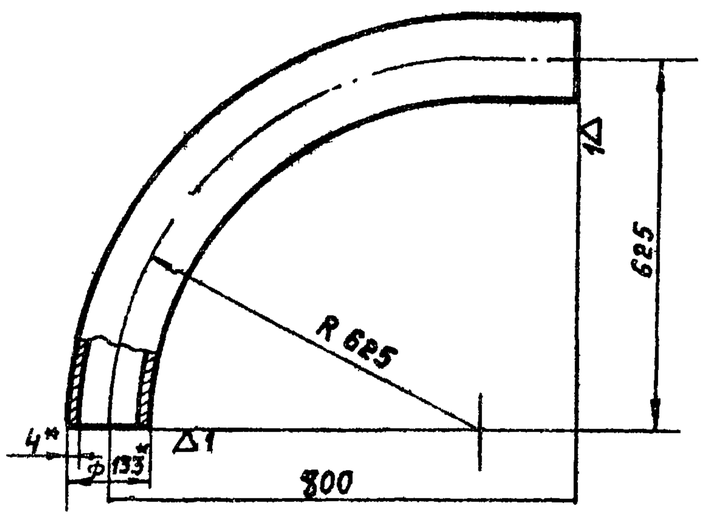

1.* Размер для справок.
2. Технические требования по КМП 7.1-00.00.000 ТУ.

Изм.	Лист	№докум.	Подп.	Дата	КМП7.1-01.03.001			
Разраб.		Яковлева		11.74	Труба	Лит.	Масса	Масштаб
Проверил		Волкова		VII-74		И	14.7	1:5
Рук. гр.		Чепурной		10.74		Лист	Листов 1	
Гл. сп. отд.		Абрамович		"	Труба 125 ГОСТ 3262-62	ГОССТРОЙ СССР СОЮЗМЕТАЛЛУРГСТРОЙНИИПРОЕКТ ЛЕНИНГРАДСКИЙ ПРОМСТРОЙНИИПРОЕКТ		
Н. контр.		Молочков		10.74				
Утв.		Залетаев		11.74				

Копировал Решанова Формат 11

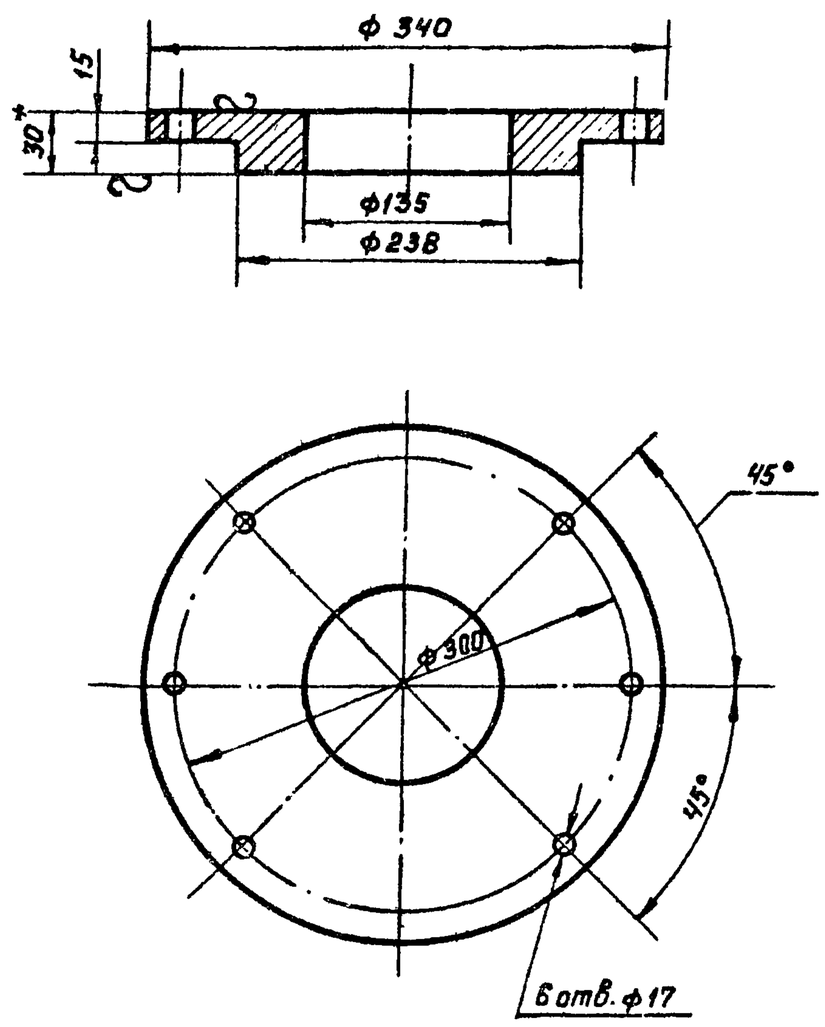

1* Размер для справок.
2. Технические требования по КМП 7.1-00.00.000ТУ

Изм.	Лист	№докум.	Подп.	Дата	КМП7.1-01.03.002.			
Разраб.		Яковлева		11.74	Фланец	Лит.	Масса	Масштаб
Проверил		Волкова		11.74		И	9.3	1:4
Рук. гр.		Чепурной		10.74		Лист	Листов 1	
Гл. сп. отд.		Абрамович		"	Лист 30 ГОСТ 5681-57 Ст 3 ГОСТ 14637-69	ГОССТРОЙ СССР СОЮЗМЕТАЛЛУРГСТРОЙНИИПРОЕКТ ЛЕНИНГРАДСКИЙ ПРОМСТРОЙНИИПРОЕКТ		
Н. контр.		Молочков		10.74				
Утв.		Залетаев		11.74				

Копировал Решанова Формат 11

Инв. № подл. | Подпись и дата | Взамен инв. № | Инв. № дубл. | Подпись и дата

КМП7.1-01.03.003

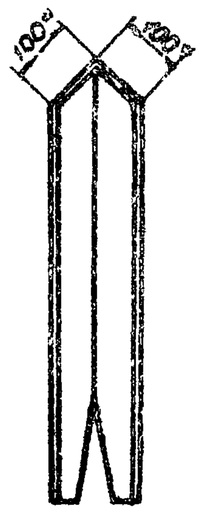

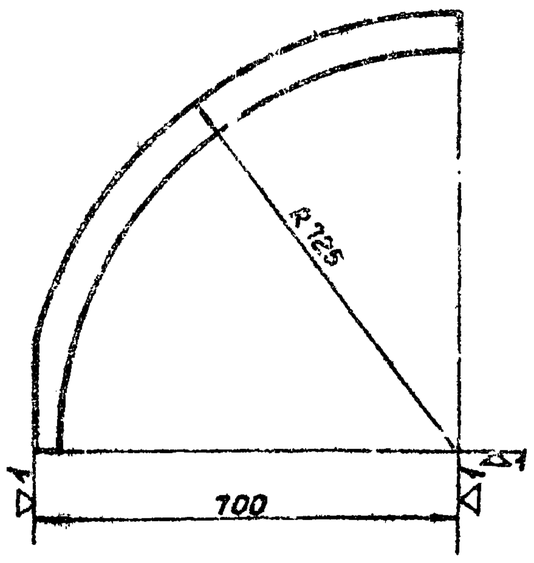

1. *Размер для справок.
2. Технические требования по КМП7.1-00.00.000ТУ.

Изм.	Лист	№докум.	Подп.	Дата	КМП7.1-01.03.003		
Разраб.		Кондратьева		VII-74	Уголок защитный	Лит. И	Масса 6,9 / Масштаб 1:10
Провер.		Волкова		VIII-74		Лист	Листов 1
Рук. гр.		Чепурной		10.74	Уголок Б-100×100×8 ГОСТ 8509-72 / Ст3 ГОСТ 535-58	Госстрой СССР Союзметаллургстройниипроект Ленинградский Промстройпроект	
Гл. спец. отд.		Абрамович		"			
Н. контр.		Молочков		10.74			
Утв.		Залетаев		11.74			

Инв. № подл. | Подпись и дата | Взамен инв. № | Инв. № дубл. | Подпись и дата

Копировал Копенкина Формат 11

КМП7.1-01.03.004

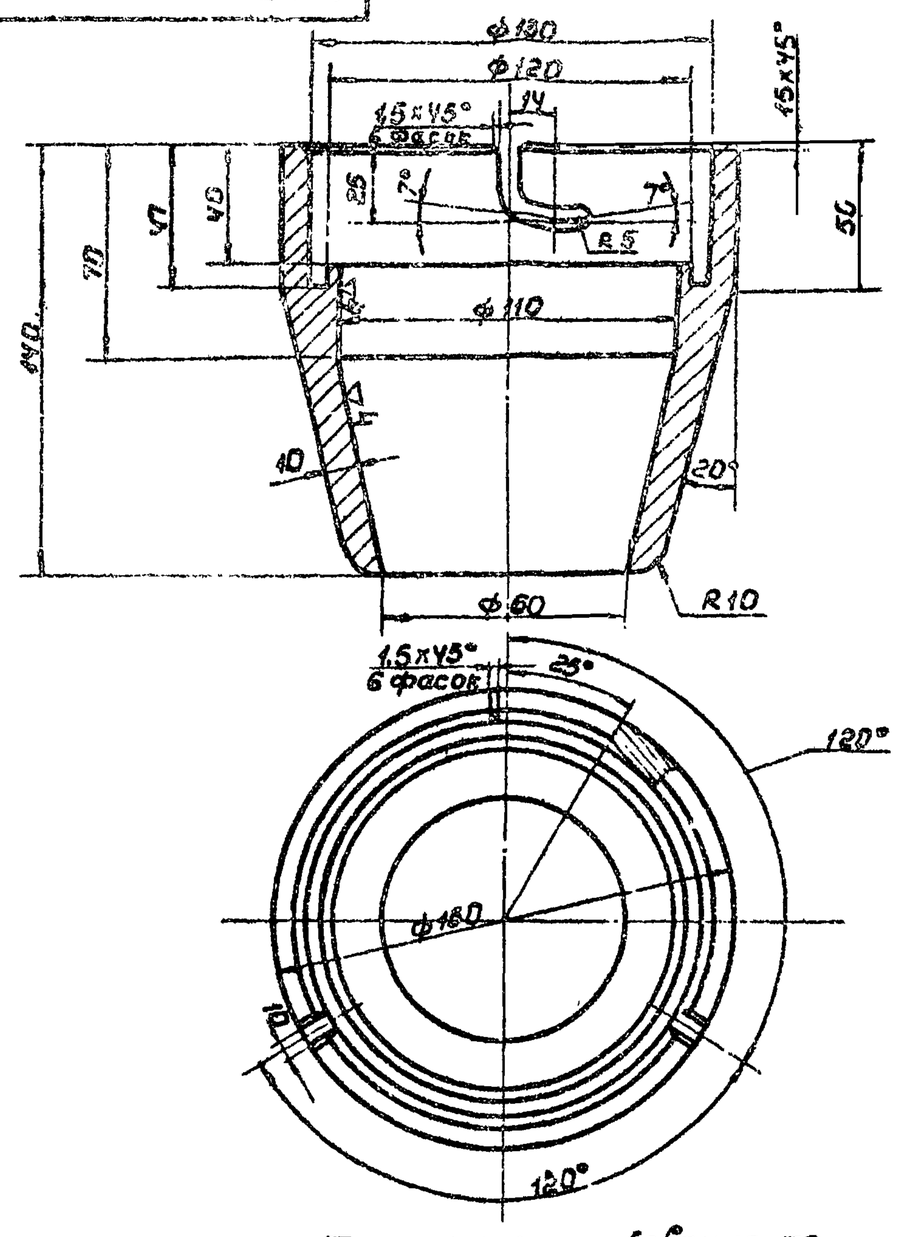

Технические требования по КМП7.1-00.00.000ТУ.

Изм.	Лист	№докум.	Подп.	Дата	КМП7.1-01.03.004		
Разраб.		Кондратьева		VII-74	Полоска	Лит. И	Масса 4,2 / Масштаб 1:2
Провер.		Волкова		VIII-74		Лист	Листов 1
Рук. гр.		Чепурной		10.74	Круг Б160 ГОСТ 2590-71 / Ст3 ГОСТ 535-58	Госстрой СССР Союзметаллургстройниипроект Ленинградский Промстройпроект	
Гл. спец. отд.		Абрамович		"			
Н. контр.		Молочков		10.74			
Утв.		Залетаев		11.74			

Инв. № подл. | Подпись и дата | Взамен инв. № | Инв. № дубл. | Подпись и дата

Копировал Копенкина Формат 11

КМП7.1-01.03.005

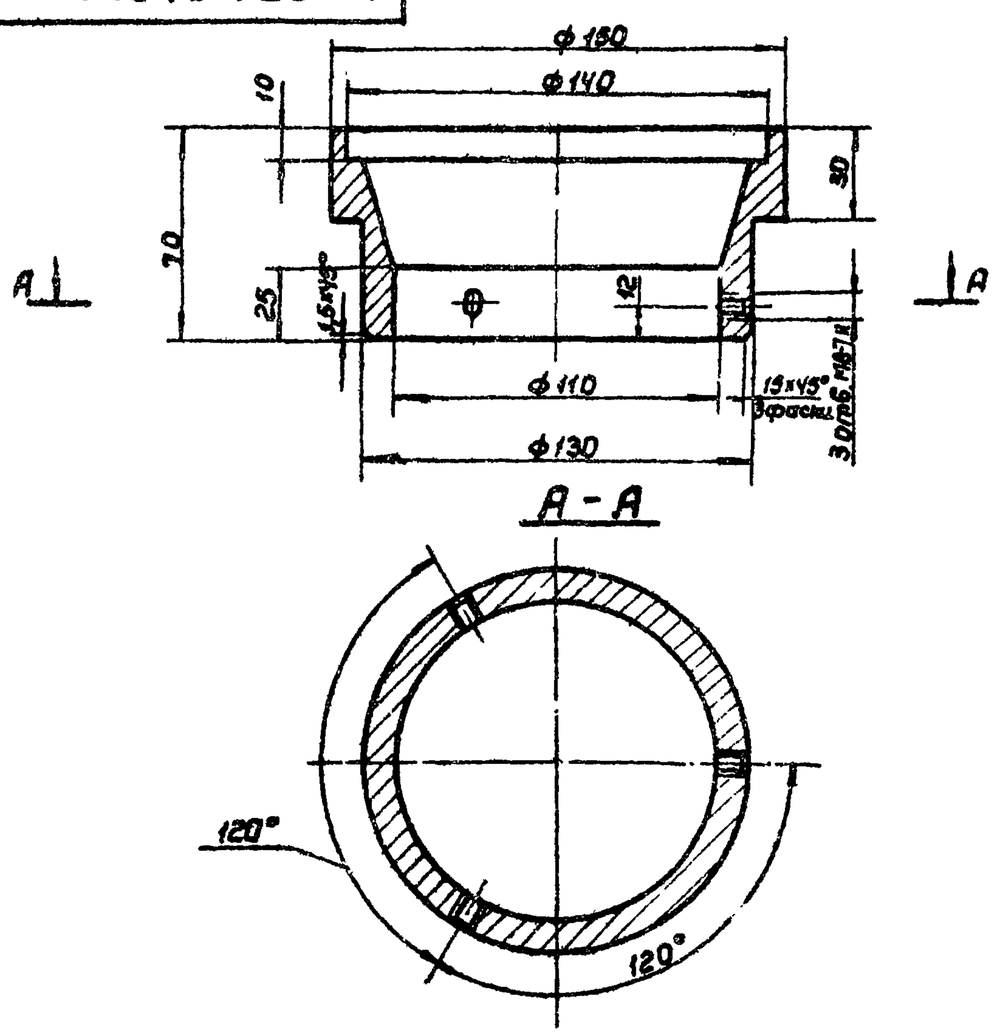

Технические требования по КМП7.1-00.00.000ТУ.

Изм.	Лист	№докум.	Подп.	Дата	КМП7.1-01.03.005		
Разраб.		Кондратьева		VII-74	Втулка	Лит. И	Масса 2,1 / Масштаб 1:2
Провер.		Волкова		VIII-74		Лист	Листов 1
Рук. гр.		Чепурной		10.74	Круг Б160 ГОСТ 2590-71 / Ст3 ГОСТ 535-58	Госстрой СССР Союзметаллургстройниипроект Ленинградский Промстройпроект	
Гл. спец. отд.		Абрамович		"			
Н. контр.		Молочков		10.74			
Утв.		Залетаев		11.74			

Инв. № подл. | Подпись и дата | Взамен инв. № | Инв. № дубл. | Подпись и дата

КМП7.1-01.03.006

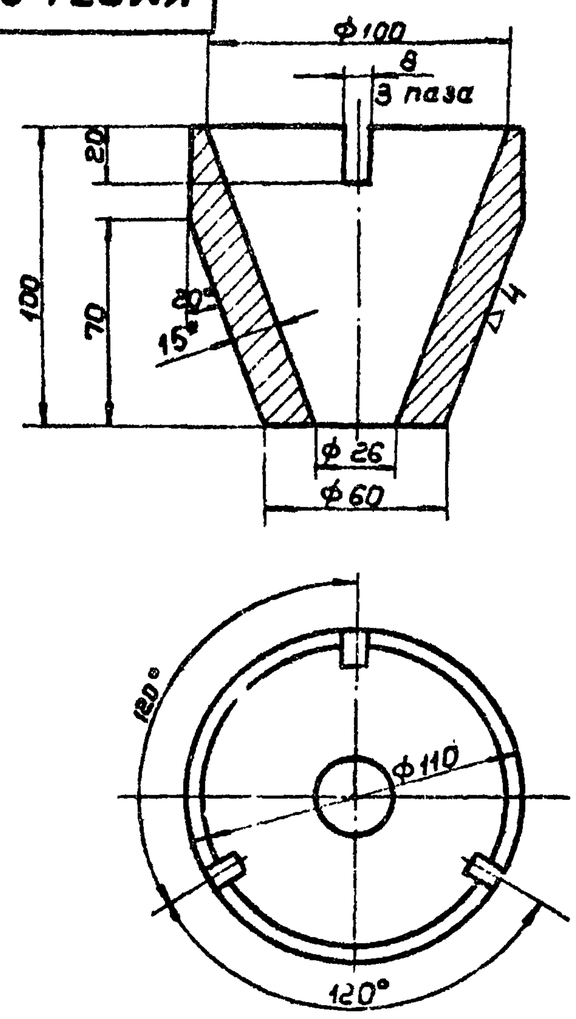

1. *Размеры для справок.
2. Технические требования по КМП7.1-00.00.000ТУ.

Изм.	Лист	№докум.	Подп.	Дата	КМП7.1-01.03.006		
Разраб.		Кондратьева		VII-74	Конус	Лит. И	Масса 2,1 / Масштаб 1:2
Провер.		Волкова		VIII-74		Лист	Листов 1
Рук. гр.		Чепурной		10.74	ПРКН-прес 120 ГОСТ 1268-72	Госстрой СССР Союзметаллургстройниипроект Ленинградский Промстройпроект	
Гл. спец. отд.		Абрамович		"			
Н. контр.		Молочков		10.74			
Утв.		Залетаев		11.74			

Инв. № подл. | Подпись и дата | Взамен инв. № | Инв. № дубл. | Подпись и дата

КМП7.1-01.03.007

▽3 (▽)

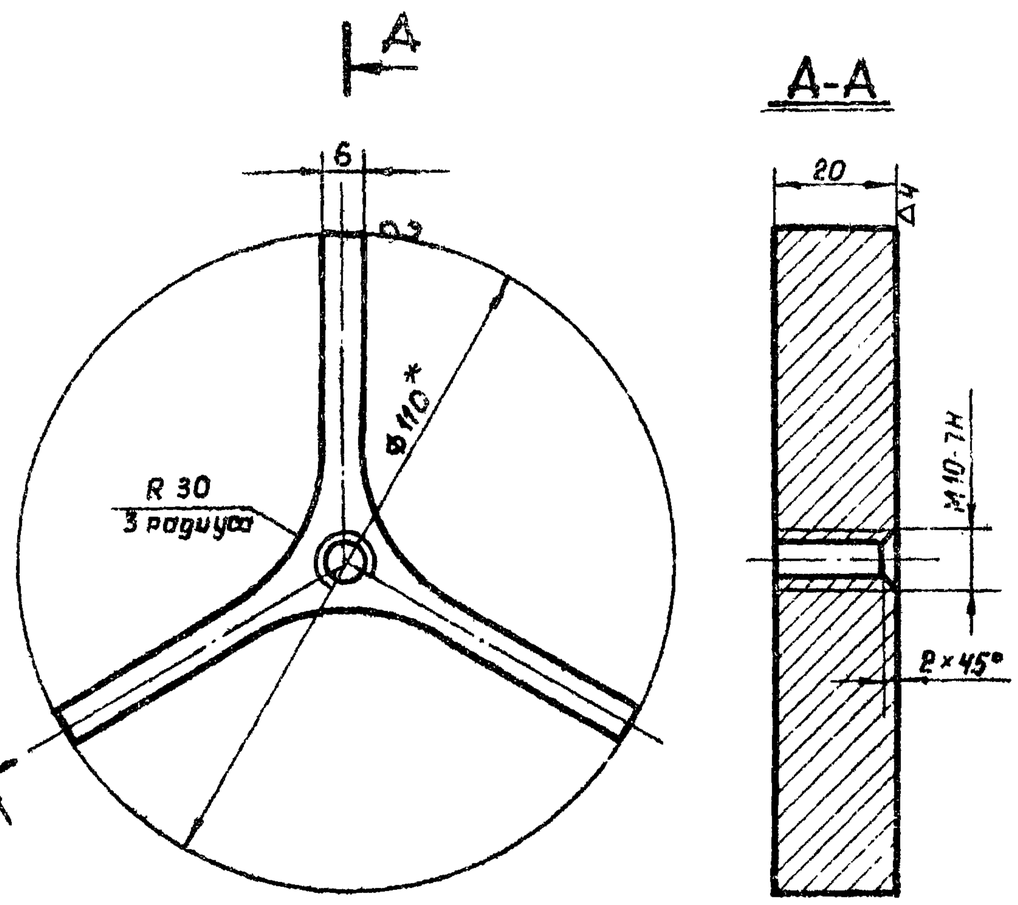

1* Размер для справок.
2. Технические требования по КМП 7.1-00.00.000ТУ

					КМП7.1-01.03.007			
Изм.	Лист	№ докум.	Подп.	Дата	Крестовина	Лит.	Масса	Масштаб
Разраб.		Петрова		VII-74		И	1.57	1:1
Проверил		Волкова		VII-74		Лист	Листов 1	
Рук. гр.		Чепурной		10.74		ГОССТРОЙ СССР ГПИ Ленметаллургстройниипроект ЛЕНИНГРАДСКИЙ ПРОМСТРОЙПРОЕКТ		
Гл. спец.		Абрамович		"	Круг В40 ГОСТ 2590-71 / Ст3 ГОСТ 535-58			
Н. контр.		Молочков		10.74				
Утв.		Залетаев		11.74				

Подпись и дата | Взамен инв. № | Инв. № дубл. | Подпись и дата

Копировал Решанова Формат 11

КМП7.1-01.03.008

(▽) 20

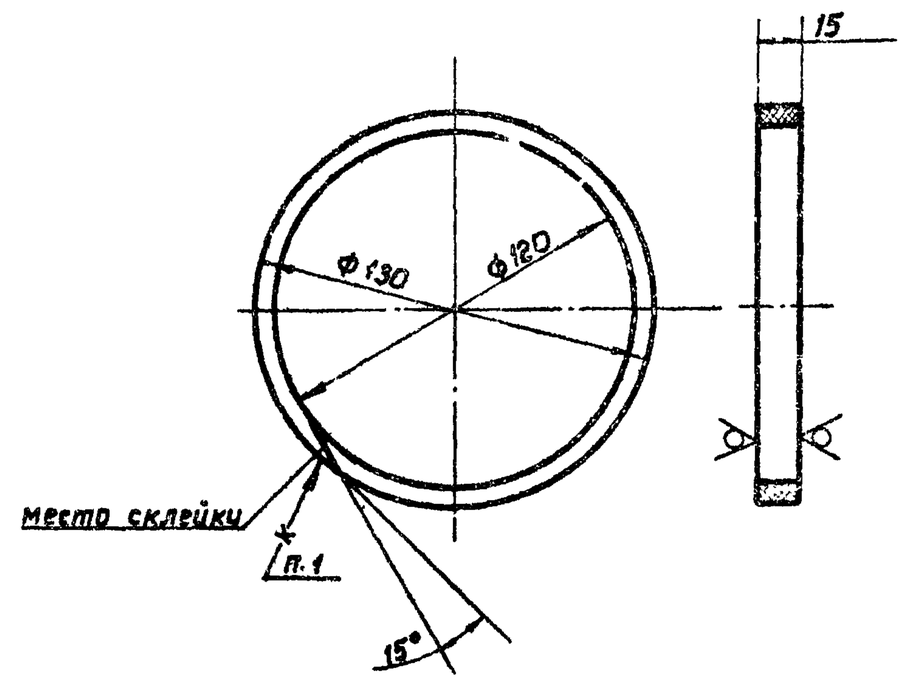

1. Клеить: клей БФ-88-Н МРТУ-38-5-880-66
2. Технические требования по КМП7.1-00.00.000ТУ.

					КМП7.1-01.03.008			
Изм.	Лист	№ докум.	Подп.	Дата	Прокладка	Лит.	Масса	Масштаб
Разраб.		Петрова		VII-74		И	0.37	1:2
Проверил		Волкова		VII-74		Лист	Листов 1	
Рук. гр.		Чепурной		10.74		ГОССТРОЙ СССР ГПИ Ленметаллургстройниипроект ЛЕНИНГРАДСКИЙ ПРОМСТРОЙПРОЕКТ		
Гл. спец.		Абрамович		"	Резина губчатая лист 5 ТУ 38-5-1206-68			
Н. контр.		Молочков		10.74				
Утв.		Залетаев		11.74				

Подпись и дата | Взамен инв. № | Инв. № дубл. | Подпись и дата

Копировал Решанова Формат 11

КМП7.1-01.03.009

▽3(▽)

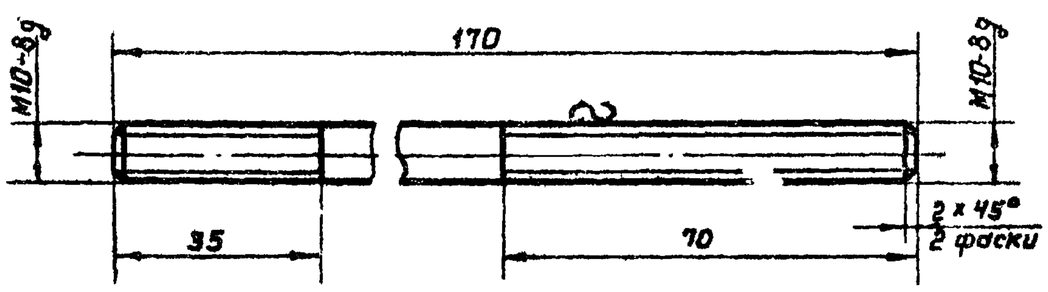

Технические требования по КМП 7.1-00.00.000ТУ

					КМП7.1-01.03.009			
Изм.	Лист	№ докум.	Подп.	Дата	Шпилька	Лит.	Масса	Масштаб
Разраб.		Петрова		VII-74		И	0.13	1:1
Проверил		Волкова		VII-74		Лист	Листов 1	
Рук. гр.		Чепурной		10.74		ГОССТРОЙ СССР ГПИ Ленметаллургстройниипроект ЛЕНИНГРАДСКИЙ ПРОМСТРОЙПРОЕКТ		
Гл. спец.		Абрамович		"	Круг В10 ГОСТ 2590-71 / Ст3 ГОСТ 535-58			
Н. контр.		Молочков		10.74				
Утв.		Залетаев		11.74				

Подпись и дата | Взамен инв. № | Инв. № дубл. | Подпись и дата

КМП7.1-01.03.010

▽3(▽)

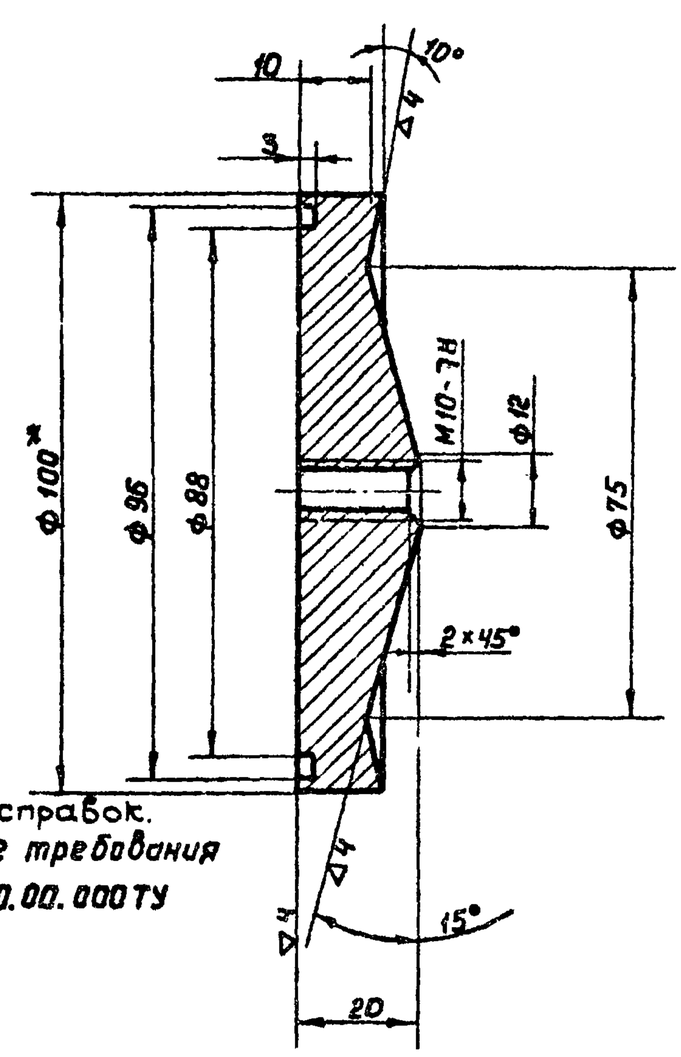

1* Размер для справок.
2. Технические требования по КМП7.1-00.00.000ТУ

					КМП7.1-01.03.010			
Изм.	Лист	№ докум.	Подп.	Дата	Отражатель	Лит.	Масса	Масштаб
Разраб.		Петрова		VII-74		И	1.04	1:1
Проверил		Волкова		VII-74		Лист	Листов 1	
Рук. гр.		Чепурной		10.74		ГОССТРОЙ СССР ГПИ Ленметаллургстройниипроект ЛЕНИНГРАДСКИЙ ПРОМСТРОЙПРОЕКТ		
Гл. спец.		Абрамович		"	Пр. КН-пресс 100 ГОСТ 1628-72			
Н. контр.		Молочков		10.74				
Утв.		Залетаев		11.74				

Подпись и дата | Взамен инв. № | Инв. № дубл. | Подпись и дата

Серия 14.94-23. Выпуск 7.

КМП7.1-01.03.011

▽3 (▽)

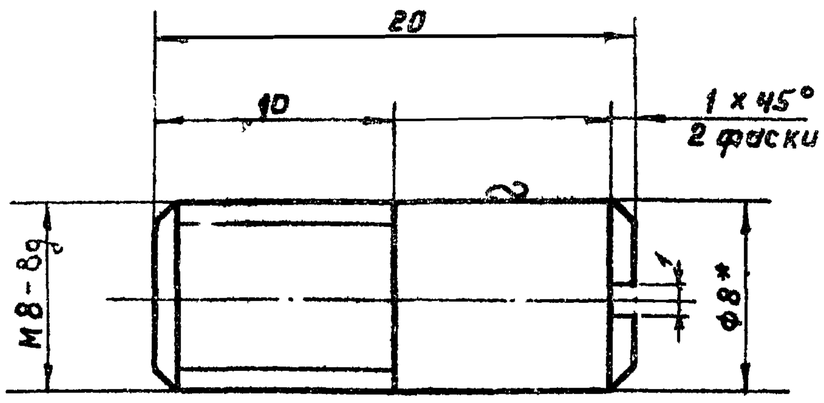

1.* Размер для справок.
2. Технические требования по КМП 7.1-00.00.000 ТУ

Изм.	Лист	N°докум.	Подп.	Дата	КМП7.1-01.03.011			
Разраб.		Кондратьева		VI-74	Штифт	Лит.	Масса	Масштаб
Проверил		Волкова		VII-74		Н	0.01	4:1
Рук. гр.		Чепурной		10.74		Лист	Листов 1	
Гл.спец.		Абрамович		"	Круг 8 ГОСТ 2590-71 / Ст 3 ГОСТ 535-58	Госстрой СССР Союзметаллургстроймонтажпроект Ленинградский Промстройпроект		
Н.контр.		Молочков		10.74				
Утв.		Залетаев		11.74				

Инв. N° подл. | Подпись и дата | Взамен инв. N | Инв. N° дубл. | Подпись и дата

Копировал Решанова Формат 11

КМП7.1-01.03.012

(▽) 2

21

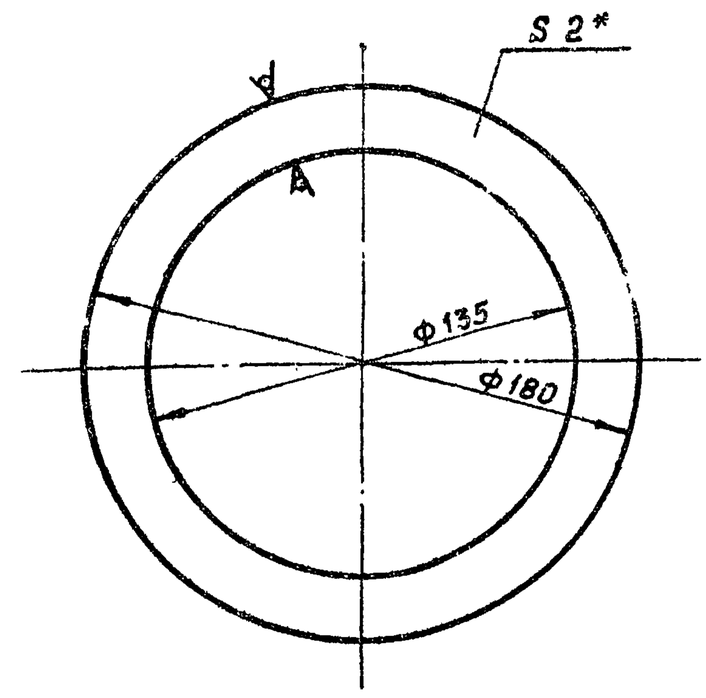

1.* Размер для справок.
2. Технические требования по КМП 7.1-00.00.000 ТУ

Изм.	Лист	N°докум.	Подп.	Дата	КМП7.1-01.03.012			
Разраб.		Кондратьева		VI-74	Прокладка	Лит.	Масса	Масштаб
Проверил		Волкова		VII-74		Н	0.4	1:2
Рук. гр.		Чепурной		10.74		Лист	Листов 1	
Гл.сп. отд.		Абрамович		"	Резина рулонная 2КЩ-М ГОСТ 7338-65	Госстрой СССР Союзметаллургстроймонтажпроект Ленинградский Промстройпроект		
Н.контр.		Молочков		10.74				
Утв.		Залетаев						

Инв. N° подл. | Подпись и дата | Взамен инв. N | Инв. N° дубл. | Подпись и дата

Копировал Решанова Формат 11

КМП7.1-01.04.000СБ

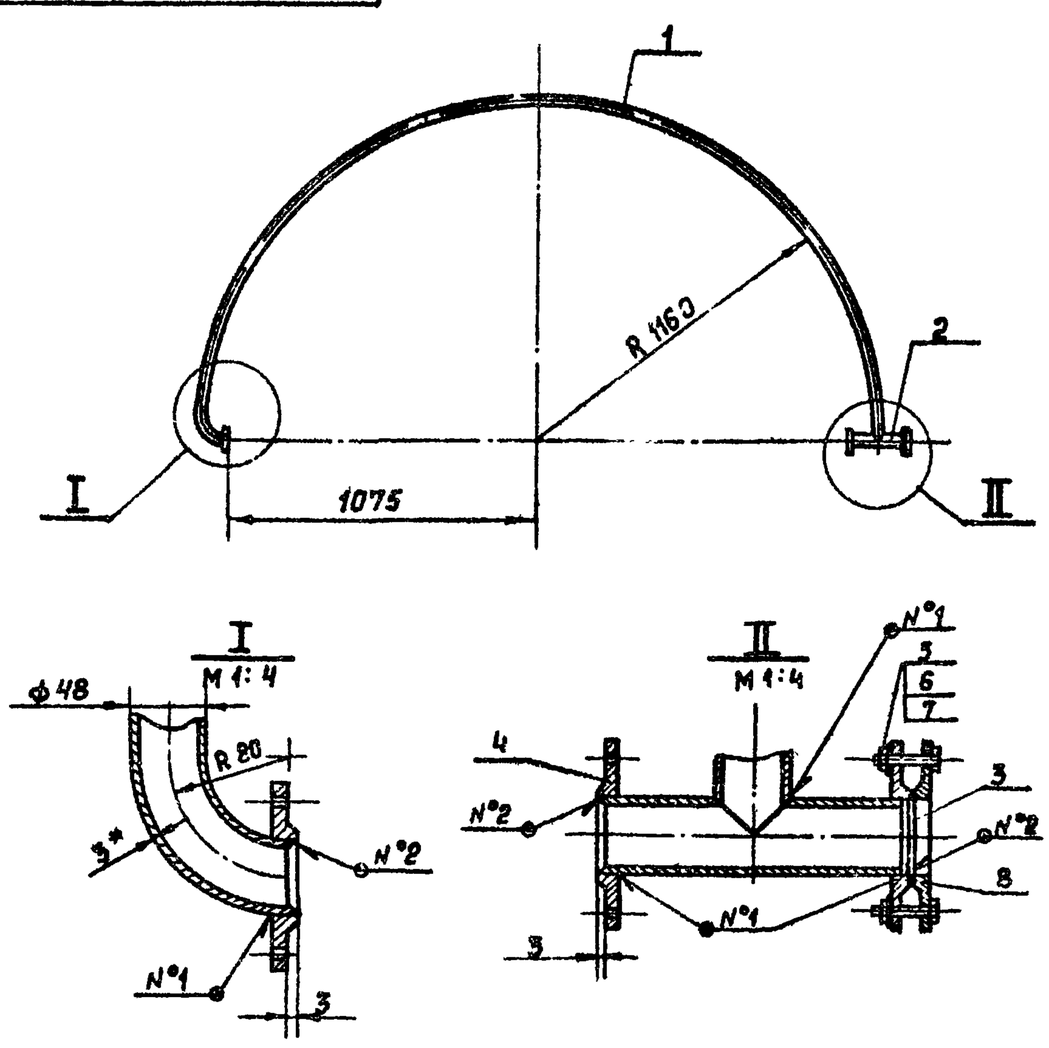

1.* Размер для справок.
2. Сварные швы: N°1 – Т1 – ▷3
N°2 – Н1 – ▷3
по ГОСТ 5264-69
3. Остальные технические требования по КМП 7.1-00.00.000 ТУ.

Изм.	Лист	N°докум.	Подп.	Дата	КМП7.1-01.04.000СБ			
Разраб.		Кондратьева		VI-74	Труба водоподающая	Лит.	Масса	Масштаб
Проверил		Волкова		VII-74	Сборочный чертеж	Н	21.5	1:20
Рук. гр.		Чепурной		10.74		Лист	Листов 1	
Гл.спец.		Абрамович		"		Госстрой СССР Союзметаллургстроймонтажпроект Ленинградский Промстройпроект		
Н.контр.		Молочков		10.74				
Утв.		Залетаев		11.74				

Инв. N° подл. | Подпись и дата | Взамен инв. N | Инв. N° дубл. | Подпись и дата

Копировал Решанова Формат 11

КМП7.1-01.04.001

(▽) 2

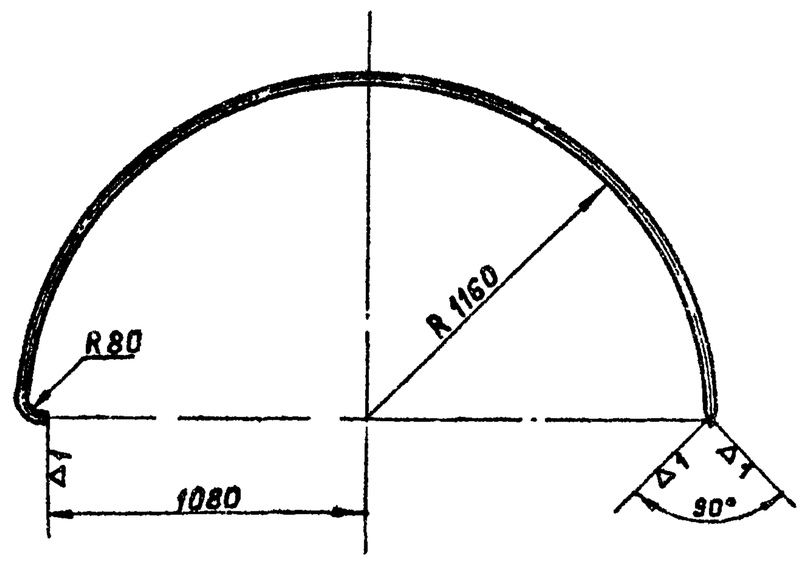

Технические требования по КМП 7.1-00.00.000 ТУ

Изм.	Лист	N°докум.	Подп.	Дата	КМП7.1-01.04.001			
Разраб.		Кондратьева		VI-74	Труба	Лит.	Масса	Масштаб
Проверил		Волкова		VII-74		Н	14.0	1:20
Рук. гр.		Чепурной		10.74		Лист	Листов 1	
Гл.сп. отд.		Абрамович		"	Труба 40 ГОСТ 3262-62	Госстрой СССР Союзметаллургстроймонтажпроект Ленинградский Промстройпроект		
Н.контр.		Молочков		10.74				
Утв.		Залетаев		11.74				

Инв. N° подл. | Подпись и дата | Взамен инв. N | Инв. N° дубл. | Подпись и дата

Копировал Решанова Формат 11

КМП7.1-01.04.002

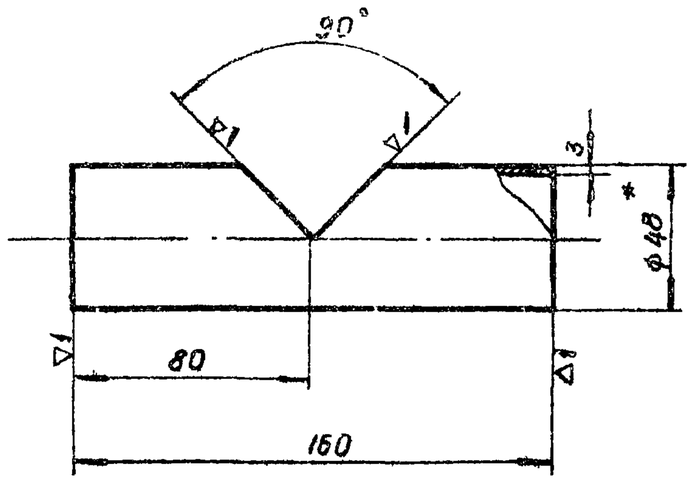

1* Размер для справок
2 Технические требования по КМП 7.1-00.00.000 ТУ

Изм	Лист	N°докум.	Подп.	Дата	КМП7.1-01.04.002	Лит.	Масса	Масштаб
Разраб.		Кондратьева		VI-74	Патрубок	И	0.6	1:2
Проверил		Волкова		VII-74		Лист	Листов 1	
Рук. гр.		Чепурной		10.74	Труба 40 ГОСТ 3262-62	ГОССТРОЙ СССР Союзметаллургстройниипроект ЛЕНИНГРАДСКИЙ ПРОМСТРОЙПРОЕКТ		
Гл. спец. отд.		Абрамович		10.74				
Н. контр.		Молочкова		10.74				
Утв.		Залетаев		11.74				

Копировал Беркушина Формат 11

Подпись и дата. Взамен инв. N° Инв. N° дубл. Подпись и дата. Инв. N° подл.

КМП7.1-01.04.003

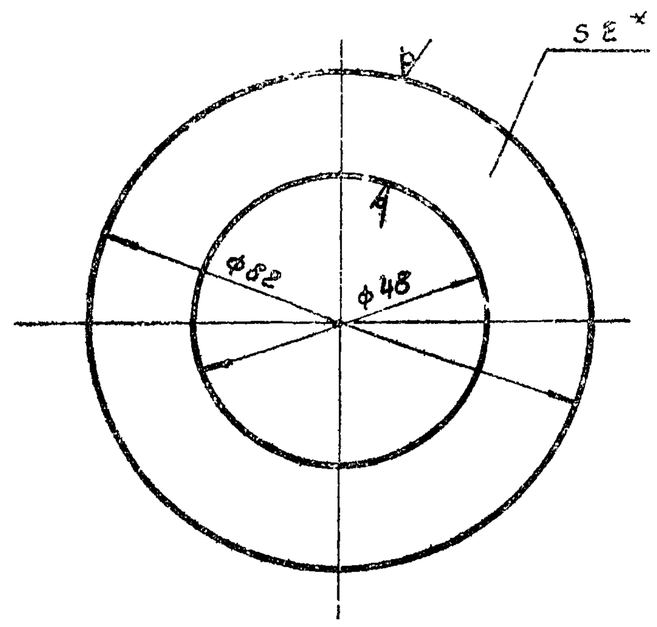

1* Размер для справок
2 Технические требования по КМП 7.1-00.00.000 ТУ

Изм	Лист	N°докум	Подп	Дата	КМП7.1-01.04.003	Лит.	Масса	Масштаб
Разраб		Кондратьева		VI-74	Прокладка	И	0.07	1:1
Проверил		Волкова		VII-74		Лист	Листов 1	
Рук. гр		Чепурной		10.74	Резина рулонная 2КЩ-М ГОСТ 7338-65	ГОССТРОЙ СССР Союзметаллургстройниипроект ЛЕНИНГРАДСКИЙ ПРОМСТРОЙПРОЕКТ		
Гл.спец отд		Абрамович		"				
Н контр		Молочков		10.74				
Утв		Залетаев		10.74				

Копировал Беркушина Формат 11

КМП7.1-01.00.001

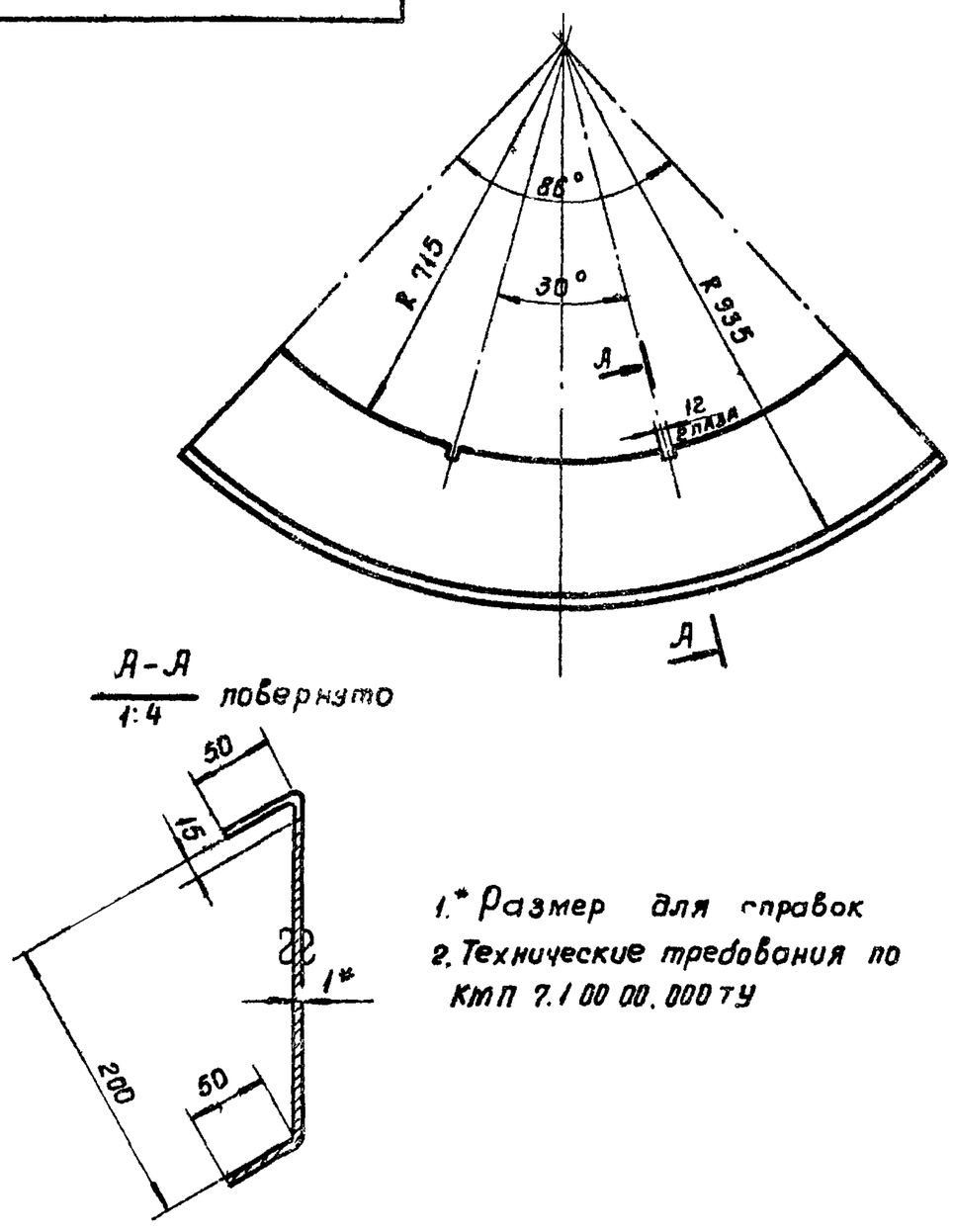

1.* Размер для справок
2. Технические требования по КМП 7.1 00 00.000 ТУ

Изм	Лист	N°докум	Подп	Дата	КМП7.1-01.00.001	Лит.	Масса	Масштаб
Разраб		Кондратьева		VI-74	Крышка.	И	3.2	1:10
Проверил		Волкова		VII 74		Лист	Листов 1	
Рук гр		Чепурной		10.74	Лист В (ГОСТ 3680-57) Ст 3 ГОСТ 16523-70	ГОССТРОЙ СССР Союзметаллургстройниипроект ЛЕНИНГРАДСКИЙ ПРОМСТРОЙПРОЕКТ		
Гл спец отд		Абрамович		"				
Н контр		Молочков		10.74				
Утв		Залетаев		11.74				

Копировал Беркушина

КМП7.1-01.00.002

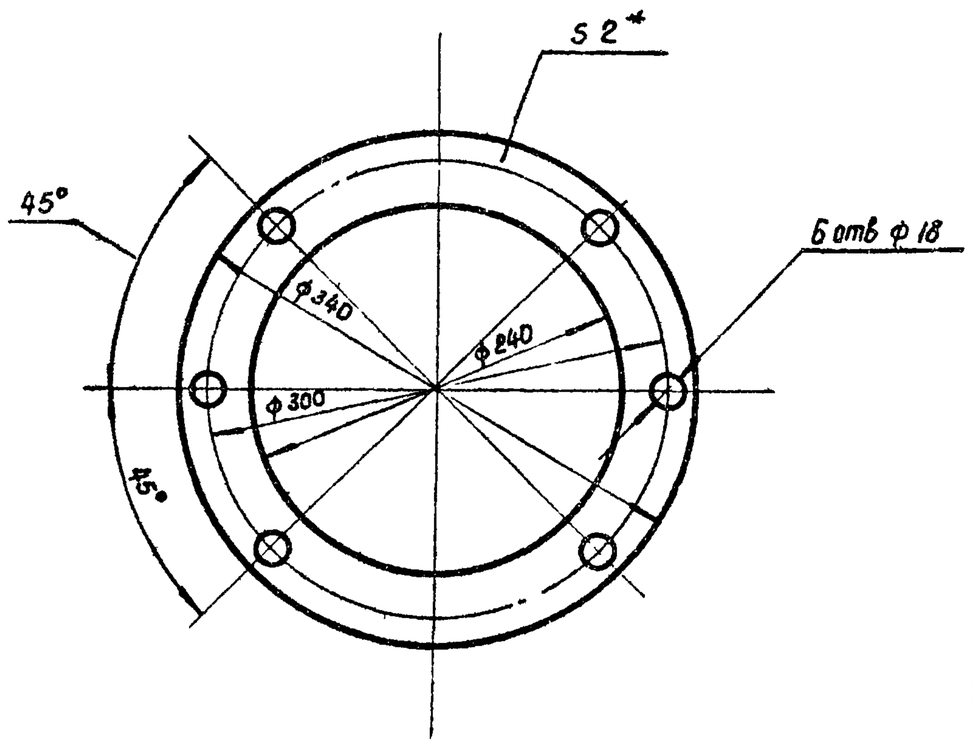

1.* Размер для справок
2. Технические требования по КМП 7.1-00.00.000 ТУ

Изм	Лист	N°докум	Подп	Дата	КМП7.1-01.00.002	Лит	Масса	Масштаб
Разраб		Кондратьева		VI-74	Прокладка	И	0.9	1:4
Проверил		Волкова		VII-74		Лист	Листов 1	
Рук гр		Чепурной		10.74	Резина рулонная 2КЩ-М ГОСТ 7338-65	ГОССТРОЙ СССР Союзметаллургстройниипроект ЛЕНИНГРАДСКИЙ ПРОМСТРОЙПРОЕКТ		
Гл спец отд		Абрамович		"				
Н контр		Молочков		10.74				
Утв		Залетаев		11.74				

Копировал Беркушина Формат 11

КМП 7.1-02.00.000СБ - изображено

КМП 7.1-02.00.000-01СБ - зеркальное отражение

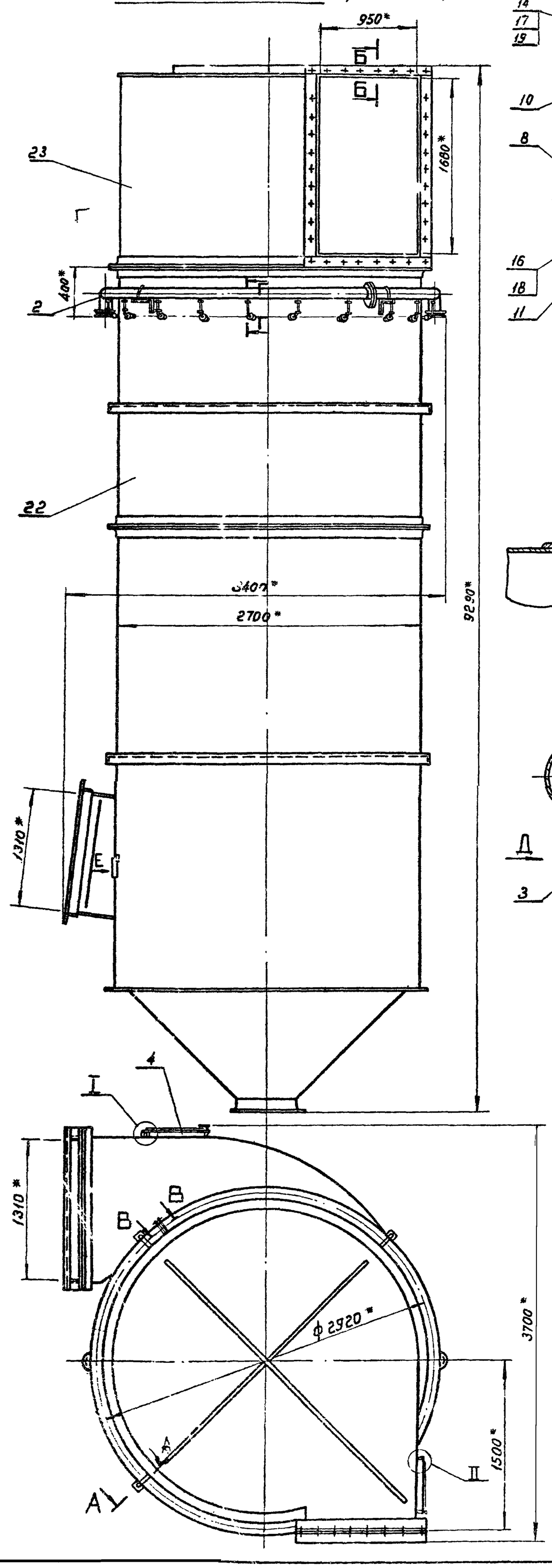

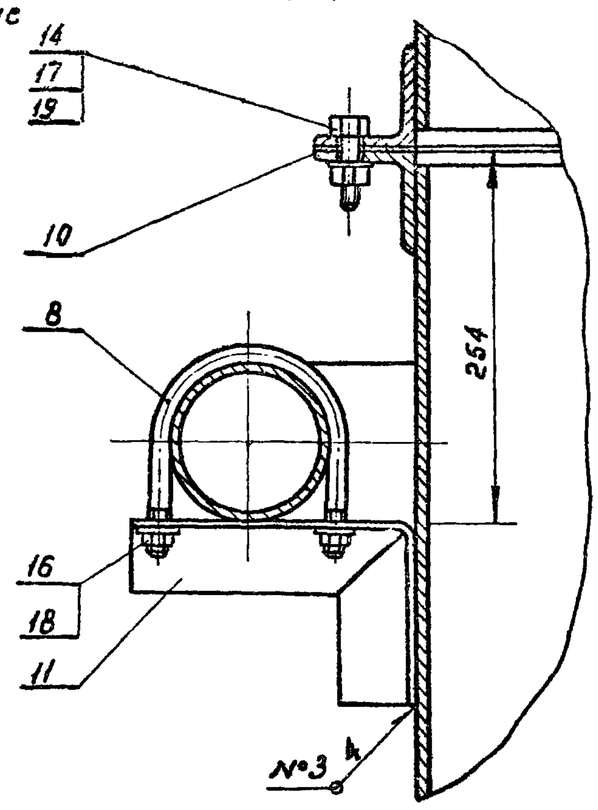

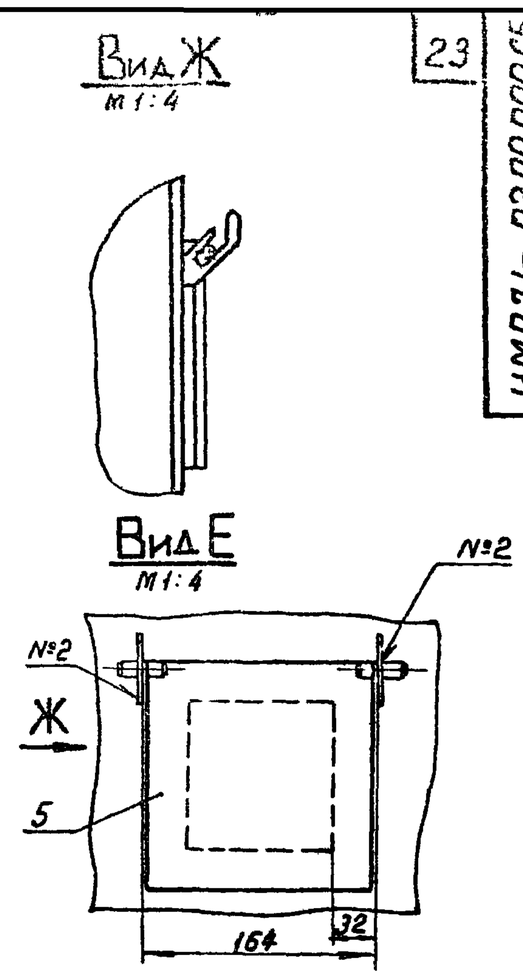

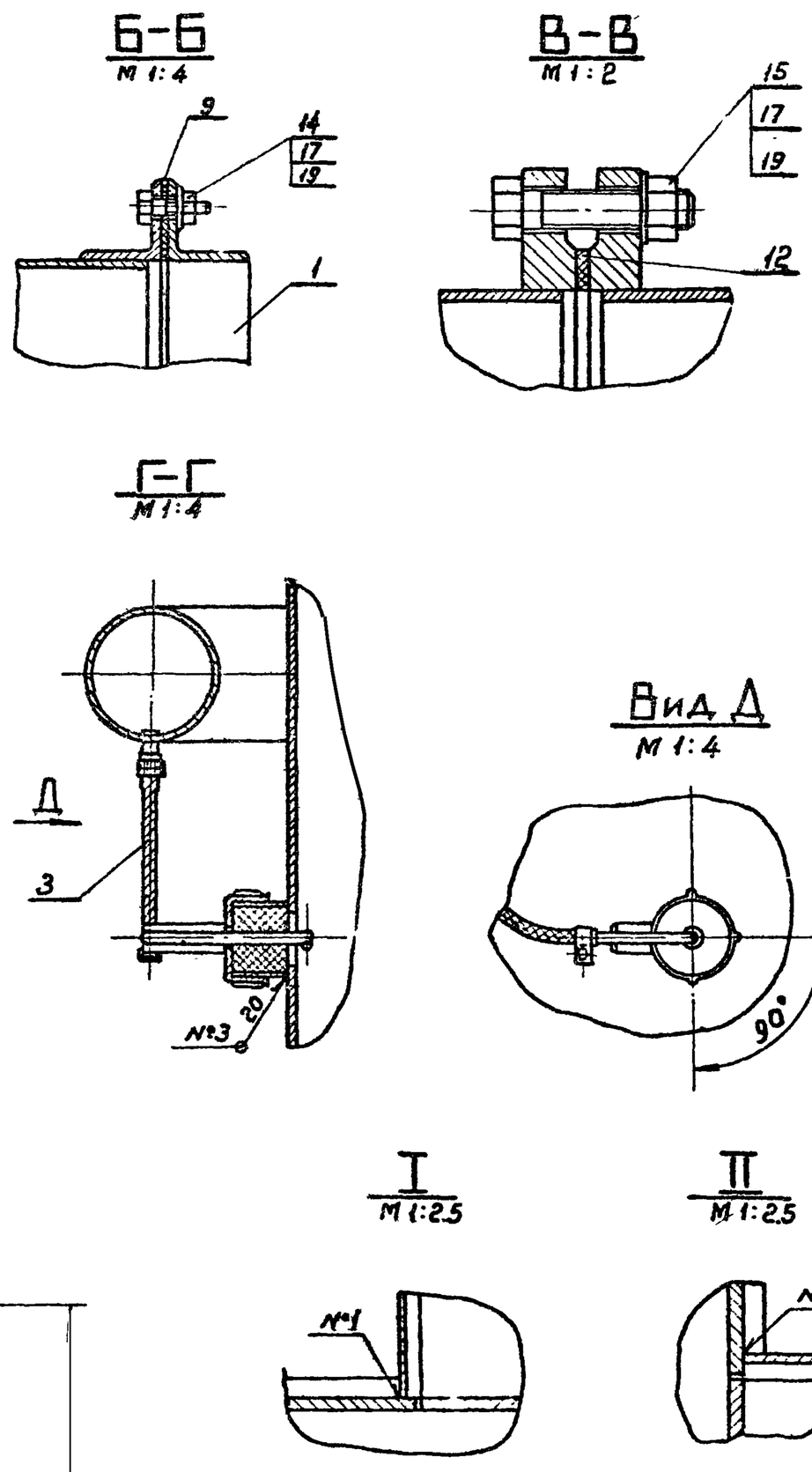

1. *Размеры для справок
2. Сварные швы:
   N 1 – Т1 – △ 6
   N 2 – Т1 – △ 5
   N 3 – Т1 – △ 4
   по ГОСТ 5264-69
3. Остальные технические требования по КМП 7.1-00.00.000ТУ.

Изм	Лист	№ докум	Подп.	Дата	КМП 7.1-02.00.000СБ			
Разраб	Яковлева			VI-74	Каплеуловитель сборочный чертеж.	Лит. И	Масса 4956	Масштаб 1:25
Провери	Волкова			VIII-74		Лист	Листов 1	
Рук гр	Чепурной			10.74		ГОССТРОЙ СССР СОЮЗМЕТАЛЛУРГСТРОЙНИИПРОЕКТ ЛЕНИНГРАДСКИЙ ПРОМСТРОЙПРОЕКТ		
Гл.спец.отд	Абрамов			"				
Н контр	Молочков			10.74				
Утверд	Углетаев			11.74				

Копировал Папушина

формат 22

Серия 1494-23 Выпуск 7

КМП 7.1-02 01 000 СБ - изображено
КМП 7.1-02 01 000-01СБ - зеркальное отражение

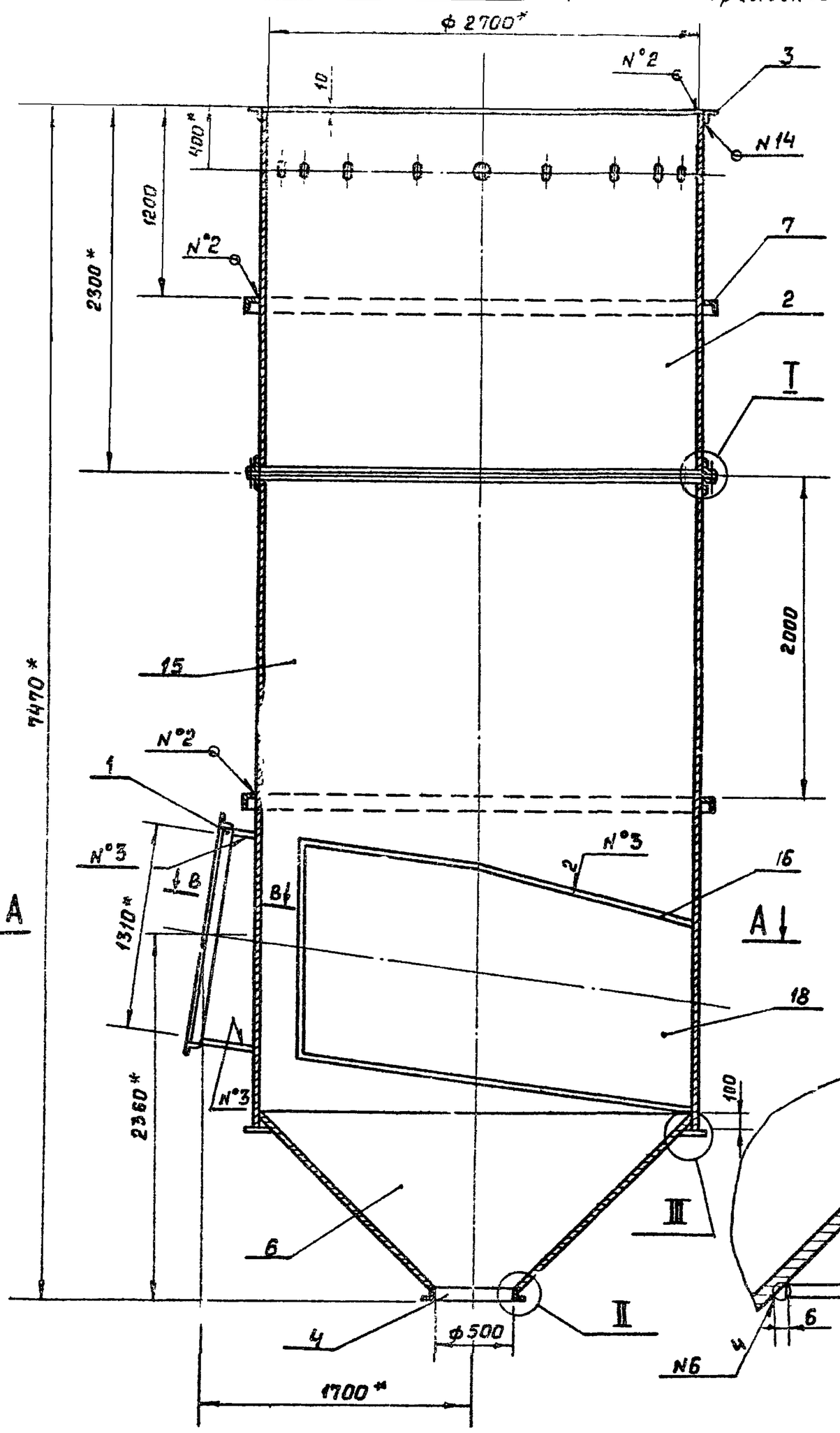

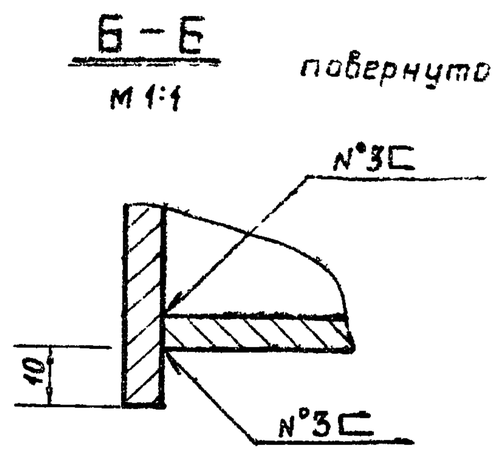

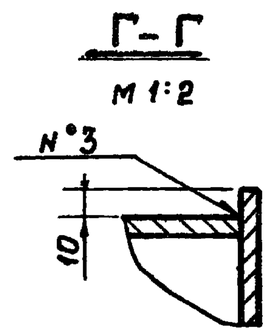

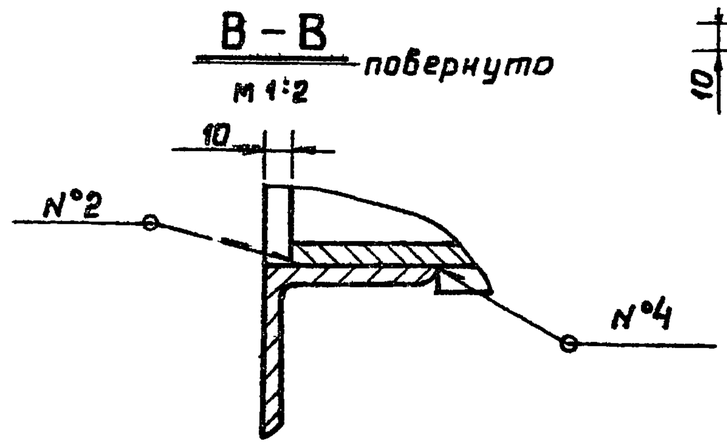

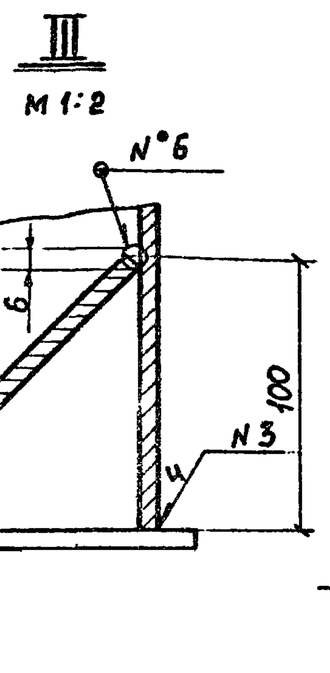

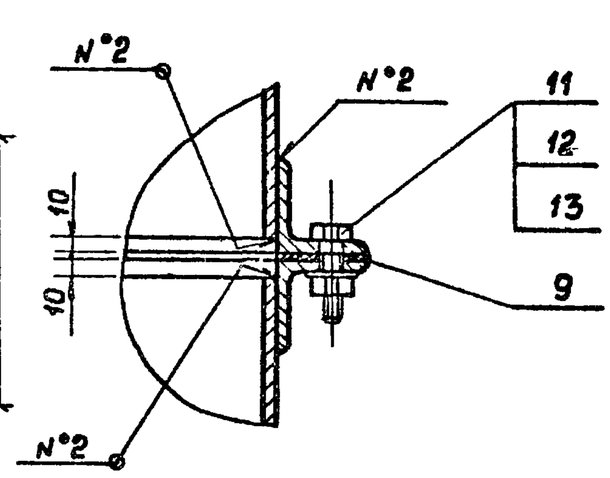

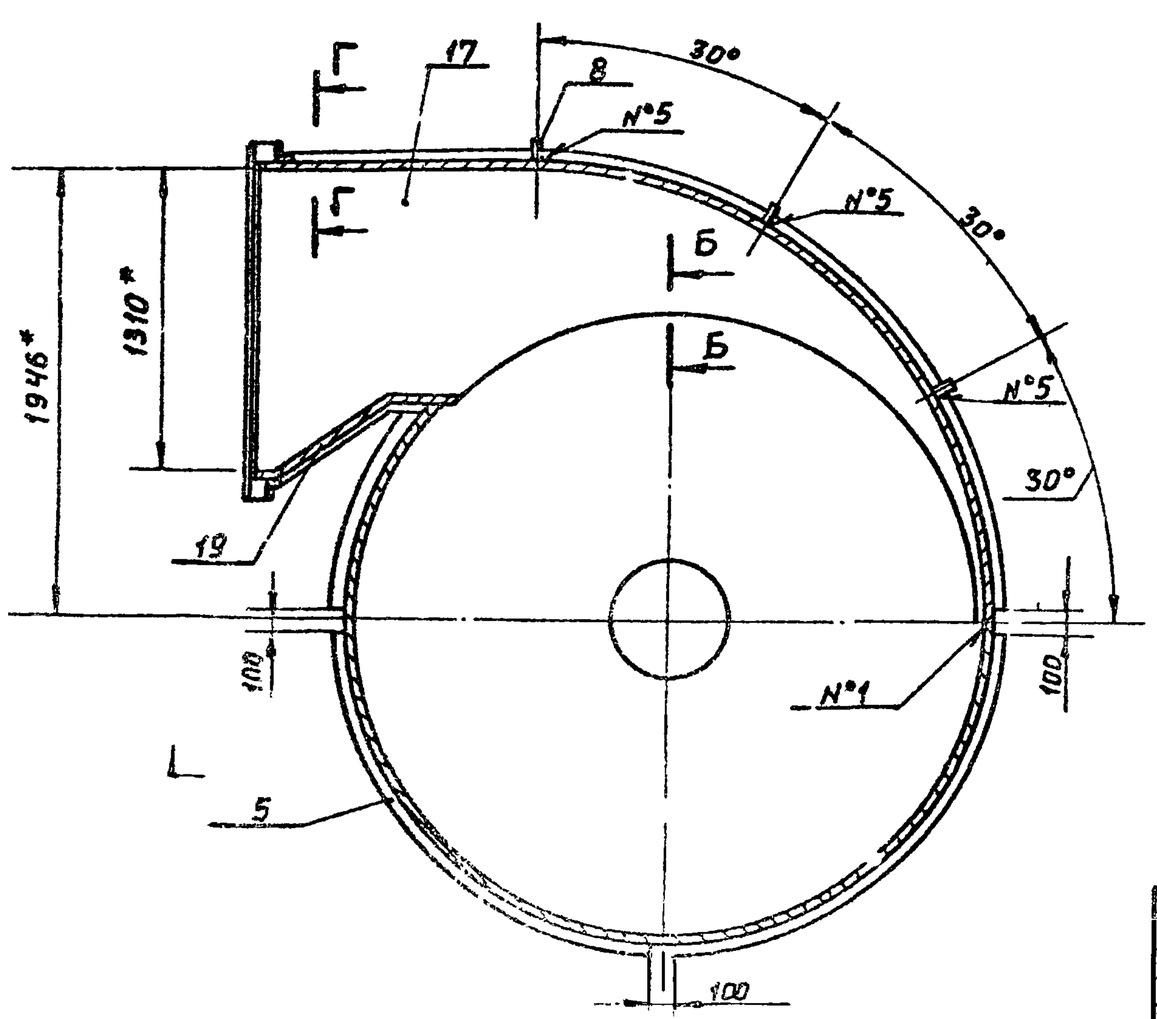

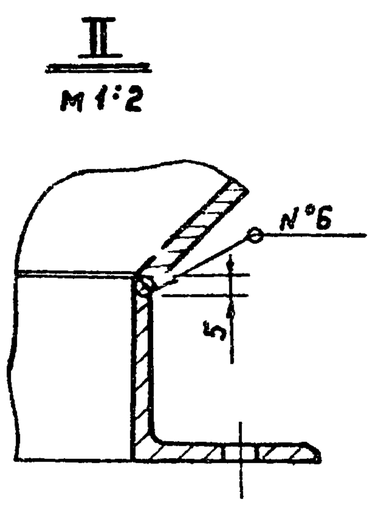

1. * Размеры для справок.
2. Сварные швы:
   N°1 — С2
   N°2 — Т1 — ▲5
   N°3 — Т1 — ▲6
   N°4 — Н1 — ▲5
   N°5 — Т3 — ▲6
   по ГОСТ 5264-69
   N°6 — сварка ручная электродуговая
3. Остальные технические требования по КМП 7.1-00.00.000ТУ

Изм.	Лист	N° докум.	Подп.	Дата	КМП 7.1-02.01.000 СБ.
Разраб.		Петрова		VI-79	Корпус. Сборочный чертеж
Проверил		Волков		VII-79	Лит. И · Масса 3540 · Масштаб 1:25
Гл. гр.		Чепусова		1979	Лист · Листов 1
Нач. отд.		Абрамович		"	ГОССТРОЙ СССР ЦЕНТРСЕЛЬМАШСТРОЙНИИПРОЕКТ ЛЕНИНГРАДСКИЙ ПРОМСТРОЙНИПРОЕКТ
Н. отд.		Молочков		1979	
Гл. инж. проекта		Зотеева		1979	

Инв. N подл. | Подпись и дата | Взам. инв. N

КМП7.1-02.01.001

▽1 (▽)

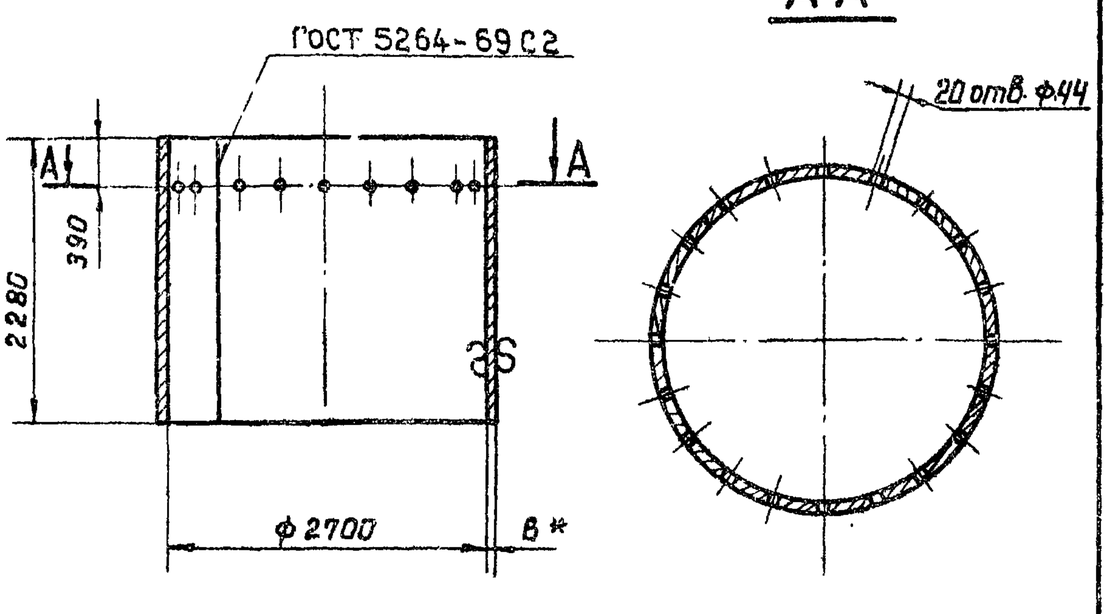

1. * Размер для справок.
2. Технические требования по КМП 7.1-00.00.000.ТУ.

Изм	Лист	N°докум.	Подп.	Дата	КМП7.1-02.01.001		
Разраб.		Петрова		8.74	Цилиндр	Лит. И	Масса 900 / Масшт. 1:50
Проверил		Волкова		8.74		Лист / Листов 1	
Рук. гр.		Чепурной		10.74			
Гл. спец. отд.		Абрамович		10.74	Лист	6 ГОСТ 5681-57 / Ст 3 ГОСТ 14637-69	ГОССТРОЙ СССР СОЮЗМЕТАЛЛУРГСТРОЙНИИПРОЕКТ ЛЕНИНГРАДСКИЙ ПРОМСТРОЙПРОЕКТ
Н. контр.		Молочков		X-74			
Утв.		Залетаев		X-74			

Копировал Решакова Формат 11

Подпись и дата | Взамен инв. N | Инв. N дубл. | Подпись и дата | Инв. N подл.

КМП7.1-02.01.002

▽1 (▽)

КМП 7.1-02.01.002 - изображено
КМП 7.1-02.01.002-01 - зеркальное отражение

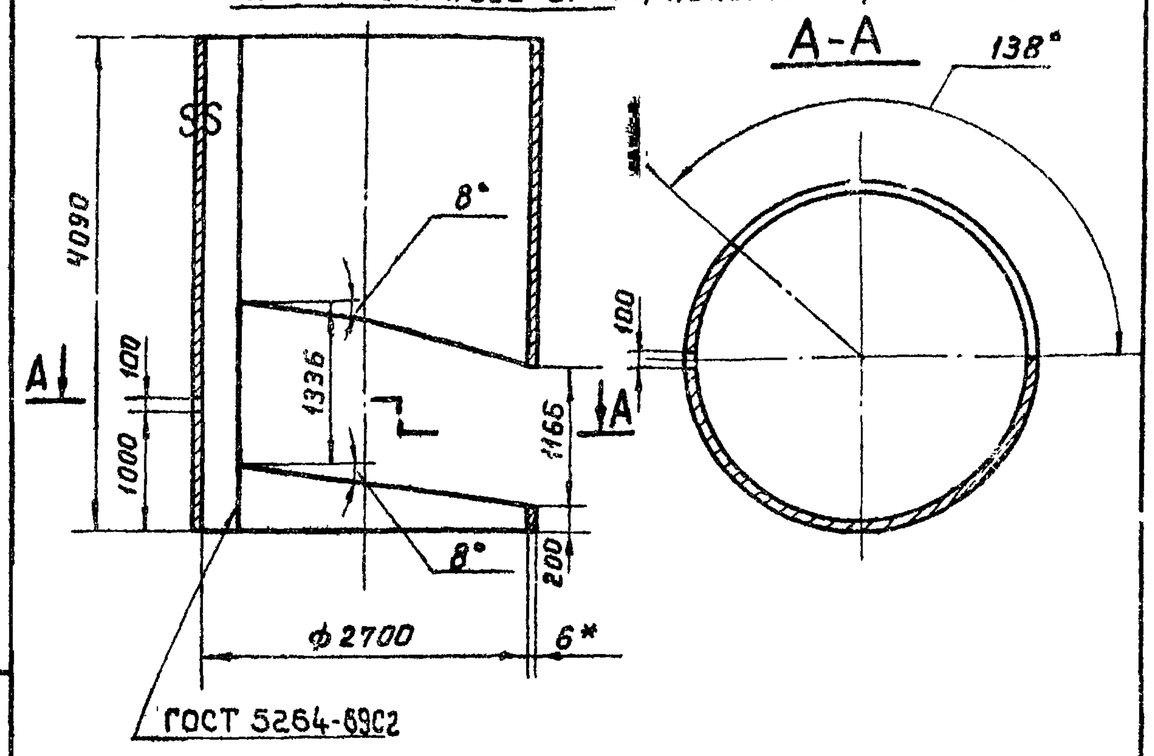

1. * Размер для справок.
2. Технические требования по КМП 7.1-00.00.000.ТУ.

Изм	Лист	N°докум.	Подп.	Дата	КМП 7.1-02.01.002		
Разраб.		Петрова		8.74	Цилиндр	Лит. И	Масса 1420 / Масшт. 1:50
Проверил		Волкова		8.74		Лист / Листов 1	
Рук. гр.		Чепурной		10.74			
Гл. сп. отд.		Абрамович		10.74	Лист	6 ГОСТ 5681-57 / Ст 3 ГОСТ 14637-69	ГОССТРОЙ СССР СОЮЗМЕТАЛЛУРГСТРОЙНИИПРОЕКТ ЛЕНИНГРАДСКИЙ ПРОМСТРОЙПРОЕКТ
Н. контр.		Молочков		X-74			
Утв.		Залетаев		X-74			

Копировал Решанова Формат 11

КМП7.1-02.01.003

▽1 (▽)

КМП 7.1-02.01.003 - изображено
КМП 7.1-02.01.003-01 - зеркальное отражение

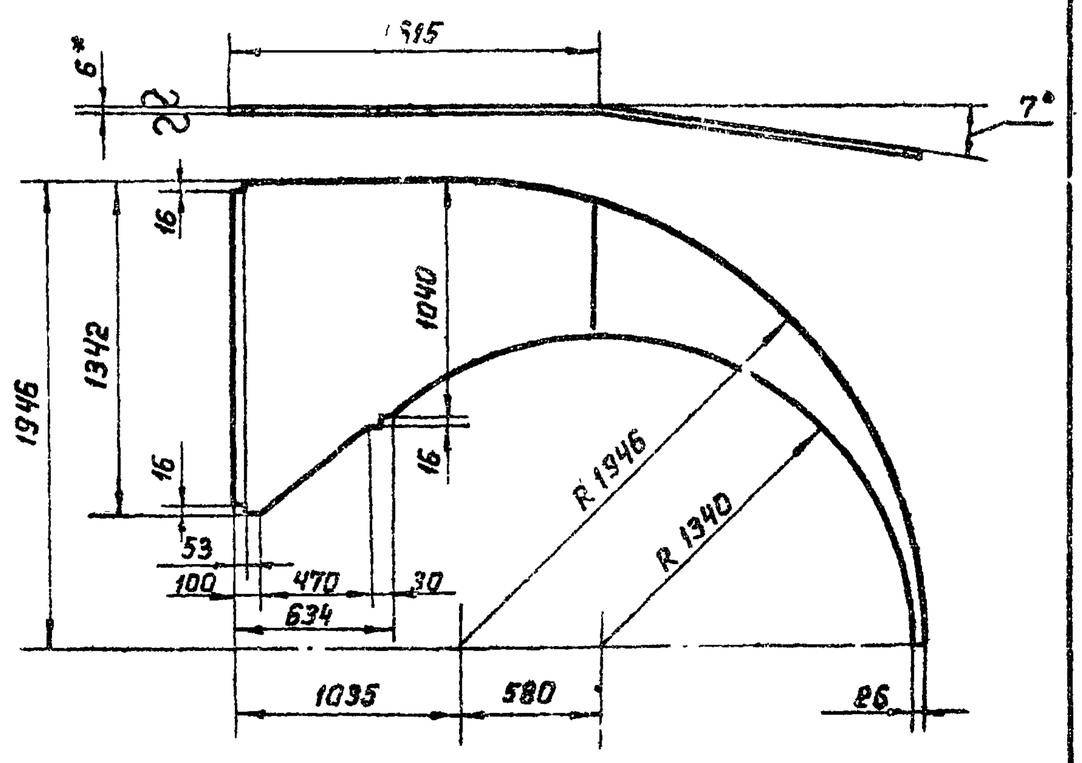

1. * Размер для справок.
2. Технические требования по КМП 7.1-00.00.000.ТУ.

Изм	Лист	N°докум.	Подп.	Дата	КМП 7.1-02.01.003		
Разраб.		Петрова		8.74	Лист верхний	Лит. И	Масса 96.5 / Масшт. 1:25
Проверил		Волкова		8.74		Лист / Листов 1	
Рук. гр.		Чепурной		10.74			
Гл. сп. отд.		Абрамович		10.74	Лист	6 ГОСТ 5681-57 / Ст 3 ГОСТ 14637-69	ГОССТРОЙ СССР СОЮЗМЕТАЛЛУРГСТРОЙНИИПРОЕКТ ЛЕНИНГРАДСКИЙ ПРОМСТРОЙПРОЕКТ
Н. контр.		Молочков		X-74			
Утв.		Залетаев		X-74			

КМП7.1-02.01.004

▽1 (▽)

КМП 7.1-02.01.004 - изображено
КМП 7.1-02.01.004-01 - зеркальное отражение

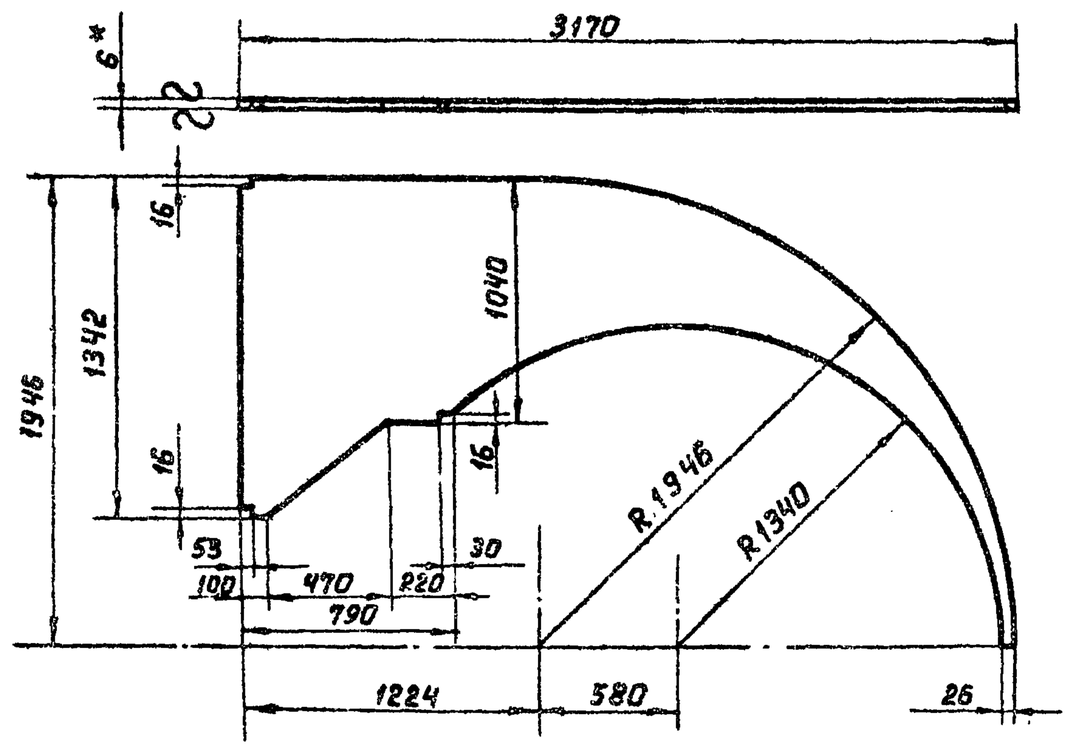

1. * Размер для справок.
2. Технические требования по КМП 7.1-00.00.000ТУ.

Изм	Лист	N°докум.	Подп.	Дата	КМП 7.1-02.01.004		
Разраб.		Петрова		8.74	Лист нижний	Лит. И	Масса 106.5 / Масшт. 1:25
Проверил		Волкова		8.74		Лист / Листов 1	
Рук. гр.		Чепурной		10.74			
Гл. сп. отд.		Абрамович		10.74	Лист	6 ГОСТ 5681-57 / Ст 3 ГОСТ 14637-69	ГОССТРОЙ СССР СОЮЗМЕТАЛЛУРГСТРОЙНИИПРОЕКТ ЛЕНИНГРАДСКИЙ ПРОМСТРОЙПРОЕКТ
Н. контр.		Молочков		X-74			
Утв.		Залетаев		X-74			

Серия 1494-23. Выпуск 7.

КМП7.1-02.01.005

▽1 (▽)

КМП 7.1-02.01.005 – изображено

КМП 7.1-02.01.005-01 – зеркальное отражение

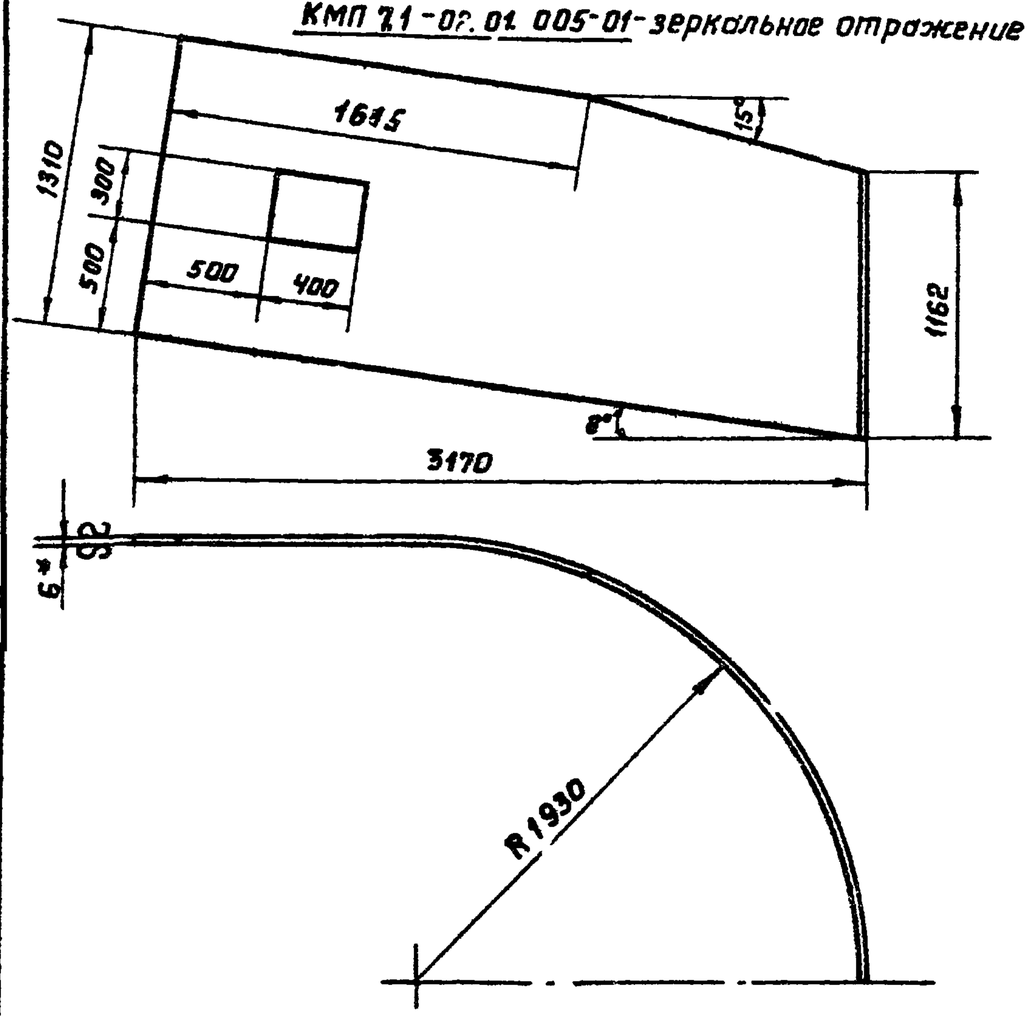

1. * Размер для справок.
2. Технические требования по КМП 7.1-00.00.000 ТУ

Изм.	Лист	N° докум.	Подп.	Дата	КМП 7.1-02.01.005	Лит	Масса	Масштаб
Разраб.		Кондратьева		VI-74	Лист наружный	И	254.5	1:25
Проверил		Волкова		VII-74		Лист	Листов 1	
Рук. гр.		Чепурной		10.74				
Гл. сп. отд.		Абрамович		"	Лист 6 ГОСТ 5681-57 / Ст 3 ГОСТ 14637-69	ГОССТРОЙ СССР Союзметаллургстройниипроект ЛЕНИНГРАДСКИЙ ПРОМСТРОЙПРОЕКТ		
Н. контр.		Молочков		10.74				
Утв.		Залетаев		11.74				

Копировал Решанова Формат 11

Инв. N подл. | Подпись и дата | Взамен инв. N | Инв. N дубл. | Подпись и дата

КМП7.1-02.01.006

▽1 (▽)

26

КМП 7.1-02.01.006 – изображено

КМП 7.1-02.01.006-01 – зеркальное отражение

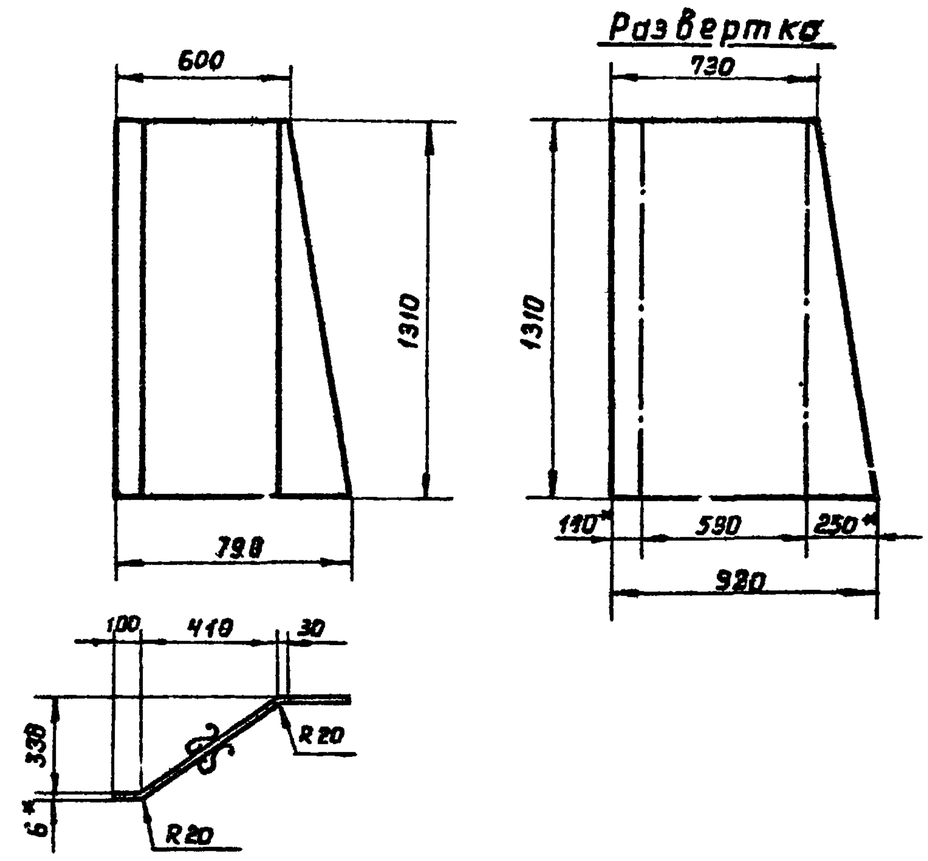

1. * Размеры для справок.
2. Технические требования по КМП 7.1-00.00.000 ТУ.

Изм.	Лист	N° докум.	Подп.	Дата	КМП 7.1-02.01.006	Лит.	Масса	Масштаб
Разраб.		Кондратьева		VI-74	Лист внутренний	И	46.5	1:10
Проверил		Волкова		VII-74		Лист	Листов 1	
Рук. гр.		Чепурной		10.74				
Гл. сп. отд.		Абрамович		"	Лист 6 ГОСТ 5681-57 / Ст 3 ГОСТ 14637-69	ГОССТРОЙ СССР Союзметаллургстройниипроект ЛЕНИНГРАДСКИЙ ПРОМСТРОЙПРОЕКТ		
Н. контр.		Молочков		10.74				
Утв.		Залетаев		11.74				

Копировал Решанова Формат 11

Инв. N подл. | Подпись и дата | Взамен инв. N | Инв. N дубл. | Подпись и дата

КМП7.1-02.01.007

▽ (▽)

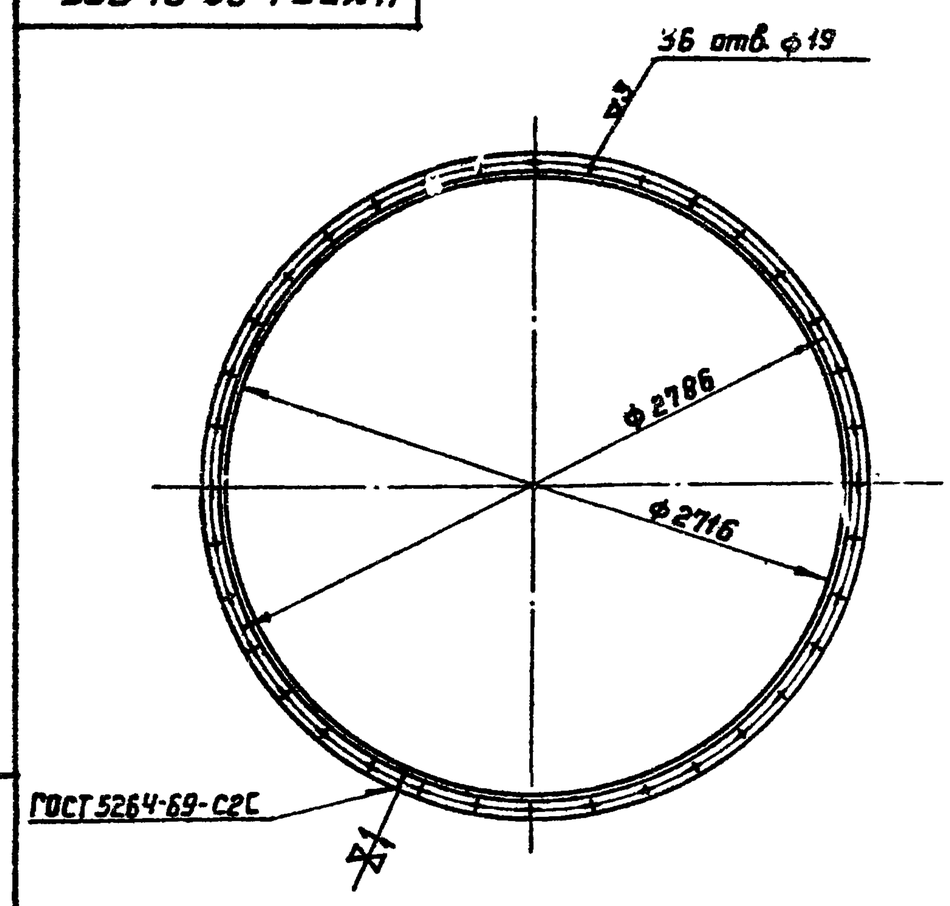

Технические требования по КМП 7.1-00.00.000 ТУ.

Изм.	Лист	N° докум.	Подп.	Дата	КМП 7.1-02.01.007	Лит	Масса	Масштаб
Разраб.		Кондратьева		VI-74	Фланец	И	50.0	1:25
Проверил		Волкова		VII-74		Лист	Листов 1	
Рук. гр.		Чепурной		10.74				
Гл. сп. отд.		Абрамович		"	Уголок Б-63×63×6 ГОСТ 8509-72 / Ст3 ГОСТ 535-58	ГОССТРОЙ СССР Союзметаллургстройниипроект ЛЕНИНГРАДСКИЙ ПРОМСТРОЙПРОЕКТ		
Н. контр.		Молочков		10.74				
Утв.		Залетаев		11.74				

Инв. N подл. | Подпись и дата | Взамен инв. N | Инв. N дубл. | Подпись и дата

КМП7.1-02.01.008

▽ (▽)

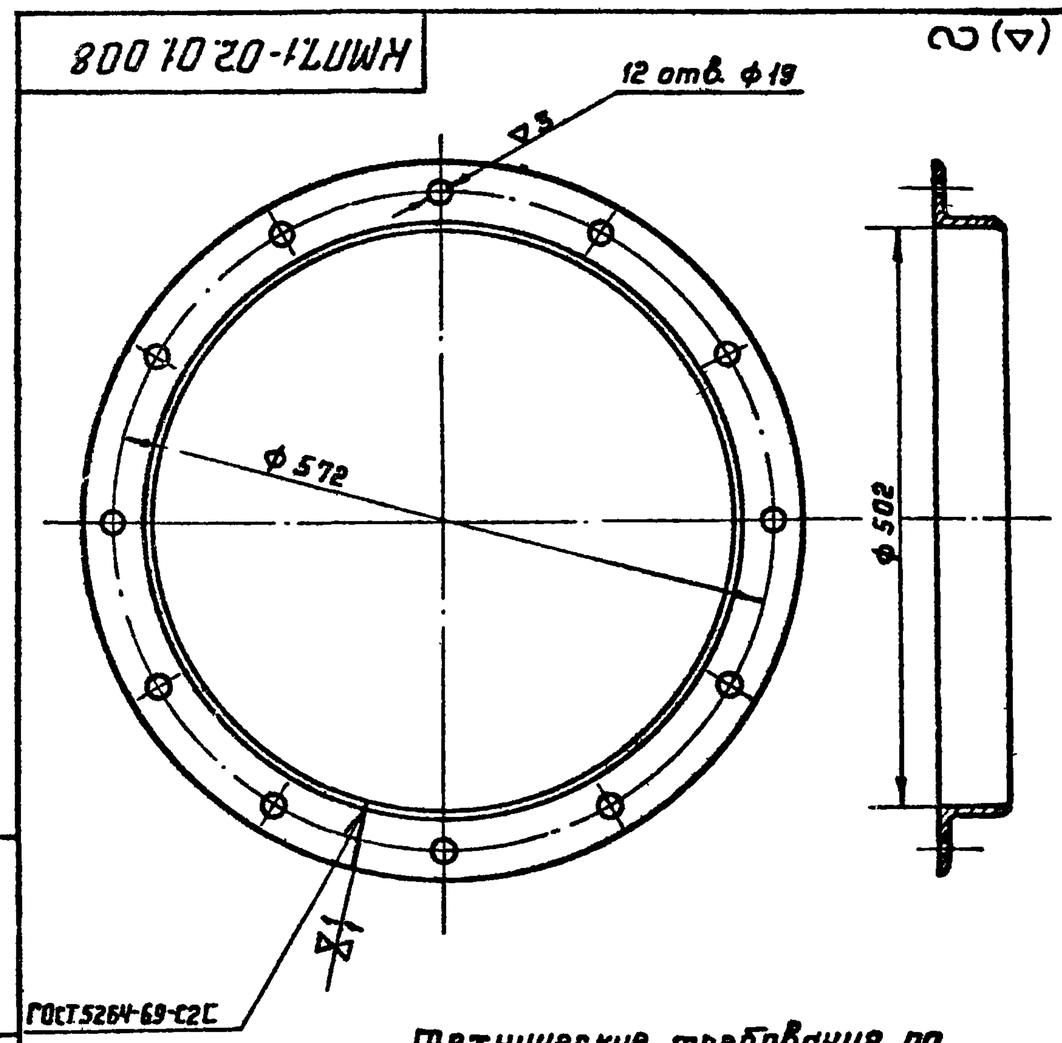

Технические требования по КМП 7.1-00.00.000 ТУ.

Изм.	Лист	N° докум.	Подп.	Дата	КМП 7.1-02.01.008	Лит	Масса	Масштаб
Разраб.		Кондратьева		VI-74	Фланец	И	18.1	1:5
Проверил		Волкова		VII-74		Лист	Листов 1	
Рук. гр.		Чепурной		10.74				
Гл. сп. отд.		Абрамович		"	Уголок Б-63×63×6 ГОСТ 8509-72 / Ст3 ГОСТ 535-58	ГОССТРОЙ СССР Союзметаллургстройниипроект ЛЕНИНГРАДСКИЙ ПРОМСТРОЙПРОЕКТ		
Н. контр.		Молочков		10.74				
Утв.		Залетаев		11.74				

Инв. N подл. | Подпись и дата | Взамен инв. N | Инв. N дубл. | Подпись и дата

Серия 1494-23. Выпуск 7

КМП7.1-02.01.009

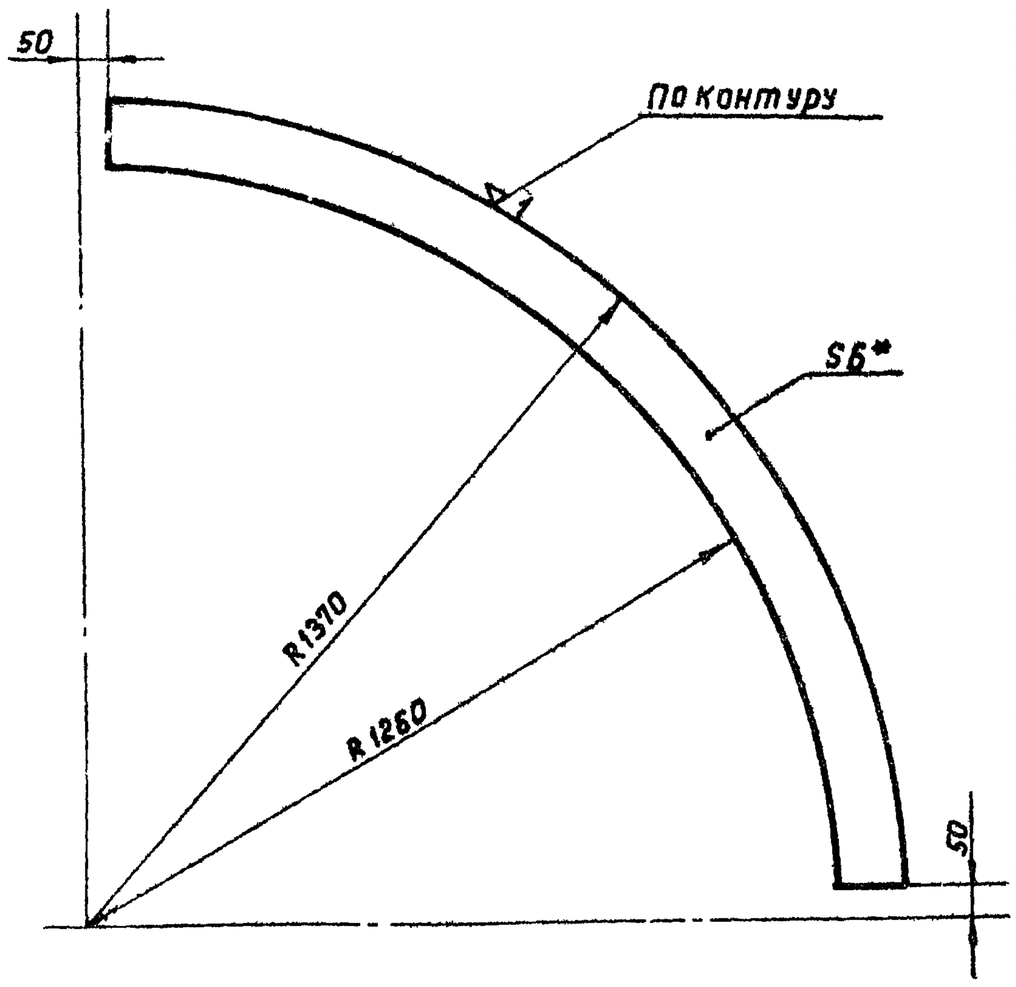

1.* Размер для справок.
2. Технические требования по КМП 7.1-00.00.000ТУ.

Изм.	Лист	№ докум.	Подп.	Дата	КМП7.1-02.01.009.		
Разраб.		Петрачева		8.74	Лист	Лит. И	Масса 10.5 / Масшт. 1:10
Проверил		Волкова		9.74		Лист	Листов 1
Рук.гр		Чепурной		10.74			
Гл.сп.отд		Абрамович		10.74	Лист Б ГОСТ 5681-57 / Ст3 ГОСТ 14636-69	ГОССТРОЙ СССР СОЮЗМЕТАЛЛУРГСТРОЙНИИПРОЕКТ ЛЕНИНГРАДСКИЙ ПРОМСТРОЙПРОЕКТ	
Н.контр.		Молочков		10.74			
Утв.		Залетаев		X-74			

Копировал Решанова формат 11

КМП7.1-02.01.010

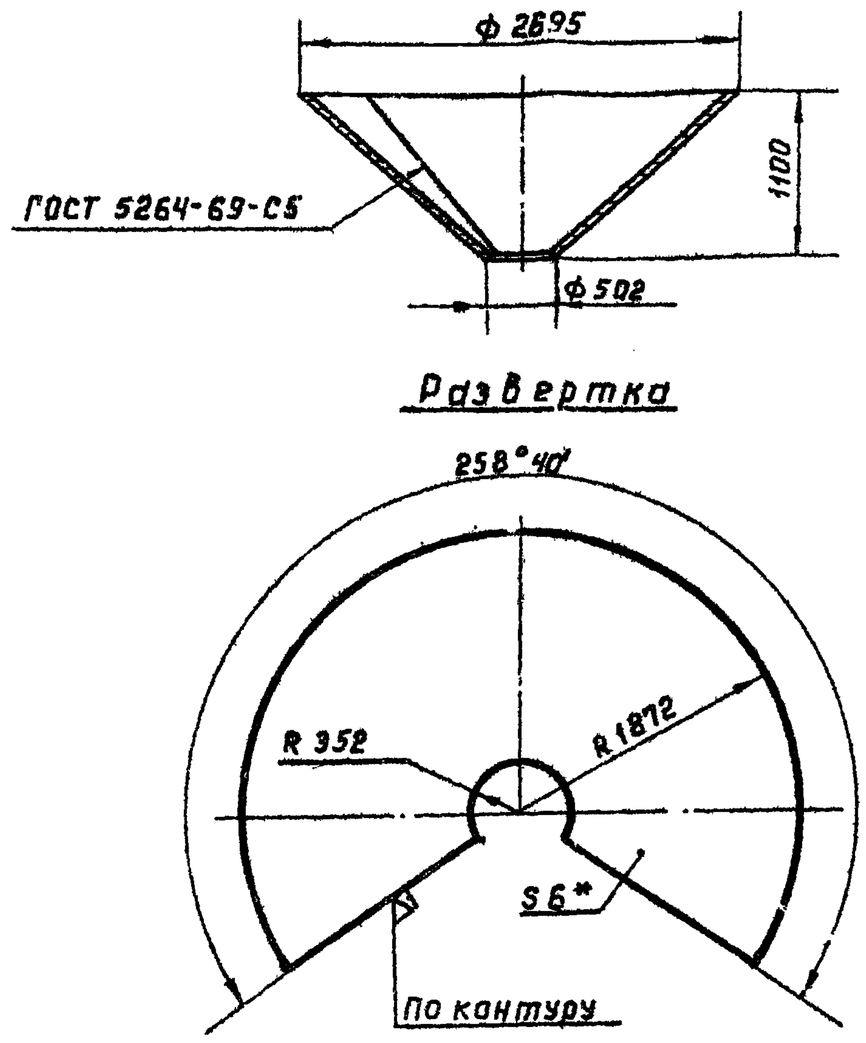

1.* Размер для справок.
2. Технические требования по КМП 7.1-00.00.000ТУ.

Изм.	Лист	№ докум.	Подп.	Дата	КМП7.1-02.01.010		
Разраб.		Петрачева		8.74	Конус	Лит. И	Масса 362.6 / Масшт. 1:40
Проверил		Волкова		9.74		Лист	Листов 1
Рук.гр		Чепурной		10.74			
Гл.сп.отд		Абрамович		10.74	Лист Б ГОСТ 5681-57 / Ст3 ГОСТ 14636-69	ГОССТРОЙ СССР СОЮЗМЕТАЛЛУРГСТРОЙНИИПРОЕКТ ЛЕНИНГРАДСКИЙ ПРОМСТРОЙПРОЕКТ	
Т.контр.		Молочков		X-74			
Утв.		Залетаев		X-74			

Копировал Решанова формат 11

КМП7.1-02.01.011

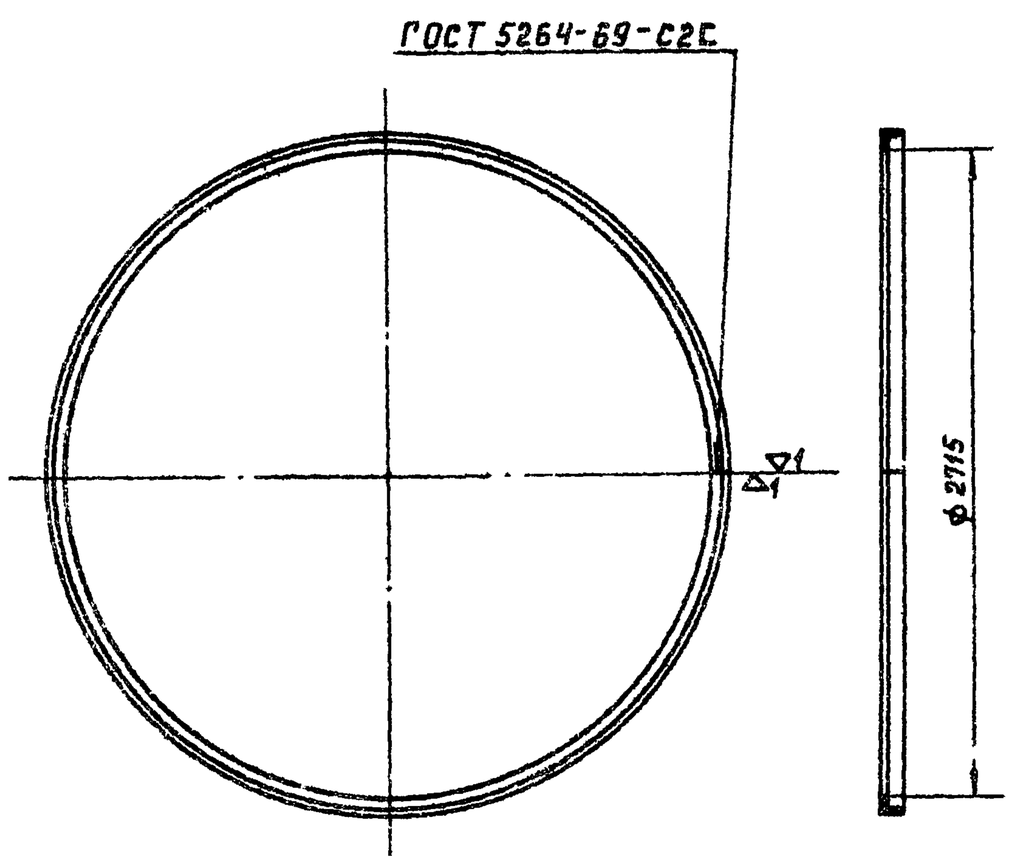

Технические требования по КМП 7.1-00.00.000ТУ.

Изм.	Лист	№ докум.	Подп.	Дата	КМП7.1-02.01.011		
Разраб.		Петрачева		8.74	Кольцо	Лит. И	Масса 50 / Масшт. 1:25
Проверил		Волкова		9.74		Лист	Листов 1
Рук.гр		Чепурной		10.74			
Гл.сп.отд		Абрамович		10.74	Б-63×63×6 ГОСТ 8509-86 / Ст3 ГОСТ 335-58		
Н.контр.		Молочков		10.74			
Утв.		Залетаев		X-74			

КМП7.1-02.02.000.СБ

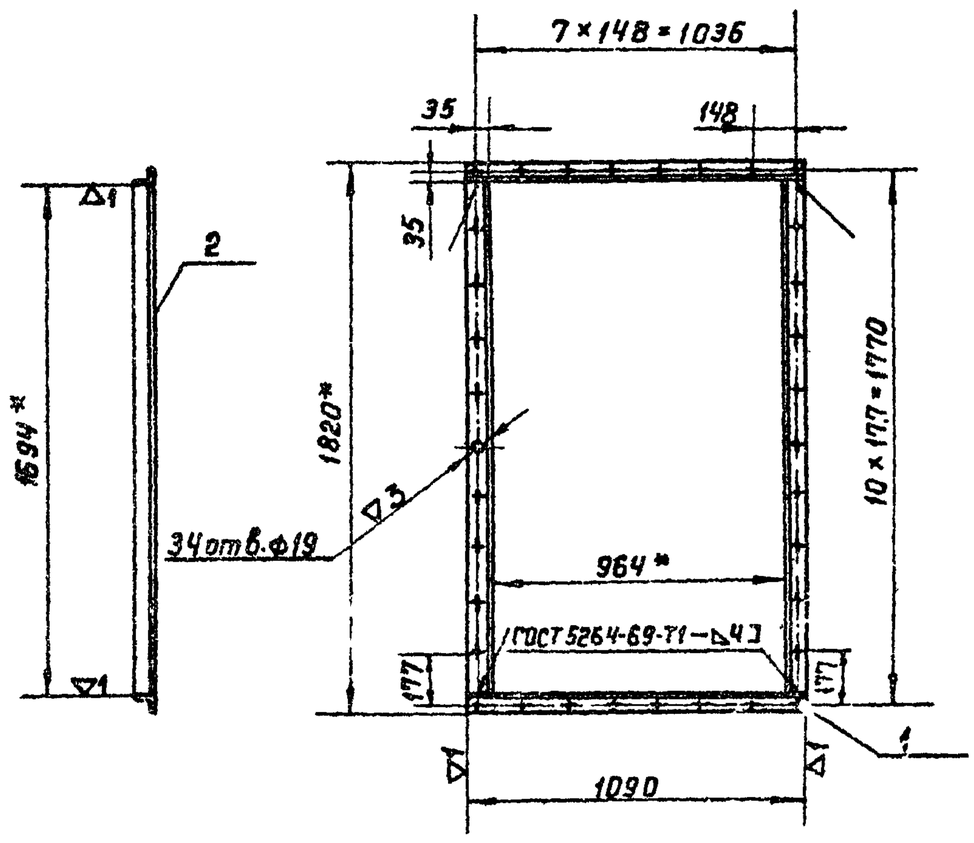

1.* Размер для справок.
2. Технические требования по КМП 7.1-00.00.000ТУ

Изм.	Лист	№ докум.	Подп.	Дата	КМП7.1-02.02.000.СБ.		
Разраб.		Петрачева			Фланец Сборочный чертеж	Лит. И	Масса 31,9 / Масшт. 1:20
Проверил						Лист	Листов 1
Рук.гр							
Гл.сп.отд						ГОССТРОЙ СССР СОЮЗМЕТАЛЛУРГСТРОЙНИИПРОЕКТ ЛЕНИНГРАДСКИЙ ПРОМСТРОЙПРОЕКТ	
Н.контр.							
Утв.							

Подпись и дата | Инв. № дубл. | Взамен инв. № | Подпись и дата | Инв. № подл.

Серия 1494-23. Выпуск 7.

КМП7.1-02.03.000СБ – изображено

КМП7.1-02.03.000-01СБ – зеркальное отражение

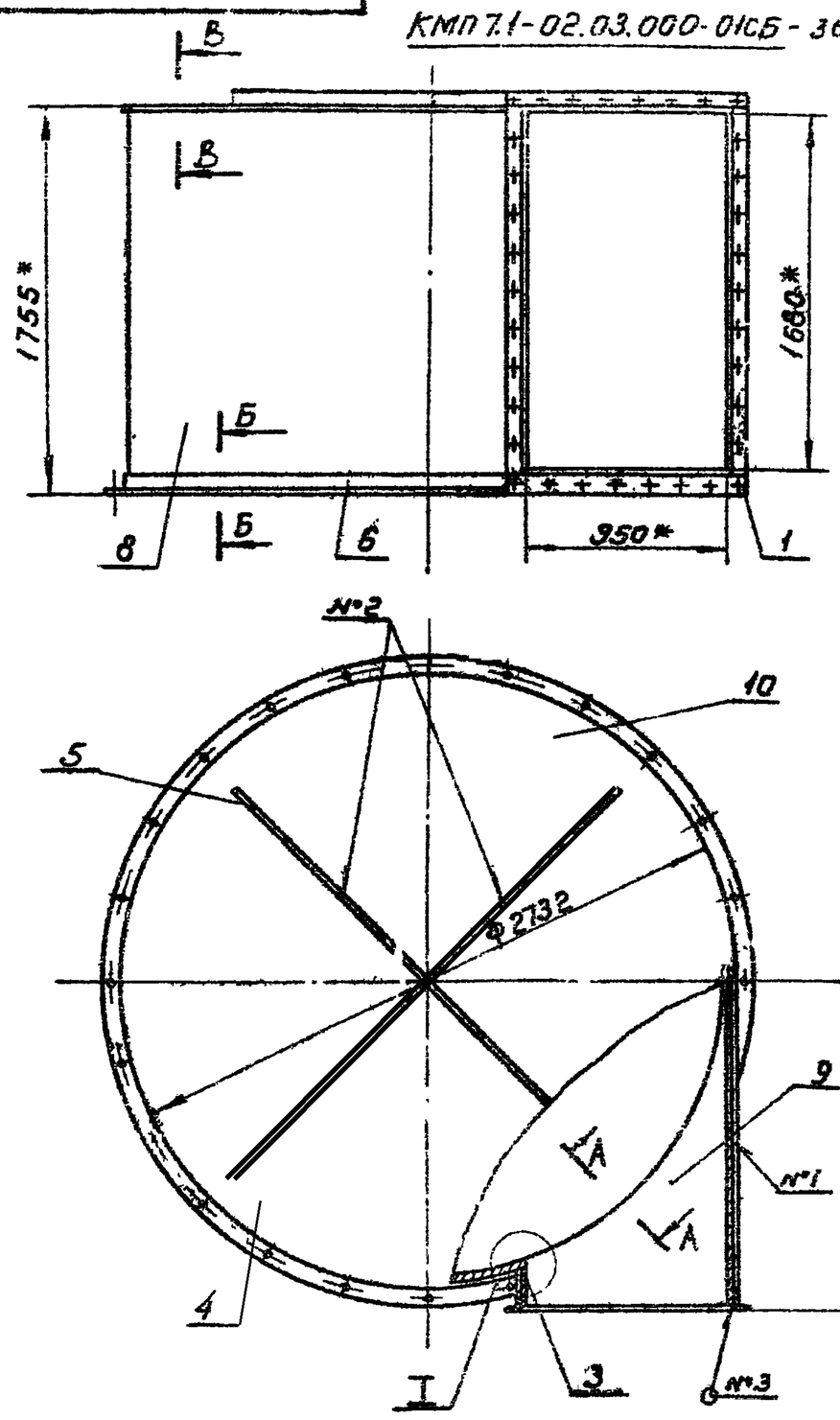

А-А
М 1:2
повернуто

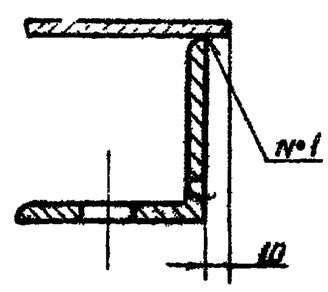

Б-Б
М 1:2

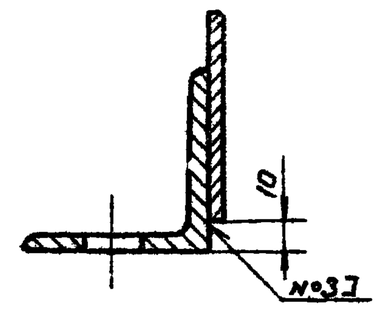

В-В
М 1:2

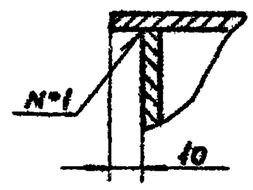

I
М 1:2

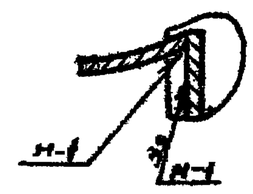

1. *Размер для справок
2. Сварные швы: №1-Т1-△4
№2-Т3-△4
№3-М1-△4
по ГОСТ 5264-69
3. Остальные технические требования по КМП7.1-00.00.000ТУ.

					КМП7.1-02.03.000 СБ			
Изм.	Лист	№ докум.	Подп.	Дата	Улитка сборочный чертеж	Лит.	Масса	Масштаб
Разраб.		Кондратьев				И	1125.5	1:25
Проверил		Волкова		VII-74		Лист	Листов 1	
Рук. гр.		Чепурной		11.74		ГОССТРОЙ СССР Союзметаллургстройниипроект ЛЕНИНГРАДСКИЙ ПРОМСТРОЙПРОЕКТ		
Гл. спец.		Абрамова						
Н. контр.		Молочков		11.74				
Утв.		Залстаев		11.74				

Копировал Папушина Формат 12

КМП7.1-02.03.001

КМП7.1-02.03.001 – изображено

КМП7.1-02.03.001-01 – зеркальное отражение

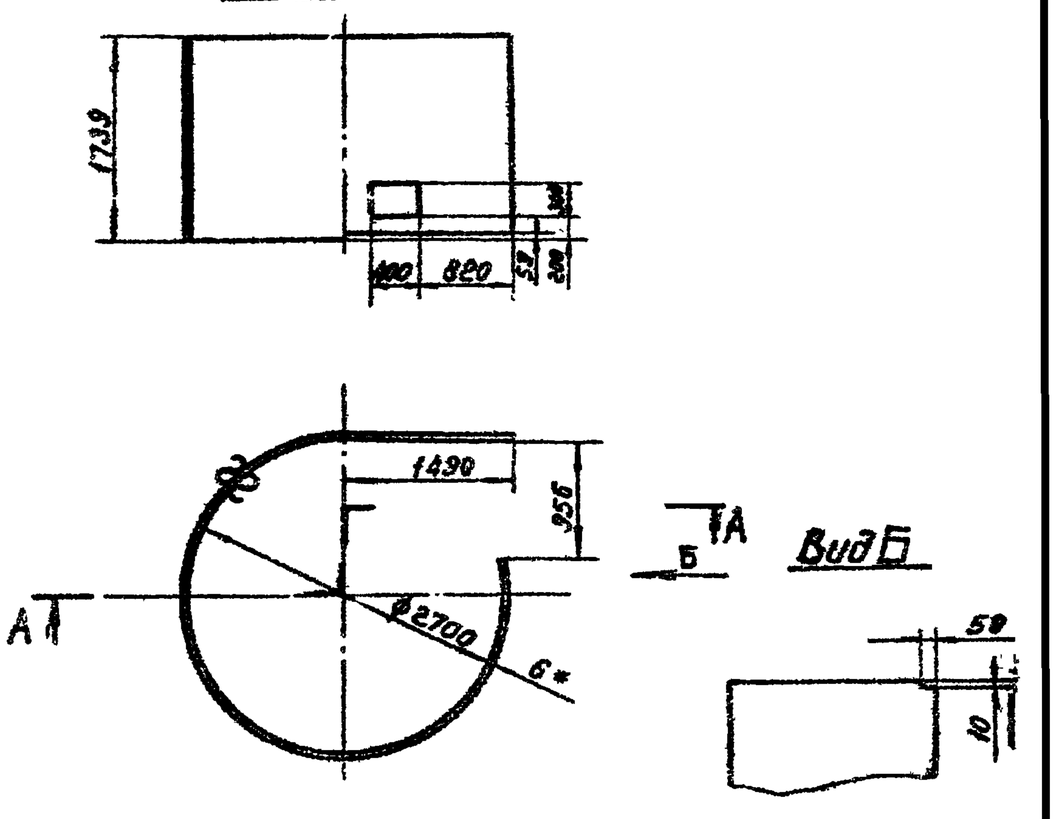

1. *Размер для справок
2. Технические требования по КМП7.1-00.00.000ТУ

					КМП7.1-02.03.001			
Изм.	Лист	№ докум.	Подп.	Дата	Корпус	Лит.	Масса	Масштаб
Разраб.		Кондратьев				И	6760	1:55
Проверил		Волкова		VII-74		Лист	Листов 1	
Рук. гр.		Чепурной		11.74		ГОССТРОЙ СССР Союзметаллургстройниипроект ЛЕНИНГРАДСКИЙ ПРОМСТРОЙПРОЕКТ		
Гл. спец.		Абрамова						
Н. контр.		Молочков		11.74				
Утв.		Залстаев		11.74				

Лист 6ГОСТ 568-37 / Ст3 ГОСТ 14637-69

КМП7.1-02.03.002

КМП7.1-02.03.002 – изображено

КМП7.1-02.03.002-01 – зеркальное отражение

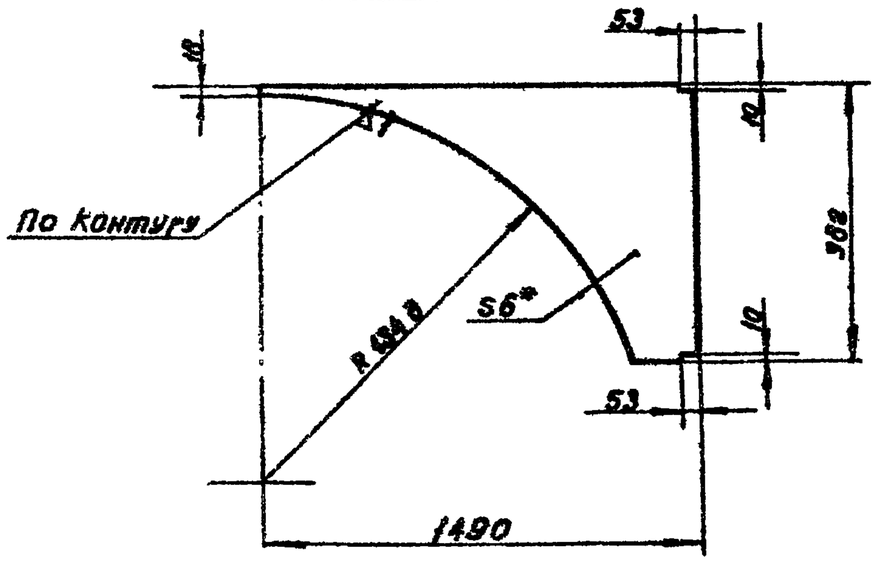

1. *Размер для справок.
2. Технические требования по КМП7.1-00.00.000ТУ.

					КМП7.1-02.03.002			
Изм.	Лист	№ докум.	Подп.	Дата	Лист	Лит.	Масса	Масштаб
Разраб.		Кондратьев				И	240	1:20
Проверил		Волкова		VII-74		Лист	Листов 1	
Рук. гр.		Чепурной		11.74		ГОССТРОЙ СССР Союзметаллургстройниипроект ЛЕНИНГРАДСКИЙ ПРОМСТРОЙПРОЕКТ		
Гл. спец.		Абрамова						
Н. контр.		Молочков		11.74				
Утв.		Залстаев		11.74				

Лист 6ГОСТ 6681-57 / Ст3 ГОСТ 10637-69

Инв. № подл. | Подпись и дата | Взам. инв. № | Инв. № дубл. | Подпись и дата

Серия 1494-23. Выпуск 7.

КМП7.1-02.03.003- изображено
КМП7.1-02.03.003-01-зеркальное отражение

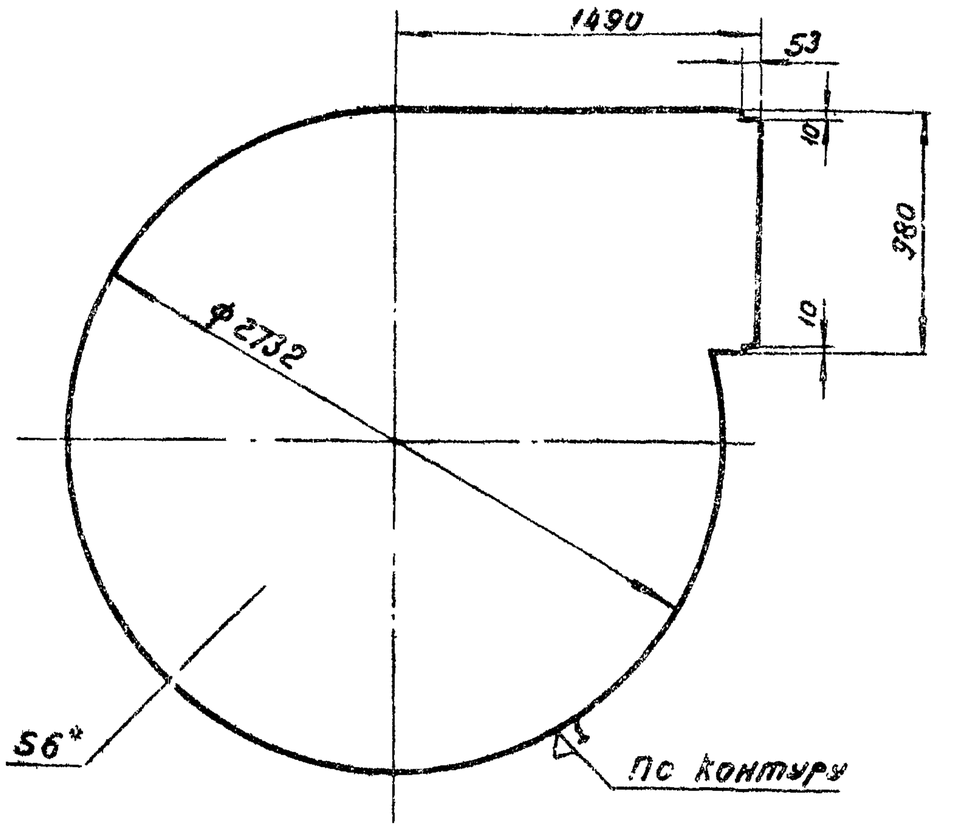

1. *Размер для справок
2. Технические требования по КМП7.1-00.00.000ТУ

Изм.	Лист	№ докум.	Подп.	Дата	КМП7.1-02.03.003		
Разраб.		Яковлева		11.74	Лист	Лит. И	Масса 309.5 / Масштаб 1:25
Проверил		Волкова		VII-74		Лист	Листов 1
Рук. гр.		Чепурной		10.74		ГОССТРОЙ СССР Союзметаллургстройниипроект ЛЕНИНГРАДСКИЙ ПРОМСТРОЙПРОЕКТ	
Гл. спец. отд.		Абрамович			Лист 6 ГОСТ 5681-57 ст3 ГОСТ 14637-69		
Н. контр.		Молочков					
Утв.		Залегаев					

Копировал Папушина Формат А1

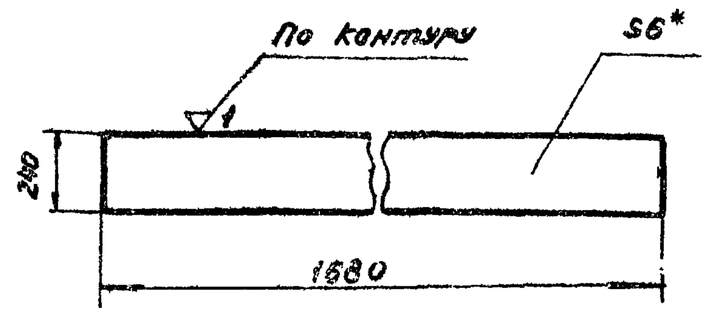

1. *Размер для справок
2. Технические требования по КМП7.1-00.00.000ТУ.

Изм.	Лист	№ докум.	Подп.	Дата	КМП7.1-02.03.004		
Разраб.		Яковлева		11.74	Лист	Лит. И	Масса 19.0 / Масштаб 1:1
Проверил		Волкова		VII-74		Лист	Листов 1
Рук. гр.		Чепурной		10.74		ГОССТРОЙ СССР Союзметаллургстройниипроект ЛЕНИНГРАДСКИЙ ПРОМСТРОЙПРОЕКТ	
Гл. спец. отд.		Абрамович			Лист 6 ГОСТ 5681-57 ст3. ГОСТ 14637-69		
Н. контр.		Молочков		11.74			
Утв.		Залегаев		11.74			

Копировал Папушина Формат А1

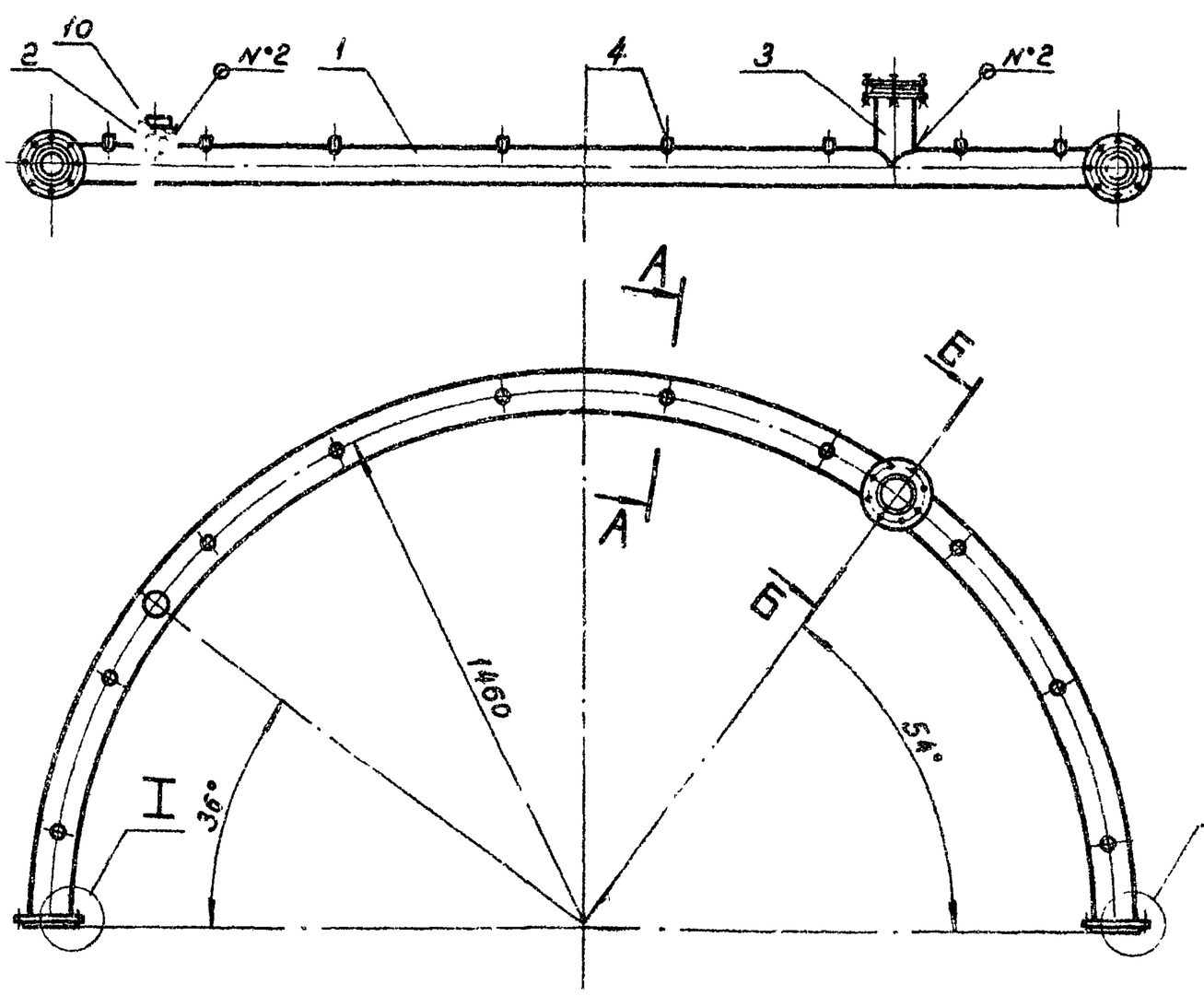

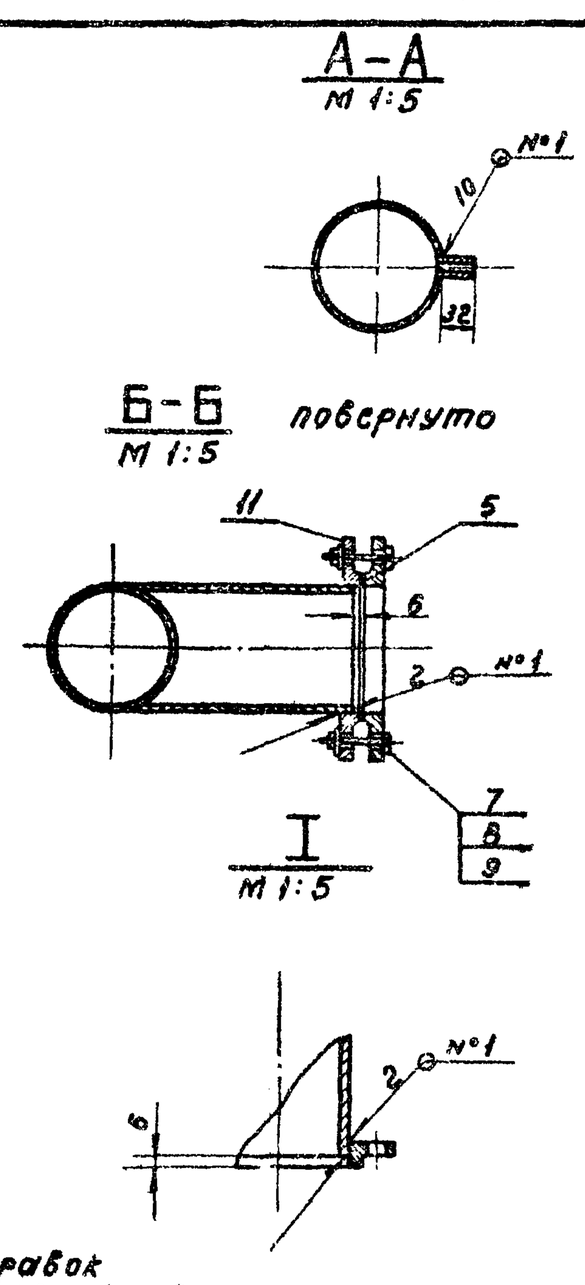

1. *Размер для справок
2. Сварные швы: №1-Т1-△3
№2-Т1-△4
по ГОСТ 5264-69
3. Остальные технические требования по КМП7.1-00.00.000ТУ

Изм.	Лист	№ докум.	Подп.	Дата	КМП7.1-СБ.04.000 СБ		
Разраб.		Яковлева		11.74	Коллектор сборочный чертеж	Лит. И	Масса 66.5 / Масштаб 1:15
Проверил		Волкова		VII-74		Лист	Листов 1
Рук. гр.		Чепурной		10.74		ГОССТРОЙ СССР Союзметаллургстройниипроект ЛЕНИНГРАДСКИЙ ПРОМСТРОЙПРОЕКТ	
Гл. спец. отд.		Абрамович					
Н. контр.		Молочков		11.74			
Утв.		Залегаев		11.74			

Копировал Папушина Формат А2

Серия 1494-23. Выпуск 7.

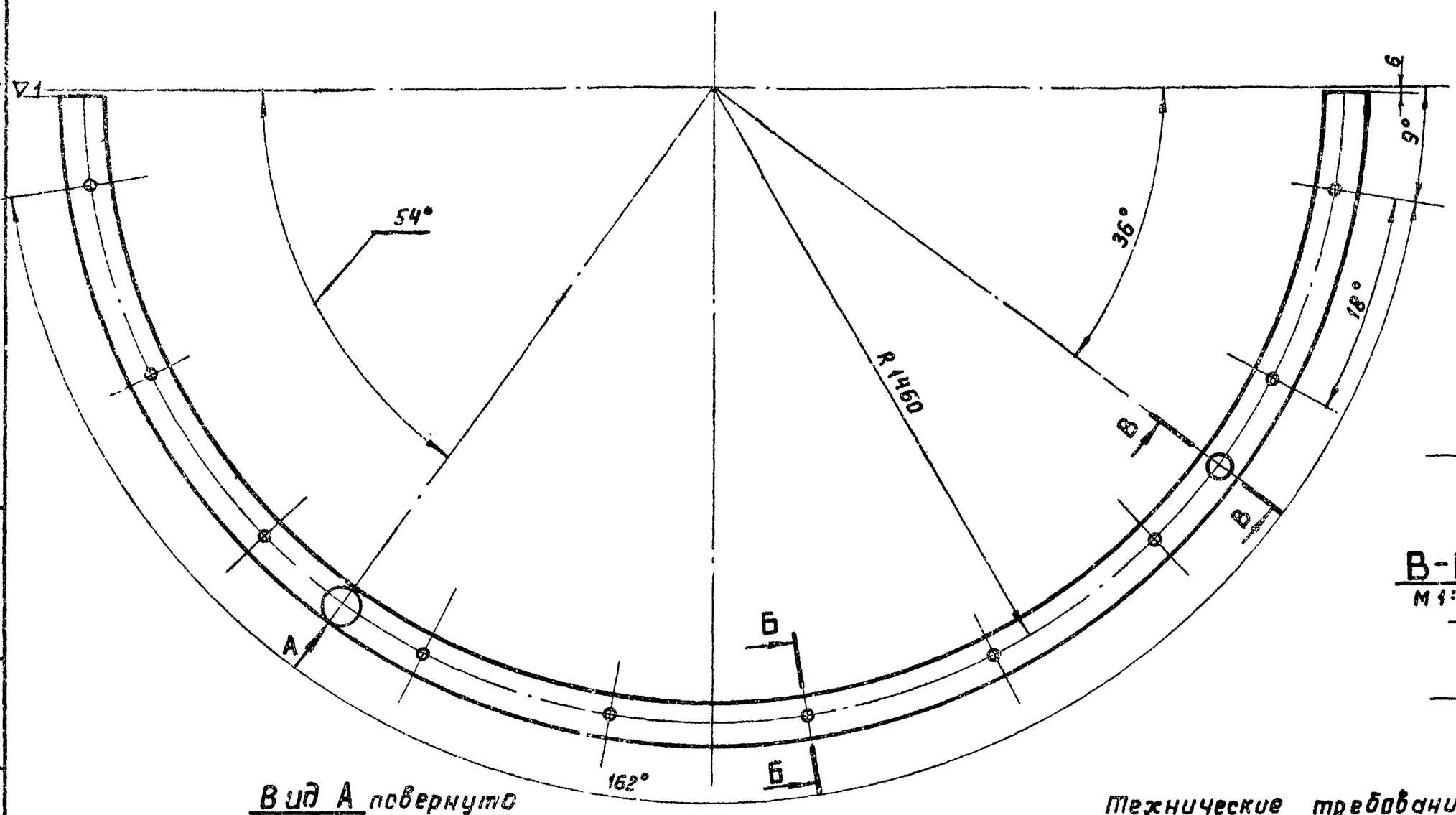

Б-Б повернуто
М 1:4

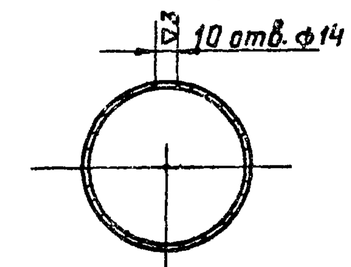

В-В повернуто
М 1:4

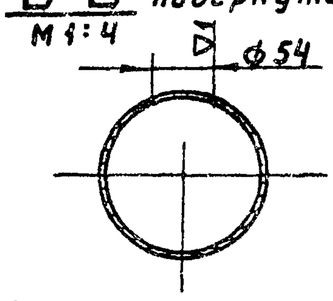

Вид А повернуто
М 1:4

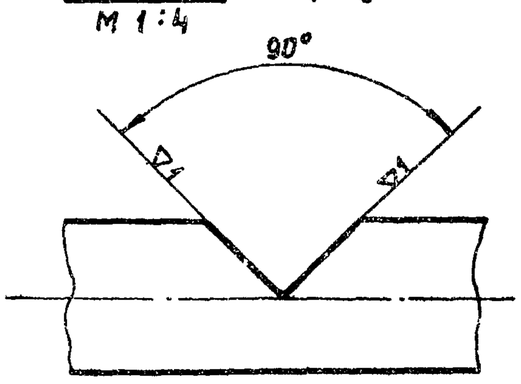

Технические требования
по КМП 7.1-00.00.000. ТУ

					КМП7.1-02.04.001			
Изм.	Лист	N° докум.	Подп.	Дата	Труба	Лит.	Масса	Масштаб
Разраб.		Яковлева		11.74		И	47.0	1:10
Проверил		Волкова		VII-74		Лист	Листов 1	
Т.контр.		Чепурной		10.74				
Гл.спец. отд.		Абрамович		"	Труба 100 ГОСТ 3262-62	Госстрой СССР Союзметаллургстройниипроект Ленинградский Промстройпроект		
Н.контр.		Молочков		10.74				
Утв.		Залетаев		11.74				

Копировал: Решанова Формат 12

Инв. N° подл. | Подпись и дата | Взамен инв. N° | Инв. N° дубл. | Подпись и дата

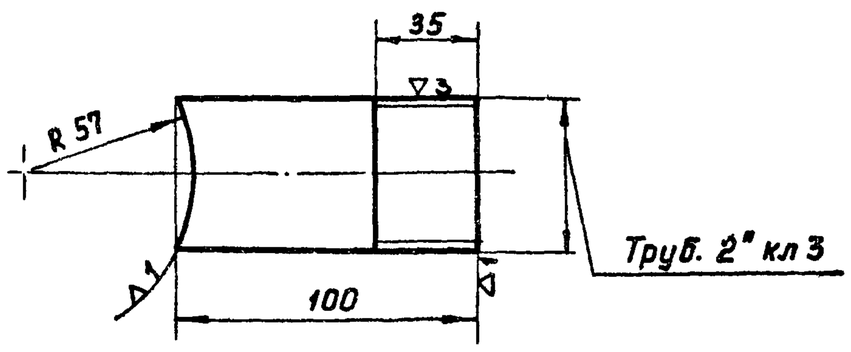

Технические требования
по КМП 7.1-00.00.000 ТУ.

					КМП7.1-02.04.002			
Изм.	Лист	N° докум.	Подп.	Дата	Патрубок	Лит.	Масса	Масштаб
Разраб.		Яковлева		11.74		И	0.46	1:20
Проверил		Волкова		VII-74		Лист	Листов 1	
Т.контр.		Чепурной		10.74				
Гл.спец. отд.		Абрамович		"	Труба 50 ГОСТ 3262-62	Госстрой СССР Союзметаллургстройниипроект Ленинградский Промстройпроект		
Н.контр.		Молочков		10.74				
Утв.		Залетаев		11.74				

Копировал Решанова Формат 11

Инв. N° подл. | Подпись и дата | Взамен инв. N° | Инв. N° дубл. | Подпись и дата

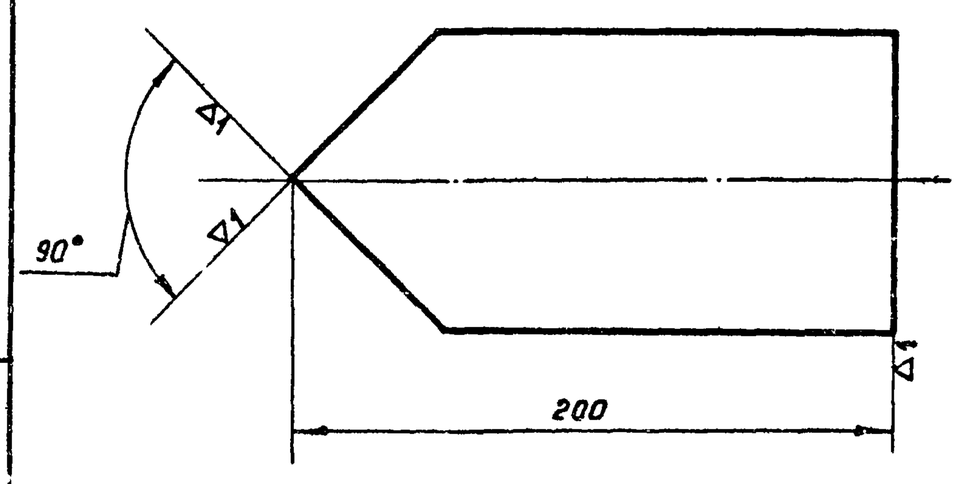

Технические требования
по КМП 7.1-00.00.000. ТУ

					КМП7.1-02.04.003			
Изм.	Лист	N° докум.	Подп.	Дата	Патрубок	Лит.	Масса	Масштаб
Разраб.		Яковлева		11.74		И	2.0	1:2
Проверил		Волкова		VII-74		Лист	Листов 1	
Т.контр.		Чепурной		10.74				
Гл.спец. отд.		Абрамович		"	Труба 100 ГОСТ 3262-62	Госстрой СССР Союзметаллургстройниипроект Ленинградский Промстройпроект		
Н.контр.		Молочков		10.74				
Утв.		Залетаев		11.74				

Копировал Решанова Формат 1

Инв. N° подл. | Подпись и дата | Взамен инв. N° | Инв. N° дубл. | Подпись и дата

КМП7.1-02.00.001

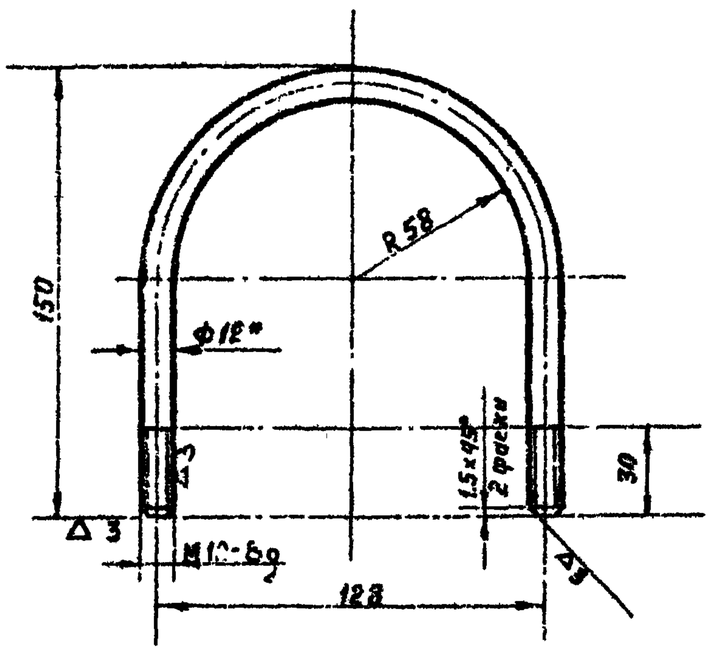

1.* Размер для справок.
2. Технические требования по КМП 7.1-00.00.000.ТУ

Изм.	Лист	N докум.	Подп.	Дата	Скоба	Лит.	Масса	Масштаб
Разраб.		Медведева				И	0,4	1:2
Проверил		Волкова				Лист	Листов 1
Рук. гр.		Чепурной				
Гл. спец.		Абрамович				Круг $\frac{\text{В 12 ГОСТ 2590-71}}{\text{Ст3 ГОСТ 535-58}}$	ГОССТРОЙ СССР Союзметаллургстройниипроект ЛЕНИНГРАДСКИЙ ПРОМСТРОЙПРОЕКТ
Н. контр.		Молочков				
Утв.		Залетаев				

Копировал Решанова Формат А1

КМП7.1-02.00.002

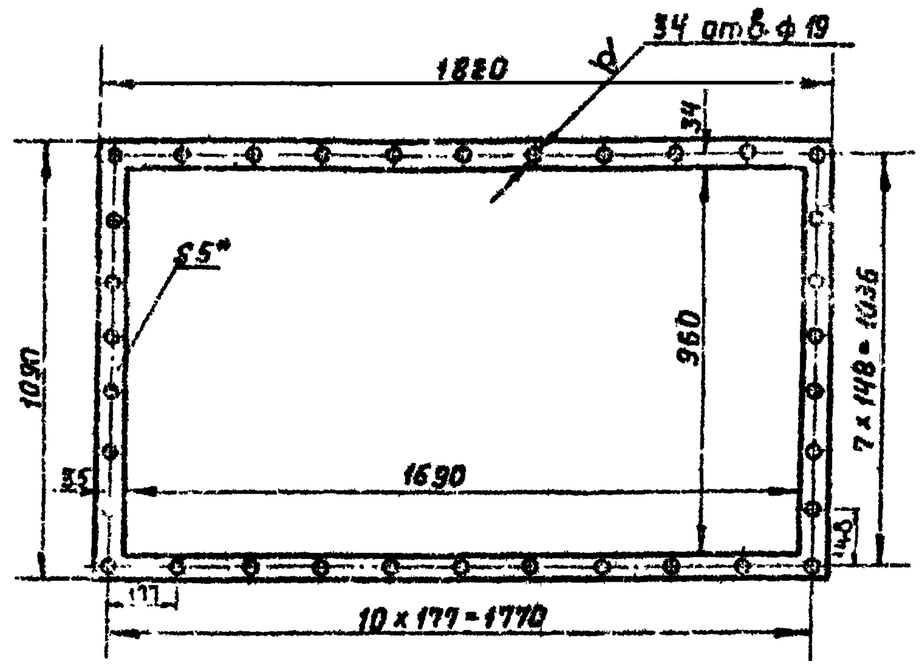

1.* Размер для справок.
2. Технические требования по КМП 7.1-00.00.000.ТУ.

Изм.	Лист	N докум.	Подп.	Дата	Прокладка	Лит.	Масса	Масштаб
Разраб.		Медведева				Н	2,7	1:15
Проверил		Волкова				Лист	Листов 1
Рук. гр.		Чепурной				
Гл. спец.		Абрамович				Резина рулонная 5КЩ-М ГОСТ 7338-65	ГОССТРОЙ СССР Союзметаллургстройниипроект ЛЕНИНГРАДСКИЙ ПРОМСТРОЙПРОЕКТ
Н. контр.		Молочков				
Утв.		Залетаев				

Копировал Решанова Формат А1

КМП7.1-02.00.003

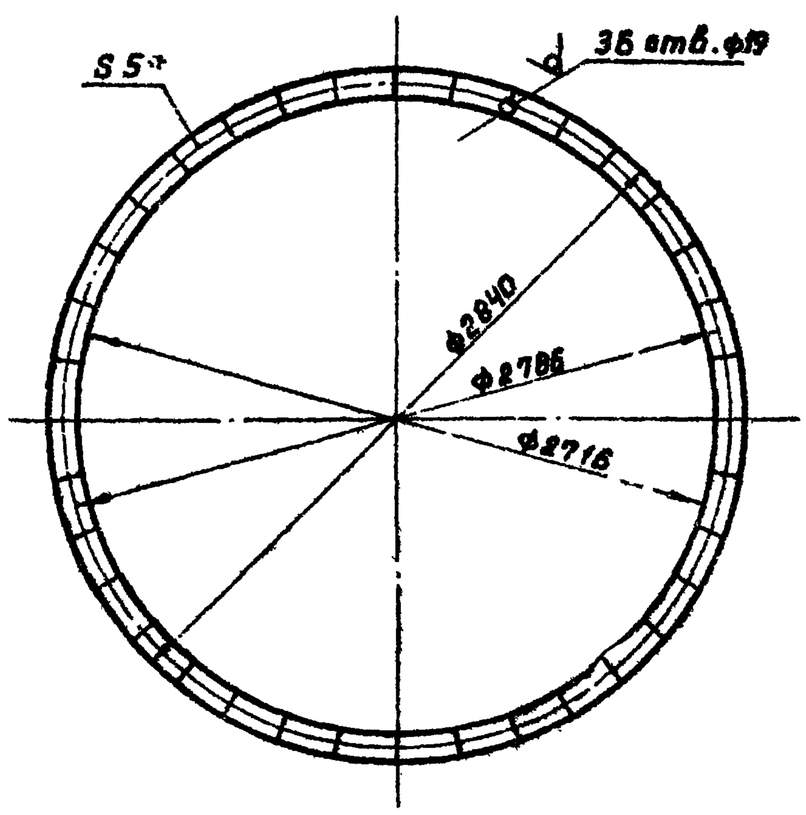

1.* Размер для справок.
2. Технические требования по КМП 7.1-00.00.000.ТУ.

Изм.	Лист	N докум.	Подп.	Дата	Прокладка	Лит.	Масса	Масштаб
Разраб.		Медведева				Н	4,15	1:25
Проверил		Волкова				Лист	Листов 1
Рук. гр.		Чепурной				
Гл. спец.		Абрамович				Резина рулонная 5КЩ-М ГОСТ 7338-65	ГОССТРОЙ СССР Союзметаллургстройниипроект ЛЕНИНГРАДСКИЙ ПРОМСТРОЙПРОЕКТ
Н. контр.		Молочков				
Утв.		Залетаев				

Копировал Решанова Формат А1

КМП7.1-02.00.004

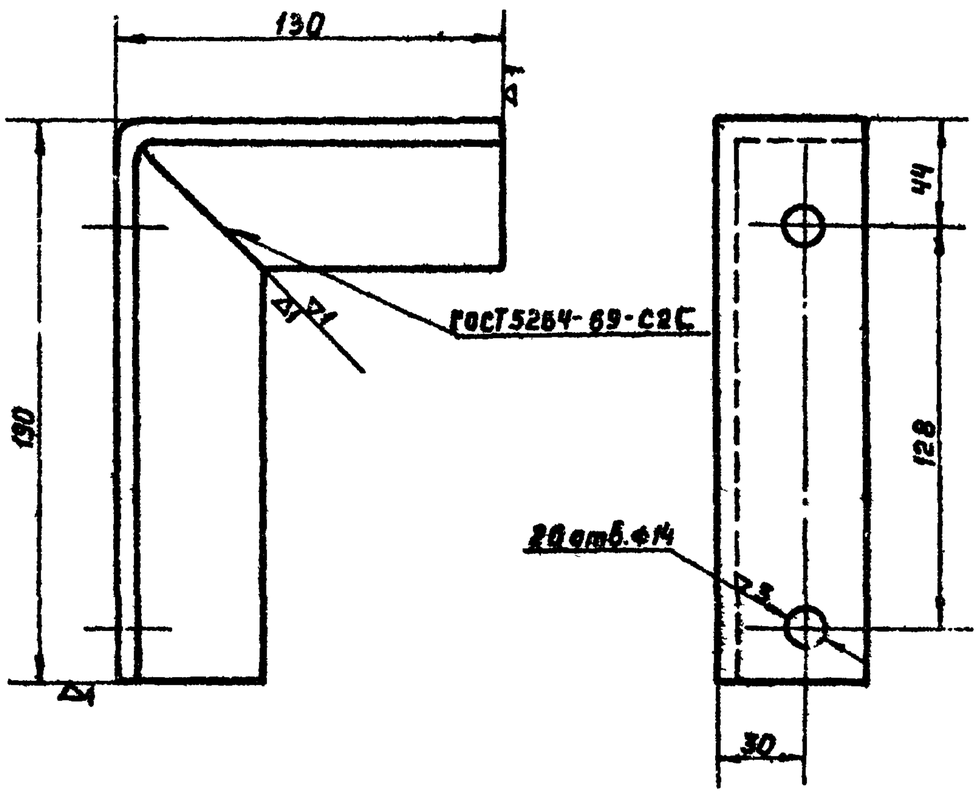

Технические требования по КМП 7.1-00.00.000.ТУ

Изм.	Лист	N докум.	Подп.	Дата	Кронштейн	Лит.	Масса	Масштаб
Разраб.		Медведева				И	12	1:2
Проверил		Волкова				Лист	Листов 1
Рук. гр.		Чепурной				
Гл. спец.		Абрамович				Уголок $\frac{\text{Б-50×50×5 ГОСТ 8509-72}}{\text{Ст3 ГОСТ 535-58}}$	ГОССТРОЙ СССР Союзметаллургстройниипроект ЛЕНИНГРАДСКИЙ ПРОМСТРОЙПРОЕКТ
Н. контр.		Молочков				
Утв.		Залетаев				

Копировал Решанова Формат А1

Серия 1494-23. Выпуск 7

КМП7.1-03.00.000СБ

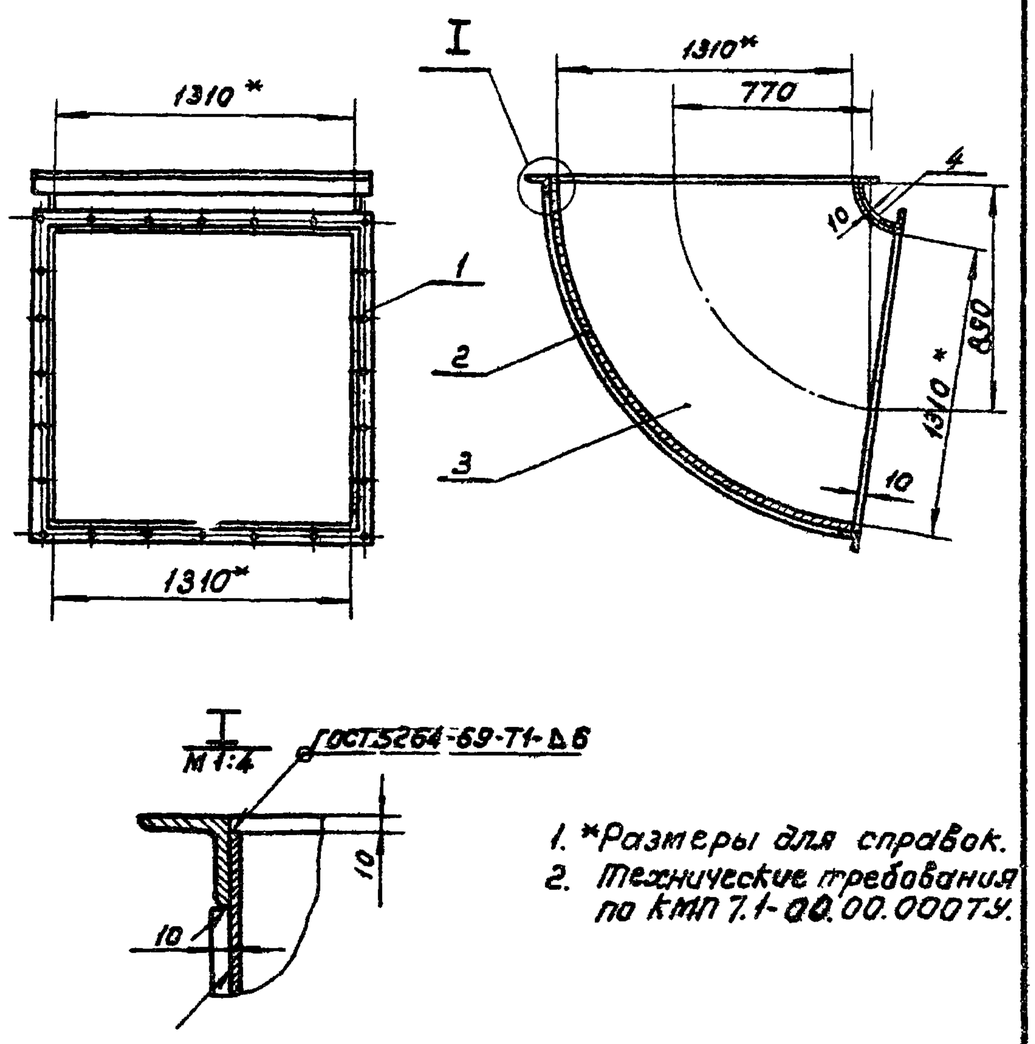

1. *Размеры для справок.
2. Технические требования по КМП7.1-00.00.000ТУ.

Изм.	Лист	№ докум.	Подп.	Дата	КМП7.1-03.00.000СБ		
Разраб.		Яковлева			Отвод сборочный чертеж	Лит. И	Масса 386.5 / Масш-б 1:25
Провер.		Волкова		9.74		Лист	Листов 1
Рук. гр.		Чепурной		10.74		ГОССТРОЙ СССР СОЮЗМЕТАЛЛУРГСТРОЙНИИПРОЕКТ ЛЕНИНГРАДСКИЙ ПРОМСТРОЙПРОЕКТ	
Гл.спец.		Абрамович		10.74			
Н.контр.		Молочков		X-74			
Утв.		Залетаев		X-74			

Копировал Папушина Формат 11

КМП7.1-03.01.000СБ

32

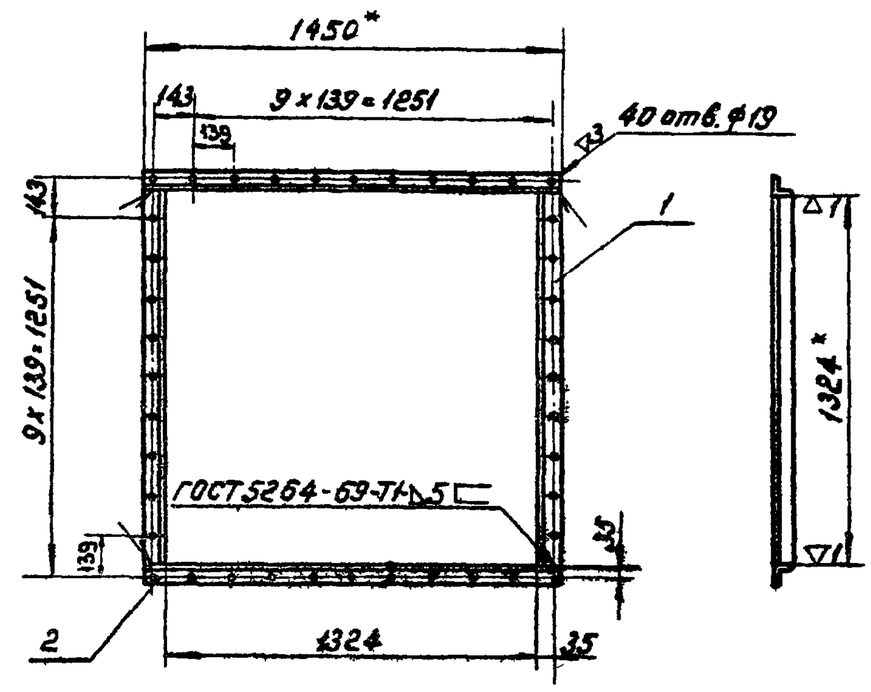

1. *Размеры для справок.
2. Технические требования по КМП7.1-00.00.000ТУ.

Изм.	Лист	№ докум.	Подп.	Дата	КМП7.1-03.01.000СБ		
Разраб.		Яковлева			Фланец сборочный чертеж	Лит. И	Масса 33.7 / Масштаб 1:20
Провер.		Волкова		9.74		Лист	Листов 1
Рук. гр.		Чепурной		10.74		ГОССТРОЙ СССР СОЮЗМЕТАЛЛУРГСТРОЙНИИПРОЕКТ ЛЕНИНГРАДСКИЙ ПРОМСТРОЙПРОЕКТ	
Гл.спец.		Абрамович		10.74			
Н. контр.		Молочков		X-74			
Утв.		Залетаев		X-74			

Копировал Папушина Формат 11

КМП7.1-03.00.001

1

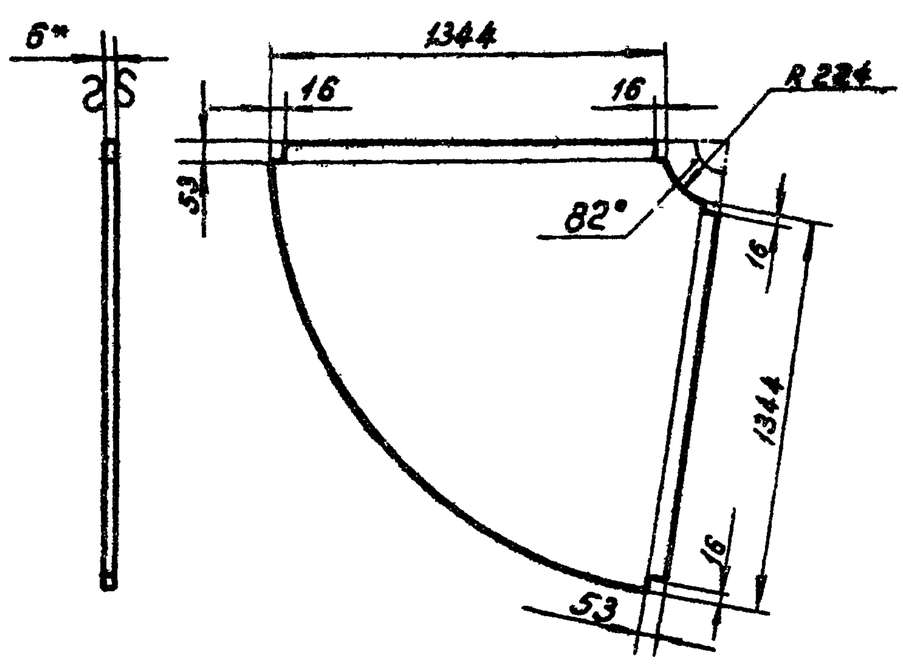

1. *Размер для справок.
2. Технические требования по КМП7.1-001.00.000ТУ

Изм.	Лист	№ докум.	Подп.	Дата	КМП7.1-03.00.001		
Разраб.		Яковлева			Лист	Лит. И	Масса 80.3 / Масштаб 1:20
Провер.		Волкова		9.74		Лист	Листов 1
Рук. гр.		Чепурной		10.74		ГОССТРОЙ СССР СОЮЗМЕТАЛЛУРГСТРОЙНИИПРОЕКТ ЛЕНИНГРАДСКИЙ ПРОМСТРОЙПРОЕКТ	
Гл.спец.		Абрамович		10.74			
Н.контр.		Молочков		X-74			
Утв.		Залетаев		X-74			

Лист 6 ГОСТ 5681-57 / Ст3 ГОСТ 14637-69

Копировал Папушина Формат 11

КМП7.1-03.00.002

1

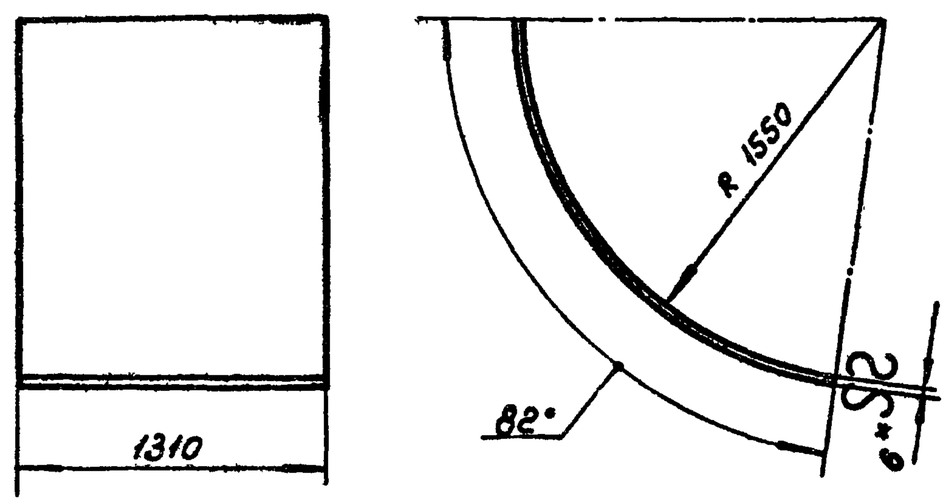

1. *Размер для справок
2. Технические требования по КМП7.1-00.00.000ТУ.

Изм.	Лист	№ докум.	Подп.	Дата	КМП7.1-03.00.002		
Разраб.		Яковлева			Лист	Лит. И	Масса 137.1 / Масштаб 1:25
Провер.		Волкова		9.74		Лист	Листов 1
Рук. гр.		Чепурной		10.74		ГОССТРОЙ СССР СОЮЗМЕТАЛЛУРГСТРОЙНИИПРОЕКТ ЛЕНИНГРАДСКИЙ ПРОМСТРОЙПРОЕКТ	
Гл.спец.		Абрамович		10.74			
Н.контр.		Молочков		X-74			
Утв.		Залетаев		X-74			

Лист 6 ГОСТ 5681-57 / Ст3 ГОСТ 14637-69

Копировал Папушина Формат 11

Серия 1.494-23. Выпуск 6

КМП7.1-03.00.003

▽1(▽)

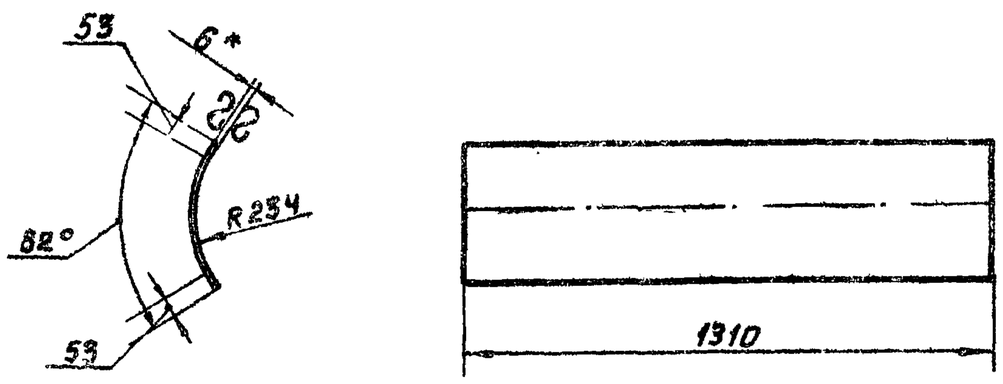

1.* Размер для справок.
2. Технические требования по КМП 7.1-00.00.000ТУ

					КМП7.1-03.00.003		
Изм.	Лист	№ докум.	Подп.	Дата			
Разраб.		Яковлева		11.74	Лист	Лит. И	Масса 21.0 / Масштаб 1:15
Проверил		Волкова		VII-74		Лист / Листов 1	
Рук. гр.		Чепурной		10.74			
Гл. спец. отд.		Абрамович		"		ГОССТРОЙ СССР СОЮЗМЕТАЛЛУРГСТРОЙНИИПРОЕКТ ЛЕНИНГРАДСКИЙ ПРОМСТРОЙПРОЕКТ	
Н. контр.		Молочков		11.74	Лист 6 ГОСТ 5681-57 / Ст. 3 ГОСТ 14637-69		
Утв.		Залетаев		11.74			

Копировал Решанова Формат 11

КМП7.1-00.00.001

(▽)

33

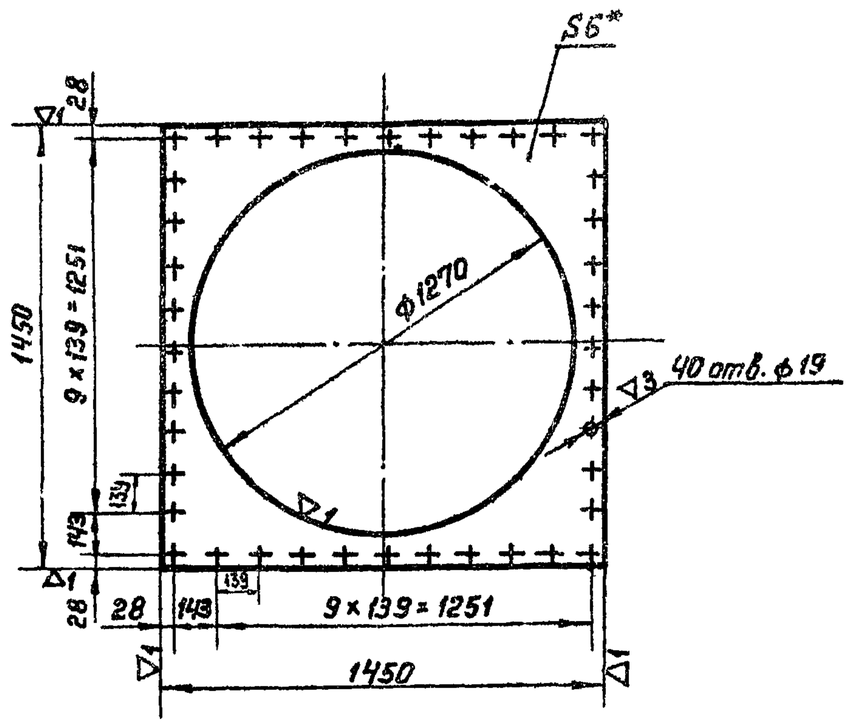

1.* Размер для справок.
2. Технические требования по КМП 7.1-00.00.000ТУ.

					КМП7.1-00.00.001		
Изм.	Лист	№ докум.	Подп.	Дата			
Разраб.		Яковлев		11.74	Лист соединительный	Лит. И	Масса 37.6 / Масштаб 1:20
Проверил		Волкова		VII-74		Лист / Листов 1	
Рук. гр.		Чепурной		10.74			
Гл. спец. отд.		Абрамович		"		ГОССТРОЙ СССР СОЮЗМЕТАЛЛУРГСТРОЙНИИПРОЕКТ ЛЕНИНГРАДСКИЙ ПРОМСТРОЙПРОЕКТ	
Н. контр.		Молочков		11.74	Лист 6 ГОСТ 5681-57 / Ст 3 ГОСТ 14637-69		
Утв.		Залетаев		11.74			

Копировал Решанова Формат 11

КМП7.1-00.00.002

(▽)

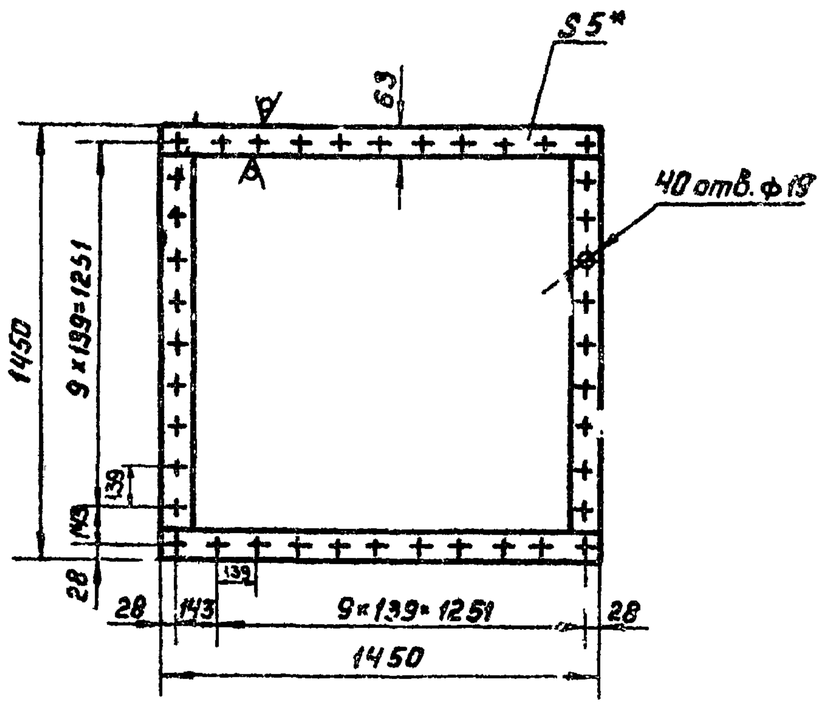

1.* Размер для справок.
2. Технические требования по КМП 7.1-00.00.000ТУ

					КМП7.1-00.00.002		
Изм.	Лист	№ докум.	Подп.	Дата			
Разраб.		Яковлева		11.74	Прокладка	Лит. И	Масса 2.7 / Масштаб 1:20
Проверил		Волкова		VII-74		Лист / Листов 1	
Рук. гр.		Чепурной		10.74	Резина рулонная 5КЩ-М ГОСТ 7338-65		
Гл. спец. отд.		Абрамович		"		ГОССТРОЙ СССР СОЮЗМЕТАЛЛУРГСТРОЙНИИПРОЕКТ ЛЕНИНГРАДСКИЙ ПРОМСТРОЙПРОЕКТ	
Н. контр.		Молочков		11.74			
Утв.		Залетаев		11.74			

Копировал Решанова Формат 11

КМП7.1-00.00.003

(▽)

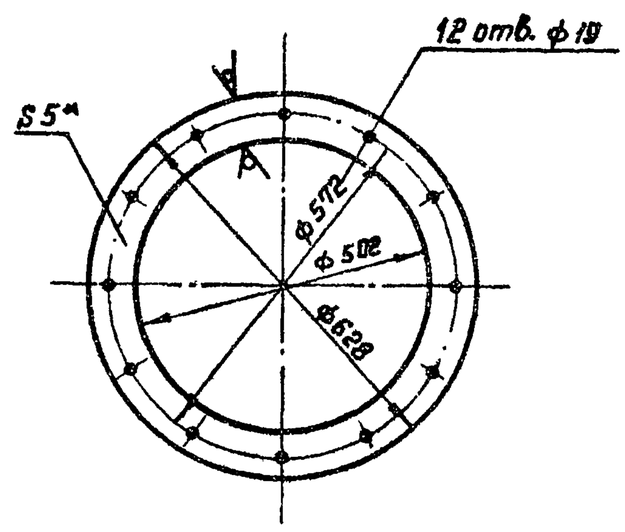

1.* Размер для справок.
2. Технические требования по КМП 7.1-00.00.000ТУ.

					КМП7.1-00.00.003		
Изм.	Лист	№ докум.	Подп.	Дата			
Разраб.		Яковлев		11.74	Прокладка	Лит. И	Масса 0.8 / Масштаб 1:10
Проверил		Волкова		VII-74		Лист / Листов 1	
Рук. гр.		Чепурной		10.74	Резина рулонная 5КЩ-М ГОСТ 7338-65		
Гл. спец. отд.		Абрамович		"		ГОССТРОЙ СССР СОЮЗМЕТАЛЛУРГСТРОЙНИИПРОЕКТ ЛЕНИНГРАДСКИЙ ПРОМСТРОЙПРОЕКТ	
Н. контр.		Молочков		11.74			
Утв.		Залетаев		11.74			

Копировал Решанова Формат 11

Инв. № подл. | Подпись и дата | Взамен инв. № | Инв. № дубл. | Подпись и дата