ГОСУДАРСТВЕННЫЙ КОМИТЕТ СОВЕТА МИНИСТРОВ СССР ПО ДЕЛАМ СТРОИТЕЛЬСТВА
(ГОССТРОЙ СССР)

ТИПОВЫЕ ДЕТАЛИ ОТОПИТЕЛЬНО-ВЕНТИЛЯЦИОННЫХ УСТАНОВОК

СЕРИЯ 1.494-23

ПЫЛЕУЛОВИТЕЛЬ КОАГУЛЯЦИОННЫЙ МОКРЫЙ ТИП КМП

ВЫПУСК 6

КМП6.3-0000.000.

РАБОЧИЕ ЧЕРТЕЖИ

Инв: 13619-07
Цена: 2-10

З Е М Ы Г З Т

Просим замечания и предложения по типовому проекту, рабочим чертежам просим писать направлять по адресу:

Тбилиси [illegible]
проспект А.Церетели, № 105
Тбилисский Промпроект [illegible]

Госстрой СССР
Тбилисский филиал ЦИТП
Типовой проект [illegible] серия
№ 1-447-20.86
Заказ № 1609
цена 2 руб. 19 коп
Тираж 500
Дата 12 [illegible] 1986 г.

ГОСУДАРСТВЕННЫЙ КОМИТЕТ СОВЕТА МИНИСТРОВ СССР ПО ДЕЛАМ СТРОИТЕЛЬСТВА
(ГОССТРОЙ СССР)

ТИПОВЫЕ ДЕТАЛИ ОТОПИТЕЛЬНО-ВЕНТИЛЯЦИОННЫХ УСТАНОВОК

СЕРИЯ 1.494-23

ПЫЛЕУЛОВИТЕЛЬ КОАГУЛЯЦИОННЫЙ МОКРЫЙ ТИП КМП

ВЫПУСК 6

КМП6.3-00.00.000.

РАБОЧИЕ ЧЕРТЕЖИ

РАЗРАБОТАНЫ
ПРОЕКТНЫМ ИНСТИТУТОМ
ЛЕНПРОМСТРОЙПРОЕКТ
СОЮЗМЕТАЛЛУРГСТРОИНИИПРОЕКТ
ГОССТРОЯ СССР

УТВЕРЖДЕНЫ
И ВВЕДЕНЫ В ДЕЙСТВИЕ
С 1 декабря 1975 г.
ПРИКАЗ N 66
ГЛАВПРОМСТРОЙПРОЕКТА
ГОССТРОЯ СССР
ОТ 17 ноября 1975 г.

Гл. инженер проекта Синицына Е.Н.
Гл. инженер института Абрамов Н.И.
Гл. сантехник института Мамкин П.П.

Серия 1.494-23 Выпуск 6

N п/п	Наименование	Обозначение	страница
1	2	3	4
1	Титульный лист		
2	Содержание альбома	КМП 6.3-00.00.000 ДСА	2
3	Технические условия	КМП 6.3-00.00.000 ТУ	3
4	Перечень примененных ГОСТов	КМП 6.3-00.00.000 ДПГ	4
5	Ведомость специф.	КМП 6.3-00.00.000 ВС	
6	Ведомость покупных изделий	КМП 6.3-00.00.000 ВП	5
7	Пылеуловитель коагуляционный мокрый тип КМП. Специф	КМП 6.3-00.00.000 л.1	6
8	Труба-коагулятор Специф	КМП 6.3-01.00.000	
9	——— " ———	——— " ——— л.2	
10	Устройство входное. Специф.	КМП 6.3-01.01.000 л.1	
11	——— " ———	——— " ——— л.2	7
12	Труба. Специф.	КМП 6.3-01.01.100	
13	Горловина с диффузором Специф.	КМП 6.3-01.02.000	
14	Форсунка. Специф.	КМП 6.3-01.03.000 л.1	
15	——— " ———	——— " ——— л.2	8
16	Труба водоподающая Специф	КМП 6.3-01.04.000	
17	Каплеуловитель. Специф.	КМП 6.3-02.00.000 л.1	
18	——— " ———	——— " ———	
19	Корпус. Специф.	КМП 6.3-02.01.000 л.1	9
20	——— " ———	——— " ——— л.2	
21	Фланец. Специф.	КМП 6.3-02.02.000	
22	Улитка. Специф.	КМП 6.3-02.03.000	
23	Коллектор Специф.	КМП 6.3-02.04.000	10
24	Отвод. Специф.	КМП 6.3-03.00.000	
25	Фланец. Специф.	КМП 6.3-03.01.000	
26	Пылеуловитель коагуляционный мокрый тип КМП.	КМП 6.3-00.00.000 СБ	11
27	Труба-коагулятор.	КМП 6.3-01.00.000 СБ	12
28	Устройство входное.	КМП 6.3-01.01.000	
29	Труба	КМП 6.3-01.01.100 СБ	13
30	Труба	КМП 6.3-01.01.101	
31	Конфузор	КМП 6.3-01.01.001	
32	Кольцо	КМП 6.3-01.01.002	
33	Кольцо	КМП 6.3-01.01.003	14
34	Патрубок	КМП 6.3-01.01.004	
35	Кольцо	КМП 6.3-01.01.005	
36	Лист	КМП 6.3-01.01.006	
37	Фланец	КМП 6.3-01.01.007	15
38	Косынка	КМП 6.3-01.01.008	
39	Кольцо	КМП 6.3-01.01.009	
40	Лист	КМП 6.3-01.01.0010	
41	Кольцо	КМП 6.3-01.01.0011	16
42	Фланец	КМП 6.3-01.01.012	
43	Прокладка	КМП 6.3-01.01.013	
44	Горловина с диффузором	КМП 6.3-01.02.000 СБ	
45	Кольцо	КМП 6.3-01.02.001	17
46	Горловина	КМП 6.3-01.02.002	
47	Диффузор	КМП 6.3-01.02.003	
48	Кольцо	КМП 6.3-01.02.004	
49	Форсунка	КМП 6.3-01.03.000 СБ	18
50	Труба	КМП 6.3-01.03.001	
51	Фланец	КМП 6.3-01.03.002	
52	Уголок защитный	КМП 6.3-01.03.003	19
53	Головка	КМП 6.3-01.03.004	
54	Втулка	КМП 6.3-01.03.005	
55	Конус	КМП 6.3-01.03.006	
56	Крестовина	КМП 6.3-01.03.007	20
57	Прокладка	КМП 6.3-01.03.008	
58	Шпилька	КМП 6.3-01.03.009	
59	Отражатель	КМП 6.3-01.03.010	
60	Шпилька	КМП 6.3-01.03.011	21
61	Прокладка	КМП 6.3-01.03.012	
62	Труба водоподающая	КМП 6.3-01.04.000 СБ	
63	Труба	КМП 6.3-01.04.001	
64	Патрубок	КМП 6.3-01.04.002	22
65	Прокладка	КМП 6.3-01.04.003	
66	Крышка	КМП 6.3-01.00.001	
67	Прокладка	КМП 6.3-01.00.002	
68	Каплеуловитель	КМП 6.3-02.00.000 СБ	23
69	Корпус	КМП 6.3-02.01.000 СБ	24
70	Цилиндр	КМП 6.3-02.01.001	25
71	Цилиндр	КМП 6.3-02.01.002	
72	Лист верхний	КМП 6.3-02.01.003	
73	Лист нижний	КМП 6.3-02.01.004	
74	Лист наружный	КМП 6.3-02.01.005	26
75	Лист внутренний	КМП 6.3-02.01.006	
76	Фланец	КМП 6.3-02.01.007	
77	Фланец	КМП 6.3-02.01.008	
78	Лист	КМП 6.3-02.01.009	27
79	Конус	КМП 6.3-02.01.0010	
80	Кольцо	КМП 6.3-02.01.0011	
81	Фланец	КМП 6.3-02.02.000 СБ	
82	Улитка	КМП 6.3-02.03.000	28
83	Корпус	КМП 6.3-02.03.001	
84	Лист	КМП 6.3-02.03.002	
85	Лист	КМП 6.3-02.03.003	29
86	Лист	КМП 6.3-02.03.004	
87	Коллектор	КМП 6.3-02.04.000 СБ	
88	Труба	КМП 6.3-02.04.001	30
89	Патрубок	КМП 6.3-02.04.002	
90	Патрубок	КМП 6.3-02.04.003	
91	Скоба	КМП 6.3-02.00.001	31
92	Прокладка	КМП 6.3-02.00.002	
93	Прокладка	КМП 6.3-02.00.003	
94	Кронштейн	КМП 6.3-02.00.004	
95	Отвод	КМП 6.3-03.00.000 СБ	32
96	Фланец	КМП 6.3-03.01.000 СБ	
97	Лист	КМП 6.3-03.00.001	
98	Лист	КМП 6.3-03.00.002	
99	Лист	КМП 6.3-03.00.003	33
100	Лист соединительный	КМП 6.3-00.00.001	
101	Прокладка	КМП 6.3-00.00.002	
102	Прокладка	КМП 6.3-00.00.003	

Гл. инж. института	Абрамов			
Гл. инж. проекта	Сонщина			
Гл. энергетик инж-та	Малкин			

Подпись и дата | Инв. № дубл. | Взам. инв. № | Подпись и дата | Инв. № подл.

Изм.	Лист	№ докум.	Подп.	Дата
Разраб.		Лукашевич		8.74
Проверил		Челурнов		9.74
Гл. спец. отд.		Абрамович		10.74
Н. контр.		Молочков		8.74
Утв.		Шлетарев		10.74

КМП 6.3-00.00.000 ДСА

Пылеуловитель коагуляционный мокрый тип КМП. Содержание альбома.

Стадия	Лист	Листов
Н		1

Государственный союзгипроспецстальконструкция Ленинградский промстройпроект

Серия 1.494-23 Выпуск 6

Пылеуловитель коагуляционный мокрый тип КМП

Серия 1.494 - 23

Технические условия

Выпуск 6

КМП 6,3 - 00.00.000 ТУ

Гл. инженер института Абрамов

Гл. инженер проекта Синицына

Гл. сантехник института Мамкин

Все детали и сборочные единицы должны быть изготовлены, собраны и испытаны в полном соответствии с чертежами, стандартами, техническими условиями на изделия, указанными в рабочих чертежах, а так же настоящими техническими условиями.

2. Все отклонения от чертежей при изготовлении деталей и узлов, а так же изделия в целом, должны быть внесены в чертежи, поставляемые вместе с изделием (исполнительные чертежи).

3. В процессе изготовления оборудования подлежат обязательному контролю:

а) качество и марки материалов;

б) соответствие деталей, узлов и изделия в целом - рабочим чертежам и техническим условиям;

в) качество механической обработки;

г) качество сварки;

д) качество пригонки и сборки узлов;

е) внешний вид (отделка)

ж) комплектность поставляемого изделия.

4. Сварка.

4.1 Свариваемые детали из листового, сортового и фасонного проката должны быть выправлены в соответствии с принятой технологией завода изготовителя

4.2. Разделку кромок под сварку производить по ГОСТ 5264-69. Шероховатость кромок должна соответствовать второму классу чистоты ГОСТ 2789-59

4.3 Места сварки должны быть предварительно очищены от ржавчины, масла, окалины и прочих загрязнений

Изм.	Лист	№ докум.	Подп.	Дата	КМП 6.3 - 00.00.000 ТУ			
Разраб.		Яковлева			Пылеуловитель коагуляционный мокрый тип КМП Технические условия	Лит.	Лист 2	Листов 4
Провер.		Чернова				Госстрой СССР Ленинградское отделение Сантехпроект ЛЕНИНГРАДСКИЙ ПРОМСТРОЙПРОЕКТ		
Гл.спец.		Абрамов						
Н. контр.		Малочков						
Утв.		Золотарев						

4.4. Электродуговая ручная сварка должна производиться электродами типа Э42 ГОСТ 9467-60.

4.5 Дефекты, обнаруженные в сварных швах, как например: шлаковые включения, пористость, непроваренные места, трещины, воронки, пережоги, раковины и другие, должны быть вырублены и проварены вновь. Заварка дефектных мест без вырубки не допускается.

4.6. По внешнему виду сварные швы должны удовлетворять следующим требованиям:

а) иметь гладкую мелкочешуйчатую поверхность и плавный переход к основному металлу;

б) Наплавленный металл должен быть плотным по всей длине шва, не иметь трещин, скоплений и цепочек поверхностных пор.

4.7 Прочность швов сварных соединений должна быть не ниже прочности материала свариваемых деталей.

4.8. Контроль качества сварных швов производится до огрунтовки и окраски деталей, узлов, изделия.

5. Механическая обработка.

5.1 Механическая обработка должна выполняться в соответствии с чертежами и настоящими „Техническими условиями".

5.2. Неуказанные предельные отклонения размеров должны быть выдержаны для:

Отверстий — по А5

Валов — по В5

остальных — по СМ7

5.3. Неуказанные предельные отклонения угловых размеров по 5 степени точности ГОСТ 8908-58.

Изм.	Лист	№ докум.	Подпись	Дата	КМП 6.3-00.00.000 ТУ	Лист 3

5.4. Шероховатость поверхностей деталей должно соответствовать указанным в чертеже классом чистоты.

5.5. Механически обработанные поверхности не должны иметь заусенец, задиров, забоин, выхватов и ожогов, следов дробления стружки. Острые кромки не допускаются.

5.6. Сверление отверстий под болты и шпильки должно быть выполнено перпендикулярно к опорным поверхностям.

6. После изготовления каждая деталь должно маркироваться с указанием № чертежа данной детали.

7. Окраска.

7.1 После изготовления и приемки контролером, изделие должно быть окрашено.

7.2. Применяемые грунтовки, краски и лаки выбираются исходя из условий эксплуатации.

7.3. Все детали перед окраской должны быть тщательно очищены от ржавчины, окалины, грязи, обезжирены и просушены.

7.4. Цвета окраски изделия в целом и его отдельных деталей и узлов должны отвечать требованиям охраны труда, техники безопасности и производственной санитарии.

7.5. Вопрос об окраске при наличии агрессивных сред решается в проекте установки каплеуловителя.

8 После изготовления и сборки коагуляционный каплеуловитель должен быть испытан на герметичность давлением воздуха 600 кг/м².

В течении часа падение давления не должно превышать 30 кг/м².

Изм.	Лист	№ докум.	Подпись	Дата	КМП 6.3-00.00.000 ТУ.	Лист 4

N ГОСТ'а	Наименование ГОСТа.
103 – 57	Сталь прокатная полосовая
1255 – 67	Фланцы с соединительным выступом стальные плоские приварные
1628 – 72	Прутки бронзовые
2590 – 71	Сталь горячекатаная круглая.
2789 – 59	Шероховатость поверхности.
3262 – 62	Трубы стальные, водогазопроводные
3680 – 57	Сталь прокатная тонколистовая
5264 – 69	Швы сварных соединений. Ручная электродуговая сварка.
5681 – 57	Сталь прокатная толстолистовая.
5915 – 70	Гайки шестигранные /нормальной точности/.
7338 – 65	Резина листовая техническая.
7798 – 70	Болты с шестигранной головкой /нормальной точности/.
8509 – 72	Сталь прокатная угловая равнополочная.
8908 – 58	Нормальные углы и допуски на угловые размеры.

Изм.	Лист	№ докум.	Подп.	Дата	КМП 6.3-00.00.000ДПГ
разраб.		Яковлева			Каплеуловитель коагуляционный мокрый тип КМП
провер.		Чепурной			Перечень примененных ГОСТов
гл.спец.		Абрамович			Лит. И / Лист 1 / Листов 2
Н.контр.		Малочков			ГОССТРОЙ СССР СОЮЗМЕТАЛЛУРГСТРОЙНИИПРОЕКТ ЛЕНИНГРАДСКИЙ ПРОМСТРОЙПРОЕКТ
Утв.		Залетаев			

Копировал Ванжер Формат 11

Изм.	Лист	№ докум.	Подпись	Дата	КМП 6.3-00.00.000ДПГ

Копировал Ванжер Формат 11

Серия 1.494-23 Выпуск 0

N строки	Обозначение	Наименование	Куда входит: обозначение	Куда входит: кол.	Общее кол.	Примечание
1	КМП 6.3-00.00.000	Пылеуловитель коагуляционный мокрый				
2		тип КМП				
3						
4	КМП 6.3-01.00.000	труба коагулятор	КМП 6.3-00.00.000	1	1	
5	КМП 6.3-01.01.000	Устройство входное	КМП 6.3-01.00.000	1	1	
6	КМП 6.3-01.01.100	Труба	КМП 6.3-01.01.000	2	2	
7	КМП 6.3-01.02.000	Горловина с диффузором	КМП 6.3-01.00.000	1	1	
8	КМП 6.3-01.03.000	Форсунка	КМП 6.3-01.00.000	1	1	
9	КМП 6.3-01.04.000	Труба водоподающая	КМП 6.3-01.00.000	1	1	
10	КМП 6.3-02.00.000	Каплеуловитель	КМП 6.3-00.00.000	1	1	
11	КМП 6.3-02.01.000	Корпус	КМП 6.3-02.00.000	1	1	
12	КМП 6.3-03.01.000	Фланец	КМП 6.3-02.01.000	1	3	
13	КМП 6.3-02.02.000	Фланец	КМП 6.3-02.00.000	1	2	
14	КМП 6.3-02.03.000	Улитка	КМП 6.3-02.00.000	1	1	
15	КМП 6.3-02.04.000	Коллектор	КМП 6.3-02.00.000	2	2	
16	КМП 6.3-03.00.000	Отвод	КМП 6.3-00.00.000	1	1	
17	КМП1-01.00.000	Лапа опорная. Спецификация.	КМП 6.3-00.00.000	4	4	
18	КМП1-02.00.000	Лапа опорная. Спецификация.	КМП 6.3-00.00.000	4	4	
19	КМП1-03.00.000 ВС	Гидрозатвор. Ведомость спецификаций.	КМП 6.3-00.00.000	1	1	
20	КМП1-05.00.000	Форсунка. Спецификация.	КМП 6.3-02.00.000	12	12	
21	КМП1-06.00.000 ВС	Люк. Ведомость спецификаций.	КМП 6.3-02.00.000	2	2	
22	КМП1-07.00.000 ВС	Люк. Ведомость спецификаций.	КМП 6.3-01.00.000	1	1	
23	КМП1-03.00.000-03	Клапан аварийный. Спецификация.	КМП 6.3-02.00.000	1	1	
24						

Инв. N подл. | Подпись и дата | Взам. инв. N | Инв. N дубл. | Подпись и дата

Изм.	Лист	№ докум.	Подп.	Дата	КМП 6.3-00.00.000ВС
разраб.		Чикалова			Пылеуловитель коагуляционный мокрый тип КМП
провер.		Чепурной			Ведомость спецификаций
гл.спец.		Абрамович			Лит. И / Лист / Листов 1
Н.контр.		Малочков			ГОССТРОЙ СССР СОЮЗМЕТАЛЛУРГСТРОЙНИИПРОЕКТ ЛЕНИНГРАДСКИЙ ПРОМСТРОЙПРОЕКТ
Утв.		Залетаев			

Серия 1.494-23 Выпуск 6.

№ строки	Наименование	Обозначение документа на поставку	Поставщик	Куда входит (обозначение)	Количество: на изделие	в комплекте	на регулир.	всего	Примечание
1	Крепёжные изделия								
2	Болт М12х30.58	ГОСТ 7798-70		КМП6,3-01.01.000	24			24	
3	М16х35,58			КМП6,3-01.03.000	6			6	
4									
5	М16 40,58			КМП6,3-00.00.000	84			84	
6				КМП6,3-02.01.000	24			24	
7				КМП6,3-02.00.000	56			56	
8								164	
9	М16х60,58			КМП6,3-01.00.000	8			8	
10				КМП6,3-01.03.000	8			8	
11				КМП6,3-01.04.000	4			4	
12				КМП6,3-02.00.000	16			16	
13				КМП6,3-02.04.000	8			8	
14								44	
15	Гайка М10,5	ГОСТ 5915-70		КМП6,3-01.03.000	2			2	
16	М12,5			КМП6,3-01.01.000	24			24	
17				КМП6,3-02.00.000	8			8	
18								32	
19	М16,5			КМП6,3-00.00.000	84			84	
20				КМП6,3-01.00.000	8			8	
21				КМП6,3-01.03.000	8			8	
22				КМП6,3-01.04.000	4			4	
23				КМП6,3-02.00.000	72			72	
24				КМП6,3-02.01.000	24			24	

Инв. № подл. | Подп. и дата | Взам. инв. № | Инв. № дубл. | Подп. и дата

Изм.	Лист	№ докум.	Подп.	Дата	КМП6,3-00.00.000.ВП
Разраб.		Вершкова			Пылеуловитель коагуляционный мокрый тип КМП. Ведомость покупных изделий
Пров.		Чепурной		9.74	
Гл. спец. отд.		Абрамович		"	
Н. контр.		Малочков		10.74	
Утв.		Залетаев		1974	

Лит. | Лист 1 | Листов 2

ГПИ Сантехпроект Госстроя СССР Ленинградский Промстройпроект

Копировал Копенкина Формат А2

№ строки	Наименование	Обозначение документа на поставку	Поставщик	Куда входит (обозначение)	Количество: на изделие	в комплекте	на регулир.	всего	Примечание
1	Гайка М16,5	ГОСТ 5915-70		КМП6,3-02.04.000	8			8	
2								208	
3	Шайба 10	ГОСТ 11371-68		КМП6,3-01.03.000	2			2	
4	Шайба 12			КМП6,3-01.01.000	24			24	
5				КМП6,3-01.01.000	8			8	
6								32	
7									
8	Шайба 16			КМП6,3-00.00.000	84			84	
9				КМП6,3-01.00.000	14			14	
10				КМП6,3-01.03.000	8			8	
11				КМП6,3-01.04.000	4			4	
12				КМП6,3-02.00.000	72			72	
13				КМП6,3-02.01.000	24			24	
14				КМП6,3-02.04.000	8			8	
15								214	
16									
17	Колпак Ду50	ГОСТ 8962-59		КМП6,3-01.01.000	1			1	
18				КМП6,3-02.04.000	1	2		2	
19								3	
20	Муфта Ду40	ГОСТ 8966-59		КМП6,3-01.01.000	1			1	
21									
22	Ниппель Ду50	ГОСТ 8967-59		КМП6,3-01.01.000	1			1	
23									
24	Пробка Ду40	ГОСТ 8963-59		КМП6,3-01.01.000	1			1	
25									
26	Фланец Ду40-10	ГОСТ 1255-67		КМП6,3-01.01.100	1			1	
27				КМП6,3-01.04.000	4			4	
28								5	
29	Ду100-10			КМП6,3-01.03.000	2			2	
30				КМП6,3-02.04.000	4			4	
31								6	

Инв. № подл. | Подп. и дата | Взам. инв. № | Инв. № дубл. | Подп. и дата

Изм. | Лист | № докум. | Подп. | Дата | КМП6,3-00.00.000.ВП | Лист 2

Серия 1.494-23 Выпуск 6

Формат	Зона	Поз.	Обозначение	Наименование	Кол.	Примечание
				Документация		
12			КМП6,3-00.00.000 СБ	Сборочный чертёж		
11			КМП6,3-00.00.000 ТУ	Технические условия		
12			КМП6,3-00.00.000 ВС	Ведомость спецификации		
12			КМП6,3-00.00.000 ВП	Ведомость покупных изделий		
				Сборочные единицы		
11		1	КМП6,3-01.00.000	Труба-коагулятор	1	
11		2	КМП6,3-03.00.000	Отвод	1	
11		3	КМП1-01.00.000	Лапа опорная	4	
11		4	КМП1-02.00.000-04	Лапа опорная	4	
11		5	КМП1-04.00.000	Гидрозатвор	1	
				Детали		
11		7	КМП6,3-00.00.001	Лист соединительный	1	
11		8	КМП6,3-00.00.002	Прокладка	2	
11		9	КМП6,3-00.00.003	Прокладка	1	
				Стандартные изделия		
				Болт ГОСТ 7798-70		
		11		М16×40.58	84	
				Гайка ГОСТ 5915-70		
		12		М16.5	84	
				Шайба ГОСТ 11371-68		
		13		Шайба 16	84	
			Переменные данные	для исполнений		
				От КМП6,3-00.00.000		
				до КМП6,3-00.00.000-01		
				см. СБ.		
				Сборочные единицы		
11		15	От КМП6,3-02.00.000	Каплеуловитель	1	
			до КМП6,3-02.00.000-01			

Изм.	Лист	№ докум.	Подп.	Дата
Разраб.	Кузьмин			8.74
Проверил	Чепурной			9.74
Гл.сп.отд.	Абрамович			10.74
Н.контр.	Молочков			9.74
Утв.	Залетаев			10.74

КМП6.3-00.00.000

Пылеуловитель коагуляционный мокрый тип КМП

Лит.	Лист	Листов
И		1

Госстрой СССР Союзметаллургстройниипроект Ленинградский Промстройпроект

Копировал Копенкина Формат 11

Инв. № подл. | Подпись и дата | Взам. инв. № | Инв. № дубл. | Подпись и дата

Формат	Зона	Поз.	Обозначение	Наименование	Кол.	Примечание
				Шайбы ГОСТ 11371-68		
		15		Шайба 16	14	

Изм.	Лист	№ докум.	Подпись	Дата

КМП6,3-01.00.000 Лист 2

Копировал. Копенкина Формат 11

Формат	Зона	Поз.	Обозначение	Наименование	Кол.	Примечание
				Документация		
22			КМП6,3-01.00.000 СБ	Сборочный чертеж		
				Сборочные единицы		
11		1	КМП6,3-01.01.000	Устройство входное	1	
11		2	КМП6,3-01.02.000	Розетка с диффузором	1	
11		3	КМП6,3-01.03.000	Форсунка	1	
11		4	КМП6,3-01.04.000	Труба водопадающая	1	
11		5	КМП1-07.00.000-01	Лист	1	
				Детали		
11		7	КМП6,3-01.00.001	Крышка	4	
11		8	КМП6,3-01.00.002	Прокладка	1	
6.4		9	КМП6,3-01.00.003	Кронштейн		
				Труба ГОСТ 3262-62		
				Ду 40 ℓ=250	1	0,95 кг
11		10	КМП6,3-01.04.003	Прокладка	2	
				Стандартные изделия		
				Болты ГОСТ 7798-70		
		11		М16×35,58	6	
		12		М16×60.58	8	
				Гайка ГОСТ 5915-70		
		13		М16,5	8	

Изм.	Лист	№ докум.	Подп.	Дата
Разраб.	Кузьмин			8.74
Проверил	Чепурной			9.74
Гл.сп.отд.	Абрамов			10.74
Н.контр.	Молочков			9.74
Утв.	Залетаев			10.74

КМП6,3-01.00.000

Труба-коагулятор

Лит.	Лист	Листов
И	1	2

Госстрой СССР Союзметаллургстройниипроект Ленинградский Промстройпроект

Копировал Копенкина Формат 11

Формат	Зона	Поз.	Обозначение	Наименование	Кол.	Примечание
				Документация		
22			КМП6,3-01.01.000 СБ	Сборочный чертеж		
				Сборочные единицы		
11		1	КМП6,3-01.01.100	Труба	2	
				Детали		
11		2	КМП6,3-01.01.001	Конфузор	1	
11		3	КМП6,3-01.01.002	Кольцо	1	
11		4	КМП6,3-01.01.003	Кольцо	1	
11		5	КМП6,3-01.01.004	Патрубок	1	
11		6	КМП6,3-01.01.005	Кольцо	1	
11		7	КМП6,3-01.01.006	Лист	12	
11		8	КМП6,3-01.01.007	Фланец	2	
11		9	КМП6,3-01.01.008	Косынка	8	
11		10	КМП6,3-01.01.009	Кольцо	1	
11		11	КМП6,3-01.01.010	Лист	12	
11		12	КМП6,3-01.01.011	Кольцо	1	
11		13	КМП6,3-01.01.012	Фланец	1	
11		14	КМП6,3-01.01.013	Прокладка	1	

Изм.	Лист	№ докум.	Подп.	Дата
Разраб.	Кузьмин			8.74
Проверил	Чепурной			9.74
Гл.сп.отд.	Абрам[illegible]			10.74
Н.контр.	Молоч[illegible]			9.74
Утв.	Залетаев			10.74

КМП6,3-01.01.000

Устройство входное

Лит.	Лист	Листов
И	1	2

Госстрой СССР Союзметаллургстройниипроект Ленинградский Промстройпроект

Серия 1.497-23. Выпуск 6

Формат	Зона	Поз.	Обозначение	Наименование	Кол.	Примечание
				Стандартные изделия		
				Болт ГОСТ 7798-70		
		16		М 12х30.58	24	
				Гайка ГОСТ 5915-70		
		17		М 12.5	24	
				Шайба ГОСТ 6371-68		
		18		Шайба 12	24	
				Колпак ГОСТ 8968-59		
		19		Ду 50	1	
				Муфта ГОСТ 8966-59		
		20		Ду 40	1	
				Ниппель ГОСТ 8967-59		
		21		Ду 50	1	
				Пробка ГОСТ 8963-59		
		22		Ду 40	1	

Инв. № подл. | Подпись и дата | Взам. инв. № | Инв. № дубл. | Подпись и дата

Изм.	Лист	№ докум.	Подпись	Дата

КМП6,3-01.01.000

Лист 2

Копировал Коренкина Формат Н

Формат	Зона	Поз.	Обозначение	Наименование	Кол.	Примечание
				Документация		
Н			КМП6,3-01.01.100 СБ	Сборочный чертеж		
				Детали		
Н		1	КМП6,3-01.01.101	Труба	1	
				Стандартные изделия		
		2		Фланец ГОСТ 1255-67		
				Ду 40-10	1	

Инв. № подл. | Подпись и дата | Взам. инв. № | Инв. № дубл. | Подпись и дата

Изм.	Лист	№ докум.	Подп.	Дата
Разраб.	Кузьмин			8.74
Провер.	Чепурной			9.74
Гл. сп. отд.	Абрамович			10.74
Н. контр.	Малочков			9.74
Утв.	Залетаев			10.74

КМП6,3-01.01.100

Труба

Лит. И | Лист | Листов 1

ГОССТРОЙ СССР Союзметаллургстройниипроект Ленинградский Промстройпроект

Копировал Коренкина Формат Н

Формат	Зона	Поз.	Обозначение	Наименование	Кол.	Примечание
				Документация		
Н			КМП6,3-01.02.000 СБ	Сборочный чертеж		
				Детали		
Н		1	КМП6,3-01.02.001	Кольцо	1	
Н		2	КМП6,3-01.02.002	Горловина	1	
Н		3	КМП6,3-01.02.003	Диффузор	1	
Н		4	КМП6,3-01.02.004	Кольцо	1	

Инв. № подл. | Подпись и дата | Взам. инв. № | Инв. № дубл. | Подпись и дата

Изм.	Лист	№ докум.	Подп.	Дата
Разраб.	Кузьмин			8.74
Провер.	Чепурной			9.74
Гл. сп. отд.	Абрамович			10.74
Н. контр.	Малочков			9.74
Утв.	Залетаев			10.74

КМП6,3-01.02.000

Горловина с диффузором

Лит. И | Лист | Листов 1

ГОССТРОЙ СССР Союзметаллургстройниипроект Ленинградский Промстройпроект

Формат	Зона	Поз.	Обозначение	Наименование	Кол.	Примечание
				Документация		
12			КМП6,3-01.03.000 СБ	Сборочный чертеж		
				Детали		
Н		1	КМП6,3-01.03.001	Труба	1	
Н		2	КМП6,3-01.03.002	Фланец	1	
Н		3	КМП6,3-01.03.003	Уголок защитный	1	
Н		4	КМП6,3-01.03.004	Головка	1	
Н		5	КМП6,3-01.03.005	Втулка	1	
Н		6	КМП6,3-01.03.006	Конус	1	
Н		7	КМП6,3-01.03.007	Крестовина	1	
Н		8	КМП6,3-01.03.008	Прокладка	1	
Н		9	КМП6,3-01.03.009	Шпилька	1	
Н		10	КМП6,3-01.03.010	Отражатель	1	
Н		11	КМП6,3-01.03.011	Штифт	3	
Н		12	КМП6,3-01.03.012	Прокладка	1	
				Стандартные изделия		
				Болт ГОСТ 7798-70		
		14		М 16х60.58	8	
				Гайки ГОСТ 5915-70		
		15		М 10.5	2	
		16		М 16.5	8	

Инв. № подл. | Подпись и дата | Взам. инв. № | Инв. № дубл. | Подпись и дата

Изм.	Лист	№ докум.	Подп.	Дата
Разраб.	Кузьмин			8.74
Провер.	Чепурной			9.74
Гл. сп. отд.	Абрамович			10.74
Н. контр.	Малочков			9.74
Утв.	Залетаев			10.74

КМП6,3-01.03.000

Форсунка

Лит. И | Лист 1 | Листов 2

ГОССТРОЙ СССР Союзметаллургстройниипроект Ленинградский Промстройпроект

Серия 1.494-23 Выпуск 6.

Формат	Зона	Поз.	Обозначение	Наименование	Кол.	Примечан.
				Шайбы ГОСТ 11371-68		
		17		Шайба 10	2	
		18		Шайба 16	8	
				Фланец ГОСТ 1255-67		
		19		Ду 100-10	2	

Изм.	Лист	N° докум.	Подпись	Дата

КМП 6.3-01.03.000 Лист 2

Копировал Решанова Формат 11

Формат	Зона	Поз.	Обозначение	Наименование	Кол.	Примечан.
				Документация		
11			КМП 6.3-01.04.000 СБ	Сборочный чертеж		
				Детали		
11		1	КМП 6.3-01.04.001	Труба	1	
11		2	КМП 6.3-01.04.002	Патрубок	1	
11		3	КМП 6.3-01.04.003	Прокладка	1	
				Стандартные изделия		
				Болт ГОСТ 7798-70		
		5		М 16×60.58	4	
				Гайка ГОСТ 5915-70		
		6		М 16.5	4	
				Шайба ГОСТ 11371-68		
		7		Шайба 16	4	
				Фланец ГОСТ 1255-67		
		8		Ду 40-10	4	

Изм.	Лист	N° докум.	Подп.	Дата
Разраб.	Кузьмин			6.74
Провер.	Чепурной			9.74
Гл. спец. отд.	Абрамович			10.74
Н. контр.	Молочков			9.74
Утв.	Залетаев			10.74

КМП 6.3-01.04.000

Труба водоподающая

Лит. Н | Лист | Листов 1

Госстрой СССР Союзметаллургстройниипроект Ленинградский Промстройпроект

Копировал Решанова Формат 11

Формат	Зона	Поз.	Обозначение	Наименование	Кол.	Примечан.
				Документация		
22			КМП 6.3-02.00.000 СБ	Сборочный чертеж		
				Сборочные единицы		
11		1	КМП 6.3-02.02.000	Фланец	1	
11		2	КМП 6.3-02.04.000	Коллектор	2	
11		3	КМП1-05.00.000	Форсунка	18	
11		4	КМП1-06.00.000	Люк	2	
11		5	КМП1-09.00.000-04	Клапан аварийный	1	
				Детали		
11		8	КМП 6.3-02.00.001	Скоба	4	
11		9	КМП 6.3-02.00.002	Прокладка	1	
11		10	КМП 6.3-02.00.003	Прокладка	1	
11		11	КМП 6.3-02.00.004	Кронштейн	4	
11		12	КМП 6.3-01.03.012	Прокладка	2	
				Стандартные изделия		
				Болты ГОСТ 7798-70		
		14		М 16×40.58	56	
		15		М 16×60.58	16	
				Гайки ГОСТ 5915-70		
		16		М 12.5	8	
		17		М 16.5	72	

Изм.	Лист	N° докум.	Подп.	Дата
Разраб.	Кузьмин			6.74
Провер.	Чепурной			9.74
Гл. спец. отд.	Абрамович			10.74
Н. контр.	Молочков			9.74
Утв.	Залетаев			10.74

КМП 6.3-02.00.000

Каплеуловитель

Лит. Н | Лист 1 | Листов 2

Госстрой СССР Союзметаллургстройниипроект Ленинградский Промстройпроект

Копировал Решанова Формат 11

Формат	Зона	Поз.	Обозначение	Наименование	Кол.	Примечан.
				Шайбы ГОСТ 11371-68		
		18		Шайба 12	8	
		19		Шайба 16	72	
			Переменные данные	для исполнений		
				От КМП 6.3-02.00.000		
				до КМП 6.3-02.00.000.01		
				ст. СБ		
				Сборочные единицы		
11		22	От КМП 6.3-02.01.000	Корпус	1	
			до КМП 6.3-02.01.000-01			
			От КМП 6.3-02.03.000	Улитка	1	
11		23	до КМП 6.3-02.03.000-01			

Изм.	Лист	N° докум.	Подпись	Дата

КМП 6.3-02.00.000 Лист 2

Копировал Решанова Формат 11

Серия 1.494-23 Выпуск 6

Формат	Зона	Поз.	Обозначение	Наименование	Кол.	Примечание
				Документация		
11			КМП 6.3-02.01.000 СБ	Сборочный чертеж		
				Сборочные единицы		
11		1	КМП 6.3-03.01.000	Фланец	1	
				Детали		
11		2	КМП 6.3-02.01.001	Цилиндр	1	
11		3	КМП 6.3-02.01.007	Фланец	3	
11		4	КМП 6.3-02.01.008	Фланец	1	
11		5	КМП 6.3-02.01.009	Лист	4	
11		6	КМП 6.3-02.01.010	Конус	1	
11		7	КМП 6.3-02.01.011	Кольцо	2	
Б4		8	КМП 6.3-02.01.012	Ребро		
				Полоса $\frac{6\times70\ ГОСТ\ 103-57}{Ст.3\ ГОСТ\ 14637-69}$ $\ell=1150$	3	3,8 кг
11		9	КМП 6.3-02.00.000	Прокладка	1	
				Стандартные изделия		
				Болт ГОСТ 7798-70		
		11		М 16×40.58	24	
				Гайка ГОСТ 5915-70		
		12		М 16.5	24	
				Шайба ГОСТ 11371-68		
		13		Шайба 16	24	

Инв. № подл. | Подпись и дата | Взам. инв. № | Инв. № дубл. | Подпись и дата

Изм.	Лист	№ докум.	Подп.	Дата
Разраб.		Кузьмин		6.74
Проверил		Чернявский		
Гл.спец.		Доронов		
Н.контр.		Молочков		6.74
Утв.		Золотарев		10.74

КМП 6.3-02.01.000

Корпус

Лит.	Лист	Листов
Н	1	2

Ленинградский Промстройпроект

Копировал Решанова Формат А1

Формат	Зона	Поз.	Обозначение	Наименование	Кол.	Примечание
			Переменные данные	для исполнений		
				от КМП 6.3-02.01.000		
				до КМП 6.3-02.01.000-01		
				см СБ		
				Детали		
11		15	от КМП 6.3-02.01.002	Цилиндр	1	
			до КМП 6.3-02.01.002-01			
11		16	от КМП 6.3-02.01.003	Лист верхний	1	
			до КМП 6.3-02.01.003-01			
11		17	от КМП 6.3-02.01.004	Лист нижний	1	
			до КМП 6.3-02.01.004-01			
11		18	от КМП 6.3-02.01.005	Лист наружный	1	
			до КМП 6.3-02.01.005-01			
11		19	от КМП 6.3-02.01.006	Лист внутренний	1	
			до КМП 6.3-02.01.006-01			

Инв. № подл. | Подпись и дата | Взам. инв. № | Инв. № дубл. | Подпись и дата

КМП 6.3-02.01.000

Изм.	Лист	№ докум.	Подпись	Дата

Лист 2

Копировал Шанова Формат А1

Формат	Зона	Поз.	Обозначение	Наименование	Кол.	Примечание
				Документация		
11			КМП 6.3-02.02.000 СБ	Сборочный чертёж		
				Детали		
Б4		1	КМП 6.3-02.02.001	Уголок		
				Уголок $\frac{Б\ 63\times63\times6\ ГОСТ\ 8509-72}{Ст3\ ГОСТ\ 535-58}$		
				$\ell=946$	2	5,4 кг
Б4		2	КМП 6.3-02.02.002	Уголок		
				Уголок $\frac{Б\ 63\times63\times6\ ГОСТ\ 8509-72}{Ст3\ ГОСТ\ 535-58}$		
				$\ell=1440$	2	8,2 кг

Инв. № подл. | Подпись и дата | Взам. инв. № | Инв. № дубл. | Подпись и дата

КМП 6.3-02.02.000

Изм.	Лист	№ докум.	Подп.	Дата
Разраб.		Кузьмин		6.74
Проверил		Чернявский		
Гл.спец.		Доронов		
Н.контр.		Молочков		6.74
Утв.		Золотарев		10.74

Фланец

Лит.	Лист	Листов
Н	1	1

Ленинградский Промстройпроект

Формат	Зона	Поз.	Обозначение	Наименование	Кол.	Примечание
				Документация		
12			КМП 6.3-02.03.000 СБ	Сборочный чертеж		
				Сборочные единицы		
11		1	КМП 6.3-02.02.000	Фланец		
				Детали		
11		3	КМП 6.3-02.03.004	Лист	1	
Б4		4	КМП 6.3-02.03.005	Ребро		
				Полоса $\frac{6\times60\ ГОСТ\ 103-57}{Ст3\ ГОСТ\ 14637-69}$ $\ell=1000$	2	2,33 кг
Б4		5	КМП 6.3-02.03.006	Ребро		
				Полоса $\frac{6\times60\ ГОСТ\ 103-57}{Ст3\ ГОСТ\ 14637-69}$ $\ell=2300$	1	6,5 кг
11		6	КМП 6.3-02.01.007	Фланец	1	
			Переменные данные	для исполнений		
				От КМП 6.3-02.03.000		
				до КМП 6.3-02.03.000-01		
				см СБ		
				Детали		
11		8	От КМП 6.3-02.03.001	Корпус	1	
			до КМП 6.3-02.03.001-01			
11		9	От КМП 6.3-02.03.002	Лист	1	
			до КМП 6.3-02.03.002-01			
11		10	От КМП 6.3-02.03.003	Лист	1	
			до КМП 6.3-02.03.003-01			

Инв. № подл. | Подпись и дата | Взам. инв. № | Инв. № дубл. | Подпись и дата

КМП 6.3-02.03.000

Изм.	Лист	№ докум.	Подп.	Дата
Разраб.		Кузьмин		6.74
Проверил		Чернявский		
Гл.спец.		Доронов		
Н.контр.		Молочков		6.74
Утв.		Золотарев		10.74

Улитка

Лит.	Лист	Листов
Н		

Ленинградский Промстройпроект

Серия 1.494-23 Выпуск 6

Формат	Зона	Поз.	Обозначение	Наименование	Кол.	Примечание
				Документация		
11			КМП 6.3-02.04.000 СБ	Сборочный чертеж		
				Детали		
12		1	КМП 6.3-02.04.001	Труба	1	
11		2	КМП 6.3-02.04.002	Патрубок	1	
11		3	КМП 6.3-02.04.003	Патрубок	1	
Б4		4	КМП 6.3-02.04.004	Штуцер		
				Труба ГОСТ 3262-62		
				Ду 8 ℓ=40	9	0.03кг
11		5	КМП 6.3-01.03.012	Прокладка	1	
				Стандартные изделия		
				Болт ГОСТ 7798-70		
		7		М 16 × 60.58	8	
				Гайка ГОСТ 5915-70		
		8		М 16.5	8	
				Шайба ГОСТ 11371-68		
		9		Шайба 16	8	
				Колпак ГОСТ 8962-69		
		10		Ду 50	1	
				Фланец ГОСТ 1255-67		
		11		Ду 100-10	4	

Инв. № подл. | Подпись и дата | Взам. инв. № | Инв. № дубл. | Подпись и дата

Изм.	Лист	№ докум.	Подп.	Дата	КМП 6.3-02.04.000		
Разраб.		Кузьмин		8.74	Коллектор	Лит	Лист	Листов
Провер.		Чепурной		10.74		И		1
Гл.спец.		Абрамович		10.74		ГОССТРОЙ СССР СОЮЗМЕТАЛЛУРГСТРОЙНИИПРОЕКТ ЛЕНИНГРАДСКИЙ ПРОМСТРОЙПРОЕКТ	
Н.контр.		Молочков		X-74			
Утв.		Залетаев		X-74			

Копировал Решанова Формат 11

Формат	Зона	Поз.	Обозначение	Наименование	Кол.	Примечание
				Документация		
11			КМП 6.3-03.00.000 СБ	Сборочный чертеж		
				Сборочные единицы		
11		1	КМП 6.3-03.01.000	Фланец	2	
				Детали		
11		2	КМП 6.3-03.00.001	Лист	2	
11		3	КМП 6.3-03.00.002	Лист	1	
11		4	КМП 6.3-03.00.003	Лист	1	

Инв. № подл. | Подпись и дата | Взам. инв. № | Инв. № дубл. | Подпись и дата

Изм.	Лист	№ докум.	Подп.	Дата	КМП 6.3-03.00.000		
Разраб.		Кузьмин		8.74	Отвод	Лит.	Лист	Листов
Провер.		Чепурной		10.74		И		1
Гл.спец.		Абрамович		10.74		ГОССТРОЙ СССР СОЮЗМЕТАЛЛУРГСТРОЙНИИПРОЕКТ ЛЕНИНГРАДСКИЙ ПРОМСТРОЙПРОЕКТ	
Н.контр.		Молочков		X-74			
Утв.		Залетаев		X-74			

Копировал Решанова Формат 11

Формат	Зона	Поз.	Обозначение	Наименование	Кол.	Примечан.
				Документация		
11			КМП 6.3-03.01.000 СБ	Сборочный чертеж		
				Детали		
Б4		1	КМП 6.3-03.01.001	Уголок		
				Уголок $\frac{Б\text{-}63\times63\times6\ ГОСТ\ 8509\text{-}72}{Ст.3\ ГОСТ\ 535\text{-}58}$		
				ℓ=1194	2	6,8 кг
Б4		2	КМП 6.3-03.01.002	Уголок		
				Уголок $\frac{Б\text{-}63\times63\times6\ ГОСТ\ 8509\text{-}72}{Ст.3\ ГОСТ\ 535\text{-}58}$		
				ℓ=1920	2	7,5 кг

Инв. № подл. | Подпись и дата | Взам. инв. № | Инв. № дубл. | Подпись и дата

Изм.	Лист	№ докум.	Подп.	Дата	КМП 6.3-03.01.000		
Разраб.		Кузьмин		8.74	Фланец	Лит	Лист	Листов
Провер.		Чепурной		10.74		И		1
Гл.спец.		Абрамович		10.74		ГОССТРОЙ СССР СОЮЗМЕТАЛЛУРГСТРОЙНИИПРОЕКТ ЛЕНИНГРАДСКИЙ ПРОМСТРОЙПРОЕКТ	
Н.контр.		Молочков		X-74			
Утв.		Залетаев		X-74			

Копировал Решанова Формат 11

КМП 6.3-00.00.000СБ

Серия 1.494-23 Выпуск 6

КМП 6.3-00.00.000.СБ – изображено

КМП 6.3-00.00.000-01.СБ – зеркальное отражение

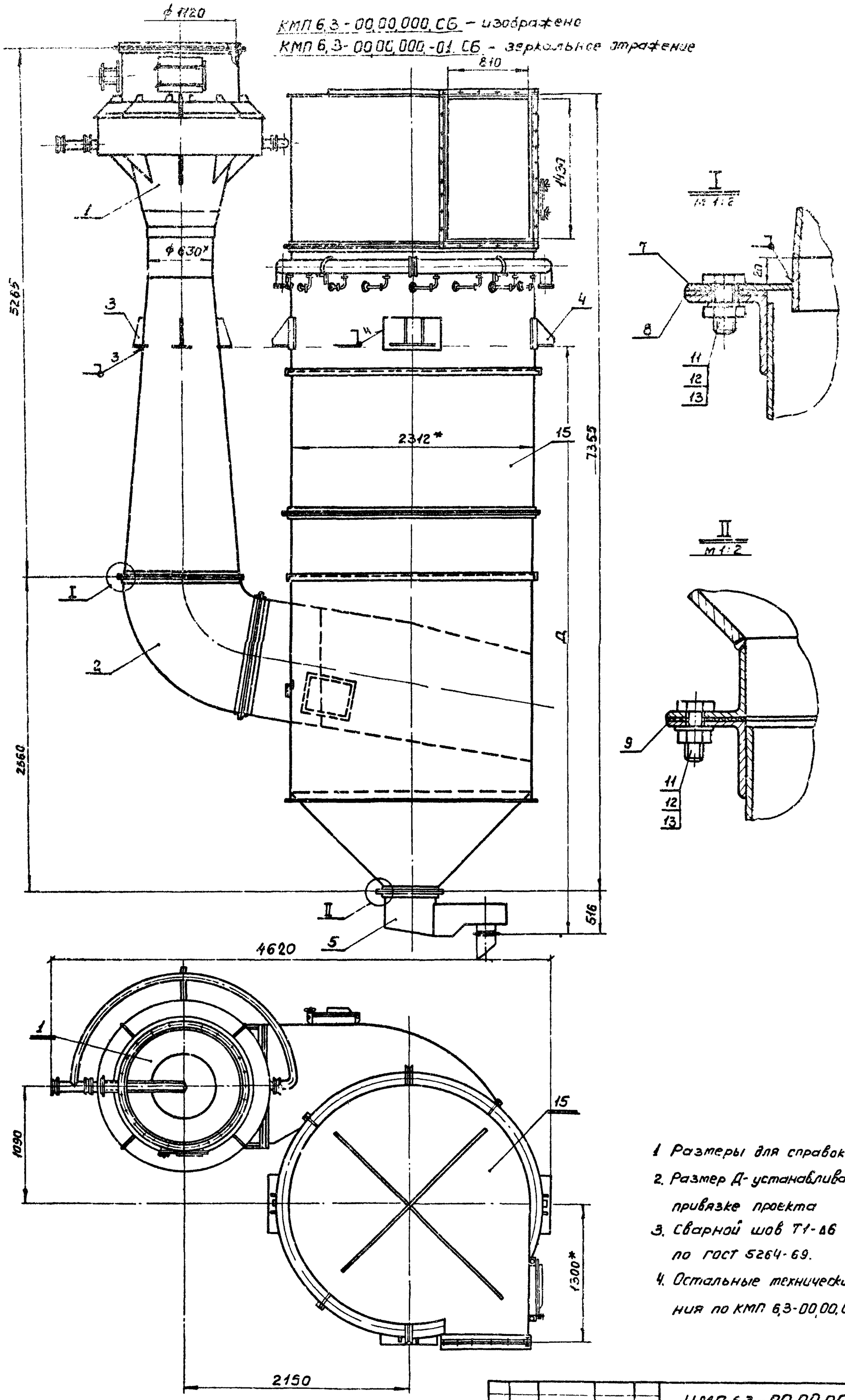

1. Размеры для справок
2. Размер Д- устанавливается при привязке проекта
3. Сварной шов Т1-А6 по ГОСТ 5264-69.
4. Остальные технические требования по КМП 6.3-00.00.000ТУ.

Изм.	Лист	№ докум.	Подп.	Дата	КМП 6.3-00.00.000СБ			
Разраб.		Трофимова			Пылеуловитель коагуляционный мокрый тип КМП. Сборочный чертеж.	Лит.	Масса	Масштаб
Проверил		Волкова				И	5494	1:25
Рук. гр.		Чегуной				Лист	Листов 1	
Гл. спец.		Абрамович				ГОССТРОЙ СССР ЛЕНИНГРАДСКИЙ ПРОМСТРОЙПРОЕКТ		
Н. контр.		Молочков						
Утв.		Заветкин						

Копировал Зайцева Формат А2

Гл. инж. института Абрамов
Гл. инж. проекта Синицына
Гл. энергетик инж-ти Мажкин

Инв. № подл. | Подпись и дата | Взам. инв. №

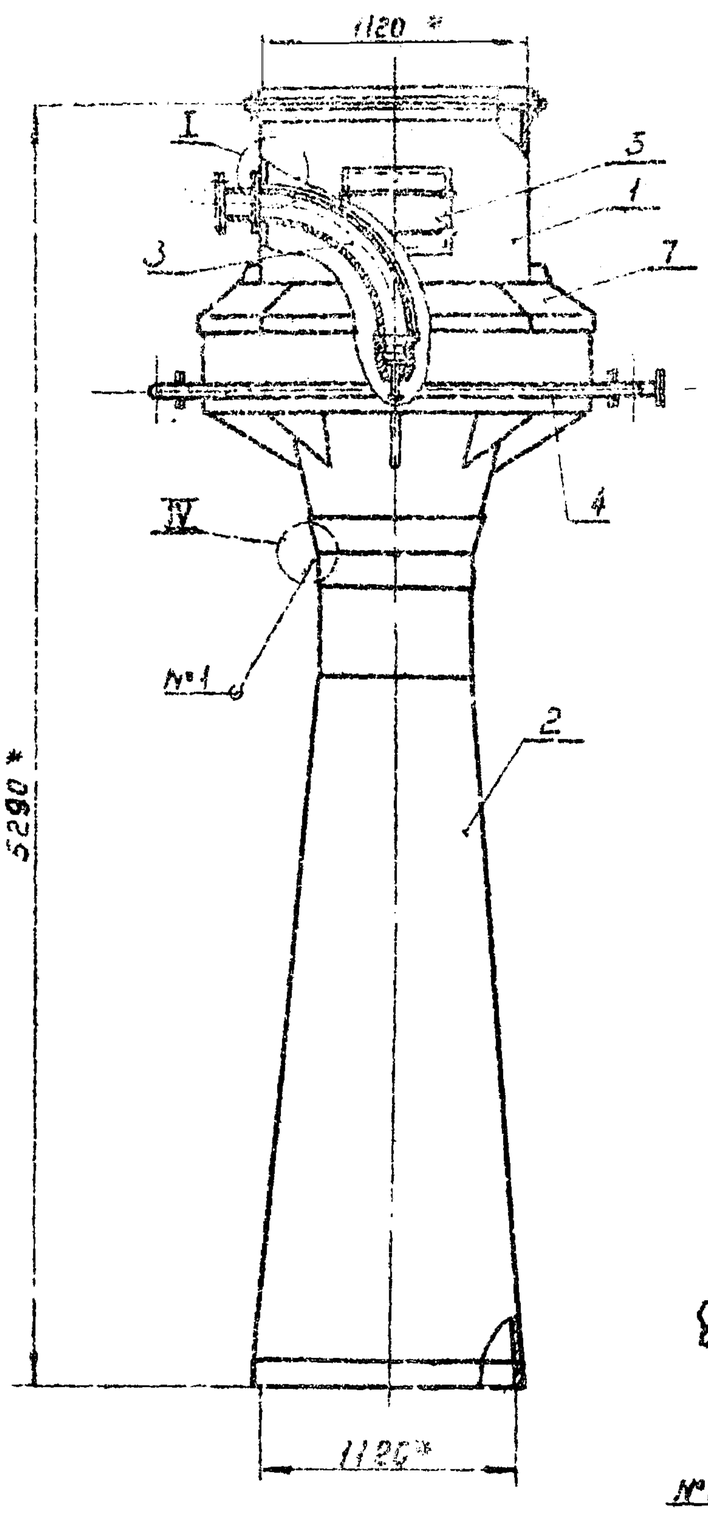

Вид А

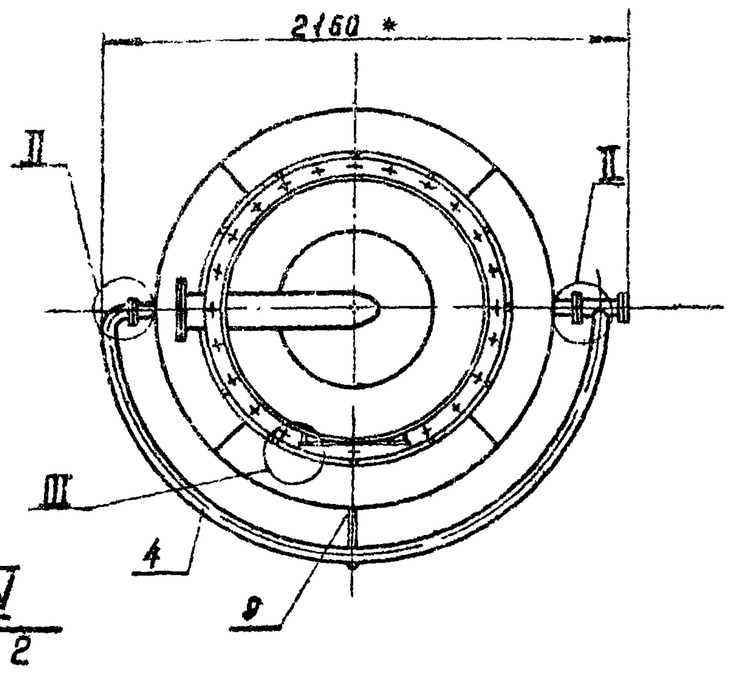

I
М 1:2

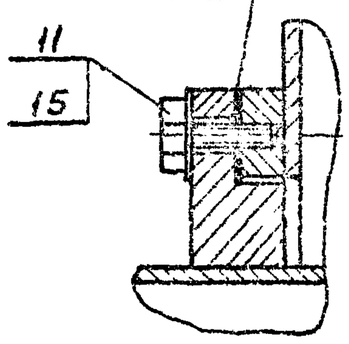

II
М 1:2

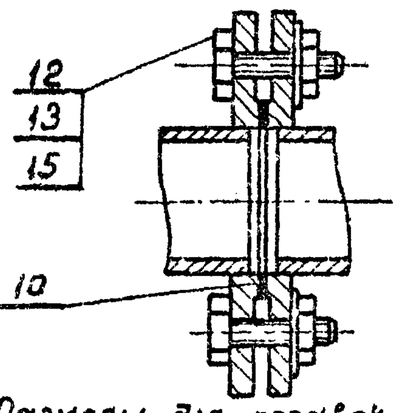

IV
М 1:2

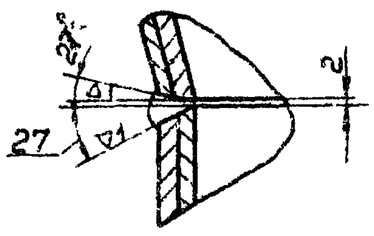

III
М 1 2

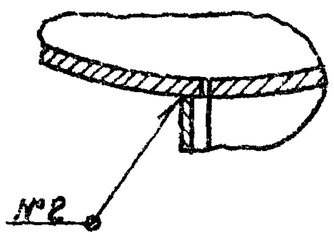

1. *Размеры для справок.
2. Сварные швы: №1 - С15
   №2 - Т1 - Δ 6 по ГОСТ 5264-69
3. Остальные технические требования по КМП6.3 - 00.00.000ТУ

Изм.	Лист	№ докум.	Подп.	Дата	КМП 6.3-01.00.000 СБ			
Разраб.		Кондратьев		VI-74	Труба-коагулятор сборочный чертеж	Лит	Масса	Масштаб
Проверил		Волкова		7.74		И	1567	1:25
Рук. гр.		Чепурной		9.74		Лист	Листов 1	
Гл. спец. отд.		Абрамович		10.74		ГОССТРОЙ СССР СОЮЗМЕТАЛЛУРГСТРОЙНИИПРОЕКТ ЛЕНИНГРАДСКИЙ ПРОМСТРОЙПРОЕКТ		
Н. контр.		Молочков		9.74				
Утв.		Залетаев		10.74				

Копировал Папушина Формат 12

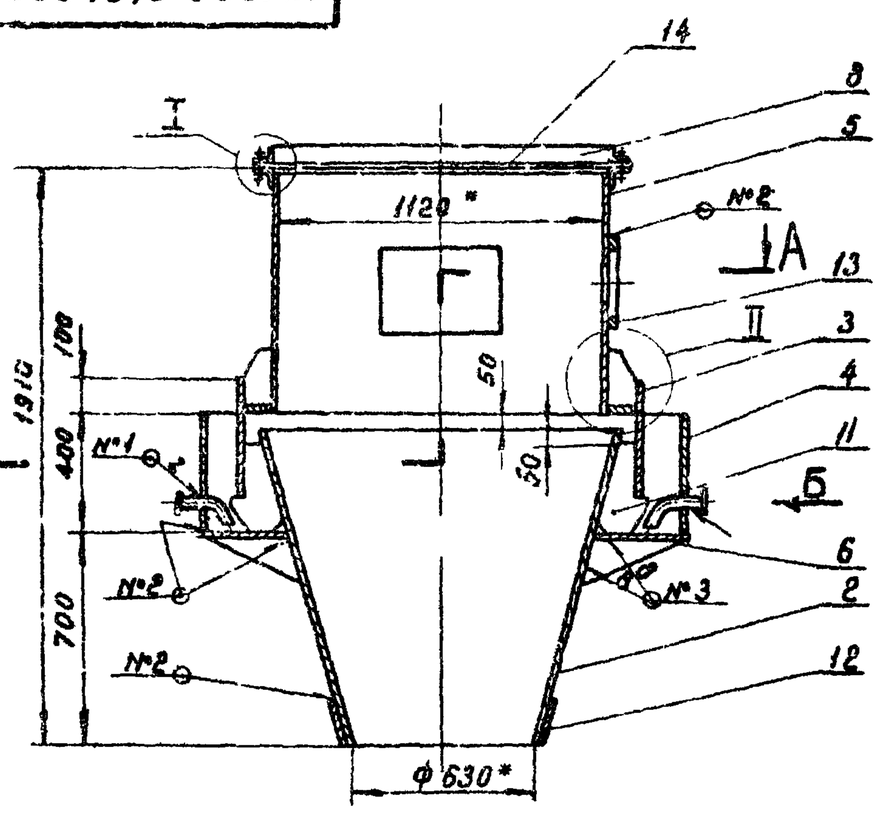

Вид Б

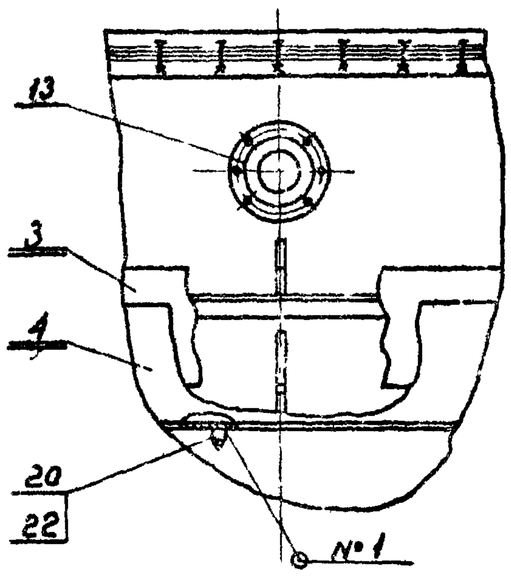

II
М1:5

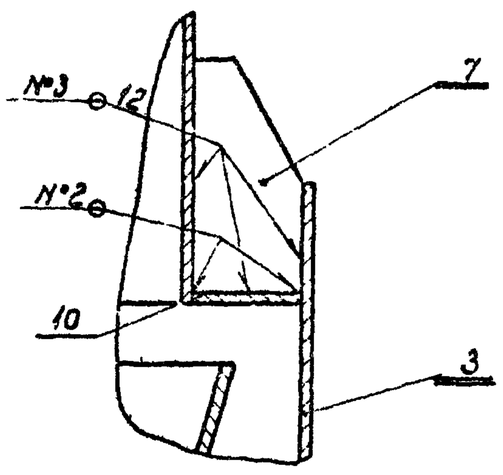

А-А

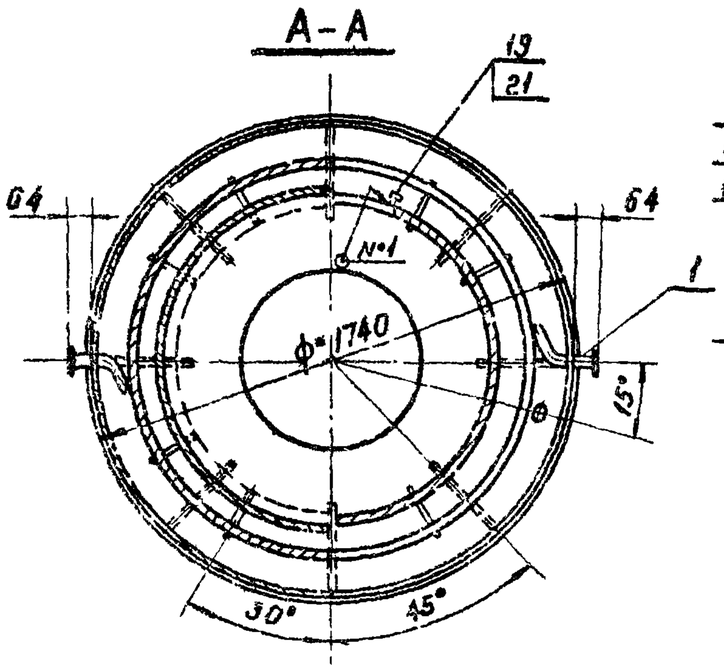

I
М1:2.5

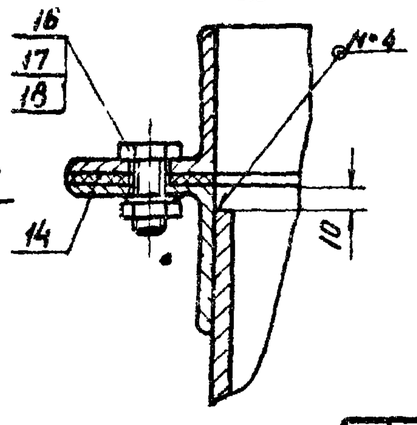

1. *Размеры для справок
2. Сварные швы:
   №1 - Т1 - Δ 3
   №2 - Т1 - Δ 6
   №3 - Т1 - Δ 5
   №4 - Т3 - Δ 5
   по ГОСТ 5264-69
3. Остальные технические требования по КМП6.3 - 00.00.000ТУ.

Изм.	Лист	№ докум.	Подп.	Дата	КМП 6.3-01.01.000 СБ			
Разраб.		Кондратьев		VI-74	Устройство входное сборочный чертеж	Лит	Масса	Масштаб
Проверил		Волкова		VI-74		И	818,1	1:20
Рук. гр.		Чепурной		9.74		Лист	Листов 1	
Гл. спец. отд.		Абрамович		10.74		ГОССТРОЙ СССР СОЮЗМЕТАЛЛУРГСТРОЙНИИПРОЕКТ ЛЕНИНГРАДСКИЙ ПРОМСТРОЙПРОЕКТ		
Н. контр.		Молочков		9.74				
Утв.		Залетаев		10.74				

Серия 1.494-23 Выпуск 0

Инв. № подл. | Подпись и дата | Взамен инв. № | Инв. № дубл. | Подпись и дата

КМП6.3-01.01.100СБ

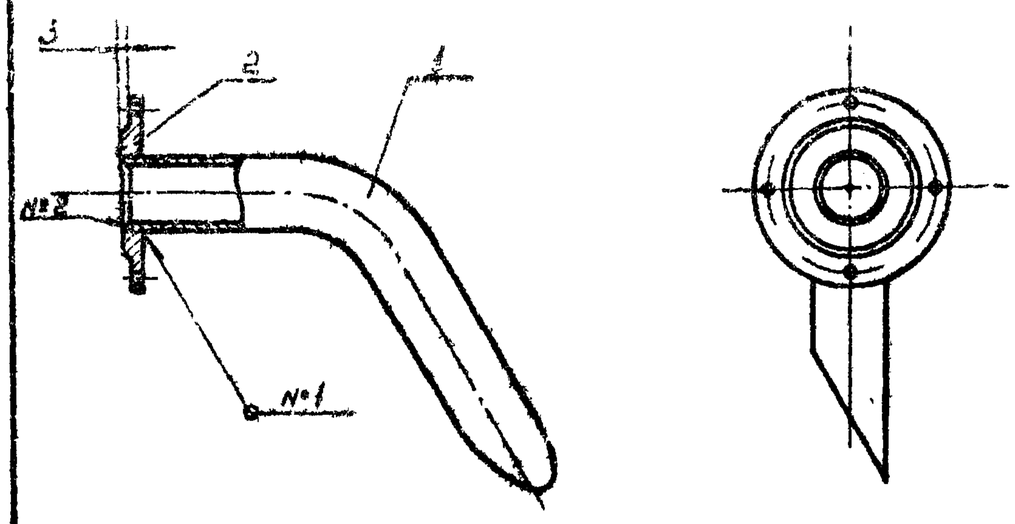

1. Сварные швы: №1 - Т1-△3
№2 - Н1-△3
по ГОСТ 5264-69
2. Технические требования по КМП6.3-00.00.000ТУ.

Изм.	Лист	№ докум.	Подп.	Дата	КМП6.3-01.01.100СБ		
Разраб.		Кондратьева		VII.74	Труба сборочный чертеж	Лит. И	Масса 3.3 / Масштаб 1:4
Проверил		Волкова		VII.74		Лист	Листов 1
Рук.гр.		Чепурной		9.74		ГОССТРОЙ СССР Союзметаллургстройниипроект ЛЕНИНГРАДСКИЙ ПРОМСТРОЙПРОЕКТ	
Гл.спец.отд.		Абрамович		10.74			
Н.контр.		Молочков		10.74			
Утв.		Залетаев		10.74			

Копировал Папушина Формат 11

КМП6.3-01.01.101

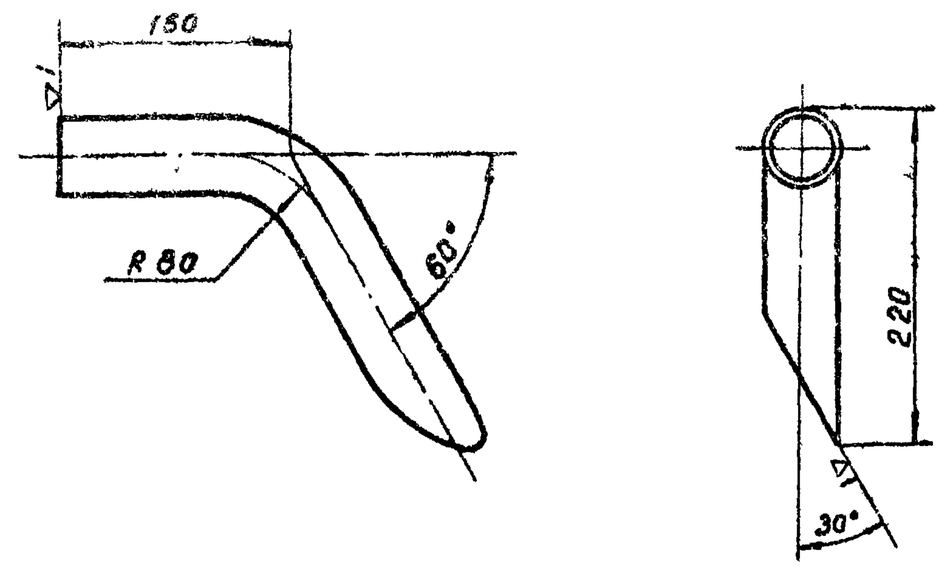

Технические требования по КМП6.3-00.00.000ТУ.

Изм.	Лист	№ докум.	Подп.	Дата	КМП6.3-01.01.101		
Разраб.		Кондратьева		VII.74	Труба	Лит. И	Масса 1.5 / Масштаб 1:4
Проверил		Волкова		VII.74		Лист	Листов 1
Рук.гр.		Чепурной		9.74	Труба 40 ГОСТ 3262-62	ГОССТРОЙ СССР Союзметаллургстройниипроект ЛЕНИНГРАДСКИЙ ПРОМСТРОЙПРОЕКТ	
Гл.спец.отд.		Абрамович		10.74			
Н.контр.		Молочков		10.74			
Утв.		Залетаев		10.74			

Копировал Папушина Формат 11

КМП6.3-01.01.001

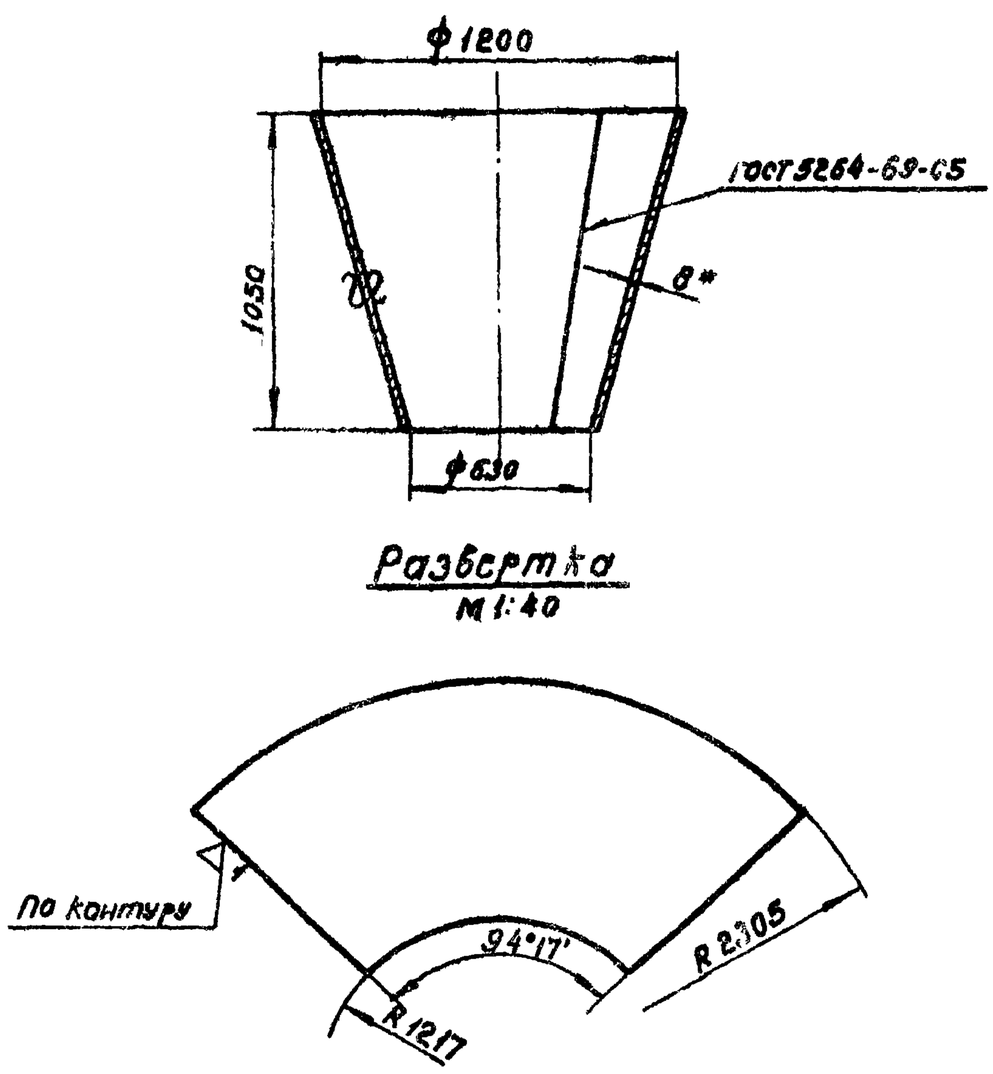

1. *Размер для справок
2. Технические требования по КМП6.3-00.00.000ТУ.

Изм.	Лист	№ докум.	Подп.	Дата	КМП6.3-01.01.001		
Разраб.		Кондратьева		VII.74	Конфузор	Лит. И	Масса 198.0 / Масштаб 1:20
Проверил		Волкова		VII.74		Лист	Листов 1
Рук.гр.		Чепурной		9.74	Лист 8 ГОСТ 5681-57 / Ст3 ГОСТ 14637-69	ГОССТРОЙ СССР Союзметаллургстройниипроект ЛЕНИНГРАДСКИЙ ПРОМСТРОЙПРОЕКТ	
Гл.спец.отд.		Абрамович		10.74			
Н.контр.		Молочков		10.74			
Утв.		Залетаев		10.74			

Копировал Папушина Формат 11

КМП6.3-01.01.002

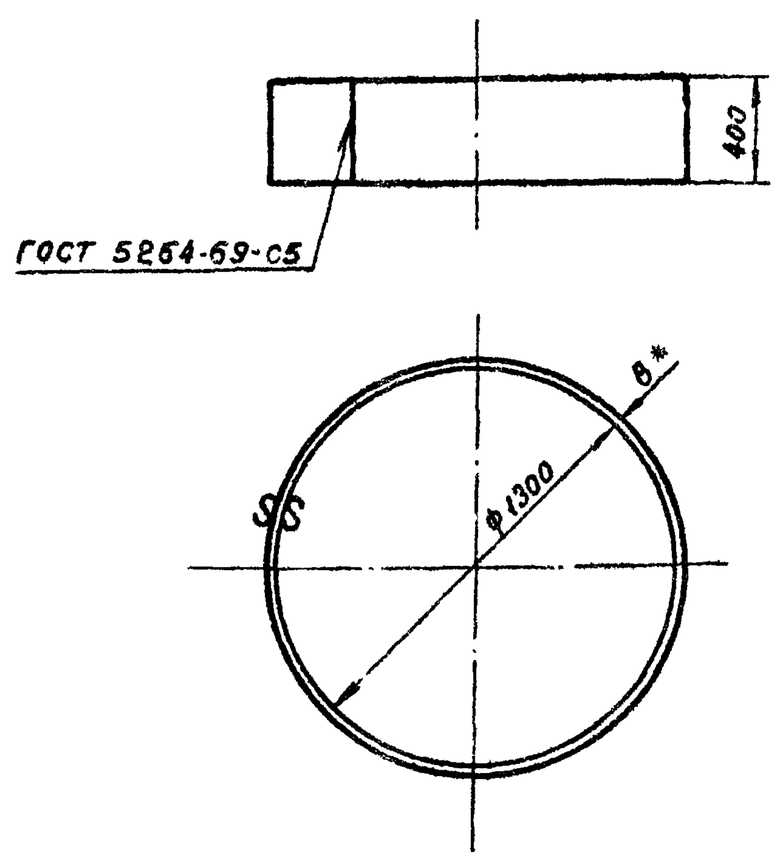

1. *Размер для справок
2. Технические требования по КМП6.3-00.00.000ТУ

Изм.	Лист	№ докум.	Подп.	Дата	КМП6.3-01.01.002		
Разраб.		Кондратьева		VII.74	Кольцо	Лит. И	Масса 102.0 / Масштаб 1:20
Проверил		Волкова		VII.74		Лист	Листов 1
Рук.гр.		Чепурной		9.74	Лист 8 ГОСТ 5681-57 / Ст3 ГОСТ 14637-69	ГОССТРОЙ СССР Союзметаллургстройниипроект ЛЕНИНГРАДСКИЙ ПРОМСТРОЙПРОЕКТ	
Гл.спец.отд.		Абрамович		10.74			
Н.контр.		Молочков		10.74			
Утв.		Залетаев		10.74			

Копировал Папушина Формат 11

Инв.№ подл. | Подпись и дата | Взамен инв.№ | Инв.№ дубл. | Подпись и дата

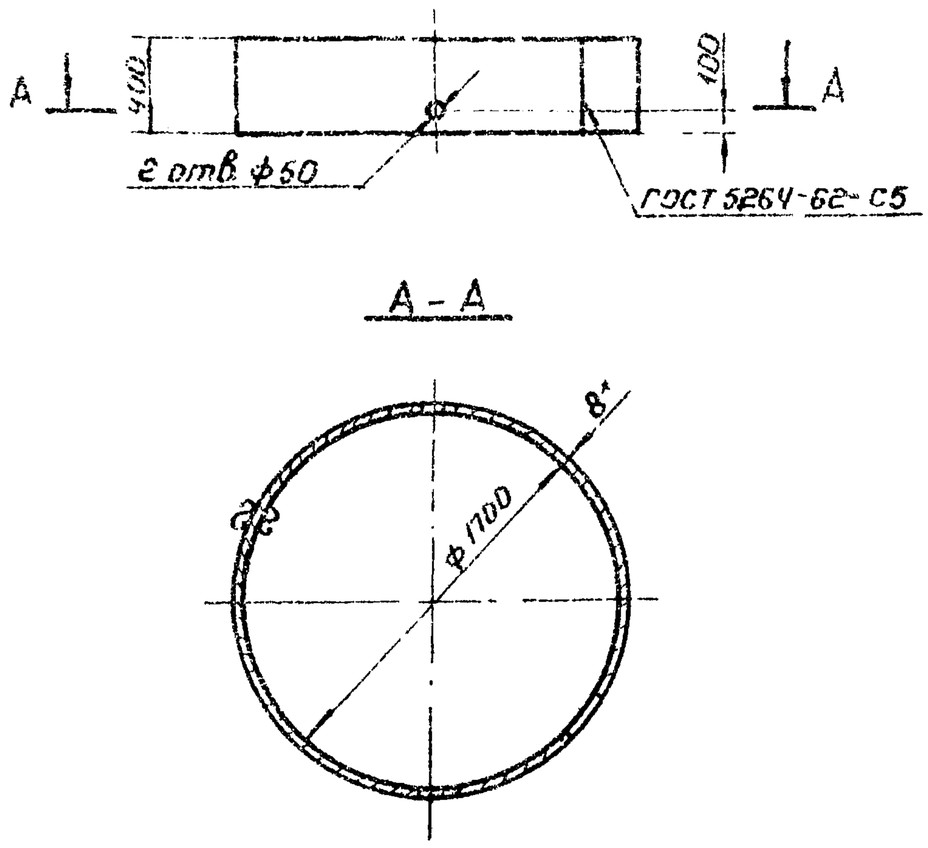

1. *Размер для справок
2. Технические требования по КМП6.3-00.00.000ТУ.

Изм.	Лист	№ докум.	Подп.	Дата	КМП6.3-01.01.003	Лит	Масса	Масштаб
Разраб.		Петрачева		7-74	Кольцо	И	134,0	1:25
Проверил		Волкова		8.74		Лист	Листов 1	
Рук. гр.		Чепурной		8-74				
Гл. сп. отд.		Абрамович		IX-74	Лист 8 ГОСТ 5681-57 / Ст3 ГОСТ 14637-69	ГОССТРОЙ СССР Союзметаллургстройниипроект Ленинградский Промстройпроект		
Н. контр.		Молочков		05-74				
Утв.		Залетаев		X-74				

Копировал Копенкина Формат 11

Серия 1.494-23 Выпуск 5

Инв. № подл. | Подпись и дата | Взамен инв. № | Инв. № дубл. | Подпись и дата

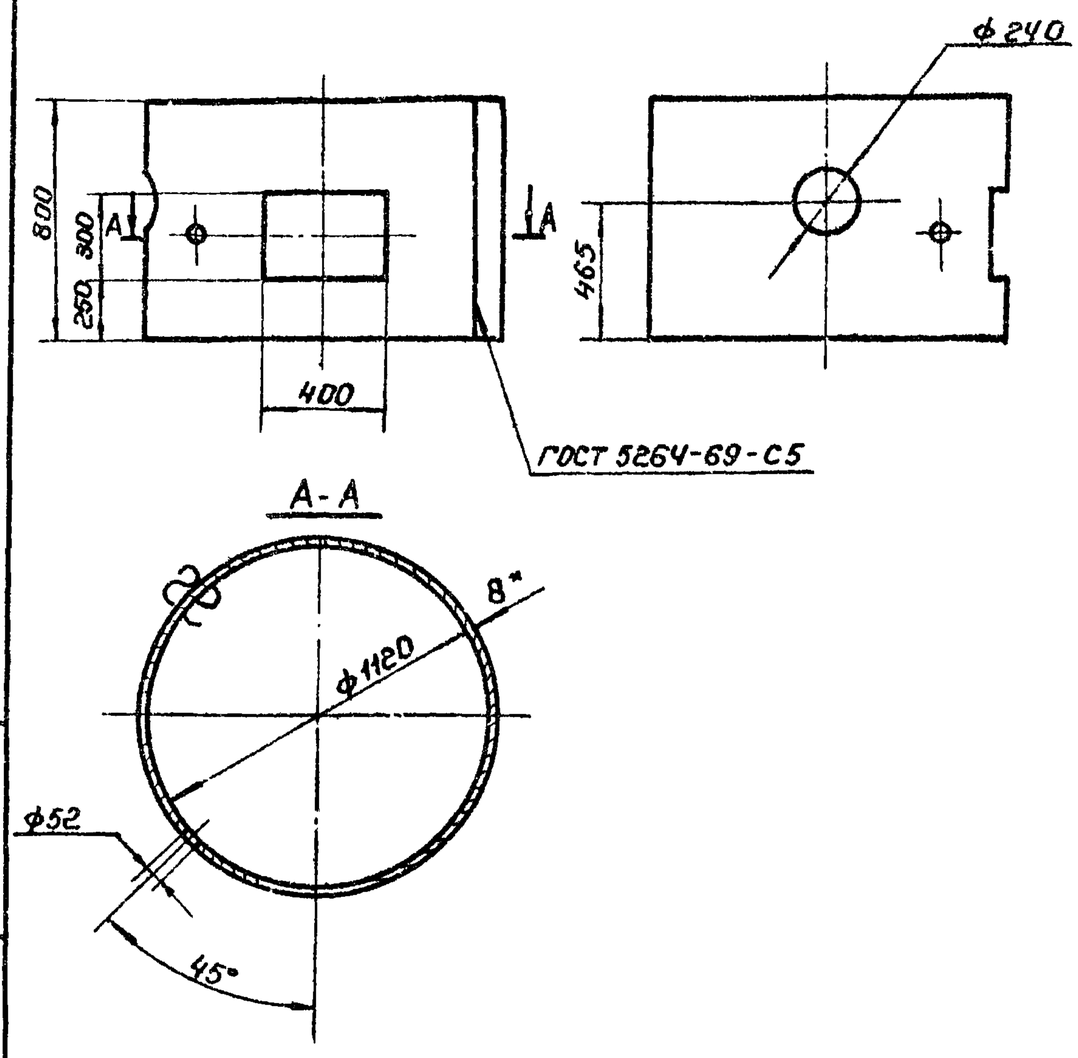

1. *Размер для справок.
2. Технические требования по КМП 6.3-00.00.000ТУ.

Изм.	Лист	№ докум.	Подп.	Дата	КМП6.3-01.01.004	Лит	Масса	Масштаб
Разраб.		Петрачева		7-74	Патрубок	И	166,0	1:20
Проверил		Волкова		8.74		Лист	Листов 1	
Рук. гр.		Чепурной		8-74				
Гл. сп. отд.		Абрамович		IX-74	Лист 8 ГОСТ 5681-57 / Ст3 ГОСТ 14637-69	ГОССТРОЙ СССР Союзметаллургстройниипроект Ленинградский Промстройпроект		
Н. контр.		Молочков		09-74				
Утв.		Залетаев		X-74				

Копировал Копенкина Формат 11

Инв. № подл. | Подпись и дата | Взамен инв. № | Инв. № дубл. | Подпись и дата

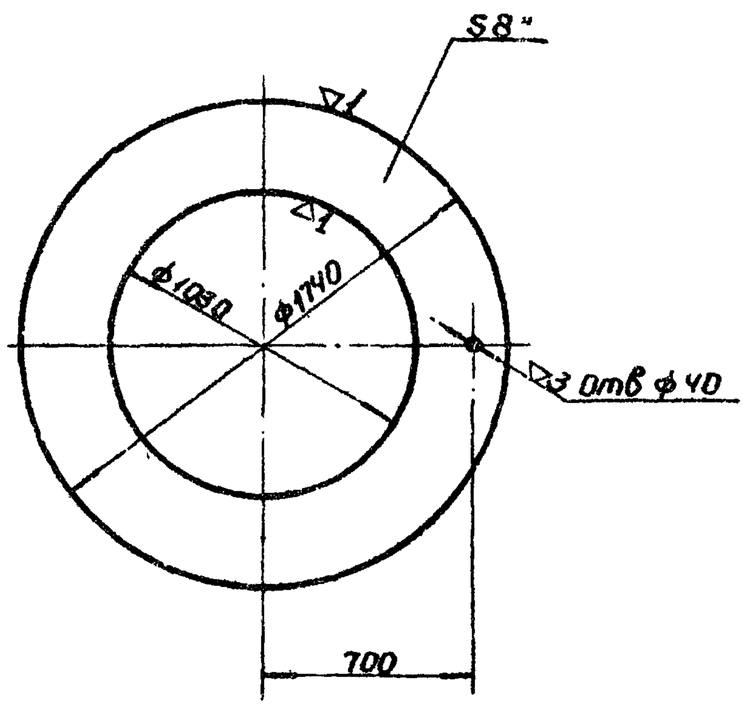

1. *Размер для справок
2. Технические требования по КМП6.3-00.00.000ТУ

Изм.	Лист	№ докум.	Подп.	Дата	КМП6.3-01.01.005	Лит	Масса	Масштаб
Разраб.		Петрачева		7-74	Кольцо	И	95,8	1:20
Проверил		Волкова		8.74		Лист	Листов 1	
Рук. гр.		Чепурной		8-74				
Гл. сп. отд.		Абрамович		IX-74	Лист 8 ГОСТ 5681-57 / Ст3 ГОСТ 14637-69	ГОССТРОЙ СССР Союзметаллургстройниипроект Ленинградский Промстройпроект		
Н. контр.		Молочков		09-74				
Утв.		Залетаев		X-74				

Копировал Копенкина Формат 11

Инв. № подл. | Подпись и дата | Взамен инв. № | Инв. № дубл. | Подпись и дата

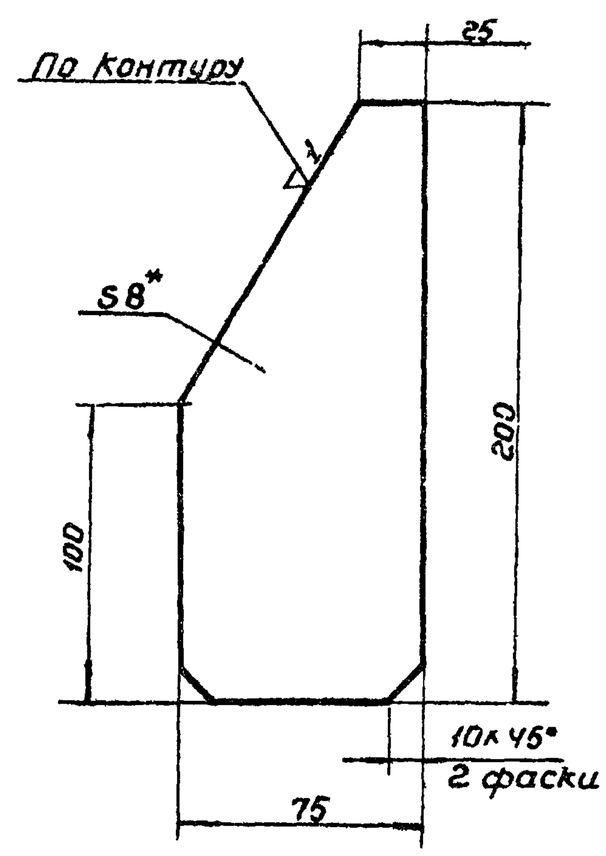

1. *Размер для справок
2. Технические требования по КМП6.3-00.00.000ТУ.

Изм.	Лист	№ докум.	Подп.	Дата	КМП6.3-01.01.006	Лит	Масса	Масштаб
Разраб.		Петрачева		7-74	Лист	И	0,8	1:2
Проверил		Волкова		8.74		Лист	Листов 1	
Рук. гр.		Чепурной		8-74				
Гл. сп. отд.		Абрамович		IX-74	Лист 8 ГОСТ 5681-57 / Ст3 ГОСТ 14637-69	ГОССТРОЙ СССР Союзметаллургстройниипроект Ленинградский Промстройпроект		
Н. контр.		Молочков		09-74				
Утв.		Залетаев		X-74				

Копировал Копенкина Формат 11

КМП6.3-01.01.007

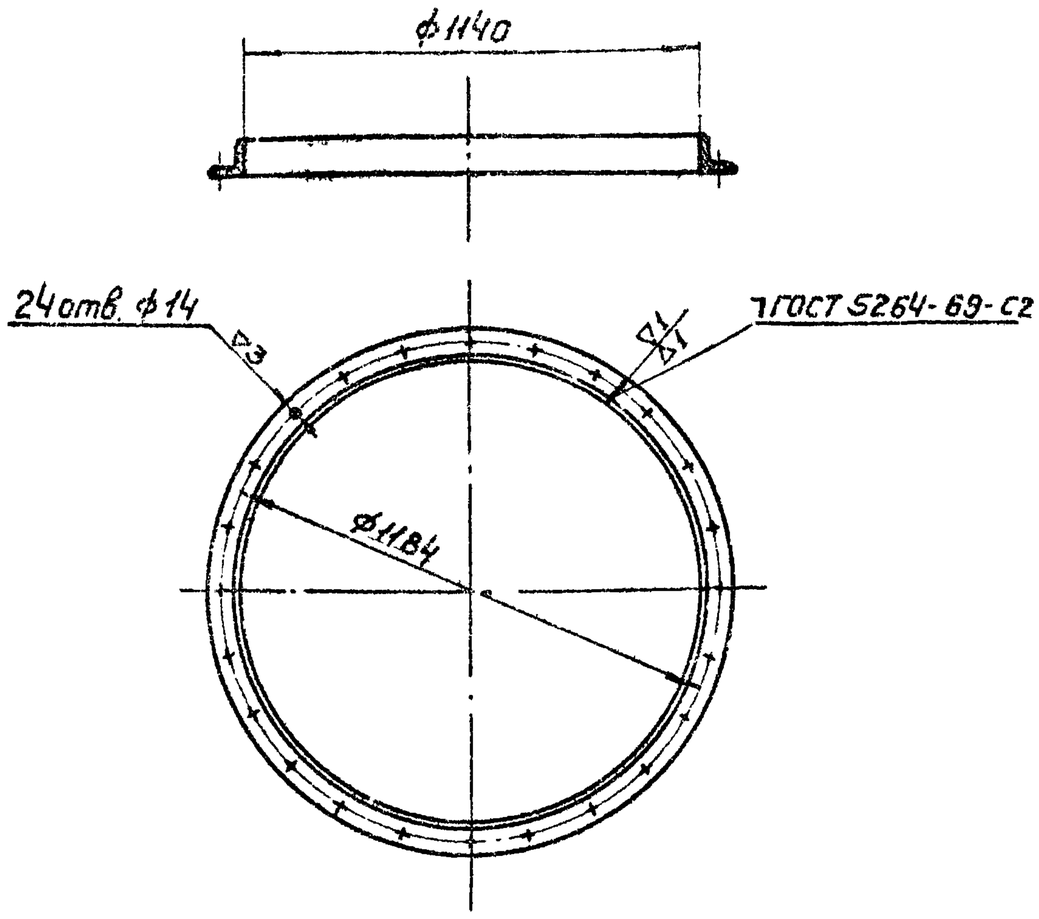

Технические требования
по КМП 6.3-00.00.000 ТУ.

Изм.	Лист	№ докум.	Подп.	Дата	КМП6.3-01.01.007		
Разраб.		Яковлева		VII.74	Фланец	Лит. И	Масса 8,9 / Масштаб 1:15
Провер.		Волкова		VII-74		Лист	Листов 1
Рук. гр.		Чепурной		9.74		ГОССТРОЙ СССР СОЮЗМЕТАЛЛУРГСТРОЙНИИПРОЕКТ ЛЕНИНГРАДСКИЙ ПРОМСТРОЙПРОЕКТ	
Гл. сп. отд.		Абрамович		12.74	Уголок ⌐40×40×4 ГОСТ 8509-72 / Ст.3 ГОСТ 535-58		
Н. контр.		Молочков		12.74			
Утв.		Залетаев		12.74			

Копировал Зайцева Формат 11

Подпись и дата | Взам. инв. № | Инв. № дубл. | Подпись и дата | Инв. № подл.

КМП6.3-01.01.008

15

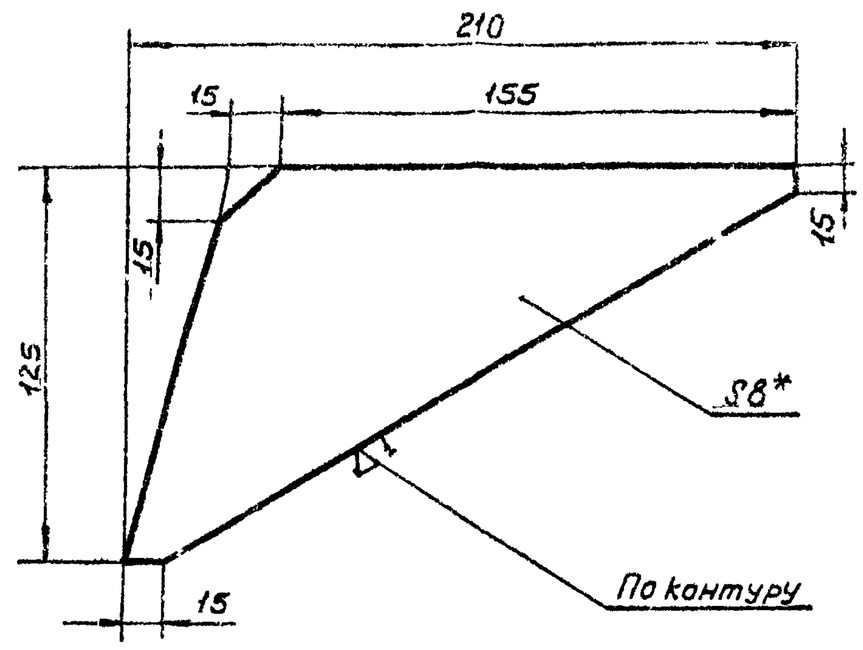

1.* Размер для справок
2. Технические требования
по КМП 6.3-00.00.000 ТУ.

Изм.	Лист	№ докум.	Подп.	Дата	КМП6.3-01.01.008		
Разраб.		Яковлева		VII.74	Косынка	Лит. И	Масса 2,2 / Масштаб 1:2
Пров.		Волкова		VII-74		Лист	Листов 1
Рук. гр.		Чепурной		9.74		ГОССТРОЙ СССР СОЮЗМЕТАЛЛУРГСТРОЙНИИПРОЕКТ ЛЕНИНГРАДСКИЙ ПРОМСТРОЙПРОЕКТ	
Гл. сп. отд.		Абрамович		12.74	Лист 8 ГОСТ 5681-57 / Ст.3 ГОСТ 14637-69		
Н. контр.		Молочков		12.74			
Утв.		Залетаев		12.74			

Копировал Зайцева Формат 11

КМП6.3-01.01.009

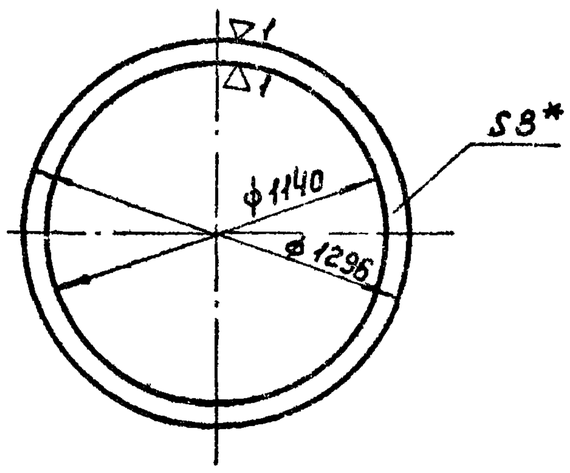

1.* Размер для справок.
2. Технические требования
по КМП 6.3-00.00.000 ТУ.

Изм.	Лист	№ докум.	Подп.	Дата	КМП6.3-01.01.009		
Разраб.		Яковлева		VII.74	Кольцо	Лит. И	Масса 18,8 / Масштаб 1:20
Проверил		Волкова		VII-74		Лист	Листов 1
Рук. гр.		Чепурной		9.74		ГОССТРОЙ СССР СОЮЗМЕТАЛЛУРГСТРОЙНИИПРОЕКТ ЛЕНИНГРАДСКИЙ ПРОМСТРОЙПРОЕКТ	
Гл. сп. отд.		Абрамович		12.74	Лист 8 ГОСТ 5681-57 / Ст.3 ГОСТ 14637-69		
Н. контр.		Молочков		12.74			
Утв.		Залетаев		12.74			

Копировал Зайцева Формат 11

КМП6.3-01.01.010

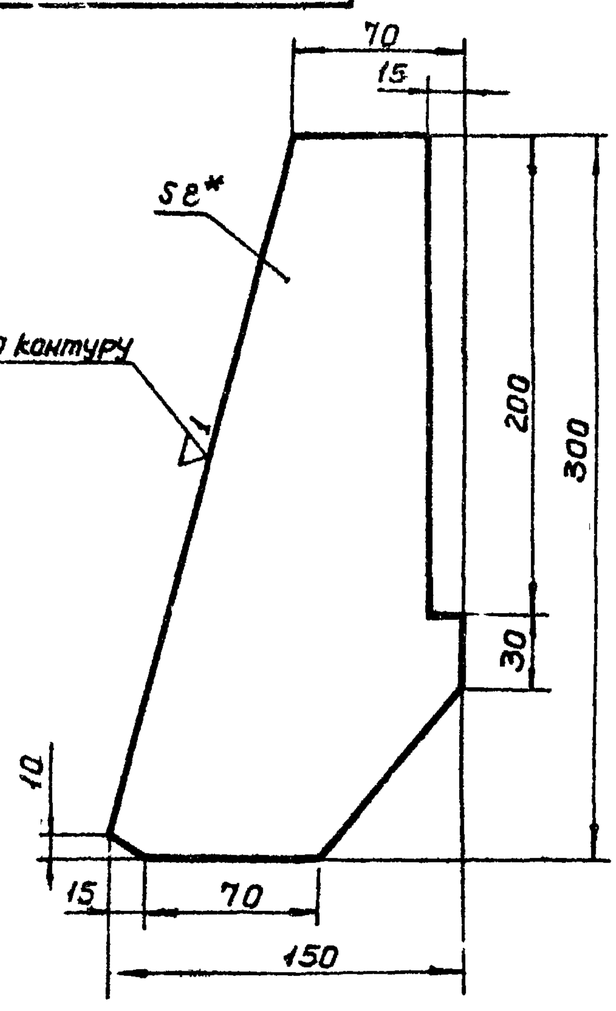

1. Размер для справок.
2. Технические требования
по КМП 6.3-00.00.000 ТУ

Изм.	Лист	№ докум.	Подп.	Дата	КМП6.3-01.01.010		
Разраб.		Яковлева		VII.74	Лист	Лит. И	Масса 1,6 / Масштаб 1:2,5
Провер.		Волкова		VII-74		Лист	Листов 1
Рук. гр.		Чепурной		9.74		ГОССТРОЙ СССР СОЮЗМЕТАЛЛУРГСТРОЙНИИПРОЕКТ ЛЕНИНГРАДСКИЙ ПРОМСТРОЙПРОЕКТ	
Гл. сп. отд.		Абрамович		12.74	Лист 8 ГОСТ 5681-57 / Ст.3 ГОСТ 14637-69		
Н. контр.		Молочков		12.74			
Утв.		Залетаев		12.74			

Копировал Зайцева Формат 11

Серия 1.494-23. Выпуск 6

КМП6.3-01.01.011

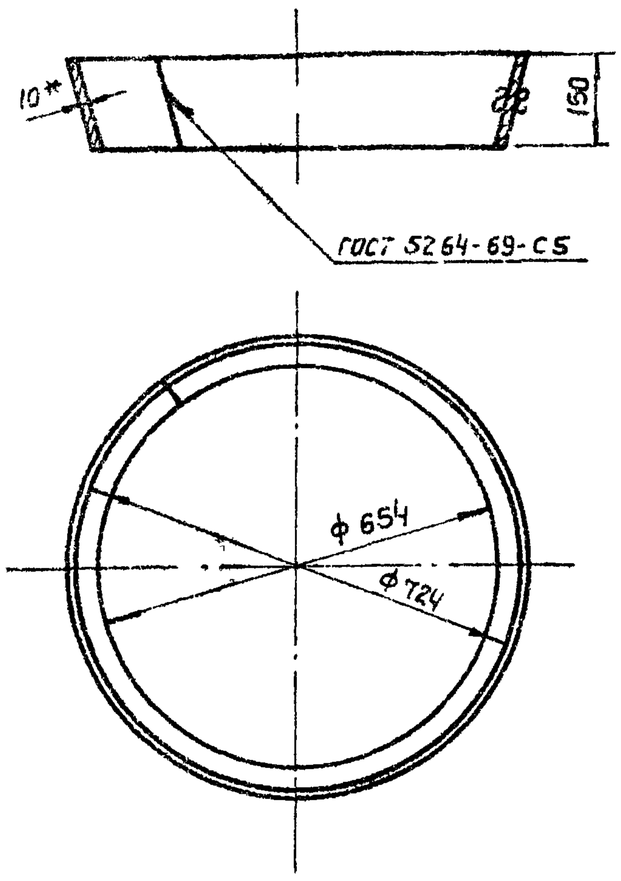

1.* Размер для справок
2. Технические требования по КМП 6.3-00.00.000ТУ

Изм.	Лист	№ докум.	Подп.	Дата	Кольцо	Лит. И	Масса 23,5 / Масштаб 1:10
Разраб.		Кондратьева		VIII.74		Лист / Листов 1	
Проверил		Волкова		VIII.74			
Рук.груп.		Чепурной		9.74			
Гл.сп.отд.		Абрамович		10.74	Лист 10 ГОСТ 5681-57 / Ст 3 ГОСТ 14637-69	Госстрой СССР Союзметаллургстройниипроект Ленинградский промстройпроект	
Н. контр.		Молочков		10.74			
Утв.		Залетаев		10.74			

Копировал Зайцева Формат 11

Взам. инв. № | Подпись и дата | Инв. № дубл. | Подпись и дата | Инв. № подл.

КМП6.3-01.01.012

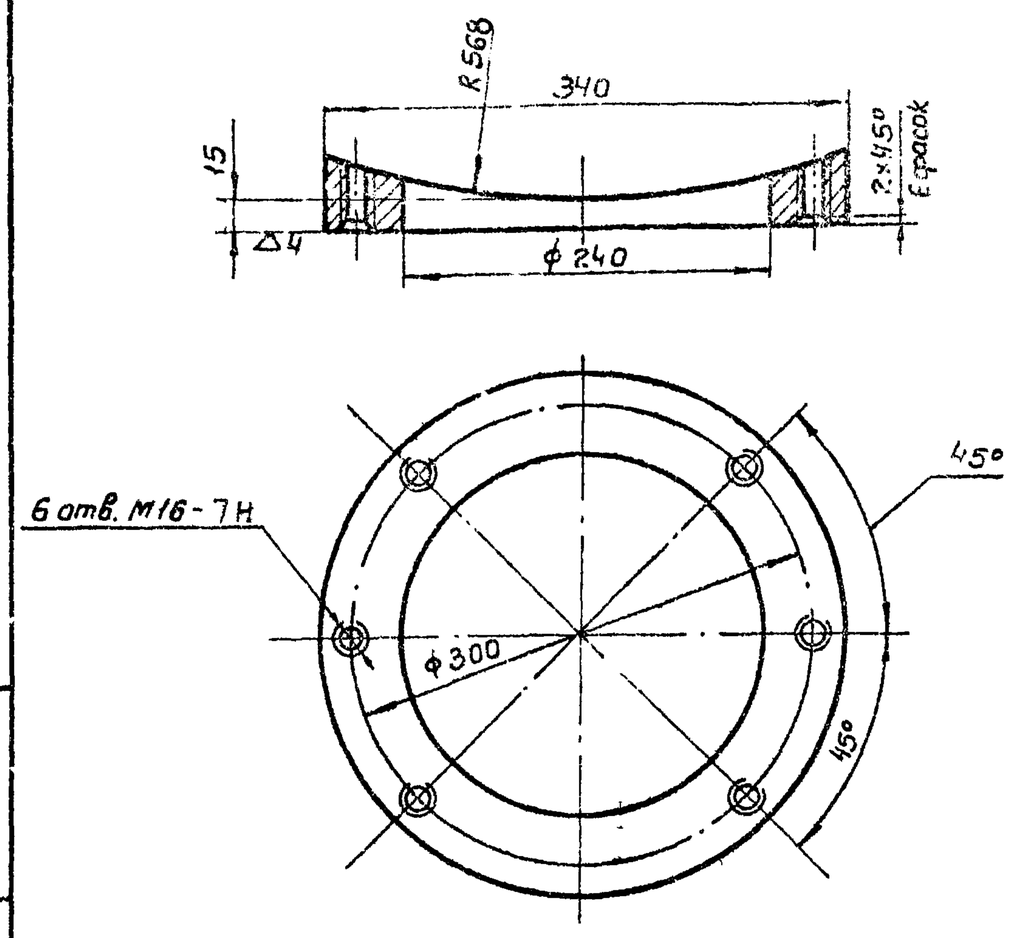

Технические требования по КМП 6.3-00.00.000ТУ

Изм.	Лист	№ докум.	Подп.	Дата	Фланец	Лит. И	Масса 5,5 / Масштаб 1:4
Разраб.		Кондратьева		VIII.74		Лист / Листов 1	
Проверил		Волкова		VIII.74			
Рук.груп.		Чепурной		9.74			
Гл.сп.отд.		Абрамович		10.74	Лист 20 ГОСТ 5681-57 / Ст 3 ГОСТ 14637-69	Госстрой СССР Союзметаллургстройниипроект Ленинградский промстройпроект	
Н. контр.		Молочков		10.74			
Утв.		Залетаев		10.74			

Копировал Зайцева Формат 11

КМП6.3-01.01.013

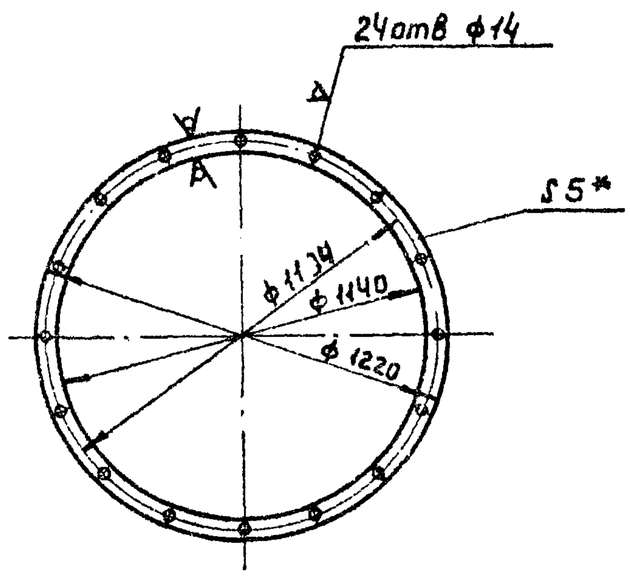

1.* Размер для справок
2. Технические требования по КМП 6.3-00.00.000ТУ

Изм.	Лист	№ докум.	Подп.	Дата	Прокладка	Лит. И	Масса 1,1 / Масштаб 1:20
Разраб.		Кондратьева		VIII.74		Лист / Листов 1	
Проверил		Волкова		VIII.74			
Рук.гр.		Чепурной		9.74			
Гл.сп.отд.		Абрамович		10.74	Резина рулонная 5 КЩ-М ГОСТ 7338-65	Госстрой СССР Союзметаллургстройниипроект Ленинградский промстройпроект	
Н. контр.		Молочков		10.74			
Утв.		Залетаев		10.74			

Копировал Зайцева Формат 11

КМП6.3-01.02.000СБ

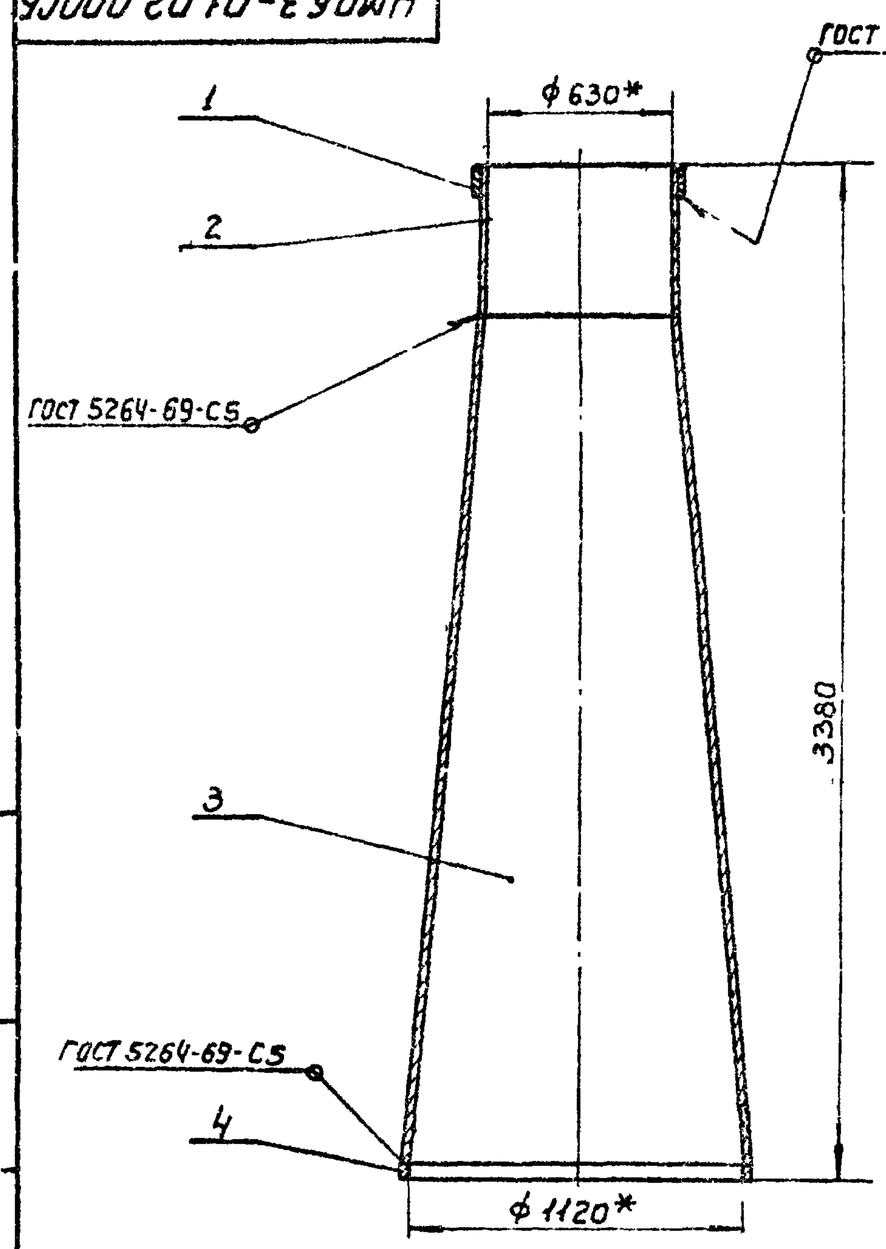

1.* Размеры для справок
2. Технические требования по КМП 6.3-00.00.000ТУ

Изм.	Лист	№ докум.	Подп.	Дата	Горловина с диффузором Сборочный чертеж	Лит. И	Масса 600,0 / Масштаб 1:20
Разраб.		Кондратьева		VIII.74		Лист / Листов 1	
Проверил		Волкова		VIII.74			
Рук.груп.		Чепурной		9.74			
Гл.сп.отд.		Абрамович		10.74		Госстрой СССР Союзметаллургстройниипроект Ленинградский промстройпроект	
Н. контр.		Молочков		10.74			
Утв.		Залетаев		10.74			

Копировал Зайцева Формат 11

КМП 6.3-01.02.001

▽1 (▽)

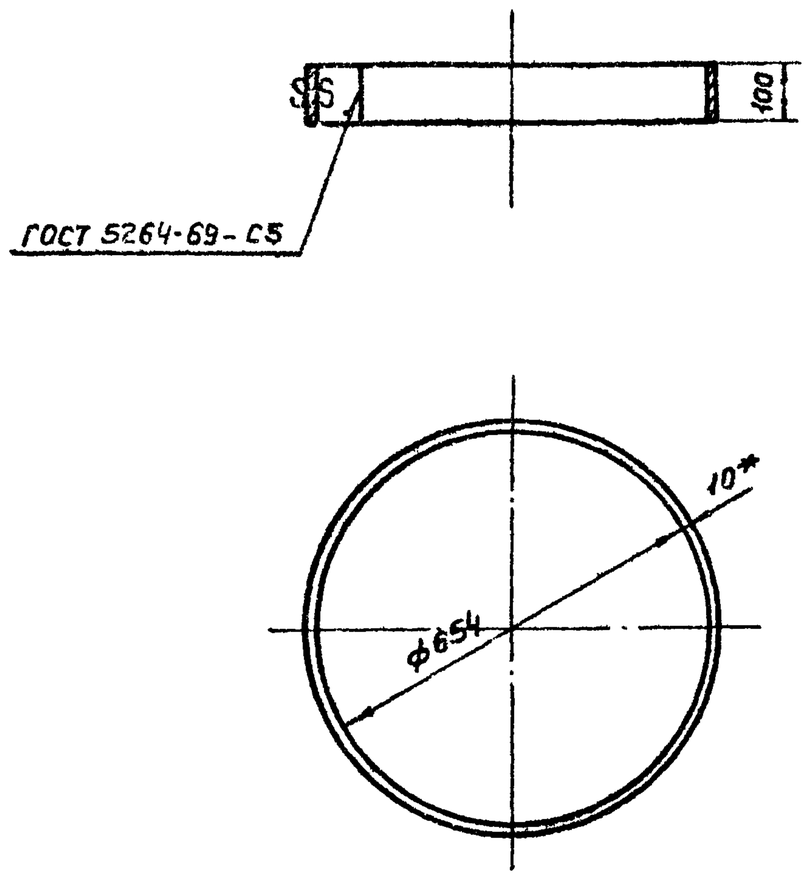

1.* Размер для справок
2. Технические требования по КМП 6.3-00.00.000ТУ

Изм	Лист	№ докум.	Подп.	дата	КМП 6.3-01.02.001		
Разраб.		Кондратьева		VIII.74	Кольцо	Лит. И	Масса 16,4 / Масштаб 1:10
Проверил		Волкова		VIII.74		Лист / Листов 1	
Рук. гр.		Чепурной		9.74	Лист 10 ГОСТ 5681-57 / ст 3 ГОСТ 14637-69	Госстрой СССР Союзметаллургстройниипроект Ленинградский Промстройпроект	
Гл. сп. отд.		Абрамович		10.74			
Н. контр.		Молочков		10.74			
Утв.		Залетаев		10.74			

Копировал Зайцева Формат 11

Взам. инв. № | Подпись и дата | Инв. № подл.

КМП 6.3-01.02.002

▽1 (▽) 17

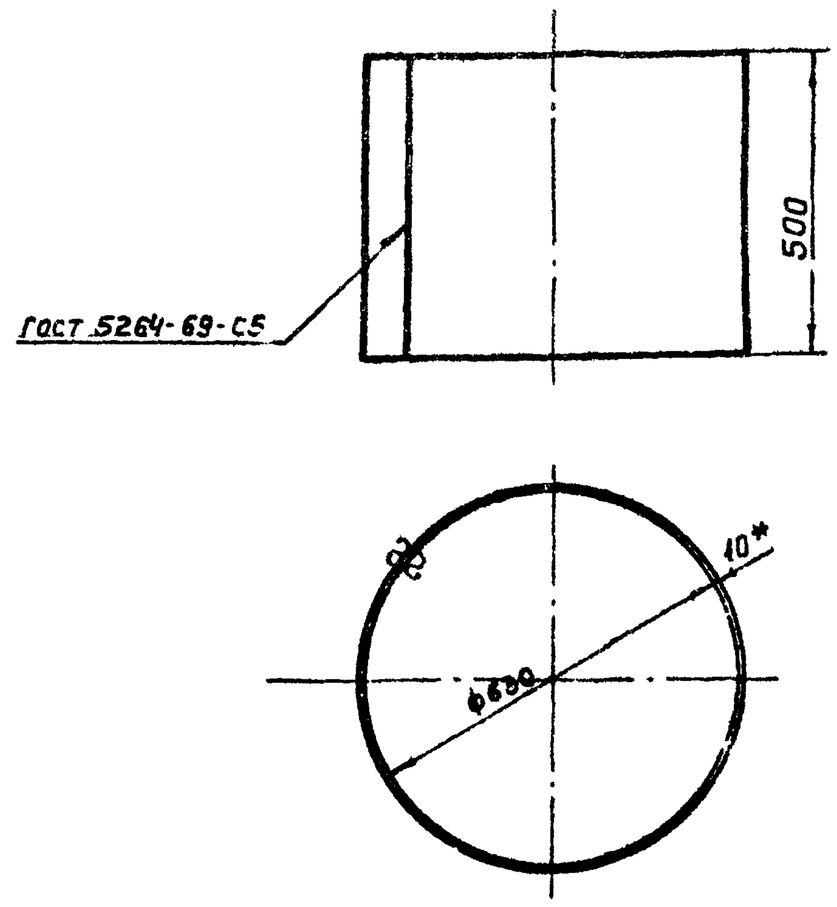

1.* Размер для справок.
2. Технические требования по КМП 6.3-00.00.000ТУ.

Изм	Лист	№ докум.	Подп.	дата	КМП 6.3-01.02.002		
Разраб.		Кондратьева		VIII.74	Горловина	Лит. И	Масса 78,5 / Масштаб 1:10
Проверил		Волкова		VIII.74		Лист / Листов 1	
Рук. гр.		Чепурной		9.74	Лист 10 ГОСТ 5681-57 / ст 3 ГОСТ 14637-69	Госстрой СССР Союзметаллургстройниипроект Ленинградский Промстройпроект	
Гл. сп. отд.		Абрамович		10.74			
Н. контр.		Молочков		10.74			
Утв.		Залетаев		10.74			

Копировал Зайцева Формат 11

Взам. инв. № | Подпись и дата | Инв. № подл.

КМП 6.3-01.02.003

▽1 (▽)

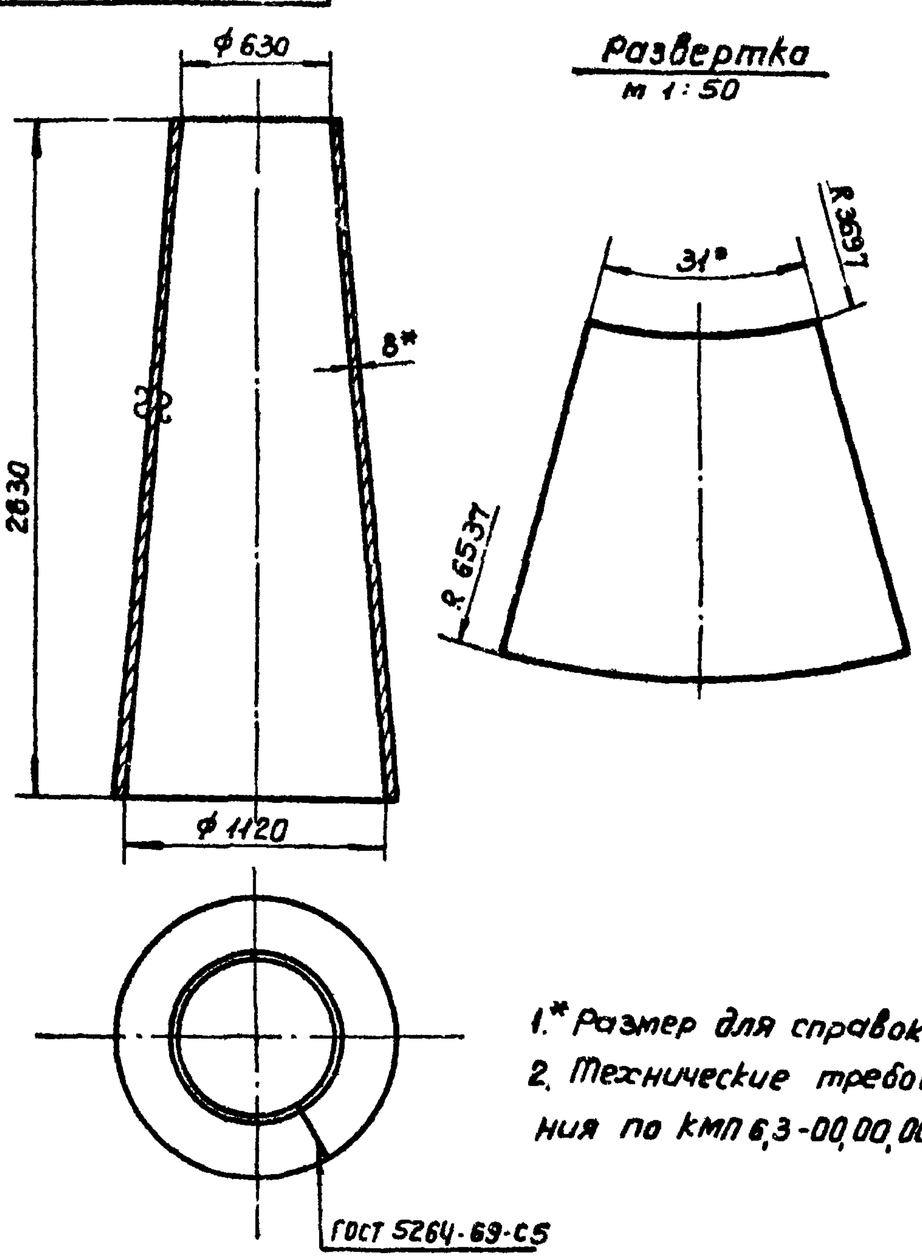

1.* Размер для справок.
2. Технические требования по КМП 6.3-00.00.000ТУ.

Изм	Лист	№ докум.	Подп.	дата	КМП 6.3-01.02.003		
Разраб.		Кондратьева		VIII.74	Диффузор	Лит. И	Масса 494,0 / Масштаб 1:25
Проверил		Волкова		VIII.74		Лист / Листов 1	
Рук. гр.		Чепурной		9.74	Лист 8 ГОСТ 5681-57 / ст 3 ГОСТ 14637-69	Госстрой СССР Союзметаллургстройниипроект Ленинградский Промстройпроект	
Гл. сп. отд.		Абрамович		10.74			
Н. контр.		Молочков		10.74			
Утв.		Залетаев		10.74			

Копировал Зайцева Формат 11

Взам. инв. № | Подпись и дата | Инв. № подл.

КМП 6.3-01.02.004

▽1 (▽)

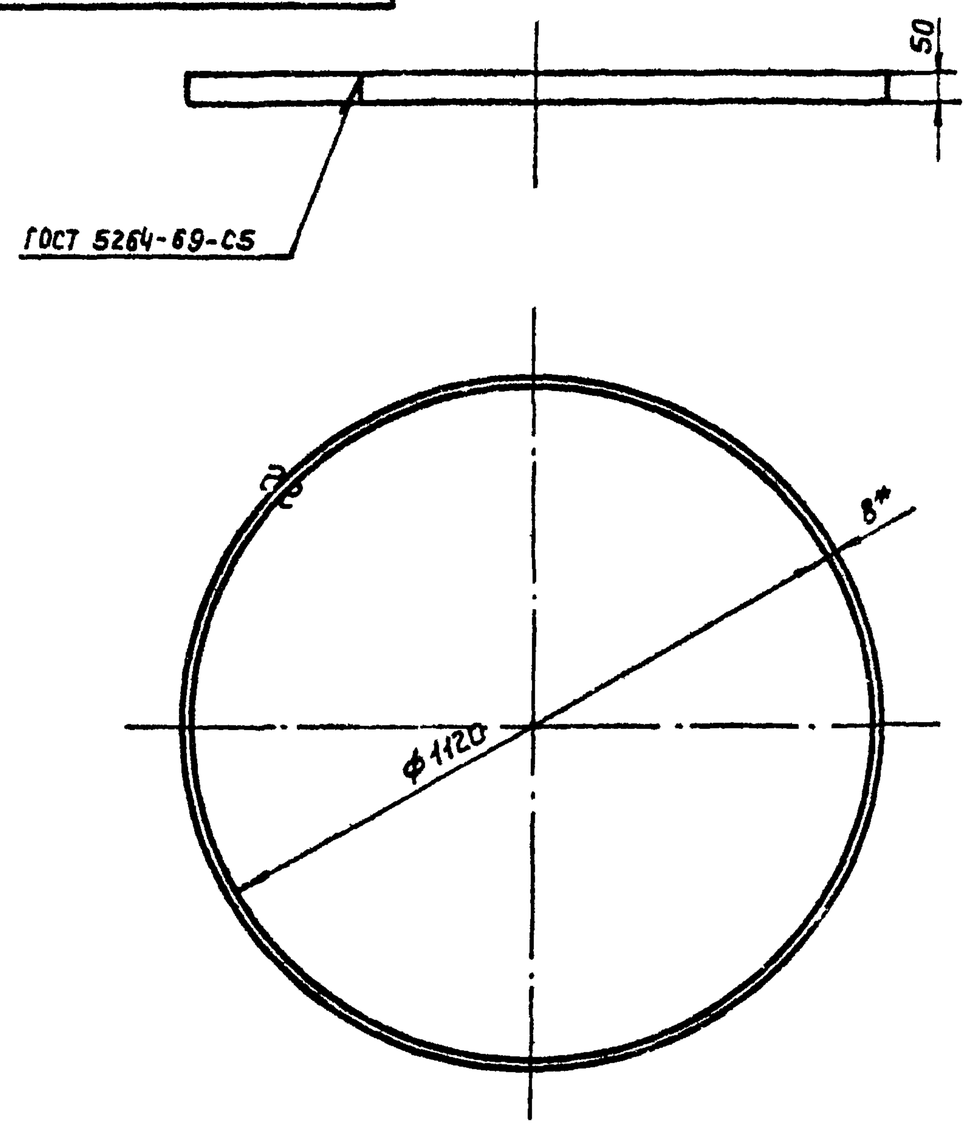

1.* Размер для справок.
2. Технические требования по КМП 6.3-00.00.000ТУ.

Изм	Лист	№ докум.	Подп.	дата	КМП 6.3-01.02.004		
Разраб.		Кондратьева		VIII.74	Кольцо	Лит. И	Масса 10,6 / Масштаб 1:10
Проверил		Волкова		VIII.74		Лист / Листов 1	
Рук. гр.		Чепурной		9.74	Лист 8 ГОСТ 5681-57 / ст 3 ГОСТ 14637-69	Госстрой СССР Союзметаллургстройниипроект Ленинградский Промстройпроект	
Гл. сп. отд.		Абрамович		10.74			
Н. контр.		Молочков		10.74			
Утв.		Залетаев		10.74			

Копировал Зайцева Формат 11

Взам. инв. № | Подпись и дата | Инв. № подл.

Серия 1.494-23. Вып.6

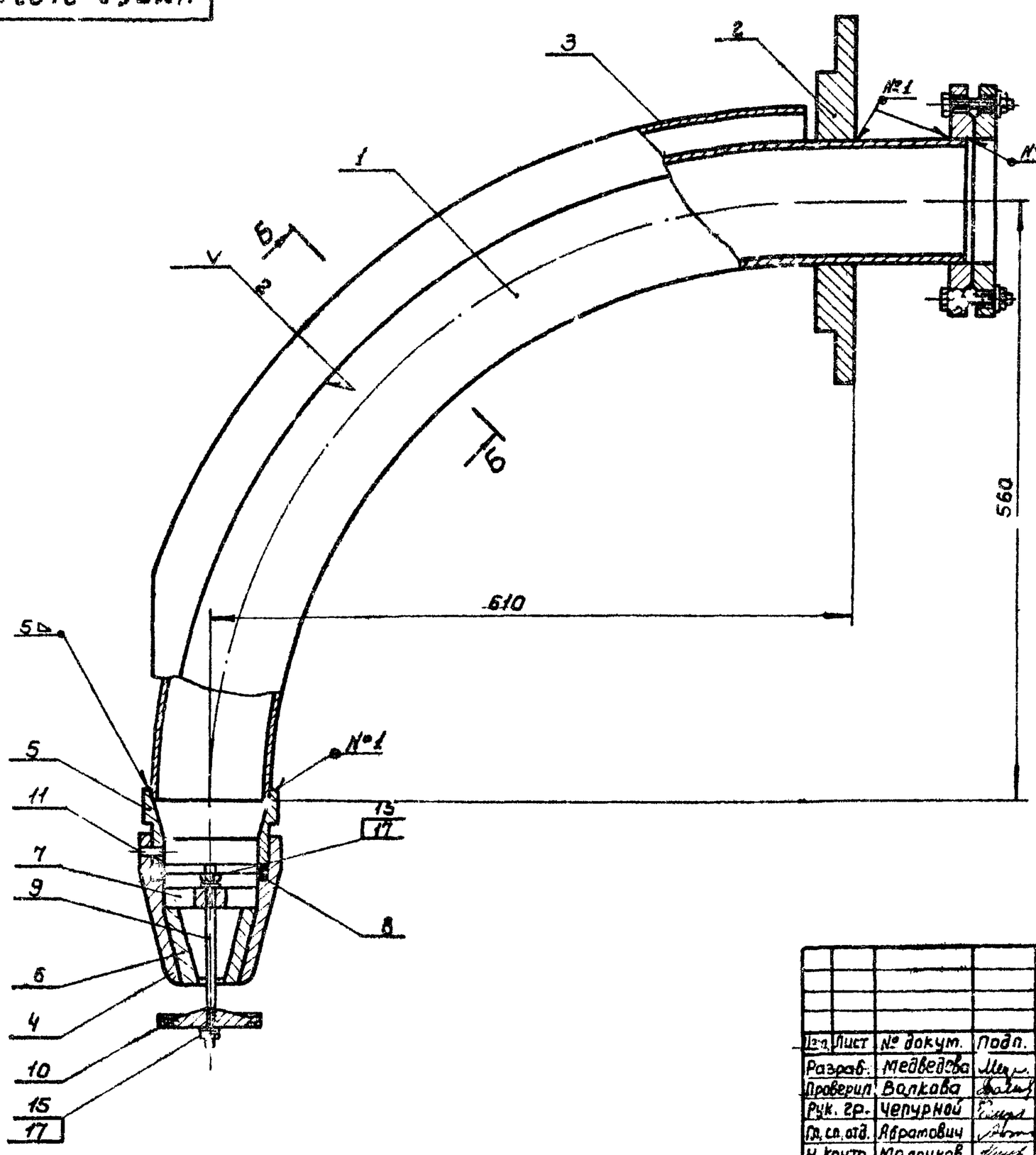

Вид А

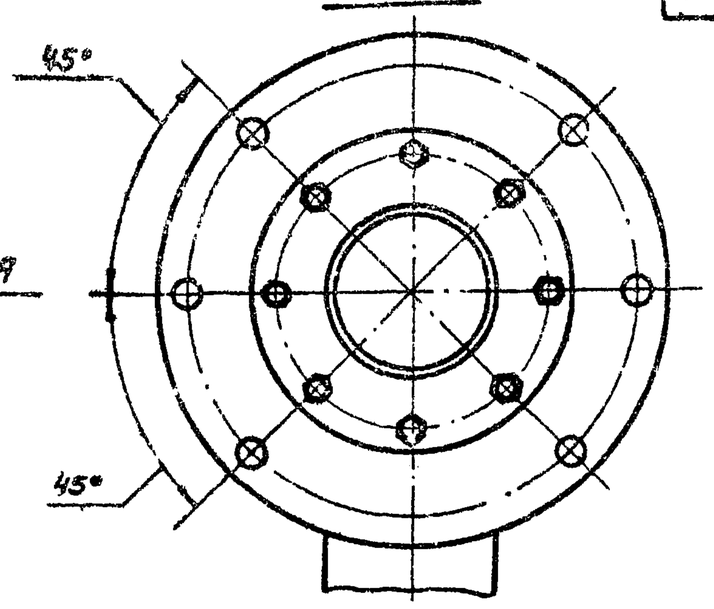

Б–Б

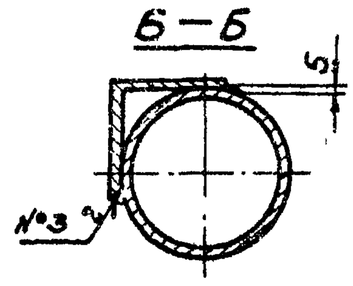

1. Штифты поз. 11 ставить на краске
2. Сварные швы:
   №1-Т1-△4
   №2-Н1-△4
   по ГОСТ 5264-69
   №3-сварка ручная электродуговая
3. Остальные технические требования по КМП 6.3-00.00.000ТУ.

Изм.	Лист	№ докум.	Подп.	Дата	КМП6.3-01.03.000СБ			
Разраб.		Медведева		06.74	Форсунка Сборочный чертеж.	Лит.	Масса	Масштаб
Проверил		Волкова		VII-74		И	49,5	1:4
Рук. гр.		Чепурной		9.74		Лист	Листов 1	
Гл. сп. отд.		Абратович		10.74		ГОССТРОЙ СССР СОЮЗМЕТАЛЛУРГСТРОЙНИИПРОЕКТ ЛЕНИНГРАДСКИЙ ПРОМСТРОЙПРОЕКТ		
Н. контр.		Молочков		10.74				
Утв.		Залетаев		10.74				

Копировал Зайцева Формат 12

Инв. № подл. | Подпись и дата | Взам. инв. № | Инв. № дубл. | Подпись и дата

КМП6.3-01.03.001

(▽)2

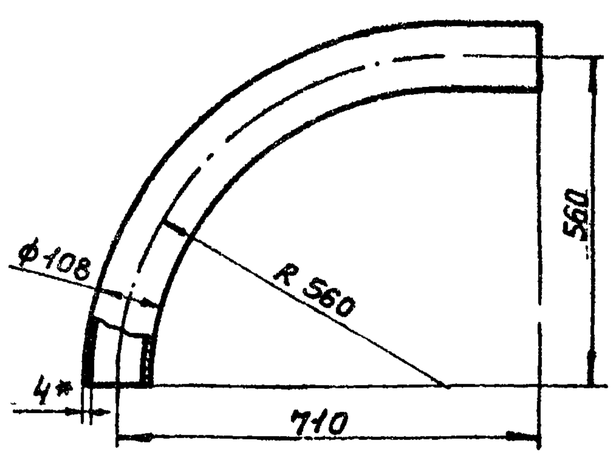

1* Размер для справок
2. Технические требования по КМП 6.3-00.00.000ТУ

Изм.	Лист	№ докум.	Подп.	Дата	КМП6.3-01.03.001			
Разраб.		Медведева		06.74	Труба	Лит.	Масса	Масштаб
Проверил		Волкова		VII 74		И	10,5	1:10
Рук. гр.		Чепурной		9.74		Лист	Листов 1	
Гл. сп. отд.		Абратович		10.74	Труба 100 ГОСТ 3262-62	ГОССТРОЙ СССР СОЮЗМЕТАЛЛУРГСТРОЙНИИПРОЕКТ ЛЕНИНГРАДСКИЙ ПРОМСТРОЙПРОЕКТ		
Н. контр.		Молочков		10.74				
Утв.		Залетаев		10.74				

Копировал Зайцева Формат 11

Инв. № подл. | Подпись и дата | Взам. инв. № | Инв. № дубл. | Подпись и дата

КМП6.3-01.03.002

(▽)3

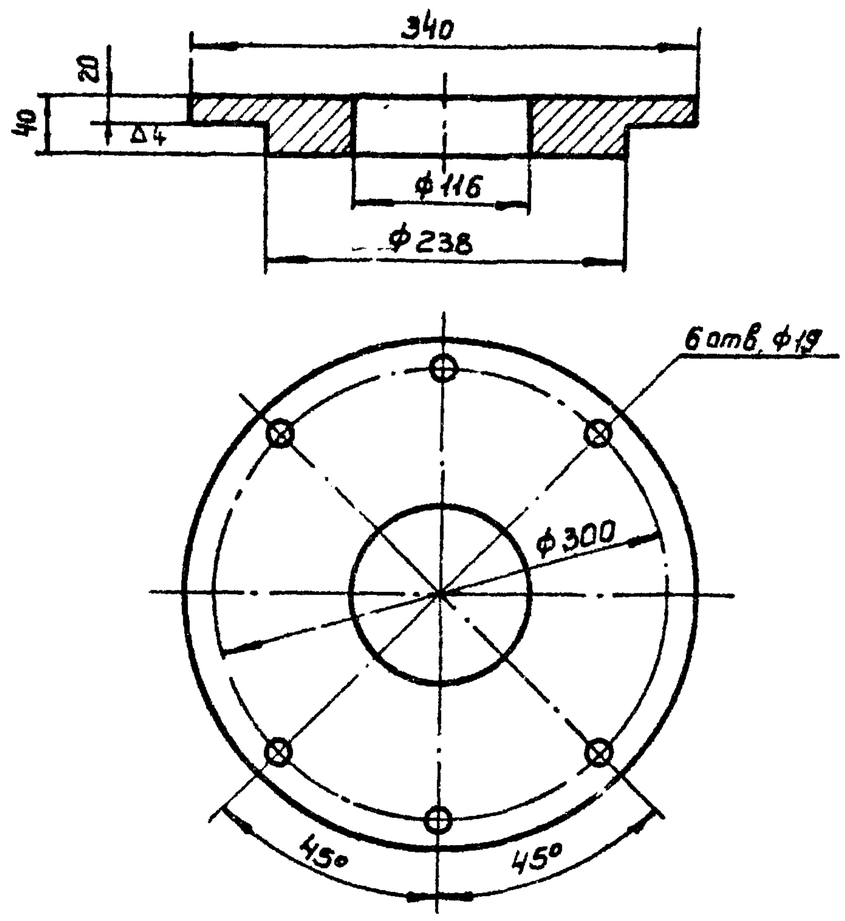

Технические требования по КМП 6.3-00.00.000ТУ.

Изм.	Лист	№ докум.	Подп.	Дата	КМП6.3-01.03.002			
Разраб.		Медведева		06.74	Фланец	Лит.	Масса	Масшт.
Проверил		Волкова		VII-74		И	12,5	1:4
Рук. гр.		Чепурной		9.74		Лист	Листов 1	
Гл. сп. отд.		Абратович		10.74	Круг Б350 ГС Т 2590-71 Ст 3 ГОСТ 535-58	ГОССТРОЙ СССР СОЮЗМЕТАЛЛУРГСТРОЙНИИПРОЕКТ ЛЕНИНГРАДСКИЙ ПРОМСТРОЙПРОЕКТ		
Н. контр.		Молочков		10.74				
Утв.		Залетаев		10.74				

Копировал Зайцева Формат 11

Инв. № подл. | Подпись и дата | Взам. инв. № | Инв. № дубл. | Подпись и дата

Серия 1.494-23. Выпуск 6

КМП6,3-01.03.003

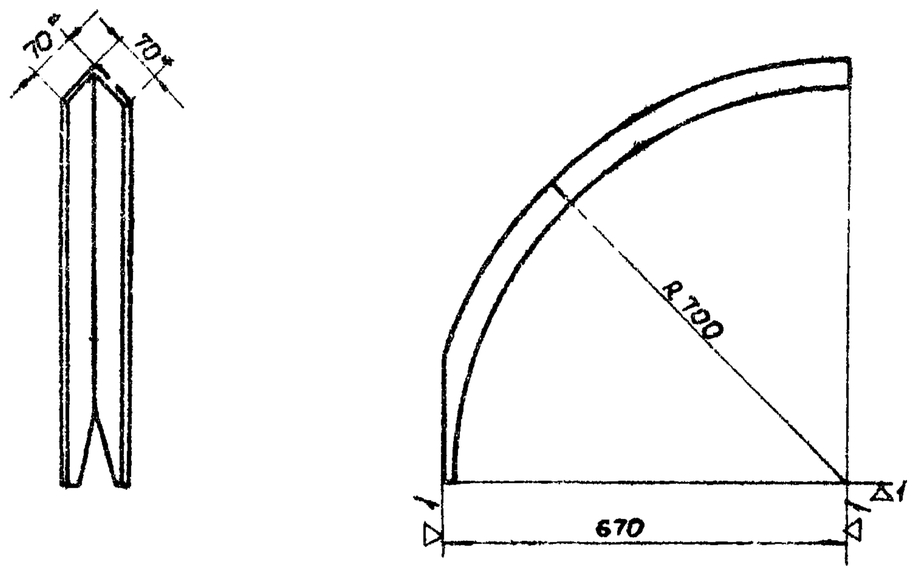

1. *Размер для справок.
2. Технические требования по КМП6,3-00.00.000ТУ.

Изм.	Лист	№ докум.	Подп.	Дата	Уголок защитный	Лит.	Масса	Масштаб
Разраб.		Кондратьева				И	6,8	1:10
Проверил		Волкова		VII-74		Лист	Листов 1
Рук. гр.		Чепурной		9.74			
Гл. спец. отд.		Абрамович		10.74	Уголок Б-70×70×6 ГОСТ 8509-72 / Ст3 ГОСТ 535-58	Госстрой СССР Союзметаллургстройниипроект Ленинградский Промстройпроект	
Н. контр.		Молочков		10.74			
Утв.		Залетаев		10.74			

Копировал Копенкина Формат 11

Подпись и дата | Инв. № дубл. | Взамен инв. № | Подпись и дата | Инв. № подл.

КМП6,3-01.03.004

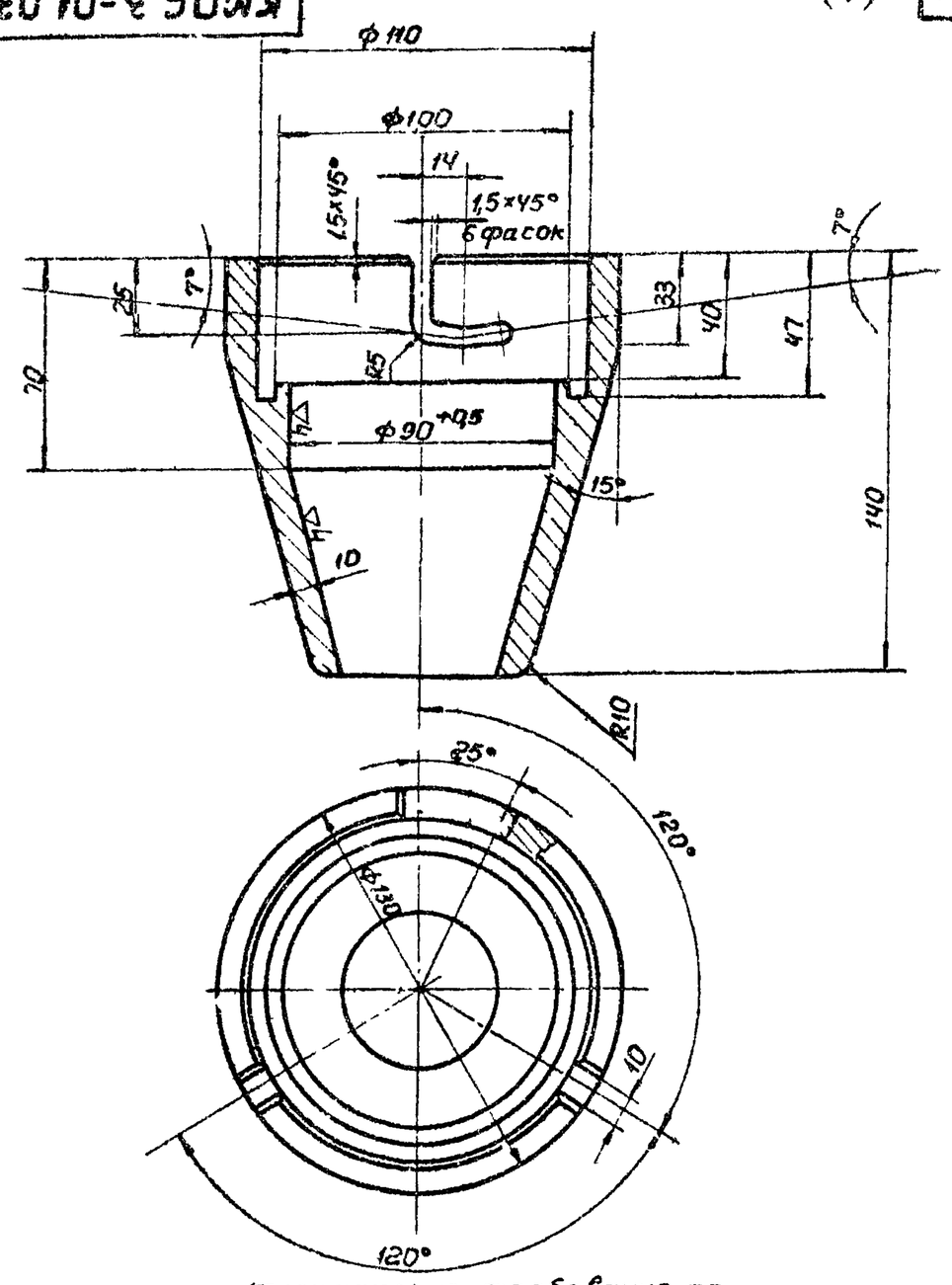

Технические требования по КМП6,3-00.00.000ТУ

Изм.	Лист	№ докум.	Подп.	Дата	Головка	Лит.	Масса	Масштаб
Разраб.		Кондратьева				И	3,5	1:2
Проверил		Волкова		VII-74		Лист	Листов 1
Рук. гр.		Чепурной		9.74			
Гл. сп. отд.		Абрамович		10.74	Круг В140 ГОСТ 2590-71 / Ст.3 ГОСТ 535-58	Госстрой СССР Союзметаллургстройниипроект Ленинградский Промстройпроект	
Н. контр.		Молочков		10.74			
Утв.		Залетаев		10.74			

Копировал Копенкина Формат 11

КМП6,3-01.03.005

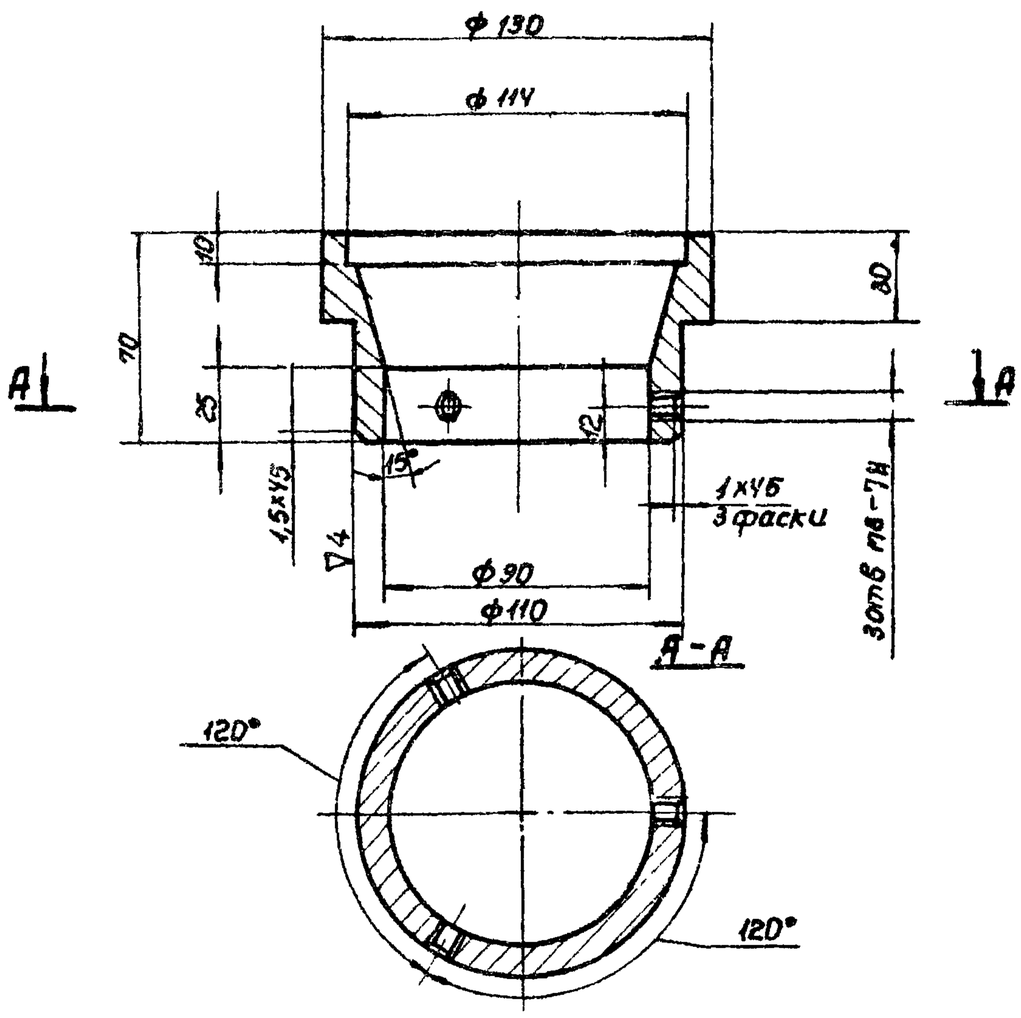

Технические требования по КМП 6,3-00.00.000ТУ.

Изм.	Лист	№ докум.	Подп.	Дата	Втулка	Лит.	Масса	Масштаб
Разраб.		Кондратьева				И	1,8	1:2
Проверил		Волкова		VII-74		Лист	Листов 1
Рук. гр.		Чепурной		9.74			
Гл. сп. отд.		Абрамович		10.74	Круг В140 ГОСТ 2590-71 / Ст3 ГОСТ 535-58	Госстрой СССР Союзметаллургстройниипроект Ленинградский Промстройпроект	
Н. контр.		Молочков		10.74			
Утв.		Залетаев		10.74			

Копировал Копенкина Формат 11

КМП6,3-01.03.006

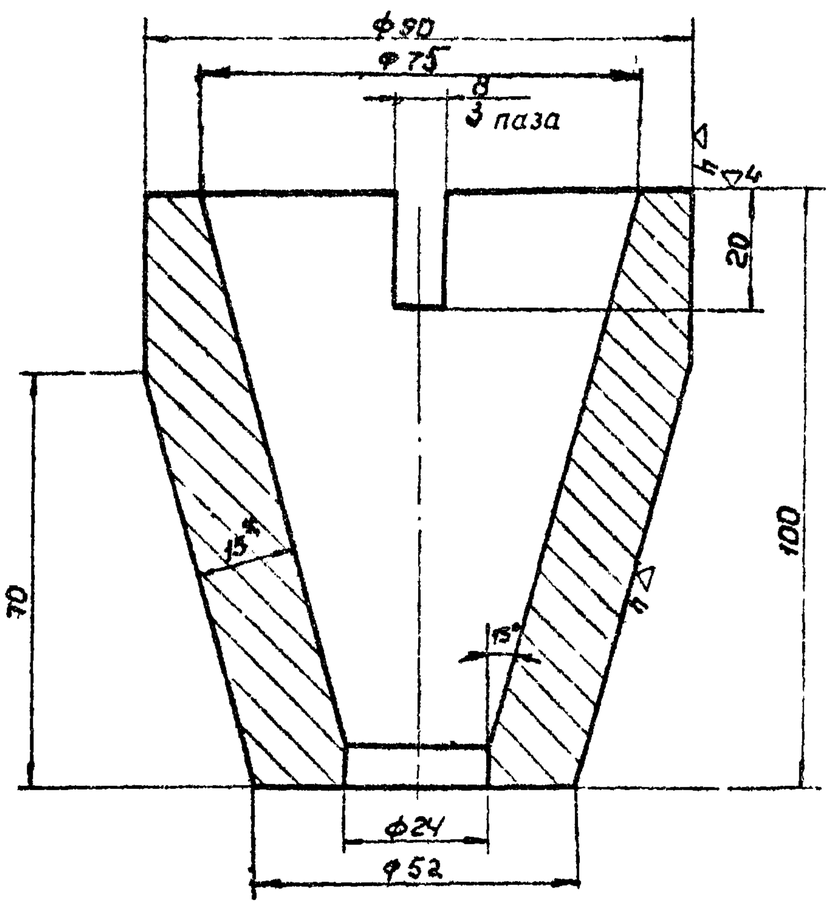

1. *Размер для справок
2. Технические требования по КМП6,3-00.00.000ТУ

Изм.	Лист	№ докум.	Подп.	Дата	Конус	Лит.	Масса	Масштаб
Разраб.		Кондратьева				И	1,6	1:1
Проверил		Волкова		VII-74		Лист	Листов 1
Рук. гр.		Чепурной		9.74			
Гл. сп. отд.		Абрамович		10.74	Прокат-пресс 95 / ГОСТ 1628-72	Госстрой СССР Союзметаллургстройниипроект Ленинградский Промстройпроект	
Н. контр.		Молочков		10.74			
Утв.		Залетаев		10.74			

Копировал Копенкина Формат 11

Серия 1.494-23. Выпуск 6.

КМП 6,3-01,03,007

(▽)3

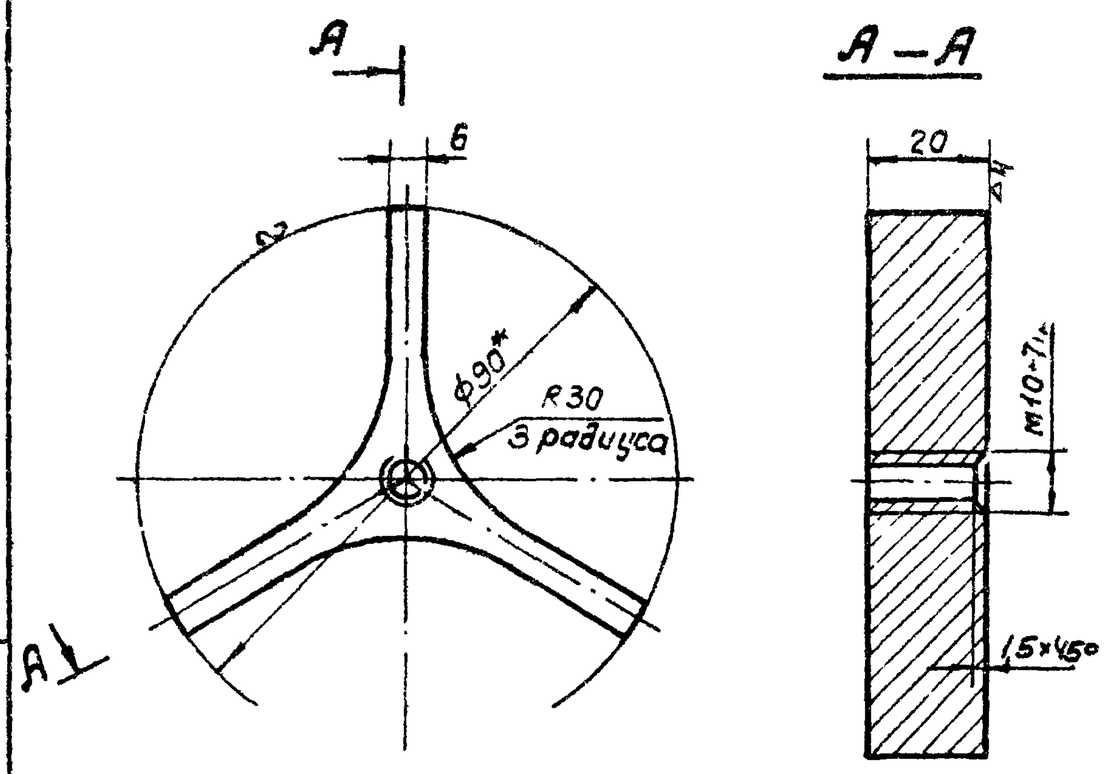

1* Размер для справок.
2. Технические требования по КМП 6,3-00,00,000ТУ.

Изм.	Лист	№ докум.	Подп.	Дата	КМП 6,3-01,03 007			
Разраб.		Петрова			Крестовина	Лит. И	Масса 0,95	Масшт. 1:1
Провер.		Волкова		9.74		Лист	Листов 1	
Рук. гр.		Чепурной		10.74	Круг В90 ГОСТ 2590-71 / Ст. 3 ГОСТ 535-58	Госстрой СССР Союзметаллургстройниипроект Ленинградский Промстройпроект		
Гл. сп. отд.		Абрамович		10.74				
Н. контр.		Молочков		х-74				
Утв.		Залетаев		х-74				

Копировал Зайцева Формат 11

Инв. № подл. | Подпись и дата | Взам. инв. №

КМП 6,3-01,03,008

(▽)2

20

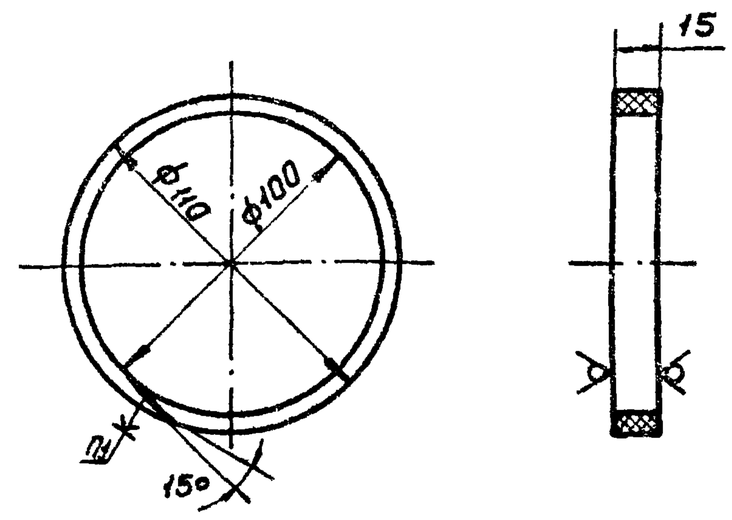

1. Клеить клей БФ-88-Н МРТУ 38-5-880-66
2. Технические требования по КМП 6,3-00,00,000ТУ.

Изм.	Лист	№ докум.	Подп.	Дата	КМП 6,3-01,03,008			
Разраб.		Петрова			Прокладка	Лит. И	Масса 0,01	Масшт. 1:2
Проверил		Волкова		9.74		Лист	Листов 1	
Рук. гр.		Чепурной		10.74	Резина губчатая Лист 5 / ТУ 38-5-1206-68	Госстрой СССР Союзметаллургстройниипроект Ленинградский Промстройпроект		
Гл. сп. отд.		Абрамович		10.74				
Н. контр.		Молочков		х-74				
Утв.		Залетаев		х-74				

Копировал Зайцева Формат 11

Инв. № подл. | Подпись и дата | Взам. инв. № | Инв. № дубл. | Подпись и дата

КМП 6,3-01,03,009

(▽)3

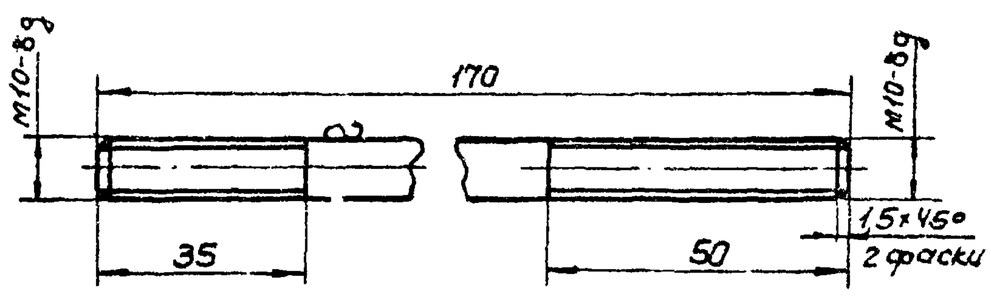

Технические требования по КМП 6,3-00,00,000ТУ

Изм.	Лист	№ докум.	Подп.	Дата	КМП 6,3-01,03,009			
Разраб.		Петрова			Шпилька	Лит. И	Масса 0,1	Масшт. 1:1
Провер.		Волкова		9.74		Лист	Листов 1	
Рук. гр.		Чепурной		10.74	Круг В10 ГОСТ 2590-71 / Ст 3 ГОСТ 535-68	Госстрой СССР Союзметаллургстройниипроект Ленинградский Промстройпроект		
Гл. сп. отд.		Абрамович		10.74				
Н. контр.		Молочков		х-74				
Утв.		Залетаев		х-74				

Копировал Зайцева Формат 11

Инв. № подл. | Подпись и дата | Взам. инв. № | Инв. № дубл. | Подпись и дата

КМП 6,3-01,03,010

(▽)3

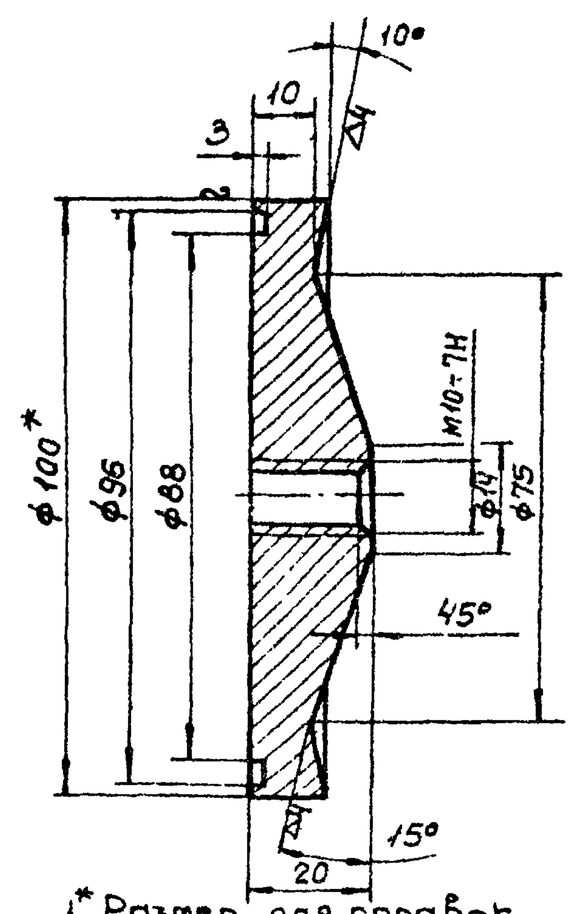

1* Размер для справок.
2. Технические требования по КМП 6,3-00,00,000ТУ.

Изм.	Лист	№ докум.	Подп.	Дата	КМП 6,3-01,03,010			
Разраб.		Петрова			Отражатель	Лит. И	Масса 0,7	Масшт. 1:1
Провер.		Волкова		9.74		Лист	Листов 1	
Рук. гр.		Чепурной		10.74	ПР. КН-Пресс 100 / ГОСТ 1628-72	Госстрой СССР Союзметаллургстройниипроект Ленинградский Промстройпроект		
Гл. сп. отд.		Абрамович		10.74				
Н. контр.		Молочков		х-74				
Утв.		Залетаев		х-74				

Копировал Зайцева Формат 11

КМП6.3-01.03.011

▽3 (▽)

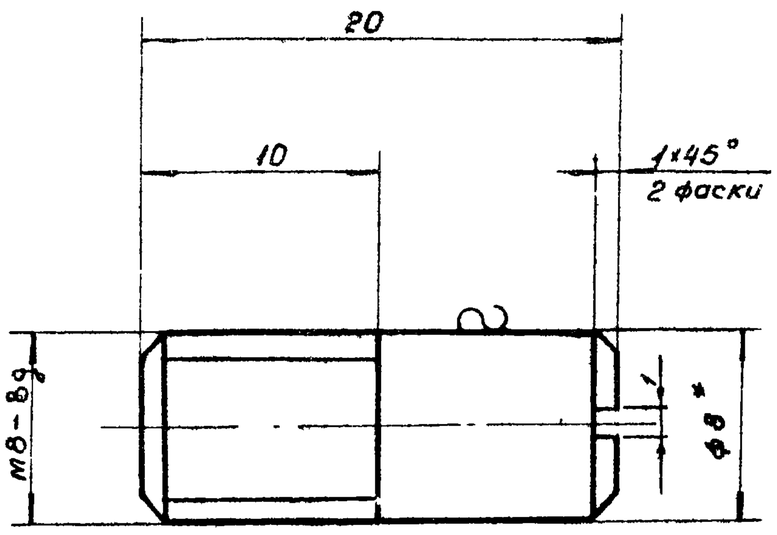

1* Размер для справок

2 Технические требования по КМП 6 3-00 00 000 ТУ

Изм.	Лист	№ докум.	Подп.	Дата	КМП6.3-01.03.011		
Разраб.		Кондратьева			Штифт	Лит. И	Масса 0.01 / Масштаб 4:1
Проверил.		Волкова		VII-74		Лист	Листов 1
Рук. гр.		Чепурной		9.74	Круг В8 ГОСТ 2590-71 / Ст 3 ГОСТ 535-58	ГОССТРОЙ СССР Союзметаллургстройниипроект Ленинградский Промстройпроект	
Гл. спец. отд.		Абрамович		10.74			
Н. контр.		Молочков		10.74			
Утв.		Залетаев		10.74			

Подпись и дата. Инв. № подл. Взамен инв. № Инв. № дубл. Подпись и дата.

Копировал. Беркушкина. Формат 11.

КМП6.3-01.03.012

2 (▽)

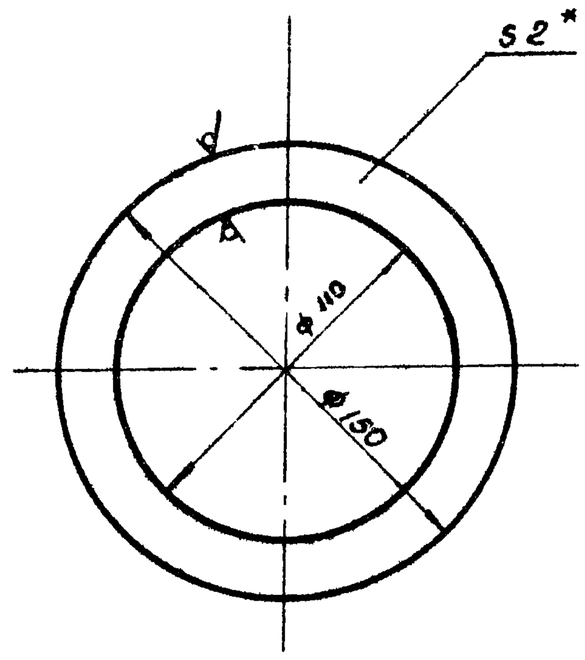

1* Размер для справок

2. Технические требования по КМП 6.3-00.00.000 ТУ.

Изм.	Лист	№ докум.	Подп.	Дата	КМП6.3-01.03.012		
Разраб.		Кондратьева			Прокладка	Лит. И	Масса 0.12 / Масштаб 1:2
Проверил.		Волкова		VII-74		Лист	Листов 1
Рук. гр.		Чепурной		9.74	Резина рулонная 2кщ-м ГОСТ 7338-65	ГОССТРОЙ СССР Союзметаллургстройниипроект Ленинградский Промстройпроект	
Гл. спец. отд.		Абрамович		10.74			
Н. контр.		Молочков		10.74			
Утв.		Залетаев		10.74			

Подпись и дата. Инв. № подл. Взамен инв. № Инв. № дубл. Подпись и дата.

Копировал Беркушкина. Формат 11

КМП6.3-01.04.000СБ

▽3 (▽)

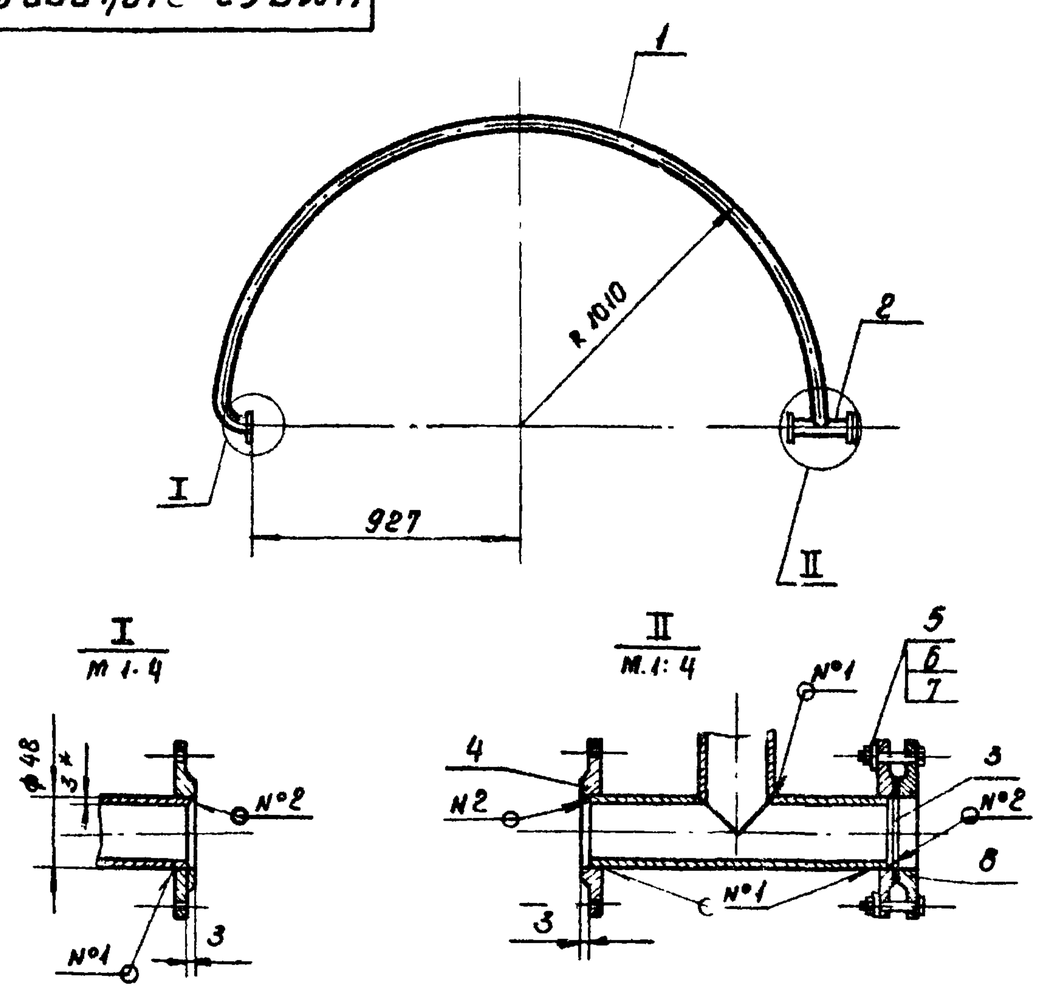

1* Размер для справок

2. Сварные швы: №1-Т1-△3
№2, Н1-△3
по ГОСТ 5264-69

3 Остальные технические требования по КМП6.3-00 00 000ТУ

Изм.	Лист	№ докум.	Подп.	Дата	КМП6.3-01.04.000СБ		
Разраб.		Кондратьева			Труба водоподающая. Сборочный чертеж.	Лит. И	Масса 20.5 / Масштаб 1:20
Проверил.		Волкова		VII-74		Лист	Листов 1
Рук. гр.		Чепурной		9.74		ГОССТРОЙ СССР Союзметаллургстройниипроект Ленинградский Промстройпроект	
Гл. спец. отд.		Абрамович		10.74			
Н. контр.		Молочков		10.74			
Утв.		Залетаев		10.74			

Подпись и дата. Инв. № подл. Взамен инв. № Инв. № дубл. Подпись и дата.

Копировал. Беркушкина. Формат 11

КМП6.3-01.04.001

2 (▽)

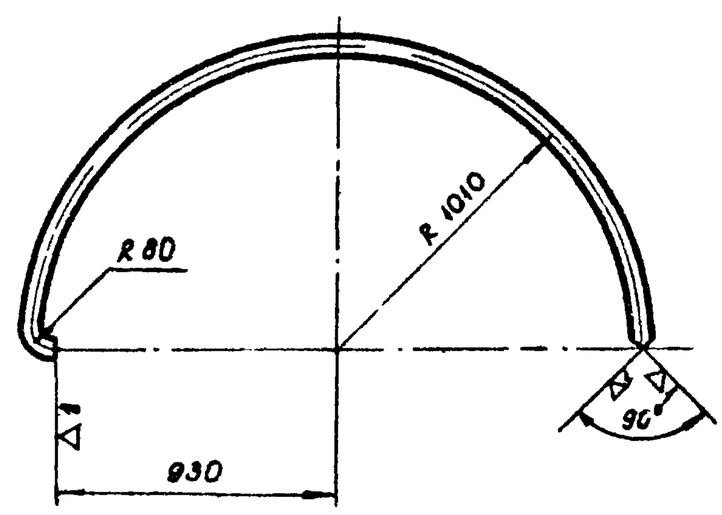

1 Технические требования по КМП 6 3-00.00.000 ТУ

2. Технические требования по КМП6.3-00.00.000 ТУ.

Изм.	Лист	№ докум.	Подп.	Дата	КМП6.3-01.04.001		
Разраб.		Кондратьева			Труба.	Лит. И	Масса 12.7 / Масштаб 1:20
Проверил.		Волкова		VII-74		Лист	Листов 1
Рук. гр.		Чепурной		9.74	Труба 40 ГОСТ 3262-62	ГОССТРОЙ СССР Союзметаллургстройниипроект Ленинградский Промстройпроект	
Гл. спец. отд.		Абрамович		10.74			
Н. контр.		Молочков		10.74			
Утв.		Залетаев		10.74			

Подпись и дата. Инв. № подл. Взамен инв. № Инв. № дубл. Подпись и дата.

Копировал Беркушкина. Формат 11

КМП6.3-01.04.003

(▽) ∽

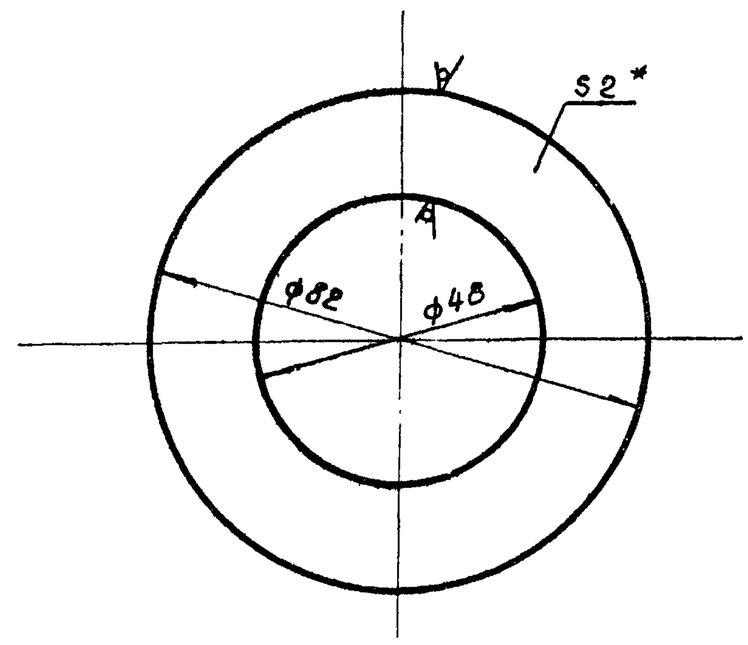

1* Размер для справок
2. Технические требования по КМП 6.3-00.000.000ТУ.

Изм.	Лист	N°докум.	Подп.	Дата	КМП6.3-01.04.003			
Разраб.		Кондратьева			Прокладка.	Лит.	Масса	Масштаб
Проверил.		Волкова.		VII-74		И	0.07	1:1
Рук. гр.		Чепурной		9.74		Лист	Листов 1	
Гл.спец.отд		Абрамович.		10.74	Резина рулонная 2кщ-м ГОСТ 7338-65	ГОССТРОЙ СССР Союзметаллургстройниипроект Ленинградский Промстройпроект		
Н.контр.		Мольчков.		10.74				
Утв.		Залетаев		10.74				

Подпись и дата. | Инв. N°подл. | Взамен инв. N° | Инв. N°дубл. | Подпись и дата.

Копировал Беркушкина. Формат 11

КМП6.3-01.04.002

(▽) ∽

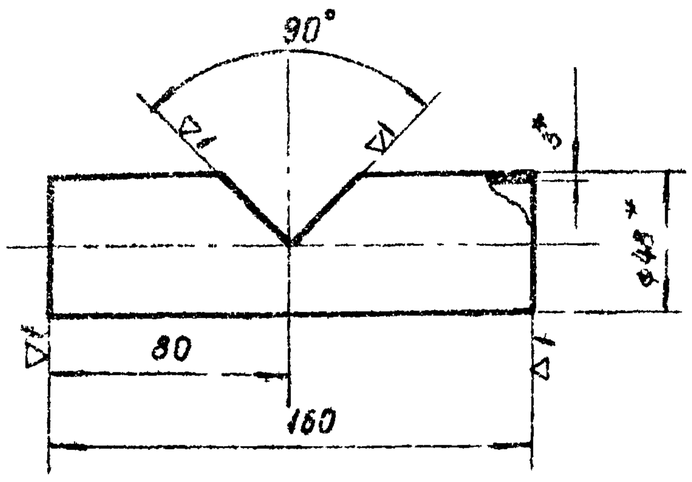

1* Размеры для справок
2 Технические требования по КМП 6.3-00.00.000ТУ

Изм.	Лист	N°докум.	Подп.	Дата	КМП6.3-01.04.002			
Разраб.		Кондратьева			Патрубок	Лит.	Масса	Масштаб
Проверил.		Волкова.		VII-74		И	0.6	1:2
Рук. гр.		Чепурной		9.74		Лист	Листов 1	
Гл.спец.отд		Абрамович		10.74	Труба 40 ГОСТ 3262-62	ГОССТРОЙ СССР Союзметаллургстройниипроект Ленинградский Промстройпроект		
Н.контр.		Молочков		10.74				
Утв.		Залетаев						

Подпись и дата. | Инв. N°подл. | Взамен инв. N° | Инв. N°дубл. | Подпись и дата.

Копировал Беркушкина Формат 11

КМП6.3-01.00.002

(▽) ∽

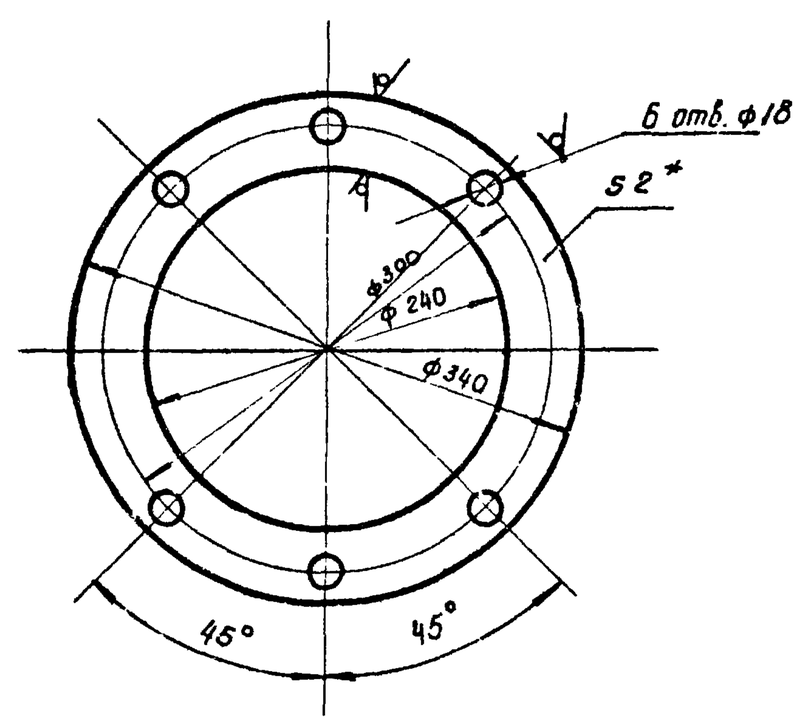

1* Размер для справок
2. Технические требования по КМП 6.3-00.00.000ТУ.

Изм.	Лист	N°докум.	Подп.	Дата	КМП6.3-01.00.002			
Разраб.		Кондратьева			Прокладка	Лит.	Масса.	Масштаб
Проверил.		Волкова.		VII-74		И	0.9	1:4
Т.контр.		Чепурной		9.74		Лист	Листов 1	
Гл.спец.отд		Абрамович.		10.74	Резина рулонная 2кщ-м ГОСТ 7338-65	ГОССТРОЙ СССР Союзметаллургстройниипроект Ленинградский Промстройпроект		
Н.контр.		Молочков.		10.74				
Утв.		Залетаев		10.74				

Подпись и дата. | Инв. N°подл. | Взамен инв. N° | Инв. N°дубл. | Подпись и дата.

Копировал Беркушкина Формат 11.

КМП6.3-01.00.001

▽1 (▽)

А-А / м.1:4 повернуто

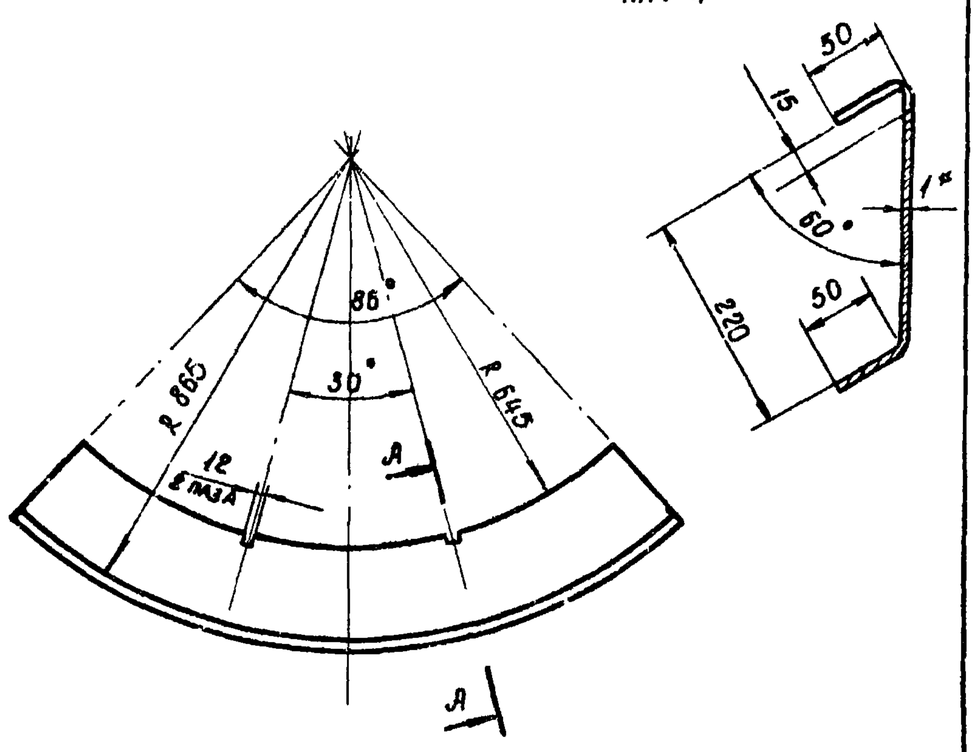

1* Размер для справок
2. Технические требования по КМП 6.3-00.00.000ТУ.

Изм.	Лист	N°докум.	Подп.	Дата	КМП6.3-01.00.001			
Разраб.		Кондратьева			Крышка	Лит.	Масса.	Масштаб
Проверил.		Волкова.		VII-74		И	23	1:10
Рук. гр.		Чепурной		9.74		Лист	Листов 1	
Гл.спец.отд		Абрамович		10.74	Лист 8 / ГОСТ 3680-57; ст.3 / ГОСТ 16523-70	ГОССТРОЙ СССР Союзметаллургстройниипроект Ленинградский Промстройпроект		
Н.контр.		Молочков.		10.74				
Утв.		Залетаев		10.74				

Подпись и дата. | Инв. N°подл. | Взамен инв. N° | Инв. N°дубл. | Подпись и дата.

Копировал Беркушкина. Формат 11

Серия 1.494-23. Выпуск 5

КМП 6.3 – 02.00.000.СБ – изображено
КМП 6.3 – 02.00.000 -01СБ – зеркальное отражение

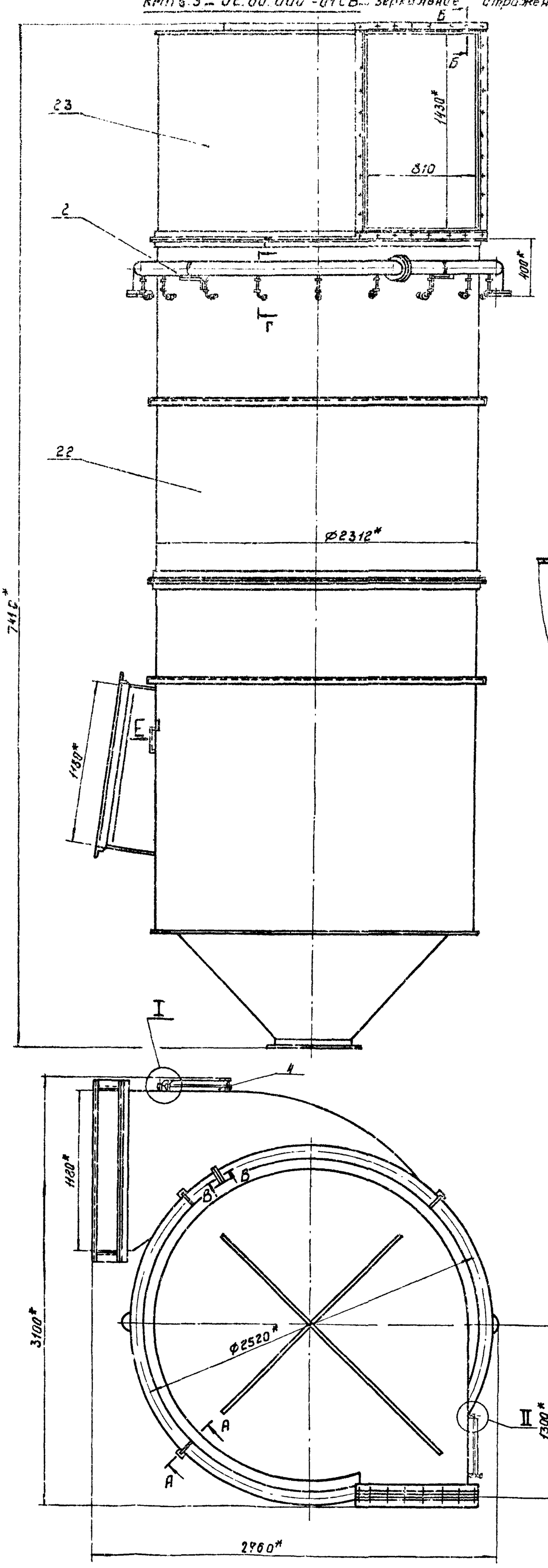

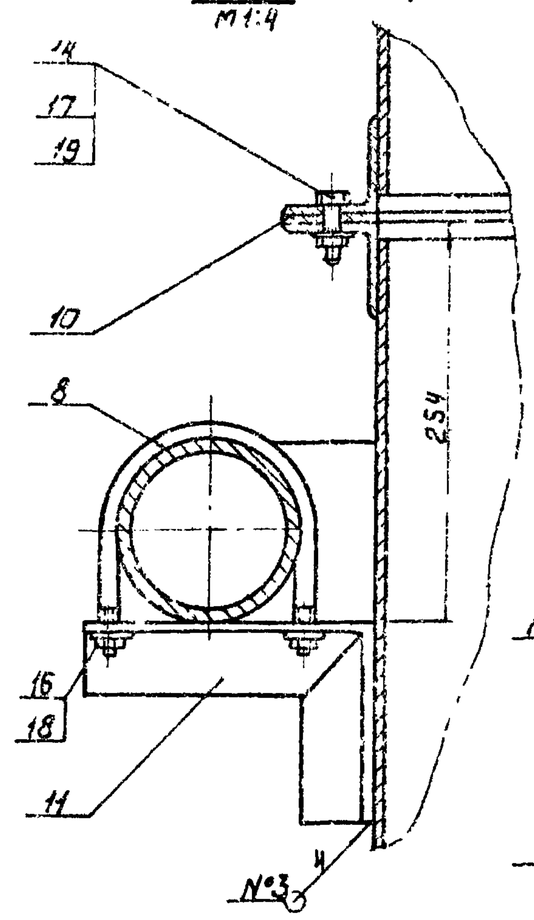

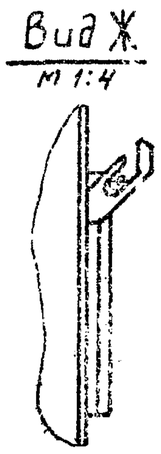

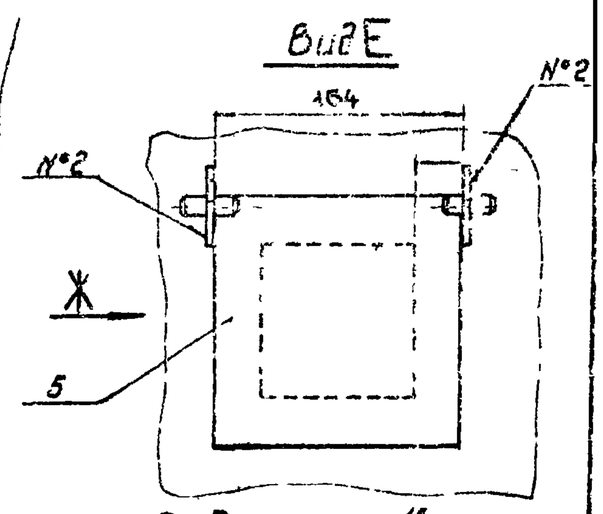

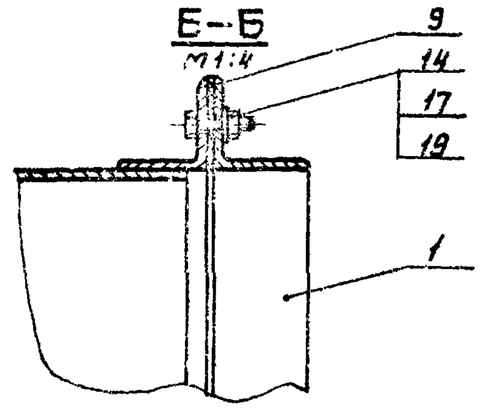

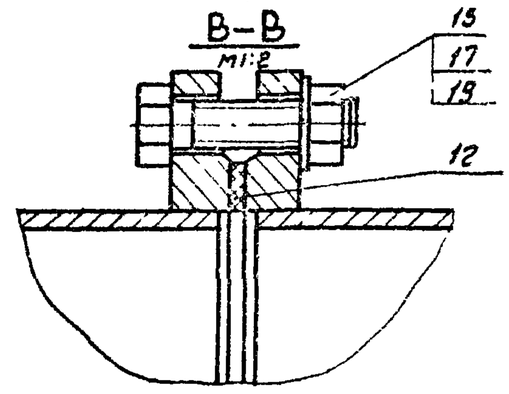

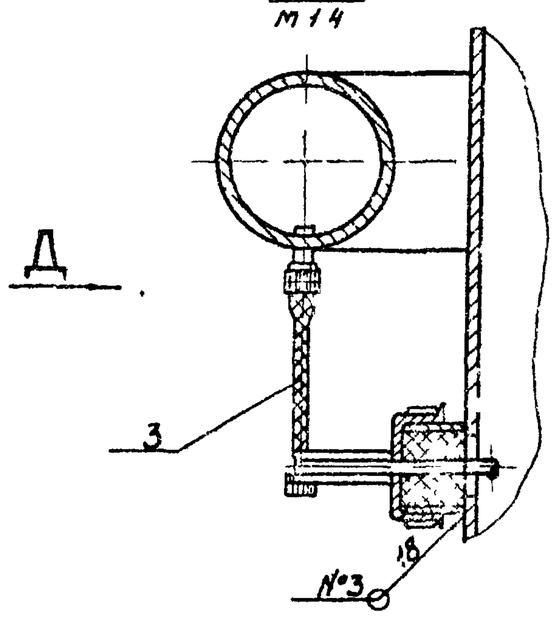

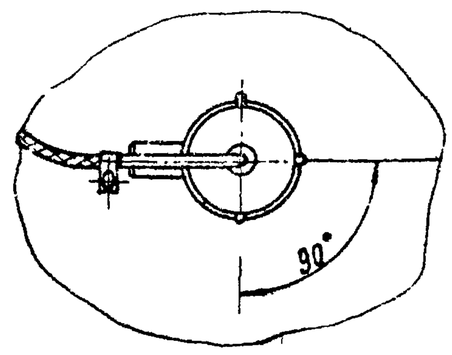

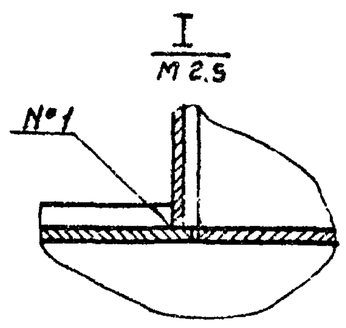

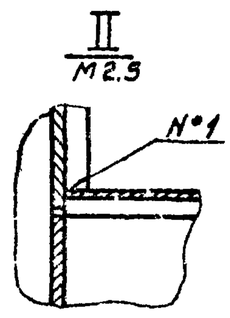

1*. Размеры для справок.
2. Сварные швы:
№1 – Т1 – Δ6
№2 – Т1 – Δ5
№3 – Т1 – Δ4
по ГОСТ 5264-69
3 Остальные технические требования по КМП6.3-00.00.000 Т.У.

Изм.	Лист	№докум.	Подп.	Дата	КМП6.3-02.00.000.СБ			
Разраб.	Шер			VI-74	Каплеуловитель Сборочный чертеж	Лит. И	Масса 3331	Масштаб 1:20
Проверил	Волкова			VI-74		Лист	Листов 1	
Рук.гр.	Чепурной			9.74		СОЕСТРОЙ СССР СОЮЗМЕТАЛЛУРГСТРОЙПРОЕКТ ЛЕНИНГРАДСКИЙ ПРОМСТРОЙПРОЕКТ		
Гл.спец.отд.	Ябрамович			10.74				
Н.контр.	Молочков			10.74				
Утв.	Залетаев			10.74				

Копировал Ген
Формат А2

Серия 1.499-23, Выпуск 6

КМП 6.3-02.00.000СБ

23

Инв. № подл. | Подпись и дата | Взамен инв. № | Инв. № дубл. | Подпись и дата

КМП 6,3-02.01.000СБ- изображено
КМП 6,3-02.01.000-01СБ- зеркальное отражение

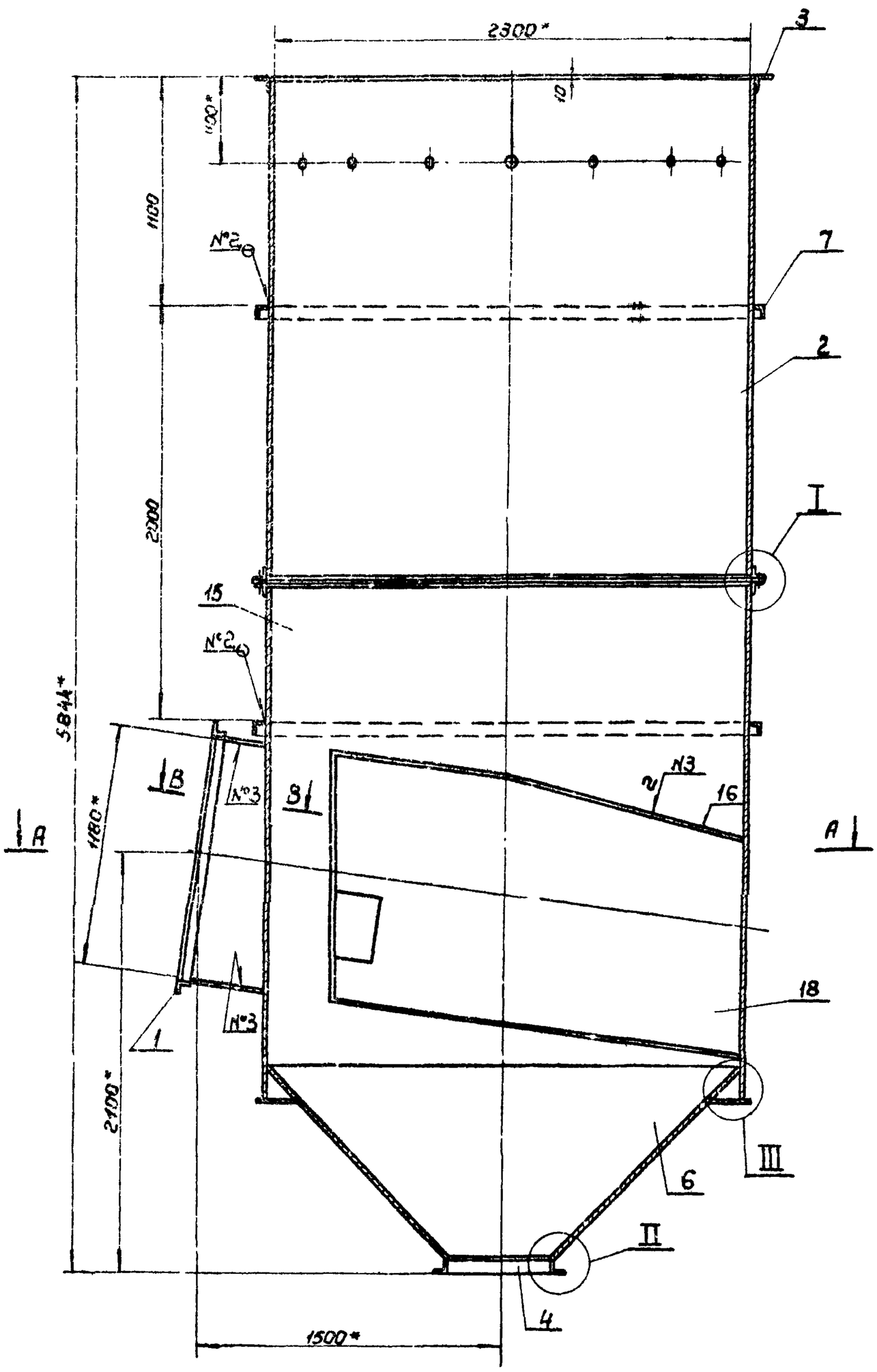

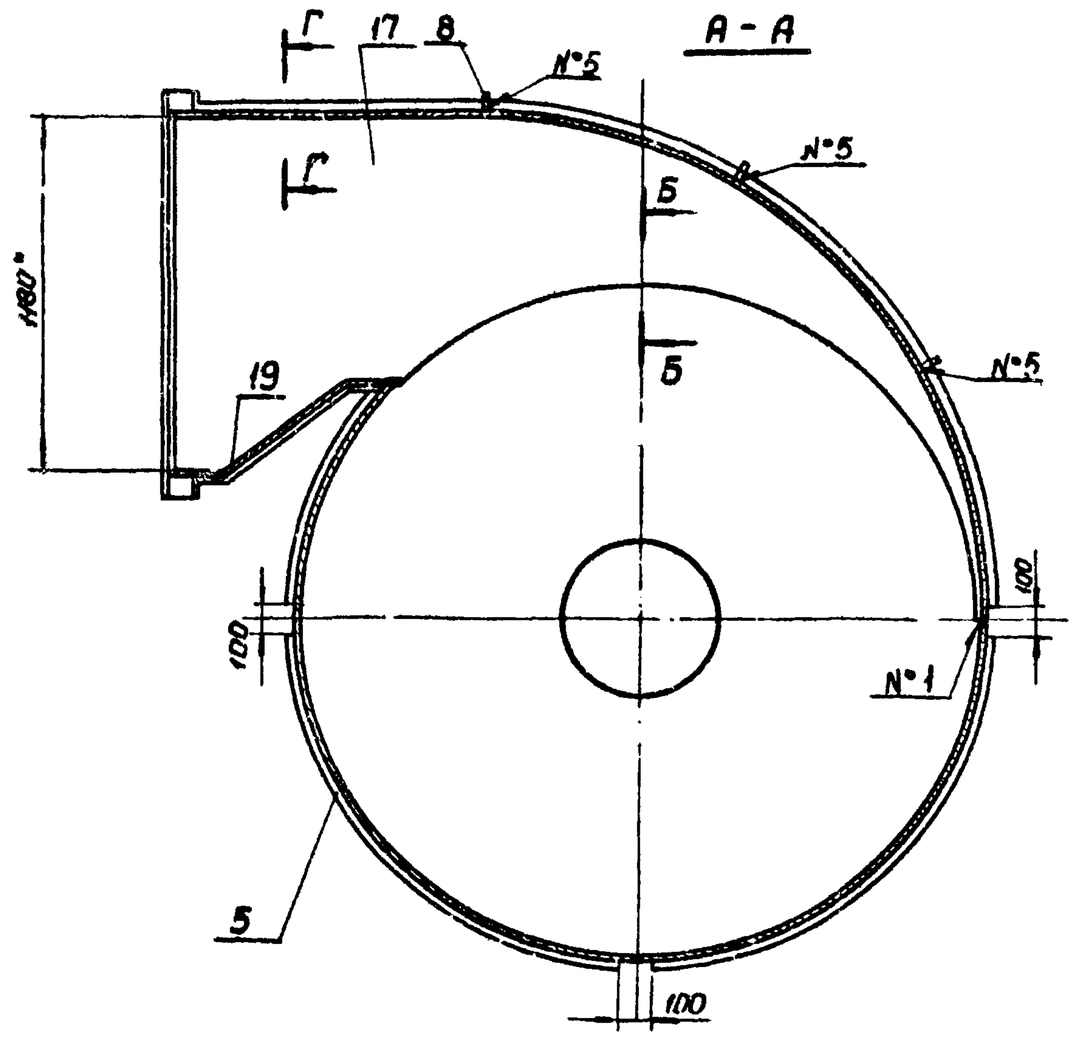

Б-Б / М 1:1 повернуто

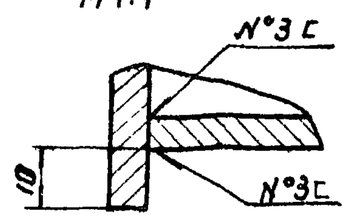

В-В / М 1:2 повернуто

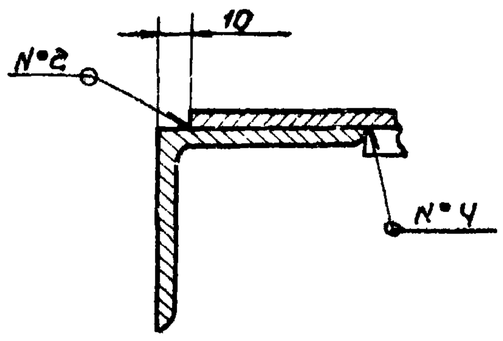

Г-Г / М 1:2

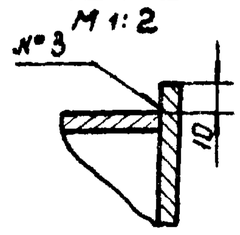

I / М 1:4

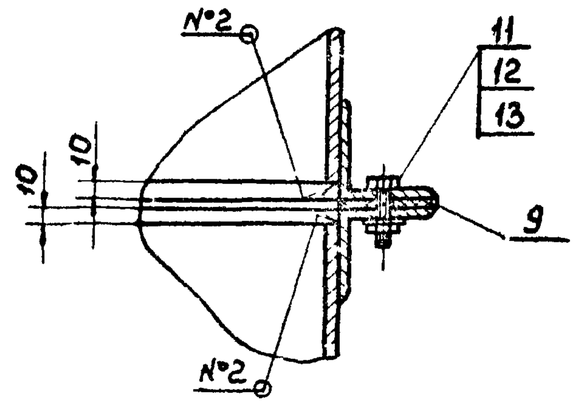

II / М 1:2

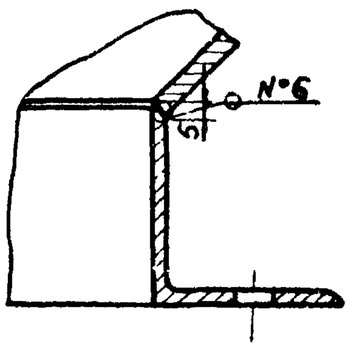

III / М 1:2,5

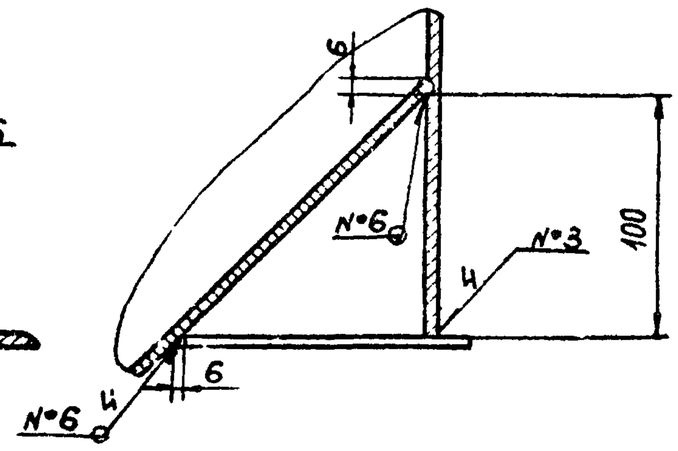

1. * Размеры для справок
2. Сварные швы №1-С2
№2-Т1-▲5
№3-Т1-▲6
№4-Н1-▲5
№5-Т3-▲6ПО ГОСТ 5264 69
№6-сварка ручная электродуговая
3. Остальные технические требования по КМП 6,3-00 00.000ТУ

Изм.	Лист	№докум.	Подп.	Дата	КМП6,3-02.01.000 СБ		
Разраб.		Кондратьева			Корпус сборочный чертеж	Лит.	Масса 2527.0 / Масштаб 1:20
Проверил		Волкова		VII-74		Лист	Листов 1
Рук. гр.		Чепурной		9.74		ГОССТРОЙ СССР Союзстальконструкция ЦНИИпроект ЛЕНИНГРАДСКИЙ ПРОМСТРОЙПРОЕКТ	
Гл. сп. отд.		Абрамович		10.74			
Н. контр.		Молочков		10.74			
Утв.		Залетаев		10.74			

Серия 1.494-23. Выпуск 6

Инв. № подл. | Подпись и дата | Взамен инв. № | Инв. № дубл. | Подпись и дата

Копировал Копенкина Формат 22

КМП 6.3-02.01.001

▽1 (▽)

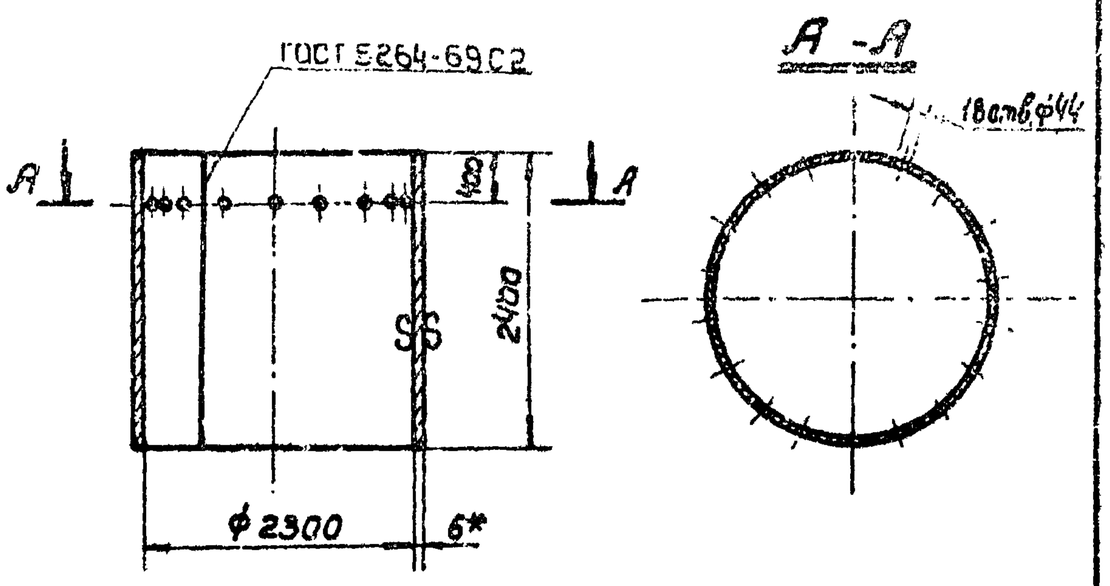

1.* Размер для справок.
2. технические требования по КМП 6.3-00.00.000ТУ.

Изм.	Лист	№ докум.	Подп.	Дата	КМП 6.3-02.01.001			
Разраб.		Петрова			Цилиндр	Лит.	Масса	Масшт.
Провер.		Волкова		9.74		И	818,0	1:50
Рук. гр.		Чепурной		10.74		Лист	Листов 1	
Гл. сп. отд.		Абрамович		10.74	Лист 6 ГОСТ 5681-57 / Ст 3 ГОСТ 14637-69	Госстрой СССР Союзметаллургстройниипроект Ленинградский Промстройпроект		
Н. контр.		Молочков		X-74				
Утв.		Залетаев		X-74				

Копировал Зайцева Формат 11

Взам. инв. № | Подпись и дата | Инв. № подл.

КМП 6.3-02.01.002

▽1 (▽)

25

КМП 6.3-02.01.002 - изображено
КМП 6.3-02.01.002-01 - зеркальное изображение

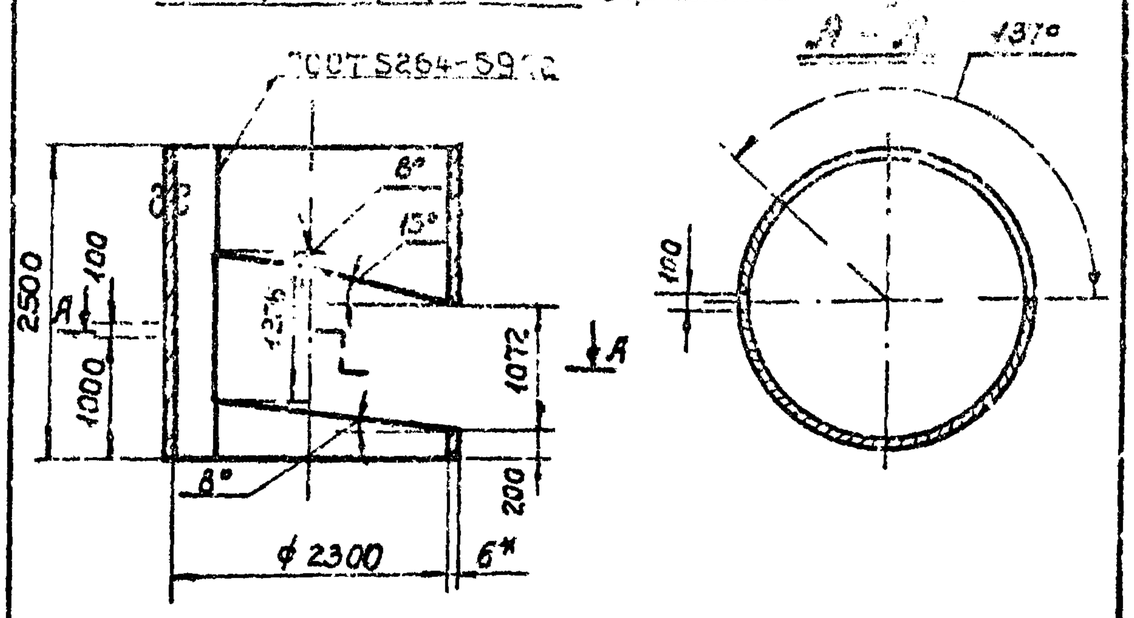

1* Размер для справок.
2. технические требования по КМП 6.3-00.00.000ТУ.

Изм.	Лист	№ докум.	Подп.	Дата	КМП 6.3-02.01.002			
Разраб.		Петрова			Цилиндр	Лит.	Масса	Масшт.
Провер.		Волкова		9.74		И	700,0	1:50
Т. контр.		Чепурной		10.74		Лист	Листов 1	
Гл. сп. отд.		Абрамович		10.74	Лист 6 ГОСТ 5681-57 / Ст 3 ГОСТ 14637-69.	Госстрой СССР Союзметаллургстройниипроект Ленинградский Промстройпроект		
Н. контр.		Молочков		X-74				
Утв.		Залетаев		X-74				

Копировал Зайцева Формат 11

Взам. инв. № | Подпись и дата | Инв. № подл.

КМП 6.3-02.01.003

▽1 (▽)

КМП 6.3-02.01.003 - изображено
КМП 6.3-02.01.003-01 зеркальное изображение

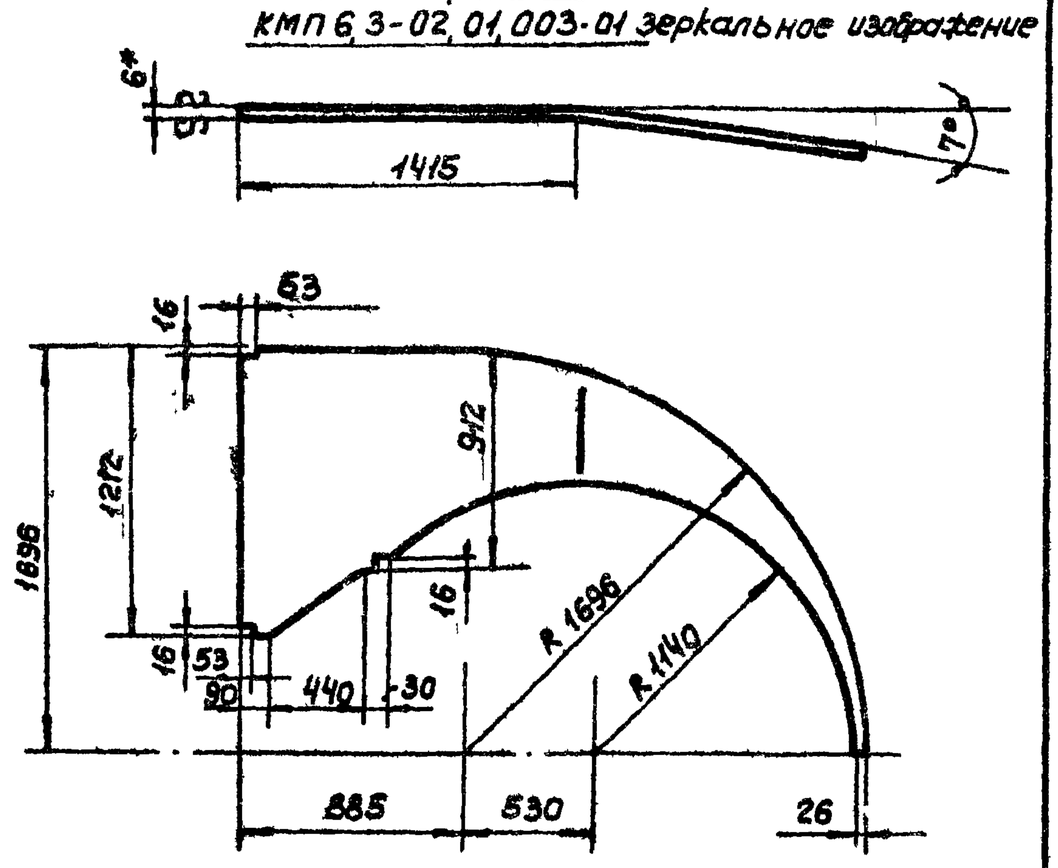

1.* Размер для справок.
2. технические требования по КМП 6.3-00.00.000ТУ.

Изм.	Лист	№ докум.	Подп.	Дата	КМП 6.3-02.01.003			
Разраб.		Петрова			Лист верхний	Лит.	Масса	Масшт.
Проверил		Волкова		9.74		И	82,3	1:25
Рук. гр.		Чепурной		10.74		Лист	Листов 1	
Гл. сп. отд.		Абрамович		10.74	Лист 6 ГОСТ 5681-57 / Ст 3 ГОСТ 14637-69	Госстрой СССР Союзметаллургстройниипроект Ленинградский Промстройпроект		
Н. контр.		Молочков		X-74				
Утв.		Залетаев		X-74				

Копировал Зайцева Формат 11

Взам. инв. № | Подпись и дата | Инв. № подл.

КМП 6.3-02.01.004

▽1 (▽)

КМП 6.3-02.01.004 - изображено.
КМП 6.3-02.01.004-01 зеркальное изображение

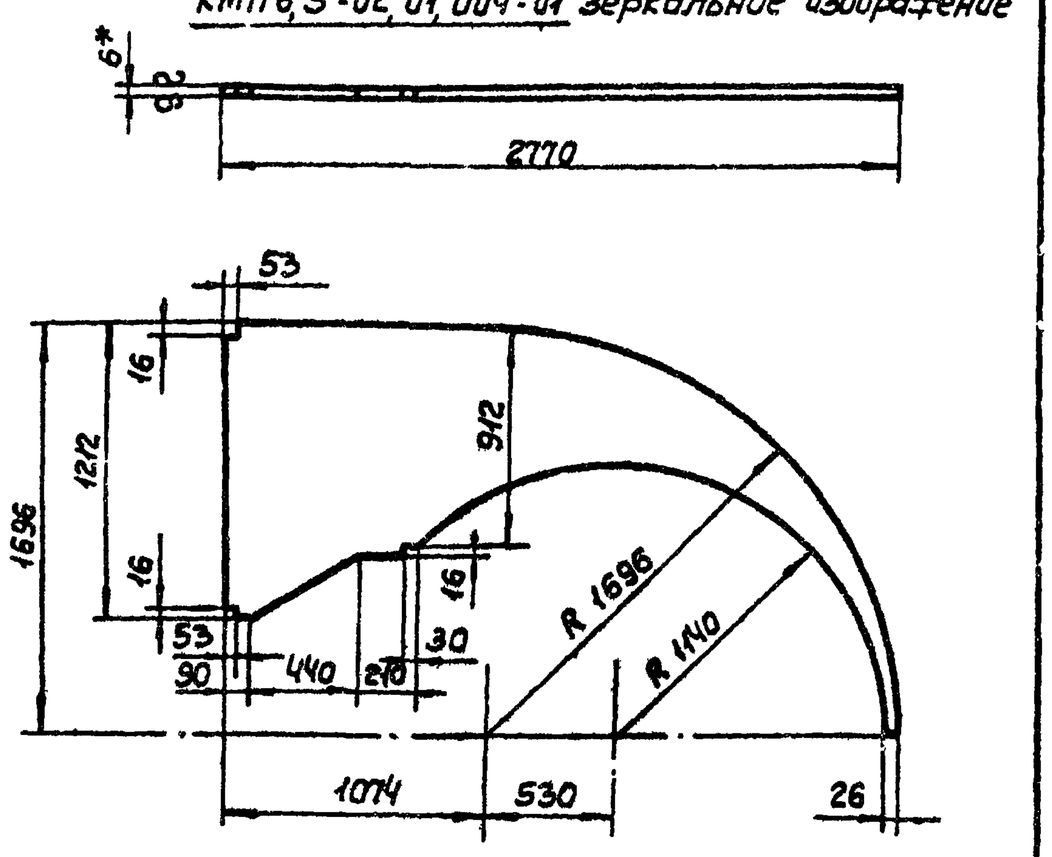

1* Размер для справок.
2. технические требования по КМП 6.3-00.00.000ТУ.

Изм.	Лист	№ докум.	Подп.	Дата	КМП 6.3-02.01.004			
Разраб.		Петрова			Лист нижний	Лит.	Масса	Масшт.
Проверил		Волкова		9.74		И	85,5	1:25
Рук. гр.		Чепурной		10.74		Лист	Листов 1	
Гл. сп. отд.		Абрамович		10.74	Лист 6 ГОСТ 5681-57 / Ст. 3 ГОСТ 14637-69	Госстрой СССР Союзметаллургстройниипроект Ленинградский Промстройпроект		
Н. контр.		Молочков		X-74				
Утв.		Залетаев		X-74				

Копировал Зайцева Формат 11

Взам. инв. № | Подпись и дата | Инв. № подл.

Серия 1.494-23. Выпуск 6

КМП6.3-02.01.005

▽1 (▽)

КМП 6.3-02.01.005 - изображено
КМП 6.3-02.01.005-01 - зеркальное отражение

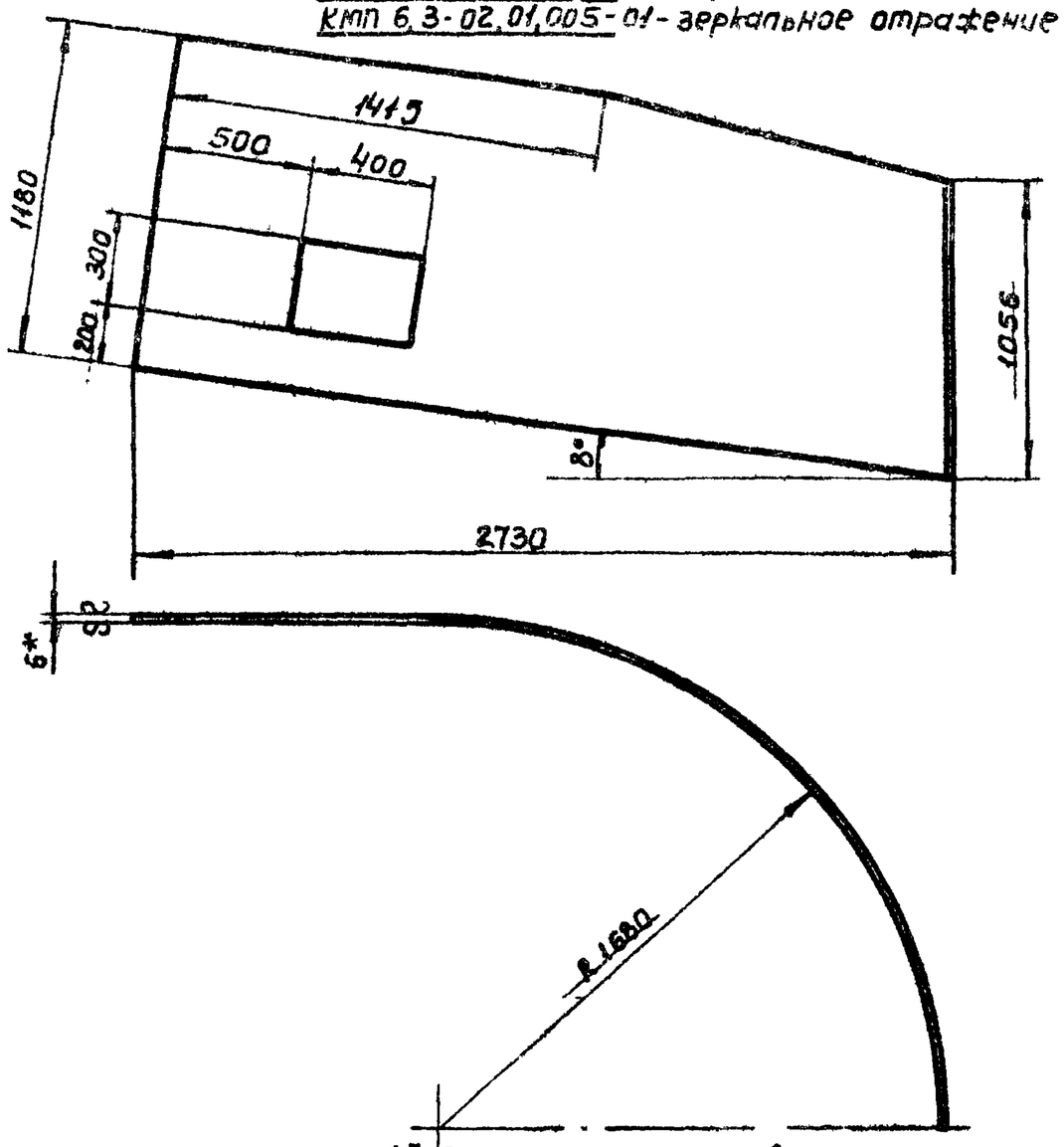

1.* Размер для справок
2. Технические требования по КМП 6.3-00.00.000 ТУ.

Изм.	Лист	№ докум.	Подп.	Дата	КМП6.3-02.01.005	Лит.	Масса	Масшт.
Разраб.		Кондратьева			Лист наружный	И	174,0	1:20
Провер.		Волкова		VII-74		Лист	Листов	
Рук. гр.		Чепурной		9.74	Лист 6 ГОСТ 5681-57 / Ст 3 ГОСТ 14637-69	ГОССТРОЙ СССР СОЮЗМЕТАЛЛУРГСТРОЙНИИПРОЕКТ ЛЕНИНГРАДСКИЙ ПРОМСТРОЙПРОЕКТ		
Гл.сп.отд.		Абрамович		10.74				
Н.контр.		Молочков		10.74				
Утв.		Залетаев		10.74				

Копировал Зайцева Формат 11

Инв. № подл. | Подпись и дата | Взам. инв. № | Инв. № дубл. | Подпись и дата

КМП6.3-02.01.006

▽1 (▽)

26

КМП 6.3-02.01.006 - изображено
КМП 6.3-02.01.006-01 - зеркальное отражение

Развертка

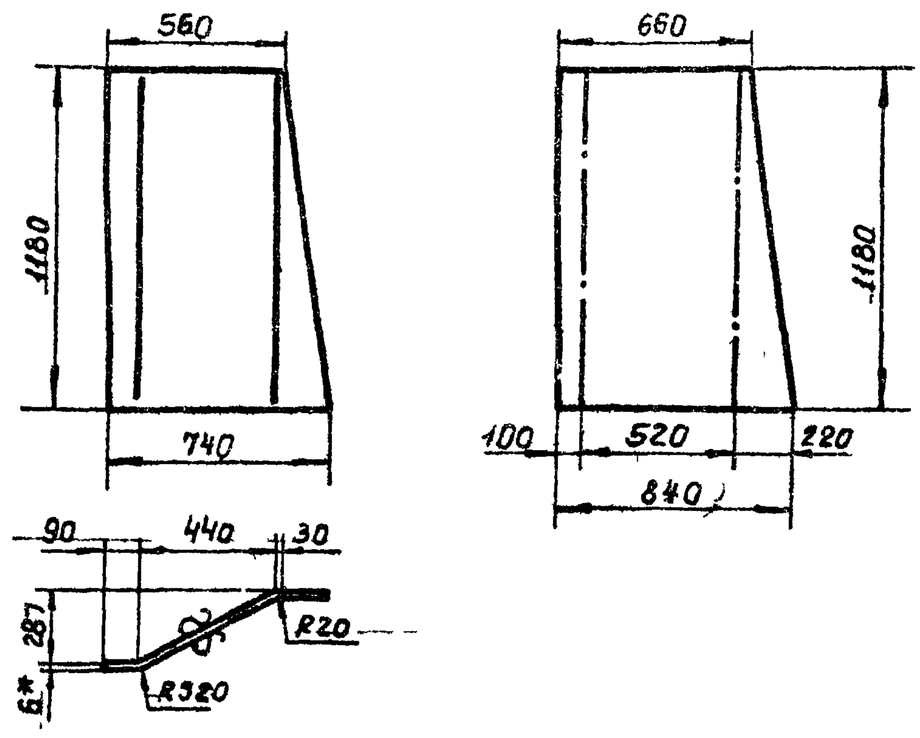

1.* Размеры для справок.
2. Технические требования по КМП 6.3-00.00.000 ТУ.

Изм.	Лист	№ докум.	Подп.	Дата	КМП6.3-02.01.006	Лит.	Масса	Масшт.
Разраб.		Кондратьева			Лист внутренний	И	36,9	1:2
Провер.		Волкова		VII-74		Лист	Листов 1	
Рук. гр.		Чепурной		9.74	Лист 6 ГОСТ 5681-57 / Ст 3 ГОСТ 14637-69	ГОССТРОЙ СССР СОЮЗМЕТАЛЛУРГСТРОЙНИИПРОЕКТ ЛЕНИНГРАДСКИЙ ПРОМСТРОЙПРОЕКТ		
Гл.сп.отд.		Абрамович		10.74				
Н.контр.		Молочков		10.74				
Утв.		Залетаев		10.74				

Копировал Зайцева Формат 11

КМП6.3-02.01.007

2 (▽)

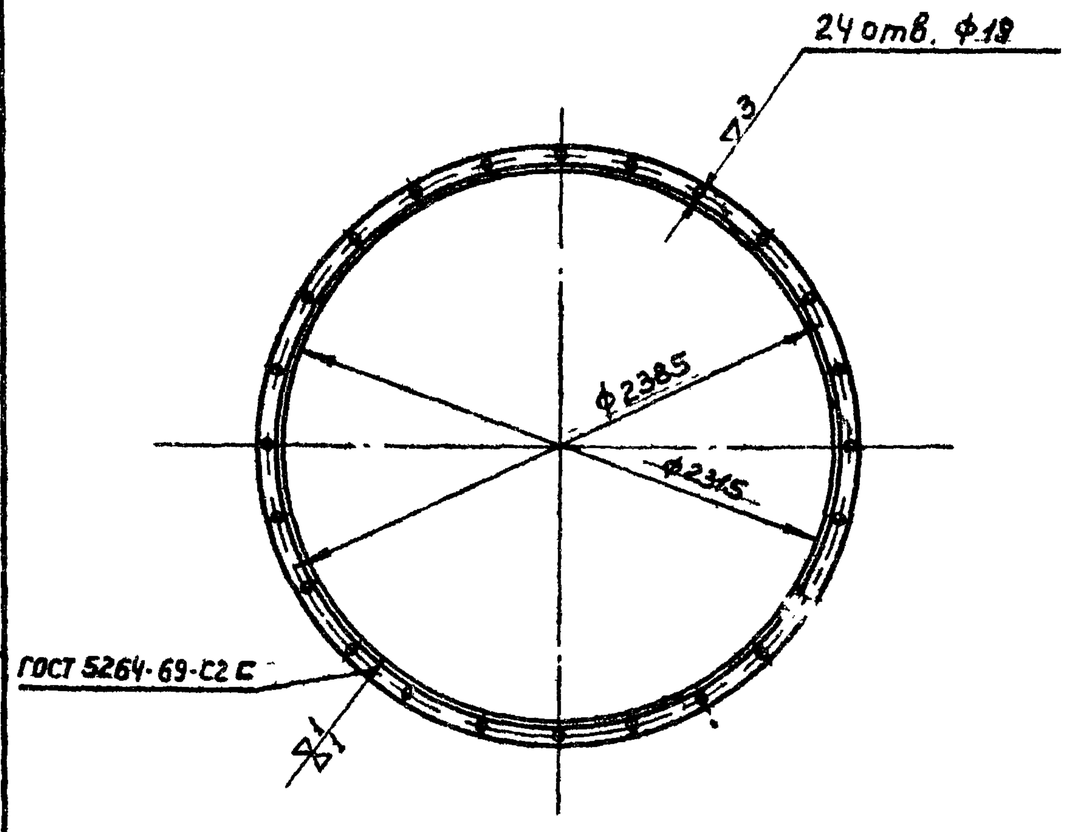

1. Технические требования по КМП 6.3-00.00.000 ТУ.

Изм.	Лист	№ докум.	Подп.	Дата	КМП6.3-02.01.007	Лит.	Масса	Масшт.
Разраб.		Кондратьева			Фланец	И	54,2	1:25
Провер.		Волкова		VII-74		Лист	Листов 1	
Рук. гр.		Чепурной		9.74	Уголок Б-63×63×6 ГОСТ 8509-72 / Ст 3 ГОСТ 535-58	ГОССТРОЙ СССР СОЮЗМЕТАЛЛУРГСТРОЙНИИПРОЕКТ ЛЕНИНГРАДСКИЙ ПРОМСТРОЙПРОЕКТ		
Гл.конст.отд.		Абрамович		10.74				
Н.контр.		Молочков		10.74				
Утв.		Залетаев		10.74				

Копировал Зайцева Формат 11

КМП6.3-02.01.008

2 (▽)

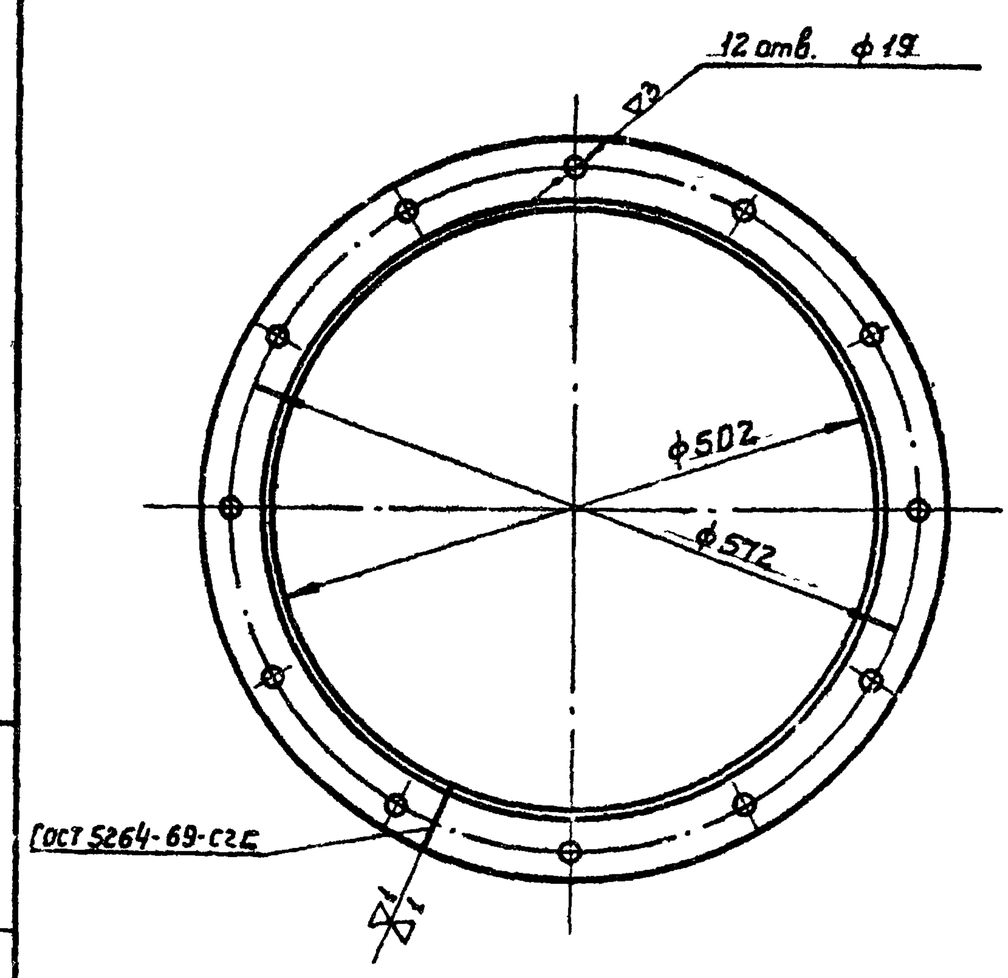

1. Технические требования по КМП 6.3-00.00.000 ТУ.

Изм.	Лист	№ докум.	Подп.	Дата	КМП6.3-02.01.008	Лит.	Масса	Масшт.
Разраб.		Кондратьева			Фланец	И	13,1	1:5
Провер.		Волкова		VII-74		Лист	Листов 1	
Рук. гр.		Чепурной		9.74	Уголок Б-63×63×6 ГОСТ 8509-72 / Ст 3 ГОСТ 535-58.	ГОССТРОЙ СССР СОЮЗМЕТАЛЛУРГСТРОЙНИИПРОЕКТ ЛЕНИНГРАДСКИЙ ПРОМСТРОЙПРОЕКТ		
Гл.сп.отд.		Абрамович		10.74				
Н.контр.		Молочков		10.74				
Утв.		Залетаев		10.74				

КМП6.3-02.01.009

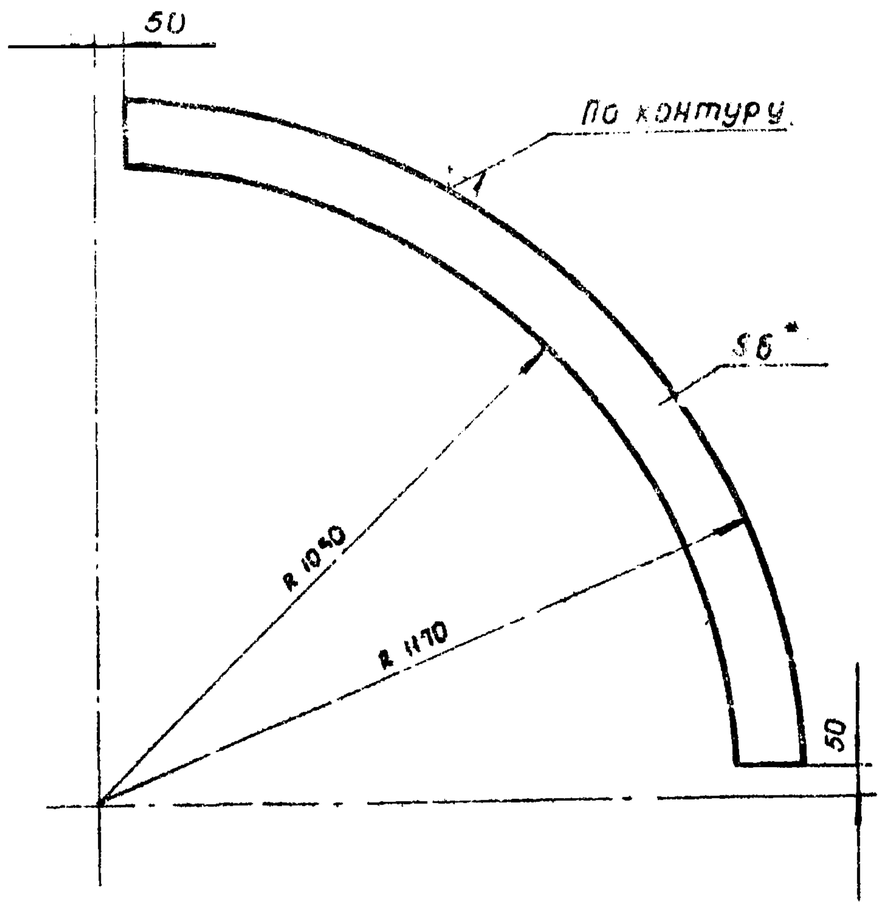

1* Размер для справок

2. Технические требования по КМП 6.3-00.00.000 ТУ.

Изм.	Лист	N докум.	Подп.	Дата	КМП6.3-02.01.009			
Разраб.	Петрачева			VII-74	Лист.	Лит. И	Масса 9.1	Масштаб 1:10
Проверил.	Волкова			VIII-74		Лист	Листов	
Рук. гр.	Чепурной			9.74	Лист 6 ГОСТ 5681-57 / Ст.3 ГОСТ 14637-69	Госстрой СССР Союзметаллургстройниипроект Ленинградский Промстройпроект		
Гл. сп. отд.	Абрамович			10.74				
Н. контр.	Молочков			10.74				
Утв.	Залетаев			10.74				

Копировал Беркушкина Формат 11.

Серия 1.494-23 Выпуск 3

Подпись и дата. Взамен. инв. № Инв. № дубл. Подпись и дата. Инв. № подл.

КМП6.3-02.01.010

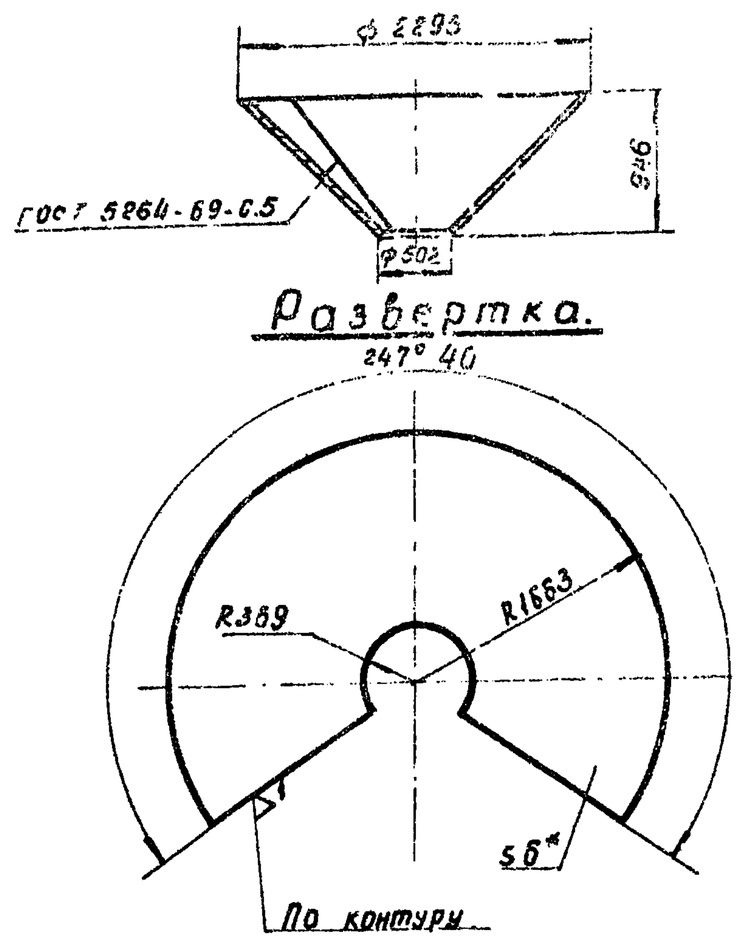

1* Размер для справок

2. Технические требования по КМП 6 3-00 00 000 ТУ.

Изм.	Лист	N докум.	Подп.	Дата	КМП6.3-02.01.010			
Разраб.	Петрачева			VII-74	Конус.	Лит. И	Масса 266.0	Масштаб 1:40
Проверил.	Волкова			VIII-74		Лист	Листов 1	
Рук. гр.	Чепурной			9.74	Лист 6 ГОСТ 5681-57 / Ст 3 ГОСТ 14637-69	Госстрой СССР Союзметаллургстройниипроект Ленинградский Промстройпроект		
Гл. сп. отд.	Абрамович			10.74				
Н. контр.	Молочков			10.74				
Утв.	Залетаев			10.74				

Копировал Беркушкина. Формат 11

Подпись и дата. Взамен. инв. № Инв. № дубл. Подпись и дата. Инв. № подл.

КМП6.3-02.01.011

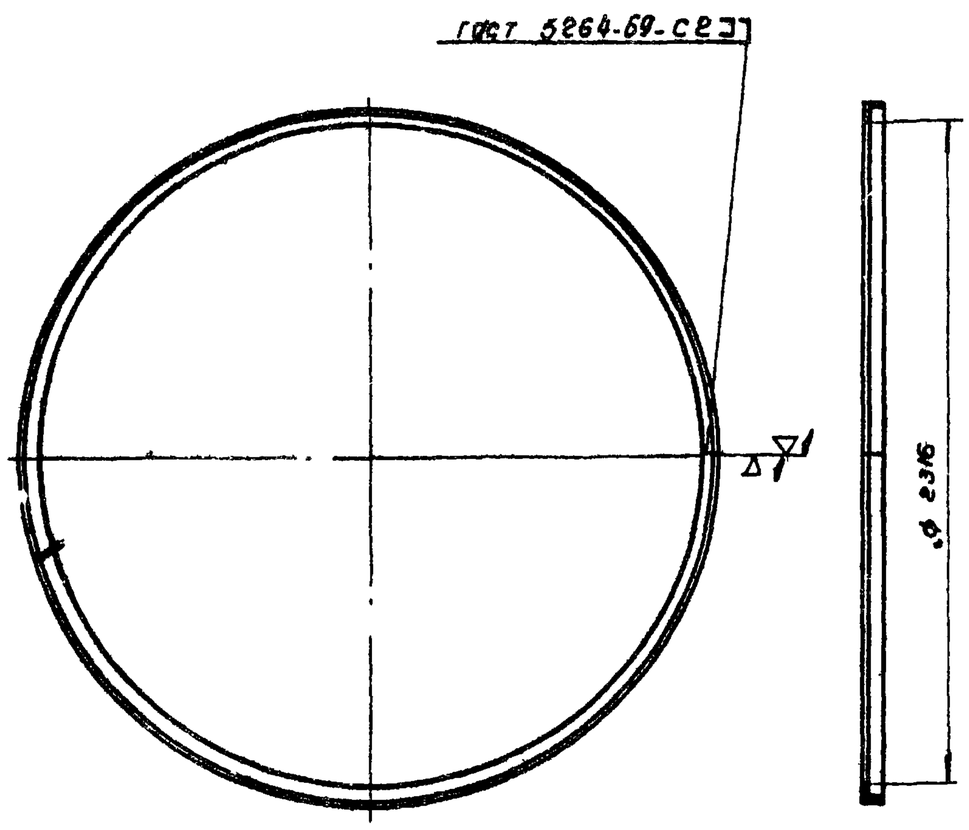

Технические требования по КМП 6.3-00.00 000 ТУ.

Изм.	Лист	N докум.	Подп.	Дата	КМП6.3-02.01.011			
Разраб.	Петрачева			VII-74	Кольцо	Лит. И	Масса 54.2	Масштаб 1:20
Проверил.	Волкова			VIII-74		Лист	Листов 1	
Рук. гр.	Чепурной			9.74	Уголок Б-63×63×6 ГОСТ 8509-72 / Ст.3 ГОСТ 535-58	Госстрой СССР Союзметаллургстройниипроект Ленинградский Промстройпроект		
Гл. сп. отд.	Абрамович			10.74				
Н. контр.	Молочков			10.74				
Утв.	Залетаев			10.74				

Копировал Беркушкина Формат 11

Подпись и дата. Взамен. инв. № Инв. № дубл. Подпись и дата. Инв. № подл.

КМП6.3-02.02.000СБ

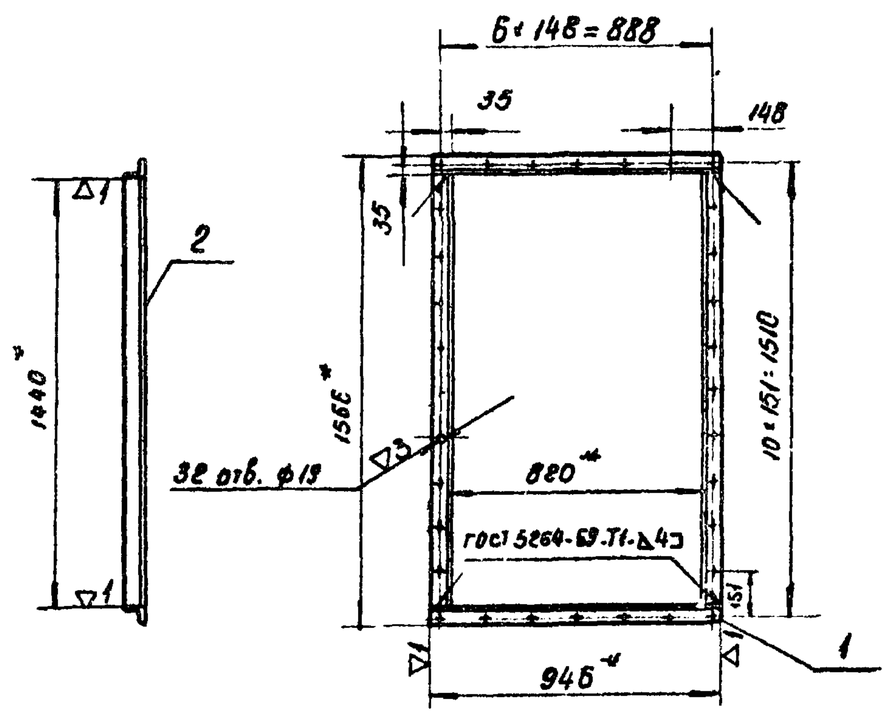

1* Размеры для справок

2. Технические требования по КМП 6 3-00 00 000ТУ.

Изм.	Лист	N докум.	Подп.	Дата	КМП6.3-02.02.000СБ			
Разраб.	Петрачева			VII-74	Фланец Сборочный чертеж	Лит. И	Масса 272	Масштаб 1:20
Проверил.	Волкова			VIII-74		Лист	Листов 1	
Рук. гр.	Чепурной			9.74		Госстрой СССР Союзметаллургстройниипроект Ленинградский Промстройпроект		
Гл. сп. отд.	Абрамович			10.74				
Н. контр.	Молочков			10.74				
Утв.	Залетаев			10.74				

Копировал Беркушкина Формат 11

КМП6.3-02.03.000СБ

КМП6.3-02.03.000СБ — изображено
КМП6.3-02.03.000-01СБ — зеркальное отражение

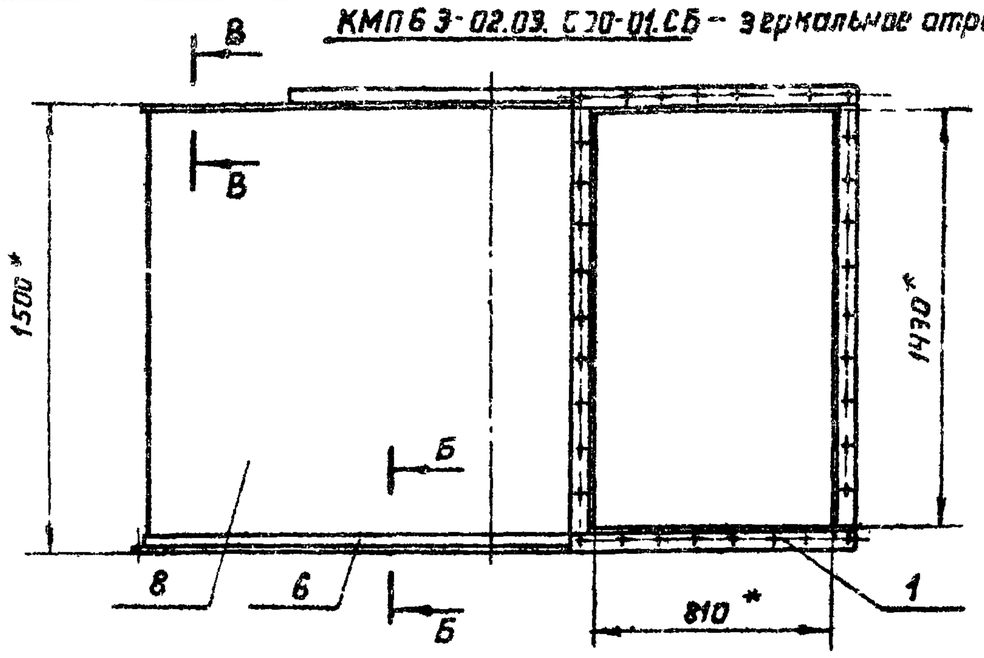

А – А повернуто
М. 1:2

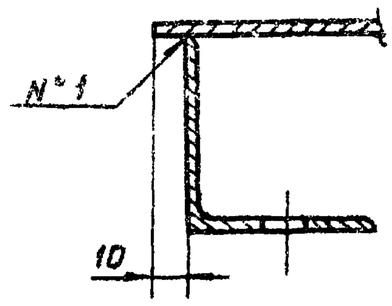

Б – Б
М. 1:2

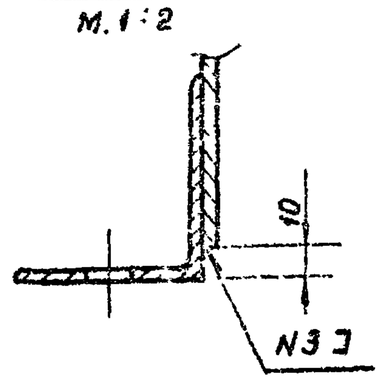

В – В
М. 1:2

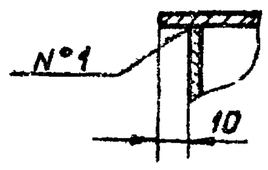

I
М1:2

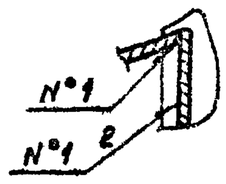

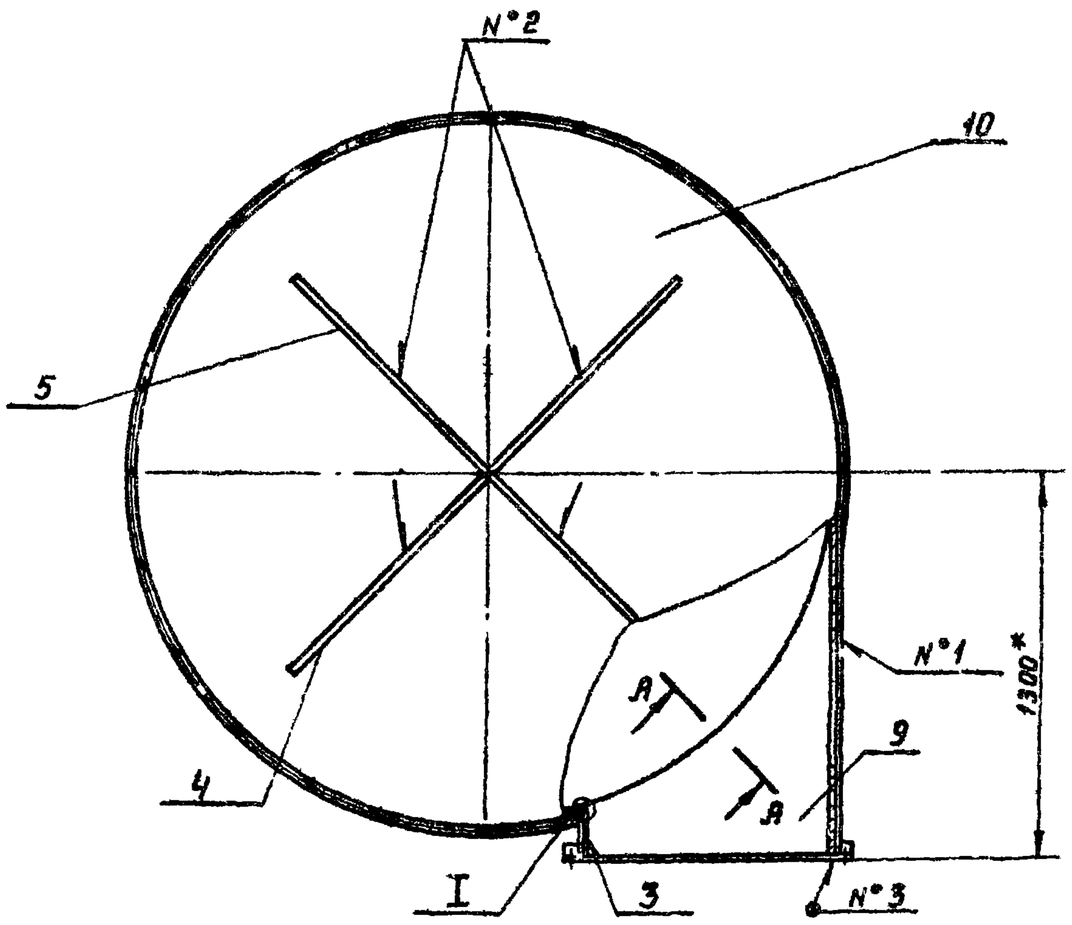

1.* Размер для справок.
2. Сварные швы:

N°1-Т1-▷4
N°2-Т3-▷4
N°3-Н1-▷4

по ГОСТ 5264-69

3. Остальные технические требования по КМП6.3-00.00.000ТУ.

Изм.	Лист	N°докум.	Подп.	Дата	КМП6.3-02.03.000СБ			
Разраб.		Петрачева		8.74	Улитка сборочный чертеж	Лит И	Масса 557.0	Масшт 1:20
Проверил		Волкова		9.74		Лист	Листов 1	
Рук. гр.		Чепурной		10.74		ГОССТРОЙ СССР СОЮЗМЕТАЛЛУРГСТРОЙНИИПРОЕКТ ЛЕНИНГРАДСКИЙ ПРОМСТРОЙПРОЕКТ		
Гл.спец.		Абрамович		10.74				
Н.контр.		Молочков		X-74				
Утв.		Залетаев		X-74				

Копировал Решнова Формат 11

Серия 1.494-23. Выпуск 6.

Инв. N подл. | Подпись и дата | Взамен инв. N | Инв. N дубл. | Подпись и дата

КМП6.3-02.03.001

▽1. (▽)

КМП6.3-02.03.001 — изображено
КМП6.3-02.03.001-01 — зеркальное отражение

А – А

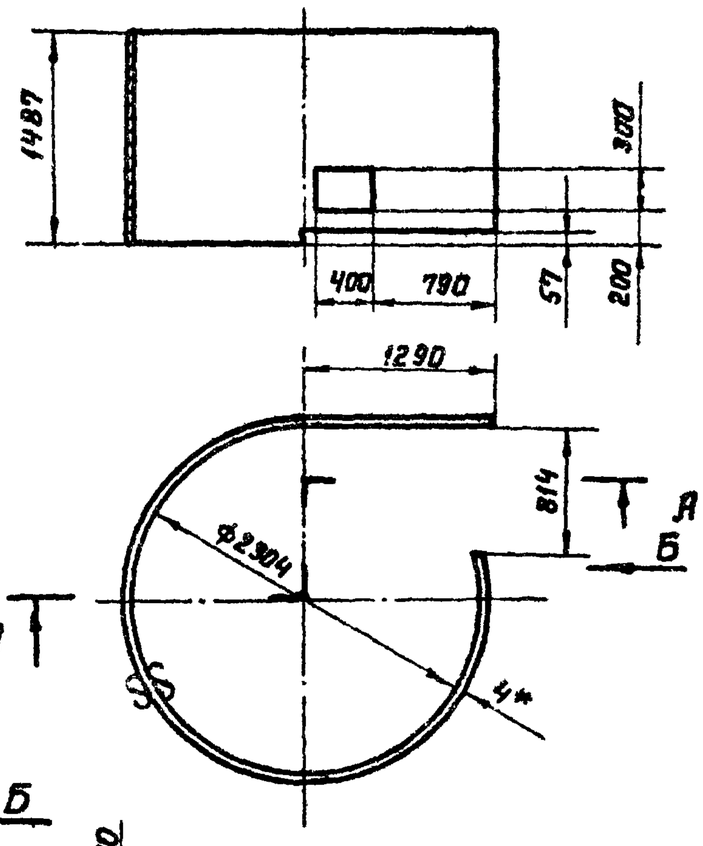

Вид Б

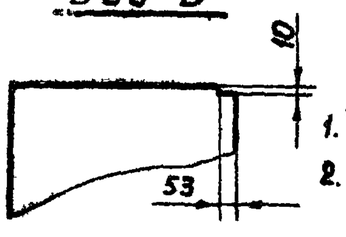

1.* Размер для справок
2. Технические требования по КМП6.3-00.00.000ТУ.

Изм.	Лист	N°докум.	Подп.	Дата	КМП6.3-02.03.001			
Разраб.		Петрачева		8.74	Корпус	Лит И	Масса 300.0	Масшт 1:40
Провер.		Волкова		9.74		Лист	Листов 1	
Рук. гр.		Чепурной		10.74		ГОССТРОЙ СССР СОЮЗМЕТАЛЛУРГСТРОЙНИИПРОЕКТ ЛЕНИНГРАДСКИЙ ПРОМСТРОЙПРОЕКТ		
Гл.сп.отд.		Абрамович		10.74				
Н.контр.		Молочков		X-74				
Утв.		Залетаев		X-74				

Лист — 4 ГОСТ 5681-57 / Ст 3 ГОСТ 14637-69

Копировал Решнова Формат 11

КМП6.3-02.03.002

(▽)

КМП6.3-02.03.002 — изображено
КМП6.3-02.03.002-01 — зеркальное отражение

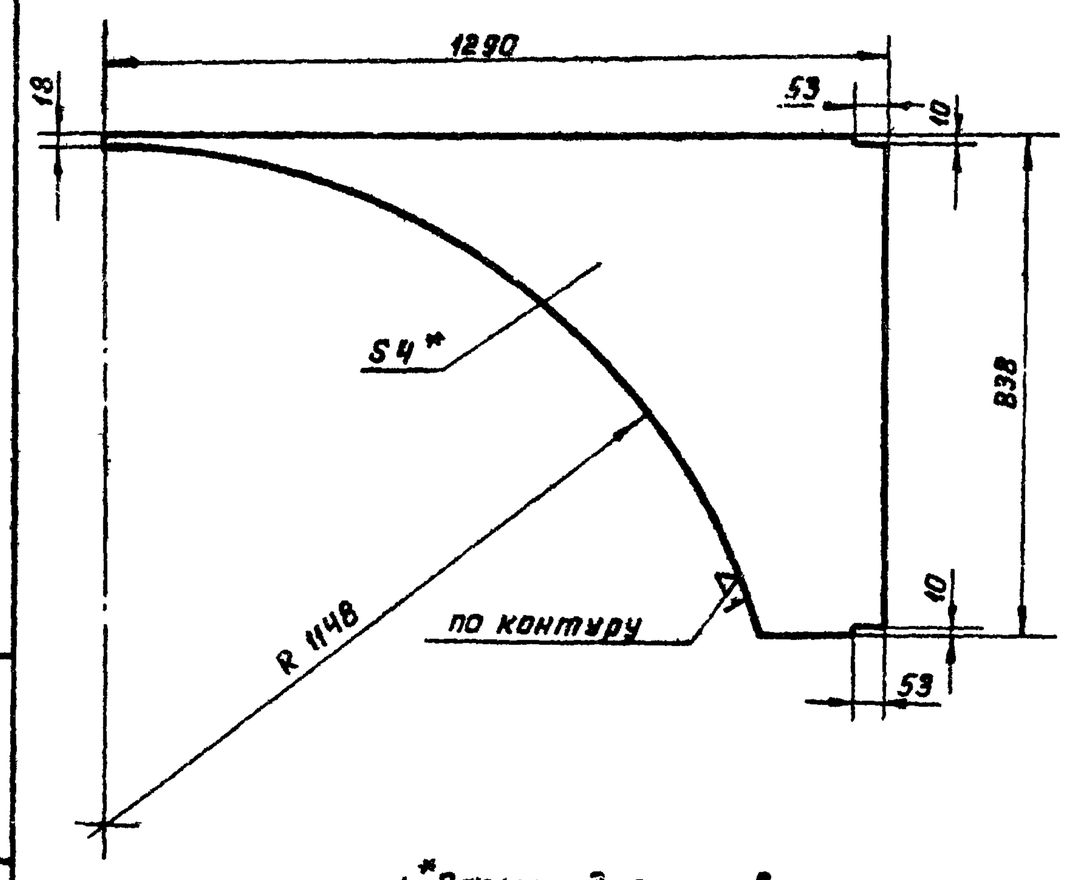

1.* Размер для справок.
2. Технические требования по КМП6.3-00.00.000ТУ.

Изм.	Лист	N°докум.	Подпись	Дата	КМП6.3-02.03.002			
Разраб.		Петрачева		8.74	Лист	Лит И	Масса 11.5	Масшт 1:10
Провер.		Волкова		9.74		Лист	Листов 1	
Рук. гр.		Чепурной		10.74		ГОССТРОЙ СССР СОЮЗМЕТАЛЛУРГСТРОЙНИИПРОЕКТ ЛЕНИНГРАДСКИЙ ПРОМСТРОЙПРОЕКТ		
Гл.сп.отд.		Абрамович		10.74				
Н.контр.		Молочков		X-74				
Утв.		Залетаев		X-74				

Лист — 4 ГОСТ 5681-57 / Ст 3 ГОСТ 14637-69

Копировал Решнова Формат 11

Серия 1.494-23 Выпуск 6

КМП6,3-02.03.003

КМП6,3-02.03.003 - изображено
КМП6,3-02.03.003-01 - зеркальное изображение

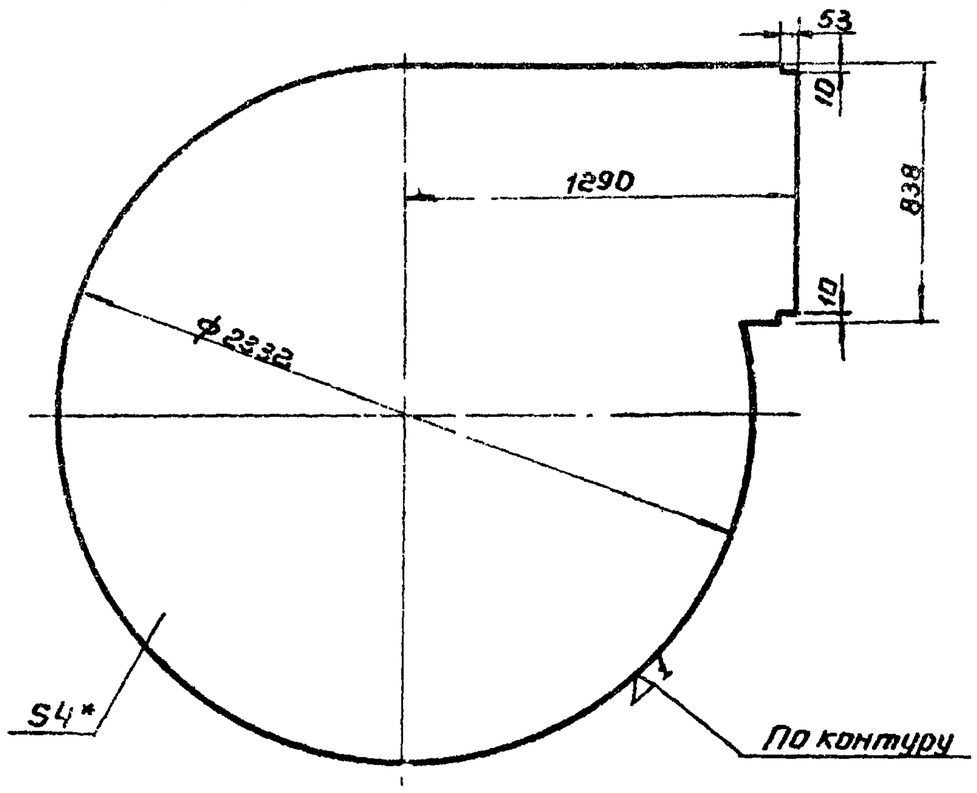

1. *Размер для справок
2. Технические требования по КМП6,3-00,00,000ТУ.

Изм.	Лист	N°докум.	Подп.	Дата	КМП6,3-02.03.003	Лит.	Масса	Масштаб
Разраб.		Кондратьева		9.74	Лист	И	145,0	1:20
Проверил		Волкова		9.74		Лист	Листов 1	
Рук. гр.		Чепурной		10.74				
Гл. сп. отд.		Абрамович		10.74	Лист 4 ГОСТ 5681-57 / Ст3 ГОСТ 14637-69	Госстрой СССР Союзметаллургстройниипроект Ленинградский Промстройпроект		
Н. контр.		Молочков		X-74				
Утв.		Залетаев		X-74				

Копировал Копенкина Формат 11

Инв. N° подл. | Подпись и дата | Взамен инв. N° | Инв. N° дубл. | Подпись и дата

КМП6,3-02.03.004

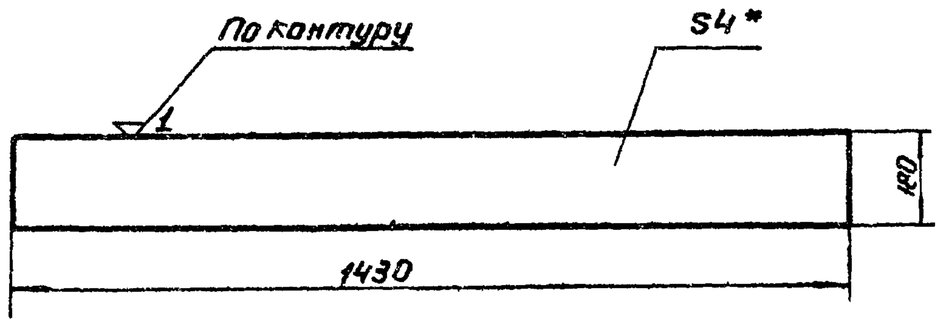

1. *Размер для справок.
2. Технические требования по КМП6,3-00,00,000ТУ

Изм.	Лист	N°докум.	Подп.	Дата	КМП6,3-02.03.004	Лит.	Масса	Масштаб
Разраб.		Кондратьева		9.74	Лист	И	6,9	1:10
Проверил		Волкова		9.74		Лист	Листов 1.	
Рук. гр.		Чепурной		10.74				
Гл. сп. отд.		Абрамович		10.74	Лист 4 ГОСТ 5681-57 / Ст.3 ГОСТ 14637-69	Госстрой СССР Союзметаллургстройниипроект Ленинградский Промстройпроект		
Н. контр.		Молочков		X-74				
Утв.		Залетаев		X-74				

Копировал Копенкина Формат 11

Инв. N° подл. | Подпись и дата | Взамен инв. N° | Инв. N° дубл. | Подпись и дата

КМП6,3-02.04.000СБ

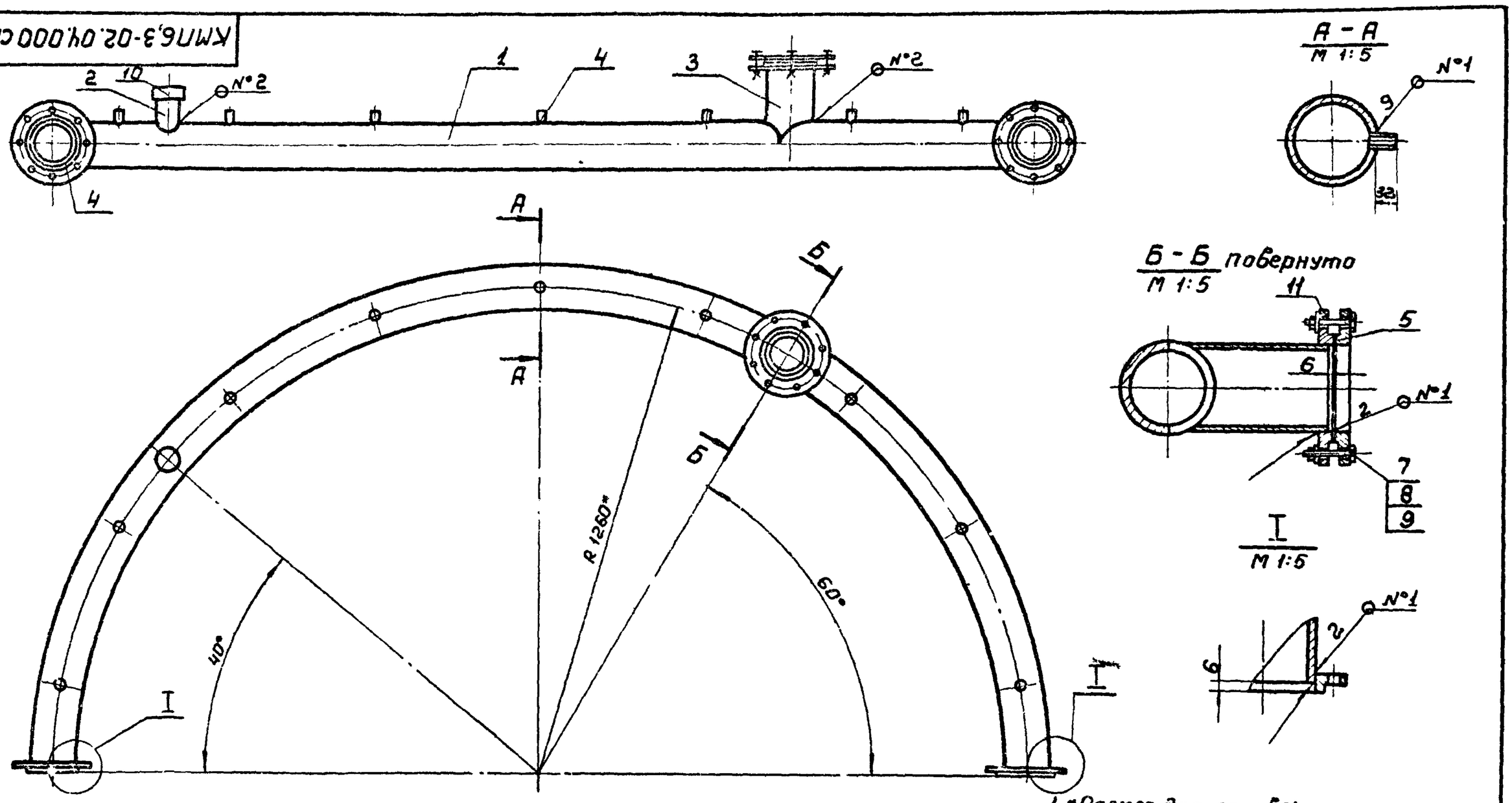

1. *Размер для справок
2. Сварные швы: N°1-Т1-△3, N°2-Т1-△4 по ГОСТ 5264-69
3. Технические требования по КМП6,3-00,00,000ТУ

Изм.	Лист	N°докум.	Подп.	Дата	КМП6,3-02.04.000СБ.	Лит.	Масса	Масштаб
Разраб.		Кондратьева		9.74	Коллектор Сборочный чертеж	И	59,5	1:10
Проверил		Волкова		9.74		Лист	Листов 1.	
Рук. гр.		Чепурной		10.74				
Гл. сп. отд.		Абрамович		10.74		Госстрой СССР Союзметаллургстройниипроект Ленинградский Промстройпроект		
Н. контр.		Молочков		X-74				
Утв.		Залетаев		X-74				

Копировал Копенкина Формат 12

Серия 1.494-23. Выпуск 6

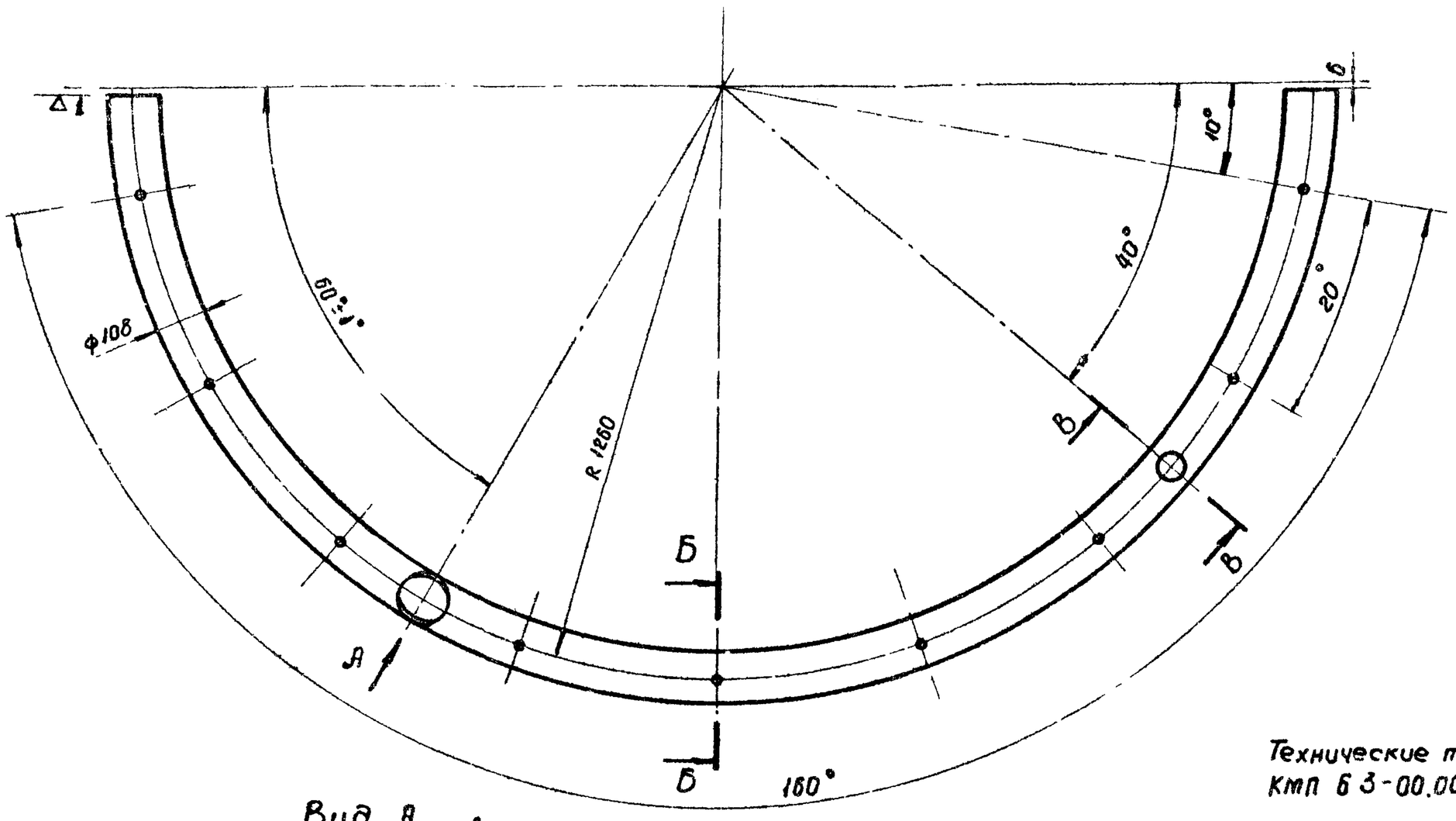

Б-Б
м. 1:5

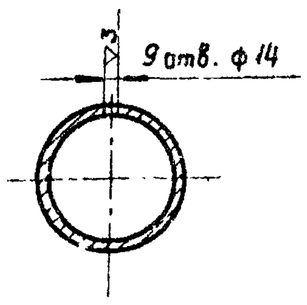

В-В
м 1:5 повернуто

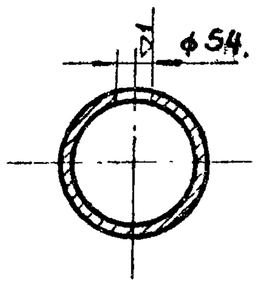

Вид А
м. 1:5 повернуто

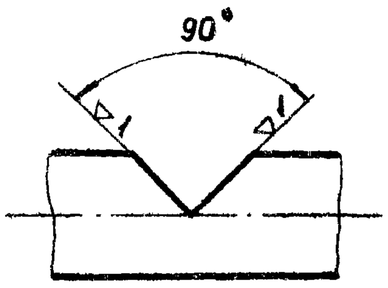

Технические требования по КМП 6.3-00.00.000 ТУ.

Изм.	Лист	N докум.	Подп.	Дата	КМП 6.3-02.04.001			
Разраб.		Кондратьева		VIII.74	Труба.	Лит.	Масса.	Масштаб.
Проверил.		Волкова.		VIII.74		И	40.5	1:10
Рук. гр.		Цепурной		9.74		Лист.	Листов. 1	
Гл. спец. тр.		Абрамович		10.74	Труба 100 ГОСТ 3262-62	ГОССТРОЙ СССР Союзметаллургстройниипроект ЛЕНИНГРАДСКИЙ ПРОМСТРОЙПРОЕКТ		
Н. контр.		Молочков.		10.74				
Утв.		Залетаев		10.74				

Копировал Беркушкина Формат 12

Подпись и дата. | Инв. № дубл. | Взамен инв. № | Подпись и дата. | Инв. № подл.

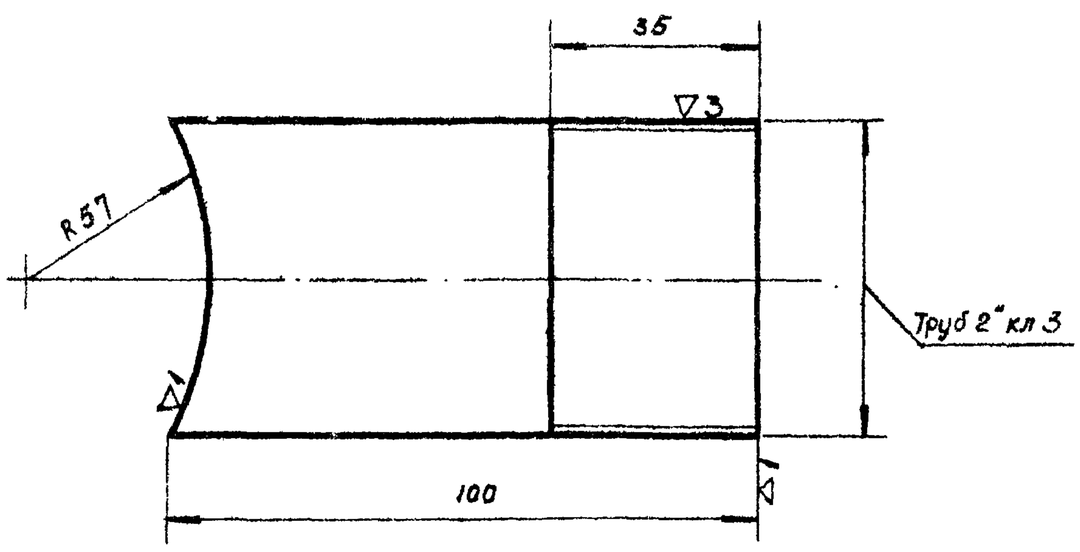

Технические требования по КМП 6.3-00.00.000 ТУ.

Изм.	Лист	N докум.	Подп.	Дата	КМП 6.3-02.04.002			
Разраб.		Кондратьева		VIII.74	Патрубок	Лит.	Масса.	Масштаб
Проверил.		Волкова.		VIII.74		И	0.46	1:1
Рук. гр.		Цепурной		9.74		Лист	Листов. 1	
Гл. спец. тр.		Абрамович		10.74	Труба 50 ГОСТ 3262-62	ГОССТРОЙ СССР Союзметаллургстройниипроект ЛЕНИНГРАДСКИЙ ПРОМСТРОЙПРОЕКТ		
Н. контр.		Молочков.		10.74				
Утв.		Залетаев		10.74				

Копировал Беркушкина Формат 4

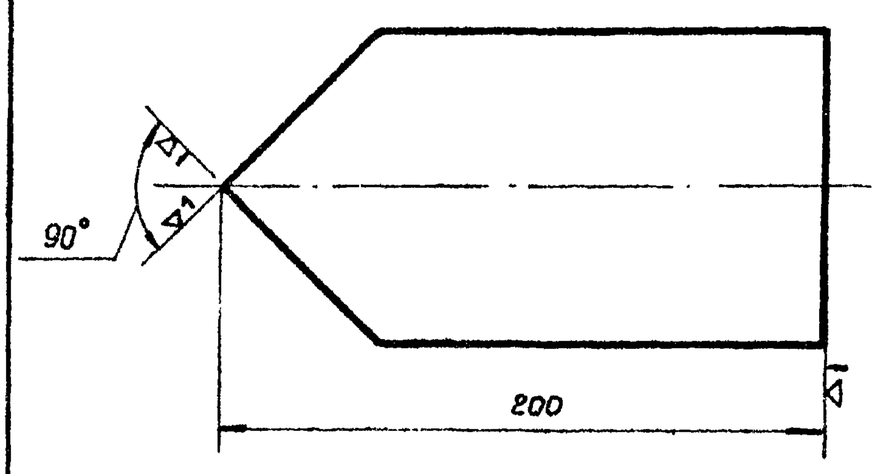

Технические требования по КМП 6.3-00.00.000 ТУ.

Изм.	Лист	N докум.	Подп.	Дата	КМП 6.3-02.04.003			
Разраб.		Кондратьева		VIII.74	Патрубок	Лит.	Масса.	Масштаб
Проверил.		Волкова.		VIII.74		И	2.0	1:2
Рук. гр.		Цепурной		9.74		Лист	Листов. 1	
Гл. спец. тр.		Абрамович		10.74	Труба 100 ГОСТ 3262-62	ГОССТРОЙ СССР Союзметаллургстройниипроект ЛЕНИНГРАДСКИЙ ПРОМСТРОЙПРОЕКТ		
Н. контр.		Молочков.		10.74				
Утв.		Залетаев		10.74				

Копировал Беркушкина Формат 4

КМП6.3-02.00.001

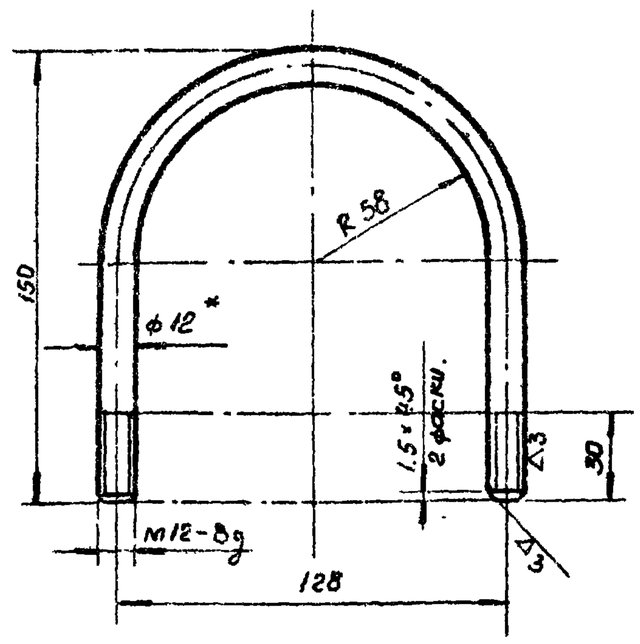

1 * Размер для справок

2 Технические требования по КМП 6.3-00.00.000 ТУ.

Изм.	Лист	№ докум.	Подп.	Дата	КМП6.3-02.00.001		
Разраб.		Медведева		6.74	Скоба.	Лит. И	Масса 0.4	Масштаб 1:2
Проверил.		Волкова		7.74		Лист.	Листов 1
Рук. гр.		Чепурной		9.74	Круг. $\frac{В12\ ГОСТ\ 2590-71}{Ст.3\ ГОСТ\ 535-58}$	ГОССТРОЙ СССР Союзметаллургстройниипроект ЛЕНИНГРАДСКИЙ ПРОМСТРОЙПРОЕКТ	
Гл. спец. отд.		Абрамович		10.74			
Н. контр.		Молочков		10.74			
Утв.		Залетаев		10.74			

Инв. № подл. | Подпись и дата | Взамен инв. № | Инв. № дубл. | Подпись и дата

Копировал Беркушкина Формат 11

КМП6.3-02.00.002

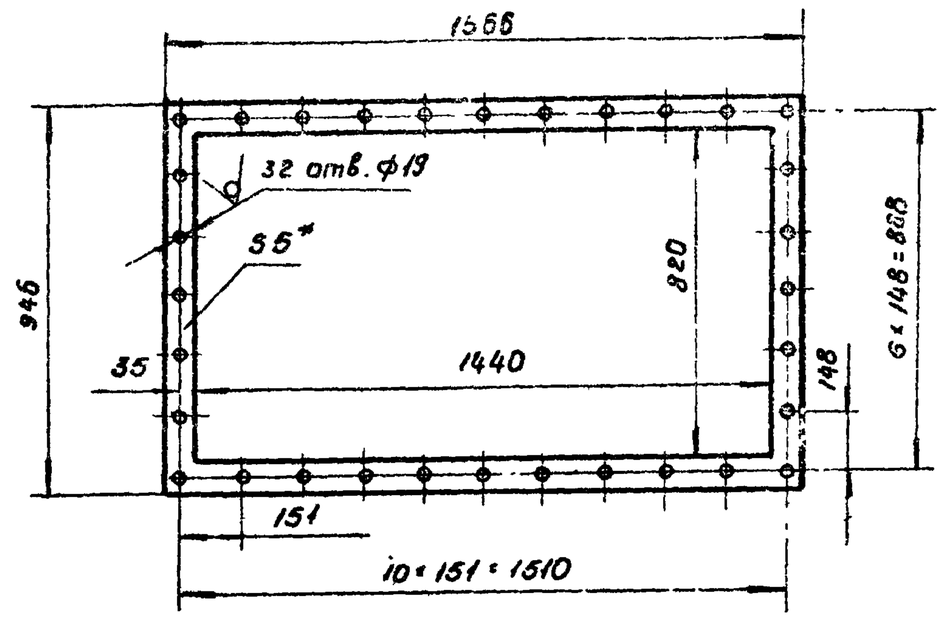

1. * Размер для справок

2. Технические требования по КМП 6.3-00.00.000 ТУ.

Изм.	Лист	№ докум.	Подп.	Дата	КМП6.3-02.00.002		
Разраб.		Медведева		06.74	Прокладка	Лит. И	Масса 2.2	Масштаб 1:15
Проверил		Волкова		7.74		Лист	Листов 1
Рук. гр.		Чепурной		9.74	Резина рулонная 5КЩ-М ГОСТ 7338-65	ГОССТРОЙ СССР Союзметаллургстройниипроект ЛЕНИНГРАДСКИЙ ПРОМСТРОЙПРОЕКТ	
Гл. сп. отд.		Абрамович		10.74			
Н. контр.		Молочков		10.74			
Утв.		Залетаев		10.74			

Инв. № подл. | Подпись и дата. | Взамен инв. № | Инв. № дубл. | Подпись и дата.

Копировал Беркушкина Формат 11

КМП6.3-02.00.003

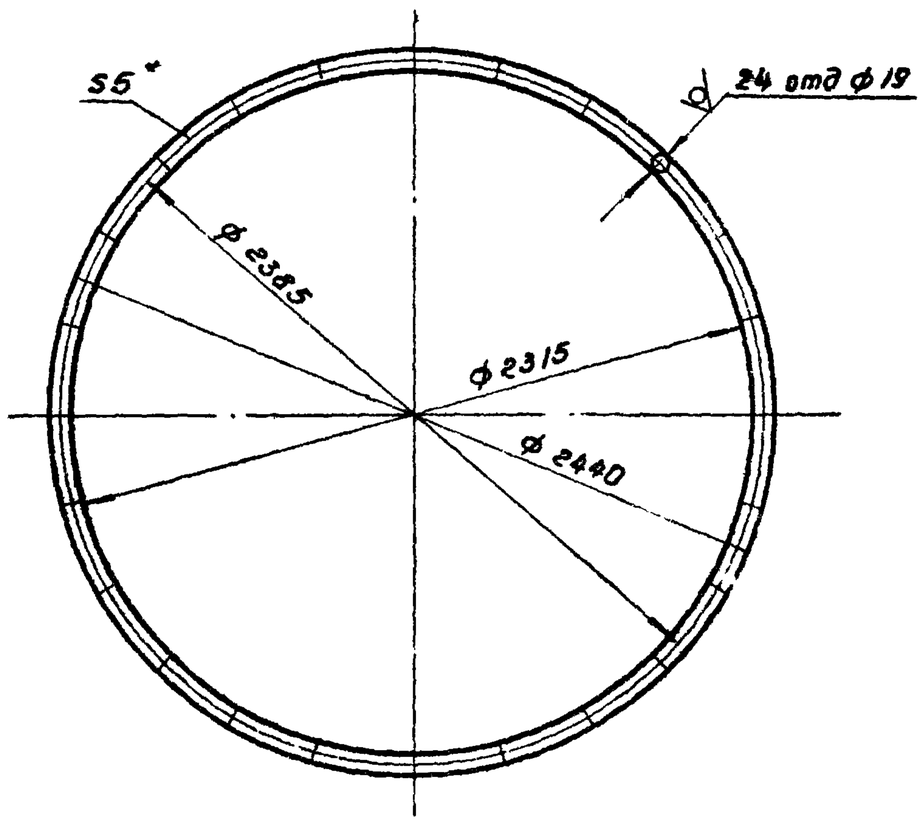

1 * Размер для справок

2 Технические требования по КМП 6.3-00.00.000 ТУ

Изм.	Лист	№ докум.	Подп.	Дата	КМП63-02.00.003		
Разраб.		Медведева		06.74	Прокладка.	Лит. И	Масса. 3.5	Масштаб 1:20
Проверил		Волкова		7.74		Лист.	Листов. 1
Рук. гр		Чепурной		9.74	Резина рулонная 5КЩ.М ГОСТ 7338-65	ГОССТРОЙ СССР Союзметаллургстройниипроект ЛЕНИНГРАДСКИЙ ПРОМСТРОЙПРОЕКТ	
Гл.сп.отд.		Абрамович		10.74			
Н.контр.		Молочков		9.74			
Утв.		Залетаев		10.74			

Инв. № подл. | Подпись и дата | Взамен инв. № | Инв. № дубл. | Подпись и дата

Копировал Беркушкина Формат 11

КМП6.3-02.00.004

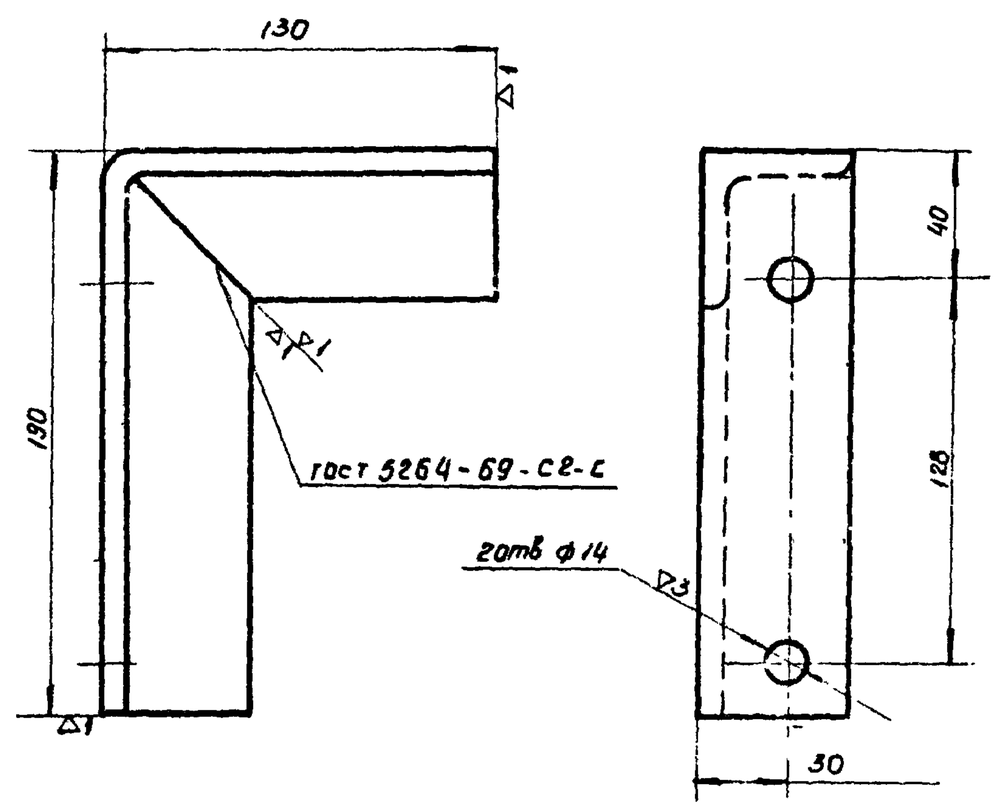

Технические требования по КМП 6.3-00.00.000 ТУ

Изм.	Лист	№ докум.	Подп.	Дата	КМП6.3-02.00.004		
Разраб.		Медведева		06.74	Кронштейн.	Лит. И	Масса 1.2	Масштаб 1:2
Проверил		Волкова		7.74		Лист	Листов 1
Рук. гр.		Чепурной		7.74	Уголок $\frac{Б\ 50 \times 50 \times 5\ ГОСТ\ 8509-72}{Ст\ 3\ ГОСТ\ 535-58}$	ГОССТРОЙ СССР Союзметаллургстройниипроект ЛЕНИНГРАДСКИЙ ПРОМСТРОЙПРОЕКТ	
Гл. сп. отд		Абрамович		10.74			
Н. контр		Молочков		10.74			
Утв.		Залетаев		10.74			

Инв. № подл. | Подпись и дата. | Взамен инв. № | Инв. № дубл. | Подпись и дата.

Копировал Беркушкина Формат 11

Серия 1.494-23. Выпуск 5.

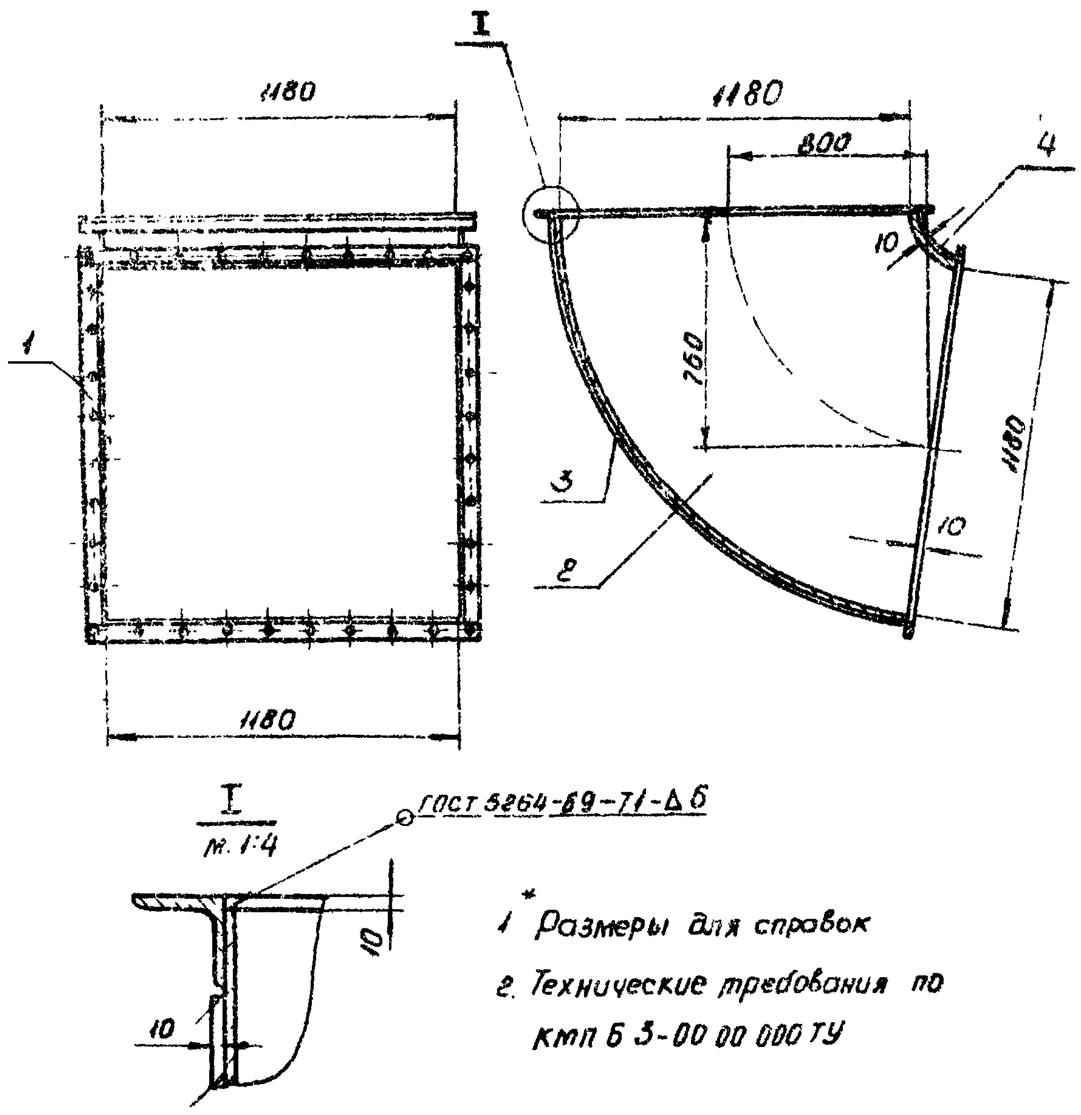

I
м. 1:4

1* Размеры для справок

2. Технические требования по КМП 6.3-00.00.000 ТУ

Изм.	Лист.	N° докум.	Подп.	Дата	КМП6.3-03.00.000СБ			
Разраб.		Вершкова			Отвод Сборочный чертеж	Лит.	Масса	Масштаб
Проверил		Волкова		VII-74		И	294.0	1:20
Рук. гр.		Чепурной		10.74		Лист.	Листов 1	
Гл. сп. отд.		Абрамович		10.74		ГОССТРОЙ СССР СОЮЗМЕТАЛЛУРГСТРОЙНИИПРОЕКТ ЛЕНИНГРАДСКИЙ ПРОМСТРОЙПРОЕКТ		
Н. контр.		Молочков		10.74				
Утв.		Залетаев		10.74				

Инв. N° подл. | Подпись и дата | Взамен инв. N° дубл. | Подпись и дата

Копировал Беркушкина — Формат 11

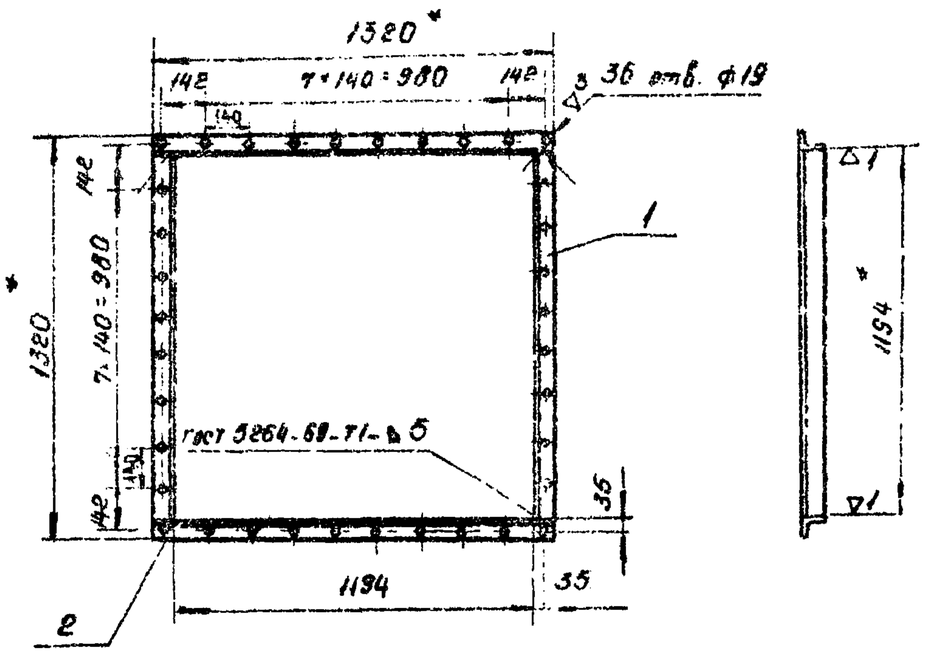

1* Размеры для справок

2. Технические требования по КМП 6.3-00.00.000 ТУ.

Изм.	Лист.	N° докум.	Подп.	Дата	КМП6.3-03.01.000СБ			
Разраб.		Вершкова			Фланец Сборочный чертеж	Лит.	Масса.	Масштаб.
Проверил		Волкова		VII-74		И	28.6	1:20
Рук. гр.		Чепурной		10.74		Лист.	Листов. 1	
Гл. сп. отд.		Абрамович		10.74		ГОССТРОЙ СССР СОЮЗМЕТАЛЛУРГСТРОЙНИИПРОЕКТ ЛЕНИНГРАДСКИЙ ПРОМСТРОЙПРОЕКТ		
Н. контр.		Молочков		10.74				
Утв.		Залетаев		10.74				

Инв. N° подл. | Подпись и дата | Взамен инв. N° дубл. | Подпись и дата

Копировал Беркушкина — Формат 11

▽1(▽)

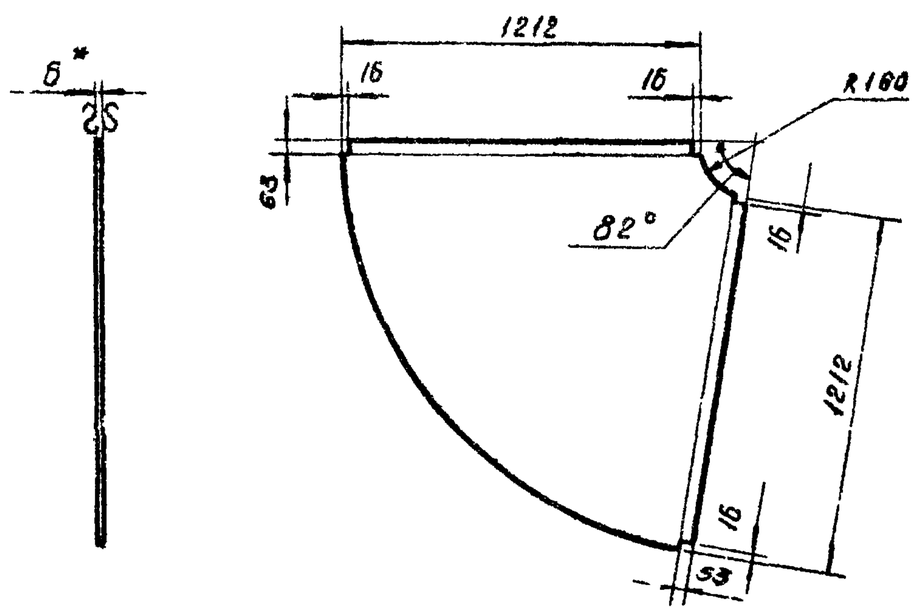

1* Размеры для справок

2. Технические требования по КМП 6.3-00.00.000 ТУ.

Изм.	Лист	N° докум.	Подп.	Дата	КМП6.3-03.00.001			
Разраб.		Вершкова		III.74	Лист	Лит.	Масса	Масштаб
Проверил		Волкова		VII-74		И	58.0	1:20
Рук. гр.		Чепурной		10.74		Лист.	Листов. 1	
Гл. сп. отд.		Абрамович		10.74		ГОССТРОЙ СССР СОЮЗМЕТАЛЛУРГСТРОЙНИИПРОЕКТ ЛЕНИНГРАДСКИЙ ПРОМСТРОЙПРОЕКТ		
Н. контр.		Молочков		10.74				
Утв.		Залетаев		10.74				

Лист 6 ГОСТ 5681-57 / Ст 3 ГОСТ 14637-69

Инв. N° подл. | Подпись и дата | Взамен инв. N° дубл. | Подпись и дата

Копировал Беркушкина — Формат 11

▽1(▽)

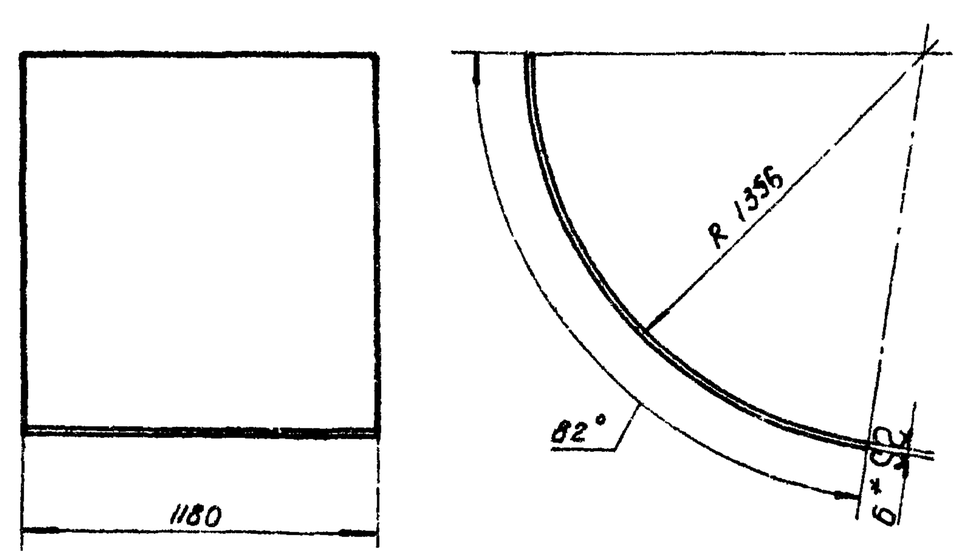

1* Размеры для справок

2. Технические требования по КМП 6.3-00.00.000 ТУ.

Изм.	Лист	N° докум.	Подп.	Дата	КМП6.3-03.00.002			
Разраб.		Вершкова			Лист	Лит.	Масса.	Масштаб
Проверил		Волкова		VII-74		И	108.0	1:20
Рук. гр.		Чепурной		10.74		Лист	Листов 1	
Гл. сп. отд.		Абрамович		10.74		ГОССТРОЙ СССР СОЮЗМЕТАЛЛУРГСТРОЙНИИПРОЕКТ ЛЕНИНГРАДСКИЙ ПРОМСТРОЙПРОЕКТ		
Н. контр.		Молочков		10.74				
Утв.		Залетаев		10.74				

Лист 6 ГОСТ 5681-57 / Ст 3 ГОСТ 14637-69

Инв. N° подл. | Подпись и дата | Взамен инв. N° дубл. | Подпись и дата

Копировал Беркушкина — Формат 11

Серия 1.494-23. Выпуск 6

КМП6.3-03.00.003

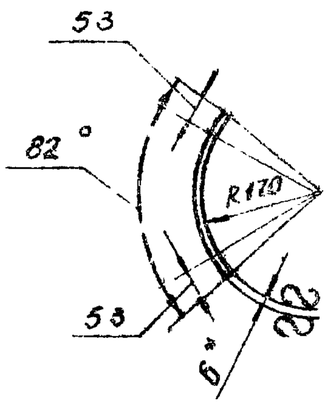

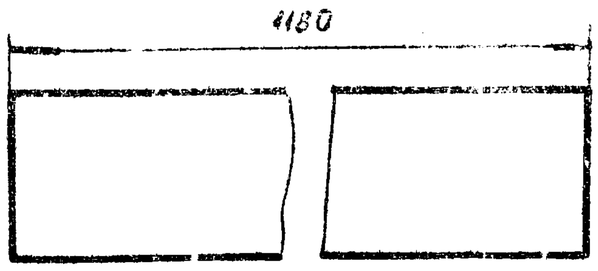

1* Размер для справок.

2. Технические требования по КМП6.3-00.00.000 ТУ

Изм.	Лист	N докум.	Подп.	Дата
Разраб.		Яковлева		VI.74
Проверил		Волкова		VII.74
Рук.гр.		Чепурной		8.74
Гл.спец		Абратович		10.74
Н.контр.		Молочков		10.74
Утв.		Залетаев		10.74

КМП6.3-03.00.003

Лист

Лит.	Масса	Масштаб
И	13.0	1:10

Лист | Листов 1

Лист 6 ГОСТ 5681-57 / Ст.3 ГОСТ 14637-69

ГОССТРОЙ СССР СОЮЗМЕТАЛЛУРГСТРОЙНИИПРОЕКТ ЛЕНИНГРАДСКИЙ ПРОМСТРОЙПРОЕКТ

Копировал. Беркушкина. Формат 11

Инв. N подл. | Подпись и дата. | Взамен инв. N дубл. | Инв. N дубл. | Подпись и дата.

КМП6.3-00.00.001

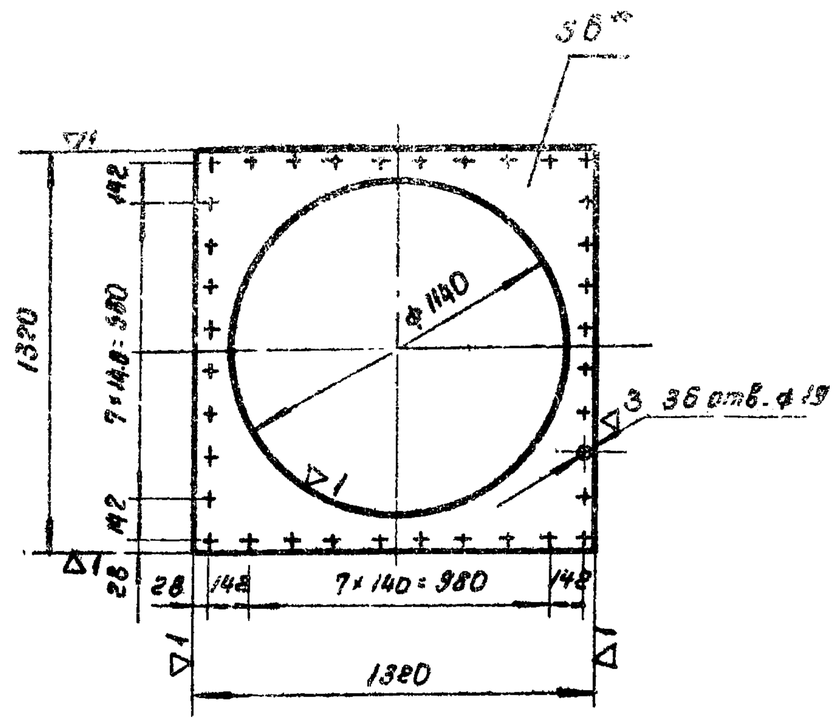

1* Размер для справок.

2 Технические требования по КМП6.3-00.00.000 ТУ

Изм.	Лист.	N докум	Подп.	Дата
Разраб		Яковлева		VI.74
Проверил		Волкова		VII.74
Рук. гр.		Чепурной		8.74
Гл.сп.отд.		Абратович		10.74
Н контр.		Молочков		10.74
Утв.		Залетаев		10.74

КМП6.3-00.00.001

Лист соединительный

Лит.	Масса.	Масштаб
И	35.0	1:20

Лист | Листов 1

Лист 6 ГОСТ 5681-57 / Ст.3. ГОСТ 14637-69

ГОССТРОЙ СССР СОЮЗМЕТАЛЛУРГСТРОЙНИИПРОЕКТ ЛЕНИНГРАДСКИЙ ПРОМСТРОЙПРОЕКТ

Копировал. Беркушкина. Формат. 11.

Инв. N подл. | Подпись и дата. | Взамен инв. N дубл. | Инв. N дубл. | Подпись и дата.

КМП6.3-00.00.002

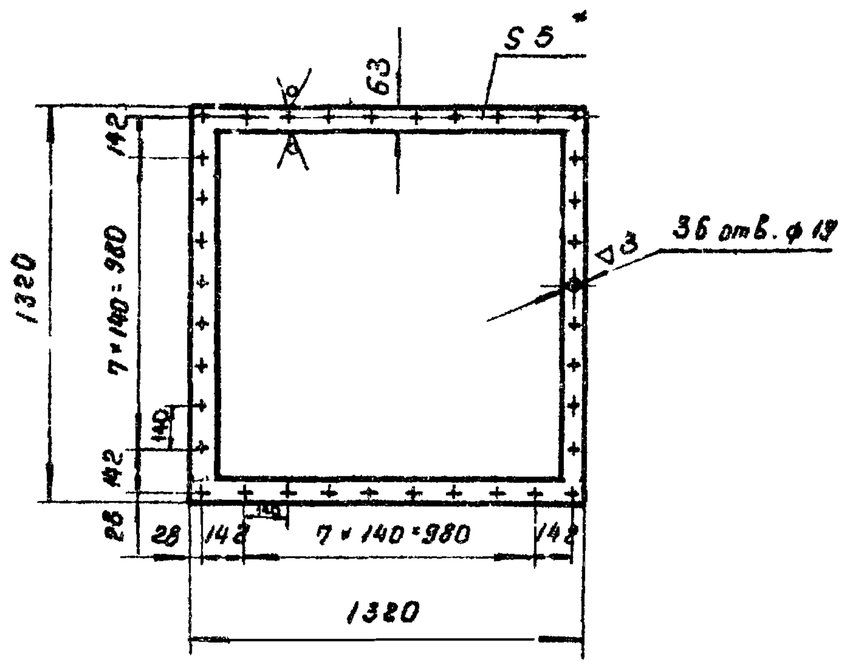

1* Размер для справок

2. Технические требования по КМП6.3-00.00.000 ТУ

Изм.	Лист	N докум.	Подп.	Дата
Разраб.		Яковлева		VI.74
Проверил		Волкова		VII.74
Рук.гр.		Чепурной		8.74
Гл.сп.отд		Абратович		10.74
Н.контр.		Молочков		10.74
Утв.		Залетаев		10.74

КМП6.3-00.00.002

Прокладка.

Лит.	Масса	Масштаб
И	3.0	1:20

Лист. | Листов 1

Резина рулонная 5 кщ-м ГОСТ 7338-65

ГОССТРОЙ СССР СОЮЗМЕТАЛЛУРГСТРОЙНИИПРОЕКТ ЛЕНИНГРАДСКИЙ ПРОМСТРОЙПРОЕКТ

Копировал. Беркушкина. Формат 11

Инв. N подл. | Подпись и дата. | Взамен инв. N дубл. | Инв. N дубл. | Подпись и дата.

КМП6.3-00.00.003

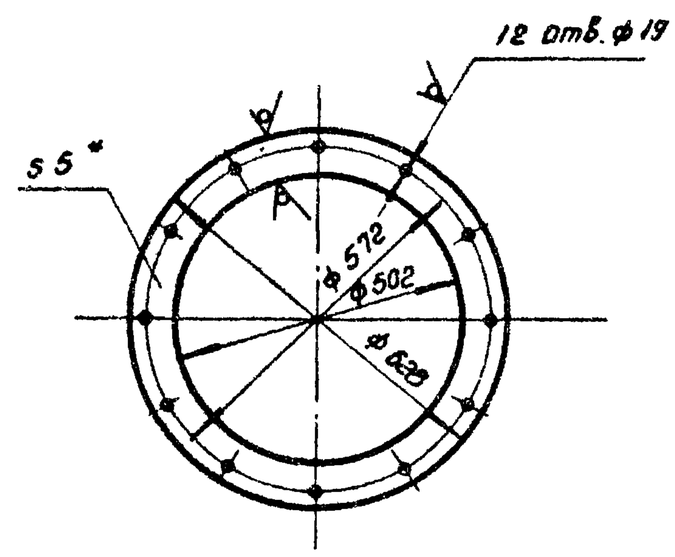

1* Размер для справок

2. Технические требования по КМП6.3-00.00.000 ТУ

Изм.	Лист	N докум	Подп.	Дата
Разраб.		Яковлева		VI.74
Проверил		Волкова		VII.74
Рук. гр.		Чепурной		8.74
Гл.сп.отд		Абратович		10.74
Н. контр.		Молочков		10.74
Утв.		Залетаев		10.74

КМП6.3-00.00.003

Прокладка

Лит.	Масса	Масштаб
И	0.8	1:10

Лист | Листов 1

Резина рулонная 5 кщ-м ГОСТ 7338-65

ГОССТРОЙ СССР СОЮЗМЕТАЛЛУРГСТРОЙНИИПРОЕКТ ЛЕНИНГРАДСКИЙ ПРОМСТРОЙПРОЕКТ

Копировал. Беркушкина Формат. 11