ГОСУДАРСТВЕННЫЙ КОМИТЕТ СОВЕТА МИНИСТРОВ СССР ПО ДЕЛАМ СТРОИТЕЛЬСТВА
(ГОССТРОЙ СССР)

ТИПОВЫЕ ДЕТАЛИ ОТОПИТЕЛЬНО-ВЕНТИЛЯЦИОННЫХ УСТАНОВОК

СЕРИЯ 1.494-23

ПЫЛЕУЛОВИТЕЛЬ КОАГУЛЯЦИОННЫЙ МОКРЫЙ ТИП КМП

ВЫПУСК 1

КМП1 - 0000000

РАБОЧИЕ ЧЕРТЕЖИ
ДЕТАЛЕЙ ОБЩЕГО ПРИМЕНЕНИЯ

Инв: 13619-02
Цена: 2-94

Госстрой СССР
Томгреский филиал ЦИТП
Типовой проект (серия)
№ 1-494-23.01
Заказ № 1595.
Цена 2 руб. 44 коп.
Тираж 500
Дата 12 I 1976г.

ГОСУДАРСТВЕННЫЙ КОМИТЕТ СОВЕТА МИНИСТРОВ СССР ПО ДЕЛАМ СТРОИТЕЛЬСТВА
(ГОССТРОЙ СССР)

ТИПОВЫЕ ДЕТАЛИ ОТОПИТЕЛЬНО-ВЕНТИЛЯЦИОННЫХ УСТАНОВОК

СЕРИЯ 1.494-23

ПЫЛЕУЛОВИТЕЛЬ КОАГУЛЯЦИОННЫЙ МОКРЫЙ ТИП КМП

ВЫПУСК 1

КМП1 - 00.00.000.

РАБОЧИЕ ЧЕРТЕЖИ
ДЕТАЛЕЙ ОБЩЕГО ПРИМЕНЕНИЯ

Гл. инженер проекта Синицына Е.Н.
Гл. инженер института Абрамов Н.И.
Гл. сантехник института Мамкин П.П.

РАЗРАБОТАНЫ
ПРОЕКТНЫМ ИНСТИТУТОМ
ЛЕНПРОМСТРОЙПРОЕКТ
СОЮЗМЕТАЛЛУРГСТРОЙНИИПРОЕКТ
ГОССТРОЯ СССР

УТВЕРЖДЕНЫ
И ВВЕДЕНЫ В ДЕЙСТВИЕ
С 1 декабря 1975 г.
ПРИКАЗ N 66
ГЛАВПРОМСТРОЙПРОЕКТА
ГОССТРОЯ СССР
ОТ 17 ноября 1975 г.

№ п/п	Наименование	Обозначение	страница
1	2	3	4
1	Титульный лист		
2	Содержание альбома	КМП1-00.00.000 ДСЯ	2, 3
3			
4	Технические условия	КМП1-00.00.000 ТУ	3, 4
5	Ведимость спецификаций	КМП1-03.00.000 ВС	4
6	" "	КМП1-04.00.000 ВС	5
7	" "	КМП1-06.00.000 ВС	
8	" "	КМП1-07.00.000 ВС	6
9	" "	КМП1-10.00.000 ВС	
10	Спецификации	КМП1-01.00.000	7
11	"	КМП1-02.00.000	
12	"	КМП1-03.00.000 л1	
13	"	" л2	
14	"	КМП1-03.01.000	8
15	"	КМП1-03.02.000	
16	"	КМП1-03.03.000	
17	"	КМП1-03.04.000	
18	"	КМП1-03.05.000	9
19	"	КМП1-04.00.000 л1	
20	"	" л2	
21	"	КМП1-04.01.000	
22	"	КМП1-04.02.000	10
23	"	КМП1-04.03.000	
24	"	КМП1-04.04.000	
25	"	КМП1-05.00.000	
26	"	КМП1-06.00.000	11
27	"	КМП1-06.01.000	
28	"	КМП1-06.02.000	
29	"	КМП1-07.00.000 л1	
30	"	" л2	12
31	"	КМП1-07.01.000	
32	"	КМП1-07.02.000 л1	
33	"	" л2	
34	"	КМП1-08.00.000 л1	13
35	"	" л2	
36	"	КМП1-09.00.000	
37	"	КМП1-10.00.000 л1	
38	"	" л2	14
39	"	" л3	
40	"	" л4	
41	"	КМП1-10.01.000	
42	Лапа опорная. Сборочный чертеж	КМП1-01.00.000 СБ	15
43	Косынка	КМП1-01.00.001	
44	Накладка	КМП1-01.00.002	
45	Лапа опорная. Сборочный чертеж.	КМП1-02.00.000 СБ	16
46	Косынка	КМП1-02.00.001	
47	Накладка	КМП1-02.00.002	
48	Лист	КМП1-02.00.003	
49	Гидрозатвор. Сборочный чертеж.	КМП1-03.00.000 СБ	17
50	Лист верхний. Сборочный чертеж.	КМП1-03.01.000 СБ	
51	Петля	КМП1-03.01.001	
52	Лист	КМП1-03.01.002	18
53	Крышка. Сборочный чертеж	КМП1-03.02.000 СБ	
54	Накладка	КМП1-03.02.001	
55	Полоса	КМП1-03.02.002	
56	Полоса	КМП1-03.02.003	19
57	Ручка	КМП1-03.02.004	
58	Петля	КМП1-03.02.005	
59	Лист	КМП1-03.02.006	
60	Лист боковой. Сборочный чертеж	КМП1-03.03.000 СБ	20
61	Проушина	КМП1-03.03.001	20
62	Лист боковой	КМП1-03.03.002	
63	Лист боковой. Сборочный чертеж.	КМП1-03.04.000 СБ	
64	Барашек. Сборочный чертеж.	КМП1-03.05.000 СБ	21
65	Размах	КМП1-03.05.001	
66	Трубка	КМП1-03.00.001	
67	Фланец	КМП1-03.00.002	
68	Патрубок	КМП1-03.00.003	22
69	Лист	КМП1-03.00.004	
70	Патрубок	КМП1-03.00.005	
71	Патрубок	КМП1-03.00.006	
72	Дно	КМП1-03.00.007	23
73	Прокладка	КМП1-03.00.008	
74	Ось	КМП1-03.00.009	
75	Ось	КМП1-03.00.010	
76	Гидрозатвор. Сборочный чертеж.	КМП1-04.00.000 СБ	24
77	Лист верхний. Сборочный чертеж.	КМП1-04.01.000 СБ	
78	Петля	КМП1-04.01.001	
79	Лист	КМП1-04.01.002	25
80	Крышка. Сборочный чертеж.	КМП1-04.02.000 СБ	
81	Полоса	КМП1-04.02.001	
82	Полоса	КМП1-04.02.002	
83	Лист	КМП1-04.02.003	26
84	Лист боковой. Сборочный чертеж.	КМП1-04.03.000 СБ	
85	Лист	КМП1-04.03.001	
86	Лист боковой. Сборочный чертеж	КМП1-04.04.000 СБ	
87	Патрубок	КМП1-04.00.001	27
88	Лист	КМП1-04.00.002	
89	Патрубок	КМП1-04.00.003	
90	Патрубок	КМП1-04.00.004	
91	Трубка	КМП1-04.00.005	28
92	Фланец	КМП1-04.00.006	
93	Дно	КМП1-04.00.007	
94	Ось	КМП1-04.00.008	
95	Форсунка. Сборочный чертеж.	КМП1-05.00.000 СБ	29
96	Колпак	КМП1-05.00.001	
97	Хомут	КМП1-05.00.002	
98	Вкладыш	КМП1-05.00.003	30
99	Ограничитель	КМП1-05.00.004	
100	Трубка	КМП1-05.00.005	
101	Люк. Сборочный чертеж.	КМП1-06.00.000 СБ	31
102	Корпус. Сборочный чертеж.	КМП1-06.01.000 СБ	
103	Лист	КМП1-06.01.001	32
104	Лист	КМП1-06.01.002	
105	Проушина	КМП1-06.01.003	
106	Лист	КМП1-06.02.001	
107	Крышка. Сборочный чертеж	КМП1-06.02.000 СБ	33
108	Лист	КМП1-06.02.002	34
109	Лист	КМП1-06.02.003	
110	Прокладка	КМП1-06.02.004	
111	Трубки	КМП1-06.02.005	
112	Ребро	КМП1-06.02.006	35
113	Петля	КМП1-06.02.007	
114	Полоса	КМП1-06.02.008	
115	Полоса	КМП1-06.02.009	
116	Полоса	КМП1-06.02.010	36
117	Полоса	КМП1-06.02.011	
118	Прокладка	КМП1-06.02.012	
119	Ось	КМП1-06.00.001	
120	Люк. Сборочный чертеж	КМП1-07.00.000 СБ	37
121	Корпус. Сборочный чертеж	КМП1-07.01.000 СБ	
122	Крышка. Сборочный чертеж	КМП1-07.02.000 СБ	38

Серия 1.494-23 Выпуск 1

Гл. инж. института	Яворский	
Гл. инж. проекта	Сунцына	
Гл. энергетик инж-та	Момкин	11.74

Инв. № подл. | Подпись и дата | Взам. инв. № | Инв. № дубл. | Подпись и дата

Изм.	Лист	№ докум.	Подпись	Дата
Разраб.		Чиканова		
Провер.		Чепурной		
Гл. спец.		Абрамович		
Н. контр.		Чернова		
Утв.		Заостров		

КМП1-00.00.000 ДСЯ

Пылеуловитель коагуляционный мокрый тип КМП. Детали общего применения. Содержание альбома.

Лит.	Лист.	Листов
И	1	2

ГПИ Теплоэлектропроект Ленинградский Промстройпроект

Копировал Решанова

1	2	3	4
123	Лист	КМП1-07.01.001	39
124	Лист	КМП1-07.02.001	
125	Лист	КМП1-07.02.002	
126	Трубка	КМП1-07.02.003	
127	Люк сборочный чертеж	КМП1-08.00.000 СБ	40
128	Клин	КМП1-08.00.001	
129	Скоба	КМП1-08.00.002	
130	Трубка	КМП1-08.00.003	41
131	Петля	КМП1-08.00.004	
132	Кронштейн	КМП1-08.00.005	
133	Ось	КМП1-08.00.006	
134	Лист	КМП1-08.00.007	42
135	Лист	КМП1-08.00.008	
136	Прокладка	КМП1-08.00.009	
137	Полоса	КМП1-08.00.010	
138	Клапан аварийный. Сборочный чертеж	КМП1-09.00.000 СБ.	43
139	Лист	КМП1-09.00.001	
140	Ушко	КМП1-09.00.002	
141	Ось	КМП1-09.00.003	
142	Фильтр. Сборочный чертеж	КМП1-10.00.000 СБ	44
143	Сетка фильтра. Сборочный чертеж	КМП1-10.01.000 СБ	45
144	Кольцо	КМП1-10.01.001	
145	Сетка	КМП1-10.01.002	
146	Корпус	КМП1-10.00.001	
147	Труба дырчатая	КМП1-10.00.002	46
148	Кольцо	КМП1-10.00.003	
149	Патрубок	КМП1-10.00.004	
150	Патрубок	КМП1-10.00.005	
151	Заглушка	КМП1-10.00.006	47
152	Прокладка	КМП1-10.00.007	
153	Прокладка	КМП1-10.00.008	

Серия 1.494-23 Выпуск 1.

Инв. № подл. | Подпись и дата | Взамен инв. № | Инв. № дубл. | Подпись и дата

Изм. Лист № докум. Подпись Дата

КМП1-03.00.000СОДСА

Лист 2

Копировал Решанова формат 11

Пылеуловитель коагуляционный мокрый тип КМП

серия 1.494-23

Технические условия

Выпуск 1

КМП1-03.00.000 ТУ

Гл. инженер института Абрамов

Гл. инженер проекта Синицына

Гл. сантехник института Мамкин

Копировал Решанова формат 11

1. Все детали и сборочные единицы должны быть изготовлены собраны и испытаны в полном соответствии с чертежами, стандартами, техническими условиями на изделия, указанными в рабочих чертежах, а так же настоящими техническими условиями.

2. Все отклонения от чертежей при изготовлении деталей и узлов, а так же изделия в целом, должны быть внесены в чертежи, поставляемые вместе с изделием (исполнительные чертежи).

3. В процессе изготовления оборудования подлежат обязательному контролю:
   а) качество и марки материалов;
   б) соответствие деталей, узлов и изделия в целом - рабочим чертежам и техническим условиям;
   в) качество технической обработки;
   г) качество сварки;
   д) качества пригонки и сборки узлов;
   е) внешний вид (отделка)
   ж) комплектность поставляемого изделия.

4. Сварка

4.1 Свариваемые детали из листового, сортового и фасонного проката должны быть выправлены в соответствии с принятой технологией завода изготовителя.

4.2. Разделку кромок под сварку производить по ГОСТ-5264-69. Шероховатость кромок должно соответствовать второму классу чистоты ГОСТ 2789-59.

Изм.	Лист	№ докум.	Подп.	Дата	КМП1-03.00.000ТУ			
Разраб.		Яковлева			Пылеуловитель коагуляционный мокрый тип КМП Гидрозатвор Технические условия	Лит.	Лист 2	Листов 5
Провер.		Чепурной		8.74				
Ст.инж.		Абратович		8.74		Госстрой СССР Союзметаллургстройпроект Ленинградский Промстройпроект		
Н.контр.		Малинкина		8.74				
Утв.		Залетаев		8.74				

Копировал Решанова формат 11

4.3. Места сварки должны быть предварительно очищены от ржавчины, масла, окалины и прочих загрязнений.

4.4. Электродуговая ручная сварка должна производиться электродами типа Э42 ГОСТ 9467-60

4.5. Дефекты, обнаруженные в сварных швах, как например: шлаковые включения, пористости, непроваренные места, трещины, воронки, пережоги, раковины и другие, должны быть выдублены и проварены вновь. Заварка дефектных мест без вырубки не допускается.

4.6. По внешнему виду сварные швы должны удовлетворять следующим требованиям:
   а) иметь гладкую мелкочешуйчатую поверхность и плавный переход к основному металлу:
   б) Наплавленный металл должен быть плотным по всей длине шва, не иметь трещин, скоплений и цепочек поверхностных пор.

4.7 Прочность швов сварных соединений должна быть не ниже прочности материала свариваемых деталей.

4.8. Контроль качества сварных швов производится до грунтовки и окраски деталей, узлов, изделия.

5. Механическая обработка.

5.1. Механическая обработка должна выполняться в соответствии с чертежами и настоящими техническими условиями.

Инв. № подл. | Подпись и дата | Взамен инв. № | Инв. № дубл. | Подпись и дата

Изм. Лист № докум. Подпись Дата

КМП1-03.00.000ТУ.

Лист 3

Копировал Решанова формат 11

5.2. Неуказанные предельные отклонения размеров должны быть выдержаны для:

отверстий — по А5
валов — по В5
остальных — по СМ7

5.3. Неуказанные предельные отклонения угловых размеров по 5 степени точности ГОСТ 8908-58.

5.4. Шероховатость поверхностей деталей должна соответствовать указанным в чертеже классам чистоты.

5.5. Механически обработанные поверхности не должны иметь заусенец, задиров, забоин, выхватов и ожогов, следов дробления стружки. Острые кромки не допускаются.

5.6. Сверление отверстий под болты и шпильки должно быть выполнено перпендикулярно к опорным поверхностям.

6. После изготовления каждая деталь должна маркироваться, с указанием № чертежа данной детали.

7. Окраска.

7.1. После изготовления и приемки контролером, изделие должно быть окрашено

7.2. Применяемые грунтовки, краски и лаки выбираются исходя из условий эксплуатации

7.3. Все детали перед окраской должны быть тщательно очищены от ржавчины, окалины, грязи, обезжирены и просушены.

7.4. Цвета окраски изделия в целом и его отдельных деталей и узлов должны отвечать требованиям охраны труда, техники безопасности и производственной санитарии.

7.5. Вопрос об окраске при наличии агрессивных сред решается в проекте установки каплеуловителя.

№ строки	Обозначение	Наименование	Куда входит: обозначение	кол.	общее кол.	Примечание
1	КМП1-03.00.000	Гидрозатвор				
2						
3	КМП1-03.01.000	Лист верхний	КМП1-03.00.000	1	1	
4	КМП1-03.02.000	Крышка	КМП1-03.00.000	1	1	
5	КМП-03.03.000	Лист боковой	КМП1-03.00.000	1	1	
6	КМП-03.04.000	Лист боковой	КМП1-03.00.000	1	1	
7	КМП-03.05.000	Барашек	КМП1-03.00.000	2	2	
8						
9						
10						
11						
12						
13						
14						
15						
16						
17						
18						
19						
20						
21						
22						
23						
24						

Разраб.	Чиканова			
Провер.	Чепурной			
Гл.спец.	Абрамович			
Н.контр.	Молочков			
Утв.	Залетов			

КМП1-03.00.000.ВС

Гидрозатвор

Ведомость спецификаций

Лит.	Лист	Листов
Н		1

ЛЕНПРОМ

копировал Решанова

Серия 1.494-23. Выпуск 1

№ строки	Обозначение	Наименование	Куда входит: Обозначение	Куда входит: кол.	Общее кол.	Примечание
1	КМП1-04.00.000	Гидрозатвор				
2						
3	КМП1-04.01.000	Лист верхний	КМП1-04.00.000	1	1	
4	КМП1-04.02.000	Крышка	КМП1-04.00.000	1	1	
5	КМП1-04.03.000	Лист боковой	КМП1-04.00.000	1	1	
6	КМП1-04.04.000	Лист боковой	КМП1-04.00.000	1	1	
7	КМП1-03.05.000	Барашек	КМП1-04.00.000	2	2	
8						
9						
10						
11						
12						
13						
14						
15						
16						
17						
18						
19						
20						
21						
22						
23						
24						

Инв. № подл. | Подпись и дата | Взамен инв. №

Изм.	Лист	№ докум.	Подпись	Дата			
Разраб.		Чиканова		V-74	КМП1-04.00.000 ВС		
Провер.		Чепурной		9.74	Гидрозатвор Ведомость спецификаций	Литер	Лист	Листов
Гл.спец. отд.		Абрамович		10.74		Н		1
Н.контр.		Молочков		9.74		Госстрой СССР Союзметаллургстройпроект Ленинградский Промстройпроект		
Утв.		Залетаев		10.74				

Копировал: Решонова Формат А2

Серия 1.494-23. Выпуск 1

№ строки	Обозначение	Наименование	Куда входит: Обозначение	Куда входит: кол.	Общее кол.	Примечание
1	КМП1-06.00.000	Люк				
2						
3	КМП1-06.01.000	Корпус	КМП1-06.00.000	1	1	
4	КМП1-06.02.000	Крышка	КМП1-06.00.000	1	1	
5	КМП1-03.05.000	Барашек	КМП1-06.00.000	2	2	
6						
7						
8						
9						
10						
11						
12						
13						
14						
15						
16						
17						
18						
19						
20						
21						
22						
23						
24						

Инв. № подл. | Подпись и дата | Взамен инв. № | Инв. № дубл. | Подпись и дата

Изм.	Лист	№ докум.	Подпись	Дата			
Разраб.		Чиканова		V-74	КМП1-06.00.000 ВС		
Провер.		Чепурной		9.74	Люк Ведомость спецификаций	Литер	Лист	Листов
Гл.спец. отд.		Абрамович		10.74		Н	1	
Н.контр.		Молочков		9.74		Госстрой СССР Союзметаллургстройпроект Ленинградский Промстройпроект		
Утв.		Залетаев		10.74				

№ строки	Обозначение	Наименование	Куда входит: Обозначение	Куда входит: кол.	общее кол.	Примечание
1	КМП1-07.00.000	Люк				
2						
3	КМП1-07.01.000	Корпус	КМП1-07.00.000	1	1	
4	КМП1-07.02.000	Крышка	КМП1-07.00.000	1	1	
5	КМП1-03.05.000	Барашек	КМП1-07.00.000	2	2	
6						
7						
8						
9						
10						
11						
12						
13						
14						
15						
16						
17						
18						
19						
20						
21						
22						
23						
24						

Серия 1.494-23 Выпуск 1.

Инв. № подл. | Подпись и дата | Взам. инв. № | Инв. № дубл. | Подпись и дата

изм.	лист	№ докум.	подпись	дата
Разраб.		Чиканова		VII-74
Провер.		Чепурной		8.74
Гл.сп. отд.		Абрамович		8.74
Н.контр.		Молочков		8.74
Утв.		Заветаев		10.74

КМП1-07.00.000 ВС

Люк

Ведомость спецификаций

литер	лист	листов
Н		1

ГОССТРОЙ СССР
СОЮЗМЕТАЛЛУРГСТРОЙНИИПРОЕКТ
ЛЕНИНГРАДСКИЙ ПРОМСТРОЙПРОЕКТ

Копировал Решанова Формат 12

№ строки	Обозначение	Наименование	Куда входит: Обозначение	Куда входит: кол.	общее кол.	Примечание
1	КМП 1-10.00.000	Фильтр				
2						
3	КМП 1-10.01.000	Сетка фильтра	КМП 1-10.00.000	1	1	
4						
5						
6						
7						
8						
9						
10						
11						
12						
13						
14						
15						
16						
17						
18						
19						
20						
21						
22						
23						
24						

Инв. № подл. | Подпись и дата | Взам. инв. № | Инв. № дубл. | Подпись и дата

изм.	лист	№ докум.	подп.	дата
Разраб.		Чиканова		III-74
Провер.		Чепурной		8.74
Гл.сп. отд.		Абрамович		8.74
Н.контр.		Молочков		8.74
Утв.		Заветаев		10.74

КМП 1-10.00.000 ВС

Фильтр

Ведомость спецификаций

литер	лист	листов
Н		1

ГОССТРОЙ СССР
СОЮЗМЕТАЛЛУРГСТРОЙНИИПРОЕКТ
ЛЕНИНГРАДСКИЙ ПРОМСТРОЙПРОЕКТ

Серия 1.494-23. Выпуск 1

Формат	Зона	Поз.	Обозначение	Наименование	Кол.	Примечание
				Документация		
11			КМП1-01.00.000СБ	Сборочный чертеж		
11			КМП1-03.00.000ТУ	Технические условия		
				Детали		
11		1	КМП1-01.00.001	Косынка	1	
11		2	КМП1-01.00.002	Лист	1	

Изм.	Лист	№ докум.	Подп.	Дата	КМП1-01.00.000			
Разраб.		Кузьмин		9.74	Лапа опорная	Лит.	Лист	Листов
Провер.		Чепурной		10.74		И		1
Гл.сп.отд.		Абрамович		10.74		Госстрой СССР Союзметаллургстройниипроект Ленинградский Промстройпроект		
Н.контр.		Молочков		X-74				
Утв.		Залетаев		X-74				

Копировал Копенкина Формат 11

Формат	Зона	Поз.	Обозначение	Наименование	Кол.	Примечание
				Документация		
11			КМП1-02.00.000СБ	Сборочный чертеж		
11			КМП1-03.00.000ТУ	Технические условия		
				Детали		
11		1	КМП1-02.00.001	Косынка	2	
			Переменные данные	Для исполнений		
				От КМП1-02.00.000 до КМП1-02.00.000-06 см. СБ.		
				Детали		
11		2	От КМП1-02.00.002 до КМП1-02.00.002-06	Накладка	1	
11		3	От КМП1-02.00.003 до КМП1-02.00.003-06	Лист	1	

Изм.	Лист	№ докум.	Подп.	Дата	КМП1-02.00.000.			
Разраб.		Кузьмин		9.74	Лапа опорная	Лит.	Лист	Листов
Проверил		Чепурной		10.74		И		1
Гл.сп.отд.		Абрамович		10.74		Госстрой СССР Союзметаллургстройниипроект Ленинградский Промстройпроект		
Н.контр.		Молочков		X-74				
Утв.		Залетаев		X-74				

Копировал Копенкина Формат 11

Формат	Зона	Поз.	Обозначение	Наименование	Кол.	Примечание
				Документация		
12			КМП1-03.00.000СБ	Сборочный чертеж		
11			КМП1-03.00.000ТУ	Технические условия		
12			КМП1-03.00.000ВС	Ведомость спецификаций		
				Сборочные единицы		
11		1	КМП1-03.01.000	Лист верхний	1	
		2	КМП1-03.02.000	Крышка	1	
11		3	КМП1-03.03.000	Лист боковой	1	
11		4	КМП1-03.04.000	Лист боковой	1	
11		5	КМП1-03.05.000	Барашек	2	
				Детали		
11		8	КМП1-03.00.001	Трубка	1	
11		9	КМП1-03.00.002	Фланец	1	
11		10	КМП1-03.00.003	Патрубок	1	
11		11	КМП1-03.00.004	Лист	1	
11		12	КМП1-03.00.005	Патрубок	1	
11		13	КМП1-03.00.006	Патрубок	1	
11		14	КМП1-03.00.007	Дно	1	
11		15	КМП1-03.00.008	Прокладка	1	
		16	КМП1-03.00.009	Ось	1	
		17	КМП1-03.00.010	Ось	2	

Изм.	Лист	№ докум.	Подп.	Дата	КМП1-03.00.000			
Разраб.		Кузьмин			Гидрозатвор	Лит.	Лист	Листов
Проверил		Чепурной				И	1	2
Гл.сп.отд.		Абрамович				Госстрой СССР Союзметаллургстройниипроект Ленинградский Промстройпроект		
Н.контр.		Молочков						
Утв.		Залетаев						

Формат	Зона	Поз.	Обозначение	Наименование	Кол.	Примечание
				Стандартные изделия		
				Болт ГОСТ 7798-70		
		20		М16×60.58	8	
				Болт откидной ГОСТ 3033-73		
		21		М12×75.58	2	
				Гайка ГОСТ 8915-70		
		22		М16,5	8	
				Шайбы ГОСТ 11371-68		
		23		Шайба 9	2	
		24		Шайба 12	4	
		25		Шайба 16	8	
				Шплинт ГОСТ 397-66		
		26		4×20	6	
				Фланец ГОСТ 1255-67		
		27		ДУ 150×10	2	

КМП1-03.00.000

Серия 1.494 вып. 23

Формат	Зона	Поз.	Обозначение	Наименование	Кол.	Примечание
				Документация		
Н			КМП1-03.01.000 СБ	Сборочный чертеж		
				Детали		
Н		1	КМП1-03.01.001	Петля	2	
Н		2	КМП1-03.01.002	Лист	1	

Инв. № подл. | Подпись и дата | Взам. инв. № | Инв. № дубл. | Подпись и дата

Изм.	Лист	№ докум.	Подп.	Дата	КМП1-03.01.000			
Разраб.		Кузьмин		12.74	Лист верхний	Лит.	Лист	Листов
Провер.		Четурной		12.74		И		1
Гл.спец.		Абрамович		12.74		ГОССТРОЙ СССР Союзметаллургстройниипроект Ленинградский Промстройпроект		
Н.контр.		Молочков		12.74				
Утв.		Залетаев		12.74				

Копировал Коленкина Формат Н

Формат	Зона	Поз.	Обозначение	Наименование	Кол.	Примечание
				Документация		
Н			КМП1-03.02.000 СБ	Сборочный чертёж		
				Детали		
Н		1	КМП1-03.02.001	Накладка	2	
Н		2	КМП1-03.02.002	Полоса	2	
Н		3	КМП1-03.02.003	Полоса	1	
Н		4	КМП1-03.02.004	Ручка	1	
Н		5	КМП1-03.02.005	Петля	1	
Н		6	КМП1-03.02.006	Лист	1	

Инв. № подл. | Подпись и дата | Взам. инв. № | Инв. № дубл. | Подпись и дата

Изм.	Лист	№ докум.	Подп.	Дата	КМП1-03.02.000			
Разраб.		Кузьмин		12.74	Крышка	Лит.	Лист	Листов
Провер.		Четурной		12.74		И		1
Гл.спец.		Абрамович		12.74		ГОССТРОЙ СССР Союзметаллургстройниипроект Ленинградский Промстройпроект		
Н.контр.		Молочков		12.74				
Утв.		Залетаев		12.74				

Копировал Коленкина Формат Н

Формат	Зона	Поз.	Обозначение	Наименование	Кол.	Примечание
				Документация		
Н			КМП1-03.03.000 СБ	Сборочный чертёж		
				Детали		
Н		1	КМП1-03.03.001	Проушина	2	
Н		2	КМП1-03.03.002	Лист	1	

Инв. № подл. | Подпись и дата | Взам. инв. № | Инв. № дубл. | Подпись и дата

Изм.	Лист	№ докум.	Подп.	Дата	КМП1-03.03.000			
Разраб.		Кузьмин		12.74	Лист боковой	Лит.	Лист	Листов
Провер.		Четурной		12.74		И		1
Гл.спец.		Абрамович		12.74		ГОССТРОЙ СССР Союзметаллургстройниипроект Ленинградский Промстройпроект		
Н.контр.		Молочков		12.74				
Утв.		Залетаев		12.74				

Формат	Зона	Поз.	Обозначение	Наименование	Кол.	Примечание
				Документация		
Н			КМП1-03.04.000 СБ.	Сборочный чертёж		
				Детали		
Н		1	КМП1-03.03.001	Проушина	2	
Н		2	КМП1-03.03.002	Лист	1	

Инв. № подл. | Подпись и дата | Взам. инв. № | Инв. № дубл. | Подпись и дата

Изм.	Лист	№ докум.	Подп.	Дата	КМП1-03.04.000			
Разраб.		Кузьмин		12.74	Лист боковой	Лит.	Лист	Листов
Провер.		Четурной		12.74		И		1
Гл.спец.		Абрамович		12.74		ГОССТРОЙ СССР Союзметаллургстройниипроект Ленинградский Промстройпроект		
Н.контр.		Молочков		12.74				
Утв.		Залетаев		12.74				

Серия 1.494-23 Выпуск 1

Формат	Зона	Поз.	Обозначение	Наименование	Кол.	Примечание
				Документация		
11			КМП1-03.05.000 СБ	Сборочный чертеж		
				Детали		
11		1	КМП1-03.05.001.	Размах	2	
				Стандартные изделия		
		2		Гайка ГОСТ 5915-70		
				М12,5	1	

Инв. № подл. | Подпись и дата | Взам. инв. № | Инв. № дубл. | Подпись и дата

КМП1-03.05.000

Изм.	Лист	№ докум.	Подп.	Дата
Разраб.	Кузьмин			10.74
Провери.	Чепурной			10.74
Гл.сп.отд.	Абрамович			10.74
Н.контр.	Молочков			X-74
Утв.	Залетаев			X-74

Барашек

Лит. | Лист | Листов: И | | | 1

ГОССТРОЙ СССР
СОЮЗМЕТАЛЛУРГСТРОЙНИИПРОЕКТ
ЛЕНИНГРАДСКИЙ ПРОМСТРОЙПРОЕКТ

Копировал Копенкина Формат 11

Формат	Зона	Поз.	Обозначение	Наименование	Кол.	Примечание
				Документация		
12			КМП1-04.00.000 СБ	Сборочный чертеж		
11			КМП1-03.00.000 ТУ	технические условия		
12			КМП1-04.00.000 ВС	Ведомость спецификаций		
				Сборочные единицы		
11		1	КМП1-04.01.000	лист верхний	1	
11		2	КМП1-04.02.000	Крышка	1	
11		3	КМП1-04.03.000	Лист боковой	1	
11		4	КМП1-04.04.000	лист боковой	1	
11		5	КМП1-03.05.000	Барашек	2	
				Детали		
11		8	КМП1-04.00.001	Патрубок	1	
11		9	КМП1-04.00.002	Лист	1	
11		10	КМП1-04.00.003	Патрубок	1	
11		11	КМП1-04.00.004	Патрубок	1	
11		12	КМП1-04.00.005	трубка	1	
11		13	КМП1-04.00.006	фланец	1	
11		14	КМП1-04.00.007	Дно	1	
11		15	КМП1-04.00.008	Ось	1	
11		16	КМП1-03.00.008	Прокладка	1	
11		17	КМП1-03.00.010	Ось	2	

Инв. № подл. | Подпись и дата | Взам. инв. № | Инв. № дубл. | Подпись и дата

КМП1-04.00.000

Изм.	Лист	№ докум.	Подп.	Дата
Разраб.	Кузьмин			
Провери.	Чепурной			10.74
Гл.сп.отд.	Абрамович			10.74
Н.контр.	Молочков			X-74
Утв.	Залетаев			X-74

Гидрозатвор

Лит. | Лист: 1 | Листов: 2

ГОССТРОЙ СССР
СОЮЗМЕТАЛЛУРГСТРОЙНИИПРОЕКТ
ЛЕНИНГРАДСКИЙ ПРОМСТРОЙПРОЕКТ

Копировал Копенкина Формат 11

Формат	Зона	Поз.	Обозначение	Наименование	Кол.	Примечание
				Стандартные изделия		
				Болт ГОСТ 7798-70		
		20		М16х60.58	8	
				Болт откидной ГОСТ 3033-73		
		21		М12х75. 58	2	
				Гайка ГОСТ 8915-70		
		22		М16,5	8	
				Шайбы ГОСТ 11371-68		
		23		Шайба 9	2	
		24		Шайба 12	4	
		25		Шайба 16	8	
				Шплинт ГОСТ 397-66		
		26		4х20	6	
				Фланец ГОСТ 1255-71		
		27		ДУ 150х10	2	

Инв. № подл. | Подпись и дата | Взам. инв. № | Инв. № дубл. | Подпись и дата

КМП1-04.00.000

Изм. | Лист | № докум. | Подпись | Дата

Лист

Формат	Зона	Поз.	Обозначение	Наименование		Примечание
				Документация		
11			КМП1-04.01.000 СБ	Сборочный чертеж		
				Детали		
11		1	КМП1-04.01.001	Петля	2	
11		2	КМП1-04.01.002	Лист	1	

Инв. № подл. | Подпись и дата | Взам. инв. № | Инв. № дубл. | Подпись и дата

КМП1-04.01.000

Изм.	Лист	№ докум.	Подп.	Дата
Разраб.	Кузьмин			
Провери.	Чепурной			
Гл.сп.отд.	Абрамович			
Н.контр.	Молочков			
Утв.	Залетаев			

Лист верхний

Лит. | Лист | Листов

ГОССТРОЙ СССР
СОЮЗМЕТАЛЛУРГСТРОЙНИИПРОЕКТ
ЛЕНИНГРАДСКИЙ ПРОМСТРОЙПРОЕКТ

Серия 1.494-23 выпуск 1

Формат	Зона	поз.	Обозначение	Наименование	кол.	Примечание
				Документация		
11			КМП1-04.02.000СБ	Сборочный чертёж		
				Детали		
11		1	КМП1-04.02.001	Полоса	1	
11		2	КМП1-04.02.002	Полоса	2	
11		3	КМП1-04.02.003	Лист	1	
11		4	КМП1-03.02.001	Накладка	2	
11		5	КМП1-03.02.004	Ручка	1	
11		6	КМП1-03.02.005	Петля	1	

Подпись и дата | Инв. № дубл. | Взам. инв. № | Подпись и дата | Инв. № подл.

Изм.	Лист	№ докум.	Подп.	Дата	КМП1-04.02.000			
Разраб.		Кузьмин		1.74	Крышка	Лит.	Лист	Листов
Проверил		Чепурной		10.74		И		1
Гл.сп.отд		Абрамович		10.74		Госстрой СССР Союзметаллургстройниипроект Ленинградский Промстройпроект		
Н.контр.		Молочков		X-74				
Утв.		Залетаев		X-74				

Копировал Коленкина формат 11

Формат	Зона	поз.	Обозначение	Наименование	кол.	Примечание
				Документация		
11			КМП1-04.03.000СБ	Сборочный чертеж		
				Детали		
11		1	КМП1-03.03.001	Проушина	2	
11		2	КМП1-04.03.001	Лист	1	

Подпись и дата | Инв. № дубл. | Взам. инв. № | Подпись и дата | Инв. № подл.

Изм.	Лист	№ докум.	Подп.	Дата	КМП1-04.03.000			
Разраб.		Кузьмин		1.74	Лист боковой	Лит.	Лист	Листов
Проверил		Чепурной		10.74		И		1
Гл.сп.отд		Абрамович		10.74		Госстрой СССР Союзметаллургстройниипроект Ленинградский Промстройпроект		
Н.контр.		Молочков		X-74				
Утв.		Залетаев		X-74				

Копировал Коленкина формат 11

Формат	Зона	поз.	Обозначение	Наименование	кол.	Примечание
				Документация		
11			КМП1-04.04.000	Сборочный чертёж		
				Детали		
11		1	КМП1-03.03.001	Проушина	2	
11		2	КМП1-04.03.001	Лист	1	

Подпись и дата | Инв. № дубл. | Взам. инв. № | Подп. и дата | Инв. № подл.

Изм.	Лист	№ докум.	Подп.	Дата	КМП1-04.04.000.			
Разраб.		Кузьмин		1.74	Лист боковой	Лит.	Лист	Листов
Проверил		Чепурной		10.74		И		1
Гл.сп.отд		Абрамович		10.74		Госстрой СССР Союзметаллургстройниипроект Ленинградский Промстройпроект		
Н.контр.		Молочков		X-74				
Утв.		Залетаев		X-74				

Копировал Коленкина формат 11

Формат	Зона	поз.	Обозначение	Наименование	кол.	Примечание
				Документация		
12			КМП1-05.00.000 СБ	Сборочный чертёж		
11			КМП1-03.00.000 ТУ	технические условия		
				Детали		
11		1	КМП1-05.00.001	Колпак	1	
11		2	КМП1-05.00.002	Хомут	2	
11		3	КМП1-05.00.003	Вкладыш	2	
11		4	КМП1-05.00.004	Ограничитель	1	
11		5	КМП1-05.00.005	трубка	1	
6.4		6	КМП1-05.00.006	трубка		
				Трубка тип I средней тверд.		
				ст.и 8х3 ГОСТ 5496-67 ℓ=300	1	0,1 кг
				Стандартные изделия		
				Болт ГОСТ 7798-70		
		8		М6х30.58	2	
				Гайка ГОСТ 5915-70		
		9		М6,5	2	
				Шайба ГОСТ 11371-68		
		10		Шайба 6	2	
				Ниппель ГОСТ 8967-59		
		11		ДУ 50	1	

Подпись и дата | Инв. № дубл. | Взам. инв. № | Подпись и дата | Инв. № подл.

Изм.	Лист	№ докум.	Подп.	Дата	КМП1-05.00.000			
Разраб.		Кузьмин		1.74	Форсунка	Лит.	Лист	Листов
Проверил		Чепурной		10.74		И		1
Гл.сп.отд		Абрамович		10.74		Госстрой СССР Союзметаллургстройниипроект Ленинградский Промстройпроект		
Н.контр.		Молочков		X-74				
Утв.		Залетаев		X-74				

Серия 1.494-29 Выпуск 1

Формат	Зона	Поз.	Обозначение	Наименование	Кол.	Примечан.
				Документация		
12			КМП1-06.00.000СБ	Сборочный чертёж		
11			КМП1-03.00.000ТУ	Технические условия		
12			КМП1-06.00.000ВС	Ведомость спецификаций		
				Сборочные единицы		
11		1	КМП1-06.01.000	Корпус	1	
11		2	КМП1-06.02.000	Крышка	1	
11		3	КМП1-03.05.000	Барашек	2	
				Детали		
11		5	КМП1-06.00.001	Ось	1	
11		6	КМП1-03.00.009	Ось	2	
				Стандартные изделия		
				Болт откидной ГОСТ 3033-73		
		8		М12×75. 58	2	
				Шайбы ГОСТ 11371-68		
		9		Шайба 12	4	
		10		Шайба 18	2	
				Шплинт ГОСТ 397-66		
		11		4×20	4	
		12		5×30	2	

Инв. № подл. | Подпись и дата | Взам. инв. № | Инв. № дубл. | Подпись и дата

Изм.	Лист	№ докум.	Подп.	Дата	КМП1-06.00.000			
Разраб.		Кузьмин		1.74	Люк	Лит.	Лист	Листов
Проверил		Чепурной		10.74		И		1
Гл.сп.отд.		Абрамович		10.74		Госстрой СССР Союзметаллургстройниипроект Ленинградский Промстройпроект		
Н.контр.		Молочков		X-74				
Утв.		Залетаев		X-74				

Копировал Копенкина Формат 11

Формат	Зона	Поз.	Обозначение	Наименование	Кол.	Примечан.
				Документация		
12			КМП1-06 01 000СБ	Сборочный чертёж		
				Детали		
11		1	КМП1-06.01.001	Лист	2	
11		2	КМП1-06.01.002	Лист	2	
11		3	КМП1-06.01.003	Проушина	4	
11		4	КМП1-03.03.001	Проушина	4	

Инв. № подл. | Подпись и дата | Взам. инв. № | Инв. № дубл. | Подпись и дата

Изм.	Лист	№ докум.	Подп.	Дата	КМП1-06.01.000			
Разраб.		Кузьмин		1.74	Корпус	Лит.	Лист	Листов
Проверил		Чепурной		10.74		И		1
Гл.сп.отд.		Абрамович		10.74		Госстрой СССР Союзметаллургстройниипроект Ленинградский Промстройпроект		
Н.контр.		Молочков		X-74				
Утв.		Залетаев		X-74				

Копировал Копенкина Формат 11

Формат	Зона	Поз.	Обозначение	Наименование	Кол.	Примечан.
				Документация		
22			КМП1-06.02.000СБ	Сборочный чертеж		
				Детали		
11		1	КМП1-06.02.001	Лист	1	
11		2	КМП1-06.02.002	Лист	1	
11		3	КМП1-06.02.003	Лист	2	
11		4	КМП1-06.02.004	Прокладка	2	
11		5	КМП1-06.02.005	Трубка	1	
11		6	КМП1-06.02.006	Ребро	2	
11		7	КМП1-06.02.007	Петля	2	
11		8	КМП1-06.02.008	Полоса	2	
11		9	КМП1-06.02.009	Полоса	2	
11		10	КМП1-06.02.010	Полоса	2	
11		11	КМП1-06.02.011	Полоса	2	
11		12	КМП1-06.02.012	Прокладка	1	
11		13	КМП1-03.02.001	Накладка	2	
				Стандартные изделия		
				Колпак ГОСТ 8962-59		
		15		ДУ15	1	

Инв. № подл. | Подпись и дата | Взам. инв. № | Инв. № дубл. | Подпись и дата

Изм.	Лист	№ докум.	Подп.	Дата	КМП1-06.02.000			
Разраб.		Кузьмин		1.74	Крышка	Лит.	Лист	Листов
Проверил		Чепурной		10.74		И		1
Гл.сп.отд.		Абрамович		10.74		Госстрой СССР Союзметаллургстройниипроект Ленинградский Промстройпроект		
Н.контр.		Молочков		X-74				
Утв.		Залетаев		X-74				

Копировал Копенкина Формат 11

Формат	Зона	Поз.	Обозначение	Наименование	Кол.	Примечан.
				Документация		
12			КМП1-07.00.000 СБ	Сборочный чертёж		
11			КМП1-03.00.000 ТУ	Технические условия		
12			КМП1-07.00.000 ВС	Ведомость спецификаций		
				Сборочные единицы		
11		1	КМП1-03.05.000	Барашек	2	
				Детали		
11		3	КМП1-03.00.009	Ось	2	
11		4	КМП1-06.00.001	Ось	1	
				Стандартные изделия		
				Болт откидной ГОСТ 3033-73		
		6		М12×75. 58	2	
				Шайбы ГОСТ 11371-68		
		7		Шайба 12	4	
		8		Шайба 18	2	
				Шплинты ГОСТ 397-66		
		9		4×20	4	
		10		5×30	2	
				Переменные данные для исполнений		
				От КМП1-07.00.000 до КМП1-07.00.000-04 см СБ		

Инв. № подл. | Подпись и дата | Взам. инв. № | Инв. № дубл. | Подпись и дата

Изм.	Лист	№ докум.	Подп.	Дата	КМП1-07.00.000			
Разраб.		Кузьмин		1.74	Люк	Лит.	Лист	Листов
Проверил		Чепурной		10.74		И	1	2
Гл.сп.отд.		Абрамович		10.74		Госстрой СССР Союзметаллургстройниипроект Ленинградский Промстройпроект		
Н.контр.		Молочков		X-74				
Утв.		Залетаев		X-74				

Копировал Копенкина Формат 11

Серия 1.494-23 Выпуск 1.

Форма	Зона	Поз.	Обозначение	Наименование	Кол.	Примечание
				Сборочные единицы		
11		12	От КМП1-07.01.000 до КМП1-07.01.000-04	Корпус	1	
11		13	От КМП1-07.02.000 до КМП1-07.02.000-04	Крышка	1	

Инв. № подл. | Подпись и дата | Взам. инв. № | Инв. № дубл. | Подпись и дата

Изм.	Лист	№ докум.	Подпись	Дата	КМП1-07.00.000	Лист 2

Форма	Зона	Поз.	Обозначение	Наименование	Кол.	Примечание
				Документация		
12			КМП1-07.01.000 СБ	Сборочный чертёж		
				Детали		
11		1	КМП1-03.03.001	Проушина	4	
11		2	КМП1-06.01.002	Лист	2	
11		3	КМП1-06.01.003	Проушина	4	
				Переменные данные для исполнений		
				От КМП1-07.01.000 до КМП1-07.01.000-04 см. СБ.		
				Детали		
11		5	От КМП1-07.01.001 до КМП1-07.01.001-04	Лист	2	

Инв. № подл. | Подпись и дата | Взам. инв. № | Инв. № дубл. | Подпись и дата

Изм.	Лист	№ докум.	Подп.	Дата	КМП1-07.01.000		Лит.	Лист	Листов
Разраб.	Кузьмин			7.5.74	Корпус		Ц		1
Провер.	Чепурной			16.5.74			Госстрой СССР Союзметаллургстроинипроект Ленинградский Промстройпроект		
Гл.ст.инж.	Абрамович			10.74					
Н.контр.	Молочков			10.74					
Утв.	Залетаев			1.11.74					

Копировал Копенкина Формат 11

Форма	Зона	Поз.	Обозначение	Наименование	Кол.	Примечание
				Документация		
22			КМП1-07.02.000 СБ.	Сборочный чертеж		
				Детали		
11		1	КМП1-03.02.001	Накладка	2	
11		2	КМП1-06.02.001	Лист	1	
11		3	КМП1-06.02.004	Прокладка	1	
11		4	КМП1-06.02.006	Ребро	2	
11		5	КМП1-06.02.007	Петля	2	
11		6	КМП1-06.02.008	Полоса	2	
11		7	КМП1-06.02.009	Полоса	2	
11		8	КМП1-06.02.010	Полоса	2	
11		9	КМП1-06.02.011	Полоса	2	
11		10	КМП1-06.02.012	Прокладка	1	
				Стандартные изделия		
				Колпачок ГОСТ 8962-59		
		12		Ду 15	1	

Инв. № подл. | Подпись и дата | Взам. инв. № | Инв. № дубл. | Подпись и дата

Изм.	Лист	№ докум.	Подп.	Дата	КМП1-07.02.000		Лит.	Лист	Листов
Разраб.	Кузьмин			7.5.74	Крышка		Ц	1	2
Провер.	Чепурной			16.5.74			Госстрой СССР Союзметаллургстроинипроект Ленинградский Промстройпроект		
Гл.ст.инж.	Абрамович			10.74					
Н.контр.	Молочков			10.74					
Утв.	Залетаев			1.11.74					

Копировал Копенкина Формат 11

Форма	Зона	Поз.	Обозначение	Наименование	Кол.	Примечание
				Переменные данные для исполнений		
				От КМП1-07.02.000 до КМП1-07.02.000-04 см. СБ.		
				Детали		
		14	От КМП1-07.02.001 до КМП1-07.02.001-04	Лист	2	
		15	От КМП1-07.02.002 до КМП1-07.02.002-04	Лист	1	
		16	От КМП1-07.02.003 до КМП1-07.02.003-04	Трубка	1	

Инв. № подл. | Подпись и дата | Взам. инв. № | Инв. № дубл. | Подпись и дата

Изм.	Лист	№ докум.	Подпись	Дата	КМП1-07.02.000	Лист 2

Копировал Копенкина Формат 11

Серия 1.494-23 Выпуск 1

Формат	Зона	Поз.	Обозначение	Наименование	Кол.	Примечание
				Документация		
12			КМП1-08.00.000СБ	Сборочный чертеж		
11			КМП1-03.00.000ТУ	Технические условия		
				Детали		
11		1	КМП1-08.00.001	Клин	1	
11		2	КМП1-08.00.002	Скоба	2	
11		3	КМП1-08.00.003	Трубка	1	
11		4	КМП1-08.00.004	Петля	1	
11		5	КМП1-08.00.005	Кронштейн	2	
11		6	КМП1-08.00.006	Ось	1	
11		7	КМП1-03.02.004	Ручка	1	
11		8	КМП1-06.02.012	Прокладка	1	
				Стандартные изделия		
				Колпак ГОСТ 8962-59		
		11		ДУ 15	1	
				Шплинт ГОСТ 397-66		
		12		1,6×12	2	
				Шайба ГОСТ 11371-68		
		13		Шайба 5	2	

Инв. № подл. | Подпись и дата | Взам. инв. № | Инв. № дубл. | Подпись и дата

Изм.	Лист	№ докум.	Подп.	Дата
Разраб.	Кузьмин			9.74
Проверил	Чепурной			10.74
Гл. спец. отд.	Абратович			10.74
Н. контр.	Молочков			X-74
Утв.	Залетаев			X-74

КМП1-08.00.000

Люк

Лит.	Лист	Листов
И	1	2

Госстрой СССР
Союзметаллургстройниипроект
Ленинградский
Промстройпроект

Копировал | Формат 11

Формат	Зона	Поз.	Обозначение	Наименование	Кол.	Примечание
			Переменные данные	для исполнений		
				от КМП1-08.00.000		
				до КМП1-08.00.000-02		
				см. СБ.		
				Детали		
11		15	от КМП1-08.00.007	Лист	1	
			до КМП1-08.00.007-02			
11		16	от КМП1-08.00.008	Лист	1	
			до КМП1-08.00.008-02			
11		17	от КМП1-08.00.009	Прокладка	1	
			до КМП1-08.00.009-02			
11		18	от КМП1-08.00.010	Полоса	2	
			до КМП1-08.00.010-02			

Инв. № подл. | Подпись и дата | Взам. инв. № | Инв. № дубл. | Подпись и дата

Изм.	Лист	№ докум.	Подпись	Дата

КМП1-08.00.000

Лист 2

Копировал Коленкина | Формат 11

Формат	Зона	Поз.	Обозначение	Наименование	Кол.	Примечание
				Документация		
11			КМП1-09.00.000СБ	Сборочный чертёж		
11			КМП1-03.00.000ТУ	Технические условия		
				Детали		
11		1	КМП1-09.00.002	Ушко	2	
11		2	КМП1-09.00.003	Ось	2	
6.4		3	КМП1-09.00.004	Прокладка		
				Резина губчатая 5		
				ТУ 38-5-1206-68		
				160×160	1	0,12 кг
			Переменные данные для исполнений			
				От КМП1-09.00.000		
				до КМП1-09.00.000-06		
				см. СБ		
				Детали		
11		4	От КМП1-09.00.001	Лист	1	
			до КМП1-09.00.001-06			

Инв. № подл. | Подпись и дата | Взам. инв. № | Инв. № дубл. | Подпись и дата

Изм.	Лист	№ докум.	Подп.	Дата
Разраб.	Кузьмин			9.74
Проверил	Чепурной			10.74
Гл. спец. отд.	Абратович			10.74
Н. контр.	Молочков			X-74
Утв.	Залетаев			X-74

КМП1-09.00.00.

Клапан аварийный

Лит.	Лист	Листов
И	1	1

Госстрой СССР
Союзметаллургстройниипроект
Ленинградский
Промстройпроект

Формат	Зона	Поз.	Обозначение	Наименование	Кол.	Примечание
				Документация		
22			КМП1-10.00.000СБ	Сборочный чертеж		
11			КМП1-03.00.000ТУ	Технические условия		
12			КМП1-10.00.000ВС	Ведомость спецификаций		
				Детали		
11		1	КМП1-03.02.004	Ручка	1	
			Переменные данные для исполнений			
				От КМП1-10.00.000		
				до КМП1-10.00.000-02		
				см. СБ.		
				Сборочные единицы		
11		2	От КМП1-10.01.000	Сетка фильтра	1	
			до КМП1-10.01.000-02			

Инв. № подл. | Подпись и дата | Взам. инв. № | Инв. № дубл. | Подпись и дата

Изм.	Лист	№ докум.	Подп.	Дата
Разраб.	Кузьмин			9.74
Проверил	Чепурной			10.74
Гл. спец. отд.	Абратович			10.74
Н. контр.	Молочков			X-74
Утв.	Залетаев			X-74

КМП1-10.00.000

Фильтр

Лит.	Лист	Листов
	1	

Госстрой СССР
Союзметаллургстройниипроект
Ленинградский
Промстройпроект

Серия 1.494-23 Выпуск 1.

Формат	Зона	Поз.	Обозначение	Наименование	Кол.	Примечан.
				Детали		
11		4	от КМП1-10.00.001	Корпус	1	
			до КМП1-10.00.001-02			
11		5	от КМП1-10.00.002	Труба дырчатая	1	
			до КМП1-10.00.002-02			
11		6	от КМП1-10.00.003	Кольцо	1	
			до КМП1-10.00.003-02			
11		7	от КМП1-10.00.004	Патрубок	1	
			до КМП1-10.00.004-02			
11		8	от КМП1-10.00.005	Патрубок	1	
			до КМП1-10.00.005-02			
11		9	от КМП1-10.00.006	Заглушка	1	
			до КМП1-10.00.006-02			
11		10	от КМП-10.00.007	Прокладка	1	
			до КМП1-10.00.007-02			
11		11	от КМП1-10.00.008	Прокладка	2	
			до КМП1-10.00.008-02			
				КМП1-10.00.000		
				СМ. СБ		
				Стандартные изделия		
				Болты ГОСТ 7798-70		
		14		М16х55.58	4	
		15		М20х75.58	8	

Инв. № подл. | Подпись и дата | Взам. инв. № | Инв. № дубл. | Подпись и дата

Изм. Лист № докум. Подпись Дата

КМП1-10.00.000

Лист

Копировал Копенкина Формат 11

Формат	Зона	Поз.	Обозначение	Наименование	Кол.	Примечание
				Гайки ГОСТ 8915-70		
		16		М16.5	4	
		17		М20.5	8	
				Шайбы ГОСТ 11371-68		
		18		Шайба 16	4	
		19		Шайба 20	8	
				Фланцы ГОСТ 1255-67		
		20		Ду 50х10	4	
		21		Ду 150х10	1	
				КМП1-00.00.000-01		
				СМ. СБ.		
				Стандартные изделия		
				Болты ГОСТ 7798-70		
		14		М 16х60.58	4	
		15		М 20х75.58	8	
				Гайки ГОСТ 8915-70		
		16		М 16.5	4	
		17		М 20.5	8	
				Шайбы ГОСТ 11371-68		
		18		Шайба 16	4	
		19		Шайба 20	6	
				Фланцы ГОСТ 1255-67		
		20		Ду 80х10	4	
		21		Ду 200х10	1	

Инв. № подл. | Подпись и дата | Взам. инв. № | Инв. № дубл. | Подпись и дата

Изм. Лист № докум. Подпись Дата

КМП1-10.00.000

Лист 3

Копировал Копенкина Формат 11

Формат	Зона	Поз.	Обозначение	Наименование	Кол.	Примечан.
				КМП1-10.00.000-02		
				СМ. СБ		
				Стандартные изделия		
				Болт ГОСТ 7798-70		
		15		М 20х75.58	30	
				Гайка ГОСТ 8915-70		
		17		М 20.5	30	
				Шайба ГОСТ 11371-68		
		19		Шайба 20	30	
				Фланц ГОСТ 1255-67		
		20		Ду 150х10	4	
		21		Ду 250х10	1	

Инв. № подл. | Подп. и дата | Взам. инв. № | Инв. № дубл. | Подпись и дата

Изм. Лист № докум. Подпись Дата

КМП1-10.00.000

Лист 4

Копировал Копенкина Формат 11

Формат	Зона	Поз.	Обозначение	Наименование	Кол.	Примечан.
				Документация		
11			КМП1-10.01.000СБ	Сборочный чертеж		
			Переменные данные	для исполнений		
				От КМП1-10.00.000		
				до КМП1-10.00.000-02		
				СМ. СБ.		
				Детали		
11		1	от КМП1-10.00.001	Кольцо	2	
			до КМП1-10.00.001-02			
11		2	от КМП1-10.00.002	Сетка	1	
			до КМП1-10.00.002-02			

Инв. № подл. | Подпись и дата | Взам. инв. № | Инв. № дубл. | Подпись и дата

Изм.	Лист	№ докум.	Подп.	Дата
Разраб.		Кузьмин		
Проверил		Чепурный		
Гл. спец.		Абрамович		
Н. контр.		Молочков		
Утв.		Залетов		

КМП1-10.01.000

Сетка фильтра

Лит.	Лист	Листов
Ц		1

Госстрой СССР Ленинградский Промстройпроект

Копировал Копенкина Формат 11

КМП1-01.00.000

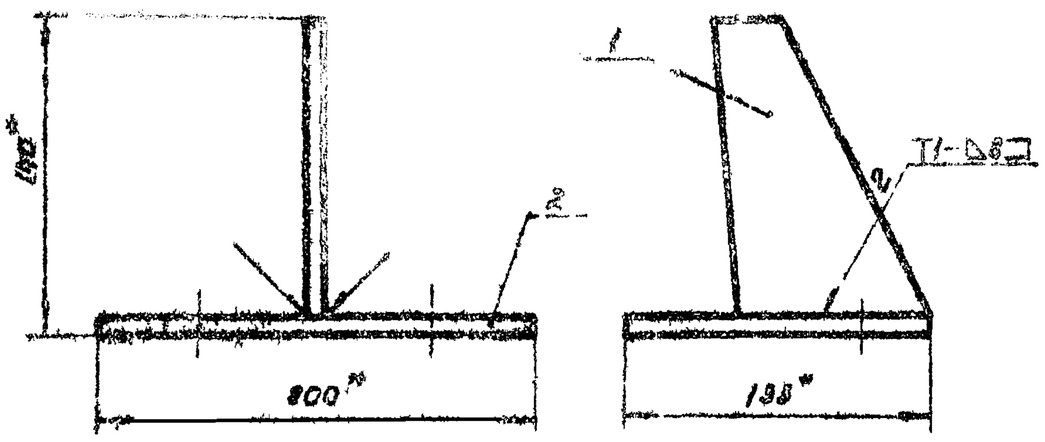

1.* Размеры для справок.
2. Сварные швы по ГОСТ 5964-69
Технические требования.
3. по КМП1-00.00.000ТУ.

Изм.	Лист	N докум.	Подп.	Дата	КМП1-01.00.000.СБ		
Разраб.	Абрамова				Лапа опорная Сборочный чертеж.	Лит.	Масса	Масштаб
Проверил	Волкова					И	2,77	1:2,5
Рук. гр.	Чепурной					Лит.	Листов 1.
Гл.сп.отд	Абрамович					ГОССТРОЙ СССР Союзметаллургстройниипроект Ленинградский Промстройпроект
Н.контр.	Молочков						
Утв.	Залетов						

Копировал Беркушина. Формат 4

КМП1-01.00.001

(∞)(▽) 15

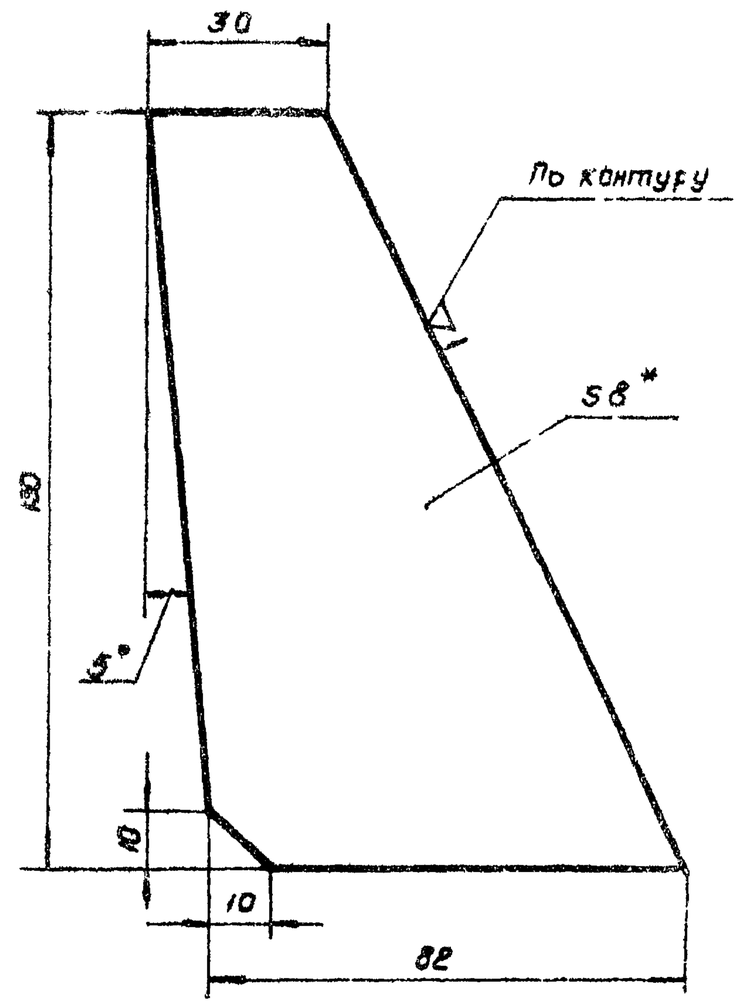

1.* Размер для справок
2. Технические требования по КМП1-00.00.000ТУ.

Изм.	Лист	N докум.	Подп.	Дата	КМП1-01.00.001		
Разраб.	Абрамова				Косынка	Лит.	Масса	Масштаб
Проверил	Волкова						0,45	1:1
Рук. гр.	Чепурной					Лист	Листов 1
Гл.сп.отд	Абрамович				Лист 8 ГОСТ 5681-57 / Ст.3 ГОСТ 14637-69	ГОССТРОЙ СССР Союзметаллургстройниипроект Ленинградский Промстройпроект
Н.контр.	Молочков						
Утв.	Залетов						

Копировал Беркушина. Формат 4

КМП1-01.00.002

(∞)(▽)

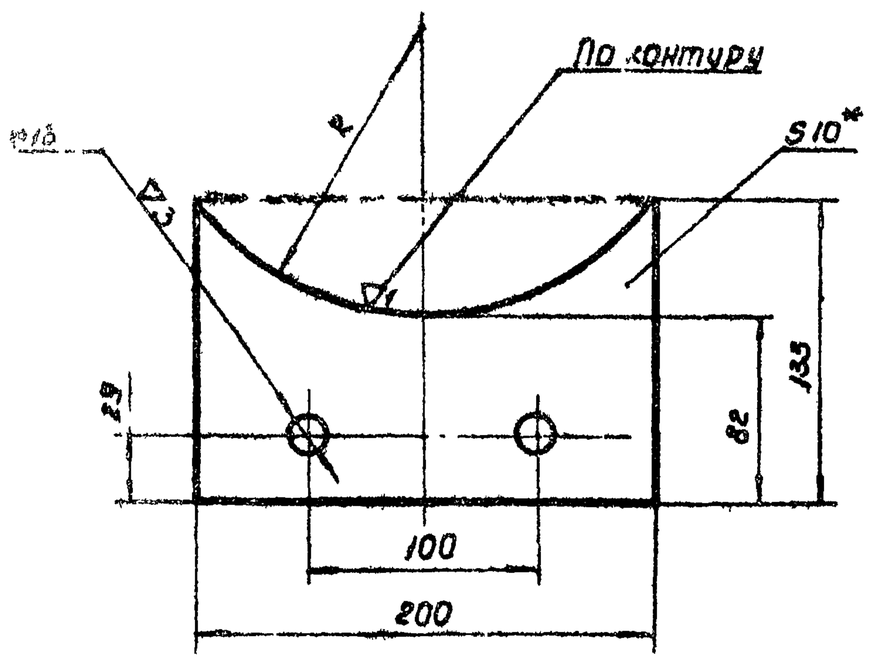

1.* Размер для справок
2. Радиус R определяется при монтаже.
3. Технические требования по КМП1-03.00.000.ТУ.

Изм.	Лист	N докум.	Подп.	Дата	КМП1-01.00.002		
Разраб.	Абрамова				Лист	Лит.	Масса	Масштаб
Проверил	Волкова					И	2,32	1:5
Рук. гр.	Чепурной					Лист	Листов 1
Гл.сп.отд	Абрамович				Лист 10 ГОСТ 5681-57 / Ст.3 ГОСТ 14637-69	ГОССТРОЙ СССР Союзметаллургстройниипроект Ленинградский Промстройпроект
Н.контр.	Молочков						
Утв.	Залетов						

Серия 1.494-23 Выпуск 1

Инв. N подл. | Подпись и дата | Взам. инв. N | Инв. N дубл. | Подпись и дата

КМП1-02.00.002

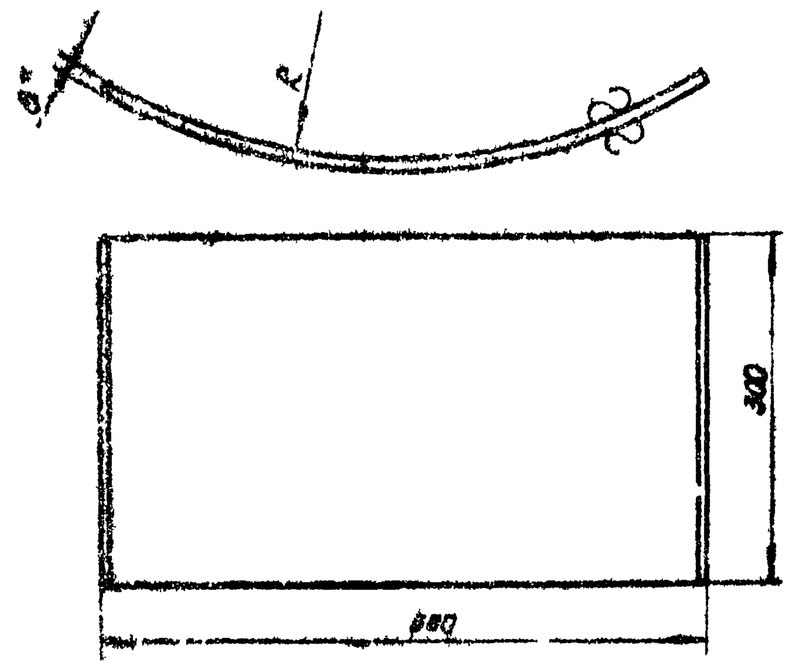

Обозначение	R мм	Масса кг	Обозначение	R мм	Масса кг
КМП1-02.00.002	584	10.17	КМП1-02.00.002-04	1156	9.48
-01	604	10.04	-05	1358	9.42
-02	734	9.45	-06	1508	8.79
-03	956	8.87			

1* Размер для справок
2. Технические требования по КМП1-00.00.000ТУ.

Изм.	Лист	N докум.	Подп.	Дата	КМП1-02.00.002.	
Разраб.	Чиканова			V-74	Накладка.	Лит. И; Масса см.табл.; Масштаб —
Проверил	Волкова			11-74		Лист; Листов 1
Рук.гр.	Чепурной			15.V.74	Лист 8 ГОСТ 5681-57; Ст.3 ГОСТ 14637-69	Госстрой СССР Союзметаллургстройниипроект Ленинградский Промстройпроект
Гл.спец.	Абрамович			10.74		
Н.контр.	Молочков			2.74		
Утв.	Залетов			1.11.74		

Копировал. Беркушкина. Формат И

КМП1-02.00.001

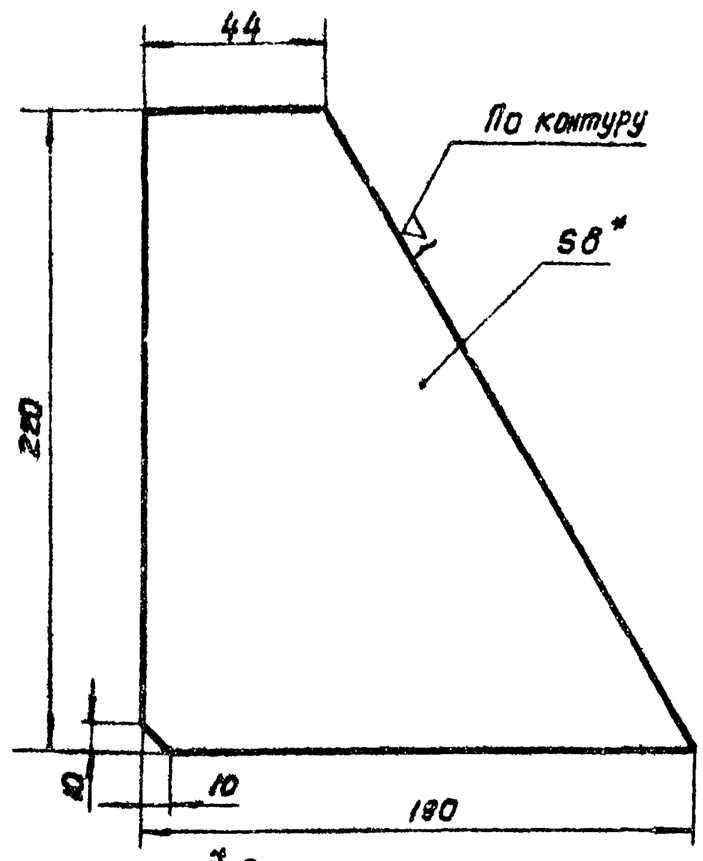

1* Размер для справок
2. Технические требования по КМП1-03.00.000ТУ

Изм.	Лист	N докум.	Подп.	Дата	КМП1-02.00.001	
Разраб.	Чиканова			V-74	Косынка.	Лит. И; Масса 1,72; Масштаб 1:2
Проверил	Волкова			06.V.74		Лист; Листов 1
Рук.гр.	Чепурной			15.V.74	Лист 8 ГОСТ 5681-57; Ст.3 ГОСТ 14637-69	Госстрой СССР Союзметаллургстройниипроект Ленинградский Промстройпроект
Гл.спец.	Абрамович			10.74		
Н.контр.	Молочков			2.74		
Утв.	Залетов			1.11.74		

Копировал. Беркушкина Формат И

КМП1-02.00.003

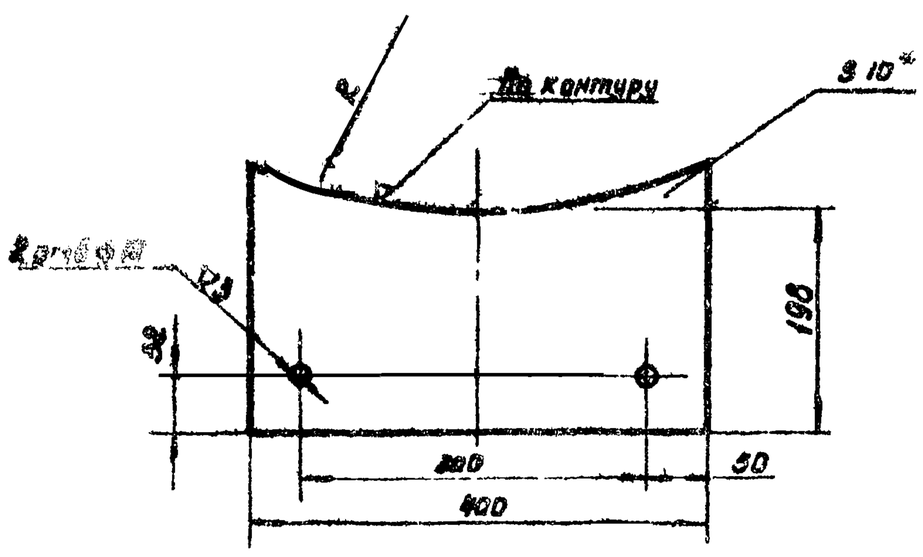

Обозначение.	R	Масса кг	Обозначение.	R	Масса кг
КМП1-02.00.003	512	6.95	КМП1-02.00.003-04	1164	6.43
-01	612	6.88	-05	1366	6.32
-02	764	6.70	-06	1516	6.21
-03	964	6.55			

1* Размер для справок
2. Технические требования по КМП1-03.00.000ТУ.

Изм.	Лист	N докум.	Подп.	Дата	КМП1-02.00.003	
Разраб.	Чиканова			V-74	Лист	Лит. И; Масса см.табл.; Масштаб —
Проверил	Волкова			11-74		Лист; Листов 1
Рук.гр.	Чепурной			15.V.74	Лист 10 ГОСТ 5681-57; Ст.3 ГОСТ 14637-69	Госстрой СССР Союзметаллургстройниипроект Ленинградский Промстройпроект
Гл.спец.	Абрамович			10.74		
Н.контр.	Молочков			2.74		
Утв.	Залетов			1.11.74		

Копировал. Беркушкина. Формат И

КМП1-02.00.000СБ

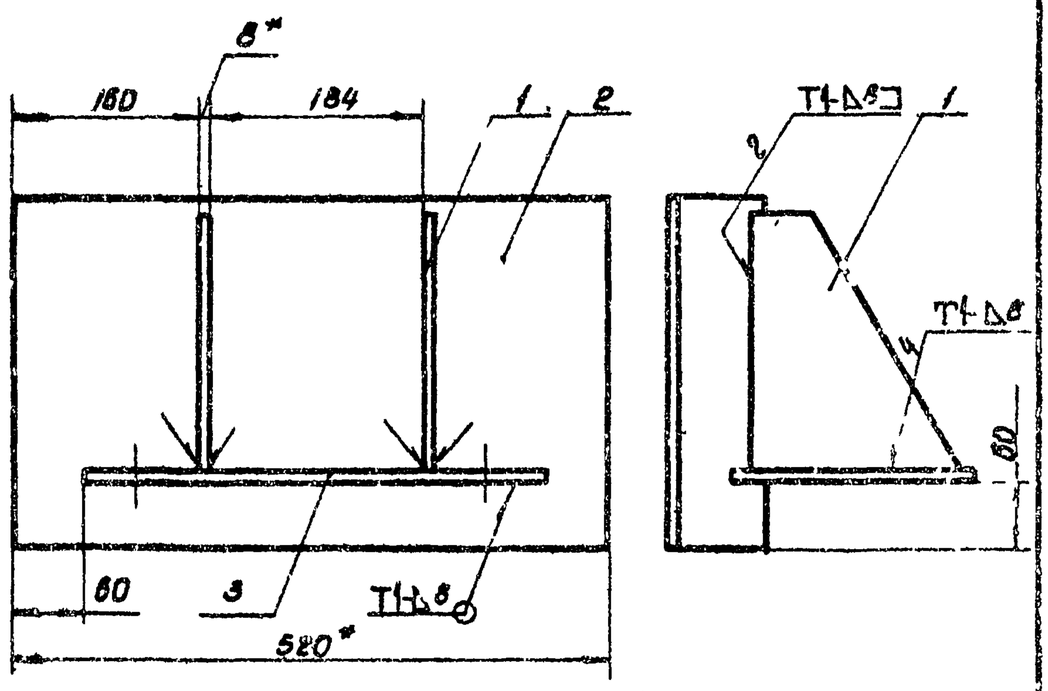

Обозначение	Масса кг	Обозначение.	Масса кг
КМП1-02.00.000	18.84	КМП1-02.00.000-04	17.63
-01	18.64	-05	17.46
-02	18.27	-06	16.72
-03	17.94		

1* Размер для справок
2. Технические требования по КМП1-03.00.000ТУ.

Изм.	Лист	N докум.	Подп.	Дата	КМП1-02.00.000СБ	
Разраб.	Чиканова			V-74	Лапа опорная Сборочный чертеж.	Лит. И; Масса см.табл.; Масштаб —
Проверил	Волкова			11-74		Лист; Листов 1
Рук.гр.	Чепурной			15.V.74		Госстрой СССР Союзметаллургстройниипроект Ленинградский Промстройпроект
Гл.спец.	Абрамович			10.74		
Н.контр.	Молочков			2.74		
Утв.	Залетов			1.11.74		

Копировал. Беркушкина. Формат А

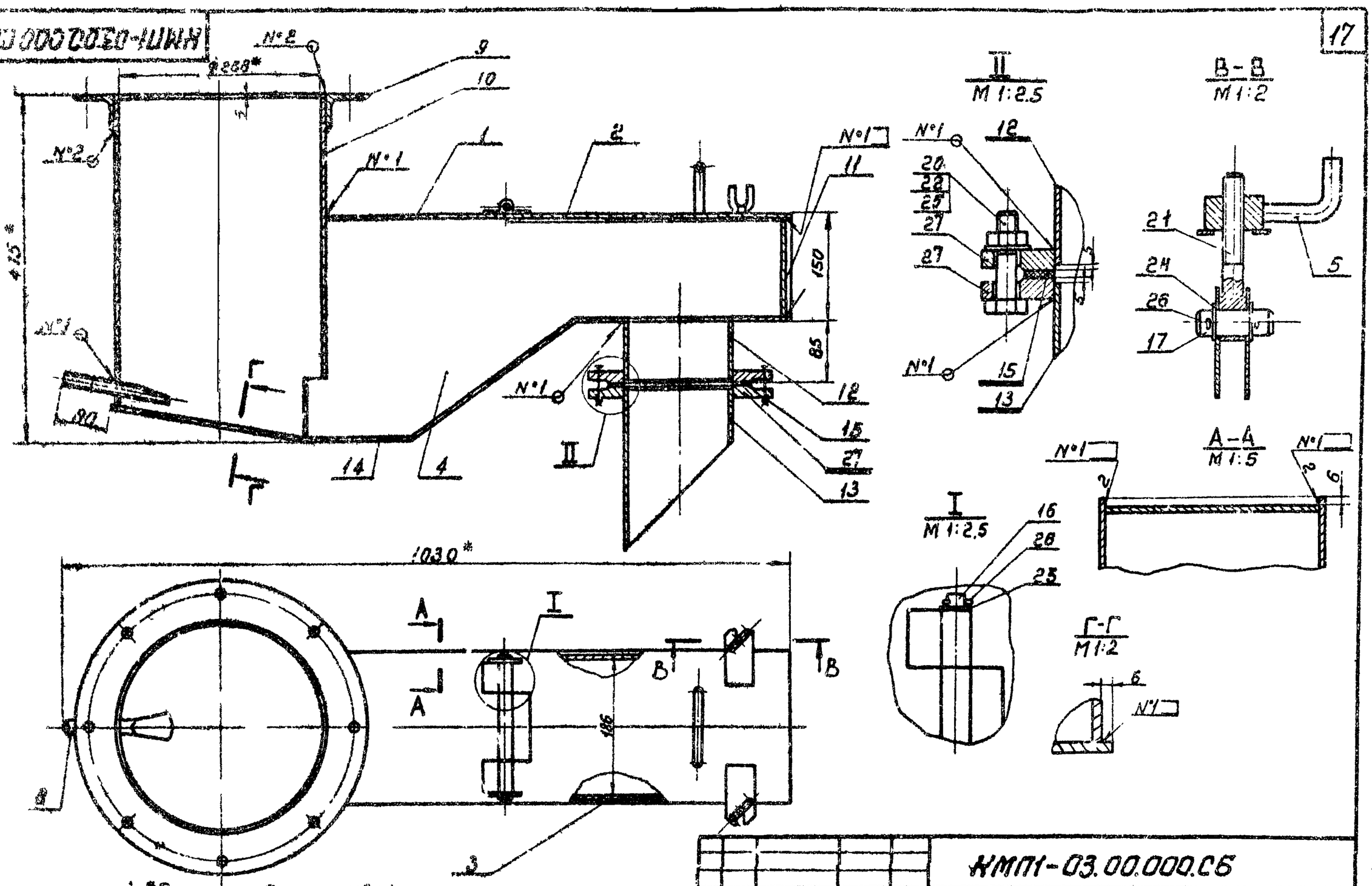

1. *Размеры для справок
2. Сварные швы: №1-Т1-▷5
   №2-Н1-▷5 по ГОСТ 5264-69
3. Остальные технические требования по КМП1-03.00.000ТУ.

Изм.	Лист	№ докум.	Подп.	Дата	КМП1-03.00.000.СБ			
Разраб.		Чиканова		V-74	Гидрозатвор сборочный чертеж	Лит.	Масса	Масштаб
Провер.		Волкова		VI-74		И	65,5	1:5
Рук. гр.		Чепурной		X-74		Лист	Листов 1	
Гл. спец.		Абрамович		10.74		ГОССТРОЙ СССР Союзметаллургстройниипроект Ленинградский Промстройпроект		
Н. контр.		Молочков		8.74				
Утв.		Залетаев		1.11.74				

Копировал Папушина Формат 12

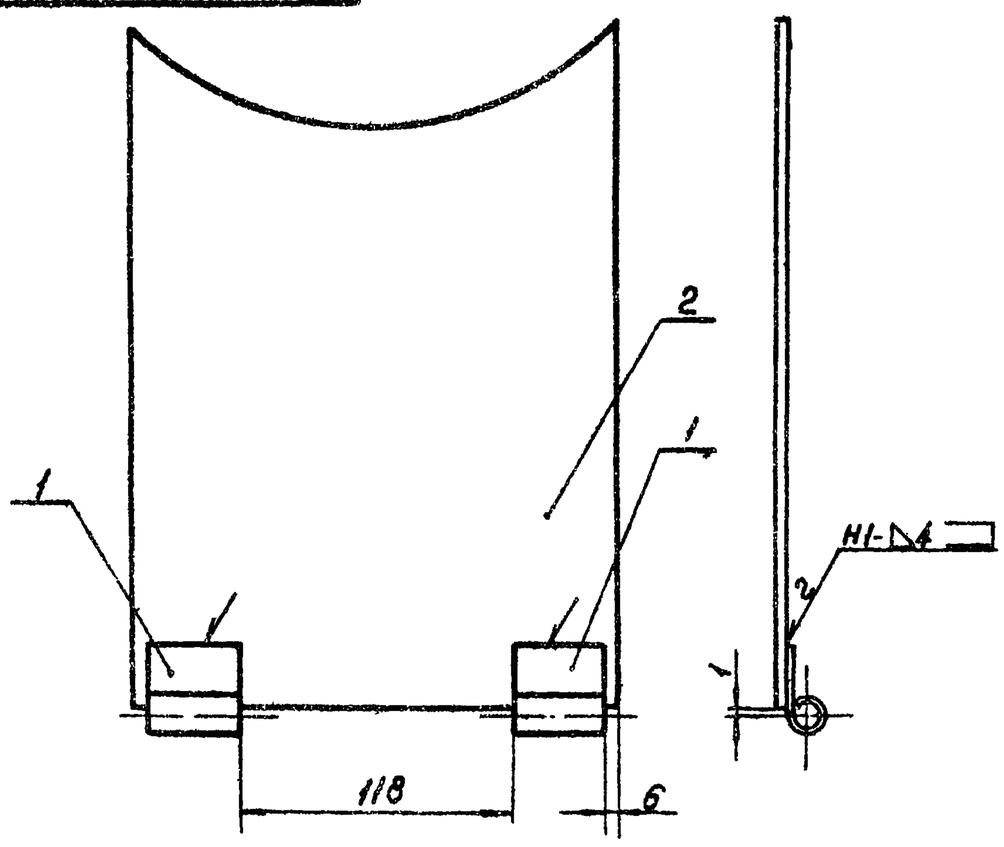

1. Сварные швы по ГОСТ 5264-69
2. Технические требования по КМП1-03.00.000ТУ.

Изм.	Лист	№ докум.	Подп.	Дата	КМП1-03.01.000.СБ.			
Разраб.		Чиканова		V-74	Лист верхний сборочный чертеж	Лит.	Масса	Масштаб
Провер.		Волкова		VI-74		И	2,8	1:2,5
Рук. гр.		Чепурной		X-74		Лист	Листов 1	
Гл. спец.		Абрамович		10.74		ГОССТРОЙ СССР Союзметаллургстройниипроект Ленинградский Промстройпроект		
Н. контр.		Молочков		8.74				
Утв.		Залетаев		1.11.74				

Копировал Папушина Формат 11

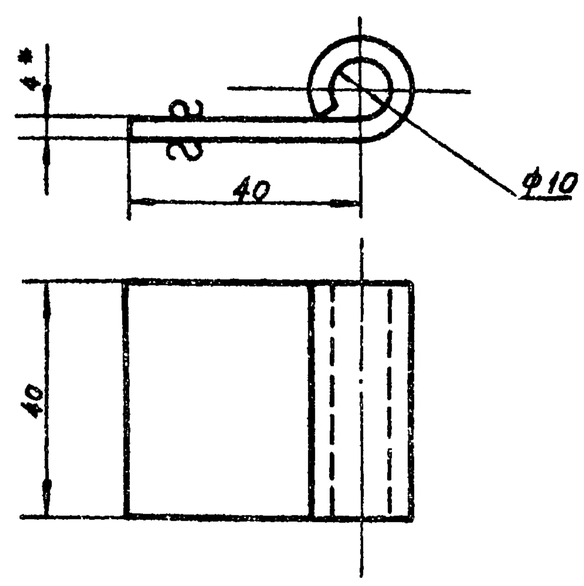

1. *Размер для справок
2. Технические требования по КМП1-03.00.000ТУ.

Изм.	Лист	№ докум.	Подп.	Дата	КМП1-03.01.001			
Разраб.		Чиканова		V-74	Петля	Лит.	Масса	Масштаб
Провер.		Волкова		VI-74		И	0,1	1:1
Рук. гр.		Чепурной		X-74		Лист	Листов 1	
Гл. спец.		Абрамович		10.74	Лист 4 ГОСТ 5681-57 / Ст3 ГОСТ 14637-69	ГОССТРОЙ СССР Союзметаллургстройниипроект Ленинградский Промстройпроект		
Н. контр.		Молочков		8.74				
Утв.		Залетаев		1.11.74				

Копировал Папушина Формат 11

Серия 1.494-23 Выпуск 1.

КМП1-03.01.002

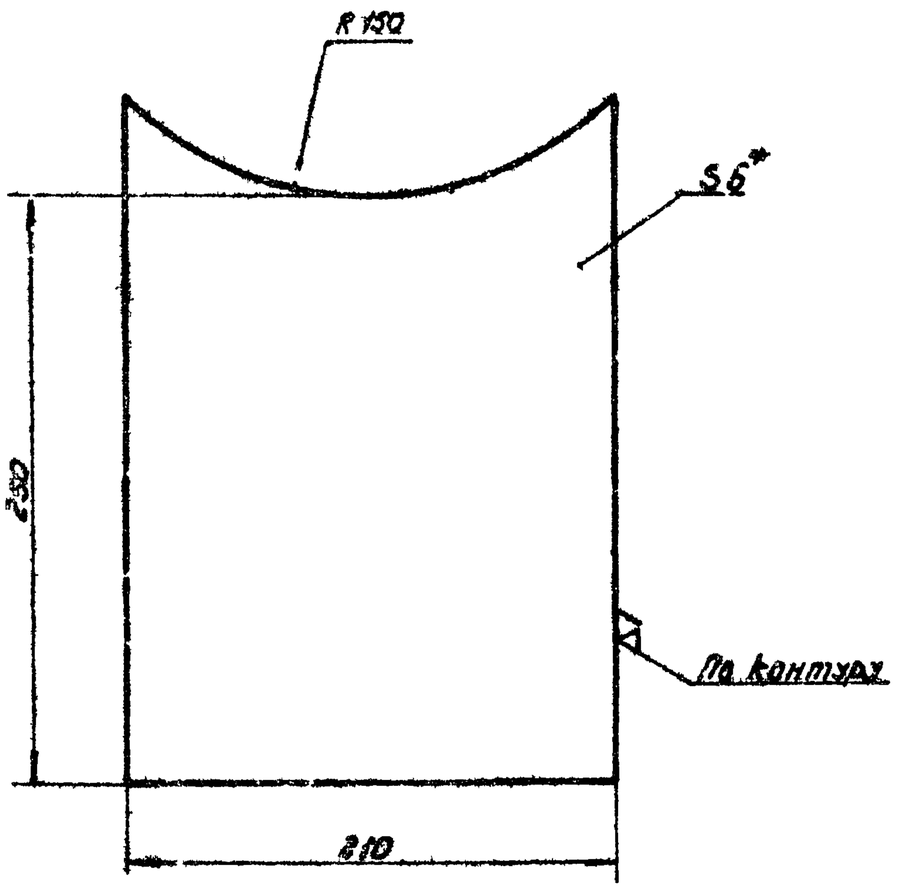

1. *Размер для справок.
2. Технические требования по КМП1-03.00.000 ТУ.

Изм.	Лист	N докум.	Подп.	Дата	КМП1-03.01.002		
Разраб.		Чиканова		V.74	Лист	Лит. И	Масса 2.6	Масштаб 1:25
Проверил		Волкова		VI.74		Лист	Листов 1
Рук. гр.		Челпурной		X.74	Лист Б ГОСТ 5681-57 / Ст3 ГОСТ 14637-69	Госстрой СССР Союзметаллургстроймонтажпроект Ленинградский Промстройпроект
Гл. спец.		Абрамович		10.74		
Н. контр.		Молочков		8.74		
Утв.		Золотарев		1.11.74		

Копировал Вандер Формат 11

КМП1-03.02.000СБ

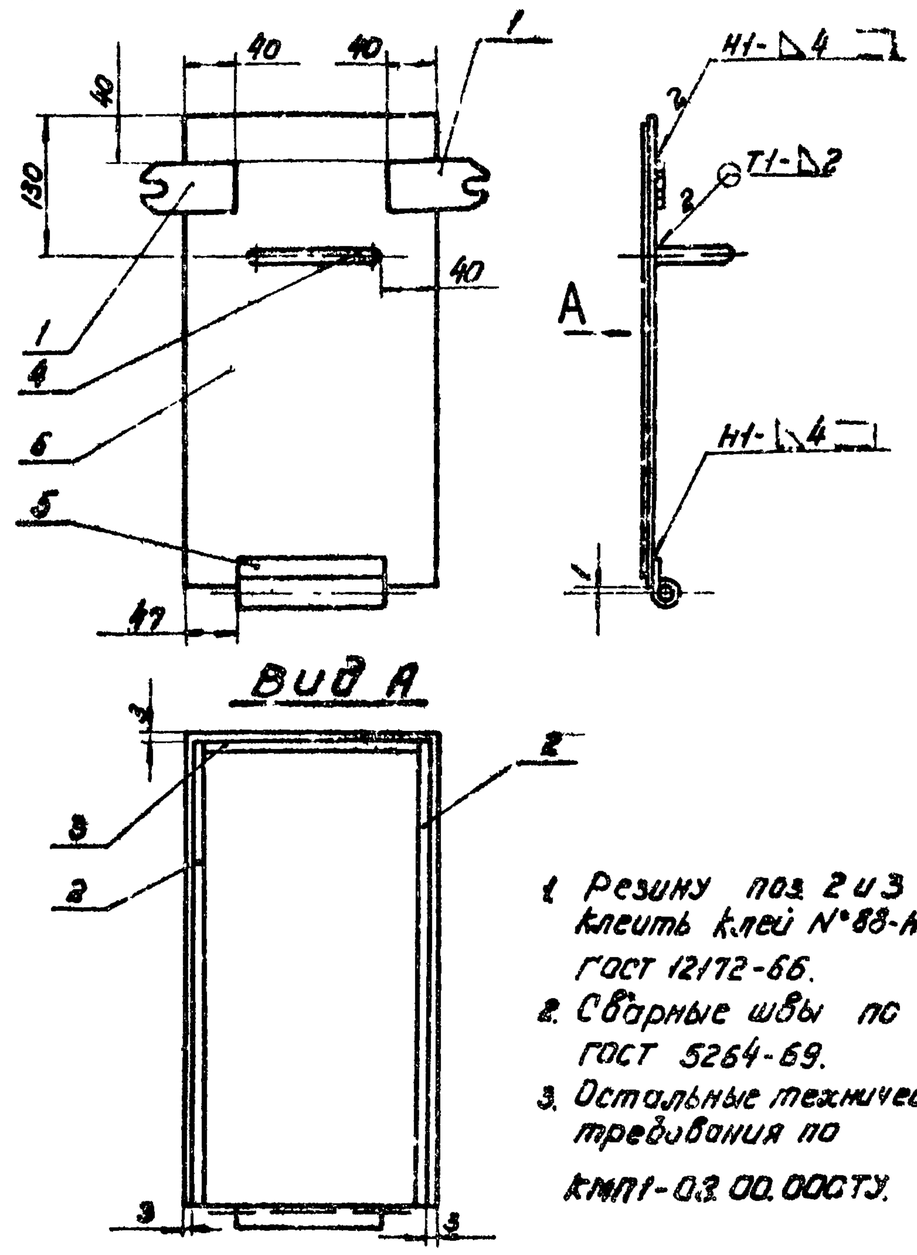

1. Резину поз. 2 и 3 клеить клей N°88-Н ГОСТ 12172-66.
2. Сварные швы по ГОСТ 5264-69.
3. Остальные технические требования по КМП1-03.00.000ТУ.

Изм.	Лист	N докум.	Подп.	Дата	КМП1-03.02.000СБ		
Разраб.		Чиканова		V.74	Крышка сборочный чертеж	Лит. И	Масса 4.69	Масштаб 1:5
Проверил		Волкова		VI.74		Лист	Листов 1
Рук. гр.		Челпурной		X.74		Госстрой СССР Союзметаллургстроймонтажпроект Ленинградский Промстройпроект
Гл. спец.		Абрамович		10.74		
Н. контр.		Молочков		8.74		
Утв.		Золотарев		1.11.74		

Копировал Вандер Формат 11

КМП1-03.02.001

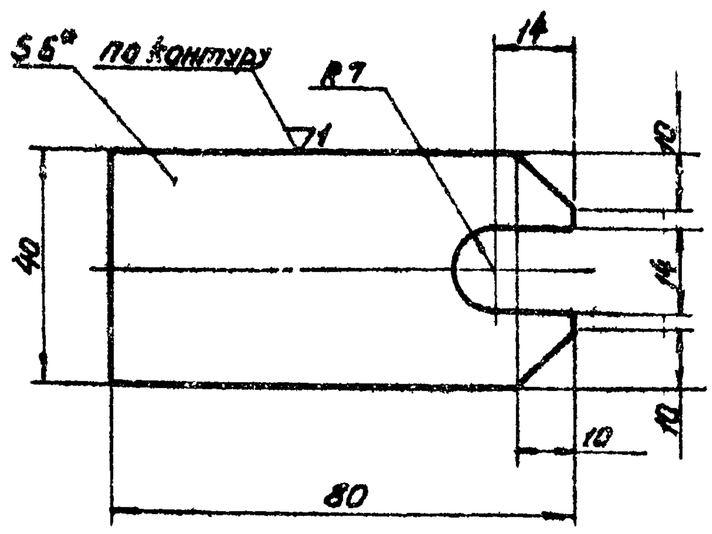

1. * Размер для справок
2. Технические требования по КМП1-03.00.000ТУ.

Изм.	Лист	N докум.	Подп.	Дата	КМП1-03.02.001		
Разраб.		Чиканова		V.74	Накладка	Лит. И	Масса 0.11	Масштаб 1:1
Проверил		Волкова		VI.74		Лист	Листов 1
Рук. гр.		Челпурной		X.74	Лист Б ГОСТ 5681-57 / Ст3 ГОСТ 14637-69	Госстрой СССР Союзметаллургстроймонтажпроект Ленинградский Промстройпроект
Гл. спец.		Абрамович		10.74		
Н. контр.		Молочков		8.74		
Утв.		Золотарев		1.11.74		

Копировал Вандер Формат 11

КМП1-03.02.002

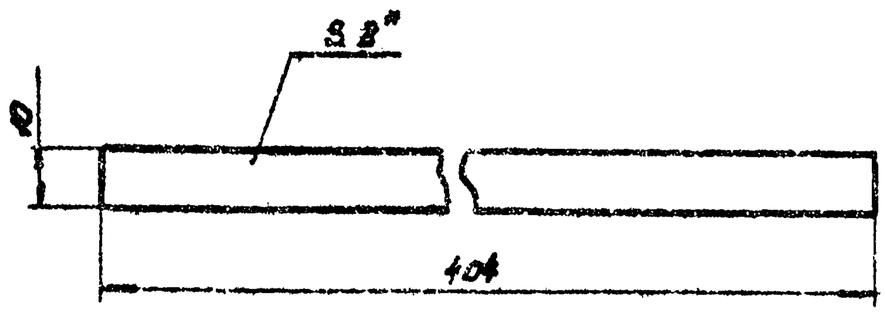

1. * Размер для справок
2. Технические требования по КМП1-03.00.000ТУ.

Изм.	Лист	N докум.	Подп.	Дата	КМП1-03.02.002		
Разраб.		Чиканова		V.74	Полоса	Лит. И	Масса 0.012	Масштаб 1:1
Проверил		Волкова		VI.74		Лист	Листов 1
Рук. гр.		Челпурной		X.74	Резина-рулонная 2кщ-1Н ГОСТ 7338-65	Госстрой СССР Союзметаллургстроймонтажпроект Ленинградский Промстройпроект
Гл. спец.		Абрамович		10.74		
Н. контр.		Молочков		8.74		
Утв.		Золотарев		1.11.74		

Копировал Вандер Формат 11

КМП1-03.02.003

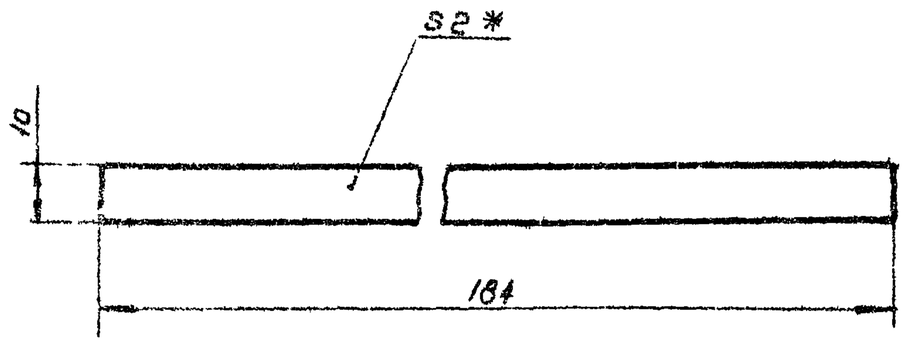

1. *Размер для справок
2. Технические требования по КМП1-03.00.000ТУ

Изм. Лист	№ докум.	Подп.	Дата	КМП1-03.02.003			
Разраб.	Чиканова		V.74	Полоса	Лит. И	Масса 0,005	Масштаб 1:1
Проверил	Волкова		VI-74		Лист	Листов 1	
Рук. гр.	Чепурной		X-74	Резина-рулонная 2кц-М ГОСТ 7338-65	ГОССТРОЙ СССР Союзметаллургстройниипроект Ленинградский Промстройпроект		
Гл.спец.	Абрамович		10.74				
Н.контр.	Молочков		2.74				
Утв.	Залетов		V.11.74				

Копировал Папушина Формат 11

Инв. № подл. | Подпись и дата | Взам. инв. № | Инв. № дубл. | Подпись и дата

КМП1-03.02.004

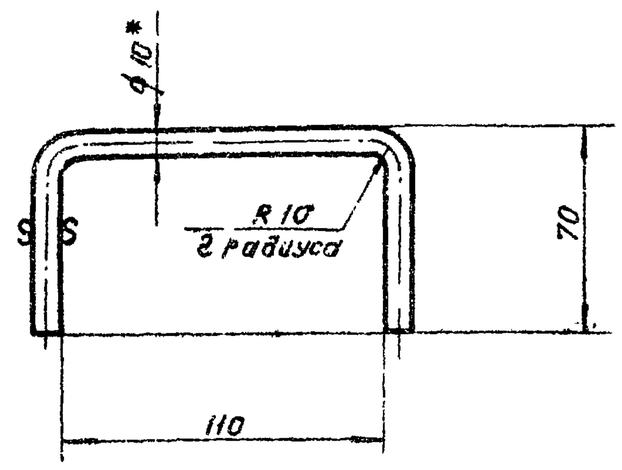

1. *Размер для справок.
2. Технические требования по КМП1-03.00.000ТУ

Изм. Лист	№ докум.	Подп.	Дата	КМП1-03.02.004			
Разраб.	Чиканова		V.74	Ручка	Лит. И	Масса 0,15	Масштаб 1:2
Проверил	Волкова		VI-74		Лист	Листов 1	
Рук. гр.	Чепурной		X-74	Круг В10 ГОСТ 2590-71 / Ст3 ГОСТ 535-58	ГОССТРОЙ СССР Союзметаллургстройниипроект Ленинградский Промстройпроект		
Гл.спец.	Абрамович		10.74				
Н.контр.	Молочков		2.74				
Утв.	Залетов		V.11.74				

Копировал Папушина Формат 11

Инв. № подл. | Подпись и дата | Взам. инв. № | Инв. № дубл. | Подпись и дата

КМП1-03.02.005

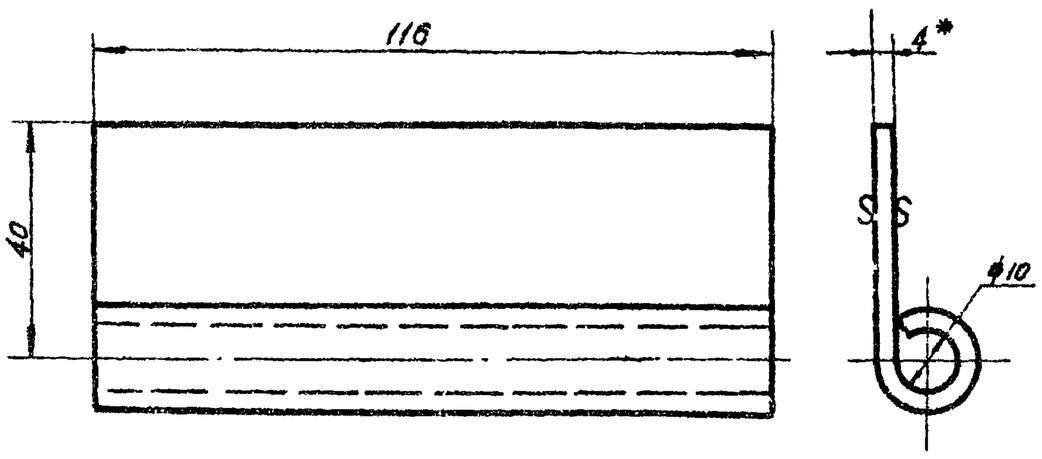

1. *Размер для справок
2. Технические требования по КМП1-03.00.000ТУ

Изм. Лист	№ докум.	Подп.	Дата	КМП1-03.02.005			
Разраб.	Чиканова		V.74	Петля	Лит. И	Масса 0,15	Масштаб 1:2
Проверил	Волкова		VI-74		Лист	Листов 1	
Рук. гр.	Чепурной		X-74	Лист Б ГОСТ 5681-57 / Ст3 ГОСТ 14637-69	ГОССТРОЙ СССР Союзметаллургстройниипроект Ленинградский Промстройпроект		
Гл.спец.	Абрамович		10.74				
Н.контр.	Молочков		2.74				
Утв.	Залетов		V.11.74				

Инв. № подл. | Подпись и дата | Взам. инв. № | Инв. № дубл. | Подпись и дата

КМП1-03.02.006

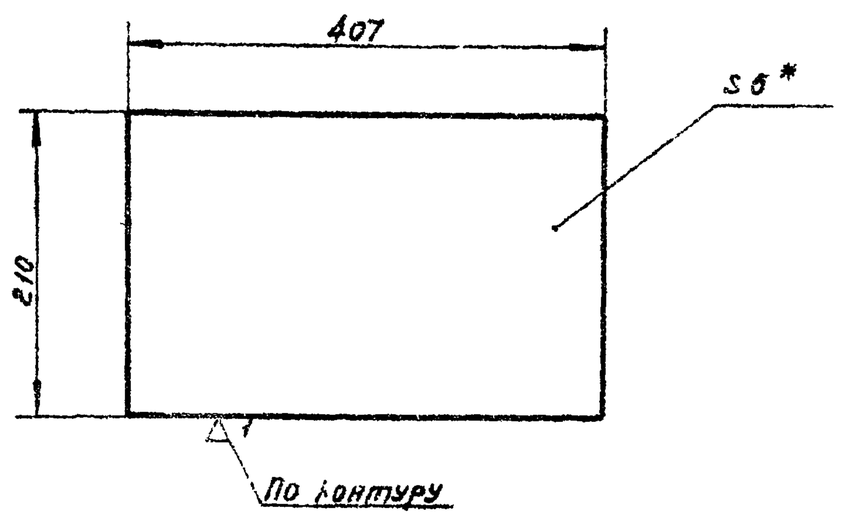

1. *Размер для справок.
2. Технические требования по КМП1-03.00.000ТУ

Изм. Лист	№ докум.	Подп.	Дата	КМП1-03.02.006			
Разраб.	Чиканова		V.74	Лист	Лит. И	Масса 0,15	Масштаб 1:2
Проверил	Волкова		VI-74		Лист	Листов 1	
Рук. гр.	Чепурной		X-74	Лист Б ГОСТ 5681-57 / Ст3 ГОСТ 14637-69	ГОССТРОЙ СССР Союзметаллургстройниипроект Ленинградский Промстройпроект		
Гл.спец.	Абрамович		10.74				
Н.контр.	Молочков		2.74				
Утв.	Залетов		V.11.74				

Серия 1.494-23 Выпуск 1.

КМП1-03.03.000СБ

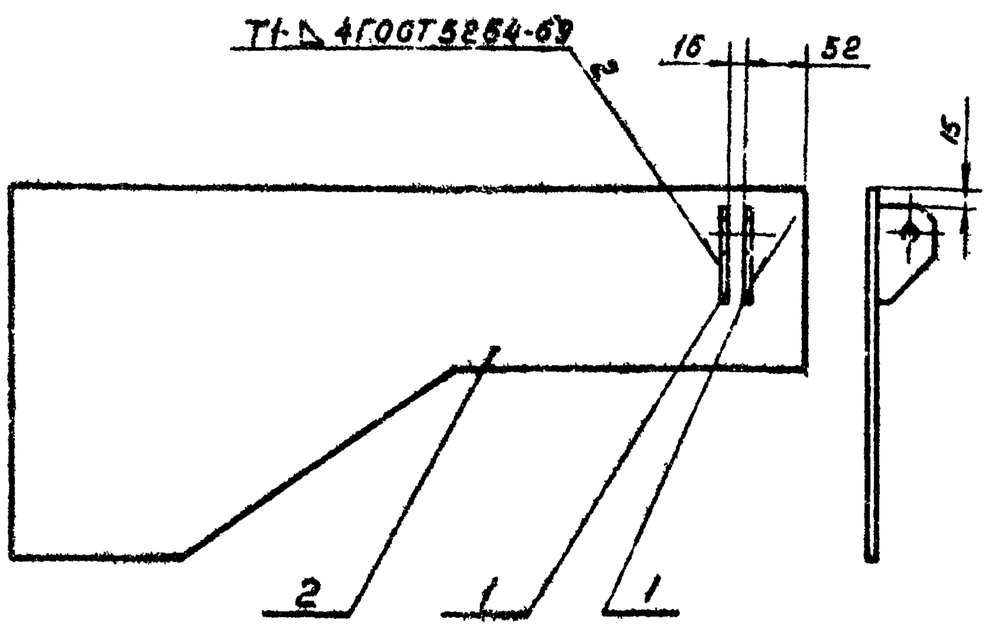

Технические требования по КМП1-03.00.000ТУ

Изм.	Лист	№ докум.	Подп.	Дата	КМП1-03.03.000.СБ	
Разраб.	Чиканова				Лист боковой	Лит. И; Масса 4,15; Масштаб 1:5
Провер.	Волкова					Лист; Листов 1
Рук. гр.	Чернуной				сборочный чертёж	ГПИ Стройсетьпроект СССР, Ленинградский Промстройпроект
Гл. спец.	Абрамович					
Н. контр.	Молочков					
Утв.	Залетаев					

Копировал Папушина Формат 11

КМП1-03.03.001

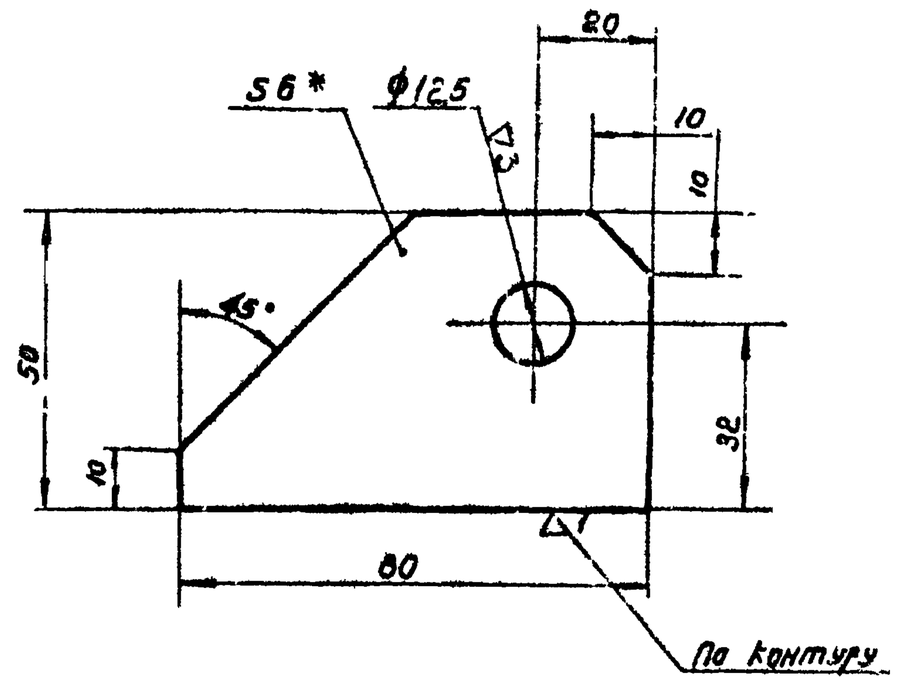

1. *Размер для справок
2. Технические требования по КМП1-03.00.000ТУ.

Изм.	Лист	№ докум.	Подп.	Дата	КМП1-03.03.001	
Разраб.	Чиканова				Проушина	Лит. Л; Масса 0,15; Масштаб 1:1
Провер.	Волкова					Лист; Листов 1
Рук. гр.	Чернуной				Лист 6 ГОСТ 5681-57 / Ст3 ГОСТ 14637-89	ГПИ Стройсетьпроект СССР, Ленинградский Промстройпроект
Гл. спец.	Абрамович					
Н. контр.	Молочков					
Утв.	Залетаев					

Копировал Папушина Формат 11

КМП1-03.03.002

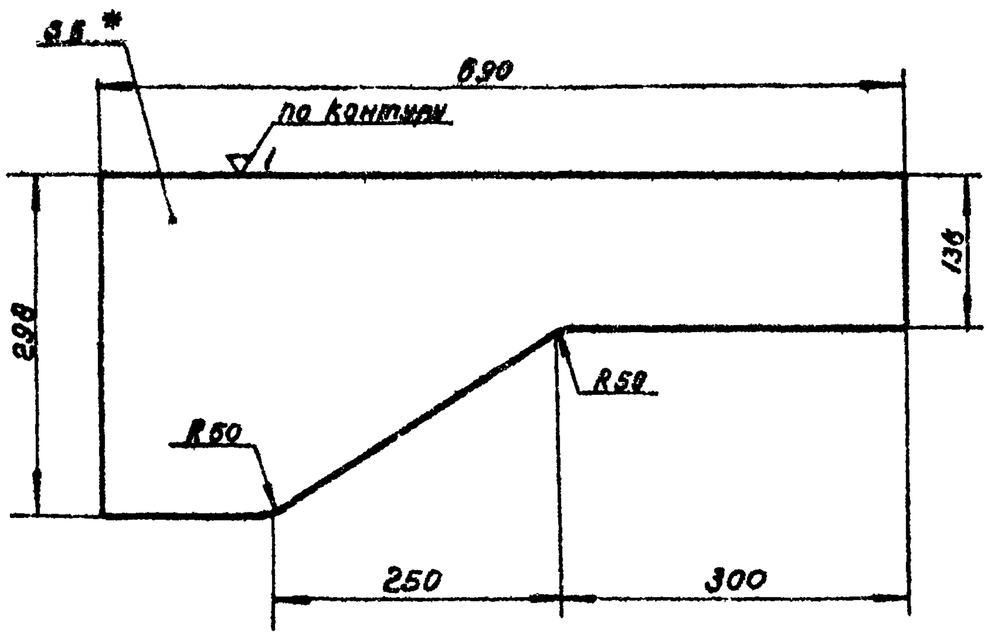

1. *Размер для справок
2. Технические требования по КМП1-03.00.000ТУ.

Изм.	Лист	№ докум.	Подп.	Дата	КМП1-03.03.002	
Разраб.	Чиканова				Лист боковой	Лит. И; Масса 3,85; Масштаб 1:5
Провер.	Волкова					Лист; Листов 1
Рук. гр.	Чернуной				Лист 5 ГОСТ 5681-57 / Ст3 ГОСТ 14637-89	ГПИ Стройсетьпроект СССР, Ленинградский Промстройпроект
Гл. спец.	Абрамович					
Н. контр.	Молочков					
Утв.	Залетаев					

КМП1-03.04.000СБ

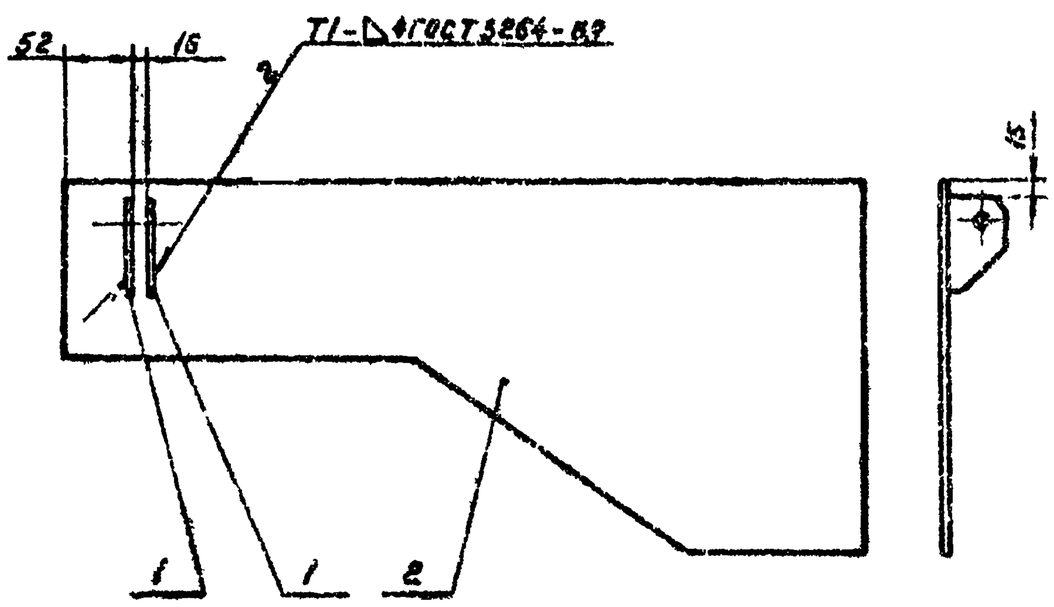

Технические требования по КМП1-03.00.000ТУ

Изм.	Лист	№ докум.	Подп.	Дата	КМП1-03.04.000.СБ	
Разраб.	Чиканова				Лист боковой	Лит. И; Масса 4,15; Масштаб 1:5
Провер.	Волкова					Лист; Листов 1
Рук. гр.	Чернуной				сборочный чертёж	ГПИ Стройсетьпроект СССР, Ленинградский Промстройпроект
Гл. спец.	Абрамович					
Н. контр.	Молочков					
Утв.	Залетаев					

Копировал Папушина Формат 11

КМП1-03.05.000СБ

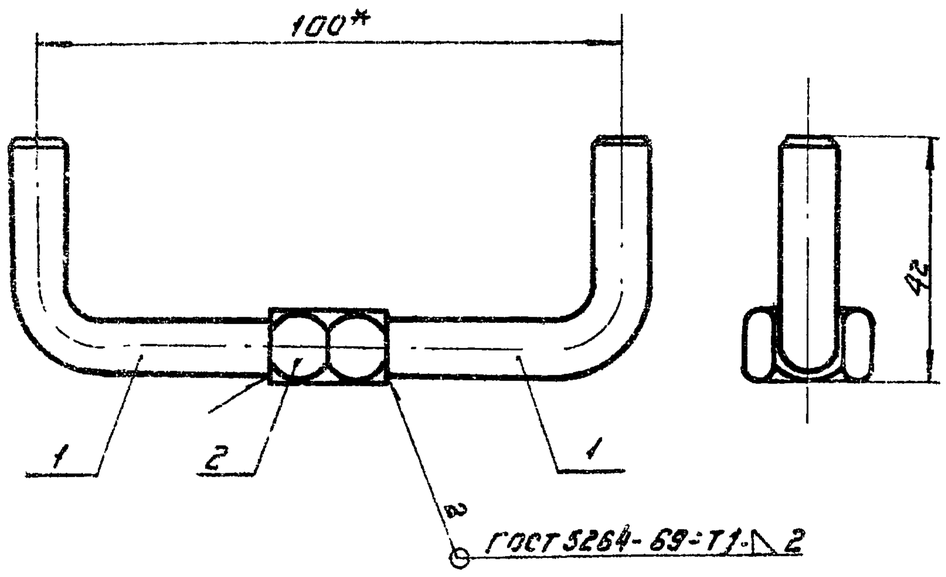

1. *Размер для справок.
2. Технические требования по КМП1-03.00.000ТУ.

Изм.	Лист	№ докум.	Подп.	Дата	КМП1-03.05.000.СБ.		
Разраб.		Чиканова		7.74	Барашек сборочный чертеж	Лит.	Масса 0.12 / Масштаб 1:1
Проверил		Волкова		VI-74		И	Лист / Листов 1
Рук. гр.		Челухной		X-74			ГОССТРОЙ СССР Союзметаллургстройниипроект Ленинградский Промстройпроект
Гл. ст. отд.		Абрамович		10.74			
Н. контр.		Молочков		8.74			
Утв.		Залетаев		11.74			

Копировал Формат 11

КМП1-03.05.001

▽1 (▽)

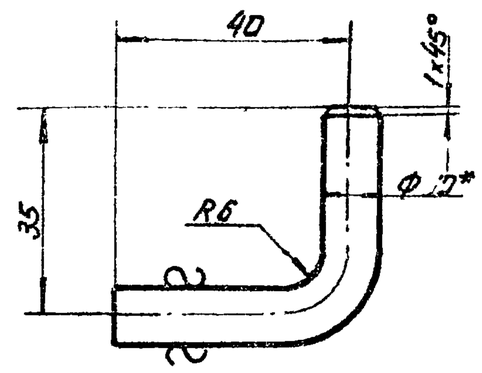

1. *Размер для справок.
2. Технические требования по КМП1-03.00.000.ТУ.

Изм.	Лист	№ докум.	Подп.	Дата	КМП1-03.05.001		
Разраб.		Чиканова		7.74	Размах	Лит.	Масса 0.05 / Масштаб 1:1
Проверил		Волкова		VI-74		И	Лист / Листов 1
Рук. гр.		Челухной		X-74			ГОССТРОЙ СССР Союзметаллургстройниипроект Ленинградский Промстройпроект
Гл. ст. отд.		Абрамович		10.74	Круг В10 ГОСТ 2590-71 / Ст3 ГОСТ 535-58		
Н. контр.		Молочков		8.74			
Утв.		Залетаев		11.74			

Копировал Вандер Формат 11

КМП1-03.00.001

(▽) ~

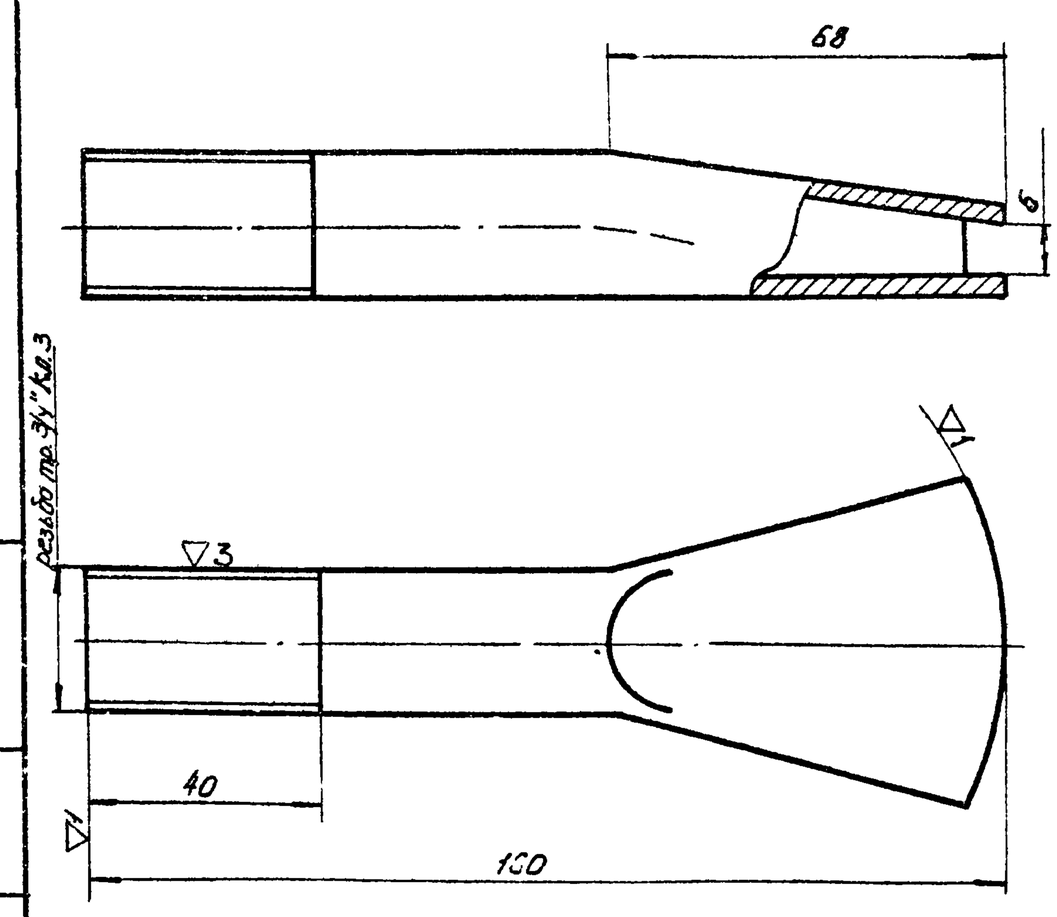

1. Технические требования по КМП1-03.00.000.ТУ.

Изм.	Лист	№ докум.	Подп.	Дата	КМП1-03.00.001		
Разраб.		Чиканова		7.74	Трубка	Лит.	Масса 0.26 / Масштаб 1:1
Проверил		Волкова		VI-74		И	Лист / Листов 1
Рук. гр.		Челухной		X-74			ГОССТРОЙ СССР Союзметаллургстройниипроект Ленинградский Промстройпроект
Гл. ст. отд.		Абрамович		10.74	Труба 20 ГОСТ 3262-62		
Н. контр.		Молочков		8.74			
Утв.		Залетаев		11.74			

Копировал Вандер Формат 11

КМП1-03.00.002

(▽) ~

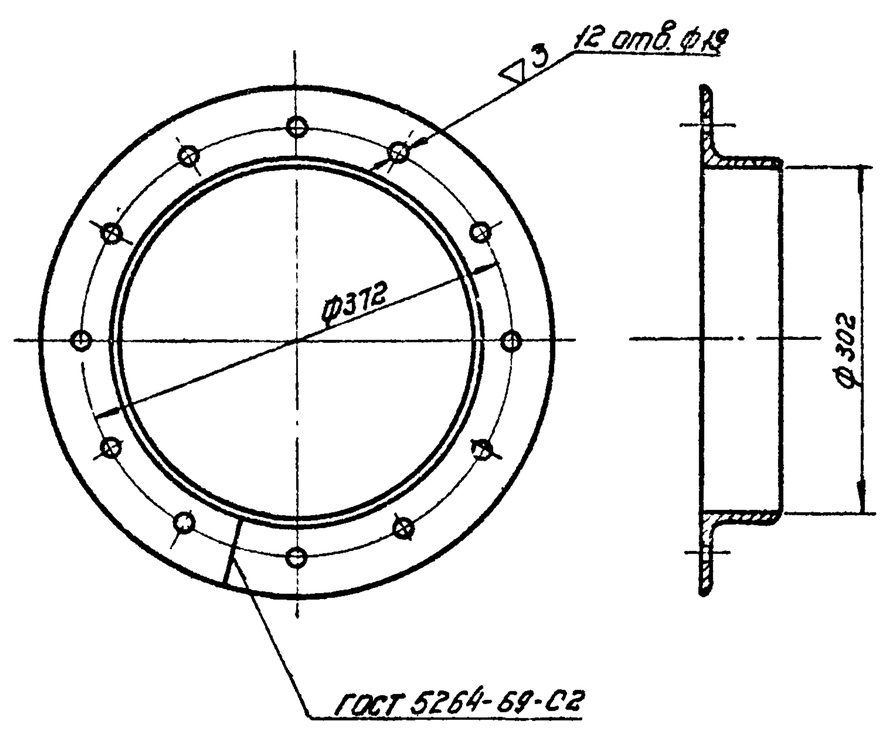

1. Технические требования по КМП1-03.00.000.ТУ.

Изм.	Лист	№ докум.	Подп.	Дата	КМП1-03.00.002		
Разраб.		Чиканова		7.74	Фланец	Лит.	Масса 5.7 / Масштаб 1:5
Проверил		Волкова		VI-74		И	Лист / Листов 1
Рук. гр.		Челухной		X-74			ГОССТРОЙ СССР Союзметаллургстройниипроект Ленинградский Промстройпроект
Гл. ст. отд.		Абрамович		10.74	Уголок Б-63×63×5 ГОСТ 8509-72 / Ст3 ГОСТ 535-58		
Н. контр.		Молочков		8.74			
Утв.		Залетаев		11.74			

Инв. № подл. | Подпись и дата | Взамен инв. № дубл. | Инв. № дубл. | Подпись и дата

Серия 1.494-23 Выпуск 1

КМП1-03.00.003

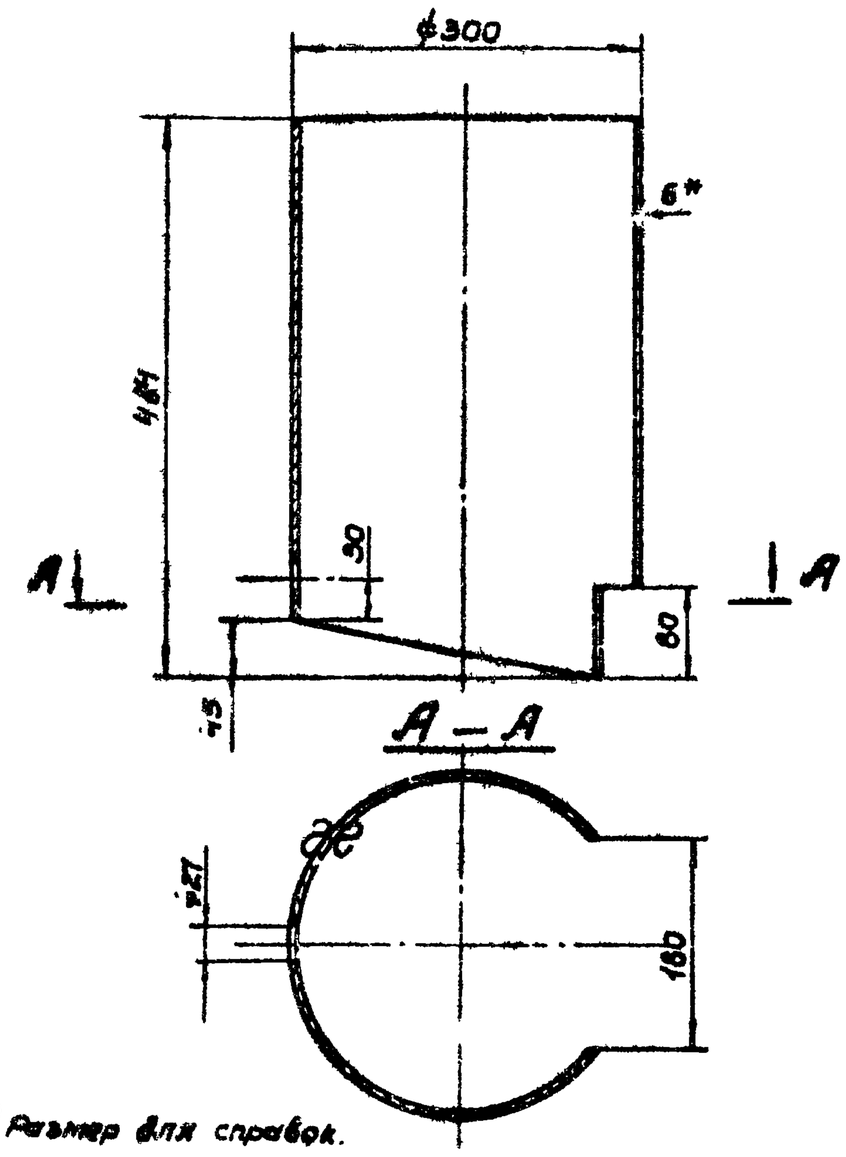

1.* Размер для справок.
2. Технические требования по КМП1-03.00.000ТУ.

Изм.	Лист	№ докум.	Подп.	Дата	КМП1-03.00.003		
Разраб.		Чиканова			Патрубок	Лит.	Масса 20,6 / Масштаб 1:5
Провер.		Волкова				Лист	Листов 1
Рук. гр.		Чепурной				ГОССТРОЙ СССР Союзметаллургстройниипроект Ленинградский Промстройпроект	
Гл. спец. отд.		Абрамович					
Н. контр.		Молочков					
Утверд.		Золотов					

Лист Ст 3 ГОСТ 14637-69 / 6 ГОСТ 5681-57

Копировал Зайцева Формат 11

КМП1-03.00.004

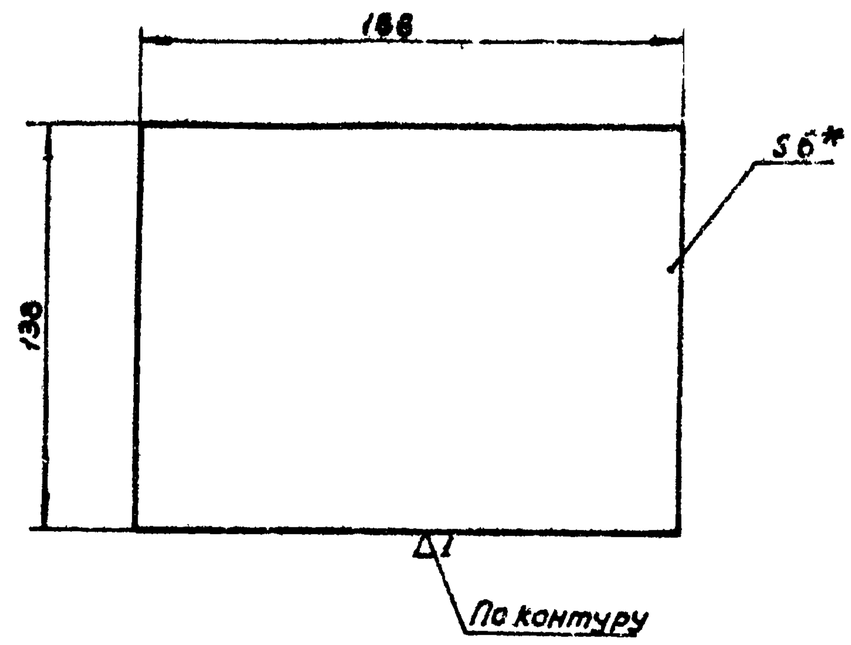

1.* Размер для справок.
2. Технические требования по КМП1-03.00.000ТУ.

Изм.	Лист	№ докум.	Подп.	Дата	КМП1-03.00.004		
Разраб.		Чиканова			Лист	Лит.	Масса 1,4 / Масштаб 1:2
Провер.		Волкова				Лист	Листов 1
Рук. гр.		Чепурной				ГОССТРОЙ СССР Союзметаллургстройниипроект Ленинградский Промстройпроект	
Гл. спец. отд.		Абрамович					
Н. контр.		Молочков					
Утверд.		Золотов					

Лист Ст 3 ГОСТ 14637-69 / 6 ГОСТ 5681-57

Копировал Зайцева Формат 11

КМП1-03.00.005

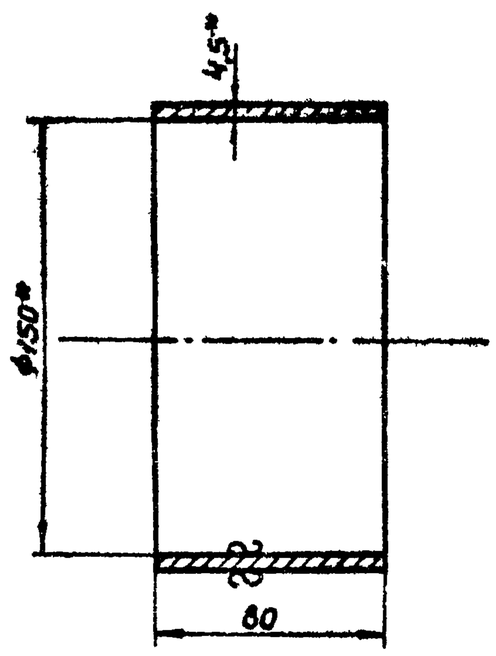

1.* Размеры для справок
2. Технические требования по КМП1-03.00.000ТУ

Изм.	Лист	№ докум.	Подп.	Дата	КМП1-03.00.005		
Разраб.		Чиканова			Патрубок	Лит.	Масса 1,4 / Масштаб 1:2
Провер.		Волкова				Лист	Листов 1
Рук. гр.		Чепурной				ГОССТРОЙ СССР Союзметаллургстройниипроект Ленинградский Промстройпроект	
Гл. спец. отд.		Абрамович					
Н. контр.		Молочков					
Утверд.		Золотов					

Труба 150 ГОСТ 3262-62

Копировал Зайцева Формат 11

КМП1-03.00.006

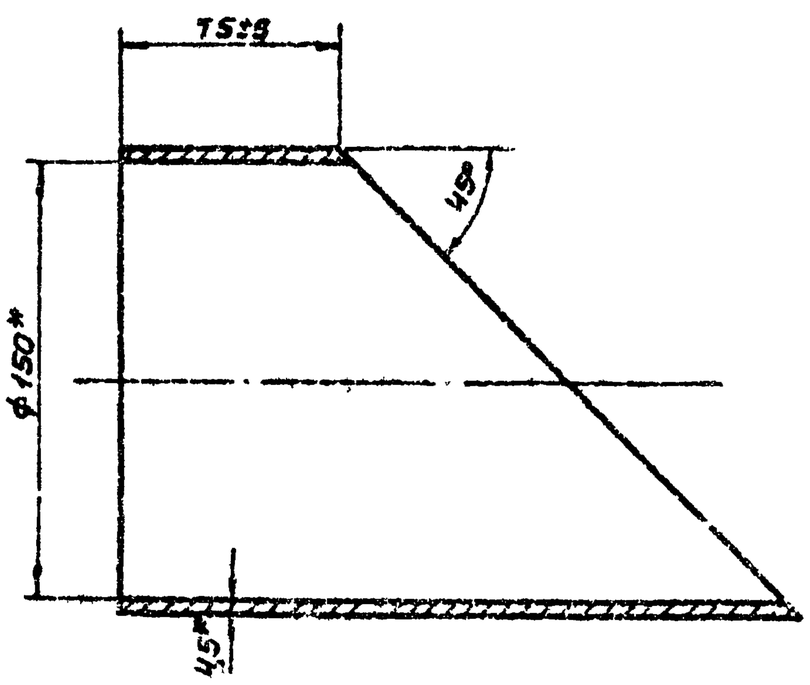

1.* Размеры для справок.
2. Технические требования по КМП1-03.00.000ТУ.

Изм.	Лист	№ докум.	Подп.	Дата	КМП1-03.00.006		
Разраб.		Чиканова			Патрубок	Лит.	Масса 2,8 / Масштаб 1:2
Провер.		Волкова				Лист	Листов 1
Рук. гр.		Чепурной				ГОССТРОЙ СССР Союзметаллургстройниипроект Ленинградский Промстройпроект	
Гл. спец. отд.		Абрамович					
Н. контр.		Молочков					
Утверд.		Золотов					

Труба 150 ГОСТ 3262-62.

Копировал Зайцева Формат 11

Серия 1.494-23. Выпуск 1.

КМП1-03.00.007

▽1 (▽)

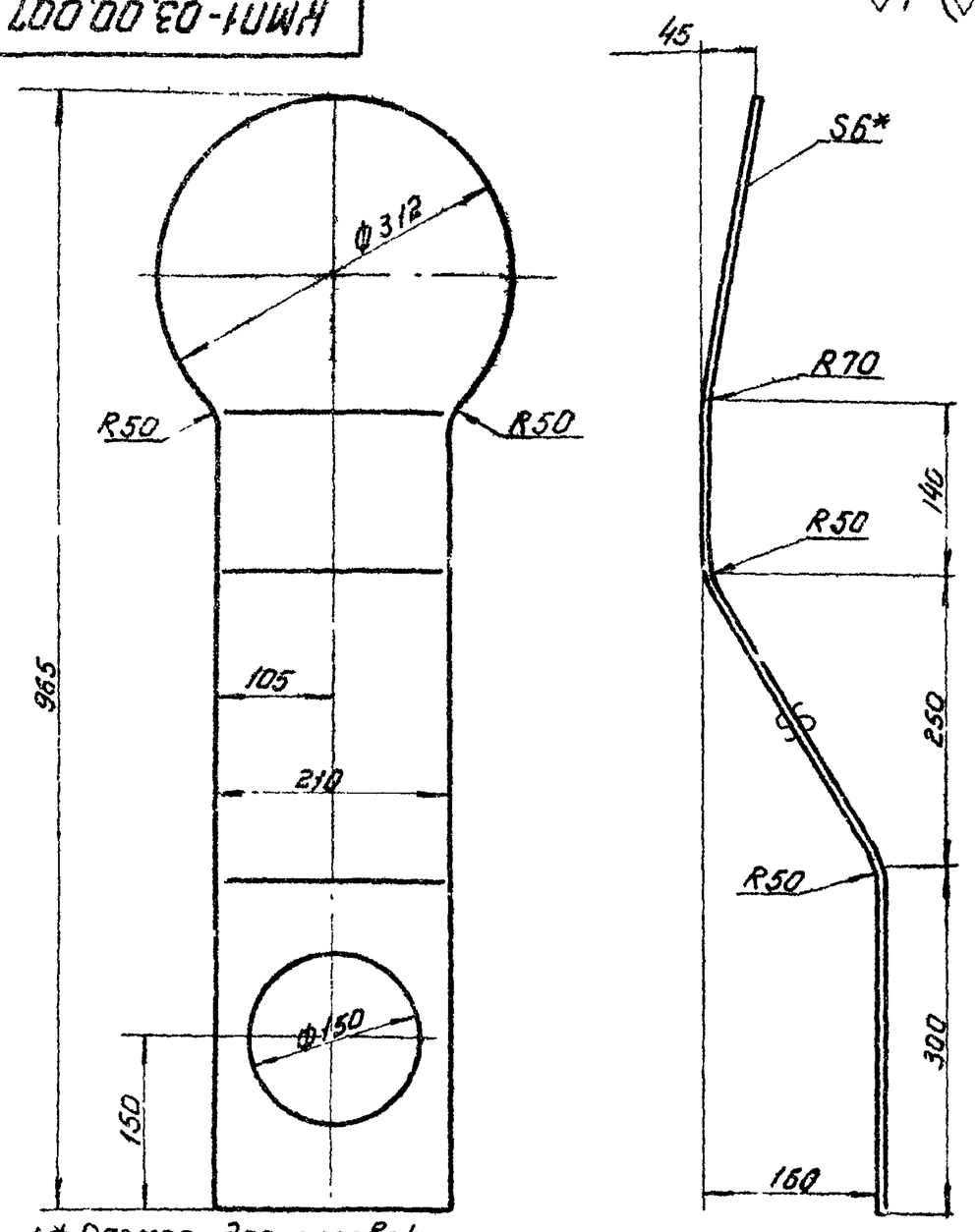

1. * Размер для справок.
2. Технические требования по КМП1-03.00.000ТУ

Изм.	Лист	№ докум.	Подп.	Дата	КМП1-03.00.007.		
Разраб.		Чиканова		V-74	Дно	Лит. И	Масса 9,0 / Масштаб 1:5
Проверил		Волкова		VI-74		Лист	Листов 1
Рук. гр.		Челпурной		X-74			
Гл. спец. отд.		Абрамович		10.74	Лист	Б ГОСТ 5681-57 / СТ3 ГОСТ 14637-69	ГОССТРОЙ СССР Союзметаллургстройниипроект Ленинградский Промстройпроект
Н. контр.		Молочков		X.74			
Утв.		Залетаев		1.11.74			

Копировал Вандер Формат 11

Инв. № подл. | Подпись и дата | Взамен инв. № | Инв. № дубл. | Подпись и дата

КМП1-03.00.008

~ (▽)

23

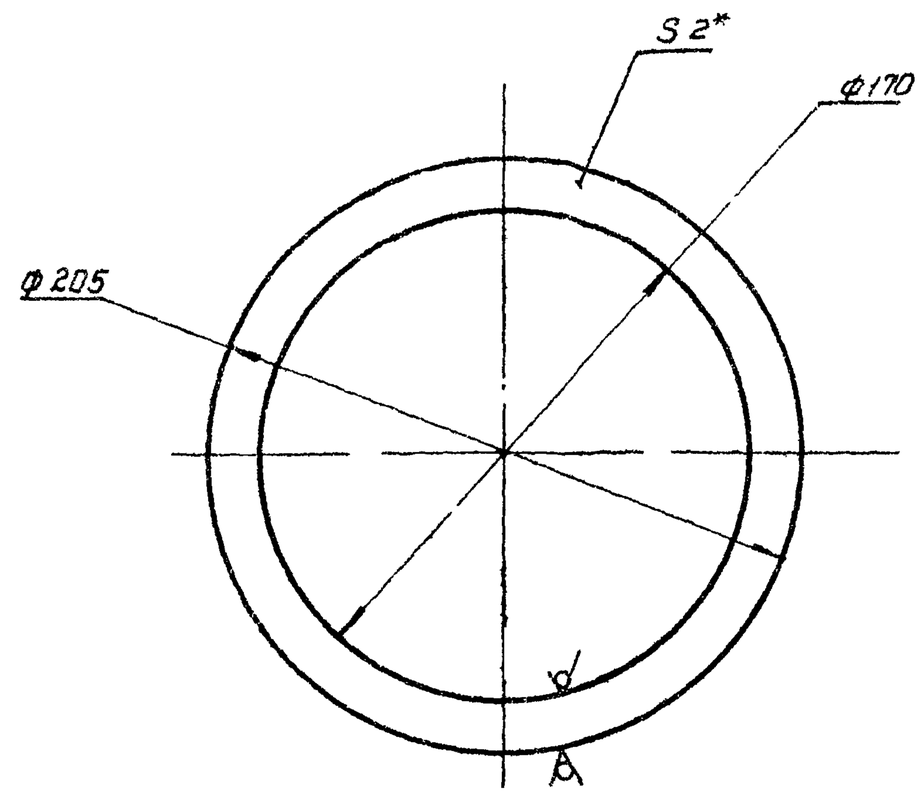

1. * Размер для справок.
2. Технические требования по КМП1-03.00.000ТУ.

Изм.	Лист	№ докум.	Подп.	Дата	КМП1-03.00.008		
Разраб.		Чиканова		V-74	Прокладка	Лит. И	Масса 0,04 / Масштаб 1:2
Проверил		Волкова		VI-74		Лист	Листов 1
Рук. гр.		Челпурной		X-74			
Гл. спец. отд.		Абрамович		10.74	Резина-рулонная 2КЩ-М ГОСТ 7338-65		ГОССТРОЙ СССР Союзметаллургстройниипроект Ленинградский Промстройпроект
Н. контр.		Молочков		X.74			
Утв.		Залетаев		1.11.74			

Копировал Вандер Формат 11

КМП1-03.00.009

▽1 (▽)

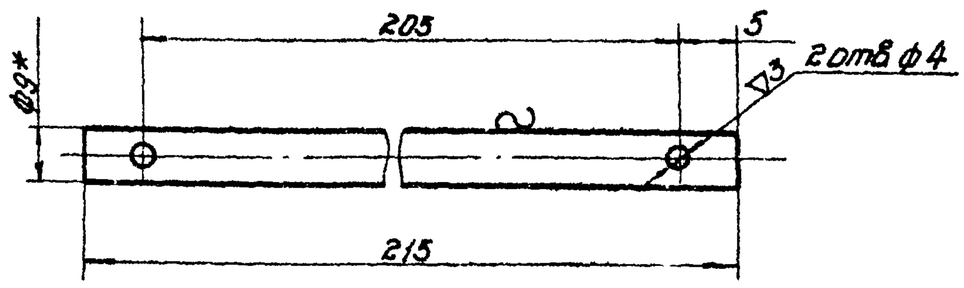

1. * Размер для справок.
2. Технические требования по КМП1-03.00.000.ТУ.

Изм.	Лист	№ докум.	Подп.	Дата	КМП1-03.00.009.		
Разраб.		Чиканова		V-74	Ось	Лит. И	Масса 0,1 / Масштаб 1:1
Проверил		Волкова		VI-74		Лист	Листов 1
Рук. гр.		Челпурной		X-74			
Гл. спец. отд.		Абрамович		10.74	Круг В9 ГОСТ 2590-71 / СТ3 ГОСТ 535-58		ГОССТРОЙ СССР Союзметаллургстройниипроект Ленинградский Промстройпроект
Н. контр.		Молочков		X.74			
Утв.		Залетаев		1.11.74			

Копировал Вандер Формат 11

КМП1-03.00.010

▽1 (▽)

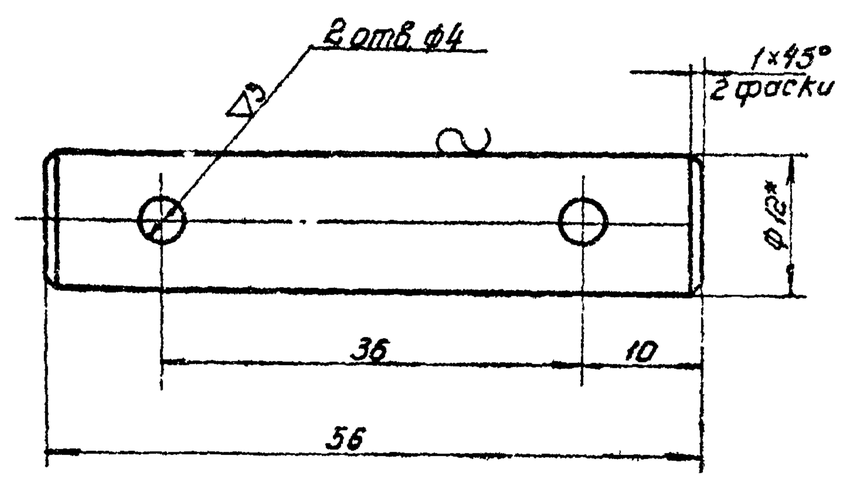

1. * Размер для справок.
2. Технические требования по КМП1-03.00.000.ТУ.

Изм.	Лист	№ докум.	Подп.	Дата	КМП1-03.00.010		
Разраб.		Чиканова		V-74	Ось	Лит. И	Масса 0,05 / Масштаб 2:1
Проверил		Волкова		VI-74		Лист	Листов 1
Рук. гр.		Челпурной		X-74			
Гл. спец. отд.		Абрамович		10.74	Круг В12 ГОСТ 2590-71 / Ст.3 ГОСТ 535-58		ГОССТРОЙ СССР Союзметаллургстройниипроект Ленинградский Промстройпроект
Н. контр.		Молочков		X.74			
Утв.		Залетаев		1.11.74			

Серия 1.494-23 Выпуск 1

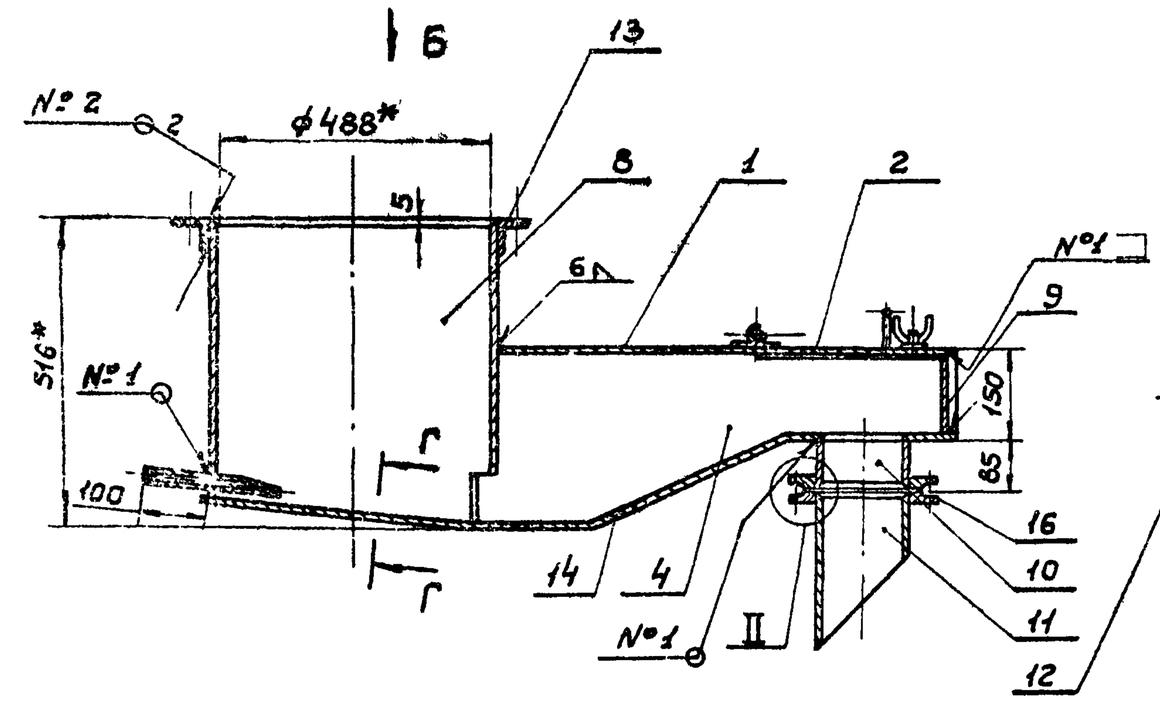

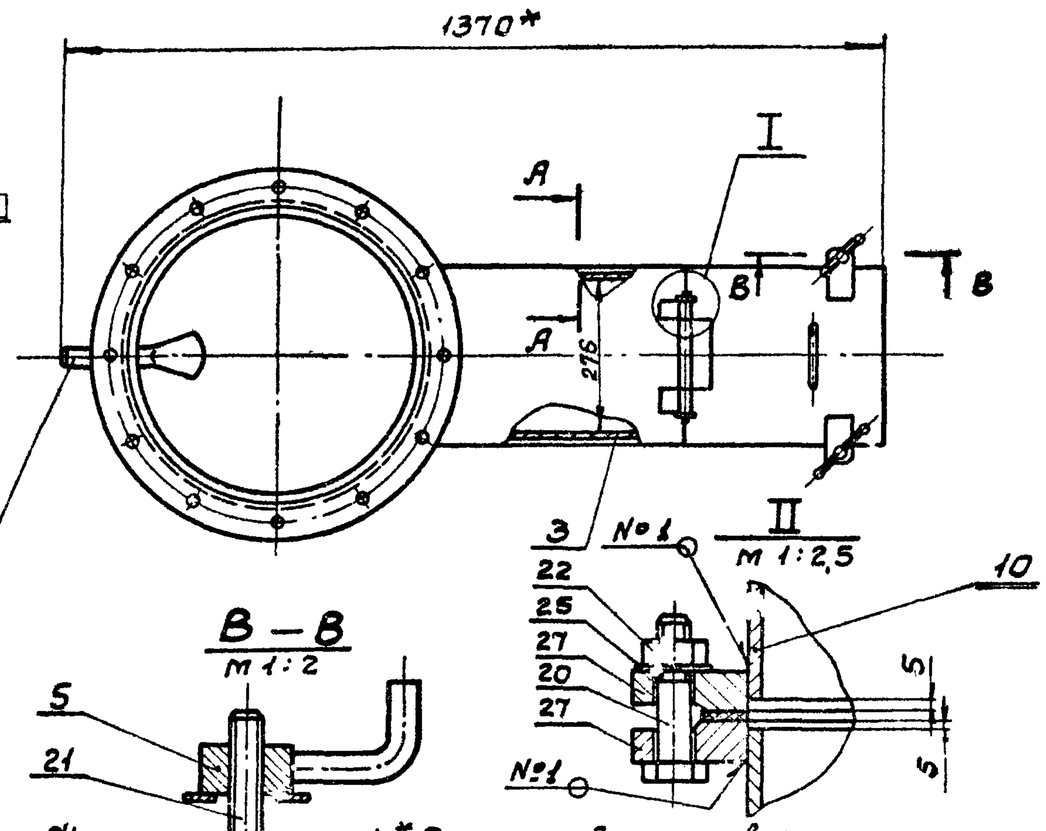

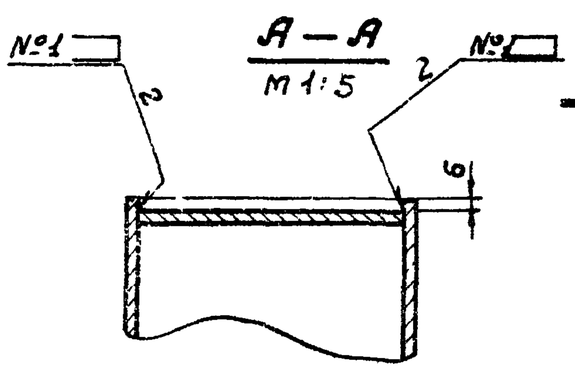

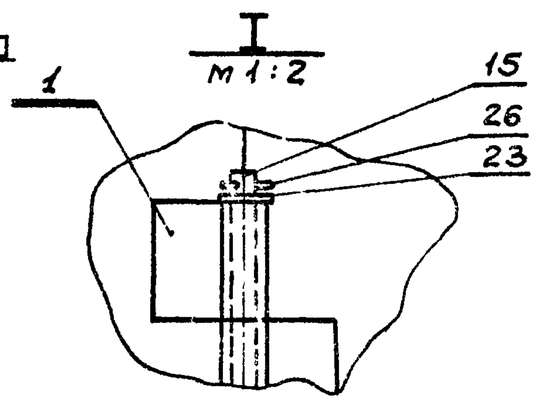

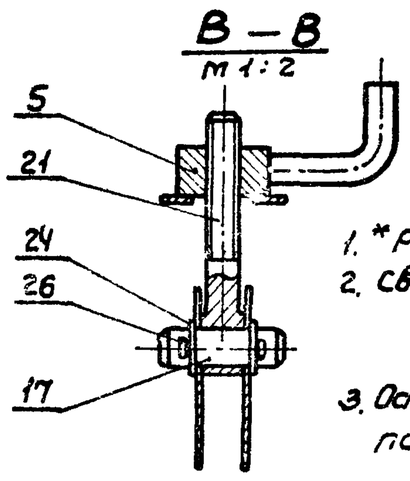

1. *Размеры для справок
2. Сварные швы №1-Т1-▷5
№2-Н1-▷5
по ГОСТ 5264-69
3. Остальные технические требования по КМП1-03.00.000.ТУ.

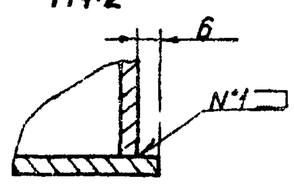

Изм.	Лист	№ докум.	Подп.	Дата	КМП1-04.00.000.СБ		
Разраб.		Чиканова		V-74	Гидрозатвор Сборочный чертеж.	Лит.	Масса	Масштаб
Проверил		Волкова		VI-74		И	103,5	1:10
Рук. гр.		Чепурн.		X-74		Лист	Листов 1
Гл.сп.отд.		Абрамович		10.74		ГОССТРОЙ СССР СОЮЗМЕТАЛЛУРГСТРОЙНИИПРОЕКТ ЛЕНИНГРАДСКИЙ ПРОМСТРОЙПРОЕКТ
Н.контр.		Молочков		8.74			
Утв.		Залетаев		1.11.74			

Копировал Зайцева Формат 12

Инв. № подл. | Подпись и дата | Взам. инв. № | Инв. № дубл. | Подпись и дата

КМП1-04.01.000СБ

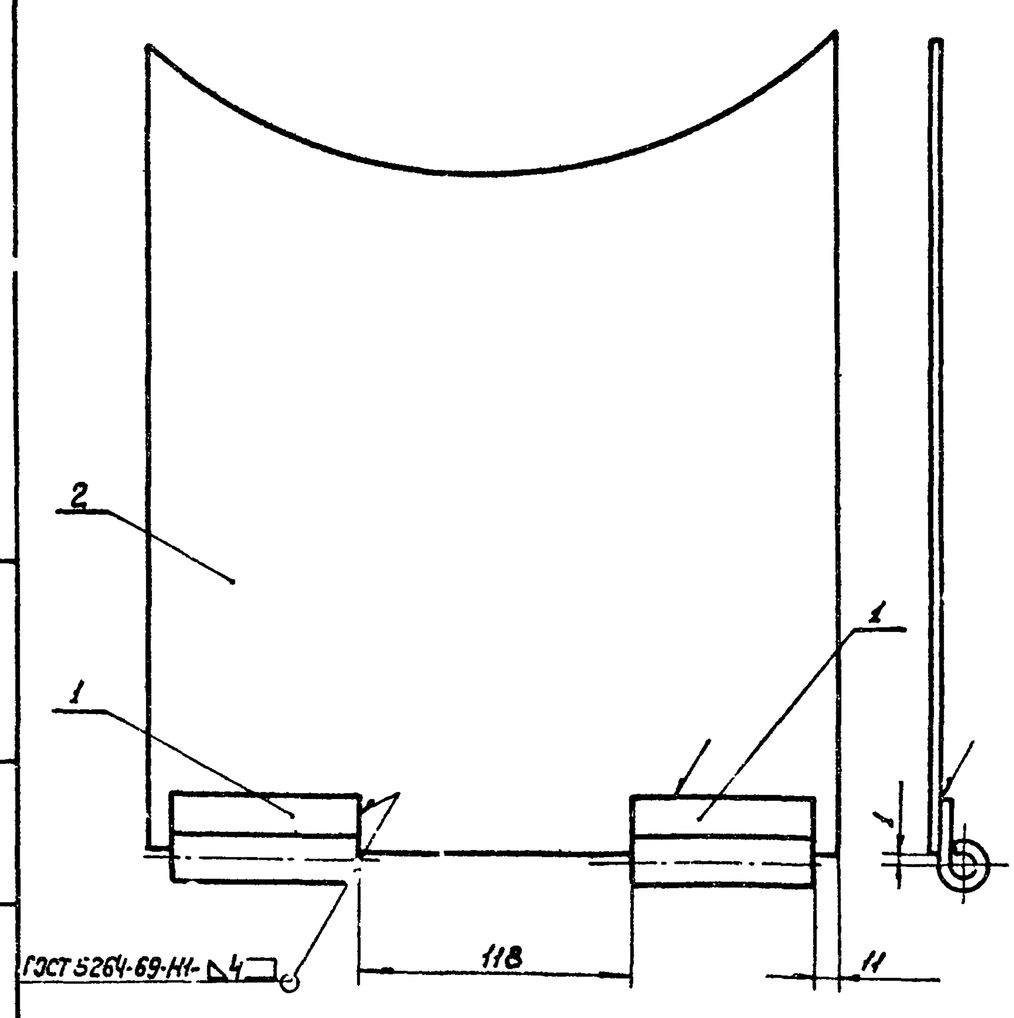

1. Технические требования по КМП1-03.00.000 ТУ.

Изм.	Лист	№ докум.	Подп.	Дата	КМП1-04.01.000СБ		
Разраб.		Чиканова		V-74	Лист верхний. Сборочный чертеж.	Лит.	Масса	Масштаб
Проверил		Волкова		VI-74		И	4,82	1:2,5
Рук. гр.		Чепурной		X-74		Лист	Листов 1
Гл.сп.отд.		Абрамович		10.74		ГОССТРОЙ СССР СОЮЗМЕТАЛЛУРГСТРОЙНИИПРОЕКТ ЛЕНИНГРАДСКИЙ ПРОМСТРОЙПРОЕКТ
Н.контр.		Молочков		8.74			
Утверд.		Залетаев		1.11.74			

Копировал Зайцева Формат 11

Инв. № подл. | Подпись и дата | Взам. инв. № | Инв. № дубл. | Подпись и дата

КМП1-04.01.001

▽1 (▽)

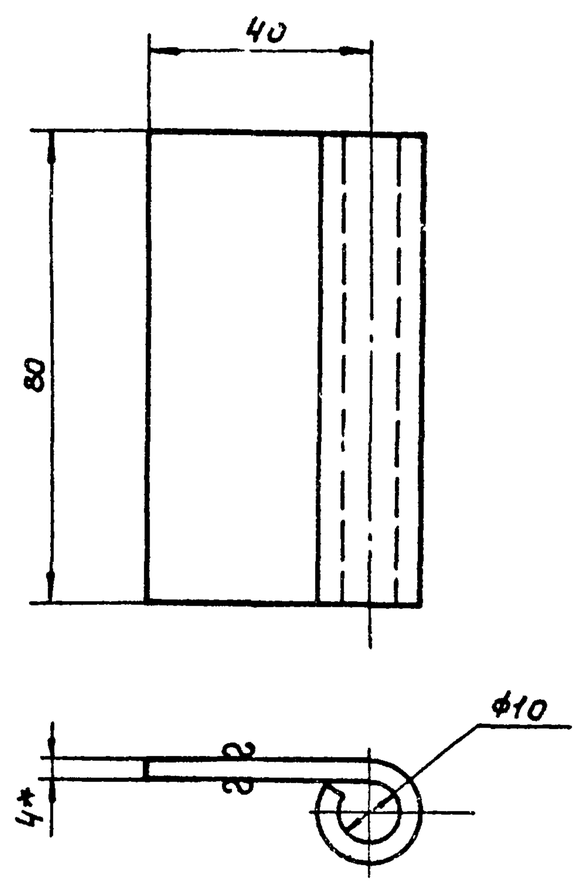

1. *Размер для справок.
2. Технические требования по КМП1-03.00.000.ТУ.

Изм.	Лист	№ докум.	Подп.	Дата	КМП1-04.01.001		
Разраб.		Чиканова		V-74	Петля	Лит.	Масса	Масштаб
Провер.		Волкова		VI-74		И	0,16	1:1
Рук. гр.		Чепурной		X-74		Лист	Листов 1
Гл.сп.отд.		Абрамович		10.74	Лист 4 ГОСТ 5681-57 Ст 3 ГОСТ 14637-69	ГОССТРОЙ СССР СОЮЗМЕТАЛЛУРГСТРОЙНИИПРОЕКТ ЛЕНИНГРАДСКИЙ ПРОМСТРОЙПРОЕКТ
Н.контр.		Молочков		8.74			
Утверд.		Залетаев		1.11.74			

Копировал Зайцева Формат 11

Серия 1.494-23 Выпуск 1.

КМП1-04.01.002.

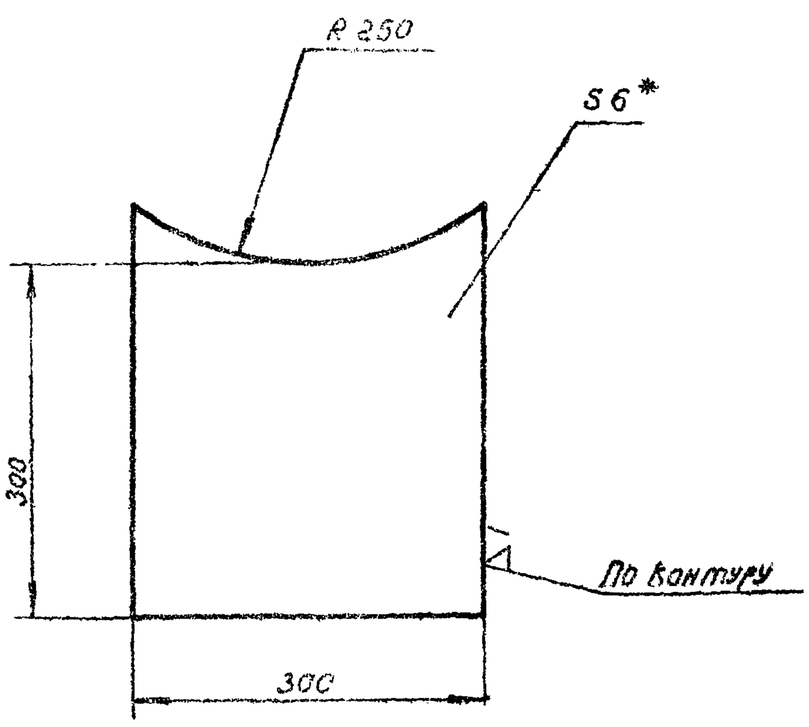

1. *Размер для справок
2. Технические требования по КМП1-03.00.000ТУ

Изм.	Лист	№ докум.	Подп.	Дата	КМП1-04.01.002.		
Разраб.		Чиканова			Лист	Лит. И	Масса 4.5	Масштаб 1:5
Проверил		Волкова				Лист	Листов 1
Рук.гр.		Чепурной			Лист 6 ГОСТ 5681-57 / ст3 ГОСТ 14637-69	ГОССТРОЙ СССР СОЮЗМЕТАЛЛУРГСТРОЙНИИПРОЕКТ ЛЕНИНГРАДСКИЙ ПРОМСТРОЙПРОЕКТ	
Гл.спец.		Абрамович					
Н.контр.		Молочков					
Утв.		Залетаев					

Копировал Папушина Формат 11

Инв.№ подл. | Подпись и дата | Взамен инв.№ | Инв.№ дубл. | Подпись и дата

КМП1-04.02.000СБ

25

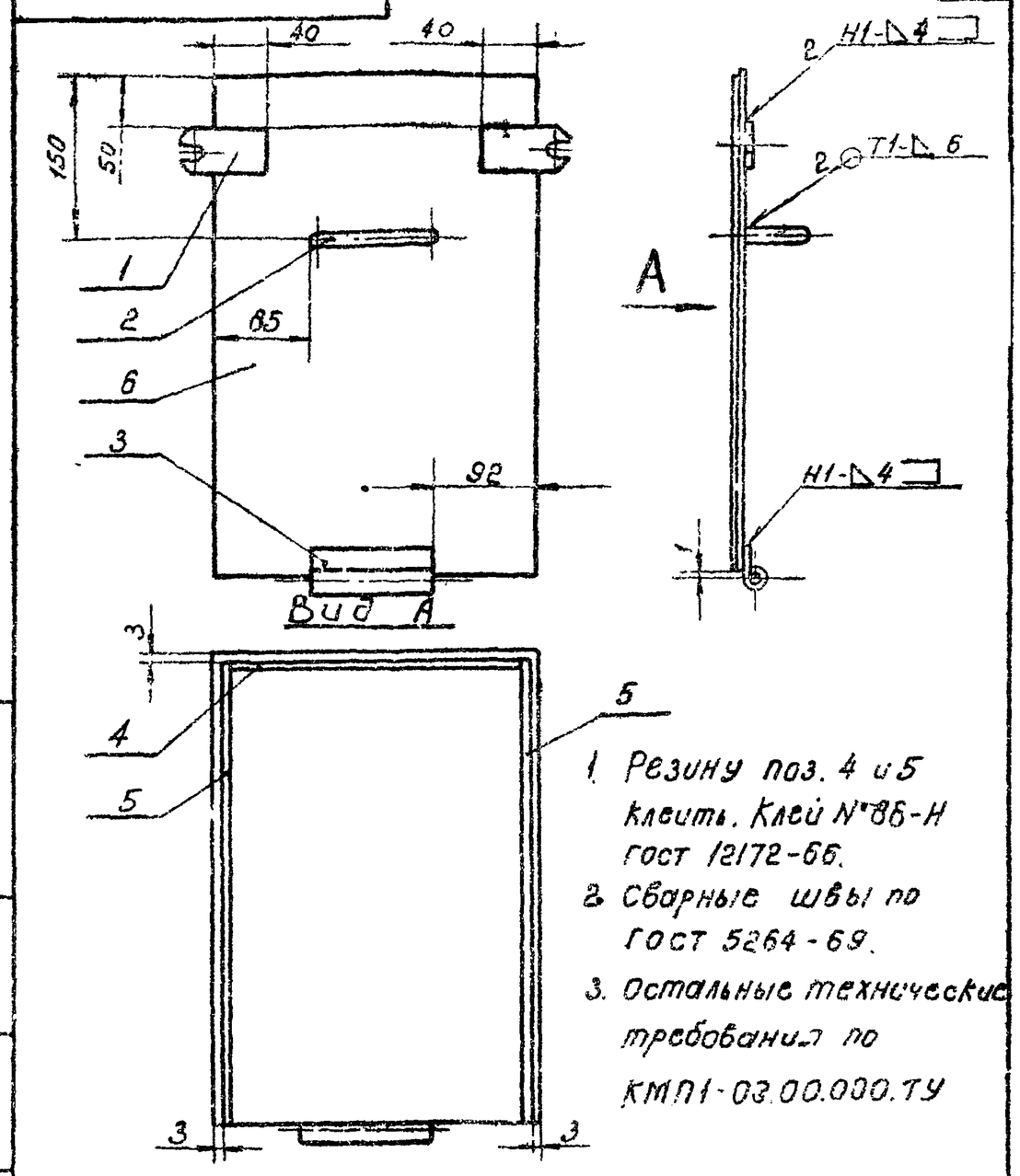

1. Резину поз. 4 и 5 клеить. Клей N°88-Н ГОСТ 12172-66.
2. Сварные швы по ГОСТ 5264-69.
3. Остальные технические требования по КМП1-03.00.000.ТУ

Изм.	Лист	№ докум.	Подп.	Дата	КМП1-04.02.000СБ.		
Разраб.		Чиканова			Крышка сборочный чертёж	Лит. И	Масса 7.16	Масштаб 1:5
Проверил		Волкова				Лист	Листов 1
Рук.гр.		Чепурной				ГОССТРОЙ СССР СОЮЗМЕТАЛЛУРГСТРОЙНИИПРОЕКТ ЛЕНИНГРАДСКИЙ ПРОМСТРОЙПРОЕКТ	
Гл.спец.		Абрамович					
Н.контр.		Молочков					
Утв.		Залетаев					

Копировал Папушина Формат 11

Инв.№ подл. | Подпись и дата | Взамен инв.№ | Инв.№ дубл. | Подпись и дата

КМП1-04.02.001

А

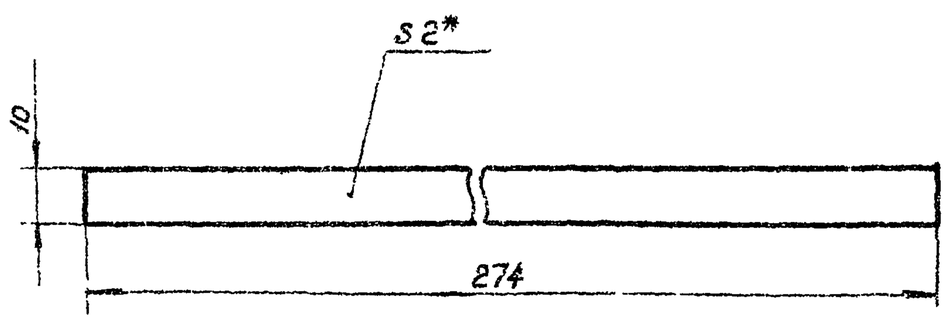

1. *Размер для справок.
2. Технические требования по КМП1-03.00.000.ТУ.

Изм.	Лист	№ докум.	Подп.	Дата	КМП1-04.02.001.		
Разраб.		Чиканова			Полоса	Лит. И	Масса 0,01	Масштаб 1:1
Проверил		Волкова				Лист	Листов 1
Рук.гр.		Чепурной			Резина-рулонная 2КЦ-М ГОСТ 7338-65	ГОССТРОЙ СССР СОЮЗМЕТАЛЛУРГСТРОЙНИИПРОЕКТ ЛЕНИНГРАДСКИЙ ПРОМСТРОЙПРОЕКТ	
Гл.спец.		Абрамович					
Н.контр.		Молочков					
Утв.		Залетаев					

Копировал Папушина Формат 11

Инв.№ подл. | Подпись и дата | Взамен инв.№ | Инв.№ дубл. | Подпись и дата

КМП1-04.02.002

А

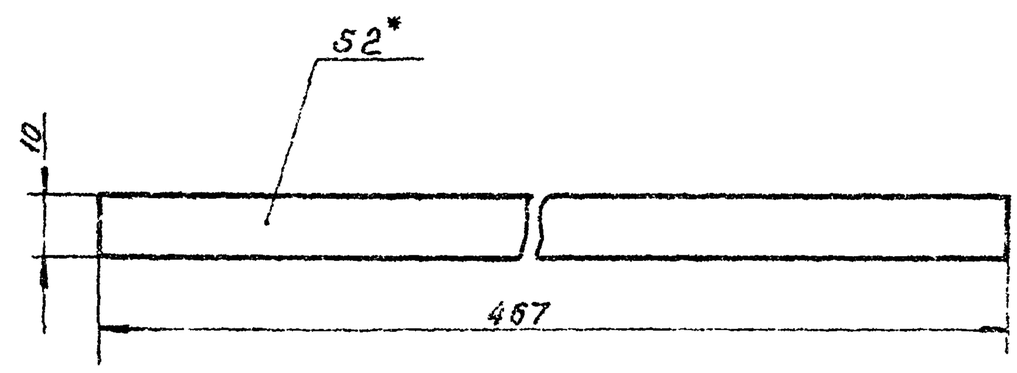

1. *Размер для справок.
2. Технические требования по КМП1-03.00.000.ТУ

Изм.	Лист	№ докум.	Подп.	Дата	КМП1-04.02.002.		
Разраб.		Чиканова			Полоса	Лит. И	Масса 0,02	Масштаб 1:1
Проверил		Волкова				Лист	Листов 1
Рук.гр.		Чепурной			Резина рулонная 2КЦ-М ГОСТ 7338-65	ГОССТРОЙ СССР СОЮЗМЕТАЛЛУРГСТРОЙНИИПРОЕКТ ЛЕНИНГРАДСКИЙ ПРОМСТРОЙПРОЕКТ	
Гл.спец.		Абрамович					
Н.контр.		Молочков					
Утв.		Залетаев					

Копировал Папушина Формат 11

Инв.№ подл. | Подпись и дата | Взамен инв.№ | Инв.№ дубл. | Подпись и дата

КМП1-04.02.003

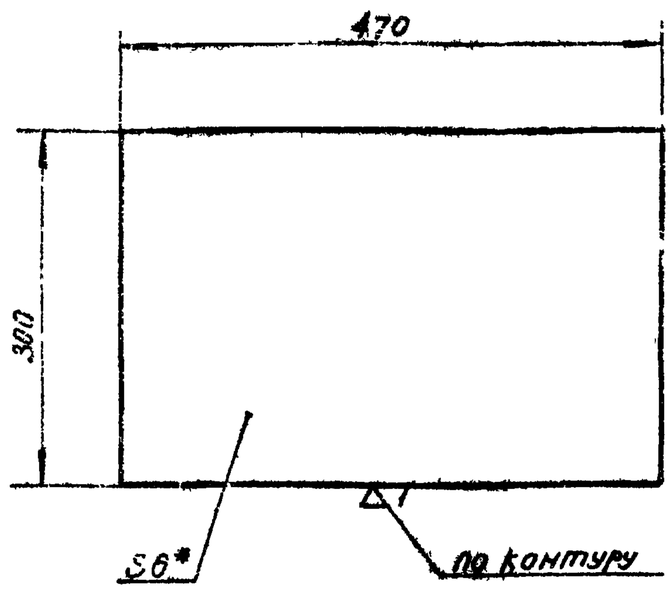

1. *Размер для справок
2. Технические требования по КМП1-03.00.000ТУ

Изм.	Лист	№ докум.	Подп.	Дата	КМП1-04.02.003.		
Разраб.		Чиканова		9-74	Лист	Лит.	Масса	Масштаб
Провер.		Волкова		VI-74		И	5.6	1:5
Рук.гр.		Челурной		X-74		Лист	Листов 1
Гл.спец.		Абратович		10.74			
Н.контр.		Малочков		8.74	Лист 6 ГОСТ 5681-57 / Ст3 ГОСТ 14637-69	ГОССТРОЙ СССР СОЮЗМЕТАЛЛУРГСТРОЙНИИПРОЕКТ ЛЕНИНГРАДСКИЙ ПРОМСТРОЙНИПРОЕКТ	
Утв.		Залетаев		11.11.74			

Копировал Папушина Формат 11

Инв. № подл. | Подпись и дата | Взамен инв. № | Инв. № дубл. | Подпись и дата

(Δ 2)

КМП1-04.03.000СБ

26

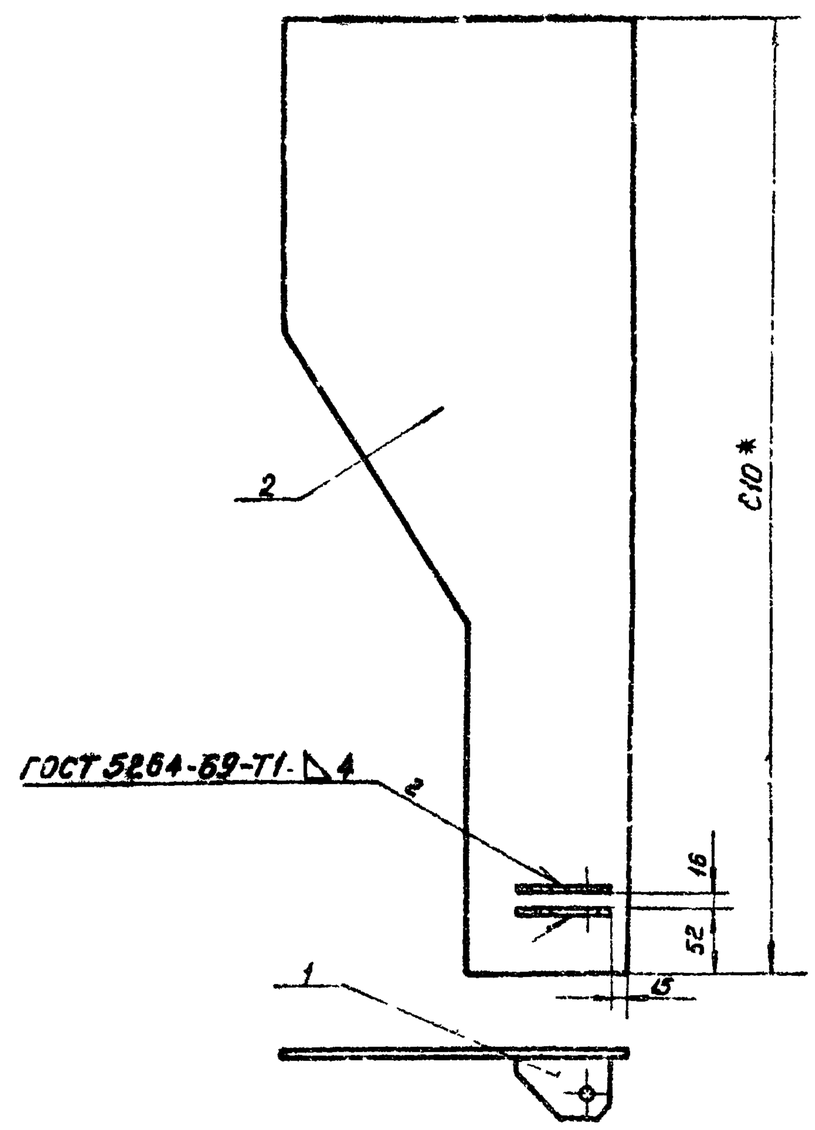

1. *Размер для справок.
2. Технические требования по КМП1-03.00.000.ТУ

Изм.	Лист	№ докум.	Подп.	Дата	КМП1-04.03.000.СБ.		
Разраб.		Чиканова		9-74	Лист боковой сборочный чертеж	Лит.	Масса	Масштаб
Провер.		Волкова		VI-74		И	6.30	1:5
Рук.гр.		Челурной		X-74		Лист	Листов 1
Гл.спец.		Абратович		10.74			
Н.контр.		Малочков		8.74		ГОССТРОЙ СССР СОЮЗМЕТАЛЛУРГСТРОЙНИИПРОЕКТ ЛЕНИНГРАДСКИЙ ПРОМСТРОЙНИПРОЕКТ	
Утв.		Залетаев		11.11.74			

Копировал Папушина Формат 11

Инв. № подл. | Подпись и дата | Взамен инв. № | Инв. № дубл. | Подпись и дата

(Δ 2)

КМП1-04.03.001

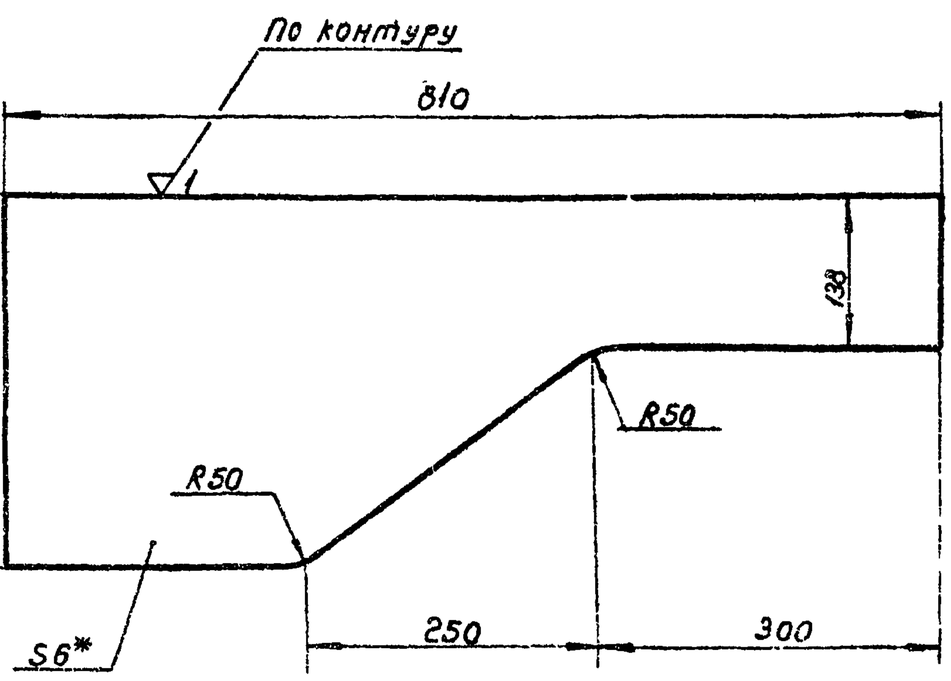

1. *Размер для справок
2. Технические требования по КМП1-03.00.000ТУ

Изм.	Лист	№ докум.	Подп.	Дата	КМП1-04.03.001		
Разраб.		Чиканова			Лист	Лит.	Масса	Масштаб
Провер.		Волкова				И	6.0	1:5
Рук.гр.		Челурной				Лист	Листов 1
Гл.спец.		Абратович					
Н.контр.		Малочков			Лист 6 ГОСТ 5681-57 / Ст3 ГОСТ 14637-69	ГОССТРОЙ СССР СОЮЗМЕТАЛЛУРГСТРОЙНИИПРОЕКТ ЛЕНИНГРАДСКИЙ ПРОМСТРОЙНИПРОЕКТ	
Утв.		Залетаев					

Инв. № подл. | Подпись и дата | Взамен инв. № | Инв. № дубл. | Подпись и дата

КМП1-04.04.000СБ

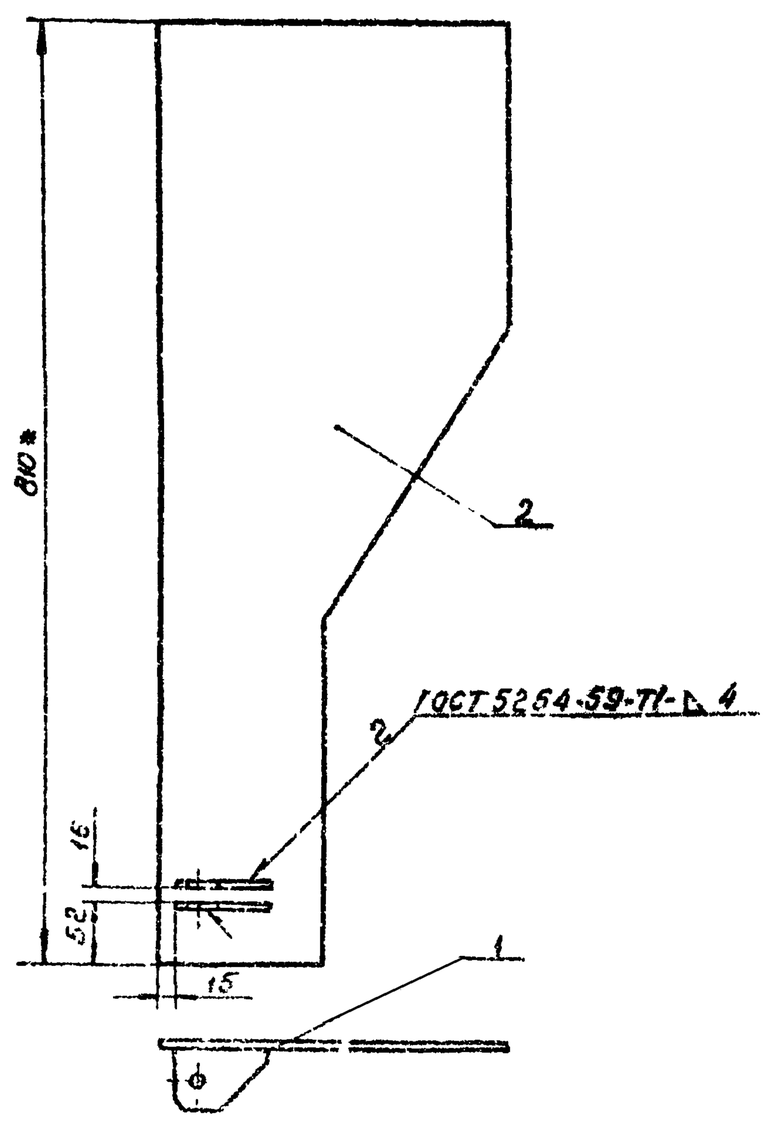

1. *Размер для справок
2. Технические требования по КМП1-03.00.000ТУ

Изм.	Лист	№ докум.	Подп.	Дата	КМП1-04.04.000СБ.		
Разраб.		Чиканова			Лист боковой сборочный чертеж	Лит.	Масса	Масштаб
Провер.		Волкова				И	5.75	1:5
Рук.гр.		Челурной				Лист	Листов 1
Гл.спец.		Абратович					
Н.контр.		Малочков				ГОССТРОЙ СССР СОЮЗМЕТАЛЛУРГСТРОЙНИИПРОЕКТ ЛЕНИНГРАДСКИЙ ПРОМСТРОЙНИПРОЕКТ	
Утв.		Залетаев					

Инв. № подл. | Подпись и дата | Взамен инв. № | Инв. № дубл. | Подпись и дата

КМП1-04.00.001

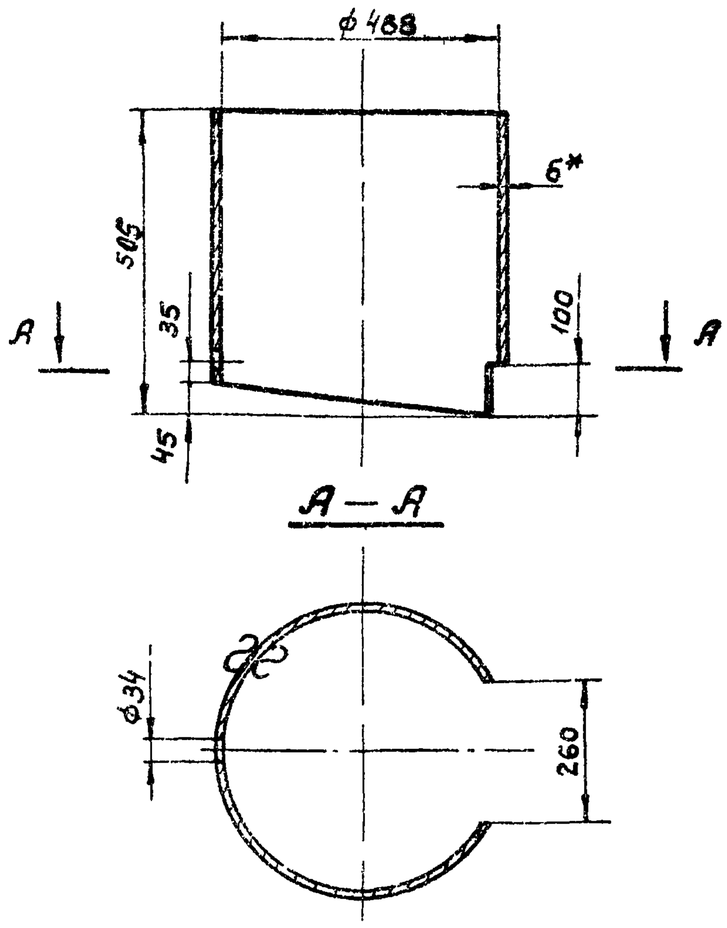

1. *Размер для справок.
2. Технические требования по КМП1-03.00.000ТУ

Изм.	Лист	№ докум.	Подп.	Дата	КМП1-04.00.001			
Разраб.		Чиканова		V-74	Патрубок	Лит. И	Масса 33,7	Масштаб 1:2
Проверил		Волкова		VI-74		Лист	Листов 1	
Рук. гр.		Чепурной		X-74		ГОССТРОЙ СССР СОЮЗМЕТАЛЛУРГСТРОЙНИИПРОЕКТ ЛЕНИНГРАДСКИЙ ПРОМСТРОЙПРОЕКТ		
Гл. сп. отд.		Абратович		10.74				
Н. контр.		Молочков		X.74	Лист Ст.3 ГОСТ 14637-69 / ГОСТ 5681-57			
Утверд.		Залетаев		11.74				

Копировал Зайцева Формат 11

Взам. инв. № | Подпись и дата | Инв. № подл.

КМП1-04.00.002

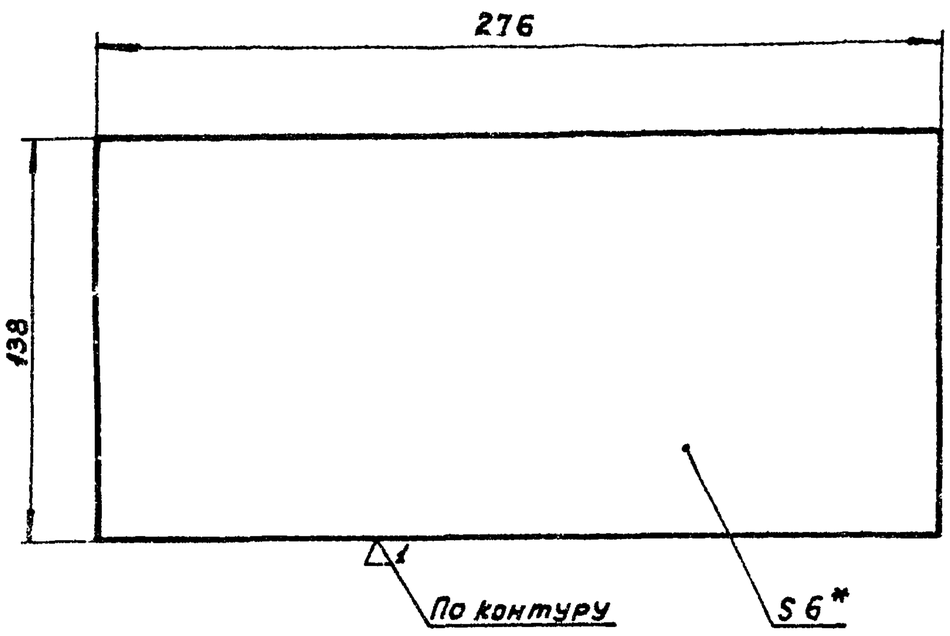

1. *Размер для справок.
2. Технические требования по КМП1-03.00.000ТУ

Изм.	Лист	№ докум.	Подп.	Дата	КМП1-04.00.002			
Разраб.		Чиканова		V-74	Лист	Лит. И	Масса 1,9	Масштаб 1:2
Проверил		Волкова		VI-74		Лист	Листов 1	
Рук. гр.		Чепурной		X-74		ГОССТРОЙ СССР СОЮЗМЕТАЛЛУРГСТРОЙНИИПРОЕКТ ЛЕНИНГРАДСКИЙ ПРОМСТРОЙПРОЕКТ		
Гл. сп. отд.		Абратович		10.74				
Н. контр.		Молочков		8.74	Лист Ст 3 ГОСТ 14637-69 / ГОСТ 5681-57			
Утверд.		Залетаев		4.74				

Копировал Зайцева Формат 11

КМП1-04.00.003

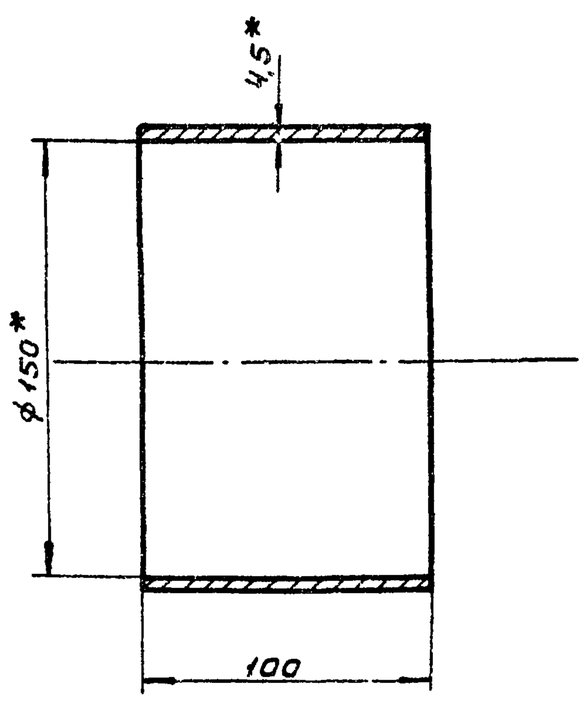

1. *Размеры для справок.
2. Технические требования по КМП1-03.00.000ТУ

Изм.	Лист	№ докум.	Подп.	Дата	КМП1-04.00.003			
Разраб.		Чиканова		V-74	Патрубок	Лит. И	Масса 1,8	Масштаб 1:2
Проверил		Волкова		VI-74		Лист	Листов 1	
Рук. гр.		Чепурной		X-74		ГОССТРОЙ СССР СОЮЗМЕТАЛЛУРГСТРОЙНИИПРОЕКТ ЛЕНИНГРАДСКИЙ ПРОМСТРОЙПРОЕКТ		
Гл. сп. отд.		Абратович		10.74				
Н. контр.		Молочков		8.74	Труба 150 ГОСТ 3262-62			
Утверд.		Залетаев		4.74				

КМП1-04.00.004

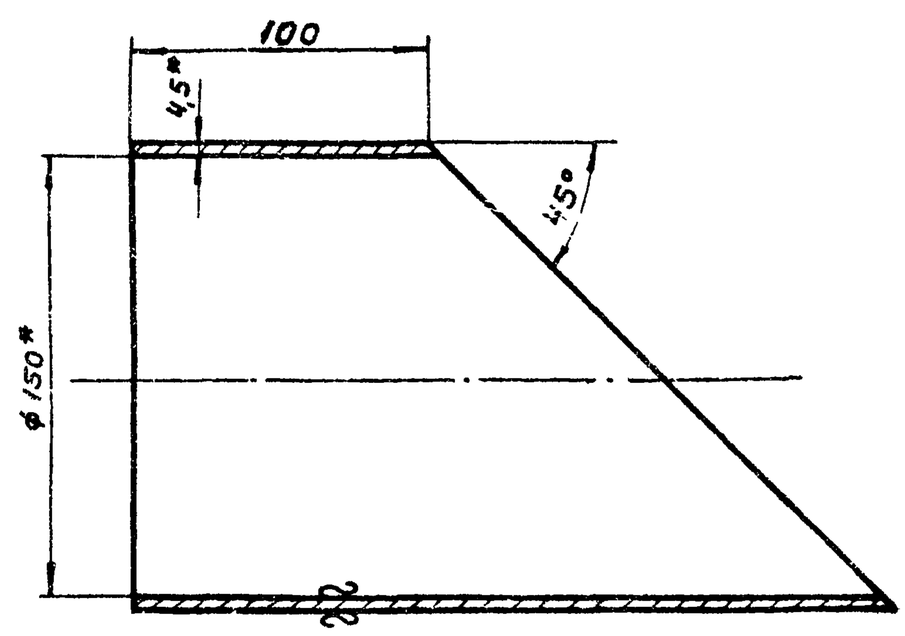

1. *Размеры для справок.
2. Технические требования по КМП1-03.00.000ТУ.

Изм.	Лист	№ докум.	Подп.	Дата	КМП1-04.00.004			
Разраб.		Чиканова		V-74	Патрубок	Лит. И	Масса 3,2	Масштаб 1:2
Проверил		Волкова		VI-74		Лист	Листов 1	
Рук. гр.		Чепурной		X-74		ГОССТРОЙ СССР СОЮЗМЕТАЛЛУРГСТРОЙНИИПРОЕКТ ЛЕНИНГРАДСКИЙ ПРОМСТРОЙПРОЕКТ		
Гл. сп. отд.		Абратович		10.74				
Н. контр.		Молочков		8.74	Труба 150 ГОСТ 3262-62			
Утверд.		Залетаев		4.74				

Серия 1.494-23 Выпуск 1

КМП1-04.00.005

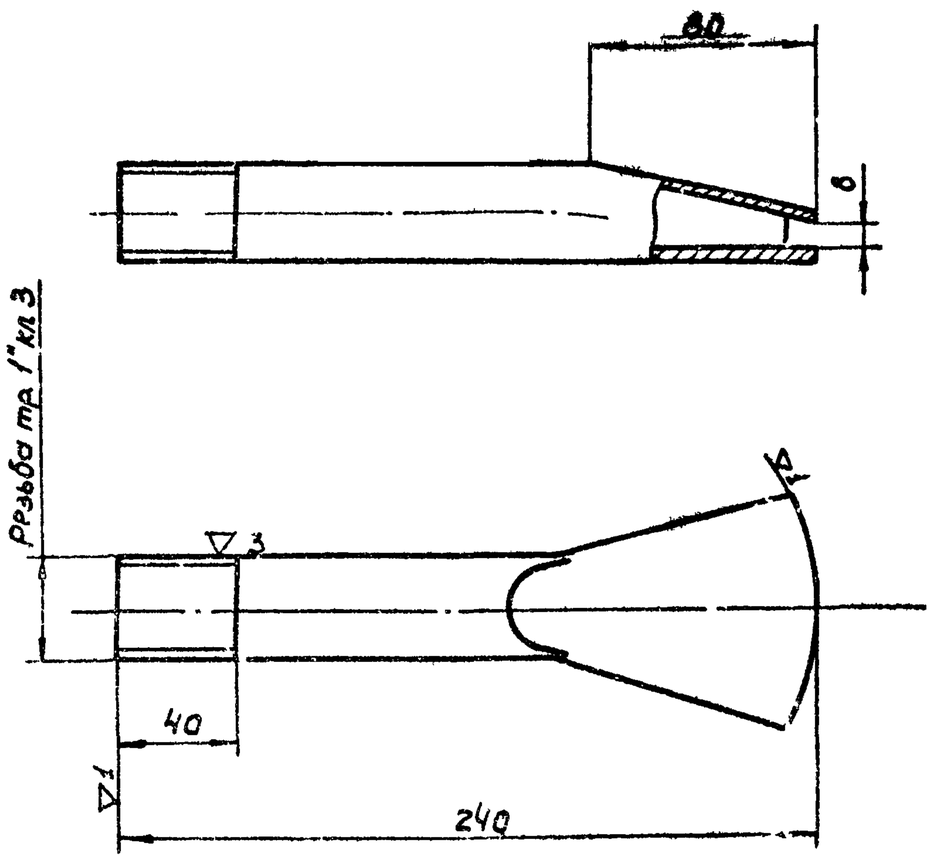

1. Технические требования по КМП1-03.00.000.ТУ.

Изм.	Лист	№ докум.	Подп.	Дата	Трубка	Лит.	Масса	Масштаб
Разраб.	Чиканова					И	0,58	1:2
Провер.	Волкова					Лист	Листов 1	
Рук. гр.	Чепурной				Труба 25 ГОСТ 3262-62	ГОССТРОЙ СССР Союзметаллургстройниипроект Ленинградский Промстройпроект		
Гл. сп. отд.	Абрамович							
Н. контр.	Молочков							
Утверд.	Залетаев							

Копировал Зайцева Формат 11

Подпись и дата | Взамен инв. № | Инв. № дубл. | Подпись и дата

КМП1-04.00.006

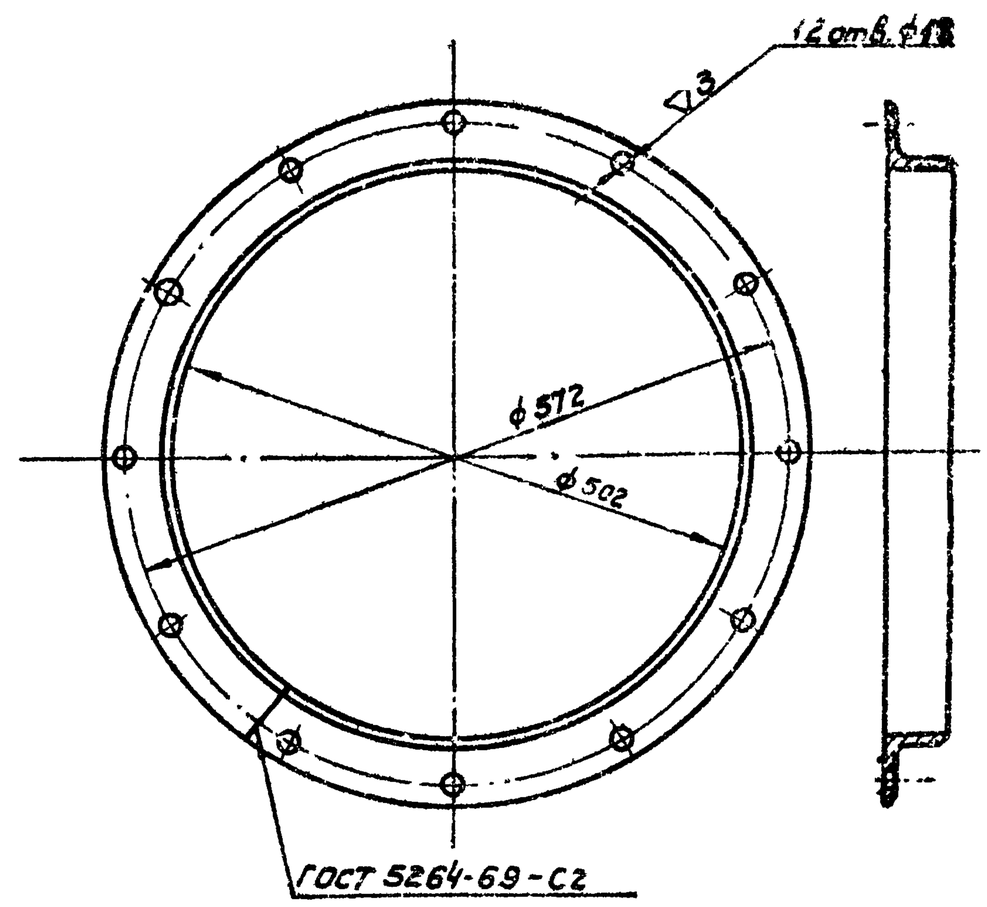

1. Технические требования по КМП1-03.00.000.ТУ

Изм.	Лист	№ докум.	Подп.	Дата	Фланец	Лит.	Масса	Масштаб
Разраб.	Чиканова					И	8,6	1:5
Провер.	Волкова					Лист	Листов 1	
Рук. гр.	Чепурной				Уголок Б-63×63×5 ГОСТ 8509-72 / Ст. 3 ГОСТ 535-58.	ГОССТРОЙ СССР Союзметаллургстройниипроект Ленинградский Промстройпроект		
Гл. сп. отд.	Абрамович							
Н. контр.	Молочков							
Утверд.	Залетаев							

Копировал Зайцева Формат 11

Подпись и дата | Взамен инв. № | Инв. № дубл. | Подпись и дата

КМП1-04.00.007

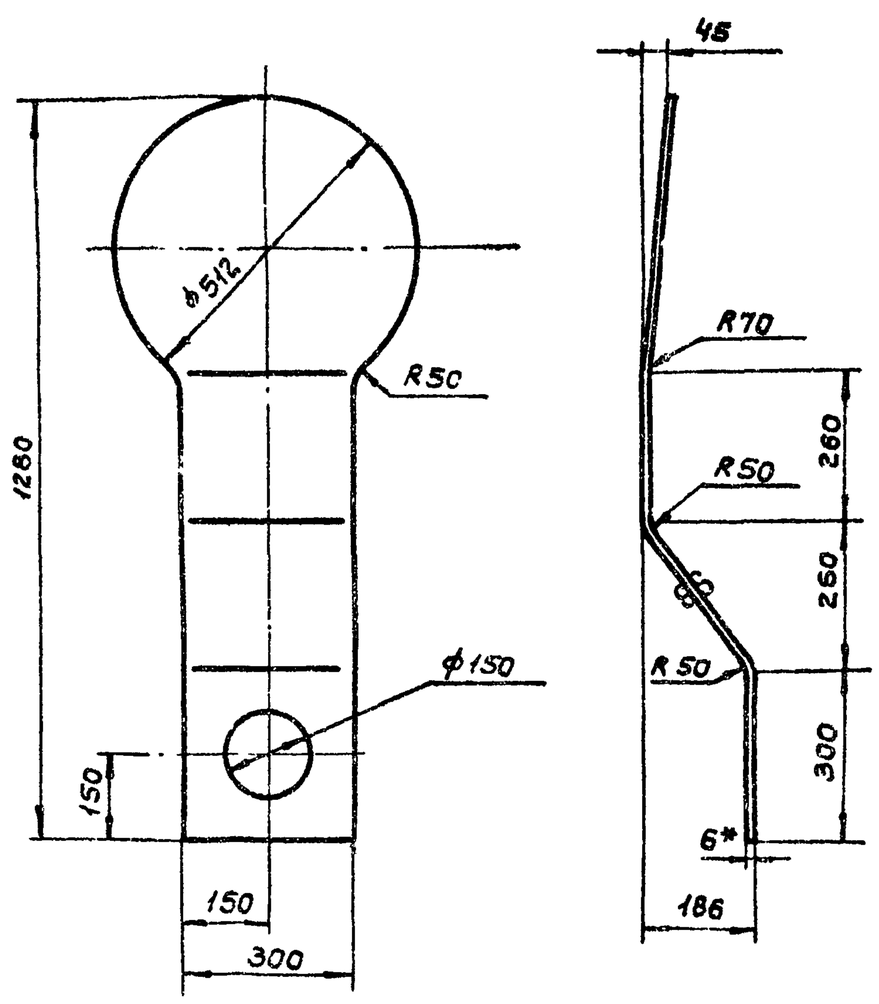

1.*Размер для справок.
2. Технические требования по КМП1-03.00.000.ТУ.

Изм.	Лист	№ докум.	Подп.	Дата	Дно	Лит.	Масса	Масштаб
Разраб.	Чиканова					И	21,5	1:10
Провер.	Волкова					Лист	Листов 1	
Рук. гр.	Чепурной				Лист 6 ГОСТ 5681-57 / Ст 3 ГОСТ 14637-69.	ГОССТРОЙ СССР Союзметаллургстройниипроект Ленинградский Промстройпроект		
Гл. сп. отд.	Абрамович							
Н. контр.	Молочков							
Утверд.	Залетаев							

Копировал Зайцева Формат 11

Подпись и дата | Взамен инв. № | Инв. № дубл. | Подпись и дата

КМП1-04.00.008

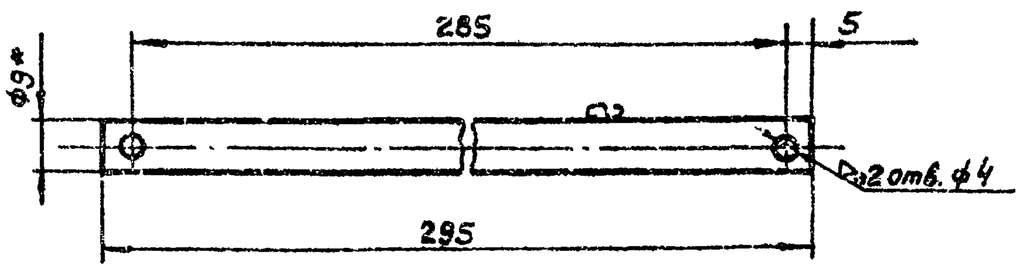

1.*Размер для справок.
2. Технические требования по КМП1-03.00.000.ТУ.

Изм.	Лист	№ докум.	Подп.	Дата	Ось	Лит.	Масса	Масштаб
Разраб.	Чиканова					И	0,15	1:1
Провер.	Волкова					Лист	Листов 1	
Рук. гр.	Чепурной				Круг ⌀9 ГОСТ 2590-71 / Ст. 3 ГОСТ 535-58.	ГОССТРОЙ СССР Союзметаллургстройниипроект Ленинградский Промстройпроект		
Гл. сп. отд.	Абрамович							
Н. контр.	Молочков							
Утверд.	Залетаев							

Копировал Зайцева Формат 11

КМП1-05.00.001

(▽)2

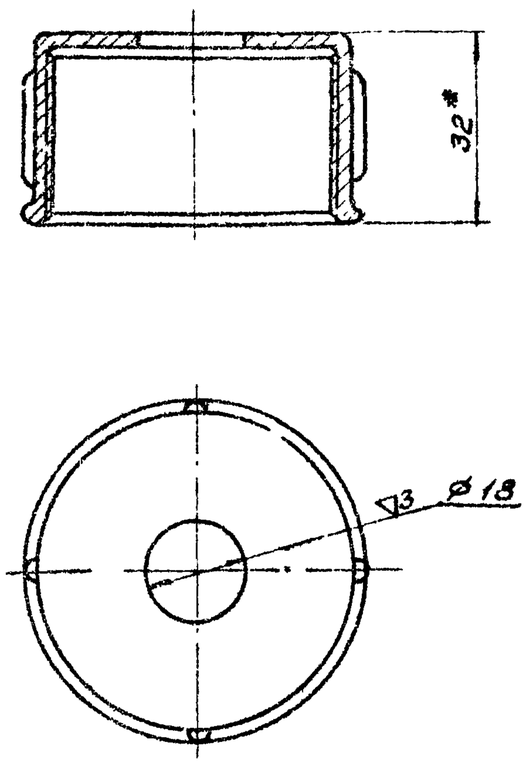

1.* Размер для справок.
2. Технические требования по КМП1-03.00.000.ТУ

Изм.	Лист	№ докум.	Подп.	Дата	КМП1-05.00.001		
Разраб.		Чиканова			Колпак	Лит.	Масса	Масштаб
Проверил		Волкова				И	0.46	1:1
Рук.гр.		Чепурной				Лист	Листов 1
Гл.спец.		Абрамович				ГОССТРОЙ СССР ГОСЦМЕТАЛЛУРГСТРОЙНИИПРОЕКТ ЛЕНИНГРАДСКИЙ ПРОМСТРОЙПРОЕКТ	
Н.контр.		Молочков			Колпак 10 ГОСТ 8962-59		
Утв.		Залетаев					

Инв.№ подл. | Подпись и дата | Взамен инв.№

Копировал Ген Формат 11

КМП1-05.00.002

(▽)1 29

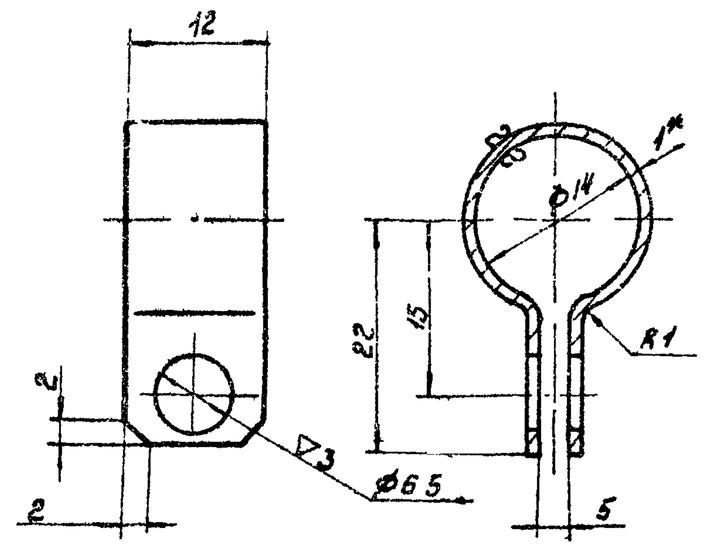

1.* Размер для справок.
2. Технические требования по КМП1-03.00.000.ТУ.

Изм.	Лист	№ докум.	Подп.	Дата	КМП1-05.00.002		
Разраб.		Чиканова			Хомут	Лит.	Масса	Масштаб
Проверил		Волкова				И	0.005	2:1
Рук.гр.		Чепурной				Лист	Листов 1
Гл.спец.		Абрамович				ГОССТРОЙ СССР ГОСЦМЕТАЛЛУРГСТРОЙНИИПРОЕКТ ЛЕНИНГРАДСКИЙ ПРОМСТРОЙПРОЕКТ	
Н.контр.		Молочков			Лист А1 ГОСТ 3680-57		
Утв.		Залетаев			Ст.3 ГОСТ 18523-70		

Инв.№ подл. | Подпись и дата | Взамен инв.№

Копировал Гзн Формат 11

КМП1-05.00.000.СБ

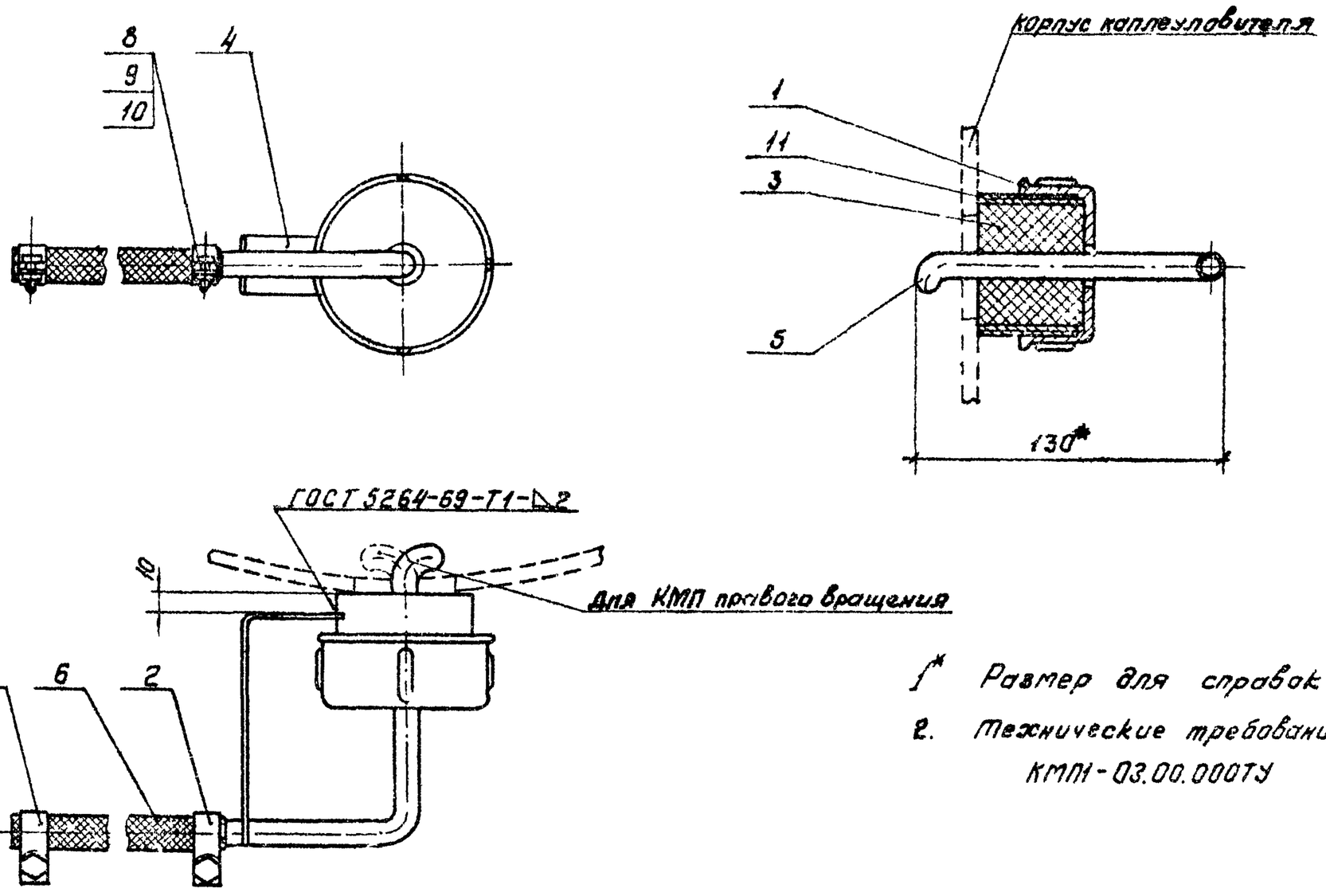

1.* Размер для справок
2. Технические требования по КМП1-03.00.000ТУ

Изм.	Лист	№ докум.	Подп.	Дата	КМП1-05.00.000.СБ		
Разраб.		Чиканова			Форсунка Сборочный чертеж	Лит.	Масса	Масштаб
Проверил		Волкова				И	1,02	1:2
Рук.гр.		Чепурной				Лист	Листов 1
Гл.спец.		Абрамович				ГОССТРОЙ СССР ГОСЦМЕТАЛЛУРГСТРОЙНИИПРОЕКТ ЛЕНИНГРАДСКИЙ ПРОМСТРОЙПРОЕКТ	
Н.контр.		Молочков					
Утв.		Залетаев					

Инв.№ подл. | Подпись и дата | Взамен инв.№ | Инв.№ дубл. | Подпись и дата

Копировал Гзн Формат 11

Серия 1.494-23 Выпуск 1

КМП1-05.00.003

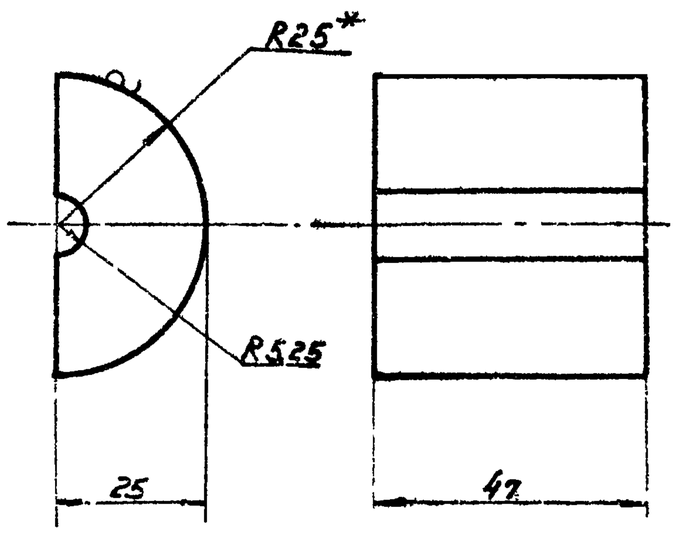

1. * Размер для справок.
2. Технические требования по КМП1-03.00.000.ТУ.

Изм.	Лист	№ докум.	Подп.	Дата	КМП1-05.00.003		
Разраб.		Чиканова		7.74	Вкладыш	Лит.	Масса	Масштаб
Проверил		Волкова		VI-74		И	0,085	1:1
Рук. гр.		Чепурной		X-74		Лист	Листов 1
Гл. спец.		Абрамович		10.74	Шнур резиновый 50I средней твердости ГОСТ 6467-69	ГОССТРОЙ СССР Союзметаллургстройниипроект Ленинградский Промстройпроект	
Н. контр.		Мотоков		7.74			
Утв.		Залетаев		11.74			

Копировал Вандер Формат 11

КМП1-05.00.004

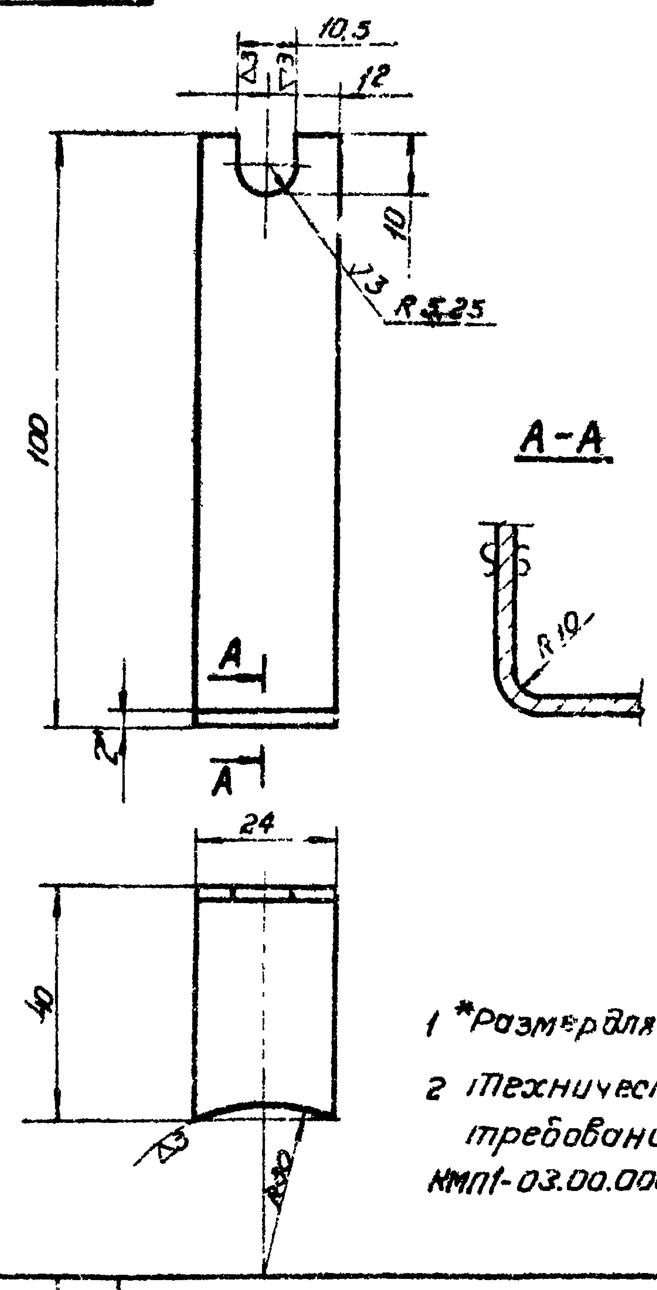

1 * Размер для справок.
2 Технические требования по КМП1-03.00.000ТУ

Изм.	Лист	№ докум.	Подп.	Дата	КМП1-05.00.004		
Разраб.		Чиканова		7.74	Ограничитель	Лит.	Масса	Масштаб
Проверил		Волкова		VI-74		И	0.08	М 1:1
Рук. гр.		Чепурной		X-74		Лист	Листов 1
Гл. спец.		Абрамович		10.74	Лист В 2 ГОСТ 3580-57 Ст 3 ГОСТ 16523-70	ГОССТРОЙ СССР Союзметаллургстройниипроект Ленинградский Промстройпроект	
Н. контр.		Мотоков		7.74			
Утв.		Залетаев		11.74			

Копировал Вандер Формат 11

КМП1-05.00.005

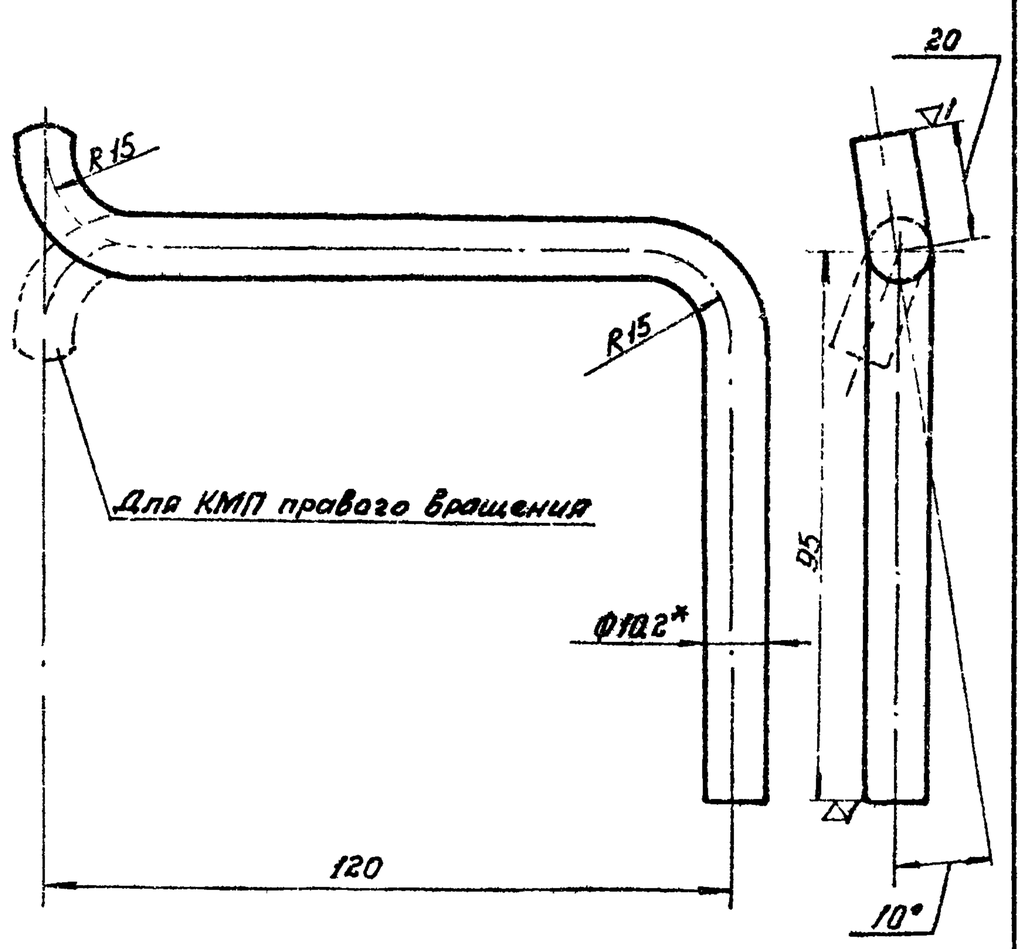

1 * Размер для справок.
2. Технические требования по КМП1-03.00.000.ТУ.

Изм.	Лист	№ докум.	Подп.	Дата	КМП1-05.00.005		
Разраб.		Чиканова		7.74	Трубка	Лит.	Масса	Масштаб
Проверил		Волкова		VI-74		И	0.15	1:1
Рук. гр.		Чепурной		X-74		Лист	Листов 1
Гл. спец.		Абрамович		10.74	Труба 6 ГОСТ 3262-62	ГОССТРОЙ СССР Союзметаллургстройниипроект Ленинградский Промстройпроект	
Н. контр.		Мотоков		7.74			
Утв.		Залетаев		11.74			

Копировал Вандер Формат 11

Инв. № подл. | Подпись и дата | Взам. инв. № | Инв. № дубл. | Подпись и дата

Серия 1.494-23 Выпуск 1

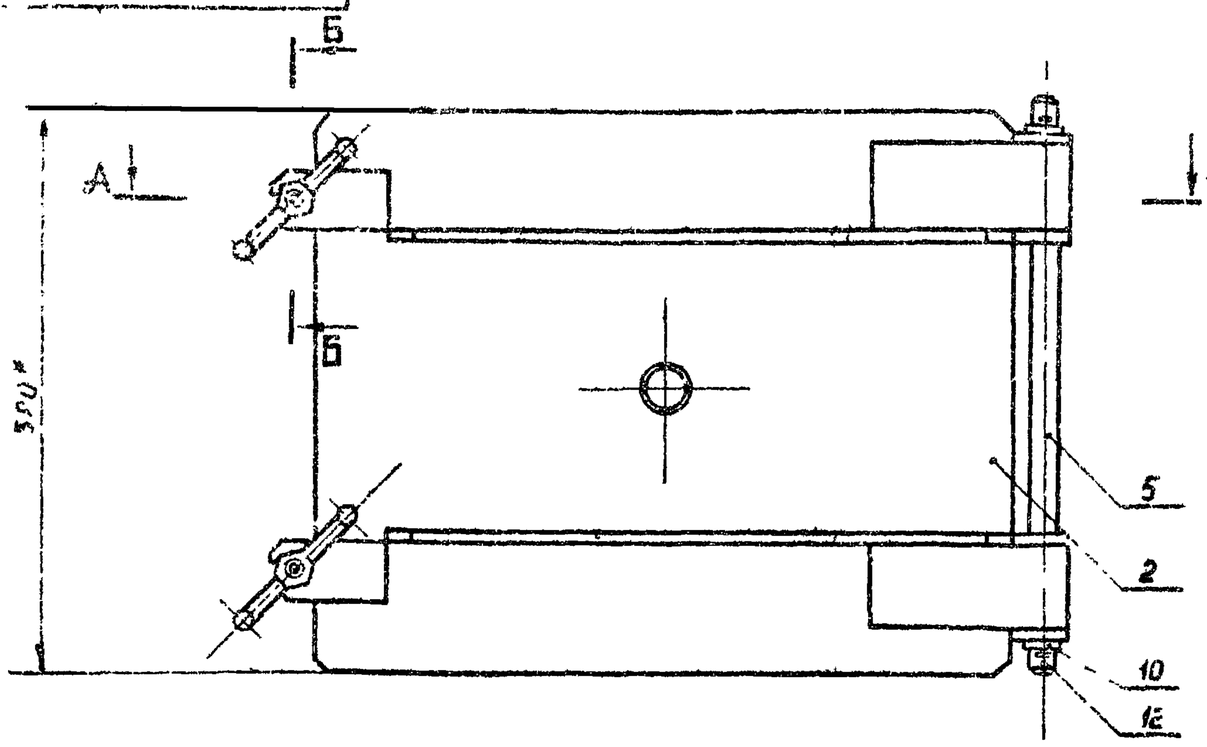

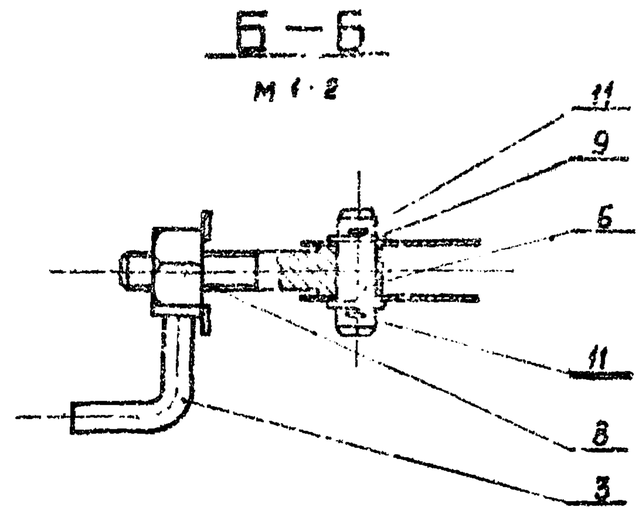

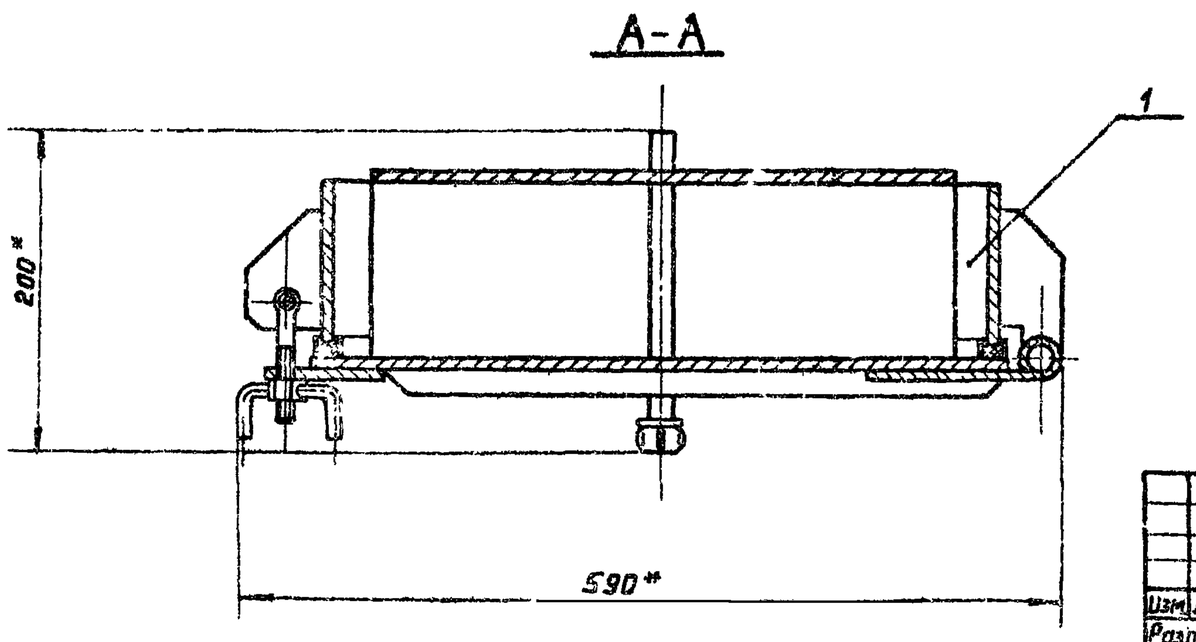

1. *Размер для справок.
2. Технические требования по КМП1-03.00.000 ТУ

Изм.	Лист	№ докум.	Подп.	Дата	КМП1-06.00.000 СБ			
Разраб.		Маньшина		V-74	Люк Сборочный чертеж	Лит.	Масса	Масшт.
Проверил		Валкова		VI-74		И	29.0	1:4
Рук. гр.		Чепурной		X-74		Лист	Листов 1	
Гл. спец. отд.		Абрамович		10.74		ГОССТРОЙ СССР СОЮЗМЕТАЛЛУРГСТРОЙНИИПРОЕКТ ЛЕНИНГРАДСКИЙ ПРОМСТРОЙПРОЕКТ		
Н. контр.		Молочков		2.74				
Утв.		Залетаев		11.74				

Копировал Решанова Формат 12

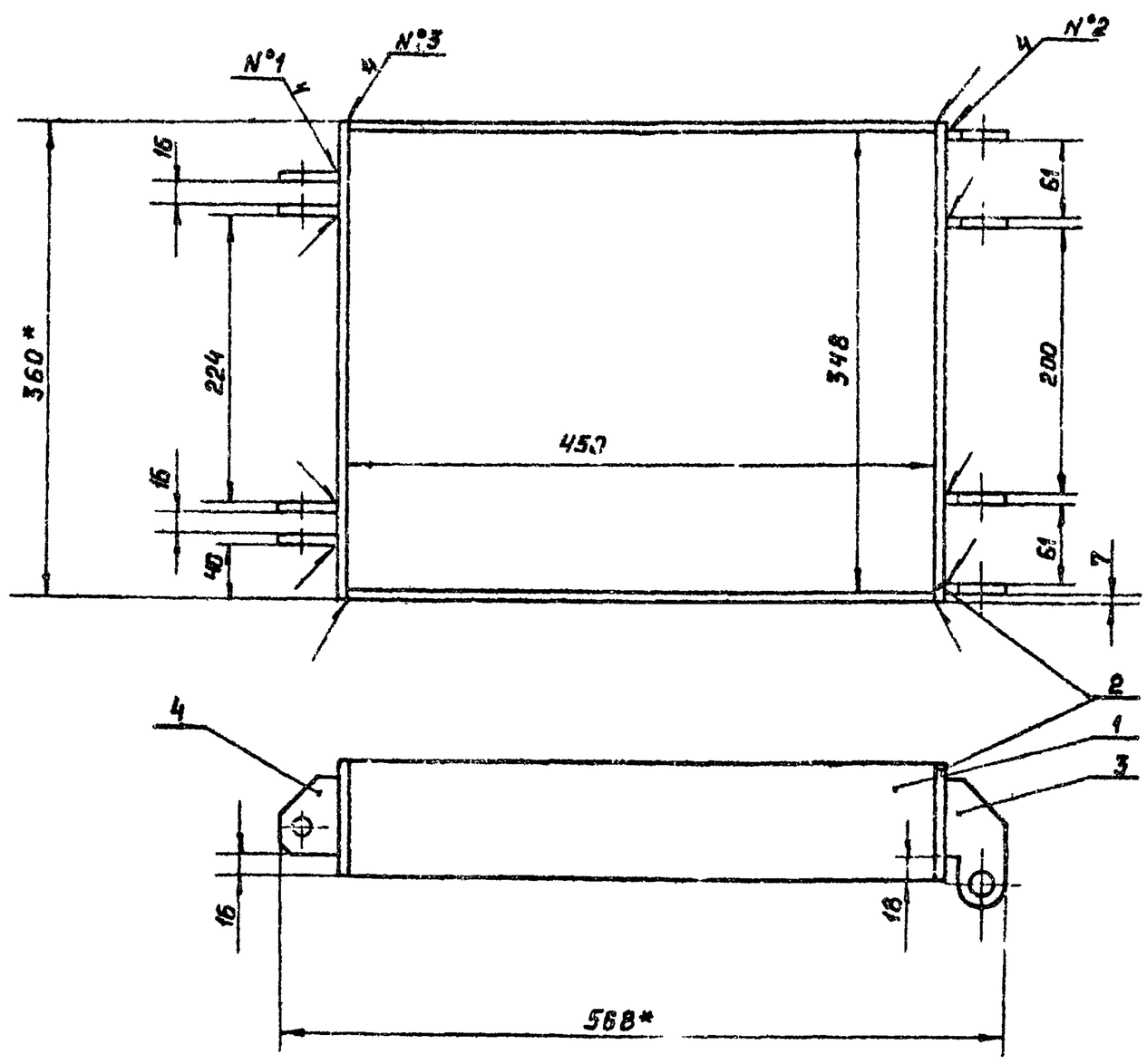

1. * Размер для справок
2. Сварные швы
   №1-Т1-△6
   №2-Т3-△6
   №3-93
   по ГОСТ 5264-69
3. Остальные технические требования по КМП1-03.00.000 ТУ

Изм.	Лист	№ докум.	Подп.	Дата	КМП1-06.01.000 СБ			
Разраб.		Маньшина		V-74	Корпус Сборочный чертеж	Лит.	Масса	Масшт.
Проверил		Валкова		VI-74		И	8.3	1:4
Рук. гр.		Чепурной		X-74		Лист	Листов 1	
Гл. спец. отд.		Абрамович		10.74		ГОССТРОЙ СССР СОЮЗМЕТАЛЛУРГСТРОЙНИИПРОЕКТ ЛЕНИНГРАДСКИЙ ПРОМСТРОЙПРОЕКТ		
Н. контр.		Молочков		2.74				
Утв.		Залетаев		11.74				

Серия 1.494-23 Выпуск 1

КМП1-06.01.001

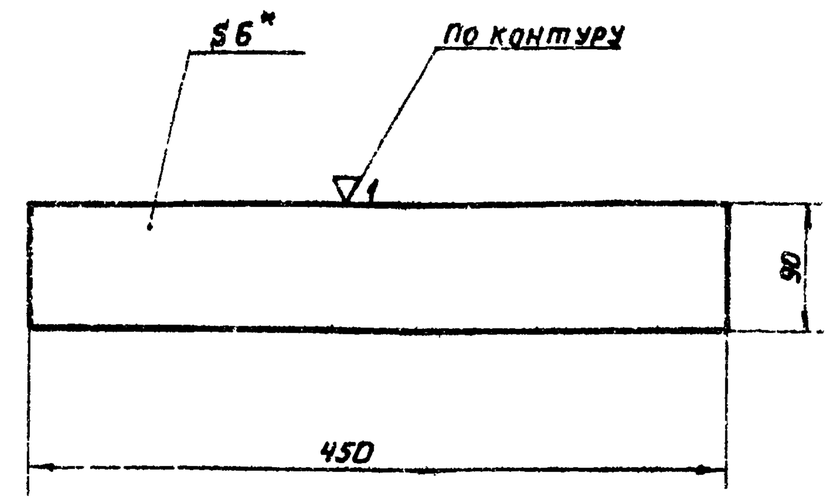

1. *Размер для справок
2. Технические требования по КМП1-03.00.000 ТУ

Изм.	Лист	N докум.	Подп.	Дата	КМП1-06.01.001		
Разраб.		Чиканова		V-74	Лист	Лит. И	Масса 2.1	Масштаб 1:4
Проверил		Волкова		VI-74		Лист	Листов 1
Рук. гр.		Чепурной		X-74		ГОССТРОЙ СССР СОЮЗМЕТАЛЛУРГСТРОЙНИИПРОЕКТ ЛЕНИНГРАДСКИЙ ПРОМСТРОЙПРОЕКТ	
Гл. спец. отд.		Абрамович			Лист 6 ГОСТ 5681-57 / Ст3 ГОСТ 14637-69		
Н. контр.		Молочков		2.74			
Утв.		Залетаев		1.II.74			

Копировал Решанова Формат 11

Инв. N подл. | Подпись и дата | Взамен инв. N дубл. | Инв. N подл. | Подпись и дата

КМП1-06.01.002

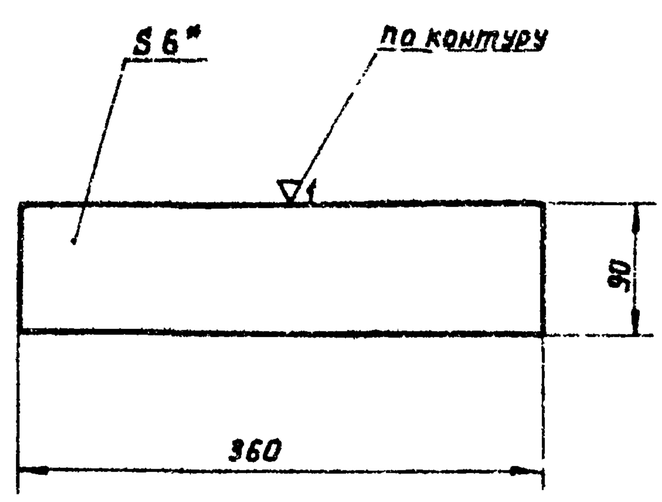

1. *Размер для справок.
2. Технические требования по КМП1-03.00.000 ТУ

Изм.	Лист	N докум.	Подп.	Дата	КМП1-06.01.002		
Разраб.		Чиканова		V-74	Лист	Лит. И	Масса 1.55	Масштаб 1:4
Проверил		Волкова		VI-74		Лист	Листов 1
Рук. гр.		Чепурной		X-74		ГОССТРОЙ СССР СОЮЗМЕТАЛЛУРГСТРОЙНИИПРОЕКТ ЛЕНИНГРАДСКИЙ ПРОМСТРОЙПРОЕКТ	
Гл. спец. отд.		Абрамович			Лист 6 ГОСТ 5681-57 / Ст3 ГОСТ 14637-69		
Н. контр.		Молочков		2.74			
Утв.		Залетаев		1.II.74			

Копировал Решанова Формат 11

КМП1-06.01.003

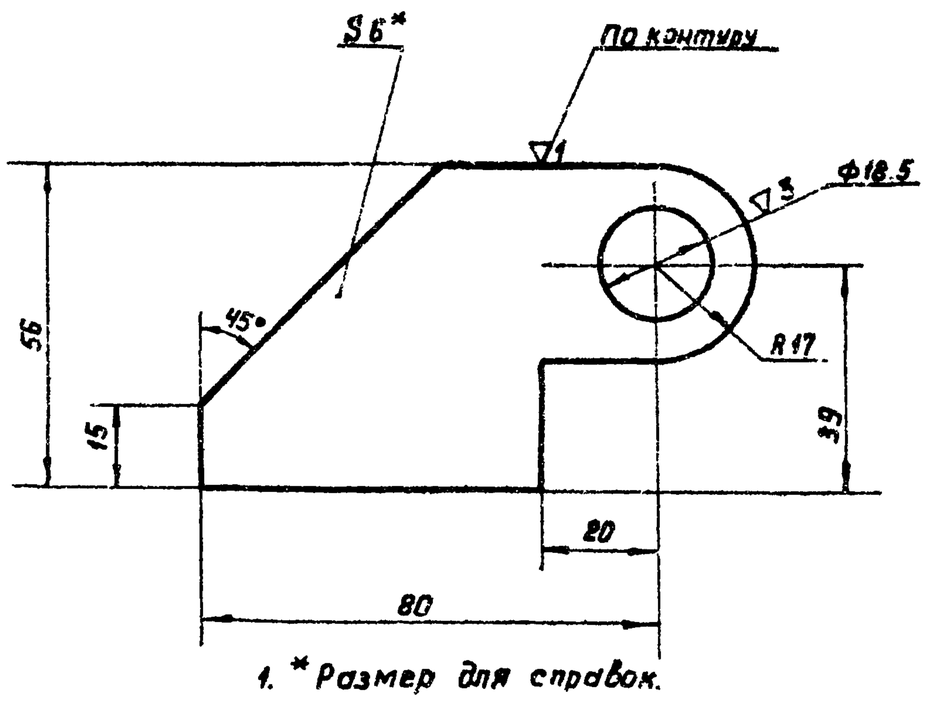

1. *Размер для справок.
2. Технические требования по КМП1-03.00.000 ТУ

Изм.	Лист	N докум.	Подп.	Дата	КМП1-06.01.003		
Разраб.		Чиканова		V-74	Проушина	Лит. И	Масса 0.2	Масштаб 1:1
Проверил		Волкова		VI-74		Лист	Листов 1
Рук. гр.		Чепурной		X-74		ГОССТРОЙ СССР СОЮЗМЕТАЛЛУРГСТРОЙНИИПРОЕКТ ЛЕНИНГРАДСКИЙ ПРОМСТРОЙПРОЕКТ	
Гл. спец. отд.		Абрамович			Лист 6 ГОСТ 5681-57 / Ст3 ГОСТ 14637-69		
Н. контр.		Молочков		2.74			
Утв.		Залетаев		1.II.74			

Копировал Решанова Формат 11

КМП1-06.02.001

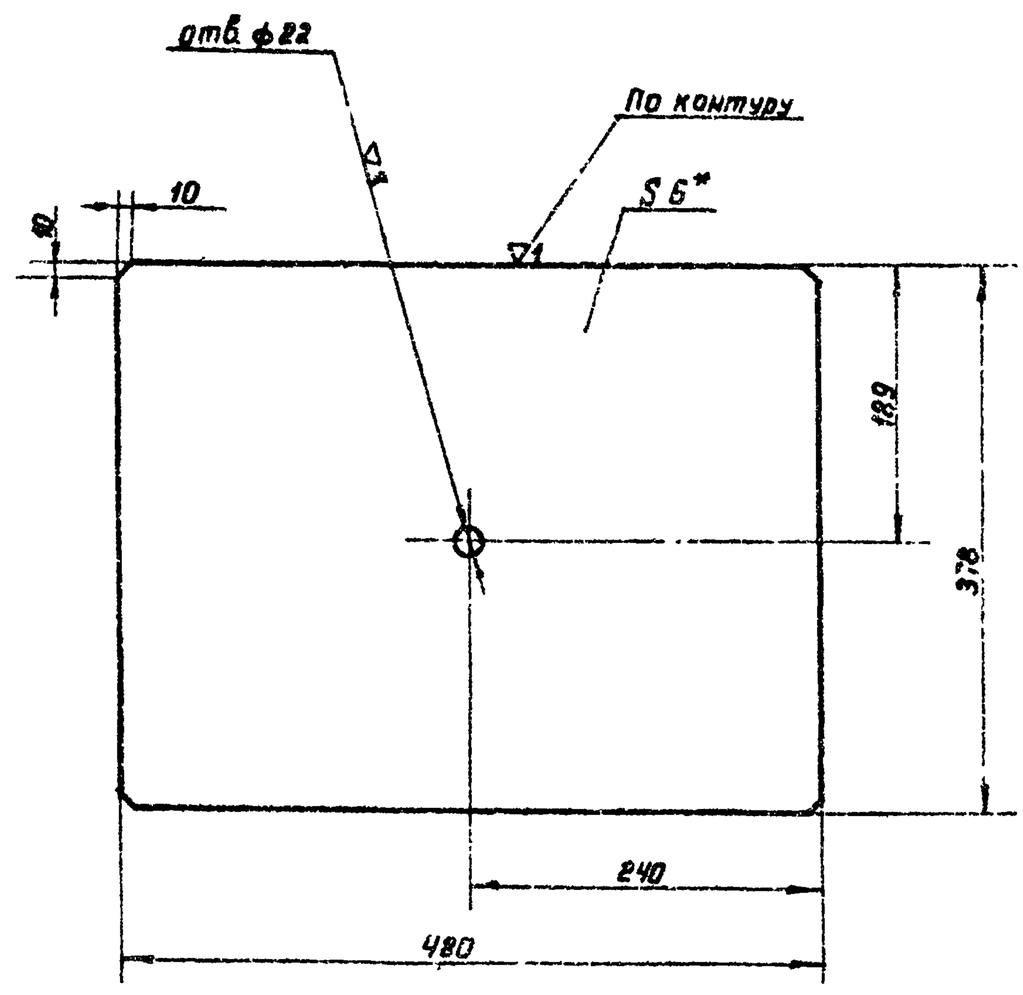

1. *Размер для справок.
2. Технические требования по КМП1-03.00.000 ТУ

Изм.	Лист	N докум.	Подп.	Дата	КМП1-06.02.001		
Разраб.		Чиканова		V-74	Лист	Лит. И	Масса 8.1	Масштаб 1:4
Проверил		Волкова		VI-74		Лист	Листов 1
Рук. гр.		Чепурной		X-74		ГОССТРОЙ СССР СОЮЗМЕТАЛЛУРГСТРОЙНИИПРОЕКТ ЛЕНИНГРАДСКИЙ ПРОМСТРОЙПРОЕКТ	
Гл. спец. отд.		Абрамович			Лист 6 ГОСТ 5681-57 / Ст3 ГОСТ 14637-69		
Н. контр.		Молочков		2.74			
Утв.		Залетаев		1.II.74			

Копировал Решанова Формат 11

КМП1-06.02.000.СБ

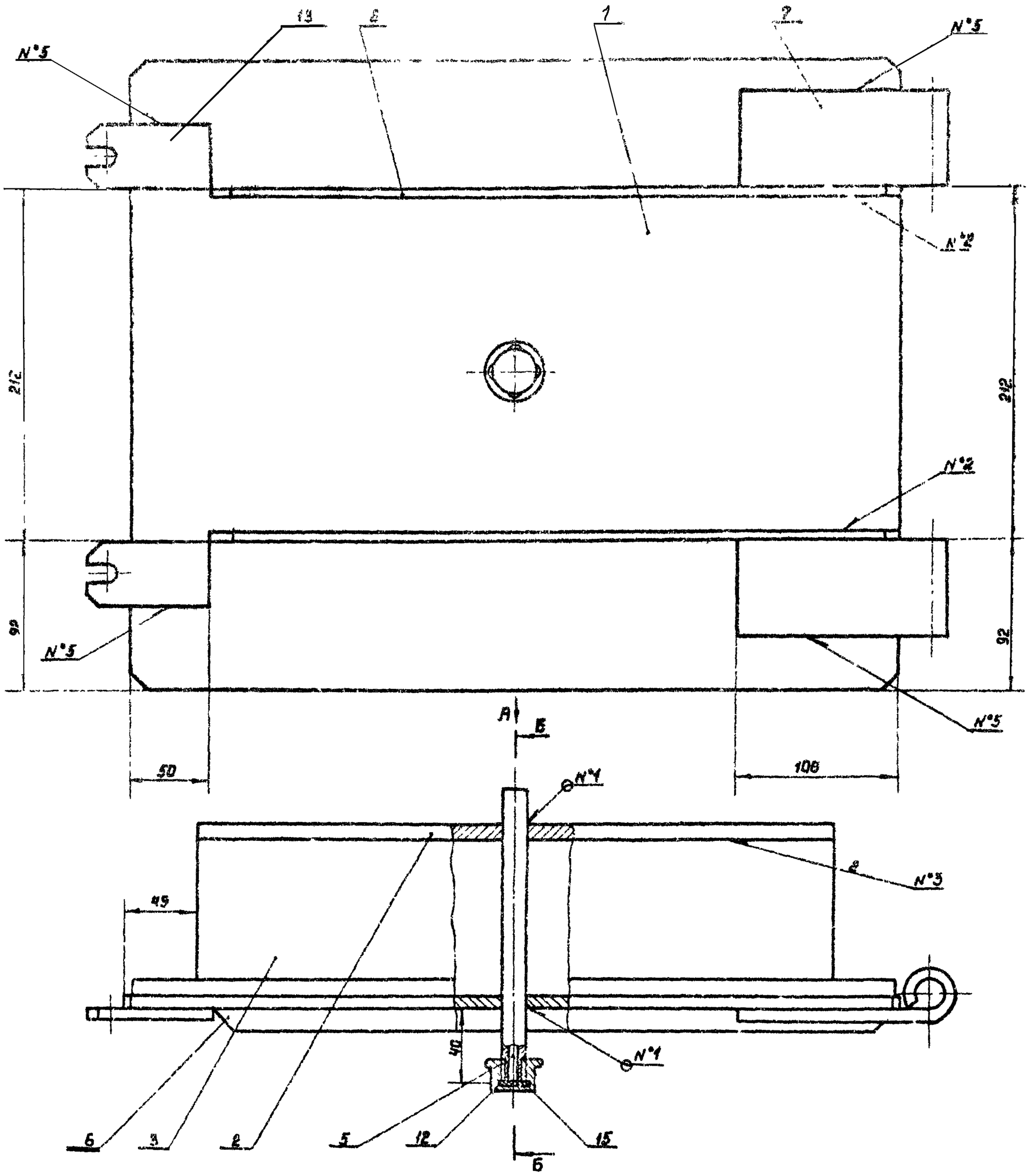

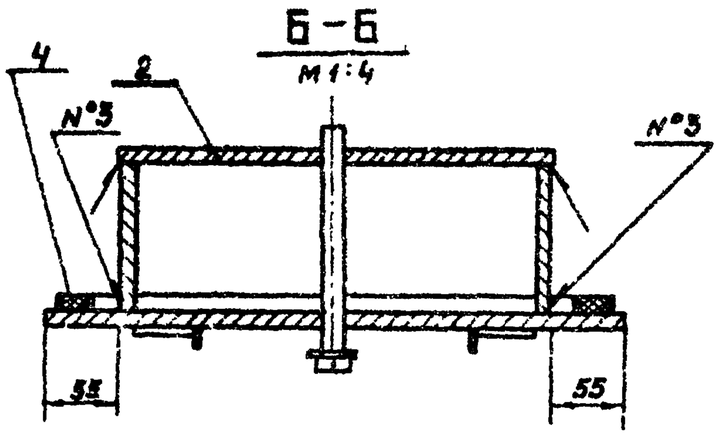

1.* Размер для справок.

2. Прокладки поз 4 и поз. 12 ставить на клей №88-Н ГОСТ 12172-66

3. Сварные швы: №1-Т1-∟3
№2-Т1-∟6
№3-Т1-∟6 ⊐
№4-Т2-∟1-20Х30
№5-Н1-∟6 ⊐ по ГОСТ 5264-69

4. Остальные технические требования по КМП1-03.00.000ТУ

Изм.	Лист	N докум.	Подп.	Дата	КМП1-06.02.000.СБ		
Разраб.		Чиканова			Крышка	Лит.	Масса	Масштаб
Провери.		Волкова				И	19,94	1:2
Рук. гр.		Непурной			Сборочный чертеж.	Лист	Листов 1
Нач. отд.		Абрамович				ГОССТРОЙ СССР Союзметаллургстройпроект Ленинградский Промстройпроект	
Н. контр.		Молочков					
Утв.		Салетов					

Серия 1.494-23 Выпуск 1

КМП1-06.02.002

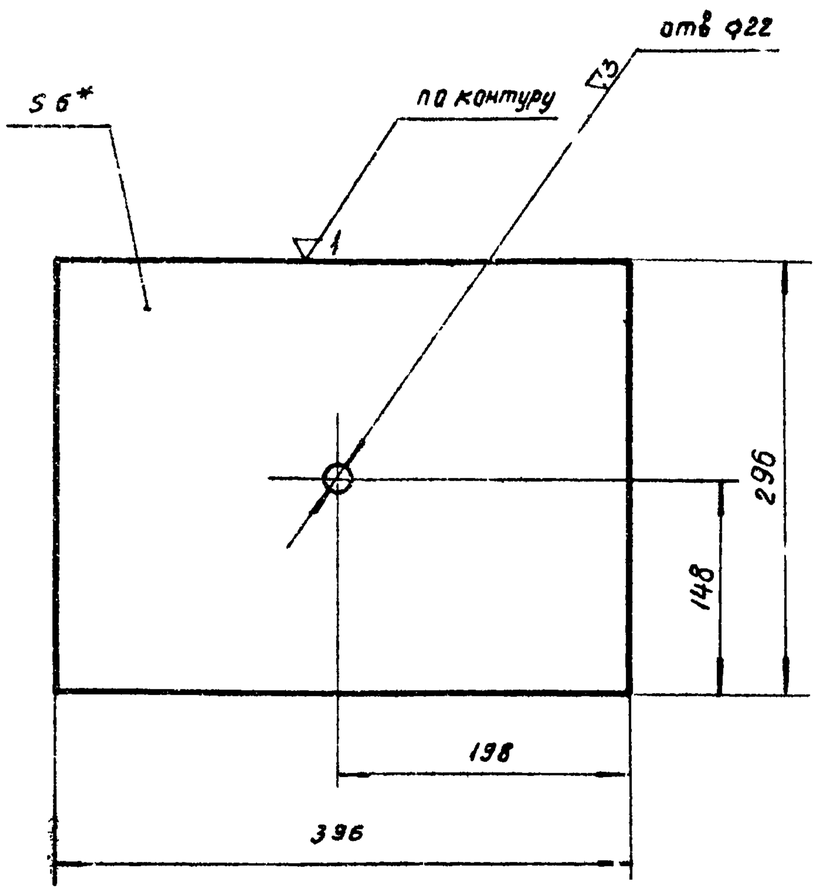

1* Размер для справок
2. Технические требования по КМП1-03.00.000ТУ

Изм	Лист	N докум	подп	дата	КМП1-06.02.002	Лит	Масса	Масштаб
Разраб	Чиканова			V-74	Лист		52	1:4
Проверил	Волкова			VI-74		Лист	Листов 1	
Рук.гр	Чепурной			X-74				
Гл.спец.отд	Абрамович			10.74	Лист 6 ГОСТ 5681-57 / Ст 3 ГОСТ 14637-69	ГОССТРОЙ СССР СОЮЗМЕТАЛЛУРГСТРОЙНИИПРОЕКТ ЛЕНИНГРАДСКИЙ ПРОМСТРОЙПРОЕКТ		
Н.контр	Молочков			2.74				
Утв.	Залетаев			1.11.74				

Инв.№ подл. | Подпись и дата | Взамен инв.№ | Инв.№ дубл. | Подпись и дата

Копировал Беркушкина Формат 11

КМП1-06.02.003

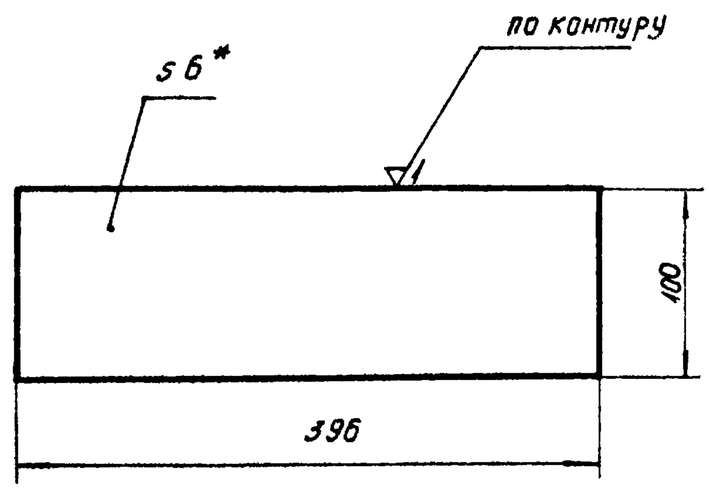

1* Размер для справок
2. Технические требования по КМП1-03.00.000ТУ.

Изм	Лист	N докум	подп	дата	КМП1-06.02.003	Лит	Масса	Масштаб
Разраб	Чиканова			V-74	Лист	VI	1.9	1:4
Проверил	Волкова			VI-74		Лист	Листов 1	
Рук.гр	Чепурной			X-74				
Гл.спец.отд	Абрамович			10.74	Лист 6 ГОСТ 5681-57 / Ст.3 ГОСТ 14637-69	ГОССТРОЙ СССР СОЮЗМЕТАЛЛУРГСТРОЙНИИПРОЕКТ ЛЕНИНГРАДСКИЙ ПРОМСТРОЙПРОЕКТ		
Н.контр	Молочков			2.74				
Утв.	Залетаев			1.11.74				

Инв.№ подл. | Подпись и дата | Взамен инв.№ | Инв.№ дубл. | Подпись и дата

Копировал Беркушкина Формат 11

КМП1-06.02.004

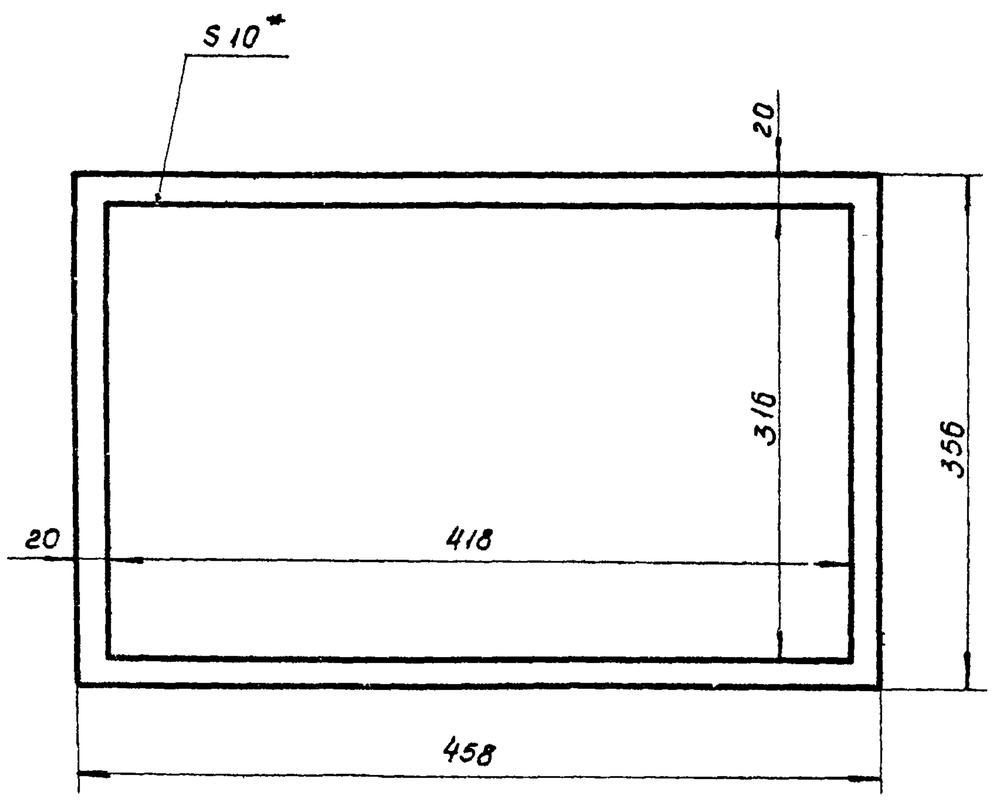

1* Размер для справок
2 Технические требования по КМП1-03.00.000ТУ

Изм	Лист	N докум.	подп.	дата	КМП1·06.02.004	Лит	Масса	Масштаб
Разраб.	Чиканова			V-74	Прокладка	И	0.22	1:4
Проверил.	Волкова			VI-74		Лист	Листов 1	
Рук.гр	Чепурной			X-74				
Гл.спец.отд	Абрамович			10.74	Резина субчатая 10 ТУ38-5-1206-68	ГОССТРОЙ СССР СОЮЗМЕТАЛЛУРГСТРОЙНИИПРОЕКТ ЛЕНИНГРАДСКИЙ ПРОМСТРОЙПРОЕКТ		
Н.контр	Молочков			2.74				
Утв	Залетаев			1.11.74				

Инв.№ подл. | Подпись и дата | Взамен инв.№ | Инв.№ дубл. | Подпись и дата

Копировал. Беркушкина Формат 11

КМП1-06.02.005

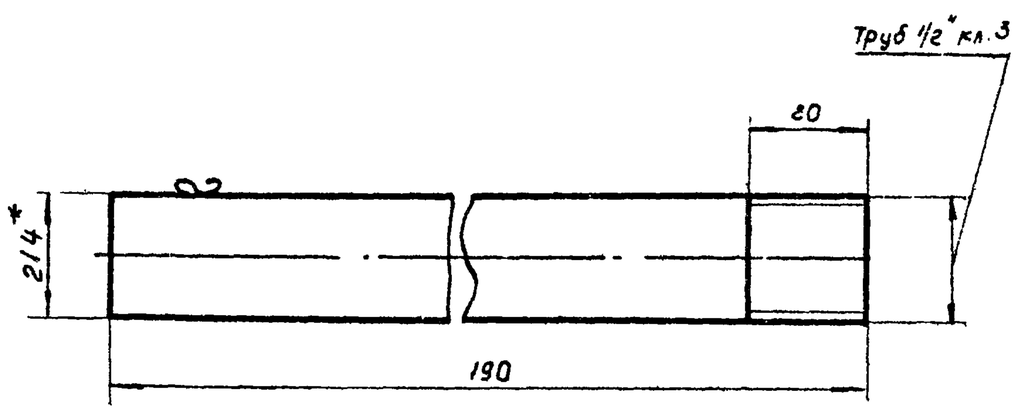

1.* Размер для справок
2. Технические требования по КМП1-03.00.000 ТУ.

Изм	Лист	N докум.	подп	дата	КМП1-06.02.005	Лит	Масса	Масштаб
Разраб	Чиканова			V-74	Трубка	И	0.2	1:1
Провер	Волкова			VI-74		Лист	Листов 1	
Рук гр	Чепурной			X-74				
Гл.спец.отд	Абрамович			10.74	Труба 15 ГОСТ 3262-62	ГОССТРОЙ СССР СОЮЗМЕТАЛЛУРГСТРОЙНИИПРОЕКТ ЛЕНИНГРАДСКИЙ ПРОМСТРОЙПРОЕКТ		
Н.контр	Молочков			2.74				
Утв	Залетаев			1.11.74				

Инв.№ подл. | Подпись и дата | Взамен инв.№ | Инв.№ дубл. | Подпись и дата

Копировал Беркушкина Формат 11

КМП1-06.02.006

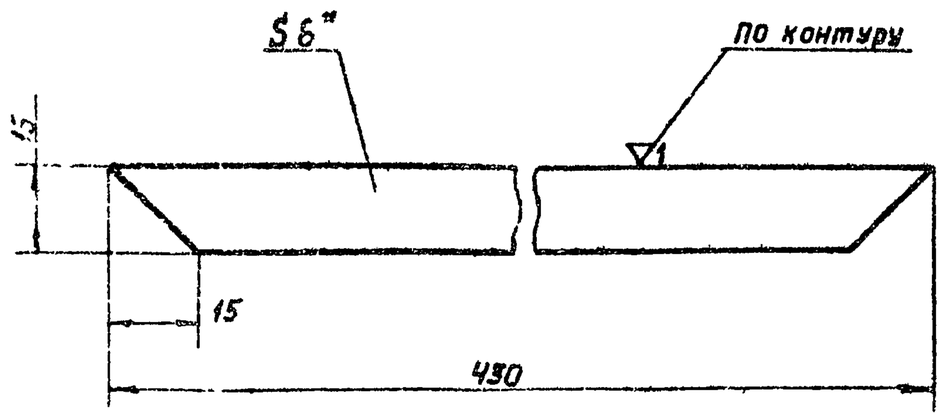

1. *Размер для справок.
2. Технические требования по КМП1-03.00.000ТУ

Изм.	Лист	N докум.	Подп.	Дата	КМП1-06.02.006		
Разраб.		Чиканова		7.74	Ребро	Лит. И	Масса 0,5 / Масштаб 1:1
Проверил		Волкова		VI.74		Лист	Листов 1
Рук. гр.		Чепурной		X.74		ГОССТРОЙ СССР Союзметалмургстройниипроект ЛЕНИНГРАДСКИЙ ПРОМСТРОЙПРОЕКТ	
Гл. спец. ОТС		Абрамович		10.74			
Н. контр.		Молочков		6.74	Лист 6 ГОСТ 5681-57 / Ст.3 ГОСТ 14637-69		
Утв.		Залетаев		1.11.74			

Инв. N подл. | Подпись и дата | Взамен инв. N | Инв. N дубл. | Подпись и дата

Копировал Решанова Формат 11

КМП1-06.02.007

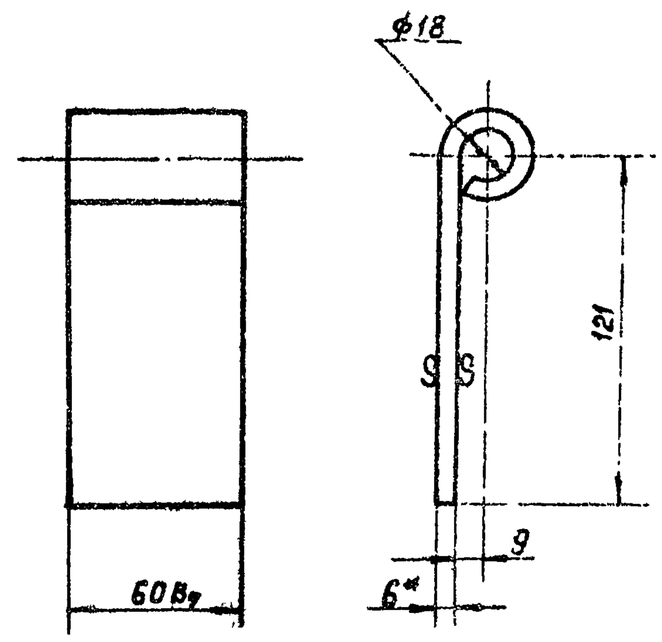

1. *Размер для справок.
2. Технические требования по КМП1-03.00.000ТУ

Изм.	Лист	N докум.	Подп.	Дата	КМП1-06.02.007		
Разраб.		Чиканова		7.74	Петля	Лит. И	Масса 0,4 / Масштаб 1:2
Проверил		Волкова		VI.74		Лист	Листов 1
Рук. гр.		Чепурной		X.74		ГОССТРОЙ СССР Союзметалмургстройниипроект ЛЕНИНГРАДСКИЙ ПРОМСТРОЙПРОЕКТ	
Гл. спец. ОТС		Абрамович		10.74			
Н. контр.		Молочков		6.74	Лист 6 ГОСТ 5681-57 / Ст.3 ГОСТ 14637-69		
Утв.		Залетаев		1.11.74			

Инв. N подл. | Подпись и дата | Взамен инв. N | Инв. N дубл. | Подпись и дата

Копировал Решанова Формат 11

КМП1-06.02.008

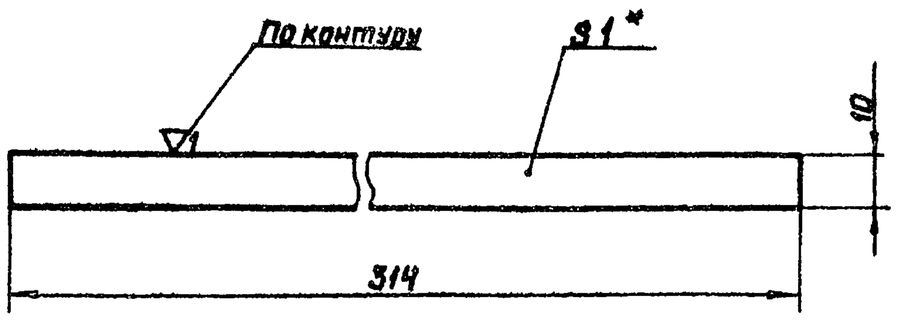

1. *Размер для справок.
2. Технические требования по КМП1-03.00.000ТУ

Изм.	Лист	N докум.	Подп.	Дата	КМП1-06.02.008		
Разраб.		Чиканова		7.74	Полоса	Лит. И	Масса 0,03 / Масштаб 1:1
Проверил		Волкова		VI.74		Лист	Листов 1
Рук. гр.		Чепурной		X.74		ГОССТРОЙ СССР Союзметалмургстройниипроект ЛЕНИНГРАДСКИЙ ПРОМСТРОЙПРОЕКТ	
Гл. спец. ОТС		Абрамович		10.74			
Н. контр.		Молочков		6.74	Лист В 10 ГОСТ 3680-57 / Ст.3 ГОСТ 16523-70		
Утв.		Залетаев		1.11.74			

Инв. N подл. | Подпись и дата | Взамен инв. N | Инв. N дубл. | Подпись и дата

Копировал Решанова Формат 11

КМП1-06.02.009

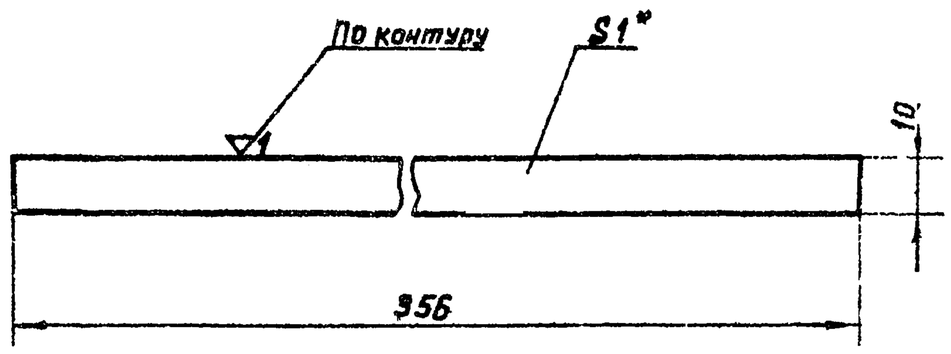

1. *Размер для справок.
2. Технические требования по КМП1-03.00.000ТУ

Изм.	Лист	N докум.	Подп.	Дата	КМП1-06.02.009		
Разраб.		Чиканова		7.74	Полоса	Лит. И	Масса 0,04 / Масштаб 1:1
Проверил		Волкова		VI.74		Лист	Листов 1
Рук. гр.		Чепурной		X.74		ГОССТРОЙ СССР Союзметалмургстройниипроект ЛЕНИНГРАДСКИЙ ПРОМСТРОЙПРОЕКТ	
Гл. спец. ОТС		Абрамович		10.74			
Н. контр.		Молочков		6.74	Лист В 10 ГОСТ 3680-57 / Ст.3 ГОСТ 16523-70		
Утв.		Залетаев		1.11.74			

Инв. N подл. | Подпись и дата | Взамен инв. N | Инв. N дубл. | Подпись и дата

Копировал Решанова Формат 11

Серия 1.494-23 Выпуск 1

КМП1-06.02.010

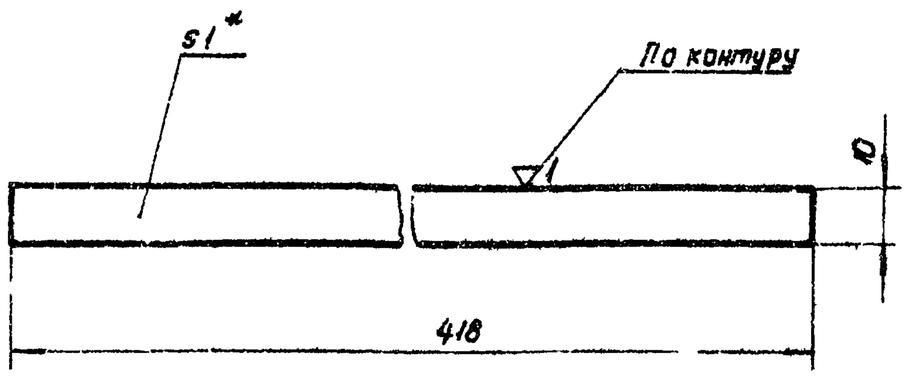

1* Размер для справок
2. Технические требования по КМП1-03.00.000 ТУ.

Изм.	Лист	№ докум.	Подп.	Дата	КМП1-06.02.010			
Разраб.		Чиканова			Полоса	Лит. И	Масса 0.032	Масштаб 1:1
Проверил		Волкова				Лист	Листов 1	
Рук.гр.		Чепурной				Госстрой СССР Ленинградский Промстройпроект		
Гл.ст.инж.		Абрамович						
Н.контр.		Молочков						
Утв.		Залетаев			Лист В 10 ГОСТ 3680-57 Ст.3 ГОСТ 16523-70			

Копировал. Беркушкина. Формат II.

КМП1-06.02.011

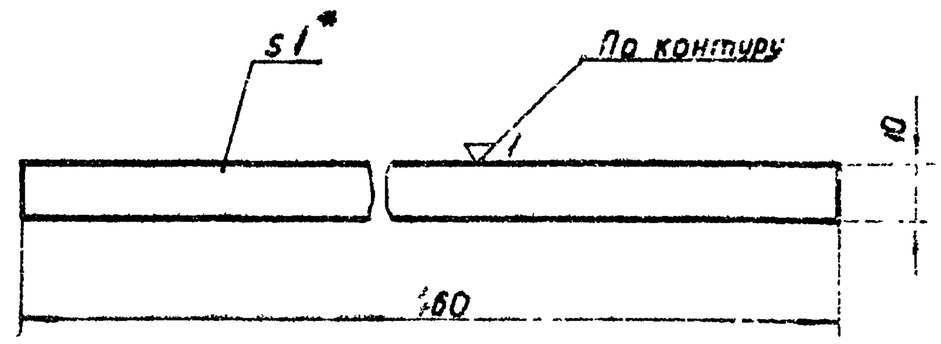

1* Размер для справок
2. Технические требования по КМП1-03.00.000 ТУ.

Изм.	Лист	№ докум.	Подп.	Дата	КМП1-06.02.011			
Разраб.		Чиканова			Полоса	Лит. И	Масса 0.036	Масштаб 1:1
Проверил		Волкова				Лист	Листов 1	
Рук.гр.		Чепурной				Госстрой СССР Ленинградский Промстройпроект		
Гл.ст.инж.		Абрамович						
Н.контр.		Молочков						
Утв.		Залетаев			Лист В 10 ГОСТ 3680-57 Ст.3 ГОСТ 16523-70			

Копировал. Беркушкина. Формат II.

КМП1-06.02.012

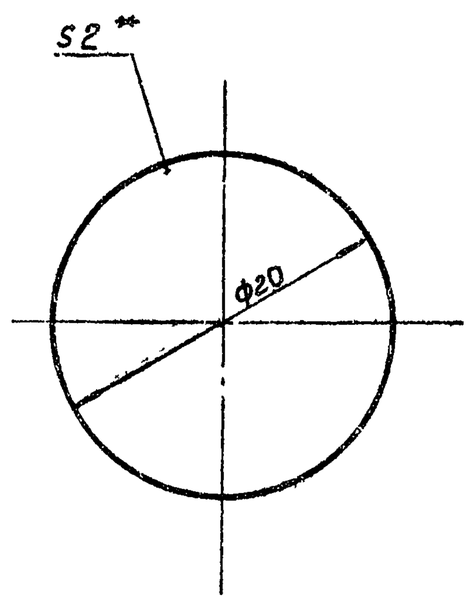

1* Размер для справок
2. Технические требования по КМП1-03.00.000 ТУ.

Изм.	Лист	№ докум.	Подп.	Дата	КМП1-06.02.012			
Разраб.		Чиканов			Прокладка	Лит. И	Масса 0.008	Масштаб 4:1
Проверил		Волкова				Лист	Листов 1	
Рук.гр.		Чепурной				Госстрой СССР Ленинградский Промстройпроект		
Гл.ст.инж.		Абрамович						
Н.контр.		Молочков						
Утв.		Залетаев			Паронит ПОН-2 ГОСТ 481-71.			

КМП1-06.00.001

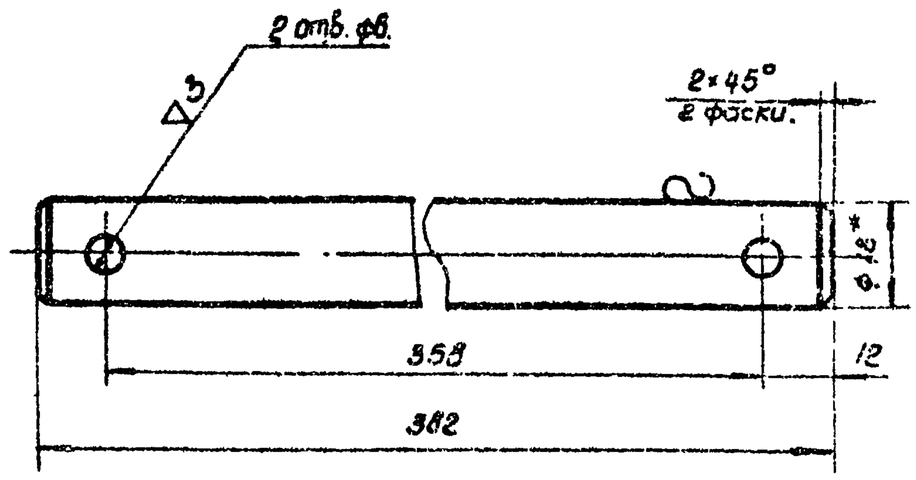

1* Размер для справок
2 Технические требования по КМП1-03.00.000 ТУ.

Изм.	Лист	№ докум.	Подп.	Дата	КМП1-06.00.001			
Разраб.		Чиканов			Ось	Лит. И	Масса 0.16	Масштаб 1:1
Проверил		Волкова				Лист	Листов 1	
Рук.гр.		Чепурной				Госстрой СССР Ленинградский Промстройпроект		
Гл.ст.инж.		Абрамович						
Н.контр.		Молочков						
Утв.		Залетаев			Круг В 18 ГОСТ 2590-71 / Ст.3 ГОСТ 535-58			

Серия 1.434-23 Выпуск

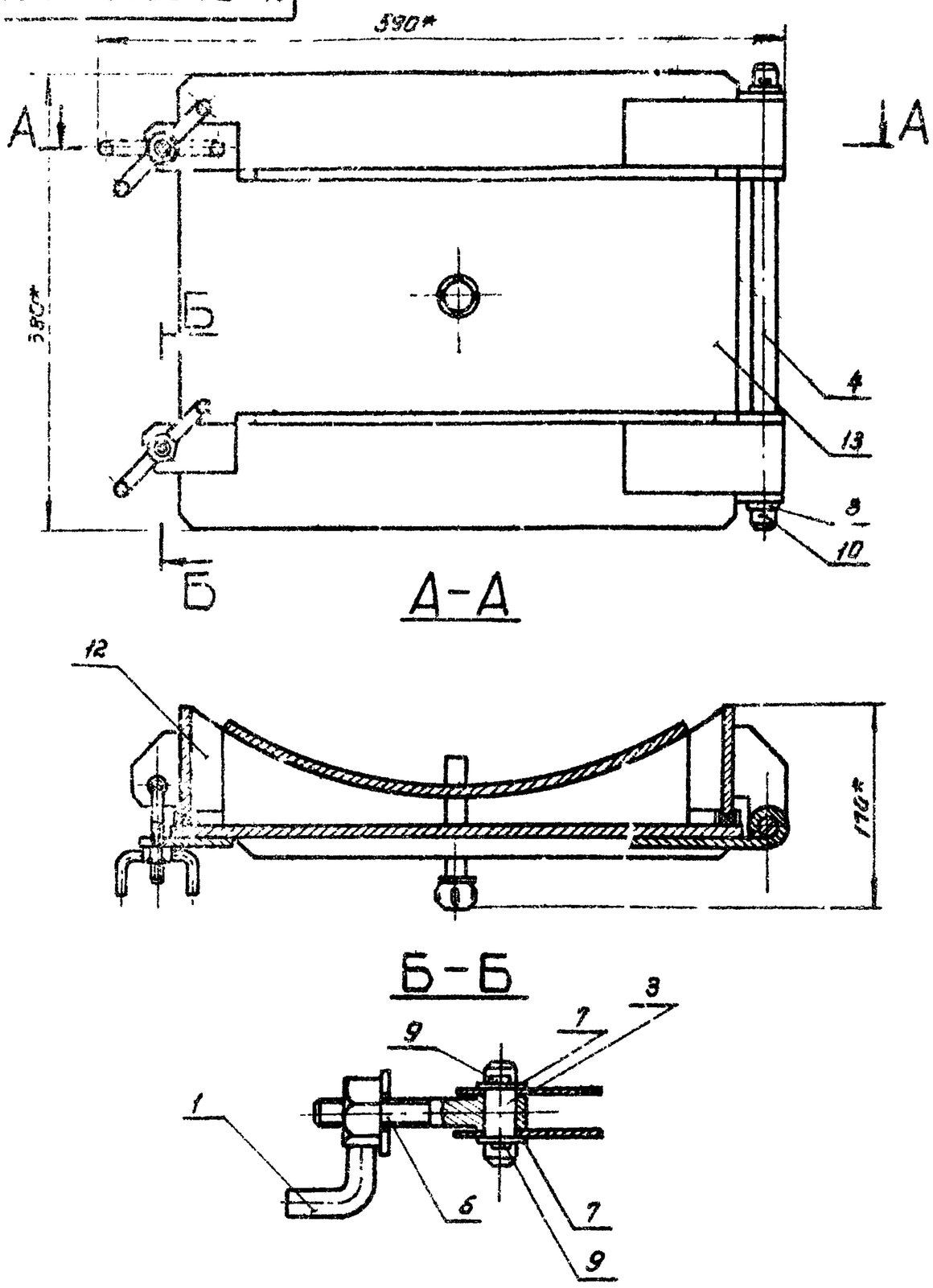

обозначение	масса кг	обозначение	масса кг
КМП1-07.00.000	25.38	-03	[illegible]
-01	25.71	-04	26.70
-02	25.87		

1.* Размеры для справок.

2. Технические требования по КМП1-03.00.000ТУ.

Изм.	Лист	№ докум.	Подп.	Дата	КМП1-07.00.000СБ		
Разраб.		Яковлева		V.74	Люк Сборочный чертеж	Лит.	Масса	Масштаб
Провер.		Валкова		VI.74		И		1:4
Рук. гр.		Чепурной		V.74		Лист	Листов 1
Гл. спец. отд.		Ярославцев		10.74		Госстрой СССР Ленинградский Промстройпроект	
Н. контр.		Малочкова		6.74			
Утв.		Залетов		10.74			

Копировал Волгер Формат А2

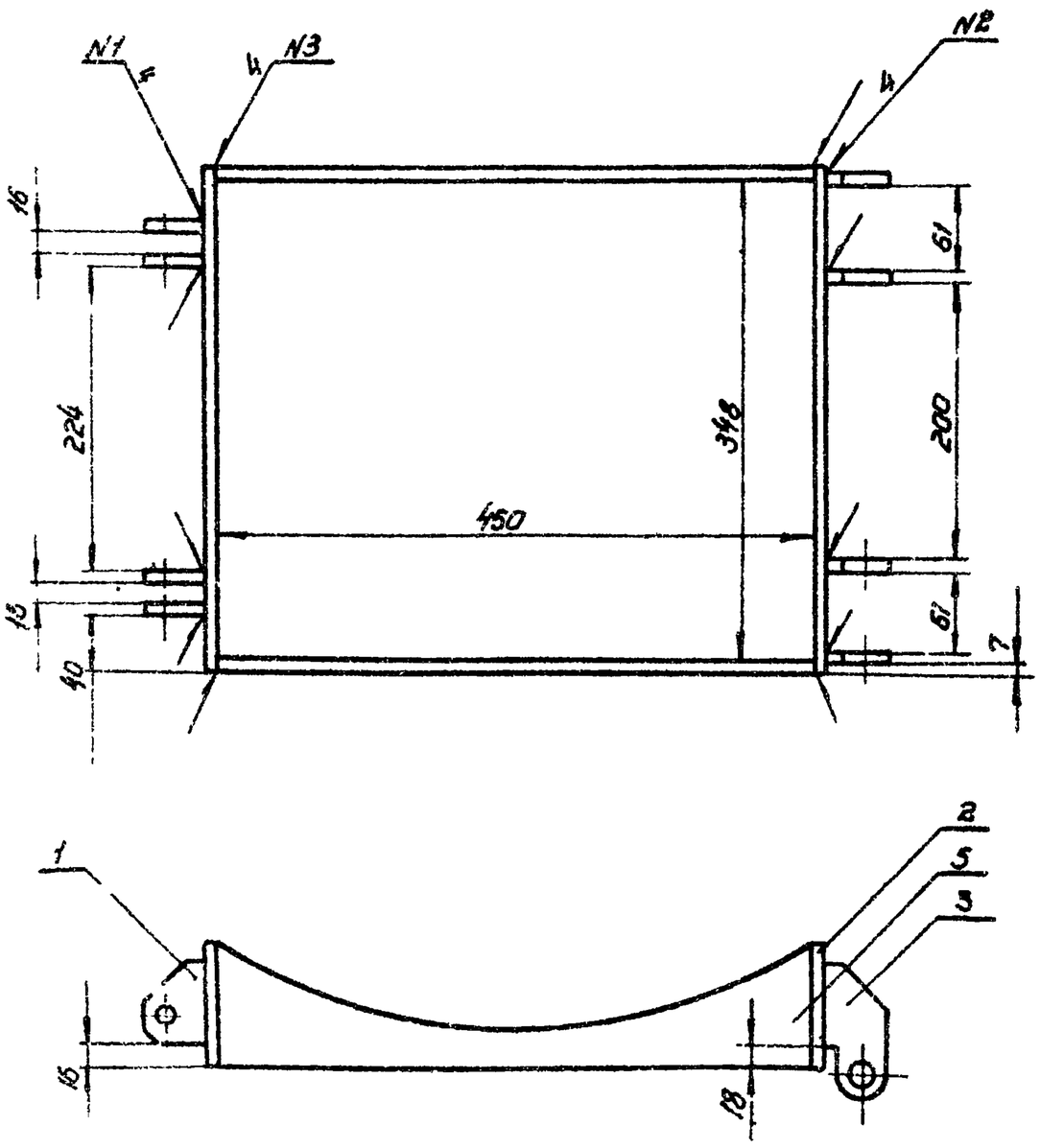

обозначение	масса кг	обозначение	масса кг
КМП1-07.01.000	6.26	-03	6.76
-01	6.46	-04	7.06
-02	6.56		

1. Сварные швы:
   №1-Т1 — ▷6
   №2-Т3 — ▷6
   №3-У3
   по ГОСТ 5264-69
2. Технические требования по КМП1-03.00.000ТУ

Изм.	Лист	№ докум.	Подп.	Дата	КМП1-07.01.000СБ		
Разраб.		Яковлева		V.74	Корпус Сборочный чертеж	Лит.	Масса	Масштаб
Провер.		Валкова		VI.74		И		1:4
Рук. гр.		Чепурной		V.74		Лист	Листов 1
Гл. спец. отд.		Ярославцев		10.74		Госстрой СССР Ленинградский Промстройпроект	
Н. контр.		Малочкова		6.74			
Утв.		Залетов		10.74			

КМП1-07.02.000СБ

Серия 1.494-23. Выпуск 1.

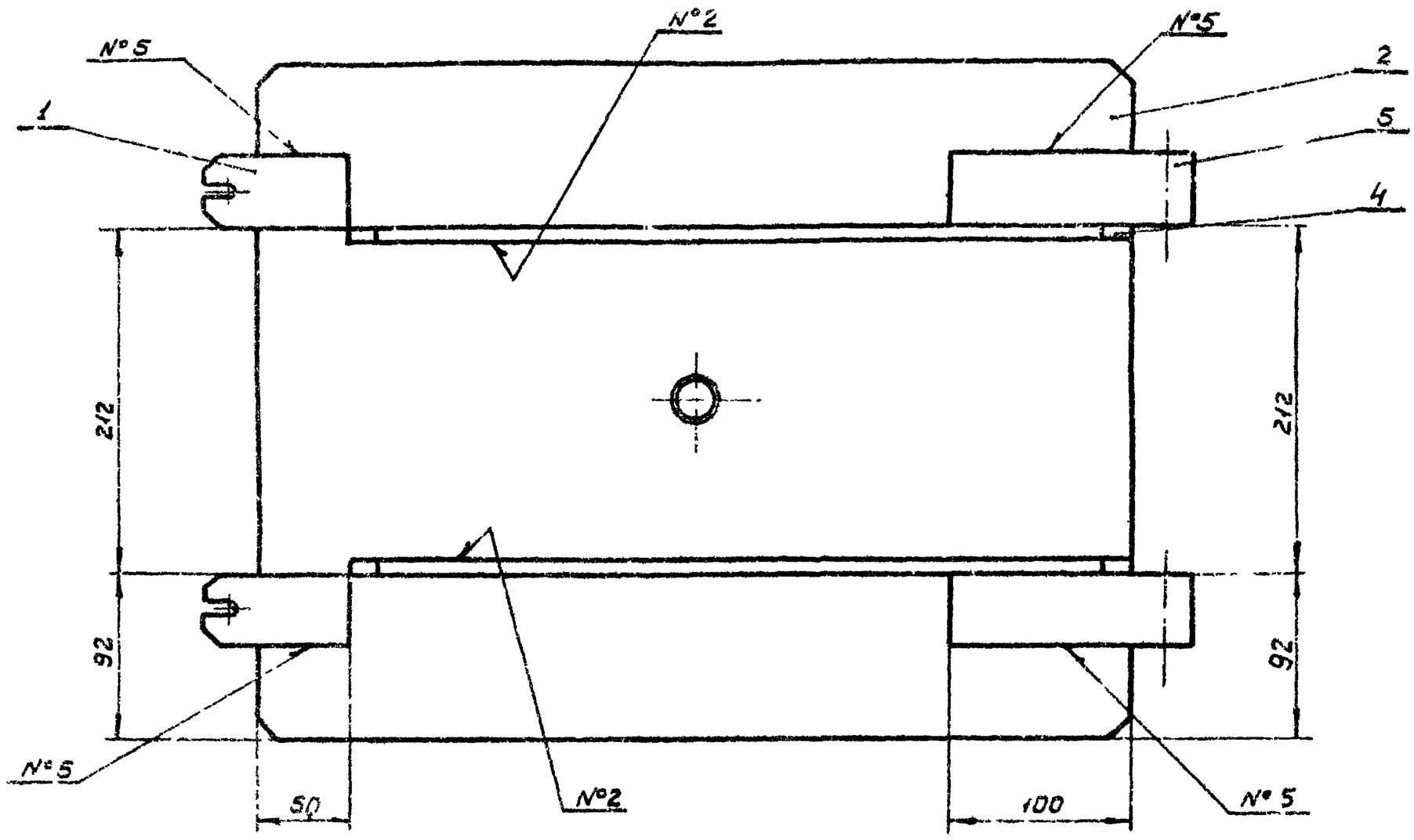

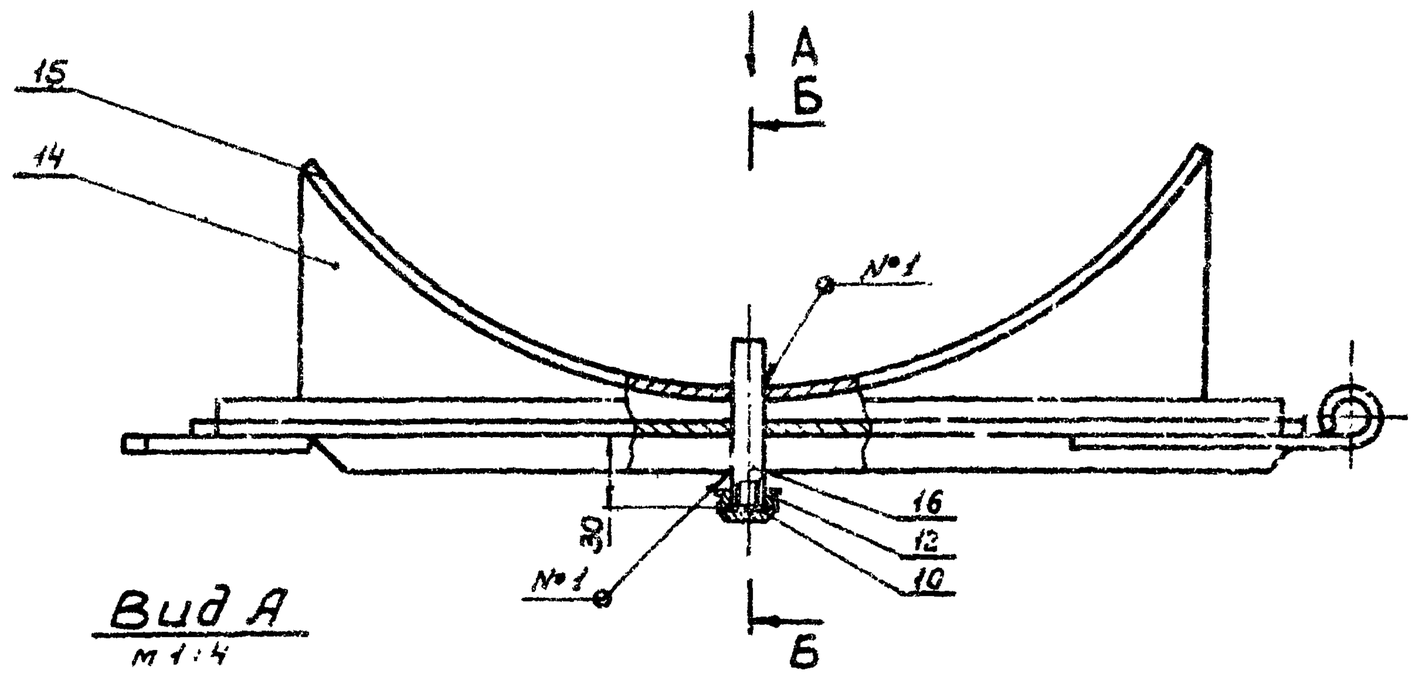

Вид А
м 1:4

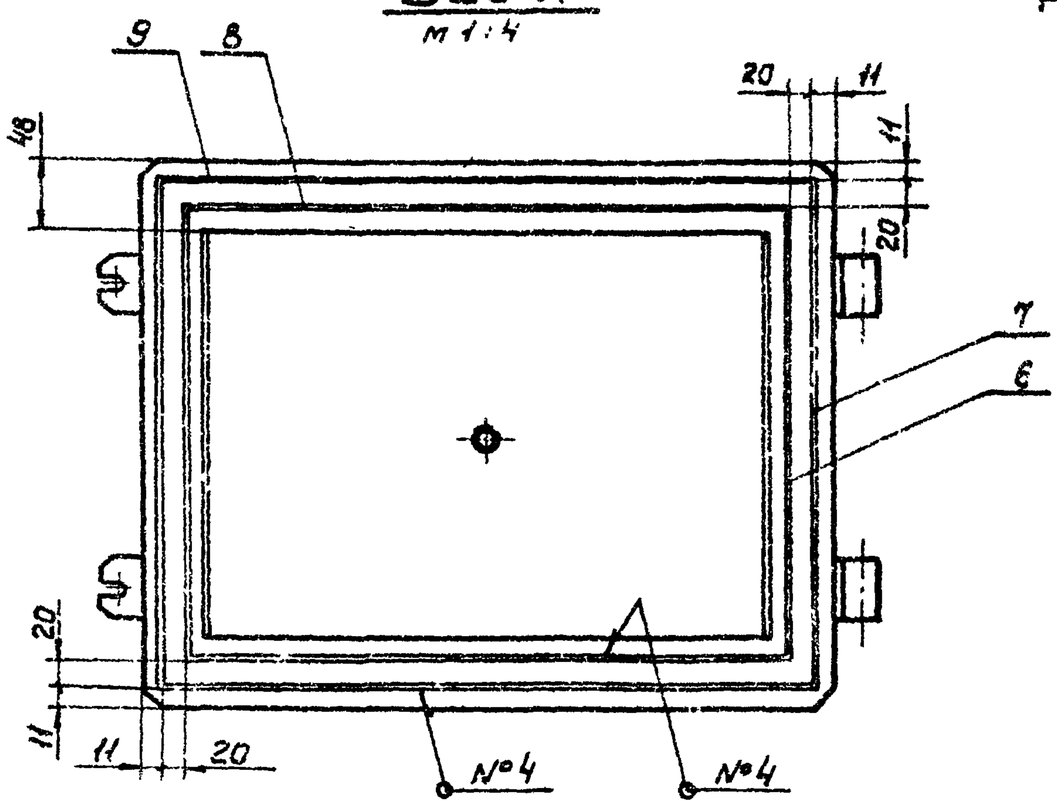

Б – Б
м 1:4

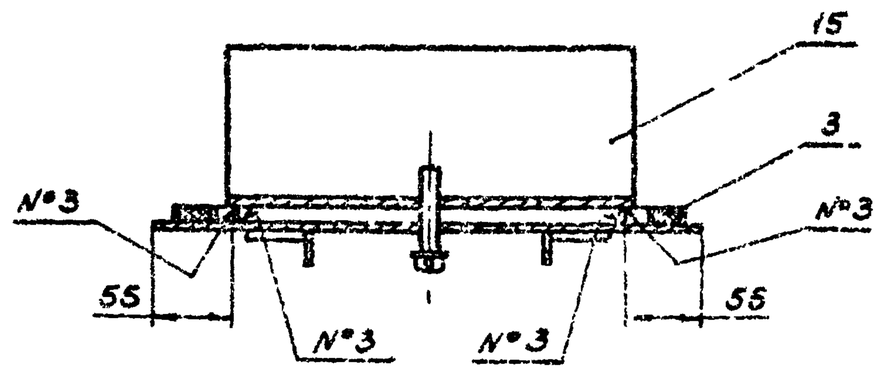

Обозначение	Масса кг	Обозначение	Масса кг.
КМП1-07.02.000	18,02	-03	18,36
-01	18,15	-04	18,54
-02	18,21		

1. Прокладки поз. 3 и поз. 10 ставить на клей № 88-Н ГОСТ 12172-66.
2. Сварные швы:
   №1-Т1-△3
   №2-Т1-△6
   №3-Т1-△6 ⊐
   №4-Т2-△1-20Z30
   №5-Н1-△6 ⊐
   по ГОСТ 5264-69
3. Остальные технические требования по КМП1-03.00.000 ТУ.

Изм.	Лист	№ докум.	Подп.	Дата	КМП1-07.02.000СБ
Разраб.		Чиканова			Крышка. Сборочный чертеж.
Проверил		Валкова			
Рук. гр.		Челурнай			
Н. контр.		Молочков			
Утверд.		Залетова			

Лит.	Масса	Масштаб
И	Ст. табл.	—
Лист	Листов 1	

ГОССТРОЙ СССР
СОЮЗМЕТАЛЛУРГСТРОЙПРОЕКТ
ЛЕНИНГРАДСКИЙ ПРОМСТРОЙПРОЕКТ

Копировал Зайцева Формат А2

Инв. № подл. | Подпись и дата | Взам. инв. № | Инв. № дубл. | Подпись и дата

КМП1-07.01.001

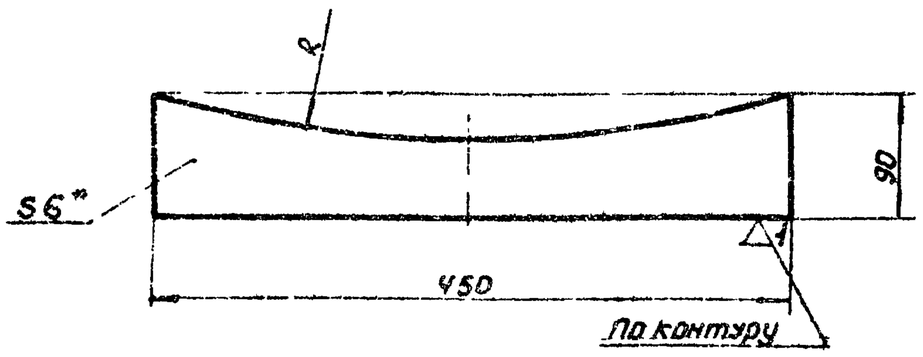

Обозначение	R	Масса кг	Обозначение	R	Масса кг
КМП1-07.01.001	456	1,08	-03	706	1,33
-01	566	1,18	-04	906	1,48
-02	631	1,23			

1. *Размер для справок.
2. Технические требования по КМП1-03.00.000ТУ.

КМП1-07.01.001

Изм.	Лист	N° докум.	Подп.	Дата	Лист	Лит.	Масса	Масштаб
Разраб.	Кузьмин			16.5.74		И	см. табл.	—
Провер.	Волкова			VI-74		Лист	Листов 1	
Рук. гр.	Чепурной			X-74				
Гл. сп. отд.	Абрамович			10.74	Лист 6 ГОСТ 5681-57 / Ст3 ГОСТ 14637-69	ГОССТРОЙ СССР Союзметаллургстройниипроект ЛЕНИНГРАДСКИЙ ПРОМСТРОЙПРОЕКТ		
Н. контр.	Малочков			8.74				
Утв.	Залетаев			1.11.74				

Копировал Копенкина Формат А4

Инв. N° подл. | Подпись и дата | Взам. инв. N° | Инв. N° дубл. | Подпись и дата

КМП1-07.02.001

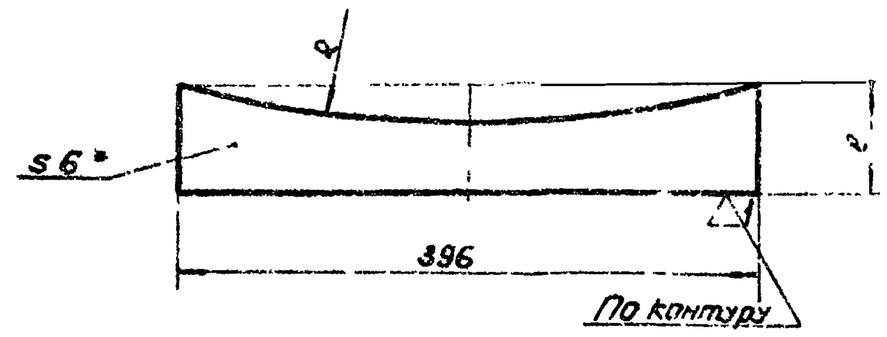

Обозначение	R	C	Масса кг	Обозначение	R	C	Масса кг
КМП1-07.02.001	456	79	0,96	-03	706	84	1,16
-01	564	81	1,04	-04	906	87	1,28
-02	631	82	1,08				

1. *Размер для справок.
2. Технические требования по КМП1-03.00.000ТУ.

КМП1-07.02.001

Изм.	Лист	N° докум.	Подп.	Дата	Лист	Лит.	Масса	Масштаб
Разраб.	Кузьмин			16.5.74		И	см. табл.	—
Провер.	Волкова			VI-74		Лист	Листов 1	
Рук. гр.	Чепурной			X-74				
Гл. сп. отд.	Абрамович			10.74	Лист 6 ГОСТ 5681-57 / Ст3 ГОСТ 14637-69	ГОССТРОЙ СССР Союзметаллургстройниипроект ЛЕНИНГРАДСКИЙ ПРОМСТРОЙПРОЕКТ		
Н. контр.	Малочков			8.74				
Утв.	Залетаев			1.11.74				

Копировал Формат А4

КМП1-07.02.002

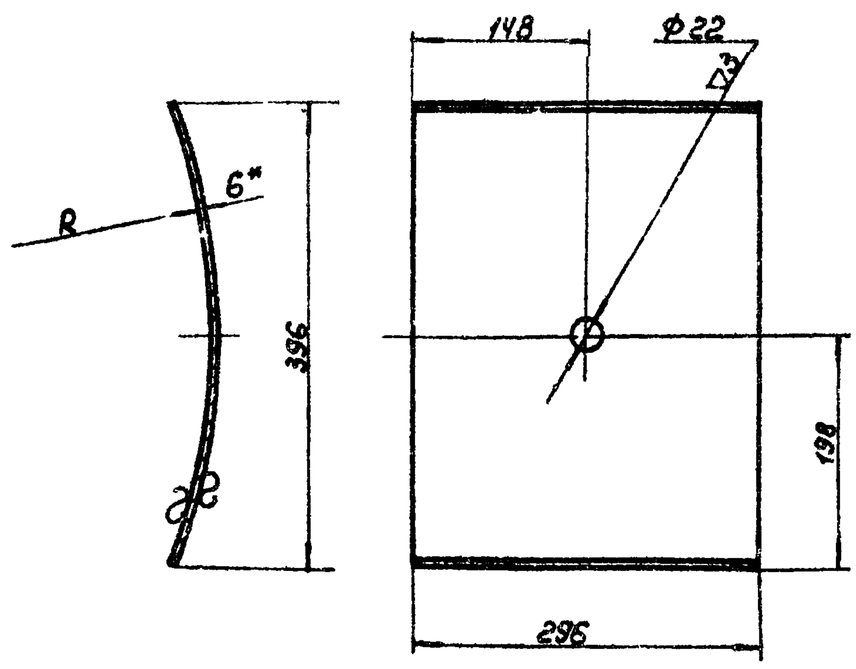

Обозначение	R	Масса кг	Обозначение	R	Масса кг
КМП1-07.02.002	450	5,75	-03	700	5,68
-01	560	5,72	-04	900	5,62
-02	625	5,70			

1. *Размеры для справок.
2. Технические требования по КМП1-03.00.000ТУ.

КМП1-07.02.002

Изм.	Лист	N° докум.	Подп.	Дата	Лист	Лит.	Масса	Масштаб
Разраб.	Кузьмин			16.5.74		И	см. табл.	—
Провер.	Волкова			VI-74		Лист	Листов 1	
Рук. гр.	Чепурной			X-74				
Гл. сп. отд.	Абрамович			10.74	Лист 6 ГОСТ 5681-57 / Ст3 ГОСТ 14637-69	ГОССТРОЙ СССР Союзметаллургстройниипроект ЛЕНИНГРАДСКИЙ ПРОМСТРОЙПРОЕКТ		
Н. контр.	Малочков			8.74				
Утв.	Залетаев			1.11.74				

КМП1-07.02.003

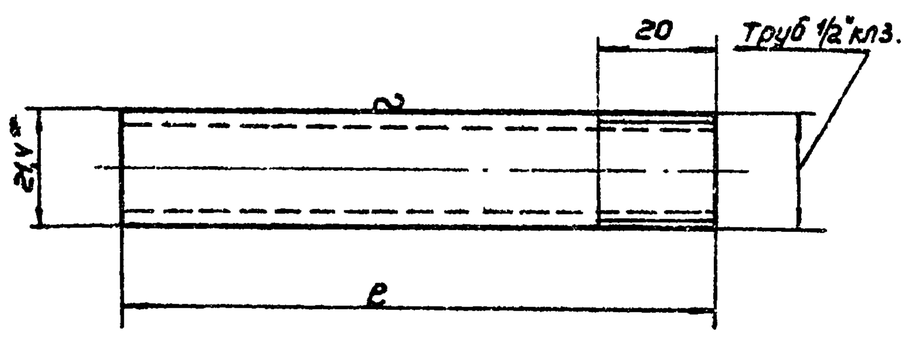

Обозначение	C	Масса кг	Обозначение	C	Масса кг
КМП1-07.02.003	110	0,129	-03	135	0,134
-01	120	0,131	-04	160	0,137
-02	125	0,132			

1. *Размер для справок
2. Технические требования по КМП1-03.00.000ТУ.

КМП1-07.02.003

Изм.	Лист	N° докум.	Подп.	Дата	Трубка	Лит.	Масса	Масштаб
Разраб.	Кузьмин			16.5.74		И	см. табл.	—
Провер.	Волкова			VI-74		Лист	Листов 1	
Рук. гр.	Чепурной			X-74				
Гл. сп. отд.	Абрамович			10.74	Труба 15 ГОСТ 3262-62	ГОССТРОЙ СССР Союзметаллургстройниипроект ЛЕНИНГРАДСКИЙ ПРОМСТРОЙПРОЕКТ		
Н. контр.	Малочков			8.74				
Утв.	Залетаев			1.11.74				

КМП1-08.00.000СБ

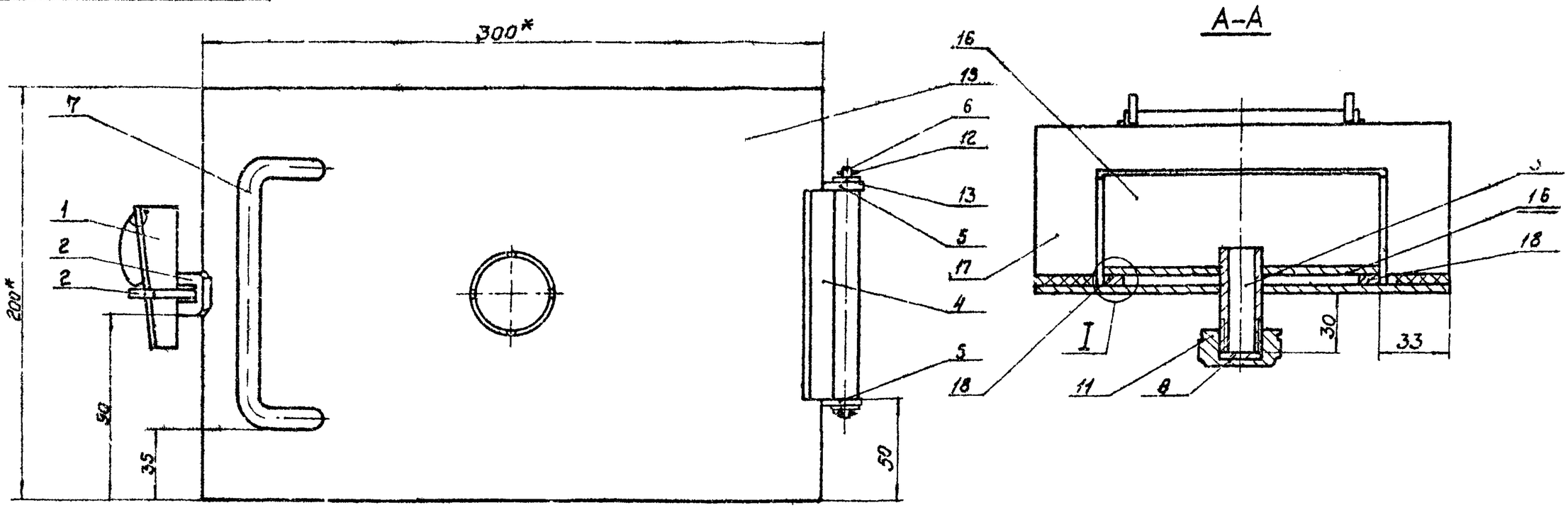

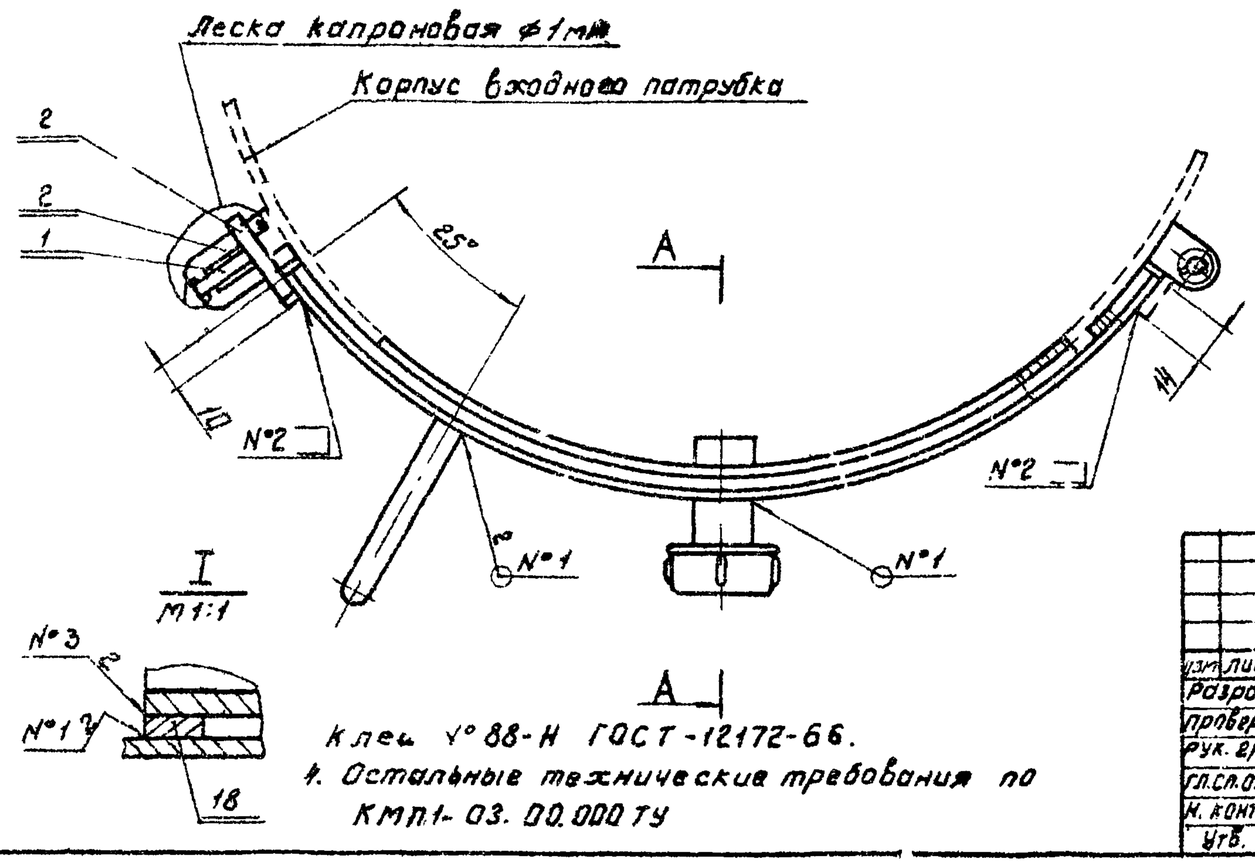

Обозначение	Масса кг
КМП1-08.00.000	4.45
-01	4.75
-02	5.06

1* Размеры для справок.
2. Сварные швы:
№1 – Т – Δ2
№2 – Т1 – Δ4
№3 – У2 по ГОСТ 5264-69.
3. Прокладки поз. 9 и поз. 17 клеить.
Клей № 88-Н ГОСТ-12172-66.
4. Остальные технические требования по КМП1-03.00.000 ТУ

Изм.	Лист	N докум.	Подп.	Дата	КМП1-08.00.000СБ			
Разраб.	Кузьмин			5.74	Люк сборочный чертеж	Лит. И	Масса см. табл.	Масштаб —
Проверил	Волкова			6.74		Лист	Листов 1	
Рук. гр.	Чепурной			X-74		ГОССТРОЙ СССР Союзметаллургстройниипроект ЛЕНИНГРАДСКИЙ ПРОМСТРОЙПРОЕКТ		
Гл. сп. отд.	Яровович			10.74				
Н. контр.	Молочков			5.74				
Утв.	Залетаев			11.74				

Копировал Фам Формат 12

КМП1-08.00.001

(▽) 2

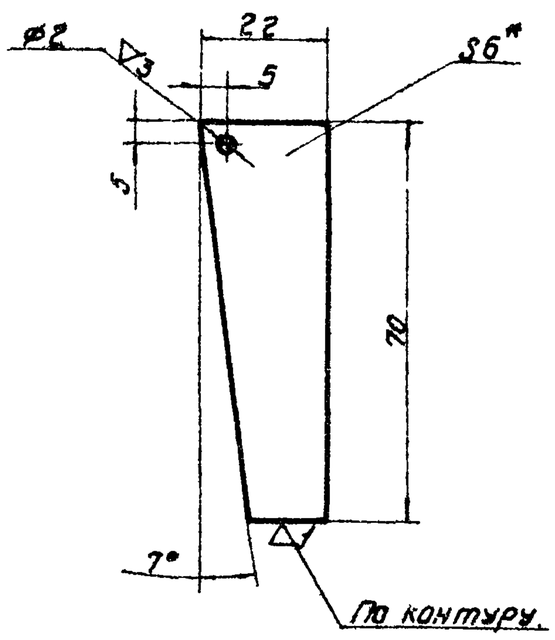

1.* Размер для справок
2. Технические требования по КМП1-03.00.000 ТУ.

Изм.	Лист	N докум.	Подп.	Дата	КМП1-08.00.001			
Разраб.	Кузьмин			5.74	Клин	Лит. И	Масса 0.056	Масштаб 1:1
Проверил	Волкова			6.74		Лист	Листов 1	
Рук. гр.	Чепурной			X-74	Лист 6 ГОСТ 5681-57 / Ст 3 ГОСТ 14637-69	ГОССТРОЙ СССР Союзметаллургстройниипроект ЛЕНИНГРАДСКИЙ ПРОМСТРОЙПРОЕКТ		
Гл. сп. отд.	Яровович			10.74				
Н. контр.	Молочков			5.74				
Утв.	Залетаев			11.74				

Копировал Фам Формат 11

КМП1-08.00.002

(▽) 2

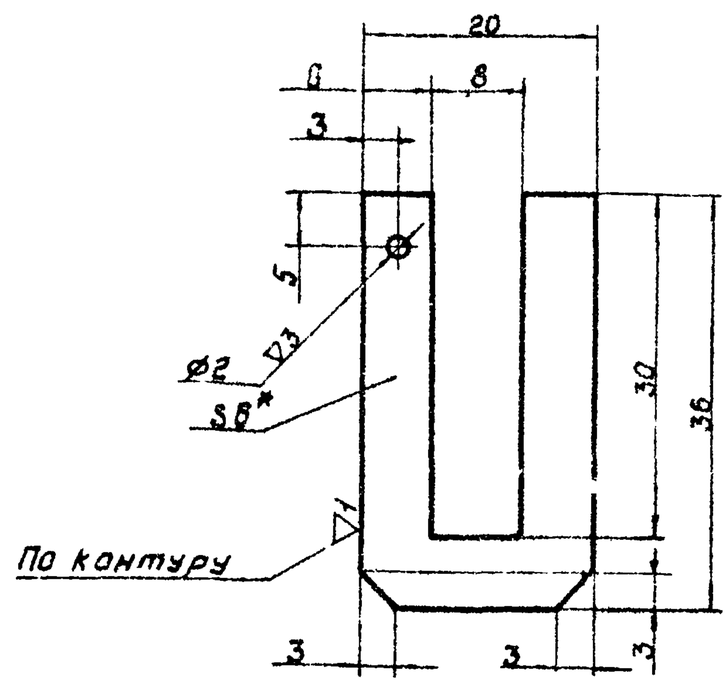

1.* Размер для справок
2. Технические требования по КМП1-03.00.000 ТУ.

Изм.	Лист	N докум.	Подп.	Дата	КМП1-08.00.002			
Разраб.	Кузьмин			5.74	Скоба	Лит. И	Масса 0.022	Масштаб 2:1
Проверил	Волкова			6.74		Лист	Листов 1	
Рук. гр.	Чепурной			X-74	Лист 6 ГОСТ 5681-57 / Ст.3 ГОСТ 14637-69	ГОССТРОЙ СССР Союзметаллургстройниипроект ЛЕНИНГРАДСКИЙ ПРОМСТРОЙПРОЕКТ		
Гл. сп. отд.	Яровович			10.74				
Н. контр.	Молочков			5.74				
Утв.	Залетаев			11.74				

Инв. N подл. | Подпись и дата | Взамен инв. N | Инв. N дубл. | Подпись и дата

Серия 1.494-23 Выпуск 1.

КМП1-08.00.003

▽1 (▽)

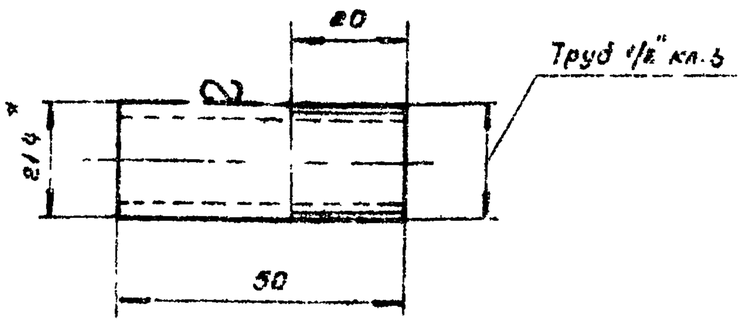

1* Размер для справок.
2. Технические требования по КМП1-03.00.000ТУ.

Изм.	Лист	№докум.	Подп.	Дата	КМП1-08.00.003			
Разраб.		Кузьмин		5.76	Трубка.	Лит. И	Масса 0.064	Масштаб 1:1
Проверил		Волкова		6.76		Лист	Листов 1	
Рук.гр.		Чепурной		6.76				
Гл.спец.		Абрамович		10.76	Труба 15 ГОСТ 3262-62	ГОССТРОЙ СССР ЛЕНИНГРАДСКИЙ ПРОМСТРОЙПРОЕКТ		
Н.контр.		Молочков		1.76				
Утв.		Хлетаев		11.76				

Копировал Беркушкина. Формат 11

КМП1-08.00.004

▽1 (▽)

41

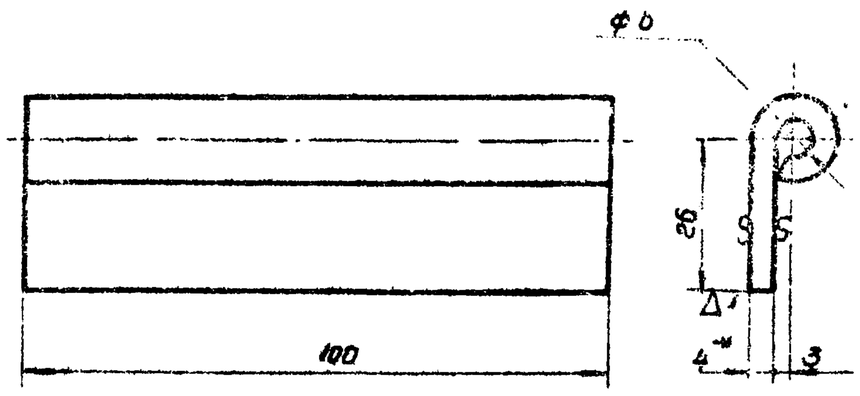

1* Размер для справок
2. Технические требования по КМП1-03.00.000ТУ.

Изм.	Лист	№докум.	Подп.	Дата	КМП1-08.00.004			
Разраб.		Кузьмин		5.76	Петля	Лит. И	Масса 0,16	Масштаб 1:1
Проверил		Волкова		6.76		Лист	Листов 1	
Рук.гр.		Чепурной		6.76				
Гл.спец.		Абрамович		10.76	Лист 4 ГОСТ 5681-57 Ст.3 ГОСТ 14637-69	ГОССТРОЙ СССР ЛЕНИНГРАДСКИЙ ПРОМСТРОЙПРОЕКТ		
Н.контр.		Молочков		1.76				
Утв.		Хлетаев		11.76				

Копировал Беркушкина. Формат 11

КМП1-08.00.005

(▽) ∿

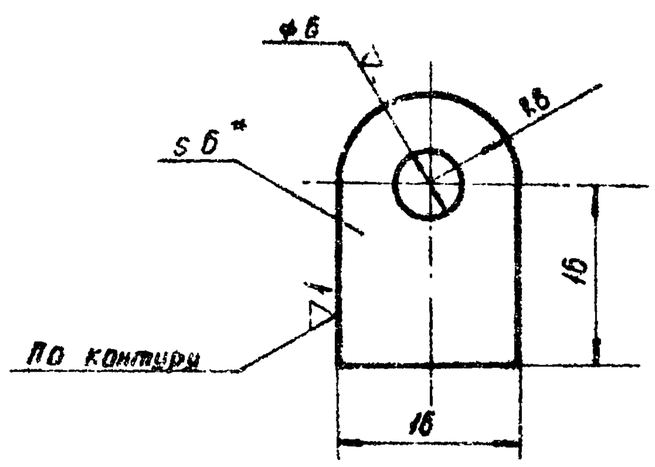

1* Размер для справок.
2. Технические требования по КМП1-03.00.000ТУ.

Изм.	Лист	№докум.	Подп.	Дата	КМП1-08.00.005			
Разраб.		Кузьмин		5.76	Кронштейн	Лит. И	Масса 0.018	Масштаб 2:1
Проверил		Волкова		6.76		Лист	Листов 1	
Рук.гр.		Чепурной		6.76				
Гл.спец.		Абрамович		10.76	Лист 6 ГОСТ 5681-57 Ст 3 ГОСТ 14637-69	ГОССТРОЙ СССР ЛЕНИНГРАДСКИЙ ПРОМСТРОЙПРОЕКТ		
Н.контр.		Молочков		1.76				
Утв.		Хлетаев		11.76				

КМП1-08.00.006

▽1 (▽)

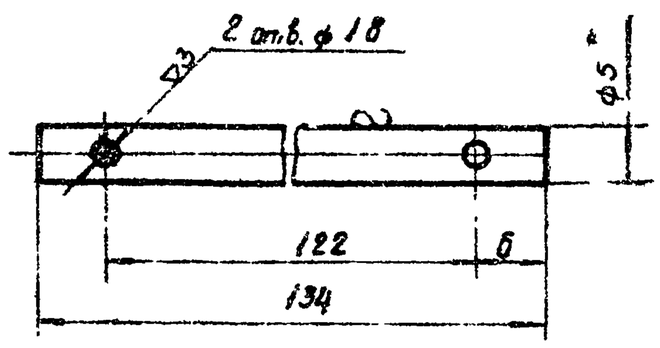

1* Размер для справок.
2. Технические требования по КМП1-03.00.000ТУ

Изм.	Лист	№докум.	Подп.	Дата	КМП1-08.00.006			
Разраб.		Кузьмин		5.76	Ось	Лит. И	Масса 0,08	Масштаб 2:1
Проверил		Волкова		6.76		Лист	Листов 1	
Рук.гр.		Чепурной		6.76				
Гл.спец.		Абрамович		10.76	Круг Ф9 ГОСТ 2590-71 Ст. 3 ГОСТ 535-58	ГОССТРОЙ СССР ЛЕНИНГРАДСКИЙ ПРОМСТРОЙПРОЕКТ		
Н.контр.		Молочков		1.76				
Утв.		Хлетаев		11.76				

Копировал Беркушкина. Формат 11

Инв. № подл. | Подпись и дата | Взамен инв. № | Инв. № | Подпись и дата

КМП1-08.00.007

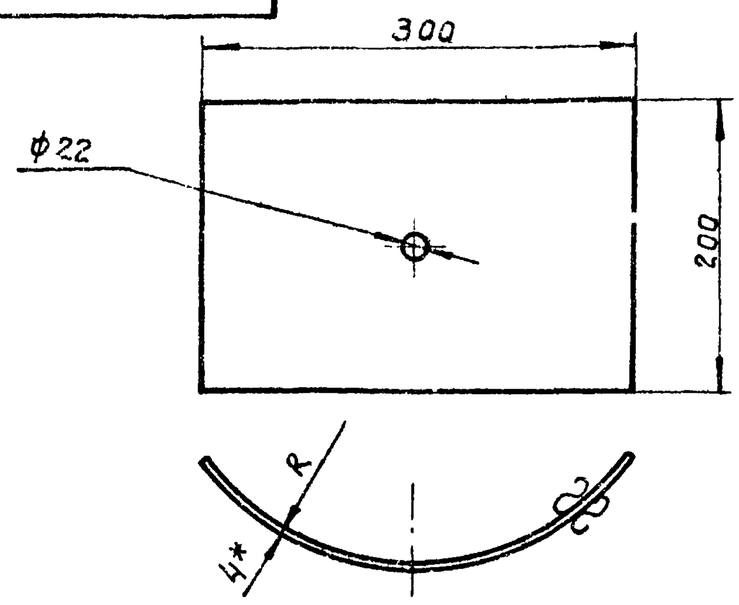

Обозначение	R	Масса кг.
КМП1-08.00.008	233	2,36
-01	288	2,54
-02	358	2,72

1.* Размер для справок.
2. Технические требования по КМП1-03.00.000ТУ.

Изм	Лист	№ докум.	Подп.	Дата	КМП1-08.00.007			
Разраб.		Кузьмин		5.74	Лист	Лит. И	Масса см.табл.	Масштаб --
Провер.		Волкова		6.74		Лист	Листов 1	
Рук.гр.		Чепурной		X-74		ГОССТРОЙ СССР СОЮЗМЕТАЛЛУРГСТРОЙНИИПРОЕКТ ЛЕНИНГРАДСКИЙ ПРОМСТРОЙПРОЕКТ		
Гл.сп.отд.		Абрамович		10.74	Лист 4 ГОСТ 5681-57 / Ст.3 ГОСТ 14637-69			
Н.контр.		Молочков		11.74				
Утв.		Залетаев		11.74				

Копировал Зайцева Формат 11

Инв. № подл. | Подпись и дата | Взам. инв. № | Инв. № дубл. | Подпись и дата

КМП1-08.00.008

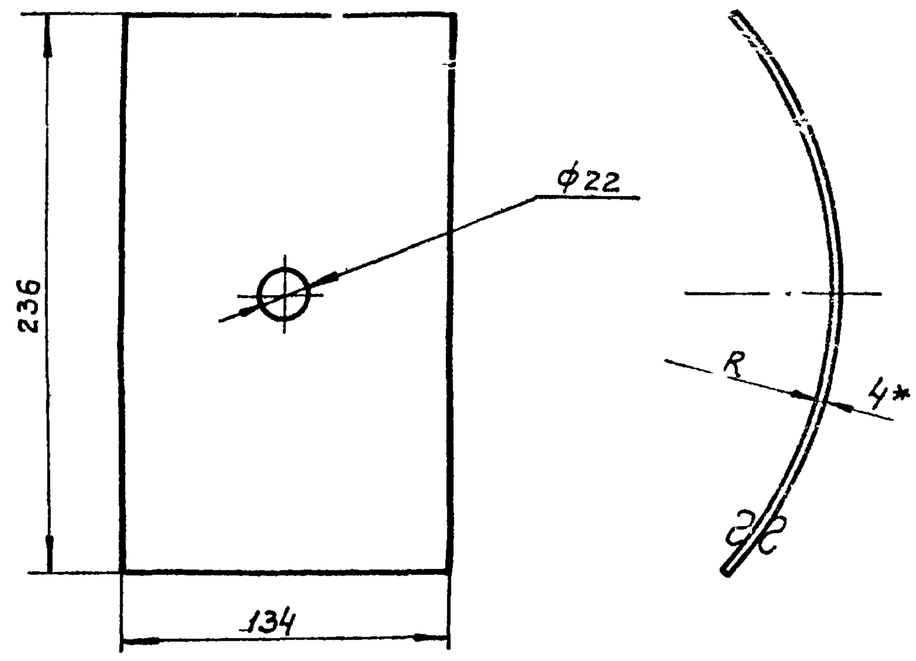

Обозначение	R	Масса кг
КМП1-08.00.009	225	1,16
-01	280	1,26
-02	350	1,36

1.* Размер для справок.
2. Технические требования по КМП1-03.00.000ТУ.

Изм	Лист	№ докум.	Подп.	Дата	КМП1-08.00.008			
Разраб.		Кузьмин		5.74	Лист	Лит. И	Масса см.табл.	Масштаб --
Проверил		Волкова		6.74		Лист	Листов 1	
Рук.гр.		Чепурной		X-74		ГОССТРОЙ СССР СОЮЗМЕТАЛЛУРГСТРОЙНИИПРОЕКТ ЛЕНИНГРАДСКИЙ ПРОМСТРОЙПРОЕКТ		
Гл.сп.отд.		Абрамович		10.74	Лист 4 ГОСТ 5681-57 / Ст.3 ГОСТ 14637-69			
Н.контр.		Молочков		11.74				
Утв.		Залетаев		11.74				

Копировал Зайцева Формат 11

Инв. № подл. | Подпись и дата | Взам. инв. № | Инв. № дубл. | Подпись и дата

КМП1-08.00.009

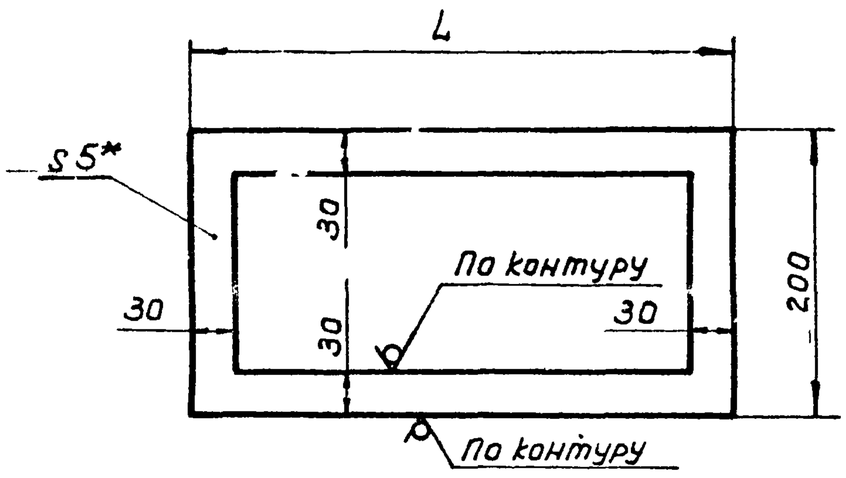

Обозначение	L	Масса кг.
КМП1-08.00.010	383	0,236
-01	413	0,248
-02	443	0,260

1.* Размер для справок.
2. Технические требования по КМП1-03.00.000.ТУ.

Изм	Лист	№ докум.	Подп.	Дата	КМП1-08.00.009			
Разраб.		Кузьмин		5.74	Прокладка	Лит. И	Масса см.табл.	Масштаб —
Проверил		Волкова		6.74		Лист	Листов 1	
Рук.гр.		Чепурной		X-74	Резина губчатая 5 ТУ38-5-1206-68	ГОССТРОЙ СССР СОЮЗМЕТАЛЛУРГСТРОЙНИИПРОЕКТ ЛЕНИНГРАДСКИЙ ПРОМСТРОЙПРОЕКТ		
Гл.сп.отд.		Абрамович		10.74				
Н.контр.		Молочков		11.74				
Утв.		Залетаев		11.74				

Копировал Зайцева Формат 11

Инв. № подл. | Подпись и дата | Взам. инв. № | Инв. № дубл. | Подпись и дата

КМП1-08.00.010

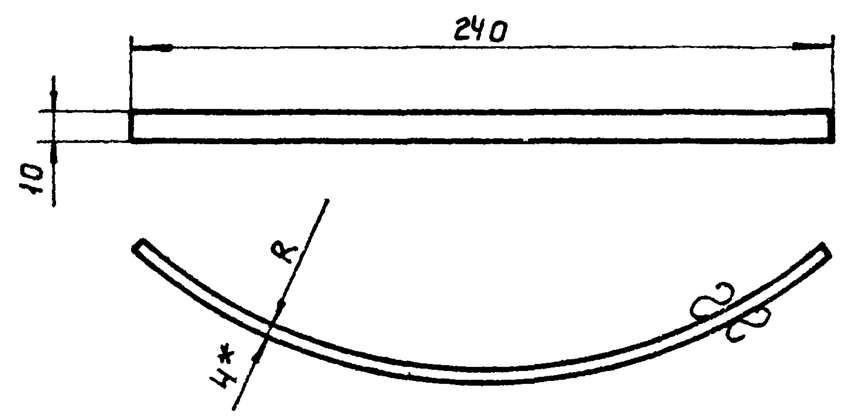

Обозначение	R	Масса кг.
КМП1-08.00.011	229	0,092
-01	284	0,100
-02	354	0,108

1.* Размер для справок.
2. Технические требования по КМП1-03.00.000.ТУ.

Изм	Лист	№ докум.	Подп.	Дата	КМП1-08.00.010			
Разраб.		Кузьмин		5.74	Полоса	Лит. И	Масса см.табл.	Масштаб —
Проверил		Волкова		6.74		Лист	Листов 1	
Рук.гр.		Чепурной		X-74		ГОССТРОЙ СССР СОЮЗМЕТАЛЛУРГСТРОЙНИИПРОЕКТ ЛЕНИНГРАДСКИЙ ПРОМСТРОЙПРОЕКТ		
Гл.сп.отд.		Абрамович		10.74	Лист 4 ГОСТ 5681-57 / Ст.3 ГОСТ 14637-69			
Н.контр.		Молочков		11.74				
Утв.		Залетаев		11.74				

Копировал Зайцева Формат 11

КМП1-09.00.000СБ

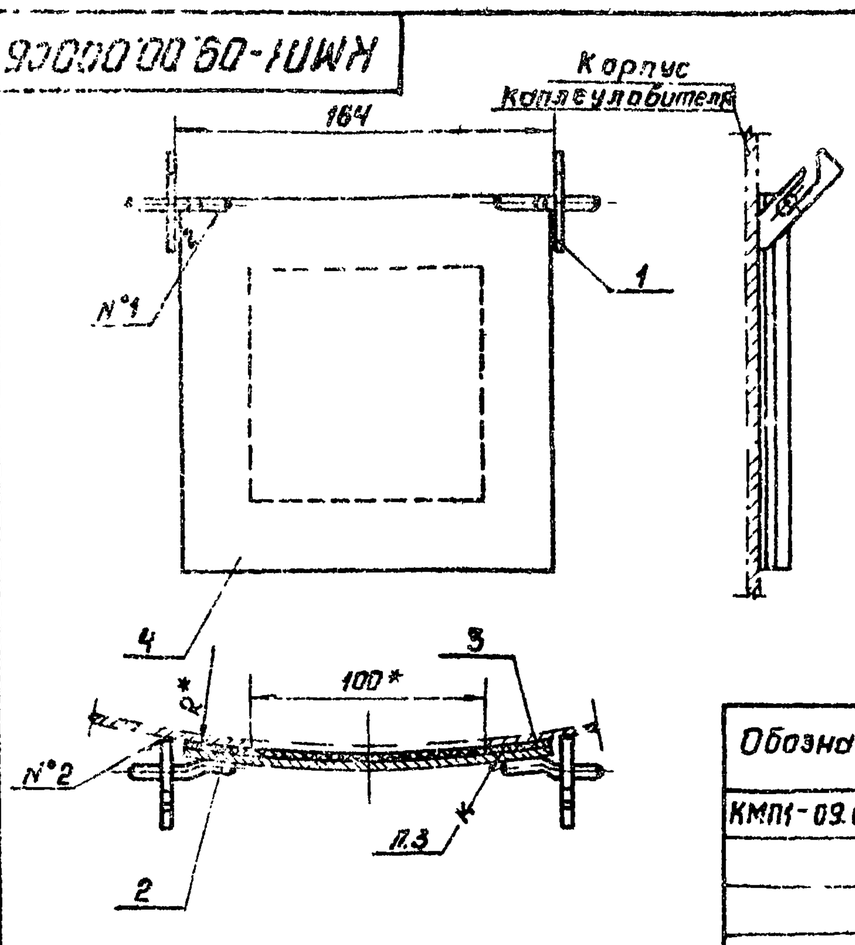

Обозначение	R*мм
КМП1-09.00.000	510
-01	610
-02	760
-03	960
-04	1160
-05	1360
-06	1510

1. * Размеры для справок.
2. Сварные швы: №1-Т1-△4 ГОСТ 5264-69
   №2 - сварка ручная, электродуговая
3. Поз. 3 клеить: клей №88-Н ГОСТ 12172-66
4. Остальные технические требования по КМП1-03.00.000ТУ

Изм.	Лист	№докум.	Подп.	Дата	КМП1-09.00.000СБ			
Разраб.		Чиконова		V-74	Клапан аварийный. Сборочный чертеж.	Лит. И	Масса 1.0	Масштаб —
Проверил		Волкова		VI-74		Лист	Листов 1	
Рук.гр.		Чепурной		9.74		ГОССТРОЙ СССР СОЮЗМЕТАЛЛУРГСТРОЙНИИПРОЕКТ ЛЕНИНГРАДСКИЙ ПРОМСТРОЙПРОЕКТ		
Гл.спец.отд.		Абрамович		10.74				
Н.контр.		Молочков		9.74				
Утв.		Залетов		11.74				

Копировал Решнова Формат 11

КМП1-09.00.001

▽1(▽) 43

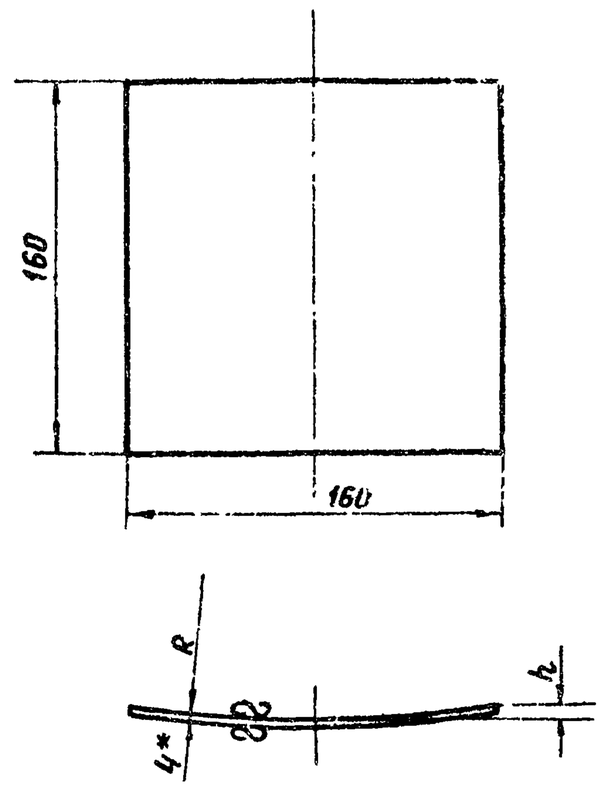

Обозначение	Размеры (мм) R	h
КМП1-09.00.001	510	6
-01	610	5
-02	760	4
-03	960	3
-04	1160	3
-05	1360	2
-06	1510	2

1. * Размер для справок.
2. Технические требования по КМП1-03.00.000ТУ.

Изм.	Лист	№докум.	Подп.	Дата	КМП1-09.00.001			
Разраб.		Чиконова		V-74	Лист	Лит. И	Масса 0.8	Масштаб —
Проверил		Волкова		VI-74		Лист	Листов 1	
Рук.гр.		Чепурной		9.74		ГОССТРОЙ СССР СОЮЗМЕТАЛЛУРГСТРОЙНИИПРОЕКТ ЛЕНИНГРАДСКИЙ ПРОМСТРОЙПРОЕКТ		
Гл.спец.отд.		Абрамович		10.74	Лист 4 ГОСТ 5681-57 / Ст3 ГОСТ 14637-69			
Н.контр.		Молочков		9.74				
Утв.		Залетов		11.74				

Копировал Решнова Формат 11

КМП1-09.00.002

▽1(▽)

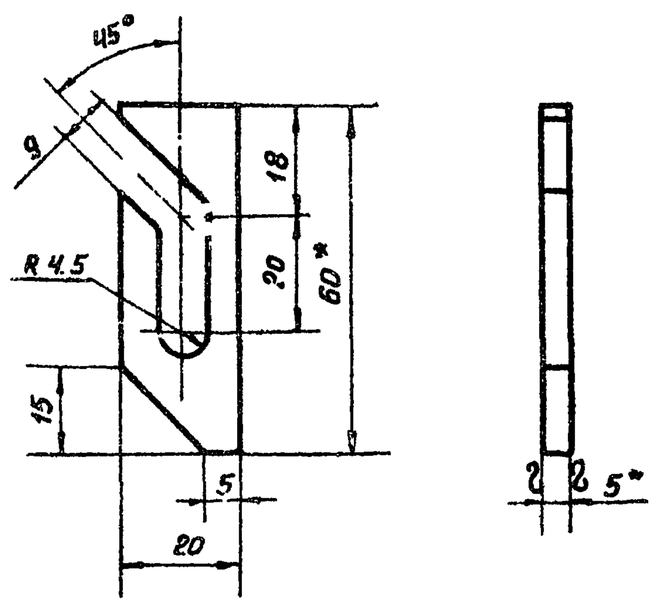

1. * Размеры для справок.
2. Технические требования по КМП1-03.00.000ТУ.

Изм.	Лист	№докум.	Подп.	Дата	КМП1-09.00.002			
Разраб.		Чиконова		V-74	Ушко	Лит. И	Масса 0.035	Масштаб 1:1
Проверил		Волкова		VI-74		Лист	Листов 1	
Рук.гр.		Чепурной		9.74	Полоса 5×60 ГОСТ 103-57 / Ст3 ГОСТ 14637-69	ГОССТРОЙ СССР СОЮЗМЕТАЛЛУРГСТРОЙНИИПРОЕКТ ЛЕНИНГРАДСКИЙ ПРОМСТРОЙПРОЕКТ		
Гл.спец.отд.		Абрамович		10.74				
Н.контр.		Молочков		9.74				
Утв.		Залетов		11.74				

КМП1-09.00.003

▽1(▽)

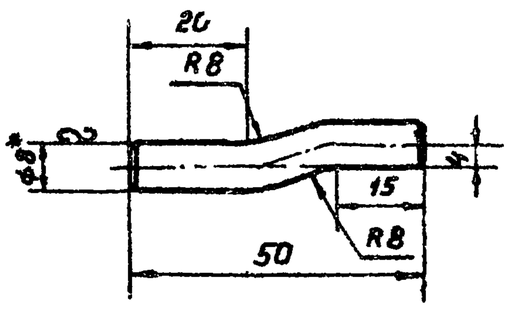

1. * Размер для справок.
2. Технические требования по КМП1-03.00.000ТУ

Изм.	Лист	№докум.	Подп.	Дата	КМП1-09.00.003			
Разраб.		Чиконова		V-74	Ось	Лит. И	Масса 0.02	Масштаб 1:1
Проверил		Волкова		VI-74		Лист	Листов 1	
Рук.гр.		Чепурной		9.74	Круг 8 ГОСТ 2590-71 / Ст3 ГОСТ 535-58	ГОССТРОЙ СССР СОЮЗМЕТАЛЛУРГСТРОЙНИИПРОЕКТ ЛЕНИНГРАДСКИЙ ПРОМСТРОЙПРОЕКТ		
Гл.спец.отд.		Абрамович		10.74				
Н.контр.		Молочков		9.74				
Утв.		Залетов		11.74				

Копировал Решнова Формат 11

Серия 1.439.23 Выпуск 4

Инв. № подл. | Подпись и дата | Взамен инв. № | Инв. № дубл. | Подпись и дата

КМП1-10.00.000 СБ

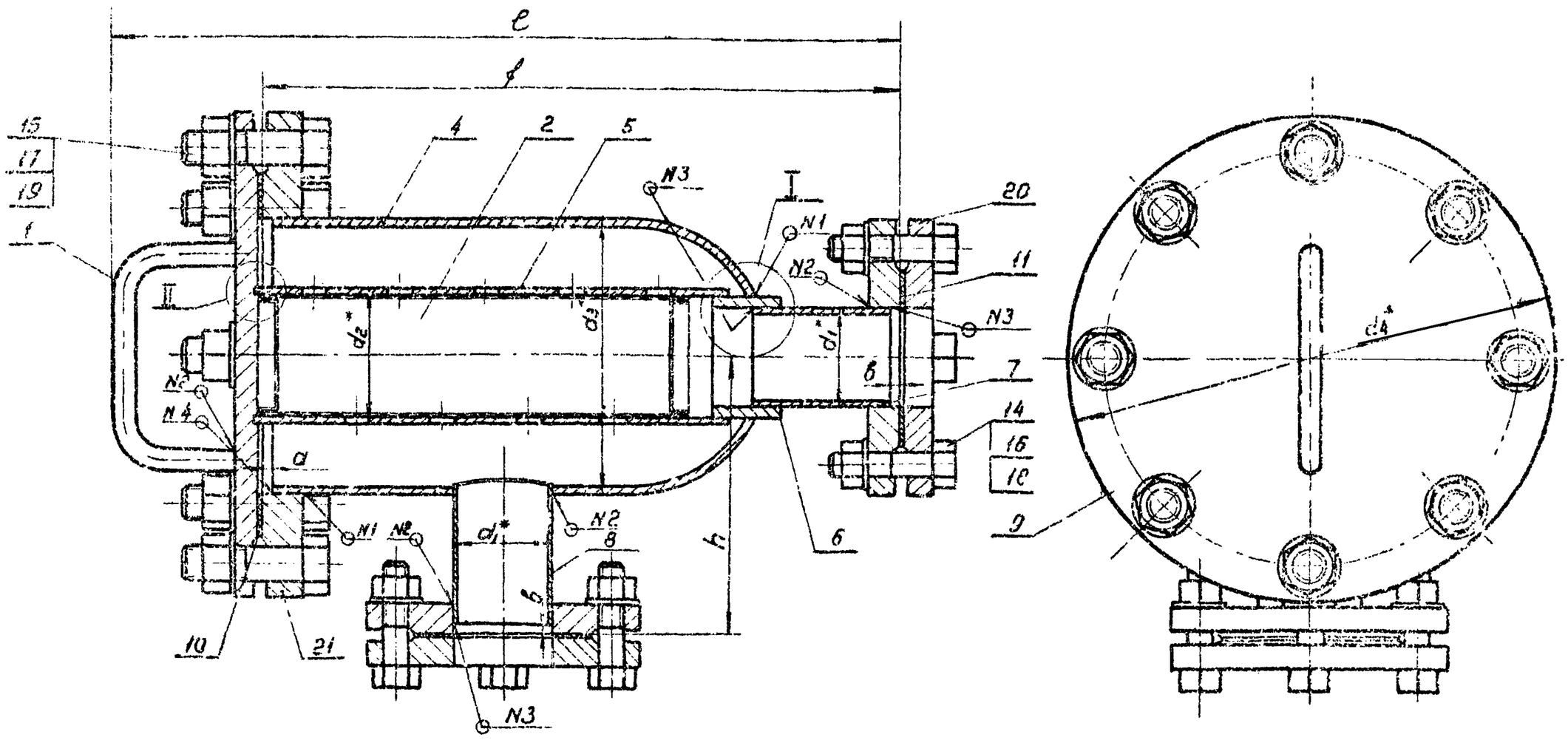

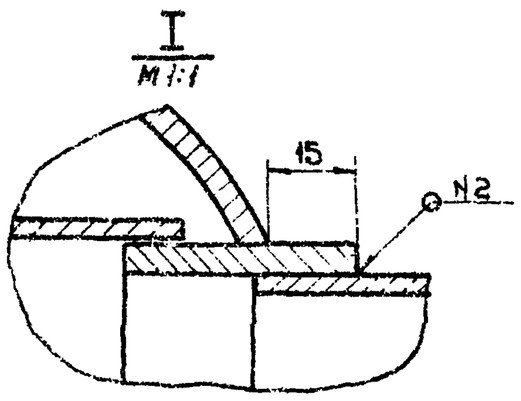

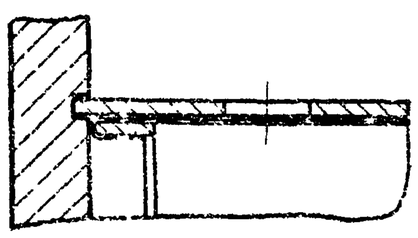

1. *Размеры для справок.
2. Сварные швы:
N1 – Т1 – ◺4
N2 – Т1 – ◺3
N3 – Н1 – ◺3
N4 – Н1 – ◺4
по ГОСТ 5264-69
3. Остальные технические требования по КМП1-03.00.000 ТУ.

Обозначение	Dy фильтра	Размеры, мм									Масса, кг
		d1	d2	d3	d4	h	f	e	a	b	
КМП1-10.00.000	50	57×3	76×3	159×4,5	280	160	370	457	6	5	32.0
-01	80	89×3,5	108×4	219×6	335	210	510	597	8	6	51.4
-02	150	159×4,5	180×5	273×7	390	250	700	789	9	6	100.2

Изм.	Лист	№ докум.	Подп.	Дата	КМП1-10.00.000СБ			
Разраб.		Чиканова			Фильтр сборочный чертеж	Лит. И	Масса от табл.	Масштаб —
Провер.		Волкова				Лист	Листов 1	
Рук. гр.		Чегурной				ГОССТРОЙ СССР Союзметаллургтеплоэнергопроект Ленинградский промстройпроект		
Гл. спец.		Абрамович						
Н. контр.		Молочков						
Утв.		Тамтаев						

Копировал Получил

Формат А2

КМП1-10.00.001

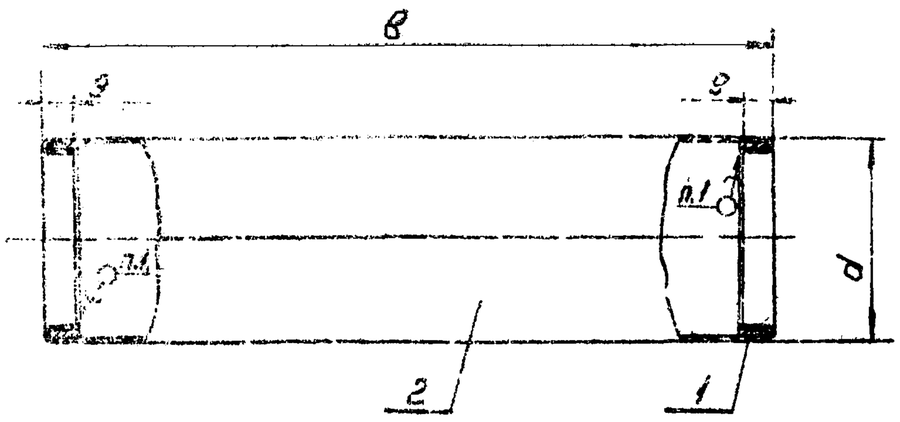

Обозначение	Ду фильтра	Размеры, мм		Масса, кг
		d	e	
КМП1-10.01.000	50	89	260	0,2
-01	80	89	375	0.4
-02	150	165	540	0.9

1. Паять: припой ПОС40
2. Остальные технические требования по КМП1-03.00.000ТУ.

Изм	Лист	№докум.	Подп.	Дата	КМП1-10.01.000СБ		
Разраб		Чиканова			Сетка фильтра сборочный чертеж	Лит.	Масса / Масштаб
Проверил		Волкова				И	см. таблицу / —
Рук.гр.		Чепурной				Лист	Листов 1
Гл.сп.отд.		Абратович				ГОССТРОЙ СССР Союзметаллургстройниипроект ЛЕННИГРАДСКИЙ ПРОМСТРОЙПРОЕКТ	
Н.контр.		Молочков					
Утв.		Золотаев					

Копировал Папушина Формат 11

КМП1-10.00.001 ▽1(▽) 45

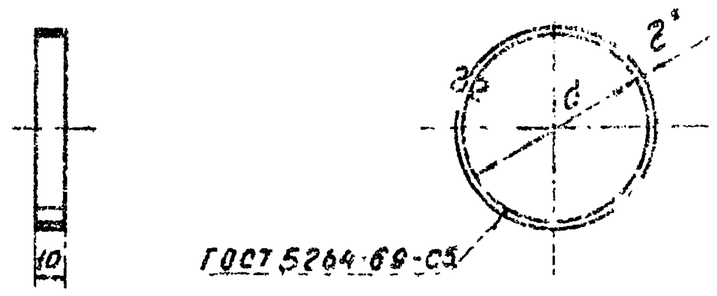

Обозначение	Ду фильтра	d* мм	Масса, кг
КМП1-10.01.001	50	64	0.03
-01	80	94	0.046
-02	150	150	0.073

1. *Размер для справок.
2. Технические требования по КМП1-03.00.000ТУ.

Изм	Лист	№докум.	Подп.	Дата	КМП1-10.01.001		
Разраб		Чиканова			Кольцо	Лит.	Масса / Масштаб
Проверил		Волкова				И	см. таблицу / —
Рук.гр.		Чепурной				Лист	Листов 1
Гл.сп.отд.		Абратович			Лист 5 ГОСТ 3880-61 / Ст 3 ГОСТ 16523-70	ГОССТРОЙ СССР Союзметаллургстройниипроект ЛЕННИГРАДСКИЙ ПРОМСТРОЙПРОЕКТ	
Н.контр.		Молочков					
Утв.		Золотаев					

Копировал Папушина Формат 11

КМП1-10.01.002 ▽1(▽)

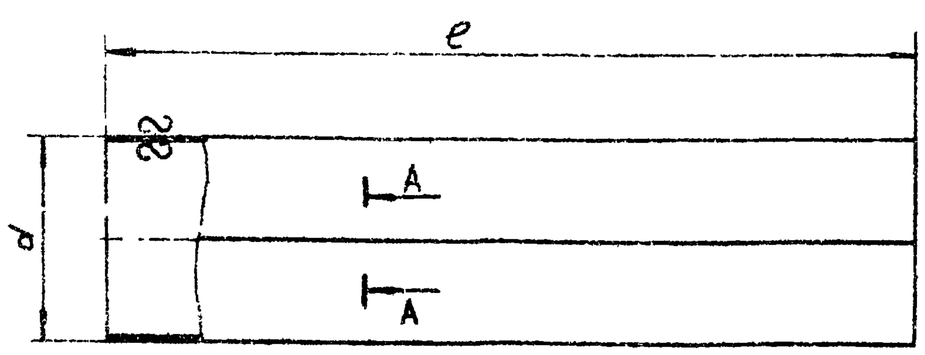

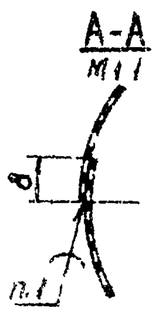

Обозначение	Ду фильтра	Размеры, мм			Масса, кг
		d	e	Заготовка	
КМП1-10.01.002	50	69	280	225x280	0.194
-01	80	99	395	320x395	0.3
-02	150	169	560	550x560	0.75

1. Паять: припой ПОС.40.
2. Технические требования по КМП1-03.00.000ТУ.

Изм	Лист	№докум.	Подп.	Дата	КМП1-10.01.002		
Разраб		Чиканова			Сетка	Лит.	Масса / Масштаб
Проверил		Волкова				И	см. таблицу / —
Рук.гр.		Чепурной				Лист	Листов 1
Гл.сп.отд.		Абратович			Сетка N2-0,5 ГОСТ 12184-55	ГОССТРОЙ СССР Союзметаллургстройниипроект ЛЕННИГРАДСКИЙ ПРОМСТРОЙПРОЕКТ	
Н.контр.		Молочков					
Утв.		Золотаев					

КМП1-10.00.001 ▽1(▽)

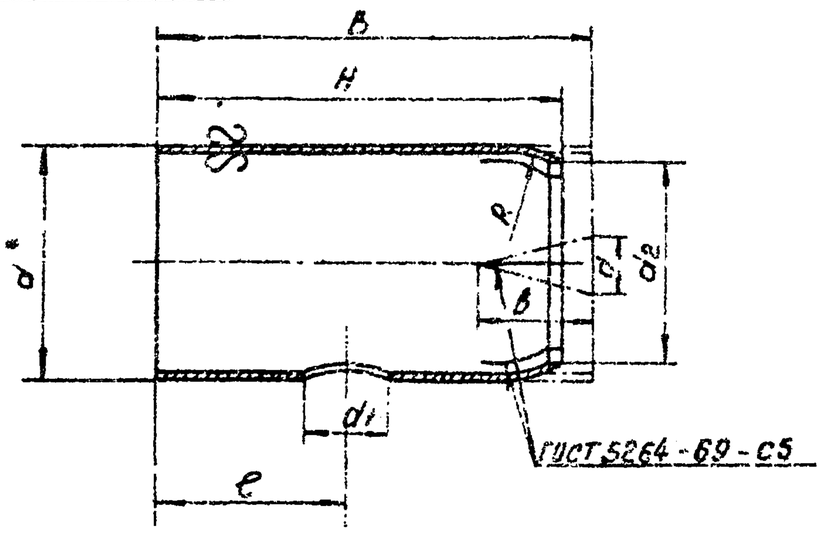

Обозначение	Ду фильтра	Размеры, мм									Масса, кг
		d	d1	d2	R	e	H	B	b	d3	
КМП1-10.00.001	50	159x4,5	58	70	75	134	280	300	50	47	4,8
-01	80	219x6	90	101	103,5	195	395	415	105	53	12.5
-02	150	273x7	160	170	130	281	560	570	55	62	26.2

1. *Размер для справок.
2. Для изготовления корпуса в заготовке длиною B прорезают 6 прорезей шириной d и глубиной b. Затем этот конец трубы обжимают до размера d2.
3. Остальные технические требования по КМП1-03.00.000ТУ.

Изм	Лист	№докум.	Подп.	Дата	КМП1-10.00.001		
Разраб		Чиканова			Корпус	Лит.	Масса / Масштаб
Проверил		Волкова				И	см. таблицу / —
Рук.гр.		Чепурной				Лист	Листов 1
Гл.сп.отд.		Абратович			Труба ГОСТ 3762-62	ГОССТРОЙ СССР Союзметаллургстройниипроект ЛЕННИГРАДСКИЙ ПРОМСТРОЙПРОЕКТ	
Н.контр.		Молочков					
Утв.		Золотаев					

Копировал Папушина Формат 11

Инв.№ подл. | Подпись и дата | Взамен инв.№ | Инв.№ дубл. | Подпись и дата

КМП1-10.00.002

▽1(▽)

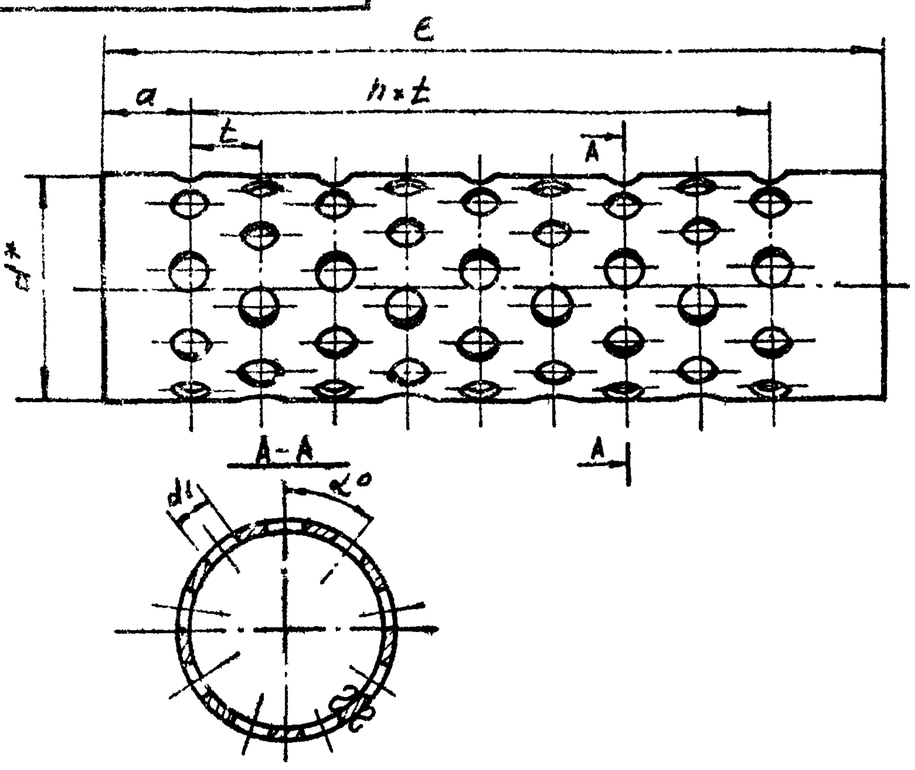

Обозначение	Ду фильтра	Размеры, мм d	a	t	n×t	e	d1	n	α°	Общее количество отв.	Масса, кг
КМП1-10.00.002	50	76×3	33	25	200	276	15	8	40°	81	1,1
-01	80	108×4	33	40	320	393	25	6	45°	72	2,9
-02	150	180×5	35	35	490	560	25	14	22°30'	240	7,4

1.* Размер для справок.
2. Отверстия диаметром d_1 расположить на трубе в шахматном порядке.
3. Технические требования по КМП1-03.00.000ТУ.

КМП1-10.00.002

Изм	Лист	№ докум.	Подп.	Дата
Разраб.	Чиканова			VI.74
Проверил	Волкова			VII.74
Рук. гр.	Чепурной			X.74
Гл. сп. отд.	Абрамович			10.74
Н. контр.	Молочков			8.74
Утв.	Залетаев			1.11.74

Труба дырчатая

Лит. И | Масса см. табл. | Масштаб —

Лист | Листов 1

Труба ГОСТ 3262-62

Госстрой СССР Союзметаллургстройниипроект Ленинградский Промстройпроект

Копировал Зайцева Формат 11

Инв. № подл. | Подпись и дата | Взам. инв. № | Инв. № дубл. | Подпись и дата

КМП1-10.00.003

▽1(▽) 46

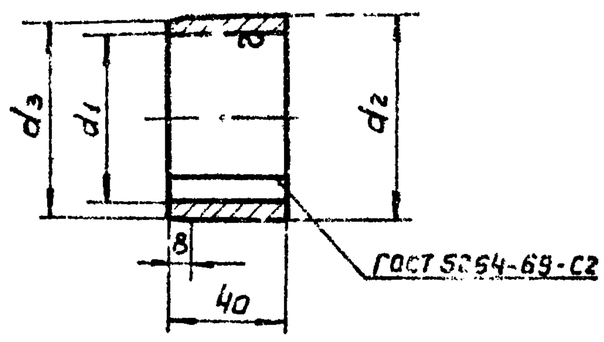

Обозначение	Ду фильтра	Размеры, мм d_1	d_2	d_3	Масса, кг
КМП1-10.00.003	50	58	69	68	0,3
-01	80	90	99	98	0,36
-02	150	160	169	168	1,05

Технические требования по КМП1-03.00.000.ТУ.

КМП1-10.00.003

Изм	Лист	№ докум.	Подп.	Дата
Разраб.	Чиканова			VI.74
Проверил	Волкова			VII.74
Рук. гр.	Чепурной			X.74
Гл. сп. отд.	Абрамович			10.74
Н. контр.	Молочков			8.74
Утв.	Залетаев			1.11.74

Кольцо

Лит. И | Масса см. таблицу | Масштаб —

Лист | Листов 1

Лист Б ГОСТ 5681-57 / ст.3 ГОСТ 14637-69.

Госстрой СССР Союзметаллургстройниипроект Ленинградский Промстройпроект

Копировал Зайцева Формат 11

Инв. № подл. | Подпись и дата | Взам. инв. № | Инв. № дубл. | Подпись и дата

КМП1-10.00.004

▽1(▽)

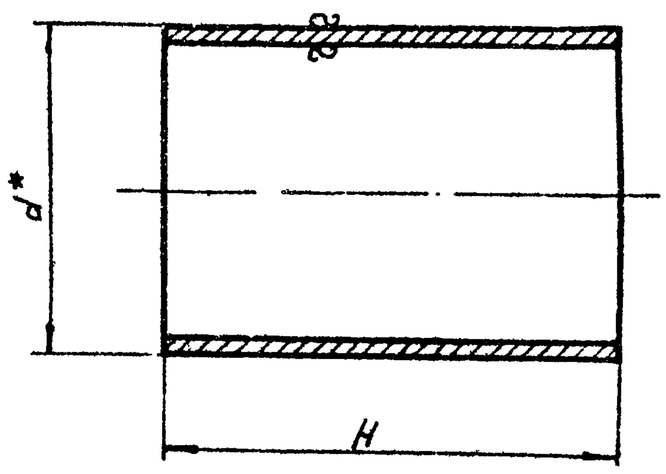

Обозначение	Ду фильтра	Размеры, мм d	H	Масса, кг.
КМП1-10.00.004	50	57×3	80	0,32
-01	80	89×3,5	100	0,74
-02	150	159×4,5	120	2,06

1.* Размер для справок.
2. Технические требования по КМП1-03.00.000ТУ.

КМП1-10.00.004

Изм	Лист	№ докум.	Подп.	Дата
Разраб.	Чиканова			VI.74
Проверил	Волкова			VII.74
Рук. гр.	Чепурной			X.74
Гл. сп. отд.	Абрамович			10.74
Н. контр.	Молочков			8.74
Утв.	Залетаев			1.11.74

Патрубок

Лит. И | Масса см. таблицу | Масштаб —

Лист | Листов 1

Труба ГОСТ 3262-62

Госстрой СССР Союзметаллургстройниипроект Ленинградский Промстройпроект

Копировал Зайцева Формат 11

Инв. № подл. | Подпись и дата | Взам. инв. № | Инв. № дубл. | Подпись и дата

КМП1-10.00.005

▽1(▽)

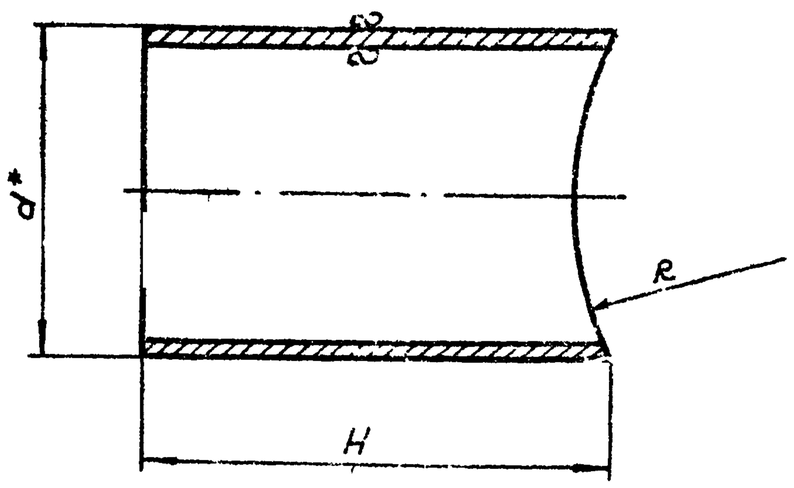

Обозначение	Ду фильтра	Размеры, мм d	H	R	Масса кг
КМП1-10.00.005	50	57×3	80	75	0,32
-01	80	89×3,5	100	103,5	0,74
-02	150	159×4,5	150	130	2,06

1.* Размер для справок.
2. Технические требования по КМП1-03.00.000.ТУ.

КМП1-10.00.005

Изм	Лист	№ докум.	Подп.	Дата
Разраб.	Чиканова			VI.74
Провер.	Волкова			VII.74
Рук. гр.	Чепурной			X.74
Гл. сп. отд.	Абрамович			10.74
Н. контр.	Молочков			8.74
Утв.	Залетаев			1.11.74

Патрубок

Лит. И | Масса см. таблицу | Масштаб —

Лист | Листов 1

Труба ГОСТ 3262-62

Госстрой СССР Союзметаллургстройниипроект Ленинградский Промстройпроект

КМП1-10.00.006

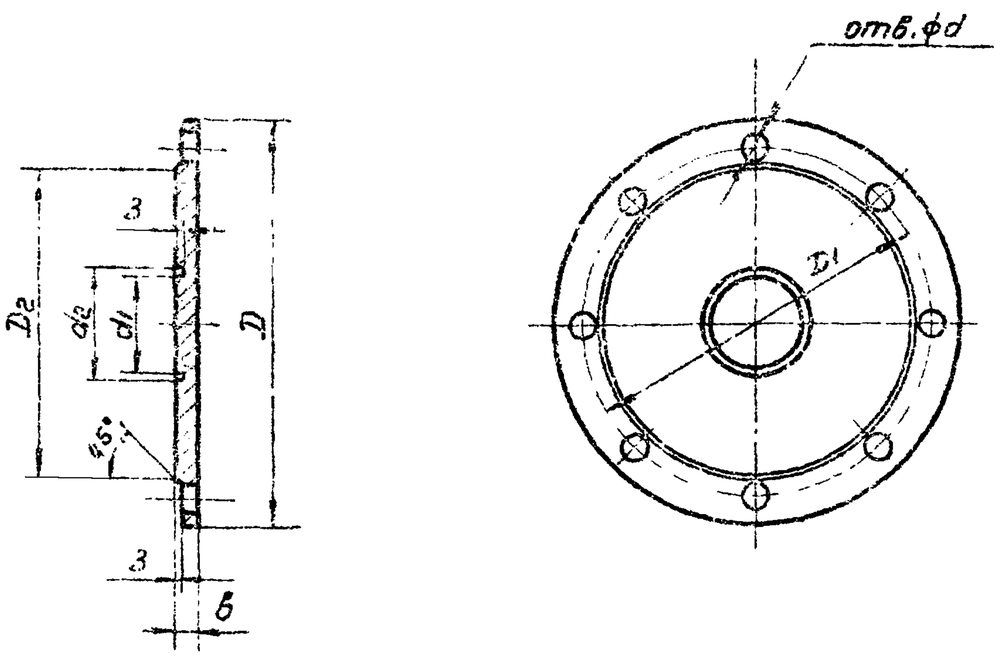

Обозначение	Ду фильтра	Размеры, мм D	D1	D2	d	d1	d2	б	n	Масса, кг
КМП1-10.00.006	50	280	240	212	23	69	77	14	8	5.83
-01	80	335	295	268	23	99	109	14	8	8.62
-02	150	390	350	320	23	149	160	16	12	13.72

Технические требования по КМП1-03.00.000ТУ

КМП1-10.00.006

Изм.	Лист	№ докум.	Подп.	Дата	Заглушка	Лит.	Масса	Масштаб
Разраб.		Чиканова				И	ст. табл.	—
Провер.		Волков				Лист	Листов	
Рук. гр.		Чепурной			Заглушка ГОСТ 12836-67	ГОССТРОЙ СССР ЛЕНИНГРАДСКИЙ ПРОМСТРОЙПРОЕКТ		
Гл. спец.		Абрамов						
Н. контр.		Молочков						
Утв.		Залетаев						

Копировал Папушина Формат А1

Подпись и дата | Взамен инв. № | Инв. № дубл. | Подпись и дата | Инв. № подл.

КМП1-10.00.007

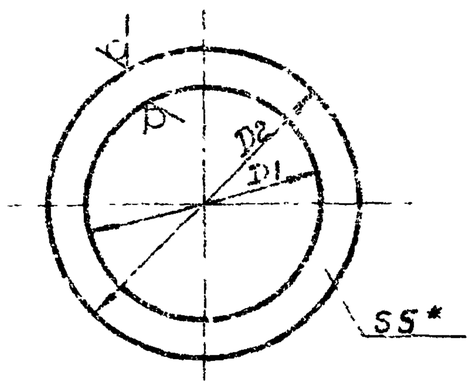

Обозначение	Ду фильтра	Размеры, мм D1	D2	Масса, кг
КМП1-10.00.007	50	159	212	0.047
-01	80	220	268	0.059
-02	150	270	320	0.071

1. * Размер для справок
2. Технические требования по КМП1-03.00.000.ТУ

КМП1-10.00.007

Изм.	Лист	№ докум.	Подп.	Дата	Прокладка	Лит.	Масса	Масштаб
Разраб.		Чиканова				И	ст. табл.	—
Провер.		Волков				Лист	Листов	
Рук. гр.		Чепурной			Резина рулонная 5КЩ-1 ГОСТ 7338-65	ГОССТРОЙ СССР ЛЕНИНГРАДСКИЙ ПРОМСТРОЙПРОЕКТ		
Гл. спец.		Абрамов						
Н. контр.		Молочков						
Утв.		Залетаев						

Копировал Папушина Формат А1

КМП1-10.00.008

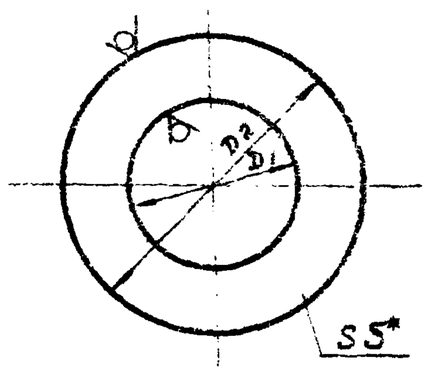

Обозначение	Ду фильтра	Размеры, мм D1	D2	Масса, кг
КМП1-10.00.008	50	57	102	0.017
-01	80	89	136	0.026
-02	150	159	212	0.047

1. * Размер для справок
2. Технические требования по КМП1-03.00.000.ТУ.

КМП1-10.00.008

Изм.	Лист	№ докум.	Подп.	Дата	Прокладка	Лит.	Масса	Масштаб
Разраб.		Чиканова				И	ст. табл.	—
Провер.		Волков				Лист	Листов	
Рук. гр.		Чепурной			Резина рулонная ГОСТ	ГОССТРОЙ СССР ЛЕНИНГРАДСКИЙ ПРОМСТРОЙПРОЕКТ		
Гл. спец.		Абрамов						
Н. контр.		Молочков						
Утв.		Залетаев						