ТИПОВЫЕ КОНСТРУКЦИИ, ИЗДЕЛИЯ И УЗЛЫ ЗДАНИЙ И СООРУЖЕНИЙ

СЕРИЯ 1.465.5-12

ПЛИТЫ С ДЕРЕВЯННЫМ КАРКАСОМ ДЛЯ ПОКРЫТИЙ ОДНОЭТАЖНЫХ ПРОМЫШЛЕННЫХ ЗДАНИЙ

ВЫПУСК 2

ПЛИТЫ ДЛИНОЙ 6 М С ДОЩАТЫМИ ОБШИВКАМИ ДЛЯ ПОКРЫТИЙ С РУЛОННОЙ КРОВЛЕЙ И НАРУЖНЫМ ОТВОДОМ ВОДЫ

УКАЗАНИЯ ПО ПРИМЕНЕНИЮ И РАБОЧИЕ ЧЕРТЕЖИ

19717
ЦЕНА 1-52
2

ЦЕНТРАЛЬНЫЙ ИНСТИТУТ ТИПОВОГО ПРОЕКТИРОВАНИЯ
ГОССТРОЯ СССР

Москва, А-445, Смольная ул., 22

Сдано в печать VII 1984 года

Заказ № 10168 Тираж 3130 экз.

ТИПОВЫЕ КОНСТРУКЦИИ, ИЗДЕЛИЯ И УЗЛЫ ЗДАНИЙ И СООРУЖЕНИЙ

СЕРИЯ 1.465.5-12

ПЛИТЫ С ДЕРЕВЯННЫМ КАРКАСОМ ДЛЯ ПОКРЫТИЙ ОДНОЭТАЖНЫХ ПРОМЫШЛЕННЫХ ЗДАНИЙ

ВЫПУСК 2

ПЛИТЫ ДЛИНОЙ 6 М С ДОЩАТЫМИ ОБШИВКАМИ ДЛЯ ПОКРЫТИЙ С РУЛОННОЙ КРОВЛЕЙ И НАРУЖНЫМ ОТВОДОМ ВОДЫ

УКАЗАНИЯ ПО ПРИМЕНЕНИЮ И РАБОЧИЕ ЧЕРТЕЖИ

РАЗРАБОТАНЫ
ЦНИИПРОМЗДАНИЙ

Гл. инженер института — В. В. Гранев

Нач. отдела типизации деревянных конструкций — В. И. Матвеев

Главный специалист — Г. В. Изотова

ЦНИИСК им. КУЧЕРЕНКО

Зам. директора — А. М. Чистяков

Зав. лабораторией огнестойкости легких ограждающих конструкций — И. Г. Романенков

Утверждены
и введены в действие с 01.01.1985 г.
Госстроем СССР, протокол
от 31.05.1984 г. N ВА-35

19717 2

Обозначение	Наименование	Стр.
1.465.5-12.2-000 ПЗ	Пояснительная записка	2
1.465.5-12.2-000 РМ	Ведомость расхода материалов	16
1.465.5-12.2-000 ТО	Техническое описание	18
1.465.5-12.2-100	Плита ПД 60.15; ПДТ 60.15	23
1.465.5-12.2-200	Плита ПД60.15-1; ПД60.15-2	26
1.465.5-12.2-300	Плита ПД60.10; ПДТ60.10	29
1.465.5-12.2-400	Плита ПДК60.5	31
1.465.5-12.2-010	Ребро продольное Р1-1÷Р1-4	33
1.465.5-12.2-020	Ребро продольное Р2-1÷Р2-4	33
1.465.5-12.2-030	Обшивки Д1-1÷Д1-10; Д2-1÷Д2-16	34
1.465.5-12.2-040	Доска К1-1; К1-2	35
1.465.5-12.2-050	Доска К2-1, К2-2	35
1.465.5-12.2-060	Ребро продольное Р3-1÷Р3-4	36
1.465.5-12.2-070	Деревянная консоль ДК1-1÷ДК1-3	37

Инв.№ подл. | Подпись и дата | Взам. инв.№

Нач.отд.	Матвеев		1.465.5-12.2-000 ПЗ			
Гл.спец.	Изотова		Содержание	Стадия	Лист	Листов
Ст.инж.	Власов			Р		1
Инж.	Фетисова			ЦНИИПРОМЗДАНИЙ		

1. Общая часть

1.1. Выпуск содержит рабочие чертежи плит покрытия длиной 6 м с деревянным каркасом и дощатыми обшивками и указания по их применению.

1.2. Плиты предназначены для покрытий одноэтажных производственных отапливаемых зданий с деревянными стропильными конструкциями, устанавливаемыми с шагом 6 м, с кровлей, выполняемой из рулонных материалов при уклоне от 2,5 до 10%.

1.3. Номенклатура изделий содержит плиты рядовые и торцовые, плиты с отверстиями для пропуска инженерных коммуникаций, доборные плиты, а также карнизные плиты.

1.4. Плиты рассчитаны на применение в следующих условиях эксплуатации:

снеговые нагрузки – I÷V районы по весу снегового покрова;

ветровые нагрузки – I÷III районы по скоростному напору ветра;

Инв.№ подл. | Подпись и дата | Взам. инв.№

Нач.отд.	Матвеев		1.465.5-12.2-000 ПЗ			
Гл.спец.	Изотова		Пояснительная записка	Стадия	Лист	Листов
Ст.инж.	Власов			Р	1	7
Инж.	Фетисова			ЦНИИПРОМЗДАНИЙ		

расчетная зимняя температура наружного воздуха - не ниже минус 55°С;

температурно-влажностный режим внутри помещений - $\varphi \leq 75\%$ и $t_{вн} = 16 \div 22°С$;

степень агрессивности среды - неагрессивная, слабо-, средне- и сильноагрессивная (с защитой по СНиП II-28-73*);

кровля - рулонная, в соответствии со СНиП II-26-76 „Кровли" с гравийной защитой 20 мм,

сейсмичность района строительства - до 6 баллов включительно;

огнестойкость конструкции - плиты относятся к категории сгораемых конструкций с пределом огнестойкости 0,5 часа.

1.5. Требуемая толщина утеплителя подбирается по таблице 1 настоящего выпуска в зависимости от расчетной температуры наружного воздуха в районе строительства и температурно-влажностных условий эксплуатации помещения

1.6. Основным типом плит являются плиты номинальным размером 1,5х6,0м Плиты шириной 1,0м являются доборными и могут устанавливаться на участках покрытия с повышенными нагрузками либо в местах устройства проемов в покрытии

1.7. Плиты с отверстиями предназначены для пропуска инженерных коммуникаций с наружным диаметром шахты (трубы) 402 мм и 720 мм В случае необходимости отверстия в плитах допускается устраивать в местах, отличающихся от указанных на чертеже 1.465.5-12.2-200 СБ, но не ближе 1000 мм от торца плиты.
В конкретном проекте на измененные плиты должны быть приведены рабочие чертежи, а к их маркам добавлена строчная буква русского алфавита.

1.8. Передача нагрузок от коммуникаций допускается только на продольные ребра плиты.

1.9. Карнизные плиты устанавливаются на опорные столики, разрабатываемые в конкретном проекте. Подвеска каких-либо монтажных приспособлений к карнизным плитам не допускается.

1.10. Плиты могут использоваться в качестве распорок в покрытии с деревянными несущими конструкциями. Максимальная величина расчетной горизонтальной нагрузки, передаваемой на плиту, не должна превышать 200 кгс. Узлы крепления плит к несущим конструкциям приведены на докум. 000 ПЗ л. 12.

Инв.№ подл. | Подпись и дата | Взам. инв.№

1.11. Расчетный предел огнестойкости плит покрытия определен в соответствии со стандартом СЭВ 1000-78 "Противопожарные нормы строительного проектирования. Метод испытания строительных конструкций" и СНиП II-2-80 "Противопожарные нормы проектирования зданий и сооружений". Он составляет 0,5 часа, что отвечает требованиям к ограждающим конструкциям покрытия одноэтажных производственных зданий II степени огнестойкости (СНиП II-2-80 п. 2.7) с применением древесины.

1.12. Конструкция плит отвечает требованиям СНиП II-25-80 "Деревянные конструкции" (п. 6.44) по организации вентилируемых продухов в ограждающих конструкциях отапливаемых зданий. В данном случае вентиляцию продухов следует осуществлять вдоль здания. При этом необходимо учитывать требования СНиП II-2-80 (п. 3.14) по ограничению размеров площадей вентилируемого пространства в покрытии из условия пожарной безопасности здания.

2. Условные обозначения.

2.1. В соответствии с ГОСТ 23009-78 принята следующая структура обозначения марок плит:

XXX X.X-X XX XX-X X

- Наименование конструкции:
  ПД - плита деревянная рядовая;
  ПДТ - плита деревянная торцовая;
  ПДК - плита деревянная карнизная
- Габаритные размеры плиты в дециметрах: длина, ширина
- Порядковый номер плиты по несущей способности
- Вид утеплителя:
  МВ - минераловатные плиты
- Толщина утеплителя в сантиметрах
- Цифровой индекс, отражающий конструктивные особенности плиты:
  1- отверстие размером 540 x 540 мм;
  2- отверстие размером 860 x 860 мм.
- Буквенный индекс, отражающий привязку отверстия в плите, отличную от приведенной в выпуске.

Пример условного обозначения:

ПД 60.15-2 МВ16-1

плита деревянная рядовая, длиной 60 дм, шириной 15 дм, под расчетную нагрузку 350 кгс/м², с утеплителем из минераловатных плит толщиной 16 см, с отверстием размером 540 x 540 мм.

3. Расчет плит.

3.1. Плиты разработаны в соответствии со СНиП II-25-80 "Деревянные конструкции".

3.2. Плиты рассчитаны на равномерно-распределенную нагрузку:

$$q = q_1 + q_2 + q_3 \quad кгс/м^2 \quad , где$$

q_1 - постоянная нагрузка от собственного веса плиты, веса утеплителя и кровли с гравийной защитой $\gamma_0 = 1800$ кгс/м^3;

q_2 - снеговая нагрузка;

q_3 - эквивалентная равномерно-распределенная нагрузка на плиту от инженерных коммуникаций

Нагрузка q кгс/м^2, действующая на плиту не должна превышать величину нагрузки, указанной в номенклатуре плит для данной марки.

4. Монтаж плит

4.1. Монтаж плит производить согласно СНиП III-19-75 "Деревянные конструкции" и СНиП III-4-80 "Техника безопасности в строительстве".

4.2. Для подъема плит рекомендуется использовать специальные траверсы, обеспечивающие безопасное ведение работ и равномерную передачу нагрузки от собственного веса плиты на ее ребра. Для этого в продольных ребрах плит предусмотрены монтажные отверстия ф 30 мм.

4.3. Фактическая длина опирания плит на несущие конструкции покрытия должна быть не менее 55 мм.

4.4. Плиты крепить к несущим деревянным конструкциям на гвоздях К5х120 ГОСТ 4028-63*, устанавливаемых в предварительно рассверленные в опорных досках плиты отверстия ф 4мм. Узлы крепления плит приведены на докум. ООО ПЗ л. 12

4.5. Металлические косынки карнизных столиков рекомендуется крепить к стропильным конструкциям до их монтажа. Деревянные консоли карнизного столика рекомендуется устанавливать на место после монтажа стеновых панелей. Пример решения карнизного узла смотреть на докум ООО ПЗ л. 15, 16.

4.6. Заделку стыков плит покрытия и карнизных плит рекомендуется производить в соответствии с узлами, приведенными на докум. ООО ПЗ л. 13,14,17 с обязательным выполнением защитных мероприятий для крепежных деталей, предусмотренных в каждом узле

4.7. При заделке поперечных стыков плит. уплотняющими материалами необходимо следить за тем, чтобы вентиляционные каналы в плитах после выполнения этих работ остались открытыми на высоту не менее 50 мм от верхних обшивок плит (см. узел 4 на докум. ООО ПЗ л. 13).

Инв. № подл. | Подпись и дата | Взам. инв. №

Требуемая толщина утеплителя для вентилируемого покрытия отапливаемых зданий

Таблица 1

Толщина утеплителя S, мм (минимальная расчетная)	Сопротивление теплопередаче R_0, $м^2 ч °C/ккал$	Характеристика тепловой инерции D	Расчетная зимняя температура наружного воздуха	$t^{o}_{н}$ C															
				Относительная влажность воздуха помещений $\varphi_в$ %															
				60				65				70				75			
				Расчетная температура воздуха в помещении $t^{o}_{в}$ C															
				16	18	20	22	16	18	20	22	16	18	20	22	16	18	20	22
60	1,35	1,2	Абсолютная минимальная температура	-25	-24	-23	-21	-19	-18	-16	-15	-13	-12	-10	-8	-8	-6	-4	-2
80	1,68	1,4		-36	-34	-33	-32	-28	-26	-25	-24	-20	-19	-17	-16	-14	-12	-10	-8
100	2,02	1,6	Средняя температура наиболее холодных суток	-46	-45	-44	-43	-37	-35	-34	-33	-28	-27	-25	-24	-20	-18	-16	-15
120	2,35	1,9		-56	-56	-55	-54	-45	-44	-45	-42	-35	-34	-33	-31	-25	-24	-22	-21
140	2,68	2,1					-55	-55	-53	-52	-51	-42	-42	-40	-39	-31	-30	-28	-27
160	3,02	2,3									-55	-50	-49	-48	-47	-37	-36	-35	-33

1. Расчет проведен согласно указаниям СНиП II-3-79* „Строительная теплотехника. Нормы проектирования"
2. В качестве утеплителя приняты минераловатные плиты на синтетическом связующем (ГОСТ 9573-82) с объемным весом 100÷125 кгс/м³ и расчетным коэффициентом теплопроводности $\lambda = 0{,}06$ ккал/м ч °С.
3. Требуемое сопротивление теплопередаче ($R_0^{тр}$) плит определено с учетом коэффициента 1,5 согласно письма Госстроя СССР от 25.08.80 № 89-Д.
4. Толщины утеплителя определены из условия невыпадения конденсата на внутренней поверхности плит в местах теплопроводных включений (ребер каркаса плиты).
5. При определении сопротивления теплопередаче (R_0) и характеристики тепловой инерции (D) вентилируемого покрытия в расчете учитывались только нижняя дощатая обшивка плиты и утеплитель.
6. В конкретном проекте толщина утеплителя, указанная в таблице, должна быть уточнена по $R_0^{эк}$, определяемого в соответствии с СНиП II-3-79*.

Инв.№подл. | Подпись и дата | Взам.инв.№

10717-7

Номенклатура плит

Таблица 2

Эскиз	Марка	Обозначение	Равномерно распределенная нагрузка кгс/м² при коэффициенте перегрузки n = 1	n > 1	H, мм	Масса, кг
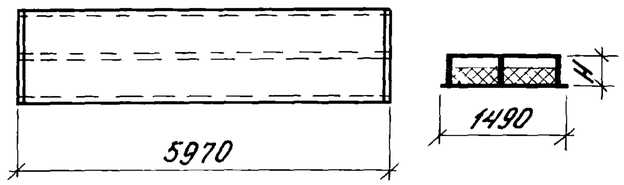	ПД60.15-1МВ16	1.465.5-12.2-100	180	280	305	500
	ПД60.15-2МВ16	-01	250	350	335	514
	ПД60.15-3МВ16	-02	370	450	375	540
	ПД60.15-4МВ16	-03	500	560	405	554
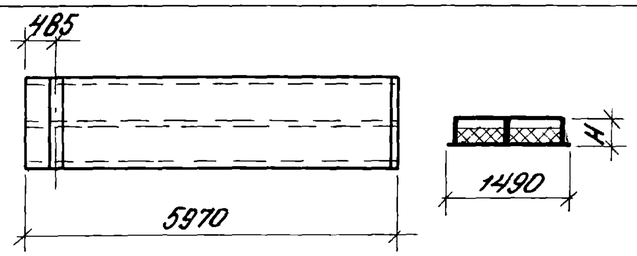	ПДТ60.15-1МВ16	-04	180	280	305	496
	ПДТ60.15-2МВ16	-05	250	350	335	510
	ПДТ60.15-3МВ16	-06	370	450	375	536
	ПДТ60.15-4МВ16	-07	500	560	405	550
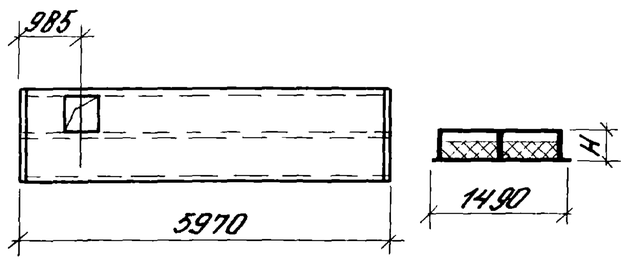	ПД60.15-1МВ16-1	1.465.5-12.2-200	180	280	305	496
	ПД60.15-2МВ16-1	-01	250	350	335	510
	ПД60.15-3МВ16-1	-02	370	450	375	536
	ПД60.15-4МВ16-1	-03	500	560	405	550
	ПД60.15-1МВ16-2	-04	180	280	305	482
	ПД60.15-2МВ16-2	-05	250	350	335	497
	ПД60.15-3МВ16-2	-06	370	450	375	522
	ПД60.15-4МВ16-2	-07	500	560	405	537

Продолжение табл. 2

Эскиз	Марка	Обозначение	Равномерно распределенная нагрузка кгс/м² при коэффициенте перегрузки n = 1	n > 1	H, мм	Масса, кг
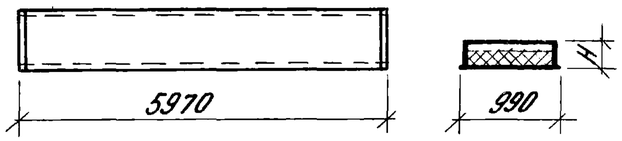	ПД 60.10 -1МВ16	1.465.5-12.2-300	250	370	310	345
	ПД 60.10 - 2МВ16	-01	350	480	340	355
	ПД60.10 - 3МВ16	-02	520	630	380	370
	ПД60.10 - 4МВ16	-03	700	800	410	380
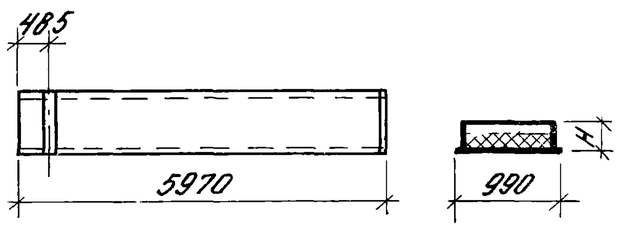	ПДТ60.10 -1МВ16	-04	250	370	310	343
	ПДТ60.10 - 2МВ16	-05	350	480	340	353
	ПДТ60.10 -3МВ16	-06	520	630	380	370
	ПДТ60.10 -4МВ16	-07	700	800	410	380
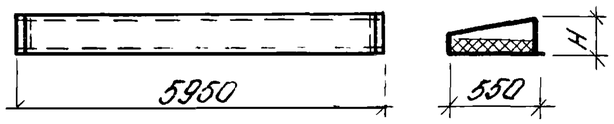	ПДК60.5 -1МВ16	1.465.5-12.2-400	190	250	270	194
	ПДК60.5 -2МВ16	-01	250	370	320	208
	ПДК60.5 -3МВ16	-02	520	630	370	228
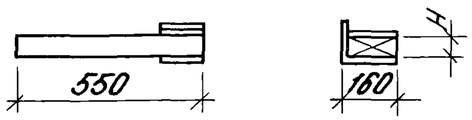	ДК 1-1	1.465.5-12.2-500	190	250	50	7,2
	ДК1-2	-01	250	370	60	7,6
	ДК1-3	-02	520	630	70	8,0

Марки и массы плит даны для утеплителя из минераловатных плит γ_0 = 125 кгс/м³ толщиной 160 мм.

Схема расположения плит покрытия (пример)

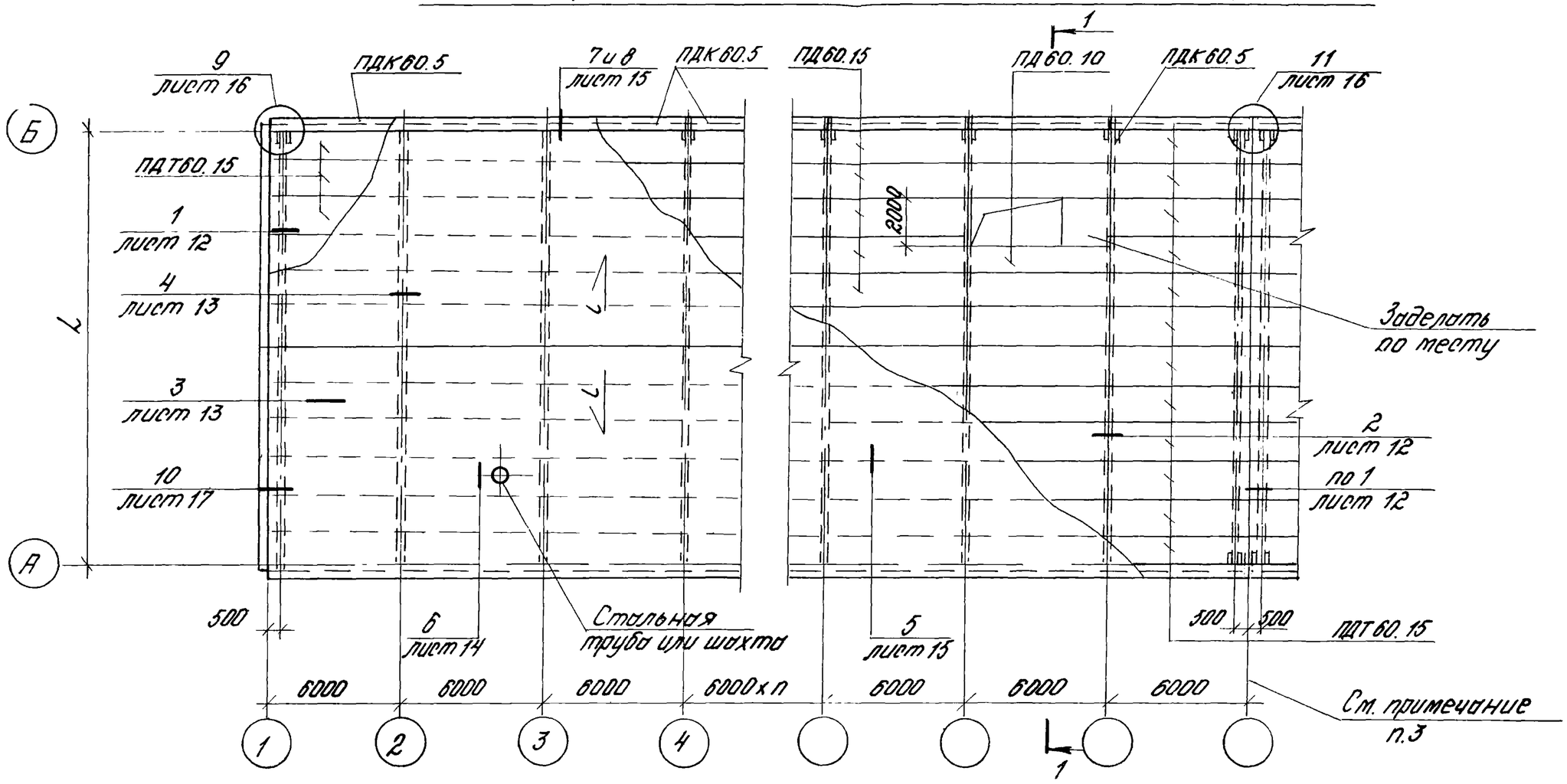

1-1

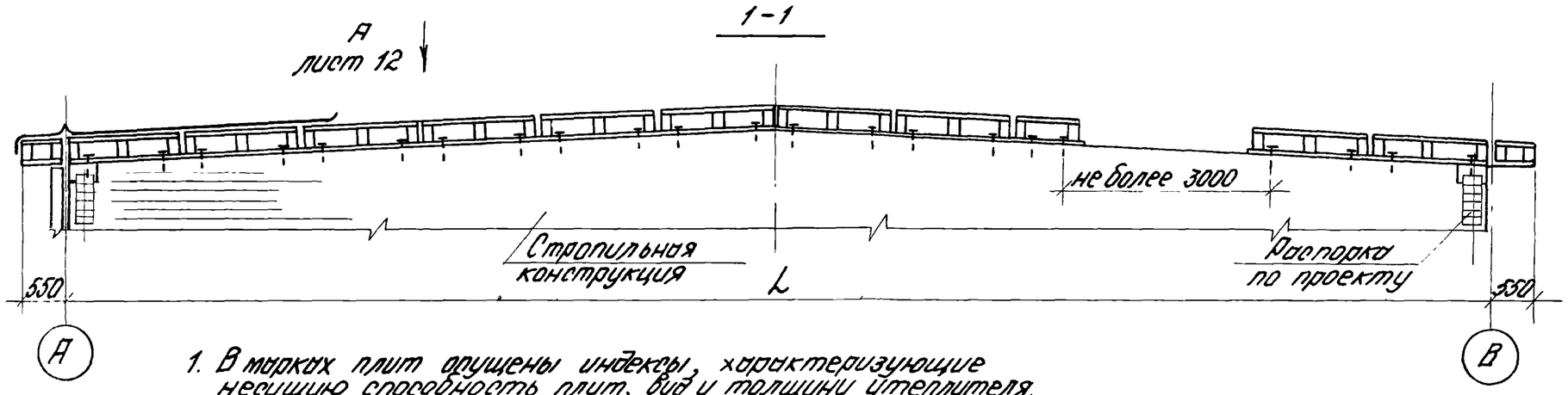

1. В марках плит опущены индексы, характеризующие несущую способность плит, вид и толщину утеплителя.
2. На разрезе 1-1 утеплитель в плитах условно не показан.
3. Длина блока принимается по конкретному проекту.

1.465.5-12.2-000 ПЗ	Лист 11

Инв. № подл. | Подпись и дата | Взам. инв. №

Вид А

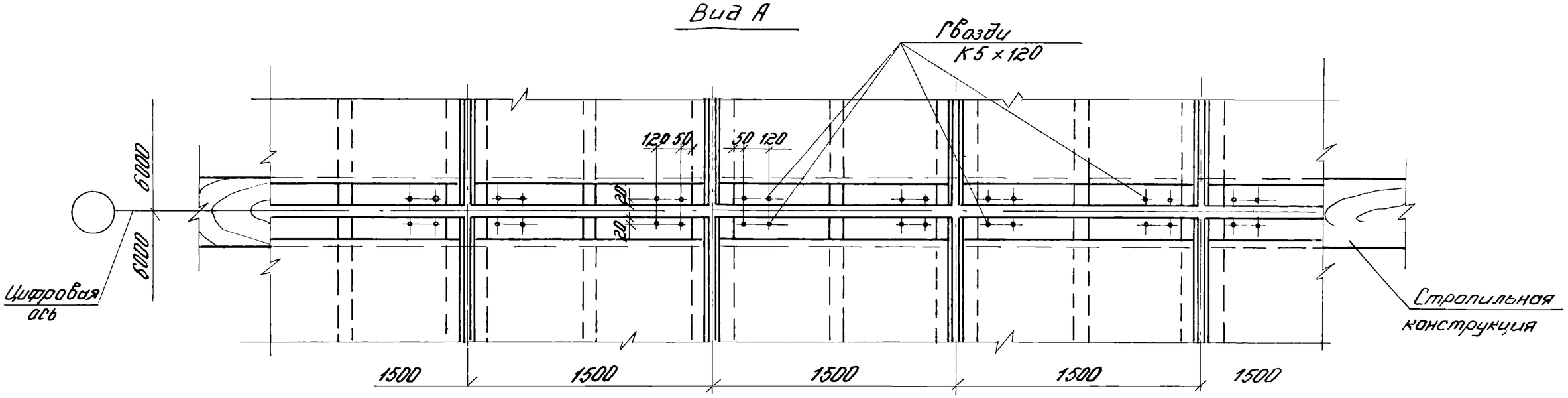

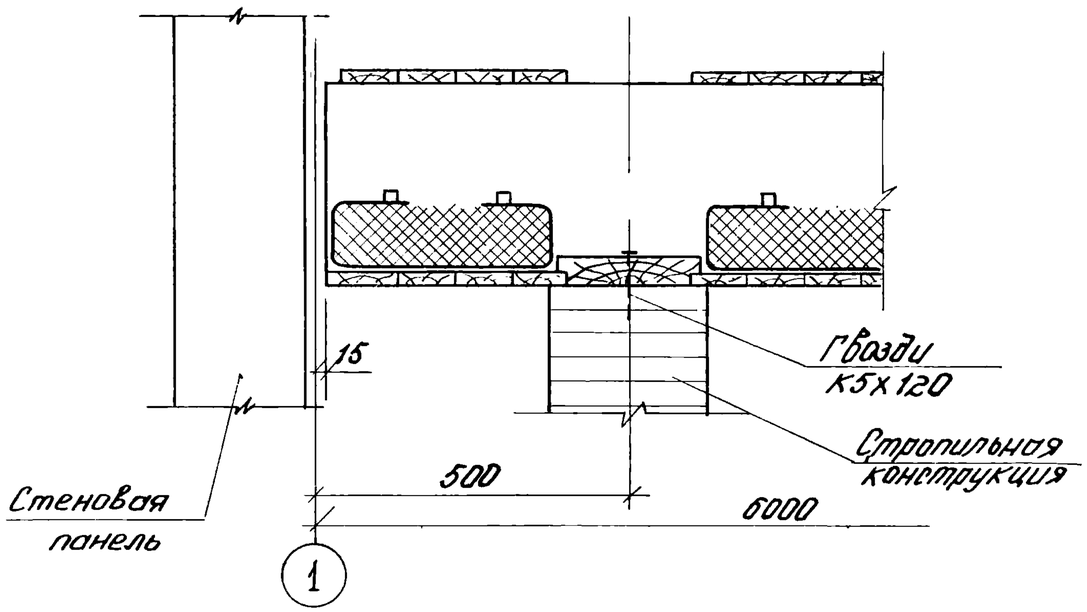

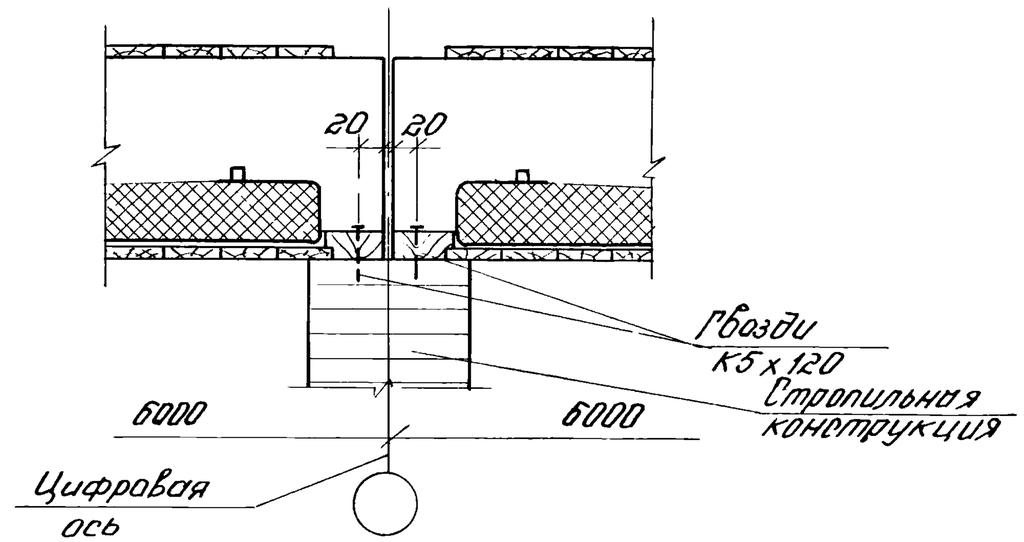

Инв. № подл.	Подпись и дата	Взам. инв. №

1.465.5-12.2-000 ПЗ	Лист 12

3

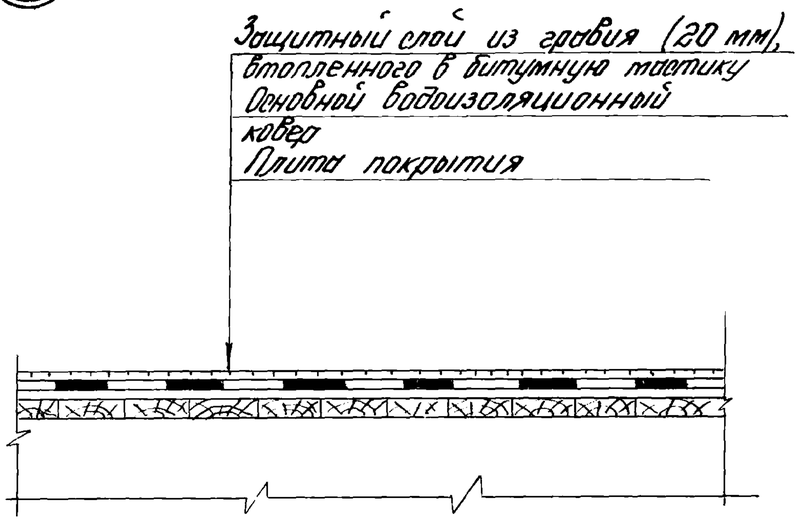

4

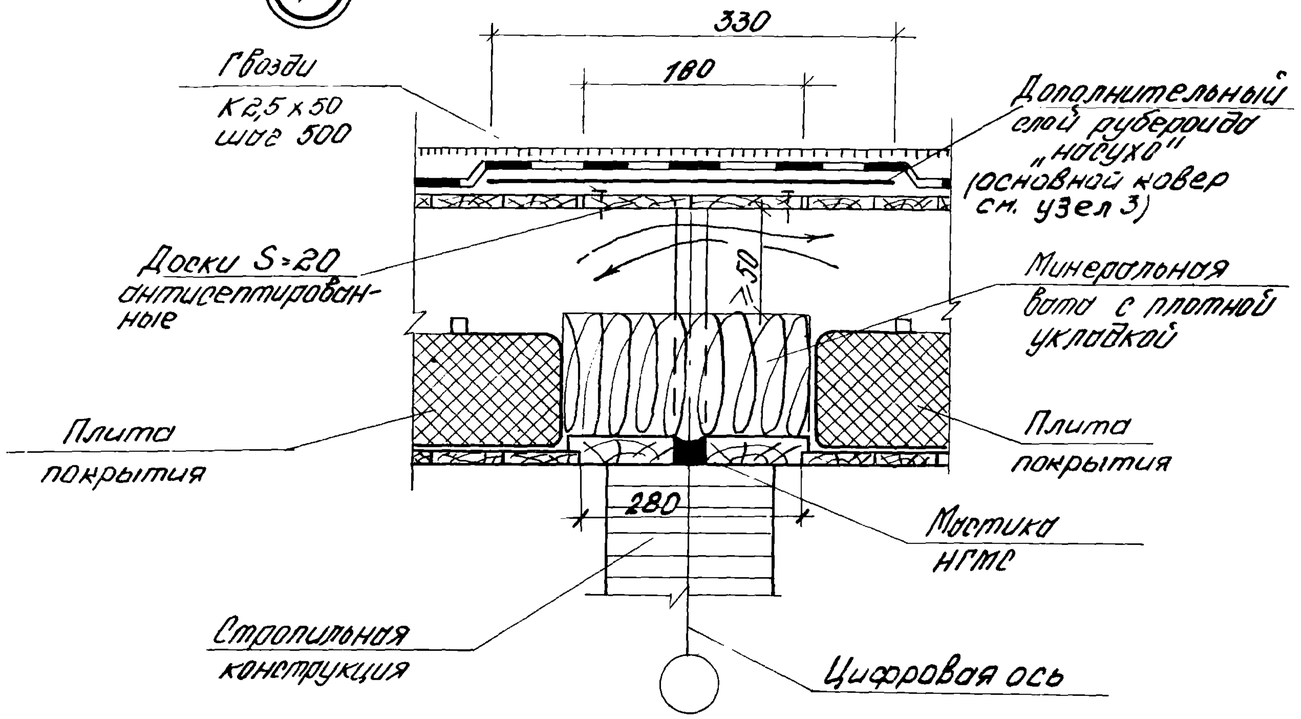

5

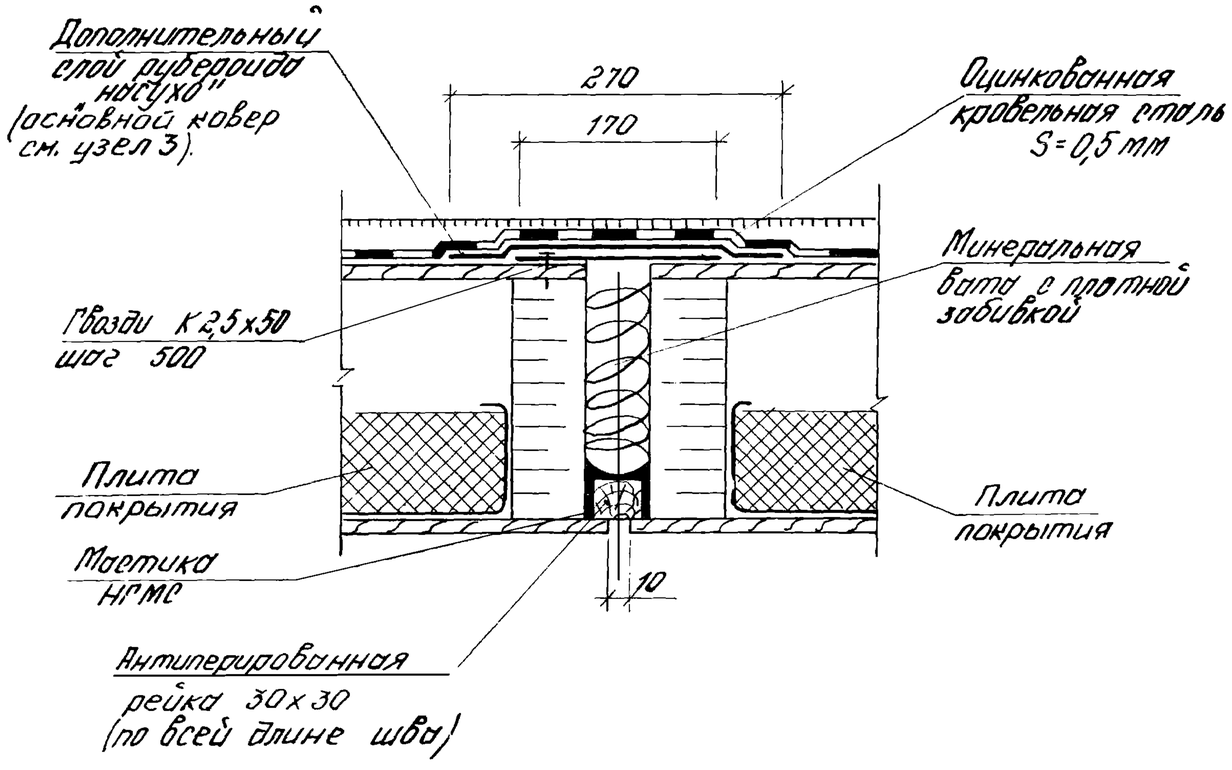

Инв.№ подл. | Подпись и дата | Взам. инв.№

6

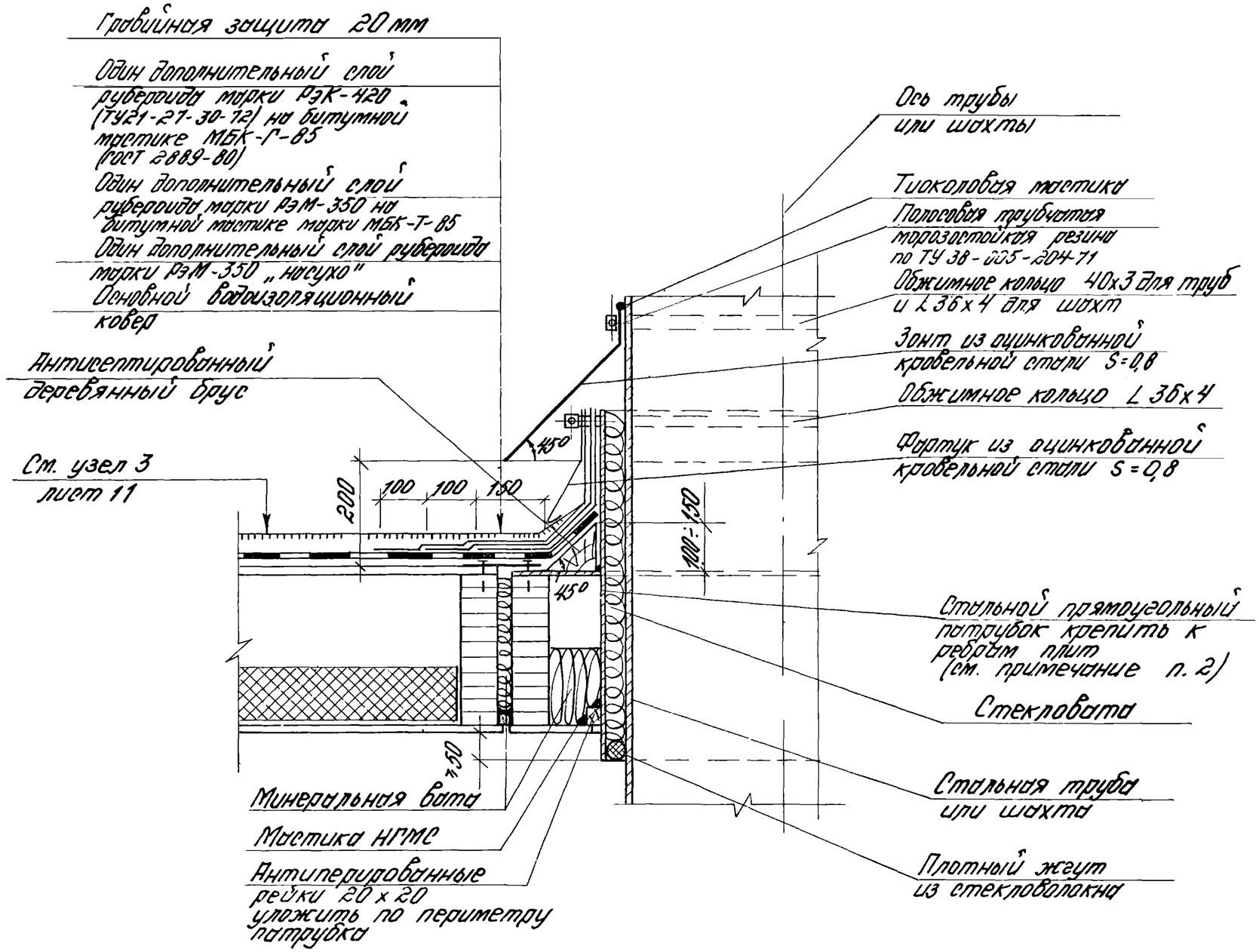

1. Обжимные кольца для круглых труб изготавливаются из двух половин, для прямоугольных шахт из четырех четвертей.
2. Размеры патрубка и его крепление дается в конкретном проекте.

Инв.№ подл.	Подпись и дата	Взам. инв.№

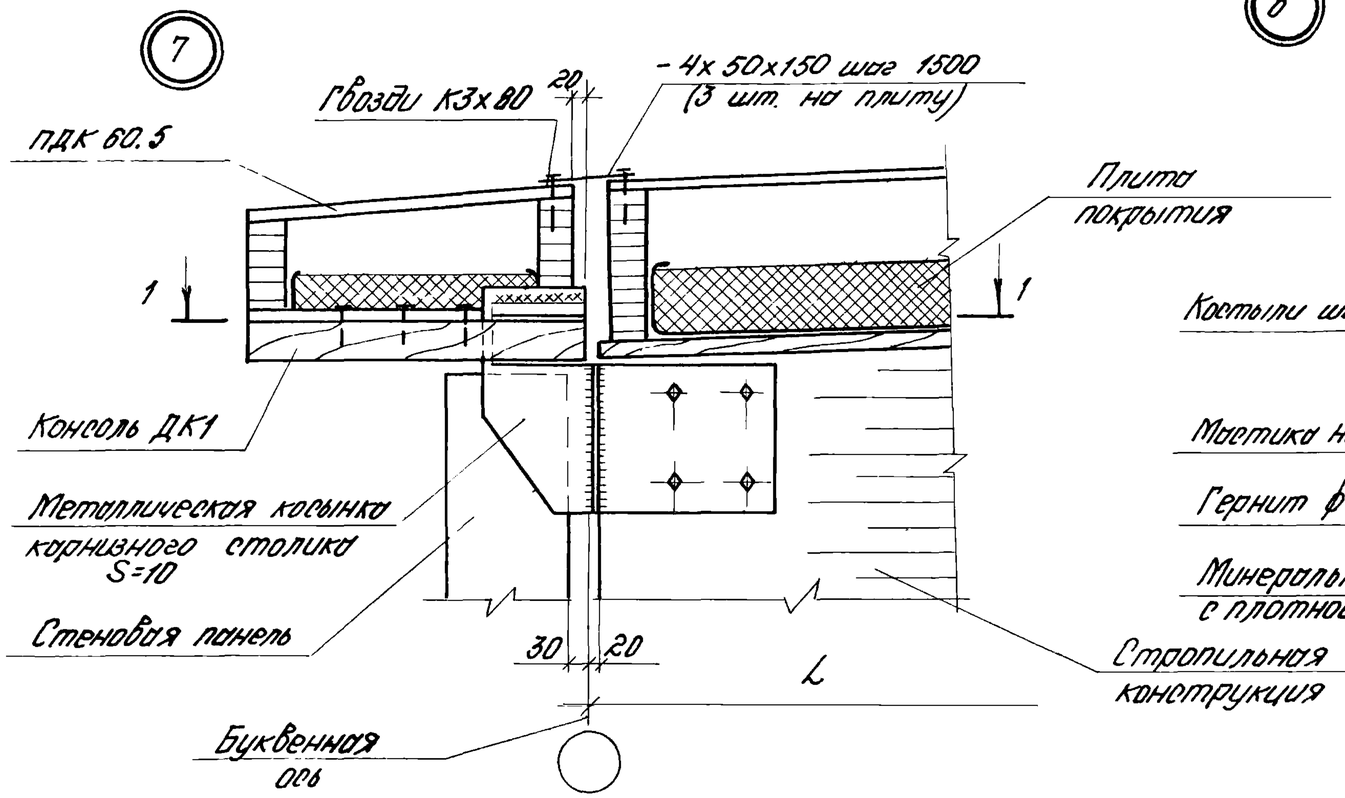
7
Гвозди К3х80
20
- 4х 50х150 шаг 1500
(3 шт. на плиту)
ПДК 60.5
Плита покрытия
1
1
Консоль ДК1
Металлическая косынка карнизного столика S=10
Стеновая панель
30
20
L
Стропильная конструкция
Буквенная ось

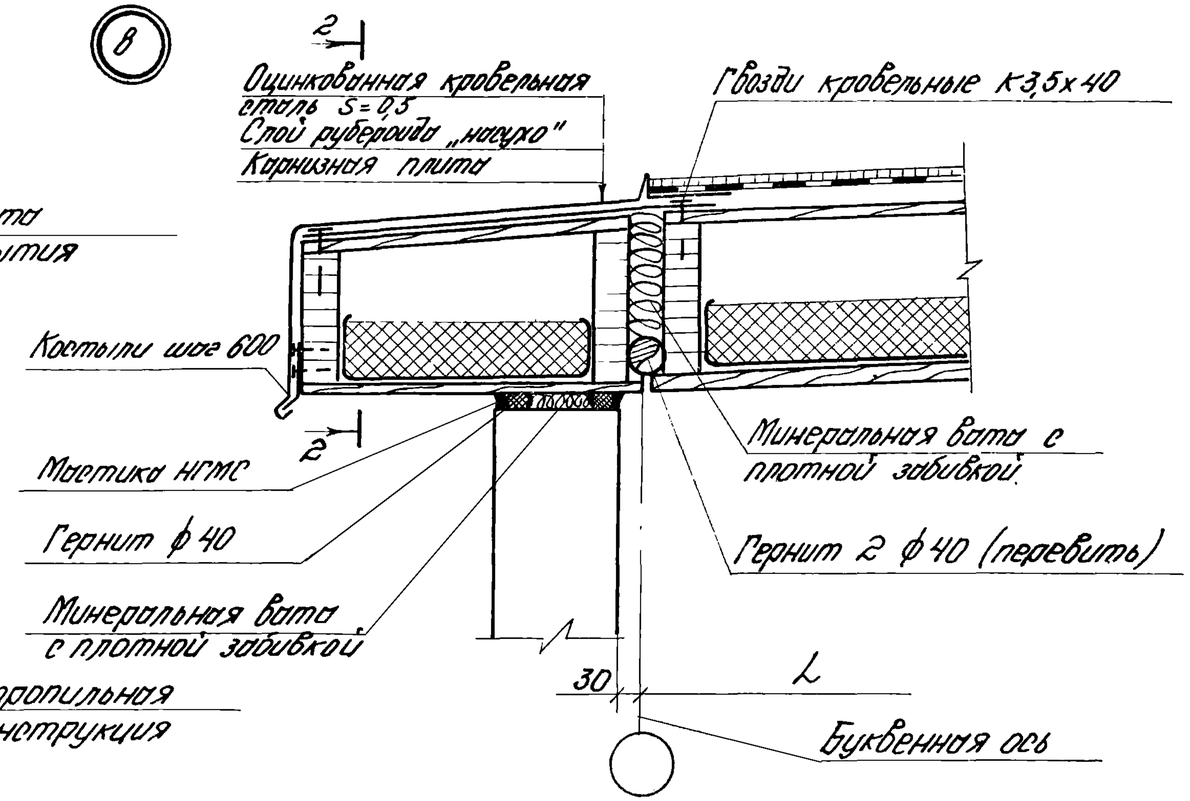
8
2
Оцинкованная кровельная сталь S=0,5
Слой рубероида „наоухо"
Карнизная плита
Гвозди кровельные К3,5х40
Костыли шаг 600
2
Мастика НГМС
Гернит ф 40
Минеральная вата с плотной забивкой
Минеральная вата с плотной забивкой
Гернит 2 ф 40 (перевить)
30
L
Буквенная ось

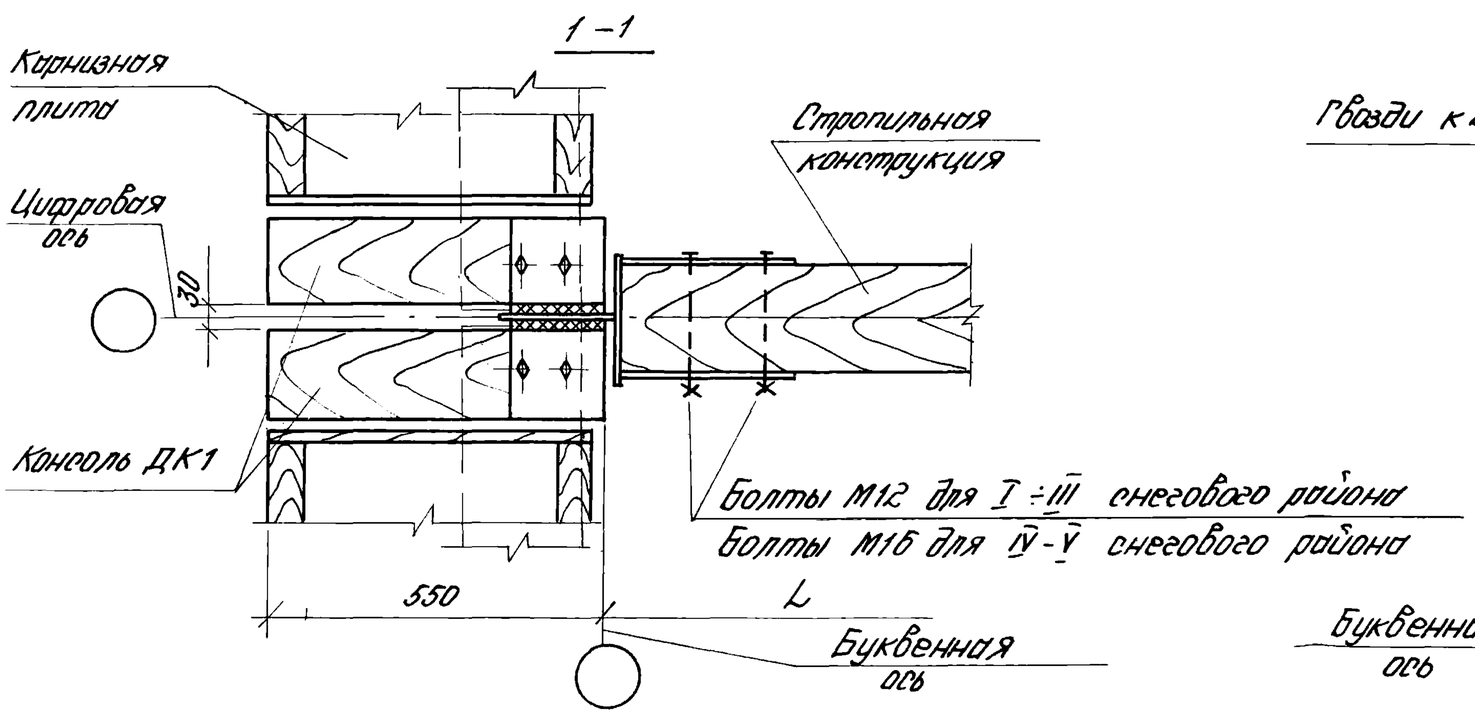
1 – 1
Карнизная плита
Стропильная конструкция
Цифровая ось
30
Консоль ДК1
Болты М12 для I ÷ III снегового района
Болты М16 для IV - V снегового района
550
L
Буквенная ось

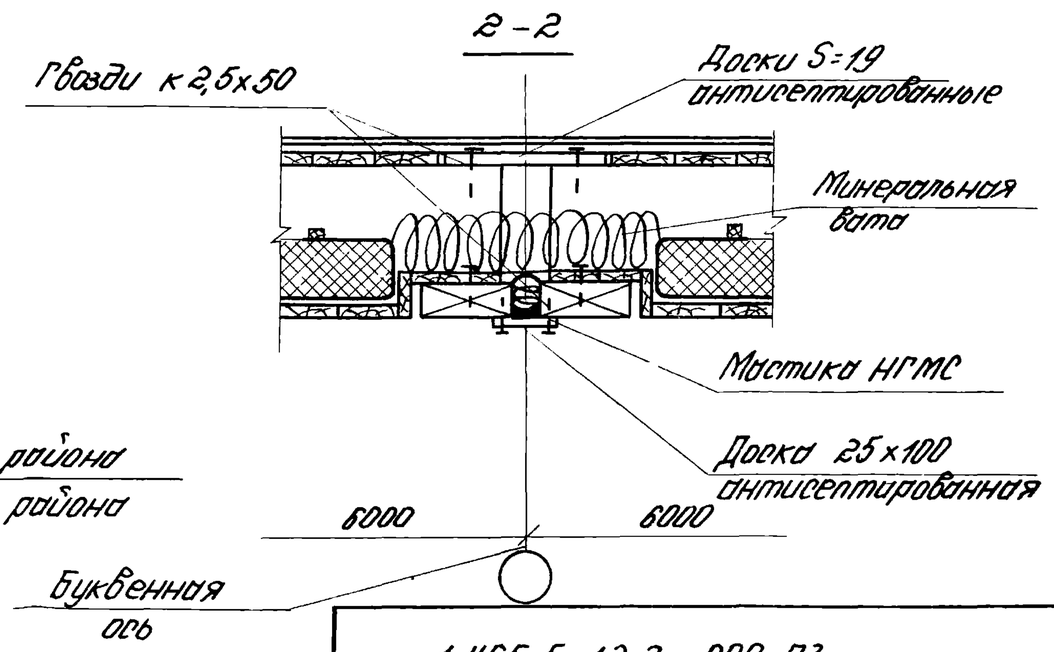
2 – 2
Гвозди К2,5х50
Доски S=19 антисептированные
Минеральная вата
Мастика НГМС
Доска 25х100 антисептированная
6000
6000
Буквенная ось

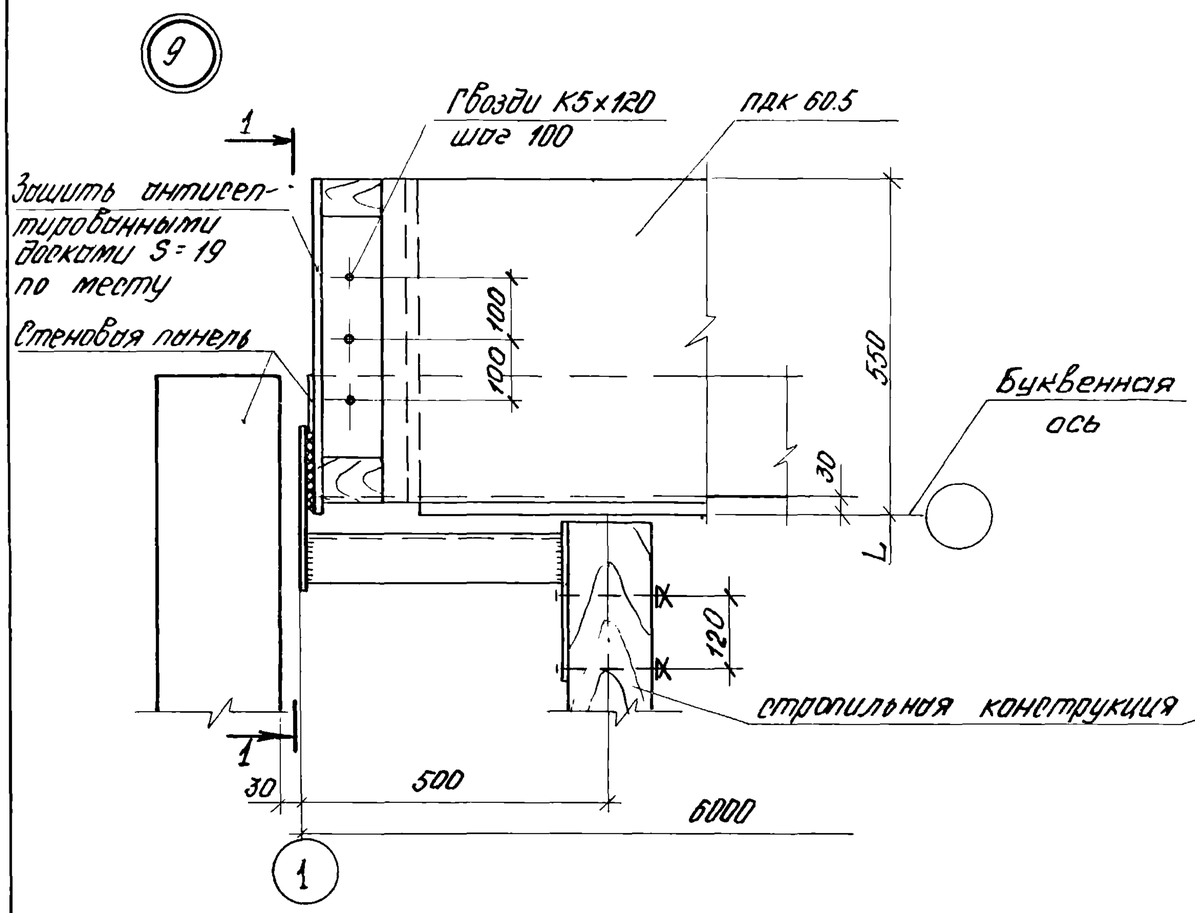

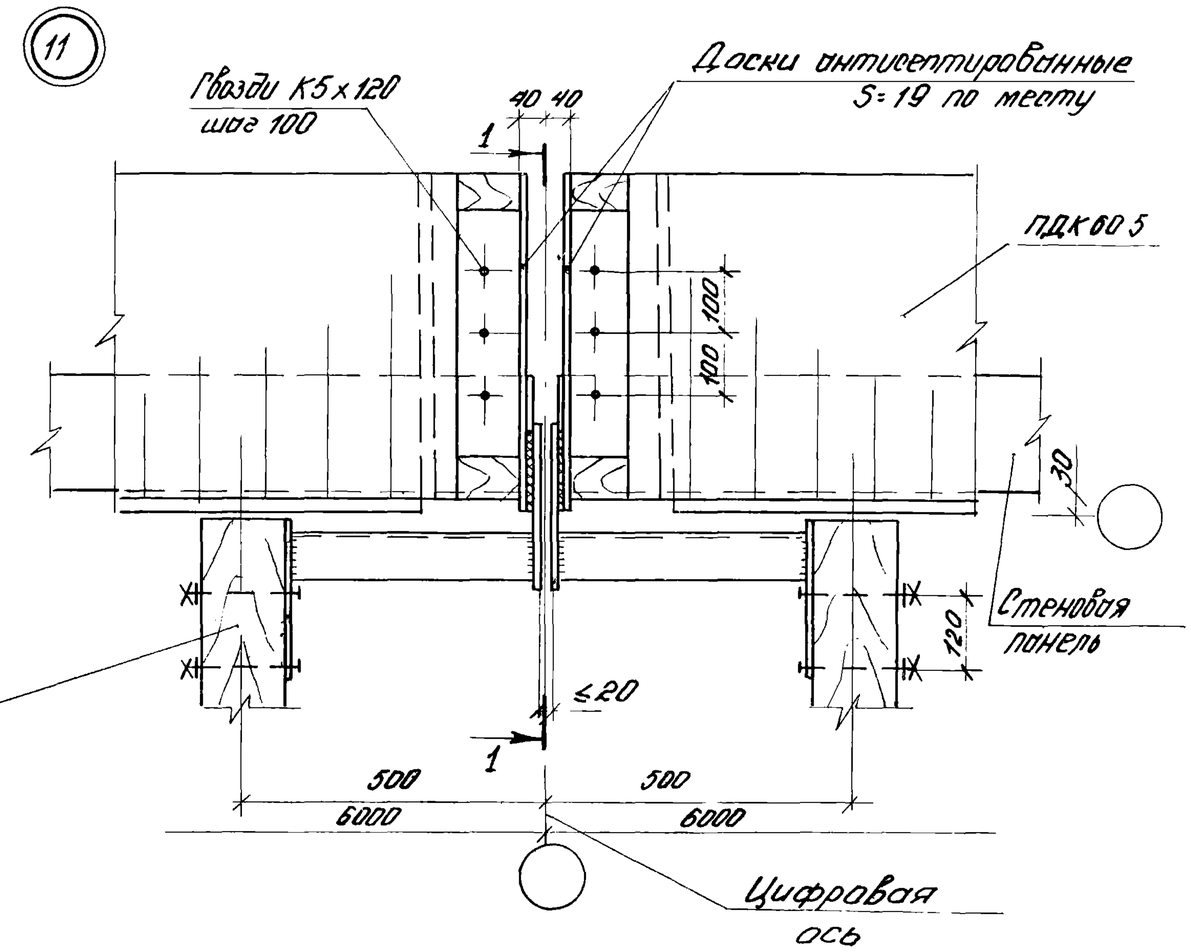

1-1

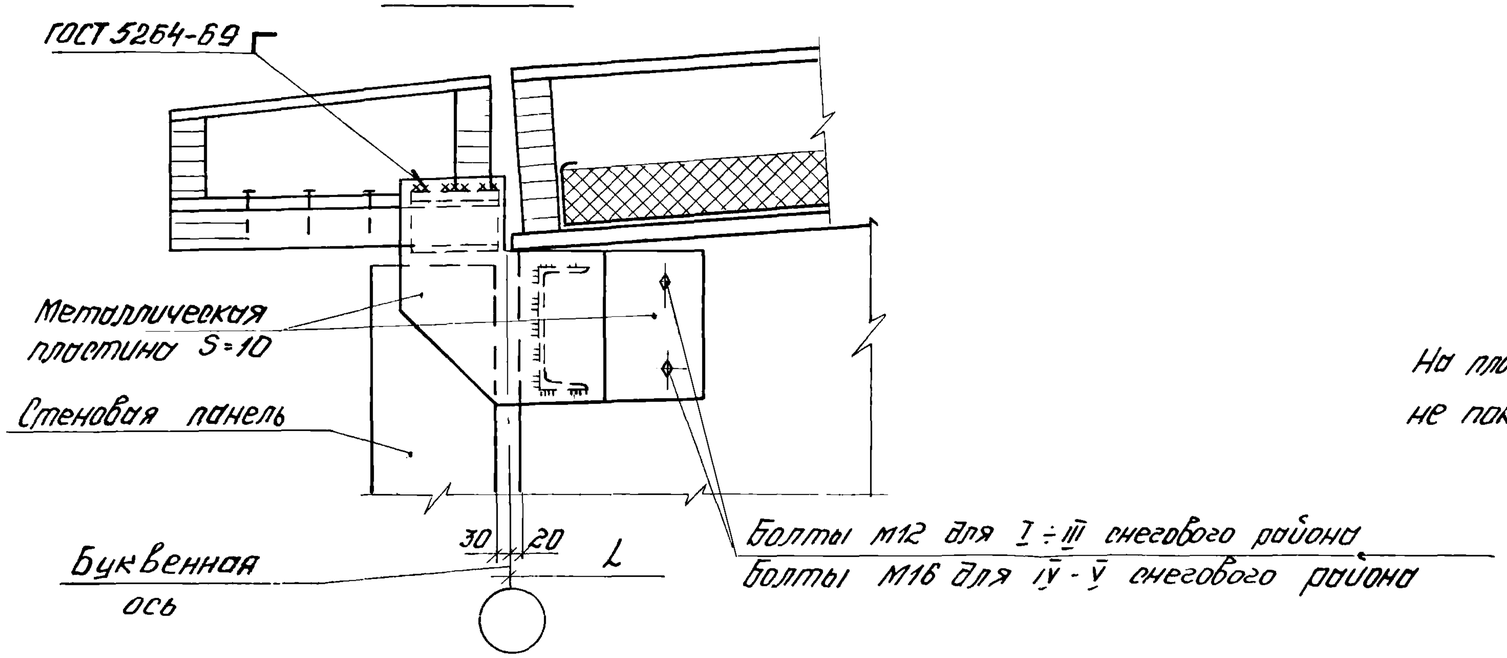

На плане узлов 9 и 11 прогоны покрытия условно не показаны

1.465.5-12.2-000 ПЗ	Лист 16

Инв.№ подл. | Подпись и дата | Взам.инв.№

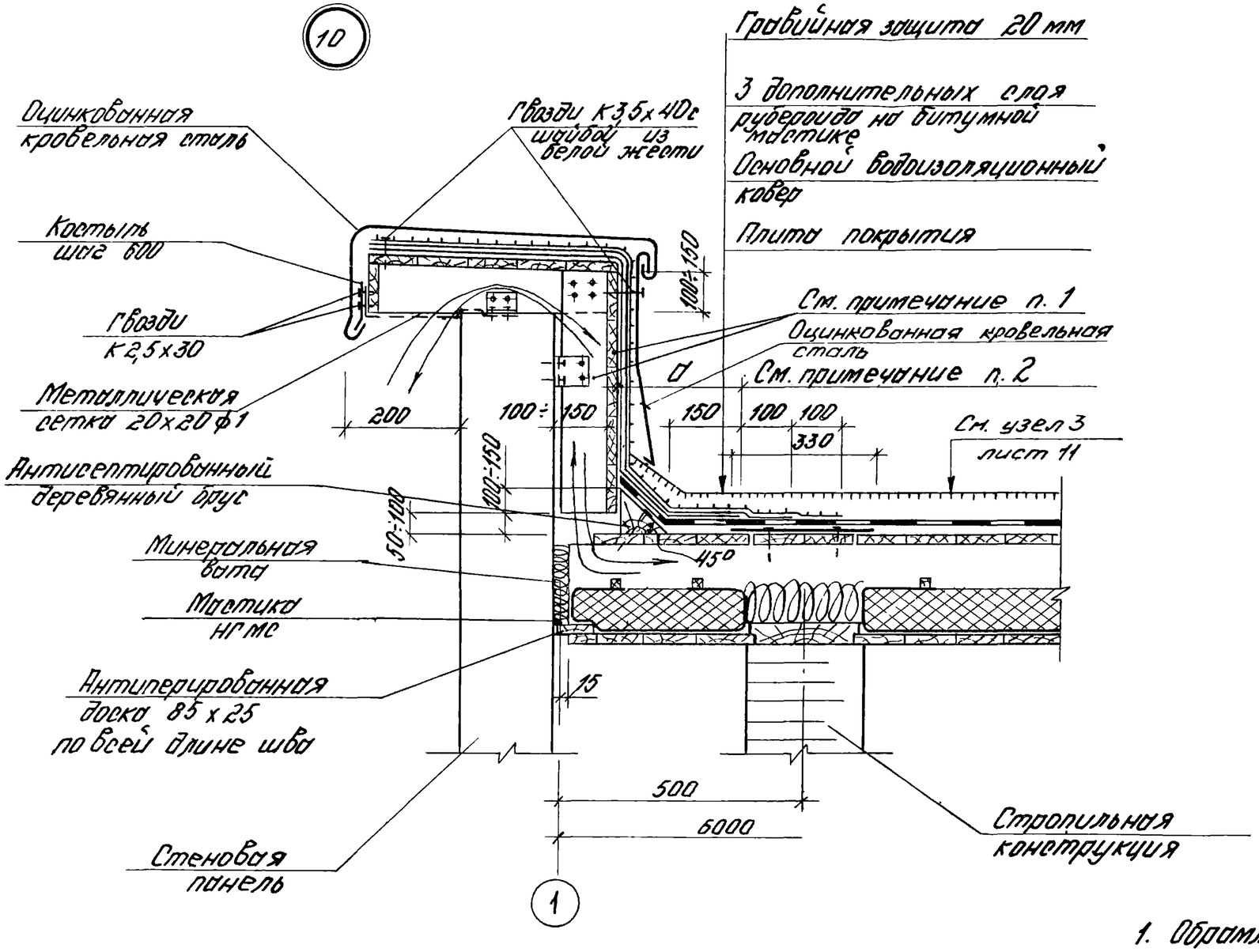

1. Обрамление парапета выполнить по чертежам конкретного проекта из антисептированных досок толщиной не менее 32 мм.
2. На участке „а" первый дополнительный слой рубероида уложить „насухо"

1. 465. 5 - 12. 2 - 000 ПЗ	Лист 17

Номер строки	Наименование материала и единица измерения	Код материалы	Код ед. изм.	ПДБ0.15-1МВ16	ПДБ0.15-2МВ16	ПДБ0.15-3МВ16	ПДБ0.15-4МВ16	ПДТБ0.15-1МВ16	ПДТБ0.15-2МВ16	ПДТБ0.15-3МВ16	ПДТБ0.15-4МВ16	ПДБ0.15-1МВ16-1	ПДБ0.15-2МВ16-1	ПДБ0.15-3МВ16-1	ПДБ0.15-4МВ16-1	ПДБ0.15-1МВ16-2	ПДБ0.15-2МВ16-2	ПДБ0.15-3МВ16-2	ПДБ0.15-4МВ16-2
				Количество на марку															
1.	Пиломатериалы хвойных пород																		
	ГОСТ 8486-66, $м^3$	531811	113	0,677	0,707	0,758	0,788	0,678	0,708	0,759	0,789	0,662	0,692	0,743	0,773	0,636	0,666	0,717	0,747
2.	Гвозди ГОСТ 4028-63*, кг	127100	166	3,52	3,52	3,52	3,52	3,42	3,42	3,42	3,42	3,42	3,42	3,42	3,42	3,42	3,42	3,42	3,42
3.	Плиты минераловатные																		
	ГОСТ 9573-82, $м^3$	576224	113	1,25	1,25	1,25	1,25	1,23	1,23	1,23	1,23	1,20	1,20	1,20	1,20	1,10	1,10	1,10	1,10
4.	Пленка полиэтиленовая																		
	ГОСТ 10354-73, $м^2$	224519	0,55	10,0	10,0	10,0	10,0	11,0	11,0	11,0	11,0	9,5	9,5	9,5	9,5	9,0	9,0	9,0	9,0
5.	Рубероид ТУ21-27-30-72, $м^2$	577402	0,55	9,5	9,5	9,5	9,5	9,5	9,5	9,5	9,5	9,5	9,5	9,5	9,5	9,5	9,5	9,5	9,5

В ведомости расхода материалов и в спецификациях сборочных чертежей плит объем утеплителя указан при его толщине 160 мм.

Нач. отд.	Матвеев		
Гл. спец.	Изотова		
Ст. инж.	Власов		
Инж.	Фетисова		

1.465.5-12.2-000 РМ

Ведомость расхода материалов

Стадия	Лист	Листов
Р	1	2

ЦНИИПРОМЗДАНИЙ

Инв. № подл. | Подпись и дата | Взам. инв. №

Номер строки	Наименование материала и единица измерения	Код материал	Код ед. изм.	ПД60.10-1МВ16	ПД60.10-2МВ16	ПД60.10-3МВ16	ПД60.10-4МВ16	ПДТ60.10-1МВ16	ПДТ60.10-2МВ16	ПДТ60.10-3МВ16	ПДТ60.10-4МВ16	ПДК60.5-1МВ16	ПДК60.5-2МВ16	ПДК60.5-3МВ16						
				Количество на марку																
	Пиломатериалы хвойных пород																			
	ГОСТ 8486-66 $м^3$	531811	113	0,572	0,602	0,653	0,683	0,573	0,603	0,654	0,684	0,300	0,330	0,370						
2.	Гвозди ГОСТ 4028-63* кг	127100	166	2,1	2,1	2,1	2,1	2,0	2,0	2,0	2,0	2,2	2,2	2,2						
3.	Плиты минераловатные																			
	ГОСТ 9573-82, $м^3$	576224	113	0,82	0,82	0,82	0,82	0,80	0,80	0,80	0,80	0,40	0,40	0,40						
4.	Пленка полиэтиленовая																			
	ГОСТ 10354-73, $м^2$	224519	0,55	6,7	6,7	6,7	6,7	7,5	7,5	7,5	7,5	3,7	3,7	3,7						
5.	Рубероид ТУ21-27-30-72, $м^2$	577402	0,55	6,5	6,5	6,5	6,5	6,5	6,5	6,5	6,5									

19717 18

1. Общая часть

1.1. Плиты должны изготавливаться в специализированных цехах деревообрабатывающих предприятий.

1.2. Плиты должны поставляться заказчику полной заводской готовности, комплектно с крепежными изделиями, актами на выполненную защитную обработку и паспортом на конструкцию.

1.3. В основных надписях на чертежах выпуска в марках плит опущены индексы, характеризующие несущую способность плиты, вид и толщину утеплителя.

2. Конструкция плит и характеристика материалов

2.1. Конструкция плит состоит из несущих продольных ребер из клеевой древесины, объединенных в коробчатое сечение верхней и нижней дощатыми обшивками Утеплитель располагается внутри плиты.

2.2. Для деревянных элементов плит необходимо использовать пиломатериалы хвойных пород (сосна, ель) по ГОСТ 8486-66.
Дощатые обшивки допускается изготавливать из пиломатериалов твердых лиственных пород
В этом случае требуемые толщины обшивок определяются при расчетных характеристиках принятой породы древесины (таблица 4 СНиП II-25-80).
Во всех случаях толщина нижней обшивки должна быть не менее 25 мм.

2.3. Клееные ребра каркаса плит и дощатые клееные обшивки должны отвечать требованиям ГОСТ 20850-75.

2.4. Для изготовления клееных деревянных элементов плит необходимо использовать клеи группы I и II (таблица 1 „Руководства по изготовлению и контролю качества деревянных клееных конструкций" (М. Стройиздат, 1982), обладающих повышенной водостойкостью и долговечностью.

2.5. Утеплитель принят из полужестких минераловатных плит на синтетическом связующем с объемным весом 100÷125 кгс/м³ по ГОСТ 9573-82.

Нач. отд.	Мытвеев		1.465.5-12.2-000ТО			
Гл. спец.	Изотова		Техническое описание	Стадия	Лист	Листов
Ст. инж.	Власов			Р	1	10
Инж.	Фетисова			ЦНИИПРОМЗДАНИЙ		

Взам. инв. № | Подпись и дата | Инв. № подл.

2.6. В качестве пароизоляции, рекомендуется применять полиэтиленовую пленку толщиной 0,15 ÷ 0,10 мм (ГОСТ 10354-73).

2.7. Антисептирование и защита от агрессивного воздействия среды должны приниматься по указаниям конкретного проекта здания в зависимости от условий эксплуатации и требований СНиП-II-28-73* "Защита строительных конструкций от коррозии." При этом необходимо учитывать следующие мероприятия по повышению огнестойкости данной конструкции, рекомендуемые ЦНИИСК им. Кучеренко:

а) доски нижней обшивки плиты подвергаются глубокой пропитке раствором МС 1:1 в соответствии с инструкцией ВНИИПО МВД СССР следующего состава (на сухое вещество):

диамоний фосфат - 7,5%

сульфат аммония - 7,5%

фтористый натрий - 2,0%

вода - 83%;

б) при отсутствии технических возможностей проведения глубокой пропитки составом МС 1:1 допускается наружную поверхность нижней обшивки окрашивать огнезащитными составами

ОФП-9 (ГОСТ 23790-79) либо ВПД (ГОСТ 25130-82), создающими аналогичный огнезащитный эффект. Допускается составы наносить в построечных условиях механизированным способом.

3. Указания по изготовлению.

3.1. Плиты должны изготавливаться с соблюдением требований ГОСТ 20850-75 "Конструкции деревянные клееные несущие. Общие технические требования", СНиП III-19-75 „Деревянные конструкции" и "Руководства по изготовлению и контролю качества деревянных клееных конструкций" (М. Стройиздат, 1982г)

3.2. Щиты для обшивок плит изготавливать из досок шириной не менее 100 мм. Соединение досок по кромкам возможно по типу К3 или К6 в соответствии с ГОСТ 9330-76* "Детали деревянные. Основные соединения." При обработке досок огнезащитным раствором МС 1:1 соединение производить только по типу К3.

3.3. Влажность пиломатериалов при изготовлении клееных ребер и щитов перед склеиванием должна быть в пределах 10±2%.

3.4. Поверхности ребер и внутренние поверхности обшивок плиты должны обрабатываться антисептиками

Инв.№ подл. | Подпись и дата | Взам. инв.№

в соответствии со СНиП III-19-75.

В случае применения состава МС 1:1 для повышения огнестойкости нижней обшивки антисептированные ребер и верхней обшивки рекомендуется провести этим же раствором путем его поверхностного нанесения.

3.5. Соединение обшивок с продольными ребрами плит рекомендуется осуществлять на гвоздях:

- каждая доска нижней обшивки к ребру плиты крепится не менее, чем 2 гвоздями;
- каждая доска верхней обшивки крепится к крайнему ребру - 2 гвоздями, а к среднему - не менее, чем 3 гвоздями.

3.6. Поскольку плиты могут служить элементами жесткости покрытия здания, необходимо при сборке плиты обеспечить качественное соединение опорных досок марок К1 и К2 с продольными ребрами гвоздями К4х100 ГОСТ 4028-63* (см. докум. 100СБ л.2 и 200СБ л.2).

3.7. Утеплитель должен укладываться сплошным равномерным по толщине слоем, с плотным примыканием отдельных плит утеплителя между собой и к элементам каркаса. Стыки плит утеплителя по высоте должны располагаться вразбежку.

Инв.№ подл. | Подпись и дата | Взам.инв.№

3.8. Пленочная пароизоляция должна укладываться на нижнюю обшивку сплошным непрерывным слоем, с заведением его краев в продольном направлении плиты на высоту утеплителя, в торцах плит утеплитель должен быть обернут пленкой, как показано на чертежах 100СБ л.2 и 200СБ л.2.

3.9. Все крепежные изделия (гвозди, шурупы) должны быть оцинкованы слоем не менее 40 мкм.

3.10. Допустимые отклонения в геометрических размерах плит:

по длине ±10 мм;

по ширине ±3 мм;

по высоте ±3 мм;

разность диагоналей - не более 10 мм,

отклонение от плоскости на всю длину плиты - не более 5 мм.

3.11. Допустимые отклонения толщины утеплителя не должны превышать -5 мм + 10 мм.

4. Методы контроля и испытаний.

4.1. Контроль качества изготовления, оценку несущей способности и приемку плит проводить в соответствии с требованиями ГОСТ 20850-75,

Инв.№ подл. | Подпись и дата | Взам.инв.№

СНиП III-19-75 и "Руководства по изготовлению и контролю качества деревянных клееных конструкций".

4.2. Размер партии плит устанавливается в количестве до 50 штук на период освоения и не более 200 штук после начала серийного выпуска

4.3. Для контрольных механических испытаний из представленной к приемке партии отбираются две плиты до нанесения на них защитного покрытия.

4.4. Контрольные испытания плит проводить равномерно-распределенной нагрузкой на стенде в соответствии с приведенной ниже схемой.

4.5. За величину контрольной нагрузки принимать нагрузку, равную удвоенной величине расчетной нагрузки, указанной в марке плиты.

4.6. Нагрузку в процессе испытания прикладывать ступенями равными 0,1 от величины контрольной нагрузки. После каждой ступени нагружения конструкция выдерживается в течение 3 мин., а под контрольной нагрузкой – 10 мин.

Схема испытания

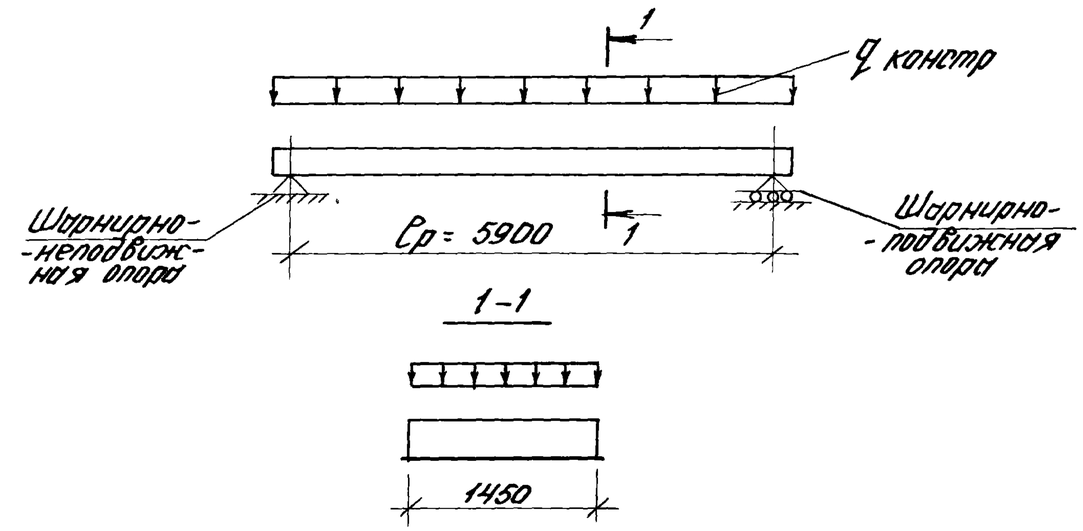

5. Маркировка, хранение и транспортирование

5.1. Маркировку, хранение и транспортирование плит производить с соблюдением требований ГОСТ 20850-75; СНиП III-19-75 и СНиП III-4-80.

5.2. Каждой плите, принятой ОТК предприятия-изготовителя, на боковой поверхности крайнего ребра плиты на расстоянии 300 мм от торца нанести несмываемой краской товарный знак предприятия и его наименование.

Инв. № подл. | Подпись и дата | Взам. инв. №

дату изготовления, марку конструкции, номер приемщика.

5.3. Плиты рекомендуется транспортировать в горизонтальном положении, закрепляя их от возможных смещений. Не допускается сбрасывание плит, установка их на ребро, наклон более чем на 45°, резкие толчки при погрузке и выгрузке.

5.4. При перевозке и хранении плиты должны быть защищены от увлажнения.
С этой целью рекомендуется в заводских условиях на верхнюю обшивку плиты наклеивать на битумной мастике первый слой рулонного ковра, как показано на чертежах данного выпуска.

Допускается по согласованию с потребителем вместо наклейки рубероида упаковывать плиты в гидроизоляционный материал.

Инв.№подл. | Подпись и дата | Взам.инв.№

5.5. Хранение плит допускается только в рабочем положении на прокладках на горизонтальных площадках в штабелях. Высота штабеля не должна превышать 2 м.

Инв.№подл. | Подпись и дата | Взам.инв.№

Инв. № подл.	Подпись и дата	Взам. инв. №

Формат	Зона	Поз.	Обозначение	Наименование	Кол. на исполн. 1.465.5-12.2-100									Примечание
						01	02	03	04	05	06	07		
				Документация										
А3			1.465.5-12.2-100 СБ	Сборочный чертеж										
А4			1.465.5-12.2-000 ТО	Техническое описание										
				Детали										
А4		1	1.465.5-12.2-010	Ребро продольное Р1-1	3									
			-01	Ребро продольное Р1-2		3								
			-02	Ребро продольное Р1-3			3							
			-03	Ребро продольное Р1-4				3						
А4			1.465.5-12.2-020	Ребро продольное Р2-1					3					
			-01	Ребро продольное Р2-2						3				
			-02	Ребро продольное Р2-3							3			
			-03	Ребро продольное Р2-4								3		
А3		2	1.465.5-12.2-030	Обшивка Д1-1	1	1	1	1						
			-01	Обшивка Д1-2					1	1	1	1		

Нач. отд.	Матвеев		
Гл. спец.	Изотова		
Ст. инж.	Власов		
Инж.	Фетисова		

1.465.5-12.2-100

Плита ПД 60.15, ПДТ 60.15

Стадия	Лист	Листов
Р	1	2

ЦНИИПРОМЗДАНИЙ

Инв. № подл	Подпись и дата	Взам. инв. №

Формат	Зона	Поз.	Обозначение	Наименование	Кол. на исполн. 1.465.5-12.2-100									Примечание
						01	02	03	04	05	06	07		
А3		3	1.465.5-12.2-030-02	Обшивка Д1-3					1	1	1	1		
		5	-12	Обшивка Д2-1	1	1	1	1						
			-13	Обшивка Д2-2					1	1	1	1		
		6	-14	Обшивка Д2-3					1	1	1	1		
А4		8	1.465.5-12.2-040	Доска К1-1	2	2	2	2	1	1	1	1		
А4		9	1.465.5-12.2-050	Доска К2-1					1	1	1	1		
				Брусок 3 сорта ГОСТ 8486-66 сосна, ель $\vartheta = 10 \pm 2\%$										
Б4		10	1.465.5-12.2-001	25х25 L = 635	4	4	4	4	8	8	8	8		
				Стандартные изделия										
		15		Гвозди К4х100 ГОСТ 4028-63*	12	12	12	12	12	12	12	12		
		16		Гвозди К3х80 ГОСТ 4028-63*	3,4	3,4	3,4	3,4	3,3	3,3	3,3	3,3		К2
				Материалы										
		18		Плиты минераловатные ГОСТ 9573-82	1,25	1,25	1,25	1,25	1,23	1,23	1,23	1,23		$м^3$
		19		Пленка полиэтиленовая S-0,15 ГОСТ 10354-73	10,0	10,0	10,0	10,0	11,0	11,0	11,0	11,0		$м^2$
		20		Рубероид РЭМ-350 ТУ 21-27-30-72	9,5	9,5	9,5	9,5	9,5	9,5	9,5	9,5		$м^2$

1.465.5-12.2-100

Лист 2

Рис. 1

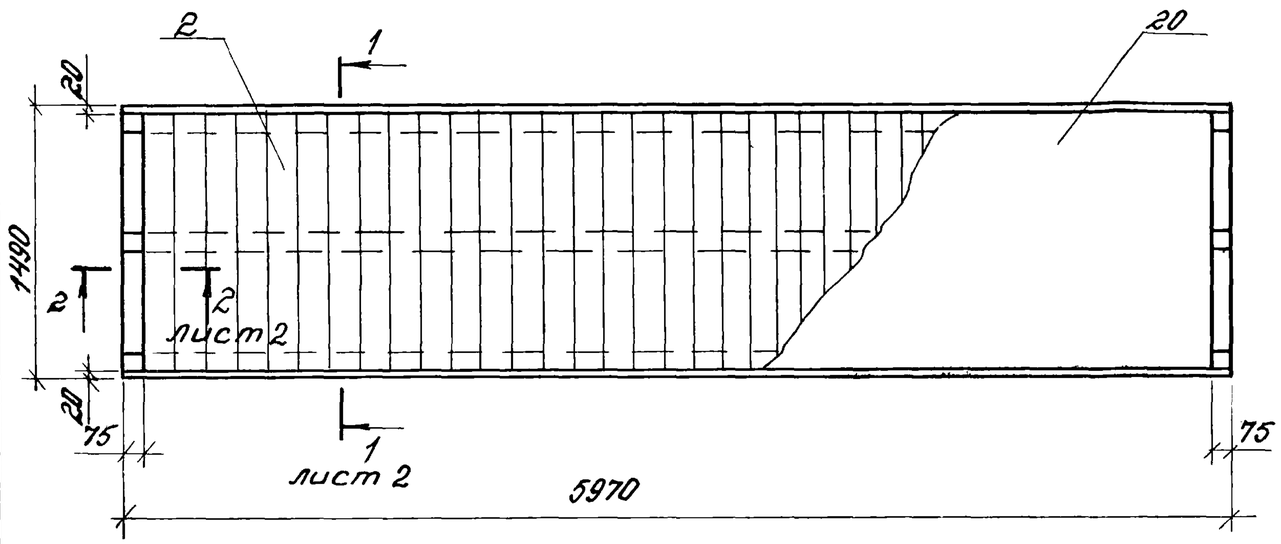

Обозначение	Марка	Рис.	H, мм	Объем древесины, м³	Масса плиты, кг
1.465.5-12.2-100	ПД 60.15-1МВ16	1	305	0,678	500
-01	ПД 60.15-2МВ16		335	0,708	514
-02	ПД 60.15-3МВ16		375	0,758	540
-03	ПД 60.15-4МВ16		405	0,788	554
-04	ПДТ 60.15-1МВ16	2	305	0,677	496
-05	ПДТ 60.15-2МВ16		335	0,707	510
-06	ПДТ 60.15-3МВ16		375	0,757	536
-07	ПДТ 60.15-4МВ16		405	0,787	550

Рис. 2
(остальное см. рис. 1)

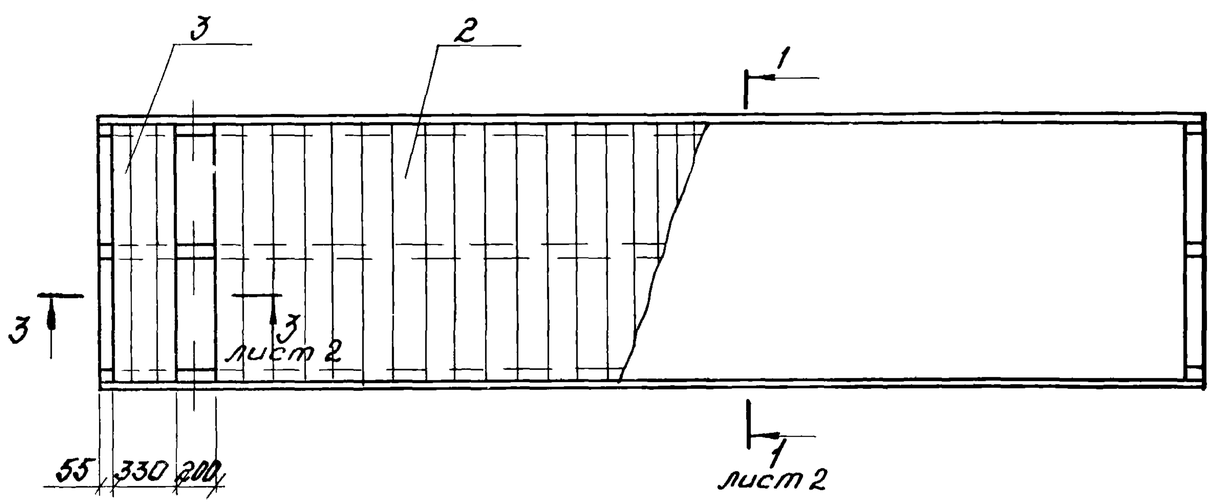

Нач. отд.	Матвеев		
Гл. спец.	Изотова		
Ст. инж.	Власов		
Инж.	Фетисова		

1.465.5-12.2-100СБ

Плита ПД 60.15; ПДТ 60.15
Сборочный чертеж

Стадия	Масса	Масштаб
Р	См. табл.	
Лист 1	Листов 2	

ЦНИИПРОМЗДАНИЙ

Инв. № подл. | Подпись и дата | Взам. инв. №

1 – 1

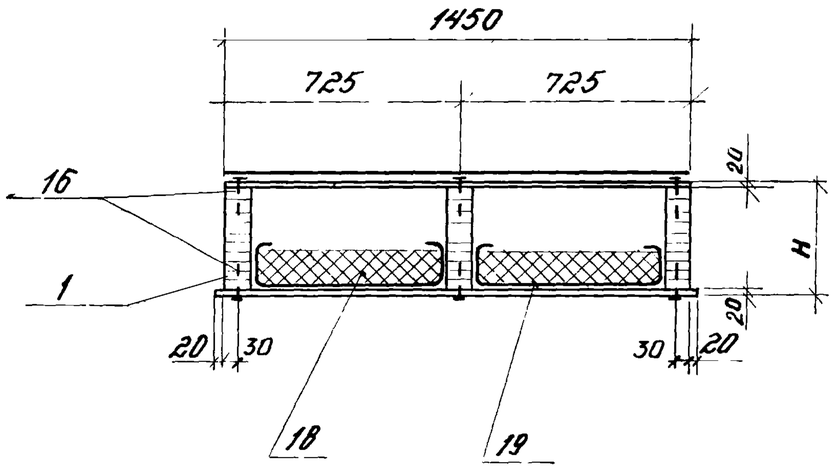

3 – 3

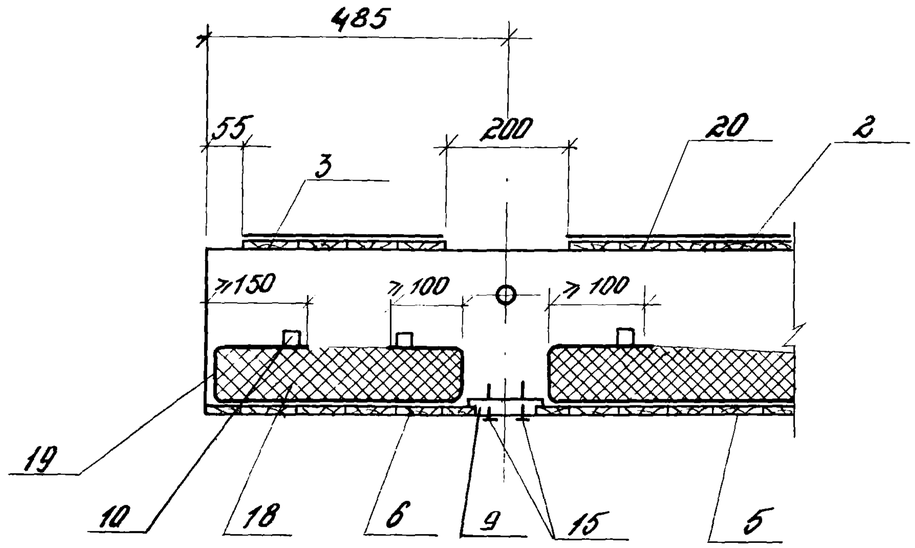

2 – 2

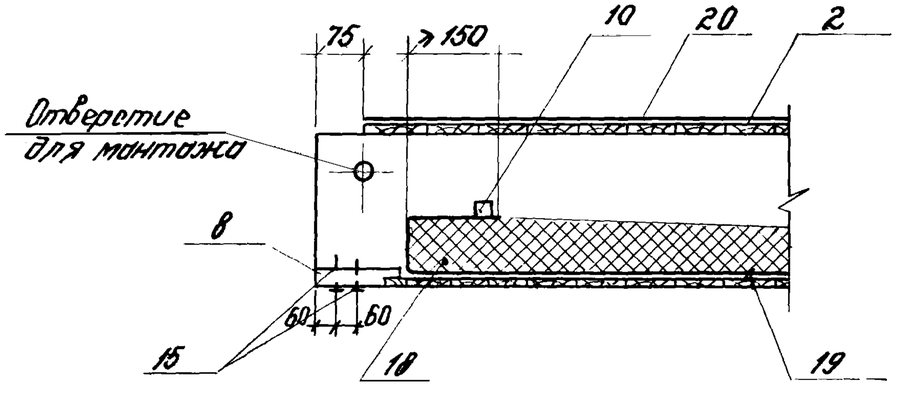

1.465.5 -12.2 - 100СБ	Лист 2

Инв. № подл. | Подпись и дата | Взам. инв. №

Инв.№ подл.	Подпись и дата	Взам.инв.№

Формат	Зона	Поз	Обозначение	Наименование	Кол на исполн. 1.465.5-12.2-200									Примечание
						01	02	03	04	05	06	07		
				Документация										
А3			1.465.5-12.2-200 СБ	Сборочный чертеж										
А4			1.465.5-12.2-000 ТО	Техническое описание										
				Детали										
А4		1	1.465.5-12.2-010	Ребро продольное Р1-1	3				3					
			-01	Ребро продольное Р1-2		3				3				
			-02	Ребро продольное Р1-3			3				3			
			-03	Ребро продольное Р1-4				3				3		
А3		2	1.465.5-12.2-030 -05	Обшивка Д1-6	1	1	1	1						
			-08	Обшивка Д1-9					1	1	1	1		
		3	-03	Обшивка Д1-4	1	1	1	1						
			-06	Обшивка Д1-7					1	1	1	1		
		4	-04	Обшивка Д-5	1	1	1	1						
			-07	Обшивка Д-8					1	1	1	1		

Нач.отд.	Матвеев		1.465.5-12.2-200	
Гл.спец.	Изотова		Плита ПД60.15-1; ПД60.15-2	Стадия: Р; Лист: 1; Листов: 2
Ст.инж.	Власов			ЦНИИПРОМЗДАНИЙ
Инж.	Фетисова			

Инв.№ подл.	Подпись и дата	Взам.инв.№

Формат	Зона	Поз.	Обозначение	Наименование	Кол. на исполнение 1.465.5-12.2-200									Примечание
А3		5	1.465.5-12.2-030 -17	Обшивка Д2-6	1	1	1	1						
			-20	Обшивка Д2-9					1	1	1	1		
		6	-15	Обшивка Д2-4	1	1	1	1						
			-18	Обшивка Д2-7					1	1	1	1		
		7	-16	Обшивка Д2-5	1	1	1	1						
			-19	Обшивка Д2-8					1	1	1	1		
А4		8	1.465.5-12.2-040	Доска К1-1	2	2	2	2	2	2	2	2		
				Древесина 3 сорта ГОСТ 8486-86 сосна, ель φ=10±2%										
Б4		9	1.465.5-12.2-003	25 x 25 l = 635	4	4	4	4	4	4	4	4		
		10	-01	25 x 120 l = 850	1	1	1	1	1	1	1	1		
				Стандартные изделия										
		12		Гвозди К4×100 ГОСТ 4028-63*	12	12	12	12	12	12	12	12		
		13		Гвозди К3×80 ГОСТ 4028-63*	3,3	3,3	3,3	3,3	3,3	3,3	3,3	3,3		кг
				Материалы										
		14		Плиты минераловатные ГОСТ 9573-82	1,20	1,20	1,20	1,20	1,10	1,10	1,10	1,10		$м^3$
		15		Пленка полиэтиленовая S=0,15 ГОСТ 10354-73	9,5	9,5	9,5	9,5	9,5	9,5	9,5	9,5		$м^2$
		16		Рубероид РЭМ 350 ТУ 21-27-30-72	9,5	9,5	9,5	9,5	9,5	9,5	9,5	9,5		$м^2$

1.465.5-12.2-200	Лист 2

19717 27

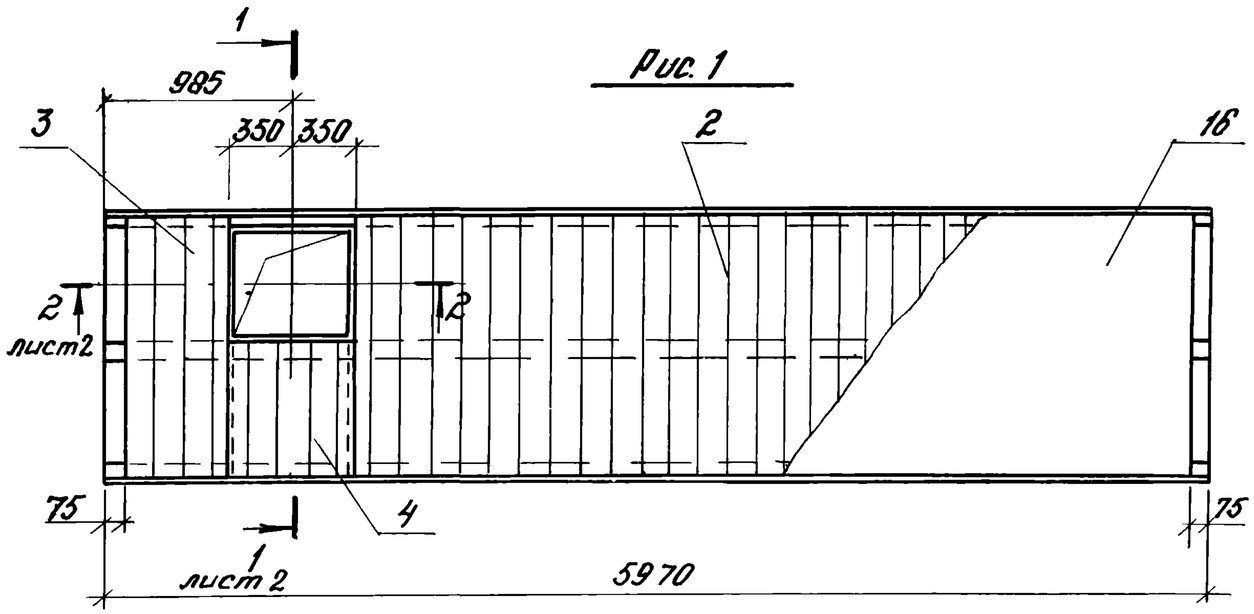

Рис. 1

Обозначение	Марка	Рис	H, мм	Объем древесины, м3	Масса плиты, кг
1.465.5-12.2-200	ПД60.15-1МВ16-1		305	0,66	496
-01	ПД60.15-2МВ16-1		335	0,69	510
-02	ПД60.15-3МВ16-1	1	375	0,74	536
-03	ПД60.15-4МВ16-1		405	0,77	550
-04	ПД60.15-1МВ16-2		305	0,635	482
-05	ПД60.15-2МВ16-2		335	0,665	497
-06	ПД60.15-3МВ16-2	2	375	0,715	522
-07	ПД60.15-4МВ16-2		405	0,745	537

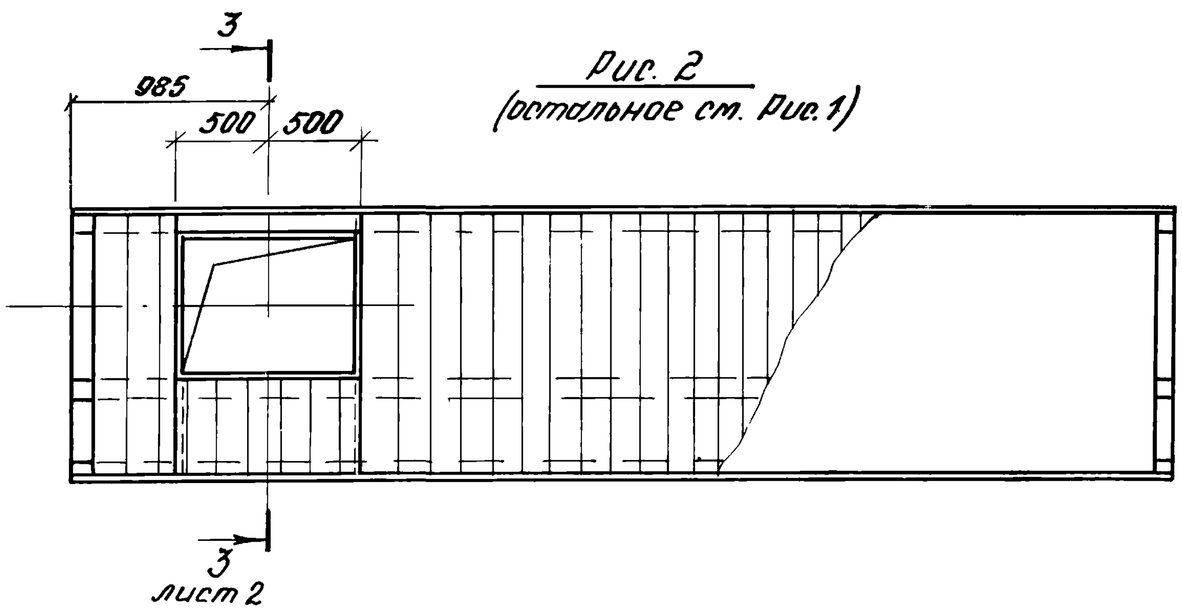

Рис. 2
(остальное см. Рис.1)

Нач.отд.	Матвеев		
Гл.спец	Изотова		
Ст.инж.	Власов		
Инж.	Фетисова		

1.465.5-12.2-200СБ

Плита ПД60.15-1; ПД60.15-2
Сборочный чертеж

Стадия	Массы	Масштаб
Р	См. табл.	
Лист 1	Листов 2	

ЦНИИПРОМЗДАНИЙ

1-1

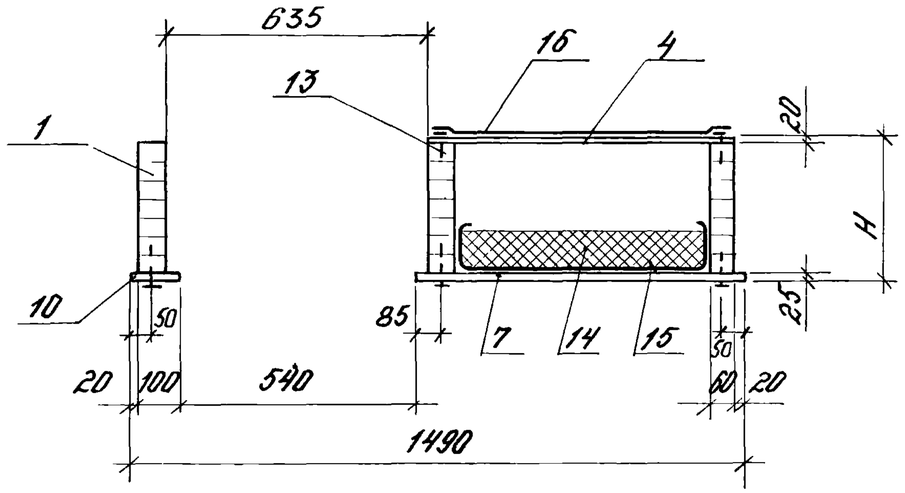

2-2

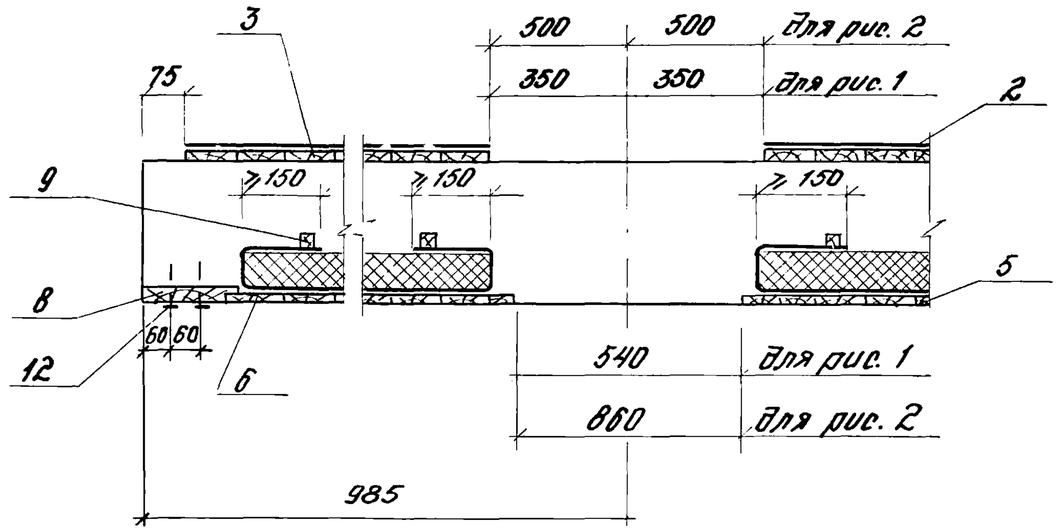

3-3

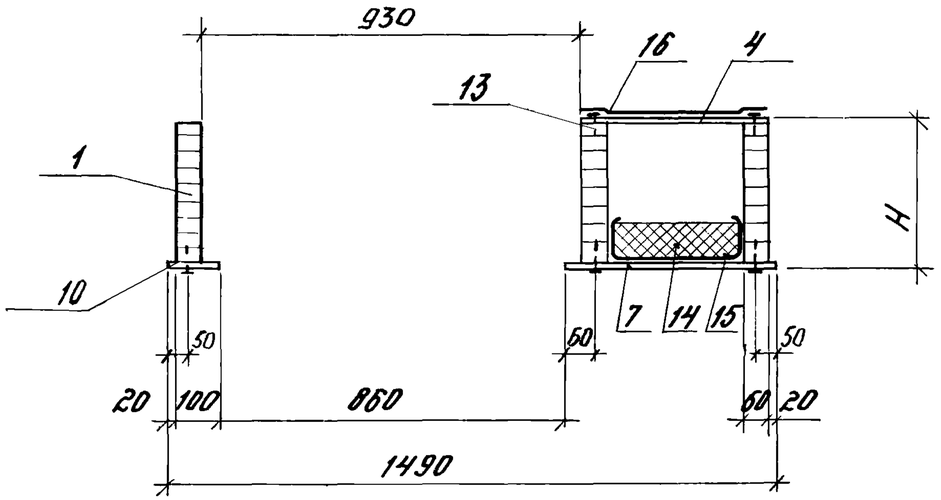

Инв. № подл.	Подпись и дата	Взам. инв. №

1.465.5-12.2-200СБ

Лист 2

Формат	Зона	Поз.	Обозначение	Наименование	Кол. на исполн. 1.465.5-12.2-300									Примечание
						01	02	03	04	05	06	07		
				Документация										
А3			1.465.5-12.2-300 СБ	Сборочный чертеж										
А4			1.465.5-12.2-000 ТО	Техническое описание										
				Детали										
А4		1	1.465-12.2-010	Ребро продольное Р1-1	2									
			-01	Ребро продольное Р1-2		2								
			-02	Ребро продольное Р1-3			2							
			-03	Ребро продольное Р1-4				2						
А4		1	1.465.5-12.2-020	Ребро продольное Р2-1					2					
			-01	Ребро продольное Р2-2						2				
			-02	Ребро продольное Р2-3							2			
			-03	Ребро продольное Р2-4								2		
А3		2	1.465.5-12.2-030-22	Обшивка Д2-11	1	1	1	1						
			-23	Обшивка Д2-12					1	1	1	1		

Нач.отд.	Матвеев		
Гл.спец.	Изотова		
Ст.инж.	Власов		
Инж.	Фетисова		

1.465.5-12.2-300

Плита

ПД 60.10; ПДТ 6010

Стадия	Лист	Листов
Р	1	2

ЦНИИПРОМЗДАНИЙ

Инв.№ подл. | Подпись и дата | Взам.инв.№

Формат	Зона	Поз.	Обозначение	Наименование	Кол. на исполн. 1.465.5-12.2-300									Примечание
						01	02	03	04	05	06	07		
А3		3	1.465.5-12.2-030-24	Обшивка Д2-13					1	1	1	1		
		5	-25	Обшивка Д2-14	1	1	1	1						
			-26	Обшивка Д2-15					1	1	1	1		
		6	-27	Обшивка Д2-16					1	1	1	1		
А4		8	1.465.5-12.2-040-01	Доска К1-2	2	2	2	2	1	1	1	1		
А4		9	1.465.5-12.2-050-01	Доска К2-2					1	1	1	1		
				Брусок 3 сорта ГОСТ 8486-66 / сосна, ель $\varphi=10\pm2\%$										
Б4		10	1.465.5-12.2-004	25×25 $L=830$	2	2	2	2	4	4	4	4		
				Стандартные изделия										
		15		Гвозди К4×100 ГОСТ 4028-63*	8	8	8	8	8	8	8	8		
		16		Гвозди К3×80 ГОСТ 4028-63*	2,0	2,0	2,0	2,0	2,0	2,0	2,0	2,0		кг
				Материалы										
		18		Плиты минераловатные										
				ГОСТ 9573-82	0,82	0,82	0,82	0,82	0,80	0,80	0,80	0,80		$м^3$
		19		Пленка полиэтиленовая										
				$\delta=0,15$ ГОСТ 10354-73	6,7	6,7	6,7	6,7	6,7	6,7	6,7	6,7		$м^2$
		20		Рубероид РэМ-350										
				ТУ21-27-30-72	6,5	6,5	6,5	6,5	6,5	6,5	6,5	6,5		$м^2$

Рис. 1

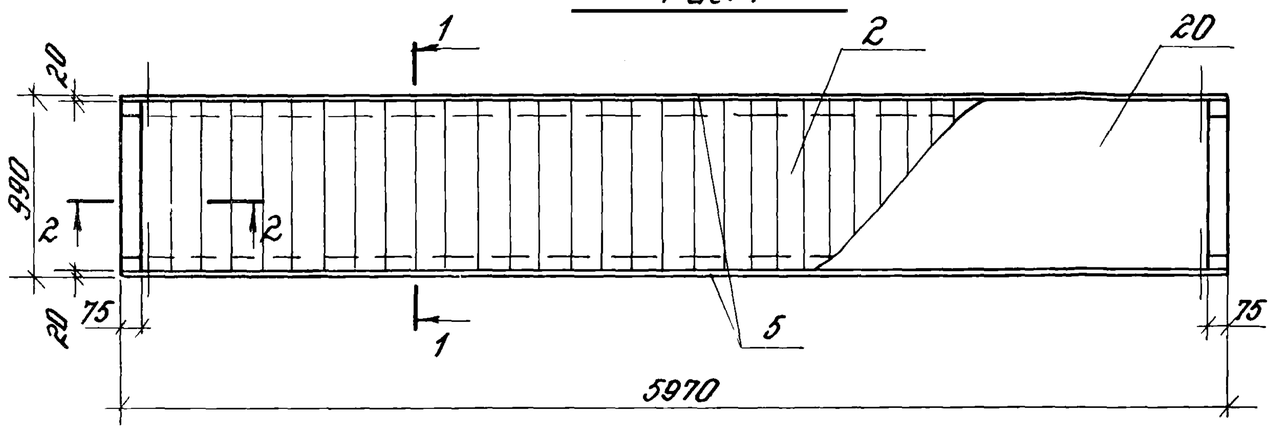

Обозначение	Марка	Рис.	H, мм	Объем древесины, м3	Масса плиты, кг
1.465.5-12.2 300	ПД60.10-1МВ16	1	310	0,48	345
-01	ПД60.10-2МВ16		340	0,50	355
-02	ПД60.10-3МВ16		380	0,533	370
-03	ПД60.10-4МВ16		410	0,553	380
-04	ПДТ60.10-1МВ16	2	310	0,48	345
-05	ПДТ60.10-2МВ16		340	0,50	355
-06	ПДТ60.10-3МВ16		380	0,536	370
-07	ПДТ60.10-4МВ16		410	0,556	380

Рис. 2
(Остальное см. рис. 1)

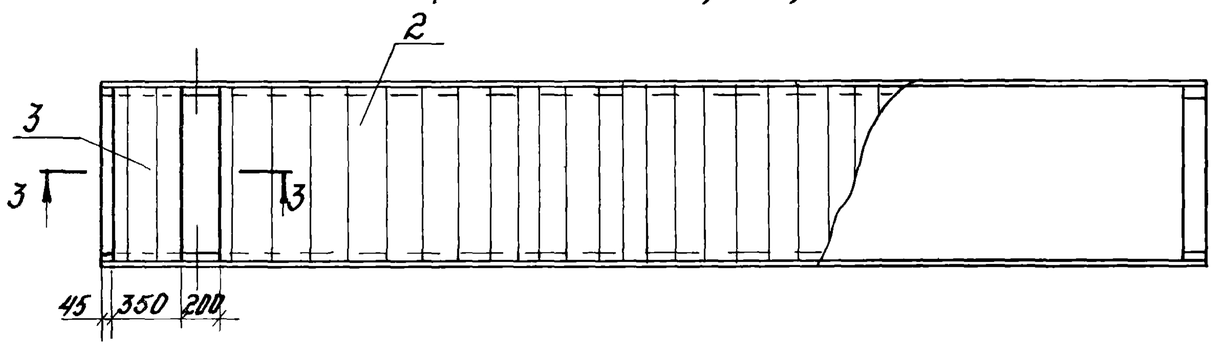

1-1

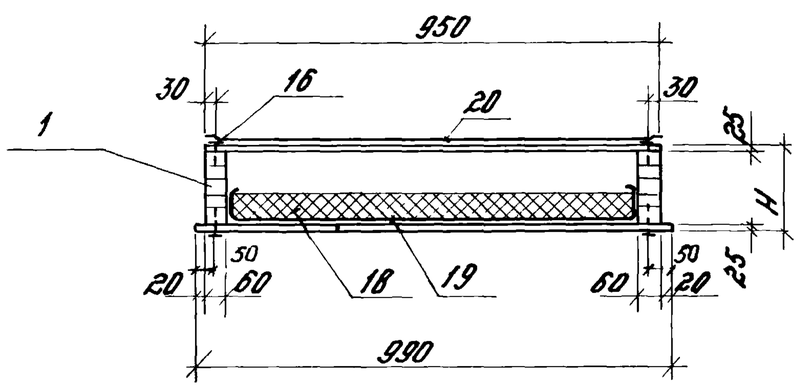

Разрезы 2-2 и 3-3 даны на чертеже 1.465.5-12.2100СБ лист 2.

Нач.отд.	Матвеев		1.465.5-12.2-300СБ	
Гл.спец.	Изотова		Плита ПД60.15; ПДТ60.15 Сборочный чертеж	Стадия: Р; Масса: См. табл.; Масштаб: —
Ст.инж.	Власов			Лист; Листов 1
Инж.	Фетисова			ЦНИИПРОМЗДАНИЙ

Инв.№ подл. | Подпись и дата | Взам. инв.№

Формат	Зона	Поз.	Обозначение	Наименование	Кол. на исполн. 1.465.5-12.2-400									Примечание
						01	02							
				Документация										
А3			1.465.5-12.2-400 СБ	Сборочный чертеж										
А4				Техническое описание										
				Детали										
А4		1	1.465.5-12.2-060	Ребро продольное Р3-1	1									
			-02	Ребро продольное Р3-3		1								
			-04	Ребро продольное Р3-5			1							
		2	-01	Ребро продольное Р3-2	1									
			-03	Ребро продольное Р3-4		1								
			-05	Ребро продольное Р3-6			1							
А4		3	1.465.5-12.2-070-09	Обшивка ДК-10	1	1	1							
		4	-10	Обшивка Д1-11	1	1	1							

Нач.отд.	Матвеев		
Гл.спец.	Изотова		
Ст.инж.	Власов		
Инж.	Фетисова		

1.465.5-12.2-400

Плита ПДК 60.5

Стадия	Лист	Листов
Р	1	2

ЦНИИПРОМЗДАНИЙ

Инв.№ подл.	Подпись и дата	Взам.инв.№

Формат	Зона	Поз.	Обозначение	Наименование	Кол. на исполн. 1.465.5-12.2-400									Примечание
						01	02							
				Древесина 3 сорта ГОСТ 8486-66 сосна, ель $\rho = 10 \pm 2\%$										
Б4		5	1.465.5-12.2-005	160×20 L = 550	2	2	2							
Б4		6	-01	25×25 L = 410	2	2	2							
Б4		7	-02	70×20 L = 530	2									
			-03	80×20 L = 530		2								
			-04	90×20 L = 530			2							
				Стандартные изделия										
		9		Гвозди К3×80 ГОСТ 4028-63*	2,0	2,0	2,0							кг
				Материалы										
		10		Плиты минераловатные ГОСТ 9573-82	0,40	0,40	0,40							$м^3$
		11		Пленка полиэтиленовая S=0,15 ГОСТ 10354-73	3,3	3,3	3,3							$м^2$

1.465.5-12.2-400

Лист 2

19717 32

Обозначения	Марка	d, мм	H, мм	h, мм	Объем бетона, м³	Масса плиты, кг
1.465.5-12.2-400	ПДК 60.5-1МВ16	50	280	240	0,30	194
-01	ПДК 60.5-2МВ16	60	320	280	0,33	208
-02	ПДК 60.5-3МВ16	70	370	320	0,37	228

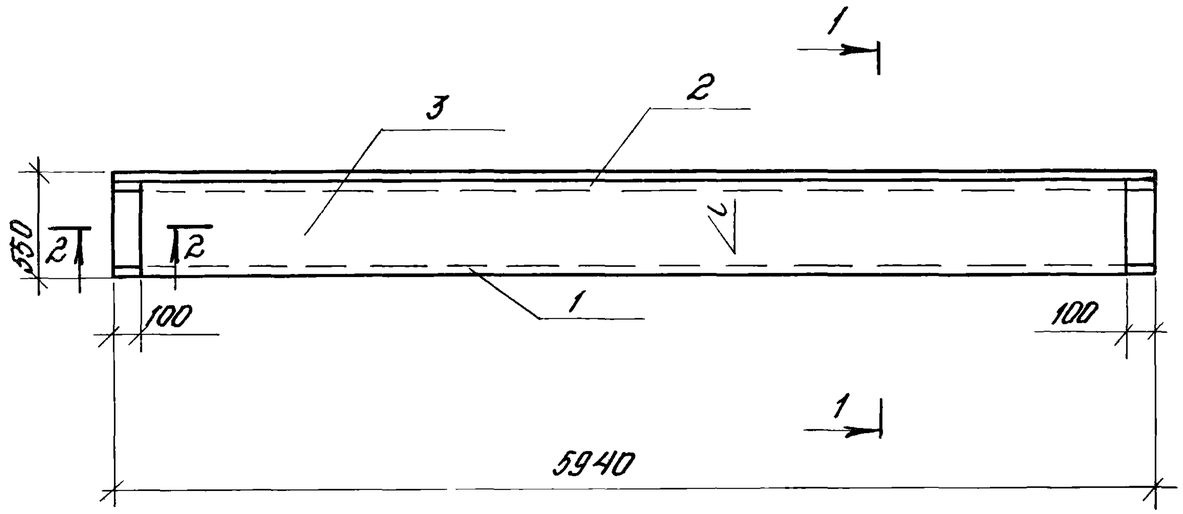

1—1

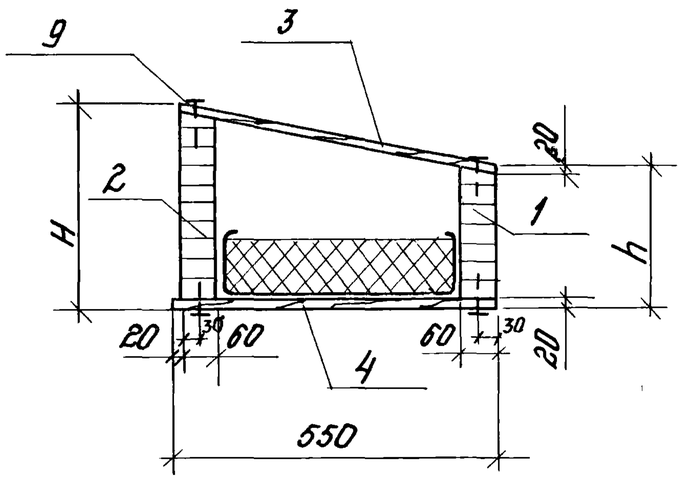

2-2

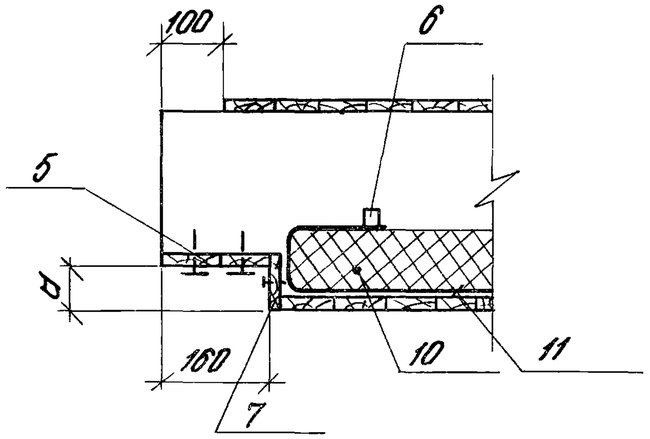

Нач. отд.	Матвеев		
Гл. спец.	Изотова		
Ст. инж.	Власов		
Инж.	Фруткина		

1.465.5-12.2-400СБ

Плита. ПДК 60.15 Сборочный чертеж

Стадия	Масса	Масштаб
Р	См. табл.	—
Лист	Листов 1	

ЦНИИПРОМЗДАНИЙ

Инв. № подл. | Подпись и дата | Взам. инв. №

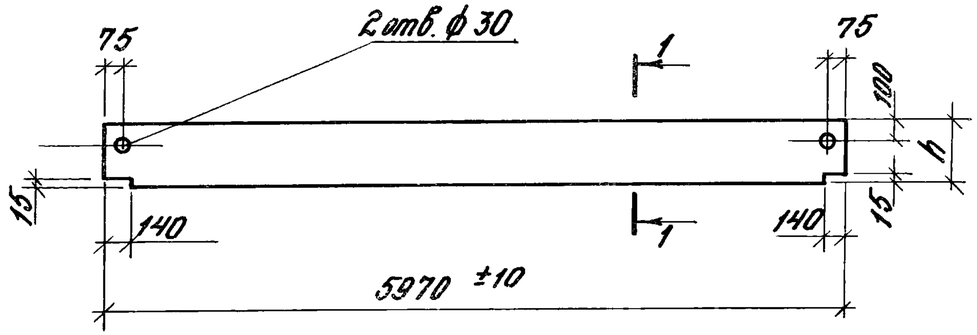

1–1

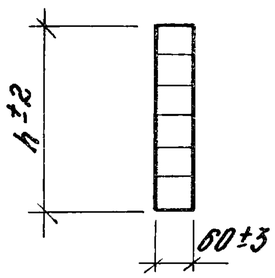

Обозначение	Марка	h, мм	Объем древесины, м³	Масса, кг
1.465.5-12.2-010	Р1-1	260	0,093	47
-01	Р1-2	290	0,103	52
-02	Р1-3	330	0,120	59
-03	Р1-4	370	0,130	66

Нач. отд.	Матвеев		
Гл. спец.	Изотова		
Ст. инж.	Власов		
Инж.	Фетисова		

1.465.5-12.2-010

Ребро продольное Р1-1 ÷ Р1-4

Стадия	Масса	Масштаб
Р	См. табл.	—
Лист	Листов 1	

Древесина клееная II кат. (сосна, ель) ГОСТ 20850-75

ЦНИИПРОМЗДАНИЙ

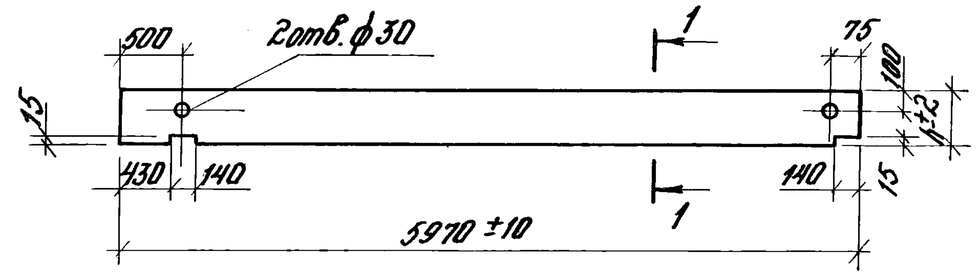

1–1

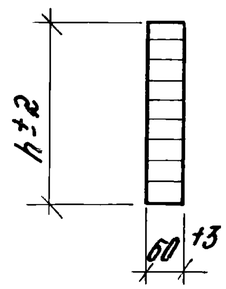

Обозначение	Марка	h, мм	Объем древесины, м³	Масса, кг
1.465.5-12.2-020	Р2-1	260	0,093	47
-01	Р2-2	290	0,103	52
-02	Р2-3	330	0,12	59
-03	Р2-4	370	0,13	66

Нач. отд.	Матвеев		
Гл. спец.	Изотова		
Ст. инж.	Власов		
Инж.	Фетисова		

1.465.5-12.2-020

Ребро продольное Р2-1 ÷ Р2-4

Стадия	Масса	Масштаб
Р	См. табл.	—
Лист	Листов 1	

Древесина клееная II кат. (сосна, ель) ГОСТ 20850-75

ЦНИИПРОМЗДАНИЙ

Инв. № подл. | Подпись и дата | Взам. инв. №

Обозначение	Марка	L, мм	B, мм	S, мм	Объем древесины, м³	Масса, кг
1.465.5-12.2-030	Д1-1	5820	1450		0,17	85
-01	Д1-2	5310	1450		0,15	77
-02	Д1-3	330	1450		0,01	5
-03	Д1-4	560	1450		0,02	10
-04	Д1-5	700	750		0,01	5,0
-05	Д1-6	4560	1450	20	0,13	66
-06	Д1-7	410	1450		0,01	5
-07	Д1-8	1000	460		0,01	5
-08	Д1-9	4410	1450		0,13	65
-09	Д1-10	5740	530		0,06	30
-10	Д1-11	5580	550		0,07	35
-12	Д2-1	5720	1490		0,21	107
-13	Д2-2	5310	1490		0,20	101
-14	Д2-3	430	1490		0,02	10
-15	Д2-4	590	1490		0,02	10
-16	Д2-5	540	770		0,01	5
-17	Д2-6	4590	1490		0,17	84
-18	Д2-7	430	1490		0,01	5
-19	Д2-8	860	480	25	0,01	5
-20	Д2-9	4430	1490		0,16	81
-22	Д2-11	5820	950		0,14	70
-23	Д2-12	5310	950		0,13	63
-24	Д2-13	330	950		0,01	5
-25	Д2-14	5720	990		0,14	70
-26	Д2-15	5310	990		0,13	65
-27	Д2-16	430	990		0,01	5

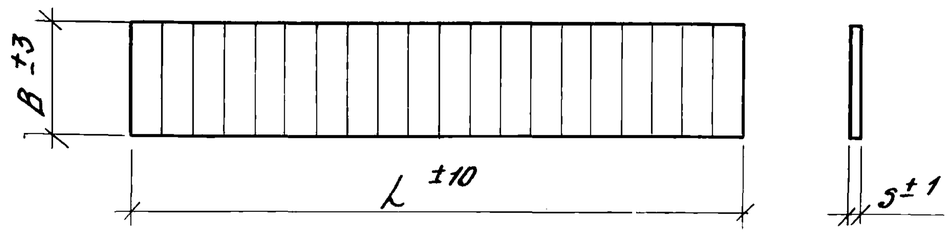

1. Указания по изготовлению даны в „Техническом описании" п. 3.2.
2. Для изготовления щитов с соединением досок по кромкам по типу К3 применить древесину 3 сорта (сосна, ель). ГОСТ 8486-66.

Нач.отд.	Матвеев		
Гл.спец.	Изотова		
Ст.инж.	Власов		
Инж.	Фетисова		

1.465.5-12.2-030

Обшивка
Д1-1 ÷ Д1÷10;
Д2-1 ÷ Д2÷16

Древесина клееная III кат. (сосна, ель) ГОСТ 20850-75,

Стадия	Масса	Масштаб
Р	Ст. табл.	
Лист	Листов 1	

ЦНИИПРОМЗДАНИЙ

Инв.№ подл. | Подпись и дата | Взам.инв.№

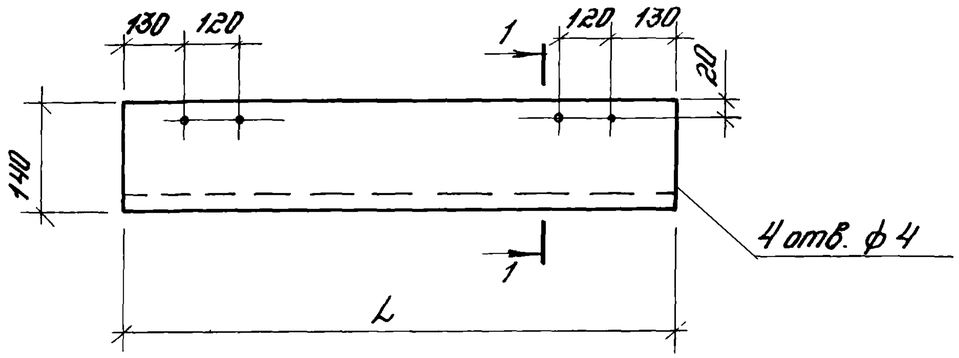

1-1

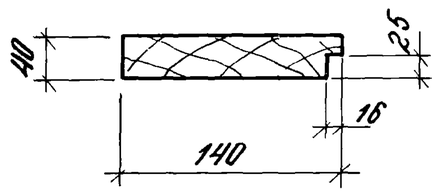

Обозначение	Марка	L, мм	Объем древесины, м3	Масса, кг
1.465.5-12.2-040	К1-1	1490	0,008	4
-01	К1-2	990	0,006	3

Инв.№ подл. | Подпись и дата | Взам. инв.№

Нач.отд.	Матвеев		
Гл.спец.	Изотова		
Гл.инж.	Власов		
Инж.	Фетисова		

1.465.5-12.2-040

Доски К1-1 и К1-2

Стадия	Масса	Масштаб
Р	См. табл.	—
Лист	Листов 1	

Древесина 3 сорта (сосна, ель) ГОСТ 8486-66

ЦНИИПРОМЗДАНИЙ

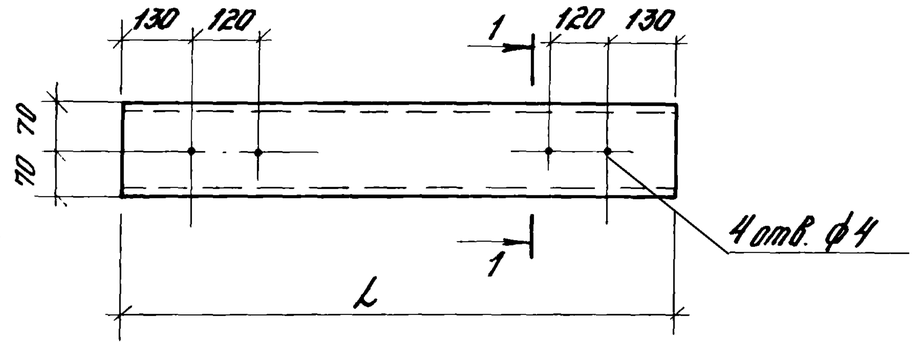

1-1

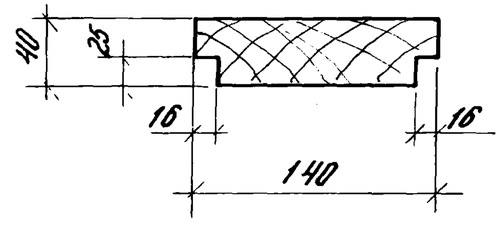

Обозначение	Марка	L, мм	Объем древесины, м3	Масса, кг
1.465.5-12.2-050	К2-1	1490	0,008	4
-01	К2-2	990	0,006	3

Инв.№ подл. | Подпись и дата | Взам. инв.№

Нач.отд.	Матвеев		
Гл.спец.	Изотова		
Ст.инж.	Власов		
Инж.	Фетисова		

1.465.5-12.2-050

Доски К2-1 и К2-2

Стадия	Масса	Масштаб
Р	См. табл.	—
Лист	Листов 1	

Древесина 3 сорта (сосна, ель) ГОСТ 8486-66

ЦНИИПРОМЗДАНИЙ

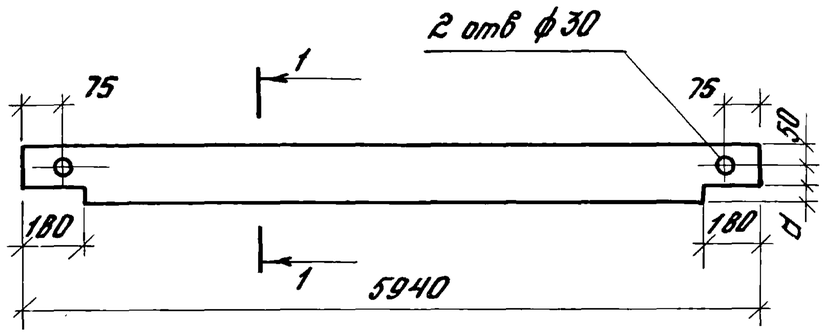

1 – 1

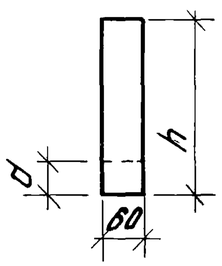

Обозначение	Марка	h, мм	d, мм	Объем древесины, $м^3$	Масса, кг
1.465.5-12.2-060	Р3-1	200	50	0,07	32
-01	Р3-2	240	50	0,08	42
-02	Р3-3	240	60	0,08	42
-03	Р3-4	280	60	0,10	50
-04	Р3-5	280	70	0,10	50
-05	Р3-6	330	70	0,12	59

Нач.отд.	Матвеев		
Гл.спец.	Изотова		
Ст.инж.	Власов		
Инж.	Фрумкина		

1.465.5-12.2-060

Ребро продольное

Р3-1 ÷ Р3-6

Стадия	Масса	Масштаб
Р	См. табл.	—
Лист	Листов 1	

Древесина клееная II кат. (сосна, ель) ГОСТ 20850-75

ЦНИИПРОМЗДАНИЙ

Инв.№ подл. | Подпись и дата | Взам.инв.№

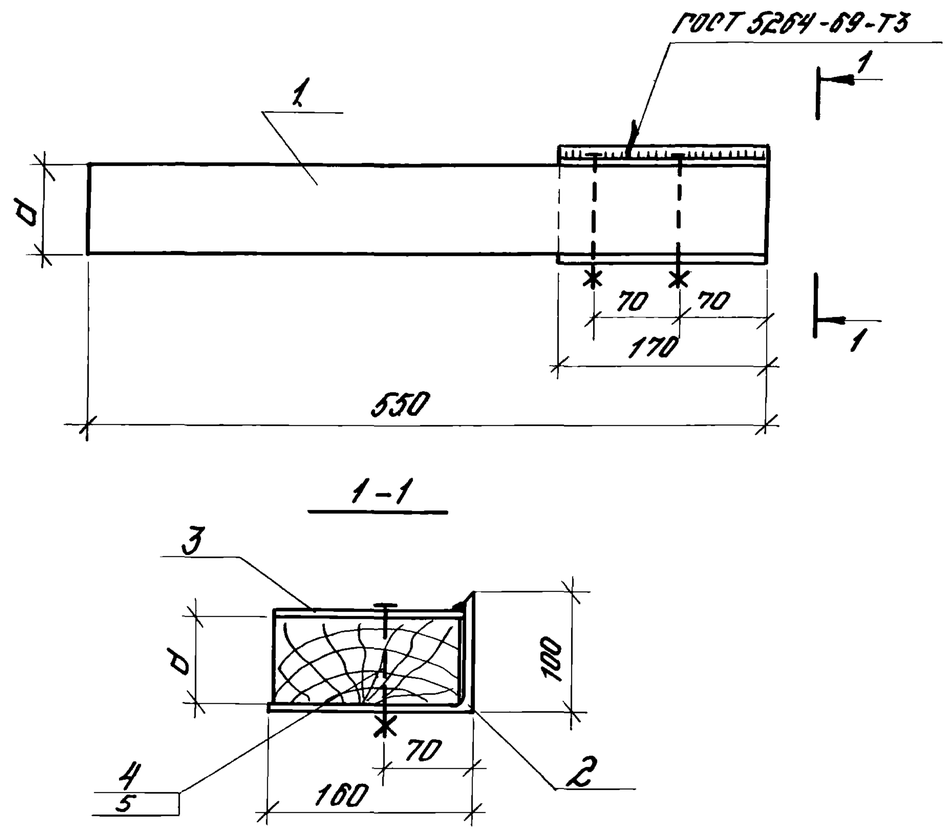

Деревянный элемент поз. 1 антисептировать

Обозначение	Марка	d, мм	Масса, кг
1.465.5-12.2-500	ДК1-1	50	7,2
-01	ДК1-2	60	7,6
-02	ДК1-3	70	8,0

Нач.отд.	Матвеев		
Гл.спец.	Изотова		
Ст.инж.	Власов		
Инж.	Фетисова		

1.465.5-12.2-500СБ

Консоль деревянная ДК1-1 ÷ ДК1-3
Сборочный чертеж

Стадия	Масса	Масштаб
Р	См. табл.	—
Лист	Листов 1	

ЦНИИПРОМЗДАНИЙ

Инв.№ подл. | Подпись и дата | Взам.инв.№

Поз.	Обозначение	Наименование	Кол. на исполн. 1.465.5-12.2-500			Примечание
				01	02	
		Документация				
	1.465.5-12.2-500.СБ	Сборочный чертеж				
		Детали				
		Брус 2 сорта ГОСТ 8486-86 сосна влажность Ф=10±2%				
1	1.465.5-12.2-080	150×50 L = 550	1	1		
	-01	150×60 L = 550		1		
	-02	150×70 L = 550			1	
2	1.465.5-12.2-510	Элемент Д1	1	1	1	
3	1.465.5-12.2-520	Элемент Д2	1	1	1	
		Стандартные изделия				
4		Болты М16×95 ГОСТ 7798-70	2	2	2	
		Гайка М16 ГОСТ 5915-70	2	2	2	

Инв.№ подл. | Подпись и дата | Взам.инв.№

Нач.отд.	Матвеев		
Гл.спец.	Изотова		
Ст.инж.	Власов		
Инж.	Фетисова		

1.465.5-12.2-500

Консоль деревянная ДК1-1 ÷ ДК1-3

Стадия	Лист	Листов
Р		1

ЦНИИПРОМЗДАНИЙ

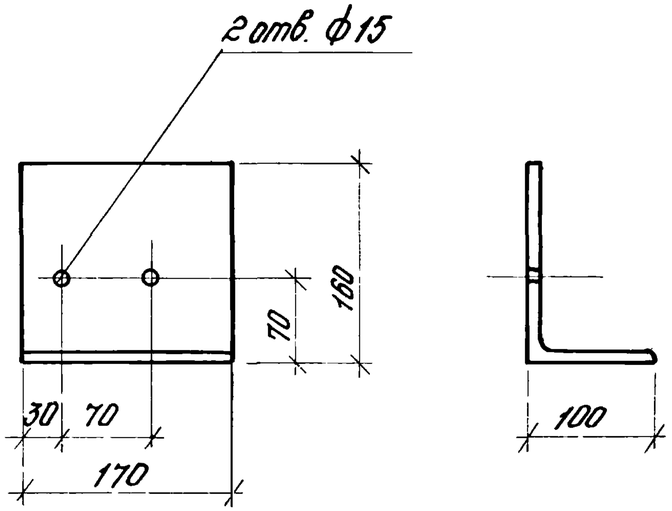

Нач.отд.	Матвеев		1.465.5-12.2-510			
Гл.спец.	Изотова		Элемент Д1	Стадия	Масса	Масштаб
Ст.инж.	Власов			Р	3,5	—
Инж.	Фетисова			Лист	Листов 1	
			Уголок 160×100×10 ГОСТ 8510-72 / ВСт3кп ГОСТ 535-79	ЦНИИПРОМЗДАНИЙ		

Взам.инв.№ | Подпись и дата | Инв.№ подл.

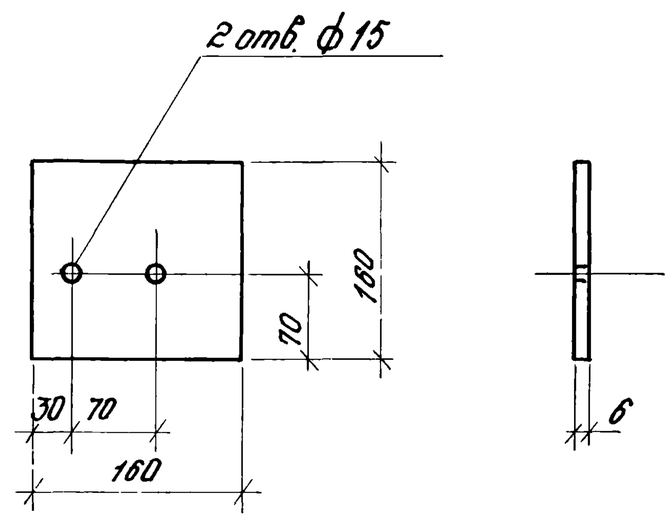

Нач.отд.	Матвеев		1.465.5-12.2-520			
Гл.спец.	Изотова		Элемент Д2	Стадия	Масса	Масштаб
Ст.инж.	Власов			Р	1,2	—
Инж.	Фетисова			Лист	Листов 1	
			Полоса 6×160×160 ГОСТ 103-76 / ВСт3кп ГОСТ 535-79	ЦНИИПРОМЗДАНИЙ		

Взам.инв.№ | Подпись и дата | Инв.№ подл.