ГОСУДАРСТВЕННЫЙ КОМИТЕТ СОВЕТА МИНИСТРОВ СССР ПО ДЕЛАМ СТРОИТЕЛЬСТВА
(ГОССТРОЙ СССР)

ТИПОВЫЕ КОНСТРУКЦИИ И ДЕТАЛИ ЗДАНИЙ И СООРУЖЕНИЙ

СЕРИЯ 1.494-8

РЕШЕТКИ ВОЗДУХОПРИТОЧНЫЕ, ТИП РР

РАБОЧИЕ ЧЕРТЕЖИ

Инв. N 11632
Цена 2-28

Госстрой СССР
Тбилисский филиал
ЦИТП
Типовой проект /серия/
№ 1-494-8
Заказ № 72
Цена 2 руб. 28 коп.
Тираж 300
Дата „31" 05 1988г.

ГОСУДАРСТВЕННЫЙ КОМИТЕТ СОВЕТА МИНИСТРОВ СССР ПО ДЕЛАМ СТРОИТЕЛЬСТВА
(ГОССТРОЙ СССР)

ТИПОВЫЕ КОНСТРУКЦИИ И ДЕТАЛИ ЗДАНИЙ И СООРУЖЕНИЙ

СЕРИЯ 1.494-8

РЕШЕТКИ ВОЗДУХОПРИТОЧНЫЕ, ТИП РР

РАБОЧИЕ ЧЕРТЕЖИ

РАЗРАБОТАНЫ
ПРОЕКТНЫМ ИНСТИТУТОМ
ПРОЕКТПРОМВЕНТИЛЯЦИЯ

УТВЕРЖДЕНЫ
И ВВЕДЕНЫ В ДЕЙСТВИЕ
С 15 ЯНВАРЯ 1972 г
ГЛАВПРОМСТРОЙПРОЕКТОМ
ГОССТРОЯ СССР
ПРИКАЗ № 2 ОТ 12 ЯНВАРЯ 1972 г

СОДЕРЖАНИЕ АЛЬБОМА

Наименование	№ листа	№ стр.
Титульный лист	—	1
Содержание альбома	1	2
Пояснительная записка	2÷3	3÷4
Решетки РРА, РРБ, РРВ. Общий вид	4	5
Решетки РРАГ, РРБГ, РРВГ. Общий вид	5	6
Решетки РРАД, РРБД, РРВД. Общий вид	6	7
Решетка запорно-регулирующая РР1 ÷ РР5 Общий вид	7	8
Решетка запорно-регулирующая РР1 ÷ РР5 Общий вид. Детали	8	9
Корпус РР1-01 ÷ РР5-01. Узел	9	10
Детали	10	11
Створка РР1-02, РР3-02. Узел. Детали	11	12
Детали	12	13
Створка направляющая РР1-03, РР3-03 Узел. Детали	13	14
Регулятор направления А1, А2. Общий вид	14	15
Регулятор направления А3 ÷ А5. Общий вид	15	16
Детали	16	17
Детали	17	18
Детали	18	19
Решетка рассеивающая Б1. Общий вид	19	20
Решетка рассеивающая Б2. Общий вид	20	21
Решетка рассеивающая Б3. Общий вид	21	22
Решетка рассеивающая Б4, Б5. Общий вид	22	23
Решетка декоративная В1. Общий вид	23	24
Решетка декоративная В2. Общий вид	24	25
Решетка декоративная В3. Общий вид	25	26
Решетка декоративная В4, В5. Общий вид	26	27
Рамка Г1 ÷ Г5. Общий вид	27	28

Перечень примененных ГОСТ'ов	
11371-68	3680-57
5915-70	501-58
1491-62	3282-46
12638-67	2614-65
10299-68	535-58
1050-60	103-57

ПОЯСНИТЕЛЬНАЯ ЗАПИСКА

Решетки воздухоприточные тип РР применяются для выпуска воздуха в системах вентиляции, кондиционирования воздуха и воздушного отопления с регулированием его количества и направления.

Альбом содержит рабочие чертежи решеток пяти типоразмеров (см. лист 3, табл. 1, размеры h x b), каждый из которых имеет двенадцать исполнений (табл. 2).

Таблица 2

Обозначение исполнения	Комплектация: Основный элемент	Комплектация: Дополнительный элемент	Применяется
РР1÷РР5	РР1÷РР5	—	в тех случаях, когда не требуется изменения направления воздушного потока и к внешнему виду не предъявляется повышенных требований
РРА1÷РРА5	РР1÷РР5	Регулятор направления А1÷А5	в тех случаях, когда требуется изменять направление воздушного потока в вертикальной плоскости
РРБ1÷РРБ5		Решетка рассеивающая Б1÷Б5	в тех случаях, когда требуется изменить направление воздушного потока в горизонтальной плоскости
РРВ1÷РРВ5		Решетка декоративная В1÷В5	в тех случаях, когда не требуется изменения воздушного потока и к внешнему виду предъявляются повышенные требования
РР1Г1÷РР1Г5	РР1÷РР5	Рамки Г1÷Г5	для крепления основного элемента к металлическим воздуховодам
РРАГ1÷РРАГ5	РРА1÷РРА5		
РРБГ1÷РРБГ5	РРБ1÷РРБ5		
РРВГ1÷РРВГ5	РРВ1÷РРВ5		
РРД1÷РРД5	РР1÷РР5	Рамки Г1÷Г5, 4 винта М4х14 с гайками и шайбами	для крепления основного элемента к асбоцементным коробам по серии 4.130
РРАД1÷РРАД5	РРА1÷РРА5		
РРБД1÷РРБД5	РРБ1÷РРБ5		
РРВД1÷РРВД5	РРВ1÷РРВ5		

Решетки РР1 ÷ РР5 при заказе их для установки без дополнительных элементов поставляются без пружин.

Запорно-регулирующая решетка состоит из корпуса, направляющих ребер и соединенных между собой общей тягой поворотных створок, предназначенных для изменения живого сечения решетки. Поворот створок осуществляется при помощи крючка из проволоки ф3 мм, заводимого в отверстие в приваренном к тяге ушке.

Крепление решеток в проемах стен, на воздуховодах и асбоцементных коробах осуществляется расклинивающими лапками, которые перемещаются вращением винтов (лист 3, узел I).

Проемы в стенах должны быть оштукатурены, размеры проемов приведены в табл. 1, лист 3.

Для компенсации неточностей размеров проемов расклинивающие лапки имеют две пары пазов, благодаря чему могут переставляться на больший или меньший размер проема.

Регулятор направления состоит из пластмассовых корпуса и горизонтально-направленных поворотных створок.

Закрепление створок в установленном положении осуществляется винтами за счет трения в осях.

Решетка рассеивающая пластмассовая представляет собой рамку с вертикальными веерообразно расположенными перегородками.

Декоративная решетка имеет вертикальные перегородки, направленные параллельно воздушному потоку.

Дополнительные элементы крепятся к запорно-регулирующей решетке предусмотренными в корпусе последней пружинными защелками (лист 3, узел II).

При изготовлении решеток следует руководствоваться техническими условиями ТУ-ГПВ-1-70 с учетом изменений по настоящим чертежам.

Примеры условных обозначений решеток:

а) запорно-регулирующей, размером 200 x 200 мм:

Решетка $\frac{РР3}{1.494-8}$;

б) запорно-регулирующей с декоративной решеткой, размером 100 x 400 мм:

Решетка $\frac{РРВ2}{1.494-8}$;

в) запорно-регулирующей с регулятором направления, с рамкой без крепежных деталей, размером 200 x 600 мм:

Решетка $\frac{РРАГ5}{1.494-8}$;

г) то же с крепежными деталями:

Решетка $\frac{РРАД5}{1.494-8}$.

Подбор решеток при проектировании следует производить в соответствии с „Указаниями по расчету приточных воздухораспределительных устройств", разработанными ГПИ Сантехпроект (серия А3-358) с учетом изменения обозначения решеток (см. таблицу 3).

Таблица 3

Обозначение решеток по настоящему альбому	Соответствующее обозначение в „Указаниях" А3-358
РР	А
РРА	АБ
РРБ	АВ
РРВ	АГ

С выпуском настоящего альбома типовые чертежи серии ОВ-02-137 выпуск IV „Воздухоприточные регулирующие решетки" и серии 4.904-30 „Решетки веерные тип РВ" аннулируются.

Габаритные размеры и массы решеток приведены в табл. 4 лист 3.

Схемы крепления решеток

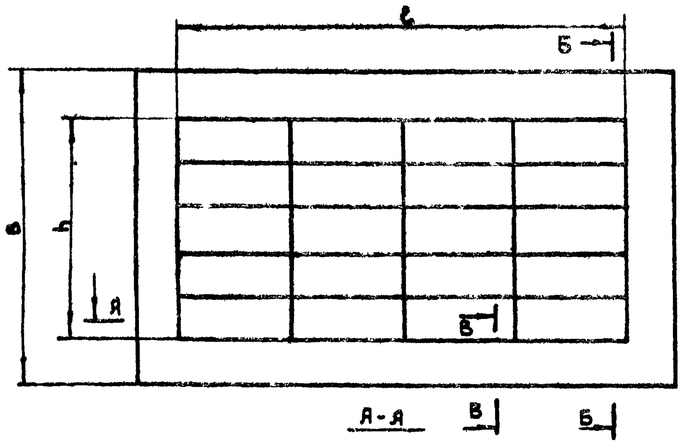

Б-Б Исполнение РРА; РРБ; РРВ
Крепление к капитальной стене

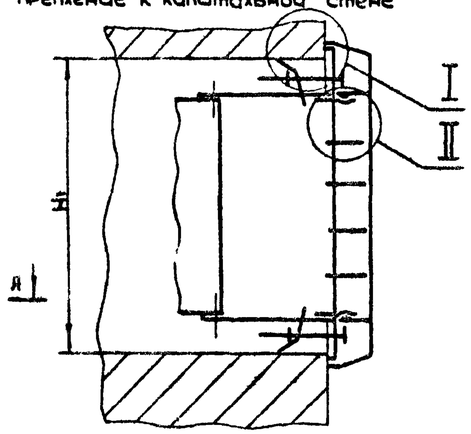

Б-Б Исполнение РРА; РРБ.
Крепление к металлическому воздуховоду через стену

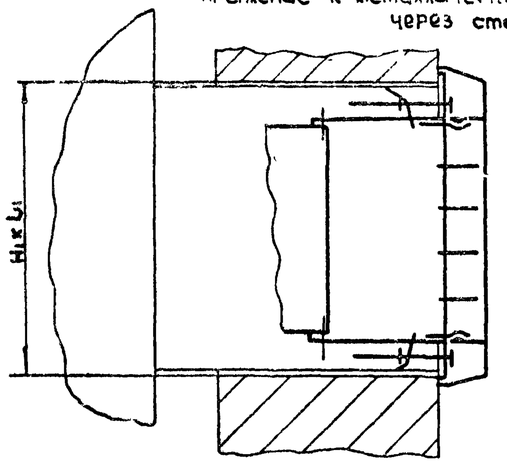

I

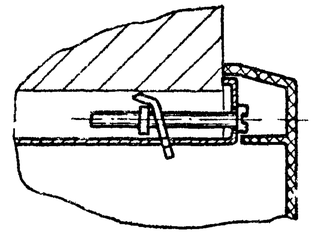

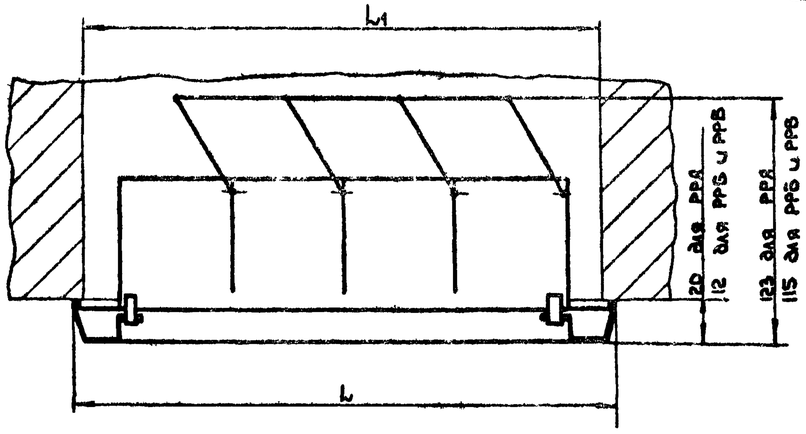

В-В
Исполнение РР.
Крепление к капитальной стене.

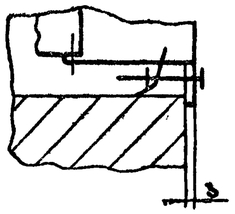

В-В
Исполнение РРГ
Крепление к металлическим воздуховодам

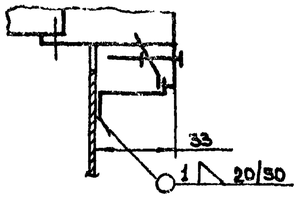

В-В
Исполнение РРД
Крепление к асбоцементным коробам

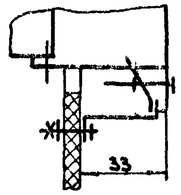

Таблица 1

Типоразмеры решеток	Размеры решетки, мм		Размеры проема, мм			
	h	ℓ	H_1	L_1	H_2	L_2
1	100	200	122	210	110	210
2	100	400	122	410	110	410
3	200	200	222	210	210	210
4	200	400	222	410	210	410
5	200	600	222	610	210	610

Б-Б Исполнение РРАГ; РРБГ; РРВГ
Крепление к металлическим воздуховодам

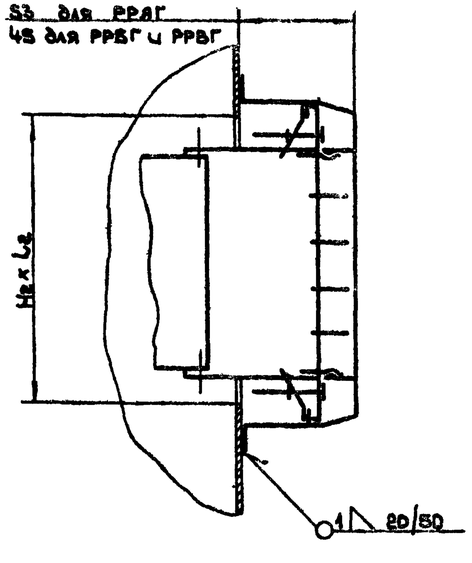

Б-Б Исполнение РРАД; РРБД; РРВД
Крепление к асбоцементным коробам

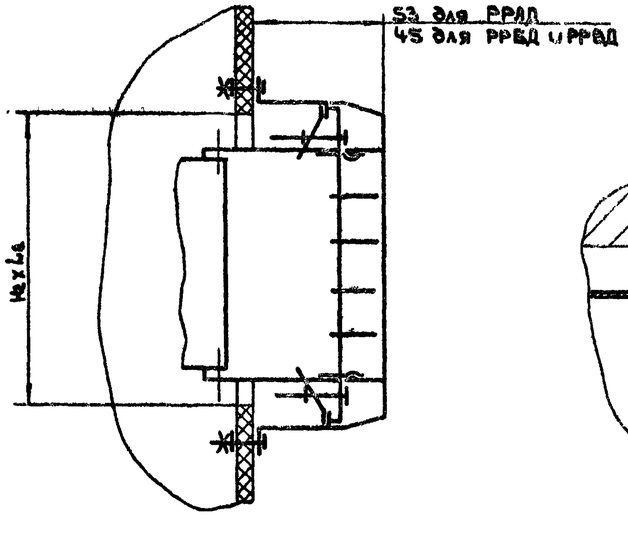

II

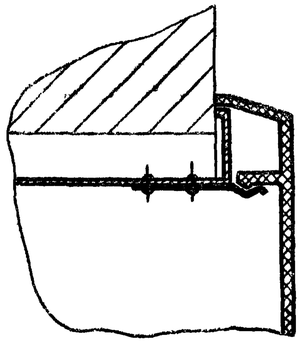

Таблица 4

Обозначение исполнения	Типоразмеры решеток														
	1			2			3			4			5		
	B, мм	L, мм	Масса кг	B, мм	L, мм	Масса кг	B, мм	L, мм	Масса кг	B, мм	L, мм	Масса кг	B, мм	L, мм	Масса кг
РР	134	234	0,9	134	434	1,6	234	234	1,3	234	434	2,2	234	634	3,4
РРА	140	240	1,11	140	440	1,93	240	240	1,68	240	440	2,8	240	640	3,87
РРБ	140	240	1,0	140	440	1,75	240	240	1,45	240	440	2,5	240	640	3,54
РРВ	140	240	1,0	140	440	1,78	240	240	1,45	240	440	2,69	240	640	3,82
РРГ	134	234	1,22	134	434	2,08	234	234	1,74	234	434	2,8	234	634	4,16
РРАГ	140	240	1,40	140	440	2,41	240	240	2,12	240	440	3,4	240	640	4,63
РРБГ	140	240	1,32	140	440	2,23	240	240	1,89	240	440	3,11	240	640	4,3
РРВГ	140	240	1,32	140	440	2,26	240	240	1,89	240	440	3,29	240	640	4,58
РРД	134	234	1,23	134	434	2,09	234	234	1,75	234	434	2,81	234	634	4,17
РРАД	140	240	1,44	140	440	2,42	240	240	2,13	240	440	3,41	240	640	4,64
РРБД	140	240	1,33	140	440	2,24	240	240	1,9	240	440	3,12	240	640	4,31
РРВД	140	240	1,33	140	440	2,27	240	240	1,9	240	440	3,3	240	640	4,59

Решетка РРА

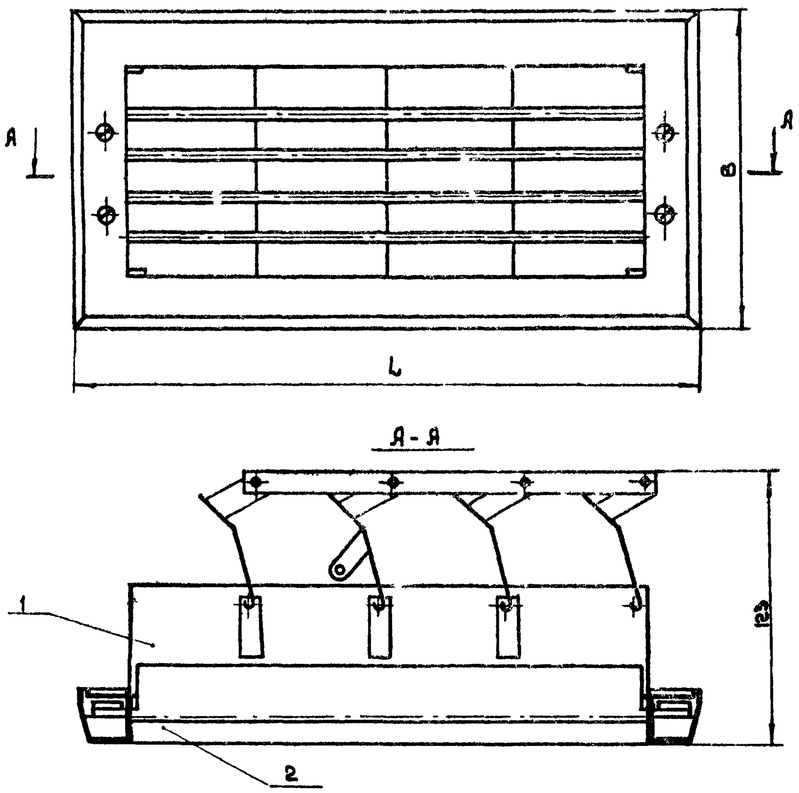

Решетка РРБ

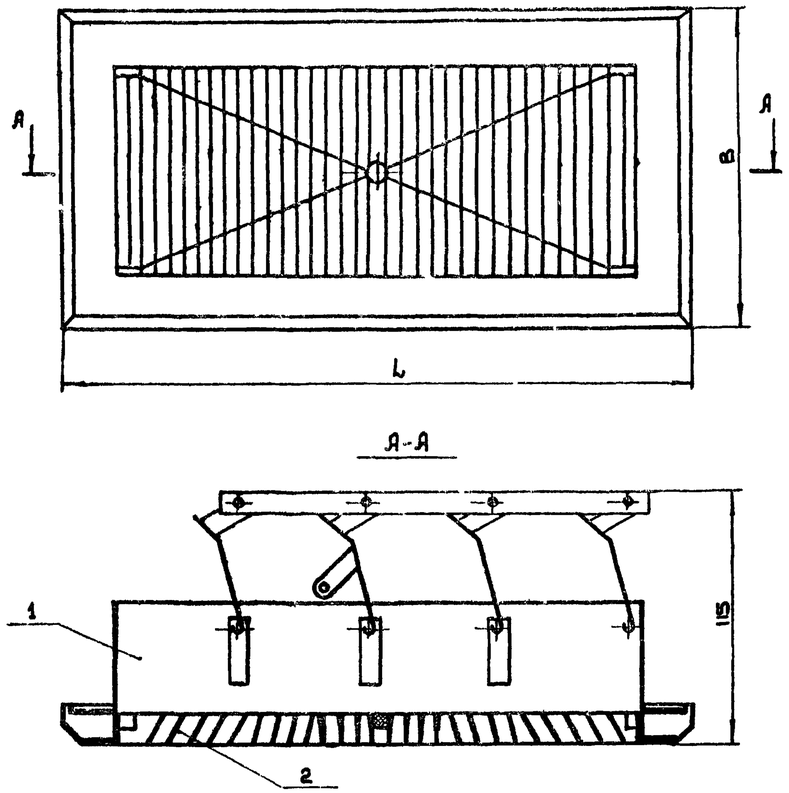

Решетка РРВ

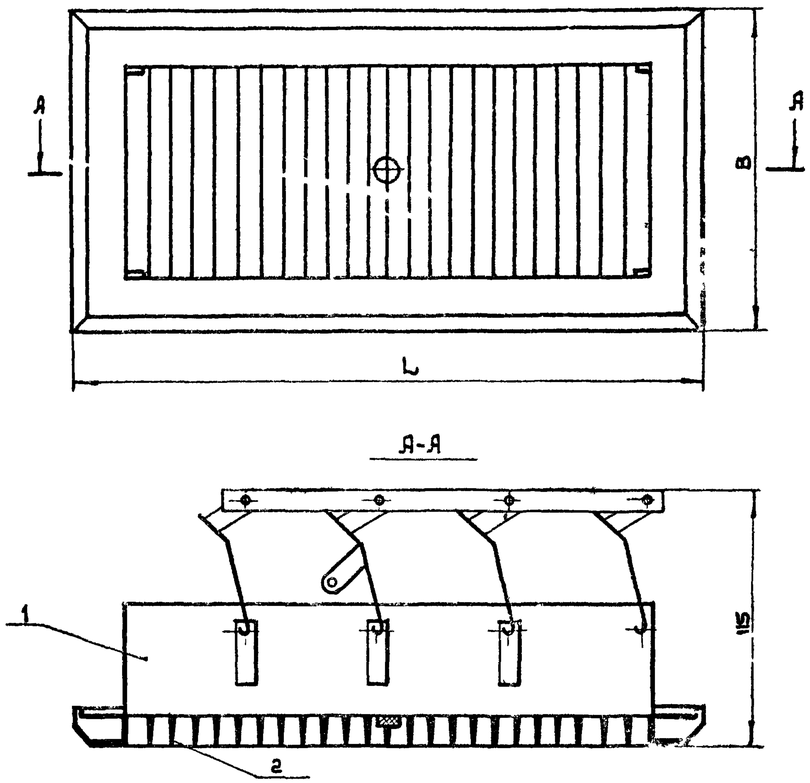

Обозначение	Позиции		Размеры, мм		Масса, кг
	поз.1	поз 2	L	B	
РРА 1	РР1	А1	240	140	1,44
РРА 2	РР2	А2	440	140	1,932
РРА 3	РР3	А3	240	240	1,683
РРА 4	РР4	А4	440	240	2,8
РРА 5	РР5	А5	640	240	3,87

Поз.	Обозначение	Наименование	Кол.	Материал	Масса 1шт.	Масса Общ.	Примечание
2	А1 ÷ А5	Регулятор направления	1	Сборка	—	—	Листы 14,15
1	РР1 ÷ РР5	Решетка запорно-регулирующая	1	Сборка	—	—	Лист 7

Спецификация решетки РРА

Обозначение	Позиции		Размеры, мм		Масса, кг
	поз.1	поз.2	L	B	
РРБ 1	РР1	Б1	240	140	1,0
РРБ 2	РР2	Б2	440	140	1,753
РРБ 3	РР3	Б3	240	240	1,45
РРБ 4	РР4	Б4	440	240	2,51
РРБ 5	РР5	Б5	640	240	3,54

Поз	Обозначение	Наименование	Кол.	Материал	Масса 1шт.	Масса Общ.	Примечание
2	Б1 ÷ Б5	Решетка рассеивающая	1	—	—	—	Листы 19÷22
1	РР1 ÷ РР5	Решетка запорно-регулирующая	1	Сборка	—	—	Лист 7

Спецификация решетки РРБ

Обозначение	Позиции		Размеры, мм		Масса, кг
	поз :	поз.2	L	B	
РРВ 1	РР1	В1	240	140	1,0
РРВ 2	РР2	В2	440	140	1,78
РРВ 3	РР3	В3	240	240	1,45
РРВ 4	РР4	В4	440	240	2,69
РРВ 5	РР5	В5	640	240	3,82

Поз.	Обозначение	Наименование	Кол.	Материал	Масса 1шт.	Масса Общ.	Примечание
2	В1 ÷ В5	Решетка декоративная	1	—	—	—	Листы 23÷26
1	РР1 ÷ РР5	Решетка запорно-регулирующая	1	Сборка	—	—	Лист 7

Спецификация решетки РРВ

Т.Д.	Решетки воздухоприточные, тип РР	Серия 1.494-8	
1971	Решетки РРА, РРБ, РРВ. Общий вид	Лист	4

Решетка РРЯГ

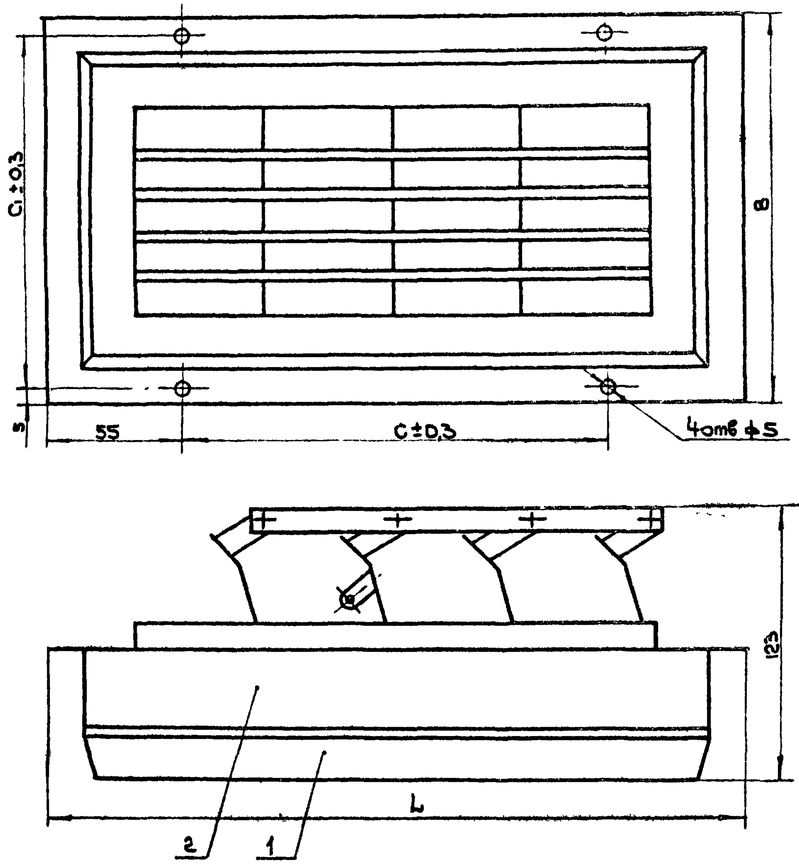

Решетка РРБГ

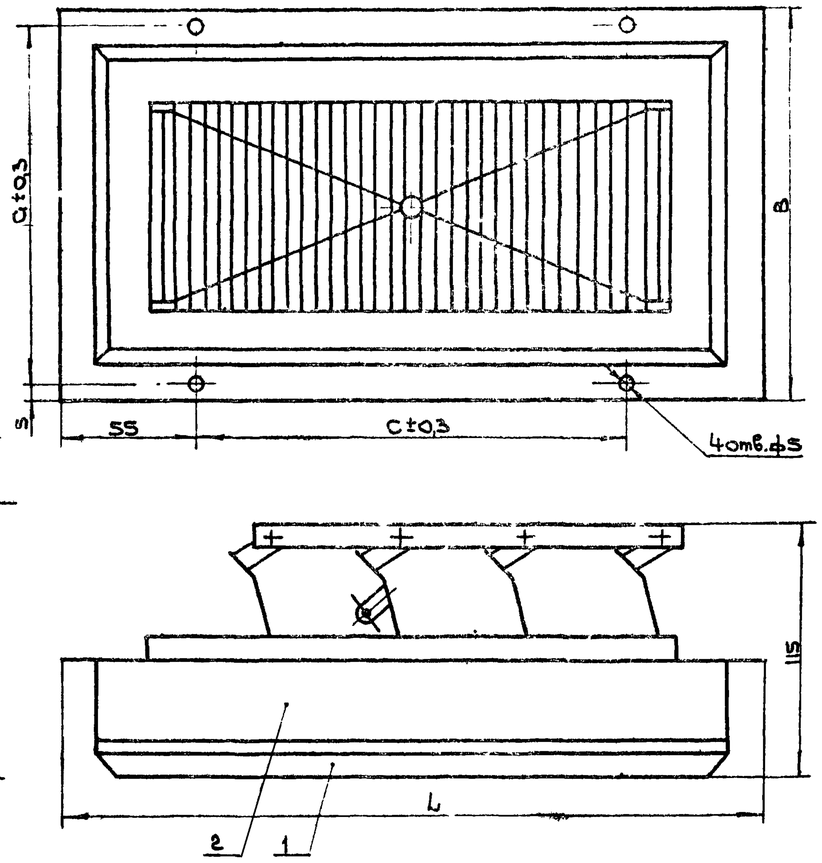

Решетка РРВГ

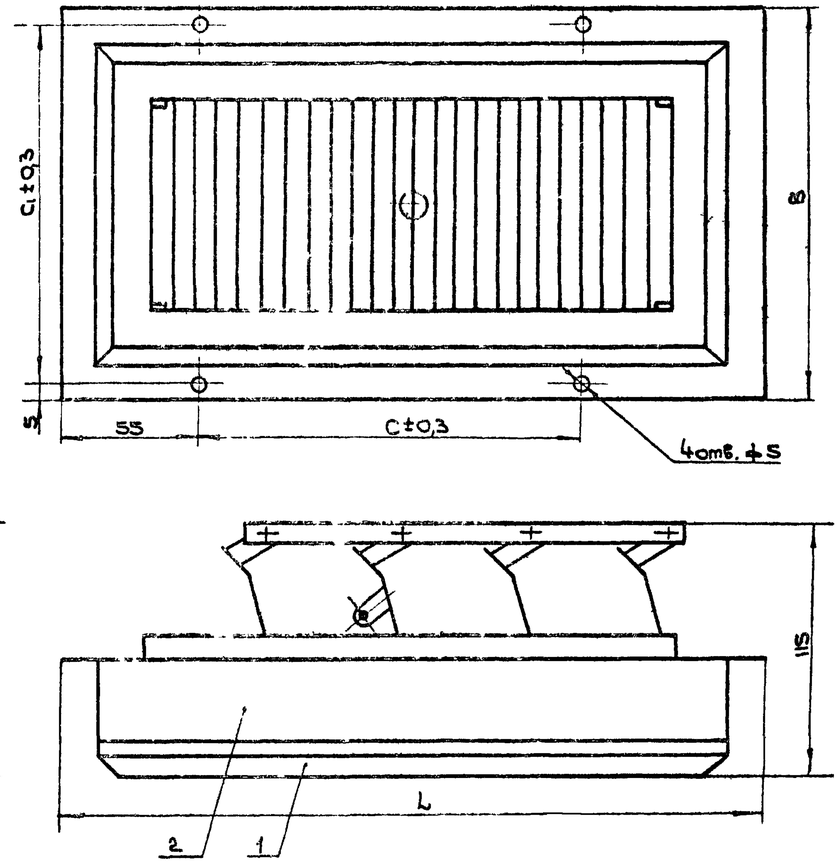

Обозначение	Позиции		Размеры, мм				Масса, кг
	поз. 1	поз. 2	L	B	C1	C	
РРЯГ 1	РРЯ 1	Г1	268	168	158	158	1,434
РРЯГ 2	РРЯ 2	Г2	468	168	158	358	2,41
РРЯГ 3	РРЯ 3	Г3	268	268	258	158	2,123
РРЯГ 4	РРЯ 4	Г4	468	268	258	358	3,4
РРЯГ 5	РРЯ 5	Г5	668	268	258	558	4,63

Поз.	Обозначение	Наименование	Кол.	Материал	Масса 1шт.	Масса Общ.	Примечание
2	Г1÷Г5	Рамка	1	Сварка	—	—	Лист 27
1	РРЯ1÷РРЯ5	Решетка	1	Сборка	—	—	Лист 4

Спецификация решетки РРЯГ

Обозначение	Позиции		Размеры, мм				Масса, кг
	поз. 1	поз. 2	L	B	C1	C	
РРБГ 1	РРБ 1	Г1	268	168	158	158	1,32
РРБГ 2	РРБ 2	Г2	468	168	158	358	2,233
РРБГ 3	РРБ 3	Г3	268	268	258	158	1,89
РРБГ 4	РРБ 4	Г4	468	268	258	358	3,11
РРБГ 5	РРБ 5	Г5	668	268	258	558	4,3

Поз.	Обозначение	Наименование	Кол.	Материал	Масса 1шт.	Масса Общ.	Примечание
2	Г1÷Г5	Рамка	1	Сварка	—	—	Лист 27
1	РРБ1÷РРБ5	Решетка	1	Сборка	—	—	Лист 4

Спецификация решетки РРВГ

Обозначение	Позиции		Размеры, мм				Масса, кг
	поз 1	поз 2	L	B	C1	C	
РРВГ-1	РРВ 1	Г1	268	168	158	158	1,32
РРВГ 2	РРВ 2	Г2	468	168	158	358	2,26
РРВГ 3	РРВ 3	Г3	268	268	258	158	1,89
РРВГ 4	РРВ 4	Г4	468	268	258	358	3,29
РРВГ 5	РРВ 5	Г5	668	268	258	558	4,58

Поз.	Обозначение	Наименование	Кол.	Материал	Масса 1шт.	Масса Общ.	Примечание
2	Г1÷Г5	Рамка	1	Сварка	—	—	Лист 27
1	РРВ1÷РРВ5	Решетка	1	Сборка	—	—	Лист 4

Спецификация решетки РРВГ

ТД	Решетки воздухоприточные, тип РР	Серия 1.494-8	
1971	Решетки РРЯГ, РРБГ, РРВГ Общий вид	Лист	5

Решетка РРЯД

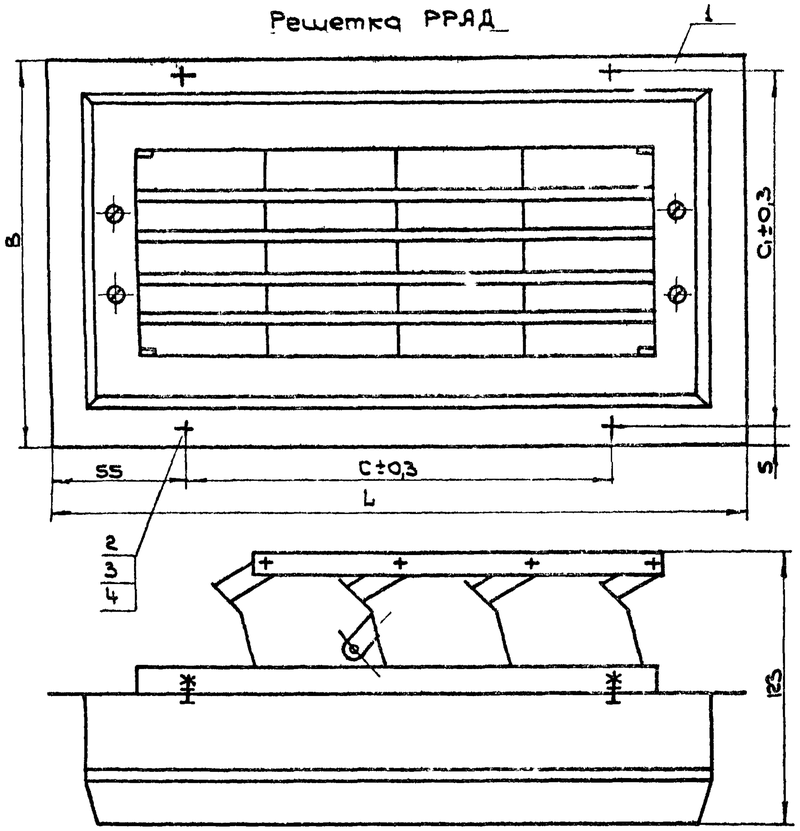

Решетка РРБД

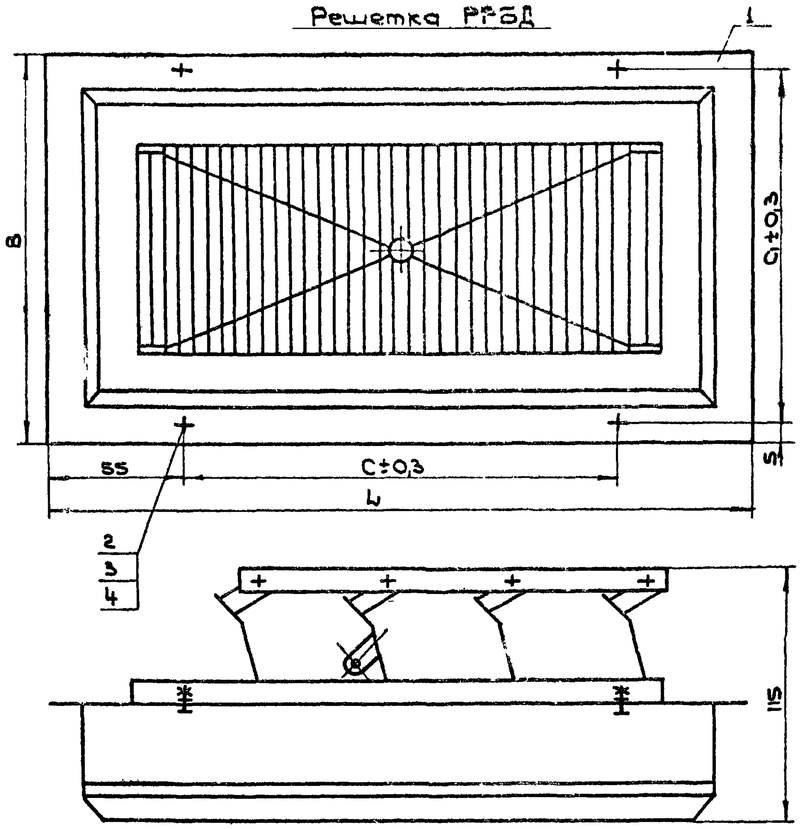

Решетка РРВД

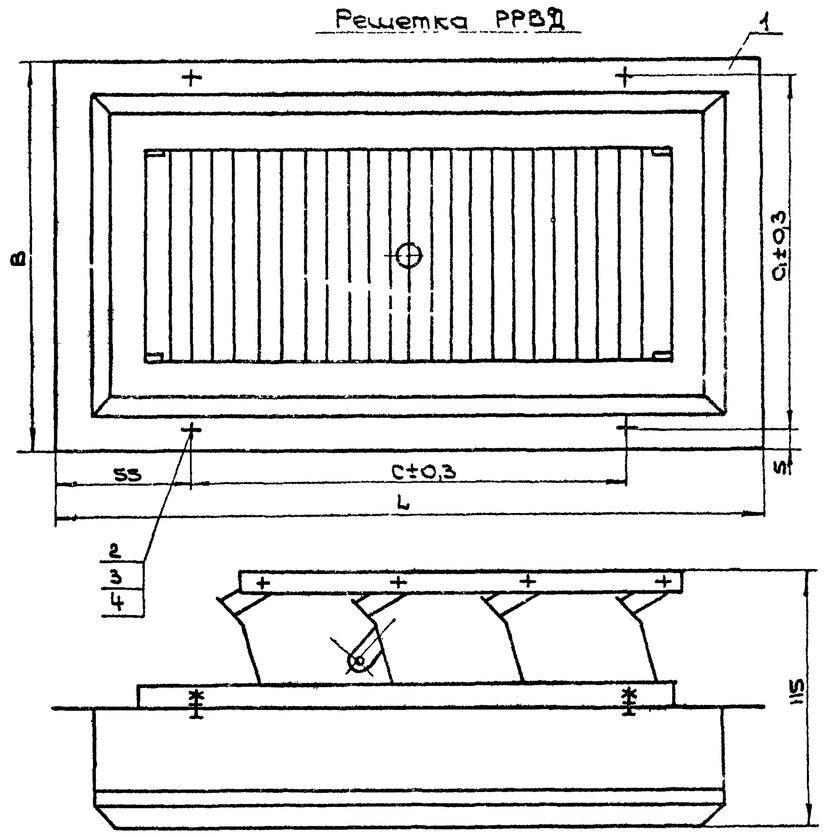

Обозначение	Позиции поз. 1	Размеры, мм L	B	C1	C	Масса, кг
РРЯД 1	РРЯГ 1	268	168	158	158	1,446
РРЯД 2	РРЯГ 2	468	168	158	358	2,424
РРЯД 3	РРЯГ 3	268	268	258	158	2,135
РРЯД 4	РРЯГ 4	468	268	258	358	3,412
РРЯД 5	РРЯГ 5	668	268	258	558	4,842

Поз.	Обозначение	Наименование	Кол.	Материал	Масса 1 шт.	Масса Общ.	Примечан.
4	ГОСТ 11371-68	Шайба 4-011	4	Сталь 20	0,0003	0,0012	
3	ГОСТ 5915-70	Гайка М4-011	4	Сталь 20	0,0008	0,0032	
2	ГОСТ 1491-62	Винт М4х14-011	4	Сталь 20	0,002	0,008	
1	РРЯГ1÷РРЯГ5	Решетка	1	Сборка	—	—	Лист 5

Спецификация решетки РРЯД

Обозначение	Позиции поз. 1	Размеры, мм L	B	C1	C	Масса, кг
РРБД 1	РРБГ 1	268	168	158	158	1,332
РРБД 2	РРБГ 2	468	168	158	358	2,245
РРБД 3	РРБГ 3	268	268	258	158	1,902
РРБД 4	РРБГ 4	468	268	258	358	3,122
РРБД 5	РРБГ 5	668	268	258	558	4,312

Поз.	Обозначение	Наименование	Кол.	Материал	Масса 1 шт.	Масса Общ.	Примечание
4	ГОСТ 11371-68	Шайба 4-011	4	Сталь 20	0,0003	0,0012	
3	ГОСТ 5915-70	Гайка М4-011	4	Сталь 20	0,0008	0,0032	
2	ГОСТ 1491-62	Винт М4х14-011	4	Сталь 20	0,002	0,008	
1	РРБГ1÷РРБГ5	Решетка	1	Сборка	—	—	Лист 5

Спецификация решетки РРБД

Обозначение	Позиции поз. 1	Размеры, мм L	B	C1	C	Масса, кг
РРВД 1	РРВГ 1	268	168	158	158	1,332
РРВД 2	РРВГ 2	468	168	158	358	2,272
РРВД 3	РРВГ 3	268	268	258	158	1,902
РРВД 4	РРВГ 4	468	268	258	358	3,302
РРВД 5	РРВГ 5	668	268	258	558	4,592

Поз	Обозначение	Наименование	Кол.	Материал	Масса 1 шт.	Масса Общ.	Примечание
4	ГОСТ 11371-68	Шайба 4-011	4	Сталь 20	0,0003	0,0012	
3	ГОСТ 5915-70	Гайка М4-011	4	Сталь 20	0,0008	0,0032	
2	ГОСТ 1491-62	Винт М4х14-011	4	Сталь 20	0,002	0,008	
1	РРВГ1÷РРВГ5	Решетка	1	Сборка	—	—	Лист 5

Спецификация решетки РРВД

ТД	Решетки воздухоприточные, тип РР	Серия 1.494-8	
1971	Решетки РРЯД, РРБД, РРВД. Общий вид	Лист	6

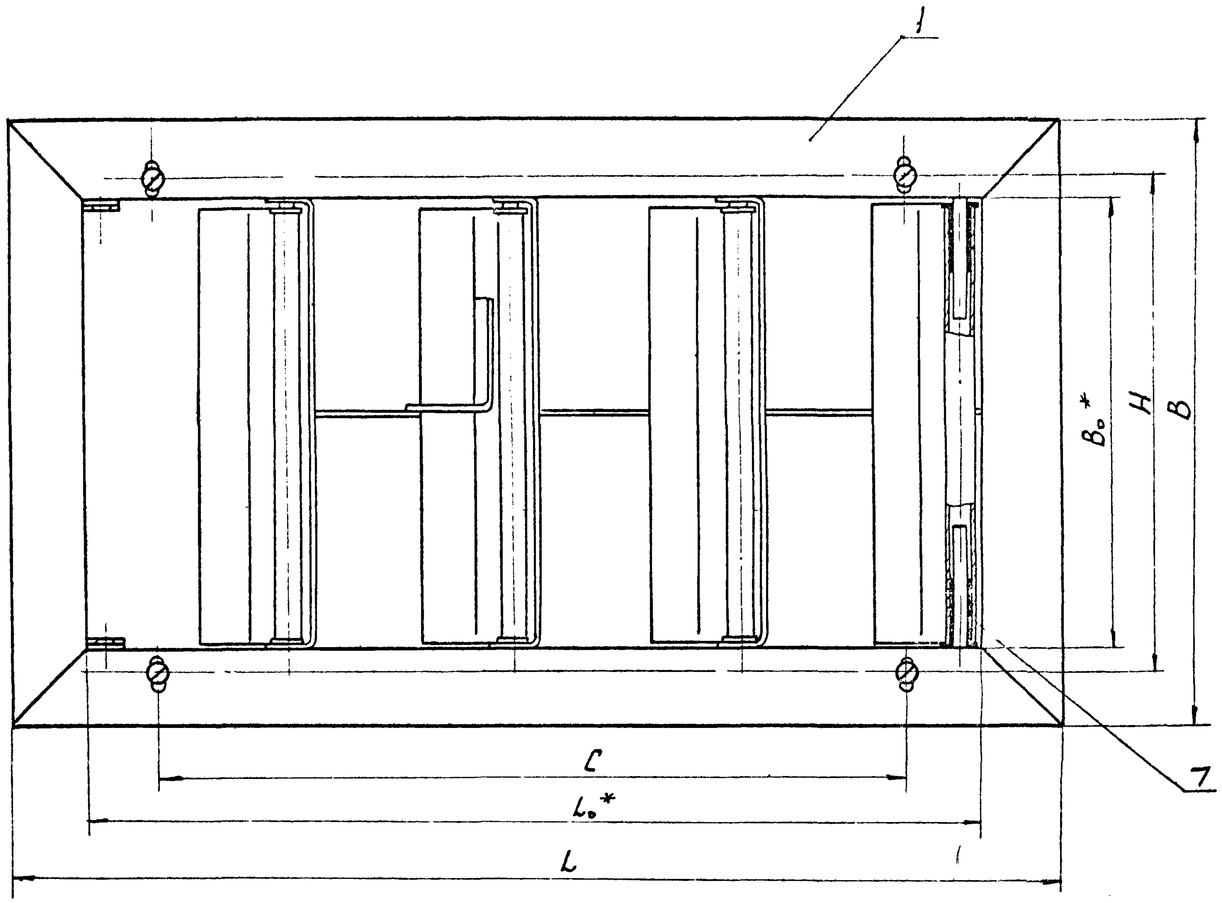

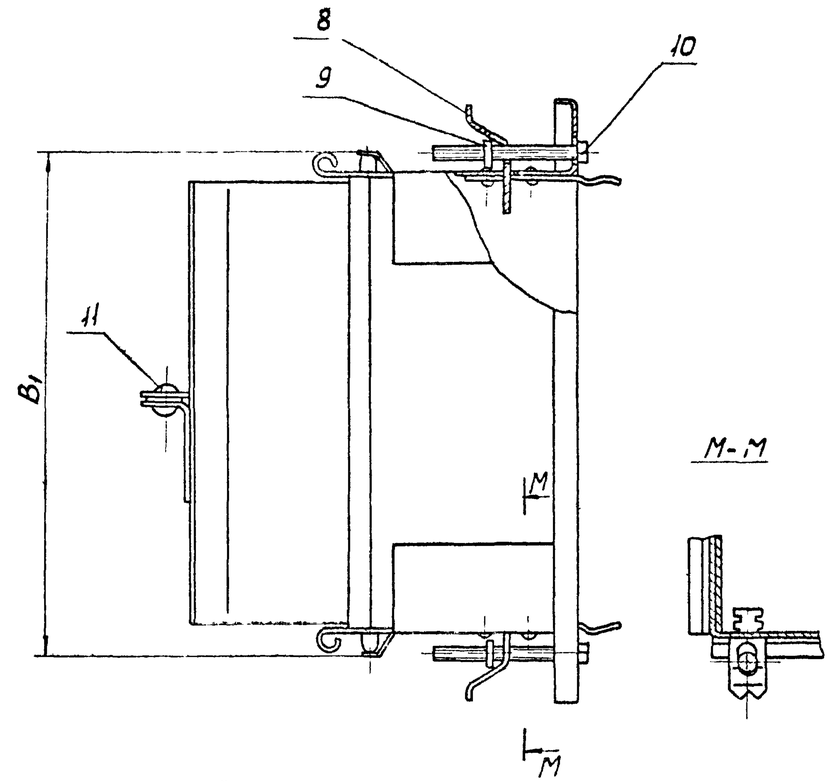

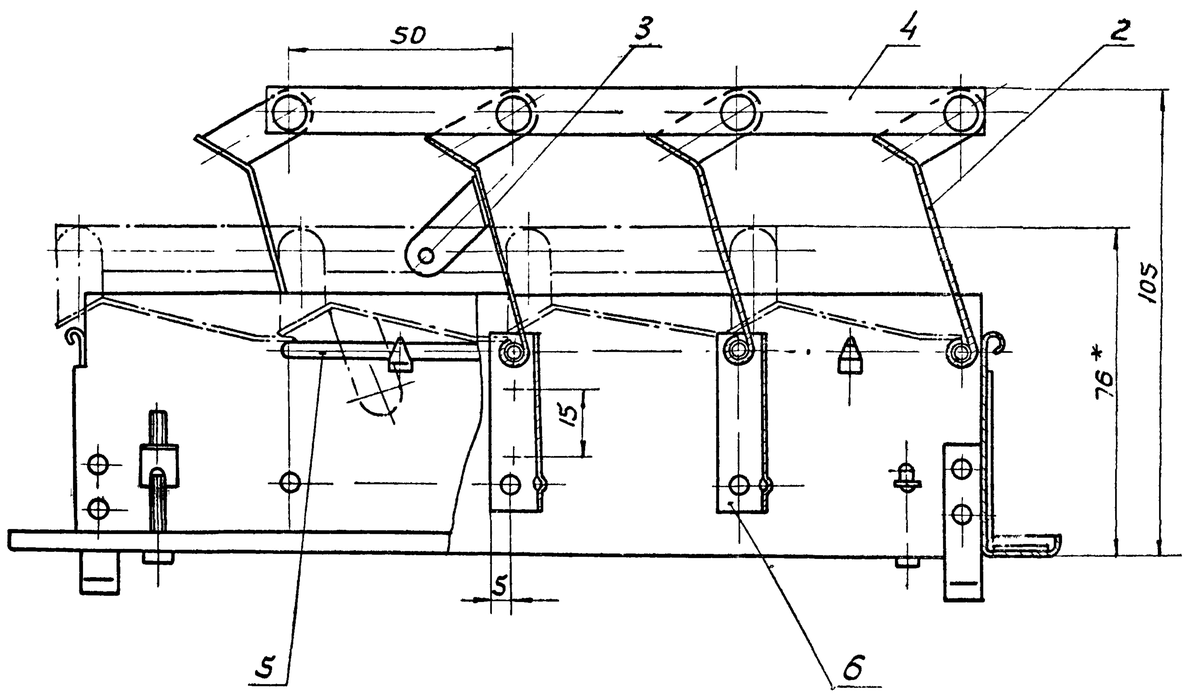

1. * Размеры для справок.
2. См совместно с листом 8.
3. При заказе решеток РР без дополнительных решеток пружину РР1-0104 (см. лист 9) не ставить.

поз	Обозначение	Наименование	кол	Материал	1 шт	Общ масса	Примечание
11	ГОСТ 12638-67	Заклепка 4х6		Ст.2	—	—	
10	ГОСТ 1491-62	Винт М3х30		Сталь 10	—	—	
9	РР1-0006	Гайка	см. табличку 1 лист 8	Сталь 35	—	—	лист 8
8	РР1-0005	Планка		Сталь 65Г	—	—	лист 8
7	РР1-0004	Втулка		—	—	—	лист 13
6	РР1-0003 РР3-0003	Ребро направляющее		МСт. 2кп	—	—	лист 12
5	РР1-0002	Ось		МСт.2	—	—	лист 12
4	РР1-0001 РР2-0001 РР5-0001	Тяга		Ст3	—	—	лист 12
3	РР1-03÷ РР3-03	Створка направляющая		Сварка	—	—	лист 13
2	РР1-02÷ РР3-02	Створка		Сварка			лист 11
1	РР1-01÷ РР5-01	Корпус		Сварка	—	—	лист 9

Спецификация

ТП 1971	Решетки воздухоприточные, тип РР	Серия 1.494-8	
	Решетка запорно-регулирующая РР1÷РР5 Общий вид	Лист	7

▽2 (▽)

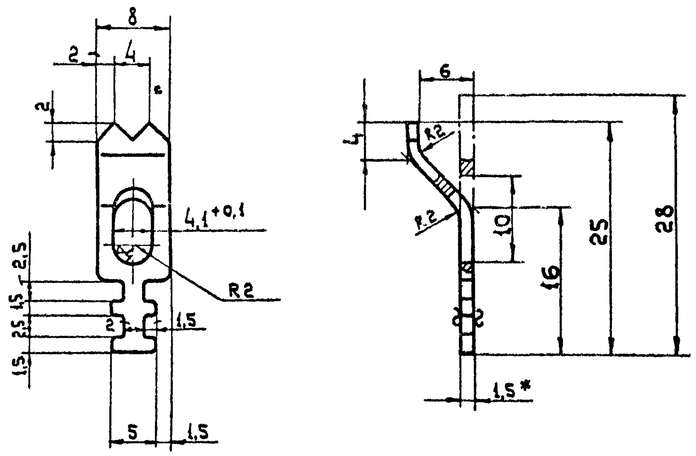

1. Неуказанные радиусы не более 1 мм.
2. * Размер для справок.

	РР1 - 0005	Планка	Сталь 65Г ГОСТ 1050-60	–	0,0026	8
М2:1	Обозначение	Наименование	Материал	Сортамент	Масса	Лист

▽2(▽)

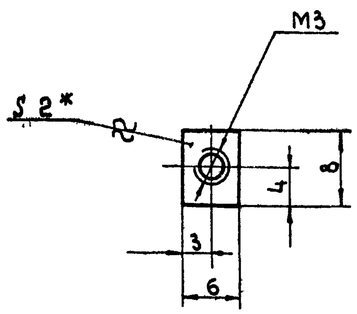

* Размер для справок.

	РР1-0006	Гайка	Сталь 35 ГОСТ 1050-60	—	0,001	8
М 2:1	Обозначение	Наименование	Материал	Сортамент	Масса	Лист

Таблица 1

Обозначение		№ № позиций										
		1	2	3	4	5	6	7	8	9	10	11
РР1	деталь	РР1-01	РР1-02	РР1-03	РР1-0001	РР1-0002	РР1-0003	РР1-0004	РР1-0005	РР1-0006	—	—
	Количество	1	3	1	1	2	3	8	4	4	4	4
РР2	деталь	РР2-01	РР1-02	РР1-03	РР2-0001	РР1-0002	РР1-0003	РР1-0004	РР1-0005	РР1-0006	—	—
	Количество	1	7	1	1	4	7	16	4	4	4	8
РР3	деталь	РР3-01	РР3-02	РР3-03	РР1-0001	РР1-0002	РР3-0003	РР1-0004	РР1-0005	РР1-0006	—	—
	количество	1	3	1	1	2	3	8	4	4	4	4
РР4	деталь	РР4-01	РР3-02	РР3-03	РР2-0001	РР1-0002	РР3-0003	РР1 0004	РР1-0005	РР1-0006	—	—
	количество	1	7	1	1	4	7	16	4	4	4	8
РР5	деталь	РР5-01	РР3-02	РР3-03	РР5-0001	РР1-0002	РР3-0003	РР1-0004	РР1-0005	РР1-0006	—	—
	Количество	1	11	1	1	6	11	24	6	6	6	12

Таблица 2

Обозначение	Размеры, мм.							Масса, кг
	B_0	L_0	L	B	B_1	C	H	
РР1	100	200	234	134	107	166	110	0,9
РР2	100	400	434	134	107	366	110	1,6
РР3	200	200	234	234	207	166	210	1,3
РР4	200	400	434	234	207	366	210	2,2
РР5	200	600	634	234	207	566	210	3,1

См. совместно с листом 7

ТП	Решетки воздухоприточные, тип РР		Серия 1.494-8
1971	Решетка запорно-регулирующая РР1÷РР5 Общий вид. Детали	Лист	8

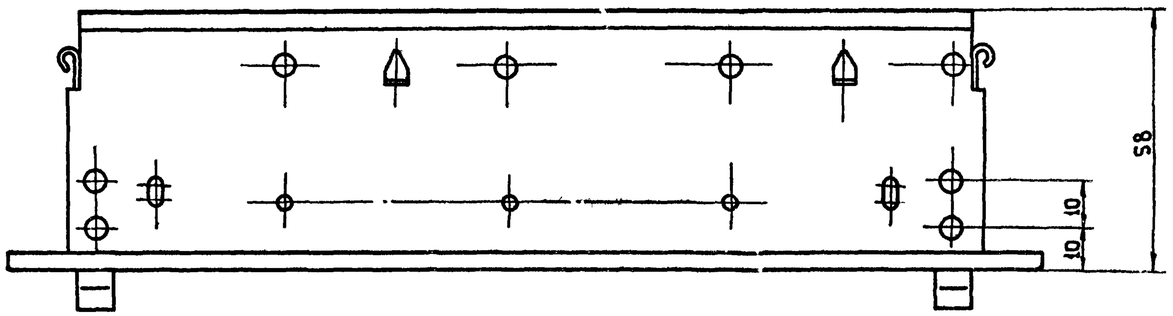

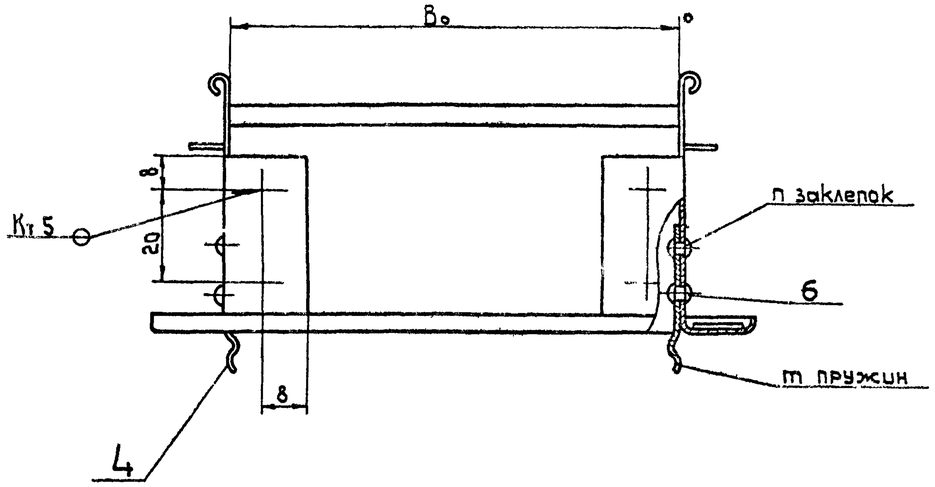

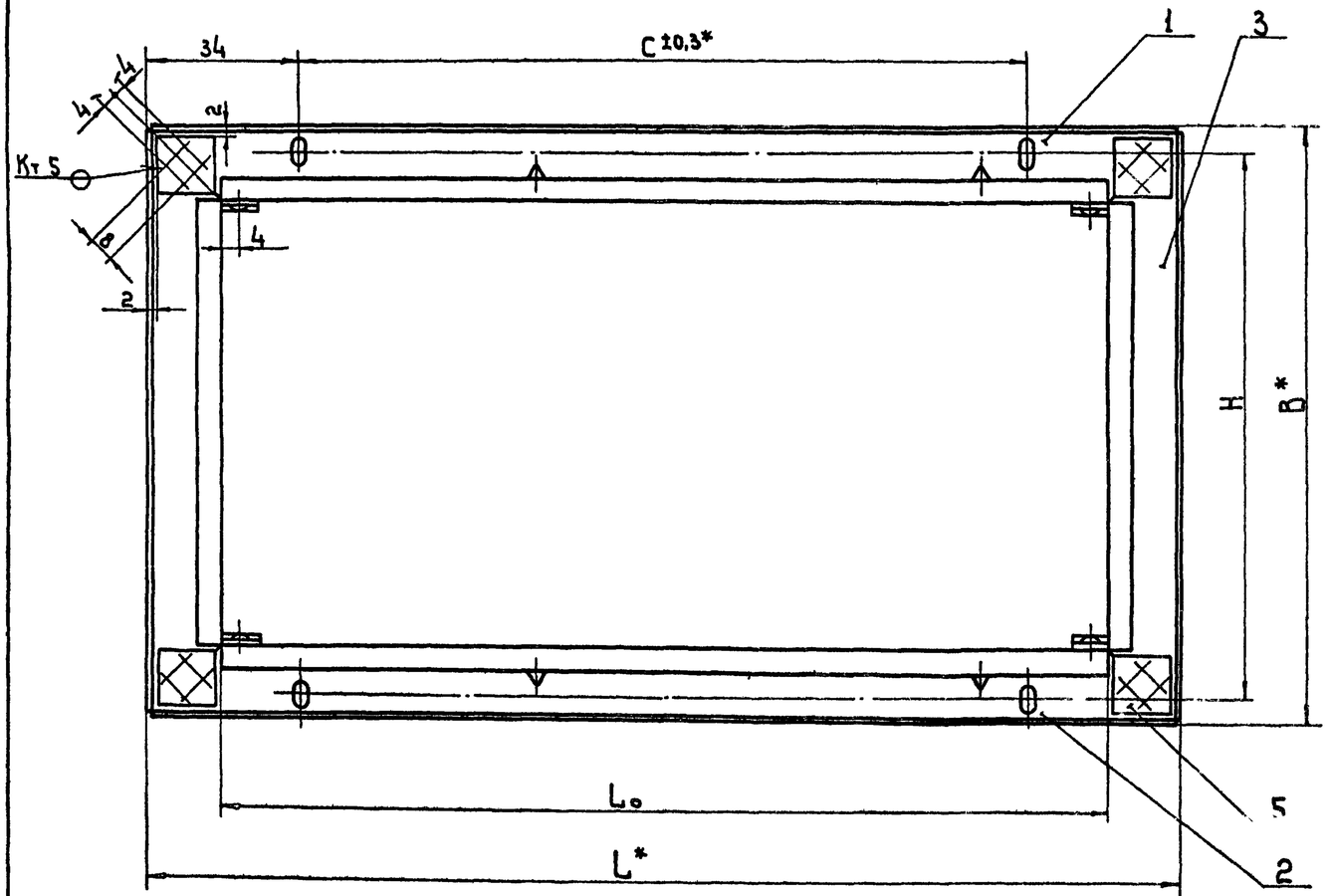

Обозначение	Позиции			Размеры мм						Количество		Масса кг
	Поз. 1	Поз. 2	Поз. 3	B₀	L₀	B	L	C	H	m	n	
PP1 - 01	PP1-0101	PP1 - 0102	PP1 -0103	100	200	134	234	166	110	4	8	0,49
PP2 - 01	PP2-0101	PP2-0102	PP1-0103	100	400	134	434	366	110	6	12	0,76
PP3 - 01	PP1 0101	PP1-0102	PP3-0103	200	200	234	234	166	210	4	8	0,61
PP4 - 01	PP2-0101	PP2-0102	PP3-0103	200	400	234	434	366	210	6	12	0,86
PP5-01	PP5-0101	PP5-0102	PP3-0103	200	600	234	634	566	210	6	12	1,14

* Размеры для справок.

Поз.	Обозначение	Наименование	Кол	Материал	Масса 1 шт.	Масса общ.	Примечание
6	ГОСТ 10299-68	Заклепка 3×5	См. табл.	Ст. 2	–	–	
5	PP1-0105	Платик 12×12	4	Лист $\frac{0,1\ ГОСТ\ 3680-57}{МСт2кп\ ГОСТ\ 501-58}$	0,001	0,004	БЧ
4	PP1-0104	Пружина	См табл.	Сталь 65г		–	Лист 18
3	PP1-0103 PP3-0103	Боковина	2	Мст2 кп	–	–	Лист 11
2	PP1 0102 PP2-0102 PP5-0102	Стенка нижняя	1	Мст2 кп.	–	–	Лист 10
1	PP1-0101 PP2-0101 PP5 0101	Стенка верхняя	1	Мст 2 кп	–	–	Лист 10

Спецификация

ГД	Решетки воздухоприточные, тип PP	Серия 1.494-8	
1971	Корпус PP1-01 ÷ PP5-01. Узел	Лист	9

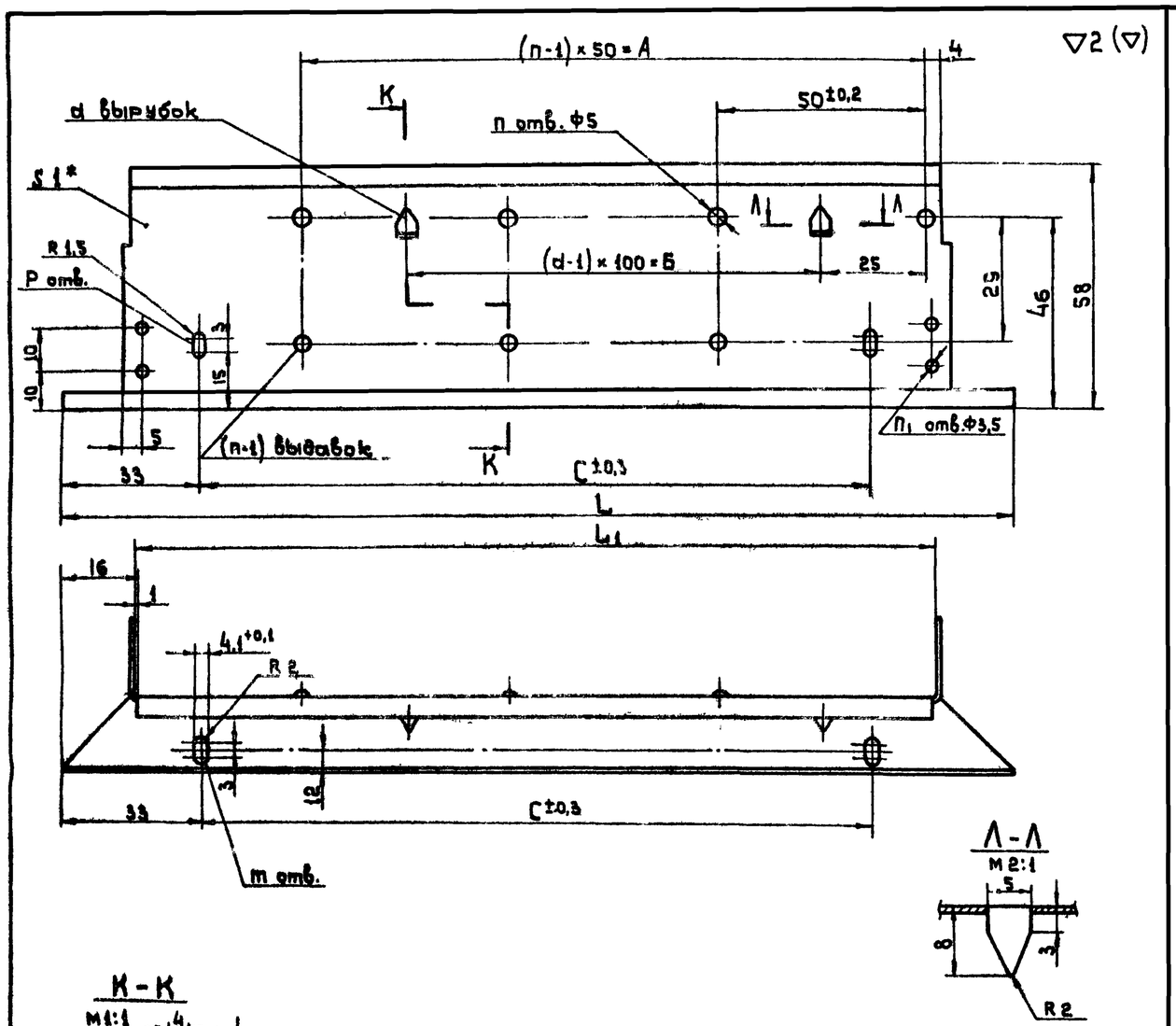

Обозначение	Размеры, мм					Количество					Масса, кг
	A	Б	C	L_1	L	d	P	n	m	n_1	
PP1 - 0102	150	100	166	202	232	2	2	4	2	4	0,16
PP2 - 0102	350	300	366	402	432	4	2	8	2	6	0,29
PP5 - 0102	550	500	566	602	632	6	3	12	3	6	0,42

1. Внутренние радиусы гиба 1 мм.
2. Ширина развернутой детали 84 мм.
3. * Размер для справок.

PP1 - 0102 PP2 - 0102 PP5 - 0102	Стенка нижняя	M Ст2 кп ГОСТ 501-58	Лист В1,0 ГОСТ 3680-57	См. таблицу	10
Обозначение	Наименование	Материал	Сортамент	Масса	Лист

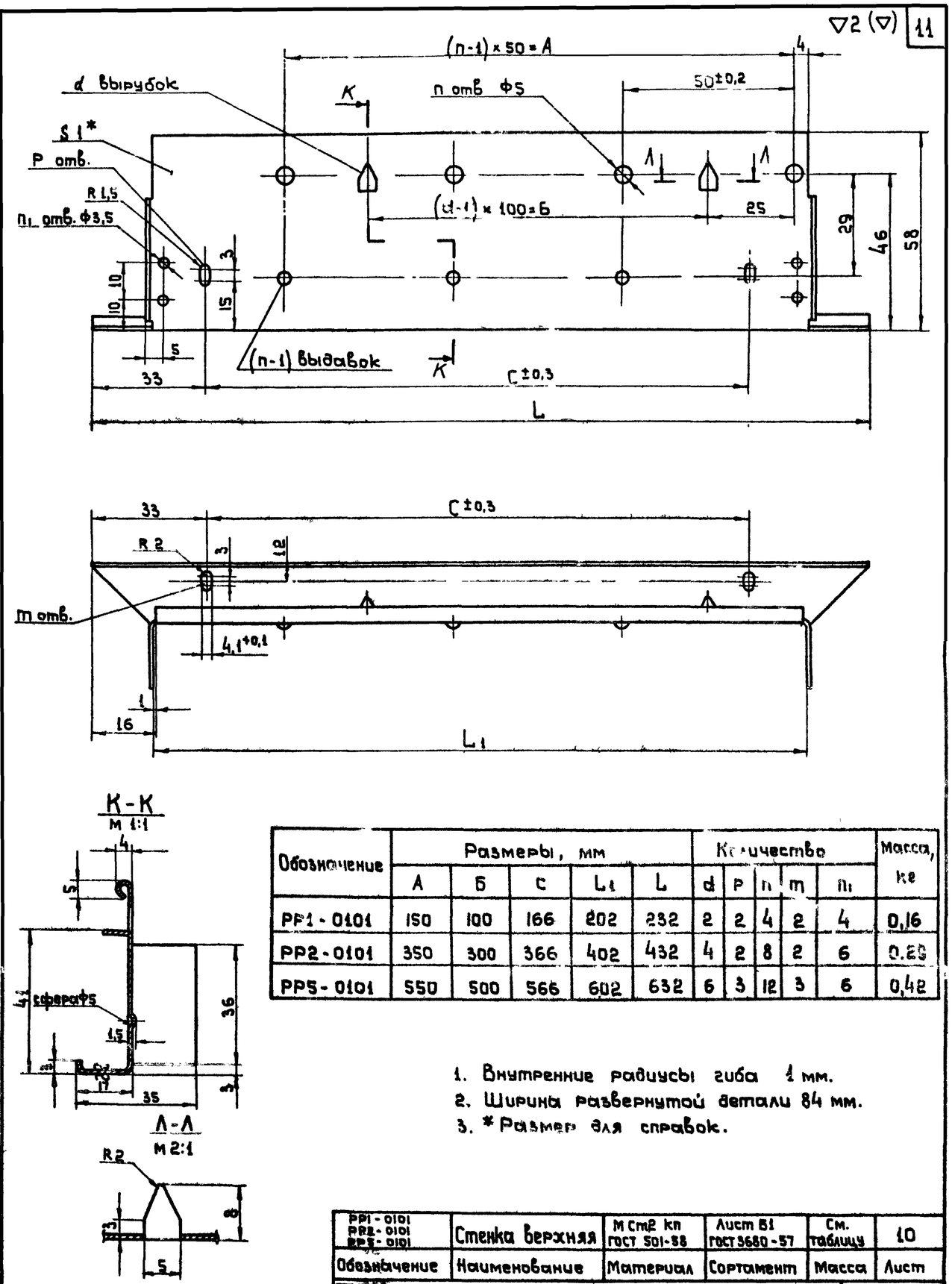

Обозначение	Размеры, мм					Количество					Масса, кг
	A	Б	C	L_1	L	d	P	n	m	n_1	
PP1 - 0101	150	100	166	202	232	2	2	4	2	4	0,16
PP2 - 0101	350	300	366	402	432	4	2	8	2	6	0,29
PP5 - 0101	550	500	566	602	632	6	3	12	3	6	0,42

1. Внутренние радиусы гиба 1 мм.
2. Ширина развернутой детали 84 мм.
3. * Размер для справок.

PP1 - 0101 PP2 - 0101 PP5 - 0101	Стенка верхняя	M Ст2 кп ГОСТ 501-58	Лист В1 ГОСТ 3680-57	См. таблицу	10
Обозначение	Наименование	Материал	Сортамент	Масса	Лист

ТП	Решетки воздухоприточные, тип PP		Серия 1.494-8
1971	Детали	Лист	10

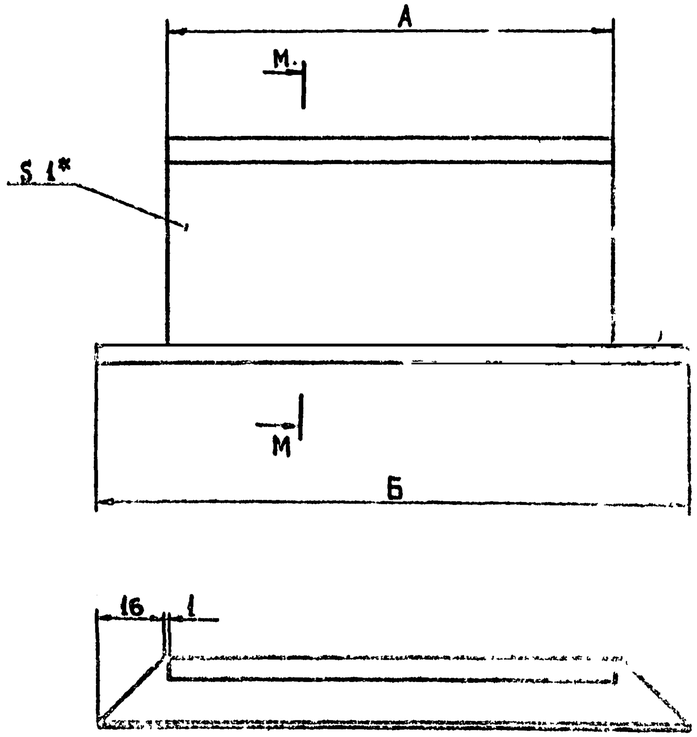

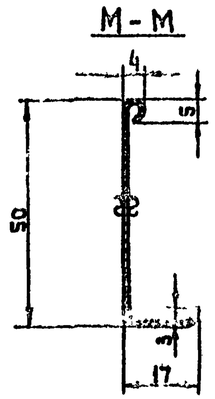

Обозначение	Размеры, мм		Масса, кг
	А	Б	
PP1 - 0103	98	132	0,062
PP3 - 0103	198	232	0,125

1. Ширина развернутой детали 76 мм.
2. Внутренние радиусы гиба 1 мм.
3. * Размер для справок.

PP1-0103 PP3-0103	Боковина	М Ст.2 кп ГОСТ 501-58	Лист 61,0 ГОСТ 8680-57	См. таблицу	11
Обозначение	Наименование	Материал	Сортамент	Масса	Лист

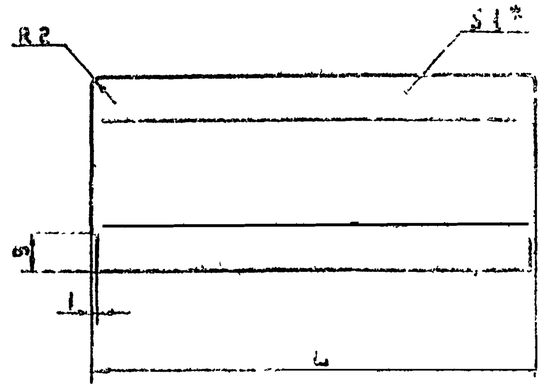

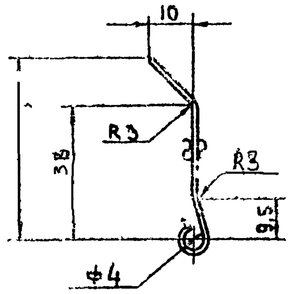

Обозначение	L	Масса кг
PP1 - 0201	98	0,043
PP3 - 0201	198	0,087

1. Ширина развернутой детали 68 мм.
2. * Размер для справок.

PP1 - 0201 PP3 - 0201	Створка	М Ст.2 кп ГОСТ 501-58	Лист 61,0 ГОСТ 8680-57	См. таблицу	11
Обозначение	Наименование	Материал	Сортамент	Масса	Лист

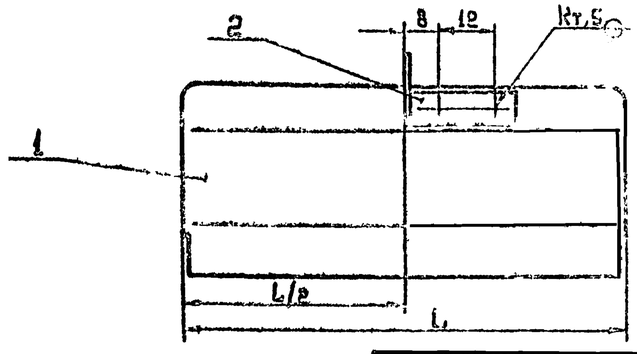

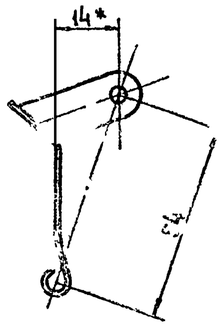

Обозначение	Детали поз. 1	L	Масса, кг: детали	Масса, кг: общий
PP1-02	PP1-0201	98	0,043	0,047
PP3-02	PP2-0001	198	0,087	0,091

* Размер для справок.

Поз.	Обозначение	Наименование	Кол	Материал	Масса 1 шт.	Масса Общ.	Примечание
2	PP1-0202	Ушко	1	Лист 61,0 ГОСТ 8680-57 М Ст.2кп ГОСТ 501-58	0,0037	0,0037	Лист 12
1	PP1-0201 PP3-0201	Створка	1	Лист 61,0 ГОСТ 8680-57 М Ст.2кп ГОСТ 501-58	См. табл.	См. табл.	Лист 11

Спецификация

ГП	Решетки воздухоприточные, тип РР		Серия 1.494-8
1971	Створка PP1-02, PP3-02. Узел: Детали	Лист	11

▽2(▽)

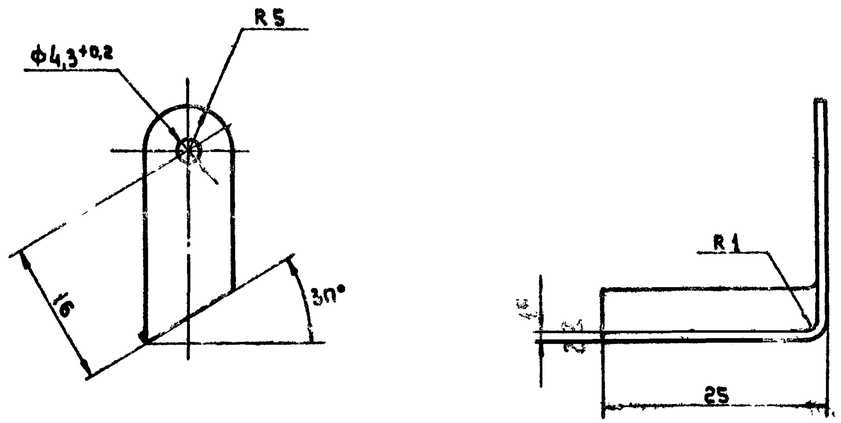

1. Длина развернутой детали 48 мм.
2. * Размер для справок.

Обозначение	Наименование	Материал	Сортамент	Масса	Лист
PP1-0202	Ушко	М Ст.2 кп ГОСТ 501-58	Лист Б1,0 ГОСТ 3680-57	0,0037	12

М 2:1

▽2(▽)

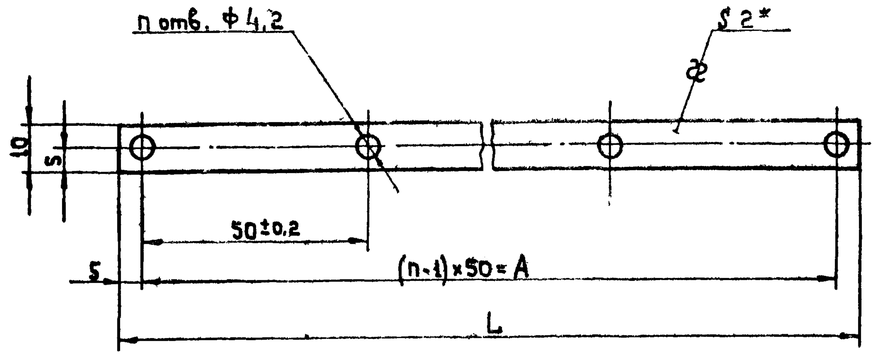

Обозначение	Размеры, мм L	Размеры, мм A	n	Масса, кг
PP1-0001	160	150	4	0,025
PP2-0001	360	350	8	0,056
PP5-0001	560	550	12	0,088

* Размер для справок

Обозначение	Наименование	Материал	Сортамент	Масса	Лист
PP1-0001 PP2-0001 PP5-0001	Тяга	Ст.3 ГОСТ 501-58	Лист Б2 ГОСТ 3680-57	См. таблицу	12

М 1:1

▽2(▽)

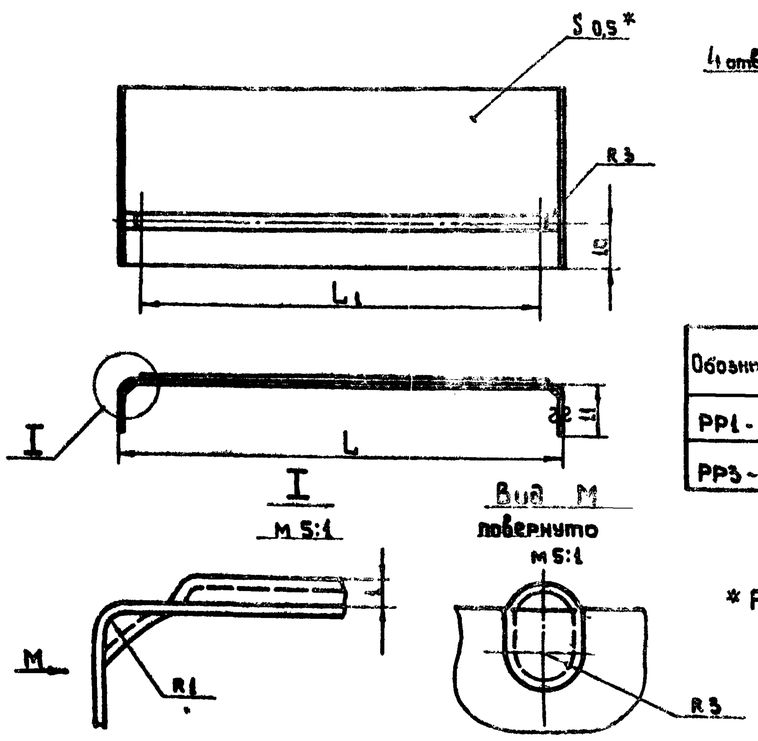

Обозначение	Размеры, мм L	L1	L разв.	Масса, кг
PP1-0003	100	90	120	0,02
PP3-0003	200	190	220	0,034

* Размер для справок.

Обозначение	Наименование	Материал	Сортамент	Масса	Лист
PP1-0003 PP3-0003	Ребро направляющее	М Ст.2 кп ГОСТ 501-58	Лист Б0,5 ГОСТ 3680-57	См. таблицу	12

▽2(▽)

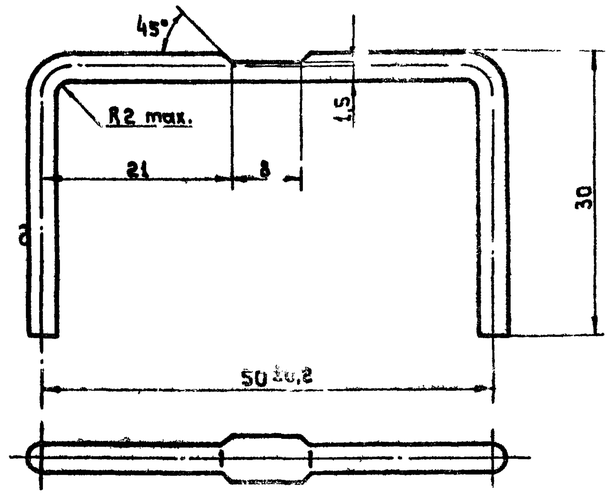

Длина развернутой детали 105 мм.

Обозначение	Наименование	Материал	Сортамент	Масса	Лист
PP1-0002	Ось	М Ст. 2	Проволока 2,5 ГОСТ 5282-46	0,04	12

ТП 1971 — Решетки воздухоприточные, тип РР — Серия 1.494-8

Детали

М 2:1 — Лист 12

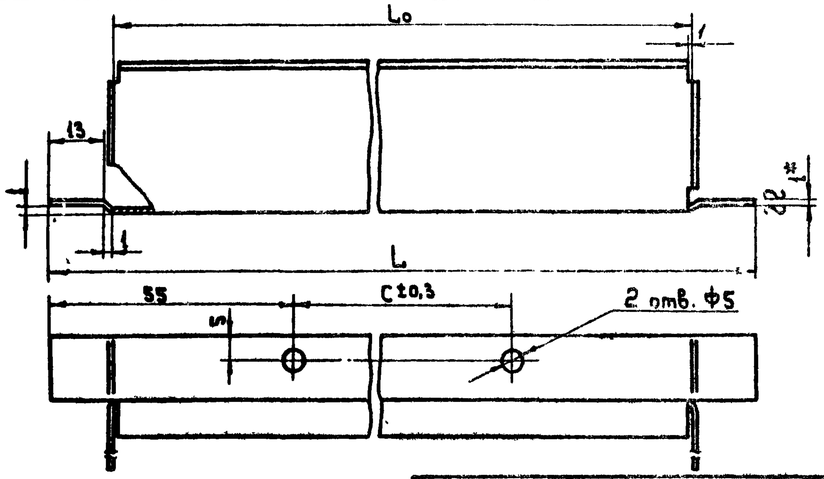

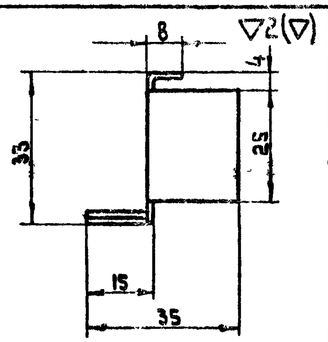

Обозначение	Размеры, мм			Масса, кг
	L	L₀	C	
Г1-0001	268	240	158	0,11
Г2-0001	468	440	358	0,19
Г5-0001	668	640	558	0,27

1. Ширина развернутой детали 54 мм.
2. Радиусы гиба не более 1 мм.
3. * Размер для справок.

	Г1-0001 Г2-0001 Г5-0001	Стенка	М Ст.2 кп ГОСТ 501-58	Лист Б1,0 ГОСТ 3680-57	См. таблицу	13
М 1:1	Обозначение	Наименование	Материал	Сортамент	Масса	Лист

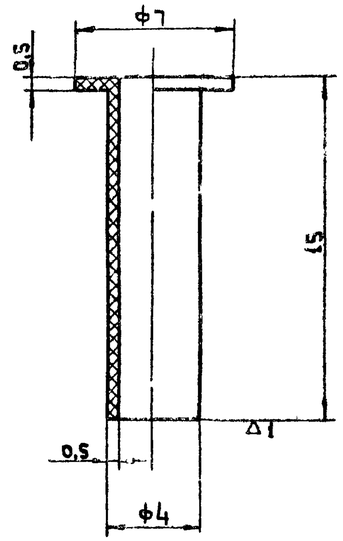

	РР1-0004	Втулка	–	Трубка Б230 3×0,5 МРТУ 605-919-63	0,0002	13
М 5:1	Обозначение	Наименование	Материал	Сортамент	Масса	Лист

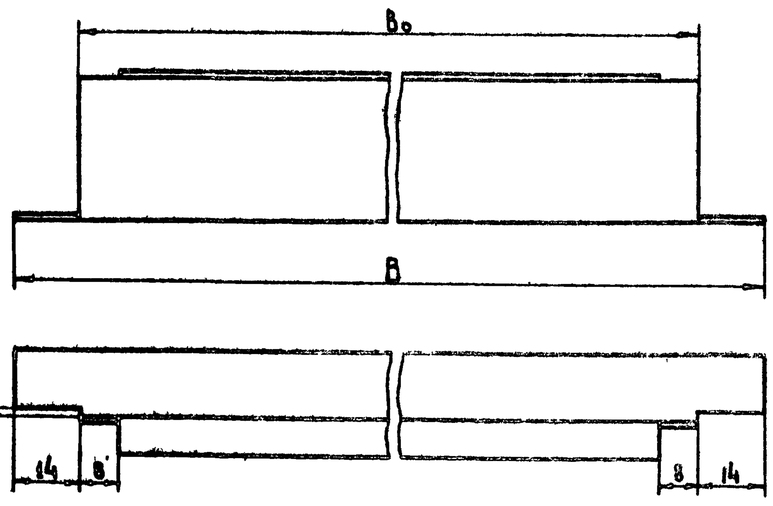

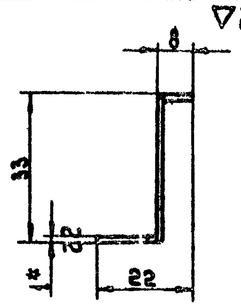

Обозначение	Размеры, мм		Масса, кг
	B₀	B	
Г1-0002	140	168	0,05
Г3-0002	240	268	0,11

1. Ширина развернутой детали 54 мм.
2. Радиусы гиба не более 1 мм.
3. * Размер для справок.

	Г1-0002 Г3-0002	Стенка	М Ст.2 кп ГОСТ 501-58	Лист Б1,0 ГОСТ 3680-57	См. таблицу	13
М 1:1	Обозначение	Наименование	Материал	Сортамент	Масса	Лист

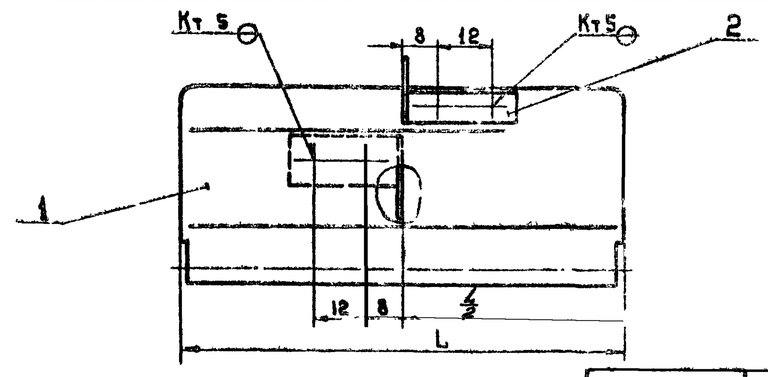

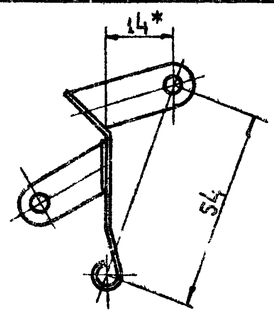

* Размер для справок.

Обозначение	Деталь поз. 1	L, мм	Масса, кг	
			детали	общая
РР1-03	РР1-0201	98	0,043	0,051
РР3-03	РР3-0301	198	0,087	0,095

Поз.	Обозначение	Наименование	Кол.	Материал	1 шт.	Общ.	Примечание
					Масса		
2	РР1-0202	Ушко	2	Лист Б1,0 ГОСТ 3680-57 Масёлка ГОСТ 501-58	0,0037	0,0074	Лист 12
1	РР1-0201 РР3-0201	Створка	1	Лист Б1,0 ГОСТ 3680-57 Масёлка ГОСТ 501-58	См. табл.	См. табл.	Лист 11

Спецификация

ТП	Решетки воздухоприточные, тип РР		Серия 1.494-8
1971	Створка направляющая РР1-03, РР3-03. Узел. Детали	Лист	13

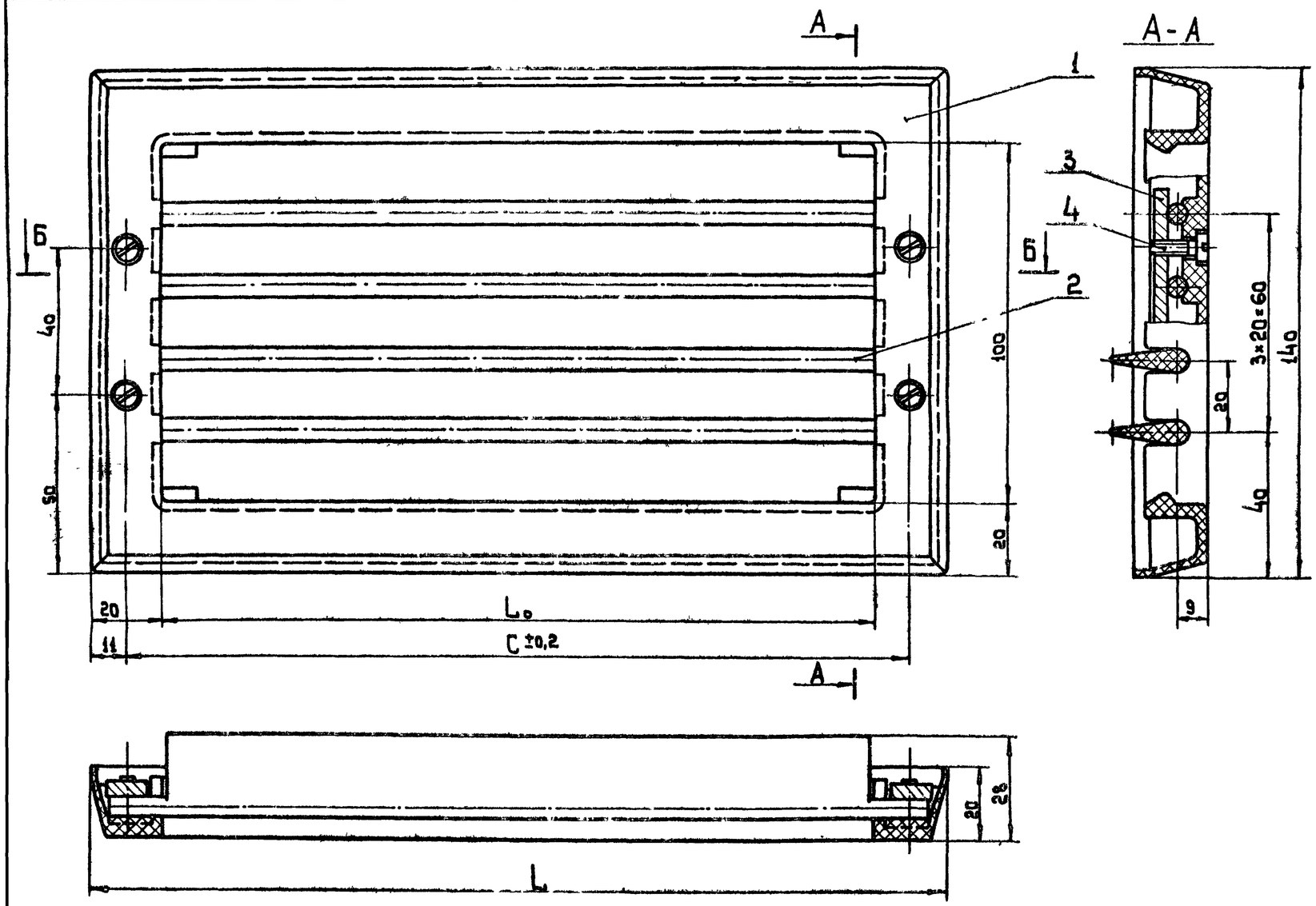

Обозначение	Позиции		Размеры, мм			Масса, кг
	поз. 1	поз. 2	L_0	L	C	
А1	А1-01	А1-02	200	240	218	0,214
А2	А2-01	А1-02	400	440	418	0,332

поз.	Обозначение	Наименование	Кол.	Материал	1 шт.	Общ. масса	Примечание
4	ГОСТ 1491-62	Винт М4×16.014	4	Сталь 20	0,002	0,008	
3	А1-03	Планка	2	Ст.3	0,027	0,054	Лист 18
2	А1-02, А2-02	Створка	4	—	—	—	Лист 18
1	А1-01, А2-01	Корпус	1	—	—	—	Лист 16

Спецификация

ТД	Решетки воздухоприточные, тип РР	Серия 1.494-6	
1971	Регулятор направления А1,А2. Общий вид	Лист	14

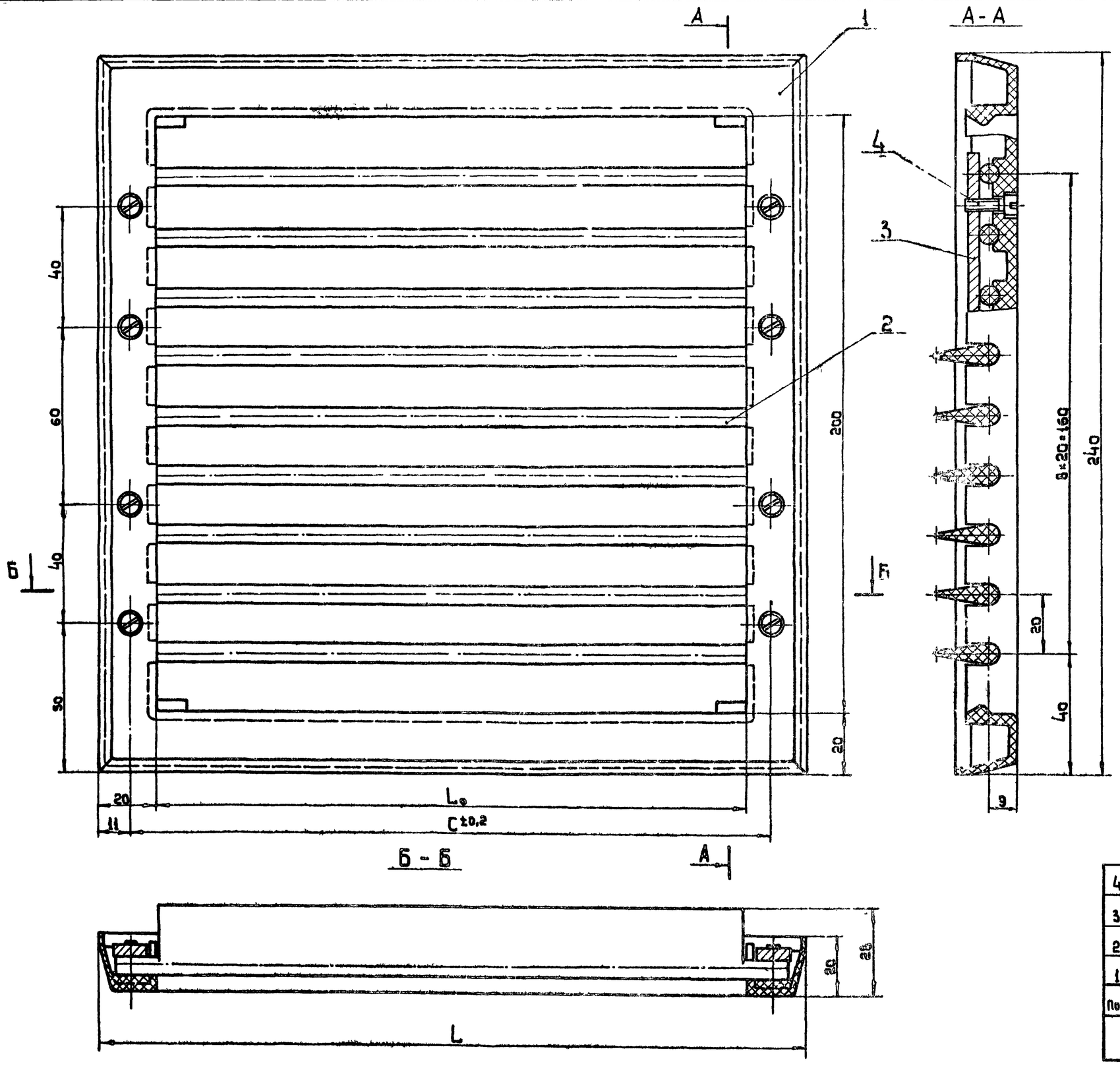

Обозначение	Позиции		Размеры, мм			Масса, кг
	поз. 1	поз. 2	L_0	L	C	
А3	А3-01	А1-02	200	240	218	0,383
А4	А4-01	А2-02	400	440	418	0,6
А5	А5-01	А5-02	600	640	618	0,77

Поз	Обозначение	Наименование	Кол	Материал	Масса 1 шт.	Масса общ.	Примечание
4	ГОСТ 1491-62	Винт М4×16.-014	8	Сталь 20	0,002	0,016	
3	А3-03	Планка	2	Ст.3	0,065	0,13	Лист 18
2	А1-02, А2-02 А5-02	Створка	9	—	—	—	Лист 16
1	А3-01÷А5-01	Корпус	1	—	—	—	Лист 17

Спецификация

ТП	Решетки воздухоприточные, тип РР	Серия 1.494-8	
1971	Регулятор направления А3÷А5. Общий вид	Лист	15

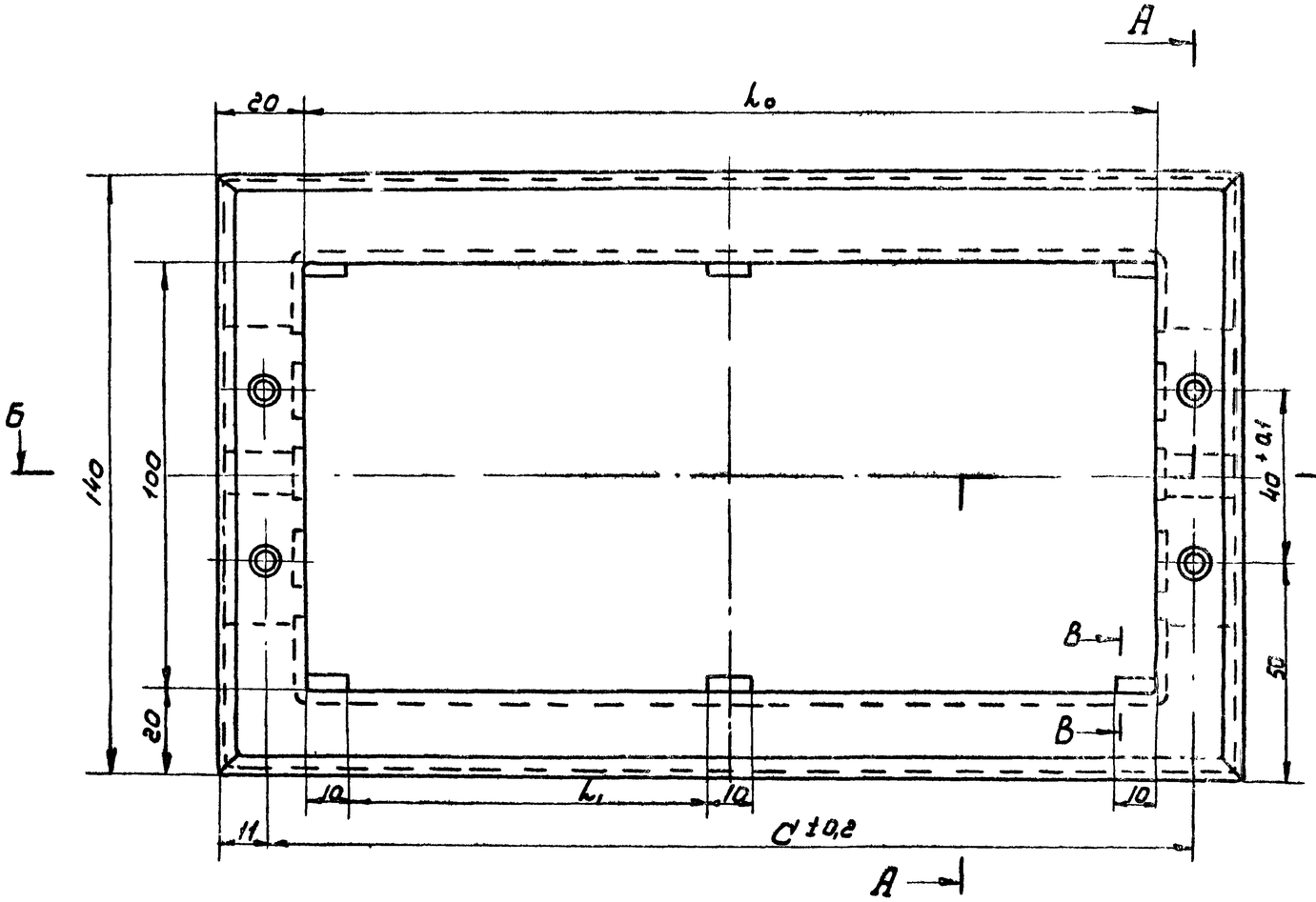

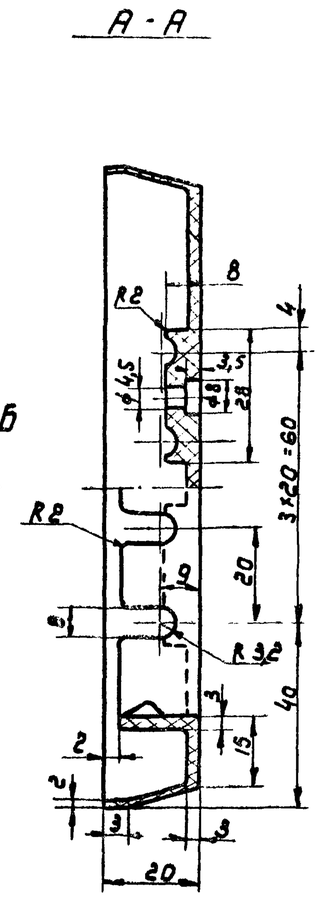

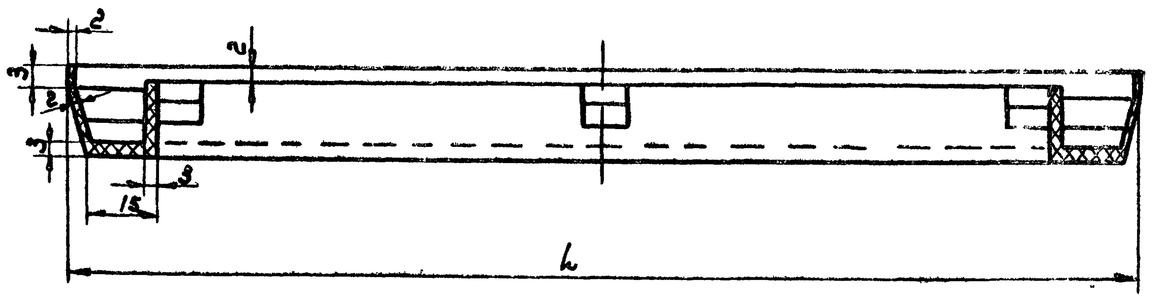

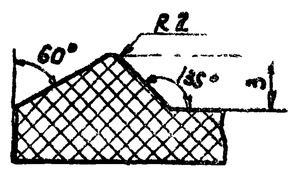

1. Неуказанные литейные уклоны - 5°, литейные радиусы - 0,2 мм.
2. Материал для изготовления решеток выбрать в зависимости от технологического процесса: литьевая масса ПКНД ВТУ ГПХ 395-53; литьевой материал МСН ВТУ МХП М-4355; смола полиамидная 68 ТУ 35-300-61 и др.

Обозначение	Размеры, мм				Масса, кг
	l_0	l	C	l_1	
А1-01	200	240	218	–	0,1
А2-01.	400	440	418	185	0,15

А1-01÷А2-01	Корпус	См. примечание	–	См. таблицу	16
Обозначение	Наименование	Материал	Сортамент	Масса	Лист
ТД	Решетки воздухоприточные, тип РР				Серия 1.494-8
1971	Деталь			Лист	16

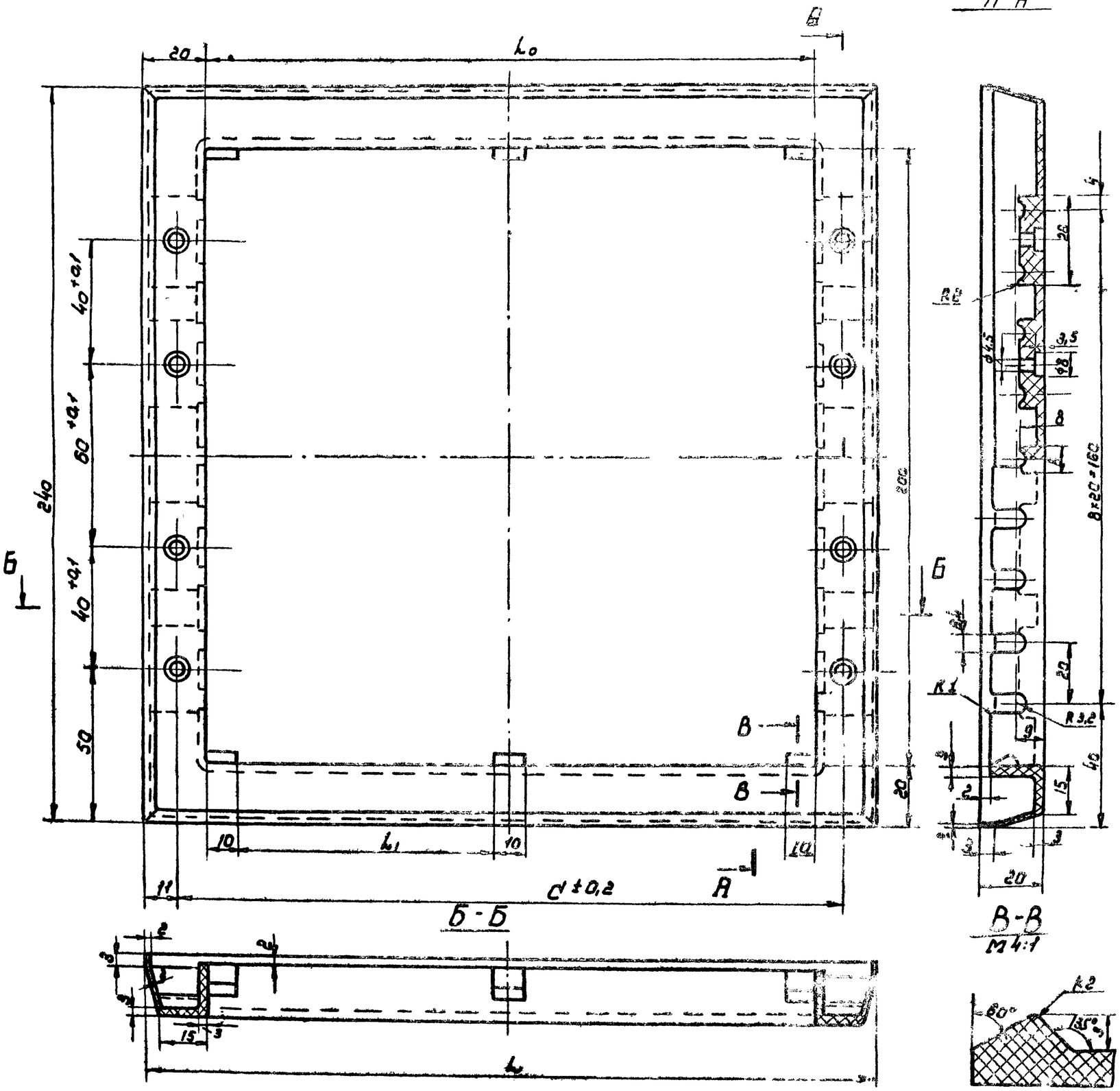

1. Неуказанные литейные уклоны - 5°, литейные радиусы - 0,4мм
2. Материал для изготовления решеток выбрать в зависимости от технологического процесса: литьевая масса ПКНА ВТУ ГПХ 3955; литьевой материал МСН ВТУ МХП М-435-57; смола полиамидная СВТУ 35-300-81 и др

Обозначение	Размеры, мм				Масса кг
	L_0	L	C	L_1	
А3-01	200	240	218	-	0,12
А4-01	400	440	418	185	0,18
А5-01	600	640	618	285	0,22

А3-01÷А5-01	Корпус	см. примечание	-	см. таблицу	17
Обозначение	Наименование	Материал	Сортамент	Масса	Лист

ТД	Решетки воздухоприточные, тип РР	Серия 1.494-8	
1971	Деталь	Лист	17

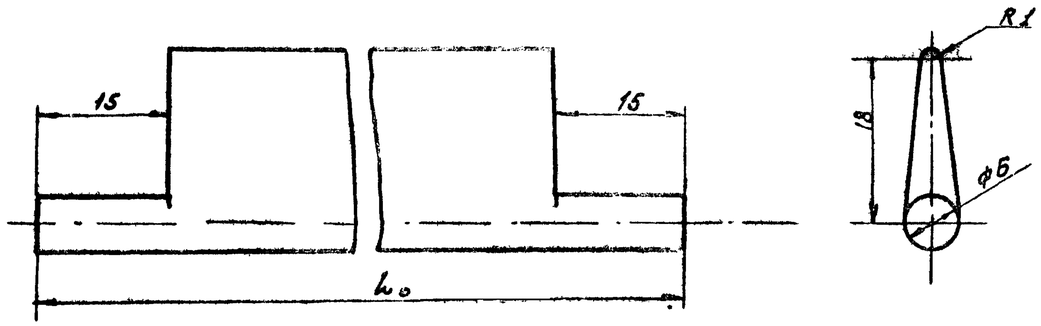

1. Литейные уклоны - 5°.
2. Материал для изготовления решеток выбрать в зависимости от технологического процесса:
литьевая масса ПЕНД ВТУ ГПХ 395-53, литьевой материал МСН ВТУ МХП М-435-57, смола полиамидная 68 ТУ 95-300-61 и др.

Обозначение	L_0, мм	Масса, кг
А1-02	198	0,013
А2-02	398	0,03
А5-02	598	0,045

А1-02, А2-02, А5-02	Створка	Ст. примечание	—	См. таблицу	18
Обозначение	Наименование	Материал	Сортамент	Масса	Лист

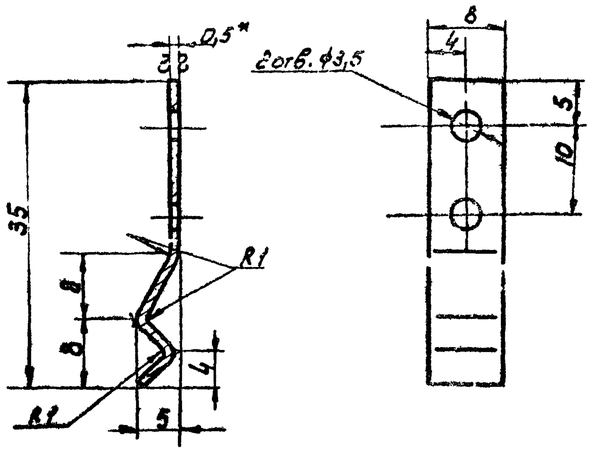

1. Длина развернутой детали 47мм.
2. * Размер для справок.

РР1-0104	Пружина	Сталь 65 ГОСТ 1050-60	Лента 1,0×54 ГОСТ 2614-68	0,014	18
Обозначение	Наименование	Материал	Сортамент	Масса	Лист

М2:1

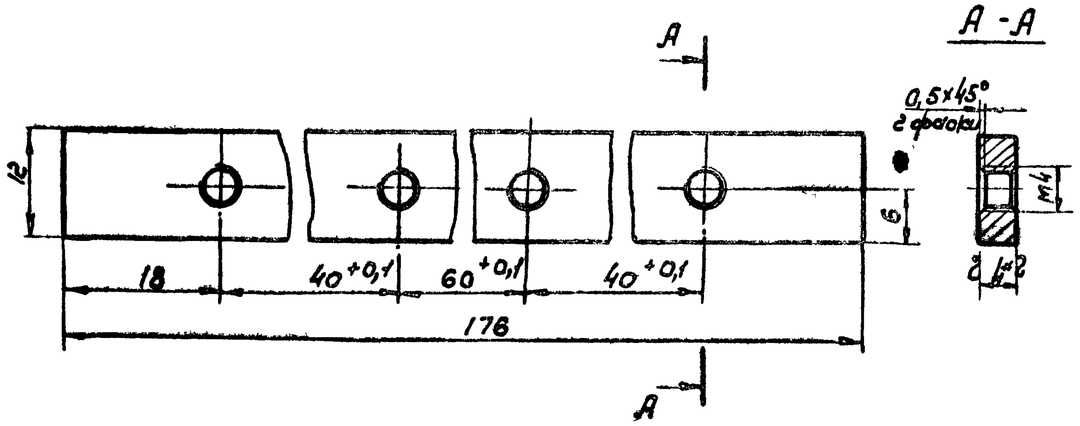

* Размер для справок.

А3-08	Планка	Ст.3 ГОСТ 535-58	Полоса 4×12 ГОСТ 103-57	0,065	18
Обозначение	Наименование	Материал	Сортамент	Масса	Лист

М2:1

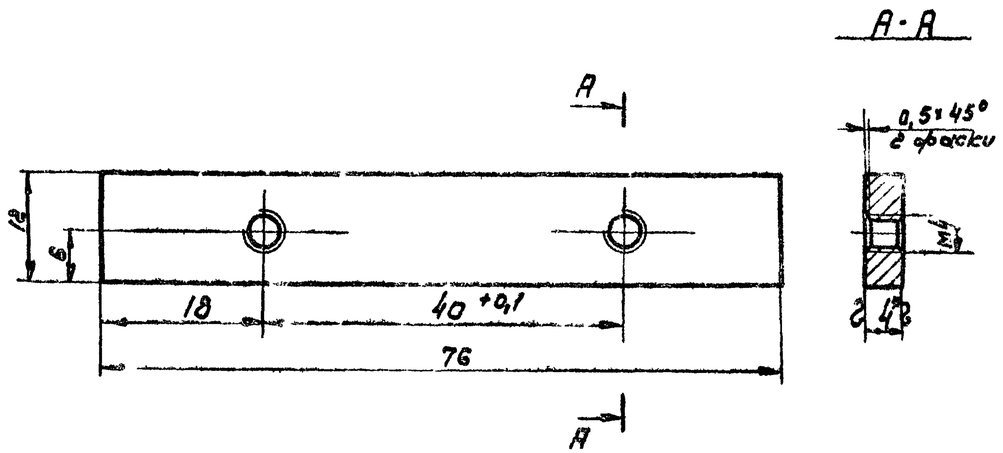

* Размер для справок.

А1-03	Планка	Ст.3 ГОСТ 535-58	Полоса 4×12 ГОСТ 103-57	0,027	18
Обозначение	Наименование	Материал	Сортамент	Масса	Лист

ТД	Решетки воздухоприточные, тип РР		Серия 1.494-8
1971	Детали	Лист	18

М2:1

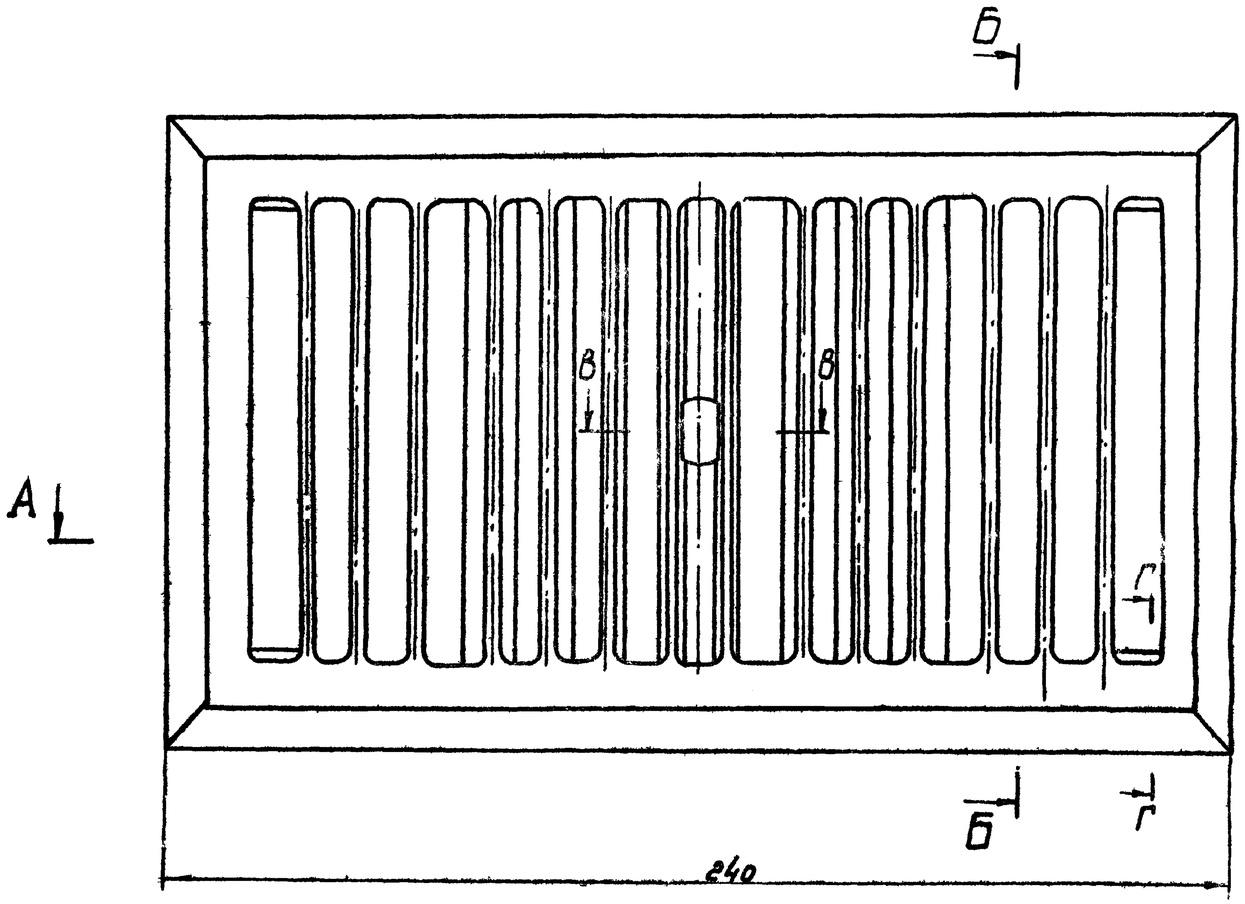

Б - Б

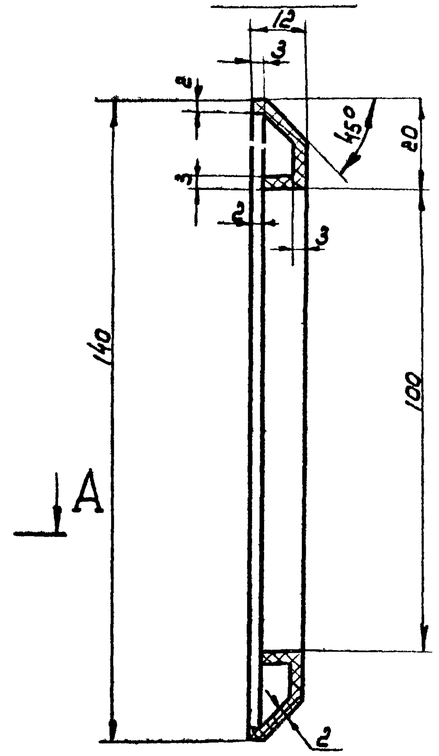

В - В

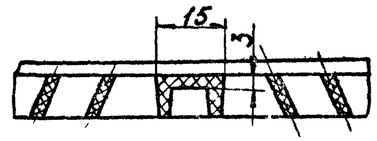

Г-Г
М2:1

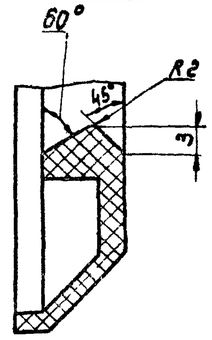

А - А

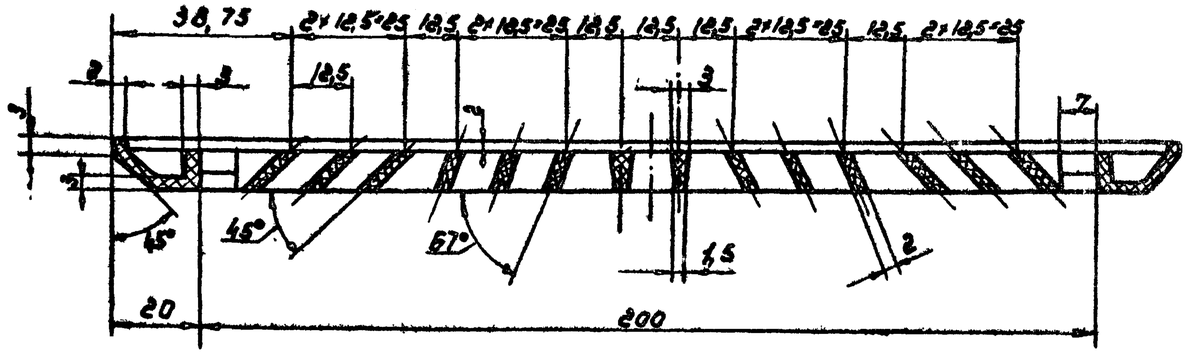

1. Неуказанные литейные уклоны - 5°, литейные радиусы - 0,2 мм.
2. Материал для изготовления решеток выбрать в зависимости от технологического процесса:
литьевая масса ПКНД ВТУ ГПХ 395-53;
литьевой материал МСК ВТУ МХП М-435-57;
смола полиамидная 68 ТУ 95-300-61 и др.

Б1	Решетка рассеивающая	СМ примечание	-	0,1	19
Обозначение	Наименование	Материал	Сортамент	Масса	Лист
ТД	Решетки воздухоприточные, тип РР			Серия 1.494-8	
М1:1	1971	Решетка рассеивающая Б1. Общий вид		Лист	19

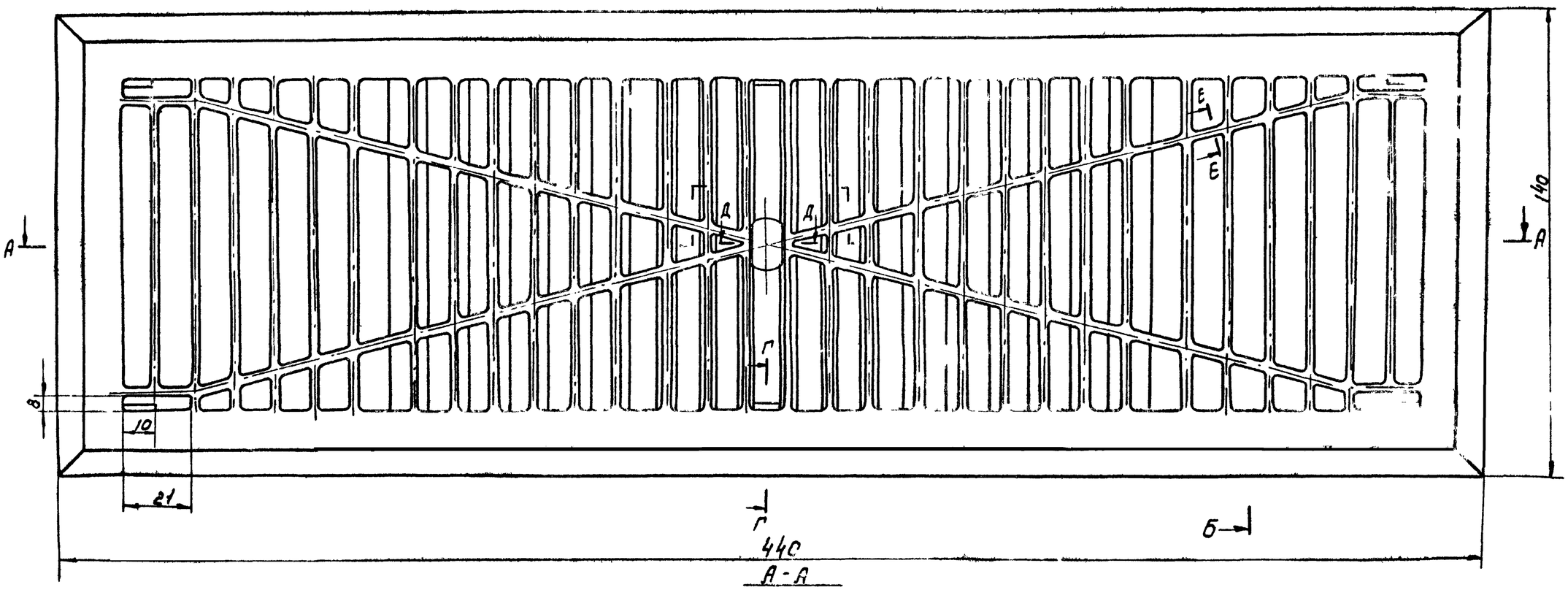

А-А

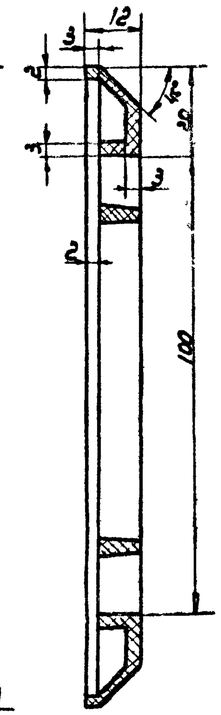

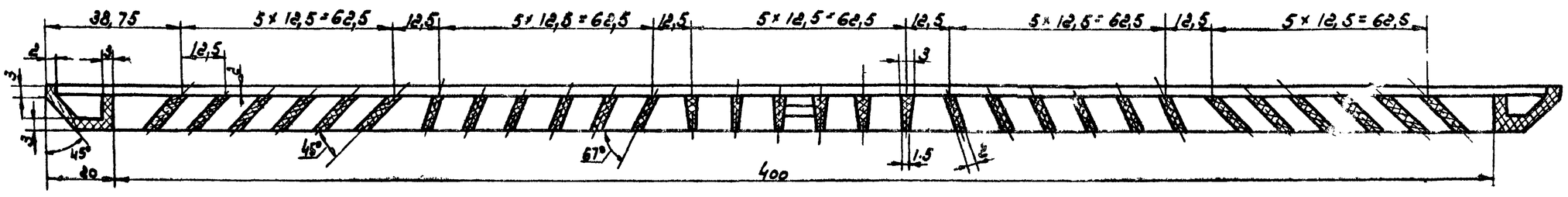

Г-Г
М2:1

Е-Е повернуто

Д-Д

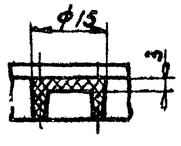

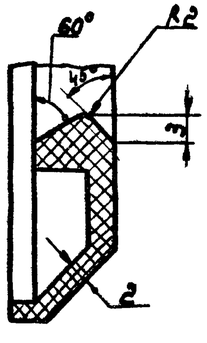

1. Неуказанные литейные уклоны - 5°, литейные радиусы - 0,2 мм.
2. Материал для изготовления решеток выбрать в зависимости от технологического процесса: литьевая масса ПЕНА ВТУ ГПХ 395-53; литьевой материал МСН ВТУ МХП М-435-57; смола полиамидная 68 ТУ 35-300-61 и др.

Б2	Решетка рассеивающая	См примечание	–	0,153	20
Обозначение	Наименование	Материал	Сортамент	Масса	Лист
ТП	Решетки воздухораспределительные, тип РР				Серия 1.494-6
М1:1	1971	Решетка рассеивающая Б2. Общий вид		Лист	20

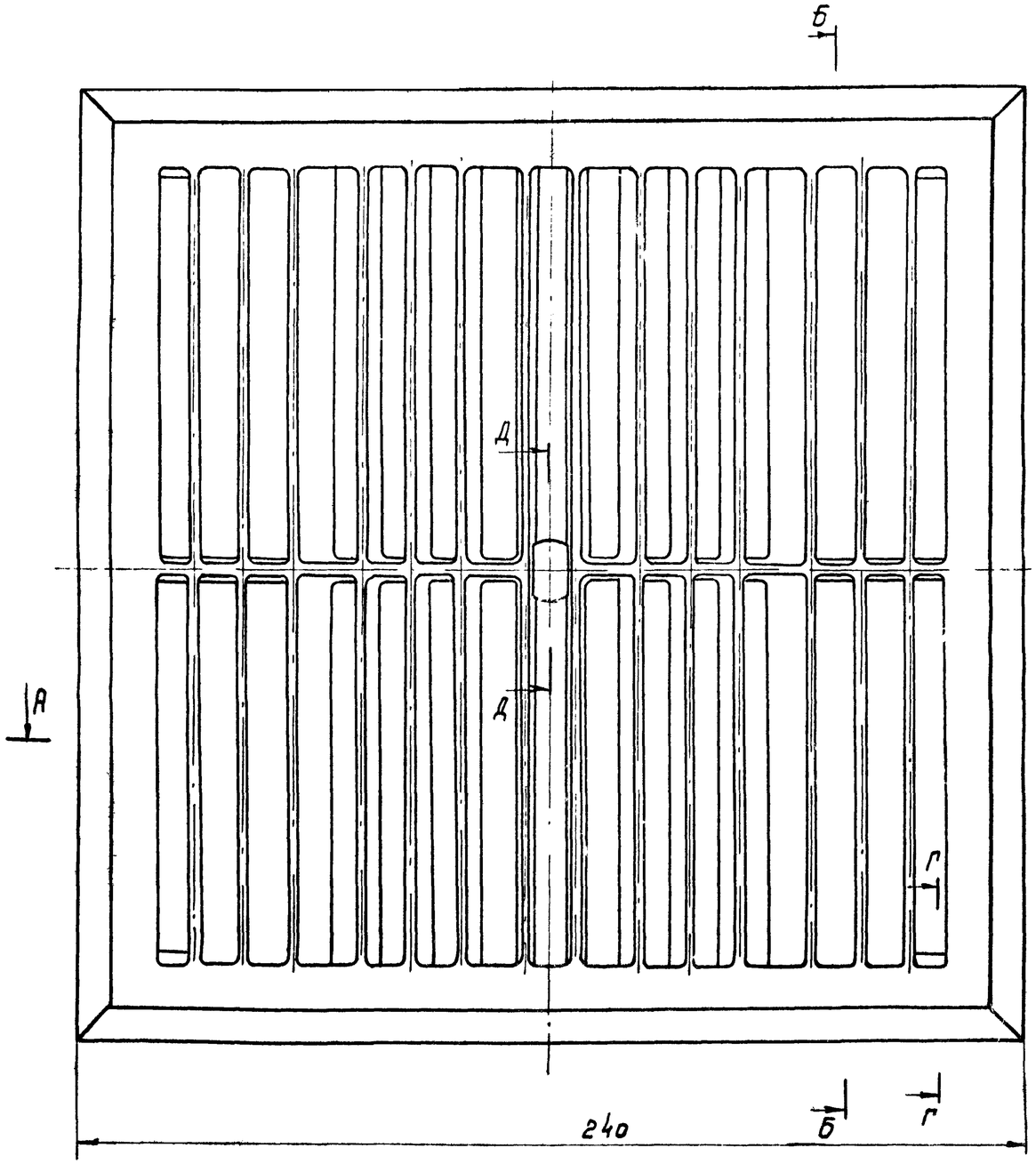

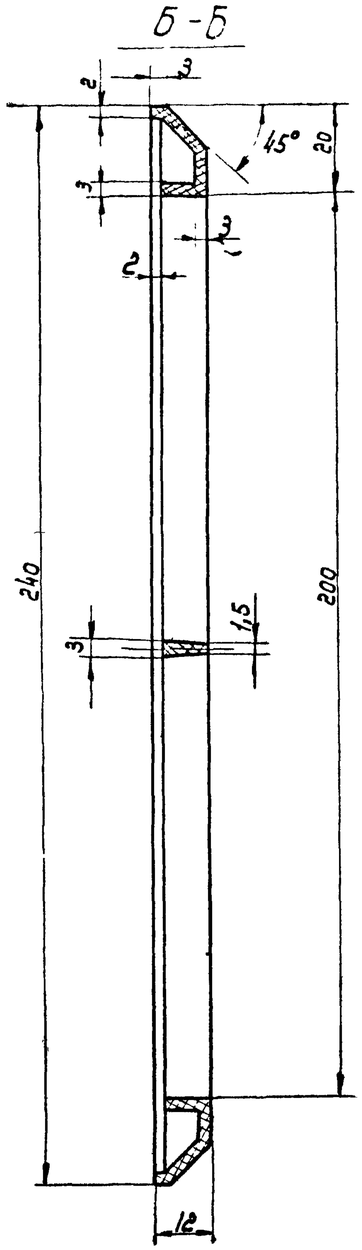

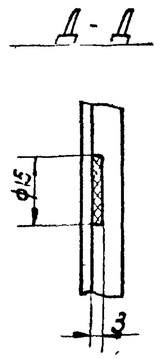

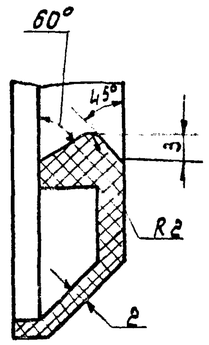

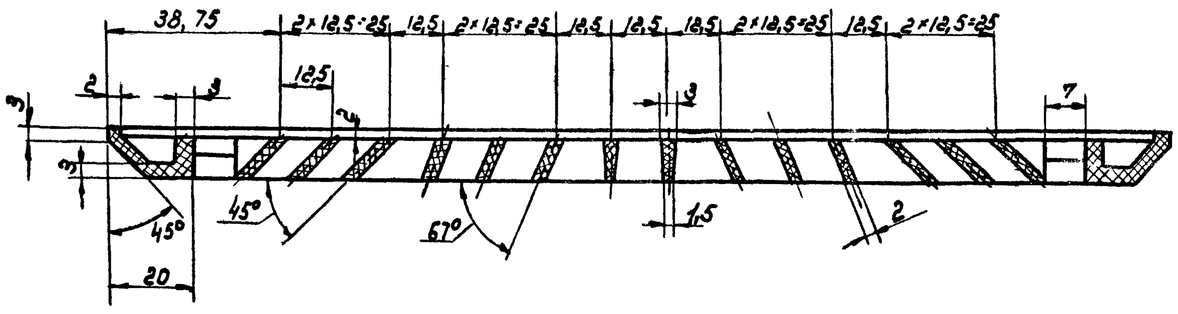

1. Неуказанные литейные уклоны - 5°, литейные радиусы - 0,2 мм.
2. Материал для изготовления решетки выбрать в зависимости от технологического процесса:
   литьевая масса ПКНД ВТУ ГПХ 395-53;
   литьевой материал МСН ВТУ МХП М-435-57;
   смола полиамидная 68 ТУ 35-300-61 и др.

Б3	Решетка рассеивающая	см. примечание	-	0,15	21
Обозначение	Наименование	Материал	Сортамент	Масса	Лист
ТД	Решетки воздухоприточные, тип РР			Серия 1.494-8	
М1:1 1971	Решетка рассеивающая Б3. Общий вид			Лист	21

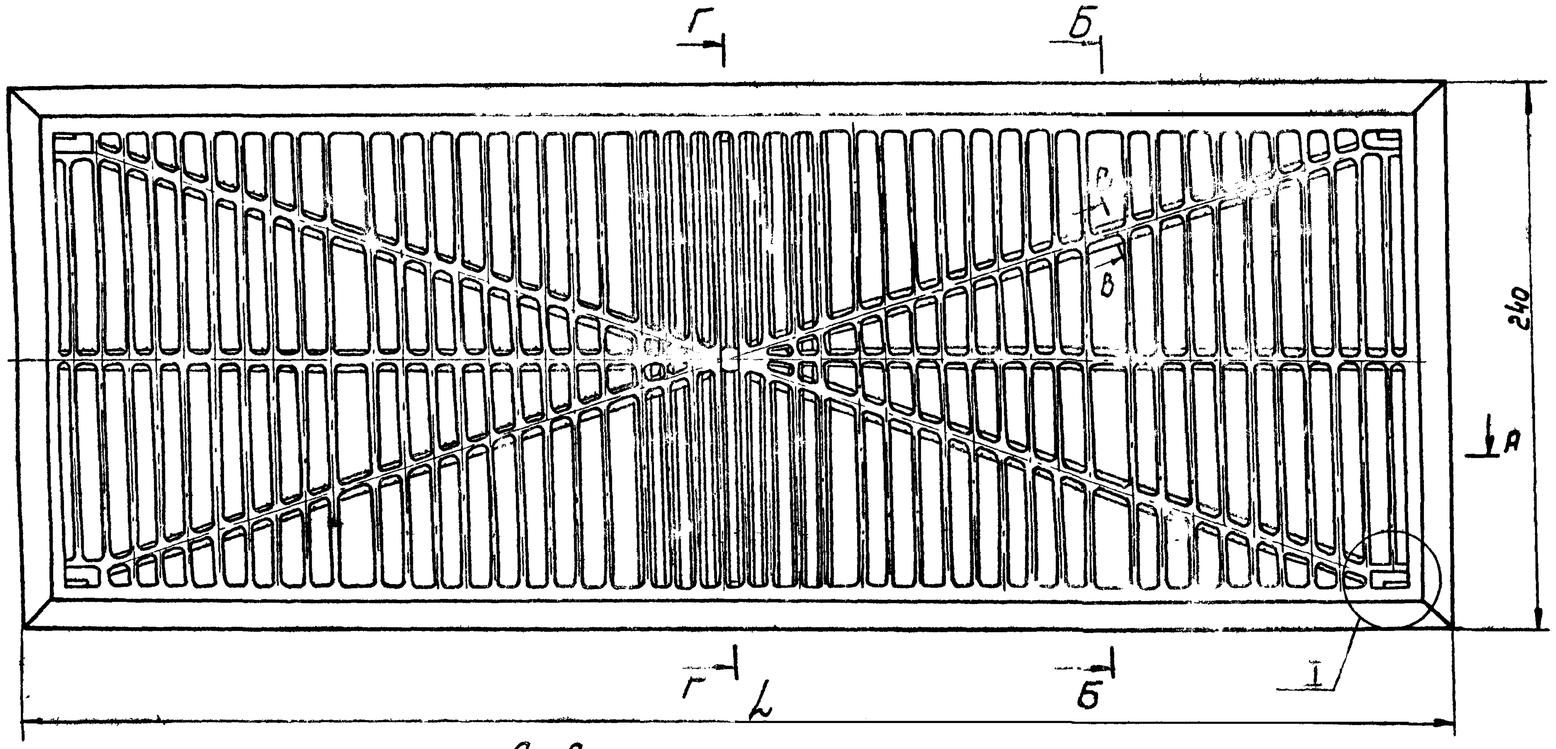

Б - Б

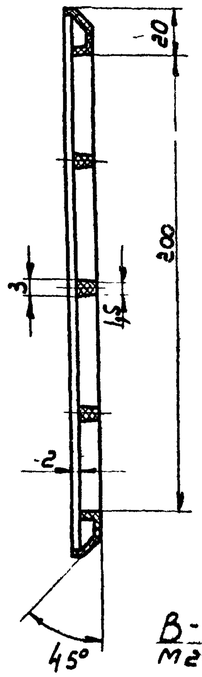

Г - Г
М 2:1

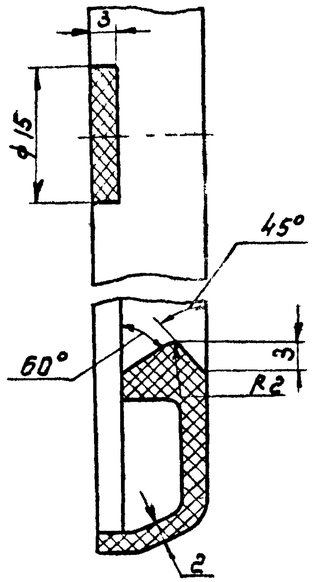

В - В повернуто
М 2:1

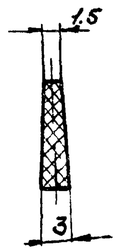

А - А

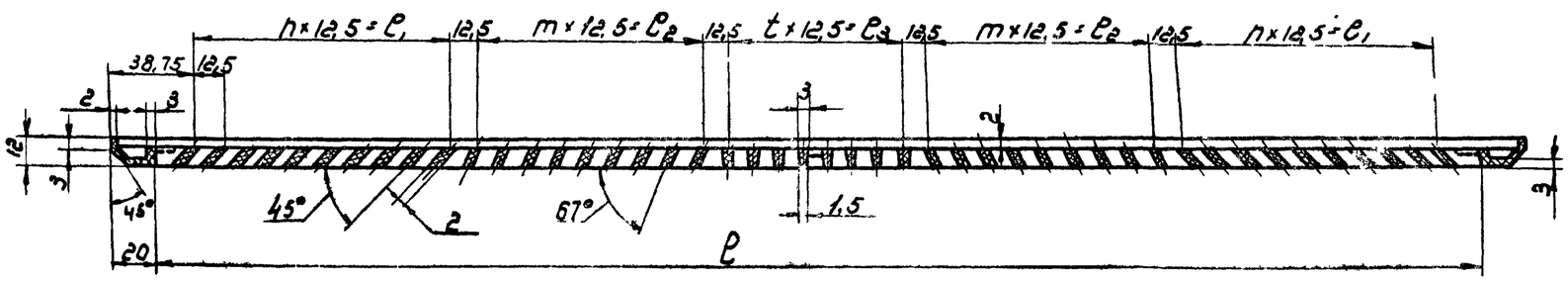

1. Неуказанные литейные уклоны - 5, литейные радиусы - 0,2 мм.
2. Материал для изготовления решеток выбрать в зависимости от технологического процесса: литьевая масса ПКНД ВТУ ГПХ 3955; литьевой материал МСН ВТУ МХП М-435-57; смола полиамидная 68 ТУ 35-300-61 и др.

Обозначение	L	l	n	l_1	m	l_2	t	l_3	Масса
Б4	440	400	5	62,5	5	62,5	5	62,5	0,31
Б5	640	600	9	112,5	8	100	7	87,5	0,44

I
1:2

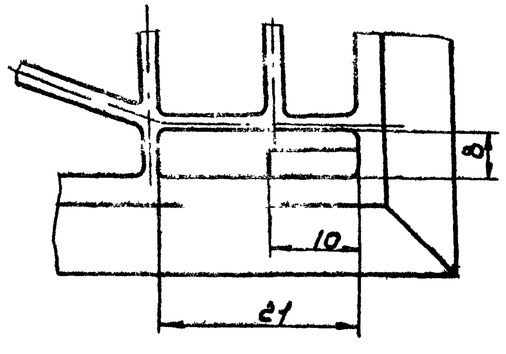

См. таблицу	Решетка рассеивающая	см. примечание	-	см. таблицу	22
Обозначение	Наименование	Материал	Сортамент	Масса	Лист
ТД	Решетки воздухоприточные, тип РР			Серия 1.494-8	
1971	Решетка рассеивающая Б4; Б5. Общий вид			Лист	22

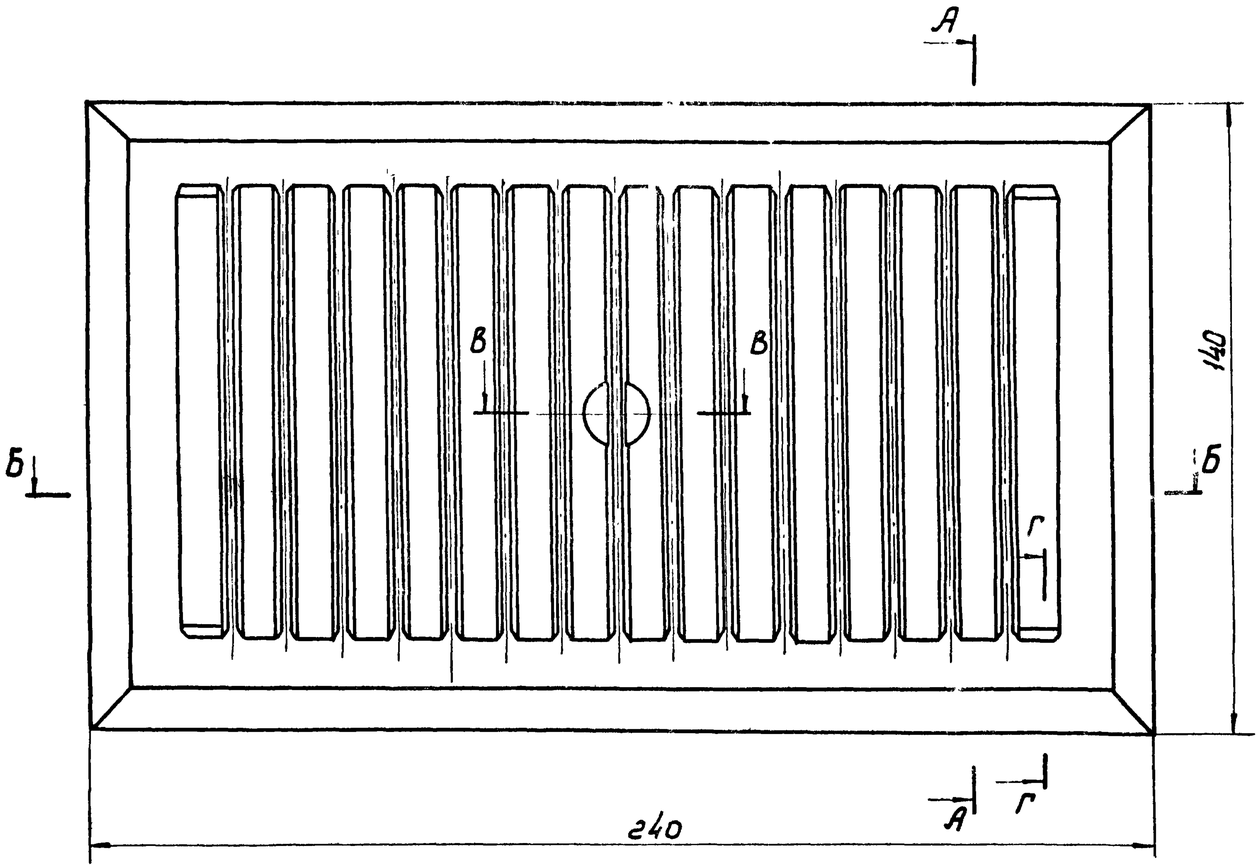

А-А

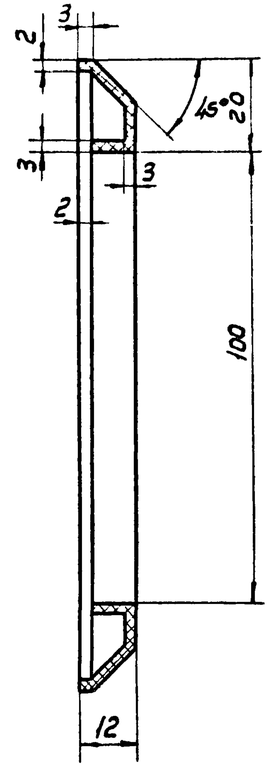

В-В

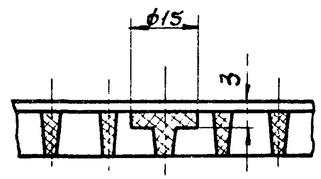

Г-Г
М2:1

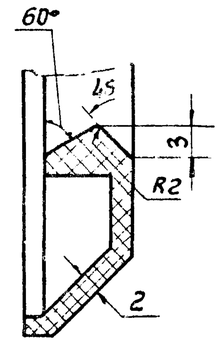

Б-Б

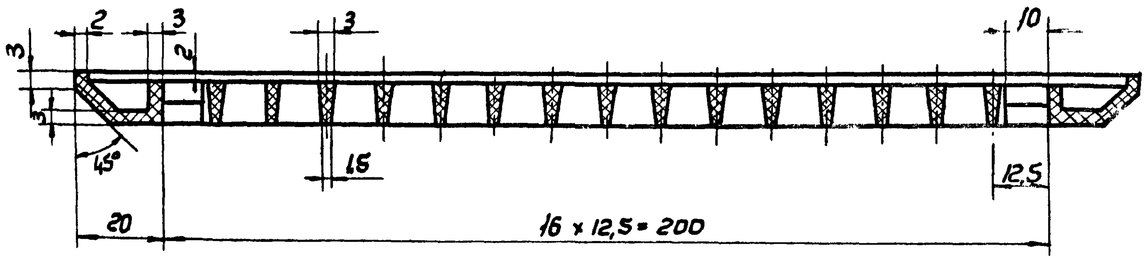

1. Неуказанные литейные уклоны - 5°, литейные радиусы - 0,2мм.
2. Материал для изготовления решеток выбрать в зависимости от технологического процесса: литьевая масса ПКНД ВТУ ГПХ 395-53, литьевой материал МСН ВТУ МХП М-435-57, смола полиамидная 68 ТУ 35-300-61 и др

В1	Решетка декоративная	см примечание	–	0,1	23
Обозначение	Наименование	Материал	Сортамент	Масса	Лист

ТП 1971	Решетки воздухоприточные, тип РР		Серия 1.494-8
М1:1	Решетка декоративная В1 Общий вид	Лист	23

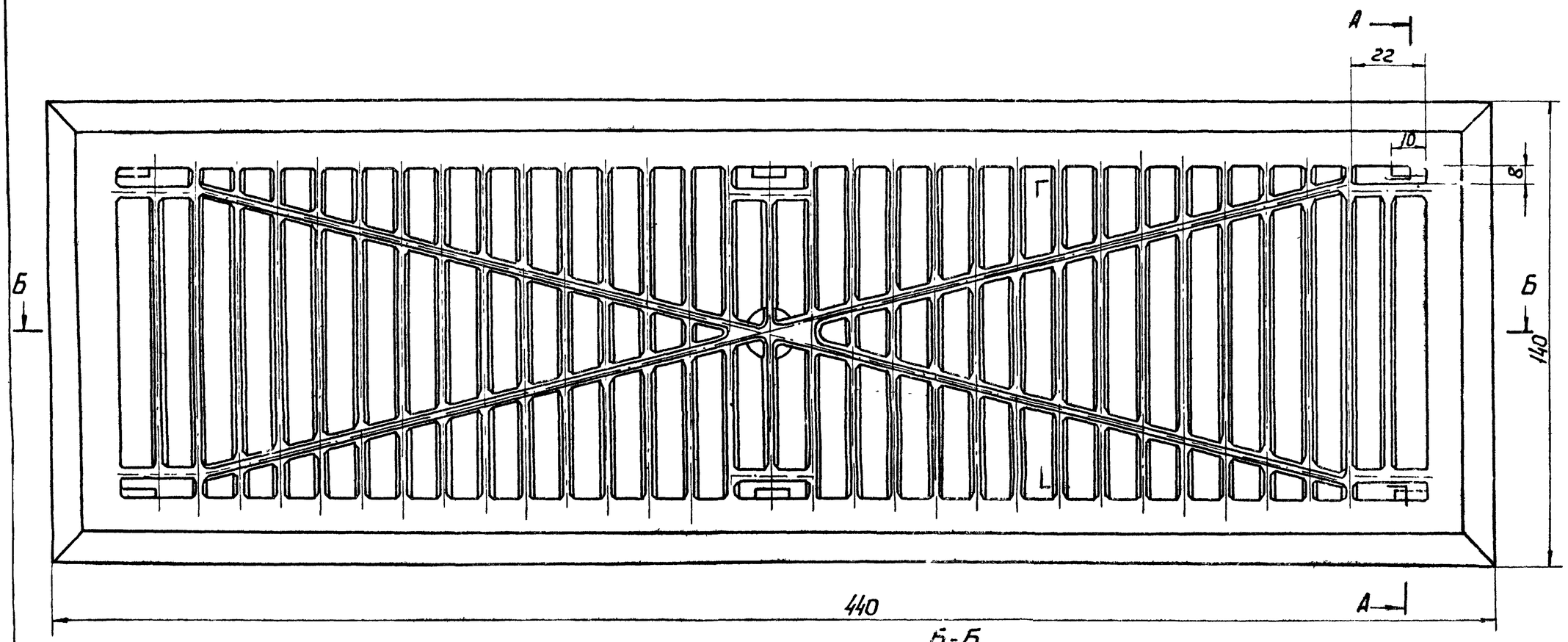

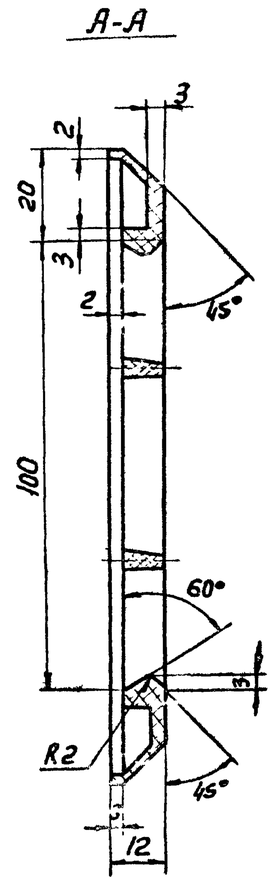

Б-Б

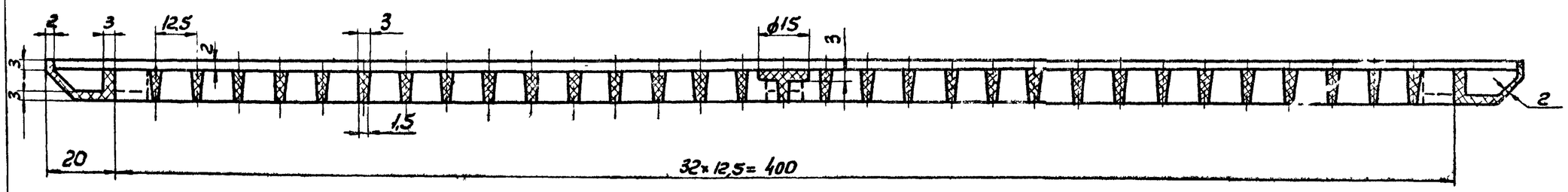

1 Неуказанные литейные уклоны - 5°, литейные радиусы - 0,2 мм

2 Материал для изготовления решеток выбрать в зависимости от технологического процесса: литьевая масса ПКИД ВТУ ГПХ 395-53; литьевой материал МСН ВТУ МХП М-485-57; смола полиамидная 68 ТУ 35-300-61 и др.

В2	Решетка декоративная	См. примечание	-	0,18	24
Обозначение	Наименование	Материал	Сортамент	Масса	Лист

ТД	Решетки воздухоприточные, тип РР		Серия 1.494-8
1971	Решетка декоративная В2. Общий вид	Лист	24

М1:1

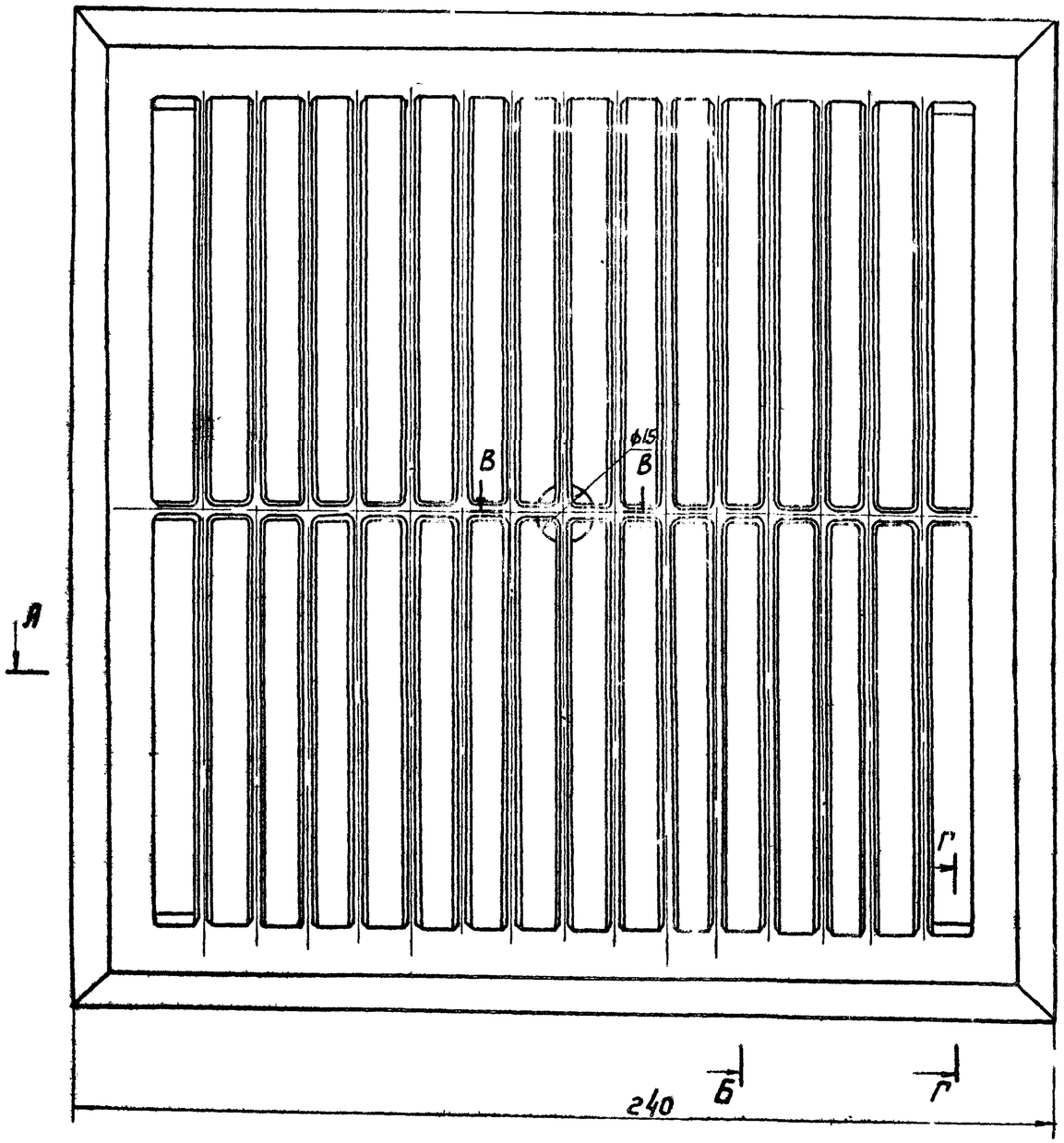

Б-Б

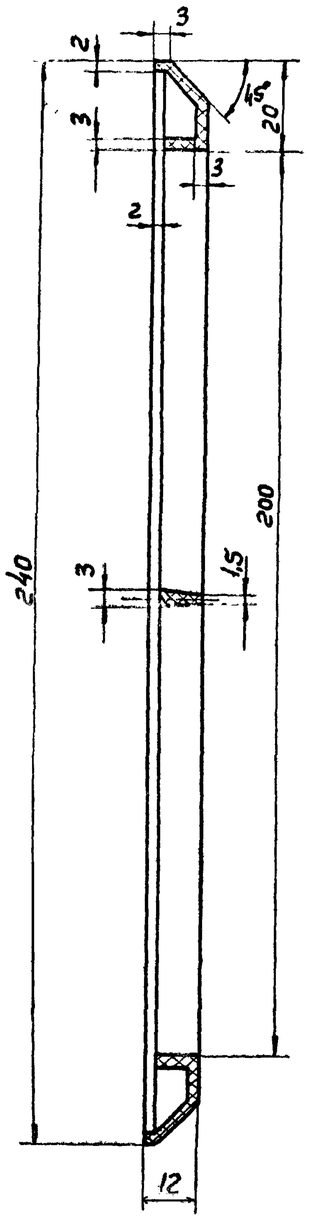

В-В

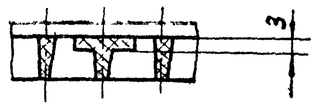

Г-Г
М2:1

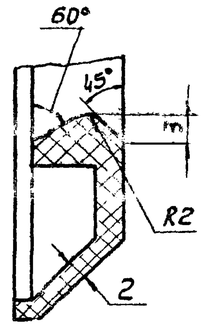

А-А

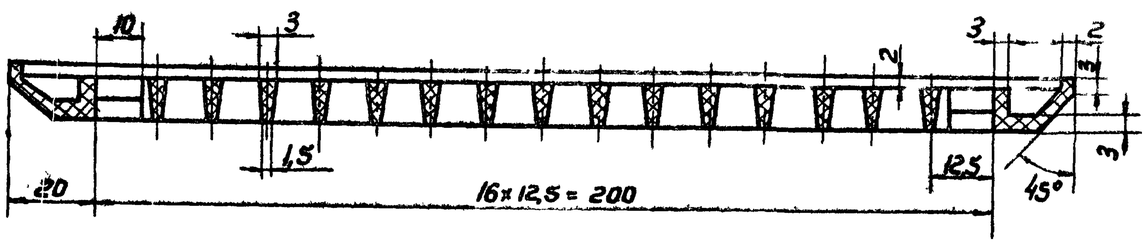

1. Неуказанные литейные уклоны - 5°, литейные радиусы - 0,2 мм.
2. Материал для изготовления решеток выбрать в зависимости от технологического процесса. литьевая масса ПКНД ВТУ ГПХ 395-53; литьевой материал МСН ВТУ МХП М-435-57; смола полиамидная 68 ТУ 35-300-61 и др.

ВЗ	Решетка декоративная	см. примечание	–	0,15	25
Обозначение	Наименование	Материал	Сортамент	Масса	Лист
ТП 1971	Решетки воздухоприточные, тип РР				Серия 1.494-8
	Решетка декоративная ВЗ. Общий вид				Лист 25

М1:1

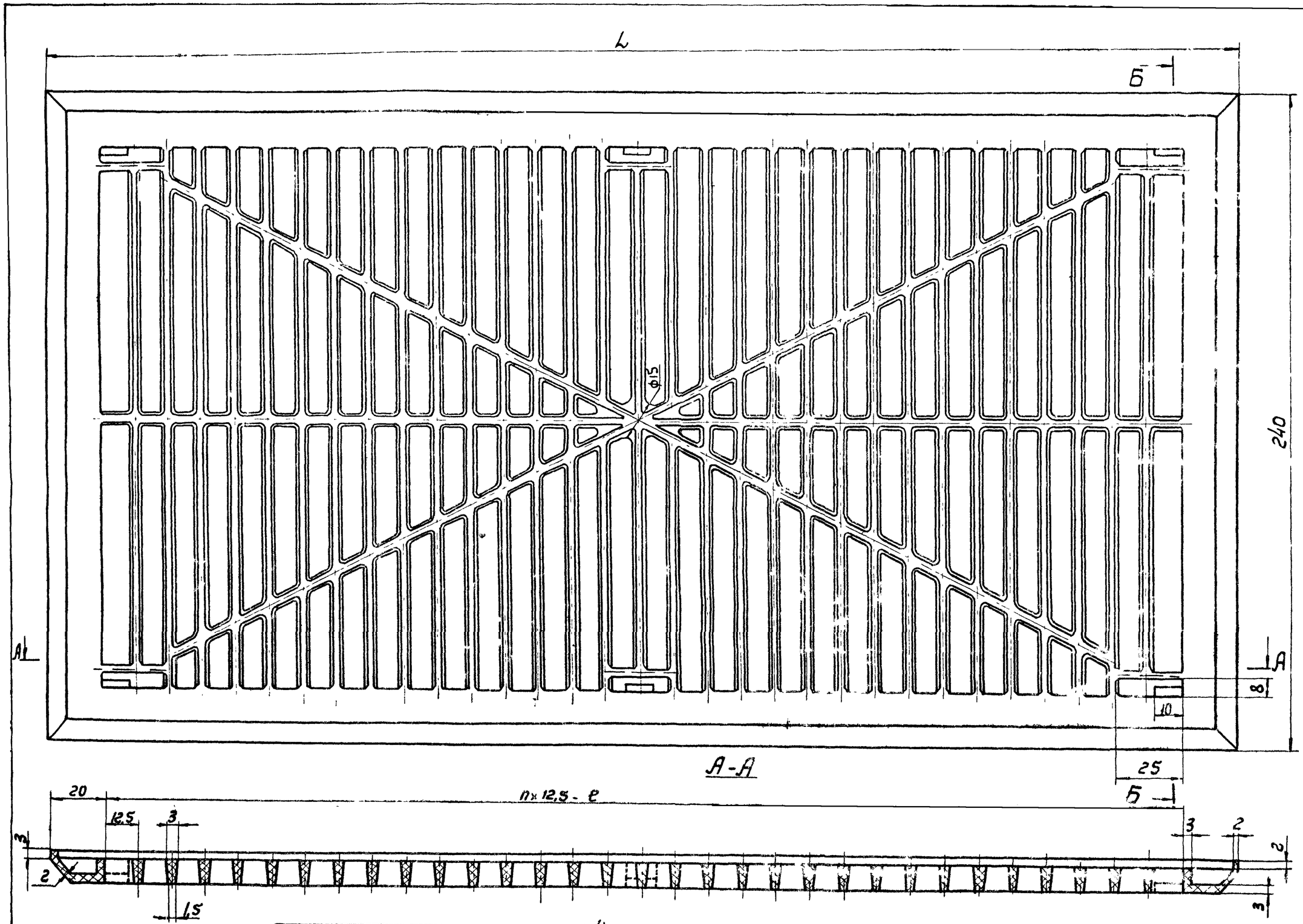

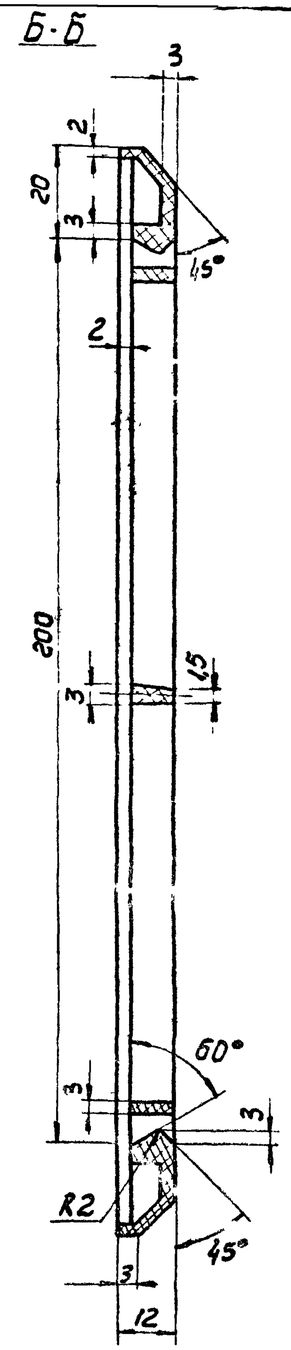

Обозначение	L	e	n	Масса
В4	440	400	32	0,49
В5	640	600	48	0,72

1. Неуказанные литейные уклоны - 5°, литейные радиусы - 0,2 мм.
2. Материал для изготовления решеток выбрать в зависимости от технологического процесса: литьевая масса ПКНД ВТУ ГПХ 395-53; литьевой материал МСН ВТУ МХП М-435-57; смола полиамидная 68 ТУ 35-300 61 и др

см таблицу	Решетка декоративная	см примечание	—	см. таблицу	26
Обозначение	Наименование	Материал	Сортамент	Масса	Лист
ТП 1971	Решетки воздухоприточные, тип РР				Серия 1.494-8
	Решетка декоративная В4, В5. Общий вид			Лист	26

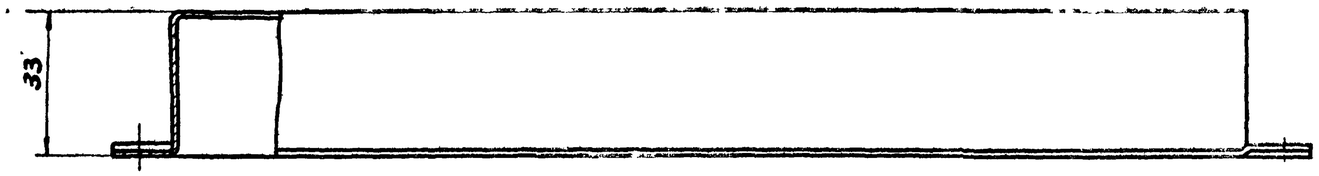

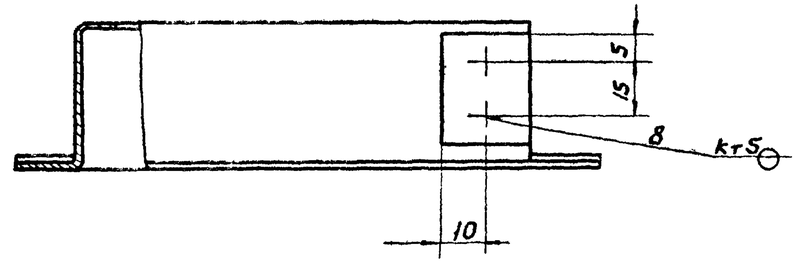

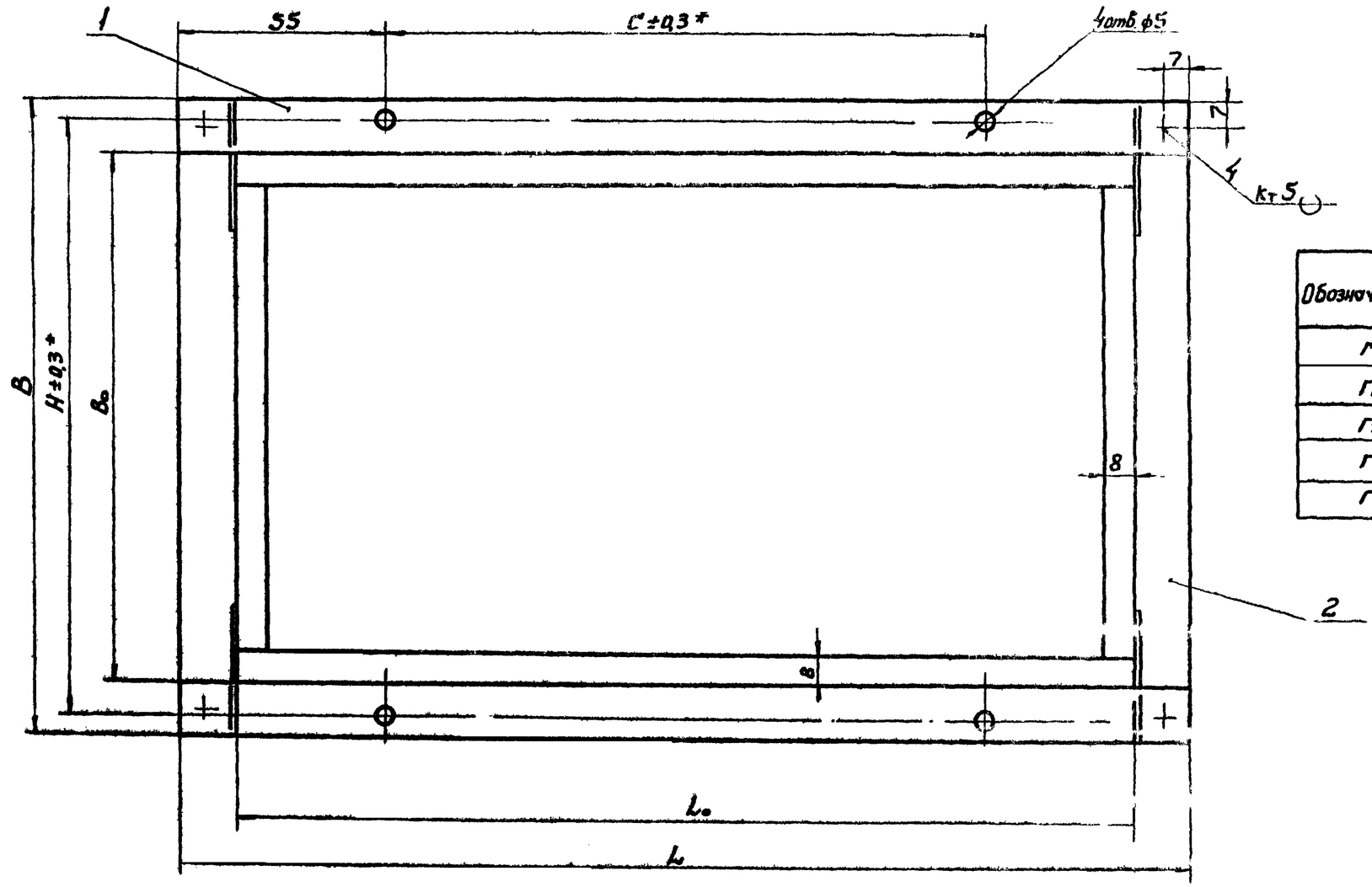

Обозначение	поз.1	поз.2	Размеры, мм						Масса, кг
			B_0	L_0	B	L	C	H	
Г1	Г1-0001	Г4-0002	140	240	168	268	158	158	0,32
Г2	Г2-0001	Г1-0002	140	440	168	468	358	158	0,48
Г3	Г1-0001	Г3-0002	240	240	268	268	158	258	0,44
Г4	Г2-0001	Г3-0002	240	440	268	468	358	258	0,60
Г5	Г5-0001	Г3-0002	240	640	268	668	558	258	0,76

* Размеры для справок

поз	Обозначение	Наименование	Кол.	Материал	1 шт	Общ. масса	Примечание
2	Г1-0002 Г3-0002	Стенка	2	Лист $\frac{B\,8\ ГОСТ\,3680\text{-}57}{H\,Cr\,2\,kn\ ГОСТ\,5581\text{-}59}$	-	-	лист 13
1	Г1-0001, Г2-0001 Г5-0001	Стенка	2	Лист $\frac{B\,8\ ГОСТ\,3680\text{-}57}{H\,Cr\,2\,kn\ ГОСТ\,5581\text{-}59}$	-	-	лист 13

Спецификация

ТД 1971	Решетки воздухоприточные, тип РР		Серия 1.494-8
	Рамка Г1÷Г5. Общий вид		Лист 27