ТИПОВОЙ ПРОЕКТ 902-2-260

КАНАЛИЗАЦИОННЫЕ СООРУЖЕНИЯ БИОЛОГИЧЕСКОЙ ОЧИСТКИ СТОЧНЫХ ВОД ПРОИЗВОДИТЕЛЬНОСТЬЮ 7,0 ТЫС. М.КУБ / СУТ.

СОСТАВ ПРОЕКТА

Альбом I	Указания по применению проекта	
Альбом II	Блок емкостей	Строительная часть. Опалубка и армирование днища. Монтажные схемы. Выборки.
Альбом III	Блок емкостей	Строительная часть. Монолитные железобетонные конструкции
Альбом IV	Блок емкостей	Строительная часть. Монтажные узлы.
Альбом V	Блок емкостей	Строительная часть. Сборные железобетонные элементы и металлические конструкции
Альбом VI	Блок емкостей	Технологическая и электротехническая части (из типового проекта 902-2-258).
Альбом VII	Блок емкостей	Нестандартизированное оборудование.
Альбом VIII	Производственный корпус	Архитектурно-строительная часть.
Альбом IX	Производственный корпус.	Технологическая и санитарно-техническая части
Альбом X	Производственный корпус	Электротехническая часть.
Альбом XI	Производственный корпус.	Задание заводу-изготовителю на щит диспетчера
Альбом XII	Распределительное устройство	Электротехническая и строительная части
Альбом XIII	Камеры, лотки	Технологическая, строительная и электротехническая части.
Альбом XIV	Заказные спецификации.	
Альбом XV	Сметы. Часть 1. Часть 2. Часть 3.	

ПРИМЕНЕННЫЕ МАТЕРИАЛЫ

Типовой проект	902-2-57/71	Здание решеток с двумя механизированными решетками типа РММ 8-1000 (распространяет ЦИТП)
Типовой проект	902-2-164	Лоток Вентури выпуск III. (распространяет ЦИТП)
Типовой проект	902-2-27	Горизонтальные песколовки с круговым движением сточных вод. тип I, II, III. (распространяет ЦИТП)
Типовой проект	901-3-16/70	Хлораторная на 5 кг хлора в час. (распространяет Свердловский филиал ЦИТП)
Типовой проект	903-1-21/71	Котельная с двумя котлами „Универсал-6м" тип 3 (распространяет ЦИТП)

13902-11

ЦЕНА 0-40

Разработан государственным проектным институтом „Гипрокоммунводоканал" МЖКХ РСФСР

Утвержден МЖКХ РСФСР
Приказ № 10 ТД от 20.06.75г.
Введен в действие институтом „Гипрокоммунводоканал" с 29.12.75г
Приказ № 74 от 17.11.75г.

АЛЬБОМ XII

ЦЕНТРАЛЬНЫЙ ИНСТИТУТ ТИПОВОГО ПРОЕКТИРОВАНИЯ
ГОССТРОЯ СССР

Москва А-445, Смольная ул 22

Сдано в печать 1976 года

Заказ № 4485 Тираж 500 экз

СОДЕРЖАНИЕ АЛЬБОМА

Наименование чертежей	Марка и № листа	№№ стр.
Содержание альбома	С-1	2
Распределительное устройство. План, разрезы, фасады, спецификации.	АС-1	3
Распределительное устройство План фундаментов и каналов. Развертки по осям 1-2; 2-1; А-Б; Б-А. План покрытия Выборки сборных ж.б. элементов Спецификация стали и ар-ры	АС-2	4
Распределительное устройство 10 (6 кв). План и разрезы. Освещение и заземление.	ЭЛ-1	5
Распределительное устройство 10 (6 кв.) Опросный лист для заказа камер КСО-366.	ЭЛ-2	6
Распределительное устройство 10 (6 кв) Перегородка сетчатая. Узлы и детали.	ЭЛ-3	7

„Типовой проект разработан в соответствии с действующими нормами и правилами и предусматривает мероприятия, обеспечивающие взрывобезопасность и пожаробезопасность при эксплуатации сооружения".

Главный инженер проекта Г. Гецин

1974	Канализационные сооружения биологической очистки сточных вод производительностью 7,0 тыс. м. куб /сут.	Распределительное устройство. Содержание альбома.	Типовой проект 902-2-260	Альбом XII	Лист С-1

Разрез 1-1

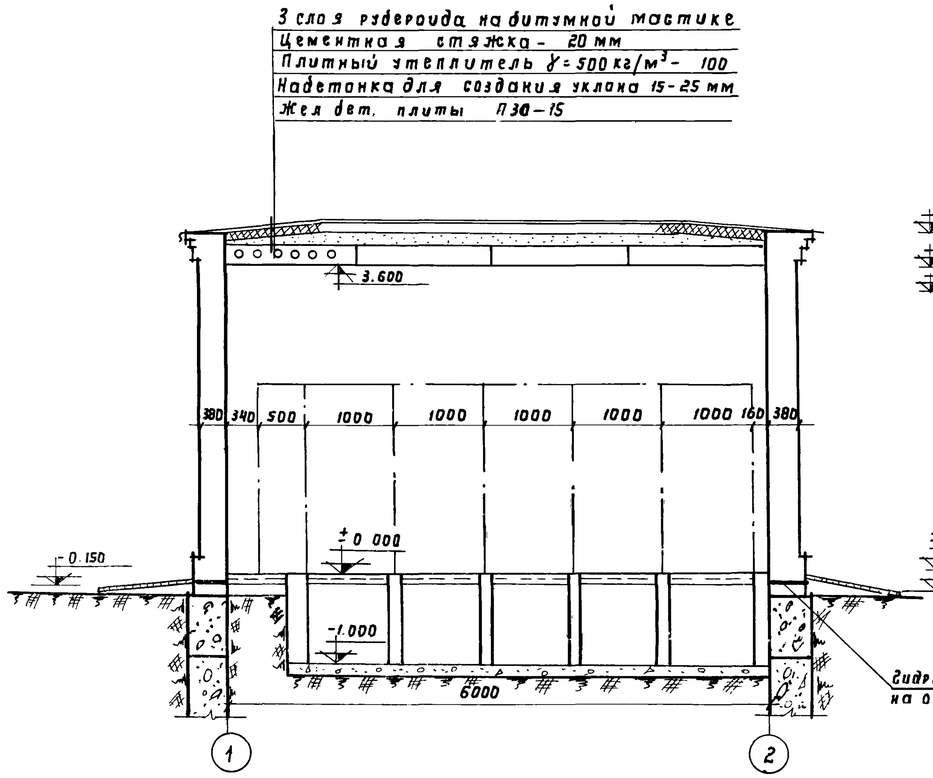

Разрез 2-2

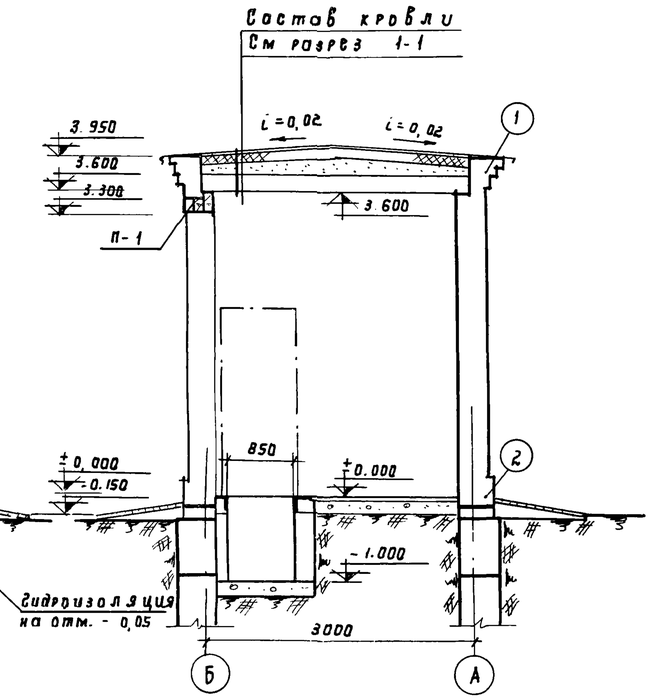

Фасад 1-2; 2-1

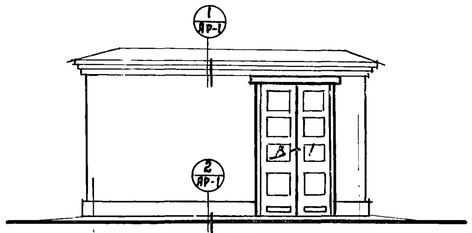

Фасад А-Б; Б-А

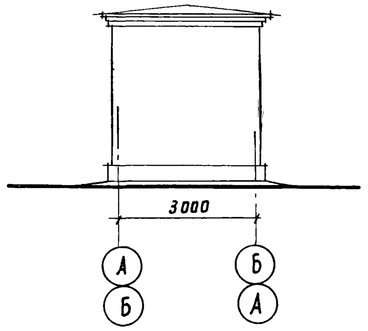

План на отм. ± 0.000

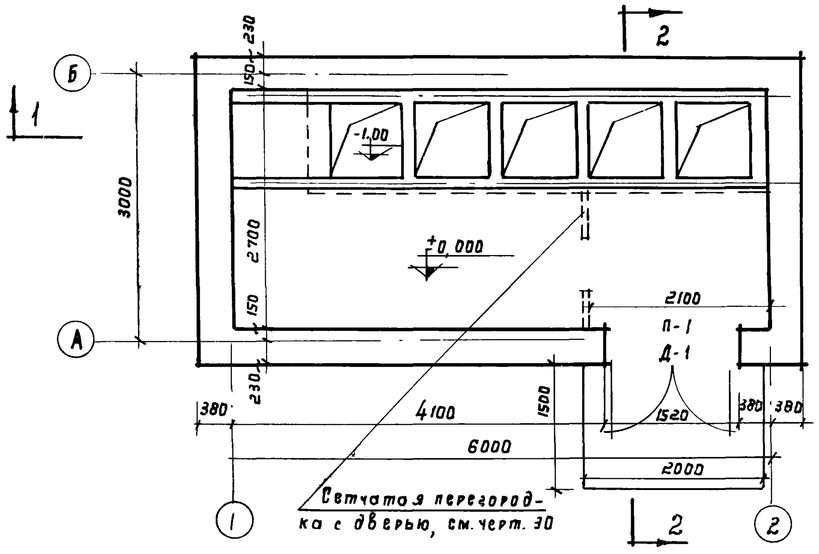

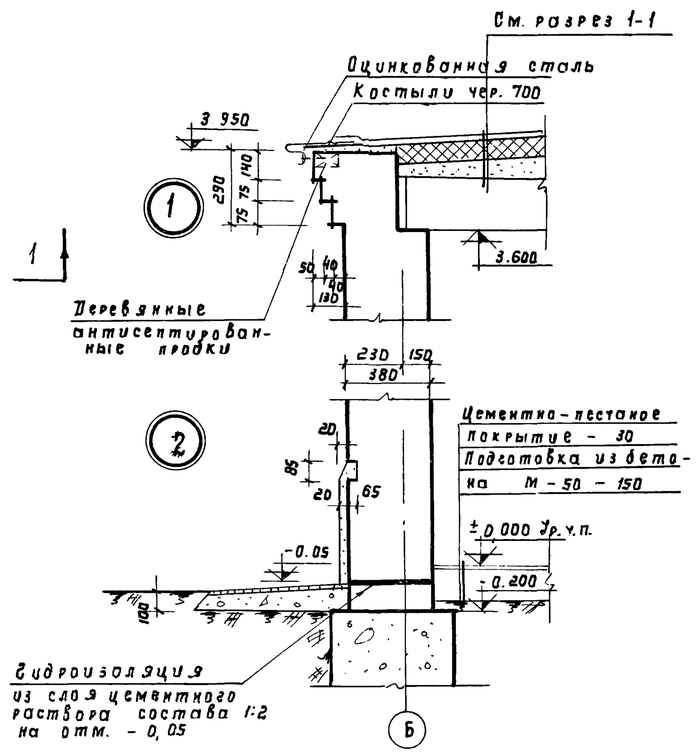

Спецификация заполнения дверного проема

Тип по проекту	Марка по ГОСТ'у	Размер проема в кладке	К-во шт	ГОСТ
В-1	В-1	1520 × 3300	1	Тип. проект 407-3-176

Спецификация перемычек

Тип перемычки по проекту	Марка по ГОСТ'у	Кол-во в шт	ГОСТ
П-1	6 19	2	Серия 1.139-1, вып. 1
	6У 19	1	" " "

Примечания:

1. Описание архитектурно-строительной части, положение на генплане см. пояснительную записку к проекту (Альбом I)
2. План фундаментов, каналы, покрытие см. черт. АС-2
3. Стены из кирпича М-75 на растворе М-25. Кладку вести с расшивкой швов с наружной стороны и вподрезку - с внутренней стороны.
4. Внутреннюю поверхность стен и потолок побелить.
5. Ворота окрасить масляной краской за 2 раза
6. Пол - цементно - песчаный

1974	КАНАЛИЗАЦИОННЫЕ СООРУЖЕНИЯ БИОЛОГИЧЕСКОЙ ОЧИСТКИ СТОЧНЫХ ВОД ПРОИЗВОДИТЕЛЬНОСТЬЮ -7,0 ТЫС. М КУБ/СУТ.	Распределительное устройство. План, разрезы, фасады, спецификации.	Типовой проект 902-2-260	Альбом XII	Лист АС-1

План фундаментов и каналов

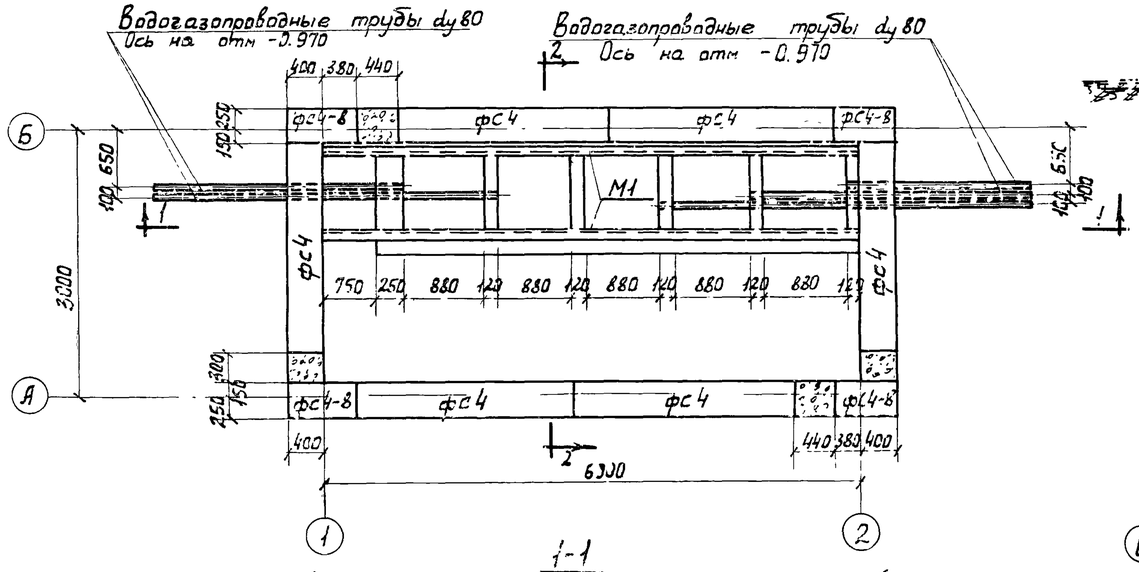

2-2

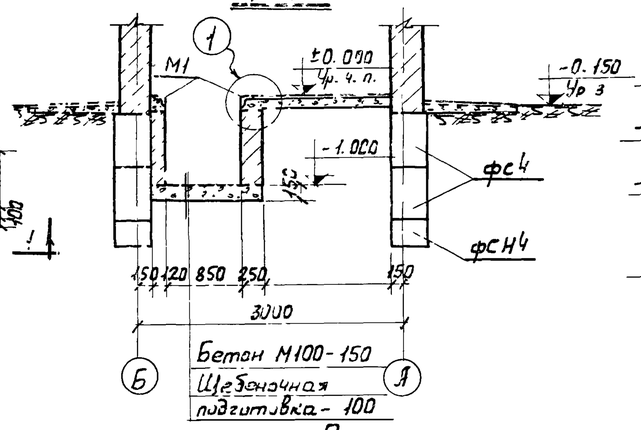

Развертки по осям 1-2, 2-1

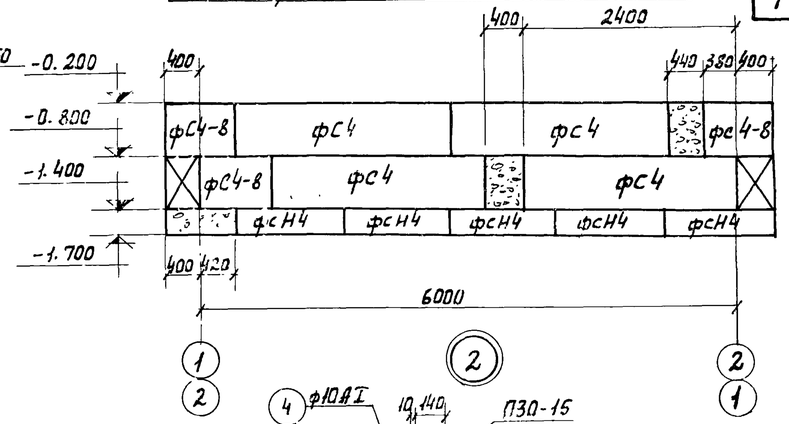

1-1

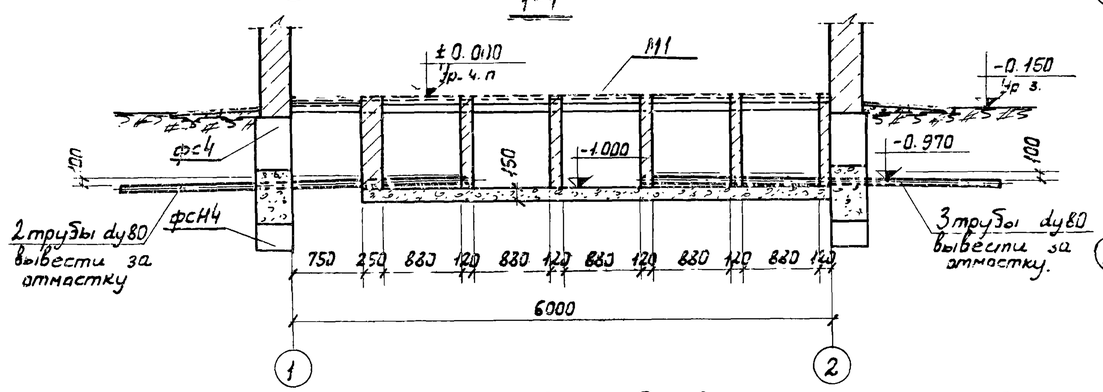

План покрытия

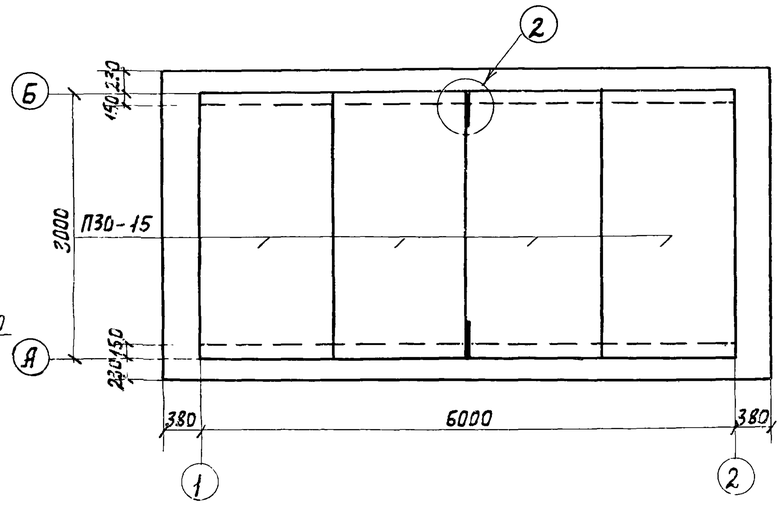

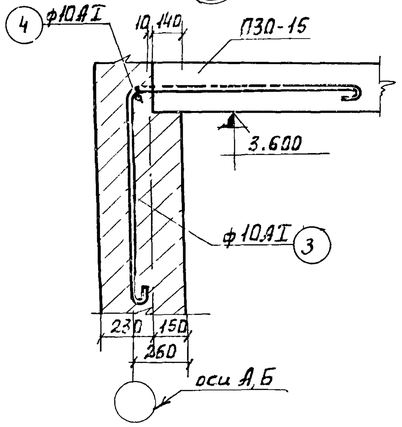

Выборка сборных железобетонных элементов.

Наим элем.	Марка элемента	Колич. шт.	Масса эл-та т	Стандарт или лист проекта
Панели перекр.	П30-15	4	1.425	Серия 1.141-1 в.10
Блоки бетонные для стен подвала	ФС4	12	1.300	Серия 1.116-1 в. 1.
	ФС4-8	8	0.415	
	ФСН4	14	0.305	

Развертка по оси А-Б

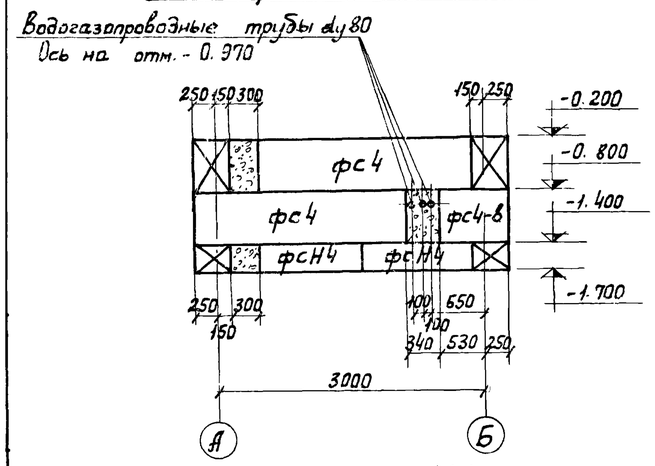

Развертка по оси Б-А

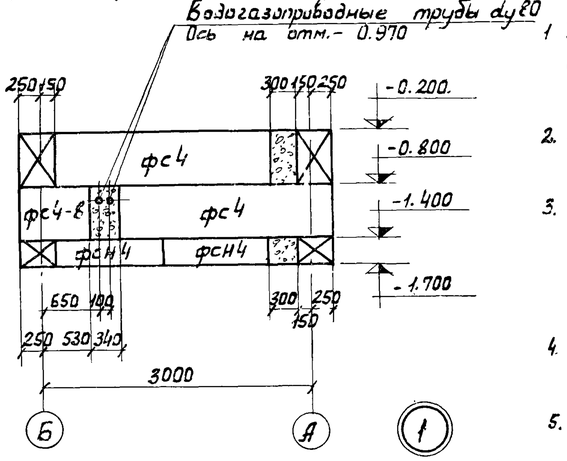

М1

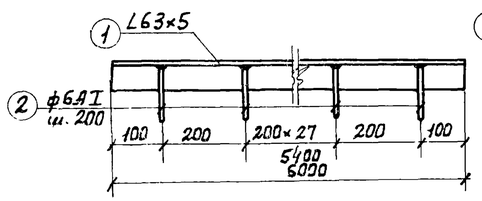

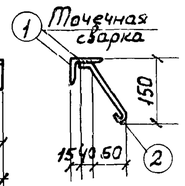

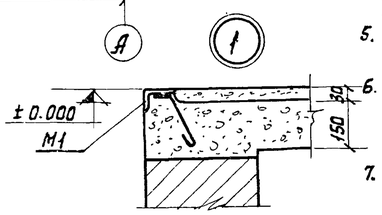

Примечания

1. Характеристику грунта в основании фундаментов, принятого в проекте, см. пояснительную записку проекта. Альбом I.
2. Глубина заложения фундаментов уточняется при привязке проекта.
3. Монолитные участки фундаментов выше отметки -1.400 выполняются из бетона М100, ниже отметки -1.400 - из бетона М150.
4. Плиты для ленточных фундаментов укладываются на песчаную подготовку толщиной - 100 мм.
5. Водогазопроводные трубы ду80 учитываются в электротехнической части проекта.
6. Стенки каналов выполняются из кирпича глиняного обыкновенного М100 на цементном растворе М50.
7. Швы между плитами заливаются цементным раствором М100

Спецификация стали на одно изделие.

Марка издел	NN поз.	Профиль	Длина мм.	Кол-во Т	Кол-во Н	Масса, кг 1шт.	Масса, кг Общая	Масса, кг всего	Общая масса кг	Примечания.
М1 (шт.2)	1	L63×5	6000	1	—	28.86	28.86	30.31	60.61	ГОСТ 8509-72
	2	ф6АI	240	29	—	0.05	1.45			ГОСТ 5781-61*

Спецификация арматуры на один элемент

Наимен эл-та	Марка издел.	Эскиз	N поз.	ф или профиль	Класс арм-ры	Длина мм	Кол-во шт.	Общая длина м.	Выборка арматуры на один элем. ф или профиль	Класс арм-ры	Общая длина	Масса кг.	Общая масса кг.
Узел 2 (шт.2)	Отдельные стержни	1000 / 1000	3	10	АI	2125	1	1.1	10	АI	3.2	2.0	4.0
		1000	4	10	АI	1125	1	2.1	Итого:			2.0	4.0

1974	КАНАЛИЗАЦИОННЫЕ СООРУЖЕНИЯ БИОЛОГИЧЕСКОЙ ОЧИСТКИ СТОЧНЫХ ВОД ПРОИЗВОДИТЕЛЬНОСТЬЮ -7,0 ТЫС.М.КУБ/СУТ.	Распределительное устройство. План фундаментов и каналов. Развертки по осям 1-2, 2-1. А-Б; Б-А. План покрытия. Выборка сборных железобетонных элементов. Спецификации стали и арматуры.	Типовой проект 902-2-260	Альбом XII	Лист АС-2

А - А

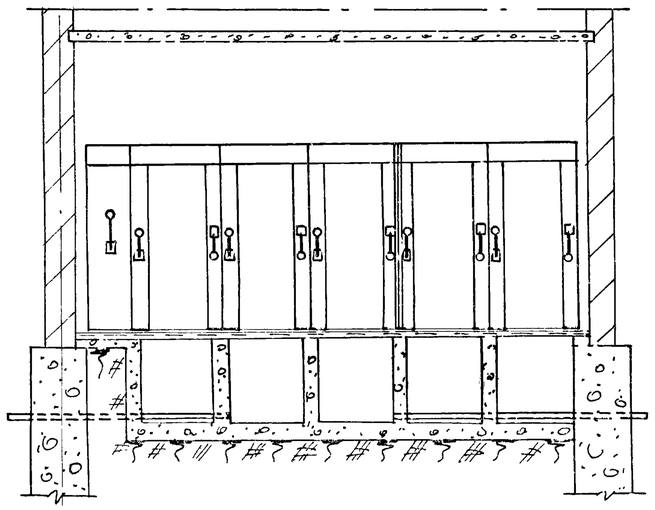

Б - Б

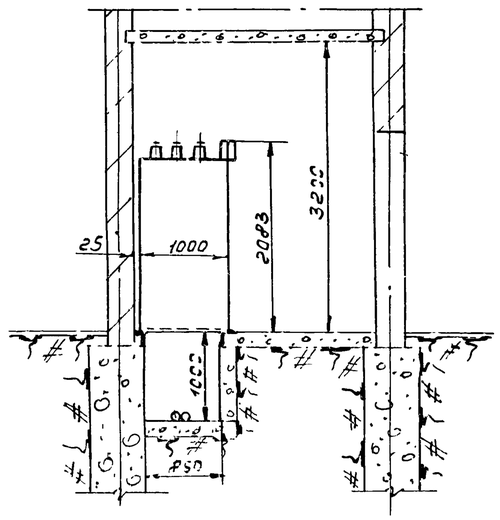

Схема первичных соединений

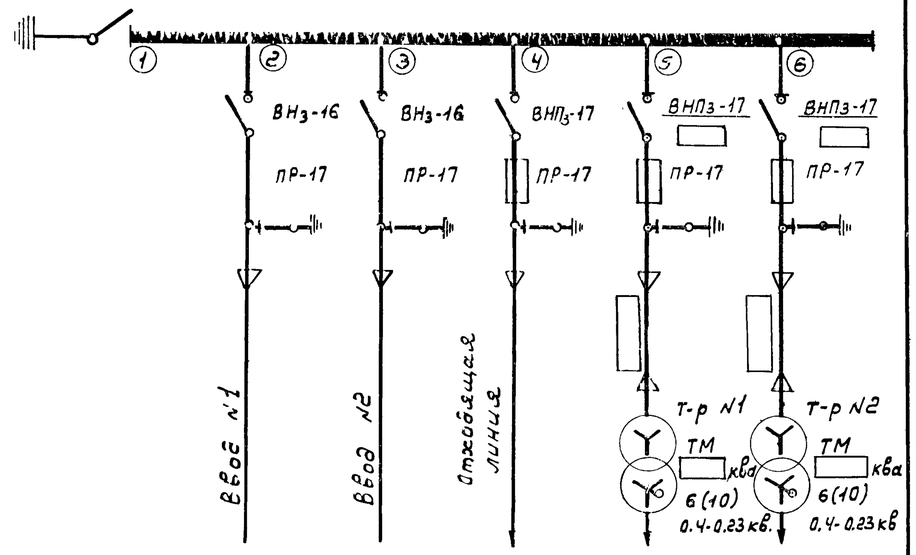

План

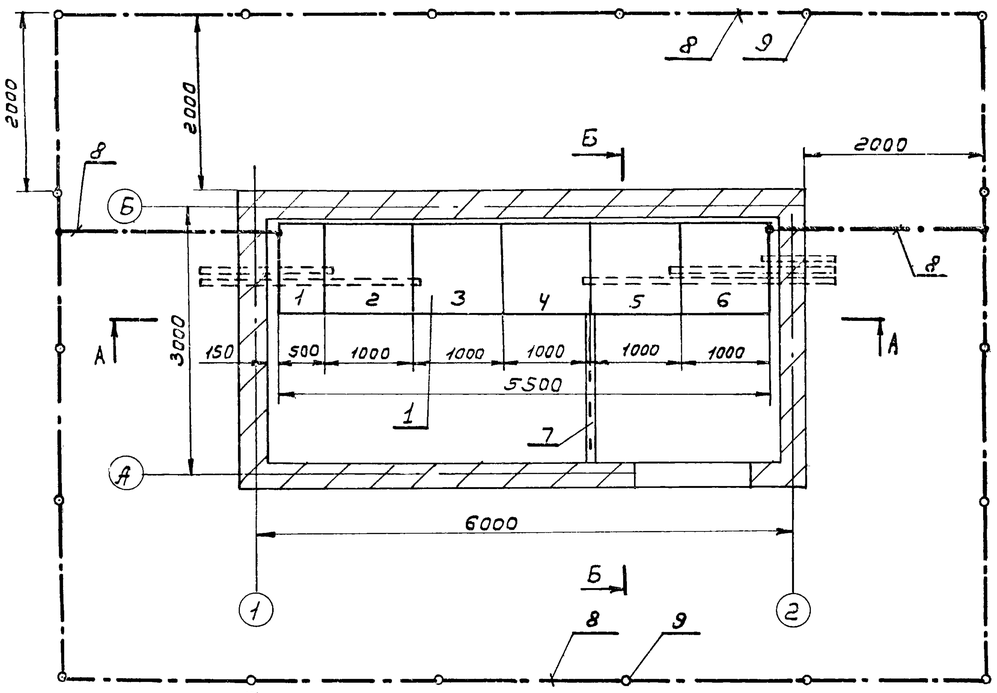

План с освещением

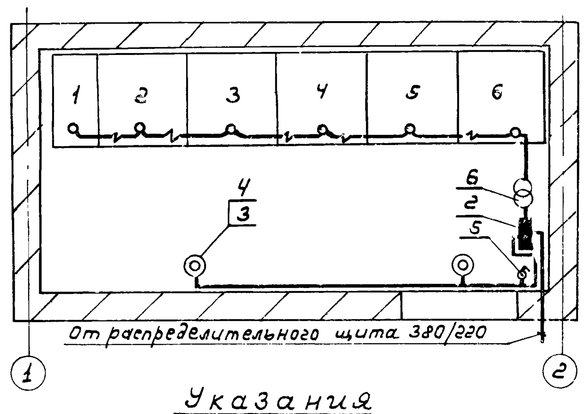

Спецификация

Кол	Поз.	Наименование	Обозначение, сортамент	Технические данные, размеры	Общая масса	Примечание
1 комп	1	Комплектное распределительное устройство КСО-366		Опросный лист ЭЛ-2		
1 шт.	2	Щиток осветительный	ОЩВ-6			
2 "	3	Плафон стенной	БУН-60	220 в		
2 "	4	Лампа накаливания	НБ-220-60	220 в / 60 Вт		
1 "	5	Выключатель герметический	Индекс 0261	6а, 250 в		
1 "	6	Трансформатор понижающий	ЯТП-0,25	~220 / 36 в		
1 "	7	Ограждающая решетка				см. лист № ЭЛ-3
40 м	8	Сталь полосовая	ГОСТ 103-57	40х4		
18 шт	9	Сталь круглая	ГОСТ 2590-71	ф12 мм, l=5 м		
30 м	10	Кабель силовой.	АВВГ	2х4		

Примечания:

1. Камеры КСО-366 приварить к уголкам, проложенным вдоль канала, к которым также приварить заземляющую стальную полосу - 40х4, соединяя их в общий контур.
2. Ограждающая решетка в РУ-6кв устанавливается при раздельной эксплуатации РУ абонентом и системой.
3. Силовые трансформаторы устанавливаются в здании производственного корпуса.

Указания по привязке проекта

1. Мощность трансформатора выбрать в зависимости от привязываемого варианта. (смотри альбом X, лист ЭЛ-3).
2. Для станций производительностью 2,7 и 4,2 тыс. м³/сутки проект аналогичен.

1974	Канализационные сооружения биологической очистки сточных вод производительностью 7,0 тыс. м. куб/сут.	Распределительное устройство 10(6)кв. План и разрезы. Освещение и заземление.	Типовой проект 902-2-260	Альбом XII	Лист ЭЛ-1

№ п/п	Запрашиваемые данные	Ответы заказчика					
1	Сборные шины: Напряжение, в						
	Сборные шины: Ток, а						
2	Схема первичных соединений (с указанием количества кабелей)	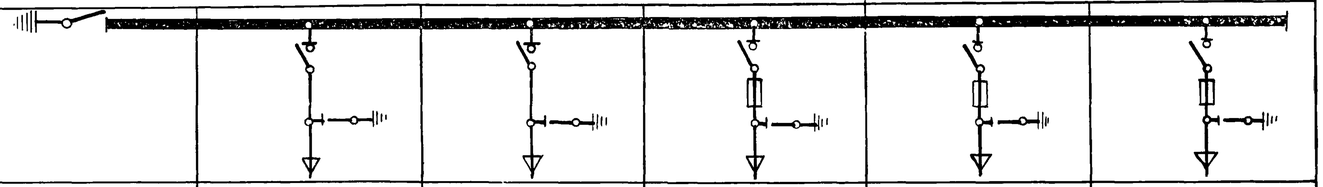					
3	Номер камеры по плану	1	2	3	4	5	6
4	Назначение камеры	Заземляющий нож	Ввод №1	Ввод №2	Отходящая линия	К трансформатору №1	К трансформатору №2
5	Номенклатурное обозначение камеры по каталогу. Номер камеры	14	3Н	3Н	4Н	4Н	4Н
6	Номенклатурное обозначение камеры по каталогу. Номер схемы вторичных соединений						
7	Номенальный ток камеры, а	400	400	400	400	400	400
8	Технические данные: Выключатель	—	ВНз-16	ВНз-16	ВНПз-17	ВНПз-17	ВНПз-17
9	Привод выключат.: Тип и номер схемы исполнения.		ПР-17	ПР-17	ПР-17	ПР-17	ПР-17
	Привод выключат.: Пределы уставок РТМ, а						
	Привод выключат.: Пределы уставок РТВ, а						
	Привод выключат.: Напряжение и род тока включения и отключения электромагнита						
10	Предохранитель, плавкая вставка.					ПК-□/□ пл. вст. □	ПК □/□ пл. вст. □
11	Трансформатор тока, тип, класс точности, коэффициент трансформации.						
12	Трансформатор напряжения						
13	Разрядник						
14	Количество тр-ров тока ТЗЛ						
15	Реле, требующие уточнения характеристик по заказу.						
16							
17							
18							
19							
20							
21	Наименование объекта и его местонахождение.						
22	Наименование заказчика и его адрес (министерство, главк).						
23	Наименование проектной организации и её адрес.						
24	Платежные реквизиты заказчика.						
25	Отгрузочные реквизиты заказчика.						
26	Номер фонадового наряда Союзглавэлектро и дата выдачи.						

□ - Заполняется при привязке проекта см. альбом X лист ЭЛ-11

План расположения камер

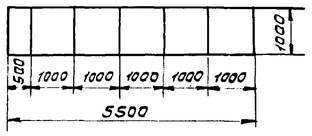

1974	Канализационные сооружения биологической очистки сточных вод производительностью 7,0 тыс.м.куб/сут.	Распределительное устройство 10 (6) кв. Опросный лист для заказа камер КСО-366.	Типовой проект 902-2-260	Альбом XII	Лист ЭЛ-2

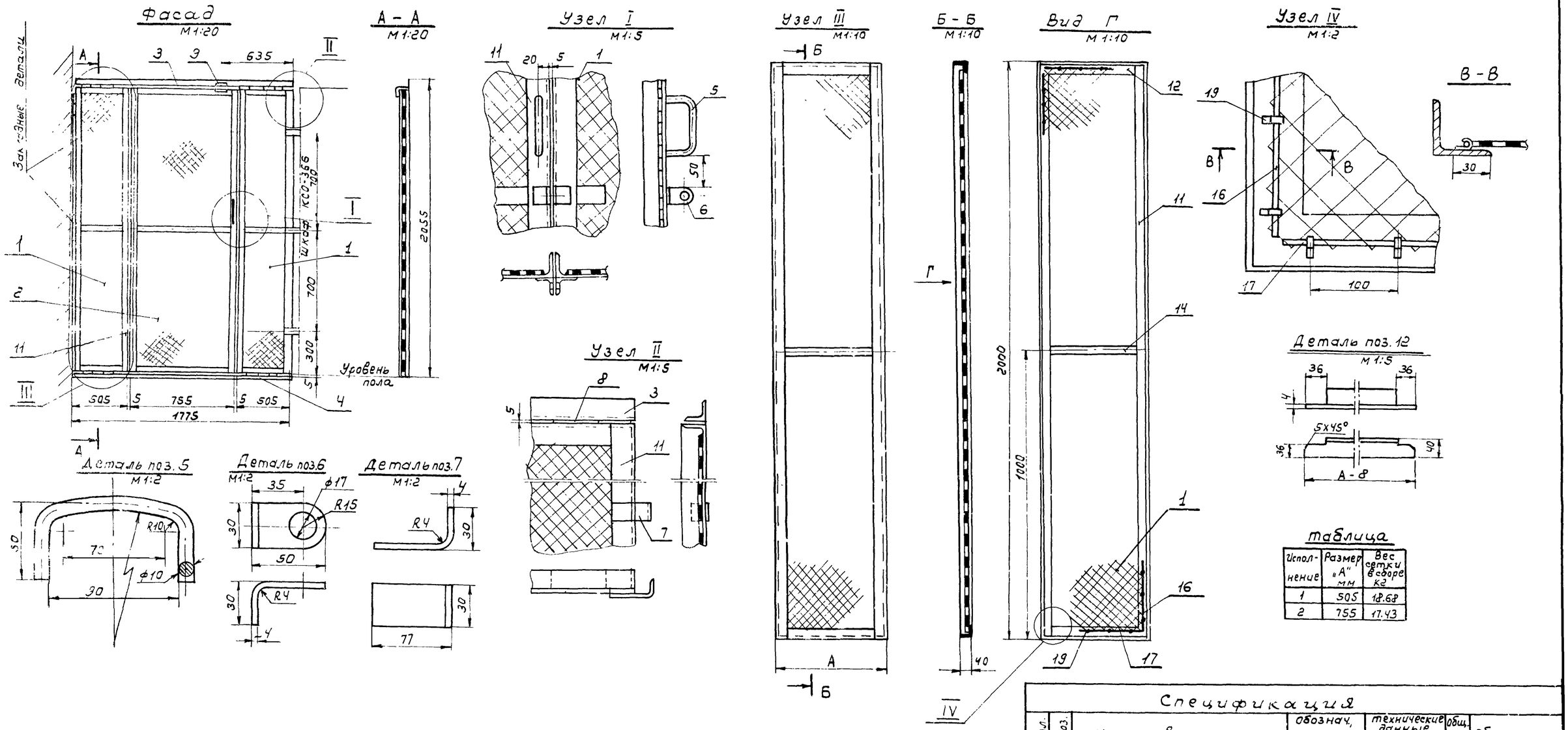

таблица

Исполнение	Размер „А" мм	Вес сетки в сборе кг
1	505	18.68
2	755	17.43

Примечания:

1. Длина скоб (поз. 7) уточняется по месту. Скобы приваариваются при монтаже.
2. Сварку элементов конструкции произвести качественным швом по периметру сопряжения.
3. Полоса (поз. 4) должна быть утоплена в пол.
4. Перегородка крепится сваркой к закладным деталям 2 калибра К.
5. Ч[illegible] (поз. 11, 12, 13) [illegible] (поз. 14, 15) варить изнутри
6. Кр[illegible] (поз. 19 [illegible] к уголкам (поз. 11, 12, 13) и загнуть [illegible] сетки

Спецификация

Кол.	Поз.	Наименование.	Обознач. сортамент.	технические данные, размеры	Общ. масса	Обозначение
2	1	Сетка. Исполнение 1.	ГОСТ 5336-67	№20 1990х475		
1	2	сетка. Исполнение 2.	ГОСТ 5336-67	№20 1990х715		
1	3	сталь угловая	ГОСТ 8509-72	40х40х4 ℓ=1775мм		
1	4	сталь полосовая	ГОСТ 103-57	40х5 ℓ=1775мм		
1	5	сталь круглая	ГОСТ 2590-71	Ф10 ℓ=200мм		
2	6	сталь полосовая	ГОСТ 103-57	30х4 ℓ=78мм		
3	7	сталь полосовая	ГОСТ 103-57	30х4 ℓ=105мм		
8	8	сталь полосовая	ГОСТ 103-57	40х5 ℓ=100мм		
1	9	сталь угловая	ГОСТ 8509-72	40х40х4 ℓ=50мм		
2	10	Петля дверная				
6	11	сталь угловая	ГОСТ 8509-72	40х40х4 ℓ=2000мм		
4	12	сталь угловая	ГОСТ 8509-72	40х40х4 ℓ=437		
2	13	сталь угловая	ГОСТ 8509-72	40х40х4 ℓ=747		
2	14	сталь полосовая	ГОСТ 103-57	30х4 ℓ=425мм		
1	15	Сталь полосовая	ГОСТ 103-57	30х4 ℓ=675мм		
6	16	Проволока стальная	ГОСТ 3282-58	Ф4 ℓ=1350мм		
4	17	Проволока стальная	ГОСТ 3282-58	Ф4 ℓ=455мм		
2	18	Проволока стальная	ГОСТ 3282-58	Ф4 ℓ=705мм		
115	19	Сталь листовая	ГОСТ 103-57	35х3х3 ℓ=30мм.		

1974	КАНАЛИЗАЦИОННЫЕ СООРУЖЕНИЯ БИОЛОГИЧЕСКОЙ ОЧИСТКИ СТОЧНЫХ ВОД ПРОИЗВОДИТЕЛЬНОСТЬЮ 7,0 ТЫС.М.КУБ/СУТ.	Распределительное устройство 10(6) кв. Перегородка сетчатая Узлы и детали	Типовой проект 902-2-260	Альбом XII	Лист ЭЛ-3