ТИПОВОЙ ПРОЕКТ
212-1-332.85

ДЕТСКИЕ ЯСЛИ-САД НА 330 МЕСТ

В КОНСТРУКЦИЯХ СЕРИИ 1.020-1/83

АЛЬБОМ IV

ИЗДЕЛИЯ ЗАВОДСКОГО ИЗГОТОВЛЕНИЯ

ТИПОВОЙ ПРОЕКТ
212-1-332.85
ДЕТСКИЕ ЯСЛИ-САД
НА 330 МЕСТ
В КОНСТРУКЦИЯХ СЕРИИ 1.020-1/83
АЛЬБОМ IV
СОСТАВ ПРОЕКТА

АЛЬБОМ I	АРХИТЕКТУРНО-СТРОИТЕЛЬНЫЕ И ТЕХНОЛОГИЧЕСКИЕ ЧЕРТЕЖИ
АЛЬБОМ II	САНИТАРНО-ТЕХНИЧЕСКИЕ ЧЕРТЕЖИ
АЛЬБОМ III	ЭЛЕКТРОТЕХНИЧЕСКИЕ ЧЕРТЕЖИ
АЛЬБОМ IV	ИЗДЕЛИЯ ЗАВОДСКОГО ИЗГОТОВЛЕНИЯ
АЛЬБОМ V	СМЕТЫ, ЧАСТЬ I, II
АЛЬБОМ VI	ВЕДОМОСТЬ ПОТРЕБНОСТИ В МАТЕРИАЛАХ
АЛЬБОМ VII	СПЕЦИФИКАЦИЯ ОБОРУДОВАНИЯ
ЧАСТЬ 1	ТЕХНОЛОГИЧЕСКОЕ ОБОРУДОВАНИЕ
ЧАСТЬ 2	САНИТАРНО-ТЕХНИЧЕСКОЕ ОБОРУДОВАНИЕ
ЧАСТЬ 3	ЭЛЕКТРОТЕХНИЧЕСКОЕ ОБОРУДОВАНИЕ

РАЗРАБОТАН
ЦНИИЭП УЧЕБНЫХ ЗДАНИЙ

ГЛАВНЫЙ ИНЖЕНЕР ИНСТИТУТА А.ЛЯХОВИЧ
ГЛАВНЫЙ ИНЖЕНЕР ПРОЕКТА В.КИРЮШКИН

УТВЕРЖДЕН ГОСГРАЖДАНСТРОЕМ
ПРИКАЗ N374 ОТ 28.XII. 1982г.
РАБОЧИЕ ЧЕРТЕЖИ ВВЕДЕНЫ В
ДЕЙСТВИЕ ЦНИИЭП УЧЕБНЫХ ЗДАНИЙ
ПРИКАЗ № 119 ОТ 04.11.85г.

Обозначение	Наименование	Стр.
	Содержание	2,3,4
	Колонны 3КД3.33(20)-1.4-1; 3КД3.33(20)-1.4-2. Привязка дополнительных закладных деталей. Спецификация.	5
	Колонны 3КД3.33(20)-1.4-3; 3КД3.33(20)-1.4-4. Привязка дополнительных закладных деталей. Спецификация.	6
	Колонны 3КД3.33-1.4-6; 3КД3.33-1.4-7; 3КО3.33-1.1-8. Привязка дополнительных закладных деталей. Спецификация	7
	Колонны 3КО3.33(20)-1.1-5; 3КО3.33(20)-1.1-9. Привязка дополнительных закладных деталей. Спецификация.	8
	Колонны 3КО3.33(20)-1.1-10; 3КО3.33(20)-1.1-11. Привязка дополнительных закладных деталей. Спецификация.	9
	Колонны 3КО3.33(20)-1.1-12; 3КД3.33(20)-1.4--13; 3КО3.33(20)-1.1-16. Привязка дополнительных закладных деталей. Спецификация	10
	Колонны 3КД3.33(20)-1.4-14; 3КД3.33(20)-1.4--15. Привязка дополнительных закладных деталей. Спецификация.	11
	Колонны 3КО3.33(20)-1.1-17; 3КО3.33(20)-1.1-18; 3КО3.33(20)-1.1-19. Привязка дополнительных закладных деталей. Спецификация.	12
	Колонны 2КО3.33-1.2-20; 2КО3.33-1.2-21. Привязка дополнительных закладных	

Обозначение	Наименование	Стр.
	деталей. Спецификация.	13
	Колонны 2КО3.33-1.1-22; 2КО3.33-1.2-23. Привязка дополнительных закладных деталей. Спецификация.	14
	Колонны 2КД3.33-1.1-24; 2КД3.33-1.1-25. Привязка дополнительных закладных деталей. Спецификация.	15
	Колонны 2КО3.33-1.2-26; 2КО3.33-1.2-27 привязка дополнительных закладных деталей. Спецификация.	16
	Ригели РЛП4.57-30-1; РОП4.27-40-2 РПД.4.57-80АтV-3 Дополнительные закладные детали. Спецификация.	17
	Панели ИПС 60.6.4,0-6л-1; ПС 60.15.4,0-6л-3; ПС 60.12.4,0-6л-2; Дополнительные закладные детали. Спецификация.	18
	Панели ИПС 30.6.4,0-6л-4; ИПС 30.6.4,0-6л-7; ИПС 30.6.4,0-6л-19; ПС 30.21.4,0-6л-10; Дополнительные закладные детали. Спецификация.	19
	Панели ИПС 60.6.4,0-6л-5; ПС 60.15.4,0-6л-6 Дополнительные закладные детали. Спецификация.	20
	Панели ИПС 60.6.4,0-6л-8; ПС 60.15.4,0-6л-9; Дополнительные закладные детали. Спецификация.	21
	Панели ИПС 60.6.4,0-6л-11 ПС 60.21.4,0-6л-69; Дополнительные закладные детали. Спецификация.	22

Альбом IV

ОБОЗНАЧЕНИЕ	НАИМЕНОВАНИЕ	СТР.
	ПАНЕЛИ 1ПС 27.6.4.0-6л-1(14) 1ПС 27.12.4.0-6л-1(15); 1ПС 27.15.4.0-6л-1(32) ДОПОЛНИТЕЛЬНЫЕ ЗАКЛАДНЫЕ ДЕТАЛИ. СПЕЦИФИКАЦИЯ.	23
	ПАНЕЛИ ИПС 60.6.4.0-6л-16; ПС 60.12.4.0-6л-17; ПС 60.15.4.0-6л-18; ДОПОЛНИТЕЛЬНЫЕ ЗАКЛАДНЫЕ ДЕТАЛИ. СПЕЦИФИКАЦИЯ.	24
	ПАНЕЛИ ИПС 60.6.4.0-6л-20; ПС 60.15.4.0-6л-21 ДОПОЛНИТЕЛЬНЫЕ ЗАКЛАДНЫЕ ДЕТАЛИ. СПЕЦИФИКАЦИЯ.	25
	ПАНЕЛИ 1ПС 27.5.6.4.0-6л-2(22); 1ПС 27.5.12.4.0-6л-2(29) 1ПС 27.5.15.4.0-6л-2(36) ДОПОЛНИТЕЛЬНЫЕ ЗАКЛАДНЫЕ ДЕТАЛИ. СПЕЦИФИКАЦИЯ.	26
	ПАНЕЛИ ПС 60.15.4.0-6л-23; ПС 60.12.4.0-6л-28 ИПС 60.6.4.0-6л-32; ДОПОЛНИТЕЛЬНЫЕ ЗАКЛАДНЫЕ ДЕТАЛИ. СПЕЦИФИКАЦИЯ.	27
	ПАНЕЛИ ИПС 60.6.4.0-6л-24; ПС 60.12.4.0-6л-25 ДОПОЛНИТЕЛЬНЫЕ ЗАКЛАДНЫЕ ДЕТАЛИ. СПЕЦИФИКАЦИЯ.	28
	ПАНЕЛИ 1ПС 27.5.12.4.0-6л-2(26) 1ПС 27.5.15.4.0-6л-2(27); 1ПС 27.5.6.4.0-6л-2(12) ДОПОЛНИТЕЛЬНЫЕ ЗАКЛАДНЫЕ ДЕТАЛИ. СПЕЦИФИКАЦИЯ.	29

ОБОЗНАЧЕНИЕ	НАИМЕНОВАНИЕ	СТР.
	ПАНЕЛИ 1ПС 27.5.12.4.0-6л-1(30) 1ПС 27.5.15.4.0-6л-1(31); 1ПС 27.5.6.4.0-6л-1(13) ДОПОЛНИТЕЛЬНЫЕ ЗАКЛАДНЫЕ ДЕТАЛИ. СПЕЦИФИКАЦИЯ.	30
	ПАНЕЛИ ИПС 60.6.4.0-6л-33; ПС 60.12.4.0-6л-34; ПС 60.15.4.0-6л-35; ДОПОЛНИТЕЛЬНЫЕ ЗАКЛАДНЫЕ ДЕТАЛИ. СПЕЦИФИКАЦИЯ.	31
	ПАНЕЛИ ПС 30.12.4.0-6л-37; ПС 30.15.4.0-6л-38 ДОПОЛНИТЕЛЬНЫЕ ЗАКЛАДНЫЕ ДЕТАЛИ. СПЕЦИФИКАЦИЯ.	32
	ПАНЕЛИ ПС 30.12.4.0-6л-39; ПС 30.15.4.0-6л-40 ДОПОЛНИТЕЛЬНЫЕ ЗАКЛАДНЫЕ ДЕТАЛИ. СПЕЦИФИКАЦИЯ.	33
	ПАНЕЛИ ПС 60.15.4.0-6л-41 ПС 60.12.4.0-6л-42; ПС 60.15.4.0-6л-43 ДОПОЛНИТЕЛЬНЫЕ ЗАКЛАДНЫЕ ДЕТАЛИ. СПЕЦИФИКАЦИЯ.	34
	ПАНЕЛИ ПС 60.15.4.0-6л-44; ПС 60.12.4.0-6л-45; ПС 60.15.4.0-6л-46 ДОПОЛНИТЕЛЬНЫЕ ЗАКЛАДНЫЕ ДЕТАЛИ. СПЕЦИФИКАЦИЯ.	35
	ПАНЕЛИ ПС 27.5.15.4.0-6л-2(47); ПС 27.5.12.4.0-6л-2(48) ПС 27.5.15.4.0-6л-2(49) ДОПОЛНИТЕЛЬНЫЕ ЗАКЛАДНЫЕ ДЕТАЛИ. СПЕЦИФИКАЦИЯ.	36
	ПАНЕЛИ ПС 30.15.4.0-6л-50; ПС 30.12.4.0-6л-67; ПС 30.15.4.0-6л-68 ДОПОЛНИТЕЛЬНЫЕ ЗАКЛАДНЫЕ ДЕТАЛИ. СПЕЦИФИКАЦИЯ.	37

Альбом IV

ПАНЕЛИ ПС27.5.15.4.0-6Л-1(51) ПС27.5.12.4.0-6Л-1(52); ПС27.5.15.4.0-6Л-1(53) ДОПОЛНИТЕЛЬНЫЕ ЗАКЛАДНЫЕ ДЕТАЛИ. СПЕЦИФИКАЦИЯ	38
ПАНЕЛИ 2ПС6.21.4.0-Л-55; 2ПС6.12.4.0-Л-57; 2ПС12.21.4.0-Л-59 2ПС6.21.4.0-Л-56; 2ПС12.12.4.0-Л-58 2ПС12.21.4.0-Л-60; 2ПС3.21.4.0-Л-54 ДОПОЛНИТЕЛЬНЫЕ ЗАКЛАДНЫЕ ДЕТАЛИ. СПЕЦИФИКАЦИЯ.	39
ПАНЕЛИ 3ПС56.60.40-Л-61; 3ПС56.120.40-Л-62; 3ПС56.210.40-Л-63 3ПС56.150.40-Л-64; ДОПОЛНИТЕЛЬНЫЕ ЗАКЛАДНЫЕ ДЕТАЛИ. СПЕЦИФИКАЦИЯ.	40
ПАНЕЛИ 4ПС72.120.40-Л-65; 4ПС72.210.40-Л-66; ДОПОЛНИТЕЛЬНЫЕ ЗАКЛАДНЫЕ ДЕТАЛИ. СПЕЦИФИКАЦИЯ.	41
ПАНЕЛИ 1ПС27.5.21.4.0-6Л-2(70) 1ПС27.5.21.4.0-6Л-1(71) ДОПОЛНИТЕЛЬНЫЕ ЗАКЛАДНЫЕ ДЕТАЛИ. СПЕЦИФИКАЦИЯ.	42
ПАНЕЛЬ ЦОКОЛЬНАЯ ПСЦ60.21.3,5-Л-1	43
ПАНЕЛЬ ИПС30.6.4,0-6,Л	44
КАРКАС ПРОСТРАНСТВЕННЫЙ ИКП30.6.4,0-6	45
КАРКАС ПЛОСКИЙ ИКР-5	46
ПАНЕЛЬ ИПС60.6.4.0-6.Л-	47
КАРКАС ПРОСТРАНСТВЕННЫЙ ИКП60.6.4.0-6	48
КАРКАС ПЛОСКИЙ ИКР26	49
ВЫБОРКА СТАЛИ	50
ВЕДОМОСТЬ РАСХОДА МАТЕРИАЛОВ	51
ДВЕРНОЙ БЛОК ИДН-1	52,53,54
ЭКРАН САНУЗЛОВ ИЭС	55

НАЧ.МАСТ	БАШЕНКОВ	
ГЛ.ИНЖ.М.	НАЗАРОВ	
ГАП	ФИЛИППОВ	
ГИП	КИРЮШКИН	
РУК.ГР.АРХ.	СОКОЛОВА	
РУК.ГР.ИНЖ.	ФРЕЙМАН	

212-1-332.85 АС

СОДЕРЖАНИЕ

СТАДИЯ	ЛИСТ	ЛИСТОВ
Р	5	

ЦНИИЭП учебных зданий

Альбом IV

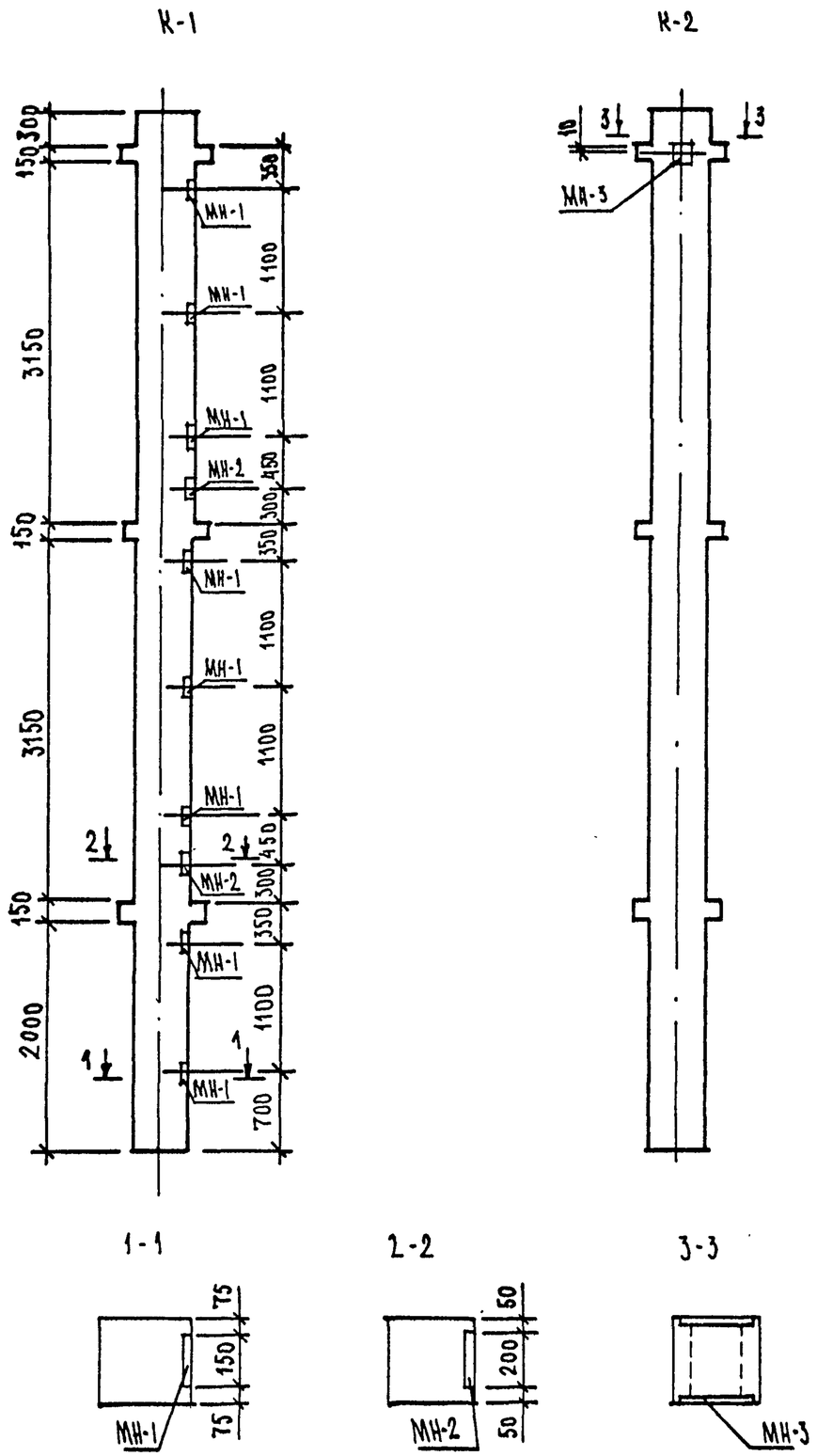

Марка поз.	Обозначение	Наименование	Кол.	Масса ед. кг	Примечание
К-1		3КД3.33(20)-1.4-1			
МН-1	1.020-1/83 . 2-15	МН-13	8	7.39	
МН-2		МН-19	2	4.85	
К-2		3КД3.33(20)-1.4-2			
МН-3	1.020-1/83 . 2-15	МН-38	1	35.33	

ПРИМЕЧАНИЕ

1. Колонны 3КД3.33(20)-1.4-1, 3КД3.33(20)-1.4-2 изготовлять по рабочим чертежам колонны 3КД3.33(20)-1.4 серии 1.020-1/83 в.2-1
2. Дополнительные закладные детали устанавливать согласно данному листу.

Нач.АПМ-1	Башенков	
Гл.инж.м.	Назаров	
ГАП	Филиппов	
ГИП	Кирюшкин	
Рук.гр.инж.	Фрейман	
Инж.	Вавуло	

212-1-332.85 АС

Колонны 3КД3.33(20)-1.4-1
3КД3.33(20)-1.4-2
Привязка дополнительных закладных деталей.
Спецификация.

Стадия	Масса	Масштаб
Р	—	—
Лист	Листов	

ЦНИИЭП учебных зданий

Инв.№ подл. | Подпись и дата | Взам.инв.№

Альбом IV

К-3

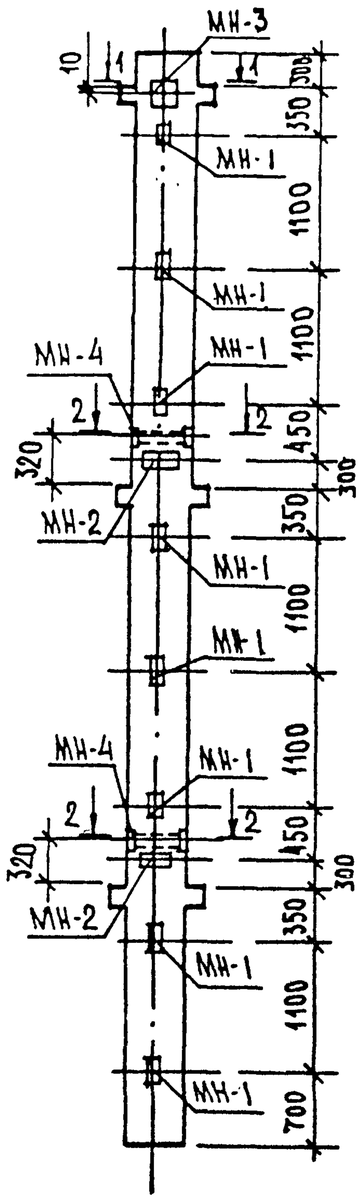

К-4

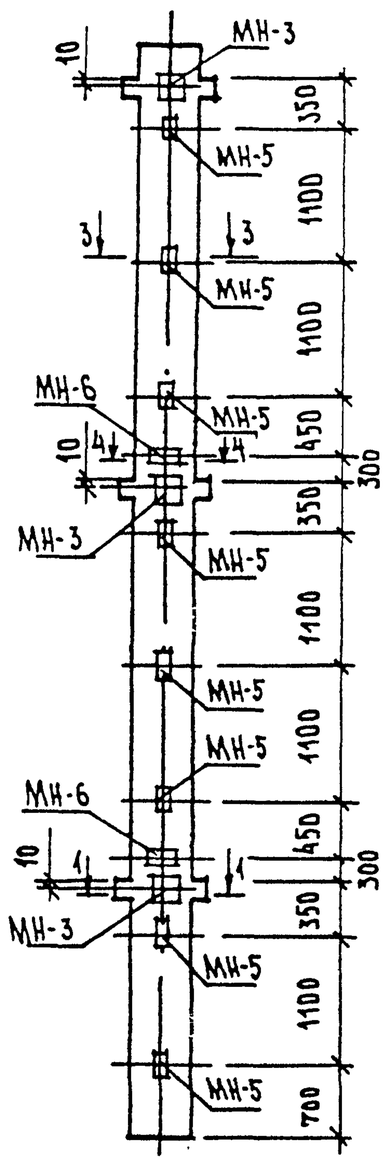

1-1 2-2 3-3 4-4

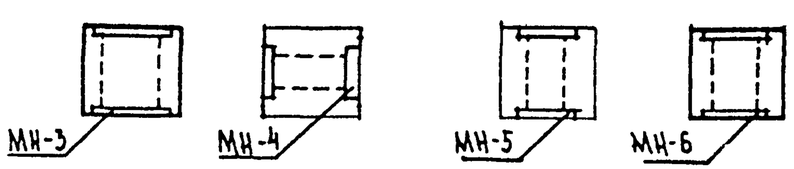

Марка поз.	Обозначение	Наименование	Кол.	Масса ед. кг	Примечание
К-3		3КД 3.33(20)-1.4-3			
МН-3	1.020-1/83 . 2-15	МН-38	1	35.33	
МН-1		МН-13	8	7.39	
МН-2		МН-19	2	4.85	
МН-4		МН-41	2	3.86	
К-4		3КД 3.33(20)-1.4-4			
МН-3	1.020-1/83 . 2-15	МН-38	3	35.33	
МН-5		МН-14	8	11.46	
МН-6		МН-20	2	7.47	

Примечания

1. Колонны 3КД 3.33(20)-1.4-3, 3КД 3.33(20)-1.4-4 изготовлять по рабочим чертежам колонны 3КД 3.33(20)-1.4 серии 1.020-1/83 в. 2-1
2. Дополнительные закладные детали устанавливать согласно данному листу.

Нач. АПМ-1	Башенков		
Гл. инж. м.	Назаров		
ГАП	Филиппов		
ГИП	Кирюшкин		
Рук. гр. инж.	Фрейман		
Инж.	Вавуло		

212-1-332.85 АС

Колонны 3КД 3.33(20)-1.4-3
3КД 3.33(20)-1.4-4
Привязка дополнительных закладных деталей. Спецификация.

Стадия	Масса	Масштаб
Р	—	—
Лист	Листов	

ЦНИИЭП учебных зданий

Взам. инв. N | Подпись и дата | Инв. N подл.

Альбом V

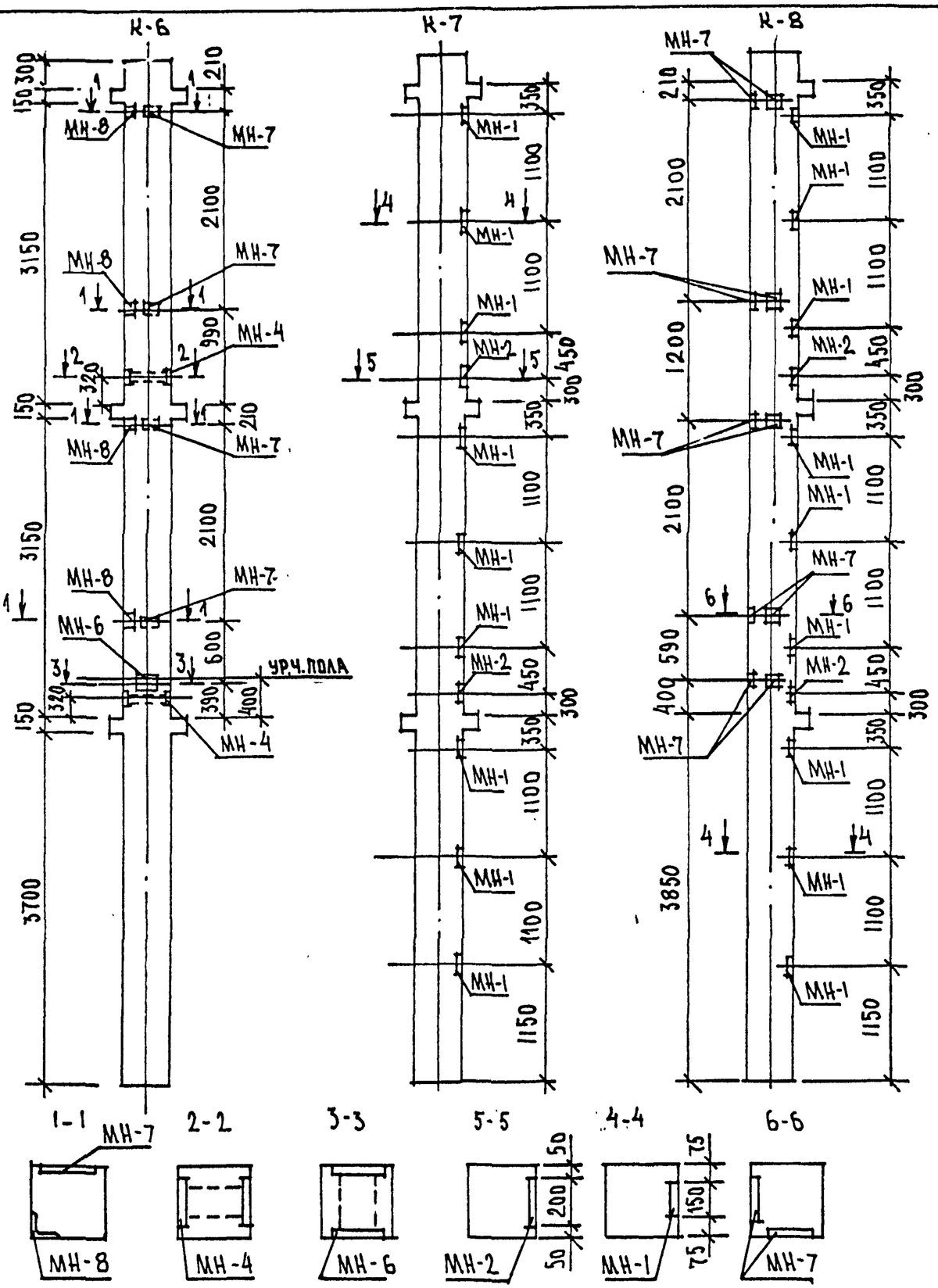

МАРКА ПОЗ.	ОБОЗНАЧЕНИЕ	НАИМЕНОВАНИЕ	КОЛ.	МАССА ЕД.КГ	ПРИМЕЧАНИЕ
К-6		3КД3.33-1.4-6			
МН-4	1.020-1/83	МН-41	2	3.86	
МН-6		МН-20	1	7.47	
МН-7		МН-34	4	1.53	
МН-8		МН-35	4	1.77	
К-7		3КД 3.33-1.4-7			
МН-1	1.020-1/83	МН-13	9	7.39	
МН-2		МН-19	2	4.85	
К-8		3КО 3.33-1.1-8			
МН-1	1.020-1/83	МН-13	9	7.39	
МН-2		МН-19	2	4.85	
МН-7		МН-34	10	1.53	

ПРИМЕЧАНИЕ:

1. Колонны 3КД3.33-1.4-6, 3КД3.33-1.4-7, 3КО 3.33-1.1-8 изготовлять по рабочим чертежам колонн 3КД3.33-1.4, 3КО 3.33-1.1 серии 1.020-1/83 в.2-1
2. Дополнительные закладные детали устанавливать согласно данному листу.

НАЧ.АПМ-1	БАШЕИКОВ	
ГЛ.ИНЖ.М	НАЗАРОВ	
ГАП	ФИЛИППОВ	
ГИП	КИРЮШКИН	
РУК.ГР.ИН	ФРЕЙМАН	
ИНЖ.	ВАВУЛО	

212-1-332.85 АС

Колонны 3КД3.33-1.4-6, 3КД3.33-1.4-7, 3КО3.33-1.1-8 привязка дополнительных закладных деталей. Спецификация.

СТАДИЯ	МАССА	МАСШТАБ
Р	—	—
ЛИСТ	ЛИСТОВ	

ЦНИИЭП учебных зданий

ИНВ.N ПОДЛ. | ПОДПИСЬ И ДАТА | ВЗАМ.ИНВ.N

Альбом IV

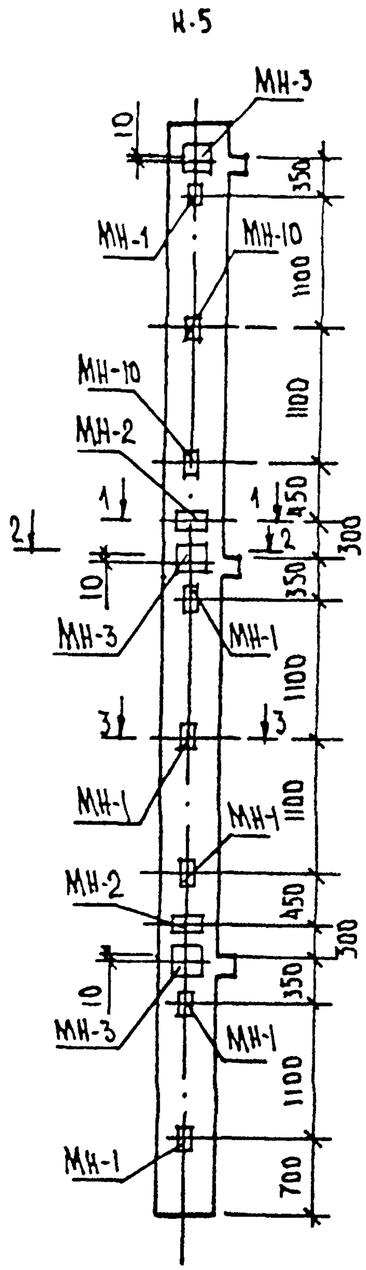

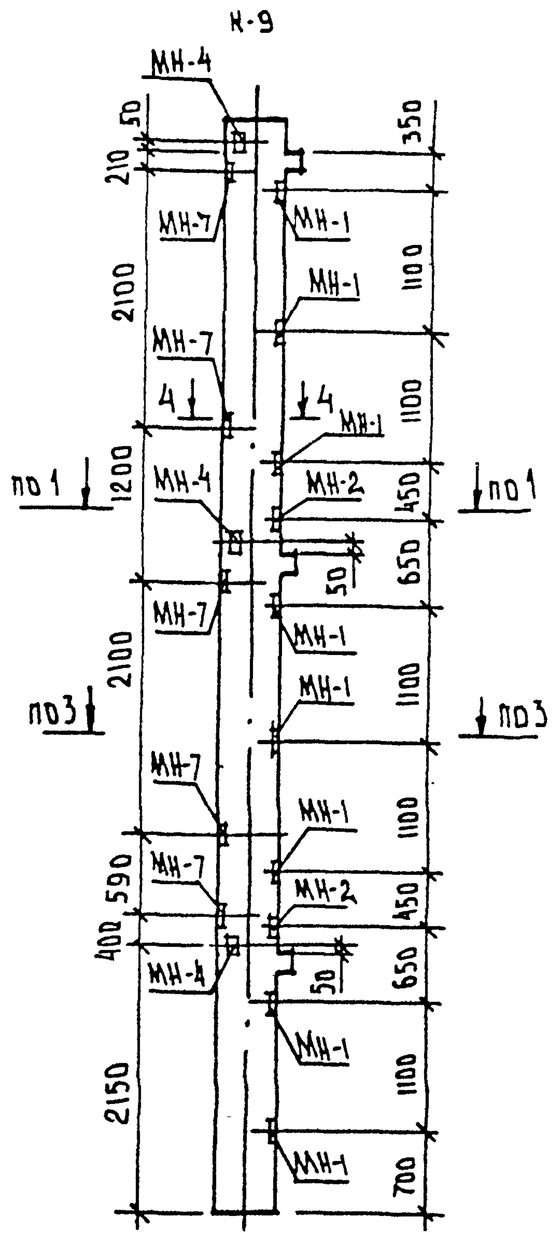

Марка поз.	Обозначение	Наименование	Кол.	Масса ед. кг	Примечание
К-5		3КО3.33(20)-1.1-5			
МН-1	1.020-1/83	МН-13	6	7.39	
МН-2		МН-19	2	4.85	
МН-3		МН-38	3	35.33	
МН-10		МН-3	2	9.874	
К-9		3КО3.33(20)-1.1-9			
МН-1	1.020-1/83	МН-13	8	7.39	
МН-2		МН-19	2	4.85	
МН-4		МН-41	3	3.86	
МН-7		МН-34	5	1.53	

Примечания:

1. Колонны 3КО3.33(20)-1.1-5, 3КО3.33(20)-1.1-9 изготовлять по рабочим чертежам колонны 3КО3.33(20)-1.1 серии 1.020-1/83 в. 2-1
2. Дополнительные закладные детали устанавливать согласно данному листу.

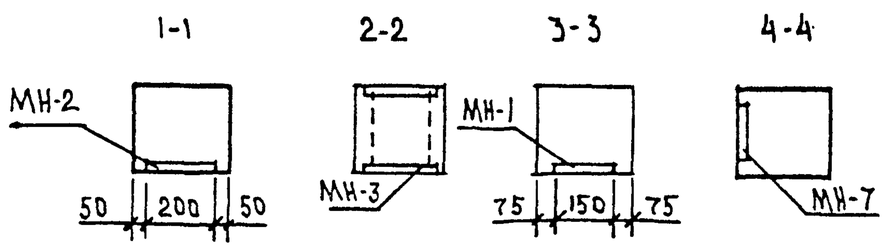

Нач. АПМ-1	Башенков		
Гл. инж. М.	Назаров		
ГАП	Филиппов		
ГИП	Кирюшкин		
Рук. группы	Фрейман		
Инж.	Вавуло		

212-1-332.85 АС

Колонны 3КО3.33(20)-1.1-5
3КО3.33(20)-1.1-9

Привязка дополнительных закладных деталей. Спецификация.

Стадия	Масса	Масштаб
Р	—	—
Лист	Листов	

ЦНИИЭП учебных зданий

Инв. N подл. | Подпись и дата | Взам. инв. N

Альбом IV

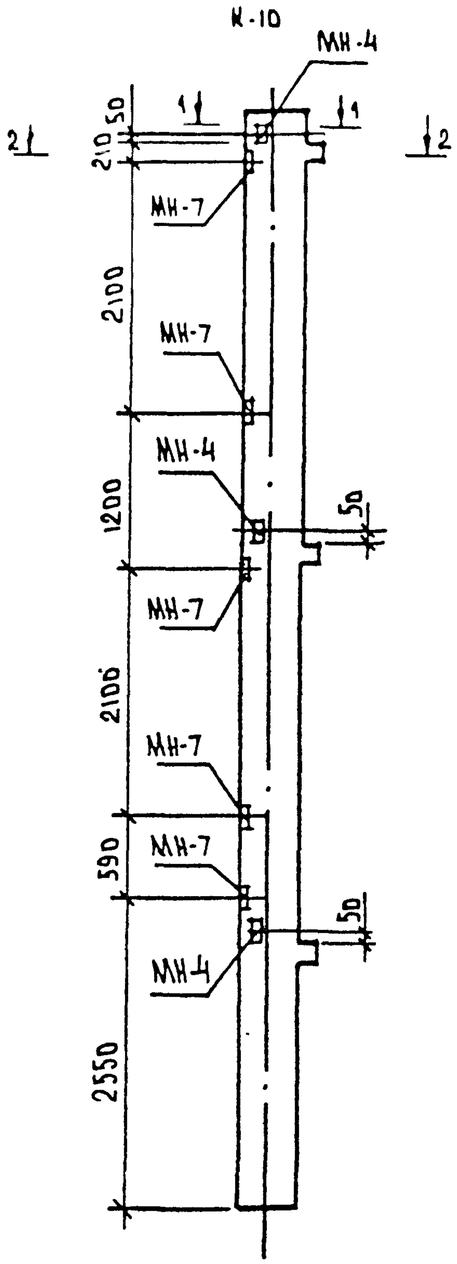

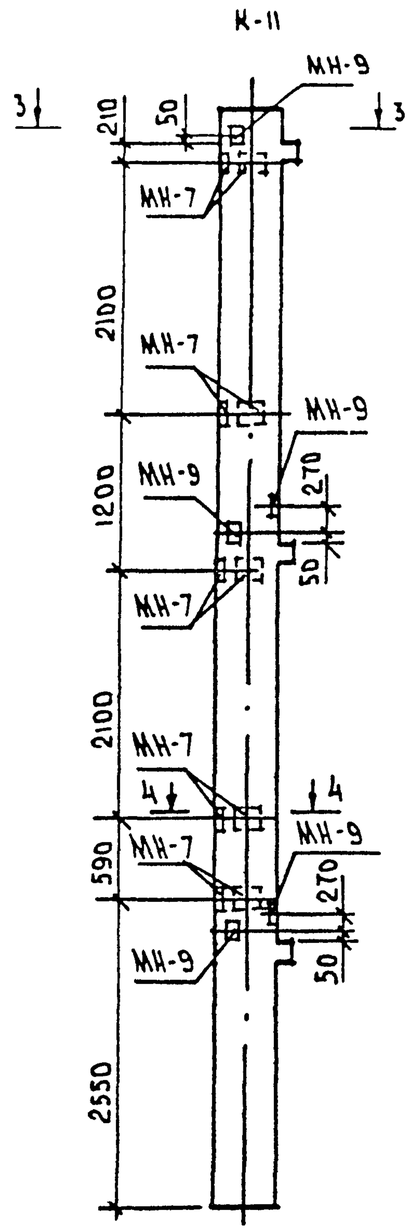

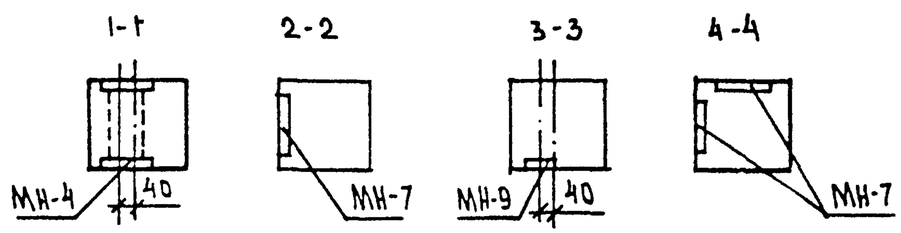

Марка поз.	Обозначение	Наименование	Кол.	Масса ед. кг	Примечание
К-10		3КО 3.33 (20)-1.1-10			
МН-4	1.020-1/83	МН-41	3	3.86	
МН-7		МН-34	5	1.53	
К-11		3КО 3.33 (20)-1.1-11			
МН-7	1.020-1/83	МН-34	10	1.53	
МН-9		МН-40	5	2.55	

Примечания:

1. Колонны 3КО 3.33 (20)-1.1-10, 3КО3.33 (20)-1.1-11 изготовлять по рабочим чертежам колонны 3КО3.33(20)-1.1 серии 1.020-1/83 в. 2-1

2. Дополнительные закладные детали устанавливать согласно данному листу.

Нач. АПМ-1	Башенков		
Гл. инж. М.	Назаров		
ГАП	Филиппов		
ГИП	Кирюшкин		
Рук. гр. инж.	Фреймман		
Инж.	Вавуло		

212-1-332.85 АС

Колонны 3КО3.33 (20)-1.1-10
3КО 3.33 (20)-1.1-11

Привязка дополнительных закладных деталей. Спецификация.

Стадия	Масса	Масштаб
Р	—	—
Лист	Листов	

ЦНИИЭП учебных зданий

Взам. инв. N | Подпись и дата | Инв. N подл.

Альбом IV

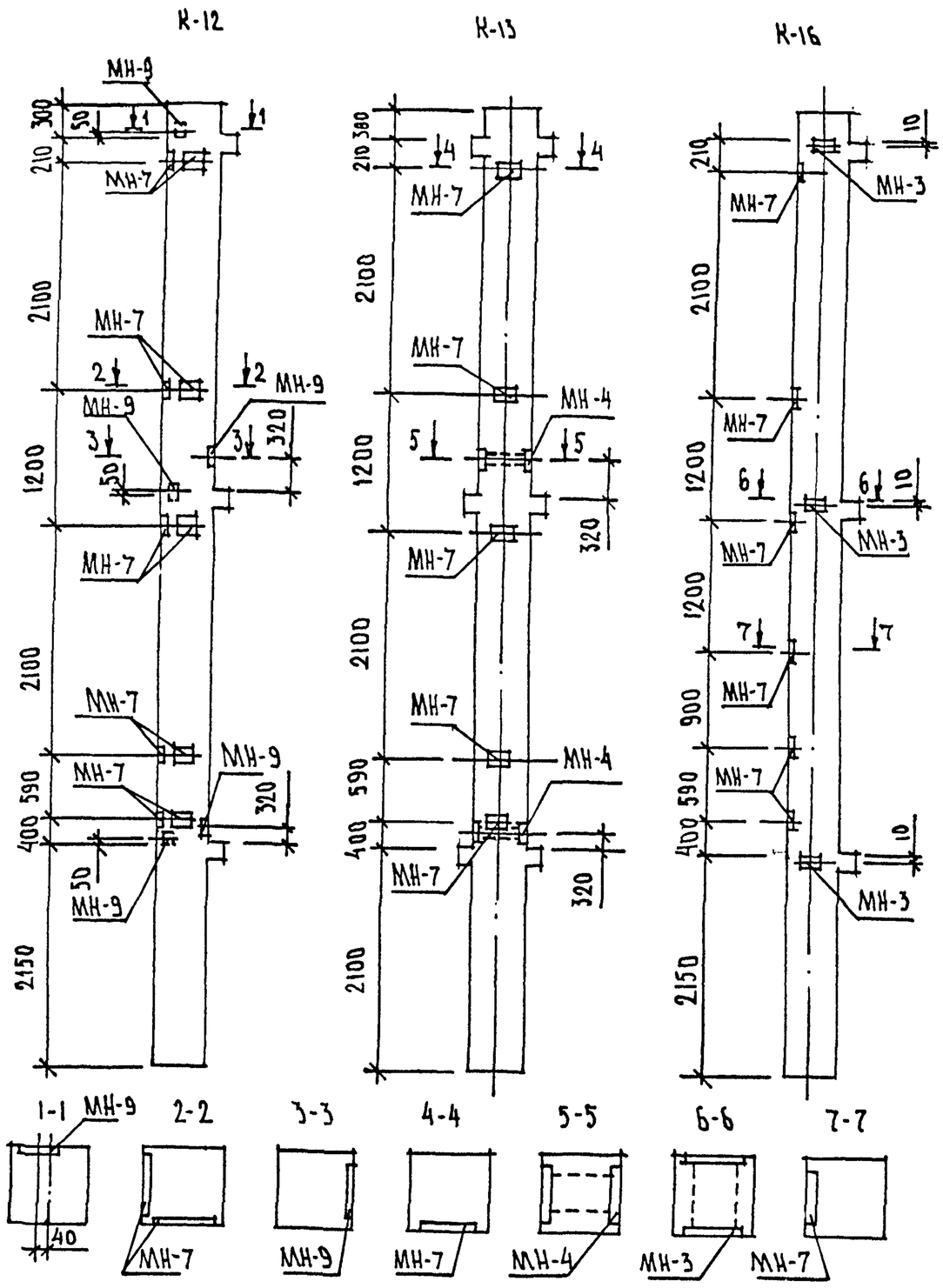

МАРКА ПОЗ.	ОБОЗНАЧЕНИЕ	НАИМЕНОВАНИЕ	КОЛ	МАССА ЕД.КГ	ПРИМЕЧАНИЕ
К-12		3КД3.33(20)-1.1-12			
МН-7	1.020-1/83	МН-34	10	1.53	
МН-9		МН-40	5	2.55	
К-13		3КД3.33(20)-1.4-13			
МН-4	1.020-1/83	МН-41	2	3.86	
МН-7		МН-34	5	1.53	
К-16		3КД3.33(20)-1.1-16			
МН-3	1.020-1/83	МН-38	3	35.33	
МН-7		МН-34	6	1.53	

ПРИМЕЧАНИЯ:

1. Колонны 3КД3.33(20)-1.1-12, 3КД3.33(20)-1.1-16, 3КД3.33(20)-1.4-13 изготовлять по рабочим чертежам колонн 3КД3.33(20)-1.1, 3КД3.33(20)-1.4 серии 1.020-1/83 в.2-1
2. Дополнительные закладные детали устанавливать согласно данному листу.

Нач.АПМ-1	Башенков	
Гл.инж.м.	Назаров	
ГАП	Филиппов	
ГИП	Кирющкин	
Рук.гр.ин.	Фрейман	
Инж.	Вавуло	

212-1-332.85 АС

Колонны 3КД3.33(20)-1.1-12, 3КД3.33(20)-1.4-13, 3КД3.33(20)-1.1-16. Привязка дополнительных закладных деталей. Спецификация

Стадия	Масса	Масштаб
Р	—	—
Лист 1	Листов	

ЦНИИЭП учебных зданий

Инв.N подл. | Подпись и дата | Взам.инв.N

Альбом IV

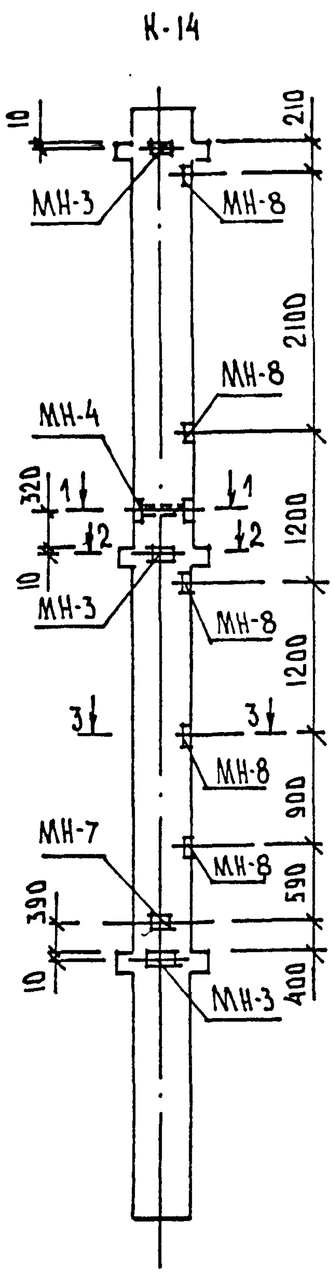

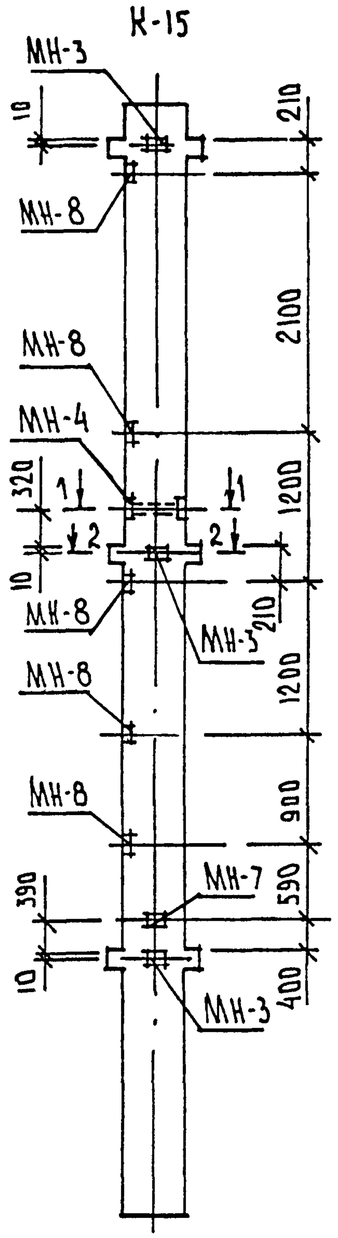

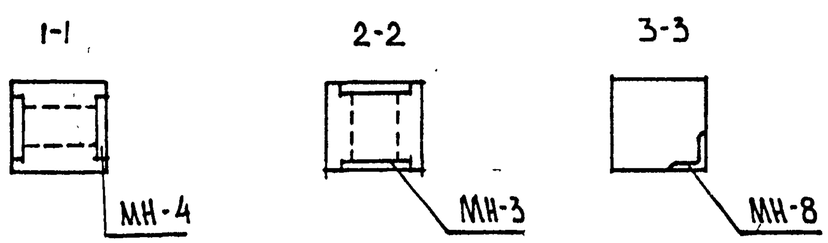

Марка поз.	Обозначение	Наименование	Кол.	Масса ед. кг	Примечание
К-14		3КД 3.33(20)-1.4-14			
МН-3	1.020-1/83	МН-38	3	35.33	
МН-4		МН-41	1	3.86	
МН-7		МН-34	1	1.53	
МН-8		МН-35	5	1.77	
К-15		3КД 3.33(20)-1.4-15			
МН-3	1.020-1/83	МН-38	3	35.33	
МН-4		МН-41	1	3.86	
МН-7		МН-34	1	1.53	
МН-8		МН-35	5	1.77	

ПРИМЕЧАНИЯ

1. Колонны 3КД3.33(20)-1.4-14, 3КД3.33(20)-1.4-15 изготовлять по рабочим чертежам колонны 3КД3.33(20)-1.4 серии 1.020-1/83 в. 2-1

2. Дополнительные закладные детали устанавливать согласно данному листу.

Нач.АПМ-1	Башенков		
Гл.инж.м.	Назаров		
ГАП	Филиппов		
ГИП	Кирюшкин		
Рук.гр.инж.	Фреймман		
Инж.	Вавуло		

212-1-332.85 АС

Колонны 3КД3.33(20)-1.4-14
3КД3.33(20)-1.4-15

Привязка дополнительных закладных деталей. Спецификация.

Стадия	Масса	Масштаб
Р	—	—
Лист	Листов	

ЦНИИЭП учебных зданий

Взам. инв. N | Подпись и дата | Инв. N подл.

Альбом IV

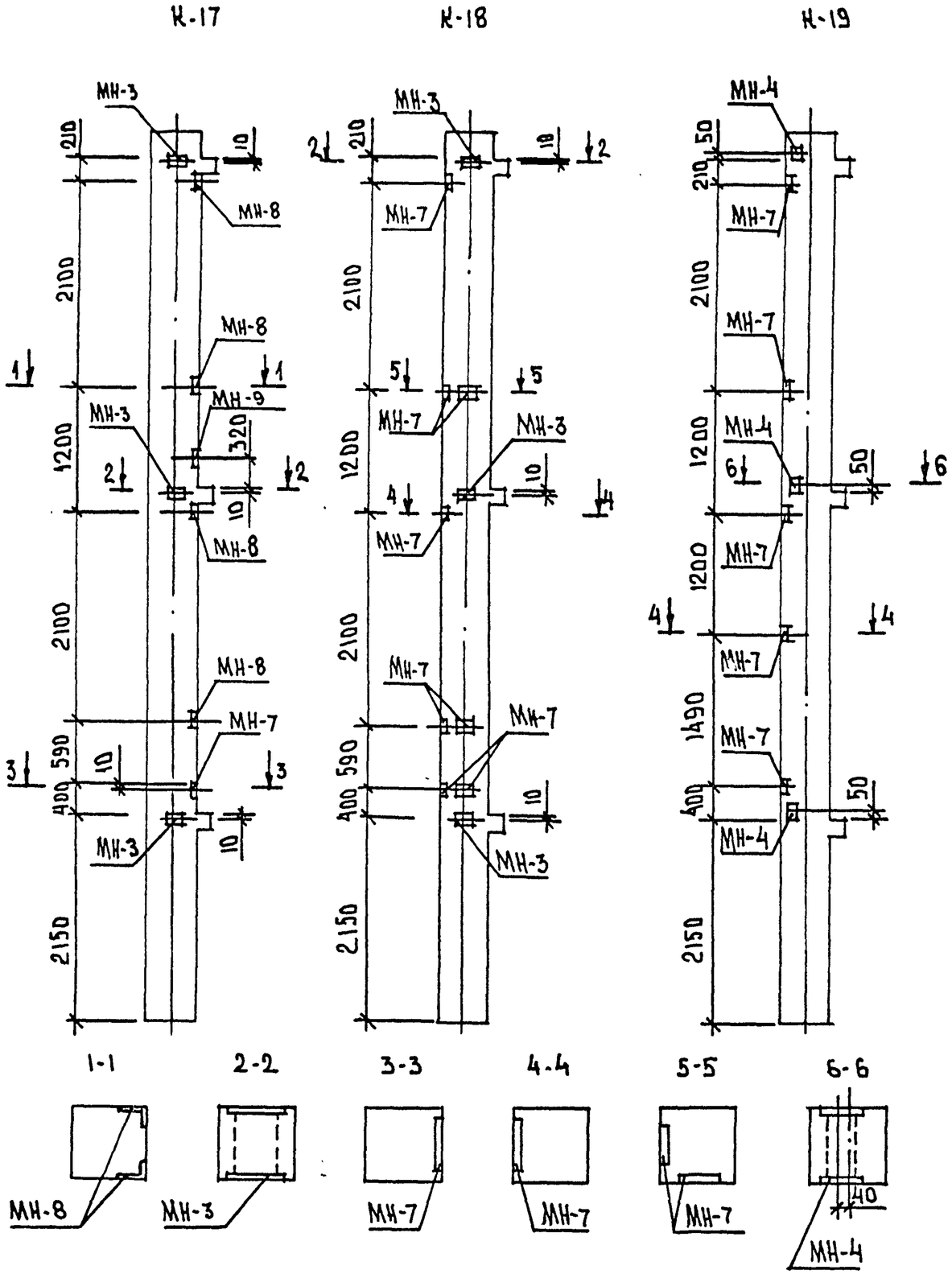

МАРКА ПОЗ.	ОБОЗНАЧЕНИЕ	НАИМЕНОВАНИЕ	КОЛ.	МАССА ЕД.КГ	ПРИМЕЧАНИЕ
К-17		3КО3.33 (20)-1.1-17			
МН-3	1.020-1/83	МН-38	3	35.33	
МН-7		МН-34	1	1.53	
МН-8		МН-35	8	1.77	
МН-9		МН-40	1	2.55	
К-18		3КО3.33(20)-1.1-18			
МН-3	1.020-1/83	МН-38	3	35.33	
МН-7		МН-34	8	1.53	
К-19		3КО3.33(20)-1.1-19			
МН-4	1.020-1/83	МН-41	3	3.86	
МН-7		МН-34	5	1.53	

ПРИМЕЧАНИЯ:

1. Колонны 3КО3.33(20)-1.1-17, 3КО3.33(20)-1.1-18, 3КО3.33(20)-1.1-19 изготовлять по рабочим чертежам колонны 3КО3.33(20)-1.1 серии 1.020-1/83 в. 2-1
2. Дополнительные закладные детали устанавливать согласно данному чертежу.

Нач.АПМ-1	Башенков	
Гл.инж.М.	Назаров	
ГАП	Филиппов	
ГИП	Кирюшкин	
Рук.гр.ин.	Фрейман	
Инж.	Вавуло	

212-1-332.85 АС

Колонны 3КО3.33(20)-1.1-17, 3КО3.33(20)-1.1-18, 3КО3.33(20)-1.1-19
Привязка дополнительных закладных деталей.
Спецификация.

Стадия	Масса	Масшта
Р	—	—
Лист	Листов	

ЦНИИЭП учебных зданий

Инв.N подл. | Подпись и дата | Взам.инв.N

Альбом IV

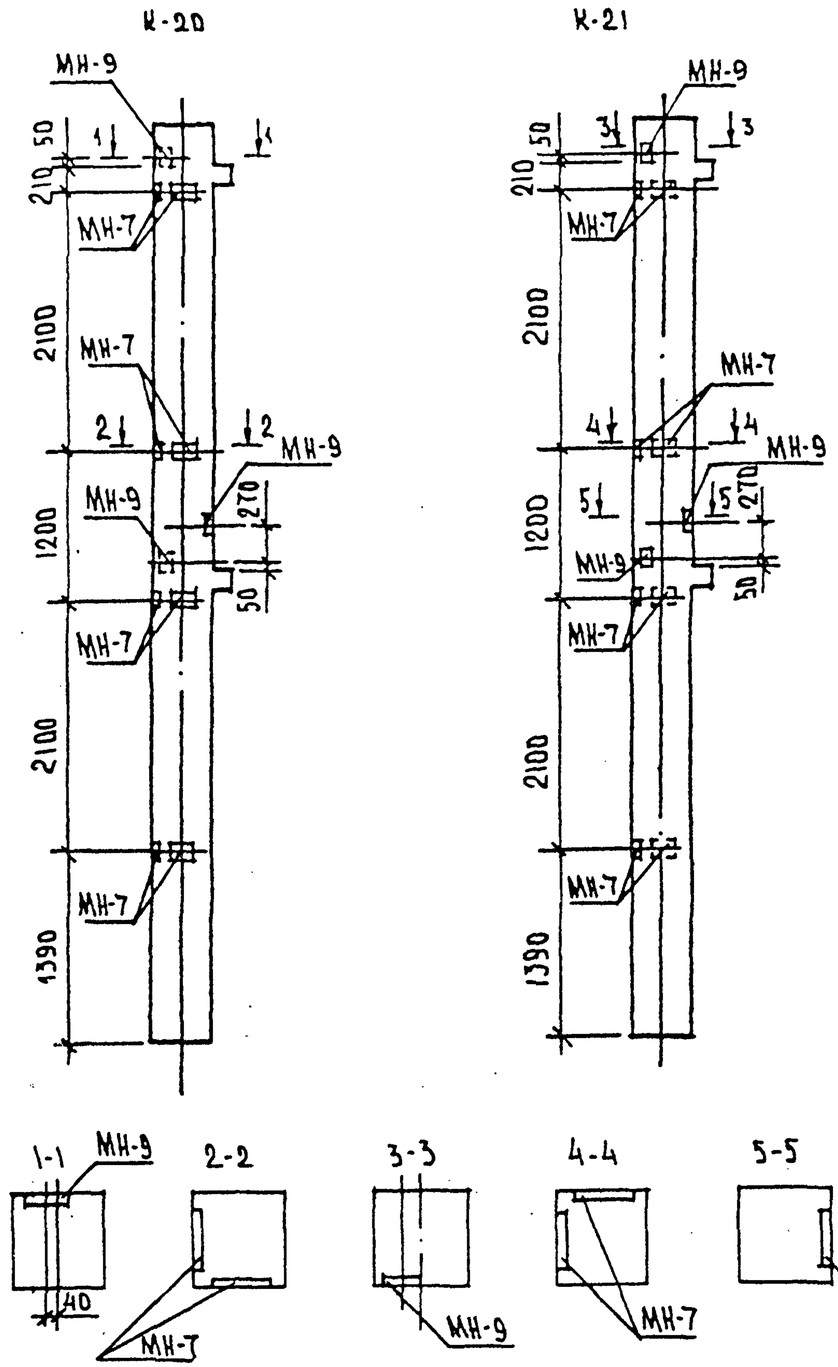

МАРКА ПОЗ.	ОБОЗНАЧЕНИЕ	НАИМЕНОВАНИЕ	КОЛ.	МАССА ЕД. КГ	ПРИМЕЧАНИЕ
К-20		2КО 3.33-1.2-20			
МН-9	1.020-1/83	МН-40	3	2.55	
МН-7		МН-34	8	1.53	
К-21		2КО 3.33-1.2-21			
МН-7	1.020-1/83	МН-34	8	1.53	
МН-9		МН-40	3	2.55	

ПРИМЕЧАНИЯ:

1. Колонны 2КО 3.33-1.2-20, 2КО 3.33-1.2-21 изготовлять по рабочим чертежам колонн 2КО 3.33-1.2 серии 1.020-1/83 в.2-1
2. Дополнительные закладные детали устанавливать согласно данному листу.

Нач.АПМ-1	Башенков	
Гл.инж.п.	Назаров	
ГАП	Филиппов	
ГИП	Кирюшкин	
Рук.гр.инж.	Фрейман	
Инж.	Вавуло	

212-1-332.85 АС

Колонны 2КО 3.33-1.2-20
2КО 3.33-1.2-21

Привязка дополнительных закладных деталей. Спецификация

Стадия	Масса	Масштаб
Р	—	—
Лист	Листов	

ЦНИИЭП учебных зданий

Инв.№ подл. | Подпись и дата | Взам.инв.№

Альбом IV

К-22

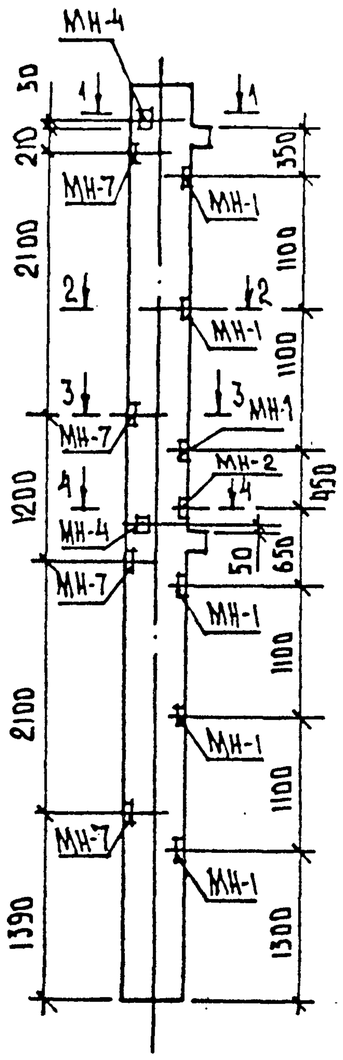

К-23

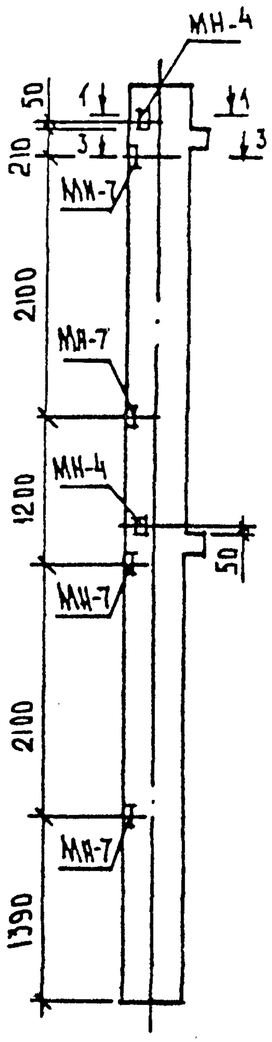

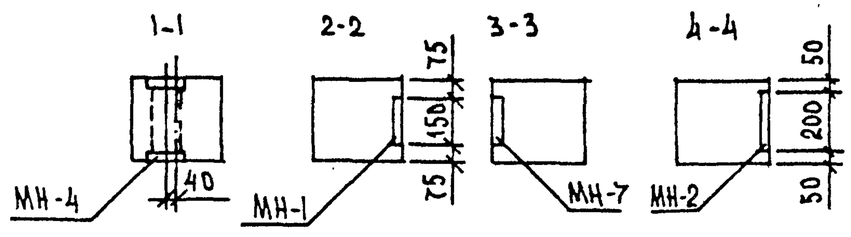

МАРКА ПОЗ.	ОБОЗНАЧЕНИЕ	НАИМЕНОВАНИЕ	КОЛ.	МАССА ЕД. КГ	ПРИМЕЧАНИЕ
К-22		2КО 3.33-1.2-22			
МН-1	1.020-1/83	МН-13	6	7.39	
МН-2		МН-19	1	4.85	
МН-4		МН-41	2	3.86	
МН-7		МН-34	4	1.53	
К-23		2КО 3.33-1.2-23			
МН-4	1.020-1/83	МН-41	2	3.86	
МН-7		МН-34	4	1.53	

ПРИМЕЧАНИЯ:

1. Колонны 2КО 3.33-1.2-22, 2КО 3.33-1.2-23 изготовлять по рабочим чертежам колонны 2КО3.33-1.2 серии 1.020-1/83 в.2-1
2. Дополнительные закладные детали устанавливать согласно данному листу.

Нач.АПМ-1	Башенков		
Гл.инж.М.	Назаров		
ГАП	Филиппов		
ГИП	Кирюшкин		
Рук.гр.инж.	Фрейман		
Инж.	Вавуло		

212-1-332.85 АС

Колонны 2КО 3.33-1.2-22
2КО 3.33-1.2-23

Привязка дополнительных закладных деталей. Спецификация

Стадия	Масса	Масштаб
Р	—	—
Лист	Листов	

ЦНИИЭП учебных зданий

Взам. инв. № | Подпись и дата | Инв. № подл.

Альбом IV

К-24

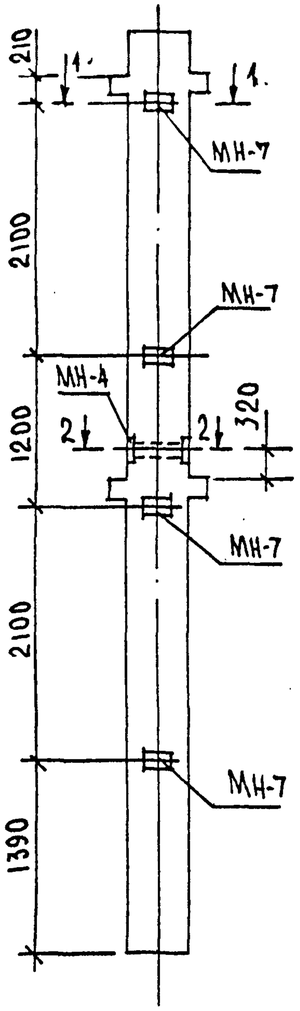

К-25

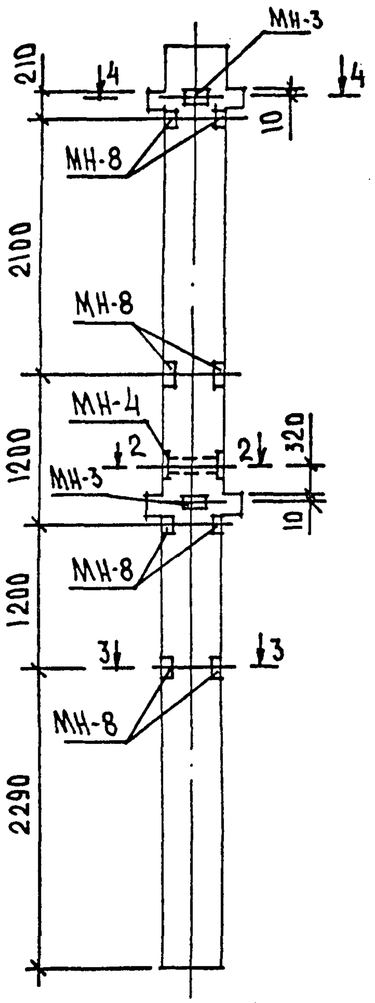

Марка поз.	Обозначение	Наименование	Кол.	Масса ед. кг	Приме-чание
К-24		2КД 3.33-1.1-24			
МН-4	1.020-1/83	МН-41	1	3.86	
МН-7		МН-34	4	1.53	
К-25		2КД 3.33-1.1-25			
МН-3	1.020-1/83	МН-38	2	35.33	
МН-4		МН-41	1	3.86	
МН-8		МН-35	8	1.77	

1-1

2-2

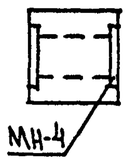

3-3

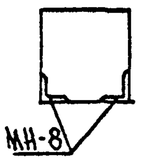

4-4

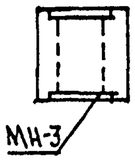

ПРИМЕЧАНИЯ:

1. Колонны 2КД 3.33-1.1-24, 2КД 3.33-1.1-25 изготовлять по рабочим чертежам колонн 2КД 3.33-1.1 серии 1.020-1/83 в.2-1

2. Дополнительные закладные детали устанавливать согласно данному листу.

Нач.АПМ-1	Башенков		
Гл.инж.М.	Назаров		
ГАП	Филиппов		
ГИП	Кирюшкин		
Рук.грп.	Фрейман		
Инж.	Вавуло		

212-1-332.85 АС

Колонны 2КД 3.33-1.1-24
2КД 3.33-1.1-25

Привязка дополнительных закладных деталей. Спецификация

Стадия	Масса	Масштаб
Р	—	—
Лист	Листов	

ЦНИИЭП учебных зданий

Взам.инв.N | Подпись и дата | Инв.N подл.

Альбом IV

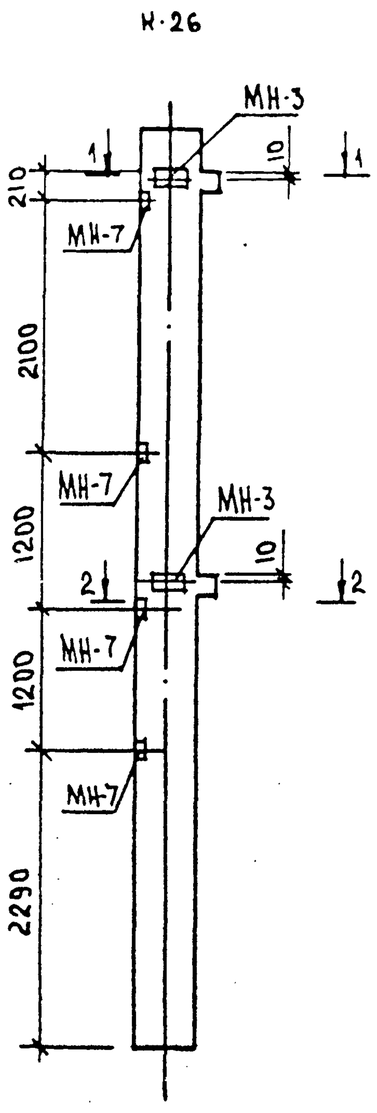

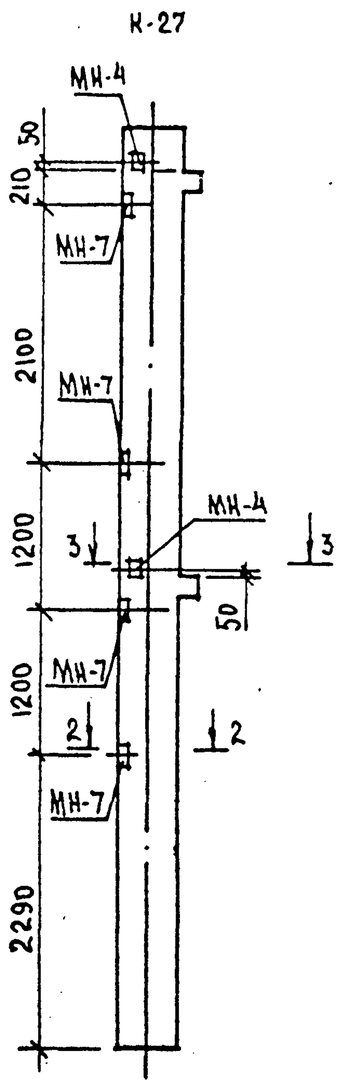

МАРКА ПОЗ.	ОБОЗНАЧЕНИЕ	НАИМЕНОВАНИЕ	КОЛ.	МАССА ЕД. КГ	ПРИМЕЧАНИЕ
К-26		2КО3.33-1.2-26			
МН-3	1.020-1 /83	МН-38	2	35.33	
МН-7		МН-34	4	1.53	
К-27		2КО 3.33-1.2-27			
МН-4	1.020-1 /83	МН-41	2	3.86	
МН-7		МН-34	4	1.53	

ПРИМЕЧАНИЯ:

1. Колонны 2КО3.33-1.2-26, 2КО 3.33 -1.2 -27 изготовлять по рабочим чертежам колонн 2КО3.33-1.2 серии 1.020-1 /83 в.2-1
2. Дополнительные закладные детали устанавливать согласно данному листу.

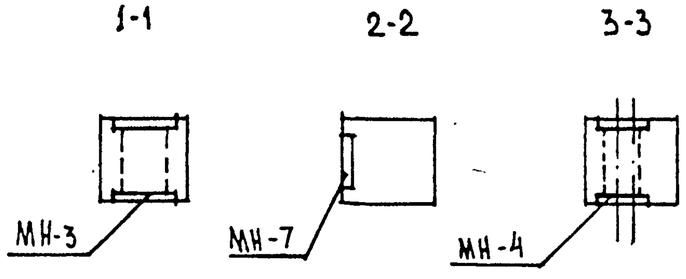

Нач.АПМ-1	Башенков		
Гл.инж.М.	Назаров		
ГАП	Филиппов		
ГИП	Кирюшкин		
Рук.гр.ин.	Фрейман		
Инж.	Вавуло		

212-1-332.85 АС

Колонны 2КО3.33-1.2-26
2КО3.33-1.2-27

Привязка дополнительных закладных деталей. Спецификация

Стадия	Масса	Масштаб
Р	—	—
Лист	Листов	

ЦНИИЭП учебных зданий

Инв.№ подл. | Подпись и дата | Взам. инв.№

Альбом IV

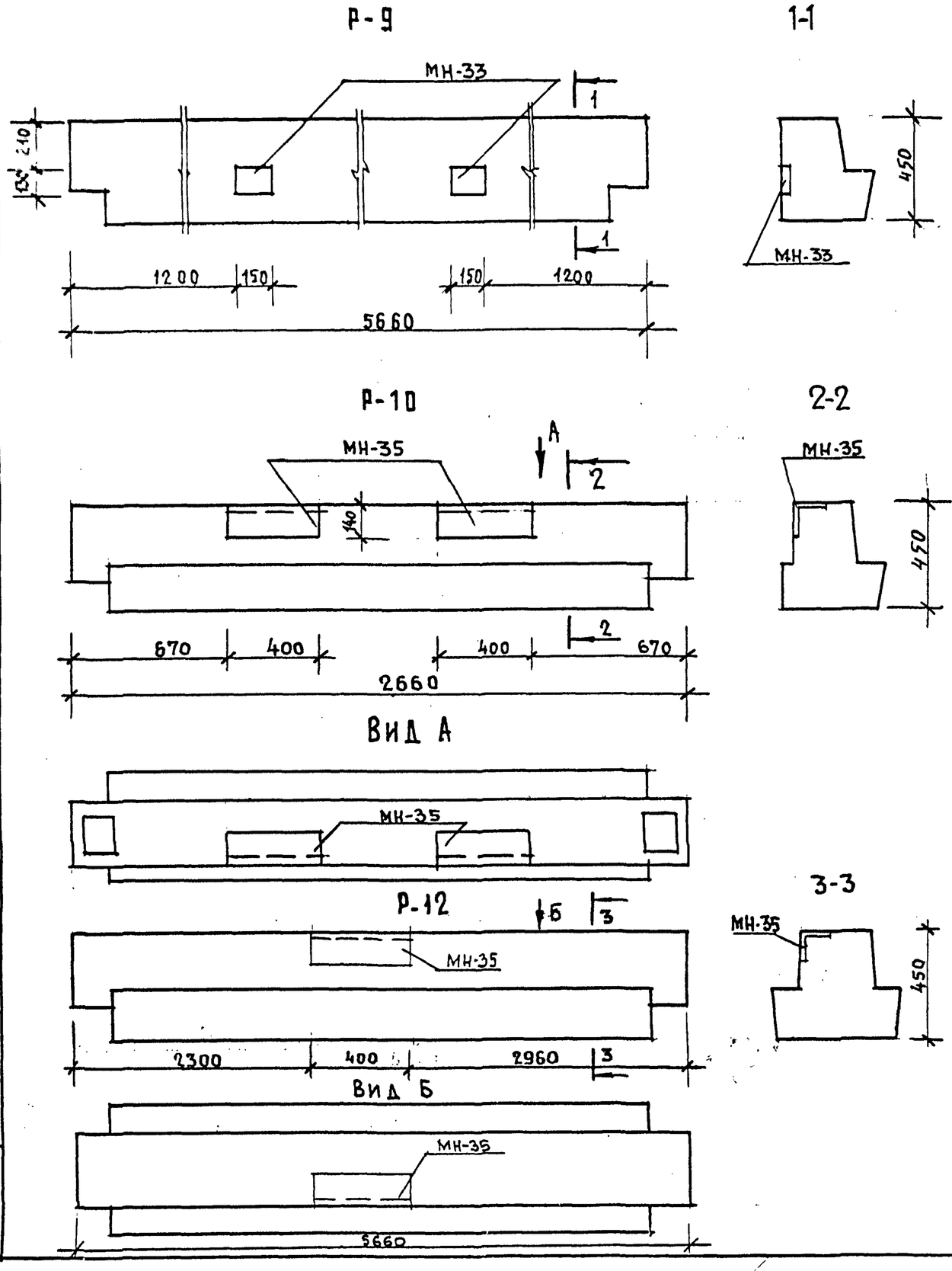

МАРКА ПОЗ.	ОБОЗНАЧЕНИЕ	НАИМЕНОВАНИЕ	КОЛ.	МАССА ЕД. КГ	ПРИМЕЧАНИЕ
Р-9		РАП 4.57-30-1			
МН-33	1.020-1/83 в. 3-3	МН-33	2	2.41	
Р-10		РОП 4.27-40-2			
МН-35	1.020-1/83 в. 3-3	МН-35	2	10.10	
Р-12		РДП 4.57-80АтV-3			
МН-35	1.020-1/83 в. 3-3	МН-35	1	10.10	

Нач. АПМ-1	Башенков	
Гл. инж. М.	Назаров	
ГАП	Филиппов	
ГИП	Кирюшкин	
Рук. гр. нч.	Фрейман	
Ст. инж.	Юшина	

212-1-332.85 АС

Ригели РАП 4.57-30-1; РОП 4.27-40-2 РДП 4.57-80АтV-3 Дополнительные закладные детали. Спецификация.

Стадия	Масса	Масштаб
Р	—	—
Лист	Листов	

ЦНИИЭП учебных зданий

Инв. № подл. | Подпись и дата | Взам. инв. №

Альбом IV

ПС-3; ПС-1; ПС-2

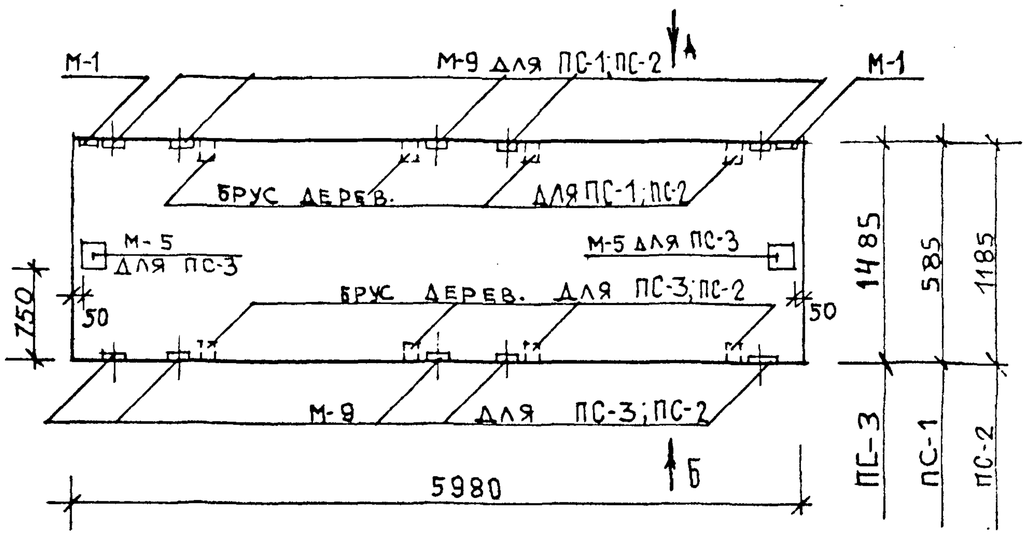

Вид А

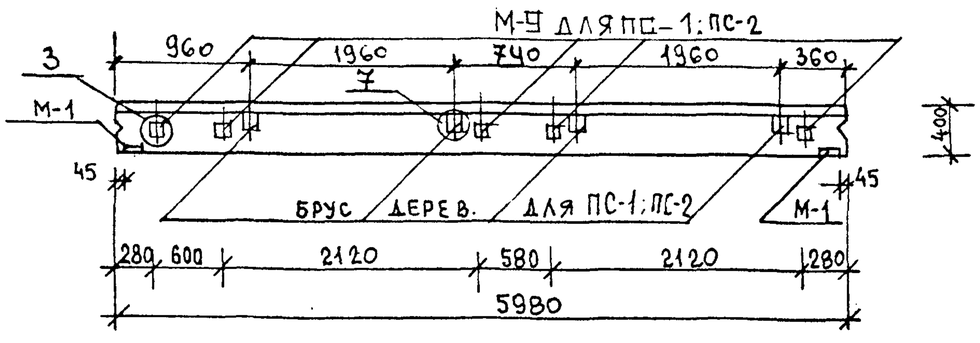

Вид Б

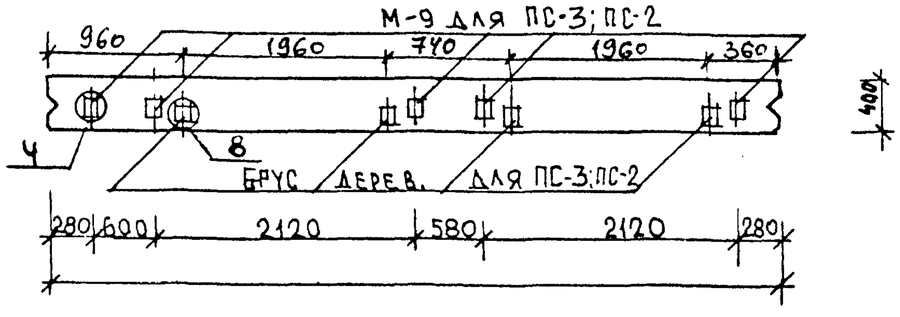

МАРКА ПОЗ.	ОБОЗНАЧЕНИЕ	НАИМЕНОВАНИЕ	КОЛ.	МАССА ЕД. КГ	ПРИМЕЧАНИЕ
ПС-1		ИПС 60.6.4.0-6Л-1			
М-1	1.030.1-1.1-3	М-1	2	1.86	
М-9	1.030.1-1.1-3	М-9	5	1.38	
БРУС ДЕРЕВЯННЫЙ	ГОСТ 8486-66*	120×160×80	4		
ПС-3		ПС 60.15.4.0-6Л-3			
М-1	1.030.1-1.1-3		2	1.86	
М-5	1.030.1-1.1-3		2	7.39	
М-9	1.030.1-1.1-3		5	1.38	
БРУС ДЕРЕВЯН.	ГОСТ 8486-66*	120×160×80	4		
ПС-2		ПС 60.12.4.0-6Л-2			
М-1	1.030.1-1.1-3	М-1	2	1.86	
М-9	1.030.1-1.1-3	М-9	10	1.38	
БРУС ДЕРЕВЯН.	ГОСТ 8486-66*	120×160×80	8		
	1.030.1-1.0-1.15	Узлы			

НАЧ.АПМ-1	БАШЕНКОВ	
ГЛ.ИНЖ.М.	НАЗАРОВ	
ГАП	ФИЛИППОВ	
ГИП	КИРЮШКИН	
РУК.ГР.ИНЖ	ФРЕЙМАН	
СТ.ИНЖ.	ЮШИНА	

212-1-332.85 АС

ПАНЕЛИ ИПС 60.6.4.0-6Л-1; ПС 60.15.4.0-6Л-3; ПС 60.12.4.0-6Л-2. ДОПОЛНИТЕЛЬНЫЕ ЗАКЛАДНЫЕ ДЕТАЛИ. СПЕЦИФИКАЦИЯ.

СТАДИЯ	МАССА	МАСШТАБ
Р	–	–

ЛИСТ ЛИСТОВ

ЦНИИЭП УЧЕБНЫХ ЗДАНИЙ

Альбом IV

ПС-4; ПС-7; ПС-19

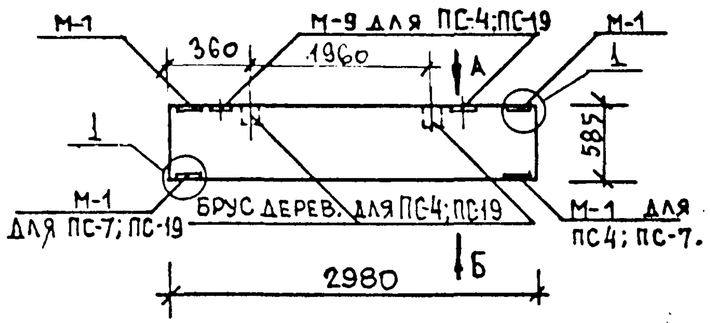

ВИД А

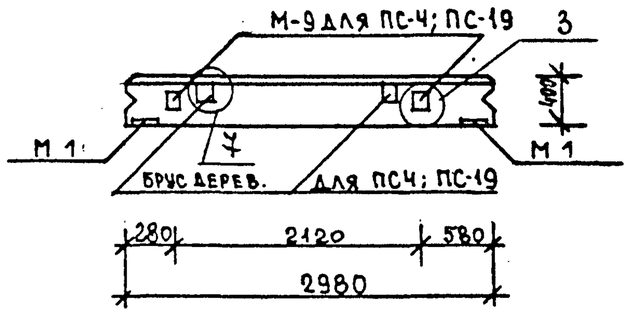

ВИД Б

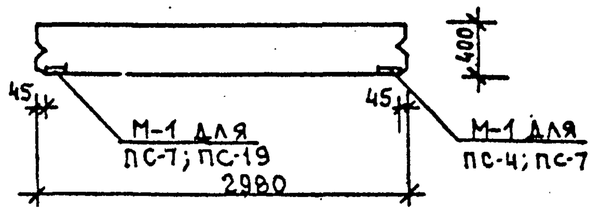

ПС-10

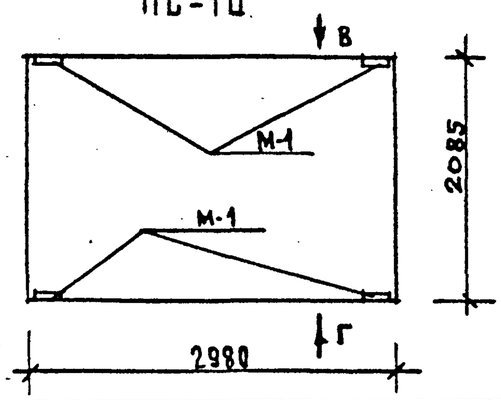

ВИД В

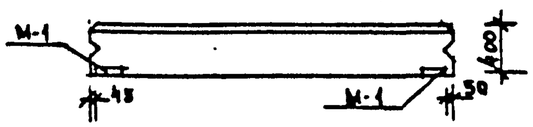

ВИД Г

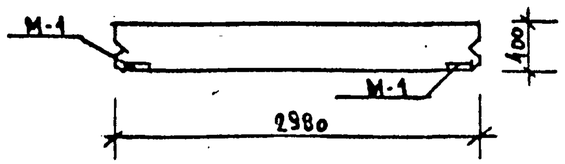

МАРКА ПОЗ.	ОБОЗНАЧЕНИЕ	НАИМЕНОВАНИЕ	КОЛ.	МАССА ЕД, КГ	ПРИМЕЧАНИЕ
ПС-4		ИПС30.6.4.0-6л-4			
М-1	1.030.1-1.1-3	М-1	3	1.86	
М-9	1.030.1-1.1-3	М-9	2	1.38	
БРУС ДЕРЕВ.	ГОСТ 8486-66*	120×160×80	2		
ПС-7		ИПС30.6.4.0-6л-7			
М-1	1.030.1-1.1-3	М-1	4	1.86	
ПС-19		ИПС30.6.4.0-6л-19			
М-1	1.030.1-1.1-3	М-1	3	1.86	
М-9	1.030.1-1.1-3	М-9	2	1.38	
БРУС ДЕРЕВ.	ГОСТ 8486-66*	120×160×80	2		
ПС-10		ПС30.21.4.0-6л-10			
М-1	1.030.1-1.1-3	М-1	4	1.86	
	1.030.1-1.0-1.15	Узлы			

Инж. АПМ-1	БАШЕНКОВ		
Гл. инж. М.	НАЗАРОВ		
ГАП	ФИЛИППОВ		
ГИП	КИРЮШКИН		
Рук. гр. инж	ФРЕЙМАН		
Ст. инж.	ЮШИНА	ЗЮШ.	

212-1-332.85 АС

Панели ИПС 30.6.4.0-6л-4; ИПС 30.6.4.0-6л-7; ИПС 30.6.4.0-6л-19; ПС 30.21.4.0-6л-10. Дополнительные закладные детали. Спецификация.

Стадия	Масса	Масштаб
Р	–	–
Лист	Листов	

ЦНИИЭП учебных зданий

Инв. № подл. | Подпись и дата | Взам. инв. №

Альбом IV

ПС-5; ПС-6

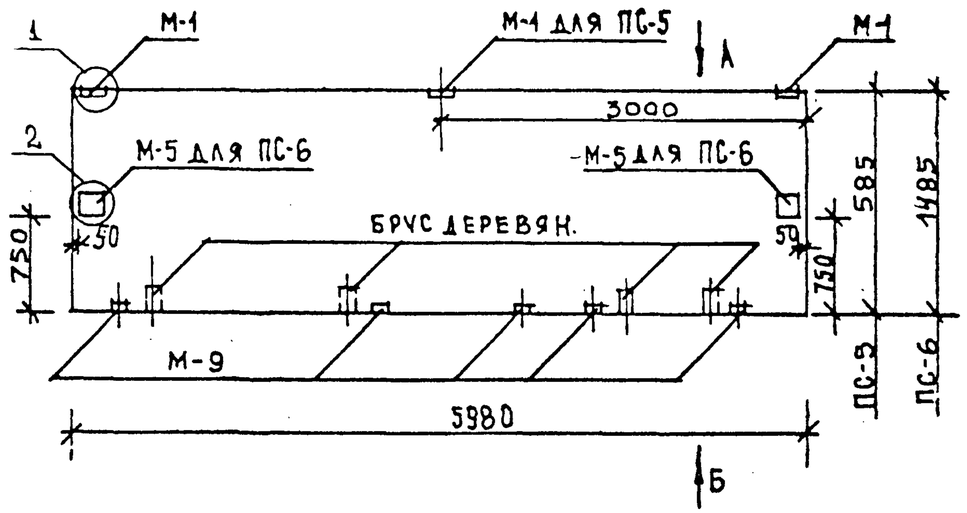

Вид А

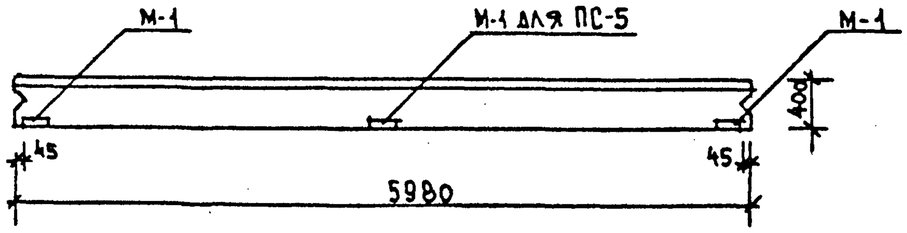

Вид Б

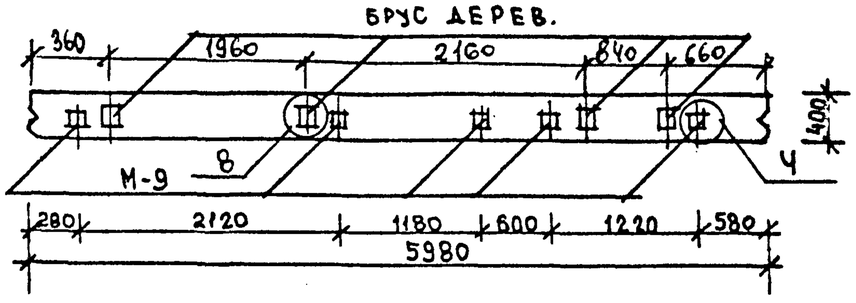

МАРКА ПОЗ.	ОБОЗНАЧЕНИЕ	НАИМЕНОВАНИЕ	КОЛ.	МАССА ЕД.,КГ	ПРИМЕЧАНИЕ
ПС-5		ИПС60.6.4,0-6л-5			
М-1	1.030.1-1.1-3	М-1	3	1,86	
М-9	1.030.1-1.1-3	М-9	5	1.38	
БРУС ДЕРЕВЯН.	ГОСТ 8486-66*	120×160×80	4		
ПС-6		ПС60.15.4,0-6л-6			
М-1	1.030.1-1.1-3	М-1	2	1.86	
М-5	1.030.1-1.1-3	М-5	2	7.39	
М-9	1.030.1-1.1-3	М-9	5	1.38	
БРУС ДЕРЕВЯН.	ГОСТ 8486-66*	120×160×80	4		
	1.030.1-1.0-1.15	Уз×61			

НАЧ.АПМ-1	БАШЕНКОВ	
ГЛ.ИНЖ.М.	НАЗАРОВ	
ГАП	ФИЛИППОВ	
ГИП	КИРЮШКИН	
РУК.ГР.ИНЖ.	ФРЕЙМАН	
СТ.АРХ.	СОКОЛОВА	
СТ.ИНЖ.	ЮШИНА	
ТЕХНИК	АНУФРИЕВА	

212-1-332.85 АС

Панели ИПС 60.6.4,0-6л-5
ПС60.15.4,0-6л-6
Дополнительные закладные детали. Спецификация

СТАДИЯ	МАССА	МАСШТАБ
Р	—	—
ЛИСТ	ЛИСТОВ	

ЦНИИЭП учебных зданий

Инв.№ подл. | Подпись и дата | Взамен инв.№

Альбом IV

ПС-8; ПС-9

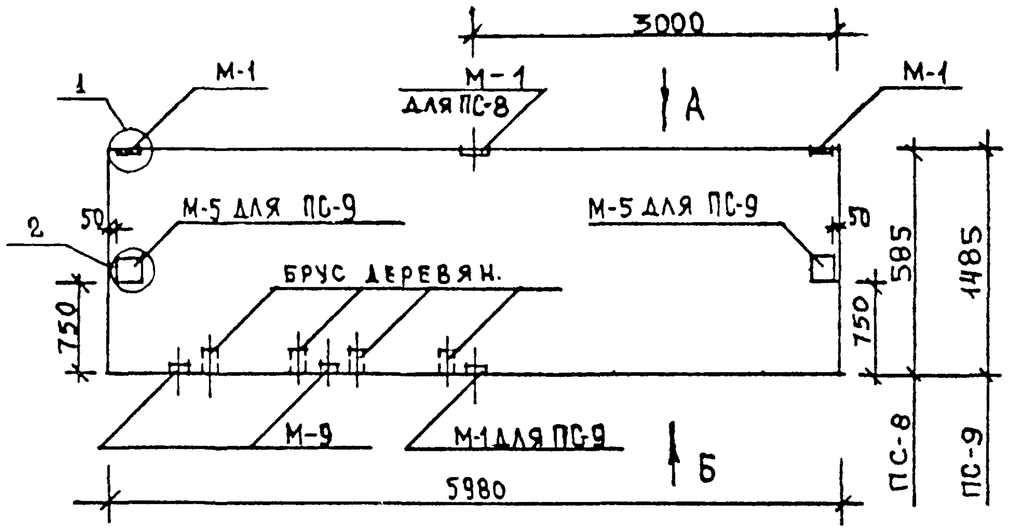

Вид А

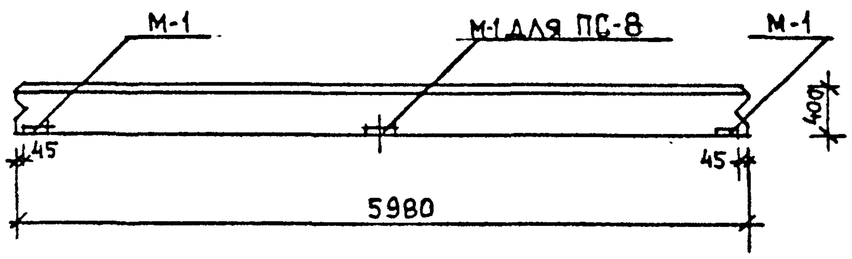

Вид Б

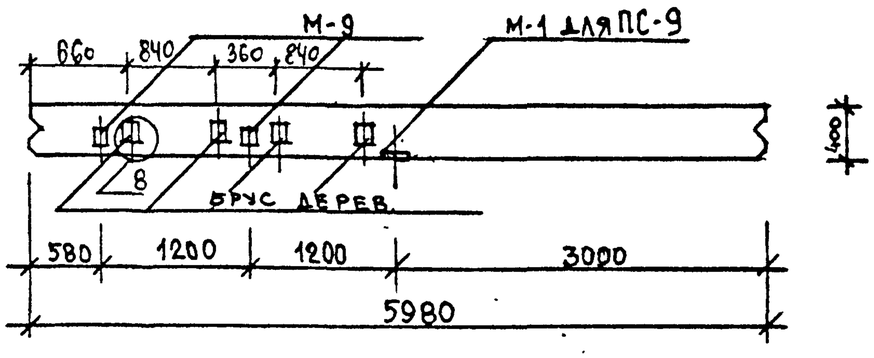

Марка поз.	Обозначение	Наименование	Кол.	Масса ед.кг	Примечание
ПС-8		ИПС 60.6.4.0-6л-8			
М-1	1.030.1-1.1-3	М-1	3	1.86	
М-9	1.030.1-1.1-3	М-9	2	1.38	
Брус деревян.	ГОСТ 8486-66*	120×160×80	4		
ПС-9		ПС 60.15.4.0-6л-9			
М-1	1.030.1-1.1-3	М-1	3	1.86	
М-5	1.030.1-1.1-3	М-5	2	7.39	
М-9	1.030.1-1.1-3	М-9	2	1.38	
Брус деревян.	ГОСТ 8486-66*	120×160×80	4		
	1.030.1-1.0-1.15	Узлы			

Нач. АПМ-1	Башенков	
Гл. инж. М.	Назаров	
ГАП	Филиппов	
ГИП	Кирюшкин	
Рук. гр. инж.	Фрейман	
Ст. инж.	Юшина	
Техник	Ануфриева	

212-1-332.85 АС

Панели ИПС 60.6.4.0-6л-8; ПС 60.15.4.0-6л-9. Дополнительные закладные детали. Спецификация.

Стадия	Масса	Масштаб
Р	–	–

Лист | Листов

ЦНИИЭП учебных зданий

Инв. № подл. | Подпись и дата | Взамен инв. №

Альбом IV

ПС-11; ПС-69

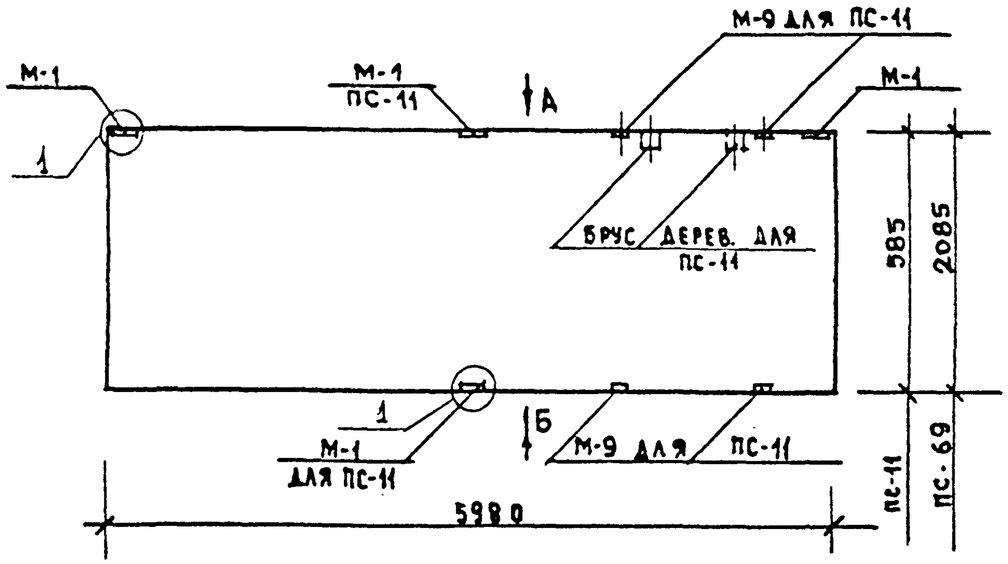

Вид А

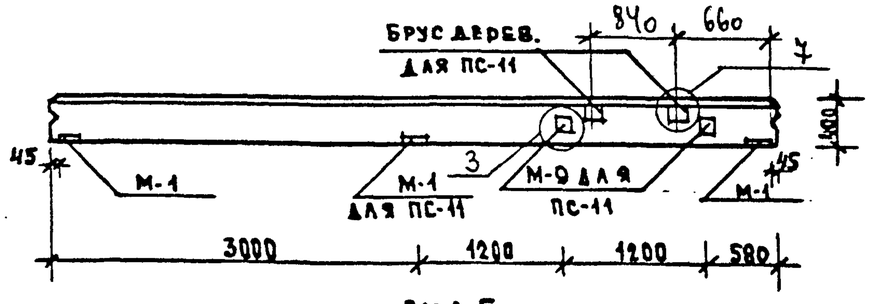

Вид Б

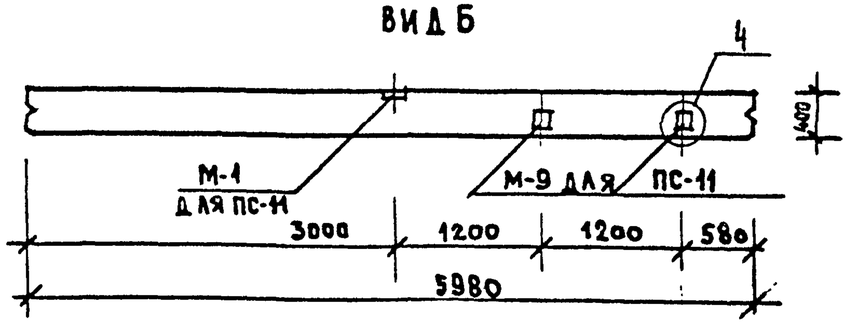

Марка поз.	Обозначение	Наименование	Кол.	Масса, ед. кг	Примечание
ПС-11		ИПС 60.6.4.0-6А-11			
М-1	1.030.1-1.1-3	М-1	4	1.86	
М-9	1.030.1-1.1-3	М-9	4	1.38	
Брус дерев.	ГОСТ 8486-66*	120×160×80	2		
ПС-69		ПС 60.21.4.0-6А-69			
М-1	1.030.1-1.1-3	М-1	2	1.86	
	1.030.1-1.0-1.15	Узлы			

Нач. АПМ-I	Башенков	
Гл. инж. М	Назаров	
ГАП	Филиппов	
ГИП	Кирюшкин	
Рук. гр. кн.	Фрейман	
Ст. инж.	Юшина	

212-1-332.85 АС

Панели ИПС 60.6.4.0-6А-11; ПС 60.21.4.0-6А-69. Дополнительные закладные детали. Спецификация.

Стадия	Масса	Масштаб
Р	–	–
Лист	Листов	

ЦНИИЭП учебных зданий

Инв. № подл. | Подпись и дата | Взам. инв. №

Альбом IV

ПС-14

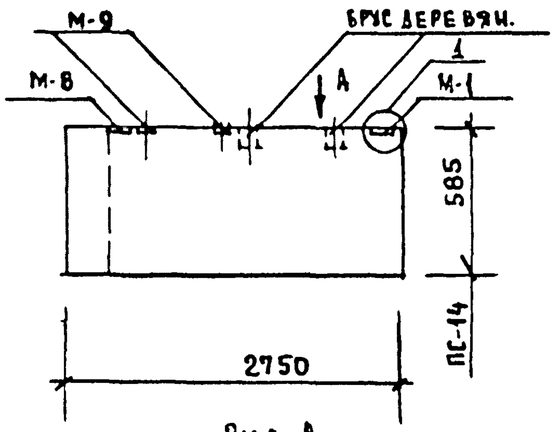

Вид А

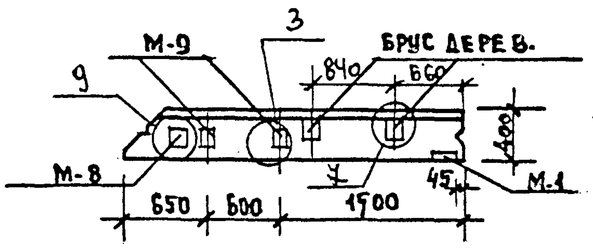

Вид Б

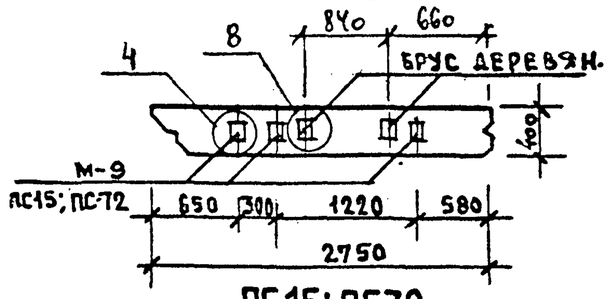

Вид В

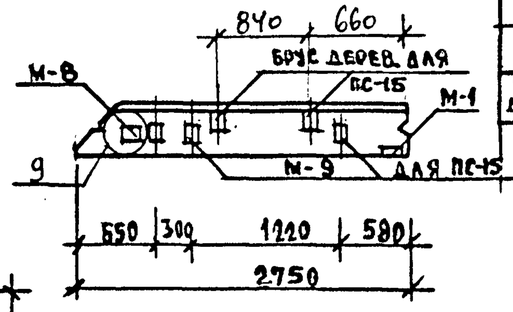

ПС-15; ПС-72

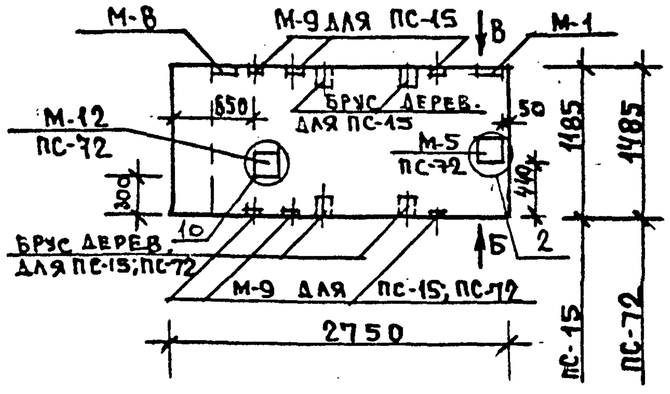

МАРКА ПОЗ.	ОБОЗНАЧЕНИЕ	НАИМЕНОВАНИЕ	КОЛ.	МАССА ЕД. КГ	ПРИМЕЧАНИЕ
ПС-14		1ПС 27.6.4.0-6А-1 (14)			
М-1	1.030.1-1.1-3	М-1	1	1.86	
М-8	1.030.1-1.1-3	М-8	1	2.53	
М-9	1.030.1-1.1-3	М-9	2	1.38	
БРУС ДЕРЕВЯН.	ГОСТ 8486-66*	120×160×80	2		
ПС-15		1ПС 27.12.4.0-6А-1 (15)			
М-1	1.030.1-1.1-3	М-1	1	1.86	
М-8	1.030.1-1.1-3	М-8	1	2.53	
М-9	1.030.1-1.1-3	М-9	6	1.38	
БРУС ДЕРЕВЯН.	ГОСТ 8486-66*	120×160×80	4		
ПС-72		1ПС 27.15.4.0-6А-1 (72)			
М-1	1.030.1-1.1-3	М-1	1	1.86	
М-5	1.030.1-1.1-3	М-5	1	7.39	
М-12	1.030.1-1.1-3	М-12	1	19.18	
М-8	1.030.1-1.1-3	М-8	1	2.53	
М-9	1.030.1-1.1-3	М-9	3	1.38	
БРУС ДЕРЕВЯН.	ГОСТ 8486-66*	120×160×80	2		
	1.030.1-1.0-1.15	Узлы			

НАЧ. АПМ-1	БАШЕНКОВ		
ГА. ИНЖ. М.	НАЗАРОВ		
ГАП	ФИЛИППОВ		
ГИП	КИРЮШКИН		
РУК. ГР. ИНЖ.	ФРЕЙМАН		
СТ. ИНЖ.	ЮШИНА		

212-1-332.85 АС

Панели 1ПС 27.6.4.0-6А-1(14); 1ПС 27.12.4.0-6А-1(15) 1ПС 27.15.4.0-6А-1(72). Дополнительные закладные детали. Спецификация.

СТАДИЯ	МАССА	МАСШТАБ
Р	–	–
ЛИСТ	ЛИСТОВ	

ЦНИИЭП учебных зданий

Инв. № подл. | Подпись и дата | Взам. инв. №

Альбом IV

ПС-16; ПС-17; ПС-18.

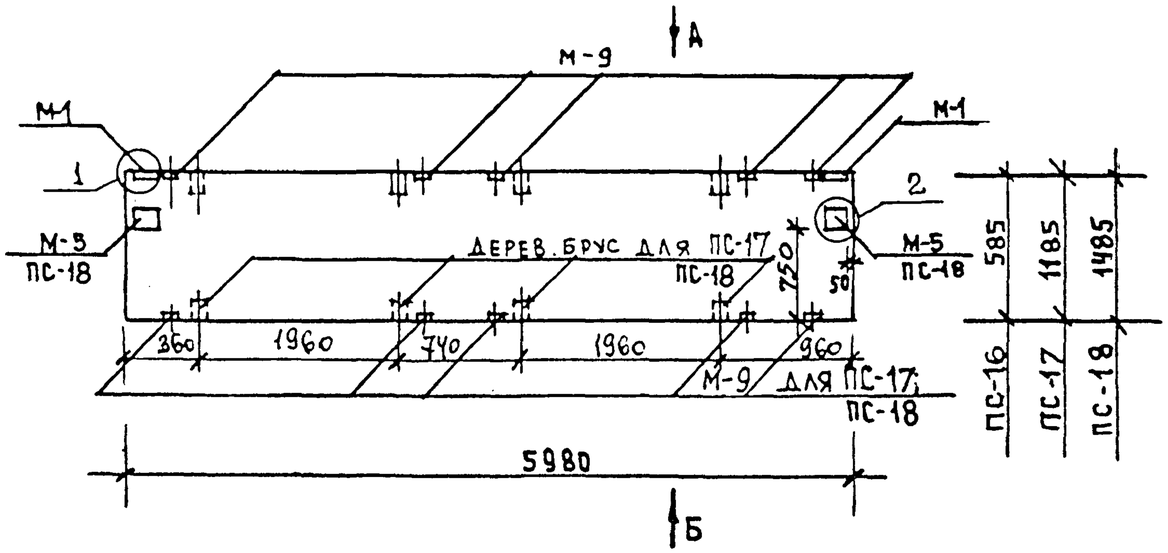

ВИД А

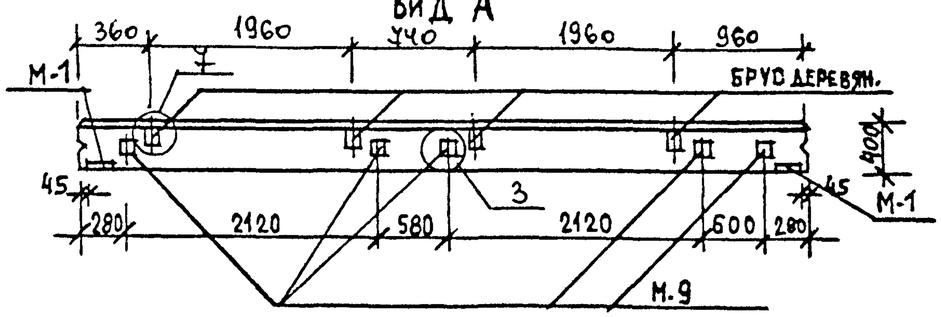

ВИД Б

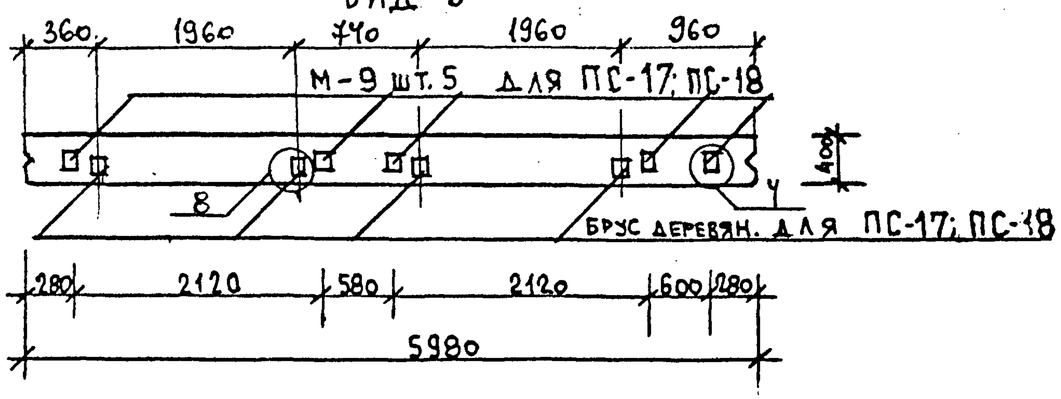

МАРКА ПОЗ.	ОБОЗНАЧЕНИЕ	НАИМЕНОВАНИЕ	КОЛ.	МАССА ЕД. КГ	ПРИМЕЧАНИЕ
ПС-16		ИПС60.6.4,0-6А-16			
М-1	1.030.1-1.1-3	М-1	2	1.86	
М-9	1.030.1-1.1-3	М-9	5	1.38	
БРУС ДЕРЕВЯННЫЙ	ГОСТ 8486-66*	120×160×80	4		
ПС-17		ПС60.12.4,0-6А-17			
М-1	1.030.1-1.1-3	М-1	2	1.86	
М-9	1.030.1-1.1-3	М-9	10	1.38	
БРУС ДЕРЕВЯННЫЙ	ГОСТ 8486-66*	120×160×80	8		
ПС-18		ПС60.15.4.0-6А-18			
М-1	1.030.1-1.1-3	М-1	2	1.86	
М-5	1.030.1-1.1-3	М-5	2	7.39	
М-9	1.030.1-1.1-3	М-9	5	1.38	
БРУС ДЕРЕВЯН.	ГОСТ 8486-66*	120×160×80	4		
	1.030.1-1.0-1.15	Узлы			

НАЧ. АРХ-Т	БАШЕНКОВ		
ГЛ. ИНЖ. М.	НАЗАРОВ		
ГАП	ФИЛИППОВ		
ГИП	КИРЮШКИН		
РУК. ГР. ИНЖ	ФРЕЙМАН		
СТ. ИНЖ.	ЮШИНА		

212-1-332.85 АС

Панели ИПС 60.6.4,0-6А-16;
ПС 60.12.4,0-6А-17;
ПС 60.15.4,0-6А-18.
Дополнительные закладные детали. Спецификация.

СТАДИЯ	МАССА	МАСШТАБ
Р	—	—

ЛИСТ ЛИСТОВ

ЦНИИЭП учебных зданий

Альбом IV

ПС-20; ПС-21.

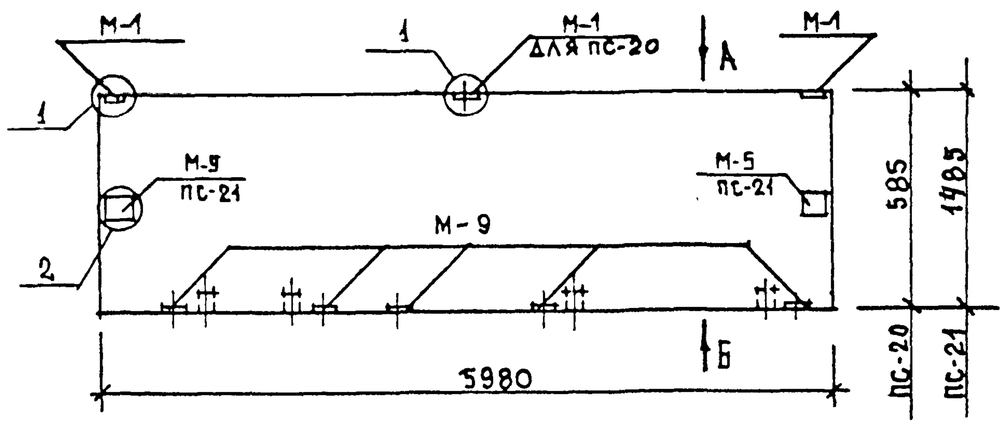

ВИД А

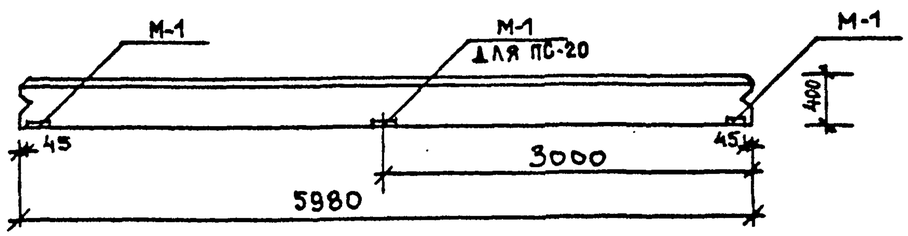

ВИД Б

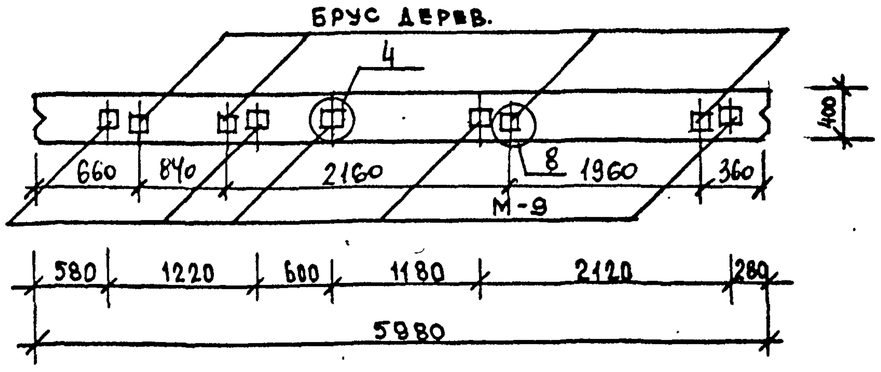

МАРКА ПОЗ.	ОБОЗНАЧЕНИЕ	НАИМЕНОВАНИЕ	КОЛ.	МАССА ЕД.КГ	ПРИМЕЧАНИЕ
ПС-20		ИПС60.6.4,0-6Л-20			
М-1	1.030.1-1.1-3	М-1	3	1.86	
М-9	1.030.1-1.1-3	М-9	5	1.38	
БРУС ДЕРЕВ.	ГОСТ 8486-66*	120×160×80	4		
ПС-21		ПС60.15.4,0-6Л-21			
М-1	1.030.1-1.1-3	М-1	2	1.86	
М-5	1.030.1-1.1-3	М-5	2	7.39	
М-9	1.030.1-1.1-3	М-9	5	1.38	
БРУС ДЕРЕВ.	ГОСТ 8486-66*	120×160×80	4		
	1.030.1-1.0-1.15	Узлы			

НАЧ.АПМ-1	БАШЕНКОВ		
ГЛ.ИНЖ.И.	НАЗАРОВ		
ГАП	ФИЛИППОВ		
ГИП	КИРЮЩКИН		
РУК.ГР.ИНЖ	ФРЕЙМАН		
СТ.ИНЖ.	ЮШИНА		

212-1-332.85 АС

Панели ИПС 60.6.4,0-6Л-20; ПС60.15.4,0-6Л-21: Дополнительные закладные детали. Спецификация.

СТАДИЯ	МАССА	МАСШТАБ
Р	—	—
ЛИСТ	ЛИСТОВ	

ЦНИИЭП учебных зданий

Взамен инв.№ | Подпись и дата | Инв.№ подл.

Альбом IV

ПС-22; ПС-29; ПС-36.

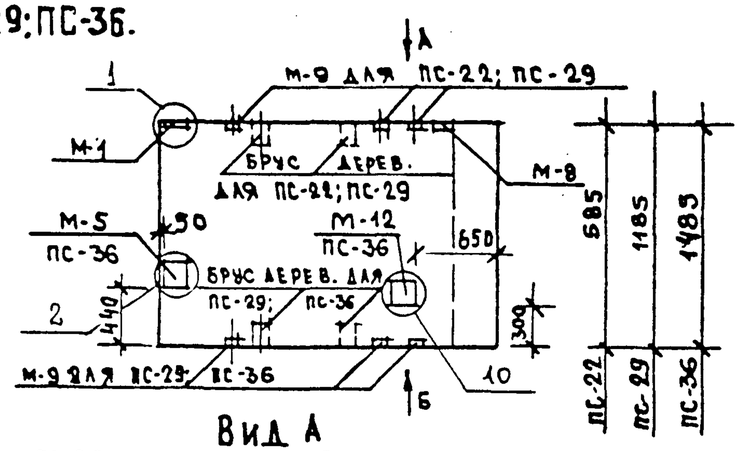

Вид А

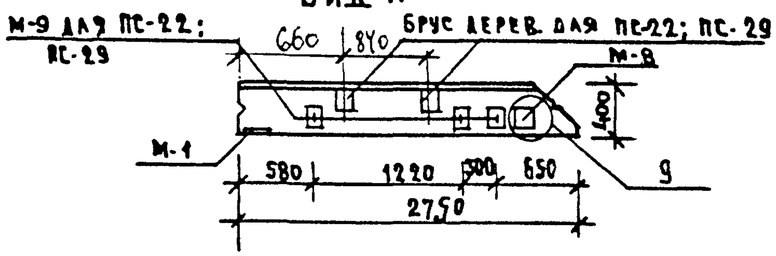

Вид Б

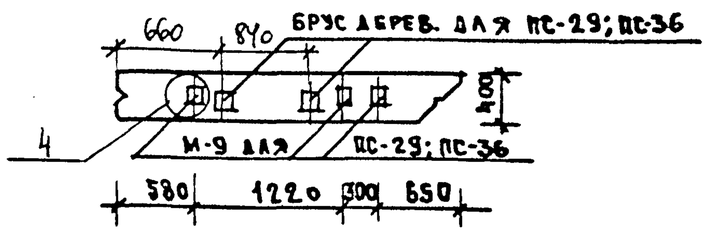

Марка поз.	Обозначение	Наименование	Кол.	Масса ед. кг	Примечание
ПС-22		1ПС27,5.6.4.0-6А-2(22)			
М-1	1.030.1-1. 1-3	М-1	1	1.86	
М-8	1.030.1-1. 1-3	М-8	1	2.53	
М-9	1.030.1-1. 1-3	М-9	3	1.38	
Брус дерев.	ГОСТ 8486-66*	120×160×80	2		
ПС-29		1ПС27,5.12.4.0-6А-2(29)			
М-1	1.030.1-1. 1-3	М-1	1	1.86	
М-8	1.030.1-1.1-3	М-8	1	2.53	
М-9	1.030.1-1.1-3	М-9	6	1,38	
Брус дерев.	ГОСТ 8486-66*	120×160×80	4		
ПС-36		1ПС27,5.15.4.0-6А-2(36)			
М-1	1.030.1-1. 1-3	М-1	1	1.86	
М-5	1.030.1-1. 1-3	М-5	1	7.39	
М-8	1.030.1-1. 1-3	М-8	1	2.53	
М-9	1.030.1-1. 1-3	М-9	3	1.38	
М-12	1.030.1-1. 1-3	М-12	1	19.18	
Брус дерев.	ГОСТ 8486-66*	120×160×80	2		
	1.030.1-1.0-1.15	Узлы			

Нач. АПМ-1	Башеков		
Гл. инж. М	Назаров		
Гл. спец.	Филиппов		
ГИП	Кирюшкин		
Рук. гр. кн	Фрейман		
Ст. инж.	Юшина		

212-1-332.85 АС

Панели 1ПС27.5.6.4.0-6А-2(22); 1ПС27.5.12.4.0-6А-2(29); 1ПС27.5.15.4.0-6А-2(36). Дополнительные закладные детали. Спецификация.

Стадия	Масса	Масштаб
Р	–	–
Лист	Листов	

ЦНИИЭП учебных зданий

Инв. № подл. | Подпись и дата | Взам. инв. №

ПС-23; ПС-28; ПС-32

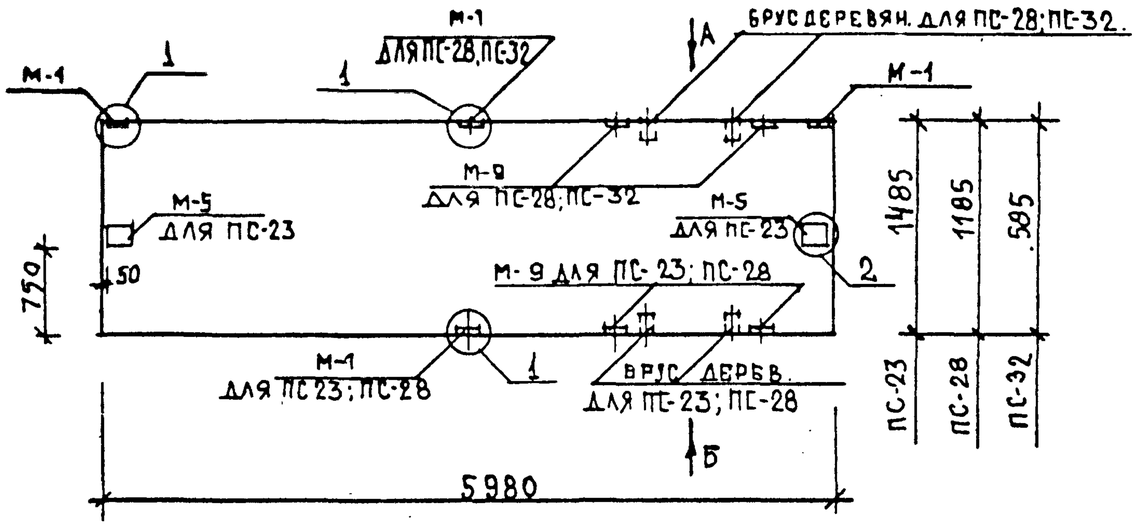

ВИД А

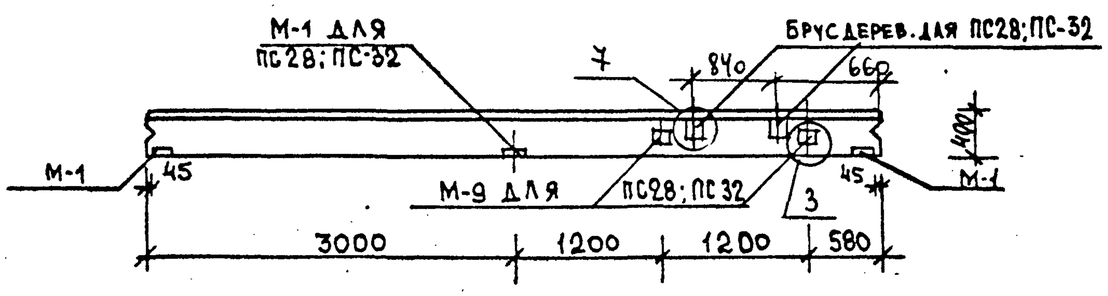

ВИД Б

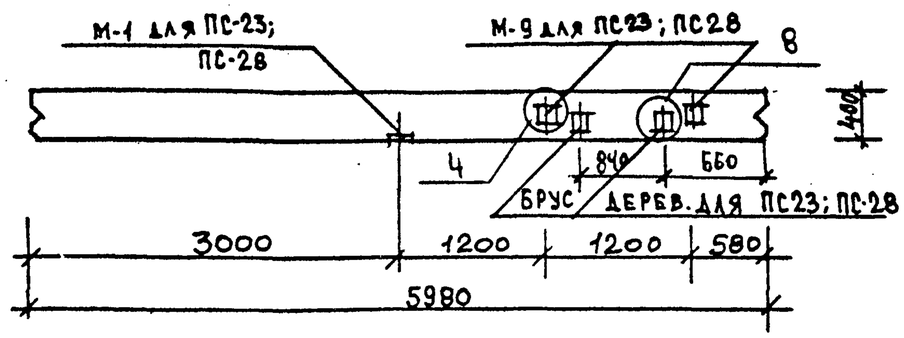

МАРКА ПОЗ.	ОБОЗНАЧЕНИЕ	НАИМЕНОВАНИЕ	КОЛ.	МАССА ЕД, КГ	ПРИМЕЧАНИЕ
ПС-23		ПС 60.15.4,0-6л-23			
М-1	1.030.1-1.1-3	М-1	3	1.86	
М-5	1.030.1-1.1-3	М-5	2	7.39	
М-9	1.030.1-1.1-3	М-9	2	1.38	
БРУС ДЕРЕВ.	ГОСТ 8486-66*	120×160×80	2		
ПС-28		ПС 60.12.4,0-6л-28			
М-1	1.030.1-1.1-3	М-1	4	1.86	
М-9	1.030.1-1.1-3	М-9	4	1.38	
БРУС ДЕРЕВ.	ГОСТ 8486-66*	120×160×80	4		
ПС-32		ИПС60.6.4.0-6л-32			
М-1	1.030.1-1.1-3	М-1	3	1.86	
М-9	1.030.1-1.1-3	М-9	2	1.38	
БРУС ДЕРЕВ	ГОСТ 8486-66*	120×160×80	2		
	1.030.1-1.0-1.15	Узлы			

НАЧ. АПМ-1	БАШЕНКОВ	
ГЛ. ИНЖ. М.	НАЗАРОВ	
ГАП	ФИЛИППОВ	
ГИП	КИРЮШКИН	
РУК. ГР. ИНЖ	ФРЕЙМАН	
СТ. ИНЖ.	ЮШИНА	

212-1-332.85 АС

ПАНЕЛИ ПС 60.15.4,0-6л-23;
ПС 60.12.4,0-6л-28;
ИПС60.6.4,0-6л-32.
ДОПОЛНИТЕЛЬНЫЕ ЗАКЛАДНЫЕ ДЕТАЛИ. СПЕЦИФИКАЦИЯ.

СТАДИЯ	МАССА	МАСШТАБ
Р	—	—
ЛИСТ	ЛИСТОВ	

ЦНИИЭП УЧЕБНЫХ ЗДАНИЙ

Инв. № подл. | Подпись и дата | Взамен инв. №

Альбом IV

ПС-24; ПС-25

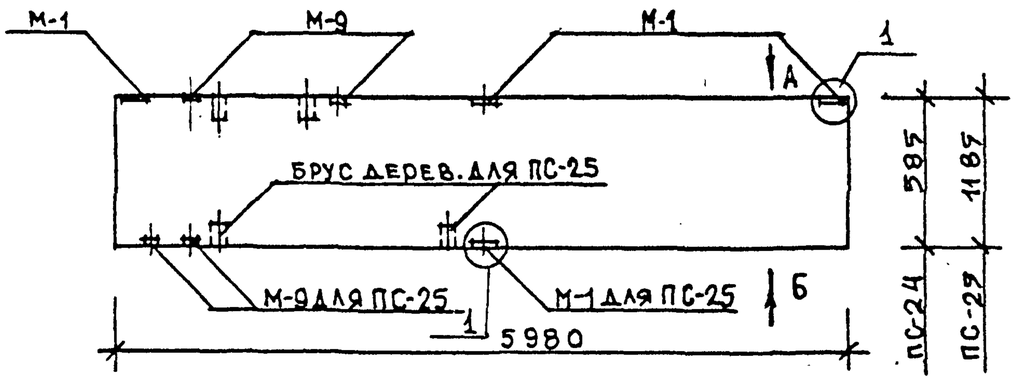

Вид А

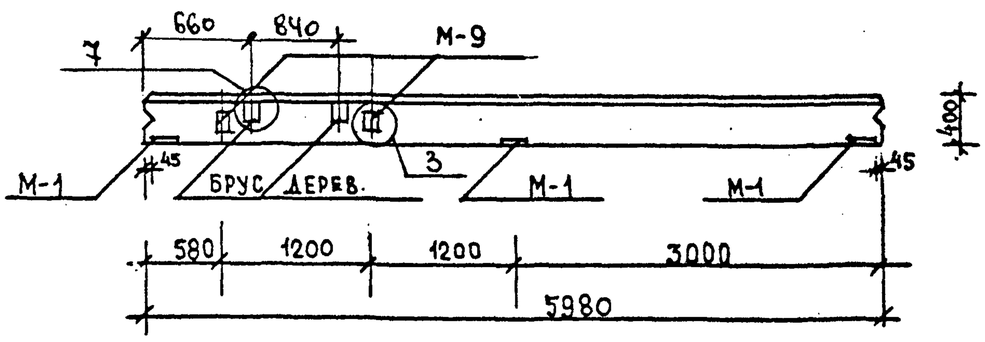

Вид Б

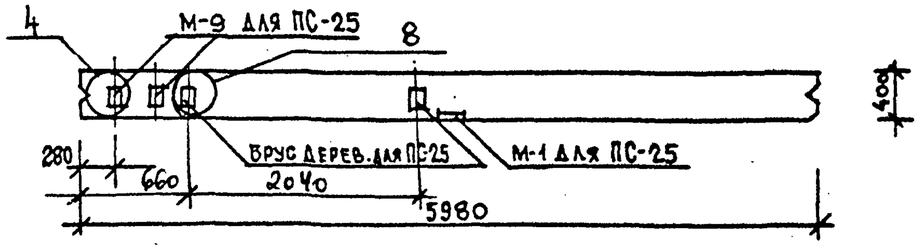

МАРКА ПОЗ.	ОБОЗНАЧЕНИЕ	НАИМЕНОВАНИЕ	КОЛ.	МАССА ЕД. КГ	ПРИМЕЧАНИЕ
ПС-24		ИПС60.6.4,0-6Л-24			
М-1	1.030.1-1. 1-3	М-1	3	1.86	
М-9	1.030.1-1. 1-3	М-9	2	1.38	
БРУС ДЕРЕВ.	ГОСТ 8486-66*	120×160×80	2		
ПС-25		ПС60.12.4,0-6Л-25			
М-1	1.030.1-1. 1-3	М-1	4	1.86	
М-9	1.030.1-1.1-3	М-9	4	1.38	
БРУС ДЕРЕВ.	ГОСТ 8486-66*	120×160×80	4		
	1.030.1-1.0-1.15	Узлы			

Инв. № подл. | Подп. и дата | Взамен инв. №

Нач. АПМ-1	Башенков	
Гл. инж. М.	Назаров	
ГАП	Филиппов	
ГИП	Кирюшкин	
Рук. гр. инж.	Фрейман	
Ст. инж.	Юшина	

212-1-332.85 АС

Панели ИПС 60.6.4,0-6Л-24; ПС 60.12.4,0-6Л-25
Дополнительные закладные детали. Спецификация.

Стадия	Масса	Масштаб
Р	—	—

Лист | Листов

ЦНИИЭП учебных зданий

Альбом IV

ПС-26; ПС-27; ПС-12

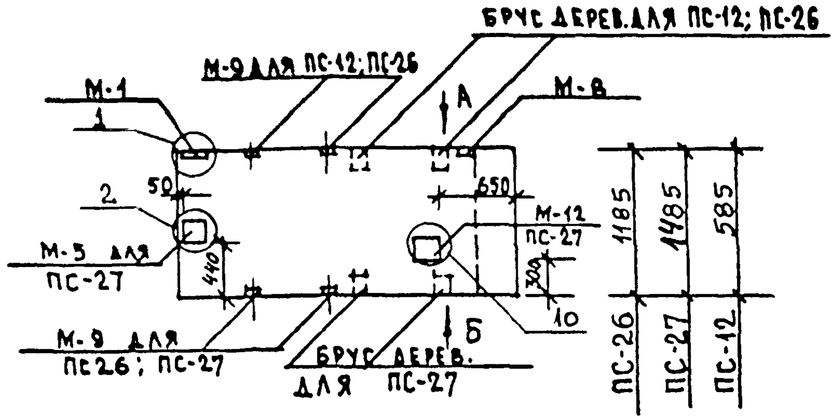

Вид А

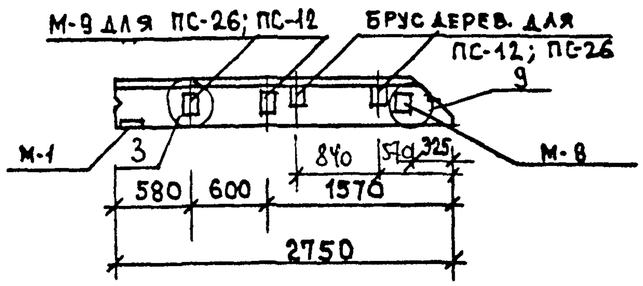

Вид Б

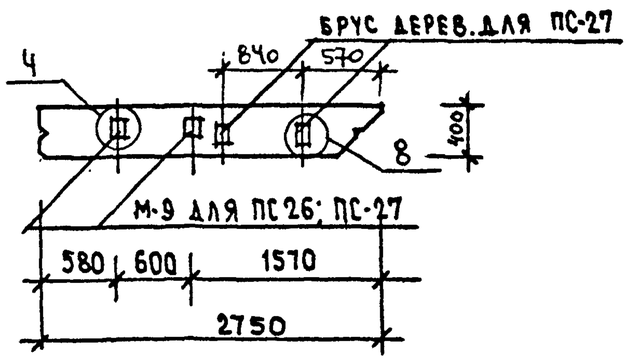

МАРКА ПОЗ.	ОБОЗНАЧЕНИЕ	НАИМЕНОВАНИЕ	КОЛ.	МАССА, ЕД. КГ	ПРИМЕЧАНИЕ
ПС-26		1ПС27,5.12.4.0-6л-2(26)			
М-1	1.030.1-1. 1-3	М-1	1	1.86	
М-8	1.030.1-1. 1-3	М-8	1	2.53	
М-9	1.030.1-1. 1-3	М-9	4	1.38	
БРУС ДЕРЕВЯН.	ГОСТ 8486-66*	120×160×80	2		
ПС-27		1ПС27,5.15.4,0-6л-2 (27)			
М-1	1.030.1-1. 1-3	М-1	1	1.86	
М-5	1.030.1-1. 1-3	М-5	1	7.38	
М-8	1.030.1-1. 1-3	М-8	1	2.53	
М-9	1.030.1-1. 1-3	М-9	2	1.38	
М-12	1.030.1-1. 1-3	М-12	1	19.18	
БРУС ДЕРЕВЯН.	ГОСТ 8486-66*	120×160×80	2		
ПС-12		1ПС27,5.6.4,0-6л-2(12)			
М-1	1.030.1-1.1-3	М-1	1	1.86	
М-8	1.030.1-1.1-3	М-8	1	2.53	
М-9	1.030.1-1.1-3	М-9	2	1.38	
БРУС ДЕРЕВЯН.	ГОСТ 8486-66*	120×160×80	2		
	1.030.1-1.0-1 15	Узлы			

НАЧ.ЯПМ-1	БАШЕНКОВ	
ГЛ.ИНЖ.М.	НАЗАРОВ	
ГАП	ФИЛИППОВ	
ГИП	КИРЮШКИН	
РУК.ГР.ИНЖ.	ФРЕЙМАН	

212-1-332.85 АС

ПАНЕЛИ 1ПС 27,5.12.4,0-6л-2(26); 1ПС 27,5.15.4,0-6л-2(27); 1ПС27,5.6.4,0-6л-2(12). ДОПОЛНИТЕЛЬНЫЕ ЗАКЛАДНЫЕ ДЕТАЛИ. СПЕЦИФИКАЦИЯ.

СТАДИЯ	МАССА	МАСШТАБ
Р	—	—
ЛИСТ	ЛИСТОВ	

ЦНИИЭП УЧЕБНЫХ ЗДАНИЙ

Взамен инв. № | Подпись и дата | Инв. № подл.

Альбом IV

ПС-30; ПС-31; ПС-13.

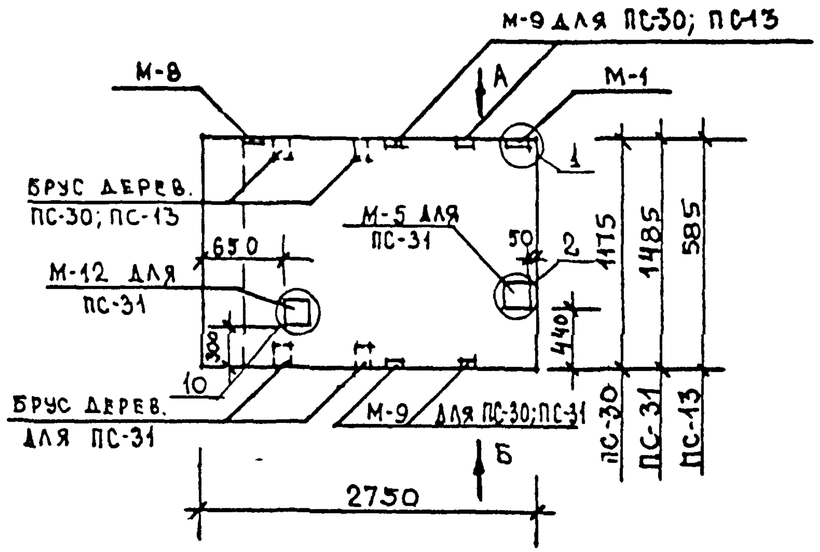

Вид А

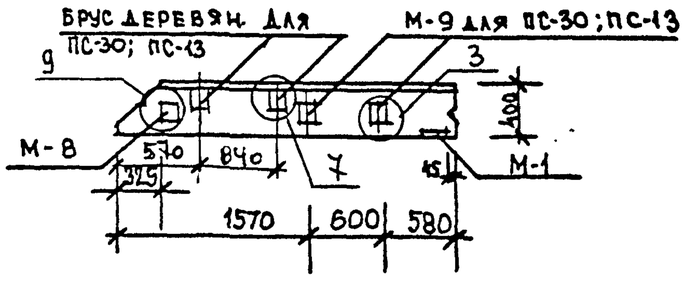

Вид Б

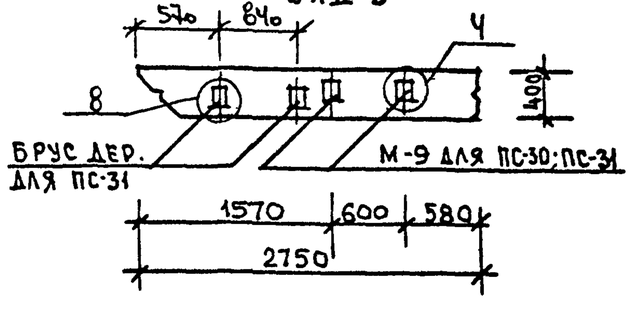

Марка поз.	Обозначение	Наименование	Кол.	Масса, ед. кг	Примечание
ПС-30		1ПС 27.5.12.4.0-6л-1 (30)			
М-1	1.030.1-1.1-3	М-1	1	1.86	
М-8	1.030.1-1.1-3	М-8	1	2.53	
М-9	1.030.1-1.1-3	М-9	4	1.38	
Брус деревян.	ГОСТ 8486-66*	120×160×80	2		
ПС-31		1ПС 27.5.15.4.0-6л-1 (31)			
М-1	1.030.1-1.1-3	М-1	1	1.86	
М-5	1.030.1-1.1-3	М-5	1	7.38	
М-8	1.030.1-1.1-3	М-8	1	2.53	
М-9	1.030.1-1.1-3	М-9	2	1.38	
М-12	1.030.1-1.1-3	М-12	1	19.18	
Брус деревян.	ГОСТ 8486-66*	120×160×80	2		
ПС-13		1ПС 27.5.6.4.0-6л-1 (13)			
М-1	1.030.1-1.1-3	М-1	1	1.86	
М-8	1.030.1-1.1-3	М-8	1	2.53	
М-9	1.030.1-1.1-3	М-9	2	1.38	
Брус деревян.	ГОСТ 8486-66*	120×160×80	2		
	1.030.1-1 0-1 15	Узлы			

Нач.АПМ-1	Башенков		
Гл.инж.м.	Назаров		
ГАП	Филиппов		
ГИП	Кирюшкин		
Рук.гр.инж.	Фрейман		
Ст.инж.	Юшина		

212-1-332.85 АС

Панели 1ПС 27.5.12.4.0-6л-1(30); 1ПС 27.5.15.4.0-6л-1(31); 1ПС27.5.6.4.0-6л-1(13). Дополнительные закладные детали. Спецификация.

Стадия	Масса	Масштаб
Р	—	—
Лист	Листов	

ЦНИИЭП учебных зданий

Инв. № подл. | Подпись и дата | Взамен инв. №

Альбом IV

ПС-33; ПС-34; ПС-35

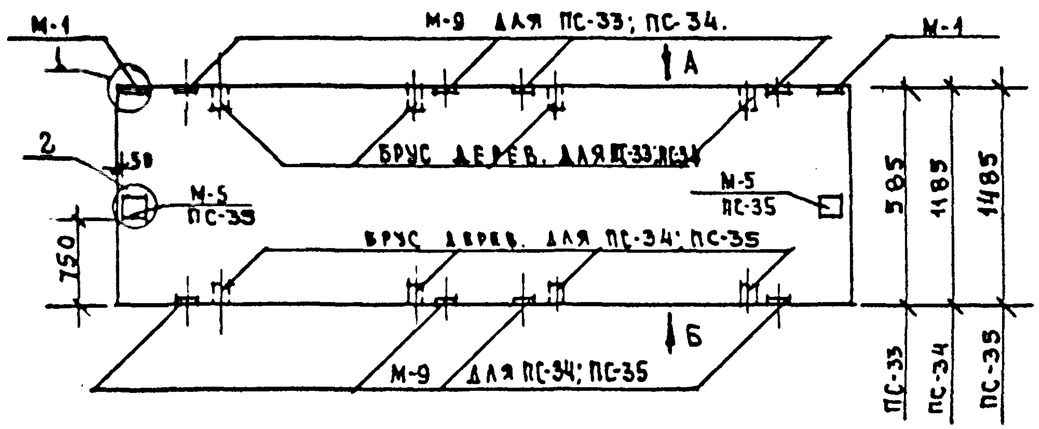

ВИД А

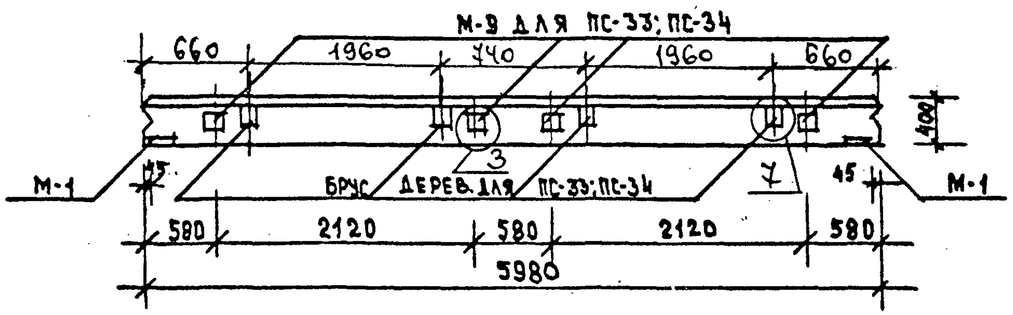

ВИД А

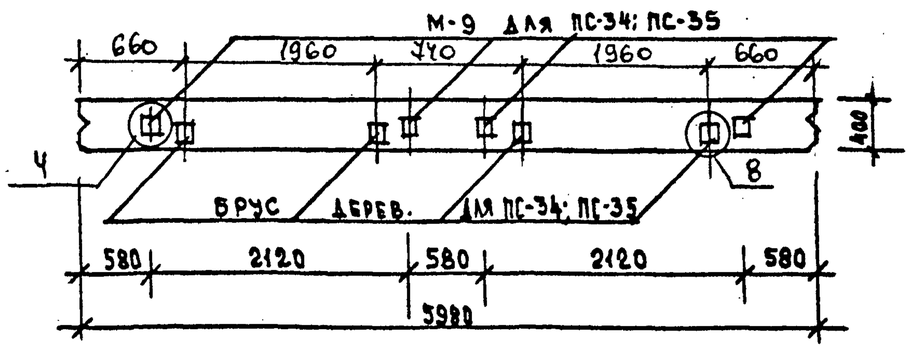

Марка поз.	Обозначение	Наименование	Кол.	Масса ед. кг	Примечание
ПС-33		ИПС 60.6.4.0-6Л-33			
М-1	1.030.1-1.1-3	М-1	2	1.86	
М-9	1.030.1-1.1-3	М-9	4	1.38	
Брус деревян.	ГОСТ 8486-66*	120×160×80	4		
ПС-34		ПС 60.12.4.0-6Л-34			
М-1	1.030.1-1.1-3	М-1	2	1.86	
М-9	1.030.1-1.1-3	М-9	8	1.38	
Брус деревян.	ГОСТ 8486-66*	120×160×80	8		
ПС-35		ПС 60.15.4.0-6Л-35			
М-1	1.030.1-1.1-3	М-1	2	1.86	
М-5	1.030.1-1.1-3	М-5	2	7.38	
М-9	1.030.1-1.1-3	М-9	4	1.38	
Брус деревян.	ГОСТ 8486-66*	120×160×80	4		
	1.030.1-1 0-1 15	Узлы			

Нач. АПМ-1	Башенков		
Гл. инж. м.	Назаров		
ГАП	Филиппов		
ГИП	Кирюшкин		
Рук. гр. инж.	Фрейман		
Ст. инж.	Юшина		

212-1-332.85 АС

Панели ИПС 60.6.4.0-6Л-33; ПС 60.12.4.0-6Л-34; ПС 60.15.4.0-6Л-35. Дополнительные закладные детали. Спецификация.

Стадия	Масса	Масштаб
Р	—	—
Лист	Листов	

ЦНИИЭП учебных зданий

Взамен инв. № | Подпись и дата | Инв. № подл.

Альбом IV

ПС-37; ПС-38

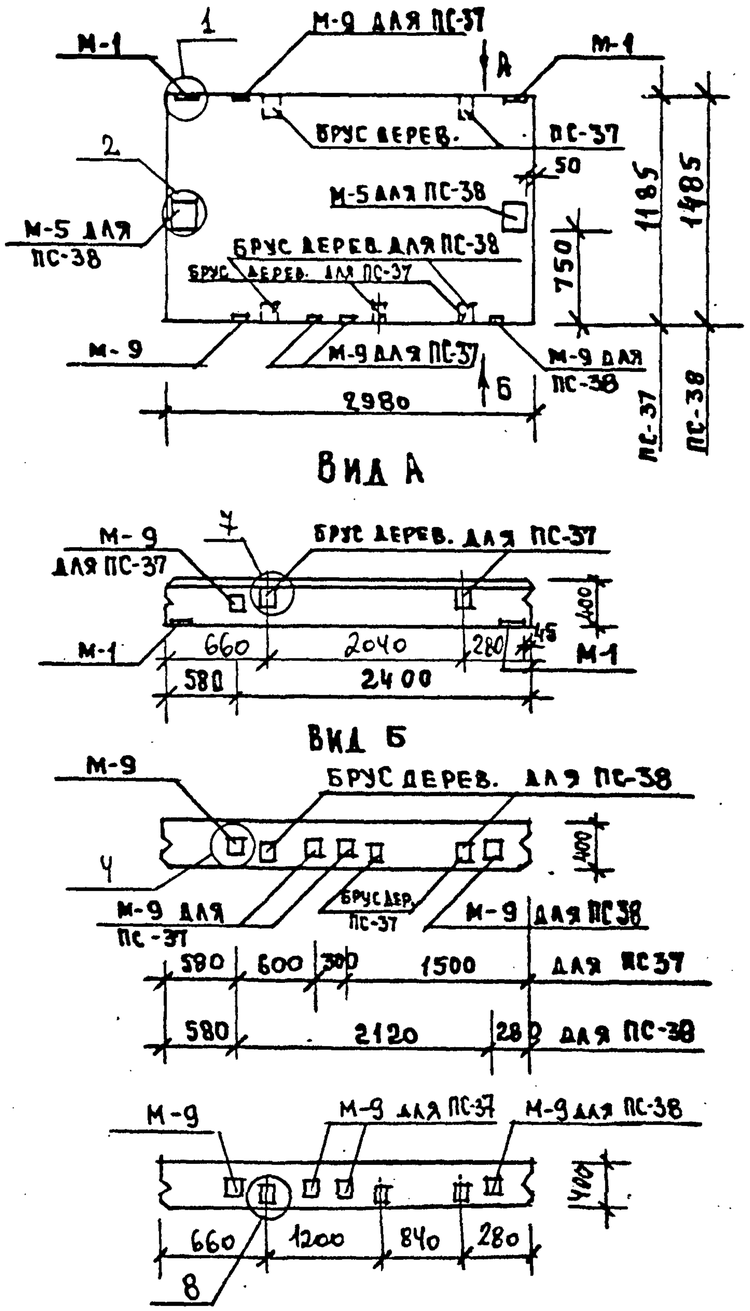

Марка поз.	Обозначение	Наименование	Кол.	Масса ед. кг	Примечание
ПС-37		ПС 30.12.4,0-6А-37			
М-1	1.030.1-1. 1-3	М-1	2	1.86	
М-9	1.030.1-1.1-3	М-9	4	1.38	
Брус дерев.	ГОСТ 8486-66*	120×160×80	4		
ПС-38		ПС30.15.4,0-6А-38			
М-1	1.030.1-1. 1-3	М-1	2	1.86	
М-5	1.030.1-1. 1-3	М-5	2	7.38	
М-9	1.030.1-1. 1-3	М-9	2	1.38	
Брус дерев.	ГОСТ 8486-66*	120×160×80	2		
	1.030.1-1 0-1 15	Узлы			

Нач. АПИ	Башенков		
Гл. инж. п.	Назаров		
ГАП	Филиппов		
ГИП	Кирюшкин		
Рук. гр. инж.	Фрейман		
Ст. инж.	Юшина		

212-1-332.85 АС

Панели ПС30.12.4,0-6А-37; ПС30.15.4,0-6А-38
Дополнительные закладные детали. Спецификация.

Стадия	Масса	Масштаб
Р	—	—
Лист	Листов	

ЦНИИЭП учебных зданий

Инв. № подл. | Подпись и дата | Взамен инв. №

Альбом IV

ПС-39; ПС-40.

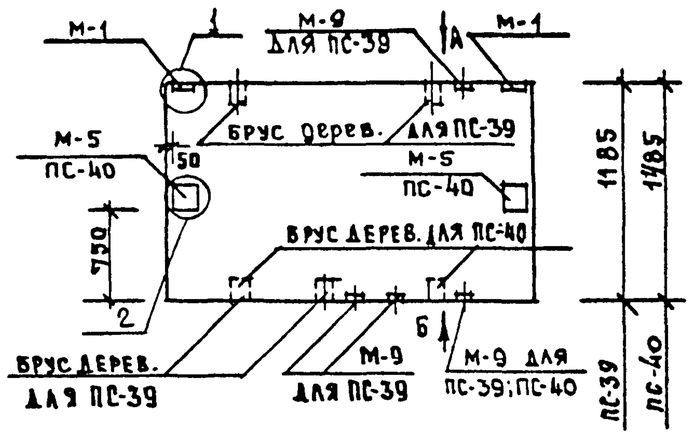

ВИД А

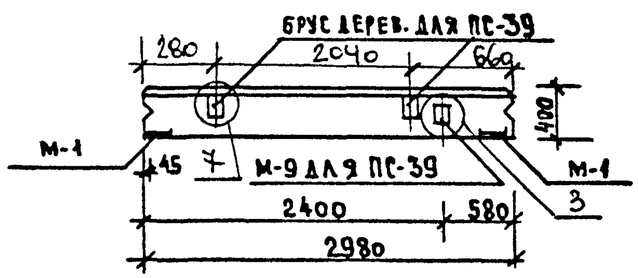

ВИД Б

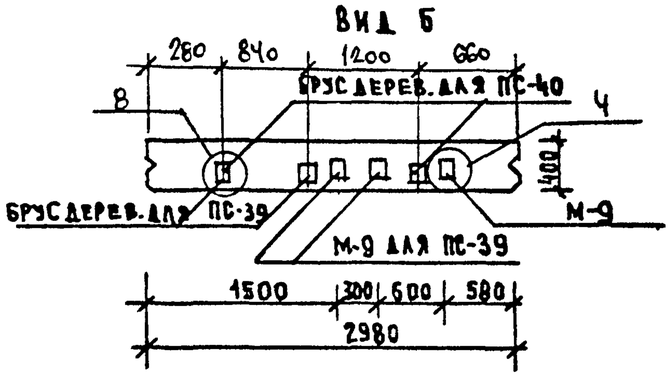

МАРКА ПОЗ.	ОБОЗНАЧЕНИЕ	НАИМЕНОВАНИЕ	КОЛ.	МАССА ЕД.КГ	ПРИМЕЧАНИЕ
ПС-39		ПС30.12.4.0-6Л-39			
М-1	1.030.1-1. 1-3	М-1	2	1.86	
М-9	1.030.1-1. 1-3	М-9	4	1.38	
БРУС ДЕРЕВЯН.	ГОСТ 8486-66*	120×160×80	4		
ПС-40		ПС30.15.4.0-6Л-40			
М-1	1.030.1-1.1-3	М-1	2	1.86	
М-5	1.030.1-1.1-3	М-5	2	7.38	
М-9	1.030.-1-1.1-3	М-9	1	1.38	
БРУС ДЕРЕВЯН.	ГОСТ 8486-66*	120×160×80	2		
	1.030.1-1 0-1 15	Узлы			

НАЧ.АПМ-1	БАШВНКОВ		
ГА.ИНЖ.М	НАЗАРОВ		
ГАП	ФИЛИППОВ		
ГИП	КИРЮШКИН		
РУК.ГР.ЮО	ФРЕЙМАН		
СТ.ИНЖ.	ЮШИНА		

212-1-332.85 АС

ПАНЕЛИ ПС 30.12.4,0-6Л-39; ПС 30.15.4,0-6Л-40. ДОПОЛНИТЕЛЬНЫЕ ЗАКЛАДНЫЕ ДЕТАЛИ. СПЕЦИФИКАЦИЯ.

СТАДИЯ	МАССА	МАСШТАБ
Р	—	—
ЛИСТ	ЛИСТОВ	

ЦНИИЭП УЧЕБНЫХ ЗДАНИЙ

ИНВ.№ ПОДЛ. | ПОДПИСЬ И ДАТА | ВЗАМЕН. ИНВ.№

Альбом IV

ПС-41; ПС-42; ПС-43

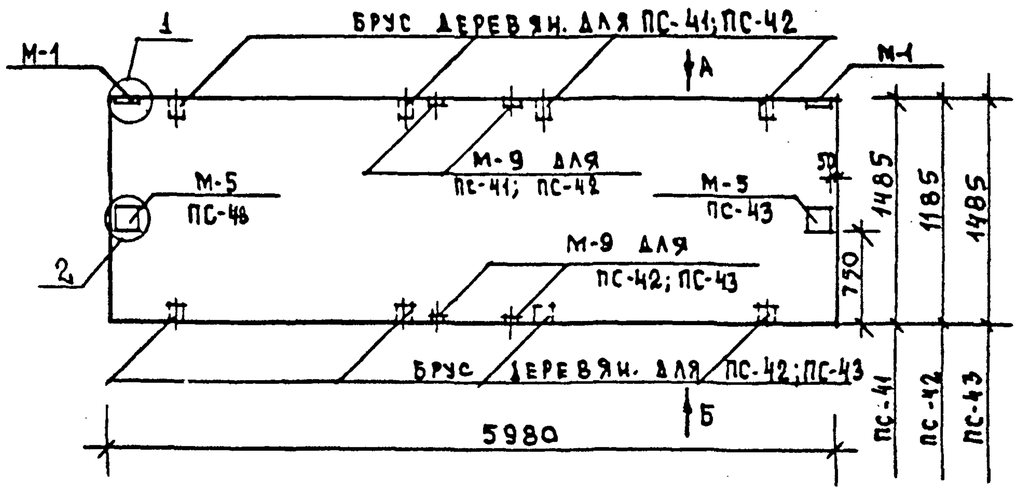

ВИД А

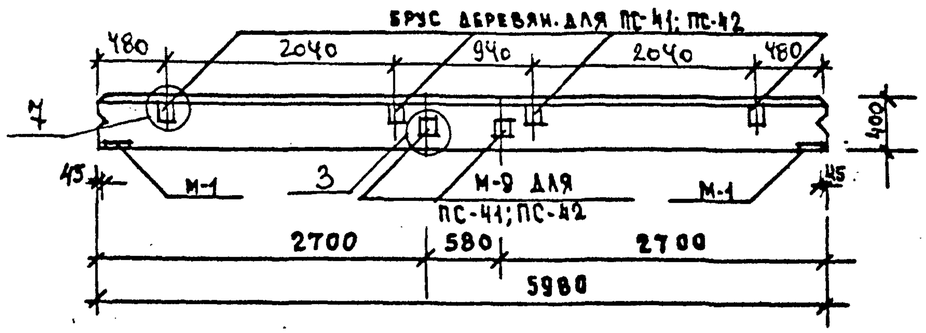

ВИД Б

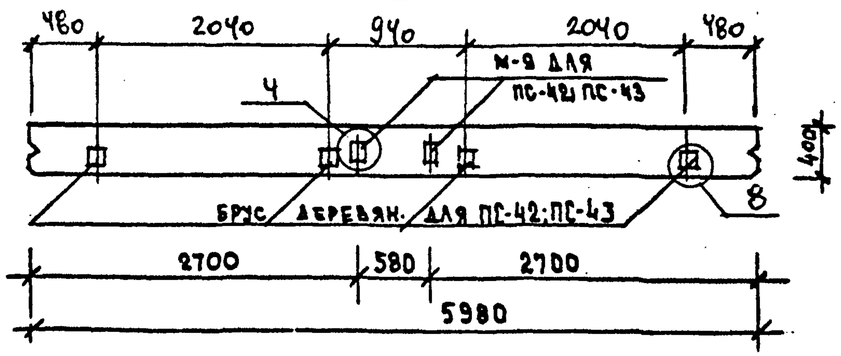

МАРКА ПОЗ.	ОБОЗНАЧЕНИЕ	НАИМЕНОВАНИЕ	КОЛ.	МАССА ЕД. КГ	ПРИМЕЧАНИЕ
ПС-41		ПС60.15.4,0-6А-41			
М-1	1.030.1-1.1-3	М-1	2	1,86	
М-9	1.030.1-1.1-3	М-9	2	1,38	
БРУС ДЕРЕВЯН.	ГОСТ 8486-66*	120×160×80	4		
ПС-42		ПС60.12.4,0-6А-42			
М-1	1.030.1-1.1-3	М-1	2	1.86	
М-9	1.030.1-1.1-3	М-9	4	1.38	
БРУС ДЕРЕВЯН.	ГОСТ 8486-66*	120×160×80	8		
ПС-43		ПС60.15.4,0-6А-43			
М-1	1.030.1-1.1-3	М-1	2	1.86	
М-5	1.030.1-1.1-3	М-5	2	7.38	
М-9	1.030.1-1.1-3	М-9	2	1.38	
БРУС ДЕРЕВЯН.	ГОСТ 8486-66*	120×160×80	4		
	1.030.1-1 0-1 15	Узлы			

НАЧ. АПМ-1	БАШЕНКОВ	
ГЛ. ИНЖ. М.	НАЗАРОВ	
ГАП	ФИЛИППОВ	
ГИП	КИРЮШКИН	
РУК. ГР. ИНЖ.	ФРЕЙМАН	
СТ. ИНЖ.	ЮШИНА	

212-1-332.85 АС

Панели ПС 60.15.4,0-6А-41; ПС 60.12.4,0-6А-42; ПС 60.15.4,0-6А-43. Дополнительные закладные детали. Спецификация.

СТАДИЯ	МАССА	МАСШТАБ
Р	—	—
ЛИСТ	ЛИСТОВ	

ЦНИИЭП учебных зданий

Инв. № подл. | Подпись и дата | Взамен инв. №

Альбом V

ПС-44; ПС-45; ПС-46

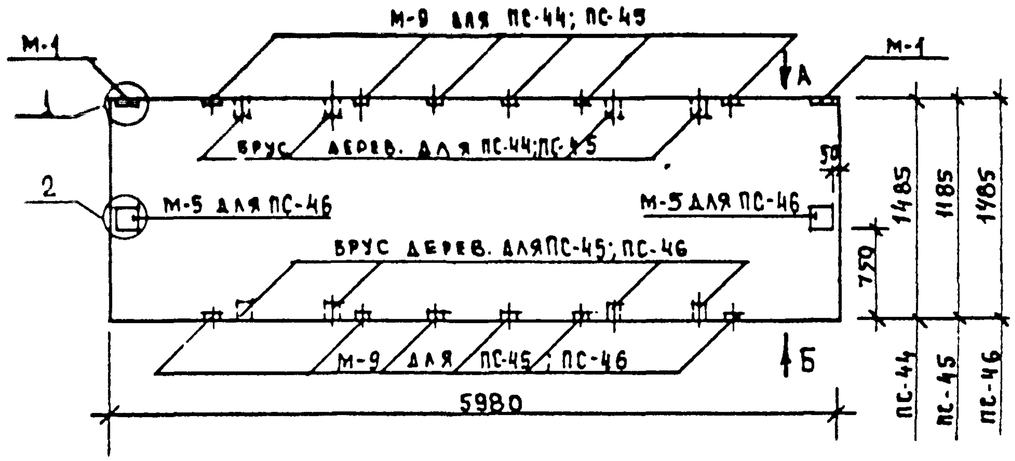

Вид А

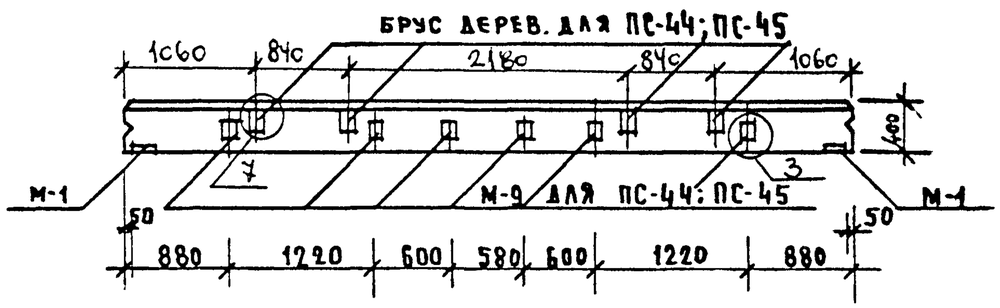

Вид Б

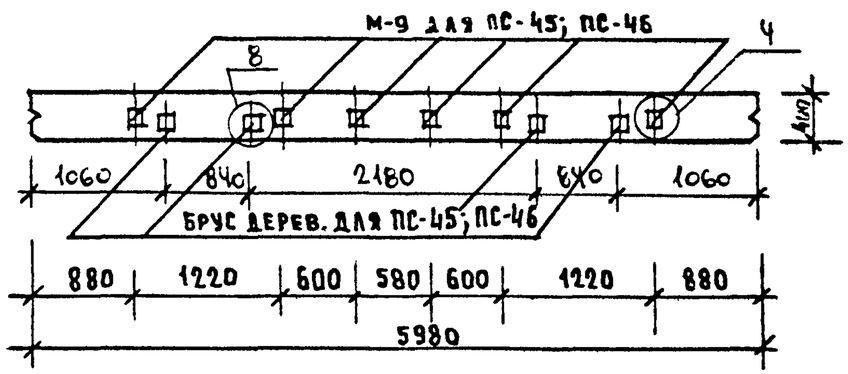

Марка поз.	Обозначение	Наименование	Кол.	Масса ед. кг	Примечание
ПС-44		ПС60.15.4,0-6А-44			
М-1	1.030.1-1.1-3	М-1	2	1.86	
М-9	1.030.1-1.1-3	М-9	6	1.38	
Брус дерев.	ГОСТ 8486-66*	120×160×80	4		
ПС-45		ПС60.12.4,0-6А-45			
М-1	1.030.1-1.1-3	М-1	2	1.86	
М-9	1.030.1-1.1-3	М-9	12	1.38	
Брус дерев.	ГОСТ 8486-66*	120×160×80	8		
ПС-46		ПС60.15.4,0-6А-46			
М-1	1.030.1-1.1-3	М-1	2	1.86	
М-5	1.030.1-1.1-3	М-5	2	7.38	
М-9	1.030.1-1.1-3	М-9	6	1.38	
Брус дерев.	ГОСТ 8486-66*	120×160×80	4		
	1.030.1-1 0-1 15	Узлы			

Нач. АПМ-1	Башенков		
Гл. инж. м.	Назаров		
ГАП	Филиппов		
ГИП	Кирюшкин		
Рук. гр. инж.	Фрейман		
Ст. инж.	Юшина		

212-1-332.85 АС

Панели ПС60.15.4,0-6А-44; ПС 60.12.4,0-6А-45; ПС 60.15.4,0-6А-46. Дополнительные, закладные детали. Спецификация.

Стадия	Масса	Масштаб
Р	—	—
Лист	Листов	

ЦНИИЭП учебных зданий

Взам. инв. №

Подпись и дата

Инв. № подл.

ПС-47; ПС-48; ПС-49.

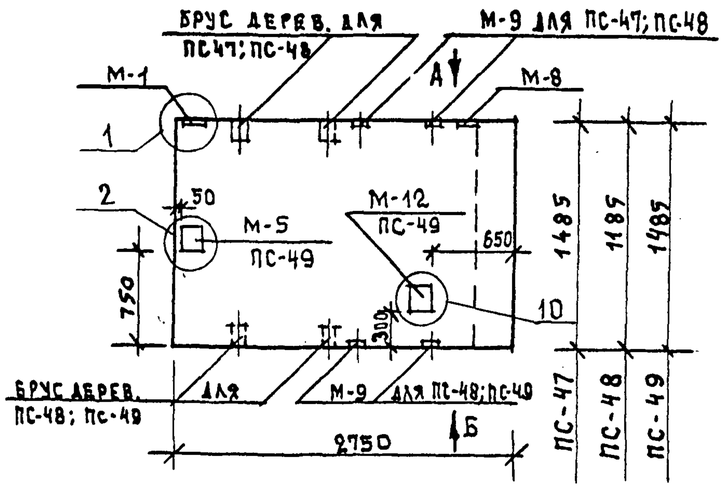

Вид А

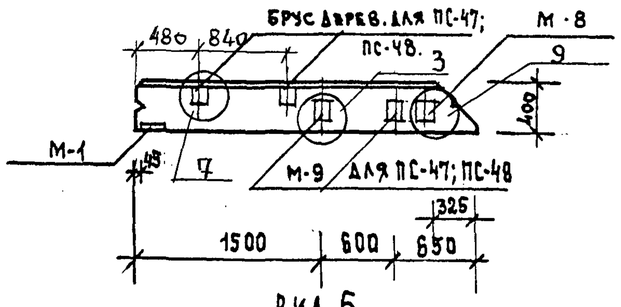

Вид Б

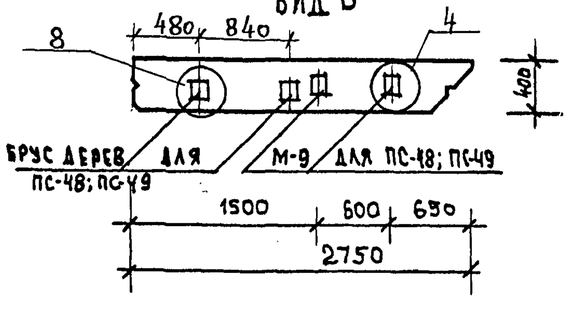

Марка поз.	Обозначение	Наименование	Кол.	Масса, ед. кг	Примечание
ПС-47		ПС27,5.15.4,0-6А-2 (47)			
М-1	1.030.1-1.1-3	М-1	1	1.86	
М-8	1.030.1-1.1-3	М-8	1	2.53	
М-9	1.030.1-1.1-3	М-9	2	1.38	
Брус деревян.	ГОСТ 8486-66*	120×160×80	2		
ПС-48		ПС27,5.12.4.0-6А-2 (48)			
М-1	1.030.1-1.1-3	М-1	1	1.86	
М-8	1.030.1-1.1-3	М-8	1	2.53	
М-9	1.030.1-1.1-3	М-9	4	1.38	
Брус деревян.	ГОСТ 8486-66*	120×160×80	4		
ПС-49		ПС27,5.15.4.0-6А-2 (49)			
М-1	1.030.1-1.1-3	М-1	1	1.86	
М-5	1.030.1-1.1-3	М-5	1	7.38	
М-9	1.030.1-1.1-3	М-9	2	1.38	
М-12	1.030.1-1.1-3	М-12	1	19.18	
М-8	1.030.1-1.1-3	М-8	1	2.53	
Брус деревян.	ГОСТ 8486-66*	120×160×80	2		
	1.030.1-1 0-1 15	Узлы			

Нач. АПМ-1	Башенков		
Гл. инж. М.	Назаров		
ГАП	Филиппов		
ГИП	Кирюшкин		
Рук. гр. инж.	Фрейман		
Ст. инж.	Юшина		

Панели ПС27,5.15.4,0-6А-2(47) ПС27,5.12.4,0-6А-2(48); ПС27,5.15.4,0-6А-2(49) Дополнительные и закладные детали. Спецификация.

Стадия	Масса	Масштаб
Р	—	—
Лист	Листов	

ЦНИИЭП учебных зданий

Альбом IV

ПС-50; ПС-67; ПС68

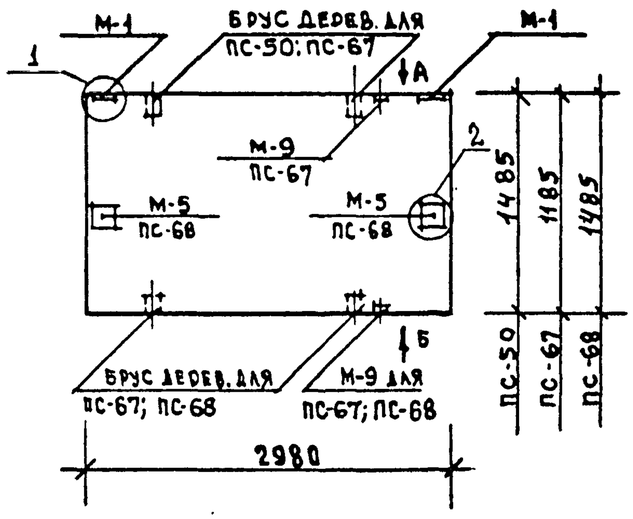

Вид А

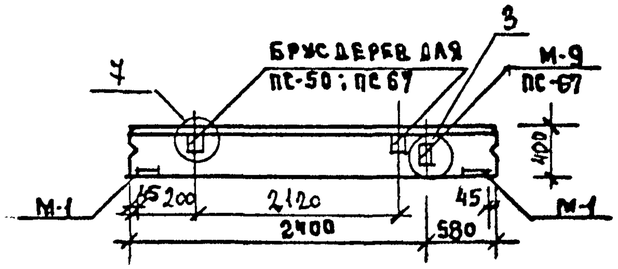

Вид Б

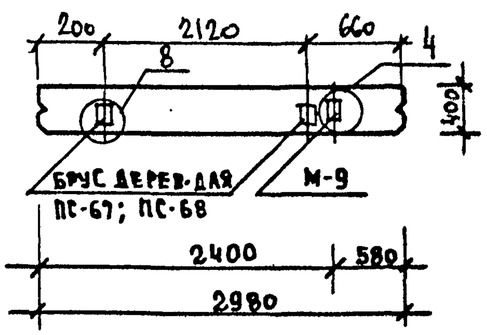

Марка поз.	Обозначение	Наименование	Кол	Масса ед. кг	Примечание
ПС-50		ПС30.15.40-6Л-50			
М-1	1.030.1-1.1-3	М-1	2	1.86	
Брус деревян.	ГОСТ 8486-66*	120×160×80	2		
ПС-67		ПС30.12.40-6Л-67			
М-1	1.030.1-1.1-3	М-1	2	1.86	
М-9	1.030.1-1.1-3	М-9	2	1.38	
Брус деревян.	ГОСТ 8486-66*	120×160×80	4		
ПС-68		ПС30.15.4,0-6Л-68			
М-1	1.030.1-1.1-3	М-1	2	1.86	
М-5	1.030.1-1.1-3	М-5	2	7.38	
М-9	1.030.1-1.1-3	М-9	1	1.38	
Брус деревян.	ГОСТ 8486-66*	120×160×80	2		
	1.030.1-1 0-1 15	Узлы			

Нач. АПМ-1	Башенков	
Гл. инж. М.	Назаров	
ГАП	Филиппов	
ГИП	Кирюшкин	
Рук. гр. инж.	Фрейман	
Ст. инж.	Юшина	

212-1-332.85 АС

Панели ПС 30.15.4,0-6Л-50; ПС 30.12.4,0-6Л-67; ПС 30.15.4,0-6Л-68. Дополнительные закладные детали. Спецификация.

Стадия	Масса	Масштаб
Р	—	—
Лист	Листов	

ЦНИИЭП учебных зданий

Инв. № подл. | Подпись и дата | Взамен инв. №

Альбом IV

ПС-51; ПС-52; ПС-53

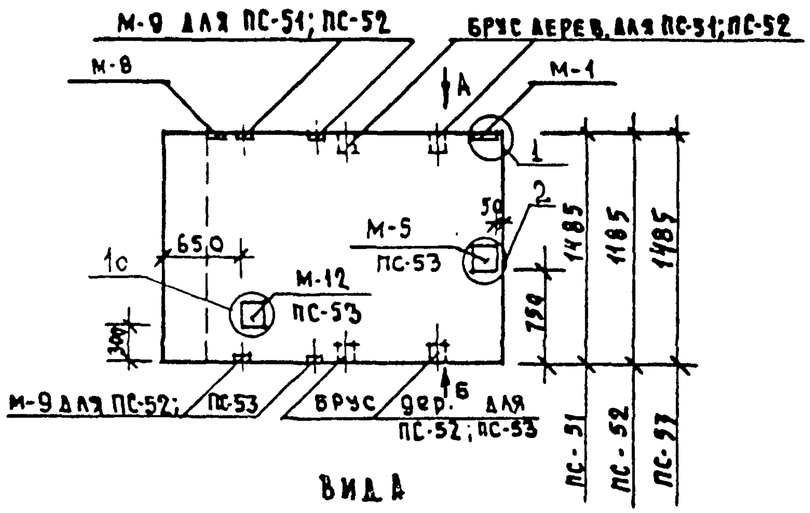

Вид А

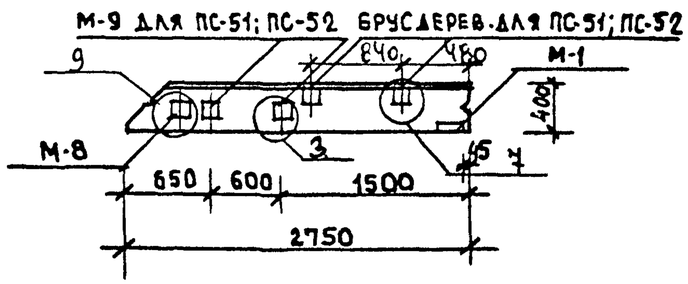

Вид Б

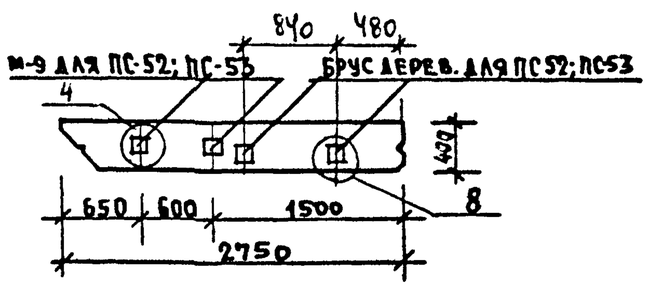

Марка поз.	Обозначение	Наименование	Кол.	Масса ед. кг	Примечание
ПС-51		ПС-27,5.15.4,0-6А-1(51)			
М-1	1.030.1-1.1-3	М-1	1	1.86	
М-8	1.030.1-1.1-3	М-8	1	2.53	
М-9	1.030.1-1.1-3	М-9	2	1.38	
Брус деревян.	ГОСТ 8486-66*	120×160×80	2		
ПС-52		ПС 27,5.12.4.0-6А-1 (52)			
М-1	1.030.1-1.1-3	М-1	1	1.86	
М-8	1.030.1-1.1-3	М-8	1	2.53	
М-9	1.030.1-1.1-3	М-9	4	1.38	
Брус деревян.	ГОСТ 8486-66*	120×160×80	4		
ПС-53		ПС 27,5.15.4.0-6А-1 (53)			
М-1	1.030.1-1.1-3	М-1	1	1.86	
М-5	1.030.1-1.1-3	М-5	1	7.38	
М-8	1.030.1-1.1-3	М-8	1	2.53	
М-9	1.030.1-1.1-3	М-9	2	1.38	
М-12	1.030.1-1.1-3	М-12	1	19.18	
Брус деревян.	ГОСТ 8486-66*	120×160×80	2		
	1.030.1-1 0-1 15	Узел 61			

Нач. АПМ-1	Башенков		
Гл. инж. М.	Назаров		
ГАП	Филиппов		
ГИП	Кирюшкин		
Рук. гр. ИК	Фрейман		
Ст. инж.	Юшина		

212-1-332.85 АС

Панели ПС 27,5.15.4,0-6А-1(51), ПС 27,5.12.4,0-6А-1(52); ПС 27,5.15.4,0-6А-1(53). Дополнительные закладные детали. Спецификация.

Стадия	Масса	Масштаб
Р	—	—
Лист	Листов	

ЦНИИЭП учебных зданий

Альбом IV

ПС-55; ПС-57; ПС-59.

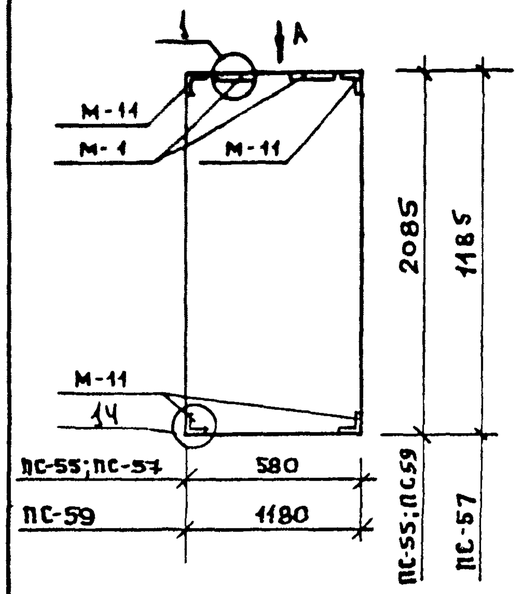

Вид А

ПС-56; ПС-58; ПС-60

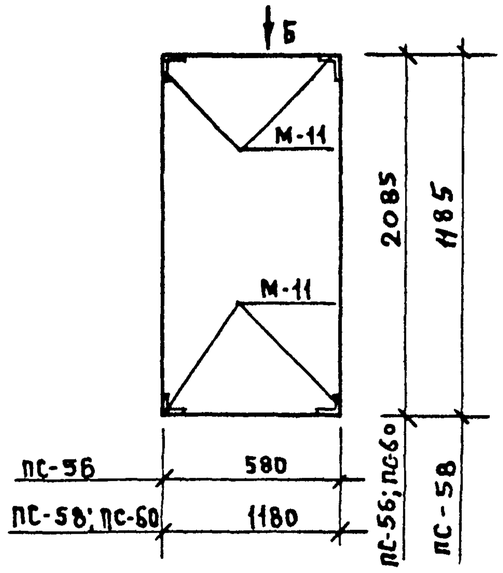

Вид Б

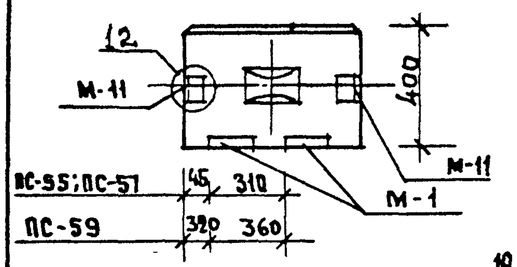

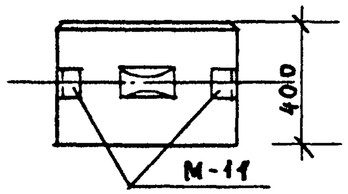

ПС-54

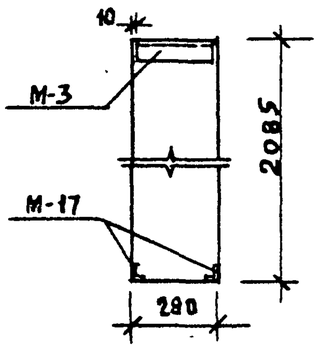

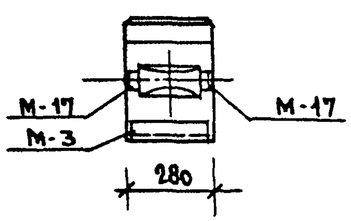

Марка поз	Обозначение	Наименование	Кол.	Масса ед. кг	Примечание
ПС-55		2ПС6.21.4.0-Л-55			
М-1	1.030.1-1.1-3	М-1	2	1.86	
М-11	1.030.1-1.1-3	М-11	4	1.36	
ПС-57		2ПС6.12.4.0-Л-57			
М-1	1.030.1-1.1-3	М-1	2	1.86	
М-11	1.030.1-1.1-3	М-11	4	1.36	
ПС-59		2ПС12.21.4.0-Л-59			
М-1	1.030.1-1.1-3	М-1	2	1.86	
М-11	1.030-1-1.1-3	М-11	4	1.36	
ПС-56		2ПС6.21.4.0-Л-56			
М-11	1.030-1-1.1-3	М-11	4	1.36	
ПС-58		2ПС12.12.4.0-Л-58			
М-11	1.030-1-1.1-3	М-11	4	1.36	
ПС-60		2ПС12.21.4.0-Л-60			
М-11	1.030-1-1.1-3	М-11	4	1.36	
ПС-54		2ПС3.21.4.0-Л-54			
М-3	1.030-1-1.1-3	М-3	1	2.32	
М-17	1.030.1-1.1-3	М-17	2	0.82	
	1.030.1-1.0-1.15	Узлы			

Нач. АПМ	Башенков		
Гл. инж. М.	Назаров		
ГАП	Филиппов		
ГИП	Кирюшкин		
Рук. гр. ин.	Фрейман		
Ст. инж.	Юшина		

212-1-332.85 АС

Панели 2ПС6.21.4.0-Л-55; 2ПС6.12.4.0-Л-57; 2ПС12.21.4.0-Л-59; 2ПС6.21.4.0-Л-56; 2ПС12.12.4.0-Л-58; 2ПС12.21.4.0-Л-60; 2ПС3.21.4.0-Л-54. Дополнительные закладные детали. Спецификация.

Стадия	Масса	Масштаб
Р	—	—

Лист | Листов

ЦНИИЭП учебных зданий

Инв. № подл. | Подпись и дата | Взам. инв. №

Альбом IV

ПС-61; ПС-62; ПС-63.

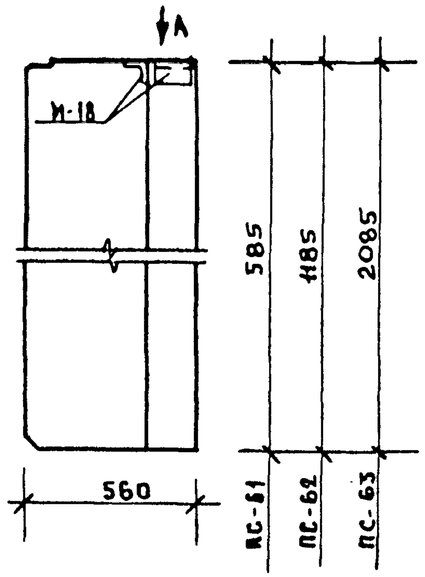

ПС-64.

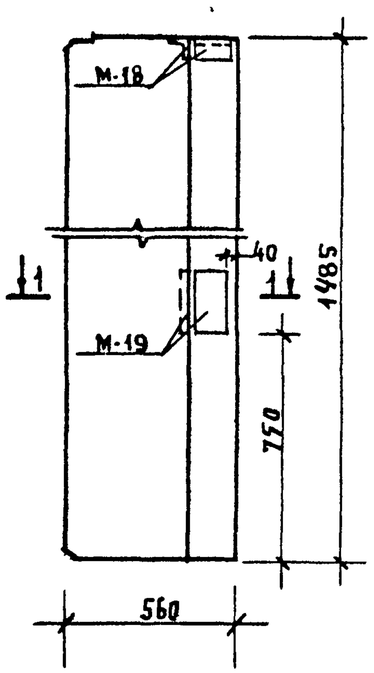

ВИД А

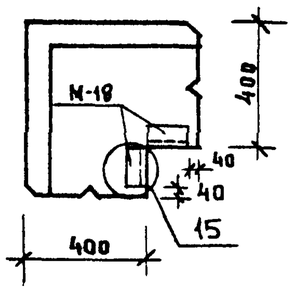

1-1

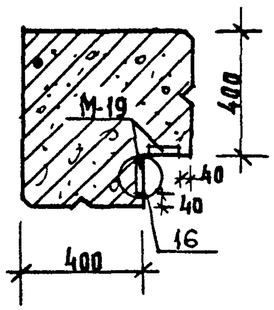

МАРКА ПОЗ.	ОБОЗНАЧЕНИЕ	НАИМЕНОВАНИЕ	КОЛ.	МАССА ЕД. КГ	ПРИМЕЧАНИЕ
ПС-61		3ПС 56.60.40-Л-61			
М-18	1.030.1-1.1-3	М-18	2	1,40	
ПС-62		3ПС 56.120.40-Л-62			
М-18	1.030.1-1.1-3	М-18	2	1.40	
ПС-63		3ПС 56.210.40-Л-63			
М18	1.030.1-1.1-3	М-18	2	1.40	
ПС-64		3ПС 56.150.40-Л-64			
М-18	1.030.1-1.1-3	М-18	2	1.40	
М-19	1.030.1-1.1-3	М-19	2	1.78	
	1.030.1-1.0-1.15	Узлы			

НАЧ.АПМ-1	БАШЕНКОВ	
ГЛ.ИНЖ.М	НАЗАРОВ	
ГАП	ФИЛИППОВ	
ГИП	КИРЮШКИН	
РУК.ГР.ИНЖ	ФРЕЙМАН	
СТ. ИНЖ.	ЮШИНА	

212-1-332.85 АС

ПАНЕЛИ 3ПС 56.60.40-Л-61;
3ПС 56.120.40-Л-62;
3ПС 56.210.40-Л-63;
3ПС 56.150.40-Л-64.
ДОПОЛНИТЕЛЬНЫЕ ЗАКЛАДНЫЕ ДЕТАЛИ. СПЕЦИФИКАЦИЯ

СТАДИЯ	МАССА	МАСШТАБ
Р	—	—
ЛИСТ	ЛИСТОВ	

ЦНИИЭП УЧЕБНЫХ ЗДАНИЙ

ИНВ.№ ПОДЛ. | ПОДПИСЬ И ДАТА | ВЗАМ. ИНВ.№

Альбом IV

ПС-65; ПС-66.

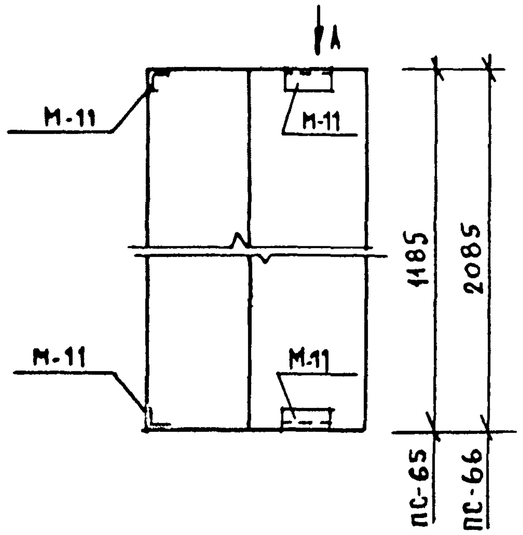

Вид А

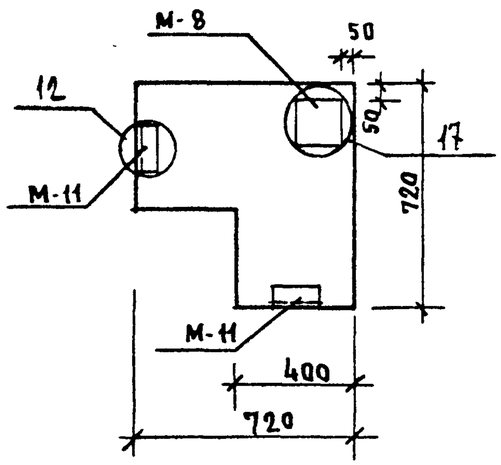

МАРКА ПОЗ.	ОБОЗНАЧЕНИЕ	НАИМЕНОВАНИЕ	КОЛ.	МАССА ЕД. КГ	ПРИМЕЧАНИЕ
ПС-65		4ПС72.120.40-л-65			
М-11	1.030.1-1.1-3	М-11	4	1.36	
М-8	1.030.1-1.1-3	М-8	1	2.53	
ПС-66		4ПС72.210.40-л-66			
М-11	1.030.1-1.1-3	М-11	4	1.36	
М-8	1.030.1-1.1-3	М-8	1	2.53	
	1.030.1-1.0-1.15	Узлы			

Нач. АВМ-I	Башенков		
Гл. инж.	Назаров		
ГАП	Филиппов		
ГИП	Кирюшкин		
Рук. гр. И.	Фрейман		
Ст. инж.	Юшина		

212-1-332.85 АС

Панели 4ПС72.120.40-л-65; 4ПС72.210.40-л-66. Дополнительные закладные детали. Спецификация.

Стадия	Масса	Масштаб
Р	—	—
Лист	Листов	

ЦНИИЭП учебных зданий

Инв. № подл. | Подпись и дата | Взам. инв. №

Альбом IV

ПС-70

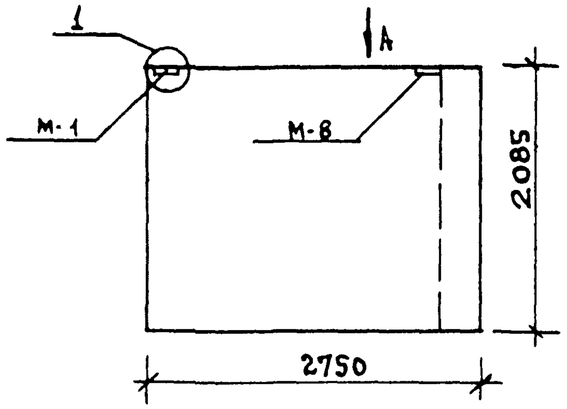

ВИД А

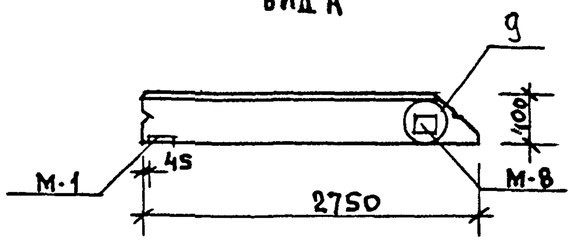

ПС-71

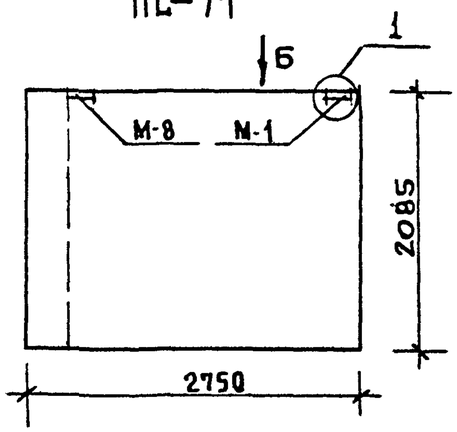

ВИД Б

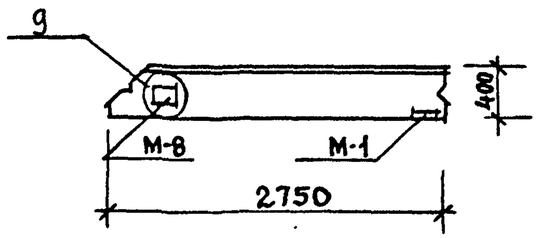

МАРКА ПОЗ.	ОБОЗНАЧЕНИЕ	НАИМЕНОВАНИЕ	КОЛ.	МАССА ЕД. КГ	ПРИМЕЧАНИЕ
ПС-70		1ПС 27,5.21.4,0-6л-2 (70)			
М-1	1.030.1-1.1-3	М-1	1	1.86	
М-8	1.030.1-1.1-3	М-8	1	2.53	
ПС-71		1ПС 27,5.21.4,0-6л-1 (71)			
М-1	1.030.1-1.1-3	М-1	1	1.86	
М-8	1.030.1-1.1-3	М-8	1	2.53	
	1.030.1-1.0-1.15	Узлы			

Нач.маст.	Башенков		
Гл.инж.м.	Назаров		
ГАП	Филиппов		
ГИП	Кирюшкин		
Рук.гр.инж	Фрейман		
Ст. инж.	Юшина		

212-1-332.85 АС

Панели 1ПС 27.5.21.4.0-6л-2(70); 1ПС 27.5.21.4.0-6л-1(71) Дополнительные закладные детали. Спецификация.

СТАДИЯ	МАССА	МАСШТАБ
Р	–	–
ЛИСТ	ЛИСТОВ	

ЦНИИЭП учебных зданий

Инв. № подл. | Подпись и дата | Взам. инв. №

Альбом №

ПСЦ-3

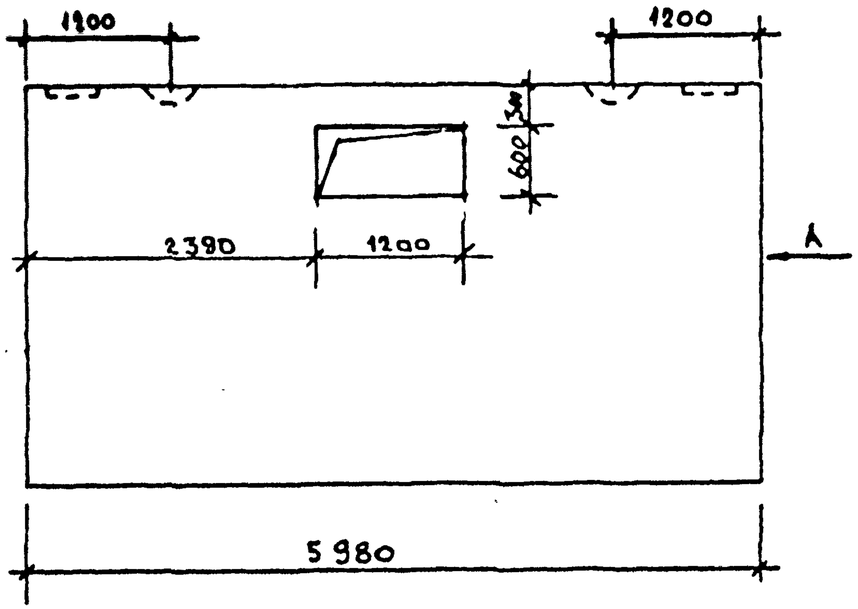

Вид А

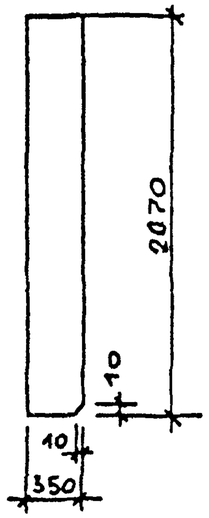

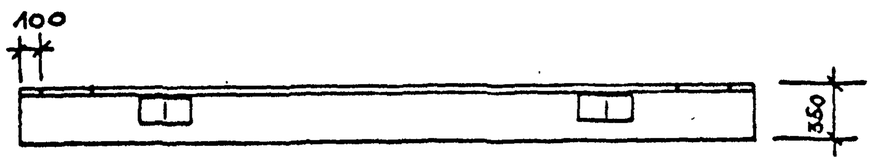

ПРИМЕЧАНИЯ

1. Панель цокольную ПСЦ 60.21.3,5-л-1 изготавливать по рабочим чертежам панели ПСЦ 60.21,3,5-л серии 1.030.1-1 в.1-1.

				212-1-332.85 АС		
				Панель цокольная ПСЦ 60.21.3,5-л-1.	Стадия	Масса	Масштаб
					Р	—	—
Нач.АПМ1	Башенков				Лист	Листов 1
Гл.инж.	Назаров				ЦНИИЭП учебных зданий	
ГАП	Филиппов					
ГИП	Кирюшкин					
Ст.инж.	Юшика					

Инв.№ подл. | Подпись и дата | Взам. инв.№

ФОРМАТ	ЗОНА	ПОЗ.	ОБОЗНАЧЕНИЕ	НАИМЕНОВАНИЕ	КОЛ.	ПРИМЕЧАНИЕ
				ДОКУМЕНТАЦИЯ:		
			1000 СБ	СБОРОЧНЫЙ ЧЕРТЕЖ		
				УЗЛЫ		
			ОВС	ВЫБОРКА СТАЛИ		
			ОВМ	ВЕДОМОСТЬ РАСХОДА МАТЕРИАЛОВ		
				ПЕРЕМЕННЫЕ ДАННЫЕ ДЛЯ ИСПОЛНЕНИЯ:		
				ПАНЕЛЬ		
				ИПС 30,6.4,0-6.л-		
				СБОРОЧНЫЕ ЕДИНИЦЫ:		
		1	1100	КАРКАС ИКП30.6.4,0-6	1	
				МАТЕРИАЛЫ:		
		2		БЕТОН ЛЕГКИЙ М50		0.64 м³
		3		РАСТВОР ЦЕМЕНТНЫЙ М100		0.03 м³
		4		РАСТВОР ЦЕМЕНТНЫЙ М50		0.03 м³

НАЧ.АПМ-1	БАШЕНКОВ		
ГА.ИНЖ.М	НАЗАРОВ		
ГАП	ФИЛИППОВ		
ГИП	КИРЮШКИН		
РУК.ГР.ИНЖ	ФРЕЙМАН		
СТ.ИНЖ.	ЮШИНА		

1000

ПАНЕЛЬ ИПС 30.6.4.0-6.л-

СТАДИЯ	ЛИСТ	ЛИСТОВ
Р		

ЦНИИЭП УЧЕБНЫХ ЗДАНИЙ

ИНВ.N ПОДЛ.	ПОДПИСЬ И ДАТА	ВЗАМ.ИНВ.N

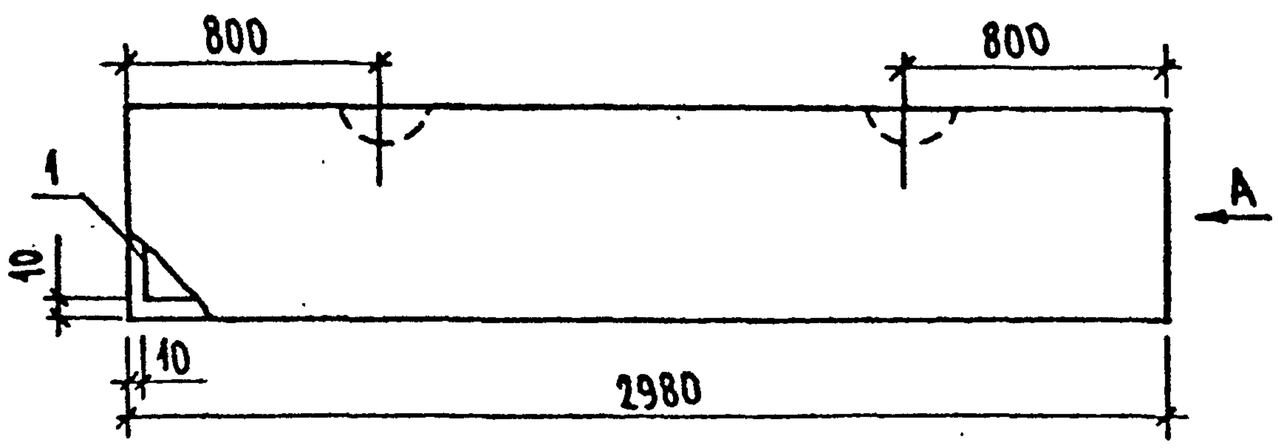

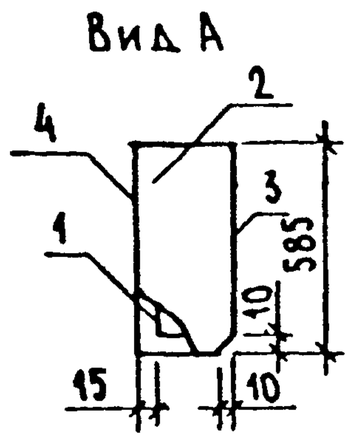

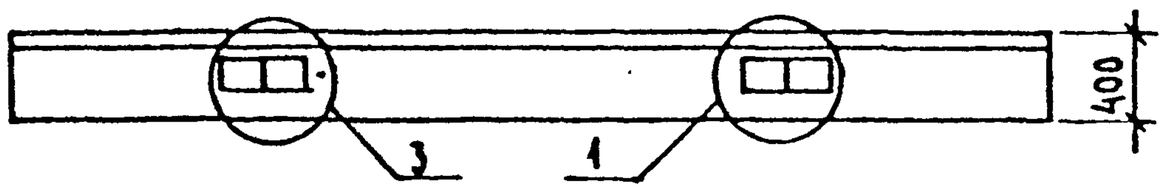

ОБОЗНАЧЕНИЕ	МАРКА		МАССА,Т
1000	ИПС 30.6.4.0-6.л-		1.04

УЗЛЫ 1 И 3 СМ.1.030.1-1.1-1ОДА1 ЛИСТ 1

НАЧ АПМ-1	БАШЕНКОВ		
ГА.ИНЖ.М	НАЗАРОВ		
ГАП	ФИЛИППОВ		
ГИП	КИРЮШКИН		
РУК.ГР.ИНЖ	ФРЕЙМАН		
СТ.ИНЖ.	ЮШИНА		

1000 СБ

ПАНЕЛЬ ИПС 30.6.4.0-6.л-

СТАДИЯ	МАССА	МАСШТАБ
Р	СМ. ТАБЛ.	

ЛИСТ	ЛИСТОВ

ЦНИИЭП УЧЕБНЫХ ЗДАНИЙ

Формат	Зона	Поз.	Обозначение	Наименование	Кол.	Примечание
				Документация:		
			1100 СБ	Сборочный чертеж		
			1.030.1-1.1-2 ОДА1	Узлы		
				Переменные данные для исполнений:		
				Каркас пр. ИКП 30.6.4.0-6		
				Сборочные единицы:		
		1	1.030.1-1.1-3 04	Каркас пл. КР5	1	
		6	110	Каркас пл. ИКР5	1	
		2	1.030.1-1.1-3 04-05	Каркас пл. КР10	1	
		3	1.030.1-1.1-3 01-01	Петля строповочная СП2	2	
				Детали:		
		4	5.041.550	Ст.отд. ГОСТ 6727-80 Ø 5 Вр I L=550	18	
		5	8.013.370	Ст. отд. ГОСТ 5781-82 Ø 8 А III L=370	2	

Нач.МПМ-1	Башенков		
Гл.инж.М.	Назаров		
ГАП	Филиппов		
ГИП	Кирюшкин		
Рук.гр.инж.	Фрейман		
Ст.инж.	Юшина		

1100

Каркас пространственный ИКП 30.6.4.0-6

Стадия	Лист	Листов
Р		

ЦНИИЭП учебных зданий

Инв.№ подл.	Подпись и дата	Взам.инв.№

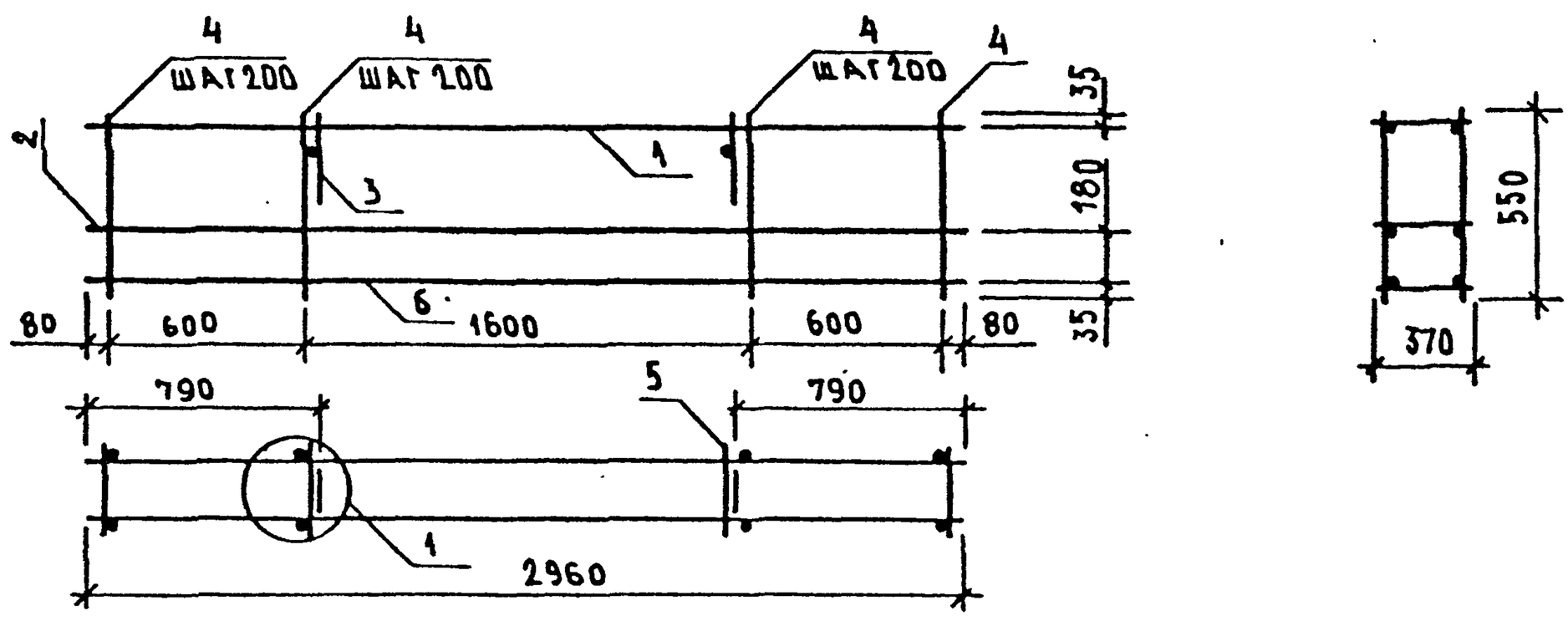

Обозначение	Наименование		Масса, кг
1100	ИКП 30.6.4.0-6		12.62

Узел 1 - см. 1.030.1-1.1-2 ОДА1, лист 1

Нач.МПМ-1	Башенков	
Гл.инж.М.	Назаров	
ГАП	Филиппов	
ГИП	Кирюшкин	
Рук.гр.инж.	Фрейман	
Ст.инж.	Юшина	

1100 СБ

Каркас пространственный ИКП 30.6.4.0-6

Стадия	Масса	Масштаб
Р	см. табл.	

Лист | Листов

ЦНИИЭП учебных зданий

ФОРМАТ	ЗОНА	ПОЗ	ОБОЗНАЧЕНИЕ	НАИМЕНОВАНИЕ	КОЛ	ПРИМЕЧАНИЕ
				ДОКУМЕНТАЦИЯ:		
			110 СБ	СБОРОЧНЫЙ ЧЕРТЕЖ		
				ПЕРЕМЕННЫЕ ДАННЫЕ ДЛЯ ИСПОЛНЕНИЙ:		
				КАРКАС ПЛ. ИКР-5		
				ДЕТАЛИ		
		1		СТ. ОТД. ГОСТ 5781-82 Ø 10 А III L=2960	2	1.83 кг
		2	4.041.370	СТ. ОТД ГОСТ 6727-80 Ø 4 Вр I L=370	14	0.03 кг

НАЧ.АПМ1	БАШЕНКОВ		
ГЛ.ИНЖ.М	НАЗАРОВ		
ГАП	ФИЛИППОВ		
ГИП	КИРЮШКИН		
РУК.ГР.ИНЖ	ФРЕЙМАН		
СТ.ИНЖ	ЮШИНА		

110

КАРКАС ПЛОСКИЙ ИКР5

СТАДИЯ	ЛИСТ	ЛИСТОВ
Р		

ЦНИИЭП УЧЕБНЫХ ЗДАНИЙ

ИНВ. N ПОДЛ.	ПОДПИСЬ И ДАТА	ВЗАМ. ИНВ. N

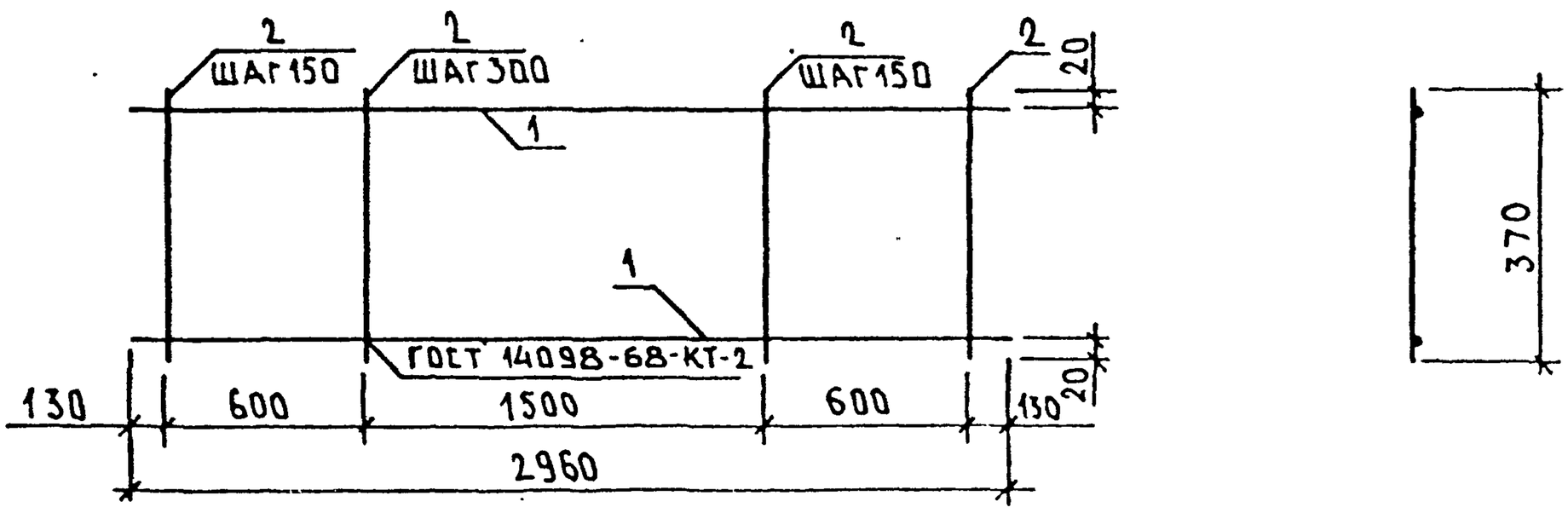

ОБОЗНАЧЕНИЕ	МАРКА		МАССА, КГ
110	ИКР5		4.08

НАЧ.АПМ1	БАШЕНКОВ	
ГЛ.ИНЖ.М	НАЗАРОВ	
ГАП	ФИЛИППОВ	
ГИП	КИРЮШКИН	
РУК.ГР.ИНЖ	ФРЕЙМАН	
СТ. ИНЖ.	ЮШИНА	

110 СБ

КАРКАС ПЛОСКИЙ ИКР5

СТАДИЯ	МАССА	МАСШТАБ
	СМ. ТАБЛ.	

ЛИСТ	ЛИСТОВ

ЦНИИЭП УЧЕБНЫХ ЗДАНИЙ

Инв. N подл.	Подпись и дата	Взам. инв. N

Альбом IV

Формат	Зона	Поз.	Обозначение	Наименование	Кол.	Примечание
				ДОКУМЕНТАЦИЯ		
			2000 СБ	СБОРОЧНЫЙ ЧЕРТЕЖ		
				УЗЛЫ		
			ОВС	ВЫБОРКА СТАЛИ		
			ОВМ	ВЕДОМОСТЬ РАСХОДА МАТЕРИАЛОВ		
				ПЕРЕМЕННЫЕ ДАННЫЕ ДЛЯ ИСПОЛНЕНИЙ:		
				ПАНЕЛЬ ИПС 60.6.4.0-6.А-		
				СБОРОЧНЫЕ ЕДИНИЦЫ		
		1	2100	КАРКАС ИКП 60.6.40-6	1	
				МАТЕРИАЛЫ		
		2		БЕТОН ЛЕГКИЙ М 50		1.28 м³
		3		РАСТВОР ЦЕМЕНТНЫЙ М 100		0.07 м³
		4		РАСТВОР ЦЕМЕНТНЫЙ М 50		0.05 м³

Нач. АПМ-1	Башенков		
Гл. инж. М	Назаров		
ГАП	Филиппов		
ГИП	Кирюшкин		
Рук. гр. инж	Фрейман		
Ст. инж.	Юшина		

2000

Панель ИПС 60.6.4.0-6.А-

Стадия	Лист	Листов
Р		

ЦНИИЭП учебных зданий

Инв. N подл.	Подпись и дата	Взам. инв. N

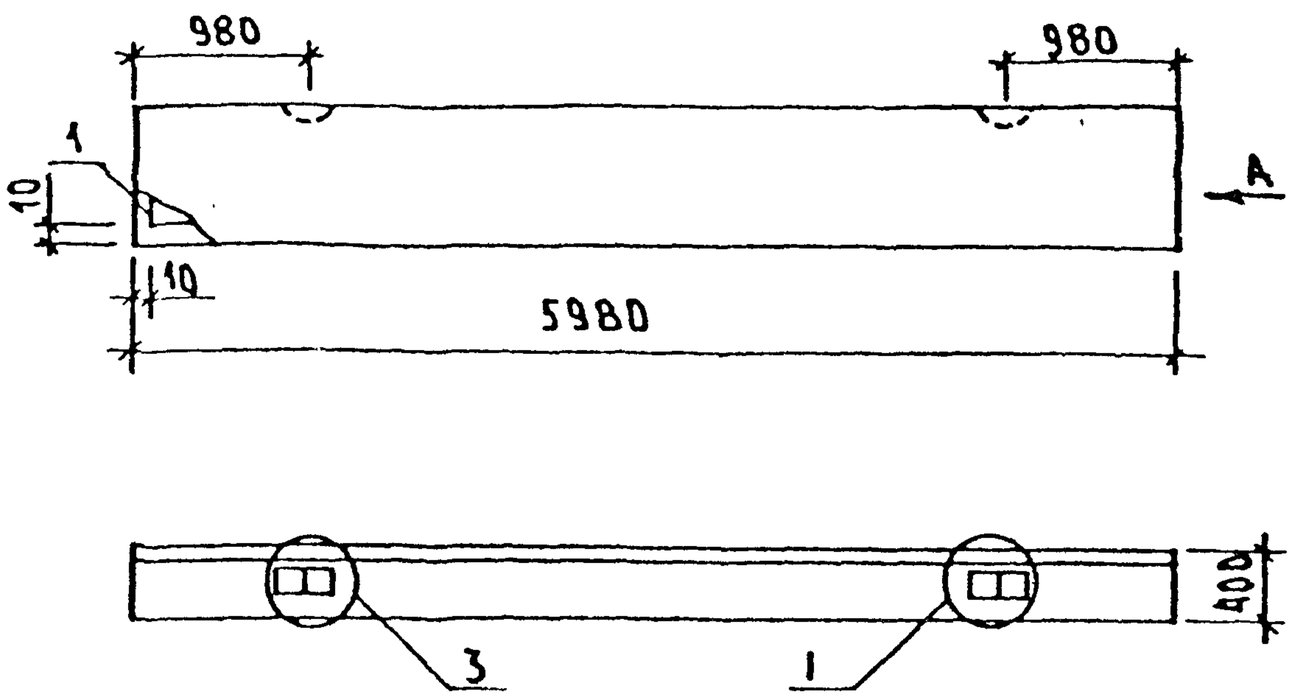

Вид А

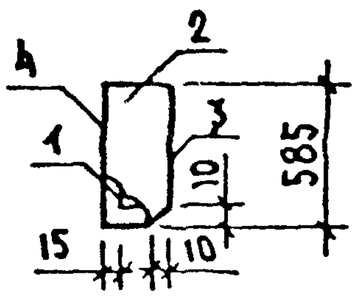

Обозначение	Марка		Масса, т
2000	ИПС 60.6.4.0-6.А-		2.10

Узлы 1 и 3 см. 1.030.1-1.1-1 ОДА1 лист 1

Нач. АПМ-1	Башенков	
Гл. инж. М	Назаров	
ГАП	Филиппов	
ГИП	Кирюшкин	
Рук. гр. инж	Фрейман	
Ст. инж.	Юшина	

2000 СБ

Панель ИПС 60.6.4.0-6.А-

Стадия	Масса	Масштаб
Р	см. табл.	
Лист	Листов	

ЦНИИЭП учебных зданий

Инв.№ подл.	Подпись и дата	Взам.инв.№

Формат	Зона	Поз.	Обозначение	Наименование	Кол.	Примечание
				Документация:		
			2100 СБ	Сборочный чертеж		
			1.030.1-1.1-2 ОДА1	Узлы		
				Переменные данные для исполнений:		
				Каркас пр. ИКП 60.6.4.0-6		
				Сборочные единицы:		
		1	1.030.1-1.1-3 06-02	Каркас пл. КР26	1	
		6	210	Каркас пл. ИКР 26	1	
		2	1.030.1-1.1-3 06-18	Каркас пл. КР42	1	
		3	1.030.1-1.1-3 01-03	Петля строповочная СП4	2	
				Детали:		
		4	5.041.550	Ст.отд. ГОСТ 6727-80 Ø5 ВрI L=550	36	
		5	10.013.370	Ст.отд. ГОСТ 5781-82 Ø10 А III L=370	2	

Нач.АПМ-1	Башенков		
Гл.инж.м.	Назаров		
ГАП	Филиппов		
ГИП	Кирюшкин		
Рук.гр.инж	Фрейман		
Ст.инж.	Юшина		

2100

Каркас пространственный ИКП 60.6.4.0-6

Стадия	Лист	Листов
Р		

ЦНИИЭП учебных зданий

Инв.№ подл.	Подпись и дата	Взам.инв.№

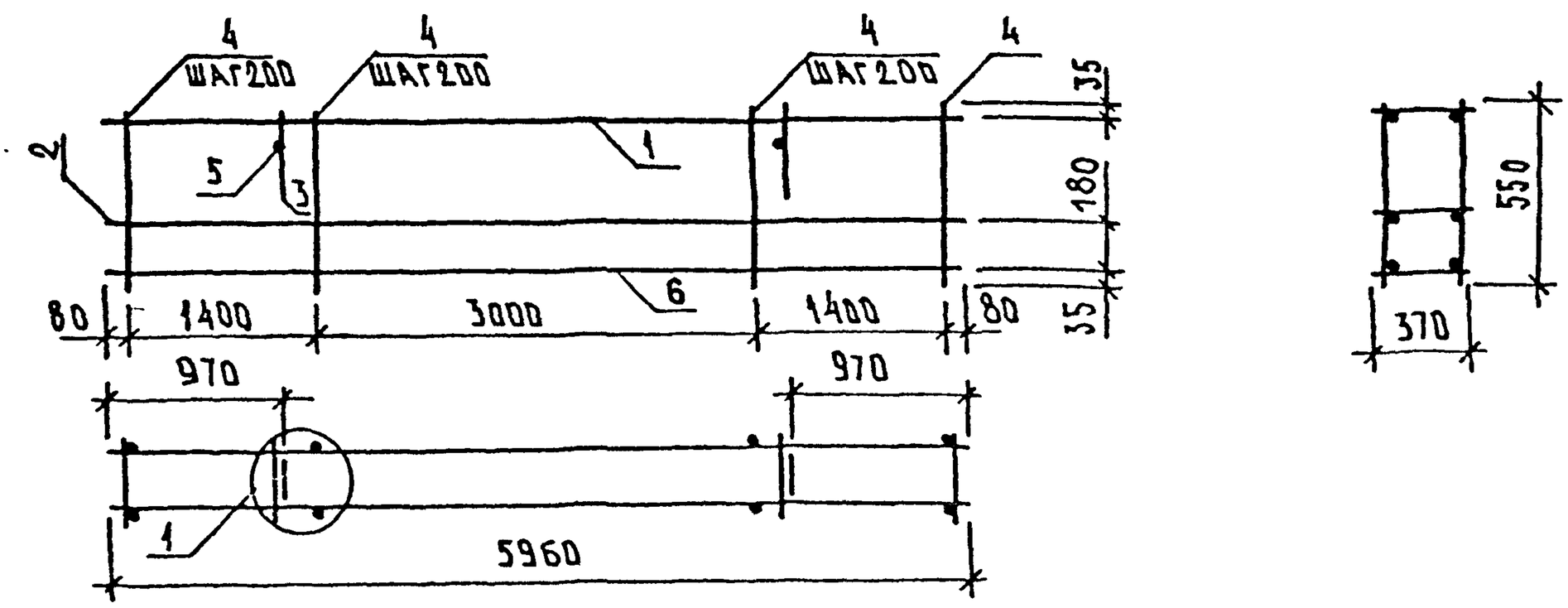

Обозначение	Наименование		Масса, кг
2100	ИКП 60.6.4.0-6		44,32

Узел 1 - см. 1.030.1-1.1-2 ОДА1, лист 1

Нач.АПМ-1	Башенков	
Гл.инж.м.	Назаров	
ГАП	Филиппов	
ГИП	Кирюшкин	
Рук.гр.инж	Фрейман	
Ст.инж.	Юшина	

2100 СБ

Каркас пространственный ИКП 60.6.4.0-6

Стадия	Масса	Масштаб
Р	см. табл.	

Лист	Листов

ЦНИИЭП учебных зданий

Инв. N подл.	Подпись и дата	Взам. инв. N

Формат	Зона	Поз	Обозначение	Наименование	Кол	Примечание
				Документация:		
			210 СБ	Сборочный чертеж		
				Переменные данные для исполнения:		
				Каркас пл ИКР 26		
				Детали:		
		1		Ст.отд ГОСТ 5781-82 ø 14 А III L=5960	2	7.19 кг
		2	4.041.370	Ст.отд. ГОСТ 6727-80 ø 4 Вр I L=370	30	0.03 кг

				210		
Нач.АПМ1	Башенков			Каркас плоский ИКР 26	Стадия: Р	Лист / Листов
Гл.инж.М	Назаров				ЦНИИЭП учебных зданий	
ГАП	Филиппов					
ГИП	Кирюшкин					
Рук.гр.инж	Фрейман					
Ст.инж.	Юшина					

Инв. N подл.	Подпись и дата	Взам. инв. N

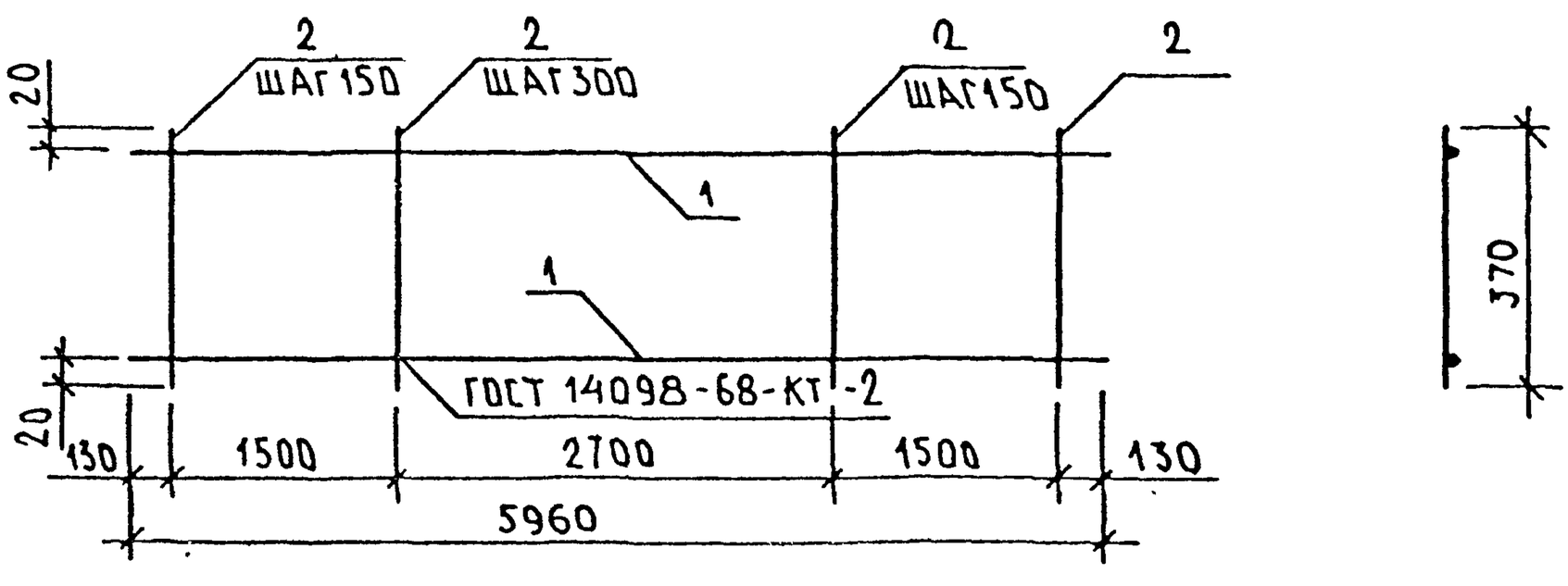

Обозначение	Марка		Масса, кг
210	ИКР 26		15.28

				210 СБ		
Нач.АПМ1	Башенков			Каркас плоский ИКР 26	Стадия: Р	Масса: см. табл. / Масштаб
Гл.инж.М	Назаров				Лист / Листов	
ГАП	Филиппов				ЦНИИЭП учебных зданий	
ГИП	Кирюшкин					
Рук.гр.инж	Фрейман					
Ст.инж.	Юшина					

Альбом IV

Марка изделия	Изделия арматурные												Всего, кг
	Сталь арматурная ГОСТ 5781-82									Проволока стальная низкоуглеродистая периодического профиля ГОСТ 6727-80			
	Класс А-I		Класс А-III					Класс АС-II		Класс Вр-I			
	ø, мм	Итого	ø, мм				Итого	ø, мм	Итого	ø, мм		Итого	
	10		8	10	12	14		12		4	5		
ИПС 30.6.4,0-6Л	1.3	1.3	5.08	3.66	—	—	8.74	—	—	1.14	1.44	2.58	12.62
ИПС 60.6.4,0-6Л	—	—	0.1	0.46	21.16	14.38	36.10	2.14	2.14	2.4	3.68	6.08	44.32

Нач.АПМ-I	Башенков		
Гл.инж.п.	Назаров		
ГАП	Филиппов		
ГИП	Кирюшкин		
Рук.гр.инж.	Фрейман		
Ст.инж.	Юшина		

ОВС

Выборка стали

Стадия	Лист	Листов
Р		

ЦНИИЭП учебных зданий

Альбом IV

ВЕДОМОСТЬ РАСХОДА МАТЕРИАЛОВ /АРМАТУРА/

Марка изделия	Сортовой прокат обыкновенного качества, кг								Металлоизделия промышленного назначения /метизы/				Итого сортового проката обыкновенного качества и металлоизделий промышленного назначения, кг		В том числе по укрупненному сортаменту, кг		
	Сталь стержневая арматурная ГОСТ 5781-82								Проволока стальная низкоуглеродистая периодического профиля								
	Класс						Итого стали стержневой арматурной, кг		Класс		Итого металлоизделий периодического профиля, кг				Сталь мелкосортная	Катанка	Метизы
	А I		А III		АС II				Вр I								
	Код материала														Код материала		
	093000		093004		093000		093000		121400		120000				093300	093400	120000
	В натуральной массе с учетом Котх=1.01	Приведенной к классу А-I Кпр=1.00	В натуральной массе с учетом Котх=1.01	Приведенной к классу AI Кпр=1.43	В натуральной массе с учетом Котх=1.01	Приведенной к классу AI Кпр=1.21	В натуральной массе	Приведенной к классу А-I	В натуральной массе с учетом Котх=1.02	Приведенной к классу А-I Кпр=1.47	В натуральной массе	Приведенной к классу А-I	В натуральной массе	Приведенной к классу AI	Круглая ф10÷19	Круглая ф6÷9	
ИПС30.64.0-6А	1.3	1.3	8.82	12.61	—	—	10.12	13.91	2.63	3.97	2.63	3.97	12.75	17.88	4.97	5.14	2.63
ИПС60.64.0-6N	—	—	36.46	49.14	2.16	2.61	38.62	51.75	6.2	9.11	6.2	9.11	44.82	60.86	38.52	0.1	6.2

ПРИМЕЧАНИЕ:

ВЕДОМОСТЬ РАСХОДА МАТЕРИАЛОВ /БЕТОН/ СМ. СЕРИЮ 1.030.1-1 ВЫПУСК 0-4 ЧАСТЬ I.

Нач.АПМ-1	Башенков		
Гл.инж.м	Назаров		
ГАП	Филиппов		
ГИП	Кирюшкин		
Рук.гр.инж	Фрейман		
Ст.инж.	Юшина		

0 ВМ

Ведомость расхода материалов

Стадия	Лист	Листов
Р		

ЦНИИЭП учебных зданий

Инв.№ подл. | Подпись и дата | Взам.инв.№

АЛЬБОМ IV

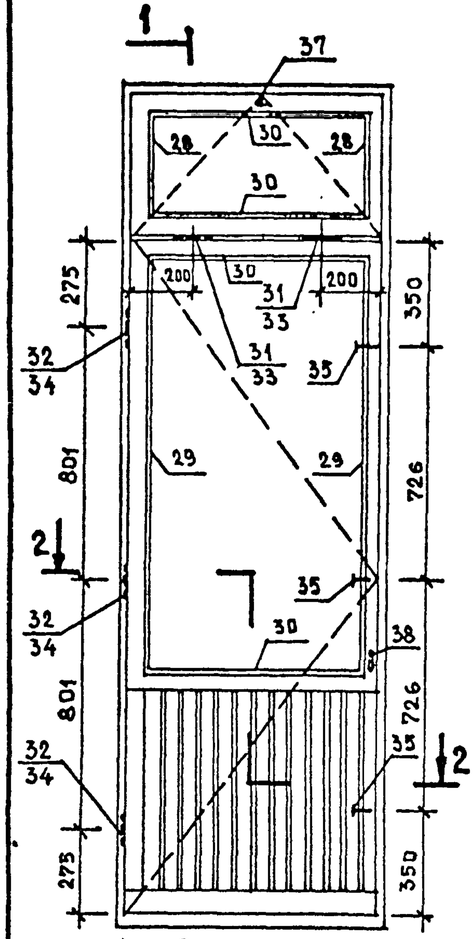

2-2

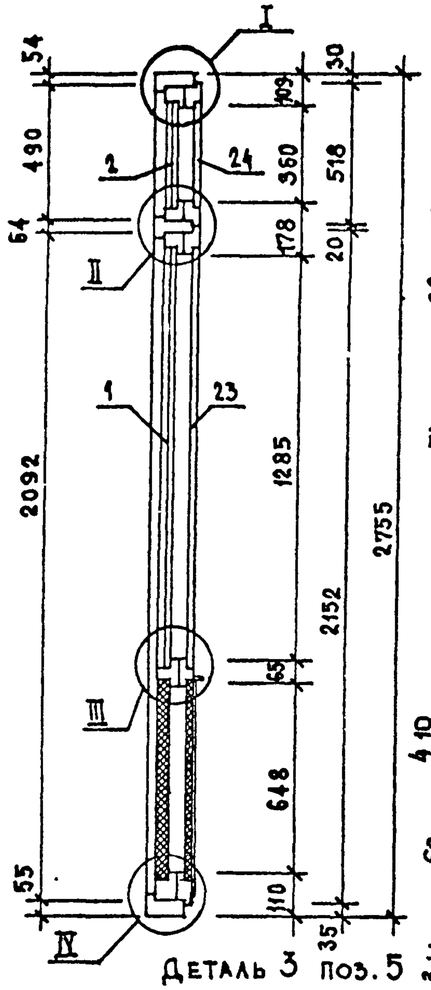

Деталь 3 поз. 5

Деталь 4 поз.6

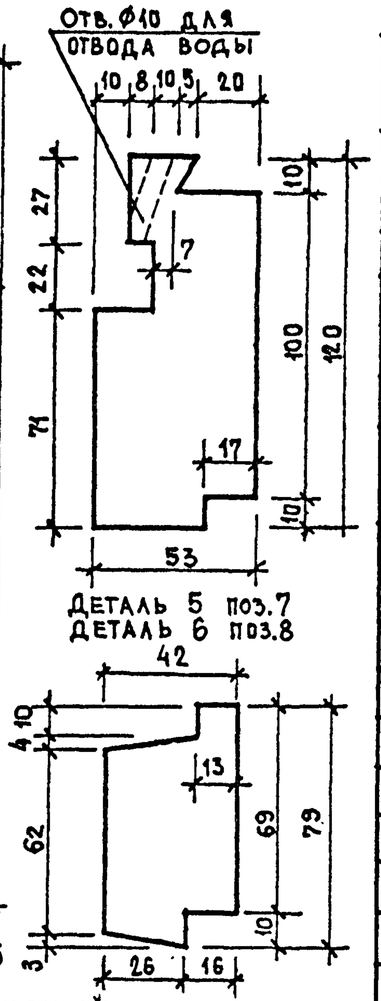

Деталь 5 поз.7
Деталь 6 поз.8

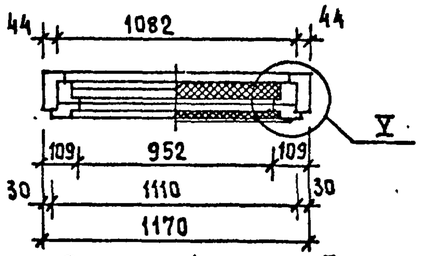

Деталь 1 поз. 3
Деталь 2 поз. 4

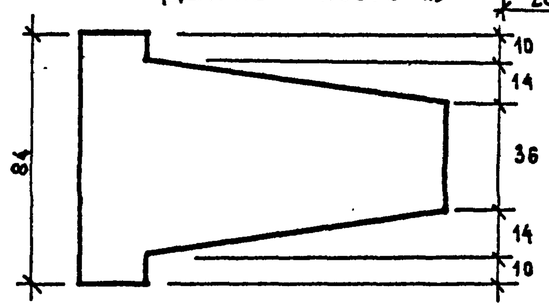

Деталь 7 поз. 9

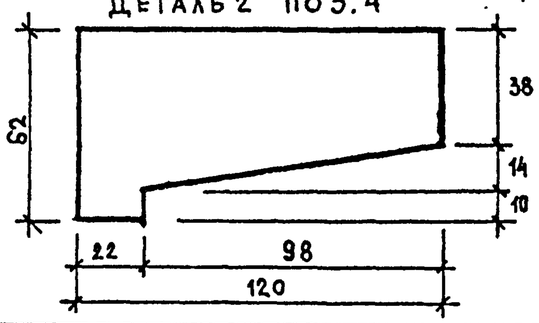

Формат	Зона	Поз.	Обозначение	Наименование	Кол. на исп.	Примечание
				Документация		
А3			212-1-312.85 АС.И.ТУ	Технические условия		
				Сборочные единицы		
				Стеклопакеты ТУ21-23-87-78		
Б4		1	АС.И.40.1.1.	СП 1 1310×980	1	
Б4		2	АС.И.40.1.2	СП 2 390×980	1	
				Детали		
				Бруски деревянные ГОСТ 9685-61		
Б4		3	АС.И.40.1.3	Деталь 1 ℓ=2755	2	
Б4		4	АС.И.40.1.4	Деталь 2 ℓ=1170	1	
Б4		5	АС.И.40.1.5	Деталь 3 ℓ=1094	1	
Б4		6	АС.И.40.1.6	Деталь 4 ℓ=1170	1	
Б4		7	АС.И.40.1.7	Деталь 5 ℓ=2152	2	
Б4		8	АС.И.40.1.8	Деталь 6 ℓ=1110	1	
Б4		9	АС.И.40.1.9	Деталь 7 ℓ=972	1	
Б4		10	АС.И.40.1.10	Деталь 8 ℓ=1110	1	
А4		11	1.236.5-10 6402	ПС-1 ℓ=1052	1	
Б4		12	АС.И.40.1.11	Деталь 9 ℓ=2092	2	
Б4		13	АС.И.40.1.12	Деталь 10 ℓ=1082	1	
Б4		14	АС.И.40.1.13	Деталь 11 ℓ=990	1	

Привязан

Инв. №

Нач. АПМ-1	Башенков	
Гл. инж. м.	Назаров	
ГАП	Филиппов	
ГИП	Кирюшкин	
Рук. гр. инж.	Фрейман	
Ст. инж.	Юшина	

АС.И.40.1

Блок дверной ИДН-1

Стадия	Масса	Масштаб
Р	—	М 1:20 М 1:2
Лист 1	Листов 3	

ЦНИИЭП учебных зданий

Альбом IV

Деталь 12 поз. 15

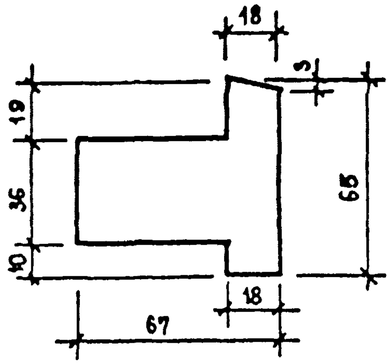

Деталь 15 поз. 18

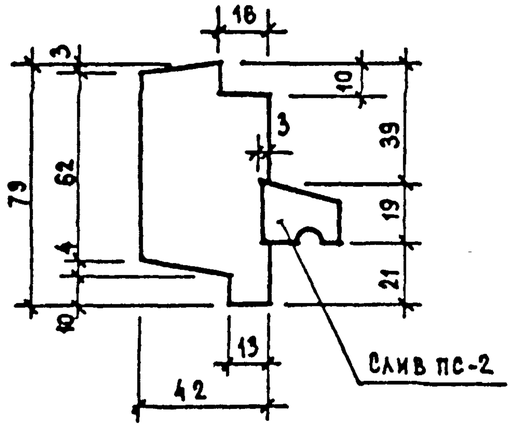

Деталь 7 поз. 9

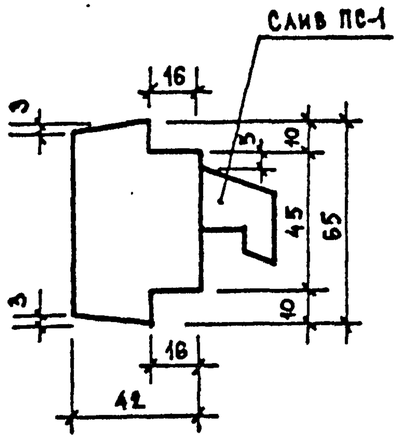

Деталь 8 поз. 10

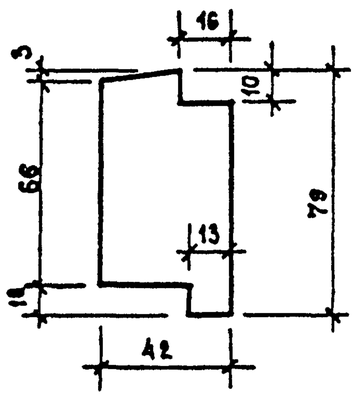

Деталь 9 поз. 12
Деталь 10 поз. 13
Деталь 16 поз. 20
Деталь 17 поз. 21
Деталь 18 поз. 22

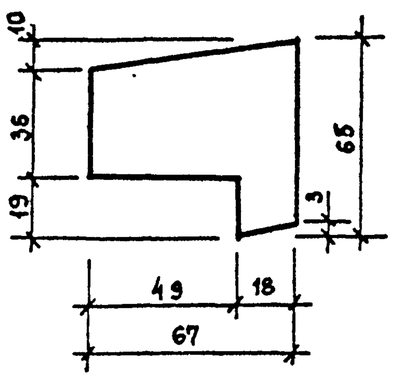

Деталь 11 поз. 14

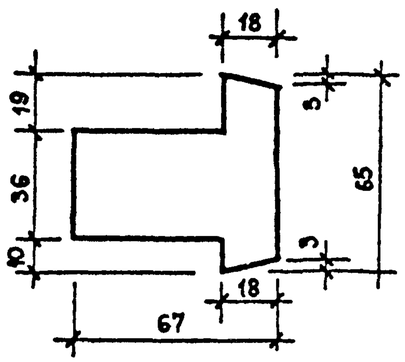

Формат	Зона	Поз.	Обозначение	Наименование	Кол. на исп.	Примечание
Б4		15	АС.И.40.1.14	Деталь 12 l = 1082	1	
Б4		16	АС.И.40.1.15	Деталь 13 l = 518	2	
Б4		17	АС.И.40.1.16	Деталь 14 l = 1110	1	
Б4		18	АС.И.40.1.17	Деталь 15 l = 1110	1	
А4		19	1.236.5-10 1304	ПС-2 l = 1110	1	
Б4		20	АС.И.40.1.18	Деталь 16 l = 490	2	
Б4		21	АС.И.40.1.19	Деталь 17 l = 1082	1	
Б4		22	АС.И.40.1.20	Деталь 18 l = 1082	1	
				Стекло ГОСТ 111-78		
Б4		23	АС.И.40.1.21	1300 × 970 × 4	1	
Б4		24	АС.И.40.1.22	375 × 970 × 4	1	
А4		25	1.236.5-10 1002-03	Штапик Ш-4	2	
А4		26	-05	Штапик Ш-6	2	
А4		27	-07	Штапик Ш-8	4	
А4		28	1.236.5-10 1003-03	Штапик Ш-14	2	
А4		29	-06	Штапик Ш-17	2	
А4		30	-08	Штапик Ш-19	4	
				Стандартные изделия		
		31		Петля ПН7-1 ГОСТ 5088-78	2	
		32		Петля ПН7-2 ГОСТ 5088-78	3	
		33		Петля ПВ4-75-2 ГОСТ 5088-78	2	
		34		Петля ПВ4-90-1 ГОСТ 5088-78	3	
		35		Завертка ЗР2 ГОСТ 5090-79	3	
		36		Стяжка СТ ГОСТ 5090-79	8	

Взам. инв. №
Подпись и дата
Инв. № подл.

Альбом IV

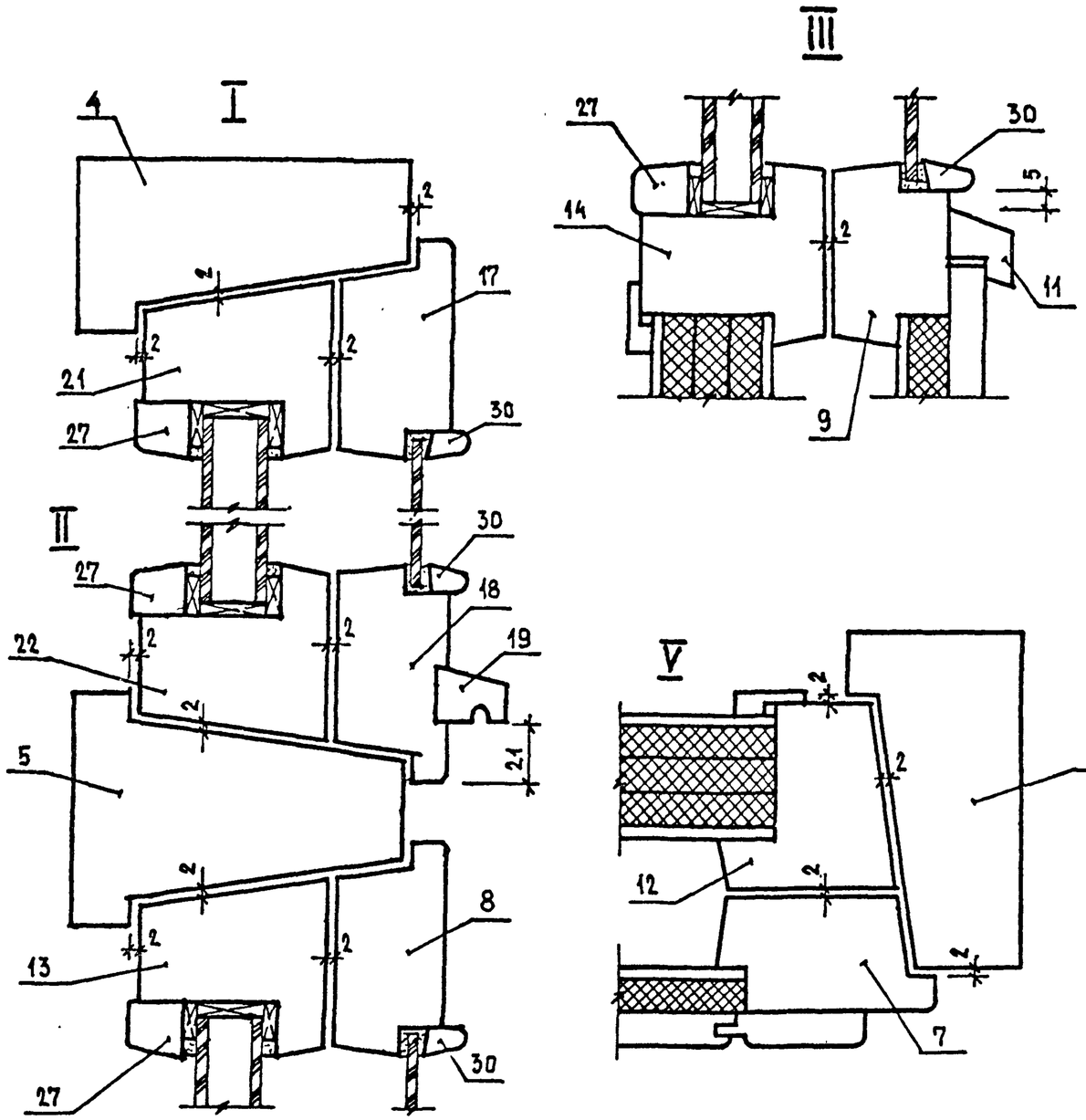

ФОРМАТ	ЗОНА	ПОЗ.	ОБОЗНАЧЕНИЕ	НАИМЕНОВАНИЕ	КОЛ. НА ИСП.	ПРИМЕЧАНИЕ
		37		ФРАМУЖНЫЙ ПРИБОР ПФ2 ГОСТ 5090-79	1	
		38		РУЧКА РС 80 ГОСТ 5087-72	1	
		39		Угольники УГ ГОСТ 5091-78	16	
				МАТЕРИАЛЫ		
				ДРЕВЕСИНА НА ИЗД. ГОСТ 9685-61	0,464	$м^3$
				ДРОКЛАДКА А-2 ГОСТ 10174-72	30,6	ПМ
				ТВЕРДАЯ ДРЕВЕСНОВОЛОКНИС-		
				ТАЯ ПЛИТА δ=3,2 мм ГОСТ 4598-74*	0,47	$м^2$
				ПЕРГАМИН ГОСТ 2697-75	0,59	$м^2$
				ОБШИВКА Тип 2 ГОСТ 8242-75	0,59	$м^2$
				МЯГКАЯ ДРЕВЕСНОВОЛОКНИС-		
				ТАЯ ПЛИТА δ=12 мм ГОСТ 4598-74*	0,5	$м^2$

Инв. № подл. | Подпись и дата | Взам. инв. №

Альбом IV

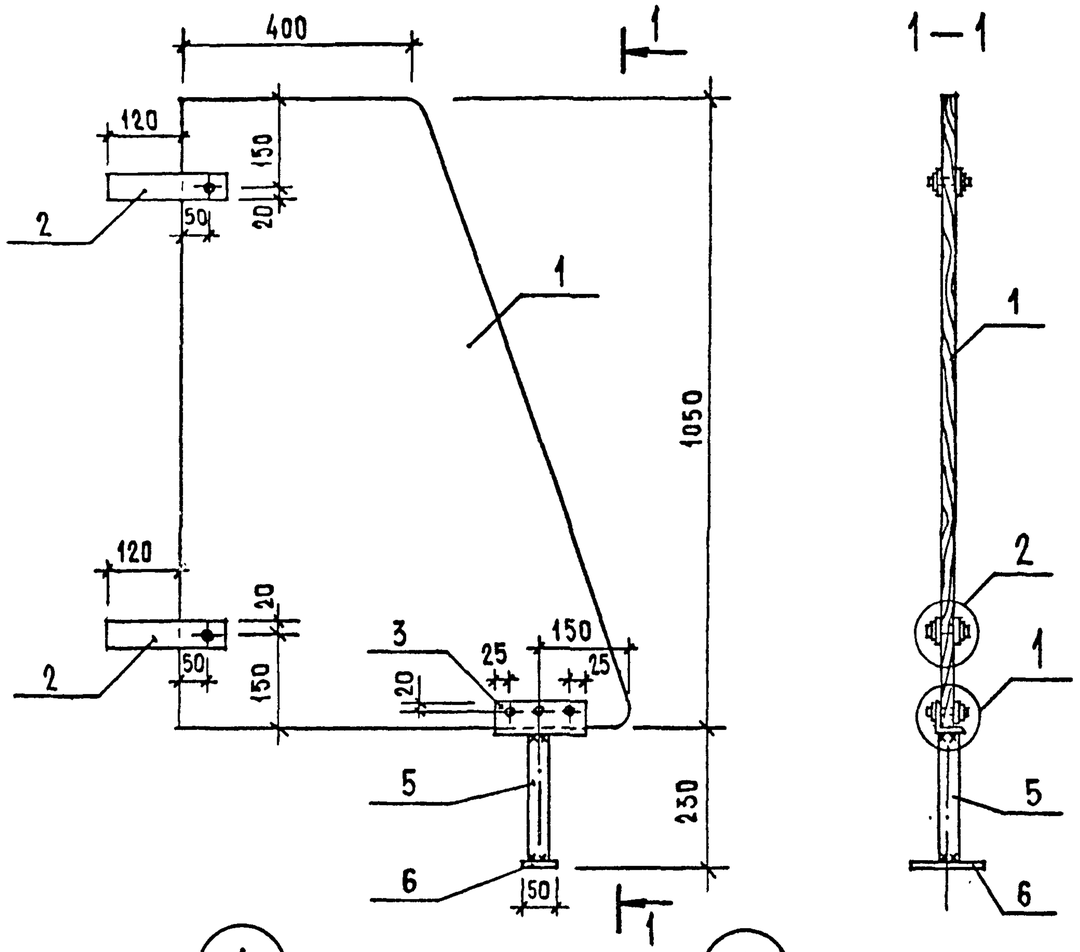

1
М 1:2

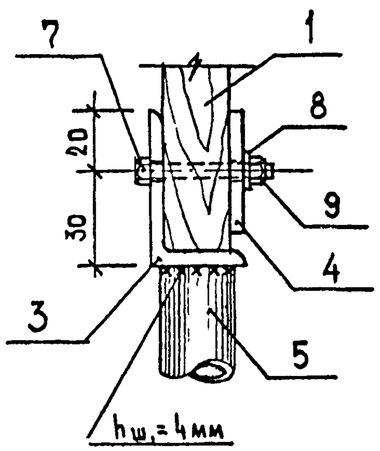

2
М 1:2

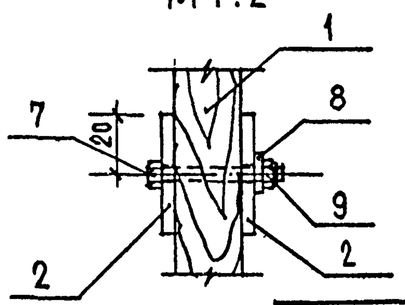

Формат	Зона	Поз.	Обозначение	Наименование	Кол.	Примечан.
				ДЕТАЛИ		
Б4		1	АС.И.40.2.1	Столярная плита ГОСТ 13715-78		
				размером 1050×750 δ=22	1	
Б4		2	АС.И.40.2.2	полоса $\frac{4\times40\ \text{ГОСТ}\ 103\text{-}76}{\text{ВСт.3кп2 ГОСТ}\ 535\text{-}79}$		
				ℓ=200	4	
Б4		3	АС.И.40.2.3	уголок $\frac{50\times32\times4\ \text{ГОСТ}\ 8510\text{-}72}{\text{ВСт.3кп2 ГОСТ}\ 535\text{-}79}$		
				ℓ=150	1	
Б4		4	АС.И.40.2.4	полоса $\frac{4\times40\ \text{ГОСТ}\ 103\text{-}76}{\text{ВСт.3кп2 ГОСТ}\ 535\text{-}79}$		
				ℓ=150	1	
Б4		5	АС.И.40.2.5	труба $\frac{D_н=26{,}8\ \text{ГОСТ}\ 3262\text{-}75}{\text{ВСт.3кп2 ГОСТ}\ 535\text{-}79}$		
				ℓ=216	1	
Б4		6	АС.И.40.2.6	полоса $\frac{10\times50\ \text{ГОСТ}\ 103\text{-}76}{\text{ВСт.3кп2 ГОСТ}\ 535\text{-}79}$		
				ℓ=120	1	
				СТАНДАРТНЫЕ ИЗДЕЛИЯ		
		7		Болты М6×40 ГОСТ 7798-70	5	
		8		Шайбы М6 ГОСТ 11371-78	5	
		9		Гайки М6 ГОСТ 5915-70	5	

Привязан

Инв. №

Нач. АПМ-1	Башенков	
Гл. инж. М.	Назаров	
ГАП	Филиппов	
ГИП	Кивюшкин	
Рук. гр. инж.	Фрейман	
Ст. инж.	Ющина	

АС.И.40.2

Экран санузла ИЭС

Стадия	Масса	Масштаб
Р	—	1:10
Лист 1	Листов 1	

ЦНИИЭП учебных зданий

Инв. № подл. | Подпись и дата | Взам. инв. №