ТИПОВОЙ ПРОЕКТ

320-58

МАЛЫЕ АРХИТЕКТУРНЫЕ ФОРМЫ И ЭЛЕМЕНТЫ БЛАГОУСТРОЙСТВА МЕСТ ОТДЫХА /ЛЕСОПАРКИ/

АЛЬБОМ О

НОМЕНКЛАТУРА МАЛЫХ АРХИТЕКТУРНЫХ ФОРМ И ЭЛЕМЕНТОВ БЛАГОУСТРОЙСТВА

561 -01

ТИПОВОЙ ПРОЕКТ

320-58

МАЛЫЕ АРХИТЕКТУРНЫЕ ФОРМЫ И ЭЛЕМЕНТЫ БЛАГОУСТРОЙСТВА МЕСТ ОТДЫХА /ЛЕСОПАРКИ/

АЛЬБОМ 0

СОСТАВ ПРОЕКТА

АЛЬБОМ 0	НОМЕНКЛАТУРА МАЛЫХ АРХИТЕКТУРНЫХ ФОРМ И ЭЛЕМЕНТОВ БЛАГОУСТРОЙСТВА. РЕКОМЕНДАЦИИ
АЛЬБОМ I	СООРУЖЕНИЯ
АЛЬБОМ II	ОБОРУДОВАНИЕ МЕСТ ОТДЫХА
АЛЬБОМ III	СМЕТЫ

РАЗРАБОТАН ПРОЕКТНЫМ ИНСТИТУТОМ БЕЛГОСПРОЕКТ

ГЛАВНЫЙ ИНЖЕНЕР ИНСТИТУТА /А.ТЕЛЕШ/

ГЛАВНЫЙ АРХИТЕКТОР ПРОЕКТА Вишневская Э.ВИШНЕВСКАЯ/

ПРОЕКТ УТВЕРЖДЕН ГОССТРОЕМ БССР ПРИКАЗ №69 ОТ 3.VI. 1977г.

ВВЕДЕН В ДЕЙСТВИЕ ИНСТИТУТОМ БЕЛГОСПРОЕКТ ПРИКАЗ №257 ОТ 20 XII 1977г.

НАИМЕНОВАНИЕ ЧЕРТЕЖА	NN ЛИСТА	NN СТР.
Содержание альбома	1	3
Пояснительная записка	2-3	4-5
Номенклатура	4-14	6-16
Принципы архитектурно-планировочной организации	15-16	17-18
Схемы зонирования лесопарков	17	19
Типы мест отдыха и их оборудование	18	20
Схемы размещения оборудования в местах массового отдыха	19	21
Схемы размещения оборудования на детских площадках	20	22
Схемы размещения районов и зон отдыха	21	23
Схемы размещения мест отдыха	22	24
Места отдыха. Примерные схемы размещения оборудования.	23-24	25-26
Схемы организации остановочных пунктов общественного транспорта	25	27

НАИМЕНОВАНИЕ ЧЕРТЕЖА	NN ЛИСТА	NN СТР.
Условные обозначения (планы)	26-27	28-29
Примеры изображений на информационном стенде.	28-29	30-31
Знаки-символы. Направления и виды движения.	30	32
Знаки-символы. Обслуживание.	31-32	33-34
Знаки-символы. Отдых. Запрещающие знаки.	33	35
Знаки-символы. Развлечения.	34	36
Информационные стенды и указатели. Шрифт тип I.	35	37
Информационные стенды и указатели Шрифт тип II.	36	38
Шрифты. Элементы букв.	37	39
Примененные и использованные проекты. Литература.	38	40

Рук. АКМ-7 В.Ивличев
Гл.констр.АКМ-7 В.Алексеевец
Гл.арх.пр-та Э.Вишневская
Гл.инж.пр-та Н.Новак
Ст. архитектор Г.Бокун

Белгоспроект г. Минск

1977г. | Малые архитектурные формы и элементы благоустройства мест отдыха | Содержание альбома. | Типовой проект 320-58 | Альбом 0 | Лист 1

ПОЯСНИТЕЛЬНАЯ ЗАПИСКА

Типовой проект разработан для обычных условий строительства во II климатическом районе с расчетной зимней температурой наружного воздуха - 20°

Геологические условия: спокойный рельеф, грунтовые воды отсутствуют, грунты непучинистые.

Нормативный скоростной напор ветра 45 кг/м² /III район/.

Вес снегового покрова на I м² площади горизонтальной поверхности покрытия - 100 кг/м² /III район/.

Проект предназначен:

- проектным организациям
- специализированным заводам-изготовителям
- управлениям лесных и лесопарковых хозяйств.
- архитектурно-планировочным управлениям городов
- производственным предприятиям и объединениям, имеющим участки загородного отдыха, для строительства хозяйственным способом.

Цель проекта

- функциональная организация лесопарков.
- распределение оборудования на территориях с учетом рабочих функциональных зон.
- определение оптимального набора оборудования /малых форм/ для мест отдыха и обслуживания населения в лесопарках
- определение групп малых форм объединенных функциональными, стилевыми, конструктивными и технологическими признаками с выявлением 3-х типов оборудования рассчитанного на промышленное производство или на самодельное из местных материалов.
- определение пределов сложности конфигурации малых форм и унифицированных элементов их составляющих исходя из специфики их использования в условиях природного ландшафта и технологических возможностей массового индустриального производства.

При составлении проекта учитывались:

Санитарно-гигиенические нормы эксплуатации оборудования в условиях естественного ландшафта,

нормы соответствующих глав СНиП, инструкции и рекомендации по планировке и застройке курортов, учреждений и зон отдыха, нормы проектирования лесопарковых частей зеленых зон, проектные, руководящие и ведомственные материалы управления "Минскзеленстрой", Минского областного управления лесного хозяйства, Ленинградского управления лесного хозяйства, проектных институтов:

- ЛенНИИпроект
- Минскпроект.

Графическая часть проекта и его комплектация выполнены в соответствии с „Основными положениями по комплектации и оформлению типовых проектов." и "Единой системой конструкторской документации /ЕСКД/.

Указания для пользования проектом.

Альбом О включает в себя основные характеристики проекта, номенклатуру малых форм /графические изображения и экономические характеристики/, рекомендации по архитектурно-планировочной организации и оборудованию лесопарков примерные схемы площадок с расстановкой оборудования. шрифты и знаки-символы.

Альбом О используется в качестве справочного пособия.

Альбомы I и II содержат архитектурно-строительные чертежи малых архитектурных форм. В альбомах они объединены в группы согласно назначению:

1977	Малые архитектурные формы и элементы благоустройства мест отдыха.	Пояснительная записка.	Типовой проект 320-58	Альбом 0	Лист 2

Гл. констр. АКМ | В. Алексеевец
Гл. архит. пр. | Э. Вишневская
Гл. инжен. пр. | Н. Новак
Разработан г. Минск

Альбом I -сооружения /павильоны, водные устройства, туалеты/.

Альбом II - оборудование/мебель, игровые устройства, очаги, кормушки для животных, визуальная информация, мусоросборники/.

Все малые формы в зависимости от степени благоустройства оборудуемого места и характера организации отдыха делятся на 3 типа.

Каждый тип включает в себя комплекты малых форм различного назначения, объединенных общими стилевыми и конструктивными признаками. В силу своей универсальности малые формы в разных наборах практически применимы в любой функциональной зоне.

Тип I. применяется в местах с развитой системой общественного обслуживания и интенсивным сезонным наплывом отдыхающих, /базы отдыха производственных предприятий, кемпинги, места привалов плановых туристских маршрутов и т. д./.

Оборудование I-го типа из деревянных элементов заводского изготовления в основном сборно-разборное, легко транспортируется.

Тип II, III рассчитан на широкое применение в практике общего благоустройства и на бесплатное круглогодичное пользование. Малые формы II-го и III-го типа прочные, устойчивые, долговечные простые и несложные в изготовлении, могут выполняться как заводами так и силами лесхозов. Для их изготовления используются доступные материалы- круглый лес /тип II/ и естественный камень /тип III/. Металл и бетон имеют ограниченное применение.

Кроме вышеназванных типов в проекте представлены примеры оборудования из местных подручных материалов /пней, корней и стволов сухих деревьев, спилов, камней-валунов, ивовых прутьев, бочек, еловой коры и т. д./.

Оборудование самодельного исполнения, выполняется силами лесничеств и местного населения /общества охраны природы/.

В проект такое оборудование включено в качестве рекомендаций без конструктивных чертежей и экономических показателей, в обязательную номенклатуру малых форм не входит.

Сочетание разных типов малых архитектурных форм, умелое включение их в природное окружение сделает каждое конкретное место индивидуальным, запоминающимся и удобным для отдыха.

Альбомы I и II предназначены:

а/ проектировщикам для применения малых форм в проектах и составления новых типов оборудования из представленных унифицированных конструктивных элементов.

б/ специализированным заводам-изготовителям

в/ управления лесных хозяйств, лесничествам

Настоящий проект разработан в соответствии с действующими строительными нормами и правилами.

Главный архитектор проекта Вишневская Э. Вишневская
Главный инженер проекта Н. Новак
Авторский коллектив :
Архитекторы: Э. Вишневская
В. Саурова
Г. Бокун
И. Леснякова
Л. Седых
Художник-конструктор В. Бартлов
Конструкторы Н. Новак
И. Леванович
В. Алексеевец

Научное обоснование и разработка принципов архитектурно-планировочной организации лесопарков для проекта "Малые архитектурные формы и элементы благоустройства мест отдыха " осуществлены кафедрой градостроительства Белорусского политехнического института.

Кандидат архитектуры А. В. Сычева
архитектор И. И. Корж
архитектор И. Г. Курилина

БЕЛГОСПРОЕКТ г. Минск	Гл.констр.АКМ-7	В.Алексеевец	
	Гл.арх.пр-та	Э.Вишневская	
	Гл.инж.пр-та	Н.Новак	
	Рук.группы	В.Саурова	

1977 г.

Малые архитектурные формы и элементы благоустройства мест отдыха.

Номенклатура

NN п/п	Наименование элемента	Эскиз элемента	Материал	Дл. м.	Шир. м	Выс. м	Стоим руб.	Альб. лист
1	2	3	4	5	6	7	8	9
I	Сооружения Павильоны							Альбом I
1.	Павильон		Дерево Сборные щиты по деревянному каркасу					
	тип I-А	Тип I-В; тип I-А		6.0	5.6	4.1	710	АС-01
	тип I-Б	Тип II-Б		6.0	5.6	4.1	710	АС-02
	тип I-В			6.0	5.6	4.1	710	АС-03
	тип II	тип II; тип II-А	Дерево Бревна Брусья Доски	9.1	6.5	3.6	1435	АС-29 АС-30 АС-31
	тип II-А					3.6	501	АС-32
	тип III	тип III-А; тип III-Б	Естеств. камень	9.6	8.4	4.3	1730	АС-33 АС-35 АС-36 АС-37
	тип III-А	тип III	Дерево Бревна Доски	5.6	5.6	4.3	1151	АС-34
	тип III-Б			3.0	3.0	3.3	288	АС-34

Типовой проект 320-58 | Альбом | Лист 4

Белгоспроект г. Минск					
Рук. АКМ-7		В. Ивличев	Ст. архитектор		Л. Седых
Гл. констр. АКМ-7		В. Алексеевец			
Гл. арх. пр-та		Э. Вишневская			
Гл. инж. пр-та		Н. Новак			
Рук. гр. арх.		В. Саурова			

1977 г.

Малые архитектурные формы и элементы благоустройства мест отдыха

Номенклатура

1	2	3	4	5	6	7	8	9
2.	Теневой зонт	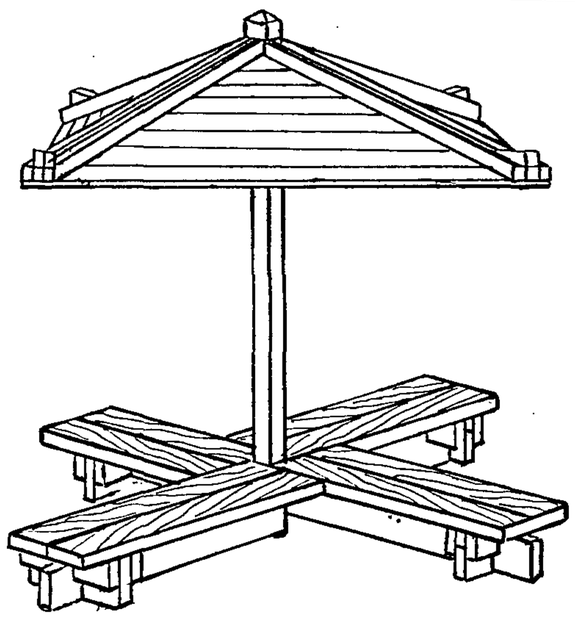						Альбом I
	тип I-А		Дерево. Сборные щиты по деревян. каркасу	3.2	3.2	3.0	122	АС-38 АС-39 АС-40 АС-41
	тип I-Б			3.2	3.2	2.6	85	
	тип II-А	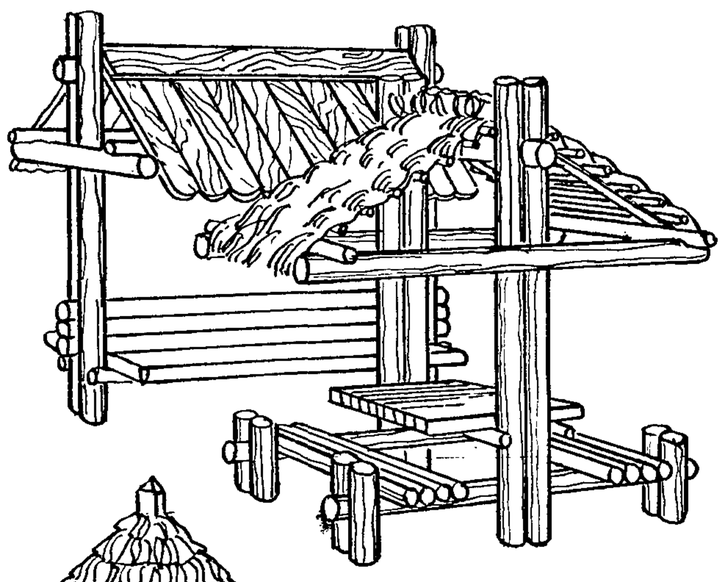	Бревна доски	3.5	3.0	3.0	153	АС-42 АС-43
	тип II-Б		Бревна камыш	3.2	2.7	3.0	177	АС-44 АС-45 АС-46
	тип III	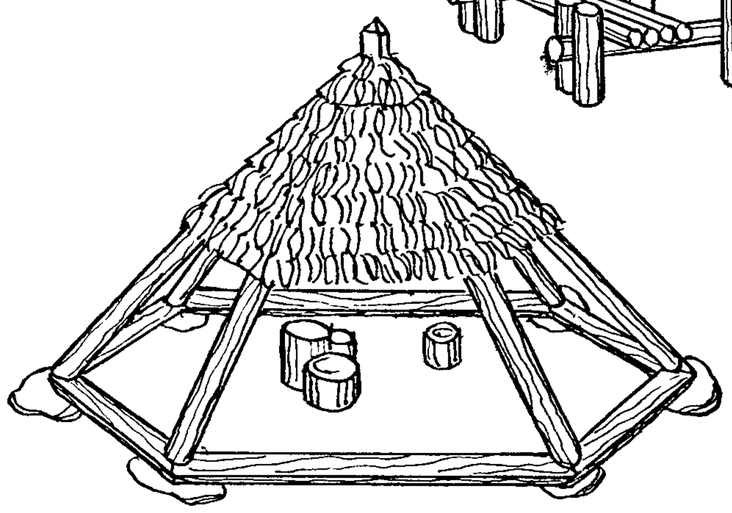	Бревна камыш	15.0	12.0	3.3	130	АС-47 АС-48 АС-49 АС-50
3.	Туалет	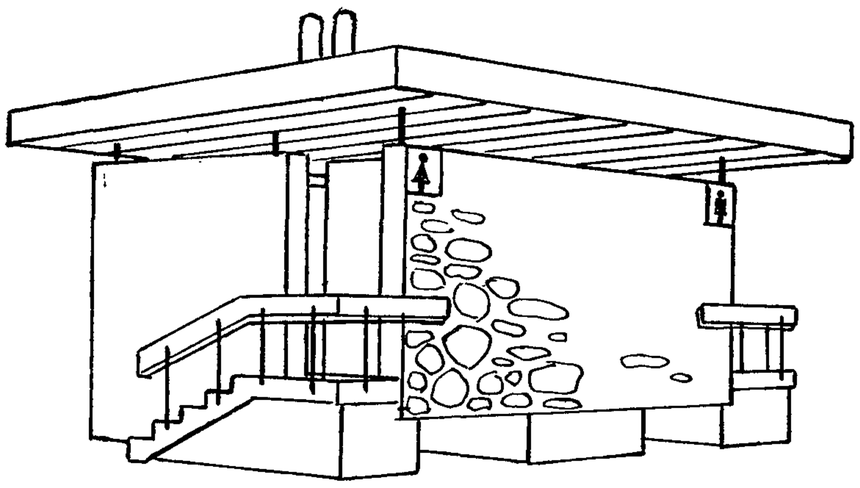						
	тип I		Естеств. камень Ж.Б. Деревян. брусы Асбоцем.	6.2	5.2	4.0	4255	АС-77 АС-88
	тип II	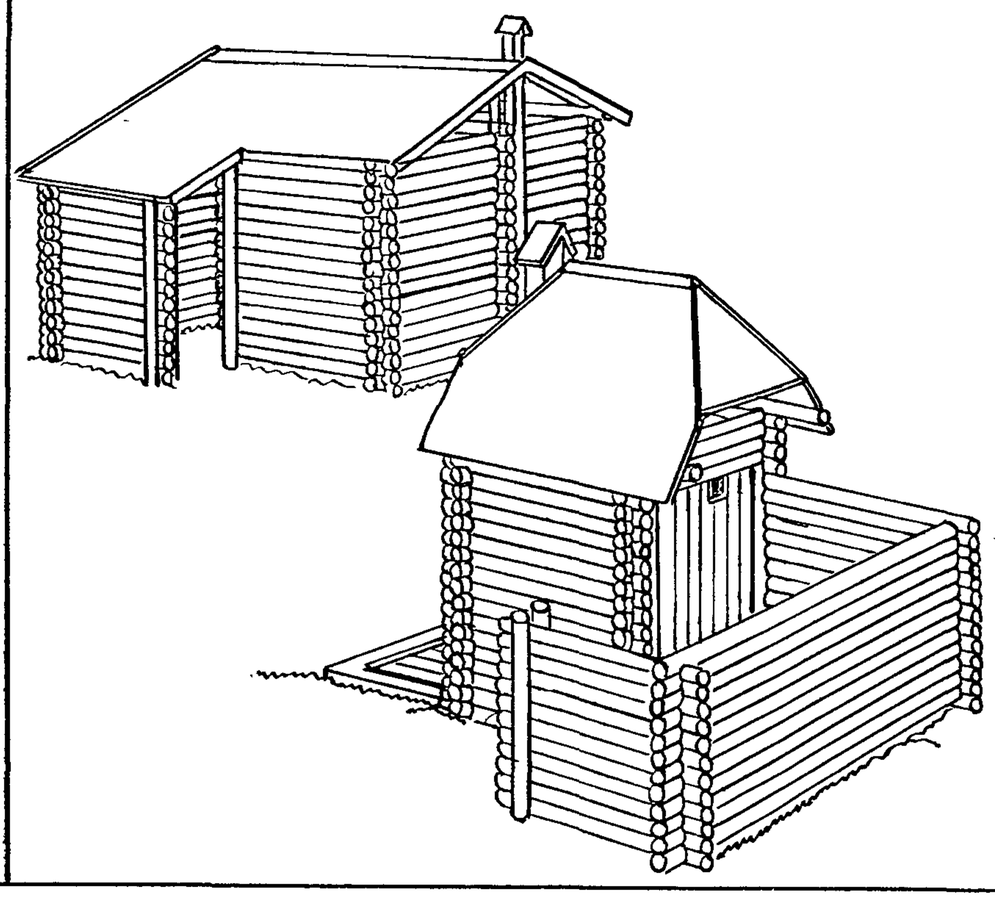	Бревна-гонт	4.4	3.5	3.6	418	АС-89 АС-91 АС-92 АС-93
	тип III		"	3.6	2.4	3.5	671	АС-90 АС-93 АС-94 АС-95

Типовой проект 320-58 | Альбом 0 | Лист 5

г. Минск	Гл. арх. пр-та	Э. Вишневская
	Гл. инж. пр-та	Н. Новак
	Рук. гр. арх.	В. Саурова

1977 г.

Малые архитектурные формы и элементы благоустройства мест отдыха.

Номенклатура.

1	2	3	4	5	6	7	8	9
III	Водные устройства							Альбом I
4.	Пешеходный мост							
	Тип I		Дерево Брусы Бревна	7.0	2.5	3.5	1471	АС-51 АС-58
	Тип II		"	3.6	2.3	1.0	541	АС-59 АС-63
	Тип III		Естеств. камень ж.б.	2.1	1.8	0.6	7013 стр. констр. 2013 гранит. облицовка 5000	АС-64 АС-67
5.	Настил		Дерево Сваи Бревна Брусы					
	Тип I-А			4.8	26		264	АС-68 АС-74 АС-75
	Тип I-Б			4.8	2.2		319	АС-69 АС-71 АС-75
	Тип I-В			4.8	4.4		888	АС-70 АС-71 АС-74 АС-75
	Тип II			4.8	2.2		600	

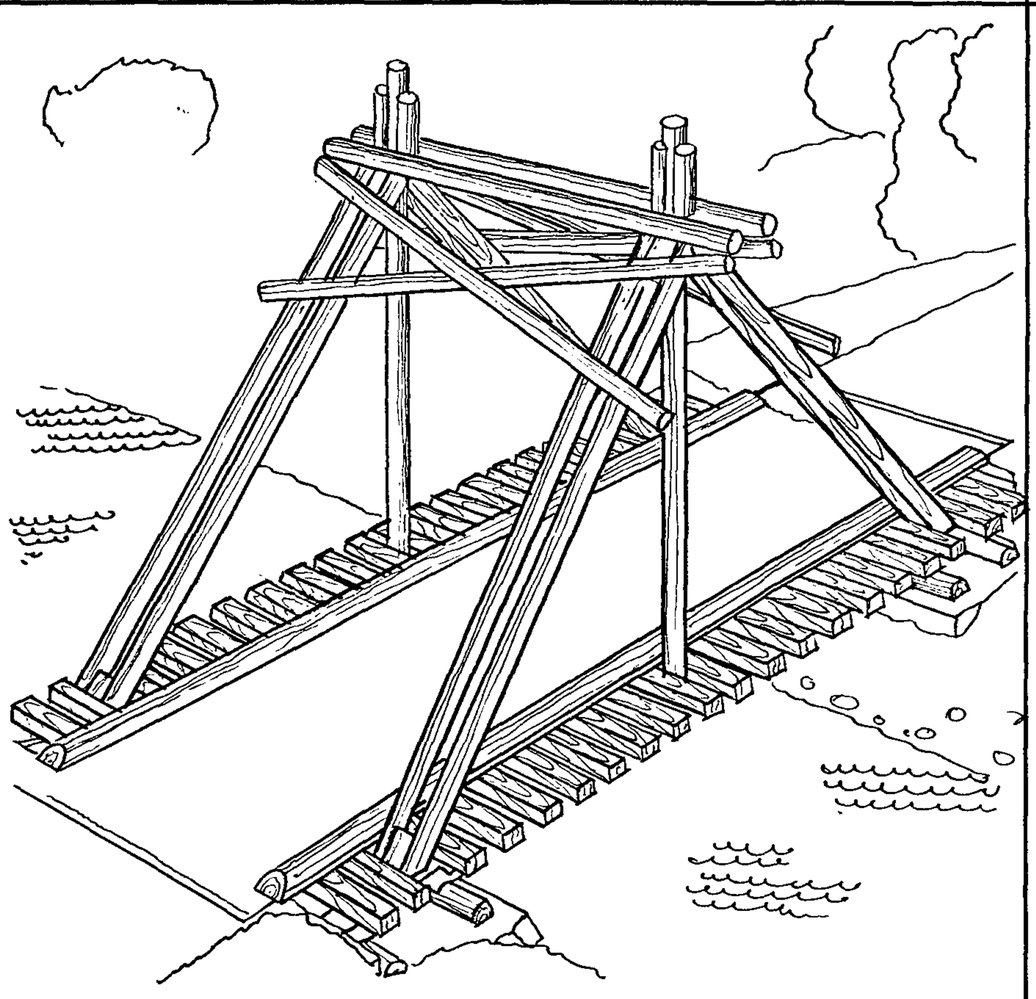

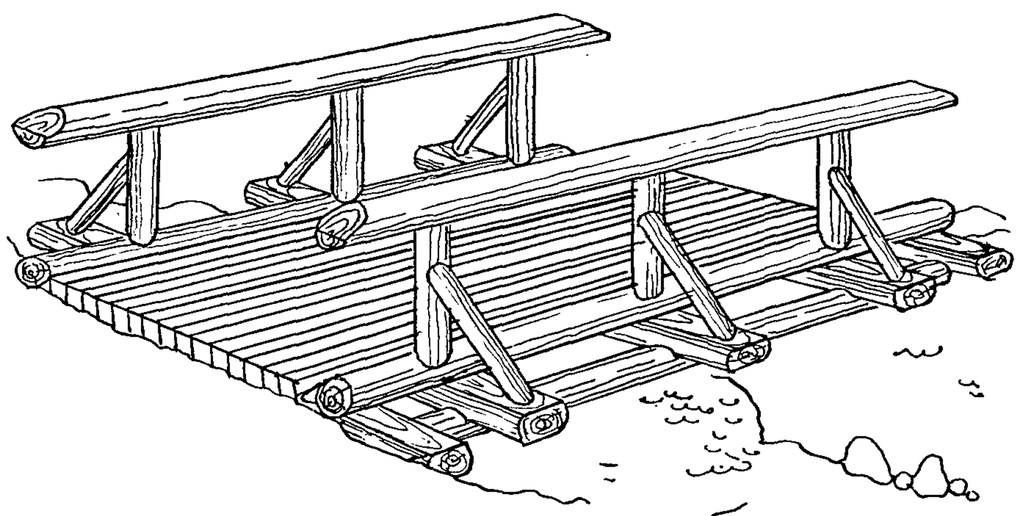

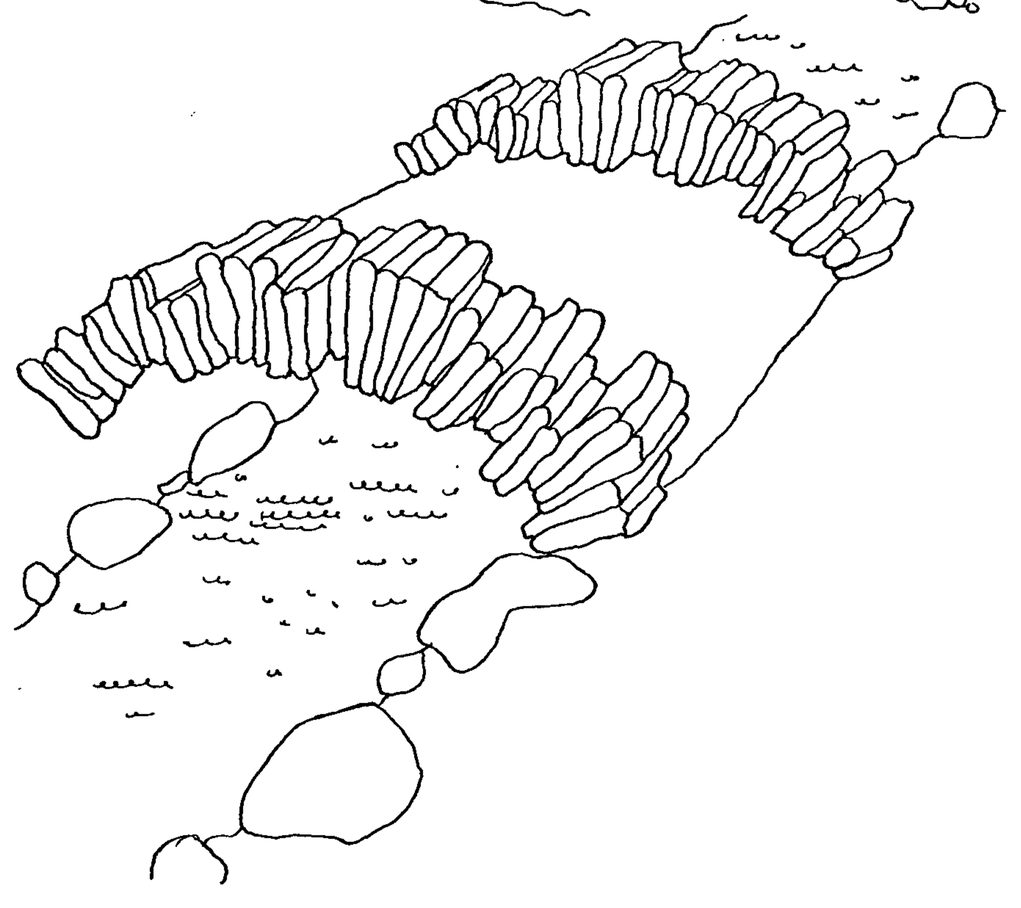

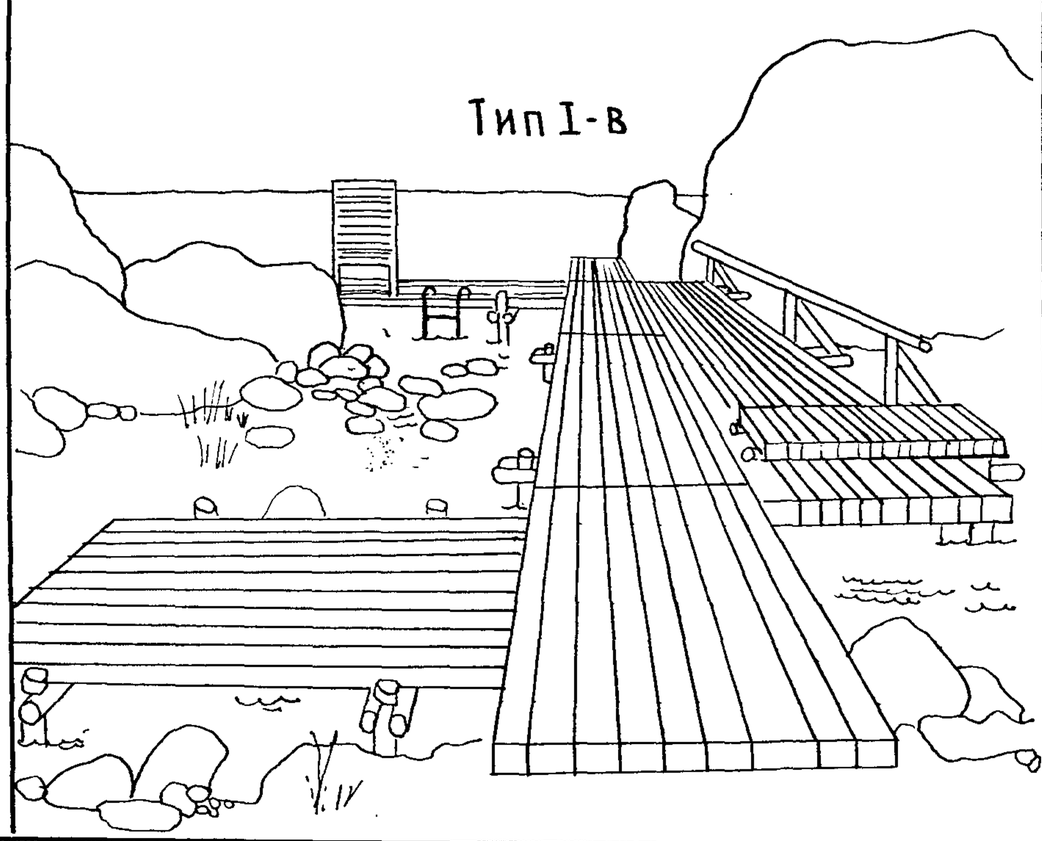

Типовой проект 320-58 | Альбом 0 | Лист 6

Белгосстройпроект г. Минск					
Рук. ДКМ-7		В. Ивличев	Ст. архитект.		Л. Седых
Гл. констр. ДКМ-7		В. Алексеевец			
Гл. арх. пр-тя		Э. Вишневская			
Гл. инж. пр-тя		Н. Новак			
Рук. гр. арх.		В. Сауровя			

1977 г.

Малые архитектурные формы и элементы благоустройства мест отдыха.

Номенклатура.

1	2	3	4	5	6	7	8	9
	Оборудование							Альбом III
III	Мебель							
6.	Помост	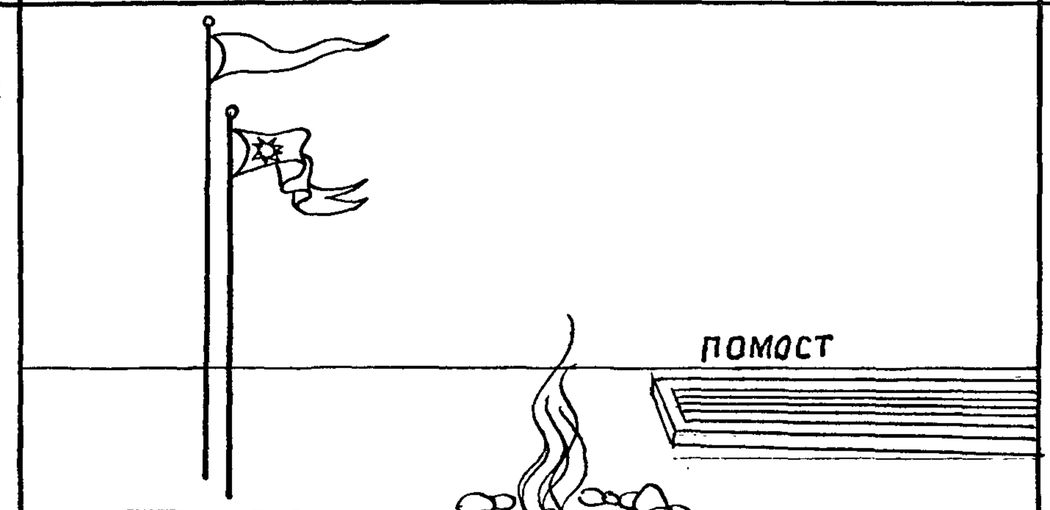	Деревян. щит	2.9	2.9	0.25	219	АС-33
7	Скамья тип I-А	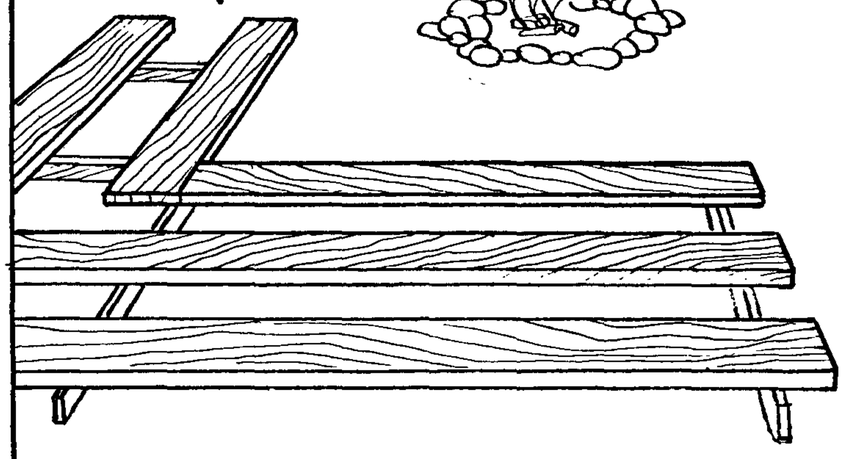	Дерево сборно-разборной конструкц.	2.8	2.0	0.4	44	АС-02 АС-03
	тип I-Б		"	3.4	2.65	1.36	67	АС-04 АС-05
	тип II-А		Бревна	2.3	0.8	0.5	30	АС-06
	тип II-Б	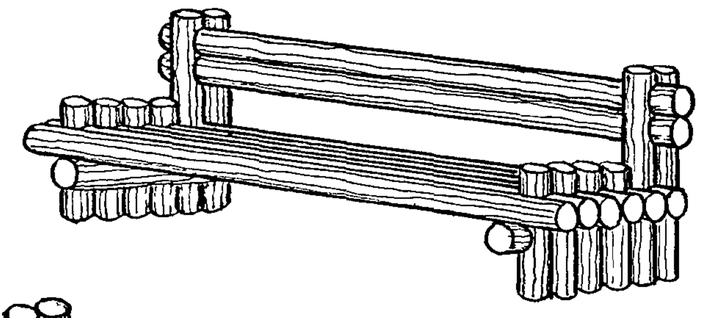	"	2.3	0.8	0.9	36	АС-07
	тип III-Б	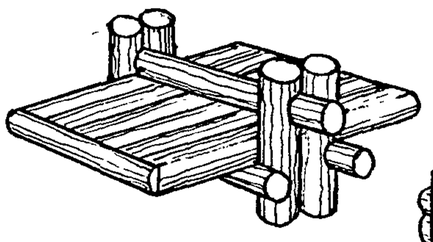	"	1.72	1.7	0.6	23	АС-16
	тип III-А	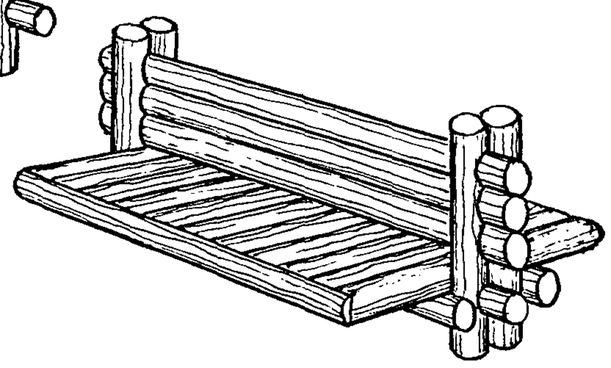	"	23		0.8	54	АС-09
	тип III	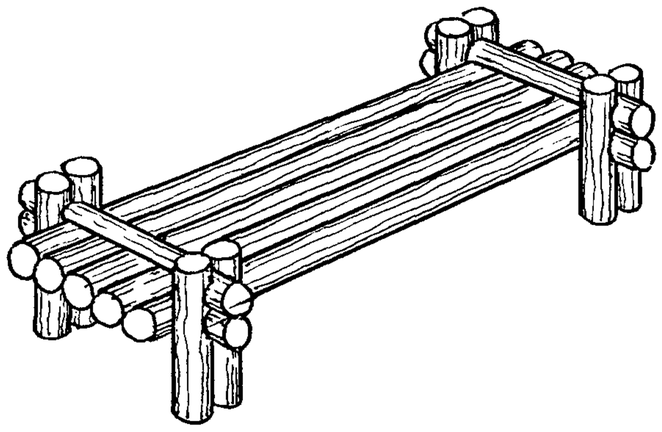	"	3.0	0.84	0.55	30	АС-08
8.	Скамья-ограничитель тип I	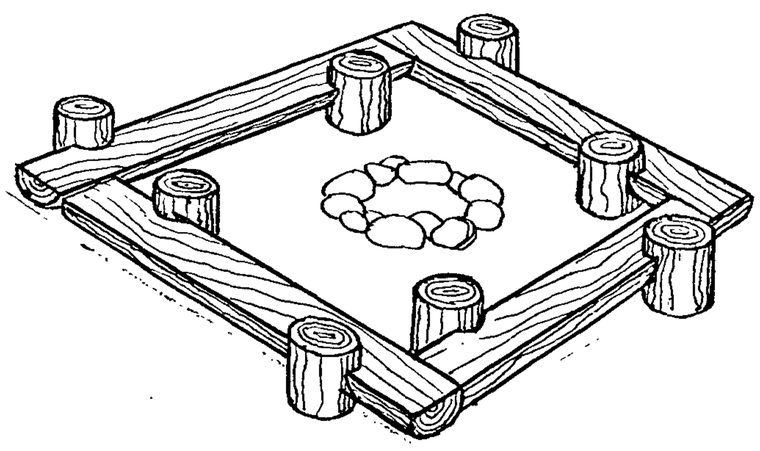	"	3.6	3.6	0.6	210	АС-11

Типовой проект 320-58 Альбом 0 Лист 7

г. Минск

Гл. констр. мастер.		Б. Алексеевец	
Гл. арх. пр-та		Э. Вишневская	
Гл. инж. пр-та		Н. Новак	
Рук. гр. арх.		В. Саурова	

1977 г.

Малые архитектурные формы и элементы благоустройства мест отдыха.

Номенклатура

Типовой проект 320-58 Альбом 0 Лист 8

1	2	3	4	5	6	7	8	9
	Скамья-ограничитель Тип II	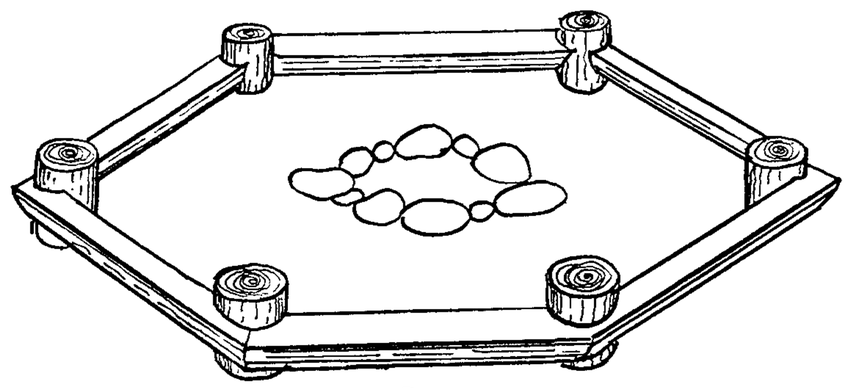	Бревна	Ф -	3.9	0.6	178	Альбом II АС-12
	Тип III	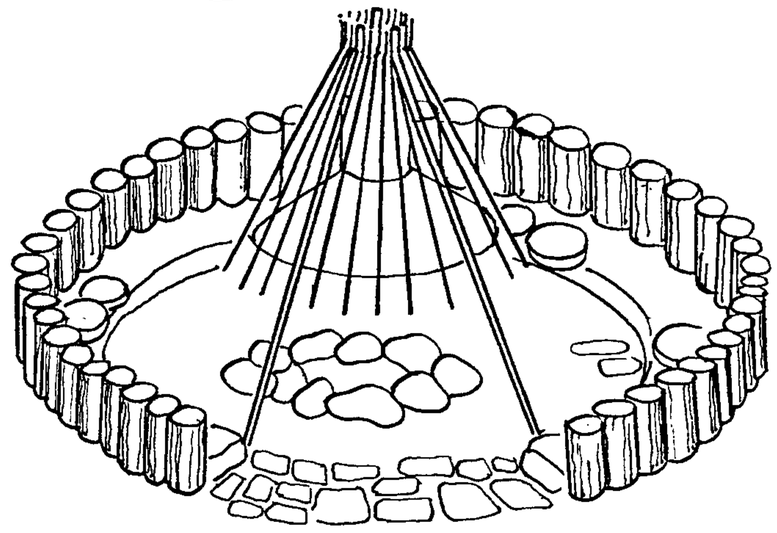	Бревна Металл	Ф -	2.5	1.35	347	АС-13
9	Стол-скамья Тип I-А	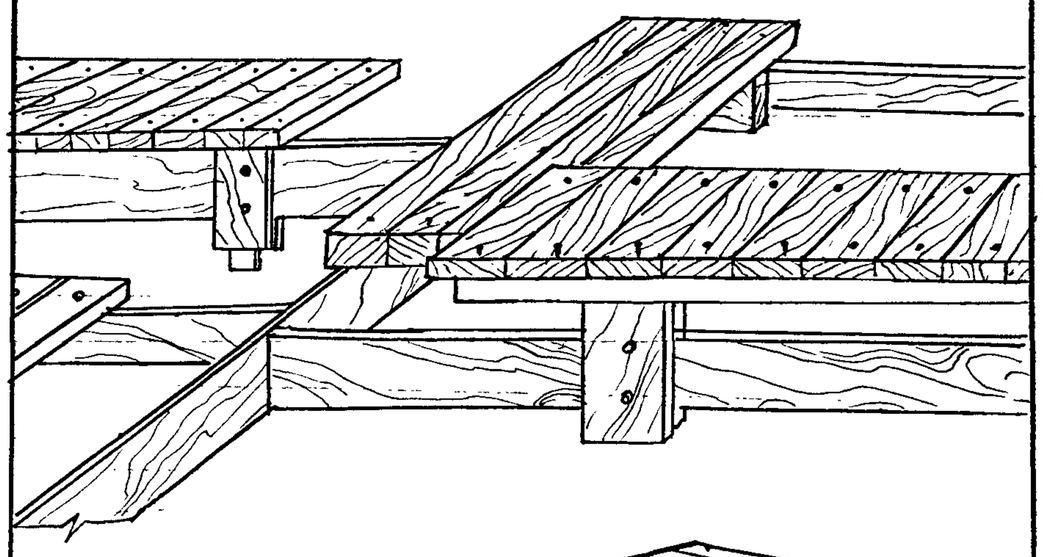	Дерево Сборно-разборная кон-ция	2.1	1.2	0.7	37	АС-14 АС-15 АС-16
	Тип I-Б		"	3.6	2.4	0.7	119	"
	Тип I-В		"	3.2	2.4	0.7	96	"
	Тип II	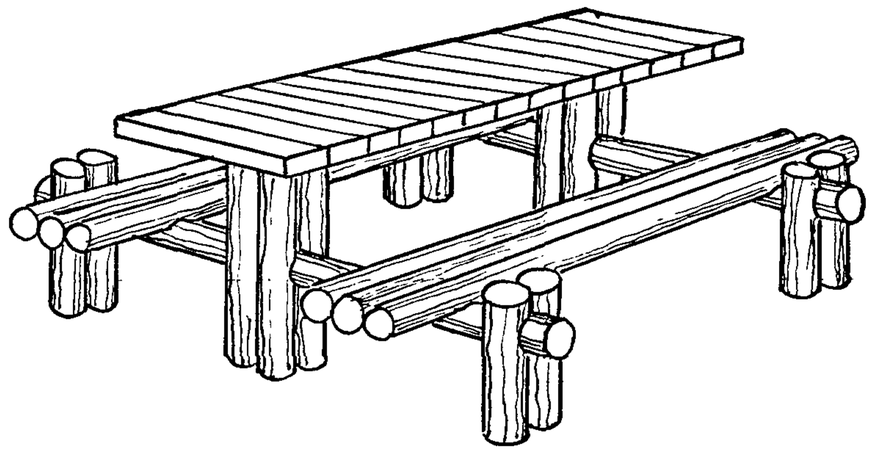	Бревна Брусья	3.0	2.4	0.72	47	АС-17 АС-18
	Тип III	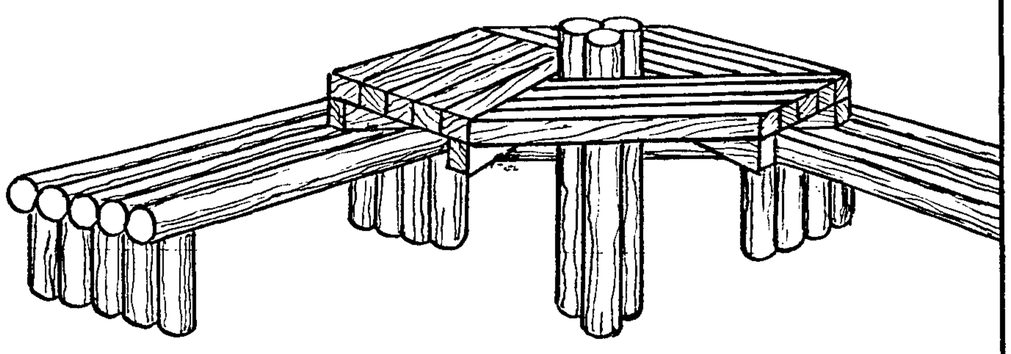	"	3.5	2.4	0.72	84	АС-19 АС-20
10.	Кабина для переодевания	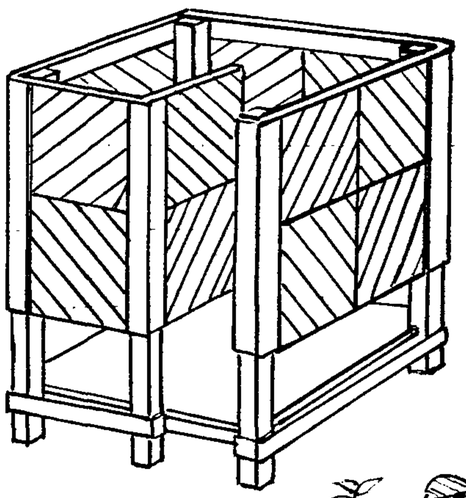	Дерево Сборные щиты по деревянному каркасу	1.5	1.5	1.9	154	АС-23
11.	Цветочница	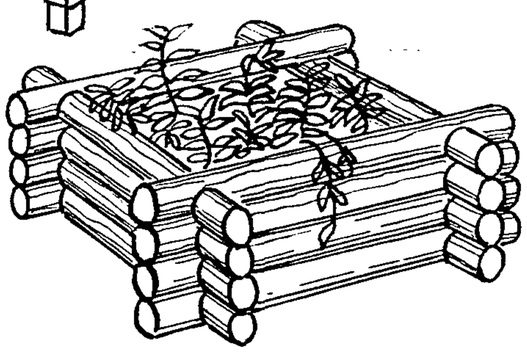	Бревна	1.0	1.0	0.45	26	АС-21

БЕЛГОСПРОЕКТ г. Минск					
Рук. АКМ-7		В. Ивличев	Ст. архитект.		Л. Седых
Гл. констр. АКМ-7		В. Алексеевец			
Гл. арх. пр-та		Э. Вишневская			
Гл. инж. пр-та		Н. Новак			
Рук. гр. арх.		В. Саурова			

1977 г.

Малые архитектурные формы и элементы благоустройства мест отдыха.

Номенклатура.

1	2	3	4	5	6	7	8	9
IV	Игры детей							Альбом II
12.	Игровой гимнастический комплекс тип I	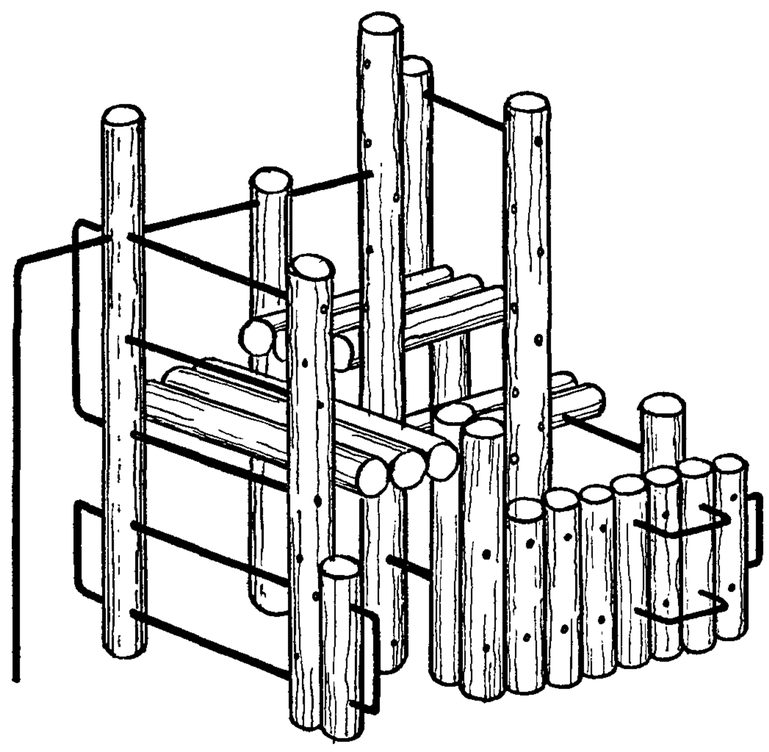	Бревна. металл	2.4	1.5	2.1	211	АС-39
	тип II	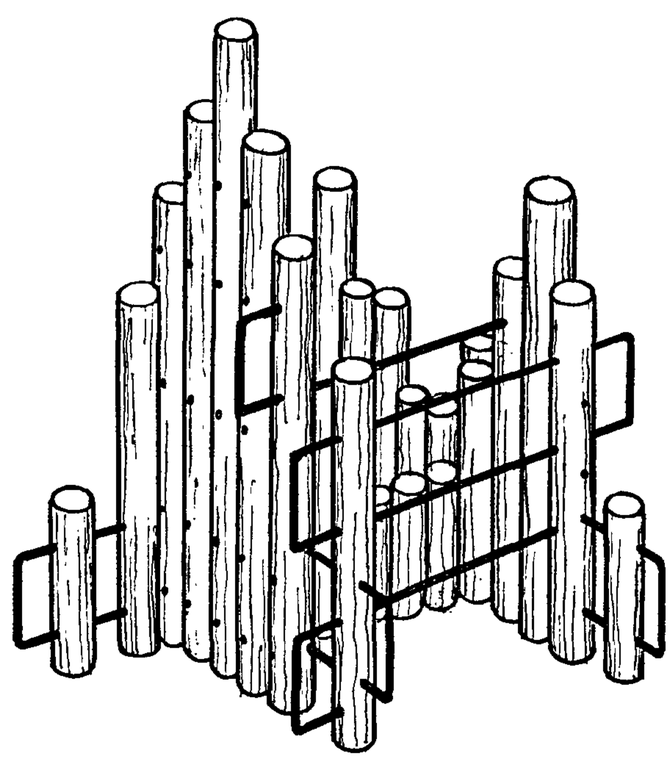	"	1.8	1.9	2.1	251	АС-40
13.	Бум-балансир	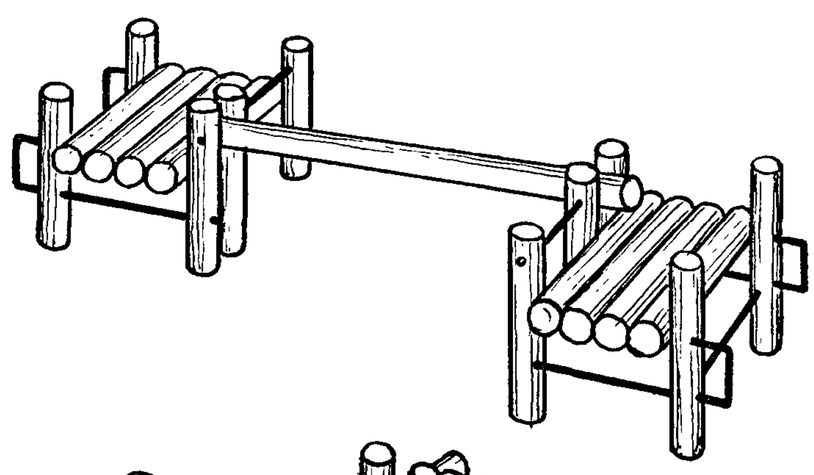	"	3.7	1.2	0.9	127	АС-41
14.	Песочный дворик							
	Тип I	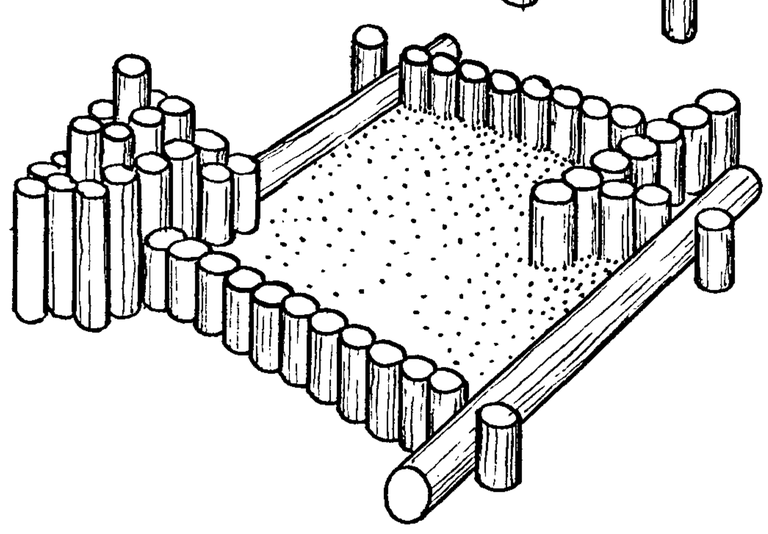	"	2.7	2.7	1.2	340	АС-42
	Тип II-А	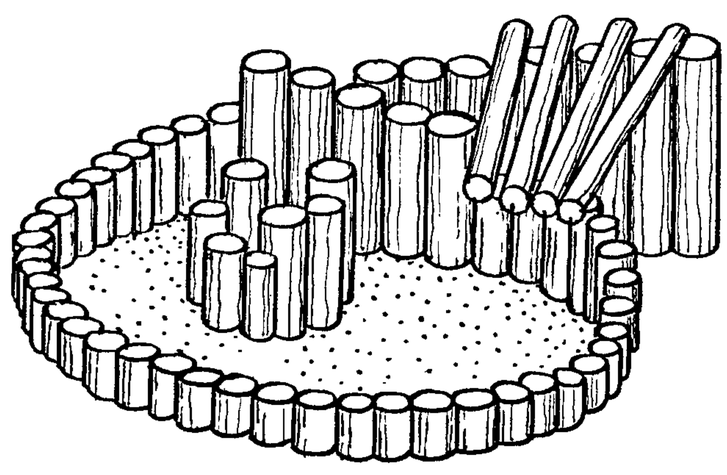	Бревна	R= 3.0	$\frac{1.2}{0.2}$		359	АС-43
	Тип II-Б			R= 4.0	$\frac{1.2}{0.2}$		603	АС-44

Типовой проект 320-58 Альбом 0 Лист 9

Белгоспроект г. Минск			
Гл.констр.АКМ-Т		В.Алексеевец	
Гл.арх.пр-та		Э.Вишневская	
Гл.инж.пр-та		Н.Новак	
Рук.гр.арх.		В.Саурова	

1977г.

Малые архитектурные формы и элементы благоустройства мест отдыха.

Номенклатура.

1	2	3	4	5	6	7	8	9
15.	Горка - скат	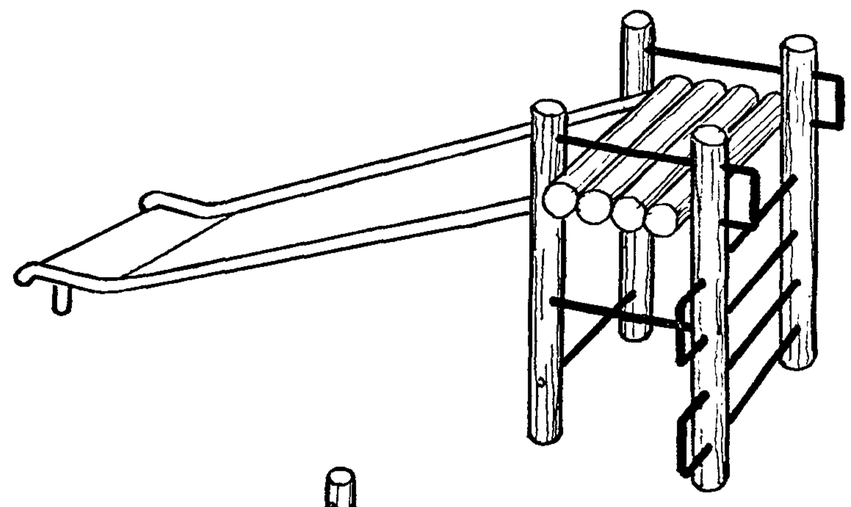	Бревна Металл	3.3	1.2	2.1	10.9	Альбом II АС-45 АС-46
16.	Качели Тип I „Лодка"	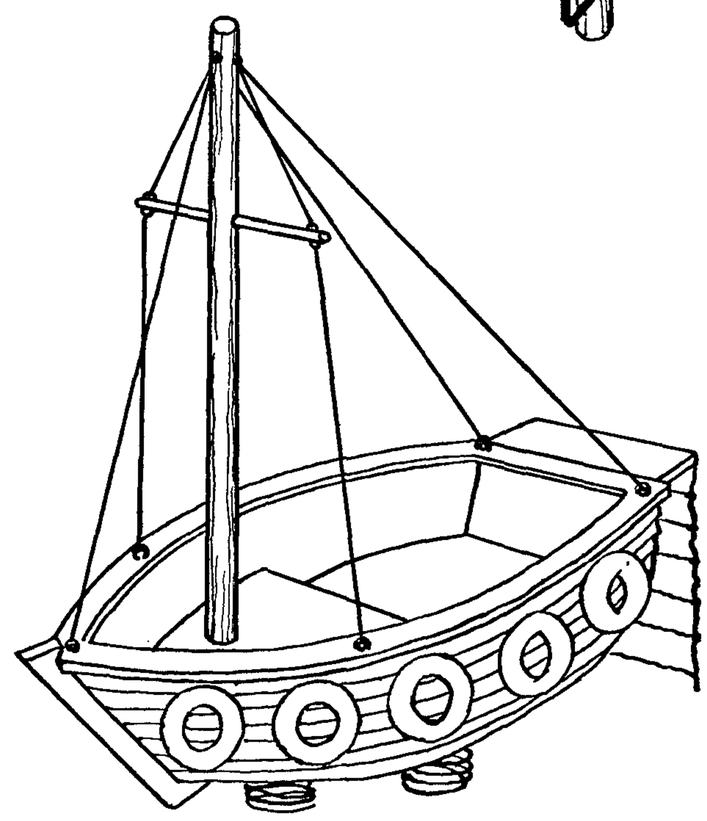	Дерево Металл Канаты Автопокрышки	2.1	1.2	3.5	325	АС-58 АС-63
	Тип II	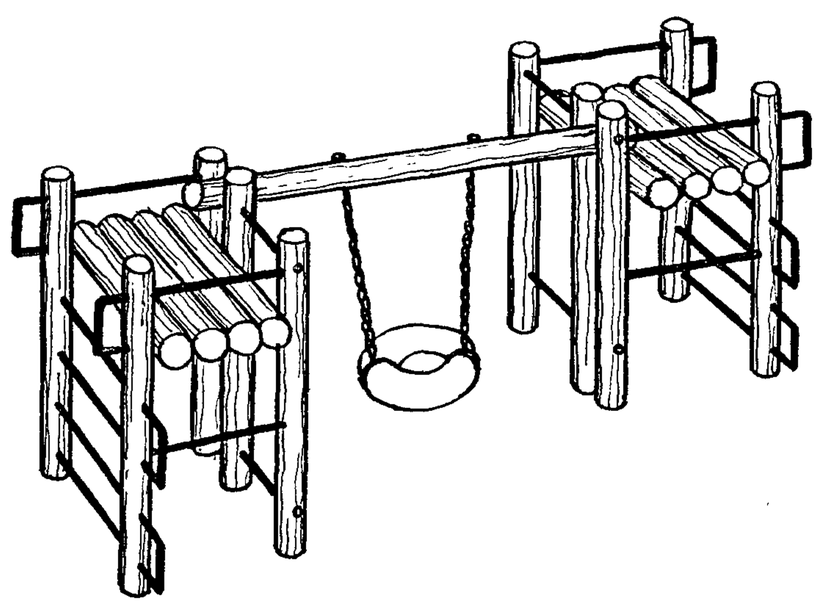	Бревна Металл. Автопокрышки	3.7	1.3	2.1	209	АС-49
	Тип III	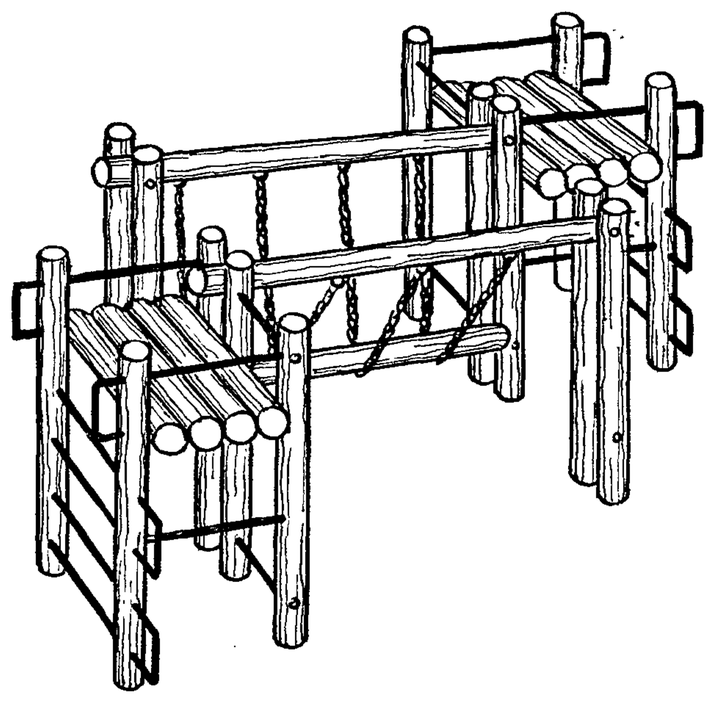	Бревна Металл	3.7	2.7	2.1	309	АС-50 АС-51
17	Качалка-балансир	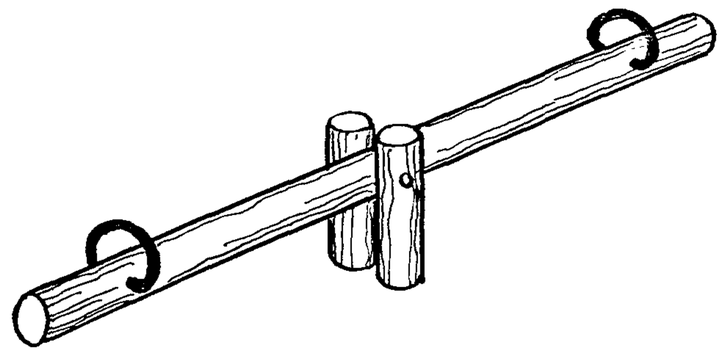	„	2.7	0.5	0.6	32	АС-42

Типовой проект 320-58 | Альбом 0 | Лист 10

Белгоспроект г. Минск					
	РУК АКМ-7	В. Ивличев	Ст. архитектор	Л. Седых	
	Гл. констр. АКМ-7	В. Алексеевец			
	Гл. арх. пр-та	Э. Вишневская			
	Гл. инж. пр-та	Н. Новак			
	Рук. гр. арх.	В. Саурова			

1977 г.	1	2	3	4	5	6	7	8	9
Малые архитектурные формы и элементы благоустройства мест отдыха	18.	Разновысокие перекладины.	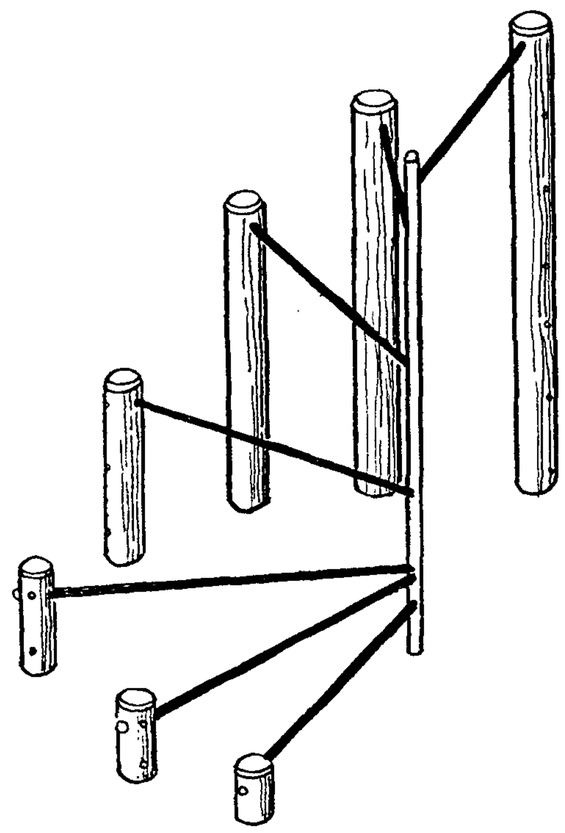	Бревна, металл	Ø -	2.5	2,1	122	Альбом II АС-42
Номенклатура	19	Сетка для лазания тип I	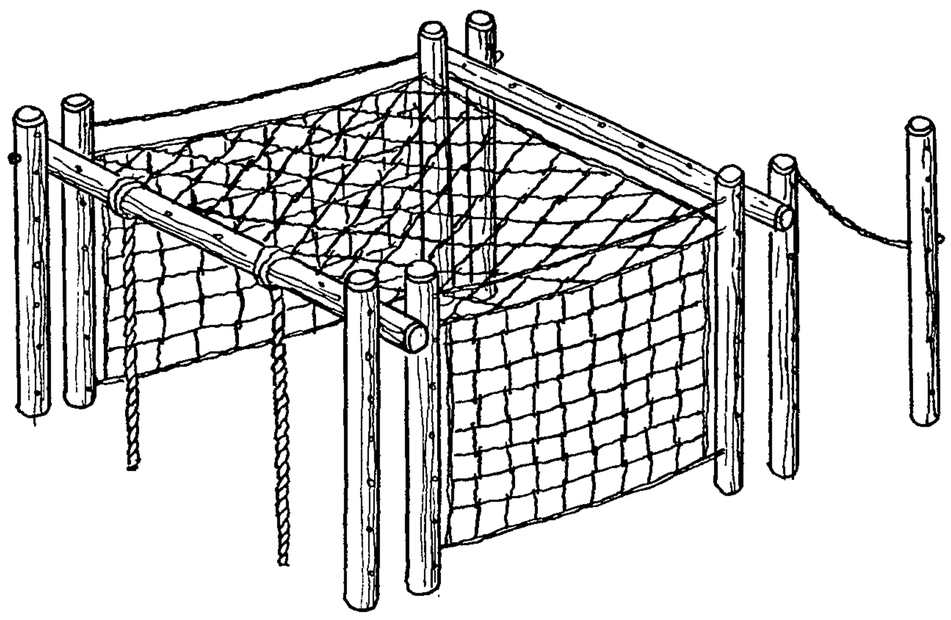	Бревна, канаты	6.0	2.1	2,1	Рекомендации	АС-84
		тип II	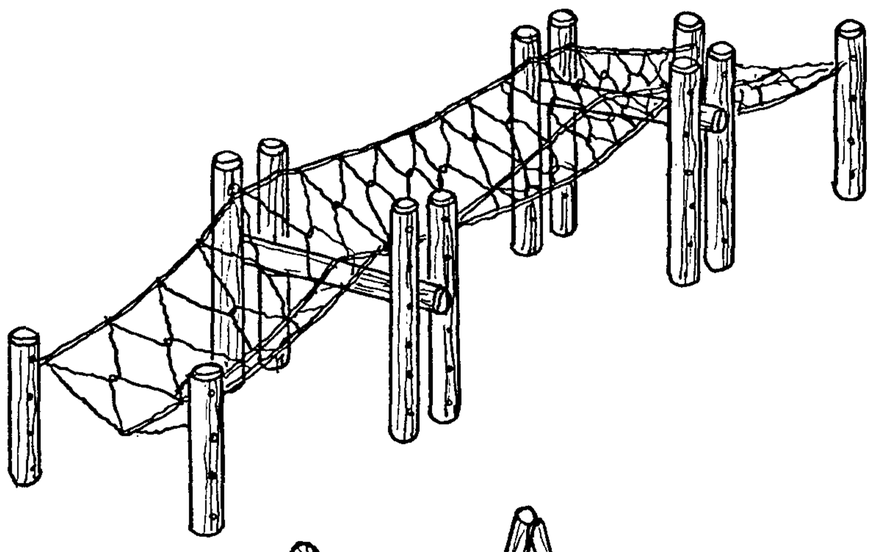	"	4.5	0.9	2.1		АС-85
	20.	Пирамида тип I	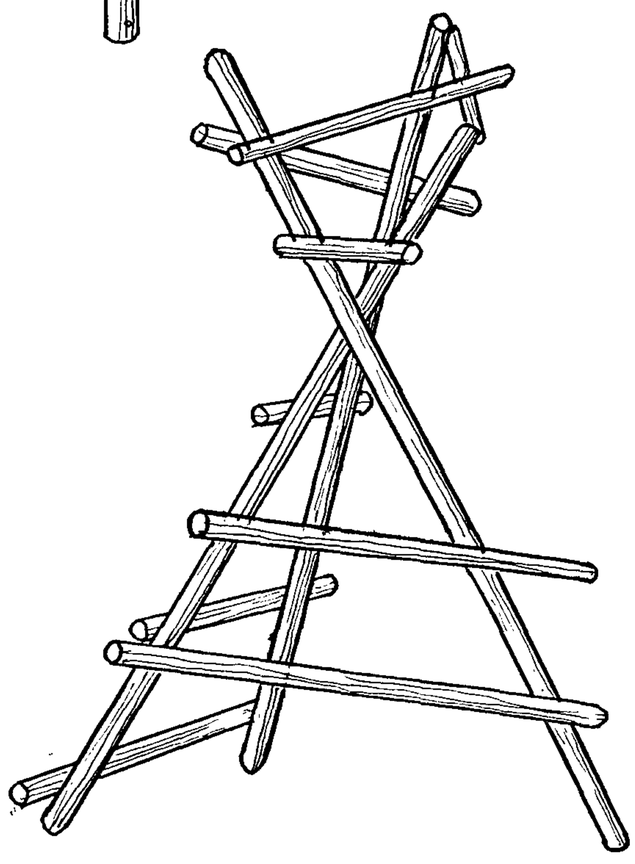	Бревна	1.5	1.5	2.2	49	АС-64

Типовой проект 320-58	Альбом 0	Лист 11

Белгоспроект г. Минск			
Гл. конструктор		В. Алексеевец	
Гл. арх. пр-та		Э. Вишневская	
Гл. инж. пр-та		Н. Новак	
Рук. гр. арх.		В. Саурова	

1977 г.

Малые архитектурные формы и элементы благоустройства мест отдыха

Номенклатура

1	2	3	4	5	6	7	8	9
	Пирамида							Альбом II
	Тип II		Бревна	1,6	1,6	2,4	68	АС-65
V	Информация							
21	Указатель							
	тип I		Дерево Брусы Доски	0,6	0,2	2,0	30	АС-06
	тип I-А		"	1,5	0,2	2,0	28	АС-66
	тип II		Бревна доски	0,9	0,2	2,2	11	АС-67
	тип III		"	1,0	0,15	2,2	15	АС-69
	тип IV		"	0,6	0,3	2,6	11	АС-70
22	Стенд							
	тип I		Брусы доски	3,0	0,2	2,2	83	АС-71
	тип I-В		"	3,0	0,2	2,2	69	АС-72
	тип II		Бревна доски	2,4	0,4	2,2	74	АС-73

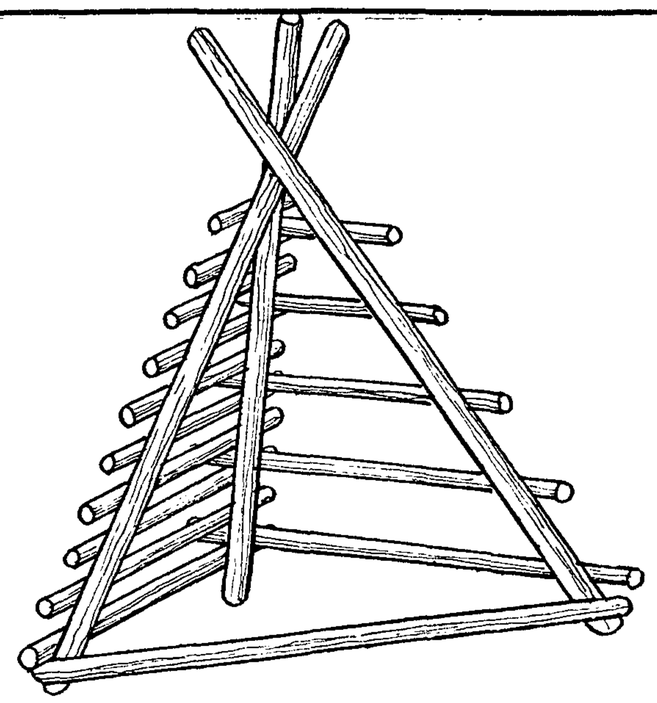

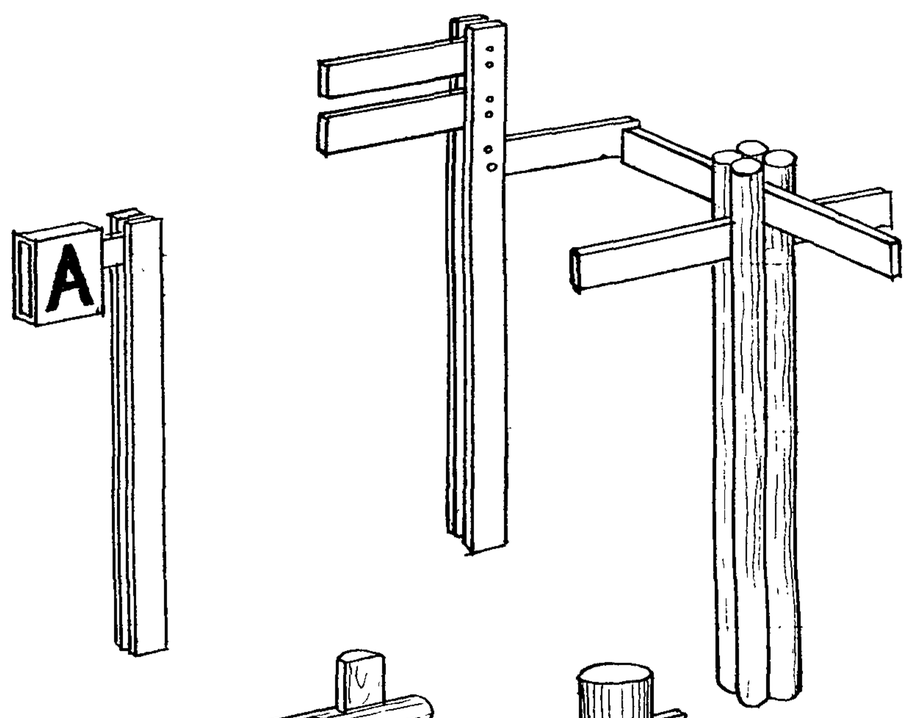

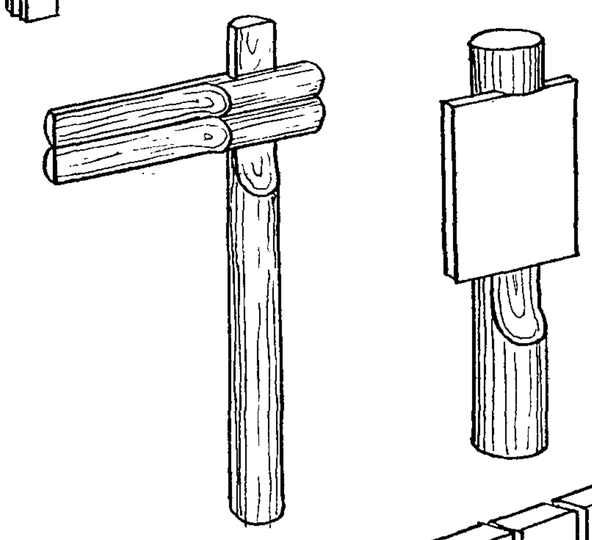

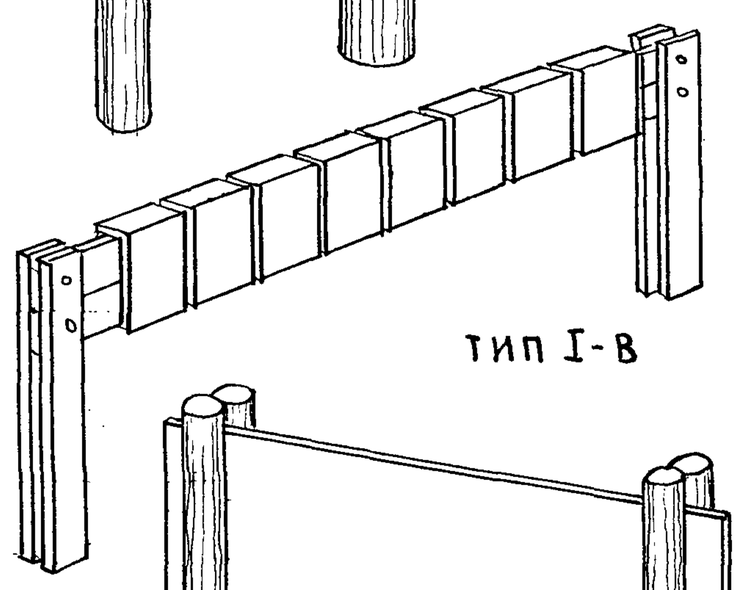

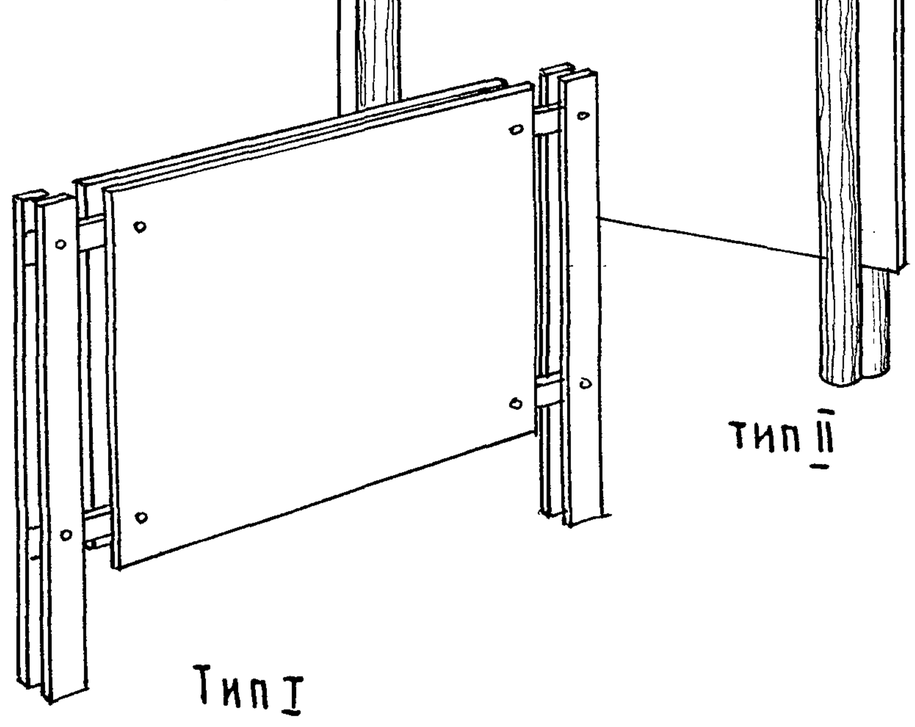

Типовой проект 320-58	Альбом 0	Лист 12

1	2	3	4	5	6	7	8	9
								Альбом II
VI	Благоустройство		Металл естеств. камень	Ф -	1.4	0.3	14	АС-24 АС-25
23.	Очаг тип I-Б		"	Ф -	1.4	0.3	26	АС-26
	тип II-А		"	Ф -	1.4	2.1	58	АС-27 АС-28
	тип II-Б		"	1.4	1.4	0.6	12	АС-30
	тип III		"	0.9	0.9	0.3	16	АС-31 АС-32
	тип IV-А		"	0.9	0.9	1.8	64	АС-31 АС-32
	тип IV-Б							

БЕЛГОСПРОЕКТ г. Минск

Рук. АКМ-7 В. Ивличев
Гл. констр. АКМ-7 В. Алексеевец
Гл. арх. пр-тя Э. Вишневская
Гл. инж. пр-тя Н. Новак
Рук. гр. арх. В. Саурова

1977 г. | Малые архитектурные формы и элементы благоустройства мест отдыха. | Номенклатура.

Типовой проект	Альбом	Лист
320-58	0	13

г. Минск			
Гл. арх. пр-та		Э. Вишневская	
Гл. инж. пр-та		Н. Новак	
Рук. гр. арх.		В. Саурова	

1977 г.

Малые архитектурные формы и элементы благоустройства мест отдыха

Номенклатура

1	2	3	4	5	6	7	8	9
	Мусоросборники	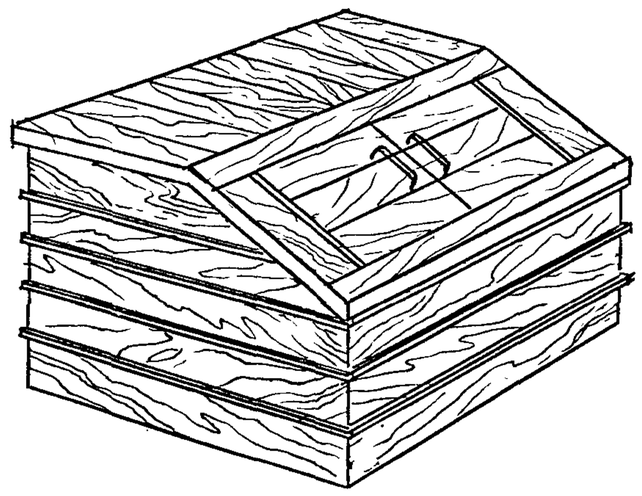	дерево доски	1.15	0.95	0.75		Альбом II АС-35
	Тип I-А	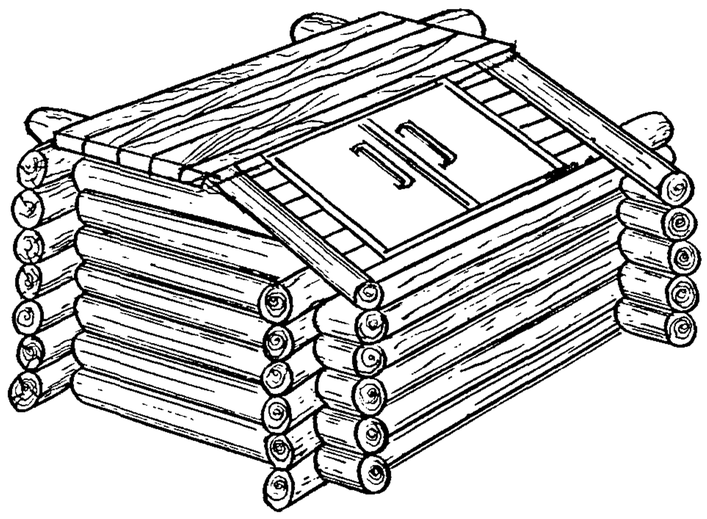	бревна доски	1.35	1.05	0.76	61	АС-34
	Тип III (урна)	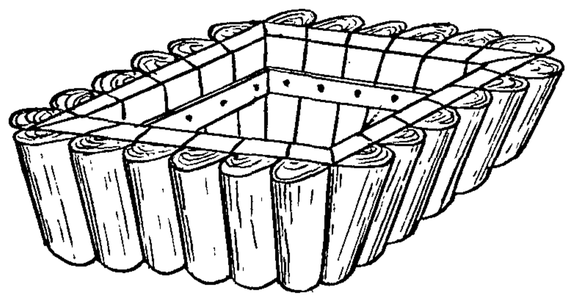	горбыли доски	1.2	1.2	0.15	61	АС-34
	Тип II (контейнер)	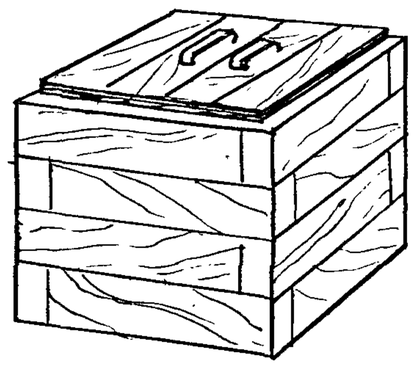	доски	0.7	0.7	0.7	22	АС-35
	Кормушки для птиц	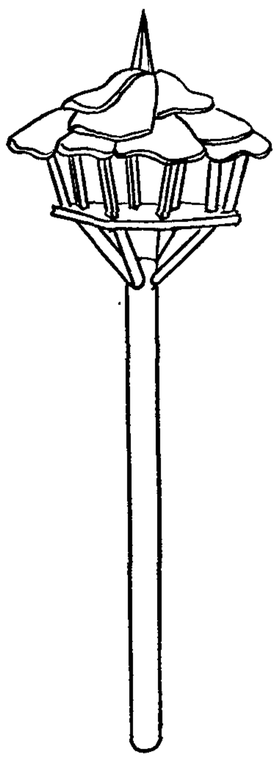	дерево жерди доски еловая кора	Ф -	1.0	2.0	10	АС-36
	Кормушка для животных	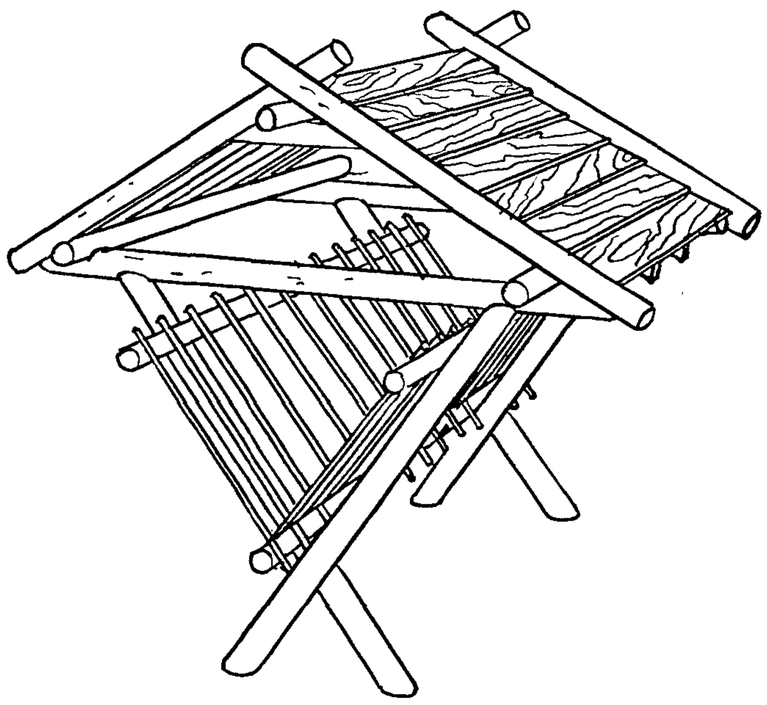	Дерево бревна доски жерди	3.4	3.0	2.9	253	АС-37 АС-38

Типовой проект 320-58 Альбом 0 Лист 14

Лесопарки - благоустроенные лесные территории для организации кратковременного отдыха населения городов в условиях близких к естественным, расположенные в пределах часовой доступности

Лесопарки являются составляющей частью зеленых зон городов и организуются на базе их лесов в радиусе до 25÷40 км. в зависимости от величины города. Площадь лесопарков, располагаемых в пределах зеленой зоны городов следует принимать на одного человека не менее : для крупнейших и крупных городов - 200 м², для больших городов - 100 м² и для остальных городов - 500 м². /СНиП II-60-75. п.2.17/.

Для эффективного использования лесных территорий при соблюдении требований охраны природы размеры отдельных лесопарков рекомендуются следующими: для крупнейших и крупных городов - 500 га / в некоторых случаях при вытянутой конфигурации и при удобных подъездах со всех сторон до 1000 га/, для больших и средних городов - 300 га.

Рост масштабов загородного отдыха и особенно массового кратковременного отдыха обостряет вопрос охраны пригородных лесов, которые деградируют при нерегулируемых рекреационных нагрузках и недостаточном благоустройстве мест отдыха. Отсутствие необходимой сети дорог, троп, площадок для пикников, отдыха, игр, очагов для приготовления пищи, укрытий от непогоды, мусоросборников и пр. ведет к загрязнению территории, вытаптыванию травяного покрова, уничтожению полеска, постепенному усыханию ценных естественных лесных насаждений, обмелению водоемов.

Основной принцип создания лесопарков - взаимосвязанное решение вопросов организации отдыха и охраны природы. Реализация этого принципа на практике обеспечивается:

- соблюдением допустимых норм посещения лесопарковых зон /плотности посещения чел/га/ ;
- соблюдением режима использования различных природных комплексов /хвойные, лиственные леса, луга и пр. /;
- рациональной планировочной организацией;
- оптимальным уровнем и высокими эстетическими качествами благоустройства и оборудования.

Регулирование рекреационных нагрузок при проектировании лесопарка обеспечивается четким функциональным зонированием, организацией дорожно-тропиночной сети, направляющей основные потоки посетителей, а также рациональным набором и размещением оборудования.

В лесопарках выделяются следующие зоны „А", по функции:

зоны массового посещения /пикники; экскурсионный туризм, культурно-массовые и физкультурно-оздоровительные мероприятия, отдых на пляже и др. /;

зоны тихого отдыха и прогулок;

зоны с объектами познавательного характера;

зоны административно-хозяйственные;

Б, по плотности посещения

100 чел/га и выше	-	в радиусе 100-200 м от пляжей, остановочных пунктов общественного транспорта, автостоянок, мест массового посещения;
50-80 чел/га	-	в радиусе 200-400 м. от пляжей и остановочных пунктов общественного транспорта, автостоянок;
5-10 чел/га	-	зоны тихого отдыха и дальних прогулок

Кроме того нормируются нагрузки на следующие элементы лесопарков: x/

- дороги и площадки - 100-120 чел/км.
- поляны и открытие участки - 20-50 чел/га.
- покрытие лесов площадки /при свободном использовании/
- травяные и долгомощные типы леса - 8/10 чел/га.
  лишайниковые и зеленомощные типы леса - 2-5 чел/га.

Спецификой функциональной планировочной организации и распределением плотностей отдыхающих отличаются лесопарки, размещаемые "на пороге города", граничащие с жилыми районами и загородные лесопарки, Схемы „А" и „Б" иллюстрируют зонирование лесопарков по плот-

x/ Нормы проектирования лесопарковых частей зеленых зон. Послесхоз СССР, "Союзгипролесхоз", Москва, 1972 г., с.17.

Руков. АКМ?	В. Иваличев			
Гл. констр. АКМ?	В. Алексеевец			
Гл. архит. пр-та	Э. Вишневская			
Гл. инж. пр-та	Н. Новак			

БЕЛГОСПРОЕКТ г. Минск

1977	Малые архитектурные формы и элементы благоустройства мест отдыха.	Принципы архитектурно-планировочной организации и оборудования лесопарков.	Типовой проект 320-58	Альбом 0	Лист 15

ности посещений в зависимости от планировочных и ландшафтных условий.

Лесопарковые массивы в радиусе 400-600 м. от жилой застройки являются местами повседневного отдыха и по степени благоустройства должны приближаться к паркам. Детские сектора размещаются равномерно вдоль жилых районов с удалением в лесопарковый массив на 100-150 м. В полосе до 1 - 1,5 км. организуются площадки и поляны для отдыха семьями или группами 7-10 человек.

При условии рациональной планировочной организации загородных лесопарковых территорий и развитой дорожно-тропиночной сети отдыхающие рассредотачиваются от остановочных пунктов общественного транспорта и автостоянок в радиусе до 1,5 км. при средней плотности до 60 чел/га. и на расстоянии от 1,5 до 3-3,5 км. при средней плотности 10-20 чел/га.

Рекреационные нагрузки в местах отдыха распределяются концентрическими кругами от остановочных пунктов общественного транспорта, автостоянок, стоянок в направлении основных прогулочных маршрутов.

В лесопарках организуется преимущественно кратковременный отдых без ночлега. В крупных лесопарках /500 га. и более/, через которые проходят протяженные трассы туризма допускается устройство площадок для установки палаток.

Кемпинговые площадки для автотуристов рекомендуется размещать в блоке с автостоянками по перефирии лесопарков у внешних магистралей с удалением от них не более 100-150 м.

При плотностях посещения до 10 человек на гектар среда леса не нарушается. Допускается свободный режим пользования с минимальным благоустройством этих зон /укрытия от непогоды, очаги, скамьи, мусоросборники, кормушки для птиц и животных/.

С увеличением плотности посетителей должна увеличиваться сеть площадок, дорог, троп. При плотности посещаемости 30-50 чел/га дорожно-тропиночная сеть, площадки отдыха, физкультурные, игровые и пр. должны занимать 6-8% территории, а в радиусе 300-500 м от остановочных пунктов общественного транспорта, речных и озерных причалов, пляжей и т. п. - до 9-12% территорий x/.

В зонах с наиболее высокой посещаемостью / 100 и более чел/га/. площадки, поляны, лужайки должны занимать вместе с дорожно-тропиночной сетью до 35-40% территории.

Остановочные пункты общественного транспорта и стоянки индивидуальных машин по переферии лесопарков и на внутренних лесопарковых дорогах /парквеях/ рекомендуется размещать на расстоянии 2-3 км. друг от друга.

Номенклатура площадок, оборудования лесопарков и приемы благоустройства обуславливаются:

- видами отдыха /прогулки, экскурсии, туризм выходного дня, пикники, отдых на пляжах, сбор ягод и грибов, рыбная ловля, лыжный спорт и пр. /;

- формами отдыха /самодеятельный, организованный, с обслуживанием, без обслуживания, с ночлегом или без ночлега/;

- местом отдыха /в лесу, у водоема, на пешеходной, автомобильной или водной трассе/;

- видами деятельности /кратковременный отдых, питание с приготовлением или без приготовления пищи, ночлег, защита от погодных условий, физкультура, игры, развлечения, хозяйственно-бытовые функции/;

- количеством посетителей и их демографическим составом /малая группа, большая группа, семьи, подростки, молодежь и др. /;

- размещение лесопарка /на границе с городом, в пригородной зеленой зоне на расстоянии 10-40 км, в курортной зоне/;

- ландшафтными особенностями /наличие, размеры водоема, тип леса, соотношение закрытых и открытых пространств, живописность насаждений, рельефа и т. д

Для создания комфортных условий отдыха при размещении площадок и обслуживания должны соблюдаться условия зрительной и звуковой изоляции при оптимальных функциональных связях. /25-50 м/.

Рекомендации по применению типового оборудования с учетом перечисленных выше факторов представлены в таблице I.

Принципиальные схемы размещения и оборудования площадок представлены в таблице 2.

---

x/ ЦНИИП градостроительства.
канд. арх. А.В. Сычева

1977	Малые архитектурные формы и элементы благоустройства мест отдыха.	Принципы архитектурно-планировочной организации и оборудования лесопарков.	Типовой проект 320-58	Альбом 0	Лист 16

Гл. архит. пр-та Э. Вишневская
Гл. инж. пр-та Н. Новак
Разработан г. Минск

Принципиальные схемы зонирования лесопарков по плотности посещений в зависимости от планировочных и ландшафтных условий

А - лесопарк „на пороге города"
Б - загородный лесопарк.

Определение площадок мест отдыха.

Виды отдыха	Назначение территории	Коэффициент сменности посетителей	Основное число посетителей. % к общему числу посетителей.	Основное число посетителей. Абсолютное число на 1000 посетителей	Норма площади на посетителя м²	Общая площадь на 1000 посетителей м²
Активный отдых	Прогулки	1.5	21	210	600	126000
	Физк. оздор. мероприятия, игры детей	3	17	170	75	12750
	Пляжи, причалы.	2	29	290	520	15080
Тихий отдых	Привалы, пикники.	1.5	20	200	2500	50000
Общественное обслуживание	Культурно-просветит мероприятия	4	5	50	25	1250
	Пункты питания и торговли	7	6	60	15	900
	Автостоянки, админ.-хоз. сооружения	1	2	20	150	3000
	Итого					658980

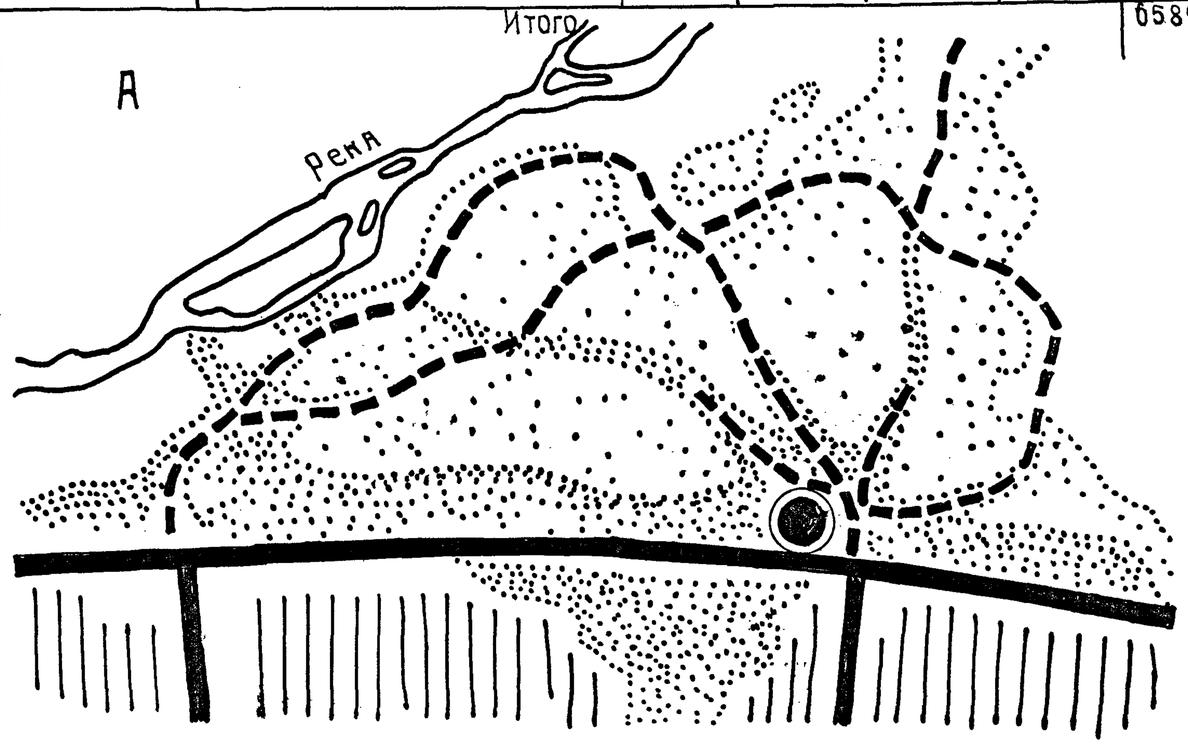

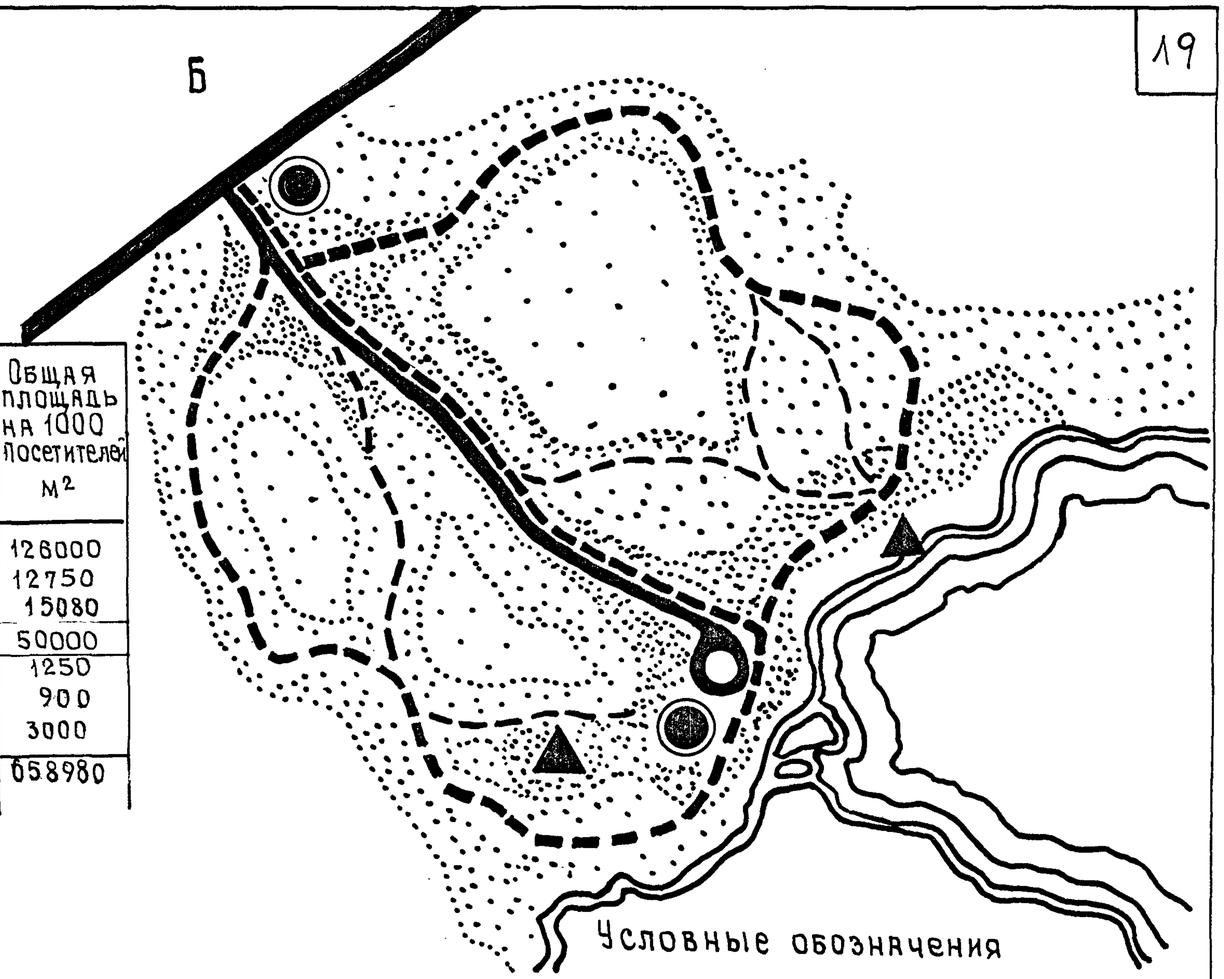

Условные обозначения

- Зоны лесопарка с плотностью посещений 100 чел/га
- Зоны лесопарка с плотностью посещений 50-80 чел/га
- Зоны лесопарка с плотностью посещений 5-10 чел/га
- Остановочные пункты общественного транспорта и автостоянки.
- Места массовых посещений
- Автодороги
- Основные пешеходные трассы
- Жилая застройка.

Рук. АКМ-7	В. Ивличев		
Гл. констр. АКМ	В. Алексеевец		
Гл. арх. пр-та	Э. Вишневская		
Гл. инж. пр-та	Н. Новак		
Ст. архитектор	Г. Бокун		

БЕЛГОСПРОЕКТ г. Минск

1977г.	Малые архитектурные формы и элементы благоустройства мест отдыха	Схемы зонирования лесопарков	Типовой проект 320-58	Альбом 0	Лист 17

Назначение

N п/п	Оборудование		Функциональная зона: Отдых на воде				Отдых в лесу					Детская		Общественное обслуживание		Дорожно-тропиночная сеть. подъезды			Зрелища				20
			Место отдыха: Причал	Пляж	Детский пляж	Рыбная ловля	Привал общего благоуср. с ночлег.	Привал общего благоуср. без ночлег.	Привал план. маршр. туристов с ночлег	Привал план. маршр. туристов без ночлег	Сбор грибов и ягод	Игровые комплексы для детей ш.к. и дошк. в.	Площадки для детей ясельного возраста	Питание	Торговля	Хозяйство	Остановоч. пункты (об. транспорта)	Транзитные туристск. маршруты	Пешие туристск. маршруты	Видовое	Памятники Мемориалы.	Демонстрационные площадки	Кормление животных
I	Укрыт. от непогоды	Павильоны	тип II, III	тип I, II	тип II		тип II-А		●	●	тип II, III	тип I, II	Тип II	●	Тип II	тип I, II	●	тип II тип III					
		Теневые зонты	тип I, II-А	тип I	тип I	тип II-Б	тип II-Б	тип II-Б, III	тип II-Б III	тип II-В III	●	тип I, II-А III	тип I; II-А	тип II-В III	тип II-В III	1	тип I-А тип II-А	тип I, II-А	●	тип I II-А	тип I II-А		
II	Водные устр-ва	Пешеходные мостики																	тип I, II, III				
		Настилы	тип I-А; I-Б	●	●	тип I-А I-Б																	
		Питьевые источники		●	●		●	●	●	●	●			●						●			●
		Колодцы									●			●				●					●
III	Мебель	Помост		●	●		●		●													●	
		Скамьи	тип II, III	тип I	тип I	тип II, III	тип II, III	тип II, III	тип II, III		тип II, III	●	тип II, III		тип II, III	тип II, III	тип II, III	тип II; III	тип II, III	●	●	тип I	тип II, III
		Столы со скамьями				тип II, III	тип II, III	тип II, III	●	●	тип II, III		тип II, III	●	тип II, III	тип II, III	тип II, III	тип II; III	тип II, III			тип I	тип II, III
		Скамьи-ограничители				●	●	●	●	тип I, II	тип I, II				тип I			тип I, II					
		Кабина для переодевания		●	●																		
		Цветочницы												●	●		●			●	●		
IV	Игры	Гимнастические комплексы			●							●											
		Бум-балансир			●							●	●										
		Песочный дворик										тип II	●										
		Горка-скат			●							●	●										
		Качели		●	●							●	●										
		Качели балансир			●								●										
		Разновысокие перекладины		●	●							●											
		Сетки для лазания			●							●											
		Пирамиды										●											
V	Информация	Указатели	●											●	●		●	●	●	●			
		Стенды	●	●	●				тип II, III	тип II, III				●	●	●	●	●	●	●	●		
VI	Благоустройство	Очаги				●	●	●	●	●												тип I, II	
		Мусоросборник		●	●									●	●	●	●						●
		Контейнер для мусора		●	●	●								●	●		●			●	●	●	
		Урна				●	●	●	●	●	●						●	●		●	●		●
		Туалеты	тип II, III	тип I	тип I	тип III	●	●	●	●		тип III	тип III	тип I	тип I		тип II, III			тип II, III	●	тип I	
		Кормушки для птиц					●		●			●	●	●				●					●
		Домики для птиц												●	●			●					●
		Кормушки для животных																					●

● Применяются все типы малых форм.

1977г.	Малые архитектурные формы и элементы благоустройства мест отдыха.	Типы мест отдыха и их оборудование.	Типовой проект 320-58	Альбом 0	Лист 18

Гл. арх. пр-та — Э. Вишневская
Гл. инж. пр-та — Н. Новак
Ст. архитектор — Г. Бокун

г. Минск

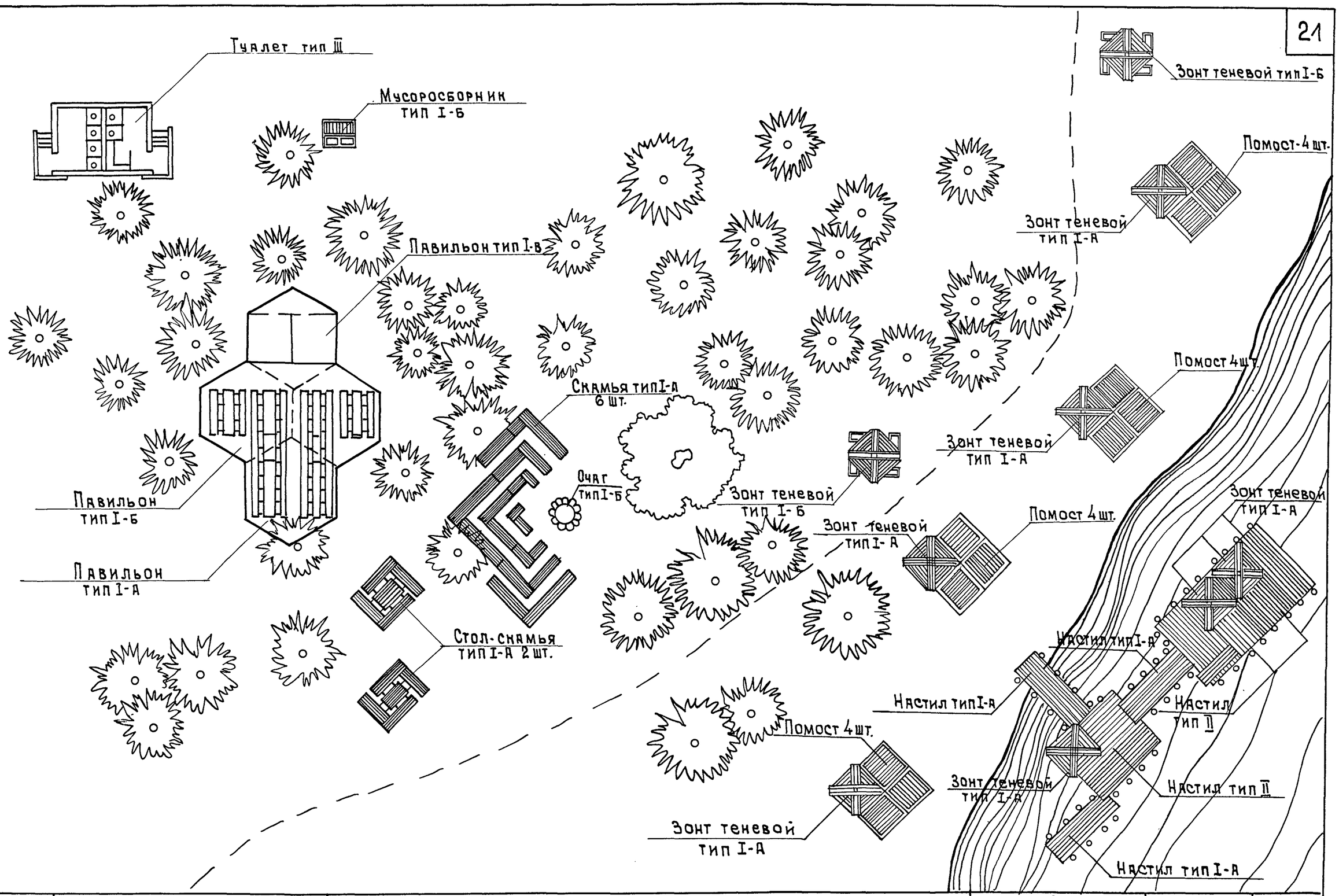

Рук. АКМ-7		Р. Иличев	
Гл. констр. АКМ-7		В. Алексеевец	
Гл. арх. пр-та		Э. Вишневская	
Гл. инж. пр-та		Н. Новак	
Ст. архитектор		Г. Бокун	

БЕЛГОСПРОЕКТ
г. Минск

1977г.

Малые архитектурные формы и элементы благоустройства мест отдыха.

Схемы размещения оборудования в местах массового отдыха

Типовой проект	Альбом	Лист
320-58	0	19

Первичные игровые площ

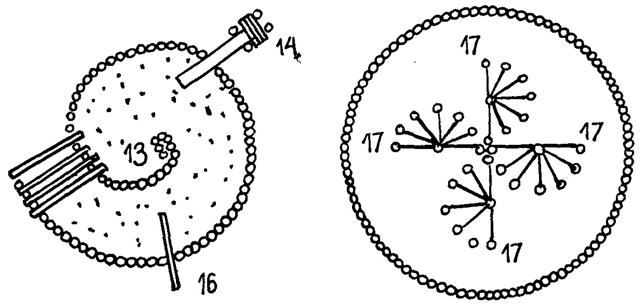

13. Песочный дворик тип II Б - 1 шт
14. Горка - скат - 1 шт
16. Качалка-балансир - 1 шт
17. Разновысокие-перекладины - 4 шт.

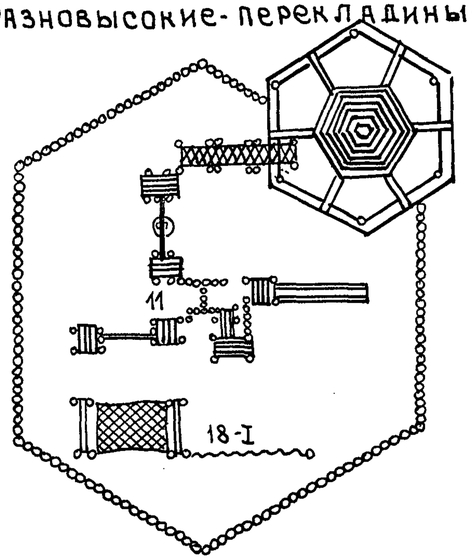

11. Игровой гимнастический комплекс тип III - 1 шт
18. Сетка для лазания тип I - 1 шт
То же тип II - 1 шт
2. Теневой зонт тип III - 1 шт

Игровые площадки для сюжетно-ролевых игр

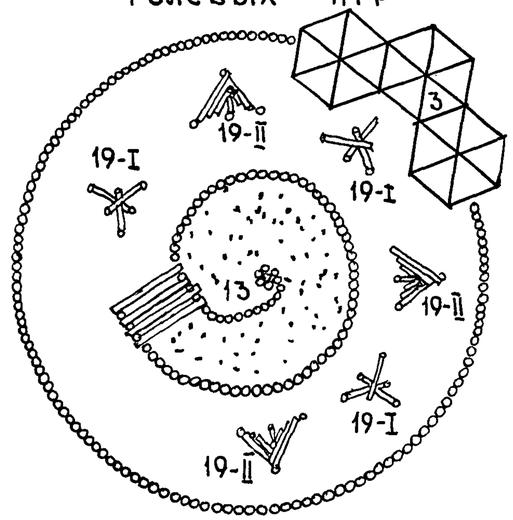

13. Песочный дворик тип II-Б - 1 шт
19 Пирамиды для лазания тип I - 3 шт
То же тип II - 3 шт
3. Павильон тип II А - 1 шт

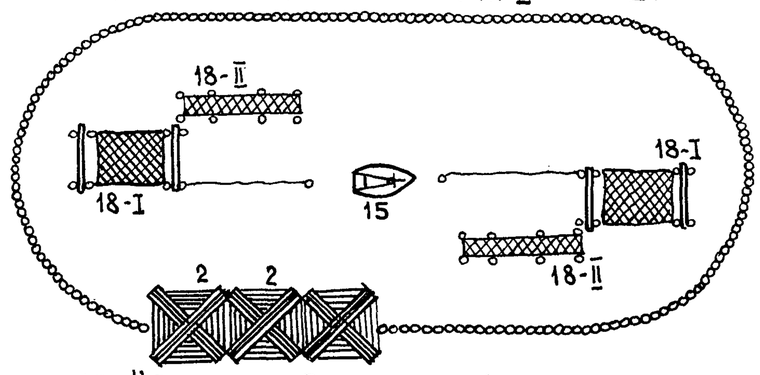

15. Качели тип I - лодка - 1 шт.
18. Сетка для лазания тип I - 2 шт.
То же тип II - 2 шт
2. Теневой зонт тип I-А - 3 шт.

Детский игровой комплекс

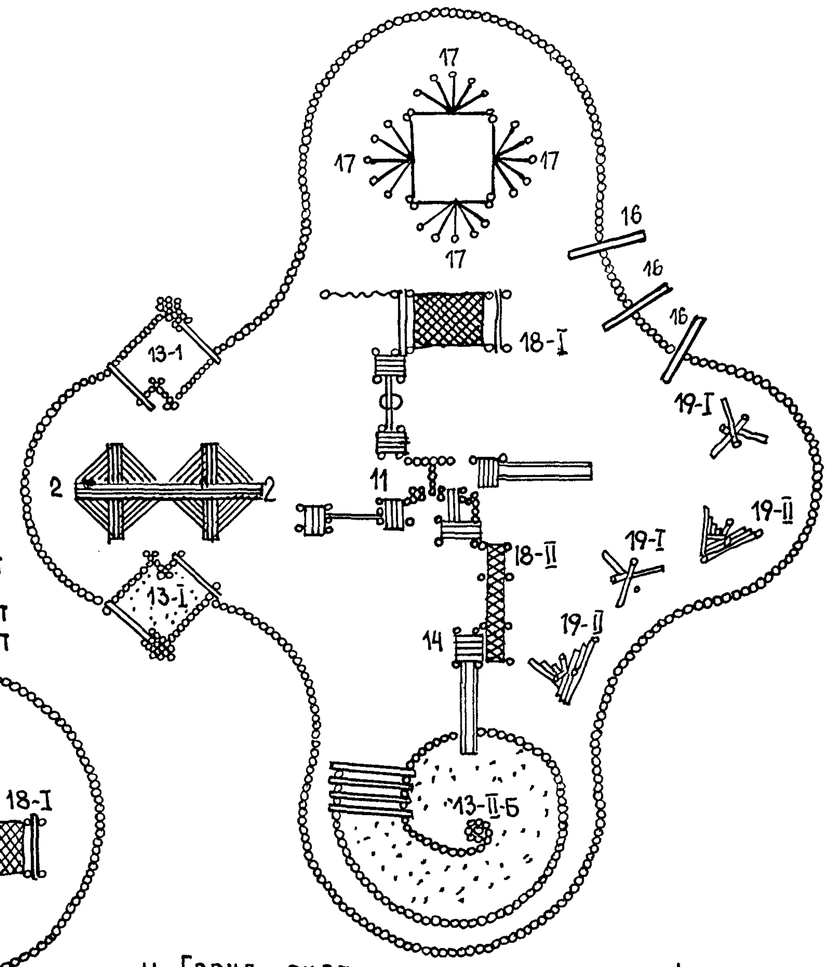

14. Горка - скат - 1 шт
11. Игровой гимнаст. комплекс тип III - 1 шт
16. Качалка-балансир - 3 шт
17. Разновысокие перекладины - 4 шт
Пирамиды для лазания тип I - 2 шт
" тип II - 2 шт
2. Теневой зонт тип I А - 2 шт
13. Песочный дворик тип I - 2 шт
" тип II-Б - 1 шт
18. Сетка для лазания тип I - 1 шт
То же тип II - 1 шт

1977г.	Малые архитектурные формы и элементы благоустройства мест отдыха.	Схемы размещения оборудования на детских площадках.	Типовой проект 320-58	Альбом 0	Лист 20

Гл. арх. пр-та — Ю. Вишневская
Гл. инж. пр-та — Н. Новак
Ст. архитектор — Г. Бокун

г. Минск

Схема размещения районов отдыха

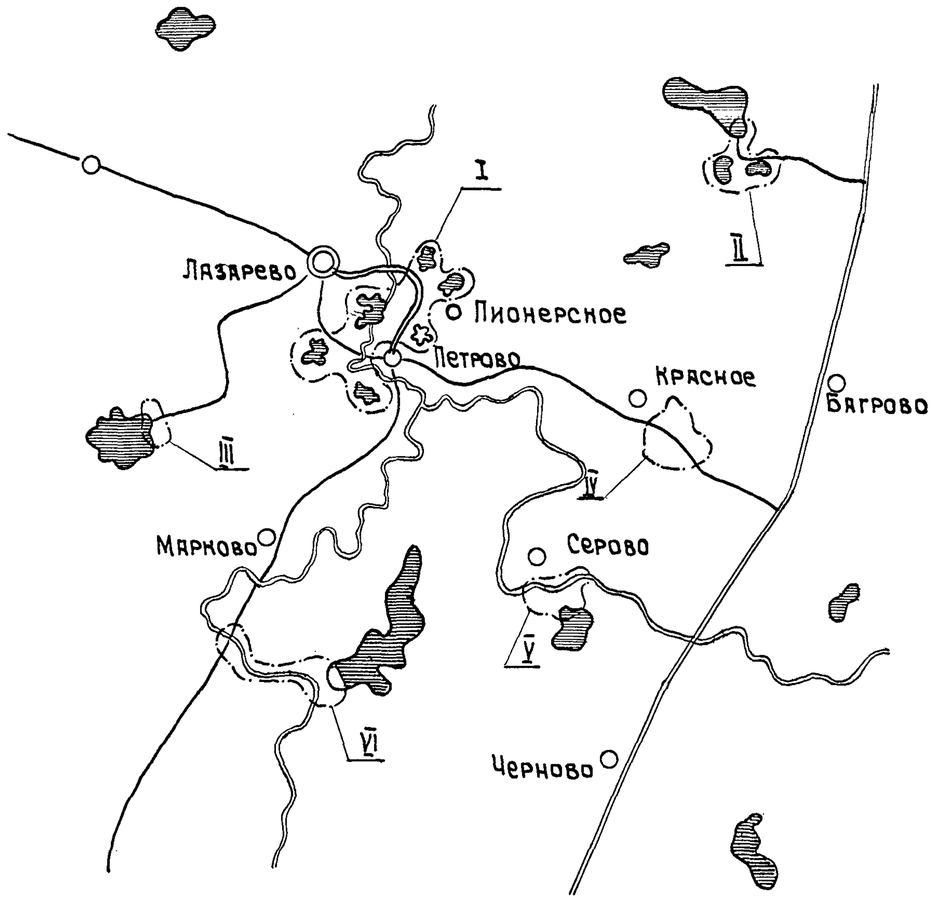

Условные обозначения

- Район отдыха — I, II, III, IV, V, VI
- Номер р-на отдыха
- Водоем
- Шоссе
- Дорога
- Населенный пункт

Данную схему рассматривать совместно со схемами размещения мест отдыха, зон отдыха, оборудования.
Схема размещения районов отдыха делается на основании изучения природных условий и характера отдыха.

Схема размещения зон отдыха в районе I

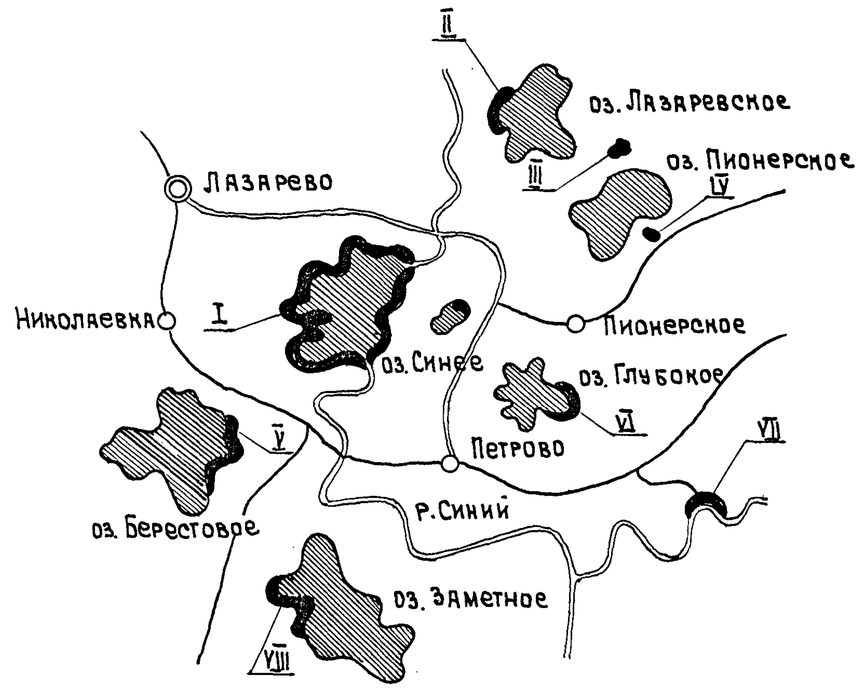

Условные обозначения

- Зона отдыха
- Номер зоны отдыха — I
- Водоем
- Шоссе
- Дорога
- Населенный пункт

Данную схему рассматривать совместно со схемами размещения мест отдыха и схемами размещения оборудования.
Схема размещения зон отдыха делается на основании изучения района и условий отдыха.

Рук. АКМ-7	В. Ивличев
Гл. констр. АКМ-1	В. Алексеевец
Гл. арх. пр-та	Э. Вишневская
Гл. инж. пр-та	Н. Новак
Ст. архитектор	Г. Бокун

БЕЛГОСПРОЕКТ
г. Минск

1977 г.	Малые архитектурные формы и элементы благоустройства мест отдыха	Схемы размещения районов и зон отдыха.	Типовой проект 320-58	Альбом 0	Лист 21

Схема размещения мест отдыха в зоне I

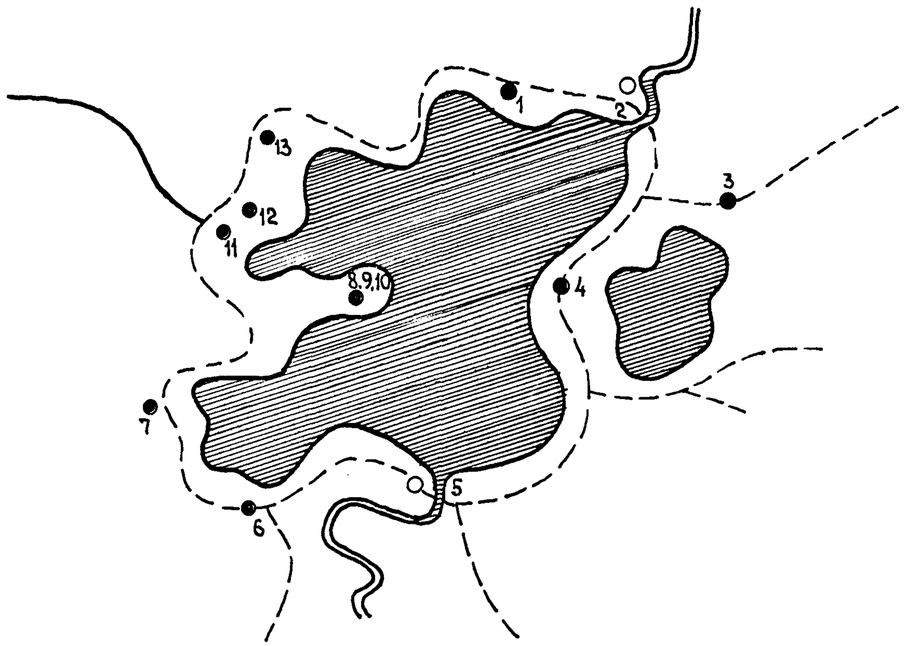

Схема размещения оборудования. место 1

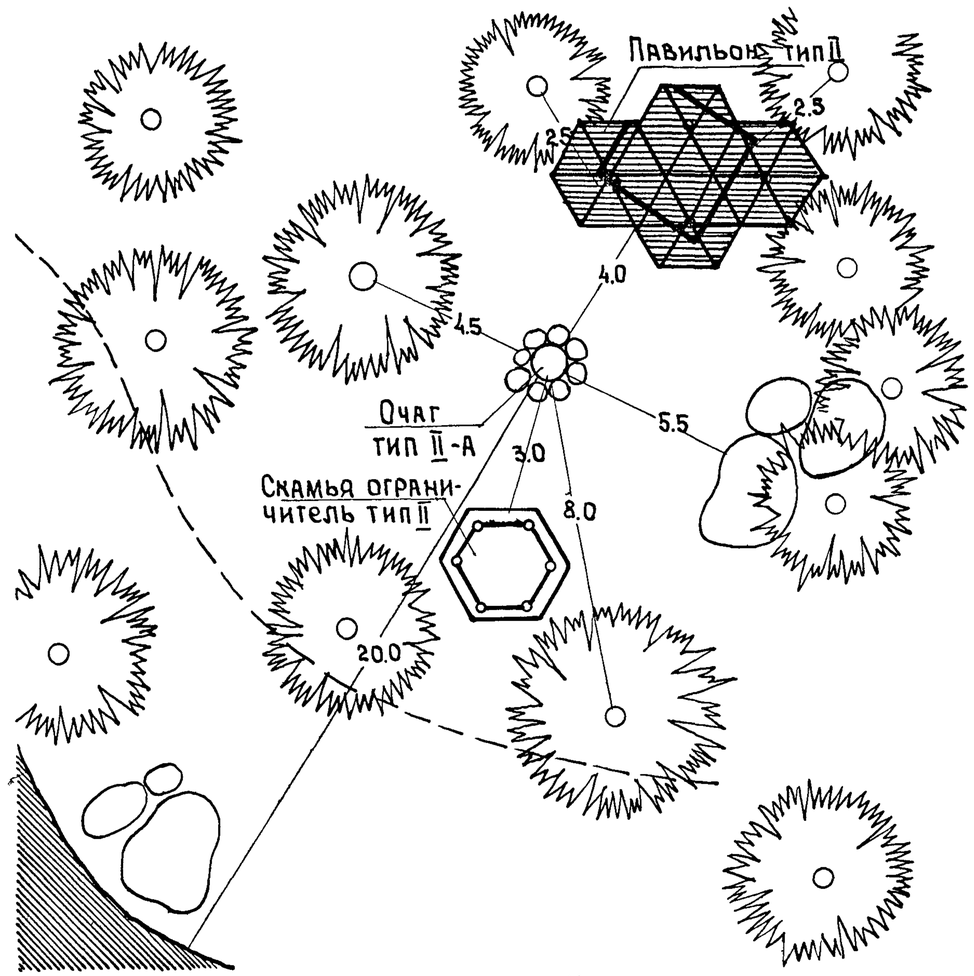

Схема размещения мест отдыха делается на основании осмотра и изучения зоны и условий отдыха.

Условные обозначения
- Площадка для отдыха
- 3 - Порядковый номер
- Визуальная информация
- Дорога
- Тропы

1. Данную схему рассматривать совместно со схемой размещения мест отдыха.
2. Схема размещения оборудование делается на основании осмотра участка и изучения условий отдыха.

Условные обозначения
- 0.5 - Расстояние в м
- Хвойное дерево
- Лиственное дерево
- Кустарник
- Тропинка
- Дорога

Гл. констр. АКМ-7	В. Алексеевец		
Гл. арх. пр-та	Э. Вишневская		
Гл. инж. пр-та	Н. Новак		
Ст. архитектор	Г. Бокун		

БЕЛГОСПРОЕКТ г. Минск

1977 г.	Малые архитектурные формы и элементы благоустройства мест отдыха	Схемы размещения мест отдыха	Типовой проект 320-58	Альбом 0	Лист 22

Место отдыха 2

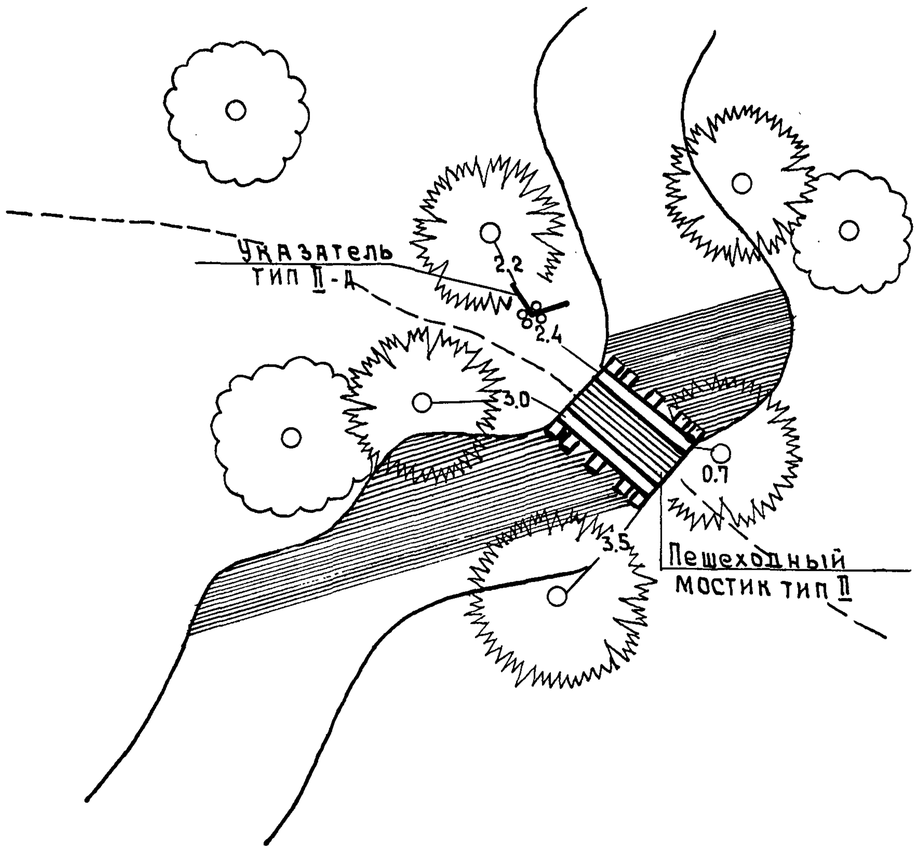

Место отдыха 3

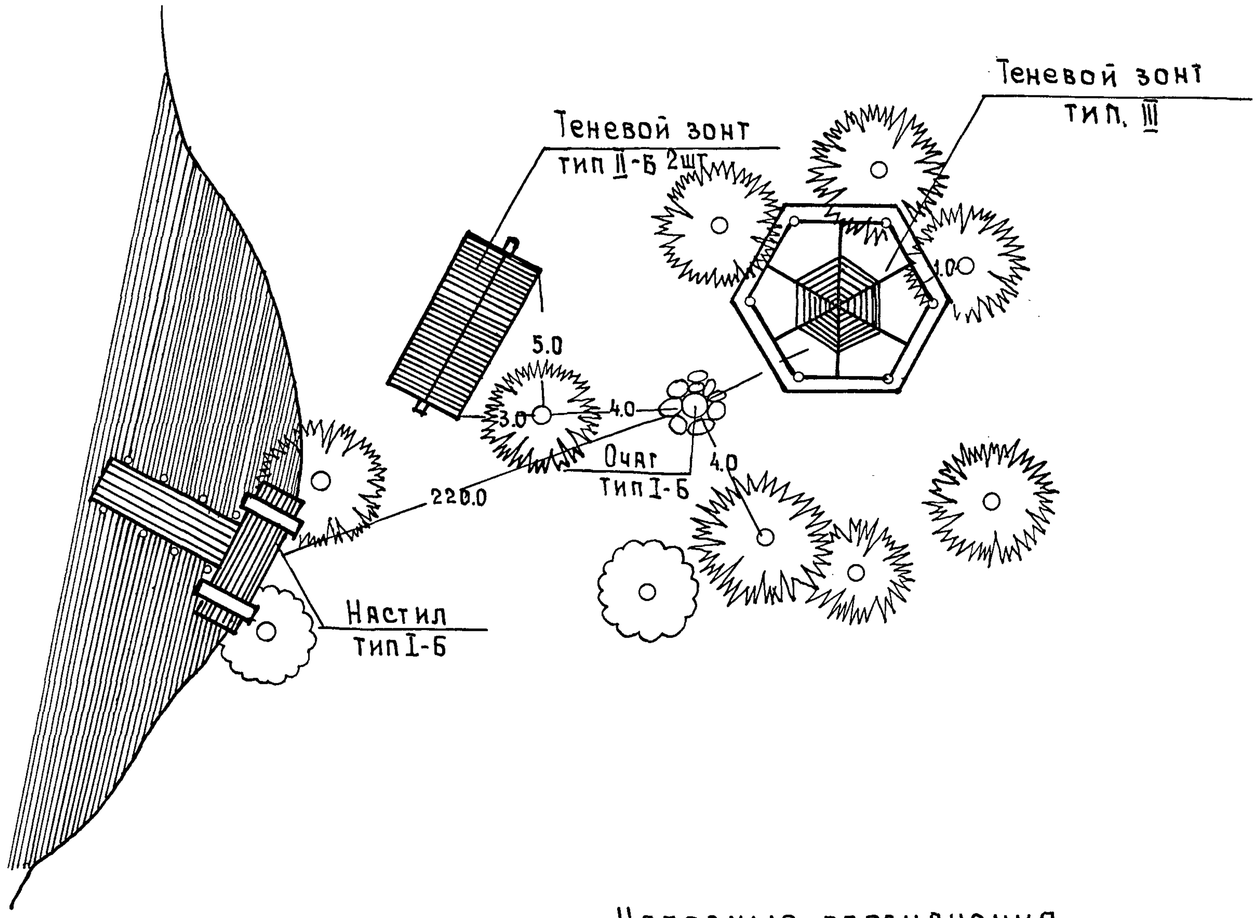

1. Данную схему рассматривать совместно со схемой размещения мест отдыха.
2. Схема размещения оборудования делается на основании осмотра участка и изучения условии отдыха.

Условные обозначения

- 0.5 — Расстояние в м.
- Хвойное дерево
- Лиственное дерево
- Кустарник
- Тропинка
- Дорога

Рук. АКМ-7	Ивличев		
Гл. констр. АКМ-7	Алексеевец		
Гл. арх. пр-та	Вишневская		
Гл. инж. пр-та	Новак		
Ст. архитектор	Бокун		

БЕЛГОСПРОЕКТ
г. Минск

1977г.	Малые архитектурные формы и элементы благоустройства мест отдыха.	Места отдыха. Примерные схемы размещения оборудования.	Типовой проект 320-58	Альбом 0	Лист 23

Место отдыха 4

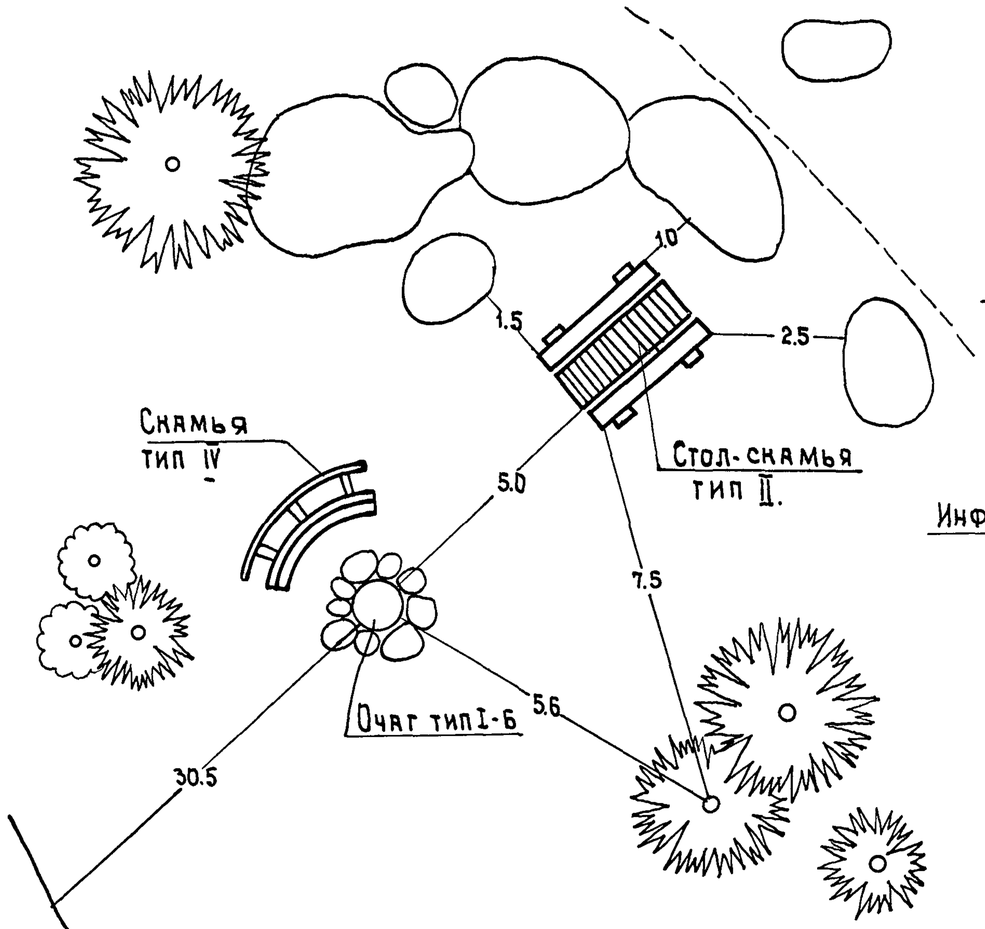

Место отдыха 5

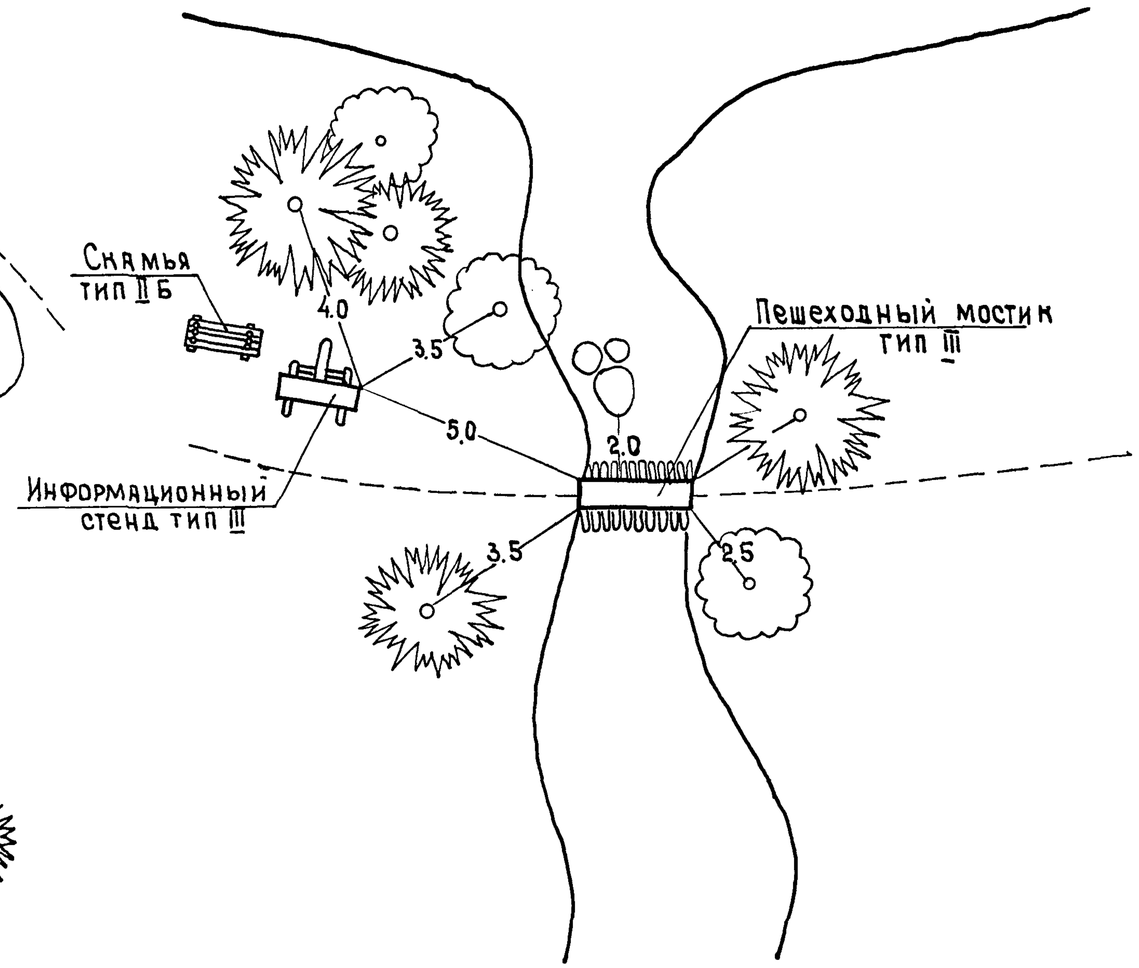

1. Данную схему рассматривать совместно со схемой размещения мест отдыха.
2. Схема размещения оборудования делается на основании осмотра участка и изучения условий отдыха.

Условные обозначения

-0.3-	Расстояние в м
	Хвойное дерево
	Лиственное дерево
	Кустарник
----	Тропинка
═══	Дорога

Разработал	Э. Вишневская		
Гл. арх. пр-та			
Гл. инж. пр-та	Н. Новак		
Ст. архитектор	Г. Бокун		

Белгипросельстрой г. Минск

1977г.	Малые архитектурные формы и элементы благоустройства мест отдыха.	Места отдыха. Примерные схемы размещения оборудования	Типовой проект 320-58	Альбом 0	Лист 24

Остановка тип 1

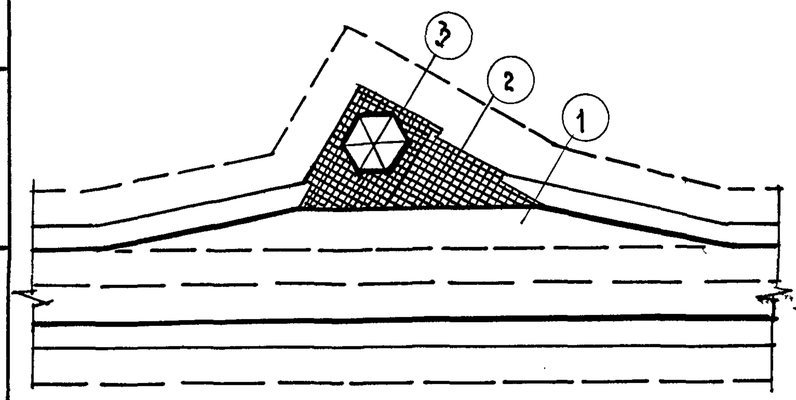

Остановка тип 2

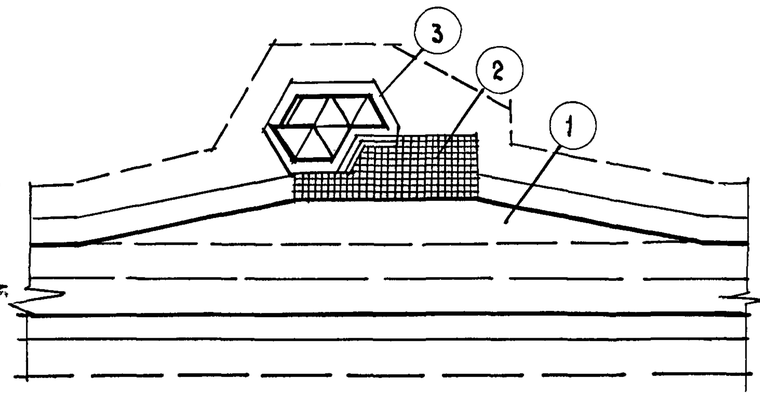

Остановка тип 3

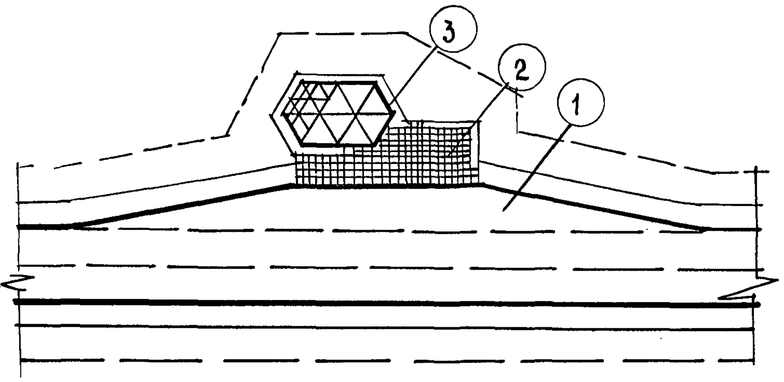

Рабочие чертежи и оборудование остановочных пунктов см. проекты: „Автопавильоны для дорог Минской области", „Автопавильоны для дорог БССР (Белгоспроект 1977г)

Остановка тип 4

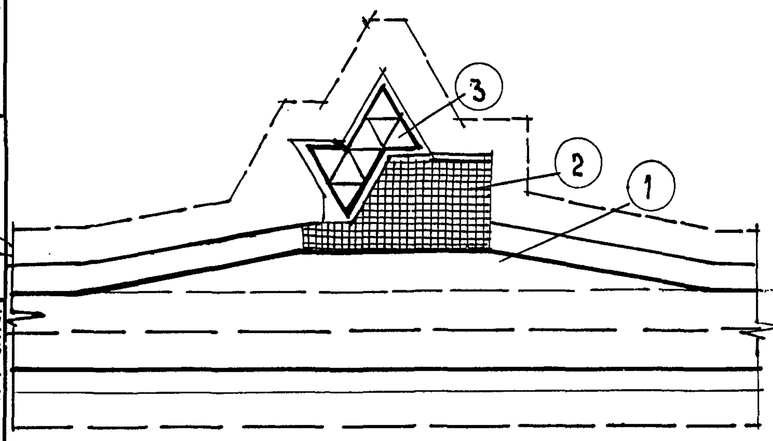

Остановка тип 5

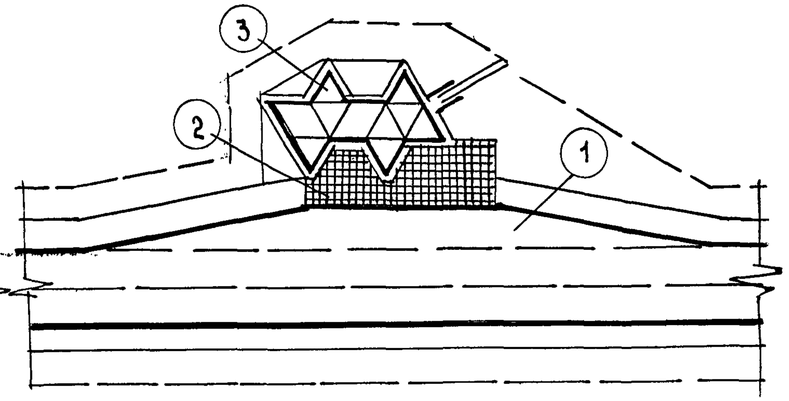

Остановка тип 6

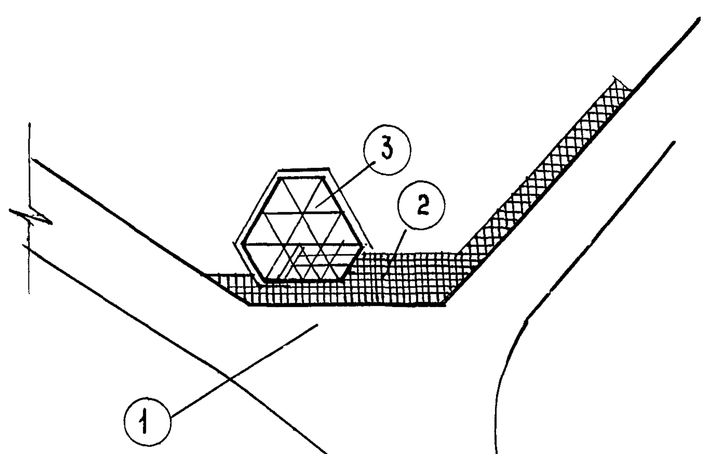

1. Остановочная площадка
2. Посадочная площадка
3. Площадка для ожидания /автопавильоны/

Остановочные пункты общественного транспорта рекомендуются для автодорог в лесопарковых зонах. Для автопавильонов остановочных пунктов тип 1,2,3 используют конструктивные элементы павильона тип II /см. альбом I/. Для автопавильонов остановочных пунктов тип 4,5,6 используются конструктивные элементы павильона тип I /см. альбом I/.
Площадь остановочной площадки для всех типов остановок - 120 м²
Размеры остановочных площадок принимать в соответствии со СНиП II-А 5-72

Рук. АКМ-7	В. Ивличев				
Гл. констр. АКМ-7	В. Алексеевец				
Гл. арх. пр-та	Э. Вишневская				
Гл. инж. пр-та	Н. Новак				
Ст. архитектор	Г. Бокун				

Белгоспроект г. Минск

1977г.	Малые архитектурные формы и элементы благоустройства мест отдыха	Схемы организации остановочных пунктов общественного транспорта	Типовой проект 320-58	Альбом 0	Лист 25

Сооружения

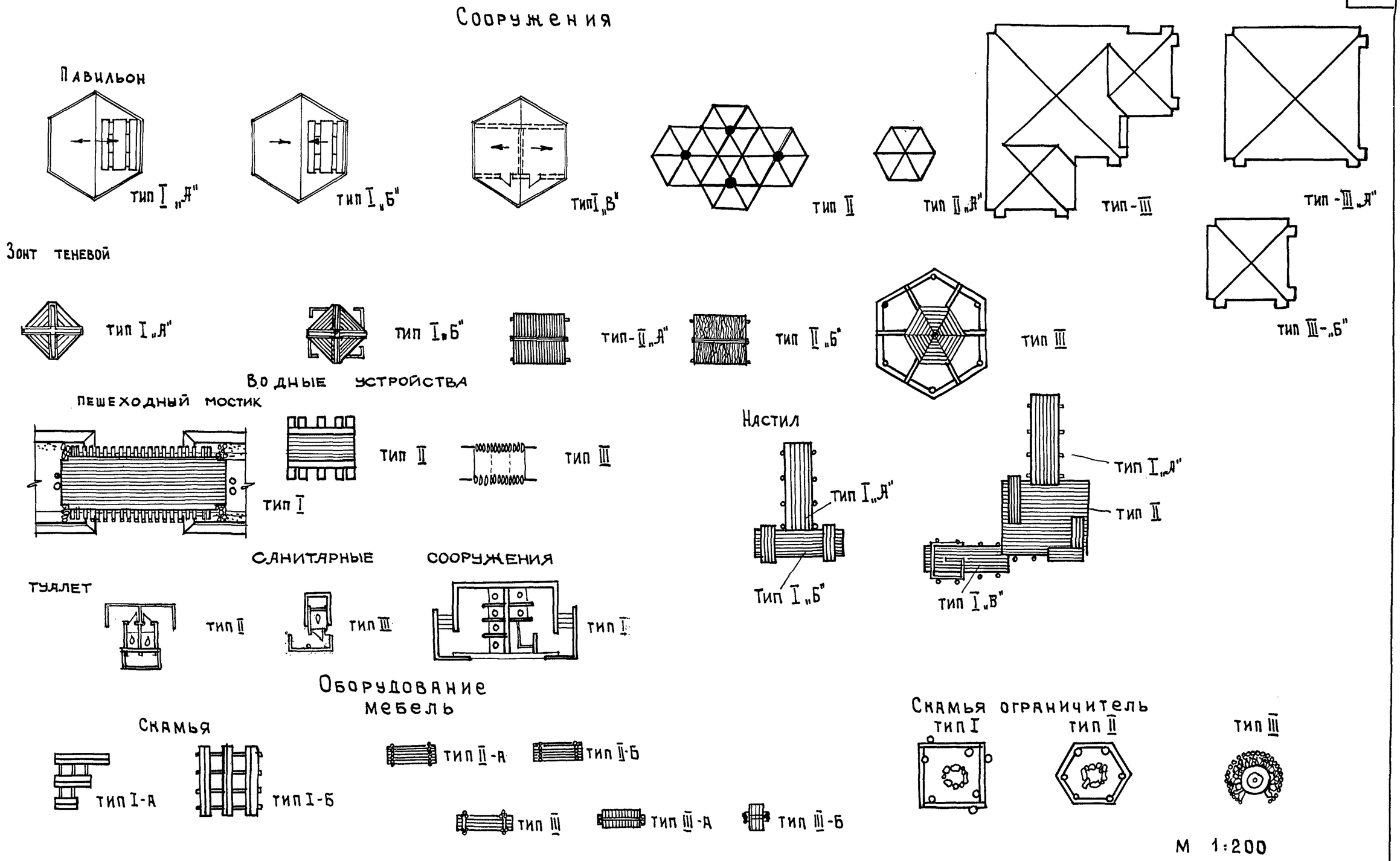

1977г.	Малые архитектурные формы и элементы благоустройства мест отдыха.	Условные обозначения (планы)	Типовой проект 320-58	Альбом 0	Лист 26

Гл. констр. АКМ-7 — В. Алексеевец
Гл. арх. пр-та — Э. Вишневская
Гл. инж. пр-та — Н. Новак
Ст. архитектор — Г. Бокун

БЕЛГОСПРОЕКТ
г. Минск

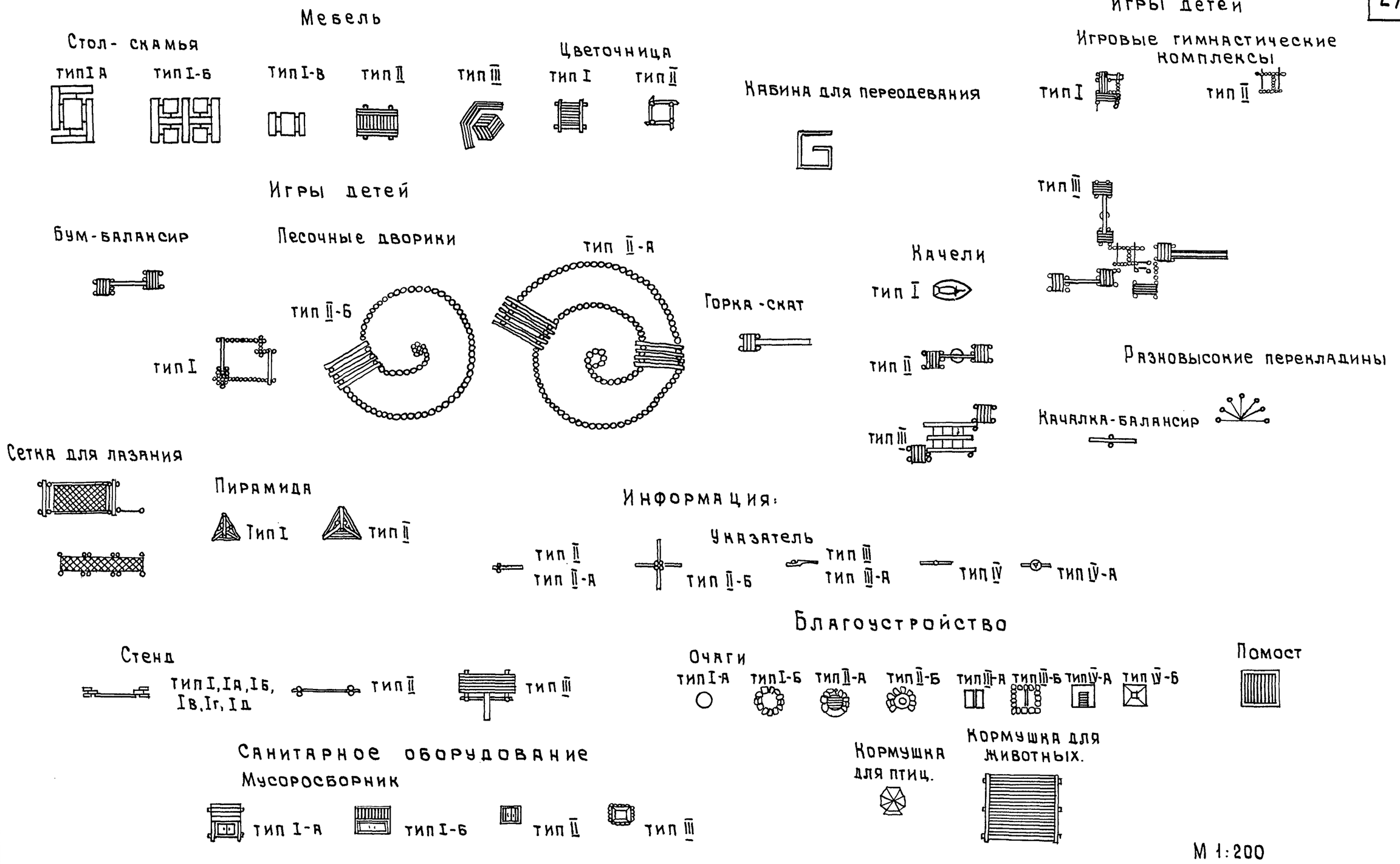

Рук. АКМ-7	В. Ивличев				
Гл. констр. АКМ-7	В. Алексеевец				
Гл. арх. пр-та	Э. Вишневская				
Гл. инж. пр-та	Н. Новак				
Ст. архитектор	Г. Бокун				

БЕЛГОСПРОЕКТ
г. Минск

1977г.	Малые архитектурные формы и элементы благоустройства мест отдыха.	Условные обозначения (планы)	Типовой проект 320-58	Альбом 0	Лист 27

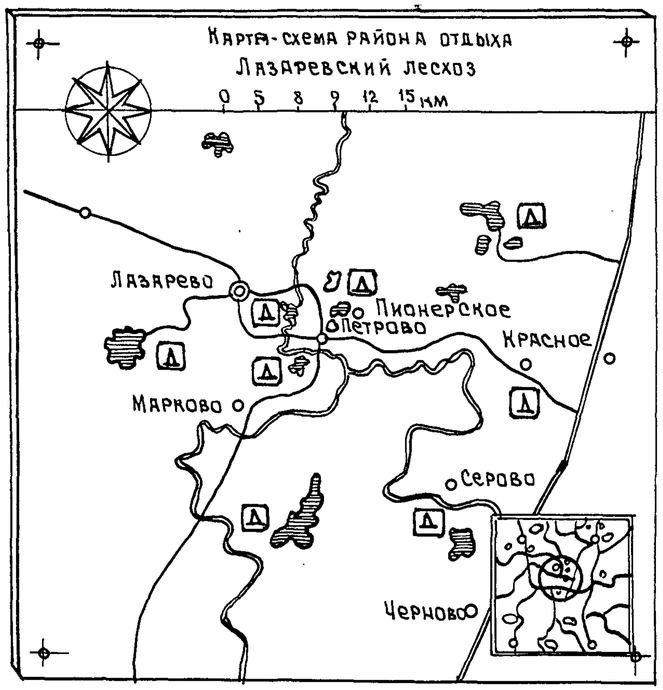

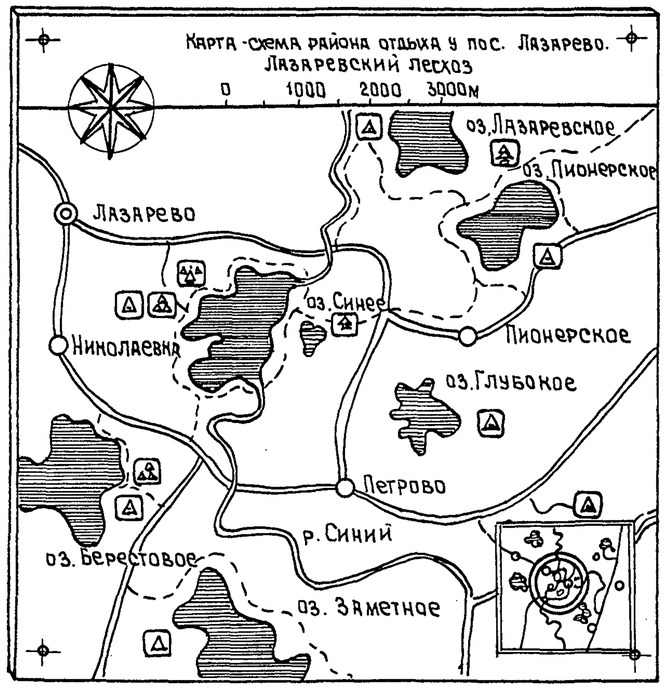

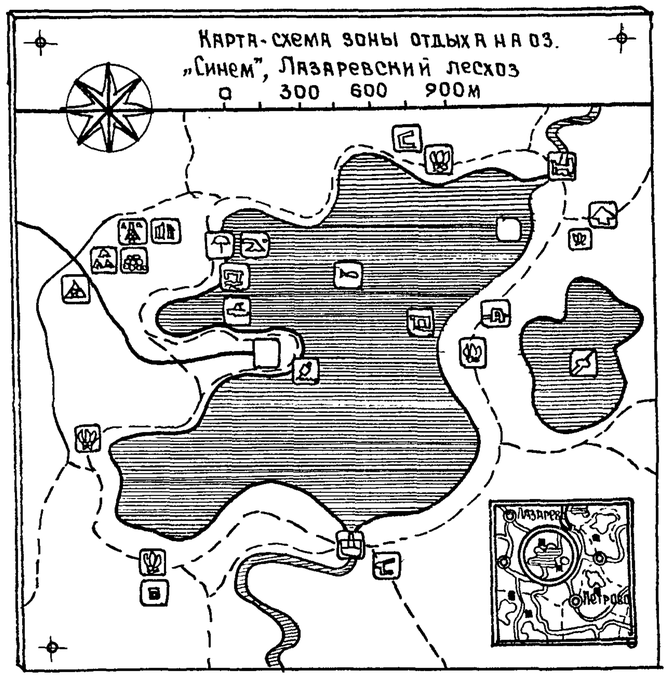

Изображения карт-схем районов и зон отдыха предназначены для нанесения на экраны информационных стендов.

Карты дают отдыхающим информации о районе и местонахождении объектов отдыха, благоустроенных зон отдыха, о зоне и ее местонахождении в районе отдыха.

Показывают основные дороги, маршруты и тропы, расположенние и характеристику объектов отдыха, для чего используются знаки-символы.

Изображения делаются нитроглифталевой краской на белом фоне.

Рисунок и цвет выбираются в соответствии с конкретными условиями.

Карты-схемы составил начальник СКБ Ленинградского управления лесного хозяйства.
Архитектор Михайлов Н.Е.

Гл. арх. пр-та	Э. Вишневская
Гл. инж. пр-та	Н. Новак
Ст. архитектор	Г. Бокун

г. Минск

1977г	Малые архитектурные формы и элементы благоустройства мест отдыха.	Примеры изображений на информационных стендах	Типовой проект 320-58	Альбом 0	Лист 28

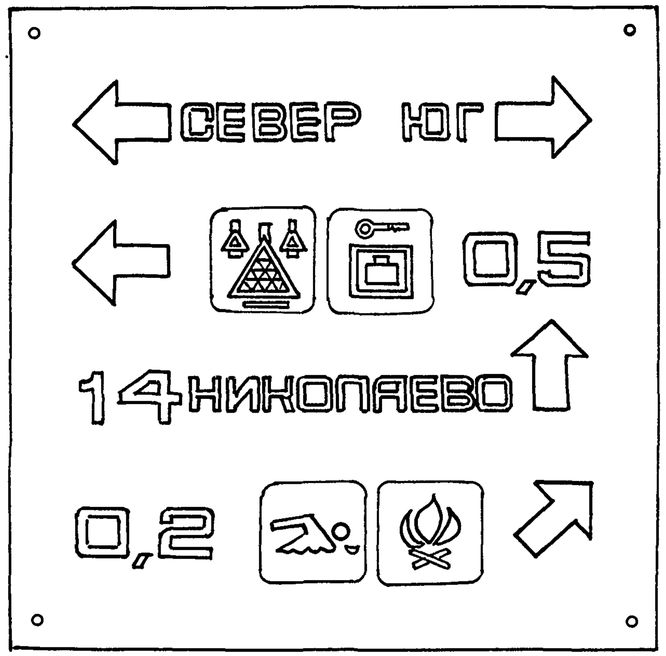

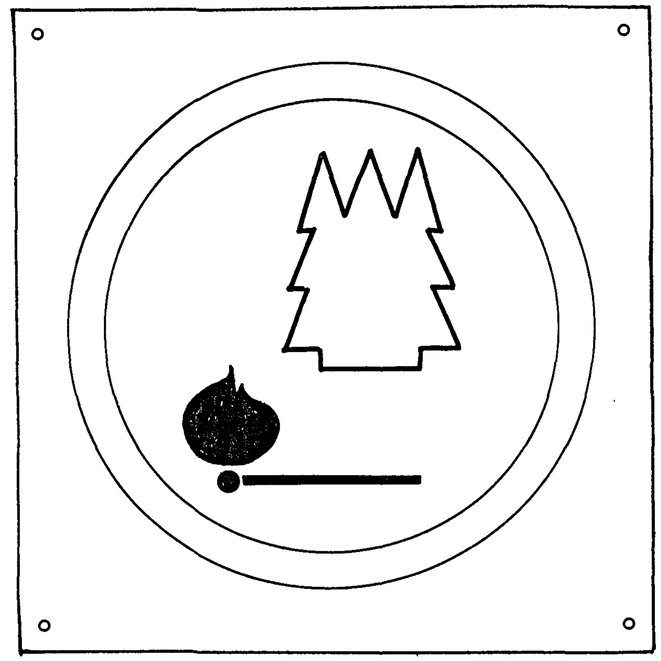

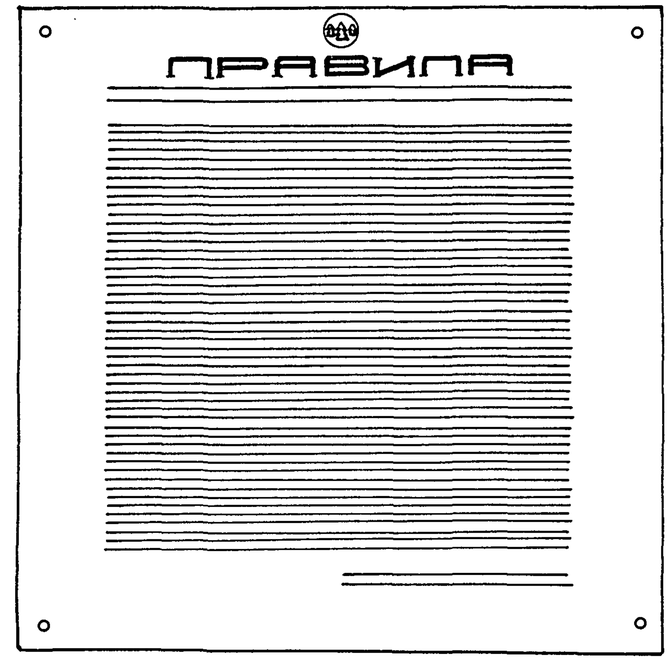

Изображения типа указателей, плакатов, инструкций, правил и т.д. предназначены для нанесения на экраны информационных стендов и указателей, указатели дают отдыхающим информацию о направлении движения, местонахождении и характере отдыха. Объекты отдыха обозначаются знаками-символами. Изображения делаются нитроэмалевой краской на белом экране. Рисунок, цвет и шрифт принимаются в зависимости от конкретных условий.

Рук. АКМ-7	В.Ивличев					
Гл.констр.АКМ-7	В.Алексеевец					
Гл.арх.пр-та	Э.Вишневская					
Гл.инж.пр-та	Н.Новак					
Ст.архитектор	Г.Бокун					

БЕЛГОСПРОЕКТ г. Минск

1977г.	Малые архитектурные формы и элементы благоустройства мест отдыха.	Примеры изображений на информационных стендах	Типовой проект 320-58	Альбом 0	Лист 29

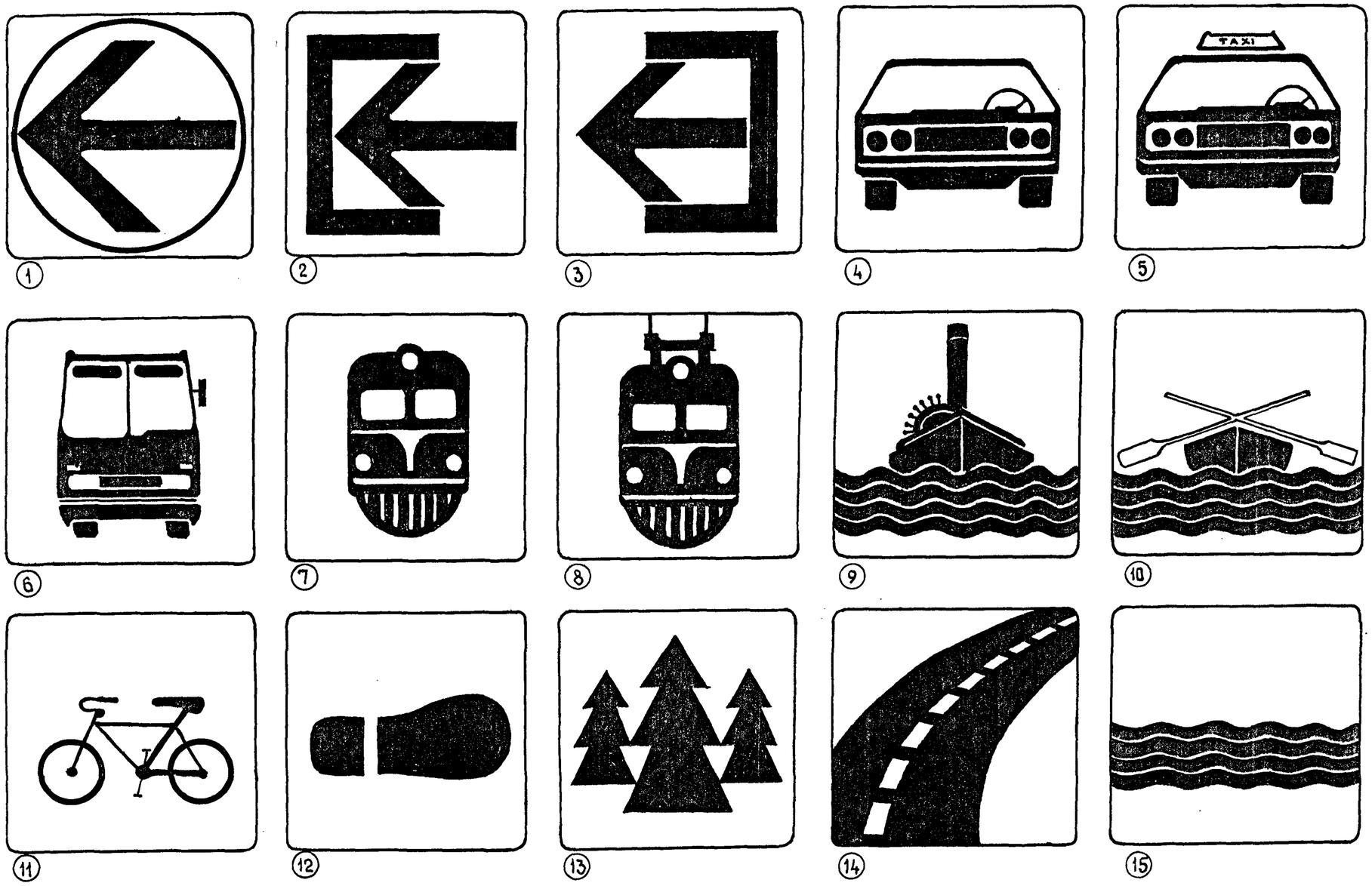

1. Направление
2. Вход
3. Выход
4. Автомобиль
5. Такси
6. Автобус
7. Поезд
8. Электричка
9. Пароход
10. Лодка
11. Велосипед
12. Пешеход
13. Лес
14. Шоссе
15. Вода

Систему знаков-символов для лесопарков составила архитектор Курилина.

1977г.	Малые архитектурные формы и элементы благоустройства мест отдыха.	Знаки-символы. Направления и виды движения.	Типовой проект 320-58	Альбом 0	Лист 30

Гл. арх. пр-та Э. Вишневская
Гл. инж. пр-та Н. Новак
Ст. архитектор Г. Бокун

г. Минск

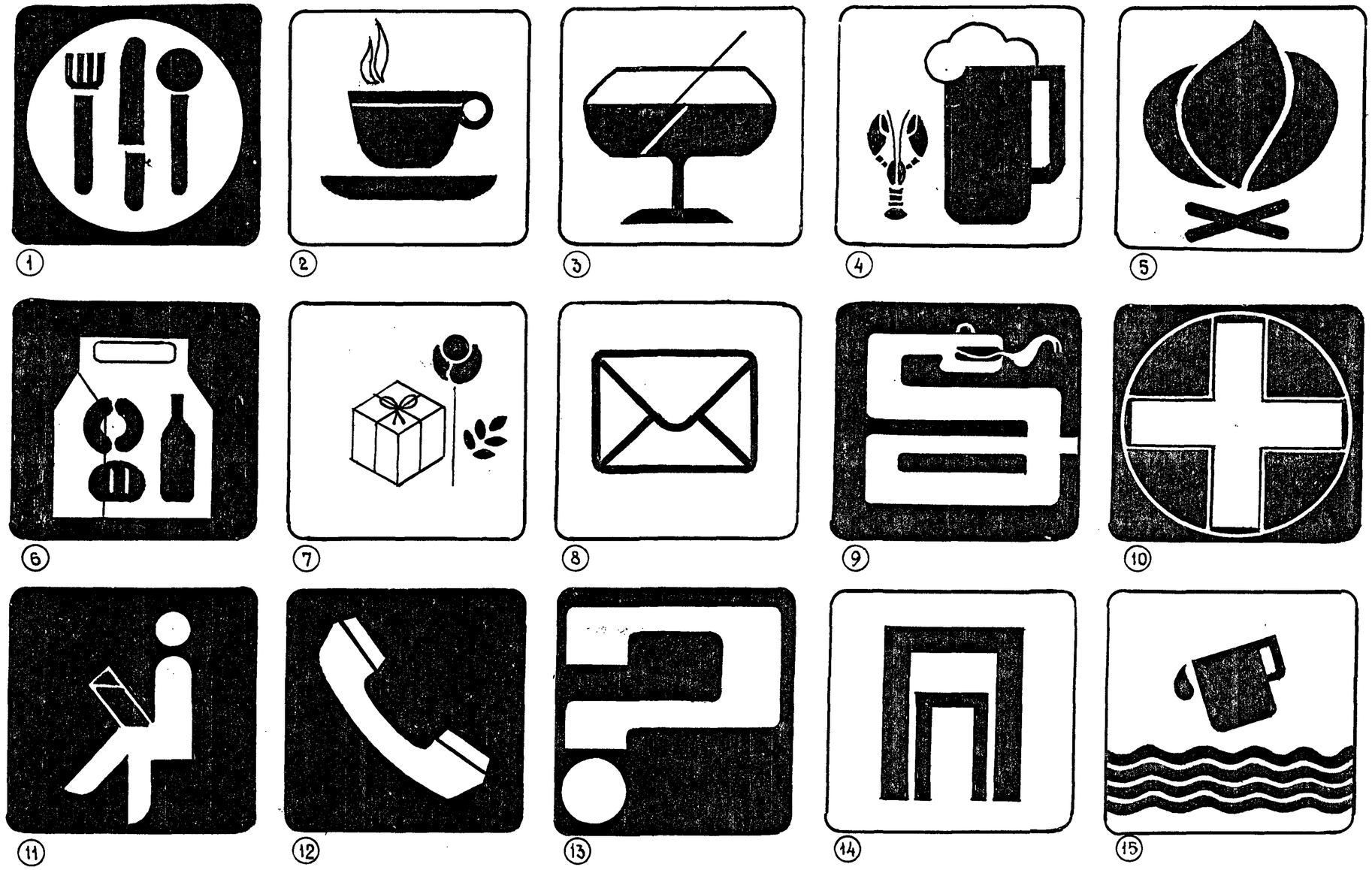

1. Столовая
2. Кафе
3. Бар
4. Пивной бар
5. Очаг
6. Продукты
7. Промтовары
8. Почта
9. Аптека
10. Медпункт
11. Читальня
12. Телефон
13. Информация
14. Пункт проката
15. Источник

Рук. АКМ-7	В. Ивличев	Проектиров:	Е. Есьман		
Гл. констр. АКМ-7	В. Алексеевец				
Гл. арх. пр-та	Э. Вишневская				
Гл. инж. пр-та	Н. Новак				
Ст. архитектор	Г. Бокун				

Белгоспроект
г. Минск

1977г.	Малые архитектурные формы и элементы благоустройства мест отдыха	Знаки-символы. Обслуживание	Типовой проект 320-58	Альбом 0	Лист 31

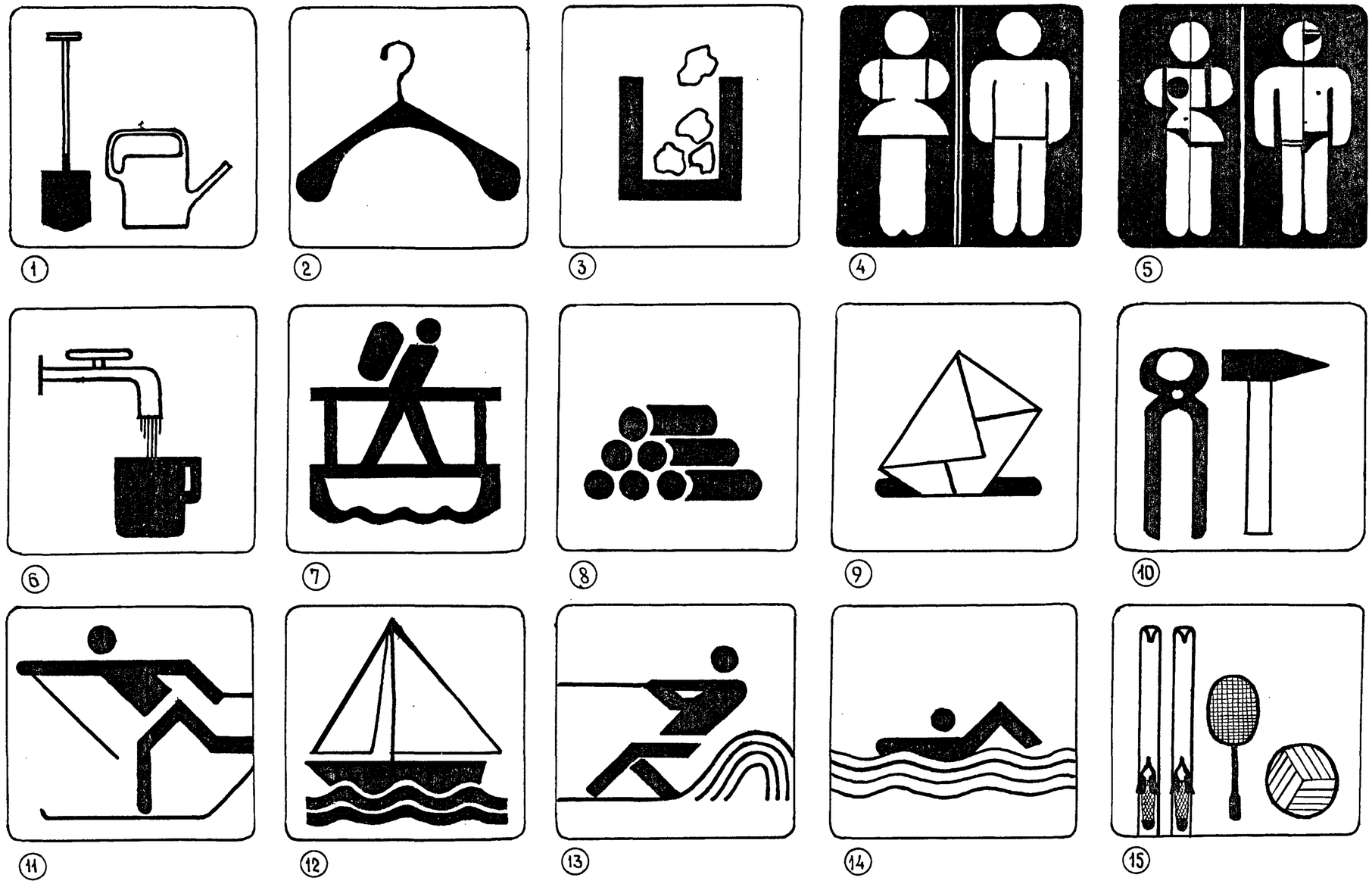

1. Хозяйственные помещения
2. Гардероб
3. Мусоросборник
4. Туалет
5. Кабина для переодевания
6. Источник /водопровод/
7. Мост
8. Дрова
9. Почтовый ящик
10. Ремонтные работы
11. Лыжи
12. Парус
13. Водные лыжи
14. Плавание
15. Прокат спортивного инвентаря

1977г.	Малые архитектурные формы и элементы благоустройства мест отдыха	Знаки- символы Обслуживание. Спорт.	Типовой проект 320-58	Альбом	Лист 32

Гл. конструктор-т Э. Вишневская
Гл. арх. пр-та Н. Новак
Гл. инж. пр-та Г. Бокун
Ст. архитектор

г. Минск

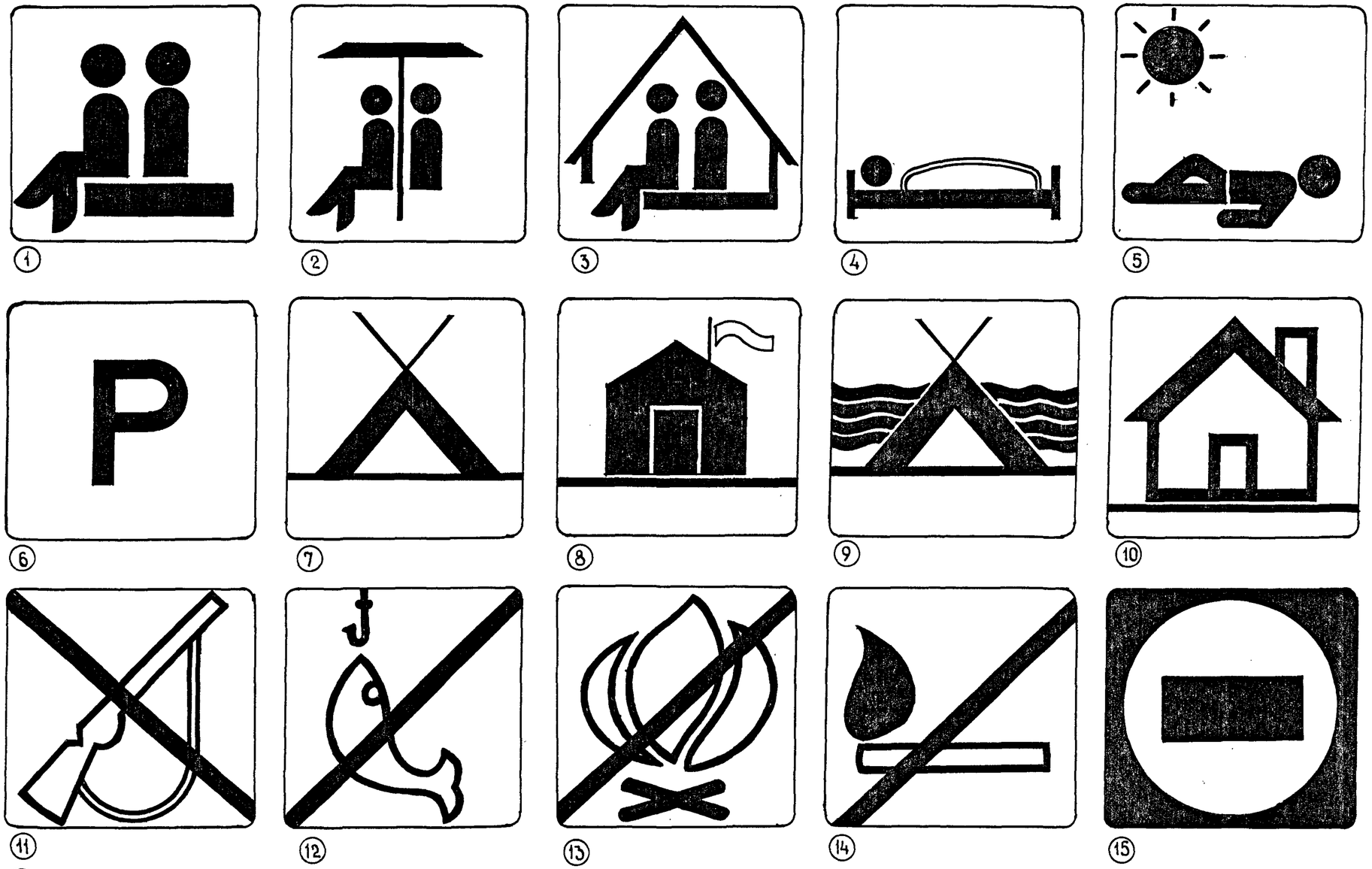

1. Привал
2. Навес } Укрытие от непогоды
3. Павильон } Укрытие от непогоды
4. Ночлег
5. Пляж
6. Стоянка автомобилей
7. Кемпинг
8. Турбаза
9. отель
10. Гостиница
11. Охота запрещена
12. Рыбалка запрещена
13. Разводить костры запрещено
14. Курить запрещено
15. Проезд запрещен

1977г.	Малые архитектурные формы и элементы благоустройства мест отдыха	Знаки-символы. Отдых. Запрещающие знаки.	Типовой проект 320-58	Альбом 0	Лист 33

Белгоспроект г. Минск

Рук. АКМ-7			Е.Есьман
Гл. констр. АКМ-7		Проектиров.	
Гл. арх. пр-та	В.Ивличев		
Гл. инж. пр-та	В.Алексеевец		
Ст. архитектор	Э.Вишневская		
	Н.Новак		
	Г.Бокун		

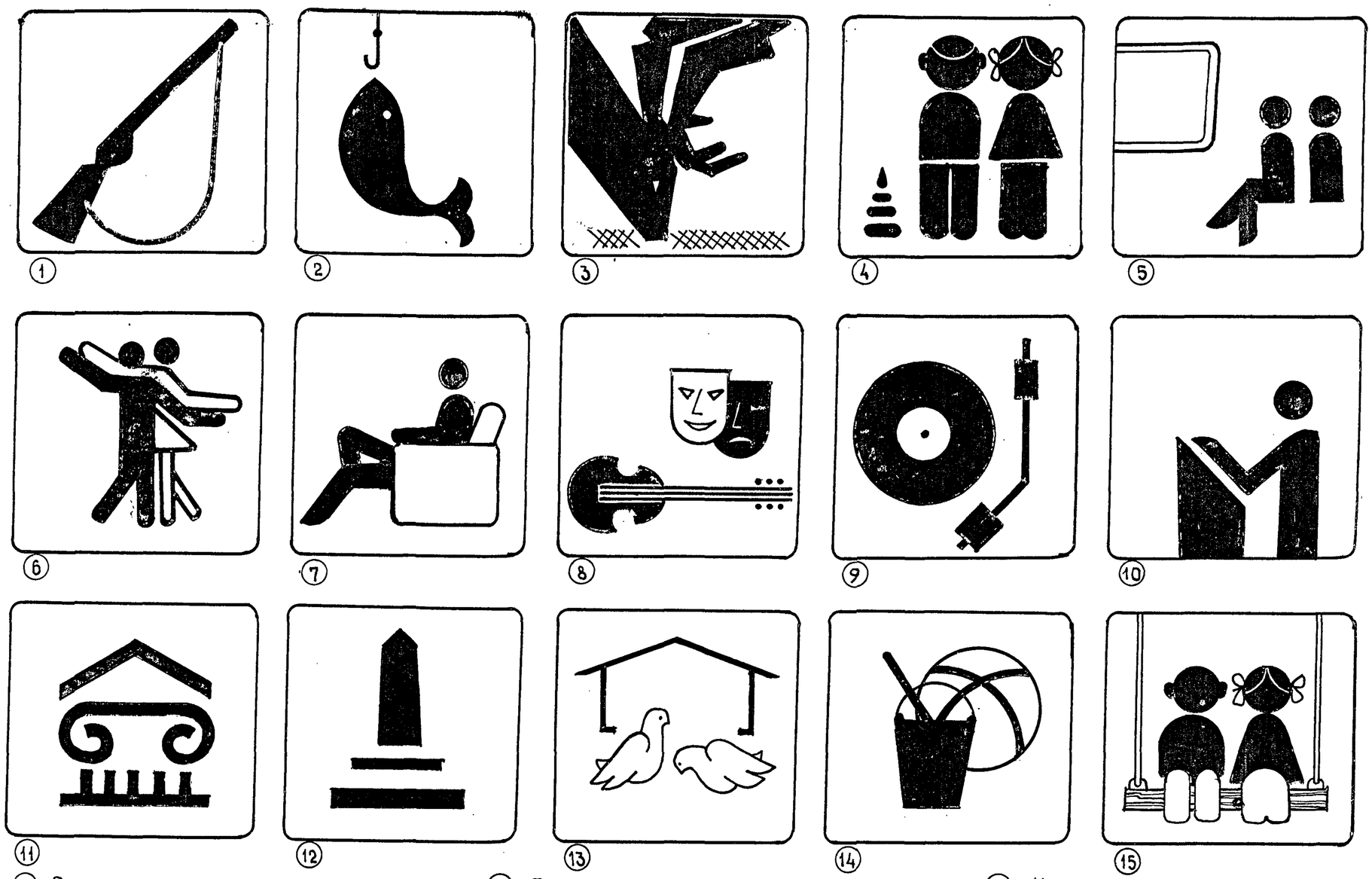

1. Охота
2. Рыбалка
3. Кормушка для зверей
4. Дети
5. Кино
6. Танцы
7. Тихий отдых
8. Театр эстрада
9. Дискотека
10. Лекторий
11. Исторические памятники
12. Мемориальные комплексы
13. Кормушка птиц
14. Площадка для детей ясельного возраста
15. Подвижные детские игры

1977г.	Малые архитектурные формы и элементы благоустройства мест отдыха	Знаки- символы. Развлечения.	Типовой проект 320-58	Альбом 0	Лист 34

Гл. констр. мастер. Ю. Алексеевец
Гл. арх. пр-та Э. Вишневская
Гл. инж. пр-та Н. Новак
Ст. архитектор Г. Бокун

Белгипросельстрой г. Минск

АБВГДЕЖЗ ИКЛМНОПР СТУФХЦЧШ ЩЪЫЬЭЮЯ

Рук АКМ-1	Гл конструктор АКМ 7	Ковеч
Гл арх пр-та		В Алексеевец
Гл инж пр-та		Э Вишневская
		Н Новак

БЕЛГОСПРОЕКТ
г Минск

1977г	Малые архитектурные формы и элементы благоустройства мест отдыха	Информационные стенды и указатели Шрифт тип I	Типовой проект 320-58	Альбом 0	Лист 35

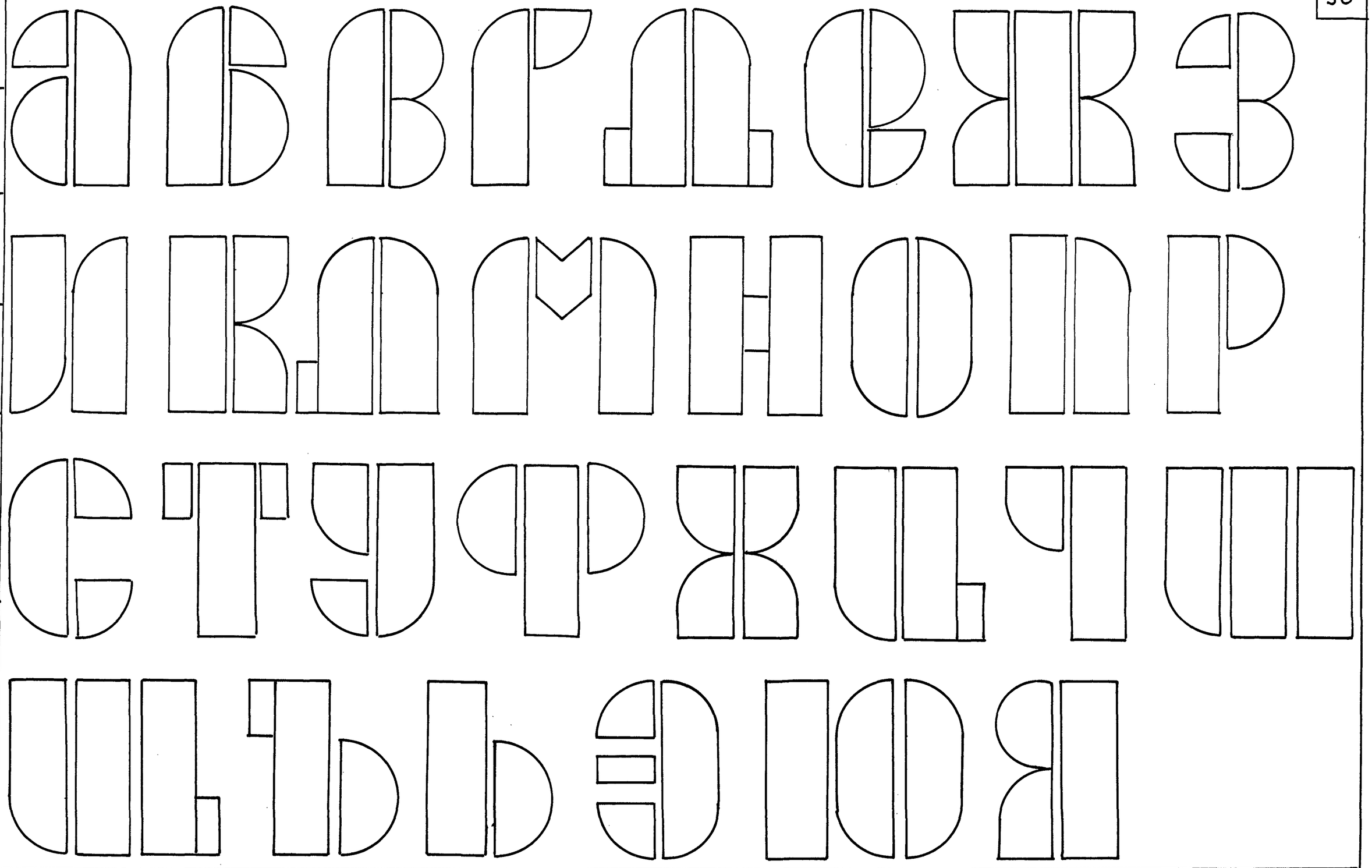

Гл. констр. мастерской	В. Алексеевец				
Гл. арх. пр-та	Э. Вишневская				
Гл. инж. пр-та	Н. Новак				
Ст. архитектор	Г. Бокун				
г. Минск	1977г.	Малые архитектурные формы и элементы благоустройства мест отдыха	Информационные стенды и указатели Шрифт тип II	Типовой проект 320-58	Альбом 0	Лист 36

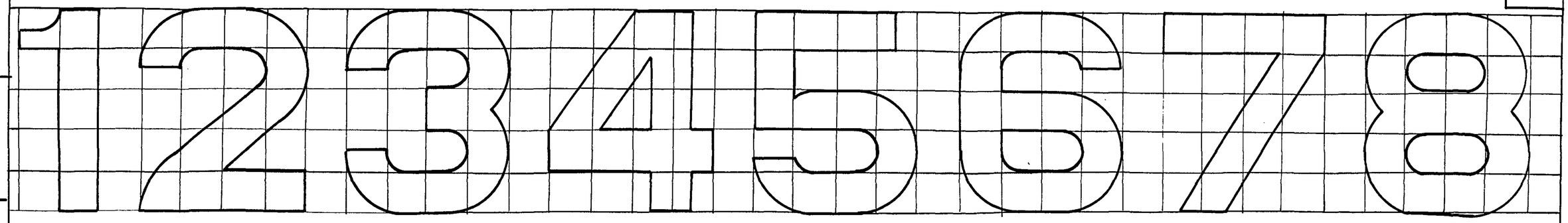

Шрифт тип II

Элементы букв

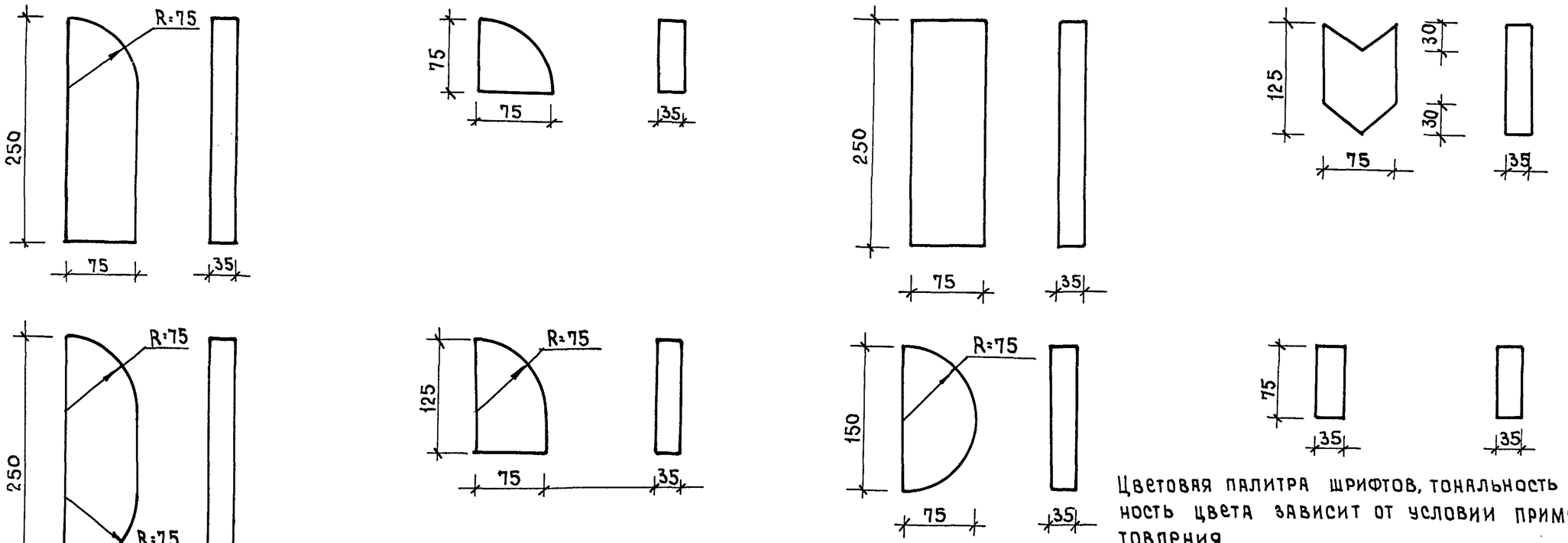

Рекомендуемый шрифт	h мм	3.5	30	40		65	85	140
Хорошая разборчивость с расстояния	мм	1	7.5	10	15	20	30	50

Цветовая палитра шрифтов, тональность и насыщенность цвета зависит от условии применения и изготовления.

Шрифт тип I — Шрифт наносится на экран через трафарет нитроэмалями. Трафарет изготовить из пленки на лавсановой основе.

Шрифт тип II — Буквы накладные изготовляются из досок, древесины твердых пород. Крепятся к экранам любым водостойким клеем.

Гл. констр. АКМ-7	В. Алексеевец			
Гл. арх. пр-та	Э. Вишневская			
Гл. инж. пр-та	Н. Новак			
Ст. архитектор	Г. Бокун			

Белгоспроект г. Минск

1977 г.	Малые архитектурные формы и элементы благоустройства мест отдыха.	Шрифты. Элементы букв.	Типовой проект 320-58	Альбом 0	Лист 37

Наименование	Организация разработавшая проект
1	2
Каталог оборудования для благоустройства зон отдыха.	Специальное конструкторское бюро по благоустройству зон отдыха. Ленинградское управление лесного хозяйства. Ленинград 1974г.
Северо-приморский парк	ЛенНИИпроект
Пляж Чудный в поселке Репино.	ЛенНИИпроект
Малые архитектурные формы по противопожарной охране лесов т.п. 320-49.	Институт „Союзгипролесхоз."
Альбом оборудования лесных зон отдыха.	Министерство лесного хозяйства Лит.ССР. Эксперементальное проектно-конструкторское и технологическое бюро. Вильнюс 1976г.
Малые архитектурные формы и элементы благоустройства жилых зон микрорайонов т.п. 320-53.	Белгоспроект 1976г.
Автопавильоны для дорог Минской области	Белгоспроект 1977г.
Автопавильоны для дорог БССР.	Белгоспроект 1977г.

1	2
Оптимизация окружающей среды промышленных центров Белоруссии на основе изучения ландшафтов и происходящих в них процессов НИР Рук. темы А.В. Сычева	БПИ г. Минск
Преобразование лесных насаждений в лесопарковые.	ЦНИИП Градостроительства Москва 1969г.
Родичкин И.Д. „Человек, среда, отдых"	Киев. Будевельник 1977г.
Инструкция по планировке и застройке курортов и зон отдыха ВСН-23-75.	Госгражданстрой Москва 1976г.
Благоустройство лесопарков (Обзор)	Госгражданстрой Москва 1975г.
Нормы проектирования лесопарковых частей зеленых зон	Москва „Союзгипролесхоз" 1972г

1977г.	Малые архитектурные формы и элементы благоустройства мест отдыха.	Примененные и использованные проекты. Литература.	Типовой проект 320-58	Альбом 0	Лист 38

Гл. арх. пр-та Ф.Вишневская
Гл. инж. пр-та Н.Новак
Ст. архитектор Г.Бокун
г. Минск