ТИПОВОЙ ПРОЕКТ
903-2-11

УСТАНОВКА МАЗУТОСНАБЖЕНИЯ Q=13/22 $м^3/ч$, P=25/10 $кгс/см^2$ С НАЗЕМНЫМИ МЕТАЛЛИЧЕСКИМИ РЕЗЕРВУАРАМИ 2×3000 $м^3$

АЛЬБОМ VI

МЕТАЛЛОКОНСТРУКЦИИ ВСПОМОГАТЕЛЬНОГО ОБОРУДОВАНИЯ И УСТРОЙСТВ.

ТИПОВОЙ ПРОЕКТ
903-2-11

УСТАНОВКА МАЗУТОСНАБЖЕНИЯ Q=13/22 м³/ч, P=25/10 кгс/см² С НАЗЕМНЫМИ МЕТАЛЛИЧЕСКИМИ РЕЗЕРВУАРАМИ 2×3000 м³

АЛЬБОМ VI

СОСТАВ ПРОЕКТА

АЛЬБОМ I	ЧАСТЬ 1	*Мазутонасосная. Части: тепломеханическая, автоматизация, электротехническая, санитарно-техническая, тепловые сети.*
АЛЬБОМ I	ЧАСТЬ 2	*Мазутонасосная. Архитектурно-строительная часть.*
АЛЬБОМ I	ЧАСТЬ 3	*Мазутонасосная. Нетиповые изделия архитектурно-строительной части.*
АЛЬБОМ I	ЧАСТЬ 4	*Мазутонасосная. Блоки тепломеханического оборудования.*
АЛЬБОМ II	ЧАСТЬ 1	*Сооружения слива и приема мазута и жидких присадок. Части: тепломеханическая, архитектурно-строительная, автоматизация, электротехническая.*
АЛЬБОМ II	ЧАСТЬ 2	*Сооружения слива и приема мазута и жидких присадок. Нетиповые изделия архитектурно-строительной части.*
АЛЬБОМ III		*Резервуарный парк. Части: тепломеханическая, архитектурно-строительная, автоматизация, электротехническая, отопление и вентиляция.*
АЛЬБОМ IV		*Генеральный план, инженерные сети. Части: тепломеханическая, архитектурно-строительная, автоматизация, электротехническая, водопровод и канализация, тепловые сети.*
АЛЬБОМ V	ЧАСТЬ 1	*Задание заводу-изготовителю на щиты автоматики и КИП.*
АЛЬБОМ V	ЧАСТЬ 2	*Задание заводу-изготовителю на щиты управления крупноблочные.*
АЛЬБОМ VI		*Металлоконструкции вспомогательного оборудования и устройства.*
АЛЬБОМ VII	ЧАСТЬ 1	*Сметы. Общая часть.*
АЛЬБОМ VII	ЧАСТЬ 2	*Сметы. Мазутонасосная.*
АЛЬБОМ VII	ЧАСТЬ 3	*Сметы. Сооружения слива и приема мазута и жидких присадок.*
АЛЬБОМ VII	ЧАСТЬ 4	*Сметы. Резервуарный парк.*
АЛЬБОМ VII	ЧАСТЬ 5	*Сметы. Генеральный план, инженерные сети.*
АЛЬБОМ VIII	ЧАСТЬ 1	*Заказные спецификации. Мазутонасосная.*
АЛЬБОМ VIII	ЧАСТЬ 2	*Заказные спецификации. Сооружения слива и приёма мазута и жидких присадок.*
АЛЬБОМ VIII	ЧАСТЬ 3	*Заказные спецификации. Резервуарный парк.*
АЛЬБОМ VIII	ЧАСТЬ 4	*Заказные спецификации. Инженерные сети.*

ПРИМЕНЕННЫЕ ТИПОВЫЕ ПРОЕКТЫ

Типовой проект 704-1-109 Альбом I, III	*Резервуар стальной горизонтальный для нефтепродуктов ёмкостью 25 м³ (распространяет Казахский филиал ЦИТП).*
Типовой проект 704-1-56 Альбом I, III	*Стальной вертикальный цилиндрический резервуар для нефти и нефтепродуктов емкостью 3000 м³ (распространяет Казахский филиал ЦИТП).*
Типовой проект 902-2-158 Альбом I, II, III	*Нефтеловушки из сборных железобетонных элементов на расход воды 10 л/с (распространяет ЦИТП г. Москва).*
Типовой проект 4-18-8412 Альбом I, II, III, IV	*Резервуар для воды емкостью 500 м³ железобетонный прямоугольный заглубленный (распространяет Свердловский филиал ЦИТП)*

Разработан
проектным институтом
ЛАТГИПРОПРОМ
Госстроя Латвийской ССР

Главный инженер института В. Фалимонов
Главный инженер проекта А. Думан

Утвержден и введен в действие
институтом Латгипропром
Госстроя Латвийской ССР
Приказ №290 от 16 ноября 1978 г.

Содержание альбома

Обозначение	Наименование	№ страницы
	Спецификации	
26.01.00.000	Фильтр сетчатый Ду100	4
26.01.01.000	Корпус	4
26.01.02.000	Каркас с сеткой	4
26.01.03.000	Крышка	4
26.05.00.000	Фильтр грубой очистки мазута Ду250	5
26.05.01.000	Корпус с патрубком	5
26.05.02.000	Сетка	5
26.05.03.000	Крышка	5
26.06.00.000	Ящик с сеткой	6
26.02.03.100	Щит боковой	6
26.06.01.000	Щит задний	6
26.06.02.000	Щит передний	6
26.06.10.000	Рама	7
26.06.20.000	Патрубок	7
26.06.20.100	Фланец	7
26.06.20.200	Фланец	7
26.07.00.000	Фильтр грубой очистки мазута Ду250	8
26.07.01.000	Корпус с патрубком	8
	Чертежи	
26.01.00.000 СБ	Фильтр сетчатый Ду100	9
26.01.01.000 СБ	Корпус	10
26.01.01.001	Труба	11
26.01.01.002	Патрубок	11
26.01.01.003	Днище	11
26.01.02.001	Крышка сетки	11
26.01.02.000 СБ	Каркас с сеткой	12
26.01.02.002	Днище	13
26.01.02.003	Решетка	13
26.01.02.004	Кольцо	13
26.01.02.007	Пояс жесткости	13
26.01.02.005	Обечайка	14
26.01.02.006	Пояс нижний	14
26.01.02.008	Накладка	15
26.01.03.000 СБ	Крышка	15
26.01.03.001	Ручка	15
26.05.01.001	Корпус	15
26.05.00.000 СБ	Фильтр грубой очистки мазута Ду250	16
26.05.01.000 СБ	Корпус с патрубком	17
26.05.01.002	Патрубок	18
26.05.01.003	Патрубок	18
26.05.01.004	Патрубок	18
26.05.01.005	Днище	18
26.05.01.006	Патрубок	19
26.05.01.007	Ребро	19
26.05.02.000 СБ	Сетка	19
26.05.02.001	Сетка	20
26.05.02.002	Донышко	20
26.05.02.003	Ручка	20
26.05.02.004	Бортик	20
26.05.02.005	Соединитель	21
26.05.03.000 СБ	Крышка	21
26.05.03.001	Скоба	21
26.05.03.002	Патрубок	21
26.05.03.003	Крышка	22
26.06.01.000 СБ	Щит задний	22
26.06.00.000 СБ	Ящик с сеткой	22
26.06.01.001	Уголок	23
26.02.03.100 СБ	Щит боковой	23
26.02.03.101	Уголок	23
26.02.03.102	Ручка	23
26.06.02.000 СБ	Щит передний	24
26.06.02.001	Лист	24
26.02.03.301	Полоса	24
26.02.02.002	Консоль	24
26.06.10.000 СБ	Рама	25
26.02.02.001	Уголок	25
26.06.20.000 СБ	Патрубок	25
26.02.01.001	Стенка	25
26.06.20.001	Стенка	26
26.06.20.100 СБ	Фланец	26
26.02.01.101	Уголок	26
26.07.00.000 СБ	Фильтр грубой очистки мазута Ду250	27
26.07.01.000 СБ	Корпус с патрубком	28
26.06.20.200 СБ	Фланец	8
26.02.01.201	Уголок	8
	Спецификации	
28.01.01.000	Крышка люка	29
28.04.01.000	Стол	29
28.04.02.000	Кожух	29
28.10.00.000	Крышка	29
28.10.03.000	Корпус люка Ду1000	30
28.06.01.000	Короб	30
28.06.01.100	Фланец	30
28.06.01.200	Фланец	30
28.06.02.000	Крышка	31
28.06.03.000	Плита с кронштейном	31
28.07.00.000	Люк Ду700	31
28.08.00.000	Люк Ду700х250	31
28.10.01.000	Крышка люка	32
28.10.02.000	Крышка люка	32
28.10.01.000 СБ	Крышка люка	32
28.06.01.200 СБ	Фланец	33
28.01.01.000 СБ	Крышка люка	33
28.01.01.001	Диск	33
28.01.01.002	Ручка	33
28.02.00.001	Крышка люка	34
28.03.00.001	Фланец	34
28.04.00.001	Крышка стола	34
28.04.00.003	Труба направляющая поплавка	34
28.04.00.004	Ушко	35
28.04.01.001	Рама	35
28.04.01.000 СБ	Стол	35
28.04.01.002	Нога	36
28.04.02.002	Штырь	36
28.04.02.000 СБ	Кожух	36
28.04.02.003	Стенка	37
28.04.02.004	Крышка	37
28.04.02.005	Уголок	37
28.10.00.000 СБ	Крышка	37
28.10.00.001	Диск	38
28.10.03.000 СБ	Корпус люка Ду1000	38
28.05.02.001	Фланец	38
28.10.03.001	Обечайка	38
28.05.02.003	Фланец	39
28.06.01.100 СБ	Фланец	39
28.06.01.000	Короб	39
28.06.01.001	Стенка	40
28.06.01.002	Стенка	40
28.06.02.000 СБ	Крышка	40
28.06.02.001	Плита	41
28.06.03.000 СБ	Плита с кронштейном	41
28.06.03.001	Кронштейн	42
28.06.03.002	Плита	42
28.07.00.000 СБ	Люк Ду700	42
28.07.00.001	Фланец	42
28.07.00.002	Обечайка	43
28.07.00.003	Фланец	43
28.08.00.000 СБ	Люк Ду700х250	43
28.08.00.001	Фланец	43

Содержание альбома

Продолжение 3

Обозначение	Наименование	№ страницы
28.10.01.001	Диск	44
28.10.02.001	Диск	44
28.10.02.002	Ребро	44
	Спецификации	
33.02.00.000	Стойка	45
33.03.00.000	Труба греющая	45
33.04.00.000	Патрубок	45
33.04.01.000	Труба подводящая	45
33.04.02.000	Вилка прижимная	46
33.04.03.000	Винт прижимной	46
33.05.00.000	Сальник поворотный Ду50	46
33.05.01.000	Шарнир	46
33.05.01.100	Труба внутренняя	47
33.05.01.200	Корпус	47
33.05.02.000	Грунтбукса	47
33.06.00.000	Косынка с полухомутом и ребром	47
33.07.00.000	Сальник поворотный Ду80	48
33.07.01.000	Корпус	48
33.07.02.000	Шарнир	48
33.07.02.100	Грунтбукса	48
33.08.00.000	Фланец с патрубком	49
33.10.00.000	Труба греющая	49
	Чертежи	
33.02.00.000 СБ	Стойка	49
33.02.00.001	Консоль	50
33.02.00.002	Раскос	50
33.02.00.003	Скоба	50
33.02.00.004	Стойка	50
33.03.00.000 СБ	Труба греющая	51
33.03.00.001	Втулка соединительная	51
33.03.00.002	Сопло	51
33.03.00.003	Труба подводящая	52
33.03.00.004	Труба распределительная	52
33.03.00.005	Ручка	52
33.04.00.001	Палец	52
33.04.00.000 СБ	Патрубок	53
33.04.01.000 СБ	Труба подводящая	53
33.04.01.001	Втулка прижимная	53
33.04.01.002	Патрубок	54
33.04.02.000 СБ	Вилка прижимная	54
33.04.02.001	Вилка	54
33.04.02.002	Скоба	54
33.04.03.000 СБ	Винт прижимной	55
33.04.03.001	Ручка	55
33.04.03.002	Стержень	55
33.05.00.000 СБ	Сальник поворотный Ду50	55
33.05.01.000 СБ	Шарнир	56
33.05.01.100 СБ	Труба внутренняя	56
33.05.01.101	Кольцо	56
33.05.01.200 СБ	Корпус	56
33.05.01.201	Втулка	57
33.05.02.000 СБ	Грунтбукса	57
33.05.02.001	Втулка	57
33.05.02.002	Фланец	57
33.06.00.000 СБ	Косынка с полухомутом и ребром	58
33.06.00.001	Полухомут	58
33.06.00.002	Косынка	58
33.06.00.003	Ребро	58
33.07.00.000 СБ	Сальник поворотный Ду80	59
33.07.01.000 СБ	Корпус	59
33.07.00.001	Шайба дроссельная	60
33.07.01.001	Фланец	60
33.07.01.002	Фланец	60
33.07.02.000 СБ	Шарнир	60
33.07.02.001	Патрубок	61
33.07.02.002	Кольцо	61
33.07.02.100 СБ	Грунтбукса	61

Обозначение	Наименование	№ страницы
33.07.02.101	Втулка	61
33.07.02.102	Фланец	62
33.08.00.000 СБ	Фланец с патрубком	62
33.08.00.001	Фланец	62
33.09.00.001	Упор	62
33.10.00.000 СБ	Труба греющая	44
	Спецификации	
50.04.00.000	Рама	63
50.08.00.000	Рама	63
50.11.00.000	Патрубок	63
60.09.00.000	Опора	63
60.11.00.000	Опора неподвижная лобовая	64
60.12.00.000	Подставка опоры	64
67.01.01.000	Кольцо зажимное	64
67.06.00.000	Хомут	65
67.08.10.000	Фланец с гильзой	65
	Чертежи	
67.08.30.002	Фланец Ру40 Ду80	65
67.08.30.001	Фланец Ру6 Ду100	65
50.04.00.000 СБ	Рама	66
50.04.00.001	Стойка	66
50.04.00.002	Связь	66
50.08.00.000 СБ	Рама	67
50.08.00.001	Держатель	67
50.08.00.002	Распорка	67
50.11.00.000 СБ	Патрубок	68
50.11.00.001	Диск	68
50.11.00.002	Косынка	68
50.11.00.003	Фланец	69
50.11.00.004	Труба	69
60.09.00.000 СБ	Опора	69
60.09.00.001	Плита	69
60.09.00.002	Косынка	70
60.11.00.000 СБ	Опора неподвижная лобовая	70
60.11.00.001	Косынка	70
60.11.00.002	Плита	70
60.12.00.000 СБ	Подставка опоры	71
60.10.00.001	Пластина	71
60.12.00.001	Труба	71
67.04.00.002	Колпак	71
67.01.00.005	Фланец	72
67.01.01.000 СБ	Кольцо зажимное	72
67.01.01.001	Кольцо	72
67.01.01.002	Ушко	72
67.06.00.001	Ушко	73
67.06.00.002	Лента	73
67.07.00.001	Болт откидной М18х170	73
67.06.00.000 СБ	Хомут	73
67.08.10.000 СБ	Фланец с гильзой	74
67.08.10.001	Фланец	74
67.08.10.002	Труба	74
67.08.10.003	Заглушка	74
62.02.00.001	Наконечник	75
62.02.00.002	Ниппель	75
62.02.00.003	Полухомут	75
67.01.00.001	Лапа	76
67.01.00.002	Скоба защитная	76
67.01.00.003	Хомут	76
67.02.00.001	Ниппель	76
67.08.00.003	Фланец	77
67.08.00.004	Фланец	77
67.08.20.001	Фланец	77
67.08.20.002	Заглушка крепления Рт80	77

Типовой проект 903-2-11 Альбом VI

Копировал Бролиша

Формат 22 В

Типовой проект 903-2-11 Альбом VII

Формат	Зона	Поз.	Обозначение	Наименование	Кол.	Примечание
				Документация		
22			26.01.00.000 СБ	Сборочный чертеж		
				Сборочные единицы		
11		1	26.01.01.000	Корпус	1	
11		2	26.01.02.000	Каркас с сеткой	1	
11		3	26.01.03.000	Крышка	1	
				Стандартные изделия		
		4		Болт М16х60.46 ГОСТ 7798-70	12	
		5		Гайка М16.5 ГОСТ 5915-70	12	
		6		Прокладка А-250-6 ГОСТ 15180-70	1	

Инв.№ подл. | Подп. и дата | Взам. инв.№ | Инв.№ дубл. | Подп. и дата

Изм.	Лист	№ докум.	Подп.	Дата
Разраб.		Зилгалвис		
Пров.		Колмец		
Гл. спец.		Суханосов		
Н. контр.		Колмец		
Утв.		Рубинс		4.11.28

26.01.00.000

Фильтр сетчатый Ду 100

Лит. | Лист | Листов 1

Госстрой Латв ССР ЛАТГИПРОПРОМ г. Рига

Копировал: Тук

Формат 11

Типовой проект 903-2-11 Альбом VII

Формат	Зона	Поз.	Обозначение	Наименование	Кол.	Примечание
				Документация		
22			26.01.01.000 СБ	Сборочный чертеж		
				Детали		
11		1	26.01.01.001	Труба	1	
11		2	26.01.01.002	Патрубок	2	
11		3	26.01.01.003	Днище	1	
54		4	26.01.01.004	Ребро		
				Полоса 16х10 ГОСТ 103-76 Вст3сп3 ГОСТ 535-58	1	0,324 кг
				Стандартные изделия		
		5		Фланец 250-6 ГОСТ 1255-67	1	
		6		Фланец 100-10 ГОСТ 1255-67	2	

Инв.№ подл. | Подп. и дата | Взам. инв.№ | Инв.№ дубл. | Подп. и дата

Изм.	Лист	№ докум.	Подп.	Дата
Разраб.		Зилгалвис		
Пров.		Колмец		
Гл. спец.		Суханосов		
Н. контр.		Колмец		
Утв.		Рубинс		4.11.28

26.01.01.000

Корпус

Лит. | Лист | Листов 1

Госстрой Латв ССР ЛАТГИПРОПРОМ г. Рига

Копировал: Тук

Формат 11

Типовой проект 903-2-11 Альбом VII

Формат	Зона	Поз.	Обозначение	Наименование	Кол.	Примечание
				Документация		
22			26.01.02.000 СБ	Сборочный чертеж		
				Детали		
11		1	26.01.02.001	Крышка сетки	1	
11		2	26.01.02.002	Днище	1	
11		3	26.01.02.003	Решетка	1	
11		4	26.01.02.004	Кольцо	1	
12		5	26.01.02.005	Обечайка	1	
12		6	26.01.02.006	Пояс нижний	1	
11		7	26.01.02.007	Пояс жесткости	2	
11		8	26.01.02.008	Накладка	2	
54		9	26.01.02.009	Стержень Круг В-8 ГОСТ 2591-71 Вст3сп3 ГОСТ 535-58	5	0,183 кг
54		10	26.01.02.010	Стержень Круг В-8 ГОСТ 2591-71 Вст3сп3 ГОСТ 535-58	2	0,043 кг
54		11	26.01.02.011	Стержень Круг В-8 ГОСТ 2591-71 Вст3сп3 ГОСТ 535-58	1	0,02 кг
54		12	26.01.02.012	Сетка Сетка №4-1 ГОСТ 5336-67 330±3,3 Х 390±3,8	1	0,525 кг

Инв.№ подл. | Подп. и дата | Взам. инв.№ | Инв.№ дубл. | Подп. и дата

Изм.	Лист	№ докум.	Подп.	Дата
Разраб.		Зилгалвис		
Пров.		Колмец		
Гл. спец.		Суханосов		
Н. контр.		Колмец		
Утв.		Рубинс		4.11.28

26.01.02.000

Каркас с сеткой

Лит. | Лист | Листов 1

Госстрой Латв ССР ЛАТГИПРОПРОМ г. Рига

Формат 11

Типовой проект 903-2-11 Альбом VII

Формат	Зона	Поз.	Обозначение	Наименование	Кол.	Примечание
				Документация		
11			26.01.03.000 СБ	Сборочный чертёж		
				Детали		
11		1	26.01.03.001	Ручка	1	
				Стандартные изделия		
		2		Заглушка 250-6 ГОСТ 12836-67	1	

Инв.№ подл. | Подп. и дата | Взам. инв.№ | Инв.№ дубл. | Подп. и дата

Изм.	Лист	№ докум.	Подп.	Дата
Разраб.		Шамова		27.3.28
Пров.		Зилгалвис		
Гл. спец.		Суханосов		
Н. контр.		Колмец		4.11.28
Утв.		Рубинс		4.11.28

26.01.03.000

Крышка

Лит. | Лист | Листов 1

Госстрой Латв ССР ЛАТГИПРОПРОМ г. Рига

Копировал: Тук

Формат 11

Типовой проект 903-2-11 Альбом VII

Формат	Зона	Поз.	Обозначение	Наименование	Кол.	Примечание
				Документация		
22			26.05.00.000 СБ	Сборочный чертеж		
				Сборочные единицы		
11		1	26.05.01.000	Корпус с патрубком	1	
11		2	26.05.02.000	Сетка	1	
11		3	26.05.03.000	Крышка	1	
				Стандартные изделия		
		4		Болт М30×130.46 ГОСТ 7798-70*	20	
		5		Гайка М30.5 ГОСТ 5915-70	20	
		6		Прокладка А-500-16 ГОСТ 15180-70	1	

Инв.№ подл. | Подпись и дата | Взам. инв.№ | Инв.№ дубл. | Подпись и дата

Изм.	Лист	№ докум.	Подп.	Дата
Разраб.	Ионова			XII.78
Пров.	Зилгалвис			
Гл. спец.	Сухоносов			
Н. контр.	Калмец			XII.78
Утв.	Рубинс			4.П.28

26.05.00.000

Фильтр грубой очистки мазута Ду 250

Лит.	Лист	Листов
		1

Госстрой Латв. ССР ЛАТГИПРОПРОМ г. Рига

Копировал: Давыдова Формат 11В

5

Типовой проект 903-2-11 Альбом VII

Формат	Зона	Поз.	Обозначение	Наименование	Кол.	Примечание
				Документация		
22			26.05.01.000 СБ	Сборочный чертеж		
				Детали		
11		1	26.05.01.001	Корпус	1	
11		2	26.05.01.002	Патрубок	2	
11		3	26.05.01.003	Патрубок	1	
11		4	26.05.01.004	Патрубок	1	
11		5	26.05.01.005	Днище	1	
11		6	26.05.01.006	Патрубок	1	
11		7	26.05.01.007	Ребро	2	
				Стандартные изделия		
		8		Фланец 500-16 ГОСТ 1255-67	1	
		9		Фланец 250-16 ГОСТ 1255-67	2	
		10		Фланец 32-16 ГОСТ 1255-67	1	
		11		Отвод 90° 57×3 ГОСТ 17375-77	1	

Инв.№ подл. | Подпись и дата | Взам. инв.№ | Инв.№ дубл. | Подпись и дата

Изм.	Лист	№ докум.	Подп.	Дата
Разраб.	Ионова			XII.78
Пров.	Зилгалвис			
Гл. спец.	Сухоносов			
Н. контр.	Калмец			XII.78
Утв.	Рубинс			4.П.28

26.05.01.000

Корпус с патрубком.

Лит.	Лист	Листов
		1

Госстрой Латв. ССР ЛАТГИПРОПРОМ г. Рига

Копировал: Давыдова Формат 11В

Типовой проект 903-2-11 Альбом VII

Формат	Зона	Поз.	Обозначение	Наименование	Кол.	Примечание
				Документация		
12			26.05.02.000 СБ	Сборочный чертеж		
				Детали		
11		1	26.05.02.001	Сетка	1	
11		2	26.05.02.002	Донышко	1	
11		3	26.05.02.003	Ручка	1	
11		4	26.05.02.004	Бортик	1	
11		5	26.05.02.005	Соединитель	1	

Инв.№ подл. | Подпись и дата | Взам. инв.№ | Инв.№ дубл. | Подпись и дата

Изм.	Лист	№ докум.	Подп.	Дата
Разроб	Ионава			XII.78
Пров.	Зилгалвис			
Гл. спец.	Сухоносов			
Н. контр.	Калмец			XII.78
Утв.	Рубинс			4.П.28

26.05.02.000

Сетка

Лит	Лист	Листов
		1

Госстрой Латв. ССР ЛАТГИПРОПРОМ г. Рига

Копировал: Давыдова Формат 11В

Типовой проект 903-2-11 Альбом VII

Формат	Зона	Поз.	Обозначение	Наименование	Кол.	Примечание
				Документация		
11			26.05.03.000 СБ	Сборочный чертеж		
				Детали		
11		1	26.05.03.001	Скоба	1	
11		2	26.05.03.002	Патрубок	1	
11		-	26.05.03.003	Крышка	1	
				Стандартные изделия		
		3		Заглушка 500-16 ГОСТ 12836-67 (Заготовка для 26.05.03.003)	1	
				Фланец 32-16 ГОСТ 1255-67	1	

Инв.№ подл. | Подпись и дата | Взам. инв.№ | Инв.№ дубл. | Подпись и дата

Изм.	Лист	№ докум.	Подп.	Дата
Разроб	Иснава			XII.78
Пров	Зилгалвис			
Гл. спец.	Сухоносов			
Н. контр.	Калмец			XII.78
Утв	Рубинс			4.П.28

26.05.03.000

Крышка.

Лит	Лист	Листов
		1

Госстрой Латв. ССР ЛАТГИПРОПРОМ г. Рига

Копировал: Давыдова Формат 11В

Формат	Зона	Поз.	Обозначение	Наименование	Кол.	Примечание
				Документация		
12			26.06.00.000 СБ	Сборочный чертеж		
				Сборочные единицы		
11		1	26.02.03.100	Щит боковой	2	
11		2	26.06.01.000	Щит задний	1	
11		3	26.06.02.000	Щит передний	1	
				Детали		
64		4	26.06.00.001	Сетка нижняя		
				Сетка №12-1,8 ГОСТ 5336-67		
				1450±6,5 × 650±5	1	4,1 кг

Инв.№ подл. | Подп. и дата | Взам. инв.№ | Инв.№ дубл. | Подп. и дата

Изм.	Лист	№ докум.	Подп.	Дата	26.06.00.000		
Разраб.		Ионова		2.11.78	Ящик с сеткой	Лит.	Лист	Листов 1
Пров.		Колмец		3.11.78		Госстрой Латв. ССР ЛАТГИПРОПРОМ г. Рига		
Гл. спец.		Суконосов						
Н. контр.		Колмец		3.11.78				
Утв.		Рубинс		4.11.78				

Копировал: Чубанова Формат 11

Формат	Зона	Поз.	Обозначение	Наименование	Кол.	Примечание
				Документация		
11			26.02.03.100 СБ	Сборочный чертеж		
				Детали		
11		1	26.02.03.101	Уголок	2	
11		2	26.02.03.101-01	Уголок	2	
11		3	26.02.03.102	Ручка	1	
64		4	26.02.03.103	Сетка		
				Сетка №12-1,8		
				ГОСТ 5336-67		
				1830±3,5 × 650±2,5	1	4,84 кг

Инв.№ подл. | Подп. и дата | Взам. инв.№ | Инв.№ дубл. | Подп. и дата

Изм.	Лист	№ докум.	Подп.	Дата	26.02.03.100		
Разраб.		Зеленецкий		1.11.78	Щит боковой	Лит.	Лист	Листов
Пров.		Зилгалбис				Госстрой Латв. ССР ЛАТГИПРОПРОМ г. Рига		
Гл. спец.		Суконосов						
Н. контр.		Колмец		3.11.78				
Утв.		Рубинс		4.11.78				

Копировал: Чубанова Формат 11

Формат	Зона	Поз.	Обозначение	Наименование	Кол.	Примечание
				Документация		
11			26.06.01.000 СБ	Сборочный чертеж		
				Детали		
11		1	26.06.01.001	Уголок	2	
11		2	26.02.03.301	Полоса	2	
64		3	26.06.01.002	Сетка		
				Сетка №12-1,8 ГОСТ 5336-67		
				1830±3,5 × 1340±3	1	11 кг

Инв.№ подл. | Подп. и дата | Взам. инв.№ | Инв.№ дубл. | Подп. и дата

Изм.	Лист	№ докум.	Подп.	Дата	26.06.01.000		
Разраб.		Ионова		2.11.78	Щит задний	Лит.	Лист	Листов 1
Пров.		Колмец		3.11.78		Госстрой Латв. ССР ЛАТГИПРОПРОМ г. Рига		
Гл. спец.		Суконосов						
Н. контр.		Колмец		3.11.78				
Утв.		Рубинс		4.11.78				

Копировал: Чубанова Формат 11

Формат	Зона	Поз.	Обозначение	Наименование	Кол.	Примечание
				Документация		
12			26.06.02.000 СБ	Сборочный чертеж		
				Детали		
11		1	26.02.03.301	Полоса	2	
11		2	26.02.03.301-02	Полоса	1	
11		3	26.06.02.001	Лист	1	
11		4	26.06.01.001	Уголок	2	
64		5	26.06.02.002	Сетка		
				Сетка №12-1,8 ГОСТ 5336-67		
				1020±3 × 1340±6,5	1	6,2 кг

Инв.№ подл. | Подп. и дата | Взам. инв.№ | Инв.№ дубл. | Подп. и дата

Изм.	Лист	№ докум.	Подп.	Дата	26.06.02.000		
Разраб.		Ионова		2.11.78	Щит передний	Лит.	Лист	Листов 1
Пров.		Колмец		3.11.78		Госстрой Латв. ССР ЛАТГИПРОПРОМ г. Рига		
Гл. спец.		Суконосов						
Н. контр.		Колмец		3.11.78				
Утв.		Рубинс		4.11.78				

Копировал: Чубанова Формат 11

Альбом VI

Типовой проект 903-2-11

Формат	Зона	Поз.	Обозначение	Наименование	Кол.	Примечание
				Документация		
12			26. 06 10 000 СБ	Сборочный чертеж		
				Детали		
11		1	26. 02. 02. 001-01	Уголок	2	
11		2	26. 02. 02. 001-02	Уголок	2	
11		3	26. 02. 02. 001-05	Уголок	2	
11		4	26. 02. 02. 001-06	Уголок	1	
11		5	26. 02. 02. 001-07	Уголок	1	
11		6	26. 02. 02. 002	Консоль	1	
11		7	26. 02. 02. 002-01	Консоль	1	

Изм.	Лист	№ докум.	Подп.	Дата
Разраб.		Ионова		2.XI.78
Пров.		Колмец		2.XI.78
Гл.спец.		Сухоносов		
Н.контр.		Колмец		2.XI.78
Утв.		Рубинс		4.II.78

26. 06. 10. 000

Рама

Лит. | Лист | Листов 1

Госстрой Латв. ССР ПАТГИПРОПРОМ г. Рига

Копировал: Белоконь Формат 11

Альбом VI

Типовой проект 903-2-11

Формат	Зона	Поз.	Обозначение	Наименование	Кол.	Примечание
				Документация		
11			26. 06. 20. 000 СБ	Сборочный чертеж		
				Сборочные единицы		
11		1	26. 06. 20. 100	Фланец	1	
11		2	26. 06. 20. 200	Фланец	1	
				Детали		
11		3	26. 02. 01. 001	Стенка	2	
11		4	26. 06. 20. 001	Стенка	2	

Изм.	Лист	№ докум.	Подп.	Дата
Разраб.		Ионова		2.XI.78
Пров.		Колмец		2.XI.78
Гл.спец.		Сухоносов		
Н.контр.		Колмец		2.XI.78
Утв.		Рубинс		4.II.78

26. 06. 20. 000

Патрубок

Лит. | Лист | Листов 1

Госстрой Латв. ССР ПАТГИПРОПРОМ г. Рига

Копировал: Белоконь Формат 11

Альбом VI

Типовой проект 903-2-11

Формат	Зона	Поз.	Обозначение	Наименование	Кол.	Примечание
				Документация		
11			26. 06. 20. 100 СБ	Сборочный чертеж		
				Детали		
11		1	26. 02. 01. 101-02	Уголок	2	
		2	26. 02. 01. 102	Уголок		
				Уголок $\frac{Б-100\times100\times6,5\ ГОСТ 8509-72}{ВСт3сп3\ ГОСТ 535-58}$		
				$L=610^{+2,8}$ мм	2	6,16 кг

Изм.	Лист	№ докум.	Подп.	Дата
Разраб.		Ионова		2.XI.78
Пров.		Колмец		2.XI.78
Гл.спец.		Сухоносов		
Н.контр.		Колмец		2.XI.78
Утв.		Рубинс		4.II.78

26. 06. 20. 100

Фланец

Лист | Лист | Листов 1

Госстрой Латв. ССР ПАТГИПРОПРОМ г. Рига

Копировал: Белоконь Формат 11

Альбом VI

Типовой проект 903-2-11

Формат	Зона	Поз.	Обозначение	Наименование	Кол.	Примечание
				Документация		
11			26. 05. 20. 200 СБ	Сборочный чертеж		
				Детали		
11		1	26. 02. 01. 201	Уголок	2	
11		2	26. 02. 01. 101-03	Уголок	2	

Изм.	Лист	№ докум.	Подп.	Дата
Разраб.		Ионова		2.XI.78
Пров.		Колмец		2.XI.78
Гл.спец.		Сухоносов		
Н.контр.		Колмец		2.XI.78
Утв.		Рубинс		4.II.78

26. 06. 20. 200

Фланец

Лит. | Лист | Листов 1

Госстрой Латв. ССР ПАТГИПРОПРОМ г. Рига

Копировал: Белоконь Формат 11

Позиция	Поз.	Обозначение	Наименование	Кол.	Примечание
			Документация		
22		26.07.00.000 СБ	Сборочный чертёж		
			Сборочные единицы		
11	1	26.07.01.000	Корпус с патрубком	1	
11	2	26.05.02.000	Сетка	1	
11	3	26.05.03.000	Крышка	1	
			Стандартные изделия		
	4		Болт М30х130.46 ГОСТ 7798-70*	20	
	5		Гайка М30.5 ГОСТ 5915-70*	20	
	6		Прокладка А-500-16 ГОСТ 15180-70	1	

Типовой проект 903-2-11 Альбом VI

Инв. № подл. | Подп. и дата | Взам. инв. № | Инв. № дубл. | Подп. и дата

Изм.	Лист	№ докум.	Подп.	Дата
Разраб.		Зилгалвис		2.79
Пров.		Калнец		2.79
Гл. спец.		Суконосов		
Н. контр.		Калнец		2.79
Утв.		Рубинс		

26.07.00.000

Фильтр грубой очистки мазута Ду 250

Лит.	Лист	Листов
		1

Госстрой Латв. ССР ЛАТГИПРОПРОМ г. Рига

Копировал: Тук

Формат А4

Позиция	Поз.	Обозначение	Наименование	Кол.	Примечание
			Документация		
22		26.07.01.000 СБ	Сборочный чертёж		
			Детали		
11	1	26.05.01.001	Корпус	1	
11	2	26.05.01.002	Патрубок	2	
11	3	26.05.01.003	Патрубок	1	
11	4	26.05.01.004	Патрубок	1	
11	5	26.05.01.005	Днище	1	
11	6	26.05.01.006	Патрубок	1	
11	7	26.05.01.007	Ребро	2	
			Стандартные изделия		
	8		Фланец 500-16 ГОСТ 1255-67	1	
	9		Фланец 250-16 ГОСТ 1255-67	2	
	10		Фланец 32-18 ГОСТ 1255-67	1	
	11		Отвод 90° 57х3 ГОСТ 17375-77	1	

Типовой проект 903-2-11 Альбом VI

Инв. № подл. | Подп. и дата | Взам. инв. № | Инв. № дубл. | Подп. и дата

Изм.	Лист	№ докум.	Подп.	Дата
Разраб.		Зилгалвис		2.79
Пров.		Калнец		2.79
Гл. спец.		Суконосов		
Н. контр.		Калнец		2.79
Утв.		Рубинс		

26.07.01.000

Корпус с патрубком

Лит.	Лист	Листов
		1

Госстрой Латв. ССР ЛАТГИПРОПРОМ г. Рига

Копировал: Тукшиц

Формат А4

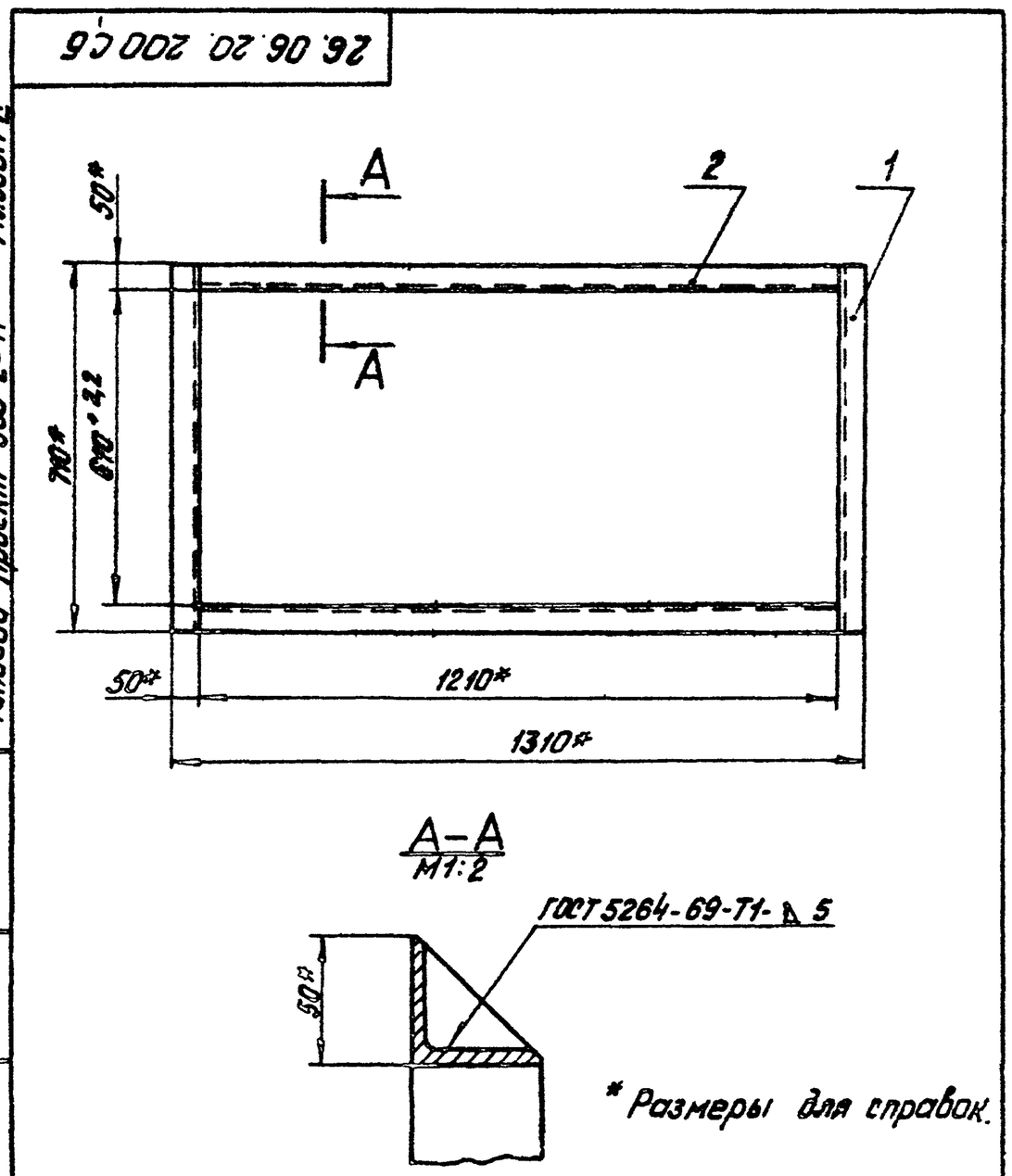

А–А
М1:2

* Размеры для справок.

Типовой проект 903-2-11 Альбом VI

Инв. № подл. | Подп. и дата | Взам. инв. № | Инв. № дубл. | Подп. и дата

Изм.	Лист	№ докум.	Подп.	Дата
Разраб.		Кондратенко		2.79
Пров.		Зилгалвис		2.79
Гл. спец.		Суконосов		
Н. контр.		Калнец		2.79
Утв.		Рубинс		

26.06.20.200 СБ

Фланец

Сборочный чертёж

Лит.	Масса	Масштаб
	14.54	1:10

Лист	Листов 1

Госстрой Латв. ССР ЛАТГИПРОПРОМ г. Рига

Копировал: Тук

Формат А4

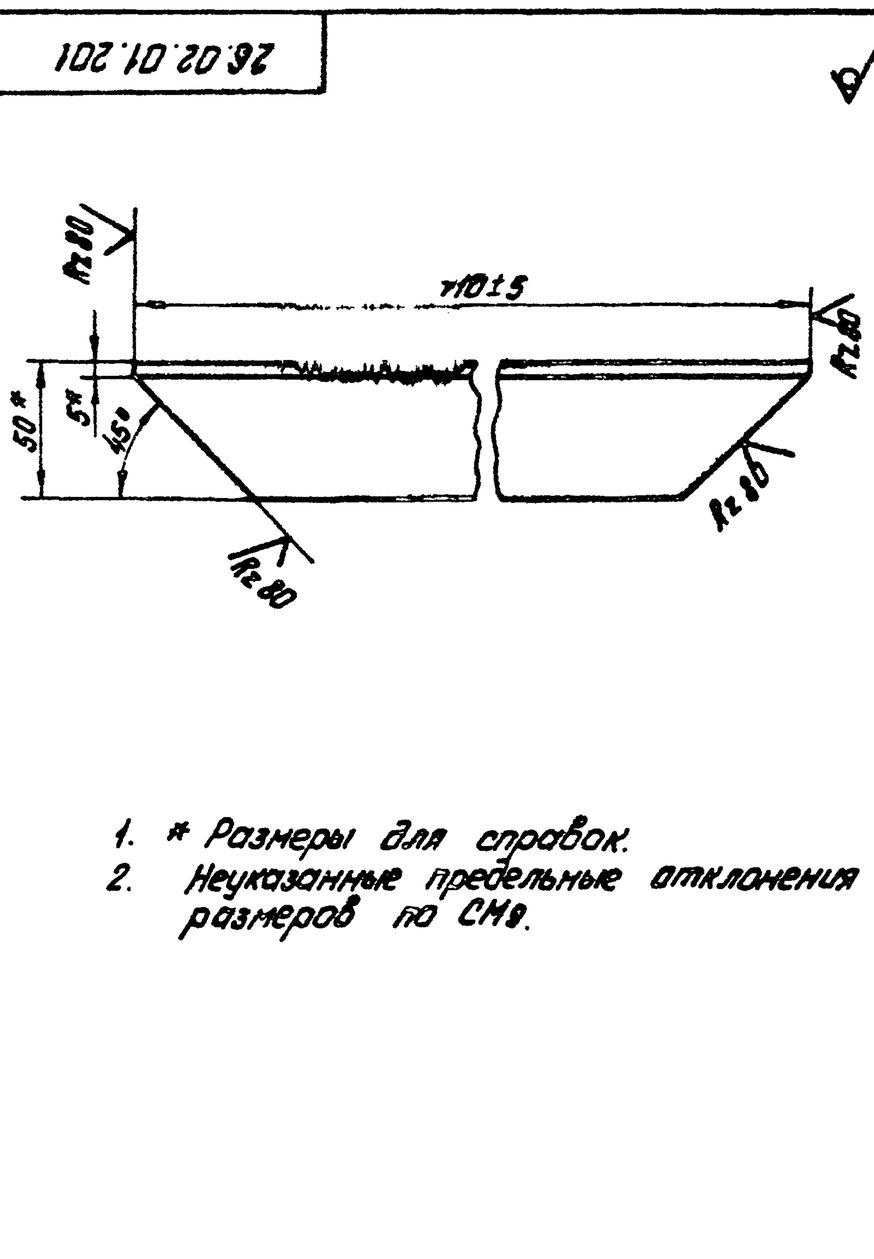

1. * Размеры для справок.
2. Неуказанные предельные отклонения размеров по СМ9.

Инв. № подл. | Подп. и дата | Взам. инв. № | Инв. № дубл. | Подп. и дата

Изм.	Лист	№ докум.	Подп.	Дата
Разраб.		Кондратенко		2.79
Пров.		Зилгалвис		2.79
Гл. спец.		Суконосов		
Н. контр.		Калнец		2.79
Утв.		Рубинс		

26.02.01.201

Уголок

Уголок Б-50х50х5 ГОСТ 8509-72 / Ст3сп3 ГОСТ 535-58*

Лит.	Масса	Масштаб
	2,67	1:2

Лист	Листов 1

Госстрой Латв. ССР ЛАТГИПРОПРОМ г. Рига

Копировал:

Формат А4

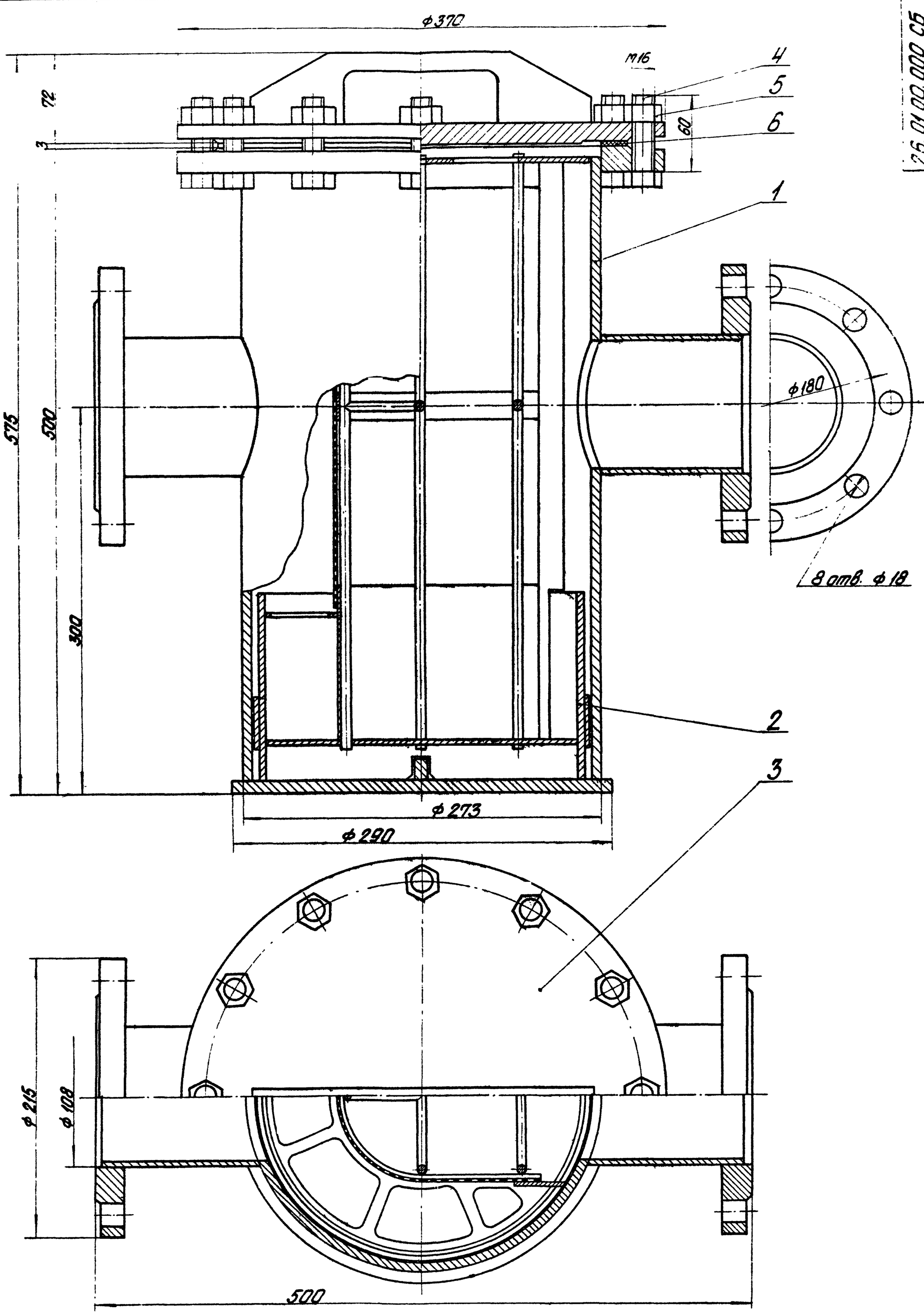

1. Размеры для справок

2. Проверить на герметичность водой давлением 2 кг/см² в течение 10 минут.

					26.01.00.000 СБ		
Изм.	Лист	№ докум.	Подп.	Дата	Фильтр сетчатый Ду 100 Сборочный чертеж	Лит.	Масса 59,65	Масштаб 1:2
Разраб.		Зилгалвис		24.7				
Пров.		Колмец		24.7.18		Лист	Листов 1
Гл. спец.		Сухоносов				Госстрой Латв. ССР ЛАТГИПРОПРОМ г. Рига	
Н. контр.		Колмец		24.7.18			
Утв.		Рубинс		4.11.78			

Копировал Бролишс

Формат 22 В

26.01.00.000 СБ

Альбом VI

Типовой проект 903-2-11

Инв. № подл. | Подп. и дата | Взам. инв. № | Инв. № дубл. | Подп. и дата

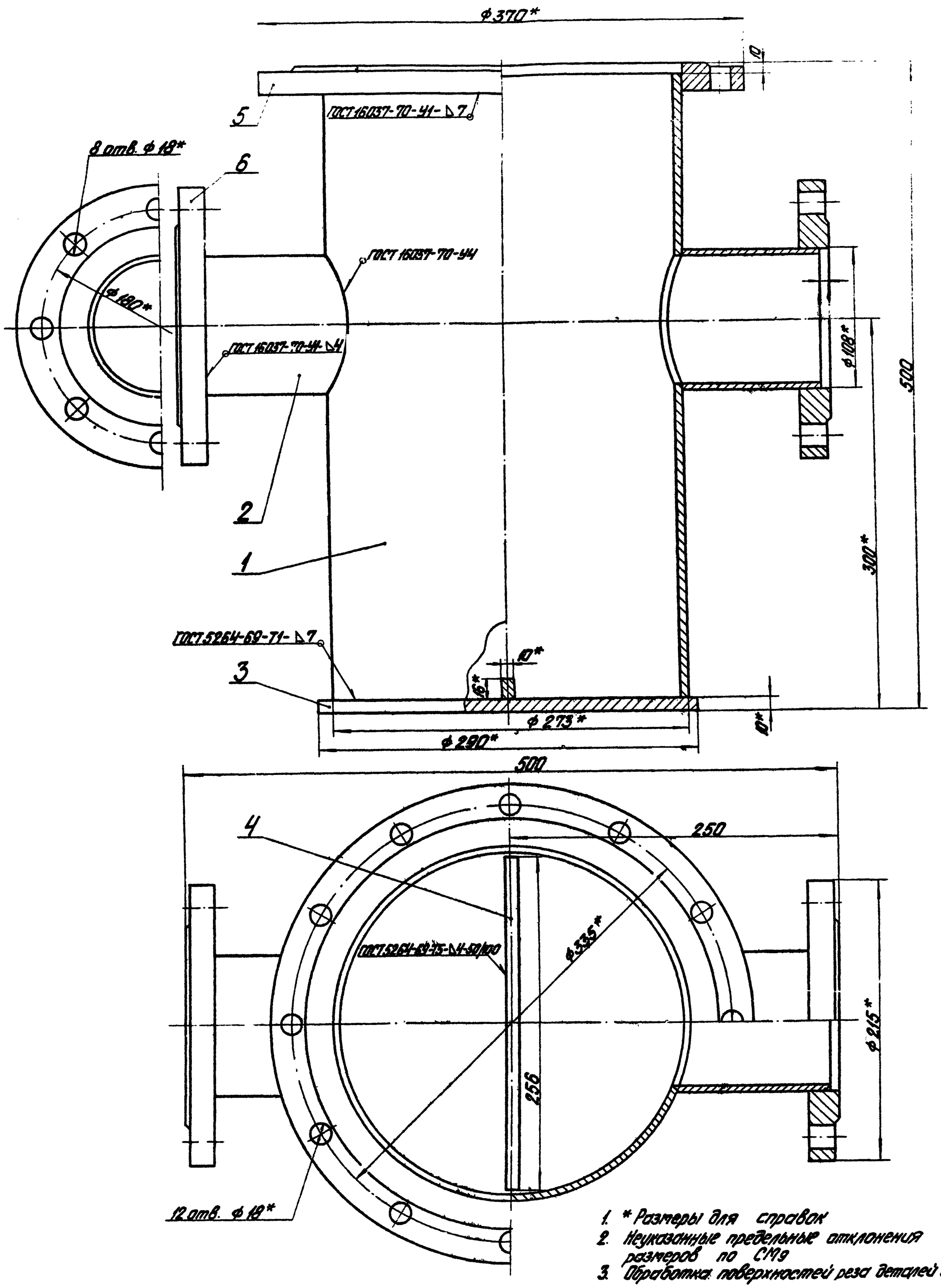

1. * Размеры для справок
2. Неуказанные предельные отклонения размеров по СМ9
3. Обработка поверхностей реза деталей Е4 Rz160

					26.01.01.000 СБ			
Изм.	Лист	№ докум.	Подп.	Дата	Корпус Сборочный чертеж	Лит.	Масса	Масштаб
Разраб.		Зулгалвис		12.4.78			45	1:2
Пров.		Колмец		24.7.78		Лист	Листов 1	
Гл.спец.		Сухоносов				Госстрой Латв ССР ЛАТГИПРОПРОМ г Рига		
Н.контр.		Колмец		24.7.78				
Утв.		Рубин		4.11.78				

Копировал Бралина

Формат 22В

Типовой проект 903-2-11 Альбом VI

26.01.01.000 СБ

26.01.01.001

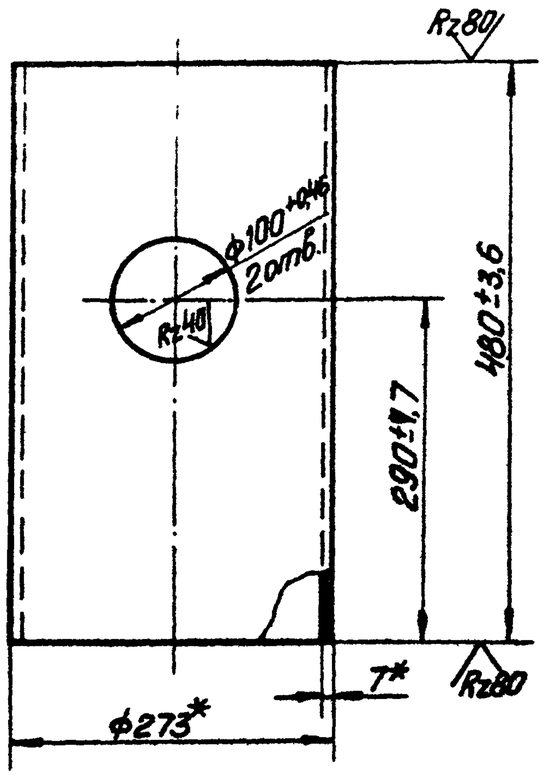

* Размеры для справок.

Изм.	Лист	№ докум.	Подп.	Дата	26.01.01.001		
Разраб.		Цонова		2.8.18	Труба	Лит.	Масса 22,0	Масштаб 1:5
Пров.		Зилгалвис				Лист	Листов 1
Гл.спец.		Суконосов			Труба 273×7 ГОСТ 8732-70 / 20 ГОСТ 8731-74	Госстрой Латв.ССР ЛАТГИПРОПРОМ г. Рига	
Н.контр.		Колмец		2.11.18			
Утв.		Рубина		4.11.18			

Копировал: Мас

Формат 11В

Инв.№ подл. | Подп. и дата | Взам.инв.№ | Инв.№ дубл. | Подп. и дата

Типовой проект 903-2-11 Альбом VII

26.01.01.002

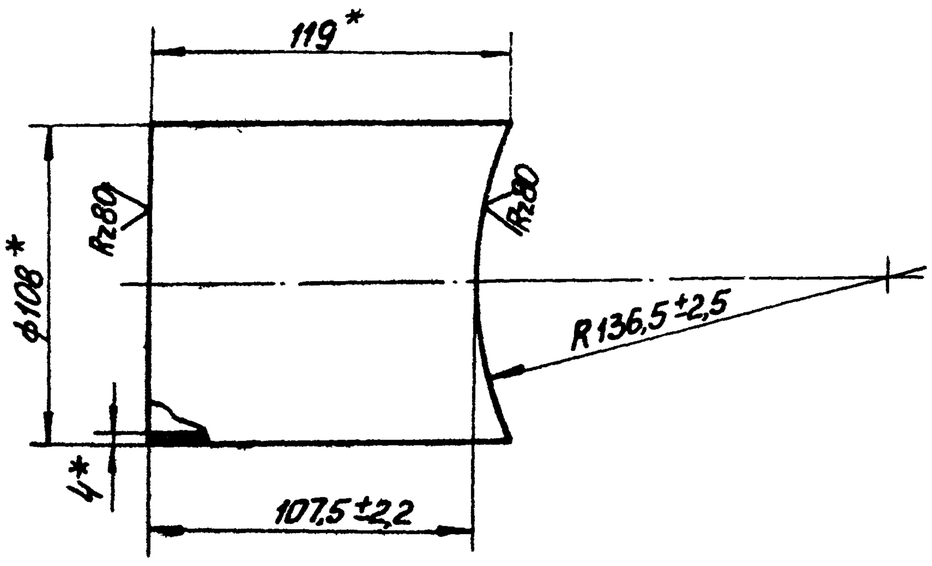

* Размеры для справок.

Изм.	Лист	№ докум.	Подп.	Дата	26.01.01.002		
Разраб.		Цонова		2.8.18	Патрубок	Лит.	Масса 1,22	Масштаб 1:2
Пров.		Зилгалвис				Лист	Листов 1
Гл.спец.		Суконосов			Труба 108×4 ГОСТ 8732-70 / 20 ГОСТ 8731-74	Госстрой Латв.ССР ЛАТГИПРОПРОМ г. Рига	
Н.контр.		Колмец		2.11.18			
Утв.		Рубина		4.11.18			

Копировал: Мас

Формат 11В

Инв.№ подл. | Подп. и дата | Взам.инв.№ | Инв.№ дубл. | Подп. и дата

Типовой проект 903-2-11 Альбом VII

26.01.01.003

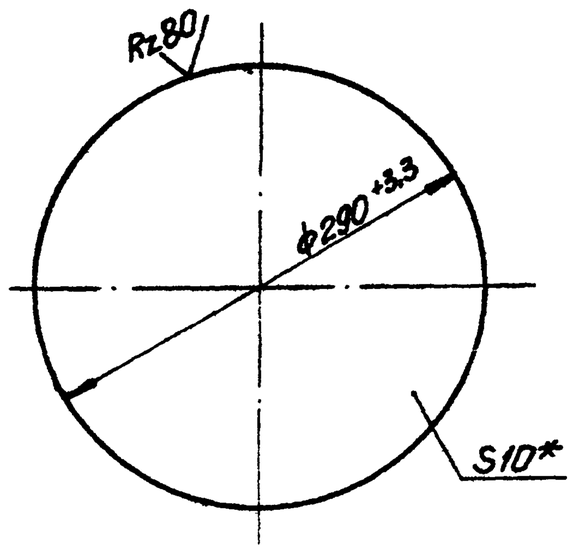

* Размер для справок.

Изм.	Лист	№ докум.	Подп.	Дата	26.01.01.003		
Разраб.		Цонова		2.11.18	Днище	Лит.	Масса 5,18	Масштаб 1:4
Пров.		Зилгалвис				Лист	Листов 1
Гл.спец.		Суконосов			Лист 10 ГОСТ 19903-74 / Вст3сп3 ГОСТ 14637-89	Госстрой Латв.ССР ЛАТГИПРОПРОМ г. Рига	
Н.контр.		Колмец		2.11.18			
Утв.		Рубина		4.11.18			

Копировал: Мас

Формат 11В

Инв.№ подл. | Подп. и дата | Взам.инв.№ | Инв.№ дубл. | Подп. и дата

Типовой проект 903-2-11 Альбом VII

26.01.02.001

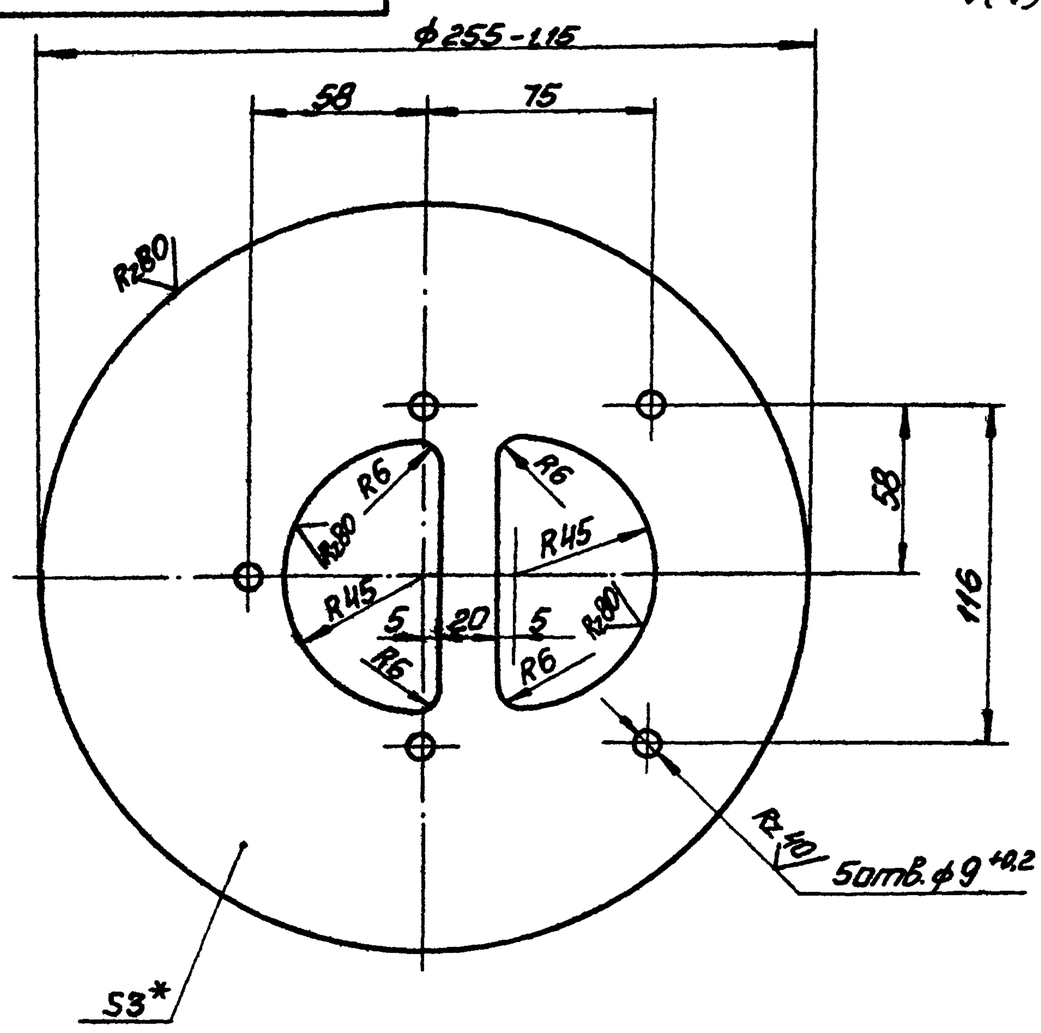

1. * Размер для справок.
2. Неуказанные предельные отклонения размеров по CM_7.

Изм.	Лист	№ докум.	Подп.	Дата	26.01.02.001		
Разраб.		Цонова		2.11.18	Крышка сетки	Лит.	Масса 1,05	Масштаб 1:2
Пров.		Зилгалвис				Лист	Листов 1
Гл.спец.		Суконосов			Лист 3 ГОСТ 19903-74 / Вст3сп3 ГОСТ 16523-70	Госстрой Латв.ССР ЛАТГИПРОПРОМ г. Рига	
Н.контр.		Колмец		2.11.18			
Утв.		Рубина		4.11.18			

Копировал: Мас

Формат 11В

Инв.№ подл. | Подп. и дата | Взам.инв.№ | Инв.№ дубл. | Подп. и дата

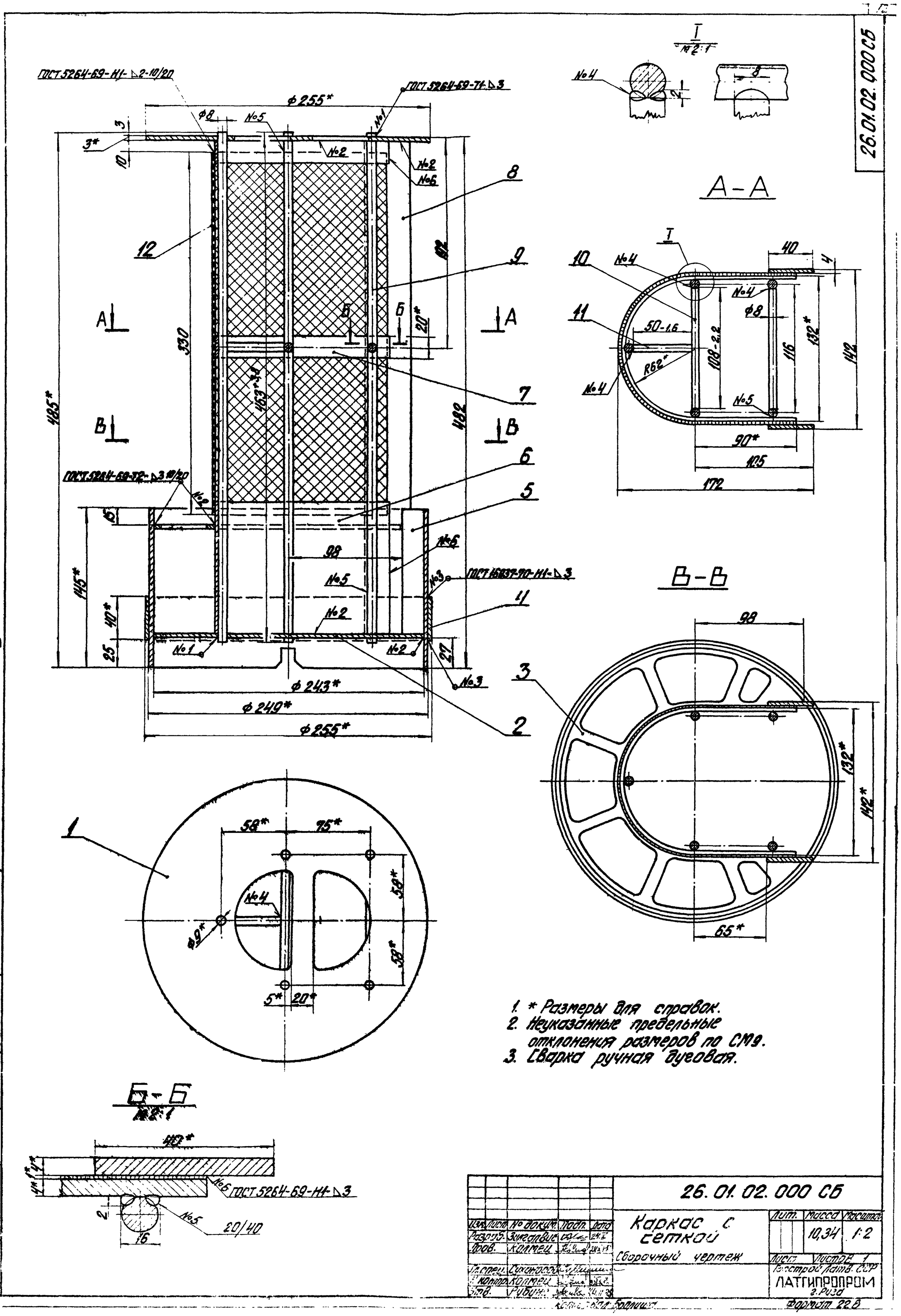

1. * Размеры для справок.
2. Неуказанные предельные отклонения размеров по СМ9.
3. Сварка ручная дуговая.

					26.01.02.000 СБ		
Изм.	Лист	№ докум.	Подп.	Дата	Каркас с сеткой	Лит.	Масса 10,34	Масштаб 1:2
Разраб.		Зингалвис					
Пров.		Колмец			Сборочный чертеж	Лист	Листов 1
Гл.спец.		Сухоносов				Госстрой Латв. ССР	
Н.контр.		Колмец				ЛАТГИПРОПРОМ г. Рига	
Утв.		Рубин					

Копировал: Бролиш

Формат 22 В

Типовой проект 903-2-11 Альбом VI

Типовой проект 903-2-11 Альбом VI

26.01.02.002

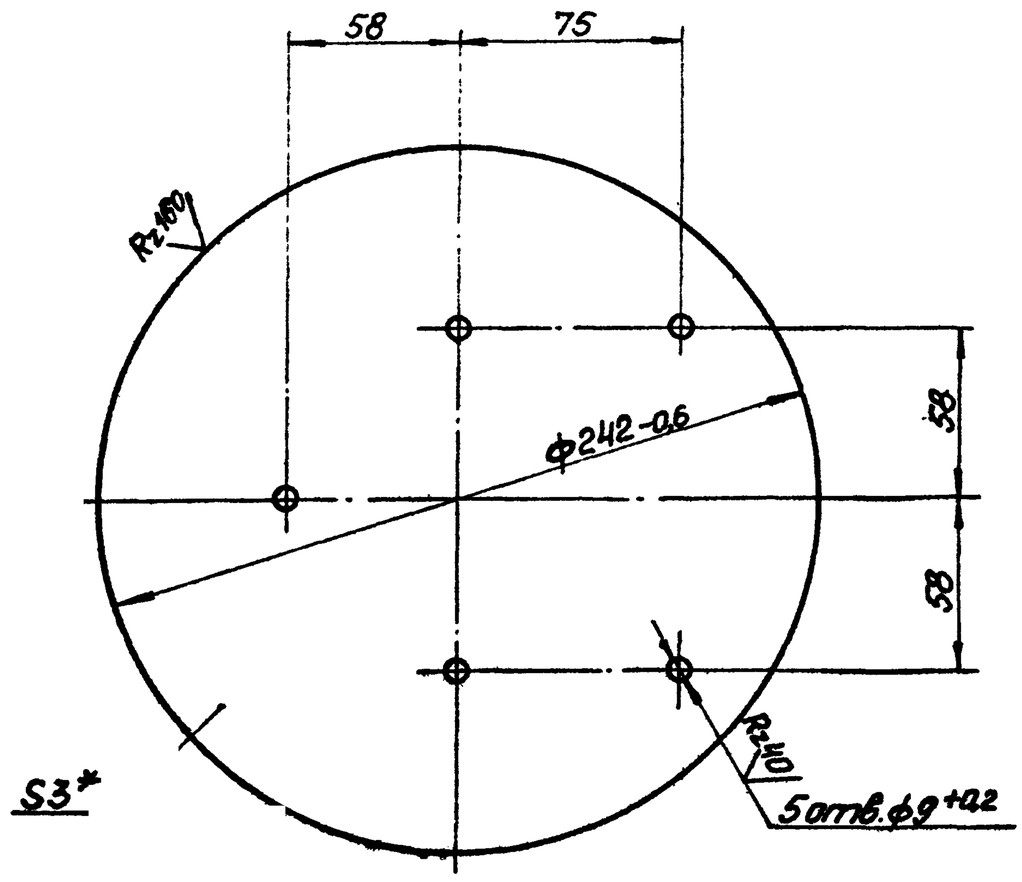

1. *Размер для справок.
2. Неуказанные предельные отклонения размеров по СМ7.

Изм.	Лист	№ докум.	Подп.	Дата	26.01.02.002			
Разраб.		Ионова		2.II.78	Днище	Лит.	Масса 1,08	Масштаб 1:2
Пров.		Зилгалвис				Лист	Листов 1	
Гл.спец.		Сухоносов			Лист 3 ГОСТ 19903-74 / ВСт3сп3ГОСТ16523-70*	Госстрой Латв.ССР ЛАТГИПРОПРОМ г. Рига		
Н.контр.		Колмец		2.II.78				
Утв.		Рубина		4.II.78				

Копировал: Мак

Формат 11В

Типовой проект 903-2-11 Альбом VI

26.01.02.003

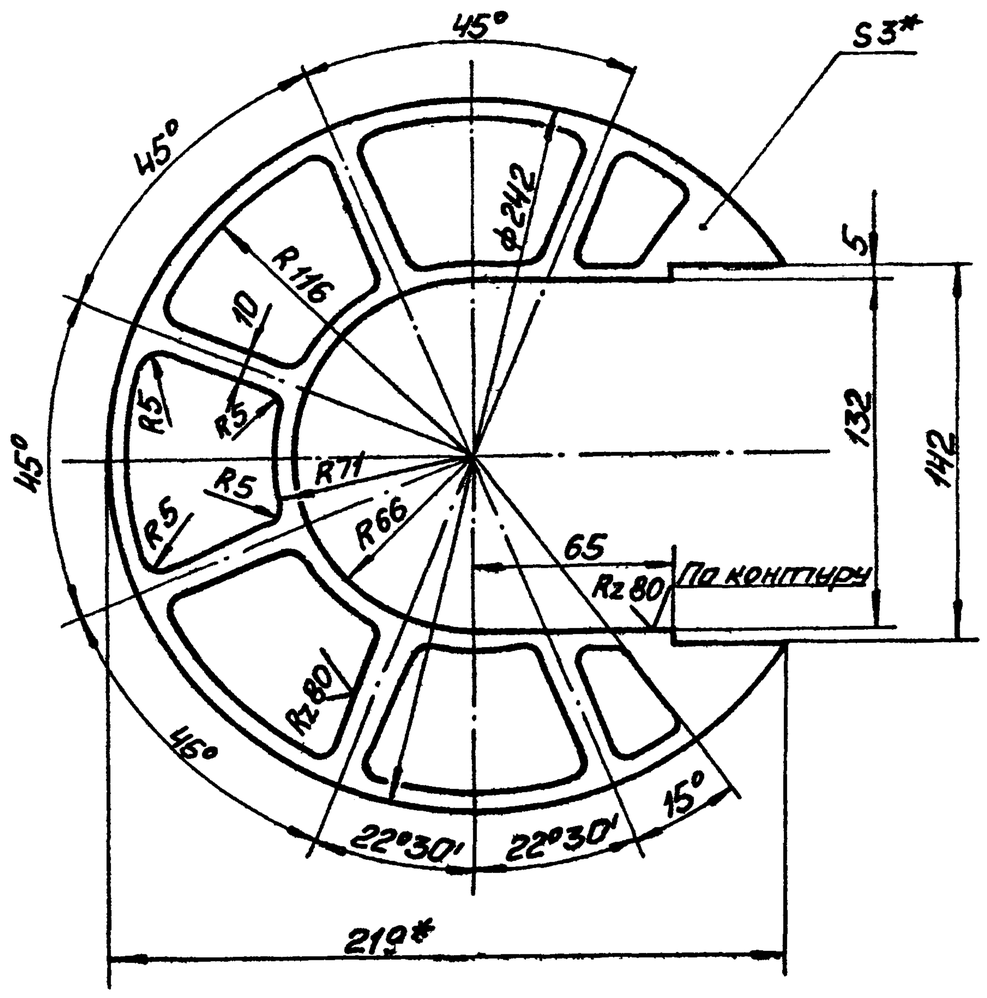

1. *Размеры для справок.
2. Неуказанные предельные отклонения размеров по СМ7.

Изм.	Лист	№ докум.	Подп.	Дата	26.01.02.003			
Разраб.		Ионова		2.II.78	Решётка	Лит.	Масса 0,3	Масштаб 1:2
Пров.		Зилгалвис				Лист	Листов 1	
Гл.спец.		Сухоносов			Лист 3 ГОСТ 19903-74 / ВСт3сп3ГОСТ16523-70*	Госстрой Латв.ССР ЛАТГИПРОПРОМ г. Рига		
Н.контр.		Колмец		2.II.78				
Утв.		Рубина		4.II.78				

Копировал: Мак

Формат 11В

Типовой проект 903-2-11 Альбом VI

26.01.02.004

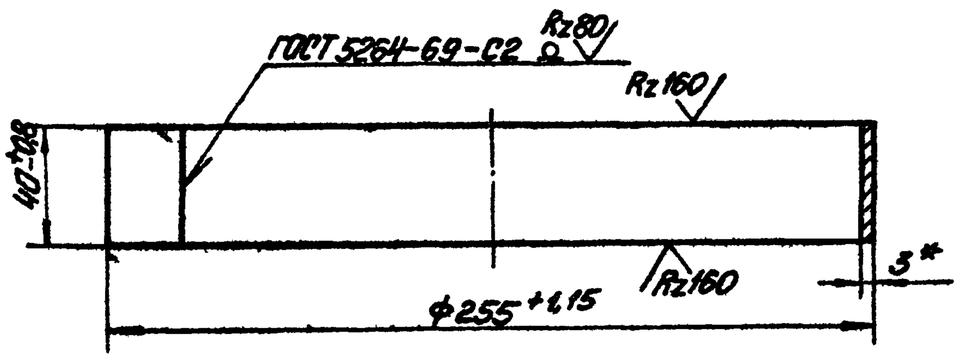

* Размер для справок.

Изм.	Лист	№ докум.	Подп.	Дата	26.01.02.004			
Разраб.		Ионова		2.II.78	Кольцо	Лит.	Масса 0,75	Масштаб 1:2
Пров.		Зилгалвис				Лист	Листов 1	
Гл.спец.		Сухоносов			Лист 3 ГОСТ 19903-74 / ВСт3сп3ГОСТ16523-70*	Госстрой Латв.ССР ЛАТГИПРОПРОМ г. Рига		
Н.контр.		Колмец		2.II.78				
Утв.		Рубина		4.II.78				

Копировал: Мак

Формат 11В

Типовой проект 903-2-11 Альбом VI

26.01.02.007

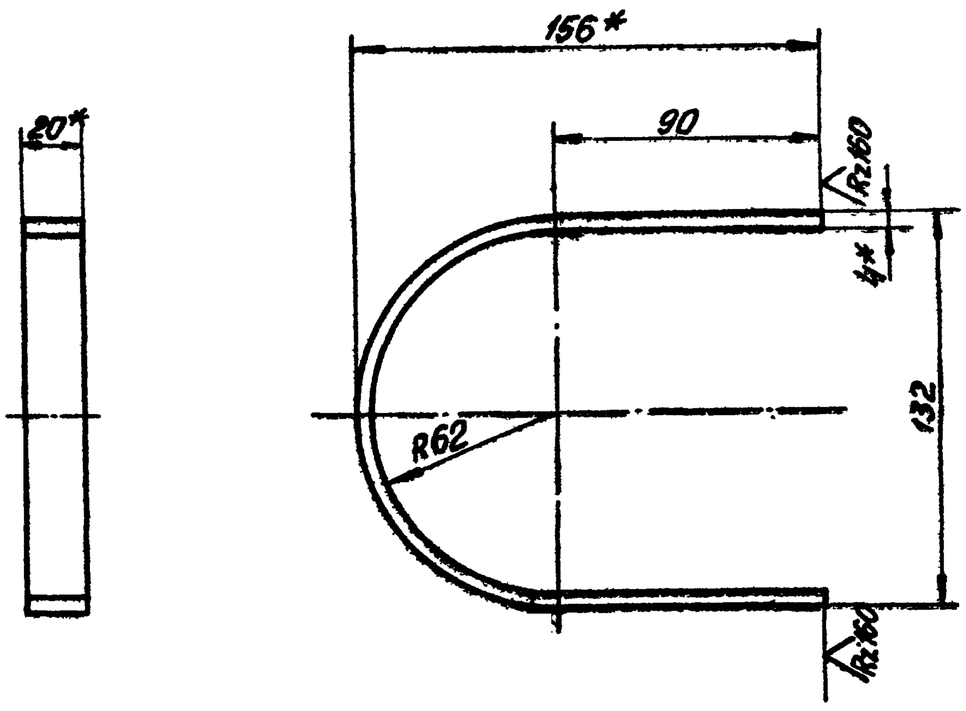

1. *Размеры для справок.
2. Неуказанные предельные отклонения размеров по СМ7.

Изм.	Лист	№ докум.	Подп.	Дата	26.01.02.007			
Разраб.		Ионова		2.II.78	Пояс жёсткости	Лит.	Масса 0,246	Масштаб 1:2
Пров.		Зилгалвис				Лист	Листов 1	
Гл.спец.		Сухоносов			Полоса 4х20 ГОСТ 103-76 / ВСт3сп3ГОСТ535-58*	Госстрой Латв.ССР ЛАТГИПРОПРОМ г. Рига		
Н.контр.		Колмец		2.II.78				
Утв.		Рубина		4.II.78				

Копировал: Мак

Формат 11В

26.01.02.006

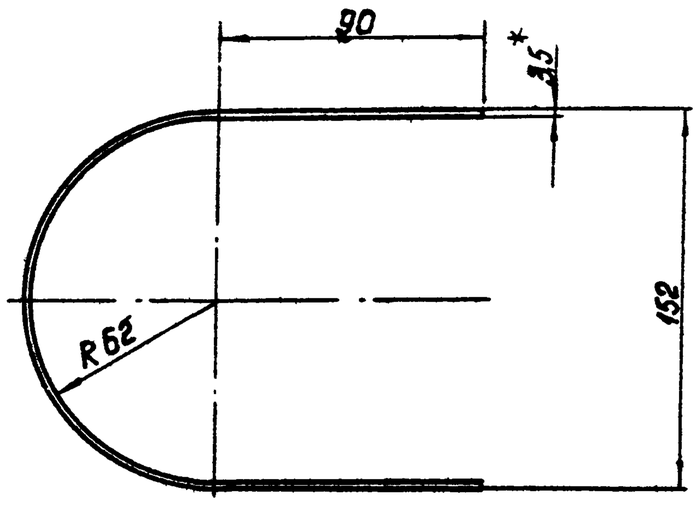

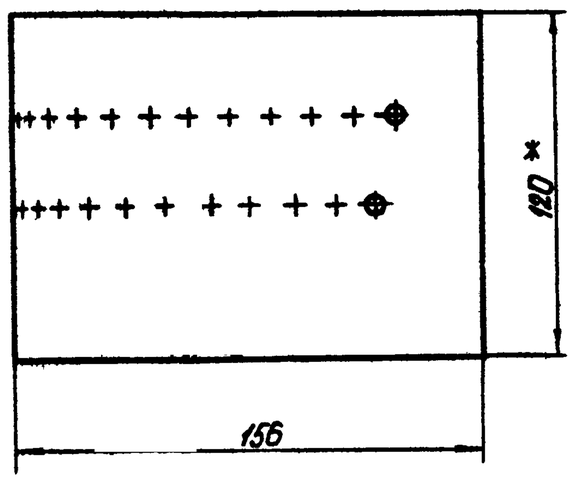

Развертка

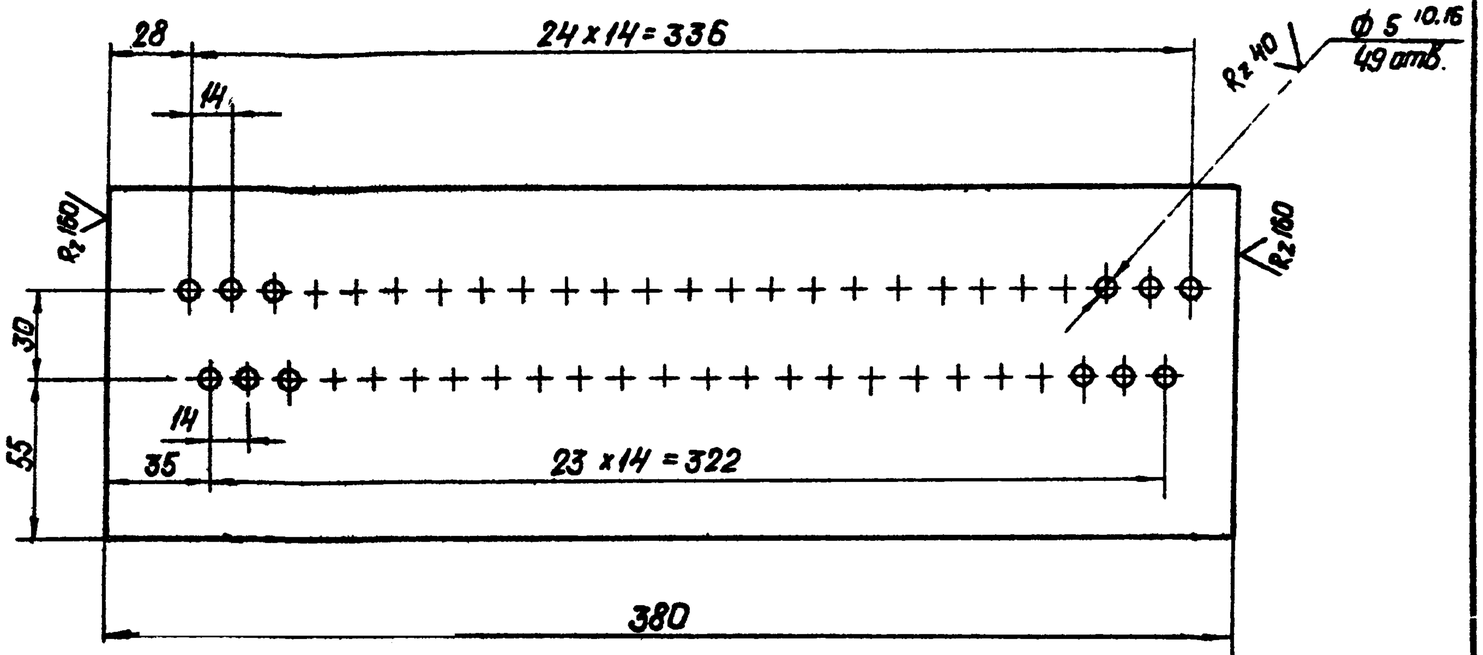

1. * Размеры для справок.
2. Неуказанные предельные отклонения размеров по СМ7.

Изм.	Лист	№ докум.	Подп.	Дата
Разраб.		Цонова		12.12.78
Пров.		Зилгалвис		
Гл.спец.		Сухоносов		
Н.контр.		Калнец		24.12.78
Утв.		Рубинс		4.1.79

26.01.02.006

Пояс нижний

Лента 3,5х120 Б Ст3 ГОСТ 6009-74

Лит.	Масса	Масштаб
	1,43	1:2
Лист	Листов 1	

Госстрой Латв. ССР ЛАТГИПРОПРОМ г. Рига

Копировал: Давыдова Формат 12

Инв. № подл. | Подп. и дата | Взам. инв. № | Инв. № дубл. | Подп. и дата

Типовой проект 903-2-11 Альбом III

26.01.02.005

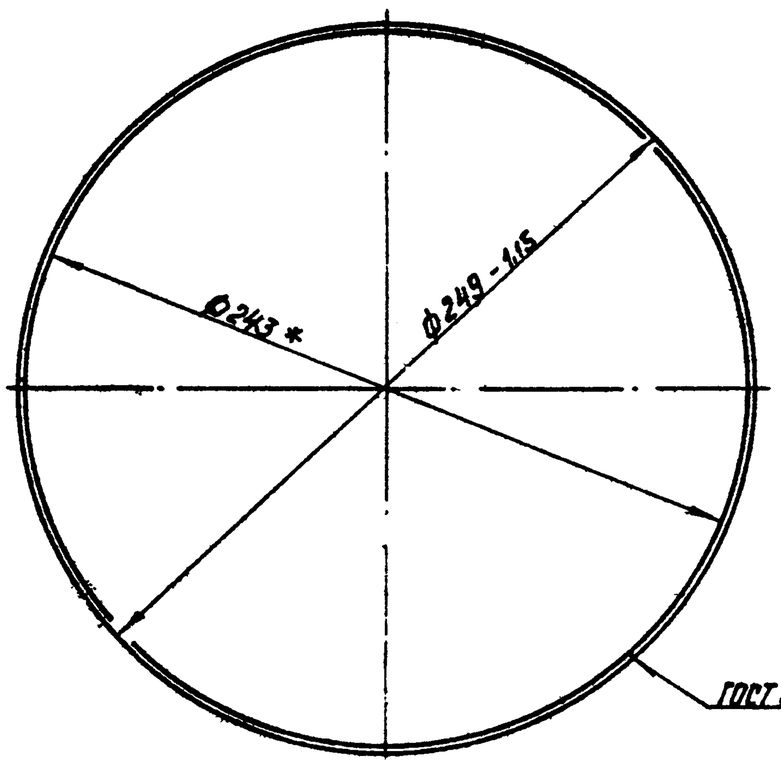

Развертка

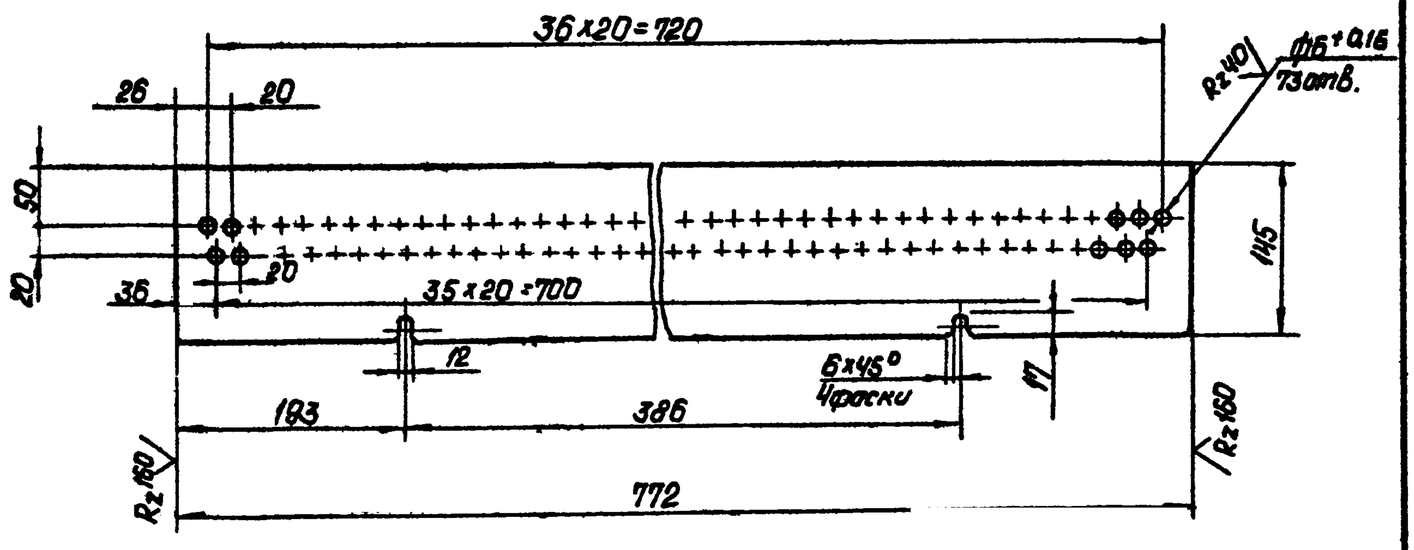

1. * Размеры для справок.
2. Неуказанные предельные отклонения размеров по СМ7.

Изм.	Лист	№ докум.	Подп.	Дата
Разраб		Цонова		12.12.78
Пров.		Зилгалвис		
Гл.спец.		Сухоносов		
Н.контр.		Калнец		24.12.78
Ут.		Рубинс		4.1.79

26.01.02.005

Обечайка

Лист 3 ГОСТ 19903-74
В Ст3сп3 ГОСТ 16523-70*

Лит.	Масса	Масштаб
	2,58	1:2
Лист	Листов 1	

Госстрой Латв. ССР ЛАТГИПРОПРОМ г. Рига

Копировал: Давыдова Формат А2

26.01.02.008

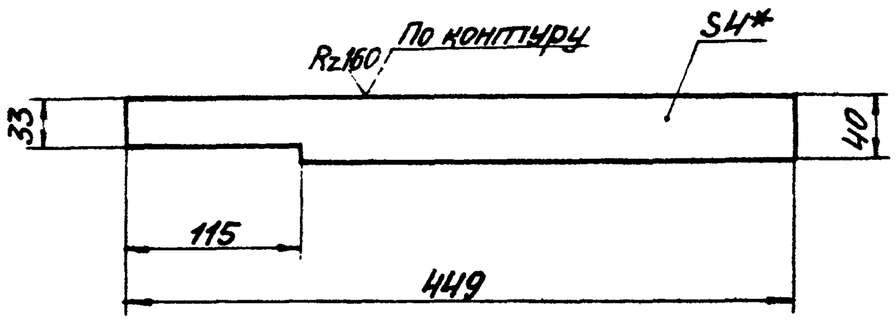

1* Размер для справок.

2. Неуказанные предельные отклонения размеров по СМ7.

Типовой проект 903-2-11 Альбом VII

Изм.	Лист	№ докум.	Подп.	Дата
Разраб.		Ионова		2.11.18
Пров.		Зилгалвис		
Гл.спец.		Суконосов		
Н.контр.		Колмец		4.11.18
Утв.		Рубина		4.11.18

26.01.02.008

Накладка

Лист	Масса	Масштаб
	0,56	1:4
Лист	Листов 1	

Лист 4 ГОСТ 19903-74 ВСт3сп3 ГОСТ 14637-69*

Госстрой Латв.ССР ЛАТГИПРОПРОМ г. Рига

Копировал: Мак Формат А1В

26.01.03.000

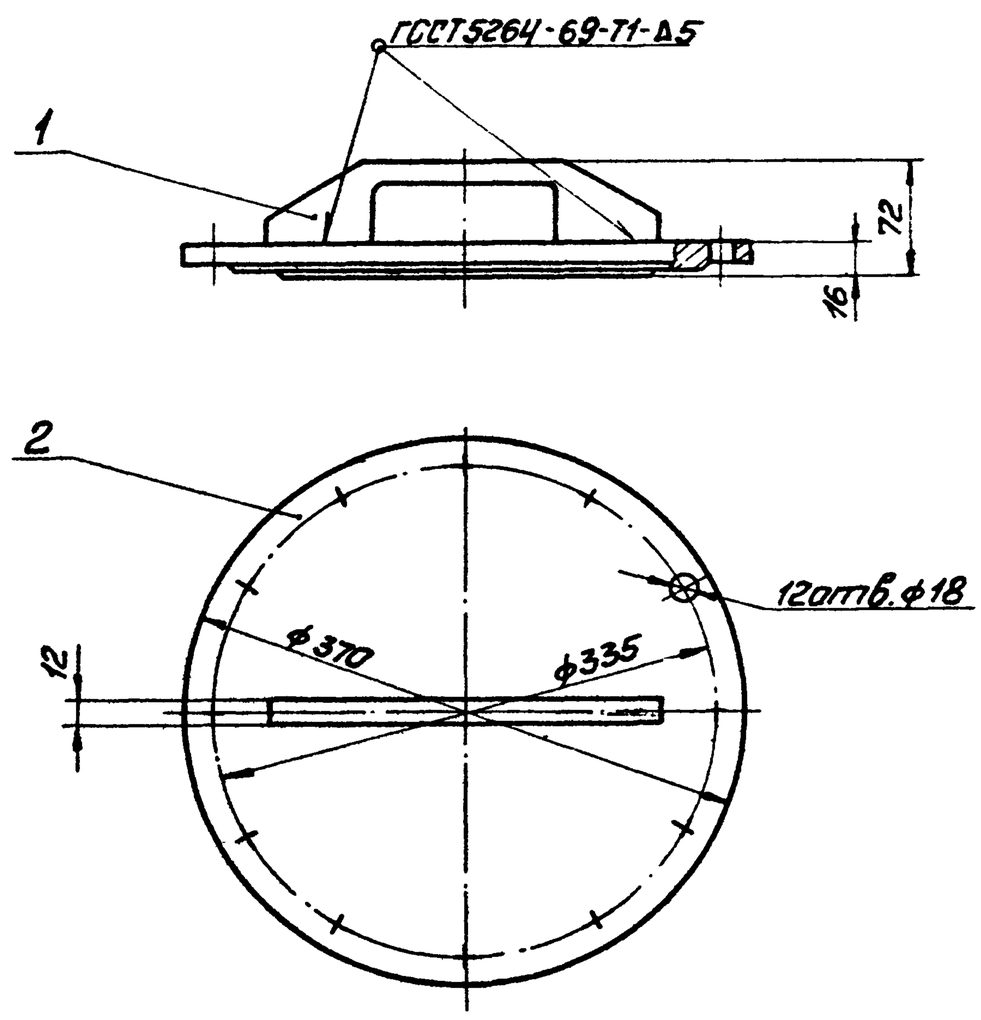

Размеры для справок

Типовой проект 903-2-11 Альбом VII

Изм.	Лист	№ докум.	Подп.	Дата
Разраб.		Ионова		2.11.18
Пров.		Зилгалвис		
Гл.спец.		Суконосов		
Н.контр.		Колмец		4.11.18
Утв.		Рубина		4.11.18

26.01.03.000 СБ

Крышка
Сборочный чертёж.

Лит.	Масса	Масштаб
	12,2	1:4
Лист	Листов 1	

Госстрой Латв.ССР ЛАТГИПРОПРОМ г. Рига

Копировал: Мак Формат А1В

26.01.03.001

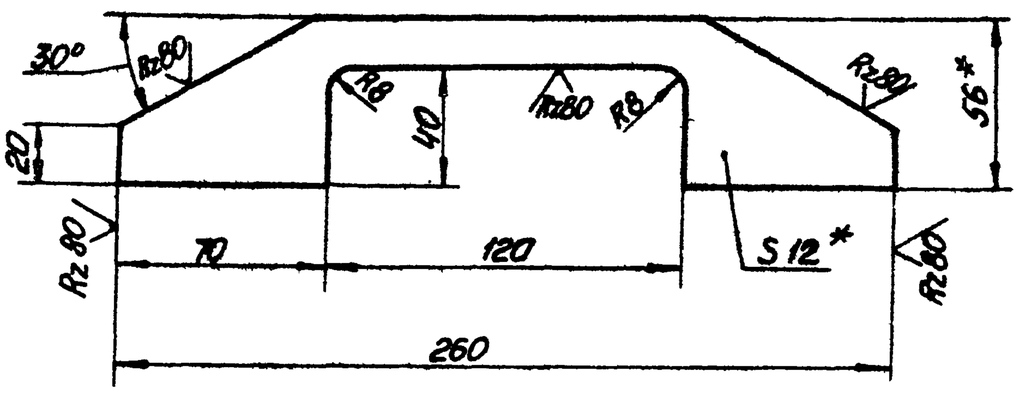

1.* Размеры для справок.

2 Неуказанные предельные отклонения размеров по СМ9.

Типовой проект 903-2-11 Альбом VII

Изм.	Лист	№ докум.	Подп.	Дата
Разраб.		Ионова		2.11.18
Пров.		Зилгалвис		
Гл.спец.		Суконосов		
Н.контр.		Колмец		4.11.18
Утв.		Рубина		4.11.18

26.01.03.001

Ручка

Лит.	Масса	Масштаб
	0,7	1:2
Лист	Листов 1	

Полоса 12×56 ГОСТ 103-76 ВСт3сп3 ГОСТ 535-58*

Госстрой Латв.ССР ЛАТГИПРОПРОМ г. Рига

Копировал: Мак Формат А1Б

26.05.01.002

Rz160

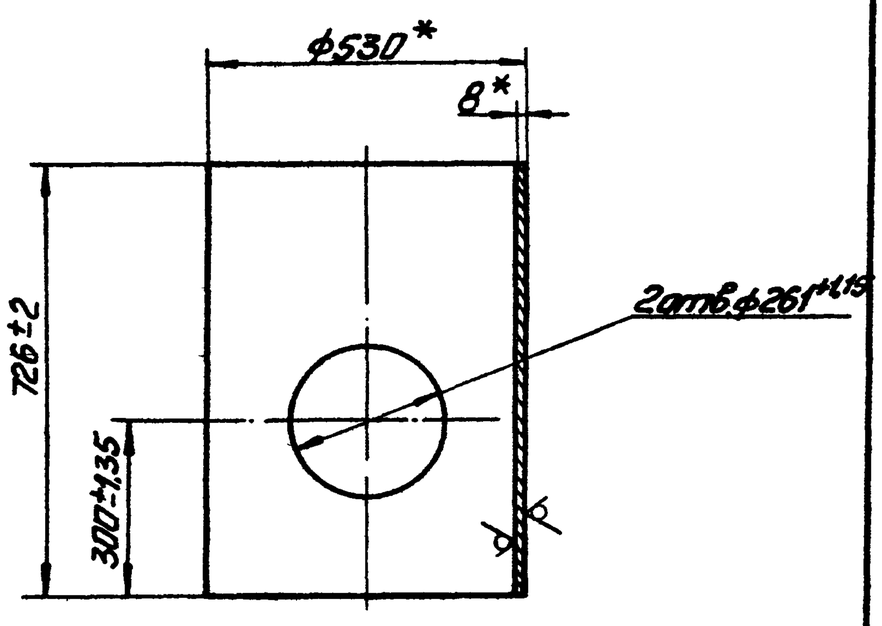

*Размеры для справок.

Типовой проект 903-2-11 Альбом VII

Изм.	Лист	№ докум.	Подп.	Дата
Разраб.		Ионова		2.11.18
Пров.		Зилгалвис		
Гл.спец.		Суконосов		
Н.контр.		Колмец		4.11.18
Утв.		Рубина		4.11.18

26.05.01.001

Корпус

Лит.	Масса	Масштаб
	71,4	1:10
Лист	Листов 1	

Труба 530×8 ГОСТ 10704-76 ВСт3пс5 ГОСТ 10705-63*

Госстрой Латв.ССР ЛАТГИПРОПРОМ г. Рига

Копировал: Мак

26.05.00.000СБ

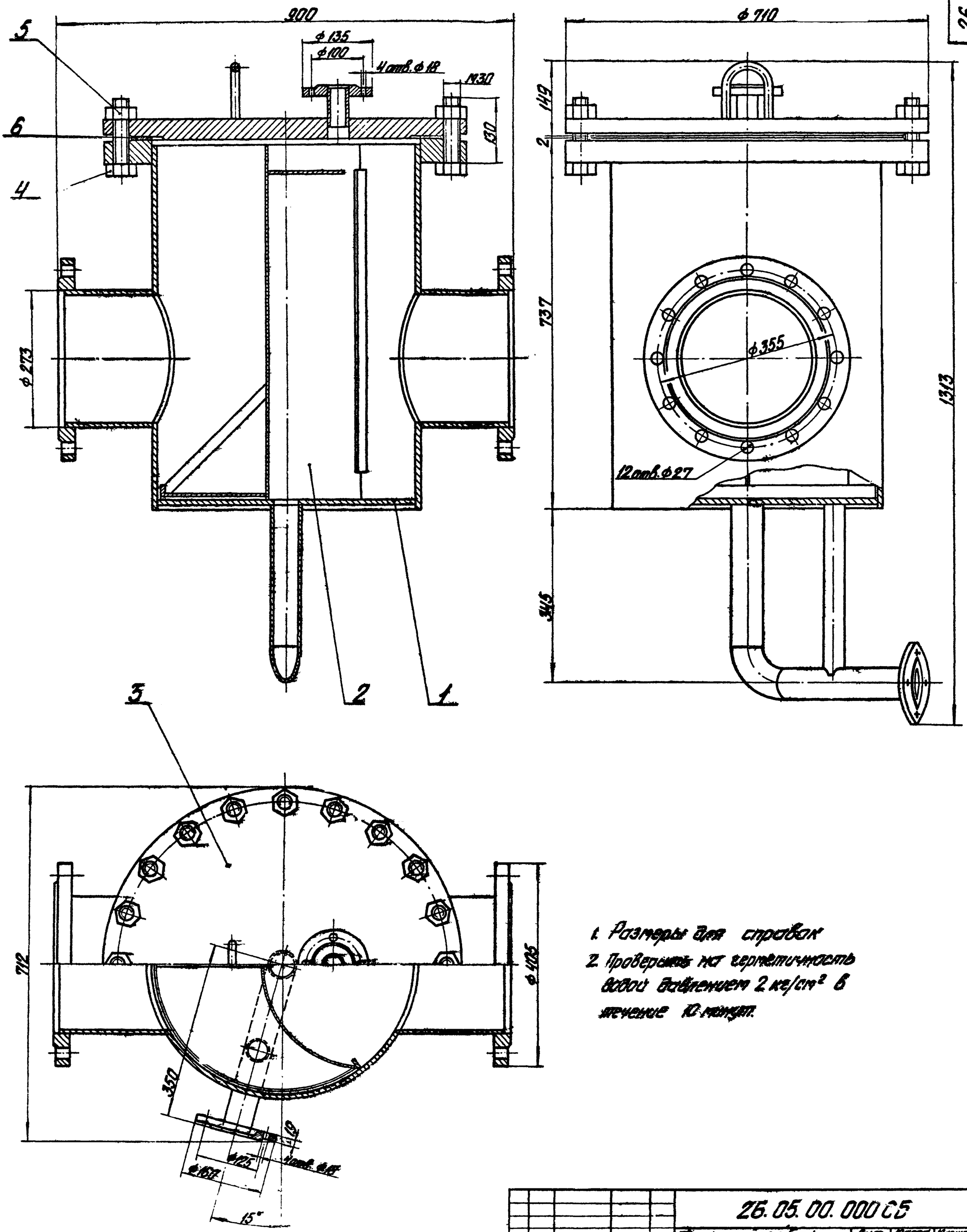

1. Размеры для справок
2. Проверить на герметичность водой давлением 2 кг/см² в течение 10 минут.

					26.05.00.000СБ			
Изм.	Лист	№ докум.	Подп.	Дата	Фильтр грубой очистки мазута Ду 250 Сборочный чертеж	Лит.	Масса	Масштаб
Разраб.		Зилгалвис		24.XII			344,5	1:5
Пров.		Колмец				Лист	Листов	
Гл. спец.		Суханосов				Госстрой Латв. ССР ЛАТГИПРОПРОМ г. Рига		
Н. контр.		Колмец						
Утв.		Рубинс						

Типовой проект 903-2-11 Альбом VI

Инв. № подл. | Подп. и дата | Взам. инв. № | Инв. № дубл. | Подп. и дата

26.05.01.000 СБ

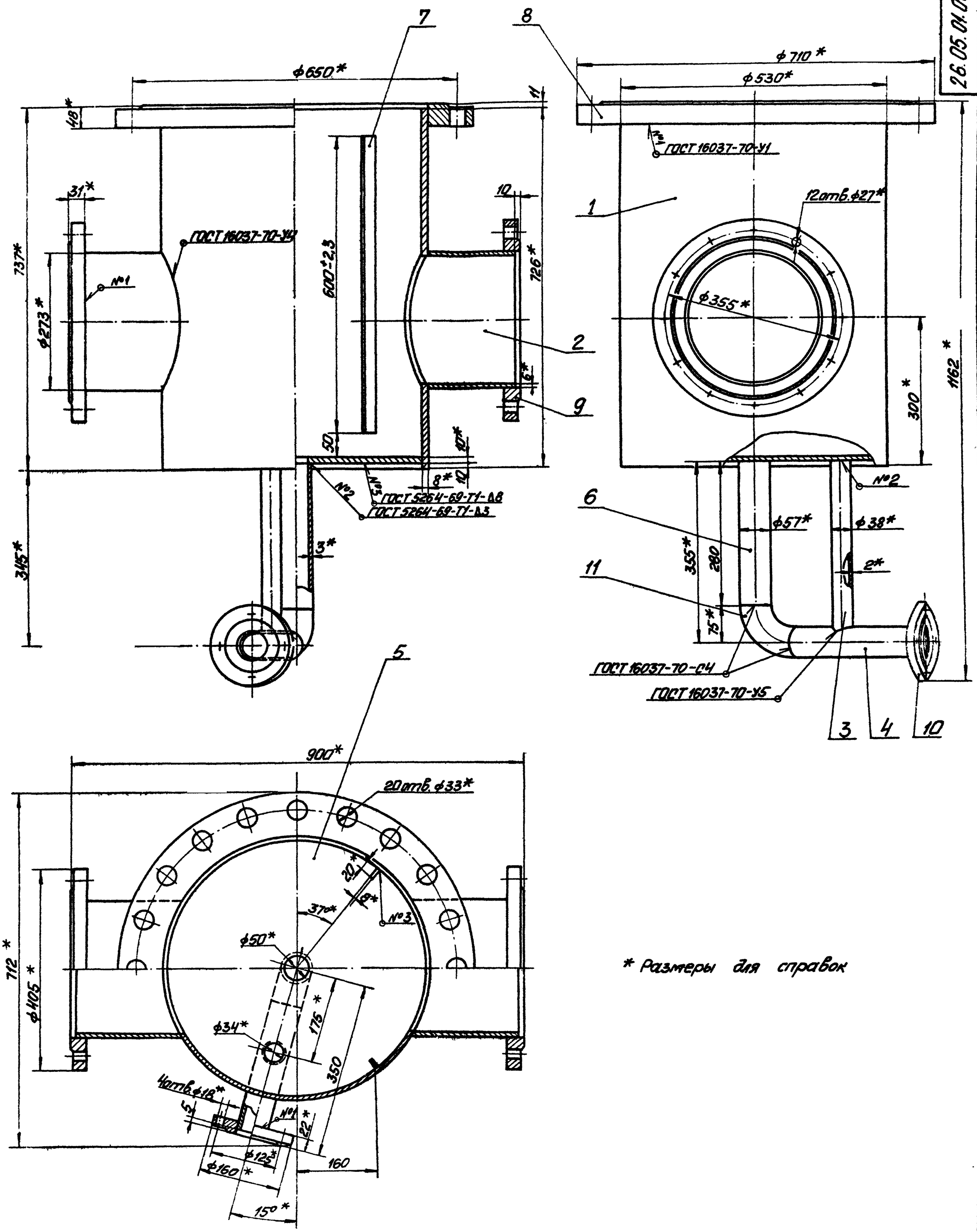

* Размеры для справок

					26.05.01.000 СБ			
Изм.	Лист	№ докум.	Подп.	Дата	Корпус с патрубком	Лит.	Масса	Масштаб
Разраб.		Зилгалвис		24			195,4	1:5
Пров.		Колмец			Сборочный чертёж.	Лист	Листов 1	
Гл. спец.		Сухоносов				Госстрой Латв.		
Н. контр.		Колмец				ЛАТГИПРОПРОМ		
Утв.		Рубинс				г. Рига		

Копировал: Формат 22

Альбом VI

Типовой проект 903-2-11

Инв. № подл. | Подп. и дата | Взам. инв. № | Инв. № дубл. | Подп. и дата

26.05.01.002

Rz160 (V)

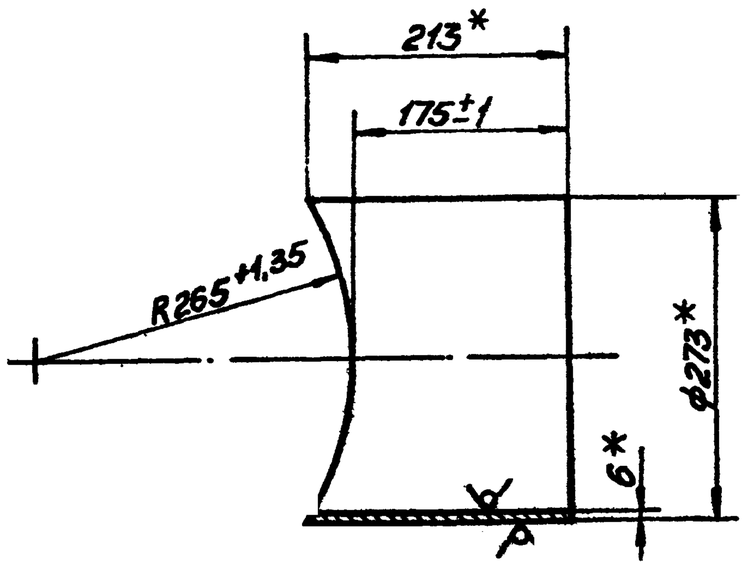

* Размеры для справок.

Изм.	Лист	№ докум.	Подп.	Дата
Разраб.		Ионова		1.11.78
Пров.		Зилгалвис		
Гл. спец.		Сухоносов		
Н. контр.		Коллец		1.11.78
Утв.		Рубинс		14.11.78

26.05.01.002

Патрубок

Лит.	Масса	Масштаб
	7,7	1:5
Лист	Листов 1	

Труба 273×6 ГОСТ 10704-76 / В Ст3пс5 ГОСТ 10705-63*

Госстрой Латв. ССР ЛАТГИПРОПРОМ 2. Рига

Копировал: Мал

Формат 11Б

Типовой проект 903-2-11 Альбом VII

Инв. № подл. | Подп. и дата | Взам. инв. №

26.05.01.003

(V)

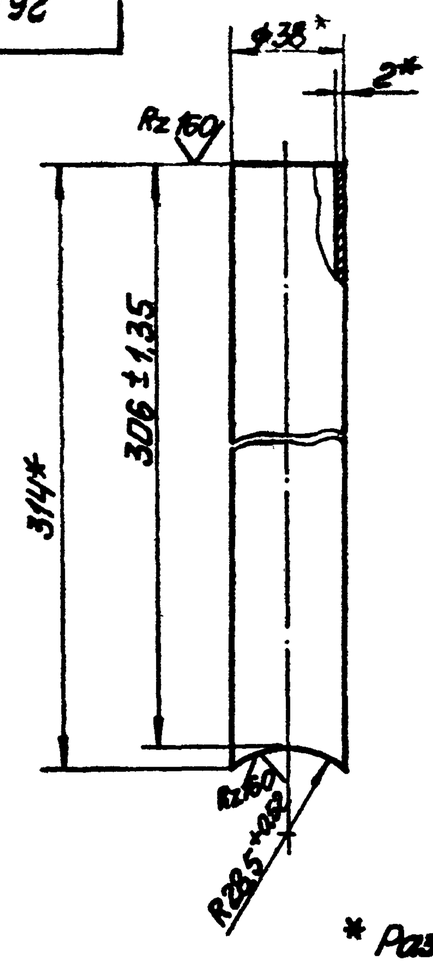

* Размеры для справок.

Изм.	Лист	№ докум.	Подп.	Дата
Разраб.		Ионова		1.11.78
Пров.		Зилгалвис		
Гл. спец.		Сухоносов		
Н. контр.		Коллец		14.11.78
Утв.		Рубинс		14.11.78

26.05.01.003

Патрубок

Лит.	Масса	Масштаб
	0,55	1:2
Лист	Листов 1	

Труба 38×2 ГОСТ 10704-76 / В Ст3пс5 ГОСТ 10705-63

Госстрой Латв. ССР ЛАТГИПРОПРОМ 2. Рига

Копировал: Мал

Формат 11Б

Типовой проект 903-2-11 Альбом VII

Инв. № подл. | Подп. и дата | Взам. инв. №

26.05.01.004

(V)

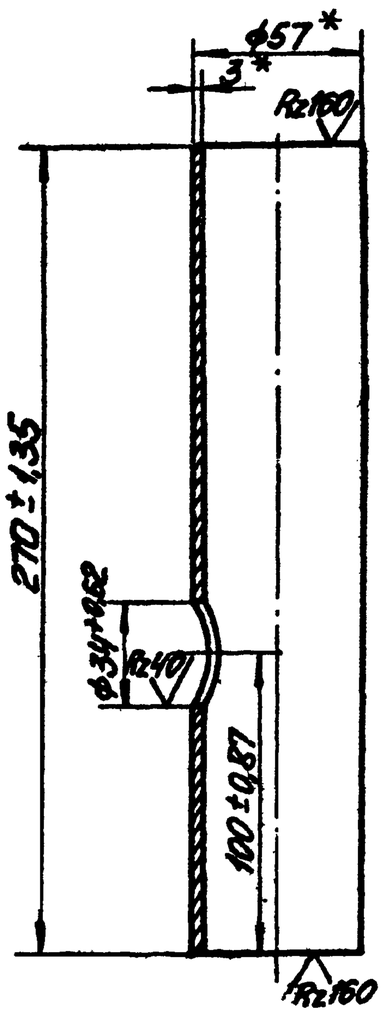

* Размеры для справок.

Изм.	Лист	№ докум.	Подп.	Дата
Разраб.		Ионова		1.11.78
Пров.		Зилгалвис		
Гл. спец.		Сухоносов		
Н. контр.		Коллец		14.11.78
Утв.		Рубинс		14.11.78

26.05.01.004

Патрубок

Лит.	Масса	Масштаб
	1,06	1:2
Лист	Листов 1	

Труба 57×3 ГОСТ 10704-76 / В Ст3пс5 ГОСТ 10705-63*

Госстрой Латв. ССР ЛАТГИПРОПРОМ 2. Рига

Копировал: Мал

Формат 11Б

Типовой проект 903-2-11 Альбом VII

Инв. № подл. | Подп. и дата | Взам. инв. №

26.05.01.005

(V)

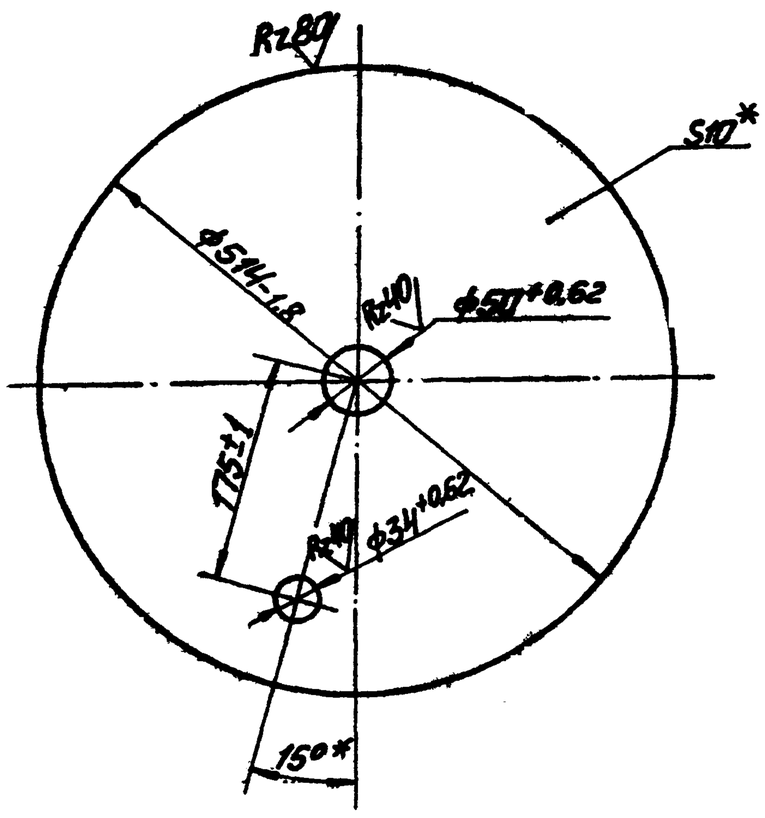

* Размеры для справок.

Изм.	Лист	№ докум.	Подп.	Дата
Разраб.		Куликова		1.11.78
Пров.		Зилгалвис		
Гл. спец.		Сухоносов		
Н. контр.		Коллец		14.11.78
Утв.		Рубинс		14.11.78

26.05.01.005

Днище

Лит.	Масса	Масштаб
	16,1	1:5
Лист	Листов 1	

Лист 10 ГОСТ 19903-74 / В Ст3пс5 ГОСТ 14637-69*

Госстрой Латв. ССР ЛАТГИПРОПРОМ 2. Рига

Копировал: Мал

Формат 11Б

26.05.01.006

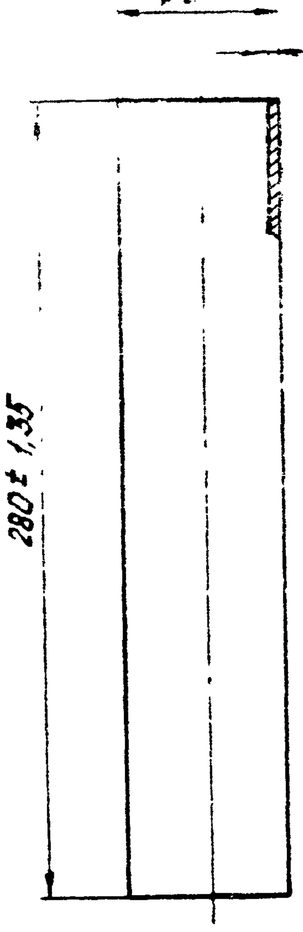

* Размеры для справок

Изм.	Лист	№ докум.	Подп.	Дата
Разраб.	Иванова			2.12.78
Пров.	Зилгалвис			
Гл.спец.	Сухоносов			
Н.контр.	Колпмец			4.12.78
Утв.	Рубинс			4.12.78

26.05.01.006

Патрубок

Лит.	Масса	Масштаб
	1,12	1:2
Лист	Листов 1	

Труба 57×3 ГОСТ 10704-76 / ВСт3пс5 ГОСТ 10705-63*

Госстрой Латв.ССР ЛАТГИПРОПРОМ г. Рига

Копировал: Белоконь Формат 11

Инв.№ подл. | Подп. и дата | Взам. инв.№ | Инв.№ дубл. | Подп. и дата

26.05.01.007

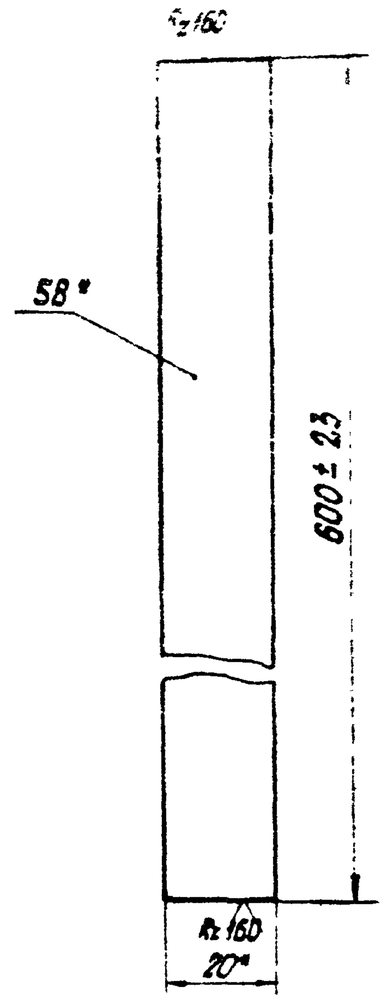

1* Размеры для справок

Изм.	Лист	№ докум.	Подп.	Дата
Разраб.	Куропава			2.12.78
Пров.	Зилгалвис			
Гл.спец.	Сухоносов			
Н.контр.	Колпмец			4.12.78
Утв.	Рубинс			4.12.78

26.05.01.007

Ребро

Лит.	Масса	Масштаб
	0,76	1:1
Лист	Листов 1	

Полоса 8×20 ГОСТ 103-76 / ВСт3сп3 ГОСТ 535-58

Госстрой Латв.ССР ПАТГИПРОПРОМ г. Рига

Копировал: Белоконь Формат 11

Инв.№ подл. | Подп. и дата | Взам. инв.№ | Инв.№ дубл. | Подп. и дата

26.05.02.000СБ

Типовой проект 903-2-11 Альбом VII

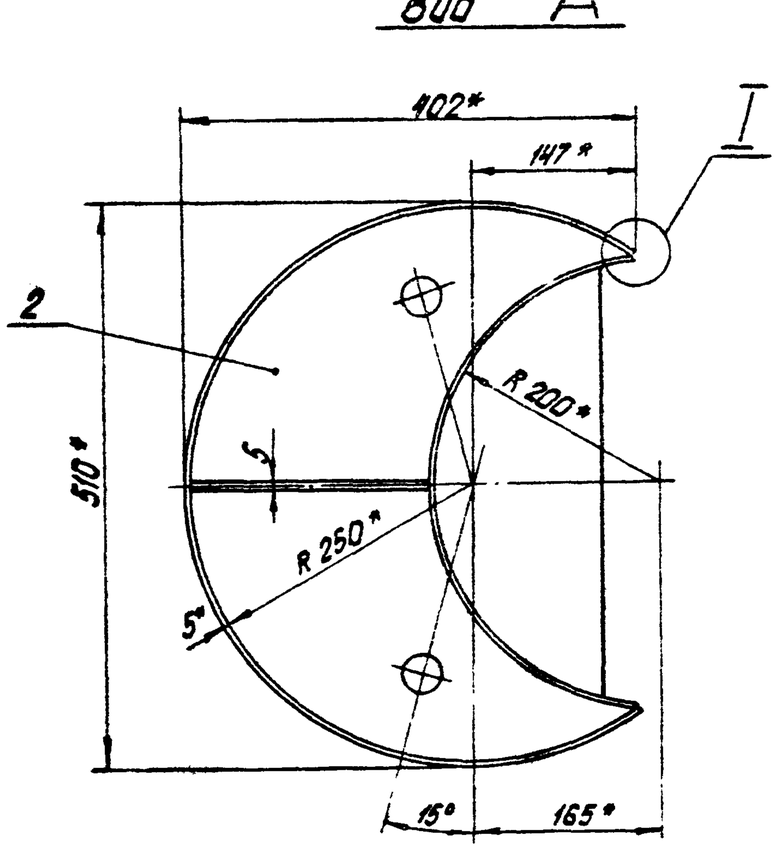

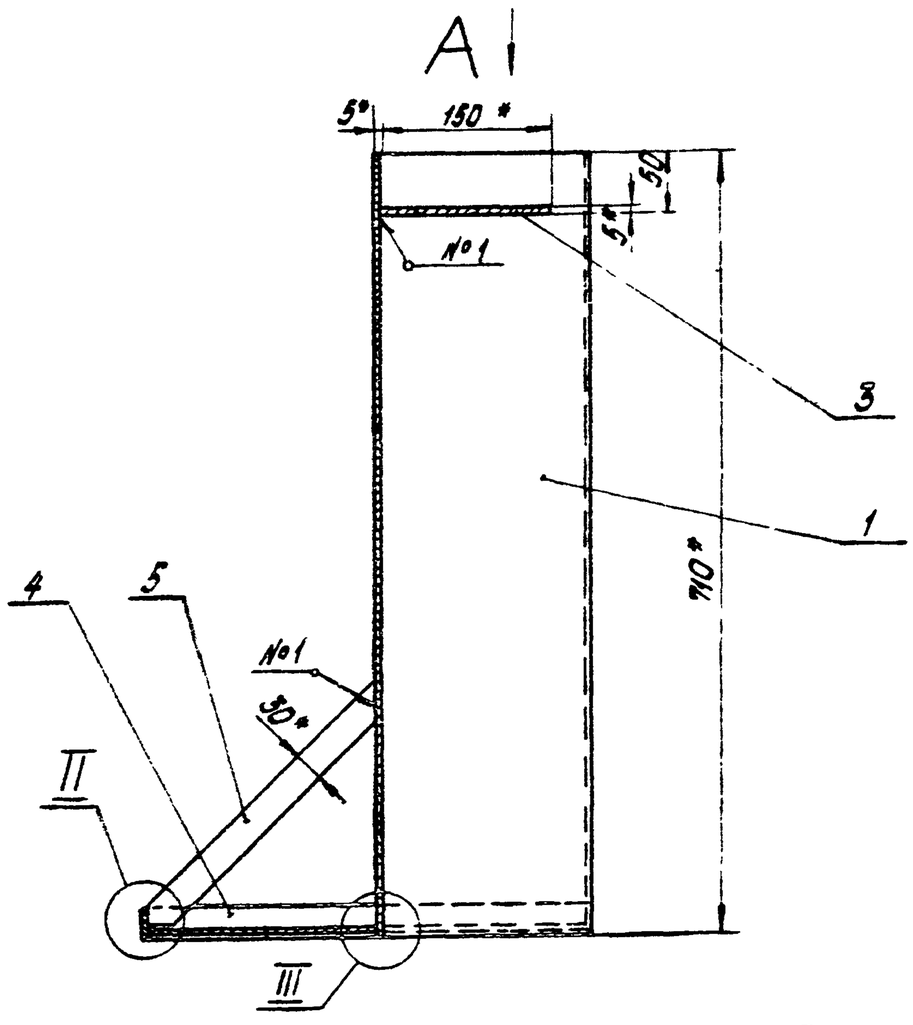

1.* Размеры для справок

2. Неуказанные предельные отклонения размеров по СМ9

Изм.	Лист	№ докум.	Подп.	Дата
Разраб.	Зилгалвис			2.12.78
Пров.	Колпмец			2.12.78
Гл.спец.	Сухоносов			
Н.контр.	Колпмец			4.12.78
Утв.	Рубинс			4.12.78

26.05.02.000СБ

Сетка

Сборочный чертеж

Лит.	Масса	Масштаб
	13,8	1:5
Лист	Листов 1	

Госстрой Латв.ССР ПАТГИПРОПРОМ г. Рига

Копировал: Белоконь Формат 11

Инв.№ подл. | Подп. и дата | Взам. инв.№ | Инв.№ дубл. | Подп. и дата

Типовой проект 903-2-11 Альбом VII

26.05.02.001

Rz160 (√)

Развёртка

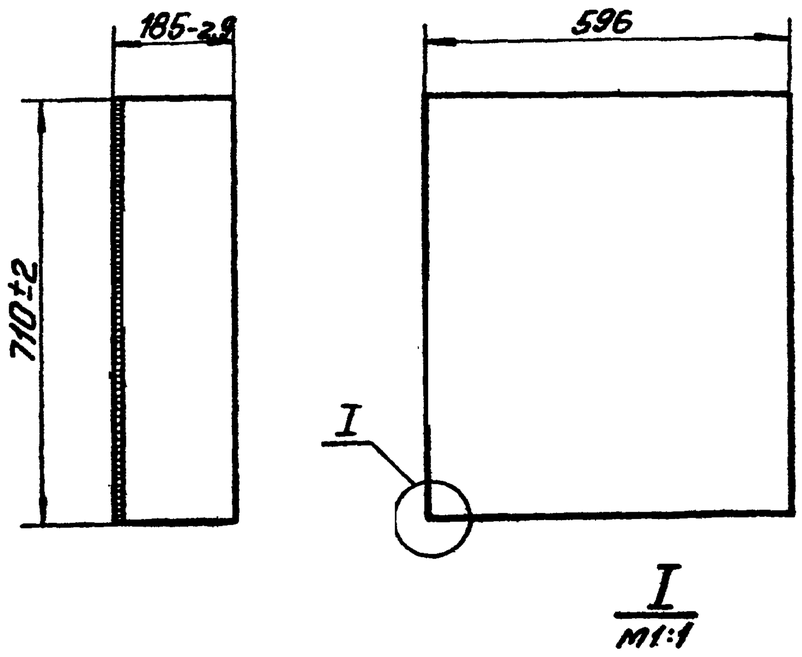

1. *Размеры для справок.
2. Неуказанные предельные отклонения размеров по СМ9.

Изм.	Лист	№ докум.	Подп.	Дата
Разраб.		Цанова		4.11.78
Пров.		Зилгалбис		
Гл.спец.		Суконосов		
Н.контр.		Келлмец		4.11.78
Утв.		Рубинс		4.11.78

26.05.02.001

Сетка

Лит.	Масса	Масштаб
	12,8	1:10

Лист | Листов 1

5 ГОСТ 19903-74
Лист Вст3сп3 ГОСТ 14637-69*

Госстрой Латвийской ССР
ЛАТГИПРОПРОМ
г. Рига

Копировал: Мала

Формат 11В

Типовой проект 903-2-11 Альбом VII

26.05.02.002

(√)

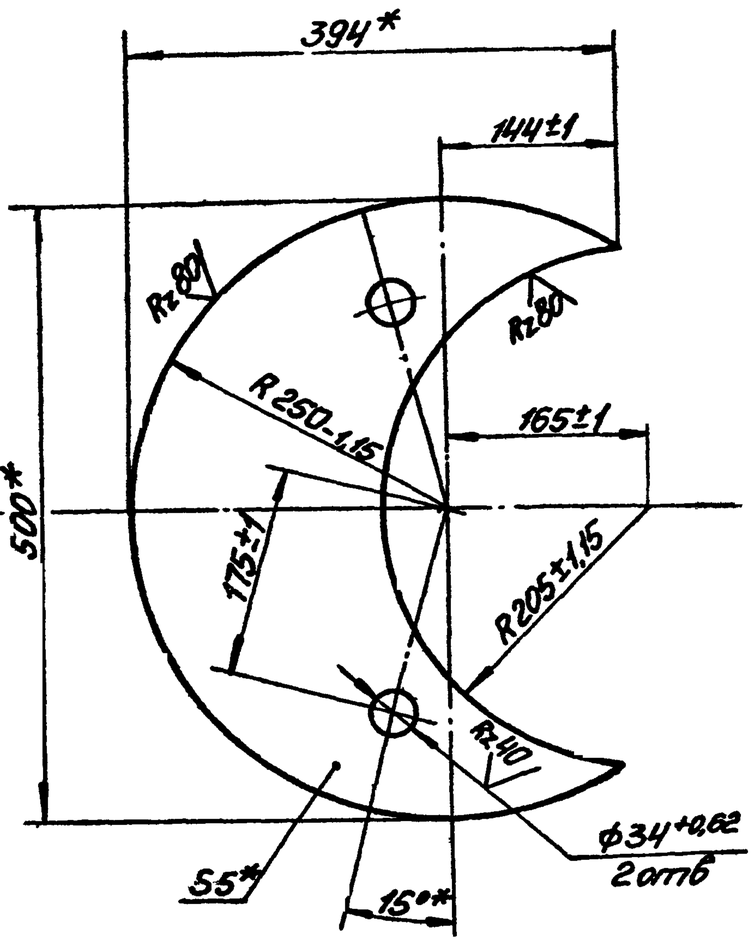

* Размеры для справок.

Изм.	Лист	№ докум.	Подп.	Дата
Разраб.		Куралова		4.11.78
Пров.		Зилгалбис		
Гл.спец.		Суконосов		
Н.контр.		Келлмец		4.11.78
Утв.		Рубинс		4.11.78

26.05.02.002

Донышко

Лит.	Масса	Масштаб
	3,75	1:5

Лист | Листов 1

5 ГОСТ 19903-74
Лист Вст3сп3 ГОСТ 14637-69*

Госстрой Латвийской ССР
ЛАТГИПРОПРОМ
г. Рига

Копировал: Мала

Формат 11В

Типовой проект 903-2-11 Альбом VII

26.05.02.003

(√)

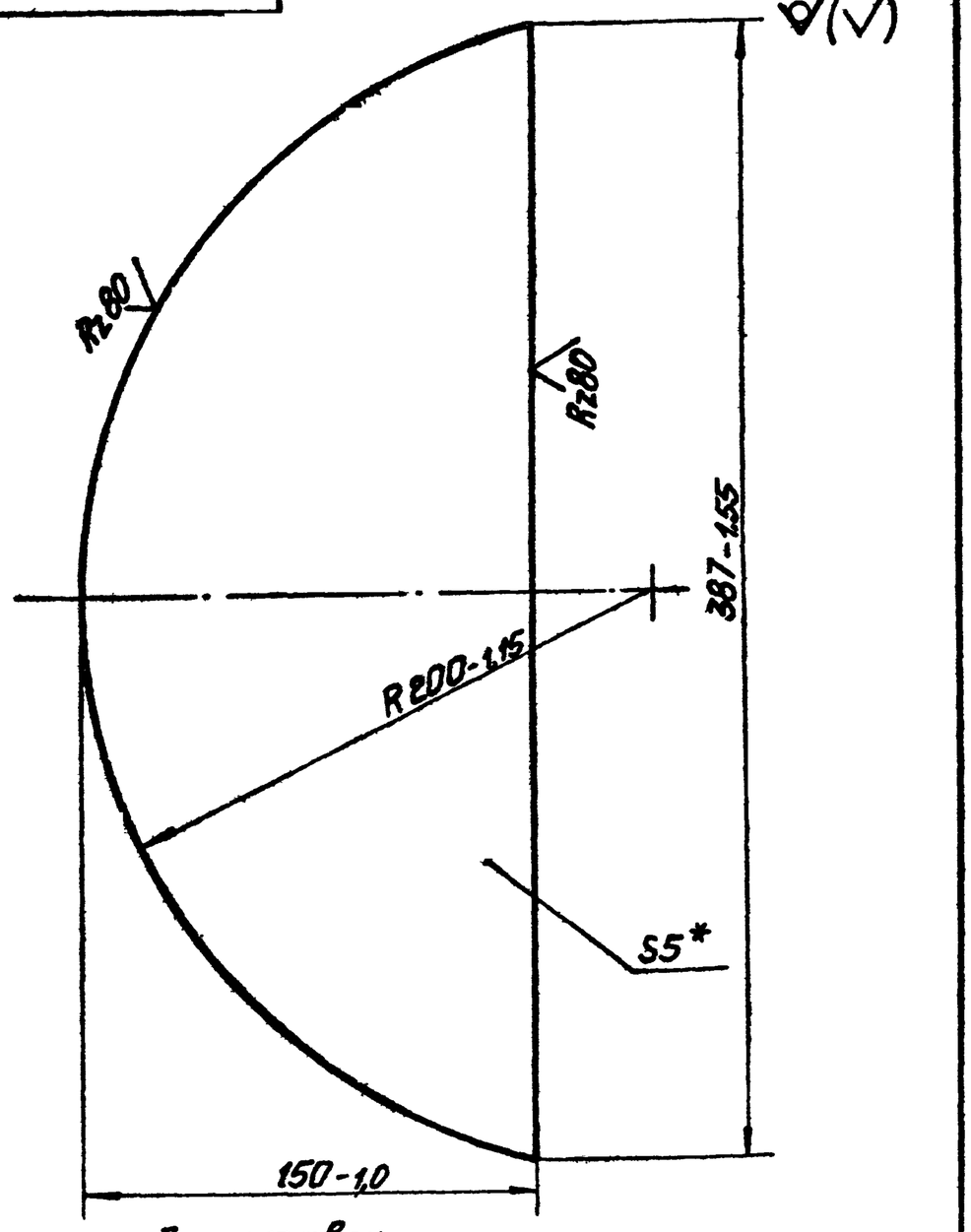

* Размеры для справок.

Изм.	Лист	№ докум.	Подп.	Дата
Разраб.		Куралова		4.11.78
Пров.		Зилгалбис		
Гл.спец.		Суконосов		
Н.контр.		Келлмец		4.11.78
Утв.		Рубинс		4.11.78

26.05.02.003

Ручка

Лит.	Масса	Масштаб
	1,7	1:2

Лист | Листов 1

5 ГОСТ 19903-74
Лист Вст3сп3 ГОСТ 14637-69*

Госстрой Латвийской ССР
ЛАТГИПРОПРОМ
г. Рига

Копировал: Мала

Формат 11В

Типовой проект 903-2-11 Альбом VII

26.05.02.004

(√)

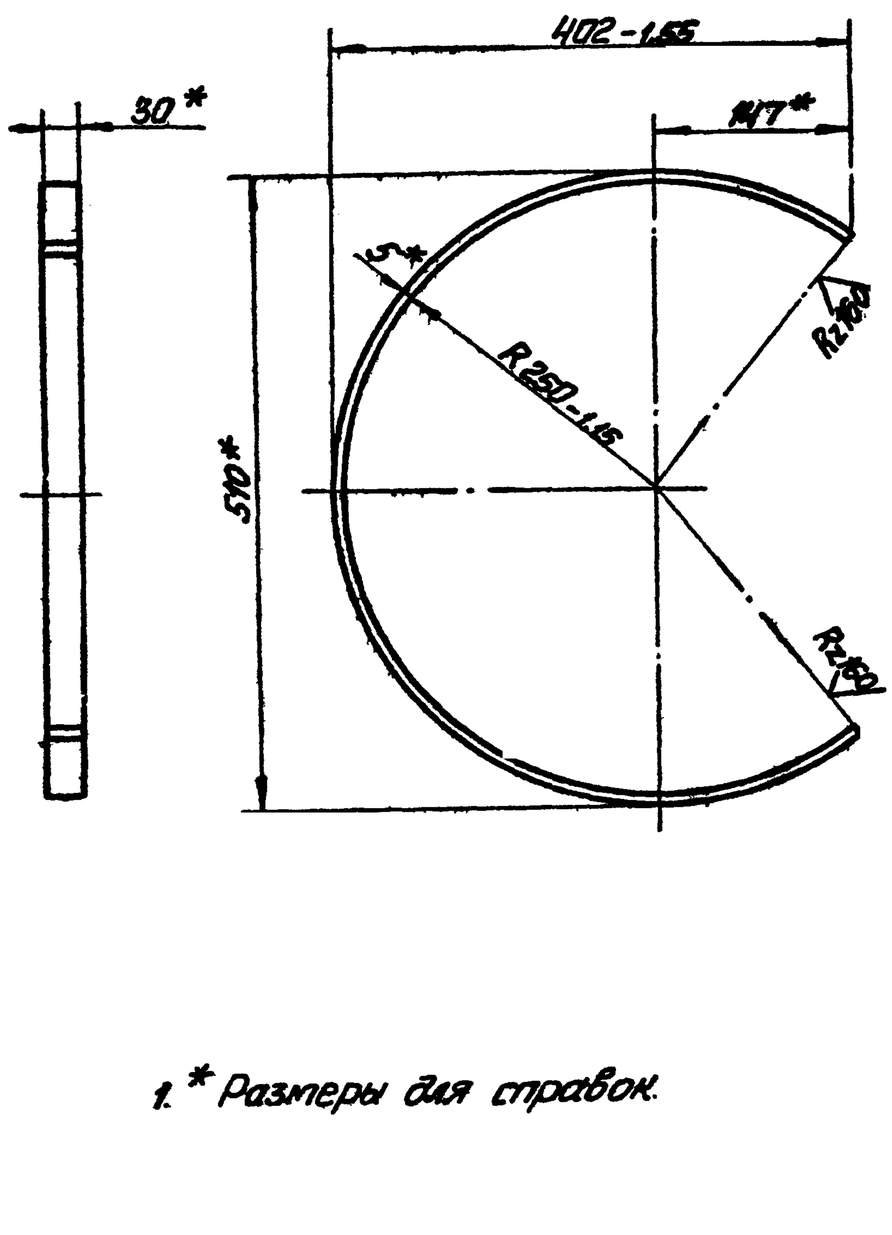

1. * Размеры для справок.

Изм.	Лист	№ докум.	Подп.	Дата
Разраб.		Куралова		4.11.78
Пров.		Зилгалбис		
Гл.спец.		Суконосов		
Н.контр.		Келлмец		4.11.78
Утв.		Рубинс		4.11.78

26.05.02.004

Бортик

Лит.	Масса	Масштаб
	1,3	1:5

Лист | Листов 1

Полоса 5×30 ГОСТ 103-76
Вст3сп3 ГОСТ 535-56*

Госстрой Латвийской ССР
ЛАТГИПРОПРОМ
г. Рига

Копировал: Мала

Формат 11

Типовой проект 903-2-11 Альбом VI

26.05.02.005

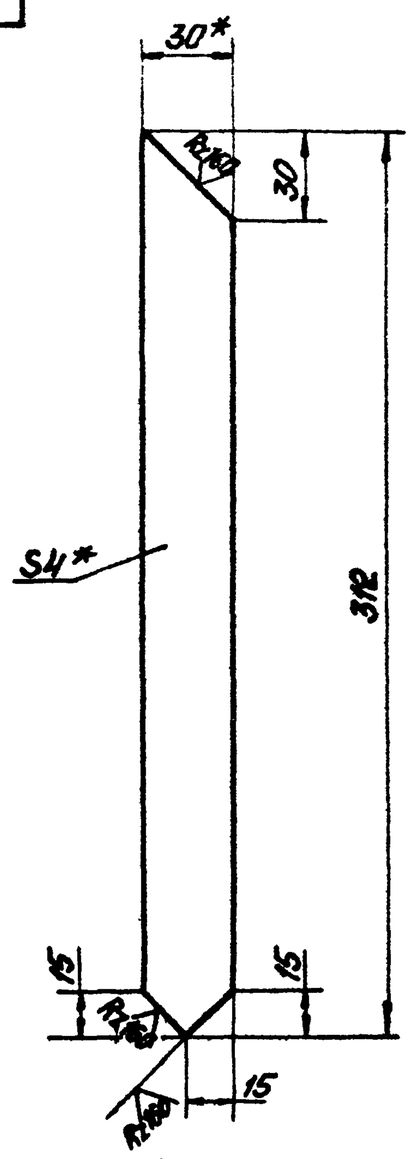

1. * Размеры для справок.
2. Неуказанные предельные отклонения размеров по СМ9.

Изм.	Лист	№ докум.	Подп.	Дата	26.05.02.005		
Разраб.		Цонова		2.XI.78	Соединитель	Лит.	Масса 0,28	Масштаб 1:2
Пров.		Зилгалвис				Лист	Листов 1
Гл.спец.		Сухоносов			Полоса 4х30 ГОСТ 103-76 / ВСт3сп3 ГОСТ 535-58	Госстрой Латв. ССР ЛАТГИПРОПРОМ г. Рига	
Н.контр.		Колмец					
Утв.		Рубинс		4.11.78			

Копировал: Мак

Формат 11В

Типовой проект 903-2-11 Альбом VI

26.05.03.000СБ

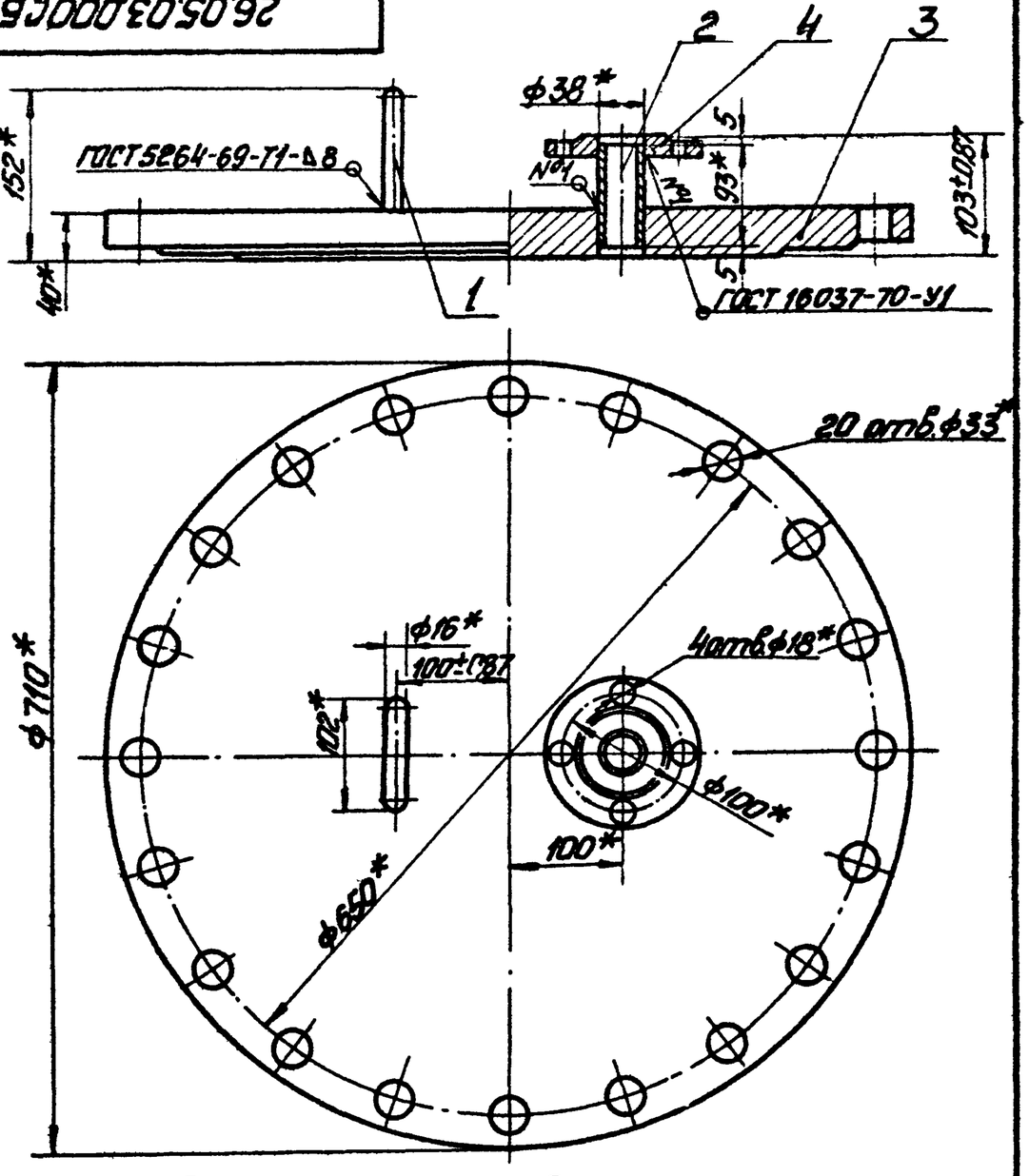

* Размеры для справок.

Изм.	Лист	№ докум.	Подп.	Дата	26.05.03.000 СБ		
Разраб.		Зилгалвис		2.XI	Крышка	Лит.	Масса 102,5	Масштаб 1:5
Пров.		Колмец		2.XI.78	Сборочный чертёж	Лист	Листов 1
Гл.спец.		Сухоносов				Госстрой Латв. ССР ЛАТГИПРОПРОМ г. Рига	
Н.контр.		Колмец		2.XI.78			
Утв.		Рубинс		4.11.78			

Копировал: Мак

Формат 11В

Типовой проект 903-2-11 Альбом VI

26.05.03.001

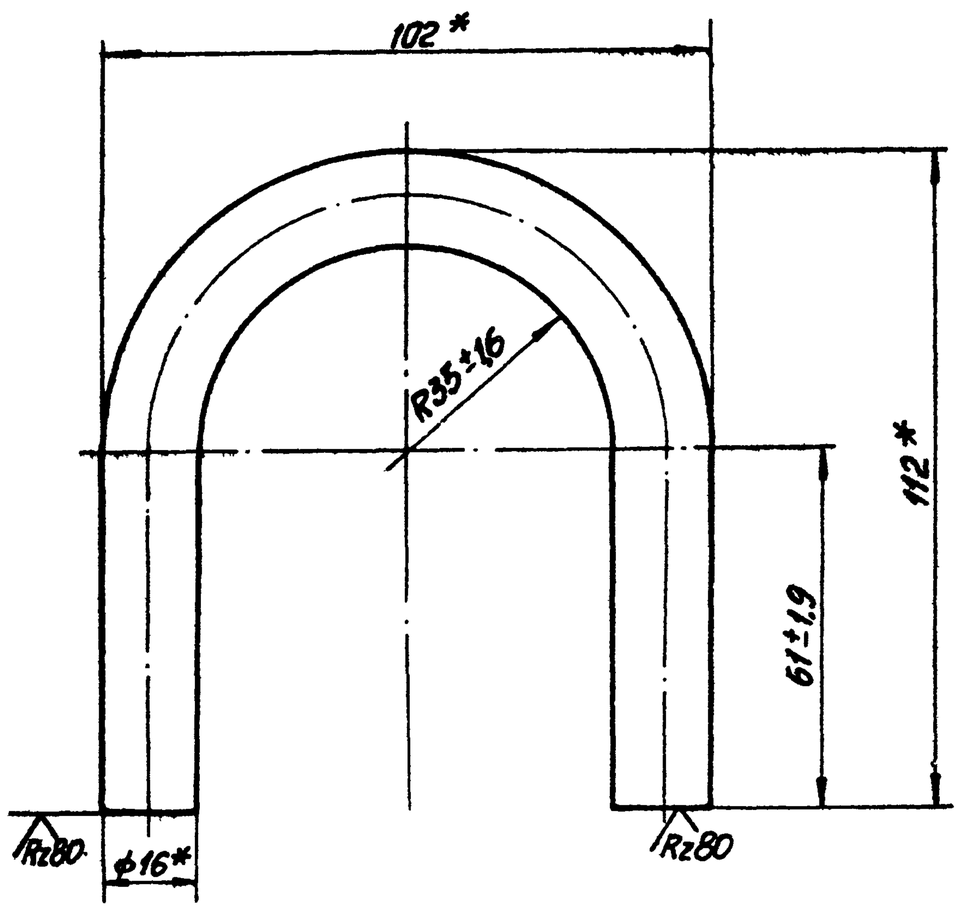

* Размеры для справок.

Изм.	Лист	№ докум.	Подп.	Дата	26.05.03.001		
Разраб.		Цонова		2.XI.78	Скоба	Лит.	Масса 0,4	Масштаб 1:1
Пров.		Зилгалвис				Лист	Листов 1
Гл.спец.		Сухоносов			Круг В-16 ГОСТ 2590-71 / ВСт3сп3 ГОСТ 535-58	Госстрой Латв. ССР ЛАТГИПРОПРОМ г. Рига	
Н.контр.		Колмец					
Утв.		Рубинс		4.11.78			

Копировал: Мак

Формат 11В

Типовой проект 903-2-11 Альбом VI

26.05.03.002

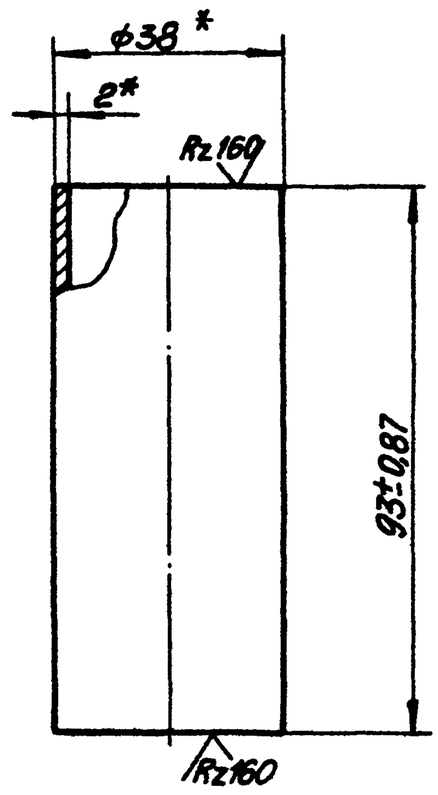

* Размеры для справок.

Изм.	Лист	№ докум.	Подп.	Дата	26.05.03.002		
Разраб.		Цонова		2.XI.78	Патрубок	Лит.	Масса 0,138	Масштаб 1:1
Пров.		Зилгалвис				Лист	Листов 1
Гл.спец.		Сухоносов			Труба 38х2 ГОСТ 10704-76 / ВСт3пс5 ГОСТ 10705-63	Госстрой Латв. ССР ЛАТГИПРОПРОМ г. Рига	
Н.контр.		Колмец					
Утв.		Рубинс		4.11.78			

Копировал: Мак

Формат 11В

Типовой проект 903-2-11 Альбом VI

26.05.03.003

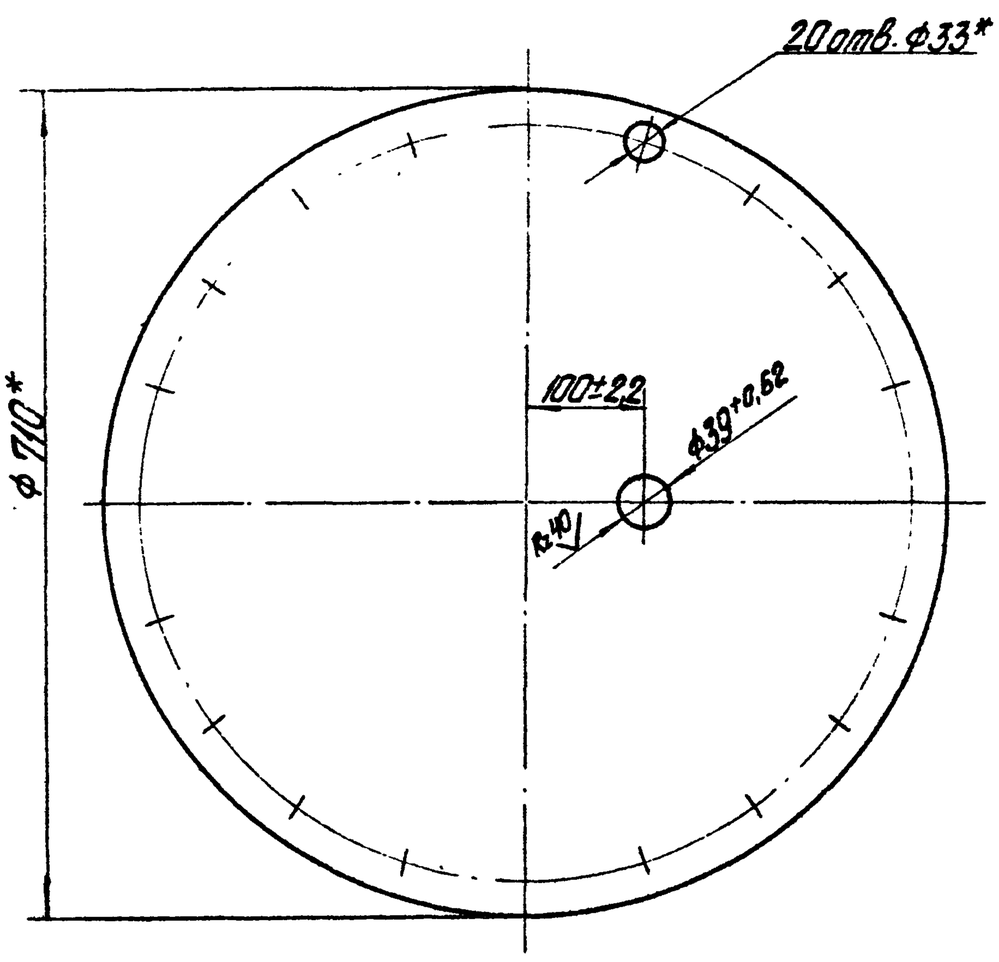

* Размеры для справок.

Изм.	Лист	№ докум.	Подп.	Дата	26.05.03.003		
Разраб.		Ионова			Крышка	Лит.	Масса 100,3	Масштаб 1:5
Пров.		Зилгалвис				Лист	Листов 1
Гл.спец.		Сухоносов			Заготовка: заглушка 500-16 ГОСТ 12836-67	Госстрой Латв. ССР ЛАТГИПРОПРОМ г. Рига	
Н.контр.		Колмец					
Утв.		Рубинс					

Копировал Бролиша Формат 11В

Типовой проект 903-2-11 Альбом VI

26.06.01.000 СБ

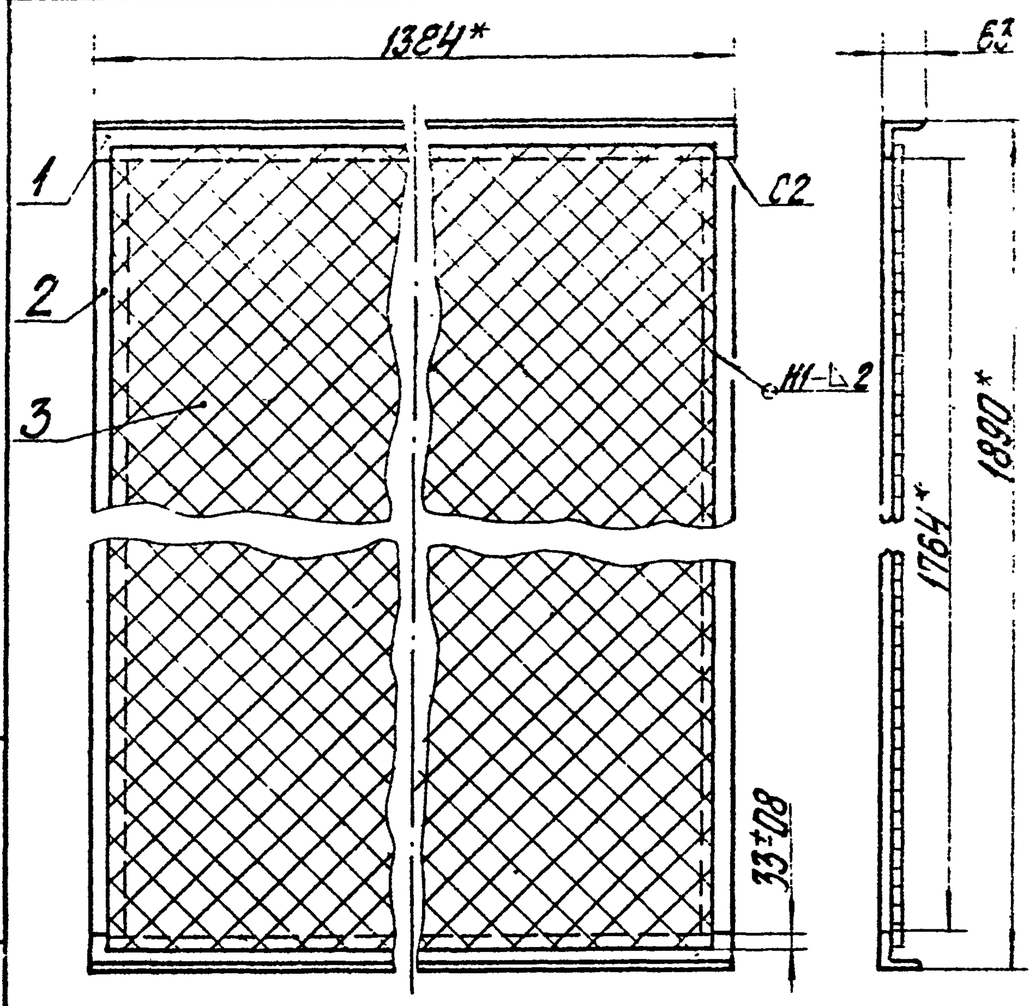

1. * Размеры для справок.
2. Сварные швы по ГОСТ 5264-69.

Изм.	Лист	№ докум.	Подп.	Дата	26.06.01.000 СБ		
Разраб.		Ионова			Щит задний Сборочный чертёж	Лит.	Масса 34,0	Масштаб 1:10
Пров.		Колмец				Лист	Листов 1
Гл.спец.		Сухоносов				Госстрой Латв. ССР ЛАТГИПРОПРОМ г. Рига	
Н.контр.		Колмец					
Утв.		Рубинс					

Копировал Бролиша Формат 11В

Типовой проект 903-2-11 Альбом VI

26.06.00.000 СБ

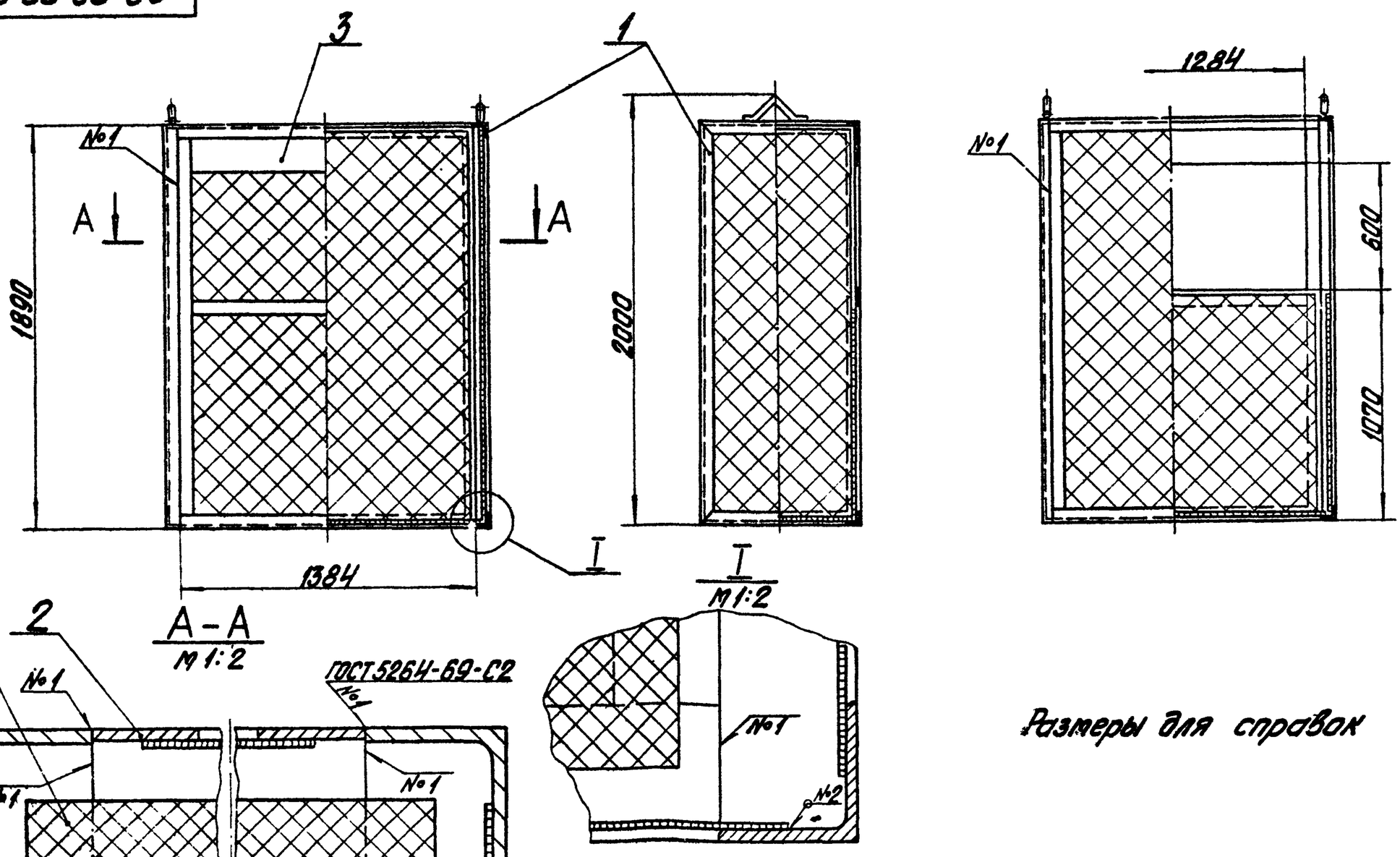

Размеры для справок

Изм.	Лист	№ докум.	Подп.	Дата	26.06.00.000 СБ		
Разраб.		Ионова			Ящик с сеткой Сборочный чертёж	Лит.	Масса 146	Масштаб 1:20
Пров.		Колмец				Лист	Листов 1
Гл.спец.		Сухоносов				Госстрой Латв. ССР ЛАТГИПРОПРОМ г. Рига	
Н.контр.		Колмец					
Утв.		Рубинс					

Копировал Бролиша Формат 12 Г

26.06.01.001

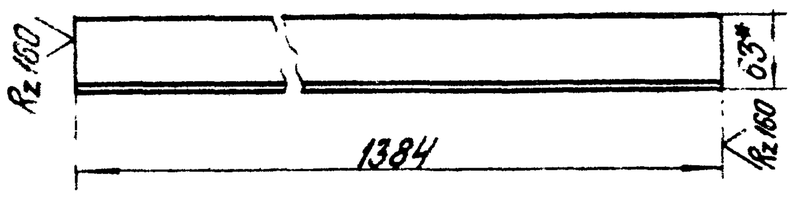

* Размер для справок.

					26.06.01.001				
Изм.	Лист	№ докум.	Подп.	Дата	Уголок	Лит.	Масса	Масштаб	
Разраб.		Курлово					8,0	1:5	
Пров.		Колпец				Лист	Листов 1		
Гл. спец.		Суконцов			Уголок Б63х63х6 ГОСТ 8509-72 Ст3сп3 ГОСТ 535-58*	Госстрой Латв. ССР ЛАТГИПРОПРОМ г. Рига			
Н. контр.		Колпец							
Утв.		Рубинс							

Копировал Брашина — Формат А1

Инв. № подл. | Подп. и дата | Взам. инв. № | Инв. № дубл. | Подп. и дата | Типовой проект 903-2-11 Альбом VII

23

26.02.03.100СБ

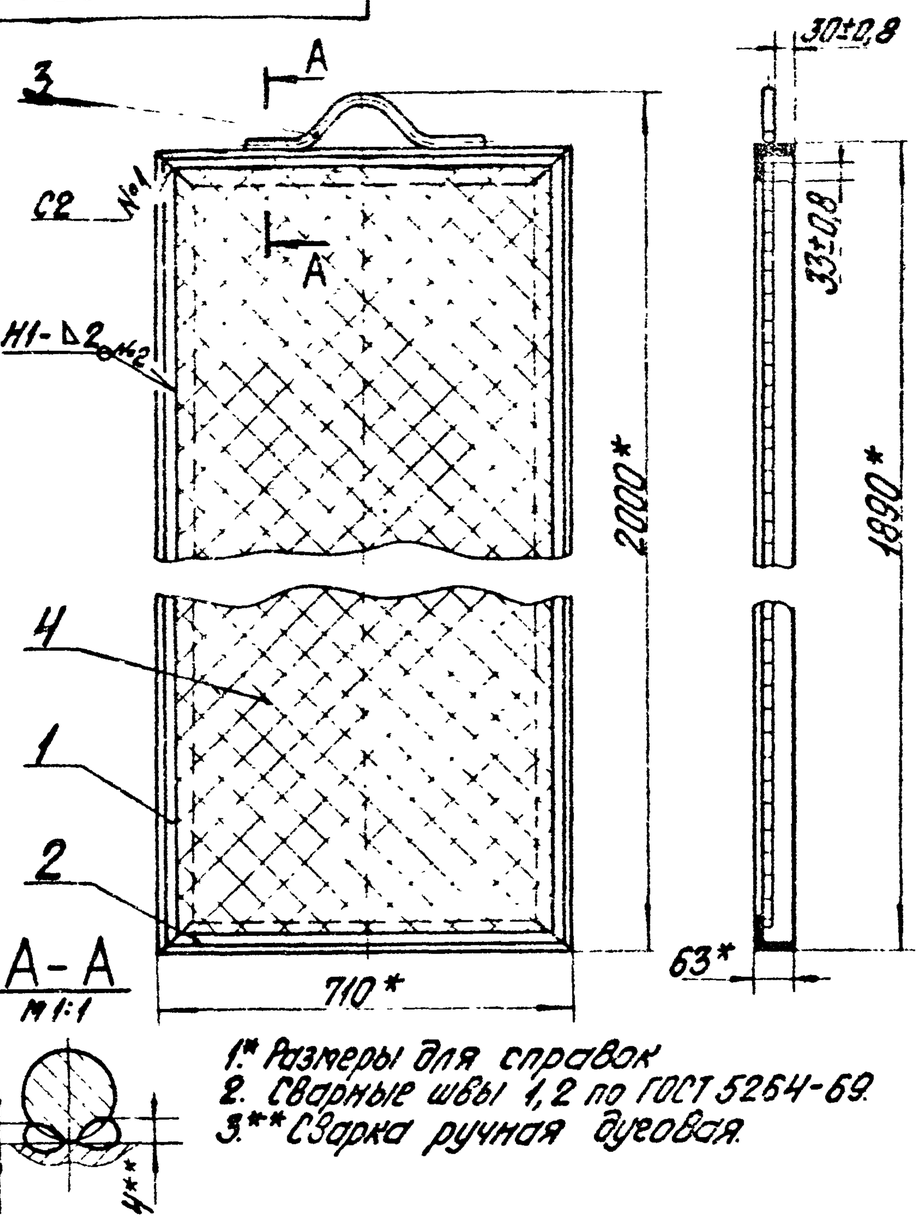

1.* Размеры для справок
2. Сварные швы 1,2 по ГОСТ 5264-69.
3.** Сварка ручная дуговая.

					26.02.03.100СБ				
Изм.	Лист	№ докум.	Подп.	Дата	Щит боковой сборочный чертеж	Лит.	Масса	Масштаб	
Разраб.		Зеленевский					34,1	1:10	
Пров.		Зилгалвис				Лист	Листов 1		
Гл. спец.		Суконцов				Госстрой Латв. ССР ЛАТГИПРОПРОМ г. Рига			
Н. контр.		Колпец							
Утв.		Рубинс							

Копировал Брашина — Формат А1в

Инв. № подл. | Подп. и дата | Взам. инв. № | Инв. № дубл. | Подп. и дата | Типовой проект 903-2-11 Альбом VII

26.02.03.101

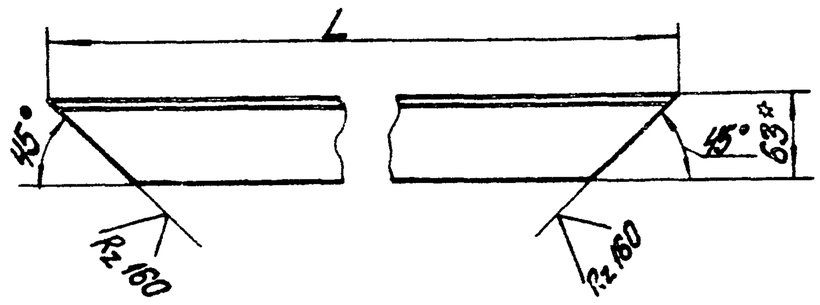

Обозначение	L, мм	Масса, кг
26.02.03.101	1890±3,5	10,3
-01	710±2,5	3,91

* Размер для справок

					26.02.03.101				
Изм.	Лист	№ докум.	Подп.	Дата	Уголок	Лит.	Масса	Масштаб	
Разраб.		Зеленевский					См. табл.	—	
Пров.		Зилгалвис				Лист	Листов 1		
Гл. спец.		Суконцов			Уголок Б63х63х6 ГОСТ 8509-72 Ст3сп3 ГОСТ 535-58*	Госстрой Латв. ССР ЛАТГИПРОПРОМ г. Рига			
Н. контр.		Колпец							
Утв.		Рубинс							

Копировал Брашина — Формат А1в

Инв. № подл. | Подп. и дата | Взам. инв. № | Инв. № дубл. | Подп. и дата | Типовой проект 903-2-11 Альбом VII

26.02.03.102

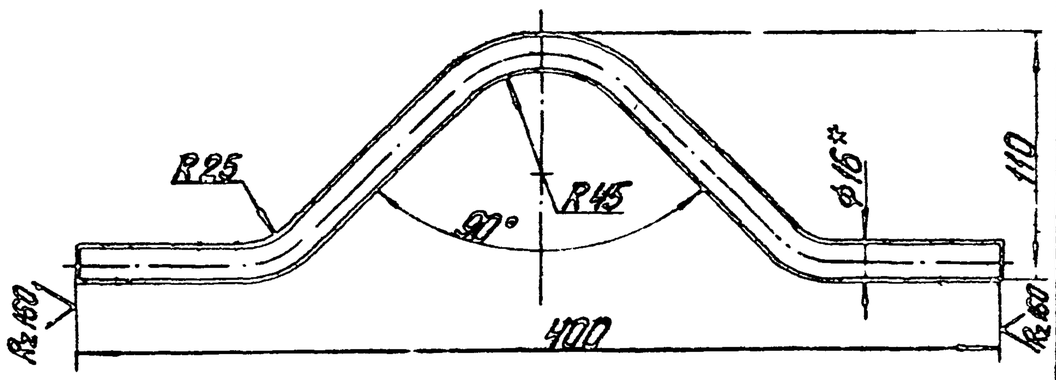

1.* Размер для справок.
2. Неуказанные предельные отклонения размеров по СМ9.

					26.02.03.102				
Изм.	Лист	№ докум.	Подп.	Дата	Ручка	Лит.	Масса	Масштаб	
Разраб.		Зеленевский					0,757	1:2,5	
Пров.		Зилгалвис				Лист	Листов 1		
Гл. спец.		Суконцов			Круг В-16 ГОСТ 2590-71 / 20 ГОСТ 1050-74*	Госстрой Латв. ССР ЛАТГИПРОПРОМ г. Рига			
Н. контр.		Колпец							
Утв.		Рубинс							

Копировал Брашина — Формат А1в

Инв. № подл. | Подп. и дата | Взам. инв. № | Инв. № дубл. | Подп. и дата | Типовой проект 903-2-11 Альбом VII

26.06.02.000 СБ

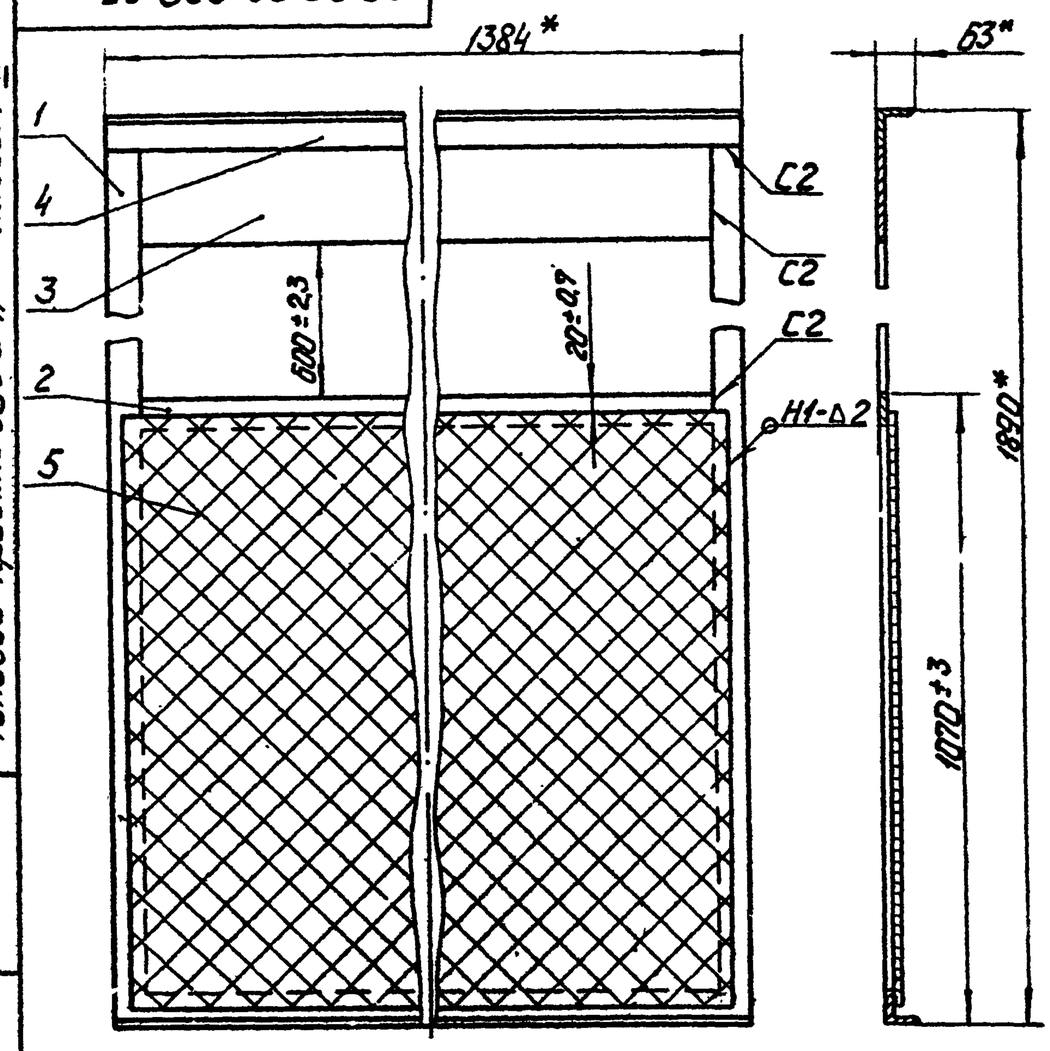

1 *Размеры для справок.
2 Сварные швы по ГОСТ 5264-69.

Изм. Лист	№ докум.	Подп.	Дата	26.06.02.000 СБ			
Разраб.	Цонова		2.11.18	Щит передний сборочный чертеж.	Лит.	Масса	Масштаб
Пров.	Колмец		4.11.18			39,54	1:10
Гл.спец.	Суховерхов				Лист	Листов 1	
Н.контр.	Колмец		4.11.18		Госстрой Латв.ССР ЛАТГИПРОПРОМ г.Рига		
Утв.	Рубинс		4.11.18				

Копировал: Чубанова — Формат А1

24

26.06.02.001

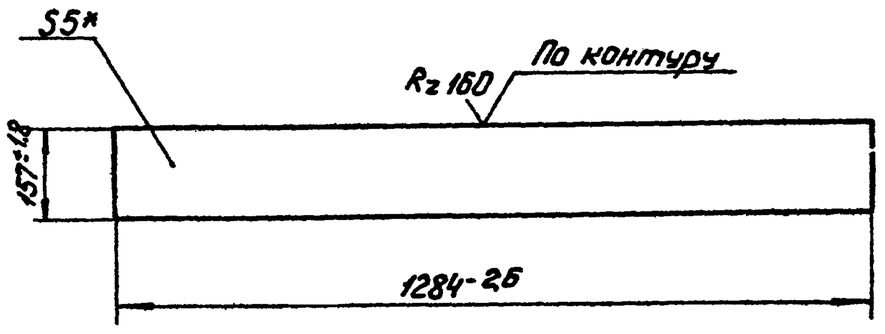

*Размер для справок

Изм. Лист	№ докум.	Подп.	Дата	26.06.02.001			
Разраб.	Курлова		2.11.18	Лист	Лит.	Масса	Масштаб
Пров.	Колмец		2.11.18			7,9	1:10
Гл.спец.	Суховерхов				Лист	Листов 1	
Н.контр.	Колмец		2.11.18	ГОСТ 19903-74 Лист Вст3сп3 ГОСТ 14637-69*	Госстрой Латв.ССР ЛАТГИПРОПРОМ г.Рига		
Утв.	Рубинс		4.11.18				

Копировал: Чубанова — Формат А1

26.02.03.301

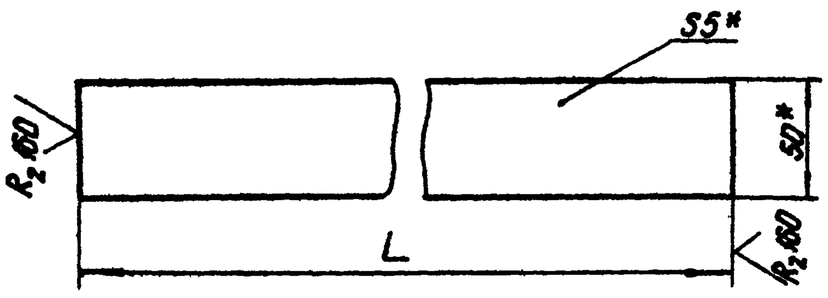

Обозначение	L мм	Масса, кг
26.02.03.301	1764±3,5	3,46
-01	984±2,8	1,93
-02	1284±3	2,52

*Размеры для справок.

Изм. Лист	№ докум.	Подп.	Дата	26.02.03.301			
Разраб.	Зеленевский		2.11.18	Полоса	Лит.	Масса	Масштаб
Провер.	Зилгалвик					см табл.	—
Гл.спец.	Суховерхов				Лист	Листов 1	
Н.контр.	Колмец		4.11.18	Полоса 5×50 ГОСТ 103-76 Вст3сп3 ГОСТ 535-58*	Госстрой Латв.ССР ЛАТГИПРОПРОМ г.Рига		
Утв.	Рубинс		4.11.18				

Копировал: Чубанова — Формат А4

26.02.02.002

26.02.02.002

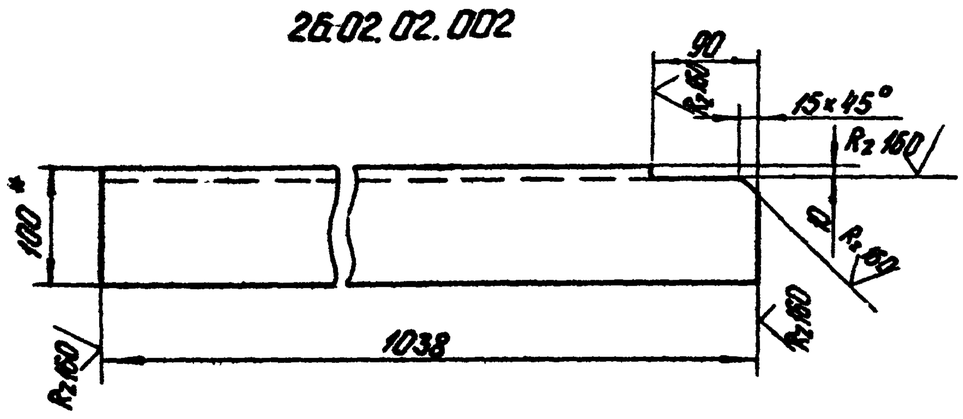

26.02.02.002-01 - зеркальное отражение
Остальное - см. 26.02.02.002
М 1:10

1* Размер для справок
2 Неуказанные предельные отклонения размеров по Сл9.

Изм. Лист	№ докум.	Подп.	Дата	26.02.02.002			
Разраб.	Зеленевский		4.11.18	Консоль	Лит.	Масса	Масштаб
Провер.	Зилгалвик					15,7	1:5
Гл.спец.					Лист	Листов 1	
Н.контр.				Консоль Б-100×100×10 ГОСТ 8509-72 Вст3сп3 ГОСТ 535-58*	Госстрой Латв.ССР ЛАТГИПРОПРОМ г.Рига		
Утв.							

Копировал — Формат А1

26.06.10.000 СБ

25

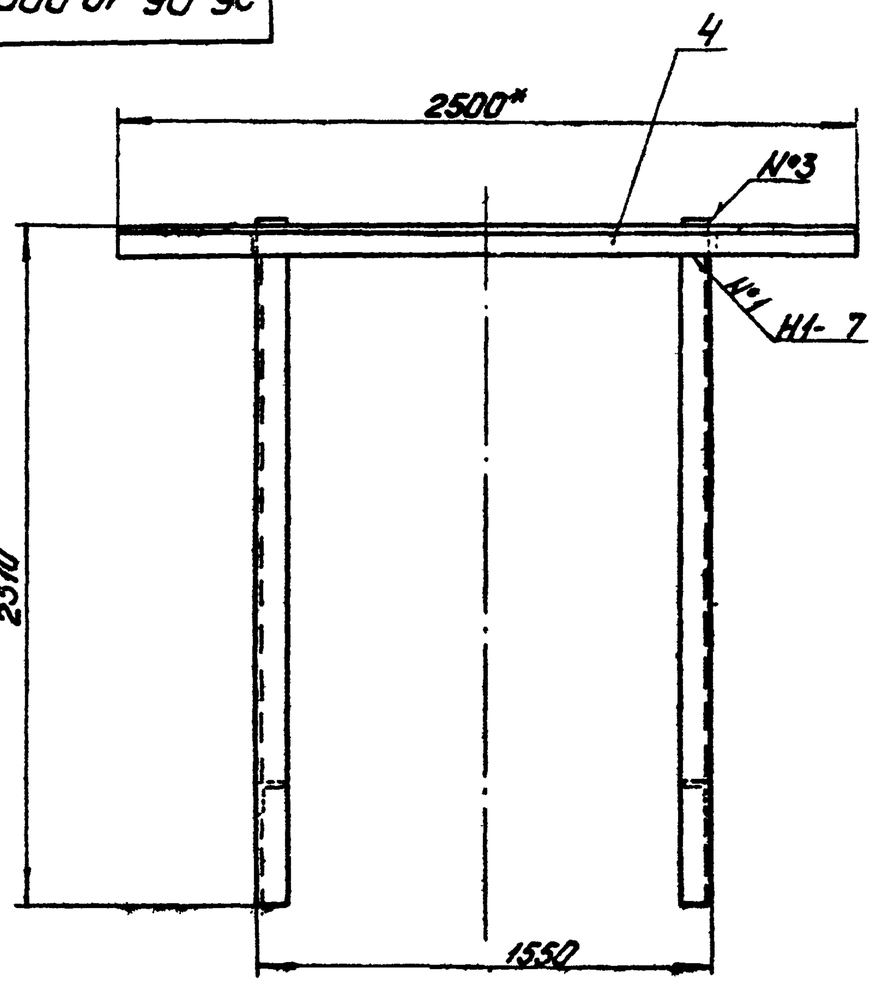

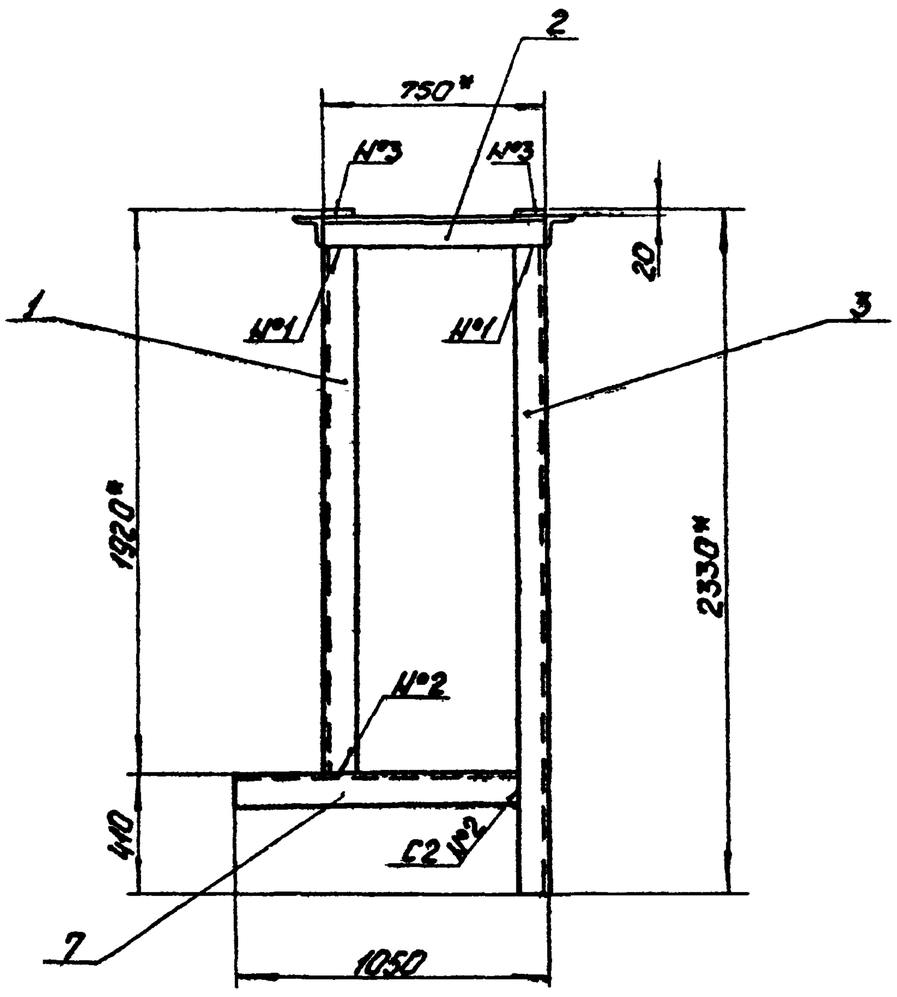

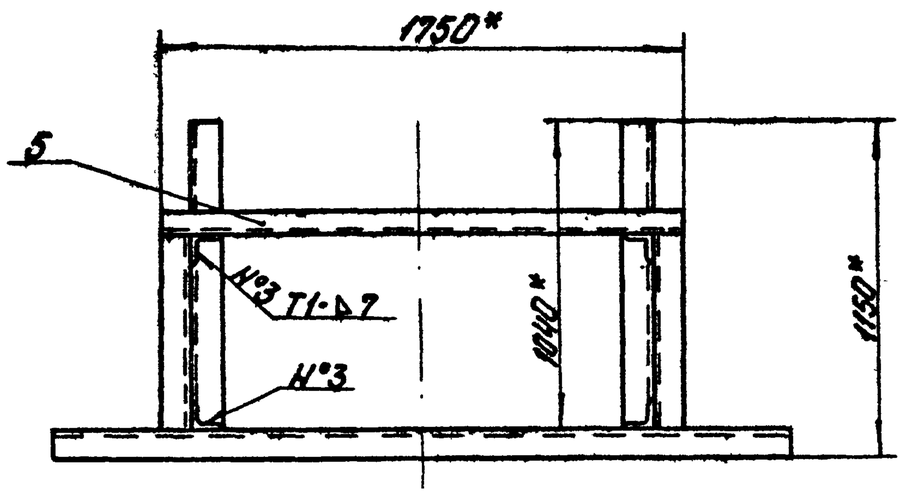

1* Размеры для справок
2 Неуказанные предельные отклонения размеров по СМ9
3 Сварные швы по ГОСТ 5264-69.

					26.06.10.000 СБ	
Изм.	Лист	№ докум.	Подп.	Дата	Рама сборочный чертёж	Лит. / Масса / Масштаб: 247 / 1:20
Разраб.		Ионова		1.12.18		Лист / Листов 1
Пров.		Колмеи		4.12.18		Госстрой Латв. ССР ЛАТГИПРОПРОМ г. Рига
Гл. спец.		Суконасов				
Н. контр.		Колмеи		4.12.18		
Утв.		Рубинс		4.12.18		

Копировал: Чубанова — Формат 12

Типовой проект 903-2-11 Альбом VII

Инв. № подл. | Подп. и дата | Взам. инв. № | Инв. № дубл. | Подп. и дата

Типовой проект 903-2-11 Альбом VII

26.02.02.001

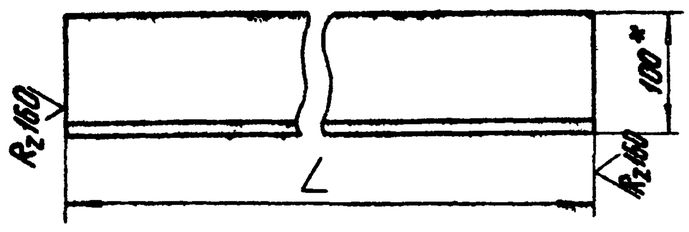

Обозначение	L, мм	Масса, кг
26.02.02.001	2580±9.0	39.0
-01	1920±7.0	29.0
-02	750±5	11,35
-03	2100-8	34,8
-04	1450±6.5	21.9
-05	2330±4	35,2
-06	2500±3.5	37.8
-07	1750±3	26,5

*Размер для справок

					26.02.02.001	
Изм.	Лист	№ докум.	Подп.	Дата	Уголок	Лит. / Масса / Масштаб: см. табл. / —
Разраб.		Зеленевский		1.12.18		Лист / Листов 1
Пров.		Зилгалвис				Госстрой Латв. ССР ЛАТГИПРОПРОМ г. Рига
Гл. спец.		Суконасов				
Н. контр.		Колмеи		4.12.18		
Утв.		Рубинс		4.12.18		

Уголок Б100×100×10 ГОСТ 8509-72 / Б Ст3сп3 ГОСТ 535-58*

Копировал: Чубанова — Формат А4

Типовой проект 903-2-11 Альбом VII

Инв. № подл. | Подп. и дата | Взам. инв. № | Инв. № дубл. | Подп. и дата

Типовой проект 903-2-11 Альбом VII

26.06.20.000 СБ

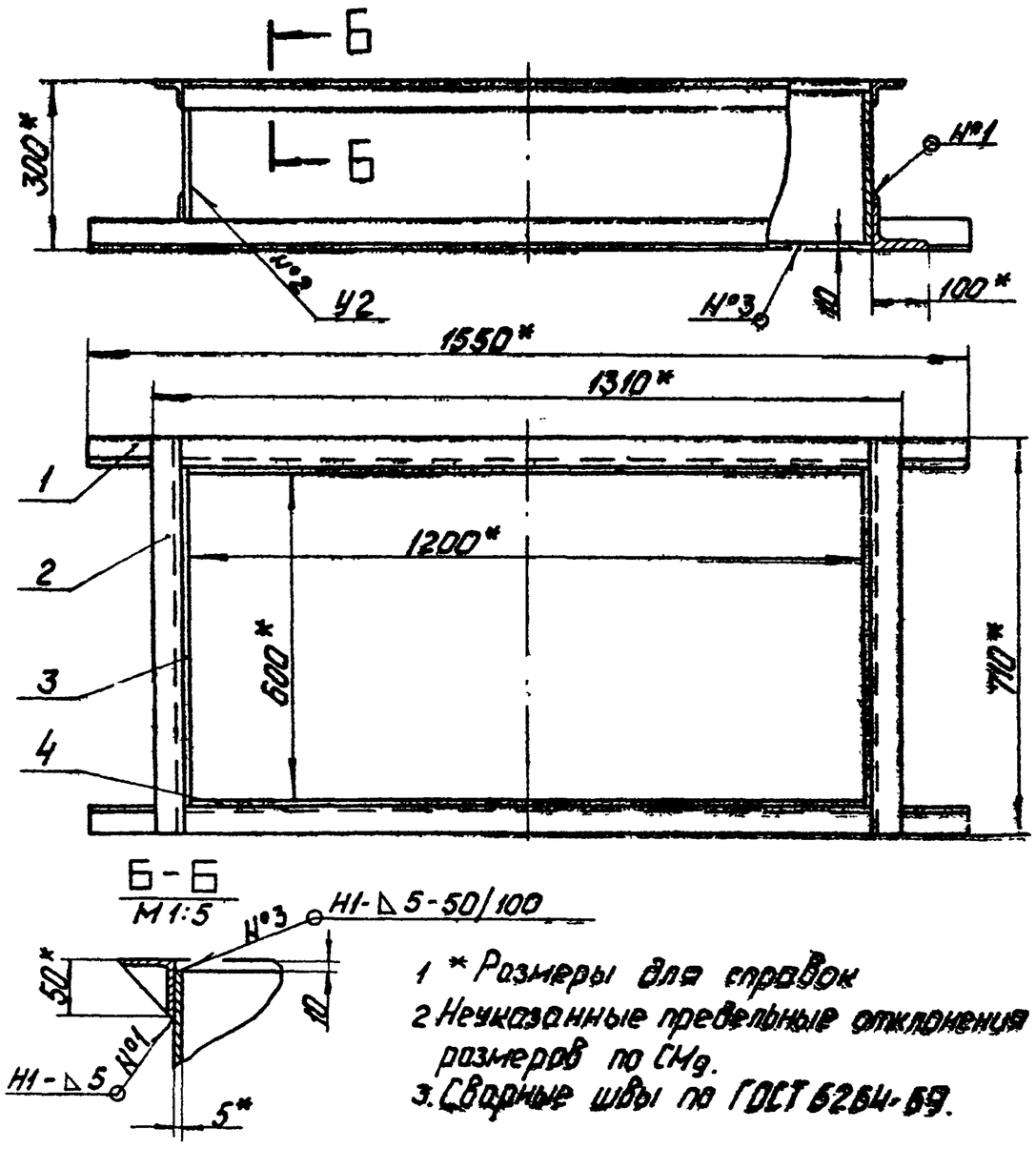

1* Размеры для справок
2 Неуказанные предельные отклонения размеров по СМ9.
3. Сварные швы по ГОСТ 5264-69.

					26.06.20.000 СБ	
Изм.	Лист	№ докум.	Подп.	Дата	Патрубок сборочный чертеж.	Лит. / Масса / Масштаб: 78.5 / 1:10
Разраб.		Ионова		1.12.18		Лист / Листов 1
Пров.		Колмеи		4.12.18		Госстрой Латв. ССР ЛАТГИПРОПРОМ г. Рига
Гл. спец.		Суконасов				
Н. контр.		Колмеи		4.12.18		
Утв.		Рубинс		4.11.18		

Копировал: Чубанова — Формат А4

Типовой проект 903-2-11 Альбом VI

26.02.01.001

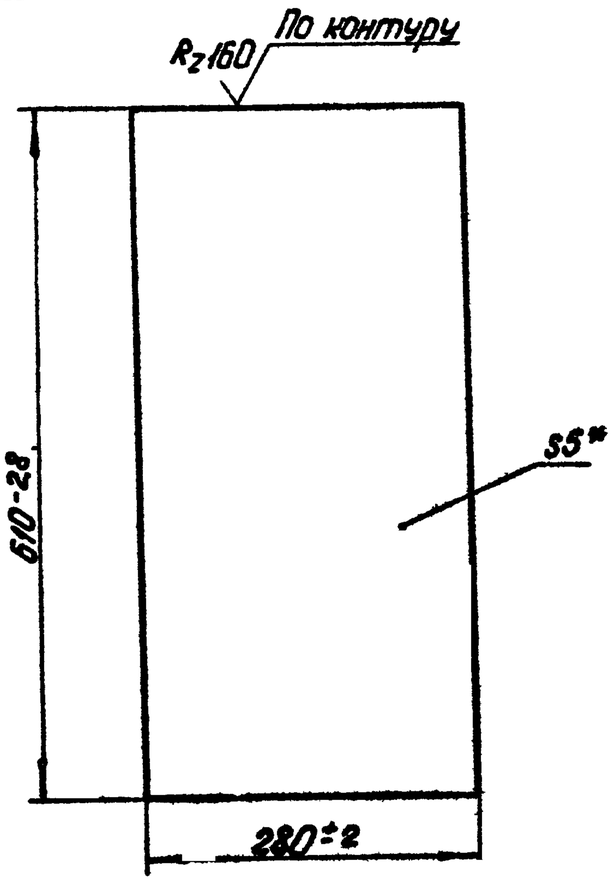

* Размеры для справок

Изм.	Лист	№ докум.	Подп.	Дата
Разраб.		Ландаренко		27.X.78
Пров.		Зилгалвис		
Гл.спец.		Суханосов		
Н.контр.		Колмец		24.X.78
Утв.		Рубинс		4.11.78

26.02.01.001

Стенка

Лит.	Масса	Масштаб
	6,7	1:5

Лист | Листов 1

Лист 5 ГОСТ 19903-74 / ВСт3сп3ГОСТ14637-69*

Госстрой Латв. ССР ЛАТГИПРОПРОМ г. Рига

Копировал: Чубанова

Формат 11

Типовой проект 903-2-11 Альбом VI

26.06.20.001

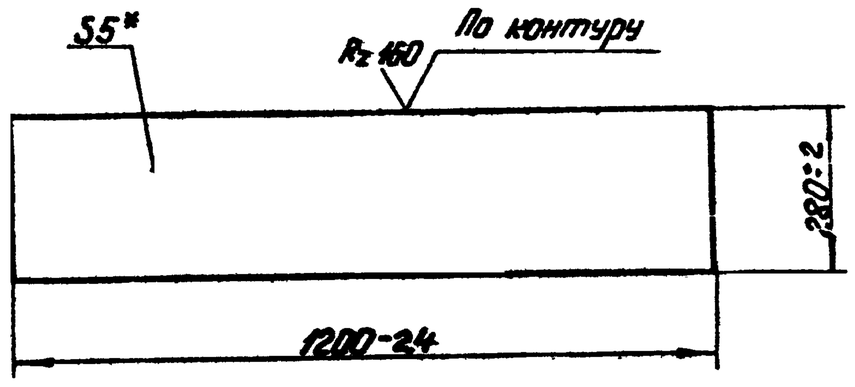

* Размер для справок

Изм.	Лист	№ докум.	Подп.	Дата
Разраб.		Ионова		27.X.78
Пров.		Колмец		24.X.78
Гл.спец.		Суханосов		
Н.контр.		Колмец		24.X.78
Утв.		Рубинс		4.11.78

26.06.20.001

Стенка

Лит.	Масса	Масштаб
	13,2	1:10

Лист | Листов 1

Лист 5 ГОСТ 19903-74 / ВСт3сп3ГОСТ14637-69*

Госстрой Латв. ССР ЛАТГИПРОПРОМ г. Рига

Копировал: Чубанова

Формат 11

Типовой проект 903-2-11 Альбом VI

26.06.20.100 СБ

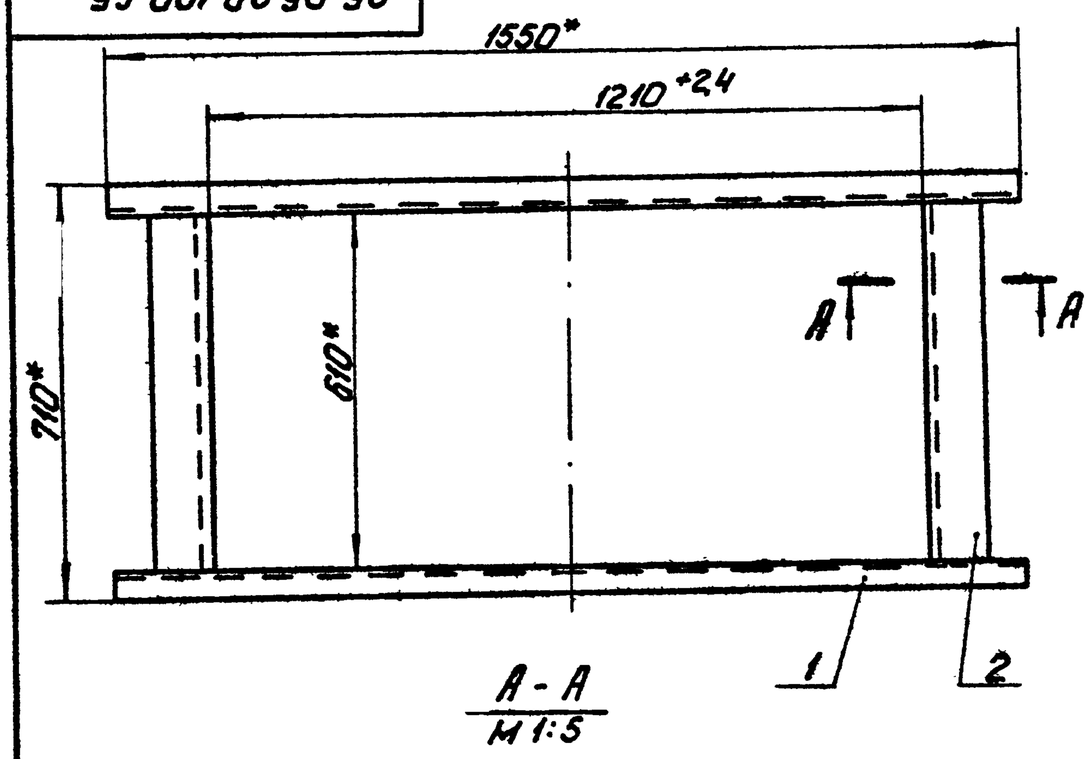

А - А
М 1:5

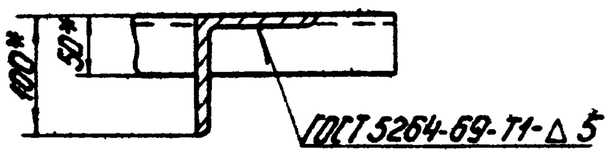

* Размеры для справок

Изм.	Лист	№ докум.	Подп.	Дата
Разраб.		Ионова		27.X.78
Пров.		Колмец		24.X.78
Гл.спец.		Суханосов		
Н.контр.		Колмец		24.X.78
Утв.		Рубинс		4.11.78

26.06.20.100 СБ

Фланец

Сборочный чертеж.

Лит.	Масса	Масштаб
	24,1	1:10

Лист | Листов 1

Госстрой Латв. ССР ЛАТГИПРОПРОМ г. Рига

Копировал: Чубанова

Формат 11

Типовой проект 903-2-11 Альбом VI

26.02.01.101

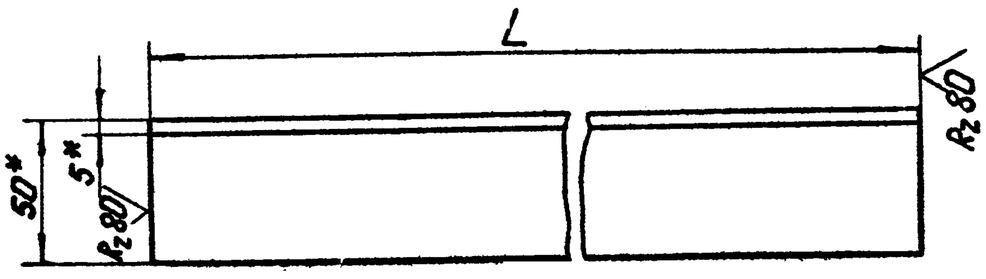

Наименование	Размер L, мм	Масса кг
26.02.01.101	1250±6	4,71
-01	910+2,2	3,42
-02	1550±6,5	5,85
-03	1210+1,2	4,6

* Размеры для справок

Изм.	Лист	№ докум.	Подп.	Дата
Разраб.		Ландаренко		27.X.78
Пров.		Зилгалвис		
Гл.спец.		Суханосов		
Н.контр.		Колмец		24.X.78
Утв.		Рубинс		4.11.78

26.02.01.101

Уголок Б-50×50×5 ... ВСт3сп3ГОСТ

Лит.	Масса	Масштаб
	см. табл.	

Лист | Листов

Госстрой Латв. ССР ЛАТГИПРОПРОМ г. Рига

Копировал: Чубанова

Формат 11

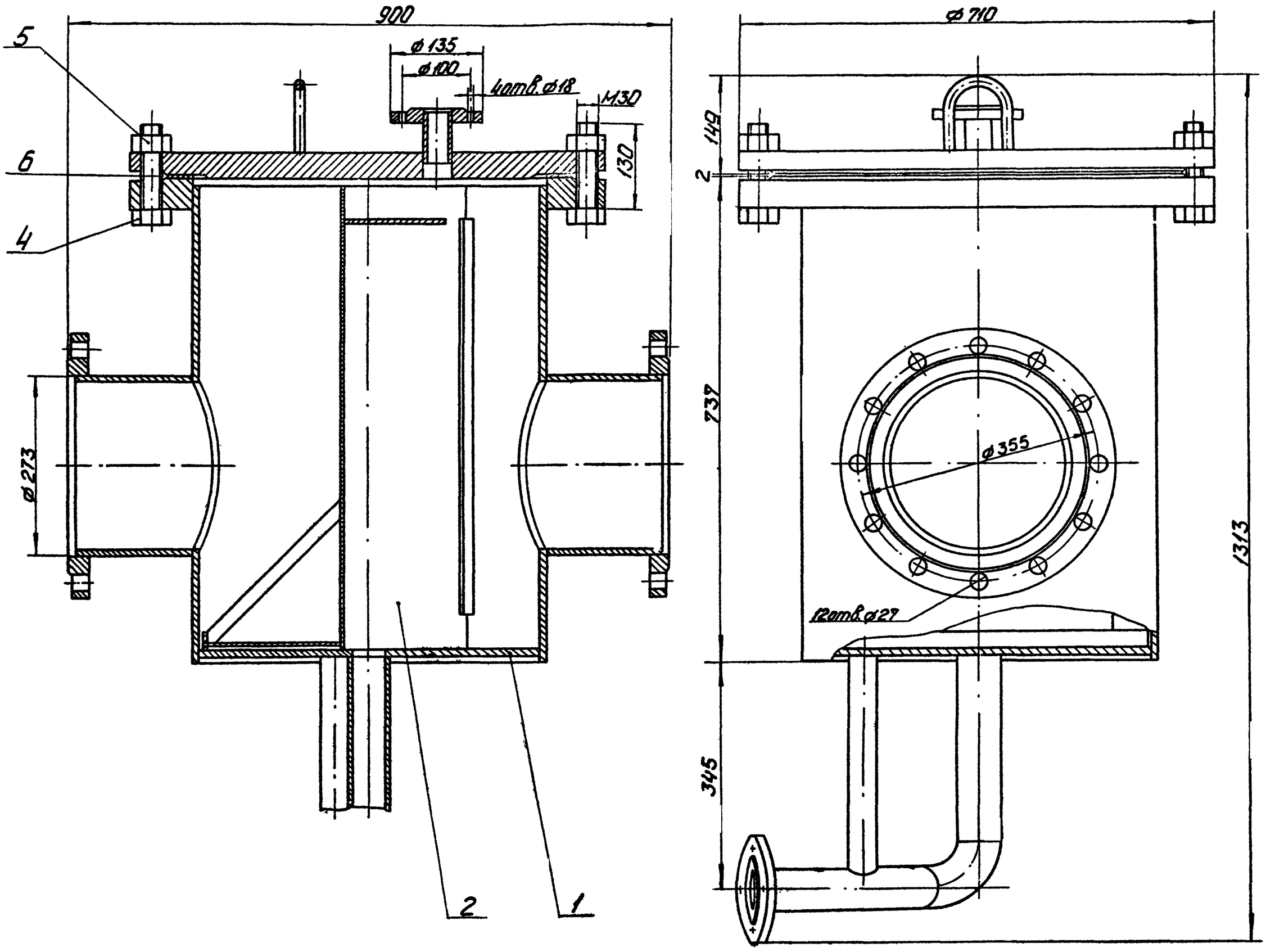

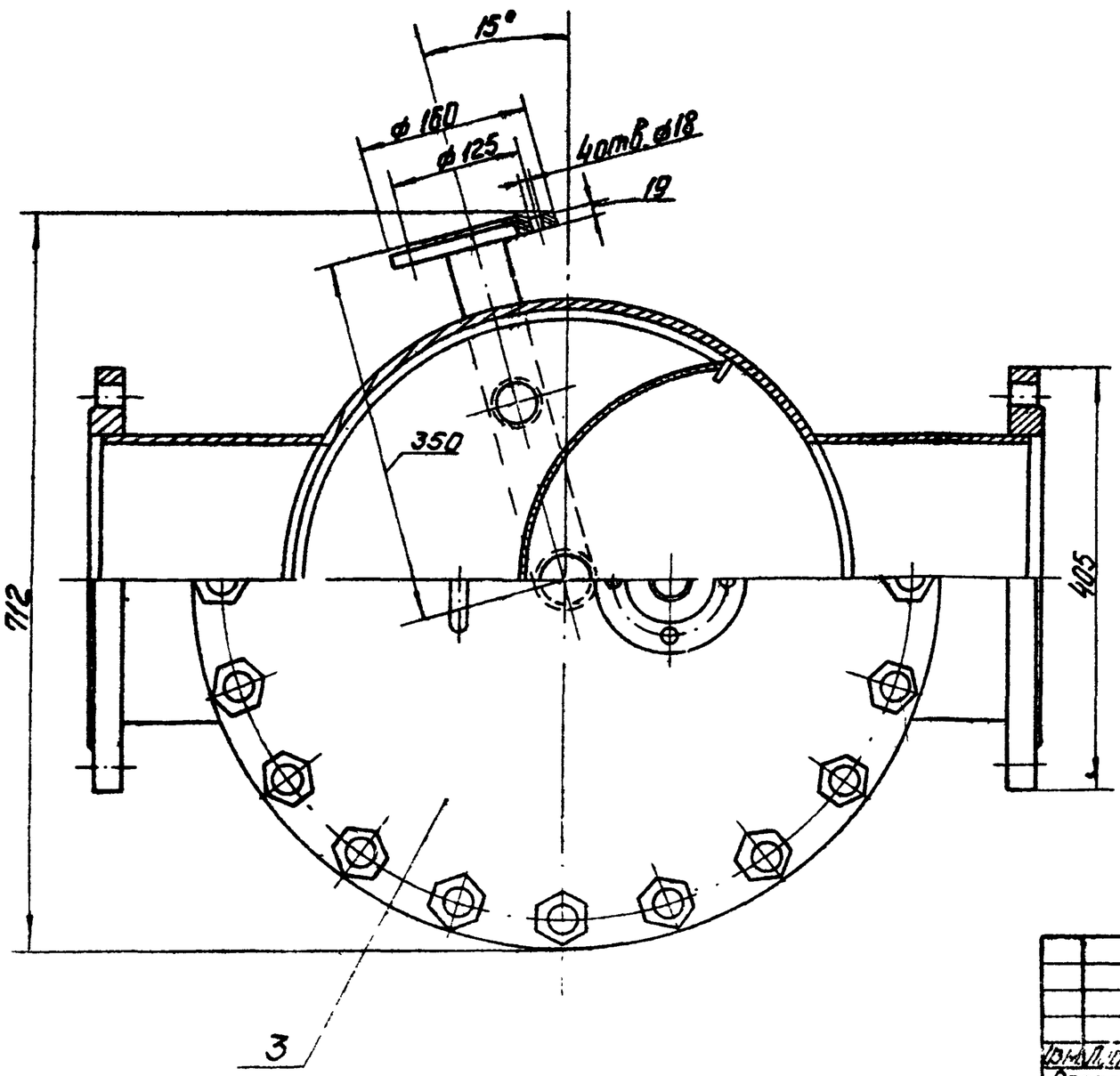

1. Размеры для справок
2. Проверить на герметичность водой давлением 2 кг/см² в течение 10 минут.

					26.07.00.000 СБ		
Изм.	Лист	№ докум.	Подп.	Дата	Фильтр грубой очистки мазута. Ду 250 Сборочный чертеж.	Лит.	Масса	Масштаб
Разраб.		Зилгалвис					344,5	1:5
Пров.		Калмеи				Лист	Листов 1
						Госстрой Латв. ССР ЛАТГИПРОПРОМ г. Рига	

Копировал: Чубанова

Формат 22В

Альбом VI

Типовой проект 903-2-11

Подп. и дата | Инв. № дубл. | Взам. инв. № | Подп. и дата

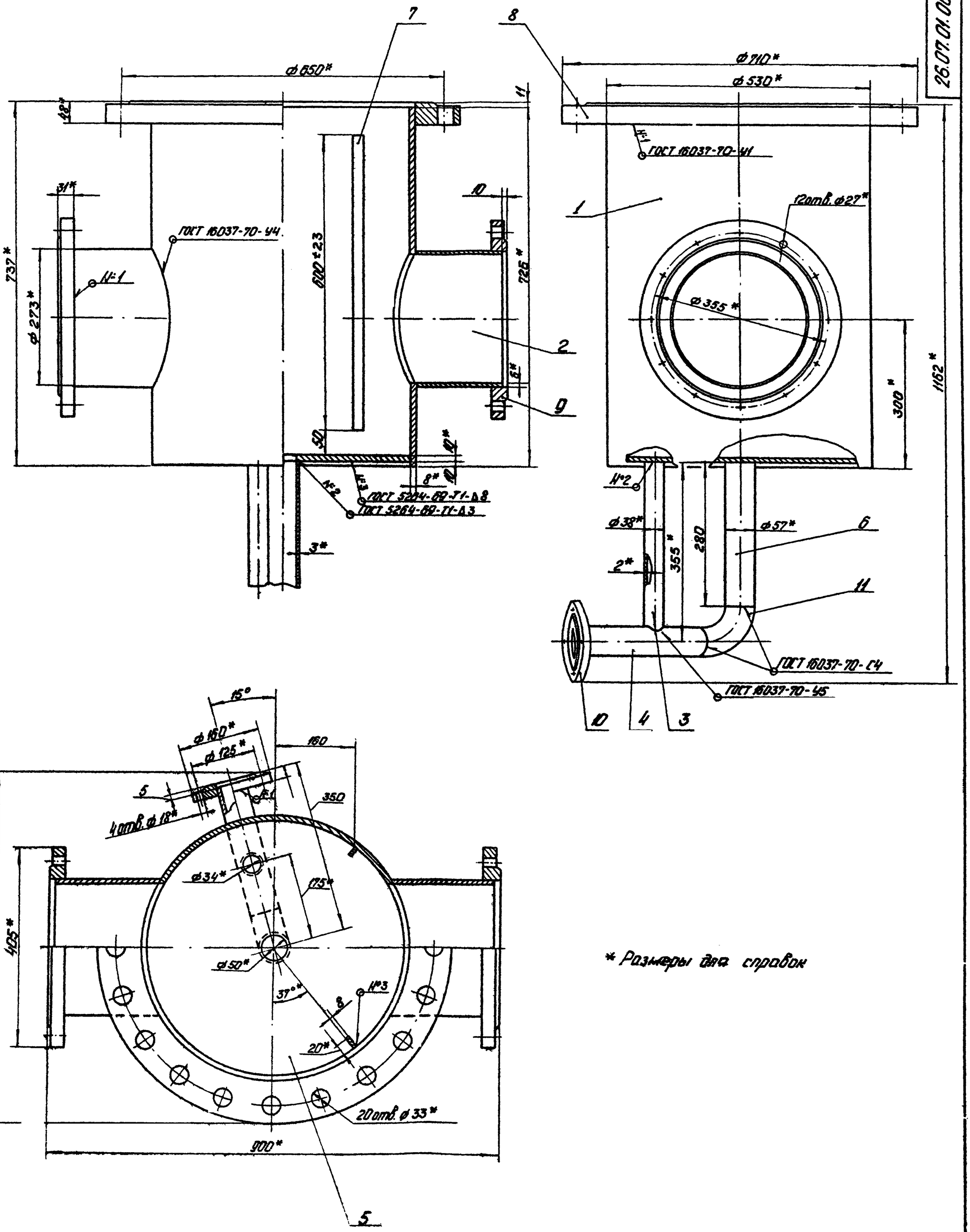

Альбом VI

Типовой проект 903-2-11

					26.07.01.000 СБ		
Изм.	Лист	№ докум.	Подп.	Дата	Корпус с патрубком	Лит.	Масса	Масштаб
Разраб.		Зилгалвис		2.4			195,4	1:5
Пров.		Колмец			Сборочный чертеж.	Лист	Листов 1
Гл. спец.		Суханосов				Госстрой Латв. ССР ЛАТГИПРОПРОМ г. Рига	
Н. конт.		Колмец					
Утв.		Рубанс					

Копировал: Чубанова

Формат 22А

Формат	Зона	Поз.	Обозначение	Наименование	Кол.	Примечание
				Документация		
11			28.01.01.000 СБ	Сборочный чертёж		
				Детали		
11		1	28.01.01.001	Диск	1	
11		2	28.01.01.002	Ручка	2	

Альбом VI

Типовой проект 903-2-11

Инв. № подл. | Подп. и дата | Взам. инв. № | Инв. № дубл. | Подп. и дата

Изм.	Лист	№ докум.	Подп.	Дата
Разраб.		Цонова		21.5.86
Пров.		Калмец		21.5.86
Гл. спец.		Суханосов		
Н. контр.		Калмец		21.5.86
Утв.		Рубинс		4.11.86

28.01.01.000

Крышка люка

Лит. | Лист | Листов: 1

Госстрой Латв. ССР ЛАТГИПРОПРОМ г. Рига

Копировал: Тук

Формат 11

Формат	Зона	Поз.	Обозначение	Наименование	Кол.	Примечание
				Документация		
12			28.04.01.000 СБ	Сборочный чертёж	1	
				Детали		
11		1	28.04.01.001	Рама	1	
11		2	28.04.01.002	Нога	2	
11		3	28.04.01.002-01	Нога	2	

Альбом VI

Типовой проект 903-2-11

Инв. № подл. | Подп. и дата | Взам. инв. № | Инв. № дубл. | Подп. и дата

Изм.	Лист	№ докум.	Подп.	Дата
Разраб.		Ландаренко		21.5.86
Пров.		Калмец		21.5.86
Гл. спец.		Суханосов		
Н. контр.		Калмец		21.5.86
Утв.		Рубинс		4.11.86

28.04.01.000

Стол

Лит. | Лист | Листов: 1

Госстрой Латв. ССР ЛАТГИПРОПРОМ г. Рига

Копировал: Тук

Формат 11

Формат	Зона	Поз.	Обозначение	Наименование	Кол.	Примечание
				Документация		
12			28.04.02.000 СБ	Сборочный чертеж	1	
				Детали		
11		1	28.01.01.002	Ручка	2	
11		2	28.04.02002	Штырь	2	
11		3	28.04.02.003	Стенка	4	
11		4	28.04.02.004	Крышка	1	
11		5	28.04.02.005	Уголок	4	
				Стандартные изделия		
		6		Шайба 16 ГОСТ 11371-68	4	

Альбом VI

Типовой проект 903-2-11

Инв. № подл. | Подп. и дата | Взам. инв. № | Инв. № дубл. | Подп. и дата

Изм.	Лист	№ докум.	Подп.	Дата
Разраб.		Ландаренко		21.5.86
Пров.		Калмец		21.5.86
Гл. спец.		Суханосов		
Н. контр.		Калмец		21.5.86
Утв.		Рубинс		4.11.86

28.04.02.000

Кожух

Лит. | Лист | Листов: 1

Госстрой Латв. ССР ЛАТГИПРОПРОМ г. Рига

Копировал: Тук

Формат 11

Формат	Зона	Поз.	Обозначение	Наименование	Кол.	Примечание
				Документация		
11			28.10.00.000 СБ	Сборочный чертёж		
				Детали		
11		1	28.10.00.001	Диск	1	
11		2	28.01.01.002	Ручка	2	

Альбом VI

Типовой проект 903-2-11

Инв. № подл. | Подп. и дата | Взам. инв. № | Инв. № дубл. | Подп. и дата

Изм.	Лист	№ докум.	Подп.	Дата
Разраб.		Зилгалвис		21.5.86
Пров.		Калмец		21.5.86
Гл. спец.		Суханосов		
Н. контр.		Калмец		21.5.86
Утв.		Рубинс		4.11.86

28.10.00.000

Крышка

Лит. | Лист | Листов: 1

Госстрой Латв. ССР ЛАТГИПРОПРОМ г. Рига

Копировал: Тук

Формат 11

Типовой проект 903-2-11 Альбом VI

Формат	Зона	Поз.	Обозначение	Наименование	Кол.	Примечание
				Документация		
11			28.10.03.000 СБ	Сборочный чертеж		
				Детали		
11		1	28.05.02.001	Фланец	1	
11		2	28.10.03.001	Обечайка	1	
11		3	28.05.02.003	Фланец	1	

Подпись и дата | Инв. № дубл. | Взам. инв. № | Подпись и дата | Инв. № подл.

28.10.03.000

Изм.	Лист	№ докум.	Подп.	Дата
Разраб.		Ионова		
Пров.		Колмец		
Гл. спец.		Сухоносов		
Н. контр.		Колмец		
Утв.		Рубинс		

Корпус люкса Ду 1000

Лит. | Лист. | Листов 1

Госстрой Латв. ССР ЛАТГИПРОПРОМ г. Рига

Копировал: Давыдова Формат 11 В

Типовой проект 903-2-11 Альбом VI

Формат	Зона	Поз.	Обозначение	Наименование	Кол.	Примечание
				Документация		
12			28.06.01.000 СБ	Сборочный чертеж		
				Сборочные единицы		
11		1	28.06.01.100	Фланец	1	
11		2	28.06.01.200	Фланец	1	
				Детали		
11		3	28.06.01.001	Стенка	2	
11		4	28.06.01.002	Стенка	2	

Подпись и дата | Инв. № дубл. | Взам. инв. № | Подпись и дата | Инв. № подл.

28.06.01.000

Изм.	Лист	№ докум.	Подп.	Дата
Разраб.		Ионова		
Пров.		Зилгалвис		
Гл. спец.		Сухоносов		
Н. контр.		Колмец		
Утв.		Рубинс		

Короб

Лит. | Лист | Листов 1

Госстрой Латв. ССР ЛАТГИПРОПРОМ г. Рига

Копировал: Давыдова Формат 11 В

Типовой проект 903-2-11 Альбом VI

Формат	Зона	Поз.	Обозначение	Наименование	Кол.	Примечание
				Документация		
11			28.06.01.100 СБ	Сборочный чертеж		
				Детали		
БЧ		1	28.06.01.101	Полка		
				Уголок Б-63×63×6 ГОСТ 8509-72		
				Вст3сп3 ГОСТ 535-58*	2	3,01 кг
БЧ		2	28.06.01.102	Полка		
				Уголок Б-63×63×6 ГОСТ 8509-72		
				Вст3сп3 ГОСТ 535-58*	2	5,15 кг

Подпись и дата | Инв. № дубл. | Взам. инв. № | Подпись и дата | Инв. № подл.

28.06.01.100

Изм.	Лист	№ докум.	Подпись	Дата
Разраб.		Ионова		
Пров.		Зилгалвис		
Гл. спец.		Сухоносов		
Н. контр.		Колмец		
Утв.		Рубинс		

Фланец

Лит. | Лист. | Листов

Госстрой Латв. ССР ЛАТГИПРОПРОМ г. Рига

Копировал: Давыдова Формат 11 В

Типовой проект 903-2-11 Альбом VI

Формат	Зона	Поз.	Обозначение	Наименование	Кол.	Примечание
				Документация		
11			28.06.01.200 СБ	Сборочный чертеж		
				Детали		
БЧ		1	28.06.01.201	Полка		
				Уголок Б-63×63×6 ГОСТ 8509-72		
				Вст3сп3 ГОСТ 535-58*	2	3,01 кг
БЧ		2	28.06.01.202	Полка		
				Уголок Б-63×63×6 ГОСТ 8509-72		
				Вст3сп3 ГОСТ 535-58*	2	5,15 кг

Подпись и дата | Инв. № дубл. | Взам. инв. № | Подпись и дата | Инв. № подл.

28.06.01.200

Изм.	Лист	№ докум.	Подп.	Дата
Разраб.		Ионова		
Пров.		Зилгалвис		
Гл. спец.		Сухоносов		
Н. контр.		Колмец		
Утв.		Рубинс		

Фланец

Лит. | Лист | Листов 1

Госстрой Латв. ССР ЛАТГИПРОПРОМ г. Рига

Копировал: Давыдова Формат 11 В

Альбом VII

Типовой проект 903-2-11

Формат	Зона	Поз.	Обозначение	Наименование	Кол.	Примечание
				Документация		
12			28.06.02.000 СБ	Сборочный чертеж		
				Детали		
12		1	28.06.02.001	Плита	1	
11		2	28.01.01.002	Ручка	2	

Инв. № подл. | Подпись и дата | Взам. инв. № | Инв. № дубл. | Подпись и дата

Изм.	Лист	№ докум.	Подп.	Дата
Разраб.		Ионова		24.8.78
Пров.		Зилгалвис		
Гл. спец.		Сухоносов		
Н. контр.		Колпец		24.8.78
Утв.		Рубинс		4.9.78

28.06.02.000

Крышка

Лит. | Лист | Листов 1

Госстрой Латв. ССР
ЛАТГИПРОПРОМ
г. Рига

Копировал: Давыдова

Формат 11 В

31

Альбом VII

Типовой проект 903-2-11

Формат	Зона	Поз.	Обозначение	Наименование	Кол.	Примечание
				Документация		
12			28.06.03.000 СБ	Сборочный чертеж		
				Детали		
11		1	28.06.03.001	Кронштейн	1	
11		2	28.06.03.001-01	Кронштейн	1	
11		3	28.06.03.002	Плита	1	

Инв. № подл. | Подпись и дата | Взам. инв. № | Инв. № дубл. | Подпись и дата

Изм.	Лист	№ докум.	Подп.	Дата
Разраб.		Ионова		24.8.78
Пров.		Зилгалвис		
Гл. спец.		Сухоносов		
Н. контр.		Колпец		24.8.78
Утв.		Рубинс		

28.06.03.000

Плита с кронштейном.

Лит | Лист | Листов 1

Госстрой Латв. ССР
ЛАТГИПРОПРОМ
г. Рига

Копировал: Давыдова

Формат 11

Альбом VII

Типовой проект 903-2-11

Формат	Зона	Поз.	Обозначение	Наименование	Кол.	Примечание
				Документация		
11			28.07.00.000 СБ	Сборочный чертеж		
				Детали		
11		1	28.07.00.001	Фланец	1	
11		2	28.07.00.002	Обечайка	1	
11		3	28.07.00.003	Фланец	1	

Инв. № подл. | Подпись и дата | Взам. инв. № | Инв. № дубл. | Подпись и дата

Изм.	Лист	№ докум.	Подп.	Дата
Разраб.		Ионова		24.8.78
Пров.		Колпец		24.8.78
Гл. спец.		Сухоносов		
Н. контр.		Колпец		24.8.78
Утв.		Рубинс		4.9.78

28.07.00.000

Люк Ду 700

Лит | Лист | Листов 1

Госстрой Латв. ССР
ЛАТГИПРОПРОМ
г. Рига

Копировал: Давыдова

Формат 11 В

Альбом VII

Типовой проект 903-2-11

Формат	Зона	Поз.	Обозначение	Наименование	Кол.	Примечание
				Документация		
11			28.08.00.000 СБ	Сборочный чертеж		
				Детали		
11		1	28.07.00.001	Фланец	1	
11		2	28.07.00.002-02	Обечайка	1	
11		3	28.08.00.001	Фланец	1	

Инв. № подл. | Подпись и дата | Взам. инв. № | Инв. № дубл. | Подпись и дата

Изм.	Лист	№ докум.	Подп.	Дата
Разраб.		Ионова		24.8.78
Пров.		Колпец		24.8.78
Гл. спец.		Сухоносов		
Н. контр.		Колпец		24.8.78
Утв.		Рубинс		4.9.78

28.08.00.000

Люк Ду 700х250

Лит. | Лист | Листов 1

Госстрой Латв. ССР
ЛАТГИПРОПРОМ
г. Рига

Копировал: Давыдова

Формат 11 В

Формат	Зона	Поз.	Обозначение	Наименование	Кол.	Примечание
				Документация		
11			28.10.01.000 СБ	Сборочный чертёж		
				Детали		
11		1	28.10.01.001	Диск	1	
11		2	28.01.01.002	Ручка	2	

Типовой проект 903-2-11 Альбом VII

Инв. № подл. | Подп. и дата | Взам. инв. № | Инв. № дубл. | Подп. и дата

Изм.	Лист	№ докум.	Подп.	Дата
Разраб.	Зилгалвис			2.84
Пров.	Колмец			12.84
Гл. спец.	Сухоносов			
Н. контр.	Колмец			12.84
Утв.	Рубинс			4.85

28.10.01.000

Крышка люка

Лит. | Лист | Листов 1

Госстрой Латв. ССР ЛАТГИПРОПРОМ г. Рига

Копировал: Мак

Формат 11В

Формат	Зона	Поз.	Обозначение	Наименование	Кол.	Примечание
				Документация		
11			28.10.02.000 СБ	Сборочный чертёж		
				Детали		
11		1	28.10.02.001	Диск	1	
11		2	28.01.01.002	Ручка	2	
11		3	28.10.02.002	Ребро	4	

Типовой проект 903-2-11 Альбом VII

Инв. № подл. | Подп. и дата | Взам. инв. № | Инв. № дубл. | Подп. и дата

Изм.	Лист	№ докум.	Подп.	Дата
Разраб.	Зилгалвис			2.84
Пров.	Колмец			12.84
Гл. спец.	Сухоносов			
Н. контр.	Колмец			12.84
Утв.	Рубинс			4.85

28.10.02.000

Крышка люка

Лит. | Лист | Листов 1

Госстрой Латв. ССР ЛАТГИПРОПРОМ г. Рига

Копировал: Мак

Формат 11В

28.10.01.000 СБ

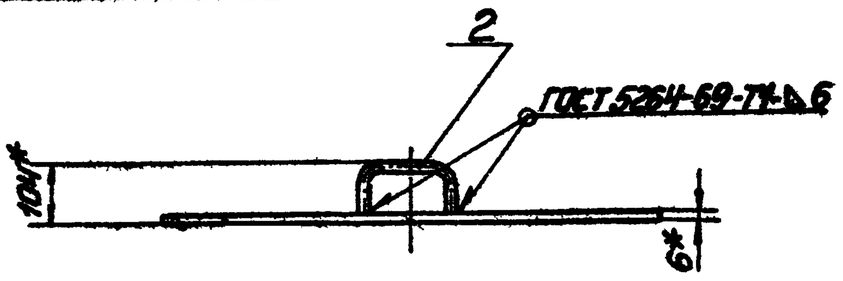

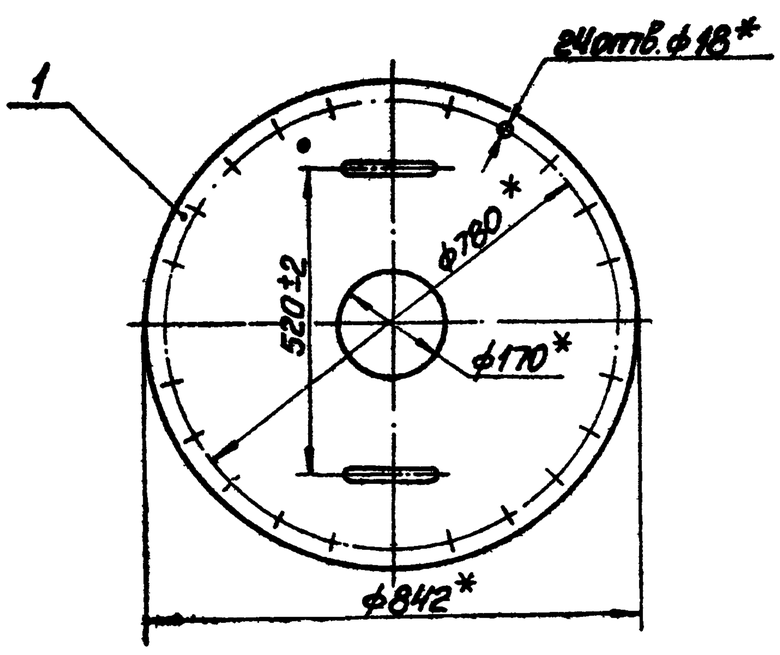

Типовой проект 903-2-11 Альбом VII

Инв. № подл. | Подп. и дата | Взам. инв. № | Инв. № дубл. | Подп. и дата

Изм.	Лист	№ докум.	Подп.	Дата
Разраб.	Зилгалвис			2.84
Пров.	Колмец			12.84
Гл. спец.	Сухоносов			
Н. контр.	Колмец			12.84
Утв.	Рубинс			4.85

28.10.01.000 СБ

Крышка люка

Сборочный чертёж

Лит.	Масса	Масштаб
	26,1	1:10

Лист | Листов 1

Госстрой Латв. ССР ЛАТГИПРОПРОМ г. Рига

Копировал: Мак

Формат 11В

28.10.02.000 СБ

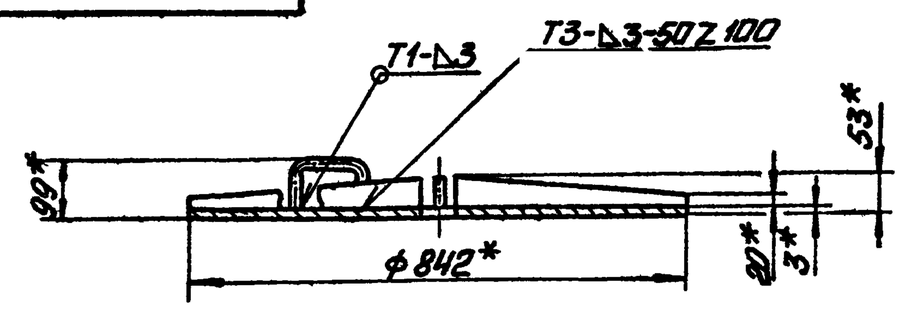

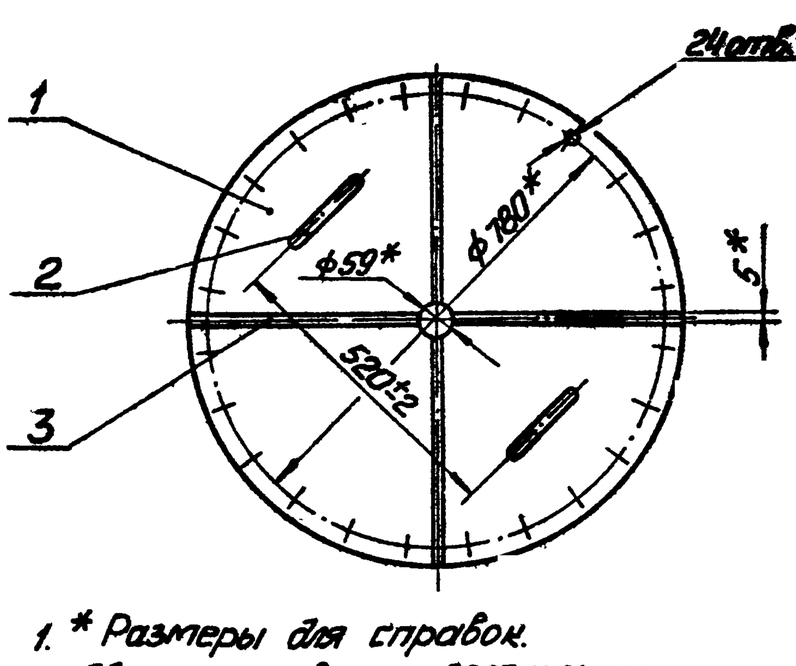

1. * Размеры для справок.
2. Сварные швы по ГОСТ 5264-69.

Типовой проект 903-2-11 Альбом VII

Инв. № подл. | Подп. и дата | Взам. инв. № | Инв. № дубл. | Подп. и дата

Изм.	Лист	№ докум.	Подп.	Дата
Разраб.	Зилгалвис			2.84
Пров.	Колмец			12.84
Гл. спец.	Сухоносов			
Н. контр.	Колмец			12.84
Утв.	Рубинс			4.85

28.10.02.000 СБ

Крышка люка

Сборочный чертёж

Лит.	Масса	Масштаб
	16,04	1:10

Лист | Листов 3

Госстрой Латв. ССР ЛАТГИПРОПРОМ г. Рига

Копировал: Мак

28.06.01.200 СБ

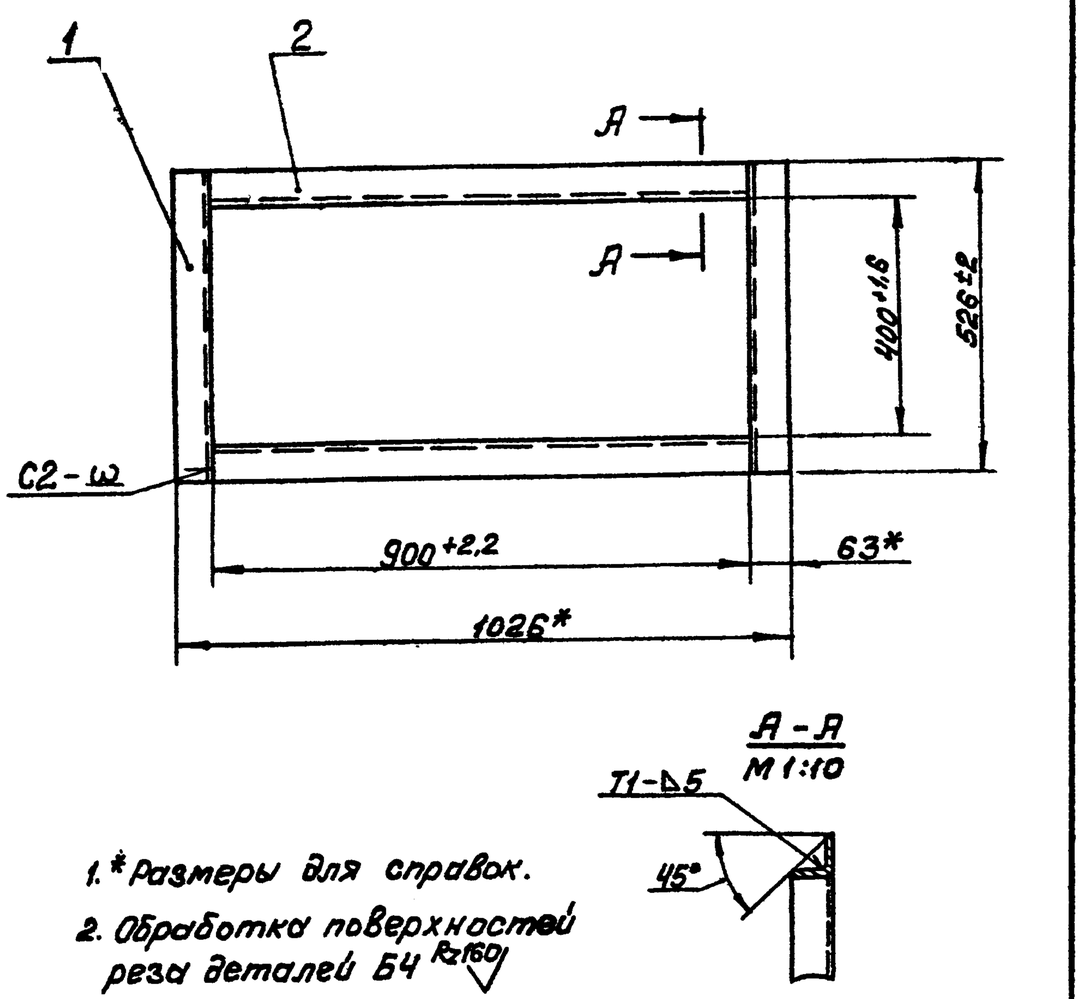

А-А
М 1:10

1. * Размеры для справок.
2. Обработка поверхностей реза деталей Б4 Rz160
3. Сварные швы по ГОСТ 5264-69.

Изм.	Лист	№ докум.	Подп.	Дата	28.06.01.200 СБ	
Разраб.		Ионова		4.12.78	Фланец. Сборочный чертеж	Лит. / Масса 16,3 / Масштаб 1:10
Пров.		Зилгалвис		2.12		Лист / Листов 1
Гл.спец.		Суханосов				Госстрой Латв.ССР ЛАТГИПРОПРОМ г.Рига
Н.контр.		Колмец		7.12.78		
Утв.		Рубина		4.12.78		

Копировал: Волкова Формат 11

28.01.01.000 СБ

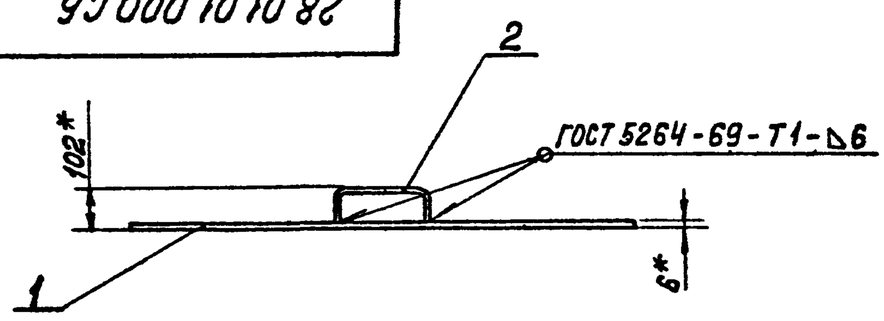

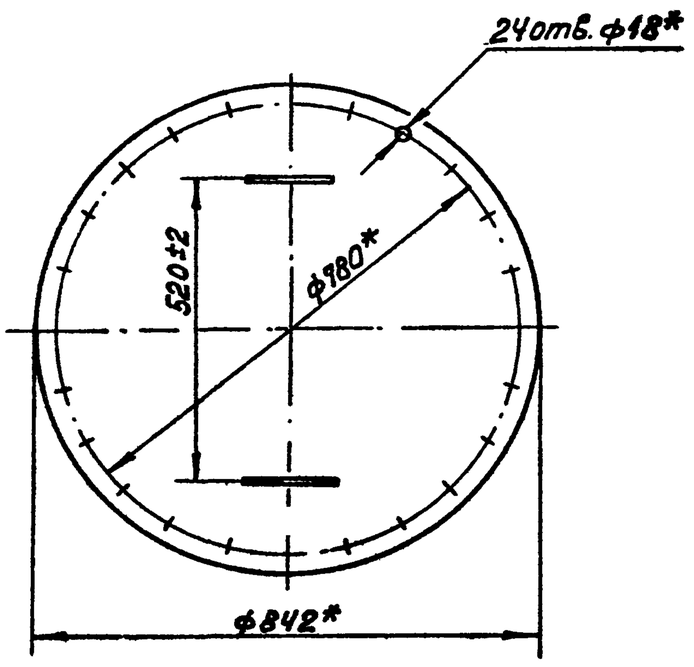

* Размеры для справок.

Изм.	Лист	№ докум.	Подп.	Дата	28.01.01.000 СБ	
Разраб.		Ионова		4.12.78	Крышка люка. Сборочный чертеж.	Лит. / Масса 27 / Масштаб 1:10
Пров.		Колмец		7.12.78		Лист / Листов 1
Гл.спец.		Суханосов				Госстрой Латв. ССР ЛАТГИПРОПРОМ
Н.конт.		Колмей		7.12.78		
Утв.		Рубина		4.12.78		

Копировал: Волкова Формат 11

28.01.01.001

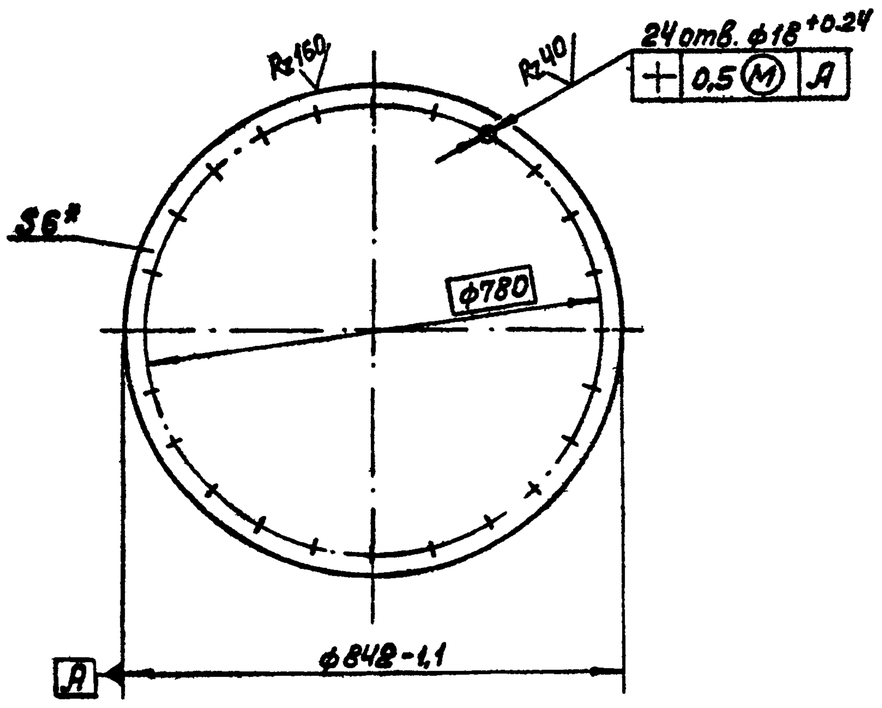

* Размер для справок.

Изм.	Лист	№ докум.	Подп.	Дата	28.01.01.001	
Разраб.		Ионова		2.12.78	Диск	Лит. / Масса 26,0 / Масштаб 1:10
Пров.		Колмец		7.12.78		Лист / Листов 1
Гл.спец.		Суханосов				Госстрой Латв ССР ЛАТГИПРОПРОМ г.Рига
Н.контр.		Колмец		7.12.78		
Утв.		Рубина		4.12.78		

Лист: Б ГОСТ 19903-74 / Вст3сп3 ГОСТ 14637-89*

Копировал: Волкова Формат 11

28.01.01.002

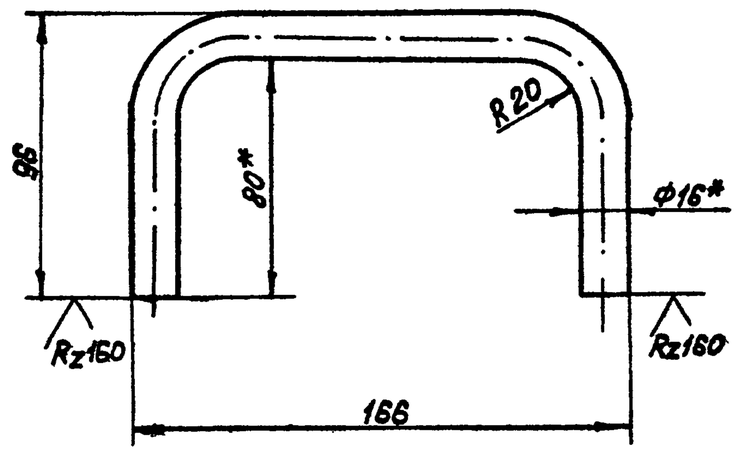

1.* Размеры для справок.
2. Неуказанные предельные отклонения размеров по СМд.

Изм.	Лист	№ докум.	Подп.	Дата	28.01.01.002	
Разраб.		Ионова		2.12.78	Ручка.	Лит. / Масса 0,48 / Масштаб 1:2
Пров.		Колмец		7.12.78		Лист / Листов 1
Гл.спец.		Суханосов				Госстрой Латв ССР ЛАТГИПРОПРОМ г.Рига
Н.контр.		Колмец		7.12.78		
Утв.		Рубина		4.12.78		

Круг В-16 ГОСТ 2590-71 / 20 ГОСТ 1050-74*

Копировал: Волкова Формат 11

28.02.00.001

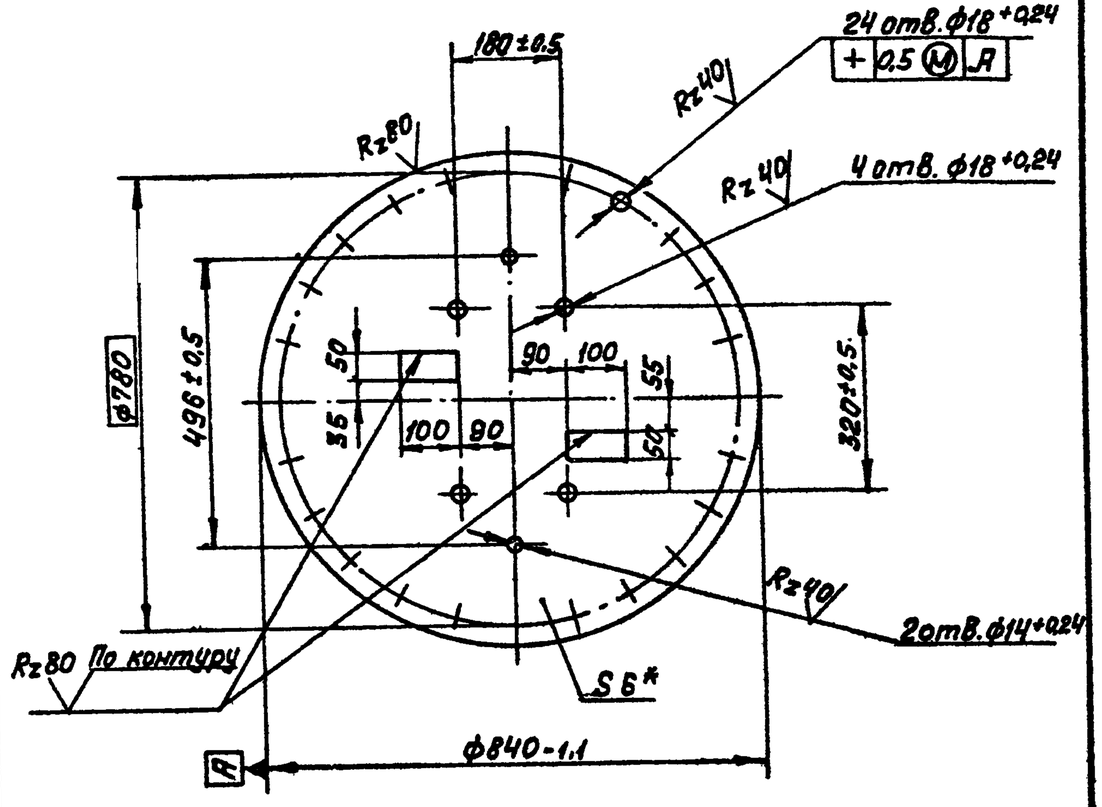

1. * Размеры для справок.
2. Неуказанные предельные отклонения размеров по СМ7.

					28.02.00.001			
Изм.	Лист	№ докум.	Подп.	Дата	Крышка люка.	Лит.	Масса	Масштаб
Разраб.		Ионова		1.12.78			25,6	1:10
Пров.		Колмец		22.12.78		Лист	Листов 1	
Гл.спец.		Сухоносов			6 ГОСТ 19903-74	Госстрой Латв. ССР		
Н.контр.		Колмец		22.12.78	Лист Ст3сп3 ГОСТ 14637-69*	ЛАТГИПРОПРОМ г. Рига		
Утв.		Рубина		4.01.79				

Копировал: Волкова Формат 11

Типовой проект 903-2-11 Альбом VII

Взам. инв. № | Инв. № подл. | Подп. и дата

28.03.00.001

Rz 40 (V)

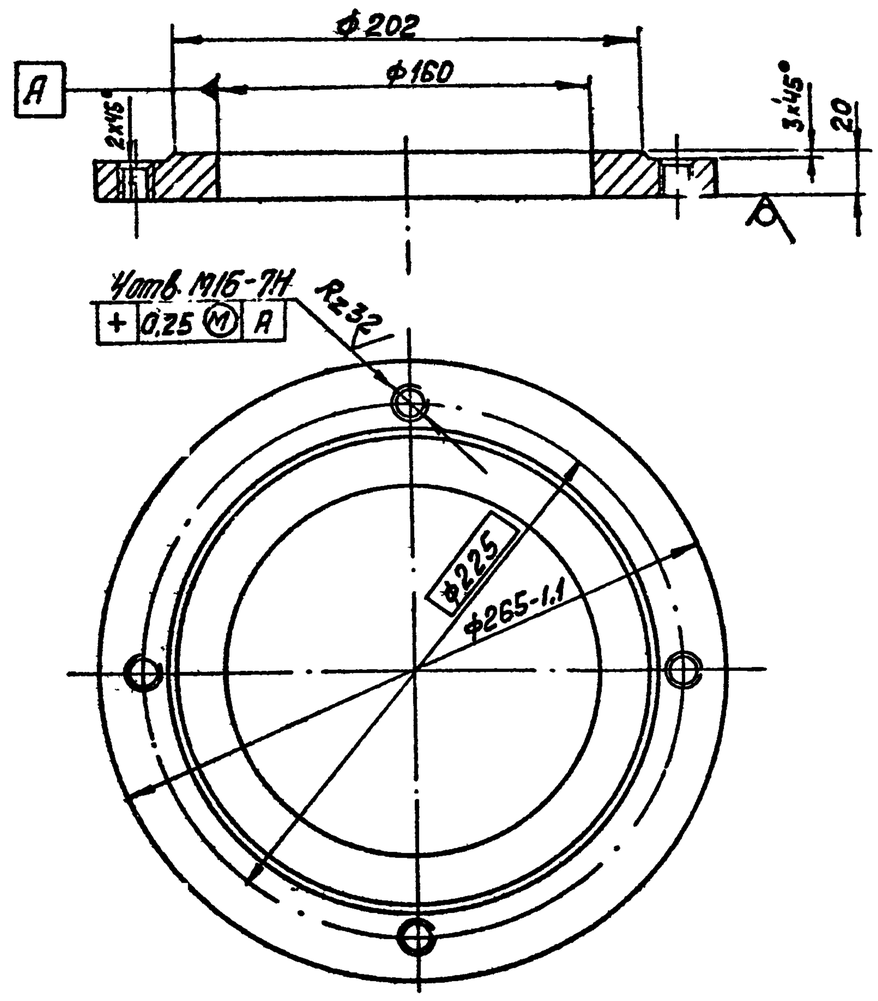

Неуказанные предельные отклонения размеров: диаметров - по Д7, В7, остальных - по СМ9.

					28.03.00.001			
Изм.	Лист	№ докум.	Подп.	Дата	Фланец	Лит.	Масса	Масштаб
Разраб.		Ионова		1.12.78			5,0	1:2,5
Пров.		Колмец		22.12.78		Лист	Листов 1	
Гл.спец.		Сухоносов			22 ГОСТ 19903-74	Госстрой Латв. ССР		
Н.контр.		Колмец		22.12.78	Лист ВСт3сп3 ГОСТ 14637-69	ЛАТГИПРОПРОМ г. Рига		
Утв.		Рубина		4.01.79				

Копировал: Волкова Формат 11

Типовой проект 903-2-11 Альбом VII

Взам. инв. № | Инв. № подл. | Подп. и дата

28.04.00.001

(V)

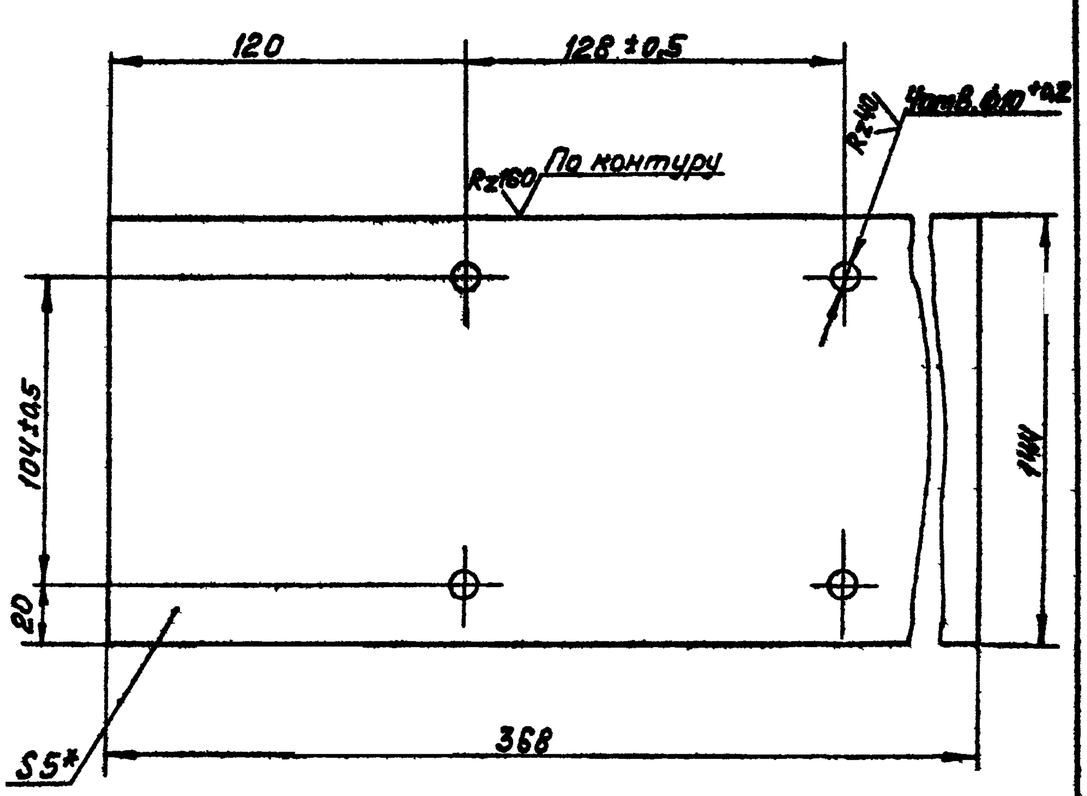

1. * Размер для справок.
2. Неуказанные предельные отклонения размеров по СМ9.

					28.04.00.001			
Изм.	Лист	№ докум.	Подп.	Дата	Крышка стола.	Лит.	Масса	Масштаб
Разраб.		Ионова					2,08	1:2
Пров.		Колмец		22.12.78		Лист	Листов 1	
Гл.спец.		Сухоносов			5 ГОСТ 19903-74	Госстрой Латв. ССР		
Н.контр.		Колмец		22.12.78	Лист ВСт3сп3 ГОСТ 14637-69*	ЛАТГИПРОПРОМ г. Рига		
Утв.		Рубина		4.01.79				

Копировал: Волкова Формат 11

Типовой проект 903-2-11 Альбом VII

Взам. инв. № | Инв. № подл. | Подп. и дата

28.04.00.003

(V)

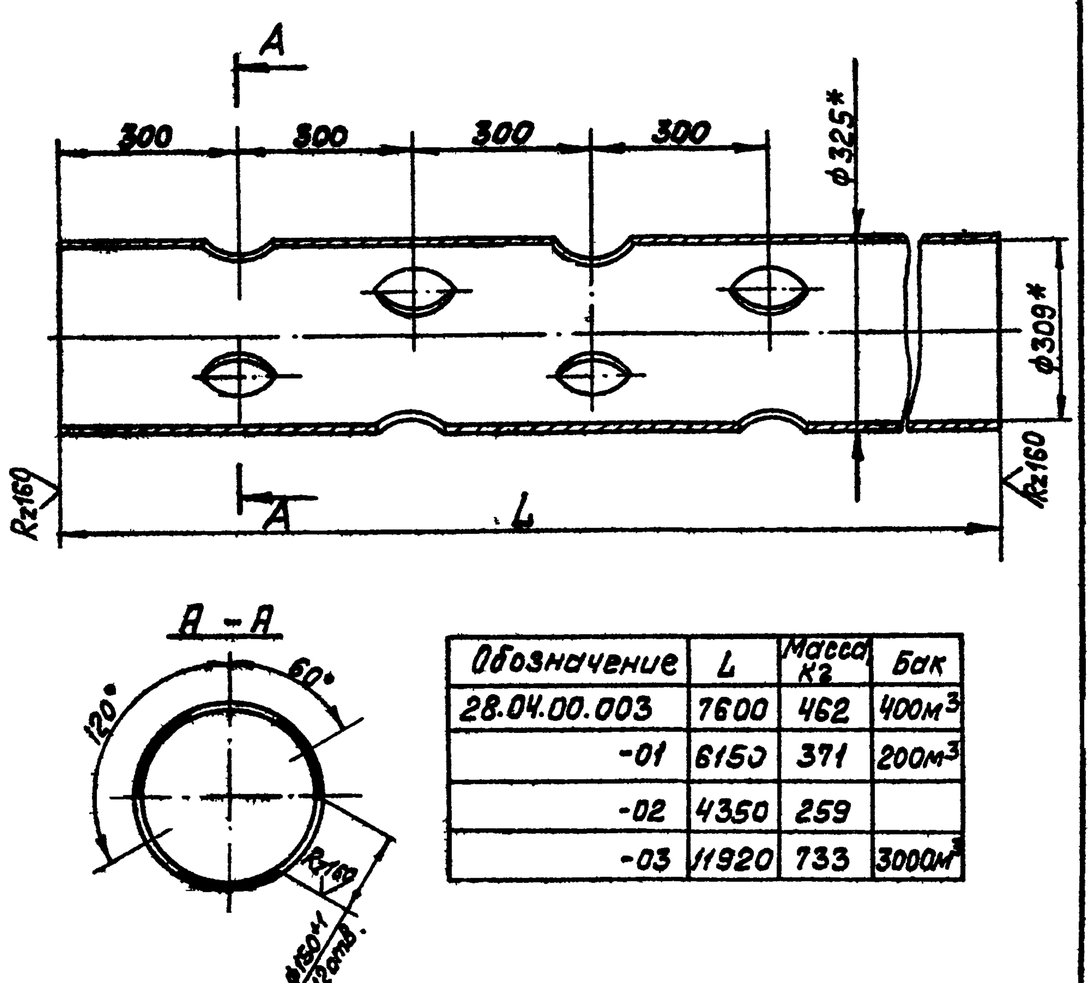

Обозначение	L	Масса кг	Бак
28.04.00.003	7600	462	400м³
-01	6150	371	200м³
-02	4350	259	
-03	11920	733	3000м³

1.* Размеры для справок.

2. Неуказанные предельные отклонения размеров по СМ9.

					28.04.00.003			
Изм.	Лист	№ докум.	Подп.	Дата	Труба направляющая поплавка.	Лит.	Масса	Масштаб
Разраб.		Ионова		1.12.78			см. табл.	1:10
Пров.		Колмец		22.12.78		Лист	Листов 1	
Утв.		Сухоносов			Труба 325×8 ГОСТ 10704-76 / В Ст3пс5 ГОСТ 10705-63*	Госстрой Латв. ССР		
Н.контр.		Колмец		22.12.78		ЛАТГИПРОПРОМ г. Рига		
Утв.		Рубина		4.01.79				

Копировал: Волкова Формат 11

28.04.00.004

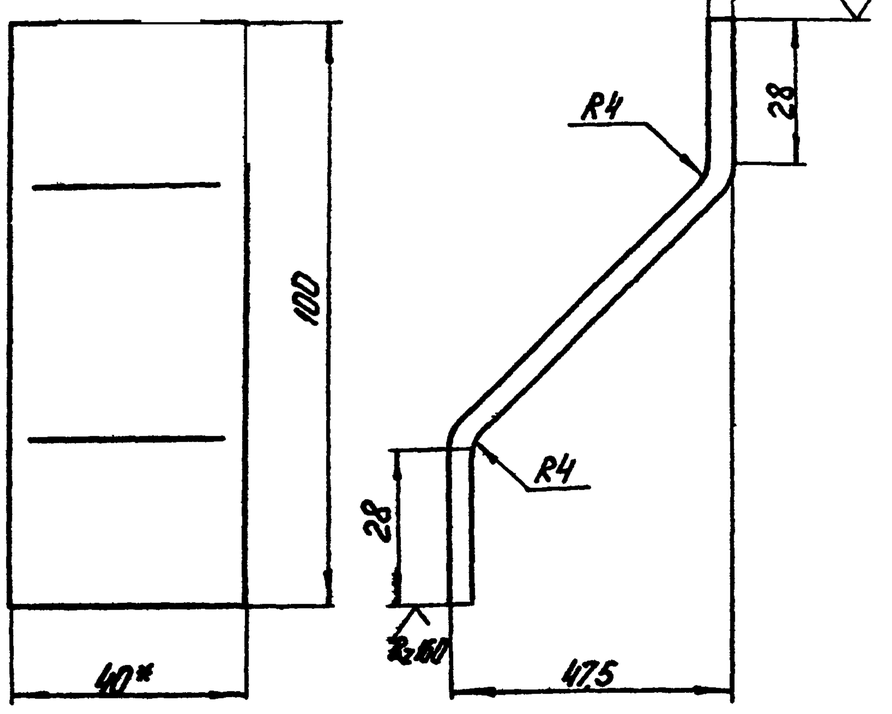

1* Размеры для справок

2 Неуказанные предельные отклонения размеров по СМд.

Изм.	Лист	№ докум.	Подп.	Дата	28.04.00.004		
Разраб.	Попова			18.12	Ушко	Лит.	Масса	Масштаб
Пров.	Колмец			18.12			0,15	1:1
Гл.спец.	Суконосов					Лист	Листов 1
Н.контр.	Колмец			18.12	Полоса 4×40 ГОСТ 103-76 / ВСт3сп3 ГОСТ 535-58*	Госстрой Лат.ССР ЛАТГИПРОПРОМ г. Рига	
Утв.	Рубинс			4.12.78			

Копировал: Чубанова

Формат 11В

28.04.01.001

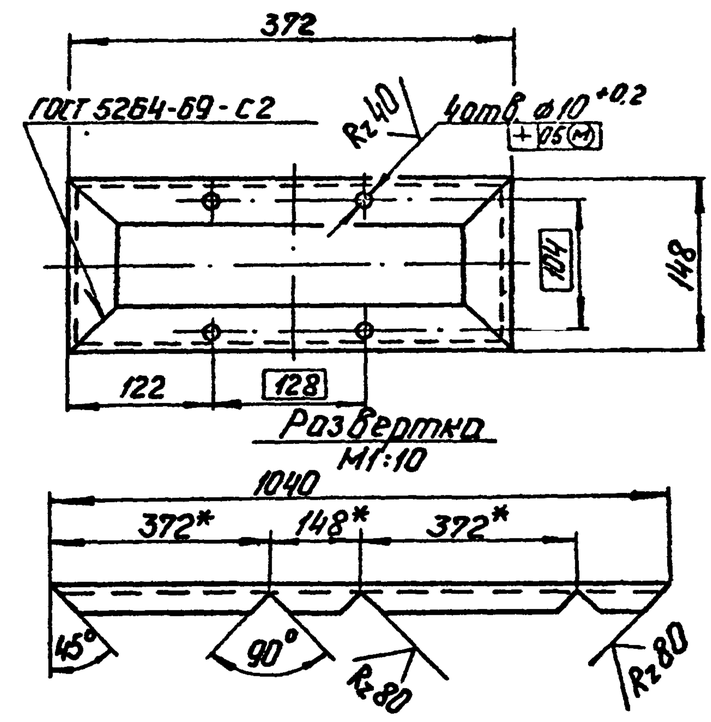

1 Неуказанные предельные отклонения размеров по СМд.

Изм.	Лист	№ докум.	Подп.	Дата	28.04.01.001		
Разраб.	Попова			18.12	Рама	Лит.	Масса	Масштаб
Пров.	Колмец			18.12			2,44	1:5
Гл.спец.	Суконосов					Лист	Листов 1
Н.контр.	Колмец			18.12	Уголок Б-40×40×4 ГОСТ 8509-72 / ВСт3сп3 ГОСТ 535-58*	Госстрой Лат.ССР ЛАТГИПРОПРОМ г. Рига	
Утв.	Рубинс			4.12.78			

Копировал: Чубанова

Формат 11В

28.04.01.000 СБ

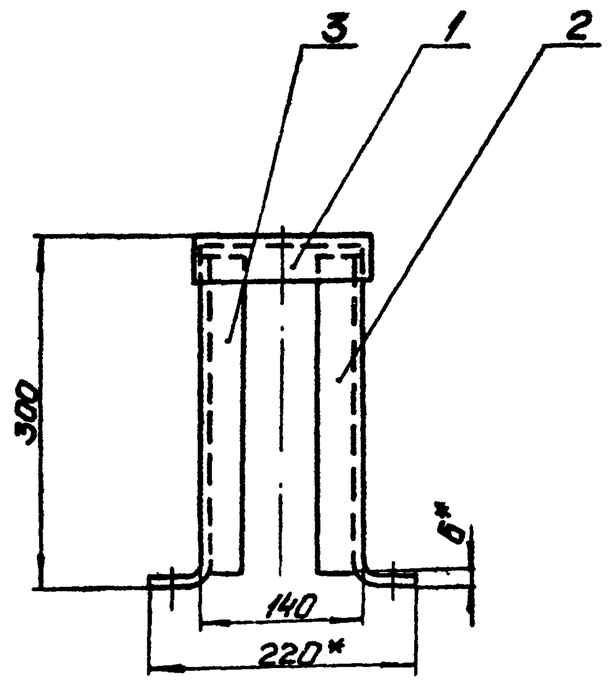

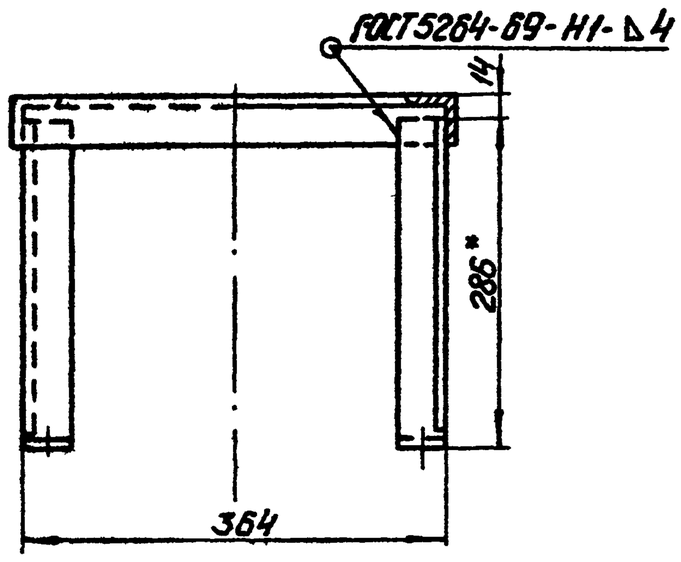

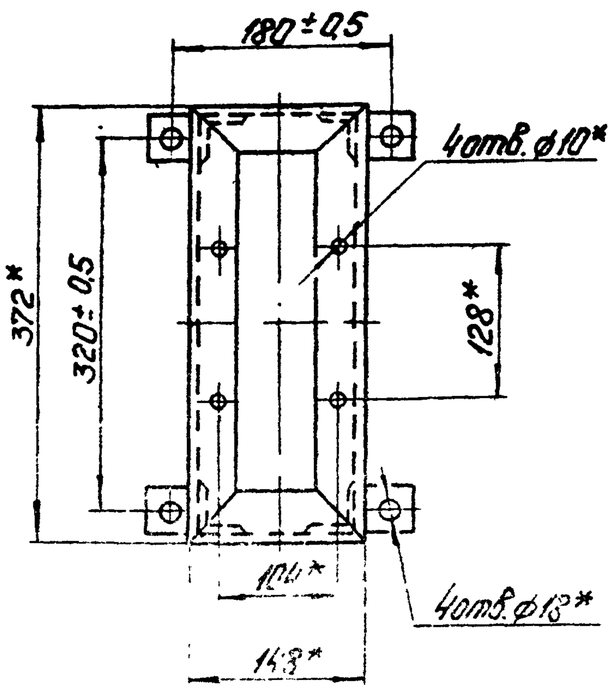

1 * Размеры для справок.
2 Неуказанные предельные отклонения размеров по СМд.

Изм.	Лист	№ докум.	Подп.	Дата	28.04.01.000 СБ		
Разраб.	Попова			18.12	Стол	Лит.	Масса	Масштаб
Пров.	Колмец			18.12	Сборочный чертеж		5,4	1:5
Гл.спец.	Суконосов					Лист	Листов 1
Н.контр.	Колмец			18.12		Госстрой Лат.ССР ЛАТГИПРОПРОМ г. Рига	
Утв.	Рубинс			4.12.78			

Копировал: Чубанова

Формат 12

Инв.№ подл. | Подп. и дата | Взам. инв.№ | Инв.№ дубл. | Подп. и дата

Типовой проект 903-2-11 Альбом VI

28.04.01.002

28.04.01.002

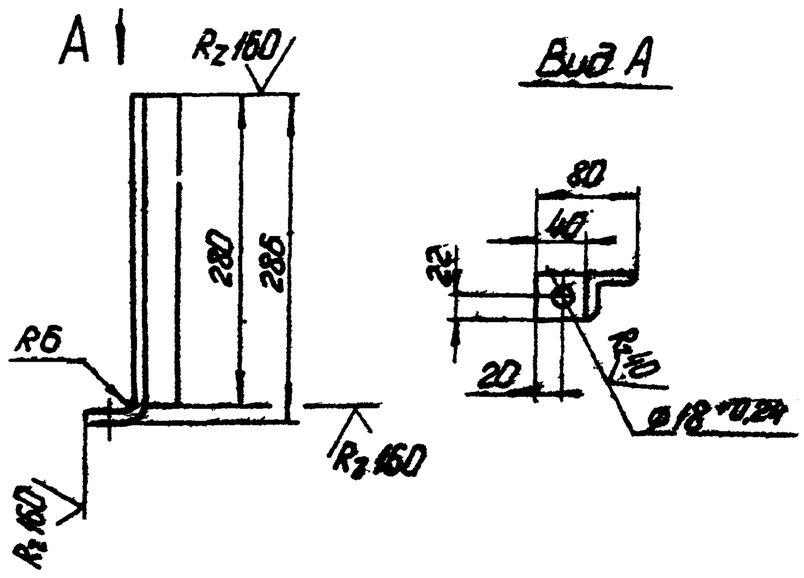

28.04.01.002-01 - зеркальное отображение остальное - см. 28.04.01.002
М 1:10

Неуказанные предельные отклонения размеров по СМ9

Изм.	Лист	№ докум.	Подп.	Дата	28.04.01.002		
Разраб.		Лондаренко			Нога	Лит.	Масса 0,74	Масштаб 1:5
Пров.		Колмец				Лист	Листов 1
Гл. спец.		Сухоносов			Уголок Б-40×40×4 ГОСТ 8509-72	Госстрой Латв. ССР ЛАТГИПРОПРОМ г. Рига	
Н. контр.		Колмец			ВСт3сп3 ГОСТ 535-58*		
Утв.		Рубинс					

Копировал: Чубанова

Формат 11В

Типовой проект 903-2-11 Альбом VI

28.04.02.002

Rz80

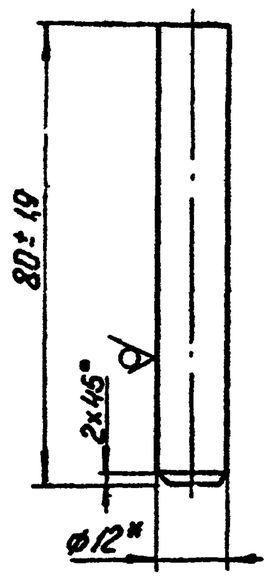

* Размер для справок

Изм.	Лист	№ докум.	Подп.	Дата	28.04.02.002		
Разраб.		Лондаренко			Штырь	Лит.	Масса 0,07	Масштаб 1:1
Пров.		Колмец				Лист	Листов 1
Гл. спец.		Сухоносов			Круг В-12 ГОСТ 2590-71	Госстрой Латв. ССР ЛАТГИПРОПРОМ г. Рига	
Н. контр.		Колмец			20 ГОСТ 1050-74*		
Утв.		Рубинс					

Копировал: Чубанова

Формат 11В

Типовой проект 903-2-11 Альбом VI

28.04.02.000 СБ

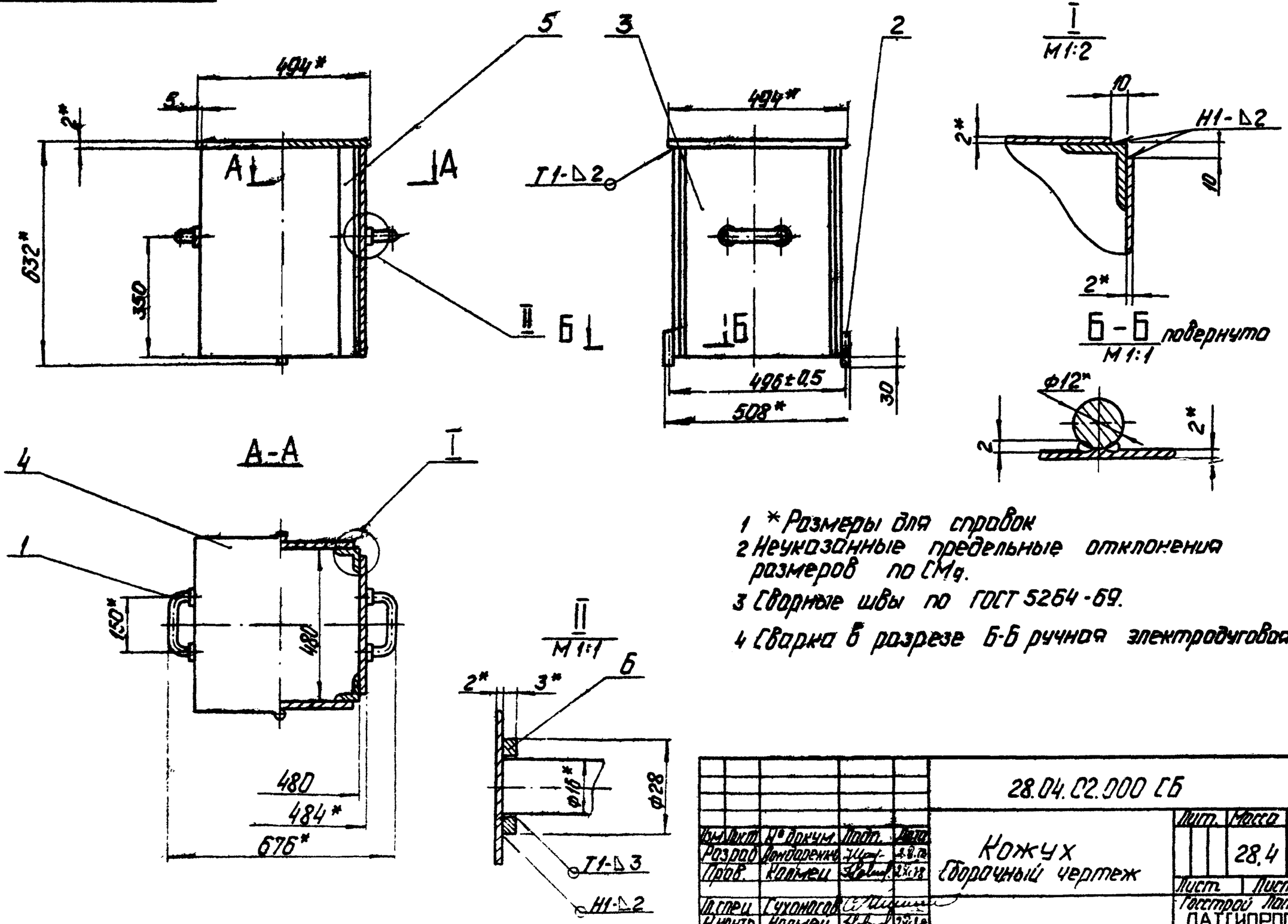

1 * Размеры для справок
2 Неуказанные предельные отклонения размеров по СМ9.
3 Сварные швы по ГОСТ 5264-69.
4 Сварка в разрезе Б-Б ручная электродуговая

Изм.	Лист	№ докум.	Подп.	Дата	28.04.02.000 СБ		
Разраб.		Лондаренко			Кожух Сборочный чертеж	Лит.	Масса 28,4	Масштаб 1:10
Пров.		Колмец				Лист	Листов 1
Гл. спец.		Сухоносов				Госстрой Латв. ССР ЛАТГИПРОПРОМ г. Рига	
Н. контр.		Колмец					
Утв.		Рубинс					

Копировал: Чубанова

Формат 12

Типовой проект 903-2-11 Альбом VI

28.04.02.003

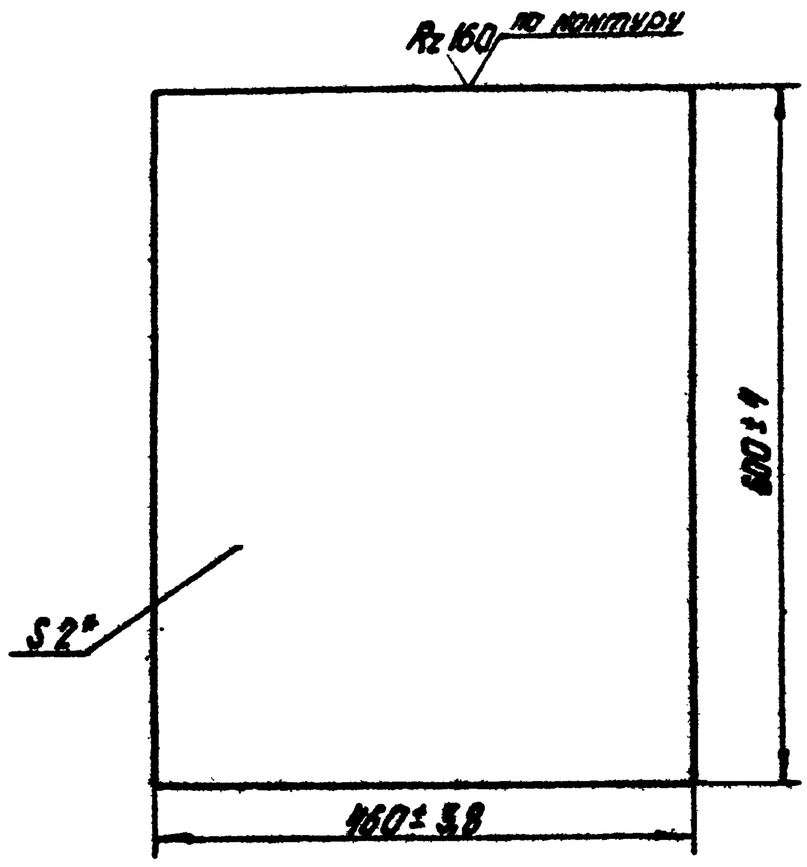

* Размер для справок

Изм.	Лист	№ докум.	Подп.	Дата	28.04.02.003		
Разраб.		Ландаренко		2.8.78	Стенка	Лит.	Масса 4,4	Масштаб 1:5
Пров.		Колмец		2.5.78		Лист	Листов 1
Гл. спец.		Сухоносов			Лист 2 ГОСТ 19903-74	Госстрой Латв. ССР ЛАТГИПРОПРОМ г. Рига	
Н. контр.		Колмец		2.5.78	ВСт3сп3 ГОСТ 16523-70*		
Утв.		Рубина		4.11.78			

Копировал: Белоконь Формат 11В

Типовой проект 903-2-11 Альбом VI

28.04.02.004

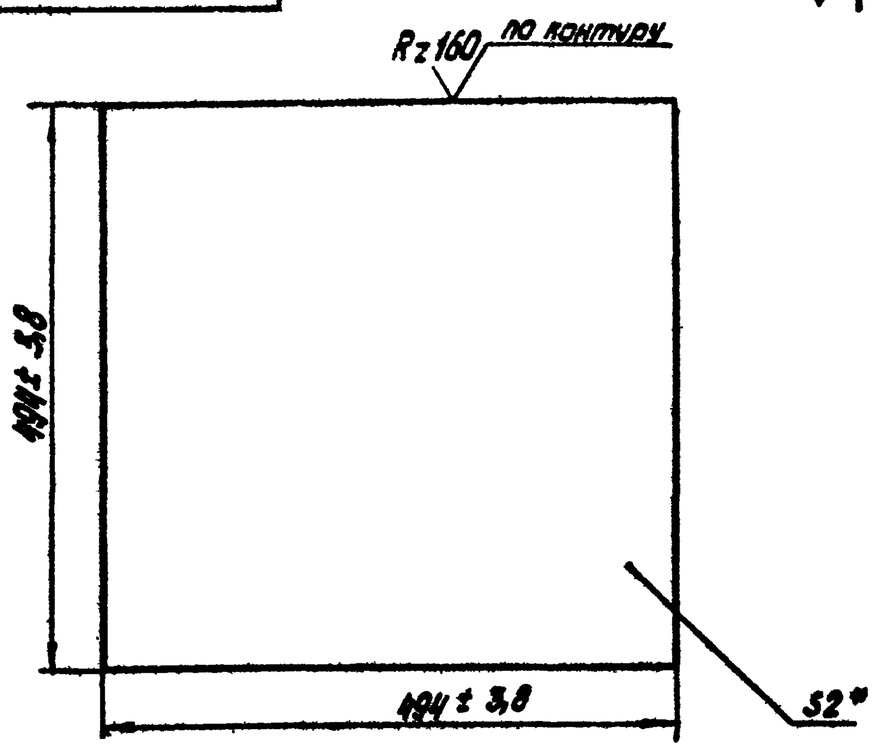

* Размер для справок.

Изм.	Лист	№ докум.	Подп.	Дата	28.04.02.004		
Разраб.		Ландаренко		2.8.78	Крышка	Лит.	Масса 3,83	Масштаб 1:5
Пров.		Колмец		2.5.78		Лист	Листов 1
Гл. спец.		Сухоносов			Лист 2 ГОСТ 19903-74	Госстрой Латв. ССР ЛАТГИПРОПРОМ г. Рига	
Н. контр.		Колмец		2.5.78	ВСт3сп3 ГОСТ 16523-70*		
Утв.		Рубина		4.11.78			

Копировал: Белоконь Формат 11В

Типовой проект 903-2-11 Альбом VI

28.04.02.005

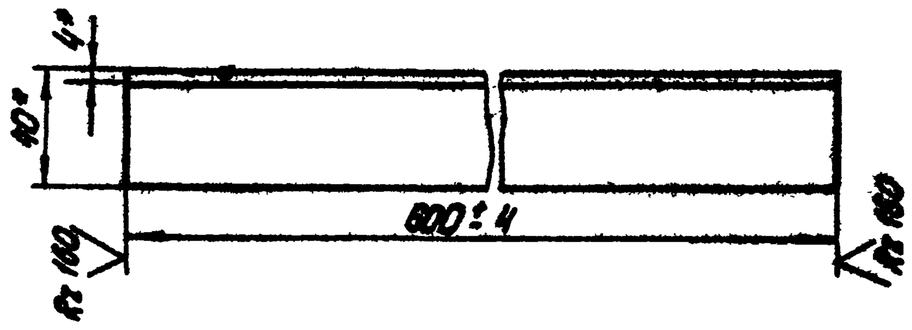

* Размеры для справок

Изм.	Лист	№ докум.	Подп.	Дата	28.04.02.005		
Разраб.		Ландаренко		2.8.78	Уголок	Лит.	Масса 1,45	Масштаб 1:
Пров.		Колмец		2.5.78		Лист	Листов 1
Гл. спец.		Сухоносов			Уголок Б-40×40×4 ГОСТ 8509-72	Госстрой Латв. ССР ЛАТГИПРОПРОМ г. Рига	
Н. контр.		Колмец		2.5.78	ВСт3сп3 ГОСТ 535-58		
Утв.		Рубина		4.11.78			

Копировал: Белоконь Формат 11

Типовой проект 903-2-11 Альбом VI

28.10.00.000 СБ

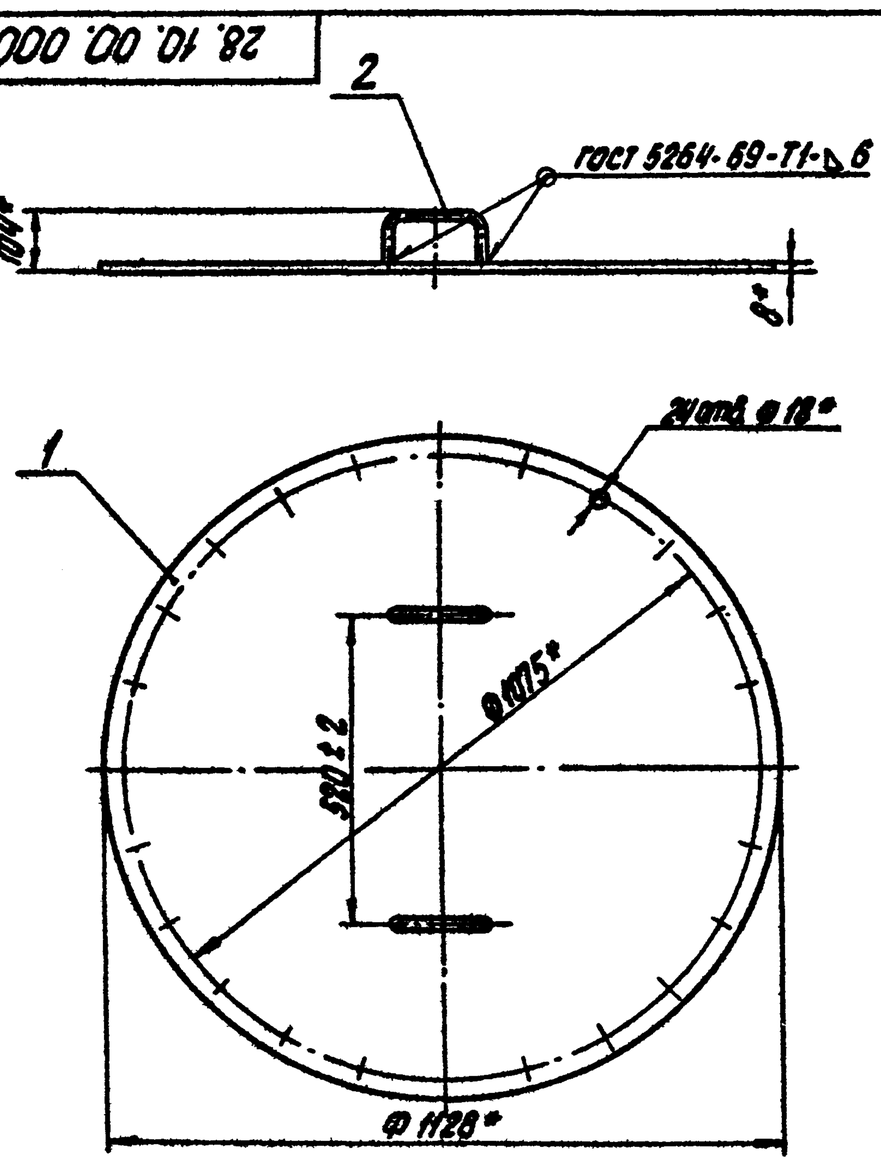

* Размеры для справок

Изм.	Лист	№ докум.	Подп.	Дата	28.10.00.000 СБ		
Разраб.		Зингалвис			Крышка Сборочный чертеж	Лит.	Масса 53,3	Масштаб 1:10
Пров.		Колмец				Лист	Листов 1
Гл. спец.		Сухоносов				Госстрой Латв. ССР ЛАТГИПРОПРОМ г. Рига	
Н. контр.		Колмец					
Утв.		Рубина		4.11.78			

Копировал: Белоконь Формат 11

Типовой проект 903-2-11 Альбом VI

28.10.00.001

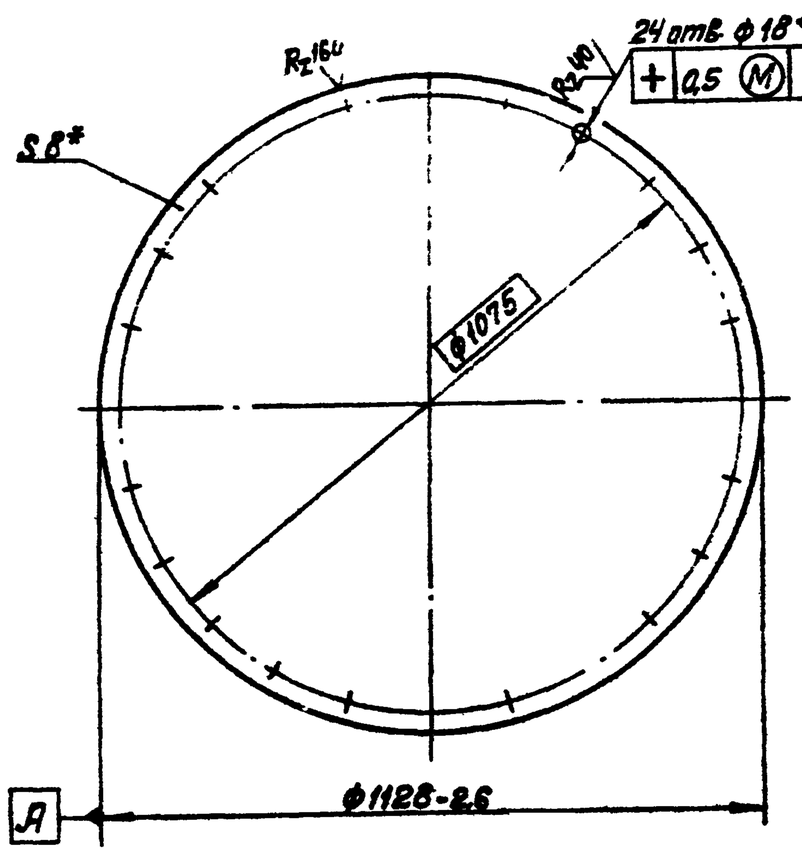

* Размеры для справок.

Изм.	Лист	№ докум.	Подп.	Дата
Разраб.		Зилгалвис		2.XI
Пров.		Колмец		2.XI.78
Гл.спец.		Сухоносов		
Н.контр.		Колмец		2.XI.78
Утв.		Рубина		4.11.78

28.10.00.001

Диск

Лит.	Масса	Масштаб
	62,3	1:10

Лист | Листов 1

Лист 8 ГОСТ 19903-74 / В Ст3сп3 ГОСТ 14637-69*

Госстрой Латв.ССР ЛАТГИПРОПРОМ г. Рига

Копировал: Волкова Формат 11

Типовой проект 903-2-11 Альбом VI

28.10.03.000 СБ

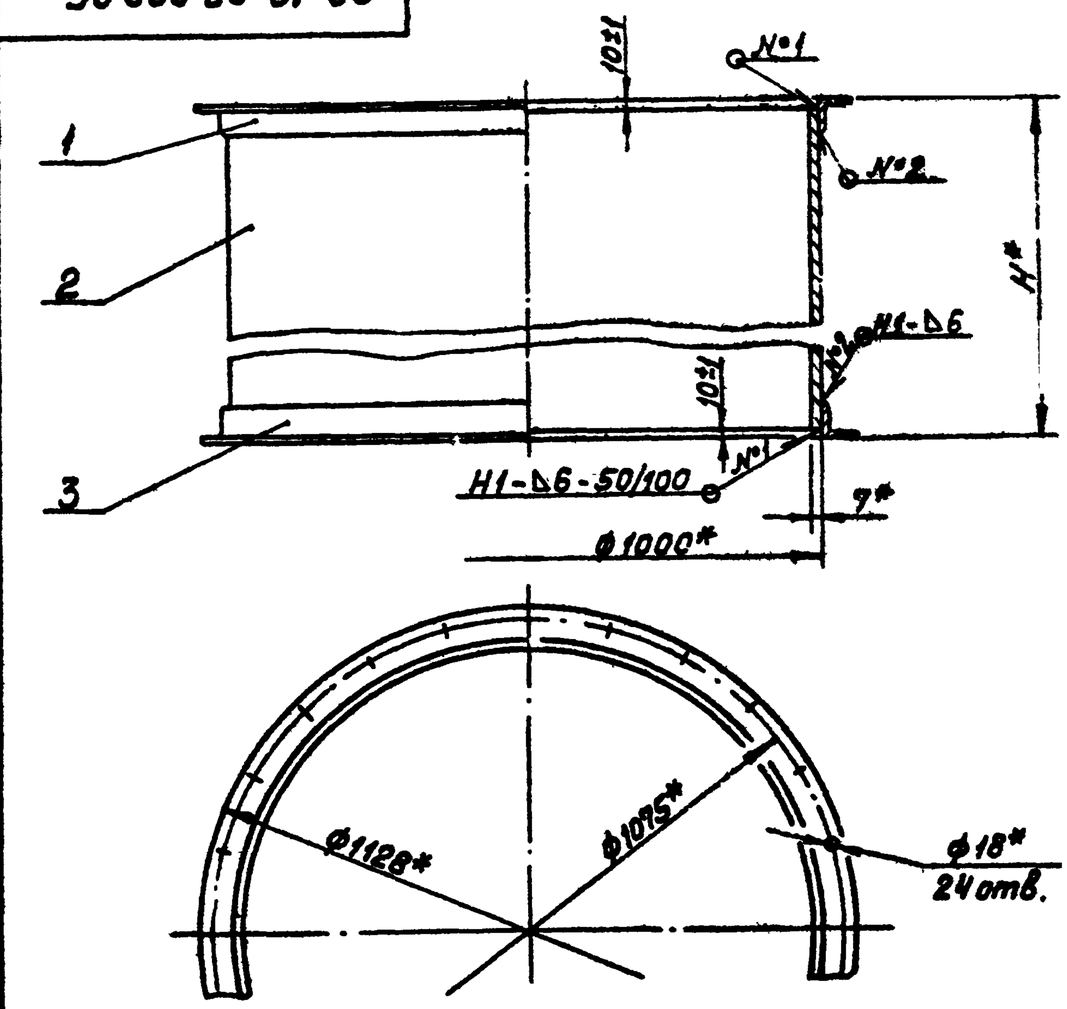

Обозначение	Размеры, мм H*	Масса кг	Лит.
28.05.02.000	900	188	
-01	1250	248	

1.* Размеры для справок.
2. Сварные швы по ГОСТ 5264-69.

Изм.	Лист	№ докум.	Подп.	Дата
Разраб.		Ионова		2.XI.78
Пров.		Колмец		2.XI.78
Гл.спец.		Сухоносов		
Н.контр.		Колмец		2.XI.78
Утв.		Рубина		4.11.78

28.10.03.000 СБ

Корпус люка Ду1000 Сборочный чертеж.

Лит.	Масса	Масштаб
см. табл.	см. табл.	1:10

Лист | Листов 1

Госстрой Латв.ССР ЛАТГИПРОПРОМ г. Рига

Копировал: Волкова Формат 11

Типовой проект 903-2-11 Альбом VI

28.05.02.001

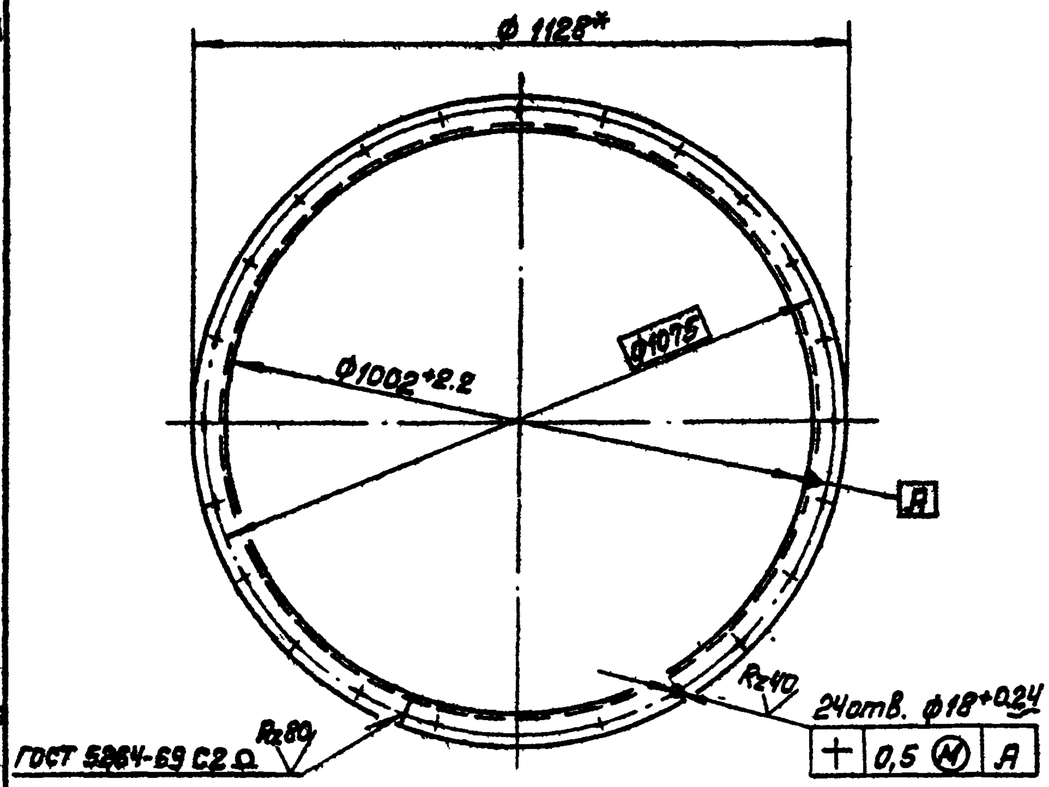

* Размеры для справок.

Изм.	Лист	№ докум.	Подп.	Дата
Разраб.		Ионова		2.XI.78
Пров.		Колмец		2.XI.78
Гл.спец.		Сухоносов		
Н.контр.		Колмец		2.XI.78
Утв.		Рубина		4.11.78

28.05.02.001

Фланец.

Лит.	Масса	Масштаб
	18,4	1:10

Лист | Листов 1

Уголок Б-63х63х6 ГОСТ 8509-72 / В Ст3сп3 ГОСТ 535-58*

Госстрой Латв.ССР ЛАТГИПРОПРОМ г. Рига

Копировал: Волкова Формат 11

Типовой проект 903-2-11 Альбом VI

28.10.03.001

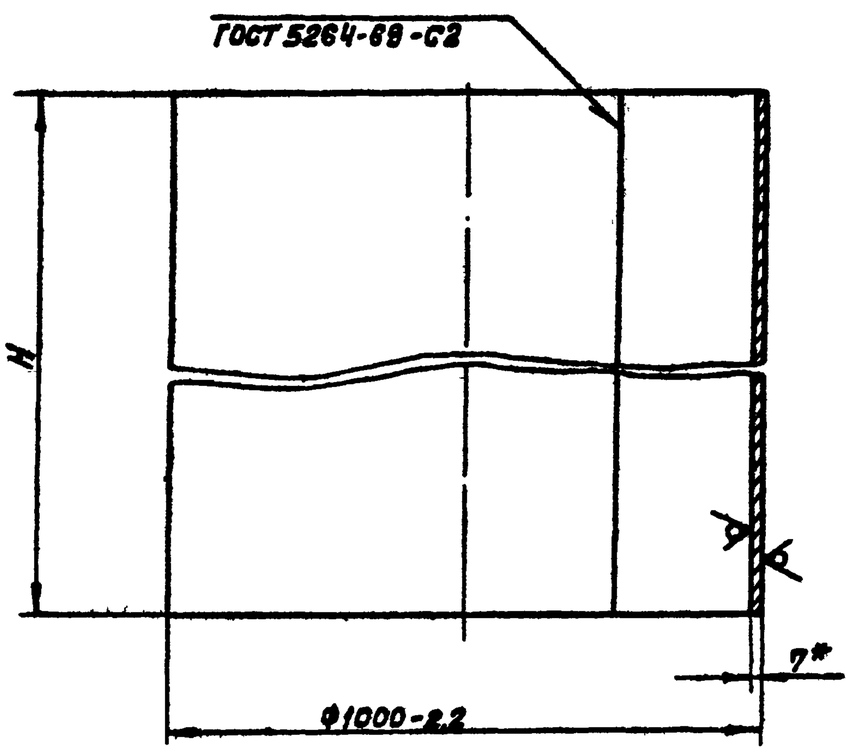

Обозначение	Размеры, мм H	L заг.	Масса кг	Лит.
28.05.02.002	1230±1,2	3118-4	211	
-01	880±1,1	3118-4	151	

* Размеры для справок.

Изм.	Лист	№ докум.	Подп.	Дата
Разраб.		Ионова		2.XI.78
Пров.		Колмец		2.XI.78
Гл.спец.		Сухоносов		
Н.контр.		Колмец		2.XI.78
Утв.		Рубина		4.11.78

28.10.03.001

Обечайка.

Лит.	Масса	Масштаб
см. табл.	см. табл.	1:10

Лист | Листов 1

Лист [illegible] -74 / [illegible] 7-69*

Госстрой Латв.ССР ЛАТГИПРОПРОМ г. Рига

Копировал: Волкова Формат 11

Типовой проект 903-2-11 Альбом VI

28.05.02.003

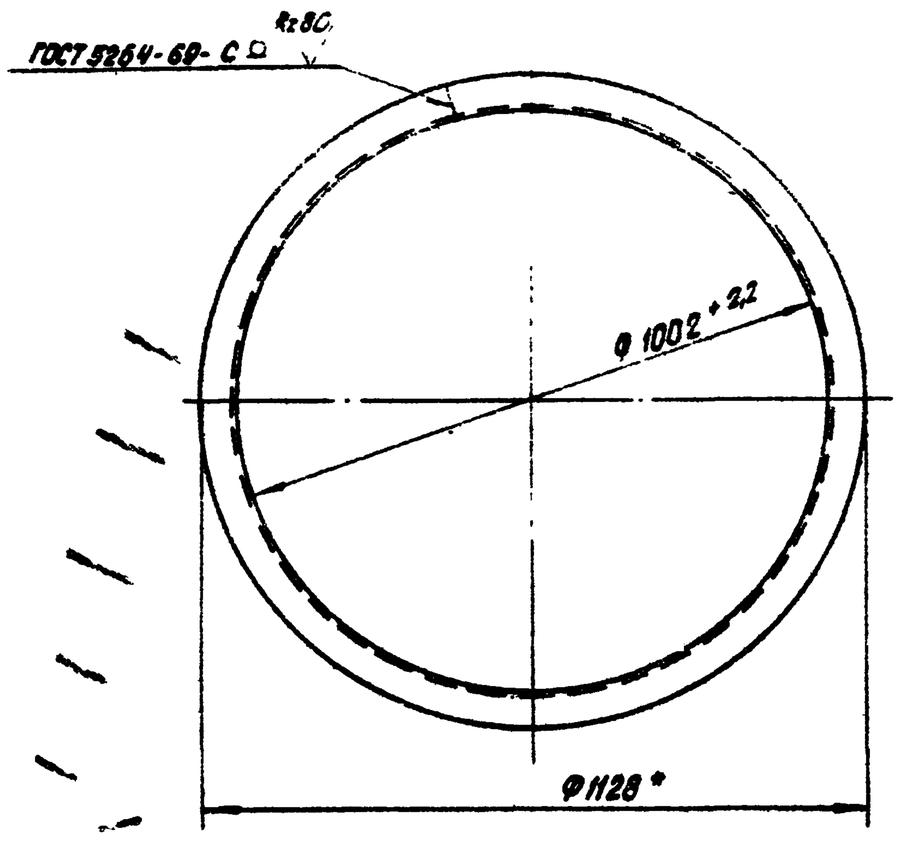

* Размеры для справок

Изм.	Лист	№ докум.	Подп.	Дата
Разраб.		Ионова		2.II.78
Пров.		Колмец		25.II.78
Гл. спец.		Суханосов		
Н. контр.		Колмец		25.II.78
Утв.		Рубина		4.II.78

28.05.02.003

Фланец

Лит.	Масса	Масштаб
	18,7	1:10

Лист | Листов: 1

Уголок Б-63×63×6 ГОСТ 8509-72 / В-Ст3сп3 ГОСТ 535-58*

Госстрой Латв. ССР ЛАТГИПРОПРОМ г. Рига

Копировал: Белоконь Формат 11 В

Типовой проект 903-2-11 Альбом VI

28.06.01.100 СБ

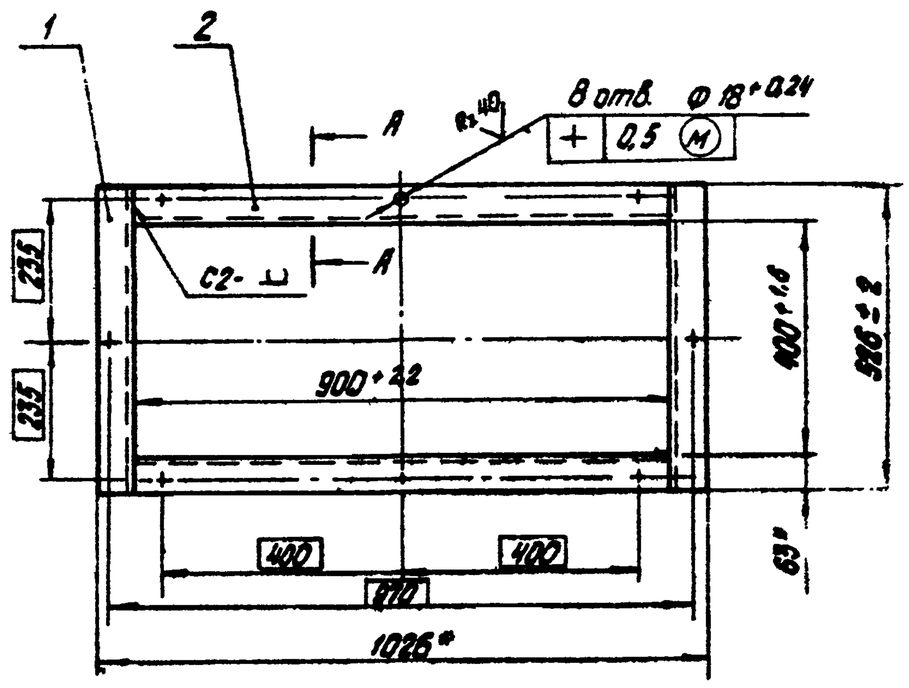

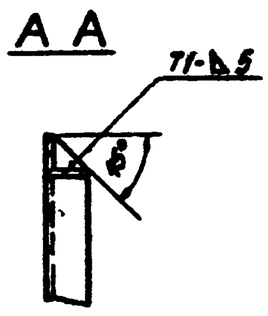

1. * Размеры для справок
2. Сварные швы по ГОСТ 5264-69
3. Обработка поверхностей реза деталей БЧ Rz 160

Изм.	Лист	№ докум.	Подп.	Дата
Разраб.		Ионова		2.II.78
Пров.		Зилгалвис		
Гл. спец.		Суханосов		
Н. контр.		Колмец		25.II.78
Утв.		Рубина		4.II.78

28.06.01.100 СБ

Фланец Сборочный чертеж

Лит.	Масса	Масштаб
	16,3	1:10

Лист | Листов 1

Госстрой Латв. ССР ЛАТГИПРОПРОМ г. Рига

Копировал: Белоконь Формат 11 В

Типовой проект 903-2-11 Альбом VI

28.06.01.000 СБ

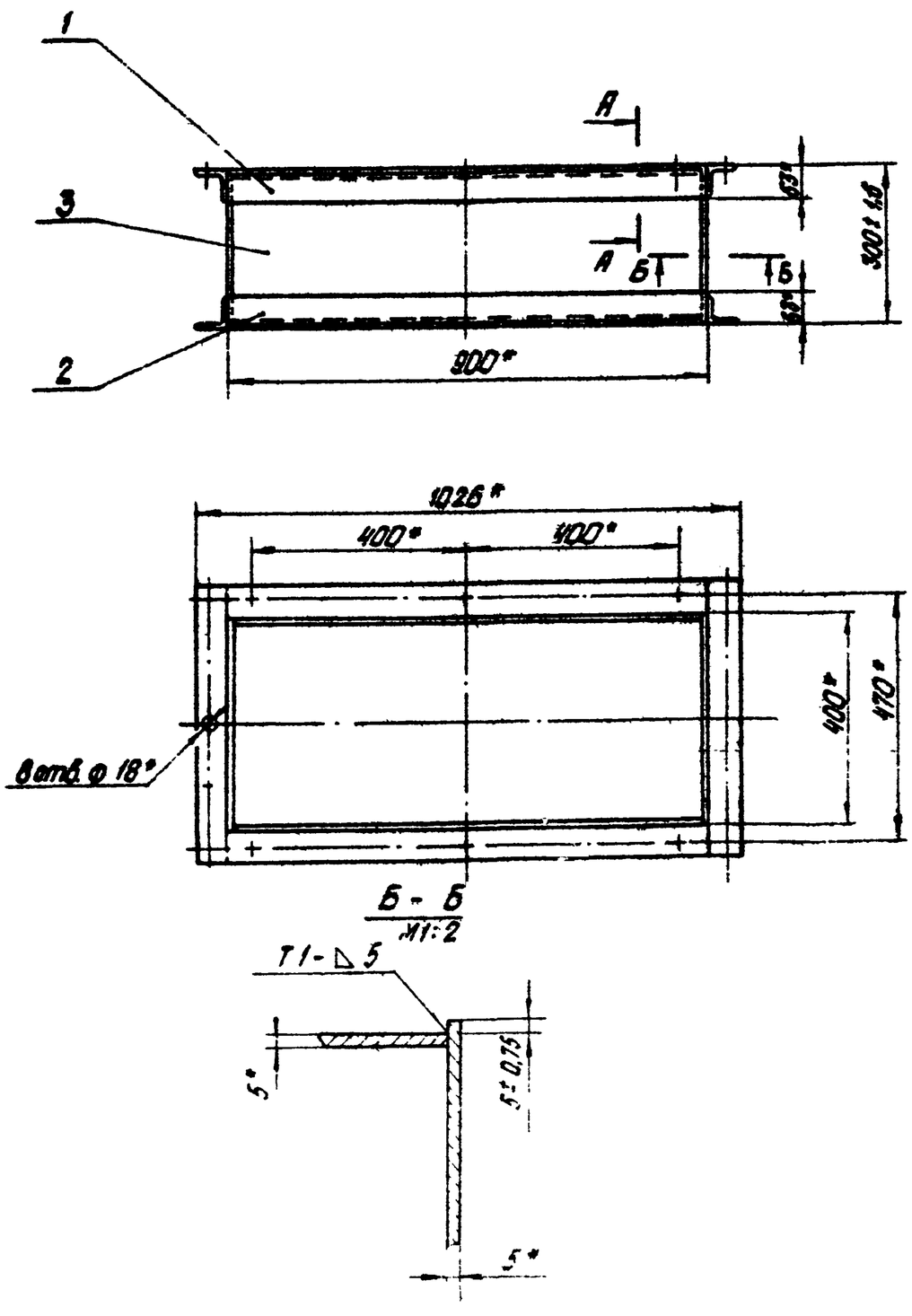

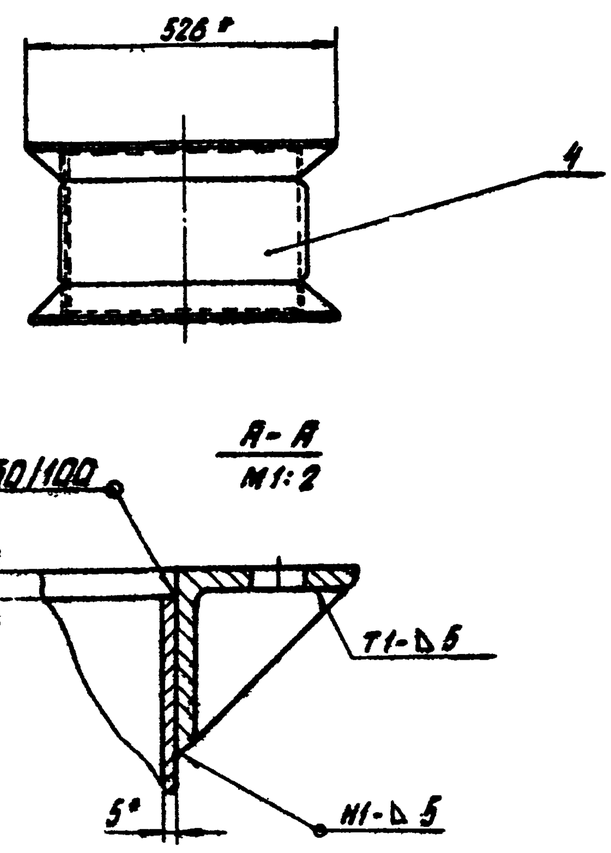

1. * Размеры для справок.
2. Сварные швы по ГОСТ 5264-69.

Изм.	Лист	№ докум.	Подп.	Дата
Разраб.		Ионова		2.II.78
Пров.		Зилгалвис		
Гл. спец.		Суханосов		
Н. контр.		Колмец		25.II.78
Утв.		Рубина		4.II.78

28.06.01.000 СБ

Короб Сборочный чертеж

Лит.	Масса	Масштаб
	61,3	1:10

Лист | Листов 1

Госстрой Латв. ССР ЛАТГИПРОПРОМ г. Рига

Копировал: Белоконь Формат 12

28.06.01.001

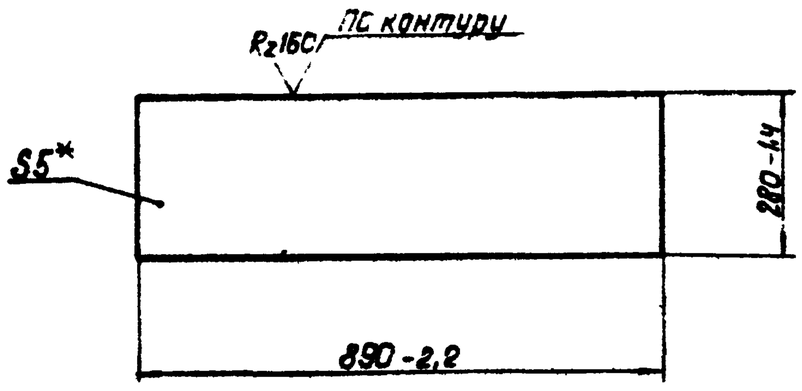

*Размер для справок.

					28.06.01.001			
Изм.	Лист	№ докум.	Подп.	Дата	Стенка	Лит.	Масса	Масштаб
Разраб.		Ионова		11.12.78			9,83	1:10
Пров.		Зилгалвис				Лист	Листов 1	
Гл. спец.		Сухоносов			Лист 5 ГОСТ 19903-74 Вст3 сп3 ГОСТ 14637-69*	Госстрой Латв. ССР ПАТГИПРОПРОМ г. Рига		
Н. контр.		Колпец		4.11.78				
Утв.		Рубинс		4.11.78				

Копировал: Давыдова Формат А4

28.06.01.002

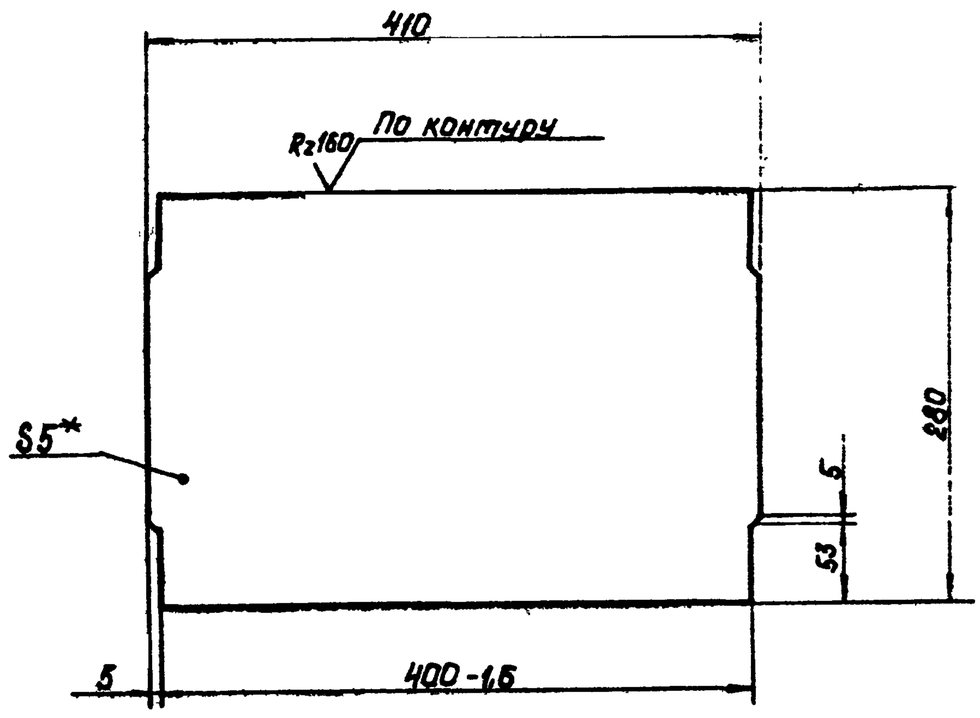

1.* Размер для справок.

2. Неуказанные предельные отклонения размеров по СМ3.

					28.06.01.002			
Изм.	Лист	№ докум.	Подп.	Дата	Стенка	Лит.	Масса	Масштаб
Разраб.		Ионова		11.12.78			4,52	
Пров.		Зилгалвис				Лист	Листов 1	
Гл. спец.		Сухоносов			Лист 5 ГОСТ 19903-74 Вст3 сп3 ГОСТ 14637-69*	Госстрой Латв. ССР ПАТГИПРОПРОМ г. Рига		
Н. контр.		Колпец		4.11.78				
Утв.		Рубинс		4.11.78				

Копировал: Давыдова Формат А4

28.06.02.000 СБ

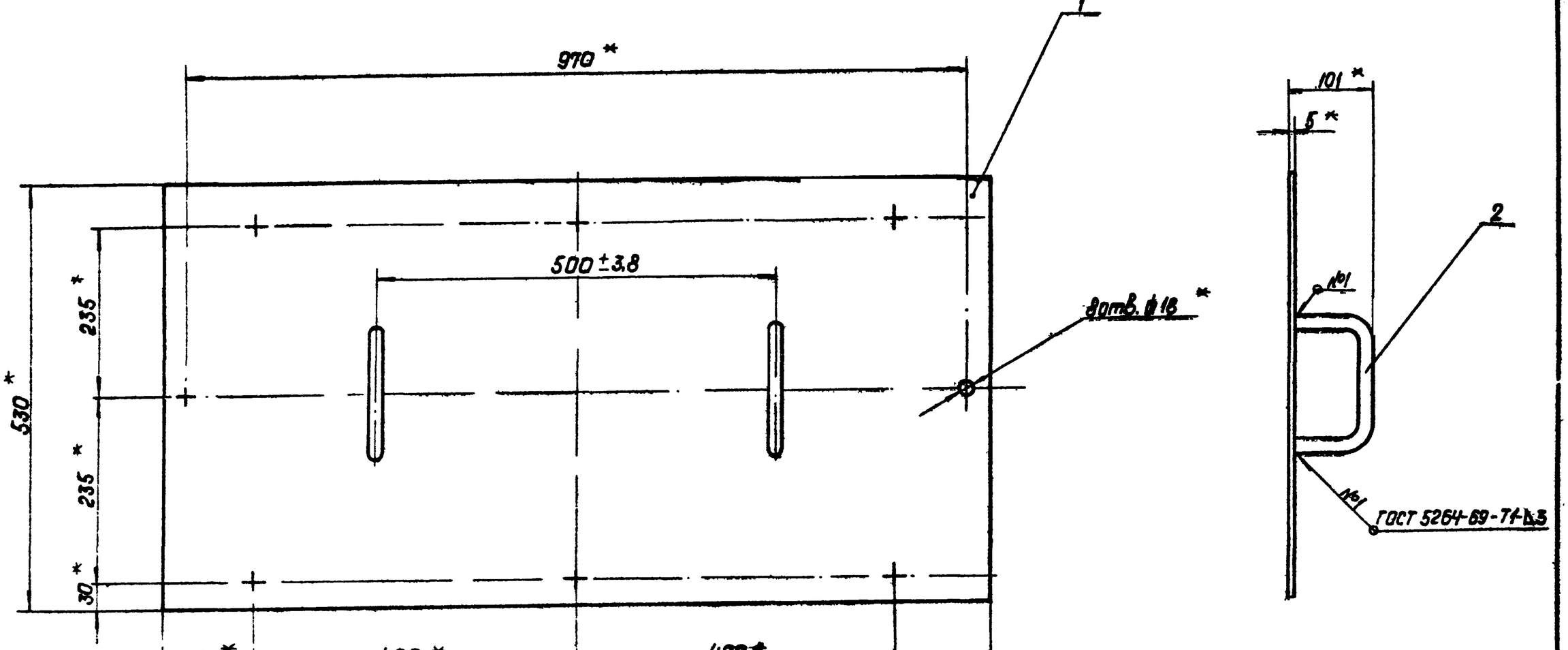

*Размеры для справок

					28.06.02.000 СБ			
Изм.	Лист	№ докум.	Подп.	Дата	Крышка Сборочный чертеж	Лит.	Масса	Масштаб
Разраб.		Ионова		11.12.78			22	1:5
Пров.		Зилгалвис				Лист	Листов 1	
Гл. спец.		Сухоносов				Госстрой Латв. ССР ПАТГИПРОПРОМ г. Рига		
Н. контр.		Колпец		4.11.78				
Утв.		Рубинс		4.11.78				

Копировал: Давыдова Формат А2

Типовой проект 903-2-11 Альбом VII

Инв. № подл. | Подпись и дата | Взам. инв. № | Инв. № дубл. | Подпись и дата

28.06.02.001

41

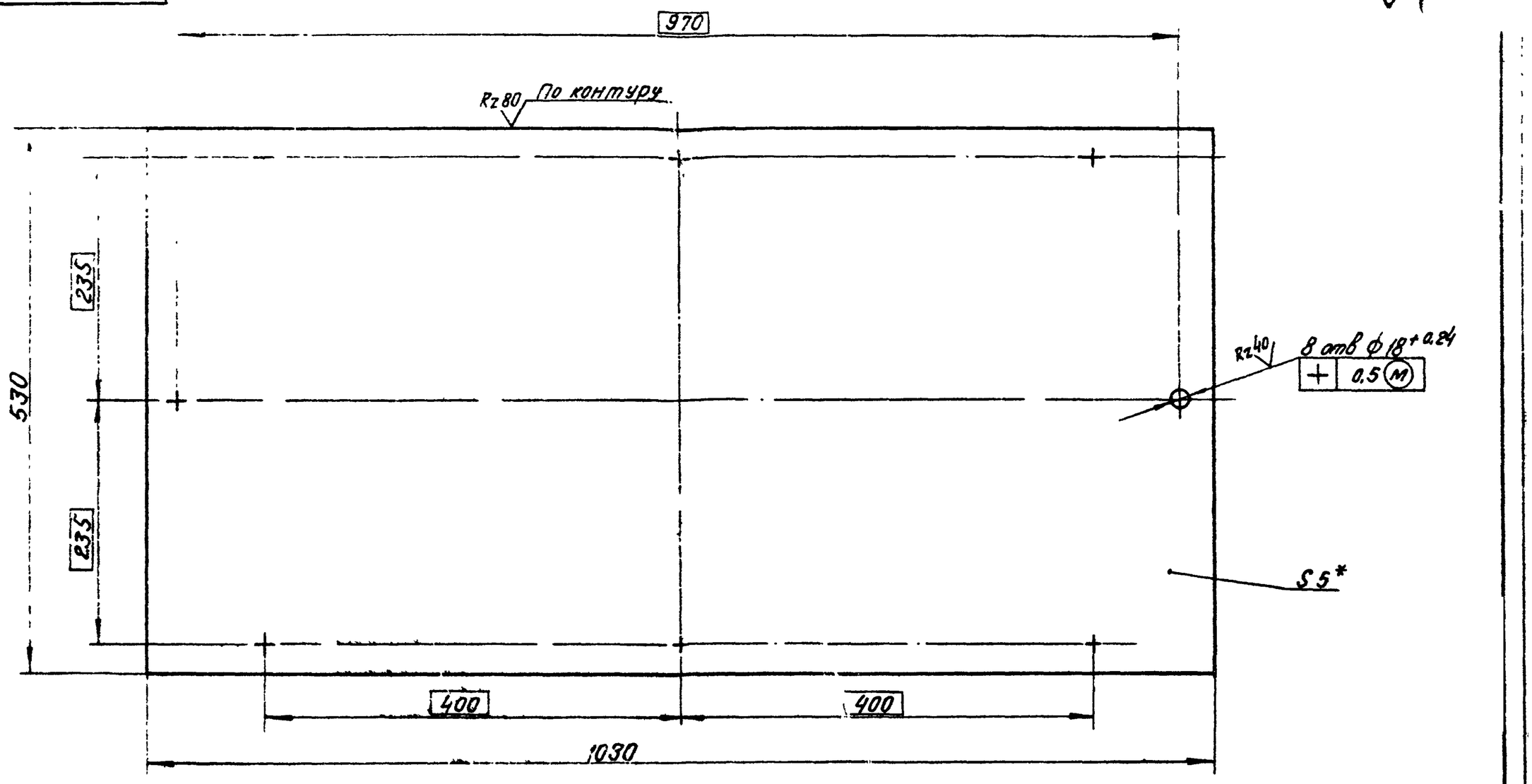

1.* Размер для справок.

2. Неуказанные предельные отклонения размеров по СМд.

					28.06.02.001		
Изм.	Лист	№ докум.	Подп.	Дата	Плита	Лит.	Масса 21.5	Масштаб 1:4
Разраб.		Цонова		24.8.78		Лист	Листов: 1
Пров.		Зилгалвис					
Гл. спец.		Сухоносов			Лист 5 ГОСТ 19903-74 / ВСт3сп3 ГОСТ 14637-69*	Госстрой Латв. ССР ЛАТГИПРОПРОМ г. Рига	
Н. контр.		Колмец		24.8.78			
Утв.		Рубинс		4.5.78			

Копир. В. Гуга

Формат 12

Типовой проект 903-2-11 Альбом VI

28.06.03.000 СБ

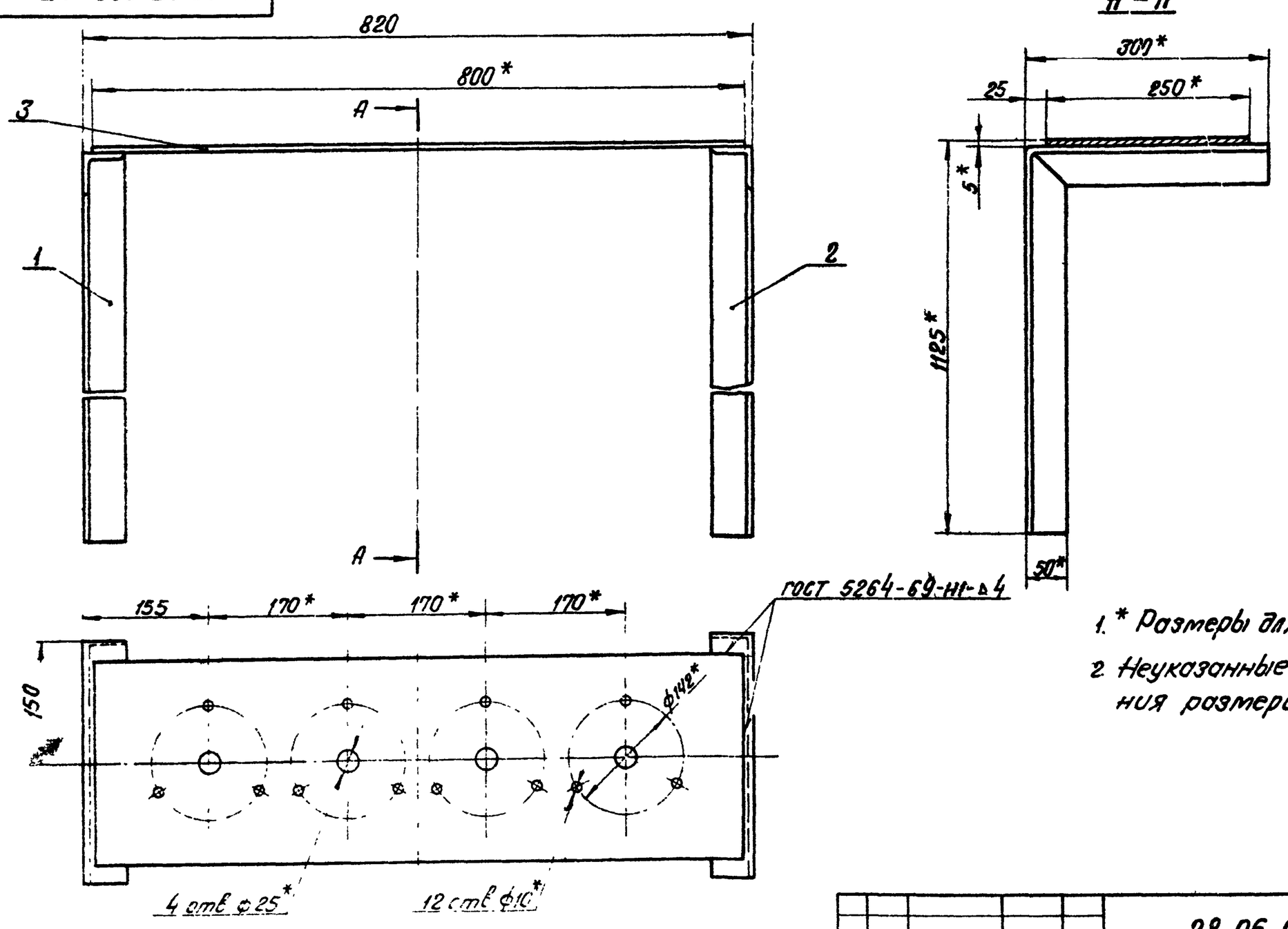

1.* Размеры для справок.

2. Неуказанные предельные отклонения размеров по СМд.

					28.06.03.000 СБ		
Изм.	Лист	№ докум.	Подп.	Дата	Плита с кронштейном	Лит.	Масса 18.6	Масштаб 1:5
Разраб.		Цонова		24.8.78	Сборочный чертеж	Лист	Листов 1
Пров.		Зилгалвис					
Гл. спец.		Сухоносов				Госстрой Латв. ССР ЛАТГИПРОПРОМ г. Рига	
Н. контр.		Колмец		24.8.78			
Утв.		Рубинс		4.11.78			

Копир. В. Гуга

Формат 12 г

28.06.03.001

Типовой проект 903-2-11 Альбом VII

Инв. № подл. | Подп. и дата | Взам. инв. №

28.06.03.001

28.06.03.001

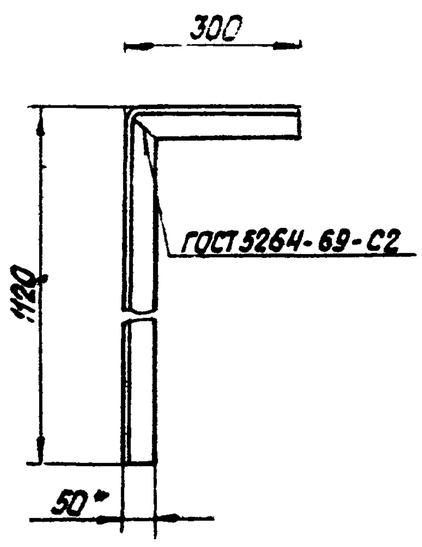

Развёртка
М 1:5

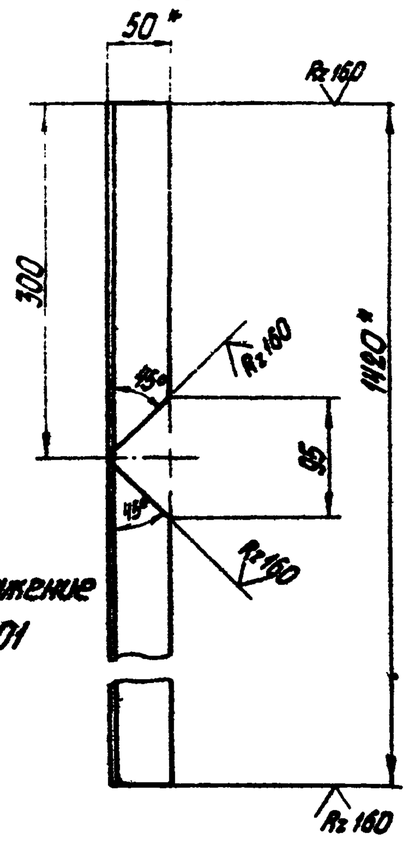

28.06.03.001-01 - зеркальное отражение и стальное - см. 28.06.03.001

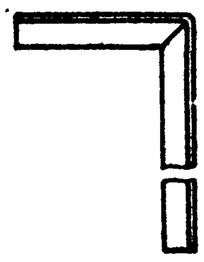

1.* Размеры для справок
2. Неуказанные предельные отклонения размеров по СМ9

Изм.	Лист	№ докум.	Подп.	Дата	28.06.03.001			
Разраб.		Ионова		1.11.88	Кронштейн	Лит.	Масса	Масштаб
Пров.		Зилгалвис					5,35	1:10
Гл.спец.		Суконосов				Лист	Листов 1	
Н.контр.		Колтец		23.11.88	Уголок 5-50×50×5 ГОСТ 8509-72 / ВСт3сп3 ГОСТ 535-58*	Госстрой Латв.ССР ПАТГИПРОПРОМ г. Рига		
Утв.		Рубина		4.11.88				

Копировал: Белоконь Формат 11

42

28.06.03.002

Типовой проект 903-2-11 Альбом VII

Инв. № подл. | Подп. и дата | Взам. инв. № | Инв. № дубл. | Подп. и дата

28.06.03.002

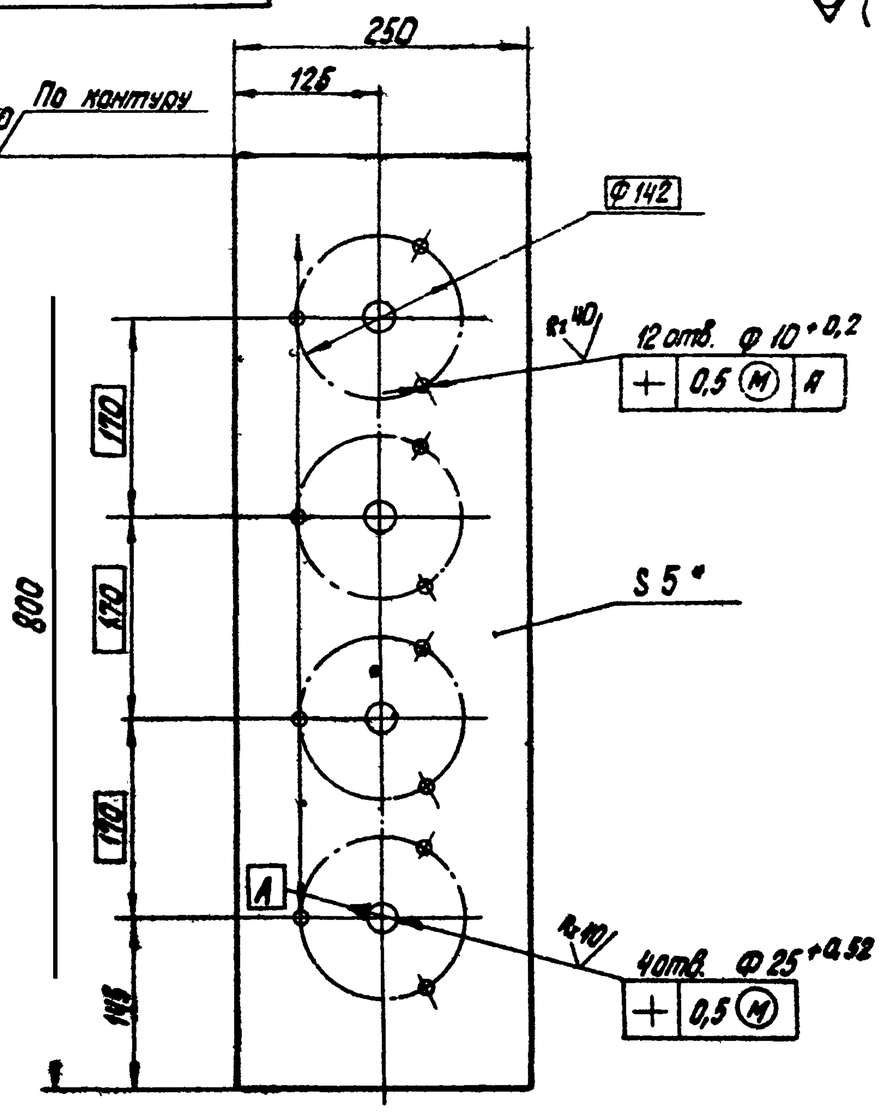

1.* Размер для справок
2. Неуказанные предельные отклонения размеров по СМ9

Изм.	Лист	№ докум.	Подп.	Дата	28.06.03.002			
Разраб.		Ионова		1.11.88	Плита	Лит.	Масса	Масштаб
Пров.		Зилгалвис					7,85	1:5
Гл.спец.		Суконосов				Лист	Листов 1	
Н.контр.		Колтец		23.11.88	Лист 5 ГОСТ 19903-74 / В Ст3сп3 ГОСТ 14637-69*	Госстрой Латв.ССР ПАТГИПРОПРОМ г. Рига		
Утв.		Рубина		4.11.88				

Копировал: Белоконь Формат 11В

28.07.00.000 СБ

Типовой проект 903-2-11 Альбом VII

Инв. № подл. | Подп. и дата | Взам. инв. № | Инв. № дубл. | Подп. и дата

28.07.00.000 СБ

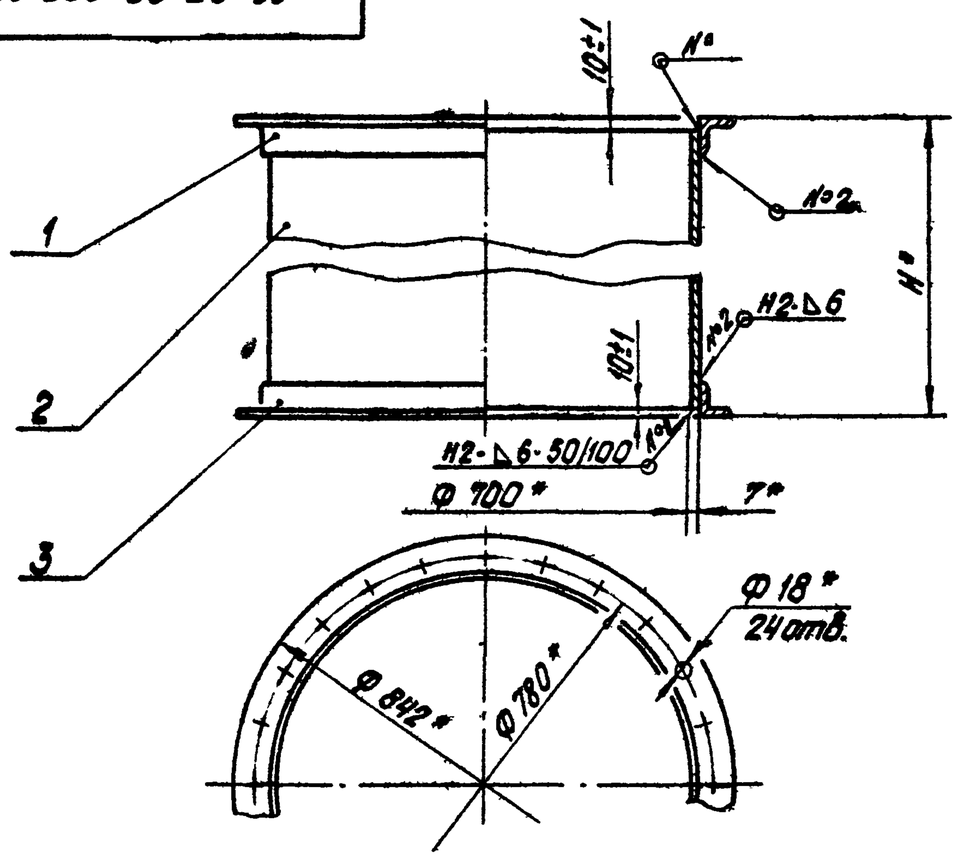

Обозначение	Размеры, мм N*	Масса кг	Лит.
28.07.00.000	900	135,4	
- 01	1250	178,0	

1.* Размеры для справок.
2. Сварные швы по ГОСТ 5264-69

Изм.	Лист	№ докум.	Подп.	Дата	28.07.00.000 СБ			
Разраб.		Ионова		1.11.88	Люк Ду 700 Сборочный чертеж	Лит.	Масса	Масштаб
Пров.		Колтец		23.11.88		См. табл.	См. табл.	1:10
Гл.спец.		Суконосов				Лист	Листов 1	
Н.контр.		Колтец		23.11.88		Госстрой Латв ССР ПАТГИПРОПРОМ г. Рига		
Утв.		Рубинс		4.11.88				

Копировал: Белоконь Формат 11

28.07.00.001

Типовой проект 903-2-11 Альбом VII

Инв. № подл. | Подп. и дата | Взам. инв. № | Инв. № дубл. | Подп. и дата

28.07.00.001

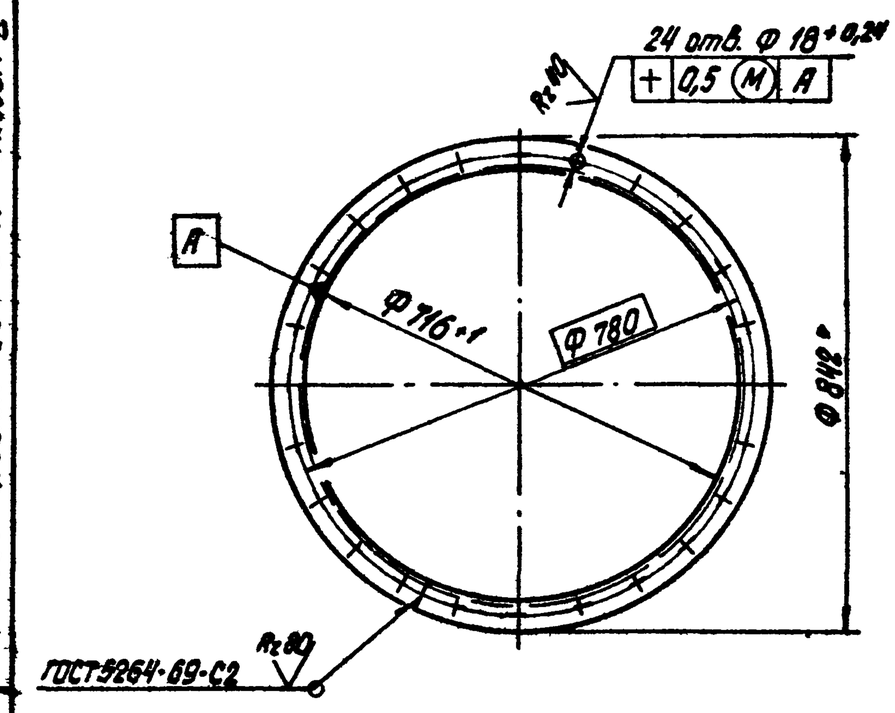

* Размер для справок.

Изм.	Лист	№ докум.	Подп.	Дата	28.07.00.001			
Разраб.		Ионова		1.11.88	Фланец	Лит.	Масса	Масштаб
Пров.		Колтец		23.11.88			14	1:10
Гл.спец.		Суконосов				Лист	Листов 1	
Н.контр.		Колтец		23.11.88	Уголок 6-63×63×6 ГОСТ 8509-72 / ВСт3сп3 ГОСТ 535-58*	Госстрой Латв.ССР ПАТГИПРОПРОМ г. Рига		
Утв.		Рубинс		4.11.88				

Копировал: Белоконь

28.07.00.002

Rz160

ГОСТ5264-69-С2

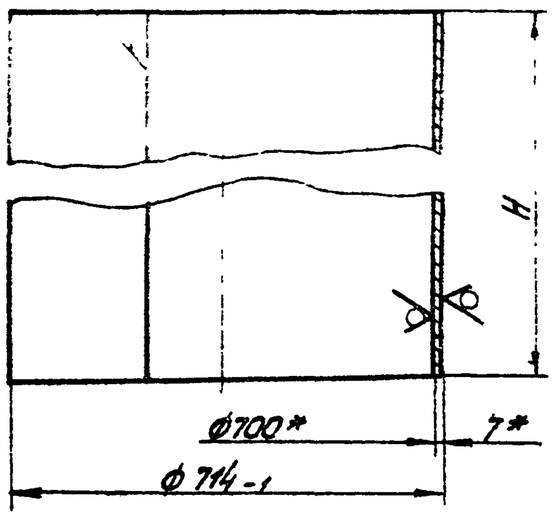

Обозначение	Размеры, мм H	L заг.	Масса кг	Лит.
28.07.00.002	1230±1,2	2220-3,5	150,0	
-01	880±1,1	2220-3,5	107,4	
-02	240±1	2220-3,5	29,3	

*Размеры для справок.

28.07.00.002

Изм.	Лист	№ докум.	Подп.	Дата
Разраб.		Цонова		
Пров.		Колмец		
Гл. спец.		Сухоносов		
Н. контр.		Колмец		
Утв.		Рубинс		

Обечайка

Лит. — Масса: см. табл. — Масштаб

Лист — Листов 1

Лист 7 ГОСТ 19903-74 В Ст3сп3 ГОСТ 14637-69*

Госстрой Латв ССР ЛАТГИПРОПРОМ г. Рига

Копировал: Тук

Формат 11

Типовой проект 903-2-11 Альбом VII

Инв. № подл. | Подп. и дата | Взам. инв. № | Инв. № дубл. | Подп. и дата

28.07.00.003

Rz80

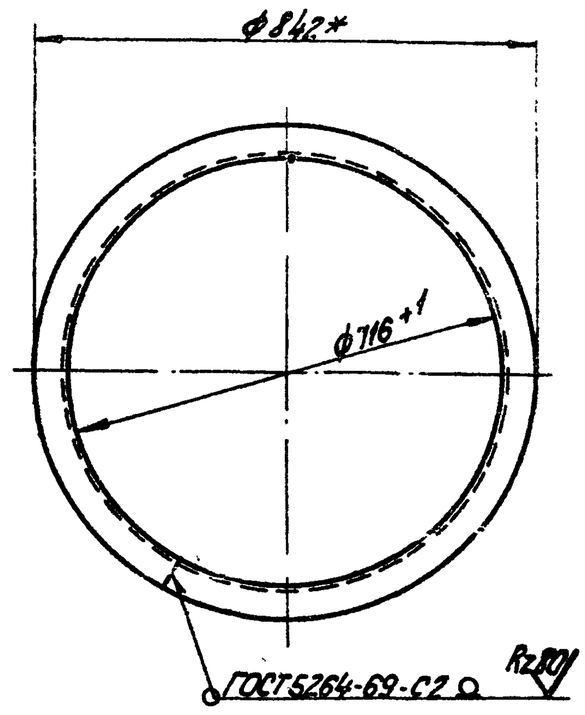

*Размер для справок

28.07.00.003

Изм.	Лист	№ докум.	Подп.	Дата
Разраб.		Цонова		
Пров.		Колмец		
Гл. спец.		Сухоносов		
Н. контр.		Колмец		
Утв.		Рубинс		

Фланец

Лит. 14 — Масса — Масштаб 1:10

Лист — Листов 1

Уголок Б-63х63х6 ГОСТ 8509-72 / В Ст3сп3 ГОСТ 535-58*

Госстрой Латв. ССР ЛАТГИПРОПРОМ г. Рига

Копировал: Тук

Формат 11

Типовой проект 903-2-11 Альбом VII

Инв. № подл. | Подп. и дата | Взам. инв. № | Инв. № дубл. | Подп. и дата

28.08.00.000СБ

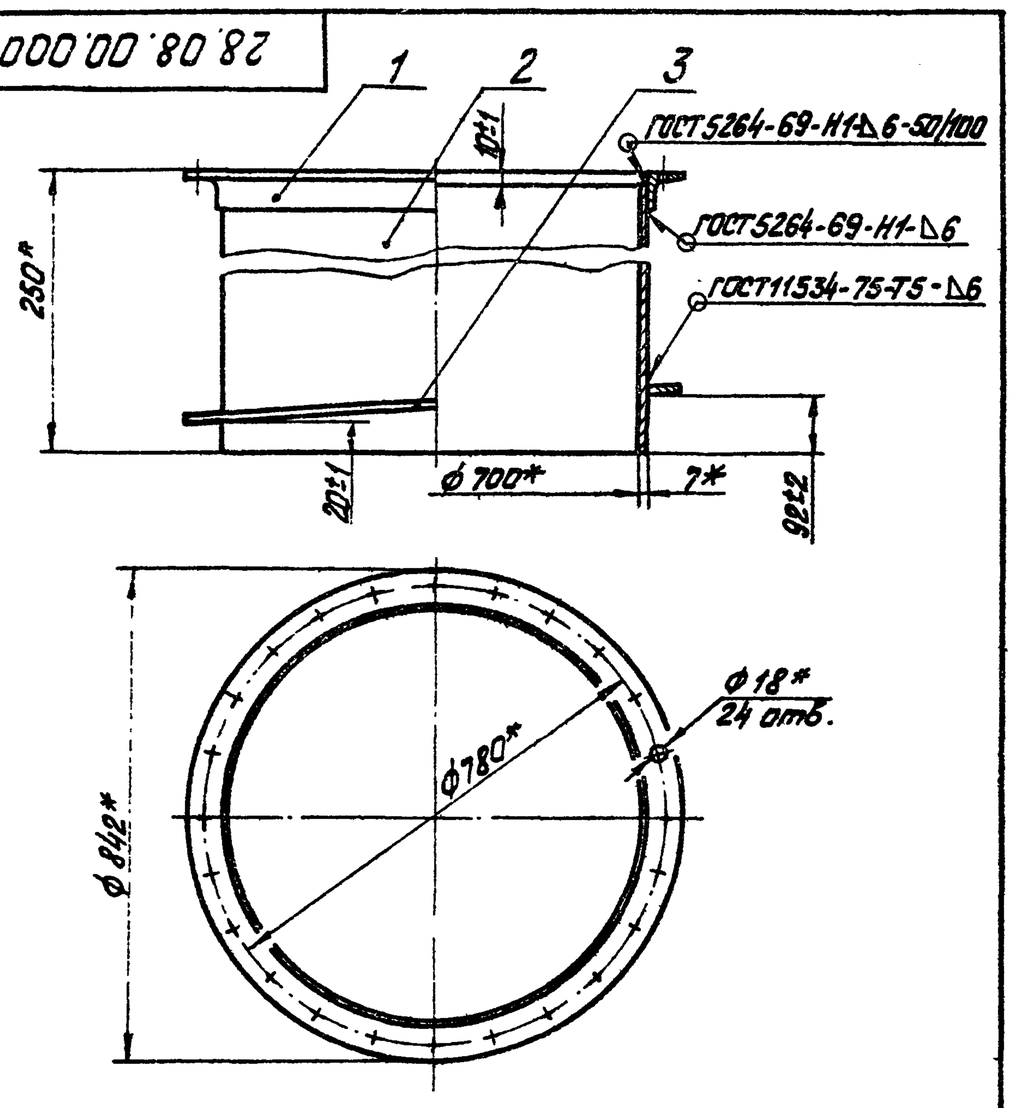

*Размеры для справок.

28.08.00.000СБ

Изм.	Лист	№ докум.	Подп.	Дата
Разраб.		Цонова		
Пров.		Колмец		
Гл. спец.		Сухоносов		
Н. контр.		Колмец		
Утв.		Рубинс		

Люк Ду 700х250 Сборочный чертеж

Лит — Масса 48 — Масштаб 1:10

Лист — Листов 1

Госстрой Латв ССР ЛАТГИПРОПРОМ г. Рига

Копировал: Тук

Формат 11

Типовой проект 903-2-11 Альбом VII

Инв. № подл. | Подп. и дата | Взам. инв. № | Инв. № дубл. | Подп. и дата

28.08.00.001

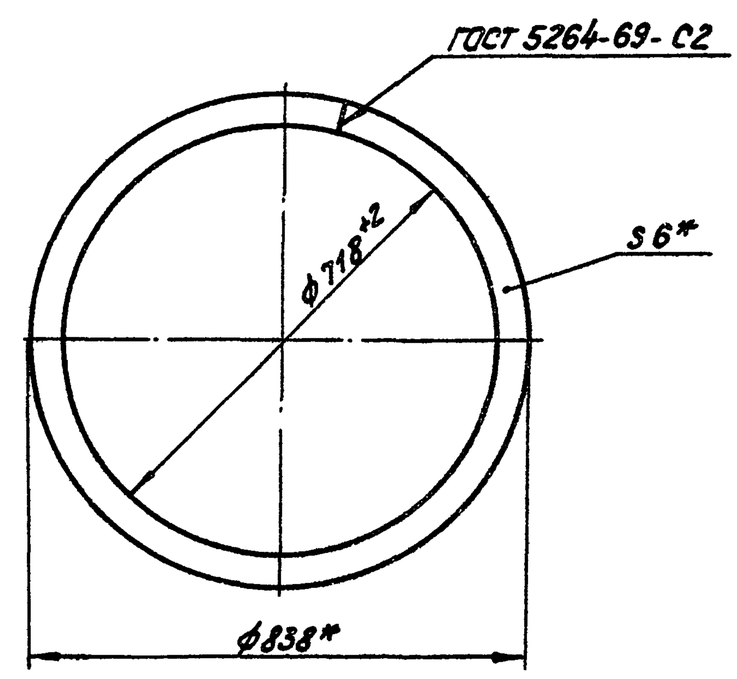

*Размеры для справок.

28.08.00.001

Изм.	Лист	№ докум.	Подп.	Дата
Разраб.		Цонова		
Пров.		Колмец		
Гл. спец.		Сухоносов		
Н. контр.		Колмец		
Утв.		Рубинс		

Фланец

Лит. 7 — Масса — Масштаб 1:10

Лист — Листов 1

Полоса 6х60 ГОСТ 103-76 / В Ст3сп3 ГОСТ 535-58*

Госстрой Латв.ССР ЛАТГИПРОПРОМ г. Рига

Копировал: Тук

Формат 11

28.10.01.001

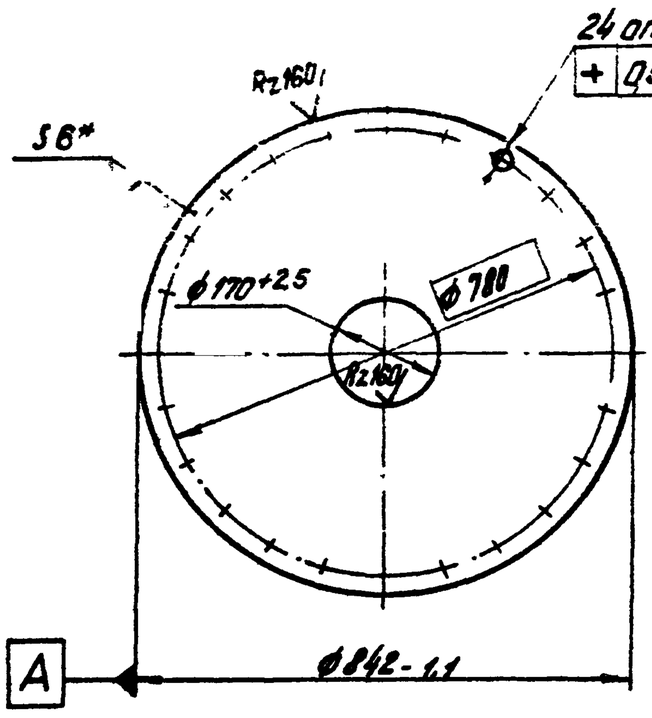

* Размер для справок.

Изм.	Лист	№ докум.	Подп.	Дата	28.10.01.001		
Разраб.		Зулгалвис		2.11.79	Диск	Лит.	Масса	Масштаб
Пров.		Колмец		2.11.79			25,1	1:10
Гл. спец.		Суханосов				Лист	Листов 1
Н. контр.		Колмец		2.11.79	Лист 6 ГОСТ 19903-74 / ВСт3сп3 ГОСТ 14637-69*	Госстрой Латв. ССР ЛАТГИПРОПРОМ г. Рига	
Утв.		Рубинс					

Копировал: Тук

Формат 11

28.10.02.001

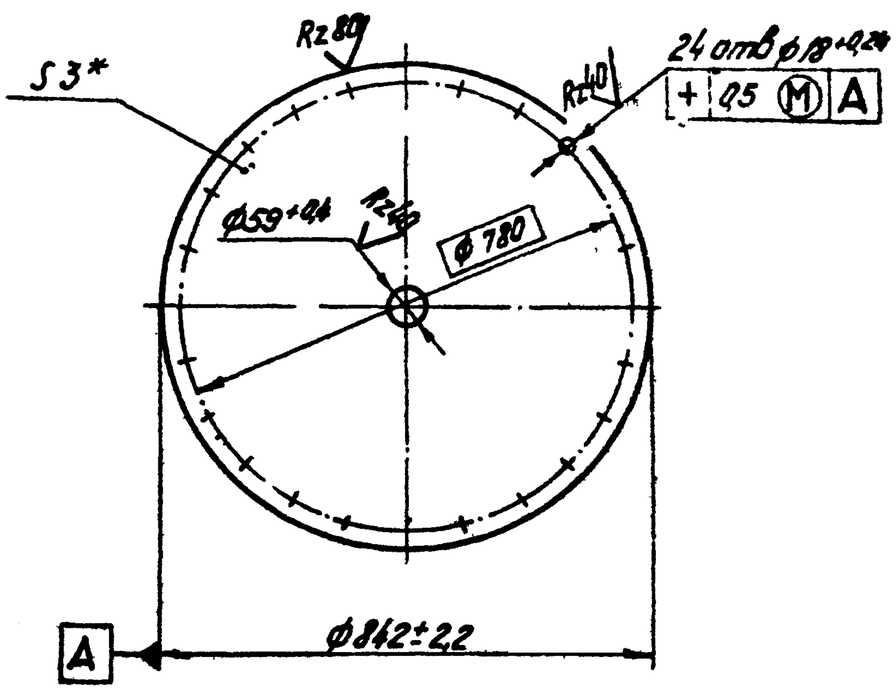

* Размер для справок.

Изм.	Лист	№ докум.	Подп.	Дата	28.10.02.001		
Разраб.		Зулгалвис		2.11.79	Диск	Лит.	Масса	Масштаб
Пров.		Колмец		2.11.79			12,9	1:10
Гл. спец.		Суханосов				Лист	Листов 1
Н. контр.		Колмец		2.11.79	Лист 3 ГОСТ 19903-74 / ВСт3сп3 ГОСТ 16523-70*	Госстрой Латв. ССР ЛАТГИПРОПРОМ г. Рига	
Утв.		Рубинс					

Копировал: Тук

Формат 11

28.10.02.002

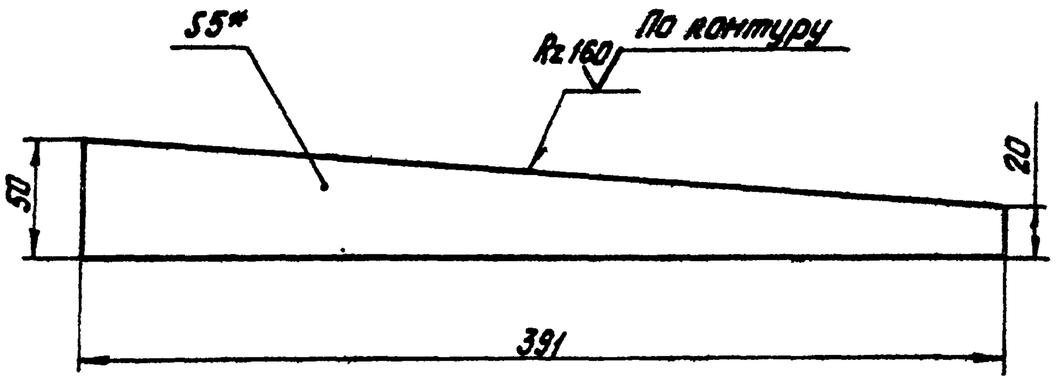

1.* Размер для справок.

2. Неуказанные предельные отклонения размеров по СМ9.

Изм.	Лист	№ докум.	Подп.	Дата	28.10.02.002		
Разраб.		Зулгалвис		2.11.79	Ребро	Лит.	Масса	Масштаб
Пров.		Колмец		2.11.79			0,54	1:2,5
Гл. спец.		Суханосов				Лист	Листов 1
Н. контр.		Колмец		2.11.79	Лист 5 ГОСТ 19903-74 / ВСт3сп3 ГОСТ 14637-69*	Госстрой Латв. ССР ЛАТГИПРОПРОМ г. Рига	
Утв.		Рубинс					

Копировал: Тук

Формат 11

33.10.00.000 СБ

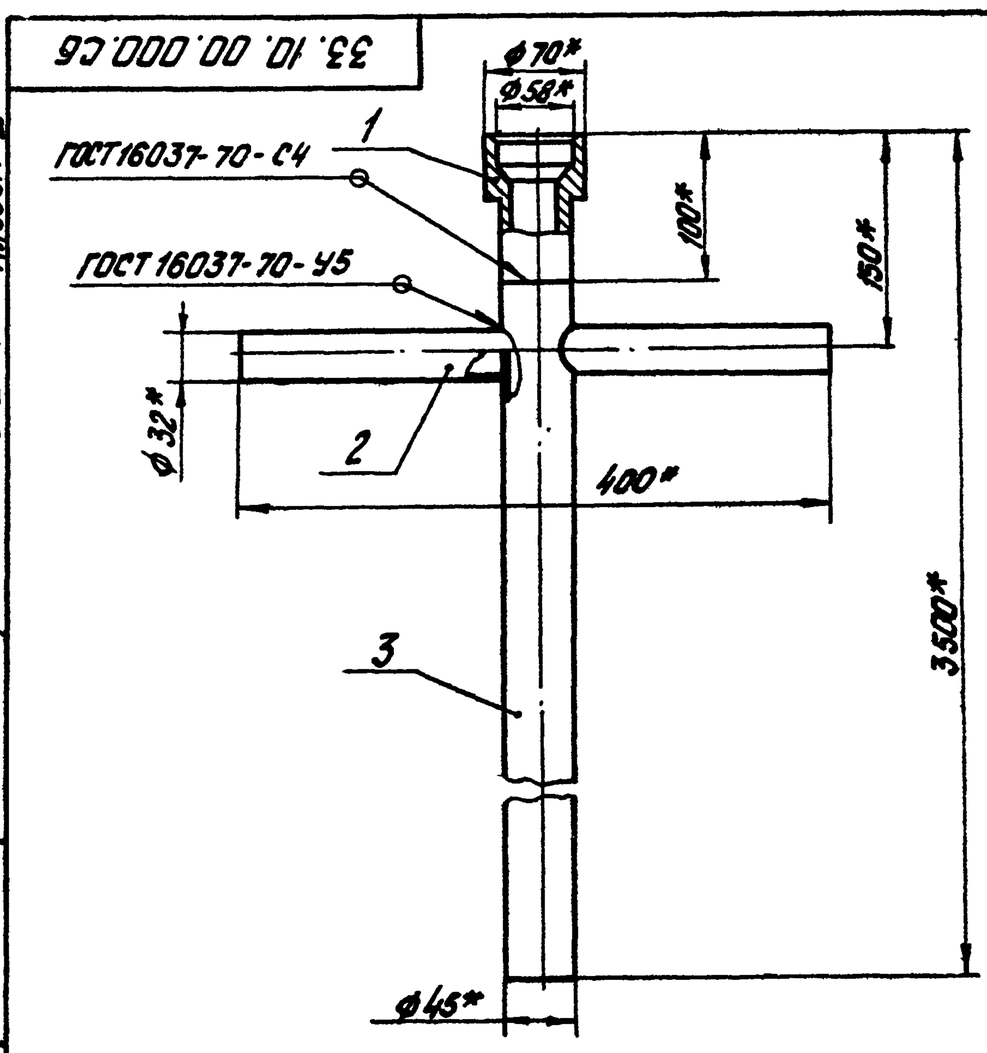

* Размеры для справок.

Изм.	Лист	№ докум.	Подп.	Дата	33.10.00.000 СБ		
Разраб.		Зулгалвис		2.11.79	Труба греющая	Лит.	Масса	Масштаб
Пров.		Колмец		2.11.79	Сборочный чертёж		10,2	1:4
Гл. спец.		Суханосов				Лист	Листов 1
Н. контр.		Колмец		2.11.79		Госстрой Латв. ССР ЛАТГИПРОПРОМ г. Рига	
Утв.		Рубинс					

Копировал: Тук

Формат 11

Типовой проект 903-2-11 Альбом VII

Формат	Зона	Поз.	Обозначение	Наименование	Кол.	Примечание
				Документация		
12			33.02.00.000 СБ	Сборочный чертеж		
				Детали		
11		1	33.02.00.001	Консоль	1	
11		2	33.02.00.002	Раскос	1	
11		3	33.02.00.003	Скоба	1	
11		4	33.02.00.004	Стойка	1	
				Стандартные изделия		
		5		Отвод 90° 89×3,5 ГОСТ 17375-77	1	
		6		Отвод 60° 89×3,5 ГОСТ 17375-77	1	
		7		Переход К89×3,5-57×3 ГОСТ 17378-77	1	
		8		Фланец 80-6 ГОСТ 1255-67	1	

Инв. № подл. | Подп. и дата | Взам. инв. № | Инв. № дубл. | Подп. и дата

Изм.	Лист	№ докум.	Подп.	Дата
Разраб.	Зеленевский			2.11.78
Пров.	Зилгалвис			
Гл. спец.	Сухоносов			
Н. контр.	Колмец			2.11.78
Утв.	Рубина			4.11.78

33.02.00.000

Стойка

Лит. | Лист | Листов: 1

Госстрой Латв. ССР ПАТГИПРОПРОМ г. Рига

Копировал: Белоконь Формат А4

Типовой проект 903-2-11 Альбом VII

Формат	Зона	Поз.	Обозначение	Наименование	Кол.	Примечание
				Документация		
12			33.03.00.000 СБ	Сборочный чертеж		
				Детали		
11		1	33.03.00.001	Втулка соединительная	1	
11		2	33.03.00.002	Сопло	2	
11		3	33.03.00.003	Труба подводящая	1	
11		4	33.03.00.004	Труба распределительная	1	
11		5	33.03.00.005	Ручка	2	

Инв. № подл. | Подп. и дата | Взам. инв. № | Инв. № дубл. | Подп. и дата

Изм.	Лист	№ докум.	Подп.	Дата
Разраб.	Зилгалвис			2.11.78
Пров.	Колмец			2.11.78
Гл. спец.	Сухоносов			
Н. контр.	Колмец			2.11.78
Утв.	Рубинс			4.11.78

33.03.00.000

Труба греющая

Лит. | Лист | Листов: 1

Госстрой Латв. ССР ПАТГИПРОПРОМ г. Рига

Копировал: Белоконь Формат А4

Типовой проект 903-2-11 Альбом VII

Формат	Зона	Поз.	Обозначение	Наименование	Кол.	Примечание
				Документация		
12			33.04.00.000 СБ	Сборочный чертеж		
				Сборочные единицы		
11		1	33.04.01.000	Труба подводящая	1	
11		2	33.04.02.000	Вилка прижимная	1	
11		3	33.04.03.000	Винт прижимной	1	
				Детали		
11		4	33.04.00.001	Палец	1	
				Стандартные изделия		
		5		Шайба 8 ГОСТ 11371-68	2	
		6		Шплинт 2,7×20 ГОСТ 397-66	2	

Инв. № подл. | Подп. и дата | Взам. инв. № | Инв. № дубл. | Подп. и дата

Изм.	Лист	№ докум.	Подп.	Дата
Разраб.	Зилгалвис			2.11
Пров.	Колмец			2.11.78
Гл. спец.	Сухоносов			
Н. контр.	Колмец			2.11.78
Утв.	Рубинс			4.11.78

33.04.00.000

Патрубок

Лит. | Лист | Листов: 1

Госстрой Латв. ССР ПАТГИПРОПРОМ г. Рига

Копировал: Белоконь Формат А4

Типовой проект 903-2-11 Альбом VII

Формат	Зона	Поз.	Обозначение	Наименование	Кол.	Примечание
				Документация		
11			33.04.01.000 СБ	Сборочный чертеж		
				Детали		
11		1	33.04.01.001	Втулка пружинная	1	
11		2	33.04.01.002	Патрубок	1	
64		3	33.04.01.003	Труба Труба 57×3 ГОСТ 10704-76 / ВСт3пс5 ГОСТ 10705-63*	1	7,6 кг
64		4	33.04.01.004	Труба Труба 57×3 ГОСТ 10704-76 / ВСт3пс5 ГОСТ 10705-63*	1	0,4 кг
				Стандартные изделия		
		5		Отвод 90° 57×3- ГОСТ 17375-77	1	

Инв. № подл. | Подп. и дата | Взам. инв. № | Инв. № дубл. | Подп. и дата

Изм.	Лист	№ докум.	Подп.	Дата
Разраб.	Зилгалвис			2.11
Пров.	Колмец			2.11.78
Гл. спец.	Сухоносов			
Н. контр.	Колмец			2.11.78
Утв.	Рубинс			4.11.78

33.04.01.000

Труба подводящая

Лит. | Лист | Листов: 1

Госстрой Латв. ССР ПАТГИПРОПРОМ г. Рига

Копировал: Белоконь Формат А4

Типовой проект 903-2-11 Альбом VII

Формат	Зона	Поз.	Обозначение	Наименование	Кол.	Примечание
				Документация		
11			33.04.02.000 СБ	Сборочный чертеж		
				Детали		
11		1	33.04.02.001	Вилка	1	
11		2	33.04.02.002	Скоба	1	
				Стандартные изделия		
		3		Гайка М16.4 ГОСТ 5915-70		

Инв.№ подл. | Подп. и дата | Взам.инв.№ | Инв.№ дубл. | Подп. и дата

Изм.	Лист	№ докум.	Подп.	Дата
Разраб.	Ионова			2.11.78
Пров.	Зилгалвис			
Гл.спец.	Суконосов			
Н.контр.	Колмец			2.11.78
Утв.	Рубинс			4.11.78

33.04.02.000

Вилка прижимная

Лит. | Лист | Листов 1

Госстрой Латв.ССР ЛАТГИПРОПРОМ г. Рига

Копировал: Чубанова Формат 11

Типовой проект 903-2-11 Альбом VII

Формат	Зона	Поз.	Обозначение	Наименование	Кол.	Примечание
				Документация		
11			33.04.03.000 СБ	Сборочный чертеж		
				Детали		
11		1	33.04.03.001	Ручка	1	
11		2	33.04.03.002	Стержень	1	

Инв.№ подл. | Подп. и дата | Взам.инв.№ | Инв.№ дубл. | Подп. и дата

Изм.	Лист	№ докум.	Подп.	Дата
Разраб.	Ионова			2.11.78
Пров.	Зилгалвис			
Гл.спец.	Суконосов			
Н.контр.	Колмец			2.11.78
Утв.	Рубинс			4.11.78

33.04.04.000

Винт прижимной

Лит. | Лист | Листов 1

Госстрой Латв.ССР ЛАТГИПРОПРОМ г. Рига

Копировал: Чубанова Формат 11

Типовой проект 903-2-11 Альбом VII

Формат	Зона	Поз.	Обозначение	Наименование	Кол.	Примечание
				Документация		
11			33.05.00.000 СБ	Сборочный чертеж		
				Сборочные единицы		
11		1	33.05.01.000	Шарнир	1	
11		2	33.05.02.000	Грунтбукса	1	
				Стандартные изделия		
		3		Болт М16×90.46 ГОСТ 7798-70	4	
		4		Гайка М16.5 ГОСТ 5915-70	8	
				Материалы		
		5		Набивка сальниковая АПП ГОСТ 1779-72	2 м	

Инв.№ подл. | Подп. и дата | Взам.инв.№ | Инв.№ дубл. | Подп. и дата

Изм.	Лист	№ докум.	Подп.	Дата
Разраб.	Зилгалвис			2.11.78
Пров.	Колмец			2.11.78
Гл.спец.	Суконосов			
Н.контр.	Колмец			2.11.78
Утв.	Рубинс			4.11.78

33.05.00.000

Сальник поворотный Ду 50

Лит. | Лист | Листов 1

Госстрой Латв.ССР ЛАТГИПРОПРОМ г. Рига

Копировал: Чубанова Формат 11

Типовой проект 903-2-11 Альбом VII

Формат	Зона	Поз.	Обозначение	Наименование	Кол.	Примечание
				Документация		
11			33.05.01.000 СБ	Сборочный чертеж		
				Сборочные единицы		
11		1	33.05.01.100	Труба внутренняя	1	
11		2	33.05.01.200	Корпус	1	
				Стандартные изделия		
		3		Переход к 89×6-57×4 ГОСТ 17378-77	1	

Инв.№ подл. | Подп. и дата | Взам.инв.№ | Инв.№ дубл. | Подп. и дата

Изм.	Лист	№ докум.	Подп.	Дата
Разраб.	Зилгалвис			2.11.78
Пров.	Колмец			2.11.78
Гл.спец.	Суконосов			
Н.контр.	Колмец			2.11.78
Утв.	Рубинс			4.11.78

33.05.01.000

Шарнир

Лит. | Лист | Листов 1

Госстрой Латв.ССР ЛАТГИПРОПРОМ г. Рига

Копировал: Чубанова

Альбом VII

Типовой проект 903-2-11

Формат	Зона	Поз.	Обозначение	Наименование	Кол.	Примечание
				Документация		
11			33.05.01.100 СБ	Сборочный чертёж		
				Детали		
11		1	33.05.01.101	Кольцо	1	
БЧ		2	33.05.01.102	Патрубок		
				Труба 57×3,5 ГОСТ 10704-76 / В Ст3пс5 ГОСТ 10705-63*	1	0,94 кг

Инв.№ подл. | Подп. и дата | Взам.инв.№ | Инв.№ дубл. | Подп. и дата

Изм.	Лист	№ докум.	Подп.	Дата
Разраб.		Ионова		2.11.78
Пров.		Зилгалвис		
Гл.спец.		Сухоносов		
Н.контр.		Колтец		2.11.78
Утв.		Рубина		4.11.78

33.05.01.100

Труба внутренняя

Лит.	Масса	Масштаб
Листов 1		

Госстрой Латв.ССР ЛАТГИПРОПРОМ г. Рига

Копировал:

Формат А1В

47

Альбом VII

Типовой проект 903-2-11

Формат	Зона	Поз.	Обозначение	Наименование	Кол.	Примечание
				Документация		
11			33.05.01.200 СБ	Сборочный чертеж		
				Детали		
11		1	33.05.01.201	Втулка	1	
				Стандартные изделия		
		2		Фланец 80-6 ГОСТ 12827-67	1	

Инв.№ подл. | Подп. и дата | Взам.инв.№ | Инв.№ дубл. | Подп. и дата

Изм.	Лист	№ докум.	Подп.	Дата
Разраб.		Ионова		1.8.78
Пров.		Зилгалвис		
Гл.спец.		Сухоносов		
Н.контр.		Колтец		2.11.78
Утв.		Рубина		4.11.78

33.05.01.200

Корпус

Лит.	Масса	Масштаб
Листов 1		

Госстрой Латв.ССР ЛАТГИПРОПРОМ г. Рига

Копировал:

Формат А1В

Альбом VII

Типовой проект 903-2-11

Формат	Зона	Поз.	Обозначение	Наименование	Кол.	Примечание
				Документация		
11			33.05.02.000 СБ	Сборочный чертёж		
				Детали		
11		1	33.05.02.001	Втулка	1	
11		2	33.05.02.002	Фланец	1	

Инв.№ подл. | Подп. и дата | Взам.инв.№ | Инв.№ дубл. | Подп. и дата

Изм.	Лист	№ докум.	Подп.	Дата
Разраб.		Ионова		2.11.78
Пров.		Зилгалвис		
Гл.спец.		Сухоносов		
Н.контр.		Колтец		2.11.78
Утв.		Рубина		4.11.78

33.05.02.000

Группировка

Лит.	Масса	Масштаб
Листов 1		

Госстрой Латв.ССР ЛАТГИПРОПРОМ г. Рига

Копировал:

Формат А1В

Альбом VII

Типовой проект 903-2-11

Формат	Зона	Поз.	Обозначение	Наименование	Кол.	Примечание
				Документация		
11			33.06.00.000 СБ	Сборочный чертёж		
				Детали		
11		1	33.06.00.001	Полухомут	1	
11		2	33.06.00.002	Косынка	1	
11		3	33.06.00.003	Ребро	1	

Инв.№ подл. | Подп. и дата | Взам.инв.№ | Инв.№ дубл. | Подп. и дата

Изм.	Лист	№ докум.	Подп.	Дата
Разраб.		Зилгалвис		2.11.78
Пров.		Колтец		2.11.78
Гл.спец.		Сухоносов		
Н.контр.		Колтец		2.11.78
Утв.		Рубина		4.11.78

33.06.00.000

Косынка с полухомутом и ребром

Лит.	Масса	Масштаб
Листов 1		

Госстрой Латв.ССР ЛАТГИПРОПРОМ г. Рига

Копировал:

Формат А1В

Формат	Зона	Поз.	Обозначение	Наименование	Кол	Примечание
				Документация		
12			33.07.00.000 СБ	Сборочный чертеж		
				Сборочные единицы		
11		1	33.07.01.000	Корпус	1	
11		2	33.07.02.000	Шарнир	1	
				Детали		
11		3	33.07.00.001	Шайба дроссельная	1	
				Стандартные изделия		
	4			Болт М16×100.46 ГОСТ 7798-70	4	
	5			Гайка М16.5 ГОСТ 5915-70	4	
	6			Шайба 16 ГОСТ 11371-65	4	
				Материалы		
	7			Набивка сальниковая АПП ГОСТ 1779-72	3	м

33.07.00.000

Изм. Лист. № докум. Подп. Дата
Разраб. Зилгалвис 2.11
Пров. Колмец 4.11.92
Гл.спец. Сухоносов
Н.контр. Колмец 4.11.92
Утв. Рубинс 4.11.92

Сальник поворотный Ду80

Лит. | Лист | Листов 1
Госстрой Латв.ССР ЛАТГИПРОПРОМ г.Рига

Копировал: Чубанова Формат 11

Формат	Зона	Поз.	Обозначение	Наименование	Кол	Примечание
				Документация		
12			33.07.01.000 СБ	Сборочный чертеж		
				Детали		
11		1	33.07.01.001	Фланец	1	
12		2	33.07.01.002	Фланец	1	
64		3	33.07.01.003	Патрубок		
				Труба 121×6 ГОСТ 8732-70 / 20 ГОСТ 8731-74*	1	1.85 кг

33.07.01.000

Изм. Лист. № докум. Подп. Дата
Разраб. Зилгалвис 2.11
Пров. Колмец 4.11.92
Гл.спец. Сухоносов
Н.контр. Колмец 4.11.92
Утв. Рубинс 4.11.92

Корпус

Лит. | Лист | Листов
Госстрой Латв.ССР ЛАТГИПРОПРОМ г.Рига

Копировал: Чубанова Формат 11

Формат	Зона	Поз.	Обозначение	Наименование	Кол	Примечание
				Документация		
11			33.07.02.000 СБ	Сборочный чертеж		
				Сборочные единицы		
11		1	33.07.02.100	Грунтбукса	1	
				Детали		
11		2	33.07.02.001	Патрубок	1	
11		3	33.07.02.002	Кольцо	1	
				Стандартные изделия		
	4			Фланец 80-6 ГОСТ 1255-67	1	

33.07.02.000

Изм. Лист. № докум. Подп. Дата
Разраб. Зилгалвис 2.11
Пров. Колмец 4.11.92
Гл.спец. Сухоносов
Н.контр. Колмец 4.11.92
Утв. Рубинс 4.11.92

Шарнир

Лит. | Лист | Листов 1
Госстрой Латв.ССР ЛАТГИПРОПРОМ г.Рига

Копировал: Чубанова Формат 11

Формат	Зона	Поз.	Обозначение	Наименование	Кол.	Примечание
				Документация		
11			33.07.02.100 СБ	Сборочный чертеж		
				Детали		
11		1	33.07.02.101	Втулка	1	
11		2	33.07.02.102	Фланец	1	

33.07.02.100

Изм. Лист. № докум. Подп. Дата
Разраб. Зилгалвис 2.11
Пров. Колмец 4.11.92
Гл.спец. Сухоносов
Н.контр. Колмец 4.11.92
Утв. Рубинс 4.11.92

Грунтбукса

Лит. | Лист | Листов 1
Госстрой Латв.ССР ЛАТГИПРОПРОМ г.Рига

Копировал: Чубанова Формат 11

Альбом VII
Типовой проект 903-2-11
Инв.№ подл. | Подп. и дата | Взам.инв.№ | Инв.№ дубл. | Подп. и дата

Альбом VI

Типовой проект 903-2-11

Формат	Зона	Поз.	Обозначение	Наименование	Кол.	Примечание
				Документация		
11			33.08.00.000 СБ	Сборочный чертёж		
				Детали		
11		1	33.08.00.001	Фланец	1	
Б4		2	33.08.00.002	Патрубок		
				Труба $\frac{89\times3\ ГОСТ\ 10704-76}{ВСт3пс5\ ГОСТ\ 10705-63}$*	1	0,99 кг

33.08.00.000

Изм.	Лист	№ докум.	Подп.	Дата
Разраб.	Ионова			2.II.78
Пров.	Зилгалвис			
Гл.спец.	Суханосов			
Н.контр.	Колмец			2.II.78
Утв.	Рубина			4.II.78

Фланец с патрубком

Лит. | Лист | Листов 1

Госстрой Латв.ССР ЛАТГИПРОПРОМ г. Рига

Формат 11В

Копировал: Мак

Инв. № подл. | Подп. и дата | Взам. инв. № | Инв. № дубл. | Подп. и дата

49

Альбом VI

Типовой проект 903-2-11

Формат	Зона	Поз.	Обозначение	Наименование	Кол.	Примечание
				Документация		
11			33.10.00.000 СБ	Сборочный чертеж		
				Детали		
11		1	33.03.00.001	Втулка соединительная	1	
11		2	33.03.00.005	Ручка	2	
Б4		3	33.10.00.001	Труба		
				Труба $\frac{45\times2,5\ ГОСТ\ 10704-76}{ВСт3пс5\ ГОСТ\ 10705-63}$*		
				L=3400±5 мм	1	8.9 кг

33.10.00.000

Изм.	Лист	№ докум.	Подп.	Дата
Разраб.	Зилгалвис			2.II
Пров.	Колмец			2.II.78
Гл.спец.	Суханосов			
Н.контр.	Колмец			2.II.78
Утв.	Рубина			4.II.78

Труба греющая

Лит. | Лист | Листов 1

Госстрой Латв.ССР ЛАТГИПРОПРОМ г. Рига

Формат 11В

Копировал: Мак

Инв. № подл. | Подп. и дата | Взам. инв. № | Инв. № дубл. | Подп. и дата

33.02.00.000 СБ

Типовой проект 903-2-11 Альбом VI

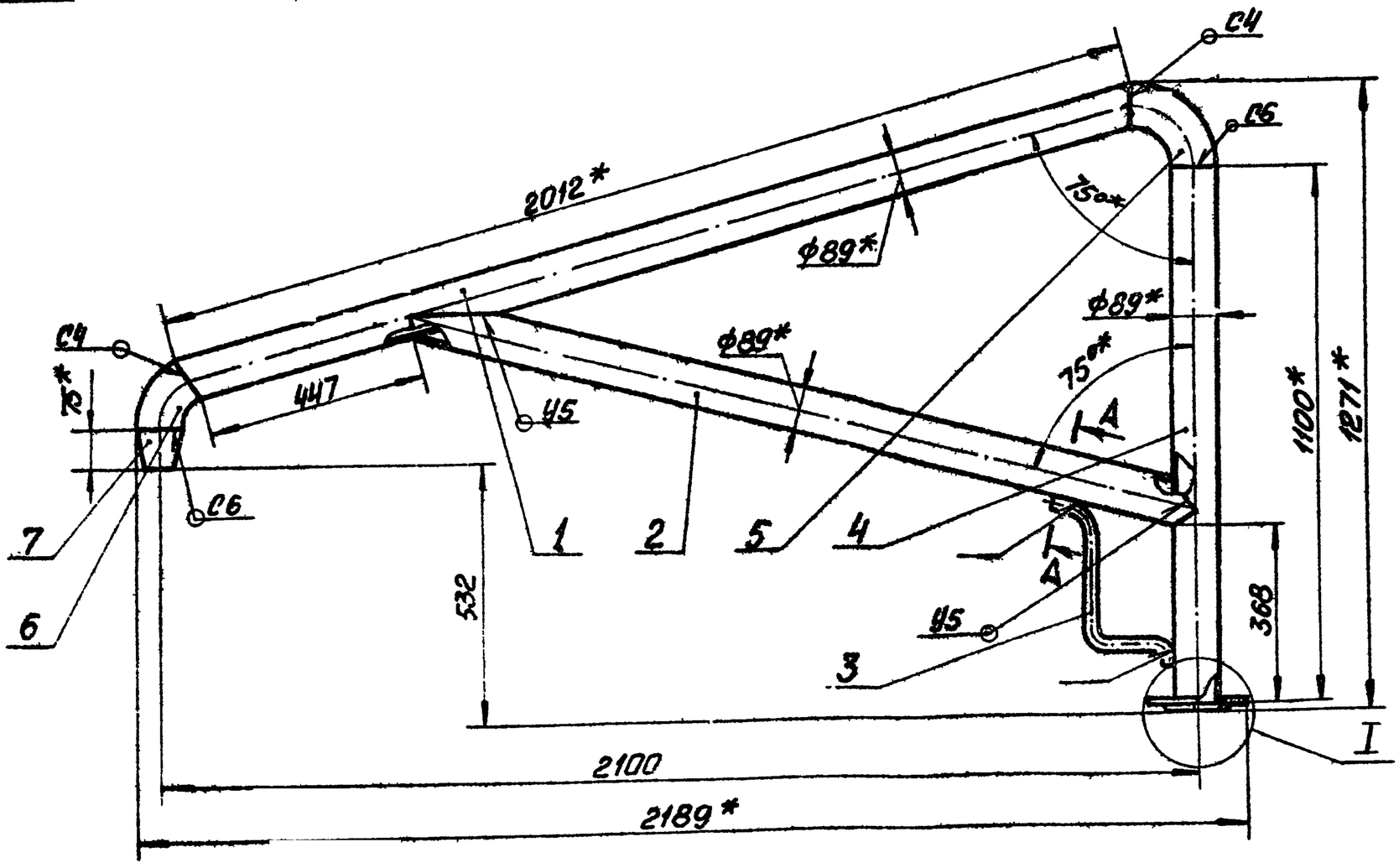

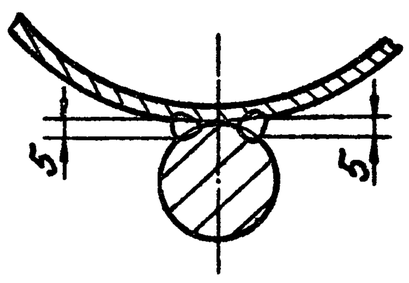

А—А повёрнуто
М1:1

1. * Размеры для справок.
2. Неуказанные предельные отклонения размеров по СМ9.
3. Сварные швы по ГОСТ 16037-70
4. Сварка ручная дуговая.

I
М1:2

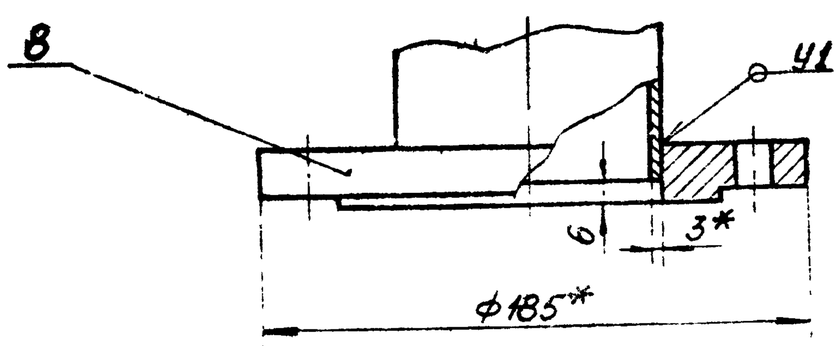

33.02.00.000 СБ

Изм.	Лист	№ докум.	Подп.	Дата
Разраб.	Зеленевский			2.II.78
Провер.	Зилгалвис			
Гл.спец.	Суханосов			
Н.контр.	Колмец			2.II.78
Утв.	Рубина			4.II.78

Стойка
Сборочный чертёж

Лит.	Масса	Масштаб
	36,7	1:10

Лист | Листов 1

Госстрой Латв.ССР ЛАТГИПРОПРОМ г. Рига

Формат 12

Копировал Мак

33.02.00.001

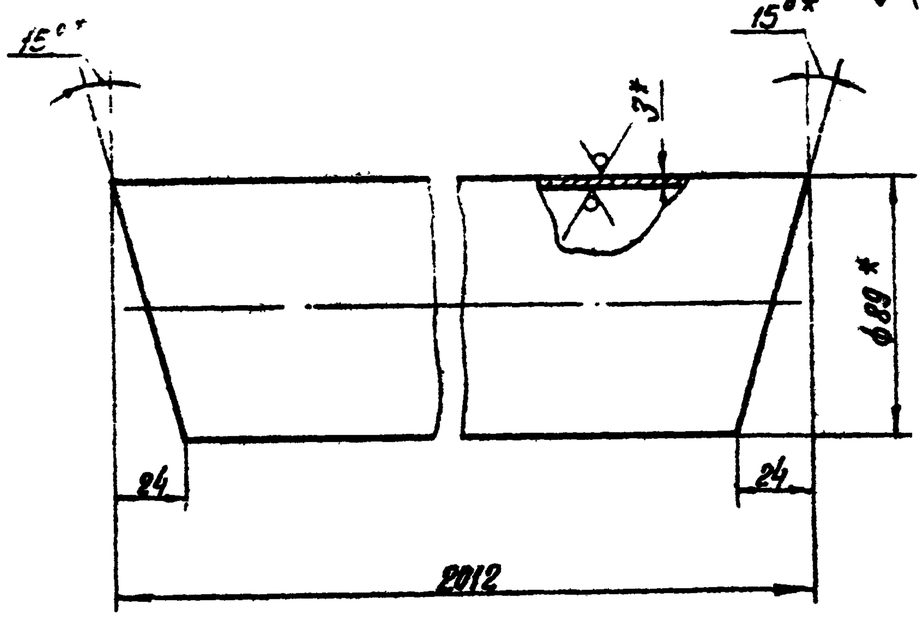

1.* Размеры для справок.
2. Неуказанные предельные отклонения размеров по СМд.

Изм.	Лист	№ докум.	Подп.	Дата	33.02.00.001			
Разраб.		Зеленевский			Консоль	Лит.	Масса 12.6	Масштаб 1:2
Провер.		Зилгалвис				Лист	Листов 1	
Гл. спец.		Сухоносов			Труба 89×3 ГОСТ 10704-76 / ВСт3пс5 ГОСТ 10705-63*	Госстрой Латв. ССР ЛАТГИПРОПРОМ г. Рига		
Н. контр.		Колмец						
Утв.		Рубинс						

Копир. В. Гуга — Формат 11В

Типовой проект 903-2-11 Альбом VI

Инв. № подл. | Подп. и дата | Взам. инв. № | Инв. № дубл. | Подп. и дата

33.02.00.002

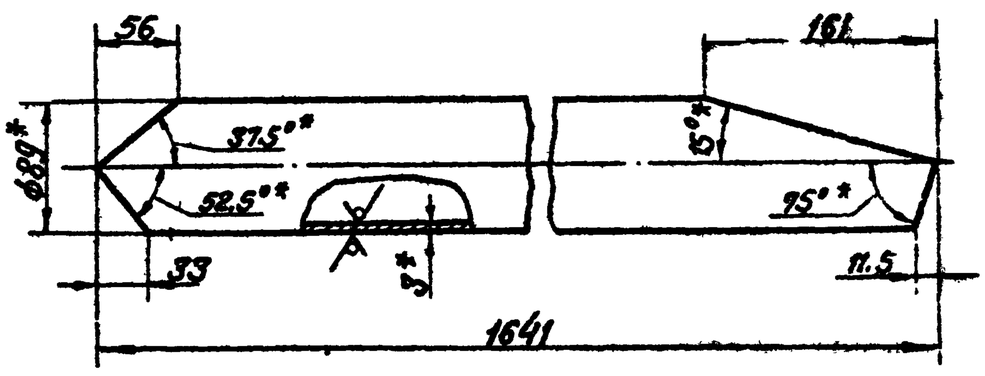

1.* Размеры для справок
2. Неуказанные предельные отклонения размеров по СМд.

Изм.	Лист	№ докум.	Подп.	Дата	33.02.00.002			
Разраб.		Зеленевский			Раскос	Лит.	Масса 9.91	Масштаб 1:4
Провер.		Зилгалвис				Лист	Листов 1	
Гл. спец.		Сухоносов			Труба 89×3 ГОСТ 10704-76 / ВСт3пс5 ГОСТ 10705-63*	Госстрой Латв. ССР ЛАТГИПРОПРОМ г. Рига		
Н. контр.		Колмец						
Утв.		Рубинс						

Копир. В. Гуга — Формат 11В

Типовой проект 903-2-11 Альбом VI

Инв. № подл. | Подп. и дата | Взам. инв. № | Инв. № дубл. | Подп. и дата

33.02.00.003

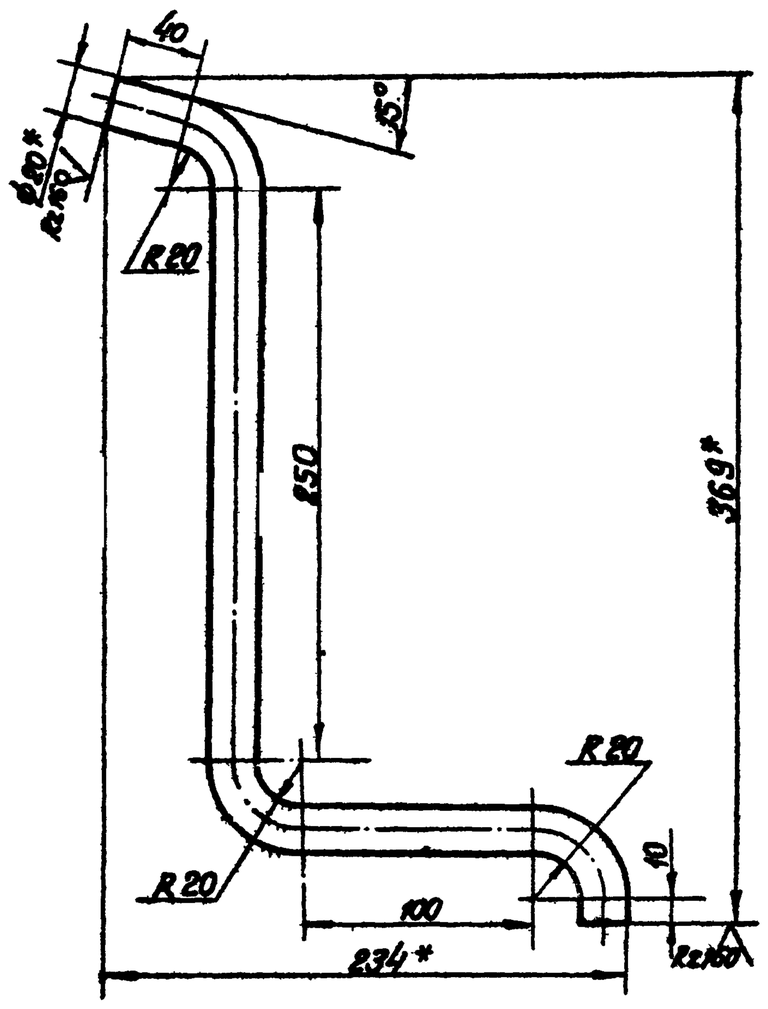

1.* Размеры для справок.
2. Неуказанные предельные отклонения размеров по СМд.

Изм.	Лист	№ докум.	Подп.	Дата	33.02.00.003			
Разраб.		Зеленевский			Скоба	Лит.	Масса 1.31	Масштаб 1:2,5
Провер.		Зилгалвис				Лист	Листов 1	
Гл. спец.		Сухоносов			Круг В-20 ГОСТ 2590-71 / ВСт3сп3 ГОСТ 535-58*	Госстрой Латв. ССР ЛАТГИПРОПРОМ г. Рига		
Н. контр.		Колмец						
Утв.		Рубинс						

Копир. В. Гуга — Формат 11В

Типовой проект 903-2-11 Альбом VI

Инв. № подл. | Подп. и дата | Взам. инв. № | Инв. № дубл. | Подп. и дата

33.02.00.004

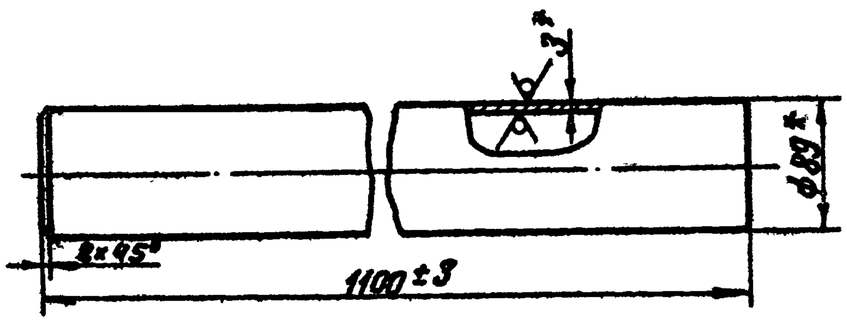

* Размеры для справок

Изм.	Лист	№ докум.	Подп.	Дата	33.02.00.004			
Разраб.		Зеленевский			Стойка	Лит.	Масса 6,99	Масштаб 1:4
Провер.		Зилгалвис				Лист	Листов 1	
Гл. спец.		Сухоносов			Труба 89×3 ГОСТ 10704-76 / ВСт3пс5 ГОСТ 10705-63*	Госстрой Латв. ССР ЛАТГИПРОПРОМ г. Рига		
Н. контр.		Колмец						
Утв.		Рубинс						

Копир. В. Гуга — Формат 11В

33.03.00.000 СБ

Типовой проект 903-2-11 Альбом VII

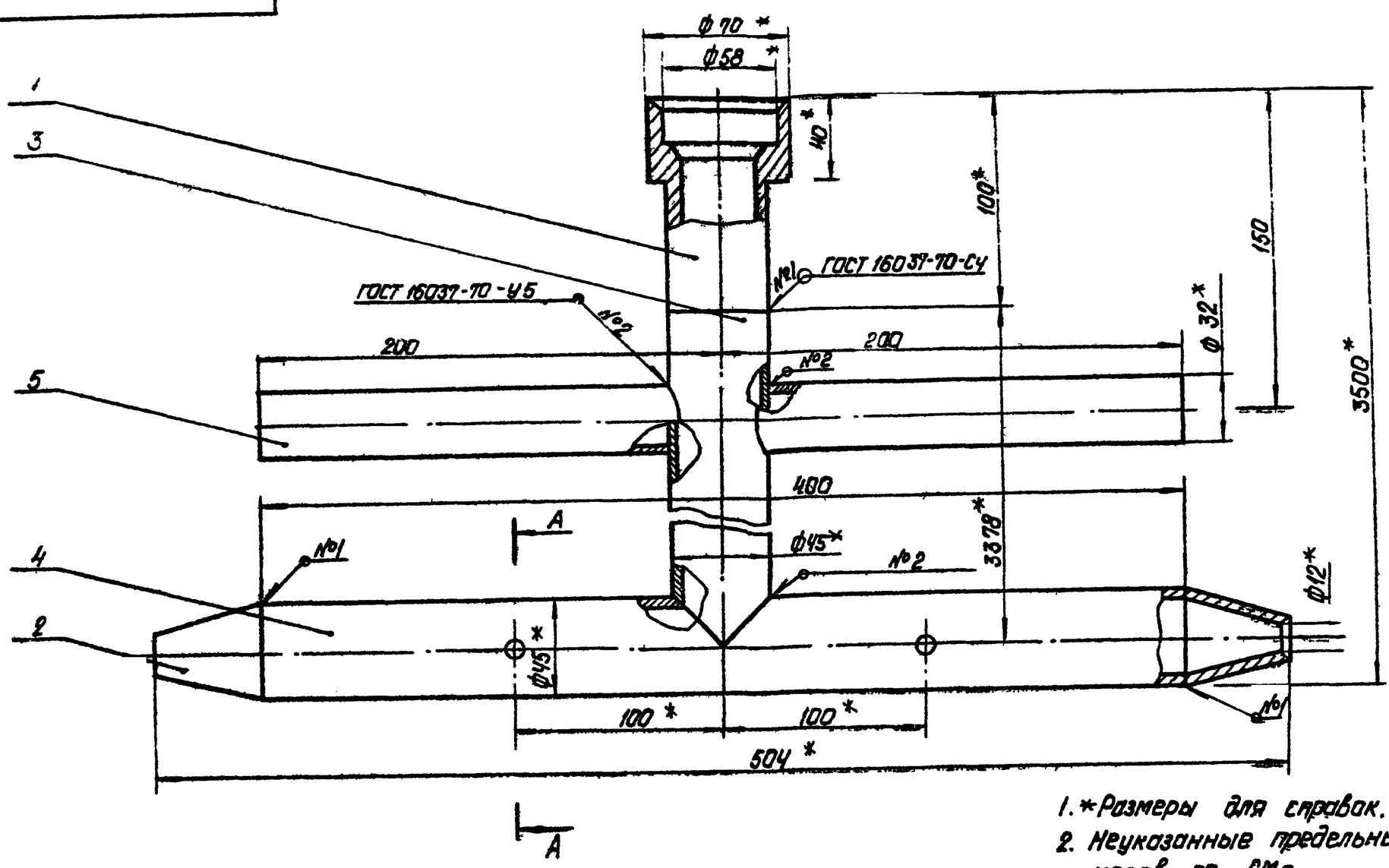

1.*Размеры для справок.
2. Неуказанные предельные отклонения размеров по СМд.

А - А

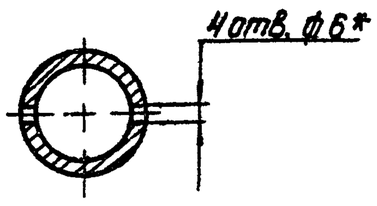

Изм.	Лист	№ докум.	Подп.	Дата
Разраб.		Зилгалвис		24.4
Пров.		Калмец		24.4
Гл. спец.		Сухоносов		
Н. контр.		Калмец		24.4
Утв.		Рубинс		4.4.83

33.03.00.000 СБ

Труба греющая. Сборочный чертеж.

Лит	Масса	Масштаб
	11.4	1:2
Лист	Листов 1	

Госстрой Латв. ССР
ЛАТГИПРОПРОМ
г. Рига

Копировал: Давыдова

Формат 12

Типовой проект 903-2-11 Альбом VII

33.03.00.001

Rz 80 (V)

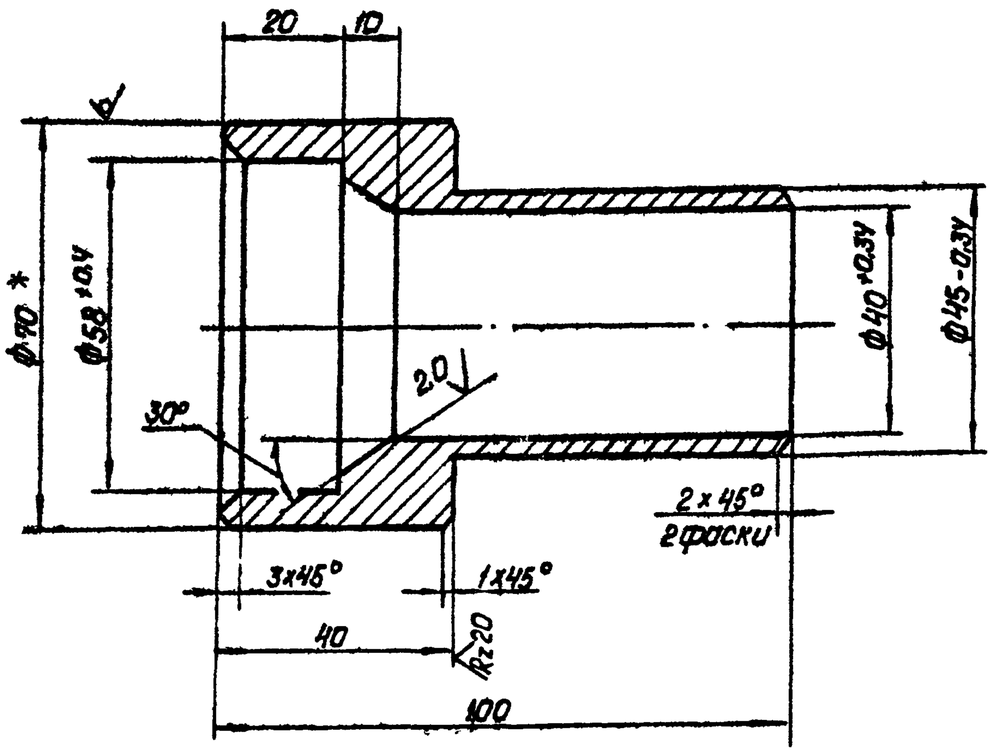

1.*Размер для справок
2. Неуказанные предельные отклонения размеров по СМд

Изм.	Лист	№ докум.	Подп.	Дата
Разраб.		Зилгалвис		
Пров.		Колмец		
Гл. спец.		Сухоносов		
Н. контр.		Колмец		
Утв.		Рубинс		

33.03.00.001

Втулка соединительная

Лит	Масса	Масштаб
	0,68	1:1
Лист	Листов 1	

В-Т0 ГОСТ 2590-71
Круг 20 ГОСТ 1050-74

Госстрой Латв. ССР
ЛАТГИПРОПРОМ
г. Рига

Копировал: Давыдова

Типовой проект 903-2-11 Альбом VII

33.03.00.002

Rz 160 (V)

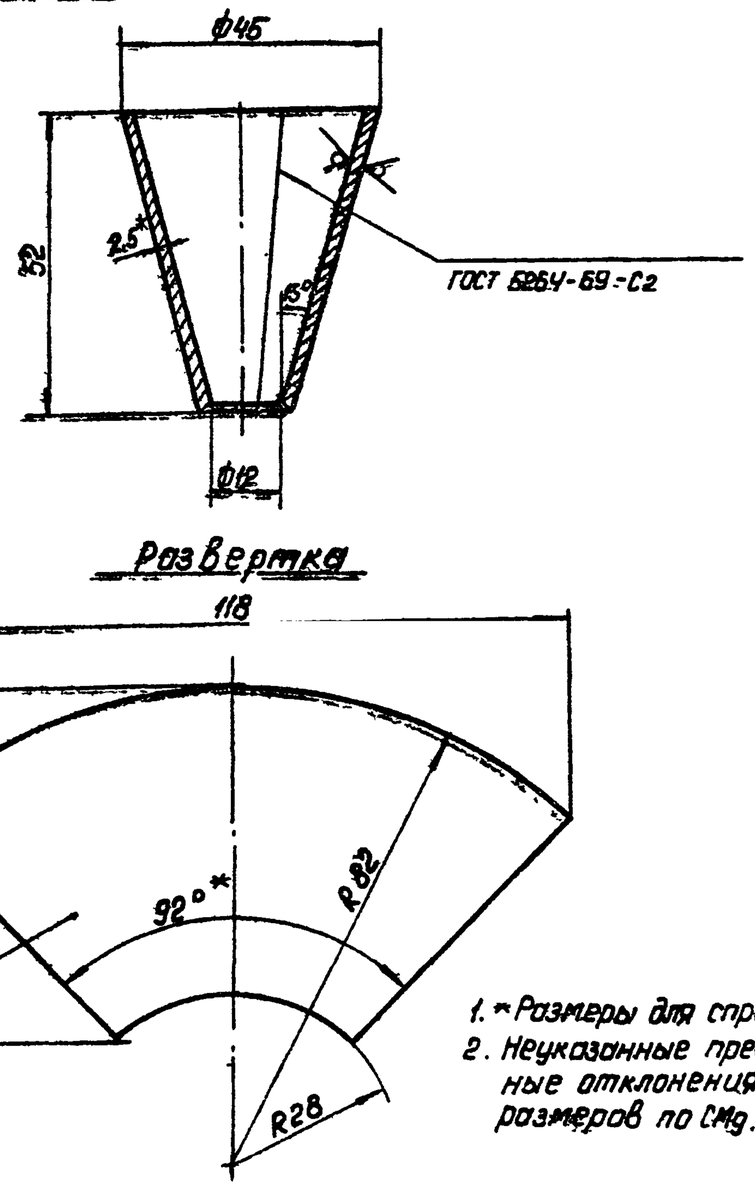

1.*Размеры для справок
2. Неуказанные предельные отклонения размеров по СМд.

Изм.	Лист	№ докум.	Подп.	Дата
Разраб.		Зилгалвис		24.4
Пров.		Колмец		24.4
Гл. спец.		Сухоносов		
Н. контр.		Колмец		24.4
Утв.		Рубинс		4.4.83

33.03.00.002

Сопло

Лит.	Масса	Масштаб
	0.096	1:1
Лист	Листов 1	

Лист 2.5 ГОСТ 19904-74
Вст3сп5 ГОСТ 380-71

Госстрой Латв. ССР
ЛАТГИПРОПРОМ
г. Рига

Копировал: Давыдова

Формат А3

33.03.00.003

Альбом VI

Типовой проект 903-2-11

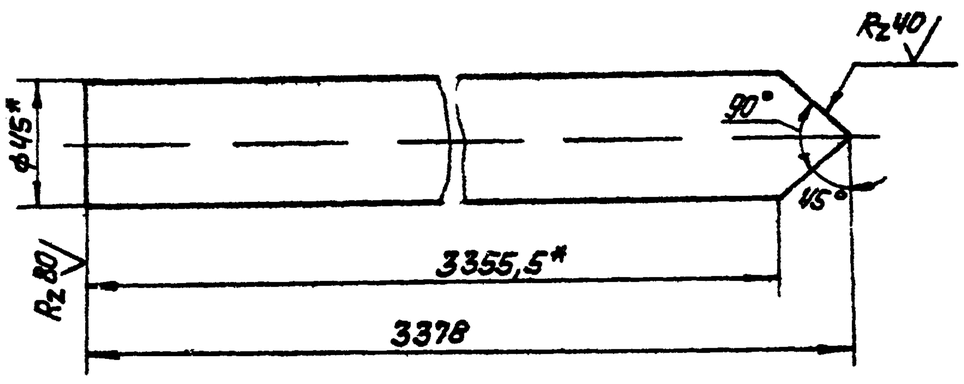

1.* Размеры для справок.
2. Неуказанные предельные отклонения размеров по Смд.

					33.03.00.003		
Изм.	Лист	№ докум.	Подп.	Дата	Труба подводящая	Лит	Масса 8 85	Масштаб 1:2
Разраб.		Чернышёв		2.X.78		Лист	Листов 1
Пров.		Зилгалвис					
Гл.спец.		Сухоносов			Труба 45×2,5 ГОСТ 10704-76 / ВСт3пс5 ГОСТ 10705-63*	Госстрой Латв. ССР ЛАТГИПРОПРОМ г. Рига	
Н.контр.		Колмец		2.X.78			
Утв.		Рубина		4.11.78			

Копировал: Волкова Формат 11

33.03.00.004

Альбом VI

Типовой проект 903-2-11

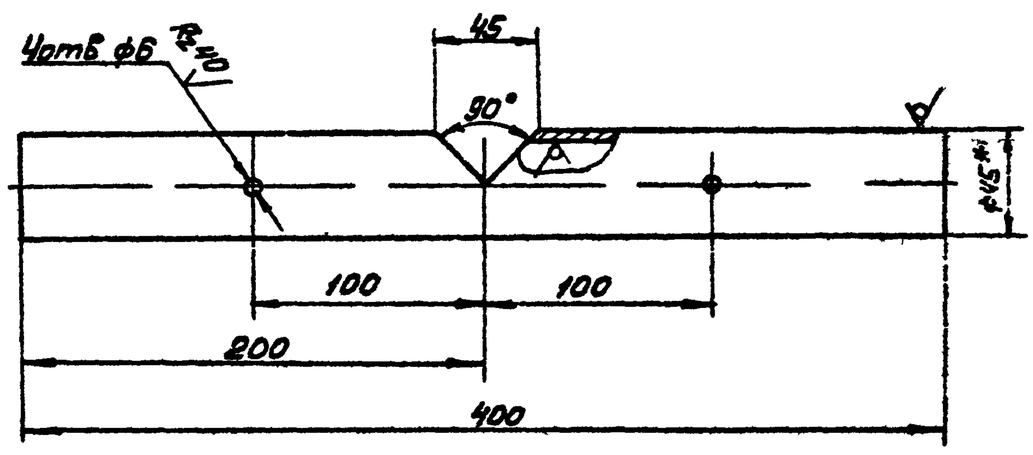

1.* Размеры для справок.
2. Неуказанные предельные отклонения размеров по Смд.

					33.03.00.004		
Изм.	Лист	№ докум.	Подп.	Дата		Лит	Масса 1,05	Масштаб 1:2,5
Разраб.		Чернышев		2.X.78		Лист	Листов 1
Пров.		Зилгалвис					
Гл.спец.		Сухоносов			Труба 45×2,5 ГОСТ 10704-76 / ВСт3пс5 ГОСТ 10705-63*	Госстрой Латв. ССР ЛАТГИПРОПРОМ г. Рига	
Н.контр.		Колмец		2.X.78			
Утв.		Рубина		4.11.78			

Копировал: Волкова Формат 11

33.03.00.005

Альбом VI

Типовой проект 903-2-11

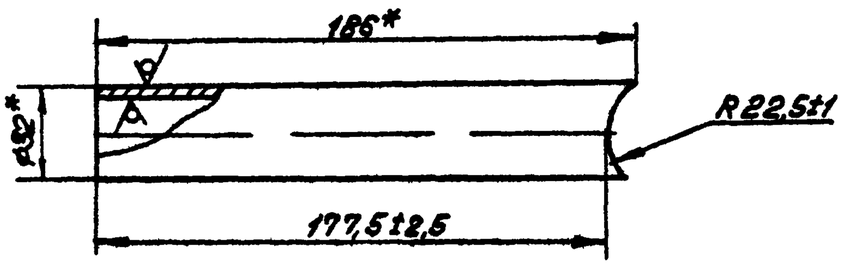

* Размеры для справок

					33.03.00.005		
Изм.	Лист	№ докум.	Подп.	Дата	Ручка	Лит	Масса 0,3	Масштаб 1:2
Разраб.		Чернышев		2.X.78		Лист	Листов 1
Пров.		Зилгалвис					
Гл.спец.		Сухоносов			Труба 32×2 ГОСТ 10704-76 / ВСт3пс5 ГОСТ 10705-63*	Госстрой Латв. ССР ЛАТГИПРОПРОМ г. Рига	
Н.контр.		Колмец		2.X.78			
Утв.		Рубина		4.11.78			

Копировал: Волкова Формат 11

33.04.00.001

Альбом VI

Типовой проект 903-2-11

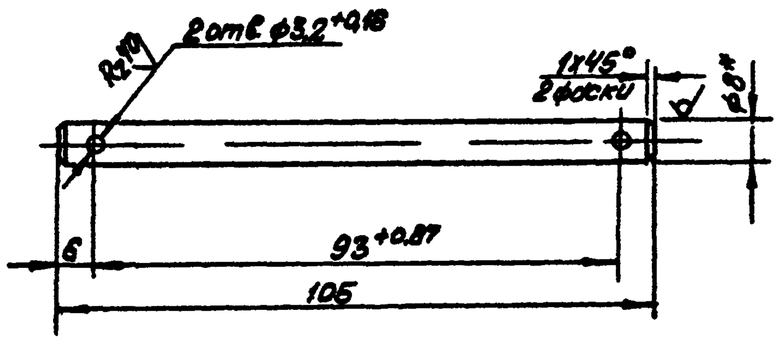

1.* Размер для справок.
2. Неуказанные предельные отклонения размеров по Смд.

					33.04.00.001		
Изм.	Лист	№ докум.	Подп.	Дата	Палец	Лит.	Масса 0041	Масштаб 1:1
Разраб.		Зилгалвис		2.X.78		Лист	Листов 1
Пров.		Колмец		2.X.78			
Гл.спец.		Сухоносов			Круг В-8 ГОСТ 2590-71 / 20 ГОСТ 1050-74*	Госстрой Латв. ССР ЛАТГИПРОПРОМ г. Рига	
Н.контр.		Колмец		2.X.78			
Утв.		Рубина		4.11.78			

Копировал: Волкова Формат 11

33.04.00.000 СБ

Типовой проект 903 2-11 Альбом VII

Инв. № подл. | Подп. и дата | Взам. инв. № | Инв. № дубл. | Подп. и дата

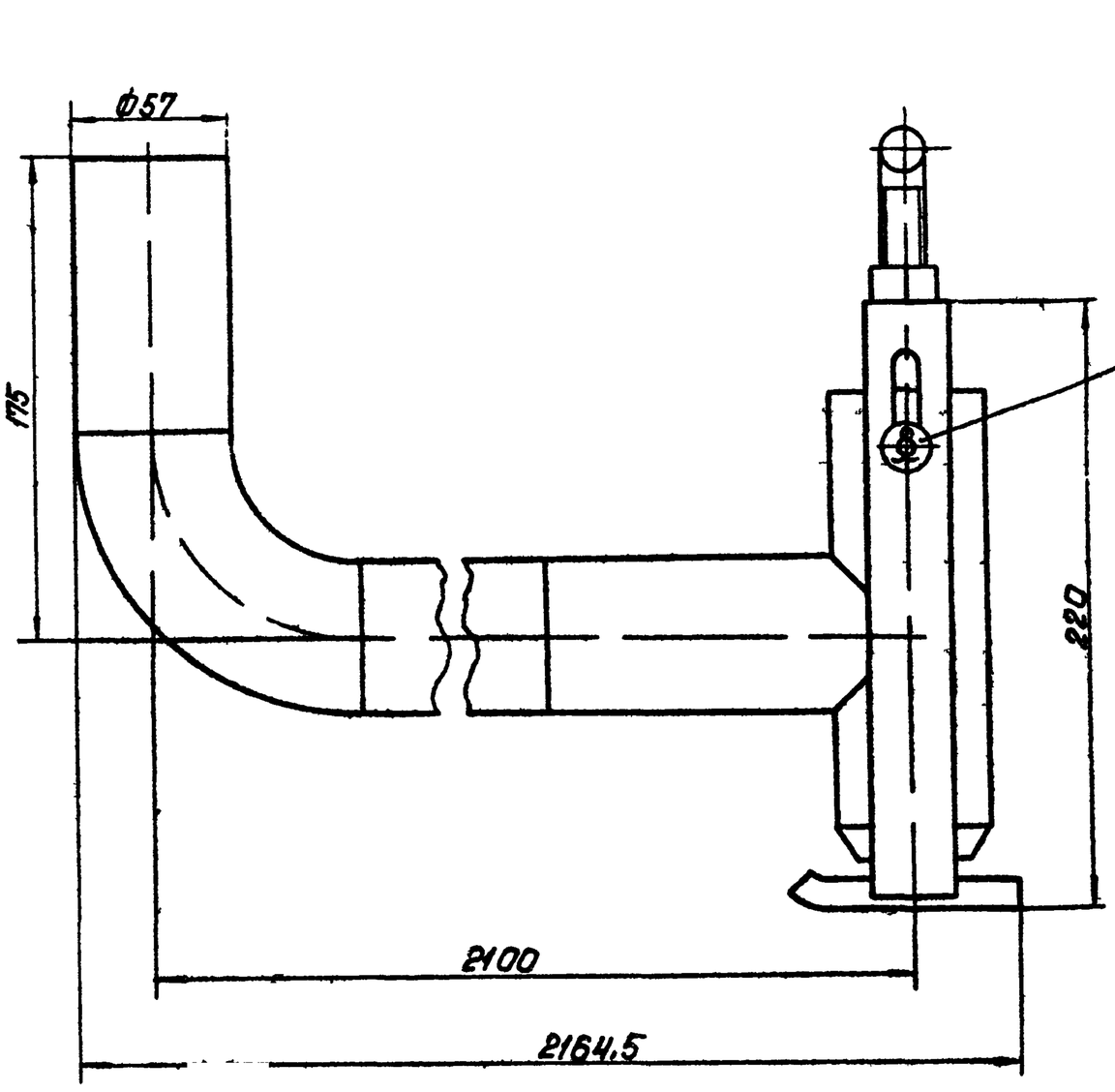

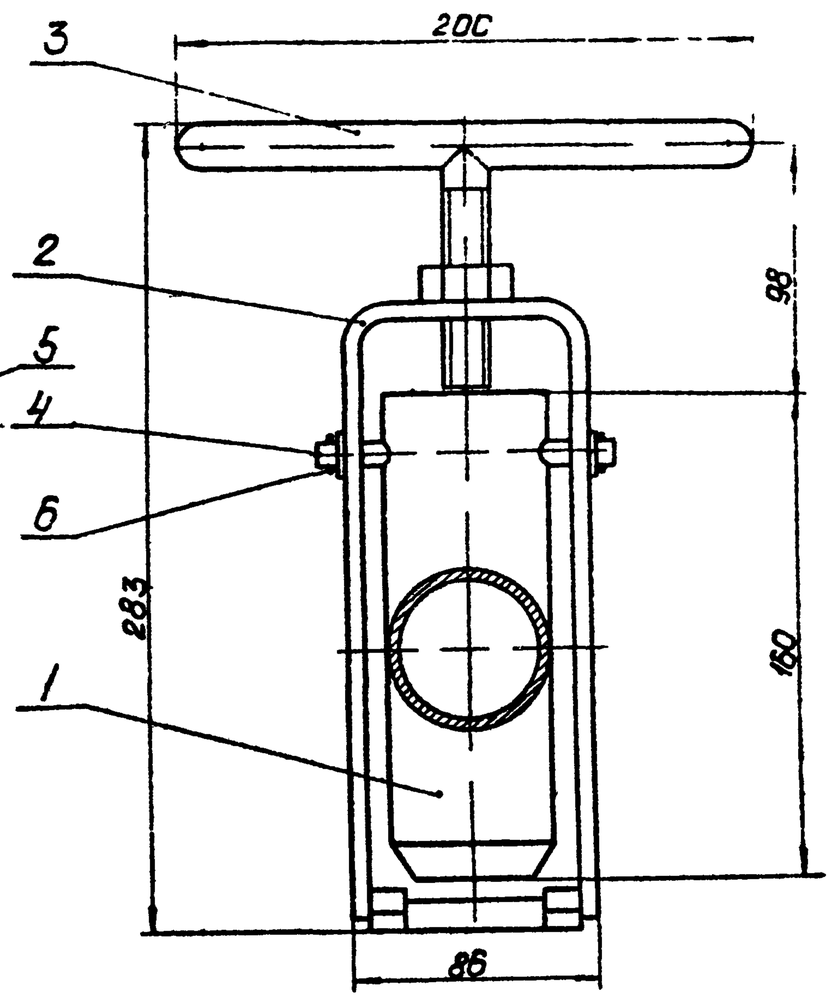

Размеры для справок

Изм.	Лист	№ докум.	Подп.	Дата
Разраб.	Зилгалвис			24.х
Пров.	Калтец			24.х
Гл. спец.	Сухоносов			
Н. контр.	Калтец			24.х
Утв.	Рубинс			4.х

33.04.00.000 СБ

Патрубок. Сборочный чертеж.

Лит	Масса	Масштаб
1	13.5	1:2
Лист	Листов 1	

Госстрой Латв ССР ЛАТГИПРОПРОМ г. Рига

Копировал: Давыдова

Формат 12

33.04.01.000 СБ

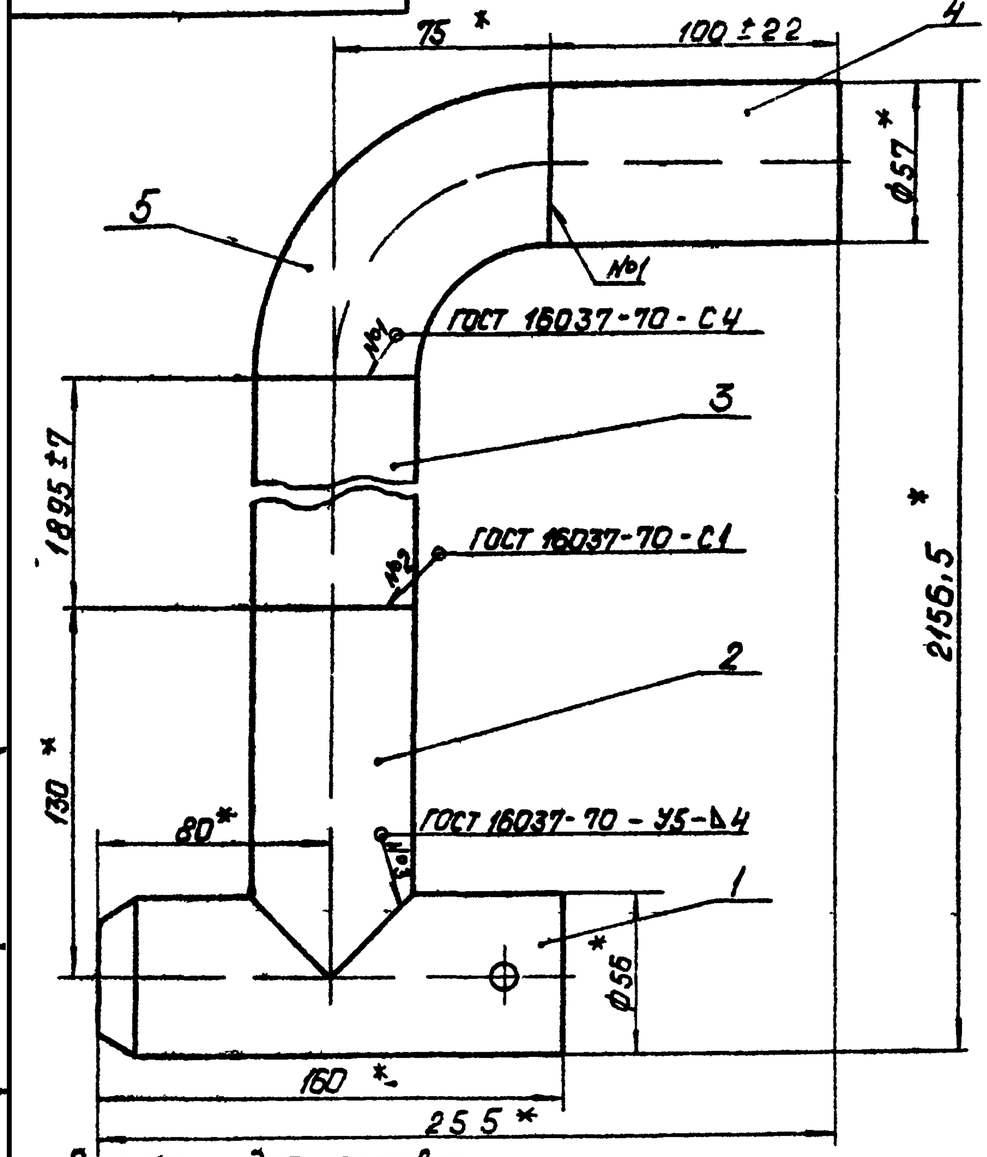

* Размеры для справок.

Изм.	Лист	№ докум.	Подп.	Дата
Разраб.	Зилгалвис			24.х
Пров.	Калтец			24.х
Гл. спец.	Сухоносов			
Н. контр.	Калтец			24.х
Утв.	Рубинс			4.х

33.04.01.000 СБ

Труба подводящая. Сборочный чертеж.

Лит	Масса	Масштаб
	12	1:2
Лист	Листов 1	

Госстрой Латв ССР ЛАТГИПРОПРОМ г. Рига

Копировал: Давыдова

Формат 12

33.04.01.001

Rz 80

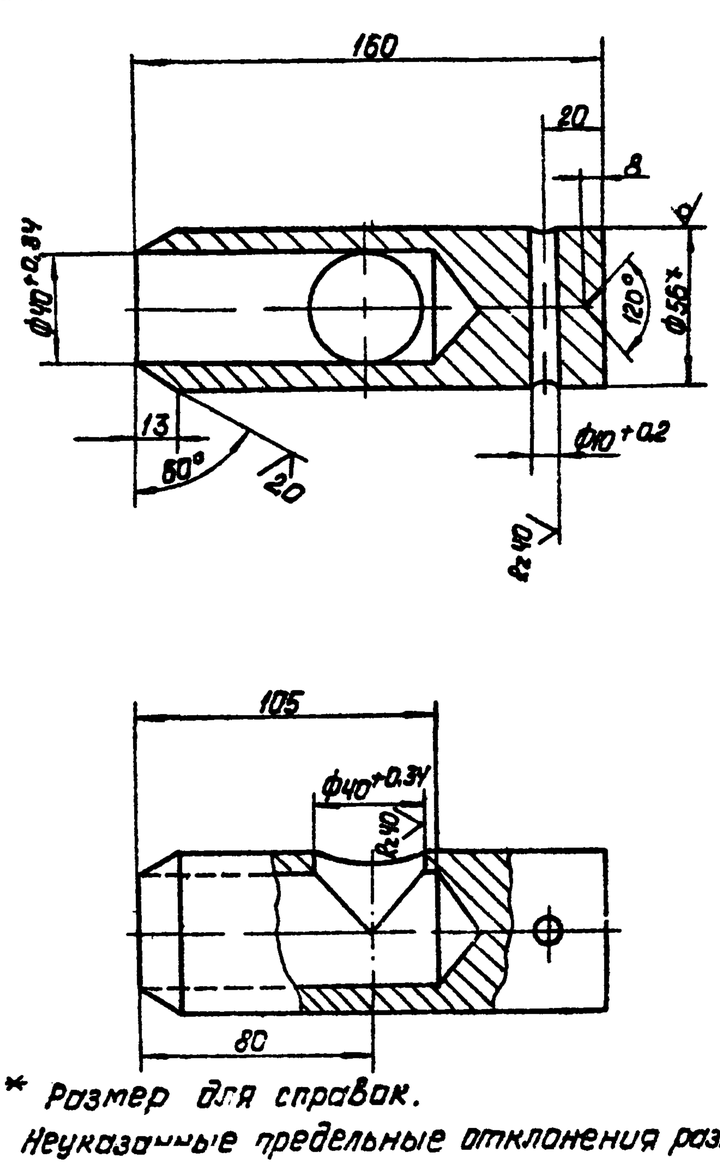

1. * Размер для справок.
2. Неуказанные предельные отклонения размеров по IT_g.

Изм.	Лист	№ докум.	Подп.	Дата
Разраб.	Зилгалвис			24.х
Пров.	Калтец			24.х
Гл. спец.	Сухоносов			
Н. контр.	Калтец			24.х
Утв.	Рубинс			4.х

33.04.01.001

Втулка прижимная

Лит	Масса	Масштаб
	2,95	1:2
Лист	Листов 1	

Круг В-56 ГОСТ 2590-71 / 20 ГОСТ 1050-74 *

Госстрой Латв ССР ЛАТГИПРОПРОМ г. Рига

Копировал: Давыдова

Формат 11

Rz80 (√)

33.04.01.002

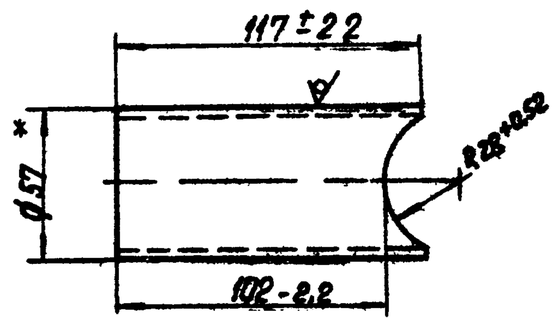

* Размер для справок.

					33.04.01.002			
Изм.	Лист	№ докум.	Подп.	Дата	Патрубок	Лит	Масса	Масштаб
Разраб.		Зилгалвис					0,48	1:2
Пров.		Колтец				Лист	Листов 1	
Гл. спец.		Сухоносов			Труба 57×3 ГОСТ 10704-76 / Вст3пс5 ГОСТ 10705-63*	Госстрой Латв ССР ЛАТГИПРОПРОМ г. Рига		
Н. контр.		Колтец						
Утв.		Рубинс						

Копировал: Давыдова Формат 11

Типовой проект 903-2-11 Альбом VII

Инв. № подл. | Подп. и дата | Взам. инв. № | Инв. № дубл. | Подп. и дата

33.04.02.000 СБ

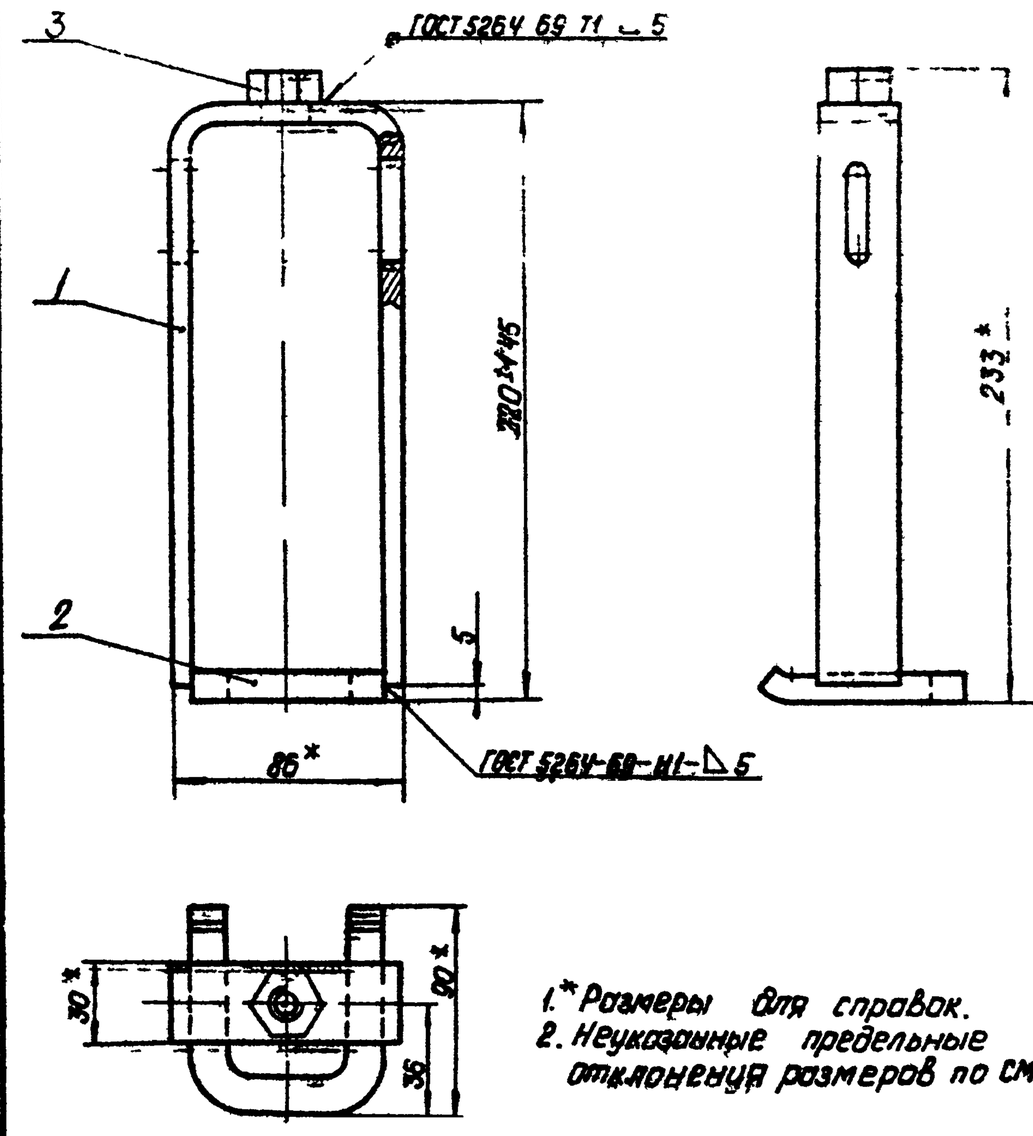

1.* Размеры для справок.
2. Неуказанные предельные отклонения размеров по СМ7.

					33.04.02.000 СБ			
Изм.	Лист	№ докум.	Подп.	Дата	Вилка прижимная. Сборочный чертеж.	Лит.	Масса	Масштаб
Разраб.		Зилгалвис					0,97	1:2
Пров.		Колтец				Лист	Листов 1	
Гл. спец.		Сухоносов				Госстрой Латв. ССР ЛАТГИПРОПРОМ г. Рига		
Н. контр.		Колтец						
Утв.		Рубинс						

Копировал: Давыдова Формат 11Б

Типовой проект 903-2-11 Альбом VII

Инв. № подл. | Подп. и дата | Взам. инв. № | Инв. № дубл. | Подп. и дата

33.04.02.001

Rz40 (√)

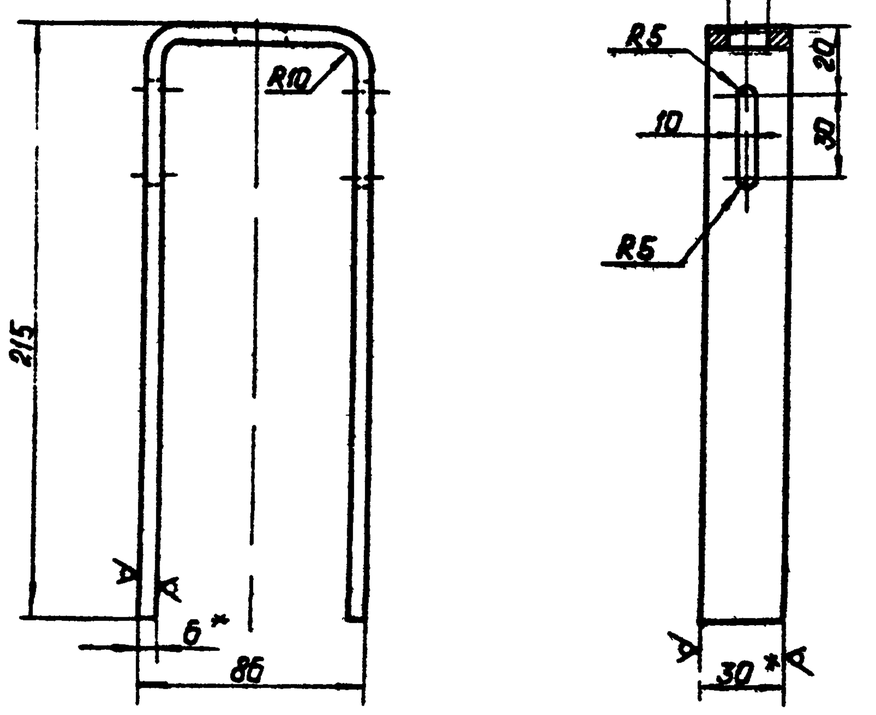

1. *Размеры для справок.
2. Неуказанные предельные отклонения размеров по СМ9.

					33.04.02.001			
Изм.	Лист	№ докум.	Подп.	Дата	Вилка	Лит.	Масса	Масштаб
Разраб.		Зилгалвис					0,69	1:2
Пров.		Колтец				Лист	Листов 1	
Гл. спец.		Сухоносов			Полоса Б×30 ГОСТ 103-76 / Вст3сп3 ГОСТ 535-56*	Госстрой Латв. ССР ЛАТГИПРОПРОМ г. Рига		
Н. контр.		Колтец						
Утв.		Рубинс						

Копировал: Давыдова Формат 11Б

Типовой проект 903-2-11 Альбом VII

Инв. № подл. | Подп. и дата | Взам. инв. № | Инв. № дубл. | Подп. и дата

33 04 02 002

Rz40 (√)

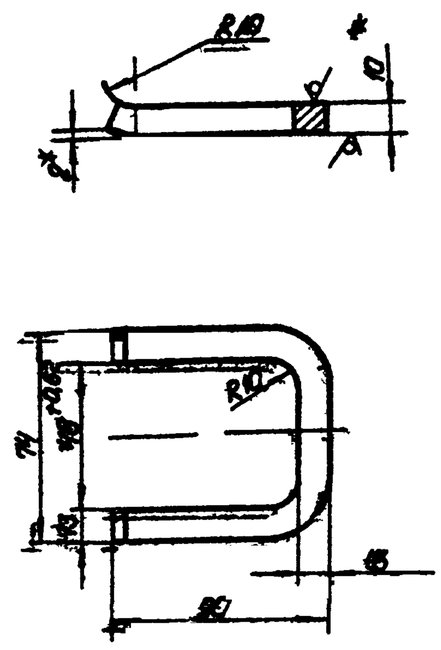

1. *Размер для справок.
2. Неуказанные предельные отклонения размеров по СМ9.

					33.04.02.002			
Изм.	Лист	№ докум.	Подп.	Дата	Скоба	Лит.	Масса	Масштаб
Разраб.		Зилгалвис					0,22	1:2
Пров.		Колтец				Лист –	Листов 1	
Гл. спец.		Сухоносов			Лист 10 ГОСТ 19903-74 / Вст3сп3 ГОСТ 14637-69*	Госстрой Латв ССР ЛАТГИПРОПРОМ г. Рига		
Н. контр.		Колтец						
Утв.		Рубинс						

Копировал: Давыдова Формат 11Б

33.04.03.000 СБ

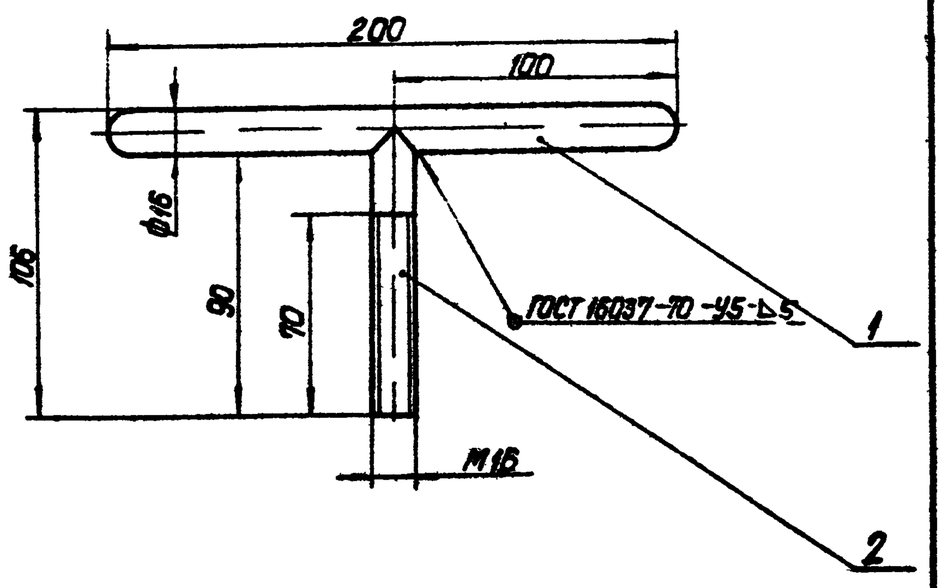

Размеры для справок.

					33.04.03.000 СБ		
Изм.	Лист	№ докум.	Подп.	Дата	Винт прижимной. Сборочный чертеж.	Лит	Масса 0,46 / Масштаб 1:2
Разраб.		Зилгалвис				Лист	Листов 1
Пров.		Колтец				Госстрой Латв ССР ЛАТГИПРОПРОМ г. Рига	
Гл. спец.		Сухоносов					
Н. контр.		Колтец					
Утв.		Рубинс					

Типовой проект 903-2-11 Альбом VII

Инв. № подл. | Подп. и дата | Взам. инв. № | Инв. № дубл. | Подп. и дата

Копировал: Давыдова Формат 11В

33.04.03.001

$R_z 40$

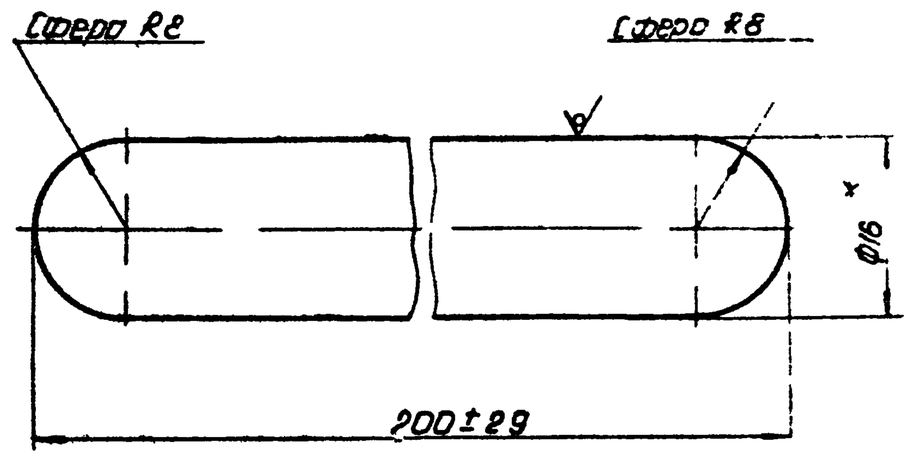

* Размер для справок.

					33.04.03.001		
Изм.	Лист	№ докум.	Подп.	Дата	Рукоятка	Лит	Масса 0,307 / Масштаб 2:1
Разраб.		Зеленевский		27.5.18		Лист	Листов 1
Пров.		Зилгалвис				Госстрой Латв ССР ЛАТГИПРОПРОМ г. Рига	
Гл. спец.		Сухоносов					
Н. контр.		Колтец					
Утв.		Рубинс		4.11.18	Круг В 16 ГОСТ 2590-71 / 20 ГОСТ 1050-74*		

Типовой проект 903-2-11 Альбом VII

Инв. № подл. | Подп. и дата | Взам. инв. № | Инв. № дубл. | Подп. и дата

Копировал: Давыдова Формат 11В

33.04.03.002

$R_z 80$ $\sqrt{(\sqrt{})}$

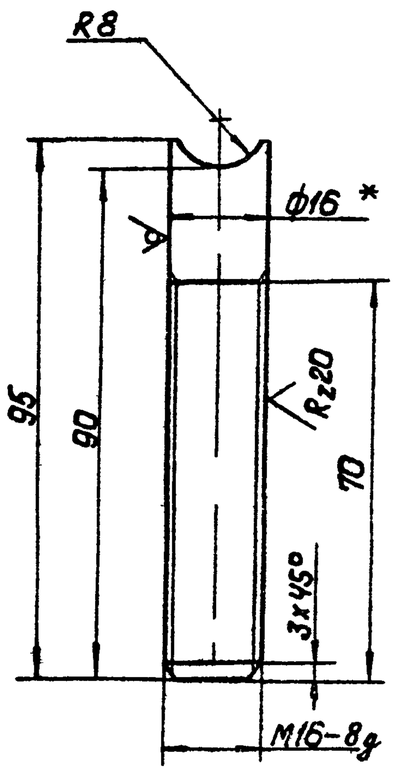

1. *Размер для справок.
2. Неуказанные предельные отклонения размеров по IT_g.

					33.04.03.002		
Изм.	Лист	№ докум.	Подп.	Дата	Стержень	Лит.	Масса 0,149 / Масштаб 1:1
Разраб.		Зеленевский		27.5.18		Лист	Листов 1
Пров.		Зилгалвис				Госстрой Латв ССР ЛАТГИПРОПРОМ г. Рига	
Гл. спец.		Сухоносов					
Н. контр.		Колтец			Круг В-16 ГОСТ 2590-71 / 20 ГОСТ 1050-74*		
Утв.		Рубинс		4.11.18			

Типовой проект 903-2-11 Альбом VII

Инв. № подл. | Подп. и дата | Взам. инв. № | Инв. № дубл. | Подп. и дата

Копировал: Давыдова Формат 11В

33.05.00.000 СБ

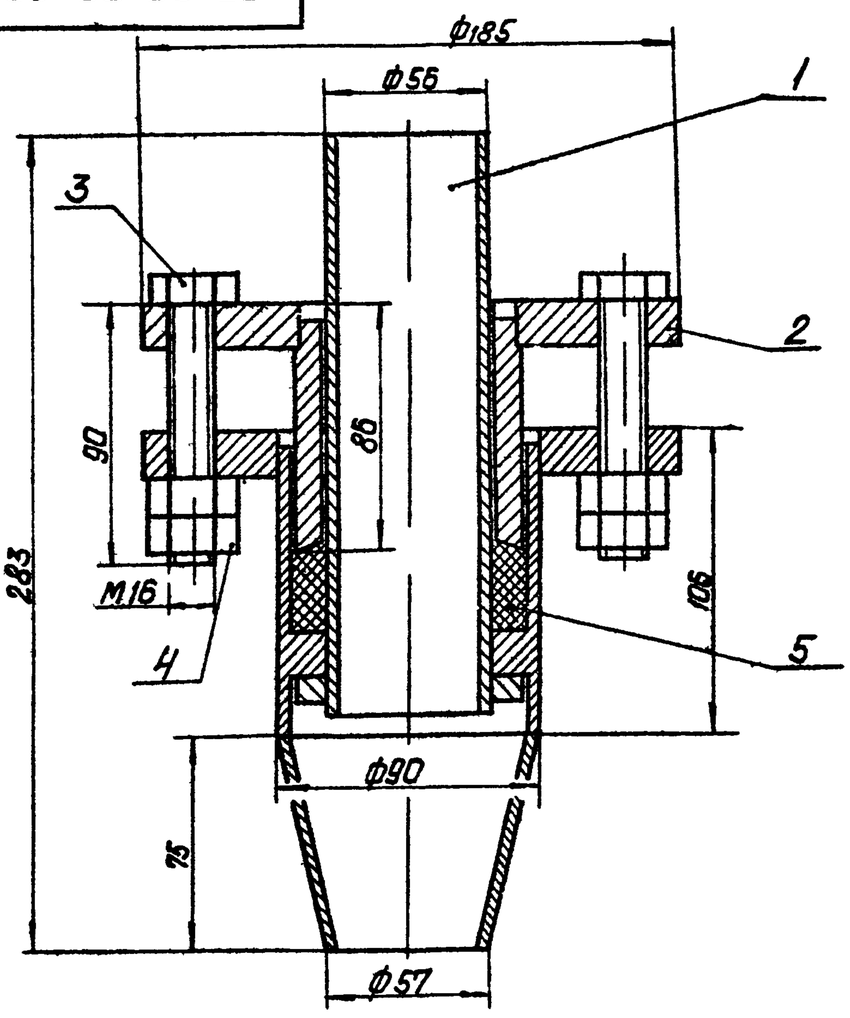

Размеры для справок

					33.05.00.000 СБ		
Изм.	Лист	№ докум.	Подп.	Дата	Сальник поворотный Ду 50. Сборочный чертеж.	Лит.	Масса 9,6 / Масштаб 1:2
Разраб.		Зилгалвис		27.5		Лист	Листов 1
Пров.		Колтец				Госстрой Латв. ССР ЛАТГИПРОПРОМ г. Рига	
Гл. спец.		Сухоносов					
Н. контр.		Колтец					
Утв.		Рубинс					

Типовой проект 903-2-11 Альбом VII

Инв. № подл. | Подп. и дата | Взам. инв. № | Инв. № дубл. | Подп. и дата

Копировал: Давыдова Формат А1

Типовой проект 903 2 11 Альбом VI

33 05.01.000 СБ

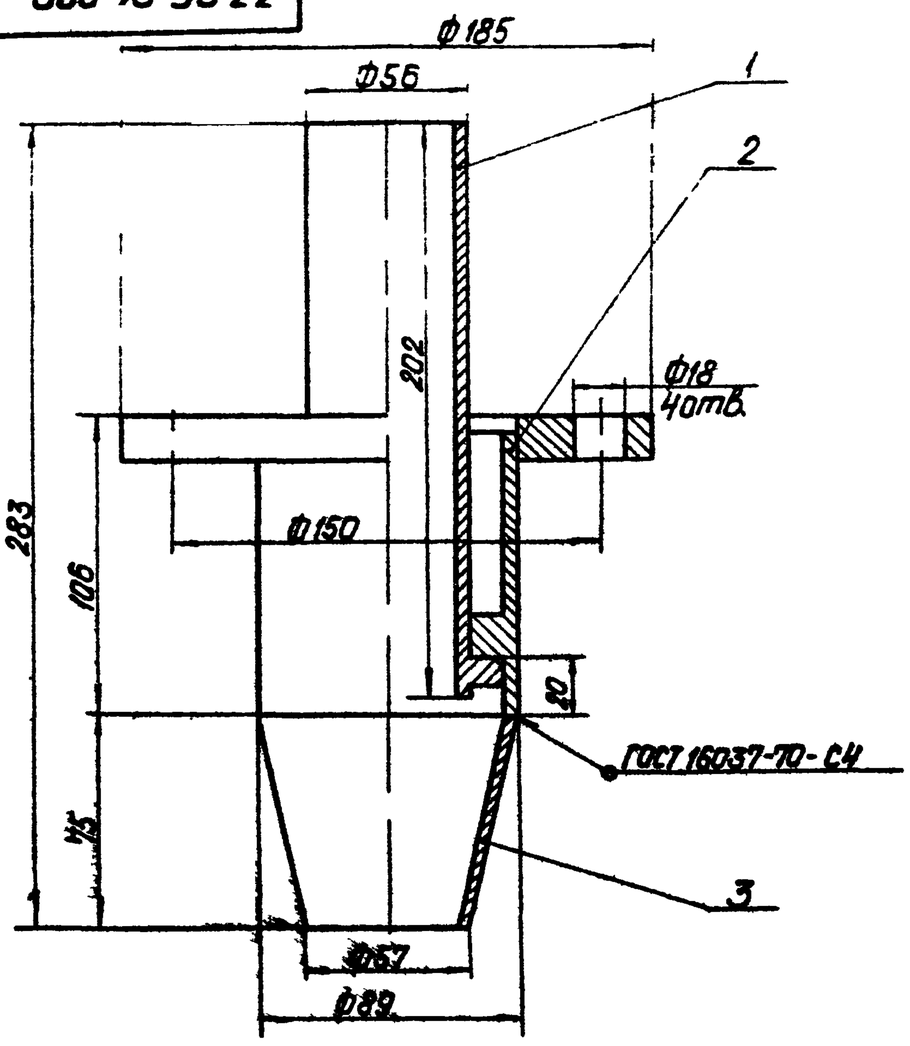

Размеры для справок

Изм.	Лист	№ докум.	Подп.	Дата	33.05.01.000 СБ		
Разраб.		Зилгалвис			Шарнир Сборочный чертеж.	Лит	Масса 5.56	Масштаб 1:2
Пров.		Колмец				Лист	Листов 1
Гл.спец.		Сухоносов				Госстрой Латв. ССР ЛАТГИПРОПРОМ г. Рига	
Н.контр.		Колмец					
Утв.		Рубинс					

Копировал: Давыдова Формат 11В

Типовой проект 903-2-11 Альбом VI

33 05.01.100 СБ

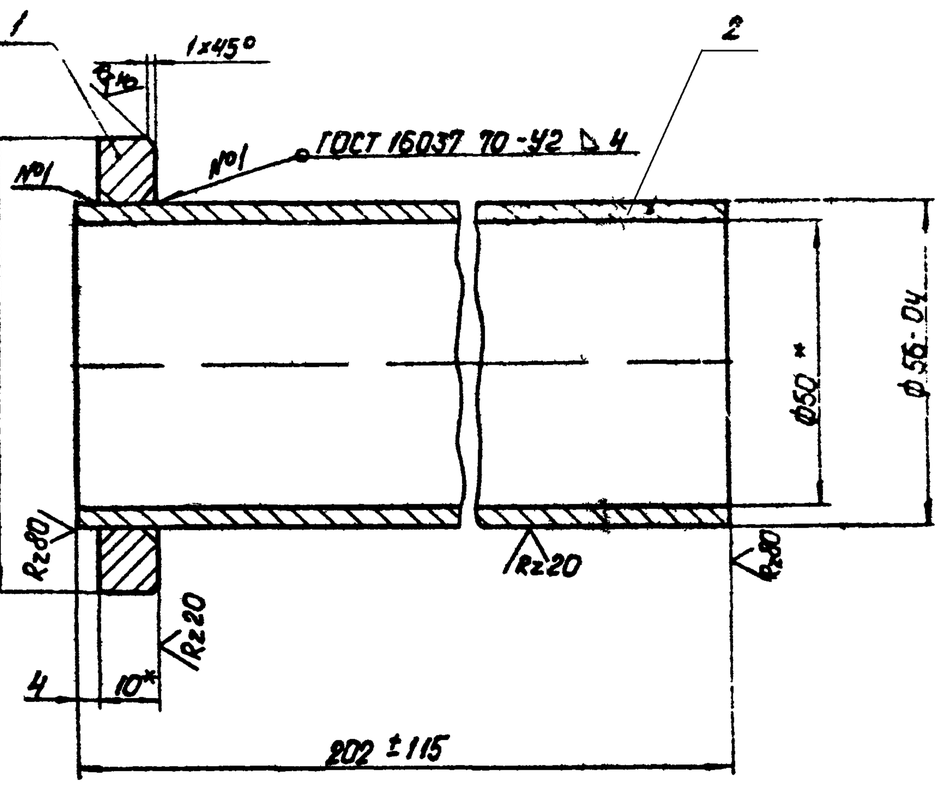

1.* Размеры для справок

2. Неуказанные предельные отклонения размеров по СМ9.

Изм.	Лист	№ докум.	Подп.	Дата	33.05.01.100 СБ		
Разраб.		Ионова			Труба внутренняя. Сборочный чертеж.	Лит	Масса 1,13	Масштаб 1:1
Пров.		Зилгалвис				Лист	Листов 1
Гл.спец.		Сухоносов				Госстрой Латв. ССР ЛАТГИПРОПРОМ г. Рига	
Н.контр.		Колмец					
Утв.		Рубинс					

Копировал: Давыдова Формат 11В

Типовой проект 903-2-11 Альбом VI

33.05.01.101

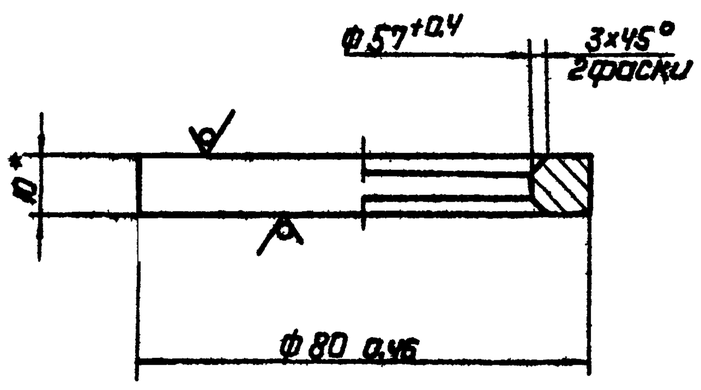

* Размер для справок

Изм.	Лист	№ докум.	Подп.	Дата	33.05.01.101		
Разраб.		Ионова			Кольцо	Лит	Масса 0,19	Масштаб 1:1
Пров.		Зилгалвис				Лист	Листов 1
Гл.спец.		Сухоносов				Госстрой Латв. ССР ЛАТГИПРОПРОМ г. Рига	
Н.контр.		Колмец					
Утв.		Рубинс					

Лист 10 ГОСТ 19903-74 Вст3сп3 ГОСТ 14637-69*

Формат 11В

Типовой проект 903 2-11 Альбом VI

33.05.01.200 СБ

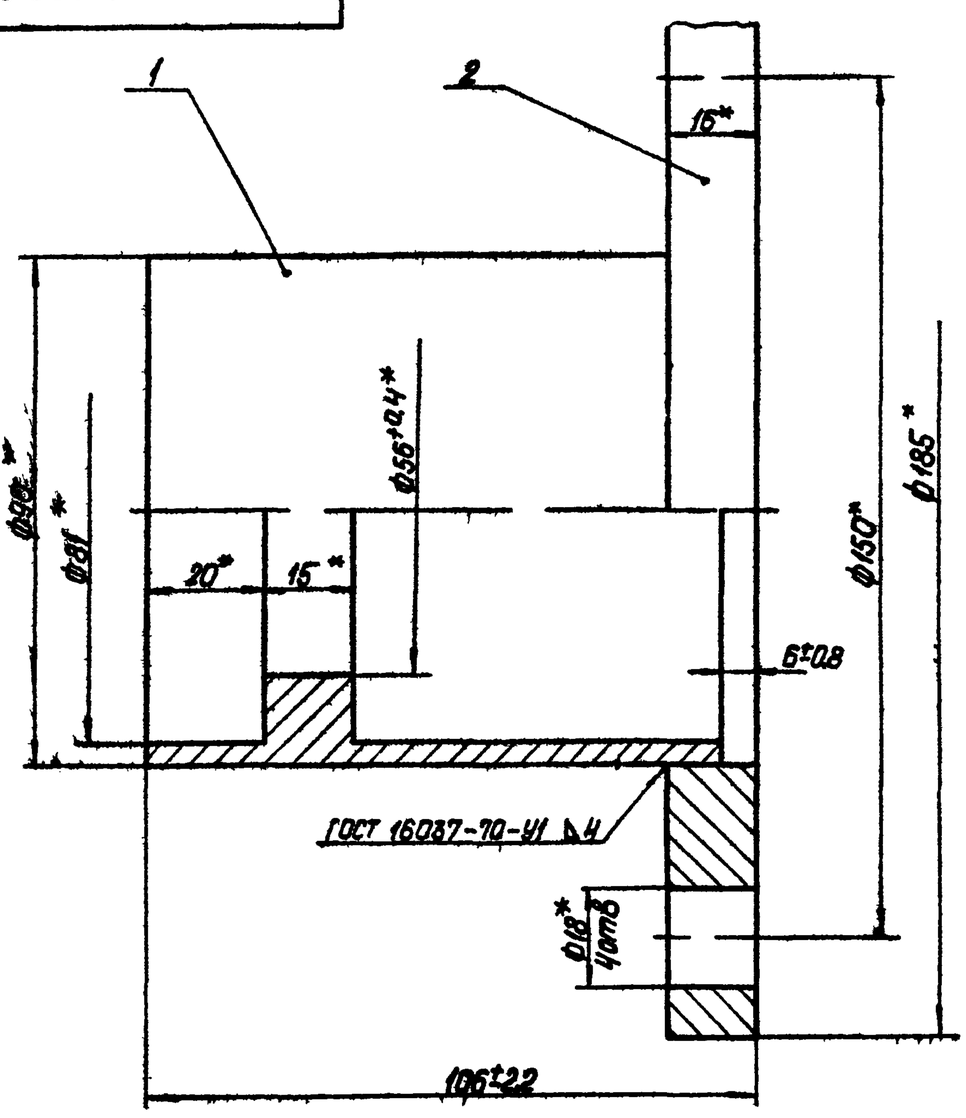

*Размеры для справок.

Изм.	Лист	№ докум.	Подп.	Дата	33.05.01.200 СБ		
Разраб.		Зилгалвис			Корпус Сборочный чертеж	Лит	Масса 3,53	Масштаб 1:1
Пров.		Колмец				Лист	Листов 1
Гл.спец.		Сухоносов				Госстрой Латв. ССР ЛАТГИПРОПРОМ г. Рига	
Н.контр.		Колмец					
Утв.		Рубинс					

Копировал: Давыдова Формат 11В

33.05.01.201

Типовой проект 903-2-11 Альбом VI

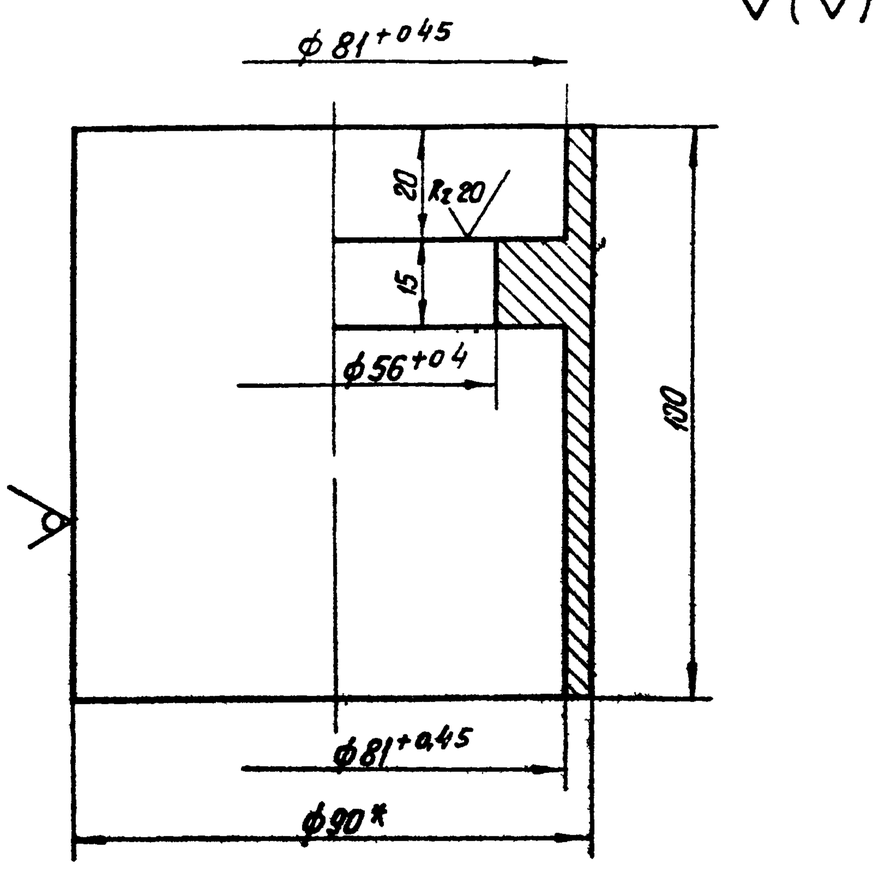

1.* Размер для справок.
2. Неуказанные предельные отклонения размеров по СМ9.

Изм.	Лист	№ докум.	Подп.	Дата	33.05.01.201		
Разраб.	Зеленевский			24.5.78	Втулка	Лит	Масса 1.25	Масштаб 1:1
Провер.	Зилгалвис					Лист	Листов 1
Гл. спец.	Сухоносов				Круг В-90 ГОСТ 2590-71	Госстрой Латв. ССР ЛАТГИПРОПРОМ г. Рига	
Н. контр.	Колмец			24.5.78	ВСт3сп3 ГОСТ 535-58*		
Утв.	Рубинс			4.11.78			

Копир. В. Гурд Формат 11 В

33.05.02.000 СБ

Типовой проект 903-2-11 Альбом VI

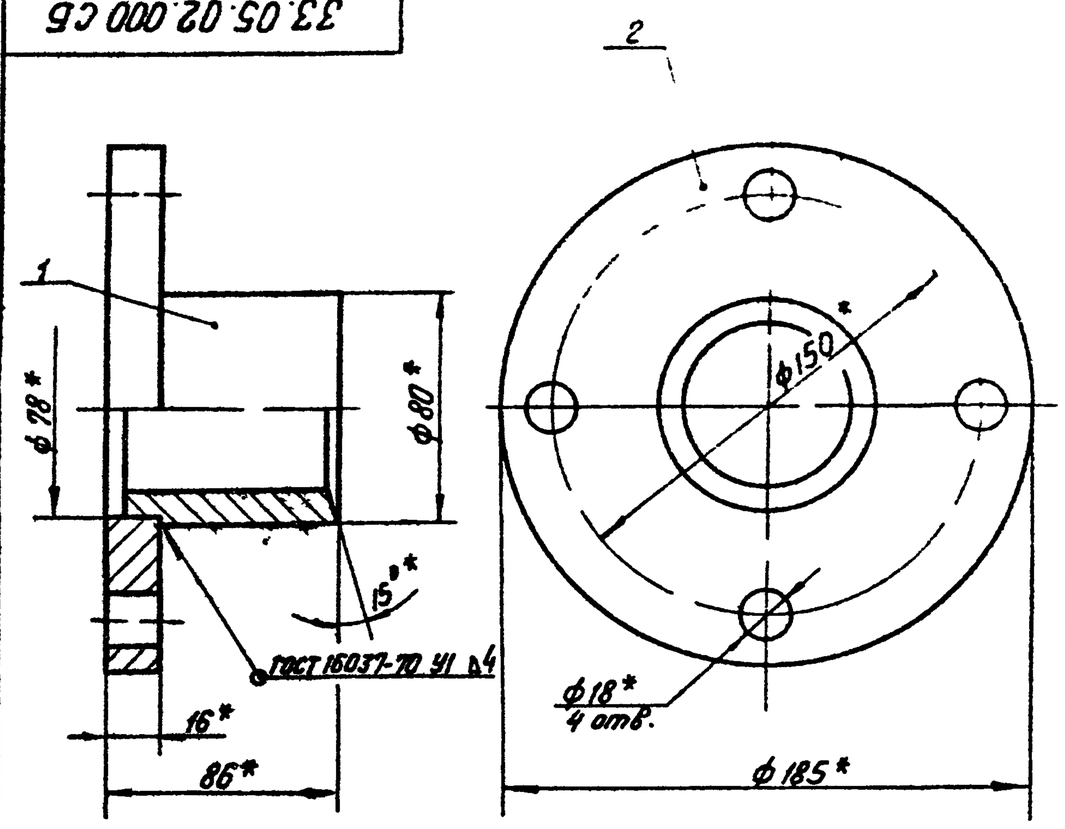

* Размеры для справок

Изм.	Лист	№ докум.	Подп.	Дата	33.05.02.000 СБ		
Разраб.	Зилгалвис			24.5.78	Грунтбукса. Сборочный чертеж	Лит.	Масса 3.75	Масштаб 1:2
Пров.	Колмец			24.5.78		Лист	Листов 1
Гл. спец.	Сухоносов					Госстрой Латв. ССР ЛАТГИПРОПРОМ г. Рига	
Н. контр.	Колмец			24.5.78			
Утв.	Рубинс			4.11.78			

Копир. В. Гурд Формат 11 В

33.05.02.001

Типовой проект 903-2-11 Альбом VI

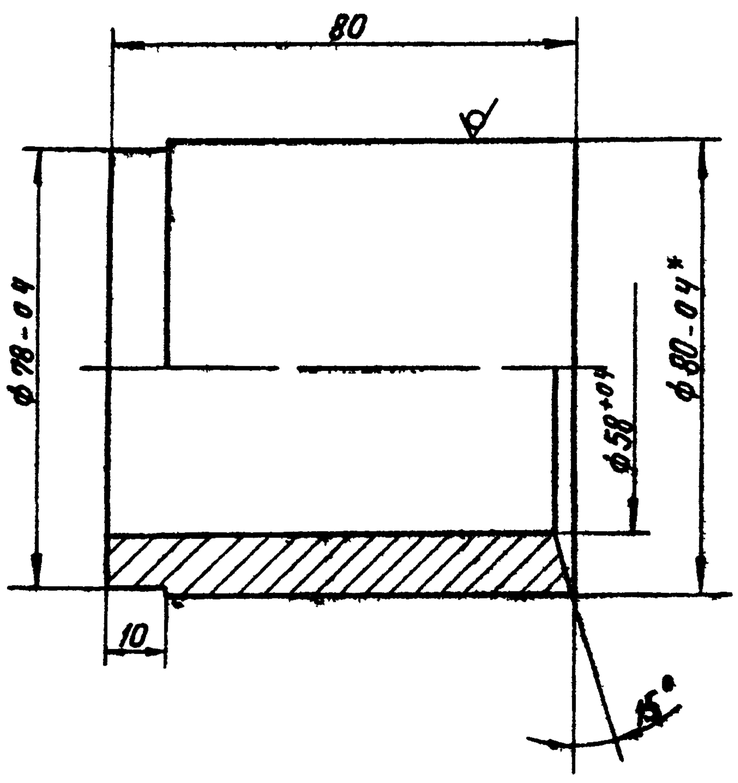

Неуказанные предельные отклонения размеров по СМ9.

Изм.	Лист	№ докум.	Подп.	Дата	33.05.02.001		
Разраб.	Зеленевский			24.5.78	Втулка	Лит	Масса 1.45	Масштаб 1:1
Провер.	Зилгалвис					Лист	Листов 1
Гл. спец.	Сухоносов				Круг В-80 ГОСТ 2590-71	Госстрой Латв. ССР ЛАТГИПРОПРОМ г. Рига	
Н. контр.	Колмец			24.5.78	ВСт3сп3 ГОСТ 535-58*		
Утв.	Рубинс			4.11.78			

Копир. В. Гурд Формат 11 В

33.05.02.002

Типовой проект 903-2-11 Альбом VI

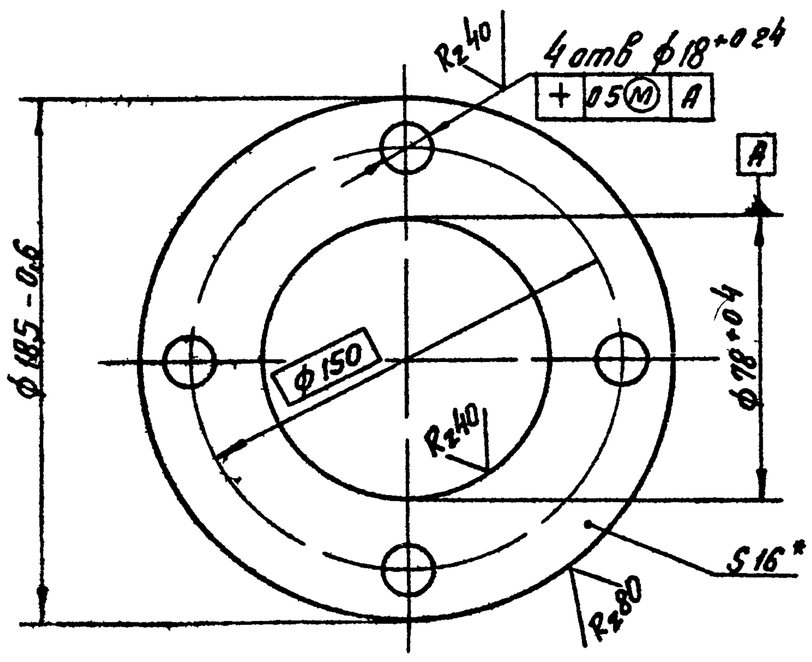

1.* Размер для справок.
2. Неуказанные предельные отклонения размеров по СМ9.

Изм.	Лист	№ докум.	Подп.	Дата	33.05.02.[illegible]		
Разраб.	Зеленевский			24.5.78	Фланец		
Провер.	Зилгалвис						
Гл. спец.	Сухоносов				Лист 16 ГОСТ 19903-74		
Н. контр.	Колмец			24.5.78	ВСт3сп3 ГОСТ [illegible]37-69*		
Утв.	Рубинс			4.11.78			

Копир. В. Гурд Форм

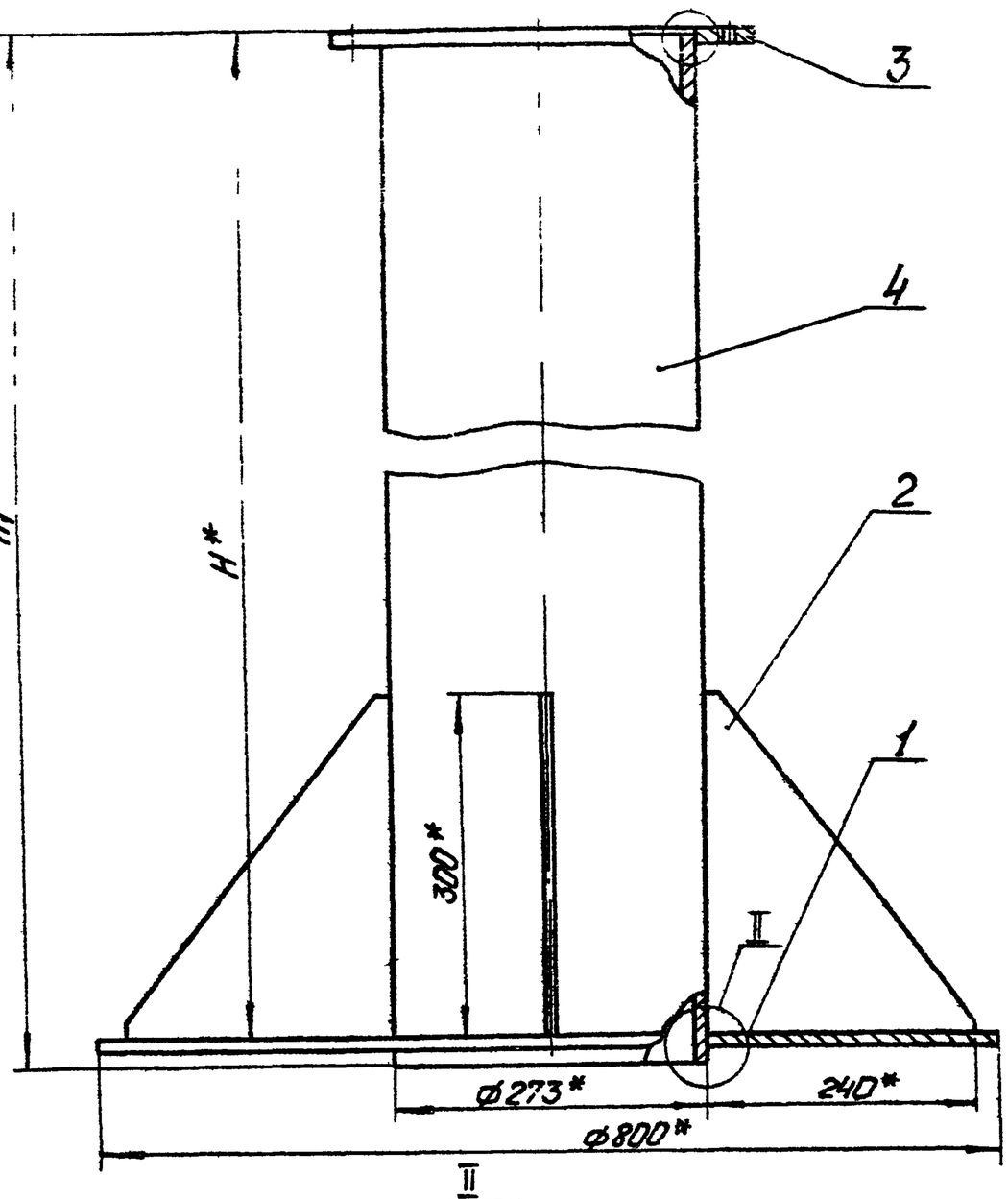

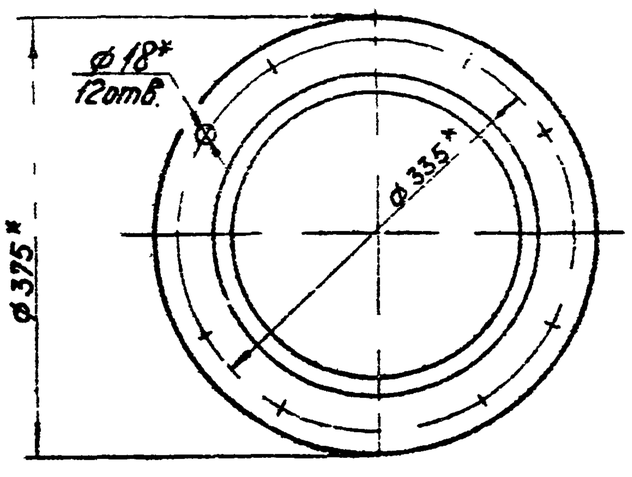

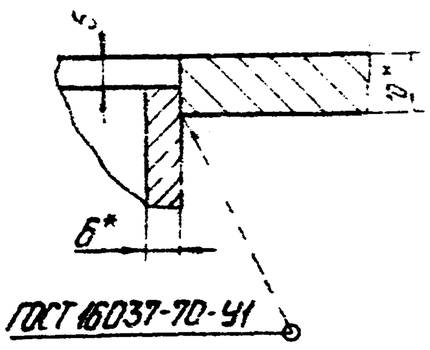

Обозначение	H* мм	H1*, мм	Масса кг
50.11.00.000	1250	1273	88.97
-01	900	923	75,17

1* Размеры для справок

2 Неуказанные предельные отклонения размеров по СМ9

Изм.	Лист	N докум.	Подп.	Дата
Разраб.		Зилгалвис		24.12.79
Пров.		Колмец		24.12.79
Гл.спец.		Сухоносов		
Н.контр.		Колмец		24.12.79
Утв.		Рубинс		24.12.79

50.11.00.000 СБ

Патрубок

Сборочный чертеж

Лит.	Масса	Масштаб
		1:5
Лист	Листов	

Госстрой Латв ССР ЛАТГИПРОПРОМ г. Рига

Копировал Чубанова

Формат А2

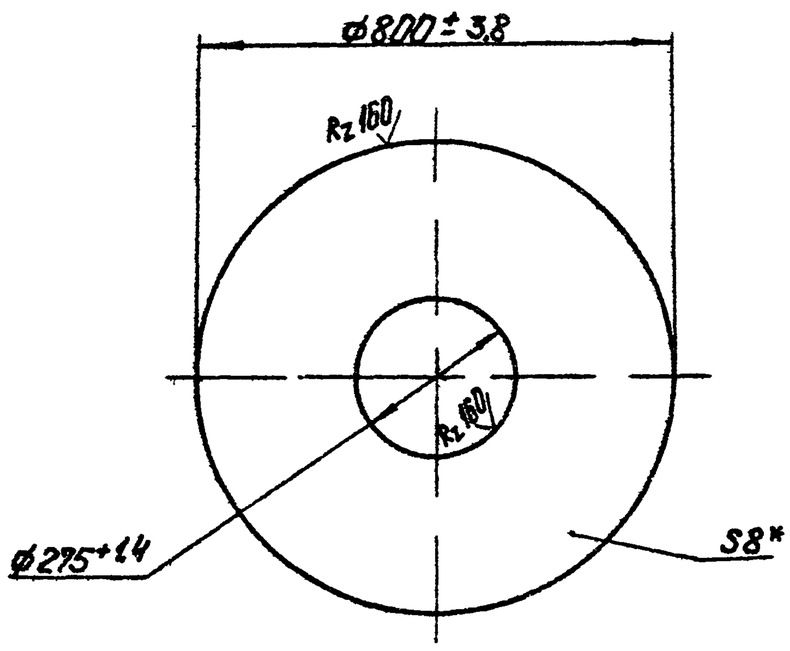

* Размер для справок

Изм.	Лист	N докум.	Подп.	Дата
Разраб.		Иванова		
Пров.		Колмец		
Гл.спец.		Сухоносов		
Н.контр.		Колмец		
Утв.		Рубинс		

50.11.00.001

Диск

Лит.	Масса	Масштаб
	27,8	1:10
Лист	Листов	

Госстрой Латв ССР ЛАТГИПРОПРОМ г. Рига

Копировал Чубанова

Формат А2

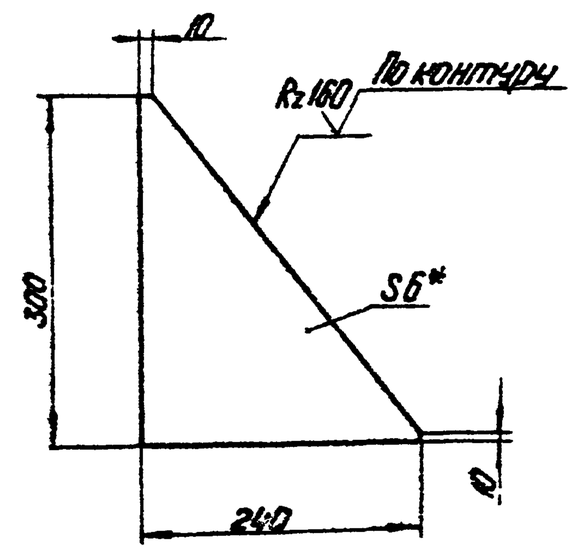

1* Размер для справок

2 Неуказанные предельные отклонения размеров по СМ9

Изм.	Лист	N докум.	Подп.	Дата
Разраб.		Иванова		
Пров.		Колмец		
Гл.спец.		Сухоносов		
Н.контр.		Колмец		
Утв.		Рубинс		

50.11.00.002

Косынка

Лит.	Масса	Масштаб
	182	1:5
Лист	Листов	

ГОСТ 19903-74

ВСт3сп5 ГОСТ 14637-69*

Госстрой Латв ССР ЛАТГИПРОПРОМ г. Рига

Копировал Чубанова

Формат А2

33.07.00.000 СБ

59

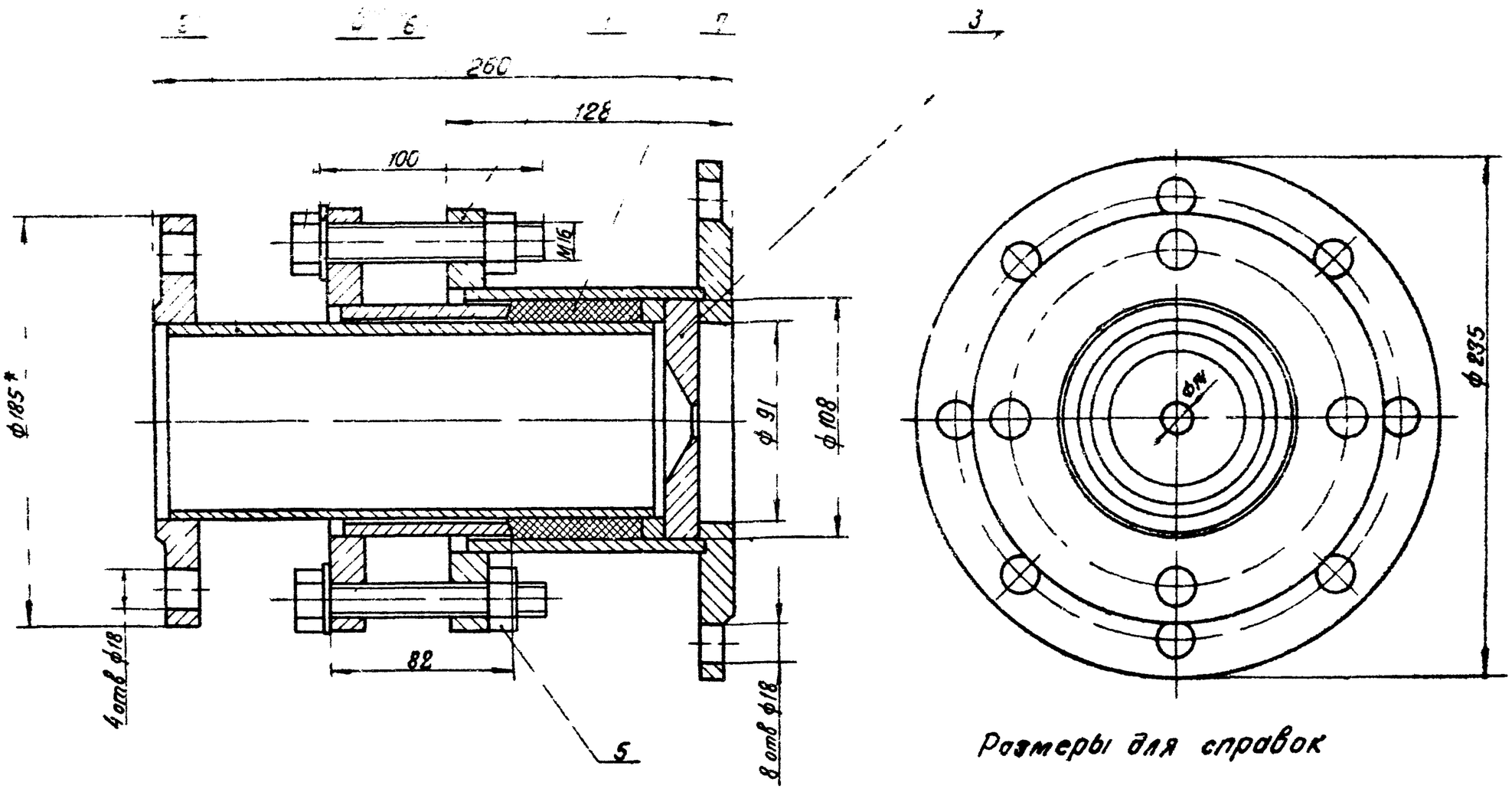

Размеры для справок

					33.07.00.000 СБ			
Изм.	Лист	№ докум.	Подп.	Дата	Сальник поворотный Ду 80 Сборочный чертеж	Лит.	Масса	Масштаб
Разраб.		Зилгалвис		24.5			18	1:2
Пров.		Колмец		24.5.78		Лист	Листов 1	
Гл. спец.		Сухоносов				Госстрой Латв. ССР ЛАТГИПРОПРОМ г. Рига		
Н. контр.		Колмец		24.5.78				
Утв.		Рубинс		4.11.78				

Копир. В. Оуга

Формат 12

Типовой проект 903-2-11 Альбом V

Инв. № подл. | Подп. и дата | Взам. инв. № | Инв. № дубл. | Подп. и дата

33.07.01.000 СБ

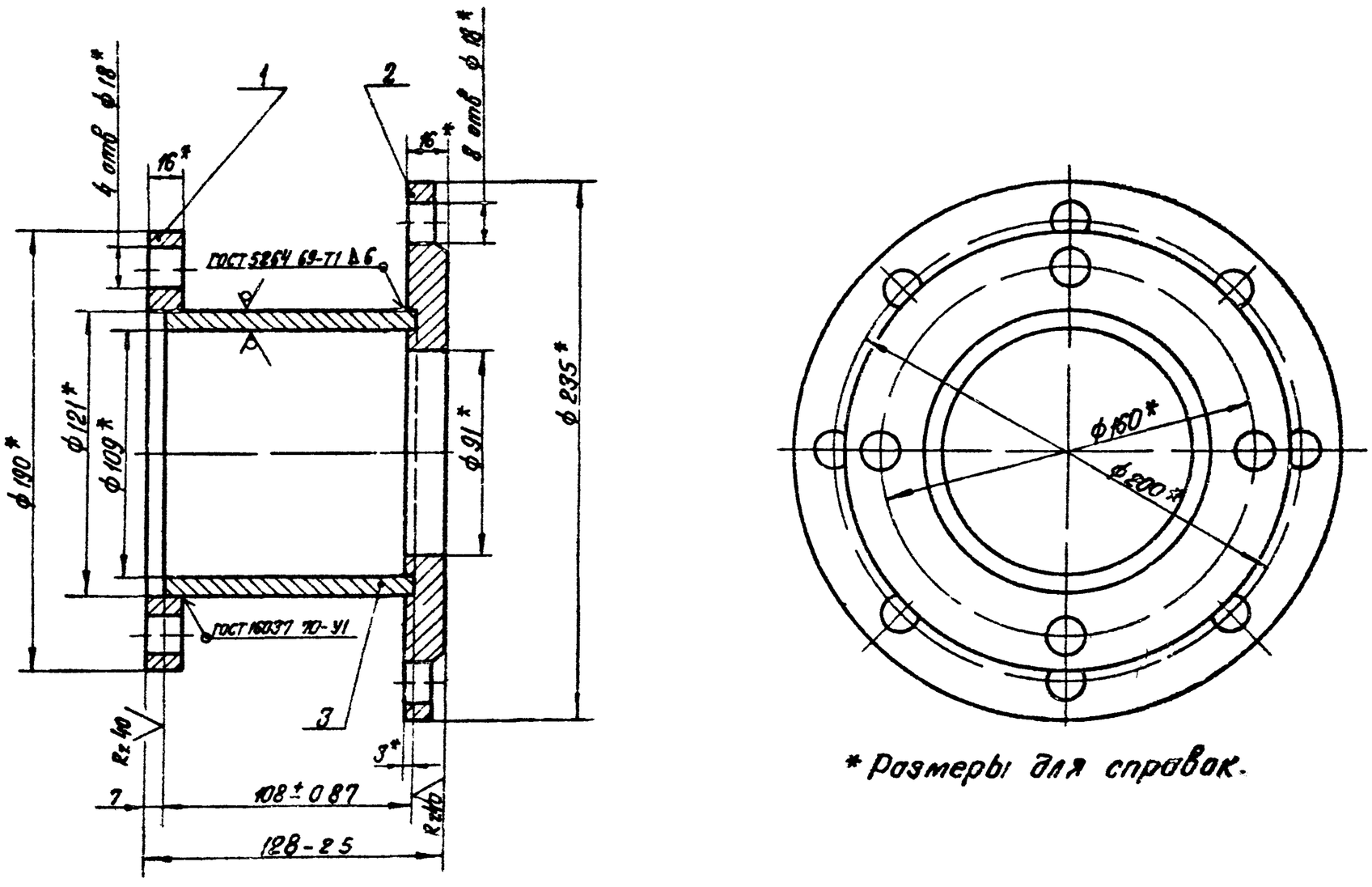

* Размеры для справок.

					33.07.01.000 СБ			
Изм.	Лист	№ докум.	Подп.	Дата	Корпус Сборочный чертеж	Лит.	Масса	Масштаб
Разраб.		Зилгалвис		24.5			7.77	1:2
Пров.		Колмец		24.5.78		Лист	Листов 1	
Гл. спец.		Сухоносов				Госстрой Латв. ССР ЛАТГИПРОПРОМ г. Рига		
Н. контр.		Колмец		24.5.78				
Утв.		Рубинс		4.11.78				

Копир. В. Оуга

Формат 12

Типовой проект 903-2-11 Альбом VI

Инв. № подл. | Подп. и дата | Взам. инв. № | Инв. № дубл. | Подп. и дата

Типовой проект 903-2-11 Альбом VI

33.07.00.001

Rz40

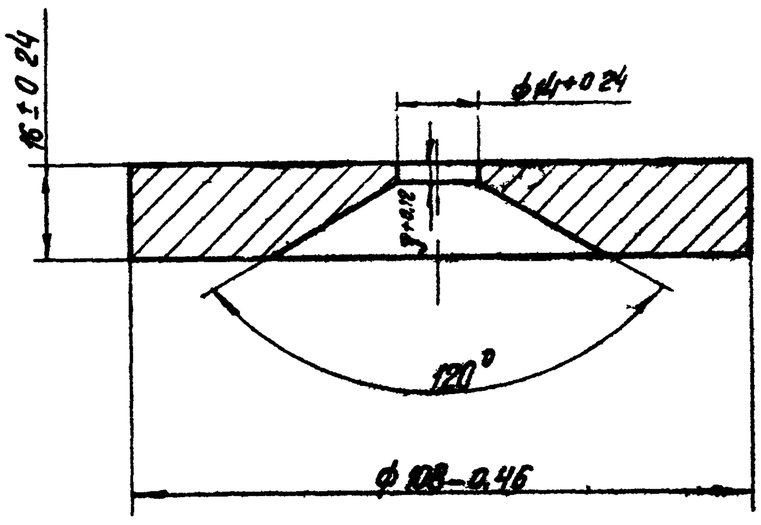

Изм.	Лист	№ докум.	Подп.	Дата
Разраб.		Ионова		1.8.78
Пров.		Зилгалвис		
Гл. спец.		Сухоносов		
Н. контр.		Колмец		2.XI.78
Утв.		Рубина		4.11.78

33.07.00.001

Шайба дроссельная

Лит	Масса	Масштаб
	0,98	1:1

Лист | Листов: 1

Лист 18 ГОСТ 19903-74 ВСт3сп3 ГОСТ 14637-69*

Госстрой Латв. ССР ЛАТГИПРОПРОМ г. Рига

Копир. В. Бурц

Формат 11 В

Типовой проект 903-2-11 Альбом VI

33.07.01.001

Rz80

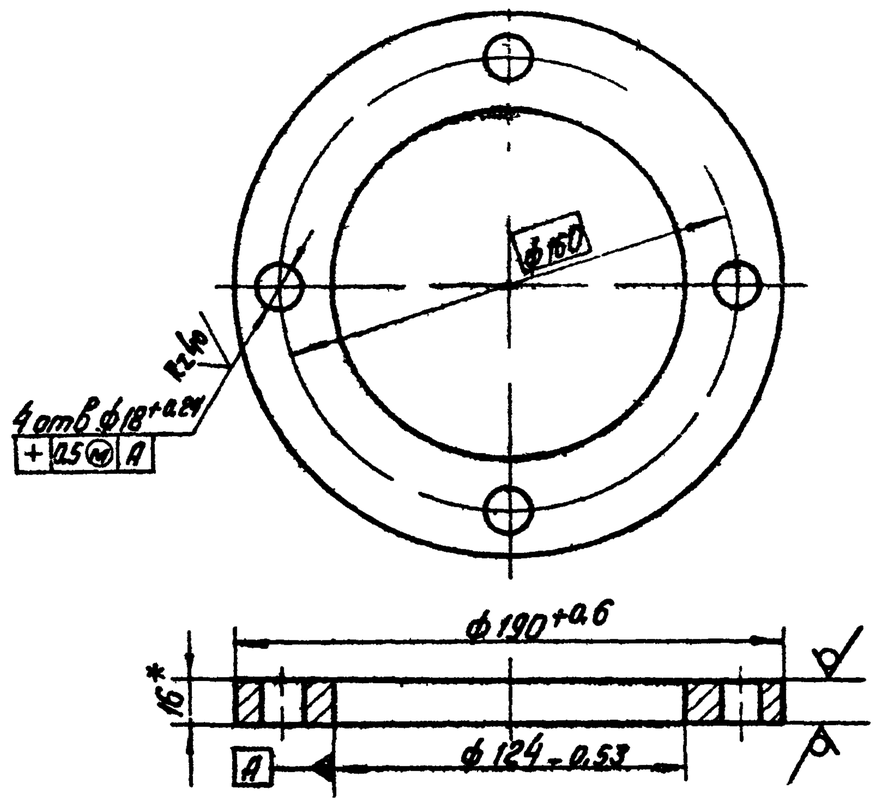

1. * Размер для справок.
2. Неуказанные предельные отклонения размеров по СМ9.

Изм.	Лист	№ докум.	Подп.	Дата
Разраб.		Лондаренко		1.XI.78
Пров.		Зилгалвис		
Гл. спец.		Сухоносов		
Н. контр.		Колмец		2.XI.78
Утв.		Рубинс		4.11.78

33.07.01.001

Фланец

Лит	Масса	Масштаб

Лист 16 ГОСТ 19903-74 ВСт3сп3 ГОСТ 14637-69*

Госстрой Латв. ССР ЛА

Копир. В. Бурц

Форм.

Типовой проект 903-2-11 Альбом VI

33.07.01.002

Rz80 (√)

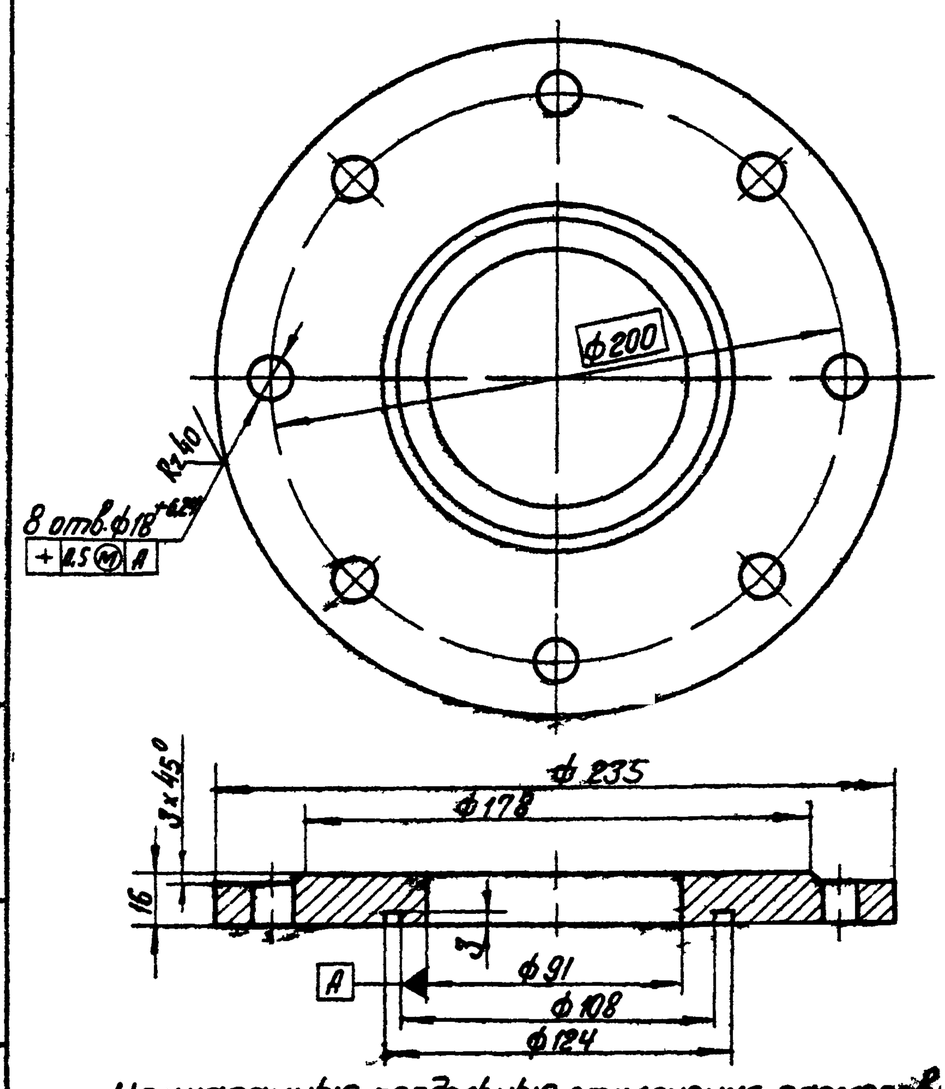

Неуказанные предельные отклонения размеров:
диаметров – по А7, В7,
остальных – по СМ9.

Изм.	Лист	№ докум.	Подп.	Дата
Разраб.		Лондаренко		1.8.78
Пров.		Зилгалвис		
Гл. спец.		Сухоносов		
Н. контр.		Колмец		2.XI.78
Утв.		Рубинс		4.11.78

33.07.01.002

Фланец

Лит	Масса	Масштаб
	4.0	1:2

Лист | Листов 1

Лист 18 ГОСТ 19903-74 ВСт3сп3 ГОСТ 14637-69*

Госстрой Латв. ССР ЛАТГИПРОПРОМ г. Рига

Копир. В. Бурц

Формат 11 В

Типовой проект 903-2-11 Альбом VI

33.07.02.000 СБ

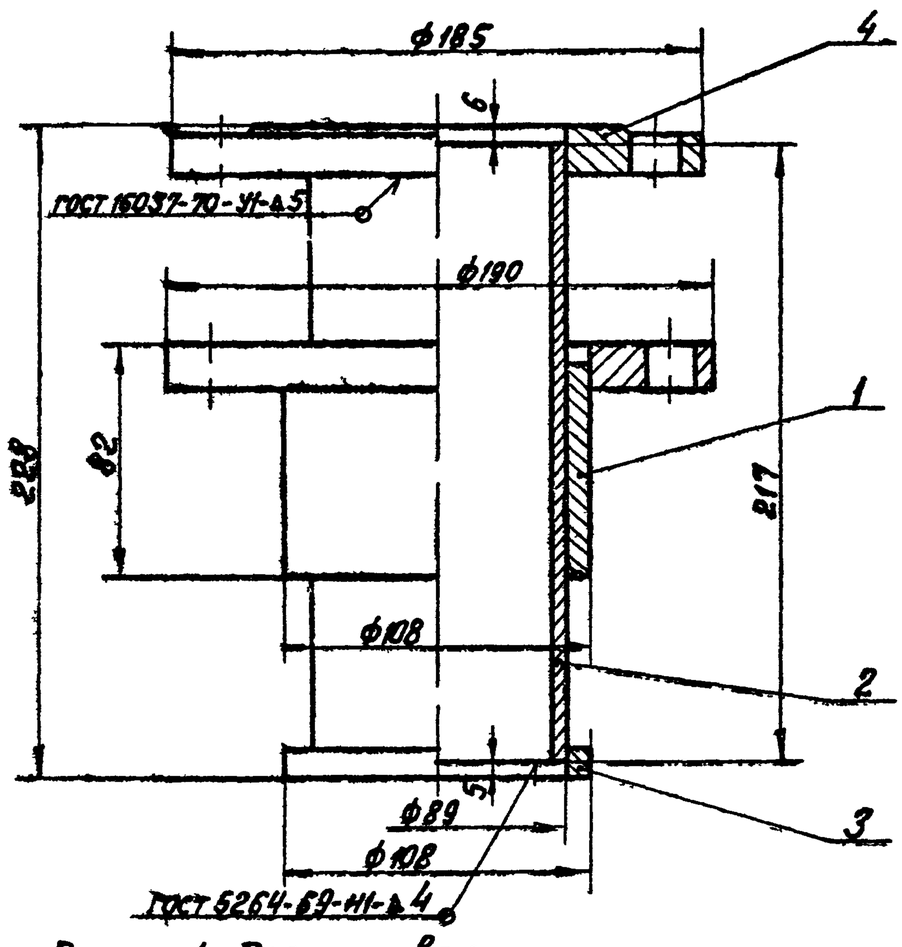

Размеры для справок

Изм.	Лист	№ докум.	Подп.	Дата
Разраб.		Зилгалвис		2.XI
Пров.		Колмец		2.XI.78
Гл. спец.		Сухоносов		
Н. контр.		Колмец		2.XI.78
Утв.		Рубинс		4.11.78

33.07.02.000 СБ

Шарнир
Сборочный чертеж

Лит	Масса	Масштаб
	8,64	1:2

Лист | Листов 1

Госстрой Латв. ССР ЛАТГИПРОПРОМ г. Рига

Копир. В. Бурц

Формат 11 В

33.07.02.001

Типовой проект 903-2-11 Альбом VII

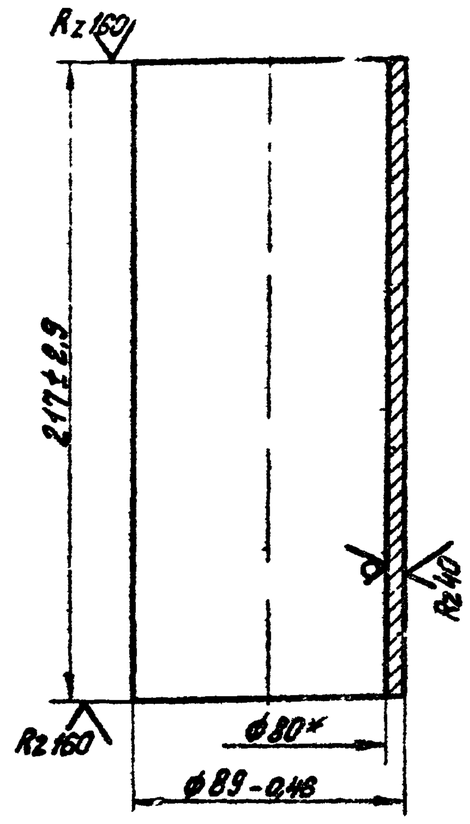

* Размер для справок

Изм. Лист	№ докум.	Подп.	Дата	33 07 02 001	
Разраб.	Зилгалвис		2.XI	Патрубок	Лит. / Масса 2,27 / Масштаб 1:2
Пров.	Колмец		15.12.78		Лист / Листов 1
Гл. спец.	Сухоносов			Труба 90х5 ГОСТ 8734-75 / В20 ГОСТ 8733-74*	Госстрой Латв ССР ПАТГИПРОПРОМ г. Рига
Н. контр.	Колмец		15.12.78		
Утв.	Рубинс		4.12.78		

Копировал: Тук — Формат А1

33.07.02.002

Типовой проект 903-2-11 Альбом VII

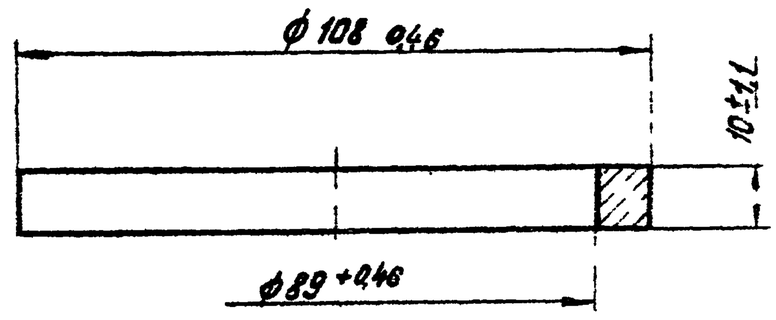

Изм. Лист	№ докум.	Подп.	Дата	33.07.02.002	
Разраб.	Зилгалвис		2.XI	Кольцо	Лит. / Масса 0,2 / Масштаб 1:1
Пров.	Колмец		15.12.78		Лист / Листов 1
Гл. спец.	Сухоносов			Лист 12 ГОСТ 19903-74 / Вст3сп ГОСТ 14637-69*	Госстрой Латв. ССР ПАТГИПРОПРОМ г. Рига
Н. контр.	Колмец		15.12.78		
Утв.	Рубинс		4.12.78		

Копировал Тук — Формат А1

33.07.02.100СБ

Типовой проект 903-2-11 Альбом VII

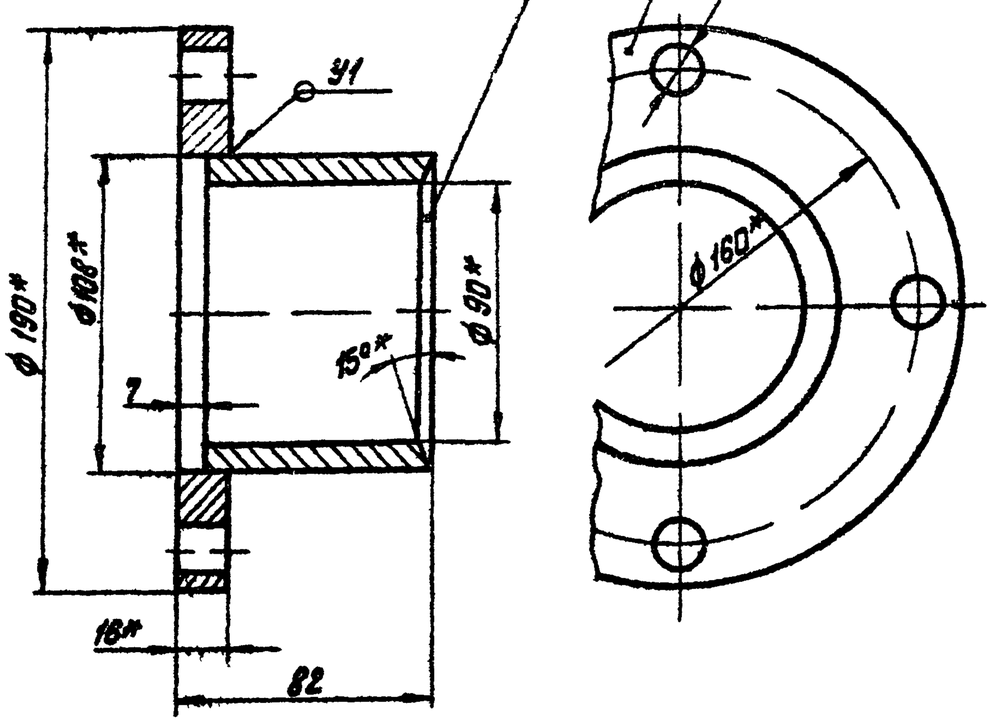

1. * Размеры для справок.
2. Неуказанные предельные отклонения размеров по СМ9.
3. Сварные швы по ГОСТ 16037-70.

Изм. Лист	№ докум.	Подп.	Дата	33.07.02.100СБ	
Разраб.	Зилгалвис		2.XI	Грунтбукса	Лит. / Масса 3,73 / Масштаб 1:2
Пров.	Колмец		15.12.78	Сборочный чертёж.	Лист / Листов 1
Гл. спец.	Сухоносов				Госстрой Латв. ССР ПАТГИПРОПРОМ г. Рига
Н. контр.	Колмец		15.12.78		
Утв.	Рубинс		4.12.78		

Формат А1

33.07.02.101

Типовой проект 903-2-11 Альбом VII

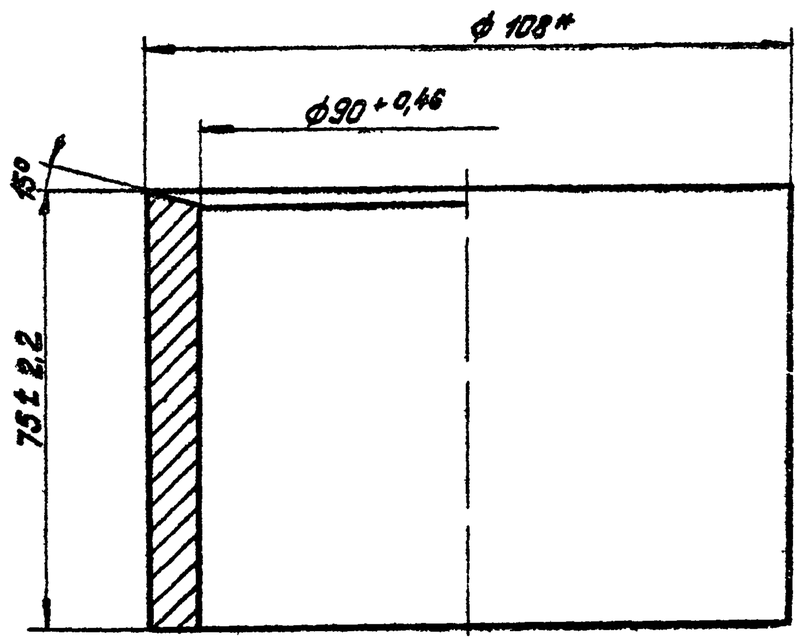

* Размер для справок.

Изм. Лист	№ докум.	Подп.	Дата	33.07.02.101	
Разраб.	Зилгалвис		2.XI	Втулка	Лит. / Масса 1,45 / Масштаб 1:1
Пров.	Колмец		15.12.78		Лист / Листов 1
Гл. спец.	Сухоносов			Труба 108х10 ГОСТ 8732-70 / В20 ГОСТ 8731-74	Госстрой Латв. СС ПАТГИПРОПРОМ г. Рига
Н. контр.	Колмец		15.12.78		
Утв.	Рубинс		4.12.78		

Копировал: Тук — Формат А1

33.07.02.102

Типовой проект 903 2 11 Альбом VI

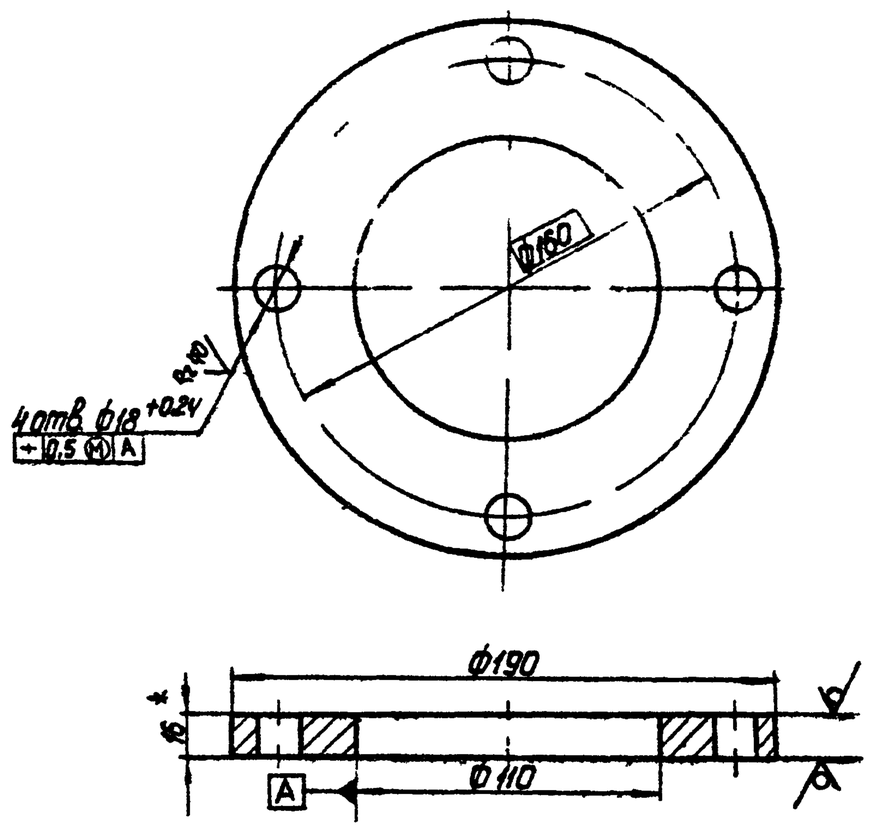

1.* Размер для справок.
2. Неуказанные предельные отклонения размеров:
диаметров - по A_7; B_7.

Изм.	Лист	№ докум.	Подпись	Дата	33.07.02.102			
Разраб.		Ломдаренко			Фланец	Лит.	Масса 228	Масштаб 1:2
Пров.		Зилгалвис				Лист	Листов 1	
Гл.спец.		Сухоносов			Лист 16 ГОСТ 19903-74 / В Ст3 сп3 ГОСТ 14637-69*	Госстрой Латв. ССР ЛАТГИПРОПРОМ г. Рига		
Н.контр.		Колмец						
Утв.		Рубинс						

Копировал Давыдова Формат 11 В

33.08.00.000 СБ

Типовой проект 903 2-11 Альбом VI

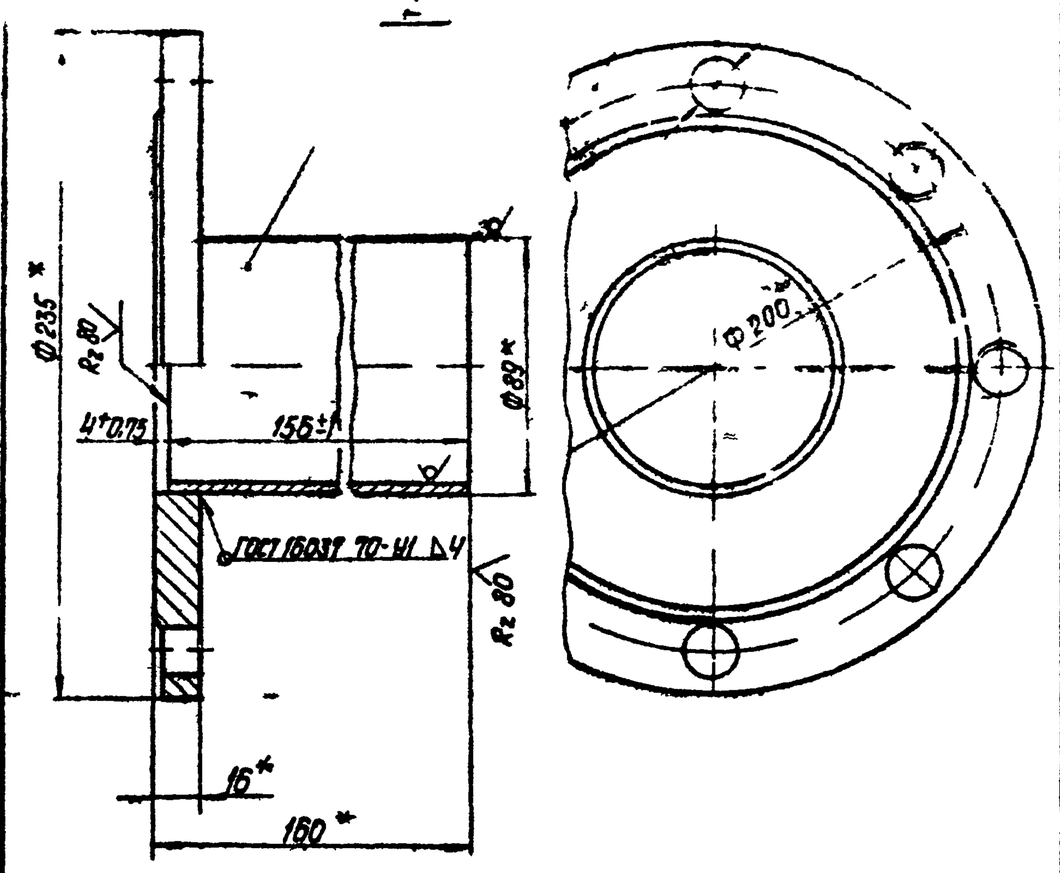

*Размеры для справок

Изм.	Лист	№ докум.	Подп.	Дата	33.08.00.000 СБ			
Разраб.		Зилгалвис			Фланец с патрубком Сборочный чертеж.	Лит.	Масса 4,97	Масштаб 1:2
Пров.		Колмец				Лист	Листов 1	
Гл.спец.		Сухоносов				Госстрой Латв. ССР ЛАТГИПРОПРОМ г. Рига		
Н.контр.		Колмец						
Утв.		Рубинс						

Копировал Давыдова Формат 11

33.08.00.001

Типовой проект 903-2-11 Альбом VI

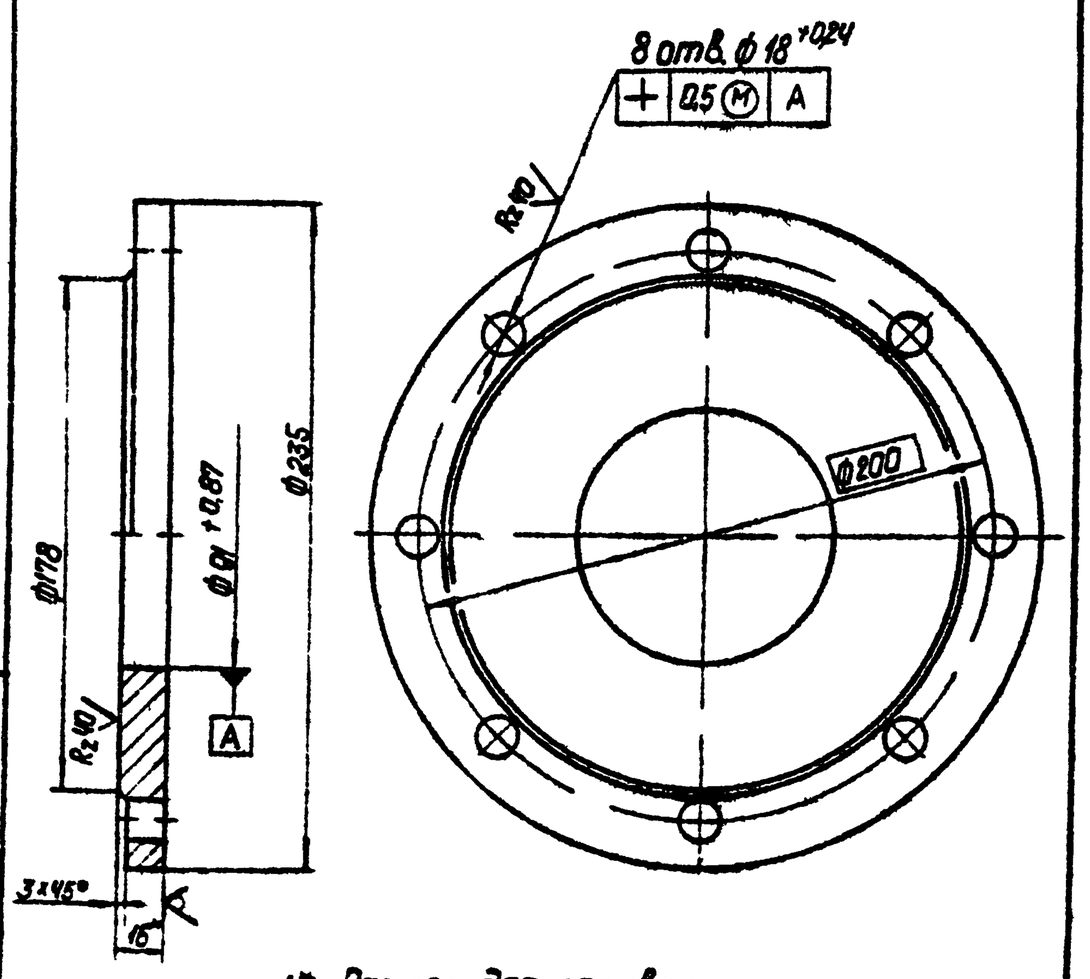

1* Размер для справок
2 Неуказанные предельные отклонения размеров диаметров по A_7, B_7 остальных - по CM_9

Изм.	Лист	№ докум.	Подп.	Дата	33.08.00.001			
Разраб.		Цинова			Фланец	Лит.	Масса 3,98	Масштаб 1:1
Пров.		Зилгалвис				Лист	Листов 1	
Гл.спец.		Сухоносов			Лист 16 ГОСТ 19903-74 / В Ст3 сп3 ГОСТ 14637-69*	Госстрой Латв. ССР ЛАТГИПРОПРОМ г. Рига		
Н.контр.		Колмец						
Утв.		Рубинс						

Копировал Давыдова Формат 11 В

33.09.00.001

Типовой проект 903-2-11 Альбом VI

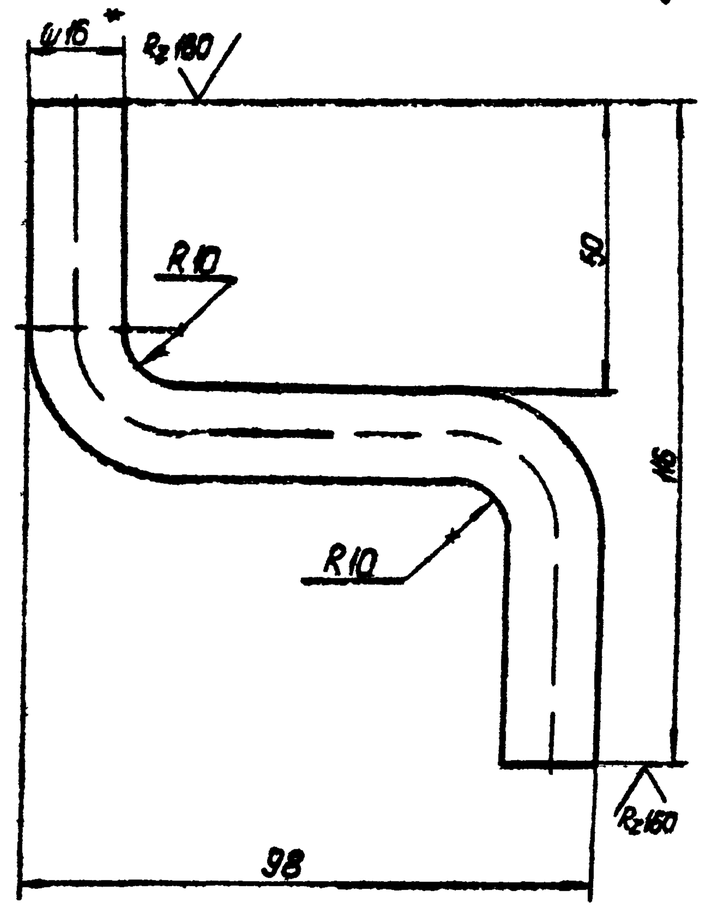

1.*Размер для справок.
2. Неуказанные предельные отклонения размеров по CM_9.

Изм.	Лист	№ докум.	Подп.	Дата	33.09.00.001			
Разраб.		Зеленевский			Упор	Лит.	Масса 0,288	Масштаб 1:1
Пров.		Зилгалвис				Лист	Листов 1	
Гл.спец.		Сухоносов			Круг 8-16 ГОСТ 2590-71 / В Ст3 сп3 ГОСТ 535-58*	Госстрой Латв. ССР ЛАТГИПРОПРОМ г. Рига		
Н.контр.		Колмец						
Утв.		Рубинс						

Копировал Давыдова Формат 11 В

Альбом VI

Типовой проект 903-2-11

Формат	Зона	Поз.	Обозначение	Наименование	Кол.	Примечание
				Документация		
12			50.04.00.000 СБ	Сборочный чертёж		
				Детали		
11		1	50.04.00.001	Стойка	1	
11		2	50.04.00.001-01	Стойка	1	
11		3	50.04.00.002	Связь	2	

Подп. и дата | Инв. № подл. | Взам. инв. № | Инв. № дубл. | Подп. и дата

50.04.00.000

Изм.	Лист	№ докум.	Подп.	Дата
Разраб.		Зилгалвис		2.XI
Пров.		Колмец		25.XI.78
Гл. спец.		Сухоносов		
Н. контр.		Колмец		25.XI.78
Утв.		Рубинс		4.II.80

Рама

Лит. | Лист | Листов 1

Госстрой Латв. ССР ЛАТГИПРОПРОМ г. Рига

Копировал Мак

Формат 11В

Альбом VI

Типовой проект 903-2-11

Формат	Зона	Поз.	Обозначение	Наименование	Кол.	Примечание
				Документация		
12			50.08.00.000 СБ	Сборочный чертеж		
				Детали		
11		1	50.08.00.001	Держатель	2	
11		2	50.08.00.001-01	Держатель	2	
11		3	50.08.00.001-02	Держатель	2	
11		4	50.08.00.002	Распорка	2	

Подп. и дата | Инв. № подл. | Взам. инв. № | Инв. № дубл. | Подп. и дата

50.08.00.000

Изм.	Лист	№ докум.	Подп.	Дата
Разраб.		Зилгалвис		2.XI
Пров.		Колмец		25.XI.78
Гл. спец.		Сухоносов		
Н. контр.		Колмец		25.XI.78
Утв.		Рубинс		4.II.80

Рама

Лит. | Лист | Листов 1

Госстрой Латв. ССР ЛАТГИПРОПРОМ г. Рига

Копировал Мак

Формат 11В

Альбом VI

Типовой проект 903-2-11

Формат	Зона	Поз.	Обозначение	Наименование	Кол.	Примечание
				Документация		
12			50.11.00.000 СБ	Сборочный чертеж		
				Детали		
11		1	50.11.00.001	Диск	1	
11		2	50.11.00.002	Косынка	4	
11		3	50.11.00.003	Фланец	1	
			Переменные данные для исполнений			
				50.11.00.000		
				Детали		
11		4	50.11.00.004	Труба	1	
				50.11.00.000-01		
				Детали		
11		4	50.11.00.004-01	Труба	1	

Подп. и дата | Инв. № подл. | Взам. инв. № | Инв. № дубл. | Подп. и дата

50.11.00.000

Изм.	Лист	№ докум.	Подп.	Дата
Разраб.		Зилгалвис		2.XI
Пров.		Колмец		25.XI.78
Гл. спец.		Сухоносов		
Н. контр.		Колмец		25.XI.78
Утв.		Рубинс		4.II.80

Патрубок

Лит. | Лист | Листов 1

Госстрой Латв. ССР ЛАТГИПРОПРОМ г. Рига

Копировал Мак

Формат 11В

Альбом VI

Типовой проект 903-2-11

Формат	Зона	Поз.	Обозначение	Наименование	Кол.	Примечание
				Документация		
11			60.09.00.000 СБ	Сборочный чертеж		
				Детали		
11		1	60.09.00.001	Плита	1	
11		2	60.09.00.002	Косынка	2	

Подп. и дата | Инв. № подл. | Взам. инв. № | Инв. № дубл. | Подп. и дата

60.09.00.000

Изм.	Лист	№ докум.	Подп.	Дата
Разраб.		Ионова		2.XI.78
Пров.		Зилгалвис		
Гл. спец.		Сухоносов		
Н. контр.		Колмец		25.XI.78
Утв.		Рубинс		4.II.80

Опора

Лит. | Лист | Листов 1

Госстрой Латв. ССР ЛАТГИПРОПРОМ г. Рига

Копировал Мак

Формат 11В

Типовой проект 903-2-11 Альбом VII

Формат	Зона	Поз.	Обозначение	Наименование	Кол.	Примечание
				Документация		
11			60.11.00.000 СБ	Сборочный чертеж		
				Детали		
11		1	60.11.00.001	Косынка	2	
				Переменные данные для исполнений		
				60.11.00.000		
				Детали		
11		2	60.11.00.002	Плита	1	
				60.11.00.000-01		
				Детали		
11		2	60.11.00.002-01	Плита	1	

Инв. № подл. | Подп. и дата | Взам. инв. № | Инв. № дубл. | Подп. и дата

Изм.	Лист	№ докум.	Подп.	Дата
Разраб.		Зилгалвис		2.11
Пров.		Калмец		25.78
Гл. спец.		Сухомосов		
Н. контр.		Калмец		25.78
Утв.		Рубинс		4.11.80

60.11.00.000

Опора неподвижная лобовая

Лит | Масса | Масштаб
1

Госстрой Латв ССР ЛАТГИПРОПРОМ г. Рига

Копировал: Тук

Формат 11

Типовой проект 903-2-11 Альбом VII

Формат	Зона	Поз.	Обозначение	Наименование	Кол.	Примечание
				Документация		
11			60.12.00.000 СБ	Сборочный чертеж		
				Детали		
11		1	60.10.00.001	Пластина	2	
				Переменные данные для исполнений		
				60.12.00.000		
				Детали		
11		2	60.12.00.001	Труба	1	
				60.12.00.000-01		
				Детали		
11		2	60.12.00.000-01	Труба	1	

Инв. № подл. | Подп. и дата | Взам. инв. № | Инв. № дубл. | Подп. и дата

Изм.	Лист	№ докум.	Подп.	Дата
Разраб.		Зилгалвис		2.11
Пров.		Калмец		25.78
Гл. спец.		Сухомосов		
Н. контр.		Калмец		25.78
Утв.		Рубинс		4.11.80

60.12.00.000

Подставка опоры

Лит | Масса | Масштаб
1 | 2

Госстрой Латв ССР ЛАТГИПРОПРОМ г. Рига

Копировал: Тук

Формат 11

Типовой проект 903-2-11 Альбом VII

Формат	Зона	Поз.	Обозначение	Наименование	Кол.	Примечание
				60.12.00.000-02		
				Детали		
11		2	60.12.00.000-02	Труба	1	
				60.12.00.000-03		
				Детали		
11		2	60.12.00.000-03	Труба	1	
				60.12.00.000-04		
				Детали		
11		2	60.12.00.000-04	Труба	1	

Инв. № подл. | Подп. и дата | Взам. инв. № | Инв. № дубл. | Подп. и дата

Изм.	Лист	№ докум.	Подп.	Дата

60.12.00.000

Лист 2

Копировал

Формат 11

Типовой проект 903-2-11 Альбом VII

Формат	Зона	Поз.	Обозначение	Наименование	Кол.	Примечание
				Документация		
11			67.01.01.000 СБ	Сборочный чертёж		
				Детали		
11		1	67.01.01.001	Кольцо	1	
11		2	67.01.01.002	Ушко	4	
				Стандартные изделия		
		3		Гайка М18.5 ГОСТ 5915-70	4	

Инв. № подл. | Подп. и дата | Взам. инв. № | Инв. № дубл. | Подп. и дата

Изм.	Лист	№ докум.	Подп.	Дата
Разраб.		Уланова		2.11.78
Пров.		Калмец		25.78
Гл. спец.		Сухомосов		
Н. контр.		Калмец		25.78
Утв.		Рубинс		4.11.80

67.01.01.000

Кольцо зажимное

Лит | Масса | Масштаб
1

Госстрой Латв. ССР ЛАТГИПРОПРОМ г. Рига

Копировал

Формат 11

Типовой проект 903-2-11 Альбом VI

Формат	Зона	Поз.	Обозначение	Наименование	Кол.	Примечание
				Документация		
11			67.06.00.000 СБ	Сборочный чертёж		
				Детали		
11		1	67.06.00.001	Ушко	1	
11		2	67.06.00.002	Лента	1	
				Стандартные изделия		
		3		Шплинт 5×16 ГОСТ 397-66	1	

Инв. № подл. | Подп. и дата | Взам. инв. № | Инв. № дубл. | Подп. и дата

Изм.	Лист	№ докум.	Подп.	Дата
Разраб.		Чернышёв		2.XI.78
Пров.		Колмец		2.XI.78
Гл. спец.		Сухоносов		
Н. контр.		Колмец		2.XI.78
Утв.		Рубинс		4.II.80

67.06.00.000

Хомут

Лит. И | Лист | Листов 1

Госстрой Латв. ССР ЛАТГИПРОПРОМ г. Рига

Копировал: Мак

Формат 11В

Типовой проект 903-2-11 Альбом VI

Формат	Зона	Поз.	Обозначение	Наименование	Кол.	Примечание
				Документация		
11			67.08.10.000 СБ	Сборочный чертеж		
				Детали		
11		1	67.08.10.001	Фланец	1	
11		2	67.08.10.002	Труба	1	
11		3	67.08.10.003	Заглушка	1	

Инв. № подл. | Подп. и дата | Взам. инв. № | Инв. № дубл. | Подп. и дата

Изм.	Лист	№ докум.	Подп.	Дата
Разраб.		Зилгалвис		2.XI
Пров.		Колмец		2.XI.78
Гл. спец.		Сухоносов		
Н. контр.		Колмец		2.XI.78
Утв.		Рубинс		4.II.80

67.08.10.000

Фланец с гильзой

Лит. | Лист | Листов 1

Госстрой Латв. ССР ЛАТГИПРОПРОМ г. Рига

Копировал: Мак

Формат 11В

Типовой проект 903-2-11 Альбом VI

67.08.30.002

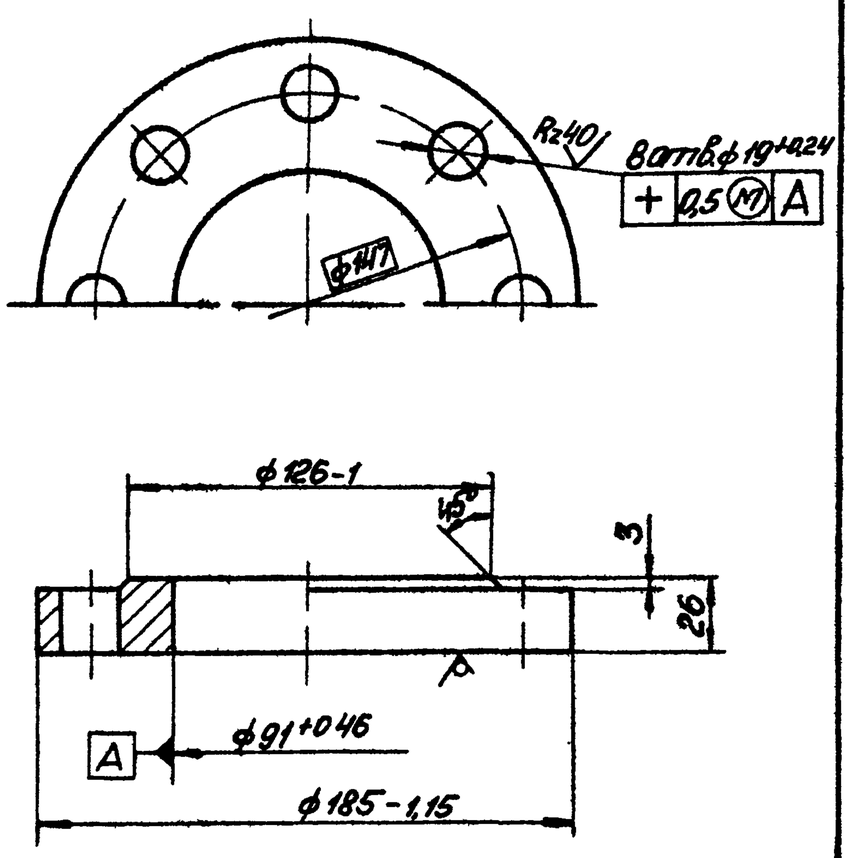

Неуказанные предельные отклонения размеров по СМ9

Инв. № подл. | Подп. и дата | Взам. инв. № | Инв. № дубл. | Подп. и дата

Изм.	Лист	№ докум.	Подп.	Дата
Разраб.		Ионова		2.XI.78
Пров.		Колмец		2.XI.78
Гл. спец.		Сухоносов		
Н. контр.		Колмец		2.XI.78
Утв.		Рубинс		4.II.80

67.08.30.002

Фланец Ру40 Ду80

Лит. | Масса 34 | Масштаб 1:2

Лист | Листов 1

Лист 28 ГОСТ 19903-74 ВСт3сп3 ГОСТ 14637-69

Госстрой Латв. ССР ЛАТГИПРОПРОМ г. Рига

Копировал: Мак

Формат 11В

Типовой проект 903-2-11 Альбом VI

67.08.30.001

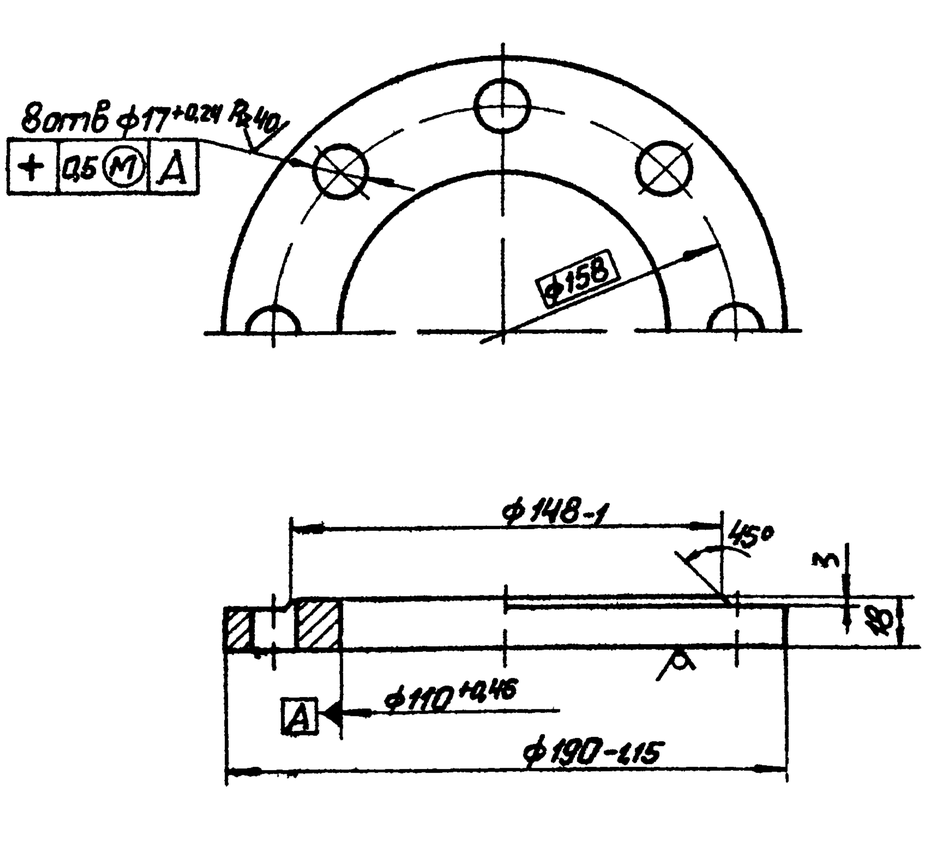

Неуказанные предельные отклонения размеров по СМ9.

Инв. № подл. | Подп. и дата | Взам. инв. № | Инв. № дубл. | Подп. и дата

Изм.	Лист	№ докум.	Подп.	Дата
Разраб.		Ионова		2.XI.78
Пров.		Колмец		2.XI.78
Гл. спец.		Сухоносов		
Н. контр.		Колмец		2.XI.78
Утв.		Рубинс		4.II.80

67.08.30.001

Фланец Ру6 Ду100

Лит. | Масса 215 | Масштаб 1:2

Лист | Листов 1

Лист 20 ГОСТ 19903-74 ВСт3сп3 ГОСТ 14637-69

Госстрой Латв. ССР ЛАТГИПРОПРОМ г. Рига

Копировал: Мак

Формат 11

50.04.00.000 СБ

Альбом VI

Типовой проект 903-2-11

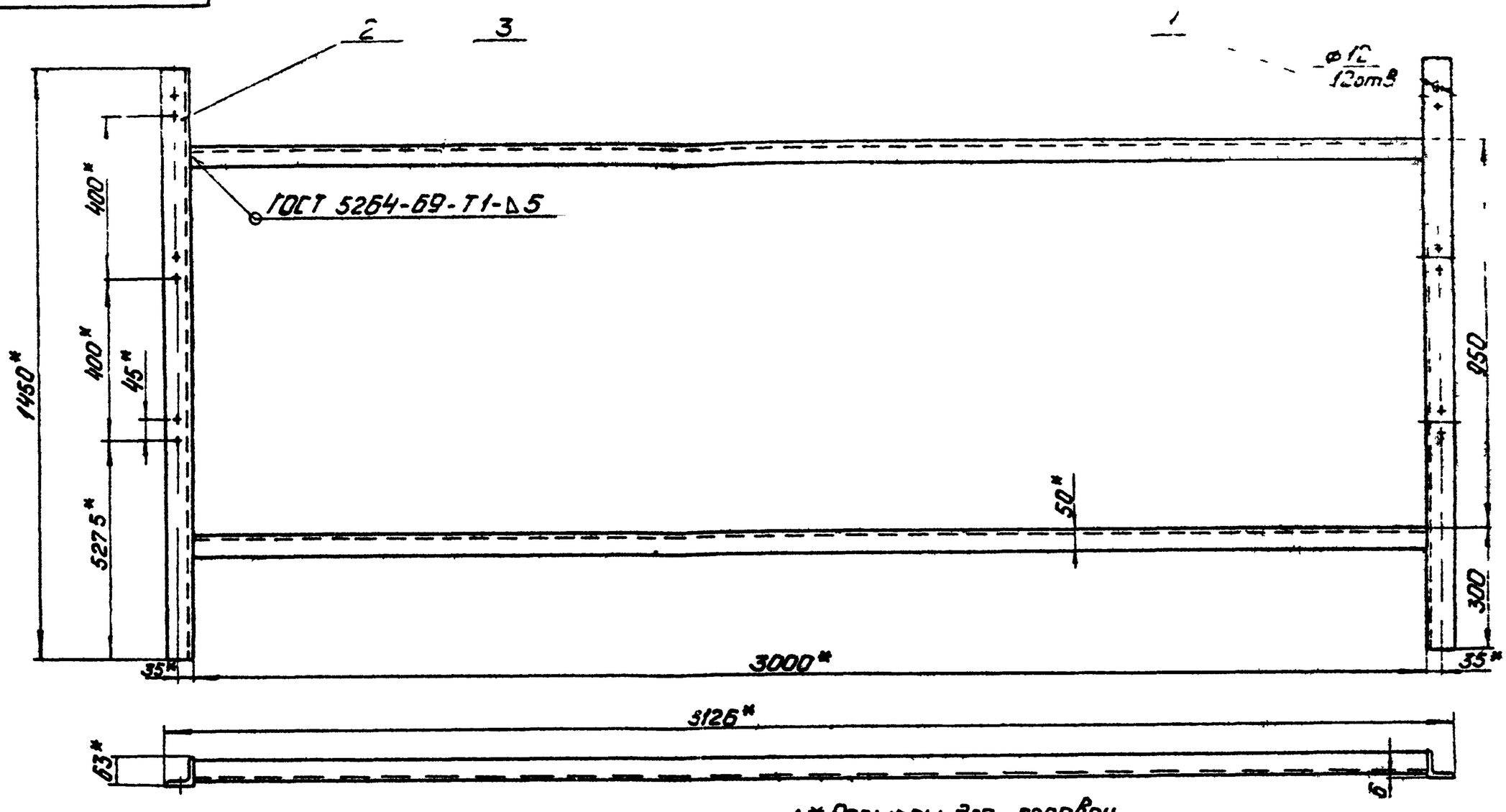

1 * Размеры для справок
2 Неуказанные предельные отклонения размеров по СМ9

					50.04.00.000 СБ			
Изм.	Лист	№ докум.	Подп.	Дата	Рама	Лит.	Масса	Масштаб
Разраб.		Зилгалвис		2.XI			39,2	1:10
Пров.		Колмец		2.XI.78	Сборочный чертеж	Лист	Листов 1	
Гл. спец.		Суханосов				Госстрой Латв. ССР		
Н. контр.		Колмец		2.XI.78		ЛАТГИПРОПРОМ		
Утв.		Рубинс		4.1.78		г. Рига		

Копировал: Чубанова

Формат 12

50.04.00.001

Альбом VI

Типовой проект 903 2-11

50.04.00.001

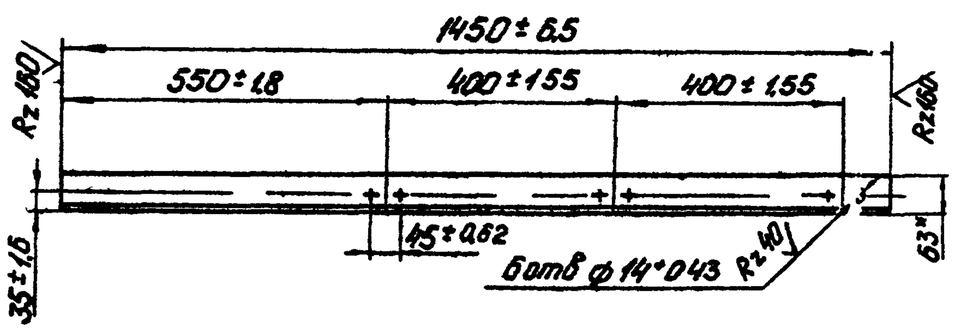

50.04.00.001-01 - зеркальное отражение. Остальное см. 50.04.00.001

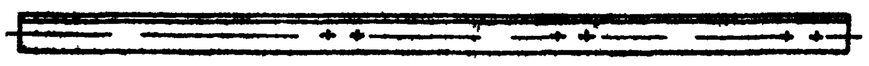

* Размеры для справок

					50.04.00.001			
Изм.	Лист	№ докум.	Подп.	Дата	Стойка	Лит.	Масса	Масштаб
Разраб.		Зилгалвис		2.XI			8,3	1:10
Пров.		Колмец		2.XI.78		Лист	Листов 1	
Гл. спец.		Суханосов			Уголок 5-63×63×6 ГОСТ 8309-72 / Вст3сп3 ГОСТ 535-58*	Госстрой Латв. ССР		
Н. контр.		Колмец		2.XI.78		ЛАТГИПРОПРОМ		
						г. Рига		

50.04.00.002

Альбом VI

Типовой проект 903-2 11

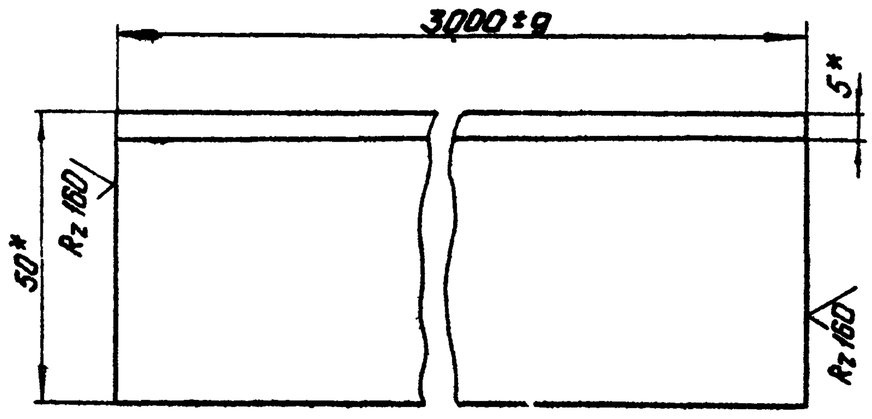

* Размеры для справок

					50.04.00.002			
Изм.	Лист	№ докум.	Подп.	Дата	Связь	Лит.	Масса	Масштаб
Разраб.		Зилгалвис		2.XI			11,3	1:1
Пров.		Колмец		2.XI.78		Лист	Листов 1	
Гл. спец.		Суханосов			Уголок 5-50×50×5 ГОСТ 8509-72 / Вст3сп3 ГОСТ 535-58*	Госстрой Латв. ССР		
Н. контр.		Колмец		2.XI.78		ЛАТГИПРОПРОМ		
Утв.		Рубинс		4.1.78		г. Рига		

Формат 11Е

50.08.00.000 СБ

Типовой проект 903-2-11 Альбом VI

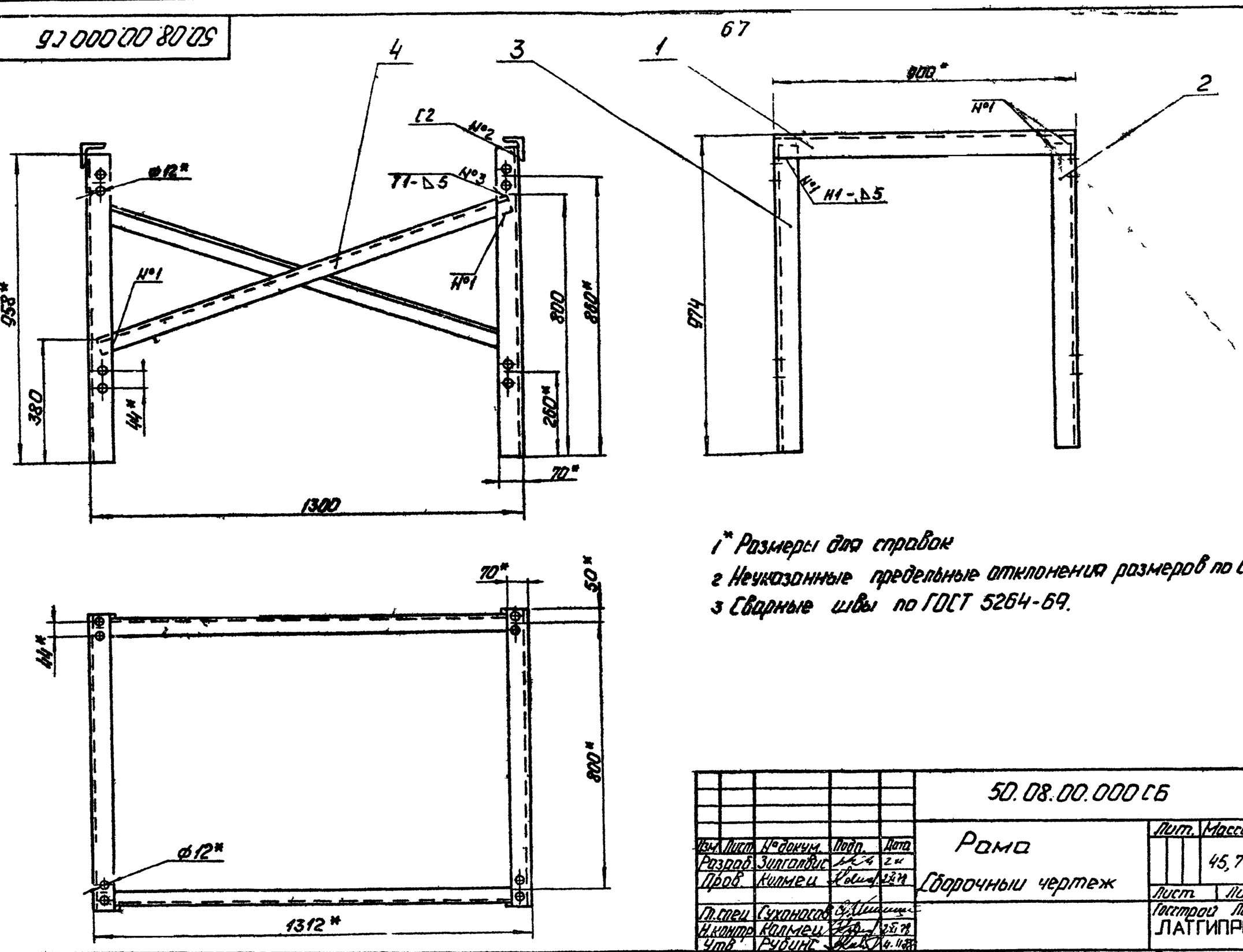

1* Размеры для справок
2 Неуказанные предельные отклонения размеров по СМ9
3 Сварные швы по ГОСТ 5264-69.

					50.08.00.000 СБ			
Изм.	Лист	№ докум.	Подп.	Дата	Рама	Лит.	Масса	Масштаб
Разраб.		Зилгалвис			Сборочный чертеж		45,7	1:10
Пров.		Колмец				Лист	Листов 1	
Гл.спец.		Суханосов				Госстрой Латв ССР		
Н.контр.		Колмец				ЛАТГИПРОПРОМ		
Утв.		Рубинс				г. Рига		

Копировал. Чубанова Формат 12Г

50.08.00.001

Типовой проект 903-2-11 Альбом VI

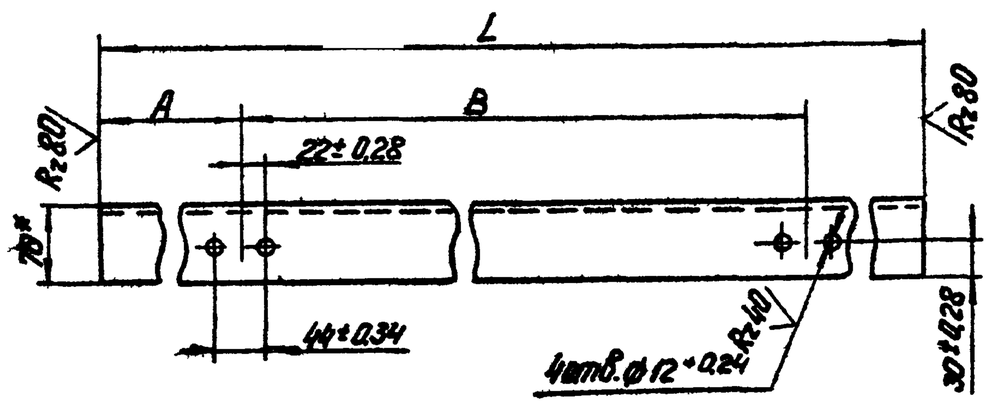

	Размеры мм			Масса, кг
	A	B	L	
50.08.00.001	50±0,34	800±1	900±2,2	5,73
-01	250±0,6	600±0,9	958±2,2	6,1
-02	98±0,46			

*Размер для справок

50.08.00.001

Изм.	Лист	№ докум.	Подп.	Дата	Держатель	Лит.	Масса	Масштаб
Разраб.		Зилгалвис					см. табл.	1:5
Пров.		Колмец				Лист	Листов 1	
Гл.спец.		Суханосов			Уголок 5-70×70×6 ...	Госстрой Латв ССР		
Н.контр.		Колмец			ВСтЗсп3 ...	ЛАТГИПРОПРОМ		
Утв.		Рубинс				г. Рига		

Копировал. Чубанова Формат 11Б

50.08.00.002

Типовой проект 903-2-11 Альбом VI

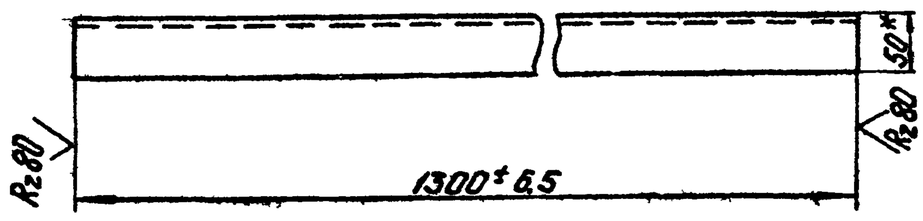

* Размер для справок

50.08.00.002

Изм.	Лист	№ докум.	Подп.	Дата	Распорка	Лит.	Масса	Масштаб
Разраб.		Зилгалвис					4,9	1:5
Пров.		Колмец				Лист	Листов 1	
Гл.спец.		Суханосов			Уголок Б-50×50×5 ГОСТ 8509-72	Госстрой Латв ССР		
Н.контр.		Колмец			ВСтЗсп3 ГОСТ 535-58*	ЛАТГИПРОПРОМ		
Утв.		Рубинс				г. Рига		

Копировал. Чубанова Формат 11Б

50.11.00.000

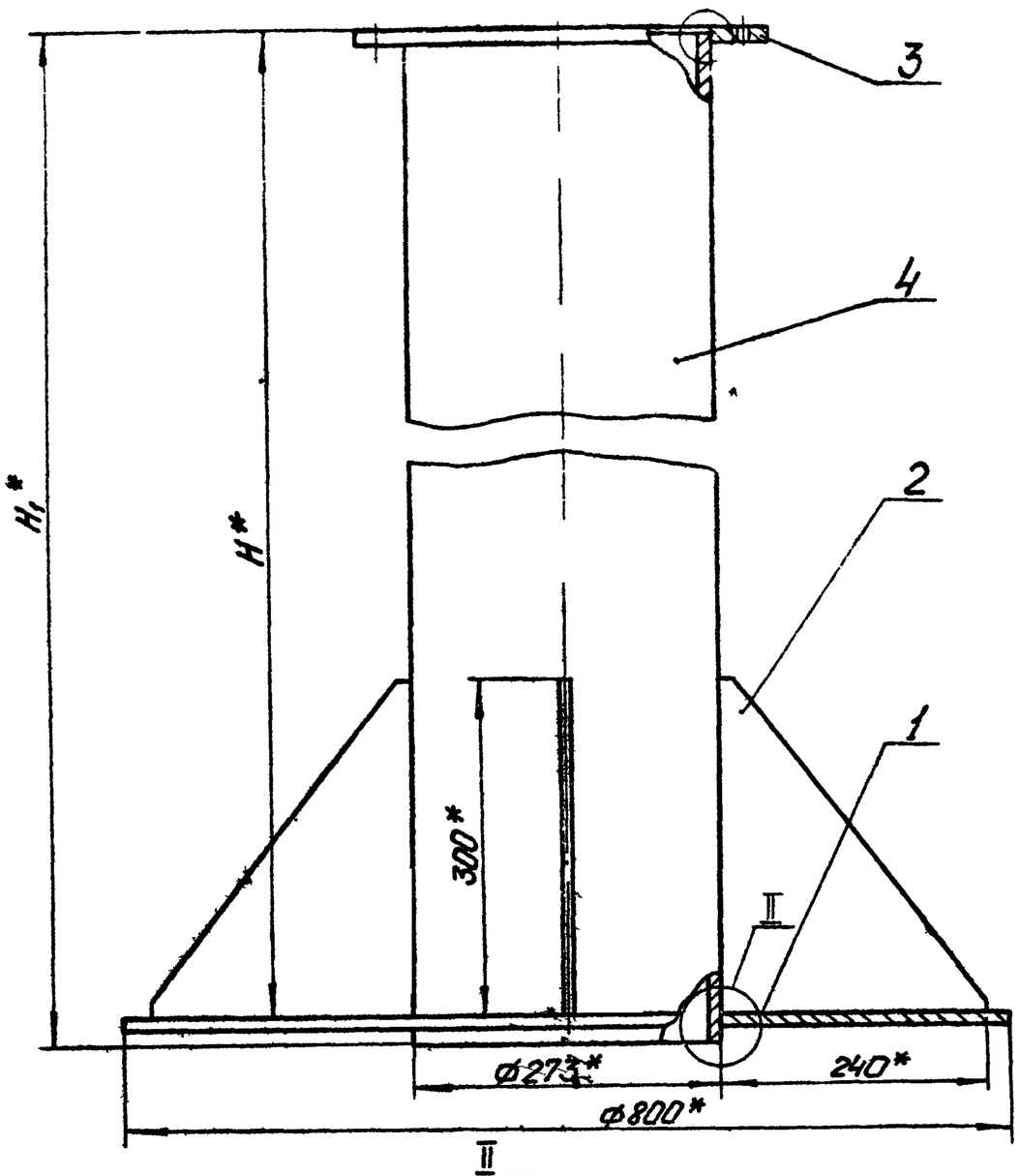

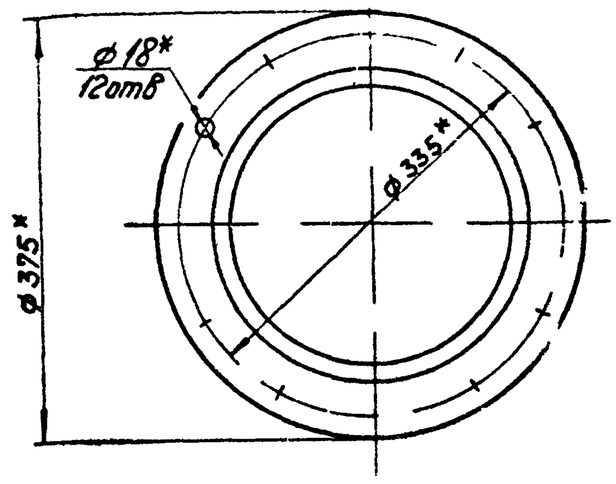

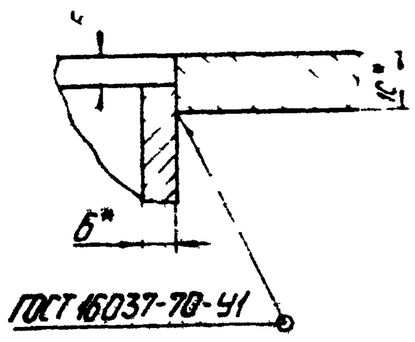

Обозначение	H*, мм	H1*, мм	Масса кг
50 11 00 000	1250	1273	88,97
-01	900	923	75,17

1* Размеры для справок

2 Неуказанные предельные отклонения размеров по СМ9

Изм.	Лист	№ докум.	Подп.	Дата
Разраб.		Зилгалвис		24.X.78
Пров.		Колмец		24.X.78
Гл.спец.		Суханосов		
Н.контр.		Колмец		24.X.78
Утв.		Рубинс		6.11.78

50.11.00.000 СБ

Патрубок

Сборочный чертеж

Лит.	Масса	Масштаб
		1:5
Лист	Листов	

Госстрои Латв. ССР ЛАТГИПРОПРОМ г. Рига

Копировал: Чубанова

Формат 12 Г

Типовой проект 903-2-11 Альбом VII

50.11.00.001

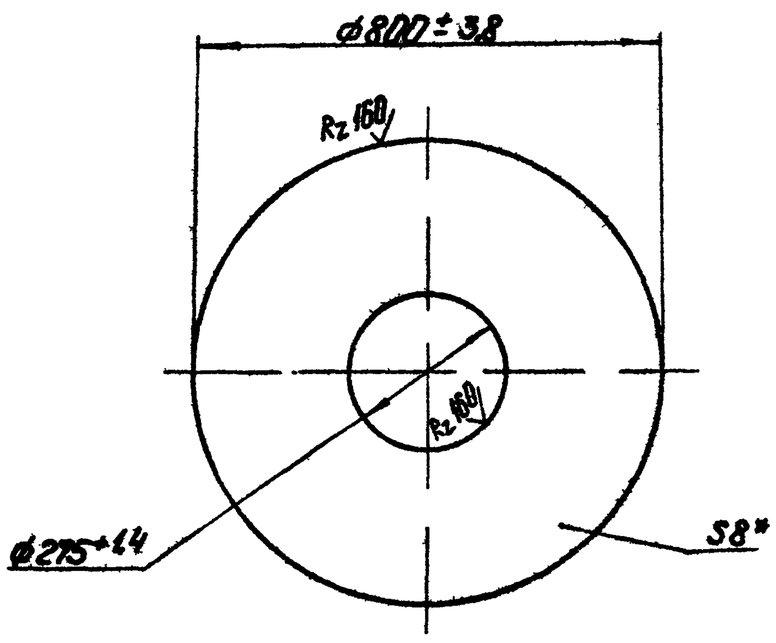

* Размер для справок

Изм.	Лист	№ докум.	Подп.	Дата
Разраб.		Основа		24.X.78
Пров.		Колмец		24.X.78
Гл.спец.		Суханосов		
Н.контр.		Колмец		24.X.78
Утв.		Рубинс		6.11.78

50.11.00.001

Диск

Лит.	Масса	Масштаб
	27,8	1:10
Лист	Листов 1	

Госстрои Латв. ССР ЛАТГИПРОПРОМ г. Рига

Лист 8 ГОСТ 19903-74 Вст3пс3 ГОСТ 14637-69

Копировал: Чубанова

Типовой проект 903-2-11 Альбом VII

50.11.00.002

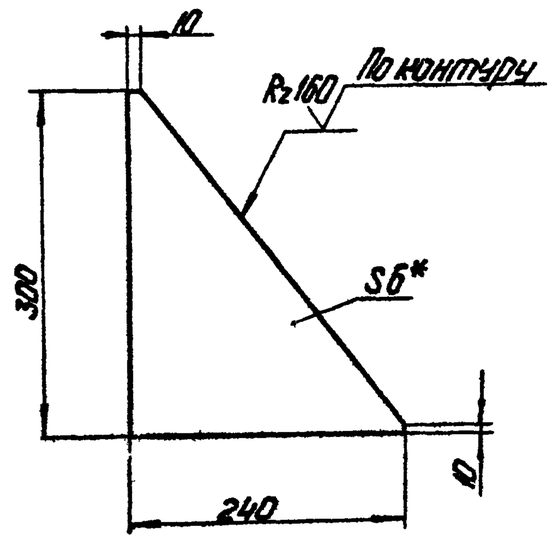

1* Размер для справок

2 Неуказанные предельные отклонения размеров по СМ9

Изм.	Лист	№ докум.	Подп.	Дата
Разраб.		Основа		24.X.78
Пров.		Колмец		24.X.78
Гл.спец.		Суханосов		
Н.контр.		Колмец		24.X.78
Утв.		Рубинс		6.11.78

50.11.00.002

Косынка

Лит.	Масса	Масштаб
	1,82	1:5
Лист	Листов 1	

Госстрои Латв. ССР ЛАТГИПРОПРОМ г. Рига

Лист 6 ГОСТ 19903-74 Вст3пс3 ГОСТ 14637-69*

Копировал: Чубанова

Формат 11

50.11.00.003

Типовой проект 903-2-11 Альбом VII

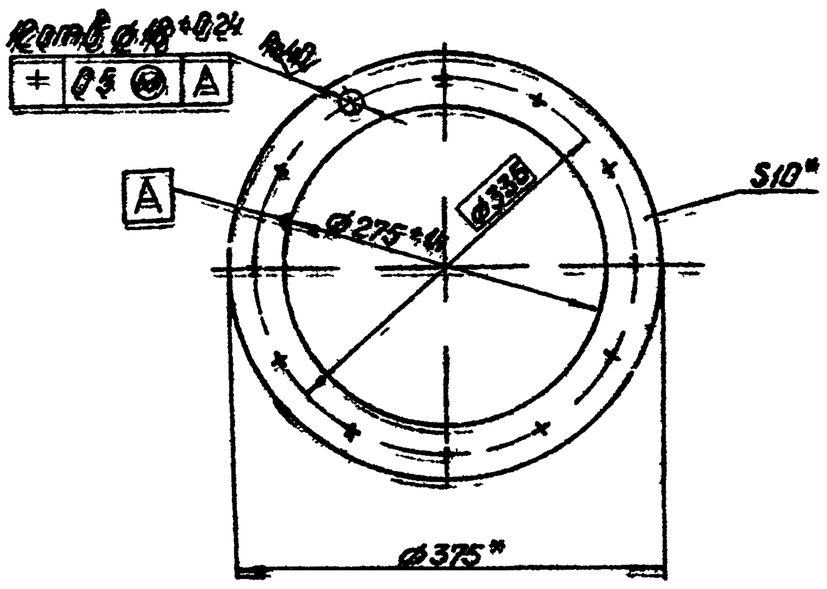

*Размеры для справок

Изм.	Лист	N докум.	Подп.	Дата
Разраб.		Ионова		2.3.18
Пров.		Колмец		2.3.18
Гл.спец.		Суханосов		
Н.контр.		Колмец		2.3.18
Утв.		Рубинс		4.4.18

50.11.00.003

Фланец

Лит.	Масса	Масштаб
	379	1:5
Лист	Листов 1	

Госстрой Латв ССР ЛАТГИПРОПРОМ г. Рига

Лист 12 ГОСТ 19903-74 Вст3сп3 ГОСТ 14637-69*

Копировал. Чубанова Формат 11

Инв. N подл. | Подп. и дата | Взам. инв. N | Инв. N дубл. | Подп. и дата

50.11.00.004

Типовой проект 903-2-11 Альбом VII

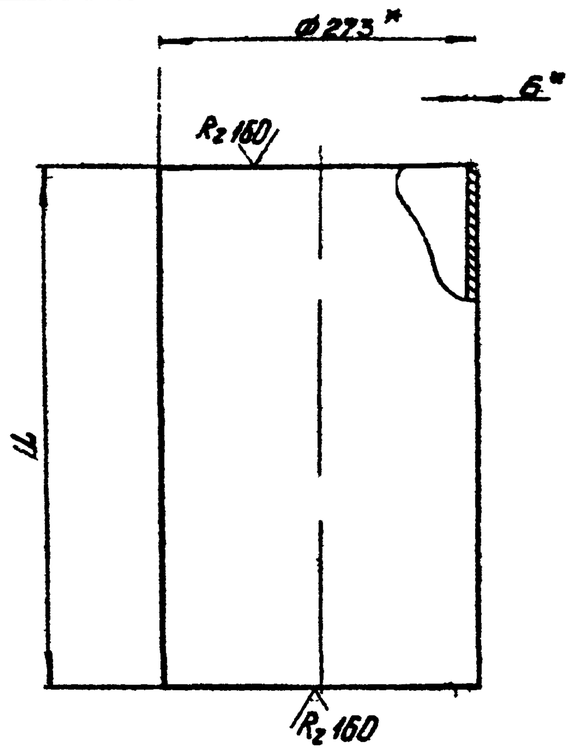

Обозначение	L, мм	Масса кг
50.11.00.004	1268±26	50.1
-01	918±2.2	36.3

*Размеры для справок

Изм.	Лист	N докум.	Подп.	Дата
Разраб.		Ионова		2.3.18
Пров.		Колмец		2.3.18
Гл.спец.		Суханосов		
Н.контр.		Колмец		2.3.18
Утв.		Рубинс		4.4.18

50.11.00.004

Труба

Лит.	Масса	Масштаб
		1:5
Лист	Листов 1	

Госстрой Латв ССР ЛАТГИПРОПРОМ г. Рига

Труба 273×6 ГОСТ 10704-76 / Вст3пс5 ГОСТ 10705-63

Копировал. Чубанова Формат 11

Инв. N подл. | Подп. и дата | Взам. инв. N | Инв. N дубл. | Подп. и дата

91.090.00.60.09

Типовой проект 903-2-11 Альбом VII

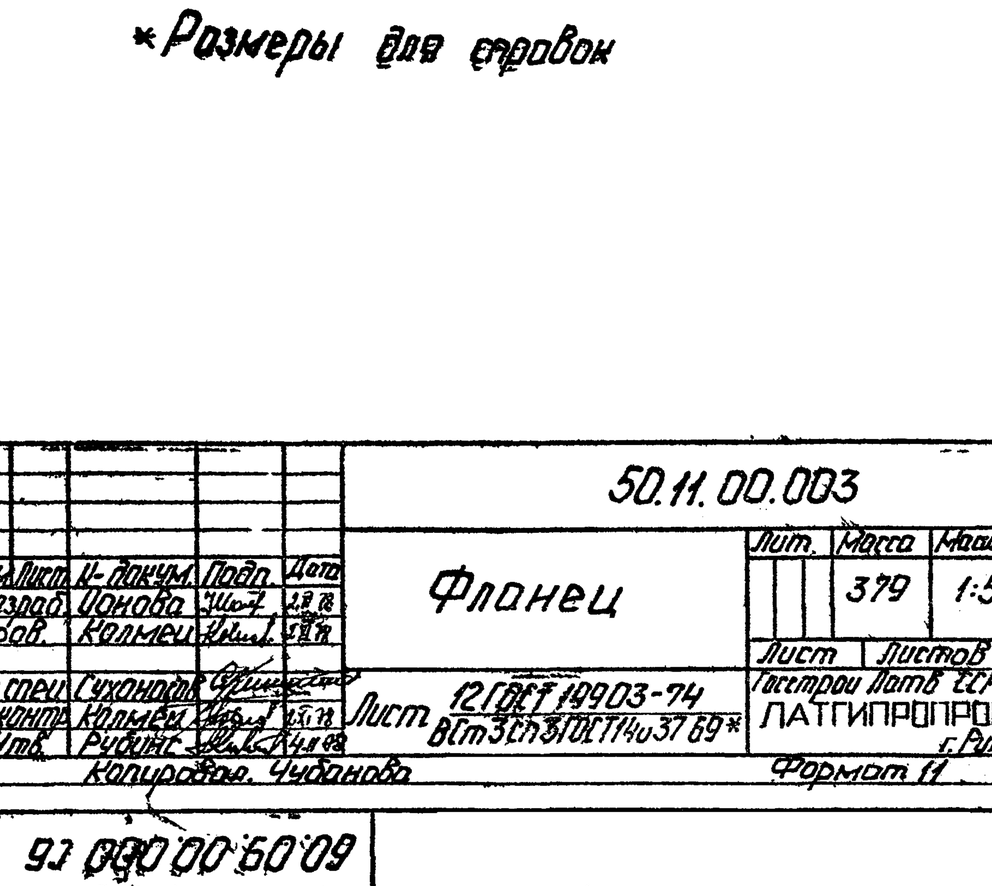

1 *Размеры для справок

2 Неуказанные предельные отклонения размеров по СМ9

3 Сварные швы по ГОСТ 5264-69

Изм.	Лист	N докум.	Подп.	Дата
Разраб.		Ионова		2.3.18
Пров.		Зигалович		
Гл.спец.		Суханосов		
Н.контр.		Колмец		2.3.18
Утв.		Рубинс		4.4.18

60.09.00.000 СБ

Опора

Сборочный чертеж.

Лит.	Масса	Масштаб
	0.85	1:25
Лист	Листов 1	

Госстрой Латв ССР ЛАТГИПРОПРОМ г. Рига

Копировал. Чубанова Формат 11

Инв. N подл. | Подп. и дата | Взам. инв. N | Инв. N дубл. | Подп. и дата

100.00.60.09

Типовой проект 903-2-11 Альбом VII

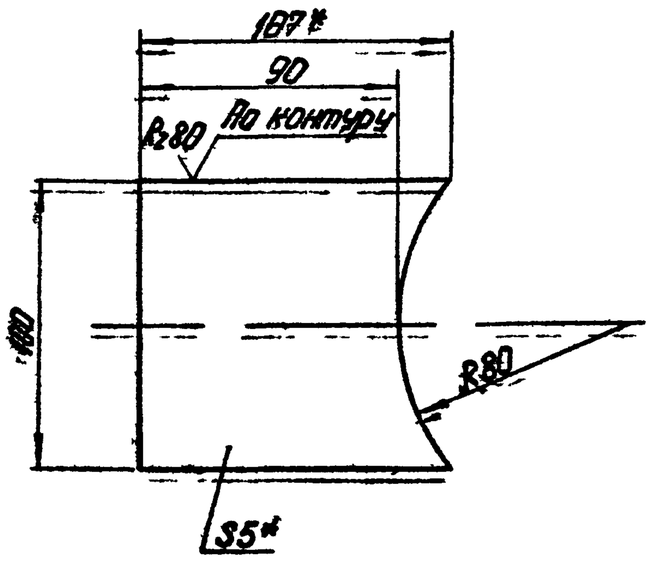

1* Размеры для справок

2 Неуказанные предельные отклонения размеров по СМ9.

Изм.	Лист	N докум.	Подп.	Дата
Разраб.		Ионова		2.3.18
Пров.		Зигалович		
Гл.спец.		Суханосов		
Н.контр.		Колмец		2.3.18
Утв.		Рубинс		4.4.18

60.09.00.001

Плита

Лит.	Масса	Масштаб
	0.4	1:2
Лист	Листов 1	

Госстрой Латв ССР ЛАТГИПРОПРОМ г. Рига

5 ГОСТ 19903-74 / Лист Вст3сп3 ГОСТ 14637-69*

Копировал. Чубанова Формат 11

Инв. N подл. | Подп. и дата | Взам. инв. N | Инв. N дубл. | Подп. и дата

60.09.00.002

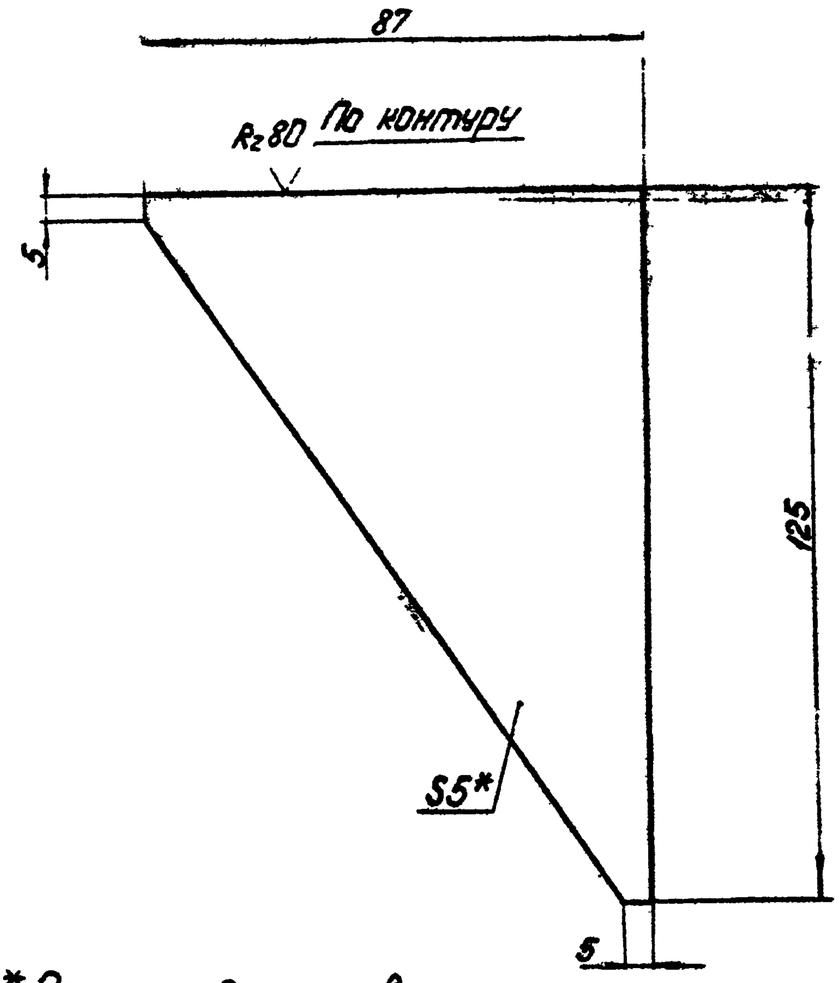

1* Размеры для справок.

2 Неуказанные предельные отклонения размеров по ЕМ9

Изм.	Лист	№ докум.	Подп.	Дата	60.09.00.002
Разраб.		Цанова		2.9.78	Косынка
Пров.		Зилгалвис			Лит. / Масса 023 / Масштаб 1:1
Гл.спец.		Сухоносов			Лист / Листов 1
Н.контр.		Колмец			Лист 5 ГОСТ 19903-74 / Вст3сп3 ГОСТ 14637-69*
Утв.		Рубинс		4.10.78	Госстрой Латв ССР ЛАТГИПРОПРОМ г. Рига

Инв.№ подл. | Подп. и дата | Взам.инв.№ | Инв.№ дубл. | Подп. и дата

Типовой проект 903-2-11 Альбом VII

Копировал: Чубанова Формат 11В

60.11.00.000

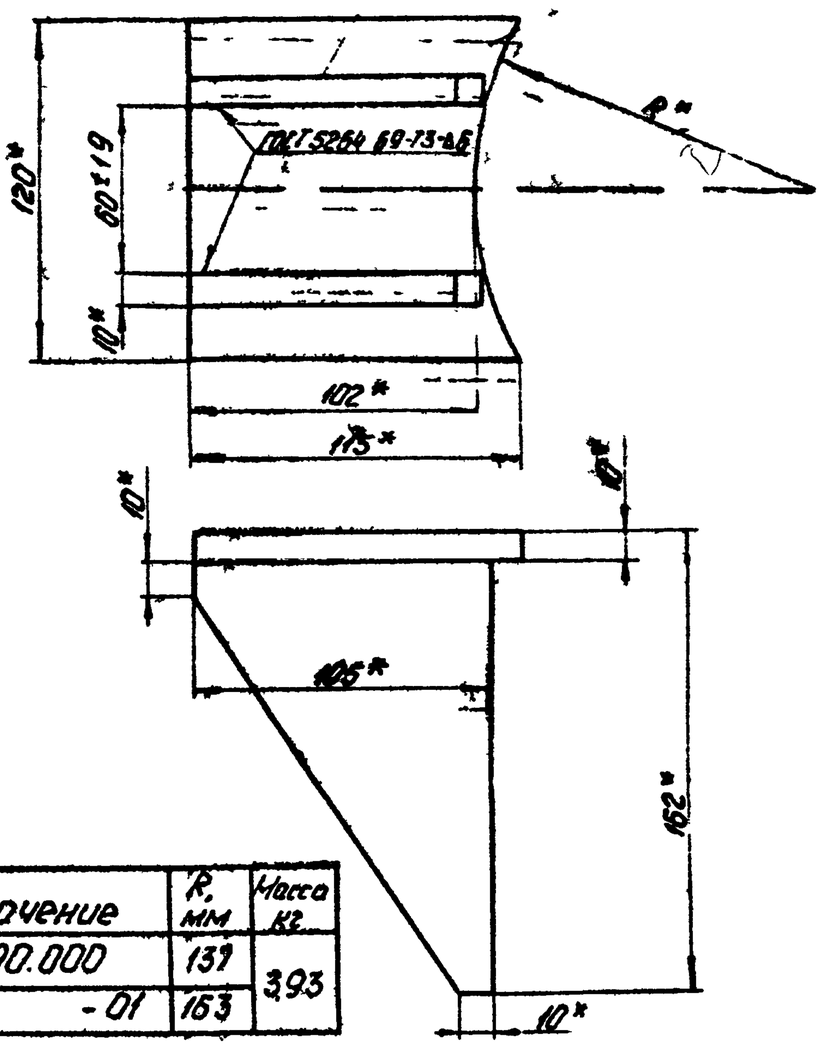

Обозначение	R, мм	Масса кг
60.11.00.000	137	3,93
-01	153	

* Размеры для справок

Изм.	Лист	№ докум.	Подп.	Дата	60.11.00.000 СБ
Разраб.		Зилгалвис		2.11	Опора неподвижная лобовая. Сборочный чертеж
Пров.		Колмец		2.11.78	Лит. / Масса см. табл. / Масштаб 1:2
Гл.спец.		Сухоносов			Лист / Листов 1
Н.контр.		Колмец		2.11.78	Госстрой Латв ССР ЛАТГИПРОПРОМ г. Рига
Утв.		Рубинс		4.11.78	

Инв.№ подл. | Подп. и дата | Взам.инв.№ | Инв.№ дубл. | Подп. и дата

Типовой проект 903-2-11 Альбом VII

Копировал Чубанова Формат 11В

100.00.11.09

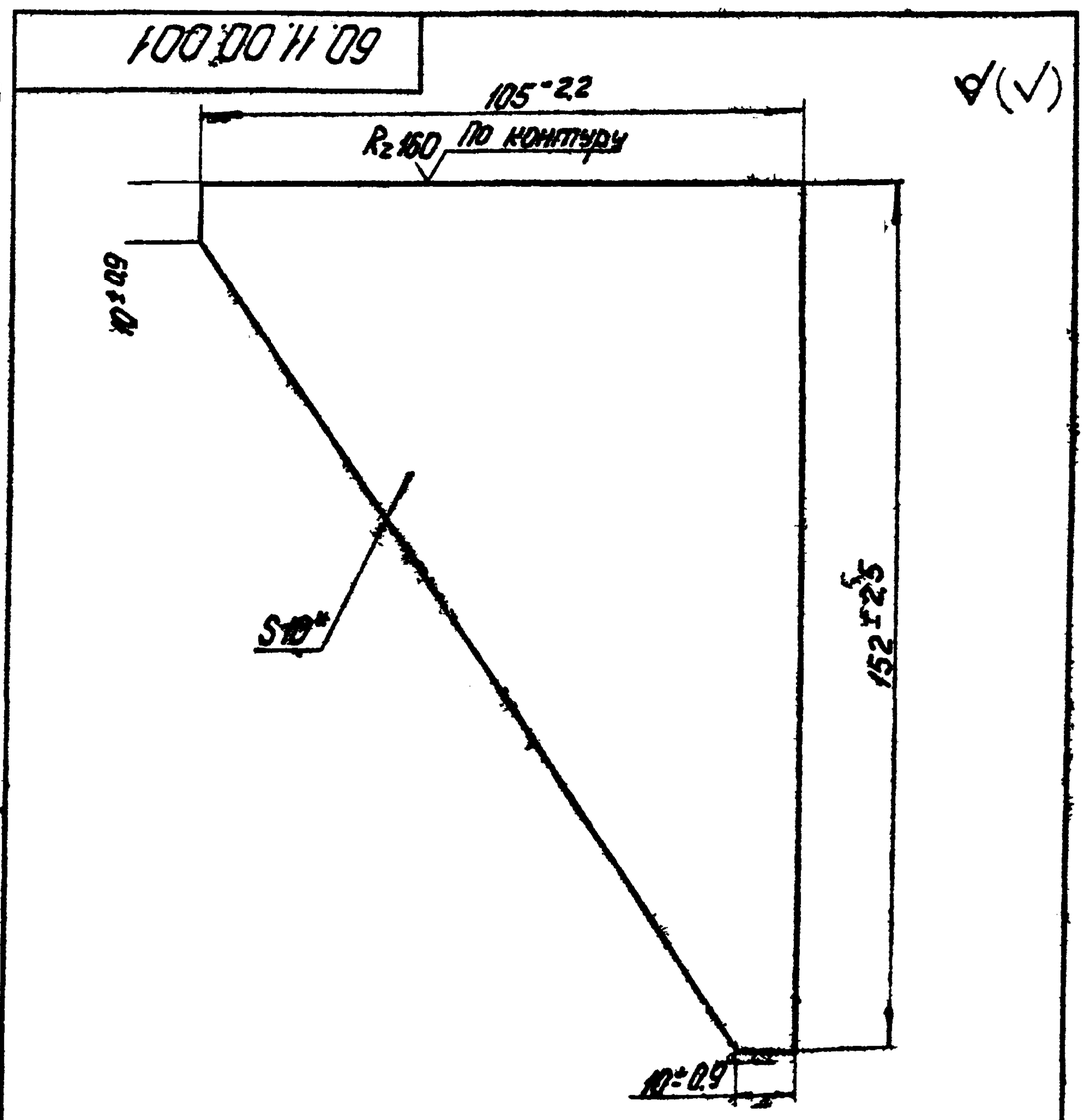

* Размер для справок

Изм.	Лист	№ докум.	Подп.	Дата	60.11.00.001
Разраб.		Зилгалвис		2.11	Косынка
Пров.		Колмец		2.11.78	Лит. / Масса 1,45 / Масштаб 1:1
Гл.спец.		Сухоносов			Лист / Листов 1
Н.контр.		Колмец		2.11.78	Лист 10 ГОСТ 19903-74 / Вст3сп3 ГОСТ 14637-69*
Утв.		Рубинс		4.11.78	Госстрой Латв ССР ЛАТГИПРОПРОМ г. Рига

Инв.№ подл. | Подп. и дата | Взам.инв.№ | Инв.№ дубл. | Подп. и дата

Типовой проект 903-2-11 Альбом VII

Копировал Чубанова Формат 11В

60.11.00.002

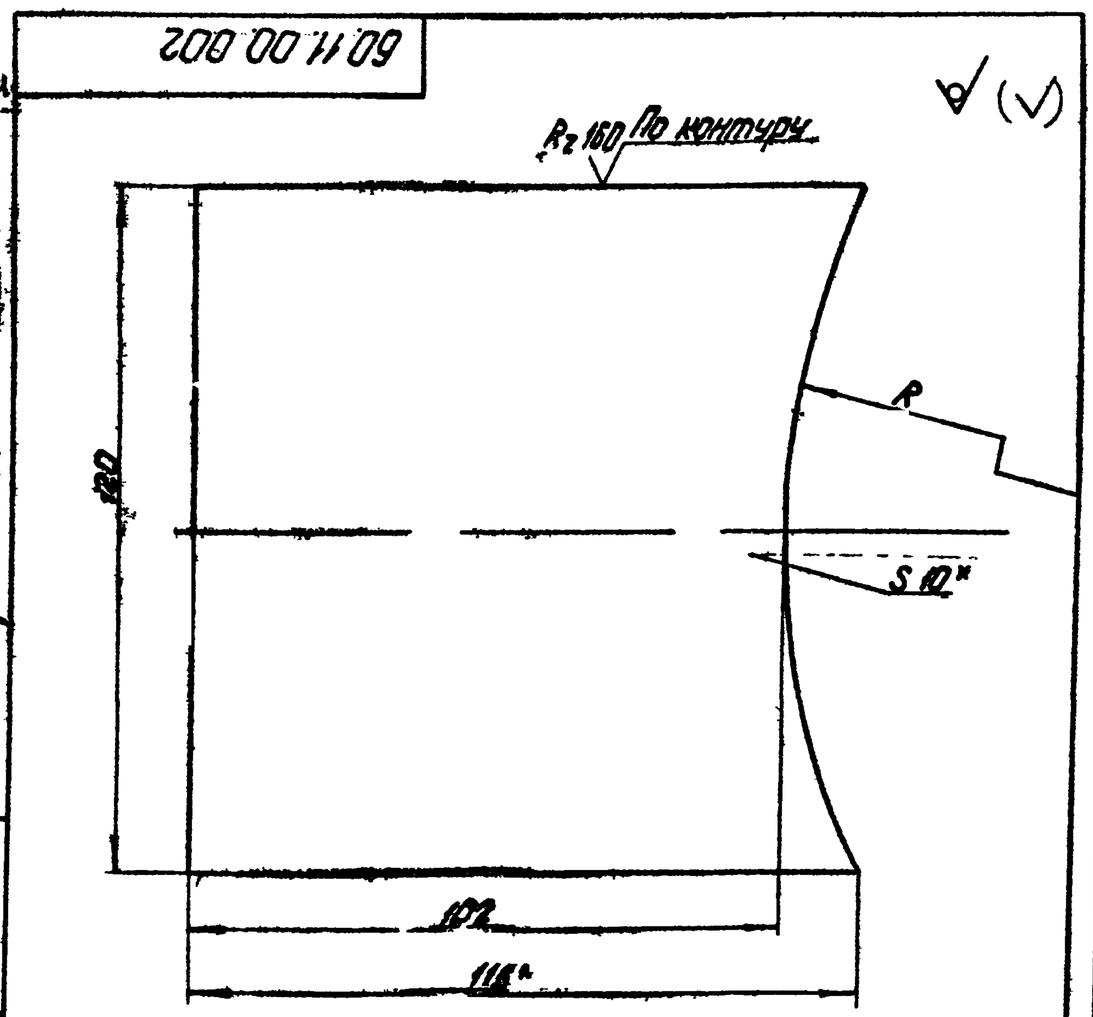

Обозначение	R, мм	Масса кг
60.11.00.002	137±1	4,006
-01	153±1	4,017

1* Размеры для справок

2 Неуказанные предельные отклонения размеров по СМ9

Изм.	Лист	№ докум.	Подп.	Дата	60.11.00.002
Разраб.		Зилгалвис		2.11	Плита
Пров.		Колмец		2.11.78	Лит. / Масса см. табл. / Масштаб 1:1
Гл.спец.		Сухоносов			Лист / Листов 1
Н.контр.		Колмец		2.11.78	Лист 10 ГОСТ 19903-74 / Вст3сп3 ГОСТ 14637-69*
Утв.		Рубинс		4.11.78	Госстрой Латв ССР ЛАТГИПРОПРОМ г. Рига

Инв.№ подл. | Подп. и дата | Взам.инв.№ | Инв.№ дубл. | Подп. и дата

Типовой проект 903-2-11 Альбом VII

Копировал Чубанова Формат 11А

60.12.00.000 СБ

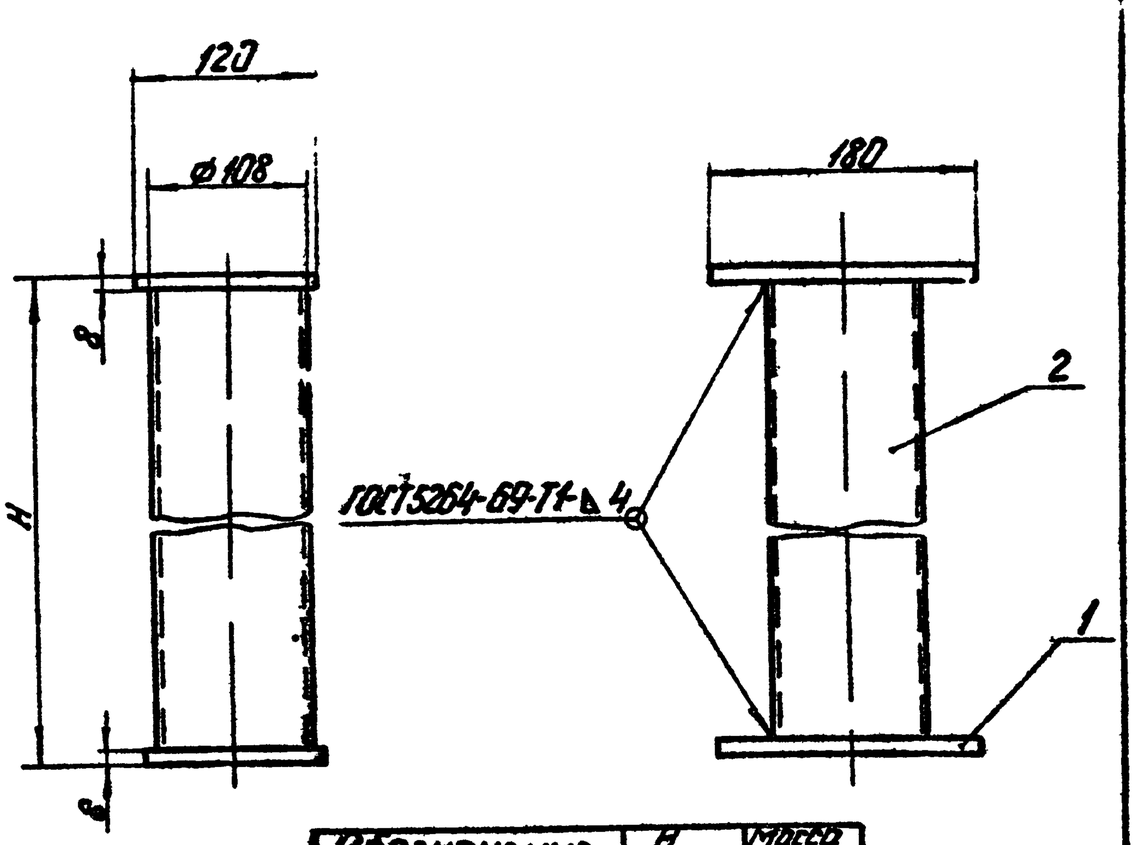

Обозначение	H мм	Масса кг
60.12.00.000	144	4,19
-01	432	7,50
-02	846	12,26
-03	810	11,84
-04	588	9,29

*Размеры для справок

Типовой проект 903-2-11 Альбом VII

Инв.№ подл. | Подп. и дата | Взам.инв.№ | Инв.№ дубл. | Подп. и дата

Изм. Лист	№ докум.	Подп.	Дата	
Разраб.	Курлова		11.12	60.12.00.000 СБ
Пров.	Колмец		11.12	Подставка опоры Сборочный чертеж
Гл.спец.	Суконцов			Лит. — Масса см. табл. — Масштаб
Н.контр.	Колмец		11.12	Лист — Листов 1
Утв.	Рубинс		11.12	Госстрой Латв ССР ЛАТГИПРОПРОМ г. Рига

Копировал: Чубанова Формат А1

60 10 00 001

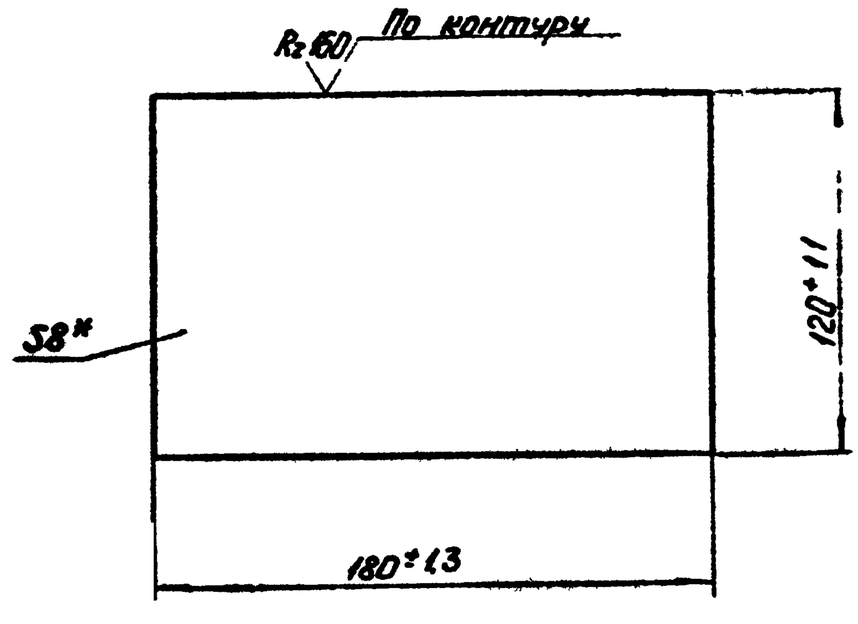

*Размер для справок

Типовой проект 903-2-11 Альбом VII

Инв.№ подл. | Подп. и дата | Взам.инв.№ | Инв.№ дубл. | Подп. и дата

Изм. Лист	№ докум.	Подп.	Дата	
Разраб.	Донова		11.12	60 10 00 001
Пров.	Колмец		11.12	Пластина
Гл.спец.	Суконцов			Лит. — Масса 1,36 Масштаб 1:2
Н.контр.	Колмец		11.12	Лист — Листов 1
Утв.	Рубинс		11.12	Госстрой Латв ССР ЛАТГИПРОПРОМ г. Рига

Лист 8 ГОСТ 19903-74 / Вст3сп3 ГОСТ 14637-69*

Копировал: Чубанова Формат А1В

60.12.00.001

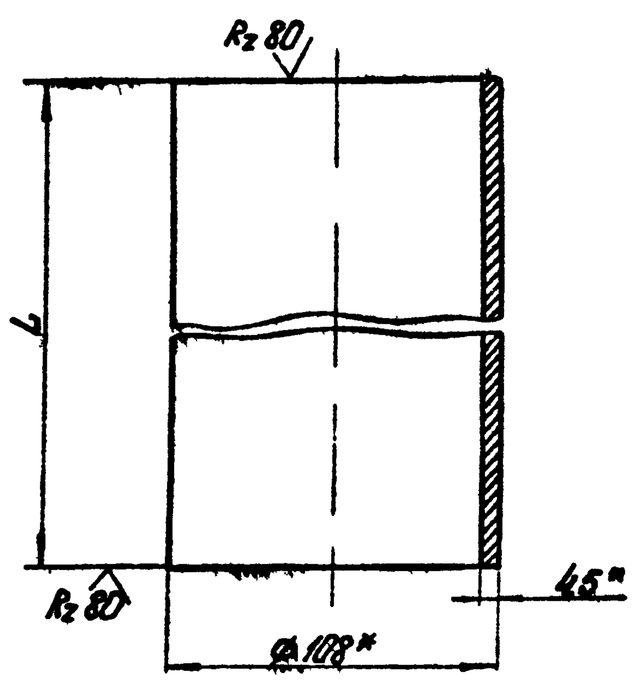

Обозначение	L мм	Допуск мм	Масса
60.12.00.001	128	-1,0	1,47
-01	416	-0,76	4,78
-02	830	-1,1	9,54
-03	794	-1,0	9,12
-04	572	-0,9	6,57

*Размеры для справок

Типовой проект 903-2-11 Альбом VII

Инв.№ подл. | Подп. и дата | Взам.инв.№ | Инв.№ дубл. | Подп. и дата

Изм. Лист	№ докум.	Подп.	Дата	
Разраб.	Курлова		11.12	60.12.00.001
Пров.	Колмец		11.12	Труба
Гл.спец.	Суконцов			Лит. — Масса см. табл. — Масштаб
Н.контр.	Колмец		11.12	Лист — Листов 1
Утв.	Рубинс		11.12	Госстрой Латв ССР ЛАТГИПРОПРОМ г. Рига

Труба 108×4,5 ГОСТ 10704-76 / Вст3пс5 ГОСТ 10705-63

Копировал: Чубанова Формат А1

67.04.00.002

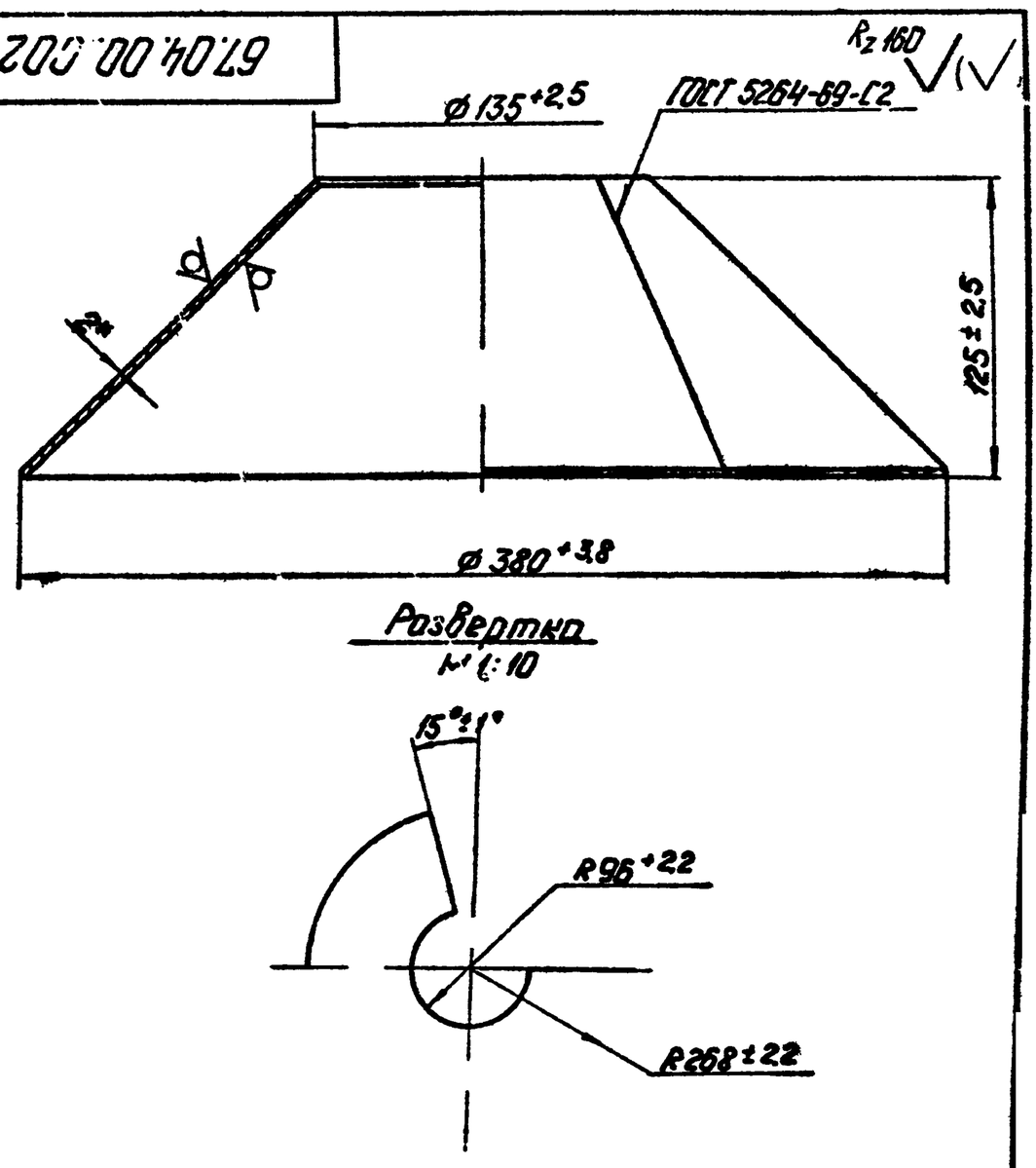

*Размер для справок

Типовой проект 903-2-11 Альбом VII

Инв.№ подл. | Подп. и дата | Взам.инв.№ | Инв.№ дубл. | Подп. и дата

Изм. Лист	№ докум.	Подп.	Дата	
Разраб.	Зилгалвис		11.12	67.04.00.002
Пров.	Колмец		11.12	Колпак
Гл.спец.	Сухонос			Лит. — Масса 2,0 Масштаб 1:25
Н.контр.	Колмец		11.12	Лист — Листов 1
Утв.	Рубинс		11.12	Госстрой Латв ССР ЛАТГИПРОПРОМ г. Рига

Лист 2 ГОСТ 19903-74 / Вст3сп3 ГОСТ 16523-70

Копировал: Чубанова Формат А1В

Типовой проект 903-2-11 Альбом VI

67.01.00.005

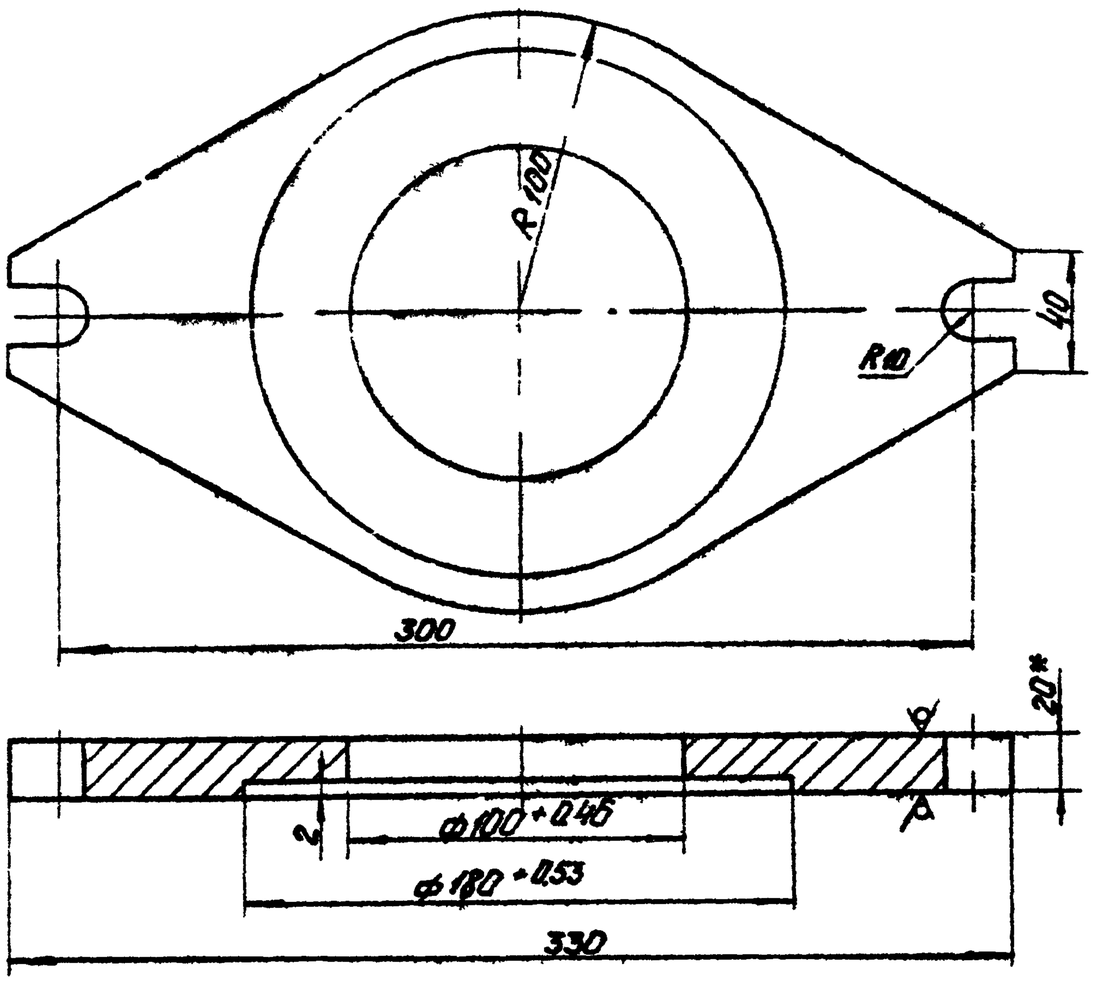

1* Размер для справок.
2 Неуказанные предельные отклонения размеров по СМ9

Изм.	Лист	№ докум.	Подп.	Дата	67.01.00.005		
Разраб.		Ионова			Фланец	Лит.	Масса 4,04	Масштаб 1:2
Пров.		Колмец				Лист	Листов 1
Гл.спец.		Суханосов			Лист 20 ГОСТ 19903-74	Госстрой Латв. ССР ЛАТГИПРОПРОМ г. Рига	
Н.контр.		Колмец			ВСт3сп3 ГОСТ 14637-69		
Утв.		Рубинс					

Копировал: Чубанова

Формат 11

Типовой проект 903-2-11 Альбом VI

67.01.01.000 СБ

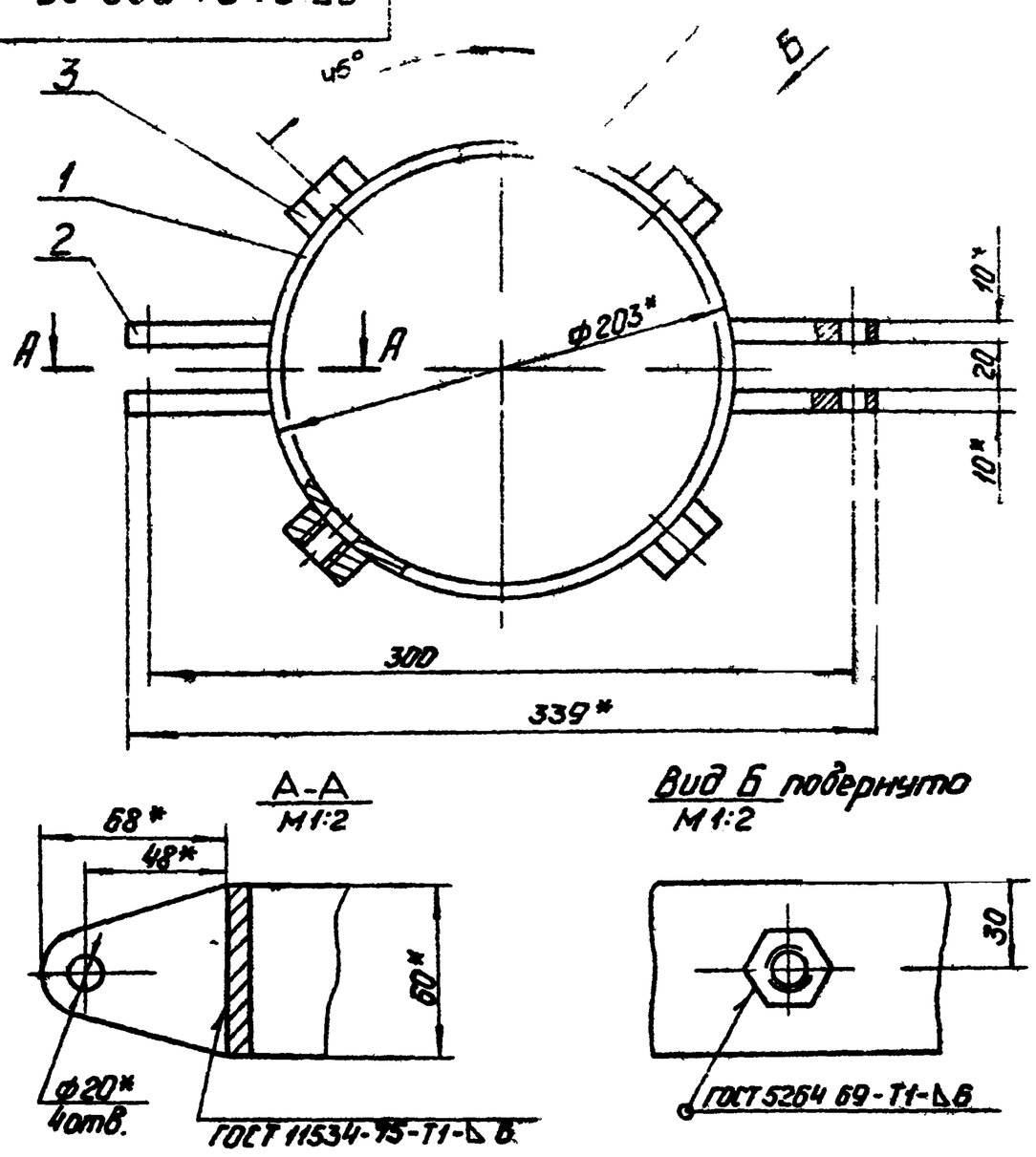

1* Размеры для справок.
2 Неуказанные предельные отклонения размеров по СМ9

Изм.	Лист	№ докум.	Подп.	Дата	67.01.01.000 СБ		
Разраб.		Ионова			Кольцо зажимное. Сборочный чертеж.	Лит.	Масса 4,06	Масштаб 1:2,5
Пров.		Колмец				Лист	Листов 1
Гл.спец.		Суханосов				Госстрой Латв. ССР ЛАТГИПРОПРОМ г. Рига	
Н.контр.		Колмец					
Утв.		Рубинс					

Копировал: Чубанова

Формат 11В

Типовой проект 903-2-11 Альбом VI

67.01.01.001

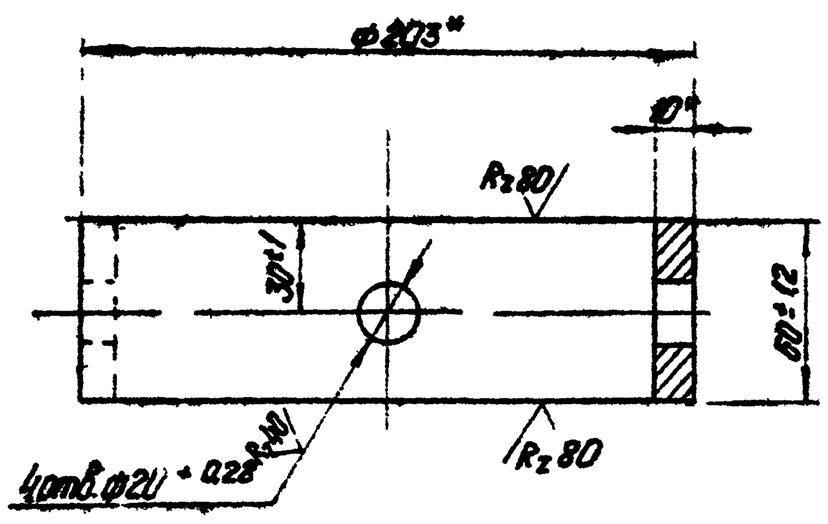

* Размеры для справок

Изм.	Лист	№ докум.	Подп.	Дата	67.01.01.001		
Разраб.		Ионова			Кольцо	Лит.	Масса 28	Масштаб 1:2
Пров.		Колмец				Лист	Листов 1
Гл.спец.		Суханосов			Труба 203×10 ГОСТ 8732-70	Госстрой Латв. ССР ЛАТГИПРОПРОМ г. Рига	
Н.контр.		Колмец			В20 ГОСТ 8731-74		
Утв.		Рубинс					

Формат 11В

Типовой проект 903-2-11 Альбом VI

67.01.01.002

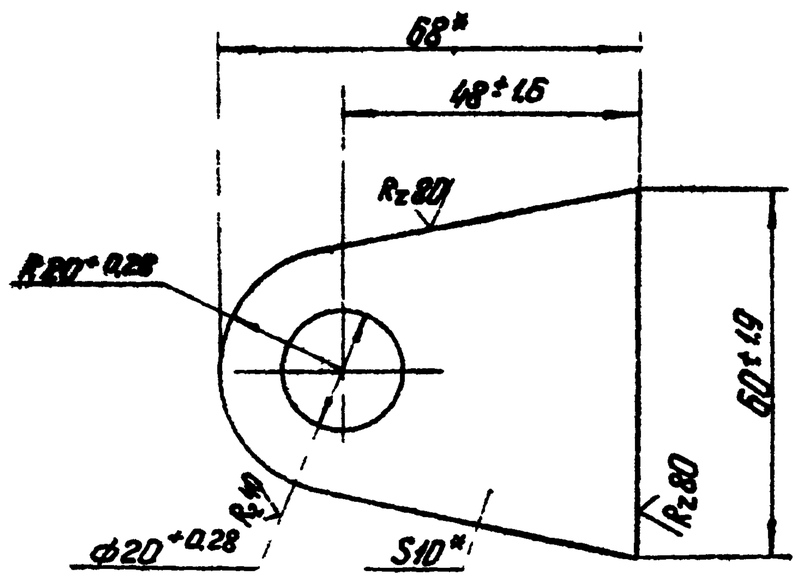

* Размеры для справок

Изм.	Лист	№ докум.	Подп.	Дата	67.01.01.002		
Разраб.		Ионова			Ушко	Лит.	Масса 0,27	Масштаб 1:1
Пров.		Колмец				Лист	Листов 1
Гл.спец.		Суханосов			Лист 20 ГОСТ 19903-74	Госстрой Латв. ССР ЛАТГИПРОПРОМ г. Рига	
Н.контр.		Колмец			ВСт3сп3 ГОСТ 14637-69*		
Утв.		Рубинс					

Формат 11В

67.06.00.001

Типовой проект 903-2-11 Альбом VI

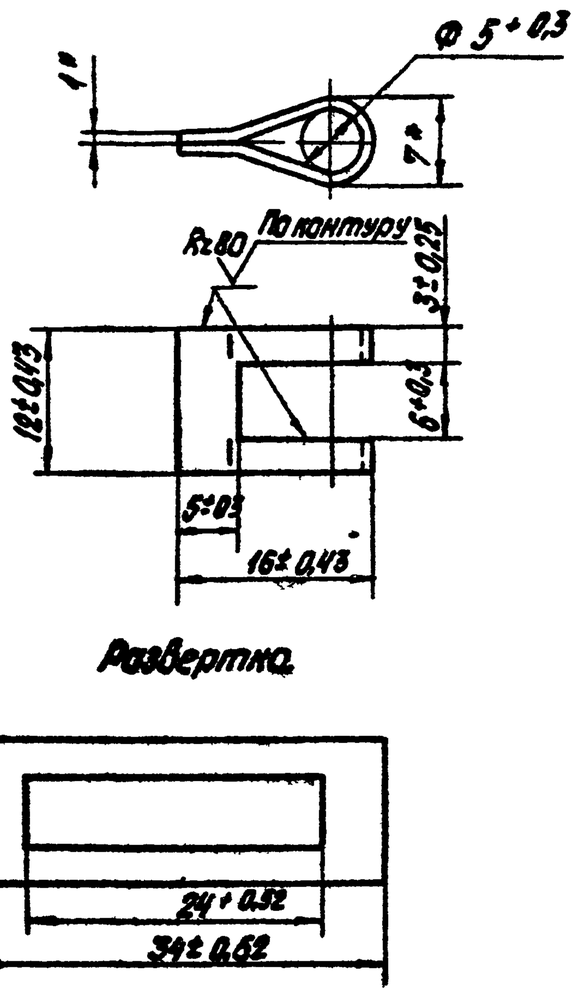

* Размеры для справок

Изм.	Лист	№ докум.	Подп.	Дата	67.06.00.001			
Разраб.		Чернышев			Ушко	Лит	Масса 0,002	Масштаб 2:1
Пров.		Колмец				Лист	Листов 1	
Гл.спец.		Сухоносов			Лист 1 ГОСТ 19903-74 / ВСт3сп3 ГОСТ 16523-70	Госстрой Латв. ССР ЛАТГИПРОПРОМ г. Рига		
Н.контр.		Колмец						
Утв.		Рубинс						

Копировал: Белоконь Формат 11В

67.06.00.002

Типовой проект 903-2-11 Альбом VI

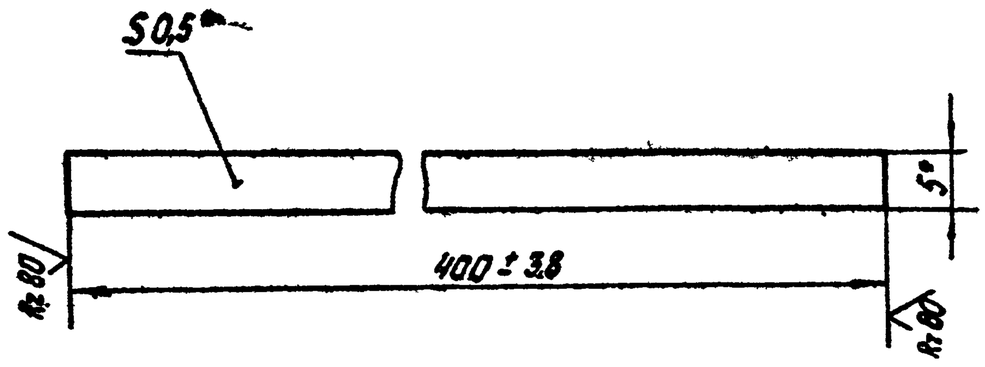

* Размеры для справок.

Изм.	Лист	№ докум.	Подп.	Дата	67.06.00.002			
Разраб.		Чернышев			Лента	Лит	Масса 0,008	Масштаб 2:1
Пров.		Колмец				Лист	Листов 1	
Гл.спец.		Сухоносов			Лента 10пс М-0,5х5 ГОСТ 503-71	Госстрой Латв. ССР ЛАТГИПРОПРОМ г. Рига		
Н.контр.		Колмец						
Утв.		Рубинс						

Копировал: Белоконь Формат 11

67.07.00.001

Типовой проект 903-2-11 Альбом VI

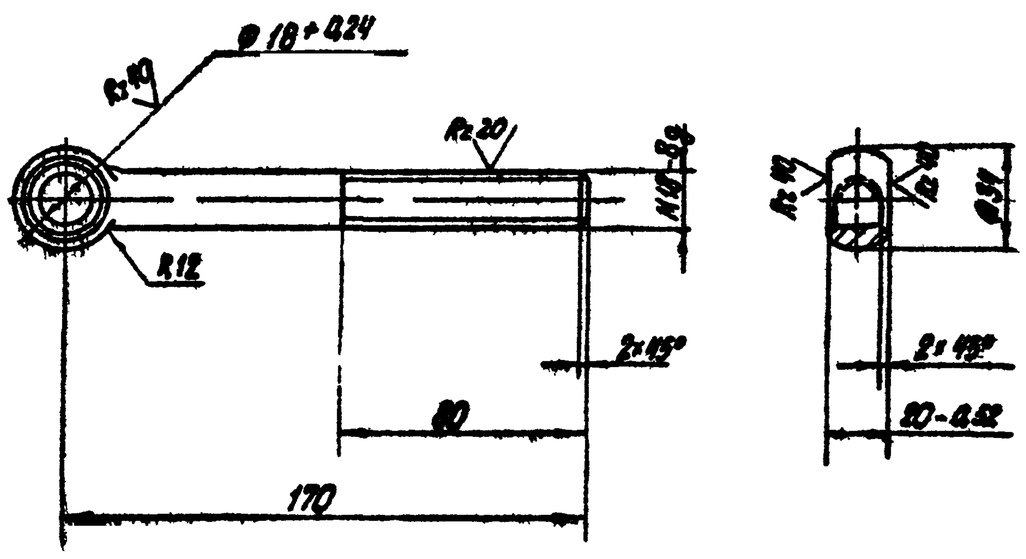

Неуказанные предельные отклонения размеров по СМ5

Изм.	Лист	№ докум.	Подп.	Дата	67.07.00.001			
Разраб.		Цонова			Болт откидной М 18×170	Лит	Масса 04	Масштаб 1:2
Пров.		Колмец				Лист	Листов 1	
Гл.спец.		Сухоносов			Круг В-34 ГОСТ 2590-71 / 35 ГОСТ 1050-74	Госстрой Латв. ССР ЛАТГИПРОПРОМ г. Рига		
Н.контр.		Колмец						
Утв.		Рубинс						

Копировал: Белоконь Формат 11

67.06.00.000 СБ

Типовой проект 903-2-11 Альбом VI

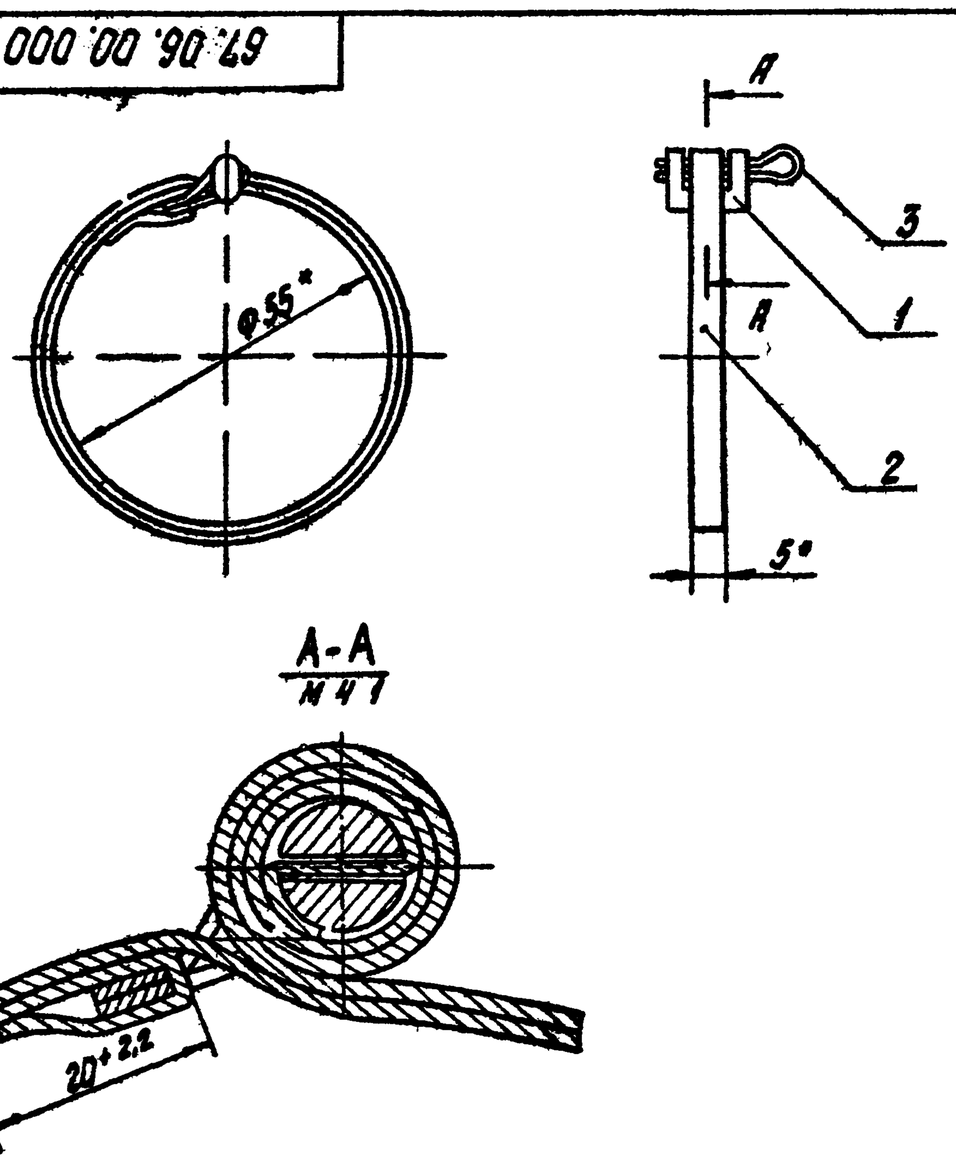

* Размеры для справок

Изм.	Лист	№ докум.	Подп.	Дата	67.06.00.000 СБ			
Разраб.		Чернышев			Хомут Сборочный чертеж	Лит	Масса 0,014	Масштаб 1:1
Пров.		Колмец				Лист	Листов 1	
Гл.спец.		Сухоносов				Госстрой Латв. ССР ЛАТГИПРОПРОМ г. Рига		
Н.контр.		Колмец						
Утв.		Рубинс						

Копировал: Белоконь Формат 11В

67.08.10.000 СБ

Типовой проект 903-2-11 Альбом VI

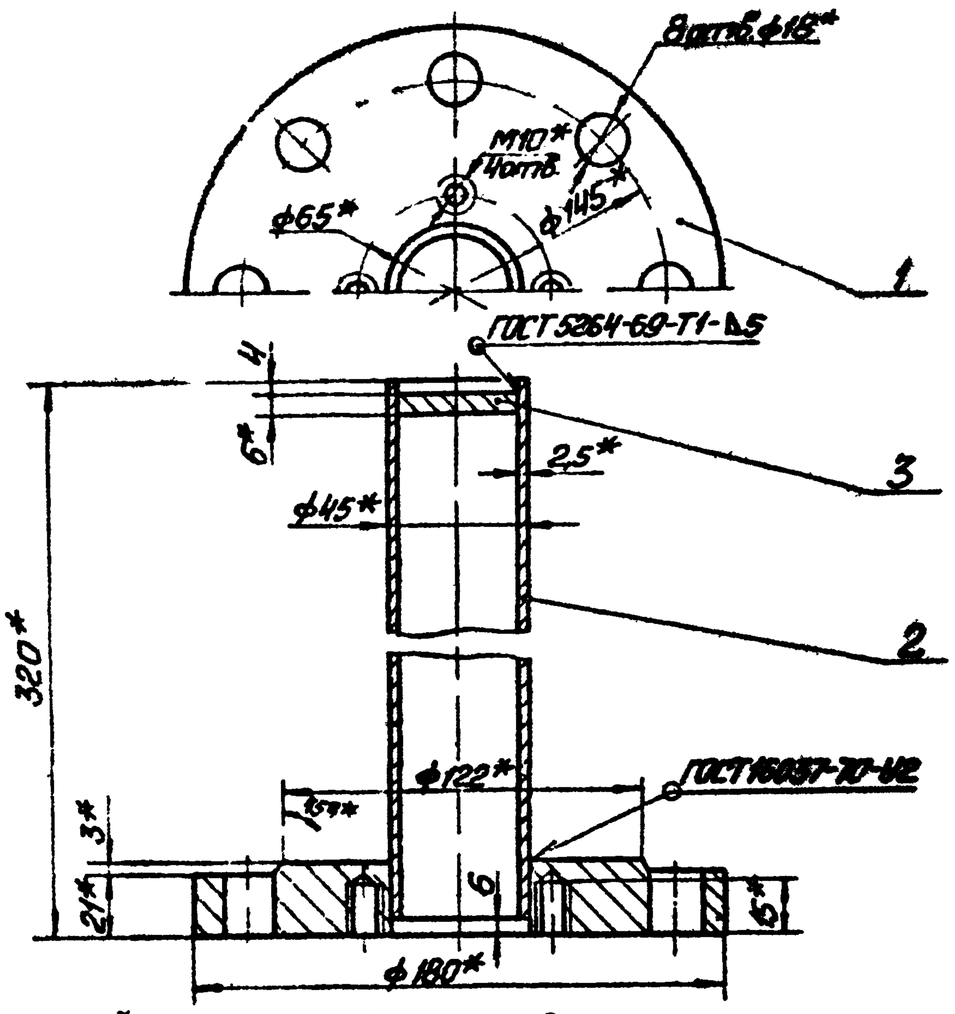

1 * Размеры для справок.
2 Неуказанные предельные отклонения размеров по СМ9.

					67.08.10.000 СБ		
Изм.	Лист	№ докум.	Подп.	Дата	Фланец с гильзой Сборочный чертеж	Лит	Масса 5,0	Масштаб 1:2
Разраб.		Цыгалов					
Пров.		Колмец				Лист	Листов 1
Гл.спец.		Сухоносов				Госстрой Латв. ССР ЛАТГИПРОПРОМ г. Рига	
Н.контр.		Колмец					
Утв.		Рубинс					

Копировал: Макс. Формат 11 В

67.08.10.001

Типовой проект 903-2-11 Альбом VI

Rz 160 (√)

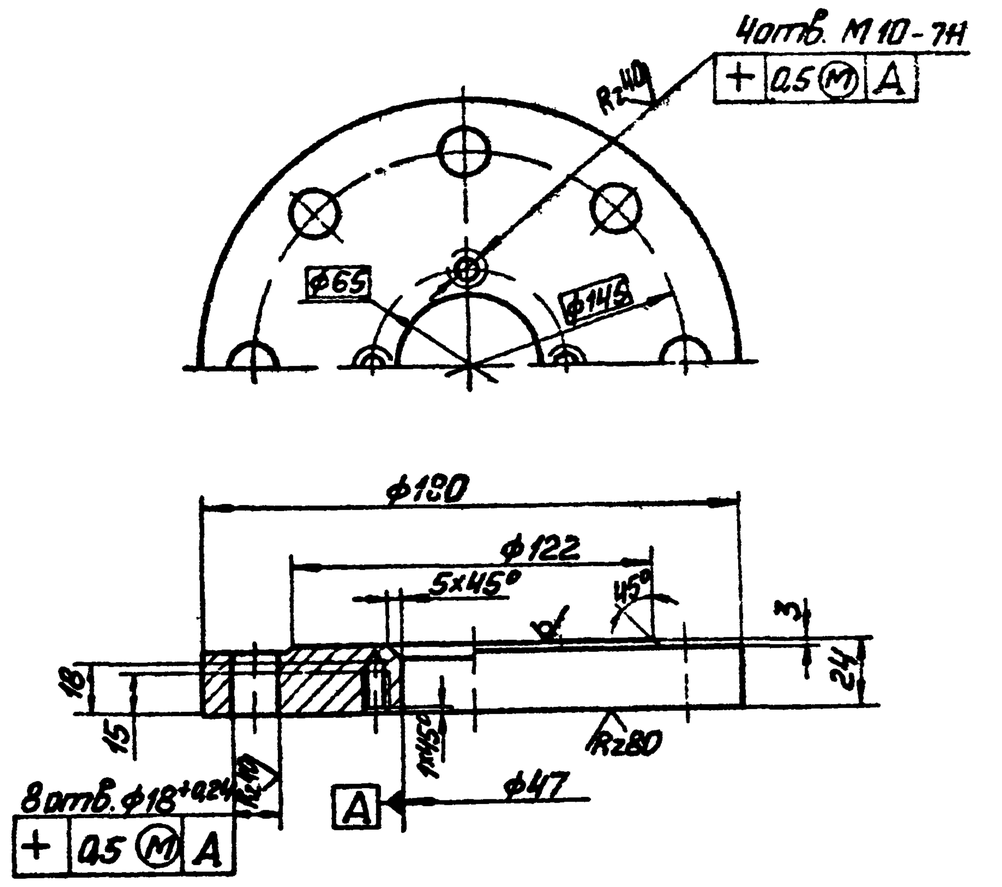

Неуказанные предельные отклонения размеров диаметров – по A_5, B_5, остальных – по СМ7.

					67.08.10.001		
Изм.	Лист	№ докум.	Подп.	Дата	Фланец	Лит	Масса 4,14	Масштаб 1:2
Разраб.		Цонова		2.XI.78			
Пров.		Колмец				Лист	Листов 1
Гл.спец.		Сухоносов				Госстрой Латв. ССР ЛАТГИПРОПРОМ г. Рига	
Н.контр.		Колмец					
Утв.		Рубинс					

Лист 25 ГОСТ 19903-74 / В Ст3сп3 ГОСТ 14637-69*

Копировал: Макс. Формат 11 В

67.08.10.002

Типовой проект 903-2-11 Альбом VI

(√)

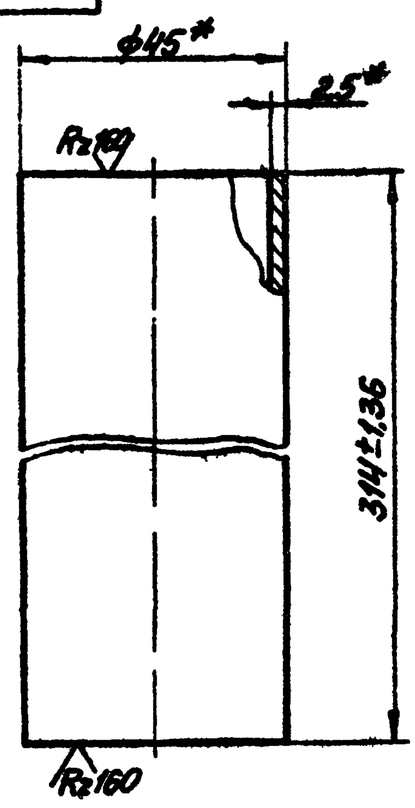

* Размеры для справок

					67 08 10 002		
Изм.	Лист	№ докум.	Подп.	Дата	Труба	Лит	Масса 0,82	Масштаб 1:1
Разраб.		Цонова		2.XI.78			
Пров.		Колмец				Лист	Листов 1
Гл.спец.		Сухоносов				Госстрой Латв. ССР ЛАТГИПРОПРОМ г. Рига	
Н.контр.		Колмец					
Утв.		Рубинс					

Труба 45×2,5 ГОСТ 8732-70* / В20 ГОСТ 8731-74*

Копировал: Макс. Формат 11 В

67.08.10.003

Типовой проект 903-2-11 Альбом VI

Rz 160 (√)

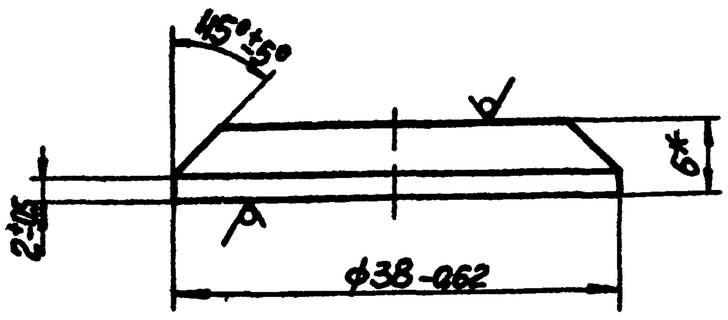

* Размер для справок

					67 08 10 003		
Изм.	Лист	№ докум.	Подп.	Дата	Заглушка	Лит	Масса 0,04	Масштаб 2:1
Разраб.		Цонова		2.XI.78			
Пров.		Колмец				Лист	Листов 1
Гл.спец.		Сухоносов				Госстрой Латв. ССР ЛАТГИПРОПРОМ г. Рига	
Н.контр.		Колмец					
Утв.		Рубинс					

Лист 6 ГОСТ 19903-74 / В Ст3сп3 ГОСТ 14637-69*

Копировал: Макс. Формат 11 В

Типовой проект 903-2-11 Альбом VI

62.02.00.001

1.* Размеры для справок.
2. Неуказанные предельные отклонения размеров по СМ9.

Изм. Лист	№ докум.	Подп.	Дата	62.02.00.001			
Разраб.	Зеленевская			Наконечник	Лит.	Масса	Масштаб
Пров.	Звгальбис					0,410	1:1
Гл. спец.	Сухоносов			Труба $\frac{22\times4 \text{ ГОСТ } 8734-75}{\text{В20 ГОСТ } 8733-74^{*}}$	Лист	Листов	
Н. контр.	Кэлмец				Госстрой Латв. ССР ЛАТГИПРОПРОМ		
Утв.	Рубина						

Копировал Макс — Формат 12

Типовой проект 903-2-11 Альбом VI

62.02.00.002

1 * Размер для справок
2. Неуказанные предельные отклонения размеров по СМ9

Изм. Лист	№ докум.	Подп.	Дата	62.02.00.002			
Разраб.	Зеленевская			Ниппель	Лит.	Масса	Масштаб
Пров.	Звгальбис					0,23	1:1
Гл. спец.	Сухоносов			Труба $\frac{22\times4 \text{ ГОСТ } 8734-75}{\text{В20 ГОСТ } 8733-74^{*}}$	Лист	Листов	
Н. контр.	Кэлмец				ЛАТГИПРОПРОМ		
Утв.	Рубина						

Копировал Макс — Формат 12

Типовой проект 903-2-11 Альбом VI

62.02.00.003

1. * Размеры для справок
2. Неуказанные предельные отклонения размеров по СМ9.

Изм. Лист	№ докум.	Подп.	Дата	62 02 00 003			
Разраб.	Звгальбис			Полухомут	Лит.	Масса	Масштаб
Пров.	Кэлмец					0,07	1:1
Гл. спец.	Сухоносов			ГОСТ ...-75	Лист	Листов	
Н. контр.	[illegible]				ЛАТГИПРОПРОМ		
Утв.	[illegible]						

Копировал — Формат 12

67.01.00.001

Rz 80 (V)

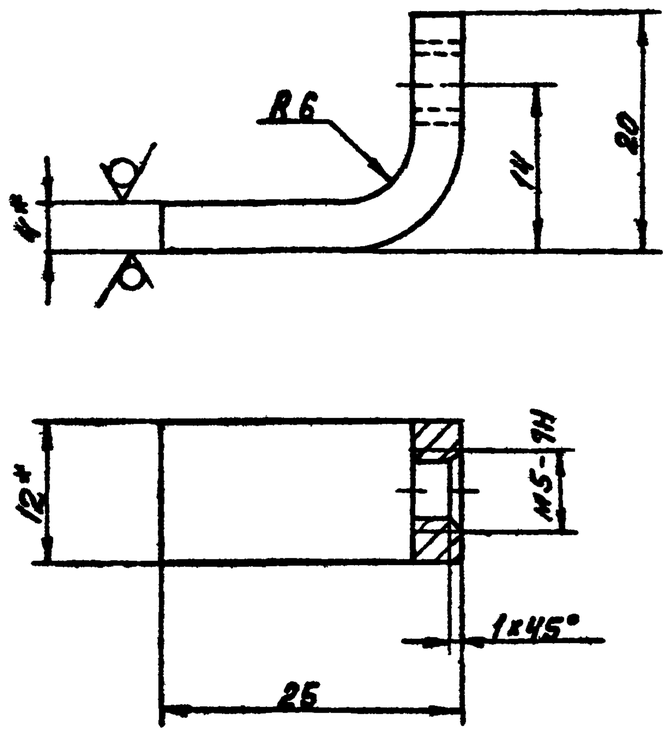

1.* Размеры для справок.

2. Неуказанные предельные отклонения размеров по СМ5.

Изм.	Лист	№ докум.	Подп.	Дата	67.01.00.001		
Разраб.		Ионова		24.12.76	Лапа.	Лит	Масса	Масштаб
Пров.		Колмец		24.12.76			0,014	2:1
Гл.спец.		Суконосов				Лист	Листов: 1
Н.контр.		Колмец		24.12.76	Полоса 4х12 ГОСТ 103-76 / ВСт3сп3 ГОСТ 535 58*	Госстрой Латв. ССР ЛАТГИПРОПРОМ г. Рига	
Утв.		Рубина		4.1.77			

Копировал: Волкова Формат 11

Типовой проект 903-2-11 Альбом VII

Инв. № подл. | Подп. и дата | Взам. инв. № | Инв. № дубл. | Подп. и дата

67.01.00.002

Rz 50 (V)

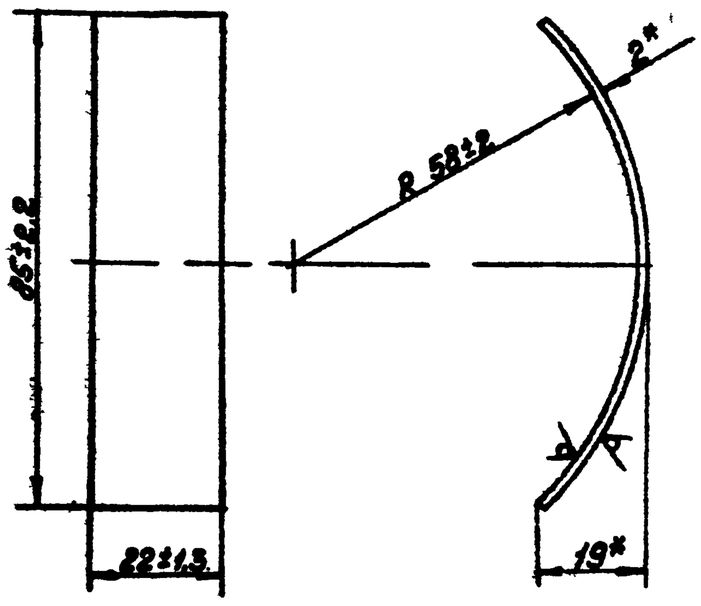

* Размеры для справок.

Изм.	Лист	№ докум.	Подп.	Дата	67.01.00.002		
Разраб.		Ионова		21.12.76	Скоба защитная	Лит.	Масса	Масштаб
Пров.		Колмец		21.12.76			0,032	1:1
Гл.спец.		Суконосов				Лист	Листов 1
Н.контр.		Колмец		21.12.76	Лист 2 ГОСТ 19903 74 / ВСт3сп3 ГОСТ 16523 70	Госстрой Латв. ССР ЛАТГИПРОПРОМ г. Рига	
Утв.		Рубина		4.1.77			

Копировал: Волкова Формат 11

Типовой проект 903-2-11 Альбом VII

Инв. № подл. | Подп. и дата | Взам. инв. № | Инв. № дубл. | Подп. и дата

67.01.00.003

Rz 80 (V)

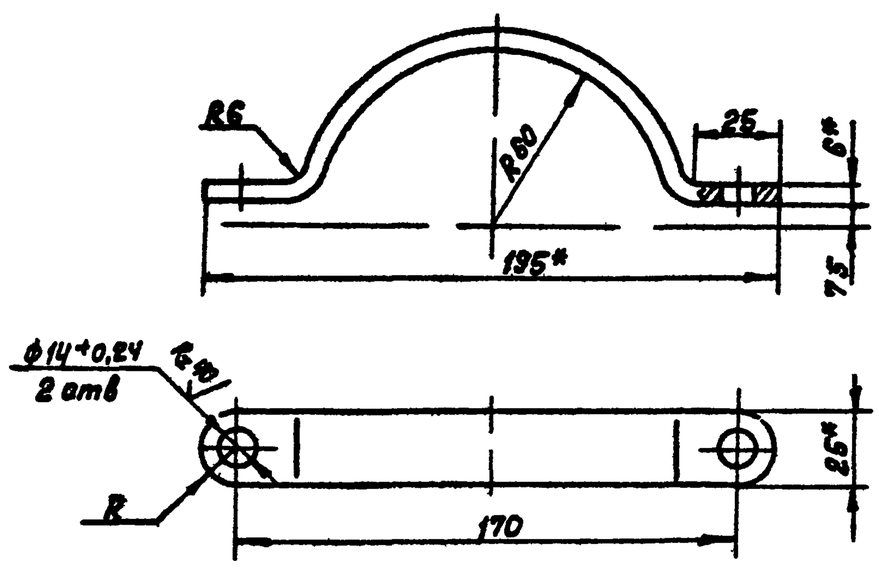

1.* Размеры для справок

2. Неуказанные предельные отклонения размеров по СМ5.

Изм.	Лист	№ докум.	Подп.	Дата	67 01 00 003		
Разраб.		Ионова		21.12.76	Хомут	Лит	Масса	Масштаб
Пров.		Колмец		21.12.76			0,27	1:2
Гл.спец.		Суконосов				Лист	Листов 1
Н.контр.		Колмец		21.12.76	Полоса 6х25 ГОСТ 103 76 / ВСт3сп3 ГОСТ 535-58	Госстрой Латв. ССР ЛАТГИПРОПРОМ г. Рига	
Утв.		Рубина		4.1.77			

Копировал: Волкова Формат 11

Типовой проект 903-2-11 Альбом VII

Инв. № подл. | Подп. и дата | Взам. инв. № | Инв. № дубл. | Подп. и дата

67.02.00.001

Rz 40 (V)

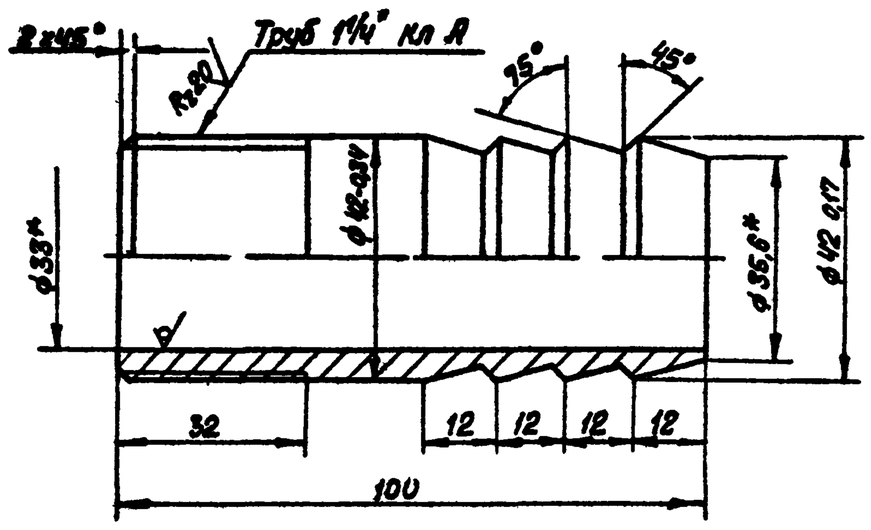

1.* Размеры для справок.

2. Неуказанные предельные отклонения размеров по СМ5.

Изм.	Лист	№ докум.	Подп.	Дата	67.02.00.001		
Разраб.		Ионова		21.12.76	Ниппель	Лит	Масса	Масштаб
Пров.		Колмец		21.12.76			0.45	1:1
Гл.спец.		Суконосов				Лист	Листов 1
Н.контр.		Колмец		21.12.76	Труба 45х6 ГОСТ 8734-75 / В20 ГОСТ 8733 74*	Госстрой Латв. ССР ЛАТГИПРОПРОМ г. Рига	
Утв.		Рубина		4.1.77			

Копировал: Волкова Формат 11

67.08.00.003

Rz 80

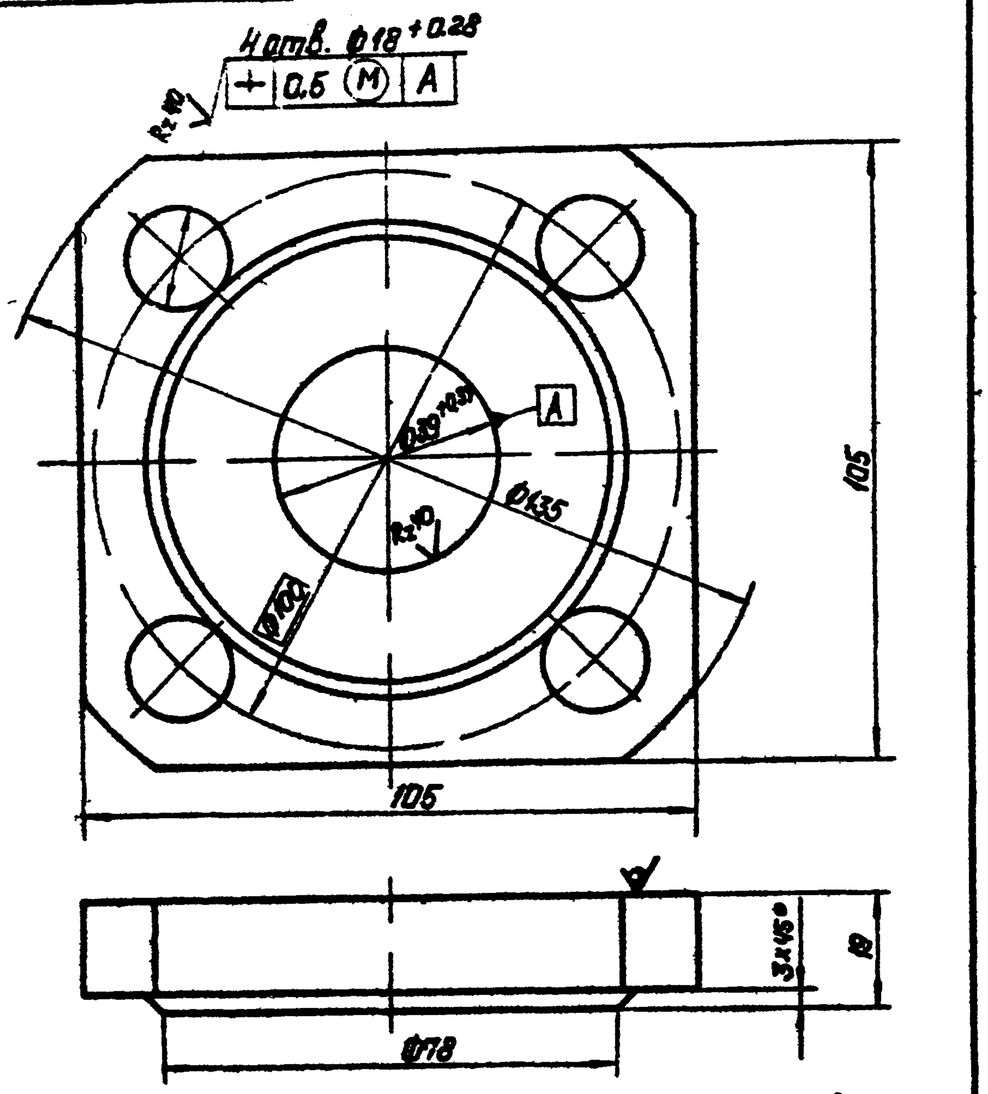

Неуказанные предельные отклонения размеров:
диаметров - по A_7, B_7,
остальных - по CM_7.

Изм.	Лист	№ докум.	Подп.	Дата	67.08.00.003			
Разраб.		Иванова			Фланец	Лит.	Масса	Масштаб
Пров.		Зилгалвис					4.27	1:1
Гл.спец.		Суконосов				Лист	Листов 1	
Н.контр.		Колпец			Лист 20 ГОСТ 19903-74	Госстрой Латв. ССР		
Утв.		Рубинс			Вст3сп3ГОСТ14637-69*	ЛАТГИПРОПРОМ г. Рига		

Копировал: Давыдова Формат А4

77

67.08.00.004

Rz 80

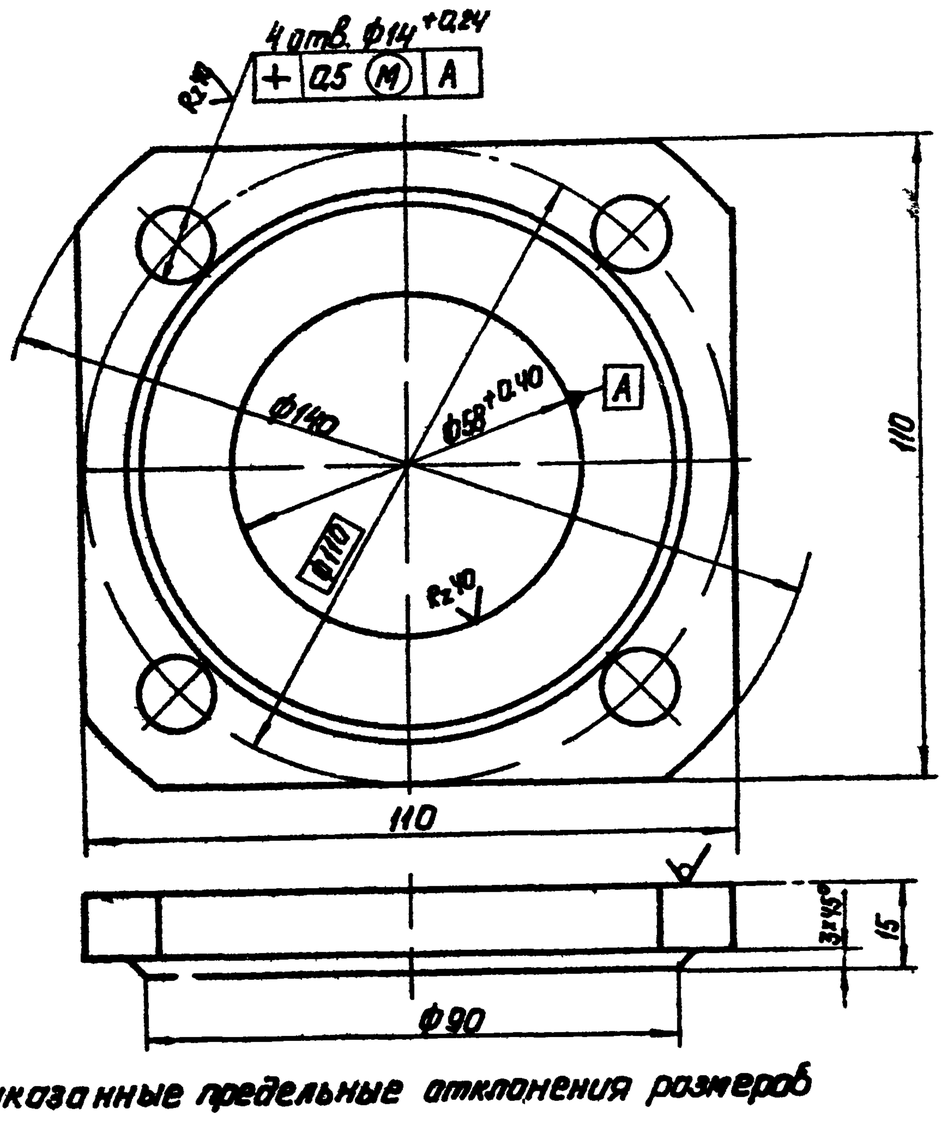

Неуказанные предельные отклонения размеров
диаметров - по A_7, B_7,
остальных - по CM_7

Изм.	Лист	№ докум.	Подп.	Дата	67.08.00.004			
Разраб.		Иванова			Фланец	Лит.	Масса	Масштаб
Пров.		Зилгалвис					4.01	1:1
Гл.спец.		Суконосов				Лист	Листов 1	
Н.контр.		Колпец			Лист 16 ГОСТ 19903-74	Госстрой Латв. ССР		
Утв.		Рубинс			Вст3сп3ГОСТ14637-69*	ЛАТГИПРОПРОМ г. Рига		

Копировал: Давыдова Формат А4

67.08.20.001

Rz 160

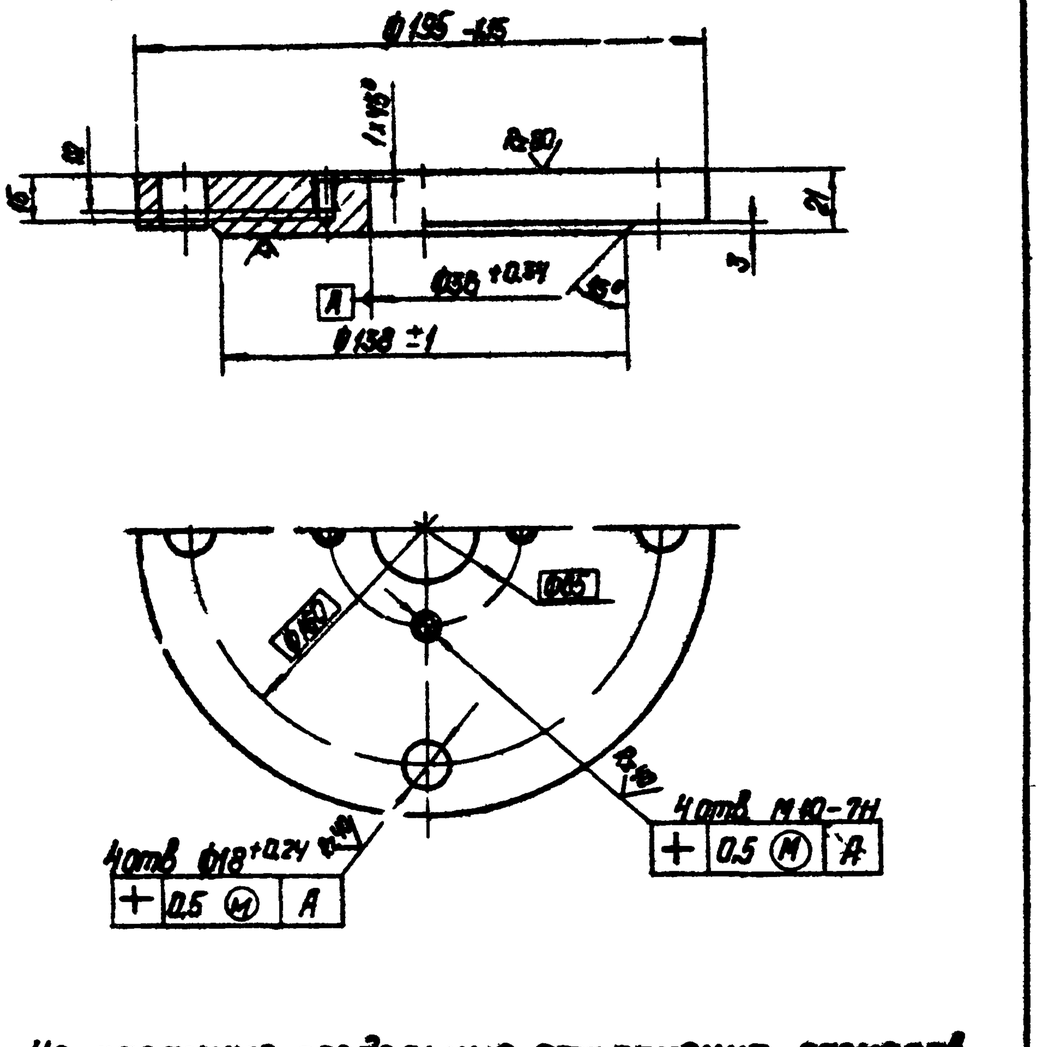

Неуказанные предельные отклонения размеров
по CM_9.

Изм.	Лист	№ докум.	Подп.	Дата	67.08.20.001			
Разраб.		Иванова			Фланец	Лит.	Масса	Масштаб
Пров.		Колпец					4.57	1:2
Гл.спец.		Суконосов				Лист	Листов 1	
Н.контр.		Колпец			Лист 25 ГОСТ 19903-74	Госстрой Латв. ССР		
Утв.		Рубинс			Вст3сп3ГОСТ14637-69*	ЛАТГИПРОПРОМ г. Рига		

Копировал: Давыдова Формат А4

67.08.20.002

Rz 160

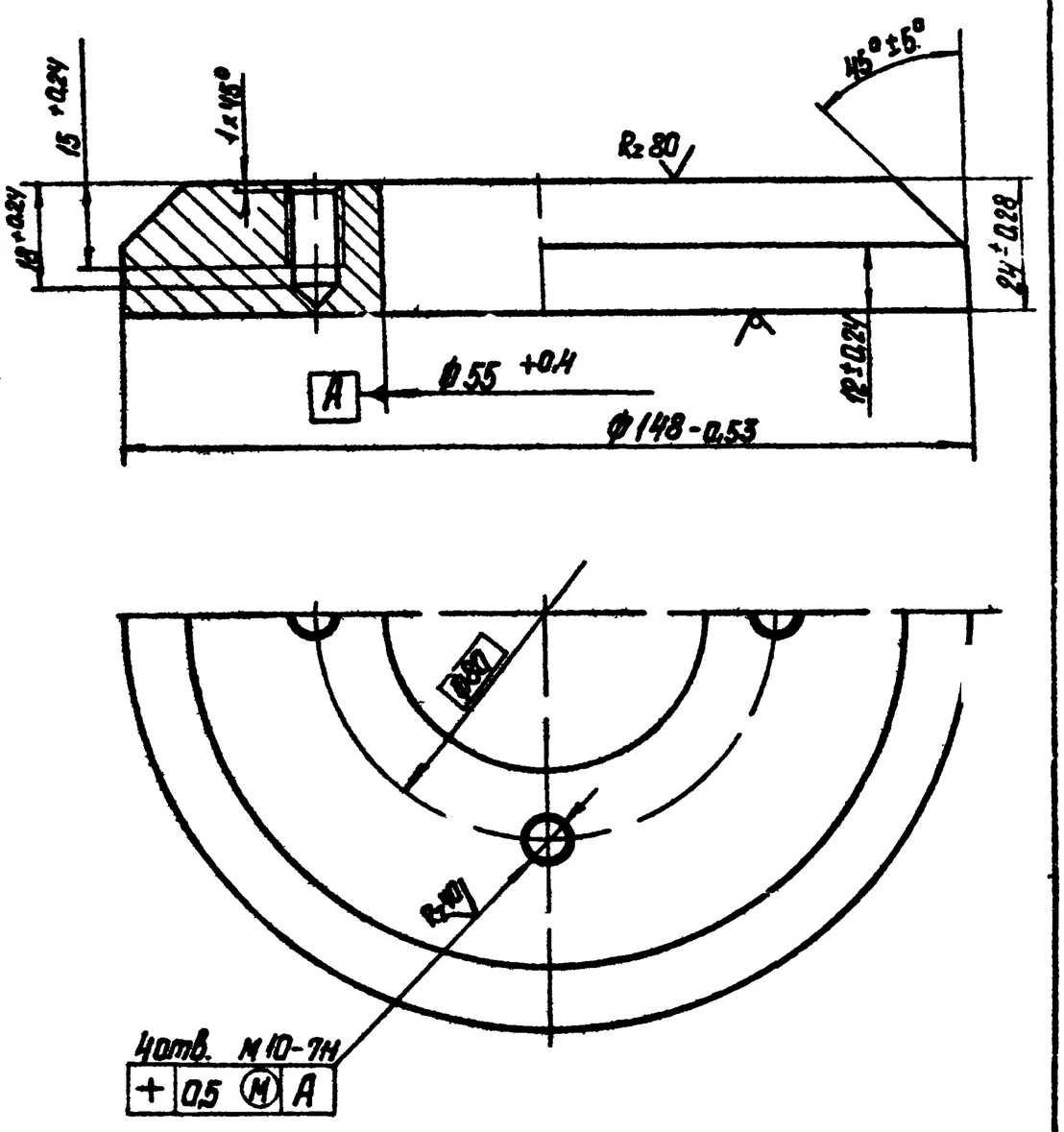

Изм.	Лист	№ докум.	Подп.	Дата	67.08.20.002			
Разраб.		Иванова			Заглушка крепления Рт 80.	Лит.	Масса	Масштаб
Пров.		Колпец					27	1:1
Гл.спец.		Суконосов				Лист	Листов 1	
Н.контр.		Колпец			Лист 25 ГОСТ 19903-74	Госстрой Латв. ССР		
Утв.		Рубинс			Вст3сп3ГОСТ14637-69*	ЛАТГИПРОПРОМ г. Рига		

Копировал: Давыдова Формат А4