ТИПОВОЙ ПРОЕКТ 903-1-278.90

КОТЕЛЬНАЯ С 4 КОТЛАМИ ДЕ-25-14ГМ. ОТОПИТЕЛЬНО-ПРОИЗВОДСТВЕННАЯ, ОТКРЫТАЯ СИСТЕМА ТЕПЛОСНАБЖЕНИЯ. ЗДАНИЕ ИЗ СБОРНЫХ ЖЕЛЕЗОБЕТОННЫХ КОНСТРУКЦИЙ ТОПЛИВО-ГАЗ И МАЗУТ.

АЛЬБОМ 7

СТРОИТЕЛЬНЫЕ ИЗДЕЛИЯ

24218 - 09

Отпускная цена
на момент реализации
указана в счет-накладной

ТИПОВОЙ ПРОЕКТ 903-1-278.90

КОТЕЛЬНАЯ С 4 КОТЛАМИ ДЕ-25-14ГМ. ОТОПИТЕЛЬНО-ПРОИЗВОДСТВЕННАЯ, ОТКРЫТАЯ СИСТЕМА ТЕПЛОСНАБЖЕНИЯ. ЗДАНИЕ ИЗ СБОРНЫХ ЖЕЛЕЗОБЕТОННЫХ КОНСТРУКЦИЙ ТОПЛИВО-ГАЗ И МАЗУТ.

АЛЬБОМ 7

Разработан
проектным институтом
„ЛАТГИПРОПРОМ"

Главный инженер института В. Архипов
Главный инженер проекта Я. Нидбальский

Утвержден Госстроем СССР
протокол № 78 от 23.11.88 г.

24218-09 2

Содержание альбома

Обозначение	Наименование	Стр.
КЖ1.И.ТУ	Технические условия	5
КЖ1.И.08.1	Панель стеновая ПС 60.12.2.0-2л-37а	
КЖ1.И.08.2.1	Панель стеновая (ПС 60.9.2.0-3л-36а / ПС 60.9.2.0-3л-36б)	6
КЖ1.И.08.3	Панель стеновая ПС 60.18.20-3л-34а	7
КЖ1.И.1.1	Сетка С1	
КЖ1.И.04	Ферма (2ФБС24-4АIV-1 / 2ФБС24-5АIV-1)	8
КЖ1.И.04-02	Ферма (2ФБС24-6АIV-1 / 2ФБС24-7АIV-1)	9
КЖ1.И.03.1	Колонна 3К69-3АV М3-1	10
КЖ1.И.03.1.1	Колонна 3К69-3АV М3-2	11
КЖ1.И.03.1.2	Колонна 3К69-3АV М3-3	12
КЖ1.И.03.1.3	Колонна 3К69-3АV М3-4	13
КЖ1.И.03.1.4.	Колонна 3К69-3АV М3-5	14
КЖ1.И.03.1.5	Колонна 3К69-3АV М3-6	15
КЖ1.И.03.1.6	Колонна 3К69-3АV М3-7	16
КЖ1.И.03.1.7	Колонна 3К69-3АV М3-8	17
КЖ1.И.03.1.8	Колонна 3К69-3АV М3-9	18
КЖ1.И.03.1.9	Колонна 3К69-3АV М3-10	19
КЖ1.И.03.1.10	Колонна 3К69-3АV М3-11	20
КЖ1.И.03.1.11	Колонна 3К69-3АV М3-12	21
КЖ1.И.03.2	Колонна КФ61-3АV-1	22
КЖ1.И.03.2.1	Колонна КФ61-3АV-2	23
КЖ1.И.03.2.2	Колонна КФ61-3АV-3	24
КЖ1.И.03.3.1	Колонна (1.К3.33-1 / 1.К3.33-2)	25
КЖ1.И.03.3.10	Колонна НКБ1	26
КЖ1.И.05	Плита 1ПГ-2АVТ-80Я-400МА	27
КЖ1.И.1.6	Каркас плоский Кр1	28
КЖ1.И.1.7	Каркас плоский Кр2	
КЖ1.И.1.8	Каркас плоский Кр3	29
КЖ1.И.1.9	Каркас плоский Кр4	
КЖ1.И.05.100	Каркас КП1	30
КЖ1.И.1.10	Каркас плоский Кр5	
КЖ1.И.05.110	Сетка С1-1	31
КЖ1.И.03.110	Сетка С1-2	
КЖ1.И.1.2	Сетка С2	32
КЖ1.И.1.3	Сетка С3	
КЖ1.И.1.4	Сетка С4	33
КЖ1.И.1.5	Сетка С5	
КЖ1.И.2.1	Изделие закладное МН1	34
КЖ1.И.2.2	Изделие закладное МН2	
КЖ1.И.2.3	Изделие закладное МН3	35
КЖ1.И.2.4	Изделие закладное МН4	
КЖ1.И.2.6	Изделие закладное МН6	36
КЖ1.И.2.7	Изделие закладное МН7	
КЖ1.И.2.9	Изделие закладное МН9	37
КЖ1.И.2.10	Изделие закладное МН10	
КЖ1.И.2.11	Закладное изделие МН11	38

Типовой проект 903-1-278.90 Альбом 7

Содержание альбома

Обозначение	Наименование	Стр.
КЖ1.И.2.12	Изделие закладное МН12	38
КЖ1.И.3.1	Опорный столик (МС1; МС2)	39
КЖ1.И.3.2	Опорный столик МС3	40
КЖ1.И.3.3	Изделие соединительное МС4	41
КЖ1.И.3.4	МС1-1	
КЖ1.И.3.5	Консоль опорная РК4-2	42
КЖ1.И.3.6	Консоль опорная РК4-1	
КЖ1.И.3.7	Стальной элемент НТ1	43
КЖ1.И.3.8	Стальной элемент НТ2	
КЖ1.И.3.9	Насадка фахверка НС1-1	44
КЖ1.И.3.10	Насадка торцевого фахверка НУ1-1	
КЖ1.И.3.11	Рама Р-1	45
КЖ1.И.3.12	Решетка Р-2	
КЖ1.И.3.13	Изделие закладное ЖР-1	46
КЖ1.И.10.400	Клапан	
КЖ1.И.10.000 лист1	Ворота распашные ВТУ-3	47
КЖ1.И.10.000 лист2		
КЖ1.И.10.000 лист3		48
КЖ1.И.10.000СБ лист1	Ворота распашные ВТУ-3. Сборочный чертеж	
КЖ1.И.10.000 СБ лист2		49
КЖ1.И.10.000 СБ лист3		50
КЖ1.И.10.000 СБ лист4		51
КЖ1.И.10.000 СБ лист5		52
КЖ1.И.10.001	Перемычка	53
КЖ1.И.10.002	Стойка	

Обозначение	Наименование	Стр.
КЖ1.И.10.003	Швеллер	54
КЖ1.И.10.004	Швеллер	
КЖ1.И.10.005	Уголок	55
КЖ1.И.10.006	Уголок	
КЖ1.И.10.007	Уголок	56
КЖ1.И.10.008	Лист	
КЖ1.И.10.009	Втулка	57
КЖ1.И.10.010	Втулка	
КЖ1.И.10.011	Ребро	58
КЖ1.И.10.012	Полоса	
КЖ1.И.10.013	Ось	59
КЖ1.И.10.014	Ось	
КЖ1.И.10.015	Ручка	60
КЖ1.И.10.016	Ручка	
КЖ1.И.10.017	Крюк	61
КЖ1.И.10.018	Обшивка	
КЖ1.И.10.019	Обшивка	62
КЖ1.И.10.020	Обшивка	
КЖ1.И.10.100СБ	Рама полотна ворот. Сборочный черт.	63
КЖ1.И.10.100	Рама полотна ворот	64
КЖ1.И.10.101	Стойка	
КЖ1.И.10.102	Стойка	65
КЖ1.И.10.103	Стойка	
КЖ1.И.10.200СБ	Клапан Сборочный чертеж	66
КЖ1.И.10.200	Клапан	67
КЖ1.И.10.201	Деталь рамы	
КЖ1.И.10.300СБ	Шпингалет сборочный чертеж	68
КЖ1.И.10.300	Шпингалет	

Содержание альбома

Обозначение	Наименование	Стр.
КЖ1.У.10.301	Ось	69
КЖ1.У.10.302	Втулка	
КЖ1.У.10.303	Кольцо	70
КЖ1.У.10.304	Стяжка	
КЖ1.У.11.000 СБ лист 1	Дверь ДВ1. Сборочный чертеж	71
КЖ1.У.11.000 СБ лист 2		
КЖ1.У.11.000 лист 1	Дверь ДВ1	72
КЖ1.У.11.000 лист 2		
КЖ1.У.11.001	Перемычка	73
КЖ1.У.11.002	Стойка	
КЖ1.У.11.100 СБ	Полотно дверей Сборочный чертеж	74
КЖ1.У.11.100	Полотно дверей Сборочный чертеж	
КЖ1.У.11.101	Перемычка	75
КЖ1.У.11.102	Стойка	
КЖ1.У.11.103	Стяжка	76
КЖ1.У.11.104	Полоса	
КЖ1.У.11.105	Обшивка	77
КЖ1.У.11.106	Обшивка	

Альбом 7

1. Бетонные и железобетонные изделия, закладные элементы и арматурные изделия выполнять в соответствии с требованиями ГОСТ 13015-75 и указаниями пояснительных записок соответствующих серий.
2. Марка стали металлических элементов фахверка, соединительных и монтажных элементов, опорных столиков перекрытий и стеновых панелей, при толщине проката до 25 мм, принимается:
   при расчетной t° наружного воздуха:
   до -30°С – Вст3кп2
   от -30°С до -40°С – Вст3пс6

Сварка деталей выполняется электродами типа Э-42, ручной или полуавтоматической сваркой.
3. Окраска поверхностей закладных деталей и монтажных элементов:

   А- Ц 120

   Б- грунт ГФ 021 ГОСТ 25129-82, эмаль ПФ 115 серая ГОСТ 6465-76*; VII 4/1 ГОСТ 9.032-74* толщ. 55 мкм

4. Условия привязки:
   - на листах сборных железобетонных элементов марки изделий по несущей способности даны для основного варианта - расчетной t° наружного воздуха -30°С;
   - нормативного значения ветрового давления. Для I района по СНиП 2.01.07-85
   - нормативное значение веса снегового покрова для III района.

При привязке проекта марка изделий по несущей способности корректируется согласно спецификациям на маркировочных схемах.

ГИП	Нидбальский		ТП 903-1-278.90 КЖ1.И
Нач.отд.	Гуттерерский		
Н.контр.	Шульгина		Технические условия
Гл.спец.	Андриевская		Стадия: Р; Лист; Листов
Рук.гр.	Шульгина		ЛАТГИПРОПРОМ
Инж.	Куковица		
Техн.	Щолотюк		

Инв.№ подл. | Подп. и дата | Взам.инв.№

Копировал 38 формат А4

Альбом 7

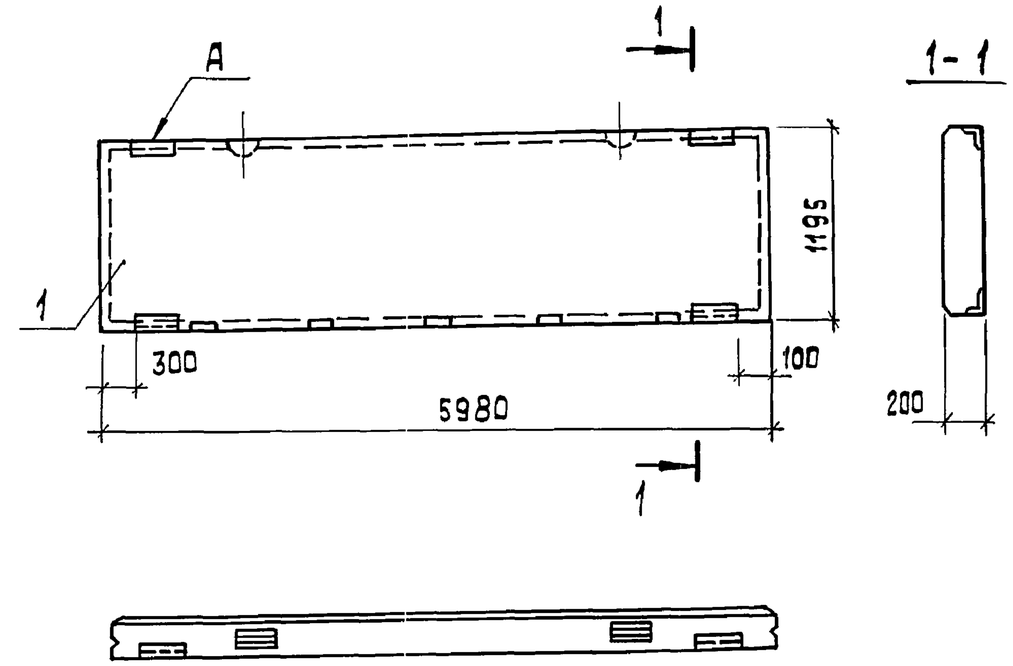

1. Установку закладных изделий выполить по серии 1.030.1-1 вып. 0-2, документ 1.030.1- 1.0-3-0100.

Форм.	Зона	Поз.	Обозначение	Наименование	Кол.	Примечание
				Документация		
А4			ТП 903-1-278.90 КЖ1.И.ТУ	Технические условия		
				Сборочные единицы		
				Панель стеновая		
		1	1.030.1- 1.1-1.04	ПС 60.12.2.0-2л-37	1	

ГИП	Нидбальский		ТП 903-1-278.90 КЖ1.И.08.1
Нач.отд.	Гуттерерский		
Н.контр.	Шульгина		Панель стеновая ПС 60.12.2.0- 2л-37а
Гл.спец.	Андриевская		Стадия: Р; Масса: 2,2т; Масштаб: 1:50
Рук.гр.	Шульгина		Лист; Листов 1
Инж.	Куковица		ЛАТГИПРОПРОМ

Инв.№ подл. | Подп. и дата | Взам.инв.№

Копировал 38 24218-09 6 формат А4

АЛЬБОМ 7

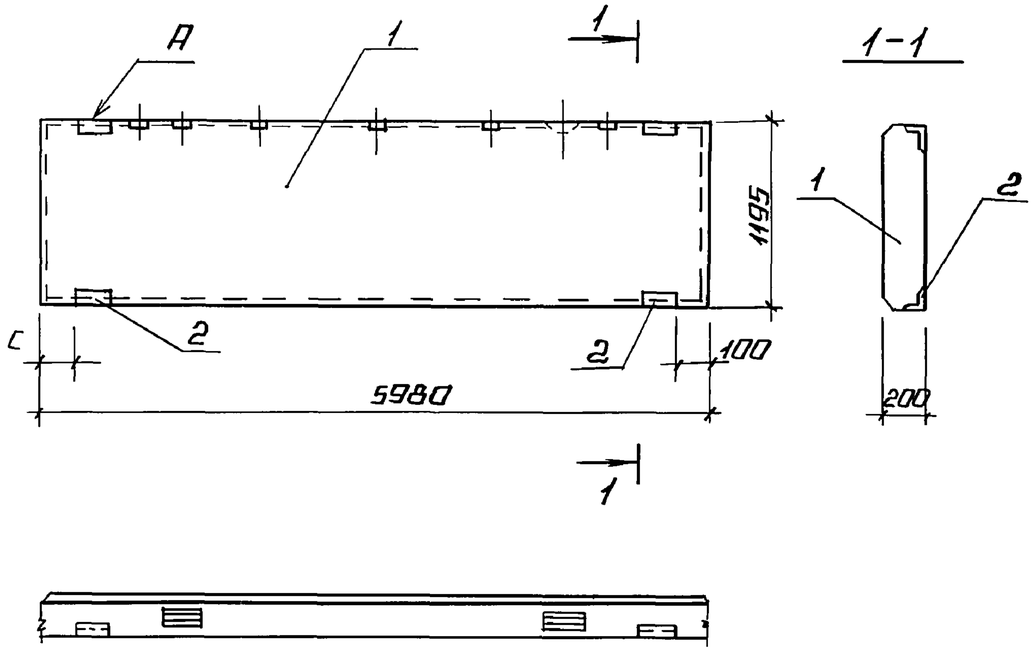

ФОРМАТ	ЗОНА	ПОЗ.	ОБОЗНАЧЕНИЕ	НАИМЕНОВАНИЕ	КОЛ. НА ИСПОЛН КЖ/1 И ОВ 2.1	2.2		ПРИМЕЧАНИЕ
				ДОКУМЕНТАЦИЯ				
			ТП 903-1-278.90 КЖ/1.И.ТУ	ТЕХНИЧЕСКИЕ УСЛОВИЯ				
				СБОРОЧНЫЕ ЕДИНИЦЫ				
		1	1.030.1-1.1-1.04	ПАНЕЛЬ СТЕНОВАЯ				
				ПС 60.9.2.0-3Л-36	1	1		
				ИЗДЕЛИЯ ЗАКЛАДНЫЕ				
		2	1.030.1-1.1-3.30-01	М2	2	2		

МАРКА	С
ПС 60.9.2.0-3Л-36а	300
ПС 60.9.2.0-3Л-36б	100

УСТАНОВКУ ЗАКЛАДНЫХ ДЕТАЛЕЙ ВЫПОЛНИТЬ ПО СЕРИИ 1.030.1-1 ВЫП. 0-3.

ВЕДОМОСТЬ РАСХОДА СТАЛИ НА ДОПОЛНИТЕЛЬНЫЕ ЗАКЛАДНЫЕ ИЗДЕЛИЯ, КГ

МАРКА ЭЛЕМЕНТА	ИЗДЕЛИЯ ЗАКЛАДНЫЕ									ОБЩИЙ РАСХОД
	АРМАТУРА КЛАССА А III ГОСТ 5781-82				ПРОКАТ МАРКИ ВСТ3 КП2 ГОСТ 8509-86				ВСЕГО	
	ф10			ИТОГО	L 63×63×5			ИТОГО		
ПС 60.9.2.0.3Л-36а	0.4			0.4	2.74			2.74	3.14	3.14
ПС 60.9.2.0.3Л-36б	0.4			0.4	2.74			2.74	3.14	3.14

ВЗАМ. ИНВ. № | ПОДПИСЬ И ДАТА | ИНВ. № ПОДЛ.

ГИП	ЖИДБАЛЬСКИЙ		
НАЧ. ОТД	ГУТТЕРЕРСКИЙ		
Н. КОНТР.	ШУЛЬГИНА		
ГЛ. СПЕЦ	АНДРИЕВСКАЯ		
РУК. ГР.	ШУЛЬГИНА		
ИНЖ.	КУКОВИЦА		
ТЕХНИК	ШОЛОТЮК		

ТП 903-1-278.90 КЖ/1.Н.08.2.1

ПАНЕЛЬ СТЕНОВАЯ (ПС 60.9.2.0-3Л-36а / ПС 60.9.2.0-3Л-36б)

СТАДИЯ	МАССА	МАСШТАБ
Р	1,64т	1:50
ЛИСТ	ЛИСТОВ 1	

ЛАТГИПРОПРОМ

24218-09 7 КОПИРОВАЛ ФОРМАТ А3

Альбом 7

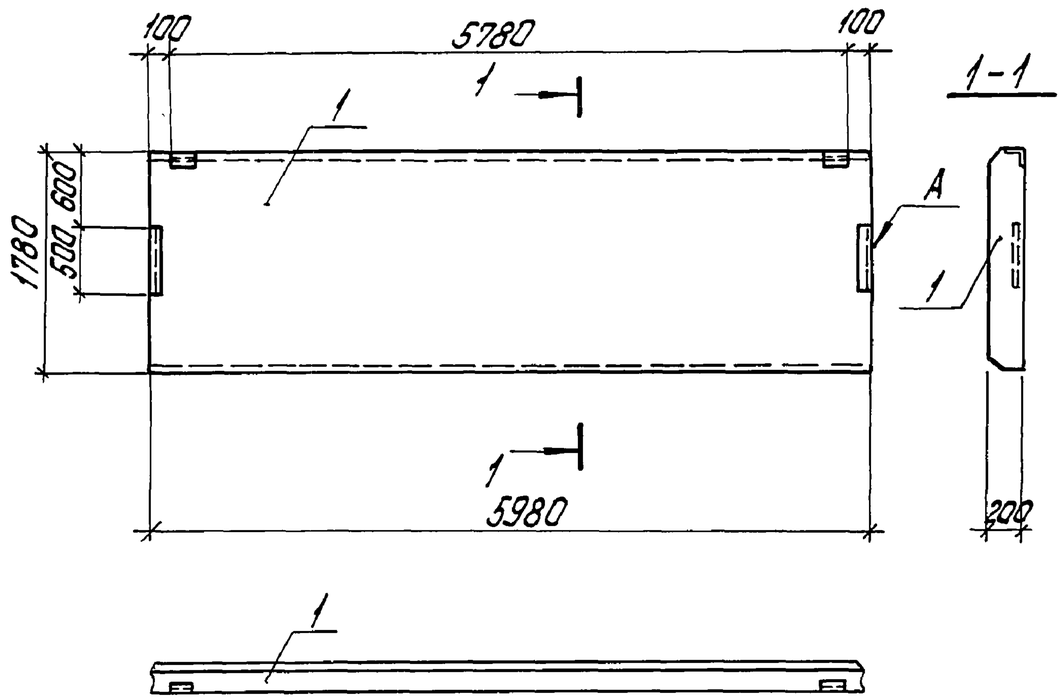

Формат	Зона	Поз.	Обозначение	Наименование	Кол.	Примечание
				Документация		
			ТП903-1-278.90 КЖ1.И.ТУ	Технические условия		
				Сборочные единицы		
		1	1.030.1-1.1.-1.07-01	ПС60.18.2.0-3П-34	1	

ГИП	Нидбальский		
Нач.отд.	Гуттерерский		
Н.контр.	Шульгина		
Гл.констр.	Андриевская		
Рук.гр.	Шульгина		
Инж. II к.	Кукавица		
Техник	Шолотюк		

ТП903-1-278.90 КЖ1.И.08.3

Панель стеновая ПС60.18.2.0-3П-34а

Стадия	Масса	Масштаб
Р	3,04т	1:50
Лист	Листов 1	

ЛАТГИПРОПРОМ

Инв.№ подл. | Подпись и дата | Взам.инв.№

Копировал Дубкова Формат А4

Альбом 7

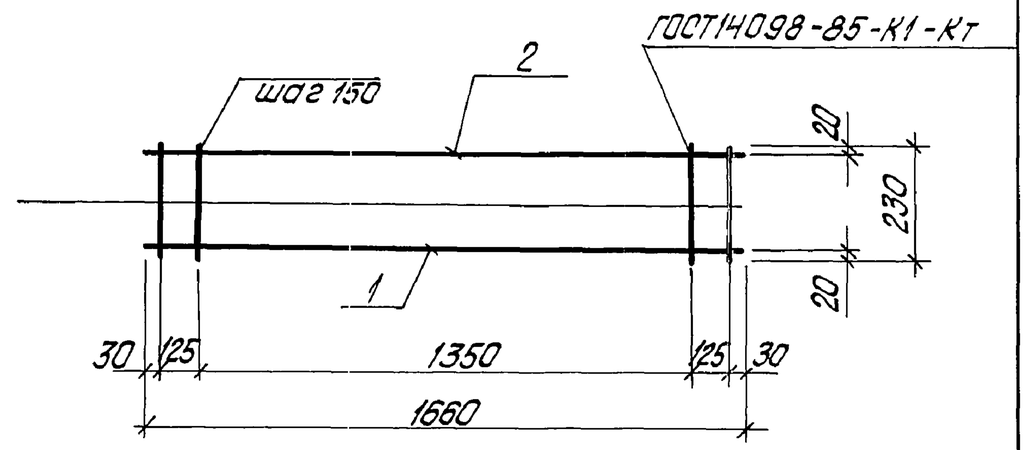

Формат	Зона	Поз.	Обозначение	Наименование	Кол.	Примечание
				Документация		
А4			ТП903-1-278.90 КЖ1.И.ТУ	Технические условия		
				Детали		
				ГОСТ 5781-82*		
Б4		1	ТП903-1-278.90 КЖИ.1.1.1.3	А-III-8 ℓ=1660	2	0,66кг
Б4		2	ТП903-1-278.90 КЖИ.1.1.1.2	А-I-8 ℓ=230	12	0,09кг

ГИП	Нидбальский		
Нач.отд.	Гуттерерский		
Н.контр.	Шульгина		
Гл.констр.	Андриевская		
Рук.гр.	Шульгина		
Инж.	Кукавица		
Констр.	Конькова		

ТП903-1-278.90 КЖ1.И.1.1

Сетка С1

Стадия	Масса	Масштаб
Р	2,4	1:20
Лист	Листов 1	

ЛАТГИПРОПРОМ

Инв.№ подл. | Подпись и дата | Взам.инв.№

Копировал Дубкова 24218-09 8 Формат А4

Альбом 7

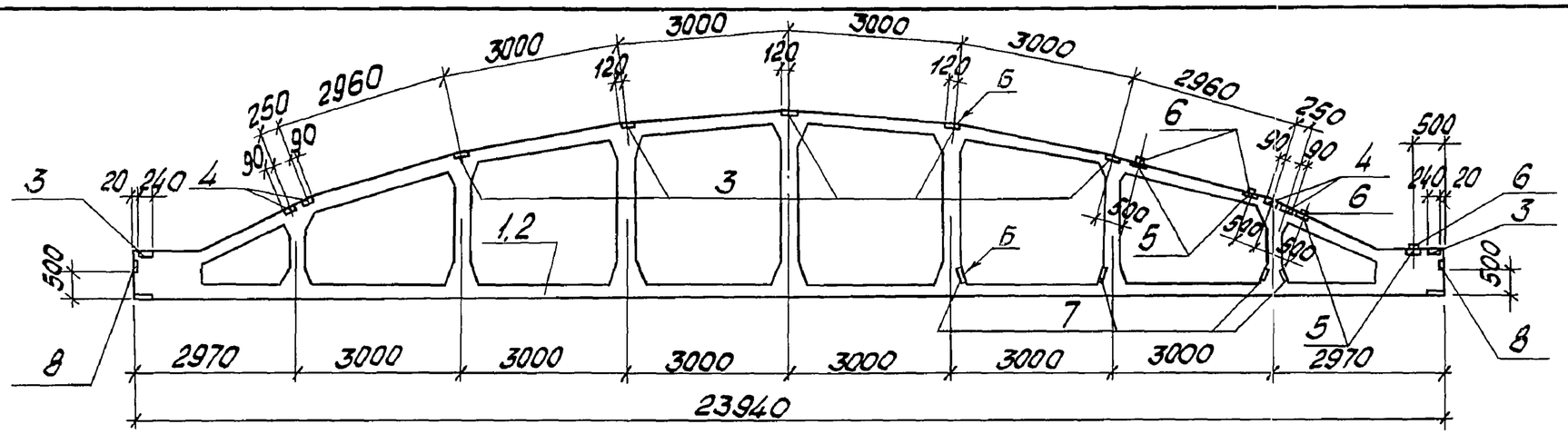

Формат	Зона	Поз.	Обозначение	Наименование	Кол. на исполн. КЖ1.И.04 –	Кол. на исполн. КЖ1.И.04 01	Примечание
				Документация			
А4			ТП 903-1-278.90 КЖ1.И.ТУ	Технические условия			
				Сборочные единицы			
А3		1	1.463.1-3/87.4 - ФУ	Ферма 2ФБС24-4А IV	1		
А3		2	1.463.1-3/87.4 - ФУ	Ферма 2ФБС24-5А IV		1	
				Изделия закладные			
А4		3	1.400-6/76 вып.1	М4-4-1	7	7	
А4		4	1.400-6/76 вып.1	М4-14	4	4	
А4		5	1.463.1-3/87.5-49	М3		4	
А4		6	1.463.1-3/87.5-61	МН16		4	
А4		7	1.463.1-3/87.5-52	М10		4	
А4		8	1.400-6/76 вып.2	М4-10-1	2	2	

Ведомость расхода стали на дополнительные закладные изделия, кг

Марка элемента	Изделия закладные											Всего
	Арматура класса					Прокат марки						
	А III					Вст.3кп2						
	ГОСТ 5781-82					ГОСТ 19903-74			ГОСТ 8509-86			
	Ф8	Ф10	Ф12	Ф14	Итого	δ=6	δ=10	Итого	L 80 80x7	L 160x 160x12	Итого	
2ФБС24-4А IV-1	3,0	0,4			3,4	26,2		26,2	6,8		6,8	36,4
2ФБС24-5А IV-1	3,0	0,4	5,0	2,9	11,3	26,2	38,4	64,6	6,8	42,4	49,2	125,1

Обозначение		Марка
ТП 903-1-278.90	КЖ1.И.04	2ФБС24-4А IV-1
	КЖ1.0.04-01	2ФБС24-5А IV-1

1. Закладные изделия в фермах устанавливать по узлам документации 1.463.1-3/87.1-1-14см, 1.463.1-3/87.1-1-16см.
2. Марка фермы по несущей способности уточняется при привязке проекта (см. таблицу на листе маркировочной схемы).

ГИП	Жидальский	
Нач.отд	Суттеарский	
Н.контр.	Шульгина	
Гл.констр	Андриевская	
Нач.гр.	Шульгина	
Инж. II к.	Куковица	
Инж. III к	Левейко	

ТП 903-1-278.90 КЖ1.И.04

Ферма (2ФБС24-4А IV-1, 2ФБС24-5А IV-1)

Стадия	Масса	Масштаб
Р	10,5 т	1:100
Лист	Листов 1	

ЛАТГИПРОПРОМ

Инв.№ подл. | Подп. и дата | Взам.инв.№

Копировал: Ф-24218-09 9 формат А3

Альбом 7

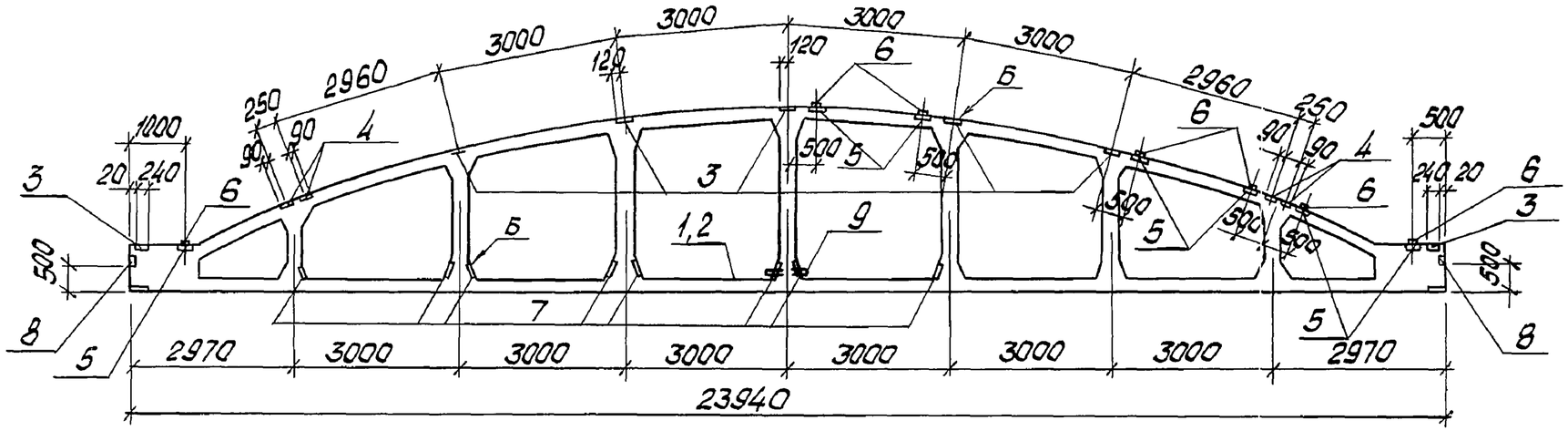

Форм.	Зона	Поз.	Обозначение	Наименование	Кол. на испол. КЖ1.И.04 -02	-03	Примечание
				Документация			
А4			ТП903-1-278.90 КЖ1.И.ТУ	Технические условия			
				Сборочные единицы			
А3		1	1.463.1-3/87.4 - ФУ	Ферма 2ФБС24-6А IV	1		
А3		2	1.463.1-3/87.4 - ФУ	Ферма 2ФБС24-7А IV		1	
				Изделия закладные			
А4		3	1.400-6/76 Вып.1	М4-4-1	7	7	
А4		4	1.400-6/76 Вып.1	М4-14	4	4	
А4		5	1.463.1-3/87.5-49	М3	7	7	
А4		6	1.463.1-3/87.5-61	МН16	7	7	
А4		7	1.463.1-3/87.5-52	М10	8	8	
А4		8	1.400-6/76 Вып.2	М4-10-1	2	2	
А4		9	1.463.1-3/87.5-62	МН19	1	1	

1. Закладные изделия в фермах устанавливать по узлам документации 1.463.1-3/87.1-1-14 СМ, 1.463.1-3/87.1-1-16 СМ.
2. Марка фермы по несущей способности уточняется при привязке проекта (см. таблицу на листе маркировочной схемы).

Ведомость расхода стали на дополнительные закладные изделия, кг

Марка элемента	Изделия закладные											
	Арматура класса					Прокат марки						Всего
	А III					Вст.3кп2						
	ГОСТ 5781-82					ГОСТ 19903-74			ГОСТ 8509-86			
	ф8	ф10	ф12	ф14	Итого	δ=6	δ=10	δ=8	L 80 80x7	L160x 160x12	Итого	
2ФБС24-6А IV-1	3,0	0,4	10,0	5,1	18,5	26,2	72,5	6,3	6,8	74,2	81,0	204,5
2ФБС24-7А IV-1	3,0	0,4	10,0	5,1	18,5	26,2	72,5	6,3	6,8	74,2	81,0	204,5

Обозначение	Марка
ТП 903-1-278.90 КЖ1.И.04-02	2ФБС24-6А IV-1
КЖ1.0.04.-03	2ФБС24-7А IV-1

ГИП	Нидальский	
Нач.отд	Литтерский	
Н.контр	Шульгина	
Гл.констр	Андриевская	
Нач.гр.	Шульгина	
Инж. II к.	Куковица	
Инж. III к.	Левейка	

ТП 903-1-278.90 КЖ1.И.04-02

Ферма (2ФБС24-6А IV-1 / 2ФБС24-7А IV-1)

Стадия	Масса	Масштаб
Р	10,5т	1:100
Лист	Листов 1	

ЛАТГИПРОПРОМ

Инв.№ подл. | Подпись и дата | Взам. инв.№

Копировал: Ал_24218-09 10 Формат А3

Альбом 7

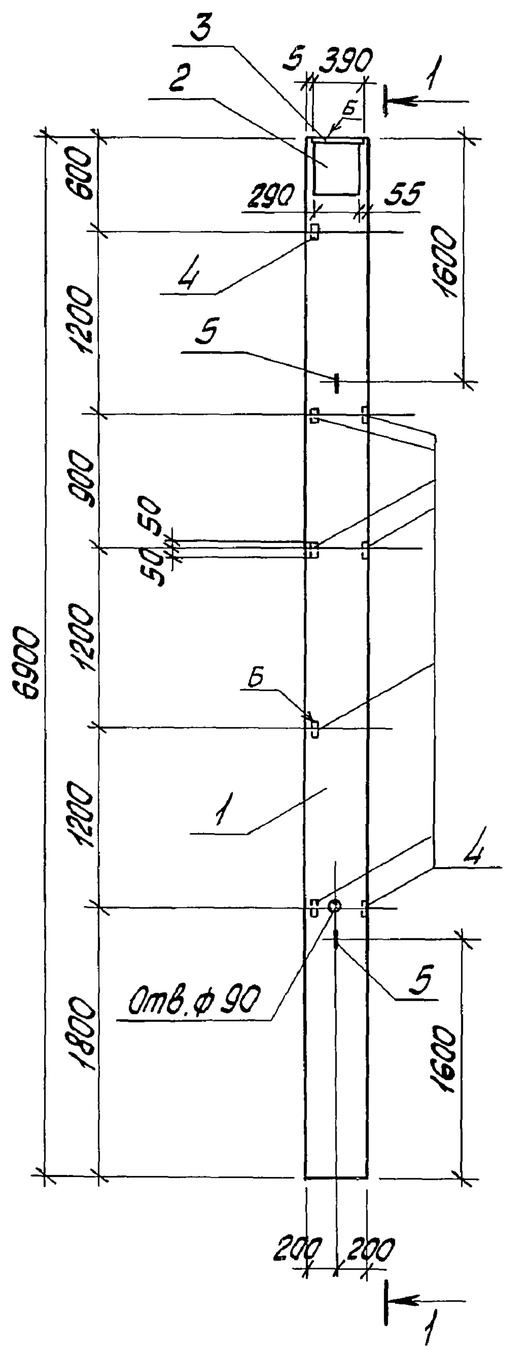

1 - 1

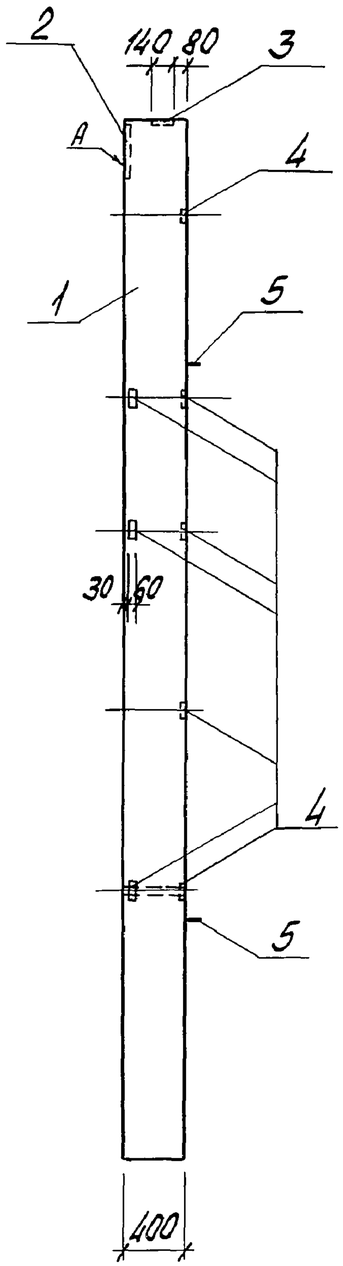

Формат	Зона	Поз.	Обозначение	Наименование	Кол.	Приме-чание
				Документация		
А4			ТП 903-1-278.90 КЖ1.И.ТУ	Технические условия		
				Сборочные единицы		
А3		1	1.423.1-7.1-1.00.0-195	Колонна 3К69-3А$\overline{V}$М3	1	
				Изделия закладные		
А3		2	1.427.1-5.2-0.40.0	МН1	1	
А3		3	1.423.1-7.2-0.30-01	МН2	1	
А3		4	1.423.1-7.2-0.160	МН42	8	
А3		5	3.400-7 вып. 1/87	М16-200	2	

Ведомость расхода стали закладных изделий на элемент, кг

Марка элемента	Изделия закладные											Всего
	Арматура класса							Прокат марки				
	AI			AIII				Вст.3пс6-I				
	ГОСТ 5781-82							ГОСТ 19903-74*				
	ф16		Итого	ф10	ф12		Итого	δ=8	δ=14		Итого	
3К69-3А$\overline{V}$М3-1	2,8		2,8	4,8	1,2		6,0	8,9	6,0		14,9	23,7

1. Установку закладных деталей выполнить по серии 1.423.1-7 вып.1, документ 1.423.1-7.1-1.000СБ

ГИП	Нюбальский	
Нач.отд	Гуттерерский	
Н.контр.	Шульгина	
Гл.констр.	Андриевская	
Нач.гр.	Шульгина	
Инж. III к	Левейка	

ТП 903-1-278.90 КЖ1И.03.1

Колонна 3К69-3А$\overline{V}$М3-1

Стадия	Масса	Масштаб
Р	2,8т	1:50
Лист	Листов 1	

ЛАТГИПРОПРОМ

Инв.№ подл. | Подп. и дата | Взам.инв.№

Альбом 7

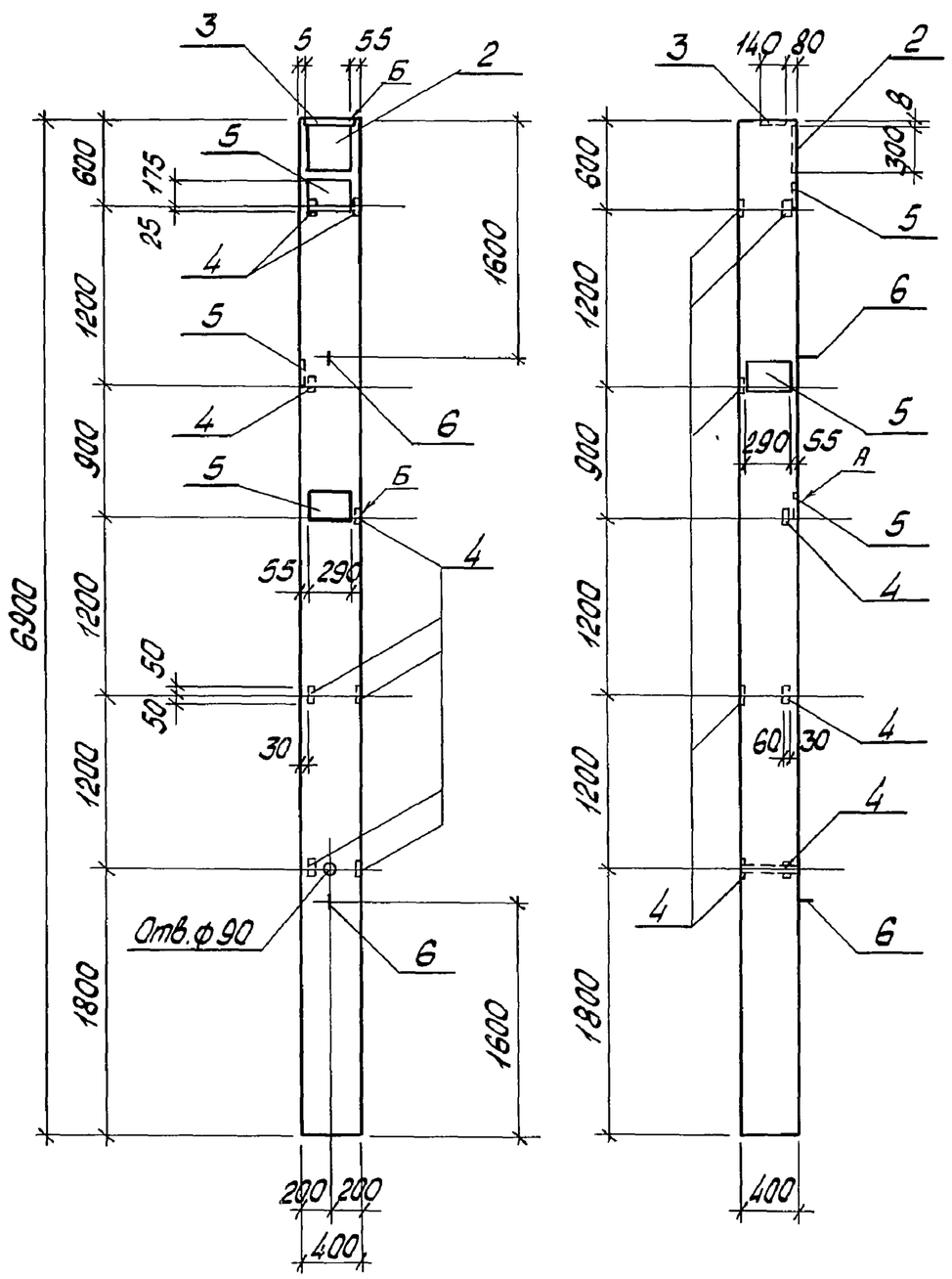

Формат	Зона	Поз.	Обозначение	Наименование	Кол.	Примечание
				Документация		
А4			ТП 903-1-278.90 КЖ1.И.ТУ	Технические условия		
				Сборочные единицы		
А3		1	1.423.1-7.1-1.00.0-195	Колонна 3К69-3АV М3	1	
				Изделия закладные		
А3		2	1.427.1-5.2-0.40.0	МН1	1	
А3		3	1.423.1-7.2-0.30-01	МН2	2	
А3		4	1.423.1-7.2-0.160	МН42	8	
А3		5	1.423.1-7.2-0.150	МН39	3	
А3		6	3.400-7 Вып. 1/87	М16-200	2	

Ведомость расхода стали закладных изделий на элемент, кг.

Марка элемента	Изделия закладные															Всего
	Арматура класса									Прокат марки						
	А I					А III				Вст.3пс6-I						
	ГОСТ 5781-82									ГОСТ 19903-74*						
	ф6	ф16			Итого	ф10	ф12		Итого	δ=8	δ=14		Итого			
3К69-3АV М3-2	0,3	2,8			3,1	4,8	8,4		13,2	19,7	12,0		31,7			48,0

1. Установку закладных деталей выполнить по серии 1.423.1-7 Вып.1, документ 1.423.1-7.1-1.000СБ.

ГИП	Нидбальский		
Нач.отд	Гиттерерский		
Н.контр.	Шильгина		
Гл.констр	Андриевская		
Нач.гр.	Шильгина		
Инж. III к.	Левейка		

ТП 903-1-278.90 КЖ1И.03.1.1

Колонна 3К69-3АV М3-2

Стадия	Масса	Масштаб
Р	2,8т	1:50
Лист	Листов 1	

ЛАТГИПРОПРОМ

Копировал: 24218-09 12 Формат А3

Взам.инв.№ | Подпись и дата | Инв.№подл.

Альбом 7

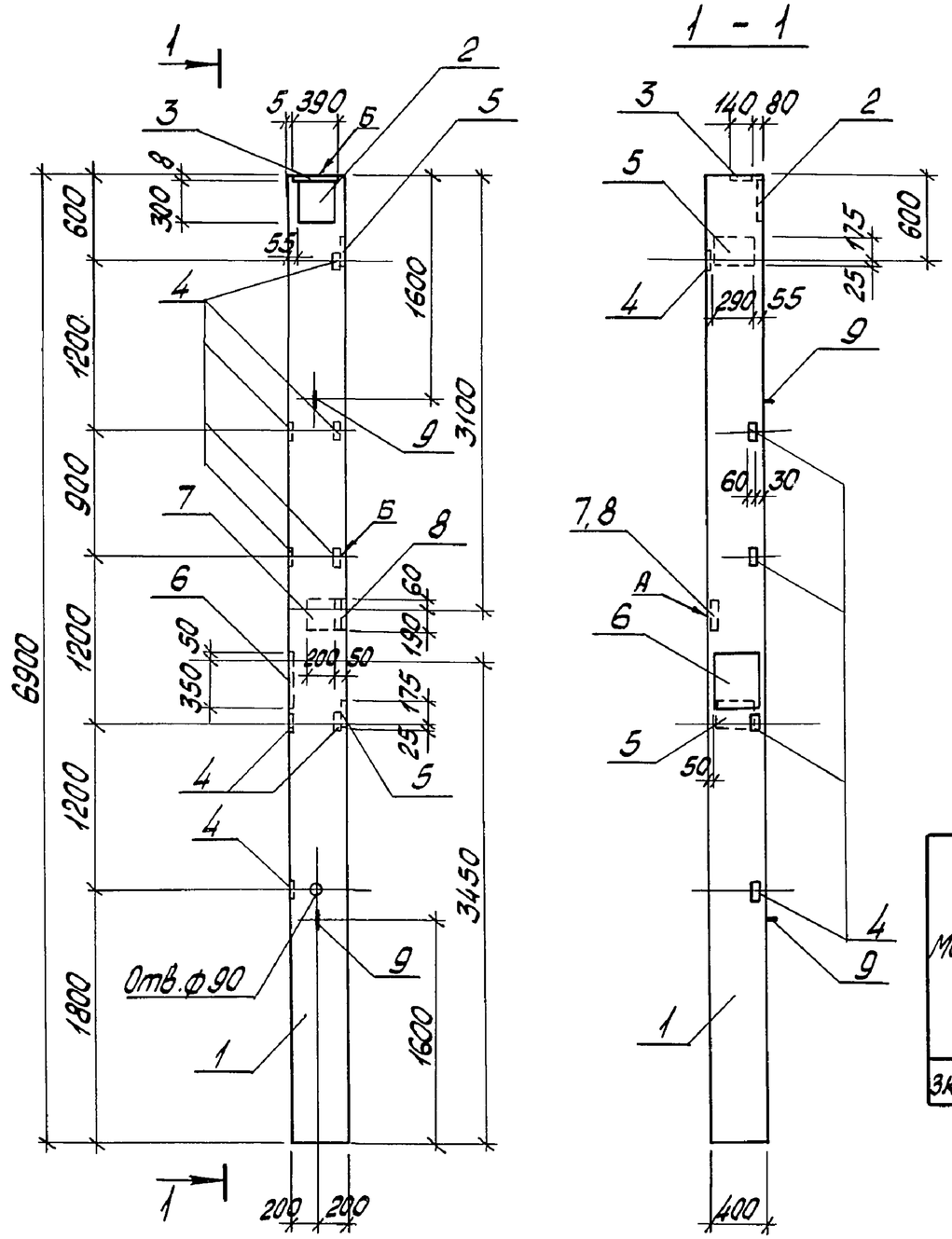

Формат	Зона	Поз	Обозначение	Наименование	Кол.	Примечание
				Документация		
			ТП 903-1-278.90 КЖ1.И.ТУ	Технические условия		
				Сборочные единицы		
А3		1	1.423.1-7.1-1.00.0-195	Колонка 3К69-3АV М3	1	
				Изделия закладные		
А3		2	1.427.1-5.2-0.40.0	МН1	1	
А3		3	1.423.1-7.2-0.30-01	МН2	1	
А3		4	1.423.1-7.2-0.160	МН42	8	
А3		5	1.423.1-7.2-0.150	МН39	2	
А3		6	1.400-15.В1.170-08	МН153-3	1	
А3		7	1.400-15.В1.150-20	МН136-3	1	
А4		8	1.400-15.В1.550-03	МН552	0,25	М
А3		9	3.400-7 Вып. 1/87	М16-200	2	

Ведомость расхода стали закладных изделий на элемент, кг.

Марка элемента	Изделия закладные															Всего
	Арматура класса								Прокат марки							
	AI			AIII					Вст3кп2		Вст.3пс6-I					
	ГОСТ 5781-82								ГОСТ 8509-86		ГОСТ 19903-74*					
	ф6	ф16	Итого	ф10	ф12	ф14	ф16	Итого	L50 50x5	Итого	δ=8	δ=10	δ=12	δ=14	Итого	
3К69-3АV М3-3	0,2	2,8	3,0	4,8	5,2	2,3	5,3	17,6	0,9	0,9	16,1	3,9	11,3	6,0	37,3	58,8

1. Установку закладных деталей выполнить по серии 1.423.1-7 вып. 1, документ 1.423.1-7.1-1.000СБ.

ГИП	Ниддальский		
Нач. отд.	Гуттереерский		
Н. контр.	Шильгина		
Гл. констр.	Андриевская		
Нач. гр.	Шильгина		
Инж. III к.	Левейка		

ТП 903-1-278.90 КЖ1И.03.1.2

Колонна 3К69-3АV М3-3

Стадия	Масса	Масштаб
Р	2,8 т	1:50
Лист	Листов 1	

ЛАТГИПРОПРОМ

Инв.№ подл. | Подп. и дата | Взам.инв.№

альбом 7

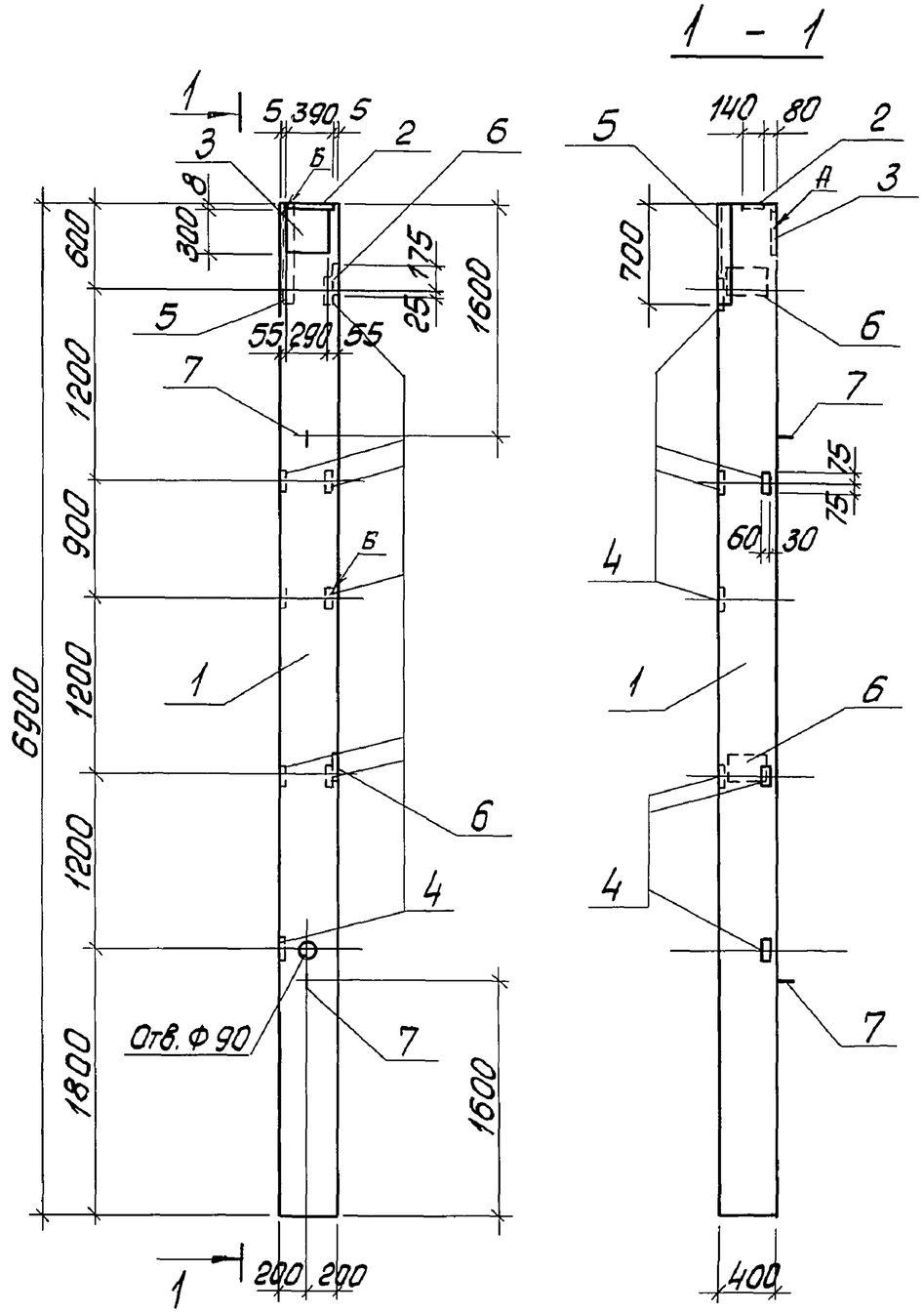

Формат	Зона	Поз.	Обозначение	Наименование	Кол.	Примечание
				Документация		
			ТП 903-1-278.90 КЖ1. И.ТУ	Технические условия		
				Сборочные единицы		
А3		1	1.423.1-7.1-1.00.0-195	Колонна 3К69-3АV М3	1	
				Изделия закладные		
А3		2	1.423.1-7.2-0.30-01	МН 2	1	
А3		3	1.427.1-5.2-0.40.0	МН 1	1	
А3		4	1.423.1-7.2-0.160	МН 42	7	
А4		5	1.400-15.81.520-07	МН 536	0,7	
А3		6	1.423.1-7.2-0.150	МН 39	2	
А3		7	3.400-7 Вып. 1/87	М16-200	2	

Ведомость расхода стали закладных изделий на элемент, кг

Марка элемента	Изделия закладные														Всего
	Прокат марки						Арматура класса								
	Вст.3кп2		Вст.3пс6-I				AI			AIII					
	ГОСТ 8509-86		ГОСТ 19903-74*				ГОСТ 5781-82								
	L 75×75×6	Итого	δ=8	δ=14		Итого	ф6	ф16	Итого	ф8	ф10	ф12		Итого	
3К69-3АV М3-4	4,8	4,8	15,7	6,0		21,7	0,2	2,8	3,0	1,0	4,5	5,2		10,7	40,2

1. Установку закладных деталей выполнить по серии 1.423.1-7 вып. 1, документ 1.423.1-7.1-1.000СБ.

ГИП	Нидбальский	
Нач. отд	Гуттерерский	
Н. контр	Шульгина	
Гл. констр	Андриевский	
Нач. гр.	Шульгина	
Инж. IIIк	Левейка	

ТП 903-1-278.90 КЖ1 И.03.1.3

Колонна 3К69-3АV М3-4

Стадия	Масса	Масштаб
Р	2,8т	1:50
Лист	Листов 1	

ЛАТГИПРОПРОМ

Инв. № подл. | Подпись и дата | Взам. инв. №

Копировал № 24218-09 14 Формат А3

альбом 7

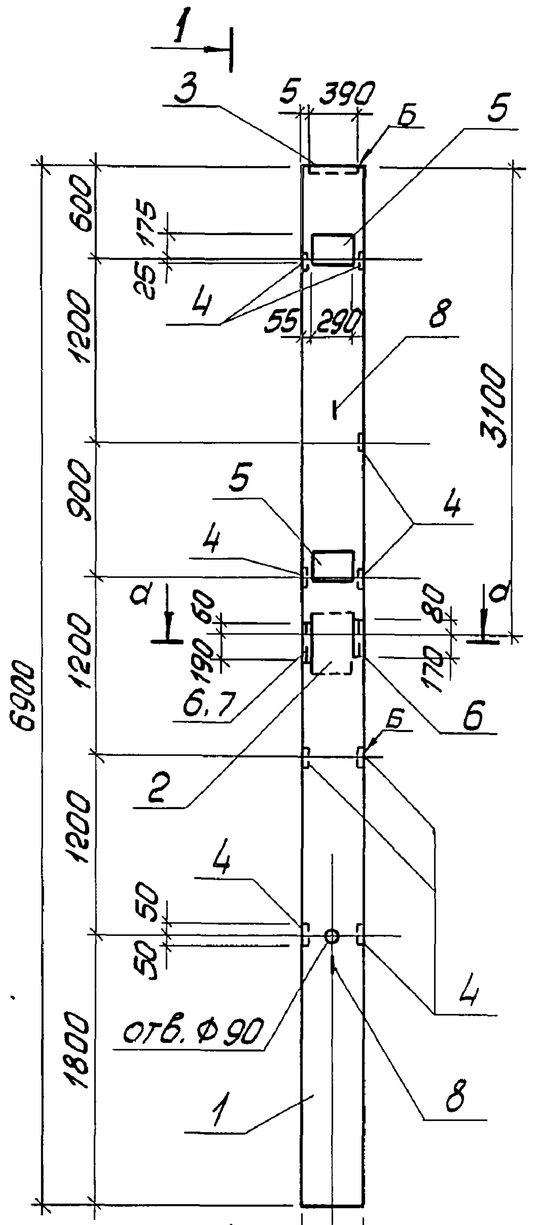

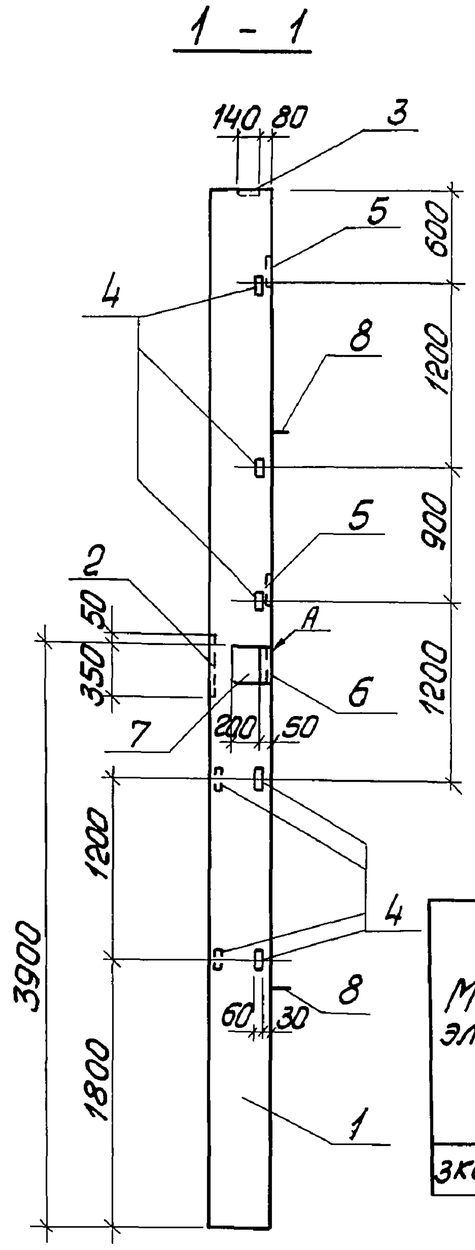

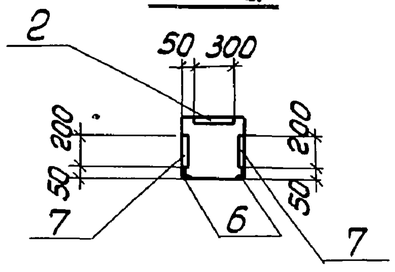

1. Установку закладных деталей выполнить по серии 1.423.1-7 вып.1, документ 1.423.1-7.1-1.00005.

Формат	Зона	Поз.	Обозначение	Наименование	Кол.	Примечание
				Документация		
А4			ТП 903-1-278.90 КЖ1.И.ТУ	Технические условия		
				Сборочные единицы		
А3		1	1.423.1-7.1-1-00.0-195	Колонна 3К69-3АV М3	1	
				Изделия закладные		
А4		2	1.400-15.В1.170-08	МН 153-3	1	
А3		3	1.423.1-7.2-0.30-01	МН2	1	
А3		4	1.423.1-7.2-0.160	МН 42	11	
А3		5	1.423.1-7.2-0.150	МН 39	2	
А4		6	1.400-15.В1.550-03	МН 552	0,5	м
А4		7	1.400-15.В1.150-20	МН 136-3	2	
А3		8	3.400-7	М16-200	2	

Ведомость расхода стали закладных изделий на элемент, кг

Марка элемента	Изделия закладные																	
	Арматура класса									Прокат марки								Всего
	А I			А III						В ст. 3пс 6-I					Вст3кп2			
	ГОСТ 5781-82									ГОСТ 19903-74*					ГОСТ 8509-86			
	ф6	ф16	Итого	ф8	ф10	ф12	ф14	ф16	Итого	δ=8	δ=10	δ=12	δ=14	Итого	L 50×50×5	Итого		
3К69-3АV М3-5	0,2	2,8	3,0	0,2	3,3	5,3	4,7	5,3	20,6	11,6	7,8	11,3	6,0	36,7	1,9	1,9	62,2	

ГИП	Нитбальский		
Нач.отд	Гуттерерский		
Н.контр	Шульгина		
Гл.констр	Андриевская		
Нач.гр.	Шульгина		
Инж.IIIк	Левейка		

ТП 903-1-278.90 КЖ1И.03.1.4

Колонна 3К69-3АV М3-5

Стадия	Масса	Масштаб
Р	2,8	1:50
Лист	Листов 1	

ЛАТГИПРОПРОМ

Инв.№ подл. | Подпись и дата | Взам. инв.№

Копировал 24218-09 15 формат А3

Альбом 7

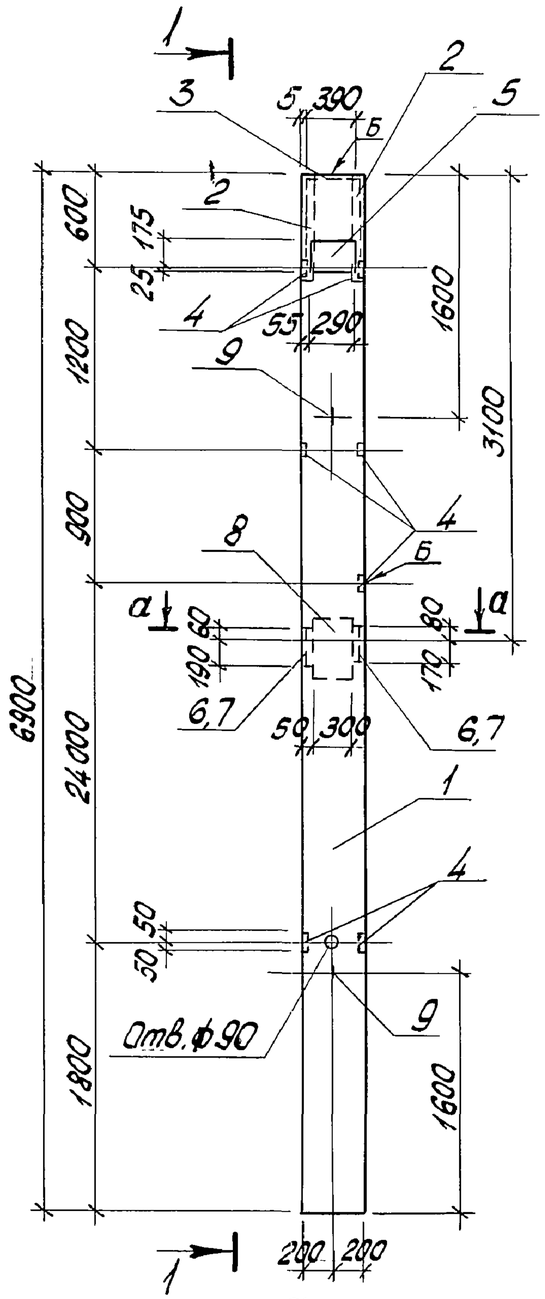

1 - 1

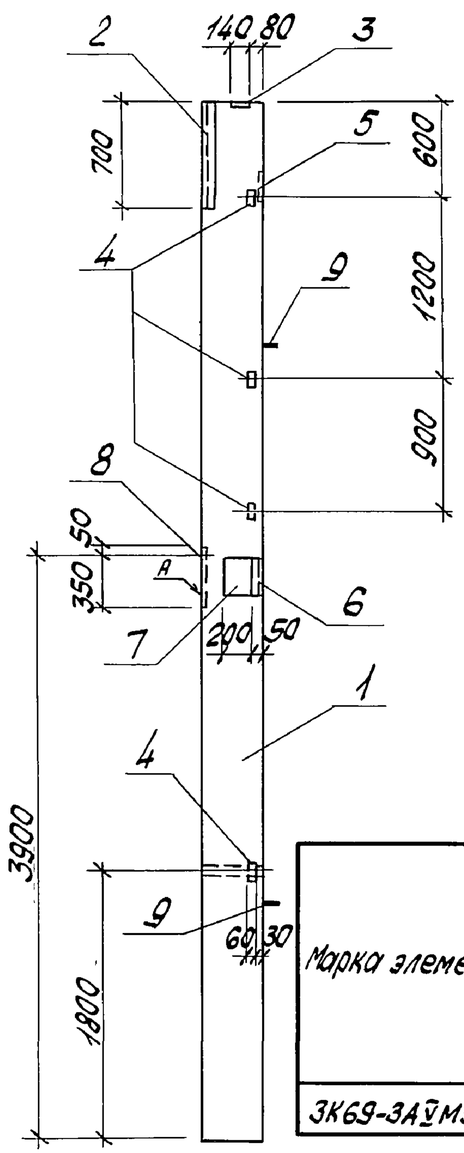

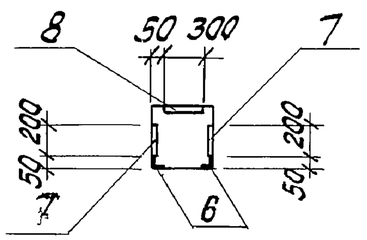

а - а

1. Установку закладных деталей выполнить по серии 1.423.1-7 вып. 1, документ 1.423.1-7.1-1.000СБ.

Формат	Зона	Поз	Обозначение	Наименование	Кол.	Примечание
				Документация		
А4			ТП 903-1-278.90 КЖ1.И.ТУ	Технические условия		
				Сборочные единицы		
А3		1	1.423.1-7.1-1.00.0-195	Колонна 3К69-3А$\overline{V}$М3	1	
				Изделия закладные		
А4		2	1.400-15.В1.520-07	МН536	1,4	м
А3		3	1.423.1-7.2-0.30-01	МН2	1	
А3		4	1.423.1-7.2-0.160	МН42	7	
А3		5	1.423.1-7.2-0.150	МН39	1	
А3		6	1.400-15.В1.550-03	МН552	0,5	м
А3		7	1.400-15.В1.150-20	МН136-3	2	
А3		8	1.400-15.В1.170-08	МН153-3	1	
А3		9	3.400-Т вып. 1/83	МН6-200	2	

Ведомость расхода стали закладных изделий на элемент, кг.

Марка элемента	Изделия закладные																		Всего
	Арматура класса									Прокат марки									
	А$\overline{I}$			А$\overline{III}$						Вст.3пс6-$\overline{I}$					Вст.3кп2				
	ГОСТ 5781-82									ГОСТ 19903-74*					ГОСТ 8509-86				
	ф6	ф16	Итого	ф8	ф10	ф12	ф14	ф16	Итого	$\bar{\delta}$=8	$\bar{\delta}$=10	$\bar{\delta}$=12	$\bar{\delta}$=14	Итого	L 50x 50x5	L 75 75x6	Итого		
3К69-3А$\overline{V}$М3-6	0,1	2,8	2,9	2,2	2,1	3,2	4,7	5,3	17,5	6,4	7,8	11,3	6,0	31,5	1,9	9,6	11,5		63,4

ГИП	Нидальский		
Нач.отд	Гутерерский		
Н.контр.	Шульгина		
Гл.контр.	Андриевская		
Нач.гр.	Шульгина		
Инж.III к	Левейка		

ТП 903-1-278.90 КЖ1И.03.1.5

Колонна 3К69-3А$\overline{V}$М3-6

Стадия	Масса	Масштаб
Р	2,8т	1:50
Лист	Листов 1	

ЛАТГИПРОПРОМ

Инв.№ подл. | Подпись и дата | Взам.инв.№

Копировал: 24218-09 16 Формат А3

Альбом 7

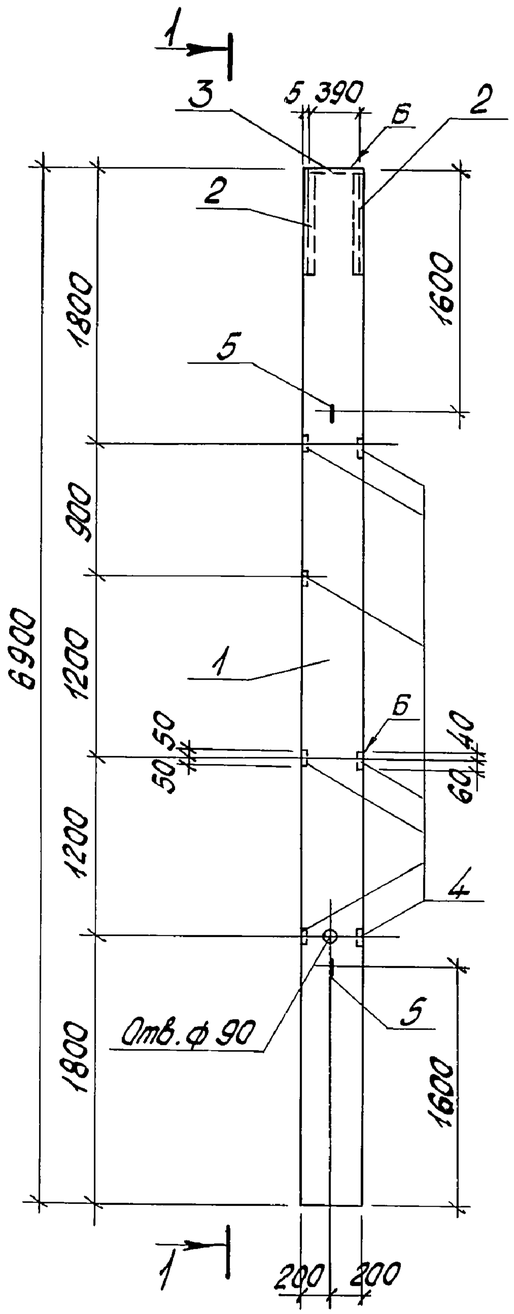

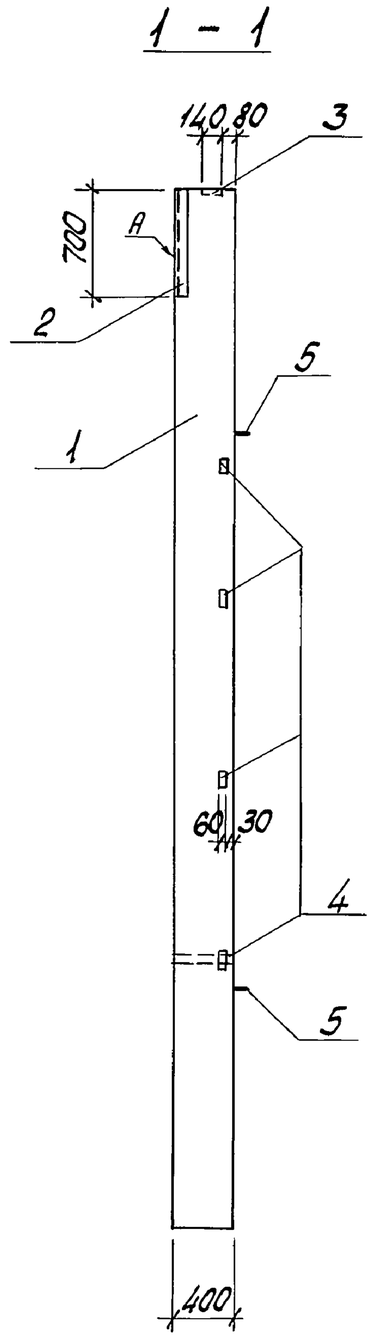

1. Установку закладных деталей выполнить по серии 1.423.1-7 Вып. 1, документ 1.423.1-7.1-1.000СБ.

Формат	Зона	Поз	Обозначение	Наименование	Кол.	Примечание
				Документация		
А4			ТП 903-1-278.90 КЖ1.И.ТУ	Технические условия		
				Сборочные единицы		
А3		1	1.423.1-7.1-1.00.0-1.95	Колонна 3К69-3АV МЗ	1	
				Изделия закладные		
А4		2	1.400-15. В1.520-07	МН536	1,4	м
А3		3	1.423.1-7.2	МН2	1	
А3		4	1.423.1-7.2	МН42	7	
А3		5	3.400-7 Вып.1/87	М16-200	2	

Ведомость расхода стали закладных изделий на элемент, кг.

Марка элемента	Изделия закладные													Всего
	Арматура класса							Прокат марки						
	А I			А III				Вст.3пс6-I				Вст.3кп2		
	ГОСТ 5781-82							ГОСТ 19903-74				ГОСТ 8509-86		
	ф16		Итого	ф10	ф12	ф8	Итого	δ=8	δ=14		Итого	L 75x75x6	Итого	
3К69-3АV МЗ-7	2,8		2,8	2,1	1,2	2,0	5,3	2,8	6,0		8,8	9,6	9,6	26,5

ГИП	Жиндальский		
Нач. отд.	Суттерлерский		
Н.контр.	Шильгина		
Гл.констр.	Андриевская		
Нач.гр.	Шильгина		
Инж. III к	Левейка		

ТП 903-1-278.90 КЖ1И.03.1.6

Колонна 3К69-3АV МЗ-7

Стадия	Масса	Масштаб
Р	2,8т	1:50
Лист	Листов 1	

ЛАТГИПРОПРОМ

Инв. № подл. | Подпись и дата | Взам. инв. №

Копировал: Ясл – 24218-09 17 Формат А3

альбом 7

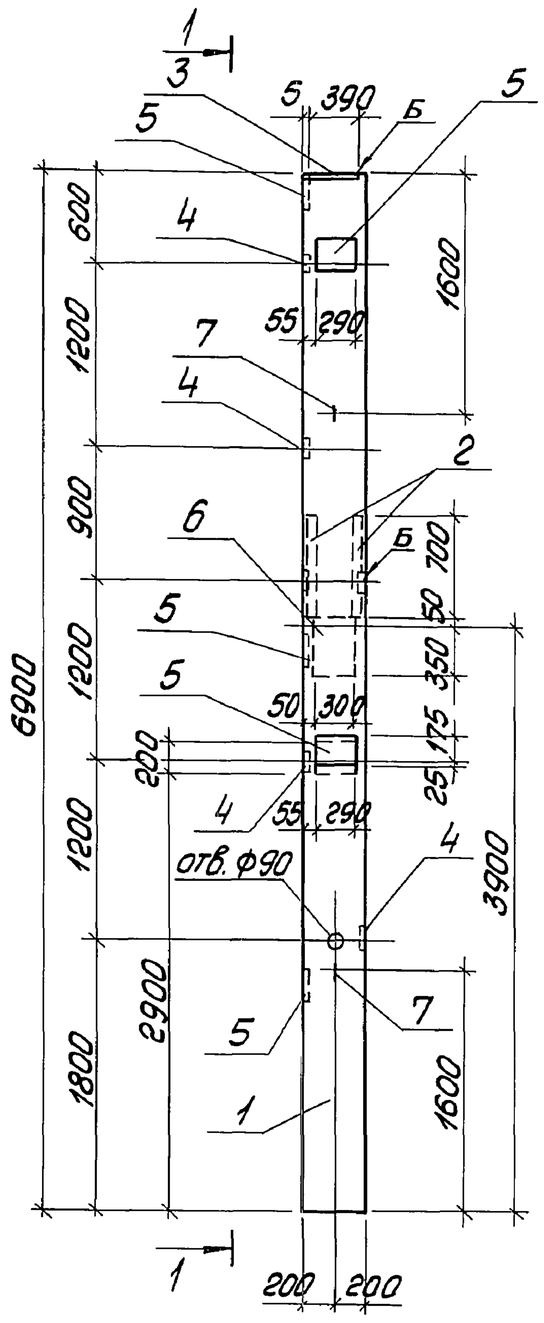

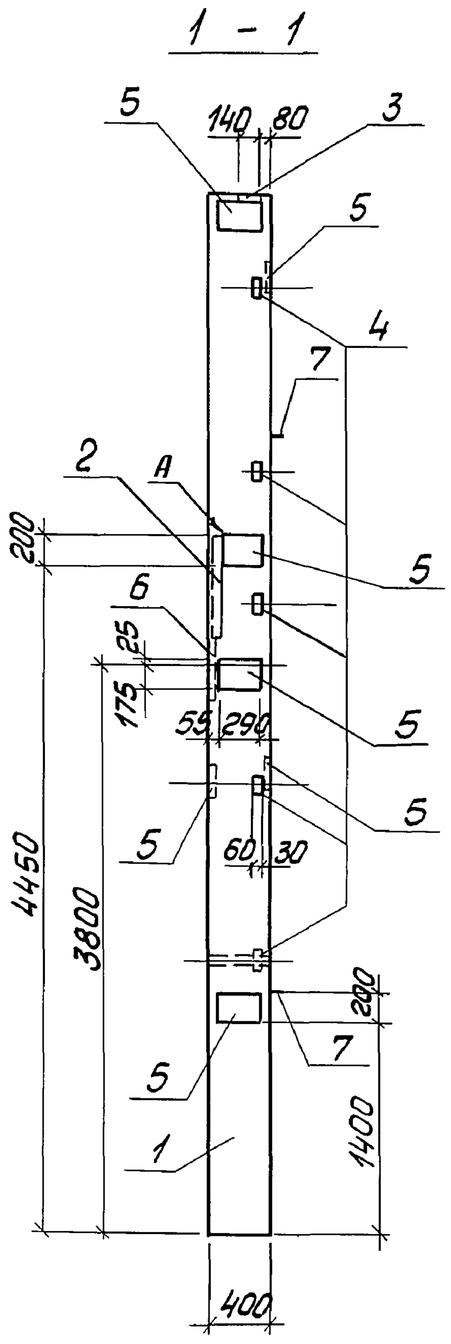

1. Установку закладных деталей выполнить по серии 1.423.1-7 вып. 1, документ 1.423.1-7.1-1.000СБ.

Формат	Зона	Поз.	Обозначение	Наименование	Кол.	Примечание
				Документация		
А4			ТП 903-1-278.90КЖ1.И.ТУ	Технические условия		
				Сборочные единицы		
А3		1	1.423.1-7.1-1.00.0-195	Колонна 3К69-3АV М3	1	
				Изделия закладные		
А4		2	1.400-15.В1	МН 536	1,4	м
А3		3	1.423.1-7.2.520-07	МН 2	1	
А3		4	1.423.1-7.2-0.160	МН 42	6	
А3		5	1.423.1-7.2-0.150	МН 39	7	
А4		6	1.400-15.В1-170-08	МН 153-3	1	
А3		7	3.400-7 Вып. 1/87	М16-200	2	

Ведомость расхода стали закладных изделий на элемент, кг

Марка элемента	Изделия закладные														Всего
	Арматура класса								Прокат марки						
	AI			AIII					Вст.3пс6-I				Вст.3кп2		
	ГОСТ 5781-82								ГОСТ 19903-74*				ГОСТ 8509-86		
	ф6	ф16	Итого	ф8	ф10	ф12	ф16	Итого	δ=8	δ=12	δ=14	Итого	L 75 75×6	Итого	
3К69-3АV М3-8	0,7	2,8	3,5	2,0	1,8	15,2	5,3	24,3	27,6	11,3	6,0	44,9	9,6	9,6	82,3

ГИП	Нидбальский		
Нач. отд.	Гуттерерский		
Н. контр.	Шульгина		
Гл. конструктор	Андриевский		
Нач. гр.	Шульгина		
Инж. III к.	Левейка		

ТП 903-1-278.90 КЖ1И.03.1.7

Колонна 3К69-3АV М3-8

Стадия	Масса	Масштаб
Р	2,8т	1:50
Лист	Листов 1	

ЛАТГИПРОПРОМ

Инв. № подл. | Подпись и дата | Взам. инв. №

Альбом 7

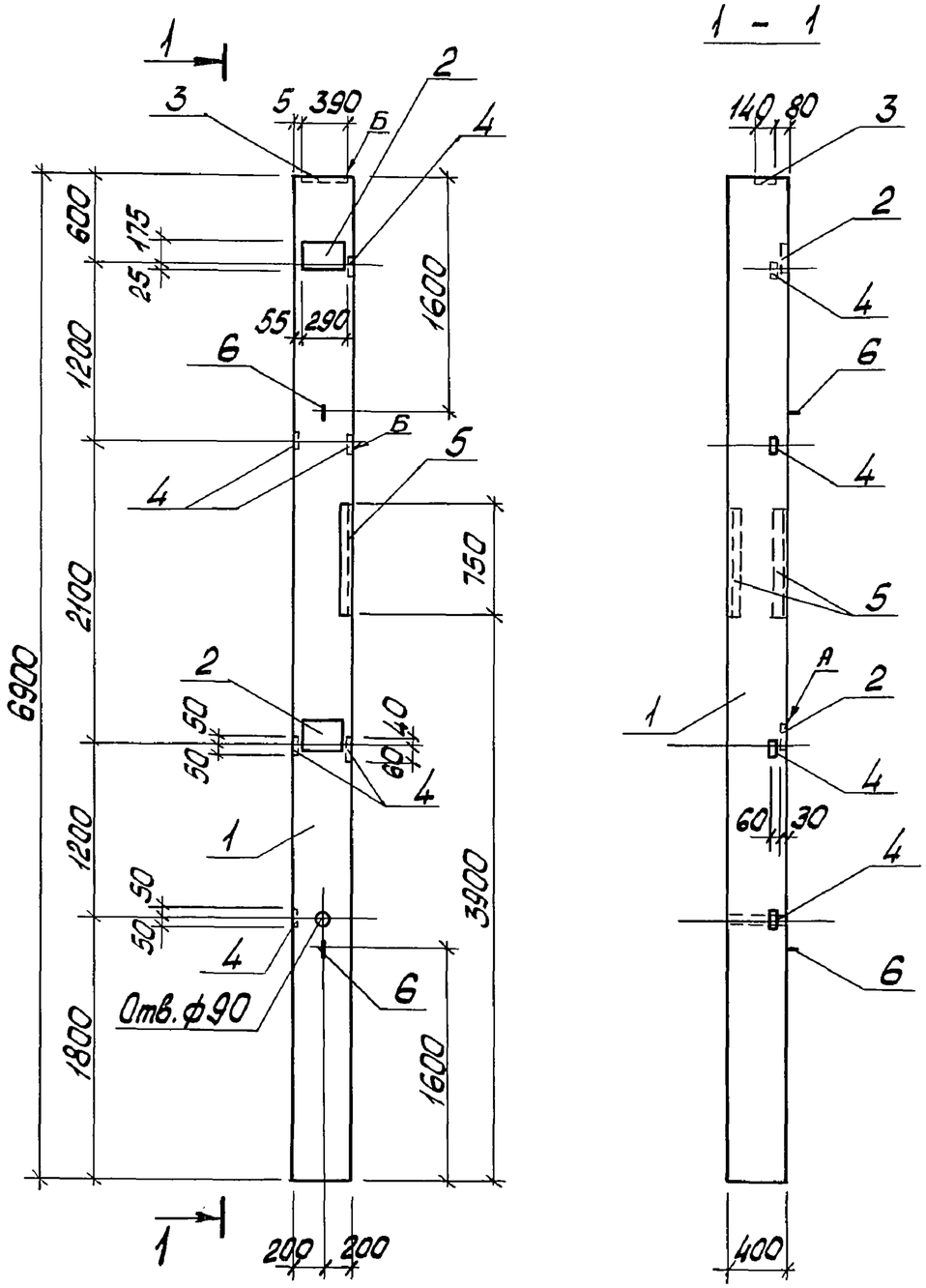

Формат	Зона	Поз.	Обозначение	Наименование	Кол.	Примечание
				Документация		
А4			ТП 903-1-278.90 КЖ1.И.ТУ	Технические условия		
				Сборочные единицы		
А3		1	1.423.1-7.1-1.00.0-195	Колонна 3К69-3АV̄М3	1	
				Изделия закладные		
А3		2	1.423.1-7.2	МН39	2	
А3		3	1.423.1-7.2	МН2	1	
А3		4	1.423.1-7.2	МН42	6	
А4		5	1.400-15.В1.520-07	МН536	1,5	м
А3		6	3.400-7 вып. 1/87	М16-200	2	

Ведомость расхода стали закладных изделий на элемент, кг.

Марка элемента	Изделия закладные														Всего
	Арматура класса								Прокат марки						
	AI				AIII				Вст. 3пс 6-I				Вст.3кп2		
	ГОСТ 5781-82								ГОСТ 19903-74*				ГОСТ 8509-86		
	ф16	ф16		Итого	ф10	ф12		Итого	δ=10	δ=14		Итого	L 75 75×6	Итого	
3К69-3АIIIМ3-9	0,2	2,8		3,0	4,5	5,2		9,7	9,6	6,0		15,6	10,3	10,3	38,6

1. Установку закладных деталей выполнить по серии 1.423.1-7 вып. 1, документ 1.423.1-7.1-1.000СБ.

ГИП	Найбальский		
Нач. отд	Штерерский		
Н.контр.	Шульгина		
Гл.констр	Андриевская		
Нач. гр.	Шульгина		
Инж. III к	Левейка		

ТП 903-1-278.90 КЖ1И.03.1.8

Колонна 3К69-3АV̄М3-9

Стадия	Масса	Масштаб
Р	2,8т	1:50
Лист	Листов 1	

ЛАТГИПРОПРОМ

Инв. № подл. | Подпись и дата | Взам. инв. №

Копировал: Лоп — 24218-09 19 Формат А3

Альбом 7

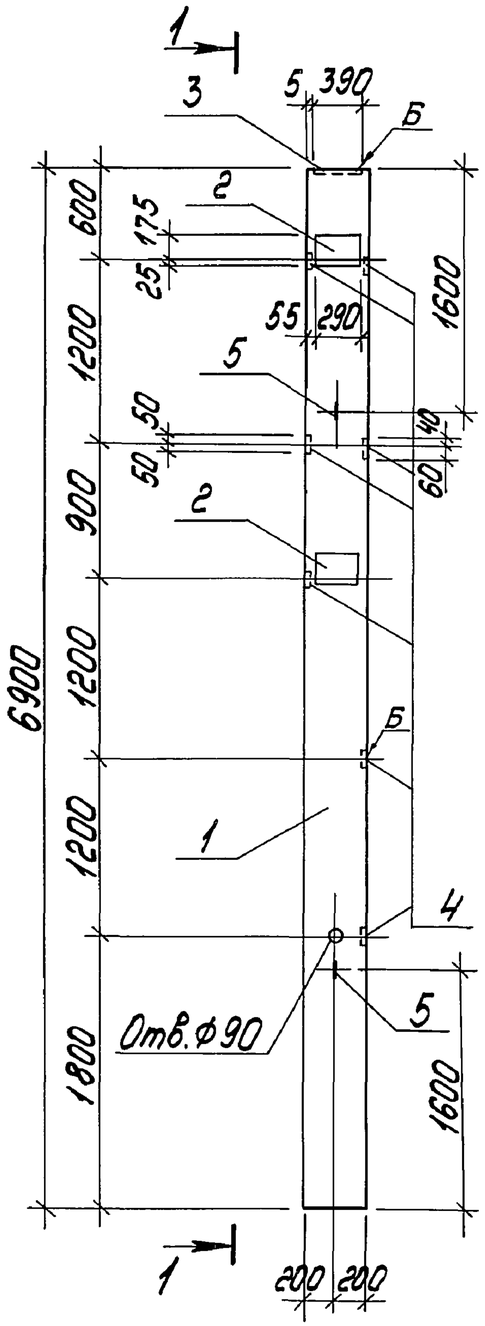

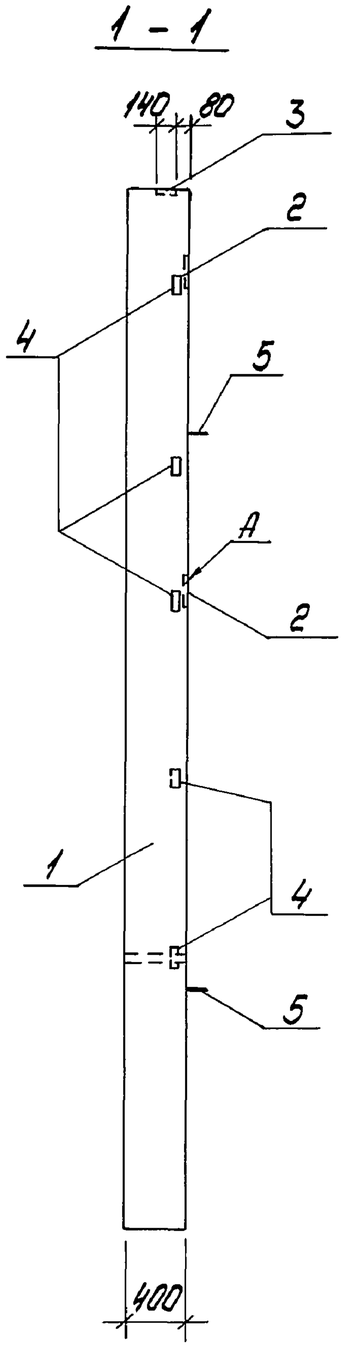

1. Установку закладных деталей выполнить по серии 1.423.1-7 вып. 1, документ 1.423.1-7.1-1.000СБ.

Формат	Зона	Поз.	Обозначение	Наименование	Кол.	Примечание
				Документация		
А4			ТП 903-1-278.90 КЖ1.И.ТУ	Технические условия		
				Сборочные единицы		
А3		1	1.423.1-7.1-1.00.0-1.95	Колонна 3К69-3АV М3	1	
				Изделия закладные		
А3		2	1.423.1-7.2-0.150	МН39	2	
А3		3	1.423.1-7.2-0.30-01	МН2	1	
А3		4	1.423.1-7.2-0.160	МН42	7	
А3		5	3.400-7 Вып.1/87	М16-200	2	

Ведомость расхода стали закладных изделий на элемент, кг

Марка элемента	Изделия закладные												Всего
	Арматура класса								Прокат марки				
	AI				AIII				ВСт3пс6-I				
	ГОСТ 5781-82								ГОСТ 19903-74*				
	Ф6	Ф16		Итого	Ф10	Ф12		Итого	δ=8	δ=14		Итого	
3К69-3АV М3-10	0,2	2,8		3,0	2,1	5,2		7,3	10,0	6,0		16,0	26,3

ГИП	Нидбальский		
Нач.отд.	Гуттерерский		
Н.контр.	Шульгина		
Гл.констр.	Андриевская		
Нач.гр.	Шульгина		
Инж.IIк	Певейка		

ТП 903-1-278.90 КЖ1.И.03.1.9

Колонна 3К69-3АV М3-10

Стадия	Масса	Масштаб
Р	2,8т	1:50
Лист	Листов 1	

ЛАТГИПРОПРОМ

Инв.№ подл. | Подпись и дата | Взам. инв.№

Копировал 24218-09 20 Формат А4

Альбом 7

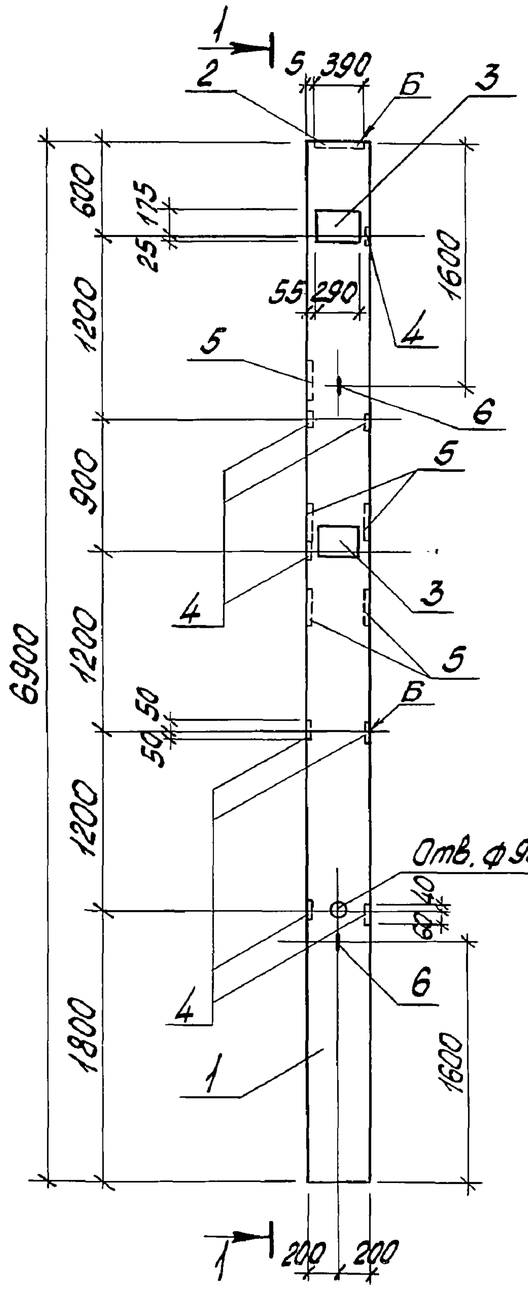

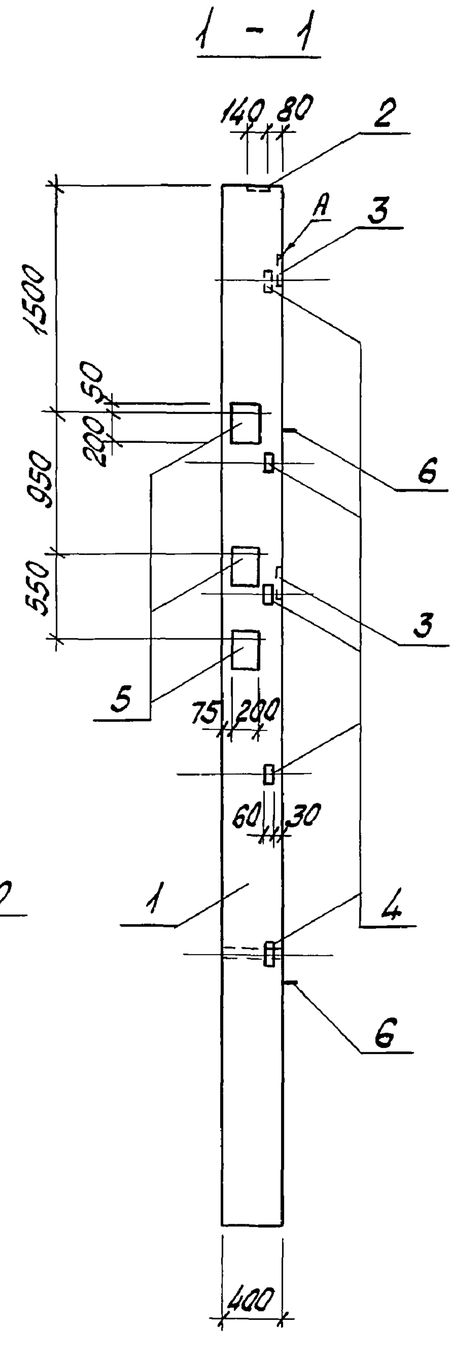

1. Установку закладных деталей выполнить по серии 1.423.1-7 Вып. 1, Документ 1.423.1-7.1-1.000СБ.

Формат	Зона	Поз.	Обозначение	Наименование	Кол.	Примечание
				Документация		
А4			ТП 903-1-278.90 КЖ1.И.ТУ	Технические условия		
				Сборочные единицы		
А3		1	1.423.1-7.1-1.00.0-195	Колонна 3К69-3АV М3	1	
				Изделия закладные		
А3		2	1.423.1-7.2-0.30-01	МН2	1	
А3		3	1.423.1-7.2-0,150	МН39	2	
А3		4	1.423.1-7.2-0.160	МН42	8	
А4		5	1.400-15.В1.150-20	МН136-3	3	
А3		6	3.400-7 Вып. 1/87	М16-200	2	

Ведомость расхода стали закладных изделий на элемент, кг

Марка элемента	Изделия закладные														Всего
	Арматура класса									Прокат марки					
	А I				А III					Вст.3пс6-I					
	ГОСТ 5781-82									ГОСТ 19903-74					
	ф6	ф16		Итого	ф10	ф12	ф14		Итого	δ=8	δ=10	δ=14		Итого	
3К69-3АV М3-11	0,2	2,8		3,0	2,4	5,2	7,0		14,6	10,4	11,7	6,0		28,1	45,7

ГИП	Нидальский		
Нач.отд.	Гуттерерский		
Н.контр.	Шульгина		
Гл.констр.	Андриевская		
Нач.гр.	Шульгина		
Инж. III к	Левейка		

ТП 903-1-278.90 КЖ1И.03.1.10

Колонна 3К69-3АV М3-11

Стадия	Масса	Масштаб
Р	2,8т	1:50
Лист	Листов 1	

ЛАТГИПРОПРОМ

Инв.№подл. | Подпись и дата | Взам.инв.№

Альбом 7

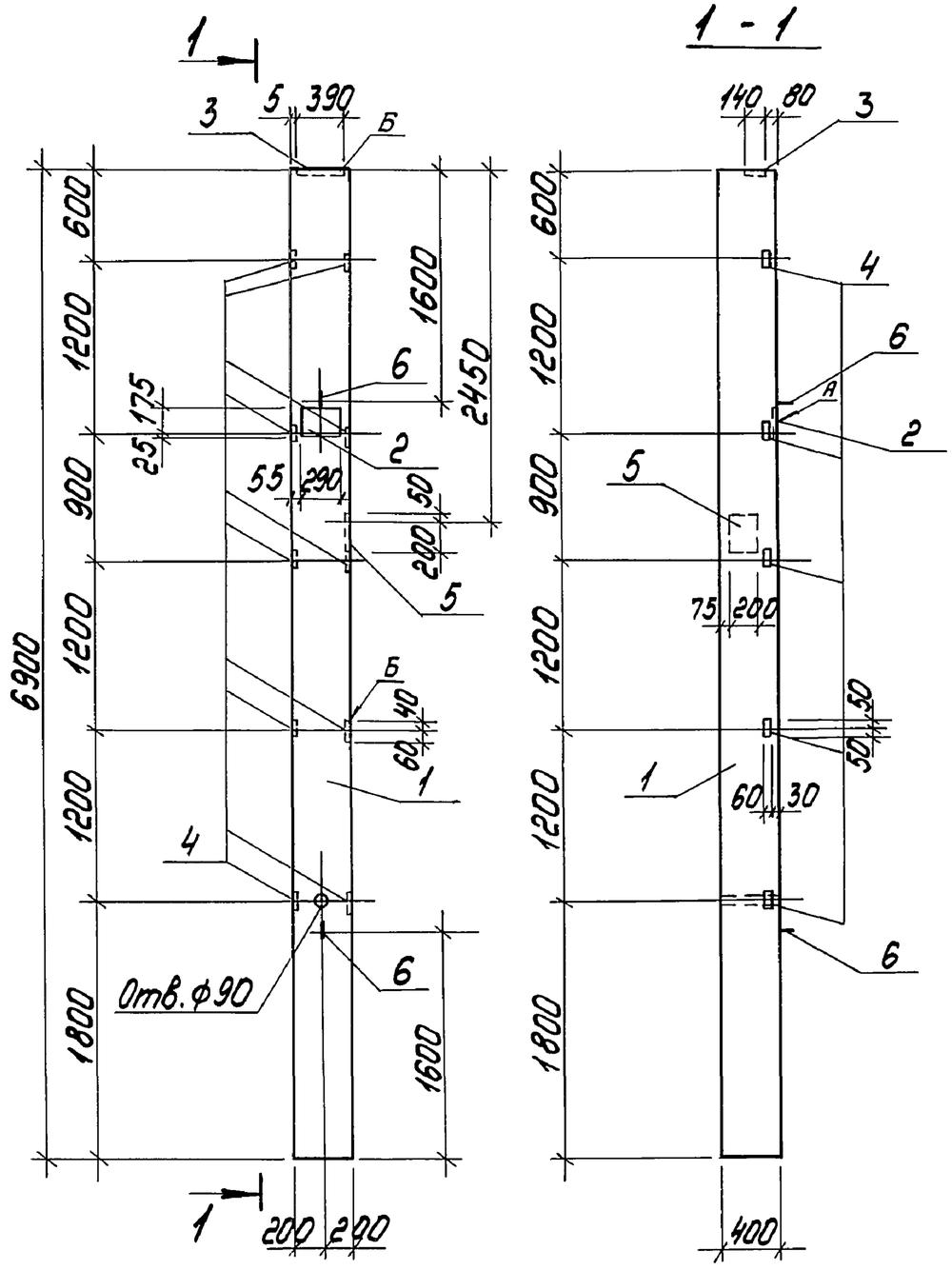

1. Установку закладных деталей выполнить по серии 1.423.1-7 вып. 1, документ 1.423.1-7.1-1.000СБ.

Формат	Зона	Поз.	Обозначение	Наименование	Кол.	Примечание
				Документация		
А4			ТП 903-1-278.90 КЖ1.И.ТУ	Технические условия		
				Сборочные единицы		
А3		1	1.423.1-7.1-1.00.0-195	Колонна 3К69-3АV М3	1	
				Изделия закладные		
А3		2	1.423.1-7.2-0.150	МН39	1	
А3		3	1.423.1-7.2-0.30-01	МН2	1	
А3		4	1.423.1-7.2-0.160	МН42	10	
А4		5	1.400-15.В1.150-20	МН136-3	1	
А3		6	3.400-7 Вып.1/87	М16-200	2	

Ведомость расхода стали закладных изделий на элемент, кг

Марка элемента	Изделия закладные												Всего
	Арматура класса								Прокат марки				
	AI				AIII				Вст.3пс6-I				
	ГОСТ 5781-82								ГОСТ 19903-74*				
	ф6	ф16		Итого	ф10	ф12		Итого	δ=8	δ=14		Итого	
3К69-3АV М3-12	0,1	2,8		2,9	3,0	3,2		6,2	7,6	6,0		13,6	22,7

ГИП	Нидбальский		
Нач.отд.	Гуттерерский		
Н.контр.	Шульгина		
Гл.констр.	Андриевская		
Нач.гр.	Шульгина		
Инж.IIIк	Левейка		

ТП 903-1-278.90 КЖ1.И.03.1.11

Колонна 3К69-3АV М3-12

Стадия	Масса	Масштаб
Р	2,8	1:50
Лист	Листов 1	

ЛАТГИПРОПРОМ

Инв.№ подл. | Подпись и дата | Взам.инв.№

Копировал 24218-09 22 формат А3

Альбом 7

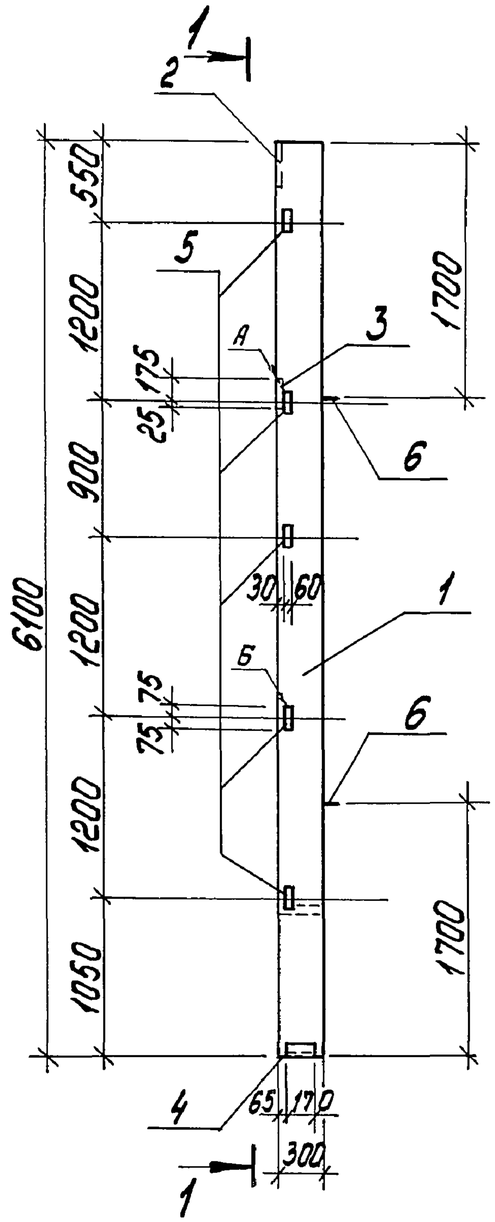

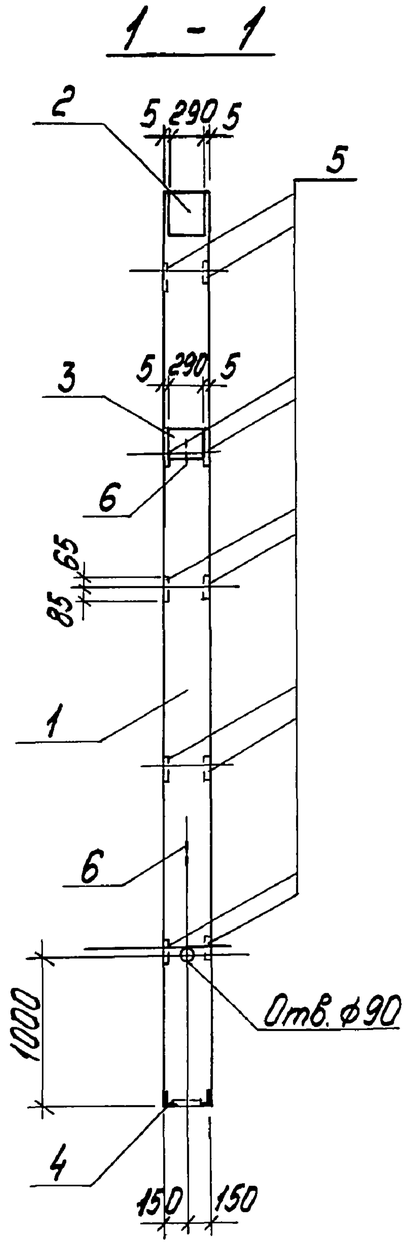

1. Установку закладных деталей выполнить по серии 1.427.1-5 вып. 1, документ 1.427.1-5.1-0.01... 1.427.1-5.1-0.10.

Формат	Зона	Поз.	Обозначение	Наименование	Кол.	Примечание
				Документация		
А4			ТП 903-1-278.90 КЖ1.И.ТУ	Технические условия		
				Сборочные единицы		
А3		1	1.427.1-5.1-1.00-109	Колонна КФ61-3АV	1	
				Изделия закладные		
А3		2	1.427.1-5.2-0.40.0	МН1	1	
А3		3	1.423.1-7.2-0.150	МН39	1	
А3		4	1.427.1-5.2-0.09.0	МН8	1	
А3		5	1.427.1-5.2-0.16.0	МН17	10	
А3		6	3.400-7 Вып. 1/87	М12-150	2	

Ведомость расхода стали закладных изделий на элемент, кг

Марка элемента	Изделия закладные														Всего
	Арматура класса								прокат марки						
	А I				А III				Вст3кп2			Вст3пс6-I			
	ГОСТ 5781-82								ГОСТ 19903-74*			ГОСТ 8509-86			
	ф6	ф12		Итого	ф10	ф12		Итого	δ=8		Итого	L 90 90x6		Итого	
КФ61-3АV-1	0,2	1,3		1,5	7,6	2,0		9,6	15,3		15,3	2,8		2,8	29,2

ГИП	Нидбальский		
Нач. отд.	Гуттерерский		
Н. контр.	Шульгина		
Гл. констр.	Анфриевская		
Нач. гр.	Шульгина		
Инж. III к.	Левейка		

ТП 903-1-278.90 КЖ1.И.03.2

Колонна КФ61-3АV-1

Стадия	Масса	Масштаб
Р	1,4т	1:50
Лист	Листов 1	

ЛАТГИПРОПРОМ

Инв. № подл. | Подпись и дата | Взам. инв. №

Копировал 24218-09 23 Формат А4

Альбом 7

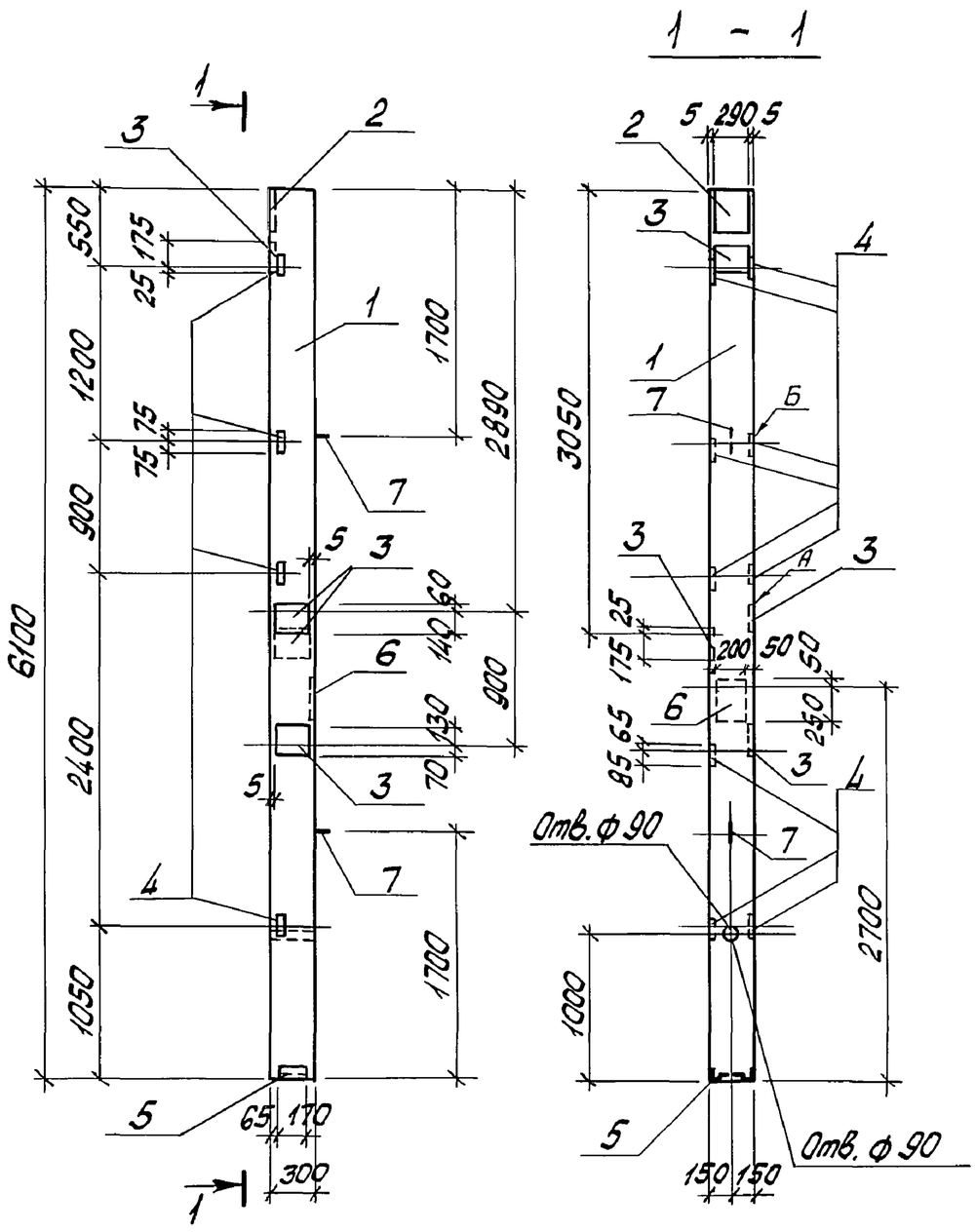

Формат	Зона	Поз.	Обозначение	Наименование	Кол.	Примечание
				Документация		
А4			ТП 903-1-278.90КЖ1.И.ТУ	Технические условия		
				Сборочные единицы		
А3		1	1.427.1-5.1-1.00-10Э	Колонна КФ61-3АV	1	
				Изделия закладные		
А3		2	1.427.1-5.2-0,40.0	МН1	1	
А3		3	1.427.1-5.2-0.15.0	МН14	4	
А3		4	1.427.1-5.2-0.16.0	МН17	9	
А3		5	1.427.1-5.2-0.09.0	МН8	1	
А4		6	1.400-15.В1.160-11	МН147-6	1	
А3		7	3.400-7 Вып. 1/87	М12-150	2	

Ведомость расхода стали закладных изделий на элемент, кг

Марка элемента	Изделия закладные														
	Арматура класса								Прокат марки						Всего
	AI			AIII					Вст.3кп2				Вст.3пс6-I		
	ГОСТ 5781-82								ГОСТ 19903-74*				ГОСТ 8509-86		
	ф6	ф12	Итого	ф10	ф12	ф14		Итого	б=8	б=10		Итого	L90x x90x6	Итого	
КФ61-3АV-2	0,4	1,3	1,7	7,2	7,2	1,7		16,1	11,1	20,3		31,4	2,8	2,8	52,0

1. Установку закладных изделий выполнить по серии 1.427.1-5 вып. 1, документы 1.427.1-5.1-0.01... 1.427.1-5.1-0.10.

ГИП	Ниддальский		
Нач. отд.	Гуттеревский		
Н.контр.	Шульгина		
Гл.констр.	Андриевская		
Нач. гр.	Шульгина		
Инж. III к	Левейка		

ТП 903-1-278.90 -КЖ1.И.03.2.1

Колонна КФ61-3АV-2

Стадия	Масса	Масштаб
Р	1,4т	1:50
Лист	Листов 1	

ЛАТГИПРОПРОМ

Инв. № подл. | Подпись и дата | Взам. инв. №

Копировал: Апл – 24218-09 24 Формат А3

Альбом 7

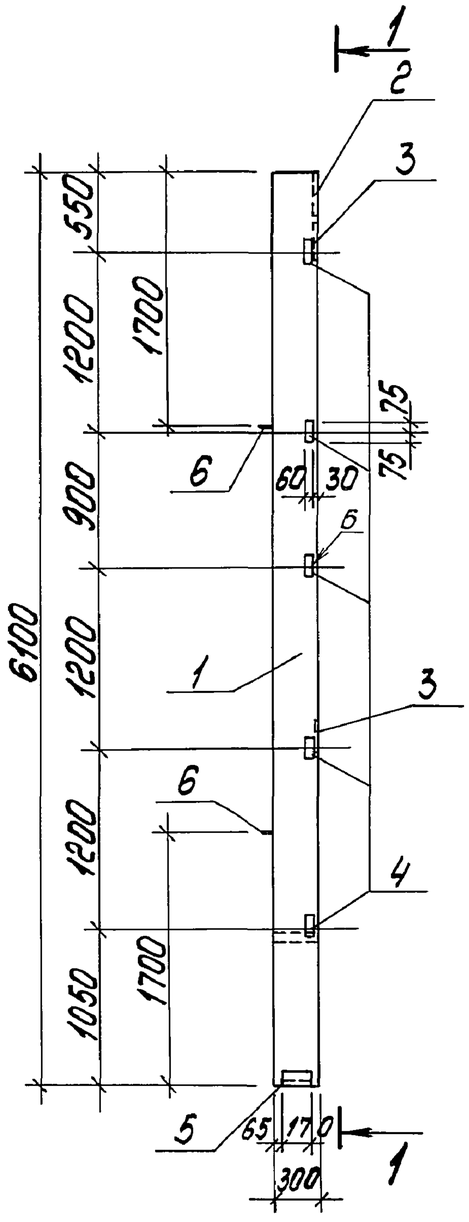

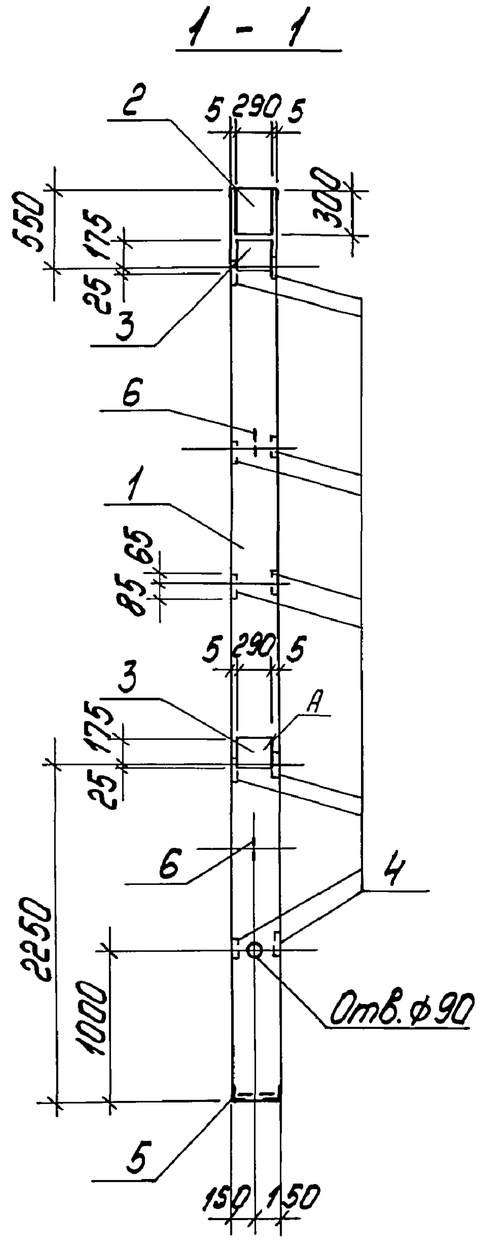

Формат	Зона	Поз.	Обозначение	Наименование	Кол.	Примечание
				Документация		
А4			ТП 903-1-278.90 КЖ1.И.ТУ	Технические условия		
				Сборочные единицы		
А3		1	1.427.1-5.1-1.00-109	Колонна КФ61-3АV	1	
				Изделия закладные		
А3		2	1.427.1-5.2-0.40.0	МН1	1	
А3		3	1.423.1-7.2-0.150	МН39	2	
А3		4	1.427.1-5.2-0.16.0	МН17	10	
А3		5	1.427.1-5.2-0.09.0	МН8	1	
А3		6	3.400-7 Вып.1/87	М12-150	2	

Ведомость расхода стали закладных изделий на элемент, кг

Марка элемента	Изделия закладные														Всего
	Арматура класса								Прокат марки						
	AI				AIII				Вст3кп2			Вст3пс6-I			
	ГОСТ 5781-82								ГОСТ 19903-74*			ГОСТ 8509-86			
	ф6	ф12		Итого	ф10	ф12		Итого	δ=8		Итого	L 90x90x6		Итого	
КФ61-3АV-3	0,2	1,3		1,5	7,6	4,0		11,4	18,9		18,9	2,8		2,8	34,6

1. Установку закладных изделий выполнить по серии 1.427.1-5 вып. 1, документы 1.427.1-5.1-0.01... 1.427.1-5.1-0.10

ГИП	Нудельский		
Нач. отд.	Гуттерерский		
Н. контр.	Шульгина		
Гл. констр.	Андриевская		
Нач. гр.	Шульгина		
Инж. III к.	Левейка		

ТП 903-1-278.90 КЖ1.И.03.2.2

Колонна КФ 61-3АV-3

Стадия	Масса	Масштаб
Р	1,4т	1:50
Лист	Листов 1	

ЛАТГИПРОПРОМ

Инв. № подл. | Подпись и дата | Взам. инв. №

Альбом 7

1 – 1

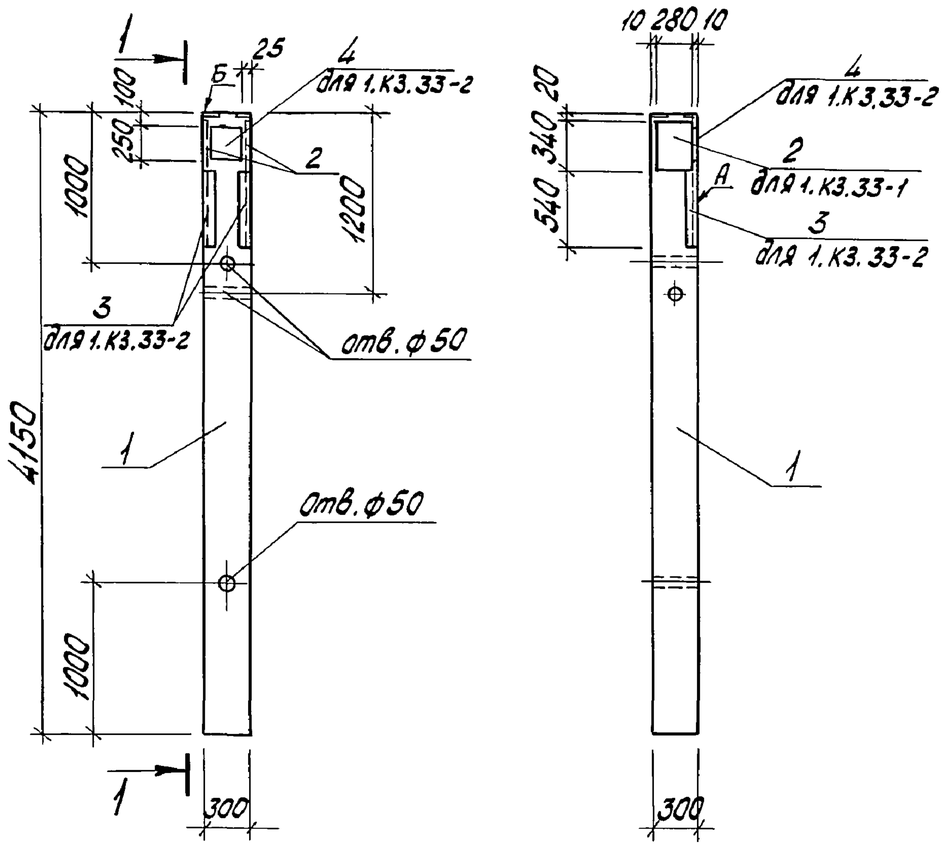

Формат	Зона	Поз.	Обозначение	Наименование	Кол. на исполн. КЖ 1.И.03.3.1 —	Кол. на исполн. КЖ 1.И.03.3.1 01	Примечание
				Документация			
А4			ТП 903-1-278.90 КЖ 1.И.ТУ	Технические условия			
				Сборочные единицы			
А3		1	1.020-1/83 вып. 2-1	Колонна 1.К3.33	1	1	
				Изделия закладные			
А3		2	1.020-1/83.2-15 26-06	МН36	1	1	
А4		3	1.400-15.В1.520-07	МН536		1,08	м
А4		4	1.400-15.В1.130-32	МН122-3		1	

Ведомость расхода стали закладных изделий на элемент, кг.

Марка элемента	Изделия закладные												Всего
	Арматура класса А III ГОСТ 5781-82						Прокат марки Вст.3пс6-I ГОСТ 19903-74*				Вст.3кп2 ГОСТ 8509-86		
	ф8	ф10	ф12	ф18		Итого	δ=8	δ=12		Итого	L 75x75x6	Итого	
1.К3.33-2	1,5	0,6	0,4	3,5		6,0	3,9	18,0		21,9	7,4	7,4	35,3
1.К3.33-1			0,4	6,6		7,0		18,0		18,0			35,0

Обозначение	Марка
ТП 903-1-278.90 КЖ1.И.03.3.1	1.К3.33-1
КЖ1.И.03.3.1-01	1.К3.33-2

1. Установку закладных деталей выполнить по серии 1.020-1/83, документ 1.020-1/83 2-2 ООТО

ГИП	Нидбальский	
Нач. отд.	Гуттерерский	
Н.контр.	Шульгина	
Гл.констр.	Андриевская	
Нач. гр.	Шульгина	
Инж. I к	Куковица	
Инж. II к	Левейка	

ТП 903-1-278.90 КЖ1.И.03.3.1

Колонна (1.К3.33-1, 1.К3.33-2)

Стадия	Масса	Масштаб
Р	0,934	1:50
Лист	Листов 1	

ЛАТГИПРОПРОМ

Инв. № подл. | Подпись и дата | Взам. инв. №

Альбом 7

НКБ1 (опалубка)

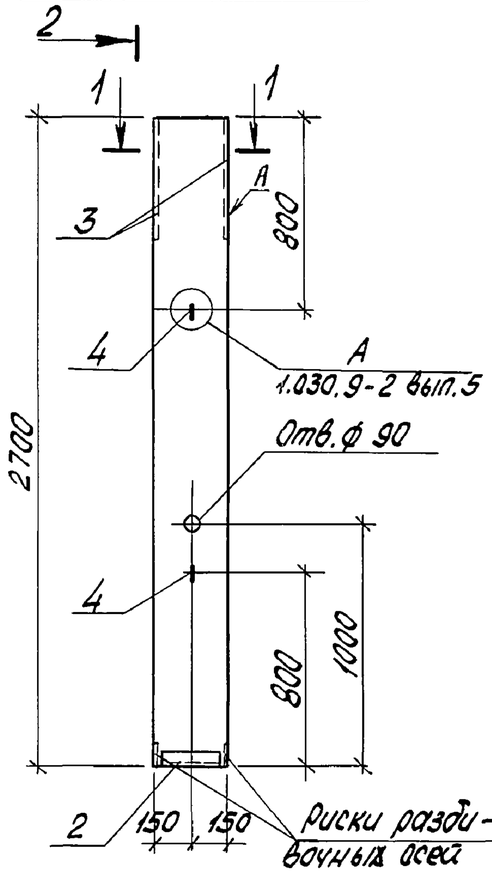

2 – 2

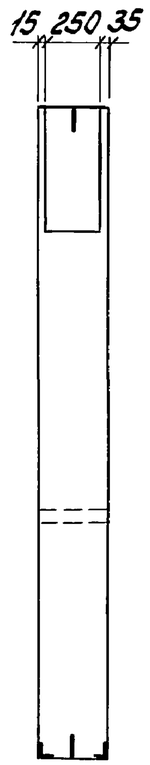

НКБ1 (армирование)

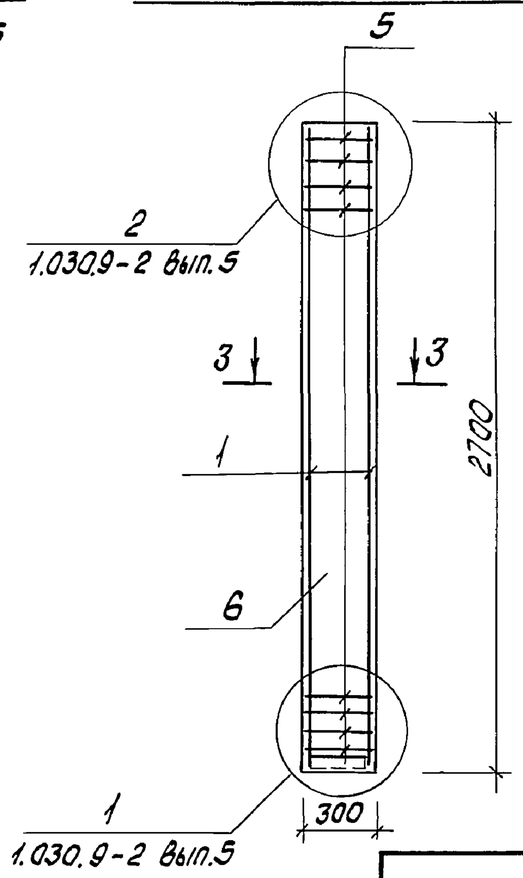

1 – 1

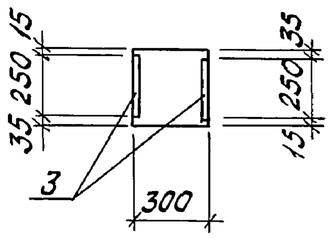

3 – 3

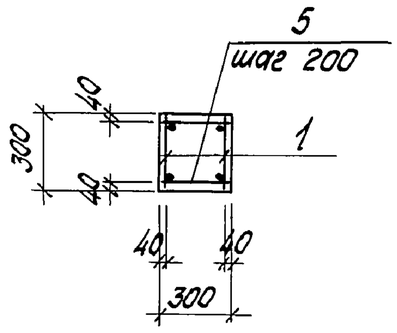

Формат	Зона	Поз.	Обозначение	Наименование	Кол.	Примечание
				Документация		
			1.030.9-2 вып.1	Перегородки панельные зданий промышленных и сельскохозяйственных предприятий		
А4			ТП 903-1-278.90 КЖ1.И.ТУ	Технические условия		
				Сборочные единицы		
А4		1	ТП 903-1-278.90 КЖ1.И.03.110	Сетка 1-2		
				Изделия закладные		
А4		2	1.030.9-2.7-2-0.09.0	МН1	1	
А4		3	1.030.9-2.7-2-0.11.0-04	МН13	2	
А4		4	1.400-9	УП2-2	2	
				Детали		
				Вр-I-5-ГОСТ 5781-82		
Б4		5	ТП 903-1-278.90 КЖ1.И.03.111	ℓ=280	36	
				Материалы		
		6		Бетон класса В15	0,24	м³

Ведомость расхода стали на элемент, кг

Марка элемента	Изделия арматурные						Изделия закладные								Общий расход
	Арматура класса					Всего	Арматура класса		Прокат марки					Всего	
	Вр I		А I	А III			А III		Вст.3кп2			Вст.3пс6-I			
	ГОСТ 6727-80		ГОСТ 5781-82				ГОСТ 5781-82		ГОСТ 19903-74*			ГОСТ 8509-86			
	ф5		ф6	ф10	ф16		ф12		δ=8	δ=12		L 90x90x6			
НКБ1	2,0		2,4	1,2	9,2	14,8	9,4		15,8	4,0		4,2		33,4	48,2

ГИП	Ниддальский	
Нач.отд.	Гуттерерский	
Н.контр.	Шульгина	
Гл.констр.	Андриевская	
Нач.гр.	Шульгина	
Инж.II к	Куковина	
Инж.III к	Левейка	

ТП 903-1-278.90 КЖ1.И.03.10

Колонна НКБ1

Стадия	Масса	Масштаб
Р	0,6т	1:20
Лист	Листов 1	

ЛАТГИПРОПРОМ

Инв.№ подл. | Подпись и дата | Взам.инв.№

Копировал: Ал-24218-09 27 формат А3

Альбом 7

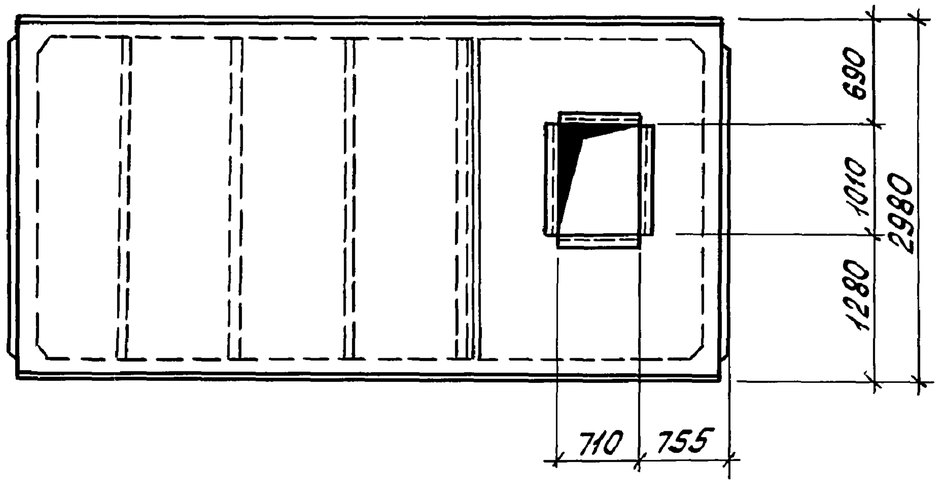

1 - 1

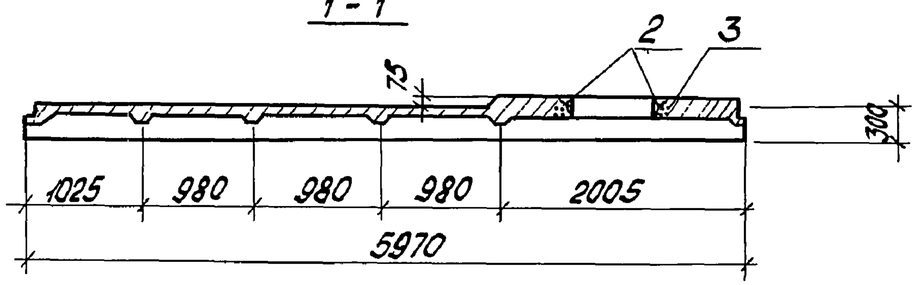

Формат	Зона	Поз.	Обозначение	Наименование	Кол.	Примечание
				Документация		
А3			ТП 903-1-278.90 КЖ1.И.ТУ	Технические условия		
				Плиты железобетонные ребристые предварительно		
А4			ГОСТ 22701.2-77	Напряженные размерами 6х3м для покрытий производственных зданий		
А3			1.465.1-10/82 Вып. 0	Комплексные железобетонные плиты покрытий одноэтажных производственных зданий		
				Сборочные единицы		
А4		1	ГОСТ22701.1-77; 1.465.1-10/82 В.1	Плита 1ПГ-2АV-Т-80Я-400М	1	см. прим. п.1
				Изделия закладные		
А4		2	1.400-15 В.1 540	Мн 548	3,44	м
А3		3	ТП 903-1-278.90 КЖ1.И.05.100	Каркас пространственный КП1	1	41,08 кг
				Материал		
		4		Бетон В 12,5 ГОСТ 25192-82	0,35	$м^3$

1. Габариты и размещение отверстия принять по данному чертежу.
2. Марку плиты по несущей способности уточнить при привязке проекта в зависимости от снеговой нагрузки.
3. Каркас КР3 по ГОСТ 22701.1 шт 1 - изъять

Ведомость расхода стали на плиту, кг

Марка элемента	Арматурные изделия							Всего
	Арматура класса							
	Вр I			А3				
	ГОСТ 7348-6			ГОСТ 5781-82				
	ф3	ф4	Итого	ф6	ф12		Итого	
1ПГ-2АV-Т-80Я-400МА	3,9	32,94	36,84	0,4	19,91		20,31	57,15

Изделия закладные										Общий расход
Арматура класса						Прокат марки		Всего		
А-I	А-III					Вст3 пс6-1	Вст3 кп2			
ГОСТ 5781-82						7314-1-3023-80	ГОСТ 535-79			
ф12	ф8	ф10	ф12	ф14	Итого	L100х100х8	L50х50х5			
2,2	1,4	1,4	46,0	0,2	51,2	3,4	13	67,6		124,75

ГИП	Жидальский		
Нач. отд	Гуттерерский		
Н.контр.	Шульгина		
Гл.констр	Андриевская		
Рук. гр.	Шульгина		
Инженер	Куковица		
Техник	Шалотюк		

ТП 903-1-278.90 КЖ1.И.05

Плита 1ПГ-2АV-Т-80Я-400МА

Стадия	Масса	Масштаб
Р	3,25т	1:50
Лист	Листов 1	

ЛАТГИПРОПРОМ

Инв. № подл. | Подпись и дата | Взам. инв. №

Копировал: Лол 24218-09 28 Формат А3

Альбом 7

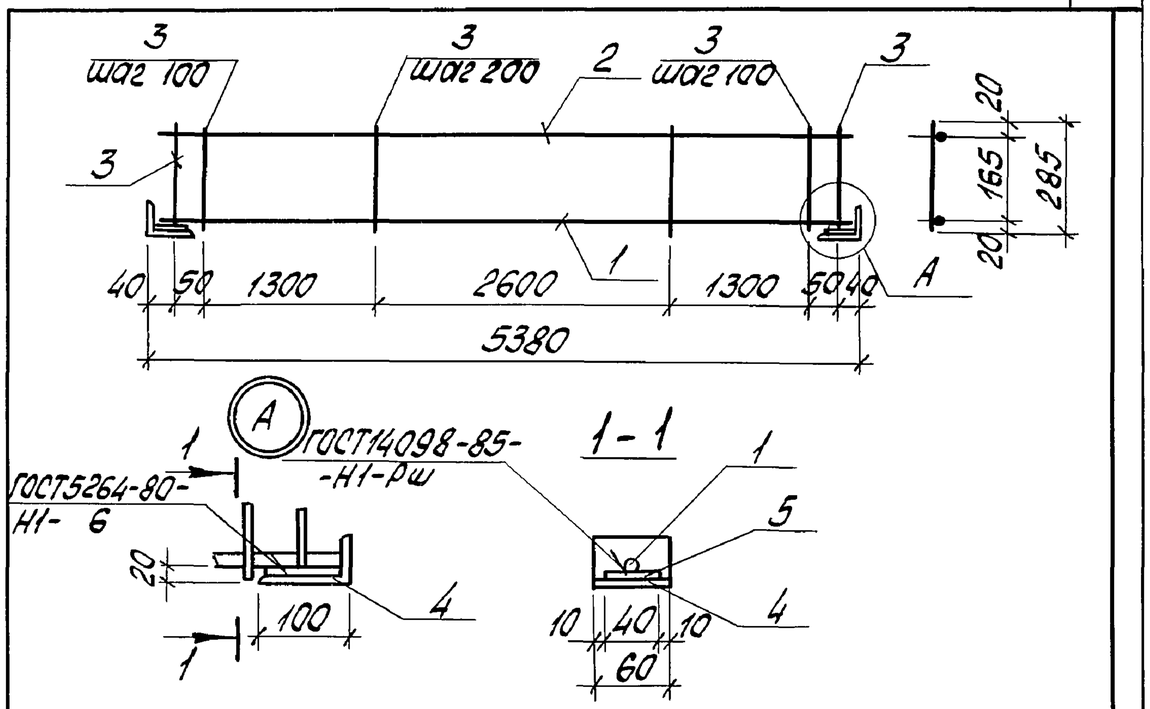

Формат	Зона	Поз.	Обозначение	Наименование	Кол.	Примечание
				Документация		
А4			ТП903-1-278.90 КЖ1.И.ТУ	Технические условия		
				Детали		
Б4		1	ТП903-1-278.90 КЖ1.И.1.6.1	А-III-14-ГОСТ5781-82*; ℓ=5360	1	6,5 кг
Б4		2	ТП903-1-278.90 КЖ1.И.1.6.2	А-III-8-ГОСТ5781-82*; ℓ=5360	1	2,12 кг
Б4		3	ТП903-1-278.90 КЖ1.И.1.6.3	Вр-I-5-ГОСТ6727-80; ℓ=285	42	0,04 кг
Б4		4	ТП903-1-278.90 КЖ1.И.1.6.4.	Уголок $\frac{100\times53\times8\ ГОСТ8510-86}{ВСт3кп2-I-ГОСТ535-79}$	2	0,6 кг
Б4		5	ТП903-1-278.90 КЖ1.И.1.6.5	Лист $\frac{120\ ГОСТ19903-74*}{ВСт3пс6-I-ТУ14-1-3023-80}$	2	0,19 кг

Взам. инв. № | Подп. и дата | Инв. № подл.

ТП 903-1-278.90	КЖ1.И.1.6	
Каркас плоский Кр1	Стадия: Р	Масса: 11.88 / Масштаб: 1:20
	Лист	Листов 1
	ЛАТГИПРОПРОМ	

ГИП	Нидбальский	
Нач. отд.	Цуттерерский	
Н. контр.	Шульгина	
Гл. констр.	Андреевская	
Рук. гр.	Шульгина	
Инженер	Куковица	
Констр.	Конькова	

Копировал: Фол— Формат А4

Альбом 7

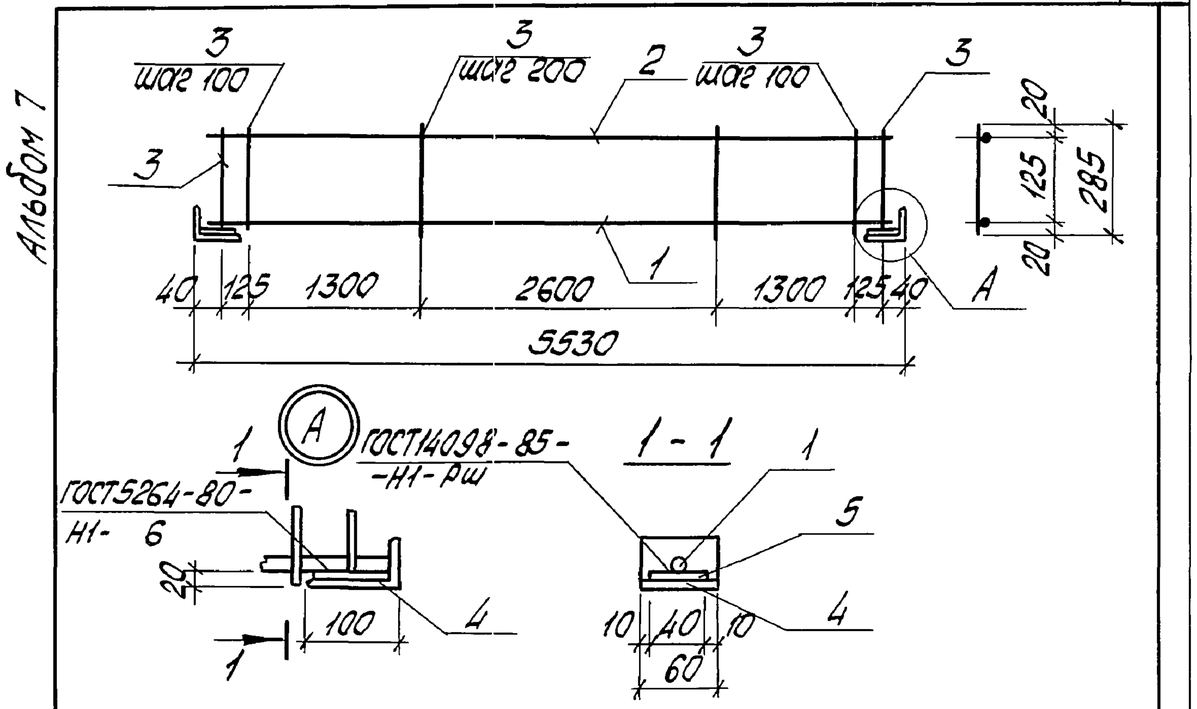

Формат	Зона	Поз.	Обозначение	Наименование	Кол.	Примечание
				Документация		
А4			ТП903-1-278.90 КЖ1.И.ТУ	Технические условия		
				Детали		
Б4		1	ТП903-1-278.90 КЖ1.И.1.7.1	А-III-14-ГОСТ5781-82*; ℓ=5510	1	6,7 кг
Б4		2	ТП903-1-278.90 КЖ1.И.1.7.2	А-III-8-ГОСТ5781-82*; ℓ=5510	1	2,2 кг
Б4		3	ТП903-1-278.90 КЖ1.И.1.7.3	Вр-I-5-ГОСТ6727-80; ℓ=285	42	0,04 кг
Б4		4	ТП903-1-278.90 КЖ1.И.1.7.4	Уголок $\frac{100\times63\times8\ ГОСТ8510-86}{ВСт3кп2-I-ГОСТ535-79}$	2	0,6 кг
Б4		5	ТП903-1-278.90 КЖ1.И.1.7.5.	Лист $\frac{120\ ГОСТ19903-74*}{ВСт3пс6-I-ТУ14-1-3023-80}$	2	0,19 кг

Взам. инв. № | Подп. и дата | Инв. № подл.

ТП 903-1-278.90	КЖ1.И.1.7	
Каркас плоский Кр2	Стадия: Р	Масса: 12,16 / Масштаб: 1:20
	Лист	Листов 1
	ЛАТГИПРОПРОМ	

ГИП	Нидбальский	
Нач. отд.	Цуттерерский	
Н. контр.	Шульгина	
Гл. констр.	Андреевская	
Рук. гр.	Шульгина	
Инженер	Куковица	
Констр.	Конькова	

Копировал: Фол— 24218-09 29 Формат А4

Альбом 7

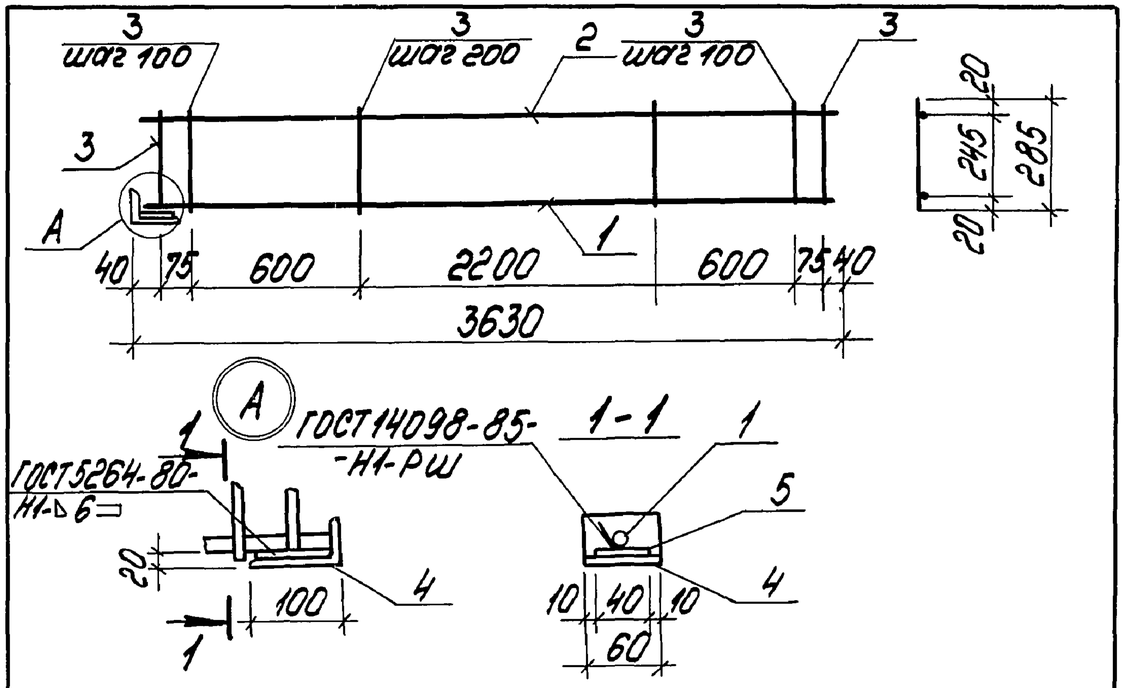

Формат	Зона	Поз.	Обозначение	Наименование	Кол.	Примечание
				Документация		
				Технические условия		
				Детали		
Б4		1	ТП903-1-278.90 КЖ1.И.1.8.1	А-III-14-ГОСТ5781-82* ℓ=3630	1	4,39 кг
Б4		2	ТП903-1-278.90 КЖ1.И.1.8.2	А-III-8-ГОСТ5781-82* ℓ=3630	1	1,43 кг
Б4		3	ТП903-1-278.90 КЖ1.И.1.8.3	Вр-I-5-ГОСТ6727-80 ℓ=285	27	0,04 кг
Б4		4	ТП903-1-278.90 КЖ1.И.1.8.4	Уголок 100×63×8 ГОСТ 8510-86 / ВСт3кп2-I-ГОСТ 535-79	1	0,6 кг
Б4		5	ТП903-1-278.90 КЖ1.И.1.8.5	Лист 120 ГОСТ 19903-74* / ВСт3пс6-I-ТУ14-1-3023-80	1	0,19 кг

Взам. инв. № | Подпись и дата | Инв. № подл.

ТП903-1-278.90	КЖ1.И.1.8	
Каркас плоский Кр3	Стадия: Р	Масса: 7,69	Масштаб: 1:20
	Лист	Листов 1
	ЛАТГИПРОПРОМ	

ГИП	Нидбальский	
Нач.отд.	Гуттерерский	
Н.контр.	Шульгина	
Гл.констр.	Андриевская	
Рук.гр.	Шульгина	
Инженер	Куковица	
Констр.	Конькова	

Копировал Формат А4

Альбом 7

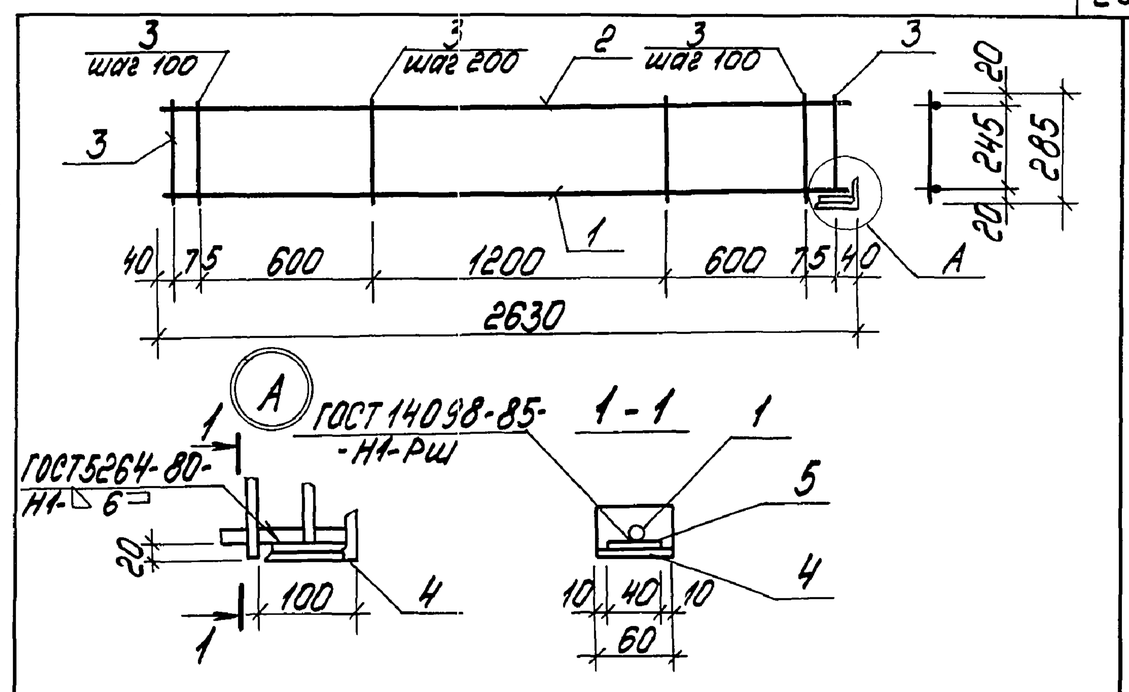

Формат	Зона	Поз.	Обозначение	Наименование	Кол.	Примечание
				Документация		
				Технические условия		
				Детали		
Б4		1	ТП903-1-278.90 КЖ1.И.1.9.1	А-III-14-ГОСТ5781-82* ℓ=2620	1	3,17 кг
Б4		2	ТП903-1-278.90 КЖ1.И.1.9.2	А-III-8-ГОСТ5781-82* ℓ=2620	1	1,0 кг
Б4		3	ТП903-1-278.90 КЖ1.И.1.9.3	Вр-I-5-ГОСТ6727-80 ℓ=285	27	0,04 кг
Б4		4	ТП903-1-278.90 КЖ1.И.1.9.4	Уголок 100×63×8 ГОСТ 8510-86 / ВСт3кп2-I-ГОСТ 535-79	1	0,6 кг
Б4		5	ТП903-1-278.90 КЖ1.И.1.9.5	Лист 120 ГОСТ 19903-74* / ВСт3пс6-I-ТУ14-1-3023-80	1	0,19 кг

Взам. инв. № | Подпись и дата | Инв. № подл.

ТП903-1-278.90	КЖ1.И.1.9	
Каркас плоский Кр4	Стадия: Р	Масса: 6,04	Масштаб: 1:20
	Лист	Листов 1
	ЛАТГИПРОПРОМ	

ГИП	Нидбальский	
Нач.отд.	Гуттерерский	
Н.контр.	Шульгина	
Гл.констр.	Андриевская	
Рук.гр.	Шульгина	
Инженер	Куковица	
Констр.	Конькова	

Копировал 24218-09 30 Формат А4

Альбом 7

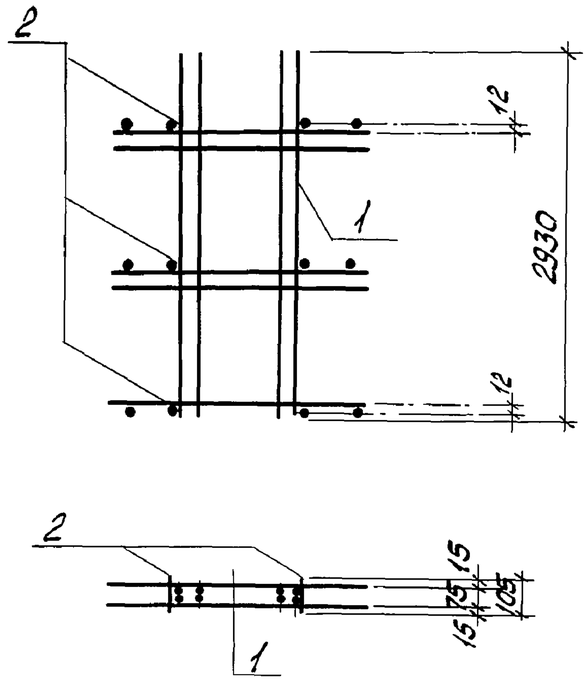

Формат	Зона	Поз.	Обозначение	Наименование	Кол.	Примечание
				Документация		
А4			ТП 903-1-278.90 КЖ.И.ТУ	Технические условия		
				Сборочные единицы		
А4		1	ТП 903-1-278.90 КЖ1.И.05.110	Сетка С1-1	2	
				Детали		
Б4		2	ТП 903-1-278.90 КЖ1.И.05.111.1	А-III-12 ГОСТ 5781-82* ℓ=105	12	0,09 кг

Инв.№ подл. | Подп. и дата | Взам. инв.№

ГИП	Жабальский		
Нач.отд.	Гиттерерский		
Н.контр.	Щильгина		
Гл.спец.	Анфиевская		
Рук.гр.	Щильгина		
Инженер	Куковица		
Техник	Шолотюк		

ТП 903-1-278.90 КЖ1.И.05.100

Каркас КП-1

Стадия	Масса	Масштаб
Р	41.08	1:50
Лист	Листов 1	

ЛАТГИПРОПРОМ

Копировал: Формат А4

Альбом 7

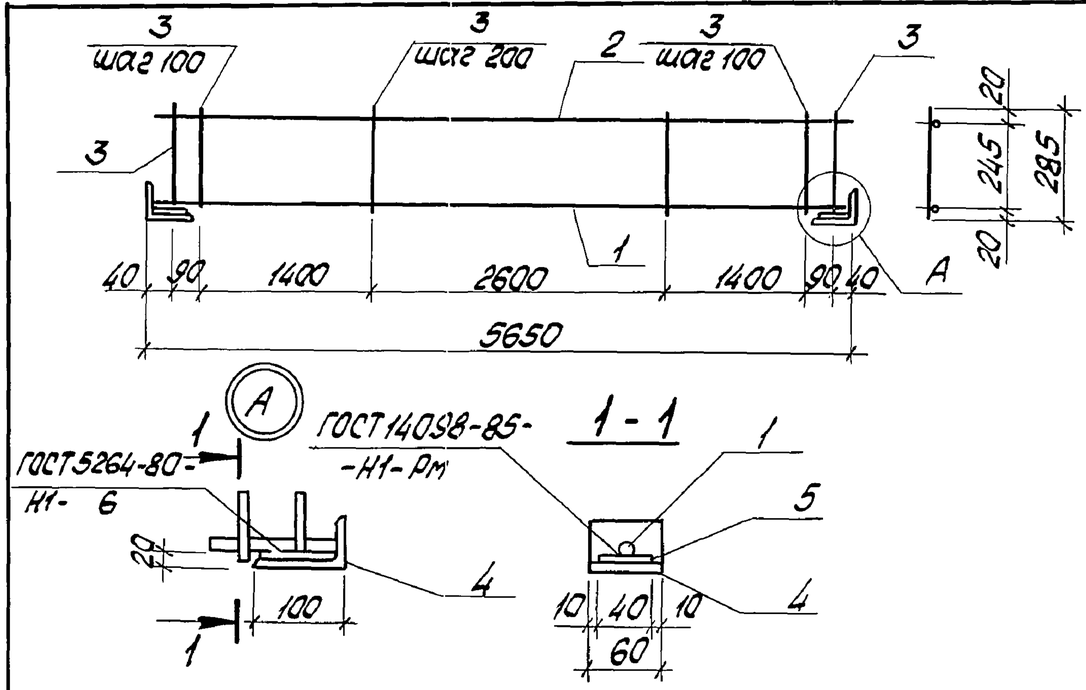

Формат	Зона	Поз.	Обозначение	Наименование	Кол.	Примечание
				Документация		
А4			ТП 903-1-278.90 КЖ.И.ТУ	Технические условия		
				Детали		
Б4		1	ТП 903-1-278.90 КЖ1.И.1.10.1	А-III-14-ГОСТ 5781-82* ℓ=5630	1	6,83 кг
Б4		2	ТП 903-1-278.90 КЖ1.И.1.10.2	А-III-8-ГОСТ 5781-82* ℓ=5630	1	2,23 кг
Б4		3	ТП 903-1-278.90 КЖ1.И.1.10.3	Вр-I-5-ГОСТ 6727-80 ℓ=285	48	0,04 кг
Б4		4	ТП 903-1-278.90 КЖ1.И.1.10.4	Уголок 100х63х8 ГОСТ 8510-86 / Вст3кп2-I-ГОСТ 535-79	2	0,6 кг
Б4		5	ТП 903-1-278.90 КЖ1.И.1.10.5	Лист 120 ГОСТ 19903-74* / Вст3пс6-I-ТУ 14-1-3023-80	2	0,19 кг

Инв.№ подл. | Подп. и дата | Взам. инв.№

ГИП	Жабальский		
Нач.отд.	Гиттерерский		
Н.контр.	Щильгина		
Гл.констр.	Анфиевская		
Рук.гр.	Щильгина		
Инженер	Куковица		
Констр.	Конькова		

ТП 903-1-278.90 КЖ1.И.1.10

Каркас-плоский Кр5

Стадия	Масса	Масштаб
Р	12,56	1:20
Лист	Листов 1	

ЛАТГИПРОПРОМ

Копировал: Лок 24218-09 31 Формат А4

АЛЬБОМ 7

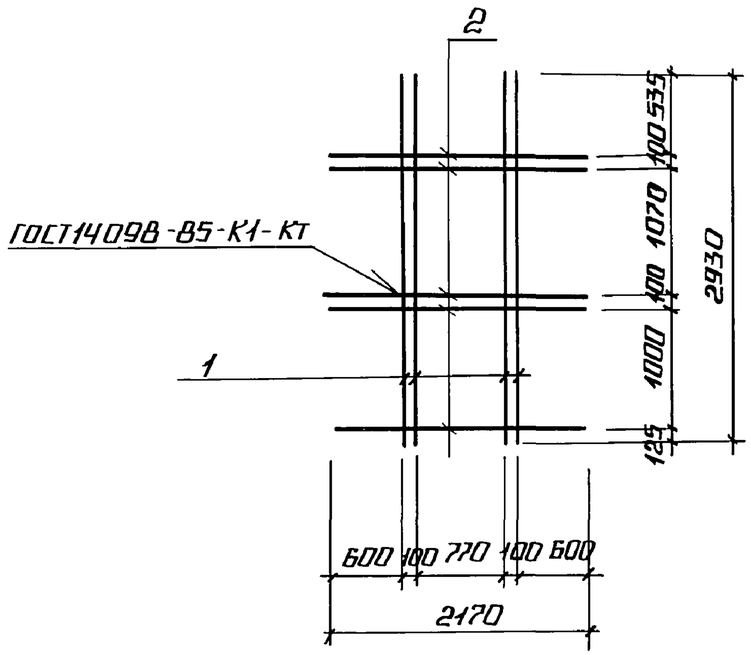

ФОРМАТ	ЗОНА	ПОЗ.	ОБОЗНАЧЕНИЕ	НАИМЕНОВАНИЕ	КОЛ.	ПРИМЕЧАНИЕ
				ДОКУМЕНТАЦИЯ		
А4			ТП903-1-278.90 КЖ1.И.ТУ	ТЕХНИЧЕСКИЕ УСЛОВИЯ		
				ДЕТАЛИ		
Б4		1	ТП903-1-278.90 КЖ1.И.05.110.1	А-III-12-ГОСТ5781-82*ℓ=2930	4	2.6 кг
Б4		2	ТП903-1-278.90 КЖ1.И.05.110.2	ℓ=2170	5	1.93 кг

ВЗАМ. ИНВ.№ | ПОДПИСЬ И ДАТА | ИНВ.№ ПОДЛ.

ГИП	НИДБАЛЬСКИЙ	
НАЧ.ОТД.	ГУТТЕРЕРСКИЙ	
Н.КОНТР.	ШУЛЬГИНА	
ГЛ.КОНСТР.	АНДРИЕВСКИЙ	
РУК.ГР.	ШУЛЬГИНА	
ИНЖЕНЕР	КУКОВИЦА	
ТЕХНИК	ШОЛОТЮК	

ТП903-1-278.90 КЖ1.И.05.110

СЕТКА С1-1

СТАДИЯ	МАССА	МАСШТАБ
Р	20.0	1:50
ЛИСТ	ЛИСТОВ 1	

ЛАТГИПРОПРОМ

КОПИРОВАЛ А1 ФОРМАТ А4

АЛЬБОМ 7

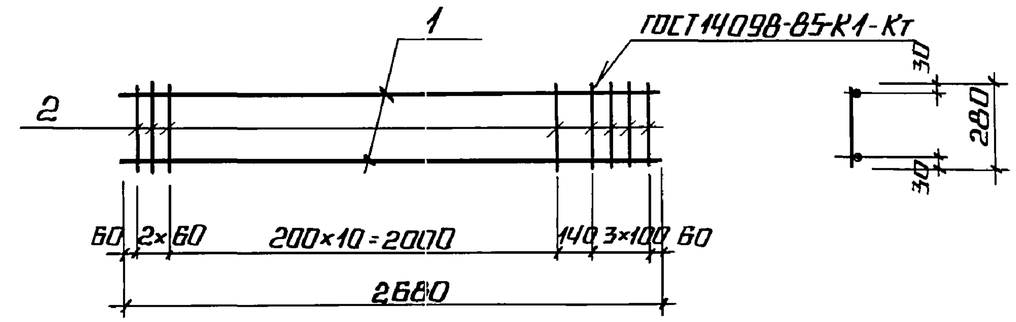

ФОРМАТ	ЗОНА	ПОЗ.	ОБОЗНАЧЕНИЕ	НАИМЕНОВАНИЕ	КОЛ.	ПРИМЕЧАНИЕ
				ДОКУМЕНТАЦИЯ		
А4			ТП903-1-278.90 КЖ1.И.ТУ	ТЕХНИЧЕСКИЕ УСЛОВИЯ		
				ДЕТАЛИ		
				А-III-12-ГОСТ5781-82		
Б4		1	ТП903-1-278.90 КЖ1.И.03.110.1	ℓ=2680	2	2.36 кг
				Вр-I-5-ГОСТ6727-80		
Б4		2	ТП903-1-278.90 КЖ1.И.03.120.1	ℓ=280	17	0.03 кг

ВЗАМ. ИНВ.№ | ПОДПИСЬ И ДАТА | ИНВ.№ ПОДЛ.

ГИП	НИДБАЛЬСКИЙ	
НАЧ.ОТД.	ГУТТЕРЕРСКИЙ	
Н.КОНТР.	ШУЛЬГИНА	
ГЛ.КОНСТР.	АНДРИЕВСКИЙ	
РУК.ГР.	ШУЛЬГИНА	
ИНЖ.II к.	КУКОВИЦА	
ИНЖ.III к.	ЛЕВЕЙКА	

ТП 903-1-278.90 КЖ1.И.03.110

СЕТКА С1-2

СТАДИЯ	МАССА	МАСШТАБ
Р	5.23	1:20
ЛИСТ	ЛИСТОВ 1	

ЛАТГИПРОПРОМ

24218-09 32 КОПИРОВАЛ ФОРМАТ А2

Альбом 7

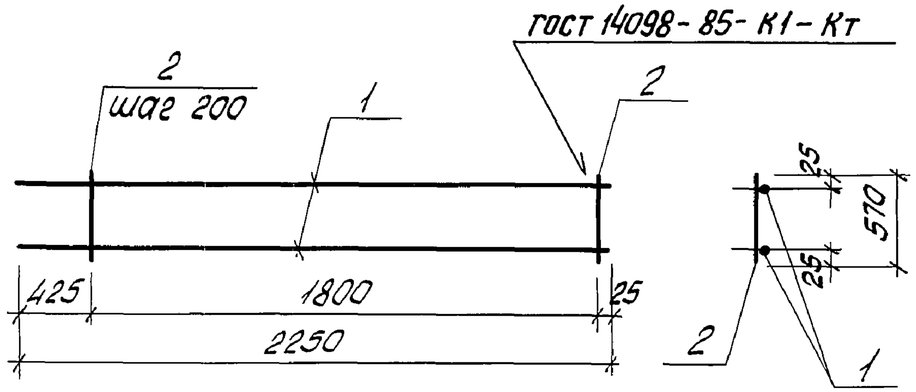

Формат	Зона	Поз.	Обозначение	Наименование	Кол.	Примечание
				Документация		
А4			ТП 903-1-278.90 КЖ1.И.ТУ	Технические условия		
				Детали		
				А-III-12-ГОСТ 5781-82		
Б4		1	ТП 903-1-278.90 КЖ1.И.1.2.1.	ℓ=2250	2	2,0 кг
				А-I-8-ГОСТ 5781-82		
Б4		2	ТП 903-1-278.90 КЖ1.И.1.2.2.	ℓ=570	10	0,22 кг

Взам.инв.№ | Подп. и дата | Инв.№ подл.

ГИП	Ниддальский	
Нач.отд.	Оттерский	
Н.контр.	Шульгина	
Гл.констр.	Андриевская	
Нач.гр.	Шульгина	
Инж. III к.	Левейка	

ТП 903-1-278.90 КЖ1.И.1.2

Сетка С2

Стадия	Масса	Масштаб
Р	6,2	1:20
Лист	Листов 1	

ЛАТГИПРОПРОМ

Копировал: Ал-

Формат А4

Альбом 7

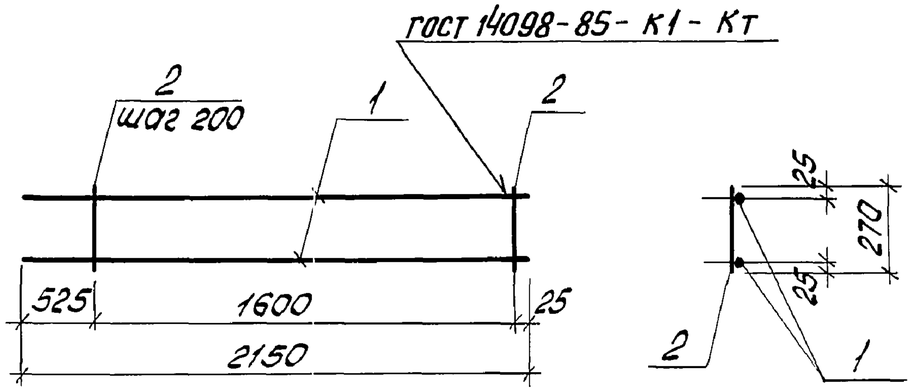

Формат	Зона	Поз.	Обозначение	Наименование	Кол.	Примечание
				Документация		
А4			ТП 903-1-278.90 КЖ1.И.ТУ	Технические условия		
				Детали		
				А-III-12-ГОСТ 5781-82		
Б4		1	ТП 903-1-278.90 КЖ1.И.1.3.1	ℓ=2150	2	1,9 кг
				А-I-8-ГОСТ 5781-82		
Б4			ТП 903-1-278.90 КЖ1.И.1.3.2	ℓ=270	9	0,1

Взам.инв.№ | Подп. и дата | Инв.№ подл.

ГИП	Ниддальский	
Нач.отд.	Оттерский	
Н.контр.	Шульгина	
Гл.констр.	Андриевская	
Нач.гр.	Шульгина	
Инж. III к	Левейка	

ТП 903-1-278.90 КЖ1.И.1.3

Сетка С3

Стадия	Масса	Масштаб
Р	4,7	1:20
Лист	Листов 1	

ЛАТГИПРОПРОМ

Копировал: Ал-24218-09 33 Формат А4

Альбом 7

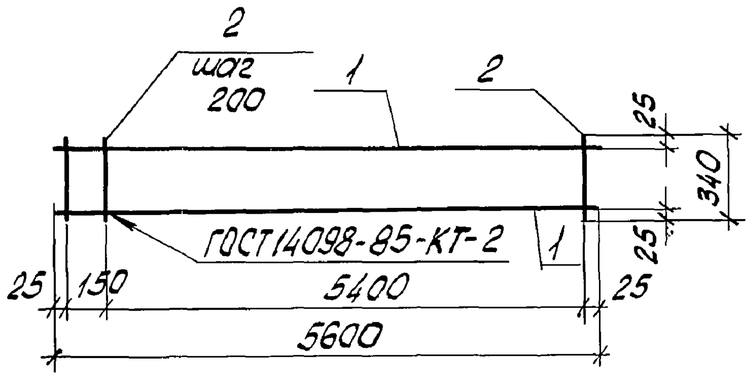

Формат	Зона	Поз.	Обозначение	Наименование	Кол.	Примечание
				Документация		
А3			ТП 903-1-278.90 КЖ1.И.ТУ	Технические условия		
				Детали		
Б4		1	ТП 903-1-278.90 КЖ1.И.1.4.1	А-III-10 ГОСТ 5781-82; ℓ=5600	2	3,45 кг
Б4		2	ТП 903-1-278.90 КЖ1.И.1.4.2	А-I-8 ГОСТ 5781-82; ℓ=340	29	0,13 кг

Взам. инв. №

Подп. и дата

Инв. № подл.

ТП 903-1-278.90 КЖ1.И.1.4			
Сетка С4	Стадия	Масса	Масштаб
	Р	10,67	1:50
	Лист	Листов 1	
	ЛАТГИПРОПРОМ		

ГИП	Нидбальский	
Нач. отд.	Циттерберский	
Н. контр.	Шильгина	
Гл. констр.	Андриевская	
Нач. гр.	Шильгина	
Инж. II кат	Куковица	

Копировал: Фор

Формат А4

Альбом 7

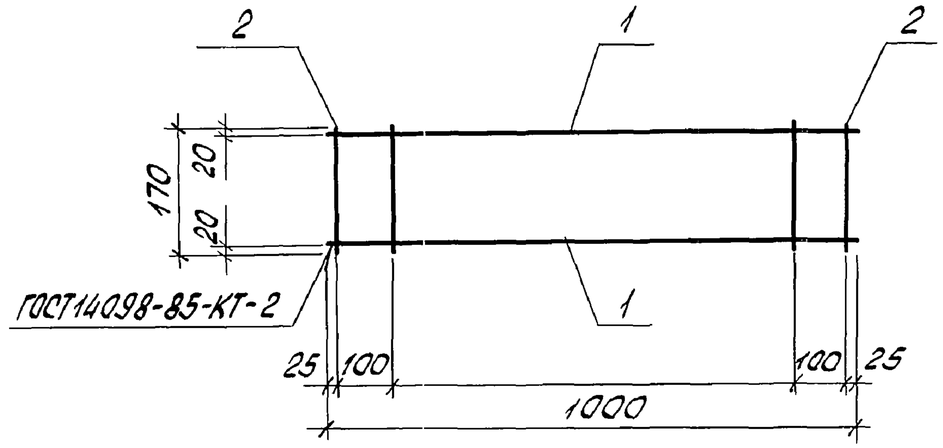

Формат	Зона	Поз.	Обозначение	Наименование	Кол.	Примечание
				Документация		
А4			ТП 903-1-278.90 КЖ1.И.ТУ	Технические условия		
				Детали		
Б4		1	ТП 903-1-278.90 КЖ1.И.1.5.2	Ф4 Вр I ГОСТ 6727-80	2	0,099 кг
Б4		2	ТП 903-1-278.90 КЖ1.И.1.5.2	Ф4 Вр I ГОСТ 6727-80	4	0,017 кг

Взам. инв. №

Подп. и дата

Инв. № подл.

ТП 903-1-278.90 КЖ1.И.1.5			
Сетка С5	Стадия	Масса	Масштаб
	Р	0,385	1:20
	Лист	Листов 1	
	ЛАТГИПРОПРОМ		

ГИП	Нидбальский	
Нач. отд.	Циттерберский	
Н. контр.	Шильгина	
Гл. констр.	Андриевская	
Нач. гр.	Шильгина	
Арх.	Прищепа	

Копировал Фор 24218-09 34

Формат А4

Альбом 7

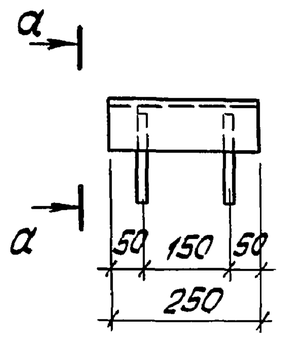

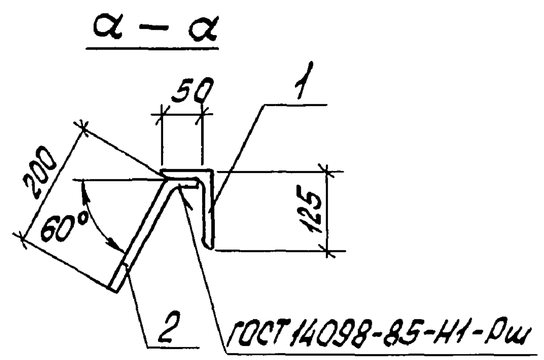

Форм.	Зона	Поз.	Обозначение		Наименование	Кол.	Примечание
					Документация		
А4			ТП903-1-278.90	КЖ1.И.ТУ	Технические условия		
					Детали		
					Уголок 125х80х10 ГОСТ 8510-86 / ВСТ3пс6-1 ТУ14-1-3023-80		
Б4		1	ТП903-1-278.90	КЖ1.И.2.1.1	ℓ = 250	1	3,9 кг
					А-III-8-ГОСТ 5781-82		
Б4		2	ТП903-1-278.90	КЖ1.И.2.1.2	ℓ = 250	2	0,1 кг

Инв. № подл. | Подп. и дата | Взам. инв. №

ГИП	Нидбальский		
Нач. отд.	Гуттерерский		
Н. контр.	Щульгина		
Гл. констр.	Андриевская		
Нач. гр.	Щульгина		
Инж. II к.	Куковица		

ТП 903-1-278.90 КЖ1.И.2.1.

Изделие закладное МН1

Стадия	Масса	Масштаб
Р	4,1	1:10
Лист	Листов 1	

ЛАТГИПРОПРОМ

Копировал: Ро— Формат А4

Альбом 7

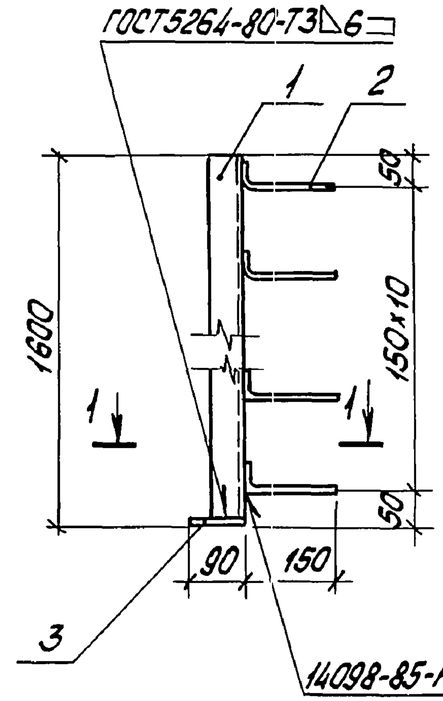

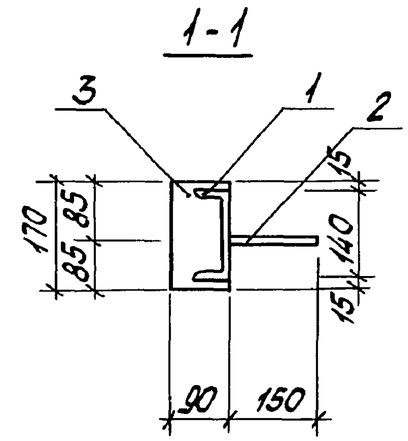

Форм.	Зона	Поз.	Обозначение		Наименование	Кол.	Примечание
					Документация		
А4			ТП903-1-278.90	КЖ1.И.ТУ	Технические условия		
					Детали		
Б4		1	ТП903-1-278.90	КЖ1.И.2.2.1	Швеллер 14-ГОСТ 8240-72* / ВСТ3кп2-1-ГОСТ 535-79	1	20,3 кг
Б4		2	ТП903-1-278.90	КЖ1.И.2.2.2	А-III-8 ГОСТ 5781-82* ℓ = 200	11	0,9 кг
Б4		3	ТП903-1-278.90	КЖ1.И.2.2.3	Лист 10 ГОСТ 19903-74 / ВСТ3кп2-1 ГОСТ 14637-79	1	1,2 кг
Б4							

Инв. № подл. | Подп. и дата | Взам. инв. №

ГИП	Нидбальский		
Нач. отд.	Гуттерерский		
Н. контр.	Щульгина		
Гл. констр.	Андриевская		
Рук. гр.	Щульгина		
Вед. инж.	Зайцев		
Констр.	Конькова		

ТП 903-1-278.90 КЖ1.И.2.2.

Изделие закладное МН2

Стадия	Масса	Масштаб
Р	22,4	1:10
Лист	Листов 1	

ЛАТГИПРОПРОМ

Копировал: Ро— 24218-09 35 Формат А4

Альбом 7

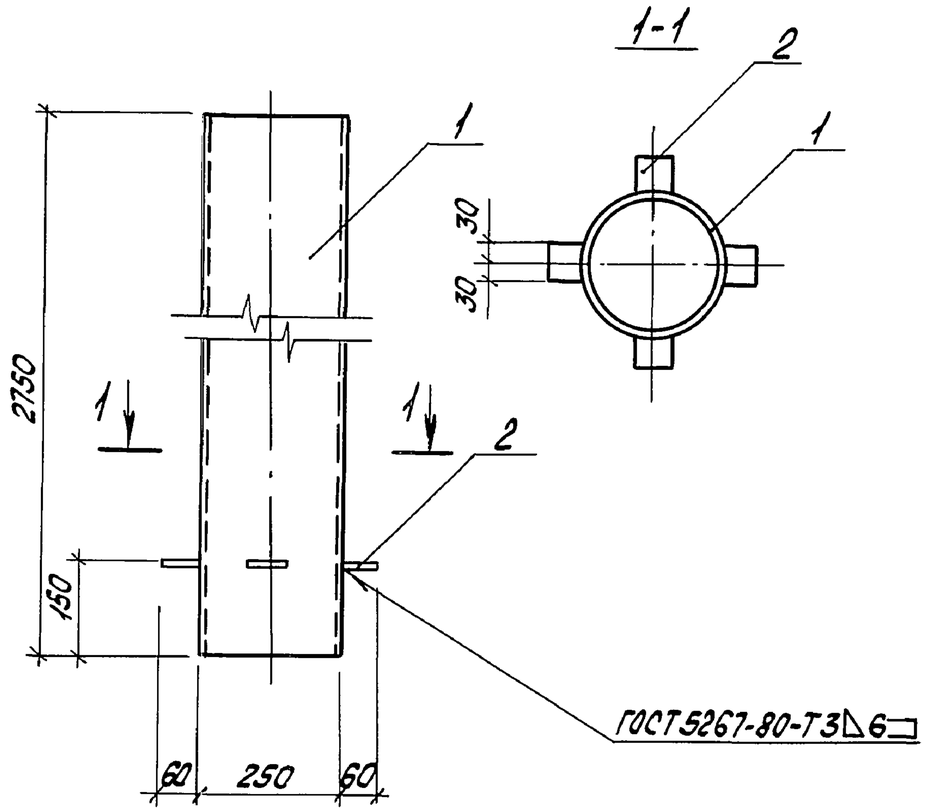

Формат	Зона	Поз.	Обозначение		Наименование	Кол.	Примечание
					Документация		
А4			ТП903-1-278.90	КЖ1.И.ТУ	Технические условия		
					Детали		
Б4		1	ТП903-1-278.90	КЖ1.И.2.3.1	Труба $\frac{Ф245х5\ ГОСТ\ 10704-76}{ВСт3кп\ ГОСТ\ 10705-80}$	1	81,4 кг
Б4		2	ТП903-1-278.90	КЖ1.Н.2.3.2	Лист $\frac{10\ ГОСТ\ 19903-74}{ВСт3пс6-1\ ТУ\ 14-1-3023-80}$	4	1,13 кг

Инв. № подл. | Подпись и дата | Взам. инв. №

ГИП	Жидальский	
Нач. отд.	Гуттерерский	
Н. контр.	Шульгина	
Гл. констр.	Андриевская	
Рук. гр.	Шульгина	
Вед. инж	Зайцева	
Констр	Конькова	

ТП 903-1-278.90 КЖ1.И.2.3

Изделие закладное МН3

Стадия	Масса	Масштаб
Р	82,5	1:10
Лист	Листов 1	

ЛАТГИПРОПРОМ

Копировал: Формат А4

Альбом 7

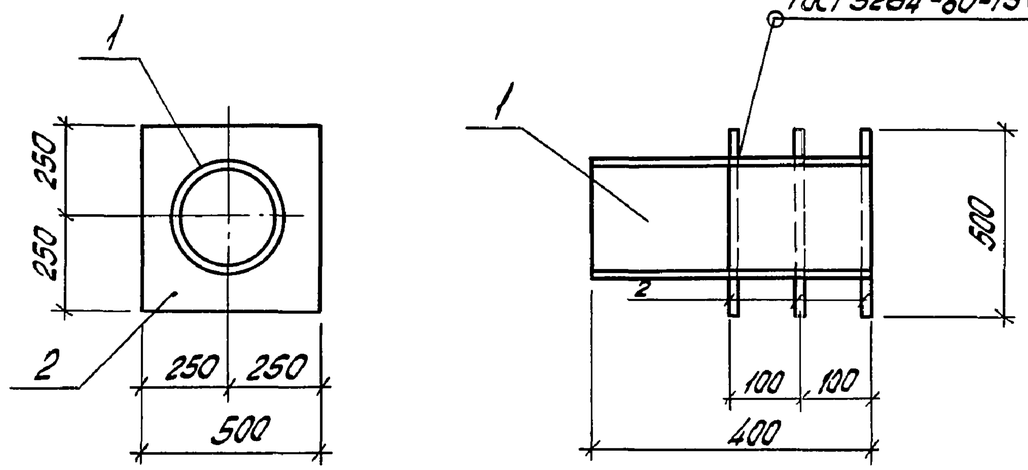

Формат	Зона	Поз.	Обозначение		Наименование	Кол.	Примечание
					Документация		
А4			ТП903-1-278.90	КЖ1.И.ТУ	Технические условия		
					Детали		
Б4		1	ТП903-1-278.90	КЖ1.Н2.41	Труба $\frac{273х8,0\ ГОСТ\ 10704-76}{ВСт3кп\ ГОСТ\ 10705-80}$	1	21,1 кг
Б4		2		КЖ1.Н2.42	Лист $\frac{10\ ГОСТ\ 19903-74}{ВСт3пс6-1\ ТУ\ 14-1-3023-80}$	3	13,3 кг

Инв. № подл. | Подпись и дата | Взам. инв. №

ГИП	Жидальский	
Нач. отд	Гуттерерский	
Н. контр.	Шульгина	
Гл. констр	Андриевская	
Рук. гр.	Шульгина	
Вед. инж.	Зайцев	
Констр.	Конькова	

ТП 903-1-278.90 КЖ1.И.2.4

Изделие закладное МН4

Стадия	Масса	Масштаб
Р	61,0	1:10
Лист	Листов 1	

ЛАТГИПРОПРОМ

Копировал: 24218-09 36 Формат А4

Альбом 7

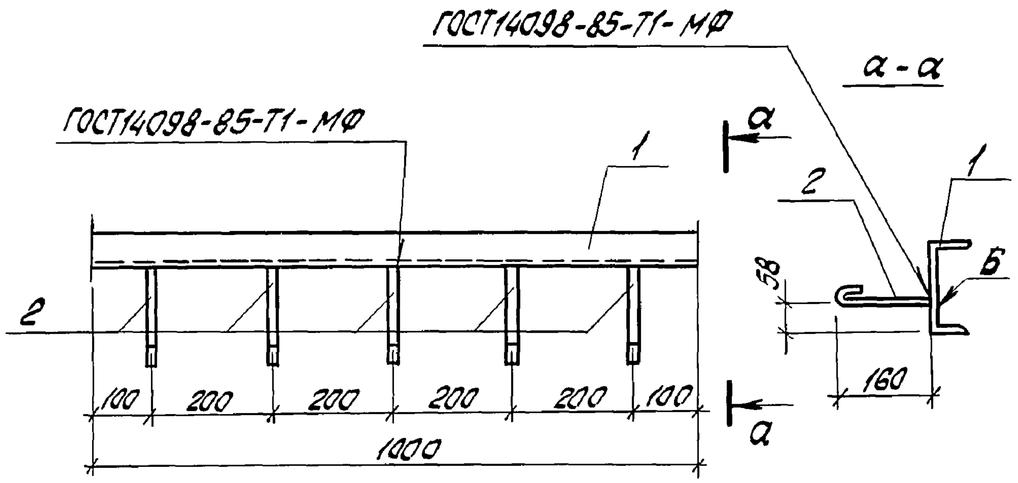

Формат	Зона	Поз.	Обозначение	Наименование	Кол.	Примечание
				Документация		
А4			ТП903-1-278.90 КЖ1.И.ТУ	Технические условия		
				Детали		
Б4		1	ТП903-1-278,90 КЖ1.И.2.6.1	Швеллер 16-ГОСТ 8240-72 ℓ=1000 Вст3пс6-1-ТУ14-1-3023-80	1	15,3 кг
Б4		2	КЖ1.И.2.6.2	А-I-8ГОСТ5781-82 ℓ=210	5	0,08 кг

Взам.инв.№ | Подп. и дата | Инв.№подл.

ГИП	Жабальский		
Нач.отд	Гуттерерский		
Н.контр.	Шульгина		
Гл.констр.	Андриевская		
Рук.гр.	Шульгина		
Вед.инж	Зайцев		
Констр.	Конькова		

ТП 903-1-278.90 КЖ1.И.2.6

Изделие закладное МН6

Стадия	Масса	Масштаб
Р	15,7	1:10
Лист	Листов 1	

ЛАТГИПРОПРОМ

Копировал: Формат А4

Альбом 7

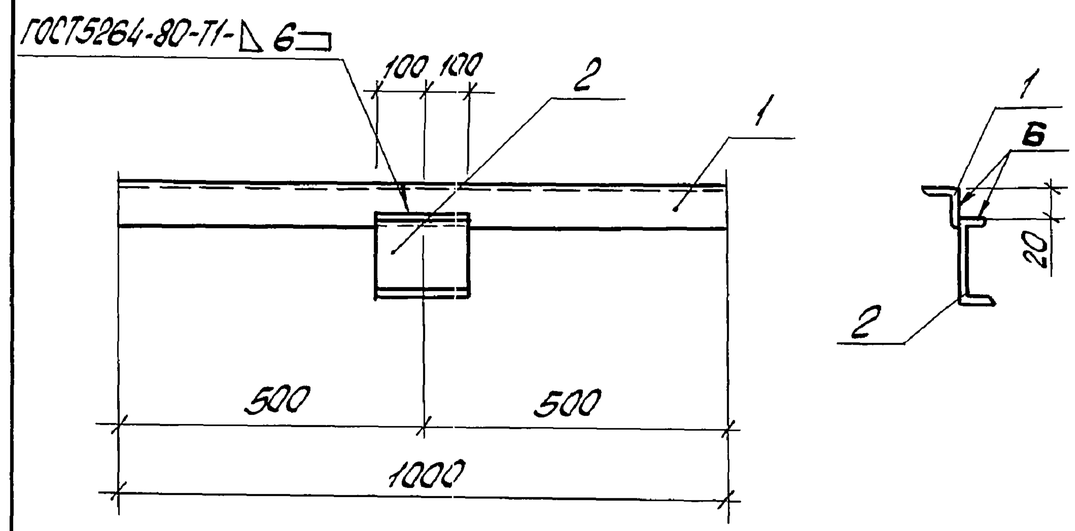

Формат	Зона	Поз.	Обозначение	Наименование	Кол.	Примечание
				Документация		
А4			ТП903-1-278.90 КЖ1.И.ТУ	Технические условия		
				Детали		
Б4		1	ТП903-1-278.90 КЖ1.И.2.7.1	Уголок 50х50х5 ГОСТ 8509-86 Вст3кп2-1-ГОСТ 535-79*	1	3,77 кг
Б4		2	КЖ1.И.2.7.2	Швеллер 16-ГОСТ 8240-72 Вст3пс6-1-ТУ14-1-3023-80	1	3,06 кг

Взам.инв.№ | Подп. и дата | Инв.№подл.

ГИП	Жабальский		
Нач.отд	Гуттерерский		
Н.контр	Шульгин		
Гл.констр.	Андриевская		
Рук.гр.	Шульгина		
Вед.инж	Зайцев		
Констр.	Конькова		

ТП 903-1-278.90 КЖ1.И.2.7

Изделие закладное МН7

Стадия	Масса	Масштаб
Р	6,83	1:10
Лист	Листов 1	

ЛАТГИПРОПРОМ

Копировал: 24218-09 37 Формат А4

Альбом 7

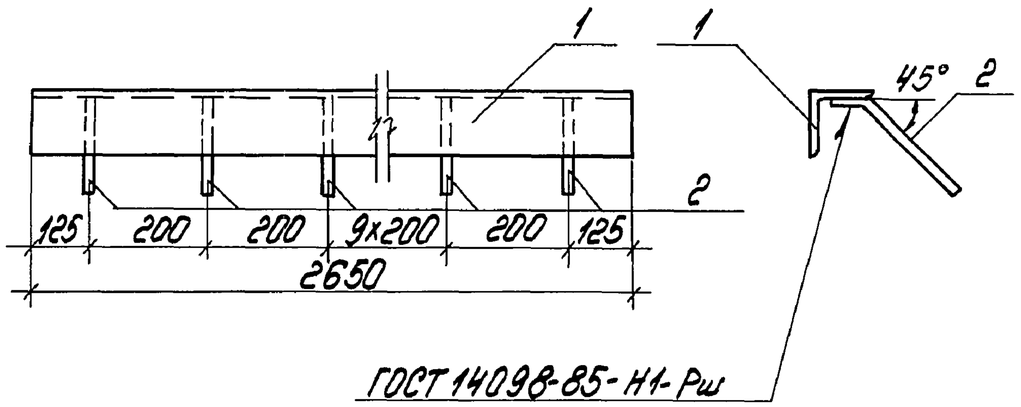

Формат	Зона	Поз.	Обозначение	Наименование	Кол.	Примечание
				Детали		
Б4		1	ТП 903-1-278.90 КЖ1.И.2.9.1	Уголок 110x110x8 ГОСТ 8509-86 / Вст3пс6-1-ТУ 14-1-3023-80	1	35,79кг
Б4		2	ТП 903-1-278.90 КЖ1.И.2.9.2	А-III-10 ГОСТ 5781-82 ℓ=280	13	0,17кг

Взам. инв. № | Подпись и дата | Инв. № подл.

ГИП	Нидбальский	
Нач. отд.	Гуттерерский	
Н. контр.	Шульгина	
Гл. констр.	Андриевская	
Рук. гр.	Шульгина	
Арх.	Прищепа	
Арх.	Василишина	

ТП 903-1-278.90 КЖ1.И.2.9

Изделие закладное МН 9

Стадия	Масса	Масштаб
Р	38,0	1:10
Лист	Листов 1	

ЛАТГИПРОПРОМ

Копировал

Формат А4

Альбом 7

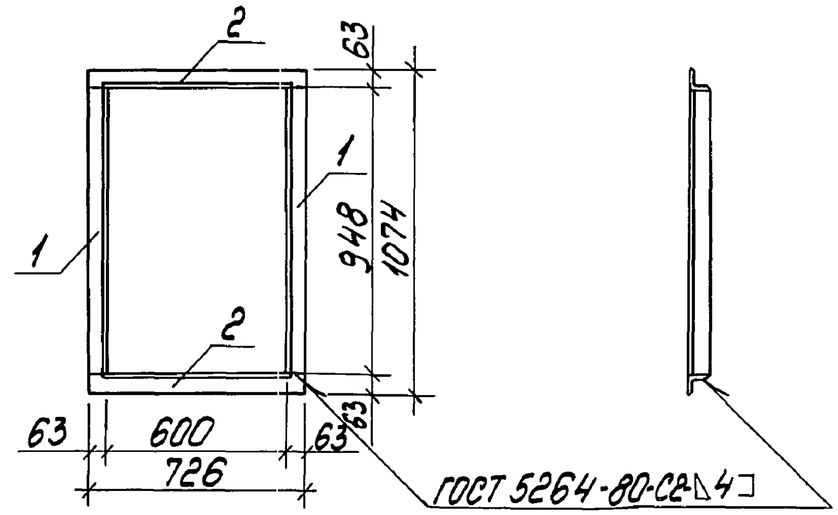

Формат	Зона	Поз.	Обозначение	Наименование	Кол.	Примечание
				Документация		
А4			ТП 903-1-278.90 КЖ1.И.ТУ	Технические условия		
				Детали		
Б4		1	ТП 903-1-278.90 КЖ1.И.2.10.1	Уголок 63x63x5 ГОСТ 8509-86 ℓ=947 / Вст3кп2 ГОСТ 535-79	2	4,555кг
Б4		2	ТП 903-1-278.90 КЖ1.И.2.10.2	Уголок 63x63x5 ГОСТ 8509-86 ℓ=726 / Вст3кп2 ГОСТ 535-79	2	3,492кг

Взам. инв. № | Подпись и дата | Инв. № подл.

ГИП	Нидбальский	
Нач. отд.	Гуттерерский	
Н. контр.	Шульгина	
Гл. констр.	Андриевская	
Рук. гр.	Шульгина	
Арх.	Прищепа	
Арх.	Василишина	

ТП 903-1-278.90 КЖ1.И.2.10

Изделие закладное МН10

Стадия	Масса	Масштаб
Р	16,094	1:20
Лист	Листов 1	

ЛАТГИПРОПРОМ

Копировал

Формат А4

Альбом 7

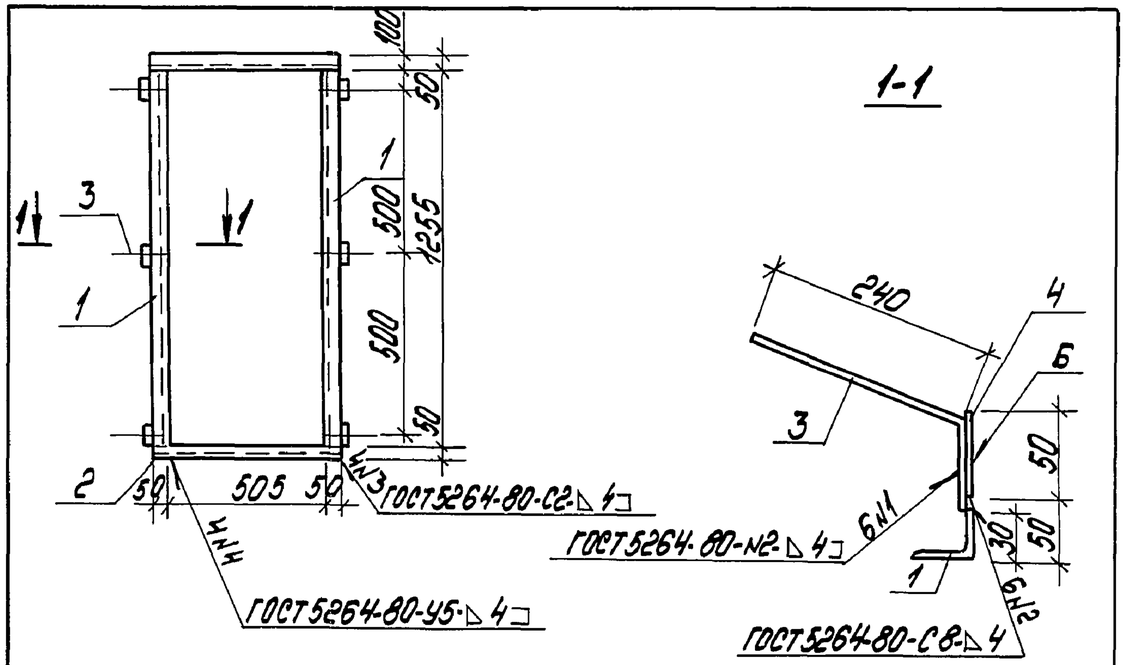

Формат	Зона	Поз.	Обозначение	Наименование	Кол.	Примечание
				Документация		
А4			ТП903-1-278.90 КЖ1.И.ТУ	Технические условия		
				Детали		
Б4		1	ТП903-1-278.90 КЖ1.И.2.11.1	Уголок 50х50х5 ГОСТ8509-86 ℓ=1255 / ВСт3кп2 ГОСТ535-79	2	4,0 кг
Б4		2	КЖ1.И.2.11.2	Уголок 50х50х5 ГОСТ8509-86 ℓ=605 / ВСт3кп2 ГОСТ535-79	2	2,0 кг
Б4		3	КЖ1.И.2.11.3	А-III-8 ГОСТ5781-82 ℓ=320	6	0,14 кг
Б4		4	КЖ1.И.2.11.4	Лист 4,0х50х100 ГОСТ19903-74 / ВСт3кп2-ГОСТ14637-79	8	0,16 кг

Взам. инв.№ | Подпись и дата | Инв.№ подл.

ТП903-1-278.90 КЖ1.И.2.11			
Закладное изделие МН11	Стадия	Масса	Масштаб
	Р	13,8	1:20
	Лист	Листов 1	
	ЛАТГИПРОПРОМ		

ГИП	Нидбальский	
Нач.отд.	Гуттерерский	
Н.контр.	Шульгина	
Гл.констр.	Андриевская	
Рук.гр.	Шульгина	
Арх.	Прищепа	
Арх.	Василишина	

Копировал | Формат А4

Альбом 7

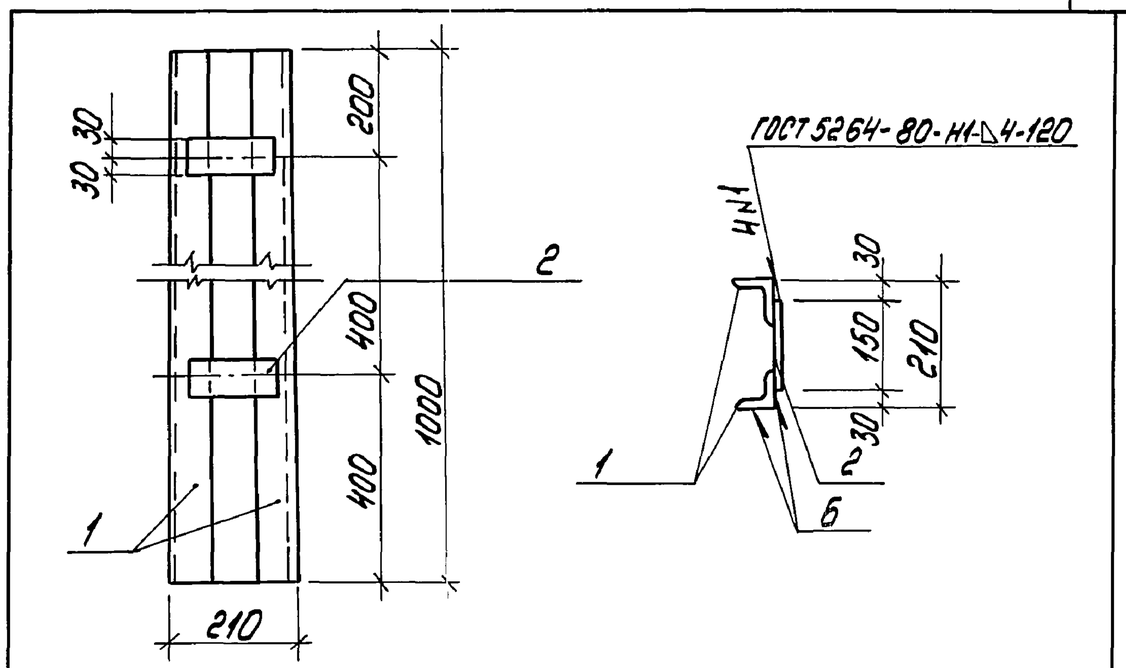

Формат	Зона	Поз.	Обозначение	Наименование	Кол.	Примечание
				Документация		
А4			ТП903-1-278.90 КЖ1.И.ТУ	Технические условия		
				Детали		
Б4		1	ТП903-1-278.90 КЖ1.И.2.12.1	Уголок 63х63х5 ГОСТ8509-86 ℓ=1000 / ВСт3кп2 ГОСТ535-79	2	5,0 кг
Б4		2	ТП903-1-278.90 КЖ1.И.2.12.2	Лист 6,0х60х150 ГОСТ19903-74 / ВСт3кп2 ГОСТ 14637-79	2	0,42 кг

Взам. инв.№ | Подпись и дата | Инв.№ подл.

ТП903-1-278.90 КЖ1.И.2.12			
Изделие закладное МН12	Стадия	Масса	Масштаб
	Р	10,84	1:10
	Лист	Листов 1	
	ЛАТГИПРОПРОМ		

ГИП	Нидбальский	
Нач.отд.	Гуттерерский	
Н.контр.	Шульгина	
Гл.констр.	Андриевская	
Рук.гр.	Шульгина	
Арх.	Прищепа	
Арх.	Василишина	

 Копировал | Формат А4

Альбом 7

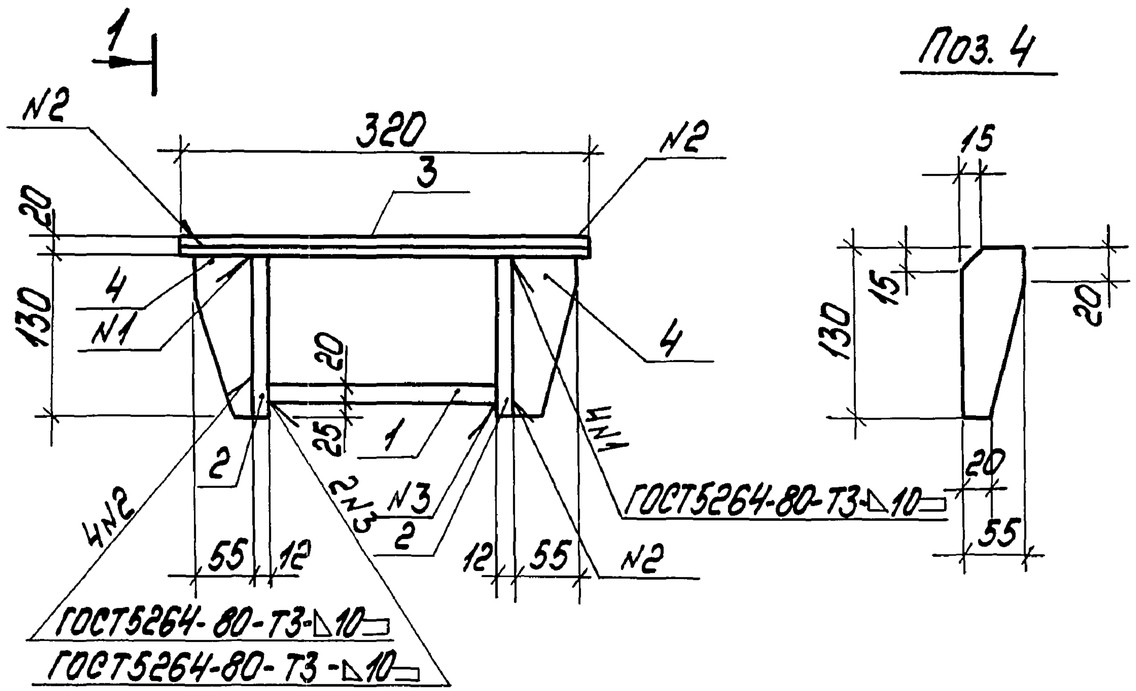

Поз. 4

Формат	Зона	Поз.	Обозначение	Наименование	Количество на исполнение КЖ1.И.3.1 —	01	Примечание
				Документация			
А4			ТП903-1-278.90 КЖ1.И.ТУ	Технические условия			
				Детали			
Б4		1	ТП903-1-278.90 КЖ1.И.3.1.1	Лист 20-ГОСТ19903-74* / ВСт3пс6-1ТУ14-1-3023-80	1		4,7кг
Б4			-01	Лист 20-ГОСТ19903-74* / ВСт3пс6-1ТУ14-1-3023-80		1	3,5кг
Б4		2	ТП903-1-278.90 КЖ1.И.3.1.2	Лист 12-ГОСТ19903-74* / ВСт3пс6-1ТУ14-1-3023-80	2		2,4кг
Б4			-01	Лист 12-ГОСТ19903-74* / ВСт3пс6-1ТУ14-1-3023-84		2	1,8кг
Б4		3	ТП903-1-278.90 КЖ1.И.3.1.3	Лист 20-ГОСТ19903-74* / ВСт3пс6-1ТУ14-1-3023-80	1		10,0кг
Б4			ТП903-1-278.90 КЖ1.И.3.1.3-01	Лист 20-ГОСТ19903-74* / ВСт3пс6-1ТУ14-1-3023-80		1	7,5кг
Б4		4	ТП903-1-278.90 КЖ1.И.3.1.4	Лист 10-ГОСТ19903-74* / ВСт3кп2ГОСТ14637-79	2	2	0,56кг

Обозначение	Марка	а	б	Масса, кг
ТП903-1-278.90 КЖ1.И.3.1	МС1	200	95	17,7
-01	МС2	150	70	13,4

1 - 1

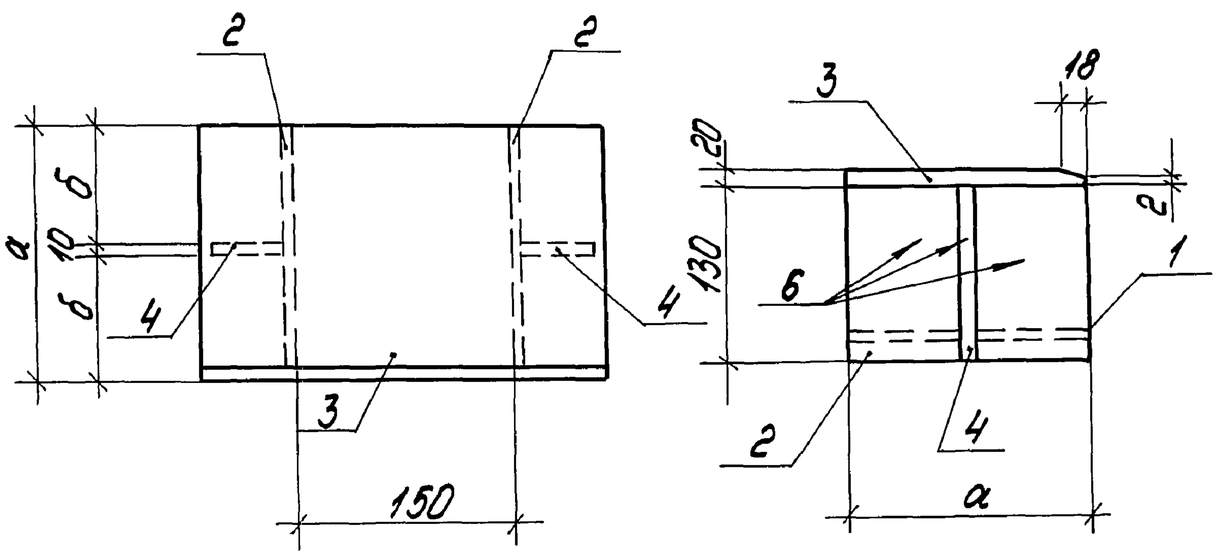

ГИП	Нидбальский		
Нач.отд.	Гутерерский		
Н.контр.	Шульгина		
Гл.спец.	Андриевская		
Рук. гр.	Шульгина		
Инженер	Кукавица		
Техник	Шолотюк		

ТП903-1-278.90 КЖ1.И.3.1

Опорный столик (МС1 МС2)

Стадия	Масса	Масштаб
Р	см. табл.	1:5
Лист	Листов 1	

ЛАТГИПРОПРОМ

Инв.№ подл. | Подпись и дата | Взам. инв.№

24218-09 40 Копировал Гасем

Формат А3

Альбом 7

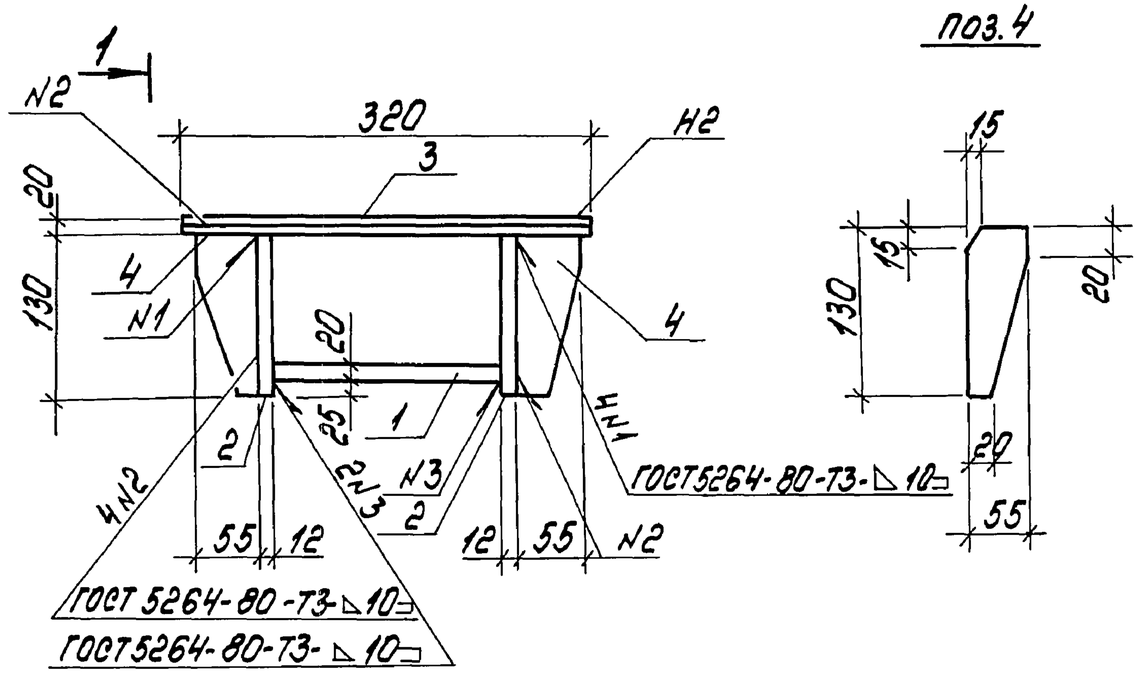

поз.4

Формат	Зона	Поз.	Обозначение	Наименование	Кол.	Примечание
				Документация		
А4			ТП 903-1-278.90 КЖ1.И.ТУ	Технические условия		
				Детали		
Б4		1	ТП 903-1-278.90 КЖ1.И.3.2.1	Лист $\frac{20\text{-ГОСТ 19903-74*}}{\text{Вст3пс6-1ТУ14-1-3023-80}}$	1	7,07
Б4		2	ТП 903-1-278.90 КЖ1.И.3.2.2	Лист $\frac{12\text{-ГОСТ 19903-74*}}{\text{Вст3пс6-1ТУ14-1-3023-80}}$	2	3,7
Б4		3	ТП 903-1-278.90 КЖ1.И.3.2.1-01	Лист $\frac{20\text{-ГОСТ 19903-74*}}{\text{Вст3пс6-1ТУ14-1-3023-80}}$	1	15,07
Б4		4	ТП 903-1-278.90 КЖ1.И.3.2.3	Лист $\frac{10\text{-ГОСТ 19903-74*}}{\text{Вст3кп2 ГОСТ 14637-79}}$	2	0,56кг

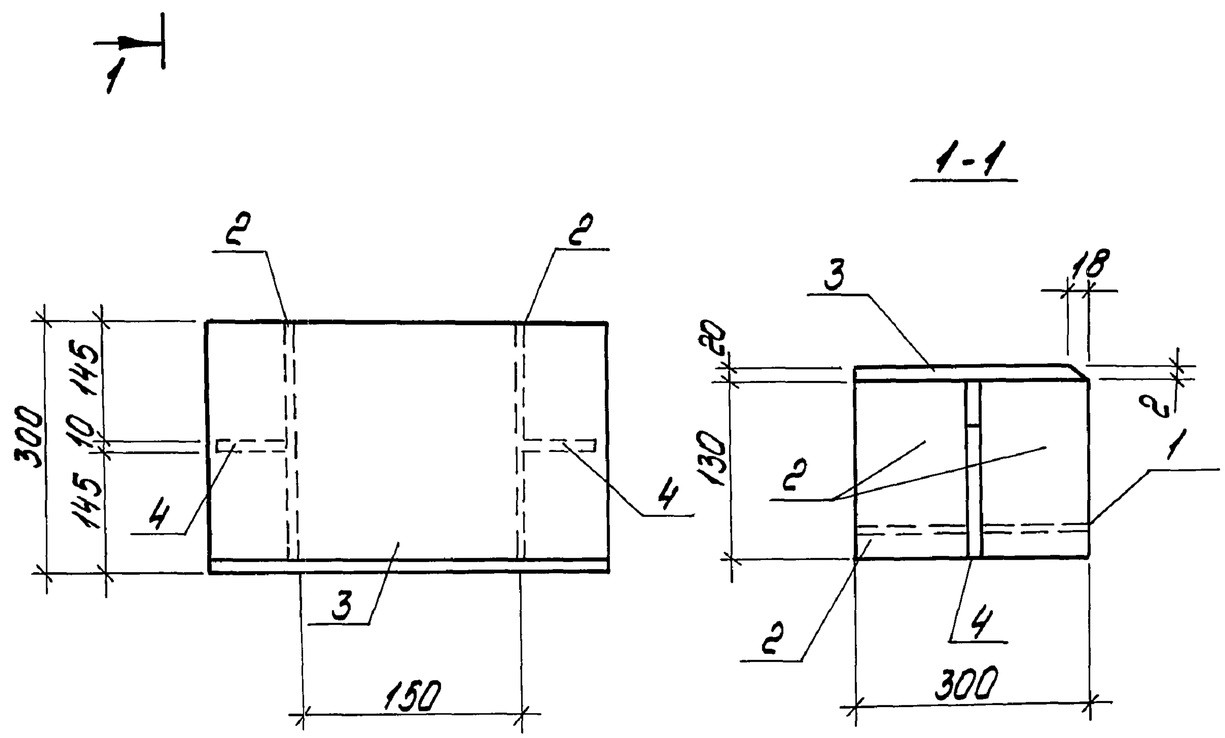

ГИП	Нудальский		
Нач.отд.	Гуттерерский		
Н.контр.	Шульгина		
Гл.спец.	Андреевская		
Рук.гр.	Шульгина		
Инженер	Куковица		
Техник	Шапошник		

ТП 903-1-278.90 КЖ1.И.3.2

Опорный столик МС3

Стадия	Масса	Масштаб
Р	30,76	1:5
Лист	Листов 1	

ЛАТГИПРОПРОМ

Инв.№ подл. | Подпись и дата | Взам.инв.№

24218-09 41 Копировал Формат А3

Альбом 7

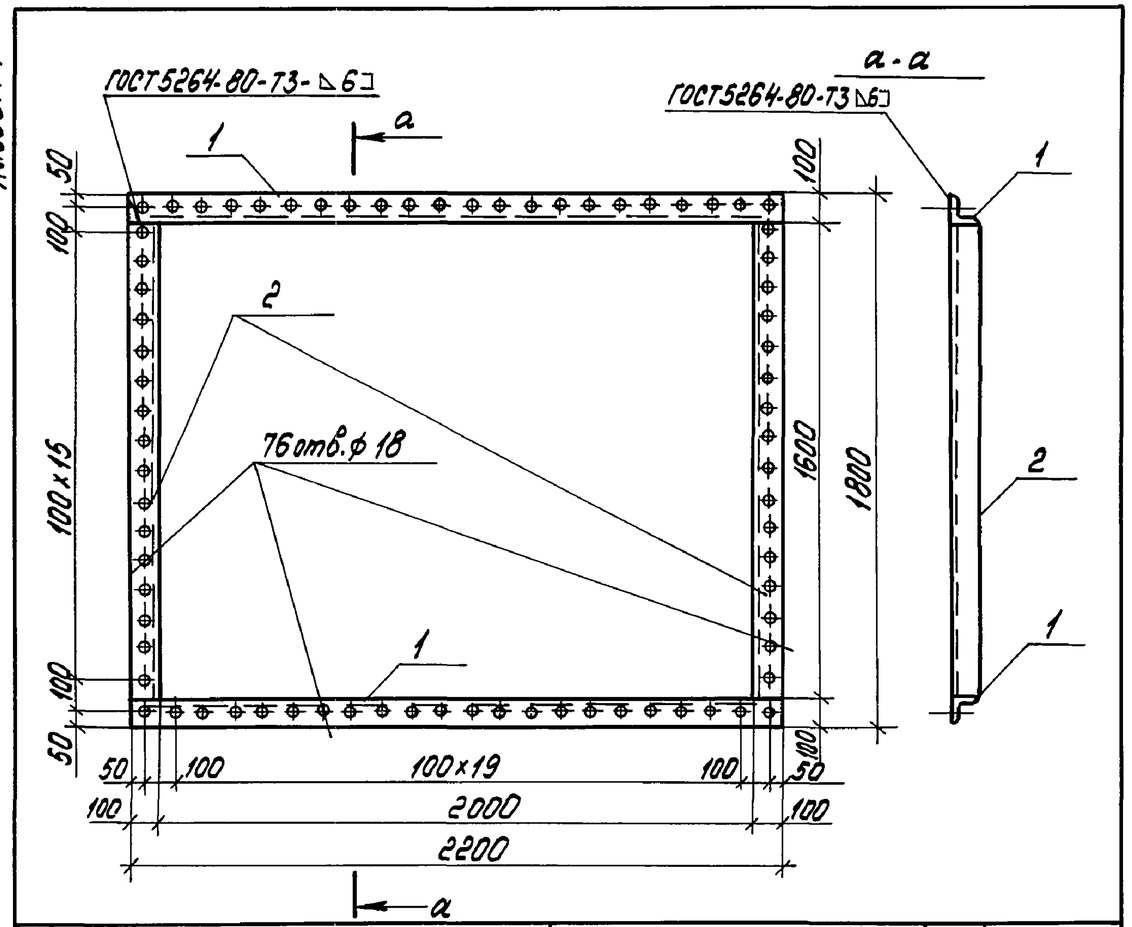

Формат	Зона	Поз.	Обозначение	Наименование	Кол.	Примечание
				Документация		
А4			ТП 903-1-278.90 КЖ1.И.ТУ	Технические условия		
				Детали		
Б4		1	ТП 903-1-278.90 КЖ1.И.3.3.	Уголок $\frac{100\times100\times8\ ГОСТ\ 8509-86}{Вст3кп2\ ГОСТ\ 535-79}$ L=2200	2	26,84 кг
Б4		2	ТП 903-1-278.90 КЖ1.И.3.3-01	Уголок $\frac{100\times100\times8\ ГОСТ\ 8509-86}{Вст3кп2\ ГОСТ\ 535-79}$ L=1800	2	21,96 кг

Взам. инв. № | Подпись и дата | Инв. № подл.

ТП 903-1-278.90 КЖ1.И.3.3			
ГИП	Нидбальский	Изделие соединительное МС-4	Стадия: Р; Масса: 97,6; Масштаб: 1:20
Нач.отд.	Гуттерерский		Лист; Листов 1
Н.контр.	Демидова		ЛАТГИПРОПРОМ
Гл.арх.	Демидова		
Гл.констр.	Андриевская		
Рук.груп.	Шульгина		
Вед.арх.	Прищепа		
Арх.	Васипишина		

Копировал Формат А4

Альбом 7

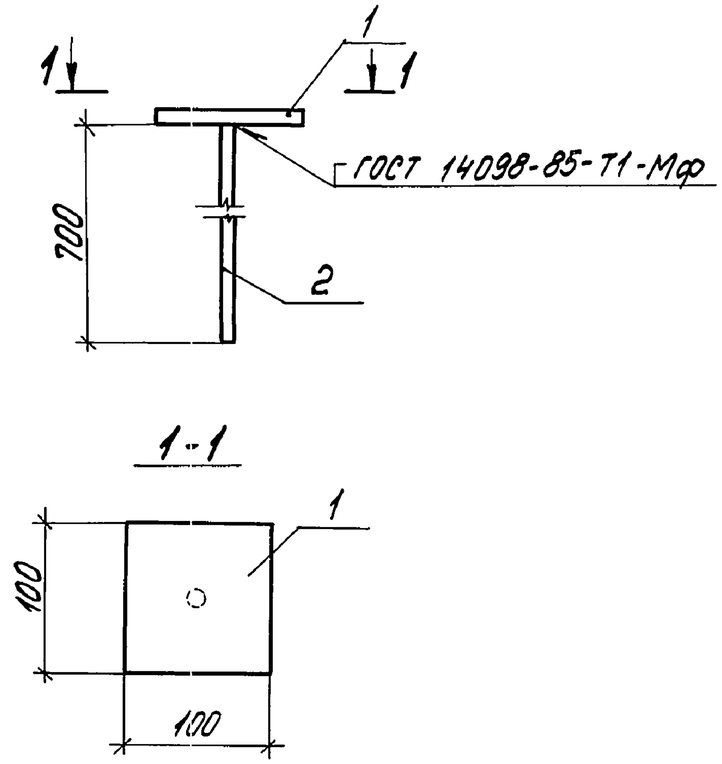

Формат	Зона	Поз.	Обозначение	Наименование	Кол.	Примечание
				МС1-1		
				Документация		
А4			ТП 903-1-278.90 КЖ1.И ТУ	Технические условия		
				Детали		
Б4		1	ТП 903-1-278.90 КЖ1.И.3.4.1	Лист $\frac{Б.0\ ГОСТ\ 19903-74}{Вст3кп2\ ГОСТ\ 14637-79}$	1	0,47
Б4		2	КЖ1.И.3.4.2	А-III-12 ГОСТ 5781-82 ℓ=700	1	0,62

Взам. инв. № | Подпись и дата | Инв. № подл.

ТП 903-1-278.90 КЖ1.И.3.4			
ГИП	Нидбальский	МС1-1	Стадия: Р; Масса: 1,09; Масштаб: 1:5
Нач.отд.	Гуттерерский		Лист; Листов 1
Н.контр.	Шульгина		ЛАТГИПРОПРОМ
Гл.констр.	Андриевская		
Рук.гр.	Шульгина		
Констр.II к.	Куковица		
Констр.II.	Конькова		

Копировал Формат А4

Альбом 7

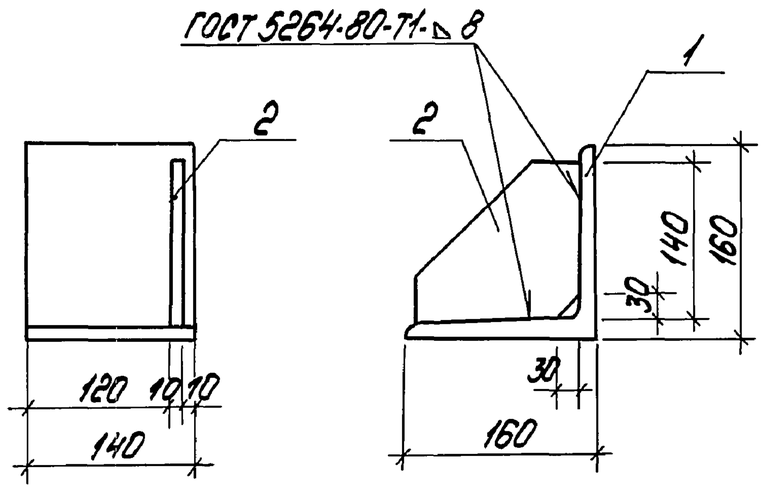

Формат	Зона	Поз.	Обозначение	Наименование	Кол.	Примечание
				Документация		
А4			ТП 903-1-278.90 КЖ1.И.ТУ	Технические условия		
				Детали		
Б4		1	ТП 903-1-278.90 КЖ1.3.5.1	Уголок 160х160х16 ГОСТ 8509-86 / Вст3пс6-1 ТУ14-1-3023-80	1	5,4
Б4		2	ТП 903-1-278.90 КЖ1.3.5.2	Лист 10 ГОСТ 19903-74 / Вст3пс6-1 ТУ14-1-3023-80	1	1,4 кг
				Наплавленный металл 1%		0,6 кг

Инв.№ подл. | Подпись и дата | Взам.инв.№

ГИП	Нидбальский	
Нач.отд.	Гуттерерский	
Н.контр.	Шульгина	
Гл.констр.	Андриевская	
Рук.гр.	Шульгина	
Инженер	Кукобица	
Техник	Шолотюк	

ТП 903-1-278.90 КЖ1.И.3.5

Консоль опорная РК 4-2

Стадия	Масса	Масштаб
Р	7,4	1:5
Лист	Листов 1	

ЛАТГИПРОПРОМ

Копировал Белан Формат А4

Альбом 7

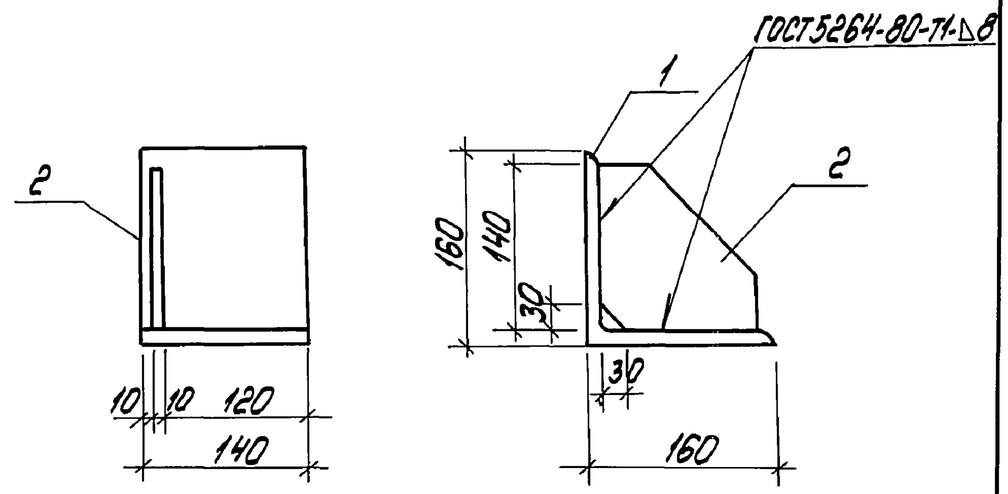

Формат	Зона	Поз.	Обозначение	Наименование	Кол.	Примечание
				Документация		
А4			ТП 903-1-278.90 КЖ1.И.ТУ	Технические условия		
				Детали		
Б4		1	ТП 903-1-278.90 КЖ1.И.3.6.1	Уголок 160х160х16 ГОСТ 8509-86 / Вст3пс6-1 ТУ14-1-3023-80	1	5,4 кг
Б4		2	ТП 903-1-278.90 КЖ1.И.3.6.2	Лист 10 ГОСТ 19903-74 / Вст3пс6-1 ТУ14-1-3023-80	1	1,4 кг
				Наплавленный металл 1%		0,6 кг

Инв.№ подл. | Подпись и дата | Взам.инв.№

ГИП	Нидбальский	
Нач.отд.	Гуттерерский	
Н.контр.	Шульгина	
Гл.констр.	Андриевская	
Рук.гр.	Шульгина	
Инженер	Кукобица	
Техник	Шолотюк	

ТП 903-1-278.90 КЖ1.И.3.6

Консоль опорная РК4-1

Стадия	Масса	Масштаб
Р	7,4	1:5
Лист	Листов 1	

ЛАТГИПРОПРОМ

Копировал Белан Формат А4

Альбом 7

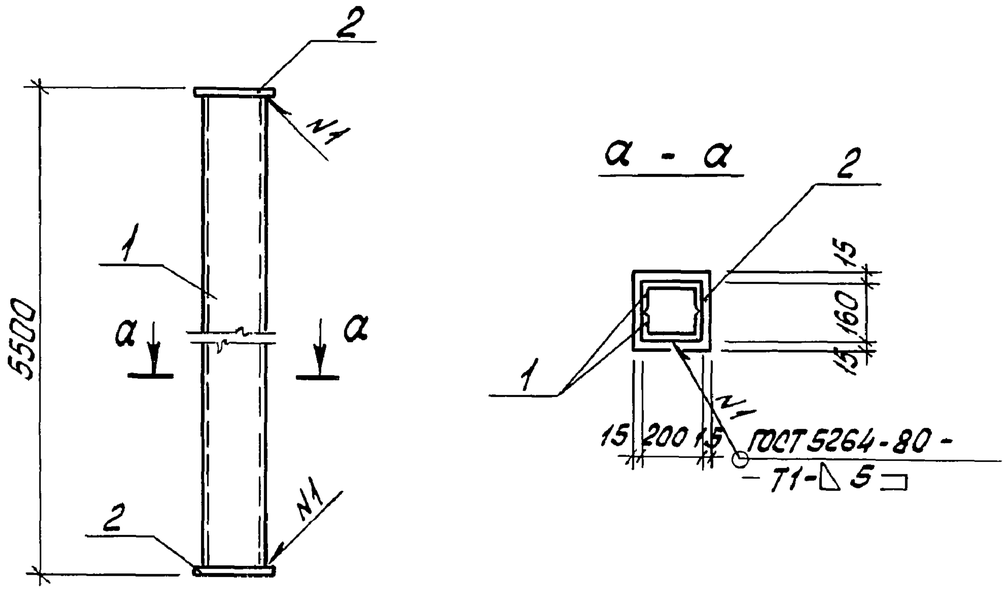

Формат	Зона	Поз.	Обозначение	Наименование	Кол.	Примечание
				Документация		
А4			ТП 903-1-278.90 КЖ1.И.ТУ	Технические условия		
				Детали		
				Швеллер $\frac{Гн\ 200\times80\times5\ ГОСТ\ 8278-83}{Вст.3пс4\ ГОСТ\ 1474-76}$		
Б4		1	ТП 903-1-278.90 КЖ1.И.3.7.1	ℓ = 5480	2	74,0 кг
Б4		2	КЖ1.И.3.7.2	Лист $\frac{80\times230\times190\ ГОСТ\ 19903-74*}{Вст.3кп2\ ГОСТ\ 14637-79}$	2	2,74 кг

Взам. инв. № | Подп. и дата | Инв. № подл.

ГИП	Нидбальский		
Нач. отд.	Гуттерский		
Н. контр.	Шульгина		
Гл. констр.	Андриевская		
Нач. гр.	Шульгина		
Инж. II к.	Кукавица		
Инж. III к.	Левейка		

ТП 903-1-278.90 КЖ1.И.3.7

Стальной элемент НТ1

Стадия	Масса	Масштаб
Р	153,5	1:10
Лист	Листов 1	

ЛАТГИПРОПРОМ

Копировал: Формат А4

Альбом 7

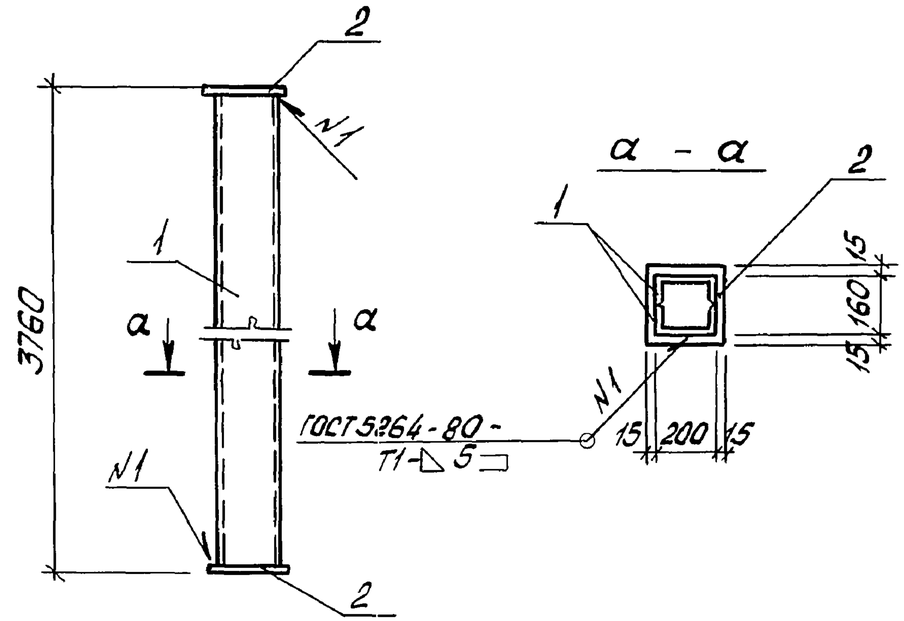

Формат	Зона	Поз.	Обозначение	Наименование	Кол.	Примечание
				Документация		
А4			ТП 903-1-278.90 КЖ1.И.ТУ	Технические условия		
				Детали		
				Швеллер $\frac{Гн\ 200\times80\times5\ ГОСТ\ 8278-83}{Вст.3пс4\ ГОСТ\ 1474-76}$		
Б4		1	ТП 903-1-278.90 КЖ1.И.3.8.1	ℓ = 3740	2	50,5
Б4		2	КЖ1.И.3.8.2	Лист $\frac{80\times230\times190\ ГОСТ\ 19903-74*}{Вст.3кп2\ ГОСТ\ 14637-79}$	2	2,74 кг

Взам. инв. № | Подп. и дата | Инв. № подл.

ГИП	Нидбальский		
Нач. отд.	Гуттерский		
Н. контр.	Шульгина		
Гл. констр.	Андриевская		
Нач. гр.	Шульгина		
Инж. II к.	Кукавица		
Инж. III к.	Левейка		

ТП 903-1-278.90 КЖ1.И.3.8

Стальной элемент НТ2

Стадия	Масса	Масштаб
Р	106,5	1:10
Лист	Листов 1	

ЛАТГИПРОПРОМ

 Копировал: Формат А4

Альбом 7

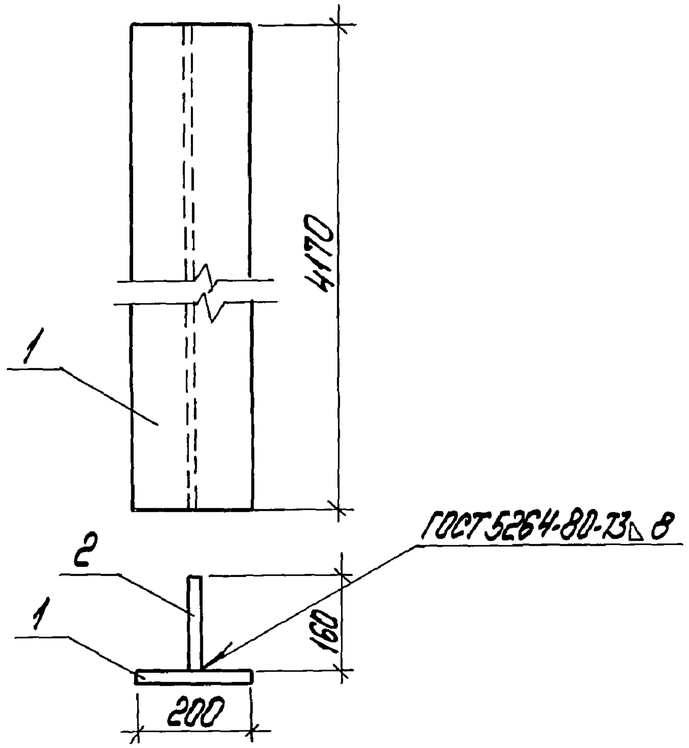

Формат	Зона	Поз.	Обозначение	Наименование	Кол.	Примечание
				Документация		
А4			ТП903-1-278.90 КЖ1.И.ТУ	Технические условия		
				Детали		
Б4		1	ТП903-1-278.90 КЖ1.И.3.9.1	Лист $\frac{20\ ГОСТ\ 19903-74*}{Вст3пс6-1\ ТУ14-1-3023-80}$	1	130,94 кг
Б4		2	ТП903-1-278.90 КЖ1.И.3.9.2	Лист $\frac{10\ ГОСТ\ 19903-74*}{Вст3пс6-1\ ТУ14-1-3023-80}$	1	52,4 кг
				Наплавленный металл 1%		3,5 кг

Инв.№ подл. | Подпись и дата | Взам. инв.№

ГИП	Нидбальский		
Нач.отд.	Гуттерерский		
Н.контр.	Шульгина		
Гл.спец.	Андриевская		
Рук.гр.	Шульгина		
Инженер	Куковица		
Техник	Шолоток		

ТП 903-1-278.90 КЖ1.И.3.9

Насадка фахверка НС1-1

Стадия	Масса	Масштаб
Р	186,84	1:10
Лист	Листов 1	

ЛАТГИПРОПРОМ

Копировал

Формат А4

Альбом 7

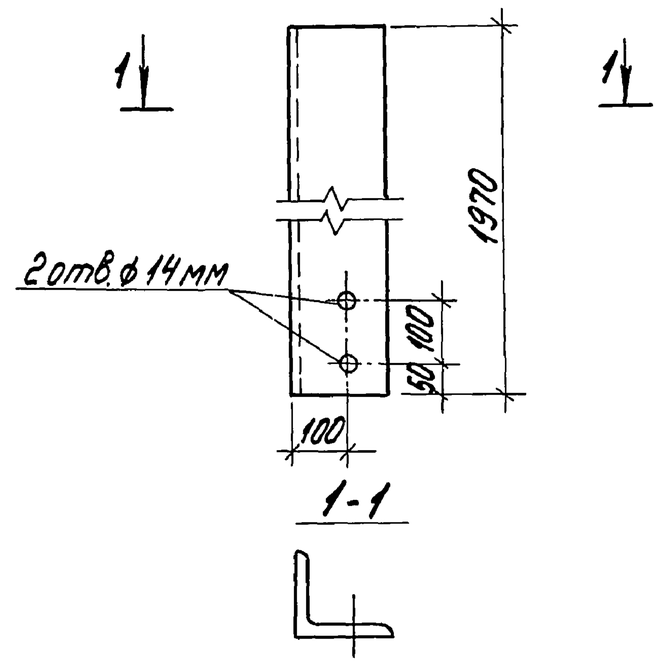

Инв.№ подл. | Подпись и дата | Взам. инв.№

ГИП	Нидбальский		
Нач.отд.	Гуттерерский		
Н.контр.	Шульгина		
Гл.констр.	Андриевская		
Рук.гр.	Шульгина		
Инж.II к.	Куковица		
Техник	Шолоток		

ТП 903-1-278.90 КЖ1.И.3.10

Насадка торцового фахверка НУ1-1

Стадия	Масса	Масштаб
Р	60,1	1:10
Лист	Листов 1	

Уголок $\frac{180 \times 180 \times 10\ Б\ ГОСТ\ 8509-86}{Вст3пс6-1\ ТУ14-1-3023-80}$

ЛАТГИПРОПРОМ

Копировал

Формат А4

Альбом 7

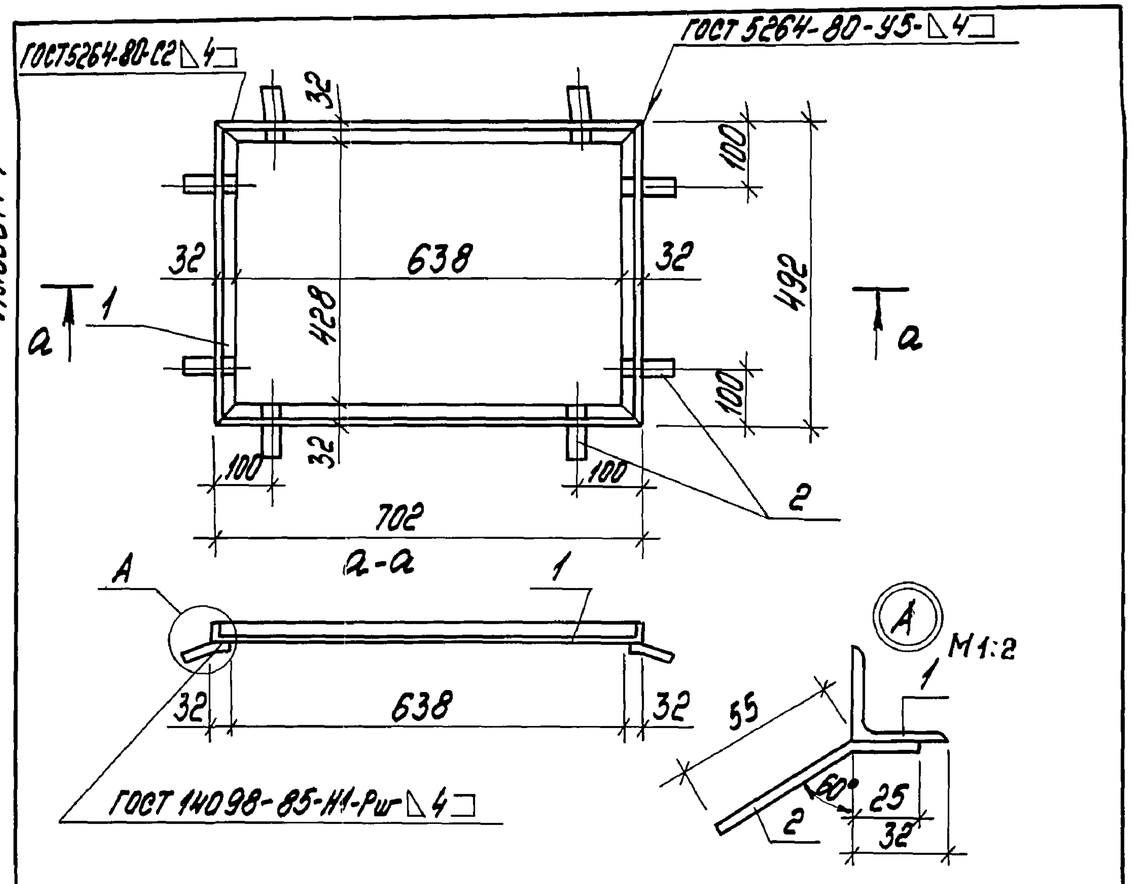

Формат	Зона	Поз.	Обозначение	Наименование	Кол.	Масса ед. кг	Примечание
				Документация			
А4			ТП 903-1-278.90 КЖ1.И.ТУ	Технические условия			
				Детали			
Б4		1	ТП 903-1-278.90 КЖ1.И3.11.1	Уголок $\frac{50\times50\times5\ ГОСТ\ 8509-86С\times2388}{ВСт3кп2-1-ГОСТ\ 535-79}$	1	4,56кг	
Б4		2	ТП 903-1-278.90 КЖ1.И.3.11.2	Лист $\frac{4,0\ ГОСТ\ 19903-74\ 20\times80}{ВСт3кп2\ ГОСТ\ 14637-79}$	8	0,05кг	

Инв.№ подл. | Подпись и дата | Взам. инв.№

ГИП	Нидбальский		
Нач. отд.	Гуттерерский		
Н. контр.	Шульгина		
Гл. констр.	Андриевская		
Рук. гр.	Шульгина		
Арх.	Прищепа		
Арх.	Васипшина		

ТП 903-1-278.90 КЖ1.И.3.11

Рама Р-1

Стадия	Масса	Масштаб
Р	4,6	1:10
Лист	Листов 1	

ЛАТГИПРОПРОМ

Копировал

Формат А4

Альбом 7

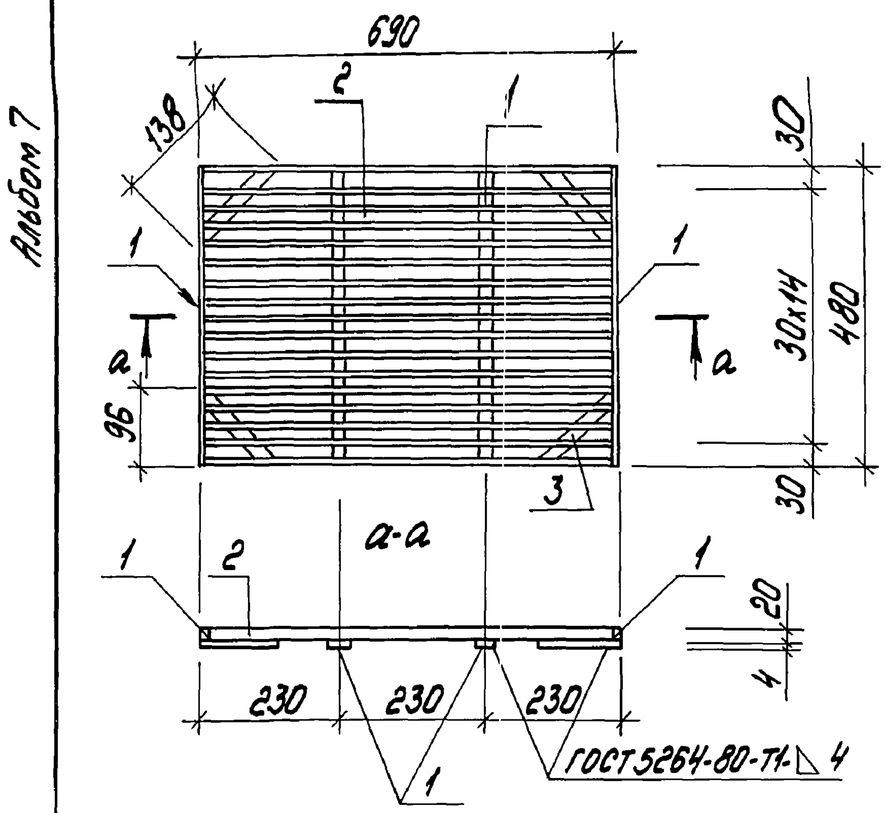

Формат	Зона	Поз.	Обозначение	Наименование	Кол.	Масса ед. кг	Примечание
				Документация			
А4			ТП 903-1-278.90 КЖ1.И.ТУ	Технические условия			
				Детали			
Б4		1	ТП 903-1-278.90 КЖ1.И.3.12.1	Лист $\frac{4,0\ ГОСТ\ 19903-74\ 20\times480}{ВСт3кп2\ ГОСТ\ 14637-79}$	4	0,31	
Б4		2	ТП 903-1-278.90 КЖ1.И.3.12.2	Лист $\frac{4,0\ ГОСТ\ 19903-74\ 20\times682}{ВСт3кп2\ ГОСТ\ 14637-79}$	17	0,43	
Б4		3	ТП 903-1-278.90 КЖ1.И.3.12.3	Лист $\frac{4,0\ ГОСТ\ 19903-74\ 20\times138}{ВСт3кп2\ ГОСТ\ 14637-79}$	4	0,09	

ГИП	Нидбальский		
Нач. отд.	Гуттерерский		
Н. контр.	Шульгина		
Гл. констр.	Андриевская		
Рук. гр.	Шульгина		
Арх.	Прищепа		
Арх.	Васипшина		

ТП 903-1-278.90 КЖ1.И.3.12

Решетка Р-2

Стадия	Масса	Масштаб
Р	9,91	1:10
Лист	Листов 1	

ЛАТГИПРОПРОМ

Копировал 24218-09 46 Формат А4

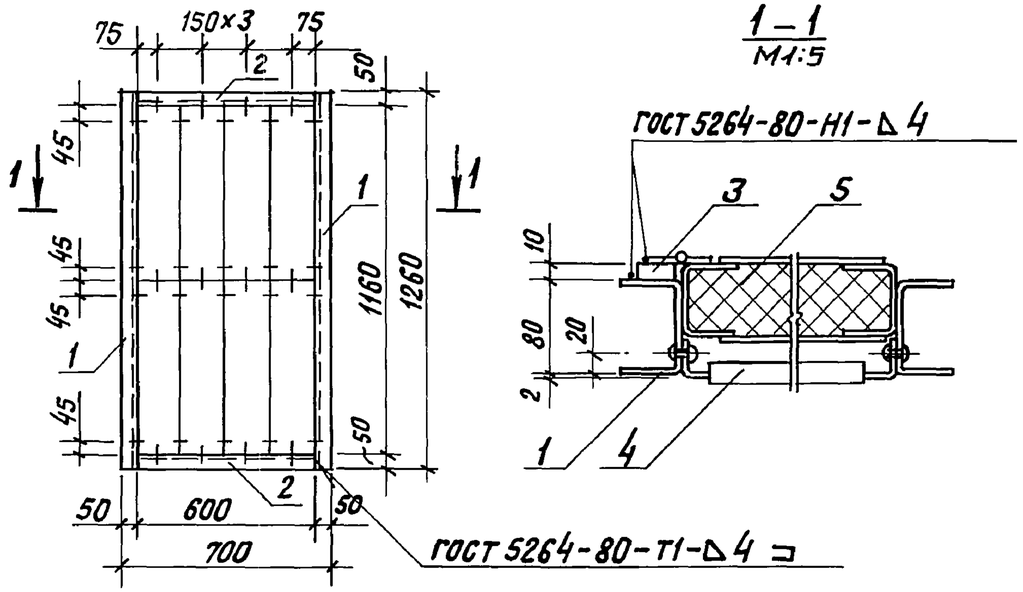

Формат	Зона	Поз.	Обозначение	Наименование	Кол.	Примечание
				Документация		
А4			ТП 903-1-278.90 КЖ1.И.ТУ	Технические условия		
				Сборочные единицы		
А4		5	ТП 903-1-278.90 КЖ1.И.10.400	Клапан	1	
				Детали		
Б4		1	ТП 903-1-278.90 КЖ1.И.3.13.1	Швеллер 80×50×4 ГОСТ 8278-83 ℓ=1260 / Вст3кп2 ГОСТ 14637-79	2	6,552 кг
Б4		2	ТП 903-1-278.90 КЖ1.И.3.13.1-01	Швеллер 80×50×4 ГОСТ 8278-83 ℓ=600 / Вст3кп2 ГОСТ 14637-79	2	3,12 кг
Б4		3	ТП 903-1-278.90 КЖ1.И.3.13.2	Лист 10.0 ГОСТ 19903-74 50×120 / Вст3кп2 ГОСТ 14637-79	2	0,471 кг
				Стандартные изделия		
		4	ТУ 36-1517-84	Жалюзи СТД-302	8	

Взам. инв. № | Подпись и дата | Инв. № подл.

ГИП	Нидбальский		
Нач. отд.	Гуттерерский		
Н. контр.	Шульгина		
Гл. констр.	Андриевская		
Рук. гр.	Шульгина		
Арх.	Прищепа		

ТП 903-1-278.90 КЖ1.И.3.13

Изделие закладное ЖР-1

Стадия	Масса	Масштаб
Р	56,9	1:20
Лист	Листов 1	

ЛАТГИПРОПРОМ

Копировал В. Бур Формат А4

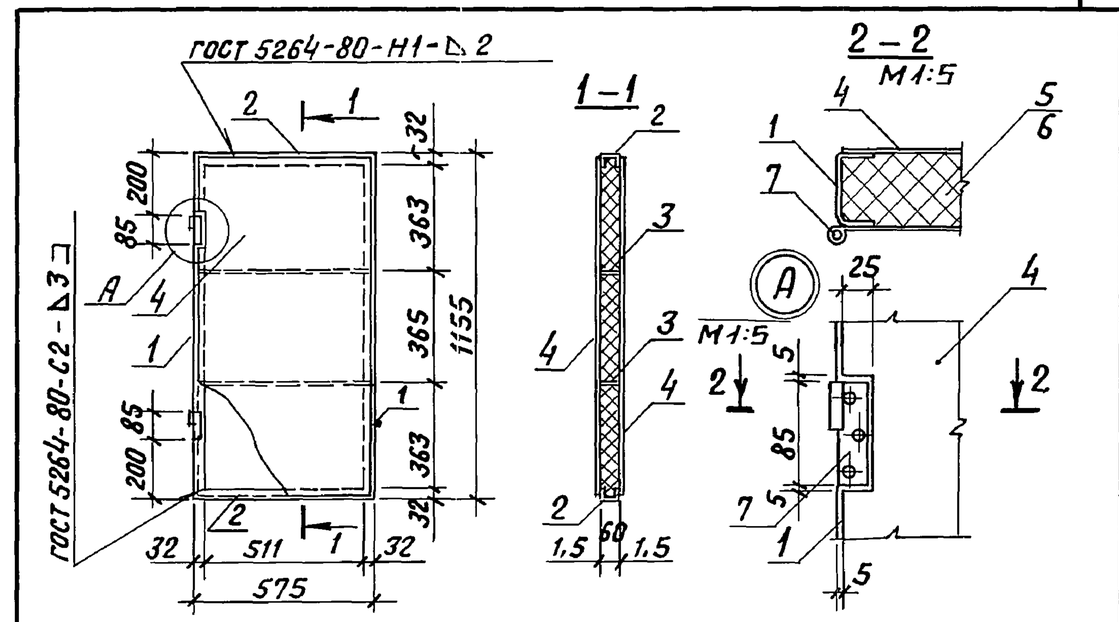

Формат	Зона	Поз.	Обозначение	Наименование	Кол.	Примечание
				Документация		
А4			ТП 903-1-278.90 КЖ1.И.ТУ	Технические условия		
				Детали		
Б4		1	ТП 903-1-278.90 КЖ1.И.10.400.1	Швеллер 60×32×3 ГОСТ 8278-83 ℓ=1155 / Вст3кп2 ГОСТ 11474-76	2	3,084 кг
Б4		2	ТП 903-1-278.90 -01	Швеллер 60×32×3 ГОСТ 8278-83 ℓ=575 / Вст3кп2 ГОСТ 11474-76	2	1,535 кг
Б4		3	ТП 903-1-278.90 КЖ1.И.10.400.2	Лист 40 ГОСТ 19903-74 60×568 / Вст3кп2 ГОСТ 14637-79	2	1,07 кг
Б4		4	ТП 903-1-278.90 КЖ1.И.10.400.3	Лист 15 ГОСТ 19903-74 565×1145 / 09Г2-2 III ГОСТ 17066-80	2	7,618 кг
				Материалы		
		5		Минвата ГОСТ 4640-84	0,04	$м^3$
		6		Пленка полиэтиленовая 0,008 ГОСТ 10354-82	1,8	$м^2$
				Стандартные изделия		
		7		Петля ПН1-85П ГОСТ 5088-78	2	

Взам. инв. № | Подпись и дата | Инв. № подл.

ГИП	Нидбальский		
Нач. отд.	Гуттерерский		
Н. контр.	Шульгина		
Гл. констр.	Андриевская		
Рук. гр.	Шульгина		
Арх.	Прищепа		

ТП 903-1-278.90 КЖ1.И.10.400

Клапан

Стадия	Масса	Масштаб
Р	27,0	1:20
Лист	Листов 1	

ЛАТГИПРОПРОМ

Копировал В. Бур 24218-09 47 Формат А4

Альбом 7

Формат	Зона	Поз.	Обозначение	Наименование	Кол.	Примечание
				Документация		
А3			ТП903-1-278.90 КЖ1.И.10.000СБ	Сборочный чертеж		
				Сборочные единицы		
А3		1	ТП903-1-278.90 КЖ1.И.10.100	Рама полотна ворот	2	
А3		2	ТП903-1-278.90 КЖ1.И.10.200	Клапан	2	
А3		3	ТП903-1-278.90 КЖ1.И.10.300	Шпинголет	1	
				Детали		
А4		4	ТП903-1-278.90 КЖ1.И.10.001	Перемычка	2	
А4		5	ТП903-1-278.90 КЖ1.И.10.002	Стойка	2	
А4		7	ТП903-1-278.90 КЖ1.И.10.003	Швеллер	1	
А4		8	ТП903-1-278.90 КЖ1.И.10.004	Швеллер	1	
Б4		9	ТП903-1-278.90 КЖ1.И.10.000-01	Лист 4,0 ГОСТ 19903-74 / Вст3кп2 ГОСТ 14637-79	2	0,11 кг
А4		10	ТП903-1-278.90 КЖ1.И.10.005	Уголок	1	
А4		11	ТП903-1-278.90 КЖ1.И.10.006	Уголок	2	
А4		12	-01	Уголок	1	
А4		13	ТП903-1-278.90 КЖ1.И.10.007	Уголок	4	
Б4		14	ТП903-1-278.90 КЖ1.И.10.000-02	Лист 3,0 ГОСТ 19903-74 / Вст3кп ГОСТ 16523-70	6	0,23 кг
Б4		15	ТП903-1-278.90 КЖ1.И.10.000-03	Уголок 63×63×5 ГОСТ 8509-86; Р=70 / Вст3кп2 ГОСТ 535-79	2	0,34 кг
А4		16	ТП903-1-278.90 КЖ1.И.10.008	Лист	1	
А4		17	-01	Лист	1	

Взам. инв. № | Подп. и дата | Инв. № подл.

ГИП	Ниобальский	
Нач.отд.	Гуттерерский	
Н.контр.	Шульгина	
Гл.конст.	Андриевская	
Рук. гр.	Шульгина	
Арх.	Прищепа	
Арх.	Василишина	

ТП 903-1-278.90 КЖ1.И.10.000

Ворота распашные ВТУ-3

Стадия	Лист	Листов
Р	1	3

ЛАТГИПРОПРОМ

Копировал: Формат А4

Альбом 7

Формат	Зона	Поз.	Обозначение	Наименование	Кол.	Примечание
А4		18	ТП903-1-278.90 КЖ1.И.10.008-02	Лист	2	
А4		19	-03	Лист	2	
А4		20	-04	Лист	1	
А4		21	ТП903-1-278.90 КЖ1.И.10.009	Втулка	2	
А4		22	ТП903-1-278.90 КЖ1.И.10.010	Втулка	2	
А4		23	ТП903-1-278.90 КЖ1.И.10.011	Ребро	8	
А4		24	ТП903-1-278.90 КЖ1.И.10.012	Полоса	4	
А4		25	ТП903-1-278.90 КЖ1.И.10.013	Ось	2	
А4		26	ТП903-1-278.90 КЖ1.И.10.014	Ось	1	
А4		27	ТП903-1-278.90 КЖ1.И.10.015	Ручка	1	
А4		28	ТП903-1-278.90 КЖ1.И.10.016	Ручка	1	
Б4		29	ТП903-1-278.90 КЖ1.И.10.000-04	Лист 60×30×140 ГОСТ 19903-74 / Вст3кп2 ГОСТ 14637-79	1	0,20 кг
А4		30	ТП903-1-278.90 КЖ1.И.10.017	Крюк	1	
Б4		31	ТП903-1-278.90 КЖ1.И.10.000-05	Уголок 50×50×5 ГОСТ 8509-86 / Вст3кп2 ГОСТ 535-79 / ℓ=2500	2	9,43 кг
А4		32	ТП903-1-278.90 КЖ1.И.10.018	Обшивка	1	
А4		33	ТП903-1-278.90 КЖ1.И.10.019	Обшивка	2	
А4		34	ТП903-1-278.90 КЖ1.И.10.020	Обшивка	1	
Б4		35	ТП903-1-278.90 КЖ1.И.10.025	Стержень Круг В12 ГОСТ 2590-71 / Ст3 ГОСТ 535-79	1	
Б4		36	ТП903-1-278.90 КЖ1.И.10.026	Труба 25×1,6×80 ГОСТ 10704-76 / Вст3кп2 ГОСТ 10705-80	1	0,08 кг
				Стандартные изделия		
		37		Винт 3×6.01 ГОСТ 10621-80		0,3 кг
		38	ТУ 36-1517-84	Жалюзи СТД 301	16	

Взам. инв. № | Подп. и дата | Инв. № подл.

ТП 903-1-278.90 КЖ1.И.10.000 Лист 2

Копировал: Формат А4

Альбом 7

Формат	Зона	Поз.	Обозначение	Наименование	Кол.	Примечание
				Стандартные изделия		
		39		Замок	1	
		40		Пружина №287 ГОСТ13766-86	1	кл. III ГОСТ13764-86
		41		Болт М16х140 ГОСТ7798-70	2	
		42		Болт М10х20 ГОСТ 7798-70	2	
		43		Гайка М16 ГОСТ 5915-70	2	
		44		Контргайка М16 ГОСТ8961-75	2	
		45		Гайка М12 ГОСТ5915-70	2	
		46		Шайба М12 ГОСТ11371-78	2	
		47		Шайба М10 ГОСТ М371-78	2	
		48		Шарик Б-28 ГОСТ3722-81	2	
				Материалы		
		49		Плиты теплоизоляционные из минеральной ваты 175 ГОСТ 9573-82	0,35	$м^3$
		50		Пленка полиэтиленовая т. полотно 0,008 х 1500 первый сорт ГОСТ10354-63	8,8	$м^2$

Инв.№подл. | Подп. и дата | Взам.инв.№

ТП 903-1-278.90 КЖ1.И.10.000 Лист 3

Копировал: Лон Формат А4

Альбом 7

Рис.1

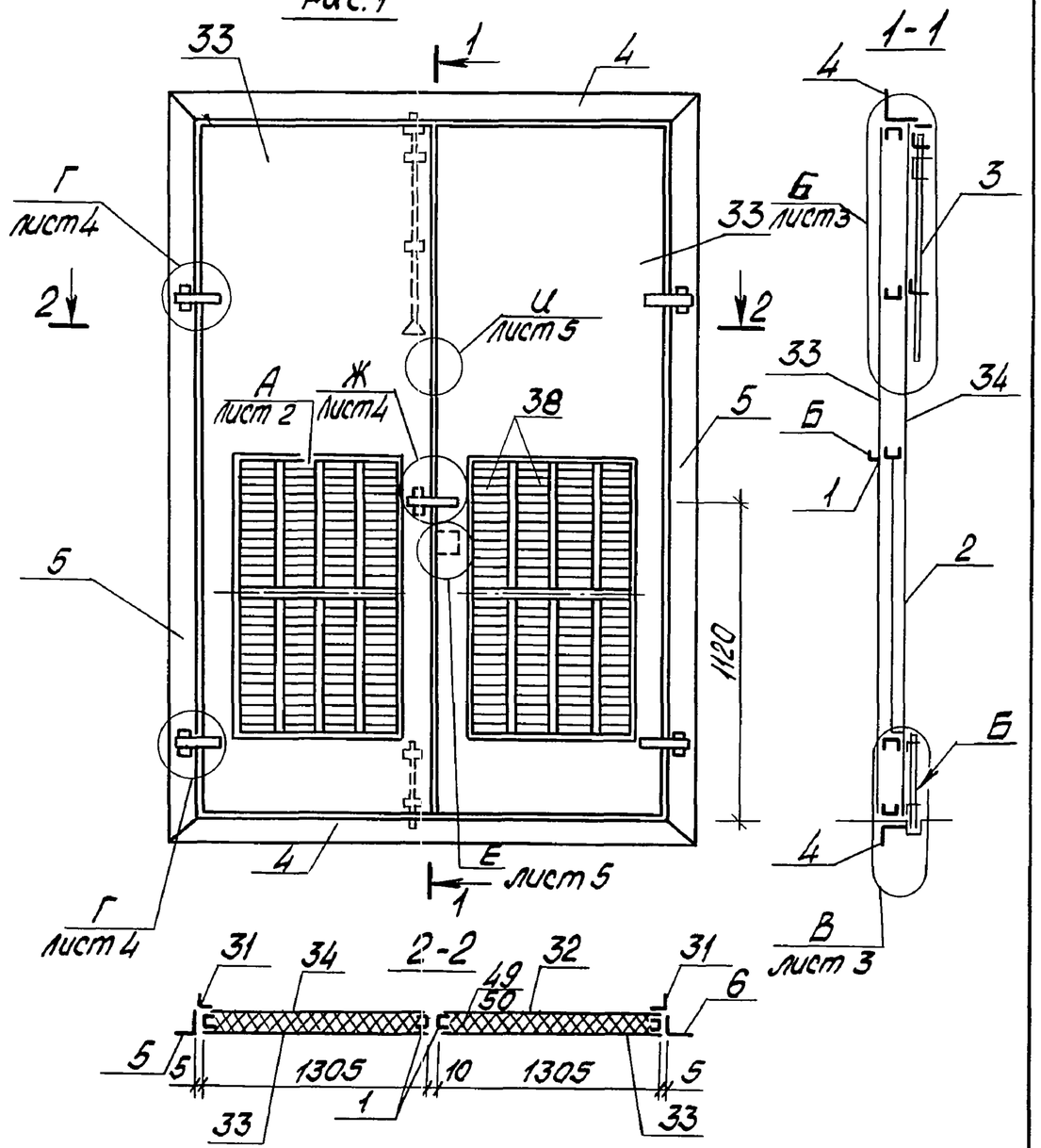

Инв.№подл. | Подп. и дата | Взам.инв.№

ГИП	Нидбальский		
Нач.отд.	Литтерерский		
Н.контр.	Шульгина		
Гл.констр.	Андриевская		
Рук.гр.	Шульгина		
Арх.	Грищева		
Арх.	Василишина		

ТП 903-1-278.90 КЖ1.И.10.000 СБ

Ворота распашные ВТУ-3. Сборочный чертеж

Стадия	Масса	Масштаб
Р	500	1:25
Лист 1	Листов 5	

ЛАТГИПРОПРОМ

Копировал: Лон – 24218-09 49 Формат А4

Альбом 7

Рис.2

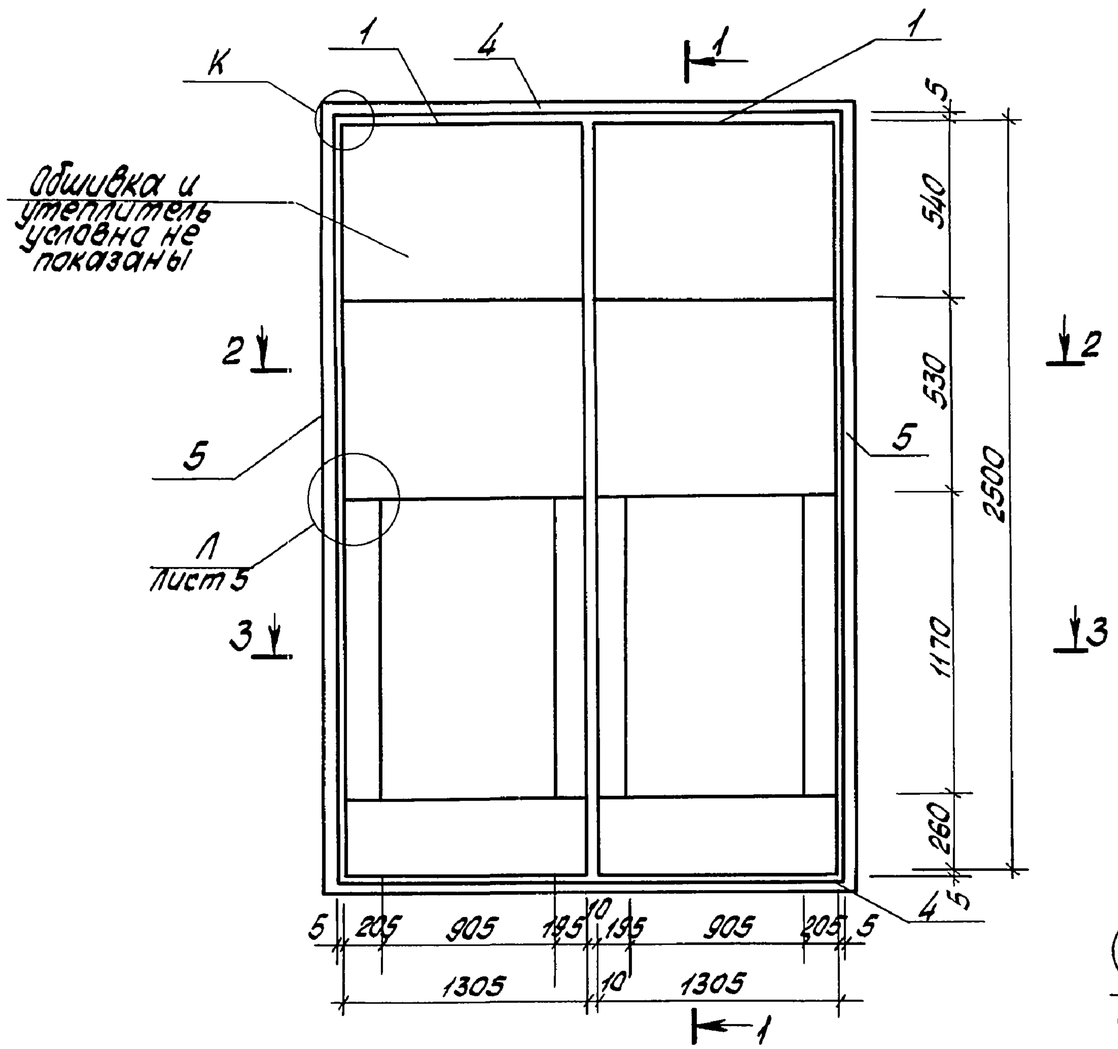

1-1

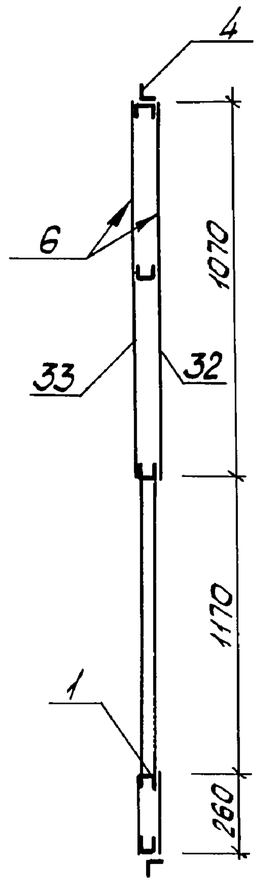

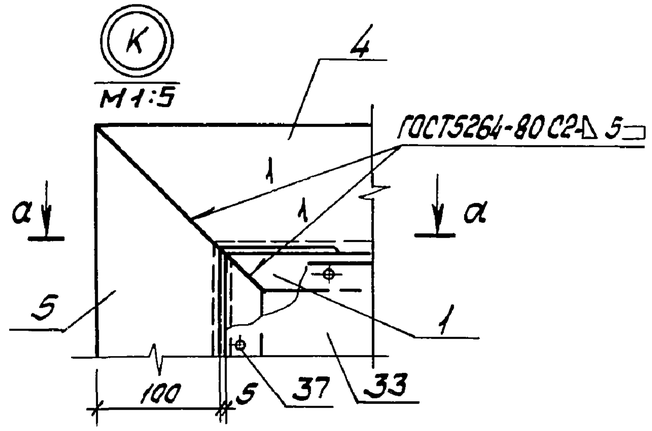

а-а
М1:5

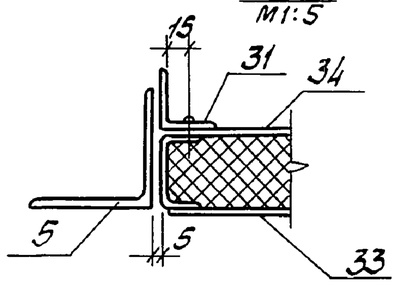

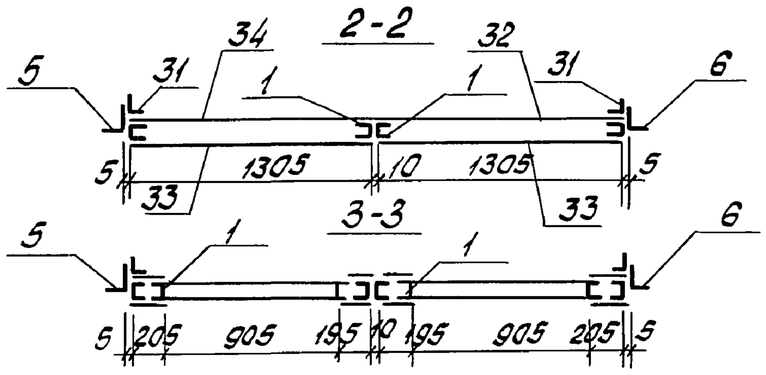

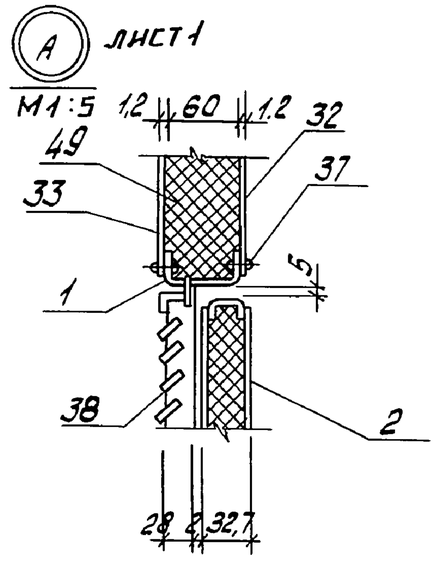

Покрытие поверхностей Б - грунт ГФ021 ГОСТ 25129-82, эмаль ПФ115 ГОСТ 6465-76* VII.4/1 ГОСТ 9.032-74 общей толщиной 80 мкм.

ТП 903-1-278.90	КЖ1.И.10.000 СБ	Лист 2

Инв.№подл. | Подпись и дата | Взам.инв.№

Альбом 7

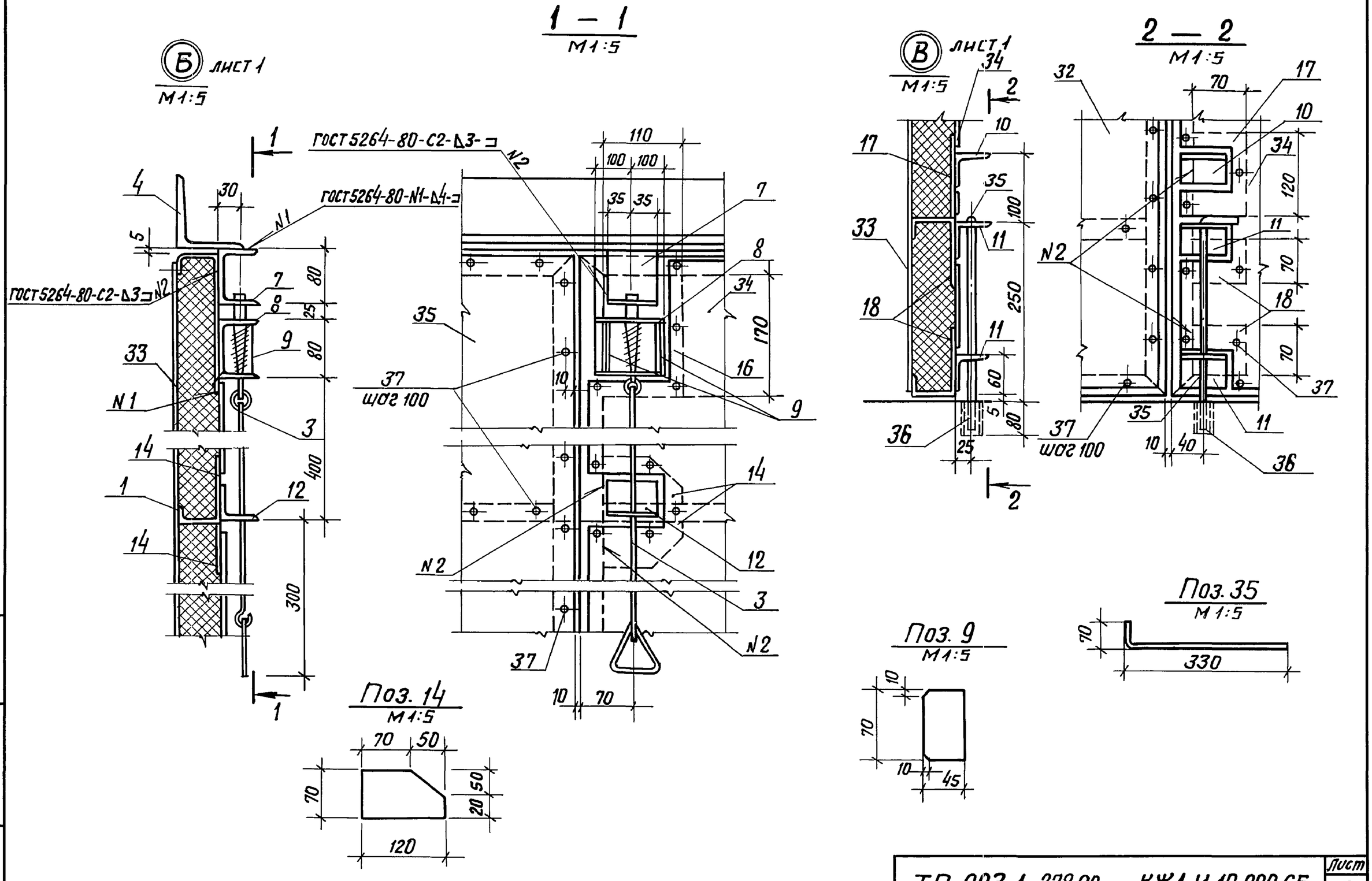

Инв. № подл.	Подп. и дата	Взам. инв. №

ТП 903-1-278.90 КЖ1.И.10.000СБ Лист 3

Копировал В.Гу 24218-09 51 Формат А3

Альбом 7

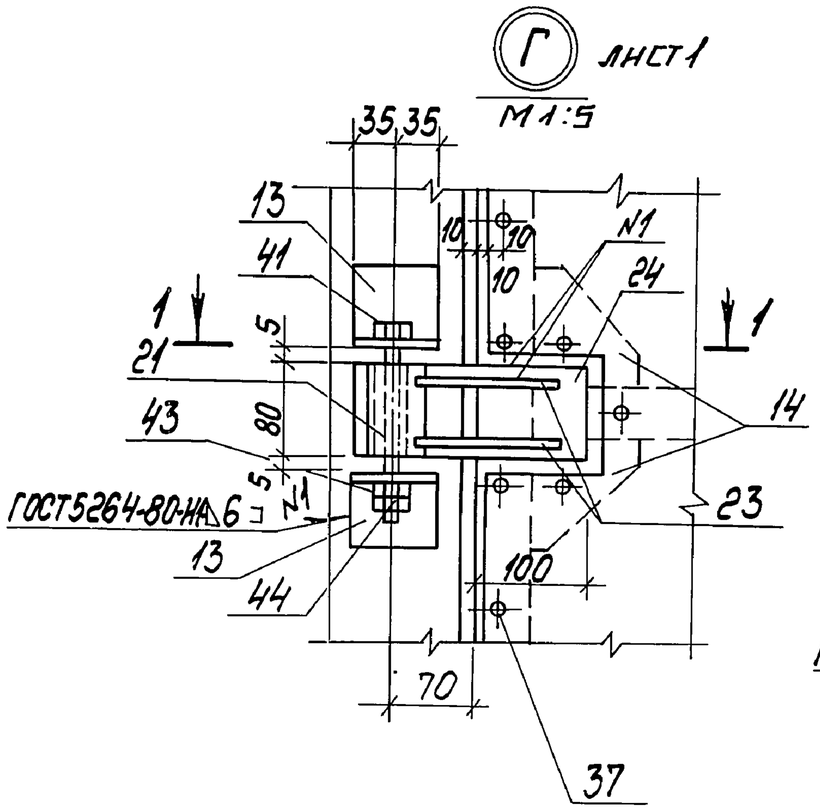

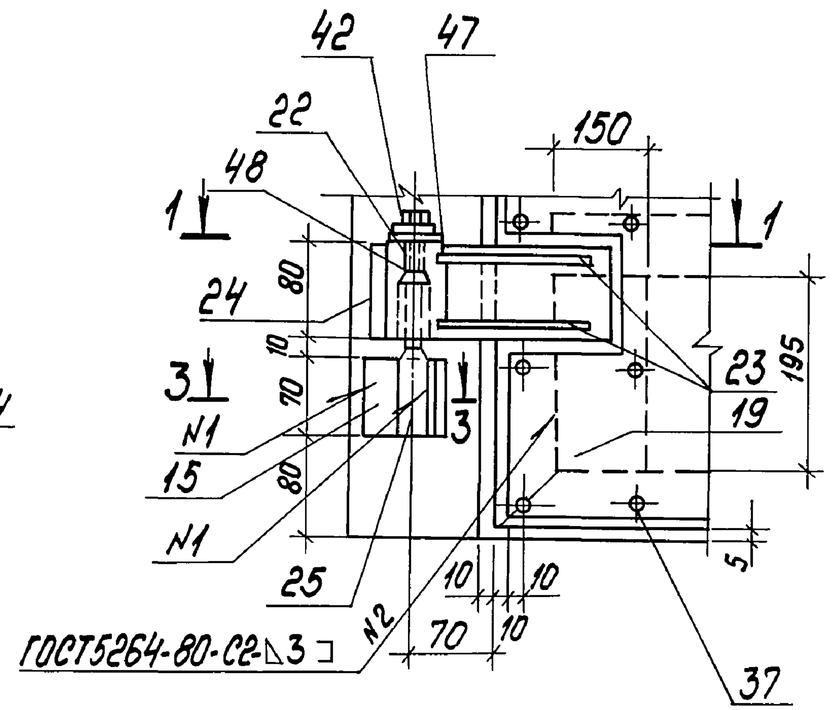

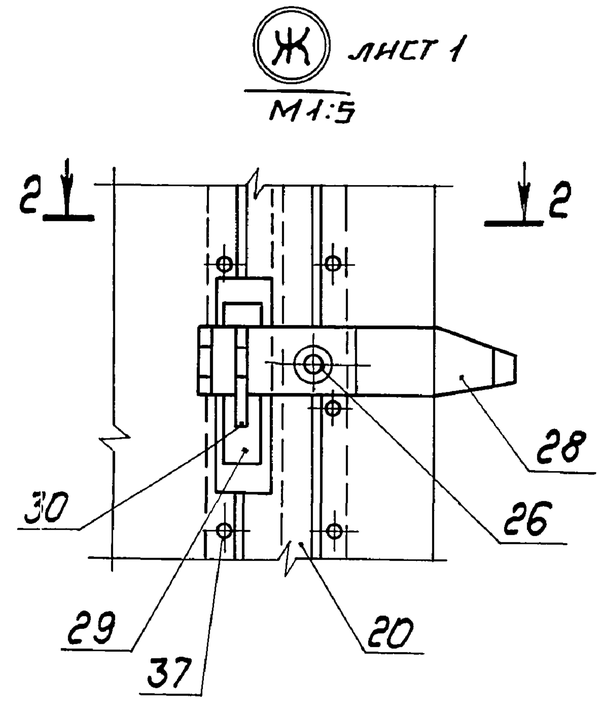

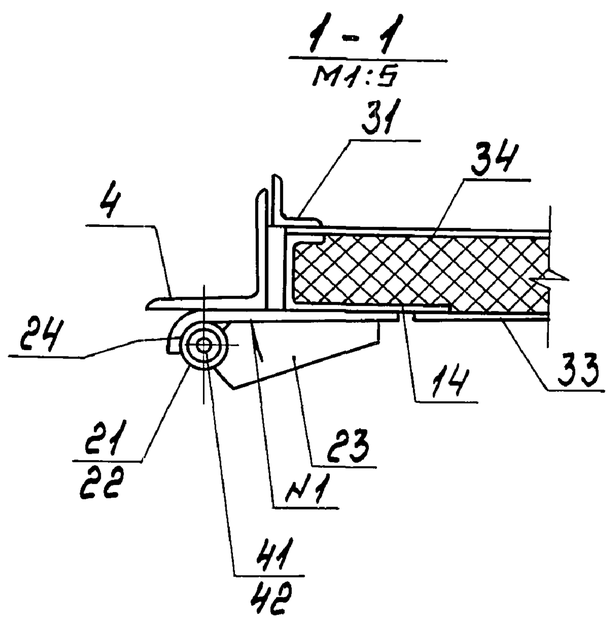

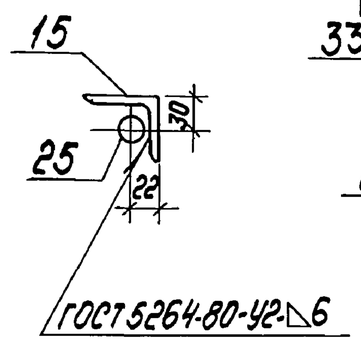

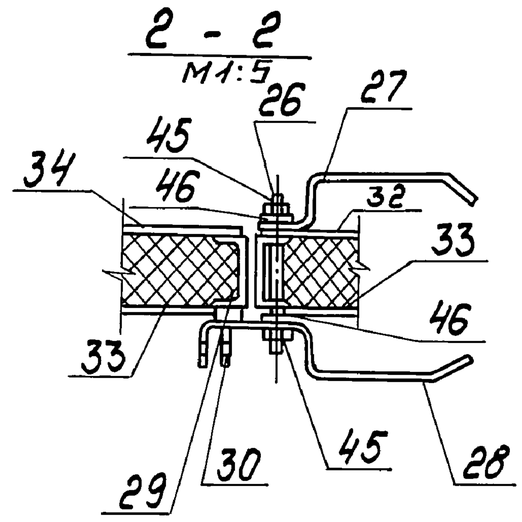

Инв.№ подл.	Подпись и дата	Взам.инв.№

ТП 903-1-278.90	КЖ1.И.10.000СБ	Лист 4

Копировал 24218-09 52 Формат А3

Альбом 7

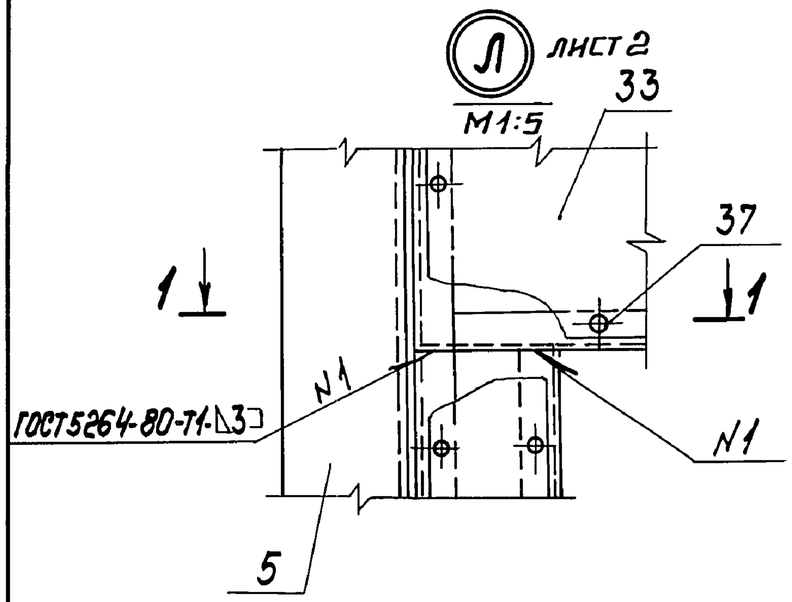

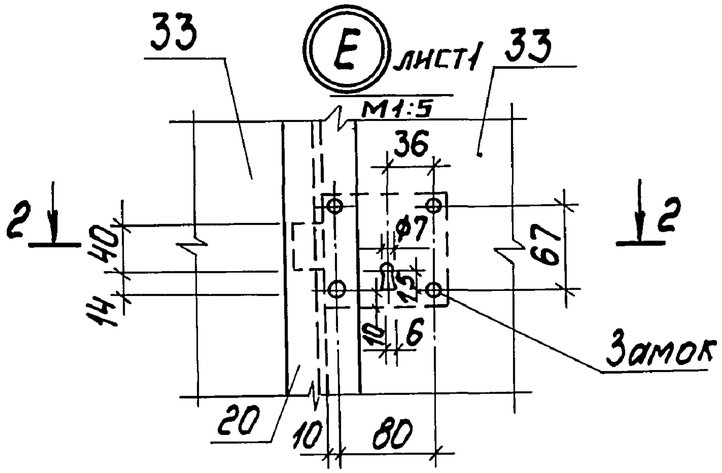

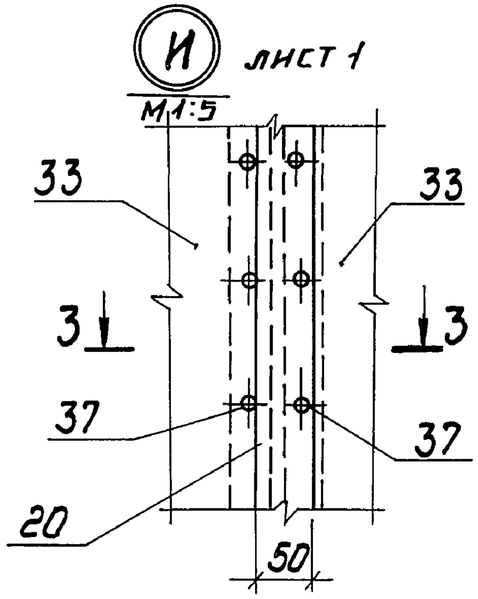

3 - 3
М1:5

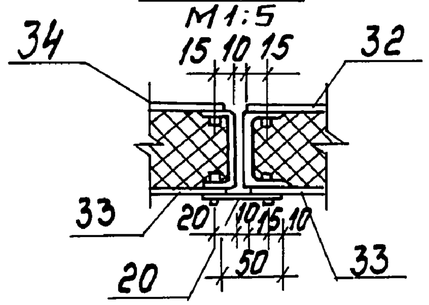

1 - 1
М1:5

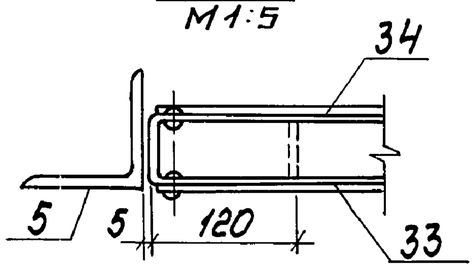

2 - 2
М1:5

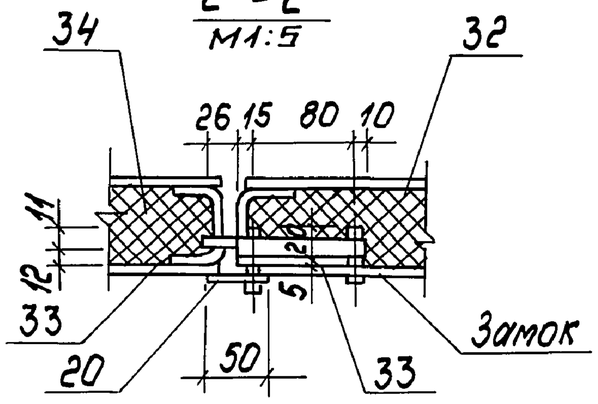

ТП 903-1-278.90	КЖ1.И.10.000СБ	Лист 5

Копировал Бел 24218-09 53 Формат А3

Инв.№подл. | Подпись и дата | Взам.инв.№

Альбом 7

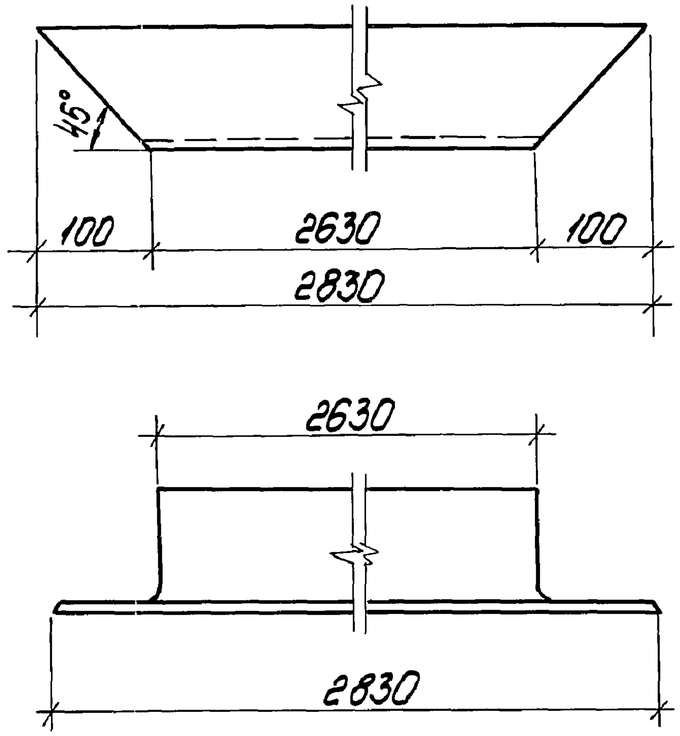

ГИП	Нидбальский		
Нач.отд.	Гуттерерский		
Н.контр.	Шульгина		
Гл.констр.	Андриевская		
Рук.гр.	Шульгина		
Арх.	Прищепа		
Арх.	Василишина		

ТП 903-1-278.90 КЖ1.И.10.001

Перемычка

Стадия	Масса	Масштаб
Р	30,6	1:5
Лист	Листов 1	

Уголок 100×100×7 ГОСТ 8509-86 / ВСт3пс6-1-ТУ14-1-3023-80

ЛАТГИПРОПРОМ

Копировал Формат А4

Альбом 7

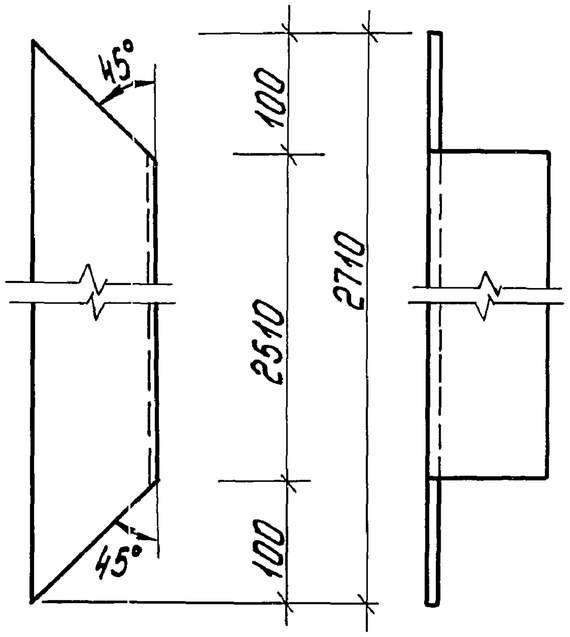

ГИП	Нидбальский		
Нач.отд.	Гуттерерский		
Н.контр.	Шульгина		
Гл.констр.	Андриевская		
Рук.гр.	Шульгина		
Арх.	Прищепа		
Арх.	Василишина		

ТП 903-1-278.90 КЖ1.И.10.002

Стойка

Стадия	Масса	Масштаб
Р	29,3	1:5
Лист	Листов 1	

Уголок 100×100×7 ГОСТ 8509-86 / ВСт3пс6-1-ТУ14-1-3023-80

ЛАТГИПРОПРОМ

Копировал 24218-09 54 Формат А4

Альбом 7

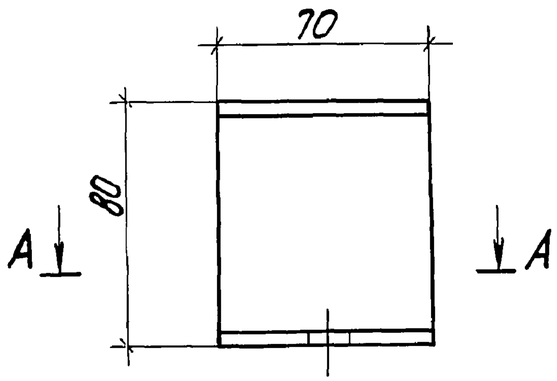

А - А

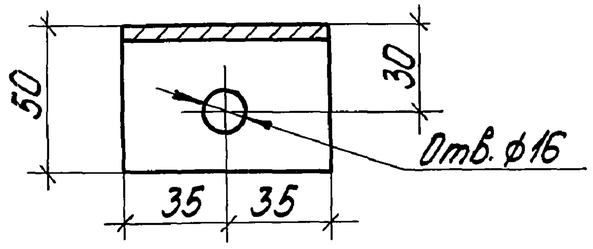

				ТП 903-1-278.90 КЖ 1. И. 10. 003		
ГИП	Нидбальский			Швеллер	Стадия	Масса	Масштаб
Нач.отд	Гуттерерский				Р	0,36	1:2
Н.контр.	Шульгина				Лист	Листов 1
Гл.констр	Андриевская					
Рук. гр.	Шульгина			Швеллер 80х50х4 ГОСТ 8278-83 / ВСт3кп2 ГОСТ 11474-76	ЛАТГИПРОПРОМ	
Арх.	Прищепа					
Арх.	Василишина					

Взам.инв.№ | Подпись и дата | Инв.№ подл.

Копировал Формат А4

Альбом 7

А - А

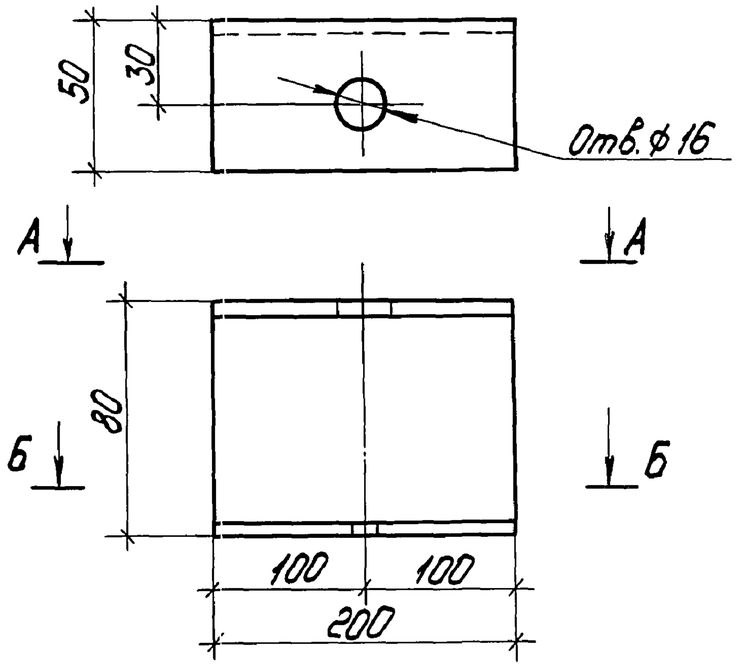

Б - Б

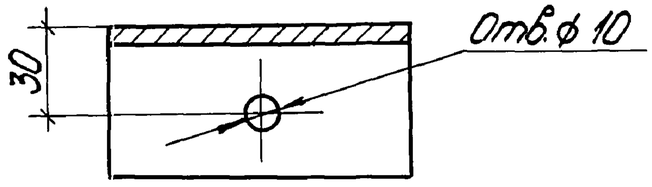

				ТП 903-1-278.90 КЖ 1. И. 10. 004		
ГИП	Нидбальский			Швеллер	Стадия	Масса	Масштаб
Нач.отд.	Гуттерерский				Р	1,04	1:2
Н.контр.	Шульгина				Лист	Листов 1
Гл.констр	Андриевская					
Рук. гр.	Шульгина			Швеллер 80х50х4 ГОСТ 8278-83 / Ст3кп2 ГОСТ 11474-76	ЛАТГИПРОПРОМ	
Арх.	Прищепа					
Арх.	Василишина					

Взам.инв.№ | Подпись и дата | Инв.№ подл.

Копировал 24218-09 55 Формат А4

Альбом 7

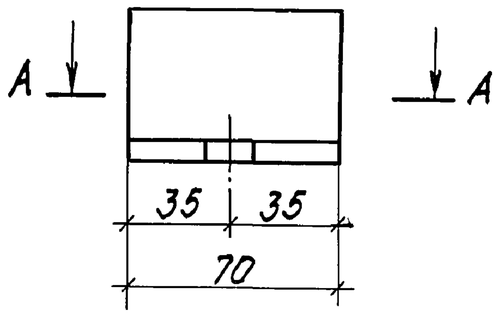

А - А

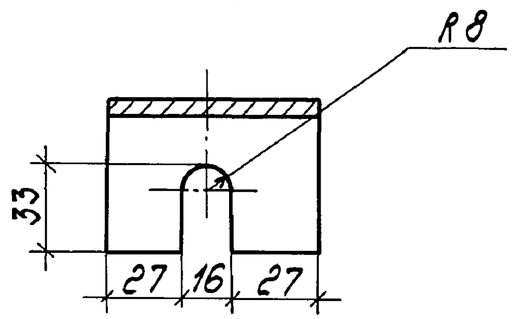

ГИП	Нидбальский		
Нач.отд.	Гуттерерский		
Н.контр.	Шульгина		
Гл.констр	Андриевская		
Рук. гр.	Шульгина		
Арх.	Прищепа		
Арх.	Василишина		

ТП 903-1-278.90 КЖ 1. И. 10. 005

Уголок

Стадия	Масса	Масштаб
Р	0,16	1:2
Лист	Листов 1	

Уголок 50х50х5-ГОСТ8509-86 / ВСт3кп2-1 ГОСТ 535-79

ЛАТГИПРОПРОМ

Инв. № подл. | Подпись и дата | Взам. инв. №

Копировал

Формат А 4

Альбом 7

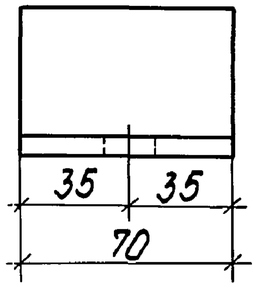

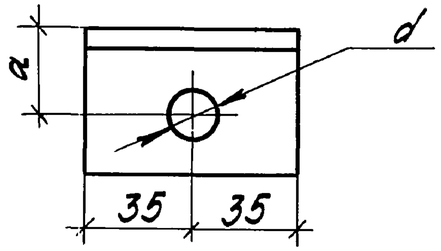

Обозначение	a	d
ТП903-1- КЖ 1.И.10.006	25	14
-01	30	10

ГИП	Нидбальский		
Нач.отд.	Гуттерерский		
Н.контр.	Шульгина		
Гл.констр	Андриевская		
Рук. гр.	Шульгина		
Арх.	Прищепа		
Арх.	Василишина		

ТП 903-1-278.90 КЖ 1. И. 10.006

Уголок

Стадия	Масса	Масштаб
Р	0,16	1:2
Лист	Листов 1	

Уголок 50х50х5 ГОСТ8509-86 / ВСт3кп2-1 ГОСТ535-79

ЛАТГИПРОПРОМ

Инв. № подл. | Подпись и дата | Взам. инв. №

Копировал 24218-09 56 Формат А 4

Альбом 7

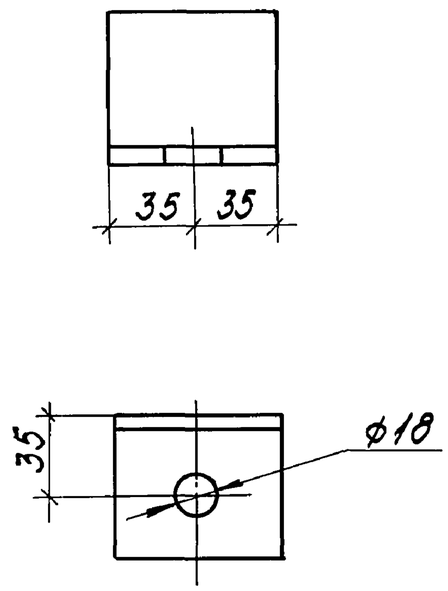

ГИП	Нибальский		
Нач.отд.	Гуттерерский		
Н.контр.	Шульгина		
Гл.конструктор	Андриевская		
Рук.гр.	Шульгина		
Арх.	Прищепа		
Арх.	Василишина		

ТП 903-1-278.90 КЖ 1.И.10.007

Уголок

Стадия	Масса	Масштаб
Р	0,50	1:2
Лист	Листов 1	

Уголок 63×63×5 ГОСТ 8509-86 / ВСт3кп2 ГОСТ 535-79

ЛАТГИПРОПРОМ

Инв.№ подл. | Подпись и дата | Взам.инв.№

Копировал Формат А4

Альбом 7

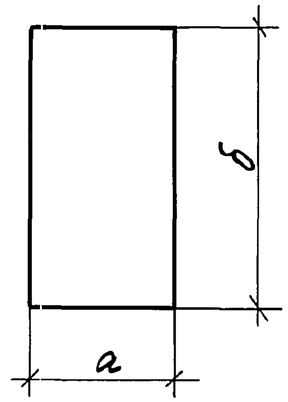

Обозначение	а	б	Масса, кг
ТП 903-1-278.90 КЖ 1.И.10.008	110	170	0,44
-01	70	120	0,19
-02	70	70	0,12
-03	150	195	0,69
-04	50	2480	2,92

ГИП	Нибальский		
Нач.отд.	Гуттерерский		
Н.контр.	Шульгина		
Гл.конструктор	Андриевская		
Рук.гр.	Шульгина		
Арх.	Прищепа		
Арх.	Василишина		

ТП 903-1-278.90 КЖ 1.И.10.008

Лист

Стадия	Масса	Масштаб
Р	см. табл.	
Лист	Листов 1	

Лист 30-ГОСТ 19903-74 / ВСт3кп ГОСТ 14637-79

ЛАТГИПРОПРОМ

Инв.№ подл. | Подпись и дата | Взам.инв.№

Копировал 24218-09 57 Формат А4

Альбом 7

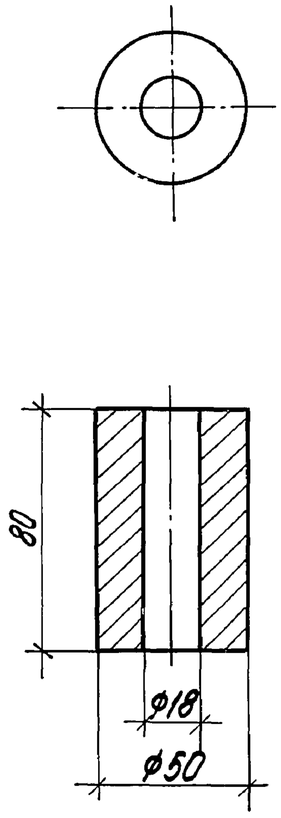

ТП 903-1-278.90			КЖ1.И.10.009
ГИП	Нидбальский	Втулка	Стадия: Р; Масса: 1,23; Масштаб: 1:2
Нач.отд.	Гуттерерский		Лист; Листов 1
Н.контр.	Шульгина		
Гл.констр.	Андриевская		
Рук.гр.	Шульгина	Круг 50 ГОСТ 2590-71 / Ст5пс-II-ГОСТ 535-79	ЛАТГИПРОПРОМ
Арх.	Прищепа		
Арх.	Василишина		

Инв.№ подл. | Подпись и дата | Взам.инв.№

Копировал | Формат А4

Альбом 7

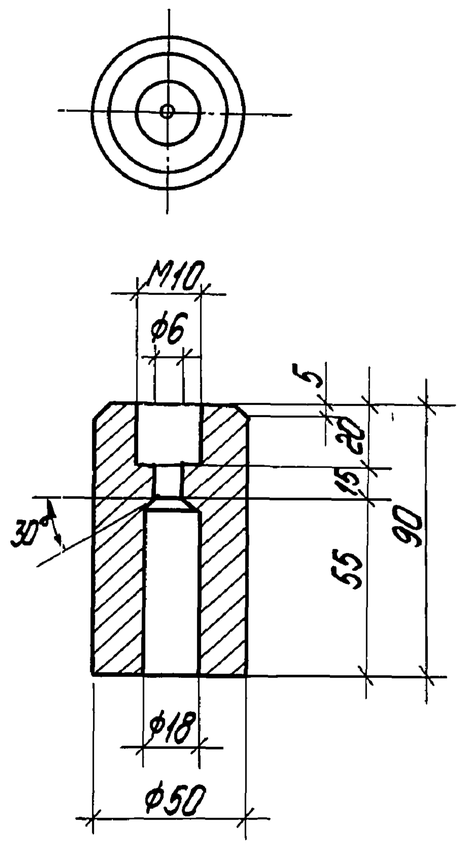

ТП 903-1-278.90			КЖ1.И.10.010
ГИП	Нидбальский	Втулка	Стадия: Р; Масса: 1,75; Масштаб: 1:2
Нач.отд.	Гуттерерский		Лист; Листов 1
Н.контр.	Шульгина		
Гл.констр.	Андриевская		
Рук.гр.	Шульгина	Круг 50 ГОСТ 2590-71 / Ст5пс-II-ГОСТ 535-79	ЛАТГИПРОПРОМ
Арх.	Прищепа		
Арх.	Василишина		

Копировал 24218-09 58 | Формат А4

Альбом 7

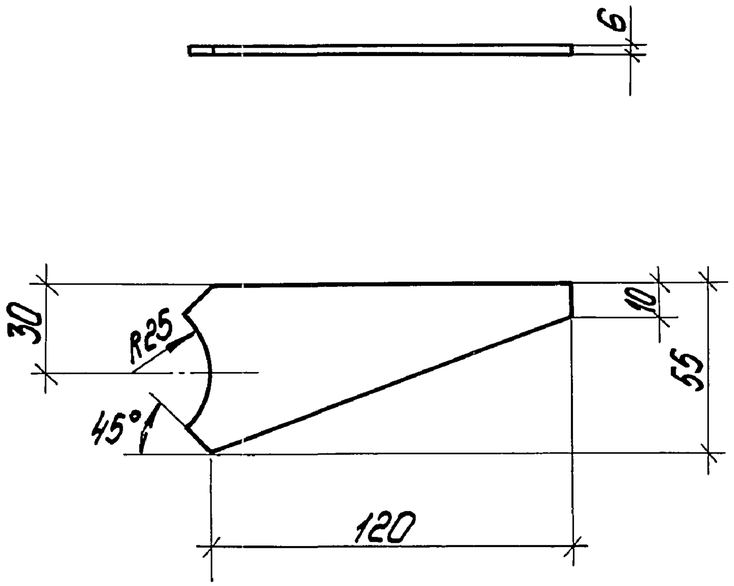

ГИП	Нидбальский		
Нач.отд.	Гуттерерский		
Н.контр.	Шульгина		
Гл.констр.	Андриевская		
Рук.гр.	Шульгина		
Арх.	Прищепа		
Арх.	Василишина		

ТП 903-1-278.90 КЖ 1.И.10.011

Ребро

Стадия	Масса	Масштаб
Р	0,3	1:5

Лист | Листов 1

Лист 6.0 ГОСТ 19903-74 / ВСт3кп2 ГОСТ 14637-79

ЛАТГИПРОПРОМ

Копировал Формат А4

Альбом 7

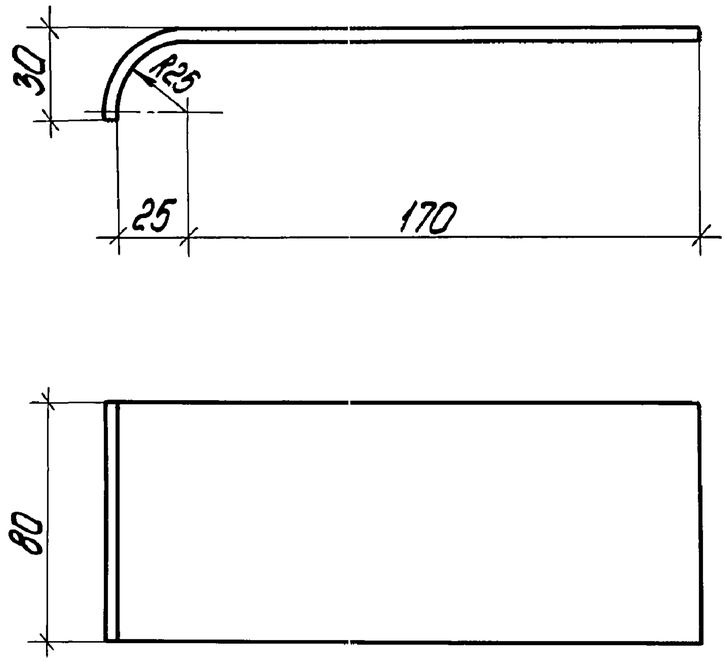

ГИП	Нидбальский		
Нач.отд.	Гуттерерский		
Н.контр.	Шульгина		
Гл.констр.	Андриевская		
Рук.гр.	Шульгина		
Арх.	Прищепа		
Арх.	Василишина		

ТП 903-1-278.90 КЖ 1.И.10.012

Полоса

Стадия	Масса	Масштаб
Р	0,76	1:5

Лист | Листов 1

Лист 6.0 ГОСТ 19903-74 / ВСт3кп2 ГОСТ 14637-79

ЛАТГИПРОПРОМ

Копировал 24218-09 59 Формат А4

АЛЬБОМ 7

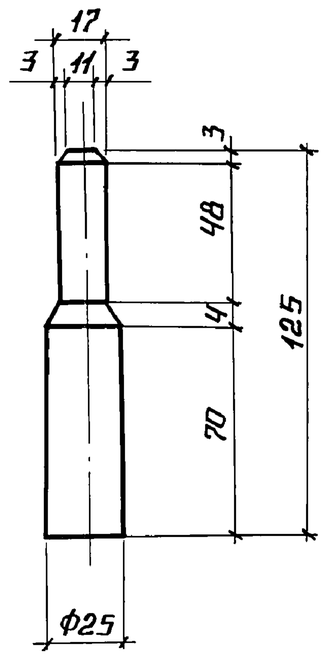

ГИП	НИДБАЛЬСКИЙ		
НАЧ. ОТД.	ГУТТЕРЕРСКИЙ		
Н. КОНТР.	ШУЛЬГИНА		
ГЛ. КОНСТР.	АНДРИЕВСКАЯ		
РУК. ГР.	ШУЛЬГИНА		
АРХ.	ПРИЩЕПА		
АРХ.	ВАСИЛИШИНА		

ТП 903-1-278.90 КЖ1. Н. 10.013

ОСЬ

СТАДИЯ	МАССА	МАСШТАБ
Р	0,48	1:2
ЛИСТ	ЛИСТОВ 1	

КРУГ 25 ГОСТ 2590-71 / Б СТ5 ПС-II-ГОСТ 535-79

ЛАТГИПРОПРОМ

ИНВ. № ПОДЛ. | ПОДПИСЬ И ДАТА | ВЗАМ. ИНВ. №

КОПИРОВАЛ А1 ФОРМАТ А4

АЛЬБОМ 7

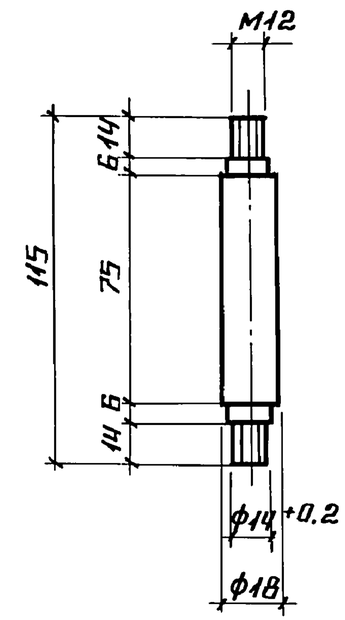

ГИП	НИДБАЛЬСКИЙ		
НАЧ. ОТД.	ГУТТЕРЕРСКИЙ		
Н. КОНТР.	ШУЛЬГИНА		
ГЛ. КОНСТР.	АНДРИЕВСКАЯ		
РУК. ГР.	ШУЛЬГИНА		
АРХ.	ПРИЩЕПА		
АРХ.	ВАСИЛИШИНА		

ТП 903-1-278.90 КЖ1. Н. 10.014

ОСЬ

СТАДИЯ	МАССА	МАСШТАБ
Р	0,23	1:2
ЛИСТ	ЛИСТОВ 1	

КРУГ 18 ГОСТ 2590-71 / Б СТ5 ПС-II-ГОСТ 535-79

ЛАТГИПРОПРОМ

ИНВ. № ПОДЛ. | ПОДПИСЬ И ДАТА | ВЗАМ. ИНВ. №

24218-09 60 КОПИРОВАЛ А1 ФОРМАТ А4

Альбом 7

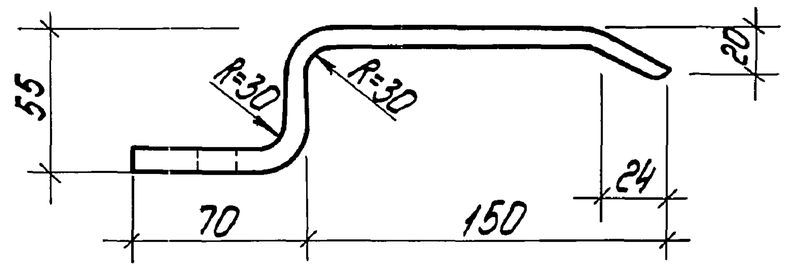

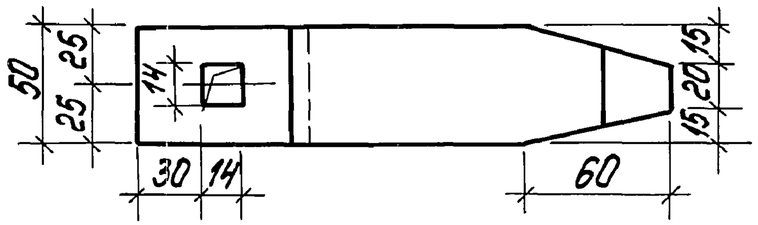

ДЛИНА РАЗВЕРТКИ L = 280 мм.

ТП 903-1-278.90					КЖ1.Н.10.015	
ГИП	Нидбальский		Ручка	Стадия	Масса	Масштаб
Нач.отд.	Гуттерерский			Р	0,70	1:2
Н.контр.	Шульгина			Лист	Листов 1	
Гл.констр.	Андриевская					
Рук.гр.	Шульгина		Лист 6,0 ГОСТ 19903-74 / ВСт3кп2 ГОСТ 14637-79	ЛАТГИПРОПРОМ		
Арх.	Прищепа					
Арх.	Василишина					

Инв. № подл. | Подп. и дата | Взам. инв. №

Копировал Формат А4

Альбом 7

А – А

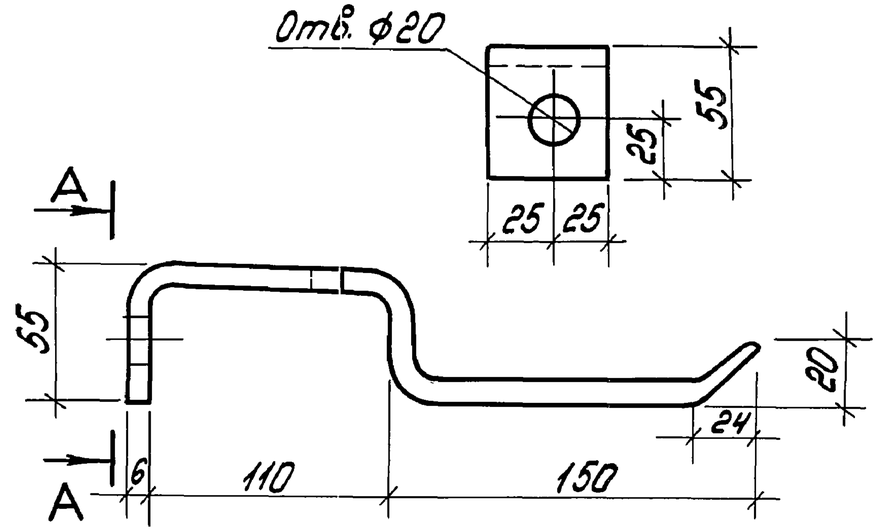

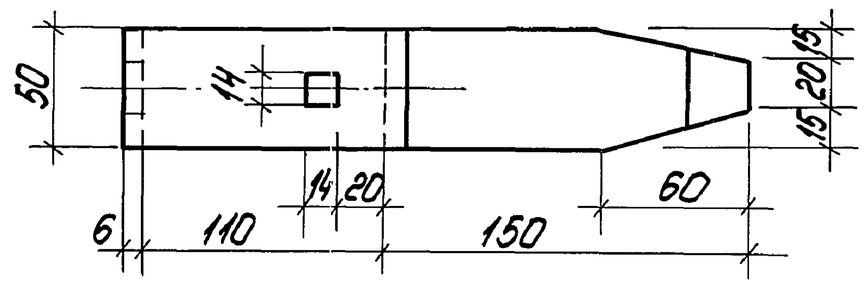

ДЛИНА РАЗВЕРТКИ L = 380 мм.

ТП 903-1-278.90					КЖ1.Н.10.016	
ГИП	Нидбальский		Ручка	Стадия	Масса	Масштаб
Нач.СО	Гуттерерский			Р	0,93	1:2
Н.контр.	Шульгина			Лист	Листов 1	
Гл.констр.	Андриевская					
Рук.гр.	Шульгина		Лист 6,0 ГОСТ 19903-74 / ВСт3кп2 ГОСТ 14637-79	ЛАТГИПРОПРОМ		
Арх.	Прищепа					
Арх.	Василишина					

Инв. № подл. | Подп. и дата | Взам. инв. №

Копировал 24218-09 61 Формат А4

Альбом 7

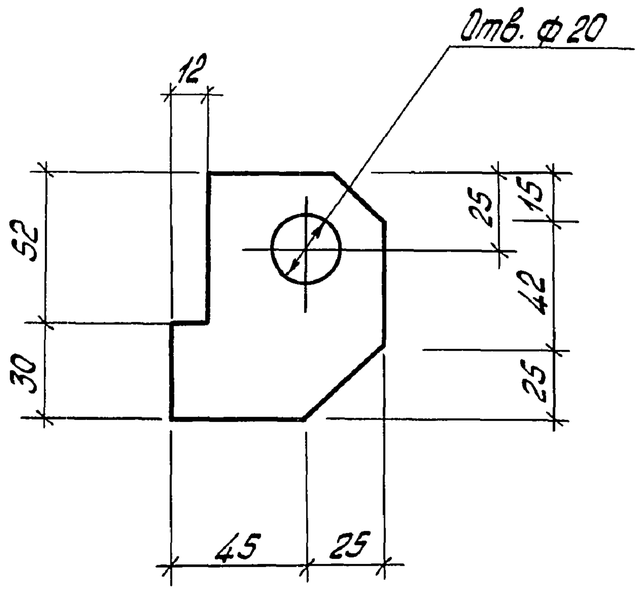

ГИП	Нидбальский		
Нач.отд.	Гуттеперский		
Н.контр.	Щульгина		
Гл.констр	Андриевская		
Рук. гр.	Щульгина		
Арх.	Прищепа		
Арх.	Василишина		

ТП 903-1-278.90 КЖ1.И.10.017

Крюк

Стадия	Масса	Масштаб
Р	0,40	1:2
Лист	Листов 1	

Лист 60-ГОСТ19903-74 / ВСт3кп2ГОСТ14637-79

ЛАТГИПРОПРОМ

Копировал: Пол — Формат А4

Альбом 7

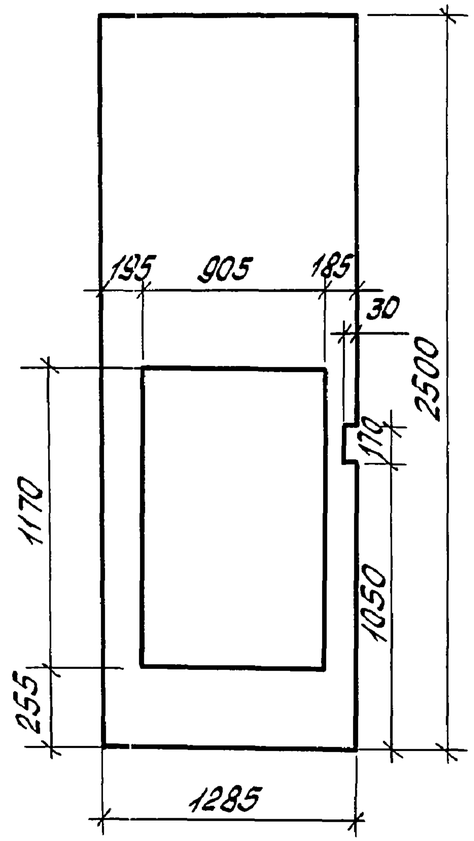

ГИП	Нидбальский		
Нач.отд.	Гуттеперский		
Н.контр	Щульгин		
Гл.констр	Андриевская		
Рук. гр.	Щульгина		
Арх.	Прищепа		
Арх.	Василишина		

ТП 903-1-278.90 КЖ.1.И.10.018

Обшивка

Стадия	Масса	Масштаб
Р	13,65	1:20
Лист	Листов 1	

Лист 12ГОСТ19903-74 / 09Г2-2-III-ГОСТ17066-80

ЛАТГИПРОПРОМ

Копировал: Ло2 24218-09 62 Формат А4

Альбом 7

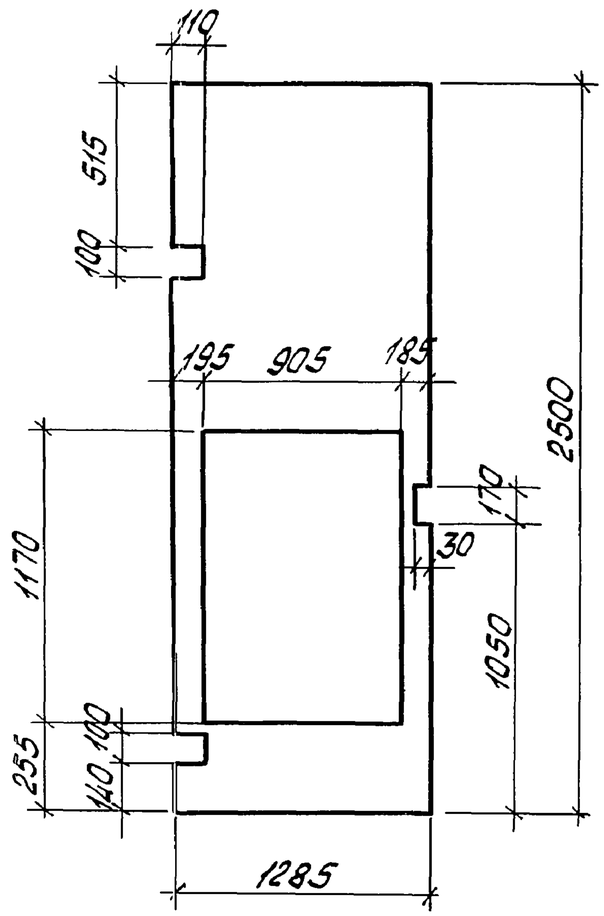

ГИП	Нидбальский		
Нач.отд	Циттелерский		
Н.контр.	Шильгина		
Гл.констр	Андриевская		
Рук.гр.	Шильгина		
Арх.	Прищепа		
Арх.	Василишина		

Взам.инв.№ | Подп. и дата | Инв.№ подл.

ТП 903-1-278.90 КЖ1.И.10.019

Обшивка

Стадия	Масса	Масштаб
Р	13,65	1:20
Лист	Листов 1	

Лист 1.2 ГОСТ 19903-74 / 09Г2-2-III ГОСТ 17066-80

ЛАТГИПРОПРОМ

Копировал: Лоп Формат А4

Альбом 7

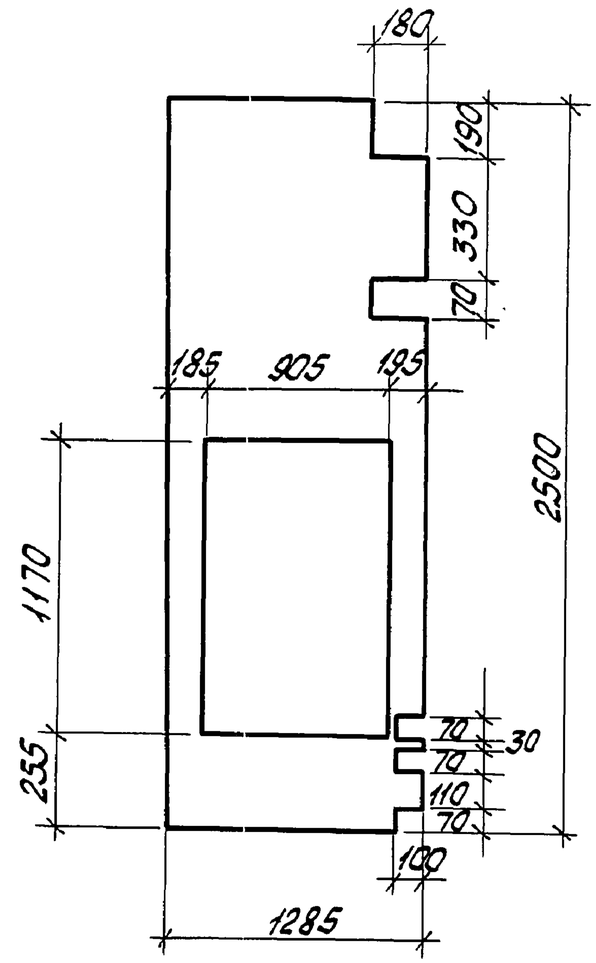

ГИП	Нидбальский		
Нач.отд	Циттелерский		
Н.контр	Шильгина		
Гл.констр	Андриевская		
Рук.гр.	Шильгина		
Арх.	Прищепа		
Арх.	Василишина		

Взам.инв.№ | Подп. и дата | Инв.№ подл.

ТП 903-1-278.90 КЖ1.И.10.020

Обшивка

Стадия	Масса	Масштаб
Р	13,65	1:20
Лист	Листов 1	

Лист 12-ГОСТ 19903-74 / 09Г2-2-III-ГОСТ 17066-80

ЛАТГИПРОПРОМ

Копировал: Лоп 24218-09 63 Формат А4

Альбом 7

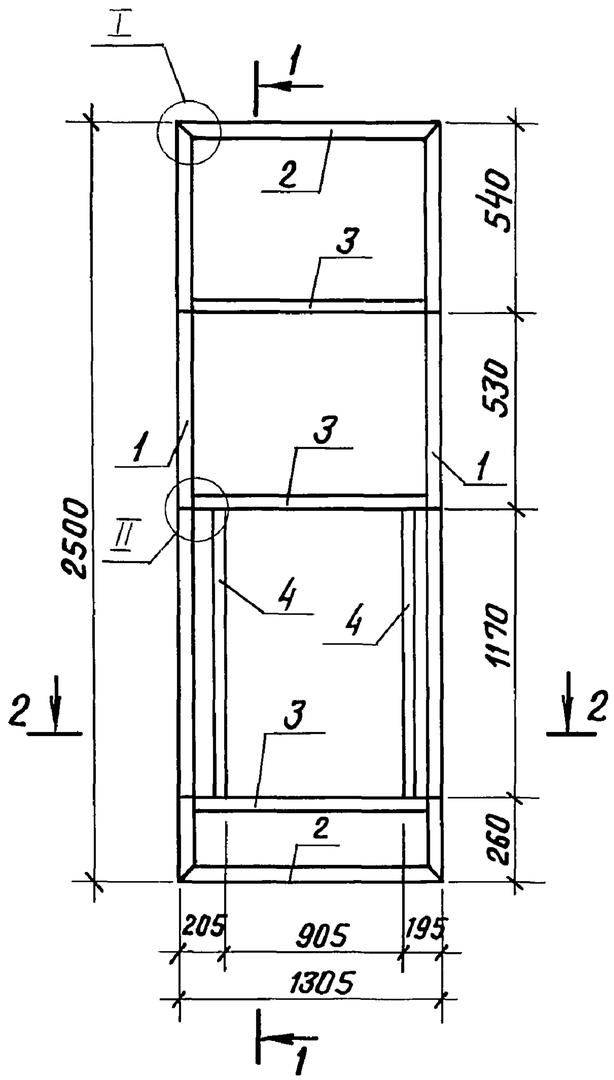

1 – 1

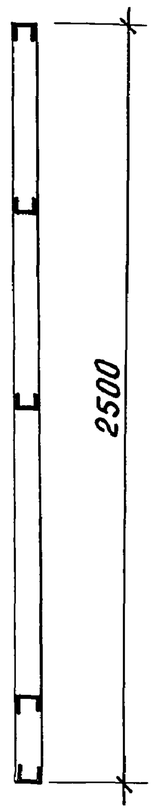

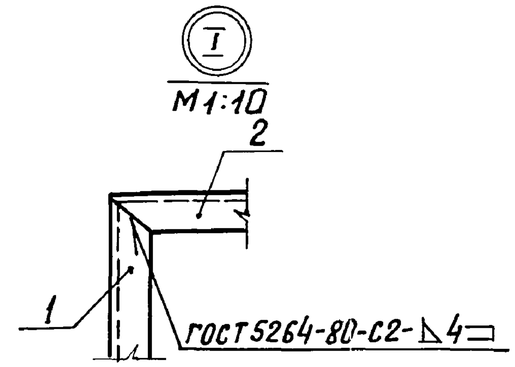

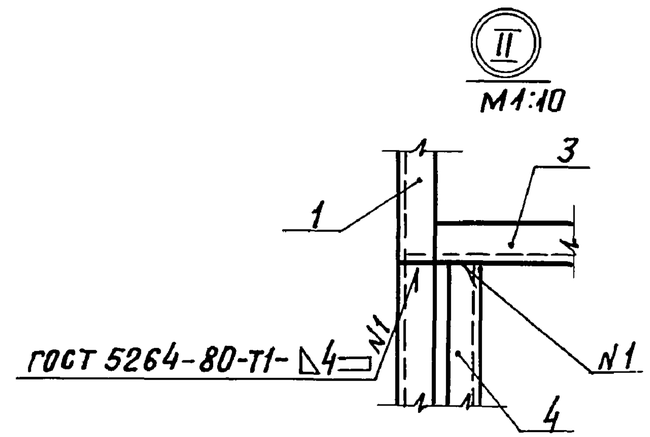

2 – 2

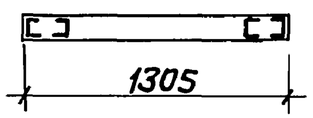

ГИП	Нидбальский		
Нач.отд.	Гуттерерский		
Н.контр.	Шульгина		
Гл.констр.	Андриевская		
Рук.гр.	Шульгина		
Арх.	Прищепа		
Арх.	Василишина		

ТП 903-1-278.90 КЖ1.И.10.100СБ

Рама полотна ворот

Сборочный чертеж

Стадия	Масса	Масштаб
Р	72.01	1:20
Лист	Листов 1	

ЛАТГИПРОПРОМ

Инв.№ подл. | Подп. и дата | Взам.инв.№

Копировал В.Бр 24218-09 64 Формат А3

Альбом 7

Форм.	Зона	Поз.	Обозначение	Наименование	Кол.	Примечание
				Документация		
А3			ТП903-1-267.89 КЖ1.И.10.100СБ	Рама полотна ворот	1	
				Детали		
А4		1	ТП903-1-267.89 КЖ1.И.10.101	Стойка	2	
А4		2	-01	Стойка	2	
А4		3	ТП903-1-267.89 КЖ.1.И.10.102	Стойка	3	
А4		4	ТП903-1-267.89 КЖ1.И.10.103	Стойка	2	

Взам. инв. № | Подп. и дата | Инв. № подл.

ГИП	Нидбальский		ТП 903-1-278.90 КЖ.1.И.10.100
Нач.отд	Гуттерерский		Рама полотна ворот
Н.контр	Шульгина		Стадия: Р; Лист: ; Листов: 1
Гл.конст	Андриевская		ЛАТГИПРОПРОМ
Рук.гр.	Шульгина		
Арх.	Прищепа		
Арх.	Василишина		

Копировал Формат А4

Альбом 7

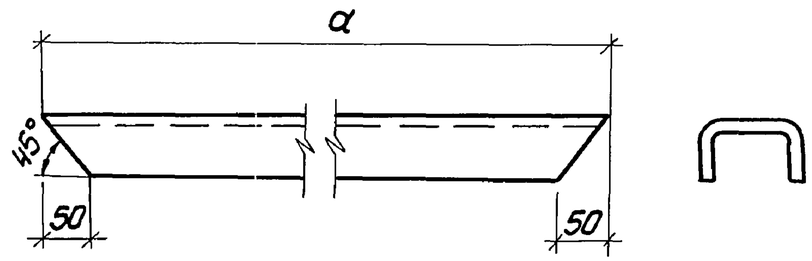

Обозначение		a	Масса, кг
ТП903-1-	КЖ1.И.10.101	2500	13,0
	-01	1305	6,8

Взам. инв. № | Подп. и дата | Инв. № подл.

ГИП	Нидбальский		ТП 903-1-278.90 КЖ.1.И.10.101
Нач.отд	Гуттерерский		Стойка
Н.контр	Шульгина		Стадия: Р; Масса: См. табл.; Масштаб:
Гл.конст	Андриевская		Лист: ; Листов: 1
Рук.гр	Шульгина		Швеллер 80×50×4 ГОСТ 8278-83 / равнопол. Вст3кп2 ГОСТ 19537-79
Арх.	Прищепа		ЛАТГИПРОПРОМ
Арх.	Василишина		

Копировал 24218-09 65 Формат А4

Альбом 7

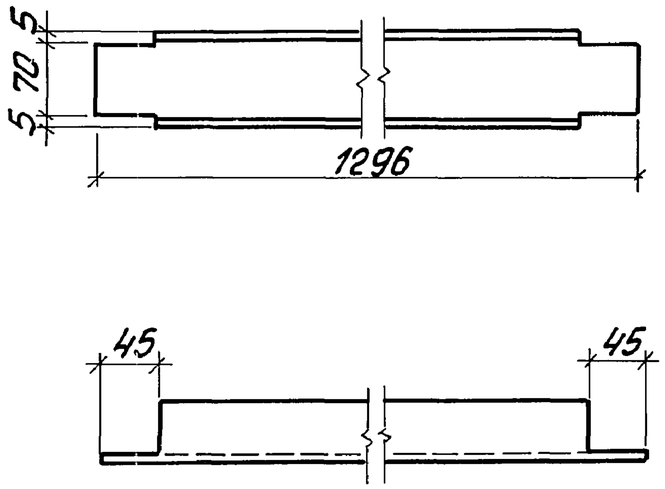

Инв. № подл. | Подп. и дата | Взам. инв. №

ГИП	Нидбальский		
Нач. отд.	Гуттерерский		
Н. контр.	Шульгина		
Гл. констр.	Андриевская		
Рук. гр.	Шульгина		
Арх.	Прищепа		
Арх.	Василишина		

ТП 903-1-278.90 КЖ.1.И.10.102

Стойка

Стадия	Масса	Масштаб
Р	6,74	1:5
Лист	Листов 1	

Швеллер 80×50×4 ГОСТ 8278-83 / ВСт3кп2 ГОСТ 11474-76

ЛАТГИПРОПРОМ

Копировал Формат А4

Альбом 7

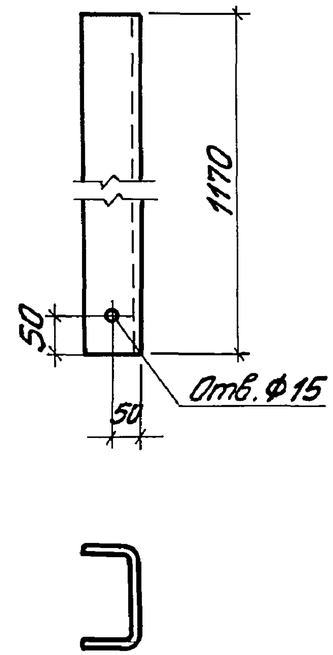

Инв. № подл. | Подп. и дата | Взам. инв. №

ГИП	Нидбальский		
Нач. отд.	Гуттерерский		
Н. контр.	Шульгина		
Гл. констр.	Андриевская		
Рук. гр.	Шульгина		
Арх.	Прищепа		
Арх.	Василишина		

ТП 903-1-278.90 КЖ.1.И.10.103

Стойка

Стадия	Масса	Масштаб
Р	6,1	1:5
Лист	Листов 1	

Швеллер 80×50×4 ГОСТ 8278-83 / ВСт3кп2 ГОСТ 11474-76

ЛАТГИПРОПРОМ

Копировал 24218-09 66 Формат А4

Альбом 7

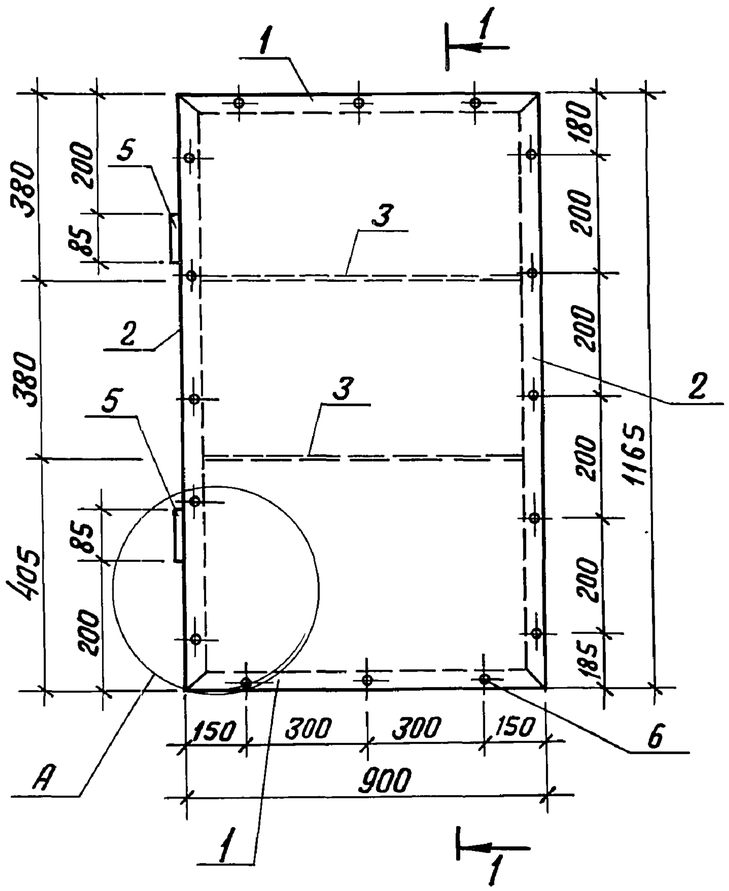

1 — 1

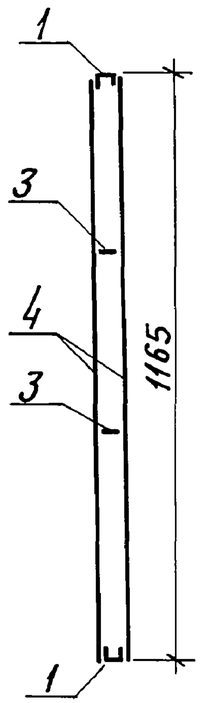

А
М1:5

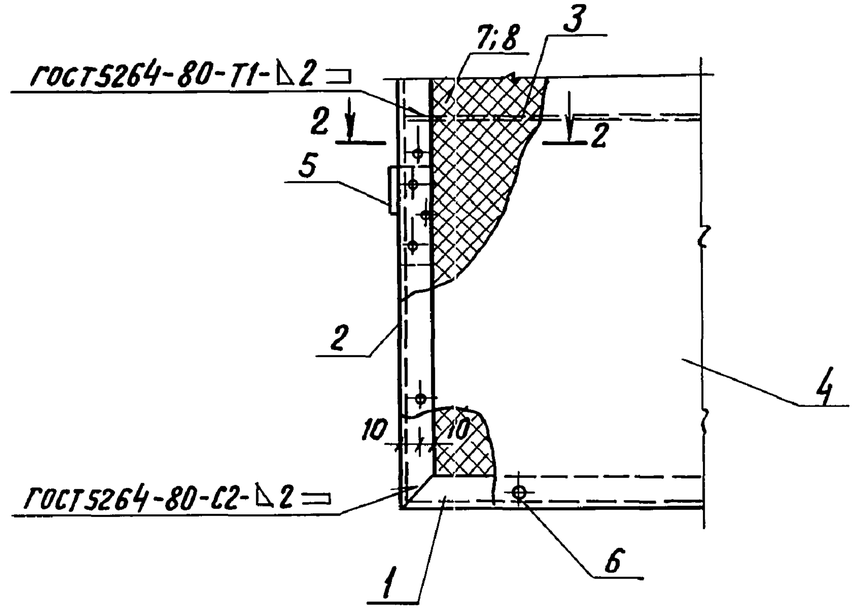

2 — 2
М1:5

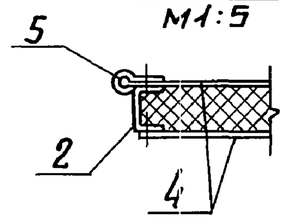

				ТП 903-1-278.90	КЖ1.И.10.2.00СБ	
ГИП	Нидбальский			Клапан. Сборочный чертеж	Стадия	Масса	Масштаб
Нач.отд.	Гуттерерский				Р	65,8	1:10
Н.контр.	Шульгина				Лист	Листов 1	
Гл.констр.	Андриевская				ЛАТГИПРОПРОМ		
Рук. гр.	Шульгина						
Архит.	Прищепа						
Архит.	Василищина						

Инв.№подл. | Подп. и дата | Взам.инв.№

Копировал: В.Гу-24218-09 67 Формат А3

Альбом 7

Форм.	Зона	Поз.	Обозначение	Наименование	Кол.	Примечание
				Документация		
			ТП 903-1-267.89 КЖ1.И.10.200	Сборочный чертёж		
				Детали		
А4		1	ТП 903-1-267.89 КЖ1.И.10.201	Деталь рамы	2	
А4		2	-01	Деталь рамы	2	
БЧ		3	ТП 903-1-267.89 КЖ1.И.10.200-01	Лист 3,0х55х890 ГОСТ 19903-74 Вст3кп ГОСТ 16523-70	2	1,15
БЧ		4	ТП 903-1-267.89 КЖ1.И.10.200-02	1,2х890х1170 ГОСТ 19903-74 09Г2-2-III ГОСТ 17086-80	2	9,81
				Стандартные изделия		
		5		Петля ПН1-85 ГОСТ 5088-78	2	0,18 кг
		6		Винт М3х6.01 ГОСТ 10621-80	32	
				Материалы		
		7		Минвата ГОСТ 4640-84	0,18	$м^3$
		8		Плёнка полиэтиленовая т. полотно 0,008х1500 первый сорт ГОСТ 10354-82	4,6	$м^2$

Инв. № подл. | Подп. и дата | Взам. инв. №

ГИП	Недальский		
Нач. отд.	Суттерерский		
Н. контр.	Шульгина		
Гл. констр.	Андриевская		
Рук. гр.	Шульгина		
Арх.	Прищепа		
Арх.	Василишина		

ТП 903-1-278.90 КЖ1.И.10.200

Клапан

Стадия	Лист	Листов
Р		1

ЛАТГИПРОПРОМ

Копировал: Фол — Формат А4

Альбом 7

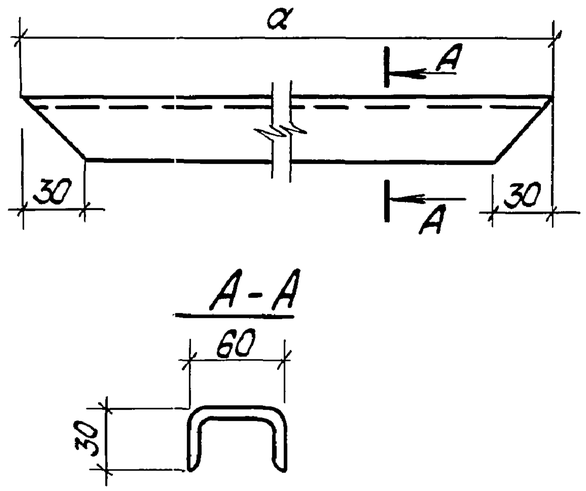

Обозначение	α	Масса кг
ТП 903-1-278.90 КЖ1.И.10.201	895	1,96
-01	1160	2,54

Инв. № подл. | Подп. и дата | Взам. инв. №

ГИП	Недальский		
Нач. отд.	Суттерерский		
Н. контр.	Шульгина		
Гл. констр.	Андриевская		
Рук. гр.	Шульгина		
Арх.	Прищепа		
Арх.	Василишина		

ТП 903-1-278.90 КЖ1.И.10.201

Деталь рамы

Стадия	Масса	Масштаб
Р	См. табл.	1:5

Лист | Листов 1

Швеллер 60х32х3 ГОСТ 8278-83
равнопол. Вст3кп2 ГОСТ 11474-76

ЛАТГИПРОПРОМ

Копировал: Фол — 24218-09 68 Формат А4

Альбом 7

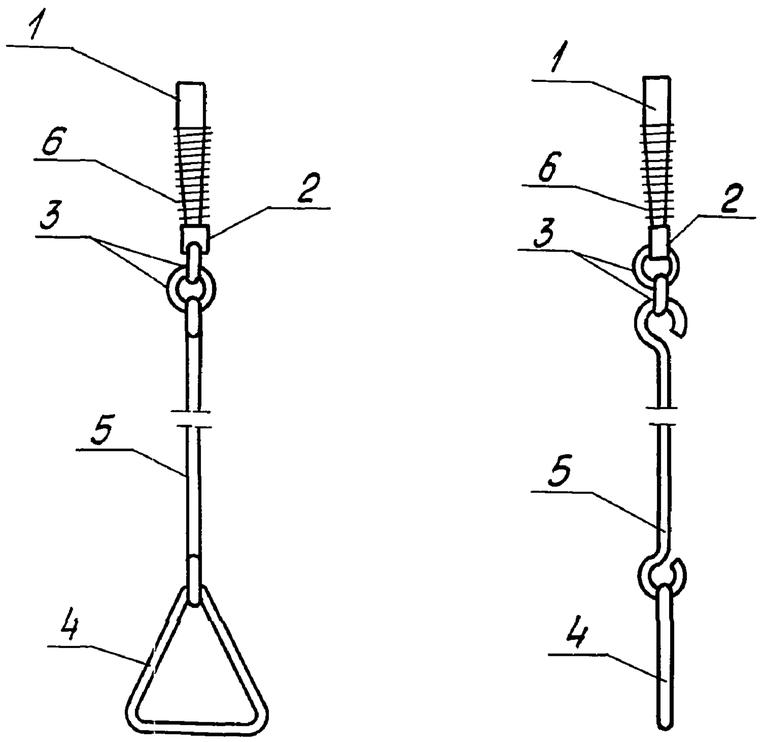

ТП 903-1-278.90	КЖ1.И.10.300СБ		
Шпингалет Сборочный чертеж	Стадия	Масса	Масштаб
	Р	1,66	1:5
	Лист	Листов 1	
	ЛАТГИПРОПРОМ		

ГИП	Нидбальский	
Нач.отд.	Гуттерерский	
Н.контр.	Шульгина	
Гл.констр.	Андриевская	
Рук.гр.	Шульгина	
Арх.	Прищепа	
Арх.	Василишина	

Взам.инв.№ | Подп. и дата | Инв.№ подл.

Копировал | Формат А4

Альбом 7

Формат	Зона	Поз	Обозначение	Наименование	Кол.	Примечание
				Документация		
А4			ТП903-1-278.90 КЖ.1.И.10.300СБ	Сборочный чертеж		
				Детали		
А4		1	ТП 903-1-278.90 КЖ.1.И.10.301	Ось	1	
А4		2	ТП 903-1-278.90 КЖ.1.И.10.302	Втулка	1	
А4		3	ТП 903-1-278.90 КЖ.1.И.10.303	Кольцо	2	
А4		4	-01	Кольцо	1	
А4		5	ТП 903-1-278.90 КЖ.1.И.10.304	Стяжка	1	
				Стандартные изделия		
		6	ГОСТ 13766-86	Пружина № 287	1	кл. III ГОСТ 13764-86

ГИП	Нидбальский	
Нач.отд.	Гуттерерский	
Н.контр.	Шульгина	
Гл.констр.	Андриевская	
Рук.гр.	Шульгина	
Арх.	Прищепа	
Арх.	Василишина	

ТП 903-1-278.90	КЖ1.И.10.300		
Шпингалет	Стадия	Лист	Листов
	–		1
	ЛАТГИПРОПРОМ		

Взам.инв.№ | Подп. и дата | Инв.№ подл.

Копировал 24218-09 69 | Формат А4

Альбом 7

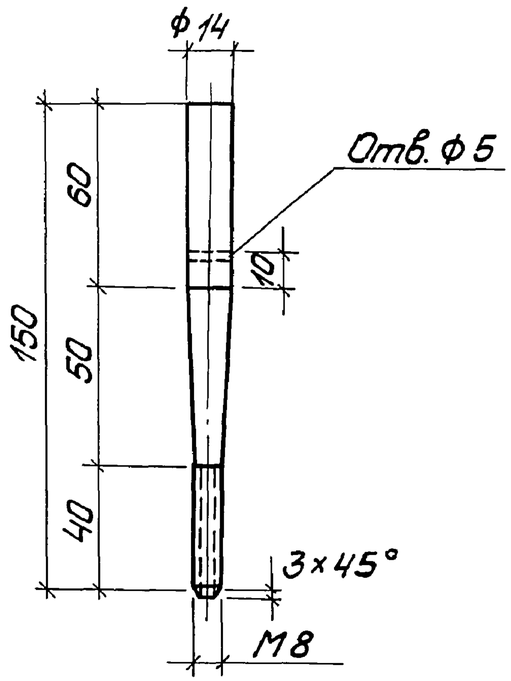

Взам. инв. №
Подп. и дата
Инв. № подл.

ТП 903-1-278.90		КЖ.1.И.10.301	
Ось	Стадия	Масса	Масштаб
	Р	0,19	1:2
	Лист	Листов 1	
Круг 14-ГОСТ 2590-71 / Б Ст5пс-II-ГОСТ 535-79	ЛАТГИПРОПРОМ		

ГИП	Нидбальский	
Нач.отд.	Гуттерерский	
Н.контр.	Шульгина	
Гл.контр.	Андриевская	
Рук.гр.	Шульгина	
Арх.	Прищепа	
Арх.	Василишина	

Копировал Лиг Формат А4

Альбом 7

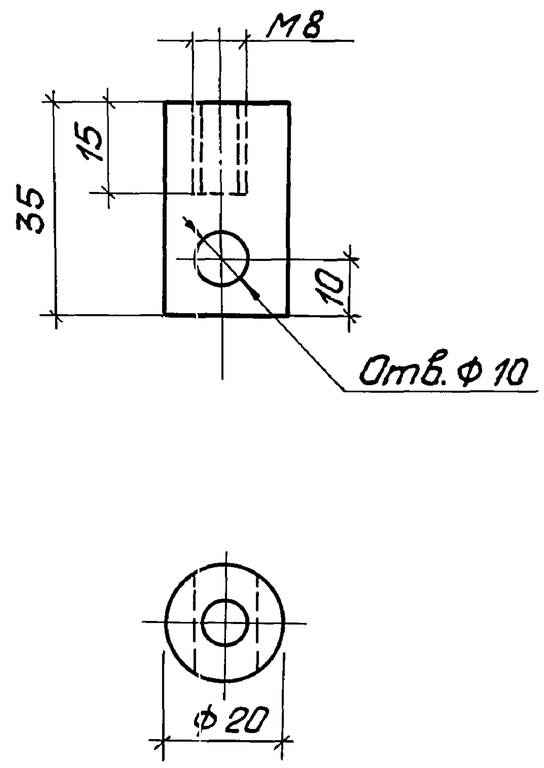

Взам. инв. №
Подп. и дата
Инв. № подл.

ТП 903-1-278.90		КЖ.1.И.10.302	
Втулка	Стадия	Масса	Масштаб
	Р	0,86	1:2
	Лист	Листов 1	
Круг 20-ГОСТ 2590-71 / Б Ст5пс-II-ГОСТ 535-79	ЛАТГИПРОПРОМ		

ГИП	Нидбальский	
Нач.отд.	Гуттерерский	
Н.контр	Шульгина	
Гл.конст	Андриевская	
Рук.гр.	Шульгина	
Арх.	Прищепа	
Арх.	Василишина	

Копировал Лиг 24218-09 70 Формат А4

Альбом 7

РИС.1

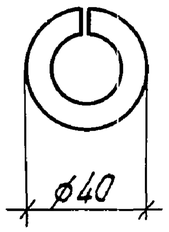

РИС.2

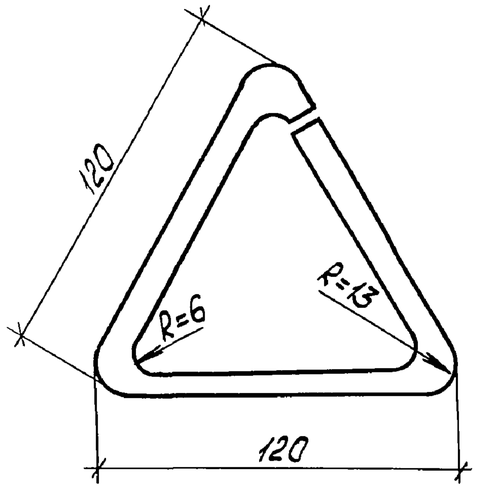

рис.	Обозначение	ℓ	Масса кг
1	ТП 903-1-278.90 КЖ1.И.10.303	125	0,05
2	-01	360	0,14

Инв.№подл. | Подп. и дата | Взам.инв.№

ТП 903-1-278.90			КЖ1.И.10.303		
ГИП	Нидальский		Кольцо	Стадия	Масса	Масштаб
Нач.отд	Гуттерерский			Р	См. тадл.	1:5
Н.контр	Щильгина			Лист	Листов 1	
Гл.констр	Андриевская					
Рук.гр.	Щильгина		ф8АI ГОСТ5781-82*	ЛАТГИПРОПРОМ	
Арх.	Прищепа				
Арх.	Василишина				

Копировал: Пол— формат А4

Альбом 7

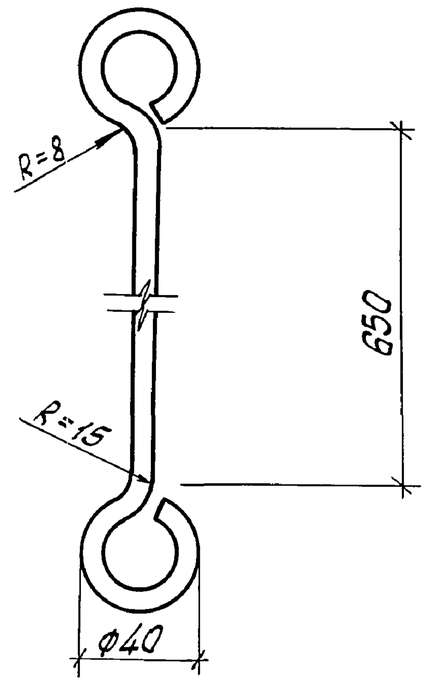

ДЛИНА РАЗВЕРТКИ L = 1150 мм.

Инв.№подл. | Подп. и дата | Взам.инв.№

ТП 903-1-278.90			КЖ1.И.10.304		
ГИП	Нидальский		Стяжка	Стадия	Масса	Масштаб
Нач.отд	Гуттерерский			Р	0,37	1:2
Н.контр.	Щильгина			Лист	Листов 1	
Гл.констр.	Андриевская					
Рук.гр.	Щильгина		ф8АI ГОСТ5781-82*	ЛАТГИПРОПРОМ	
Арх.	Прищепа				
Арх.	Василишина				

Копировал: Пол— 24218-09 71 формат А4

Альбом 7

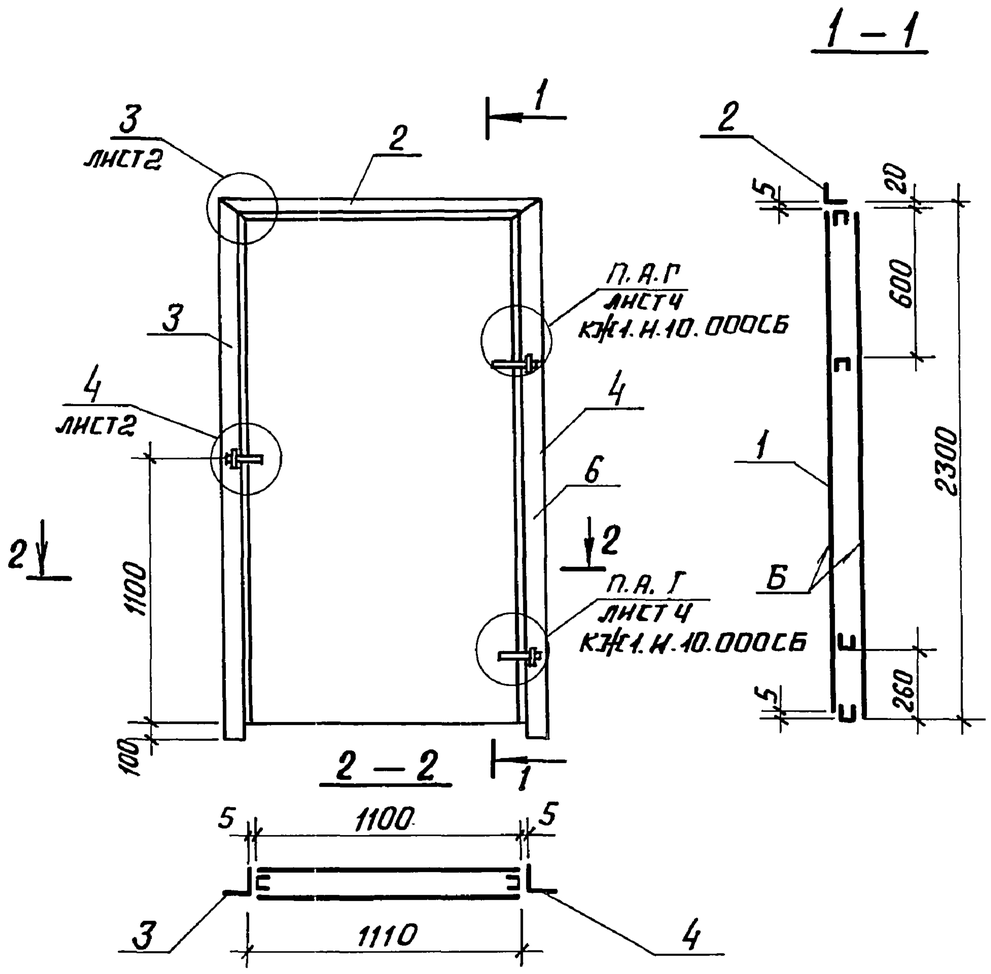

ГИП	Найбальский		
Нач.отд.	Гуттерерский		
Н.контр.	Шульгина		
Гл.констр.	Андриевская		
Рук. гр.	Шульгина		
Арх.	Прищепа		
Арх.	Василищина		

ТП 903-1-278.90 КЖ1.И.11.000 СБ

Дверь ДВ1.
Сборочный чертеж.

Стадия	Масса	Масштаб
Р	128,7	1:4
Лист 1	Листов 2	

ЛАТГИПРОПРОМ

Взам.инв.№ | Подп. и дата | Инв.№ подл.

Копировал: В.Бу Формат А4

Альбом 7

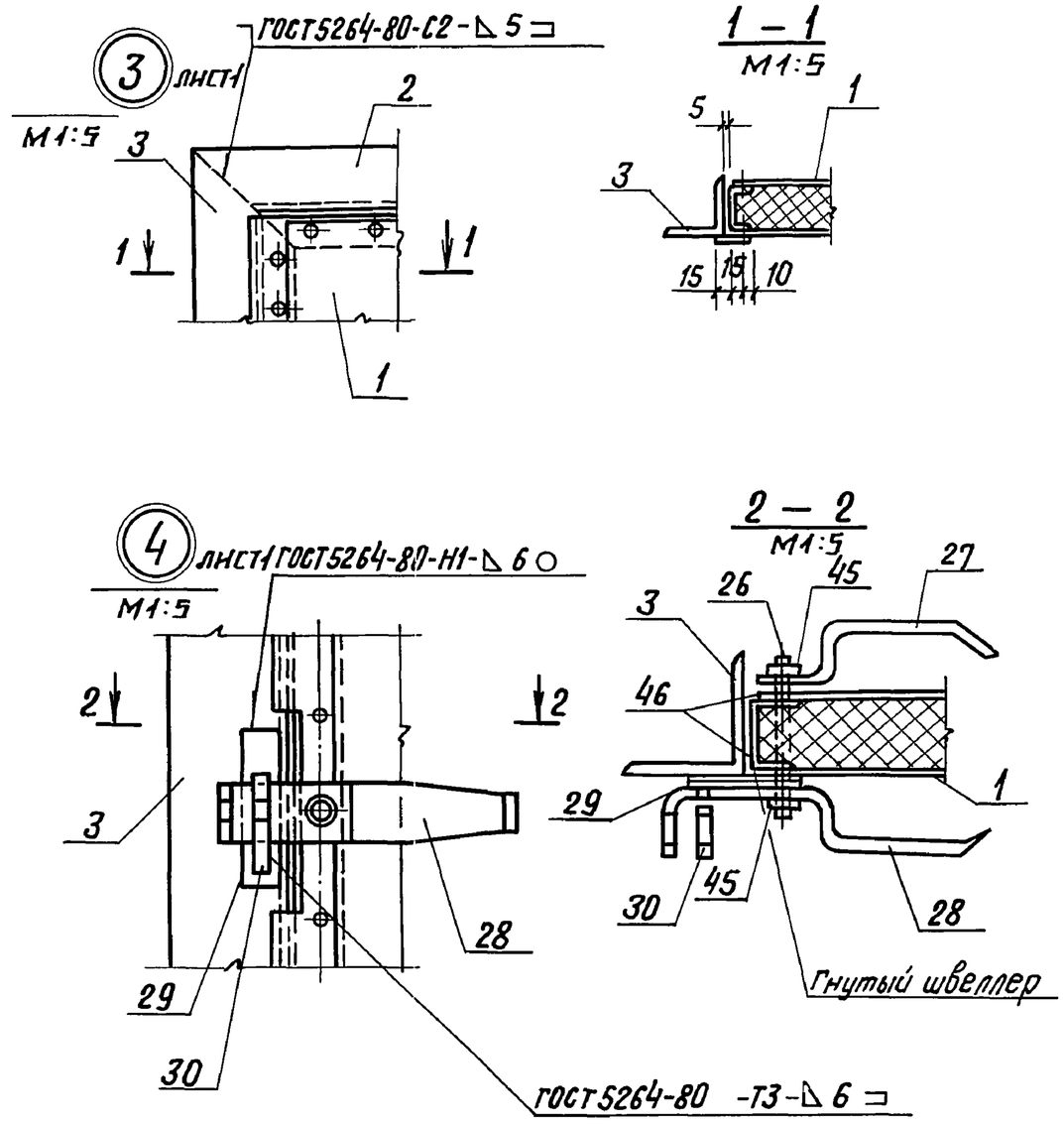

Покрытие поверхностей Б.
Грунт ГФ021 ГОСТ 25129-82; эмаль ПФ 115 ГОСТ 6465-76 VII. 4/1 ГОСТ 9032-74.
Общей толщиной 80 мкм.

ТП 903-1-278.90 КЖ1.И.11.000 СБ

Лист 2

Взам.инв.№ | Подп. и дата | Инв.№ подл.

Копировал: В.Бу 24218-09 72 Формат А4

Альбом 7

Формат	Зона	Поз.	Обозначение	Наименование	Кол.	Примечание
				Документация		
А4			ТП903-1-278.90 КЖ1.И.11.000СБ	Двери ДВ1	1	
				Сборочные единицы		
А4		1	ТП903-1-278.90 КЖ1.И.11.100	Полотно двери	1	
				Детали		
А4		2	ТП903-1-278.90 КЖ1.И.11.001	Перемычка	1	
А4		3	ТП903-1-278.90 КЖ1.И.11.002	Стойка	1	
А4		4	-01	Стойка	1	
А4		13	ТП903-1-278.90 КЖ1.И.10.007	Уголок	2	
Б4		15	ТП903-1-278.90 КЖ1.И.10.000.03	Уголок 63×63×5 ГОСТ8509-86 / Вст3кп2 ГОСТ535-79*-70	1	0,34кг
А4		21	ТП903-1-278.90 КЖ1.И.10.009	Втулка	1	
А4		22	ТП903-1-278.90 КЖ1.И.10.010	Втулка	1	
А4		23	ТП903-1-278.90 КЖ1.И.10.011	Ребро	4	
А4		24	ТП903-1-278.90 КЖ1.И.10.012	Полоса	2	
А4		25	ТП903-1-278.90 КЖ1.И.10.013	Ось	1	
А4		26	ТП903-1-278.90 КЖ1.И.10.014	Ось	1	
А4		27	ТП903-1-278.90 КЖ1.И.10.015	Ручка	1	
А4		28	ТП903-1-278.90 КЖ1.И.10.016	Ручка	1	

Инв.№подл. | Подп. и дата | Взам.инв.№

ГИП	Нудбальский		ТП 903-1-278.90 КЖ1.И.11.000
Нач.отд.	Гуттеррский		
Н.контр.	Шульгина		Дверь ДВ1
Гл.конст.	Андриевская		Стадия: Р; Лист: 1; Листов: 2
Рук.гр.	Шульгина		ЛАТТИПРОПРОМ
Арх.	Прищепа		
Арх.	Василишина		

Копировал Мас Формат А4

Альбом 7

Формат	Зона	Поз.	Обозначение	Наименование	Кол.	Примечание
А4		29	ТП903-1-278.90 КЖ1.И.10.000.04	Лист 6.0×30×140 ГОСТ19903-74 / Вст3кп2 ГОСТ14637-79	1	0,2кг
А4		30	ТП903-1-278.90 КЖ1.И.10.017	Крюк	1	
				Стандартные изделия		
		41		Болт М16×140 ГОСТ7798-70	1	
		42		Болт М10×20 ГОСТ7798-70	1	
		43		Гайка М16 ГОСТ5915-70	1	
		44		Контргайка М16 ГОСТ8961-75	1	
		45		Гайка М12 ГОСТ5915-70	1	
		46		Шайба М12 ГОСТ11371-78	1	
		47		Шайба М10 ГОСТ11371-78	1	
		48		Шарик Б-28 ГОСТ3722-81	1	

Инв.№подл. | Подп. и дата | Взам.инв.№

ТП 903-1-278.90 КЖ1.И.11.000 Лист 2

Копировал Мас 24218-09 73 Формат А4

Альбом 7

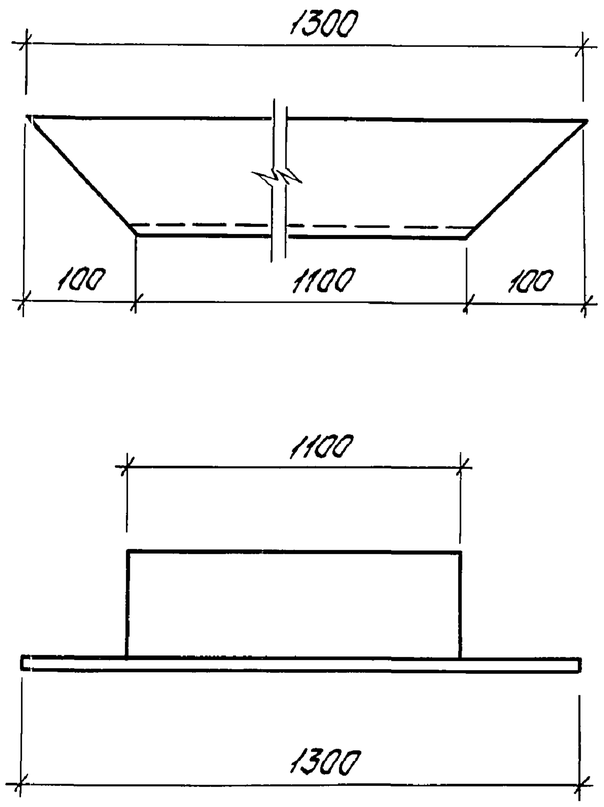

ГИП	Нибольский		
Нач.отд.	Гуттерерский		
Н.контр.	Щульгина		
Гл.констр.	Андриевская		
Рук.гр.	Щульгина		
Арх.	Прищепа		
Арх.	Василишина		

ТП 903-1-278.90 КЖ1.И.11.001

Перемычка

Стадия	Масса	Масштаб
Р	14,04	1:5
Лист	Листов 1	

Уголок 100х100х7 ГОСТ8509-85 / Вст3пс6-1-ТУ14-1-3023-80

ЛАТГИПРОПРОМ

Копировал: Лол — Формат А4

Альбом 7

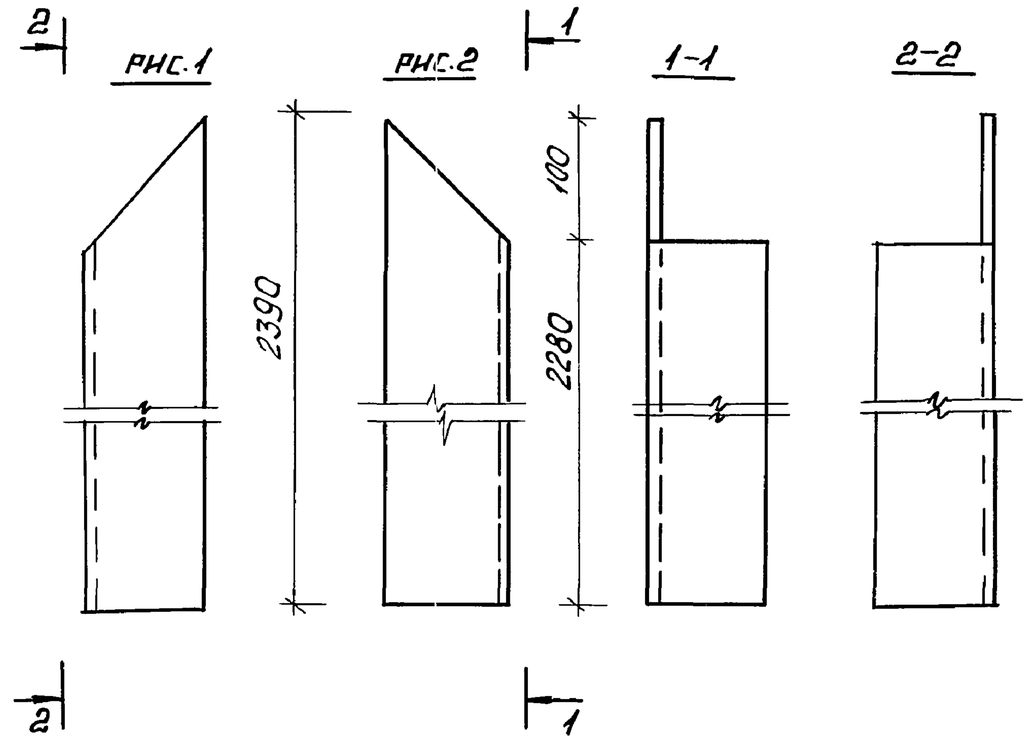

Обозначение	Рис.
ТП 903-1-278.90 КЖ1.И.11.002	2
-01	1

ГИП	Нибольский		
Нач.отд.	Гуттерерский		
Н.контр.	Щульгина		
Гл.констр	Андриевская		
Рук.гр.	Щульгина		
Арх.	Прищепа		
Арх.	Василишина		

ТП 903-1-278.90 КЖ1.И.11.002

Стойка

Стадия	Масса	Масштаб
Р	24,87	1:5
Лист	Листов 1	

Уголок 100х100х7 ГОСТ8509-86 / ВСт3пс6-1-ТУ14-1-3023-80

ЛАТГИПРОПРОМ

Копировал: Лол — 24218-09 74 Формат А4

Инв.№ подл. | Подпись и дата | Взам.инв.№

Альбом 7

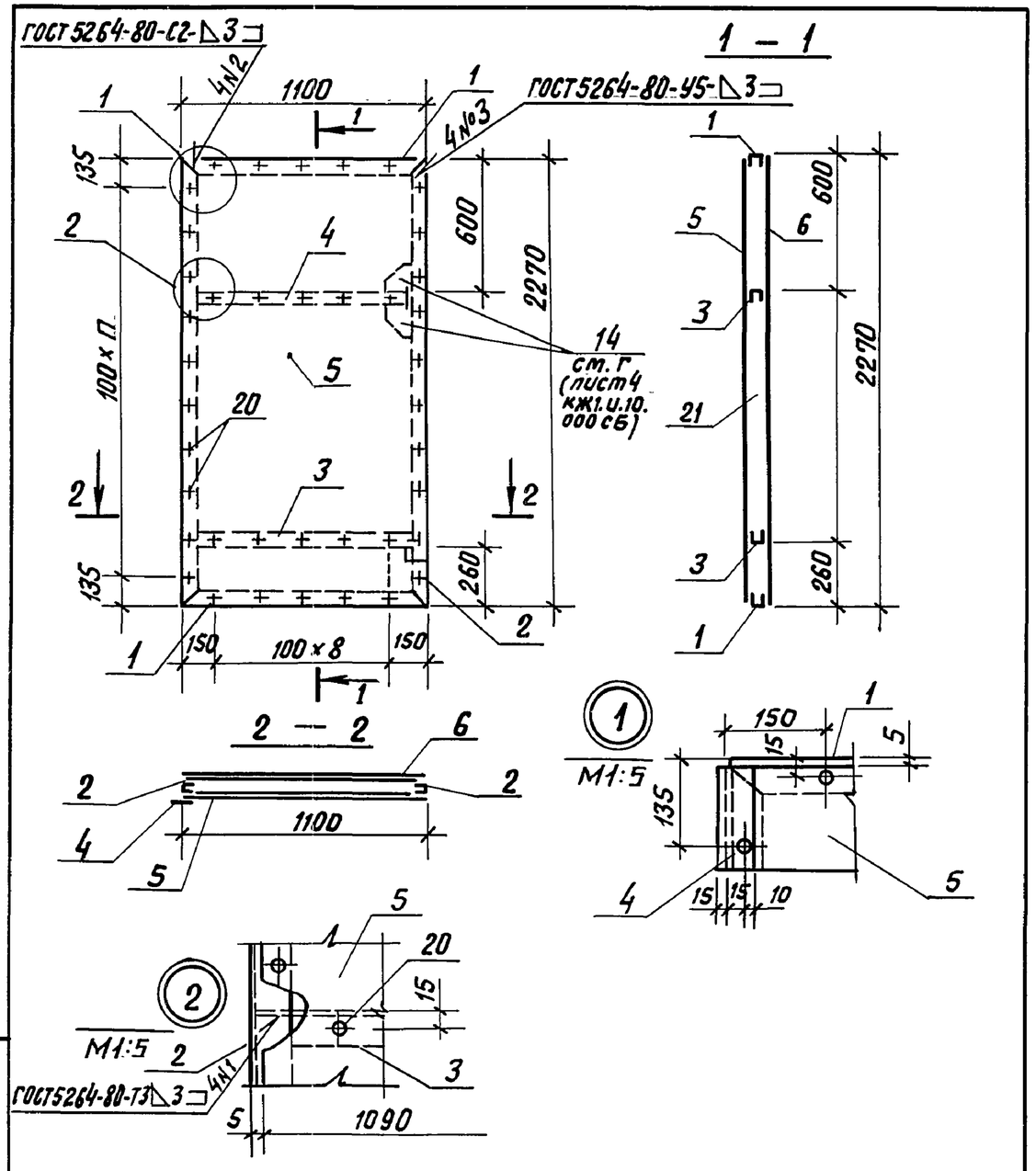

ТП 903-1-278.90 КЖ1.И.11.100 СБ					
Полотно дверей. Сборочный чертеж.			Стадия	Масса	Масштаб
			Р	79.4кг	1:20
			Лист	Листов 1	
ГИП	Нидбальский		ЛАТГИПРОПРОМ		
Нач.отд.	Гуттерерский				
Н.контр.	Шульгина				
Гл.констр.	Андриевская				
Рук.гр.	Шульгина				
Арх.	Прищепа				
Арх.	Василишина				

Взам.инв.№ | Подп. и дата | Инв.№ подл.

Копировал В.Бу Формат А 4

Альбом 7

Форм.	Зона	Поз.	Обозначение	Наименование	Кол.	Примечание
				Документация		
А4			ТП903-1-278.90 КЖ1.И.11.100СБ	Сборочный чертеж	1	
				Детали		
А4		1	ТП903-1-278.90 КЖ1.И.11.101	Перемычка	2	
А4		2	ТП903-1-278.90 КЖ1.И.11.102	Стойка	2	
А4		3	ТП903-1-278.90 КЖ1.И.11.103	Стяжка	2	
А4		4	ТП903-1-278.90 КЖ1.И.11.104	Полоса	1	
А4		5	ТП903-1-278.90 КЖ1.И.11.105	Обшивка	1	
А4		6	ТП903-1-278.90 КЖ1.И.11.106	Обшивка	1	
Б4		14	ТП903-1-278.90 КЖ1.И.11.00-01	Лист 3,0 ГОСТ 19903-74 / ВСт3кп ГОСТ 16523-70	2	0.23 кг.
				Стандартные изделия		
		20		Винт 3.36.01 ГОСТ 10621-80	120	

Взам.инв.№ | Подпись и дата | Инв.№ подл.

ТП 903-1-278.90 КЖ1.И.11.100					
Полотно дверей. Сборочный чертеж			Стадия	Лист	Листов
			Р		1
ГИП	Нидбальский		ЛАТГИПРОПРОМ		
Нач.отд.	Гуттерерский				
Н.контр.	Шульгина				
Гл.констр.	Андриевская				
Рук.гр.	Шульгина				
Арх.	Прищепа				
Арх.	Василишина				

Копировал В.Бу 24218-09 75 Формат А4

Альбом 7

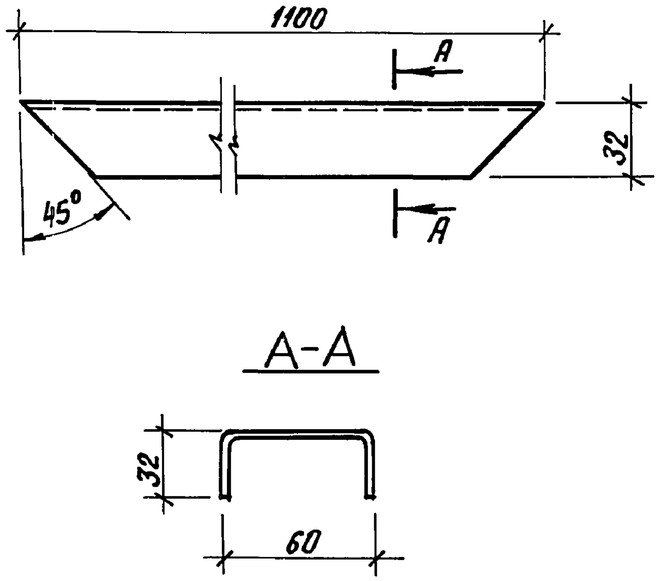

ТП 903-1-278.90		КЖ1.И.11.101	
Перемычка	Стадия	Масса	Масштаб
	Р	2,94	1:2
	Лист	Листов 1	
Швеллер $\frac{60\times32\times3\ ГОСТ\ 8278-83}{Вст3кп2\ ГОСТ\ 11474-76}$	ЛАТГИПРОПРОМ		

ГИП Нидбальский
Нач.отд. Гуттерерский
Н.контр. Шульгина
Гл.констр. Андриевская
Рук.гр. Шульгина
Арх. Прищепа
Арх. Василишина

Взам.инв.№ | Подпись и дата | Инв.№ подл.

Копировал В.Бур Формат А4

Альбом 7

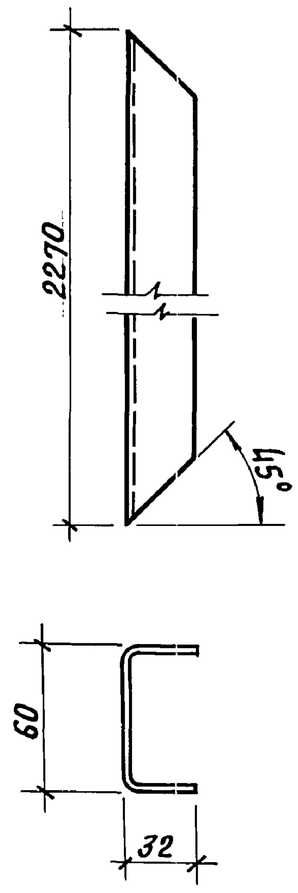

ТП 903-1-278.90		КЖ1.И.11.102	
Стойка	Стадия	Масса	Масштаб
	Р	6.06	1:2
	Лист	Листов 1	
Швеллер $\frac{60\times32\times3\ ГОСТ\ 8278-83}{Вст3кп2\ ГОСТ\ 11474-76}$	ЛАТГИПРОПРОМ		

ГИП Нидбальский
Нач.отд. Гуттерерский
Н.контр. Шульгина
Гл.констр. Андриевская
Рук.гр. Шульгина
Арх. Прищепа
Арх. Василишина

Взам.инв.№ | Подпись и дата | Инв.№ подл.

Копировал В.Бур 24218-09 76 Формат А4

Альбом 7

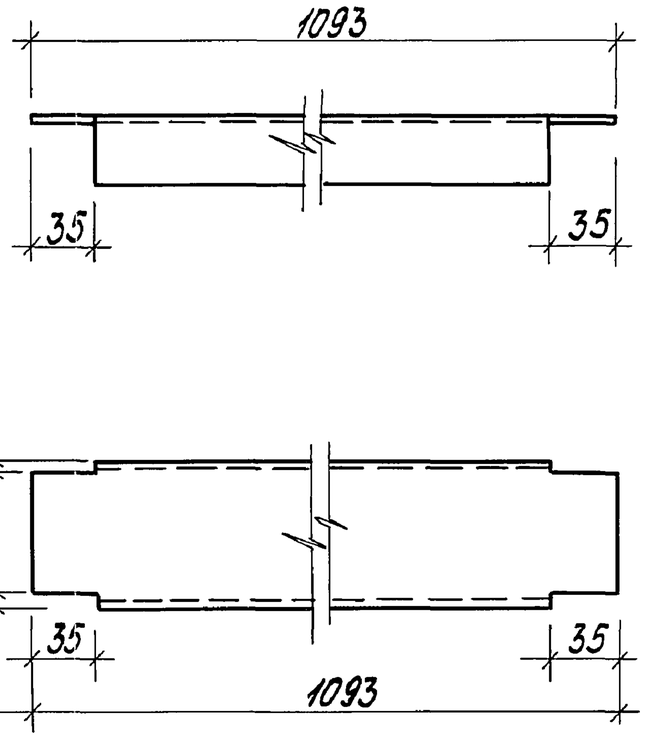

ТП 903-1-278.90		КЖ1.И.11.103	
Стяжка		Стадия	Масса	Масштаб
		Р	2,92	1:25
		Лист	Листов 1
Швеллер 60х32х3-ГОСТ 8278-83 / ВСт3кп ГОСТ 11474-76		ЛАТГИПРОПРОМ	

ГИП Нидбальский
Нач.отд. Гуттерерский
Н.контр. Шульгина
Гл.констр. Андриевская
Рук.гр. Шульгина
Арх. Прищепа
Арх. Восипишина

Инв.№ подл. | Подпись и дата | Взам.инв.№

Копировал
Формат А4

Альбом 7

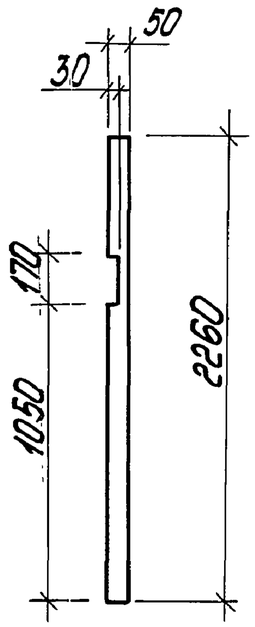

ТП 903-1-278.90		КЖ1.И.11.104	
Полоса		Стадия	Масса	Масштаб
		Р	2,66	1:10
		Лист	Листов 1
Лист 3,0 ГОСТ 19903-74 / ОЭГ2-2-II-ГОСТ 17066-80		ЛАТГИПРОПРОМ	

ГИП Нидбальский
Нач.отд. Гуттерерский
Н.контр. Шульгина
Гл.констр. Андриевская
Рук.гр. Шульгина
Арх. Прищепа
Арх. Восипишина

Инв.№ подл. | Подпись и дата | Взам.инв.№

Копировал
Формат А4

Альбом 7

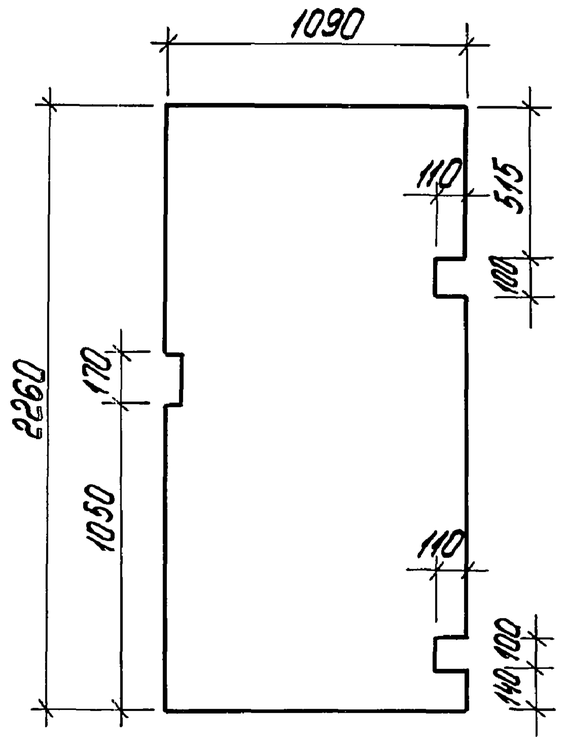

ГИП	Нидбальский		
Нач.отд.	Гуттерерский		
Н.контр.	Шульгина		
Гл.констр.	Андриевская		
Рук.гр.	Шульгина		
Арх.	Прищепа		
Арх.	Василишина		

ТП 903-1-278.90 КЖ1.И.11.105

Обшивка

Стадия	Масса	Масштаб
Р	23,2	1:20

Лист | Листов 1

Лист 12 ГОСТ 19903-74 / 09Г2-2-III-ГОСТ17066-80

ЛАТГИПРОПРОМ

Копировал

Формат А4

Инв.№ подл. | Подпись и дата | Взам.инв.№

Альбом 7

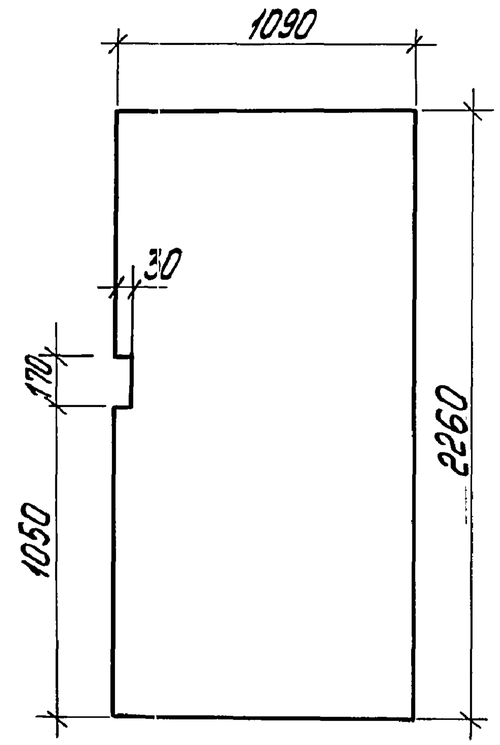

ГИП	Нидбальский		
Нач.отд.	Гуттерерский		
Н.контр.	Шульгина		
Гл.констр.	Андриевская		
Рук.гр.	Шульгина		
Арх.	Прищепа		
Арх.	Василишина		

ТП 903-1-278.90 КЖ1.И.11.106

Обшивка

Стадия	Масса	Масштаб
Р	23,2	1:20

Лист | Листов 1

Лист 1,2 ГОСТ 19903-74 / 09Г2-2-III-ГОСТ17066-80

ЛАТГИПРОПРОМ

24218-09 (78) Копировал

Формат А4

Инв.№ подл. | Подпись и дата | Взам.инв.№