ТИПОВОЙ ПРОЕКТ 903-1-278.90

КОТЕЛЬНАЯ С 4 КОТЛАМИ ДЕ-25-14ГМ. ОТОПИТЕЛЬНО-ПРОИЗВОДСТВЕННАЯ, ОТКРЫТАЯ СИСТЕМА ТЕПЛОСНАБЖЕНИЯ. ЗДАНИЕ ИЗ СБОРНЫХ ЖЕЛЕЗОБЕТОННЫХ КОНСТРУКЦИЙ. ТОПЛИВО – ГАЗ И МАЗУТ.

АЛЬБОМ 5 часть 1

СТРОИТЕЛЬНО-ТЕХНОЛОГИЧЕСКАЯ БЛОК – СЕКЦИЯ КОТЛОАГРЕГАТА ДЕ-25-14ГМ МЕТАЛЛОКОНСТРУКЦИИ ГАЗОВОЗДУХОПРОВОДОВ И ВСПОМОГАТЕЛЬНОГО ОБОРУДОВАНИЯ.

24218-06

ТИПОВОЙ ПРОЕКТ 903-1-278.90

КОТЕЛЬНАЯ С 4 КОТЛАМИ ДЕ-25-14ГМ. ОТОПИТЕЛЬНО-ПРОИЗВОДСТВЕННАЯ. ОТКРЫТАЯ СИСТЕМА ТЕПЛОСНАБЖЕНИЯ ЗДАНИЕ ИЗ СБОРНЫХ ЖЕЛЕЗОБЕТОННЫХ КОНСТРУКЦИЙ ТОПЛИВО-ГАЗ И МАЗУТ.

АЛЬБОМ 5 часть 1

СОСТАВ ПРОЕКТА

АЛЬБОМ 1		ПЗ	Пояснительная записка
АЛЬБОМ 2	часть 1,2	ТМ1	Тепломеханические решения ГСВ1 Газоснабжение ВП Станция водоподготовки
АЛЬБОМ 3		ТМ2	Блоки тепломеханического оборудования
АЛЬБОМ 4			Строительно-технологическая блок-секция котлоагрегата ДЕ-25-14ГМ ТМ3 Тепломеханические решения ГСВ2 Газоснабжение КЖ Конструкции железобетонные АТМ1 Автоматизация
АЛЬБОМ 5	часть 1,2		Строительно-технологическая блок-секция котлоагрегата ДЕ-25-14ГМ Металлоконструкции газовоздухопроводов и вспомогательного оборудования
АЛЬБОМ 6		АР	Решения архитектурные КЖ1 Конструкции железобетонные КМ Конструкции металлические АЗ Антикоррозийная защита конструкций
АЛЬБОМ 7			Строительные изделия
АЛЬБОМ 8		АТМ2	Автоматизация АП Пожарная сигнализация
АЛЬБОМ 9	часть 1,2		Щиты автоматики и КИП Задание заводу изготовителю
АЛЬБОМ 10		ЭМ	Силовое электрооборудование ЭО Электрическое освещение СС1 Связь и сигнализация
АЛЬБОМ 11			Задание заводу-изготовителю на низковольтные комплектные устройства
АЛЬБОМ 12		ОВ	Отопление и вентиляция ВК Внутренние водопровод и канализация СС2 Тепловые сети
АЛЬБОМ 13		ГП	Генеральный план НВК Наружные сети водоснабжения и канализации ЭК Внутриплощадочные кабельные линии ЭН Электрическое освещение территории СС2 Связь и сигнализация ТС1 Тепловые сети
АЛЬБОМ 14	часть 1,2	СО	Спецификации оборудования
АЛЬБОМ 15		СО	Спецификации оборудования Строительно-технологическая блок-секция котлоагрегата ДЕ-25-14ГМ
АЛЬБОМ 16		ВМ	Ведомости потребности в материалах
АЛЬБОМ 17		ВМ	Ведомости потребности в материалах Строительно-технологическая блок-секция котлоагрегата ДЕ-25-14ГМ.
АЛЬБОМ 18	кн 1÷7	С	Сметы Котельная

ПРИМЕНЕННЫЕ ТИПОВЫЕ МАТЕРИАЛЫ

Типовой проект 907-2-251.83	Труба дымовая кирпичная H=60м. $Д_0$=2,1м для котельных с котлами ДЕ-25-14ГМ и экономайзерами контактного типа А3-05 (Распространяет Ленинградское отделение ВНИПИ „Теплопроект")
Типовое проектное решение 907-02-222 Ал. 1.3	Световое ограждение высотных дымовых труб (Распространяет ВНИПИ „Теплопроект" г. Москва)
Типовой проект 903-2-26.86	Установка мазутоснабжения Q=3,25 и 6,5 м³/ч с металлическими резервуарами 2х100, 2х200, 2х400 м³ Железнодорожный слив. (Распространяет Казахский филиал ЦИТП, г. Алма-Ата)
Типовой проект 704-1-159.83	Резервуар стальной горизонтальный цилиндрический для хранения нефтепродуктов ёмкостью 5м³ (Распространяет Казахский филиал ЦИТП г. Алма-Ата)

Разработан проектным институтом „ЛАТГИПРОПРОМ"

Главный инженер института В. Архипов

Главный инженер проекта Я. Нидбальский

Утверждён Госстроем СССР протокол № 78 от 23.11.88г

Содержание альбома

Обозначение	Наименование	№ страницы
	Воздухопроводы котла ДЕ-25-14ГМ-О	
64.137.01.000	Короб	5
64.137.01.000СБ	Короб. Сборочный чертеж.	5
64.137.01.001	Пластина	6
64.137.01.002	Пластина	6
64.137.01.010	Переход	5
64.137.01.010СБ	Переход. Сборочный чертеж.	6
64.137.01.011	Боковина	7
64.137.01.012	Стенка	7
64.137.01.013	Стенка	8
64.137.01.014	Боковина	8
64.137.01.015	Стенка	8
64.137.01.100	Фланец	7
64.137.01.100СБ	Фланец. Сборочный чертеж.	7
64.137.01.030	Короб	8
64.137.01.030СБ	Короб. Сборочный чертеж	9
64.21.06.000	Воздухозаборник.	9
64.21.06.000СБ	Воздухозаборник. Сборочный чертеж.	9
64.21.06.100	Короб	10
64.21.06.100СБ	Короб. Сборочный чертеж.	10
64.21.01.101-05	Стенка	10
64.21.01.102-05	Боковина	11
64.21.01.103-05	Стенка	11
64.21.06.200	Фланец	11
64.21.06.200СБ	Фланец. Сборочный чертеж.	12
64.57.00.100	Колено	12
64.57.00.100СБ	Колено. Сборочный чертеж.	12
64.57.00.101	Стенка	13
64.57.00.102	Боковина	13
64.57.00.103	Стенка	13
64.57.00.200	Короб	13
64.57.00.200СБ	Короб. Сборочный чертеж.	14
64.22.06.000	Короб с заслонкой	15
64.22.06.000СБ	Короб с заслонкой. Сборочный чертеж.	14
64.22.01.001-05	Вал	15
64.22.01.002	Шайба	15
64.22.06.100	Короб	16
64.22.06.100СБ	Короб. Сборочный чертеж.	16
64.22.06.101-05	Боковина	16
64.22.06.102-05	Стенка	17
64.22.06.103-05	Стенка	17
64.22.06.104-05	Стенка	17
64.22.01.105	Усилитель	17
64.22.01.106	Бобышка	18
64.12.06.200	Заслонка	18
64.22.06.200СБ	Заслонка. Сборочный чертеж.	18
64.22.01.201-05	Втулка	18
64.22.01.202-05	Створка	19
64.202.04.203-01	Ребро	19
64.137.02.000	Короб	19
64.137.02.000СБ	Короб. Сборочный чертеж.	19
64.137.02.010	Переход	20
64.137.01.010СБ	Переход. Сборочный чертеж.	20
64.137.02.011	Дно	21
64.137.02.012	Стенка	21
-01	Стенка	
64.137.02.020	Короб.	21
64.137.01.020СБ	Короб. Сборочный чертеж.	21
64.137.03.000	Переход	22
64.137.03.000СБ	Переход. Сборочный чертеж.	22
64.137.03.001	Боковина	22
64.137.03.002	Боковина	23
64.137.03.003	Дно	23
64.137.03.004	Стенка	23
64.137.03.005	Стенка	23
64.137.03.010	Фланец	24
64.137.03.010СБ	Фланец. Сборочный чертеж.	24
64.137.04.000	Переход	24
64.137.04.000СБ	Переход. Сборочный чертеж.	24
64.137.04.001	Боковина	25
64.137.05.000	Опора	25
64.137.05.000СБ	Опора. Сборочный чертеж.	25
64.137.05.001	Укосина.	26
-01	Укосина	
64.137.06.000	Опора	26
64.137.06.000СБ	Опора. Сборочный чертеж.	26
64.137.07.000	Короб всасывающий	27
64.137.07.000СБ	Короб всасывающий Сборочный чертеж	27
64.137.07.001	Боковина	27
64.137.07.002	Боковина	28
64.137.07.003	Стенка	28
64.137.07.004	Стенка	28
64.137.01.100	Фланец	7
64.137.01.100СБ	Фланец. Сборочный чертеж.	7
64.137.08.000	Карман	28
64.137.08.000СБ	Карман. Сборочный чертеж.	29
64.137.08.001	Стенка	
64.137.08.002	Стенка	30
64.137.08.003	Полуконус	
64.137.08.004	Фланец	31
64.137.08.005	Боковина	
64.137.08.006	Конус	
64.137.08.007	Удлинитель	32
58.02.00.000	Люк лаза	
58.02.00.000СБ	Люк лаза. Сборочный чертеж.	
58.01.00.001	Прокладка	33
58.02.01.000	Фланец	
58.02.01.000СБ	Фланец. Сборочный чертеж.	
58.02.02.000	Крышка	
58.01.02.000СБ	Крышка. Сборочный чертеж.	34
58.02.02.001	Ручка	68
	Газопроводы котла ДЕ-25-14ГМ-О	
65.201.20.000	Короб	35
65.202.20.000СБ	Короб. Сборочный чертеж.	34
65.202.20.010	Переход	35
65.202.20.010СБ	Переход. Сборочный чертеж.	
65.202.20.011	Стенка	36
65.202.20.012	Стенка	
65.202.20.100	Фланец	
65.202.20.100СБ	Фланец. Сборочный чертеж.	
65.202.20.020	Короб	37
65.202.20.020СБ	Короб. Сборочный чертеж.	
65.202.20.030	Отвод	
65.202.20.030СБ	Отвод. Сборочный чертеж.	38
65.202.20.031	Боковина	
65.202.20.032	Стенка	
65.202.20.033	Стенка	39
65.202.20.040	Короб	
65.202.20.040СБ	Короб. Сборочный чертеж.	40
65.202.20.041	Стенка	39
65.202.20.042	Боковина	40
-01	Боковина	
62.202.20.050	Короб	
62.202.20.050СБ	Короб. Сборочный чертеж	41
62.202.20.060	Короб	
61.202.20.060СБ	Короб. Сборочный чертеж.	42
65.202.20.110	Фланец	
65.202.20.110СБ	Фланец. Сборочный чертеж.	
65.202.01.000	Короб.	43
65.202.01.000СБ	Короб. Сборочный чертеж	
65.202.02.000	Короб	

Содержание альбома

Обозначение	Наименование	№ страницы
65.202.02.000 СБ	Короб. Сборочный чертеж.	43
65.202.02.010	Короб.	44
65.202.02.010 СБ	Короб. Сборочный чертеж.	44
65.202.02.020	Короб	44
65.202.02.020 СБ	Короб. Сборочный чертеж.	44
65.202.02.021	Стенка	45
-01	Стенка	
-02	Стенка	
-03	Стенка	
65.202.13.000	Опора	45
65.202.13.000 СБ	Опора. Сборочный чертеж.	45
65.202.03.000	Тройник	46
65.202.03.000 СБ	Тройник. Сборочный чертеж.	48
65.202.03.001	Стенка	47
-01	Стенка	
65.202.03.002	Стенка	47
-01	Стенка	
-02	Стенка	
65.202.03.003	Стенка	47
-01	Стенка	
65.202.03.004	Боковина	47
65.202.03.005	Дно	48
65.202.03.010	Фланец	46
65.202.03.010 СБ	Фланец. Сборочный чертеж.	46
65.202.04.000	Колено	48
65.202.04.000 СБ	Колено. Сборочный чертеж.	49
65.202.04.010	Короб	50
65.202.04.010 СБ	Короб. Сборочный чертеж.	49
65.202.04.020	Переход	50
65.202.04.020 СБ	Переход. Сборочный чертеж.	50
65.202.04.021	Стенка	51
65.202.04.022	Стенка	51
65.202.04.100	Фланец	51
65.202.04.100 СБ	Фланец. Сборочный чертеж.	51
65.202.04.030	Отвод	52
65.202.04.010 СБ	Отвод. Сборочный чертеж.	52
65.202.04.031	Боковина	52
65.202.04.032	Стенка	53
-01	Стенка	
65.202.04.040	Короб	53
65.202.04.040 СБ	Короб. Сборочный чертеж.	53
65.202.05.000	Колено	53
65.202.05.000 СБ	Колено. Сборочный чертеж.	55
65.202.05.001	Боковина	54
65.202.05.002	Стенка	54
65.202.05.003	Стенка	55
65.202.05.004	Стенка	55
65.202.05.010	Фланец	54
65.202.05.010 СБ	Фланец. Сборочный чертеж.	54
65.202.06.000	Колено	56
65.202.06.000 СБ	Колено. Сборочный чертеж.	56
65.202.06.001	Боковина	56
65.202.06.002	Стенка	57
-01	Стенка	
65.202.07.000	Тройник	57
65.202.07.000 СБ	Тройник. Сборочный чертеж.	57
65.202.07.001	Стенка	58
-01	Стенка	
65.202.07.002	Дно	58
-01	Дно	
65.202.07.003	Стенка	58
-01	Стенка	
65.202.07.004	Стенка	58
65.202.08.000	Короб	59
65.202.08.000 СБ	Короб. Сборочный чертеж.	59
65.202.08.001	Стенка	59
65.202.08.010	Фланец	59
65.202.08.010 СБ	Фланец. Сборочный чертеж.	60
65.202.09.000	Переход	60
65.202.09.000 СБ	Переход. Сборочный чертеж.	60
65.202.09.001	Стенка	60
65.202.09.002	Стенка	61
-01	Стенка	
65.202.10.000	Переход	61
65.202.10.000 СБ	Переход. Сборочный чертеж.	61
65.202.10.001	Боковина	62
-01		
65.202.10.002	Боковина	62
65.202.10.003	Дно	62
65.202.10.004	Стенка	62
65.202.10.010	Фланец	63
65.202.10.010 СБ	Фланец. Сборочный чертеж.	63
65.202.11.000	Опора	63
65.202.11.000 СБ	Опора. Сборочный чертеж.	63
65.202.12.000	Опора	64
65.202.12.000 СБ	Опора. Сборочный чертеж.	64
65.202.12.001	Укосина	64
-01	Укосина	
65.202.14.000	Опора	65
65.202.14.000 СБ	Опора. Сборочный чертеж.	65
65.202.15.000	Карман	65
65.202.15.000 СБ	Карман. Сборочный чертеж.	66
65.202.15.001	Боковина	66
65.202.15.002	Стенка	66
65.202.15.003	Стенка	67
65.202.15.004	Фланец	67
65.202.15.005	Конус	67
65.202.15.006	Полуконус	67
65.202.15.007	Удлинитель	65
Лаз борова		
58.01.00.000	Лаз борова	70
58.01.00.000 СБ	Лаз борова. Сборочный чертеж.	69
58.01.00.001	Корпус	70
58.01.00.002	Дверка	70
58.01.00.003	Ось	71
Оборудование конденсатного бака		
50.17.00.000	Опора	72
50.17.00.000 СБ	Опора. Сборочный чертеж.	72
50.17.00.001	Кронштейн	72
50.17.00.002	Кронштейн	72
50.07.60.002	Опора	73
50.07.50.002	Планка	73
63.01.00.001	Воронка	73
Конденсатоотводчик		
24.01.00.000	Конденсатоотводчик	74
24.01.00.000 СБ	Конденсатоотводчик. Сборочный чертеж.	74
24.01.00.001	Прокладка	74
24.01.01.000	Корпус	75
24.01.01.000 СБ	Корпус. Сборочный чертеж.	75
24.01.01.001	Крышка	75
24.01.01.002	Днище	76
24.01.01.003	Боковина	76
24.01.01.005	Перегородка	76
24.01.01.006	Фланец	76

Содержание альбома

Обозначение	Наименование	№ страницы
24.01.02.000	Крышка	77
24.01.02.000 СБ	Крышка. Сборочный чертеж.	77
24.01.02.001	Крышка	77
24.01.02.002	Ручка	77
24.01.03.000	Кронштейн	78
24.01.03.000 СБ	Кронштейн. Сборочный чертеж.	78
24.01.03.001	Подпорка	78
24.01.03.002	Полка	78
	Площадка	
65.202.20.21.000	Площадка	80
65.202.20.21.000 СБ	Площадка. Сборочный чертеж.	79
65.202.20.21.001	Подкос	80
65.202.20.21.002	Косынка	81
65.202.20.21.003	Опора	81
65.202.20.21.007	Дуга	81
	Клапан	
65.202.22.000	Клапан	81
65.202.22.000 СБ	Клапан. Сборочный чертеж.	82
65.202.22.002	Подвеска	82
65.202.22.003	Ось	82
65.202.22.004	Тяга	83
65.202.22.005	Фланец	83
65.202.22.010	Заглушка	83
65.202.22.010 СБ	Заглушка. Сборочный чертеж.	84
65.202.22.011	Серьга	83
65.202.22.013	Подвеска	85
65.202.22.020	Поплавок	85
65.202.22.020 СБ	Поплавок. Сборочный чертеж.	84
65.202.22.021	Накладка	85
65.202.22.100	Цилиндр	85
65.202.22.100 СБ	Цилиндр. Сборочный чертеж.	86
65.202.22.101	Обечайка	86
	Бак-мерник V=2м³	
24.03.00.000	Бак-мерник V=2м³	88
24.03.00.000 СБ	Бак-мерник V=2м³ Сборочный чертеж.	87
24.03.00.001	Рейка	88
24.03.01.000	Бак	88
24.03.01.000 СБ	Бак. Сборочный чертеж.	89
24.03.01.001	Корпус	90
24.03.01.002	Кольцо	90
24.03.01.003	Днище	90
24.03.01.004	Фланец	91
24.03.01.005	Патрубок	91
24.03.01.006	Патрубок	91
24.03.01.007	Сегмент	91
24.03.01.008	Сектор	92
24.03.01.009	Балка	92
24.03.01.010	Кронштейн	92
24.03.01.011	Бобышка	92
24.03.02.000	Крышка	93
24.03.02.000 СБ	Крышка. Сборочный чертеж.	93
24.03.02.001	Крышка	93
24.03.02.002	Ручка	93
24.03.03.000	Полукрышка	94
24.03.03.000 СБ	Полукрышка. Сборочный чертеж.	94
24.03.04.000	Полукрышка	94
24.03.04.000 СБ	Полукрышка. Сборочный чертеж.	94

Типовой проект 903-1-278.90 Альбом 5 часть 1

Формат	Зона	Поз.	Обозначение	Наименование	Кол.	Примечание
				Документация		
А3			64.137.01.000СБ	Сборочный чертеж		
				Сборочные единицы		
А4		1	64.137.01.010	Переход	1	
А4		2	64.137.01.030	Короб	2	
А4		3	64.21.06.000	Воздухосборник	2	
А4		4	64.57.00.100	Колено	1	
А4		5	64.57.00.200	Короб	1	
А4		6	64.22.06.000	Короб с заслонкой	1	
				Детали		
А4		10	64.137.01.001	Пластина	2	
А4		11	64.137.01.002	Пластина	2	

Подпись и дата | Инв. № дубл. | Взам. инв. № | Подпись и дата | Инв. № подл.

Изм.	Лист	№ докум.	Подпись	Дата	64.137.01.000		
Разраб.		Блумс			Короб	Лит. / Лист / Листов 1	ЛАТГИПРОПРОМ
Пров.		Белов					
Н.контр.		Блумс					
Утв.							

Формат А4

Типовой проект 903-1-278.90 Альбом 5 часть 1

Формат	Зона	Поз.	Обозначение	Наименование	Кол.	Примечание
				Документация		
А3			64.137.01.010 СБ	Сборочный чертеж		
				Сборочные единицы		
А4		1	64.137.01.100	Фланец	1	
				Детали		
А4		2	64.137.01.011	Боковина	1	
А4		3	64.137.01.012	Стенка	1	
А4		4	64.137.01.013	Стенка	1	
А4		5	64.137.01.014	Боковина	1	
А4		6	64.137.01.015	Стенка	1	
				Материалы		
		8		Полоса $\frac{5\times50\ ГОСТ103-76}{ВСт3пс2\ ГОСТ535-79}$	5	м

Подпись и дата | Инв. № дубл. | Взам. инв. № | Подпись и дата | Инв. № подл.

Изм.	Лист	№ докум.	Подпись	Дата	64.137.01.010		
Разраб.		Блумс			Переход	Лит. / Лист / Листов 1	ЛАТГИПРОПРОМ
Пров.		Белов					
Н.контр.		Блумс					
Утв.							

Копировал Дубкова Формат А4

Типовой проект 903-1-278.90 Альбом 5 часть 1

64.137.01.000СБ

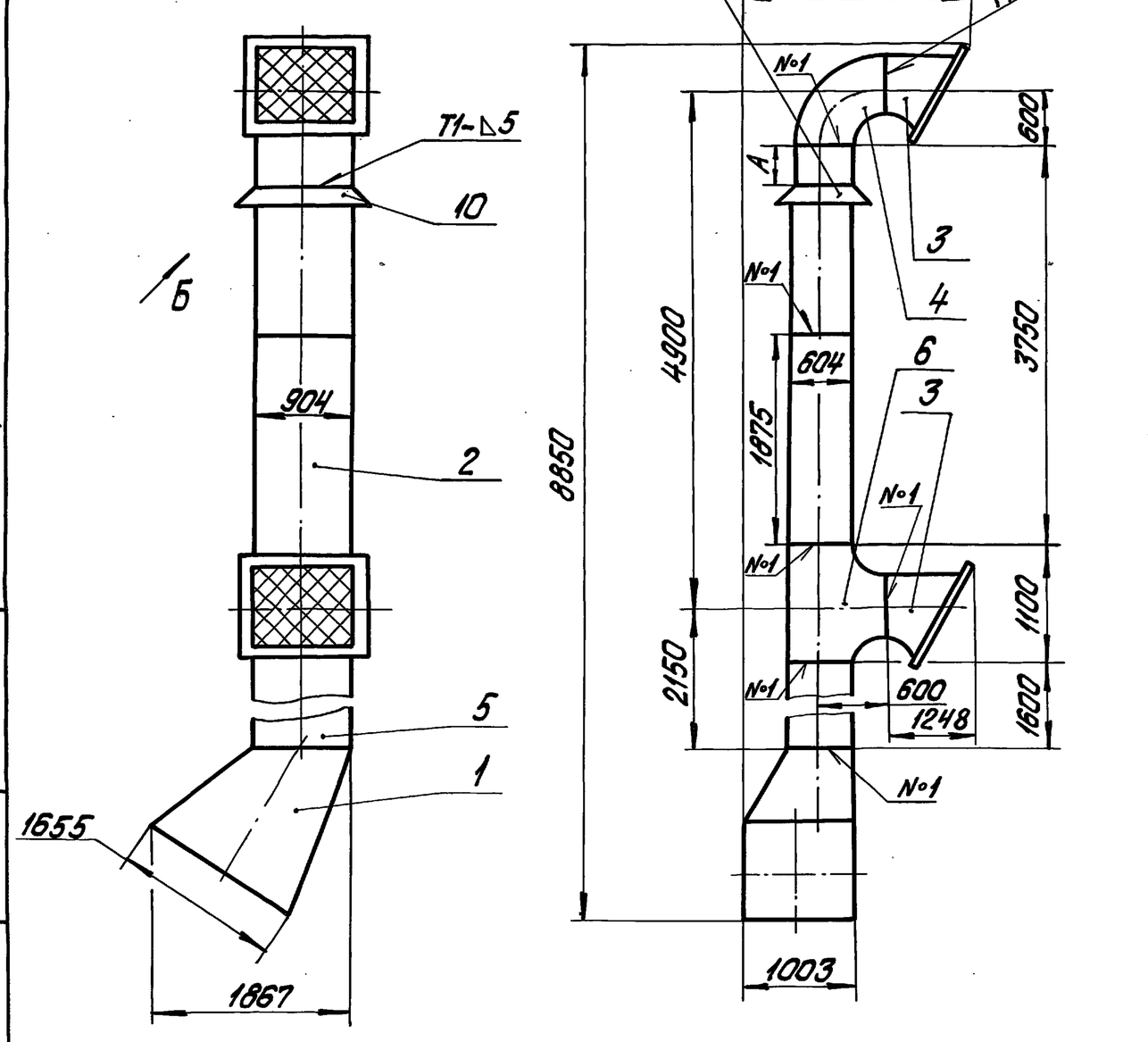

Вид Б
М1:1 повернуто

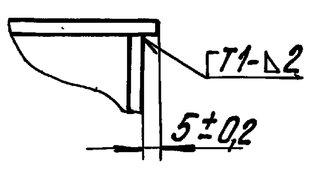

1.* Размеры для справок.
2. Сварные швы по ГОСТ5264-80.
3. Размер А установить при монтаже.

Подпись и дата | Инв. № дубл. | Взам. инв. № | Подпись и дата | Инв. № подл.

Изм.	Лист	№ докум.	Подпись	Дата	64.137.01.000СБ			
Разраб.		Блумс			Короб Сборочный чертеж	Лит.	Масса	Масштаб 1:50
Пров.		Белов				Лист	Листов 1	
Т.контр.						ЛАТГИПРОПРОМ		
Н.контр.		Блумс						
Утв.								

Копировал Дубкова 24248-06 6 Формат А4

Типовой проект 903-1-278.90 Альбом 5 часть 1

64.137.01.001

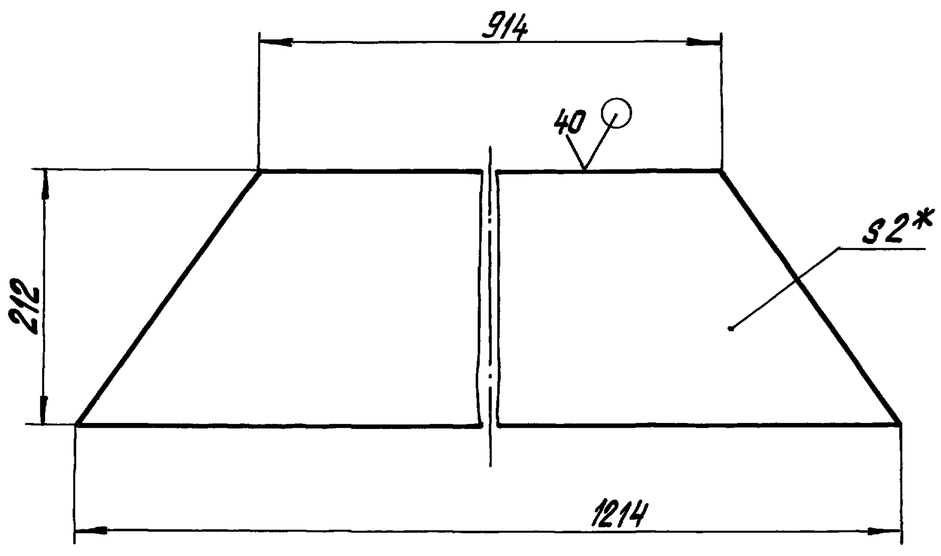

1.* Размер для справок.
2. Неуказанные предельные отклонения размеров $\pm\frac{IT14}{2}$.

Изм.	Лист	№ докум.	Подпись	Дата	64.137.01.001		
Разраб.		Блумс			Пластина	Лит.	Масса 3,55 / Масштаб 1:5
Пров.		Белов				Лист	Листов 1
Гл.спец.					Лист 2 ГОСТ 19903-74 / ВСт3сп3 ГОСТ 16523-70*	ЛАТГИПРОПРОМ	
Н.контр.		Блумс					
Утв.							

Инв.№ подл. | Подпись и дата | Взам.инв.№ | Инв.№ дубл. | Подпись и дата

копировал Дубкова формат А4

Типовой проект 903-1-278.90 Альбом 5 часть 1

64.137.01.002

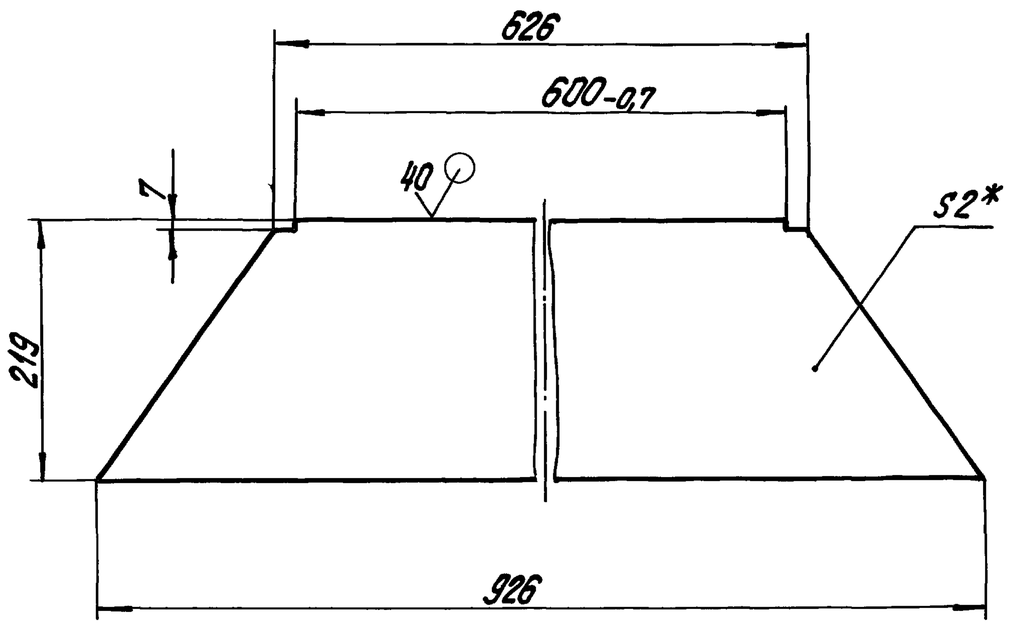

1.* Размер для справок.
2. Неуказанные предельные отклонения размеров $\pm\frac{IT14}{2}$.

Изм.	Лист	№ докум.	Подпись	Дата	64.137.01.002		
Разраб.		Блумс			Пластина	Лит.	Масса 2,65 / Масштаб 1:5
Пров.		Белов				Лист	Листов 1
Гл.спец.					Лист 2 ГОСТ 19903-74 / ВСт3сп3 ГОСТ 16523-70*	ЛАТГИПРОПРОМ	
Н.контр.		Блумс					
Утв.							

Инв.№ подл. | Подпись и дата | Взам.инв.№ | Инв.№ дубл. | Подпись и дата

копировал Дубкова формат А4

Типовой проект 903-1-278.90 Альбом 5 часть 1

64.137.01.010СБ

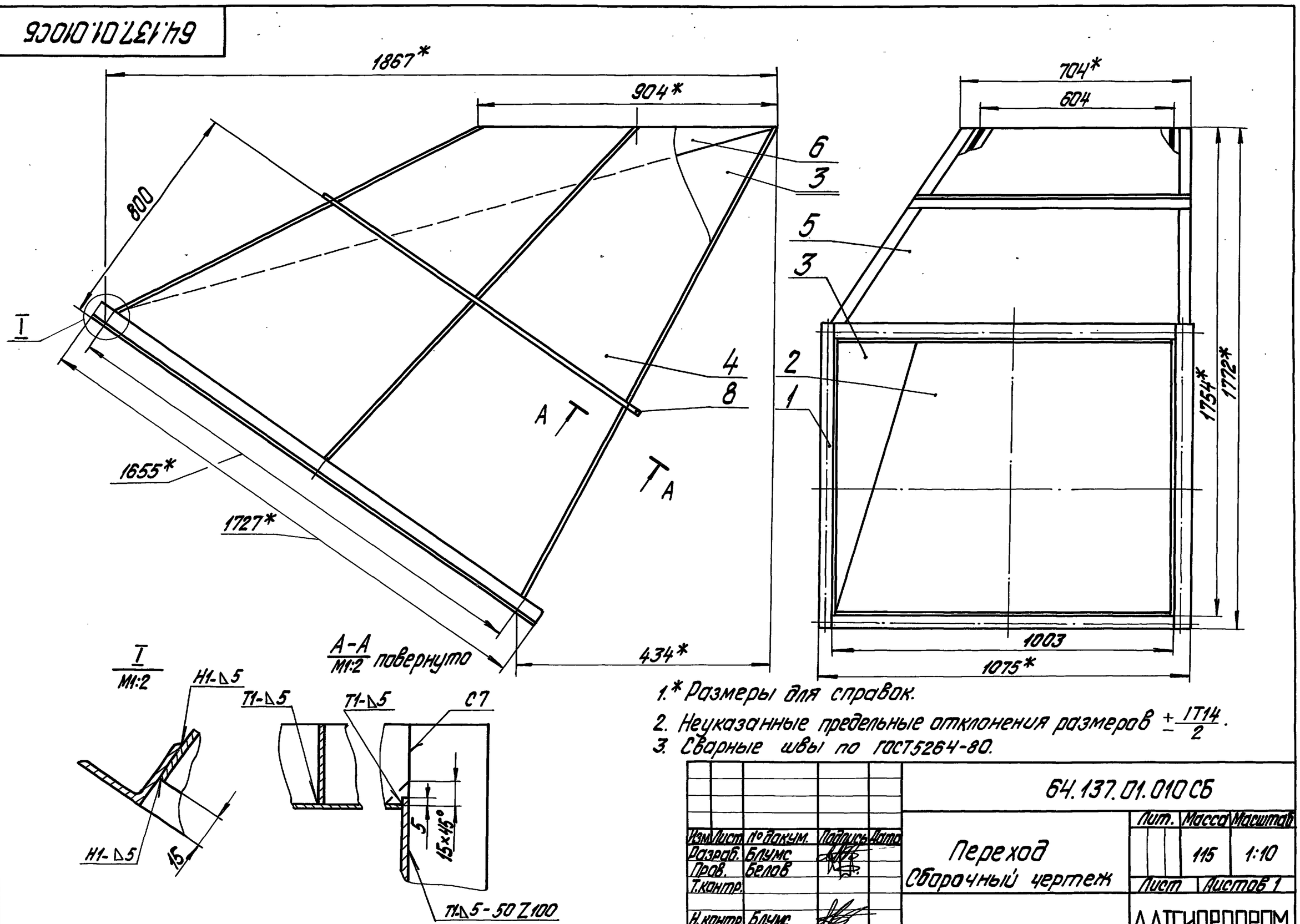

1.* Размеры для справок.
2. Неуказанные предельные отклонения размеров $\pm\frac{IT14}{2}$.
3. Сварные швы по ГОСТ 5264-80.

Изм.	Лист	№ докум.	Подпись	Дата	64.137.01.010СБ		
Разраб.		Блумс			Переход Сборочный чертеж	Лит.	Масса 115 / Масштаб 1:10
Пров.		Белов				Лист	Листов 1
Т.контр.						ЛАТГИПРОПРОМ	
Н.контр.		Блумс					
Утв.							

Инв.№ подл. | Подпись и дата | Взам.инв.№ | Инв.№ дубл. | Подпись и дата

копировал Дубкова 24218-06 7 формат А3

Типовой проект 903-1-278.90 Альбом 5 часть 1

Формат	Зона	Поз.	Обозначение	Наименование	Кол.	Примечание
				Документация		
А4			64.137.01.100СБ	Сборочный чертеж		
				Детали		
Б4		1	64.137.01.101	Полка	2	2,18 кг
				Уголок $\frac{Б\text{-}36\times36\times4\ ГОСТ8509\text{-}72}{Ст3сп\ ГОСТ535\text{-}79}$		
				$1003^{+1,5}$		
Б4		2	64.137.01.02	Полка	2	3,8 кг
				Уголок $\frac{Б\text{-}36\times36\times4\ ГОСТ8509\text{-}72}{Ст3сп\ ГОСТ535\text{-}79}$		
				$1727\pm1,5$		

Инв. № подл. | Подпись и дата | Взам. инв. № | Инв. № дубл. | Подпись и дата

Изм.	Лист	№ докум.	Подпись	Дата	64.137.01.100		
Разраб.		Блумс			Фланец	Лит. / Лист / Листов 1	ЛАТГИПРОПРОМ
Пров.		Белов					
Н.контр.		Блумс					
Утв.							

Копировал Дубкова Формат А4

Типовой проект 903-1-278.90 Альбом 5 часть 1

64.137.01.100СБ

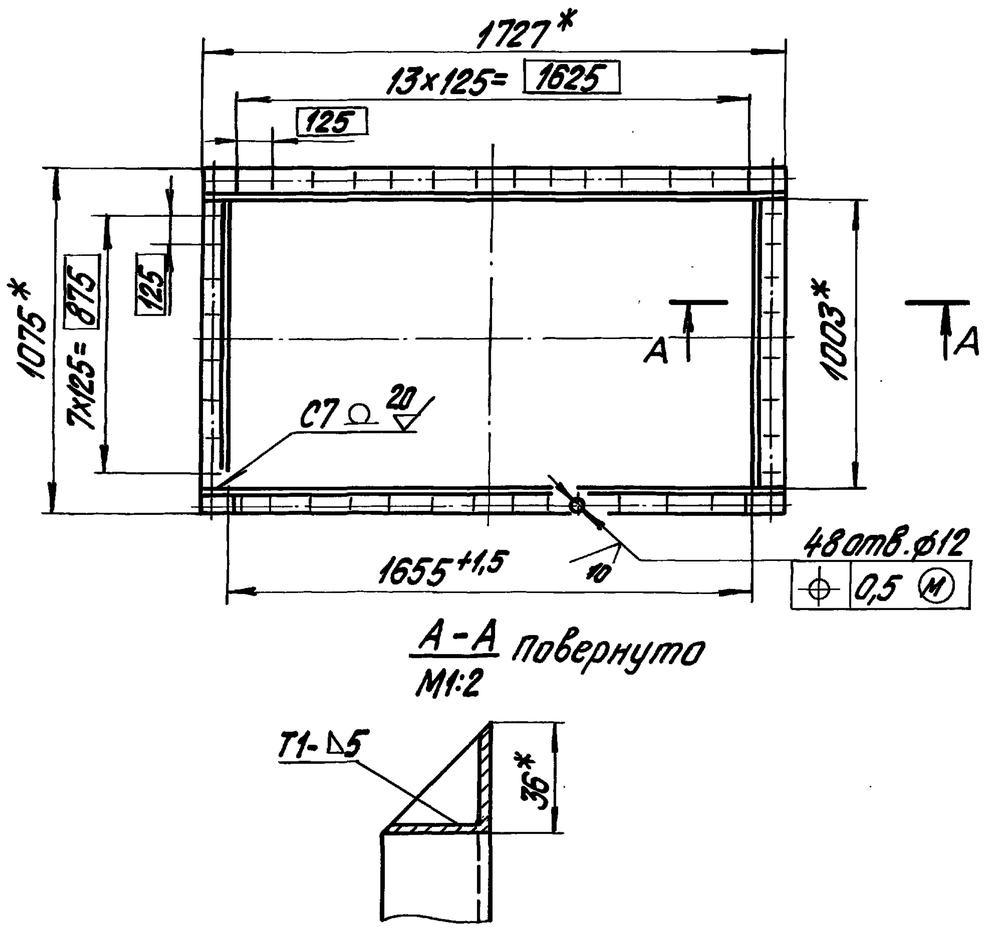

1. * Размеры для справок.
2. Обработка поверхностей реза деталей Б4 40 √.
3. Сварные швы по ГОСТ5264-80.

Инв. № подл. | Подпись и дата | Взам. инв. № | Инв. № дубл. | Подпись и дата

Изм.	Лист	№ докум.	Подпись		64.137.01.100СБ		
Разраб.		Блумс			Фланец Сборочный чертеж	Лит. / Масса 12,7 / Масштаб 1:20	
Пров.		Белов				Лист / Листов 1	
Т.контр.							
Н.контр.		Блумс				ЛАТГИПРОПРОМ	
Утв.							

Копировал Дубкова Формат А4

Типовой проект 903-1-278.90 Альбом 5 часть 1

64.137.01.011

40 √(√)

Развертка

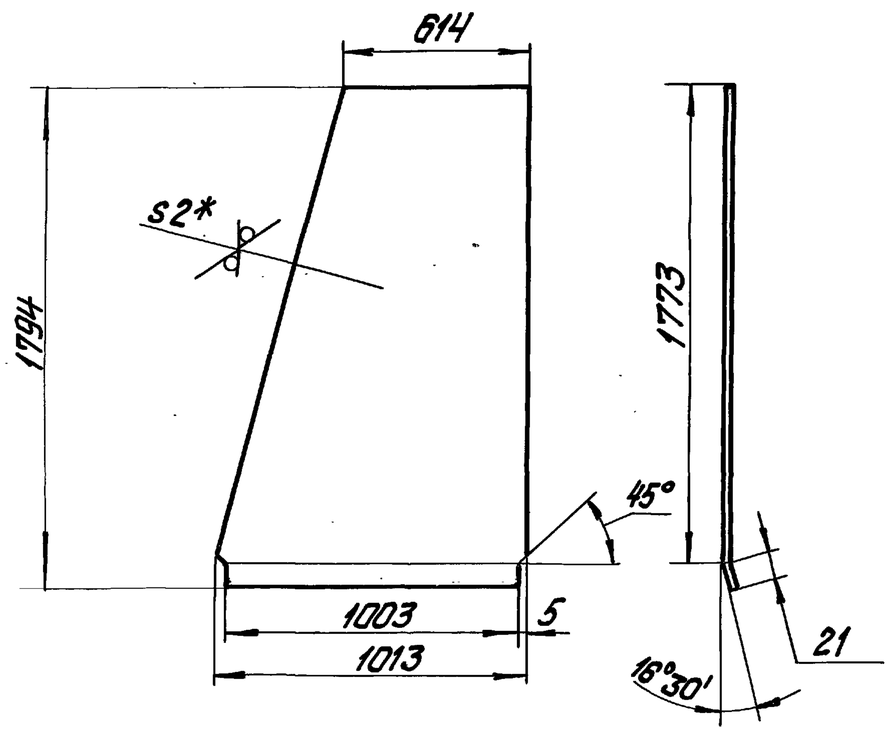

1. * Размеры для справок.
2. Неуказанные предельные отклонения размеров $\pm\frac{IT14}{2}$.

Инв. № подл. | Подпись и дата | Взам. инв. № | Инв. № дубл. | Подпись и дата

Изм.	Лист	№ докум.	Подпись	Дата	64.137.01.011		
Разраб.		Блумс			Боковина	Лит. / Масса 21,2 / Масштаб 1:20	
Пров.		Белов				Лист / Листов 1	
Т.контр.							
Н.контр.		Блумс			Лист 2 ГОСТ 19903-74 / ВСт3пс2 ГОСТ16523-70*	ЛАТГИПРОПРОМ	
Утв.							

Копировал Дубкова Формат А4

Типовой проект 903-1-278.90 Альбом 5 часть 1

64.137.01.012

40 √(√)

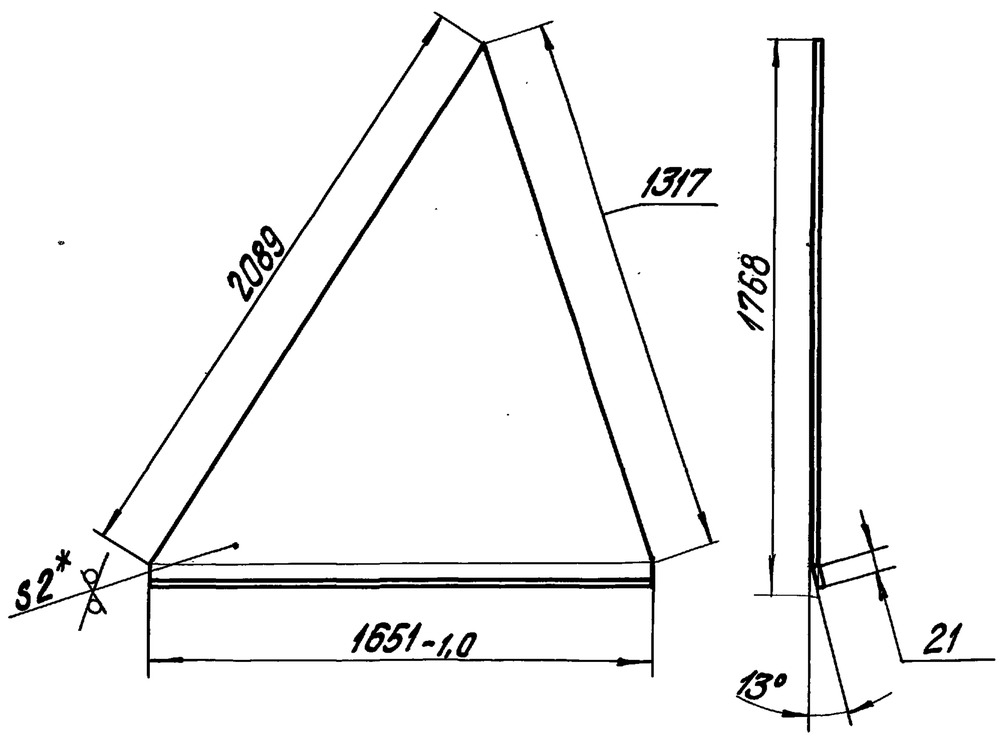

1. * Размеры для справок.
2. Неуказанные предельные отклонения размеров $\pm\frac{IT14}{2}$.

Инв. № подл. | Подпись и дата | Взам. инв. № | Инв. № дубл. | Подпись и дата

Изм.	Лист	№ докум.	Подпись	Дата	64.137.01.012		
Разраб.		Блумс			Стенка	Лит. / Масса 21 / Масштаб 1:20	
Пров.		Белов				Лист / Листов 1	
Т.контр.							
Н.контр.		Блумс			Лист 2 ГОСТ 19903-74 / ВСт3пс2 ГОСТ16523-70*	ЛАТГИПРОПРОМ	
Утв.							

Копировал Дубкова 24218-06 8 Формат А4

Типовой проект 903-1-278.90 Альбом 5 часть 1

64.137.01.013

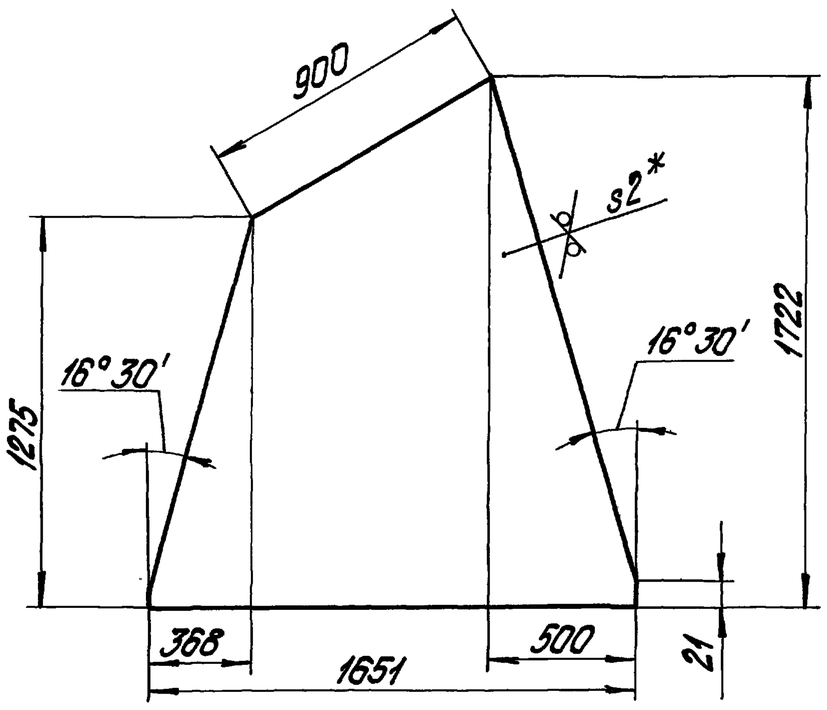

1.* Размеры для справок.
2. Неуказанные предельные отклонения размеров $\pm\frac{IT14}{2}$.

Изм. Лист	№ докум.	Подпись	Дата	64.137.01.013			
Разраб.	Блумс			Стенка	Лит.	Масса 27	Масштаб 1:20
Пров.	Белов				Лист	Листов 1	
Т.контр.							
Н.контр.	Блумс			Лист 2 ГОСТ 19903-74 / ВСт3пс2 ГОСТ 16523-70*	ЛАТГИПРОПРОМ		
Утв.							

Инв. № подл. | Подпись и дата | Взам. инв. № | Инв. № дубл. | Подпись и дата

Копировал Дубкова — Формат А4

Типовой проект 903-1-278.90 Альбом 5 часть 1

64.137.01.014

Развертка

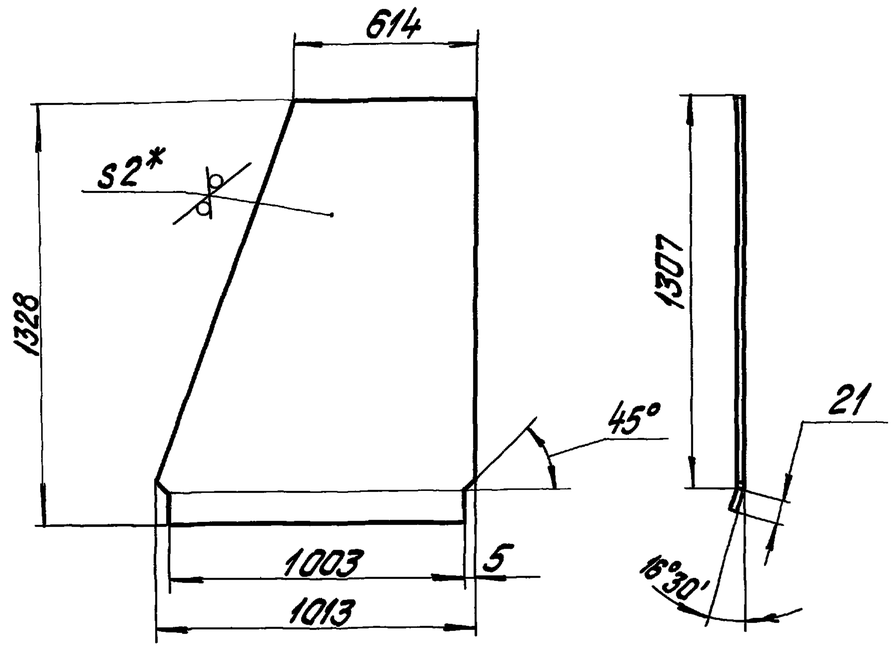

1.* Размеры для справок.
2. Неуказанные предельные отклонения размеров $\pm\frac{IT14}{2}$.

Изм. Лист	№ докум.	Подпись	Дата	64.137.01.014			
Разраб.	Блумс			Боковина	Лит.	Масса 16,1	Масштаб 1:20
Пров.	Белов				Лист	Листов 1	
Т.контр.							
Н.контр.	Блумс			Лист 2 ГОСТ 19903-74 / ВСт3пс2 ГОСТ 16523-70*	ЛАТГИПРОПРОМ		
Утв.							

Инв. № подл. | Подпись и дата | Взам. инв. № | Инв. № дубл. | Подпись и дата

Формат А4

Типовой проект 903-1-278.90 Альбом 5 часть 1

64.137.01.015

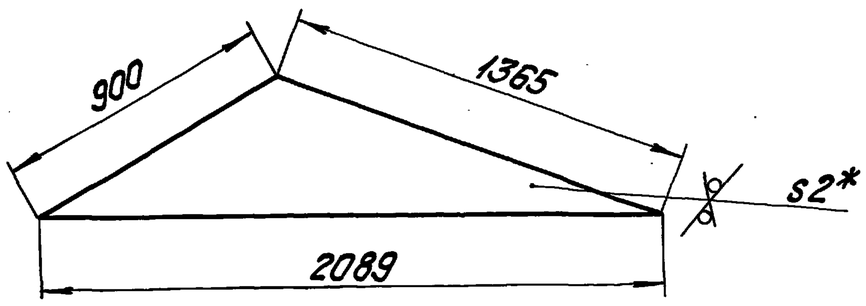

1.* Размеры для справок.
2. Неуказанные предельные отклонения размеров $\pm\frac{IT14}{2}$.

Изм. Лист	№ докум.	Подпись	Дата	64.137.01.015			
Разраб.	Блумс			Стенка	Лит.	Масса 7,1	Масштаб 1:20
Пров.	Белов				Лист	Листов 1	
Т.контр.							
Н.контр.	Блумс			Лист 2 ГОСТ 19903-74 / ВСт3пс2 ГОСТ 16523-70*	ЛАТГИПРОПРОМ		
Утв.							

Инв. № подл. | Подпись и дата | Взам. инв. № | Инв. № дубл. | Подпись и дата

Копировал Дубкова — Формат А4

Типовой проект 903-1-278.90 Альбом 5 часть 1

Формат	Зона	Поз.	Обозначение	Наименование	Кол.	Примечание
				Документация		
А4			64.137.01.030 СБ	Сборочный чертеж		
				Детали		
Б4		1	64.137.01.031	Стенка	2	17,9 кг
				Лист 2 ГОСТ 19903-74 / ВСт3пс2 ГОСТ 16523-70		
				614±1,0×1875±2,0		
Б4		2	64.137.01.032	Стенка	2	26,3 кг
				Лист 2 ГОСТ 19903-74 / ВСт3пс2 ГОСТ 16523-70		
				900±1,0×1875±2,0		
				Материалы		
		4		Полоса 5×50 ГОСТ 103-76 / ВСт3пс2 ГОСТ 535-79	13,4	м

Изм. Лист	№ докум.	Подпись	Дата	64.137.01.030			
Разраб.	Блумс			Короб	Лит.	Лист	Листов 1
Пров.	Белов						
Н.контр.	Блумс			ЛАТГИПРОПРОМ			
Утв.							

Инв. № подл. | Подпись и дата | Взам. инв. № | Инв. № дубл. | Подпись и дата

 Копировал Дубкова — Формат А4

Альбом 5 часть 1 Типовой проект 903-1-278.90

64.137.01.030СБ

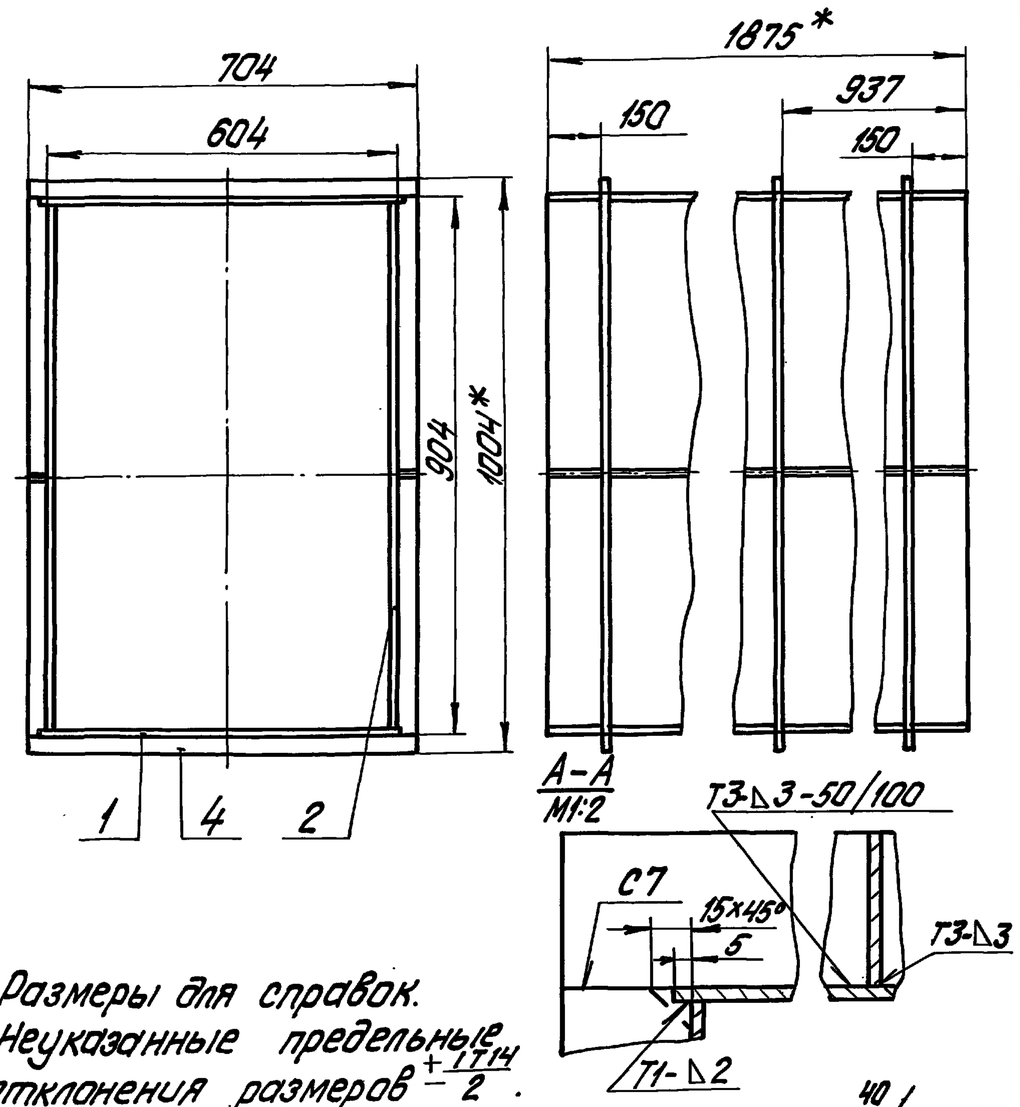

1.* Размеры для справок.
2. Неуказанные предельные отклонения размеров $\pm\frac{IT14}{2}$.
3. Обработка поверхностей реза деталей Б4.
4. Сварные швы по ГОСТ 5264-80.

Изм.	Лист	№ докум.	Подпись	Дата
Разраб.		Блумс		
Пров.		Белов		
Т.контр.				
Н.контр.		Блумс		
Утв.				

64.137.01.030СБ

Короб Сборочный чертеж.

Лит.	Масса	Масштаб
	114	1:10

Лист | Листов 1

ЛАТГИПРОПРОМ

Копировал Дубкова Формат А4

Альбом 5 часть 1 Типовой проект 903-1-278.90

64.21.06.000СБ

Формат	Зона	Поз.	Обозначение	Наименование	Кол.	Примечание
				Документация		
А3			64.21.06.000СБ	Сборочный чертеж		
				Сборочные единицы		
А4		1	64.21.06.100	Короб	1	
А4		2	64.21.06.200	Фланец	1	
				Детали		
Б4		3	64.21.06.001	Сетка 2,0-0 ГОСТ 5336-80 1000±2,8×1375±3,9	1	3,66 кг
				Стандартные изделия		
		4		Болт М12×35.46 ГОСТ 7798-70*	34	
		5		Гайка М12,5 ГОСТ 5915×70*	34	

Изм.	Лист	№ докум.	Подпись
Разраб.		Блумс	
Пров.		Белов	
Гл.спец.			
Н.контр.		Блумс	
Утв.			

64.21.06.000

Воздухозаборник

Лит.	Лист	Листов
		1

ЛАТГИПРОПРОМ

Копировал Дубкова Формат А4

Альбом 5 часть 1 Типовой проект 903-1-278.90

64.21.06.000СБ

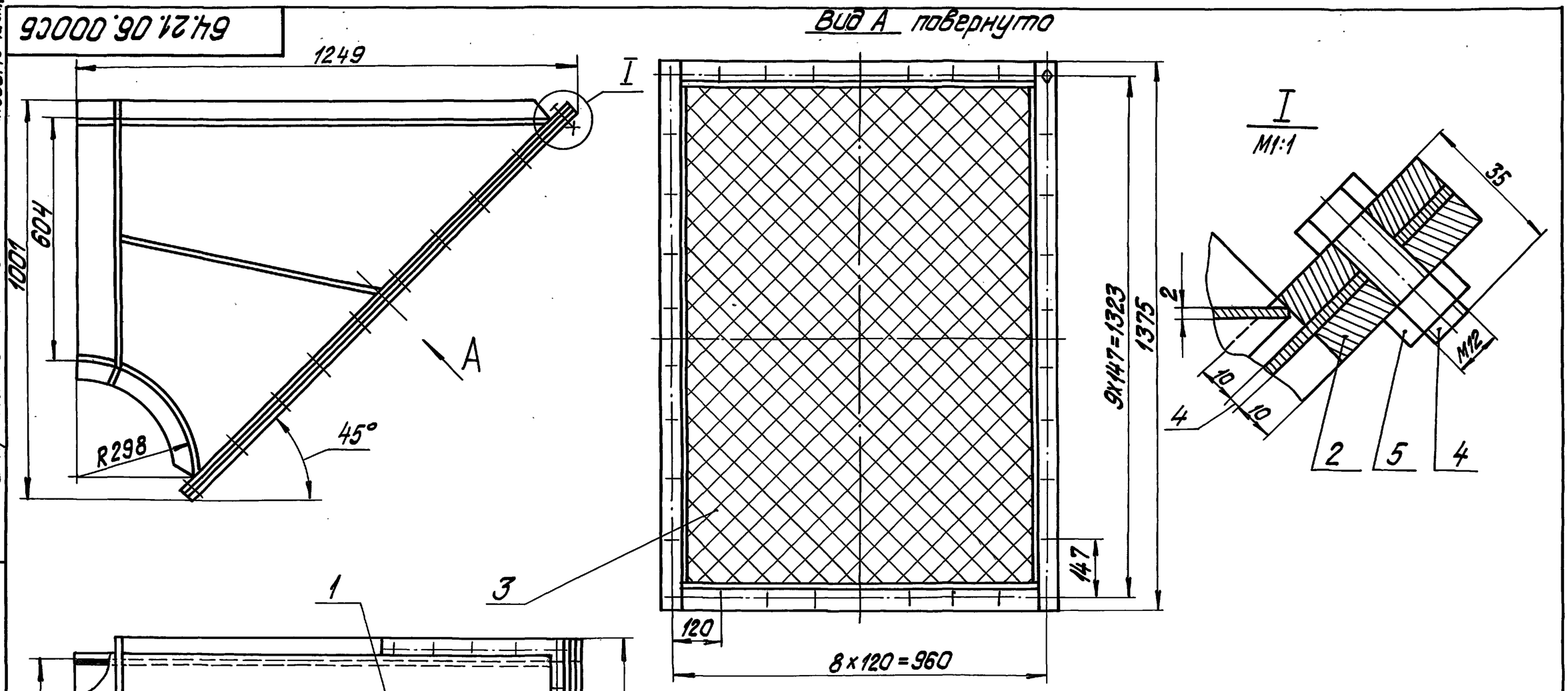

Размеры для справок.

Изм.	Лист	№ докум.	Подпись	Дата
Разраб.		Блумс		
Пров.		Белов		
Гл.спец.				
Н.контр.		Блумс		
Утв.				

64.21.06.000СБ

Воздухозаборник Сборочный чертеж

Лит.	Масса	Масштаб
	91,6	1:10

Лист | Листов 1

ЛАТГИПРОПРОМ

Копировал Дубкова 24.12.06 10 Формат А3

Альбом 5 часть 1 · Типовой проект 903-1-278.90

Форм.	Зона	Поз.	Обозначение	Наименование	Кол.	Примечание
				Документация		
А3			64.21.06.100 СБ	Сборочный чертеж		
				Сборочные единицы		
А4		1	64.21.06.200	Фланец	1	
				Детали		
А4		2	64.21.01.101-05	Стенка	1	
А4		3	64.21.01.102-05	Боковина	2	
А3		4	64.21.01.103-05	Стенка	1	
		5		Материалы		
				Полоса $\frac{5\times50\ ГОСТ\ 103-76}{ВСт3пс2\ ГОСТ\ 535-79}$	4,2	м

Подпись и дата · Инв. № дубл. · Взам. инв. № · Подпись и дата · Инв. № подл.

Изм.	Лист	№ докум.	Подпись	Дата
Разраб.		Блумс		
Пров.		Белов		
Гл. спец.				
Н. контр.		Блумс		
Утв.				

64.21.06.100

Короб

Лит.	Лист	Листов
		1

ЛАТГИПРОПРОМ

копировал Дубкова · формат А4

Альбом 5 часть 1 · Типовой проект 903-1-278.90

64.21.01.101

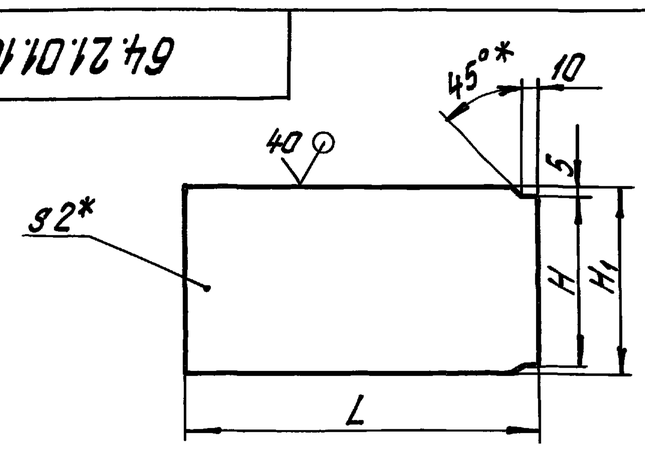

Обозначение	Размеры, мм L	H	H1	Масса, кг
64.21.01.101	600	304-1,3	314	2,96
-01	700	424-1,55	434	4,77
-02	800	534-1,75	544	6,84
-03	1060	654-2,0	664	11,05
-04	1000	804-2,3	814	12,78
-05	1200	904-2,3	914	17,22
-06	1400	904-2,3	914	20,09
-07	1600	1004-2,6	1014	25,48
-08	1600	1204-2,6	1214	30,50
-09	2000	1604-3,7	1614	50,68
-10	2400	1604-3,7	1614	60,82
-11	3000	2004-4,4	2014	94,86

1.* Размеры для справок.

2. Неуказанные предельные отклонения размеров $\pm\frac{IT14}{2}$.

Подпись и дата · Взам. инв. № · Инв. № дубл. · Подпись и дата · Инв. № подл.

Изм.	Лист	№ докум.	Подпись	Дата
Разраб.		Блумс		
Пров.		Белов		
Гл. спец.				
Н. контр.		Блумс		
Утв.				

64.21.01.101

Стенка

Лит.	Масса	Масштаб
	см. табл.	—

Лист	Листов 1

Лист $\frac{2\ ГОСТ\ 19903-74}{ВСт3пс2\ ГОСТ\ 16523-70}$

ЛАТГИПРОПРОМ

копировал Дубкова · формат А4

Альбом 5 часть 1 · Типовой проект 903-1-278.90

64.21.06.100СБ

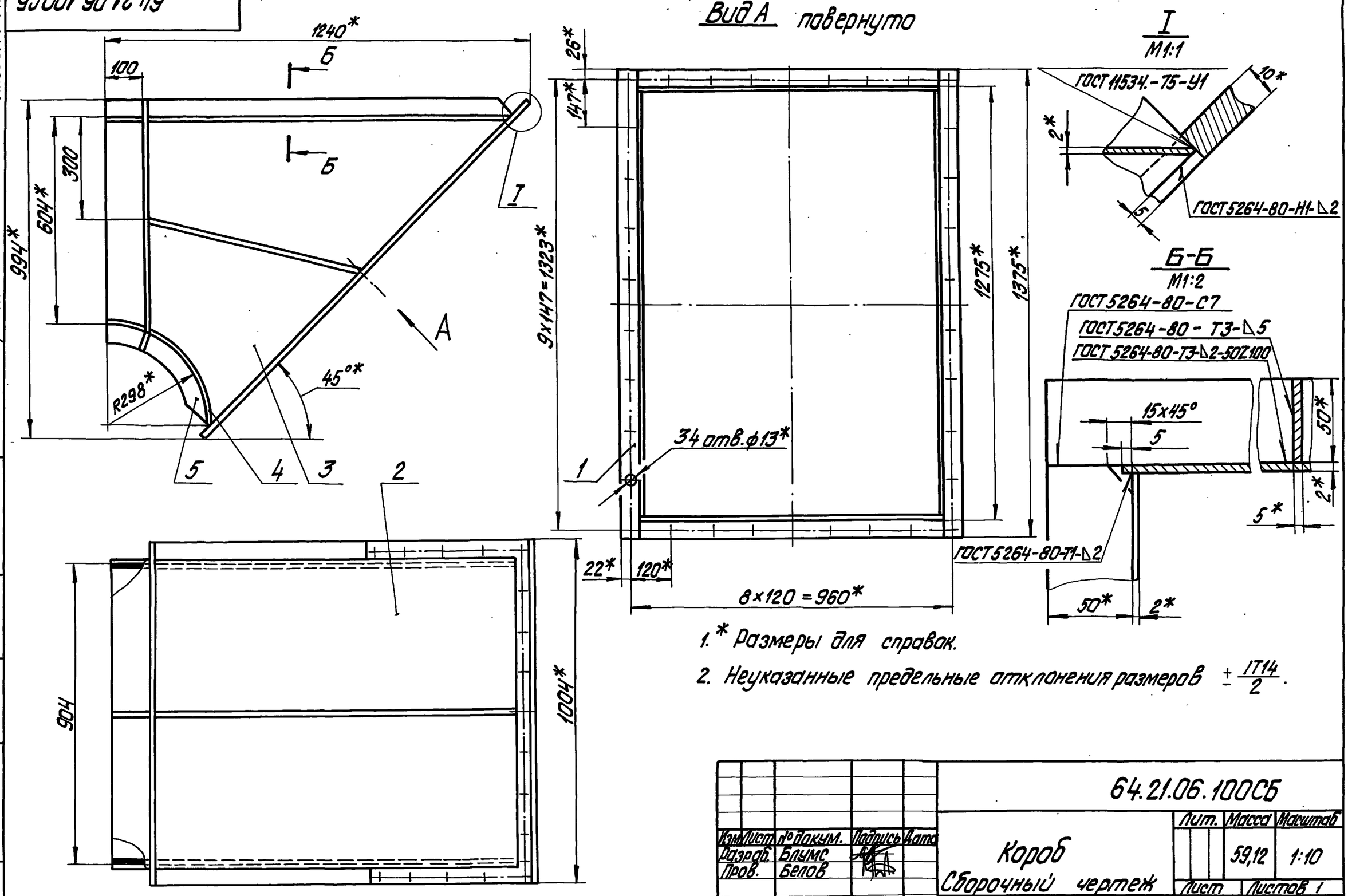

1.* Размеры для справок.

2. Неуказанные предельные отклонения размеров $\pm\frac{IT14}{2}$.

Подпись и дата · Инв. № дубл. · Взам. инв. № · Подпись и дата · Инв. № подл.

Изм.	Лист	№ докум.	Подпись	Дата
Разраб.		Блумс		
Пров.		Белов		
Гл. спец.				
Н. контр.		Блумс		
Утв.				

64.21.06.100СБ

Короб
Сборочный чертеж

Лит.	Масса	Масштаб
	59,12	1:10

Лист	Листов 1

ЛАТГИПРОПРОМ

копировал Дубкова 24218-06 11 · формат А3

Альбом 5 часть 1 Типовой проект 903-1-278.90

64.21.01.102

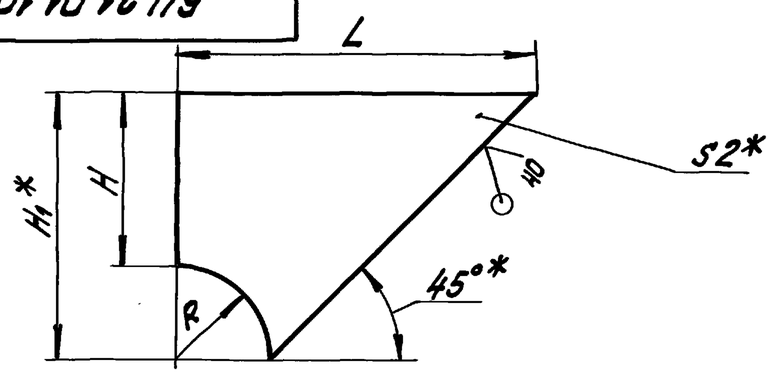

Обозначение	Размеры, мм				Масса, кг
	L	R	H	H_1*	
64.21.01.102	600	150	300	450	2,38
-01	700	175	350	525	3,23
-02	800	200	400	600	4,22
-03	1060	265	530	795	7,41
-04	1000	250	500	750	6,59
-05	1200	300	600	900	9,49
-06	1400	350	700	1050	12,92
-07	1600	400	800	1200	16,87
-08	2000	500	1000	1450	25,40
-09	2400	600	1200	1800	37,96
-10	3000	750	1500	2250	59,30

1.* Размеры для справок.

2. Неуказанные предельные отклонения размеров $\pm\frac{IT14}{2}$.

64.21.01.102

Боковина

Лит. | Масса см. табл. | Масштаб —

Лист | Листов 1

Изм. Лист № докум. Подпись Дата
Разраб. Блумс
Пров. Белов
Гл.спец.
Н.контр. Блумс
Утв.

Лист 2 ГОСТ 19903-74 / ВСт3пс2 ГОСТ 16523-70*

ЛАТГИПРОПРОМ

Копировал Дубкова — Формат А4

Альбом 5 часть 1 Типовой проект 903-1-278.90

Форм.	Зона	Поз.	Обозначение	Наименование	Кол.	Примечание
				Документация		
А4			64.21.06.200 СБ	Сборочный чертеж		
				Детали		
Б4		1	64.21.06.201	Полка		
				Полоса $\frac{10\times50\ ГОСТ\ 103-76}{ВСт3сп3\ ГОСТ\ 535-79}$	2	3,56 кг
Б4		2	64.21.06.202	Полка		
				Полоса $\frac{10\times50\ ГОСТ\ 103-76}{ВСт3сп3\ ГОСТ\ 535-79}$	2	5,41 кг

64.21.06.200

Изм. Лист № докум. Подпись Дата
Разраб. Блумс
Пров. Белов
Гл.спец.
Н.контр. Блумс
Утв.

Фланец

Лит. | Лист | Листов 1

ЛАТГИПРОПРОМ

Копировал Дубкова — Формат А4

Альбом 5 часть 1 Типовой проект 903-1-278.90

64.21.01.103

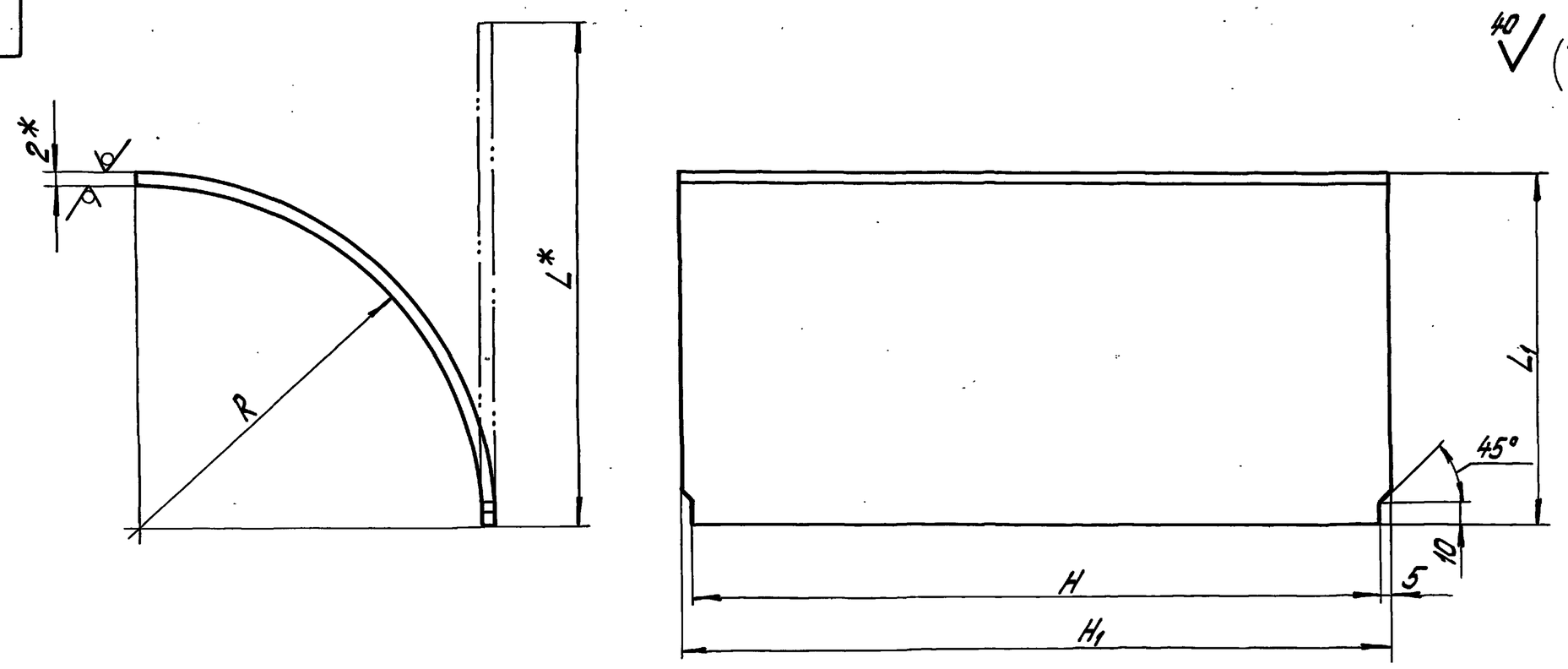

Обозначение	Размеры, мм					Масса, кг
	R	H	H_1	L_1	L*	
64.21.01.103	148	304-1,3	314	150	234	1,16
-01	173	424-1,55	434	175	273	1,87
-02	198	534-1,75	544	200	313	2,67
-03	263	654-2,0	664	265	415	4,33
-04	248	804-2,3	814	250	391	4,50
-05	298	904-2,3	914	300	470	6,74
-06	348	904-2,3	914	350	548	7,87
-07	398	1004-2,6	1014	400	627	9,98
-08	398	1204-2,6	1214	400	627	11,95
-09	498	1604-3,7	1614	500	784	19,87
-10	598	1604-3,7	1614	600	941	23,85
-11	748	2004-4,4	2014	750	1177	37,21

1.* Размеры для справок.

2. Неуказанные предельные отклонения размеров $\pm\frac{IT14}{2}$.

64.21.01.103

Стенка

Лит. | Масса см. табл. | Масштаб —

Лист | Листов 1

Изм. Лист № докум. Подпись Дата
Разраб. Блумс
Пров. Белов
Гл.спец.
Н.контр. Блумс
Утв.

Лист 2 ГОСТ 19903-74 / ВСт3пс2 ГОСТ 16523-70*

ЛАТГИПРОПРОМ

24218-06 12 — Копировал Дубкова — Формат А3

Альбом 5 часть 1 Типовой проект 903-1-278.90

64.21.06.200 СБ

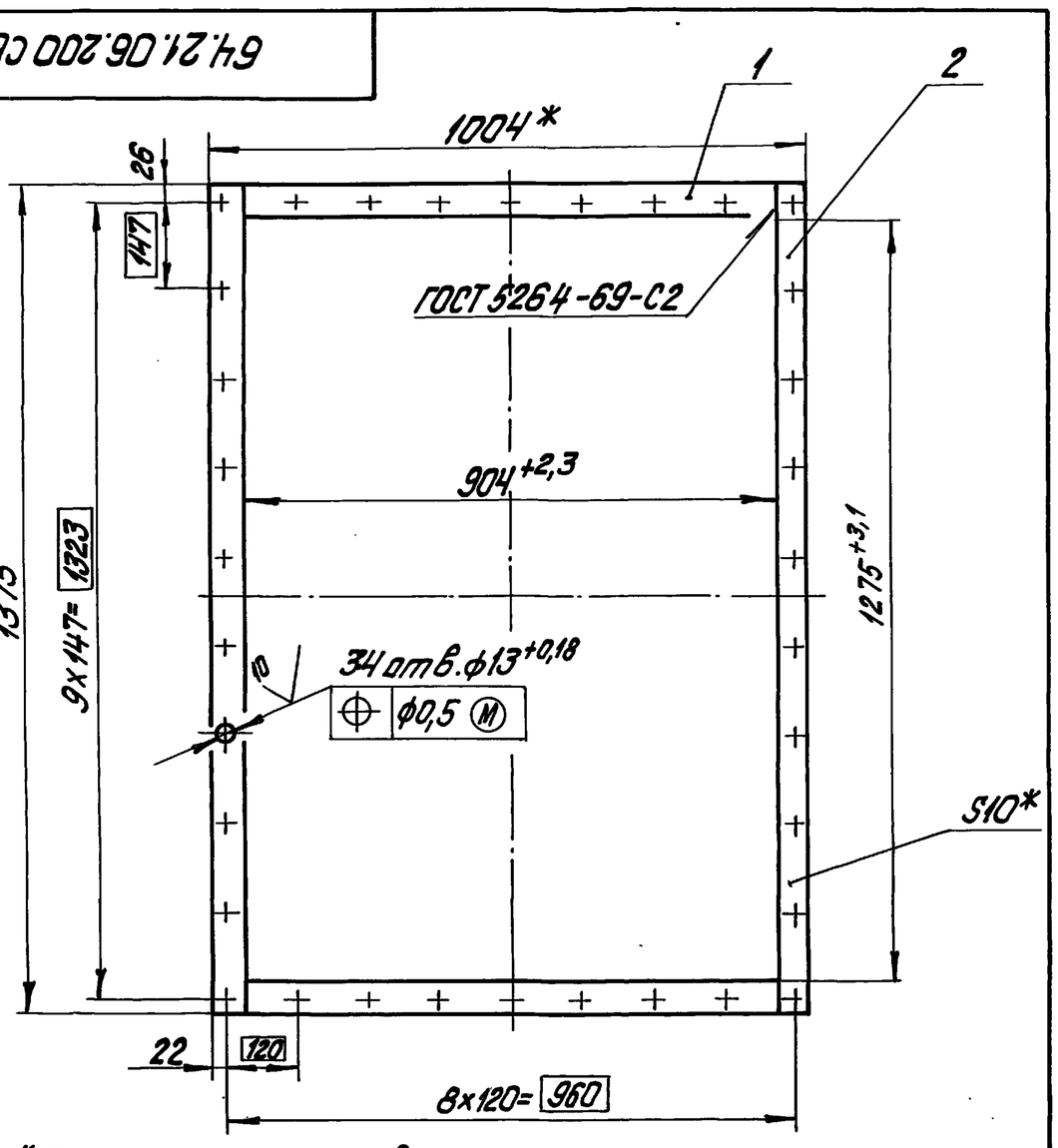

1.* Размеры для справок.
2. Неуказанные предельные отклонения размеров $\pm\frac{IT14}{2}$.
3. Обработка поверхностей реза деталей Б4.

Изм.	Лист	№ докум.	Подпись	Дата	64.21.06.200 СБ		
Разраб.		Блумс			Фланец сборочный чертеж	Лит.	Масса 17,94 / Масштаб 1:10
Пров.		Белов				Лист	Листов 1
Гл.спец.						ЛАТГИПРОПРОМ	
Н.контр.		Блумс					
Утв.							

Инв. № подл. | Подпись и дата | Взам. инв. № | Инв. № дубл. | Подпись и дата

копировал Дубкова формат А4

Формат	Зона	Поз.	Обозначение	Наименование	Кол.	Примечание
				Документация		
А3			64.57.00.100СБ	Сборочный чертеж		
				Детали		
А4		1	64.57.00.101	Стенка	1	
А4		2	64.57.00.102	Боковина	2	
А4		3	64.57.00.103	Стенка	1	
				Материалы		
		4		Полоса $\frac{5x50\ ГОСТ\ 103-76}{ВСт3пс2\ ГОСТ\ 535-79}$	9,5	м

Изм.	Лист	№ докум.	Подпись	Дата	64.57.00.100		
Разраб.		Блумс			Колено	Лит.	Лист / Листов 1
Пров.		Белов				ЛАТГИПРОПРОМ	
Гл.спец.							
Н.контр.		Блумс					
Утв.							

Инв. № подл. | Подпись и дата | Взам. инв. № | Инв. № дубл. | Подпись и дата

копировал Дубкова формат А4

Альбом 5 часть 1 Типовой проект 903-1-278.90

64.57.00.100СБ

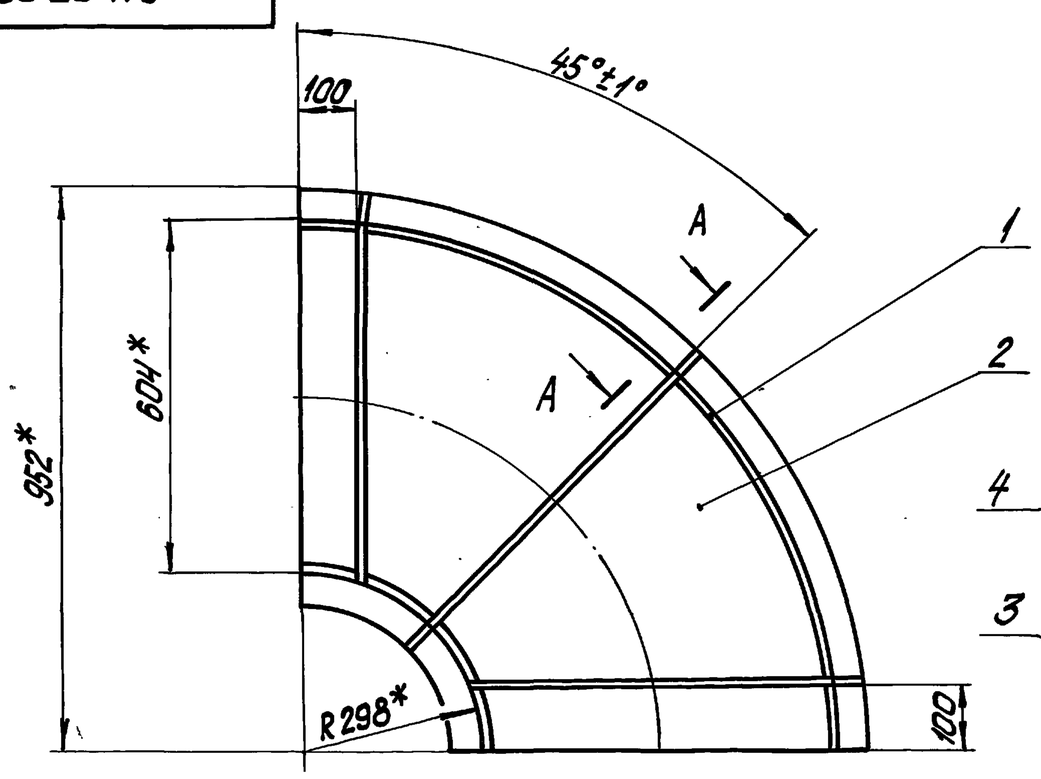

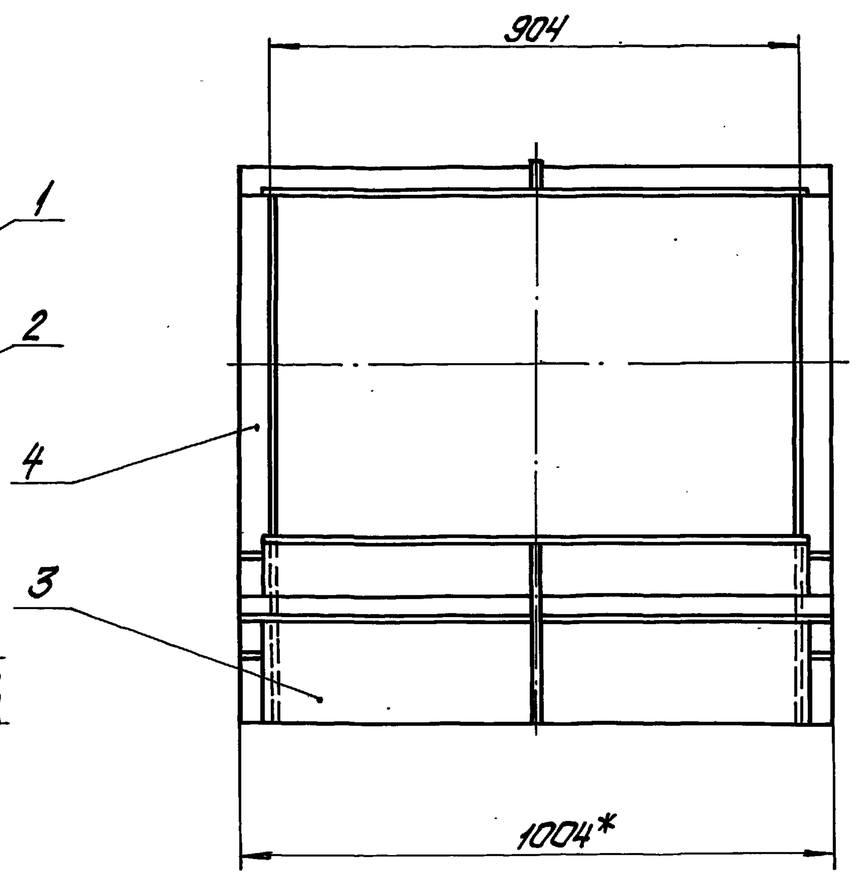

А – А повернуто
М1:2

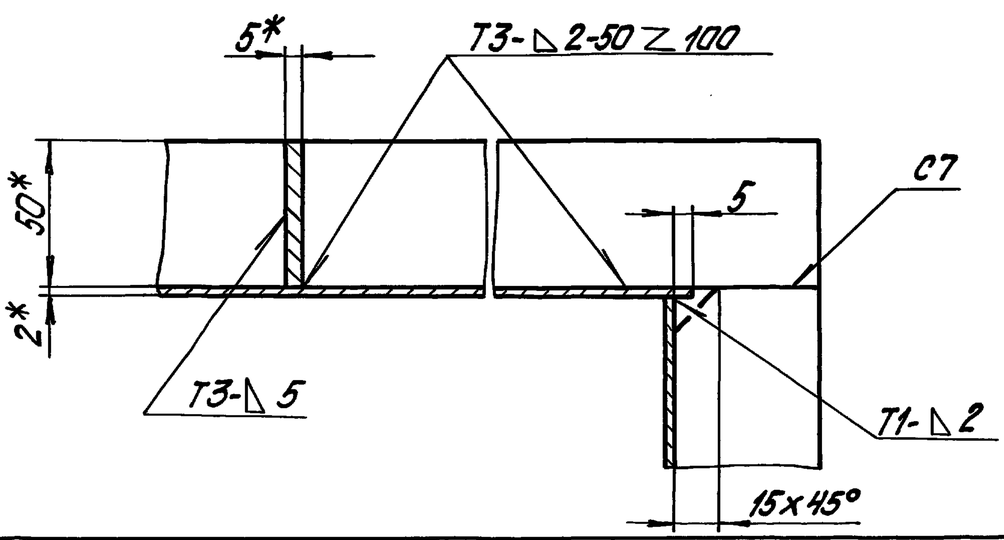

1.* Размеры для справок.
2. Неуказанные предельные отклонения размеров $\pm\frac{IT14}{2}$.
3. Сварные швы по ГОСТ 5264-80.

Изм.	Лист	№ докум.	Подпись	Дата	64.57.00.100 СБ		
Разраб.		Блумс			Колено сборочный чертеж	Лит.	Масса 63,5 / Масштаб 1:10
Пров.		Белов				Лист	Листов 1
Гл.спец.						ЛАТГИПРОПРОМ	
Н.контр.		Блумс					
Утв.							

Инв. № подл. | Подпись и дата | Взам. инв. № | Инв. № дубл. | Подпись и дата

копировал Дубкова 24218-06 13 формат А3

Типовой проект 903-1-278.90 Альбом 5 ч.1

64.57.00.101

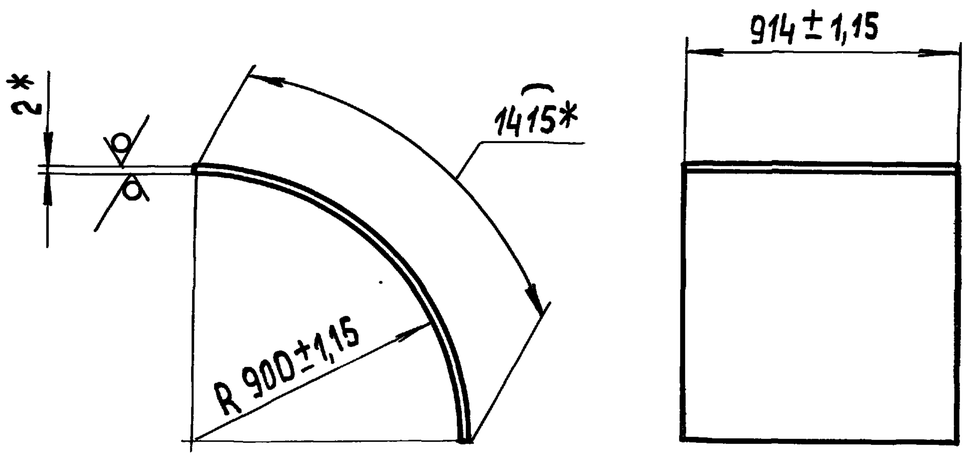

* Размеры для справок

Изм. Лист	№ докум.	Подп.	Дата	64.57.00.101			
Разраб.	Блумс			Стенка	Лит.	Масса 80,3	Масштаб 1:20
Пров.	Белов				Лист	Листов 1	
Гл. спец.				Лист 2 ГОСТ 19903-74 / ВСт3пс2 ГОСТ 16523-70*	ЛАТГИПРОПРОМ		
Н. контр.	Блумс						
Утв.							

Копировал 38 формат А4

Типовой проект 903-1-278.90 Альбом 5 ч.1

64.57.00.102

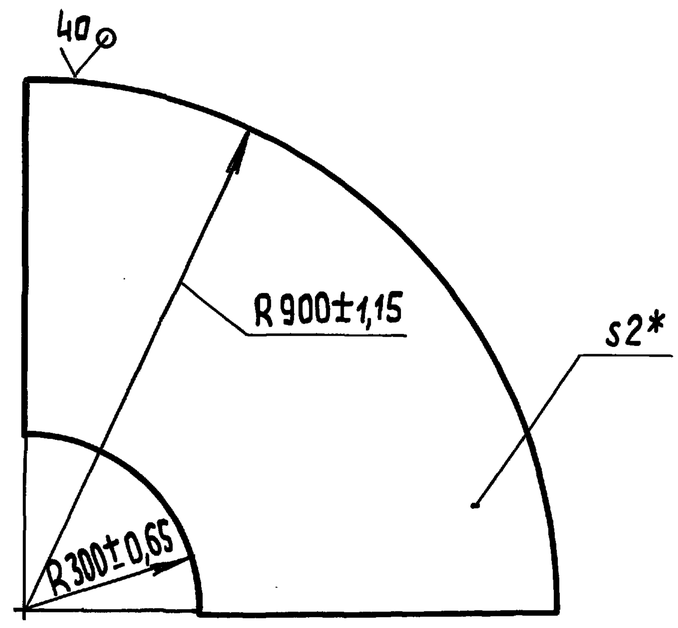

* Размер для справок.

Изм. Лист	№ докум.	Подп.	Дата	64.57.00.102			
Разраб.	Блумс			Боковина	Лит.	Масса 8,88	Масштаб 1:10
Пров.	Белов				Лист	Листов 1	
Гл. спец.				Лист 2 ГОСТ 19903-74 / ВСт3пс2 ГОСТ 16523-70*	ЛАТГИПРОПРОМ		
Н. контр.	Блумс						
Утв.							

Копировал 38 формат А4

Типовой проект 903-1-278.90 Альбом 5 ч.1

64.57.00.103

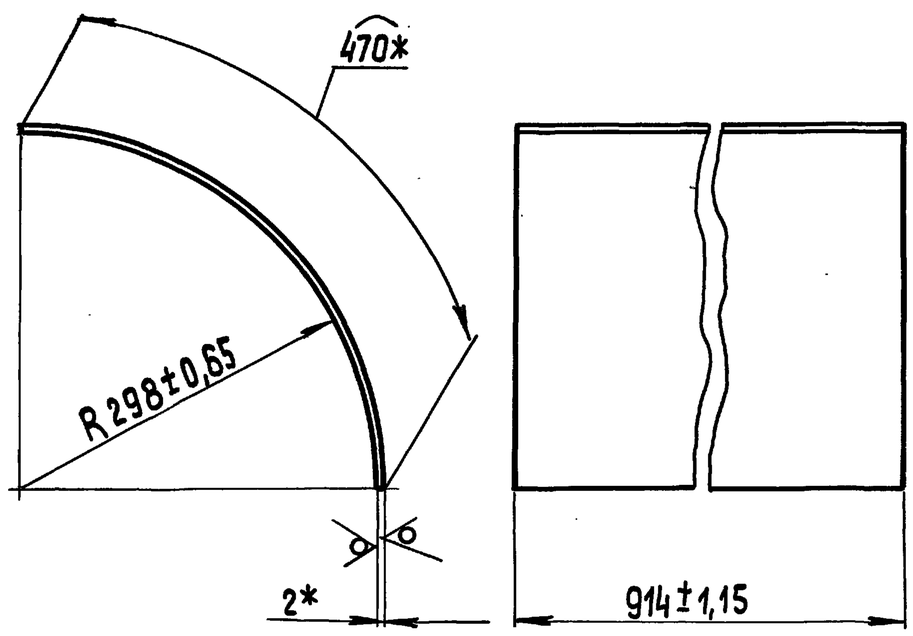

* Размеры для справок.

Изм. Лист	№ докум.	Подп.	Дата	64.57.00.103			
Разраб.	Блумс			Стенка	Лит.	Масса 6,75	Масштаб 1:5
Пров.	Белов				Лист	Листов 1	
Гл. спец.				Лист 2 ГОСТ 19903-74 / ВСт3пс2 ГОСТ 16523-70*	ЛАТГИПРОПРОМ		
Н. контр.	Блумс						
Утв.							

Копировал 38 формат А4

Типовой проект 903-1-278.90 Альбом 5 ч.1

Форм.	Зона	Поз.	Обозначение	Наименование	Кол.	Примечание
				Документация		
А3			64.57.00.200 СБ	Сборочный чертеж		
				Детали		
Б4		1	64.57.00.201	Стенка		
				Лист 2 ГОСТ 19903-74 / ВСт3пс2 ГОСТ 16523-70*	2	15,08 кг
Б4		2	64.57.00.202	Стенка		
				Лист 2 ГОСТ 19903-74 / ВСт3пс2 ГОСТ 16523-70*	2	22,96 кг
				Материалы		
		3		Полоса 5×50 ГОСТ 103-76 / ВСт3пс2 ГОСТ 535-79	13	м

Изм. Лист	№ докум.	Подп.	Дата	64.57.00.200			
Разраб.	Блумс			Короб	Лит.	Лист	Листов 1
Пров.	Белов				ЛАТГИПРОПРОМ		
Гл. спец.							
Н. контр.	Блумс						
Утв.							

Копировал 38 формат А4

Альбом 4.1 Типовой проект 903-1-278.90

64.57.00.200СБ

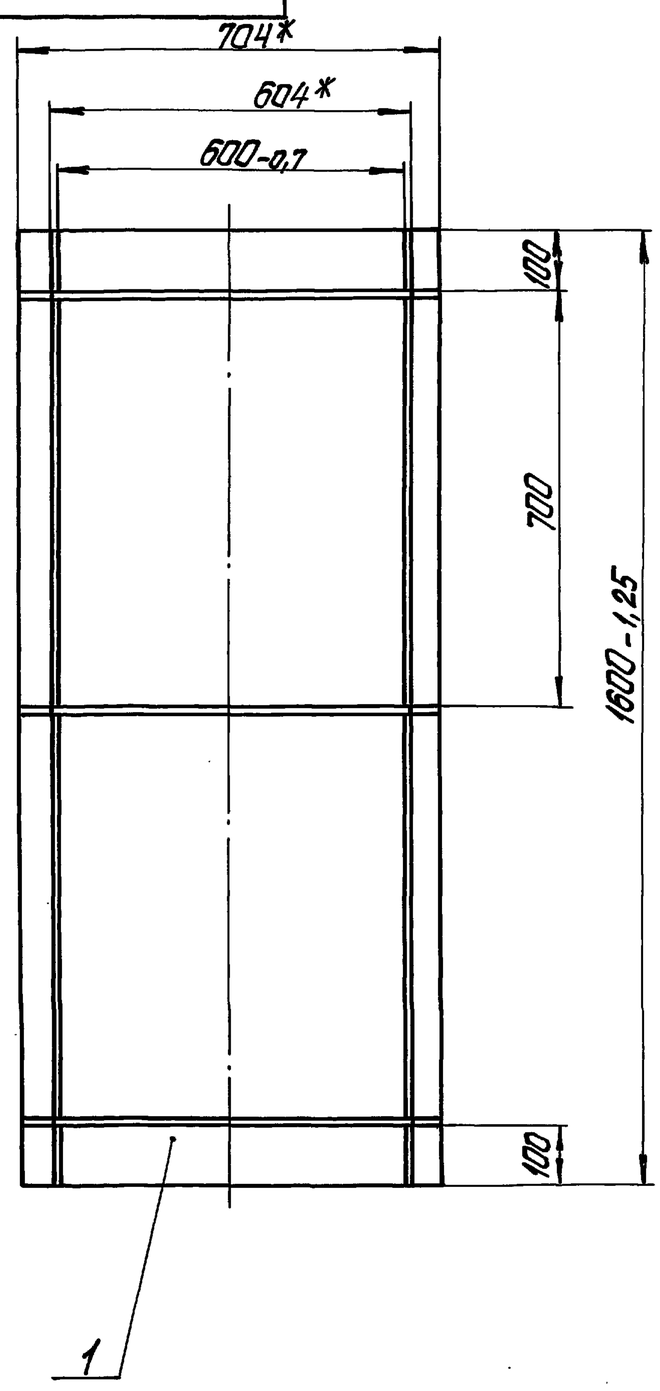

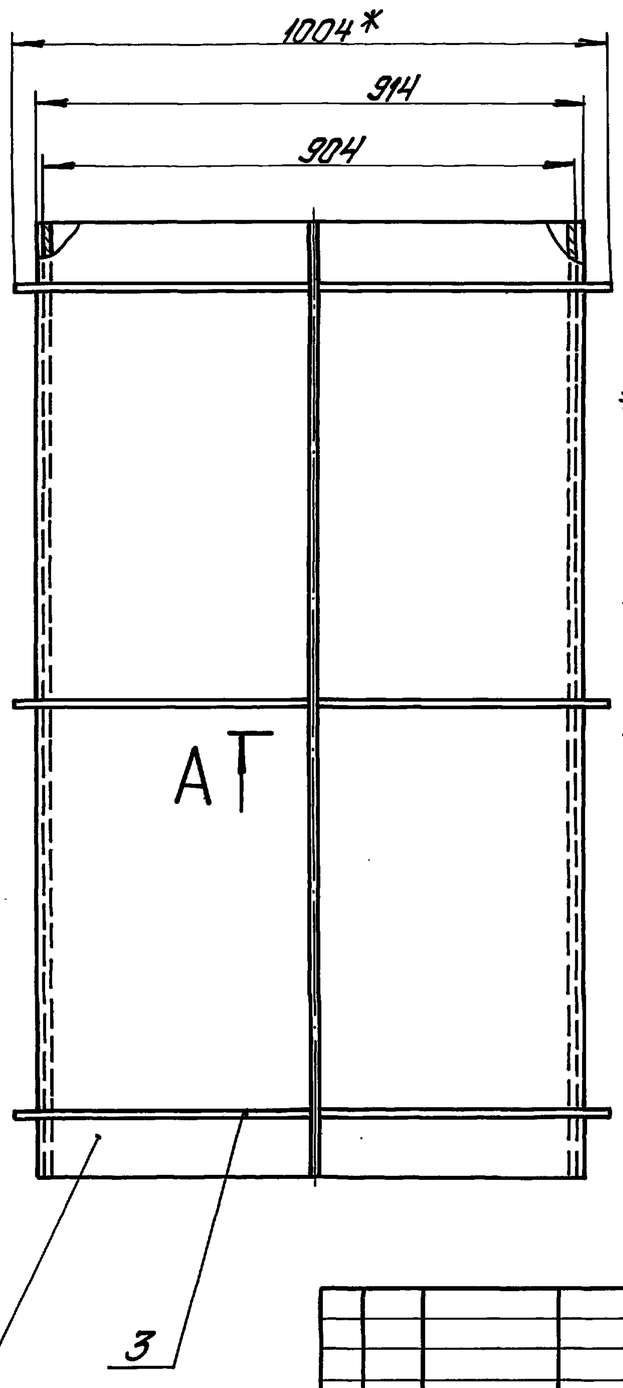

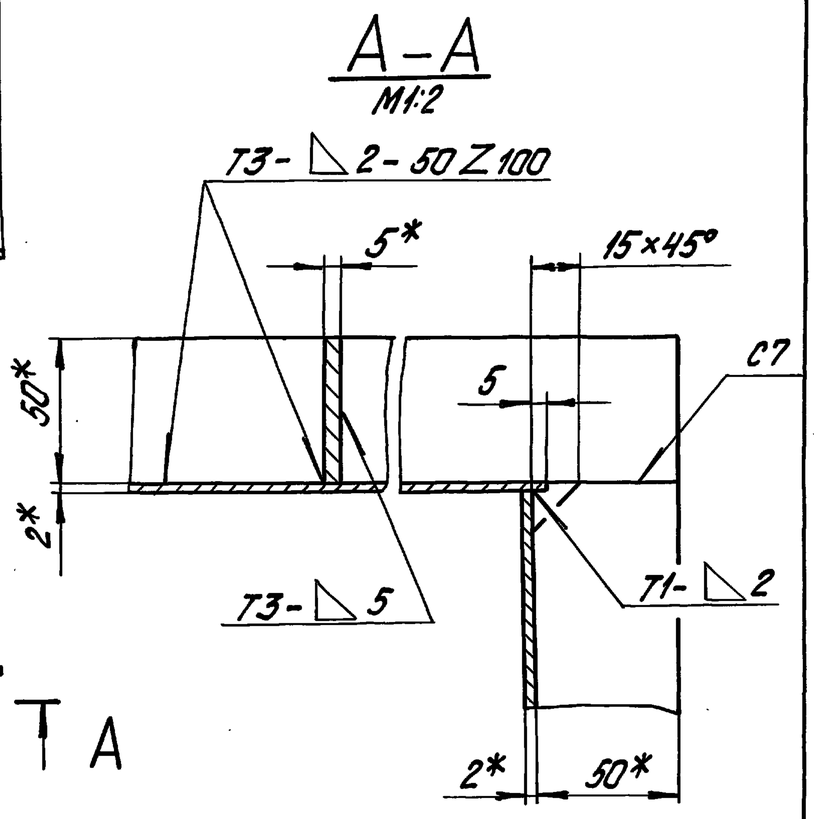

1.* Размеры для справок.

2. Неуказанные предельные отклонения размеров $\pm\frac{IT14}{2}$.

3. Обработка поверхностей реза деталей Б4 ^40 √.

4. Сварные швы по ГОСТ 5264-80.

					64.57.00.200СБ			
Изм.	Лист	№ докум.	Подпись	Дата	Короб сборочный чертеж	Лит.	Масса	Масштаб
Разраб.		Блумс					101,6	1:10
Пров.		Белов				Лист	Листов 1	
Гл.спец.						ЛАТГИПРОПРОМ		
Н.контр.		Блумс						
Утв.								

Инв.№ подл. | Подпись и дата | Взам.инв.№ | Инв.№ дубл. | Подпись и дата

Копировал Дубкова Формат А3

Альбом 5 часть 1 Типовой проект 903-1-278.90

64.22.06.000СБ

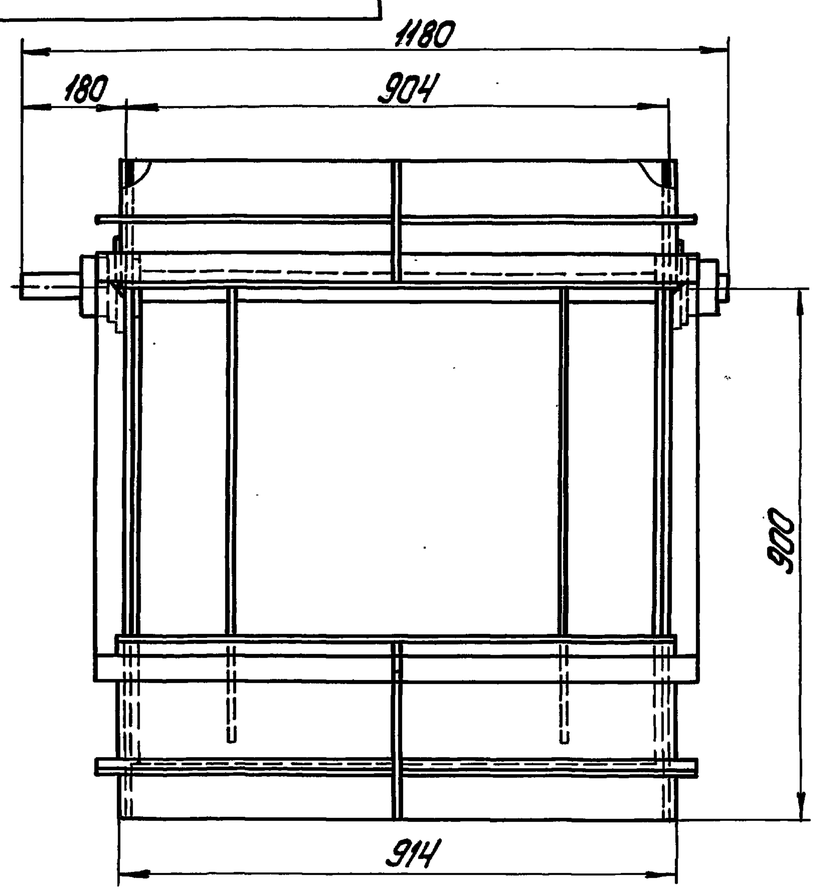

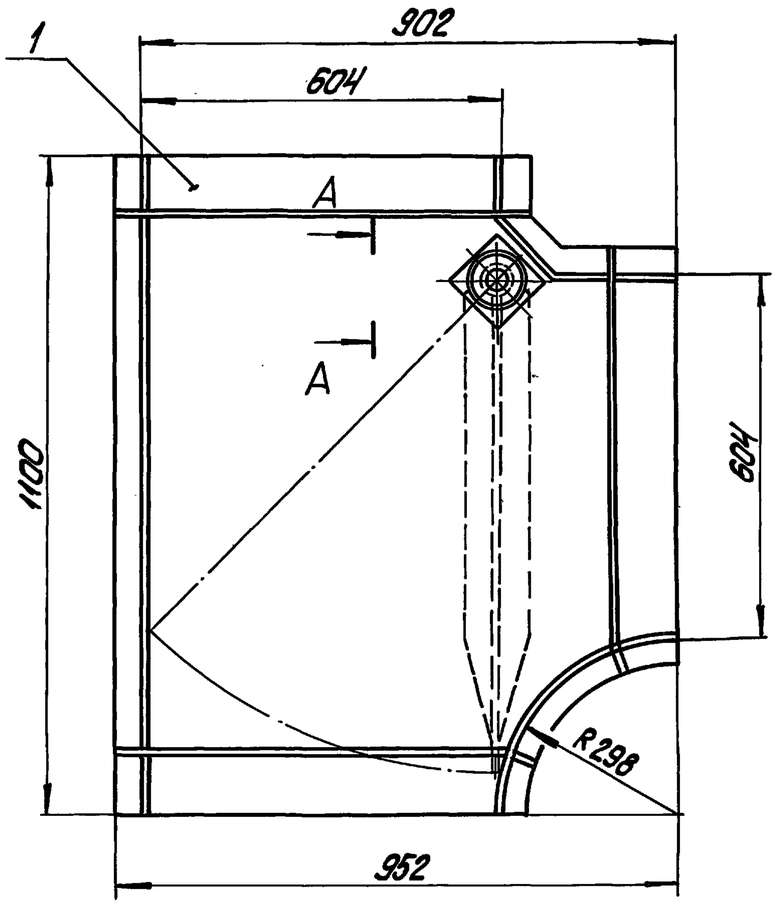

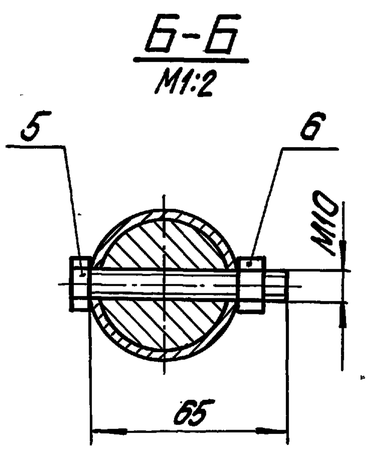

Размеры для справок.

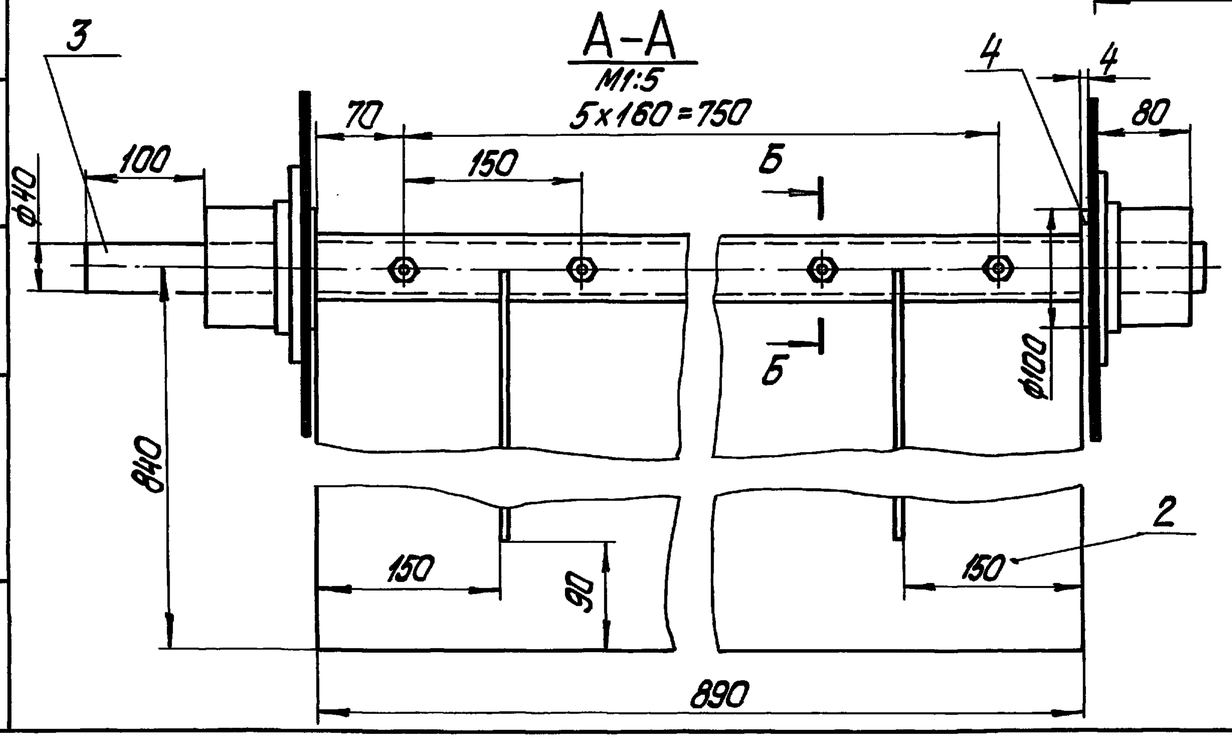

					64.22.06.000 СБ			
Изм.	Лист	№ докум.	Подпись	Дата	Короб с заслонкой сборочный чертеж.	Лит.	Масса	Масштаб
Разраб.		Блумс					139,1	1:10
Пров.		Белов				Лист	Листов 1	
Гл.спец.						ЛАТГИПРОПРОМ		
Н.контр.		Блумс						
Утв.								

Инв.№ подл. | Подпись и дата | Взам.инв.№ | Инв.№ дубл. | Подпись и дата

Копировал Дубкова 24218-06 15 Формат А3

Типовой проект 903-1-278.90 Альбом 5 ч. 1

Форм.	Зона	Поз.	Обозначение	Наименование	Кол.	Примечание
				Документация		
А3			64.22.06.000 СБ	Сборочный чертеж		
				Сборочные единицы		
А4		1	64.22.06.100	Короб	1	
А4		2	64.22.06.200	Заслонка	1	
				Детали		
А3		3	64.22.01.001-а	Вал	1	
А4		4	64.22.01.002	Шайба	2	
				Стандартные изделия		
		5		Болт М10х65.46 ГОСТ 7798-70*	6	
		6		Гайка М10.5 ГОСТ 5915-70*	6	

Изм.	Лист	№ докум.	Подп.	Дата	64.22.06.000			
Разраб.		Блумс			Короб с заслонкой	Лит.	Лист	Листов 1
Пров.		Белов				ЛАТГИПРОПРОМ		
Гл.спец.								
Н.контр.		Блумс						
Утв.								

Инв. № подл. | Подп. и дата | Взам. инв. № | Инв. № дубл. | Подп. и дата

Формат А4

64.22.01.002

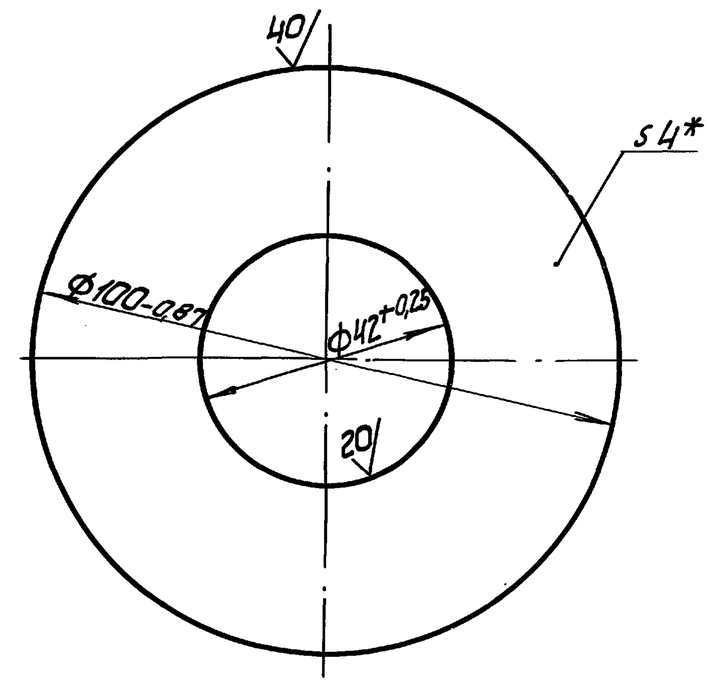

* Размер для справок.

Изм.	Лист	№ докум.	Подп.	Дата	64.22.01.002			
Разраб.		Блумс			Шайба	Лит.	Масса 0,2	Масштаб 1:1
Пров.		Белов				Лист	Листов 1	
Гл.спец.					Лист 4 ГОСТ 19903-74 / ВСт3сп3 ГОСТ 14637-79	ЛАТГИПРОПРОМ		
Н.контр.		Блумс						
Утв.								

Копировал Формат А4

64.22.01.001

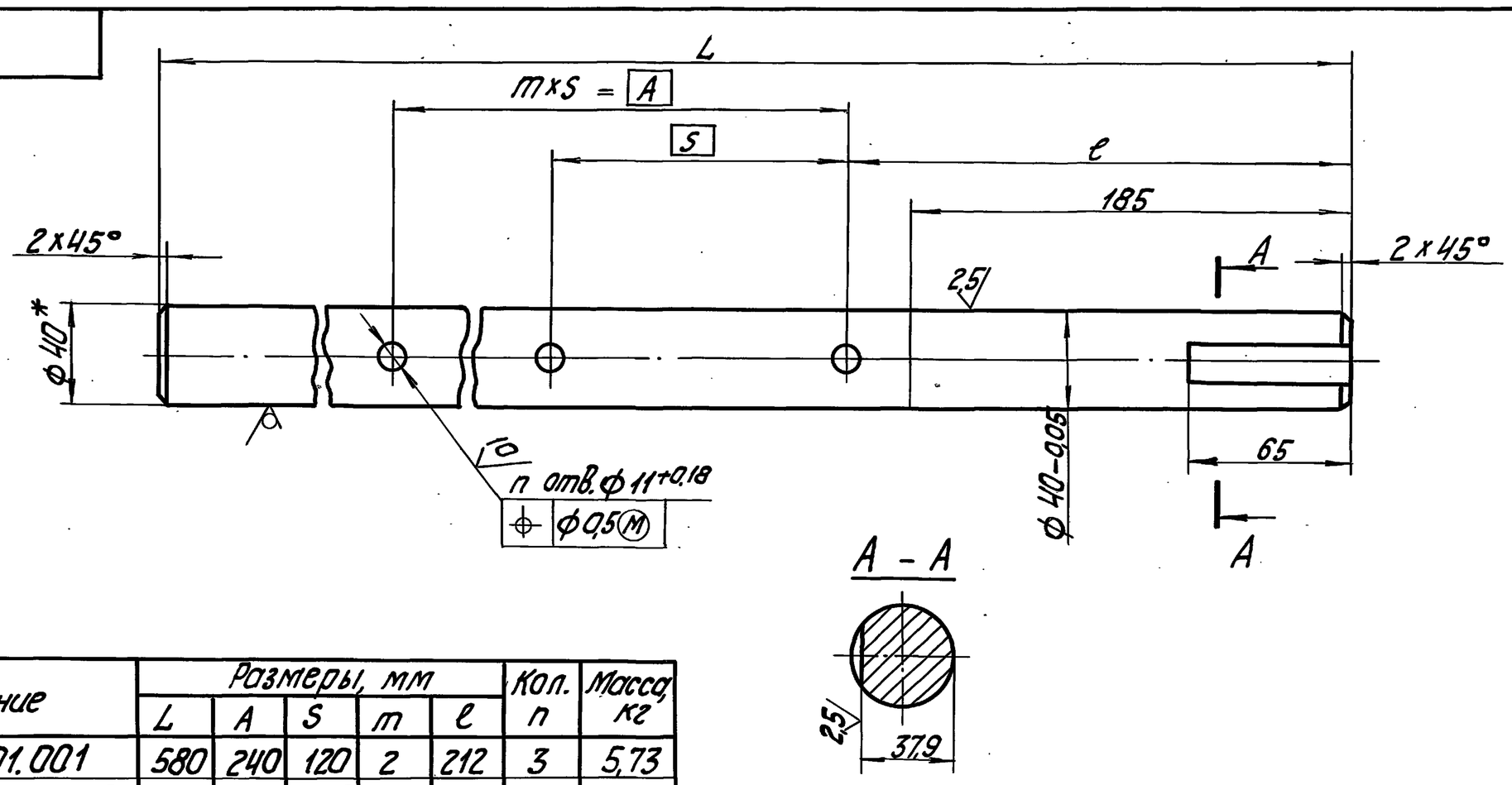

Обозначение	Размеры, мм					Кол.	Масса, кг
	L	A	S	m	ℓ	n	
64.22.01.001	580	240	120	2	212	3	5,73
-01	700	300	150	2	242	3	6,91
-02	810	390	130	3	252	4	8,00
-03	930	540	135	4	237	5	9,18
-04	1080	650	130	5	257	6	10,66
-05	1180	750	150	5	257	6	11,65
-06	1280	840	140	6	262	7	12,64
-07	1480	1050	150	7	257	8	14,61
-08	1874	1430	130	11	257	12	18,50
-09	2270	1800	150	12	282	13	22,41

1. * Размер для справок.
2. Неуказанные предельные отклонения размеров $\pm\frac{IT14}{2}$.

Изм.	Лист	№ докум.	Подп.	Дата	64.22.01.001			
Разраб.		Блумс			Вал	Лит.	Масса см. табл.	Масштаб —
Пров.		Белов				Лист	Листов 1	
Гл.спец.					Круг В-40 ГОСТ 2590-71 / ВСт3сп3 ГОСТ 535-79	ЛАТГИПРОПРОМ		
Н.контр.		Блумс						
Утв.								

Копировал 24218-06 16 Формат А3

Типовой проект 903-1-278.90 Альбом 5 часть 1

Формат	Зона	Поз.	Обозначение	Наименование	Кол.	Примечание
				Документация		
А3			64.22.06.100 СБ	Сборочный чертёж		
				Детали		
А4		1	64.22.01.101-05	Боковина	2	
А4		2	64.22.01.102-05	Стенка	1	
А4		3	64.22.01.103-05	Стенка	1	
А4		4	64.22.01.104-05	Стенка	1	
А4		5	64.22.01.105	Усилитель	2	
А4		6	64.22.01.106	Бобышка	2	
				Материалы		
		7		Полоса $\frac{5\times50\ ГОСТ\ 103-76}{ВСт3пс2\ ГОСТ\ 535-79}$	12	м

64.22.06.100

Изм.	Лист	№ докум.	Подп.	Дата	Короб	Лит.	Лист	Листов 1
Разраб.		Блумс						
Пров.		Белов				ЛАТГИПРОПРОМ		
Гл.спец.								
Н.контр.		Блумс						
Утв.								

Инв.№ подл. | Подп. и дата | Взам.инв.№ | Инв.№ дубл. | Подп. и дата

Копировал Мас. Формат А4

Типовой проект 903-1-278.90 Альбом 5 часть 1

64.22.01.101

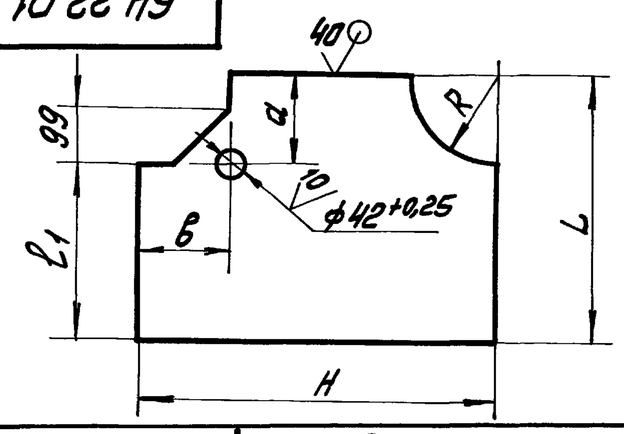

Обозначение	Размеры, мм						Масса, кг
	L	H	R	ℓ_1	a	в	
64.22.01.101	450	600	150	300	150	150	3,67
-01	525	700	175	350	175	175	4,97
-02	600	800	200	400	200	200	6,47
-03	795	1000	265	530	265	205	10,82
-04	750	1000	250	500	250	250	10,08
-05	900	1100	300	600	300	200	13,55
-06	1050	1300	350	700	350	250	18,61
-07	1200	1400	400	800	400	200	23,21
-08	1500	1700	500	1000	500	200	35,44
-09	1800	2000	600	1200	600	200	50,26
-10	2250	2500	750	1500	750	250	76,49

1 * Размеры для справок.
2. Неуказанные предельные отклонения размеров $\pm\frac{IT14}{2}$.

64.22.01.101

Изм.	Лист	№ докум.	Подп.	Дата	Боковина	Лит.	Масса	Масштаб
Разраб.		Блумс					см. табл.	—
Пров.		Белов				Лист	Листов 1	
Гл.спец.					Лист $\frac{2\ ГОСТ\ 19903-74}{ВСт3пс2\ ГОСТ\ 16523-70}$	ЛАТГИПРОПРОМ		
Н.контр.		Блумс						
Утв.								

Копировал Мас. Формат А4

Типовой проект 903-1-278.90 Альбом 5 часть 1

64.22.06.100 СБ

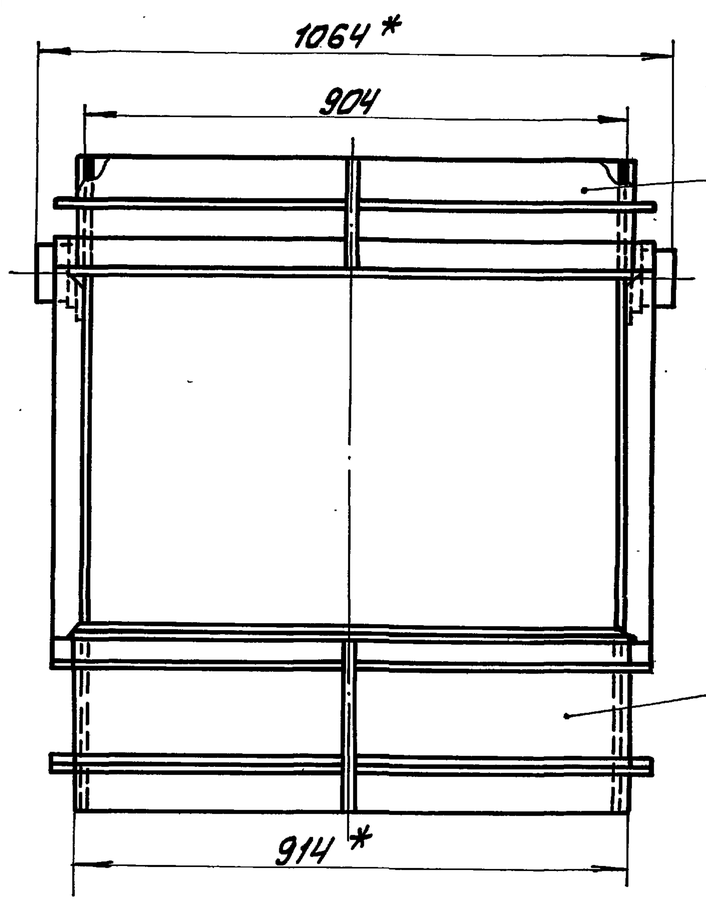

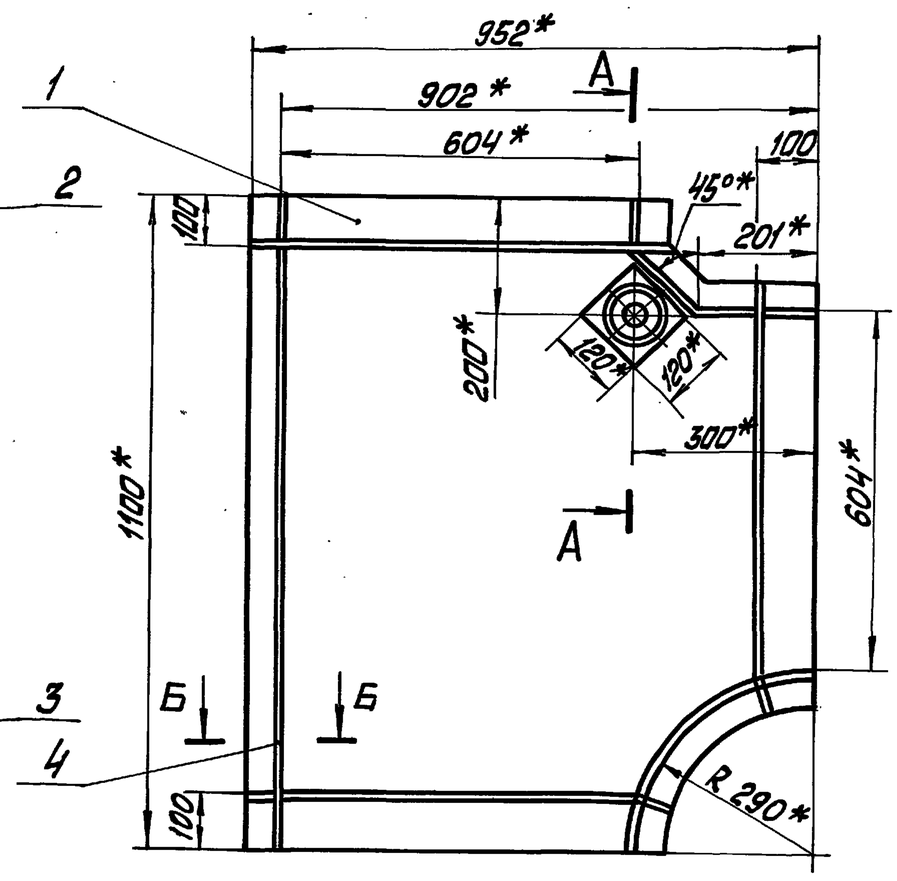

1 * Размеры для справок.
2. Неуказанные предельные отклонения размеров $\pm\frac{IT14}{2}$.
3. Сварные швы по ГОСТ 5264-80.

А-А
М1:2

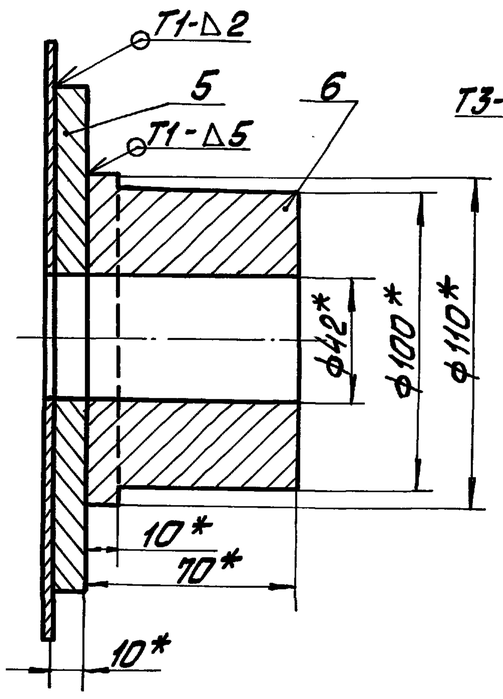

Б-Б
М1:2

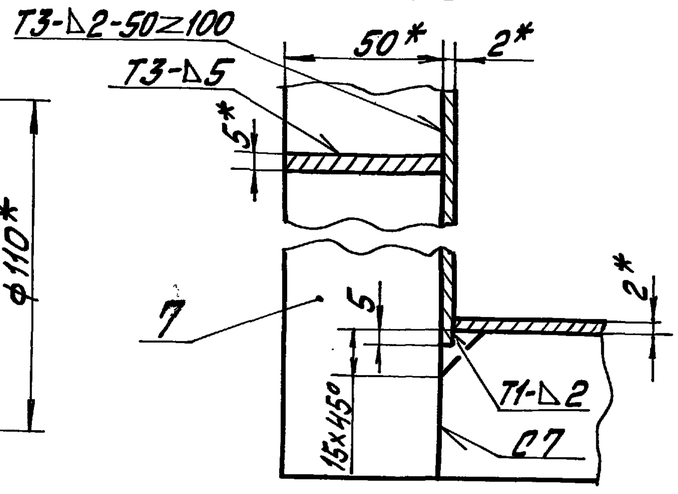

64.22.06.100 СБ

Изм.	Лист	№ докум.	Подп.	Дата	Короб. Сборочный чертёж	Лит.	Масса	Масштаб
Разраб.		Блумс					89	1:10
Пров.		Белов				Лист	Листов 1	
Гл.спец.						ЛАТГИПРОПРОМ		
Н.контр.		Блумс						
Утв.								

Копировал Мас. 24218-06 17 Формат А3

ТИПОВОЙ ПРОЕКТ 903-1-278.90 АЛЬБОМ 5 ч.1

Б4.22.01.102

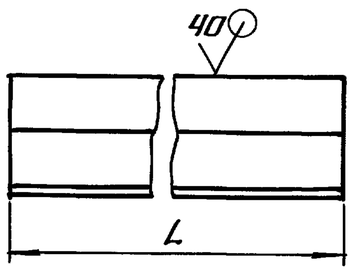

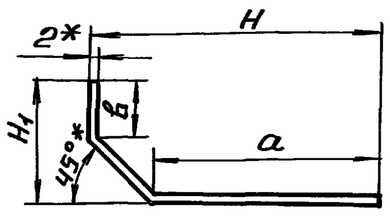

ОБОЗНАЧЕНИЕ	РАЗМЕРЫ, ММ					МАССА, КГ
	L	H	H1	a	в	
Б4.22.01.102	314	150	150	51	51	1,2
-01	434	175	175	76	76	1.99
-02	544	200	200	101	101	2.93
-03	664	265	205	166	106	4.30
-04	814	250	250	151	151	5,65
-05	914	300	200	201	101	6,35
-06	914	350	250	251	151	7,78
-07	1014	400	200	301	101	8,63
-08	1214	400	200	301	101	10,34
-09	1.614	500	200	401	101	16,27
-10	1614	600	200	501	101	18.81
-11	2014	750	250	651	151	29,79

1. * РАЗМЕРЫ ДЛЯ СПРАВОК.
2. НЕУКАЗАННЫЕ ПРЕДЕЛЬНЫЕ ОТКЛОНЕНИЯ РАЗМЕРОВ $\pm \frac{IT14}{2}$.

Б4.22.01.102

ИЗМ	ЛИСТ	№ ДОКУМ.	ПОДП.	ДАТА	СТЕНКА	ЛИТ.	МАССА	МАСШТАБ
РАЗРАБ.		БЛУМС					СМ. ТАБЛ.	—
ПРОВ.		БЕЛОВ				ЛИСТ	ЛИСТОВ 1	
Н.КОНТР.		БЛУМС			ЛИСТ 2 ГОСТ 19903-74 / В СТ3 ПС2 ГОСТ 16523-70*	ЛАТГИПРОПРОМ		
УТВ.								

ИНВ.№ ПОДЛ. | ПОДПИСЬ И ДАТА | ВЗАМ. ИНВ.№ | ИНВ.№ ДУБЛ. | ПОДПИСЬ И ДАТА

КОПИРОВАЛ ФОРМАТ А4

ТИПОВОЙ ПРОЕКТ 903-1-278.90 АЛЬБОМ 5 ч.1

Б4.22.01.103

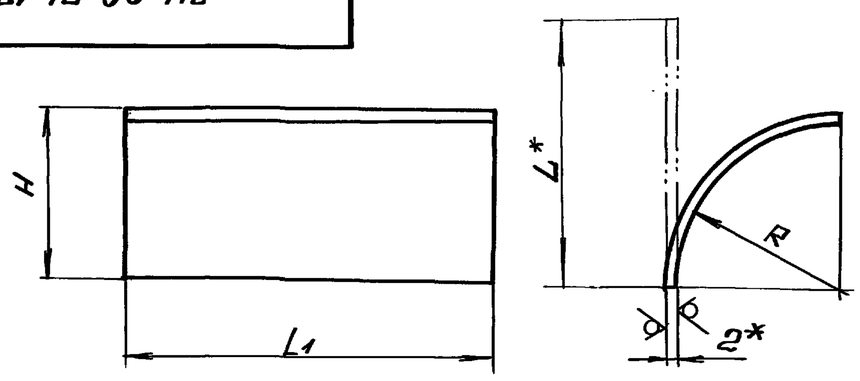

ОБОЗНАЧЕНИЕ	РАЗМЕРЫ, ММ				МАССА, КГ
	L*	L1	R	H	
Б4.22.01.103	234	314	148	150	1,16
-01	273	434	173	175	1.87
-02	313	544	198	200	2,68
-03	415	664	263	265	4,33
-04	391	814	248	250	5,00
-05	470	914	298	300	6,75
-06	548	914	348	350	7,87
-07	627	1014	398	400	9,99
-08	627	1214	398	400	11,96
-09	784	1614	498	500	19,87
-10	941	1614	598	600	23,85
-11	1177	2014	748	750	37,22

1. * РАЗМЕР ДЛЯ СПРАВОК.
2. НЕУКАЗАННЫЕ ПРЕДЕЛЬНЫЕ ОТКЛОНЕНИЯ РАЗМЕРОВ $\pm \frac{IT14}{2}$.

Б4.22.01.103

ИЗМ	ЛИСТ	№ ДОКУМ.	ПОДП.	ДАТА	СТЕНКА	ЛИТ.	МАССА	МАСШТАБ
РАЗРАБ.		БЛУМС					СМ. ТАБЛ.	—
ПРОВ.		БЕЛОВ				ЛИСТ	ЛИСТОВ 1	
Н.КОНТР.		БЛУМС			ЛИСТ 2 ГОСТ 19903-74 / В СТ3 ПС2 ГОСТ 16523-70*	ЛАТГИПРОПРОМ		
УТВ.								

ИНВ.№ ПОДЛ. | ПОДПИСЬ И ДАТА | ВЗАМ. ИНВ.№ | ИНВ.№ ДУБЛ. | ПОДПИСЬ И ДАТА

КОПИРОВАЛ ФОРМАТ А4

ТИПОВОЙ ПРОЕКТ 903-1-278.90 АЛЬБОМ 5 ч.1

Б4.22.01.104

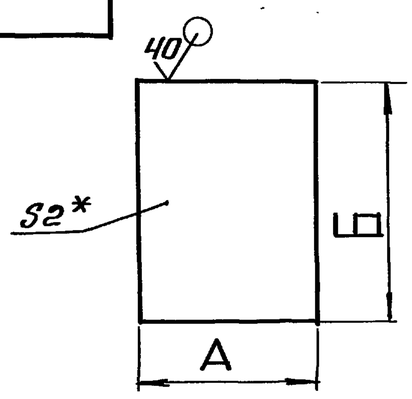

ОБОЗНАЧЕНИЕ	РАЗМЕРЫ, ММ		МАССА, КГ
	А	Б	
Б4.22.01.104	600±0,875	314±0,65	2,96
-01	700±1,0	434±0,775	4,77
-02	800±1,0	544±0,875	6,84
-03	1000±1,15	664±0,1	10,43
-04	1000±1,15	814±1,15	12,78
-05	1100±1,3	914±1,15	15,79
-06	1300±1,55	914±1,15	18,66
-07	1400±1,55	1014±1,3	22,29
-08	1400±1,55	1214±1,3	26,69
-09	1700±1,85	1614±1,85	43,08
-10	2000±1,85	1614±1,85	50,68
-11	2500±22	2014±2,2	79,05

* РАЗМЕР ДЛЯ СПРАВОК.

Б4.22.01.104

ИЗМ	ЛИСТ	№ ДОКУМ.	ПОДП.	ДАТА	СТЕНКА	ЛИТ.	МАССА	МАСШТАБ
РАЗРАБ.		БЛУМС					СМ. ТАБЛ.	—
ПРОВ.		БЕЛОВ				ЛИСТ	ЛИСТОВ 1	
Н.КОНТР.		БЛУМС			ЛИСТ 2 ГОСТ 19903-74 / В СТ3 ПС2 ГОСТ 16523-70	ЛАТГИПРОПРОМ		
УТВ.								

ИНВ.№ ПОДЛ. | ПОДПИСЬ И ДАТА | ВЗАМ. ИНВ.№ | ИНВ.№ ДУБЛ. | ПОДПИСЬ И ДАТА

КОПИРОВАЛ ФОРМАТ А4

ТИПОВОЙ ПРОЕКТ 903-1-278.90 АЛЬБОМ 5 ч.1

Б4.22.01.105

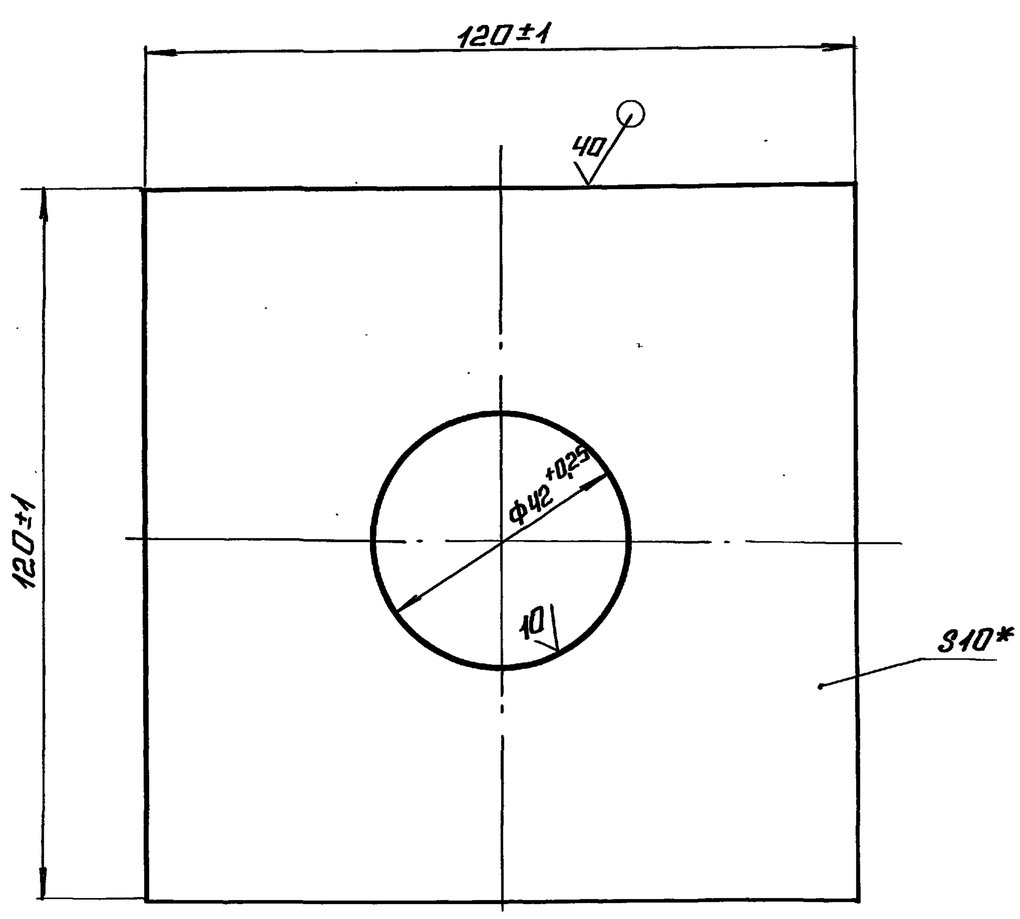

* РАЗМЕР ДЛЯ СПРАВОК.

Б4.22.01.105

ИЗМ	ЛИСТ	№ ДОКУМ.	ПОДП.	ДАТА	УСИЛИТЕЛЬ	ЛИТ.	МАССА	МАСШТАБ
РАЗРАБ.		БЛУМС					1,03	1:1
ПРОВ.		БЕЛОВ				ЛИСТ	ЛИСТОВ 1	
Н.КОНТР.		БЛУМС			ЛИСТ 10 ГОСТ 19903-74 / В СТ3 СП3 ГОСТ 14637-79	ЛАТГИПРОПРОМ		
УТВ.								

ИНВ.№ ПОДЛ. | ПОДПИСЬ И ДАТА | ВЗАМ. ИНВ.№ | ИНВ.№ ДУБЛ. | ПОДПИСЬ И ДАТА

КОПИРОВАЛ ФОРМАТ А4

Альбом 5.ч.1 Типовой проект 903-1-278.90

64.22.01.106

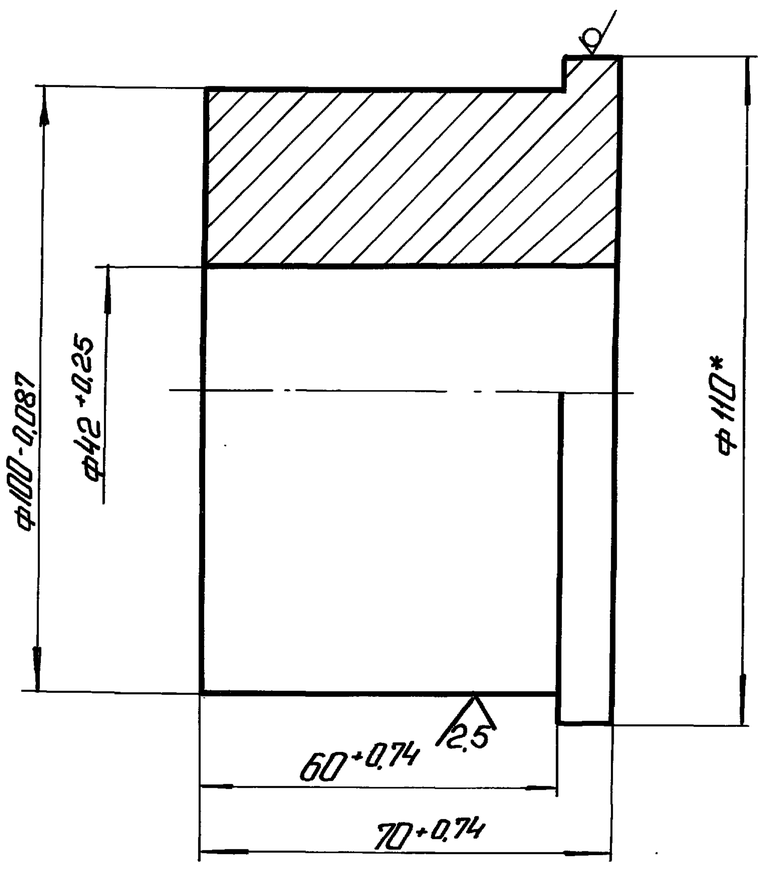

*Размер для справок.

Изм.	Лист	N° докум.	Подп.	Дата	64.22.01.106		
Разраб.		Блумс			Бобышка	Лит. / Масса 3,69	Масштаб 1:1
Пров.		Белов				Лист / Листов 1	
Гл.спец.					Круг $\frac{В\text{-}110\ ГОСТ\ 2590\text{-}71}{ВСт3сп3\ ГОСТ\ 535\text{-}79}$	ЛАТГИПРОПРОМ	
Н.контр.		Блумс					
Утв.							

Копировал: Ф.Д. Формат А4

Альбом 5.ч.1 Типовой проект 903-1-278.90

64.22.06.200

Формат	Зона	Поз.	Обозначение	Наименование	Кол.	Примечание
				Документация		
А4			64.22.06.200 СБ	Сборочный чертеж		
				Детали		
А4		1	64.22.01.201-05	Втулка	1	
А4		2	64.22.01.202-05	Створка	1	
А3		3	64.22.04.203-01	Ребро	4	

Изм.	Лист	N° докум.	Подп.	Дата	64.22.06.200		
Разраб.		Блумс			Заслонка	Лит. / Лист / Листов 1	
Пров.		Белов				ЛАТГИПРОПРОМ	
Гл.спец.							
Н.контр.		Блумс					
Утв.							

Копировал: Ф.Д. Формат А4

Альбом 5.ч.1 Типовой проект 903-1-278.90

64.22.06.200 СБ

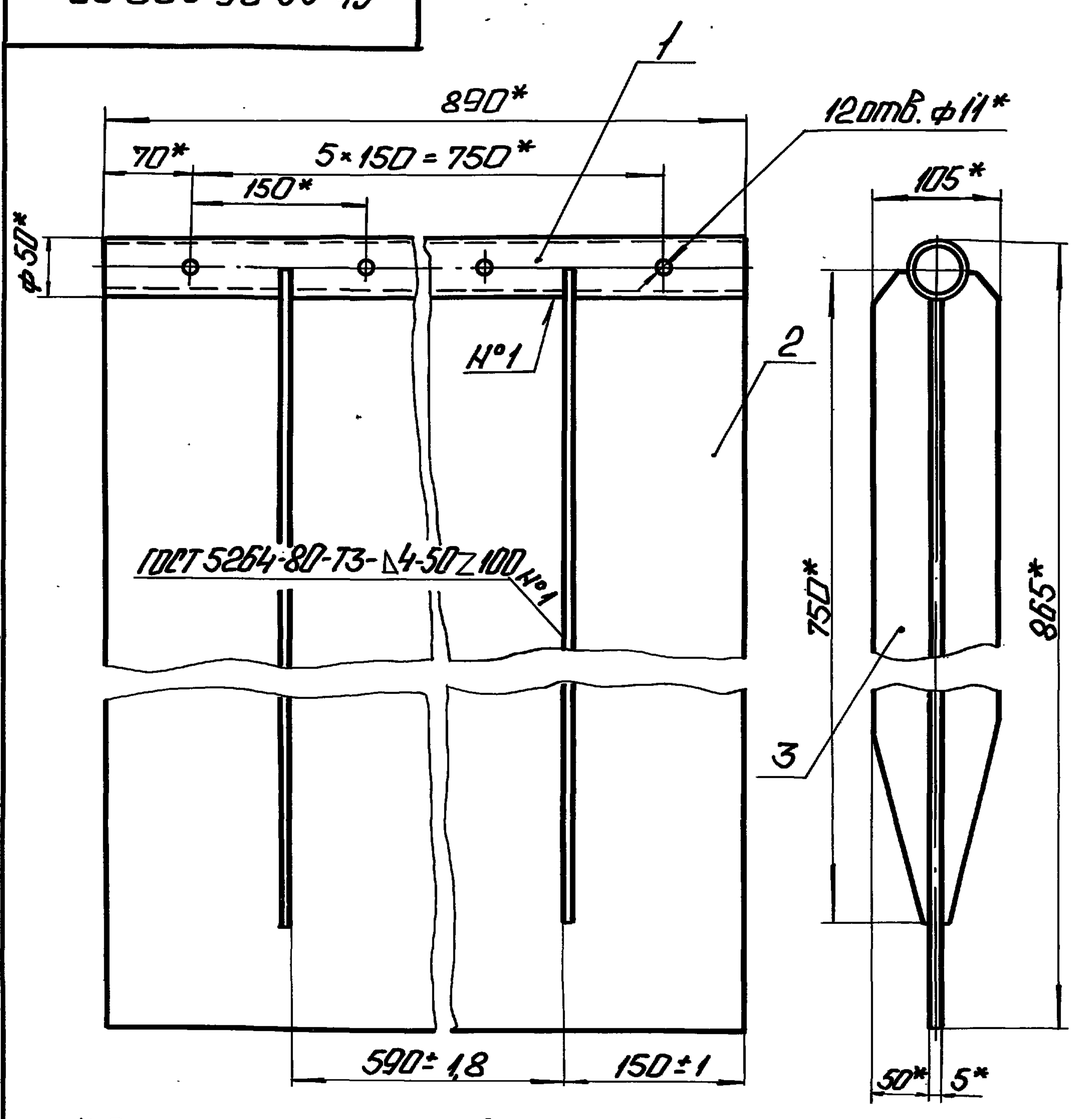

*Размеры для справок.

Изм.	Лист	N° докум.	Подп.	Дата	64.22.06.200 СБ		
Разраб.		Блумс			Заслонка Сборочный чертеж.	Лит. / Масса 38	Масштаб 1:5
Пров.		Белов				Лист / Листов 1	
Гл.спец.						ЛАТГИПРОПРОМ	
Н.контр.		Блумс					
Утв.							

Копировал: Ф.Д. Формат А4

Альбом 5.ч.1 Типовой проект 903-1-278.90

64.22.01.201

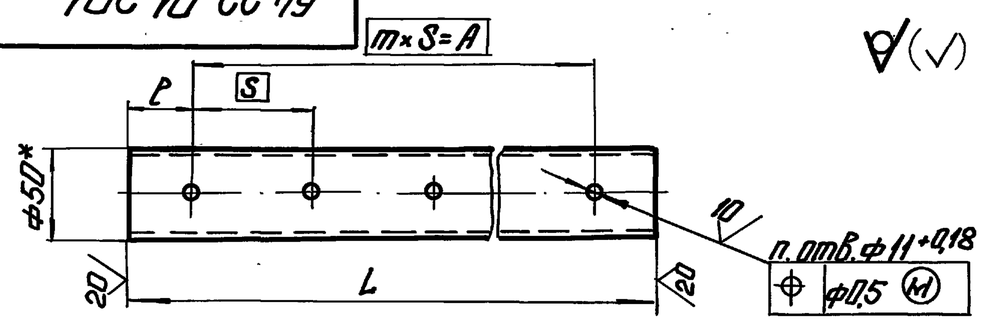

Обозначение	Размеры, мм L	A	S	m	l	Кол. n	Масса, кг
64.22.01.201	290-1,3	240	120	2	25±0,26	6	1,32
-01	410-1,55	300	150	2	55±0,37	6	1,87
-02	520-1,75	390	130	3	65±0,37	8	2,37
-03	640-2,0	540	135	4	50±0,37	10	2,91
-04	790-2,0	650	130	5	70±0,37	12	3,59
-05	890-2,3	750	150	5	70±0,37	12	4,05
-06	990-2,3	840	140	6	75±0,37	14	4,50
-07	1190-2,5	1050	150	7	70±0,37	16	5,41
-08	1590-3,1	1430	130	11	80±0,37	24	7,22
-09	1990-3,7	1800	150	12	95±0,435	26	9,04

*Размер для справок.

Изм.	Лист	N° докум.	Подп.	Дата	64.22.01.201		
Разраб.		Блумс			Втулка	Лит. / Масса см. табл.	Масштаб —
Пров.		Белов				Лист / Листов 1	
Гл.спец.					Труба $\frac{50\times4\ ГОСТ\ 8732\text{-}78}{В20\ ГОСТ\ 8731\text{-}74*}$	ЛАТГИПРОПРОМ	
Н.контр.		Блумс					
Утв.							

Копировал: Ф.Д. Формат А4

Типовой проект 903-1-278.90 Альбом 5 ч.1

64.22.01.202

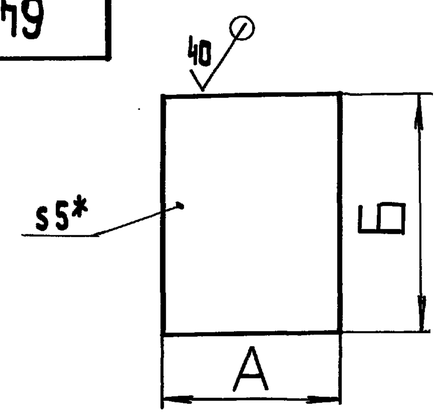

Обозначение	Размеры, мм А	Размеры, мм Б	Масса кг
64.22.01.202	290-1,3	385±0,7	4,39
-01	410-1,55	455±0,775	7,33
-02	520-1,75	525±0,875	10,72
-03	640-2,0	715±1,0	17,97
-04	790-2,0	675±1,0	20,94
-05	890-2,3	815±1,15	28,47
-06	890-2,3	965±1,15	33,71
-07	990-2,3	1105±1,3	42,94
-08	1190-2,6	1075±1,3	50,22
-09	1590-3,1	1375±1,55	85,82
-10	1590-3,1	1725±1,85	107,66
-11	1990-3,1	1975±1,85	154,27

*Размер для справок

Изм	Лист	№ докум.	Подп.	Дата	64.22.01.202			
Разраб.		Блумс			Створка	Лит.	Масса См. табл.	Масштаб —
Пров.		Белов				Лист	Листов 1	
Гл. спец.					Лист 5 ГОСТ 19903-74 / ВСт3сп3 ГОСТ 14637-79	ЛАТГИПРОПРОМ		
Н. контр.		Блумс						
Утв.								

Копировал 33 формат А4

Типовой проект 903-1-278.90 Альбом 5 ч.1

64.22.04.203

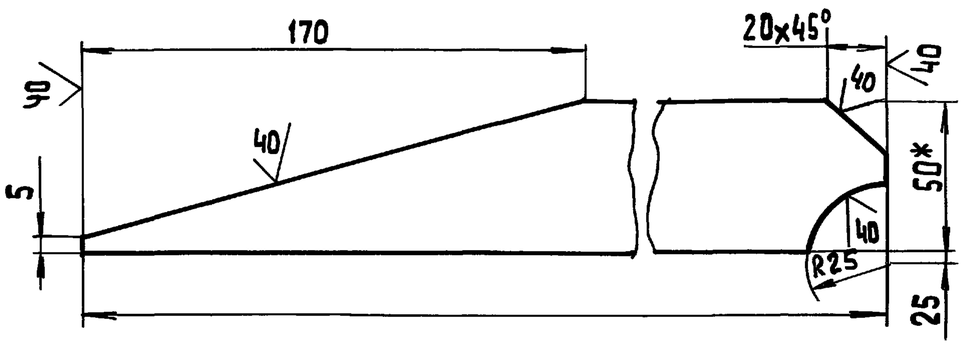

Обозначение	L, мм	Масса, кг
64.22.04.203	650	1,1
-01	750	1,3
-02	900	1,6
-03	1050	1,89
-04	1025	1,84
-05	1350	2,48
-06	1650	3,07
-07	1900	3,56

1.* Размер для справок.

2. Неуказанные предельные отклонения размеров $\pm\frac{IT14}{2}$.

Изм	Лист	№ докум.	Подп.	Дата	64.22.04.203			
Разраб.		Блумс			Ребро	Лит.	Масса См. табл.	Масштаб —
Пров.		Белов				Лист	Листов 1	
Гл. спец.					Полоса 5×50 ГОСТ 103-76 / ВСт3сп3 ГОСТ 535-79	ЛАТГИПРОПРОМ		
Н. контр.		Блумс						
Утв.								

Копировал 33 формат А4

Типовой проект 903-1-278.90 Альбом 5 ч.1

64.137.02.000 СБ

Формат	Зона	Поз.	Обозначение	Наименование	Кол.	Примечание
				Документация		
А4			64.137.02.000 СБ	Сборочный чертеж		
				Сборочные единицы		
А4		1	64.137.02.010	Переход	1	
А4		2	64.137.02.020	Короб	2	

Изм.	Лист	№ докум.	Подп.	Дата	64.137.02.000			
Разраб.		Блумс			Короб	Лит.	Лист	Листов 1
Пров.		Белов				ЛАТГИПРОПРОМ		
Н. Контр.		Блумс						
Утв.								

Копировал 30 формат А4

Типовой проект 903-1-278.90 Альбом 5 ч.1

64.137.02.000 СБ

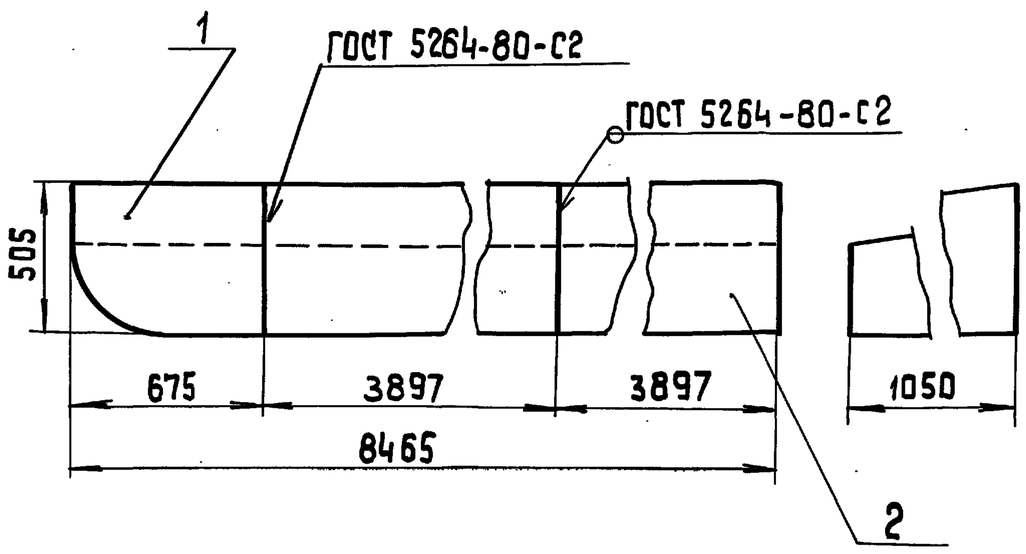

Размеры для справок.

Изм	Лист	№ докум.	Подп.	Дата	64.137.02.000 СБ			
Разраб.		Блумс			Короб	Лит.	Масса 332	Масштаб 1:20
Пров.		Белов			Сборочный чертеж	Лист	Листов 1	
Т. Контр.						ЛАТГИПРОПРОМ		
Н. контр.		Блумс						
Утв.								

Копировал 30 24218-06 20 формат А4

Типовой проект 903-1-278.90 Альбом 5 часть 1

Форм.	Зона	Поз.	Обозначение	Наименование	Кол.	Примечание
				Документация		
А3			64.137.02.010СБ	Сборочный чертёж		
				Детали		
А4		1	64.137.02.011	Дно	1	
А4		2	64.137.02.012	Стенка	1	
А4		3	-01	Стенка	1	
				Материалы		
		5		Полоса $\frac{5\times50\ ГОСТ\ 103-76}{ВСт3пс2\ ГОСТ\ 535-79}$	3,2	м

Подп. и дата | Инв. № дубл. | Взам. инв. № | Подп. и дата | Инв. № подл.

Изм.	Лист	№ докум.	Подп.	Дата	64.137.02.010			
Разраб.		Блумс			Переход	Лит	Лист	Листов 1
Пров.		Белов				ЛАТГИПРОПРОМ		
Н.контр.		Блумс						
Утв.								

Копировал Мас Формат А4

64.137.02.011

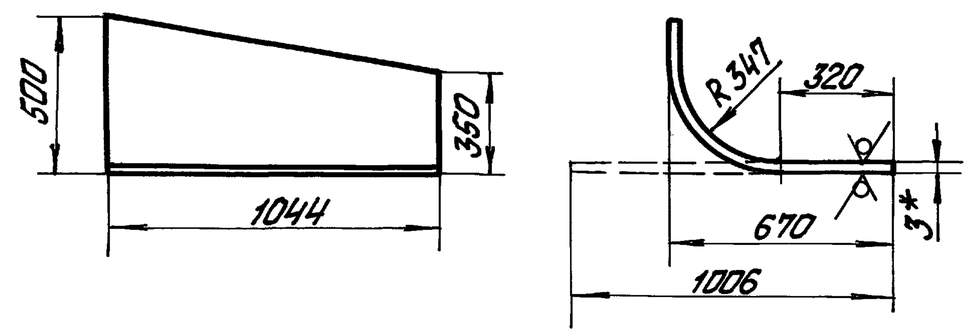

1* Размеры для справок.
2. Неуказанные предельные отклонения размеров $\pm\frac{IT14}{2}$.

Изм.	Лист	№ докум.	Подп.	Дата	64.137.02.011			
Разраб.		Блумс			Дно	Лит	Масса 21	Масштаб 1:20
Пров.		Белов				Лист	Листов 1	
Т.контр.								
Н.контр.		Блумс			Лист 3 ГОСТ 19903-74 / ВСт3кп3 ГОСТ 16523-70	ЛАТГИПРОПРОМ		
Утв.								

Копировал Мас Формат А4

64.137.02.010СБ

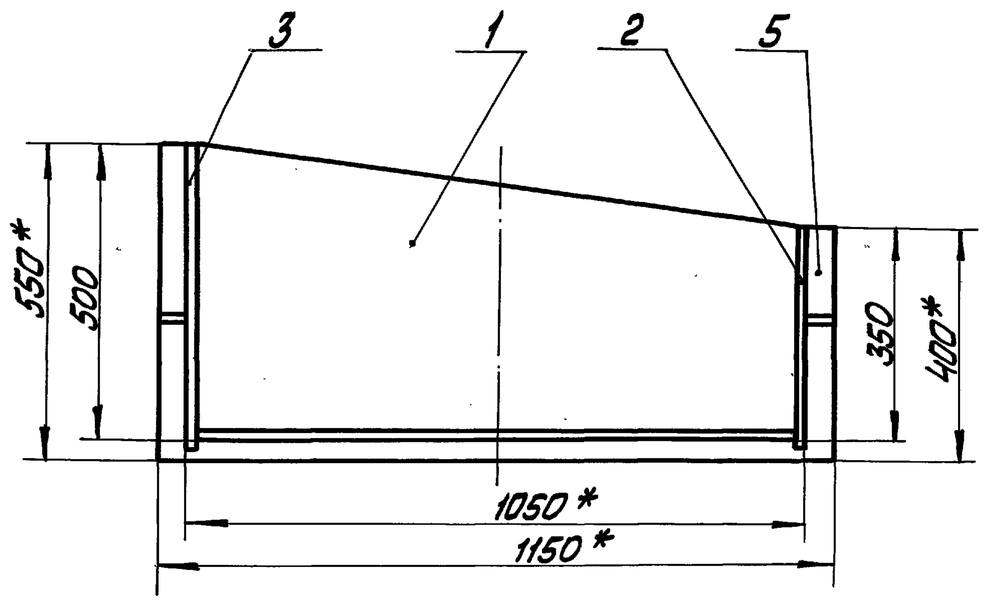

А – А
М1:2

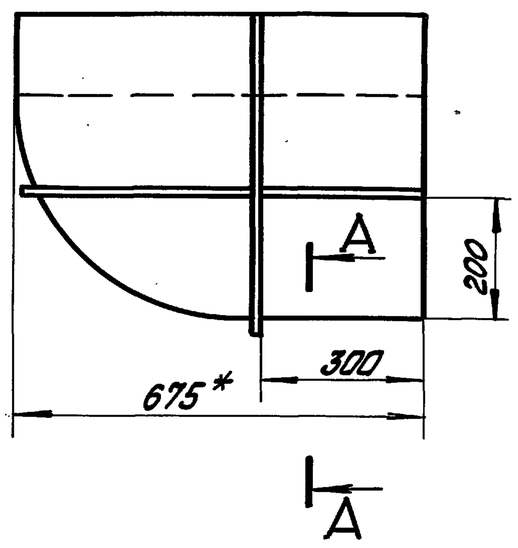

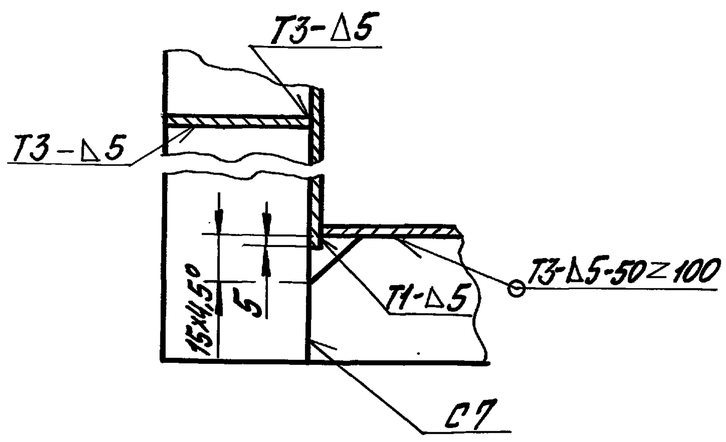

1 *Размеры для справок.
2. Неуказанные предельные отклонения размеров $\pm\frac{IT14}{2}$.
3. Обработка поверхностей реза деталей Б4 ∨40.
4. Сварные швы по ГОСТ 5264-80.

Изм.	Лист	№ докум.	Подп.	Дата	64.137.02.010СБ			
Разраб.		Блумс			Переход	Лит	Масса 40,2	Масштаб 1:10
Пров.		Белов			Сборочный чертёж	Лист	Листов 1	
Т.контр.								
Н.контр.		Блумс				ЛАТГИПРОПРОМ		
Утв.								

Копировал Мас Формат А2

ТИПОВОЙ ПРОЕКТ 903-1-278.90 АЛЬБОМ 5 ч.1

64.137.02.012

40 √(√)

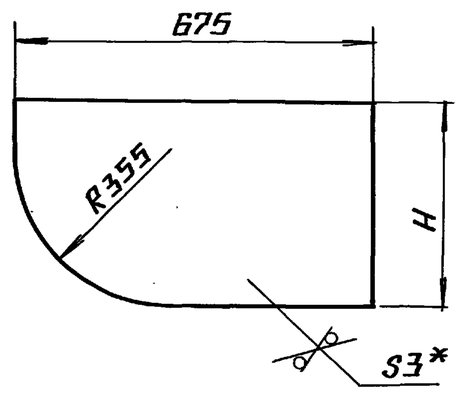

ОБОЗНАЧЕНИЕ	H, мм.	МАССА, кг
64.137.02.012	355	5,4
-01	505	7,8

1.* РАЗМЕРЫ ДЛЯ СПРАВОК.

2. НЕУКАЗАННЫЕ ПРЕДЕЛЬНЫЕ ОТКЛОНЕНИЯ РАЗМЕРОВ $\pm \frac{IT14}{2}$.

ИЗМ.	ЛИСТ	№ ДОКУМ.	ПОДП.	ДАТА	64.137.02.012			
РАЗРАБ.		БЛУМС			СТЕНКА	ЛИТ.	МАССА СМ. ТАБЛ.	МАСШТАБ —
ПРОВ.		БЕЛОВ				ЛИСТ	ЛИСТОВ 1	
Т.КОНТР.								
Н.КОНТР.		БЛУМС			ЛИСТ 3 ГОСТ 19903-74 / ВСТ3СП3 ГОСТ 16523-70*	ЛАТГИПРОПРОМ		
УТВ.								

ИНВ.№ ПОДЛ. | ПОДПИСЬ И ДАТА | ВЗАМ. ИНВ.№ | ИНВ.№ ДУБЛ. | ПОДПИСЬ И ДАТА

КОПИРОВАЛ | ФОРМАТ А4

ТИПОВОЙ ПРОЕКТ 903-1-278.90 АЛЬБОМ 5 ч.1

ФОРМ.	ЗОНА	ПОЗ.	ОБОЗНАЧЕНИЕ	НАИМЕНОВАНИЕ	КОЛ.	ПРИМЕЧАНИЕ
				ДОКУМЕНТАЦИЯ		
А3			64.137.02.020СБ	СБОРОЧНЫЙ ЧЕРТЕЖ		
				ДЕТАЛИ		
Б4		1	64.137.02.021	СТЕНКА	1	32,8 кг
				ЛИСТ 3 ГОСТ 19903-74 / ВСТ3СП3 ГОСТ 16523-70		
				360±0,5×3897±4,0		
Б4		2	64.137.02.021	СТЕНКА	1	45,6 кг
				ЛИСТ 3 ГОСТ 19903-74 / ВСТ3СП3 ГОСТ 16523-70		
				510±0,5×3897±4,0		
Б4		3	64.137.02.022	СТЕНКА	1	90,5 кг
				ЛИСТ 3 ГОСТ 19903-74 / ВСТ3СП3 ГОСТ 16523-70		
				1044±1,0×3897±4,0		
Б4		4	64.137.02.023	СТЕНКА	1	91 кг
				ЛИСТ 3 ГОСТ 19903-74 / ВСТ3СП3 ГОСТ 16523-70		
				1054±1,0×3897±4,0		
				МАТЕРИАЛЫ		
		6		ПОЛОСА 5×50 ГОСТ 103-76 / ВСТ3ПС2 ГОСТ 535-79	17,4	м

ИЗМ.	ЛИСТ	№ ДОКУМ.	ПОДП.	ДАТА	64.137.02.020СБ			
РАЗРАБ.		БЛУМС			КОРОБ	ЛИТ.	ЛИСТ	ЛИСТОВ 1
ПРОВ.		БЕЛОВ				ЛАТГИПРОПРОМ		
Н.КОНТР.		БЛУМС						
УТВ.								

ИНВ.№ ПОДЛ. | ПОДПИСЬ И ДАТА | ВЗАМ. ИНВ.№ | ИНВ.№ ДУБЛ. | ПОДПИСЬ И ДАТА

КОПИРОВАЛ | ФОРМАТ А4

ТИПОВОЙ ПРОЕКТ 903-1-278.90 АЛЬБОМ 5 ч.1

64.137.02.020СБ

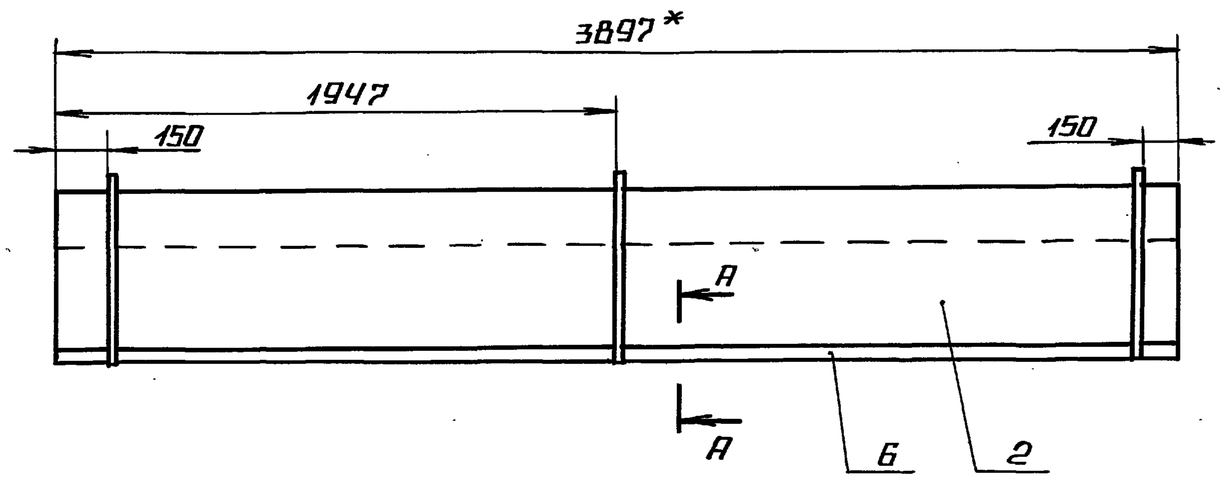

А-А
М1:2

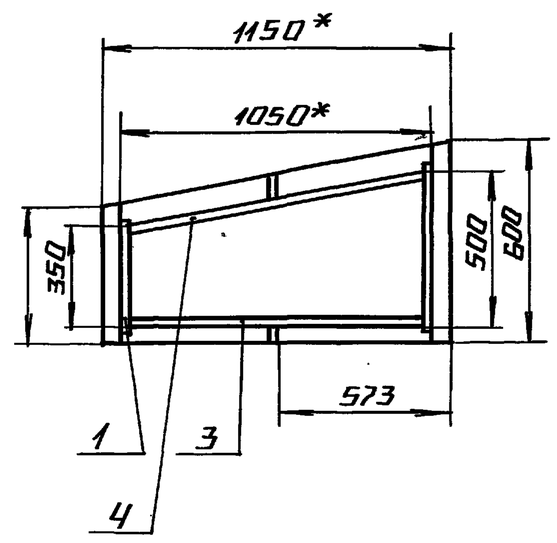

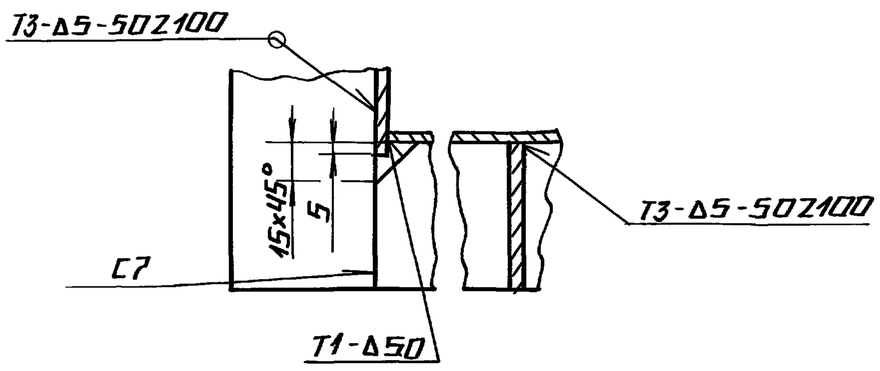

1.* РАЗМЕРЫ ДЛЯ СПРАВОК.

2. НЕУКАЗАННЫЕ ПРЕДЕЛЬНЫЕ ОТКЛОНЕНИЯ РАЗМЕРОВ $\pm \frac{IT14}{2}$.

3. ОБРАБОТКА ПОВЕРХНОСТЕЙ РЕЗА ДЕТАЛЕЙ Б4 40√.

4 СВАРНЫЕ ШВЫ ПО ГОСТ 5264-80.

ИЗМ.	ЛИСТ	№ ДОКУМ.	ПОДП.	ДАТА	64.137.02.020СБ			
РАЗРАБ.		БЛУМС			КОРОБ СБОРОЧНЫЙ ЧЕРТЕЖ	ЛИТ.	МАССА 292	МАСШТАБ 1:20
ПРОВ.		БЕЛОВ				ЛИСТ	ЛИСТОВ 1	
Т.КОНТР.						ЛАТГИПРОПРОМ		
Н.КОНТР.		БЛУМС						
УТВ.								

ИНВ.№ ПОДЛ. | ПОДПИСЬ И ДАТА | ВЗАМ. ИНВ.№ | ИНВ.№ ДУБЛ. | ПОДПИСЬ И ДАТА

КОПИРОВАЛ | ФОРМАТ А3

Альбом 5 ч.1 Типовой проект 903-1-278.90

Формат	Зона	Поз.	Обозначение	Наименование	Кол.	Примечание
				Документация		
А3			64.137.03.000СБ	Сборочный чертеж		
				Сборочные единицы		
А4		1	64.137.03.010	Фланец		
				Детали		
А4		2	64.137.03.001	Боковина	1	
А4		3	64.137.03.002	Боковина	1	
А4		4	64.137.03.003	Дно	1	
А4		5	64.137.03.004	Стенка	1	
А4		6	64.137.03.005	Стенка	1	
				Материалы		
		8		Полоса $\frac{5\times50\ ГОСТ\ 103-76}{ВСт3пс2\ ГОСТ\ 535-79}$	5м	

Подп. и дата | Инв. № дубл. | Взам. инв. № | Подп. и дата | Инв. № подл.

Изм.	Лист	№ докум.	Подп.	Дата	64.137.03.000		
Разраб.		Блумс			Переход	Лит.	Лист / Листов 1
Пров.		Белов				ЛАТГИПРОПРОМ	
Н. контр.		Блумс					
Утв.							

Копировал: Формат А4

Альбом 5 ч.1 Типовой проект 903-1-278.90

64.137.03.001

40 √(√)

Развертка

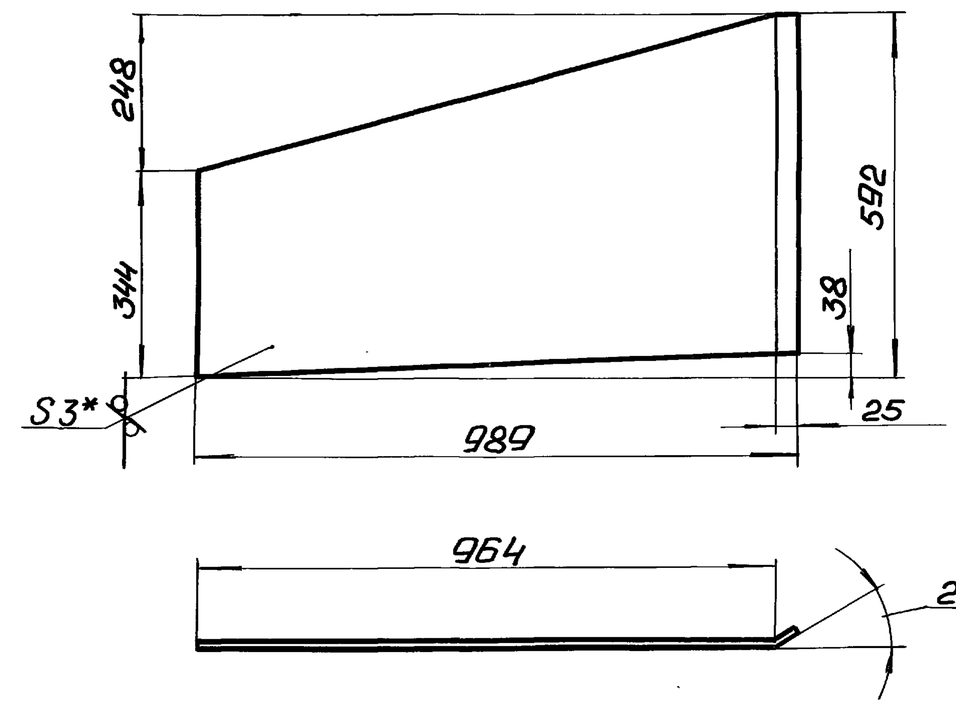

1. *Размеры для справок.
2. Неуказанные предельные отклонения размеров $\pm\frac{IT14}{2}$.

Подп. и дата | Инв. № дубл. | Взам. инв. № | Подп. и дата | Инв. № подл.

Изм.	Лист	№ докум.	Подп.	Дата	64.137.03.001			
Разраб.		Блумс			Боковина	Лит.	Масса 18.7	Масштаб 1:10
Пров.		Белов				Лист	Листов 1	
Т.контр.								
Н.контр.		Блумс			Лист 3 ГОСТ 19903-74 / ВСт3сп3 ГОСТ 16523-70	ЛАТГИПРОПРОМ		
Утв.								

Копировал: Формат А4

Альбом 5 ч.1 Типовой проект 903-1-278.90

64.137.03.000СБ

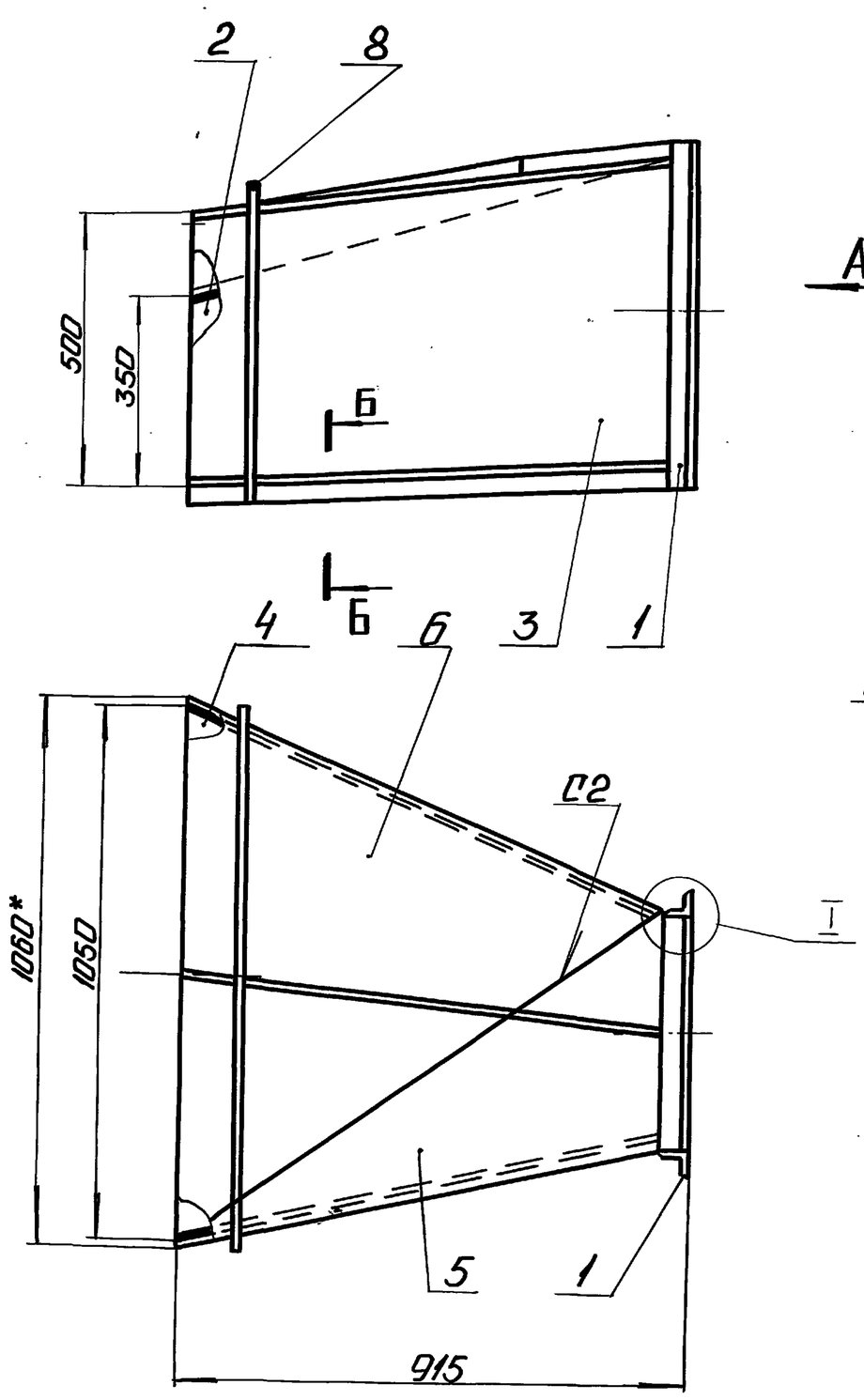

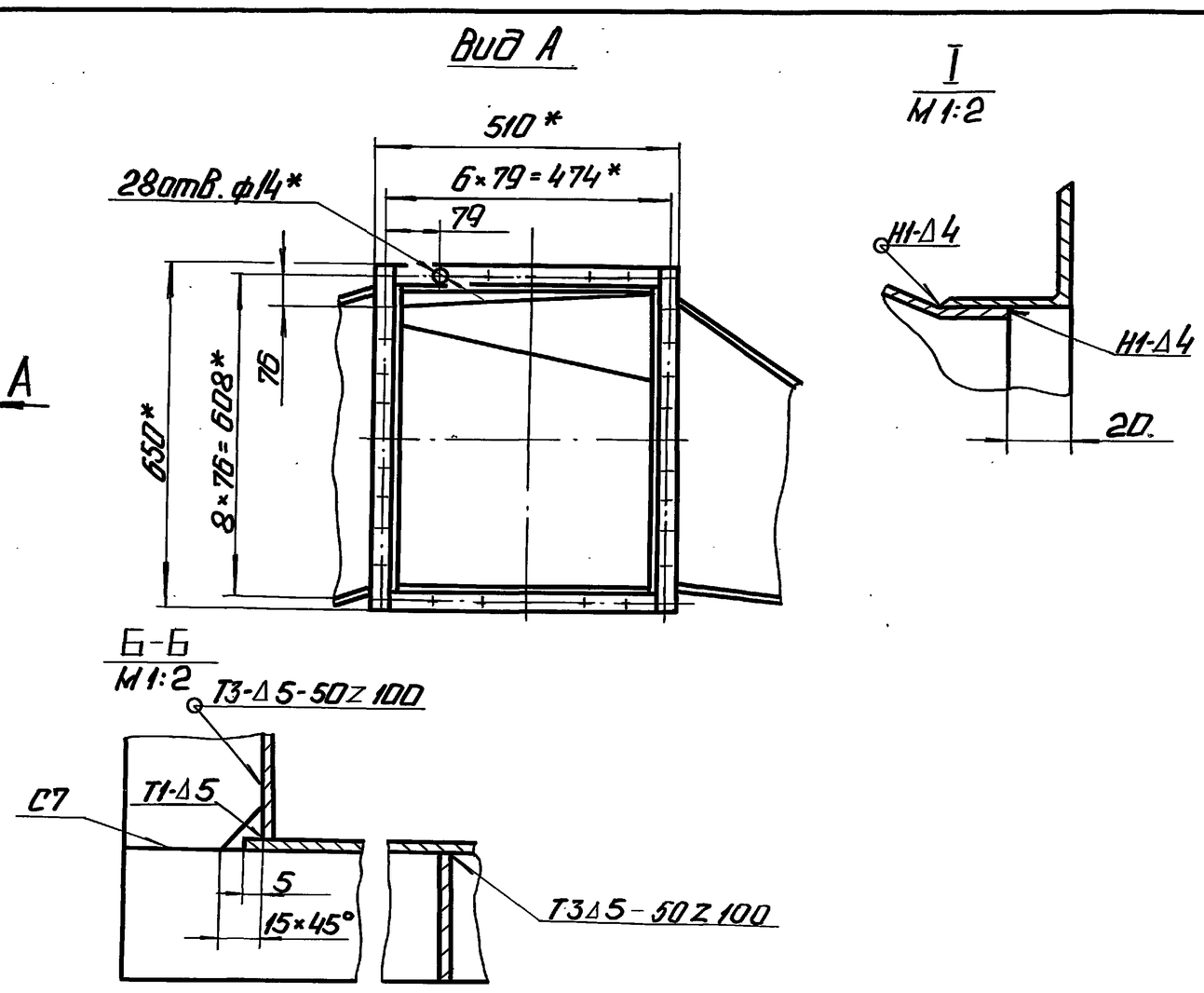

1. *Размеры для справок.
2. Неуказанные предельные отклонения размеров $\pm\frac{IT14}{2}$.
3. Обработка поверхностей реза деталей Б4 40√.
4. Сварные швы по ГОСТ 5264-80.

Подп. и дата | Инв. № дубл. | Взам. инв. № | Подп. и дата | Инв. № подл.

Изм.	Лист	№ докум.	Подп.	Дата	64.137.03.000СБ			
Разраб.		Блумс			Переход	Лит.	Масса 72	Масштаб 1:10
Пров.		Белов			Сборочный чертеж	Лист	Листов 1	
Т.контр.								
Н.контр.		Блумс				ЛАТГИПРОПРОМ		
Утв.								

Типовой проект 903-1-278.90 Альбом 5 часть 1

64.137.03.002

Развёртка

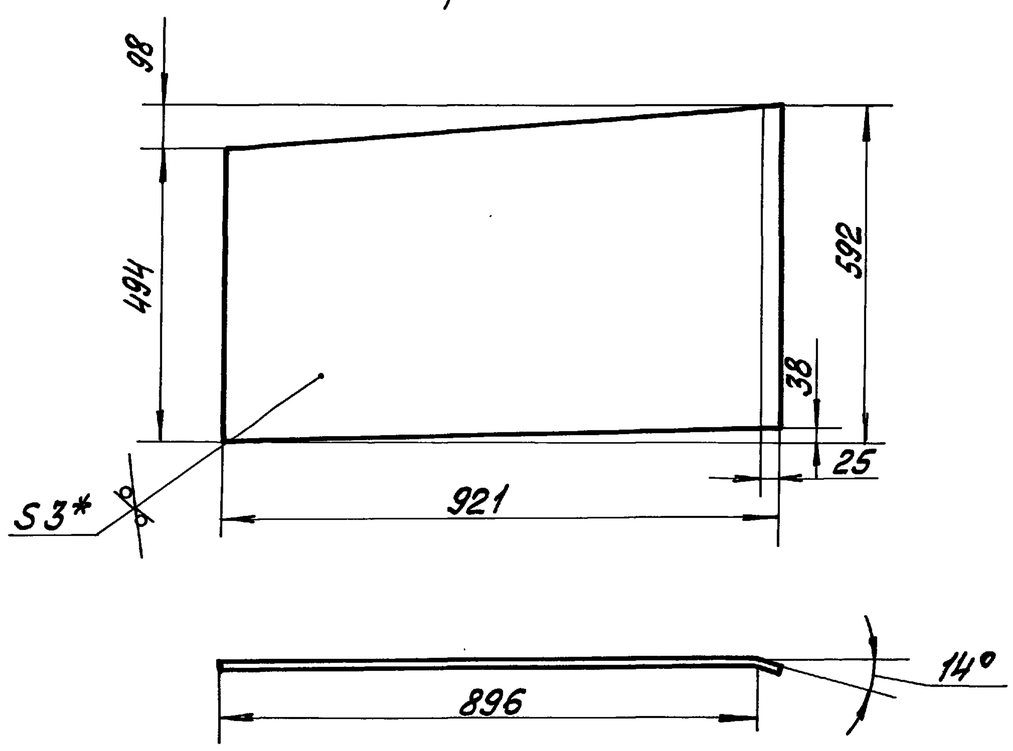

1. * Размеры для справок.
2. Неуказанные предельные отклонения размеров $\pm\frac{IT14}{2}$.

Изм	Лист	№ докум.	Подп.	Дата	64.137.03.002		
Разраб.		Блумс			Боковина	Лит	Масса 16,8 / Масштаб 1:10
Пров.		Белов				Лист	Листов 1
Т.контр.					3 ГОСТ 19903-74 / Лист ВСт3сп3 ГОСТ 16523-70*	ЛАТГИПРОПРОМ	
Н.контр.		Блумс					
Утв.							

Инв.№ подл. | Подп. и дата | Взам. инв.№ | Инв.№ дубл. | Подп. и дата

Копировал Мас формат А4

Типовой проект 903-1-278.90 Альбом 5 часть 1

64.137.03.003

Развёртка

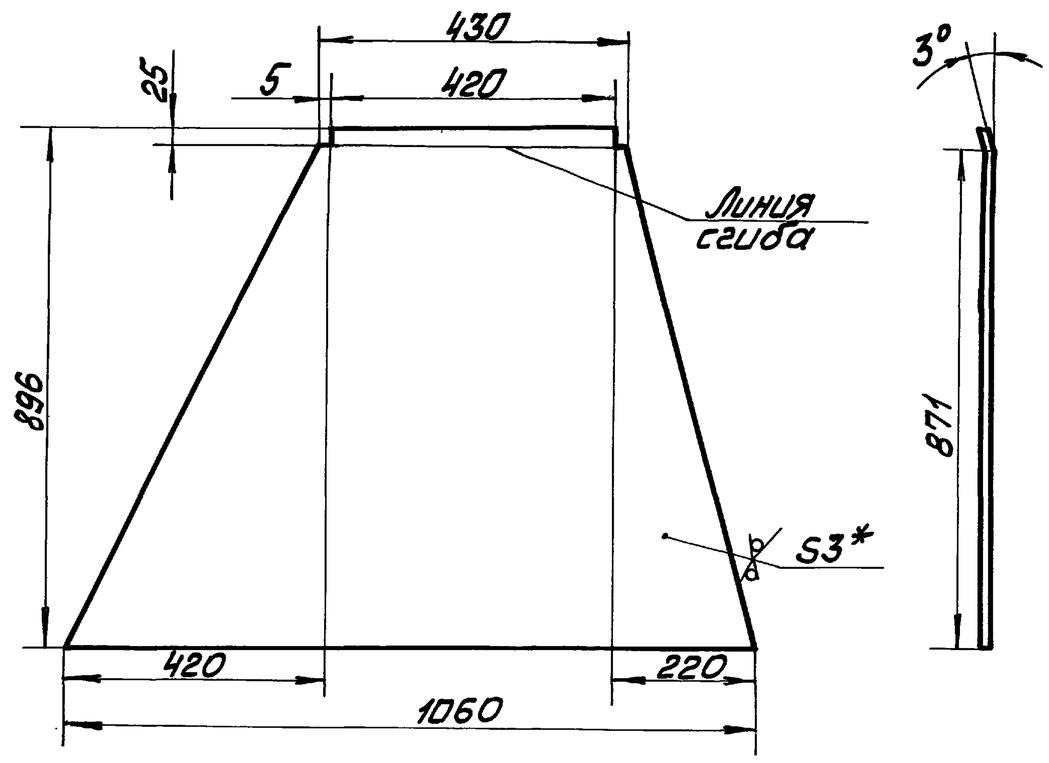

1 * Размеры для справок.
2. Неуказанные предельные отклонения размеров $\pm\frac{IT14}{2}$.

Изм	Лист	№ докум.	Подп.	Дата	64.137.03.003		
Разраб.		Блумс			Дно	Лит	Масса 10,5 / Масштаб 1:10
Пров.		Белов				Лист	Листов 1
Т.контр.					3 ГОСТ 19903-74 / Лист ВСт3сп3 ГОСТ 16523-70*	ЛАТГИПРОПРОМ	
Н.контр.		Блумс					
Утв.							

Копировал Мас формат А4

Типовой проект 903-1-278.90 Альбом 5 часть 1

64.137.03.004

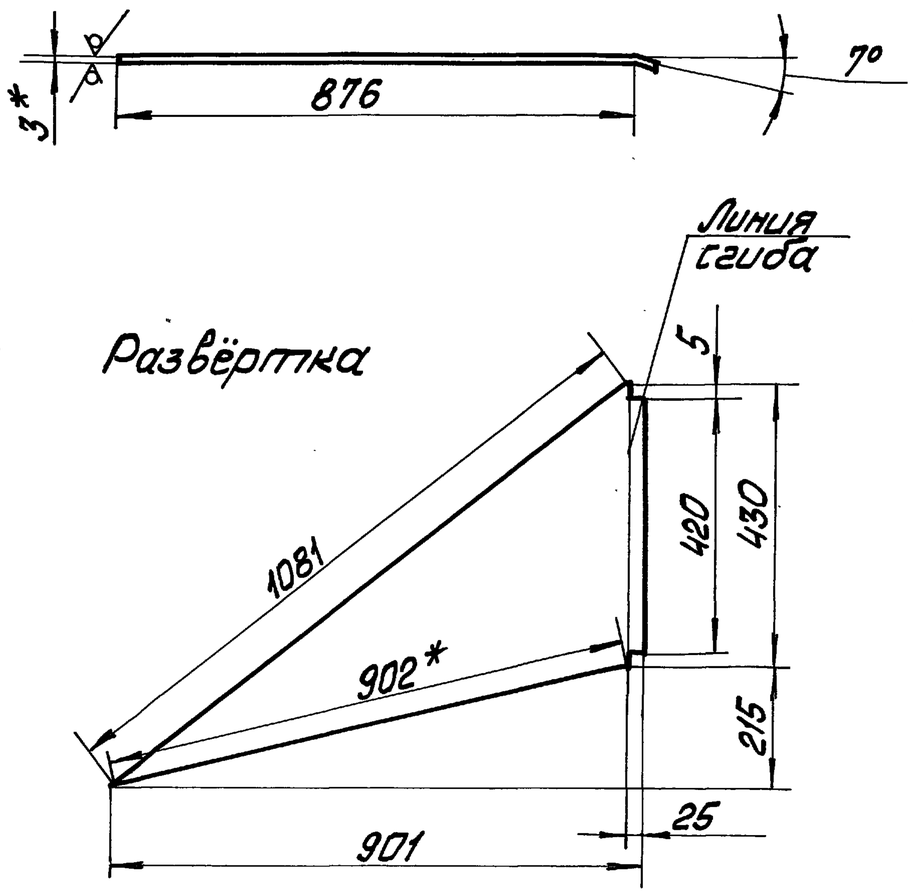

1 * Размеры для справок.
2. Неуказанные предельные отклонения размеров $\pm\frac{IT14}{2}$.

Изм	Лист	№ докум	Подп.	Дата	64.137.03.004		
Разраб.		Блумс			Стенка	Лит	Масса 5 / Масштаб 1:10
Пров.		Белов				Лист	Листов 1
Т.контр.					3 ГОСТ 19903-74 / Лист ВСт3сп3 ГОСТ 16523-70*	ЛАТГИПРОПРОМ	
Н.контр.		Блумс					
Утв.							

Копировал Мас формат А4

Типовой проект 903-1-278.90 Альбом 5 часть 1

64.137.03.005

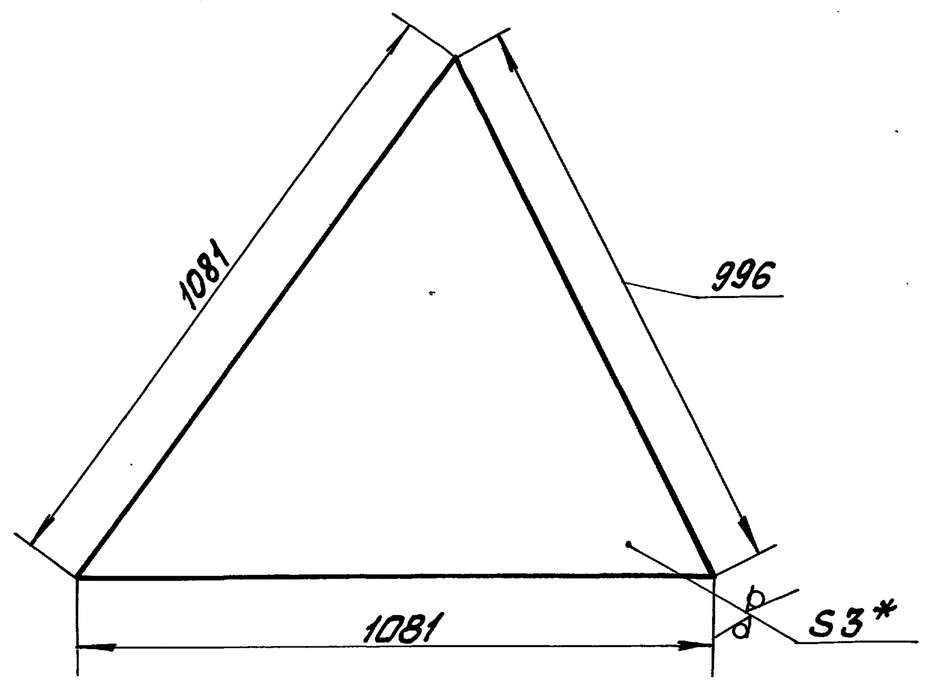

1. * Размеры для справок.
2. Неуказанные предельные отклонения размеров $\pm\frac{IT14}{2}$.

Изм	Лист	№ докум.	Подп.	Дата	64.137.03.005		
Разраб.		Блумс			Стенка	Лит	Масса 14 / Масштаб 1:10
Пров.		Белов				Лист	Листов 1
Т.контр.					3 ГОСТ 19903-74 / Лист ВСт3пс3 ГОСТ 16523-70*	ЛАТГИПРОПРОМ	
Н.контр.		Блумс					
Утв.							

Копировал Мас формат А4

Альбом 54.1 Типовой проект 903-1-278.90

Форм.	Зона	Поз.	Обозначение	Наименование	Кол.	Примечание
				Документация		
А4			64.137.03.010 СБ	Сборочный чертеж		
				Детали		
Б4		1	64.137.03.011	Полка	2	1,4кг
				Уголок Б-45х45х5 ГОСТ 8509-72 / Ст3сп ГОСТ 535-79		
				420+1,5		
Б4		2	64.137.03.012	Полка	2	2,2кг
				Уголок Б-45х45х5 ГОСТ 8509-72 / Ст3сп ГОСТ 535-79		
				650±1,0		

Инв.№ подл. | Подп. и дата | Взам. инв.№ | Инв.№ дубл. | Подп. и дата

Изм.	Лист	№ докум.	Подп.	Дата	64.137.03.010		
Разраб.		Блумс			Фланец	Лит.	Лист	Листов 1
Пров.		Белов				ЛАТГИПРОПРОМ	
Н.контр.		Блумс					
Утв.							

Копировал — Формат А4

64.137.03.010 СБ

Альбом 54.1 Типовой проект 903-1-278.90

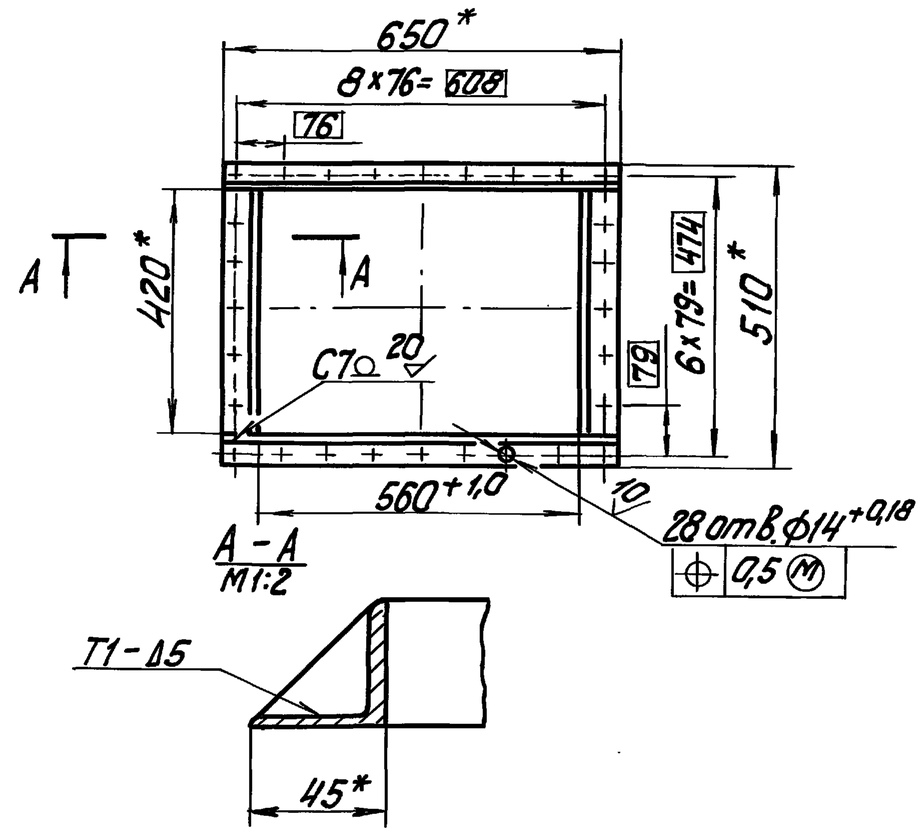

1. * Размеры для справок.
2. Обработка поверхностей реза деталей Б4 40.
3. Сварные швы по ГОСТ 5264-80.

Изм.	Лист	№ докум.	Подп.	Дата	64.137.03.010 СБ			
Разраб.		Блумс			Фланец	Лит.	Масса 7,0	Масштаб 1:10
Пров.		Белов			Сборочный чертеж	Лист	Листов 1	
Т.контр.						ЛАТГИПРОПРОМ		
Н.контр.		Блумс						
Утв.								

Копировал — Формат А4

Альбом 54.1 Типовой проект 903-1-278.90

Форм.	Зона	Поз.	Обозначение	Наименование	Кол.	Примечание
				Документация		
А4			64.137.04.000 СБ	Сборочный чертеж		
				Детали		
А4		1	64.137.04.001	Боковина	2	
Б4		2	64.137.04.002	Стенка	1	9,7 кг
				Лист 3 ГОСТ 19903-74 / ВСт3сп3 ГОСТ 16523-70		
				664±1,0 х 634±1,0		
Б4		3	64.137.04.003	Стенка	1	14,2 кг
				Лист 3 ГОСТ 19903-74 / ВСт3сп3 ГОСТ 16523-70		
				664±1,0 х 925±1,0		
				Материалы		
		5		Полоса 5х50 ГОСТ 103-76 / ВСт3пс2 ГОСТ 535-79	43	м

Инв.№ подл. | Подп. и дата | Взам. инв.№ | Инв.№ дубл. | Подп. и дата

Изм.	Лист	№ докум.	Подп.	Дата	64.137.04.000		
Разраб.		Блумс			Переход	Лит.	Лист	Листов 1
Пров.		Белов				ЛАТ ГИПРОПРОМ	
Н.контр.		Блумс					
Утв.							

Копировал — Формат А4

64.137.04.000 СБ

Альбом 54.1 Типовой проект 903-1-278.90

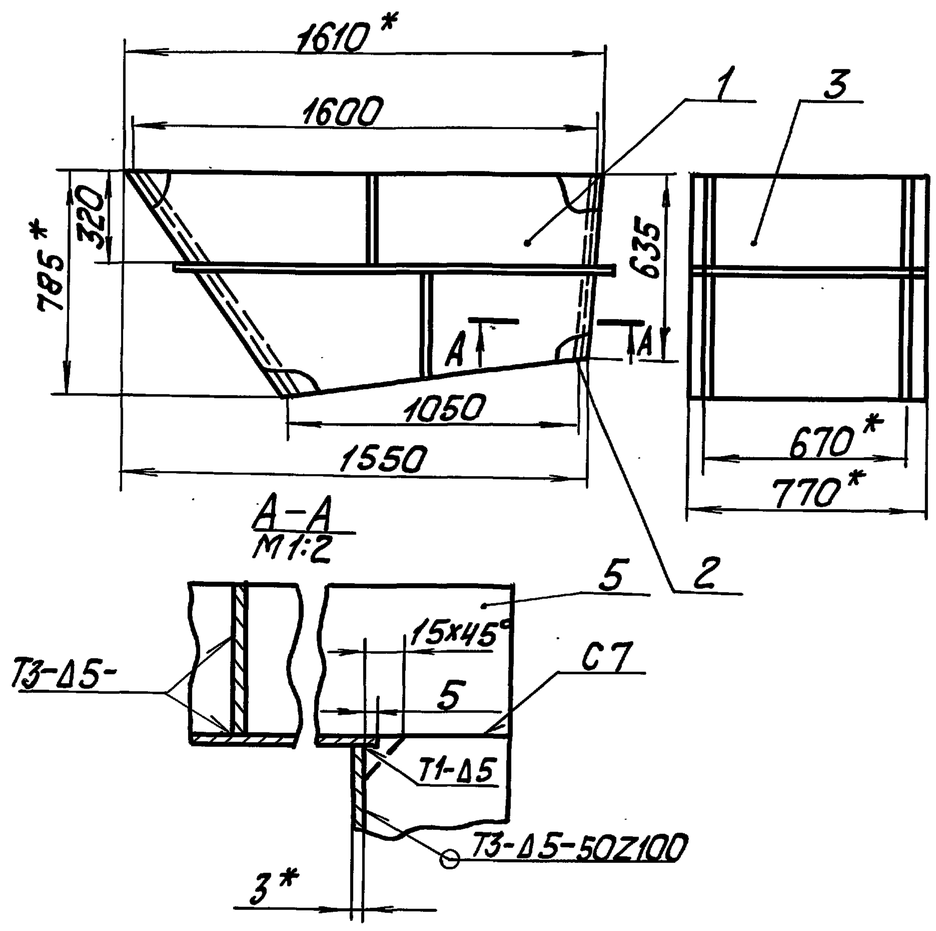

1. * Размеры для справок.
2. Неуказанные предельные отклонения размеров $\pm\frac{IT14}{2}$.
3. Обработка поверхностей реза деталей Б4 40.
4. Сварные швы по ГОСТ 5264-80.

Изм.	Лист	№ докум.	Подп.	Дата	64.137.04.000 СБ			
Разраб.		Блумс			Переход	Лит.	Масса 84	Масштаб 1:20
Пров.		Белов			Сборочный чертеж	Лист	Листов 1	
Т.контр.						ЛАТГИПРОПРОМ		
Н.контр.		Блумс						
Утв.								

Копировал 24218-06 25 — Формат А4

Типовой проект 903-1-278.90 Альбом 5 ч.1

64.137.04.001

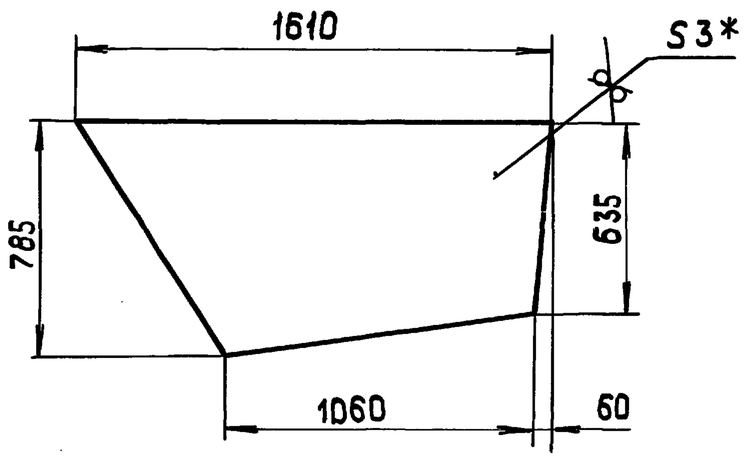

1.* Размеры для справок

2. Неуказанные предельные отклонения размеров $\pm\frac{IT14}{2}$.

Изм.	Лист	№ докум.	Подп.	Дата	64.137.04.001			
Разраб.		Блумс			Боковина	Лит.	Масса 26	Масштаб 1:20
Пров.		Белов				Лист	Листов 1	
Т.контр.								
Н.контр.		Блумс			Лист 3 ГОСТ 19903-74 / ВСт3сп3 ГОСТ 16523-70*	ЛАТГИПРОПРОМ		
Утв.								

Копировал 38 Формат А4

Типовой проект 903-1-278.90 Альбом 5 ч.1

Форм.	Зона	Поз.	Обозначение	Наименование	Кол.	Примечание
				Документация		
А3			64.137.05.000 СБ	Сборочный чертеж		
				Детали		
А4		1	64.137.05.001	Укосина	1	
А4		2	-01	Укосина	1	
Б4		3	64.137.05-002	Стойка	2	10,2 кг
				Швеллер $\frac{10\ ГОСТ\ 8240-72}{Ст3\ ГОСТ\ 535-79}$		
				1200 ± 2,0		
Б4		4	64.137.05.003	Связь	2	5,1 кг
				Швеллер $\frac{10\ ГОСТ\ 8240-72}{Ст3\ ГОСТ\ 535-79}$		
				629 ± 1,5		
Б4		5	64.137.05.004	Связь	3	1,2 кг
				Уголок $\frac{Б\text{-}30\times50\times5\ ГОСТ\ 3509-72}{Ст3сп\ ГОСТ\ 535-79}$		
				350 ± 0,5		
Б4		6	64.137.05.005	Плита	2	4,2 кг
				Лист $\frac{10\ ГОСТ\ 19903-74}{ВСт3кп2\ ГОСТ\ 14637-79}$		
				150 ± 0,5 × 360 ± 1,0		

Изм.	Лист	№ докум.	Подп.	Дата	64.137.05.000			
Разраб.		Блумс			Опора	Лит.	Лист	Листов 1
Пров.		Белов						
Н.контр.		Блумс				ЛАТГИПРОПРОМ		
Утв.								

Копировал 38 Формат А4

Типовой проект 903-1-278.90 Альбом 5 ч.1

64.137.05.000 СБ

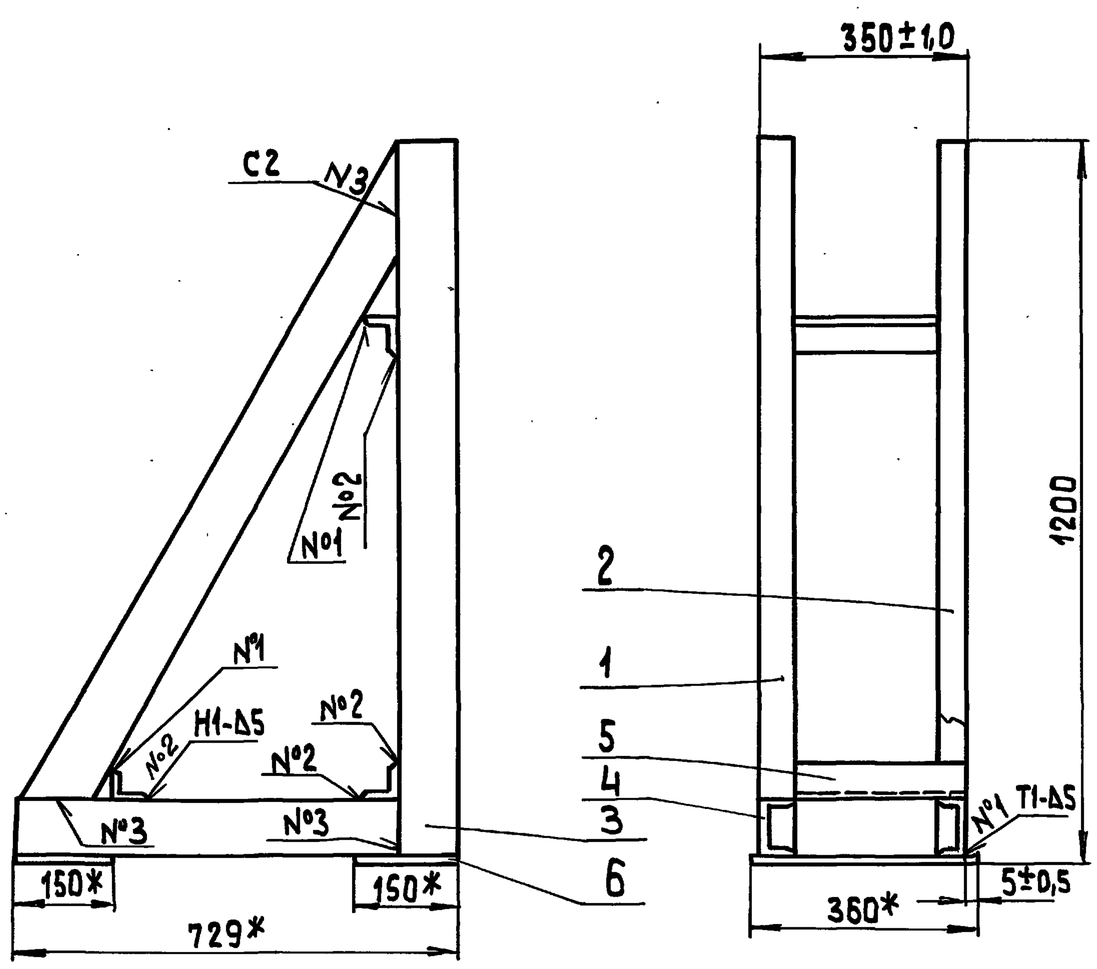

1.* Размеры для справок

2. Сварные швы по ГОСТ 5264-80

Изм.	Лист	№ докум.	Подп.	Дата	64.137.05.000 СБ			
Разраб.		Блумс			Опора Сборочный чертеж	Лит.	Масса 62	Масштаб 1:10
Пров.		Белов				Лист	Листов 1	
Т.контр.								
Н.контр.		Блумс				ЛАТГИПРОПРОМ		
Утв.								

Копировал 38 74918-06 26 Формат А3

Типовой проект 903-1-278.90 Альбом 5 ч.1

64.137.05.001

64. 137.05.001

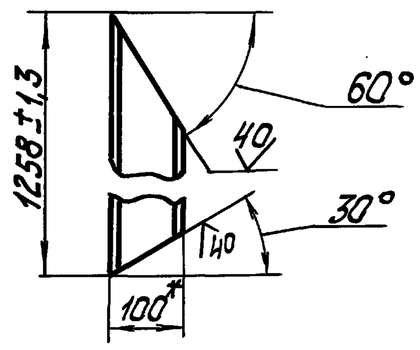

64. 137.05.001-01- зеркальное отображение
Остальное - см. 64. 137. 05. 001

* Размеры для справок.

Изм.	Лист	№ докум.	Подп.	Дата	64.137.05.001		
Разраб.		Блумс			Укосина	Лит.	Масса 10 / Масштаб 1:10
Пров.		Белов				Лист	Листов 1
Т.контр.							
Н.контр.		Блумс			швеллер 10 ГОСТ 8240-72 / Ст3 ГОСТ 535-79	ЛАТГИПРОПРОМ	
Утв.							

Копировал — Формат А4

Типовой проект 903-1-278.90 Альбом 5 ч.1

Форм.	Зона	Поз.	Обозначение	Наименование	Кол.	Примечание
				Документация		
А4			64. 137. 06. 000 СБ	Сборочный чертеж		
				Детали		
Б4		1	64. 137. 06. 001	Связь	2	14 кг
				Уголок Б-50×50×5 ГОСТ 8509-72 / Ст3сп ГОСТ 535-79		
				3990 ± 4,0		
Б4		2	64. 137. 06. 002	Связь	2	9 кг
				Уголок Б-50×50×5 ГОСТ 8509-72 / Ст3сп ГОСТ 535-79		
				2400 ± 2,5		
Б4		3	64. 137. 06. 003	Связь	2	6,7 кг
				Уголок Б-50×50×5 ГОСТ 8509-72 / Ст3сп ГОСТ 535-79		
				1790 ± 2,0		
Б4		4	64. 137. 06. 004	Связь	2	1,7 кг
				Уголок Б-50×50×5 ГОСТ 8509-72 / Ст3сп ГОСТ 535-79		
				450 ± 1,0		
Б4		5	64. 137. 06. 005	Стойка	2	7,5
				Уголок Б-50×50×5 ГОСТ 8509-72 / Ст3сп ГОСТ 535-79		
				2245 ± 2,5		
Б4		6	64. 137. 06. 006	Стойка	2	1,6 кг
				Уголок Б-50×50×5 ГОСТ 8509-72 / Ст3сп ГОСТ 535-79		
				400 ± 0,5		

Изм.	Лист	№ докум.	Подп.	Дата	64.137.06.000			
Разраб.		Блумс			Опора	Лит.	Лист 1	Листов 2
Пров.		Белов				ЛАТГИПРОПРОМ		
Н.контр.		Блумс						
Утв.								

Копировал — Формат А4

Типовой проект 903-1-278.90 Альбом 5 ч.1

Формат	Зона	Поз.	Обозначение	Наименование	Кол.	Примечание
Б4		7		Плита	1	15 кг
				Лист 10 ГОСТ 19903-74 / ВСт3сп3 ГОСТ 14637-79		
				420±1,0 × 460±1,0		

Изм.	Лист	№ докум.	Подп.	Дата	64.137.06.000	Лист 2

Копировал — Формат А4

Типовой проект 903-1-278.90 Альбом 5 ч.1

64.137.06.000СБ

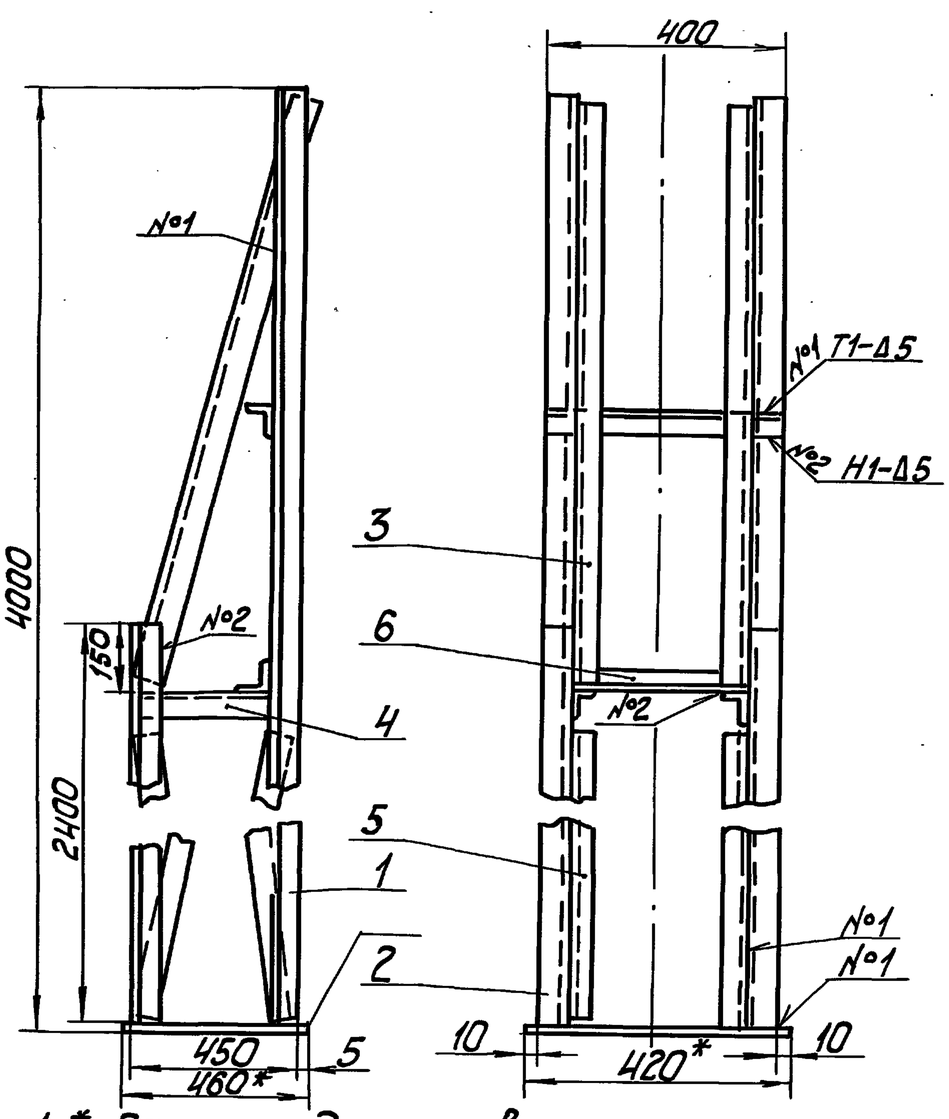

1. * Размеры для справок.
2. Сварные швы по ГОСТ 5264-80.

Изм.	Лист	№ докум.	Подп.	Дата	64.137.06.000СБ			
Разраб.		Блумс			Опора Сборочный чертеж	Лит.	Масса 86	Масштаб 1:10
Пров.		Белов				Лист	Листов 1	
Т.контр.						ЛАТГИПРОПРОМ		
Н.контр.		Блумс						
Утв.								

Копировал — Формат А4

Альбом 5 ч. 1 Типовой проект 903-1-278.90

Формат	Зона	Поз.	Обозначение	Наименование	Кол.	Примечание
				Документация		
А3			64.137.07.000 СБ	Сборочный чертеж		
				Сборочные единицы		
А4		1	64.137.01.100	Фланец	1	
				Детали		
А4		2	64.137.01.001	Боковина	1	
А4		3	64.137.07.002	Боковина	1	
А4		4	64.137.07.003	Стенка	1	
А3		5	64.137.07.004	Стенка	1	
				Материалы		
		7		Полоса $\frac{5\times50\ ГОСТ\ 103-76}{ВСт3пс2\ ГОСТ\ 535-79}$	5,6	м

Изм.	Лист	№ докум.	Подп.	Дата	64.137.07.000		
Разраб.		Блумс			Короб всасывающий	Лит.	Лист	Листов 1
Пров.		Белов				ЛАТГИПРОПРОМ	
Н.контр.		Блумс					
Утв.							

Копировал: Ф.Д. Формат А4

Альбом 5 ч. 1 Типовой проект 903-1-278.90

64.137.07.001

40 √(√)

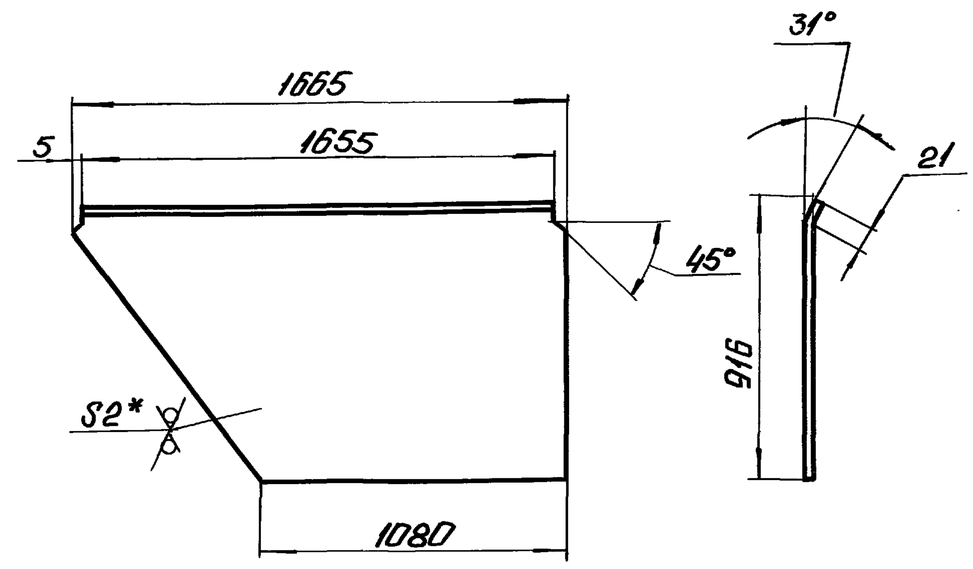

1. * Размеры для справок.
2. Неуказанные предельные отклонения размеров $\pm\frac{IT14}{2}$.

Изм.	Лист	№ докум.	Подп.	Дата	64.137.07.001			
Разраб.		Блумс			Боковина	Лит.	Масса 18.2	Масштаб 1:20
Пров.		Белов				Лист	Листов 1	
Т.контр.					Лист $\frac{2\ ГОСТ\ 19903-74}{ВСт3пс2\ ГОСТ\ 16523-70}$	ЛАТГИПРОПРОМ		
Н.контр.		Блумс						
Утв.								

Копировал: Ф.Д. Формат А4

Альбом 5 ч. 1 Типовой проект 903-1-278.90

64.137.07.000 СБ

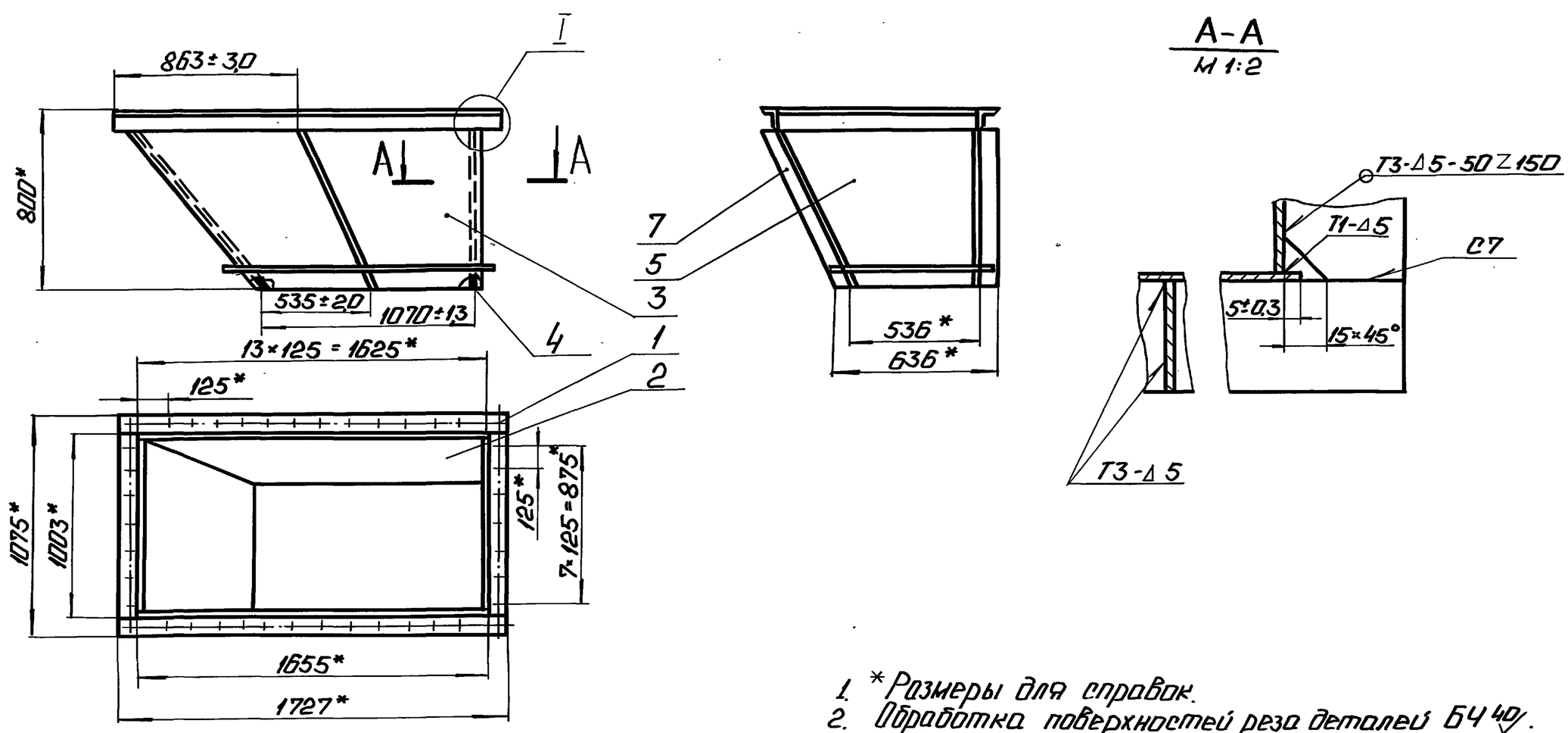

1. * Размеры для справок.
2. Обработка поверхностей реза деталей Б4 40√.
3. Сварные швы по ГОСТ 5264-80.

Изм.	Лист	№ докум.	Подп.	Дата	64.137.07.000 СБ			
Разраб.		Блумс			Короб всасывающий. Сборочный чертеж.	Лит.	Масса 63	Масштаб 1:20
Пров.		Белов				Лист	Листов 1	
Т.контр.						ЛАТГИПРОПРОМ		
Н.контр.		Блумс						
Утв.								

Копировал: Ф.Д. 24248-06 28 Формат А3

ТИПОВОЙ ПРОЕКТ 903-1-278.90 АЛЬБОМ 5 ч.1

64.137.07.002

40 √(√)

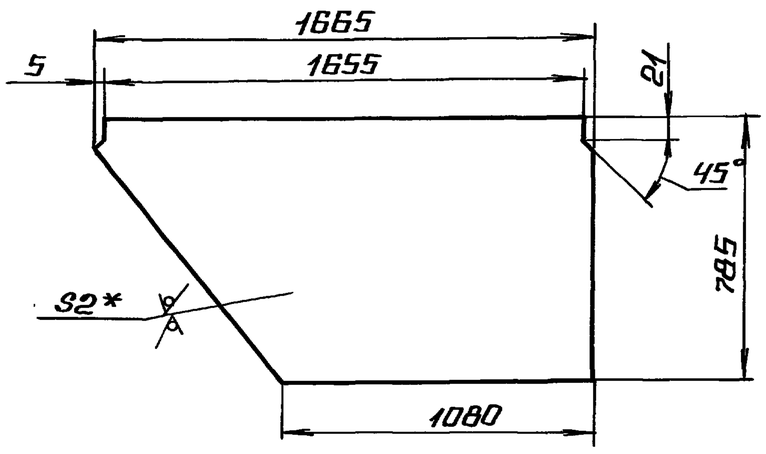

1.* РАЗМЕРЫ ДЛЯ СПРАВОК

2. НЕУКАЗАННЫЕ ПРЕДЕЛЬНЫЕ ОТКЛОНЕНИЯ РАЗМЕРОВ $\pm \frac{IT14}{2}$.

ИЗМ	ЛИСТ	№ ДОКУМ.	ПОДП.	ДАТА	64.137.07.002			
РАЗРАБ.		БЛУМС			БОКОВИНА	ЛИТ.	МАССА 14,8	МАСШТАБ 1:20
ПРОВ.		БЕЛОВ				ЛИСТ	ЛИСТОВ 1	
Т.КОНТР.								
Н.КОНТР.		БЛУМС			ЛИСТ 2 ГОСТ 19903-74 / ВСТ3ПС2 ГОСТ16523-70*	ЛАТГИПРОПРОМ		
УТВ.								

ИНВ. № ПОДЛ. | ПОДПИСЬ И ДАТА | ВЗАМ. ИНВ. № | ИНВ. № ДУБЛ. | ПОДПИСЬ И ДАТА

КОПИРОВАЛ Ал ФОРМАТ А4

ТИПОВОЙ ПРОЕКТ 903-1-278.90 АЛЬБОМ 5. ч.1

64.137.07.003

40 √(√)

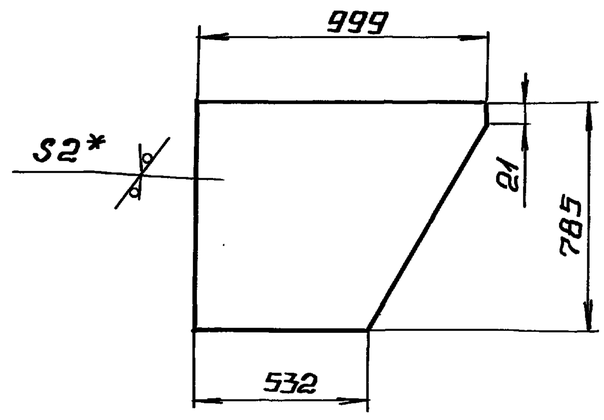

1.* РАЗМЕРЫ ДЛЯ СПРАВОК.

2. НЕУКАЗАННЫЕ ПРЕДЕЛЬНЫЕ ОТКЛОНЕНИЯ РАЗМЕРОВ $\pm \frac{IT14}{2}$.

ИЗМ	ЛИСТ	№ ДОКУМ.	ПОДП.	ДАТА	64.137.07.003			
РАЗРАБ.		БЛУМС			СТЕНКА	ЛИТ.	МАССА 9,2	МАСШТАБ 1:20
ПРОВ.		БЕЛОВ				ЛИСТ	ЛИСТОВ 1	
Т.КОНТР.								
Н.КОНТР.		БЛУМС			ЛИСТ 2 ГОСТ 19903-74 / ВСТ3ПС2 ГОСТ16523-70*	ЛАТГИПРОПРОМ		
УТВ.								

ИНВ. № ПОДЛ. | ПОДПИСЬ И ДАТА | ВЗАМ. ИНВ. № | ИНВ. № ДУБЛ. | ПОДПИСЬ И ДАТА

КОПИРОВАЛ Ал ФОРМАТ А4

ТИПОВОЙ ПРОЕКТ 903-1-278.90 АЛЬБОМ 5 ч.1

64.137.07.004

40 √(√)

Развертка

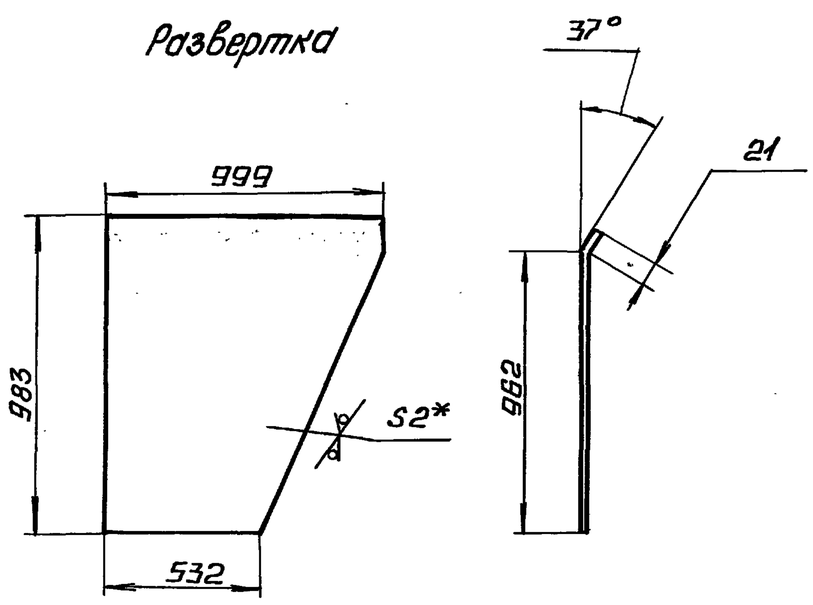

1.* РАЗМЕРЫ ДЛЯ СПРАВОК

2. НЕУКАЗАННЫЕ ПРЕДЕЛЬНЫЕ ОТКЛОНЕНИЯ РАЗМЕРОВ $\pm \frac{IT14}{2}$.

ИЗМ	ЛИСТ	№ ДОКУМ.	ПОДП.	ДАТА	64.137.07.004			
РАЗРАБ.		БЛУМС			СТЕНКА	ЛИТ.	МАССА 11	МАСШТАБ 1:20
ПРОВ.		БЕЛОВ				ЛИСТ	ЛИСТОВ 1	
Т.КОНТР.								
Н.КОНТР.		БЛУМС			ЛИСТ 2 ГОСТ 19903-74 / ВСТ3ПС2 ГОСТ16523-70*	ЛАТГИПРОПРОМ		
УТВ.								

ИНВ. № ПОДЛ. | ПОДПИСЬ И ДАТА | ВЗАМ. ИНВ. № | ИНВ. № ДУБЛ. | ПОДПИСЬ И ДАТА

КОПИРОВАЛ Ал ФОРМАТ А4

ТИПОВОЙ ПРОЕКТ 903-1-278.90 АЛЬБОМ 5 ч.1

ФОРМ.	ЗОНА	ПОЗ.	ОБОЗНАЧЕНИЕ	НАИМЕНОВАНИЕ	КОЛ.	ПРИМЕЧАНИЕ
				ДОКУМЕНТАЦИЯ		
А3			64.137.08.000СБ	СБОРОЧНЫЙ ЧЕРТЕЖ		
				СБОРОЧНЫЕ ЕДИНИЦЫ		
А4		1	58.02.00.000	ЛЮК ЛАЗА	1	
				ДЕТАЛИ		
А3		2	64.137.08.001	СТЕНКА	1	
А3		3	64.137.08.002	СТЕНКА	1	
А3		4	64.137.08.003	ПОЛУКОНУС	1	
А4		5	64.137.08.004	ФЛАНЕЦ	1	
А3		6	64.137.08.005	БОКОВИНА	1	
А4		7	64.137.08.006	КОНУС	1	
А4		8	64.137.08.007	УДЛИНИТЕЛЬ	1	
				МАТЕРИАЛЫ		
		9		ПОЛОСА $\frac{5\times50\ ГОСТ\ 103-76}{ВСТ3ПС2\ ГОСТ\ 535-79}$	4,5	м

ИНВ. № ПОДЛ. | ПОДПИСЬ И ДАТА | ВЗАМ. ИНВ. № | ИНВ. № ДУБЛ. | ПОДПИСЬ И ДАТА

ИЗМ	ЛИСТ	№ ДОКУМ.	ПОДП.	ДАТА	64.137.08.000			
РАЗРАБ.		БЛУМС			КАРМАН	ЛИТ.	ЛИСТ	ЛИСТОВ 1
ПРОВ.		БЕЛОВ				ЛАТГИПРОПРОМ		
Н.КОНТР.		БЛУМС						
УТВ.								

Типовой проект 903-1-278.90 Альбом 5 часть 1

64.137.08.000СБ

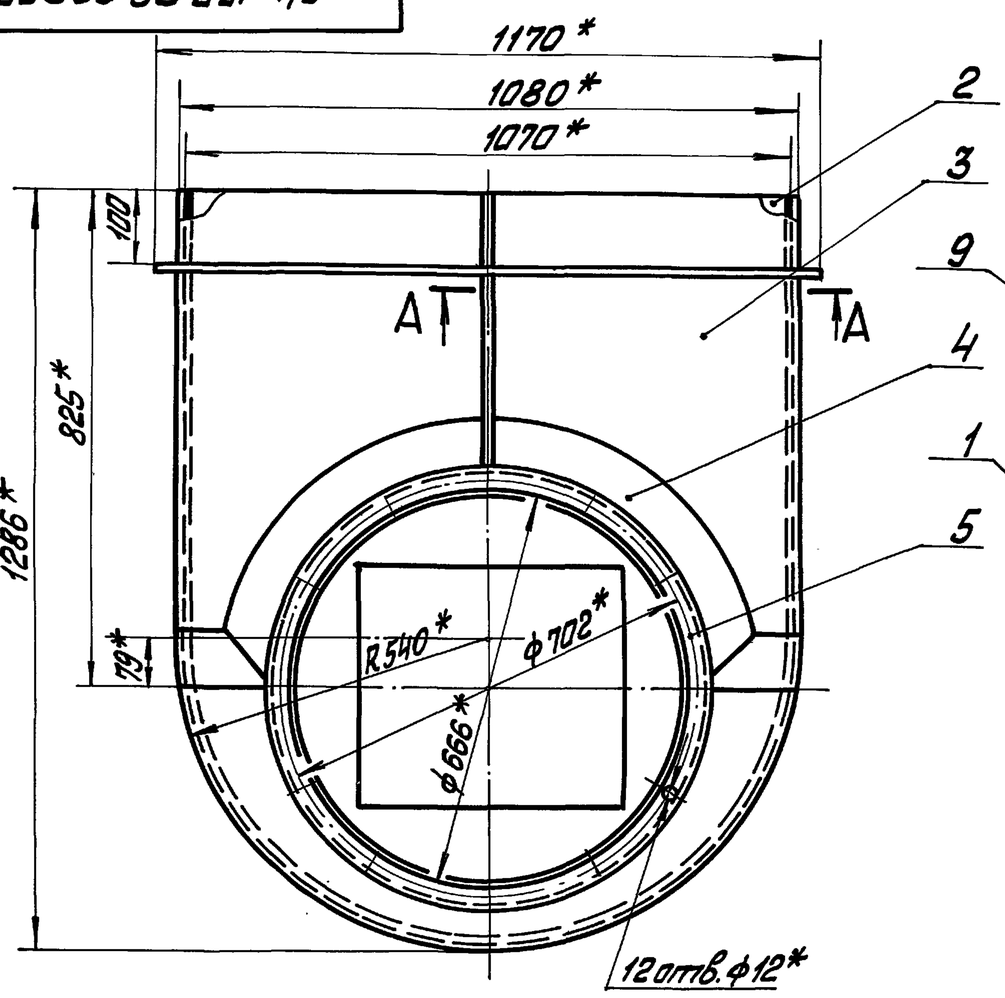

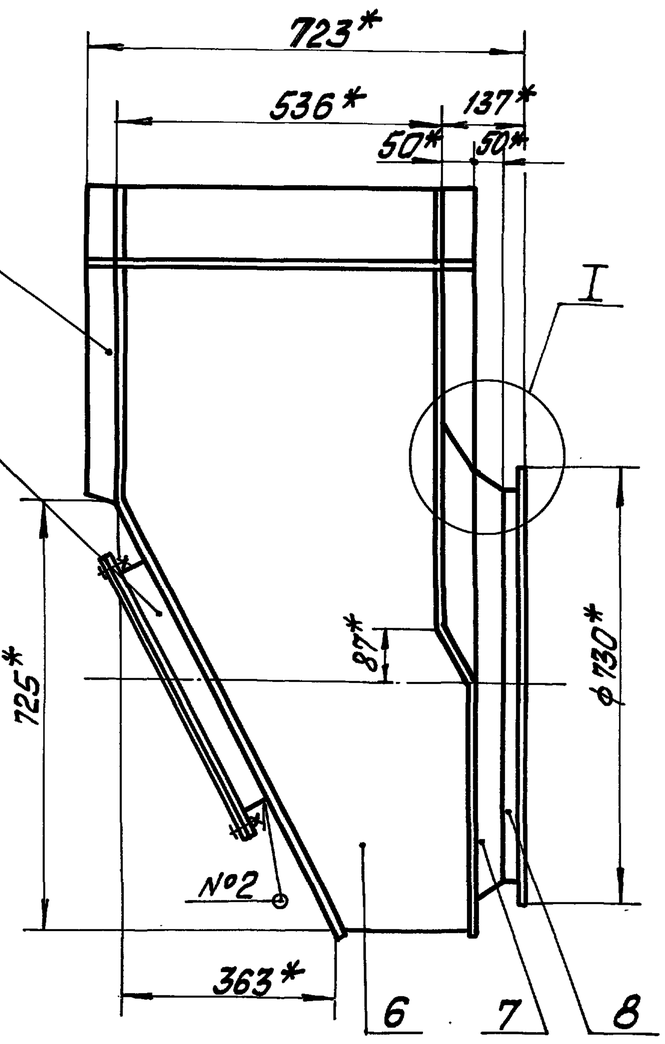

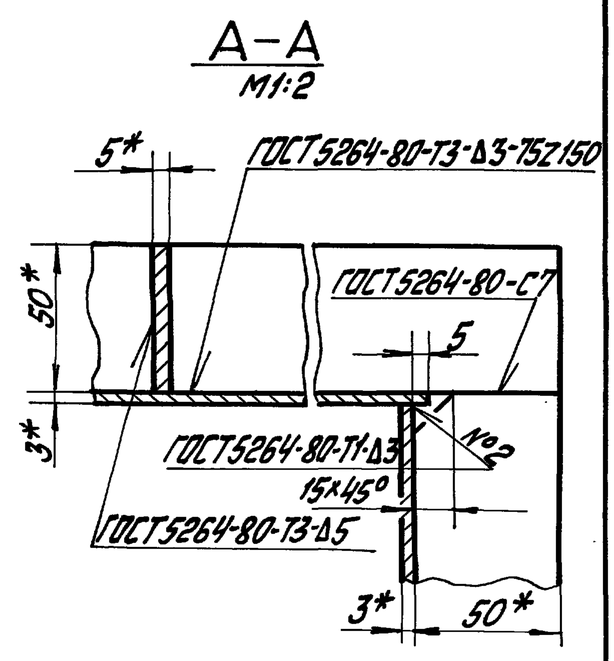

1 * Размеры для справок.
2. Неуказанные предельные отклонения размеров $\pm\frac{IT14}{2}$.

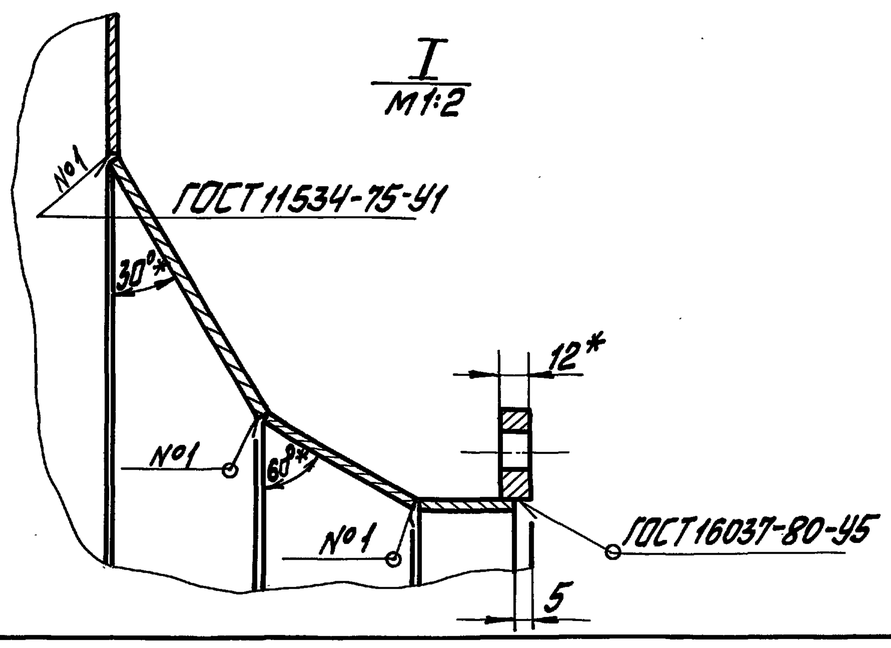

Изм.	Лист	№ докум.	Подп.	Дата	64.137.08.000СБ		
Разраб.		Блумс			Карман Сборочный чертёж	Лист	Масса 126 / Масштаб 1:10
Пров.		Белов				Лист	Листов 1
Гл.спец.						ЛАТГИПРОПРОМ	
Н.контр.		Блумс					
Утв.							

Копировал Ильс Формат А3

Типовой проект 903-1-278.90 Альбом 5 часть 1

64.137.08.001

40 (√)

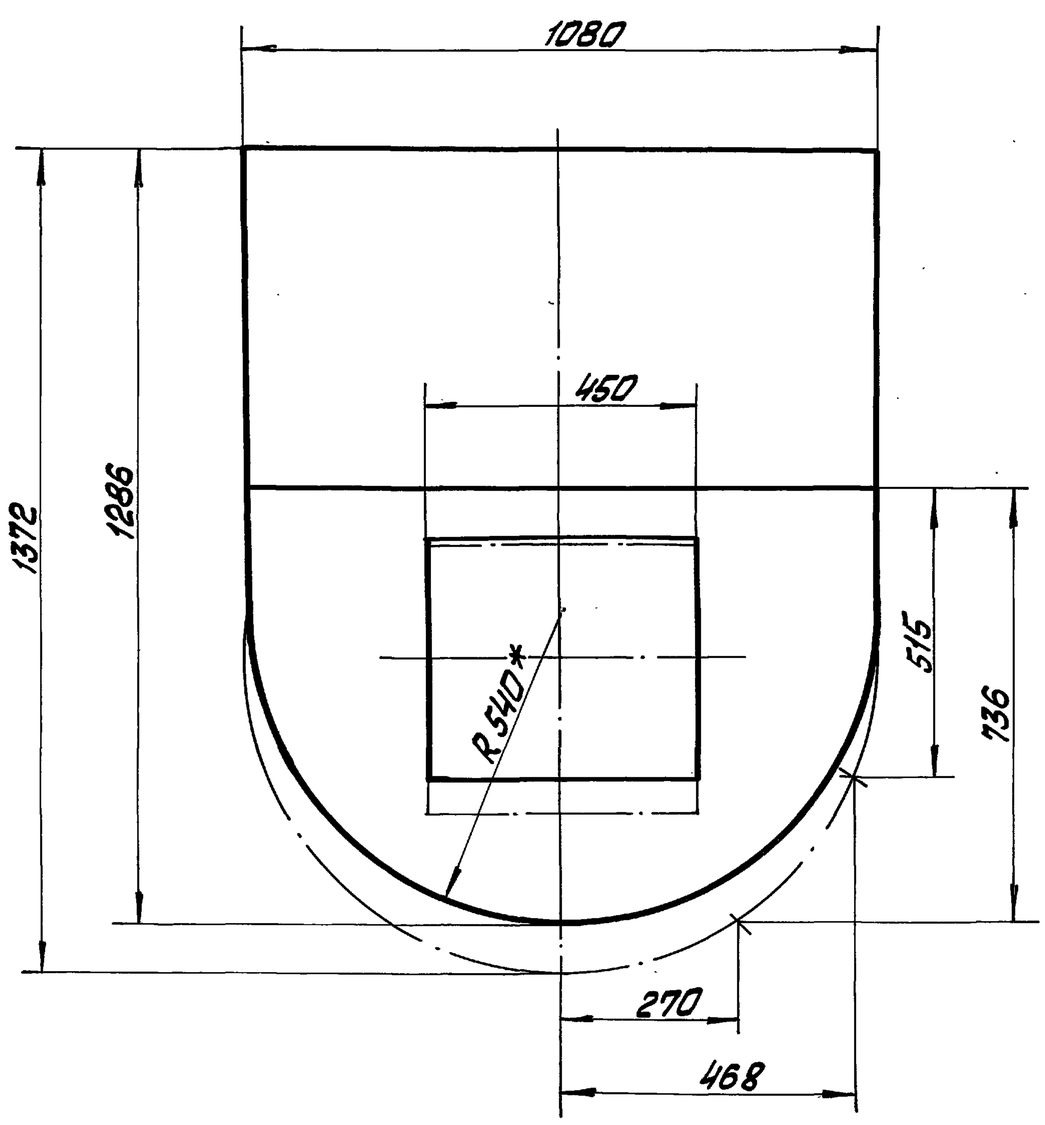

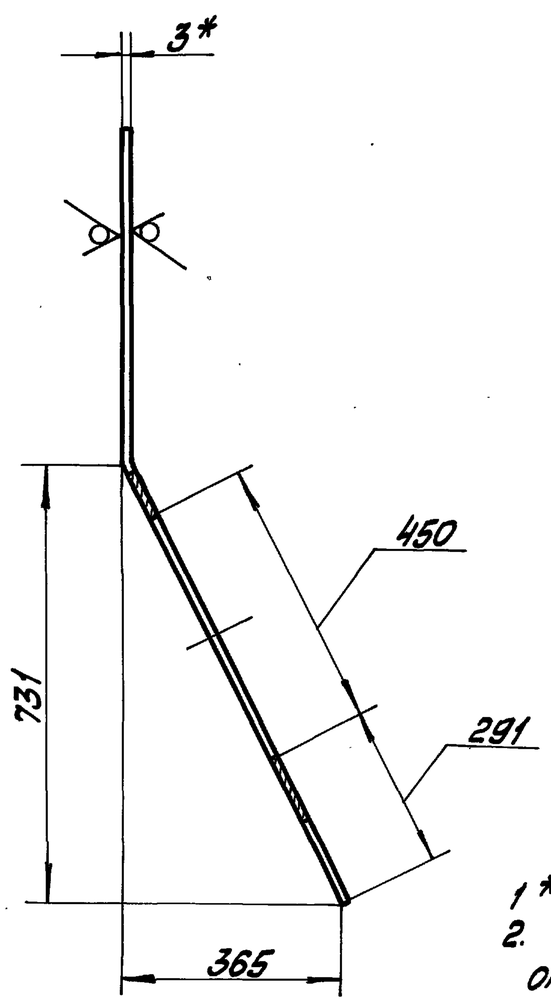

1 * Размеры для справок.
2. Неуказанные предельные отклонения размеров $\pm\frac{IT14}{2}$.

Изм.	Лист	№ докум.	Подп.	Дата	64.137.08.001		
Разраб.		Блумс			Стенка	Лист	Масса 25,5 / Масштаб 1:10
Пров.		Белов				Лист	Листов 1
Гл.спец.					Лист 3 ГОСТ 19903-74 ВСт3сп3 ГОСТ 16523-70	ЛАТГИПРОПРОМ	
Н.контр.		Блумс					
Утв.							

Формат А3

64.137.08.002

Типовой проект 903-1-278.90 Альбом 5 ч.1

Подп. и дата | Инв. № дубл. | Взам. инв. № | Подп. и дата | Инв. № подл.

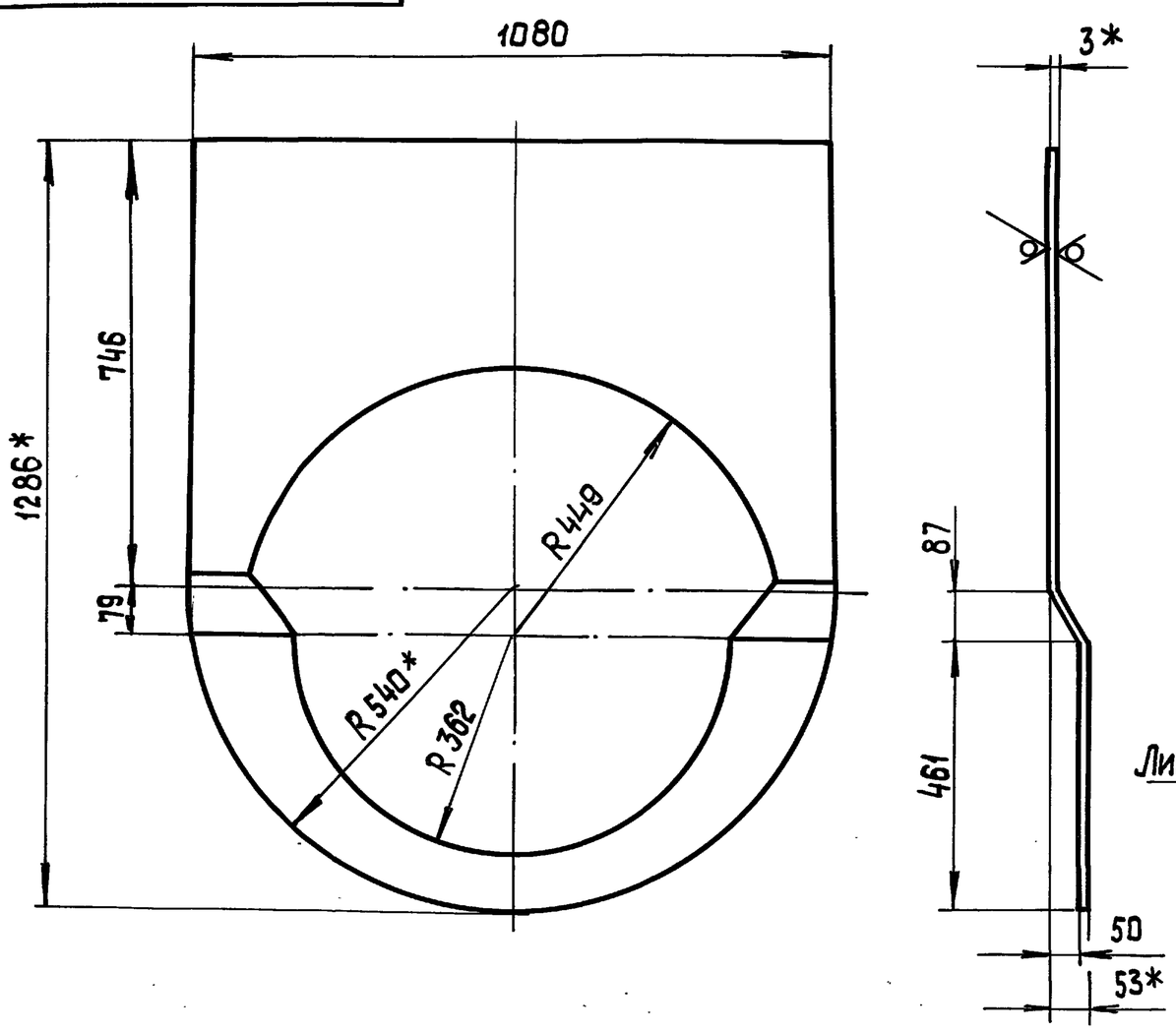

Развертка

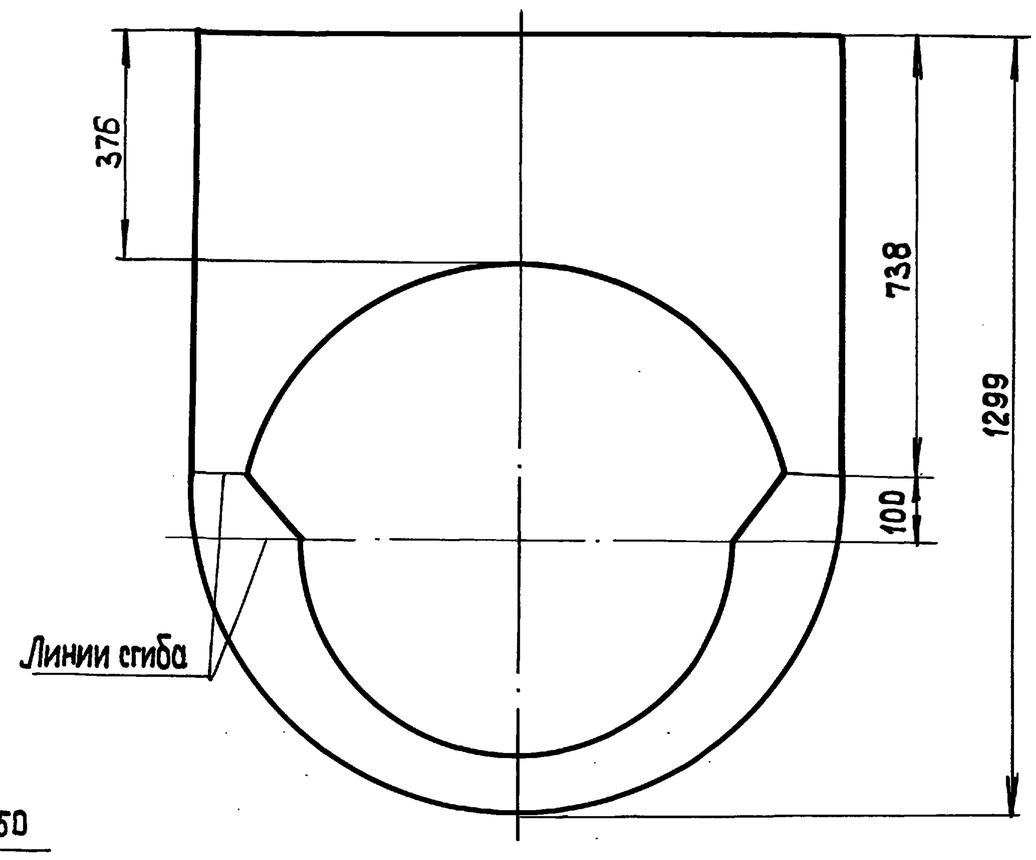

1* Размеры для справок
2. Неуказанные предельные отклонения размеров $\pm\frac{IT14}{2}$.

					64.137.08.002			
Изм. Лист	№ докум.	Подп.	Дата	Стенка	Лит.	Масса	Масштаб	
Разраб.	Блумс					17,7	1:10	
Пров.	Белов				Лист	Листов 1		
Гл. спец.				Лист 3 ГОСТ 19903-74	ЛАТГИПРОПРОМ			
Н. контр.	Блумс			ВСт3сп3 ГОСТ 16523-70*				
Утв.								

Копировал 35 Формат А3

64.137.08.003

Типовой проект 903-1-278.90 Альбом 5 ч.1

Подп. и дата | Инв. № дубл. | Взам. инв. № | Подп. и дата | Инв. № подл.

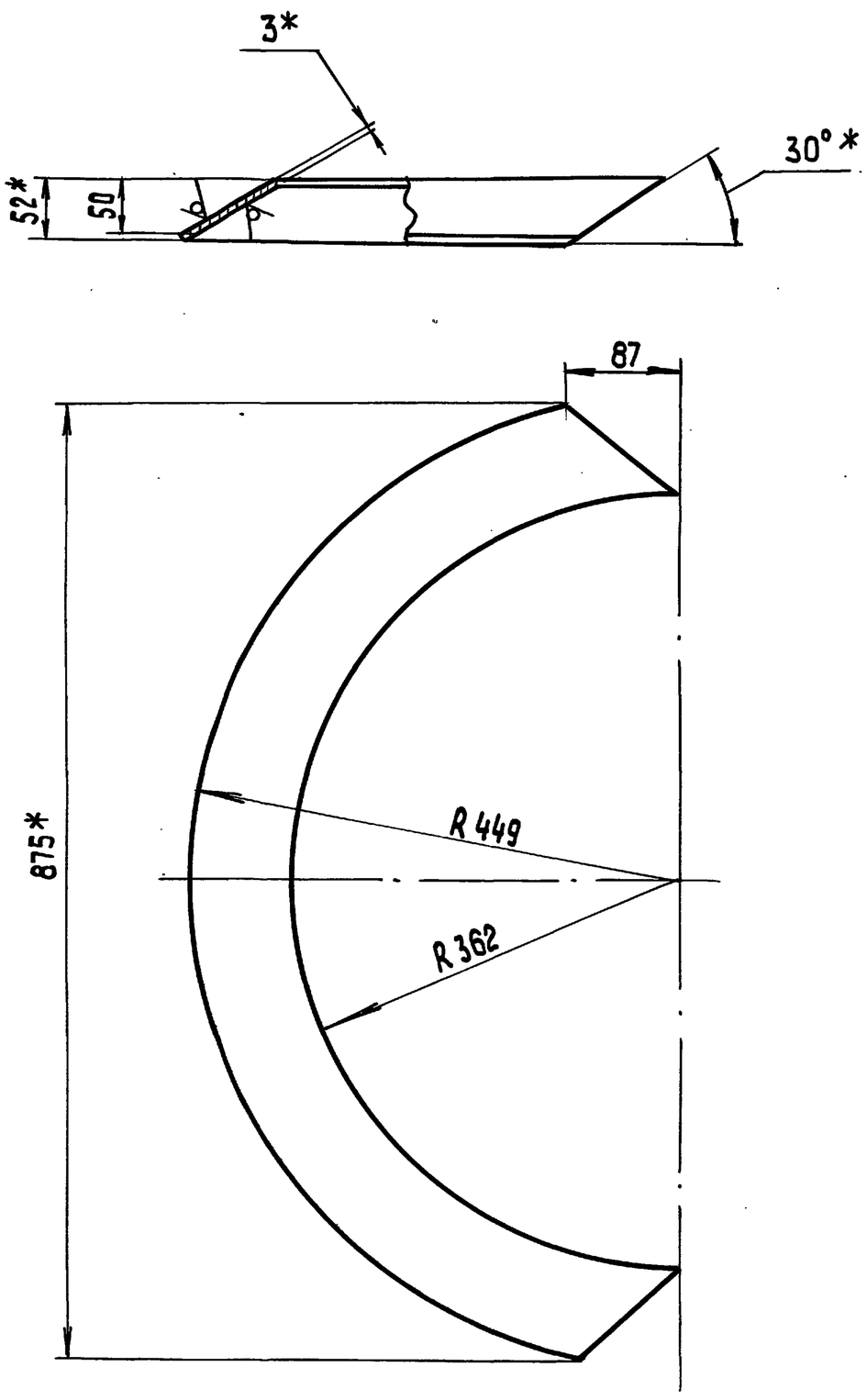

Развертка

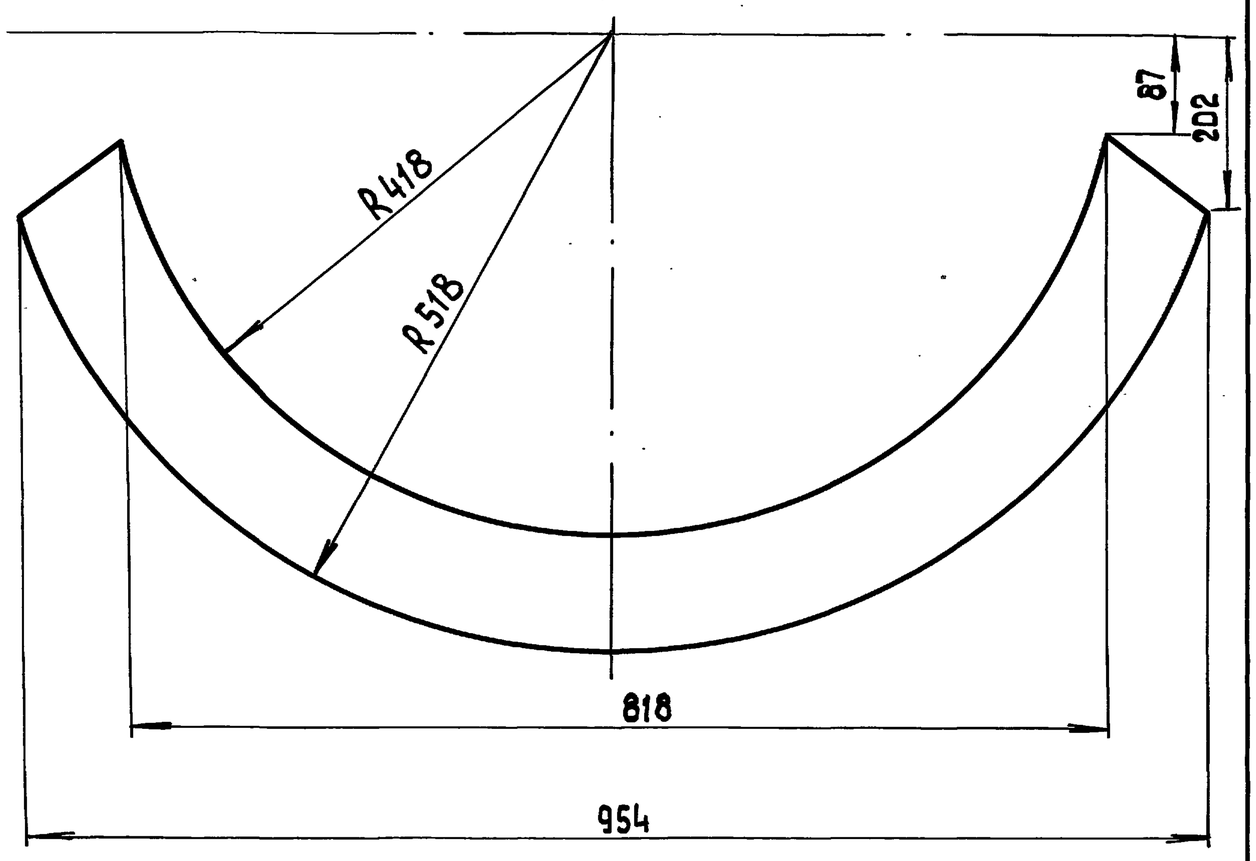

1.* Размеры для справок.
2. Неуказанные предельные отклонения размеров $\pm\frac{IT14}{2}$

					64.137.08.003			
Изм. Лист	№ докум.	Подп.	Дата	Полуконус	Лит.	Масса	Масштаб	
Разраб.	Блумс					3	1:5	
Пров.	Белов				Лист	Листов 1		
Гл. спец.				Лист 3 ГОСТ 19903-74	ЛАТГИПРОПРОМ			
Н. контр.	Блумс			ВСт3сп3 ГОСТ 16523-70*				
Утв.								

Копировал 24218-06 31 Формат А3

Типовой проект 903-1-278.90 Альбом 5 ч.1

64.137.08.004

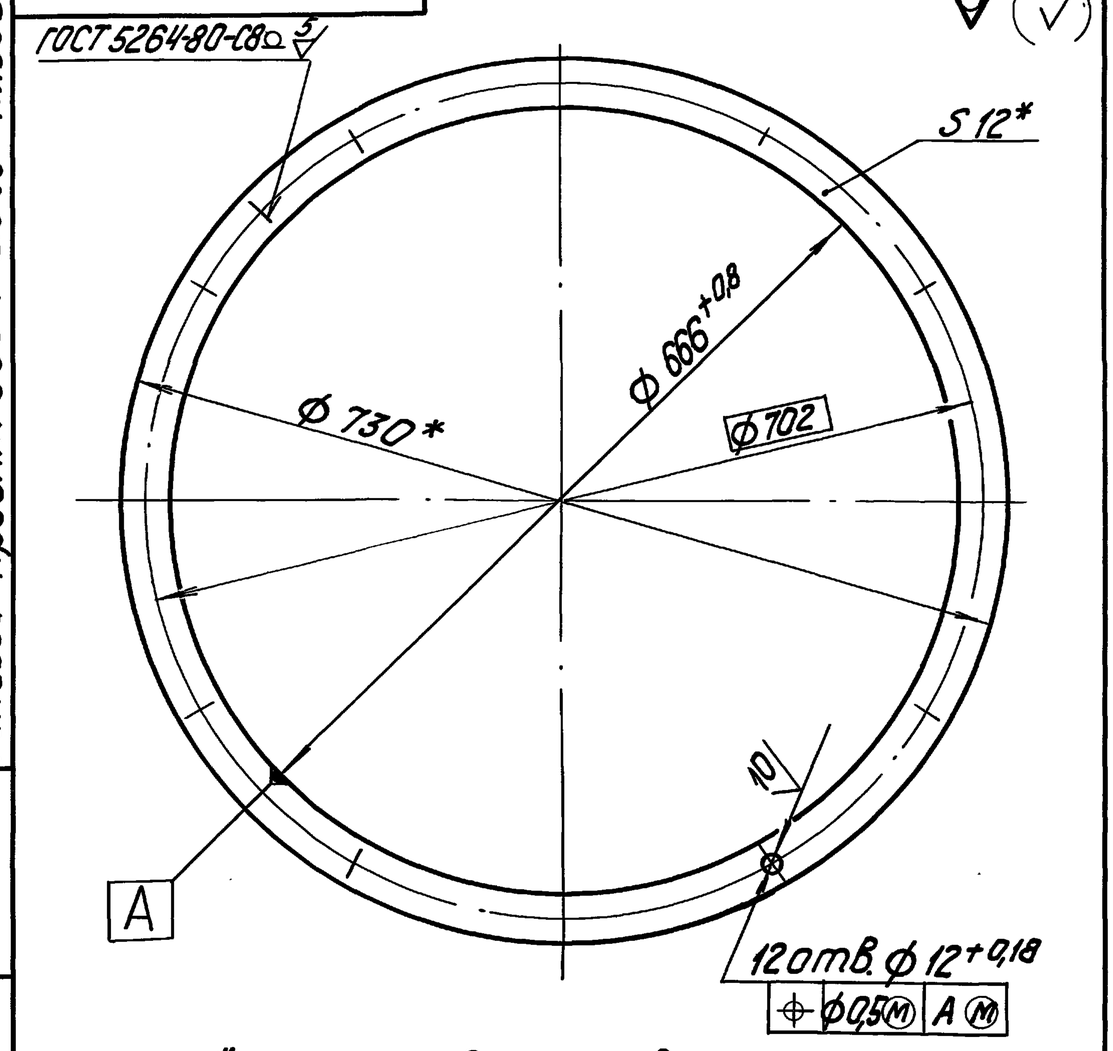

* Размеры для справок.

Изм. Лист	№ докум.	Подп.	Дата	64.137.08.004			
Разраб.	Блумс			Фланец	Лит.	Масса 6,6	Масштаб 1:5
Пров.	Белов				Лист	Листов 1	
Гл.спец.							
Н.контр.	Блумс			Полоса 12х32 ГОСТ 103-76 / Ст3пс2 ГОСТ 535-79	ЛАТГИПРОПРОМ		
Утв.							

Копировал — Формат А4

Типовой проект 903-1-278.90 Альбом 5 ч.1

64.137.08.006

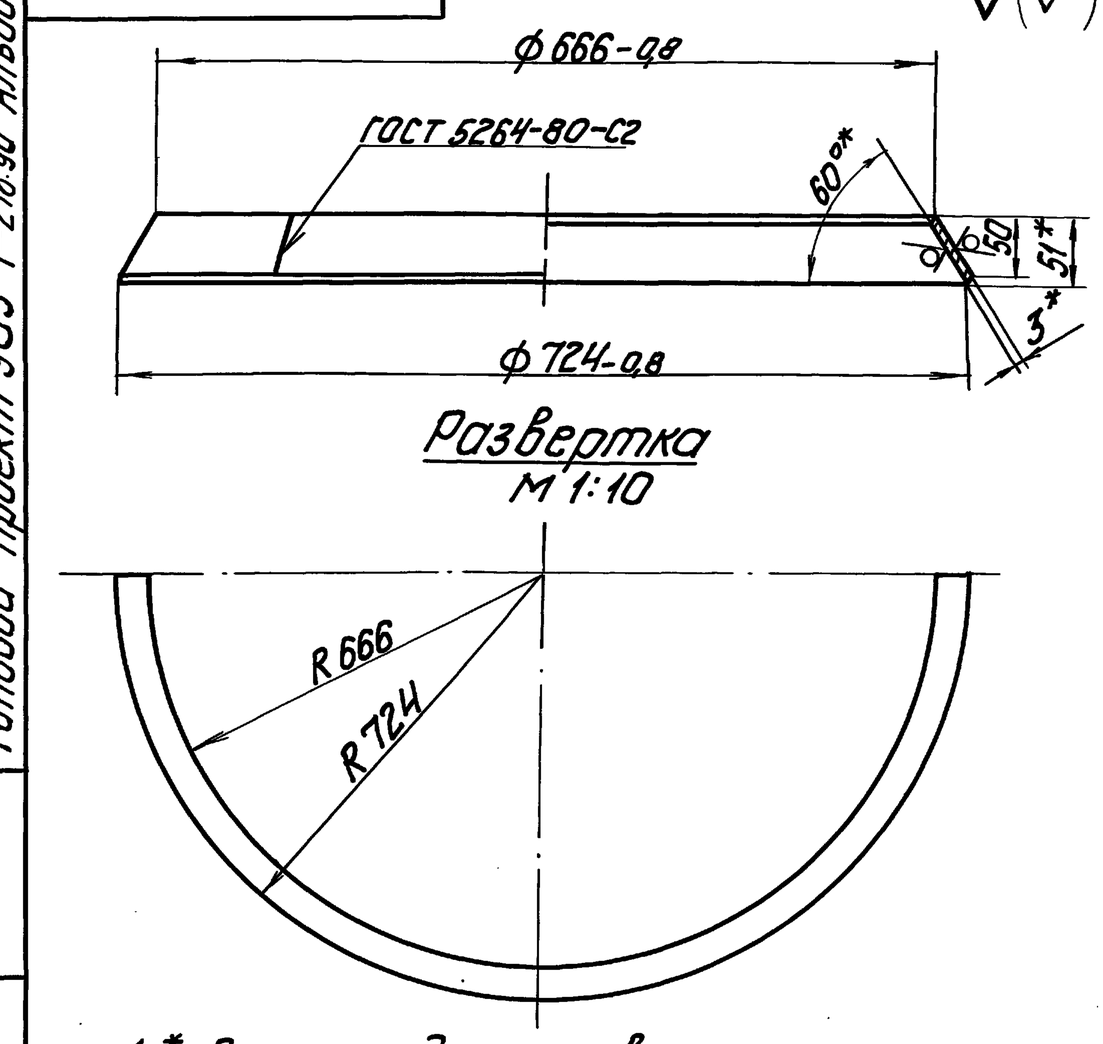

1. * Размеры для справок.
2. Неуказанные предельные отклонения размеров $\pm\frac{IT14}{2}$.

Изм. Лист	№ докум.	Подп.	Дата	64.137.08.006			
Разраб.	Блумс			Конус	Лит.	Масса 3	Масштаб 1:5
Пров.	Белов				Лист	Листов 1	
Гл.спец.							
Н.контр.	Блумс			Лист 3 ГОСТ 19903-74 / Ст3сп3 ГОСТ 16523-70*	ЛАТГИПРОПРОМ		
Утв.							

Копировал — Формат А4

Типовой проект 903-1-278.90 Альбом 5 ч.1

64.137.08.005

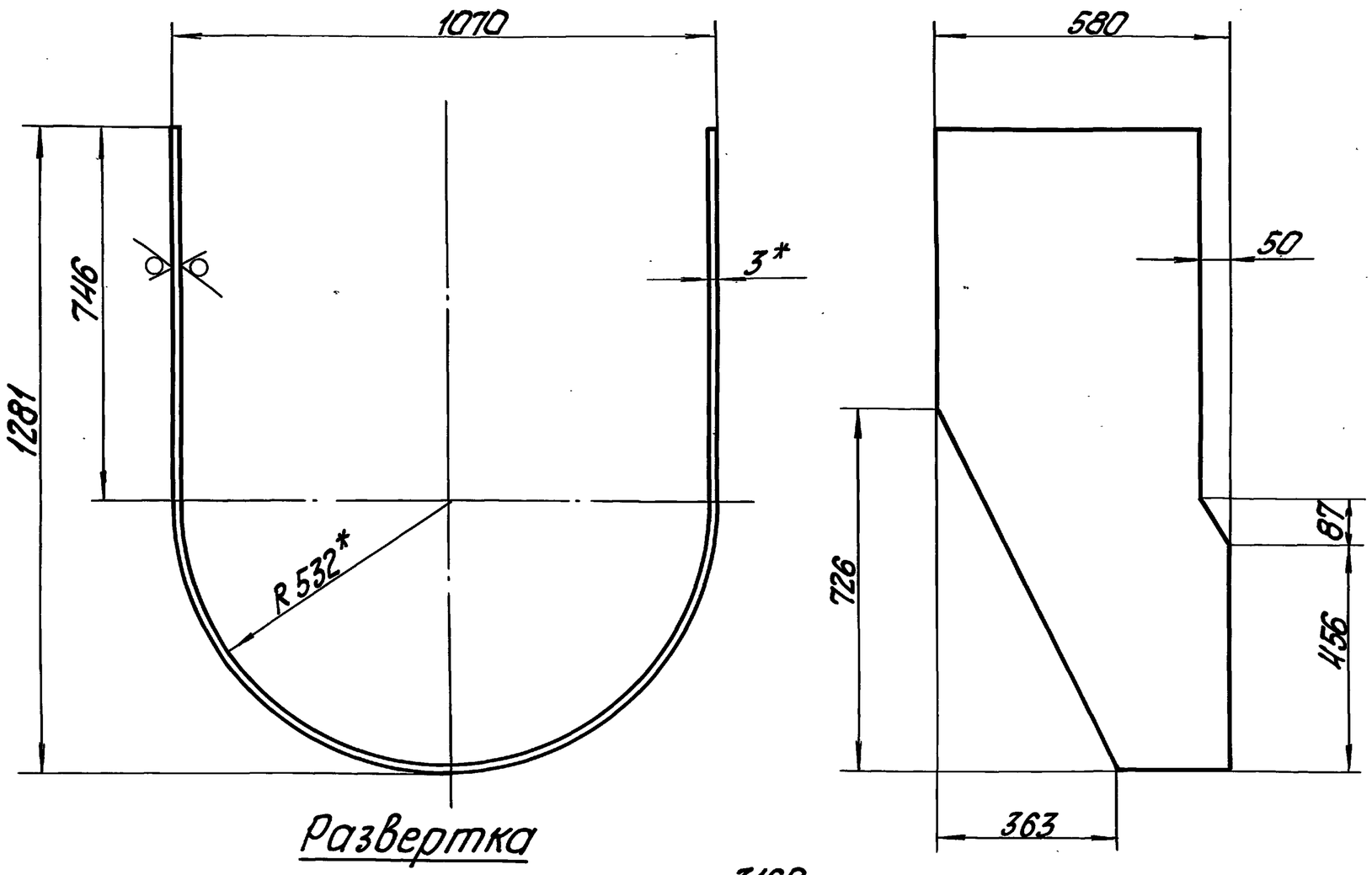

1. * Размеры для справок.
2. Неуказанные предельные отклонения размеров.

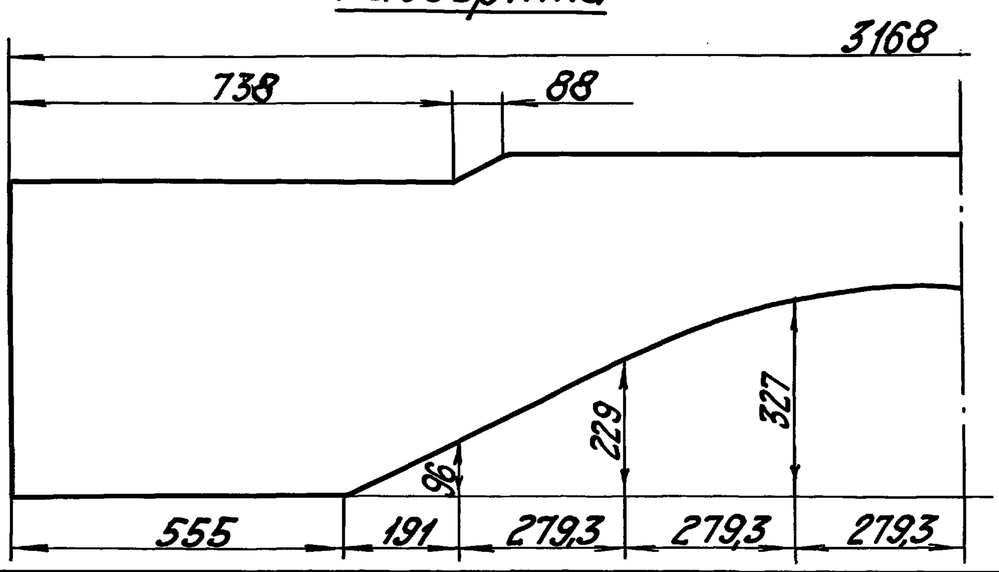

Изм. Лист	№ докум.	Подп.	Дата	64.137.08.005			
Разраб.	Блумс			Боковина	Лит.	Масса 32,6	Масштаб 1:10
Пров.	Белов				Лист	Листов 1	
Гл.спец.							
Н.контр.	Блумс			Лист 3 ГОСТ 19903-74 / Ст3сп3 ГОСТ 16523-70*	ЛАТГИПРОПРОМ		
Утв.							

24248-06 30 Формат А3

Альбом 5 ч.1 Типовой проект 903-1-278.90

64.137.08.007

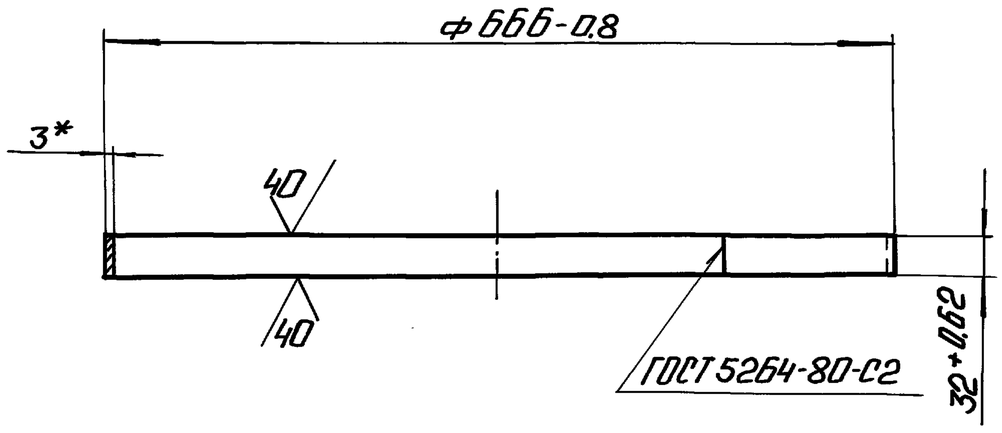

* Размер для справок.

Изм.	Лист	№ докум.	Подп.	Дата	64.137.08.007			
Разраб.		Блумс			Удлинитель	Лит.	Масса 1,6	Масштаб 1:5
Пров.		Белов				Лист	Листов 1	
Гл.спец.								
Н.контр.		Блумс			3 ГОСТ 19903-74 Лист ВСт3сп3 ГОСТ 16523-70*	ЛАТГИПРОПРОМ		
Утв.								

Копировал: Т.Д. Формат А4

Альбом 5 ч.1 Типовой проект 903-1-278.90

Формат	Зона	Поз.	Обозначение	Наименование	Кол.	Примечание
				Документация		
А4			58.02.00.000 СБ	Сборочный чертеж		
				Сборочные единицы		
А3		1	58.02.01.000	Фланец	1	
А3		2	58.02.02.000	Крышка	1	
				Детали		
А3		3	58.02.00.001	Прокладка	1	
				Стандартные изделия		
		4		Болт М12×30.36 ГОСТ 7798-70	12	
		5		Гайка М12.4 ГОСТ 5915-70	12	

Изм.	Лист	№ докум.	Подп.	Дата	58.02.00.000			
Разраб.		Блумс			Люк лаза	Лит.	Лист	Листов 1
Пров.		Белов						
Гл.спец.								
Н.контр.		Блумс				ЛАТГИПРОПРОМ		
Утв.								

Копировал: Т.Д. Формат А4

Альбом 5 ч.1 Типовой проект 903-1-278.90

58.02.00.000СБ

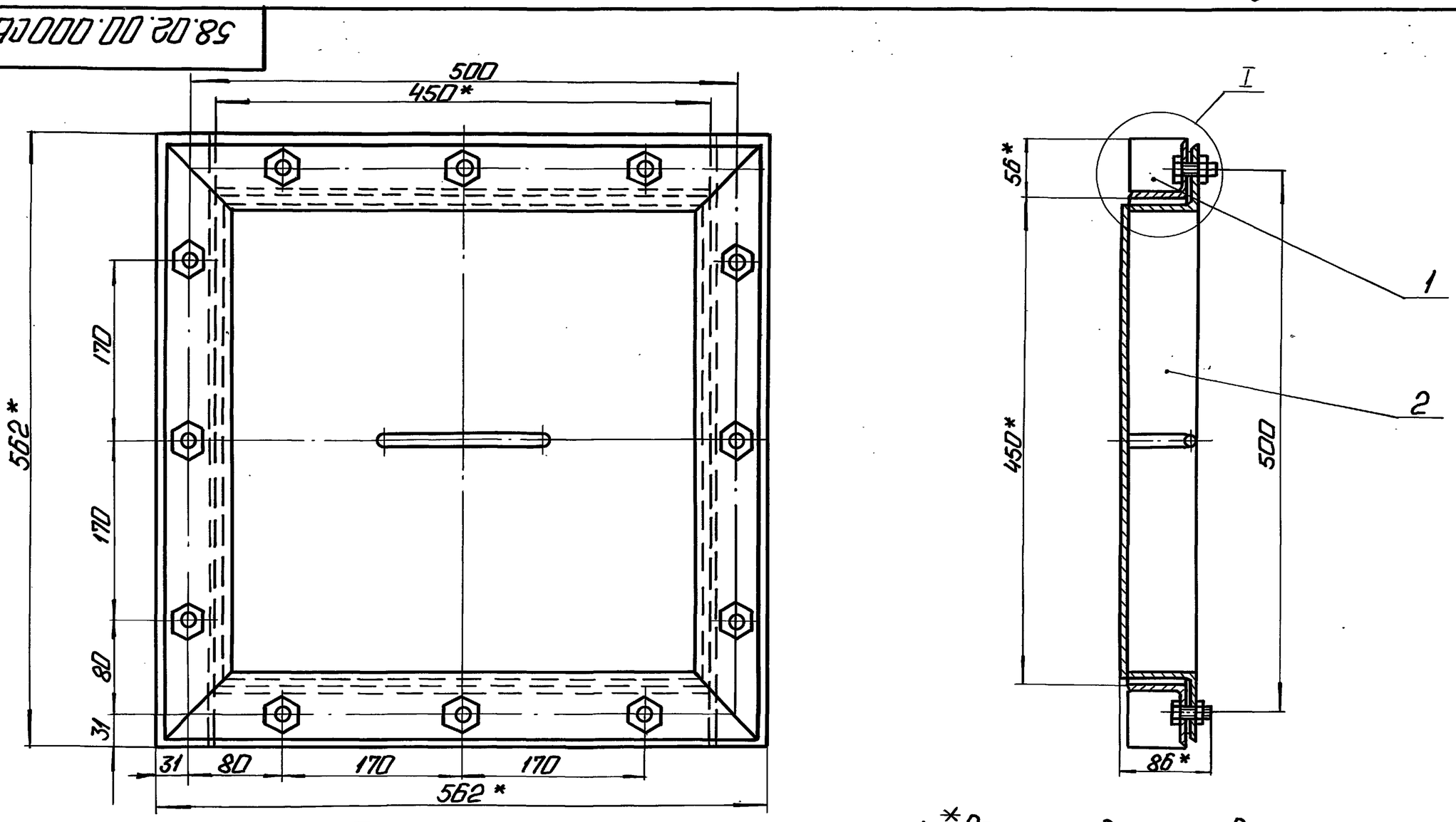

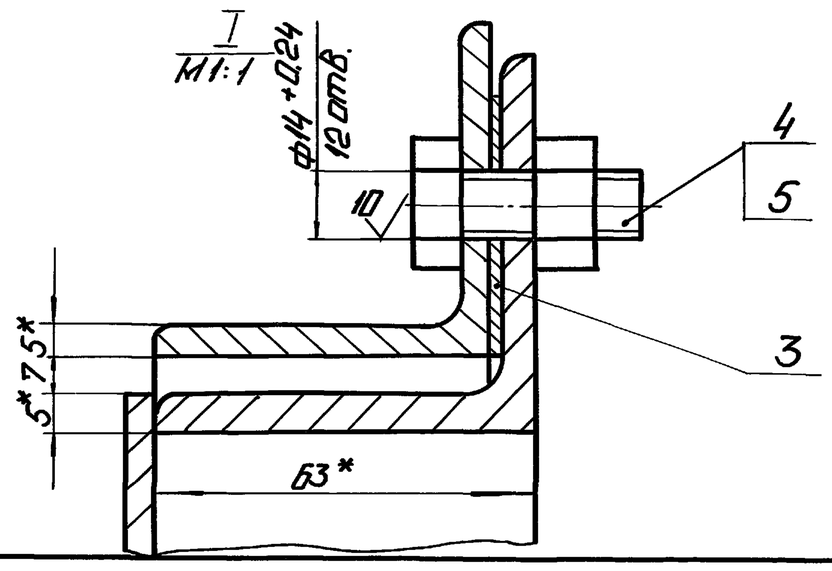

1. *Размеры для справок.
2. Неуказанные предельные отклонения размеров $\pm\frac{IT16}{2}$.

Изм.	Лист	№ докум.	Подп.	Дата	58.02.00.000СБ			
Разраб.		Блумс			Люк лаза Сборочный чертеж.	Лит.	Масса 27	Масштаб 1:4
Пров.		Белов				Лист	Листов 1	
Гл.спец.								
Н.контр.		Блумс				ЛАТГИПРОПРОМ		
Утв.								

Копировал: Формат А3

Альбом 5 ч. 1 Типовой проект 903-1-278.90

Формат	Зона	Поз.	Обозначение	Наименование	Кол.	Примечание
				Документация		
А4			58.02.01.000СБ	Сборочный чертеж		
				Детали		
Б4		1	58.02.01.001	Уголок		
				Уголок Б-56×56×5 ГОСТ 8509-72 / ВСт3сп3 ГОСТ 535-79	2	1,91 кг
Б4		2	58.02.01.002	Уголок		
				Уголок Б-56×56×5 ГОСТ 8509-72 / ВСт3сп3 ГОСТ 535-79	2	2,4 кг

58.02.01.000

Изм.	Лист	№ докум.	Подп.	Дата		Лит.	Лист	Листов
Разраб.		Блумс			Фланец			1
Пров.		Белов				ЛАТГИПРОПРОМ		
Гл.спец.								
Н.контр.		Блумс						
Утв.								

Копировал: Ф.4 Формат А4

58.02.01.000СБ

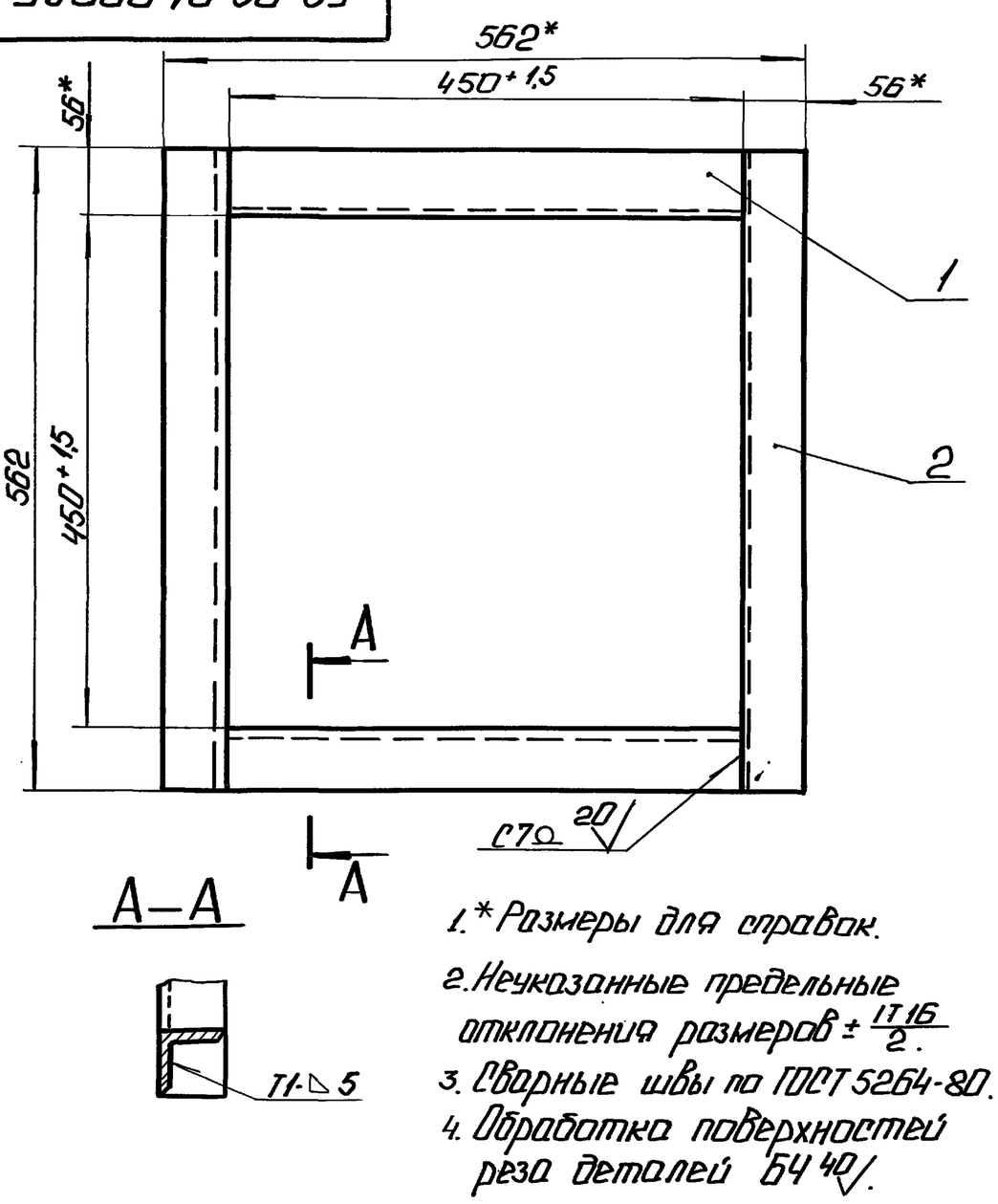

1.* Размеры для справок.
2. Неуказанные предельные отклонения размеров ± IT16/2.
3. Сварные швы по ГОСТ 5264-80.
4. Обработка поверхностей реза деталей Б4 40.

58.02.01.000СБ

Изм.	Лист	№ докум.	Подп.	Дата		Лит.	Масса	Масштаб
Разраб.		Блумс			Фланец		8,6	1:5
Пров.		Белов			Сборочный чертеж.	Лист	Листов 1	
Гл.спец.						ЛАТГИПРОПРОМ		
Н.контр.		Блумс						
Утв.								

Копировал: Ф.8 Формат А4

Альбом 5 ч. 1 Типовой проект 903-1-278.90

Формат	Зона	Поз.	Обозначение	Наименование	Кол.	Примечание
				Документация		
А3			58.02.02.000СБ	Сборочный чертеж		
				Детали		
А4		1	58.02.02.001	Ручка	1	
Б4		2	58.02.02.002	Дно		
				Лист 5 ГОСТ 19903-74 / ВСт3сп3 ГОСТ 14637-89	1	7,46 кг
Б4		3	58.02.02.003	Уголок		
				Уголок Б-63×63×5 ГОСТ 8509-72 / ВСт3сп3 ГОСТ 535-79	4	2,4 кг

58.02.02.000

Изм.	Лист	№ докум.	Подп.	Дата		Лит.	Лист	Листов
Разраб.		Блумс			Крышка			1
Пров.		Белов				ЛАТГИПРОПРОМ		
Гл.спец.								
Н.контр.		Блумс						
Утв.								

Копировал: Ф.4 Формат А4

58.02.00.001

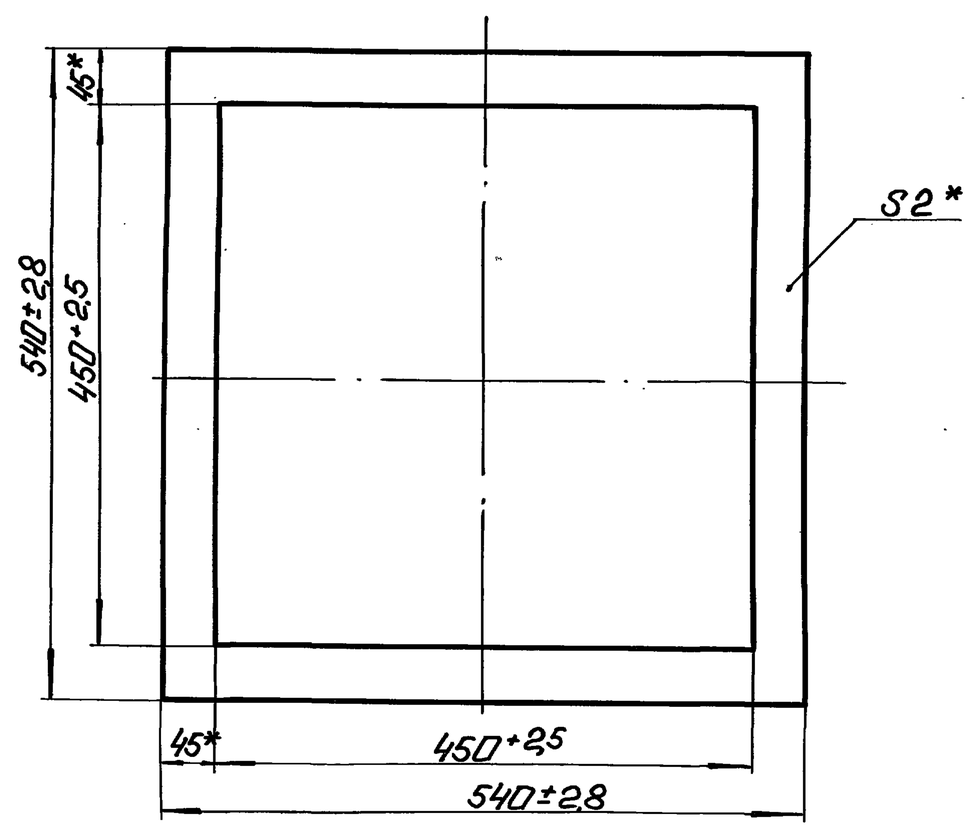

*Размеры для справок.

58.02.00.001

Изм.	Лист	№ докум.	Подп.	Дата		Лит.	Масса	Масштаб
Разраб.		Блумс			Прокладка		0,23	1:5
Пров.		Белов				Лист	Листов 1	
Гл.спец.					Картон асбестовый КАОН-2 ГОСТ 2850-75	ЛАТГИПРОПРОМ		
Н.контр.		Блумс						
Утв.								

Копировал: Ф.1 Формат А4

58.02.02.000 СБ

ТИПОВОЙ ПРОЕКТ 903-1-278.90 АЛЬБОМ 5 ч.1

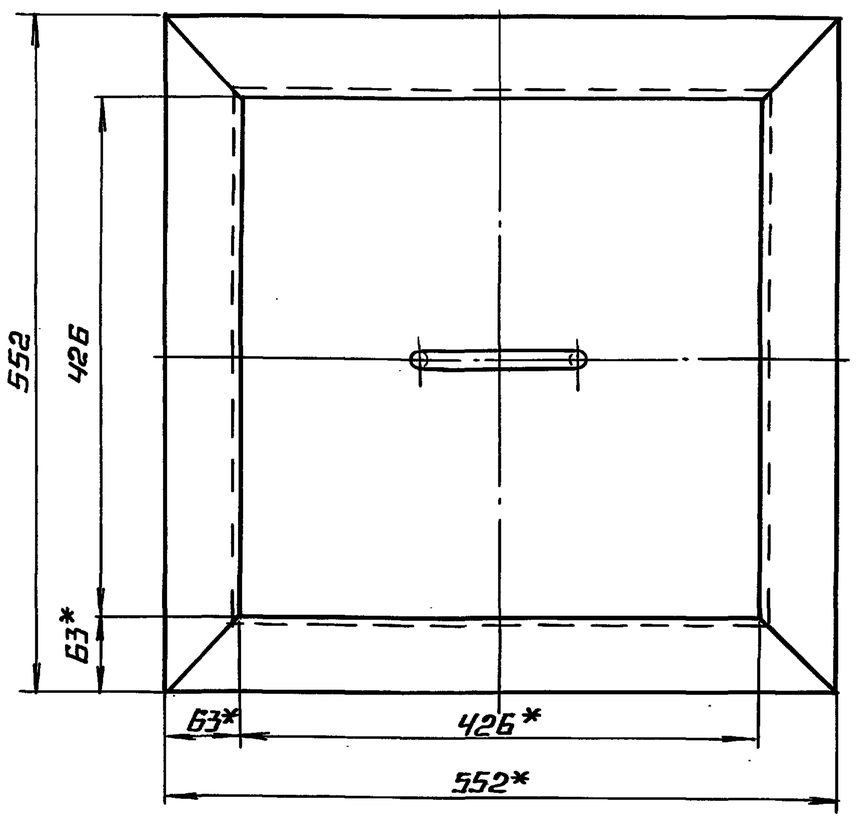

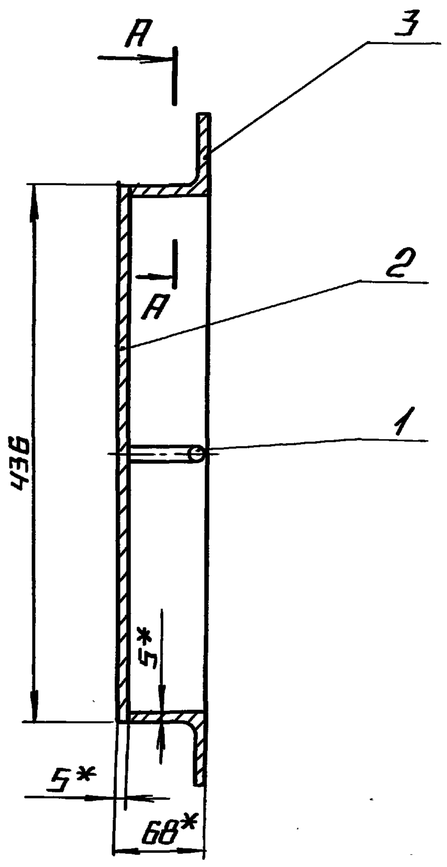

А—А
М1:1

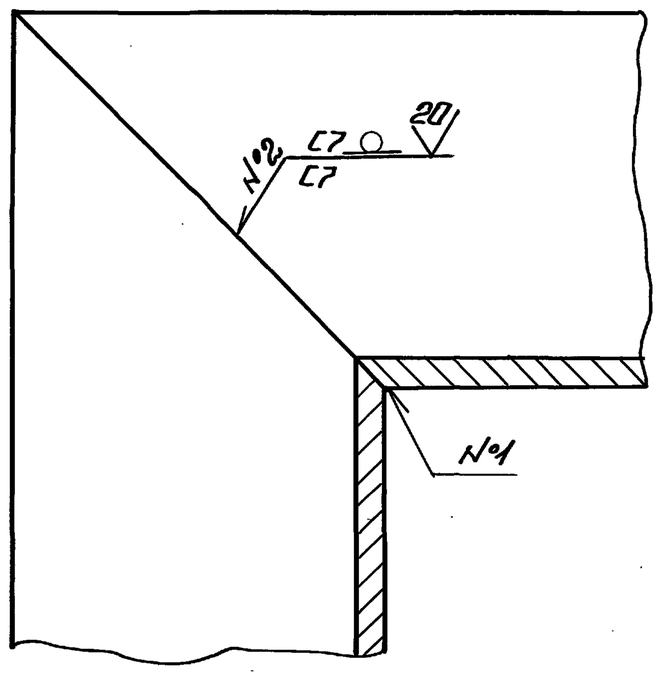

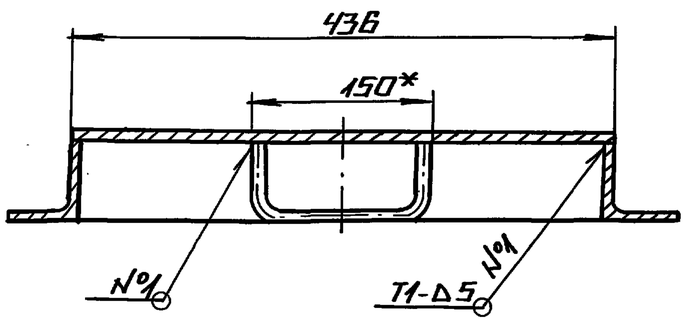

1.* РАЗМЕРЫ ДЛЯ СПРАВОК.
2. НЕУКАЗАННЫЕ ПРЕДЕЛЬНЫЕ ОТКЛОНЕНИЯ РАЗМЕРОВ $\pm \frac{IT16}{2}$.
3. СВАРНЫЕ ШВЫ №1, №2 ПО ГОСТ 5264-80.
4. ОБРАБОТКА ПОВЕРХНОСТЕЙ РЕЗА ДЕТАЛЕЙ Б4 40.

					59.02.02.000 СБ			
ИЗМ	ЛИСТ	№ДОКУМ	ПОДП.	ДАТА	КРЫШКА	ЛИТ.	МАССА	МАСШТАБ
РАЗРАБ.		БЛУМС					17.3	1:5
ПРОВЕР.		БЕЛОВ			СБОРОЧНЫЙ ЧЕРТЕЖ	ЛИСТ	ЛИСТОВ 1	
Н.КОНТР.		БЛУМС				ЛАТГИПРОПРОМ		
УТВ.								

КОПИРОВАЛ А4 ФОРМАТ А3

ИНВ.№ ПОДЛ. | ПОДПИСЬ И ДАТА | ВЗАМ.ИНВ.№ | ИНВ.№ ДУБЛ. | ПОДПИСЬ И ДАТА

65.202.20.000 СБ

ТИПОВОЙ ПРОЕКТ 903-1-278.90 АЛЬБОМ 5 ч.1

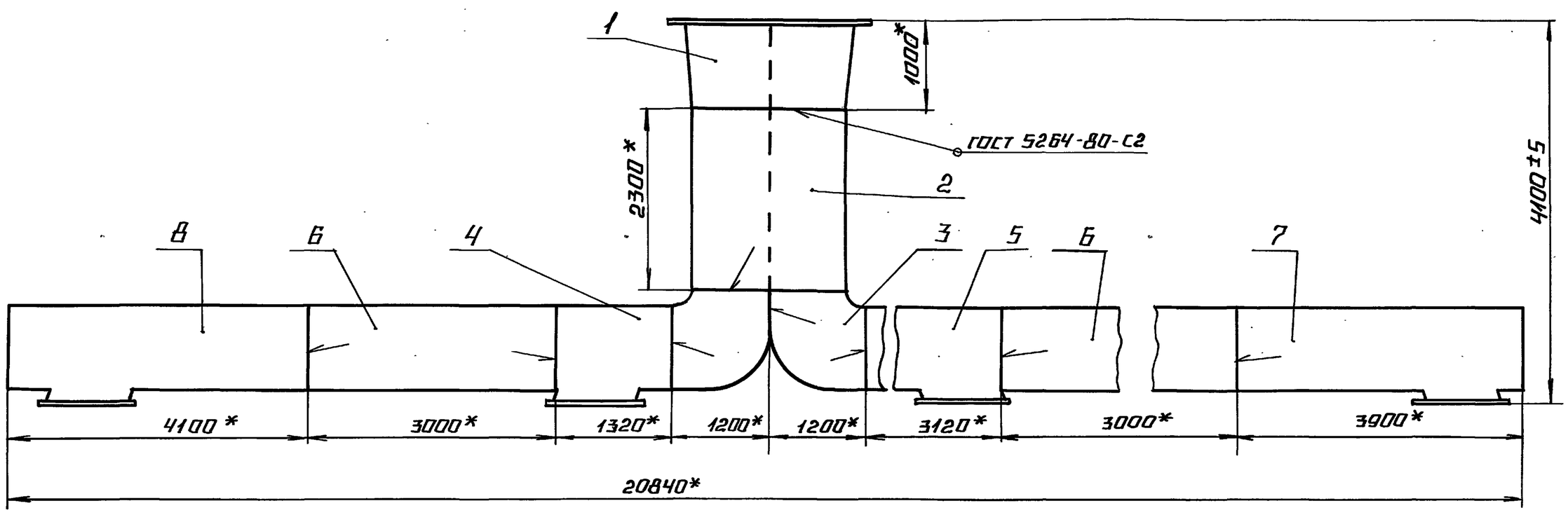

* РАЗМЕРЫ ДЛЯ СПРАВОК.

					65.202.20.000 СБ			
ИЗМ	ЛИСТ	№ДОКУМ	ПОДП.	ДАТА	КОРОБ	ЛИТ.	МАССА	МАСШТАБ
РАЗРАБ.		БЛУМС					4352	1:50
ПРОВ.		БЕЛОВ			СБОРОЧНЫЙ ЧЕРТЕЖ	ЛИСТ	ЛИСТОВ 1	
Т.КОНТР.						ЛАТГИПРОПРОМ		
Н.КОНТР.		БЛУМС						
УТВ.								

24218-06 35 КОПИРОВАЛ А4 ФОРМАТ А3

ИНВ.№ ПОДЛ. | ПОДПИСЬ И ДАТА | ВЗАМ.ИНВ.№ | ИНВ.№ ДУБЛ. | ПОДПИСЬ И ДАТА

Типовой проект 903-1-278.90 Альбом 5 часть 1

Форм.	Зона	Поз.	Обозначение	Наименование	Кол.	Примечание
				Документация		
			65.202.20.000 СБ	Сборочный чертёж		
				Сборочные единицы		
А4		1	65.202.20.010	Переход	1	
А4		2	65.202.20.020	Короб	1	
А4		3	65.202.20.030	Отвод	2	
А4		4	65.202.20.040	Короб	1	
А4		5	-01	Короб	1	
А4		6	65.202.20.050	Короб	2	
А4		7	65.202.20.060	Короб	1	
А4		8	-01	Короб	1	

Подп. и дата | Инв. № дубл. | Взам. инв. № | Подп. и дата | Инв. № подл.

Изм.	Лист	№ докум.	Подп.	Дата	65.202.20.000		
Разраб.		Блумс			Короб	Лит.	Лист	Листов 1
Пров.		Белов						
Н.контр.		Блумс				ЛАТГИПРОПРОМ	
Утв.							

Копировал Формат А4

Типовой проект 903-1-278.90 Альбом 5 часть 1

Форм.	Зона	Поз.	Обозначение	Наименование	Кол.	Примечание
				Документация		
А3			65.202.20.010 СБ	Сборочный чертёж		
				Сборочные единицы		
А4		1	65.202.20.100	Фланец	1	
				Детали		
А4		3	65.202.20.011	Стенка	2	
А4		4	65.202.20.012	Стенка	2	

Подп. и дата | Инв. № дубл. | Взам. инв. № | Подп. и дата | Инв. № подл.

Изм.	Лист	№ докум.	Подп.	Дата	65.202.20.010		
Разраб.		Блумс			Переход	Лит.	Лист	Листов 1
Пров.		Белов						
Н.контр.		Блумс				ЛАТГИПРОПРОМ	
Утв.							

Копировал Формат А4

Типовой проект 903-1-278.90 Альбом 5 часть 1

65.202.20.010 СБ

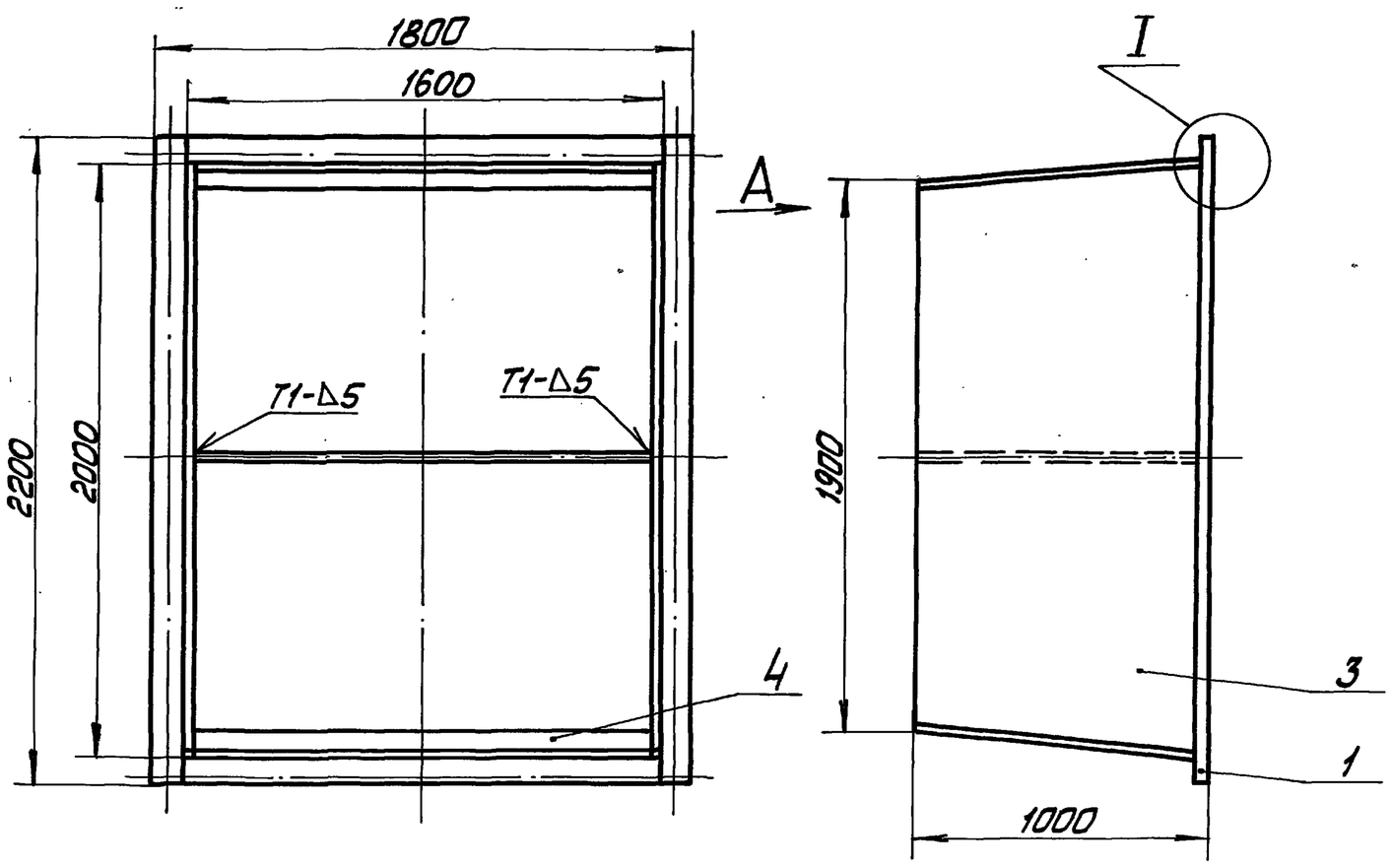

I
М1:2

Вид А
М1:2

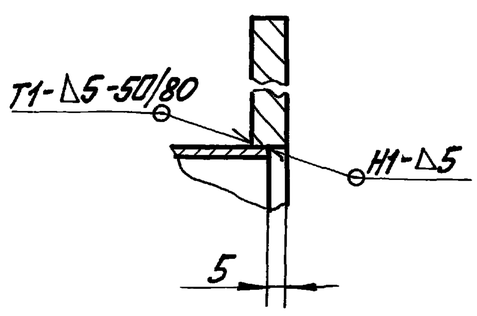

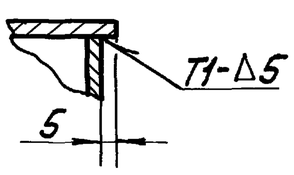

1. * Размеры для справок.
2. Неуказанные предельные отклонения размеров $\pm \frac{JT14}{2}$.
3. Сварные швы по ГОСТ 5264-80

Подп. и дата | Инв. № дубл. | Взам. инв. № | Подп. и дата | Инв. № подл.

Изм.	Лист	№ докум.	Подп.	Дата	65.202.20.010 СБ			
Разраб.		Блумс			Переход Сборочный чертёж	Лит.	Масса	Масштаб
Пров.		Белов					313	1:20
Т.контр.						Лист	Листов 1	
Н.контр.		Блумс				ЛАТГИПРОПРОМ		
Утв.								

Копировал Формат А4

Типовой проект 903-1-278.90 Альбом 5 ч.1

65.202.20.011

40 (√)

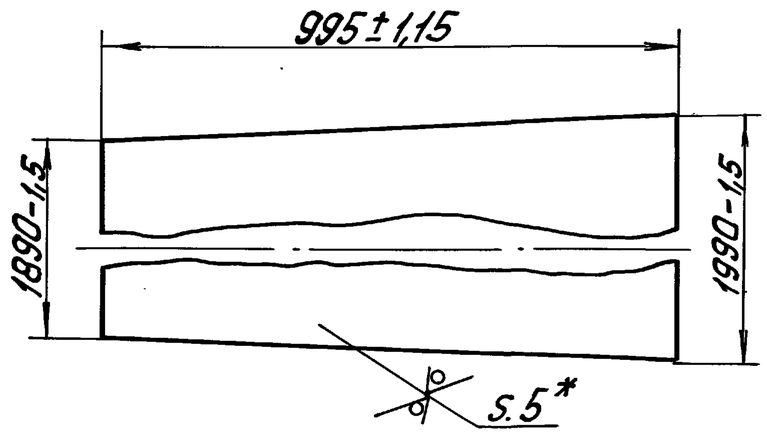

*Размеры для справок.

Изм. Лист	№ докум.	Подп.	Дата	65.202.20.011			
Разраб.	Блумс			Стенка	Лит.	Масса 67	Масштаб 1:10
Пров.	Белов				Лист	Листов 1	
Т.контр.							
Н.контр.	Блумс			Лист 5 ГОСТ 19903-74 / В Ст3пс3 ГОСТ 14637-79	ЛАТГИПРОПРОМ		
Утв.							

Копировал — Формат А4

Типовой проект 903-1-278.90 Альбом 5 ч.1

65.202.20.012

40 (√)

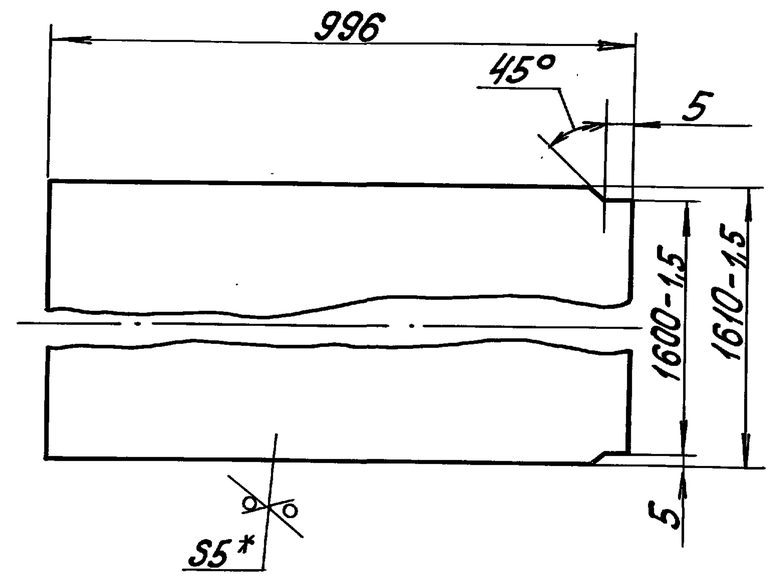

1.* Размеры для справок.
2. Неуказанные предельные отклонения размеров $\pm\frac{IT14}{2}$.

Изм. Лист	№ докум.	Подп.	Дата	65.202.20.012			
Разраб.	Блумс			Стенка	Лит.	Масса 62,4	Масштаб 1:10
Пров.	Белов				Лист	Листов 1	
Т.контр.							
Н.контр.	Блумс			Лист 5 ГОСТ 19903-74 / В Ст3пс3 ГОСТ 14637-79	ЛАТГИПРОПРОМ		
Утв.							

Копировал — Формат А4

Типовой проект 903-1-278.90 Альбом 5 ч.1

Формат	Зона	Поз.	Обозначение	Наименование	Кол.	Примечание
				Документация		
А4			65.202.20.100 СБ	Сборочный чертеж		
				Детали		
Б4		1	65.202.20.101	Полка	2	12,5 кг
				Полоса $\frac{10\times100\ ГОСТ\ 103-76}{В Ст3пс2\ ГОСТ\ 535-79}$		
				$1600^{+1,5}$		
Б4		2	65.202.20.102	Полка	2	17,2 кг
				Полоса $\frac{10\times100\ ГОСТ\ 103-76}{В Ст3пс2\ ГОСТ\ 535-76}$		
				$2200\pm2,0$		

Изм. Лист	№ докум.	Подп.	Дата	65.202.20.1.00			
Разраб.	Блумс			Фланец	Лит.	Лист	Листов 1
Пров.	Белов				ЛАТ ГИПРОПРОМ		
Н.контр.	Блумс						
Утв.							

Копировал — Формат А4

Типовой проект 903-1-278.90 Альбом 5 ч.1

65.202.20.100 СБ

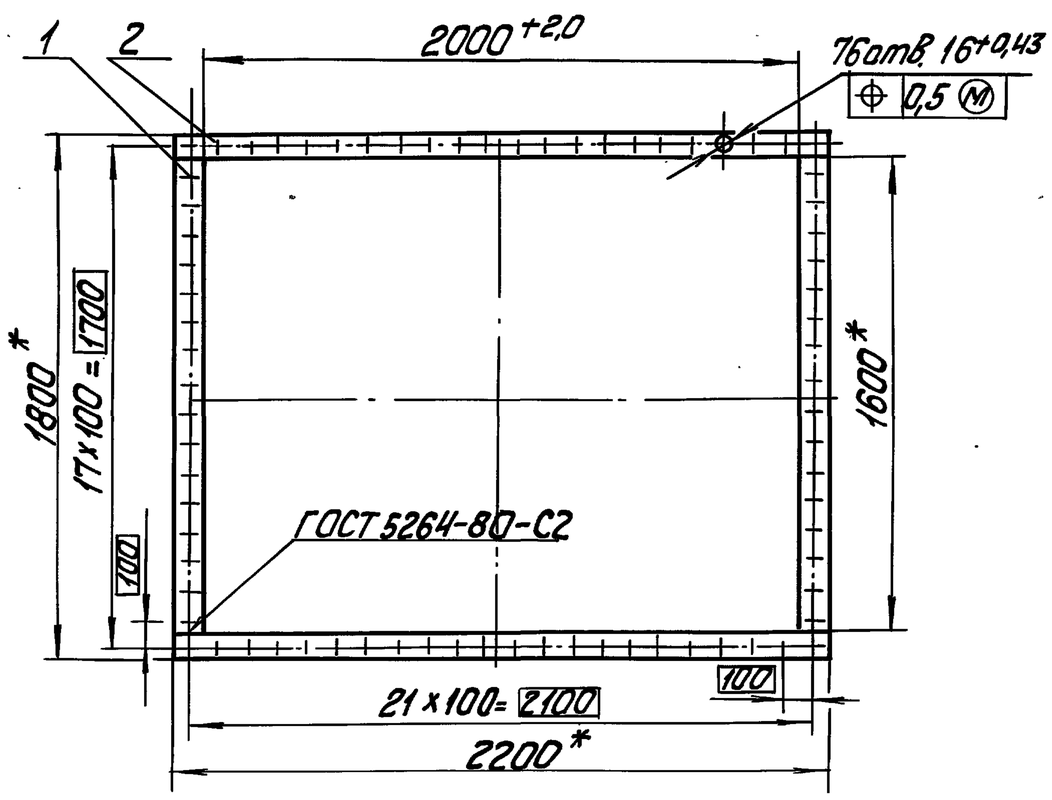

1.* Размеры для справок.
2. Обработка поверхностей реза деталей Б4 40 √.

Изм. Лист	№ докум.	Подп.	Дата	65.202.20.100 СБ			
Разраб.	Блумс			Фланец сборочный чертеж	Лит.	Масса 59	Масштаб 1:20
Пров.	Белов				Лист	Листов 1	
Т.контр.							
Н.контр.	Блумс				ЛАТГИПРОПРОМ		
Утв.							

Копировал — Формат А4

Типовой проект 903-1-278.90 Альбом 5 ч.1

Форм.	Зона	Поз.	Обозначение	Наименование	Кол.	Примечание
				Документация		
А3			65.202.20.020 СБ	Сборочный чертеж		
				Детали		
Б4		1	65.202.20.021	Стенка	2	148 кг
				Лист $\frac{5\ ГОСТ\ 19903-74}{ВСт3пс2\ ГОСТ\ 14637-79}$		
				1590±1,5×2300±2,0		
Б4		2	65.202.20.022	Стенка	2	179 кг
				Лист $\frac{5\ ГОСТ\ 19903-74}{ВСт3пс2\ ГОСТ\ 14637-79}$		
				2010±20×2300±2,0		
				Материалы		
		4		Полоса $\frac{5×50\ ГОСТ\ 103-76}{ВСт3пс2\ ГОСТ\ 535-79}$	14,8м	

Инв.№подл. | Подп. и дата | Взам.инв.№ | Инв.№дубл. | Подп. и дата

Изм.	Лист	№ докум.	Подп.	Дата	65.202.20.020		
Разраб.		Блумс			Короб	Лит.	Лист / Листов 1
Пров.		Белов				ЛАТГИПРОПРОМ	
Н. контр.		Блумс					
Утв.							

Копировал 38 формат А4

Типовой проект 903-1-278.90 Альбом 5 ч.1

Форм.	Зона	Поз.	Обозначение	Наименование	Кол.	Примечание
				Документация		
А3			65.202.20.030 СБ	Сборочный чертеж		
				Детали		
А4		1	65.202.20.031	Боковина	2	
А4		2	65.202.20.032	Стенка	1	
А4		3	65.202.20.033	Стенка	1	
				Материалы		
		5		Полоса $\frac{5×50\ ГОСТ\ 103-76}{ВСт3пс2\ ГОСТ\ 535-79}$	15,5м	

Инв.№подл. | Подп. и дата | Взам.инв.№ | Инв.№дубл. | Подп. и дата

Изм.	Лит.	№ докум.	Подп.	Дата	65.202.20.030		
Разраб.		Блумс			Отвод	Лит.	Лист / Листов 1
Пров.		Белов				ЛАТГИПРОПРОМ	
Н. контр.		Блумс					
Утв.							

Копировал 38 формат А4

Типовой проект 903-1-278.90 Альбом 5 ч.1

65.202.20.020 СБ

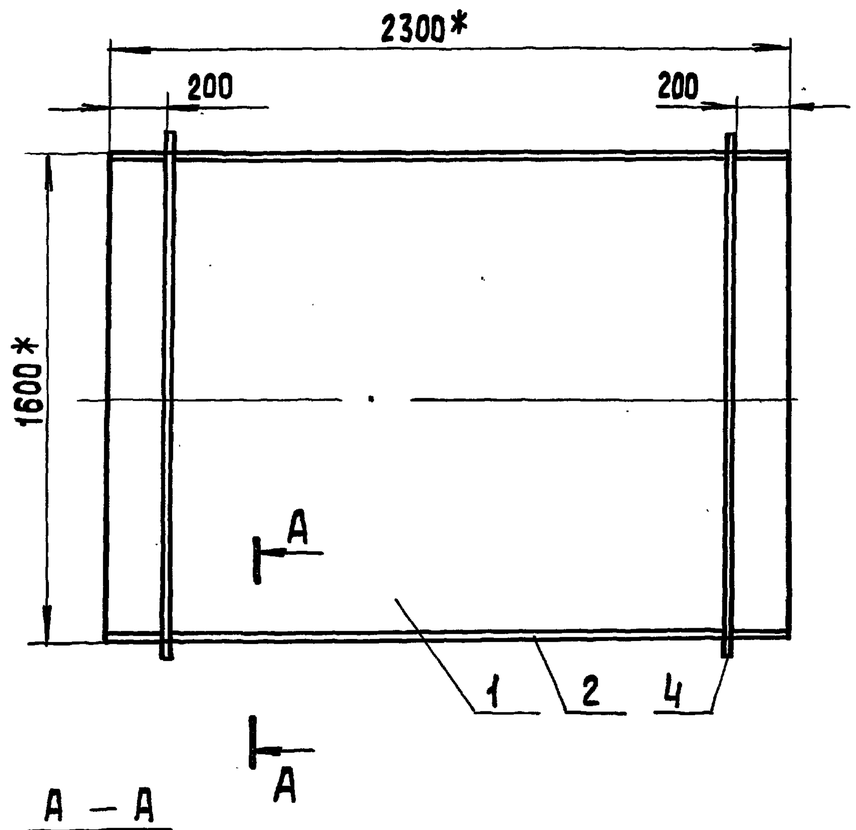

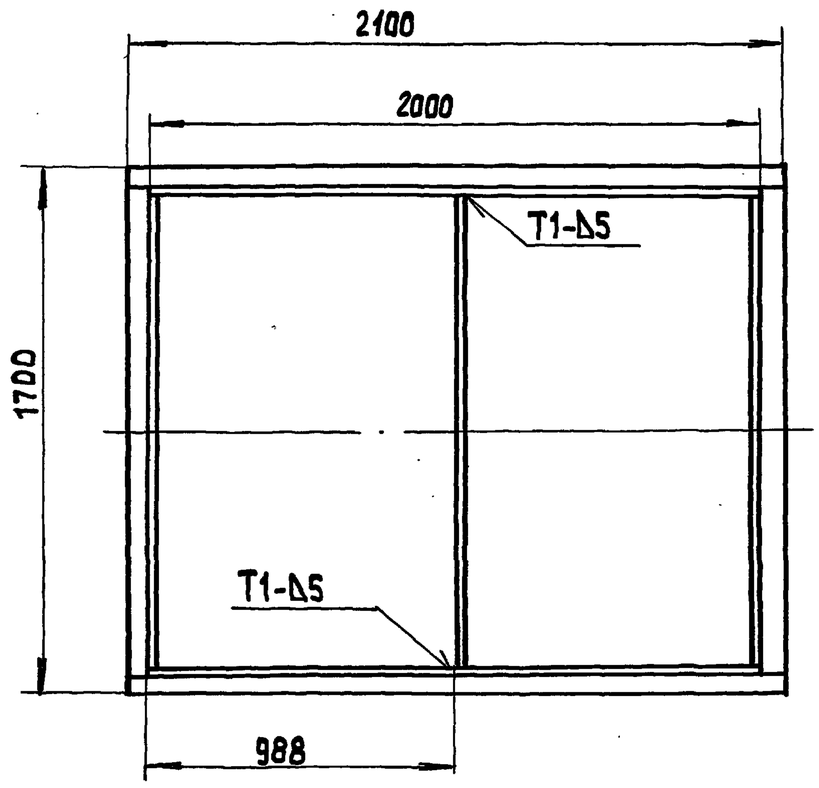

А — А
М1:2

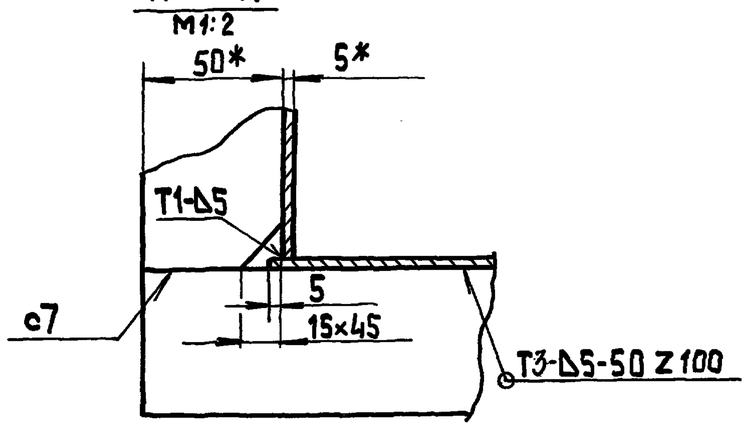

1.* Размеры для справок
2. Неуказанные предельные отклонения размеров $\pm \frac{IT14}{2}$
3 Сварные швы по ГОСТ 5264-80

Инв.№подл. | Подп. и дата | Взам.инв.№ | Инв.№дубл. | Подп. и дата

Изм.	Лист	№ докум.	Подп.	Дата	65.202.20.020 СБ			
Разраб.		Блумс			Короб Сборочный чертеж	Лит.	Масса	Масштаб
Пров.		Белов					682	1:20
Т. контр.						Лист	Листов 1	
Н. контр.		Блумс				ЛАТГИПРОПРОМ		
Утв.								

Копировал 38 24218-06 формат А3

ТИПОВОЙ ПРОЕКТ 903-1-278.90 АЛЬБОМ 5 ч.1

65.202.20.031

40 √(√)

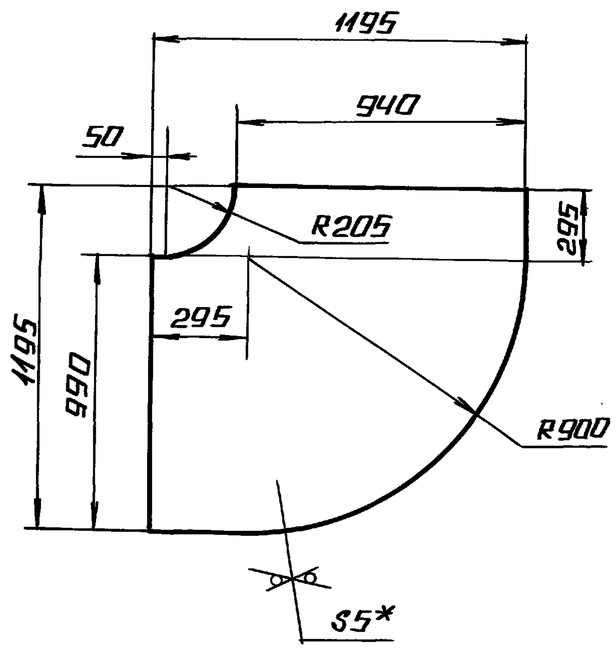

1.* РАЗМЕРЫ ДЛЯ СПРАВОК.

2. НЕУКАЗАННЫЕ ПРЕДЕЛЬНЫЕ ОТКЛОНЕНИЯ РАЗМЕРОВ $\pm\frac{IT14}{2}$.

					65.202.20.031			
ИЗМ.	ЛИСТ	№ ДОКУМ.	ПОДП.	ДАТА	БОКОВИНА	ЛИТ.	МАССА	МАСШТАБ
РАЗРАБ.		БЛУМС					49	1:20
ПРОВ.		БЕЛОВ				ЛИСТ	ЛИСТОВ 1	
Т.КОНТР.								
Н.КОНТР.		БЛУМС			ЛИСТ $\frac{5\ ГОСТ19903-74}{В\ Ст3\ пс3\ ГОСТ14637-79}$	ЛАТГИПРОПРОМ		
УТВ.								

КОПИРОВАЛ ФОРМАТ А4

ИНВ. № ПОДЛ. | ПОДПИСЬ И ДАТА | ВЗАМ. ИНВ. № | ИНВ. № ДУБЛ. | ПОДПИСЬ И ДАТА

ТИПОВОЙ ПРОЕКТ 903-1-278.90 АЛЬБОМ 5 ч.1

65.202.20.032

40 √(√)

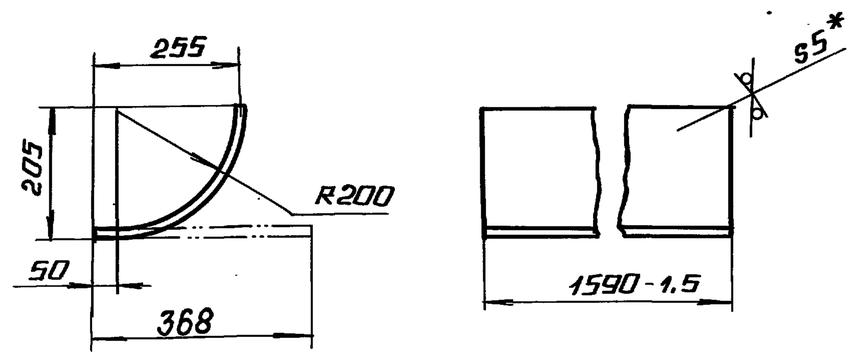

1.* РАЗМЕРЫ ДЛЯ СПРАВОК.

2. НЕУКАЗАННЫЕ ПРЕДЕЛЬНЫЕ ОТКЛОНЕНИЯ РАЗМЕРОВ $\pm\frac{IT14}{2}$.

					65.202.20.032			
ИЗМ.	ЛИСТ	№ ДОКУМ.	ПОДП.	ДАТА	СТЕНКА	ЛИТ.	МАССА	МАСШТАБ
РАЗРАБ.		БЛУМС					23	1:10
ПРОВ.		БЕЛОВ				ЛИСТ	ЛИСТОВ 1	
Т.КОНТР.								
Н.КОНТР.		БЛУМС			ЛИСТ $\frac{5\ ГОСТ19903-74}{В\ Ст3\ пс3\ ГОСТ14637-79}$	ЛАТГИПРОПРОМ		
УТВ.								

КОПИРОВАЛ ФОРМАТ А4

ИНВ. № ПОДЛ. | ПОДПИСЬ И ДАТА | ВЗАМ. ИНВ. № | ИНВ. № ДУБЛ. | ПОДПИСЬ И ДАТА

ТИПОВОЙ ПРОЕКТ 903-1-278.90 АЛЬБОМ 5 ч.1

65.202.20.030СБ

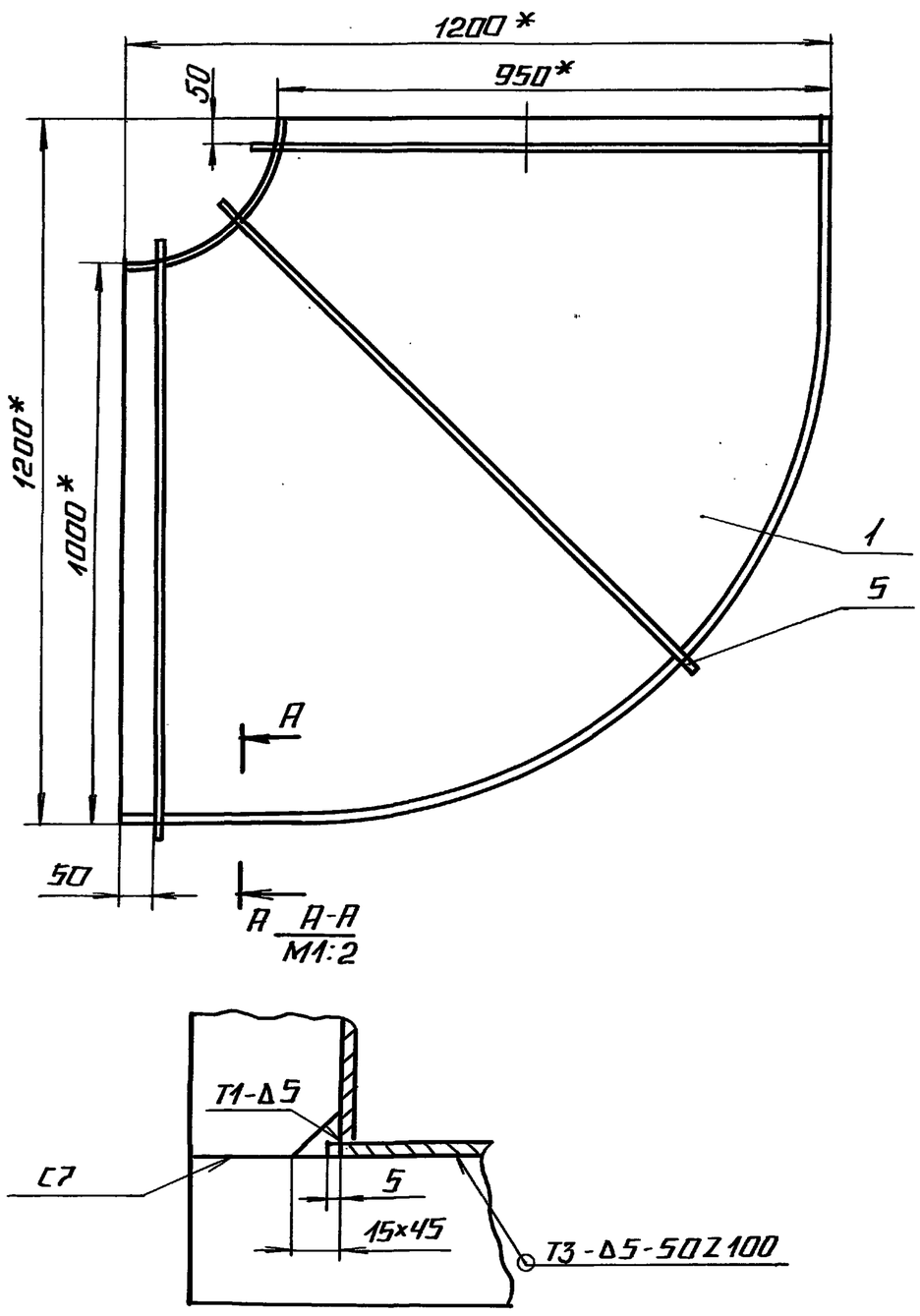

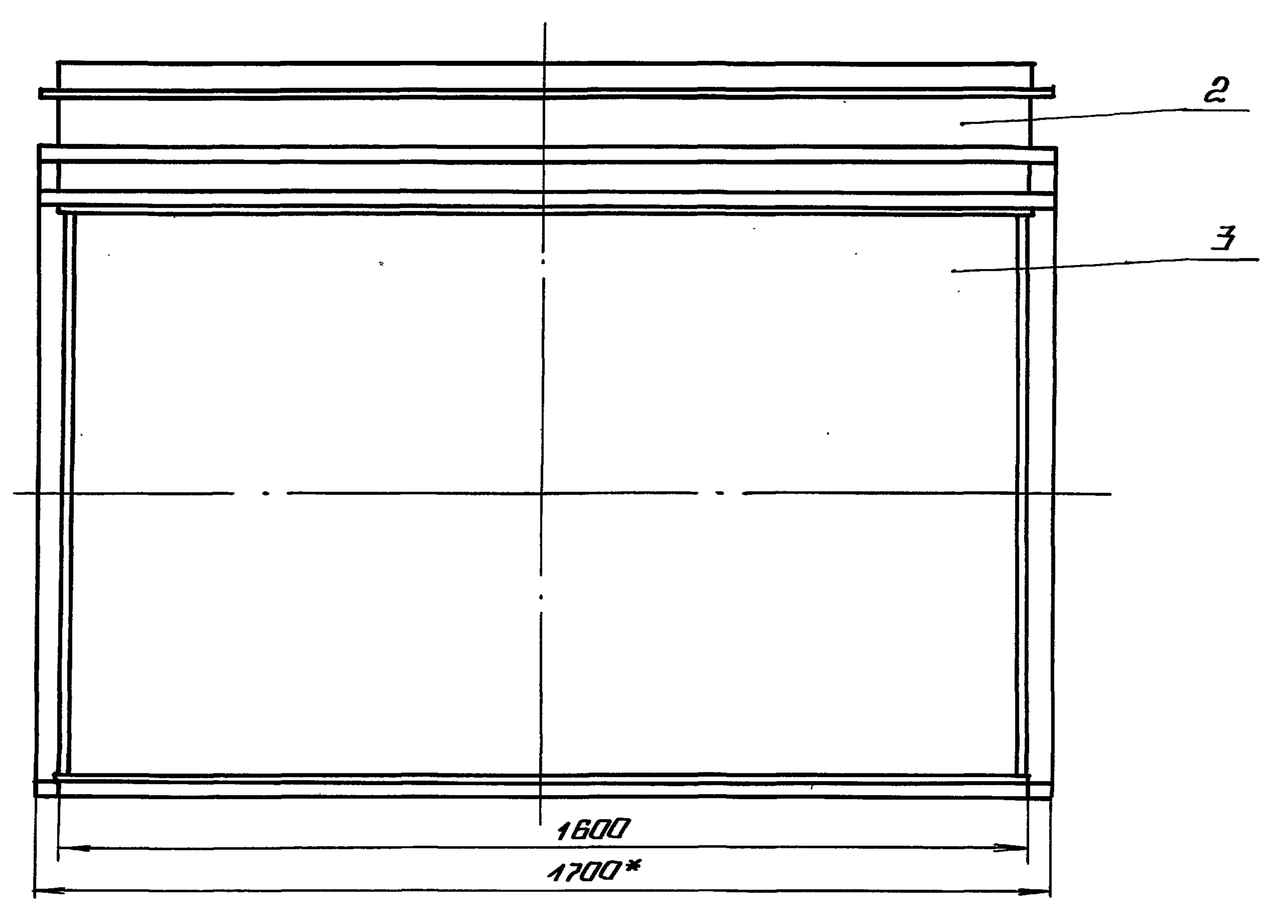

1.* РАЗМЕРЫ ДЛЯ СПРАВОК.

2. НЕУКАЗАННЫЕ ПРЕДЕЛЬНЫЕ ОТКЛОНЕНИЯ РАЗМЕРОВ $\pm\frac{IT14}{2}$.

3. СВАРНЫЕ ШВЫ ПО ГОСТ 5264-80.

					65.202.20.030СБ			
ИЗМ.	ЛИСТ	№ ДОКУМ.	ПОДП.	ДАТА	ОТВОД СБОРОЧНЫЙ ЧЕРТЕЖ	ЛИТ.	МАССА	МАСШТАБ
РАЗРАБ.		БЛУМС					302	1:10
ПРОВ.		БЕЛОВ				ЛИТ.	ЛИСТОВ 1	
Т.КОНТР.								
Н.КОНТР.		БЛУМС				ЛАТГИПРОПРОМ		
УТВ.								

Альбом 5 часть 1 Типовой проект 903-1-278.90

Форм.	Зона	Поз.	Обозначение	Наименование	Кол.	Примечание
				Документация		
А3			65.202.20.040 СБ	Сборочный чертёж		
				Сборочные единицы		
А4		1	65.202.20.110	Фланец	1	
				Детали		
А4		3	65.202.20.041	Стенка	2	
А4		4	65.202.20.042	Боковина	1	
А4		5	-01	Боковина	1	
				Материалы		
		8		Полоса $\frac{5\times50\ ГОСТ\ 103-76}{ВСт3пс2\ ГОСТ\ 535-79}$	9,3	м
				Переменные данные для исполнений		
				65.202.20.040		
				Детали		
		10		Стенка	1	16,3 кг
				Лист $\frac{5\ ГОСТ\ 19903-74}{ВСт3пс3\ ГОСТ\ 14637-79}$		
				260±1,0×1610±1,5		
		11		Стенка	2	50,9 кг
				Лист $\frac{5\ ГОСТ\ 19903-74}{ВСт3пс3\ ГОСТ\ 14637-79}$		
				990±1,0×1320±1,5		

Изм.	Лист	№ докум.	Подп.	Дата	65.202.20.040			
Разраб.		Блумс			Короб	Лит.	Лист 1	Листов 2
Пров.		Белов				ЛАТГИПРОПРОМ		
Н. контр.		Блумс						
Утв.								

Копировал Иванов Формат А4

65.202.20.033

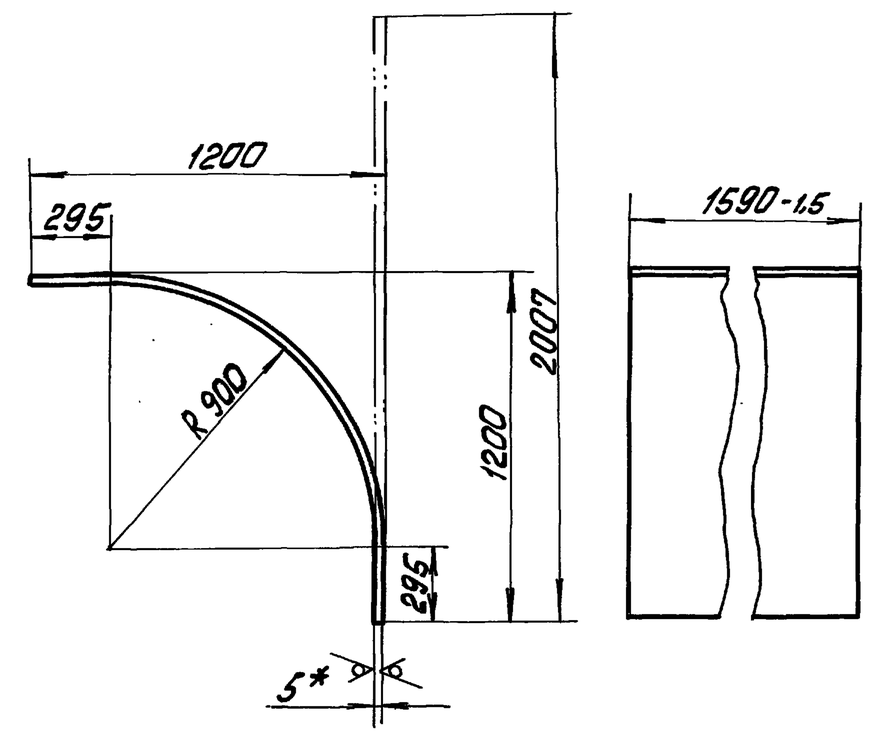

1 * Размеры для справок.
2 Неуказанные предельные отклонения размеров $\pm\frac{IT14}{2}$.

Изм.	Лист	№ докум.	Подп.	Дата	65.202.20.033			
Разраб.		Блумс			Стенка	Лит.	Масса 152	Масштаб 1:20
Пров.		Белов				Лист	Листов 1	
Т. контр.						ЛАТГИПРОПРОМ		
Н. контр.		Блумс			Лист $\frac{5\ ГОСТ\ 19903-74}{ВСт3пс3\ ГОСТ\ 14637-79}$			
Утв.								

Копировал Иванов Формат А4

Альбом 5 часть 1 Типовой проект 903-1-278.90

Форм.	Зона	Поз.	Обозначение	Наименование	Кол.	Примечание
		12		Стенка	1	82,8 кг
				Лист $\frac{5\ ГОСТ\ 19903-74}{ВСт3пс3\ ГОСТ\ 14637-79}$		
				1320±1,5×1610±1,5		
				65.202.20.040-01		
				Детали		
		10		Стенка	1	128 кг
				Лист $\frac{5\ ГОСТ\ 19903-74}{ВСт3пс2\ ГОСТ\ 14637-79}$		
				1610±1,5×2060±2,0		
		11		Стенка	2	120 кг
				Лист $\frac{5\ ГОСТ\ 19903-74}{ВСт3пс2\ ГОСТ\ 14637-79}$		
				990±1,0×3120±2,5		
		12		Стенка	1	196 кг
				Лист $\frac{5\ ГОСТ\ 19903-74}{ВСт3пс2\ ГОСТ\ 14637-79}$		
				1610±1,5×3120±2,5		

Изм.	Лист	№ докум.	Подп.	Дата	65.202.20.040	Лист 2

Копировал Иванов Формат А4

65.202.20.041

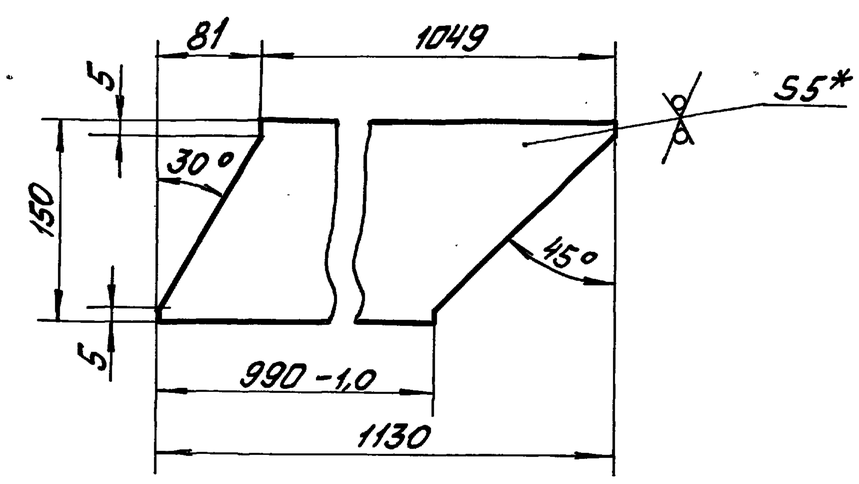

1 * Размеры для справок.
2. Неуказанные предельные отклонения размеров $\pm\frac{IT14}{2}$.

Изм.	Лист	№ докум.	Подп.	Дата	65.202.20.041			
Разраб.		Блумс			Стенка	Лит.	Масса 5,9	Масштаб 1:5
Пров.		Белов				Лист	Листов 1	
Т. контр.						ЛАТГИПРОПРОМ		
Н. контр.		Блумс			Лист $\frac{5\ ГОСТ\ 19903-74}{ВСт3пс2\ ГОСТ\ 14637-79}$			
Утв.								

Копировал Иванов Формат А4

Типовой проект 903-1-278.90 Альбом 5 ч.1

65.202.20.040 СБ

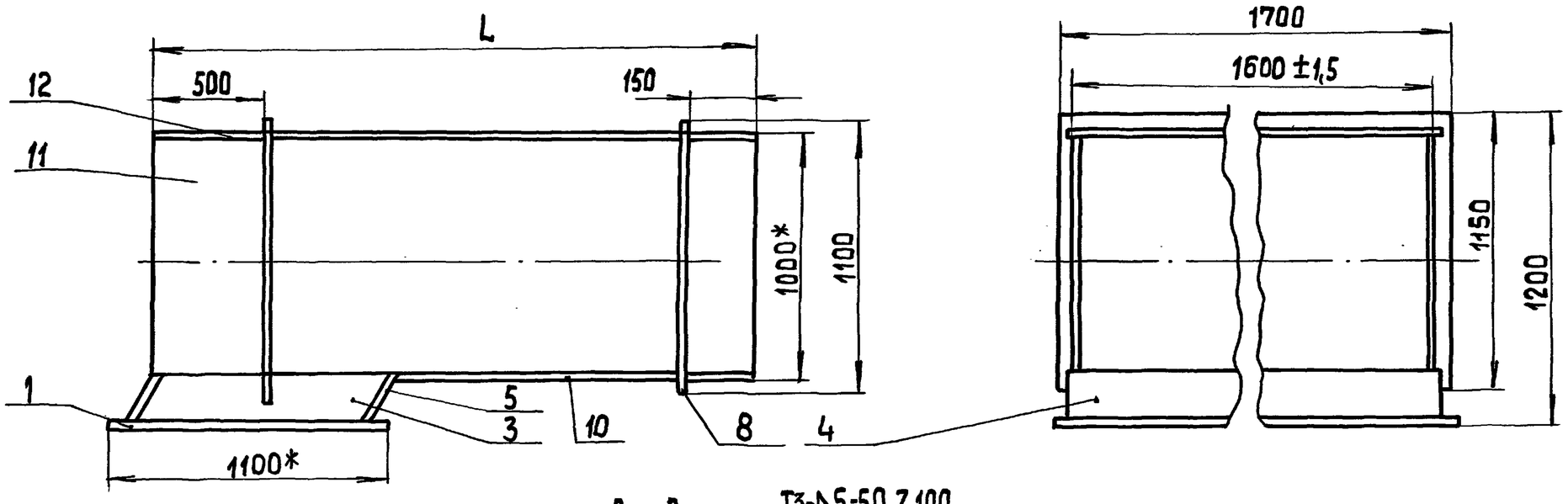

I
М1:2

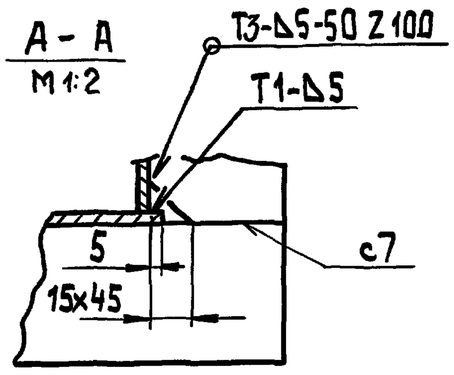

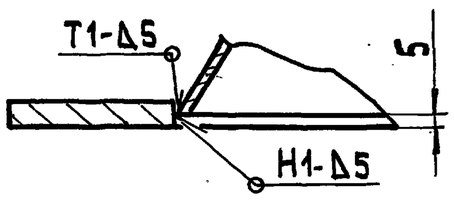

Обозначение	L, мм	Масса, кг
65.202.20.040	1320*	240
-01	3120*	650

1.* Размеры для справок
2. Неуказанные предельные отклонения размеров $\pm\frac{IT14}{2}$
3. Сварные швы по ГОСТ 5264-80

Изм	Лист	№ докум.	Подп.	Дата	65.202.20.040 СБ			
Разраб.		Блумс			Короб	Лит.	Масса	Масштаб
Пров.		Белов			Сборочный чертеж		См. табл	1:20
Т.контр.						Лист	Листов 1	
Н.контр.		Блумс				ЛАТГИПРОПРОМ		
Утв.								

Копировал 35 Формат А3

Типовой проект 903-1-278.90 Альбом 5 ч.1

65.202.20.042

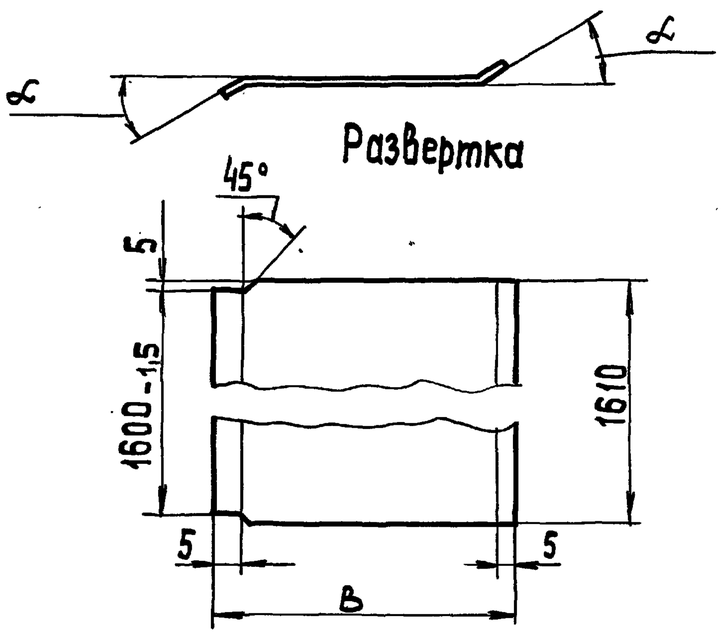

Обозначение	α, град	В, мм	Масса, кг
65.202.20.042	30	171	10,7
-01	45	208	12,6

1.* Размеры для справок
2. Неуказанные предельные отклонения размеров $\pm\frac{IT14}{2}$.

Изм	Лист	№ докум.	Подп.	Дата	65.202.20.042			
Разраб.		Блумс			Боковина	Лит.	Масса	Масштаб
Пров.		Белов					См. табл.	—
Т.контр.						Лист	Листов 1	
Н.контр.		Блумс			Лист 5 ГОСТ 19903-74 / ВСт3пс3 ГОСТ 14637-79	ЛАТГИПРОПРОМ		
Утв.								

Копировал 30 Формат А4

Типовой проект 903-1-278.90 Альбом 5 ч.1

Форм.	Зона	Поз.	Обозначение	Наименование	Кол.	Примечание
				Документация		
А3			65.202.20.050 СБ	Сборочный чертеж		
				Детали		
БЧ		1	65.202.20.051	Стенка	2	115 кг
				Лист 5 ГОСТ 19903-74 / ВСт3пс3 ГОСТ 14637-79		
				990±1,0×3000±2,5		
БЧ		2	65.202.20.052	Стенка	2	187 кг
				Лист 5 ГОСТ 19903-74 / ВСт3пс3 ГОСТ 14637-79		
				1610±1,5×3000±2,5		
				Материалы		
		4		Полоса 5×50 ГОСТ 103-76 / ВСт3пс2 ГОСТ 535-79	16,2м	

Изм.	Лист	№ докум.	Подп.	Дата	65.202.20.050			
Разраб.		Блумс			Короб	Лит.	Лист	Листов 1
Пров.		Белов						
Н.контр.		Блумс				ЛАТГИПРОПРОМ		
Утв.								

24218-06 41 Копировал 30 Формат А4

65.202.20.050

Альбом 5ч.1

Типовой проект 903-1-278.90

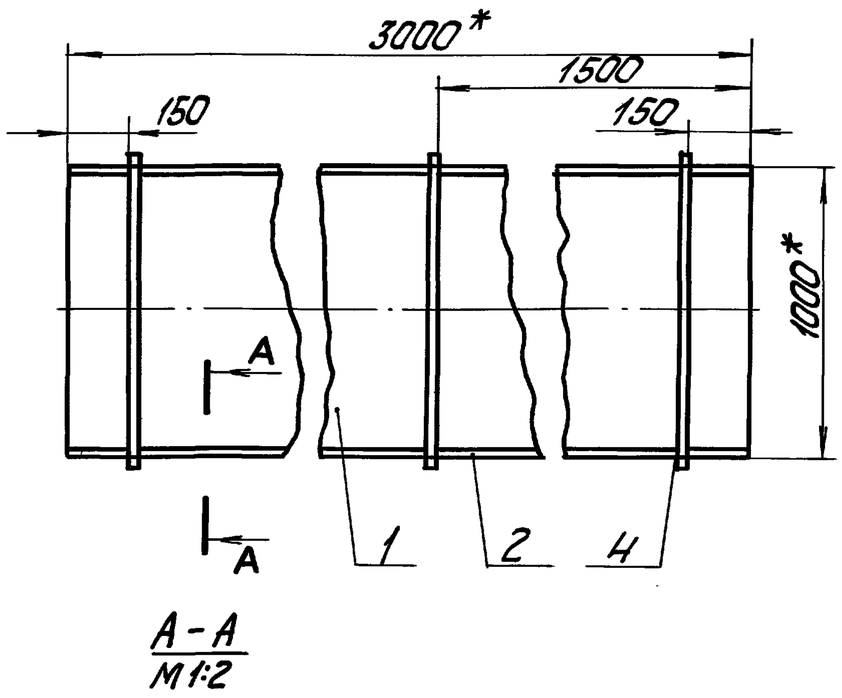

А-А
М1:2

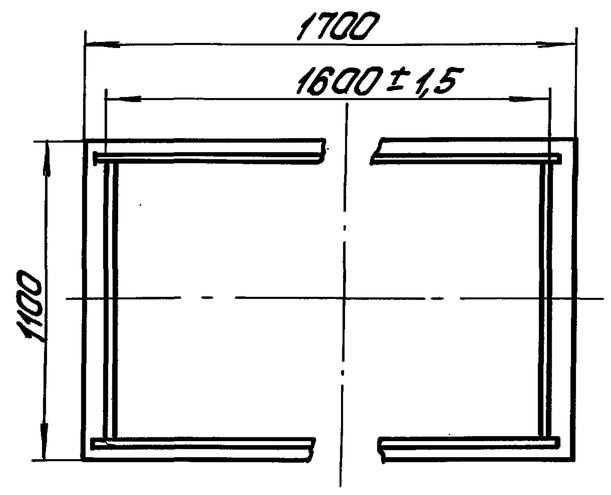

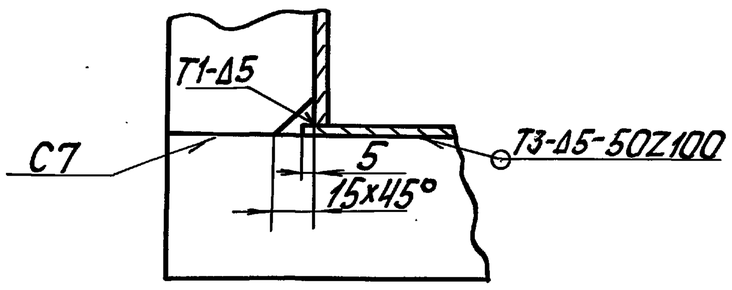

1. * Размеры для справок.
2. Неуказанные предельные отклонения размеров $\pm \frac{IT14}{2}$
3. Сварные швы по ГОСТ 5264-80.

Изм.	Лист	№ докум.	Подп.	Дата	65.202.20.050 СБ			
Разраб.		Блумс			Короб Сборочный чертеж	Лит.	Масса	Масштаб
Пров.		Белов					629	1:20
Т.контр.						Лист	Листов 1	
Н.контр.		Блумс				ЛАТГИПРОПРОМ		
Утв.								

Копировал — Формат А3

Альбом 5ч.1

Типовой проект 903-1-278.90

Форм.	Зона	Поз.	Обозначение	Наименование	Кол.	Примечание
				Документация		
А3			65.202.20.060 СБ	Сборочный чертеж		
				Сборочные единицы		
А4		1	65.202.20.110	Фланец		
				Детали		
А4		3	65.202.20.041	Стенка	2	
А4		4	65.202.20.042	Боковина	1	
А4		5	-02	Боковина	1	
Б4		6	65.202.20.061	Дно	1	61,3
				Лист $\frac{5\ ГОСТ\ 19903-74}{ВСт3пс3\ ГОСТ\ 14637-79}$		
				990±1,0 х 1590±1,5		
Б4		7	65.202.20.062	Стенка	1	147кг
				Лист $\frac{5\ ГОСТ\ 19903-74}{ВСт3пс3\ ГОСТ\ 14637-79}$		
				1610±1,5 х 2360±2,0		
				Материалы		
		9		Полоса $\frac{5х50\ ГОСТ\ 103-76}{ВСт3пс2\ ГОСТ\ 535-79}$	10.8	кг

Изм.	Лист	№ докум.	Подп.	Дата	65.202.20.060			
Разраб.		Блумс			Короб	Лит.	Лист 1	Листов 2
Пров.		Белов				ЛАТГИПРОПРОМ		
Н.контр.		Блумс						
Утв.								

Копировал — Формат А4

Альбом 5ч.1

Типовой проект 903-1-278.90

Форм.	Зона	Поз.	Обозначение	Наименование	Кол.	Примечание
				Переменные данные для исполнений		
				65.202.20.060		
				Детали		
Б4		11	65.202.20.064	Стенка	1	30кг
				Лист $\frac{5\ ГОСТ\ 19903-74}{ВСт3пс3\ ГОСТ\ 14637-79}$		
				480±1,0 х 1610±1,5		
Б4		12	65.202.20.065	Стенка	2	150кг
				Лист $\frac{5\ ГОСТ\ 19903-74}{ВСт3пс3\ ГОСТ\ 14637-79}$		
				990±1,0 х 3900±3,0		
Б4		13	65.202.20.066	Стенка	1	243кг
				Лист $\frac{5\ ГОСТ\ 19903-74}{ВСт3пс3\ ГОСТ\ 14637-79}$		
				1610±1,5 х 3900±3,0		
				65.202.20.060-01		
				Детали		
Б4		11	65.202.20.064-01	Стенка	1	42,4кг
				Лист $\frac{5\ ГОСТ\ 19903-74}{ВСт3пс3\ ГОСТ\ 14637-79}$		
				680±1,0 х 1610±1,5		
Б4		12	65.202.20.065-01	Стенка	2	158кг
				Лист $\frac{5\ ГОСТ\ 19903-74}{ВСт3пс3\ ГОСТ\ 14637-79}$		
				990±1,0 х 4100±3,5		
Б4		13	65.202.20.066-01	Стенка	1	255кг
				Лист $\frac{5\ ГОСТ\ 19903-74}{ВСт3пс3\ ГОСТ\ 14637-79}$		
				1610±1,5 х 4100±3,5		

Изм.	Лист	№ докум.	Подп.	Дата	65.202.20.060	Лист 2

Копировал — 24218-06 42 Формат А4

Альбом 5ч.1 | Типовой проект 903-1-278.90

65.202.20.060 СБ

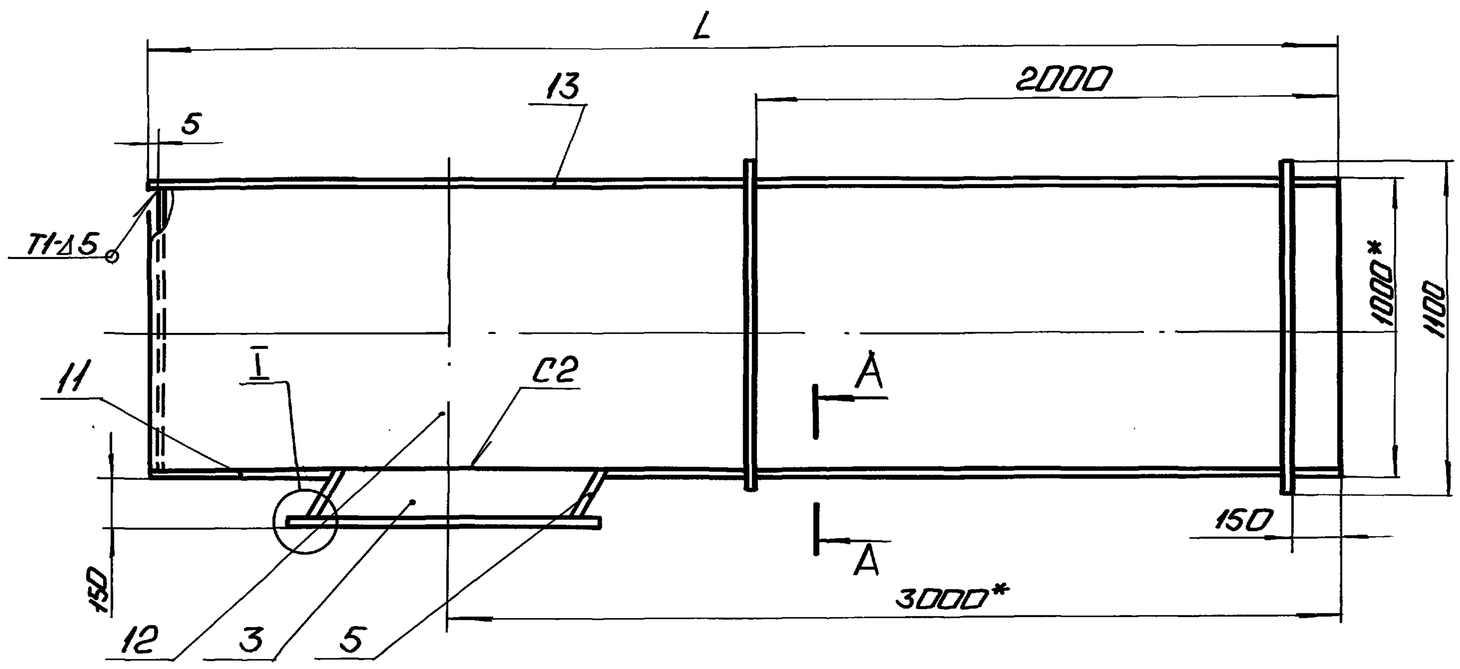

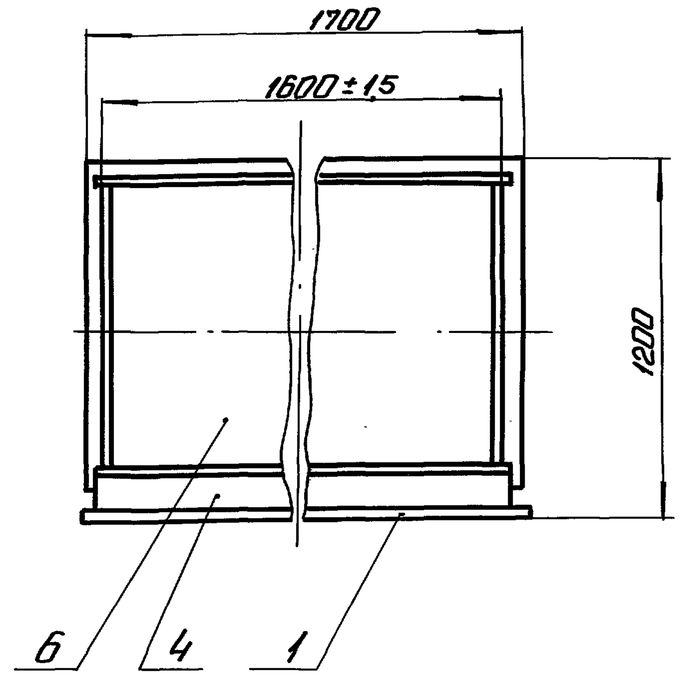

I
М1:2

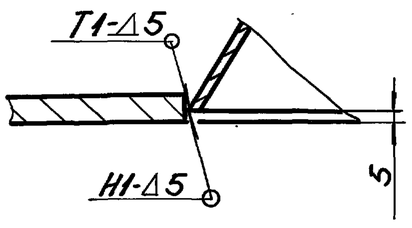

А-А
М1:2

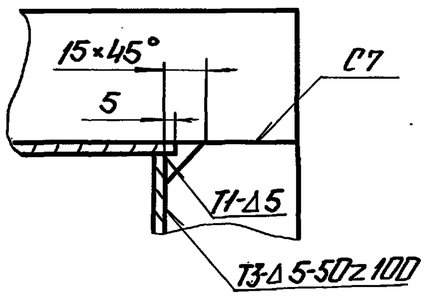

Обозначение	L, мм	Масса, кг
65.202.20.060	3900*	802
-01	4100*	852

1.* Размеры для справок.
2. Неуказанные предельные отклонения размеров $\pm\frac{IT14}{2}$.

Изм.	Лист	№ докум.	Подп.	Дата	65.202.20.060 СБ			
Разраб.		Блумс			Короб	Лит.	Масса	Масштаб
Пров.		Белов			Сборочный чертеж.		См. табл.	1:20
Т.контр.						Лист	Листов 1	
Н.контр.		Блумс				ЛАТГИПРОПРОМ		
Утв.								

Копировал: Ф.А Формат А3

Альбом 5ч.1 | Типовой проект 903-1-278.90

65.202.20.110 СБ

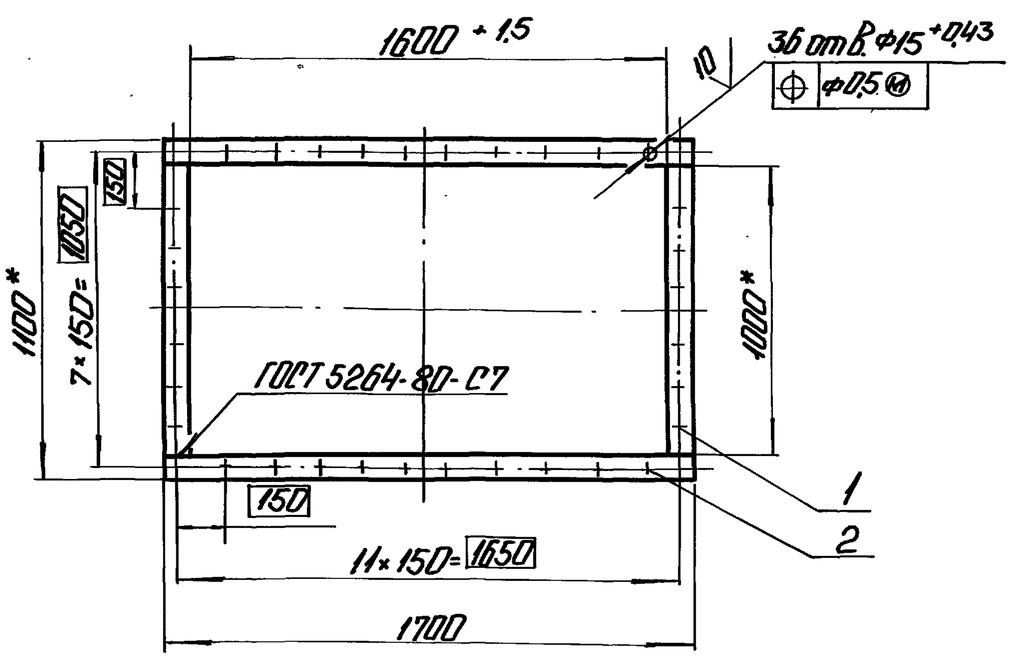

1.* Размеры для справок.
2. Обработка поверхностей реза деталей Б4 40.

Изм.	Лист	№ докум.	Подп.	Дата	65.202.20.110 СБ			
Разраб.		Блумс			Фланец	Лит.	Масса	Масштаб
Пров.		Белов			Сборочный чертеж.		21	1:20
Т.контр.						Лист	Листов 1	
Н.контр.		Блумс				ЛАТГИПРОПРОМ		
Утв.								

Копировал: Ф.А Формат А4

Альбом 5ч.1 | Типовой проект 903-1-278.90

Формат	Зона	Поз.	Обозначение	Наименование	Кол.	Примечание
				Документация		
А4			65.202.20.110 СБ	Сборочный чертеж		
				Детали		
Б4		1	65.202.20.111	Полка	2	3,9 кг
				Полоса $\frac{10\times50\ ГОСТ103-76}{ВСт3пс2\ ГОСТ535-79}$		
				1000±1,5		
Б4		2	65.202.20.112	Полка	2	6,6 кг
				Полоса $\frac{10\times50\ ГОСТ103-76}{ВСт3пс2\ ГОСТ535-76}$		
				1700±2,0		

Изм.	Лист	№ докум.	Подп.	Дата	65.202.20.110			
Разраб.		Блумс			Фланец	Лит.	Лист	Листов 1
Пров.		Белов				ЛАТГИПРОПРОМ		
Н.контр.		Блумс						
Утв.								

Копировал: Ф.А 24218-06 43 Формат А4

ТИПОВОЙ ПРОЕКТ 903-1-278.90 АЛЬБОМ 5 ЧАСТЬ 1

ФОРМ	ЗОНА	ПОЗ.	ОБОЗНАЧЕНИЕ	НАИМЕНОВАНИЕ	КОЛ	ПРИМЕЧАНИЕ
				ДОКУМЕНТАЦИЯ		
А4			65.202.01.000СБ	СБОРОЧНЫЙ ЧЕРТЕЖ		
				ДЕТАЛИ		
Б4		1	65.202.01.001	СТЕНКА	2	
				ЛИСТ $\frac{5\ ГОСТ\ 19903-74}{Вст3сп3\ ГОСТ\ 14637-79}$		
				300±0.5×810±1.0		9.47 кг
Б4		2	65.202.01.002	СТЕНКА	2	
				ЛИСТ $\frac{5\ ГОСТ\ 19903-74}{Вст3сп3\ ГОСТ\ 14637-79}$		
				300±0.5×117.6±1.0		13.7 кг

ПОДП. И ДАТА | ИНВ.№ ДУБЛ. | ВЗАМ.ИНВ.№ | ПОДПИСЬ И ДАТА | ИНВ.№ ПОДЛ.

ИЗМ.	ЛИСТ	№ДОКУМ.	ПОДП.	ДАТА	65.202.01.000			
РАЗРАБ.		БЛУМС			КОРОБ	ЛИТ.	ЛИСТ	ЛИСТОВ 1
ПРОВ.		БЕЛОВ				ЛАТГИПРОПРОМ		
Н.КОНТР.		БЛУМС						
УТВ.								

КОПИРОВАЛ ФОРМАТ А4

65.202.01.000СБ

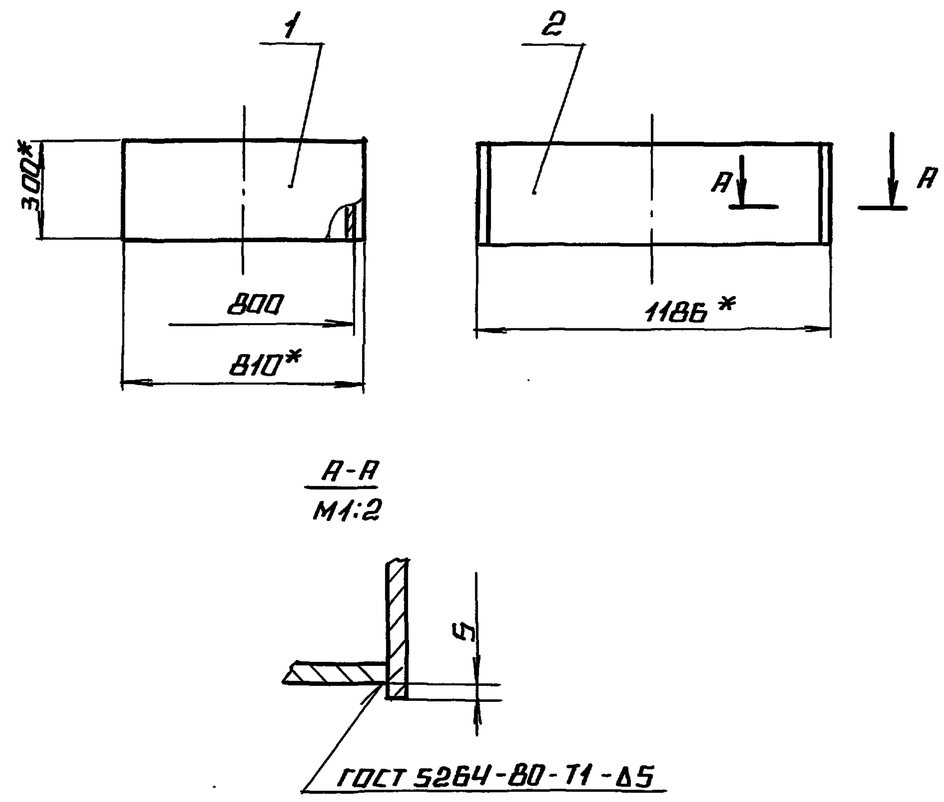

1.* РАЗМЕРЫ ДЛЯ СПРАВОК.

2. НЕУКАЗАННЫЕ ПРЕДЕЛЬНЫЕ ОТКЛОНЕНИЯ РАЗМЕРОВ $\pm\frac{IT14}{2}$.

ИЗМ.	ЛИСТ	№ДОКУМ.	ПОДП.	ДАТА	65.202.01.000СБ			
РАЗРАБ.		БЛУМС			КОРОБ	ЛИТ.	МАССА 46.4	МАСШТАБ 1:20
ПРОВ.		БЕЛОВ			СБОРОЧНЫЙ ЧЕРТЕЖ	ЛИСТ	ЛИСТОВ 1	
Т.КОНТР.						ЛАТГИПРОПРОМ		
Н.КОНТР.		БЛУМС						
УТВ.								

КОПИРОВАЛ ФОРМАТ А4

ТИПОВОЙ ПРОЕКТ 903-1-278.90 АЛЬБОМ 5 ЧАСТЬ 1

ФОРМ	ЗОНА	ПОЗ.	ОБОЗНАЧЕНИЕ	НАИМЕНОВАНИЕ	КОЛ	ПРИМЕЧАНИЕ
				ДОКУМЕНТАЦИЯ		
А4			65.202.02.000СБ	СБОРОЧНЫЙ ЧЕРТЕЖ		
				СБОРОЧНЫЕ ЕДИНИЦЫ		
А4		1	65.202.02.010	КОРОБ	1	
А4		2	65.202.02.020	КОРОБ	1	

ПОДП. И ДАТА | ИНВ.№ ДУБЛ. | ВЗАМ.ИНВ.№ | ПОДПИСЬ И ДАТА | ИНВ.№ ПОДЛ.

ИЗМ.	ЛИСТ	№ДОКУМ.	ПОДП.	ДАТА	65.202.02.000			
РАЗРАБ.		БЛУМС			КОРОБ	ЛИТ.	ЛИСТ	ЛИСТОВ 1
ПРОВ.		БЕЛОВ				ЛАТГИПРОПРОМ		
Н.КОНТР.		БЛУМС						
УТВ.								

КОПИРОВАЛ ФОРМАТ А4

65.202.02.000СБ

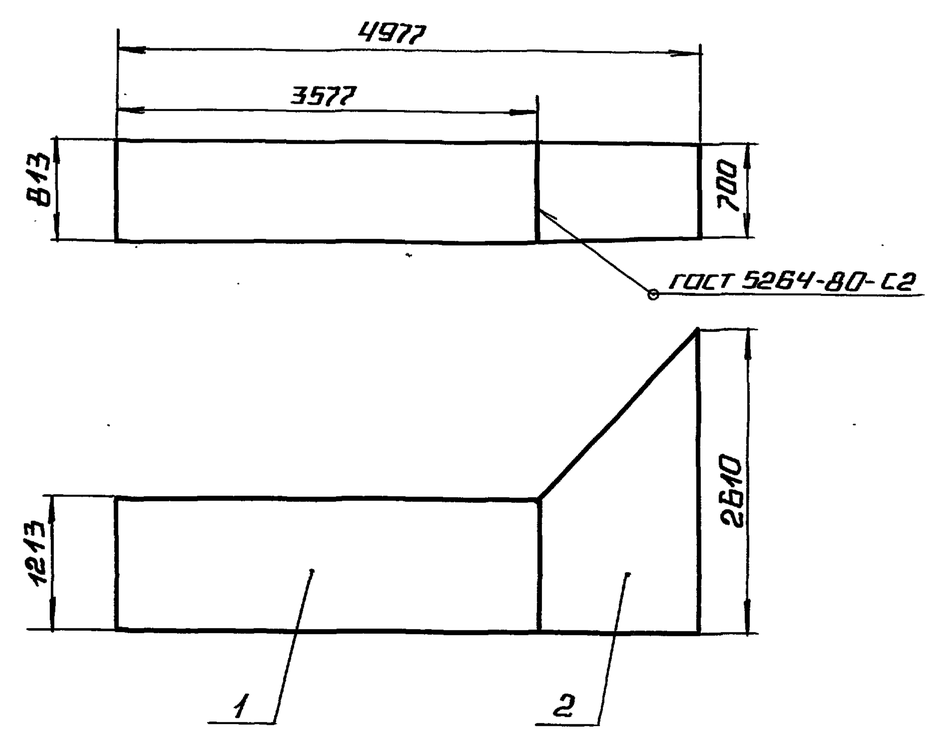

РАЗМЕРЫ ДЛЯ СПРАВОК

ИЗМ.	ЛИСТ	№ДОКУМ.	ПОДП.	ДАТА	65.202.02.000СБ			
РАЗРАБ.		БЛУМС			КОРОБ	ЛИТ.	МАССА 937	МАСШТАБ 1:50
ПРОВ.		БЕЛОВ			СБОРОЧНЫЙ ЧЕРТЕЖ	ЛИСТ	ЛИСТОВ 1	
Т.КОНТР.						ЛАТГИПРОПРОМ		
Н.КОНТР.		БЛУМС						
УТВ.								

КОПИРОВАЛ ФОРМАТ А4

Альбом 5 часть 1 — Типовой проект 903-1-278.90

Формат	Зона	Поз.	Обозначение	Наименование	Кол.	Примечание
				Документация		
А4			65.202.02.010СБ	Сборочный чертёж		
				Детали		
Б4		1	65.202.02.011	Стенка Лист $\frac{5\ ГОСТ\ 19903-74}{ВСт3сп3\ ГОСТ\ 14637-79}$ 823±1,0×3577±3,0	2	115кг
Б4		2	65.202.02.012	Стенка Лист $\frac{5\ ГОСТ\ 19903-74}{ВСт3сп3\ ГОСТ\ 14637-79}$ 1203±1,0×3577±3,0	2	167кг
				Материалы		
		4		Полоса $\frac{5×50\ ГОСТ\ 103-76}{ВСт3пс2\ ГОСТ\ 535-79}$	18,7	м

Подп. и дата | Инв. № дубл. | Взам. инв. № | Подп. и дата | Инв. № подл.

Изм.	Лист	№ докум.	Подп.	Дата	65.202.02.010			
Разраб.		Блумс			Короб	Лит.	Лист	Листов 1
Пров.		Белов				ЛАТГИПРОПРОМ		
Н.контр.		Блумс						
Утв.								

Копировал Макс. Формат А4

65.202.02.010СБ

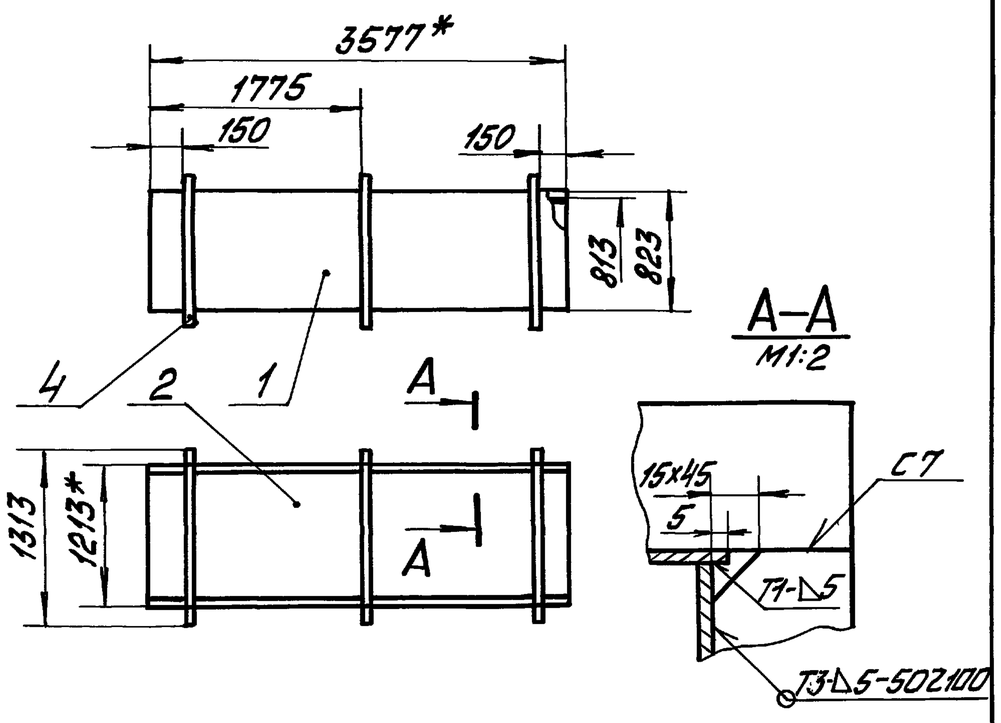

1 *Размеры для справок.
2. Неуказанные предельные отклонения размеров $\pm\frac{IT14}{2}$.
3. Сварные швы по ГОСТ 5264-80

Изм.	Лист	№ докум.	Подп.	Дата	65.202.02.010СБ			
Разраб.		Блумс			Короб Сборочный чертёж	Лит.	Масса 600,5	Масштаб 1:50
Пров.		Белов				Лист	Листов 1	
Т.контр.						ЛАТГИПРОПРОМ		
Н.контр.		Блумс						
Утв.								

Копировал Макс. Формат А4

Альбом 5 часть 1 — Типовой проект 903-1-278.90

Формат	Зона	Поз.	Обозначение	Наименование	Кол.	Примечание
				Документация		
А4			65.202.02.020СБ	Сборочный чертёж		
				Детали		
А4		1	65.202.02.021	Стенка	1	
А4		2	-01	Стенка	1	
А4		3	-02	Стенка	1	
А4		4	-03	Стенка	1	
				Материалы		
		6		Полоса $\frac{5×50\ ГОСТ\ 103-76}{ВСт3пс2\ ГОСТ\ 535-79}$	15,2	м

Подп. и дата | Инв. № дубл. | Взам. инв. № | Подп. и дата | Инв. № подл.

Изм.	Лист	№ докум.	Подп.	Дата	65.202.02.020			
Разраб.		Блумс			Короб	Лит.	Лист	Листов 1
Пров.		Белов				ЛАТГИПРОПРОМ		
Н.контр.		Блумс						
Утв.								

Копировал Макс. Формат А4

65.202.02.020СБ

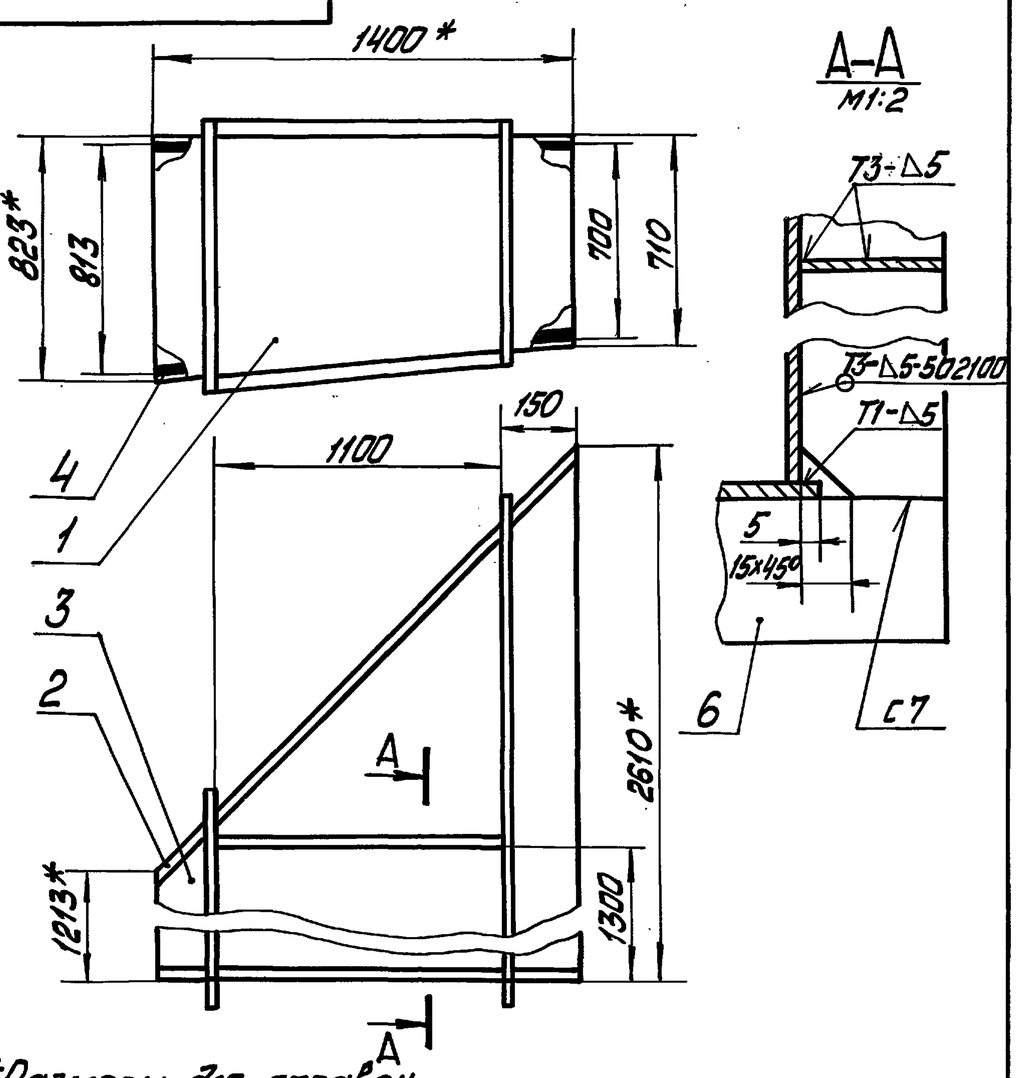

1. *Размеры для справок.
2. Неуказанные предельные отклонения размеров $\pm\frac{IT14}{2}$.
3. Сварные швы по ГОСТ 5264-80.

Изм.	Лист	№ докум.	Подп.	Дата	65.202.02.020СБ			
Разраб.		Блумс			Короб Сборочный чертёж	Лит.	Масса 336,6	Масштаб 1:20
Пров.		Белов				Лист	Листов 1	
Т.контр.						ЛАТГИПРОПРОМ		
Н.контр.		Блумс						
Утв.								

Копировал Макс. 24218-06 45 Формат А4

Типовой проект 903-1-278.90 Альбом 5 ч.1

65.202.02.021

(√)А

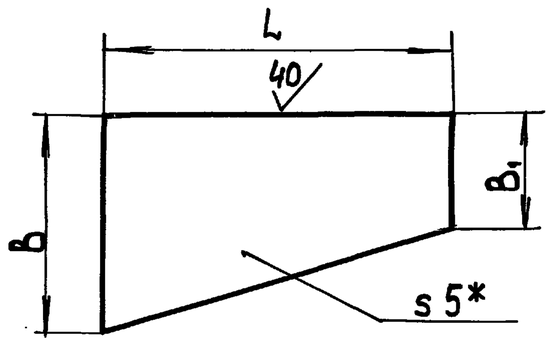

Обозначение	L, мм	B, мм	B1, мм	Масса, кг
65.202.02.021	1400	823	710	41,8
-01	1977	823	710	56,8
-02	1400	1203	2600	103,8
-03	1404	1203	2600	104,6

1.* Размеры для справок
2. Неуказанные предельные отклонения размеров $\pm\frac{IT14}{2}$.

Изм.	Лист	№ докум.	Подп.	Дата	65.202.02.021			
Разраб.		Блумс			Стенка	Лит.	Масса: См. табл.	Масштаб: —
Пров.		Белов				Лист	Листов 1	
Т.контр.								
Н.контр.		Блумс			Лист 5 ГОСТ 19903-74 / ВСт3пс3 ГОСТ 14637-79	ЛАТГИПРОПРОМ		
Утв.								

Копировал 38 формат А4

Типовой проект 903-1-278.90 Альбом 5 ч.1

Форм.	Зона	Поз.	Обозначение	Наименование	Кол.	Примечание
				Документация		
А3			65.202.13.000 СБ	Сборочный чертеж		
				Детали		
Б4		1	65.202.13.001	Перекладина	2	15 кг
				Швеллер $\frac{10\ ГОСТ\ 8240-72}{Ст3\ ГОСТ\ 535-79}$		
				1750±2,0		
Б4		2	65.202.13.002	Опора	3	7,5 кг
				Уголок $\frac{Б\text{-}50\times50\times5\ ГОСТ\ 8509-72}{Ст3сп\ ГОСТ\ 535-79}$		
				2000±2,5		
Б4		3	65.202.13.003	Укосина	2	8 кг
				Уголок $\frac{Б\text{-}50\times50\times5\ ГОСТ\ 8509-72}{Ст3сп\ ГОСТ\ 535-79}$		
				2132±2,5		
Б4		4	65.202.13.004	Связь	1	6,6 кг
				Уголок $\frac{Б\text{-}50\times50\times5\ ГОСТ\ 8509-72}{Ст3сп\ ГОСТ\ 535-79}$		
				1750±2,0		

Изм.	Лист	№ докум.	Подп.	Дата	65.202.13.000			
Разраб.		Блумс			Опора	Лит.	Лист	Листов 1
Пров.		Белов						
Н.контр.		Блумс				ЛАТГИПРОПРОМ		
Утв.								

Копировал 38 формат А4

Типовой проект 903-1-278.90 Альбом 5 ч.1

65.202.13.000 СБ

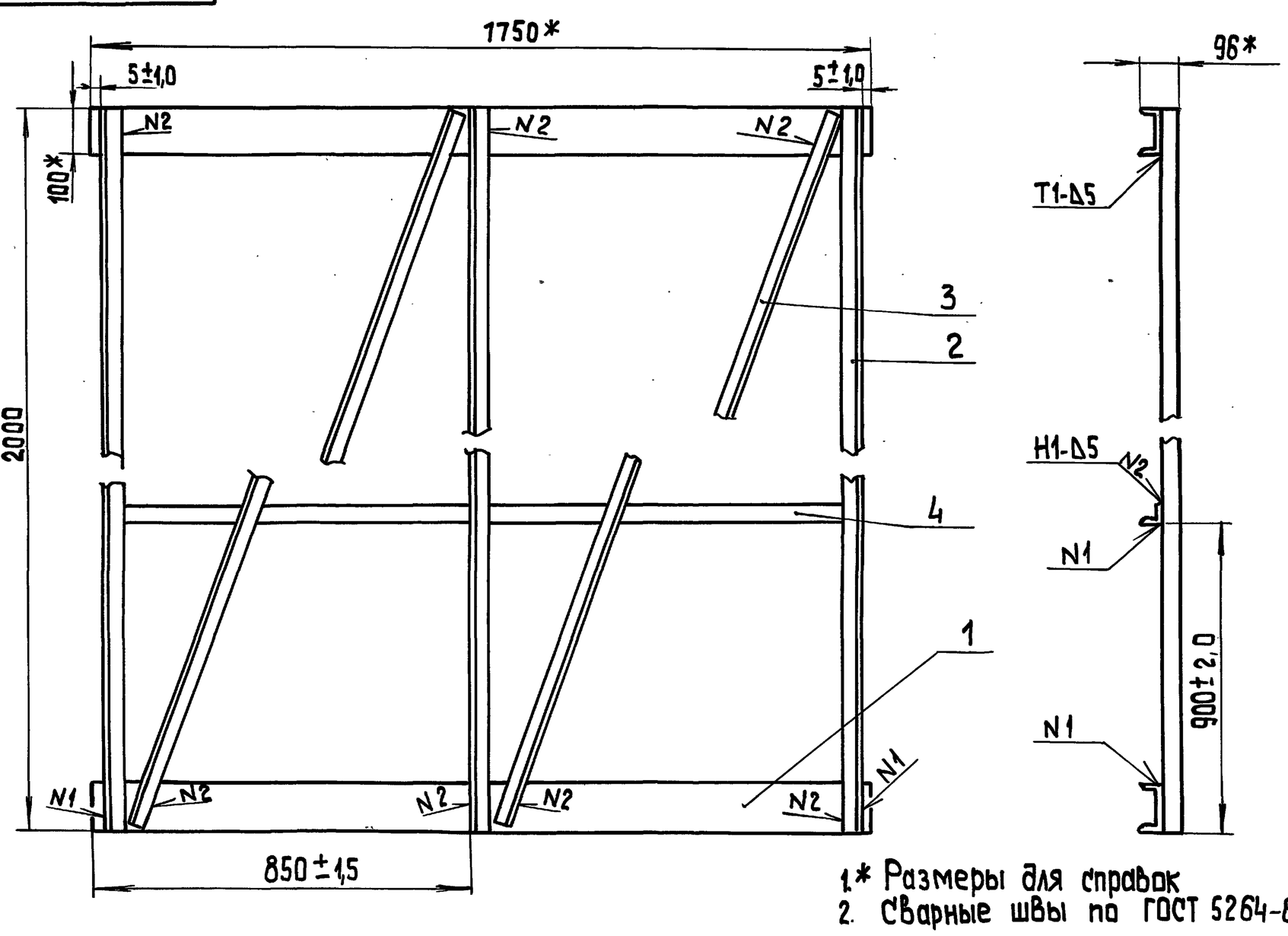

1.* Размеры для справок
2. Сварные швы по ГОСТ 5264-80.

Изм.	Лист	№ докум.	Подп.	Дата	65.202.13.000 СБ			
Разраб.		Блумс			Опора Сборочный чертеж	Лит.	Масса: 60	Масштаб: 1:10
Пров.		Белов				Лист	Листов 1	
Т.контр.								
Н.контр.		Блумс				ЛАТГИПРОПРОМ		
Утв.								

Копировал ЗФ 24218-06 46 формат А3

Типовой проект 903-1-278.90 Альбом 5 ч.1

форм.	зона	поз.	Обозначение	Наименование	Кол.	Примечание
				Документация		
А3			65.202.03.000 СБ	Сборочный чертеж		
				Сборочные единицы		
А4		1	65.202.03.010	Фланец		
				Детали		
А4		3	65.202.03.001	Стенка	1	
А4		4	-01	Стенка	1	
А4		5	65.202.03.002	Стенка	1	
А4		6	-01	Стенка	1	
А4		7	-02	Стенка	1	
А4		9	65.202.03.003	Стенка	2	
А4		10	-01	Стенка	2	
А4		11	65.202.03.004	Боковина	2	
А4		12	65.202.03.005	Дно	1	
Б4		13	65.202.03.006	Стенка	2	7,6 кг
				Лист 5 ГОСТ 19903-74 / ВСт3пс3 ГОСТ 14637-79		
				197±0,3 × 990±1,0		
Б4		14	65.202.03.007	Стенка	2	10,7 кг
				Лист 5 ГОСТ 19903-74 / ВСт3пс3 ГОСТ 14637-79		
				350±0,5 × 790±1,0		
Б4		15	65.202.03.008	Стенка	2	13,5 кг
				Лист 5 ГОСТ 19903-74 / ВСт3пс3 ГОСТ 14637-79		
				350±0,5 × 990±1,0		

Инв.№ подл. | Подп. и дата | Взам.инв.№ | Инв.№ дубл. | Подп. и дата

Изм.	Лист	№ докум.	Подп.	Дата	65.202.03.000		
Разраб.		Блумс			Тройник	Лит.	Лист 1 / Листов 2
Пров.		Белов				ЛАТГИПРОПРОМ	
Н.контр.		Блумс					
Утв.							

Формат А4

форм.	зона	поз.	Обозначение	Наименование	Кол.	Примечание
Б4		16	65.202.03.009	Стенка	2	16,7 кг
				Лист 5 ГОСТ 19903-74 / ВСт3пс3 ГОСТ 14637-79		
				519±0,5 × 820±1,0		
Б4		17	65.202.03.011	Стенка	2	31,8 кг
				Лист 5 ГОСТ 19903-74 / ВСт3пс3 ГОСТ 14637-79		
				820±1,0 × 925±1,0		
Б4		18	65.202.03.012	Стенка	1	38 кг
				Лист 5 ГОСТ 19903-74 / ВСт3пс3 ГОСТ 14637-79		
				519±0,5 × 1990±2,0		
				Материалы		
		20		Полоса 5 × 50 ГОСТ 103-76 / ВСт3пс2 ГОСТ 535-79	8	м

Инв.№ подл. | Подп. и дата | Взам.инв.№ | Инв.№ дубл. | Подп. и дата

Изм.	Лист	№ докум.	Подп.	Дата	65.202.03.000	Лист 2

Формат А4

Типовой проект 903-1-278.90 Альбом 5 ч.1

форм.	зона	поз.	Обозначение	Наименование	Кол.	Примечание
				Документация		
А4			65.202.03.010 СБ	Сборочный чертеж		
				Детали		
Б4		1	65.202.03.011	Полка	2	4,1 кг
				Полоса 10 × 65 ГОСТ 103-76 / ВСт3пс2 ГОСТ 535-79		
				810+1,5		
Б4		2	65.202.03.012	Полка	2	5,7 кг
				Полоса 10 × 65 ГОСТ 103-76 / ВСт3пс2 ГОСТ 535-79		
				1130±1,5		

Инв.№ подл. | Подп. и дата | Взам.инв.№ | Инв.№ дубл. | Подп. и дата

Изм.	Лист	№ докум.	Подп.	Дата	65.202.03.010		
Разраб.		Блумс			Фланец	Лит.	Лист 1 / Листов 1
Пров.		Белов				ЛАТГИПРОПРОМ	
Н. контр.		Блумс					
Утв.							

Копировал Формат А4

Типовой проект 903-1-278.90 Альбом 5 ч.1

65.202.03.010 СБ

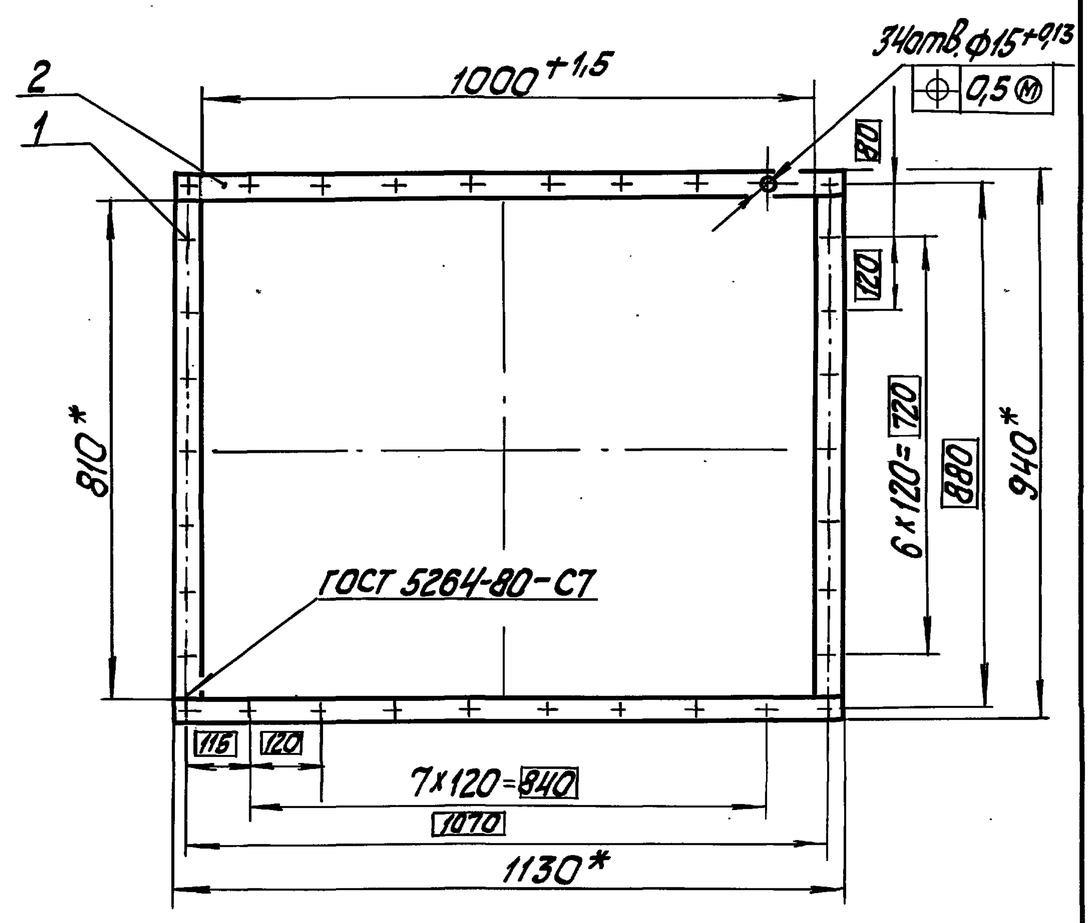

1. * Размеры для справок.
2. Обработка поверхностей реза деталей Б4 ^49 √.

Инв.№ подл. | Подп. и дата | Взам.инв.№ | Инв.№ дубл. | Подп. и дата

Изм.	Лист	№ докум.	Подп.	Дата	65.202.03.010 СБ		
Разраб.		Блумс			Фланец сборочный чертеж	Лит.	Масса 19 / Масштаб 1:10
Пров.		Белов				Лист	Листов 1
Т.контр.						ЛАТГИПРОПРОМ	
Н.контр.		Блумс					
Утв.							

Копировал 24218-06 47 Формат А4

Альбом 5 ч.1 Типовой проект 903-1-278.90

65.202.03.001

40 √(√)

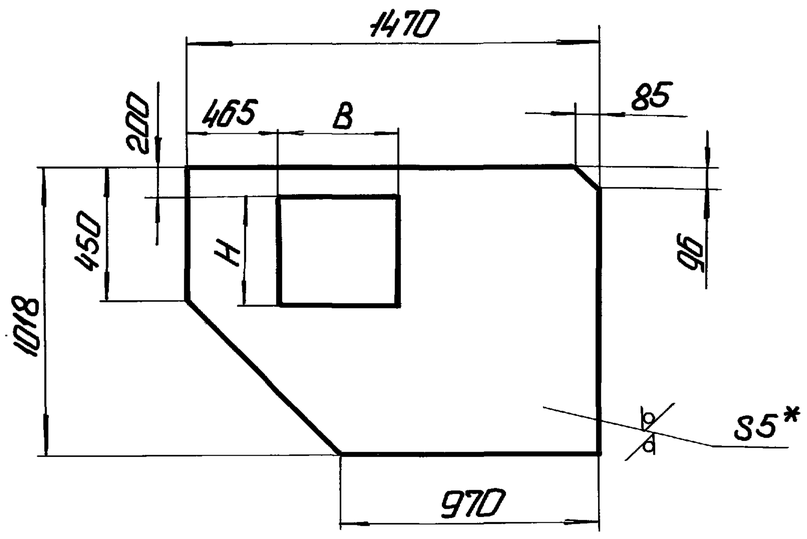

Обозначение	B, мм	H, мм	Масса, кг
65.202.03.001	450	450	50
-01	—	—	48

1.* Размеры для справок.
2. Неуказанные предельные отклонения размеров $\pm \frac{IT14}{2}$.

Изм. Лист	№ докум.	Подп.	Дата	65.202.03.001			
Разраб.	Блумс			Стенка	Лит.	Масса	Масштаб
Пров.	Белов					См. табл.	1:20
Т.контр.					Лист	Листов 1	
Н.контр.	Блумс			Лист 5 ГОСТ 19903-74 / ВСт3пс3 ГОСТ 14637-79	ЛАТГИПРОПРОМ		
Утв.							

Копировал: Ф.6 Формат А4

Инв.№ подл. | Подп. и дата | Взам. инв.№ | Инв.№ дубл. | Подп. и дата

Альбом 5 ч.1 Типовой проект 903-1-278.90

65.202.03.002

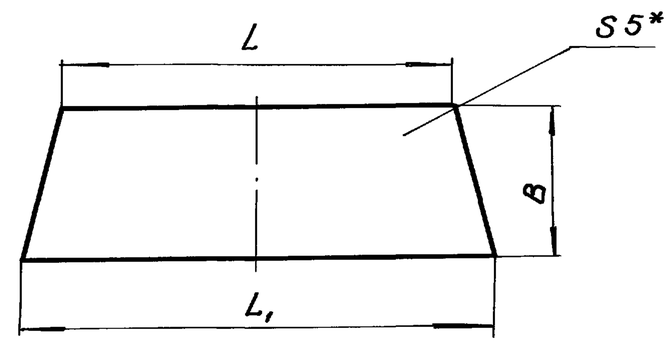

Обозначение	L, мм	L1, мм	B, мм	Масса, кг
65.202.03.002	2827	2920	127	14
-01	2507	2920	400	42.1
-02	1990	2507	712	61.6

1.* Размеры для справок.
2. Неуказанные предельные отклонения размеров $\pm \frac{IT14}{2}$.

Изм. Лист	№ докум.	Подп.	Дата	65.202.03.002			
Разраб.	Блумс			Стенка	Лит.	Масса	Масштаб
Пров.	Белов					См. табл.	—
Т.контр.					Лист	Листов 1	
Н.контр.	Блумс			Лист 5 ГОСТ 19903-74 / ВСт3пс3 ГОСТ 14637-79	ЛАТГИПРОПРОМ		
Утв.							

Копировал: Ф.6 Формат А4

Альбом 5 ч.1 Типовой проект 903-1-278.90

65.202.03.003

40 √(√)

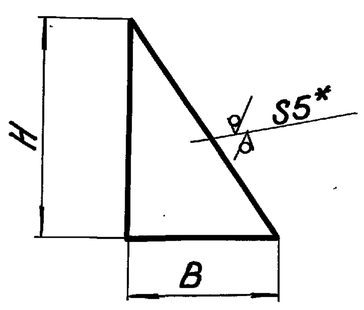

Обозначение	B, мм	H, мм	Масса, кг
65.202.03.003	413,5	800	6,4
-01	500	780	7,6

1.* Размеры для справок.
2. Неуказанные предельные отклонения размеров $\pm \frac{IT14}{2}$.

Изм. Лист	№ докум.	Подп.	Дата	65.202.03.003			
Разраб.	Блумс			Стенка	Лит.	Масса	Масштаб
Пров.	Белов					См. табл.	—
Т.контр.					Лист	Листов 1	
Н.контр.	Блумс			Лист 5 ГОСТ 19903-74 / ВСт3пс3 ГОСТ 14637-79	ЛАТГИПРОПРОМ		
Утв.							

Копировал: Ф.4 Формат А4

Альбом 5 ч.1 Типовой проект 903-1-278.90

65.202.03.004

40 √(√)

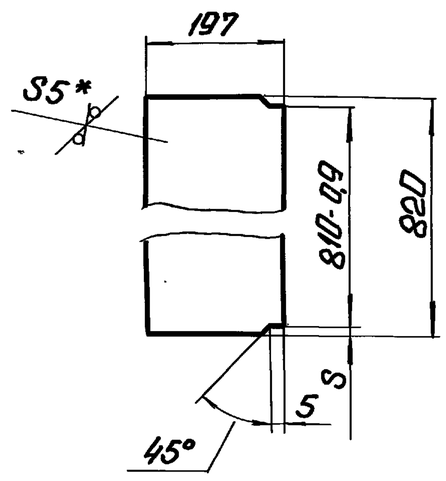

1.* Размеры для справок.
2. Неуказанные предельные отклонения размеров $\pm \frac{IT14}{2}$.

Изм. Лист	№ докум.	Подп.	Дата	65.202.03.004			
Разраб.	Блумс			Боковина	Лит.	Масса	Масштаб
Пров.	Белов					7	1:20
Т.контр.					Лист	Листов 1	
Н.контр.	Блумс			Лист 5 ГОСТ 19903-74 / ВСт3пс3 ГОСТ 14637-79	ЛАТГИПРОПРОМ		
Утв.							

Копировал: Ф.4 Формат А4

65. 202. 03. 000СБ

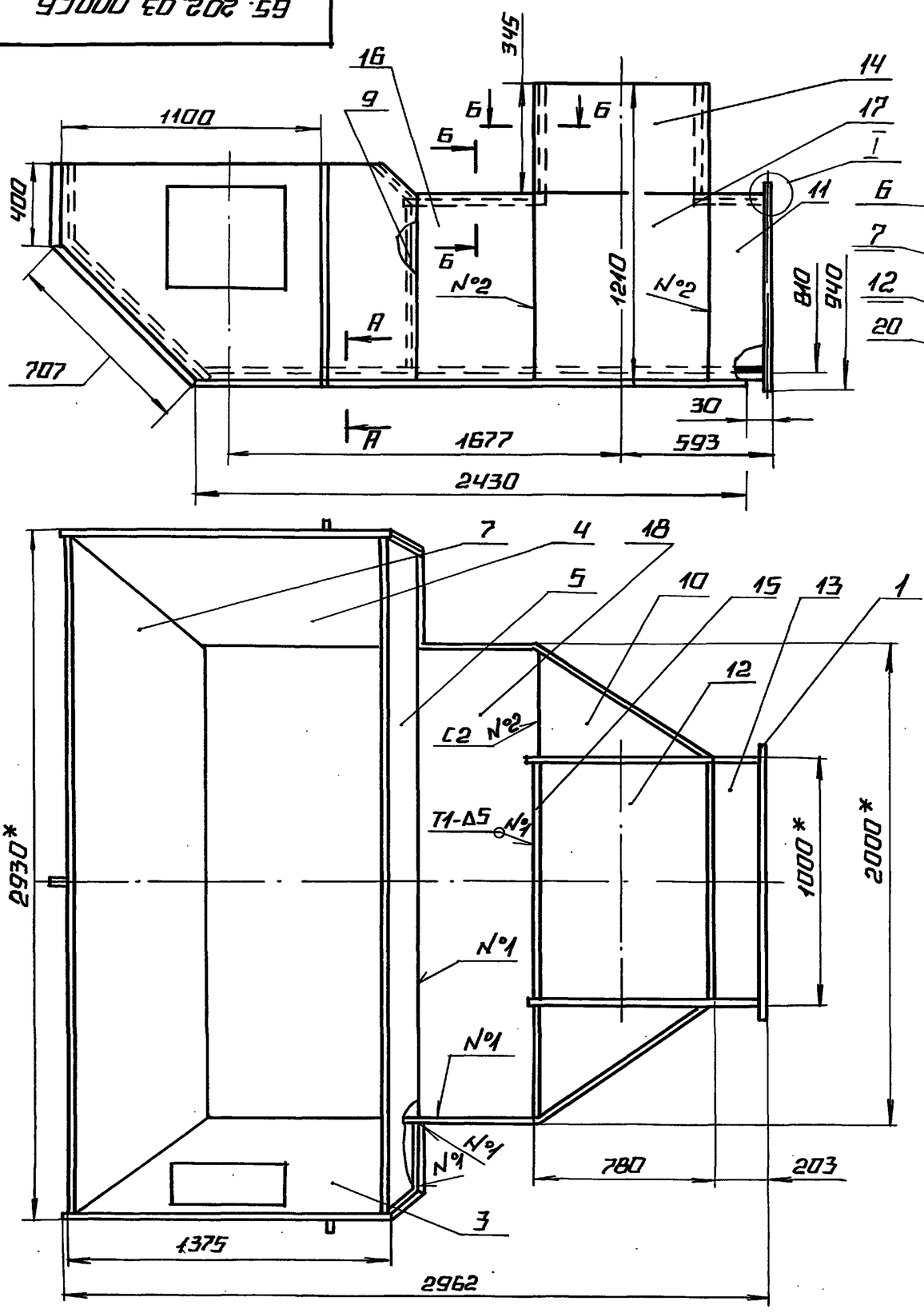

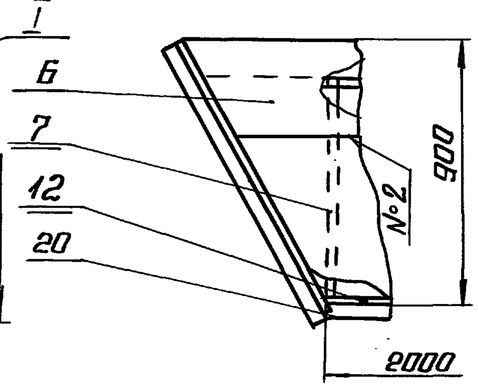

А-А
М1:2

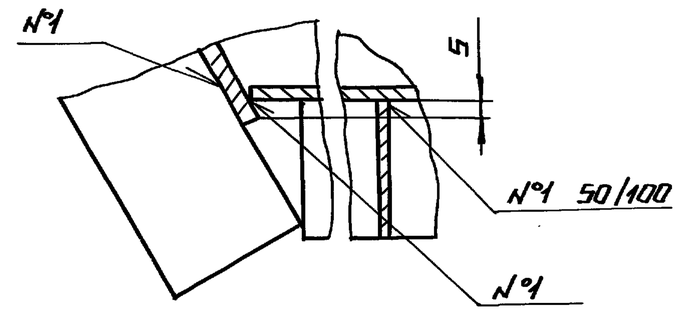

I
М1:2

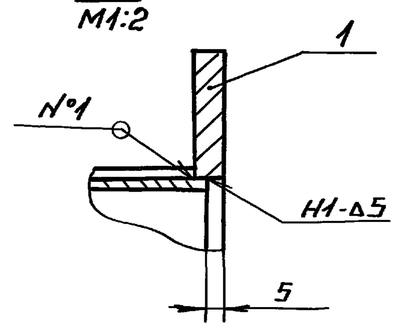

Б-Б
М1:2

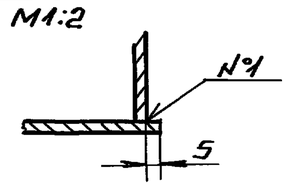

1.* Размеры для справок.

2. Неуказанные предельные отклонения размеров $\pm\frac{IT14}{2}$.

3. Обработка поверхностей реза деталей Б4 $^{40}\!\surd$.

4. Сварные швы по ГОСТ 5264-80.

					65. 202. 03. 000СБ			
Изм.	Лист	№ докум.	Подп.	Дата	Тройник сборочный чертеж	Лит.	Масса	Масштаб
Разраб.		Блумс					567	1:20
Пров.		Белов				Лист	Листов 1	
Т.контр.						ЛАТГИПРОПРОМ		
Н.контр.		Блумс						
Утв.								

Копировал Формат А3

Альбом 5 ч.1 — Типовой проект 903-1-278.90 — Подпись и дата — Инв. № дубл. — Взам. инв. № — Подпись и дата — Инв. № подл.

65. 202. 03. 005

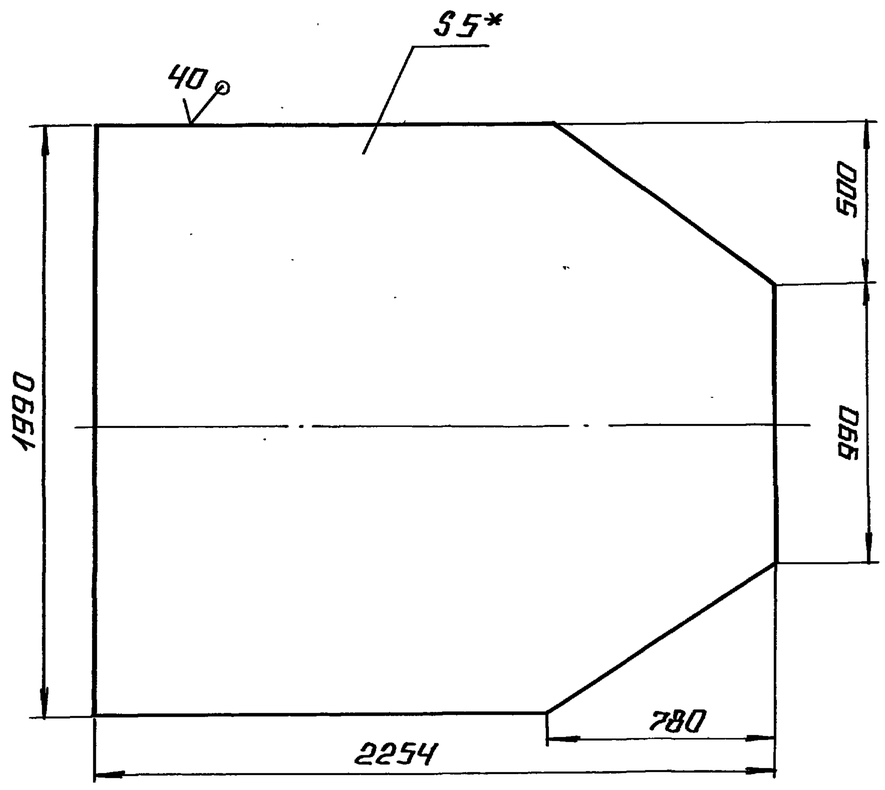

1.* Размеры для справок.

2. Неуказанные предельные отклонения размеров $\pm\frac{IT14}{2}$.

					65. 202. 03. 005			
Изм.	Лист	№ докум.	Подп.	Дата	Дно	Лит.	Масса	Масштаб
Разраб.		Блумс					141	1:20
Пров.		Белов				Лист	Листов 1	
Т.контр.						ЛАТГИПРОПРОМ		
Н.контр.		Блумс			Лист 5 ГОСТ 19903-74 / Вст3пс3 ГОСТ 14637-79			
Утв.								

Копировал Формат А4

Альбом 5 ч.1 — Типовой проект 903-1-278.90 — Подпись и дата — Инв. № дубл. — Взам. инв. № — Подпись и дата — Инв. № подл.

Форм.	Зона	Поз.	Обозначение	Наименование	Кол.	Примечание
				Документация		
А3			65. 202. 04. 000СБ	Сборочный чертеж		
				Сборочные единицы		
А4		1	65. 202. 04. 010	Короб	1	
А4		2	65. 202. 04. 020	Переход	1	
А4		3	65. 202. 04. 030	Отвод	2	
А4		4	65. 202. 04. 040	Короб	1	

					65. 202. 04. 000			
Изм.	Лист	№ докум.	Подп.	Дата	Колено	Лит.	Лист	Листов 1
Разраб.		Блумс				ЛАТГИПРОПРОМ		
Пров.		Белов						
Н.контр.		Блумс						
Утв.								

65.202.04.000СБ

Альбом 5 ч.1

Типовой проект 903-1-278.90

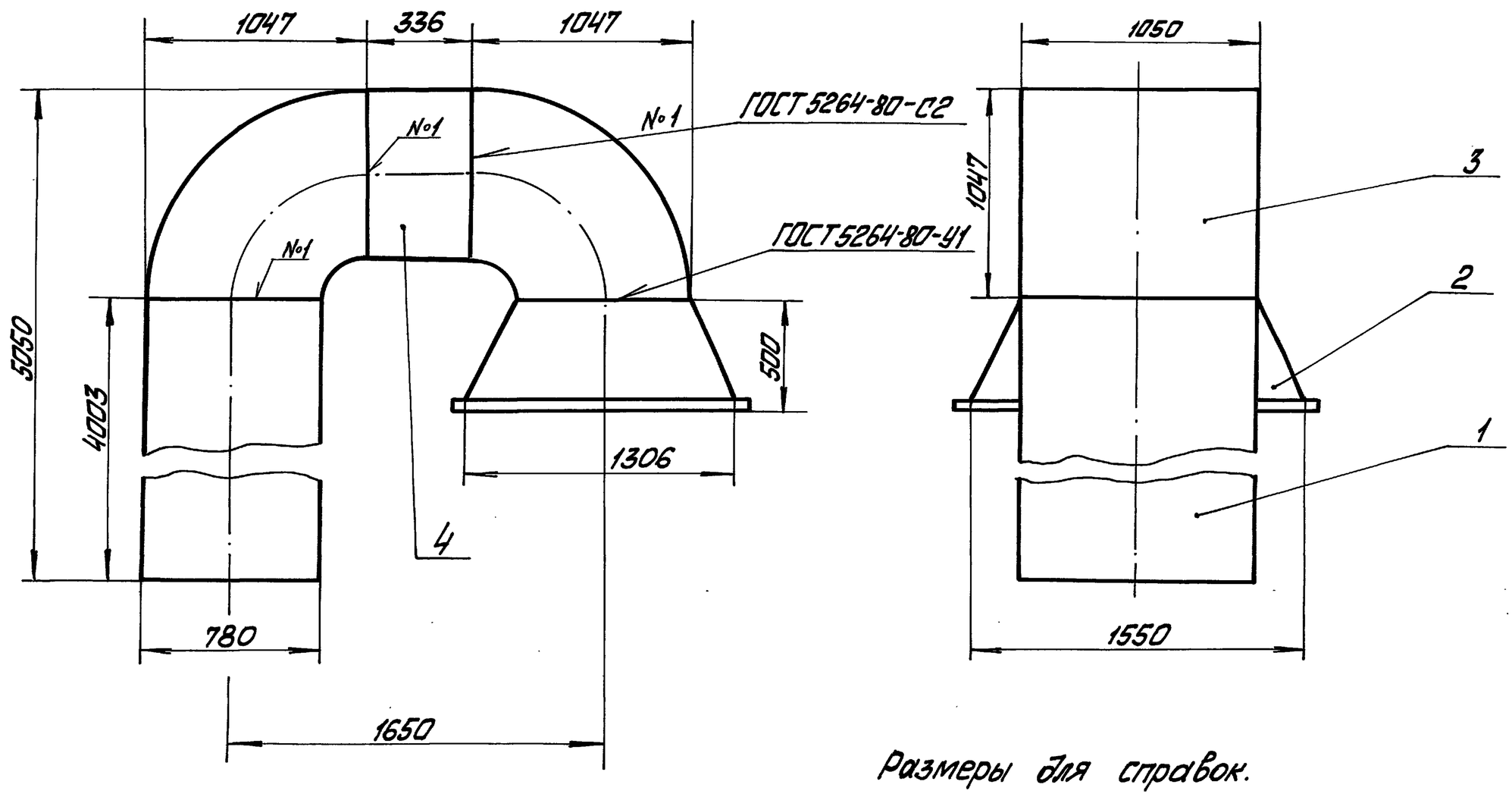

Размеры для справок.

Изм.	Лист	№ докум.	Подп.	Дата	65.202.04.000СБ		
Разраб.		Блумс			Колено Сборочный чертёж	Лист	Масса 1059 / Масштаб 1:20
Пров.		Белов				Лист	Листов 1
Т.контр.						ЛАТГИПРОПРОМ	
Н.контр.		Блумс					
Утв.							

Копировал Макс Формат А3

65.202.04.010СБ

Альбом 5 ч.1

Типовой проект 903-1-278.90

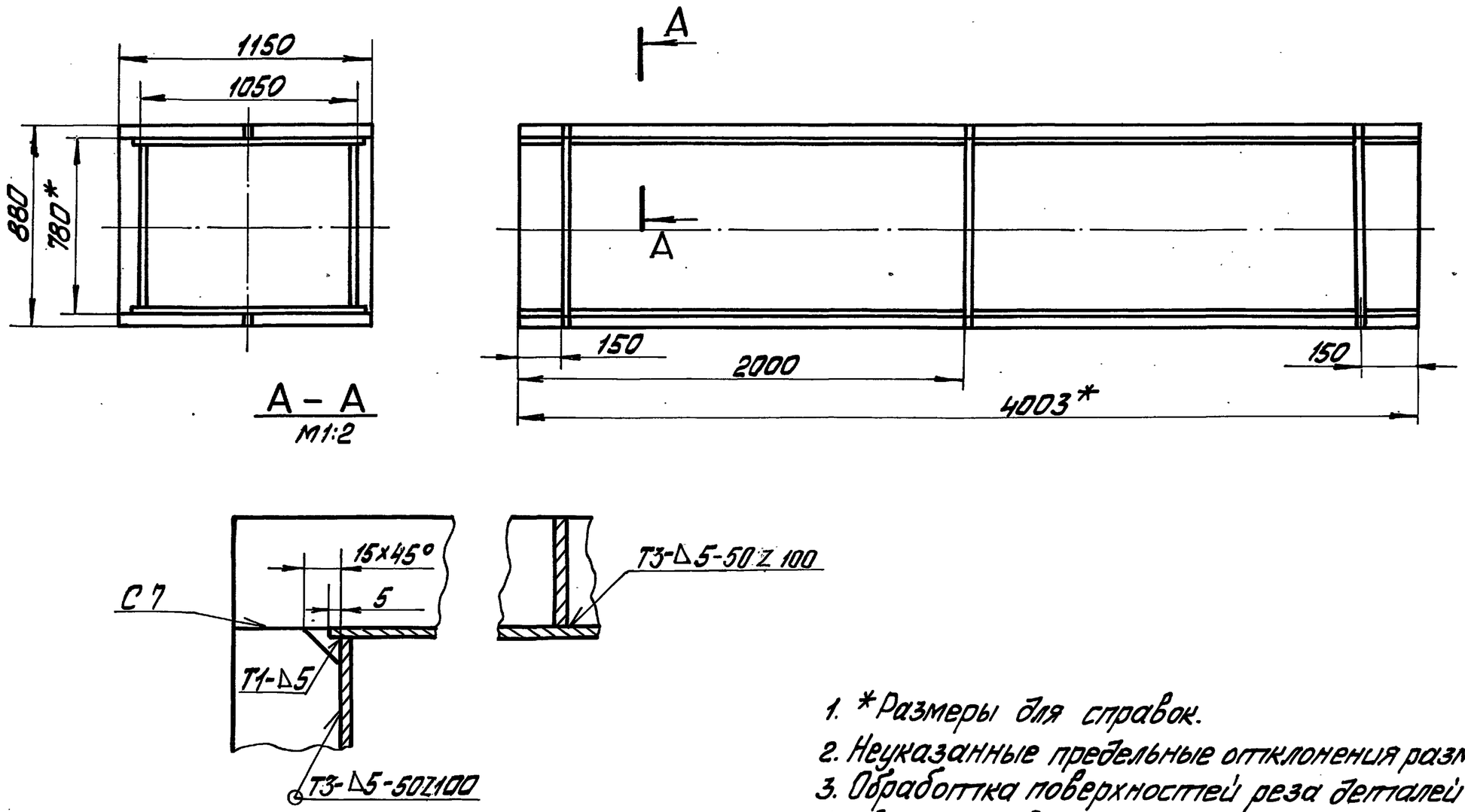

1. *Размеры для справок.
2. Неуказанные предельные отклонения размеров $\pm\frac{IT14}{2}$.
3. Обработка поверхностей реза деталей Б4 $\overset{40}{\vee}$.
4. Сварные швы по ГОСТ 5264-80

Изм.	Лист	№ докум.	Подп.	Дата	65.202.04.010СБ		
Разраб.		Блумс			Короб Сборочный чертёж	Лист	Масса 610 / Масштаб 1:20
Пров.		Белов				Лист	Листов 1
Т.контр.						ЛАТГИПРОПРОМ	
Н.контр.		Блумс					
Утв.							

Копировал Макс Формат А3

Типовой проект 903-1-278.90 Альбом 5 ч.1

Форм.	Зона	Поз.	Обозначение	Наименование	Кол.	Примечание
				Документация		
А3			65.202.04.010 СБ	Сборочный чертеж		
				Детали		
Б4		1	65.202.04.011	Стенка	2	120кг
				Лист $\frac{5\ ГОСТ\ 19903-76}{ВСт3пс3\ ГОСТ\ 14637-79}$		
				770±1,0×4003±3,5		
Б4		2	65.202.04.012	Стенка	2	166кг
				Лист $\frac{5\ ГОСТ\ 19903-74}{ВСт3пс3\ ГОСТ\ 14637-79}$		
				1060±1,0×4003±3,5		
				Материалы		
		4		Полоса $\frac{5×50\ ГОСТ\ 103-76}{ВСт3пс2\ ГОСТ\ 14637-79}$	19,6	м

Инв.№подл. | Подп. и дата | Взам.инв.№ | Инв.№дубл. | Подп. и дата

Изм.	Лист	№ докум.	Подп.	Дата	65.202.04.010			
Разраб.		Блумс			Короб	Лит.	Лист	Листов 1
Пров.		Белов				ЛАТГИПРОПРОМ		
Н.контр.		Блумс						
Утв.								

Копировал 38 Формат А4

Типовой проект 903-1-278.90 Альбом 5 ч.1

Форм.	Зона	Поз.	Обозначение	Наименование	Кол.	Примечание
				Документация		
А3			65.202.04.020СБ	Сборочный чертеж		
				Сборочные единицы		
А4		1	65.202.04.100	Фланец		
				Детали		
А4		3	65.202.04.021	Стенка	2	
А4		4	65.202.04.022	Стенка	2	

Инв.№подл. | Подп. и дата | Взам.инв.№ | Инв.№дубл. | Подп. и дата

Изм.	Лист	№ докум.	Подп.	Дата	65.202.04.020			
Разраб.		Блумс			Переход	Лит.	Лист	Листов 1
Пров.		Белов				ЛАТГИПРОПРОМ		
Н.контр.		Блумс						
Утв.								

Копировал 38 Формат А4

Типовой проект 903-1-278.90 Альбом 5 ч.1

65.202.04.020 СБ

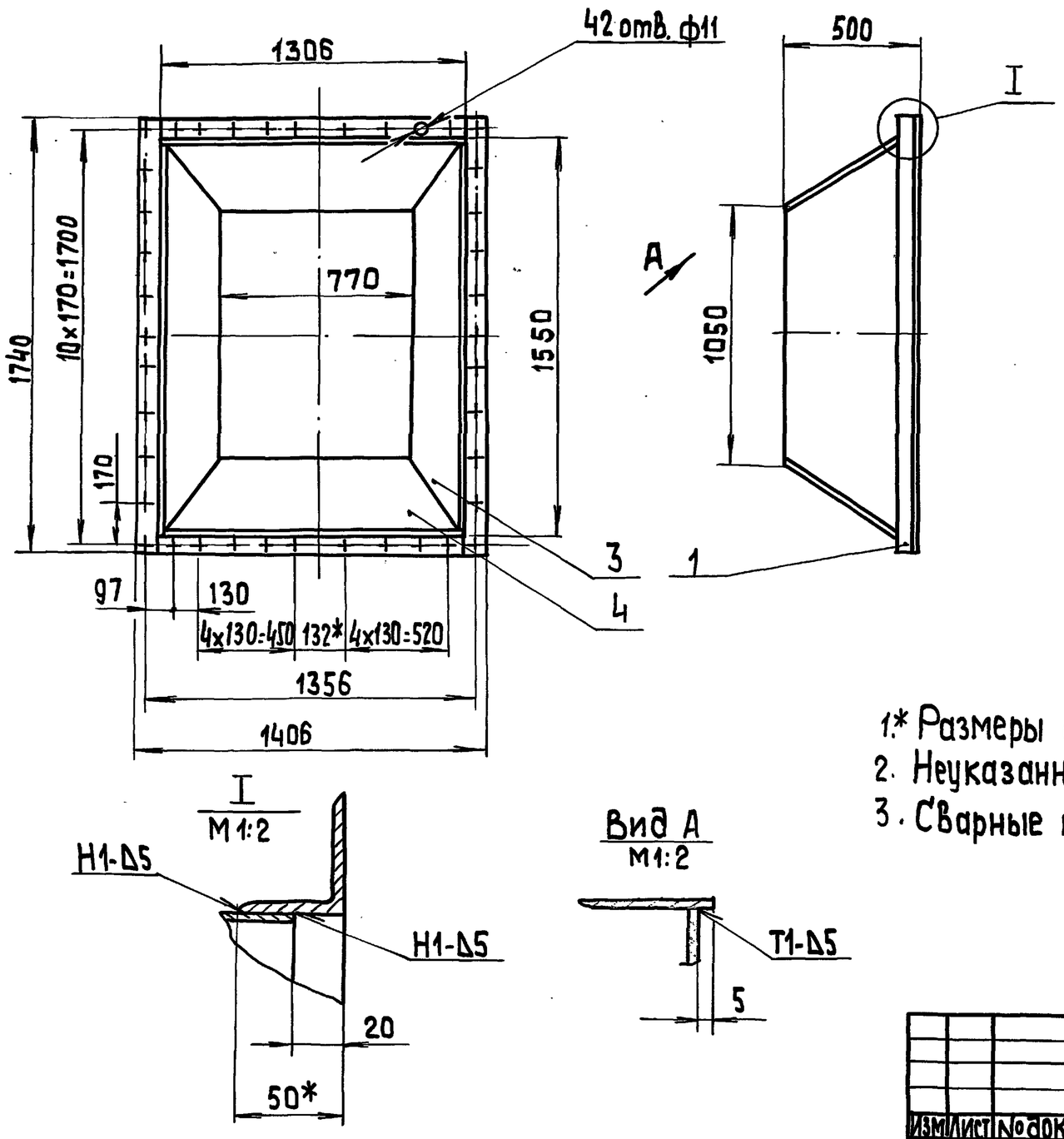

1.* Размеры для справок
2. Неуказанные предельные отклонения размеров $\pm\frac{IT14}{2}$.
3. Сварные швы по ГОСТ 5264-80.

Инв.№подл. | Подп. и дата | Взам.инв.№ | Инв.№дубл. | Подп. и дата

Изм.	Лист	№ докум.	Подп.	Дата	65.202.04.020 СБ			
Разраб.		Блумс			Переход Сборочный чертеж	Лит.	Масса	Масштаб
Пров.		Белов					127,4	1:20
Т.контр.						Лист	Листов 1	
Н.контр.		Блумс				ЛАТГИПРОПРОМ		
Утв.								

Типовой проект 903-1-278.90 Альбом 5.4.1

Формат	Зона	Поз.	Обозначение	Наименование	Кол.	Примечание
				Документация		
А4			65.202.04.100 СБ	Сборочный чертеж		
				Детали		
Б4		1	65.202.04.101	Полка	2	6,45 кг
				Уголок $\frac{Б\text{-}50\times50\times5\ ГОСТ\ 8509\text{-}72}{Ст3сп\ ГОСТ\ 535\text{-}79}$		
				1740 ± 1,5		
Б4		2	65.202.04.102	Полка	2	2,6 кг
				Полоса $\frac{5\times50\ ГОСТ\ 103\text{-}76}{ВСт3пс2\ ГОСТ\ 535\text{-}79}$		
				$1306^{+1,5}$		
Б4		3	65.202.04.103	Полка	2	5,1 кг
				Полоса $\frac{5\times90\ ГОСТ\ 103\text{-}76}{ВСт3пс2\ ГОСТ\ 535\text{-}79}$		
				$1306^{+1,5}$		

Инв. № подл. | Подп. и дата | Взам. инв. № | Инв. № дубл. | Подп. и дата

Изм.	Лист	№ докум.	Подп.	Дата	65.202.04.100		
Разраб.		Блумс			Фланец	Лит.	Лист	Листов 1
Пров.		Белов				ЛАТГИПРОПРОМ	
Н. контр.		Блумс					
Утв.							

Формат А4

Типовой проект 903-1-278.90 Альбом 5.4.1

65.202.04.100 СБ

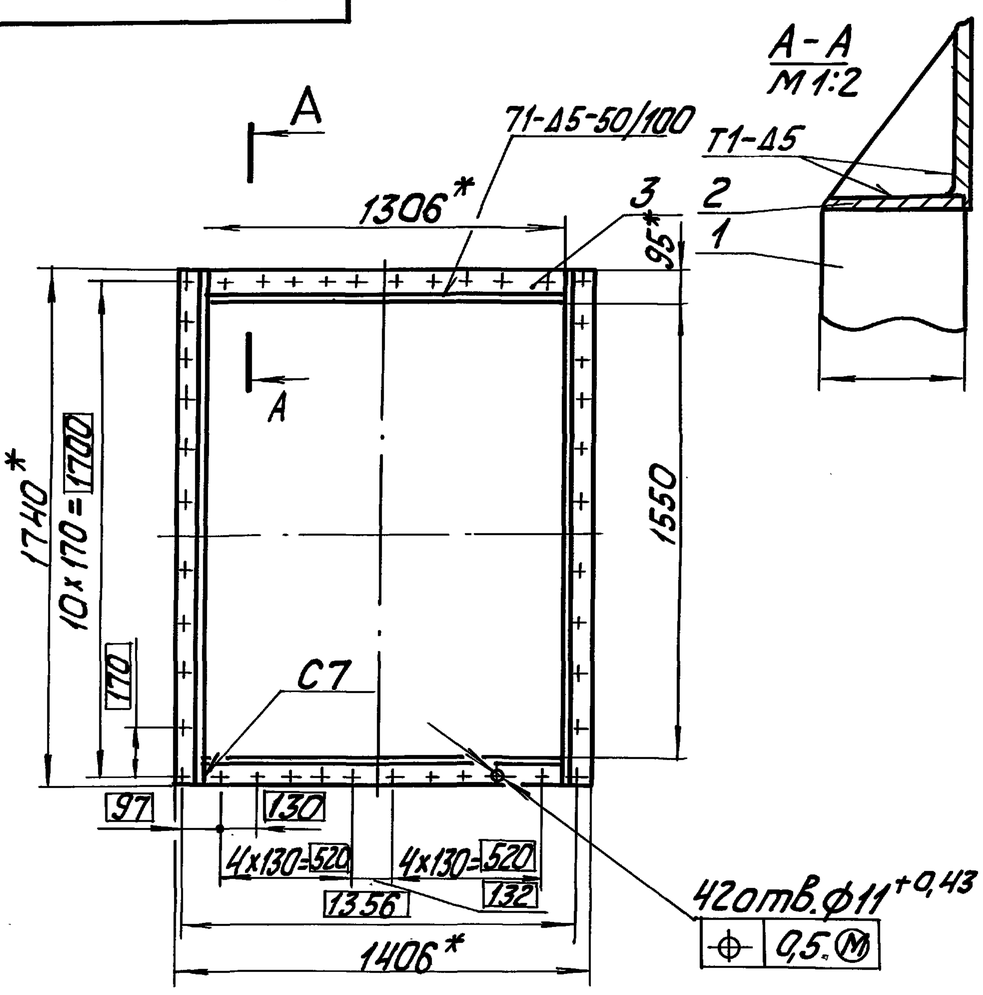

1. * Размеры для справок.
2. Обработка поверхностей реза деталей Б4 40/.
3. Сварные швы по ГОСТ 5264-80.

Инв. № подл. | Подп. и дата | Взам. инв. № | Инв. № дубл. | Подп. и дата

Изм.	Лист	№ докум.	Подп.	Дата	65.202.04.100 СБ		
Разраб.		Блумс			Фланец сборочный чертеж	Лит.	Масса 23,2	Масштаб 1:20
Пров.		Белов				Лист	Листов 1
Т. контр.						ЛАТГИПРОПРОМ	
Н. контр.		Блумс					
Утв.							

Копировал Формат А4

Типовой проект 903-1-278.90 Альбом 5.4.1

65.202.04.021

40/(✓)

Развертка

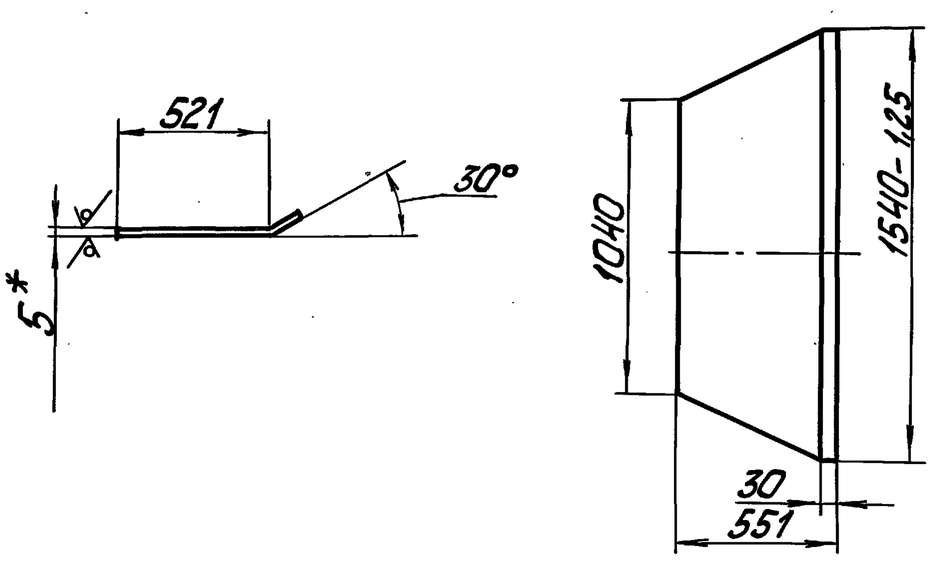

1. * Размеры для справок.
2. Неуказанные предельные отклонения размеров $\pm\frac{IT14}{2}$.

Инв. № подл. | Подп. и дата | Взам. инв. № | Инв. № дубл. | Подп. и дата

Изм.	Лист	№ докум.	Подп.	Дата	65.202.04.021			
Разраб.		Блумс			Стенка	Лит.	Масса 27,6	Масштаб 1:20
Пров.		Белов				Лист	Листов 1
Т. контр.						ЛАТГИПРОПРОМ	
Н. контр.		Блумс			Лист 5 ГОСТ 19903-74 / ВСт3пс3 ГОСТ 14637-79		
Утв.							

Копировал Формат А4

Типовой проект 903-1-278.90 Альбом 5.4.1

65.202.04.022

Развертка

40/(✓)

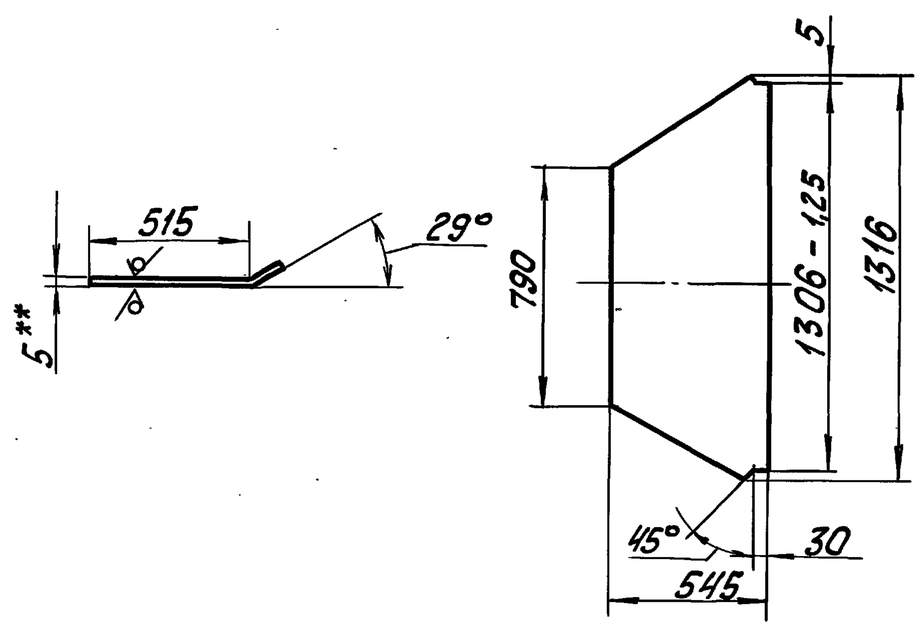

1. * Размеры для справок.
2. Неуказанные предельные отклонения размеров $\pm\frac{IT14}{2}$.

Инв. № подл. | Подп. и дата | Взам. инв. № | Инв. № дубл. | Подп. и дата

Изм.	Лист	№ докум.	Подп.	Дата	65.202.04.022			
Разраб.		Блумс			Стенка	Лит.	Масса 22	Масштаб 1:20
Пров.		Белов				Лист	Листов 1
Т. контр.						ЛАТГИПРОПРОМ	
Н. контр.		Блумс			Лист 5 ГОСТ 19903-74 / ВСт3сп3 ГОСТ 14637-79		
Утв.							

Копировал Формат А4

Альбом 5 ч.1 Типовой проект 903-1-278.90

Формат	Зона	Поз.	Обозначение	Наименование	Кол.	Примечание
				Документация		
А3			65.202.04.030 СБ	Сборочный чертеж		
				Детали		
А4		1	65.202.04.031	Боковина	2	
А4		2	65.202.04.032	Стенка	1	
А4		3	65.202.04.032-01	Стенка	1	
				Материалы		
		5		Полоса $\frac{5\times50\ ГОСТ\ 103-76}{ВСт3пс3\ ГОСТ\ 535-79}$	11,4	м

Инв.№ подл. | Подп. и дата | Взам. инв.№ | Инв.№ дубл. | Подп. и дата

Изм.	Лист	№ докум.	Подп.	Дата	65.202.04.030		
Разраб.		Блумс			Отвод	Лит.	Лист	Листов 1
Пров.		Белов						
Н.контр.		Блумс				ЛАТГИПРОПРОМ	
Утв.							

Копировал: Ф.Д. Формат А4

65.202.04.031

Альбом 5 ч.1 Типовой проект 903-1-278.90

40 √(V)

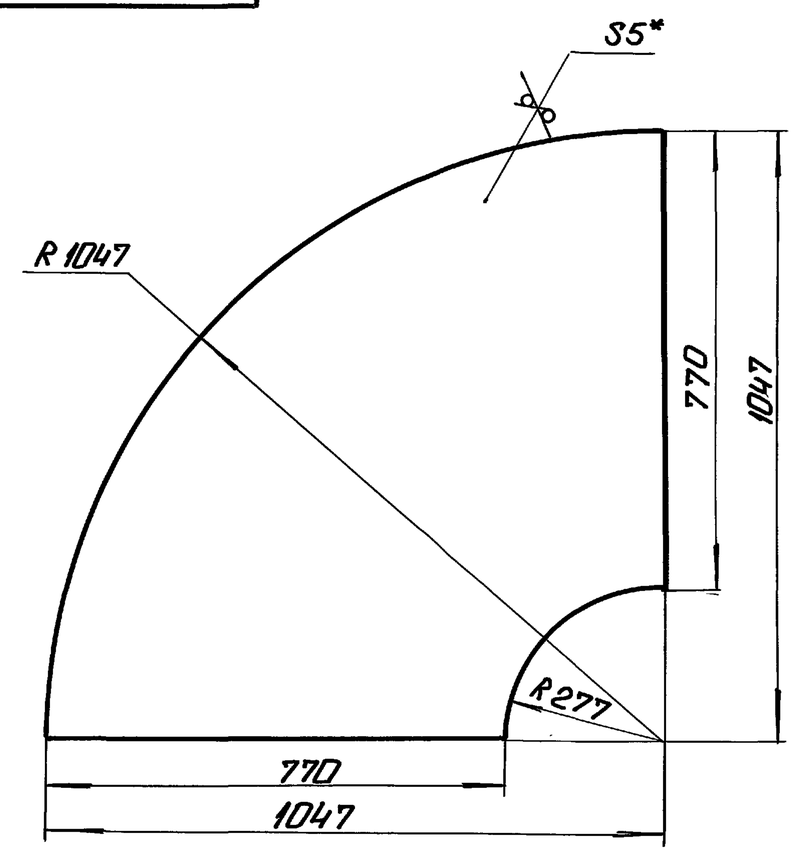

1. * Размеры для справок.
2. Неуказанные предельные отклонения размеров $\pm\frac{IT14}{2}$.

Изм.	Лист	№ докум.	Подп.	Дата	65.202.04.031			
Разраб.		Блумс			Боковина	Лит.	Масса 32	Масштаб 1:10
Пров.		Белов				Лист	Листов 1	
Т.контр.								
Н.контр.		Блумс			Лист $\frac{S\ ГОСТ\ 19903-74}{ВСт3пс3\ ГОСТ\ 14637-79}$	ЛАТГИПРОПРОМ		
Утв.								

Копировал: Ф.Д. Формат А4

65.202.04.030 СБ

Альбом 5 ч.1 Типовой проект 903-1-278.90

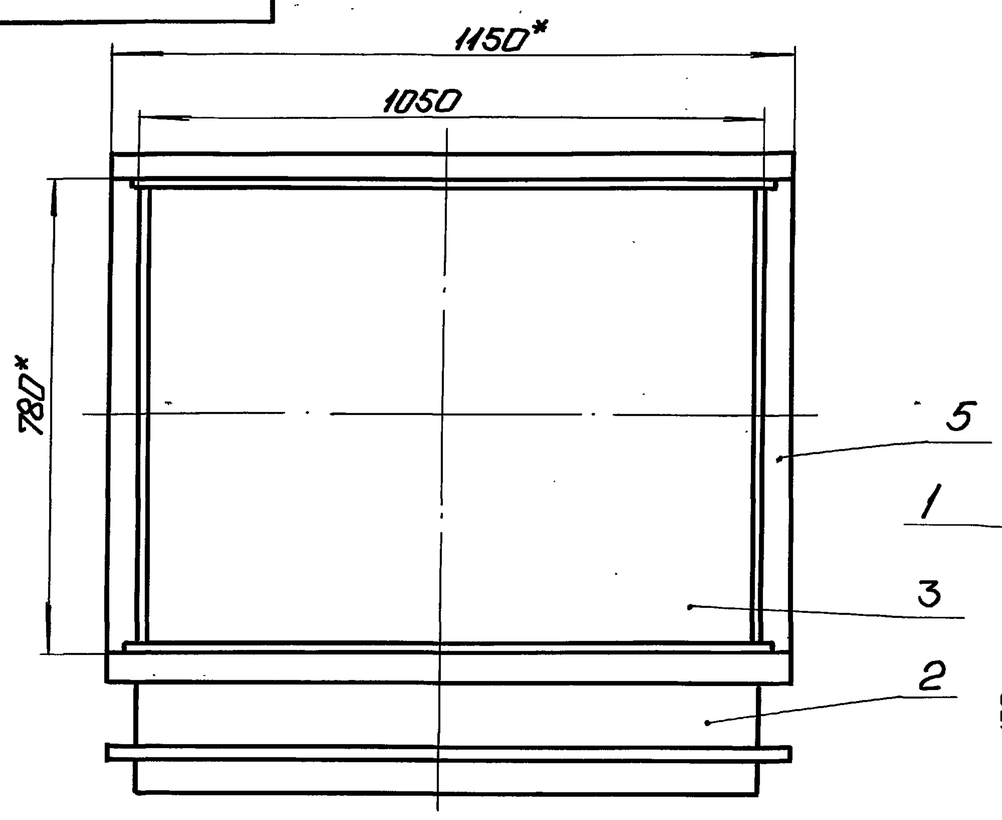

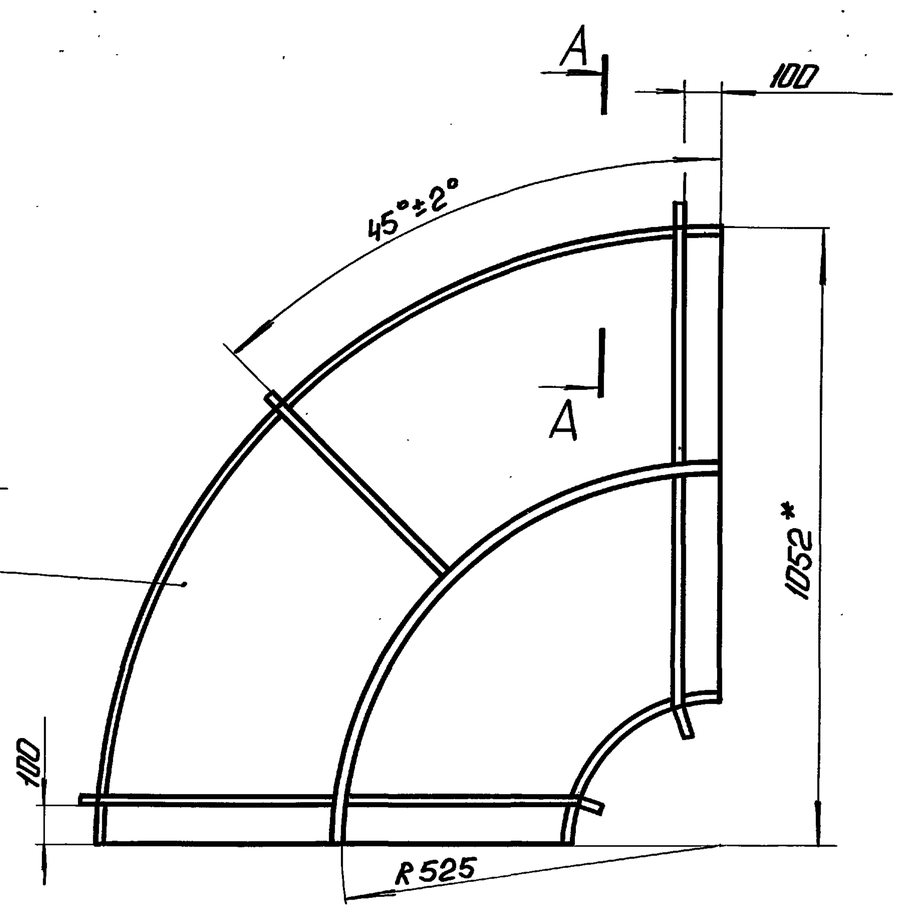

А – А
М 1:2

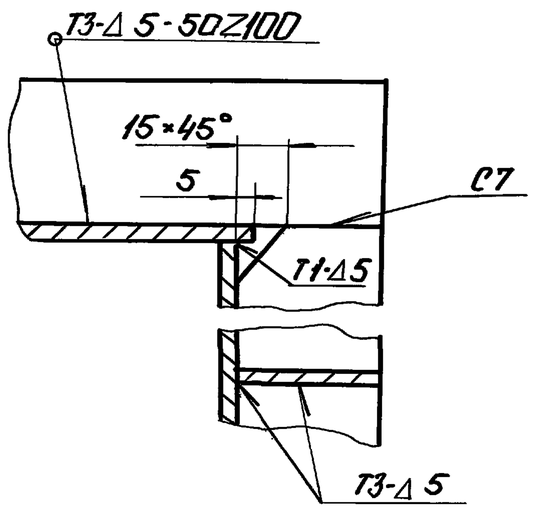

1. * Размеры для справок.
2. Неуказанные предельные отклонения размеров $\pm\frac{IT14}{2}$.
3. Обработка поверхностей реза деталей Б4 40.
4. Сварные швы по ГОСТ 5264-80.

Изм.	Лист	№ докум.	Подп.	Дата	65.202.04.030 СБ			
Разраб.		Блумс			Отвод	Лит.	Масса 135	Масштаб 1:10
Пров.		Белов			Сборочный чертеж.	Лист	Листов 1	
Т.контр.								
Н.контр.		Блумс				ЛАТГИПРОПРОМ		
Утв.								

Копировал: Ф.Д. 24218-06 53 Формат А3

ТИПОВОЙ ПРОЕКТ 903-1-278.90 АЛЬБОМ 5 ЧАСТЬ 1

65.202.04.032

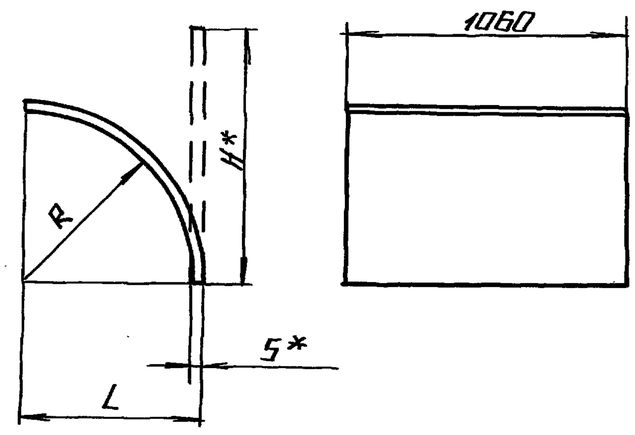

ОБОЗНАЧЕНИЕ	R, мм.	L, мм	H*, мм	МАССА, кг
65.202.04.032	272	277	427	16,7
-01	1047	1052	1644	64,3

1.* РАЗМЕРЫ ДЛЯ СПРАВОК.

2. НЕУКАЗАННЫЕ ПРЕДЕЛЬНЫЕ ОТКЛОНЕНИЯ РАЗМЕРОВ $\pm\frac{IT14}{2}$.

ИНВ.№ ПОДЛ. | ПОДПИСЬ И ДАТА | ВЗАМ. ИНВ.№ | ИНВ.№ ДУБЛ. | ПОДПИСЬ И ДАТА

65.202.04.032

ИЗМ.	ЛИСТ	№ ДОКУМ.	ПОДП.	ДАТА
РАЗРАБ.		БЛУМС		
ПРОВ.		БЕЛОВ		
Т.КОНТР.				
Н.КОНТР.		БЛУМС		
УТВ.				

СТЕНКА

ЛИТ. | МАССА СМ. ТАБЛ. | МАСШТАБ –

ЛИСТ | ЛИСТОВ 1

ЛИСТ $\frac{5\ ГОСТ\ 19903-74}{В\ Ст3пс3\ ГОСТ\ 14637-79}$

ЛАТГИПРОПРОМ

КОПИРОВАЛ | ФОРМАТ А4

ТИПОВОЙ ПРОЕКТ 903-1-278.90 АЛЬБОМ 5 ЧАСТЬ 1

ФОРМ.	ЗОНА	ПОЗ.	ОБОЗНАЧЕНИЕ	НАИМЕНОВАНИЕ	КОЛ.	ПРИМЕЧАНИЕ
				ДОКУМЕНТАЦИЯ		
А4			65.202.04.040 СБ	СБОРОЧНЫЙ ЧЕРТЕЖ		
				ДЕТАЛИ		
Б4		1	65.202.04.041	СТЕНКА	2	9,8 кг
				ЛИСТ $\frac{5\ ГОСТ\ 19903-74}{В\ Ст3пс3\ ГОСТ\ 14637-79}$		
				326±0,5×770±0,8		
Б4		2	65.202.04.042	СТЕНКА	2	13,4
				ЛИСТ $\frac{5\ ГОСТ\ 19903-74}{В\ Ст3пс3\ ГОСТ\ 14637-79}$		
				326±0,5×1060±1,0		
				МАТЕРИАЛЫ		
		4		ПОЛОСА $\frac{5\times50\ ГОСТ\ 103-76}{В\ Ст3пс2\ ГОСТ\ 535-79}$	3,9	м

ИНВ.№ ПОДЛ. | ПОДПИСЬ И ДАТА | ВЗАМ. ИНВ.№ | ИНВ.№ ДУБЛ. | ПОДПИСЬ И ДАТА

65.202.24.040

ИЗМ.	ЛИСТ	№ ДОКУМ.	ПОДП.	ДАТА
РАЗРАБ.		БЛУМС		
ПРОВ.		БЕЛОВ		
Н.КОНТР.		БЛУМС		
УТВ.				

КОРОБ

ЛИТ. | ЛИСТ | ЛИСТОВ 1

ЛАТГИПРОПРОМ

КОПИРОВАЛ | ФОРМАТ А4

ТИПОВОЙ ПРОЕКТ 903-1-278.90 АЛЬБОМ 5 ЧАСТЬ 1

65.202.04.040 СБ

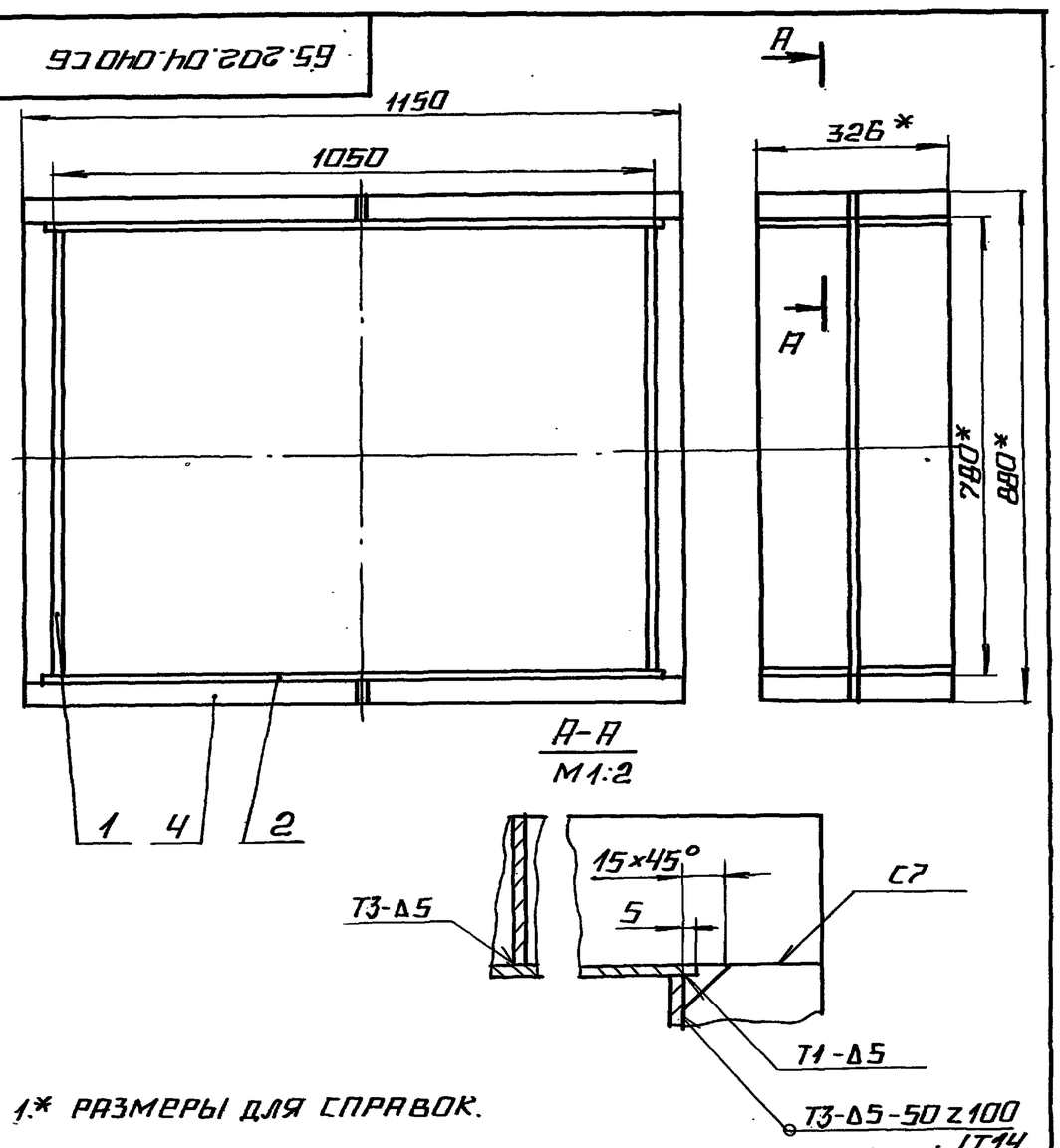

1.* РАЗМЕРЫ ДЛЯ СПРАВОК.

2. НЕУКАЗАННЫЕ ПРЕДЕЛЬНЫЕ ОТКЛОНЕНИЯ РАЗМЕРОВ $\pm\frac{IT14}{2}$.

3. ОБРАБОТКА ПОВЕРХНОСТЕЙ РЕЗА ДЕТАЛЕЙ Б4 $^{40}\!\sqrt{}$.

4. СВАРНЫЕ ШВЫ ПО ГОСТ 5264-80.

ИНВ.№ ПОДЛ. | ПОДПИСЬ И ДАТА | ВЗАМ. ИНВ.№ | ИНВ.№ ДУБЛ. | ПОДПИСЬ И ДАТА

65.202.04.040 СБ

ИЗМ.	ЛИСТ	№ ДОКУМ.	ПОДП.	ДАТА
РАЗРАБ.		БЛУМС		
ПРОВ.		БЕЛОВ		
Т.КОНТР.				
Н.КОНТР.		БЛУМС		
УТВ.				

КОРОБ СБОРОЧНЫЙ ЧЕРТЕЖ

ЛИТ. | МАССА 52 | МАСШТАБ 1:10

ЛИСТ | ЛИСТОВ 1

ЛАТГИПРОПРОМ

КОПИРОВАЛ | ФОРМАТ А4

ТИПОВОЙ ПРОЕКТ 903-1-278.90 АЛЬБОМ 5 ЧАСТЬ 1

ФОРМ.	ЗОНА	ПОЗ.	ОБОЗНАЧЕНИЕ	НАИМЕНОВАНИЕ	КОЛ.	ПРИМЕЧАНИЕ
				ДОКУМЕНТАЦИЯ		
А4			65.202.05.000 СБ	СБОРОЧНЫЙ ЧЕРТЕЖ		
				СБОРОЧНЫЕ ЕДИНИЦЫ		
А4		1	65.202.05.010	ФЛАНЕЦ	1	
				ДЕТАЛИ		
А4		4	65.202.05.001	БОКОВИНА	2	
А4		5	65.202.05.002	СТЕНКА	1	
А4		6	65.202.05.003	СТЕНКА	1	
А4		7	65.202.05.004	СТЕНКА	2	
Б4		8	65.202.05.005	СТЕНКА	2	25,5 кг
				ЛИСТ $\frac{5\ ГОСТ\ 19903-74}{В\ Ст3пс2\ ГОСТ\ 14637-79}$		
				790±1,0×813±1,0		
				МАТЕРИАЛЫ		
		10		ПОЛОСА $\frac{5\times50\ ГОСТ\ 103-76}{В\ Ст3пс2\ ГОСТ\ 535-79}$	8,7	м

ИНВ.№ ПОДЛ. | ПОДПИСЬ И ДАТА | ВЗАМ. ИНВ.№ | ИНВ.№ ДУБЛ. | ПОДПИСЬ И ДАТА

65.202.05.000

ИЗМ.	ЛИСТ	№ ДОКУМ.	ПОДП.	ДАТА
РАЗРАБ.		БЛУМС		
ПРОВ.		БЕЛОВ		
Н.КОНТР.		БЛУМС		
УТВ.				

КОЛЕНО

ЛИТ. | ЛИСТ | ЛИСТОВ 1

ЛАТГИПРОПРОМ

КОПИРОВАЛ | ФОРМАТ А4

Альбом 5ч.1 Типовой проект 903-1-278.90

Формат	Зона	Поз.	Обозначение	Наименование	Кол.	Примечание
				Документация		
А4			65.202.05.010СБ	Сборочный чертёж		
				Детали		
Б4		1	65.202.05.011	Полка	2	3,9кг
				Полоса $\frac{10\times50\ ГОСТ103-76}{ВСт3пс2\ ГОСТ535-79}$ $1000^{+1,5}$		
Б4		2	65.202.05.012	Полка	2	6,4кг
				Полоса $\frac{10\times50\ ГОСТ103-76}{ВСт3пс2\ ГОСТ535-79}$ $1646\pm1,5$		

Подп. и дата | Инв.№дубл. | Взам.инв.№ | Подп. и дата | Инв.№подл.

Изм.	Лист	№ докум.	Подп.	Дата	65.202.05.010			
Разраб.		Блумс			Фланец	Лит.	Лист.	Листов 1
Пров.		Белов				ЛАТГИПРОПРОМ		
Н.контр.		Блумс						
Утв.								

Копировал Макс Формат А4

65.202.05.010СБ

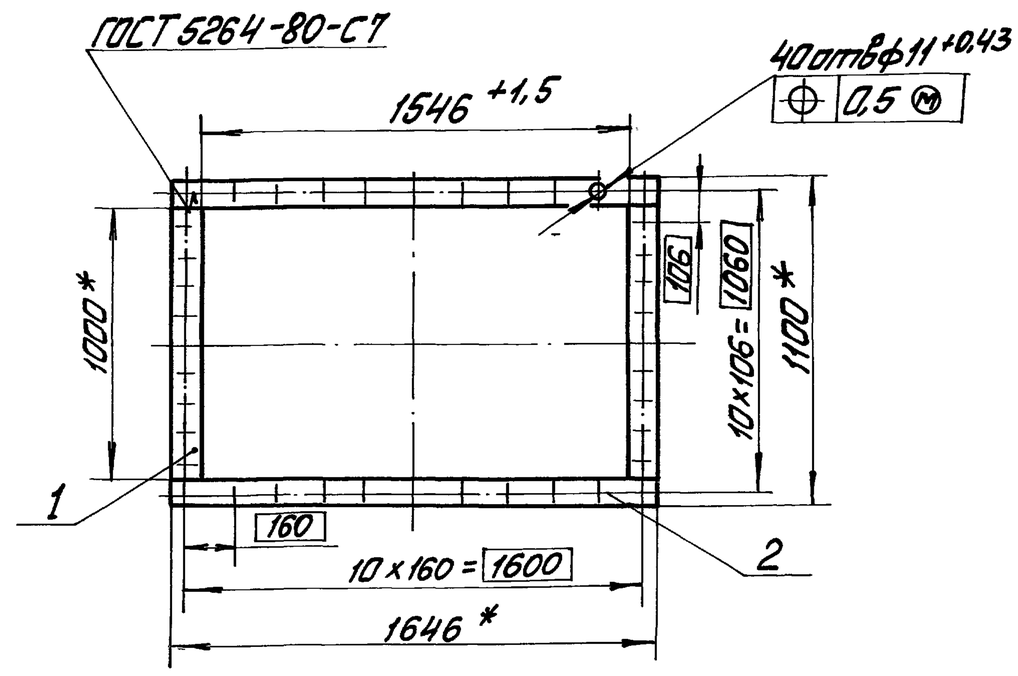

1 * Размеры для справок.
2. Обработка поверхностей реза деталей Б4 40/.

Изм.	Лист	№ докум.	Подп.	Дата	65.202.05.010СБ			
Разраб.		Блумс			Фланец Сборочный чертёж	Лит.	Масса	Масштаб
Пров.		Белов					21	1:20
Т.контр.						Лист	Листов 1	
Н.контр.		Блумс				ЛАТГИПРОПРОМ		
Утв.								

Копировал Макс Формат А4

65.202.05.001

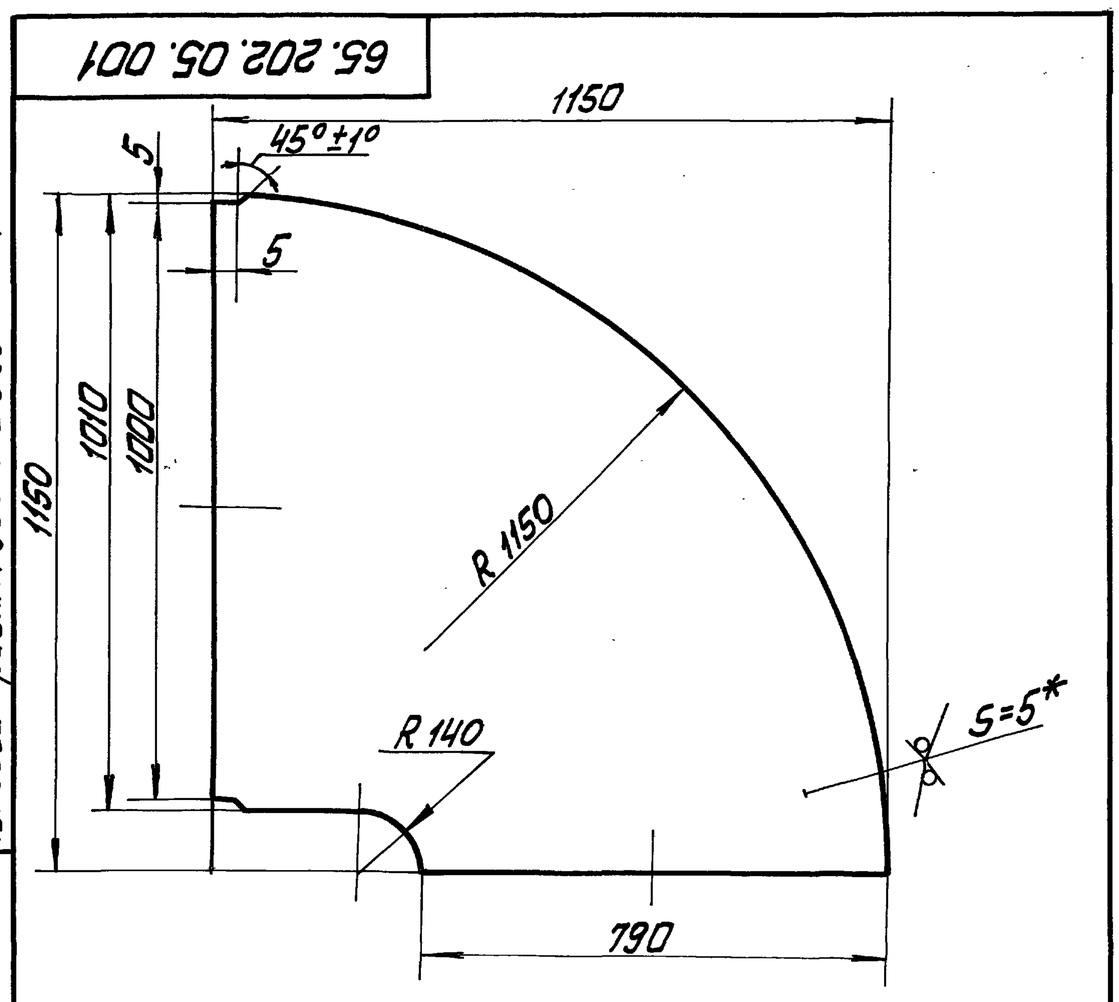

1. * Размеры для справок.
2. Неуказанные предельные отклонения размеров $\pm\frac{JT14}{2}$.

Изм.	Лист	№ докум.	Подп.	Дат	65.202.05.001			
Разраб.		Блумс			Стенка	Лит.	Масса	Масштаб
Пров.		Белов					37	1:10
Т.контр.						Лист	Листов 1	
Н.контр.		Блумс			Лист 5 ГОСТ 19903-74 / ВСт3пс3 ГОСТ 14637-79	ЛАТГИПРОПРОМ		
Утв.								

Копировал Макс Формат А4

65.202.05.002

40/(√)

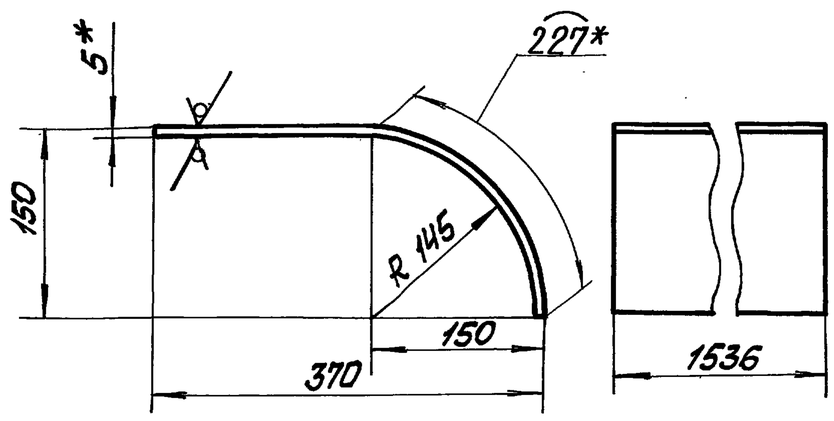

1. * Размеры для справок
2. Неуказанные предельные отклонения размеров $\pm\frac{JT14}{2}$.
3. Развёрнутая длина 447мм

Изм.	Лист	№ докум.	Подп.	Дата	65.202.05.002			
Разраб.		Блумс			Стенка	Лит.	Масса	Масштаб
Пров.		Белов					26,7	1:5
Т.контр.						Лист	Листов 1	
Н.контр.		Блумс			Лист 5 ГОСТ 19903-74 / ВСт3пс3 ГОСТ 14637-79	ЛАТГИПРОПРОМ		
Утв.								

Копировал Макс 24218-06 55 Формат А4

Типовой проект 903-1-278.90 Альбом 5 ч.1

65.202.05.003

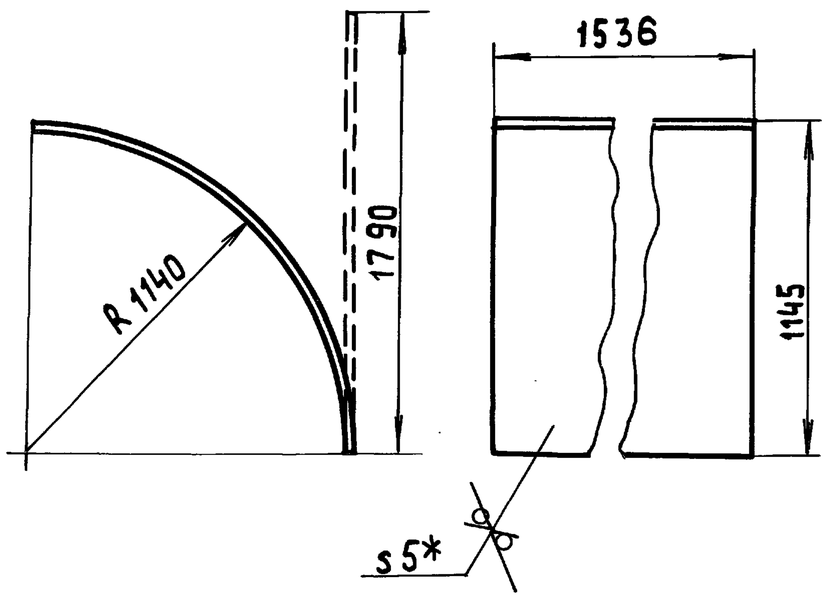

1.* Размеры для справок
2. Неуказанные предельные отклонения размеров $\pm \frac{IT14}{2}$.

Изм. Лист	№ докум.	Подп.	Дата	65.202.05.003	
Разраб.	Блумс			Стенка	Лит. / Масса 107 / Масштаб 1:20
Пров.	Белов				Лист / Листов 1
Т.контр.					
Н.контр.	Блумс			Лист 5 ГОСТ 19903-74 / ВСт3пс3 ГОСТ 14637-79	ЛАТГИПРОПРОМ
Утв.					

Копировал 38 формат А4

Типовой проект 903-1-278.90 Альбом 5 ч.1

65.202.05.004

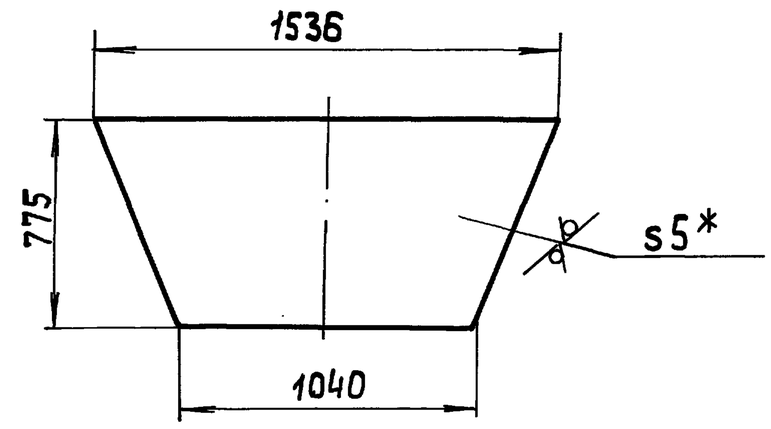

1.* Размеры для справок
2. Неуказанные предельные отклонения размеров $\pm \frac{IT14}{2}$.

Изм. Лист	№ докум.	Подп.	Дата	65.202.05.004	
Разраб.	Блумс			Стенка	Лит. / Масса 68 / Масштаб 1:20
Пров.	Белов				Лист / Листов 1
Т.контр.					
Н.контр.	Блумс			Лист 5 ГОСТ 19903-74 / ВСт3пс3 ГОСТ 14637-79	ЛАТГИПРОПРОМ
Утв.					

Копировал 38 формат А4

Типовой проект 903-1-278.90 Альбом 5 ч.1

65.202.05.000 СБ

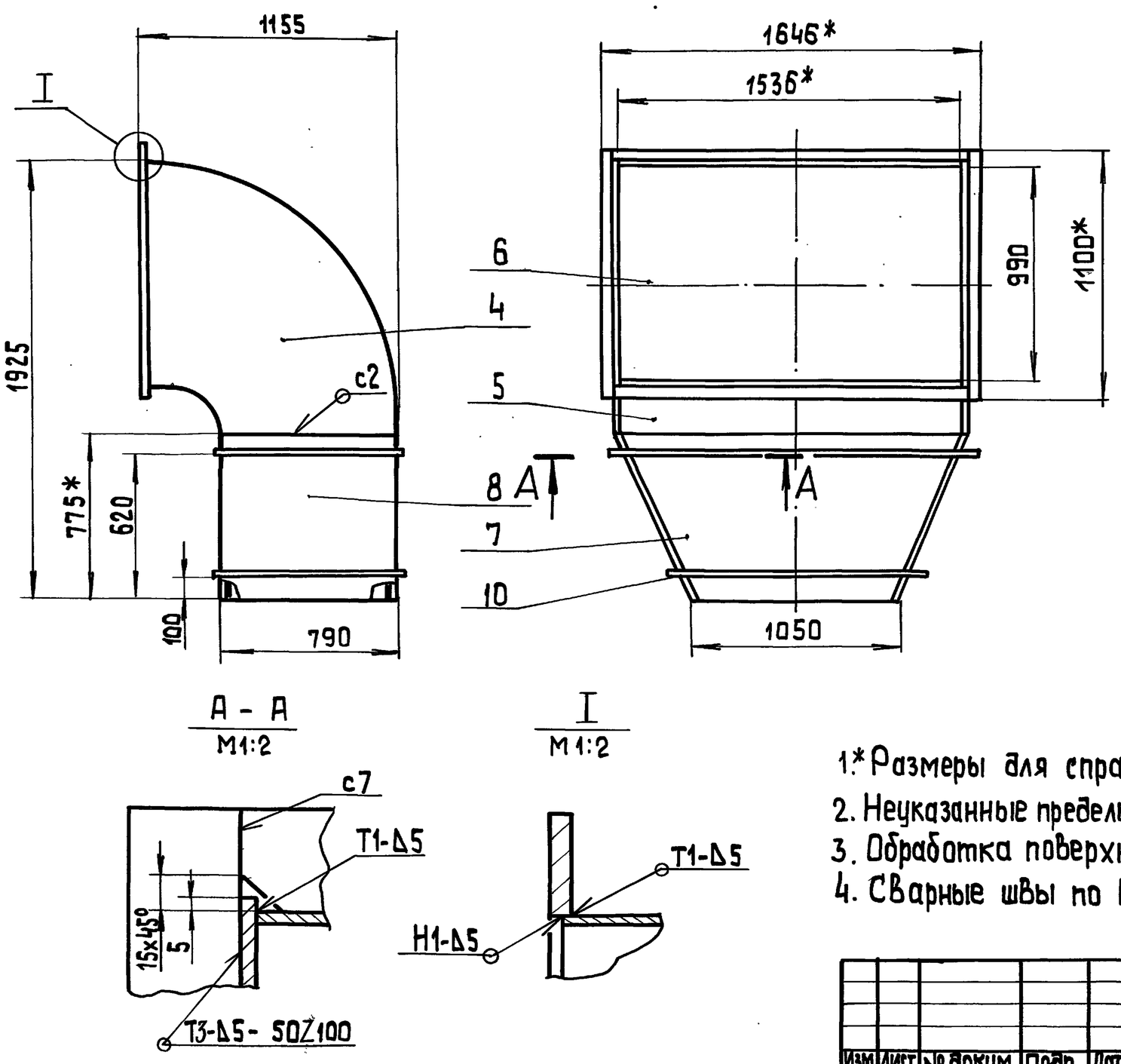

1.* Размеры для справок
2. Неуказанные предельные отклонения размеров $\pm \frac{IT14}{2}$.
3. Обработка поверхностей реза деталей БЧ
4. Сварные швы по ГОСТ 5264-80.

Изм. Лист	№ докум.	Подп.	Дата	65.202.05.000 СБ	
Разраб.	Блумс			Колено Сборочный чертеж	Лит. / Масса 411 / Масштаб 1:20
Пров.	Белов				Лист / Листов 1
Т.контр.					
Н.контр.	Блумс				ЛАТГИПРОПРОМ
Утв.					

Копировал 38 24218-06 56 формат А3

Альбом 5.1 Типовой проект 903-1-278.90

Форм.	Зона	Поз.	Обозначение	Наименование	Кол.	Примечание
				Документация		
А3			65.202.06.000 СБ	Сборочный чертеж		
				Детали		
А4		1	65.202.06.001	Боковина	2	
А4		2	65.202.06.002	Стенка	1	
А4		3	-01	Стенка	1	
Б4		4	65.202.06.003	Стенка	2	35 кг
				Лист 5 ГОСТ 19903-74 / Вст3пс3 ГОСТ 14637-79		
				892±1,0 x 1040±1,0		
Б4		5	65.202.06.004	Стенка	2	28 кг
				Лист 5 ГОСТ 19903-74 / Вст3пс3 ГОСТ 14637-79		
				820±1,0 x 892±1,0		
				Материалы		
		7		Полоса 5 x 50 ГОСТ 103-76 / ВСт3пс2 ГОСТ 535-79	11,5	м

Инв. № подл. | Подп. и дата | Взам. инв. № | Инв. № дубл. | Подп. и дата

Изм.	Лист	№ докум.	Подп.	Дата	65.202.06.000			
Разраб.		Блумс			Колено	Лит.	Лист	Листов 1
Пров.		Белов				ЛАТГИПРОПРОМ		
Н. контр.		Блумс						
Утв.								

Копировал К.Б. Формат А4

Альбом 5.1 Типовой проект 903-1-278.90

65.202.06.001

40 √(√)

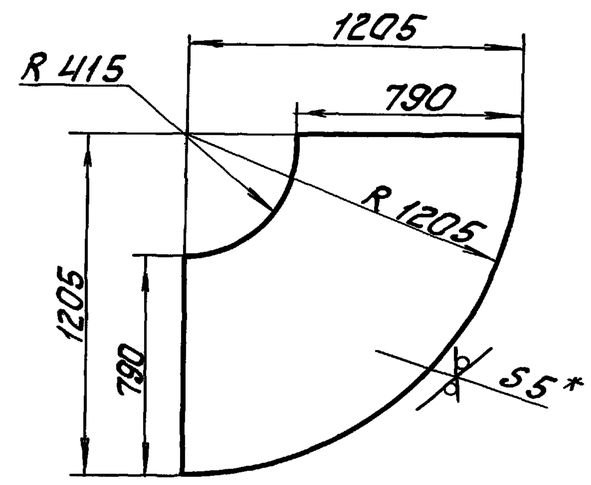

1. * Размеры для справок.
2. Неуказанные предельные отклонения размеров $\pm\frac{IT14}{2}$.

Изм.	Лист	№ докум.	Подп.	Дата	65.202.06.001			
Разраб.		Блумс			Боковина	Лит.	Масса 42,6	Масштаб 1:20
Пров.		Белов				Лист	Листов 1	
Т. контр.								
Н. контр.		Блумс			Лист 5 ГОСТ 19903-74 / ВСт3пс3 ГОСТ 14637-79	ЛАТГИПРОПРОМ		

Копировал К.Б. Формат А4

Альбом 5.1 Типовой проект 903-1-278.90

65.202.06.000 СБ

А-А / М 1:2

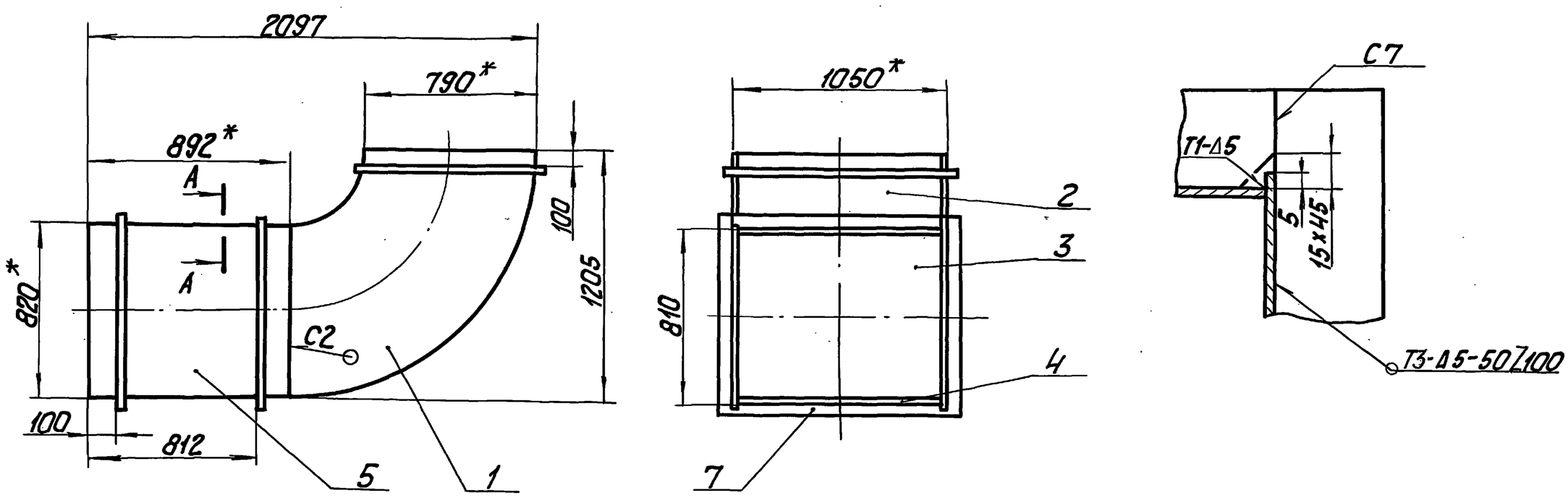

1. * Размеры для справок.
2. Неуказанные предельные отклонения размеров $\pm\frac{IT14}{2}$.
3. Обработка поверхностей реза деталей Б4 40√.
4. Сварные швы по ГОСТ 5264-80.

Изм.	Лист	№ докум.	Подп.	Дата	65.202.06.000 СБ			
Разраб.		Блумс			Колено Сборочный чертеж	Лит.	Масса 289	Масштаб 1:20
Пров.		Белов				Лист	Листов 1	
Т. контр.								
Н. контр.		Блумс				ЛАТГИПРОПРОМ		
Утв.								

Копировал К.Б. 24218-06 57 Формат А3

65.202.06.002

40 √(√)

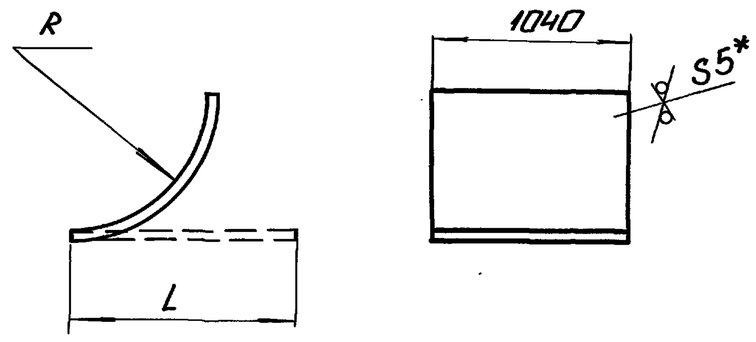

Обозначение	R, мм	L, мм	Масса, кг
65.202.06.002	420	659	25,7
-01	1195	1877	73

1.* Размеры для справок.
2. Неуказанные предельные отклонения размеров $\pm\frac{IT14}{2}$.

Изм. Лист	№ докум.	Подп.	Дата	65.202.06.002
Разраб.	Блумс			Стенка
Пров.	Белов			Лит. / Масса / Масштаб: См. табл. / —
Т.контр.				Лист / Листов 1
Н.контр.	Блумс			Лист 5 ГОСТ 19903-74 / ВСт3пс3 ГОСТ 14637-79
Утв.				ЛАТГИПРОПРОМ

Копировал: Ф. Формат А4

Формат	Зона	Поз.	Обозначение	Наименование	Кол.	Примечание
				Документация		
А3			65.202.07.000 СБ	Сборочный чертеж		
				Сборочные единицы		
А4		1	65.202.03.010	Фланец	1	
				Детали		
А4		4	65.202.07.001	Стенка	1	
А4		5	-01	Стенка	1	
А4		6	65.202.07.002	Дно	1	
А4		7	-01	Дно	1	
А4		8	65.202.07.003	Стенка	1	
А4		9	-01	Стенка	1	
А4		10	65.202.07.004	Стенка	1	
Б4		11	65.202.07.008	Стенка	2	61 кг
				Лист 5 ГОСТ 19903-74 / ВСт3пс3 ГОСТ 14637-79		
				990±1,0 × 1594±1,5		
Б4		12	65.202.07.006	Стенка	1	6,3 кг
				Лист 5 ГОСТ 19903-74 / ВСт3пс3 ГОСТ 14637-79		
				196±0,5 × 820±1,0		
				Материалы		
		14		Полоса 5×50 ГОСТ 103-76 / ВСт3пс2 ГОСТ 535-79	7	м

Изм. Лист	№ докум.	Подп.	Дата	65.202.07.000
Разраб.	Блумс			Тройник
Пров.	Белов			Лит. / Лист / Листов 1
Т.контр.				
Н.контр.	Блумс			ЛАТГИПРОПРОМ
Утв.				

Копировал: Ф. Формат А4

65.202.07.000 СБ

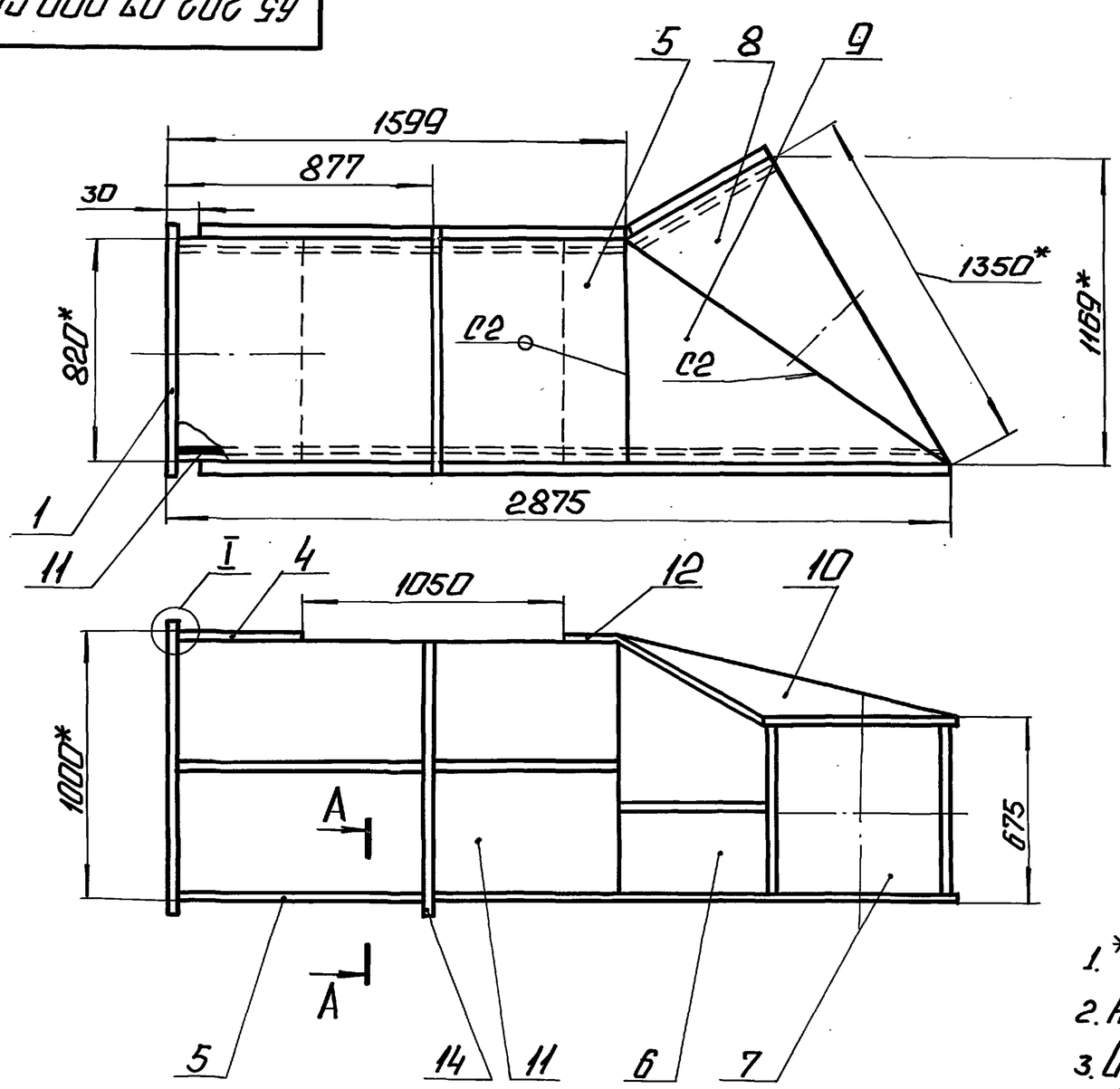

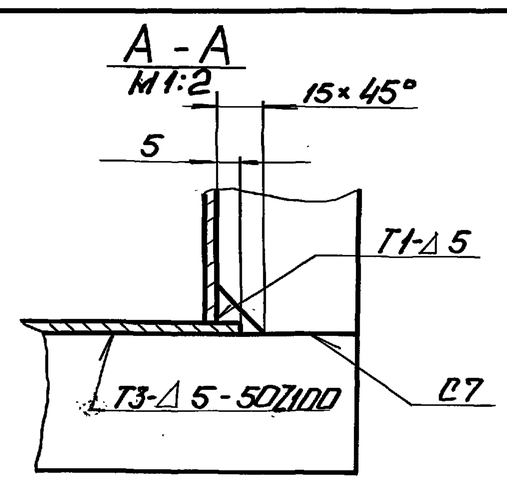

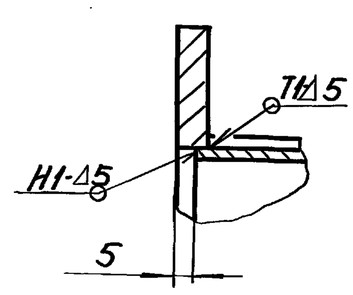

1.* Размеры для справок.
2. Неуказанные предельные отклонения размеров $\pm\frac{IT14}{2}$.
3. Обработка поверхностей реза деталей Б4 40√.
4. Сварные швы по ГОСТ 5264-80.

Изм. Лист	№ докум.	Подп.	Дата	65.202.07.000 СБ
Разраб.	Блумс			Тройник сборочный чертеж
Пров.	Белов			Лит. / Масса: 242 / Масштаб: 1:20
Т.контр.				Лист / Листов 1
Н.контр.	Блумс			ЛАТГИПРОПРОМ
Утв.				

Копировал: Ф. 24218-06 58 Формат А3

ТИПОВОЙ ПРОЕКТ 903-1-278.90 АЛЬБОМ 5 ЧАСТЬ 1

65.202.07.002

40 √(V)

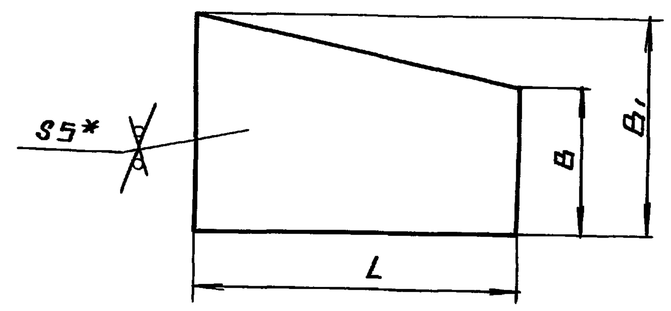

ОБОЗНАЧЕНИЕ	L, мм	B мм	B1, мм	МАССА, кг
65.202.07.002	700	665	990	20
-01	1276	663	988	39

1.* РАЗМЕРЫ ДЛЯ СПРАВОК.

2. НЕУКАЗАННЫЕ ПРЕДЕЛЬНЫЕ ОТКЛОНЕНИЯ РАЗМЕРОВ $\pm\frac{IT14}{2}$.

65.202.07.002

ИЗМ	ЛИСТ	№ ДОКУМ.	ПОДП.	ДАТА	ДНО	ЛИТ.	МАССА	МАСШТАБ
РАЗРАБ.	БЛУМС						СМ. ТАБЛ.	—
ПРОВ.	БЕЛОВ					ЛИСТ	ЛИСТОВ 1	
Т.КОНТР.								
Н.КОНТР.	БЛУМС				ЛИСТ 5 ГОСТ 19903-74 / В СТ3ПС3 ГОСТ 14637-79	ЛАТГИПРОПРОМ		
УТВ.								

ИНВ.№ ПОДЛ. | ПОДПИСЬ И ДАТА | ВЗАМ. ИНВ.№ | ИНВ.№ ДУБЛ. | ПОДПИСЬ И ДАТА

КОПИРОВАЛ ФОРМАТ А4

ТИПОВОЙ ПРОЕКТ 903-1-278.90 АЛЬБОМ 5 ЧАСТЬ 1

65.202.07.004

40 √(V)

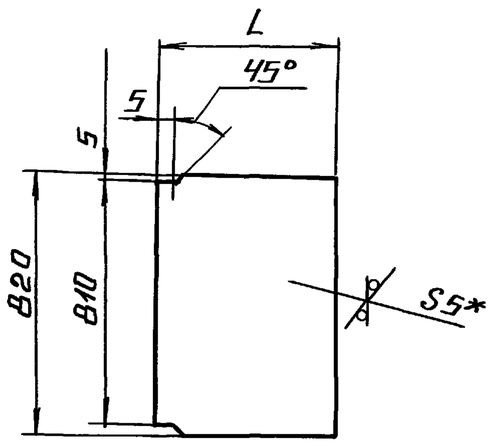

ОБОЗНАЧЕНИЕ	L, мм	МАССА, кг
65.202.07.001	347	10.6
-01	1594	51.1

1.* РАЗМЕРЫ ДЛЯ СПРАВОК.

2. НЕУКАЗАННЫЕ ПРЕДЕЛЬНЫЕ ОТКЛОНЕНИЯ РАЗМЕРОВ $\pm\frac{IT14}{2}$.

65.202.07.001

ИЗМ	ЛИСТ	№ ДОКУМ.	ПОДП.	ДАТА	СТЕНКА	ЛИТ.	МАССА	МАСШТАБ
РАЗРАБ.	БЛУМС						СМ. ТАБЛ.	—
ПРОВ.	БЕЛОВ					ЛИСТ	ЛИСТОВ 1	
Т.КОНТР.								
Н.КОНТР.	БЛУМС				ЛИСТ 5 ГОСТ 19903-74 / В СТ3ПС3 ГОСТ 14637-79	ЛАТГИПРОПРОМ		
УТВ.								

ИНВ.№ ПОДЛ. | ПОДПИСЬ И ДАТА | ВЗАМ. ИНВ.№ | ИНВ.№ ДУБЛ. | ПОДПИСЬ И ДАТА

КОПИРОВАЛ ФОРМАТ А4

ТИПОВОЙ ПРОЕКТ 903-1-278.90 АЛЬБОМ 5 ЧАСТЬ 1

65.202.07.004

40 √(V)

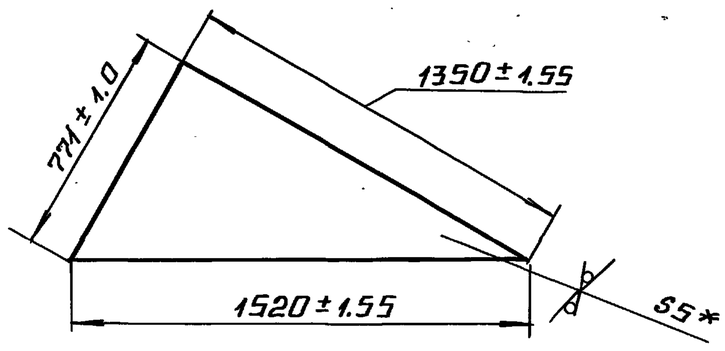

* РАЗМЕРЫ ДЛЯ СПРАВОК

65.202.07.004

ИЗМ	ЛИСТ	№ ДОКУМ.	ПОДП.	ДАТА	СТЕНКА	ЛИТ.	МАССА	МАСШТАБ
РАЗРАБ.	БЛУМС						17,7	1:20
ПРОВ.	БЕЛОВ					ЛИСТ	ЛИСТОВ 1	
Т.КОНТР.								
Н.КОНТР.	БЛУМС				ЛИСТ 5 ГОСТ 19903-74 / В СТ3ПС3 ГОСТ 14637-79	ЛАТГИПРОПРОМ		
УТВ.								

ИНВ.№ ПОДЛ. | ПОДПИСЬ И ДАТА | ВЗАМ. ИНВ.№ | ИНВ.№ ДУБЛ. | ПОДПИСЬ И ДАТА

КОПИРОВАЛ ФОРМАТ А4

ТИПОВОЙ ПРОЕКТ 903-1-278.90 АЛЬБОМ 5 ЧАСТЬ 1

65.202.07.003

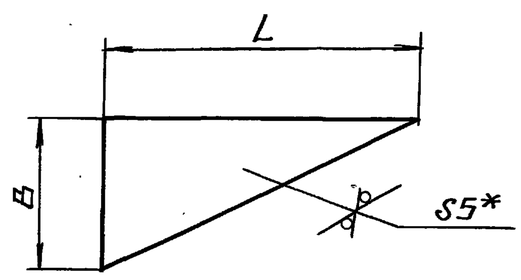

ОБОЗНАЧЕНИЕ	L, мм	B, мм	МАССА, кг
65.202.07.003	1350	700	18,9
-01	1276	820	19

1.* РАЗМЕРЫ ДЛЯ СПРАВОК

2. НЕУКАЗАННЫЕ ПРЕДЕЛЬНЫЕ ОТКЛОНЕНИЯ РАЗМЕРОВ $\pm\frac{IT14}{2}$.

65.202.07.003

ИЗМ	ЛИСТ	№ ДОКУМ.	ПОДП.	ДАТА	СТЕНКА	ЛИТ.	МАССА	МАСШТАБ
РАЗРАБ.	БЛУМС						СМ. ТАБЛ.	—
ПРОВ.	БЕЛОВ					ЛИСТ	ЛИСТОВ 1	
Т.КОНТР.								
Н.КОНТР.	БЛУМС				ЛИСТ 5 ГОСТ 19903-74 / В СТ3ПС3 ГОСТ 14637-79	ЛАТГИПРОПРОМ		
УТВ.								

ИНВ.№ ПОДЛ. | ПОДПИСЬ И ДАТА | ВЗАМ. ИНВ.№ | ИНВ.№ ДУБЛ. | ПОДПИСЬ И ДАТА

КОПИРОВАЛ ФОРМАТ А4

Альбом 5 ч.1 Типовой проект 903-1-278.90

Форм.	Зона	Поз.	Обозначение	Наименование	Кол.	Примечание
				Документация		
А4			65.202.08.000СБ	Сборочный чертёж		
				Сборочные единицы		
А4		1	65.202.08.010	Фланец		
				Детали		
А4		3	65.202.08.001	Стенка	2	
Б4		4	65.202.08.002	Стенка	2	4,3кг
				Лист $\frac{5\ ГОСТ\ 19903-74}{ВСт3пс3\ ГОСТ\ 14637-79}$		
				180±0,5×615±1,0		

65.202.08.000

Изм.	Лист	№ докум.	Подп.	Дата	Короб	Лит.	Лист	Листов
Разраб.		Блумс						1
Пров.		Белов				ЛАТГИПРОПРОМ		
Т.контр.								
Н.контр.		Блумс						
Утв.								

Копировал Макс Формат А4

Альбом 5 ч.1 Типовой проект 903-1-278.90

65.202.08.001

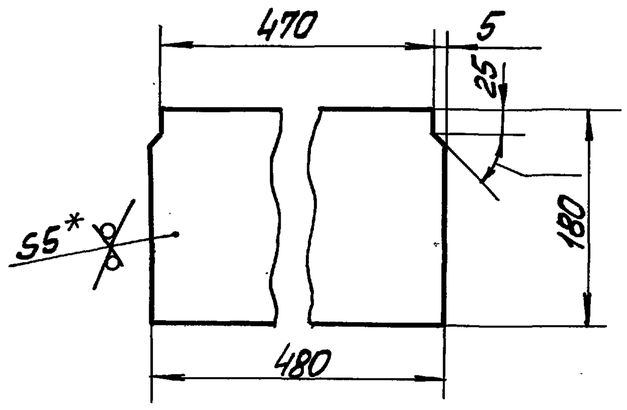

40 √(√)

1 * Размеры для справок.
2. Неуказанные предельные отклонения размеров $\pm\frac{IT14}{2}$.

65.202.08.001

Изм.	Лист	№ докум.	Подп.	Дата	Стенка	Лит.	Масса	Масштаб
Разраб.		Блумс					3,9	1:5
Пров.		Белов				Лист	Листов 1	
Т.контр.								
Н.контр.		Блумс			Лист $\frac{5\ ГОСТ\ 19903-74}{ВСт3пс3\ ГОСТ\ 14637-79}$	ЛАТГИПРОПРОМ		
Утв.								

Копировал Макс Формат А4

Альбом 5 ч.1 Типовой проект 903-1-278.90

65.202.08.006

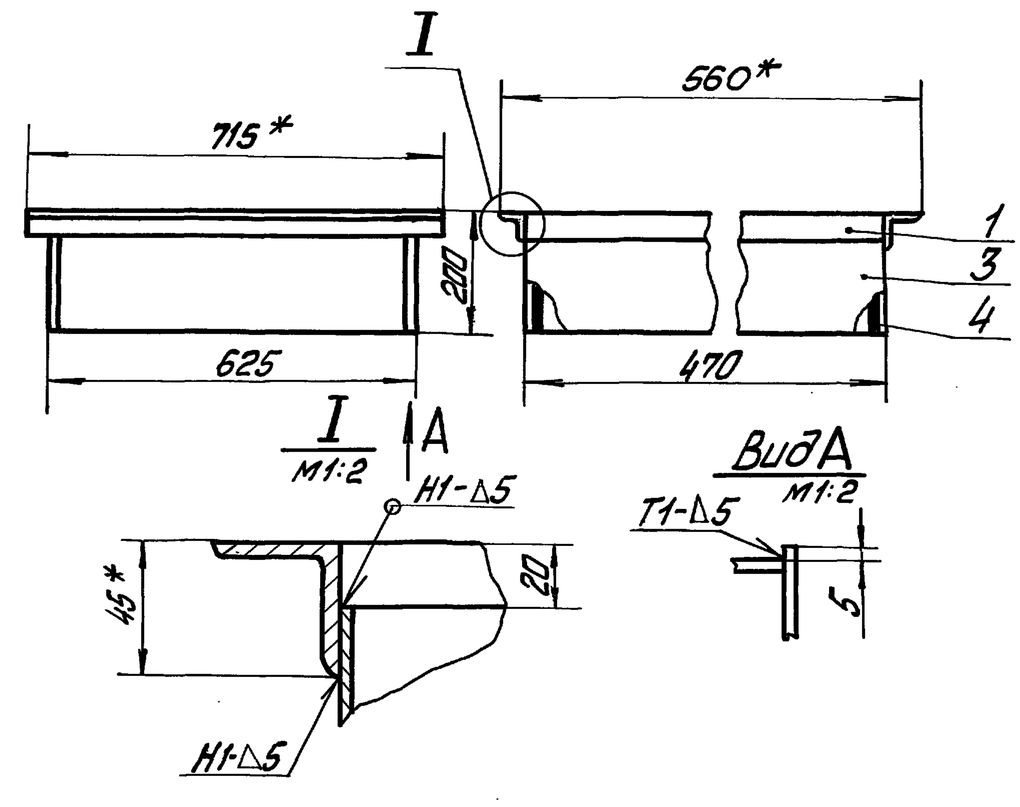

1.* Размеры для справок.
2. Неуказанные предельные отклонения размеров $\pm\frac{IT14}{2}$.
3. Сварные швы по ГОСТ 5264-80.

65.202.08.000СБ

Изм.	Лист	№ докум.	Подп.	Дата	Короб Сборочный чертёж.	Лит.	Масса	Масштаб
Разраб.		Блумс					23,9	1:10
Пров.		Белов				Лист	Листов 1	
Т.контр.								
Н.контр.		Блумс				ЛАТГИПРОПРОМ		
Утв.								

Копировал Макс Формат А4

Альбом 5 ч.1 Типовой проект 903-1-278.90

Форм.	Зона	Поз.	Обозначение	Наименование	Кол.	Примечание
				Документация		
А4			65.202.08.010СБ	Сборочный чертёж		
				Детали		
Б4		1	65.202.08.011	Полка	2	1,55кг
				Уголок $\frac{Б\text{-}45\times45\times5\ ГОСТ\ 8509-72}{Ст3сп\ ГОСТ\ 535-79}$		
				470+1,5		
Б4		2	65.202.08.012	Полка	2	2,4кг
				Уголок $\frac{Б\text{-}45\times45\times5\ ГОСТ\ 8509-72}{Ст3сп\ ГОСТ\ 535-79}$		
				715±1,5		

65.202.08.010

Изм.	Лист	№ докум.	Подп.	Дата	Фланец	Лит.	Лист	Листов
Разраб.		Блумс						1
Пров.		Белов				ЛАТГИПРОПРОМ		
Т.контр.								
Н.контр.		Блумс						
Утв.								

Копировал Макс Формат А4

Типовой проект 903-1-278.90 Альбом 5 ч.1

65.202.08.010 СБ

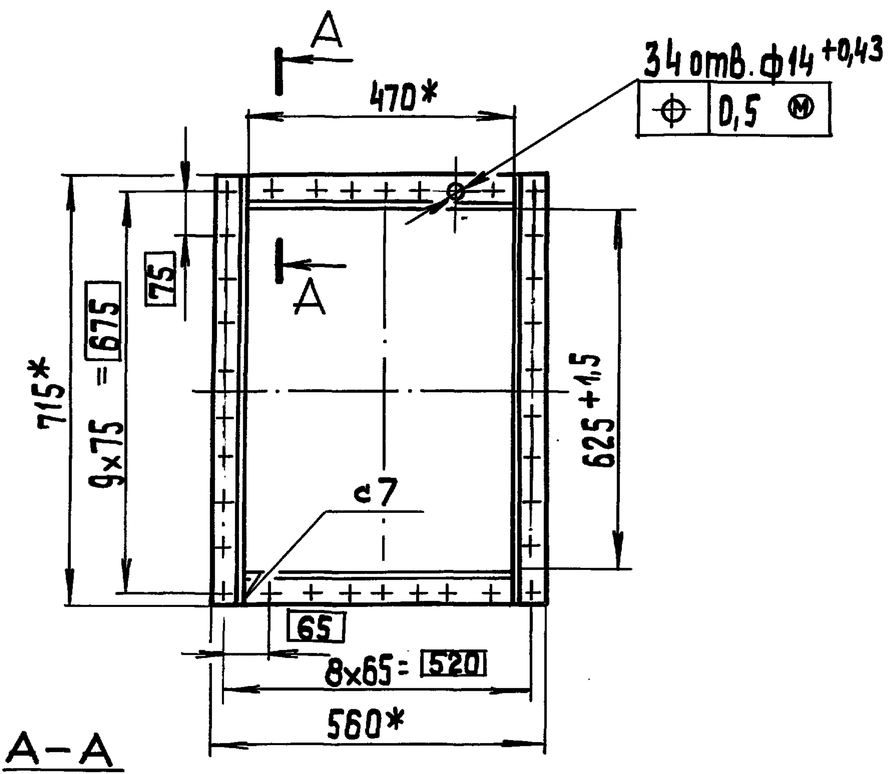

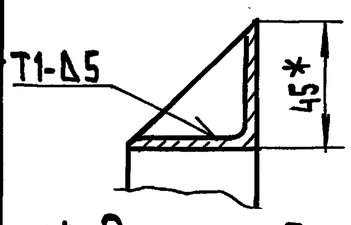

1.* Размеры для справок
2. Обработка поверхностей реза деталей Б4 40
3. Сварные швы по ГОСТ 5264-80

Изм.	Лист	№ докум.	Подп.	Дата	65.202.08.010 СБ			
Разраб.		Блумс			Фланец Сборочный чертеж	Лит.	Масса 7,9	Масштаб 1:10
Пров.		Белов				Лист	Листов 1	
Т.контр.						ЛАТГИПРОПРОМ		
Н.контр.		Блумс						
Утв.								

Копировал 38 Формат А4

Типовой проект 903-1-278.90 Альбом 5 ч.1

Форм.	Зона	Поз.	Обозначение	Наименование	Кол.	Примечание
				Документация		
А4			65.202.09.000 СБ	Сборочный чертеж		
				Детали		
А4		1	65.202.09.001	Стенка	2	
А4		2	65.202.09.002	Стенка	1	
А4		3	-01	Стенка	1	

Изм.	Лист	№ докум.	Подп.	65.202.09.000			
Разраб.		Блумс		Переход	Лит.	Лист	Листов 1
Пров.		Белов			ЛАТГИПРОПРОМ		
Н.контр.		Блумс					
Утв.							

Копировал 38 Формат А4

Типовой проект 903-1-278.90 Альбом 5 ч.1

65.202.09.000 СБ

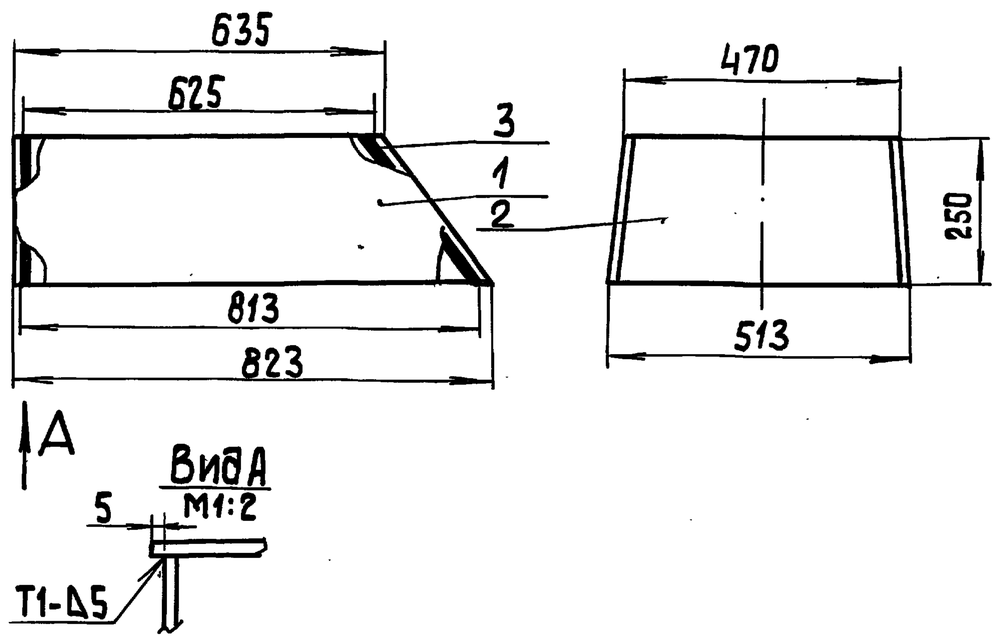

1.* Размеры для справок
2. Неуказанные предельные отклонения размеров $\pm\frac{IT14}{2}$.

Изм.	Лист	№ докум.	Подп.	Дата	65.202.09.000 СБ			
Разраб.		Блумс			Переход Сборочный чертеж	Лит.	Масса 25,4	Масштаб 1:10
Пров.		Белов				Лист	Листов 1	
Т.контр.						ЛАТГИПРОПРОМ		
Н.контр.		Блумс						
Утв.								

Копировал 38 Формат А4

Типовой проект 903-1-278.90 Альбом 5 ч.1

65.202.09.002

40 (√)

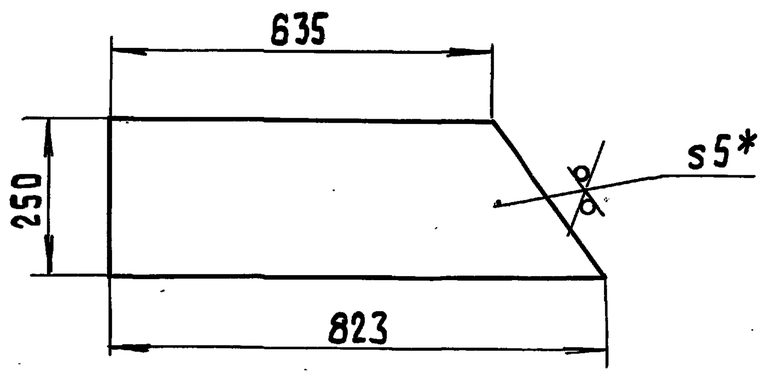

1.* Размеры для справок.
2. Неуказанные предельные отклонения размеров $\pm\frac{IT14}{2}$.

Изм.	Лист	№ докум.	Подп.	Дата	65.202.09 001			
Разраб.		Блумс			Стенка	Лит.	Масса 7,4	Масштаб 1:10
Пров.		Белов				Лист	Листов 1	
Т.контр.					Лист 5 ГОСТ 19903-74 / ВСт3пс3 ГОСТ 14637-79	ЛАТГИПРОПРОМ		
Н.контр.		Блумс						
Утв.								

Копировал 38 Формат А4

Типовой проект 903-1-278.90 Альбом 5 ч.1

65.202.09.002

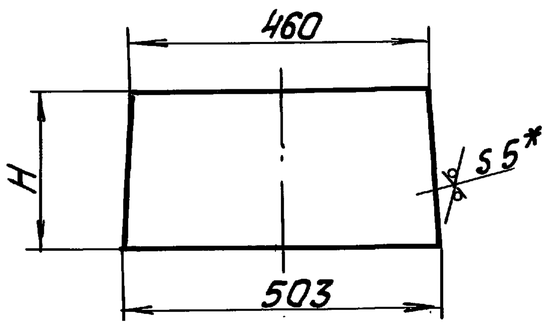

Обозначение	H, мм	Масса, кг
65.202.09.002	250	4,6
-01	318	6

1. * Размеры для справок.
2. Неуказанные предельные отклонения размеров $\pm \frac{IT14}{2}$.

Изм.	Лист	№ докум.	Подп.	Дата	65.202.09.002		
Разраб.		Блумс			Стенка	Лит. / Масса / Масштаб	
Пров.		Белов				см. табл. / 1:10	
Т.контр.						Лист / Листов 1	
Н.контр.		Блумс			лист 5 ГОСТ 19903-74 / В Ст3пс3 ГОСТ 14637-79	ЛАТГИПРОПРОМ	
Утв.							

Копировал — формат А4

Типовой проект 903-1-278.90 Альбом 5 ч.1

форм.	зона	поз.	Обозначение	Наименование	Кол.	Примечание
				Документация		
А3			65.202.10.000 СБ	Сборочный чертеж		
				Сборочные единицы		
А4		1	65.202.10.010	Фланец		
				Детали		
А4		3	65.202.10.001	Боковина	1	
А4		4	-01	Боковина	1	
А4		5	65.202.10.002	Боковина	2	
А4		6	65.202.10.003	Дно	1	
А4		7	65.202.10.004	Стенка	1	
				Материалы		
		9		Полоса 5×50 ГОСТ 103-76 / В Ст3пс2 ГОСТ 535-79	2,8	м

Изм.	Лист	№ докум.	Подп.	Дата	65.202.10.000		
Разраб.		Блумс			Переход	Лит. / Лист / Листов	
Пров.		Белов				1	
Н.контр.		Блумс				ЛАТГИПРОПРОМ	
Утв.							

Копировал — формат А4

Типовой проект 903-1-278.90 Альбом 5 ч.1

65.202.10.000 СБ

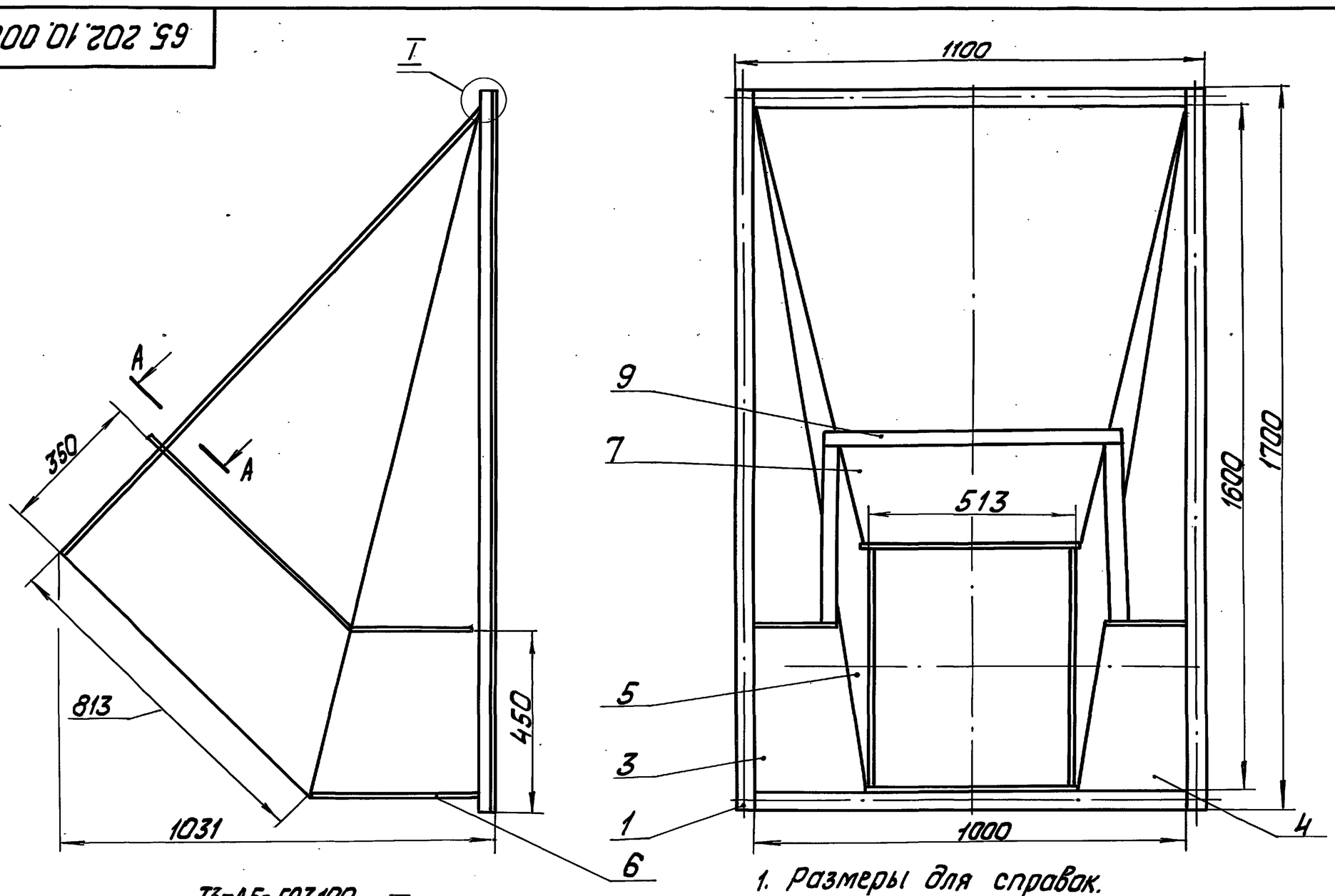

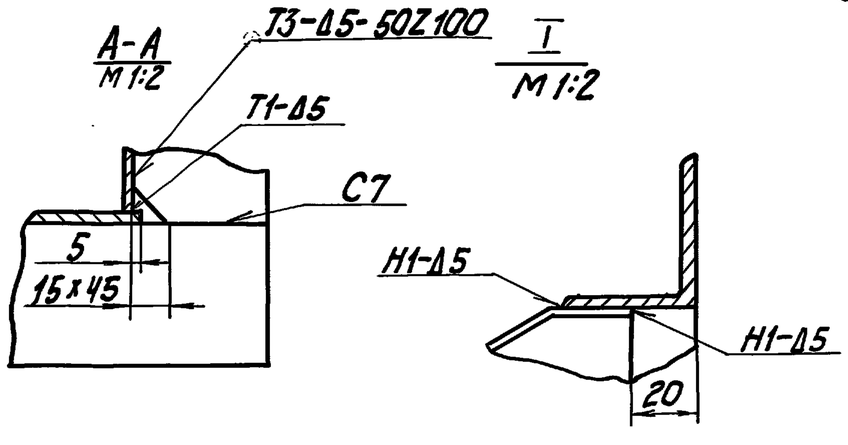

1. Размеры для справок.
2. Неуказанные предельные отклонения размеров $\pm \frac{IT14}{2}$.
3. Сварные швы по ГОСТ 5264-80.

Изм.	Лист	№ докум.	Подп.	Дата	65.202.10.000 СБ		
Разраб.		Блумс			Переход Сборочный чертеж	Лит. / Масса / Масштаб	
Пров.		Белов				130 / 1:10	
Т.контр.						Лист / Листов 1	
Н.контр.		Блумс				ЛАТГИПРОПРОМ	
Утв.							

Копировал 24218-06 62 формат А3

Альбом 5 ч.1 | Типовой проект 903-1-278.90

65.202.10.001

40 √(V)

Развертка

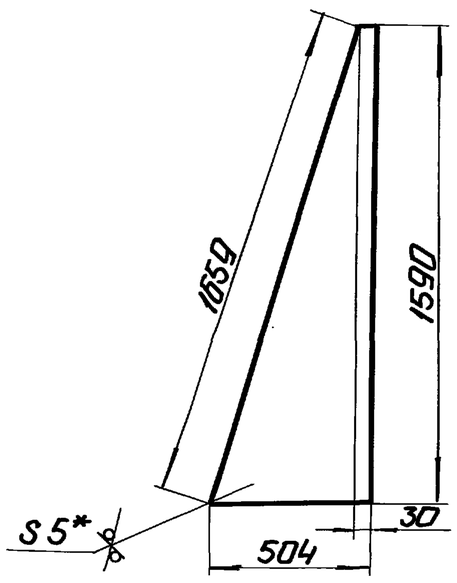

65.202.10.001

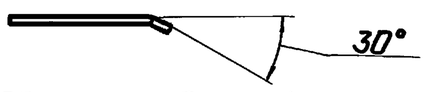

65.202.10.001-01

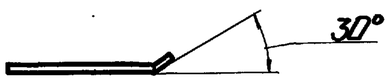

1.* Размеры для справок.
2. Неуказанные предельные отклонения размеров $\pm\frac{IT14}{2}$.

Изм. Лист	№ докум.	Подп.	Дата	65.202.10.001			
Разраб.	Блумс			Боковина	Лит.	Масса	Масштаб
Пров.	Белов					15,6	1:20
Т.контр.					Лист	Листов 1	
Н.контр.	Блумс			Лист 5 ГОСТ 19903-74 / ВСт3пс3 ГОСТ 14637-79	ЛАТГИПРОПРОМ		
Утв.							

Копировал: Ф.А. Формат А4

Альбом 5 ч.1 | Типовой проект 903-1-278.90

65.202.10.002

40 √(V)

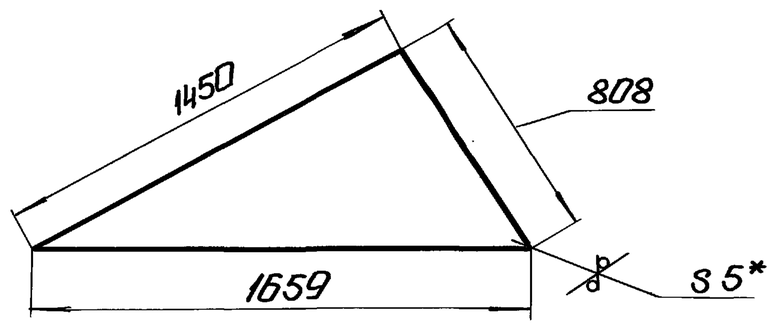

1.* Размеры для справок.
2. Неуказанные предельные отклонения размеров $\pm\frac{IT14}{2}$.

Изм. Лист	№ докум.	Подп.	Дата	65.202.10.002			
Разраб.	Блумс			Боковина	Лит.	Масса	Масштаб
Пров.	Белов					22,6	1:20
Т.контр.					Лист	Листов 1	
Н.контр.	Блумс			Лист 5 ГОСТ 19903-74 / ВСт3пс3 ГОСТ 14637-79	ЛАТГИПРОПРОМ		
Утв.							

Копировал: Ф.А. Формат А4

Альбом 5 ч.1 | Типовой проект 903-1-278.90

65.202.10.003

40 √(V)

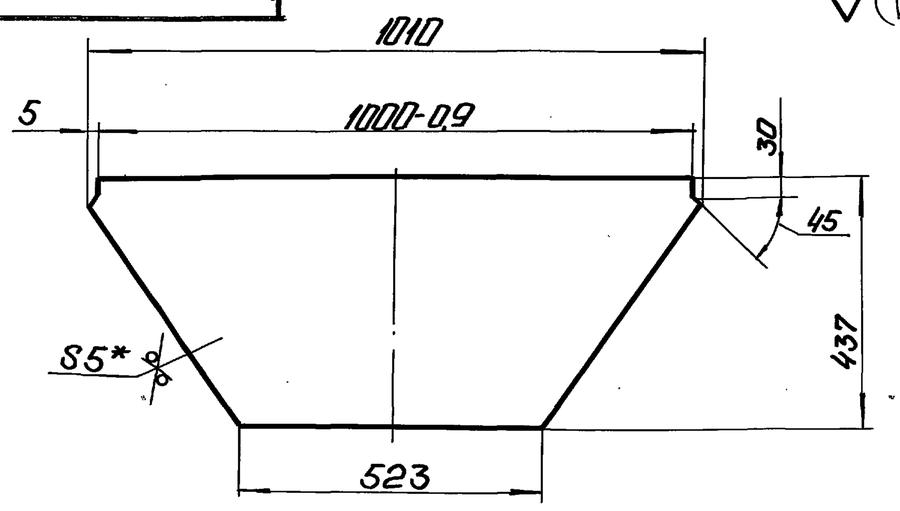

1.* Размеры для справок.
2. Неуказанные предельные отклонения размеров $\pm\frac{IT14}{2}$.

Изм. Лист	№ докум.	Подп.	Дата	65.202.10.003			
Разраб.	Блумс			Дно	Лит.	Масса	Масштаб
Пров.	Белов					12,7	1:10
Т.контр.					Лист	Листов 1	
Н.контр.	Блумс			Лист 5 ГОСТ 19903-74 / ВСт3пс3 ГОСТ 14637-79	ЛАТГИПРОПРОМ		
Утв.							

Копировал: Ф.А. Формат А4

Альбом 5 ч.1 | Типовой проект 903-1-278.90

65.202.10.004

Развертка

40 √(V)

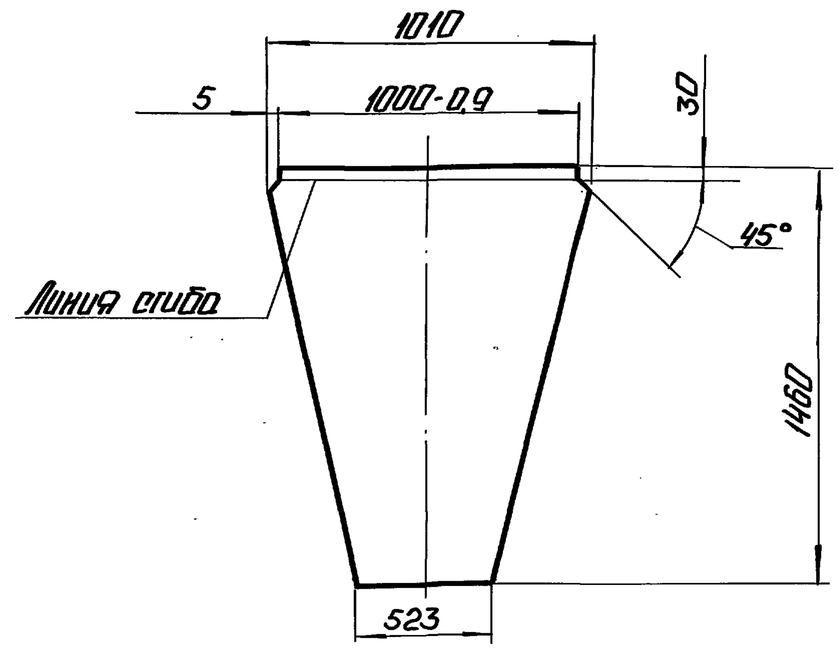

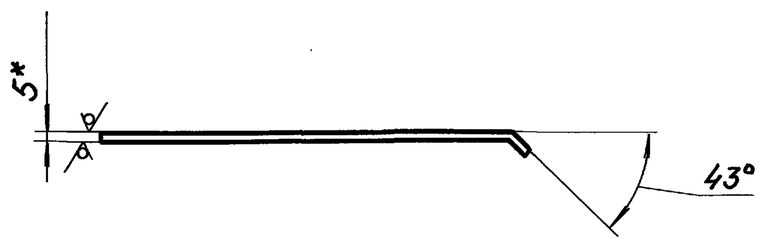

1.* Размеры для справок.
2. Неуказанные предельные отклонения размеров $\pm\frac{IT14}{2}$.

Изм. Лист	№ докум.	Подп.	Дата	65.202.10.004			
Разраб.	Блумс			Стенка	Лит.	Масса	Масштаб
Пров.	Белов					42,7	1:20
Т.контр.					Лист	Листов 1	
Н.контр.	Блумс			Лист 5 ГОСТ 19903-74 / ВСт3пс3 ГОСТ 14637-79	ЛАТГИПРОПРОМ		
Утв.							

Копировал: Ф.А. Формат А4

Типовой проект 903-1-278.90 Альбом 5 ч.1

Формат	Зона	Поз.	Обозначение	Наименование	Кол.	Примечание
				Документация		
А4			65.202.10.010 СБ	Сборочный чертеж		
				Детали		
Б4		1	65.202.10.011	Полка	2	3,17 кг
				Уголок Б-50×50×5 ГОСТ 8509-72 / Ст3сп ГОСТ 535-79		
				1000 +1.5		
Б4		2	65.202.10.011	Полка	2	6,4 кг
				Уголок Б-50×50×5 ГОСТ 8509-72 / Ст3сп ГОСТ 535-79		
				1700 ±1.5		

Подп. и дата | Инв. № дубл. | Взам. инв. № | Подп. и дата | Инв. № подл.

Изм.	Лист	№ докум.	Подпись	Дата	65.202.10.010		
Разраб.		Блумс			Фланец	Лит.	Лист / Листов 1
Пров.		Белов				ЛАТГИПРОПРОМ	
Н.контр.		Блумс					
Утв.							

Копировал В.Бу Формат А4

65.202.10.010 СБ

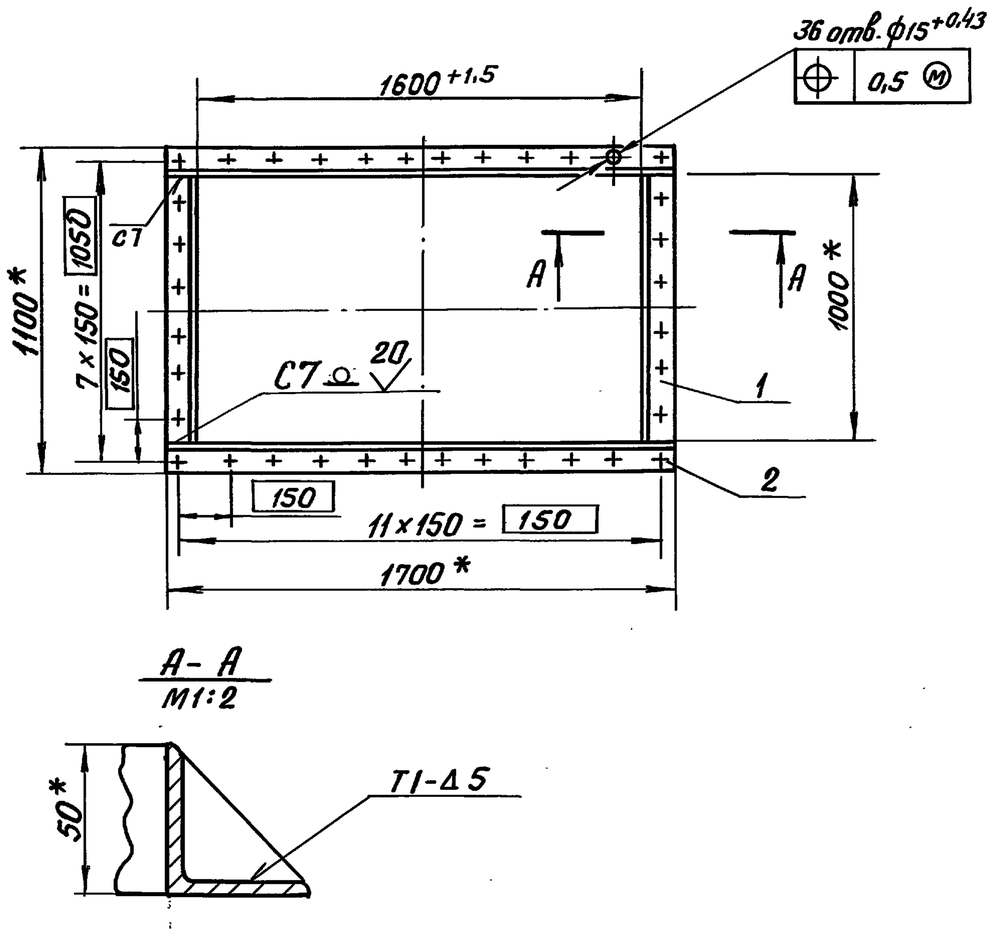

1. * Размеры для справок.
2. Обработка поверхностей реза деталей Б4 40/.

Изм.	Лист	№ докум.	Подп.	Дата	65.202.10.010 СБ		
Разраб.		Блумс			Фланец	Лит.	Масса 20,4 / Масштаб 1:20
Пров.		Белов			Сборочный чертеж	Лист	Листов 1
Т.контр.						ЛАТГИПРОПРОМ	
Н.контр.		Блумс					
Утв.							

Копировал В.Бу Формат А4

Типовой проект 903-1-278.90 Альбом 5 ч.1

Формат	Зона	Поз.	Обозначение	Наименование	Кол.	Примечание
				Документация		
А4			65.202.11.000 СБ	Сборочный чертеж		
				Детали		
Б4		1	65.202.11.001	Подставка	2	12,4 кг
				Швеллер 14 ГОСТ 8240-72 / Ст3 ГОСТ 535-79		
Б4		2	65.202.11.002	Пята	3	1,2 кг
				Лист 10 ГОСТ 19903-74 / В Ст3сп3 ГОСТ 14637-79		
				120±1,0×126±1.5		

Подп. и дата | Инв. № дубл. | Взам. инв. № | Подп. и дата | Инв. № подл.

Изм.	Лист	№ докум.	Подп.	Дата	65.202.11.000		
Разраб.		Блумс			Опора	Лит.	Лист / Листов 1
Пров.		Белов				ЛАТГИПРОПРОМ	
Н.контр.		Блумс					
Утв.							

Копировал В.Бу Формат А4

65.202.11.000 СБ

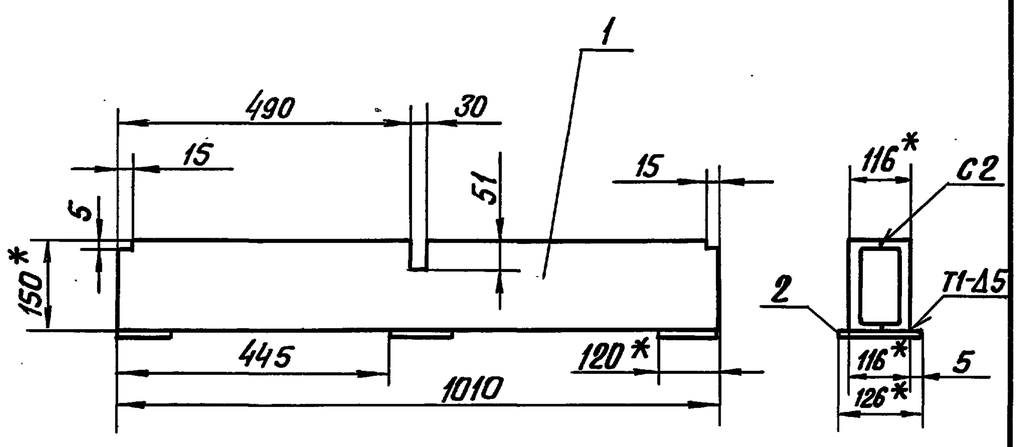

1 *Размеры для справок.
2. Неуказанные предельные отклонения размеров $\pm \frac{IT14}{2}$.
3 Сварные швы по ГОСТ 5264-80.

Изм.	Лист	№ докум.	Подп.	Дата	65.202.11.000 СБ		
Разраб.		Блумс			Опора	Лит.	Масса 26 / Масштаб 1:10
Пров.		Белов			Сборочный чертеж	Лист	Листов 1
Т.контр.						ЛАТГИПРОПРОМ	
Н.контр.		Блумс					
Утв.							

Копировал В.Бу 24218-06 64 Формат А4

Типовой проект 903-1-278.90 Альбом 5 часть 1

Форм.	Зона	Поз.	Обозначение	Наименование	Кол.	Примечание
				Документация		
А3			65.202.12.000СБ	Сборочный чертёж		
				Детали		
А4		1	65.202.12.001	Укосина	1	
А4		2	-01	Укосина	1	
Б4		3	65.202.12.002	Стойка	2	5,2 кг
				Швеллер $\frac{10\ ГОСТ\ 8240-72}{Ст3\ ГОСТ\ 535-79}$		
				610±1,0		
Б4		4	65.202.12.003	Связь	2	7,6 кг
				Швеллер $\frac{10\ ГОСТ\ 8240-72}{Ст3\ ГОСТ\ 535-79}$		
				883±1,0		
Б4		5	65.202.12.004	Связь	3	0,8 кг
				Уголок $\frac{Б\text{-}50\times50\times5\ ГОСТ\ 8509-72}{Ст3сп\ ГОСТ\ 535-79}$		
				250±0,5		
Б4		6	65.202.12.005	Плита	2	2,4 кг
				Лист $\frac{10\ ГОСТ\ 19903-74}{Ст3сп3\ ГОСТ\ 14637-79}$		
				150±0,5×270±0,5		

Инв.№ подл. | Подп. и дата | Взам. инв.№ | Инв.№ дубл. | Подп. и дата

Изм.	Лист	№ докум.	Подп.	Дата	65.202.12.000		
Разраб.		Блумс			Опора	Лит. / Лист / Листов 1	
Пров.		Белов				ЛАТГИПРОПРОМ	
Н.контр.		Блумс					
Утв.							

Копировал Мат. Формат А4

Типовой проект 903-1-278.90 Альбом 5 часть 1

65.202.12.001

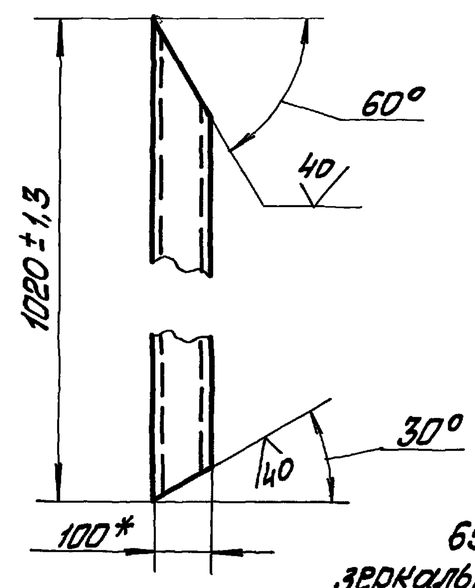

65.202.12.001-01 - зеркальное отображение
Остальное - см. 65.202.12.001

*Размеры для справок.

Изм.	Лист	№ докум.	Подп.	Дата	65.202.12.001		
Разраб.		Блумс			Укосина	Лит. / Масса 8,6 / Масштаб 1:10	
Пров.		Белов				Лист / Листов 1	
Т.контр.							
Н.контр.		Блумс			Швеллер $\frac{10\ ГОСТ\ 8240-72}{Ст3\ ГОСТ\ 535-79}$	ЛАТГИПРОПРОМ	
Утв.							

Копировал Мат. Формат А4

Типовой проект 903-1-278.90 Альбом 5 часть 1

65.202.12.000СБ

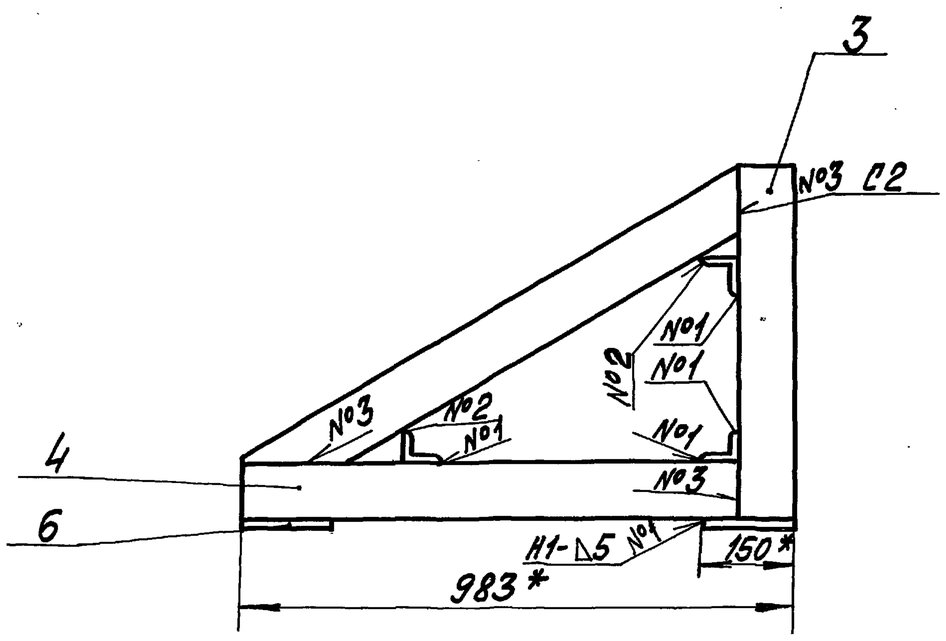

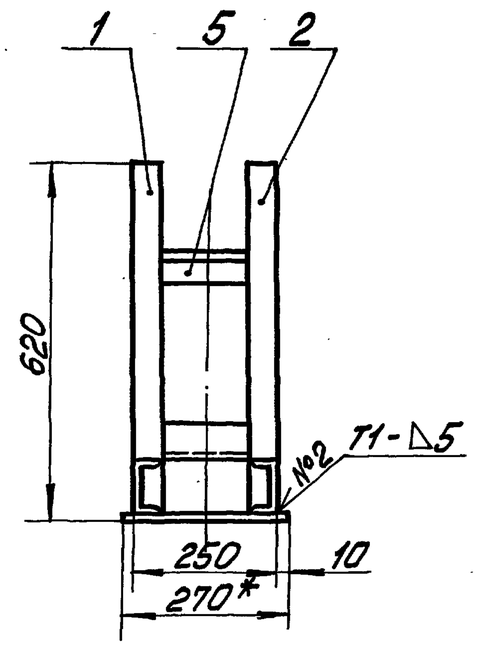

1. *Размеры для справок.
2. Сварные швы по ГОСТ 5264-80.

Изм.	Лист	№ докум.	Подп.	Дата	65.202.12.000СБ		
Разраб.		Блумс			Опора Сборочный чертёж	Лит. / Масса 47 / Масштаб 1:10	
Пров.		Белов				Лист / Листов 1	
Т.контр.							
Н.контр.		Блумс				ЛАТГИПРОПРОМ	
Утв.							

Копировал Мат. 24218-06 65 Формат А4

Альбом 5 ч. 1

Типовой проект 903-1-278.90

Формат	Зона	Поз.	Обозначение	Наименование		Примечание
				Документация		
А4			65.202.14.000 СБ	Сборочный чертеж		
				Детали		
Б4		1	65.202.14.001	Подставка	2	25,2 кг
				Швеллер 14 ГОСТ 8240-72 / Ст3 ГОСТ 535-79		
Б4		2	65.202.14.002	Пята	4	1,2 кг
				Лист 10 ГОСТ 19903-74 / ВСт3сп3 ГОСТ 14637-79		
				120±1,0 × 126 ± 1,5		

Подпись и дата | Инв. № дубл. | Взам. инв. № | Подпись и дата | Инв. № подл.

Изм.	Лист	№ докум.	Подп.	Дата	65.202.14.000		
Разраб.		Блумс			Опора	Лит.	Лист	Листов 1
Пров.		Белов				ЛАТГИПРОПРОМ	
Н. контр.		Блумс					
Утв.							

Копировал ВУ Формат А4

Альбом 5 ч. 1

Типовой проект 903-1-278.90

65.202.14.000 СБ

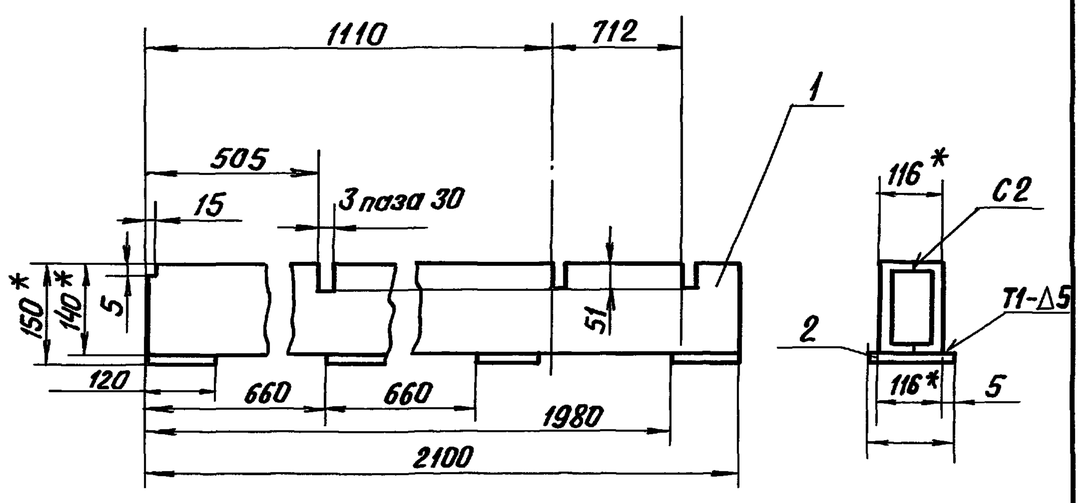

1. * Размеры для справок.
2. Неуказанные предельные отклонения размеров $\frac{JT14}{2}$
3. Сварные швы по ГОСТ 5264-80.

Подпись и дата | Взам. инв. № | Инв. № дубл. | Подпись и дата | Инв. № подл.

Изм.	Лист	№ докум.	Подп.	Дата	65.202.14.000 СБ			
Разраб.		Блумс			Опора Сборочный чертеж	Лит.	Масса	Масштаб
Пров.		Белов					55	1:10
Т. контр.						Лист	Листов 1	
Н. контр.		Блумс				ЛАТГИПРОПРОМ		
Утв.								

Копировал В.Бу Формат А4

Альбом 5 ч. 1

Типовой проект 903-1-278.90

Формат	Зона	Поз.	Обозначение	Наименование	Кол.	Примечание
				Документация		
А3			65.202.15.000 СБ	Сборочный чертеж		
				Сборочные единицы		
А4		1	58.02.00.000	Люк лаза	1	
				Детали		
А3		2	65.202.15.001	Боковина	1	
А4		3	65.202.15.002	Стенка	1	
А3		4	65.202.15.003	Стенка	1	
А4		5	65.202.15.004	Фланец	1	
А4		6	65.202.15.005	Конус	1	
А4		7	65.202.15.006	Полуконус	1	
А4		8	65.202.15.007	Удлинитель	1	
				Материалы		
		9		Полоса 5×50 ГОСТ 103-76 / ВСт3пс2 ГОСТ 535-79	5,5	м

Подпись и дата | Инв. № дубл. | Взам. инв. № | Подпись и дата | Инв. № подл.

Изм.	Лист	№ докум.	Подпись	Дата	62.202.15.000			
Разраб.		Блумс			Карман	Лит.	Лист	Листов 1
Пров.		Белов				ЛАТГИПРОПРОМ		
Гл. спец.								
Н. контр.		Блумс						
Утв.								

Копировал В.Бу Формат А4

Альбом 5 ч. 1

Типовой проект 903-1-278.90

65.202.15.007

40 (√)

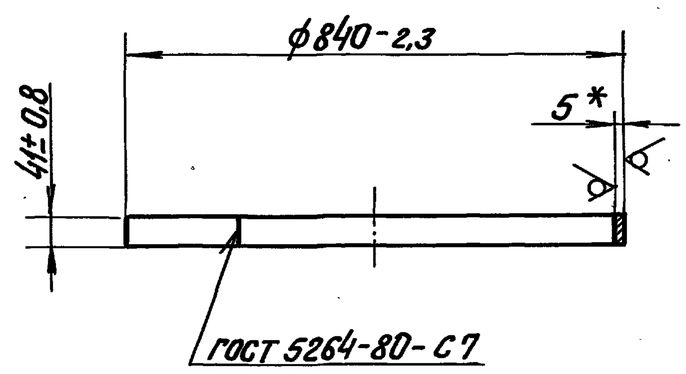

* Размер для справок

Подпись и дата | Взам. инв. № | Инв. № дубл. | Подпись и дата | Инв. № подл.

Изм.	Лист	№ докум.	Подпись	Дата	65.202.15.007			
Разраб.		Блумс			Удлинитель	Лит.	Масса	Масштаб
Пров.		Белов					4,2	1:10
Гл. спец.						Лист	Листов 1	
Н. контр.		Блумс			Лист 5 ГОСТ 19903-74 / ВСт3сп3 ГОСТ 14637-79	ЛАТГИПРОПРОМ		
Утв.								

Копировал В.Бу 24218-06 66 Формат А4

65.202.15.000 СБ

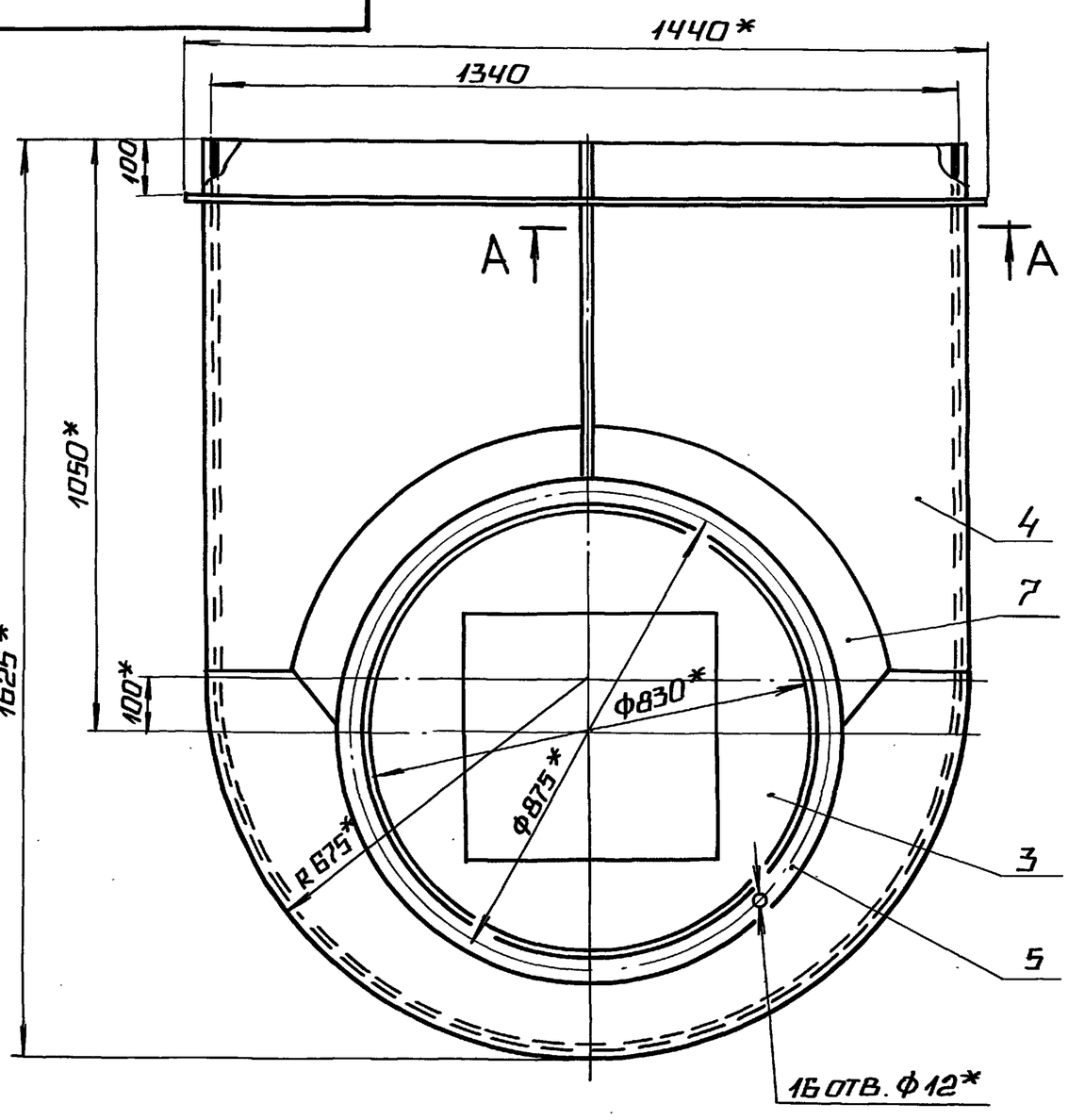

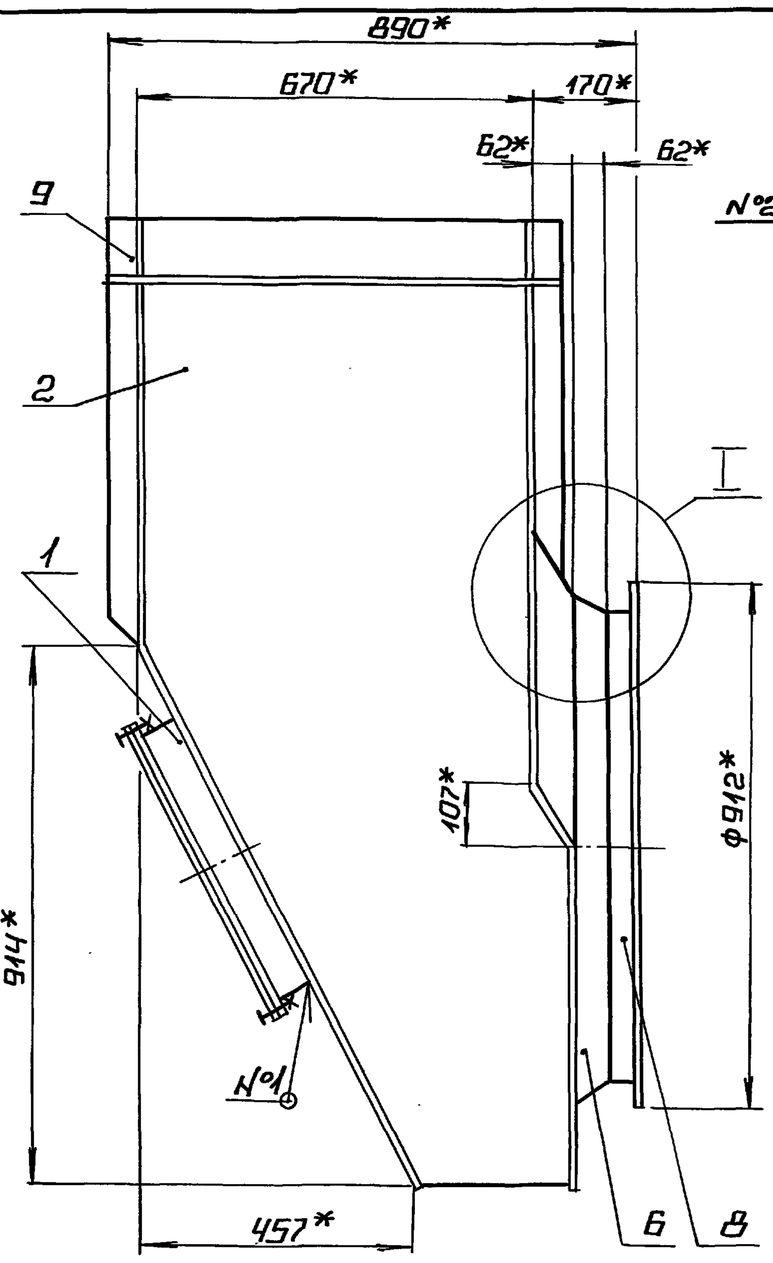

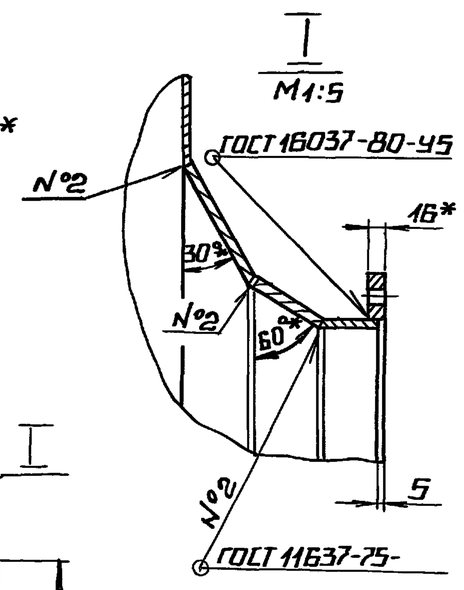

1.* размеры для справок.

2. Неуказанные предельные отклонения размеров $\pm\frac{IT14}{2}$.

А–А
М 1:2

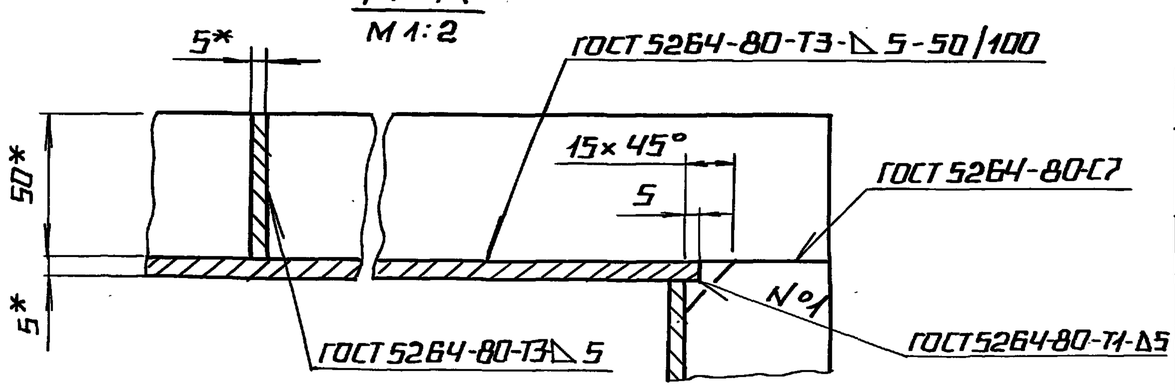

Изм.	Лист	№ докум.	Подп.	Дата	65.202.15.000 СБ			
Разраб.		Блумс			Карман сборочный чертеж	Лит.	Масса 271	Масштаб 1:10
Пров.		Белов				Лист	Листов 1	
Н.контр.		Белов				ЛАТГИПРОПРОМ		
Утв.								

Копировал — Формат А3

Типовой проект 903-1-278.90 Альбом 5 ч.1

Инв. № подл. | Подпись и дата | Взам. инв. № | Инв. № дубл. | Подпись и дата

65.202.15.001

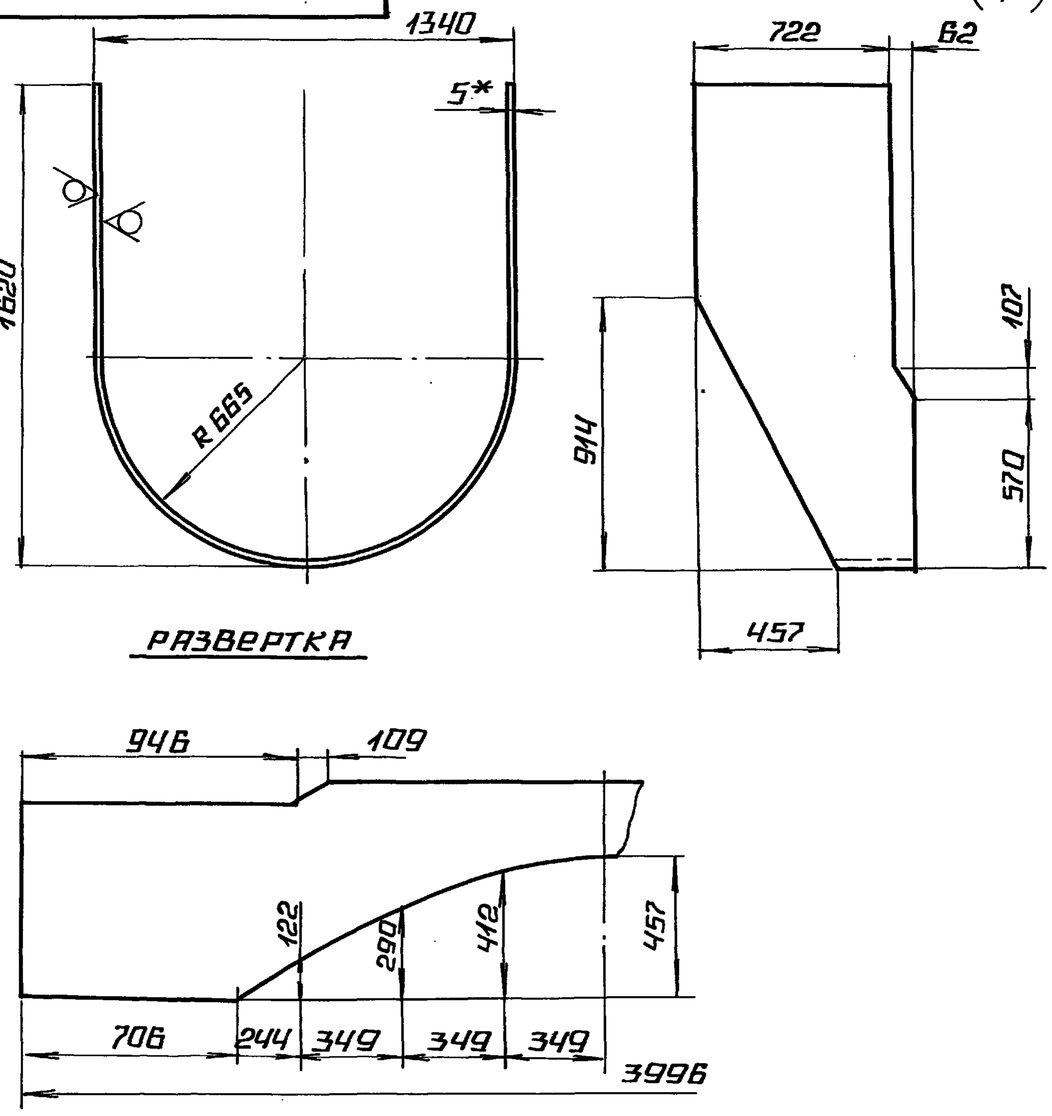

Развертка

1.* Размер для справок.

2. Неуказанные предельные отклонения размеров $\pm\frac{IT14}{2}$.

Изм.	Лист	№ докум.	Подп.	Дата	65.202.15.001			
Разраб.		Блумс			Боковина	Лит.	Масса 85	Масштаб 1:20
Пров.		Белов				Лист	Листов 1	
Н.контр.		Блумс			Лист 5 ГОСТ 19903-74 / В Ст3сп3 ГОСТ 14637-79	ЛАТГИПРОПРОМ		
Утв.								

Копировал — Формат А4

Типовой проект 903-1-278.90 Альбом 5 ч.1

Инв. № подл. | Подпись и дата | Взам. инв. № | Инв. № дубл. | Подпись и дата

65.202.15.002

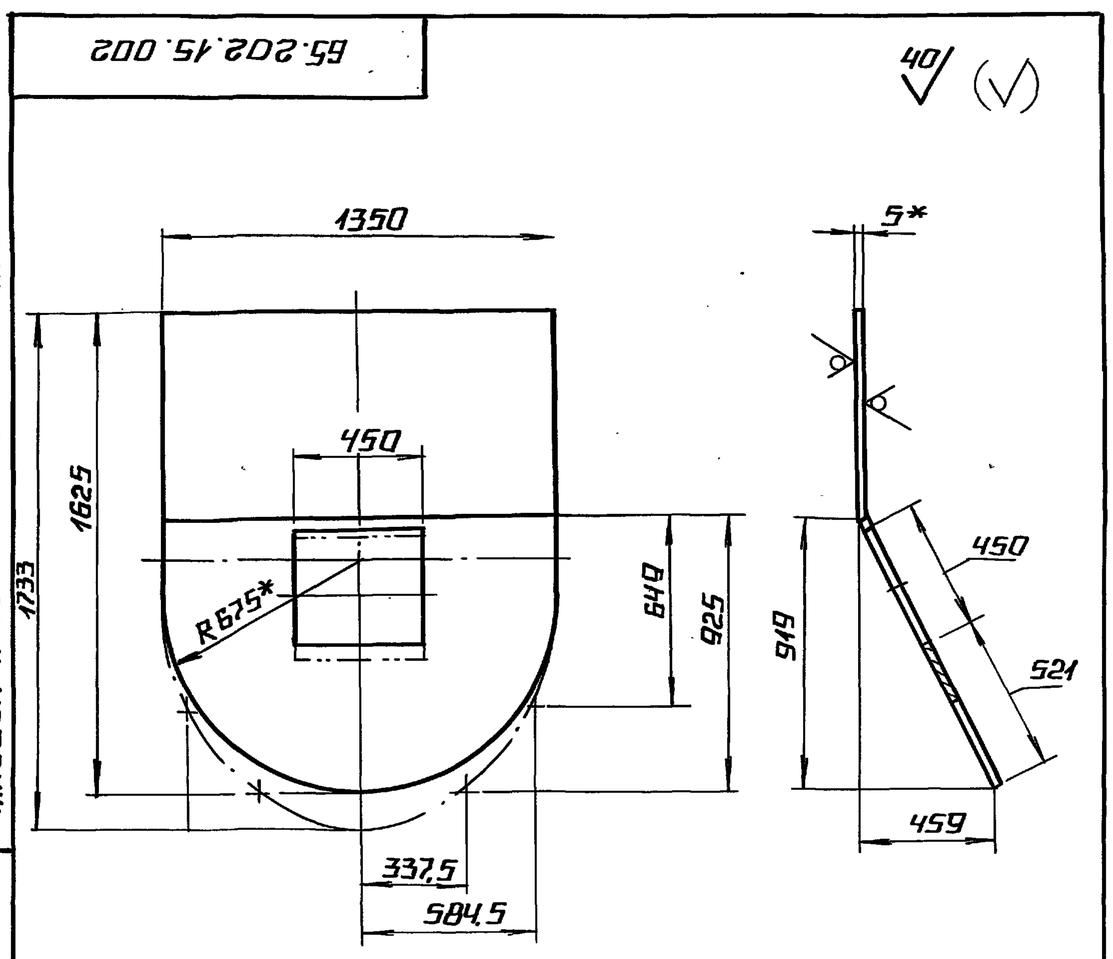

1.* Размеры для справок.

2. Неуказанные предельные отклонения размеров $\pm\frac{IT14}{2}$.

Изм.	Лист	№ докум.	Подп.	Дата	65.202.15.002			
Разраб.		Блумс			Стенка	Лит.	Масса 76.2	Масштаб 1:20
Пров.		Белов				Лист	Листов 1	
Н.контр.		Блумс			Лист 5 ГОСТ 19903-74 / В Ст3сп3 ГОСТ 14637-79	ЛАТГИПРОПРОМ		
Утв.								

24218-06 67 Копировал — Формат А4

Альбом 5 ч. 1

Типовой проект 903-1-278.90

65.202.15.003

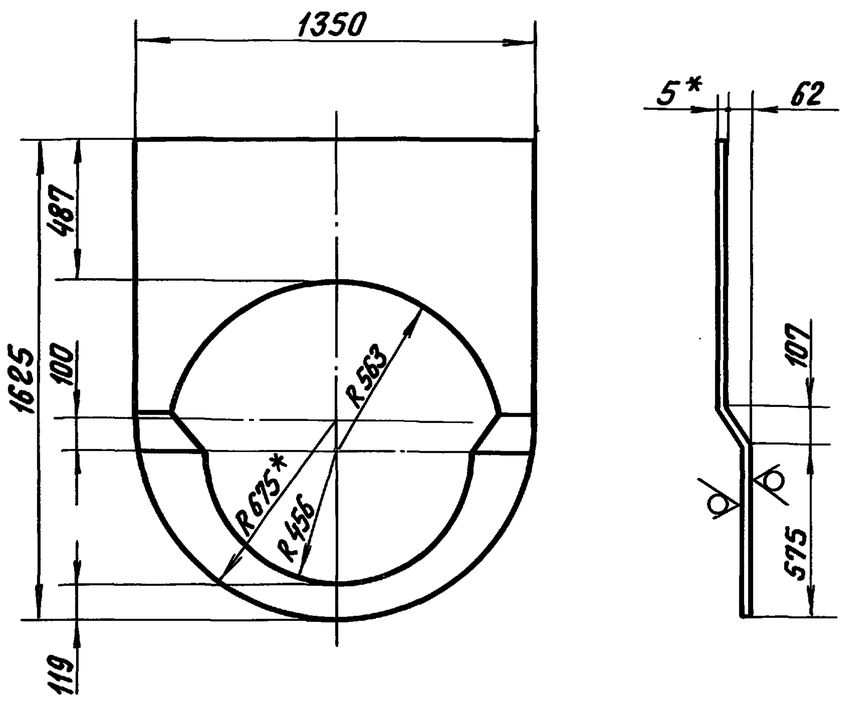

1. *Размеры для справок.
2. Неуказанные предельные отклонения размеров $\pm \frac{IT14}{2}$.

Изм.	Лист	№ докум.	Подпись	Дата	65.202.15.003
Разраб.		Блумс			Стенка — Лит. / Масса 40 / Масштаб 1:20
Пров.		Белов			Лист / Листов 1
Гл.спец.					Лист 5 ГОСТ 19903-74 / ВСт3сп3 ГОСТ 14637-79 — ЛАТГИПРОПРОМ
Н.контр.		Блумс			
Утв.					

Копир. В.Ф. Формат А4

Альбом 5 ч. 1

Типовой проект 903-1-278.90

65.202.15.004

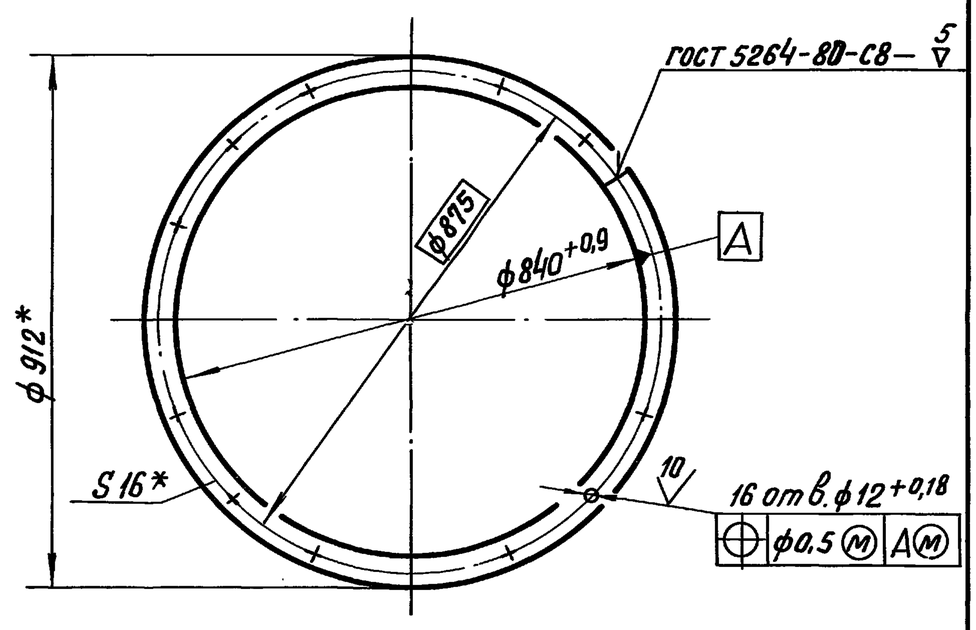

*Размеры для справок.

Изм.	Лист	№ докум.	Подпись	Дата	65.202.15.004
Разраб.		Блумс			Фланец — Лит. / Масса 10,4 / Масштаб 1:10
Пров.		Белов			Лист / Листов 1
Гл.спец.					Полоса 16×32 ГОСТ 103-76 / ВСт3сп3 ГОСТ 535-79 — ЛАТГИПРОПРОМ
Н.контр.		Блумс			
Утв.					

Копир. В.Ф. Формат А4

Альбом 5 ч. 1

Типовой проект 903-1-278.90

65.202.15.005

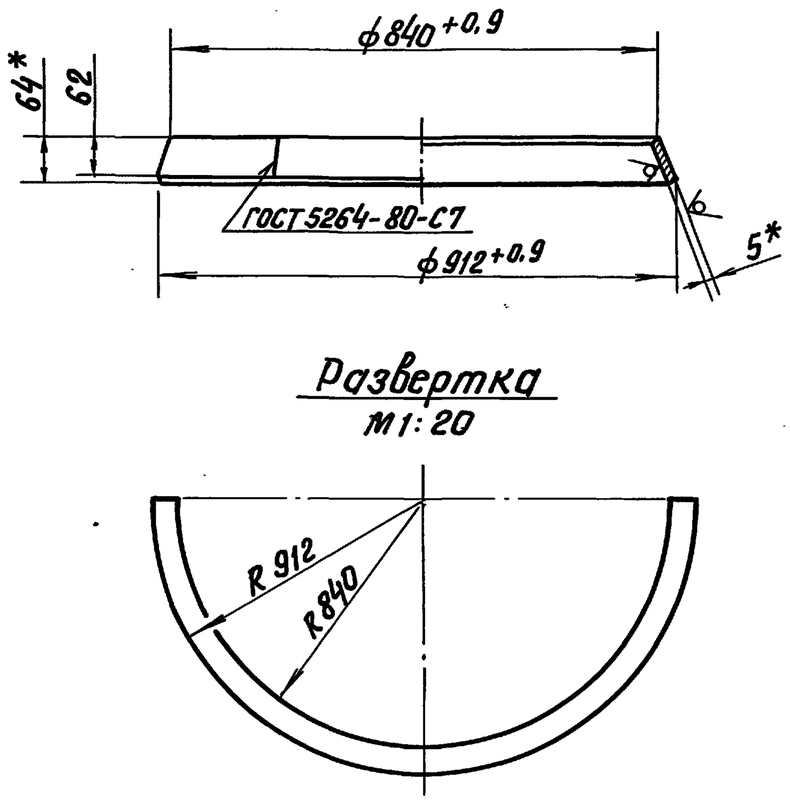

1. *Размеры для справок.
2. Неуказанные предельные отклонения размеров $\pm \frac{IT14}{2}$.

Изм.	Лист	№ докум.	Подпись	Дата	65.202.15.005
Разраб.		Блумс			Конус — Лит. / Масса 8 / Масштаб 1:10
Пров.		Белов			Лист / Листов 1
Гл.спец.					Лист 5 ГОСТ 19903-74 / ВСт3сп3 ГОСТ 14637-79 — ЛАТГИПРОПРОМ
Н.контр.		Блумс			
Утв.					

Копир. В.Ф. Формат А4

Альбом 5 ч. 1

Типовой проект 903-1-278.90

65.202.15.006

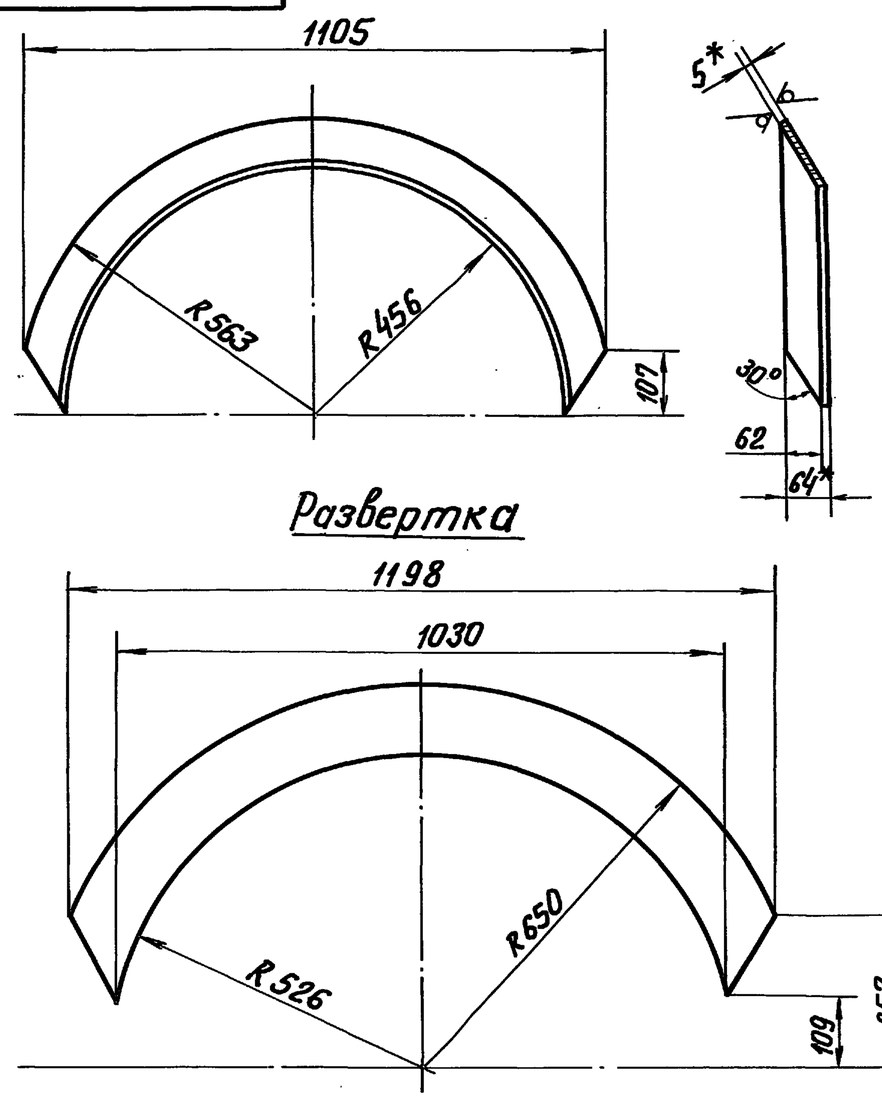

1. *Размеры для справок.
2. Неуказанные предельные отклонения размеров $\pm \frac{IT14}{2}$.

Изм.	Лист	№ докум.	Подпись	Дата	65.202.15.006
Разраб.		Блумс			Полуконус — Лит. / Масса 7,5 / Масштаб 1:10
Пров.		Белов			Лист / Листов 1
Гл.спец.					Лист 5 ГОСТ 19903-74 / ВСт3сп3 ГОСТ 14637-79 — ЛАТГИПРОПРОМ
Н.контр.		Блумс			
Утв.					

Копир. В.Ф. Формат А4

Альбом 5ч.1

Типовой проект 903-1-278.90

58.02.02.001

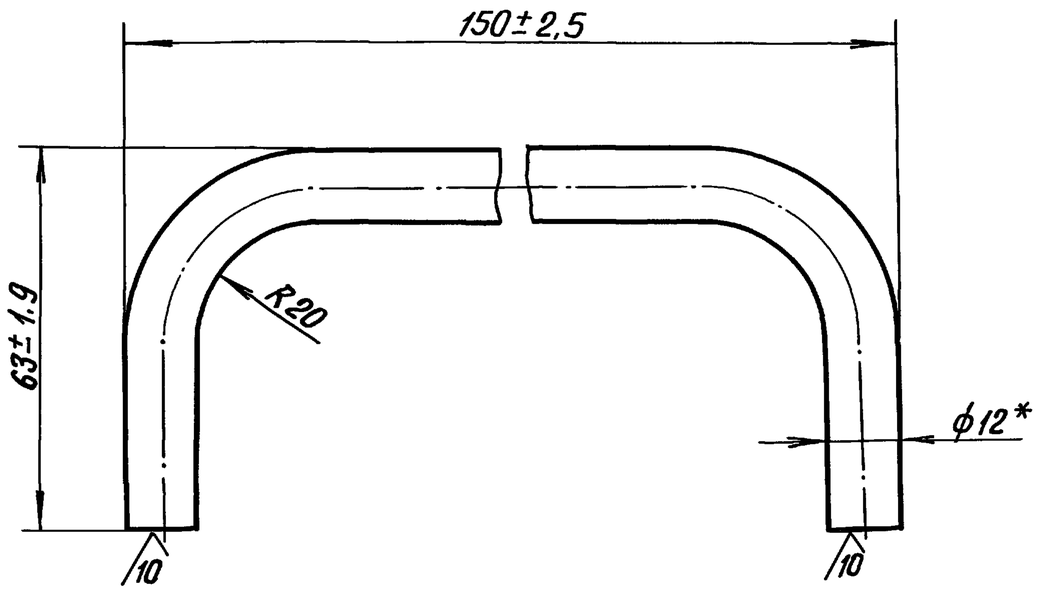

* Размер для справок.

Изм.	Лист	№ докум.	Подпись	Дата	58.02.02.001		
Разраб.		Блумс			Ручка	Лит.	Масса 0,2 / Масштаб 1:1
Провер.		Белов				Лист	Листов 1
Гл.спец.					Круг В-12 ГОСТ 2590-71 / 20 ГОСТ 1050-74	ЛАТГИПРОПРОМ	
Н.контр.		Блумс					
Утв.							

Инв.№ подл. | Подпись и дата | Взам.инв.№ | Инв.№ дубл. | Подпись и дата

Копировал В.Бур-

Формат А4