ТИПОВОЙ ПРОЕКТ
А - II , III, IV - 300 - 325.86

СКЛАД МАТЕРИАЛОВ В ПОДВАЛЕ ИНЖЕНЕРНОГО КОРПУСА

(ДЛЯ СУХИХ ГРУНТОВ)

АЛЬБОМ 3 ЧАСТЬ 3

ЗАДАНИЯ ЗАВОДАМ ИЗГОТОВИТЕЛЯМ

СФ 747-05 Отпускная цена на момент реализации указана в счет-накладной

				Прказан
Инв.№				

ТИПОВОЙ ПРОЕКТ
А - II, III, IV - 300 - 325.86

СКЛАД МАТЕРИАЛОВ В ПОДВАЛЕ ИНЖЕНЕРНОГО КОРПУСА

(ДЛЯ СУХИХ ГРУНТОВ)

АЛЬБОМ 3 ЧАСТЬ 3

СОСТАВ ПРОЕКТА:

АЛЬБОМ 1 ОБЩАЯ ПОЯСНИТЕЛЬНАЯ ЗАПИСКА

АЛЬБОМ 2 АРХИТЕКТУРНЫЕ РЕШЕНИЯ
КОНСТРУКЦИИ ЖЕЛЕЗОБЕТОННЫЕ

АЛЬБОМ 3 ЧАСТЬ 1 ОТОПЛЕНИЕ И ВЕНТИЛЯЦИЯ
ВНУТРЕННИЕ ВОДОПРОВОД И КАНАЛИЗАЦИЯ
ЭЛЕКТРОСТАНЦИЯ ДИЗЕЛЬНАЯ
МЕХАНИЗАЦИЯ СКЛАДСКОГО ХОЗЯЙСТВА
АВТОМАТИЧЕСКАЯ УСТАНОВКА ПОЖАРНОЙ СИГНАЛИЗАЦИИ И АВТОМАТИЧЕСКОГО ПОЖАРОТУШЕНИЯ

ЧАСТЬ 2 ЭЛЕКТРОТЕХНИЧЕСКАЯ ЧАСТЬ,
АВТОМАТИЗАЦИЯ, СЛАБОТОЧНЫЕ УСТРОЙСТВА
ЧАСТЬ 3 ЗАДАНИЯ ЗАВОДАМ ИЗГОТОВИТЕЛЯМ

АЛЬБОМ 4 ЧАСТЬ 1 СПЕЦИФИКАЦИЯ ОБОРУДОВАНИЯ АР, ОВ, ВК, ЭД, ТХ

ЧАСТЬ 2 СПЕЦИФИКАЦИЯ ОБОРУДОВАНИЯ ЭМ, ЭО, АОВ, АВК, СС

АЛЬБОМ 5 РАБОЧИЕ ЧЕРТЕЖИ ИЗДЕЛИЙ
АЛЬБОМ 6 ВЕДОМОСТИ ПОТРЕБНОСТИ В МАТЕРИАЛАХ
АЛЬБОМ 7 СМЕТЫ
АЛЬБОМ 8 ПОЯСНИТЕЛЬНАЯ ЗАПИСКА
(РАСПРОСТРАНЯЕТ ВОЛЖСКОЕ ОТДЕЛЕНИЕ ИНСТИТУТА ГОСХИМПРОЕКТ)

Разработан
Волжским отделением
института «ГОСХИМПРОЕКТ»

Главный инженер А. Талызов
Главный инженер проекта Г. Шелудько

с участием:
Киевского отделения ПРОМТРАНСНИИПРОЕКТ
Главный инженер А. Пушкарский
Главный инженер проекта П. Петруня
Ростовского ГПИ «Спецавтоматика»
Главный инженер Г.М. Габрелян
Главный инженер проекта Н.М. Меленчук

Утвержден
Госстроем СССР
протокол от
Введен в действие приказом
Волжского отделения Госхимпроект
от

				Привязан
Инв.№				

Типовой проект А-II, III, IV-300-325.86
Альбом 3, часть 3

Содержание альбома

Обозначение	Наименование	Стр.
	Титульный лист	
	Содержание альбома	2
	Чертежи-задания заводу-изготовителю	
	Силовое электрооборудование	2
ЭМ.ЛО л.1	Опросный лист для заказа ВРУ1	
ЭМ.Н л.1,2	Ящик 4Я. Технические данные аппаратов	3
3	Ящик 4Я. Чертеж общего вида	4
4	Ящик 4Я. Таблица перечня надписей	4
5	Ящик 4Я. Схема электрическая соединений.	5
6,7	Ящик 7Я. Технические данные аппаратов	6
8	Ящик 7Я. Чертеж общего вида	7
9	Ящик 7Я. Таблица перечня надписей	7
10	Ящик 7Я. Схема электрическая соединений.	8
	Электроосвещение	
ЭО.Н л.1...2	Ящик 1Я	
	Технические данные аппаратов	9
3	Ящик 1Я. Чертеж общего вида	9
4	Ящик 1Я.	10
	Таблица перечня надписей	
5	Ящик 1Я	10
	Схема электрическая соединений	

При привязке альбома необходимо руководствоваться условиями на поставку щитов и пультов.

Согласовано: Гл.спец. ТО Петренко

Схема межпанельных соединений

Схема ВРУ1

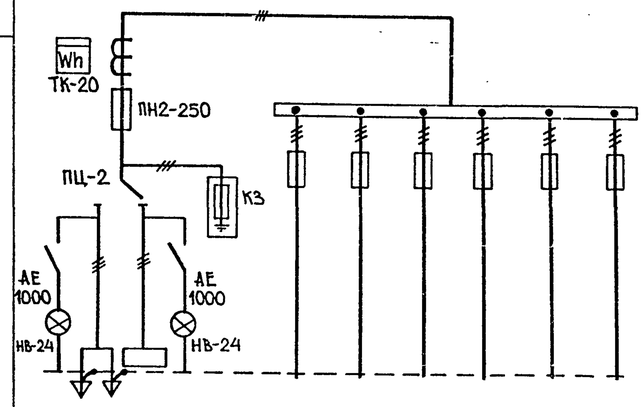

Тип панели		ВРУ1-21-10УХЛ4						
Номера групп			1	2	3	4	5	6
Номинальный ток, А	предохранителей	250	63	63	100	100	100	100
	плавкой вставки	80	▱	▱	▱	▱	▱	▱
	вводного аппарата	250						
Тип вводного аппарата		ПЦ-2						
Тип и технические данные счетчика		САЧУ-И672М 380/220В 5А КЛ20						
Тип и технические данные трансформаторов тока		ТК-20-0,66У3 200/5А КЛ0,5						

▱ Заполняется при привязке проекта из л. 2, Альбом 3 часть 2.

Привязан

Инв. №

Взам. инв. № | Подпись и дата | Инв. № подл.

Нач.отд.	Конорев	
Гл.спец.	Малинская	
Рук. гр.	Сарычева	
Исполн.	Граблин	
Провер.	Сарычева	
Н.контр.	Малинская	

А-II, III, IV-300-325.86-ЭМ.ЛО

Опросный лист для заказа ВРУ1

Стадия	Масса	Масштаб
РП	-	-
Лист	Листов 1	

ГОССТРОЙ СССР
ГОСХИМПРОЕКТ
Волжское отделение

СФ 747-05 3

Инв. № подл. | Подпись и дата | Взам. инв. №

Типовой проект А-II, III, IV-300-325.86

Альбом 3, часть 3

Формат	Зона	Поз.	Обозначение	Наименование	Кол.	Примеч.
		04		Кнопка КЕ011У3		SB1
				исп.4 толк.черн.	02	SB2
				Колодка из 10 зажимов		
				на 25А	03	

СФ 747-05 4

Инв. № подл. | Подпись и дата | Взам. инв. №

Копия верна

Формат	Зона	Поз.	Обозначение	Наименование	Кол.	Примеч.
				Документация		
А3			ЭМН-3	Чертеж общего вида		
А3			ЭМН-5	Схема электрическая		
				соединений		
А4			ЭМН-9	Таблица перечня		
				надписей		
				Сборочные единицы		
				Н1 01		
		01		Выключатель А63-МУ3		SF
				~380В. Iр 6,3А	01	
		02		Реле РПЛ-13104		К1...К4
				~220В	04	
				Н51 01		
		03		Переключатель УП5312-с86		SA
				рук. „овал."	01	

Согласовано

Гл.спец.10 | Петренко | 24

Инв. № подл. | Подпись и дата | Взам. инв. №

Продолжение л.3

Привязан

Инв. №

Нач.отд.	Конорев	
Гл.спец.	Малинская	
Рук.гр.	Орешкина	
Исполн.	Хильченко	
Провер.	Орешкина	
Н.контр.	Малинская	

А - II, III, IV - 300 - 325.86 ЭМН

Ящик 4Я.
Технические данные аппаратов

Стадия	Лист	Листов
РП	1	10

ГОССТРОЙ СССР
ГОСХИМПРОЕКТ
Волжское отделение

Панель	Строка	Надпись	Поз. обозначен.	Места надписи	Текст	Кол.	Вид шрифта	Заготовка
		1		Табличка	4Я	1		
		2	SA, SB1, SB2	То же	4ИМ2- клапан	1		
		3	SA	"	Выбор режима	1		
		4	SB1	"	Открыто	1		
		5	SB2	"	Закрыто	1		
		6	SA	На ключе	Ручн.-О-Автом.	1		
				Табличка	SF	1		
				То же	K1	1		
				"	K2	1		
				"	K3	1		
				"	K4	1		

Привязан

Инв. №

Нач.отд.	Конорев	
Гл.спец.	Малинская	
Рук.гр.	Орешкина	
Исполн.	Хильченко	
Провер.	Орешкина	
Н.контр.	Малинская	

А - II, III, IV - 300 - 325.86 ЭМ.Н

Ящик 4Я

Таблица перечня надписей

Стадия	Лист	Листов
РП	4	

ГОССТРОЙ СССР
ГОСХИМПРОЕКТ
Волжское отделение

Инв.№ подл. | Подпись и дата | Взам. инв.№

Типовой проект А-II, III, IV-300-325.86
Альбом 3, часть 3

Согласовано
Гл.спец.ТО Петренко

5 50-447 ф 5

Вид спереди (Дверь не показана)

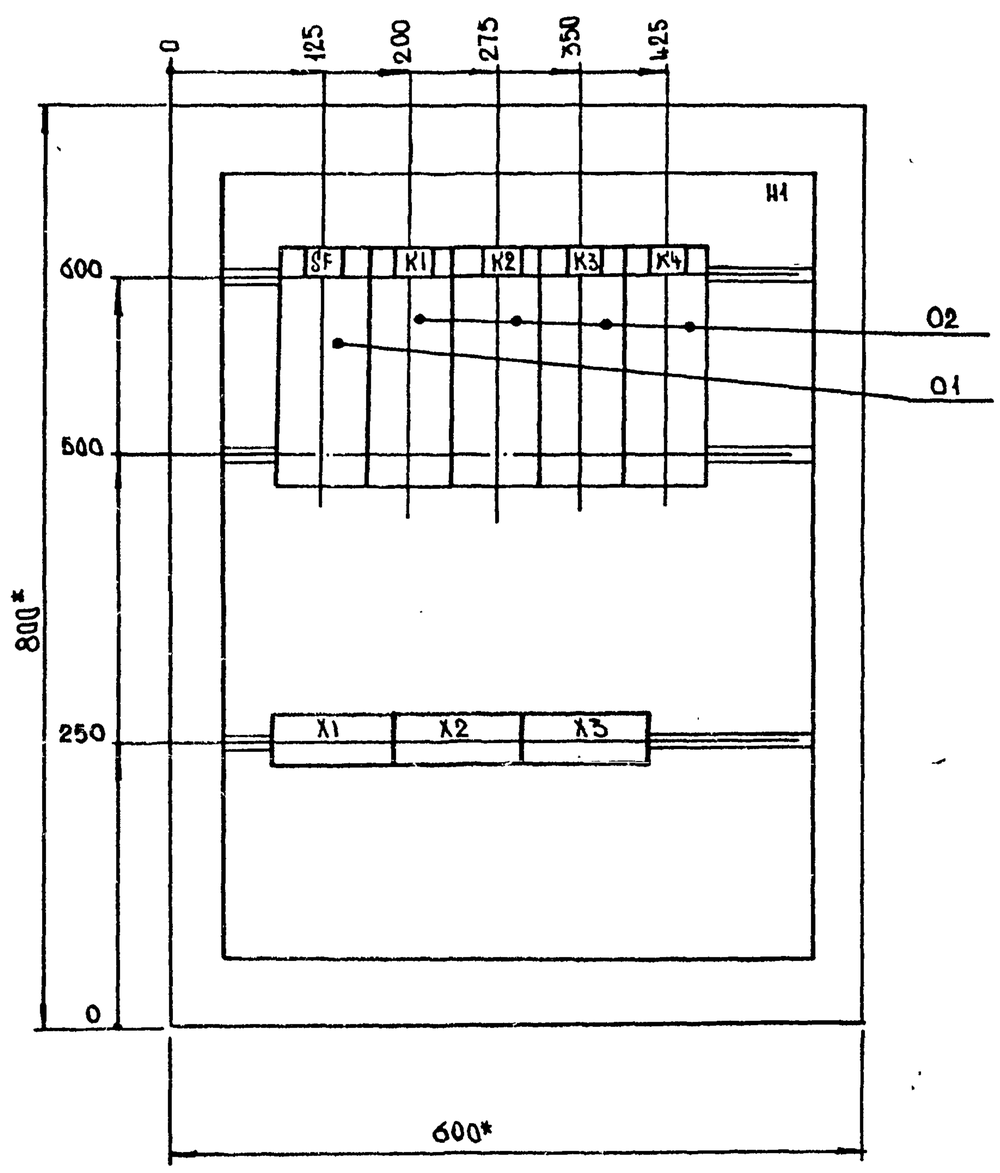

Дверь (вид спереди)

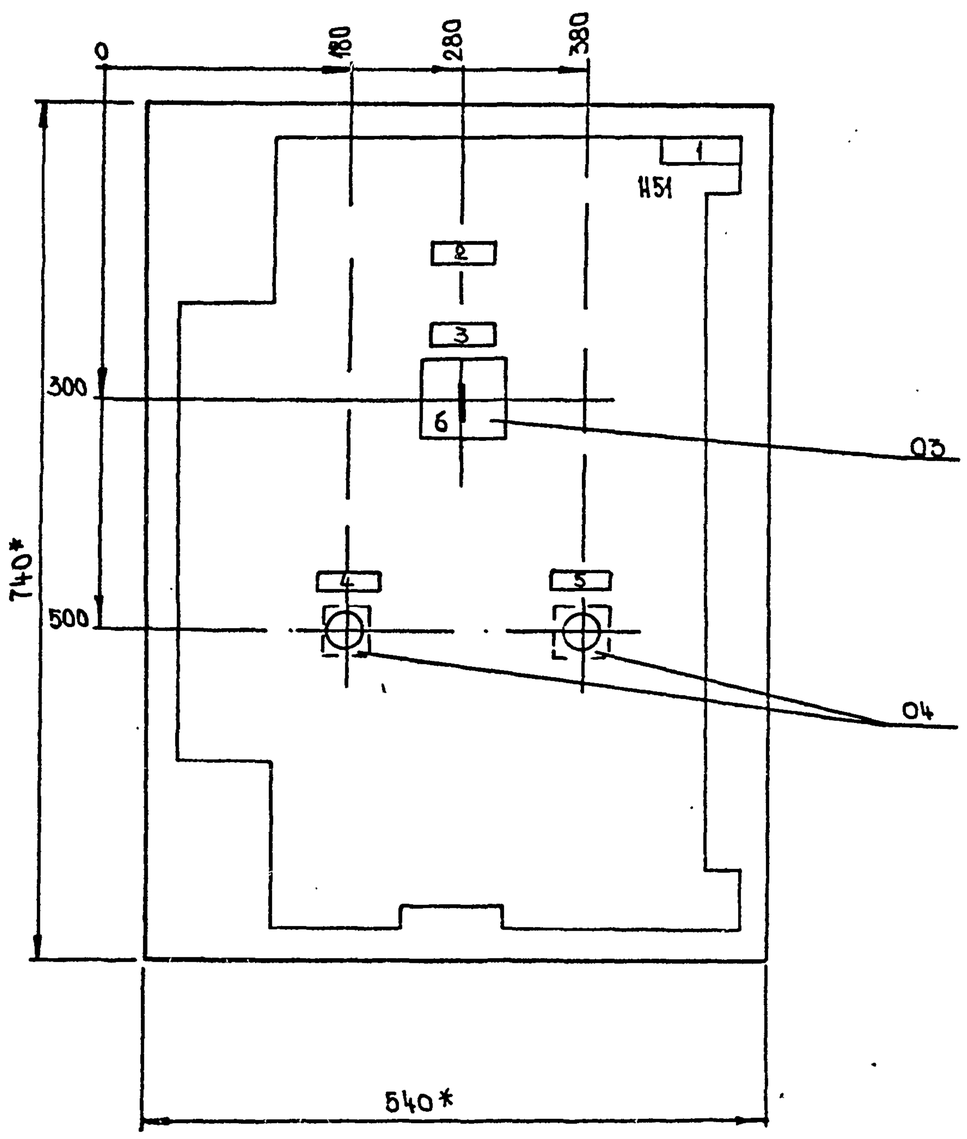

1.* Размеры для справок.
2. Не указанные предельные отклонения размеров по ....
3. В контуре табличек и аппаратов указаны номера надписей по перечню надписей.
4. Глубина ящика 350мм.

Привязан

Инв.№

Нач.отд.	Конорев	
Гл.спец.	Малинская	
Рук.гр.	Орешкина	
Ст.инж.	Кострюкова	
Исполн.	Хильченко	
Провер.	Кострюкова	
Н.контр.	Малинская	

А - II, III, IV - 300 - 325.86 ЭМ.Н

Ящик 4Я.

Чертеж общего вида.

Стадия	Масса	Масштаб
РП	-	-

Лист 3 | Листов

ГОССТРОЙ СССР
ГОСХИМПРОЕКТ
Волжское отделение

Инв.№ подл. | Подпись и дата | Взам. инв.№

СФ 447-05 5

Типовой проект А-II, III, IV-300-325.86
Альбом 3, часть 3

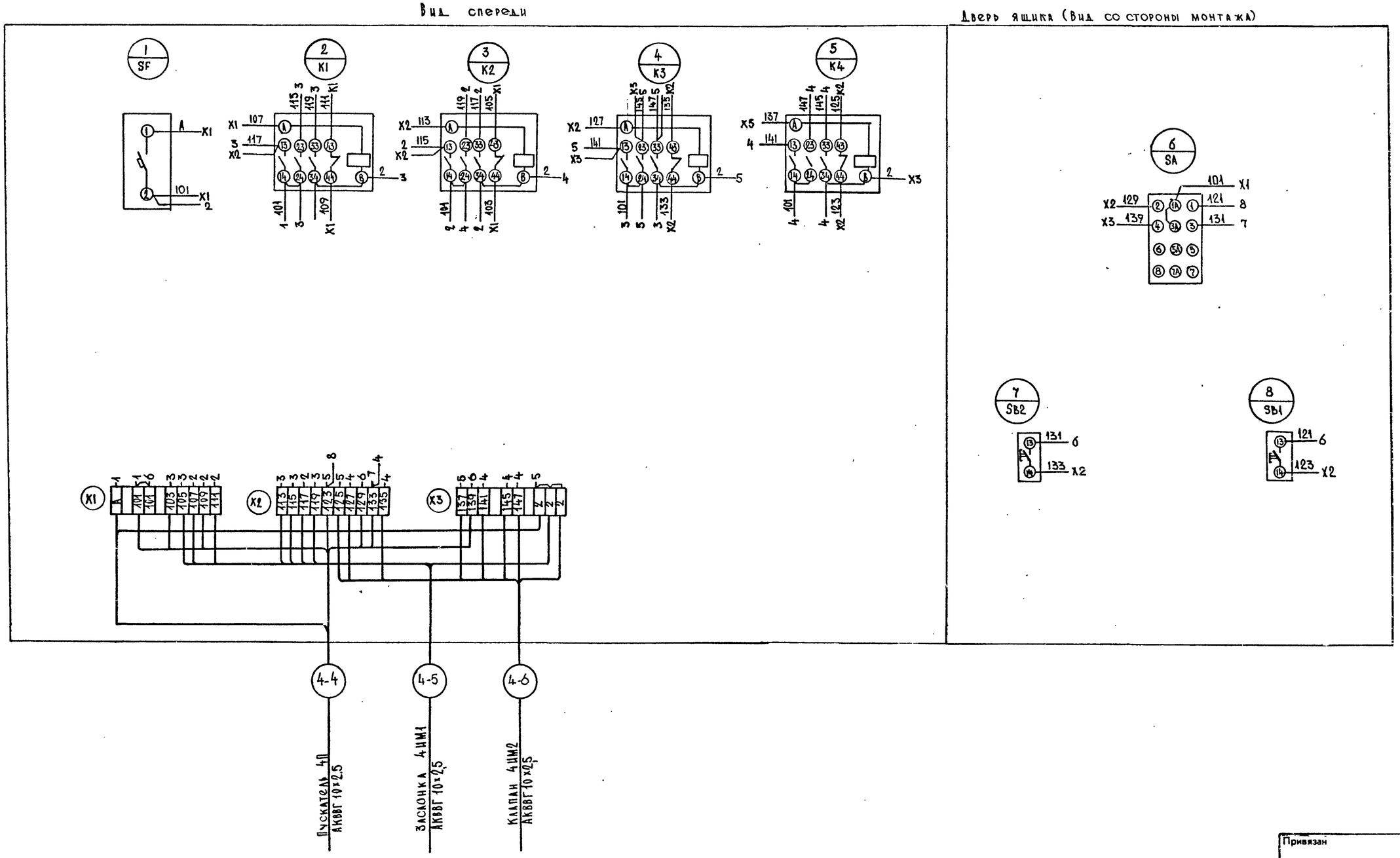

Привязан

Инв. №

Нач.отд.	Конорев		
Гл.спец.	Малинская		
Рук.гр	Орешкина		
Ст.инж.	Кострюкова		
Исполн.	Хильченко		
Провер.	Кострюкова		
Н.контр.	Малинская		

А - II, III, IV - 300 - 325.86 ЭМ.Н

Ящик 4Я
Схема электрическая соединений.

Стадия	Масса	Масштаб
РП	-	-
Лист 5	Листов	

ГОССТРОЙ СССР
ГОСХИМПРОЕКТ
Волжское отделение

Инв. № подл. | Подпись и дата | Взам. инв. №

Типовой проект А-II, III, IV-300-325.86
Альбом 3, часть 3

Формат	Зона	Поз.	Обозначение	Наименование	Кол.	Примеч.
		04		Арматура		3HL1
				АС1201192 ~220В	02	8HL1
		05		Арматура		3HL2
				АС1201392 ~220В	02	8HL2
				Колодка из 10 зажимов		
				на 25А	06	

СФ 747-05 7

Инв. № подл. | Подпись и дата | Взам. инв. №

А - II, III, IV - 300 - 325.86 ЭМН

Лист 7

Формат	Зона	Поз.	Обозначение	Наименование	Кол.	Примеч.
				Документация		
А3			ЭМН-8	Чертеж общего вида		
А3			ЭМН-10	Схема электрическая соединений.		
А4			ЭМН-9.	Таблица перечня надписей.		
				Сборочные единицы		
				Н1 01		
		01		Реле РПЛ-13104		К1, К2
				~220В, 50Гц	02	
				Н51 01		
		02		Переключатель		3SA, 8SA
				УП 5312-С86		SA
				рукоятка овальная	03	
		03		Кнопка КЕ 011У3		SB1
				исп. 4 толкатель черный	02	SB2

Согласовано
Гл. спец. ТО Петренко

Инв. № подл. | Подпись и дата | Взам. инв. №

Продолжение л.8

Привязан

Инв. №

Нач.отд.	Конорев	
Гл.спец.	Малинская	
Рук.гр.	Орешкина	
Исполн.	Хильченко	
Провер.	Орешкина	
Н.контр.	Малинская	

А - II, III, IV - 300 - 325.86 ЭМН

Ящик 7Я.
Технические данные аппаратов

Стадия	Лист	Листов
РП	6	

ГОССТРОЙ СССР
ГОСХИМПРОЕКТ
Волжское отделение

Чертеж	Строка	Надпись	Поз. обозн.	Места надписи	Текст	Кол.	Вид шрифта	Заготовка
		1		Табличка	7Я	1		
		2	8HL1, 8HL2, 8SA	То же	8-Гермоклапан	1		
		3	3HL1, 3HL2, 3SA	—"—	3-Гермоклапан	1		
		4	3HL1, 8HL1 SB1	—"—	Открыто	3		
		5	3HL2, 8HL2 SB2	—"—	Закрыто	3		
		6	3SA, 8SA SA	—"—	Выбор режима	3		
		7	SA, SB1 SB2	—"—	7-Заслонка	1		
		8	3SA, 8SA SA	На ключе	Ручн.-О-Автомат.	3		
				Табличка	К1	1		
				То же	К2	1		

Привязан

Инв. №

Нач.отд.	Конорев	
Гл.спец.	Малинская	
Рук.гр.	Орешкина	
Исполн.	Хильченко	
Пров.	Орешкина	
Н.контр.	Малинская	

А - II, III, IV - 300 - 325.86 ЭМ.Н

Ящик 7Я
Таблица перечня надписей.

Стадия	Лист	Листов
РП	9	

ГОССТРОЙ СССР
ГОСХИМПРОЕКТ
Волжское отделение

Инв.№ подл. | Подпись и дата | Взам. инв.№

Типовой проект А-II, III, IV-300-325.86
Альбом 3, часть 3

СОГЛАСОВАНО
Гл.спец. ТО Петренко

СФ 747-05 8

Вид спереди (Дверь не показана)

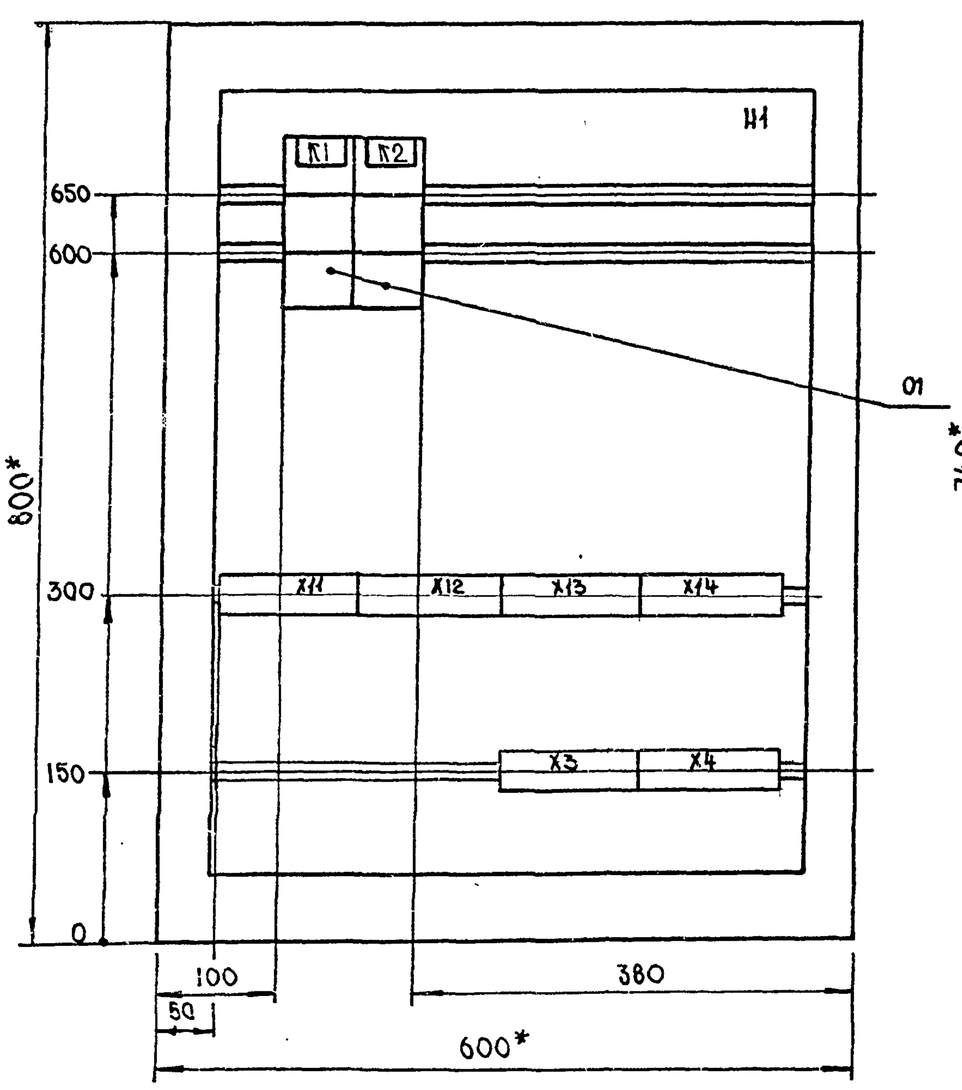

Дверь (Вид спереди)

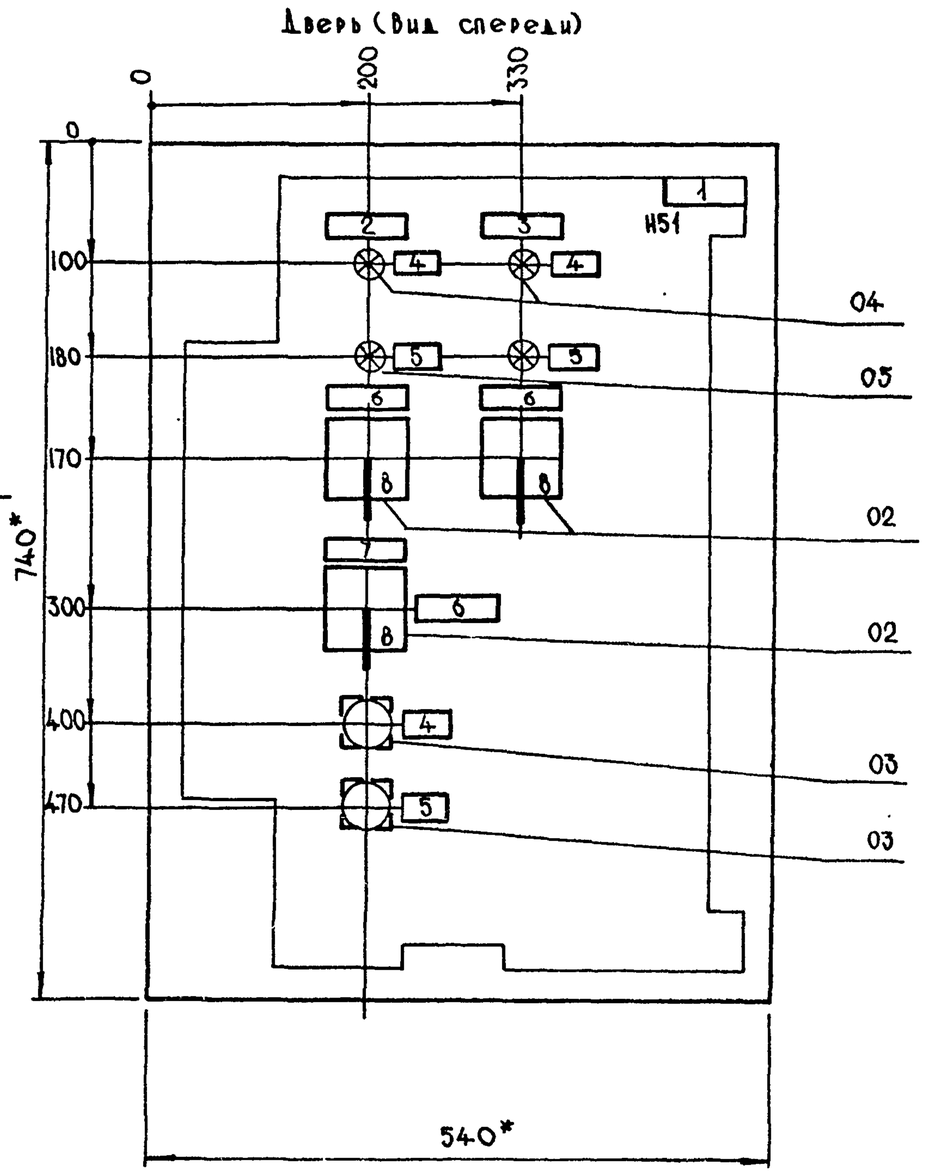

1.* Размеры для справок.
2. Неуказанные предельные отклонения размеров по...
3. В контуре табличек и аппаратов указаны номера надписей по перечню надписей.
4. Глубина ящика 350 мм

Привязан

Инв. №

Нач.отд.	Конорев	
Гл.спец.	Малинская	
Рук.гр.	Орешкина	
Исполн.	Хильченко	
Провер.	Орешкина	
Н.контр.	Малинская	

А - II, III, IV - 300 - 325.86 ЭМ.Н

Ящик 7Я
Чертеж общего вида

Стадия	Масса	Масштаб
РП	-	-

Лист 8 | Листов

ГОССТРОЙ СССР
ГОСХИМПРОЕКТ
Волжское отделение

Инв.№ подл. | Подпись и дата | Взам. инв.№

СФ 747-05 8

Типовой проект А-II, III, IV-300-325.86
Альбом 3, часть 3

Вид спереди

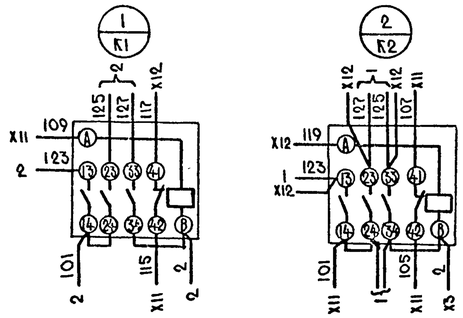

Дверь ящика (вид со стороны монтажа)

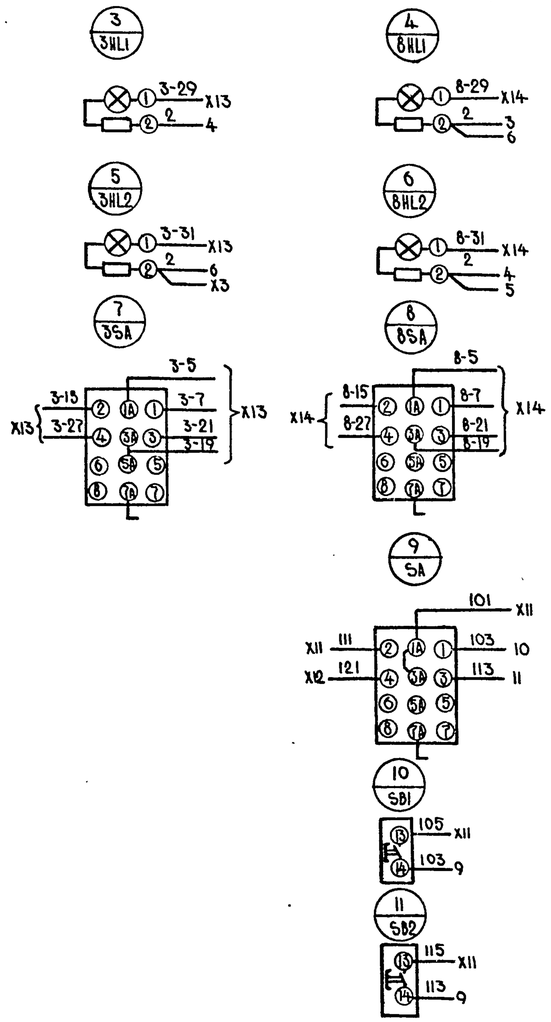

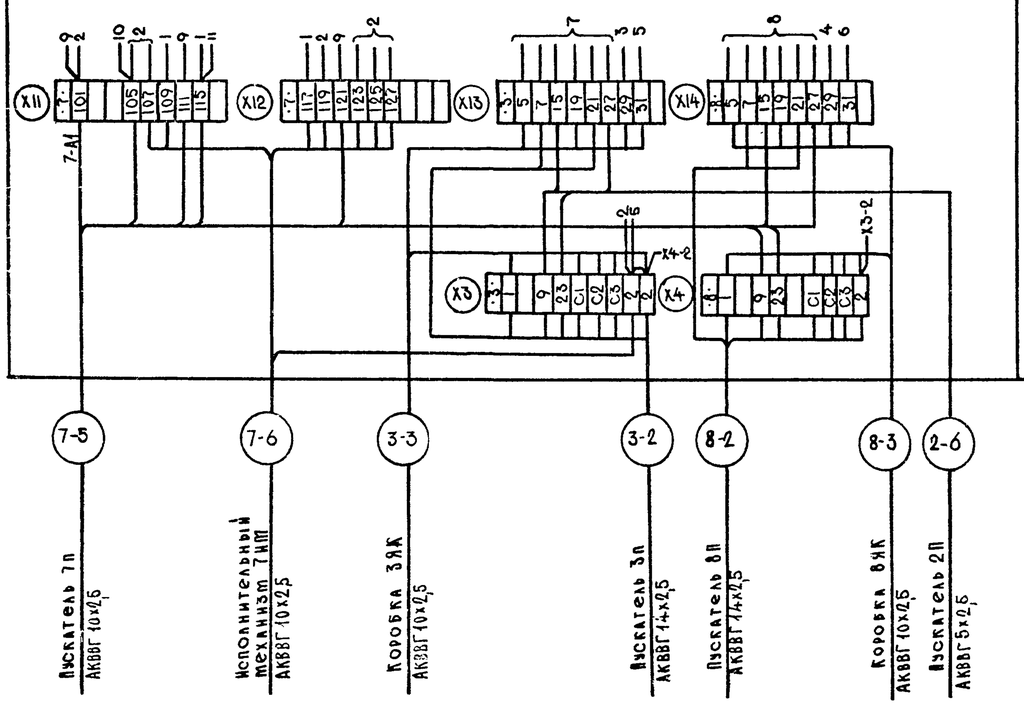

Привязан			
Инв. №			

Нач.отд	Конорев		
Гл.спец	Малинская		
Рук.гр.	Орешкина		
Исполн.	Хильченко		
Провер.	Орешкина		
Н.контр.	Малинская		

А - II, III, IV - 300 - 325.86 ЭМ.Н

Ящик 7Я
Схема электрическая соединений

Стадия	Масса	Масштаб
РП	-	-

Лист 10 Листов

ГОССТРОЙ СССР
ГОСХИМПРОЕКТ
Волжское отделение

Инв.N подл. | Подпись и дата | Взам. инв.N

СФ 747-05 9

Типовой проект А-II, III, IV-300-325.86
Альбом 3, часть 3

Вид спереди
Дверь не показана

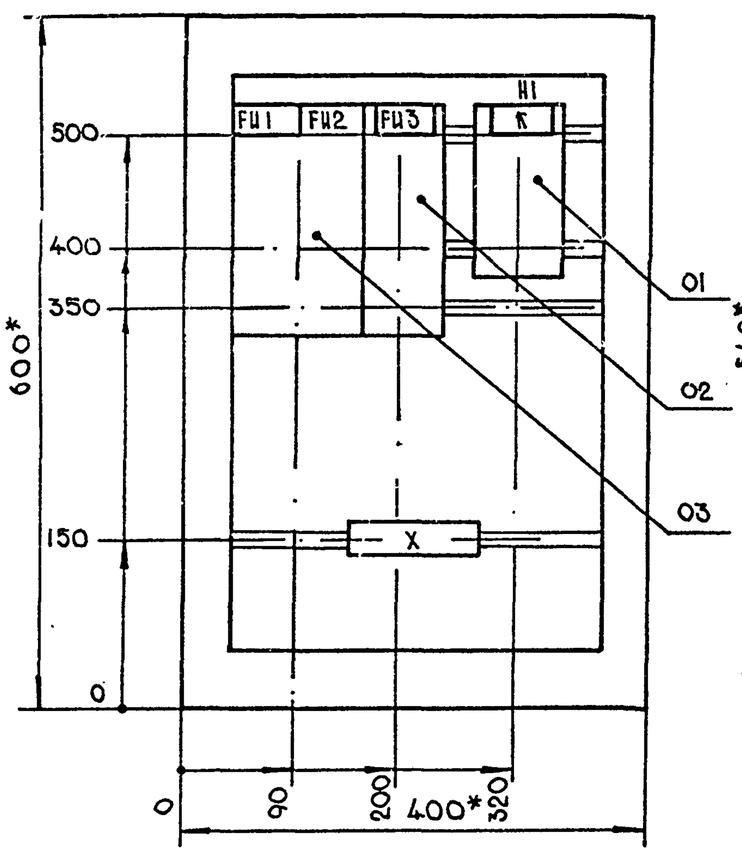

Дверь ящика
Вид спереди

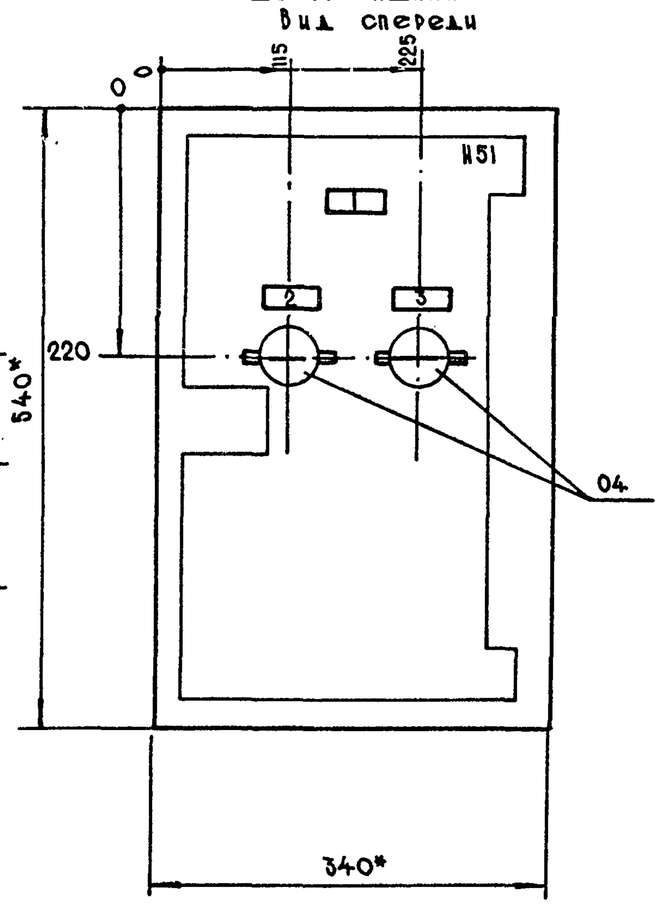

1. * Размеры для справок.
2. Неуказанные предельные отклонения по...
3. В контуре табличек и аппаратов указаны номера надписей по перечню надписей.
4. Глубина ящика 350 мм.

Согласовано: Гл.спец.ТО Петренко

Инв. № подл. | Подпись и дата | Взам. инв. №

Привязан

Инв. №

Нач.отд.	Конорев	
Гл.спец.	Малинская	
Рук.гр.	Орешкина	
Исполн.	Хильченко	
Провер.	Орешкина	
Н.контр.	Малинская	

А - II, III, IV - 300 - 325.86 ЭО.Н

Ящик 1Я
Чертеж общего вида.

Стадия	Масса	Масштаб
РП	-	-

Лист 3 Листов

ГОССТРОЙ СССР
ГОСХИМПРОЕКТ
Волжское отделение

Форм.	Зона	Поз.	Обозначение	Наименование	Кол.	Примеч.
				H51 01		
		04		Выключатель ПВ1-10БУ4	02	SA1,SA2
				Колодка из 10 зажимов		
				на ток 25 А	01	

СФ 747-05 10

Инв. № подл. | Подпись и дата | Взам. инв. №

А - II, III, IV - 300 - 325.86 ЭО.Н Лист 2

Согласовано: Гл.спец.ТО Петренко

Форм	Зона	Поз.	Обозначение	Наименование	Кол.	Примеч.
				Документация		
А3			ЭО.Н-3	Чертеж общего вида		
А4			ЭО.Н-4	Таблица перечня		
				надписей		
А3			ЭО.Н-5	Схема электрическая		
				соединений		
				Сборочные единицы		
				H1 01		
				Реле РПЛ-12204		
		01		Ц~220В	01	K
		02		Предохранитель		
				ПРС6-У3-П. I пл.вст=6А	01	FU3
		03		Предохранитель		
				ПРС6×2У3	01	FU1,FU2

Инв. № подл. | Подпись и дата | Взам. инв. №

Продолжение л. 2

Привязан

Инв. №

Нач.отд.	Конорев	
Гл.спец.	Малинская	
Рук.гр.	Орешкина	
Исполн.	Хильченко	
Провер.	Орешкина	
Н.контр.	Малинская	

А - II, III, IV - 300 - 325.86 ЭО.Н

Ящик 1Я.
Технические данные аппаратов.

Стадия	Лист	Листов
РП	1	4

ГОССТРОЙ СССР
ГОСХИМПРОЕКТ
Волжское отделение

Типовой проект А-II, III, IV-300-325.86
Альбом 3, часть 3

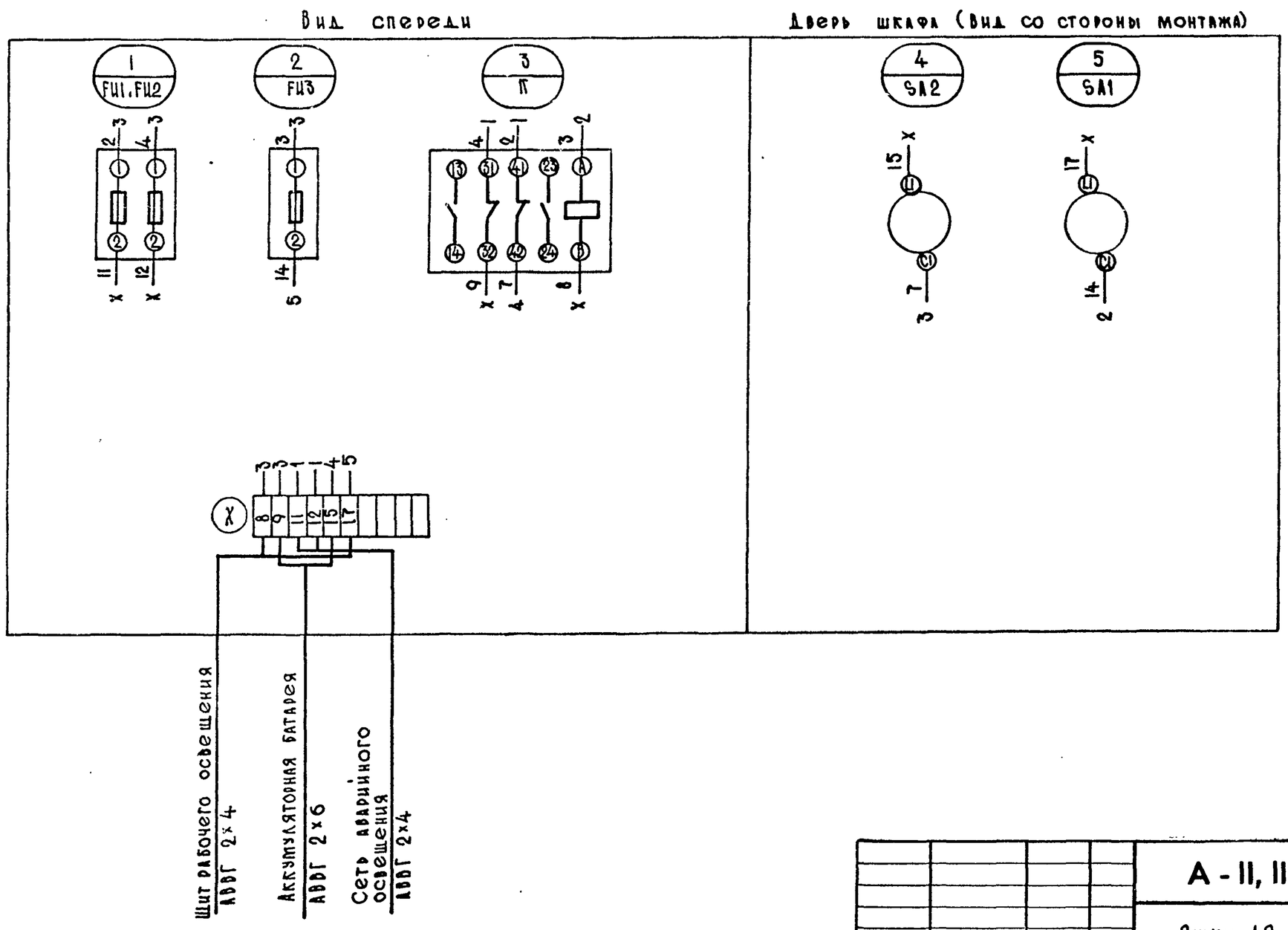

Нач.отд.	Конорев		
Гл.спец.	Малинская		
Рук.гр	Орешкина		
Ст.инж.	Кострюкова		
Исполн.	Хильченко		
Провер.	Кострюкова		
Н.контр.	Малинская		

Привязан

Инв. №

А - II, III, IV - 300 - 325.86 ЭО.Н

Ящик 1Я.
Схема электрическая соединений

Стадия	Масса	Масштаб
РП	-	-
Лист 5	Листов	

ГОССТРОЙ СССР
ГОСХИМПРОЕКТ
Волжское отделение

Согласовано: Гл.спец.ТО Петренко

Инв. № подл. | Подпись и дата | Взам. инв. №

Панель	Строка	Надпись	Поз. обознач.	Место надписи	Текст	Кол.	Вид шрифта	Заготовка
		1		Табличка	Ящик 1Я	1		
		2	SA1	То же	Питание реле	1		
		3	SA2	—//—	Включение аварийного			
					освещения	1		
				—//—	FU1, FU2	1		
				—//—	FU3	1		
				—//—	К	1		

Согласовано: Гл.спец.ТО Петренко

Инв. № подл. | Подпись и дата | Взам. инв. №

Привязан

Инв. №

А - II, III, IV - 300 - 325.86 ЭО.Н

Ящик 1Я.
Таблица перечня надписей

Стадия	Лист	Листов
РП	4	

ГОССТРОЙ СССР
ГОСХИМПРОЕКТ
Волжское отделение

Нач.отд.	Конорев	
Гл.спец.	Малинская	
Рук.гр.	Орешкина	
Исполн.	Хильченко	
Провер.	Орешкина	
Н.контр.	Малинская	

Инв. № подл. | Подпись и дата | Взам. инв. №

Сф 747-05 (11)

Сет. 20058Н