ТИПОВОЙ ПРОЕКТ
902-2-330

ОТСТОЙНИКИ КАНАЛИЗАЦИОННЫЕ ГОРИЗОНТАЛЬНЫЕ С МЕХАНИЗИРОВАННЫМ УДАЛЕНИЕМ ОСАДКА

АЛЬБОМ X

Электротехническая часть

7546/X
цена 1 22

КФ ЦИТП Инв. № 7546/X

ЦЕНТРАЛЬНЫЙ ИНСТИТУТ ТИПОВОГО ПРОЕКТИРОВАНИЯ
ГОССТРОЯ СССР
КИЕВСКИЙ ФИЛИАЛ
г Киев 57, ул Эжена Потье, № 12
Заказ № 72 587 инв № 7546/X тираж 550
Сдано в печать 31 I 1980 цена 1-22

ТИПОВОЙ ПРОЕКТ
902-2-330
ОТСТОЙНИКИ КАНАЛИЗАЦИОННЫЕ ГОРИЗОНТАЛЬНЫЕ С МЕХАНИЗИРОВАННЫМ УДАЛЕНИЕМ ОСАДКА

АЛЬБОМ X

СОСТАВ ПРОЕКТА

АЛЬБОМ I ПОЯСНИТЕЛЬНАЯ ЗАПИСКА
АЛЬБОМ II ТЕХНОЛОГИЧЕСКАЯ ЧАСТЬ

АРХИТЕКТУРНО-СТРОИТЕЛЬНАЯ ЧАСТЬ

АЛЬБОМ III ТИП I ПЕРВИЧНЫЙ ОТСТОЙНИК ЧЕТЫРЕХСЕКЦИОННЫЙ L=27м; h=3м ИЗ СБОРНОГО ЖЕЛЕЗОБЕТОНА
АЛЬБОМ IV ТИП I ПЕРВИЧНЫЙ ОТСТОЙНИК ДВУХСЕКЦИОННЫЙ L=27м; h=3м ИЗ СБОРНОГО ЖЕЛЕЗОБЕТОНА
АЛЬБОМ V ТИП II ПЕРВИЧНЫЙ ОТСТОЙНИК ЧЕТЫРЕХСЕКЦИОННЫЙ L=24м; h=2м ИЗ СБОРНОГО ЖЕЛЕЗОБЕТОНА
АЛЬБОМ VI ТИП II ПЕРВИЧНЫЙ ОТСТОЙНИК ДВУХСЕКЦИОННЫЙ L=24м; h=2м ИЗ СБОРНОГО ЖЕЛЕЗОБЕТОНА
АЛЬБОМ VII ТИП III ВТОРИЧНЫЙ ОТСТОЙНИК ЧЕТЫРЕХСЕКЦИОННЫЙ L=27м; h=3м ИЗ СБОРНОГО ЖЕЛЕЗОБЕТОНА
АЛЬБОМ VIII ТИП IV ВТОРИЧНЫЙ ОТСТОЙНИК ЧЕТЫРЕХСЕКЦИОННЫЙ L=27м; h=2м ИЗ СБОРНОГО ЖЕЛЕЗОБЕТОНА
АЛЬБОМ IX ТИП I-IV ПЕРВИЧНЫЕ И ВТОРИЧНЫЕ ОТСТОЙНИКИ ИЗ МОНОЛИТНОГО ЖЕЛЕЗОБЕТОНА
АЛЬБОМ X ЭЛЕКТРОТЕХНИЧЕСКАЯ ЧАСТЬ
АЛЬБОМ XI НЕСТАНДАРТИЗИРОВАННОЕ ОБОРУДОВАНИЕ
АЛЬБОМ XII ЗАКАЗНЫЕ СПЕЦИФИКАЦИИ
АЛЬБОМ XIII СМЕТЫ кн. 1,2

РАЗРАБОТАН
ПРОЕКТНЫМ ИНСТИТУТОМ
„УкркоммунНИИпроект"

УТВЕРЖДЕН
И ВВЕДЕН В ДЕЙСТВИЕ
„УкркоммунНИИпроектом"
ПРИКАЗ № 315 от 15.06.1979г.

Директор института Ю.Д. Матяш
Главный инженер проекта С.Б. Козловская

7546/X

Ведомость чертежей основного комплекта

Формат	Лист	Наименование	Примечан. (стр)
22Г	1	Типы I÷IV Общие данные	2
22Г	2	Тип I. Первичный отстойник L=27м Тип II. Первичный отстойник L=24м	3
		Тип III. Вторичный отстойник L=27м Тип IV. Вторичный отстойник L=27м	
		Принципиальная схема управления электродвигателем привода тележки скребкового	
		механизма	
-"-	3	Тип I. Первичный отстойник L=27м. Кабельно-трубный журнал на 5 ти листах.	4
-"-	4	Тип I. Первичный отстойник L=27м. Тип II. Первичный отстойник L=24м.	5
		Кабельно-трубный журнал на 5 ти листах.	
-"-	5	Тип II. Первичный отстойник L=24м. Кабельно-трубный журнал на 5 ти листах	6
-"-	6	Тип II. Первичный отстойник L=24м. Тип III, IV. Вторичные отстойники L=27м	7
		Кабельно-трубный журнал на 5 ти листах.	
-"-	7	Тип III, IV. Вторичные отстойники L=27м. Кабельно-трубный журнал на 5 ти листах.	8
-"-	8	Тип I. Первичный отстойник L=27м. Кабельная разводка. План, разрезы.	9
-"-	9	Тип II. Первичный отстойник L=24м. Кабельная разводка. План, разрезы.	10
-"-	10	Тип III, IV. Вторичные отстойники L=27м. Кабельная разводка. План, разрезы.	11
-"-	11	Тип I, II. Первичные отстойники L=27м, L=24м. Тип III, IV. Вторичные отстойники L=27м.	12
		Помещение привода тележки скребкового механизма. Электроосвещение.	
22Г/2	12	Тип I, II. Первичные отстойники L=27м, L=24м. Тип III, IV. Вторичные отстойники L=27м.	13
		Шкаф управления электродвигателем привода тележки скребкового механизма.	
		Общий вид.	
-"-	13	Тип I, II. Первичные отстойники L=27м, L=24м Тип III, IV. Вторичные отстойники L=27м.	13
		Шкаф управления электродвигателем привода тележки скребкового механизма.	
		Схема соединений.	
-"-	14	Тип I, II. Первичные отстойники L=27м, L=24м. Тип III, IV. Вторичные отстойники L=27м.	14
		Шкаф управления электродвигателем привода тележки скребкового механизма.	
		Технические данные электрооборудования. Таблица.	
-"-	15	Тип I, II. Первичные отстойники L=27м, L=24м. Тип III, IV. Вторичные отстойники L=27м.	14
		Шкаф управления электродвигателем привода тележки скребкового механизма.	
		Перечень надписей. Таблица.	

Ведомость основных комплектов

Обозначение	Наименование	Примечан.
	Пояснительная записка	Альбом I
	Технологическая часть	Альбом II
	Архитектурна-строительная часть	
	Тип I Первичный отстойник четырехсекционный, L=27м,	Альбом III
	h=3м из сборного железобетона.	
	Тип I. Первичный отстойник двухсекционный L=27м	Альбом IV
	h=3м из сборного железобетона.	
	Тип II. Первичный отстойник четырехсекционный L=24м	Альбом V
	h=2м из сборного железобетона.	
	Тип II. Первичный отстойник двухсекционный L=24м	Альбом VI
	h=2м из сборного железобетона.	
	Тип III. Вторичный отстойник четырехсекционный L=27м	Альбом VII
	h=3м из сборного железобетона.	
	Тип IV. Вторичный отстойник четырехсекционный L=27м	Альбом VIII
	h=3м из сборного железобетона.	
	Тип I. Первичные и вторичные отстойники из монолитного	Альбом IX
	железобетона	
	Электротехническая часть	Альбом X
	Нестандартизированное оборудование	Альбом XI
	Заказные спецификации	Альбом XII
	Сметы	Альбом XIII

7546/X 2

Проект разработан в соответствии с действующими нормами и правилами и предусматривает мероприятия, обеспечивающие взрывную, взрывопожарную и пожарную безопасность при эксплуатации здания.

Гл инженер проекта /Козловская С.Б./

Изм	Лист	N докум	Подпись	Дата	ТП 902-2-330 эл			
					Отстойники канализационные горизонтальные с механизированным удалением осадка			
Нач отд		Журавель			Тип I, II. Первичные отстойники L=27м; L=24м. Тип III, IV. Вторичные отстойники L=27м	Лит.	Лист	Листов
Гл.инж.пр		Козловская				Р	1	15
Гл.спец		Константинова						
Рук гр		Кривой			Общие данные	МЭиЖХ - УССР Укркоммунниипроект г. Харьков		
Проект		Целкова						
Провер		Кривой						

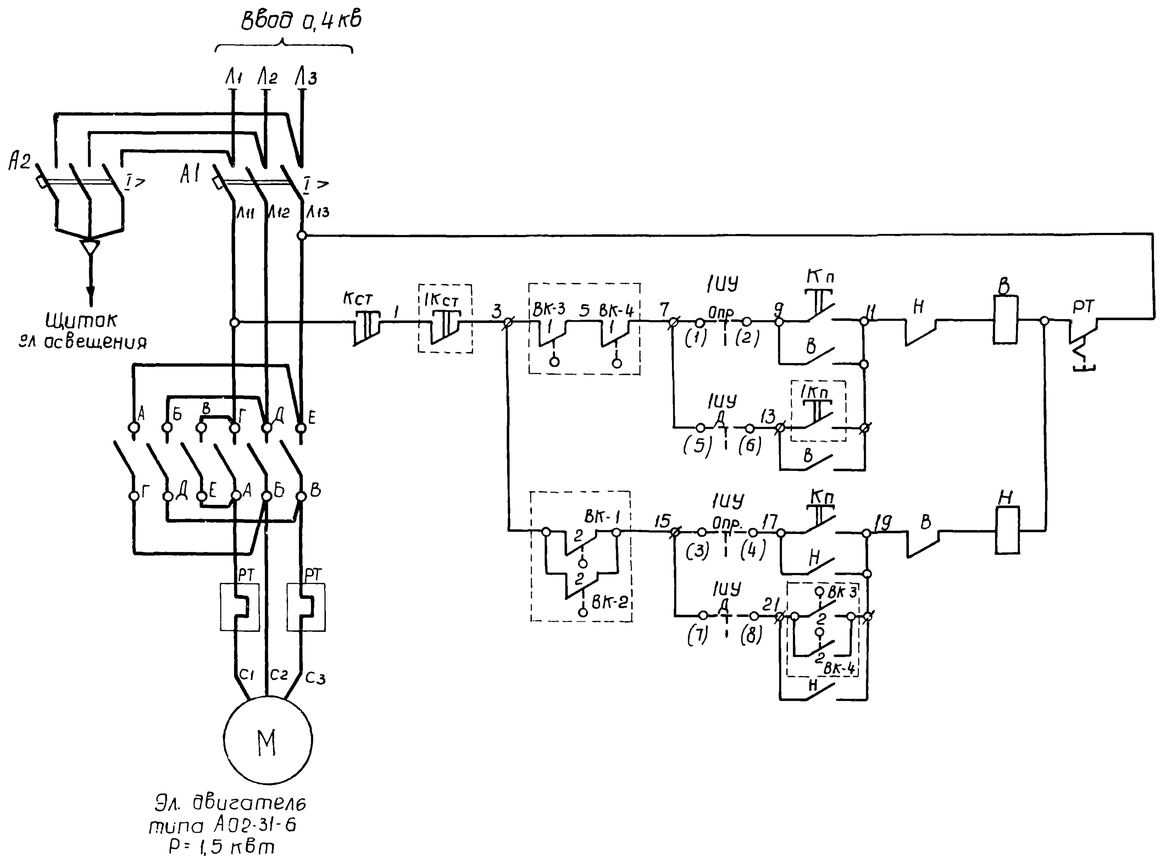

Рабочий ход скребковой тележки	Опробование	Режим управления
	Дистанц. управление	
Возврат скребковой тележки	Опробован	
	Автоматич. управление	

Перечень аппаратуры

NN п/п	Обознач. по схеме	Наименование	Тип	Технические данные	Кол	Примечан
		Шкаф управления				
1	А1	Автоматический выключатель	АЕ 2013 - 10	Iр = 5А	1	
2	А2	То же	АЕ 2033 - 10	Iр. = 20А	1	
3	В,Н	Пускатель магнитный	ПМЕ - 114	Кат ~380 В ТРН-10, Н.Э. 4А	1	
4	1УУ	Переключатель универсальный	УП5312 - С29		1	
5	К	Кнопка управления	ПКЕ 112 - 3У3		1	
		По месту				
1	1К	Кнопка управления	ПКЕ 722 - 2У3		1	
		У отстойника				
1	ВК1÷ВК4	Конечный выключатель	ВК-200 АУ2		4	

Примечание:

Контакты путевых выключателей тележки скребкового механизма изображены в промежуточном положении.

Схема расположения конечных выключателей

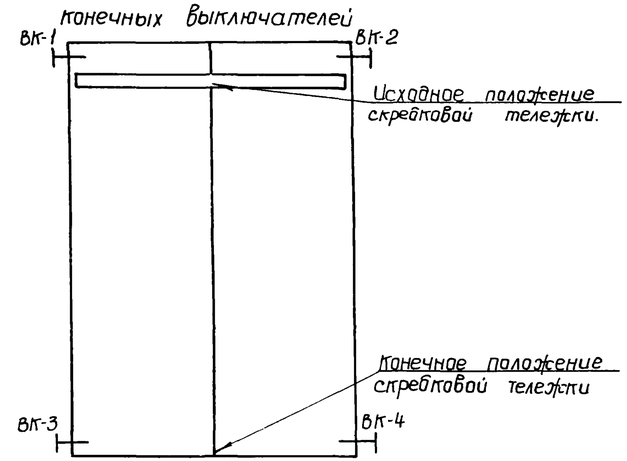

Диаграмма работы универсального переключателя 1УУ

УП5312 - С29

		Дистанц. управл.	0	Опробование
NN секций	NN контакт	45°	0	45°
I	1-2			X
II	3-4			X
III	5-6	X		
IV	7-8	X		

Диаграмма замыкания контактов путевых выключателей тележки.

Обознач. контакт	NN конт.	Положение тележки: Исходное	Промежут.	Конечное
ВК-1, ВК-2	1			
	2			
ВК-3, ВК-4	1			
	2			

7546/Х 3

Изм	Лист	N докум	Подп	Дата	ТП 902-2-330эл
Нач отд	Журавлев				Отстойники канализационные горизонтальные с механизированным удалением осадка
Гл инж пр	Козловская				Тип I. Первичный отстойник L=27м; Тип II. Первичный отстойник L=24м; Тип III. Вторичный отстойник L=27м; Тип IV. Вторичный отстойник L=27м
Гл спец	Пономарева				Лит. Р; Лист 2; Листов
Рук гр	Кривой				Принципиальная схема управления эл. двигателем привода тележки скребкового механизма
Проект	Целуйко				Минсантехстроя УССР Укрпромгражданпроект г. Харьков
Провер	[illegible]				

согласовано:

инв. № п/п | подпись и дата

Маркир. № кабеля	Направление кабелей: Откуда	Направление кабелей: Куда	По проекту: Марка кабеля	Число и сечение жил	Из них: раб.	Из них: рез.	Длина (м)	Труба: d(мм)	Труба: Длина	Способ прокладки	Маркировка жил контрольных кабелей	Фактически проложено: Марка кабелей	Число и сечение жил	Длина (м)
		I тип 2 секции												
		Кабели 0,4 кВ												
1	Ввод	Шкаф управления электродвигателем привода тележки скребкового механизма									Марка, сечение, длина и способ прокладки решается при привязке проекта			
2	Шкаф управления электродвигателем привода тележки скребкового механизма	Электродвигатель привода тележки скребкового механизма	АВВГ	3×4+1×2,5	4	–	4	25	3	По стене в трубе, в полу в трубе				
3	——— » ———	Щиток электроосвещения	АВВГ	3×4+1×2,5	4		5			по стене на скобах				
		Контрольные кабели												
10	Шкаф управления электродвигателем привода тележки скребкового механизма	Кнопка управления электродвигателем привода тележки скребкового механизма	АКВВБ	5×2,5	4	1	8	25	3	по стене в трубе, в траншее,	1, 3, 11; 13			
11	——— » ———	Конечный выключатель ВК-1	АКВВБ	4×2,5	2	2	20	25	3	——— » ———	3; 15			
12	——— » ———	Конечный выключатель ВК-2	АКВВБ	4×2,5	2	2	25	25	3	——— » ———	3; 15			
13	——— » ———	Конечный выключатель ВК-3	АКВВБ	5×2,5	4	1	41	25	3	——— » ———	3; 5, 19; 21			
14	——— » ———	Конечный выключатель ВК-4	АКВВБ	5×2,5	4	1	44	25	3	——— » ———	7; 5; 19; 21			
		I тип. 4 секции												
		Отстойники NN 1,2												
		Кабели 0,4 кВ												
1	Ввод	Шкаф управления электродвигателем привода тележки скребкового механизма									Марка, сечение, длина и способ прокладки решается при привязке проекта			
2	Шкаф управления электродвигателем привода тележки скребкового механизма	Электродвигатель привода тележки скребкового механизма	АВВГ	3×4+1×2,5	4	–	4	25	3	по стене в трубе, в полу в трубе				
3	——— » ———	Щиток электроосвещения	АВВГ	3×4+1×2,5	4	–	5	–	–	по стене на скобах				
		Контрольные кабели												
10	Шкаф управления электродвигателем привода тележки скребкового механизма	Кнопка управления электродвигателем привода тележки скребкового механизма	АКВВБ	5×2,5	4	1	8	25	3	по стене в трубе, в траншее	1, 3; 11; 13			
11	——— » ———	Конечный выключатель ВК-1	АКВВБ	4×2,5	2	2	20	25	3	——— » ———	3; 5			

7546/X 4

Изм	Лист	№ документа	Подпись	Дата
Нач отд.		Журавель		
Гл инж пр		Козловская		
Гл спец		Коновалова		
Рук гр		Кривой		
Проект.		Целюба		
Провер.		Кривой		

ТП 902-2-330 эл

Отстойники канализационные горизонтальные с механизированным удалением осадка

тип I
Первичный отстойник
L=27 м

Лит	Лист	Листов
Р	3	

Кабельно-трубный журнал на 5 листах

МЖКХ-УССР
Укркоммуниипроект
г. Харьков

согласовано:

Инв. № подл. | Подпись и дата

Марк. кир. № кабеля	Направление кабелей: Откуда	Направление кабелей: Куда	По проекту: Марка кабеля	Число и сечение жил	Из них: раб.	Из них: рез.	Длина (м)	Труба: d(мм)	Труба: Длина	Способ прокладки	Маркировка жил контрольных кабелей	Фактически проложено: Марка кабелей	Число и сечение жил	Длина (м)
12	Шкаф управления электродвигателем привода тележки скребкового механизма	Конечный выключатель ВК-2	АКВВБ	4×2,5	2	2	25	25	8	По стене в трубе, в траншее	3; 5			
13	——— » ———	Конечный выключатель ВК-3	АКВВБ	5×2,5	4	1	41	25	3	——— » ———	3; 5; 19; 21			
14	——— » ———	Конечный выключатель ВК-4	АКВВБ	5×2,5	4	1	44	25	28	——— » ———	7; 5; 19; 21			
	Отстойники №№3, 4													
	Кабели 0,4 кВ													
1	Шкаф управления электродвигателем привода тележки скребкового механизма отстойников №№1,2	Шкаф управления электродвигателем привода тележки скребкового механизма отстойников №№3,4	АВВГ	3×4+1×2,5	4	—	28	25	3	по стене в трубе, в траншее				
2	Шкаф управления электродвигателем привода тележки скребкового механизма отстойников №№3,4	Электродвигатель привода тележки скребкового механизма	АВВГ	3×4+1×2,5	4	—	4	25	3	по стене в трубе, в полу в трубе				
3	——— » ———	Щиток электроосвещения	АВВГ	3×4+1×2,5	4	—	5	—	—	по стене на скобах				
	Контрольные кабели													
10	Шкаф управления электродвигателем привода тележки скребкового механизма отстойников №№3,4	Кнопка управления электродвигателем привода тележки скребкового механизма	АКВВБ	5×2,5	4	1	8	25	3	по стене в трубе, в траншее	1; 3; 11; 13			
11	——— » ———	Конечный выключатель ВК-1	АКВВБ	4×2,5	2	2	20	25	8	——— » ———	3; 15			
12	——— » ———	Конечный выключатель ВК-2	АКВВ	4×2,5	2	2	25	25	3	——— » ———	3; 15			
13	——— » ———	Конечный выключатель ВК-3	АКВВБ	5×2,5	4	1	41	25	28	——— » ———	3; 5; 19; 21			
14	——— » ———	Конечный выключатель ВК-4	АКВВБ	5×2,5	4	1	44	25	3	——— » ———	7; 5; 19; 21			
	II тип 2 секции													
	Кабели 0,4 кВ													
1	Ввод	Шкаф управления электродвигателем привода тележки скребкового механизма									Марка, сечение, длина и способ прокладки решается при привязке проекта			
2	Шкаф управления электродвигателем привода тележки скребкового механизма	Электродвигатель привода тележки скребкового механизма	АВВГ	3×4+1×2,5	4	—	4	25	3	по стене в трубе, в полу в трубе				
3	——— » ———	Щиток электроосвещения	АВВГ	3×4+1×2,5	4	—	5	—	—	по стене на скобах				
	Контрольные кабели													
10	Шкаф управления электродвигателем привода тележки скребкового механизма	Кнопка управления электродвигателем привода тележки скребкового механизма	АКВВБ	5×2,5	4	1	8	25	3	по стене в трубе, в траншее	1; 3; 11; 13			

7546/X 5

Изм.	Лист	№ документа	Подпись	Дата	ТП 902-2-330 ЭА
Нач отд		Журавель			Отстойники канализационные горизонтальные с механизированным удалением осадка
Гл инж пр		Козловская			тип I. Первичный отстойник L=27м; тип II. Первичный отстойник L=24м — Лит. Р, Лист 4, Листов
Гл спец		Коновалова			
Рук груп		Кривой			Кабельно-трубный журнал на 5 листах
Проект		Целюба			Минжкх УССР Укркоммунпроект Харьков

согласовано:

инв. № п/п | подпись и дата

Марк. № кабеля	Направление кабелей: Откуда	Куда	По проекту: Марка кабеля	Число и сечение жил	Из них раб.	Из них рез.	Длина (м)	Труба d(мм)	Труба длина	Способ прокладки	Маркировка жил контрольных кабелей	Фактически проложено: Марка кабелей	Число и сечение жил	Длина (м)
11	Шкаф управления электродвигателем привода тележки скребкового механизма	Конечный выключатель ВК-1	АКВВБ	4×2,5	2	2	20	25	3	по стене в трубе, в траншее	3; 15			
12	——"——	Конечный выключатель ВК-2	АКВВБ	4×2,5	2	2	25	25	3	——"——	3; 15			
13	——"——	Конечный выключатель ВК-3	АКВВБ	5×2,5	4	1	38	25	3	——"——	3; 5; 19; 21			
14	——"——	Конечный выключатель ВК-4	АКВВБ	5×2,5	4	1	41	25	3	——"——	7; 5; 19; 21			
	II тип 4 секции													
	Отстойники №№1,2													
	Кабели 0,4 кВ													
1	Ввод	Шкаф управления электродвигателем привода тележки скребкового механизма									Марка, сечение, длина и способ прокладки решается при привязке проекта			
2	Шкаф управления электродвигателем привода тележки скребкового механизма	Электродвигатель привода тележки скребкового механизма	АВВГ	3×4+1×2,5	4	—	4	25	3	по стене в трубе, в полу в трубе				
3	——"——	Щиток электроосвещения	АВВГ	3×4+1×2,5	4	—	5	—	—	по стене на скобах				
	Контрольные кабели													
10	Шкаф управления электродвигателем привода тележки скребкового механизма	Кнопка управления электродвигателем привода тележки скребкового механизма	АКВВБ	5×2,5	4	1	8	25	3	по стене в трубе, в траншее	1; 3; 11; 13			
11	——"——	Конечный выключатель ВК-1	АКВВБ	4×2,5	2	2	20	25	3	——"——	3; 15			
12	——"——	Конечный выключатель ВК-2	АКВВБ	4×2,5	2	2	25	25	8	——"——	3; 15			
13	——"——	Конечный выключатель ВК-3	АКВВБ	5×2,5	4	1	38	25	3	——"——	3; 5; 19; 21			
14	——"——	Конечный выключатель ВК-4	АКВВБ	5×2,5	4	1	41	25	25	——"——	7; 5; 19; 21			
	Отстойники №№3,4													
	Кабели 0,4кВ													
1	Шкаф управления электродвигателем привода тележки скребкового механизма отстойников №№1,2	Шкаф управления электродвигателем привода тележки скребкового механизма отстойников №№3,4	АВВГ	3×4+1×2,5	4	—	28	25	3	по стене в трубе, в траншее				
2	Шкаф управления электродвигателем привода тележки скребкового механизма отстойников №№3,4	Электродвигатель привода тележки скребкового механизма	АВВГ	3×4+1×2,5	4	—	4	25	3	по стене в трубе, в полу в трубе				
3	——"——	Щиток электроосвещения	АВВГ	3×4+1×2,5	4	—	5	—	—	по стене на скобах				

согласовано:

инв. № п. дл. | подпись и дата

7546/X 6

Изм.	Лист	№ документа	Подпись	Дата
Нач отд	Журавель			
Гл. инж. пр	Козловская			
Гл. спец.	Коновалова			
Рук. груп.	Кривой			
Проект.	Целюба			
Провер.	Кривой			

ТП 902-2-330 эл

Отстойники канализационные горизонтальные с механизированным удалением осадка

Тип II Первичный отстойник L=24м

Лит.	Лист	Листов
Р	5	

Кабельно-трубный журнал на 5 листах

МЖКХ-УССР Укркоммунниипроект г. Харьков

Маркир. № кабеля	Направление кабелей: Откуда	Куда	По проекту: Марка кабелей	Число и сечение жил	Из них раб.	Из них рез.	Длина (м)	Труба ø (мм)	Труба длина (м)	Способ прокладки	Маркировка жил контрольных кабелей	Фактически проложено: Марка кабелей	Число и сечение жил	Длина (м)
	Контрольные кабели													
10	Шкаф управления электродвигателем привода тележки скребкового механизма	Кнопка управления электродвигателем привода тележки скребкового механизма	АКВВБ	5×2,5	5	2	8	25	3		1; 3; 11; 13			
11	——— » ———	Конечный выключатель ВК-1	АКВВБ	4×2,5	2	2	20	25	8	——— » ———	3; 15			
12	——— » ———	Конечный выключатель ВК-2	АКВВБ	4×2,5	2	2	25	25	3	——— » ———	3; 15			
13	——— » ———	Конечный выключатель ВК-3	АКВВБ	5×2,5	4	1	38	25	28	——— » ———	3; 5; 19; 21			
14	——— » ———	Конечный выключатель ВК-4	АКВВБ	5×2,5	4	1	41	25	3	——— » ———	7; 5; 19; 21			
	III, IV тип 4 секции													
	Отстойники NN 1, 2													
	Кабели 0,4 кв													
1	Ввод	Шкаф управления электродвигателем привода тележки скребкового механизма									Марка, сечение, длина и способ прокладки решается при привязке проекта			
2	Шкаф управления электродвигателем привода тележки скребкового механизма	электродвигатель привода тележки скребкового механизма	АВВГ	3×4+1×2,5	4	—	4	25	3	По стене в трубе, в полу в трубе				
3	——— » ———	Щиток электроосвещения	АВВГ	3×4+1×2,5	4	—	5	—	—	по стене на скобах				
	Контрольные кабели													
10	Шкаф управления электродвигателем привода тележки скребкового механизма	Кнопка управления электродвигателем привода тележки скребкового механизма	АКВВБ	5×2,5	4	1	8	25	3	по стене в трубе, в траншее	1; 3; 11; 13			
11	——— » ———	Конечный выключатель ВК-1	АКВВБ	4×2,5	2	2	20	25	3	——— » ———	3; 15			
12	——— » ———	Конечный выключатель ВК-2	АКВВБ	4×2,5	2	2	25	25	8	——— » ———	3; 15			
13	——— » ———	Конечный выключатель ВК-3	АКВВБ	5×2,5	4	1	41	25	3	——— » ———	3; 5; 19; 21			
14	——— » ———	Конечный выключатель ВК-4	АКВВБ	5×2,5	4	1	44	25	28	——— » ———	7; 5; 19; 21			
	Отстойники NN 3, 4													
	Кабели 0.4 кв													
1	Шкаф управления электродвигателем привода тележки скребкового механизма отстойников NN 1, 2	Шкаф управления электродвигателем привода тележки скребкового механизма отстойников NN 3, 4	АВВГ	3×4+1×2,5	4		28	25	3	по стене в трубе, в траншее				

согласовано:

инв. № подл. | подпись и дата

7546/х 7

Изм.	Лист	№ докум.	Подпись	Дата
Нач. отд.		Жиравель		
Гл. инж. пр.		Козловская		
Гл. спец.		Коновалова		
Рук. гр.		Кривой		
Проект.		Целюба		
Проверил		Кривой		

ТП 902-2-330 ЭЛ

Отстойники канализационные горизонтальные с механизированным удалением осадка

Тип II Первичный отстойник L=24м
Тип III, IV. Вторичные отстойники

Лит.	Лист	Листов
Р	6	

Кабельно-трубный журнал на 5 листах

МЖКХ-УССР Укркоммунниипроект г. Харьков

Маркир. № кабеля	Направление кабелей: Откуда	Куда	По проекту: Марка кабеля	Число и сечение жил	Из них раб.	Из них рез.	Длина (м)	Труба d(мм)	Труба длина	Способ прокладки	Маркировка жил контрольных кабелей	Фактически проложено: Марка кабеля	Число и сечение жил	Длина (м)
2	Шкаф управления электродвигателем привода тележки скребкового механизма отстойников №№3,4	Электродвигатель привода тележки скребкового механизма	АВВГ	3×4+1×2,5	4	—	4	25	3	по стене в трубе, в полу в трубе				
3	——— » ———	Щиток электроосвещения	АВВГ	3×4+1×2,5	4	—	5	—	—	по стене на скобах				
	Контрольные кабели													
10	Шкаф управления электродвигателем привода тележки скребкового механизма	Кнопка управления электродвигателем привода тележки скребкового механизма	АКВВБ	5×2,5	4	1	8	25	3	по стене в трубе, в траншее	1; 3; 11; 13			
11	——— » ———	Конечный выключатель ВК-1	АКВВБ	4×2,5	2	2	20	25	8	——— » ———	3; 15			
12	——— » ———	Конечный выключатель ВК-2	АКВВБ	4×2,5	2	2	25	25	3	——— » ———	3; 15			
13	——— » ———	Конечный выключатель ВК-3	АКВВБ	5×2,5	4	1	41	25	28	——— » ———	3; 5; 19; 21			
14	——— » ———	Конечный выключатель ВК-4	АКВВБ	5×2,5	4	1	44	25	3	——— » ———	7; 5; 19; 21			

Согласовано:

Инв. № дл. | Подпись и дата

7546/X 8

Изм.	Лист	№ документа	Подпись	Дата
Нач. отд.		Журавель		
Гл. инж. пр.		Козловская		
Гл. спец.		Коновалова		
Рук. груп.		Кривой		
Проект.		Целюба		
Провер.		Кривой		

ТП 902-2-330 ЭЛ

Отстойники канализационные горизонтальные с механизированным удалением осадка

Тип III, IV. Вторичные отстойники L=27м

Лит.	Лист	Листов
Р	7	

Кабельно-трубный журнал на 5 листах

МЖКХ-УССР Укркоммуннипроект г. Харьков

Тип I
Компоновка из 2х секций

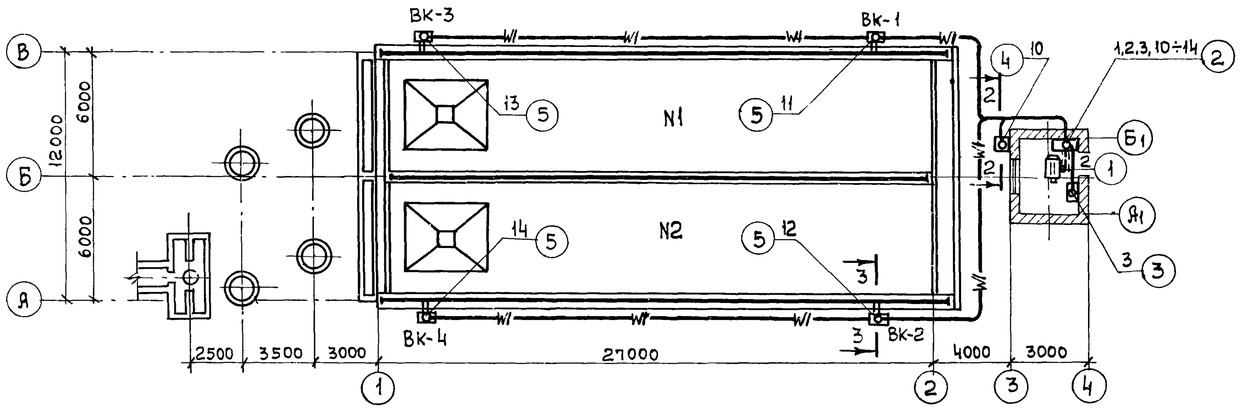

Компоновка из 4х секций

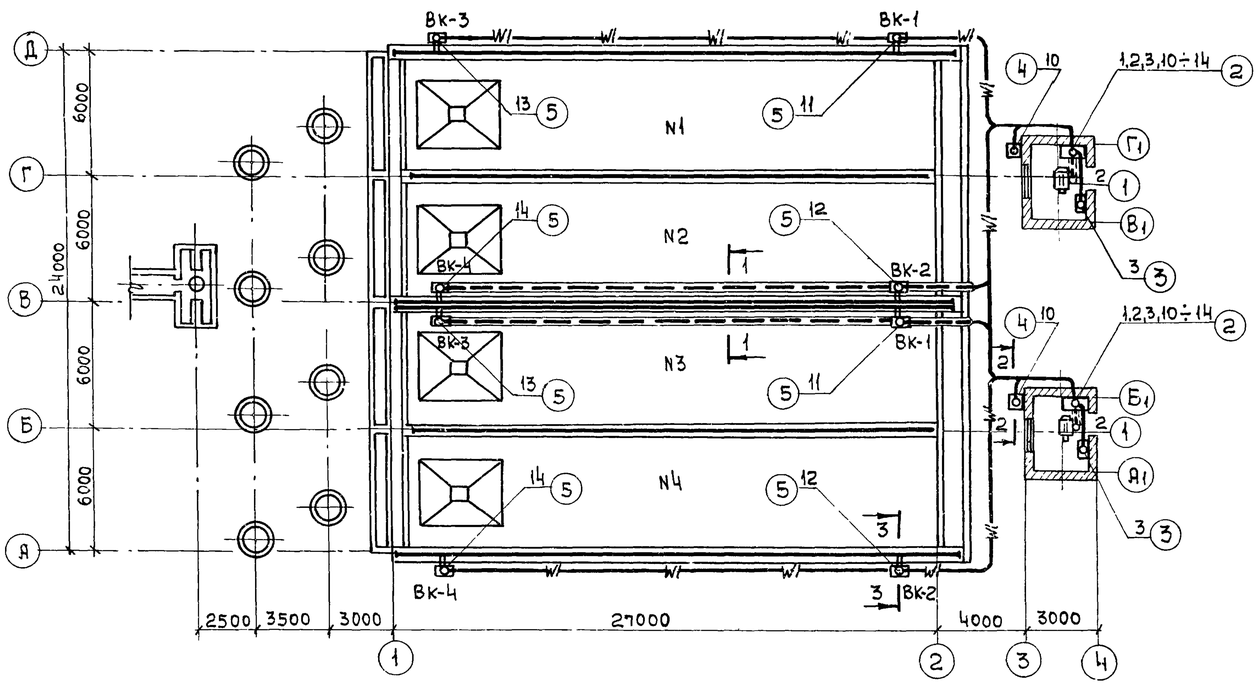

1. Кабельный журнал см. листы 903÷907
2. Перечень эл.оборудования дан для 2х секций.

1-1

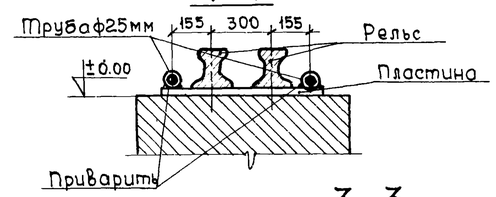

2-2

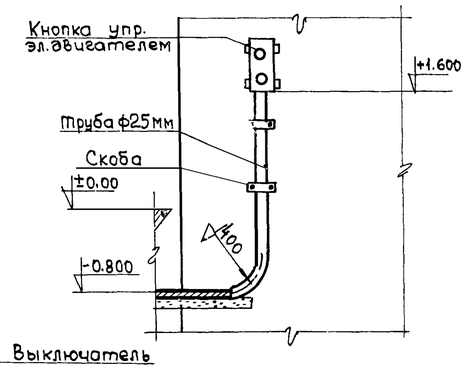

3-3

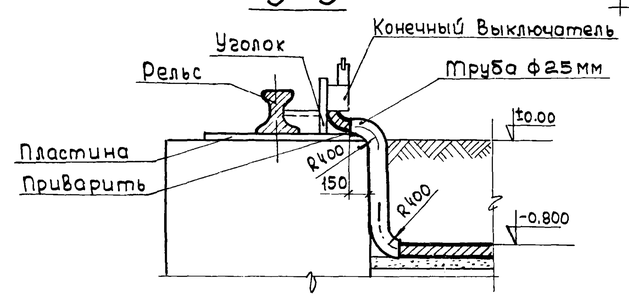

Перечень эл.оборудования

Номера позиций	Наименование	Тип	Ед. изм.	Кол.	Примечан
1	Эл.двигатель	А0231-6	шт.	1	
2	Шкаф управления эл.двигателем	Лист90-12	—"—	1	
3	Щиток эл.освещения	ЩОГ-3	—"—	1	
4	Кнопка управления эл.двигателем	ПКЕ722-2У3	—"—	1	
5	Конечный выключатель	ВК200-АУ2	—"—	4	

7546/X 9

Изм	Лист	№документа	Подпись	Дата	ТП 902-2-330 эл
Нач отд	Ж. равель				Отстойники канализационные горизонтальные с механизированным удалением осадка
Гл инж пр	Козловская				Тип I Первичный отстойник L=27м — Лит. Р, Лист 8, Листов
Гл спец	Коновалова				
Рук груп	Кривой				Кабельная разводка План, разрезы.
Проект	Целюба				МЖКХ-УССР Укркоммуннипроект

согласовано:

инв. № п дл. | подпись и дата

тип II

Компоновка из 2х секций

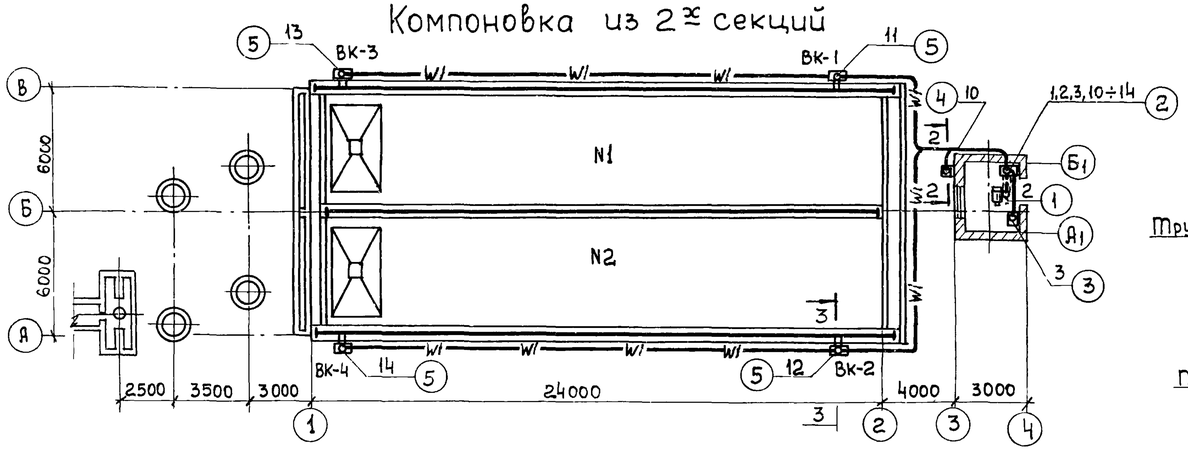

1 - 1

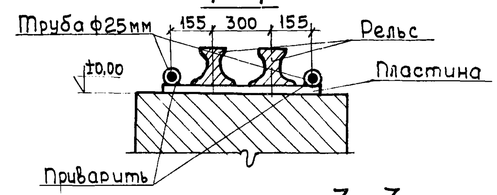

2 - 2

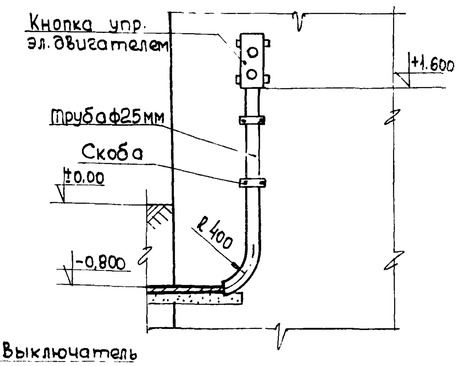

3 - 3

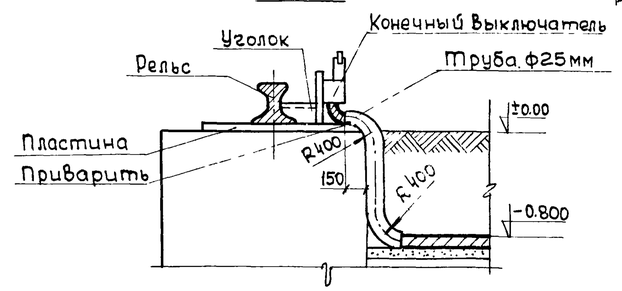

Компоновка из 4х секций

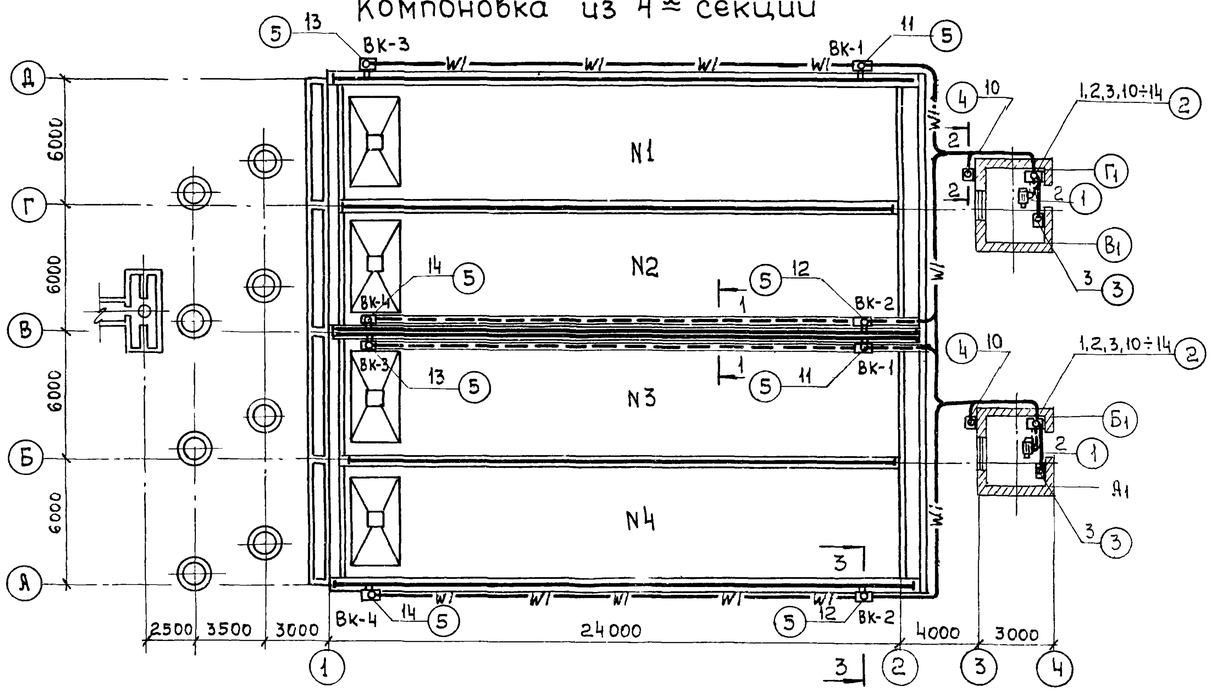

1. Кабельный журнал см. листы Э0-3 ÷ Э0-7
2. Перечень эл. оборудования дан для 2х секций.

Перечень эл оборудования

Номера позиций	Наименование	Тип	ЕД изм	Кол	Примечан
1	Эл. двигатель	А02-31-6	шт	1	
2	Шкаф управления эл. двигателем	лист Э0-12	—"—	1	
3	Щиток эл. освещения	ЩОГ-3	—"—	1	
4	Кнопка управления эл двигателем	ПКЕ122-2У3	—"—	1	
5	Конечный выключатель	ВК200-А42	—"—	4	

7546/X 10

Изм	Лист	№ документа	Подпись	Дата
Нач отдела		Жигавель		
Гл инж пр		Козловская		
Гл спец		Коновалова		
Рук груп		Кривой		
Проект		Целюба		

ТП 902-2-330 эл

Отстойники канализационные горизонтальные с механизированным удалением осадка.

Тип II. Первичный отстойник L=24м

Лит.	Лист	Листов
Р	9	

Кабельная разводка План Разрезы.

Согласовано:

Инв. № п/п | Подпись и дата

Тип III
Компоновка из 4х секций

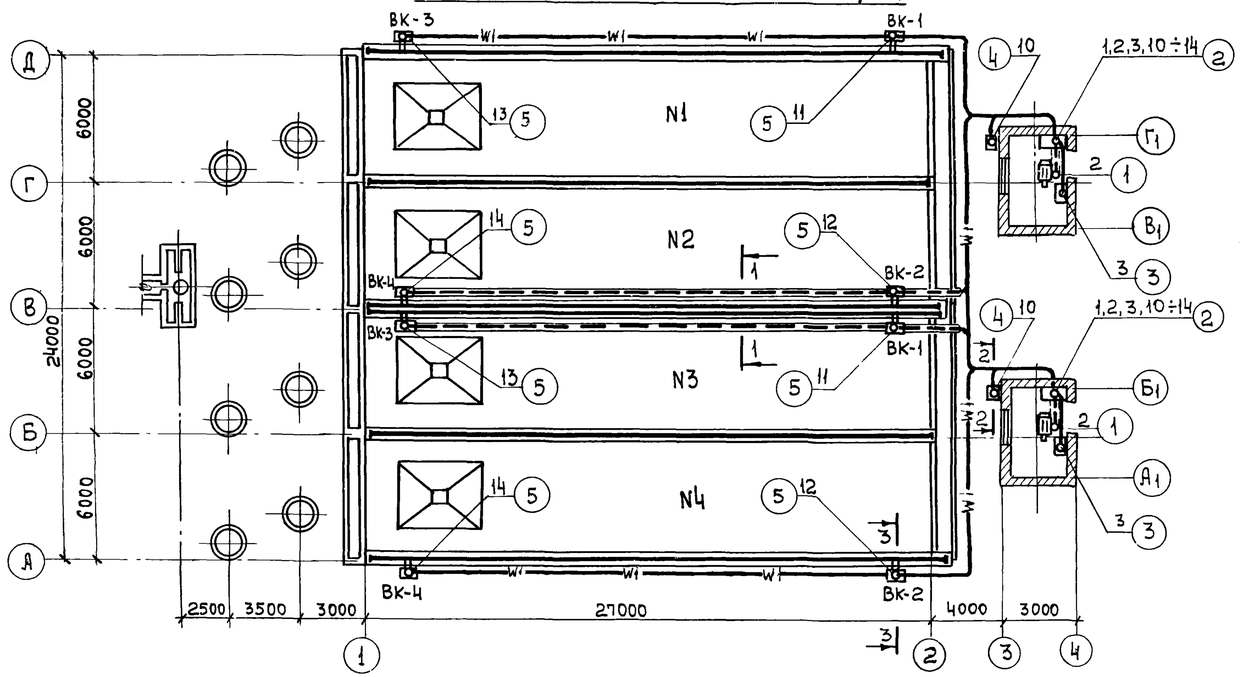

1-1

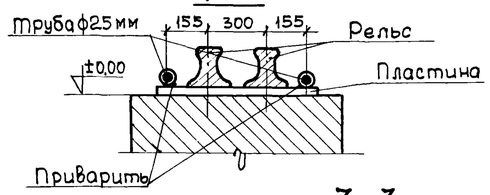

2-2

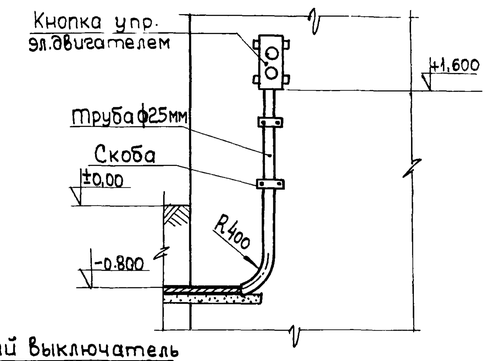

3-3

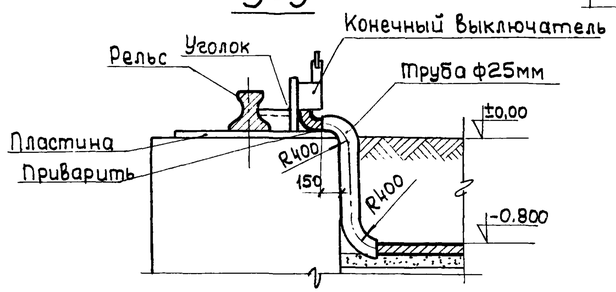

Тип IV
Компоновка из 4х секций

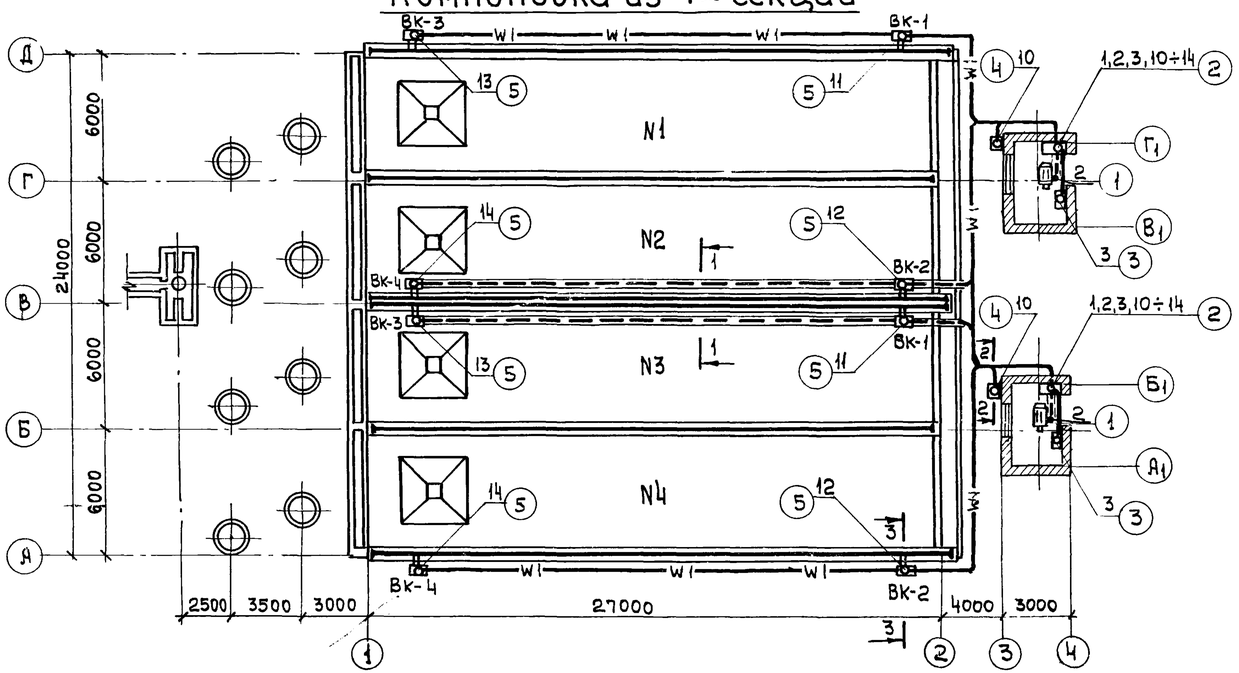

Перечень эл. оборудования

Номера позиций	Наименование	Тип	Ед. изм.	Кол.	Примечание
1	Эл. двигатель	АО231-6	шт.	1	
2	Шкаф управления эл. двигателем	Лист 90-12	—"—	1	
3	Щиток эл. освещения	ЩОГ-3	—"—	1	
4	Кнопка управления эл. двигателем	ПКЕ722-2У3	—"—	1	
5	Конечный выключатель	ВК200-А У2	—"—	4	

1. Кабельный журнал см. листы 903 ÷ 907 :
2. Перечень эл. оборудования дан для 2х секций.

7546/X 11

Изм.	Лист	№ документа	Подпись	Дата	ТП 902-2-330 ЭЛ
Нач отд		Журавель			Отстойники канализационные горизонтальные с механизированным удалением осадка
Гл инж пр		Козловская			Тип III, IV. Вторичные отстойники L=27м — Лит. Р, Лист 10, Листов
Гл.спе		Коновалова			
Рук гр		Кривой			Кабельная разводка. План, разрезы.
Проект		Целюба			МЖКХ-УССР Укркоммуниипроект г. Харьков
Провер		Кривой			

согласовано:

Инв. № п/п | Подпись и дата

Разрез 1-1
М 1:50

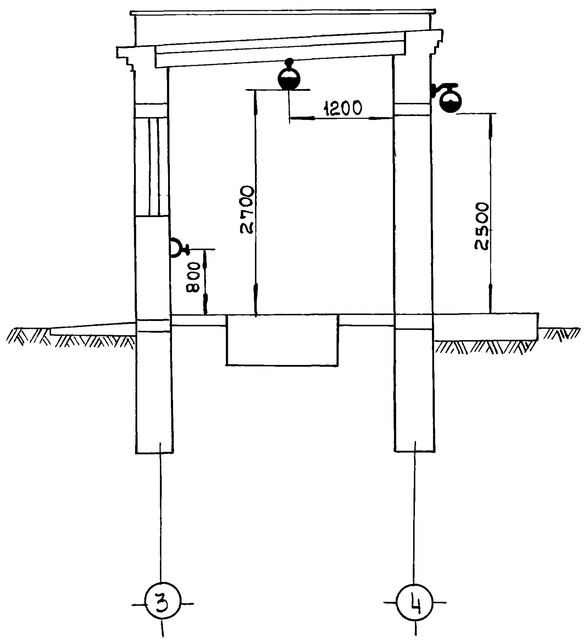

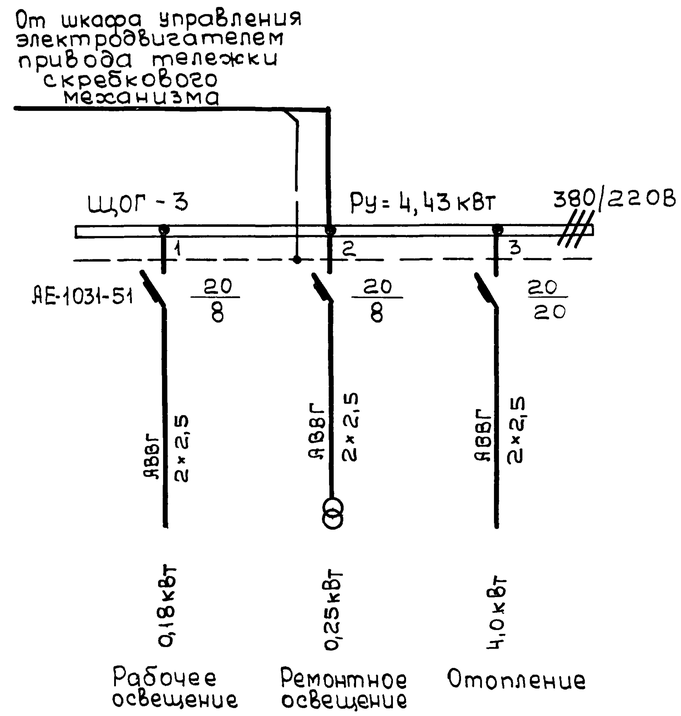

Спецификация

Обозн. на плане	Наименование	Тип	К-во	Примеч
	Щиток на 3 выключателя АЕ-1031-51 из них: 20А-1шт; 8А-2шт.	ЩОГ-3	1 шт.	
	Ящик с однофазным понижающим тр-ром 250ВА, 220/36В	ЯТП-0,25	1шт.	
	Светильник уплотненный	НСП03-60	3 шт.	
К	Кронштейн настенный	У-114	1шт.	
	Лампа накаливания - 60 ВТ	Б220-60	3шт.	
	Лампа переносная с гибким шнуром 25 ВТ, 36 В		1шт.	
	Розетка защищенная с заземляющим контактом - 250 В	У-94-0	4 шт.	
	Выключатель однополюсный брызгозащищенный - 6А		1 шт.	
	Выключатель однополюсный защищенный - 6А		2шт.	
	Кабель с алюмин. жилами с полувинилхлоридной изоляц. сеч. 2×2,5	АВВГ	25 м	
	То же, сеч. 3×2,5		4 м	
	Электрорадиатор ~220В, Р=1кВт	„Иссык-Куль"	4шт.	

План
М 1:50

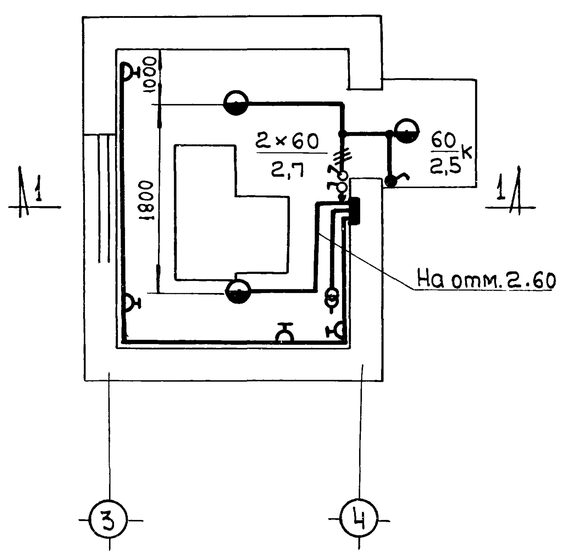

Примечания:

1. Осветительную проводку выполнить кабелем АВВГ открыто на скобах.
2. Для зануления осветительной арматуры использовать рабочий нулевой провод.
3. Для электроотопления помещения привода используются электрорадиаторы типа „Иссык-Куль".

7546/х 12

Изм.	Лист	№ документа	Подпись	Дата	ТП 902-2-330 эл
Нач отд		Журавель			Отстойники канализационные горизонтальные с механизированным удалением осадка
Гл. инж. пр.		Коз. эвская			тип I, II. Первичные отстойники L=27, L=24м. тип III, IV. Вторичные отстойники L=27м — Лит. Р; Лист 11; Листов
Гл. спец		Коновалова			
Рук. груп		Ясмельницкая			Помещение привода тележки скребкового механизма. Электроосвещение — МЖКХ-УССР, Укркоммунниипроект г. Харьков
Проектир		Виленский			
Проверил		Ясмельницкая			

Согласовано:

Инв. № дл. | Подпись и дата

Вид спереди
Дверь не показана

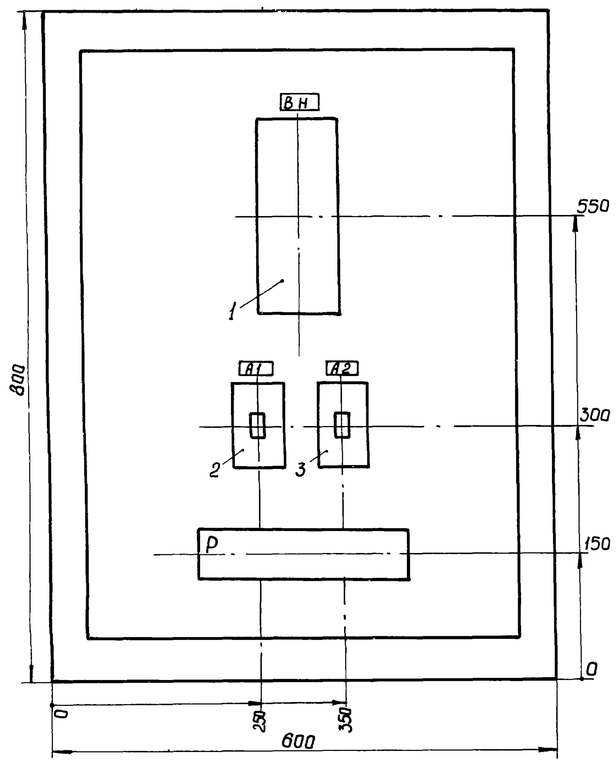

Дверь шкафа
Вид спереди

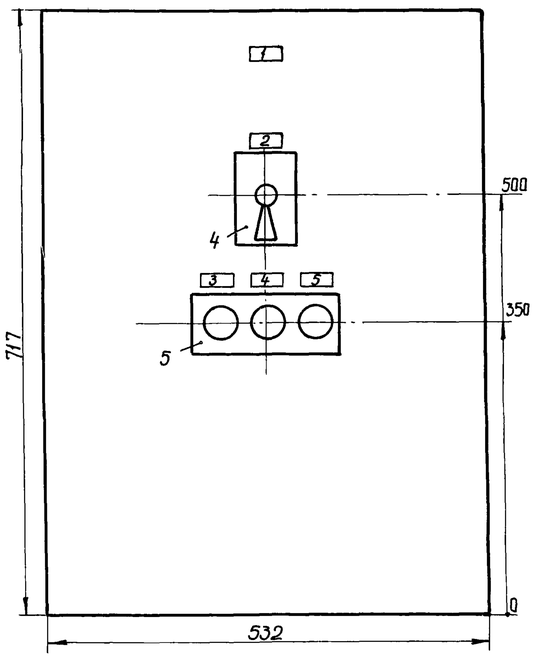

Шкаф со снятой дверью (вид спереди)

Дверь шкафа (вид сзади)

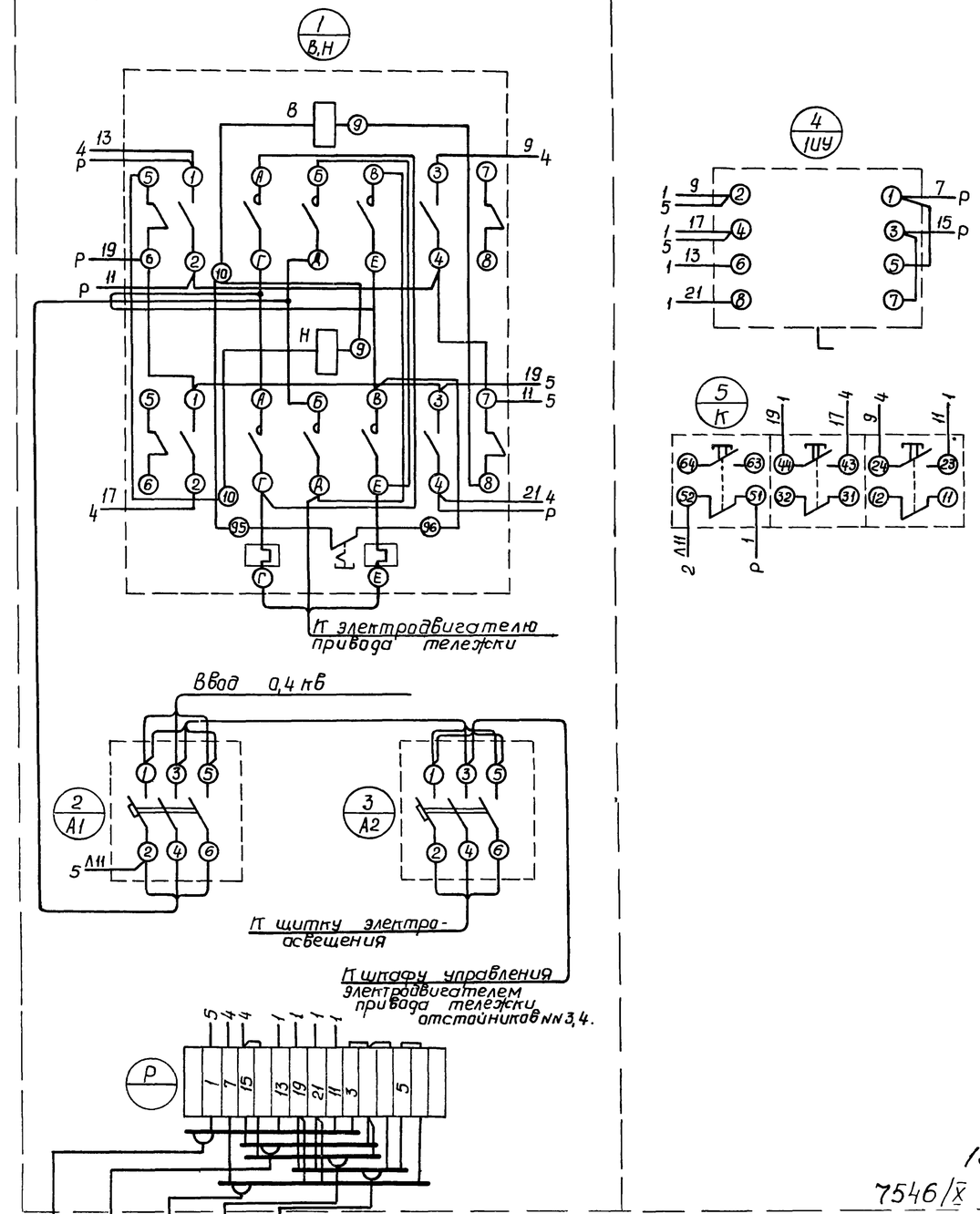

1 Глубина шкафа - 360 мм

2 Технические данные эл. оборудования - таблица лист ЭО-14

3 Перечень надписей - таблица лист ЭО-15

4 Схема соединений - лист ЭО-13

Изм	Лист	N докум			Отстойники канализационные горизонтальные с механизированным удалением осадка		
Нач отд	Ясуравель				Тип I. Первичный отстойник L=27м	Лит	Лист	Листов
Гл инж пр	Козловская				Тип II. Первичный отстойник L=24м	Р	12	
Гл спец	Панавалова				Тип III, IV. Вторичные отстойники L=27м			
Рук гр	Кривой				Шкаф управления электродвигателем привода тележки скребкового механизма. Общий вид.	мжкх-УССР укркоммунниипроект г.Харьков	
Проект	Целюба						
Провер	Кривой						

Кнопка управления электродвигателем привода тележки

Конечный выключатель ВК-1

Конечный выключатель ВК-4

Конечный выключатель ВК-2

Конечный выключатель ВК-3

13

7546/X

ТП 902-2-330 эл

Изм	Лист	N докум	Подп	Дата	Отстойники канализационные горизонтальные с механизированным удалением осадка		
Нач отд	Ясуравель				Тип I. Первичный отстойник L=27м Тип II. Первичный отстойник L=24м Тип III. Вторичный отстойник L=27м Тип IV. Вторичный отстойник L=27м	Лит	Лист	Листов
Гл инж пр	Козловская					Р	13	
Гл спец	Панавалова				Шкаф управления эл. двигателем привода тележки скребкового механизма. Схема соединений.	мжкх-УССР укркоммунниипроект г. Харьков	
Рук гр	Кривой						
Проект	Целюба						
Провер	Кривой						

согласовано:

инв. № п дл. | подпись и дата

Позиция	Панель	Обозначение по схеме	Наименование	Кол	Тип	Номинальные данные цепей: Главной И, В	Главной Э, А	Упр И, В	Данные по заказу и дополнительные технические данные	Примечание
1		В, Н	Пускатель магнитный	1	ПМЕ-114	~380	10	~380	ТРН-10, Н 3 4Я	
2		А1	Автоматический выключатель	1	АЕ 2013-10	~380	10	—	Iр = 5А	
3		А2	То же	1	АЕ2033-10	~380	25	—	Iр = 20А	
4		1ШУ	Переключатель универсальный	1	УП5312-С29	—	—	—	с револьверной рукояткой	
5		К	Кнопка управления	1	ПКЕ112-3У3	—	—	—		

Изм	Лист	№ документа	Подпись	Дата
Нач отд		Журавель		
Гл инж пр		Козловская		
Гл спец		Коновалова		
Рук гр		Кривой		
Проект		Целюба		
Провер		Кривой		

Отстойники канализационные горизонтальные с механизированным удалением осадка

Тип I Первичный отстойник L=27м
Тип II Первичный отстойник L=24м
Тип III Вторичный отстойник L=27м
Тип IV Вторичный отстойник L=27м
Шкаф управления эл двигателем привода тележки скребкового механизма. Технические данные эл оборудования

Лит	Лист	Листов
Р	14	

МЖКХ УССР
Укркоммунниипроект
г. Харьков

Панель	Надпись	Обозначение по схеме	Место надписи	Текст надписи	Примечание
	1		табличка	Скребковая тележка	
	2	1ШУ	—"—	Выбор режима управления	
			на ключе	дистанц – 0 – опробов	
	3	К	табличка	Рабочий ход	
	4	К	—"—	Возврат	
	5	К	—"—	Стоп	

(14)

7546/х

ТП 902-2-330 ЭЛ

Изм	Лист	№ документа	Подпись	Дата
Нач отд		Журавель		
Гл инж пр		Козловская		
Гл спец		Коновалова		
Рук гр		Кривой		
Проект		Целюба		
Провер		Кривой		

Отстойники канализационные горизонтальные с механизированным удалением осадка

Тип I Первичный отстойник L=27м
Тип II Первичный отстойник L=24м
Тип III Вторичный отстойник L=27м
Тип IV Вторичный отстойник L=27м
Шкаф управления эл двигателем привода тележки скребкового механизма.
Перечень надписей

Лит	Лист	Листов
Р	15	

МЖКХ УССР
Укркоммунниипроект
г. Харьков

Согласовано:

Инв. № подл. | Подпись и дата | Инв. № отл.