# ТИПОВОЙ ПРОЕКТ
# 902-2-330

# ОТСТОЙНИКИ КАНАЛИЗАЦИОННЫЕ ГОРИЗОНТАЛЬНЫЕ С МЕХАНИЗИРОВАННЫМ УДАЛЕНИЕМ ОСАДКА

## АЛЬБОМ VIII

## Архитектурно-строительная часть

Тип IV вторичный отстойник четырехсекционный L=27м; h=2м из сборного железобетона

7546/VIII
цена 3-80

КФ ЦИТП Инв. №7546/VIII

ЦЕНТРАЛЬНЫЙ ИНСТИТУТ ТИПОВОГО ПРОЕКТИРОВАНИЯ
ГОССТРОЯ СССР
КИЕВСКИЙ ФИЛИАЛ
г. Киев-57, ул. Эжена Потье № 12
70
Заказ № 596 инв № 7546/VIII тираж 550
Сдано в печать 31 I 1980 цена 3-80

# ТИПОВОЙ ПРОЕКТ
# 902-2-330

## ОТСТОЙНИКИ КАНАЛИЗАЦИОННЫЕ ГОРИЗОНТАЛЬНЫЕ С МЕХАНИЗИРОВАННЫМ УДАЛЕНИЕМ ОСАДКА

## АЛЬБОМ VIII

### СОСТАВ ПРОЕКТА

АЛЬБОМ I ПОЯСНИТЕЛЬНАЯ ЗАПИСКА
АЛЬБОМ II ТЕХНОЛОГИЧЕСКАЯ ЧАСТЬ
АРХИТЕКТУРНО-СТРОИТЕЛЬНАЯ ЧАСТЬ
АЛЬБОМ III ТИП I ПЕРВИЧНЫЙ ОТСТОЙНИК ЧЕТЫРЕХСЕКЦИОННЫЙ L=27м; h=3м ИЗ СБОРНОГО ЖЕЛЕЗОБЕТОНА
АЛЬБОМ IV ТИП I ПЕРВИЧНЫЙ ОТСТОЙНИК ДВУХСЕКЦИОННЫЙ L=27м; h=3м ИЗ СБОРНОГО ЖЕЛЕЗОБЕТОНА
АЛЬБОМ V ТИП II ПЕРВИЧНЫЙ ОТСТОЙНИК ЧЕТЫРЕХСЕКЦИОННЫЙ L=24м; h=2м ИЗ СБОРНОГО ЖЕЛЕЗОБЕТОНА
АЛЬБОМ VI ТИП II ПЕРВИЧНЫЙ ОТСТОЙНИК ДВУХСЕКЦИОННЫЙ L=24м; h=2м ИЗ СБОРНОГО ЖЕЛЕЗОБЕТОНА
АЛЬБОМ VII ТИП III ВТОРИЧНЫЙ ОТСТОЙНИК ЧЕТЫРЕХСЕКЦИОННЫЙ L=27м; h=3м ИЗ СБОРНОГО ЖЕЛЕЗОБЕТОНА
АЛЬБОМ VIII ТИП IV ВТОРИЧНЫЙ ОТСТОЙНИК ЧЕТЫРЕХСЕКЦИОННЫЙ L=27м; h=2м ИЗ СБОРНОГО ЖЕЛЕЗОБЕТОНА
АЛЬБОМ IX ТИП I-IV ПЕРВИЧНЫЕ И ВТОРИЧНЫЕ ОТСТОЙНИКИ ИЗ МОНОЛИТНОГО ЖЕЛЕЗОБЕТОНА
АЛЬБОМ X ЭЛЕКТРОТЕХНИЧЕСКАЯ ЧАСТЬ
АЛЬБОМ XI НЕСТАНДАРТИЗИРОВАННОЕ ОБОРУДОВАНИЕ
АЛЬБОМ XII ЗАКАЗНЫЕ СПЕЦИФИКАЦИИ
АЛЬБОМ XIII СМЕТЫ кн. 1, 2.

РАЗРАБОТАН
ПРОЕКТНЫМ ИНСТИТУТОМ
„УкркоммунНИИпроект"

УТВЕРЖДЕН
И ВВЕДЕН В ДЕЙСТВИЕ
„УкркоммунНИИпроектом"
приказ N 315 от 15.06.1979г.

Директор института Ю.Д. Матяш
Главный инженер проекта С.Б. Козловская

7546/VIII

## Содержание альбома


| Наименование | Марка листа | NN стр. |
|---|---|---|
| Обложка | | 1 |
| Титульный лист | | 2 |
| Содержание альбома | | 3 |
| Общие данные (Заглавный лист) | кж-1 | 4 |
| План на отм. 0.000. Разрез 1-1 | кж-2 | 5 |
| Разрезы 2-2, 3-3. | кж-3 | 6 |
| Узлы 1-7, сечения | кж-4 | 7 |
| Узлы 8-11. | кж-5 | 8 |
| Маркировочная схема стеновых панелей Виды 1-1 ÷ 5-5 | кж-6 | 9 |
| Маркировочные схемы мостиков, лотков, плит перекрытия лотков. Сечения 6-6 ÷ 10-10 | кж-7 | 10 |
| Маркировочные схемы стеновых панелей, лотков и мостиков. Узлы 1 ÷ 7 | кж-8 | 11 |
| Маркировочные схемы стеновых панелей, лотков и мостиков. Узлы 8 ÷ 10 | кж-9 | 12 |
| Монолитный участок УМ-1. Опалубочные чертежи и армирование | кж-10 | 13 |
| Монолитный участок УМ-2. Опалубочные чертежи армирование | кж-11 | 14 |
| Монолитный участок УМ-3. Опалубочные чертежи и армирование | кж-12 | 15 |
| Монолитные участки УМ-4 ÷ УМ-6 Опалубочные чертежи и армирование | кж-13 | 16 |
| Монолитный участок УМ-5 Опалубочный чертеж и армирование | кж-14 | 17 |
| Опалубочные чертежи и армирование монолитных участков УМ-1 ÷ УМ-6. Ведомость стержней на один элемент | кж-15 | 18 |
| Опалубочные чертежи и армирование монолитных участков УМ1 ÷ УМ-6 Спецификация марок арматурных изделий на 1 элемент. Выборка стали | кж-16 | 19 |
| Днище, фраемент опалубочного плана Сечения 1-1 ÷ 8-8 | кж-17 | 20 |
| Днище. Армирование. План раскладки нижних сеток. | кж-18 | 21 |
| Днище. Армирование. План раскладки верхних сеток. | кж-19 | 22 |
| Днище. Армирование. План раскладки каркасов. | кж-20 | 23 |
| Днище. Армирование. Сечения 1-1 ÷ 8-8 | кж-21 | 24 |
| Днище. Армирование. Узлы 1 ÷ 6 | кж-22 | 25 |
| Днище. Армирование бункерной части. | кж-23 | 26 |
| Днище: Армирование. Спецификации | кж-24 | 27 |
| Опалубочные чертежи стеновых панелей ПК1-30-1а; ПК1-30-1б; ПК1-30-2а; ПК1-30-2б; ПКУ1-30-1а; ПКУ1-30-2а ÷ ПКУ1-30-2в | кж-25 | 28 |
| Плиты мостиков ПТ-1а ÷ ПТ-1г; ПТ-2 ÷ ПТ 2б Опалубочные чертежи и армирование | кж-26 | 29 |
| Плиты мостиков ПТ-3 ÷ ПТ-3б; ПТ-4. Плита перекрытия П-19. Опалубочные чертежи и армирование. | кж-27 | 30 |
| Опалубочные чертежи и армирование сборных железобетонных лотков ЛТ1 ÷ ЛТ4 | кж-28 | 31 |
| Днище. Армирование. Сетки С-1 ÷ С-7. КП-1 ÷ КП-2 | кж-29 | 32 |
| Лотки, мостики. Плиты перекрытий лотков. Конструкция сеток С8 ÷ С-18 и каркасов КР-1 ÷ КР-2 | кж-30 | 33 |
| Монолитные участки УМ-1 ÷ УМ-6. Стеновые панели. Лотки Закладные детали МН1 ÷ МН-7 | кж-31 | 34 |
| Соединительные детали МС1 ÷ МС9 | кж-32 | 35 |
| Маркировочные схемы рельсовых путей под скребковый механизм | кж-33 | 36 |
| План опор на отм. -2,010. План расположения колодцев и распределительной чаши. | кж-34 | 37 |
| Распределительная чаша. Опалубочный и арматурный планы. | кж-35 | 38 |
| Распределительная чаша. Опалубочные чертежи и армирование. Сечения 1-1 ÷ 4-4 | кж-36 | 39 |
| Конструкция колодцев КИ-1 ÷ КИ-4 КО-1 ÷ КО-4 | кж-37 | 40 |
| Помещение привода скребкового механизма План на отм. 0.000. Разрезы 1-1 ÷ 2-2. Фасады. План кровли. | кж-38 | 41 |
| Помещение привода скребкового механизма. Маркировочные схемы фундаментов и плит покрытия | кж-39 | 42 |
| | | |


### Вариант с угловым сопряжением стен на герметиках.


| Наименование альбома | Марка листа | NN стр |
|---|---|---|
| маркировочная схема стеновых панелей. Виды по 1-1 ÷ 5-5. | кж-40 | 43 |
| Опалубочные чертежи панелей. | кж-41 | 44 |
| Опалубочные чертежи панелей. | кж-42 | 45 |
| Армирование стеновых панелей. | кж-43 | 46 |
| Армирование панелей. Спецификация марок. арматурных изделий на 1 элемент | кж-44 | 47 |
| Армирование панелей. Спецификация марок арматурных изделий на 1 элемент | кж-45 | 48 |
| Армирование панелей. Сетки и каркасы панелей. | кж-46 | 49 |
| | | |


7546/VIII 3

| Изм. | Лист | № докум. | Подпись | Дата | ТП 902-2-330 КЖС | | |
|---|---|---|---|---|---|---|---|
| | | | | | Отстойники канализационные горизонтальные с механизированным удалением осадка | | |
| Инженер | | Коптев | | | Тип IV. Первичный отстойник 4-х секционный L=27м h=3м из сборного ж/б. | Лит. Р | Лист. 6/Н | Листов |
| Рук. груп. | | Зантберг | | | | | |
| Гл. спец. | | Браславский | | | Содержание альбома | МЖКХ-УССР Укркоммунниипроект г. Харьков | |
| ГИП | | Козловская | | | | | |
| Нач. отд. | | Пичахчи | | | | | |

# Сводная спецификация железобетонных и стальных конструкций.

| Марка | Обозначение | Наименование | Кол. | Примеч. |
|---|---|---|---|---|
| **Сборные железобетонные конструкции.** | | | | |
| **Горизонтальные отстойники.** | | | | |
| ПС-1 | Серия 3.900-2 вып.2 КЖ-25 | Стеновая панель ПК1-30-1а | 15 | 1.1т |
| ПС-2 | —"— КЖ-25 | —"— ПК1-30-1б | 3 | 3.18т |
| ПС-3 | —"— вып. 7 КЖ-25 | Угловая стеновая панель ПКУ1-30-1а | 6 | 3.18т |
| ПС-4 | —"— вып. 2 КЖ-25 | Стеновая панель ПК1-30-2а | 15 | 3.18т |
| ПС-5 | —"— вып. 7 КЖ-25 | Угловая стеновая панель ПКУ1-30-2а | 2 | 3.18т |
| ПС-6 | —"— КЖ-25 | —"— ПКУ-1-30-2б | 4 | 3.18т |
| ПС-7 | —"— КЖ-25 | —"— ПКУ-1-30-2в | 4 | 3.18т |
| ПС-8 | —"— КЖ-25 | —"— ПКУ-1-30-2г | 4 | 3.18т |
| ПТ-1 | КЖ-26 | Плита мостика ПТ-1 | 12 | 0.9т |
| ПТ-1а | КЖ- | —"— ПТ-1а | 12 | 0.9т |
| ПТ-1б | КЖ | —"— ПТ-1б | 2 | 0.9т |
| ПТ-1в | КЖ | —"— ПТ-1в | 2 | 0.9т |
| ПТ-1г | КЖ | —"— ПТ-1г | 2 | 0.9т |
| ПТ-1д | КЖ | —"— ПТ-1д | 2 | 0.9т |
| ПТ-2 | КЖ | —"— ПТ-2 | 1 | 1.1т |
| ПТ-2а | КЖ | —"— ПТ-2а | 1 | 1.1т |
| ПТ-2б | КЖ-26 | —"— ПТ-2б | 2 | 1.1т |
| ПТ-3 | КЖ-27 | —"— ПТ-3 | 6 | 1.0т |
| ПТ-3а | КЖ-27 | —"— ПТ-3а | 1 | 1.0т |
| ПТ-3б | КЖ-27 | —"— ПТ-3б | 1 | 1.0т |
| ПТ-4 | КЖ-27 | —"— ПТ-4 | 1 | 1.3т |
| ЛТ-1 | КЖ-28 | Панель лотка ЛТ-1 | 4 | 1.9т |
| ЛТ-2 | КЖ-28 | —"— ЛТ-2 | 2 | 2.8т |
| ЛТ-3 | КЖ-28 | —"— ЛТ-3 | 1 | 2.8т |
| ЛТ-4 | КЖ-28 | —"— ЛТ-4 | 1 | 2.8т |
| ФС5-8 | Серия 1.116-1 вып. 1 | Блоки стен подвалов | 25 | 0.52т |
| П-1а | Серия ИС-01-04 вып.2 КЖ-27 | Плита перекрытия | 8 | 0.34т |
| **Распределительная чаша. Опоры под трубопроводы и колодцы. Помещение привода скрепкового механизма.** | | | | |
| КС7-1-1 | Серия 3.900-2 вып. 5 | Кольца опорное | 8 | 0.05т |
| КС7-1-1 | —"— | Кольцо стеновое | 12 | 0.13т |
| КС7-2-1 | —"— | —"— | 4 | 0.38т |
| КС15-1-1 | —"— | —"— | 12 | 0.66т |
| КС15-2-1 | —"— | —"— | 4 | 1.0т |
| ПП15-1-1а | —"— КЖ-37 | Плита перекрытия | 8 | 0.69т |
| ПД15-1-1 | —"— | Плита днища | 8 | 0.94т |

| Марка | Обозначение | Наименование | Кол. | Примеч. |
|---|---|---|---|---|
| ФС-4 | Серия 1.116-1 вып. 1 | Блоки бетонные для стен подвалов | 4 | 1.3т |
| ФС4-8 | —"— | —"— | 4*1 | 0.42т |
| ФСН-4 | —"— | —"— | 16 | 0.31т |
| П-1 | Серия 1.141-1 вып. 10 | Плита покрытия ПС-30-12 | 6 | 1.08т |
| БУ-13 | Серия 1.139-1 вып. 1 | Перемычка БУ-13 | 6 | 0.085т |
| БУ-19 | —"— | —"— БУ-19 | 6 | 0.13т |
| **Монолитные железобетонные конструкции.** | | | | |
| **Горизонтальные отстойники** | | | | |
| Ум-1 | КЖ-10 | Монолитный участок Ум-1 | 1 | |
| Ум-2 | КЖ-11 | —"— Ум-2 | 3 | |
| Ум-3 | КЖ-12 | —"— Ум-3 | 1 | |
| Ум-4 | КЖ-13 | —"— Ум-4 | 1 | |
| Ум-5 | КЖ-14 | —"— Ум-5 | 3 | |
| Ум-6 | КЖ-13 | —"— Ум-6 | 1 | |
| Узел-1 | КЖ-8 | Стыки панелей | 35 | |
| Узел-2 | КЖ-8 | —"— | 35 | |
| Узел-6 | КЖ-8 | Монолитная стенка лотка | 2 | |
| Узел-7 | КЖ-8 | —"— | 3 | |
| Узел-8 | КЖ-9 | —"— | 2 | |
| Узел-9 | КЖ-9 | —"— | 1 | |
| **Распределительная чаша. Опоры под трубопроводы и колодцы. Помещение привода скрепкового механизма.** | | | | |
| Распред чаша | КЖ-35, КЖ-36 | | 1 | |
| Фон-1 | КЖ-39 | | 2 | |
| **Стальные элементы.** | | | | |
| **Горизонтальные отстойники** | | | | |
| МС-1 | КЖ-32 | Соединительные элементы МС-1 | 6 | |
| МС-2 | КЖ-32 | —"— МС-2 | 10 | |
| МС-3 | КЖ-32 | —"— МС-3 | 10 | |
| МС-4 | КЖ-32 | —"— МС-4 | 6 | |
| МС-5 | КЖ-32 | —"— МС-5 | 4 | |
| МС-6 | КЖ-32 | —"— МС-6 | 8 | |
| МС-7 | КЖ-32 | —"— МС-7 | 360 | |
| МС-8 | КЖ-32 | —"— МС-8 | 6 | |
| МС-9 | КЖ-32 | —"— МС-9 | 8 | |
| ППГ-12 | Серия 1.459-2 вып 4 | Ограждение переходных площадок. | 4 | |
| У-1 | КЖ-32 | Упор У-1 | 4 | |
| У-2 | КЖ-32 | Упор У-2 | 4 | |
| У-3 | КЖ-32 | Упор У-3 | 2 | |

Типовой проект разработан в соответствии с действующими нормами и правилами и предусматривает мероприятия, обеспечивающие взрывную, взрывопожарную и пожарную безопасность при эксплуатации сооружения.

Главный инженер проекта Козловская.

## Ведомость примененных и ссылочных документов.

| Обозначение. | Наименование | Примечан. |
|---|---|---|
| Серия 3.900-2 вып. 2 | Унифицированные сборные железобетонные конструкции водопроводных и канализационных емкостных сооружений. | |
| —"— вып. 5 | —"— | |
| —"— вып. 7 | —"— | |
| Серия ИС-01-04 вып.2 | Унифицированные сборные жел бет. непроходные каналы для прокладки трубопроводов и кабелей. | |
| Серия 3.400-6 | Унифицированные закладные детали сборных железобетонных конструкций инженерных сооружений промышленных предприятий. | |
| Серия 1.459-2 вып.4 | Стальные лестницы, переходные площадки и ограждения | |
| Серия 1.116-1 вып. 1 | Блоки бетонные для стен подвалов. | |
| Серия 1.141-1 вып. 10 | Панели перекрытия железобетонные многопустотные, панели с круглыми пустотами дл.298см шириной 149 и 119 см армированные сетками с рабочей арматурой из стали класса А III | |
| Серия 1.139-1 вып. 1 | Перемычки железобетонные сборные для жилых и общественных зданий. | |
| Серия 3.901-5 | Сальники набивные Ф50÷1000мм для пропуска труб через стены. | |

## Вариант с сопряжением стен на герметиках. Сводная спецификация железобетонных конструкций.

| Марка | Обозначение | Наименование | Кол. | Примеч |
|---|---|---|---|---|
| **Горизонтальные отстойники.** | | | | |
| ПС-1 | Серия 3.900-2 в. 2 КЖ-41 | Стеновая панель ПК1-30-1а | 15 | 3.18т |
| ПС-2 | —"— КЖ-41 | —"— ПК1-30-1б | 3 | 3.18т |
| ПС-3 | —"— КЖ-41 | —"— ПК1-30-1в | 6 | 3.18т |
| ПС-4 | —"— КЖ-41 | —"— ПК1-30-2а | 10 | 3.18т |
| ПС-5 | —"— КЖ-41 | —"— ПК1-30-2б | 2 | 3.18т |
| ПС-6 | —"— КЖ-41 | —"— ПК1-30-2в | 4 | 3.18т |
| ПС-7 | —"— КЖ-41 | —"— ПК1-30-2г | 4 | 3.18т |
| ПС-8 | —"— КЖ-41 | —"— ПК1-30-2д | 4 | 3.18т |
| ПС-9 | —"— КЖ-42 | —"— ПК1-30-2е | 1 | 3.18т |
| ПС-10 | —"— КЖ-42 | —"— ПК1-30-2ж | 1 | 3.18т |
| ПС-11 | —"— КЖ-42 | —"— ПК1-30-1г | 3 | 3.18т |
| ПС-12 | —"— КЖ-42 | —"— ПК1-30-1д | 3 | 3.18т |
| ПС-13 | —"— КЖ-42 | —"— ПК1-30-2и | 1 | 3.18т |
| ПС-14 | —"— КЖ-42 | —"— ПК1-30-2к | 1 | 3.18т |
| ПС-15 | —"— КЖ-42 | —"— ПК1-30-2л | 1 | 3.18т |
| ПС-16 | —"— КЖ-42 | —"— ПК1-30-2м | 1 | 3.18т |
| ПС-17 | —"— КЖ-42 | —"— ПК1-30-2н | 1 | 3.18т |
| ПС-18 | —"— КЖ-42 | —"— ПК1-30-2п | 1 | 3.18т |
| ПС-19 | —"— КЖ-42 | —"— ПК1-30-2р | 3 | 3.18т |
| ПС-20 | —"— КЖ-42 | —"— ПК1-30-2с | 3 | 3.18т |

7546/VIII 4

| | | | | | |
|---|---|---|---|---|---|
| Изм. | Лист | Nдокум. | Подп. | Дата | ТП 902-2-330 КЖ |
| Провер. | Зантберг | | | | Отстойники канализационные горизонтальные с механизированным удалением осадка. |
| Ст.техн. | Шепеленко | | | | Тип IV. Вторичный отстойник четырехсекционный L=27м h=3м из сборного железобетона. |
| Рук.гр. | Зантберг | | | | Лит Р; Листов 1; Листов |
| Гл.спец. | Браславская | | | | Общие данные. (Заглавный лист) |
| ГИП | Козловская | | | | МЖКХ-УССР Укрканнииипроект г. Харьков |
| Нач.отд. | Пичахчи | | | | |

## 1-1

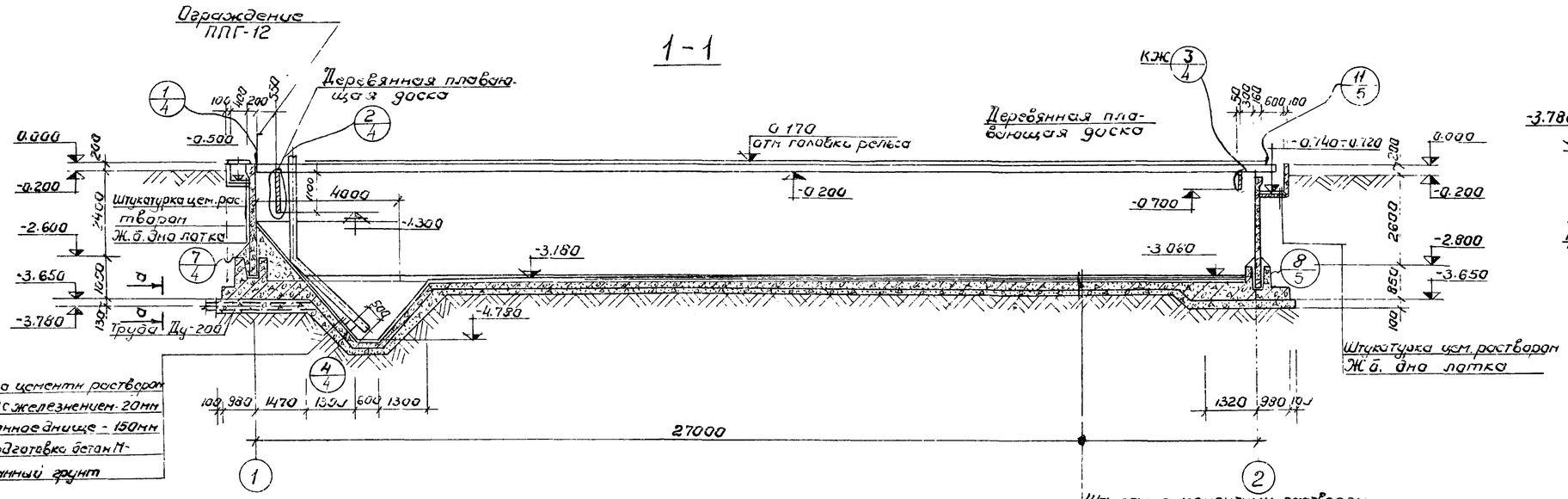


Штукатурка цементным раствором состава 1:2 с железнением 20мм
Железобетонное днище - 150мм
Бетонная подготовка бетон М-
Утрамбованный грунт

Штукатурка цементным раствором состава 1:2 с железнением - 10мм
Бетон по уклону -10÷100мм
Железобетонное монолитное днище - 150мм
Бетонная подготовка бетон М50 - 100мм
Утрамбованный грунт

## По а-а

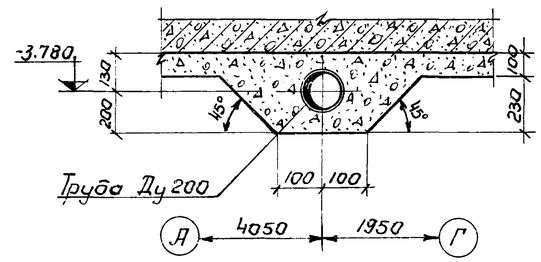


## План на отм. 0.000

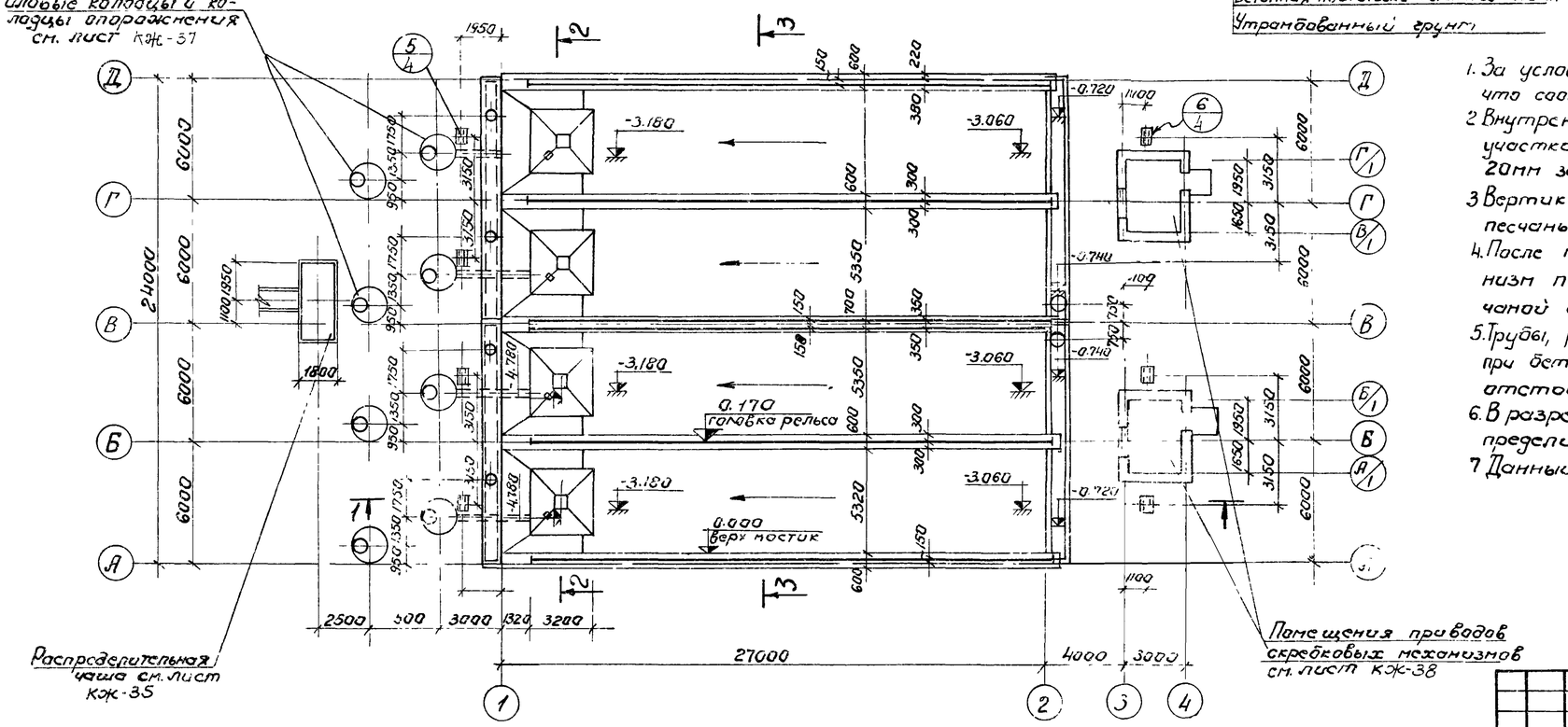


1. За условную отметку 0.000 принят верх блока отстойника, что соответствует абсолютной отм. [ ]
2. Внутреннюю к воде поверхность стыков и монолитных участков стен торкретировать цементным раствором 20мм за два раза с последующей затиркой.
3. Вертикальные поверхности лотков затираются цементно-песчаным раствором.
4. После монтажа и рихтовки рельс под скребковый механизм по мостикам выполняется пол из цементно-песчаной стяжки толщиной 20мм
5. Трубы, расположенные под днищем отстойника уложить при бетонировании днища и устройстве подготовки отстойника.
6. В разрезе 1-1 условно не показаны колодцы и распределительная чаша.
7. Данный лист комплектен с листами. КЖ-3

754б/VIII 5

| Изм | Лист | №докумен | Подпись | Дата | ТП 902-2-330 КЖ | | | |
|---|---|---|---|---|---|---|---|---|
| | | | | | Отстойники канализационные горизонтальны с механизированным удалением осадка. | | | |
| Ст инж | | Лаунзон | | | Тип IV вторичный отстойник четырехсекционный L=27м h=2м из сборного железобетона | Лит. | Лист | Листо |
| Рук груп | | Зантберг | | | | Р | 2 | |
| Гл спец | | Брасловский | | | План на отм 0.000 Разрез 1-1 | МЖКХ УССР Укрколмунниипроект. г. Харьков | | |
| ГИП | | Козловская | | | | | | |
| Нач отд | | Пучахчи | | | | | | |

## 2-2

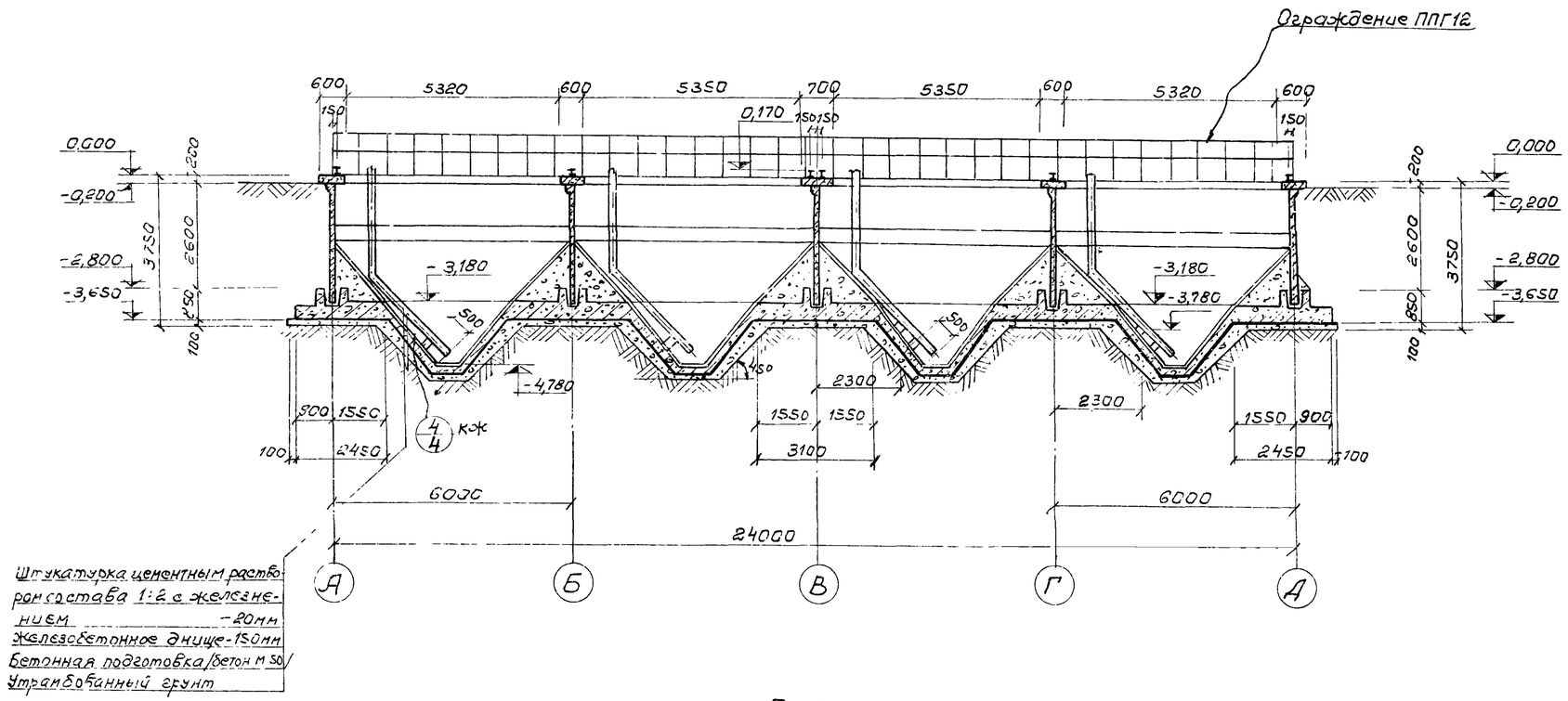


Штукатурка цементным раствором состава 1:2 с железнением — 20мм
Железобетонное днище — 150мм
Бетонная подготовка/бетон М50/
Утрамбованный грунт

1. Данный лист комплектен с листами КЖ-2, КЖ-6, КЖ-7
2. Общие примечания см. лист КЖ-2

## 3-3

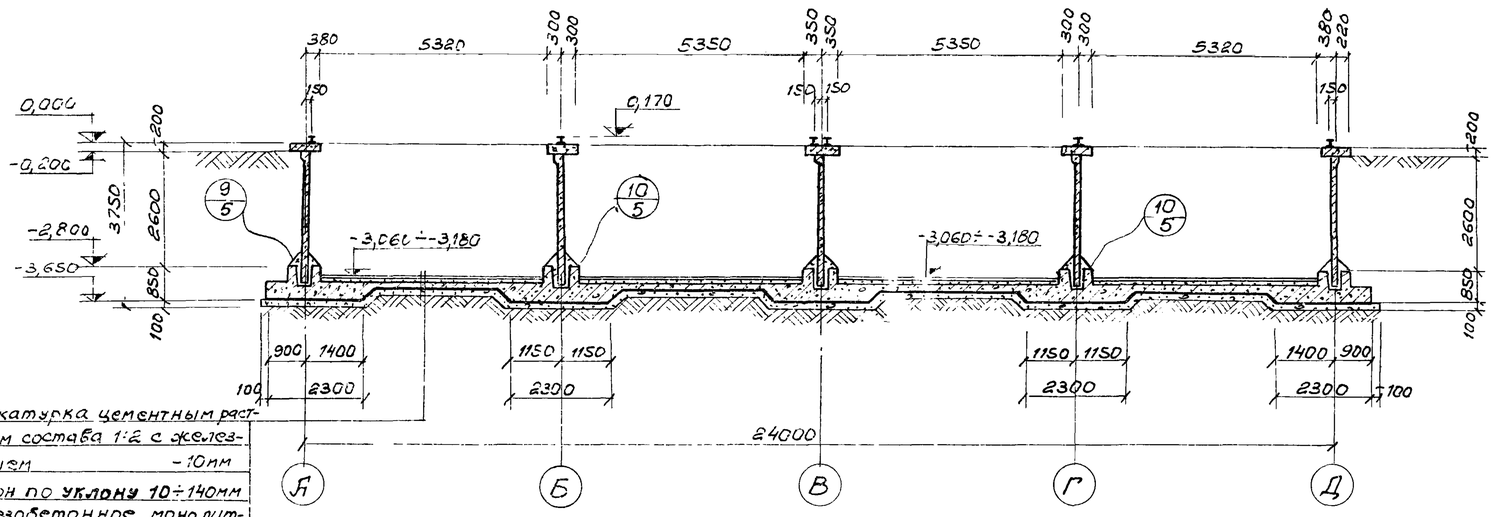


Штукатурка цементным раствором состава 1:2 с железнением — 10мм
Бетон по уклону 10÷140мм
Железобетонное монолитное днище — 150мм
Бетонная подготовка/бетон М50/
Утрамбованный грунт

7546/VIII 6

| | | | | | | | |
|---|---|---|---|---|---|---|---|
| | | | | | ТП 902-2-330 | | |
| Изм | Лист | № документа | Подпись | Дата | Отстойники канализационные горизонтальные с механизированным удалением осадка | | |
| Проверил | | Зантберг | | | Тип IV. Вторичный отстойник четырехсекционный L=27м h=2м из сборного железобетона | Лит. | Лист | Листов |
| Ст. инж | | Лаунзон | | | | Р | 3 | 7 |
| Рук. гр. | | Зантберг | | | Разрез 2-2÷3-3. | МЖКХ-УССР УКРКОММУННИИПРОЕКТ г. Харьков | |
| Гл. спец. | | Браславский | | | | | |
| ГИП | | Кавлеевская | | | | | |
| Нач. отд. | | Пичахчи | | | | | |

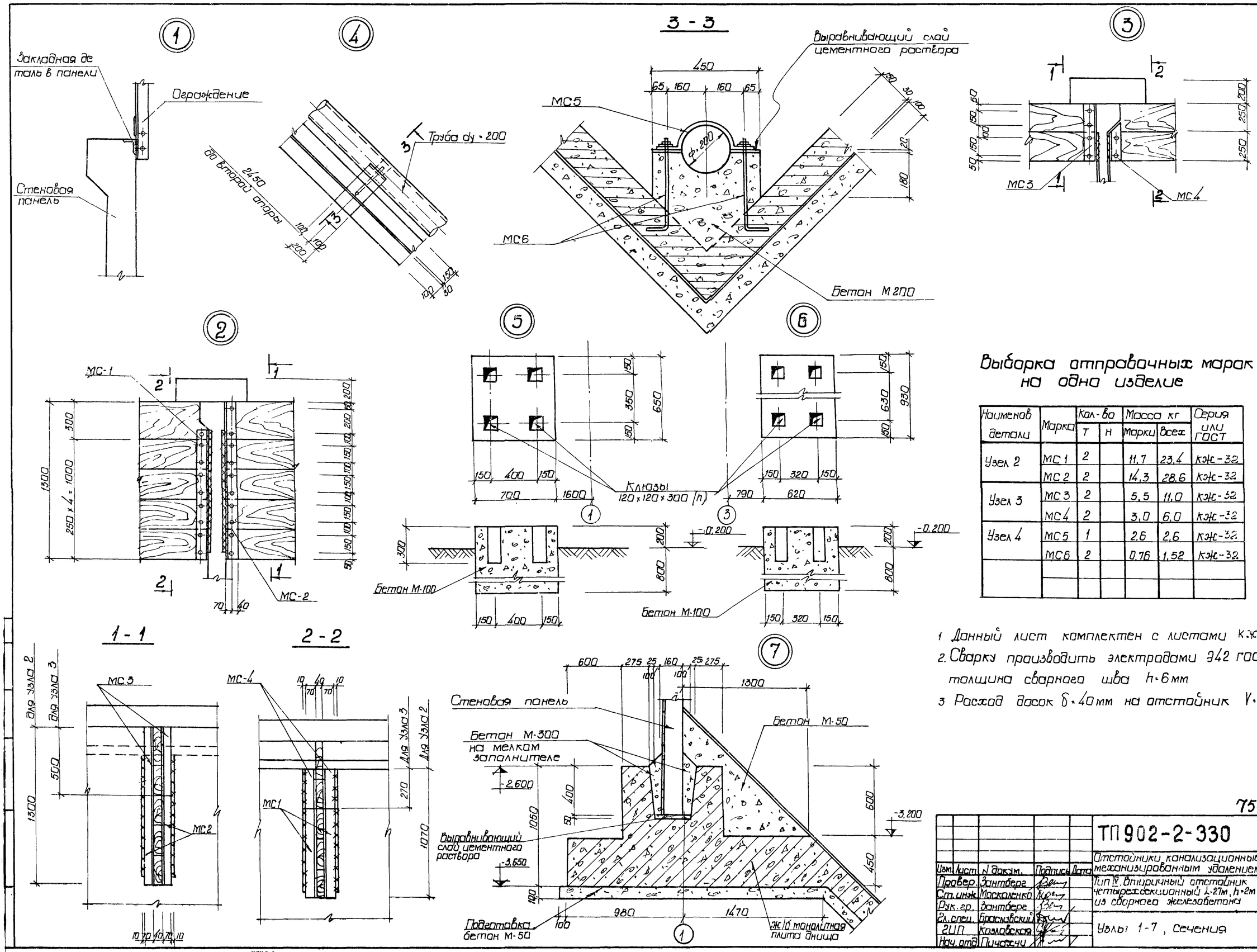


## Выборка отправочных марок на одна изделие

| Наименов детали | Марка | Кол-во Т | Кол-во Н | Масса кг марки | Масса кг всех | Серия или ГОСТ |
|---|---|---|---|---|---|---|
| Узел 2 | МС 1 | 2 | | 11,7 | 23,4 | кж-32 |
| | МС 2 | 2 | | 14,3 | 28,6 | кж-32 |
| Узел 3 | МС 3 | 2 | | 5,5 | 11,0 | кж-32 |
| | МС 4 | 2 | | 3,0 | 6,0 | кж-32 |
| Узел 4 | МС 5 | 1 | | 2,6 | 2,6 | кж-32 |
| | МС 6 | 2 | | 0,76 | 1,52 | кж-32 |

1. Данный лист комплектен с листами кж-2, кж-3
2. Сварку производить электродами Э42 ГОСТ 9467-75 толщина сварного шва h=6мм
3. Расход досок δ=40мм на отстойник V=1,7м³

7546/VIII 7

| | | | | | |
|---|---|---|---|---|---|
| Изм. Лист | N докум. | Подпись | Дата | ТП 902-2-330 кж | |
| Провер. | Зантберг | | | Отстойники канализационные горизонтальные с механизированным удалением осадка | |
| Ст. инж. | Масколенко | | | Тип IV. Вторичный отстойник четырехсекционный L=27м, h=2м из сборного железобетона | Лит. Р / Лист 4 / Листов |
| Рук. гр. | Зантберг | | | Узлы 1-7, Сечения | МЭиЖКХ - УССР Укркоммунниипроект г. Харьков |
| Гл. спец. | Брославский | | | | |
| ГИП | Козловская | | | | |
| Нач. отд. | Пичугин | | | | |

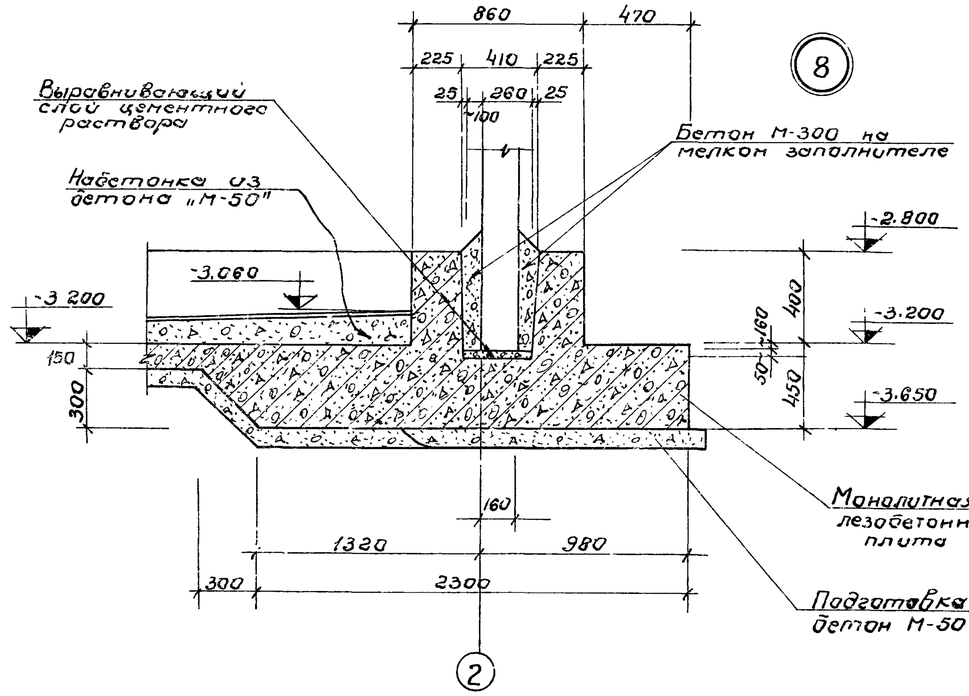


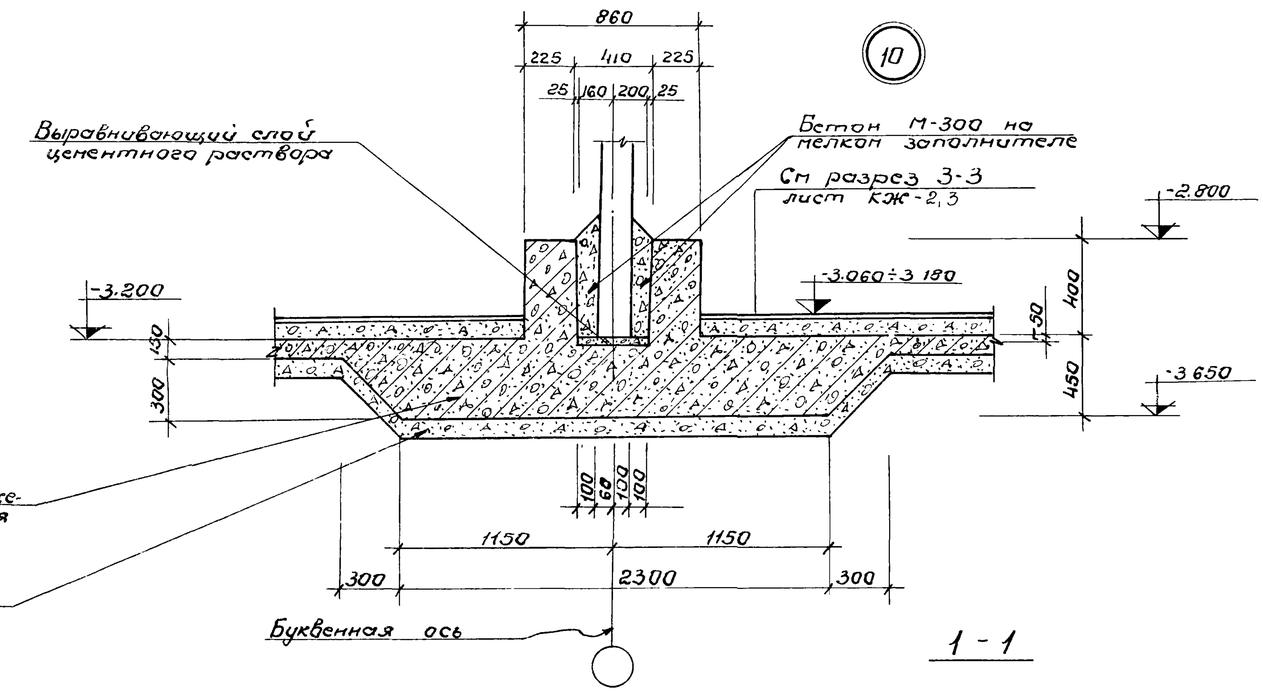


1 - 1

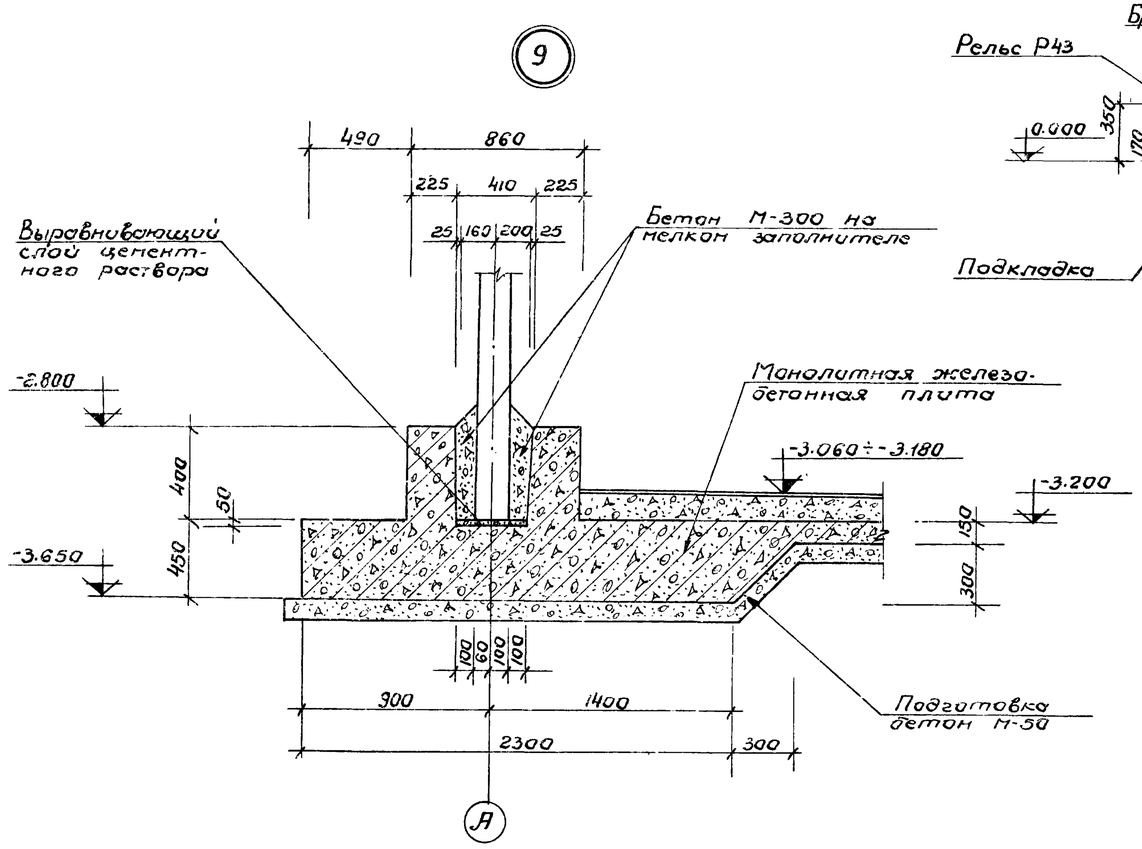


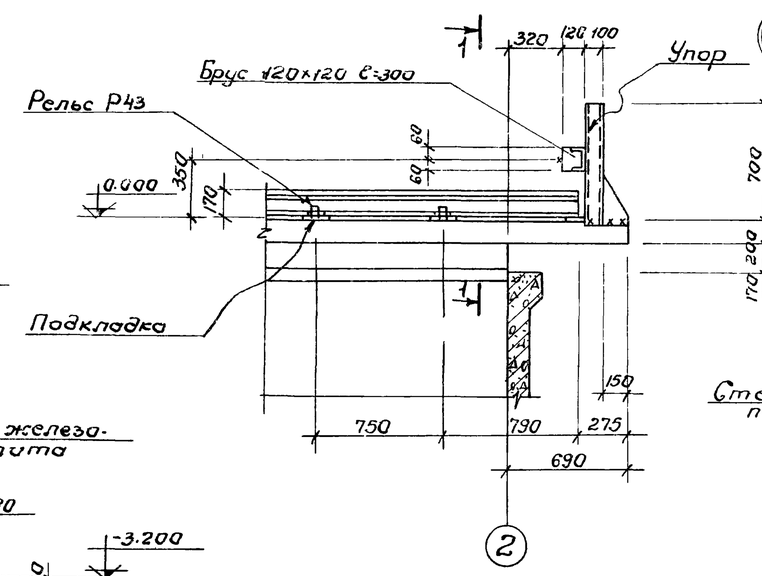


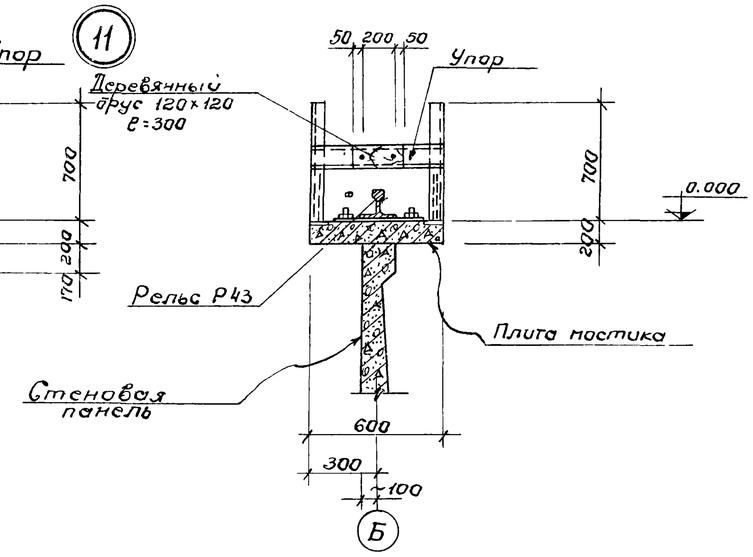


1. Данный лист комплектен с листами. КЖ-2, КЖ-3

7546/VIII 8

| | | | | | | | | |
|---|---|---|---|---|---|---|---|---|
| Изм. | Лист | №докум. | Подп. | Дата | ТП 902-2-330 КЖ | | | |
| | | | | | Отстойники канализационные горизонтальные с механизированным удалением осадка. | | | |
| Ст.инж. | | Москаленко | | | Тип IV Вторичный отстойник четырехсекционный L=27м h=2м из сборного железобетона | Лит | Лист | Листов |
| Рук.груп. | | Зантобер | | | | Р | 5 | |
| Гл.спец. | | Браславский | | | Узлы 8-11 | МЖКХ УССР Укрконтрниипроект г.Харьков. | | |
| ГИП | | Козловский | | | | | | |
| Нач.отд. | | Пичахчи | | | | | | |

## Маркировочная схема панелей

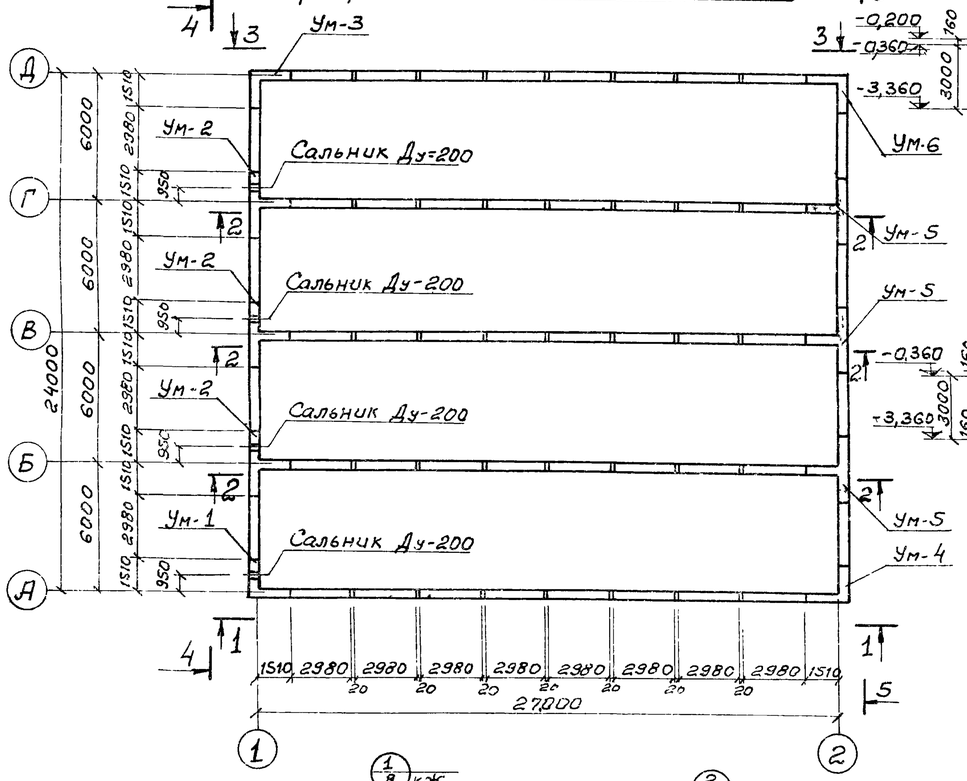


## Вид по 3-3

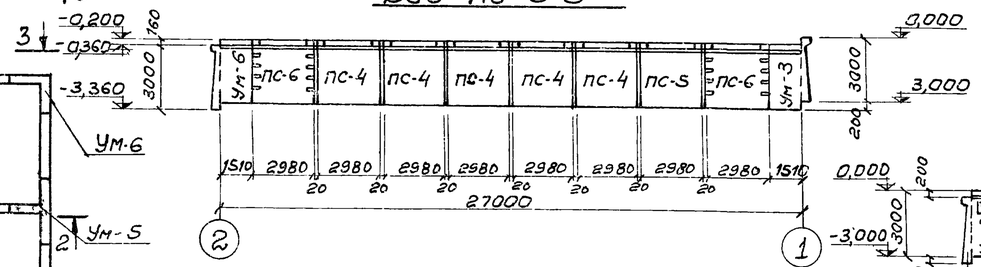


## Вид по 4-4

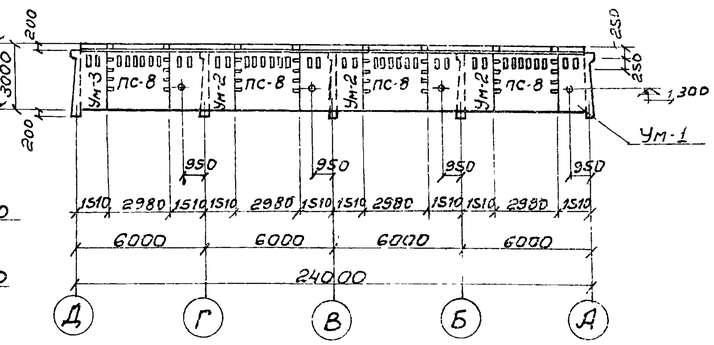


## Вид по 5-5

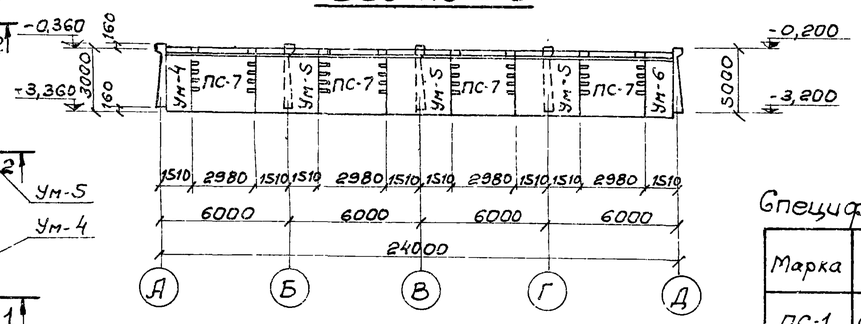


## Вид по 1-1

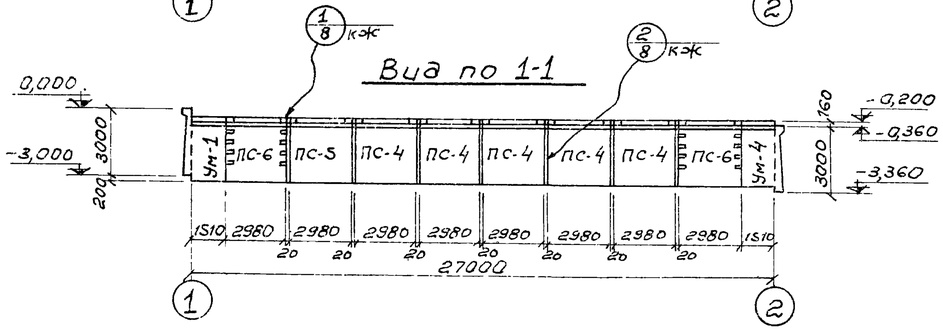


## Вид по 2-2

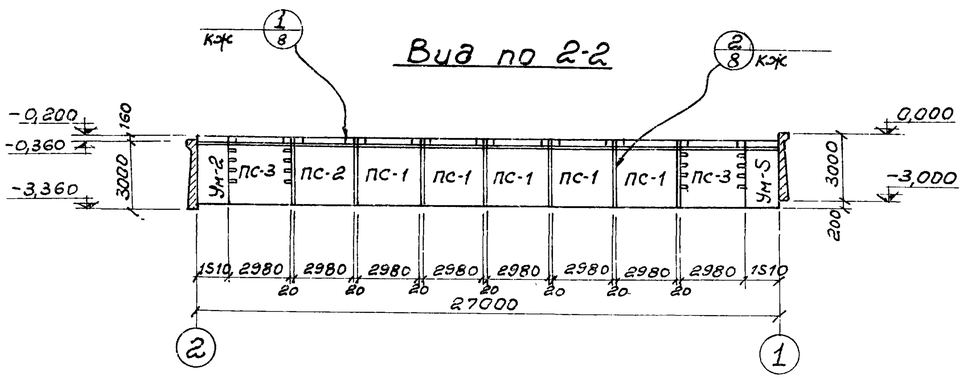


1. Данный лист комплектен с листами КЖ-2, КЖ-3
2. Общие указания по монтажу панелей, заделке стыков и отделке см. пояснительную записку и серию 3.900-2 в.2 и 7.

### Спецификация элементов к маркировочной схеме

| Марка | Обозначение | Наименование | Кол. | Примеч |
|---|---|---|---|---|
| ПС-1 | Серия 3.900-2 в.2 КЖ-25 | Стеновая панель ПК1-30-1А | 15 | 3,18т |
| ПС-2 | —//— КЖ-25 | Стеновая панель ПК1-30-1Б | 3 | 3,18т |
| ПС-3 | —//— в.7 КЖ-25 | Угловая стеновая панель ПКУ1-30-1А | 6 | 3,18т |
| ПС-4 | —//— в.2 КЖ-25 | Стеновая панель ПК1-30-2А | 15 | 3,18т |
| ПС-5 | —//— в.7 КЖ-25 | Угловая стеновая панель ПКУ1-30-2А | 2 | 3,18т |
| ПС-6 | —//— КЖ-25 | Угловая стеновая панель ПКУ1-30-2Б | 4 | 3,18т |
| ПС-7 | —//— КЖ-25 | Угловая стеновая панель ПКУ1-30-2В | 4 | 3,18т |
| ПС-8 | —//— КЖ-25 | Угловая стеновая панель ПКУ1-30-2Г | 4 | 3,18т |
| Ум-1 | КЖ-10 | Монолитный участок | 1 | |
| Ум-2 | КЖ-11 | Монолитный участок | 3 | |
| Ум-3 | КЖ-12 | Монолитный участок | 1 | |
| Ум-4 | КЖ-13 | Монолитный участок | 1 | |
| Ум-5 | КЖ-14 | Монолитный участок | 3 | |
| Ум-6 | КЖ-13 | Монолитный участок | 1 | |

7546/VIII 9

| Изм. | Лист | N документа | Подпись | Дата |
|---|---|---|---|---|
| Проверил | | Зантберг | | |
| Инженер | | Цаканян | | |
| Рук. гр. | | Зантберг | | |
| Гл. спец. | | Браславский | | |
| ГИП | | Козловская | | |
| Нач. отд. | | Пичахчи | | |

**ТП 902-2-330** КЖ

Отстойники канализационные горизонтальные с механизированным удалением осадка

Тип IV — отстойник четырехсекционный из сборного железобетона

Маркировочная схема панелей. Вид по 1-1

Лит. | Лист | Листов

Укркоммунпроект

## Маркировочная схема плит мостиков.

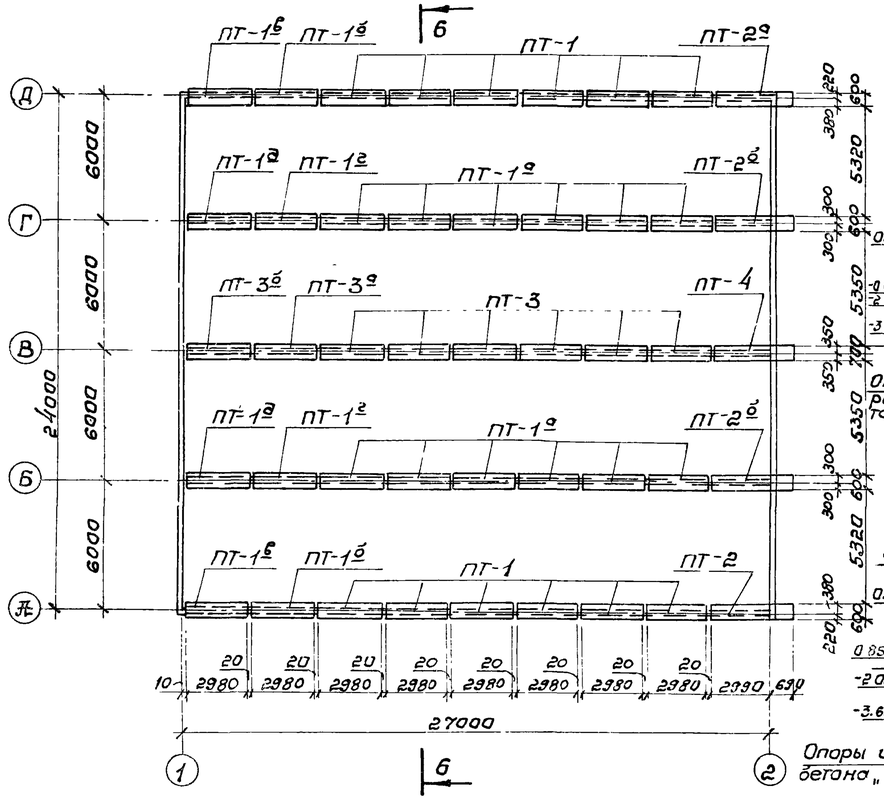


## 6-6

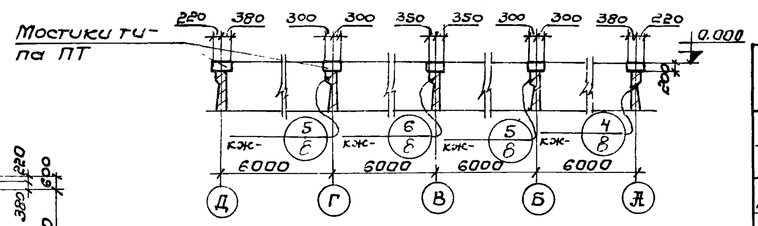


## 7-7

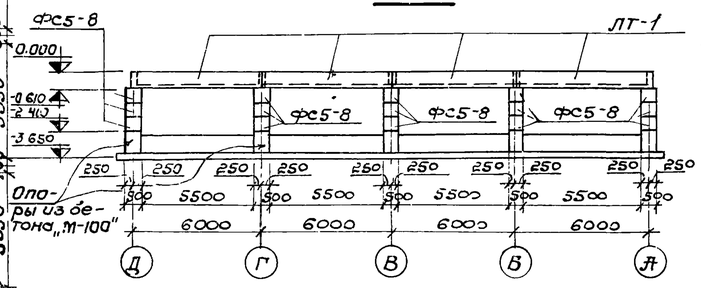


## 8-8

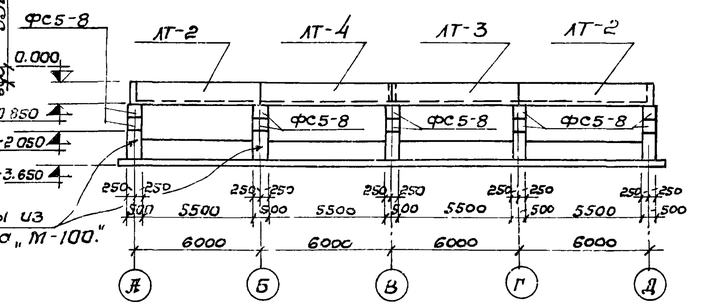


## Маркировочная схема лотков и опор.

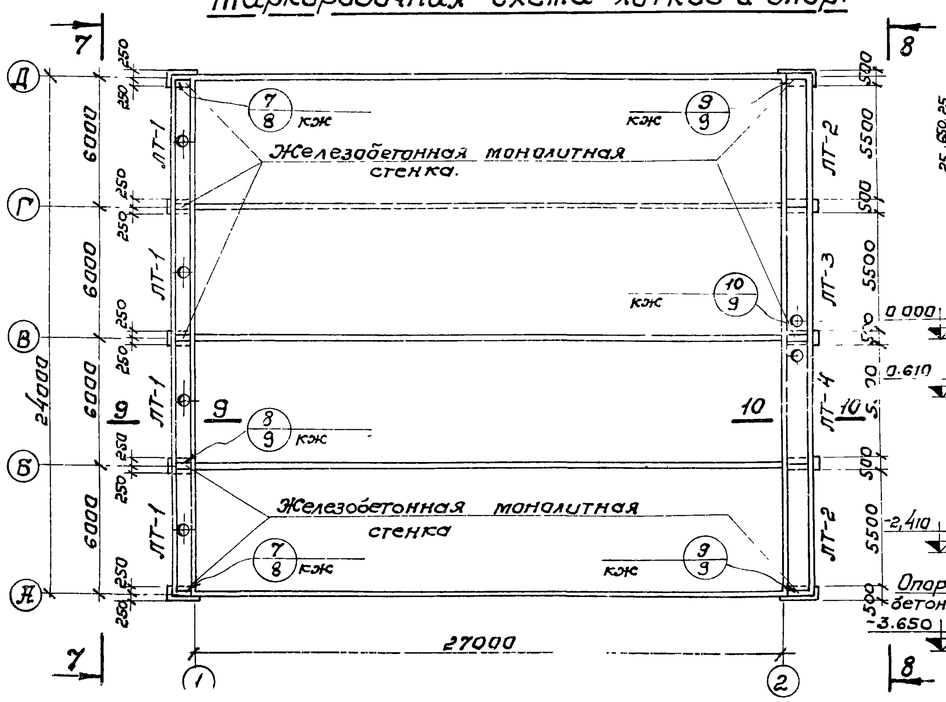


## Маркировочная схема плит перекрытия лотков.

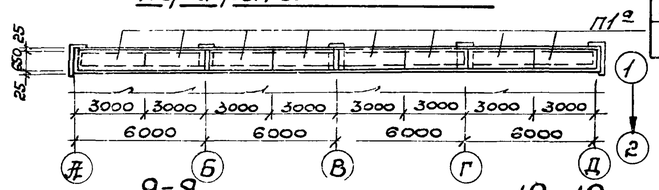


## 9-9

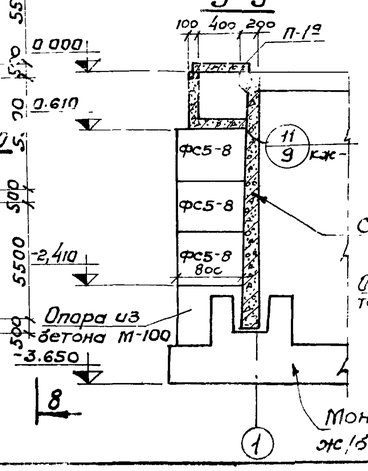


## 10-10

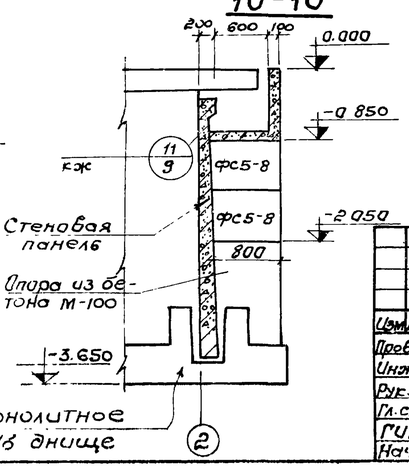


## Спецификация элементов к маркировочным схемам, расположенным на листе.

| Марка | Обозначение | Наименование | Кол. | Примечание |
|---|---|---|---|---|
| | | Маркировочная схема мостиков. | | |
| ПТ-1 | КЖ-26 | Плита мостика ПТ-1 | 12 | 0,9т |
| ПТ-1а | КЖ-26 | Плита мостика ПТ-1а | 12 | 0,9т |
| ПТ-1б | КЖ-26 | Плита мостика ПТ-1б | 2 | 0,9т |
| ПТ-1в | КЖ-26 | Плита мостика ПТ-1в | 2 | 0,9т |
| ПТ-1г | КЖ-26 | Плита мостика ПТ-1г | 2 | 0,9т |
| ПТ-1д | КЖ-26 | Плита мостика ПТ-1д | 2 | 0,9т |
| ПТ-2 | КЖ-26 | Плита мостика ПТ-2 | 1 | 1,1т |
| ПТ-2а | КЖ-26 | Плита мостика ПТ-2а | 1 | 1,1т |
| ПТ-2б | КЖ-26 | Плита мостика ПТ-2б | 2 | 1,1т |
| ПТ-3 | КЖ-27 | Плита мостика ПТ-3 | 6 | 1,0т |
| ПТ-3а | КЖ-27 | Плита мостика ПТ-3а | 1 | 1,0т |
| ПТ-3б | КЖ-27 | Плита мостика ПТ-3б | 1 | 1,0т |
| ПТ-4 | КЖ-27 | Плита мостика ПТ-4 | 1 | 1,3т |
| | | Маркировочная схема лотков и опор | | |
| ЛТ-1 | КЖ-28 | Панель лотка ЛТ-1 | 4 | 1,9т |
| ЛТ-2 | КЖ-28 | Панель лотка ЛТ-2 | 2 | 2,8т |
| ЛТ-3 | КЖ-28 | Панель лотка ЛТ-3 | 1 | 2,8т |
| ЛТ-4 | КЖ-28 | Панель лотка ЛТ-4 | 1 | 2,8т |
| ФС5-8 | Серия 1.116-1 в.1 | Блоки стен подвалов | 25 | 0,52т |
| | | Маркировочная схема плит перекрытия лотков. | | |
| П-1а | Серия ИС-01-04 в.2 КЖ-27 | Плита перекрытия | 8 | 0,34т |

1. Данный лист комплектен с листами КЖ-2, КЖ-3
2. Швы между плитами мостиков заполнить мелкозернистым бетоном, соответствующим по марке и плотности бетону плит мостиков.
3. Расход бетона „М-100" на монолитные опоры $V = 4,5 м^3$

7546/VIII 10

| Изм. | Лист | № документа | Подпись | Дата |
|---|---|---|---|---|
| Проверил | | Зантберг | | |
| Инжен. | | Харченко | | |
| Рук. гр. | | Зантберг | | |
| Гл. спец. | | Браславский | | |
| ГИП | | Козловская | | |
| Нач. отд. | | Пичахчи | | |

ТП 902-2-330 КЖС

Отстойники канализационные горизонтальные с механизированным удалением осадка

Тип IV. Вторичный отстойник четырехсекционный L=27м; h=2м из сборного железобетона.

| Лит. | Лист | Листов |
|---|---|---|
| Р | 7 | |

Маркировочные схемы мостиков, лотков и плит перекрытий. Сечения 6-6 ÷ 10-10.

МЖКХ УССР Укркоммунниипроект г. Харьков

Инв. № подлинника | Подпись и дата

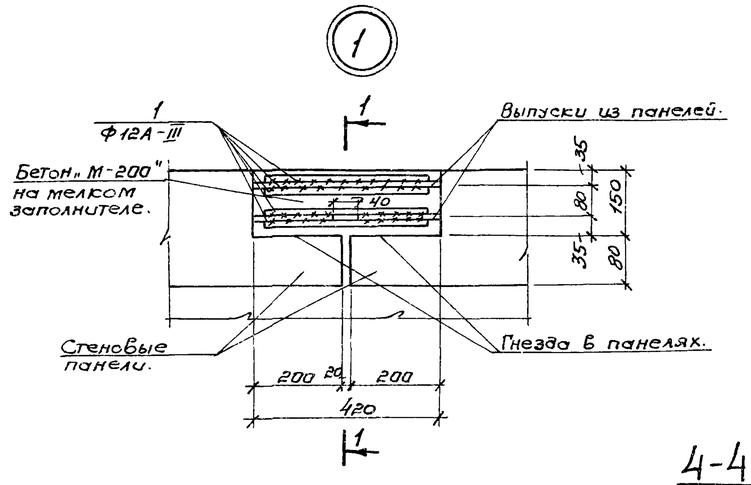


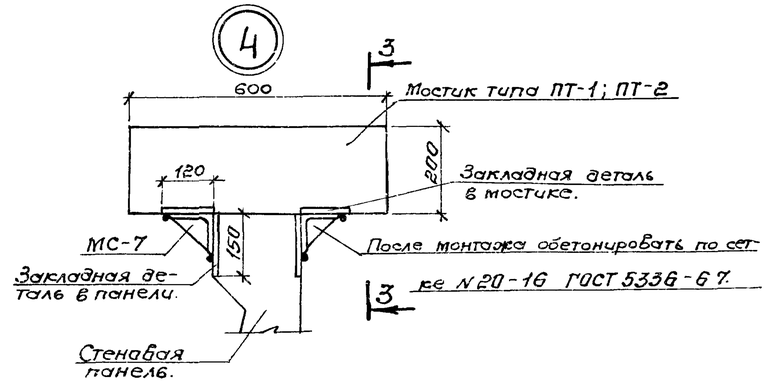


## Ведомость стержней на один элемент.

| | Поз | Эскиз или сечение | ф мм | Длина мм | К-во |
|---|---|---|---|---|---|
| Узел 1 | 1 | 370 | 12А-III | 370 | 8 |
| Узел 6 | 2 | 50 540 | 8А-I | 620 | 6 |
| | 3 | 580 | 8А-I | 580 | 5 |
| | | | | | |

## Выборка стали на один элемент, кг

| Марка эл-та | Арматурные изделия | | | | | | | | | | Всего |
|---|---|---|---|---|---|---|---|---|---|---|---|
| | Арматурная сталь по ГОСТ 5781-75 | | | | | | | | | | |
| | Класс А-I | | | | Класс А-III | | | | | | |
| | ф мм | | | Итого | ф мм | | | | | Итого | |
| | 8 | | | | 12 | 14 | | | | | |
| Узел 1 | | | | | 2,61 | | | | | 2,61 | 2,61 |
| Узел 6 | 2,65 | | | 2,65 | | | | | | | 2,65 |
| | | | | | | | | | | | |

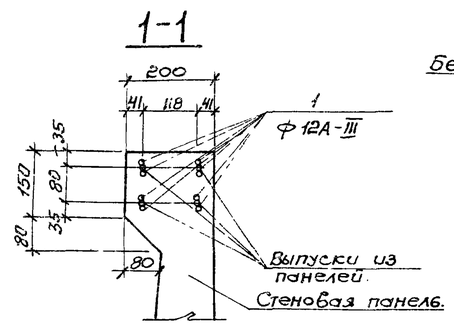


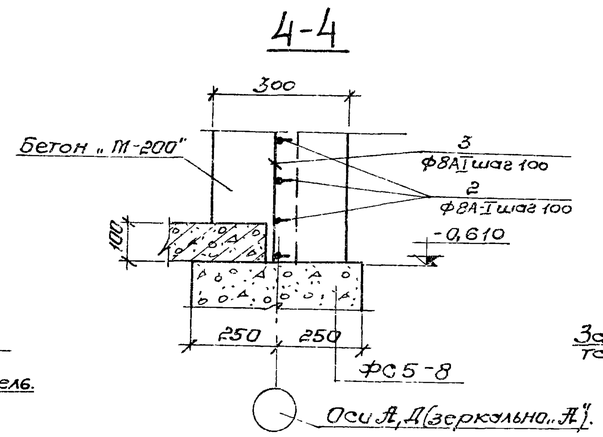


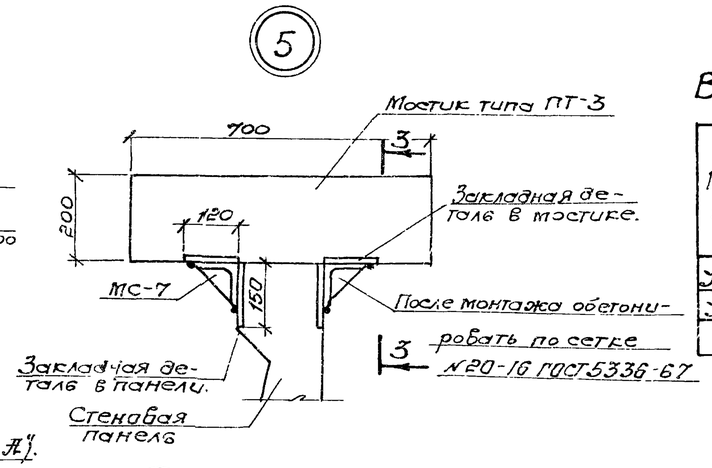


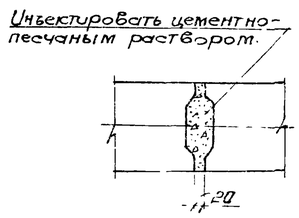


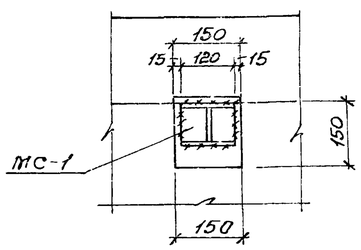


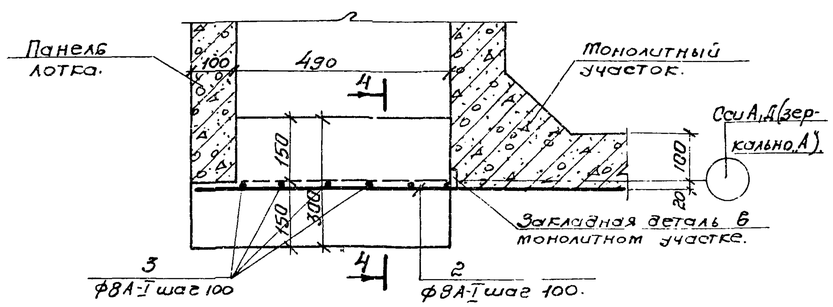


1. Данный лист комплектен с листами КЖ-6, КЖ-7
2. Выпуски арматуры стеновых панелей свариваются между собой накладками из арматурных стержней класса А-III.
3. При соединении стержней сваркой необходимо соблюдать соосность стыкуемых стержней.
4. Для сварных соединений стержней арматуры класса А-III следует применять электроды типа Э42А-Ф; Э50А-Ф или Э55-Ф.

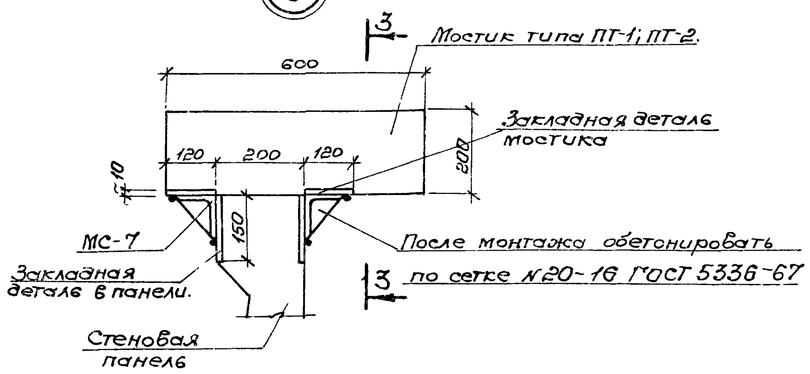


Деталь соединения стержней арматуры сваркой встык с круглыми накладками.

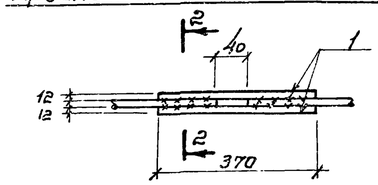


2-2

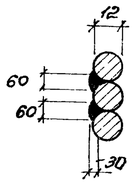


7546/VIII 11

| | | | | | | | | |
|---|---|---|---|---|---|---|---|---|
| Изм. | Лист | № докумен. | Подпись | Дата | ТП 902-2-330 КЖ | | | |
| Провер. | | Зантберг | | | Отстойники канализационные горизонтальные с механизированным удалением осадка. | | | |
| Инжен. | | Левина | | | Тип IV. Вторичный отстойник четырехсекционный L=27m; h=2m из сборного железобетона. | Лит. | Лист | Листов |
| Рук. гр. | | Зантберг | | | | Р | 8 | |
| Гл. спец. | | Браславский | | | Маркировочные схемы панелей, мостиков и лотков. Узлы 1÷6. Сечения 1-1÷4-4 | МЖКХ УССР Укркоммунниипроект г. Харьков | | |
| ГИП | | Козловская | | | | | | |
| Нач. отд. | | Пичахчи | | | | | | |

(7)

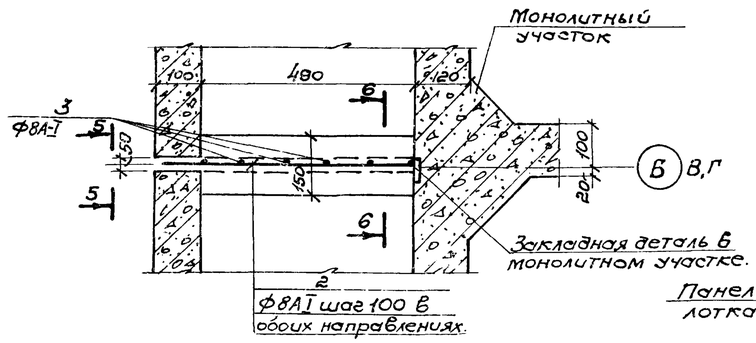


## 5-5

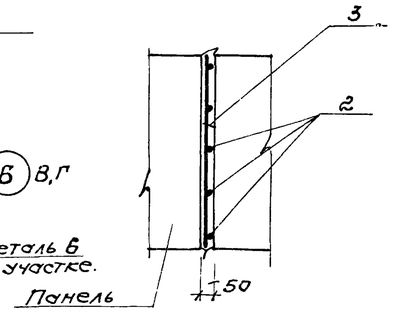


(10)

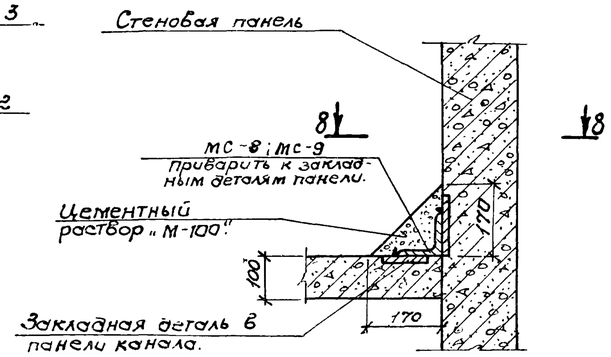


## Деталь на середине панели лотка.

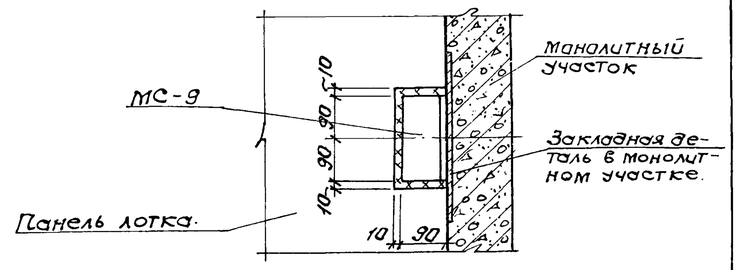


## Ведомость стержней на один элемент.

| | Поз | Эскиз или сечение | ф мм | Длина мм | К-во |
|---|---|---|---|---|---|
| Узел 7 | 2 | 50 570 | 8А-I | 620 | 6 |
| | 3 | 580 | 8А-I | 580 | 5 |
| Узел 8 | 4 | 50 770 | 8А-I | 820 | 8 |
| | 5 | 830 | 8А-I | 830 | 7 |
| Узел 9 | 4 | 50 770 | 8А-I | 820 | 8 |
| | 5 | 830 | 8А-I | 830 | 7 |

## Выборка стали на один элемент, кг

| Марка эл-та | Арматурные изделия. Арматурная сталь по ГОСТ 5781-75 класс А-I ф мм 8 | | | | | Итого | |
|---|---|---|---|---|---|---|---|
| Узел 7 | 2,65 | | | | | 2,65 | 2,65 |
| Узел 8 | 5,00 | | | | | 5.00 | 5.00 |
| Узел 9 | 5,00 | | | | | 5.00 | 5.00 |

## 6-6

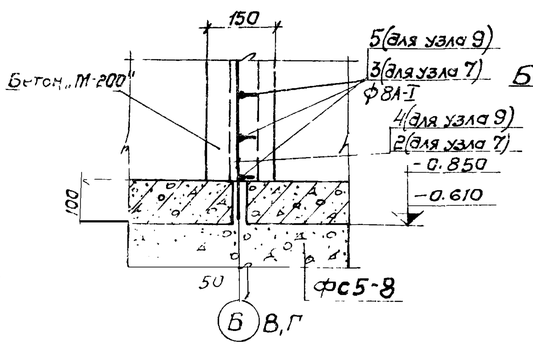


## 7-7

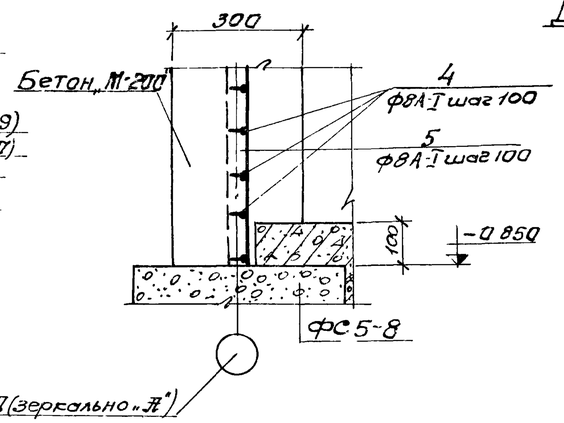


## 8-8

## Деталь на стыке панелей лотков.

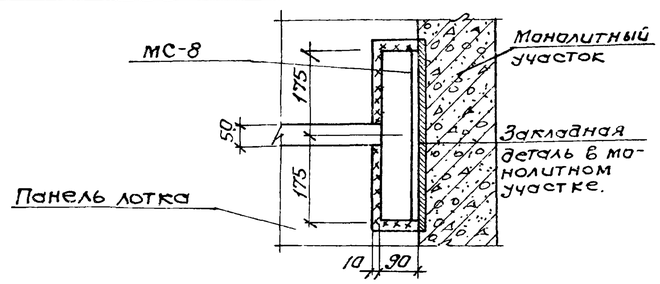


(9)

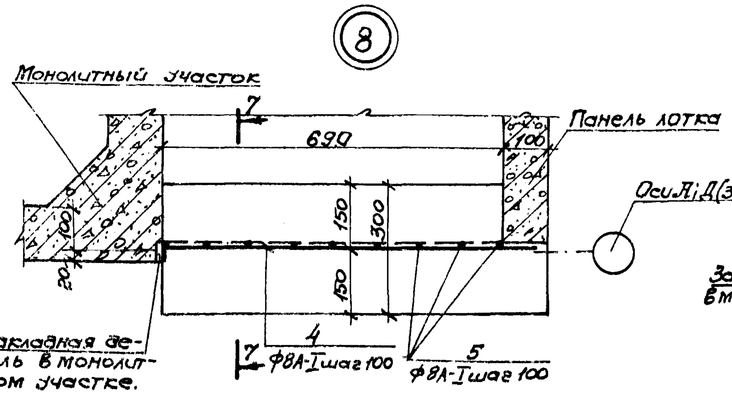


(8)

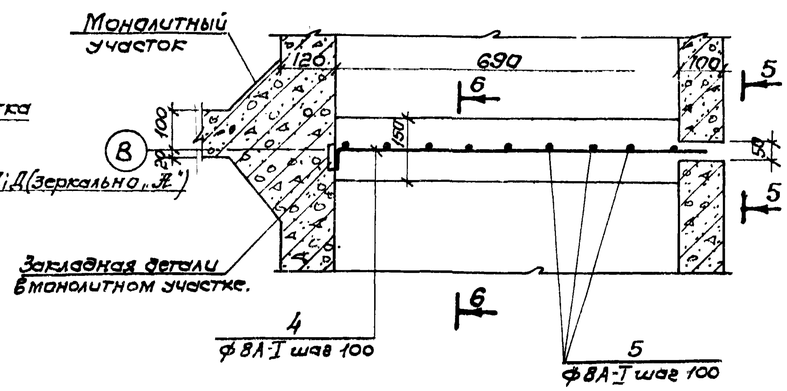


1. Данный лист комплектен с листами КЖС-7, КЖС-32

2. Монолитные железобетонные стенки в лотках выполняются из бетона „М-200". Расход бетона на монолитные стенки: Узел 6 – 0.09 м³; Узел 7 – 0,04 м³; Узел 8 – 0,18 м³; Узел 9 – 0,08 м³.

3. Сварные швы выполнять электродами Э-42А; толщина шва 6мм по катету.

7546/VIII 12

| Изм. | Лист | № документа | Подпись | Дата | ТП 902-2-330 — КЖ | | | |
|---|---|---|---|---|---|---|---|---|
| | | | | | Отстойники канализационные горизонтальные с механизированным удалением осадка. | | | |
| Провер. | | Зантберг | | | Тип IV. Вторичный отстойник четырехсекционный L=27м; h=2м из сборного железобетона. | Лит. | Лист | Листов |
| Инжен. | | Левина | | | | Р | 9 | |
| Рук. гр. | | Зантберг | | | | | | |
| Гл. спец. | | Браславский | | | Маркировочная схема панелей, мостиков и лотков. Узел 1 „7÷10". Сечения 8-8÷8-8 | МЖКХ УССР Укркоммуннипроект г. Харьков | | |
| ГИП | | Рыловская | | | | | | |
| Нач. отд. | | Пичахчи | | | | | | |

## Монолитный участок Ум1.

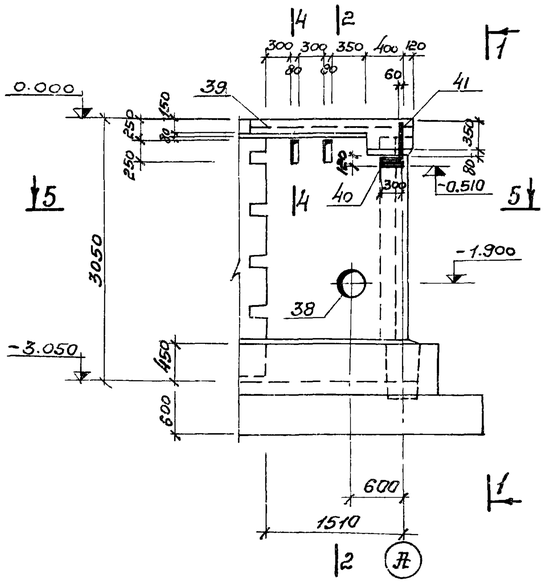


## 1-1

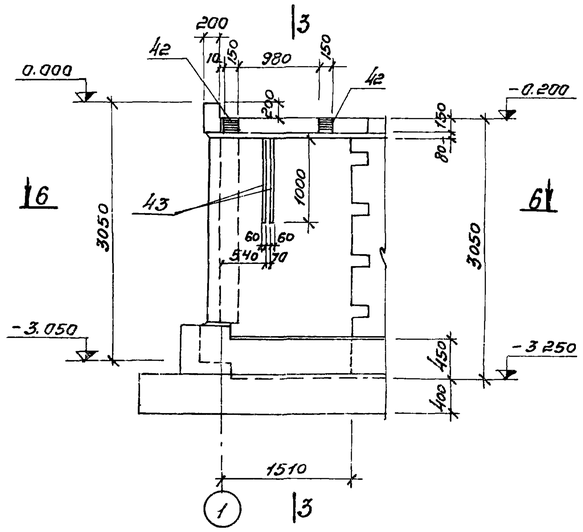


## 2-2; 3-3

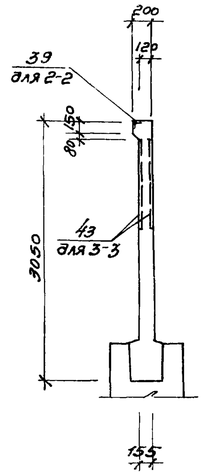


## 5-5

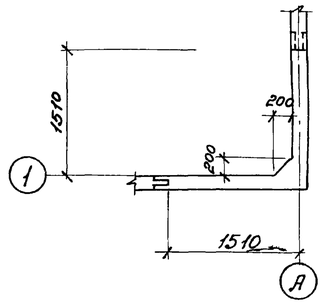


## 4-4

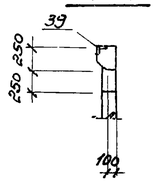

## 2-2 /Армирование/

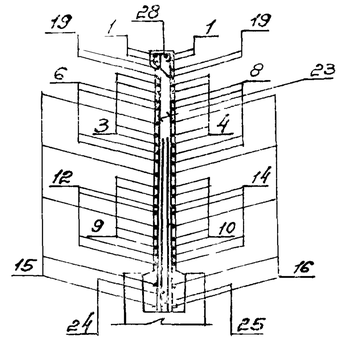

## 5-5 /Армирование/

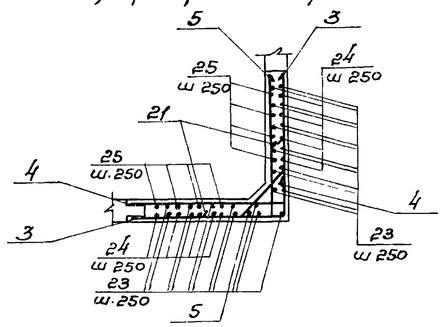

## 3-3 /Армирование/

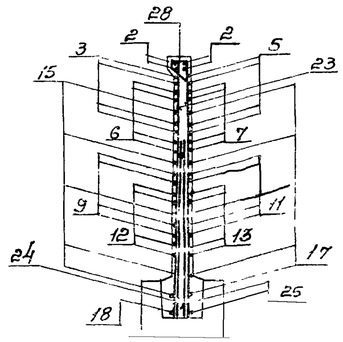

## Монолитный участок Ум1. /Армирование/

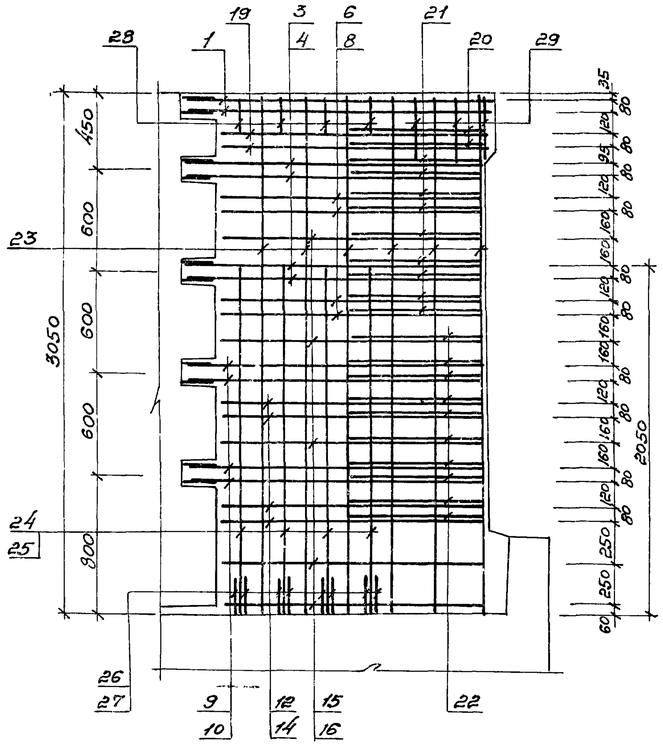

## 1-1 /Армирование/

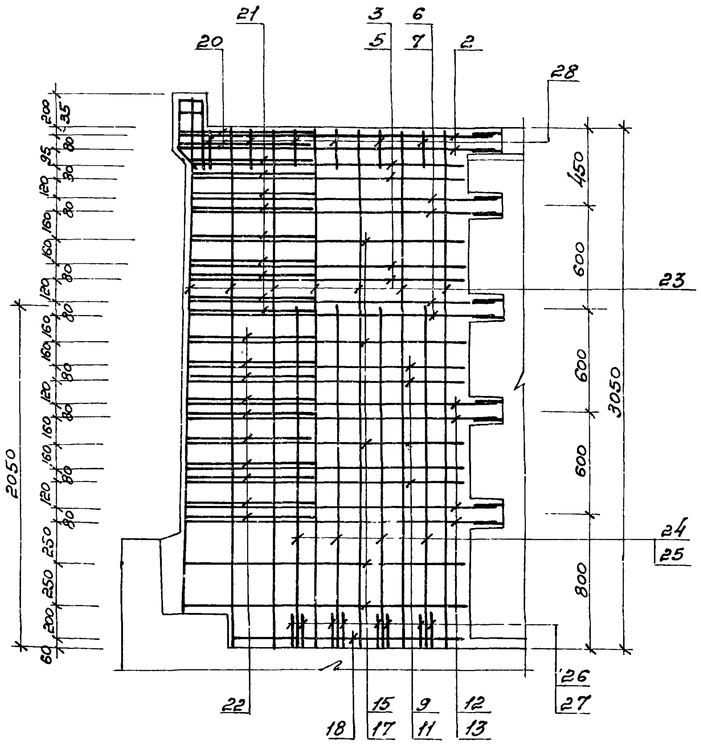

## 6-6 /Армирование/

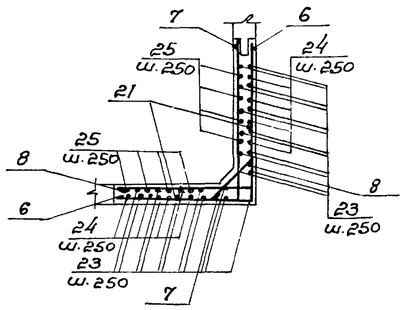

## Дополнительное армирование.

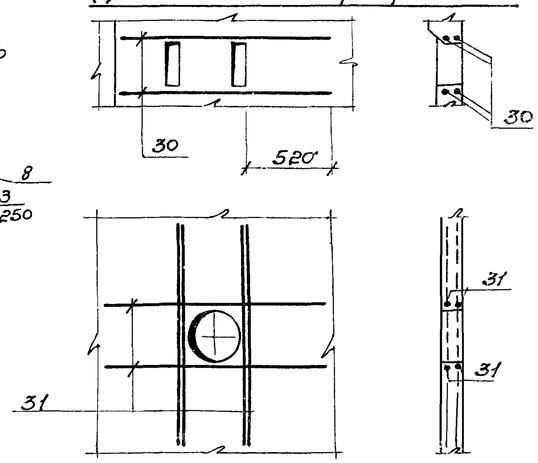

1. Данный лист комплектен с листами КЖ-6, КЖ-15, КЖ-16
2. Общие примечания см лист КЖ-13

7546/VIII 13

| | | | | | | | | |
|---|---|---|---|---|---|---|---|---|
| | | | | | ТП 902-2-330 | | | |
| | | | | | | КЖ | | |
| Изм. | Лист | № докумен. | Подпись | Дата | Отстойники канализационные горизонтальные с механизированным удалением осадка. | | | |
| Провер. | | Зантберг | | | Тип IV. Вторичный отстойник четырехсекционный L=27 м h=2 м из сборного железобетона. | Лит. | Лист | Листов |
| Инжен. | | Юровский | | | | Р | 10 | |
| Рук. гр. | | Зантберг | | | | | | |
| Гл. спец. | | Брославский | | | Монолитный участок Ум.1. Опалубочные чертежи и армирование. | МЖКХ УССР Укркоммунпроект г. Харьков | | |
| ГИП | | Козловская | | | | | | |
| Нач. отд. | | Личахчи | | | | | | |

## Монолитный участок Ум2

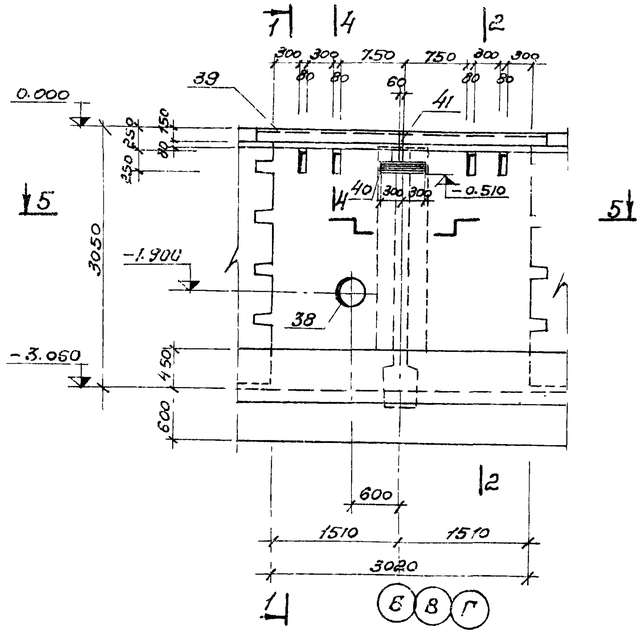


## 1-1

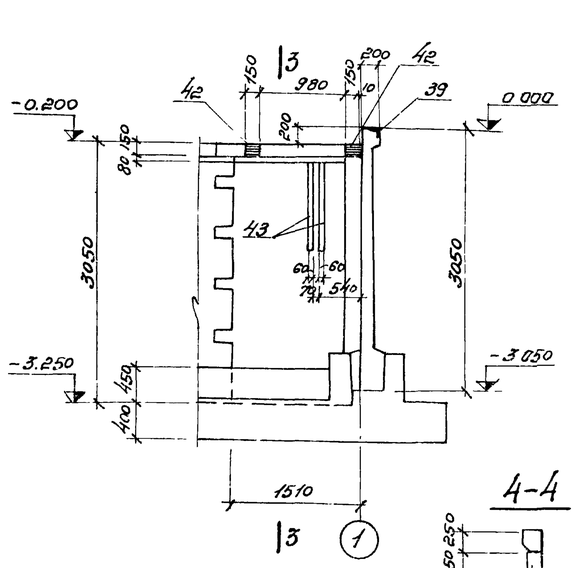


## 2-2, 3-3

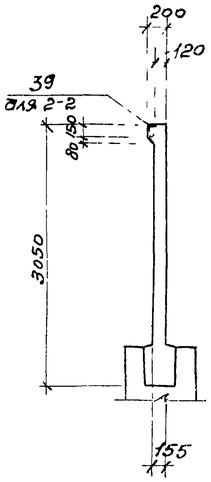


## 5-5

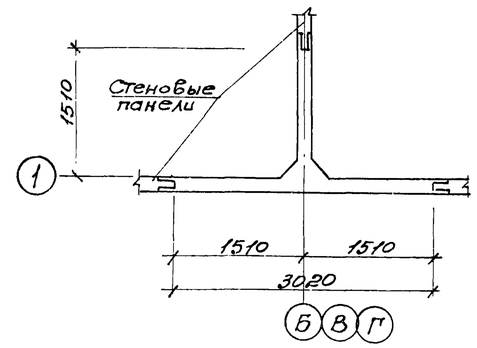


## 2-2 /Армирование/

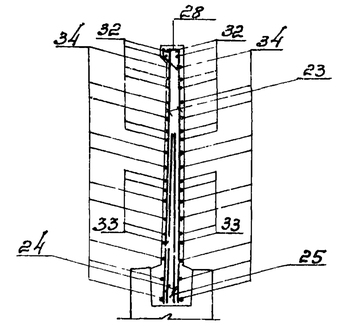


## 4-4

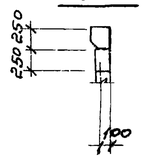


## 5-5 /Армирование/

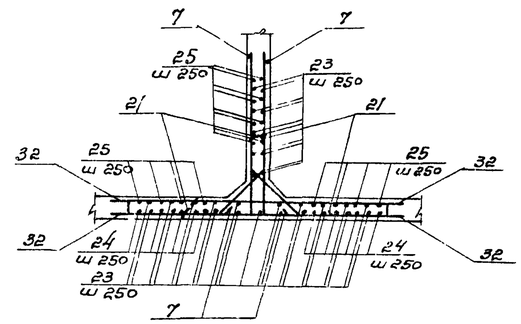


## 3-3 /Армирование/

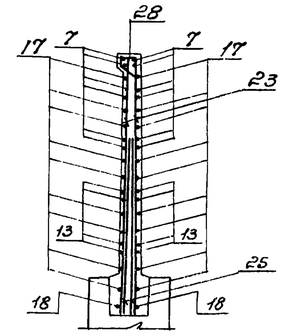


## Монолитный участок Ум2 /Армирование/

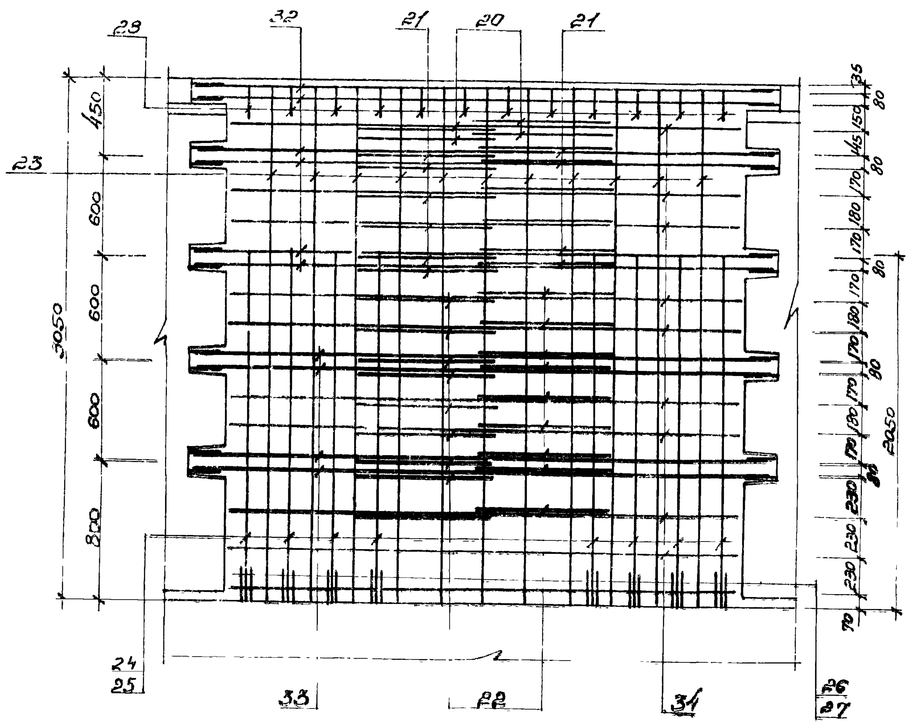


## 1-1 /Армирование/

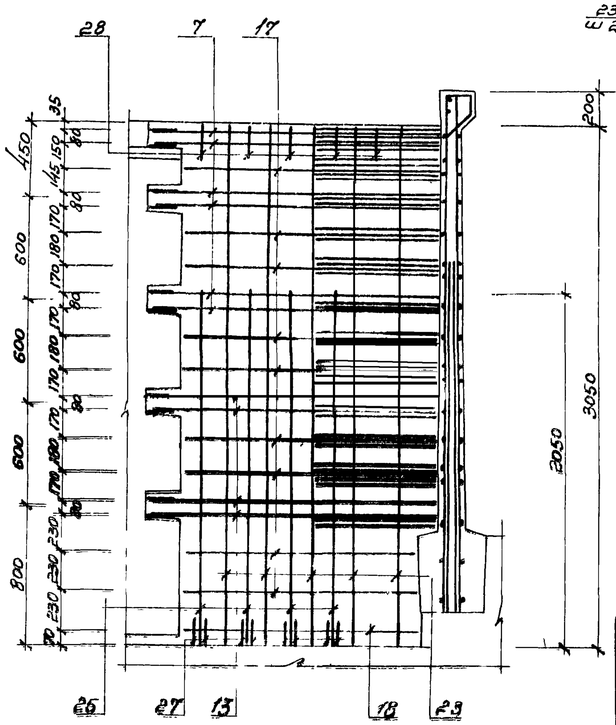


## Дополнительное армирование.

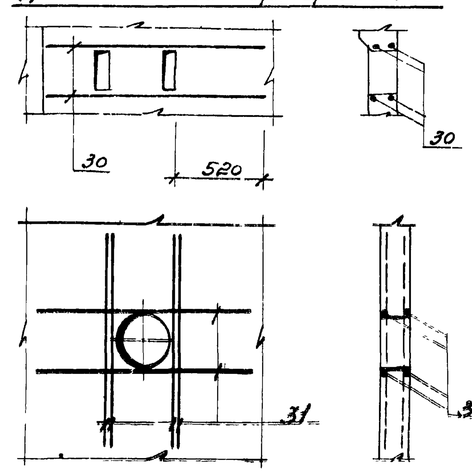


1. Данный лист комплектен с листами КЖ-6, КЖ-15, КЖ-16
2. Общие примечания см. лист КЖ-13

7546/VIII 14

| | | | | | | | |
|---|---|---|---|---|---|---|---|
| Изм. | Лист | Докум. | Подпись | Дата | ТП 902-2-330 | | |
| Провер. | | Зантберг | | | Отстойники канализационные горизонтальные с механизированным удалением осадка | | |
| Инжен. | | Юровский | | | Тип II. Вторичный отстойник четырехсекционный L=27m h=2m из сборного железобетона. | Лит. Р | Лист 11 | Листов |
| Рук. гр. | | Зантберг | | | | | |
| Гл. спец. | | Брониевский | | | Монолитный участок Ум2. Опалубочные чертежи и армирование. | МЖКХ-УССР Укрсоммунпроект в Харькове. | |
| ГИП | | Казимевская | | | | | |
| Нач. отд. | | Пичахчи | | | | | |

## Монолитный участок Ум3.

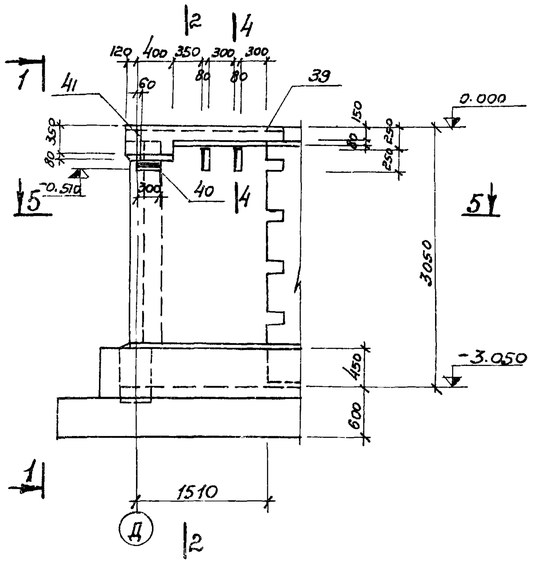


## 1-1

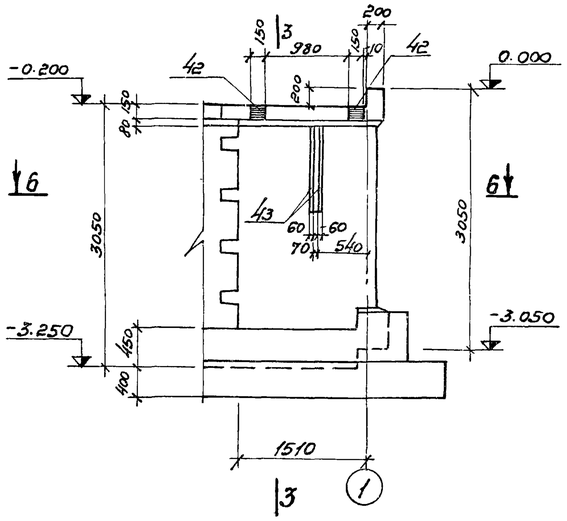


## 2-2, 3-3

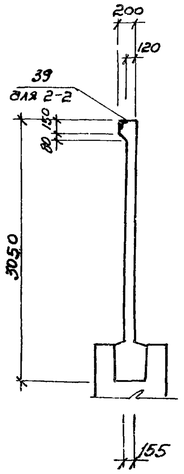


## 5-5

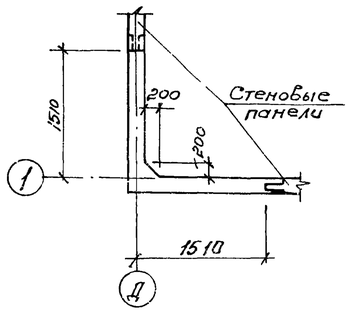


## 4-4

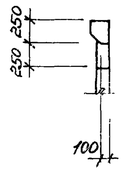


## 2-2 /Армирование/

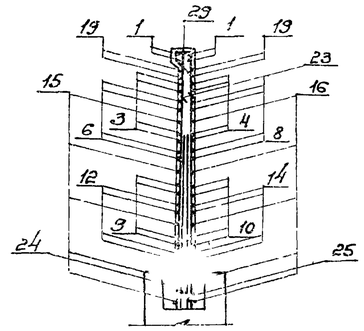

## 5-5 /Армирование/

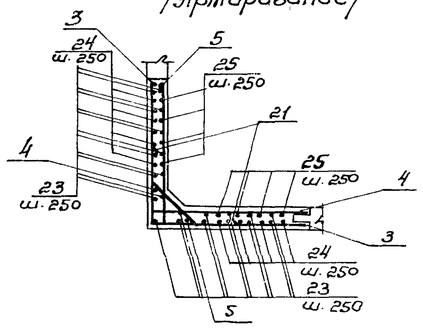


## 3-3 /Армирование/

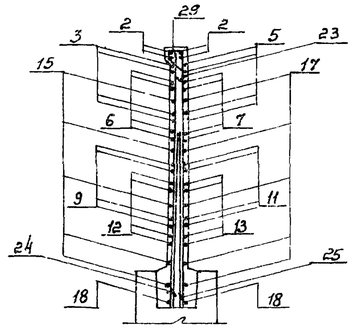

## Монолитный участок Ум3. /Армирование/

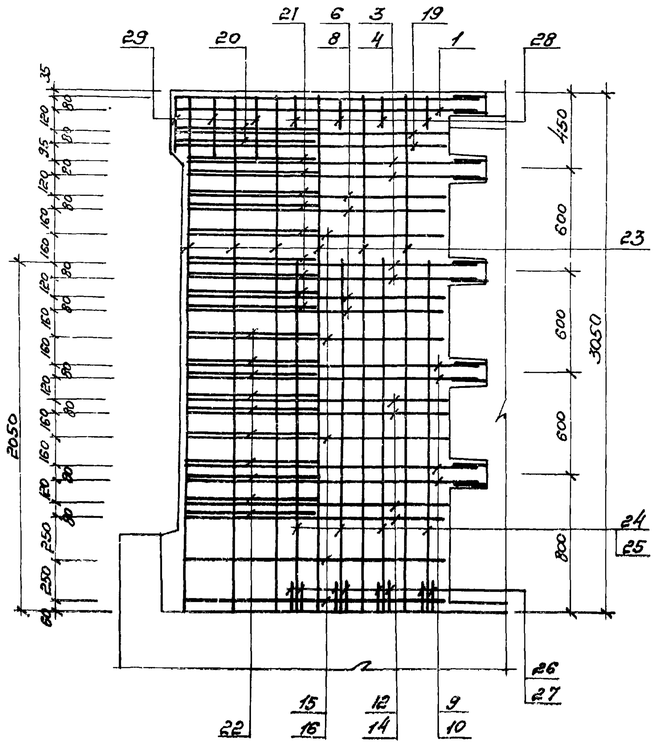


## 1-1 /Армирование/

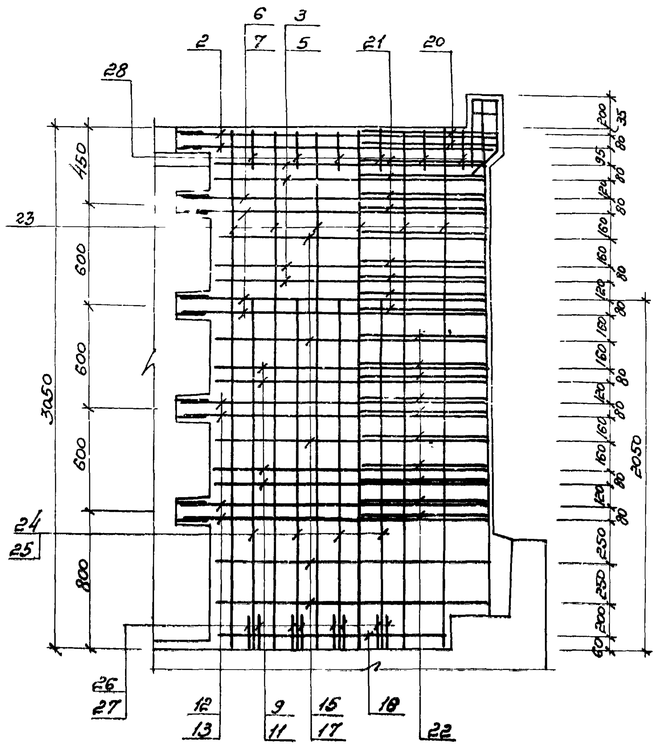


## 6-6 /Армирование/

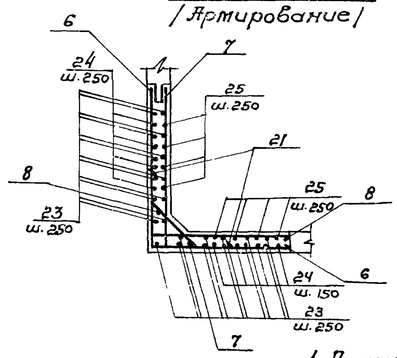


## Дополнительное армирование.

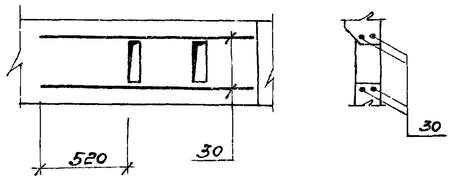


1. Данный лист комплектен с листами КЖС-6, КЖС-15 КЖС-16
2. Общие примечания см. лист КЖС-13

7546/VIII 15

| | | | | | | | |
|---|---|---|---|---|---|---|---|
| Изм. | Лист | № докумен. | Подпись | Дата | ТП 902-2-330 КЖС | | |
| Провер. | | Зантберг | | | Отстойники канализационные горизонтальные с механизированным удалением осадка | | |
| Инжен. | | Юровский | | | Тип II Вторичный отстойник четырехсекционный L=27м h=2м из сборного железобетона | Лит. П | Лист 12 | Листов |
| Рук. гр. | | Зантберг | | | Монолитный участок Ум-3. Продольный чертеж и армирование | МЖКХ УССР Укркоммунпроект г. Харьков | | |
| Гл. спец. | | Бреславский | | | | | | |
| ГИП | | | | | | | | |
| Нач. отд. | | Ющенко | | | | | | |

## Монолитные участки Ум4, Ум6 /зеркально/

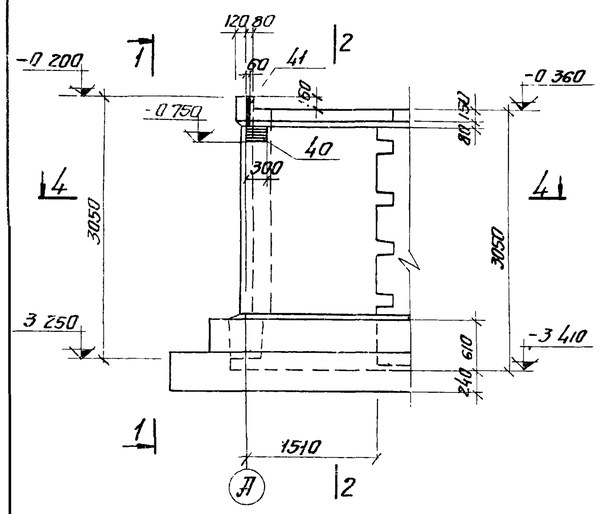


## 1-1

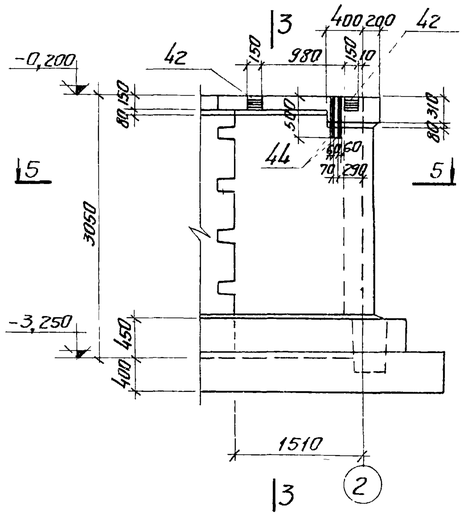


## 2-2, 3-3

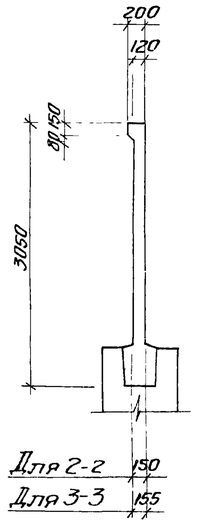


## 4-4

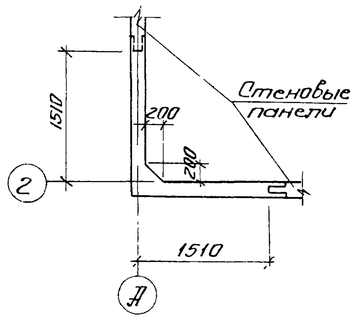


## 4-4 /Армирование/

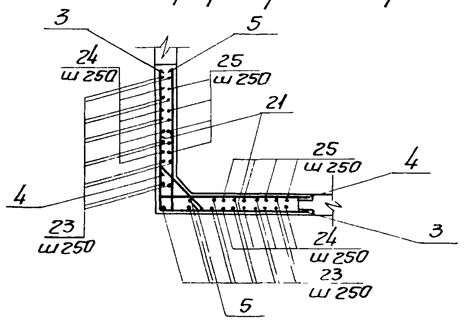

## 2-2 /Армирование/

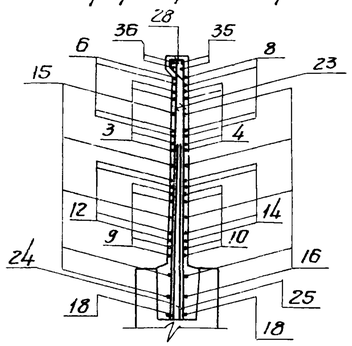

## 5-5 /Армирование/

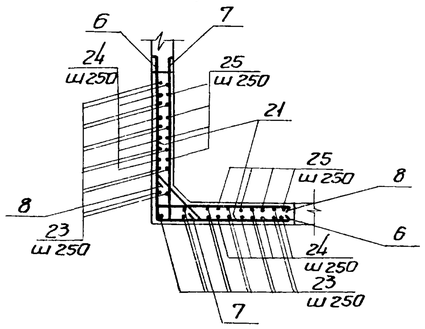

## 3-3 /Армирование/

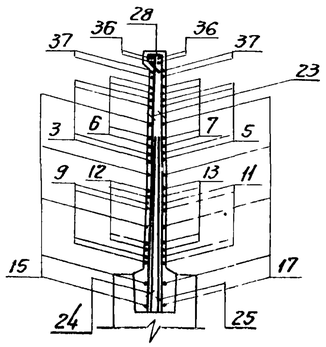

## Монолитные участки Ум4, Ум6 /зеркально/ /Армирование/

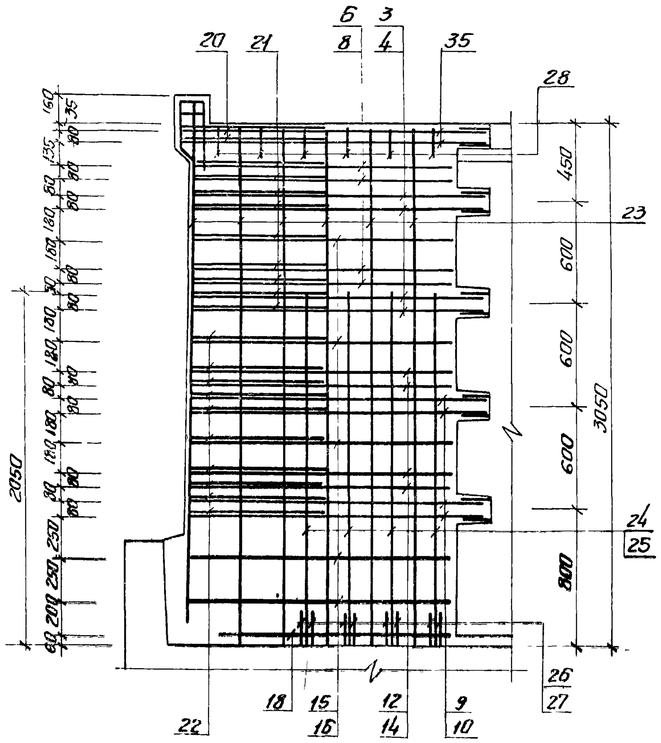


## 1-1 /Армирование/

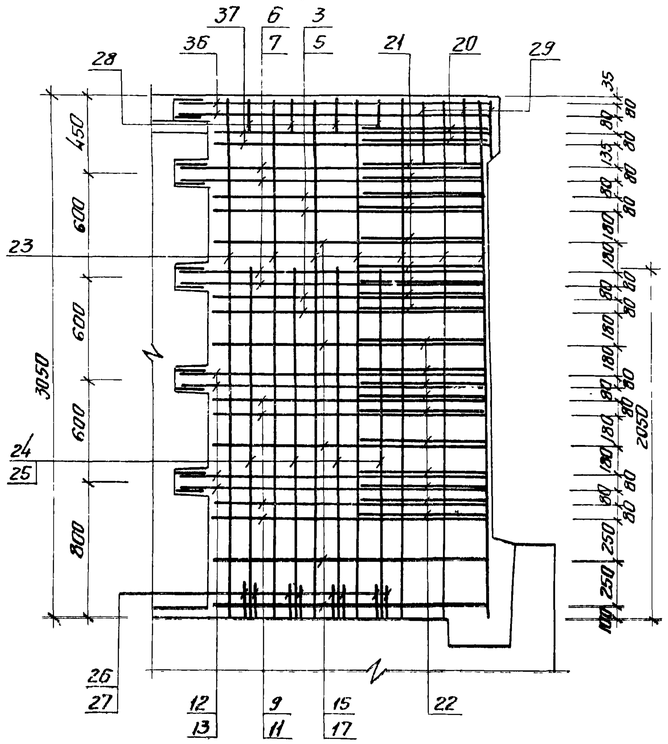


1. Данный лист комплектен с листами КЖ-6, КЖ-13
2. Соединение монолитных участков с угловыми панелями осуществляется сваркой арматурных стержней горизонтального направления с выпусками из панелей в уровне гнезда.
3. Все сварные соединения выполняются дуговой сваркой внахлестку либо с применением круглых накладок.
4. Указания по сварным соединениям приведены на листе МП-30 /серия 3.900-2 в.7/
5. Защитный слой бетона для рабочей арматуры 20мм.

7546/VIII 16

| | | | | | | | |
|---|---|---|---|---|---|---|---|
| Изм. | Лист | № докум. | Подпись | Дата | ТП 902-2-330 | | |
| | | | | | Оттяжники канатизационные горизонтальные с механизированным удалением осадка | | |
| Провер. | Зантберг | | | | Тип IV. Вторичный оттяжник четырехсекционный L=27м h=2м из сборного железобетона | Лит | Лист | Листов |
| Инж. | Юрковский | | | | | Р | 13 | |
| Рук. гр. | Зантберг | | | | | | | |
| Гл. спец. | Брасловский | | | | Монолитные участки Ум4, Ум6. Опалубочные чертежи и армирование. | МОСКК-УССР Укрпромтранспроект г. Харьков | | |
| ГИП | Казловская | | | | | | | |
| Нач. отд. | Пичахчи | | | | | | | |

## Монолитный участок Ут5

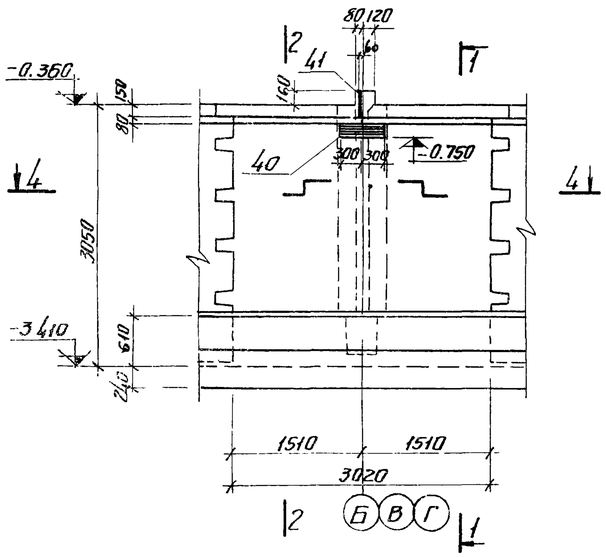


## 1-1

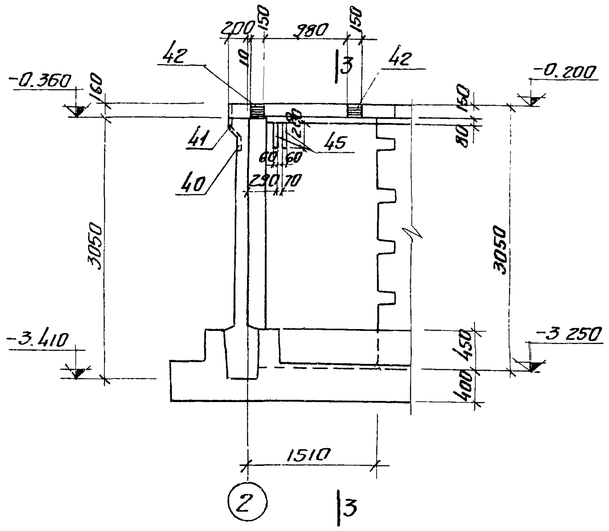


## 2-2,3-3

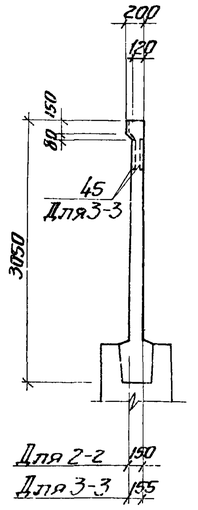


## 4-4

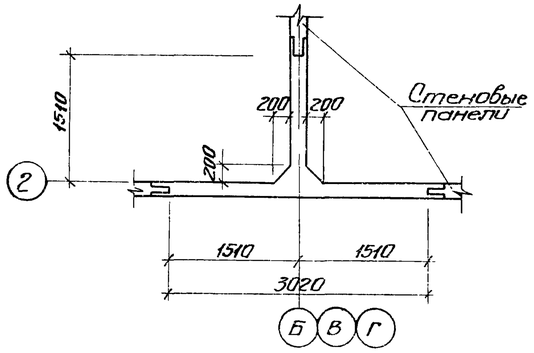


## 2-2 /Армирование/

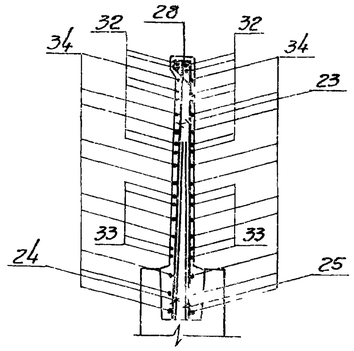

## 4-4 /Армирование/

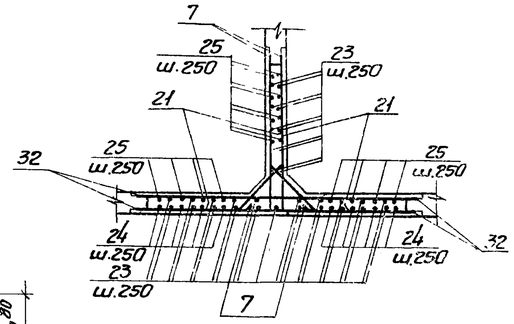


## 3-3 /Армирование/

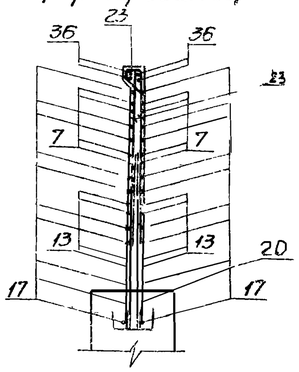

## Монолитный участок Ут5 /Армирование/

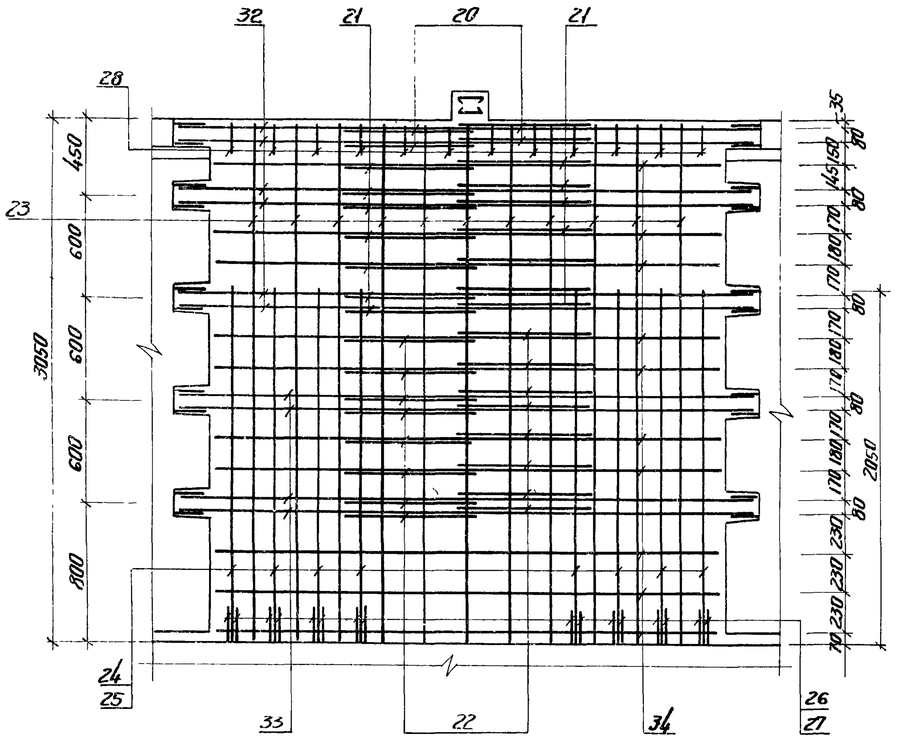


## 1-1 /Армирование/

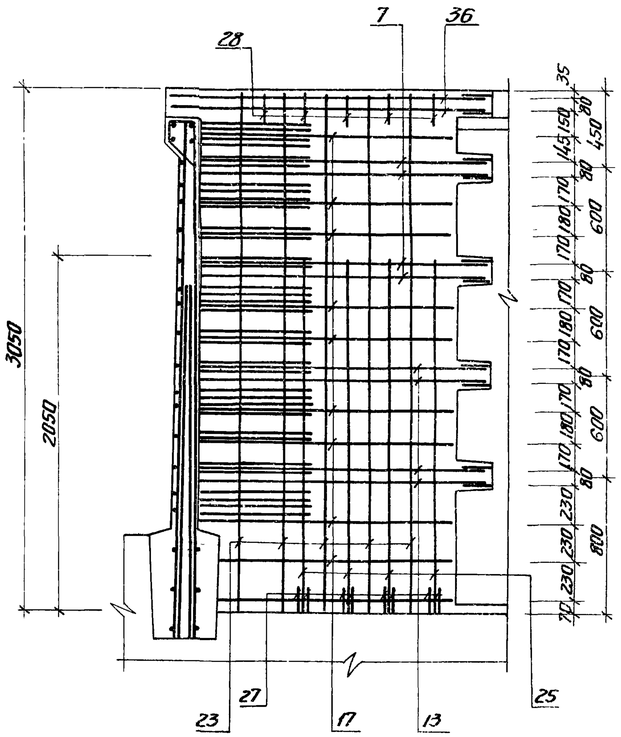


1. Данный лист комплектен с листами. КЖС-6, КЖС-15, КЖС-16
2. Общие примечания с лист КЖС-13

7546/VIII 17

| | | | | | | | | |
|---|---|---|---|---|---|---|---|---|
| | | | | | ТП 902-2-330 | | | |
| Изм. | Лист | № докум. | Подпись | Дата | Отстойники канализационные горизонтальные с механизированным удалением осадка | | | |
| Проверил | | Зантберг | | | Тип IV Вторичный отстойник четырехсекционный L=27м h=2м из сборного железобетона | Лит. | Лист | Листов |
| Инж. | | Ировского | | | | Р | 14 | |
| Рук. гр. | | Зантберг | | | | | | |
| Гл. спец. | | Брагановский | | | Монолитный участок Ут5 Опалубочные чертежи и армирование | МЖКХ УССР Укрюммуниипроект г. Харьков | | |
| ГИП | | Колтовский | | | | | | |
| Нач. отд. | | Пичугин | | | | | | |

# Ведомость стержней на 1 элемент

| Марка эл-та | Поз | Эскиз или сечение | ф мм | Длина мм | Кол |
|---|---|---|---|---|---|
| Ум 1 | 1 | 160 L 1790 | 12 AIII | 1950 | 4 |
| | 2 | 300 L 1870 | 12 AIII | 2170 | 4 |
| | 3 | 1720 L 1600 | 12 AIII | 3320 | 4 |
| | 4 | 1720 L 350 | 12 AIII | 2070 | 4 |
| | 5 | 350 L 1600 | 12 AIII | 1950 | 4 |
| | 6 | 1520 L 1800 | 12 AIII | 3320 | 4 |
| | 7 | 350 L 1800 | 12 AIII | 2150 | 4 |
| | 8 | 1520 L 350 | 12 AIII | 1870 | 4 |
| | 9 | 1740 L 1620 | 10 AIII | 3360 | 4 |
| | 10 | 1740 L 250 | 10 AIII | 1990 | 4 |
| | 11 | 250 L 1620 | 10 AIII | 1870 | 4 |
| | 12 | 1540 L 1820 | 10 AIII | 3360 | 4 |
| | 13 | 250 L 1820 | 10 AIII | 2070 | 4 |
| | 14 | 1540 L 250 | 10 AIII | 1790 | 4 |
| | 15 | 1520÷1550 L 1600–1630 | 10 AIII | ср 3150 | 5 |
| | 16 | 1520÷1550 L 250 | 10 AIII | ср 1785 | 5 |
| | 17 | 250 L 1590–1630 | 10 AIII | ср 1860 | 5 |
| | 18 | | 10 AIII | 1370 | 2 |
| | 19 | 1590 L 200 | 10 AIII | 1790 | 4 |
| | 20 | 45° 340 640 340 45 | 12 AIII | 1320 | 2 |
| | 21 | 45° 340 520 340 45 | 12 AIII | 1200 | 9 |
| | 22 | 45 250 550 250 45 | 10 AIII | 1050 | 10 |
| | 23 | | 8 AIII | 3030 | 23 |
| | 24 | | 20 AIII | 2050 | 8 |
| | 25 | | 14 AIII | 2050 | 8 |
| | 26 | | 20 AIII | 190 | 16 |
| | 27 | | 14 AIII | 130 | 16 |
| | 28 | 45° 200 110 240 160 | 6 AI | 750 | 10 |
| | 29 | 45° 200 310 440 160 | 6 AI | 1150 | 3 |
| | 30 | | 14 AIII | 1260 | 4 |
| | 31 | | 14 AIII | 1340 | 12 |
| Ум 2 | 7 | Ст выше | 12 AIII | 2150 | 12 |
| | 13 | —"— | 10 AIII | 2070 | 8 |
| | 17 | —"— | 10 AIII | ср 1860 | 18 |
| | 18 | —"— | 10 AIII | 1370 | 2 |
| | 20 | —"— | 12 AIII | 1320 | 4 |
| | 21 | —"— | 12 AIII | 1200 | 12 |
| | 22 | —"— | 10 AIII | 1050 | 18 |
| | 23 | —"— | 8 AIII | 3030 | 33 |

| Марка эл-та | Поз | Эскиз или сечение | ф мм | Длина мм | Кол |
|---|---|---|---|---|---|
| Ум 2 | 24 | Ст выше | 20 AIII | 2050 | 8 |
| | 25 | —"— | 14 AIII | 2050 | 16 |
| | 26 | —"— | 20 AIII | 190 | 16 |
| | 27 | —"— | 14 AIII | 130 | 32 |
| | 28 | —"— | 6 AI | 750 | 17 |
| | 30 | —"— | 14 AIII | 1260 | 8 |
| | 31 | —"— | 14 AIII | 1340 | 12 |
| | 32 | | 12 AIII | 3380 | 12 |
| | 33 | | 10 AIII | 3380 | 8 |
| | 34 | | 10 AIII | 2980 | 20 |
| Ум 3 | 1 | Ст выше | 12 AIII | 1950 | 4 |
| | 2 | —"— | 12 AIII | 2170 | 4 |
| | 3 | —"— | 12 AIII | 3320 | 4 |
| | 4 | —"— | 12 AIII | 2070 | 4 |
| | 5 | —"— | 12 AIII | 1950 | 4 |
| | 6 | —"— | 12 AIII | 3320 | 4 |
| | 7 | —"— | 12 AIII | 2150 | 4 |
| | 8 | —"— | 12 AIII | 1870 | 4 |
| | 9 | —"— | 10 AIII | 3360 | 4 |
| | 10 | —"— | 10 AIII | 1990 | 4 |
| | 11 | —"— | 10 AIII | 1870 | 4 |
| | 12 | —"— | 10 AIII | 3360 | 4 |
| | 13 | —"— | 10 AIII | 2070 | 4 |
| | 14 | —"— | 10 AIII | 1790 | 4 |
| | 15 | —"— | 10 AIII | ср 3150 | 5 |
| | 16 | —"— | 10 AIII | ср 1785 | 5 |
| | 17 | —"— | 10 AIII | ср 1860 | 5 |
| | 18 | —"— | 10 AIII | 1370 | 2 |
| | 19 | —"— | 10 AIII | 1790 | 4 |
| | 20 | —"— | 12 AIII | 1320 | 2 |
| | 21 | —"— | 12 AIII | 1200 | 9 |
| | 22 | —"— | 10 AIII | 1050 | 10 |
| | 23 | —"— | 8 AIII | 3030 | 23 |
| | 24 | —"— | 20 AIII | 2050 | 8 |
| | 25 | —"— | 14 AIII | 2050 | 8 |
| | 26 | —"— | 20 AIII | 190 | 16 |
| | 27 | —"— | 14 AIII | 130 | 16 |
| | 28 | —"— | 6 AI | 750 | 10 |
| | 29 | —"— | 6 AI | 1150 | 3 |

| Марка эл-та | Поз | Эскиз или сечение | ф мм | Длина мм | Кол. |
|---|---|---|---|---|---|
| Ум 3 | 30 | Ст. выше | 14 AIII | 1260 | 4 |
| | | | | | |
| | | | | | |
| Ум 4, Ум 6 | 3 | Ст выше | 12 AIII | 3320 | 4 |
| | 4 | | 12 AIII | 2070 | 4 |
| | 5 | | 12 AIII | 1950 | 4 |
| | 6 | | 12 AIII | 3320 | 4 |
| | 7 | | 12 AIII | 2150 | 4 |
| | 8 | | 12 AIII | 1870 | 4 |
| | 9 | | 10 AIII | 3360 | 4 |
| | 10 | | 10 AIII | 1990 | 4 |
| | 11 | | 10 AIII | 1870 | 4 |
| | 12 | | 10 AIII | 3360 | 4 |
| | 13 | | 10 AIII | 2070 | 4 |
| | 14 | | 10 AIII | 1790 | 4 |
| | 15 | | 10 AIII | ср 3150 | 5 |
| | 16 | | 10 AIII | ср 1785 | 5 |
| | 17 | | 10 AIII | ср 1860 | 5 |
| | 18 | | 10 AIII | 1370 | 2 |
| | 20 | | 12 AIII | 1320 | 2 |
| | 21 | | 12 AIII | 1200 | 9 |
| | 22 | | 10 AIII | 1050 | 10 |
| | 23 | | 8 AIII | 3030 | 23 |
| | 24 | | 20 AIII | 2050 | 8 |
| | 25 | | 14 AIII | 2050 | 8 |
| | 26 | | 20 AIII | 190 | 16 |
| | 27 | | 14 AIII | 130 | 16 |
| | 28 | | 6 AI | 750 | 10 |
| | 29 | | 6 AI | 1150 | 3 |
| | 35 | 300 L 1790 | 12 AIII | 2090 | 4 |
| | 36 | 160 L 1870 | 12 AIII | 2030 | 4 |
| | 37 | 200 L 1670 | 10 AIII | 1870 | 4 |

7546/VIII 18

| | | | | |
|---|---|---|---|---|
| Изм | Лист | № докум. | Подпись | Дата |
| Проверил | | Зантберг | | |
| Инж. | | Кровский | | |
| Рук. гр. | | Зантберг | | |
| Гл. спец. | | Брестовский | | |
| ГИП | | Козловский | | |
| Нач. отд. | | Пичахчи | | |

ТП 902-2-330

Отстойники канализационные горизонтальные с механизированным удалением осадка

Тип IV Вторичный отстойник четырехсекционный L=27м h=2м из сборного железобетона

Монолитные участки Ум 1÷Ум 4; Ум 6 Ведомость стержней на 1 элемент

| Лит | Лист | Листов |
|---|---|---|
| Р | 15 | |

МЮКХ-УССР Укркоммунниипроект г. Харьков

## Ведомость стержней на один элемент.

| Марка эл-та | Поз | Эскиз или сечение | ф мм | Длина мм | Кол |
|---|---|---|---|---|---|
| Ум 5 | 7 | См выше | 12 AIII | 2450 | 8 |
| | 13 | —"— | 10 AIII | 2070 | 8 |
| | 17 | —"— | 10 AIII | ср. 1860 | 20 |
| | 20 | —"— | 12 AIII | 1320 | 4 |
| | 21 | —"— | 12 AIII | 1200 | 14 |
| | 22 | —"— | 10 AIII | 1050 | 16 |
| | 23 | —"— | 8 AIII | 3030 | 31 |
| | 24 | —"— | 20 AIII | 2050 | 8 |
| | 25 | —"— | 14 AIII | 2050 | 16 |
| | 26 | —"— | 20 AIII | 190 | 16 |
| | 27 | —"— | 14 AIII | 130 | 32 |
| | 28 | —"— | 6 AI | 750 | 17 |
| | 32 | —"— | 12 AIII | 3380 | 12 |
| | 33 | —"— | 10 AIII | 3380 | 8 |
| | 34 | —"— | 10 AIII | 2980 | 20 |
| | 36 | —"— | 12 AIII | 2030 | 4 |
| | | —"— | | | |

## Спецификация арматурных изделий на 1 элемент.

| Формат | Зона | Поз | Обозначение | Наименование | Кол | Примечание |
|---|---|---|---|---|---|---|
| | | | | Ум 1 | | |
| | | | | Сборочные единицы и детали | | |
| | | 1-31 | КЖС-15 | Стержни одиночные | | |
| | | 38 | Серия 3.901-5 | Сальник Ду-200 | 1 | 15.7 кг |
| | | 39 | Серия 3 400-6 | Изделие закладное МИ4-13 | 1,8 | м |
| | | 40 | —"— | Изделие закладное МИ2-6 | 1 | |
| | | 41 | —"— | Изделие закладное МИ1-2 | 0.5 | м |
| | | 42 | КЖС-31 | Изделие закладное МН1 | 2 | |
| | | 43 | КЖС-31 | Изделие закладное МН2 | 2 | |
| | | | | Материалы: | | |
| | | | | Бетон „М200" | 1.38 | м³ |
| | | | | Ум 2 | | |
| | | | | Сборочные единицы и детали | | |
| | | 1-7, 13-19 | КЖС-15 | Стержни одиночные | | |
| | | 20-26, 30-34, 12, 18 | КЖС-15 | Стержни одиночные | | |
| | | 38 | Серия 3.901-5 | Сальник Ду 200 | 1 | 15.7 кг |
| | | 39 | Серия 3.400-6 | Изделие закладное МИ4-13 | 3.4 | м |
| | | 40 | —"— | Изделие закладное МИ2-6 | 2 | |
| | | 41 | —"— | Изделие закладное МИ1-2 | 0.5 | м |
| | | 42 | КЖС—31 | Изделие закладное МН1 | 2 | |
| | | 43 | КЖС—31 | Изделие закладное МН-2 | 2 | |
| | | | | Материалы | | |
| | | | | Бетон М200 | 2,07 | м³ |

| Формат | Зона | Поз | Обозначение | Наименование | Кол | Примечание |
|---|---|---|---|---|---|---|
| | | | | Ум 3 | | |
| | | | | Сборочные единицы и детали | | |
| | | 1-30 | КЖС-15 | Стержни одиночные | | |
| | | 39 | Серия 3.400-6 | Изделие закладное МИ4-13 | 1.8 | м |
| | | 40 | —"— | Изделие закладное МИ2-6 | 1 | |
| | | 41 | —"— | Изделие закладное МИ1-2 | 0.5 | м |
| | | 42 | КЖС-31 | Изделие закладное МН1 | 2 | |
| | | 43 | КЖС-31 | Изделие закладное МН2 | 2 | |
| | | | | Материалы: | | |
| | | | | Бетон М200 | 1.38 | м |
| | | | | Ум 4, Ум 6 | | |
| | | | | Сборочные единицы и детали | | |
| | | 3-18, 20-29 | КЖС-15 | Стержни одиночные | | |
| | | 35-37 | КЖС-15 | Стержни одиночные | | |
| | | 40 | Серия 3, 400-6 | Изделие закладное МИ2-6 | 1 | |
| | | 41 | —"— | Изделие закладное МИ1-2 | 0,5 | м |
| | | 42 | КЖС-31 | Изделие закладное МН1 | 2 | |
| | | 44 | КЖС-31 | Изделие закладное МН3 | 2 | |
| | | | | Материалы | | |
| | | | | Бетон М 200 | | |
| | | | | Ум 5 | | |
| | | | | Сборочные единицы и детали | | |
| | | 3-18, 20-29 | КЖС-16 | Стержни одиночные | | |
| | | 35-37 | КЖС-16 | Стержни одиночные | | |
| | | 40 | Серия 3.400-6 | Изделие закладное МИ2-6 | 2 | |
| | | 41 | Серия 3.400-6 | Изделие закладное МИ1-2 | 0.5 | м |
| | | 42 | КЖС-31 | Изделие закладное МН1 | 2 | |
| | | 45 | КЖС-31 | Изделие закладное МН4 | 2 | |
| | | | | Материалы | | |
| | | | | Бетон „М200" | 2,07 | м³ |

## Выборка стали на 1 элемент

| Марка элемента | Арматурные изделия: Арматурная сталь ГОСТ 5781-75, Класс А-I, ф мм: 6 | | Итого | Класс А-III, ф мм: 8 | 10 | 12 | 14 | 20 | | | Итого | Всего | Закладные изделия: Профильная сталь: 150×5 | 6 6 | 6 8 | 6 10 | | Арматурная сталь ГОСТ 5781-75, Класс А-I, ф мм: 10 | | Класс А-III, ф мм: 8 | 10 | | | Итого | Всего |
|---|---|---|---|---|---|---|---|---|---|---|---|---|---|---|---|---|---|---|---|---|---|---|---|---|---|
| Ум 1 | 2.5 | | 2.5 | 27.8 | 69.5 | 79.8 | 47.5 | 48.6 | | | 273.2 | 275.7 | 6.8 | — | 4.7 | 25.9 | | 0.3 | | 1.3 | 1.0 | | | 40.0 | 315.7 |
| Ум 2 | 2.8 | | 2.8 | 40.0 | 98.3 | 77.5 | 75.8 | 48.6 | | | 340.2 | 343.0 | 12.9 | — | 7.5 | 25.9 | | 0.6 | | 2.0 | 1.3 | | | 50.2 | 393.2 |
| Ум 3 | 2 5 | | 2.5 | 27.8 | 69.5 | 79.8 | 30.1 | 48.6 | | | 255.8 | 258 3 | 6.8 | — | 4.7 | 25.9 | | 0.3 | | 1.3 | 1 0 | | | 40.0 | 298.3 |
| Ум 4 | 2.5 | | 2.5 | 27.8 | 65.1 | 135.3 | 22.2 | 48.6 | | | 299.0 | 301 5 | — | 0.5 | 4.7 | 11.8 | | 0.3 | | 0 5 | 0.8 | | | 18.6 | 320.1 |
| Ум 5 | 2.8 | | 2.8 | 37.1 | 97.6 | 79.2 | 44.4 | 48.6 | | | 306 9 | 309.7 | — | — | 7.5 | 12.4 | | 0 6 | | 0.5 | 0.7 | | | 21.7 | 331. 4 |
| Ум 6 | 2.5 | | 2.5 | 27.8 | 65.1 | 135.3 | 22.2 | 48.6 | | | 299 0 | 301 5 | — | 0 5 | 4.7 | 11.8 | | 0.3 | | 0.5 | 0.8 | | | 18.6 | 320.1 |

1. Данный лист комплектен с листами КЖС-10÷КЖС14
2. В выборке стали на один элемент не учтен расход стали на сальники

7546/VIII 19

| | | | | |
|---|---|---|---|---|
| Изм. | Лист | № докум. | Подпись | Дата |
| Провер. | | Зантберг | | |
| Ст. инж. | | Прунзон | | |
| Рук. гр. | | Зантберг | | |
| Гл. спец. | | Брасловский | | |
| ГИП | | Клятовская | | |
| Нач. отд. | | Гинчачи | | |

**ТП 902-2-330** КЖС

Отстойники канализационные горизонтальные с механизированным удалением осадка

Тип IV. Вторичный отстойник четырехсекционный L=21..h2r из сборного железобетона

| Лит. | Лист | Листов |
|---|---|---|
| Р | 16 | |

Монолитные участки Ум 1 ÷ Ум 6 Спецификация

МОСКХ-УОСР Укркоммунпроект г. Харьков

## Опалубочный план днища

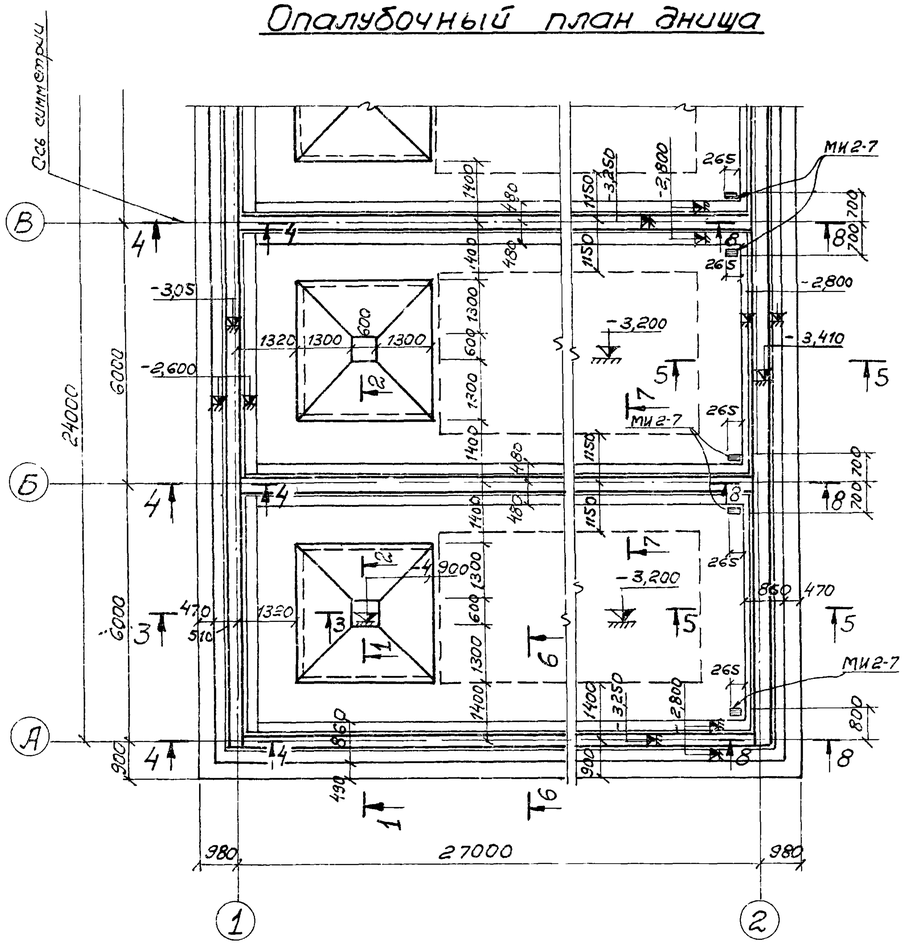


## 4-4

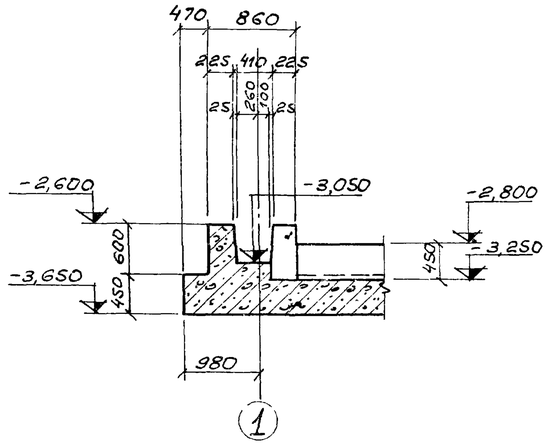


## 5-5

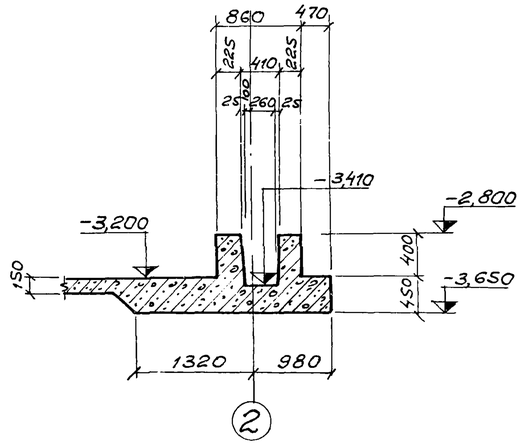


## 6-6

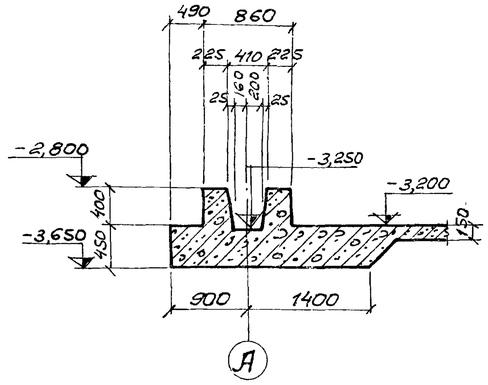


## 7-7

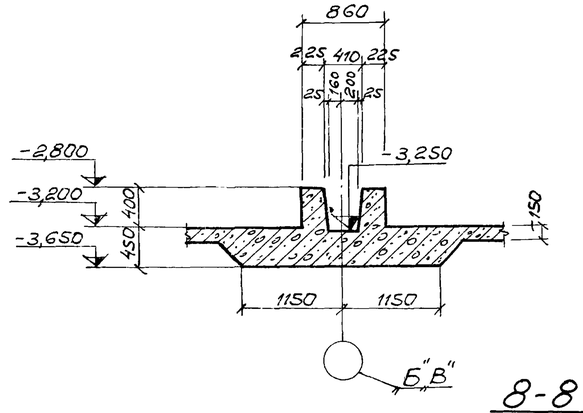


## 1-1

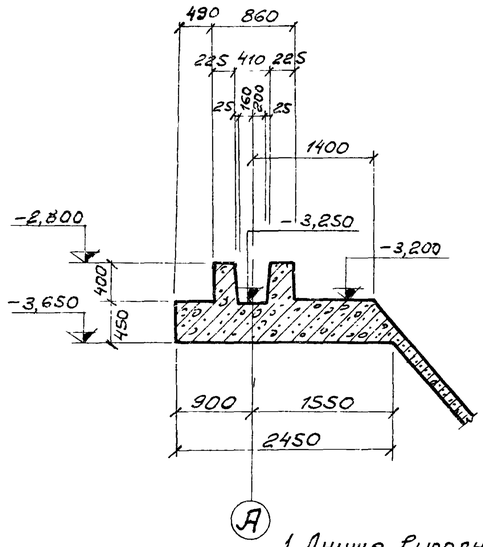


## 2-2

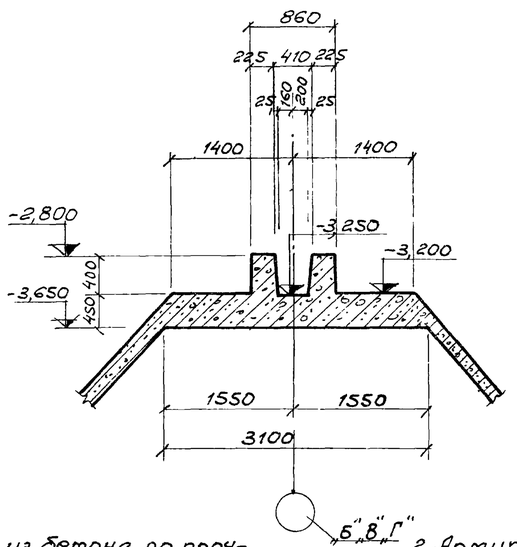


## 3-3

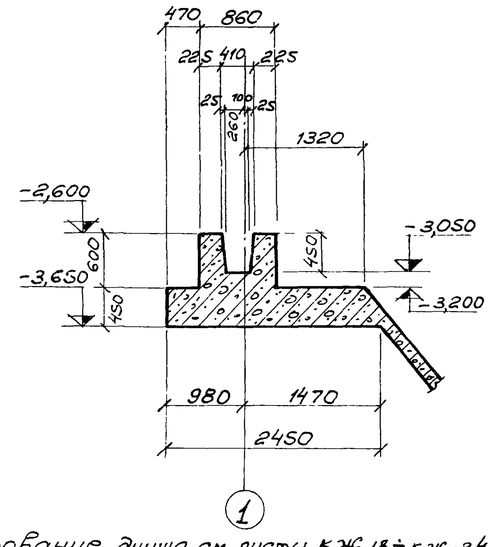


## 8-8

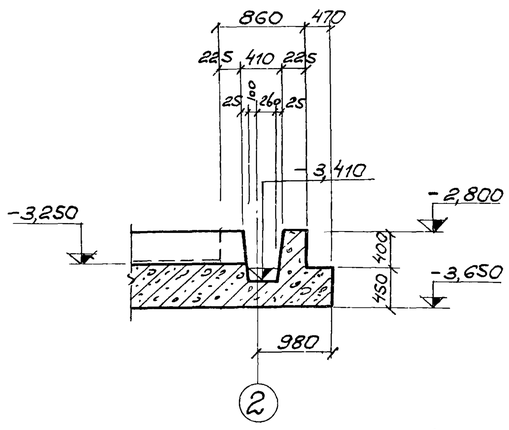


7546/VIII 20

1. Днище выполнять из бетона по прочности „М-200", по плотности „В-4"; по морозостойкости: при t=-20°, Мрз-100", при t=-30°, Мрз-150".

2. Армирование днища см. листы КЖС 18÷КЖС-24

3. Внутреннюю поверхность паза выполнять только в деревянной опалубке.

| | | | | | | | | |
|---|---|---|---|---|---|---|---|---|
| | | | | | ТП 902-2-330 | | | |
| | | | | | Отстойники канализационные горизонтальные с механизированным удалением осадка. | | | |
| Изм. | Лист | № документа | Подпись | Дата | Тип IV Вторичный отстойник четырехсекционный L=27М h=2М из сборного железобетона | Лит. | Лист | Листов |
| Проверил | | Зантберг | | | | Р | 17 | |
| Ст. инж. | | Ляунзон | | | Днище. Фрагмент опалубочного плана. Сечения 1-1÷8-8. | МЖКХ-УССР Укркоммунниипроект г. Харьков | | |
| Рук. гр. | | Зантберг | | | | | | |
| Гл. спец. | | Браславский | | | | | | |
| ГИП | | Козловская | | | | | | |
| Нач. отд. | | Пичахчи | | | | | | |

# План раскладки нижних сеток

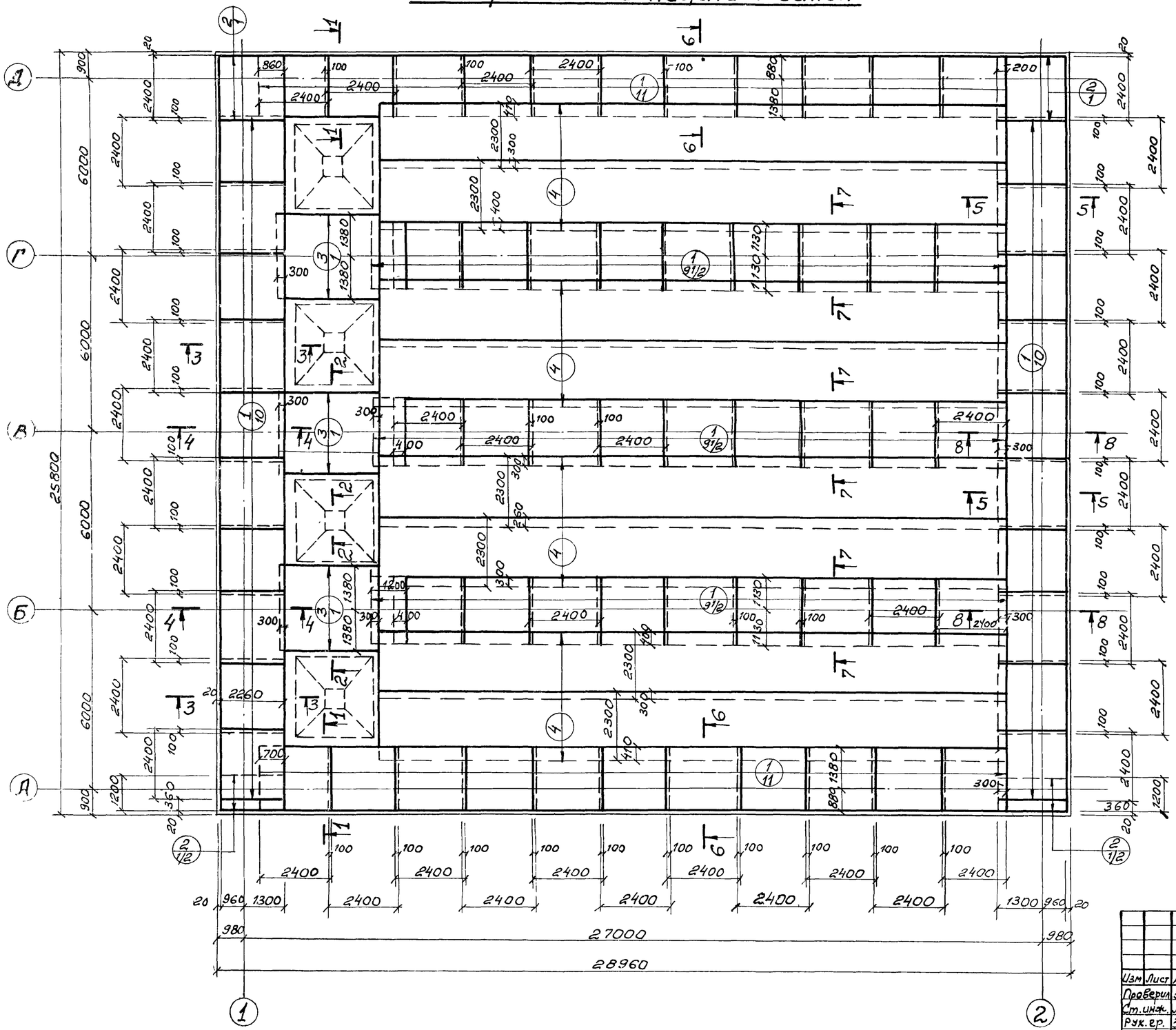


1. Данный лист комплектен с листами КЖ-17, КЖ-21, КЖ-24
2. Разбивка сеток в нерабочем направлении дана по осям крайних стержней, в рабочем направлении по габариту сетки.

7546/VIII 21

| | | | | | |
|---|---|---|---|---|---|
| Изм | Лист | № документа | Подпись | Дата | ТП 902-2-330 КЖ |
| Проверил | | Зантберг | | | Отстойники канализационные горизонтальные с механизированным удалением осадка. |
| Ст. инж. | | Лаунзон | | | Тип IV Вторичный отстойник четырехсекционный L=27м h=2м из сборного железобетона. |
| Рук. гр. | | Зантберг | | | Днище |
| Гл. спец. | | Браславский | | | Армирование. План раскладки нижних сеток. |
| ГИП | | Козловский | | | |
| Нач. отд. | | Пичахчи | | | |

| Лит. | Лист | Листов |
|---|---|---|
| Р. | 18 | |

МЖКХ УССР
Укрсоттуннелепроект
г. Харьков

# План раскладки верхних сеток

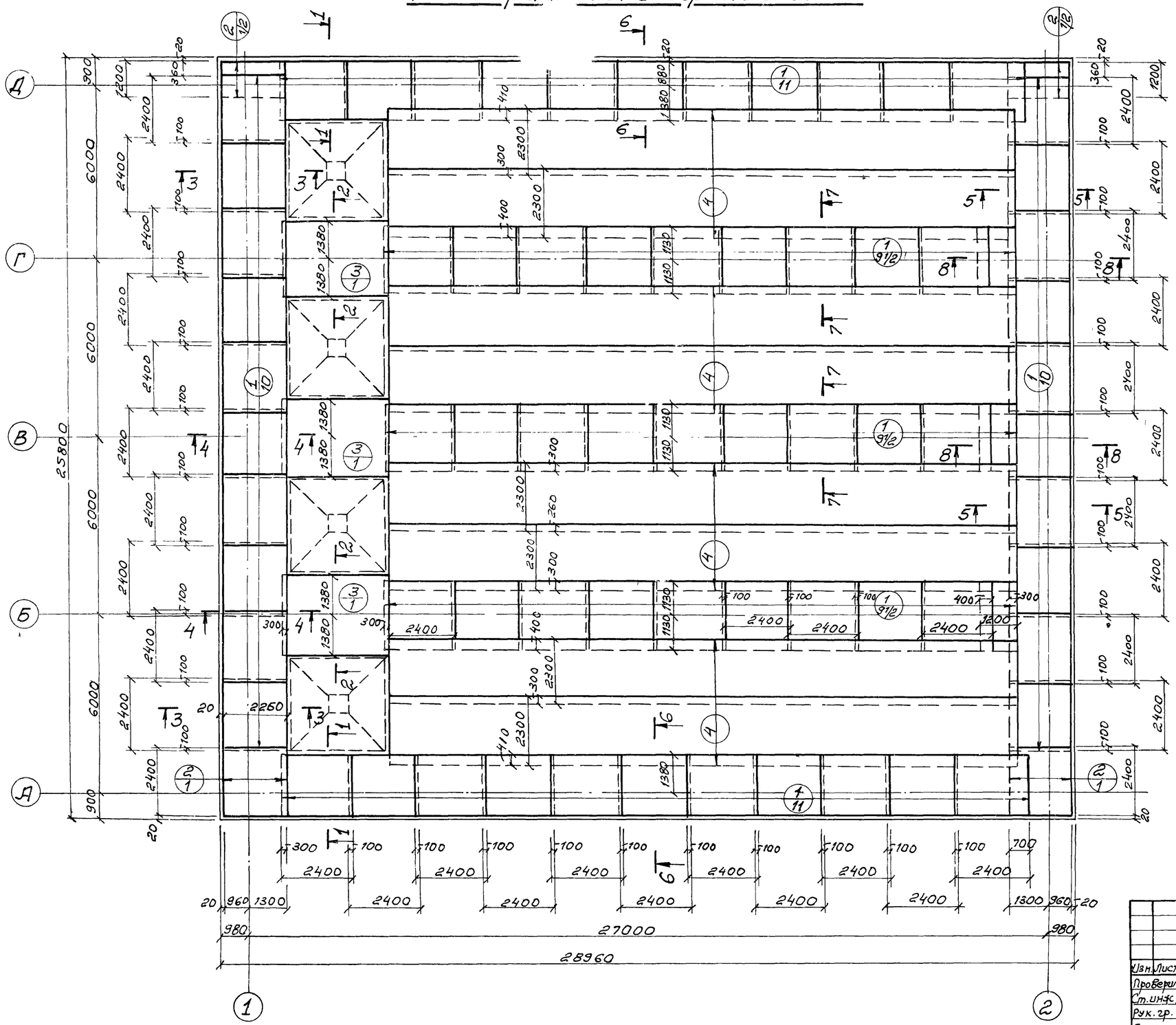


1. Данный лист комплектен с листами КЖ-17 ÷ КЖ-24
2. Разбивка сеток в нерабочем направлении дана по осям крайних сетей; в рабочем направлении - по габариту сетки.

7546/VIII 22

| | | | | | | | | |
|---|---|---|---|---|---|---|---|---|
| | | | | | ТП 902-2-330 | | КЖс | |
| | | | | | Отстойники канализационные горизонтальные с механизированным удалением осадка. | | | |
| Изм. | Лист | № документа | Подпись | Дата | Тип IV. Вторичный отстойник четырехсекционный L=27м h=2м из сборного железобетона. | Лит. | Лист | Листов |
| Проверил | | Зантберг | | | | Р | 19 | |
| Ст. инж. | | Лаунзон | | | Днище. Армирование. План раскладки верхних сеток. | МЖКХ-УССР Укркоммунниипроект г. Харьков | | |
| Рук. гр. | | Зантберг | | | | | | |
| Гл. спец. | | Браславский | | | | | | |
| ГИП | | Козловская | | | | | | |
| Нач. отд. | | Пичахчи | | | | | | |

# План раскладки каркасов.

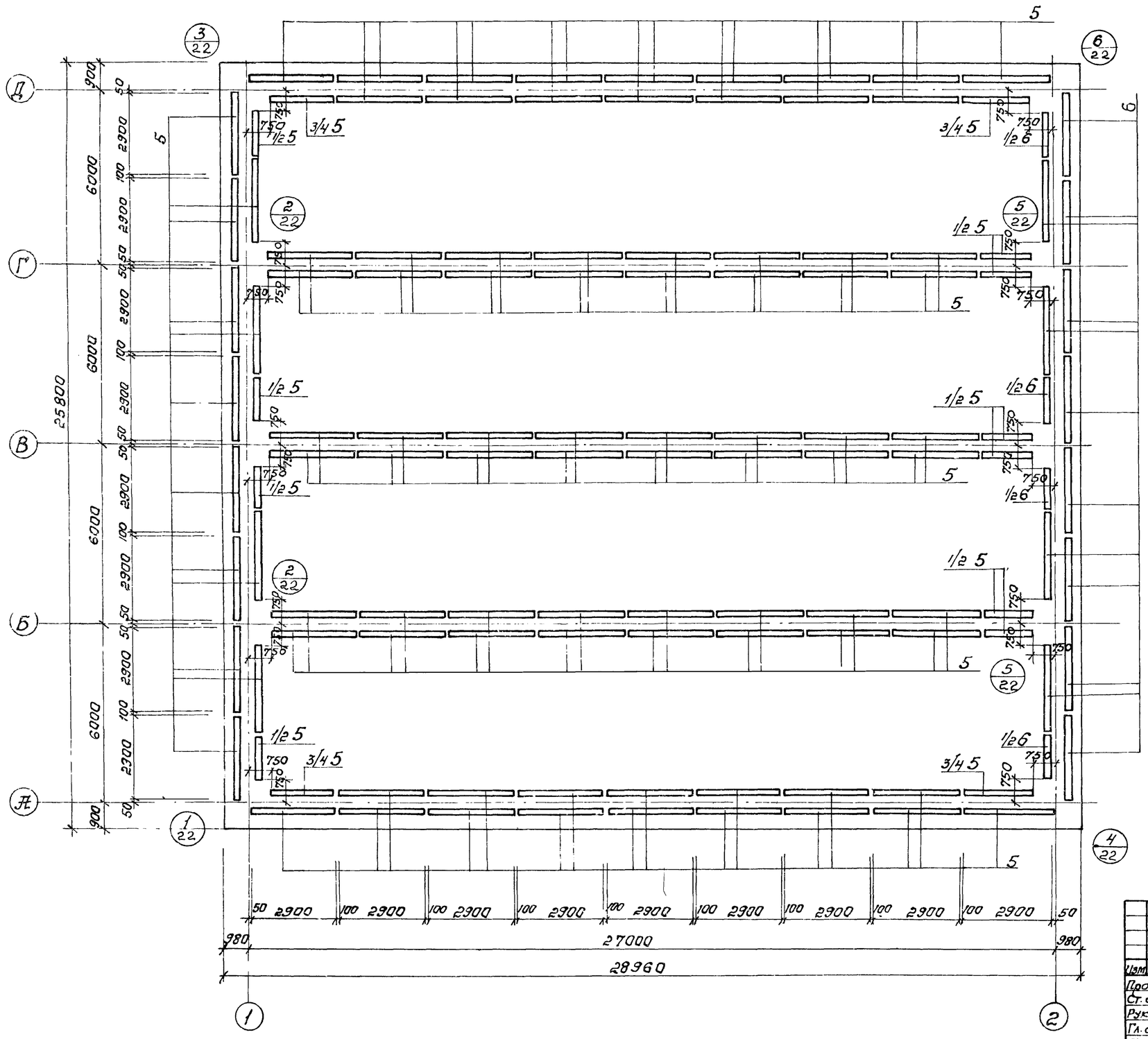


1. Данный лист комплектен с листами кж-11, кж-22, кж-24

7546/VIII 23

| | | | | | | | | |
|---|---|---|---|---|---|---|---|---|
| | | | | | ТП 902-2-330 кж | | | |
| | | | | | Отстойники канализационные горизонтальные с механизированным удалением осадка. | | | |
| Изм. | Лист | N докумен. | Подпись | Дата | Тип IV. Вторичный отстойник четырехсекционный L=27 м h=2 м из сборного железобетона. | Лит. | Лист | Листов |
| Провер. | | Зантберг | | | | Р | 20 | |
| Ст. инж. | | Лязнзон | | | | | | |
| Рук. гр. | | Зантберг | | | Днище. Армирование. План раскладки каркасов. | МЖКХ УССР Укркоммунниипроект г. Харьков | | |
| Гл. спец. | | Браславский | | | | | | |
| ГИП | | Козловская | | | | | | |
| Нач. отд. | | Пичахчи | | | | | | |

## 1-1 (армирование)

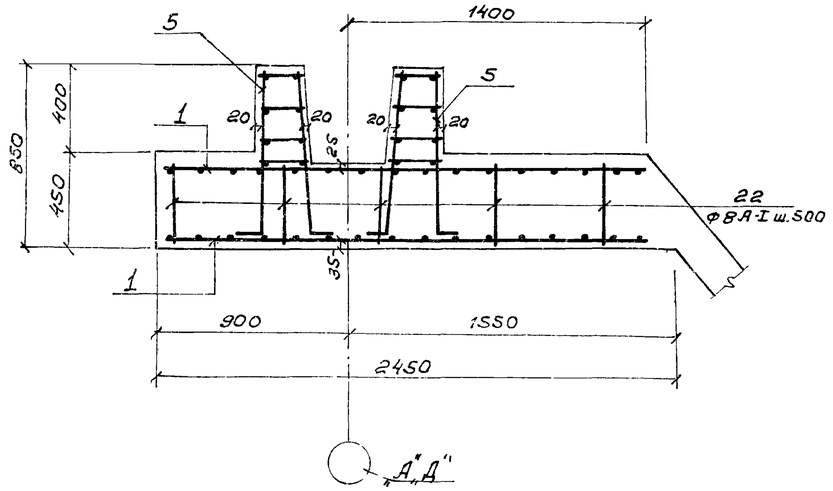


## 2-2 (армирование)

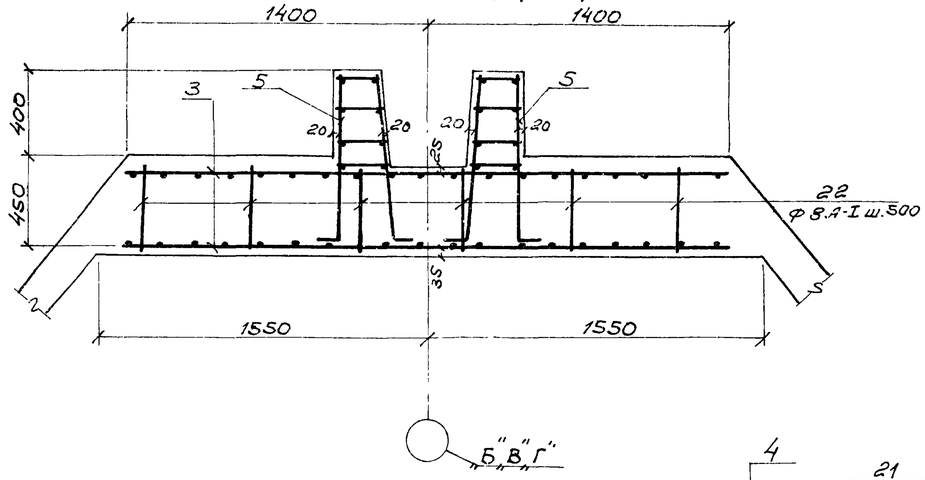


## 5-5 (армирование)

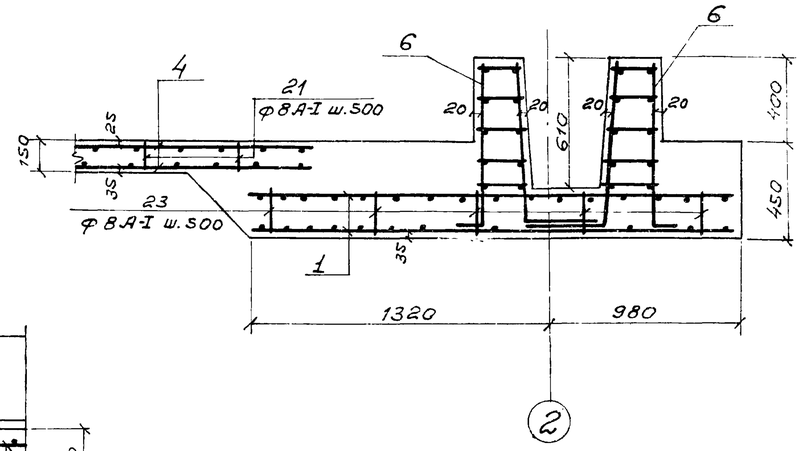


## 3-3 (армирование)

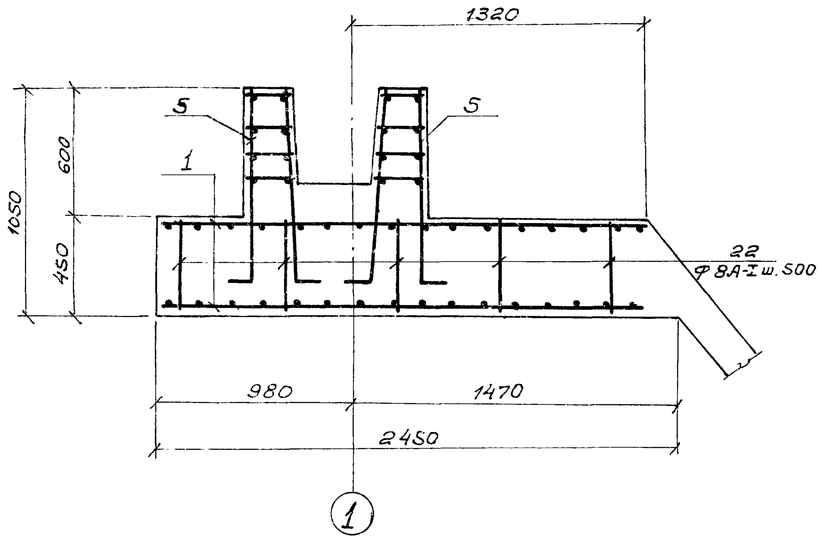


## 4-4 (армирование)

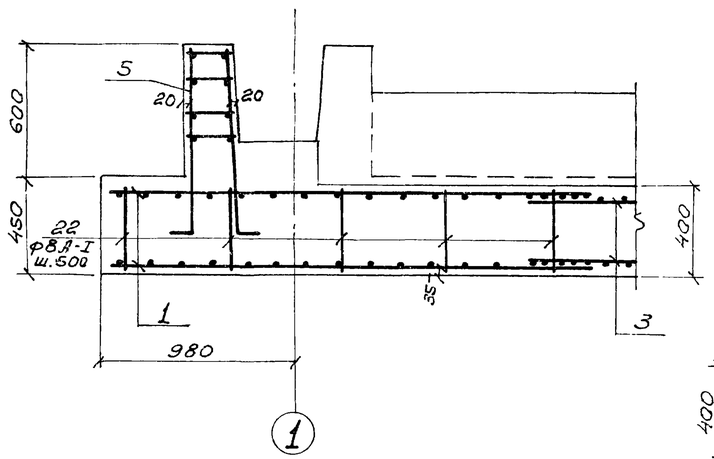


## 6-6 (армирование)

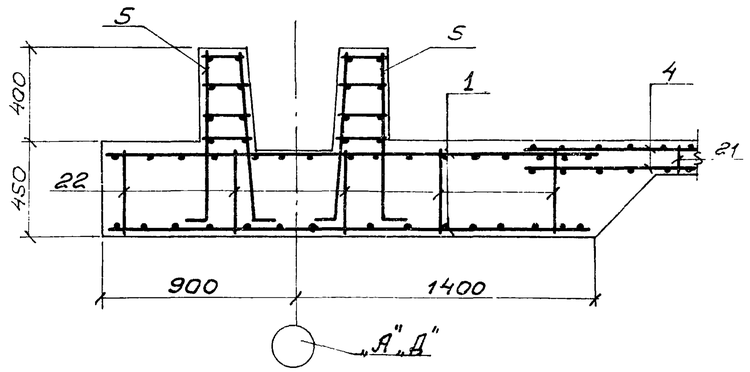


## 7-7 (армирование)

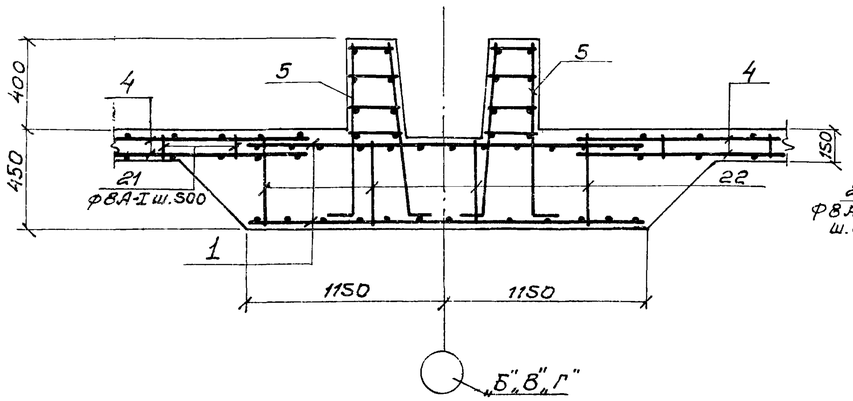


## 8-8 (армирование)

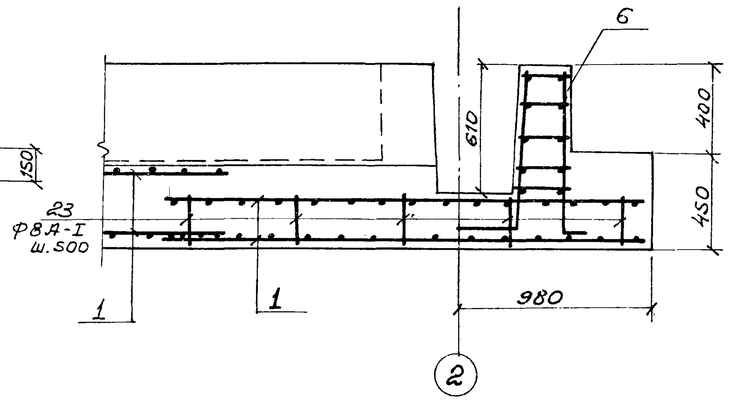


7546/VIII

24

| | | | | | | | |
|---|---|---|---|---|---|---|---|
| | | | | | ТП 902-2-330 | | |
| Изм. | Лист | № документа | Подпись | Дата | Отстойники канализационные горизонтальные с механизированным удалением осадка | | |
| Проверил | | Зантберг | | | Тип IV. Вторичный отстойник четырехсекционный L=27м; h=2м из сборного железобетона. | Лит. | Лист | Листов |
| Ст. инж. | | Лаунзой | | | | Р | 21 | |
| Рук. гр. | | Зантберг | | | Днище. Армирование. Сечение 1-1÷6-8. | Мж.кх-УССР Укркоммунниипроект г. Харьков | | |
| Гл.спец. | | Браславский | | | | | | |
| ГИП | | Козловская | | | | | | |
| Нач.отд. | | Пичахчи | | | | | | |

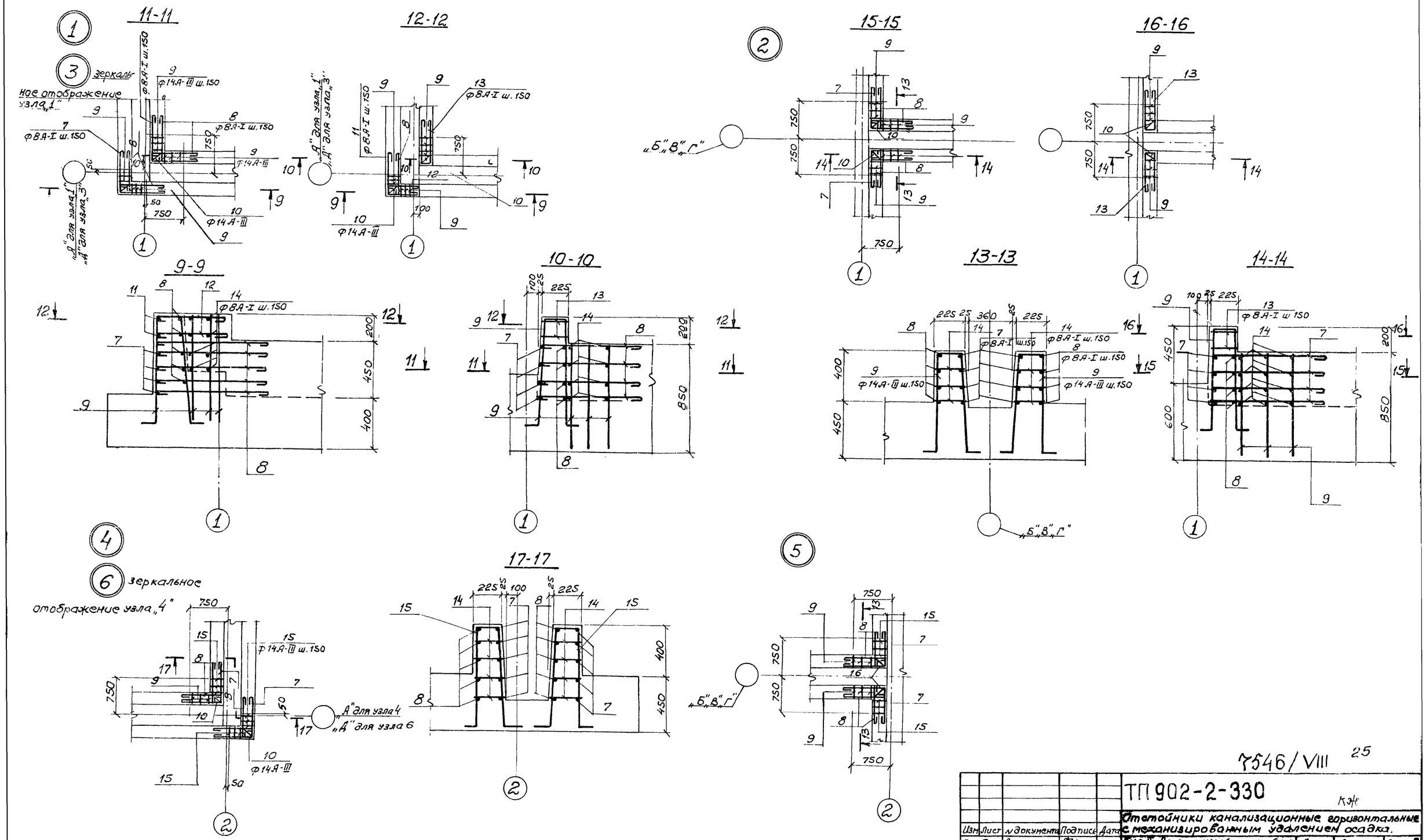


1. Расположение узлов в плане см. лист КЖ-20

7546/VIII 25

| | | | | | | | | |
|---|---|---|---|---|---|---|---|---|
| Изм. | Лист | N документа | Подпись | Дата | ТП 902-2-330 | | | |
| Проверил | | Зантберг | | | Отстойники канализационные горизонтальные с механизированным удалением осадка. | | | |
| Ст.инж. | | Лаунзон | | | Тип IV. Вторичный отстойник четырехсекционный L=27м на ж/б из сборного железобетона. | Лит. | Лист | Листов |
| Рук.гр. | | Зантберг | | | | Р | 22 | |
| Гл.спец. | | Браславский | | | Днище. Армирование. Узлы 1÷5. | МЖК. УССР УКРКОММУННИИПРОЕКТ г.Харьков | | |
| ГИП | | Козловская | | | | | | |
| Нач.о.д. | | Пи ахчи | | | | | | |

## 2-2

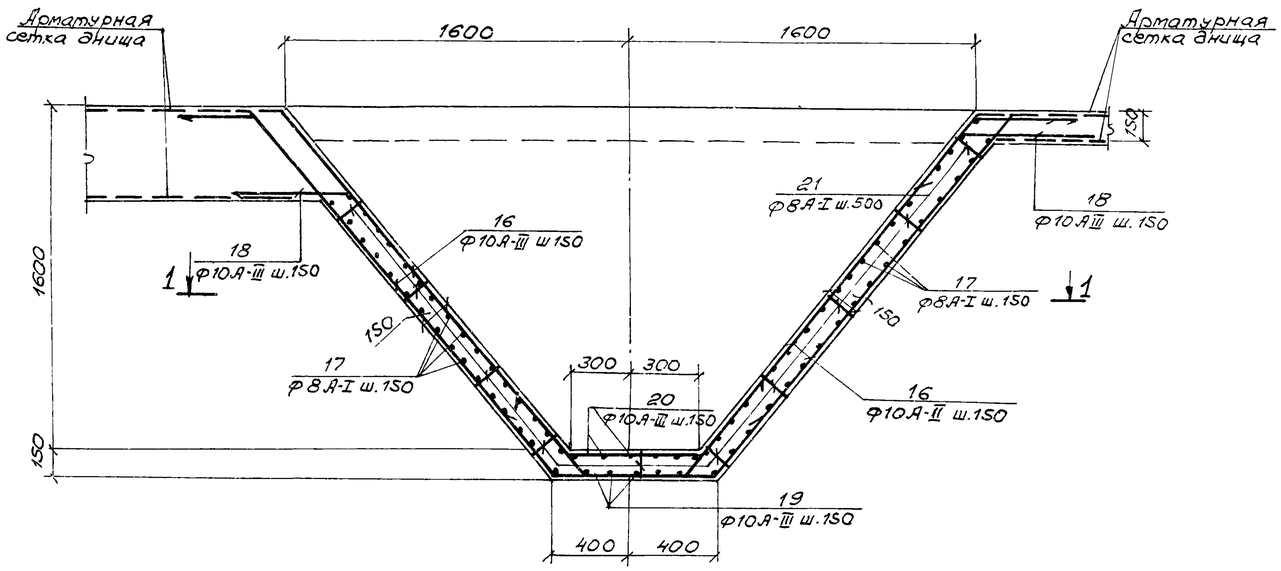


## по „А"

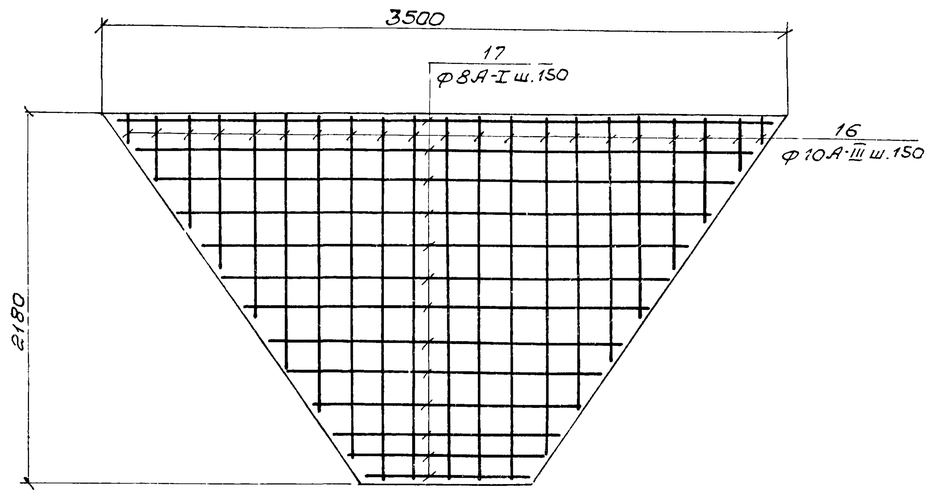


## 1-1

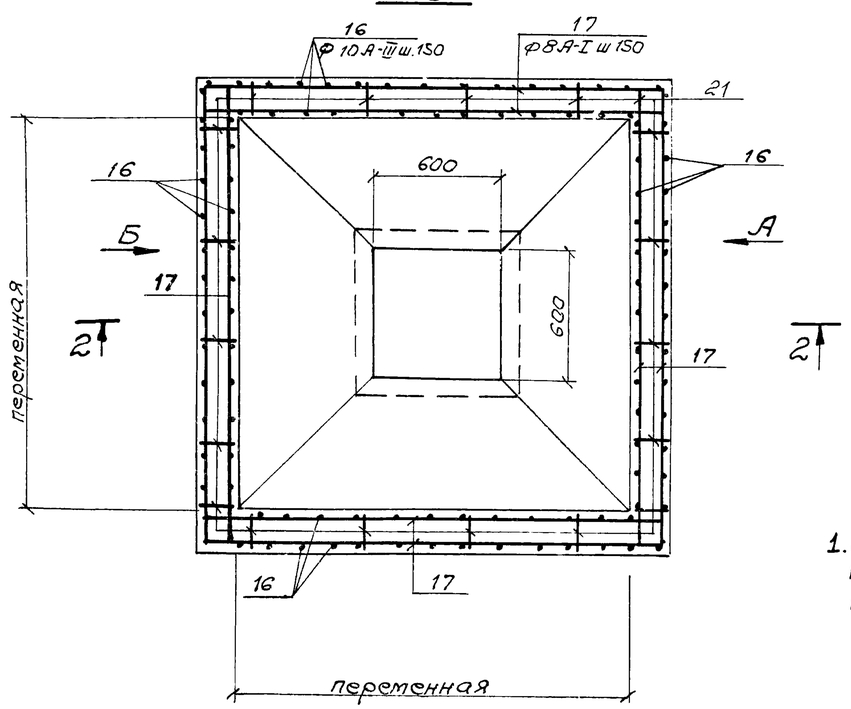


## по „Б"

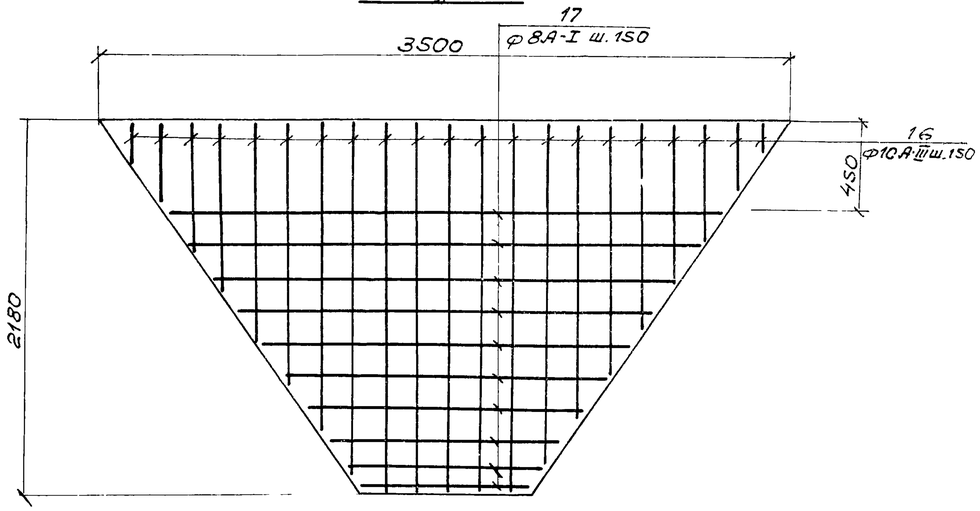


1. Отрезки арматуры поз. 17 стыкуются в пролете с перепуском, не менее 270мм.

7545/VIII 26

| | | | | | | | |
|---|---|---|---|---|---|---|---|
| | | | | | ТП902-2-330 | | |
| | | | | | Отстойники канализационные горизонтальные с механизированным удалением осадка. | | |
| Изм | Лист | N докумен. | Подпись | Дата | Тип IV. Вторичный отстойник четырехсекционный L=27м. h=2м. из сборного железобетона. | Лит. | Лист | Листов |
| Проверил | | Зантберг | | | | Р | 23 | |
| Ст.инж. | | Ляунзон | | | | | | |
| Рук.гр. | | Зантберг | | | | | | |
| Гл.спец. | | Браславский | | | Днище Армирование бункерной части. | МЖКХ-УССР УКРКОММУННИИПРОЕКТ г.Харьков | | |
| ГИП | | Козловская | | | | | | |
| Нач.отд. | | Пичахчи | | | | | | |

## Ведомость стержней на 1 элемент.

| Марка эл-та | Поз. | Эскиз или сечение | ф мм | Длина мм | Кол. |
|---|---|---|---|---|---|
| Днище | 7 | 800; 50; 800 | 8А-I | 1700 | 84 |
| | 8 | 50; 800; 50 | 8А-I | 900 | 174 |
| | 9 | 800; 190; 800; 100; 100 | 14А-III | 1990 | 90 |
| | 10 | 800; 280; 800; 100; 100 | 14А-III | 2080 | 20 |
| | 11 | 800; 150; 50; 580 | 8А-I | 1480 | 4 |
| | 12 | 50; 50; 580 | 8А-I | 680 | 4 |
| | 13 | 190; 800; 100; 100; 800 | 8А-I | 2090 | 16 |
| | 14 | ℓср.200 | 8А-I | ℓср. 200 | 412 |
| | 15 | 100; 800; 130; 800; 300 | 14А-III | 2190 | 30 |
| | 16 | 150÷2130; 350 | 10А-III | ℓср. 1490 | 704 |
| | 17 | Общ.вл. | 8А-I | п.м. 1026,0 | — |
| | 18 | 350; 350 | 10А-III | 700 | 352 |
| | 19 | 350; 750; 350 | 10А-III | 1450 | 48 |
| | 20 | 350; 650; 350 | 10А-III | 1350 | 40 |
| | 21 | 200; 200; 200; 200 | 8А-I | 940 | 1576 |
| | 22 | 200; 200; 100; 100 | 8А-I | 1500 | 1340 |
| | 23 | 200; 200; 200; 200 | 8А-I | 1080 | 260 |

## Спецификация марок арматурных изделий.

| Формат | Зона | Поз. | Обозначение | Наименование | Кол. | Прим. |
|---|---|---|---|---|---|---|
| | | | | Сборочные единицы и детали. | | |
| | | 1 | КЖС-29 | Сетка арматурная С-1 | 141 | |
| | | 2 | КЖС-29 | —"— С-2 | 6 | |
| | | 3 | КЖС-29 | —"— С-3 | 6 | |
| | | 4 | ГОСТ 8478-66 | Сетка $\frac{150/150/7/7}{2300}$ ГОСТ 8478-66 | 336 | п.м |
| | | 5 | КЖС-29 | Каркас пространственный КП-1 | 100 | |
| | | 6 | КЖС-29 | Каркас пространственный КП-2 | 14 | |
| | | 7÷23 | КЖС-29 | Стержни одиночные | | |
| | | 24 | Серия 3,400-6 | Изделие закладное МН2-7 | 8 | |
| | | | | Материалы: | | |
| | | | | Бетон „М 200" | 270,7 | $м^3$ |

## Выборка стали на один элемент.

| Марка эл-та | Арматурные изделия | | | | | | | | | | Закладные изделия | | | | | | | Всего |
|---|---|---|---|---|---|---|---|---|---|---|---|---|---|---|---|---|---|---|
| | Арматурная сталь ГОСТ 5781-75 | | | | | | | | | | Профильная сталь | | | | Арм.сталь | | | |
| | Класс А-I | | | | Класс А-III | | | | | | | | | | Класс А-III | | | |
| | ф мм | | | Итого | ф мм | | | | | Итого | | | | | ф мм | | Итого | |
| | 7 | 8 | | | 10 | 14 | | | | | С8 | | | | 8 | | | |
| Днище | 3208,8 | 6408,0 | | 9616,8 | 2152,1 | 11173,1 | | | | 13325,1 | 21,6 | | | | 3,2 | | 24,8 | 22966,7 |
| | | | | | | | | | | | | | | | | | | |
| | | | | | | | | | | | | | | | | | | |

1. Данный лист комплектен с листами КЖС-18÷КЖС-23

7546/VIII 27

| Изм. | Лист | N документа | Подпись | Дата | ТП 902-2-330 КЖС | | |
|---|---|---|---|---|---|---|---|
| | | | | | Отстойники канализационные горизонтальные с механизированным удалением осадка. | | |
| Провер. | | Зантберг | | | Тип IV. Вторичный отстойник четырехсекционный L=27м; h=2м из сборного железобетона. | Лит. | Лист | Листов |
| Ст. инж. | | Ляунзон | | | | Р | 24 | |
| Рук. гр. | | Зантберг | | | Днище. Армирование. Спецификации. | МЖКХ УССР Укркоммунниипроект г. Харьков | | |
| Гл. спец. | | Брославский | | | | | | |
| ГИП | | Козловская | | | | | | |
| Нач. отд. | | Пичахчи | | | | | | |

## ПК1-30-1а; ПК1-30-2а

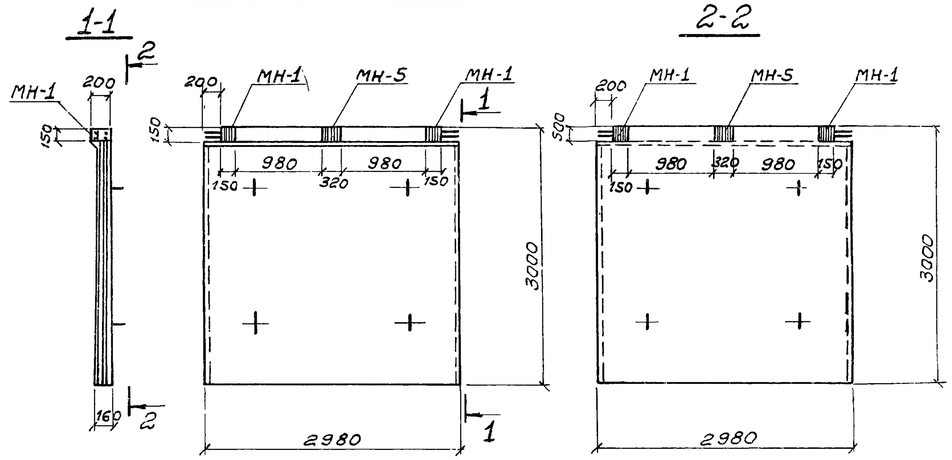


## ПКУ1-30-2б

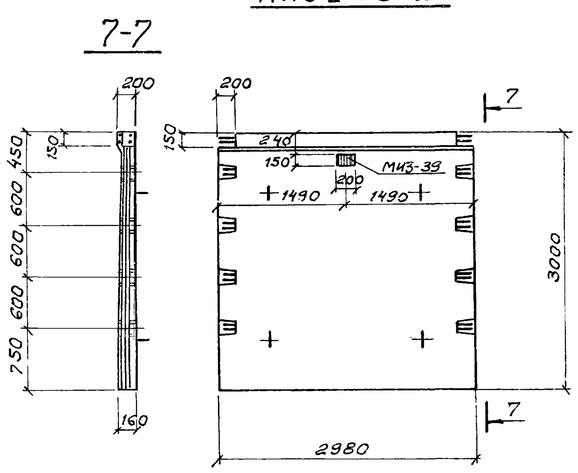


## ПК1-30-1б; ПК1-30-2б

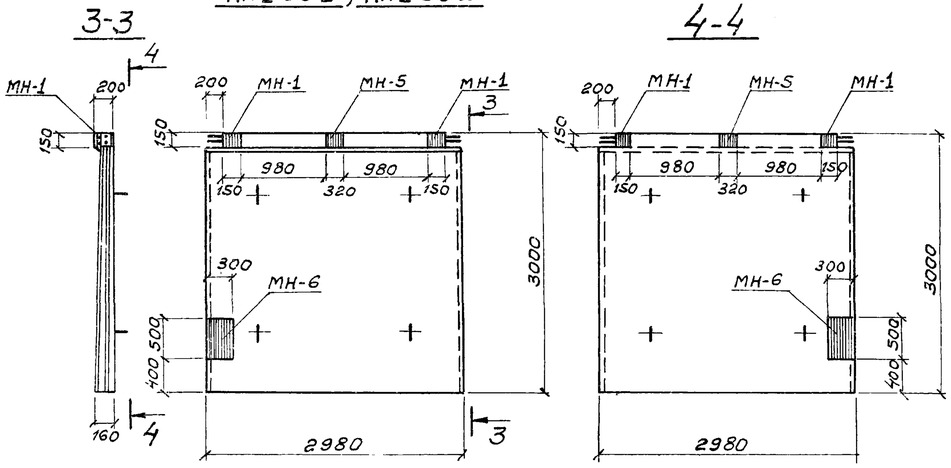


## ПКУ1-30-2в

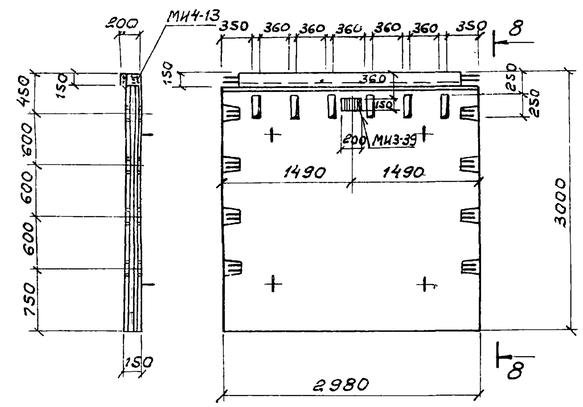


## ПКУ1-30-1а; ПКУ1-30-2а

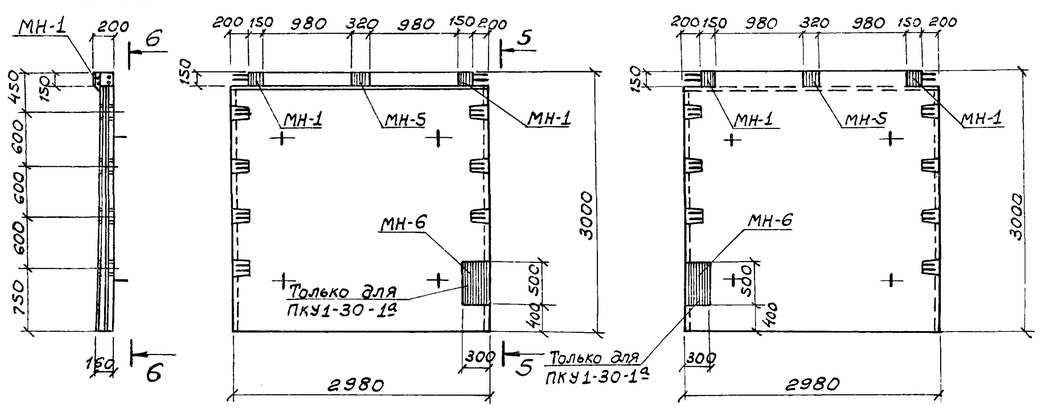


### Выборка отправочных марок на одно изделие

| Наименов. изделия | Марка | Кол-во Т | Кол-во Н | Масса кг Марки | Масса кг Всех | Серия или ГОСТ |
|---|---|---|---|---|---|---|
| ПК1-30-1а | МН-1 | 2 | | 4,0 | 8,0 | КЖС-31 |
| | МН-5 | 1 | | 8,26 | 8,26 | КЖС-31 |
| ПК1-30-1б | МН-1 | 2 | | 4,0 | 8,0 | КЖС-31 |
| | МН-5 | 1 | | 8,26 | 8,26 | КЖС-31 |
| | МН-6 | 1 | | 24,1 | 24,1 | КЖС-31 |
| ПК1-30-2а | МН-1 | 2 | | 4,0 | 8,0 | КЖС-31 |
| | МН-5 | 1 | | 8,26 | 8,26 | КЖС-31 |
| ПК1-30-2б | МН-1 | 2 | | 4,0 | 8,0 | КЖС-31 |
| | МН-5 | 1 | | 8,26 | 8,26 | КЖС-31 |
| | МН-6 | 1 | | 24,1 | 24,1 | КЖС-31 |
| ПКУ1-30-1а | МН-1 | 2 | | 4,0 | 8,0 | КЖС-31 |
| | МН-5 | 1 | | 8,26 | 8,26 | КЖС-31 |
| | МН-6 | 1 | | 24,1 | 24,1 | КЖС-31 |
| ПКУ1-30-2а | МН-1 | 2 | | 4,0 | 8,0 | КЖС-31 |
| | МН-5 | 1 | | 8,26 | 8,26 | КЖС-31 |
| ПКУ1-30-2б | МИ3-39 | 1 | | 2,8 | 2,8 | 3,400-6 |
| ПКУ1-30-2в | МИ3-39 | 1 | | 2,8 | 2,8 | 3,400-6 |
| | МИ4-13 | 2,55 п.м. | | 4,2 | 10,7 | 3,400-6 |

1. Данный лист комплектен с листом КЖС-6
2. Стеновые панели с индексами отличаются от типовых по серии 3.900-2 вып. 2,7 наличием дополнительных закладных элементов и отверстий.

7546/VIII 28

| Изм. | Лист | № документ. | Подпись | Дата |
|---|---|---|---|---|
| Провер. | | Зантберг | | |
| Ст. техник | | Шепеленко | | |
| Рук. груп. | | Зантберг | | |
| Гл. спец. | | Браславский | | |
| ГИП | | Козловская | | |
| Нач. отд. | | Личахчи | | |

ТП902-2-330 КЖС

Отстойники канализационные горизонтальные с механизированным удалением осадка.

Тип IV. Вторичный отстойник четырехсекционный L=27м; h=2м из сборного железобетона.

| Лит. | Лист | Листов |
|---|---|---|
| Р | 25 | |

Опалубочные чертежи панелей ПК1-30-1а; ПК1-30-1б; ПК1-30-2а; ПК1-30-2б; ПКУ1-30-1а; ПКУ1-30-2а; ПКУ1-30-2б

МЖКХ-УССР
УКРКОММУННИИПРОЕКТ
г. Харьков

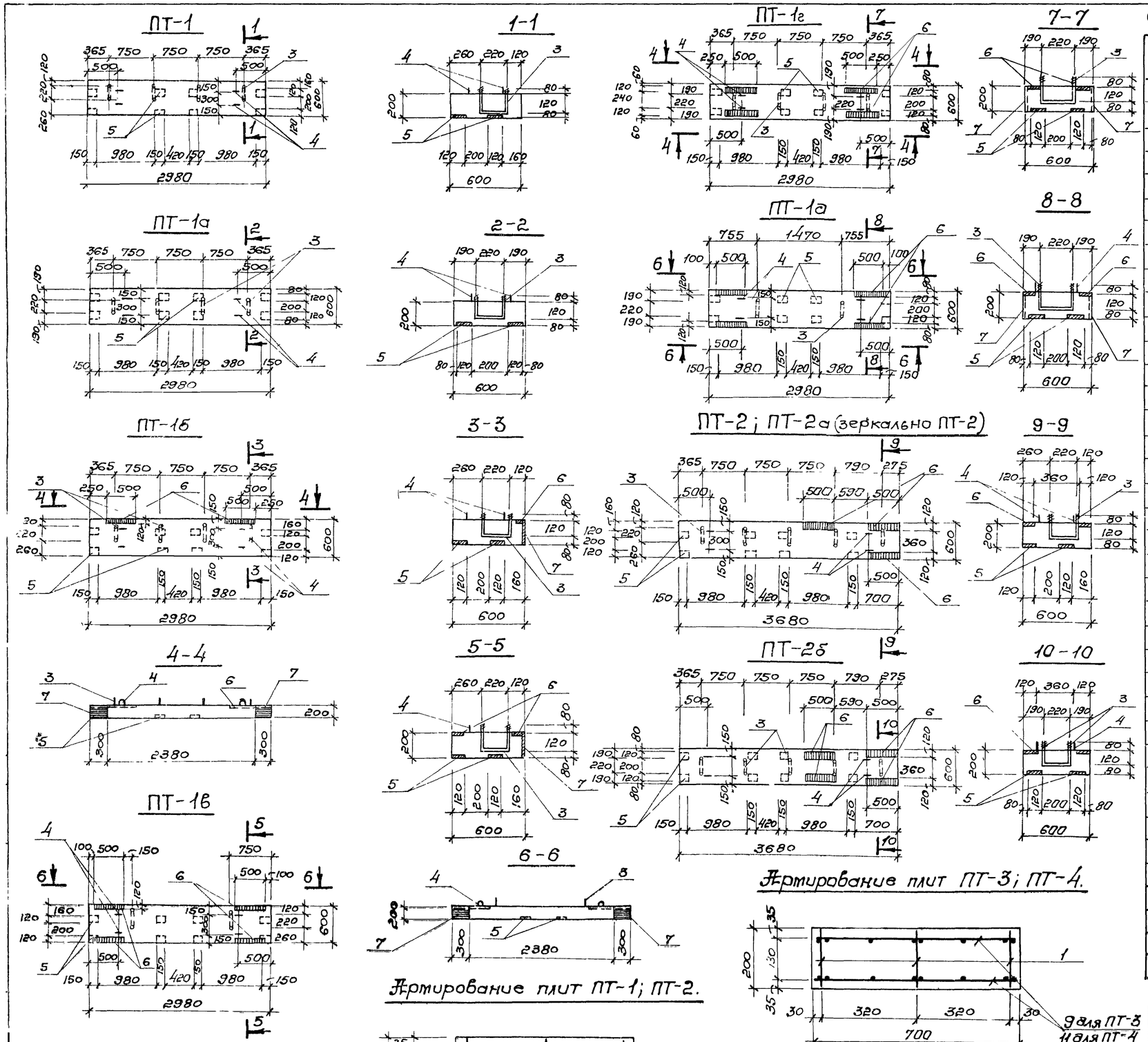


## Спецификация марок арматурных изд. на 1 элемент

| Формат | Зона | Позиция | Обозначение | Наименование | Кол. | Примечание |
|---|---|---|---|---|---|---|
| | | | | ПТ-1; ПТ-1а | | |
| | | | | Сборочные единицы и детали | | |
| | | 1 | КЖС-30 | Каркас плоский КР-2 | 3 | |
| | | 2 | КЖС-30 | Сетка арматурная С-14 | 2 | |
| | | 3;4 | КЖС-27 | Стержни одиночные | | |
| | | 5 | 3.400-6 | Изделие закладное МН2-4 | 8 | |
| | | | | Материалы | | |
| | | | | Бетон марки 200 | 0,36 | $м^3$ |
| | | | | ПТ-1б | | |
| | | | | Сборочные единицы и детали | | |
| | | 1 | КЖС-30 | Каркас плоский КР-2 | 3 | |
| | | 2 | КЖС-30 | Сетка арматурная С-14 | 2 | |
| | | 3;4 | КЖС-27 | Стержни одиночные | | |
| | | 5 | 3.400-6 | Изделие закладное МН2-4 | 8 | |
| | | 6 | —"— | Изделие закладное МН1-6 | 2 | |
| | | 7 | —"— | Изделие закладное МН4-10 | 2 | |
| | | | | Материалы | | |
| | | | | Бетон марки 200 | 0,36 | $м^3$ |
| | | | | ПТ-1в | | |
| | | | | Сборочные единицы и детали | | |
| | | 1 | КЖС-30 | Каркас плоский КР-2 | 3 | |
| | | 2 | КЖС-30 | Сетка арматурная С-14 | 2 | |
| | | 3;4 | КЖС-27 | Стержни одиночные | | |
| | | 5 | 3.400-6 | Изделие закладное МН2-4 | 8 | |
| | | 6 | —"— | Изделие закладное МН1-6 | 4 | |
| | | 7 | —"— | Изделие закладное МН4-10 | 2 | |
| | | | | Материалы | | |
| | | | | Бетон марки 200 | 0,36 | $м^3$ |
| | | | | ПТ-1г | | |
| | | | | Сборочные единицы и детали | | |
| | | 1 | КЖС-30 | Каркас плоский КР-2 | 3 | |
| | | 2 | КЖС-30 | Сетка арматурная С-14 | 2 | |
| | | 3;4 | КЖС-27 | Стержни одиночные | | |
| | | 5 | 3.400-6 | Изделие закладное МН2-4 | 8 | |
| | | 6 | —"— | Изделие закладное МН1-6 | 4 | |
| | | 7 | —"— | Изделие закладное МН4-10 | 4 | |
| | | | | Материалы | | |
| | | | | Бетон марки 200 | 0,36 | $м^3$ |

7546/VIII 20

1. Данный лист комплектен с листами КЖС-7, КЖС-27
2. Мостики выполнять из бетона „М-200"; В-4; марку бетона по морозостойкости принять по пояснительной записке.

| Изм. | Лист | N документа | Подпись | Дата |
|---|---|---|---|---|
| Проверил | | Зантарева | | |
| Инженер | | Цаканян | | |
| Рук. гр. | | Зантарева | | |
| Гл. спец. | | Бравалевский | | |
| ГИП | | Комаровский | | |
| Нач. отд. | | Пичахчи | | |

ТП 902-2-330 КЭС

Отстойники канализационные горизонтальные с механизированным удалением осадка.

Тип IV. Вторичный отстойник четырехсекционный L=27м; h=2м из сборного железобетона.

Плиты. Мостиков ПТ-1÷ПТ-1г; ПТ-2÷ПТ-2а. Опалубочные чертежи и армирование.

| Лит. | Лист | Листов |
|---|---|---|
| Д | 26 | |

МЖКХ УССР
УКРКОММУННИИПРОЕКТ
г. Харьков

## ПТ-3

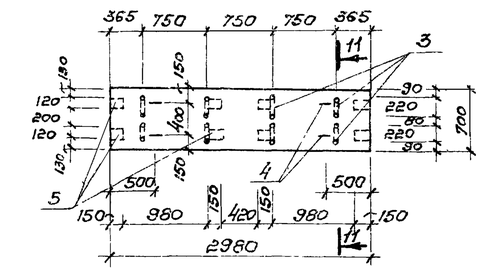


## ПТ-3а

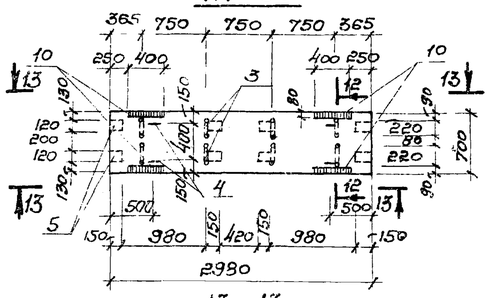


## 13-13

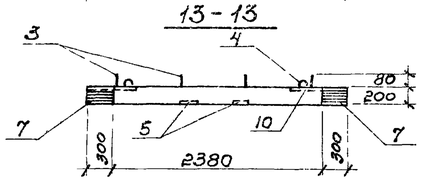


## ПТ-3б

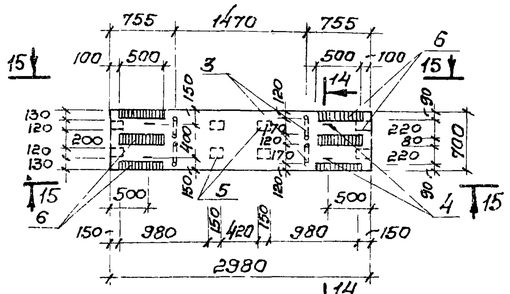


## 15-15

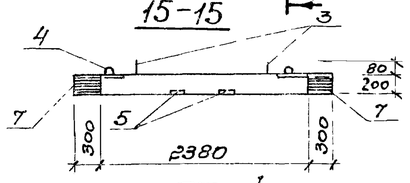


## ПТ-4

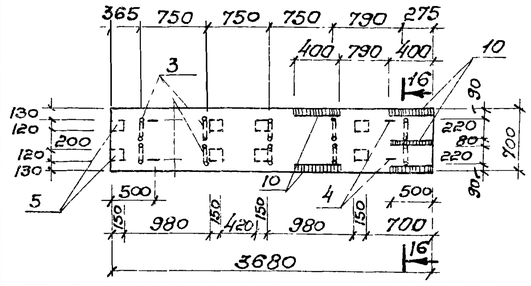


## 11-11

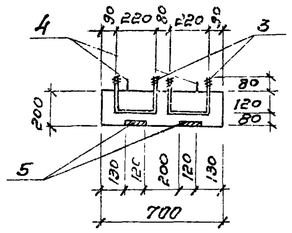


## 12-12

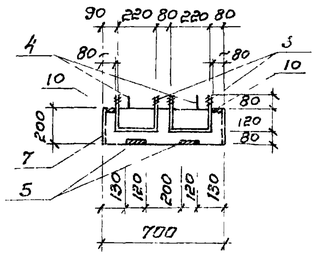


## 14-14

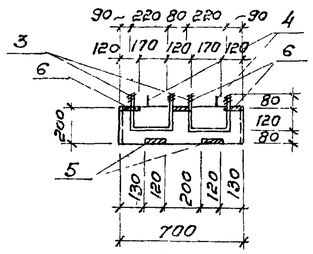


## 16-16

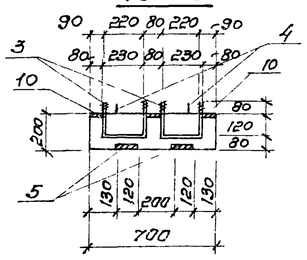


## П-1а 17-17

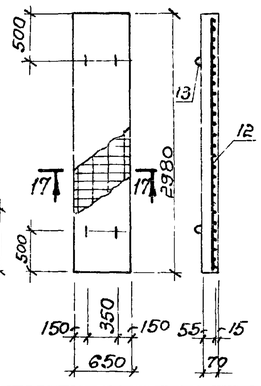


## Спецификация марок арматурных изделий на 1 элемент.

| Формат | Зона | Позиция | Обозначение | Наименование | Кол. | Примечание |
|---|---|---|---|---|---|---|
| | | | | ПТ-1а | | |
| | | | | Сборочные единицы и детали | | |
| | | 1 | КЖС-30 | Каркас плоский КР-2 | 3 | |
| | | 2 | КЖС-30 | Сетка арматурная С-14 | 2 | |
| | | 3;4 | КЖС-27 | Стержни одиночные | | |
| | | 5 | 3.400-6 | Изделие закладное МИ2-4 | 8 | |
| | | 6 | ——"—— | Изделие закладное МИ1-6 | 4 | |
| | | 7 | ——"—— | Изделие закладное МИ4-10 | 4 | |
| | | | | Материалы | | |
| | | | | Бетон марки 200 | 0,36 | м³ |
| | | | | ПТ-2; ПТ-2а | | |
| | | | | Сборочные единицы и детали | | |
| | | 1 | КЖС-30 | Каркас плоский КР-2 | 3 | |
| | | 8 | КЖС-30 | Сетка арматурная С-15 | 2 | |
| | | 3;4 | КЖС-27 | Стержни одиночные | | |
| | | 5 | 3.400-6 | Изделие закладное МИ2-4 | 8 | |
| | | 6 | ——"—— | Изделие закладное МИ1-6 | 3 | |
| | | | | Материалы | | |
| | | | | Бетон марки 200 | 0,44 | м³ |
| | | | | ПТ-2б | | |
| | | | | Сборочные единицы и детали | | |
| | | 1 | КЖС-30 | Каркас плоский КР-2 | 3 | |
| | | 8 | КЖС-30 | Сетка арматурная С-15 | 2 | |
| | | 3;4 | КЖС-27 | Стержни одиночные | | |
| | | 5 | 3.400-6 | Изделие закладное МИ2-4 | 8 | |
| | | 6 | ——"—— | Изделие закладное МИ1-6 | 4 | |
| | | | | Материалы | | |
| | | | | Бетон марки 200 | 0,44 | м³ |
| | | | | ПТ-3 | | |
| | | | | Сборочные единицы и детали | | |
| | | 1 | КЖС-30 | Каркас плоский КР-2 | 3 | |
| | | 9 | КЖС-30 | Сетка арматурная С-16 | 2 | |
| | | 3;4 | КЖС-27 | Стержни одиночные | | |
| | | 5 | 3.400-6 | Изделие закладное МИ2-4 | 8 | |
| | | | | Материалы | | |
| | | | | Бетон марки 200 | 0,42 | м³ |

| Формат | Зона | Позиция | Обозначение | Наименование | Кол. | Примечание |
|---|---|---|---|---|---|---|
| | | | | ПТ-3а | | |
| | | | | Сборочные единицы и детали | | |
| | | 1 | КЖС-30 | Каркас плоский КР-2 | 3 | |
| | | 9 | КЖС-30 | Сетка арматурная С-16 | 2 | |
| | | 3;4 | КЖС-27 | Стержни одиночные | | |
| | | 5 | 3.400-6 | Изделие закладное МИ2-4 | 8 | |
| | | 10 | ——"—— | Изделие закладное МИ1-4 | 4 | |
| | | 7 | ——"—— | Изделие закладное МИ4-10 | 4 | |
| | | | | Материалы | | |
| | | | | Бетон марки 200 | 0,42 | м³ |
| | | | | ПТ-3б | | |
| | | | | Сборочные единицы и детали | | |
| | | 1 | КЖС-30 | Каркас плоский КР-2 | 3 | |
| | | 9 | КЖС-30 | Сетка арматурная С-16 | 2 | |
| | | 3;4 | КЖС-27 | Стержни одиночные | | |
| | | 5 | 3.400-6 | Изделие закладное МИ2-4 | 8 | |
| | | 6 | ——"—— | Изделие закладное МИ1-6 | 6 | |
| | | 7 | ——"—— | Изделие закладное МИ4-10 | 4 | |
| | | | | Материалы | | |
| | | | | Бетон марки 200 | 0,42 | м³ |
| | | | | ПТ-4 | | |
| | | | | Сборочные единицы и детали | | |
| | | 1 | КЖС-30 | Каркас плоский КР-2 | 3 | |
| | | 11 | КЖС-30 | Сетка арматурная С-17 | 2 | |
| | | 3;4 | КЖС-27 | Стержни одиночные | | |
| | | 5 | 3.400-6 | Изделие закладное МИ2-4 | 8 | |
| | | 10 | ——"—— | Изделие закладное МИ1-4 | 5 | |
| | | | | Материалы | | |
| | | | | Бетон марки 200 | 0,52 | м³ |
| | | | | П-1а | | |
| | | | | Сборочные единицы и детали | | |
| | | 12 | | Сетка арматурная С-18 | 1 | |
| | | 13 | ИС-01-04. Вып 2 лист 54 | Изделие закладное М-5 | 4 | |
| | | | | Материалы | | |
| | | | | Бетон марки 200 | 0,14 | м³ |

## Выборка стали на один элемент, кг.

| Марка элемента | Арматурные изделия: Арматурная сталь ГОСТ: Класс АI Ф мм 6 | 8 | 16 | 20 | Итого | Класс AIII Ф мм 8 | Итого | Закладные изделия: Профильная сталь δ=8 | δ=10 | Армат. сталь ГОСТ: Класс АI Ф мм 10 | Класс AII Ф мм 10 | 12 | Класс AIII Ф мм 10 | Итого | Всего |
|---|---|---|---|---|---|---|---|---|---|---|---|---|---|---|---|
| ПТ-1; ПТ-1а | — | 10,4 | 4.6 | 6,1 | 21.1 | 23,3 | 23,3 | 8.8 | — | — | 4.0 | — | — | 12,8 | 57.2 |
| ПТ-1б | — | 10,4 | 4.6 | 6.1 | 21,1 | 23,3 | 23,3 | 16.4 | 9,4 | — | 40 | 2,4 | 0.6 | 32,8 | 77.2 |
| ПТ-1в | — | 10,4 | 4,6 | 3,1 | 18,1 | 23,3 | 23,3 | 24 0 | 9.4 | — | 4.0 | 2,4 | 1.2 | 41 0 | 82,4 |
| ПТ-1г | — | 10,4 | 4.6 | 6.1 | 21,1 | 23.3 | 23.3 | 24,0 | 18,8 | — | 40 | 48 | 1.2 | 52.8 | 97.2 |
| ПТ-1д | — | 10,4 | 4.6 | 3.1 | 18,1 | 23,3 | 23,3 | 24 0 | 18.8 | — | 4.0 | 48 | 1.2 | 52.8 | 94,2 |
| ПТ-2; ПТ-2а | — | 10,4 | 4.6 | 7.7 | 22,7 | 26.6 | 26.6 | 20,2 | — | — | 40 | — | 0,9 | 25,1 | 74,4 |
| ПТ-2б | — | 10,4 | 4,6 | 7.7 | 22.7 | 26.6 | 26.6 | 24.0 | — | — | 4.0 | — | 1,2 | 29,2 | 78,5 |
| ПТ-3 | — | 10,4 | 4.6 | 12,3 | 27.3 | 22.5 | 22,5 | 8,8 | — | — | 40 | — | — | 12,8 | 62,6 |
| ПТ-3а | — | 10,4 | 4.6 | 12,3 | 27.3 | 22,5 | 22,5 | 24,0 | 18 8 | — | 4,0 | 4.8 | 1,2 | 52,8 | 102,6 |
| ПТ-3б | — | 10,4 | 4,6 | 6,1 | 21.1 | 22.5 | 22 5 | 31.6 | 18,8 | — | 4,0 | 4.8 | 1,8 | 61 0 | 104.6 |
| ПТ-4 | — | 10,4 | 4,6 | 15,3 | 30,3 | 28.0 | 28 0 | 22,8 | — | — | 4,0 | — | 1,5 | 28,3 | 86 6 |
| П-1а | 4,8 | — | — | — | 4,8 | 5,1 | 5.1 | — | — | 3,6 | — | — | — | 3,6 | 13,5 |

## Ведомость стержней на один элемент.

| Марка элемента | Поз | Эскиз или сечение | Ф мм | Длина мм | Кол |
|---|---|---|---|---|---|
| ПТ-1; ПТ-1а; ПТ-1б; ПТ-1г | 3 | 220 120 80 | 20AI | 620 | 4 |
| | 4 | 100 100 230 60 | 16AI | 720 | 4 |
| ПТ-1б; ПТ-1в | 3 | 120 80 | 20AI | 620 | 2 |
| | 4 | 100 100 230 60 | 16AI | 720 | 4 |
| ПТ-2; ПТ-2а ПТ-2б | 3 | 80 120 | 20AI | 620 | 5 |
| | 4 | 100 100 230 230 60 | 16AI | 720 | 4 |
| ПТ-3; ПТ-3а | 3 | 80 120 | 20AI | 620 | 8 |
| | 4 | 100 100 230 230 60 | 16AI | 720 | 4 |
| ПТ-3б | 3 | 80 120 | 20AI | 620 | 4 |
| | 4 | 100 100 230 60 | 16AI | 720 | 4 |
| ПТ-4 | 3 | 80 120 | 20AI | 620 | 10 |
| | 4 | 100 100 230 60 | 16AI | 720 | 4 |

7546/VIII

30

| Изм. | Лист | № документа | Подпись | Дата |
|---|---|---|---|---|
| Проверил | | Зантберг | | |
| Инженер | | Цаканян | | |
| Рук. гр. | | Зантберг | | |
| Гл. спец. | | Браславский | | |
| ГИП | | Козловская | | |
| Нач. отд. | | Пичахчи | | |

**ТП 9С2-2-330** КЖС

Отстойники канализационные горизонтальные с механизированным удалением осадка.

Тип IV. Вторичный отстойник четырехсекционный L=27м; h=2м из сборного железобетона.

Плиты мостиков ПТ-3÷ПТ-3а; ПТ-4, Плита перекрытия П-1а; Опалубочные чертежи и армирование.

| Лит. | Лист | Листов |
|---|---|---|
| Р | 27 | |

МЖКХ УССР
Укркоммунниипроект г. Харьков.

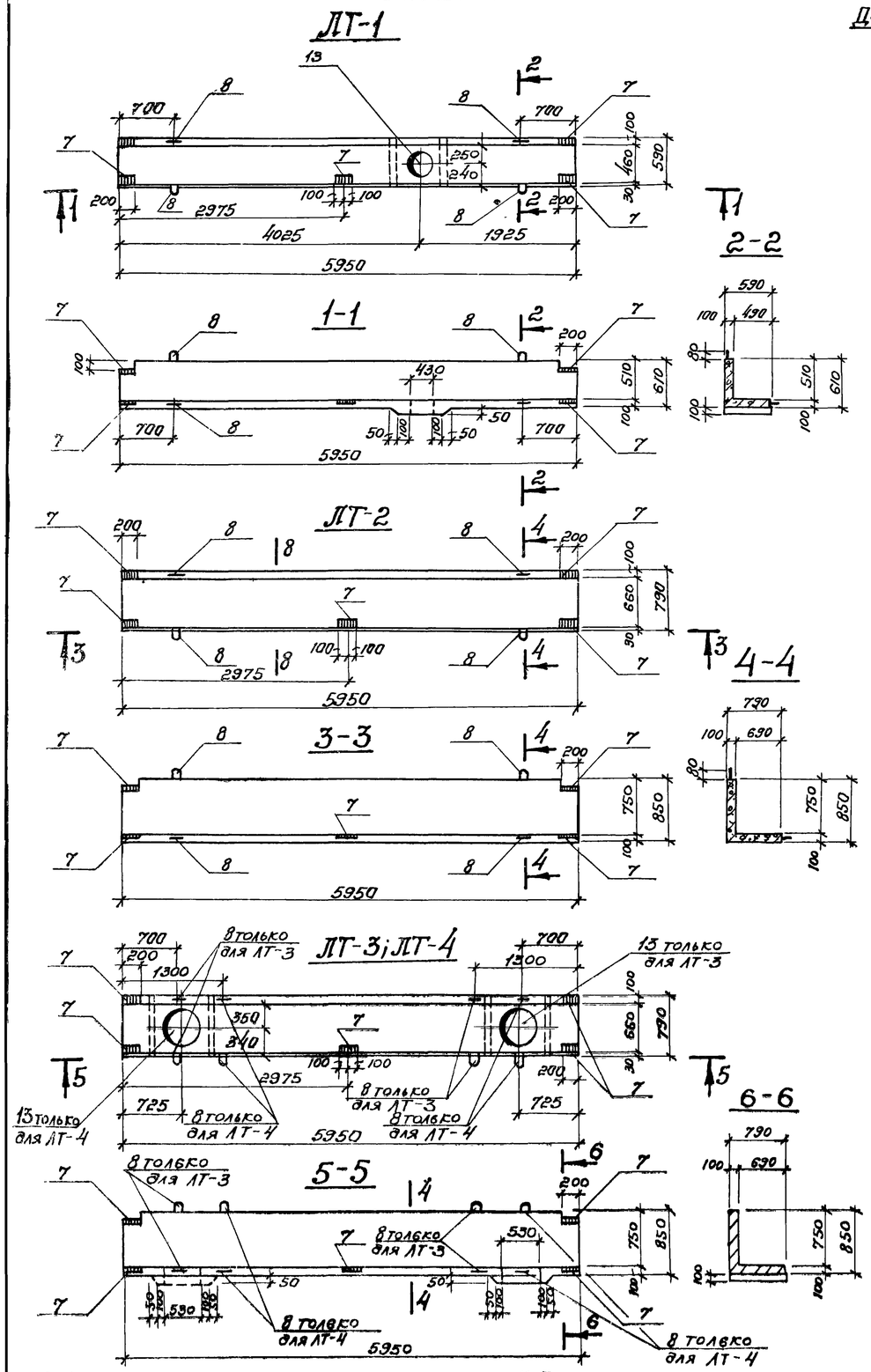


Деталь заделки сальника для труб dy=300мм dy=400мм

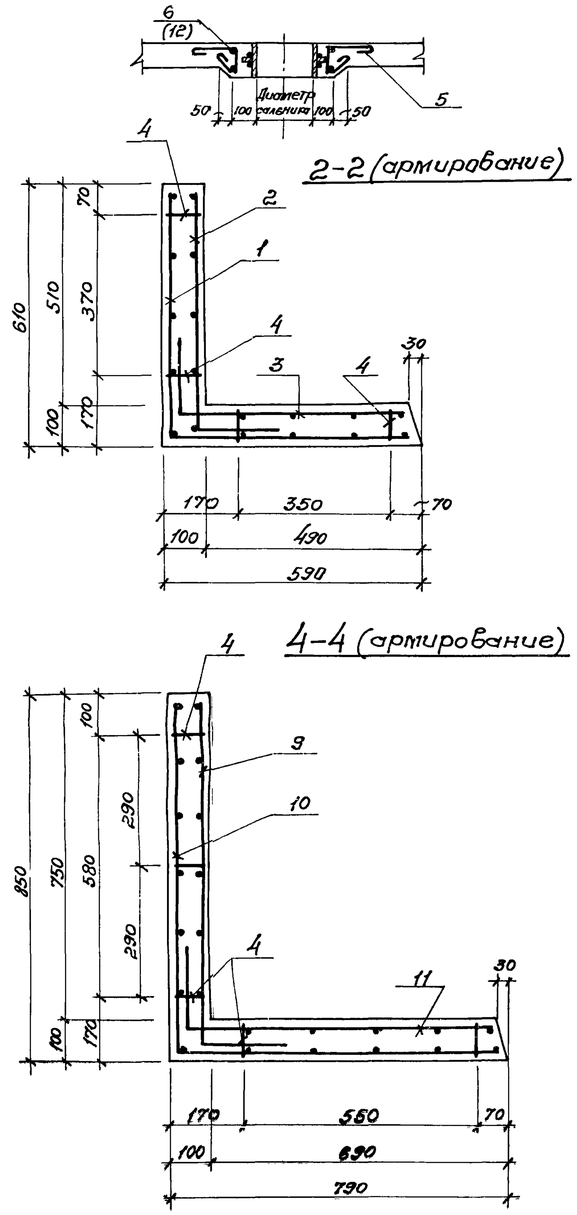


1. Данный лист комплектен с листами КЖС-7
2. Лотки выполнять из бетона „М-200"; В-4.
3. В выборке стали на 1 элемент не учтен расход стали на сальники.
4. В местах пропуска сальников арматуру лотка вырезать по месту.

Ведомость стержней на один элемент.

| Марка | Поз. | Эскиз или сечение | ф мм | Длина мм | Кол. |
|---|---|---|---|---|---|
| ЛТ-1 | 5 | 40 250 210 80 150 | 6А-I | 870 | 12 |
| | 6 | | 18А-III | 2050 | 2 |
| | 8 | 100 840 100 840 60 | 16А-I | 1340 | 4 |
| ЛТ-3;ЛТ-4 | 5 | 40 250 210 80 150 | 6А-I | 870 | 14 |
| | 12 | | 18А-III | 2380 | 2 |
| | 8 | 100 840 100 840 60 | 16А-I | 1340 | 4 |
| ЛТ-2 | 8 | 100 840 100 840 60 | 16А-I | 1340 | 4 |

| Формат | Зона | Позиция | Обозначение | Наименование | Кол-во | Примечание |
|---|---|---|---|---|---|---|
| | | | | ЛТ-1 | | |
| | | | | Сборочные единицы и детали | | |
| | | 1 | КЖС-30 | Сетка арматурная С-8 | 1 | |
| | | 2 | КЖС-30 | Сетка арматурная С-9 | 1 | |
| | | 3 | КЖС-30 | Сетка арматурная С-10 | 1 | |
| | | 4 | КЖС-30 | Каркас К-1 | 4 | |
| | | 5,6,8 | КЖС-28 | Одиночные стержни | | |
| | | 7 | КЖС-31 | Закладная деталь МН-7 | 5 | |
| | | 13 | 3 901-5 | Сальник dy=300 | 1 | 23,2кг |
| | | | | Материалы. | | |
| | | | | Бетон марки 200 | 0,7 | м³ |
| | | | | ЛТ-2 | | |
| | | | | Сборочные единицы и детали | | |
| | | 9 | КЖС-30 | Сетка арматурная С-11 | 1 | |
| | | 10 | КЖС-30 | Сетка арматурная С-12 | 1 | |
| | | 11 | КЖС-30 | Сетка арматурная С-13 | 1 | |
| | | 4 | КЖС-30 | Каркас К-1 | 5 | |
| | | 7 | КЖС-31 | Закладная деталь МН-7 | 5 | |
| | | 8 | КЖС-28 | Одиночные стержни | 4 | |
| | | | | Материалы | | |
| | | | | Бетон марки 200 | 1м³ | |
| | | | | ЛТ-3; ЛТ-4 | | |
| | | | | Сборочные единицы и детали. | | |
| | | 9 | КЖС-30 | Сетка арматурная С-11 | 1 | |
| | | 10 | КЖС-30 | Сетка арматурная С-12 | 1 | |
| | | 11 | КЖС-30 | Сетка арматурная С-13 | 1 | |
| | | 4 | КЖС-30 | Каркас К-1 | 5 | |
| | | 5,8,12 | КЖС-28 | Отдельные стержни | | |
| | | 7 | КЖС-31 | Закладная деталь МН-7 | 5 | |
| | | 13 | 3.901-5 | Сальник dy=400 | 1 | 29,3кг |
| | | | | Материалы | | |
| | | | | Бетон марки 200 | 1 | м³ |

Выборка стали на 1 элемент.

| Марка элемента | Арматурные изделия: Арматурная сталь ГОСТ 5781-75, Класс А-I, ф мм 6 | 8 | 16 | Итого | Класс А-II, ф мм 8 | 18 | Итого | Закладные изделия: Профильная сталь 8=8 | Арм сталь ГОСТ 5781-75, Класс А-III, ф мм 10 | | Итого | Всего |
|---|---|---|---|---|---|---|---|---|---|---|---|---|
| ЛТ-1 | 2,81 | 23,2 | 8,5 | 34,0 | 81,4 | 8,2 | 89,6 | 6,3 | 0,4 | | 6,7 | 130 |
| ЛТ-2 | — | 29,0 | 8,5 | 37,5 | 102,6 | — | 102,6 | 6,3 | 0,4 | | 6,7 | 146,8 |
| ЛТ-3; ЛТ-4 | 2,7 | 29,0 | 8,5 | 40,2 | 102,6 | 9,5 | 112,1 | 6,3 | 0,4 | | 6,7 | 159,0 |

| | | | |
|---|---|---|---|
| Изм. Лист | N документ. | Подпись | Дата |
| Провер. | Зантберг | | |
| Инженер. | Коптев | | |
| Рук. гр. | Зантберг | | |
| Гл. спец. | Ярославский | | |
| ГИП | Козловская | | |
| Нач. отд. | Лучаки | | |

ТП 902-2-330

КЖС

Отстойники канализационные горизонтальные с механизированным удалением осадка.

Тип IV. Вторичный отстойник четырехсекционный L=27м; h=2м из сборного железобетона.

| Лит. | Лист | Листов |
|---|---|---|
| Р | 28 | |

Опалубочные чертежи и армирование сборных железобетонных лотков ЛТ-1 ÷ ЛТ-4

МЖКХ УССР
УКРКОММУННИИПРОЕКТ
г. Харьков

17546/VIII 31

## С-1

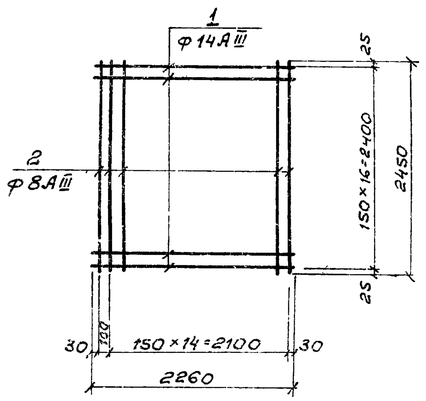


## С-2

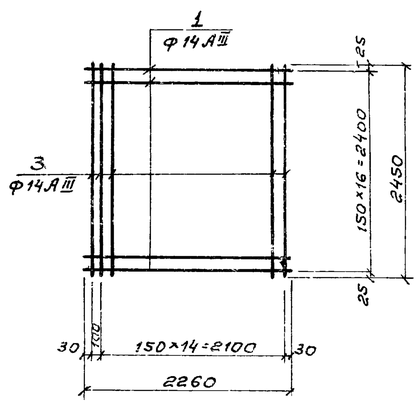


## С-3

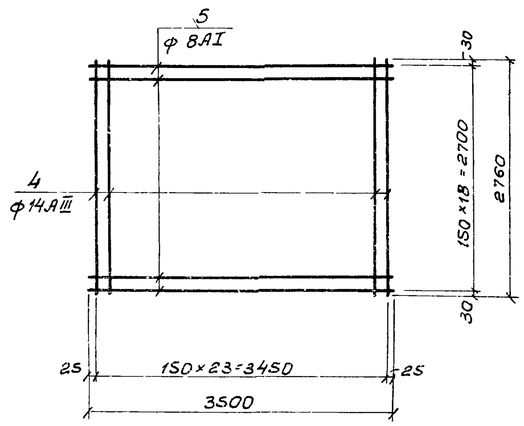


## КП-1

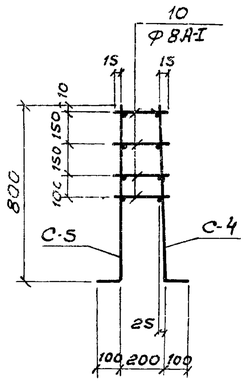


## С-4

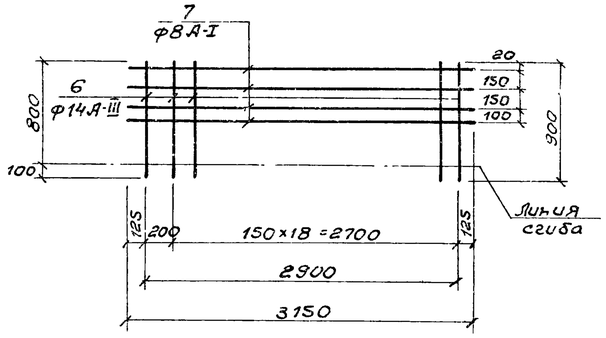


## С-5

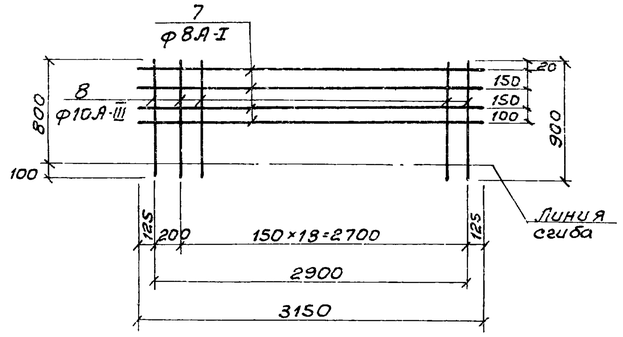


## КП-2

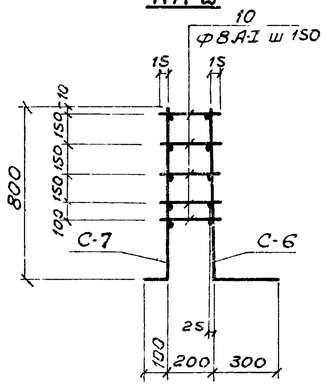


## С-6

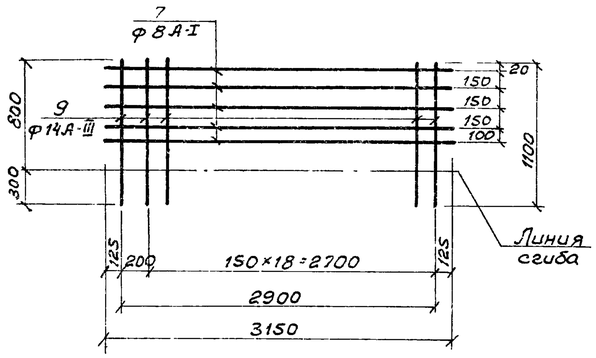


## С-7

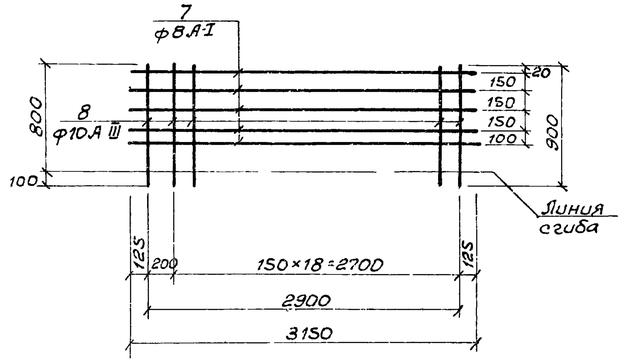


## Ведомость стержней на один элемент

| Марка эл-та | | поз. | Эскиз | ф мм | Длина мм | Кол. |
|---|---|---|---|---|---|---|
| С-1 | | 1 | | 14 А-III | 2260 | 17 |
| | | 2 | | 8 А-I | 2450 | 150 |
| С-2 | | 1 | | 14 А-III | 2260 | 17 |
| | | 3 | | 14 А-III | 2450 | 15 |
| С-3 | | 4 | | 14 А-III | 2760 | 24 |
| | | 5 | | 8 А-I | 3500 | 19 |
| Каркас КП-1 | С-4 | 6 | | 14 А-III | 900 | 20 |
| | | 7 | | 8 А-I | 3150 | 4 |
| | С-5 | 7 | | 8 А-I | 3150 | 4 |
| | | 8 | | 10 А-III | 900 | 20 |
| | отд. стержни | 10 | | 8 А-I | ℓср. 240 | 80 |
| Каркас КП-2 | С-6 | 7 | | 8 А-I | 3150 | 5 |
| | | 9 | | 14 А-III | 3150 | 20 |
| | С-7 | 7 | | 8 А-I | 3150 | 5 |
| | | 8 | | 10 А-III | 900 | 20 |
| | Отд. стержни | 10 | | 8 А-I | ℓср. 240 | 100 |

1. Каркасы и сетки изготовлять при помощи контактной точечной сварки в соответствии с ГОСТ 10922-75„ Арматура и закладные детали сварные для железобетонных конструкций Технические требования и методы испытаний"
2. Для обеспечения точной разбивки арматуры каркасы и сетки изготовлять в кондукторах
3. Все размеры даны по осям стержней.

7546/VIII 32

| Изм. | Лист | № документа | Подпись | Дата | ТП 902-2-330 | | | |
|---|---|---|---|---|---|---|---|---|
| | | | | | Отстойники канализационные горизонтальные с механизированным удалением осадка. | | | |
| Проверил | | Лаунзон | | | Тип IV. Вторичный отстойник четырехсекционный L=27,0м h=2,0м из сборного железобетона. | Лит | Лист | Листов |
| Ст. техн. | | Шепеленко | | | | Р | 29 | |
| Рук. гр. | | Зантберг | | | | | | |
| Гл. спец. | | Браславский | | | Днище. Армирование. Сетки С-1÷С-7. Каркасы КП-1÷КП-2. | МЖКХ УССР Укркоммунниипроект г. Харьков | | |
| ГИП | | Козловская | | | | | | |
| Нач. отд. | | Пичахчи | | | | | | |

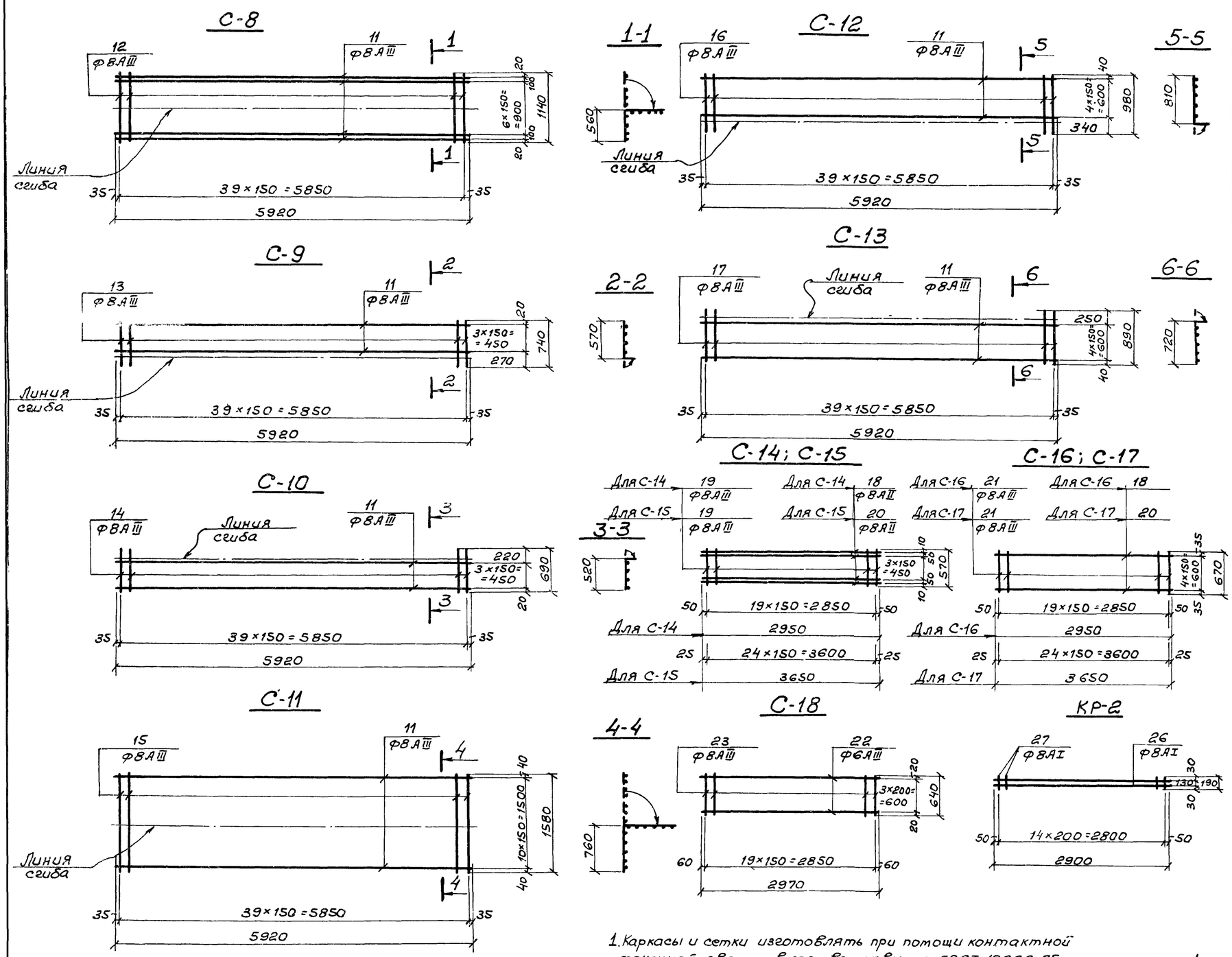


## Ведомость стержней на один элемент

| Марка элемента | Поз. | Эскиз или сечение | Ф мм | Длина мм | Кол |
|---|---|---|---|---|---|
| С-8 | 11 | | 8АIII | 5920 | 9 |
| | 12 | | 8АIII | 1140 | 40 |
| С-9 | 11 | | 8АIII | 5920 | 4 |
| | 13 | | 8АIII | 740 | 40 |
| С-10 | 11 | | 8АIII | 5920 | 4 |
| | 14 | | 8АIII | 690 | 40 |
| С-11 | 11 | | 8АIII | 5920 | 10 |
| | 15 | | 8АIII | 1580 | 40 |
| С-12 | 11 | | 8АIII | 5920 | 5 |
| | 16 | | 8АIII | 980 | 40 |
| С-13 | 11 | | 8АIII | 5920 | 5 |
| | 17 | | 8АIII | 890 | 40 |
| С-14 | 18 | | 8АIII | 2950 | 6 |
| | 19 | | 8АIII | 570 | 20 |
| С-15 | 20 | | 8АIII | 3650 | 6 |
| | 19 | | 8АIII | 570 | 25 |
| С-16 | 18 | | 8АIII | 2950 | 5 |
| | 21 | | 8АIII | 670 | 20 |
| С-17 | 20 | | 8АIII | 3650 | 5 |
| | 21 | | 8АIII | 670 | 25 |
| С-18 | 22 | | 6АI | 2970 | 4 |
| | 23 | | 8АIII | 640 | 20 |
| КР-1 | 24 | | 8АI | 5920 | 2 |
| | 25 | | 8АI | 90 | 30 |
| КР-2 | 26 | | 8АI | 2900 | 2 |
| | 27 | | 8АI | 190 | 15 |

1. Каркасы и сетки изготовлять при помощи контактной точечной сварки в соответствии с ГОСТ 10922-75 „Арматура и закладные детали сварные для железобетонных конструкций Технические требования и методы испытаний"
2. Для обеспечения точной разбивки арматуры, каркасы и сетки изготовлять в кондукторах
3. Все размеры даны по осям стержней.
4. Данный лист комплектен с листами КЖ-26, КЖ-27

7546/VIII

| Изм | Лист | № документа | Подпись | Дата |
|---|---|---|---|---|
| Проверил | | Зантберг | | |
| Инженер | | Коптев | | |
| Рук груп | | Зантберг | | |
| Гл.спец | | Браславский | | |
| ГИП | | Козловская | | |
| Нач отд | | Пинчукчи | | |

**ТП 902-2-330** КЖ

Отстойники канализационные горизонтальные с механизированным удалением осадка.

Тип IV. Вторичный отстойник четырехсекционный L=27,0м, h=2м из сборного железобетона

Лотки, мостики, плиты перекрытия лотков. Конструкция сборок С-8 ÷ С-18, каркасов К-1; К-2

| Лит | Лист |
|---|---|
| Р | 30 |

МЖКХ-УССР УКРКОММУННИИПРОЕКТ г. Харьков

## МН-1

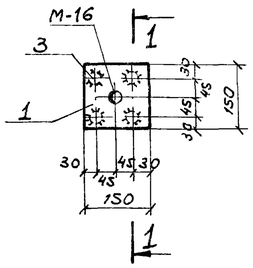


## 1-1

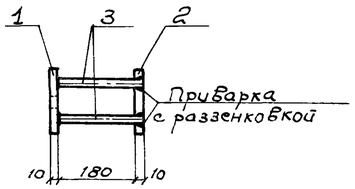


## МН-2

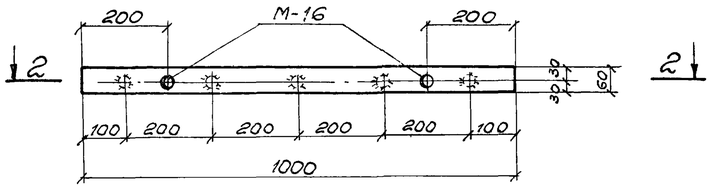


## 2-2

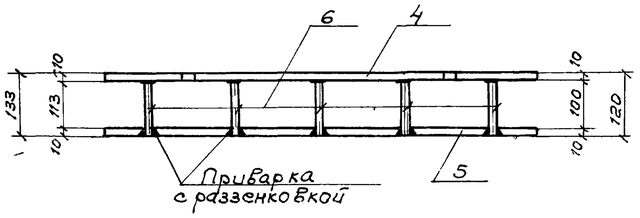


## МН-3

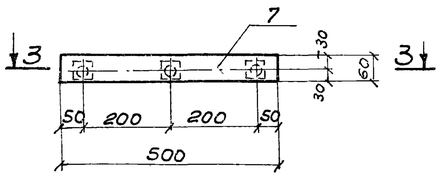


## 3-3

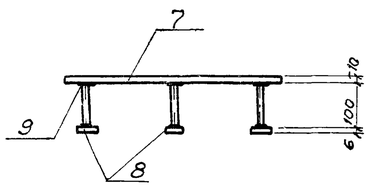


## МН-4

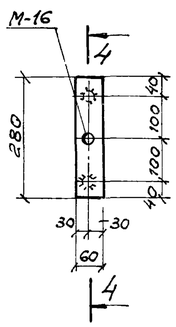


## 4-4

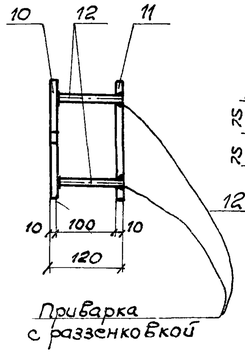


## МН-5

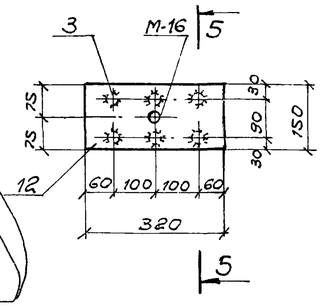


## 5-5

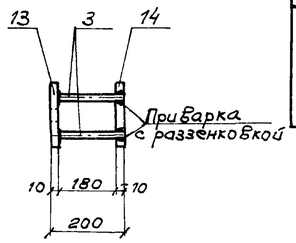


## МН-6

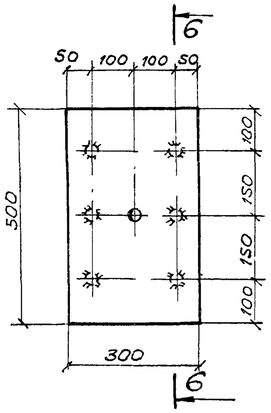


## 6-6

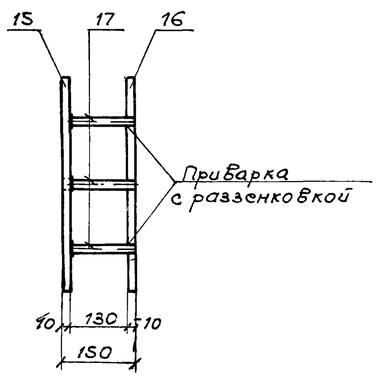


## МН-7

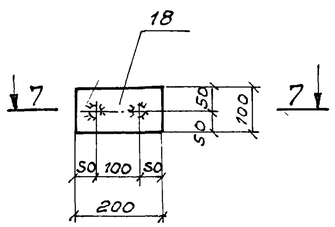


## 7-7

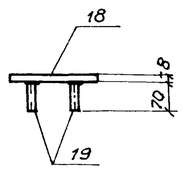


## Спецификация металла на одну марку.

| Марка элемента | № позиции | Эскиз | Длина мм | К-во шт. Т | К-во шт. Н | Масса в кг | | Марки | Примечания |
|---|---|---|---|---|---|---|---|---|---|
| МН-1 | 1 | -150×10 | 150 | 1 | | 1,77 | 1,77 | 4,00 | |
| | 2 | -150×10 | 150 | 1 | | 1,77 | 1,77 | | |
| | 3 | ф10АIII | 190 | 4 | | 0,12 | 0,48 | | |
| МН-2 | 4 | -60×10 | 1000 | 1 | | 4,71 | 4,71 | 9,62 | |
| | 5 | -60×10 | 1000 | 1 | | 4,71 | 4,71 | | |
| | 6 | ф8АIII | 107ср | 5 | | 0,04 | 0,20 | | |
| МН-3 | 7 | -60×10 | 500 | 1 | | 2,36 | 2,36 | 2,72 | |
| | 8 | -40×6 | 40 | 3 | | 0,08 | 0,24 | | |
| | 9 | ф8АIII | 100 | 3 | | 0,04 | 0,12 | | |
| МН-4 | 10 | -60×10 | 280 | 1 | | 1,32 | 1,32 | 2,74 | |
| | 11 | -60×10 | 280 | 1 | | 1,32 | 1,32 | | |
| | 12 | ф8АIII | 110 | 2 | | 0,05 | 0,10 | | |
| МН-5 | 13 | -150×10 | 320 | 1 | | 3,77 | 3,77 | 8,26 | |
| | 14 | -150×10 | 320 | 1 | | 3,77 | 3,77 | | |
| | 3 | ф10АIII | 190 | 6 | | 0,12 | 0,72 | | |
| МН-6 | 15 | -300×10 | 500 | 1 | | 11,78 | 11,78 | 24,10 | |
| | 16 | -300×10 | 500 | 1 | | 11,78 | 11,78 | | |
| | 17 | ф10АIII | 140 | 6 | | 0,09 | 0,54 | | |
| МН-7 | 18 | -100×8 | 200 | 1 | | 1,26 | 1,26 | 1,34 | |
| | 19 | ф10АIII | 70 | 2 | | 0,04 | 0,08 | | |

1. Данный лист комплектен с листами КЖ-25, КЖ-28
2. Сварку стержней встык производить под слоем флюса, остальных стержней-электродами Э-50А.
3. Электродуговая сварка выполняется в соответствии с ГОСТ 10922-75 „Арматура и закладные детали сварные для железобетонных конструкций"

7546/VIII 34

| Изм. | Лист | № документа | Подпись | Дата | ТП 902-2-330 КЖ | | | |
|---|---|---|---|---|---|---|---|---|
| | | | | | Отстойники канализационные горизонтальные с механизированным удалением осадка | | | |
| Проверил | | Зантберг | | | Тип IV. Первичный отстойник четырехсекционный L=27м; h=3м из сборного железобетона. | Лит | Лист | Листов |
| Инженер | | Муценко | | | | Р | 31 | |
| Рук. груп | | Зантберг | | | | | | |
| Гл. спец | | Браславский | | | Монолитные участи УМ-1÷УМ-6, стеновые панели, лотки. Закладные детали МН-1÷МН-7 | МЖКХ УССР УКРКОММУННИИПРОЕКТ г. Харьков | | |
| ГИП | | Козловская | | | | | | |
| Нач. отд | | Пичахчи | | | | | | |

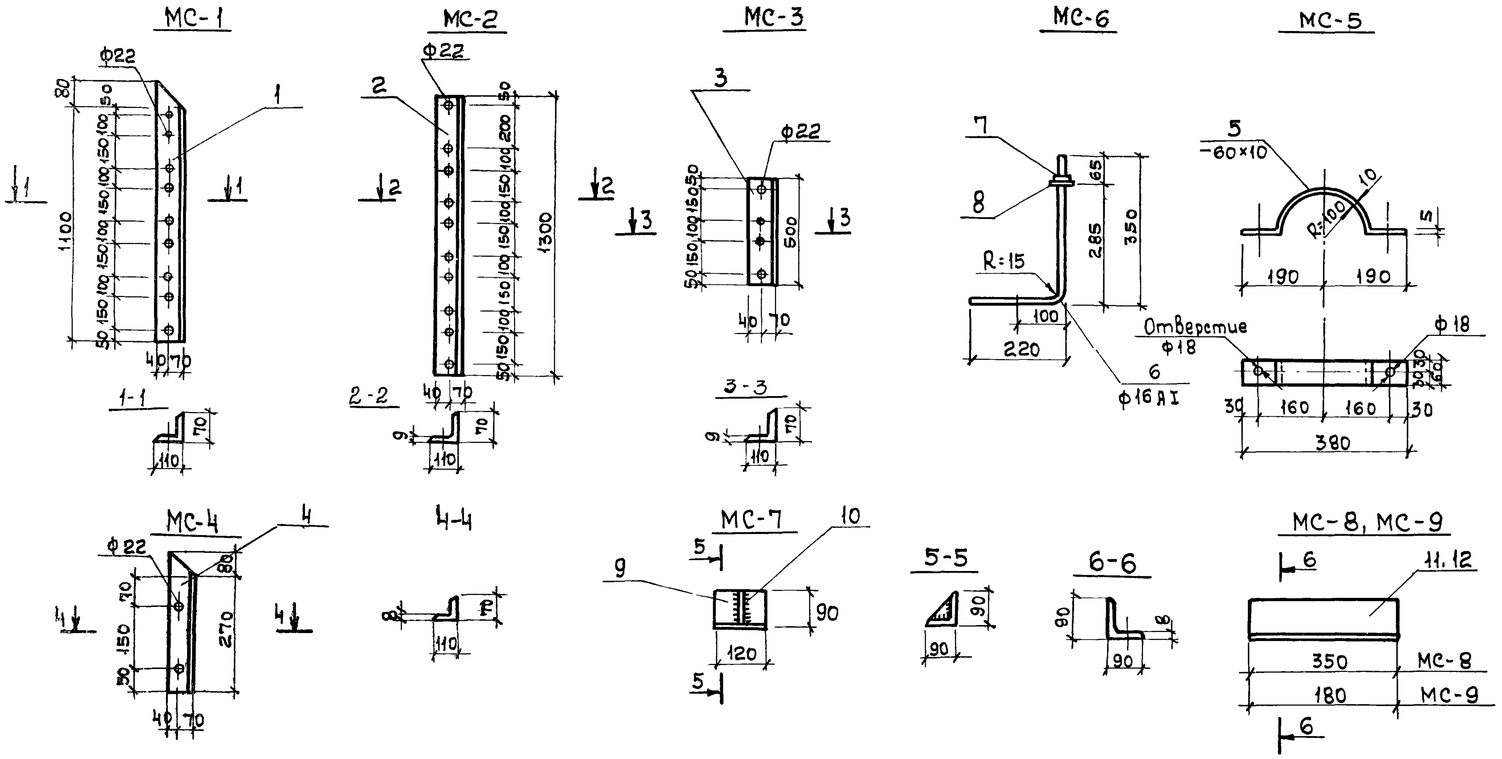


## Спецификация металла на одну марку

| Марка элемента | N позиции | Эскиз | Длина мм | К-во шт. Т | К-во шт. Н | Масса в кг Поз. | Масса в кг Всех | Масса в кг Марки | Примечания |
|---|---|---|---|---|---|---|---|---|---|
| МС-1 | 1 | L110×70×9 | 1180 | 1 | | 11,7 | 11,7 | 11,7 | |
| МС-2 | 2 | L110×70×9 | 1300 | 1 | | 14,3 | 14,3 | 14,3 | |
| МС-3 | 3 | L110×70×9 | 500 | 1 | | 5,5 | 5,5 | 5,5 | |
| МС-4 | 4 | L110×70×9 | 350 | 1 | | 3,0 | 3,0 | 3,0 | |
| МС-5 | 5 | -60×10 | 550 | 1 | | 2,6 | 2,6 | 2,6 | |
| МС-6 | 6 | Анкер Ф16А | 570 | 1 | | 0,9 | 0,9 | 1 | |
| | 7 | Гайка М16 | — | 1 | | 0,034 | 0,034 | | |
| | 8 | Шайба 16 | — | 1 | | 0,01 | 0,01 | | |
| МС-7 | 9 | L 90×8 | 120 | 1 | | 1,31 | 1,31 | 1,8 | |
| | 10 | L 90×8 | 90 | 1 | | 0,49 | 0,49 | | |
| МС-8 | 11 | L 90×8 | 350 | 1 | | 3,82 | 3,82 | 3,82 | |
| МС-9 | 12 | L 90×8 | 180 | 1 | | 1,96 | 1,96 | 1,96 | |
| У1 | 13 | [ 10 | 700 | 2 | | 6,0 | 12 | 25,2 | |
| | 14 | [ 12 | 600 | 1 | | 6,2 | 6,2 | | |
| | 15 | -150×8 | 290 | 2 | | 3,5 | 7,0 | | |
| У2 | 13 | [ 10 | 700 | 2 | | 6,0 | 12,0 | 25,2 | |
| | 14 | [ 12 | 600 | 1 | | 6,2 | 6,2 | | |
| | 15 | -150×8 | 290 | 2 | | 3,5 | 7,0 | | |
| У3 | 13 | [ 10 | 700 | 2 | | 6,0 | 12,0 | 26,3 | |
| | 15 | -150×8 | 290 | 2 | | 3,5 | 7,0 | | |
| | 16 | [ 12 | 700 | 1 | | 7,3 | 7,3 | | |

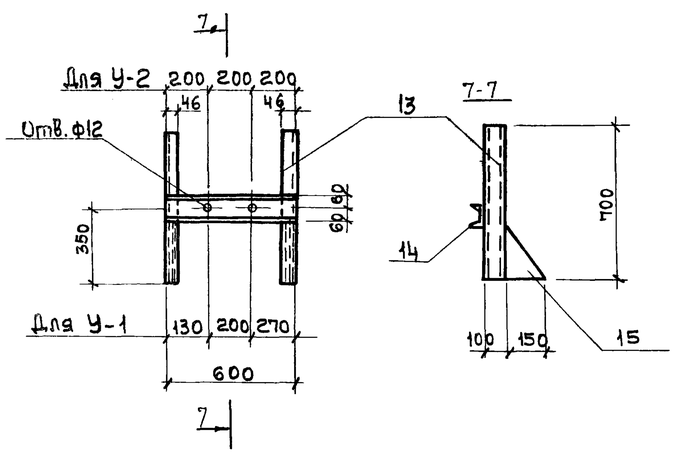


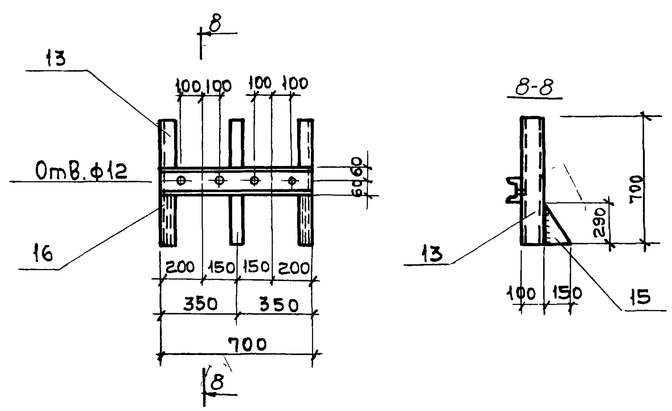


## Примечания

1. Данный лист комплектен с листами кж-4, кж-8
2. Сварку производить электродами Э-42 по ГОСТ 9467-75. Толщину сварных швов принять равной 6мм.

7546/VIII 35

| | | | | | | | | |
|---|---|---|---|---|---|---|---|---|
| Изм. | Лист | N документ. | Подпись | Дата | ТП 902-2-330 кж | | | |
| Разработ. | | Зонтбарг | | | Отстойники канализационные горизонтальные с механизированным удалением осадка | | | |
| Инженер. | | Коптев | | | Тип V. Вторичный отстойник четырехсекционный L=27,4м из сборного железобетона | Лит. Р | Лист 32 | Листов |
| Рук. гр. | | Зонтбарг | | | | | | |
| Гл. спец. | | Ярославский | | | Соединительные детали МС1 ÷ МС9 | Минск - УССР Укркоммунниипроект г. Харьков | | |
| ГИП | | Ковалевская | | | | | | |
| Нач. отд. | | Пичарчи | | | | | | |

## Маркировочная схема рельсового пути по осям „Д", „А" зеркально

## Маркировочная схема рельсового пути по осям „Б" и „Г"

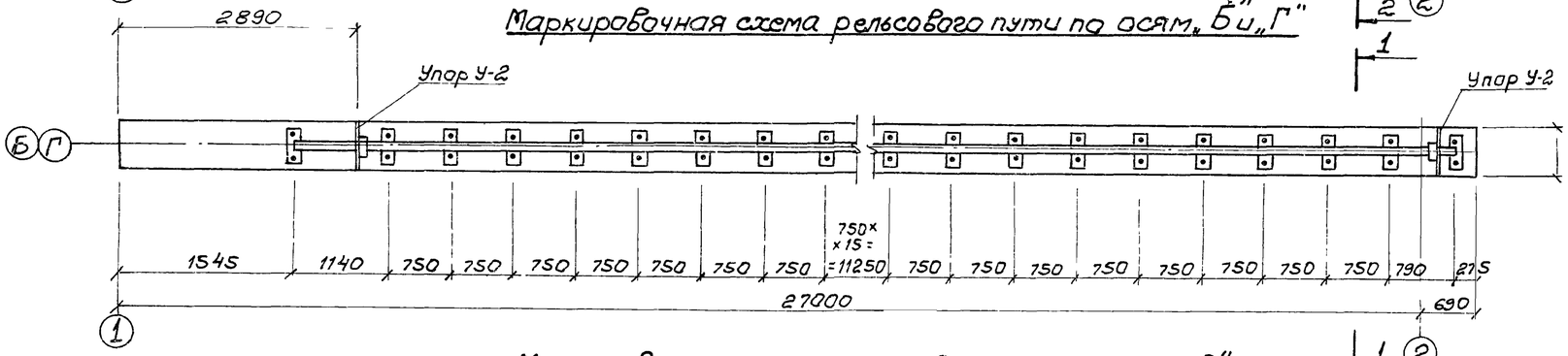


## Маркировочная схема рельсового пути по оси „В"

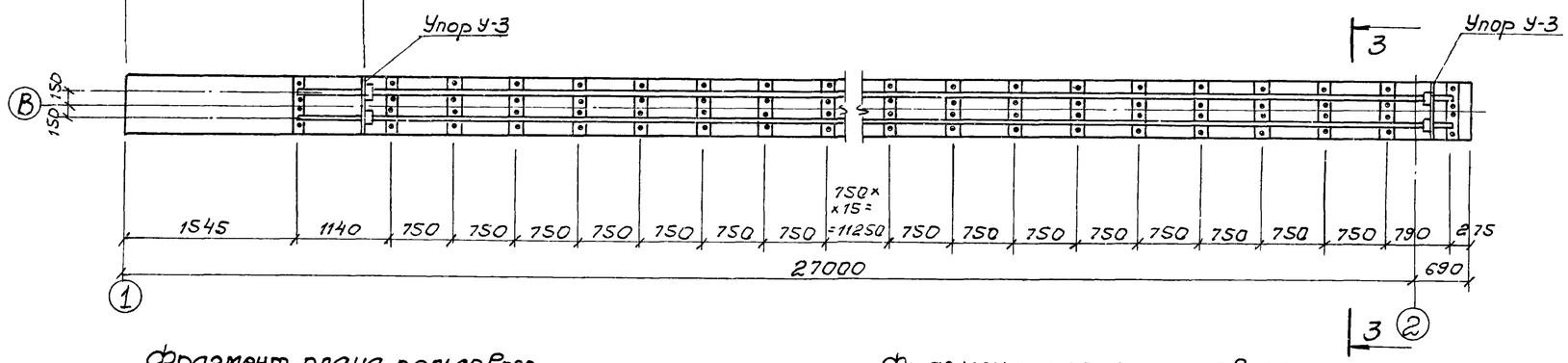


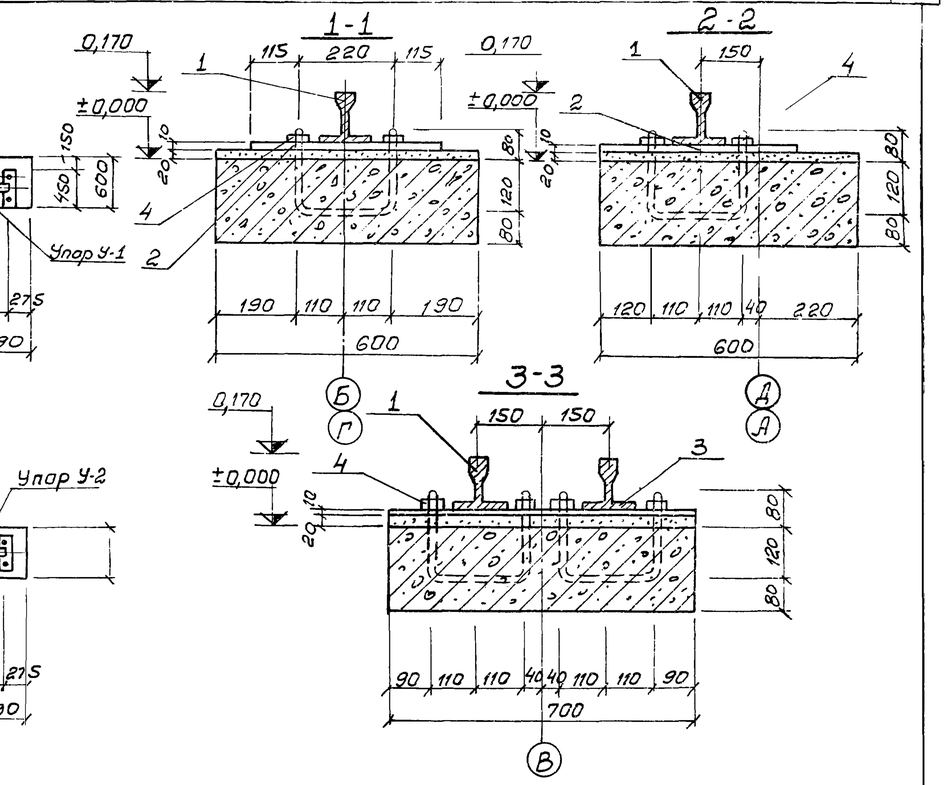


## Фрагмент плана рельсового пути по оси „В"

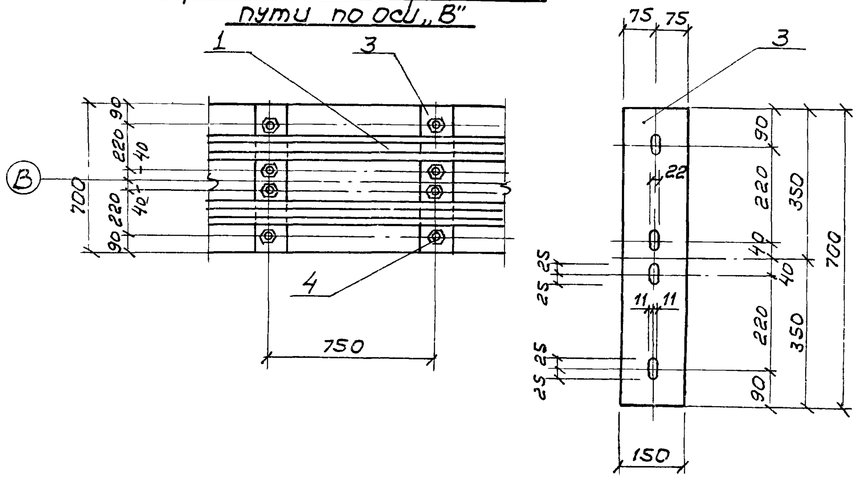


## Фрагмент плана рельсового пути по осям „Б" и „Г"

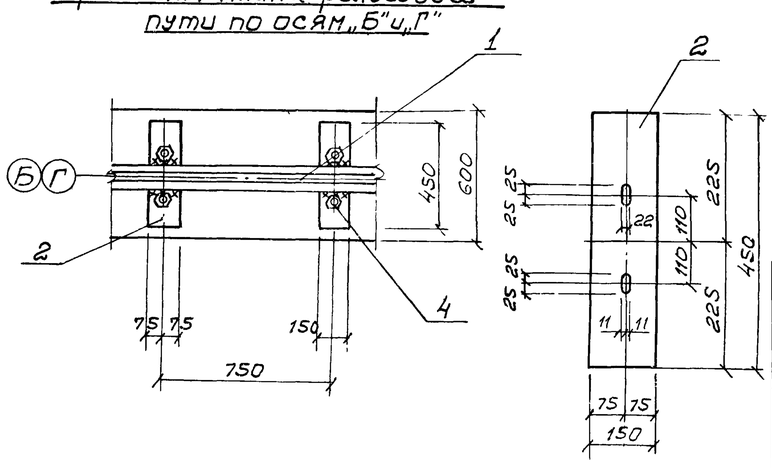


## Спецификация стали

| Наименов. | №№ поз. | Сечение | Длина мм | Кол-во шт. | Масса кг 1 шт. | Масса кг Всех | Масса кг Общий |
|---|---|---|---|---|---|---|---|
| Рельсовый путь под скребковый механизм | 1 | Рельс Р-43 | 155280 | — | — | 6930,5 | 7889,71 |
| | 2 | Подкладка 150×10 | 450 | 132 | 5,3 | 699,6 | |
| | 3 | Подкладка 150×10 | 750 | 32 | 8,25 | 264,0 | |
| | 4 | Гайка М-20 с шайбой | — | 396 | 0,09 | 35,64 | |

1. Данный лист комплектен с листами КЖ-2, КЖ-32
2. Рельсы укладываются в виде плетей L=23м.
3. Расход стали на упоры см лист КЖ-32

7546/VIII 36

| Изм. | Лист | № документа | Подпись | Дата | ТП 902-2-330 КЖ | | | |
|---|---|---|---|---|---|---|---|---|
| | | | | | Отстойники канализационные горизонтальные с механизированным удалением осадка | | | |
| Проверил | | Зантберг | | | Тип IV. Вторичный четырехсекционный отстойник L=27м h=2м из сборного железобетона | Лит. | Лист | Листов |
| Ст. техн. | | Теличко | | | | Р | 33 | |
| Рук. гр. | | Зантберг | | | Маркировочные схемы рельсовых путей для скребкового механизма. | МЖКХ-УССР УКРКОММУННИИПРОЕКТ г. Харьков | | |
| Гл. спец. | | Браславский | | | | | | |
| ГИП | | Козловская | | | | | | |
| Нач. отд. | | Пичахчи | | | | | | |

## План опор на отм. -2.010

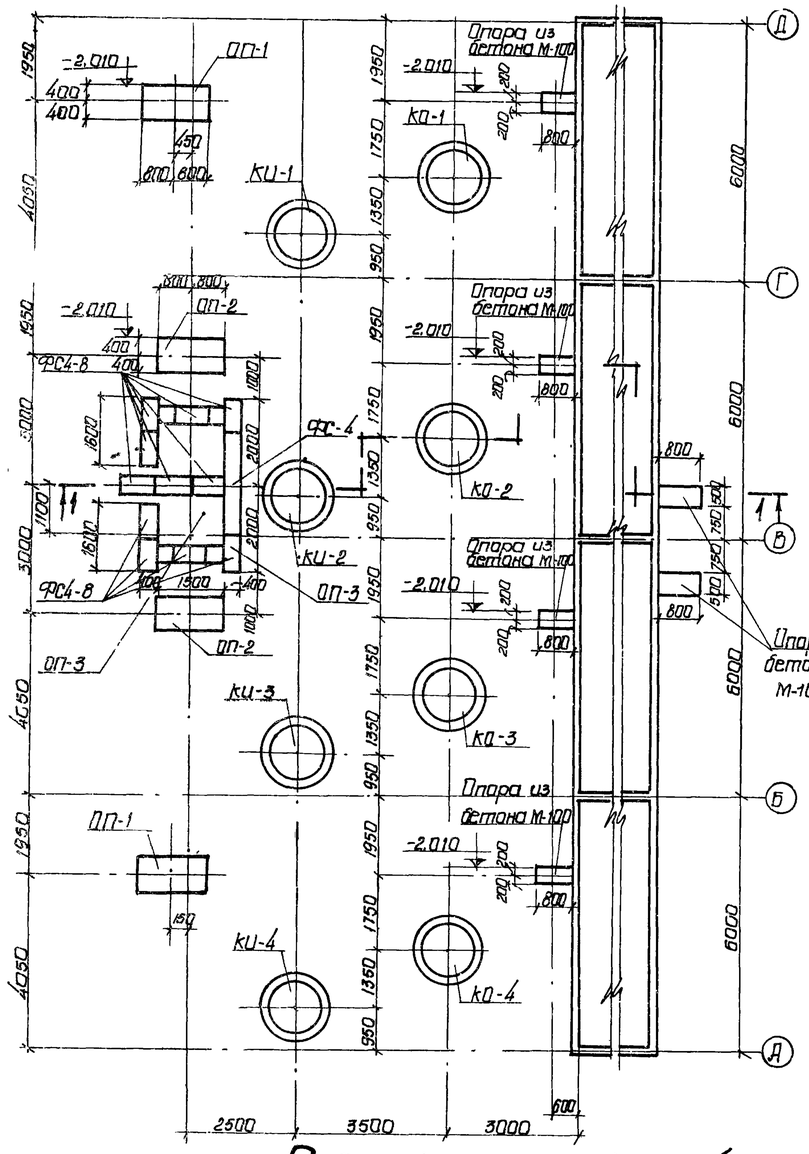


## План расположения колодцев и распределительной чаши

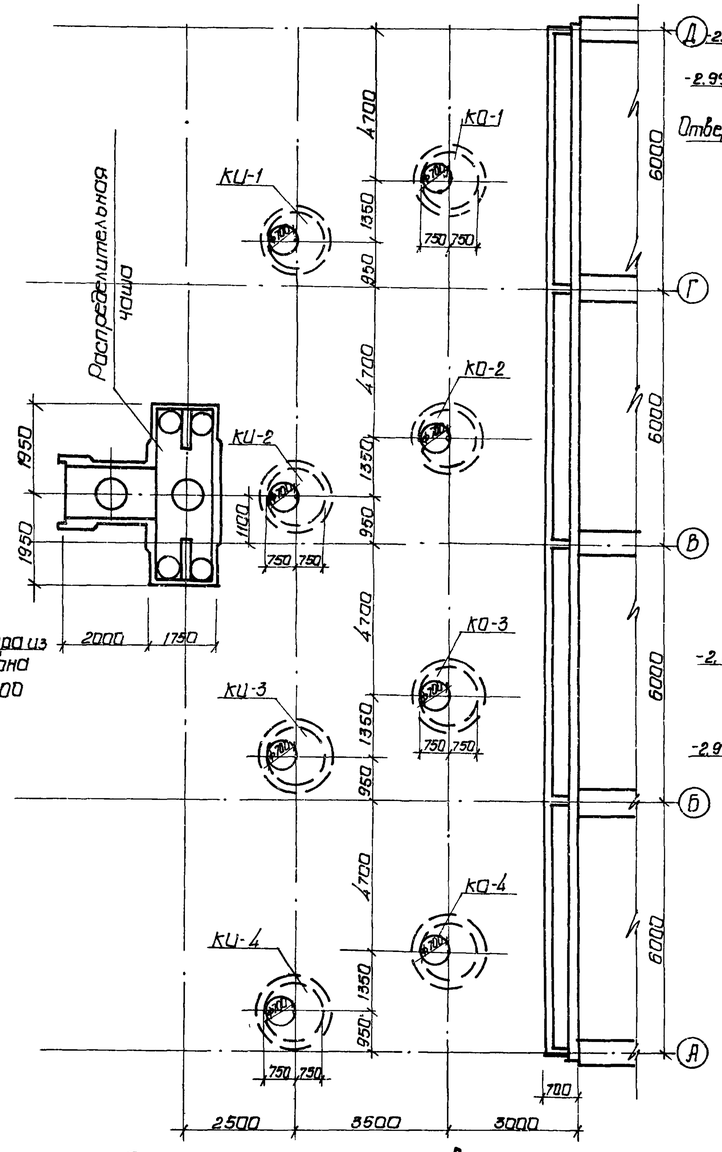


## Разрез 1-1

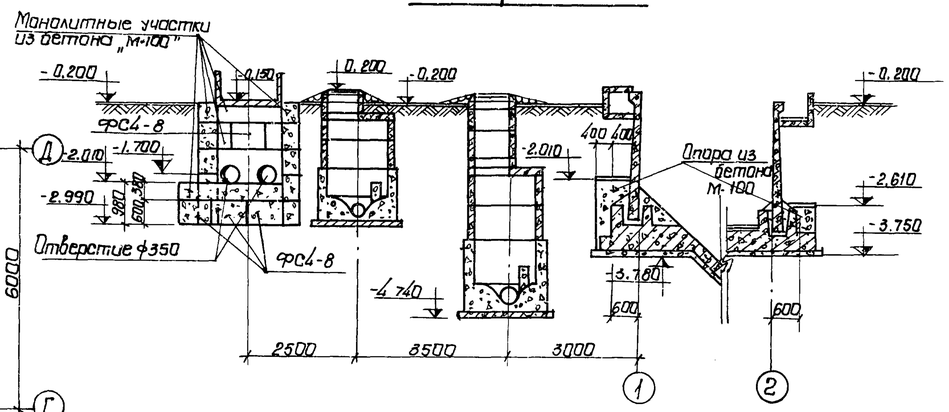


## Опора ОП-1

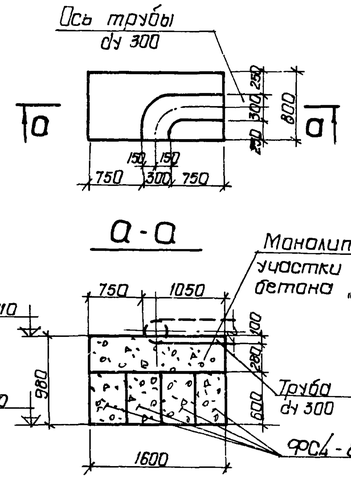


## Опора ОП-2

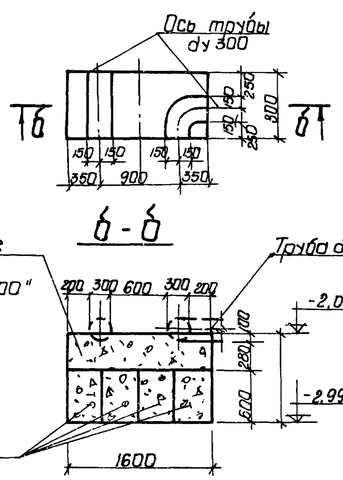


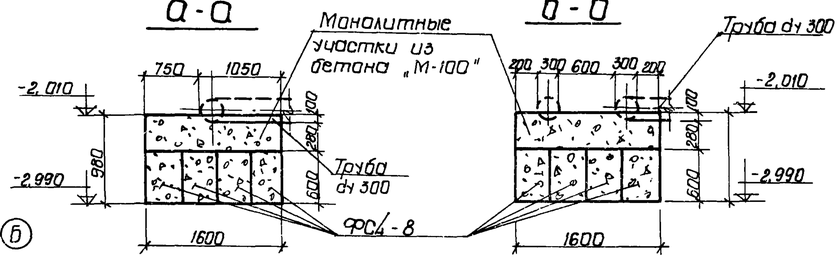


1. Данный лист комплектен с листами КЖС-2, КЖС-35÷КЖС-37
2. Блоки под опоры укладывать на цементном растворе „М-50"
3. Расход бетона на монолитные участки V=6,4 м³.

## Спецификация железобетонных и бетонных элементов

| Марка | Обозначение | Наименование | Кол. | Примеч. | Марка | Обозначение | Наименование | Кол. | Примеч. |
|---|---|---|---|---|---|---|---|---|---|
| | | Опора ОП-1 | | | | | Опора ОП-3 | | |
| ФС4-8 | Серия 1.116-1 в.1 | блоки бетонные для стен подвалов | 4 | 0,41 т | ФС4-8 | Серия 1.116-1 в.1 | блоки бетонные для стен подвалов | 31 | 0,41 т |
| | | Опора ОП-2 | | | ФС-4 | —"— —"— | —"— —"— | 4 | 1,3 т |
| ФС4-8 | Серия 1.116-1 в.1 | блоки бетонные для стен подвалов | 4 | 0,41 т | | | | | |

7546/VIII 37

| | | | | | |
|---|---|---|---|---|---|
| Изм. Лист | N докум. | Подпись | Дата | ТП 902-2-330 КЖ | |
| Провер. | Зантберг | | | Отстойники канализационные горизонтальные с механизированным удалением осадка | |
| Инженер | Торченко | | | Тип IV Первичный отстойник 4-х секционный L=24м, h=2м из сборного железобетона | Лит. Р / Лист 34 / Листов |
| Рук. гр. | Зантберг | | | | |
| Вл. спец. | Брословский | | | План опор на отм. -2.010. План расположения колодцев и распределительной чаши | МЖКХ-УССР Укркоммунниипроект гор. Харьков |
| ГИП | Комаровская | | | | |
| Нач. отд. | Пичугин | | | | |

## Опалубочный план распределительной чаши

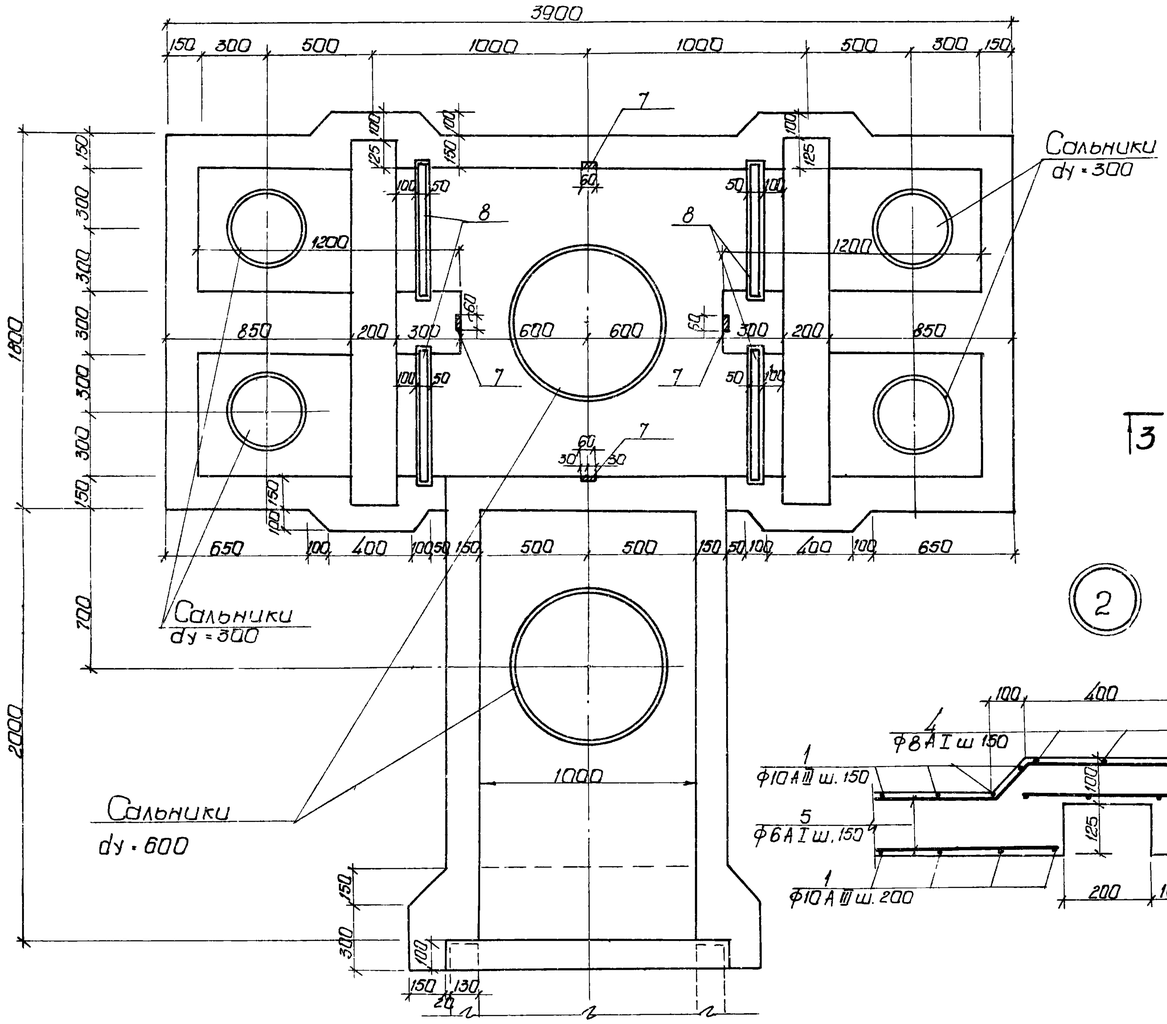


## Арматурный план распределительной чаши

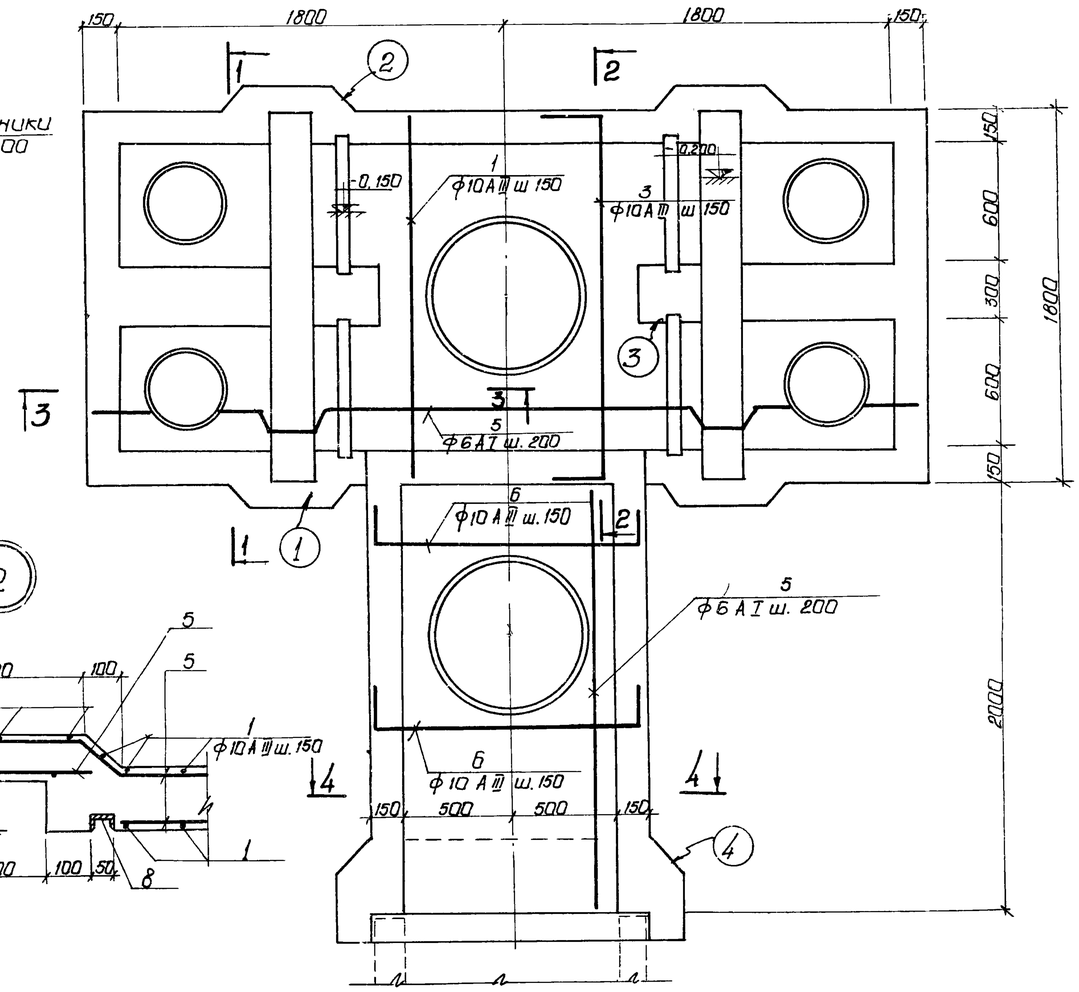


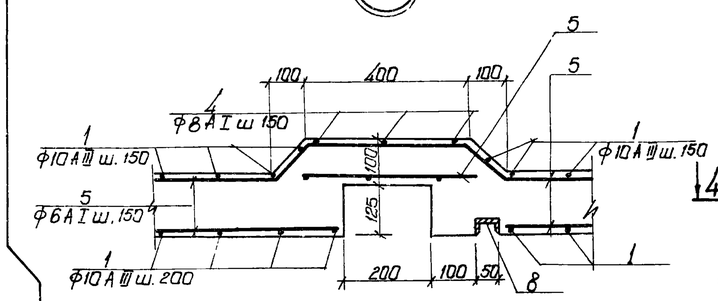


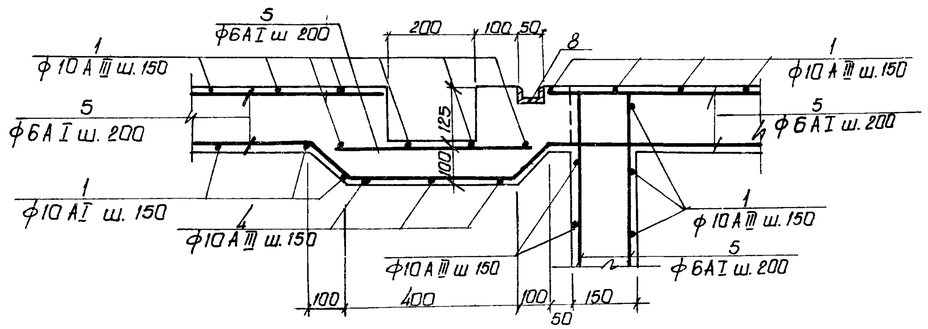


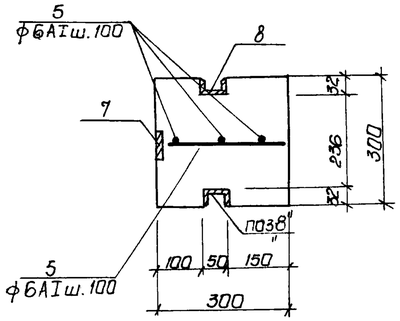


1. Данный лист комплектен с листами Кж-2, Кж-3б
2. Распределительную чашу выполнять из бетона М-200, В-4. Бетон по морозостойкости принять по пояснительной записке.
3. Арматуру днища чаши в местах прохода сальников вырезать по месту и приварить к корпусу сальника.

7546/VIII 38

| | | | | | | | |
|---|---|---|---|---|---|---|---|
| Изм. | Лист | N докум. | Подпись | Дата | ТП 902-2-330 кж | | |
| Провер. | | Зонтберг | | | Отстойники канализационные горизонтальные с механизированным удалением осадка | | |
| Инженер | | Ларченко | | | Тип IV. Вторичный отстойник четырехсекционный L = 27 м h = 2 м из сборного железобетона | Лит. | Лист | Листов |
| Рук. грп. | | Зонтберг | | | | Р | 35 | |
| Гл. спец. | | Брославский | | | Распределительная чаша. Опалубочный и арматурный планы | Минсантехстройдорстроймаш УССР Укркоммунпроект г. Харьков | |
| ГИП | | Козловская | | | | | |
| Нач. отд. | | Пичахчи | | | | | |

## 1-1

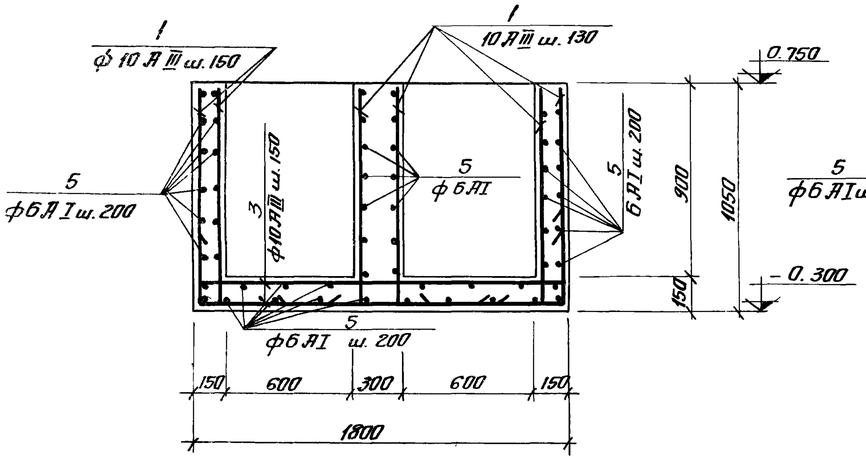


## 3-3

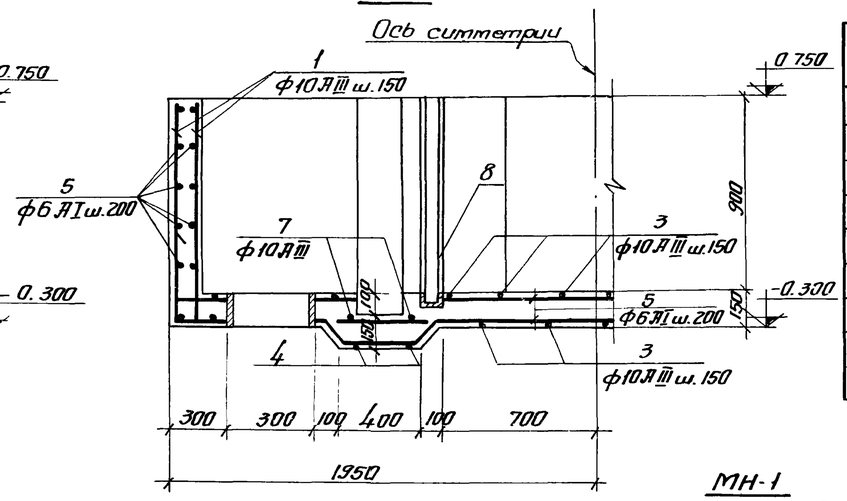


## Спецификация сборочных единиц и деталей

| Формат | Зона | Поз. | Обозначение | Наименование | Кол. | Примеч. |
|---|---|---|---|---|---|---|
| | | | | Распределительная чаша | | |
| | | | | Сборочные единицы и детали | | |
| | | 1-6 | КЖС-36 | Стержни одиночные | | |
| | | 7 | 3.400-6 | Изделие закладное МН1-2 | 4 | |
| | | 8 | КЖС-36 | Изделие закладное МН-1 | 4 | |
| | | 9 | 3.901-5 | Сальники dy 300 | 2 | 23.2 кг |
| | | 10 | 3.901-5 | Сальники dy 600 | 2 | 48 кг |
| | | | | Материал | 42 | $м^3$ |
| | | | | Бетон М 200 | | |

## Ведомость стержней на один элемент

| Марка эл-та | Поз. | Эскиз или сечение | ф мм | Длина мм | Кол |
|---|---|---|---|---|---|
| Распределительная чаша | 1 | 1000 150 | 10 А III | 1150 | 2x8 |
| | 2 | 1083 150 | 10 А III | 1233 | 2x4 |
| | 3 | 150 1750 150 | 10 А III | 2050 | 30 |
| | 4 | 150 1900 150 | 10 А III | 2200 | 4 |
| | 5 | | 6 А I | пм | 21 |
| | 6 | 150 1250 150 | 10 А III | 1560 | 28 |
| | 7 | 150 1550 150 | 10 А III | 1850 | 4 |

## МН-1

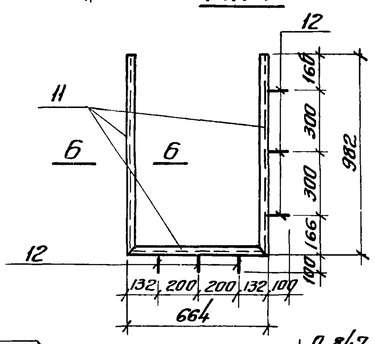


## 6-6

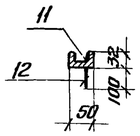


## 4-4

## 2-2

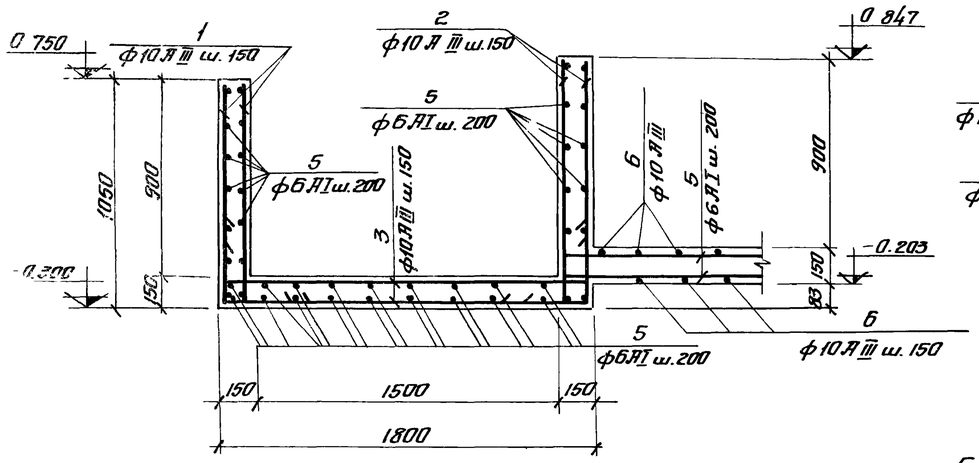


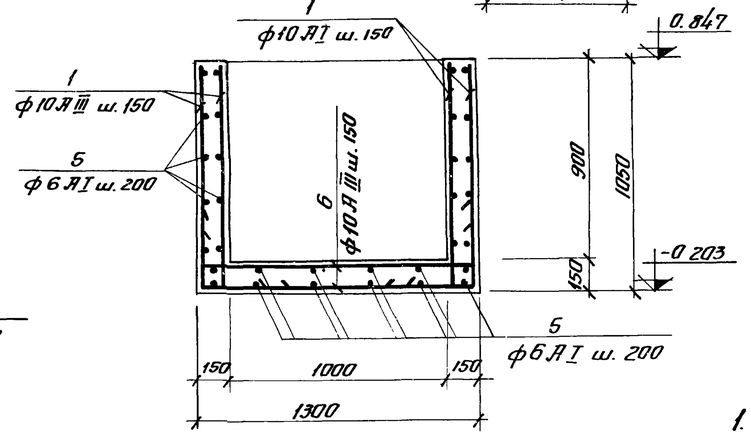


## Спецификация металла на одну марку

| Марка эл-та | № поз | Эскиз | Длина мм | К-во шт т | К-во шт н | Масса кг поз | Масса кг эск | Масса кг марка | Примеч. |
|---|---|---|---|---|---|---|---|---|---|
| МН-1 | 11 | С5 | — | пм 2.53 | — | 12.24 | — | 12.6 | |
| | 12 | 50 100 ф8 А III | 150 | 6 | | 0.06 | 0.4 | | |

## Выборка стали на один элемент

| Марка эл-та | Арматурные изделия: Арматурная сталь ГОСТ 5781-75, Класс А I, ф мм 6 | 8 | Итого | Класс А III, ф мм 10 | | Итого | Итого | Закладные изделия: Профильная сталь С5 | б=8 | Армат. сталь Класс А III, ф мм 8 | | Итого | Всего |
|---|---|---|---|---|---|---|---|---|---|---|---|---|---|
| Распределительная чаша | 46.6 | | 46.6 | 240.4 | | 240.4 | 287 | 48.8 | 15.2 | 15.3 | | 79.3 | 319.7 |

1. Закладную деталь МН1-2, раму щитового затвора и сальники заложить во время бетонирования чаши.
2. Арматуру днища чаши в местах прохода сальников вырезать по месту и приварить к корпусу сальника.

7546/VIII 39

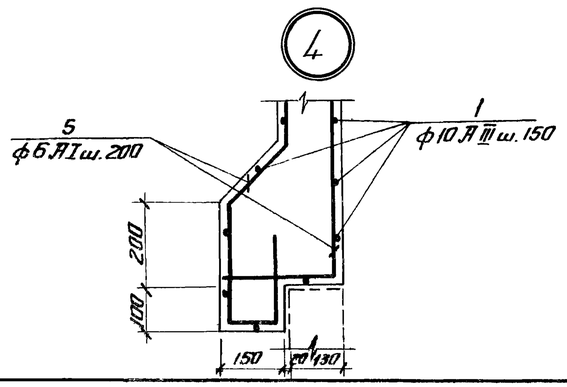


## 5-5

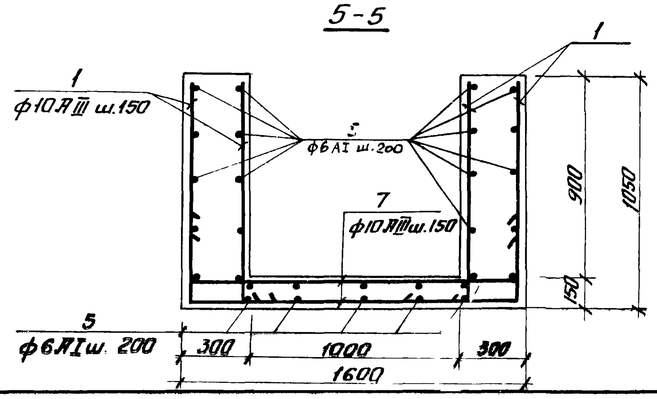


3. В выборке стали на один элемент не учтен расход стали на сальники.

| | | | | | |
|---|---|---|---|---|---|
| Изм. Лист | № докум. | Подпись | Дата | ТП 902-2-330 | КЖ |
| Провер. | Зантберг | | | Отстойники канализационные горизонтальные с механизированным удалением осадка. | |
| Инженер | Харченко | | | Тип IV. Вторичный отстойник четырехсекционный L=27м, h=2м из сборного железобетона. | Лит. Р / Лист 36 / Листов |
| Рук. гр. | Зантберг | | | Распределительная чаша. Опалубочный чертеж и армирование. Сечения 1-1 ÷ 5-5 | Укрсантехниипроект г. Харьков |
| Гл. спец. | Арасланский | | | | |
| ГИП | Коэлтовский | | | | |
| Нач. отд. | Пичалчи | | | | |

## КИ-1÷КИ-4

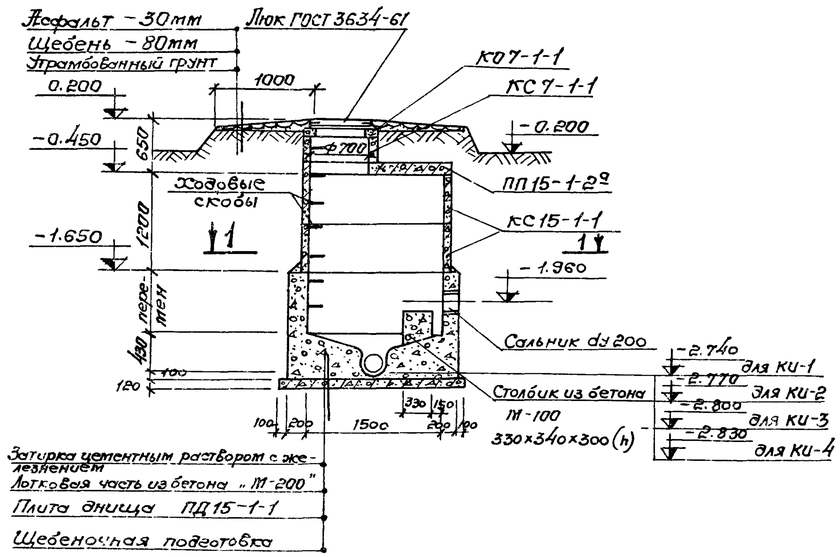


## Плита перекрытия ПП 15-1-2а

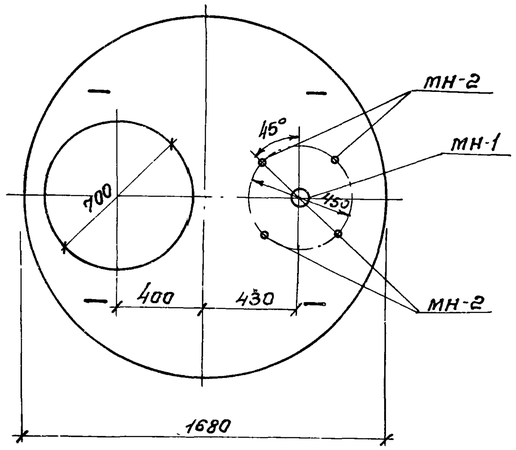


## МН-1

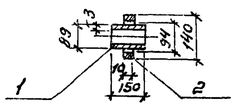

## МН-2

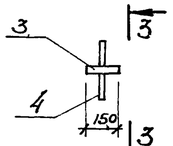

## 3-3



## 1-1

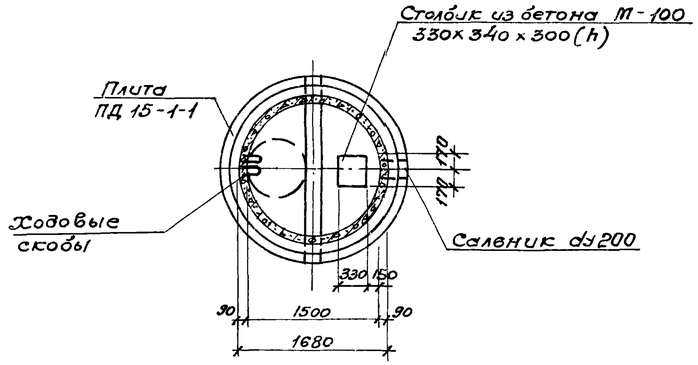


## 2-2

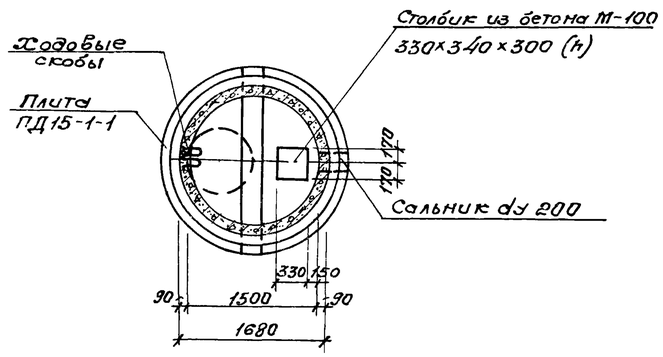


## КО-1÷КО-4

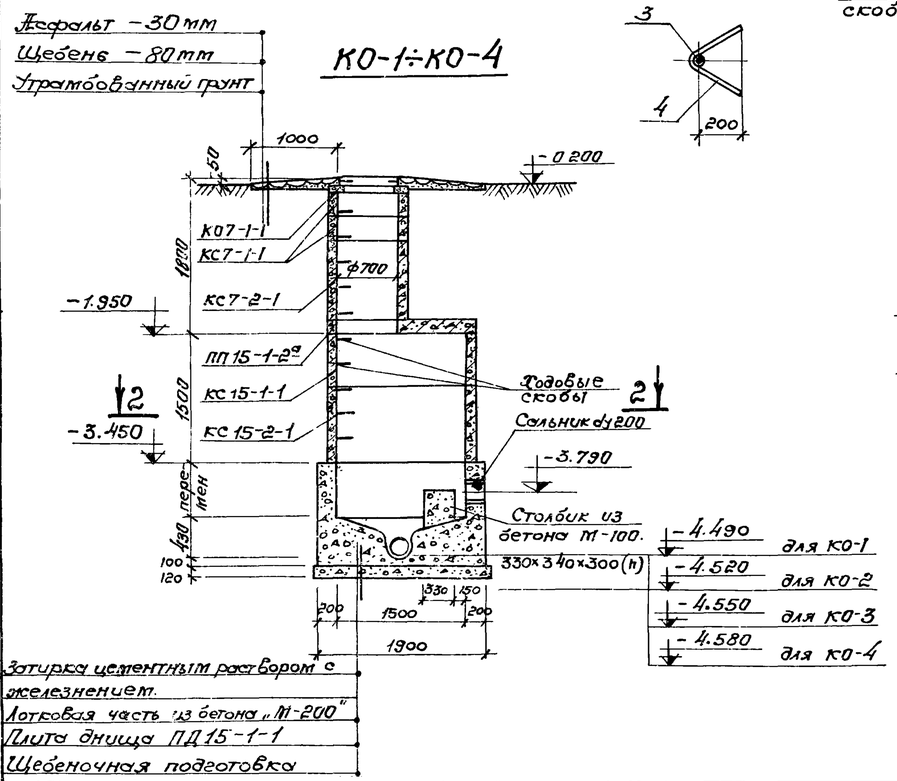


## Спецификация сборных железобетонных элементов на один колодец.

| Марка | Обозначение | Наименование | Кол | Примечание |
|---|---|---|---|---|
| | | **КИ-1÷КИ-4** | | |
| КО 7-1-1 | Серия 3.900-2 в.5 | Кольцо опорное | 1 | 0.05т |
| КС 7-1-1 | —"— | Кольцо стеновое | 1 | 0.13т |
| КС 15-1-1 | —"— | Кольцо стеновое | 2 | 0.66т |
| ПП 15-1-2а | —"— | Плита перекрытия | 1 | 0.69т |
| ПД 15-1-1 | —"— | Плита днища | 1 | 0.94т |
| | | **КО-1÷КО-4** | | |
| КО 7-1-1 | Серия 3.900-2 в.5 | Кольцо опорное | 1 | 0.05т |
| КС 7-1-1 | —"— | Кольцо стеновое | 2 | 0.13т |
| КС 15-1-1 | —"— | Кольцо стеновое | 1 | 0.66т |
| ПП 15-1-2а | —"— | Плита перекрытия | 1 | 0.69т |
| ПД 15-1-1 | —"— | Плита днища | 1 | 0.94т |
| КС 15-2-1 | —"— | Кольцо стеновое | 1 | 1.07т |
| КС 7-2-1 | | Кольцо стеновое | 1 | 0.38т |

## Спецификация металла на одну марку

| Марка эл-та | № позиции | Эскиз | Длина мм | К-во шт. Т | К-во шт. Н | Масса, кг Поз. | Масса, кг Всех | Марки | Примечан. |
|---|---|---|---|---|---|---|---|---|---|
| МН-1 | 1 | Труба 89×3 | 150 | 1 | | 0.95 | 0.95 | 1.0 | ГОСТ 10704-63 |
| | 2 | Ребро ф140×ф94×10 | 440 | 1 | | 0.5 | 0.5 | | Ст.3 ГОСТ 380-71 |
| МН-2 | 3 | Газовая труба ду 20 | 150 | 1 | | 0.23 | 0.23 | 0,47 | ГОСТ 3262-62 |
| | 4 | ф8А-III | 600 | 1 | | 0.24 | 0.24 | | ГОСТ 5781-75 |

## Выборка отправочных марок на одно изделие

| Марка изделия | Марка детали | К-во шт. | Масса, кг 1 шт. | Масса, кг Всех | Стандарт, лист, проект |
|---|---|---|---|---|---|
| Плита ПП 15-1-2а | МН-1 | 1 | 1.0 | 1.0 | КЭС-37 |
| | МН-2 | 4 | 0.47 | 1.9 | КЭС-37 |

1. Данный лист комплектен с листами КЭС-2, КЭС-34
2. Лотковая часть выполняется из бетона М-200, В-4. Устройство лотка осуществляется по специальным шаблонам.
3. Все сборные элементы осуществляются на цементном растворе М-50.
4. Для спуска в колодец по боковым стенкам горловины и рабочей части предусмотрены скобы, устанавливаемые в шахматном порядке с расстоянием по вертикали и горизонтали 300мм.
5. Расход бетона на монолитные стены и лотковую часть колодца $V_{КИ} = 2.3 м^3$; $V_{КО} = 2.3 м^3$

7546/VIII 40

| Изм. | Лист | № докумен. | Подпись | Дата | ТП 902-2-330 КЭС | | | |
|---|---|---|---|---|---|---|---|---|
| Провер. | | Зантберг | | | Отстойники канализационные горизонтальные с механизированным удалением осадка. | | | |
| Инжен. | | Харченко | | | Тип IV. Вторичный отстойник четырехсекционный L=27м; h=3м из сборного железобетона | Лит. | Лист | Листов |
| Рук. гр. | | Зантберг | | | | Р | 37 | |
| Гл. спец. | | Брославский | | | Конструкция колодцев КИ-1÷КИ-4; КО-1÷КО-4 | МЖКХ УССР Укркоммунниипроект г. Харьков | | |
| ГИП | | Козловская | | | | | | |
| Нач. отд. | | Пичахчи | | | | | | |

Инв. № подл. | Подпись и дата

Гравий (ГОСТ 8268-74*) втопленный в битумную мастику
3 слоя рубероида РКМ-350Б (ГОСТ 10923-76) на битумной мастике МБК-Г-75 (ГОСТ 2889-67)
Цементная стяжка – 20мм
Утеплитель – пенобетон $\gamma$=500 кг/см³ – 100мм
Пароизоляция – обмазка горячим битумом
Сборные железобетонные плиты – 220мм

## Разрез 1-1

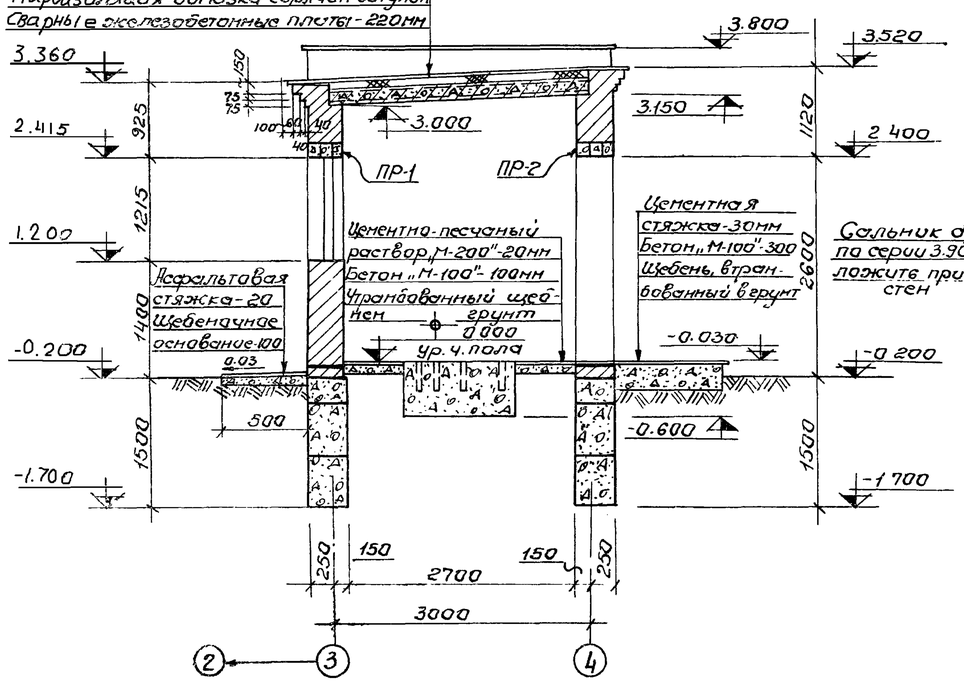


## Разрез 2-2

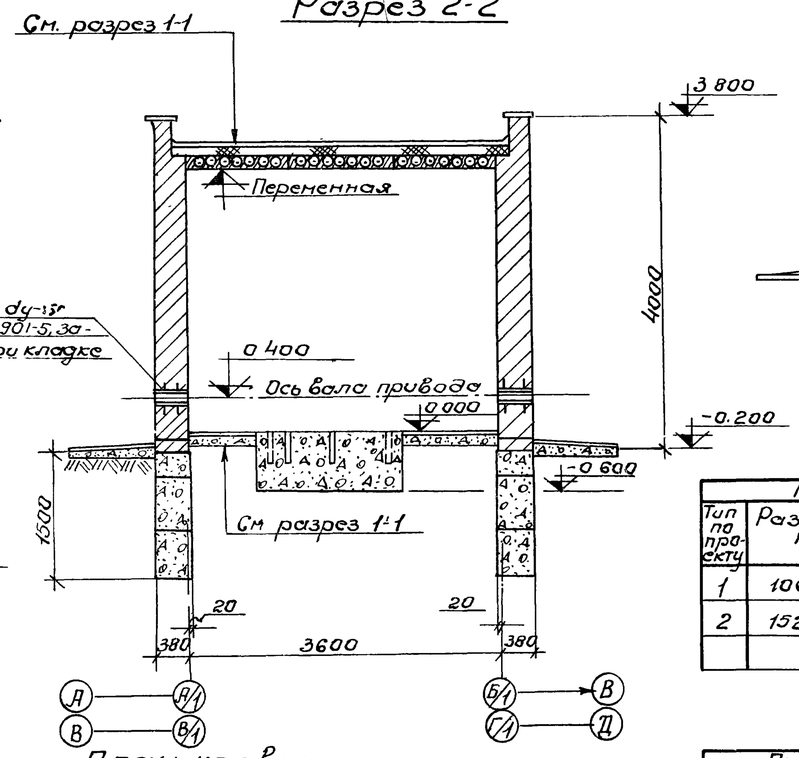


## Фасад Б/1(Г/1)-А/1(В/1)

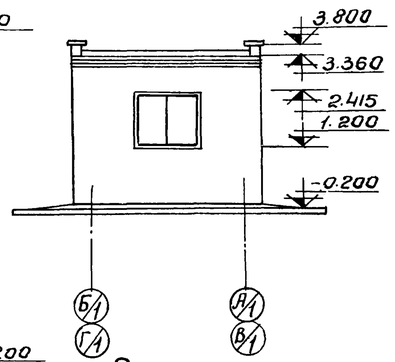


## Фасад А/1(В/1)-Б/1(Г/1)

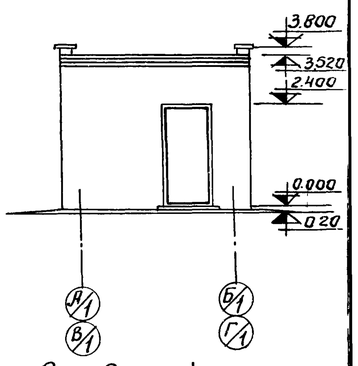


## План кровли

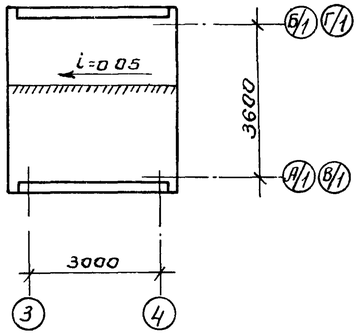


## План на отм. 0.000

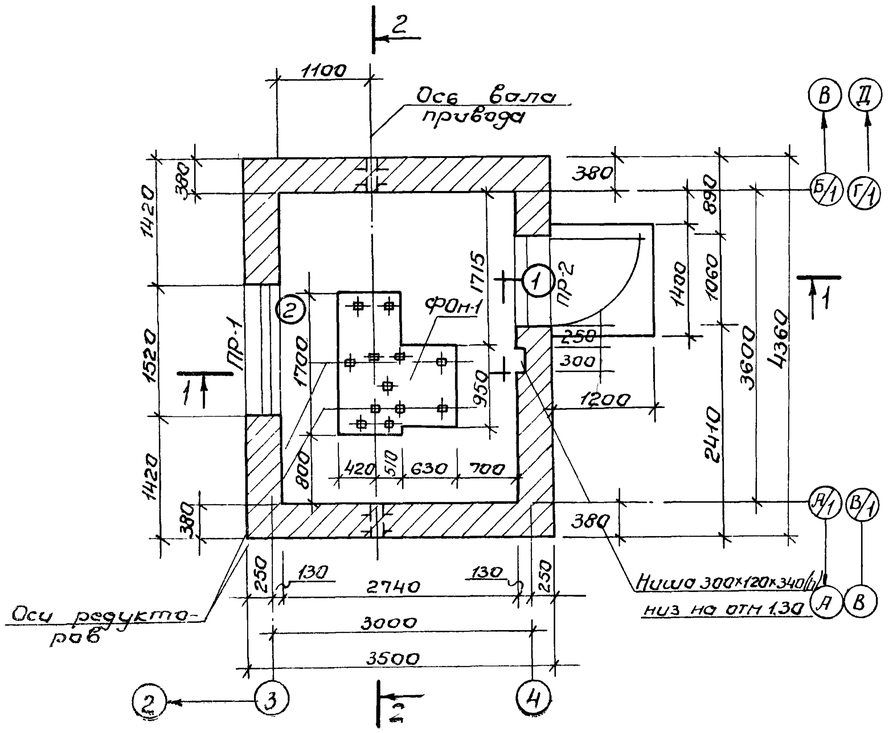


## Ведомость проемов дверей и окон

| Проемы | | | Элементы заполнения проема | | |
|---|---|---|---|---|---|
| Тип по проекту | Размер в кладке в×h мм | Кол. мест | Марка | Обозначение | Кол. |
| 1 | 1060×2400 | 1 | Д 53-П | ГОСТ 14624-69 | 1 |
| 2 | 1520×1215 | 1 | ВС1-94 | ГОСТ 12506-67 | 1 |
| | | | | | |

## Ведомость перемычек.

| Перемычки | | | Элементы перемычки | | |
|---|---|---|---|---|---|
| Тип по проек | Схема сечения | Кол. мест | Марка | Обозначение | Кол. |
| ПР-1 | 380, 220 | 1 | БУ-19 | Серия 1.139-1 | 3 |
| | | | | | |
| ПР-2 | 380, 220 | 1 | БУ-13 | Серия 1.139-1 | 3 |
| | | | | | |

## Ведомость отделки помещений

| Наименование или экспликат. номер помещения | Потолок | | Стены и перегородки | | Отделка низа стен и перегородок | |
|---|---|---|---|---|---|---|
| | штукатурка или затирка | Окраска | штукатурка или затирка | Окраска или облицовка | Окраска или облицовка | Высота в мм |
| Помещение привода | Затирка | Клеевая побелка | Штукатурка кирпичных стен | Клеевая окраска светлых | — | — |
| | | | | | | |

1. За отм. 0.000 принят уровень чистого пола помещения привода, что соответствует абсолютной отметке
2. Кладку стен выполнять из полнотелого красного кирпича „М-75" на растворе „М-25"
3. Перемычки укладываются на цементном растворе состава 1:2 толщиной 30мм
4. Горизонтальная гидроизоляция стен выполняется из цементного раствора состава 1:2 толщиной 30мм на отметке -0.030
5. Наружная отделка: кладку стен выполнять под расшивку швов, цоколь и откосы оштукатурить цементным раствором. Окна и двери окрасить масляной краской за 2 раза
6. Вокруг здания устраивается асфальтовая отмостка шириной 0.5м

7546/VIII 41

| | | | | | | |
|---|---|---|---|---|---|---|
| Изм | Лист | №докумен. | Подп. | Дата | ТП 902-2-330 | |
| Провер. | Зонтберг | | | | Отстойники канализационные горизонтальные с механизированным удалением осадка. | |
| Ст. техн. | Мандрыка | | | | Тип IV. Вторичный отстойник четырехсекционный L=24м; h=2м из сборного железобетона | Лит Р / Лист 38 / Листов |
| Рук. гр. | Зонтберг | | | | Помещение привода скребкового механизма. План на отм. 0.000, разрезы 1-1; 2-2. Фасады. План кровли | Нижкиэ-УССР Укрсоннинипроект г. Харьков |
| Гл. спец. | Бреславский | | | | | |
| ГИП | Козловская | | | | | |
| Нач. отд. | Пичкина | | | | | |

## Маркировочная схема фундаментов

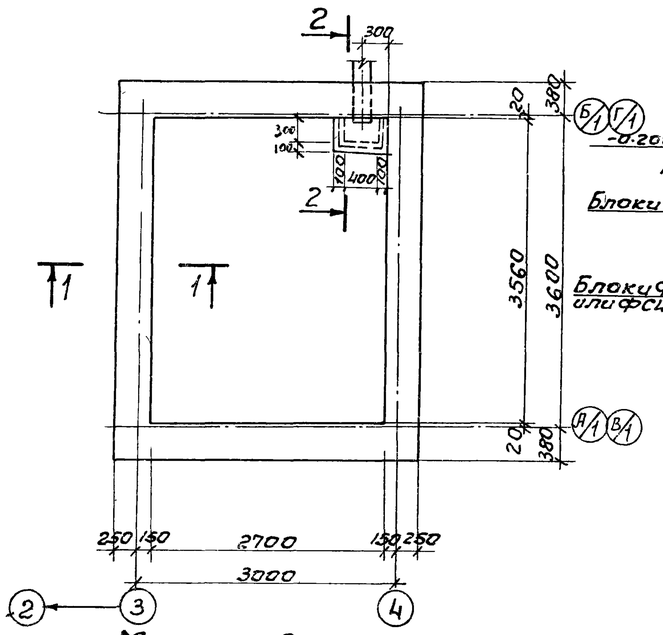


## 1-1

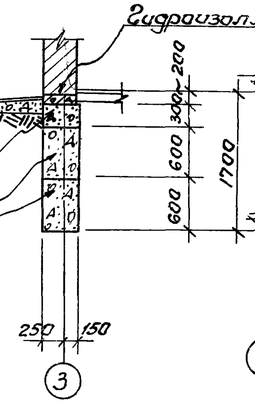


## Раскладка по оси А/1(В/1)

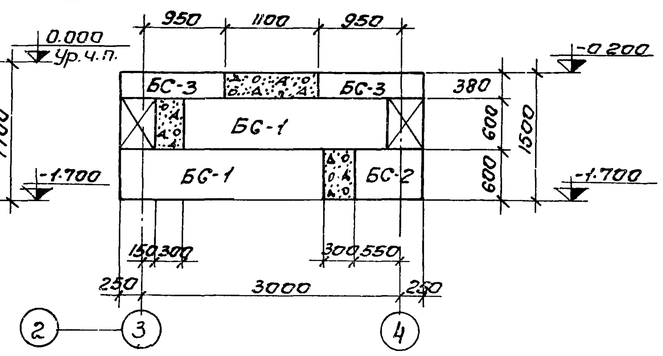


## Спецификация элементов к маркировочным схемам, расположенным на листе.

| Марка | Обозначение | Наименование | Кол | Прим. |
|---|---|---|---|---|
| | | Маркировочная схема фундаментных блоков | | |
| БС-1 | Серия 1.116-1 в.1 | Блок ФС-4 | 8 | 1,3т |
| БС-2 | —"— | —"— ФС4-8 | 6 | 0,415т |
| БС-3 | —"— | —"— ФСН-4 | 8 | 0,305т |
| | | Маркировочная схема плит покрытия | | |
| П-1 | Серия 1.141-1 в.10 | Плита ПС 30-12 | 3 | 1,080т |

### Выборка отправочных марок на 1 изделие

| Марка изделия | Марка элем. | К-во шт | | Масса в кг | | Стандарт или лист проекта |
|---|---|---|---|---|---|---|
| | | Т | Н | 1шт | Всех | |
| Приямок | МН4-13 | 1п.м | — | — | 4,2 | Серия 3.400-6 |

## Маркировочная схема плит покрытия.

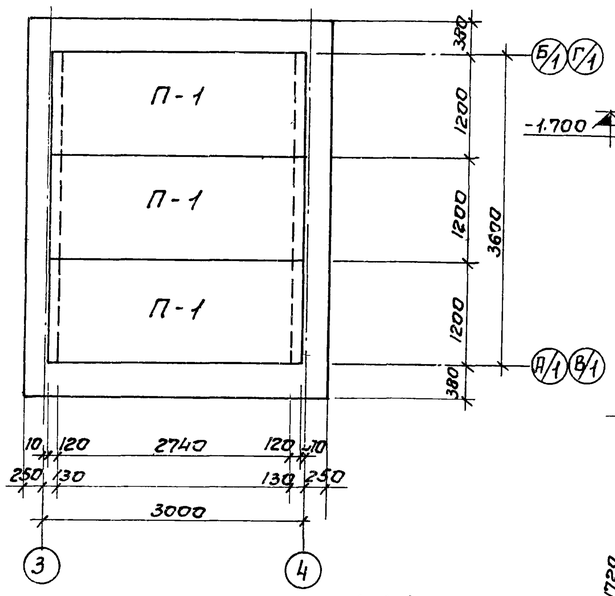


## Раскладка по оси Б/1(Г/1)

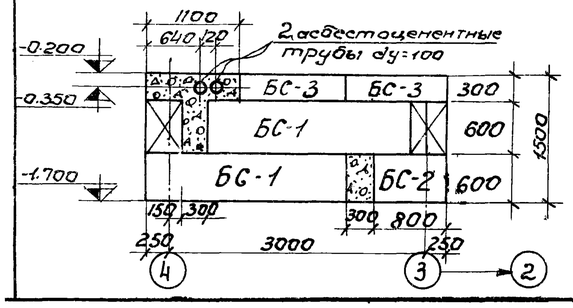


## Раскладка по оси 3(4)

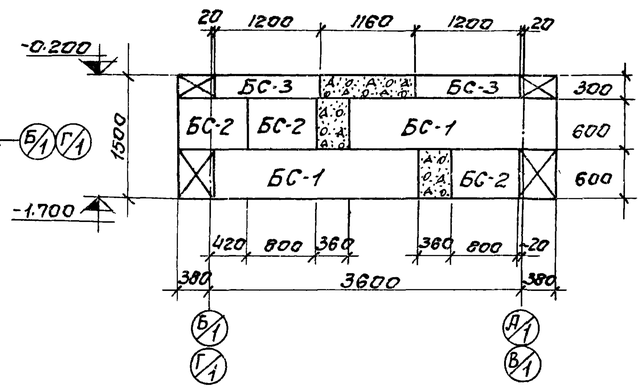


## План ФОн-1

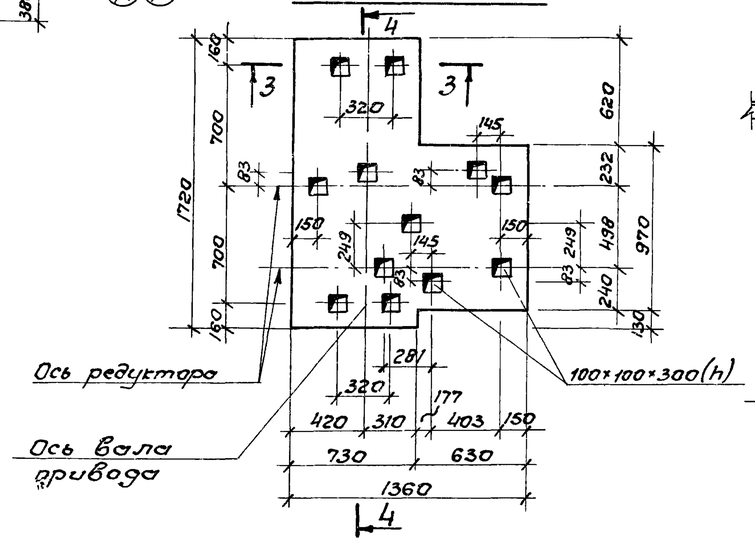


## 4-4

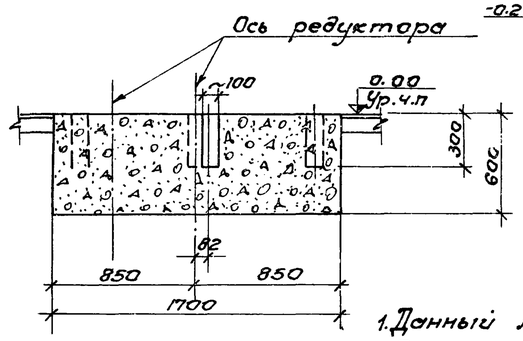


## 2-2

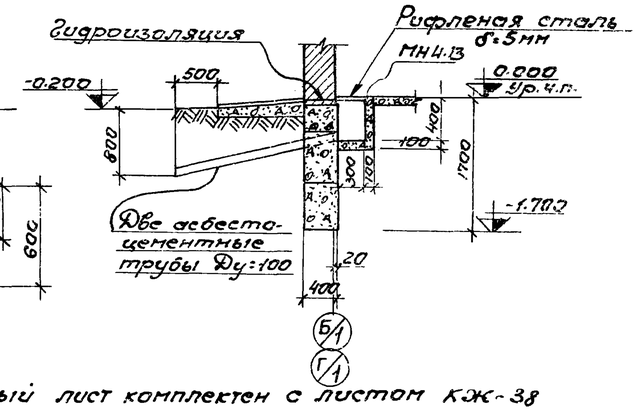


## 3-3

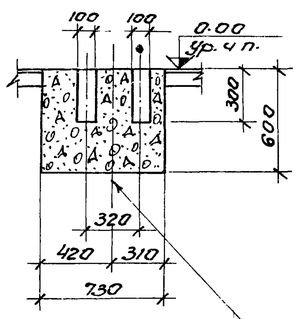


1. Данный лист комплектен с листом КЖ-38
2. Под ленточные фундаменты песчаную подушку толщ 100мм
3. Кладку фундаментных блоков вести на растворе „М-50" с перевязкой вертикальных швов не менее 300мм. Участки между блоками заполнить бетоном „М-100"
4. Указания по монтажу плит покрытия даны в серии 1.141-1. В.10. Швы между плитами покрытия заполнить мелкозернистым бетоном, соответствующим по марке и по плотности бетону плит покрытия.
5. Фундамент ФОн-1 и приямок выполнять из бетона „М-100"
6. Расход бетона „М-100" на монолитные участки фундаментов - фундамент ФОн-1=1,14м³ приямок V=0,10м³ 1,76м³
7. Расход рифленой стали δ=5мм на перекрытие приямка - 12,6кг

42

| | | | | | | | |
|---|---|---|---|---|---|---|---|
| | | | | | ТП 902-2-330 | | |
| | | | | | Отстойники канализационные горизонтальные с механизированным удалением осадка | | |
| Изм. | Лист | N докумен. | Подп. | Дата | | | |
| Провер. | Зонтберг | | | | Тип IV вторичный отстойник четырехсекционный L=24м; h=2м из сборного железобетона. | Лит. | Лист | Листов |
| Ст.техн. | Мандрыка | | | | | Р | 39 | |
| Рук.гр. | Зонтберг | | | | | | | |
| Гл.спец. | Брославский | | | | Помещение привода скребкового механизма. Маркировочные схемы фундаментов и плит покрытия | МЖКХ-УССР УКРКОММУННИИПРОЕКТ г. Харьков | | |
| ГИП | Козловская | | | | | | | |
| Нач.отд. | Пичахчи | | | | | | | |

7546/VIII

## Маркировочная схема панелей

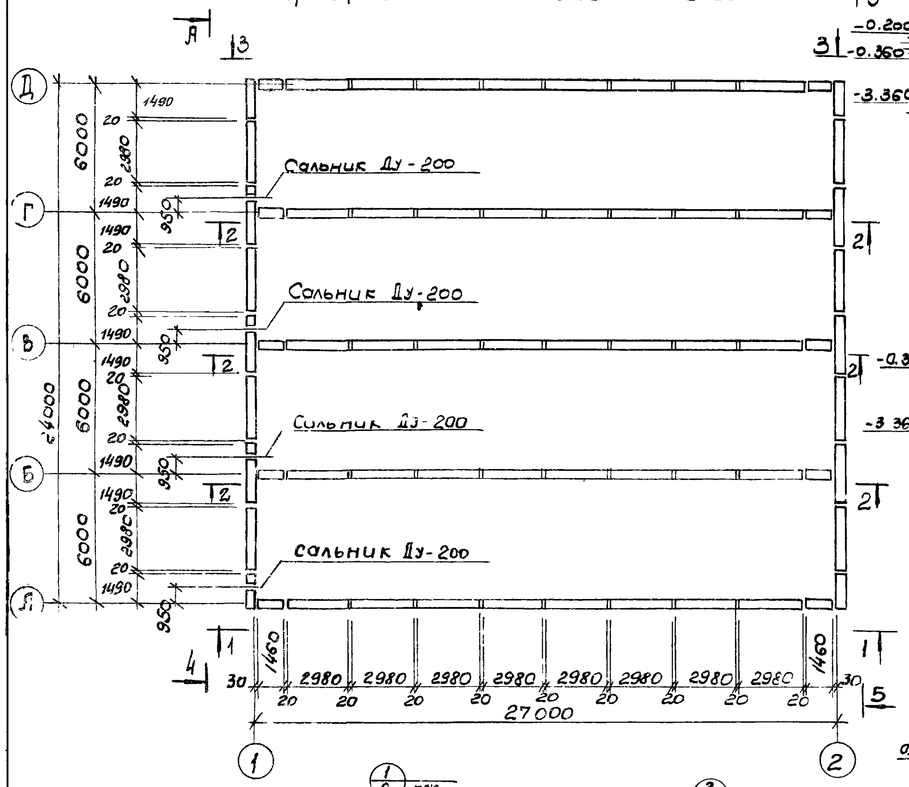


## Вид по 3-3

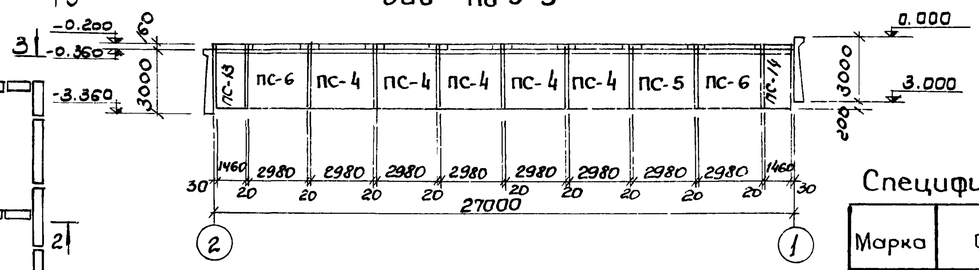


## Вид по 5-5

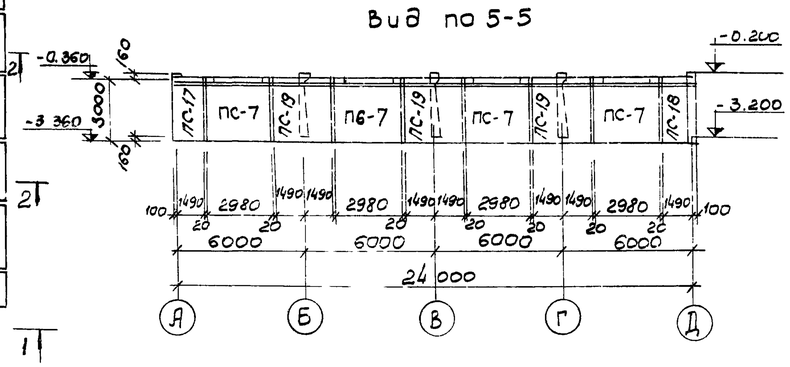


## Вид по 4-4

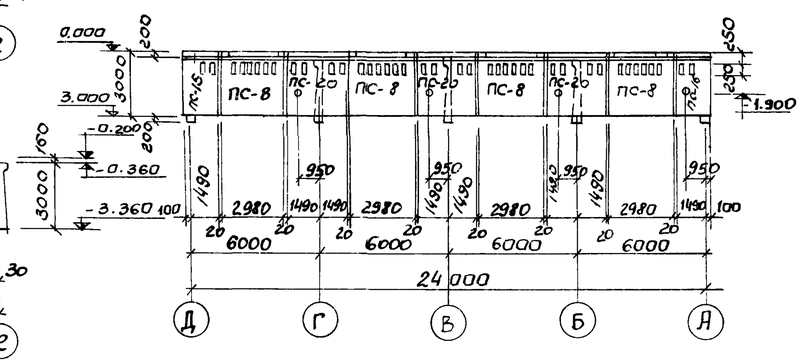


## Вид по 1-1

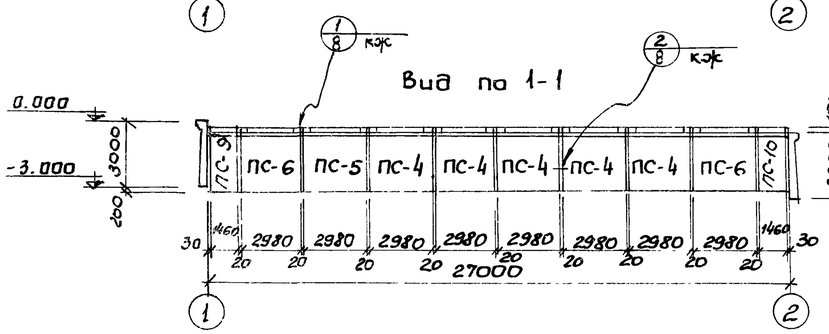


## Вид по 2-2

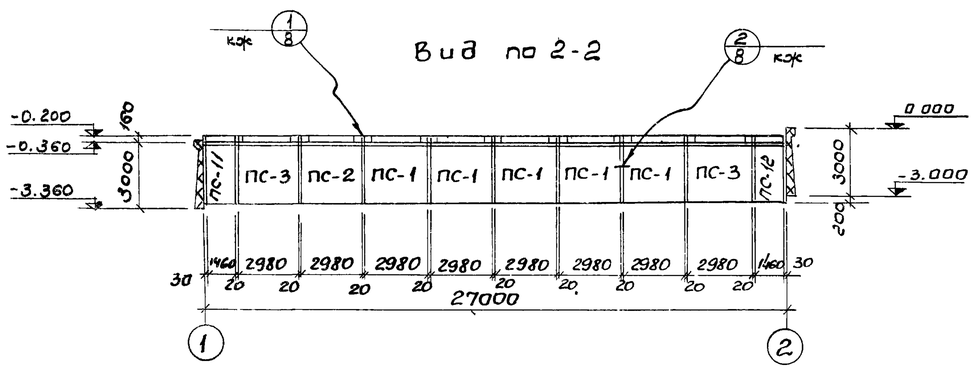


## Гибкое угловое сопряжение

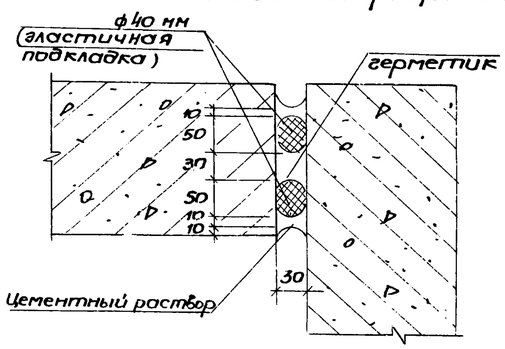


## Спецификация элементов к маркировочной схеме

| Марка | Обозначение | Наименование | Кол. | Прим. |
|---|---|---|---|---|
| ПС-1 | Серия 3.900-2 в.2 кж-41 | Стеновая панель ПК1-30-1А | 15 | 3.18т |
| ПС-2 | —— " —— кж-41 | Стеновая панель ПК1-30-1Б | 3 | 3.18т |
| ПС-3 | —— " —— в.7 кж-41 | Стеновая панель ПК1-30-1В | 6 | 3.18т |
| ПС-4 | —— " —— в.2 кж-41 | Стеновая панель ПК1-30-2А | 10 | 3.18т |
| ПС-5 | —— " —— в.7 кж-41 | Стеновая панель ПК1-30-2Б | 2 | 3.18т |
| ПС-6 | —— " —— кж-41 | Стеновая панель ПК1-30-2В | 4 | 3.18т |
| ПС-7 | —— " —— кж-41 | Стеновая панель ПК1-30-2Г | 4 | 3.18т |
| ПС-8 | —— " —— кж-41 | Стеновая панель ПК1-30-2Д | 4 | 3.18т |
| ПС-9 | кж-42 | Стеновая панель ПК1-30-2е | 1 | 1.56т |
| ПС-10 | кж-42 | Стеновая панель ПК1-30-2ж | 1 | 1.56т |
| ПС-11 | кж-42 | Стеновая панель ПК1-30-1г | 3 | 1.56т |
| ПС-12 | кж-42 | Стеновая панель ПК1-30-1д | 3 | 1.56т |
| ПС-13 | кж-42 | Стеновая панель ПК1-30-2и | 1 | 1.56т |
| ПС-14 | кж-42 | Стеновая панель ПК1-30-2к | 1 | 1.56т |
| ПС-15 | кж-42 | Стеновая панель ПК1-30-2л | 1 | 1.70т |
| ПС-16 | кж-42 | Стеновая панель ПК1-30-2м | 1 | 1.70т |
| ПС-17 | кж-42 | Стеновая панель ПК1-30-2н | 1 | 1.70т |
| ПС-18 | кж-42 | Стеновая панель ПК1-30-2п | 1 | 1.70т |
| ПС-19 | кж-42 | Стеновая панель ПК1-30-2р | 3 | 3.18т |
| ПС-20 | кж-42 | Стеновая панель ПК1-30-2с | 3 | 3.18т |

1. Данный лист комплектен с листами кж 41, 42
2. Общие указания по монтажу панелей, заделке стыков и отделке см. пояснительную записку и серию 3.900-2 в.2 и 7

7546/VIII 43

| Изм | Лист | N документа | Подпись | Дата |
|---|---|---|---|---|
| Инжен. | Цаканян | | | |
| Рук. гр. | Зантберг | | | |
| Гл. спец. | Брославский | | | |
| ГИП | Козловская | | | |
| Нач. отд. | Пичахчи | | | |

**ТП 902-2-330** кж

Отстойники канализационные горизонтальные с механизированным удалением осадка

Тип IV Вторичный отстойник четырехсекционный L=27м из сборного железобетона

| Лит | Лист | Листов |
|---|---|---|
| Р | 40 | |

Маркировочная схема панелей. Виды 1-1÷5-5 Вариант с сопряжением стен на герметиках

Госгражданстрой СССР Укркоммунпроект г. Харьков

ПК 1-30-1а; ПК 1-30-2а

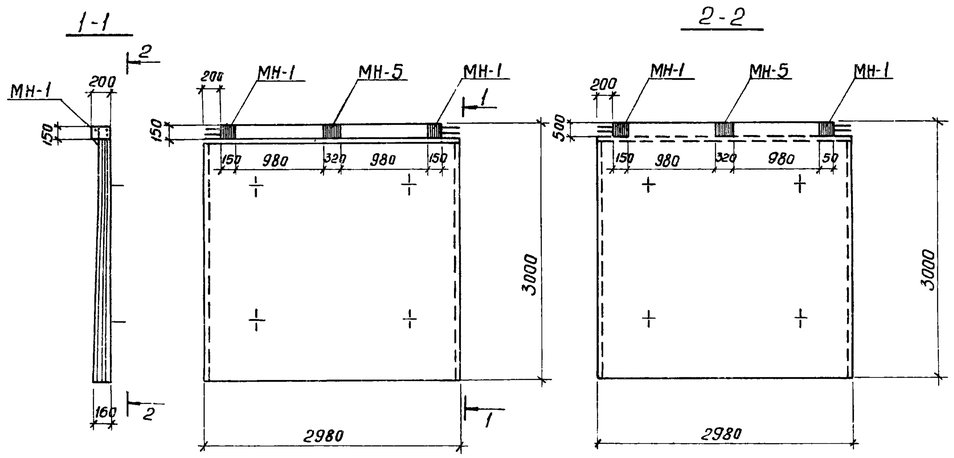


ПК 1-30-2г

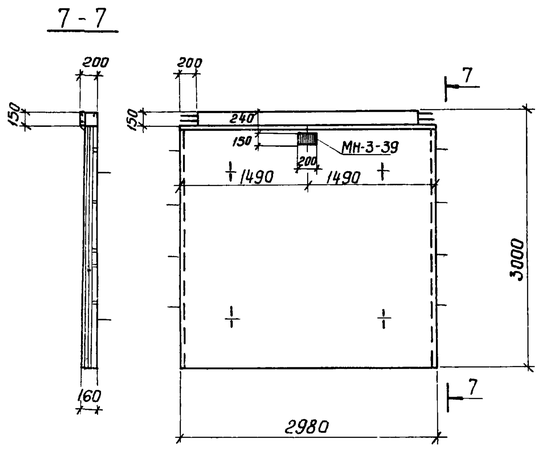


ПК 1-30-1б; ПК 1-30-2б

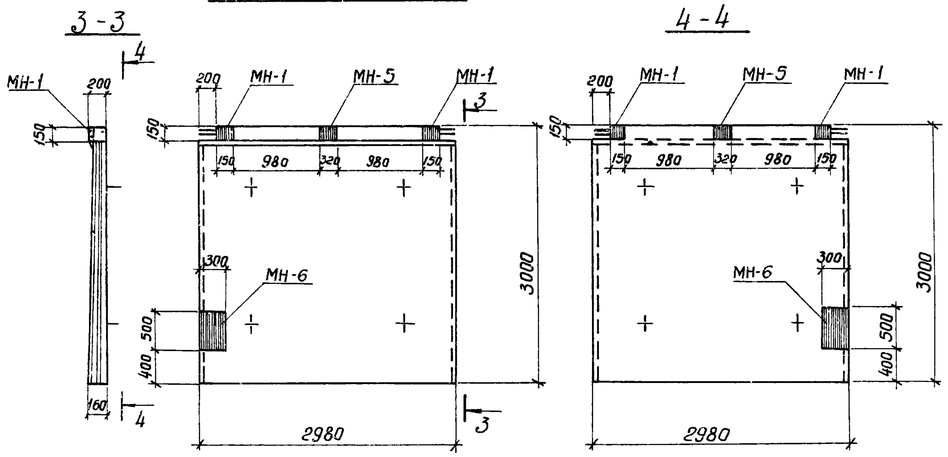


ПК 1-30-2д

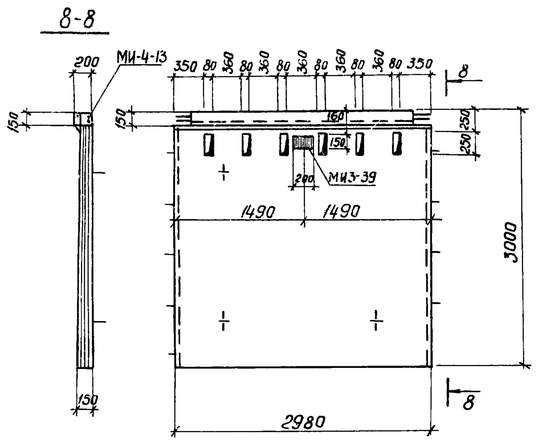


ПК 1-30-1в, ПК 1-30-2в

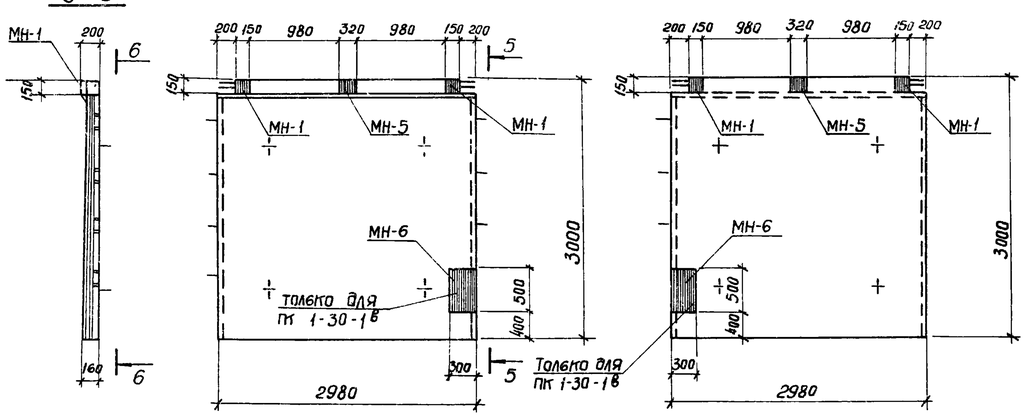


Выборка отправочных марок на одно изделие.

| Наименов. изделия | Марка | Кол-во Т | Кол-во Н | Масса кг Марка | Масса кг Всех | Серия или ГОСТ |
|---|---|---|---|---|---|---|
| ПК1-30-1а | МН-1 | 2 | | 4.0 | 8.0 | КЭС-31 |
| | МН-5 | 1 | | 8,26 | 8,26 | КЭС-31 |
| ПК 1-30-1б | МН-1 | 2 | | 4.0 | 8.0 | КЭС-31 |
| | МН-5 | 1 | | 8.26 | 8.26 | КЭС-31 |
| | МН-6 | 1 | | 24.1 | 24.1 | КЭС-31 |
| ПК 1-30-2а | МН-1 | 2 | | 4.0 | 8.0 | КЭС-31 |
| | МН-5 | 1 | | 8,26 | 8.26 | КЭС-31 |
| ПК 1-30-2б | МН-1 | 2 | | 4.0 | 8.0 | КЭС-31 |
| | МН-5 | 1 | | 8,26 | 8.26 | КЭС-31 |
| | МН-6 | 1 | | 24.1 | 24.1 | КЭС-31 |
| ПК 1-30-1в | МН-1 | 2 | | 4.0 | 8.0 | КЭС-31 |
| | МН-5 | 1 | | 8.26 | 8.26 | КЭС-31 |
| | МН-6 | 1 | | 24.1 | 24.1 | КЭС-31 |
| ПК 1-30-2в | МН-1 | 2 | | 4.0 | 8.0 | КЭС-31 |
| | МН-5 | 1 | | 8.26 | 8.26 | КЭС-31 |
| ПК 1-30-2г | МН3-39 | 1 | | 2.8 | 2.8 | 3.400-6 |
| ПК 1-30-2д | МИ3-39 | 1 | | 2.8 | 2.8 | 3.400-6 |
| | МИ4-13 | 2.55 п.м. | | 4.2 | 10.7 | 3.400-6 |

1. Данный лист комплектен с листом КЭС-40
2. Стеновые панели с индексами отличаются от типовых по серии 3.900-2 вып.2; 7 наличием дополнительных закладных элементов и отверстий.

7546/VIII 44

| Изм. | Лист | N документ. | Подпись | Дата |
|---|---|---|---|---|
| Провер. | | Зантберг | | |
| Ст. техник | | Шепеленко | | |
| Рук. гр. | | Зантберг | | |
| Гл. спец. | | Браславский | | |
| ГИП | | Казловская | | |
| Нач. отд. | | Пичахчи | | |

ТП 902-2-330 КЭС

Отстойники канализационные горизонтальные с механизированным удалением осадка.

Тип IV Вторичный отстойник четырехсекционный L=27м, h=2м из сборного железобетона

Опалубочные чертежи панелей. Вариант с угловым сопряжением стен на герметиках

| Лит | Лист | Листов |
|---|---|---|
| Р | 41 | |

Минхиммаш-УССР Укркоммунниипроект г. Харьков

ПС-9, ПС-11; ПС-14 (зеркально)

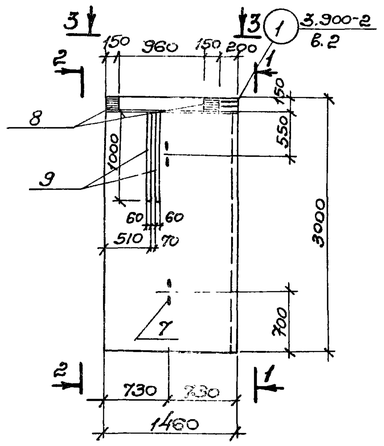


1-1

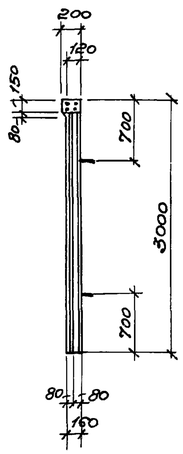


2-2

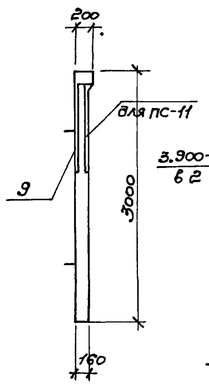


ПС-10; ПС-12; ПС-13 (зеркально)

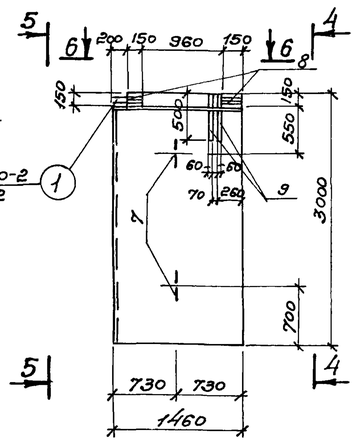


4-4

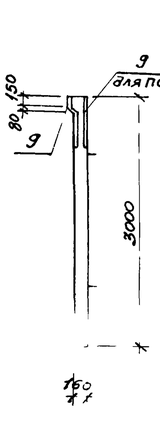


5-5

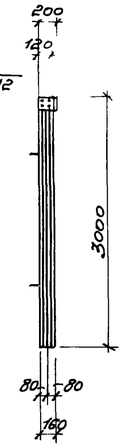


ПС-15; ПС-16 (зеркально)

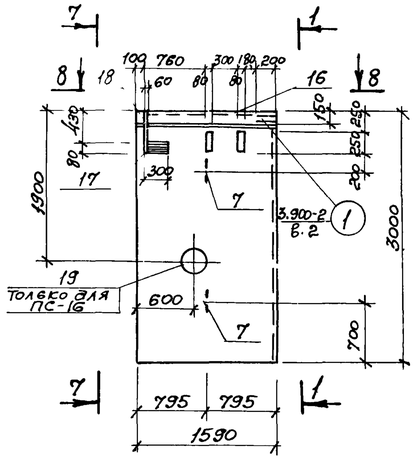


7-7

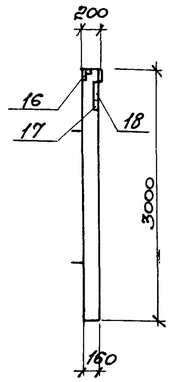


3-3

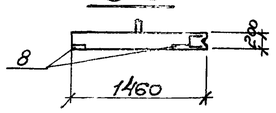


6-6

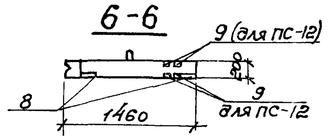


8-8

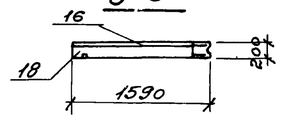


ПС-17; ПС-18 (зеркально)

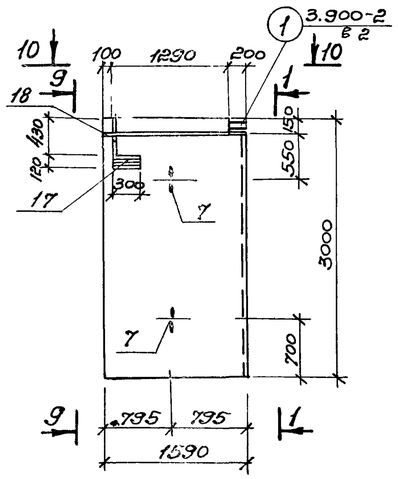


9-9

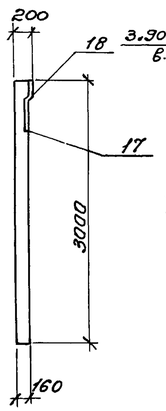


ПС-19; ПС-20

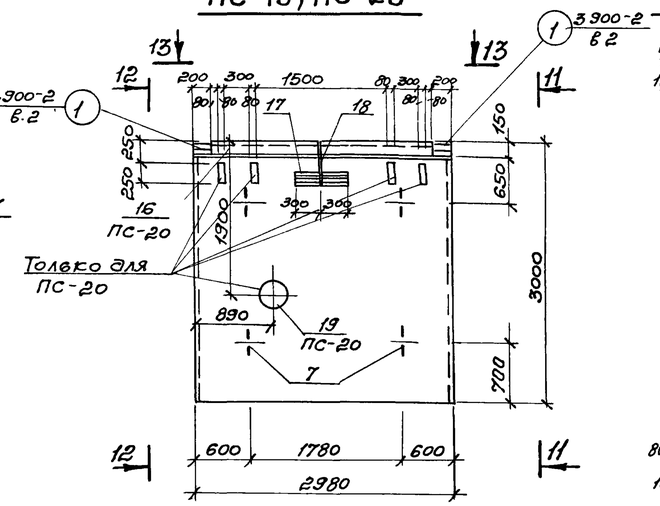


11-11

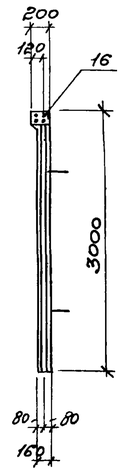


12-12

10-10

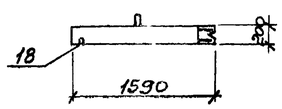


13-13

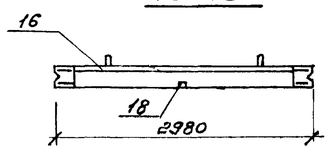


Панели ПС-19, ПС-20 отличаются от типовых панелей только наличием отверстий и дополнительных закладных деталей.

7546/VIII 45

| | | | | | | | |
|---|---|---|---|---|---|---|---|
| | | | | | ТП 902-2-330 | | |
| Изм. | Лист | N докумен. | Подпись | Дата | Отстойники канализационные горизонтальные с механизированным удалением осадка. | | |
| Проверил | | Саксонов | | | Тип IV Вторичный отстойник четырехсекционный L=27м h=2м из сборного железобетона. | Лит. | Лист | Листов |
| Инжен. | | Левцина | | | | Р | 42 | |
| Рук гр | | Зантберг | | | | МЖКХ УССР Укркоммунпроект г. Харьков. | | |
| Гл. спец | | Браславский | | | Опалубочные чертежи панелей. Вариант с угловым сопряжением стен на герметиках. | | | |
| ГИП | | Козловская | | | | | | |
| Нач. отд | | Печенкин | | | | | | |

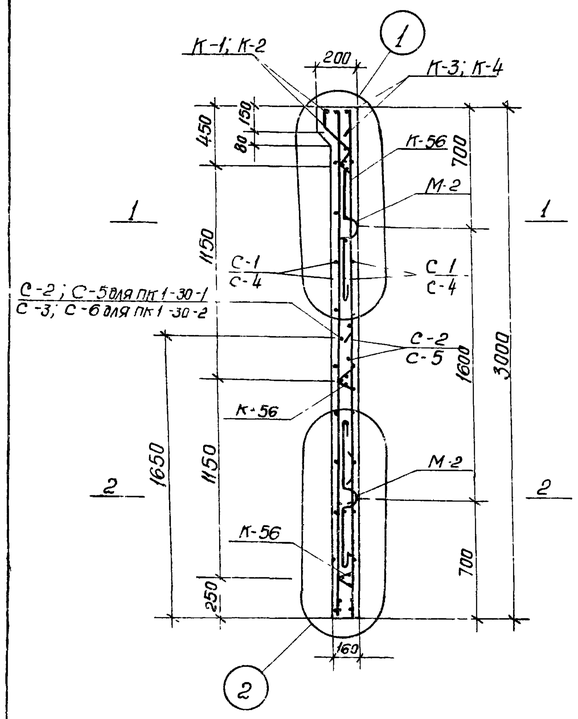


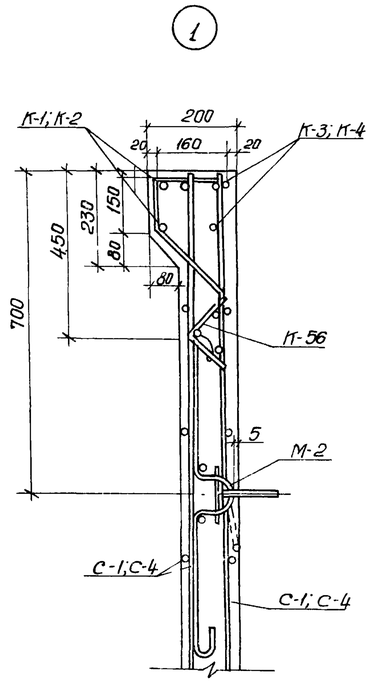


Выборка стали на один элемент, кг

| Марка эл-та | Арматурные изделия. Арматурная, сталь ГОСТ 5781-75. Класс А-I. Ф мм 6 | | | | Итого | Класс А-III. Ф мм 6 | 8 | 10 | 12 | 14 | 16 | 18 | 20 | Итого | Закладные изделия. Профильная сталь δ=10 | δ6 | ∠50×5 | δ8 | | Арматурная сталь ГОСТ 5781-75. Класс А-I. Ф мм 6 | | 14 | Класс А-II. Ф мм 10 | 12 | Класс А-III. Ф мм 10 | 8 | |
|---|---|---|---|---|---|---|---|---|---|---|---|---|---|---|---|---|---|---|---|---|---|---|---|---|---|---|---|---|
| ПС-1 | | | | | | | | | | | | | | | 14.62 | | | | | | | | | | 1,67 | | | |
| ПС-2 | | | | | | | | | | | | | | | 22 16 | | | | | | | | | | 2,39 | | | |
| ПС-3 | | | | | | | | | | | | | | | 22.16 | | | | | | | | | | 2,39 | | | |
| ПС-4 | | | | | | | | | | | | | | | 14,62 | | | | | | | | | | 1,67 | | | |
| ПС-5 | | | | | | | | | | | | | | | 22 16 | | | | | | | | | | 2,39 | | | |
| ПС-6 | | | | | | | | | | | | | | | 14.62 | | | | | | | | | | 1,67 | | | |
| ПС-7 | | | | | | | | | | | | | | | 2,4 | | | | | | | | | 0,4 | | | | |
| ПС-8 | | | | | | | | | | | | | | | 2,4 | | 9,69 | | | | | | | 0,4 | | | 1,02 | |
| ПС-9 | 13,97 | | | | | | 18,83 | | 9,63 | 7,98 | | 15,92 | 10,0 | | 30,64 | 0,48 | | | | 0,03 | | 2,57 | | | 0,96 | 0,64 | | |
| ПС-10 | 13,97 | | | | | | 18,83 | | 9,63 | 7,98 | | 15,92 | 10,0 | | 30,64 | 0,48 | | | | 0,03 | | 2,57 | | | 0,96 | 0,64 | | |
| ПС-11 | 12,92 | | | | | | 18,83 | | 9,63 | 7,98 | | | | | 30,64 | 0,48 | | | | 0,03 | | 2,57 | | | 0,96 | 0,64 | | |
| ПС-12 | 12,92 | | | | | | 18,83 | | 9,63 | 7,98 | | | | | 30,64 | 0,48 | | | | 0,03 | | 2,57 | | | 0,96 | 0,64 | | |
| ПС-13 | 13,97 | | | | | | 18,83 | | 9,63 | 7,98 | | 15,92 | 10,0 | | 30,64 | 0,48 | | | | 0,03 | | 2,57 | | | 0,96 | 0,64 | | |
| ПС-14 | 13,97 | | | | | | 18,83 | | 9,63 | 7,98 | | 15,92 | 10,0 | | 30,64 | 0,48 | | | | 0,03 | | 2,57 | | | 0,96 | 0,64 | | |
| ПС-15 | 16,89 | | | | | | 21,19 | | 9,63 | 7,98 | | 15,92 | 10,0 | | | | 12,92 | 7,5 | | 0,03 | | 2,57 | 0,6 | | | 1,61 | | |
| ПС-16 | 16,89 | | | | | | 21,19 | | 9,63 | 7,98 | | 15,92 | 10,0 | | | | 12,92 | 7,5 | | 0,03 | | 2,57 | 0,6 | | | 1,61 | | |
| ПС-17 | 16,89 | | | | | | 21,19 | | 12,63 | 7,98 | | 15,92 | 10,0 | | 30,64 | 0,48 | | 7,5 | | 0,03 | | 2,57 | 0,6 | | 0,48 | 0,49 | | |
| ПС-18 | 16,89 | | | | | | 21,19 | | 12,63 | 7,96 | | 15,92 | 10,0 | | 30,64 | 0,48 | | 7,5 | | 0,03 | | 2,57 | 0,6 | | 0,48 | 0,49 | | |
| ПС-19 | | | | | | | | | | | | | | | | | | 13,2 | | | | | 0,6 | | | 1,0 | | |
| ПС-20 | | | | | | | | | | | | | | | | | 12,92 | 13,2 | | | | | 0,6 | | | 2,36 | | |

1. Панели выполните из бетона марки М 200, В4, МРЗ примите по пояснительной записке.

1 – 1

(Для ПС-15; ПС-16; ПС-17; ПС-18)

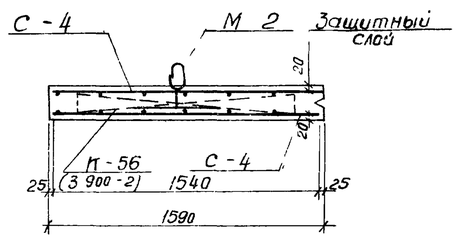


1 – 1

(Для ПС-9; ПС-10; ПС-11; ПС-12; ПС-13; ПС-14)

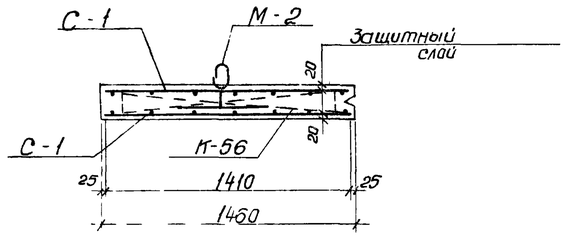


2 – 2

(Для ПС-15; ПС-16; ПС-17; ПС-18)

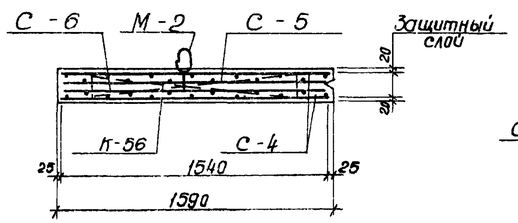


2 – 2

(Для ПС-9; ПС-10; ПС-11; ПС-12; ПС-13; ПС-14)

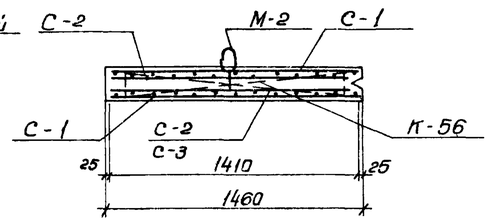


2

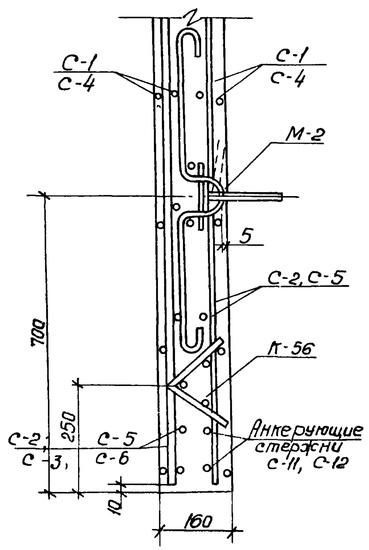


7546/VIII 46

| Изм. | Лист | N документ | Подпись | Дата |
|---|---|---|---|---|
| Провер. | | Саксанова | | |
| Ст. техн. | | Мандрика | | |
| Рук. гр. | | Саксанова | | |
| Гл. спец. | | Браславский | | |
| ГИП | | Казмовская | | |
| Нач. отд. | | Пичахчи | | |

ТП 902-2-330 КЭТ

Отстойники канализационные горизонтальные с механизированным удалением осадка

Тип IV Вторичный отстойник четырехсекционный L=27м из сборного железобетона

Армирование панелей. Вариант сопряжения стен на герметиках

| Лит | Лист | Листов |
|---|---|---|
| Р | 43 | |

МЖКХ-УССР Укркоммуннипроект г. Харьков

# Спецификация марок арматурных изделий.

| Формат | Зона | Позиц. | Обозначение | Наименование | Кол. | Прим. |
|---|---|---|---|---|---|---|
| 1 | 2 | 3 | 4 | 5 | 6 | 7 |
| | | | | ПК1-30-2$^{е}$; ПК1-30-2$^{ж}$ | | |
| | | | | Сборочные единицы и детали | | |
| | | 1 | КЖ-46 | —"— С-1 | 2 | |
| | | 2 | КЖ-46 | —"— С-2 | 1 | |
| | | 3 | КЖ-46 | —"— С-3 | 1 | |
| | | 4 | КЖ-46 | Каркас плоский К-3 | 1 | |
| | | 5 | КЖ-46 | —"— К-4 | 1 | |
| | | 6 | С 3.900-2 в.2 л. 71 | —"— К-56 | 3 | |
| | | 7 | —"— л 88 | Изделие закладное М-2 | 2 | |
| | | 8 | КЖС-31 | —"— МН-1 | 2 | |
| | | 9 | КЖС-31 | —"— МН-2 | 2 | |
| | | | | Материалы | | |
| | | | | Бетон марки 200 | 0,62 | м$^3$ |
| | | | | ПК1-30-1$^{г}$; ПК1-30-1$^{д}$ | | |
| | | | | Сборочные единицы и детали | | |
| | | 1 | КЖ-46 | Сетка арматурная С-1 | 2 | |
| | | 2 | КЖ-46 | —"— С-2 | 2 | |
| | | 4 | КЖ-46 | Каркас плоский К-3 | 1 | |
| | | 5 | КЖ-46 | —"— К-4 | 1 | |
| | | 6 | С 3.900-2 в.2 л. 71 | —"— К-56 | 3 | |
| | | 7 | —"— л. 88 | Изделие закладное М-2 | 2 | |
| | | 8 | КЖС-31 | —"— МН-1 | 2 | |
| | | 9 | КЖС-31 | —"— МН-2 | 2 | |
| | | | | Материалы | | |
| | | | | Бетон марки 200 | 0,62 | м$^3$ |
| | | | | ПК1-30-2$^{к}$; ПК1-30-2$^{к}$ | | |
| | | | | Сборочные единицы и детали | | |
| | | 1 | КЖ-46 | Сетка арматурная С-1 | 2 | |
| | | 2 | КЖ-46 | —"— С-2 | 1 | |
| | | 3 | КЖ-46 | —"— С-3 | 1 | |
| | | 4 | КЖ-46 | Каркас плоский К-3 | 1 | |
| | | 5 | КЖ-46 | —"— К-4 | 1 | |
| | | 6 | 3.900-2 в.2 л. 71 | —"— К-56 | 3 | |
| | | 7 | —"— л. 88 | Изделие закладное М-2 | 2 | |
| | | 8 | КЖС-31 | —"— МН1 | 2 | |
| | | 9 | КЖС-31 | —"— МН2 | 2 | |
| | | 10 | КЖС-31 | —"— МН4 | 2 | |
| | | | | Материалы | | |
| | | | | Бетон марки 200 | 0,62 | м$^3$ |

| 1 | 2 | 3 | 4 | 5 | 6 | 7 |
|---|---|---|---|---|---|---|
| | | | | ПК1-30-2$^{л}$; ПК1-30-2$^{м}$ | | |
| | | | | Сборочные единицы и детали | | |
| | | 11 | КЖ-46 | Сетка арматурная С-4 | 2 | |
| | | 12 | КЖ-46 | —"— С-5 | 1 | |
| | | 13 | КЖ-46 | —"— С-6 | 1 | |
| | | 14 | КЖ-46 | Каркас плоский К-1 | 1 | |
| | | 15 | КЖ-46 | —"— К-2 | 1 | |
| | | 6 | 3.900-2 в 2 л 71 | —"— К-56 | 3 | |
| | | 7 | —"— л 88 | Изделие закладное М-2 | 2 | |
| | | 16 | С. 3.400-6 | —"— МУ 4-13 | 3,4 | м |
| | | 17 | —"— | —"— МУ2-6 | 2 | |
| | | 18 | —"— | —"— МУ1-2 | 0,5 | м |
| | | 19 | С. 3.901-5 | Солевник Ду200 (ПК1-30-2$^{м}$) | 1 | 15,7кг |
| | | | | Материалы | | |
| | | | | Бетон марки 200 | 0,68 | м$^3$ |
| | | | | ПК1-30-2$^{н}$; ПК1-30-2$^{п}$ | | |
| | | | | Сборочные единицы и детали. | | |
| | | 11 | КЖ-46 | Сетка арматурная С-4 | 2 | |
| | | 12 | КЖ-46 | —"— С-5 | 1 | |
| | | 13 | КЖ-46 | —"— С-6 | 1 | |
| | | 14 | КЖ-46 | Каркас плоский К-1 | 1 | |
| | | 15 | КЖ-46 | —"— К-2 | 1 | |
| | | 6 | 3.900-2 в 2 л 71 | —"— К-56 | 3 | |
| | | 7 | —"— л 88 | Изделие закладное М-2 | 2 | |
| | | 18 | 3.400-6 | —"— МУ1-2 | 0,5 | м |
| | | 17 | —"— | МУ2-6 | 1 | |
| | | | | Материалы | | |
| | | | | Бетон марки 200 | 0,68 | м$^3$ |
| | | | | ПК1-30-2$^{р}$ | | |
| | | | | Сборочные единицы и детали. | | |
| | | 18 | 3.400-6 | Изделие закладное МУ1-2 | 2 | |
| | | 17 | —"— | —"— МУ2-6 | 2 | |
| | | | | Материалы | | |
| | | | | Бетон марки 200 | 1,27 | м$^3$ |
| | | | | ПК1-30-2$^{с}$ | | |
| | | | | Сборочные единицы и детали. | | |
| | | 16 | 3.400-6 | Изделие закладное МУ4-13 | 3,4 | м |

| 1 | 2 | 3 | 4 | 5 | 6 | 7 |
|---|---|---|---|---|---|---|
| | | 17 | 3.400-6 | Изделие закладное МУ2-6 | 2 | |
| | | 18 | —"— | —"— МУ1-2 | 0,5 | м |
| | | 19 | 3.901-5 | Солевник Ду-200 | 1 | 15,7кг |
| | | | | Материалы | | |
| | | | | Бетон марки 200 | 1,27 | м$^3$ |

Данный лист комплектен с листами КЖ-43

7546/VIII 47

| Изм. | Лист | N докум. | Подпись | Дата | ТП 902-2-330 КЖ | | | |
|---|---|---|---|---|---|---|---|---|
| Провер. | | Саксонова | | | Отстойники канализационные горизонтальные с механизированным удалением осадка. | | | |
| Ст. техн. | | Мандрикова | | | Тип IV. Вторичный отстойник четырехсекционный L=27м h= из сборного железобетона. | Лит. | Лист | Листов |
| Рук. гр. | | Саксонова | | | | Р | 44 | |
| Гл. спец. | | Браславский | | | Спецификация марок арматурных изделий на элемент. Вариант с сопряжением стен на герметиках. | УССР Укркоммунпроект в Харьков. | | |
| ГИП | | Козловская | | | | | | |
| Нач. отд. | | Пичахчи | | | | | | |

# Спецификация марок арматурных изделий.

| Формат | Зона | Позиц. | Обозначение | Наименование | Кол. | Прим. |
|---|---|---|---|---|---|---|
| 1 | 2 | 3 | 4 | 5 | 6 | 7 |
| | | | | ПК1-30-1А | | |
| | | | | Сборочные единицы и детали | | |
| | | | КЖС-31 | Изделие закладное МН-1 | 2 | |
| | | | КЖС-31 | ——"—— МН-5 | 1 | |
| | | | | Материалы | | |
| | | | | Бетон марки 200 | 1,27 | м³ |
| | | | | ПК1-30-1Б | | |
| | | | | Сборочные единицы и детали | | |
| | | | КЖС-31 | Изделие закладное МН 1 | 2 | |
| | | | КЖС-31 | ——"—— МН-5 | 1 | |
| | | | КЖС-31 | ——"—— МН-6 | 1 | |
| | | | | Материалы | | |
| | | | | Бетон марки 200 | 1,27 | м³ |
| | | | | ПК1-30-1В | | |
| | | | | Сборочные единицы и детали | | |
| | | | КЖС-31 | Изделие закладное МН-1 | 2 | |
| | | | КЖС-31 | ——"—— МН-5 | 1 | |
| | | | КЖС-31 | ——"—— МН-6 | 1 | |
| | | | | Материалы | | |
| | | | | Бетон марки 200 | 1,27 | м³ |
| | | | | ПК1-30-2А | | |
| | | | | Сборочные единицы и детали | | |
| | | | КЖС-31 | Изделие закладное МН-1 | 2 | |
| | | | КЖС-31 | ——"—— МН-5 | 1 | |

| 1 | 2 | 3 | 4 | 5 | 6 | 7 |
|---|---|---|---|---|---|---|
| | | | | Материалы | | |
| | | | | Бетон марки 200 | 1,27 | м³ |
| | | | | ПК1-30-2Б | | |
| | | | | Сборочные единицы и детали | | |
| | | | КЖС-31 | Изделие закладное МН-1 | 2 | |
| | | | КЖС-31 | ——"—— МН-5 | 1 | |
| | | | КЖС-31 | ——"—— МН-6 | 1 | |
| | | | | Материалы | | |
| | | | | Бетон марки 200 | 1,27 | м³ |
| | | | | ПК1-30-2В | | |
| | | | | Сборочные единицы и детали | | |
| | | | Кж-31 | Изделие закладное МН-1 | 2 | |
| | | | Кж-31 | ——"—— МН-5 | 1 | |
| | | | | Материалы | | |
| | | | | Бетон марки 200 | 1,27 | м³ |
| | | | | ПК1-30-2Г | | |
| | | | | Сборочные единицы и детали | | |
| | | | С.3.400-6 | Изделие закладное МИ3-39 | 1 | |
| | | | | Материалы | | |
| | | | | Бетон марки 200 | 1,27 | м³ |
| | | | | ПК1-30-2Д | | |
| | | | | Сборочные единицы и детали | | |
| | | | С.3.400-6 | Изделие закладное МИ3-39 | 1 | |
| | | | | ——"—— МИ4-13 | 2,55 | п.м. |
| | | | | Материалы | | |
| | | | | Бетон марки 200 | 1,27 | м³ |

1. Данный лист комплектен с листами КЖС-41; КЖ-42; КЖ-43.

7546/VIII 48

| Изм. | Лист | N документ. | Подпись | Дата | ТП 902-2-330 Кж |
|---|---|---|---|---|---|
| Провер. | | Саксонова | | | Отстойники канализационные горизонтальные с механизированным удалением осадка. |
| Ст.техн. | | Манарика | | | Тип IV. Вторичный отстойник четырехсекционный L=27 из сборного железобетона. |
| Рук.гр. | | Саксонова | | | Лит. Р; Лист 45; Листов |
| Гл.спец. | | Браславский | | | Спецификация марок арматурных изделий на 1 элемент. Вариант с угловым сопряжением стен на герметиках. |
| ГИП | | Козловская | | | МЖКХ УССР Укркоммунниипроект г. Харьков |
| Нач.отд. | | Пичахчи | | | |

## С-1

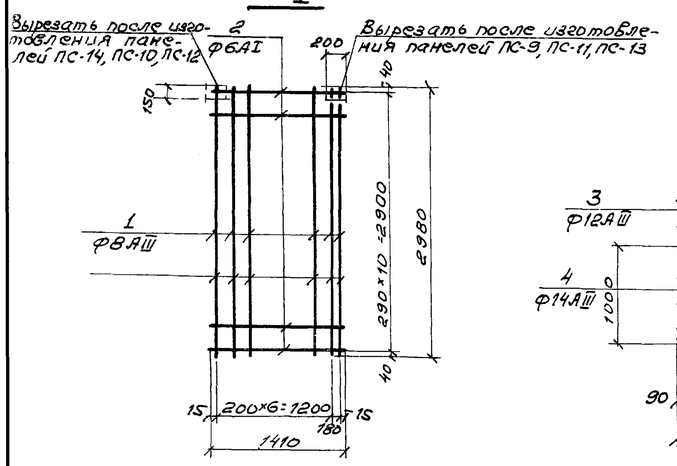


## С-2

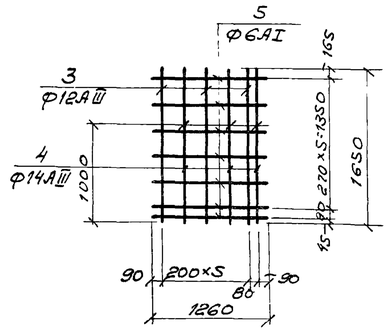


## С-3

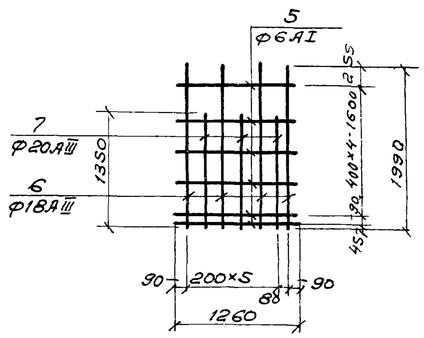


## С-4

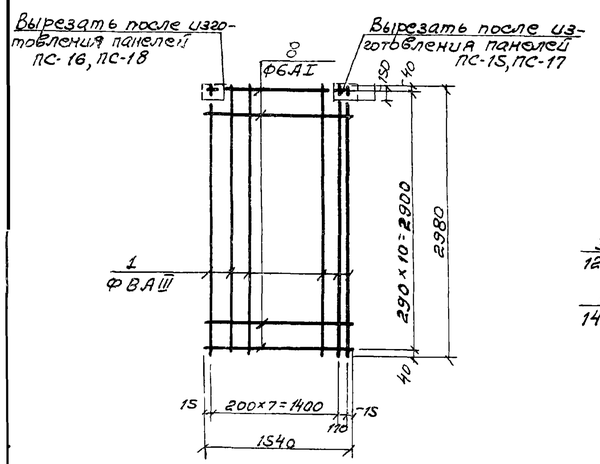


## С-5

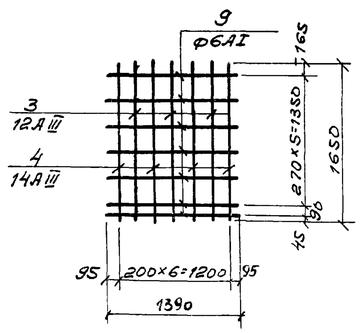


## С-6

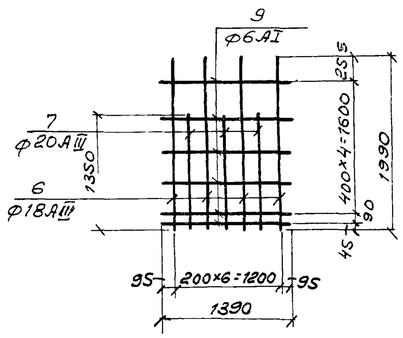


1. Каркасы и сетки изготовлять при помощи контактной сварки в соответствии с ГОСТ 10922-75 „Арматура и закладные детали сварные для железобетонных конструкций. Технические требования и методы испытаний."
2. Для обеспечения точной разбивки арматуры каркасы и сетки изготовлять в кондукторах.
3. Все размеры даны по осям стержней.
4. Данный лист комплектен с листами КЖ-43 ÷ КЖ-45

## Ведомость стержней на один элемент

| Марка эл-та | Поз. | Эскиз или сечение | Ф мм | Длина мм | Кол. |
|---|---|---|---|---|---|
| 1 | 2 | 3 | 4 | 5 | 6 |
| С-1 | 1 | 2980 | 8АIII | 2980 | 8 |
| | 2 | 1410 | 6АI | 1410 | 11 |
| С-2 | 3 | 1650 | 12АIII | 1650 | 3 |
| | 4 | 1650 | 14АIII | 1650 | 4 |
| | 5 | 1260 | Ф6АI | 1260 | 7 |
| С-3 | 5 | 1260 | 6АI | 1260 | 6 |
| | 6 | 1990 | 18АIII | 1990 | 4 |
| | 7 | 1350 | 20АIII | 1350 | 3 |
| С-4 | 1 | 2980 | 8АIII | 2980 | 9 |
| | 8 | 1540 | 6АI | 1540 | 11 |
| С-5 | 3 | 1650 | 12АIII | 1650 | 3 |
| | 4 | 1650 | 14АIII | 1650 | 4 |
| | 9 | 1390 | 6АI | 1390 | 7 |
| С-6 | 6 | 1990 | 18АIII | 1990 | 4 |
| | 7 | 1350 | 20АIII | 1350 | 3 |
| | 9 | 1390 | 6АI | 1390 | 6 |
| К-1 | 2 | 1410 | 6АI | 1410 | 1 |
| | 10 | 110 148 102 220 | 6АI | 580 | 5 |
| | 11 | 1410 | 12АIII | 1410 | 2 |
| К-2 | 8 | 1540 | 6АI | 1540 | 1 |
| | 10 | 110 148 102 220 | 6АI | 580 | 6 |
| | 12 | 1540 | 12АIII | 1540 | 2 |
| К-3 | 11 | 1410 | 12АIII | 1410 | 2 |
| | 13 | 110 | 6АI | 110 | 3 |
| К-4 | 12 | 1540 | 12АIII | 1540 | 2 |
| | 13 | | 6АI | 110 | 4 |

## К-1; К-2

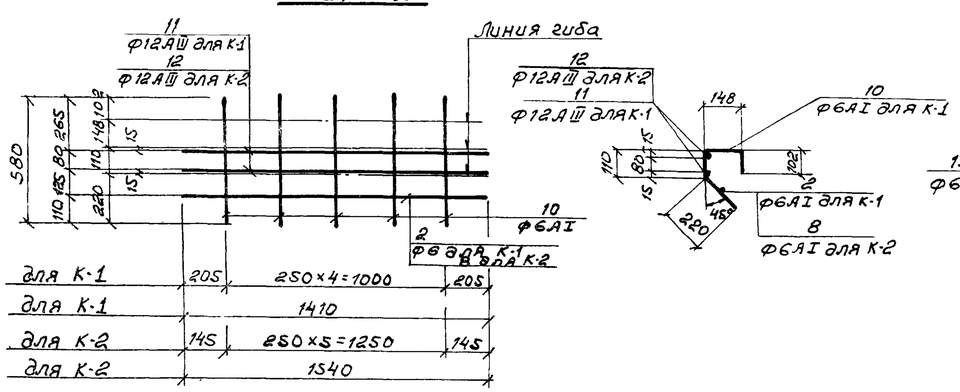


## К-3; К-4

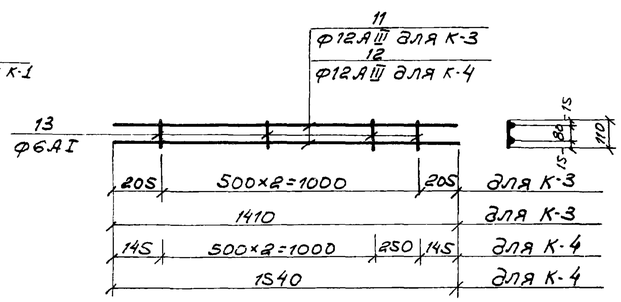


7546/VIII (49)

| Изм. | Лист | № документа | Подпись | Дата |
|---|---|---|---|---|
| Проверил | | Саксонова | | |
| Инженер | | Левина | | |
| Рук. гр. | | Зантберг | | |
| Гл. спец. | | Браславский | | |
| ГИП | | Козловская | | |
| Нач. отд. | | Пичахчи | | |

**ТП 902-2-330** КЖ

Отстойники канализационные горизонтальные с механизированным удалением осадка

Тип IV. Вторичный отстойник четырехсекционный L=27м h=2м из сборного железобетона

Сетки и каркасы стеновых панелей. Вариант с угловым сопряжением стен на герметиках

| Лит. | Лист | Листов |
|---|---|---|
| Р | 46 | |

МЖКХ-УССР
УКРКОММУННИИПРОЕКТ
г. Харьков