ТИПОВОЙ ПРОЕКТ
902-2-330

ОТСТОЙНИКИ КАНАЛИЗАЦИОННЫЕ ГОРИЗОНТАЛЬНЫЕ С МЕХАНИЗИРОВАННЫМ УДАЛЕНИЕМ ОСАДКА

АЛЬБОМ VII

Архитектурно-строительная часть

Тип III вторичный отстойник четырехсекционный $L=27$м; $h=3$м из сборного железобетона

7546/VII
цена 3-88

КФ ЦИТП Инв № 7546/VII

ЦЕНТРАЛЬНЫЙ ИНСТИТУТ ТИПОВОГО ПРОЕКТИРОВАНИЯ
ГОССТРОЯ СССР
КИЕВСКИЙ ФИЛИАЛ
г. Киев-57, ул. Эжена Потье № 12
Заказ № 69-595 инв. № 7546/VII тираж 550
Сдано в печать 31 I 1980 цена 3-88

ТИПОВОЙ ПРОЕКТ
902-2-330

ОТСТОЙНИКИ КАНАЛИЗАЦИОННЫЕ ГОРИЗОНТАЛЬНЫЕ С МЕХАНИЗИРОВАННЫМ УДАЛЕНИЕМ ОСАДКА

АЛЬБОМ VII

СОСТАВ ПРОЕКТА

АЛЬБОМ I ПОЯСНИТЕЛЬНАЯ ЗАПИСКА
АЛЬБОМ II ТЕХНОЛОГИЧЕСКАЯ ЧАСТЬ
АРХИТЕКТУРНО-СТРОИТЕЛЬНАЯ ЧАСТЬ
АЛЬБОМ III ТИП I ПЕРВИЧНЫЙ ОТСТОЙНИК ЧЕТЫРЕХСЕКЦИОННЫЙ L=27м; h=3м ИЗ СБОРНОГО ЖЕЛЕЗОБЕТОНА
АЛЬБОМ IV ТИП I ПЕРВИЧНЫЙ ОТСТОЙНИК ДВУХСЕКЦИОННЫЙ L=27м; h=3м ИЗ СБОРНОГО ЖЕЛЕЗОБЕТОНА
АЛЬБОМ V ТИП II ПЕРВИЧНЫЙ ОТСТОЙНИК ЧЕТЫРЕХСЕКЦИОННЫЙ L=24м; h=2м ИЗ СБОРНОГО ЖЕЛЕЗОБЕТОНА
АЛЬБОМ VI ТИП II ПЕРВИЧНЫЙ ОТСТОЙНИК ДВУХСЕКЦИОННЫЙ L=24м; h=2м ИЗ СБОРНОГО ЖЕЛЕЗОБЕТОНА
АЛЬБОМ VII ТИП III ВТОРИЧНЫЙ ОТСТОЙНИК ЧЕТЫРЕХСЕКЦИОННЫЙ L=27м; h=3м ИЗ СБОРНОГО ЖЕЛЕЗОБЕТОНА
АЛЬБОМ VIII ТИП IV ВТОРИЧНЫЙ ОТСТОЙНИК ЧЕТЫРЕХСЕКЦИОННЫЙ L=27м; h=2м ИЗ СБОРНОГО ЖЕЛЕЗОБЕТОНА
АЛЬБОМ IX ТИП I-IV ПЕРВИЧНЫЕ И ВТОРИЧНЫЕ ОТСТОЙНИКИ ИЗ МОНОЛИТНОГО ЖЕЛЕЗОБЕТОНА
АЛЬБОМ X ЭЛЕКТРОТЕХНИЧЕСКАЯ ЧАСТЬ
АЛЬБОМ XI НЕСТАНДАРТИЗИРОВАННОЕ ОБОРУДОВАНИЕ
АЛЬБОМ XII ЗАКАЗНЫЕ СПЕЦИФИКАЦИИ
АЛЬБОМ XIII СМЕТЫ кн. 1,2.

РАЗРАБОТАН
ПРОЕКТНЫМ ИНСТИТУТОМ
„УкркоммунНИИпроект"

УТВЕРЖДЕН
И ВВЕДЕН В ДЕЙСТВИЕ
„УкркоммунНИИпроектом"
ПРИКАЗ N 315 от 15.06. 1979г.

Директор института Ю.Д. Матяш
Главный инженер проекта С.Б. Козловская

КФ ЦИТП Инв №7546/VII

Содержание альбома

Наименование	Марка листа	NN стр.
Обложка		1
Титульный лист		2
Содержание альбома		3
Общие данные (Заглавный лист)	КЖ-1	4
План на отм. 0.000. Разрез 1-1	КЖ-2	5
Разрезы 2-2, 3-3.	КЖ-3	6
Узлы 1-7, Сечения	КЖ-4	7
Узлы 8-11.	КЖ-5	8
Маркировочная схема стеновых панелей Виды 1-1 ÷ 5-5	КЖ-6	9
Маркировочные схемы мостиков, лотков, плит перекрытия лотков. Сечения 6-6÷10-10	КЖ-7	10
Маркировочные схемы стеновых панелей, лотков и мостиков. Узлы 1÷7	КЖ-8	11
Маркировочные схемы стеновых панелей, лотков и мостиков. Узлы 8÷11	КЖ-9	12
Монолитный участок УМ-1. Опалубочные чертежи и армирование	КЖ-10	13
Монолитный участок УМ-2 Опалубочные чертежи и армирование	КЖ-11	14
Монолитный участок УМ-3 Опалубочные чертежи и армирование	КЖ-12	15
Монолитные участки УМ-4, УМ-6. Опалубочные чертежи и армирование	КЖ-13	16
Монолитный участок УМ-5 Опалубочный чертеж и армирование	КЖ-14	17
Опалубочные чертежи и армирование монолитных участков УМ-1÷УМ-3. Ведомость стержней на один элемент	КЖ-15	18
Опалубочные чертежи и армирование монолитных участков УМ-4÷УМ-6. Ведомость стержней на один элемент.	КЖ-16	19
Опалубочные чертежи и армирование монолитных участков УМ1÷УМ-6 Спецификация марок арматурных изделий на 1 элемент Выборка стали	КЖ-17	20
Днище, фрагмент опалубочного плана Сечения 1-1÷8-8	КЖ-18	21
Днище. Армирование. План раскладки нижних сеток.	КЖ-19	22
Днище. Армирование. План раскладки верхних сеток.	КЖ-20	23
Днище. Армирование. План раскладки каркасов	КЖ-21	24
Днище. Армирование Сечения 1-1 ÷ 8-8.	КЖ-22	25
Днище Армирование. Узлы 1÷6	КЖ-23	26
Днище. Армирование бункерной части	КЖ-24	27
Днище. Армирование. Спецификации	КЖ-25	28
Опалубочные чертежи стеновых панелей ПК1-42-1а; ПК1-42-2а; ПКУ1-42-1а; ПКУ1-42-1б; ПКУ1-42-2а÷ПКУ1-42-2в; ПКУ1-36-2а	КЖ-26	29
Плиты мостиков ПТ-1а÷ПТ-1в; ПТ-2÷ПТ-2б. Опалубочные чертежи и армирование.	КЖ-27	30
Плиты мостиков ПТ-3÷ПТ-3б, ПТ-4. Плита перекрытия П-1а. Опалубочные чертежи и армирование.	КЖ-28	31
Опалубочные чертежи и армирование сборных железобетонных лотков ЛТ1÷ЛТ4	КЖ-29	32
Днище Армирование. Сетки С-1÷С-8 КП-1÷КП-2	КЖ-30	33
Лотки, мостики. Плиты перекрытий лотков. Конструкция сеток	КЖ-31	34
Монолитные участки УМ-1÷УМ-6. Стеновые панели. Лотки Закладные детали МН-1÷МН-7.	КЖ-32	35
Соединительные детали МС1÷МС9	КЖ-33	36
Маркировочные схемы рельсовых путей под скребковый механизм.	КЖ-34	37
План опор на отм. -1.910. План расположения колодцев и распределительной чаши	КЖ-35	38
Распределительная чаша. Опалубочный и арматурный планы.	КЖ-36	39
Распределительная чаша. Опалубочные чертежи и армирование Сечение 1-1÷5-5	КЖ-37	40
Конструкция колодцев КИ-1÷КИ-4 КО-1÷КО-4	КЖ-38	41
Помещение привода скребкового механизма. План на отм. 0.000. Разрезы 1-1÷2-2. Фасады. План кровли	КЖ-39	42
Помещение привода скребкового механизма. Маркировочные схемы фундаментов и плит покрытия	КЖ-40	43

Вариант с угловым сопряжением стен на герметиках

Наименование альбома	Марка листа	NN стр.
Маркировочная схема стеновых панелей. Виды по 1-1 ÷ 5-5	КЖ-41	44
Опалубочные чертежи панелей	КЖ-42	45
Опалубочные чертежи панелей	КЖ-43	46
Армирование стеновых панелей	КЖ-44	47
Армирование панелей. Спецификация марок	КЖ-45	48
Армирование панелей. Спецификация марок арматурных изделий на 1 элемент.	КЖ-46	49
Армирование панелей. Сетки и каркасы панелей.	КЖ-47	50

7546/VII 3

Изм.	Лист	№ докум.	Подпись	Дата
Проверил		Зантберг		
Инженер		Цаканян		
Рук. гр.		Зантберг		
Гл. спец.		Брославский		
ГИП		Козловская		
Нач. отд.		Пичахчи		

ТП 902-2-330 КЖС

Отстойники канализационные горизонтальные с механизированным удалением осадка

Тип II. Вторичный отстойник четырехсекционный L=27, H=3 из сборного железобетона

Лит	Лист	Листов
Р	6/н	

Содержание альбома

Мжкх УССР Укркоммунниипроект г. Харьков

Сводная спецификация железобетонных и стальных конструкций.

Марка	Обозначение	Наименование	Кол.	Примечание
Сборные железобетонные конструкции				
Горизонтальный отстойник				
ПК1-42-1а	3.900-2 в 2 КЖ-26	Стеновая панель	12	5.75т
ПКУ1-42-1а	3.900-2 в 7 КЖ-26	Угловая стеновая панель	9	5.75т
ПКУ1-42-1б	—— " —— КЖ-26	Угловая стеновая панель	3	5.75т
ПК1-42-2а	3.900-2 в 2 КЖ-26	Стеновая панель	8	5.75т
ПКУ1-42-2а	3.900-2 в.7 КЖ-26	Угловая стеновая панель	6	5.75т
ПКУ1-42-2б	—— " —— КЖ-26	Угловая стеновая панель	2	5.75т
ПКУ1-42-2в	—— " —— КЖ-26	Угловая стеновая панель	4	5.75т
ПКУ1-36-2д	3.900-2 в 7 КЖ-26	Угловая стеновая панель	4	4.27т
ПТ-1	КЖ-27	Плита мостика	12	0,9т
ПТ-1а	КЖ-27	—— " ——	12	0.9т
ПТ-1б	КЖ-27	—— " ——	2	0.9т
ПТ-1в	КЖ-27	—— " ——	2	0.9т
ПТ-1г	КЖ-27	—— " ——	2	0.9т
ПТ-1д	КЖ-27	—— " ——	2	0.9т
ПТ-2	КЖ-27	—— " ——	1	1.1т
ПТ-2а	КЖ-27	—— " ——	1	1.1т
ПТ-2б	КЖ-27	—— " ——	2	1,1т
ПТ-3	КЖ-28	—— " ——	6	1.0т
ПТ-3а	КЖ-28	—— " ——	1	1.0т
ПТ-3б	КЖ-28	—— " ——	1	1.0т
ПТ-4	КЖ-28	—— " ——	1	1.3т
ЛТ-1	КЖ-29	Панель лотка	4	1,9т
ЛТ-2	КЖ-29	Панель лотка	2	2.8т
ЛТ-3	КЖ-29	Панель лотка	1	2.8т
ЛТ-4	КЖ-29	Панель лотка	1	2.8т
П-1	ИС-01-04 в 2 КЖ-28	Плита перекрытия	8	0.34т
ФС-5-8	1.116-1 в.1	Блоки стен подвалов	40	0.52т
Распределительная чаша. Опоры под трубопроводы и колодцы. Помещение привода скребкового механизма				
ФС-4	Серия 1116-1 в.1	Блоки стен подвалов	12	1.3т
ФСЧ-8	—— " ——	—— " ——	39	0.415т
ФСН-4	—— " ——	—— " ——	8	0.305т
КС7-1-1	Серия 3.900-2 в.5	Кольцо стеновое	12	0.13т
КО7-1-1	—— " ——	Кольцо опорное	8	0.05т

Марка	Обозначение	Наименование	Кол.	Примечание
КС15-1-1	3.900-2 в.5	Кольцо стеновое	12	0.66т
КС15-2-1	—— " ——	—— " ——	4	1.0т
КС7-2-1	—— " ——	Кольцо стеновое	8	0.38т
ПП15-1-2А	—— " ——	Плита перекрытия	8	0.69т
ПД15-1-1	3.900-2 в.5	Плита днища	8	0.94т
ПС-30-12	Серия 1.141-1 в.10	Плита покрытия	6	1.08т
БУ-13	Серия 1.139-1 в.1	Перемычка	6	0.085т
БУ-19	"	—— " ——	6	0.13т
Монолитные железобетонные конструкции				
Горизонтальные отстойники.				
УМ-1	КЖ-10	Монолитный участок	1	
УМ-2	КЖ-11	—— " ——	3	
УМ-3	КЖ-12	—— " ——	1	
УМ-4	КЖ-13	—— " ——	1	
УМ-5	КЖ-14	—— " ——	3	
УМ-6	КЖ-13	—— " ——	1	
Узел 1	КЖ-8	Стыки панелей	5	
Узел 2	КЖ-8	—— " ——	9	
Узел 7	КЖ-8	Монолитная стенка лотка	2	
Узел 8	КЖ-9	—— " ——	1	
Узел 9	КЖ-9	—— " ——	2	
Узел 10	КЖ-9	—— " ——	1	
Распределительная чаша. Опоры под трубопроводы. Помещение привода скребкового механизма.				
Распред чаша	КЖ-36, КЖ-37		1	
ФОМ-1	КЖ-40		2	
Стальные конструкции.				
Горизонтальные отстойники				
МС-1	КЖ-33	Соединительные эл-ты	6	
МС-2	КЖ-33		10	
МС-3	КЖ-33		10	
МС-4	КЖ-33		6	
МС-5	КЖ-33		8	
МС-6	КЖ-33		16	
МС-7	КЖ-33		360	
МС-8	КЖ-33		6	
МС-9	КЖ-33		8	
ППГ-12	Серия 1.459-2. вып. 4	Ограждение переходных площадок	4	
У-1	КЖ-33	Упор У-1	4	
У-2	КЖ-33	Упор У-2	4	
У-3	КЖ-33	Упор У-3	2	

Типовой проект разработан в соответствии с действующими нормами и предусматривает мероприятия, обеспечивающие взрывную взрывопожарную и пожарную безопасность при эксплуатации сооружения.

Главный инженер проекта Козловская.

Ведомость примененных и ссылочных документов.

Обозначение	Наименование	Примечание
Серия 3.900-2 вып. 2	Унифицированные сборные железобетонные конструкции водопроводных и канализационных емкостных сооружений	
Серия 3.900-2 вып.5	—— " ——	
Серия 3.900-2 вып. 7	—— " ——	
Серия ИС-01-04 вып 2	Унифицированные сборные жел бет непроходные каналы для прокладки трубопроводов и кабелей	
Серия 3.400-6	Унифицированные закладные детали сборных железобетонных конструкций инженерных сооружений промышленных предприятий	
Серия 1.459-2 вып. 4	Стальные лестницы, переходные площадки и ограждения	
Серия 1.116-1 вып. 1	Блоки бетонные для стен подвал	
Серия 1.141-1 вып. 10	Панели перекрытия железобетонные многопустотные: Панели с круглыми пустотами дл. 298см шириной 119 и 149см, армированные сетками с рабочей арматурой из стали класса А-III	
Серия 1.139-1 вып. 1	Перемычки железобетонные сборные для жилых и общественных зданий.	
Серия 3.901-5	Сальники набивные Ду=50÷1400мм для пропуска труб через стены	

Вариант с сопряжением стен на герметиках сводная спецификация сборных железобетонных конструкц

Марка	Обозначение	Наименование	Кол.	Примеч.
Горизонтальные отстойники				
ПС-1	Серия 3.900-2 вып 2 КЖ-42	Стеновая панель ПК1-42-1а	12	5.75т
ПС-2	—— " —— КЖ-42	—— " —— ПК1-42-1б	9	5.75т
ПС-3	—— " —— КЖ-42	—— " —— ПК1-42-1в	3	5.75т
ПС-4	—— " —— КЖ-42	—— " —— ПК1-42-2а	8	5.75т
ПС-5	—— " —— КЖ-42	—— " —— ПК1-42-2б	6	5.75т
ПС-6	—— " —— КЖ-42	—— " —— ПК1-42-2в	2	5.75т
ПС-7	—— " —— КЖ-42	—— " —— ПК1-42-2г	4	5.75т
ПС-8	—— " —— КЖ-42	—— " —— ПК1-36-2д	4	4.27т
ПС-9	—— " —— КЖ-43	—— " —— ПК1-42-2е	1	2.82т
ПС-10	—— " —— КЖ-43	—— " —— ПК1-42-2ж	1	2.82т
ПС-11	—— " —— КЖ-43	—— " —— ПК1-42-1д	3	2.82т
ПС-12	—— " —— КЖ-43	—— " —— ПК1-42-1г	3	2.82т
ПС-13	—— " —— КЖ-43	—— " —— ПК1-42-2д	1	2.82т
ПС-14	—— " —— КЖ-43	—— " —— ПК1-42-2к	1	2.82т
ПС-15	—— " —— КЖ-43	—— " —— ПК1-42-2л	1	3.15т
ПС-16	—— " —— КЖ-43	—— " —— ПК1-42-2м	1	3.15т
ПС-17	—— " —— КЖ-43	—— " —— ПК1-36-2н	1	2.34т
ПС-18	—— " —— КЖ-43	—— " —— ПК1-36-2п	1	2.34т
ПС-19	—— " —— КЖ-43	—— " —— ПК1-36-2р	3	4.27т
ПС-20	—— " —— КЖ-43	—— " —— ПК1-42-2с	3	5.75т

7546/VII 4

Изм. Лист	Nдокумен.	Подп.	Дата	ТП 902-2-330 КЖС
Провер.	Зантберг.			Отстойники канализационные горизонтальные с механизированным удалением осадка.
Инжен.	Коптев			Тип III. Вторичный отстойник четырехсекционный L=27м h=3м из сборного железобетона.
Рук. гр.	Зантберг			Лит Р · Лист 1 · Листов
Гл. спец.	Брасловский			Общие данные
ГИП	Козловская			МЖКХ УССР Укркоммунпроект

1-1

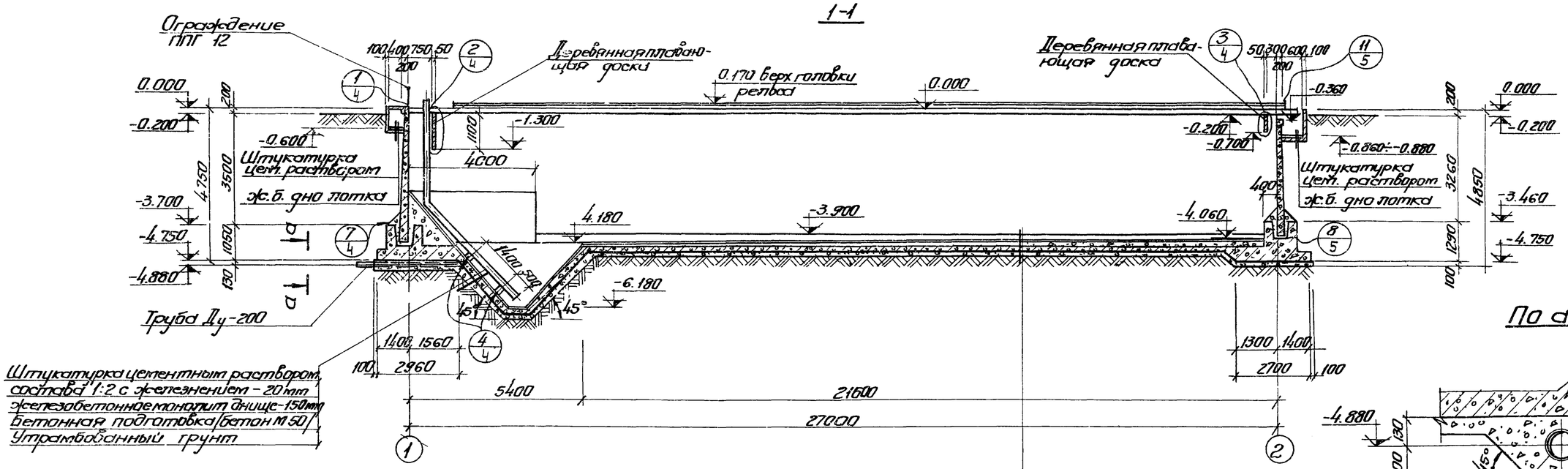

По а-а

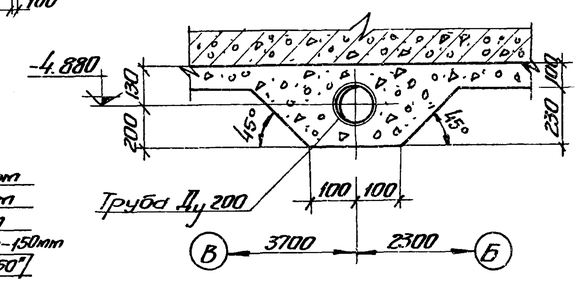

Штукатурка цементным раствором состава 1:2 с железнением - 10мм
бетон по укону - 10-120мм
железобетонное монолитное днище-150мм
бетонная подготовка (бетон „М50")
Утрамбованный грунт

План на отм. 0.000

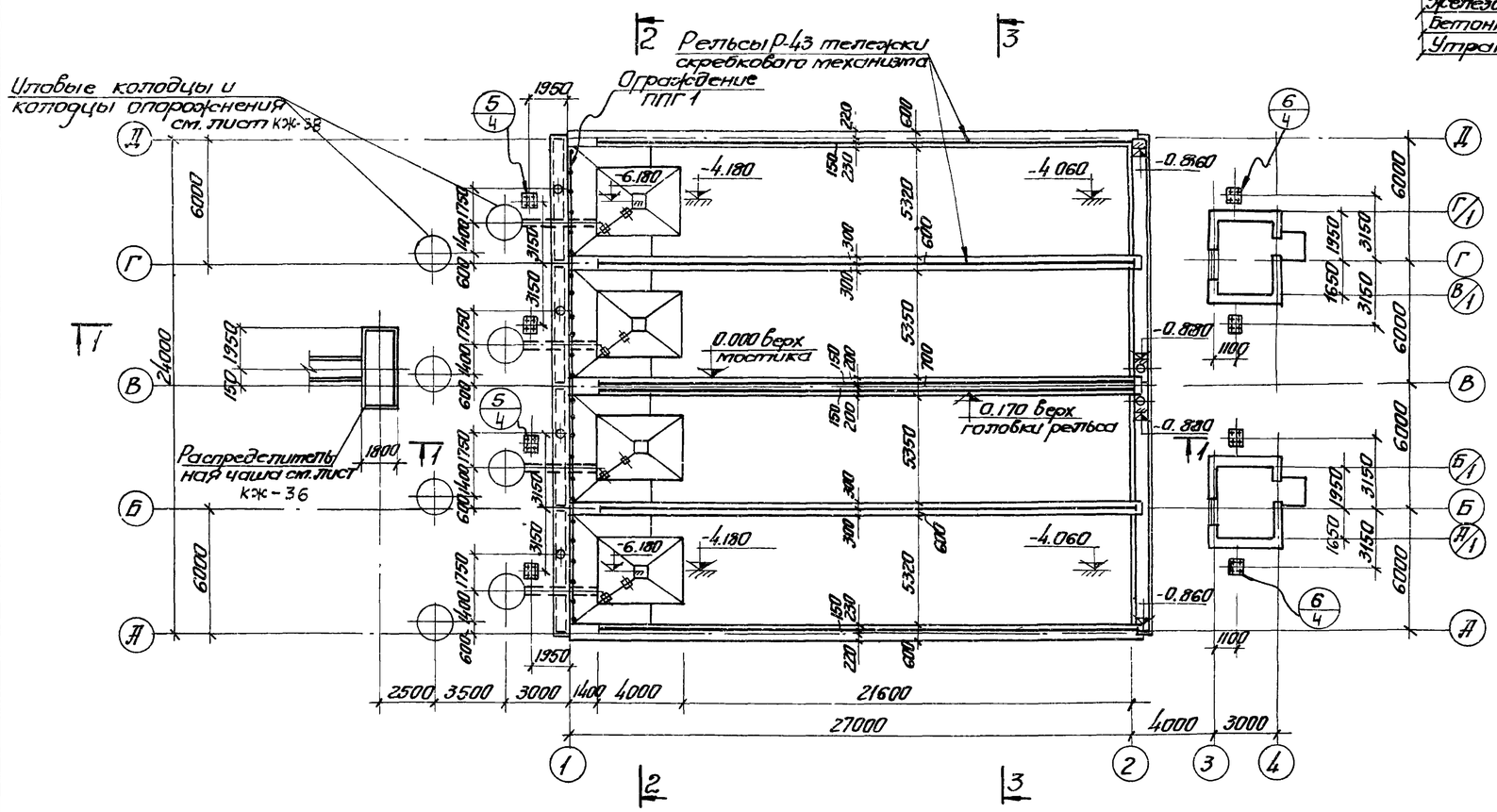

1. За условную отметку 0.00 принят верх борта отстойника, что соответствует абсолютной отметке [ ]
2. Внутреннюю к воде поверхность стыков и монолитных участков стен торкретировать цементным раствором 20мм за два раза с последующей затиркой
3. Вертикальные поверхности лотков затираются цементно-песчаным раствором.
4. После монтажа и рихтовки рельс под скребковый механизм по мостикам выполняется пол из цементно песчаной стяжки толщиной 20мм
5. Трубы, расположенные под днищем отстойника, уложить при бетонировании днища и устройстве подготовки отстойника.
6. В разрезе 1-1 условно не показаны колодцы и распределительная чаша.
7. Данный лист комплектен с листами КЖ-3

7546/VII 5

Изм.	Лист	№ докум.	Подпись	Дата	ТП 902-2-330			
					Отстойники канализационные горизонтальные с механизированным удалением осадка			
Провер.		Зантберг			Тип III. Вторичный отстойник четырехсекционный L=27м h=3м из сборного железобетона	Лит.	Лист	Листов
Инж.		Юровский				Р	2	
Рук. гр.		Зантберг						
Гл. спец.		Брославский			План на отм. 0.000 Разрез 1-1	Минсантехстройматериалов УССР Укрсантехниипроект г. Харьков		
ГИП		Казловская						
Нач. отд.		Пичахчи						

2-2

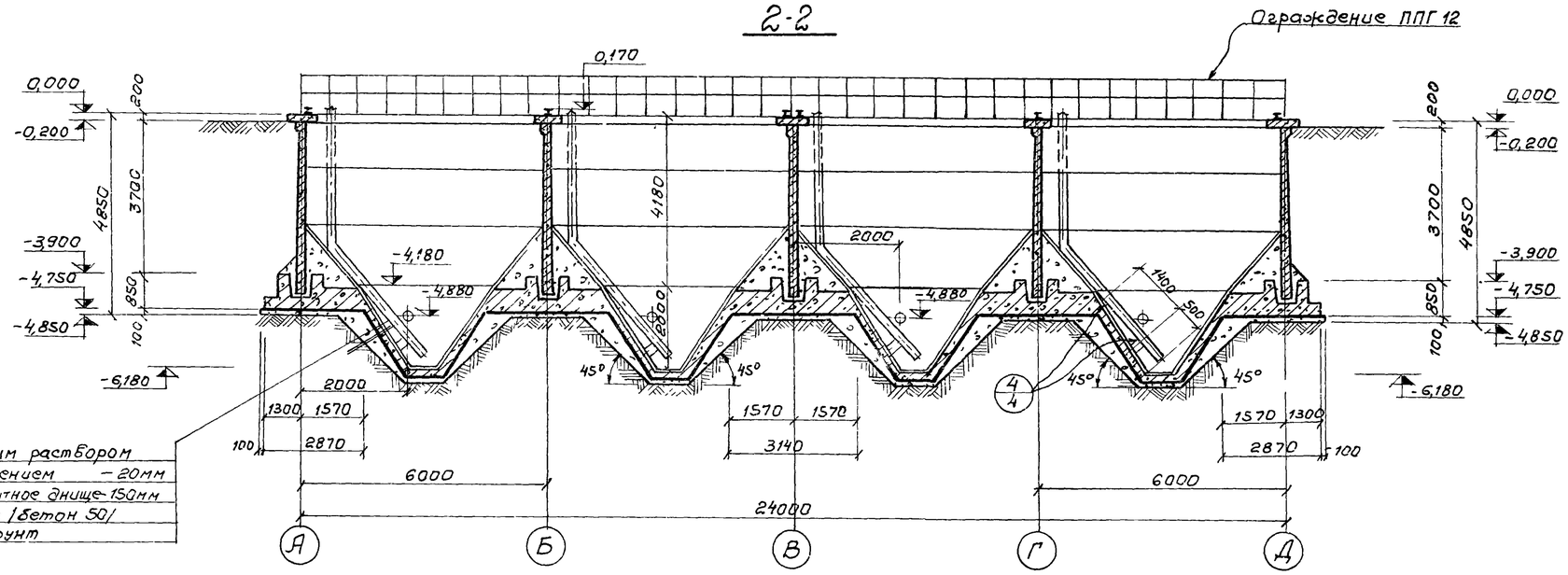

Штукатурка цементным раствором состава 1:2 с железнением — 20мм
Железобетонное монолитное днище-150мм
Бетонная подготовка /бетон 50/
Утрамбованный грунт

3-3

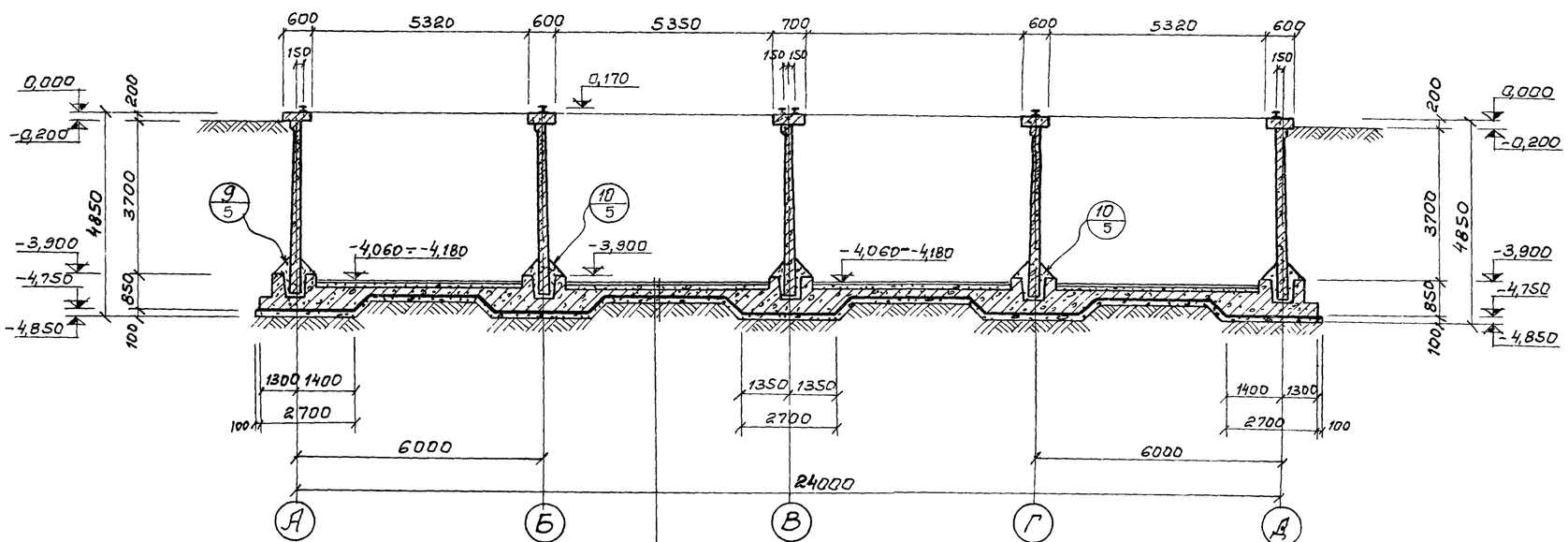

Штукатурка цементным раствором состава 1:2 с железнением — 20мм
Бетон по уклону — 20÷140мм
Железобетонное монолитное днище-150мм
Бетонная подготовка /бетон М50/
Утрамбованный грунт

1. Данный лист комплектен с листами КЖС-2
2. Общие примечания см. лист КЖС-2

7546/VII 6

Изм.	Лист	№ документа	Подпись	Дата	ТП 902-2-330 КЖС. Отстойники канализационные горизонтальные с механизированным удалением осадка		
Проверил		Зантберг			Тип III. Вторичный отстойник четырехсекционный L=27м h=3м из сборного железобетона	Лит.	Лист	Листов
Инженер		Юровский				Р	3	
Рук. гр.		Зантберг			Разрез 2-2 3-3	МЖКХ-УССР		
Гл. спец.		Браславский						
ГИП		Колобергов						

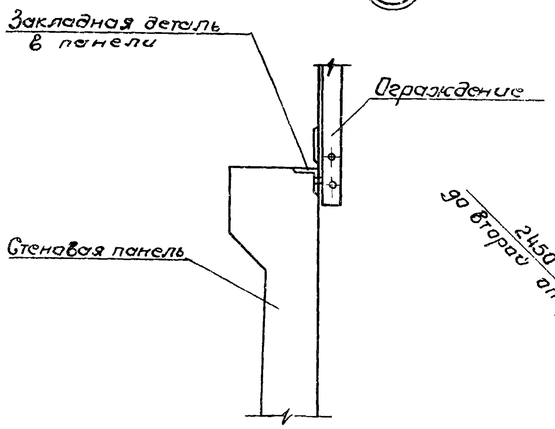

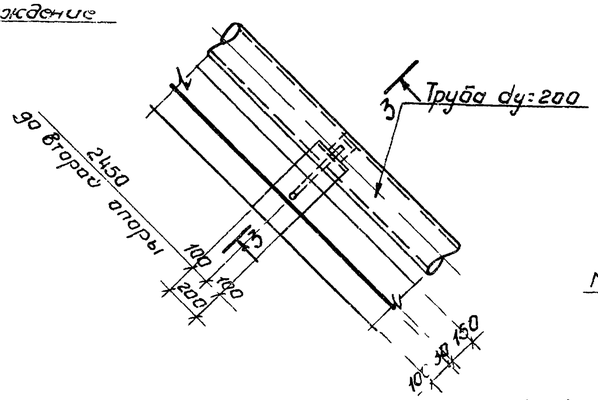

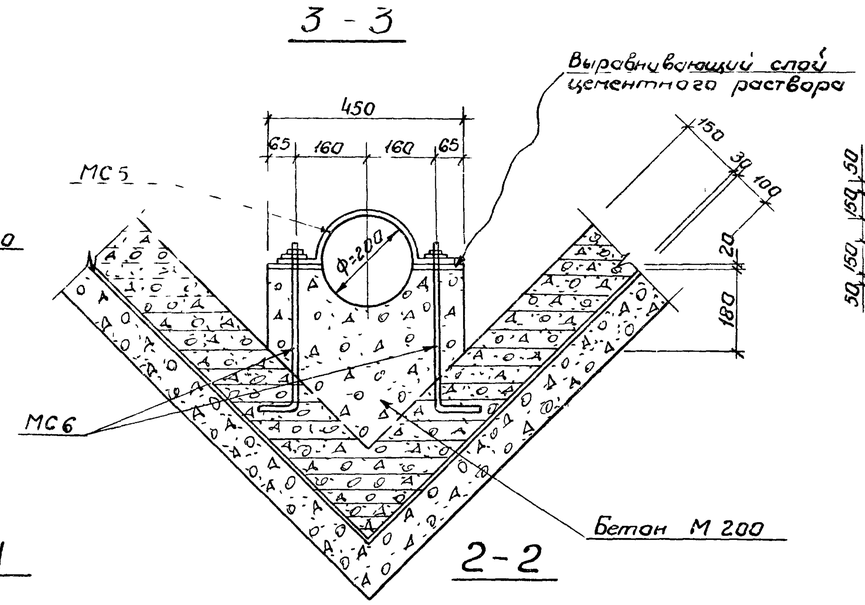

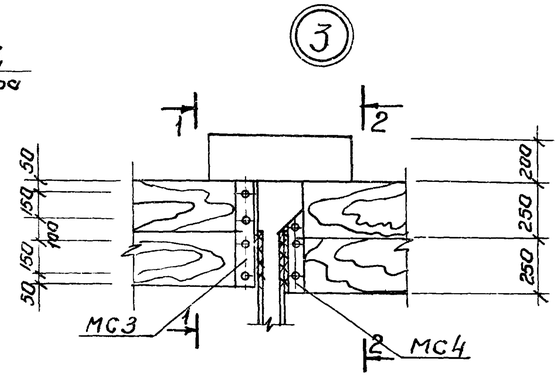

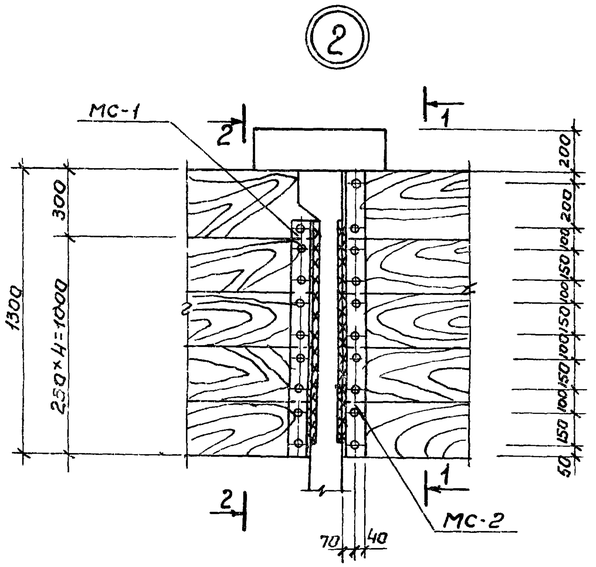

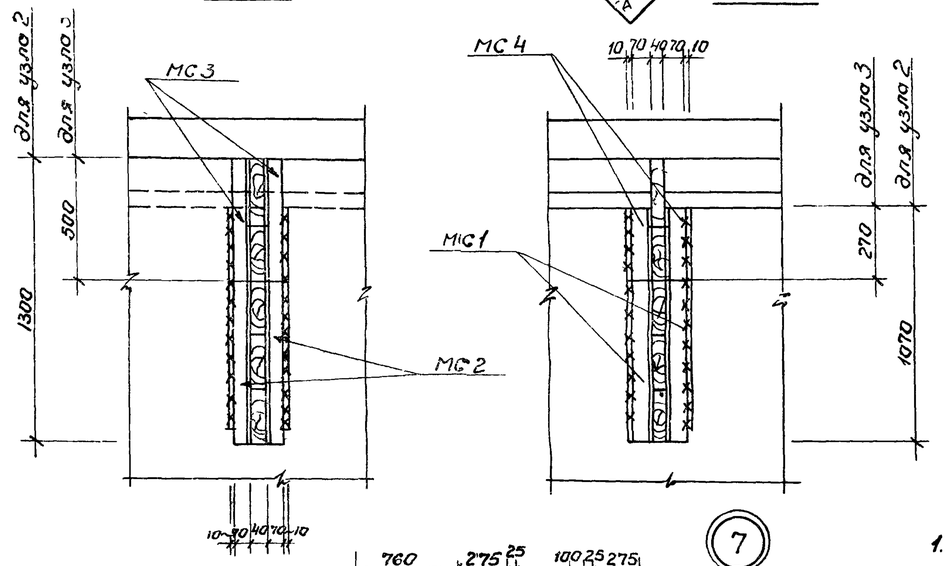

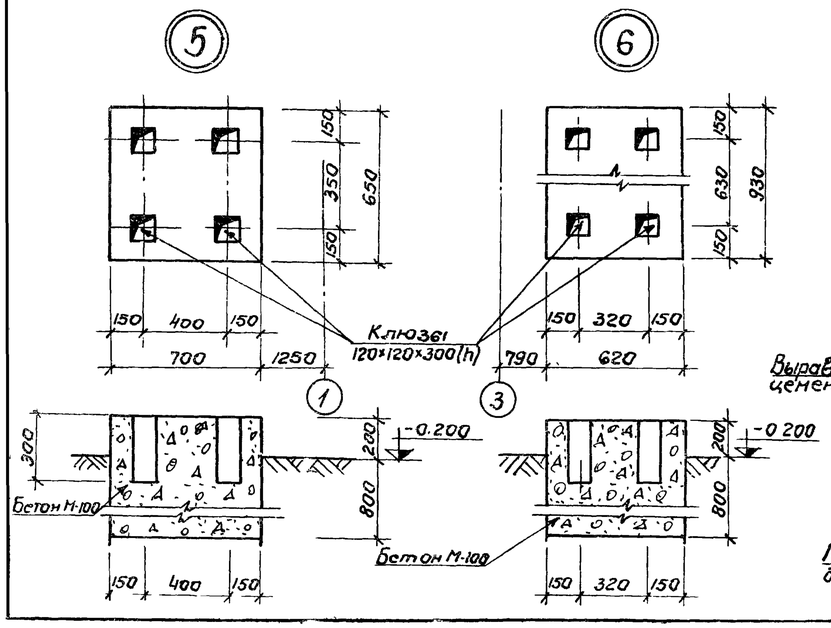

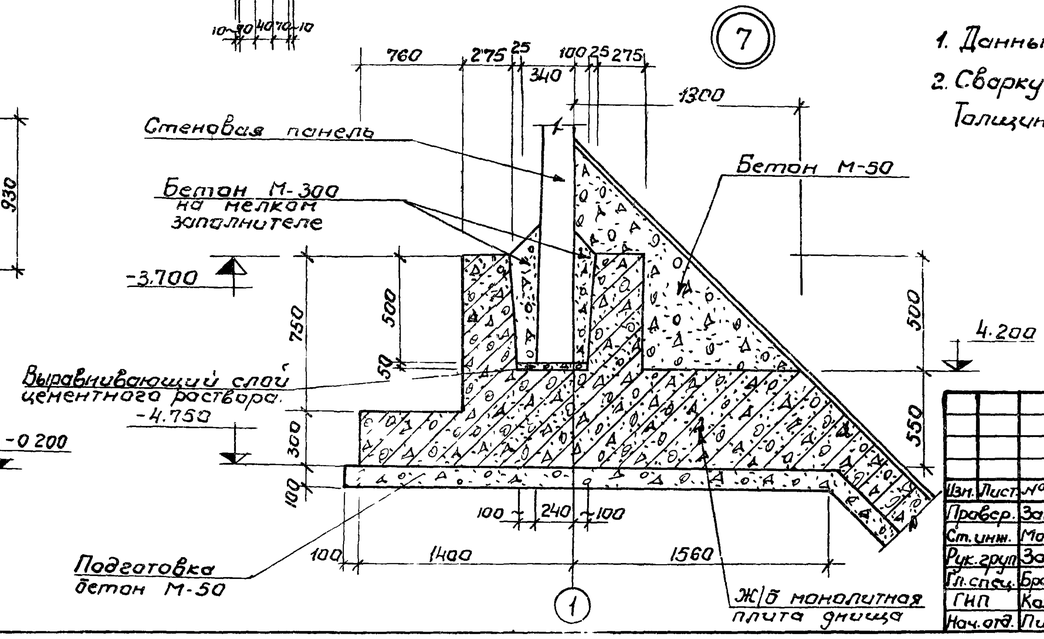

Выборка отправочных марок на одну деталь

Наименов. детали	Марка	Кол-во т	Кол-во н	Масса кг. Марки	Масса кг. Всех	Стандарт. лист проекта
Узел 2	МС1	2		11.7	23.4	КЖ-33
	МС 2	2		14.3	28.6	—"—
Узел 3	МС 3	2		5.5	11.0	—"—
	МС 4	2		3.0	6.0	—"—
Узел 4	МС 5	1		2.6	2.6	—"—
	МС 6	2		0.76	1.52	—"—

1. Данный лист комплектен с листами КЖ-2; КЖ-3
2. Сварку производить электродами Э 42 ГОСТ 9467-75 Толщина сварного шва h=6мм.

7546/VII 7

Изм.	Лист	№докум.	Подпись	Дата	ТП 902-2-330 КЖС
Провер.		Зантберг			Отстойники канализационные горизонтальные с механизированным удалением осадка
Ст.инж.		Москаленко			Тип III. Вторичный отстойник четырехсекционный L-27м h:3м из сварного железобетона.
Рук.груп.		Зантберг			Лит Р · Лист 4 · Листов
Гл.спец.		Браславский			Узлы 1÷7, сечения.
ГИП		Козловская			МЖКХ-УССР Укркоммунниипроект г.Харьков
Нач.отд.		Пичахчи			

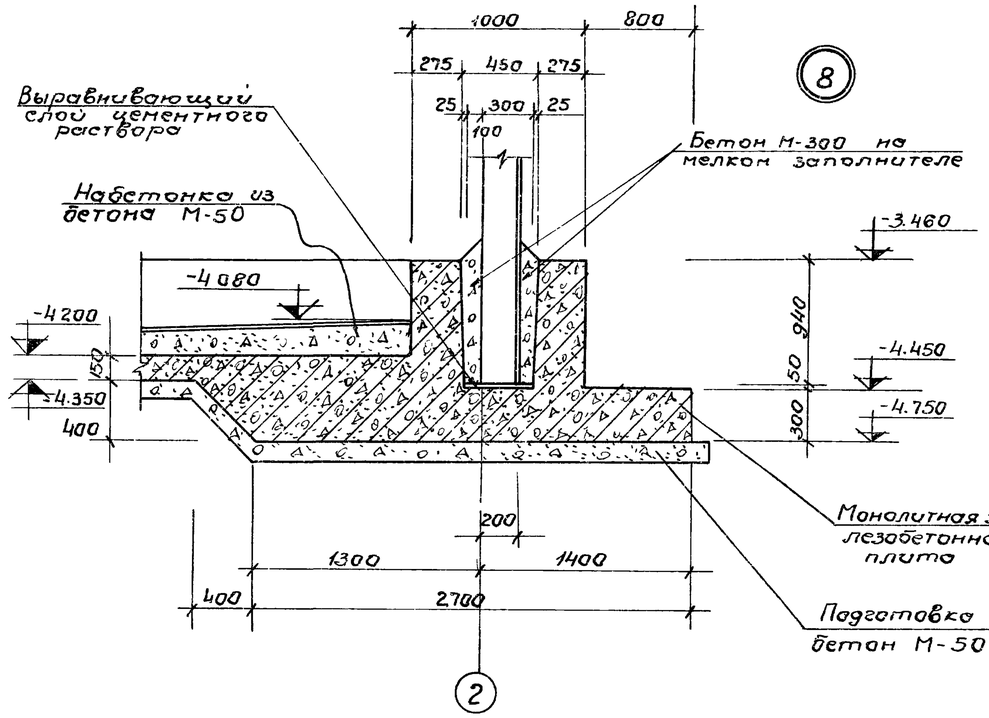

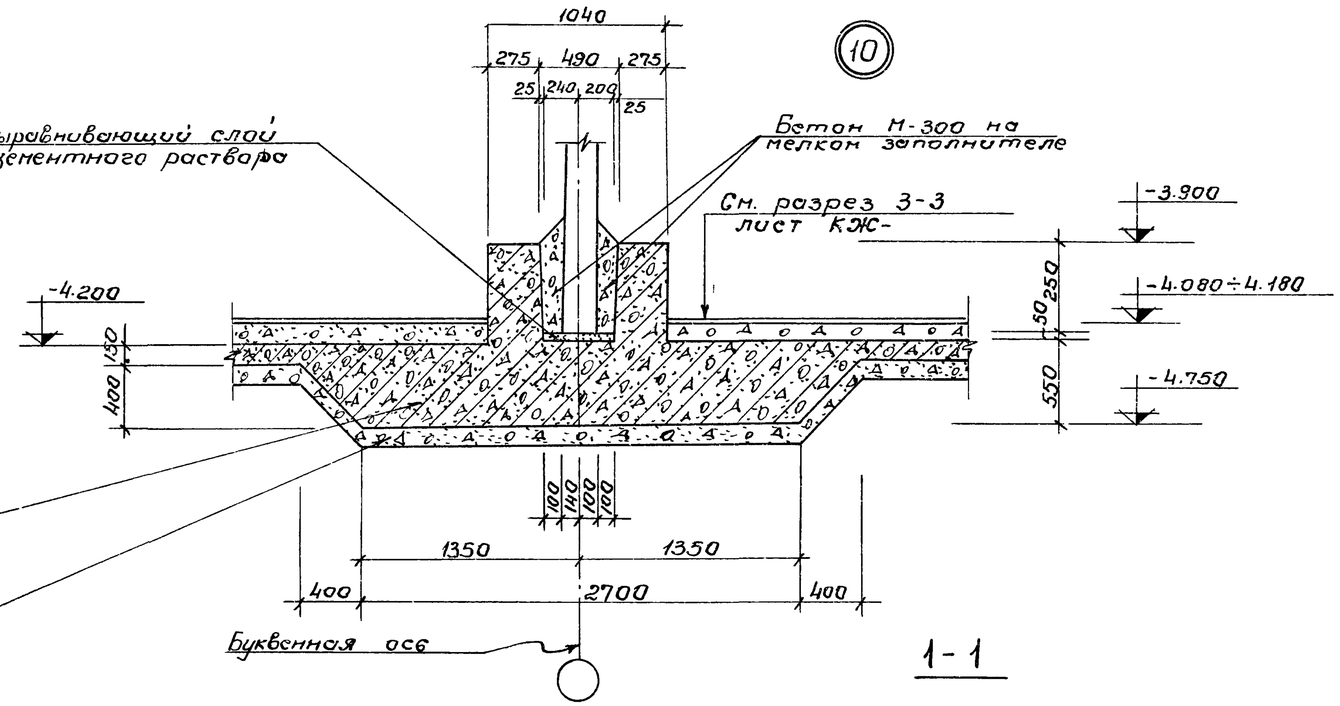

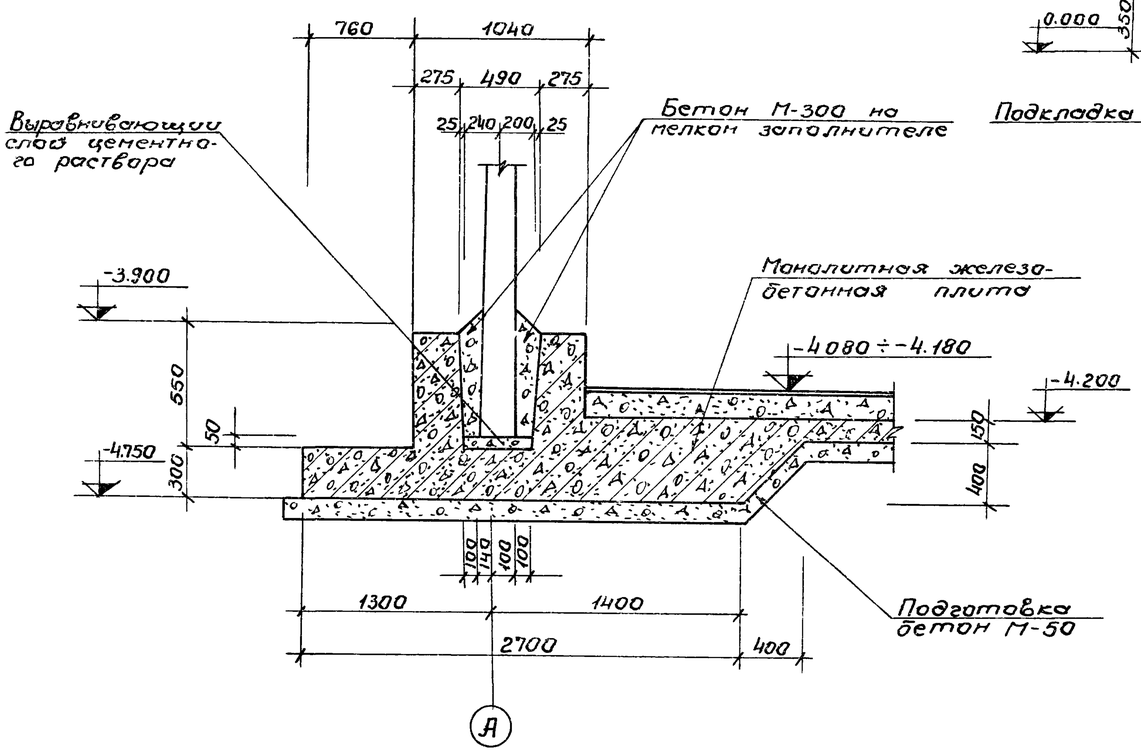

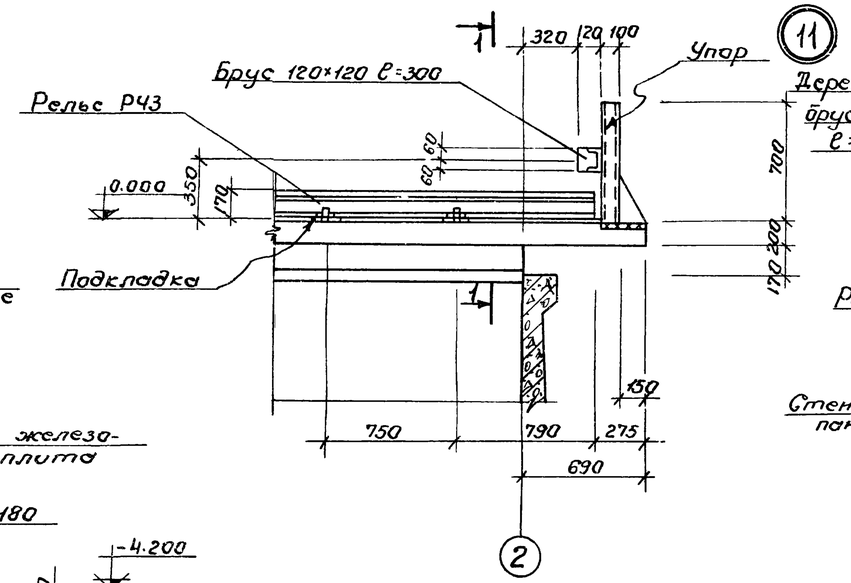

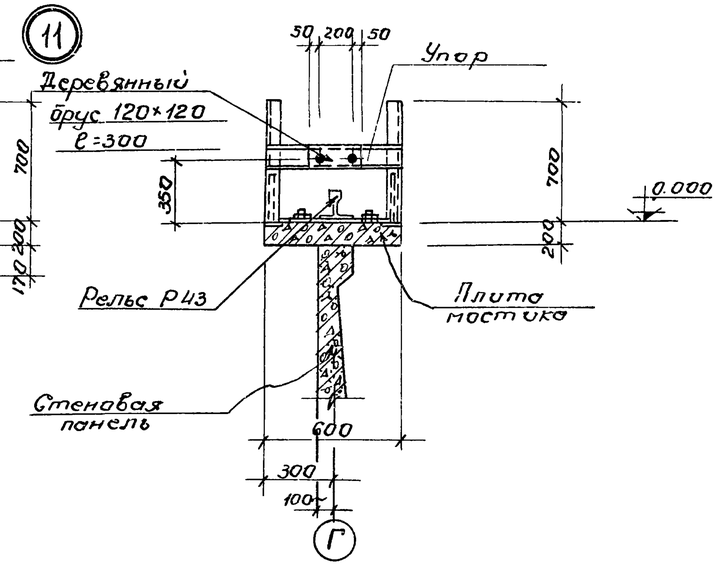

1. Данный лист комплектен с листами. КЖ-2, КЖ-3

7546/VII 8

					ТП 902-2-330			
Изм	Лист	№докум.	Подп.	Дата	Отстойники канализационные горизонтальные с механизированным удалением осадка. Тип III. Вторичный отстойник четырехсекционный L=27м B=3м из сборного железобетона.			КЖС
Ст.инж		Москаленко				Лит	Лист	Листов
Рук.гр.		Зантберг				Р	5	
Гл.спец		Браславский			Узлы 8-11	МЖКХ-УССР Укркоммунпроект г.Харьков		
ГИП		Козловская						
Нач.отд.		Пичахчи						

Маркировочная схема панелей

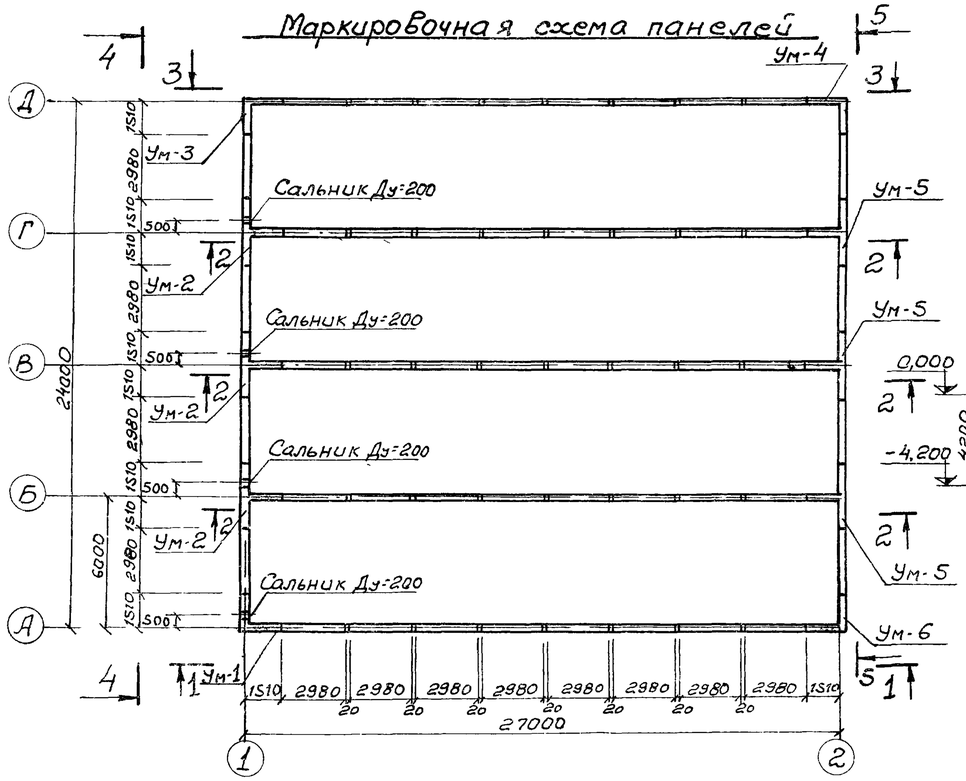

Вид по 3-3

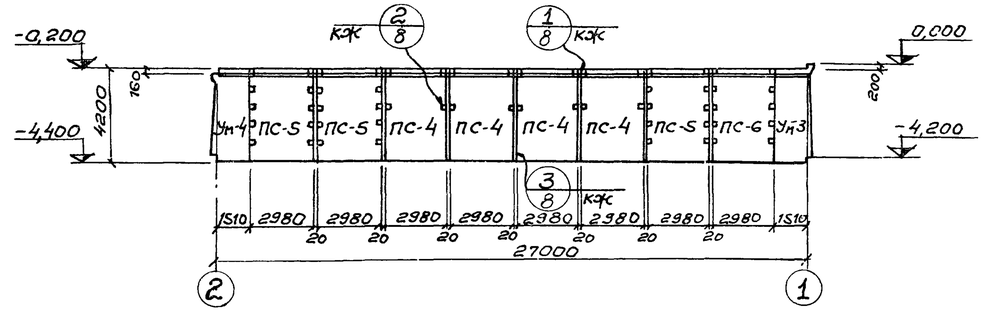

Вид по 4-4

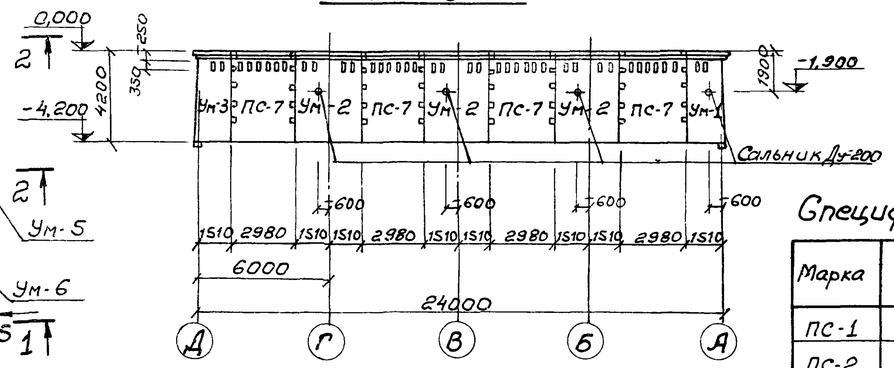

Спецификация элементов к маркировочной схеме

Марка	Обозначение	Наименование	Кол.	Примечания
ПС-1	3.900-2 в.2 кж-	Стеновая панель ПК 1-42-10	12	5,75т
ПС-2	3.900-2 в.7 кж-	Угловая стеновая панель ПКУ1-42-1А	9	5,75т
ПС-3	——"—— кж-	Угловая стеновая панель ПКУ1-42-1Б	3	5,75т
ПС-4	3.900-2 в.2 кж	Стеновая панель ПК1-42-2А	8	5,75т
ПС-5	3.900-2 в.7 кж-	Угловая стеновая панель ПКУ1-42-2А	6	5,75т
ПС-6	——"—— кж-	Угловая стеновая панель ПКУ1-42-2Б	2	5,75т
ПС-7	——"—— кж-	Угловая стеновая панель ПКУ1-42-2В	4	5,75т
ПС-8	3.900-2 в.7 кж-	Угловая стеновая панель ПКУ1-36-2А	4	4,27т
Ум-1	кж-10	Монолитный участок	1	
Ум-2	кж-11	Монолитный участок	3	
Ум-3	кж-12	Монолитный участок	1	
Ум-4	кж-13	Монолитный участок	1	
Ум-5	кж-14	Монолитный участок	3	
Ум-6	кж-13	Монолитный участок	1	

Вид по 1-1

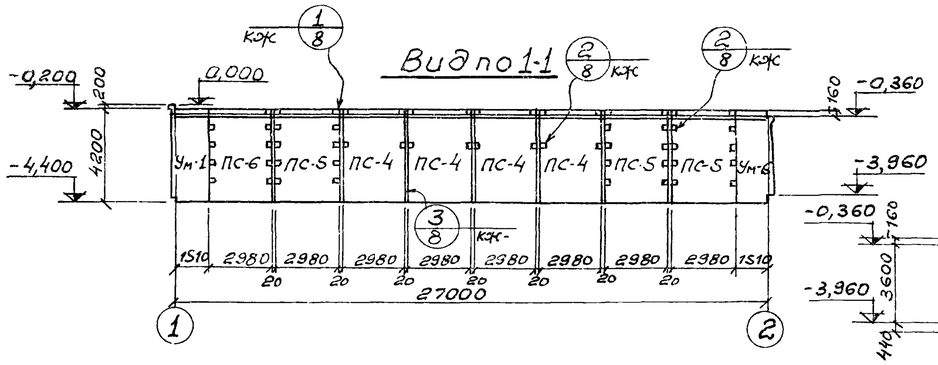

Вид по 5-5

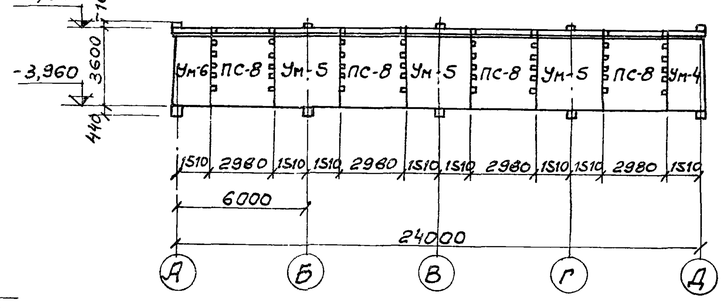

Вид по 2-2

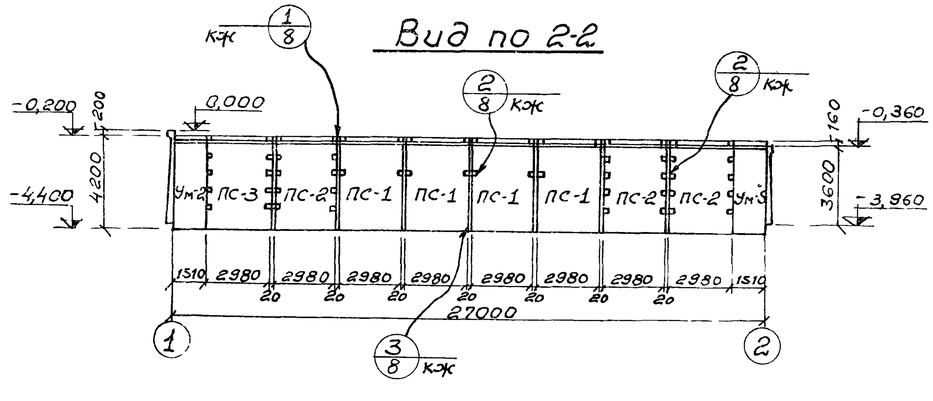

1. Данный лист комплектен с листами КЖ-2, КЖ-3
2. Общие указания по монтажу панелей, заделке стыков и отделке см. пояснительную записку и серию 3.900-2 в. 2 и 7.

7546/VII 9

Изм	Лист	№ документа	Подпись	Дата
Проверил	Зантберг			
Инженер	Юровский			
Рук. гр.	Зантберг			
Гл. спец.	Браславский			
ГИП	Козловская			
Нач. отд.	Личахчи			

ТП 902-2-330

КЖ

Отстойники канализационные горизонтальные с механизированным удалением осадка.

Тип III Вторичный отстойник четырехсекционный L=27м, h=3м из сборного железобетона.

Лит.	Лист	Листов
Р	6	

Маркировочная схема панелей. Вид по 1-1 ÷ 5-5

МЖКХ-УССР Укркоммуннипроект г. Харьков

Маркировочная схема мостиков

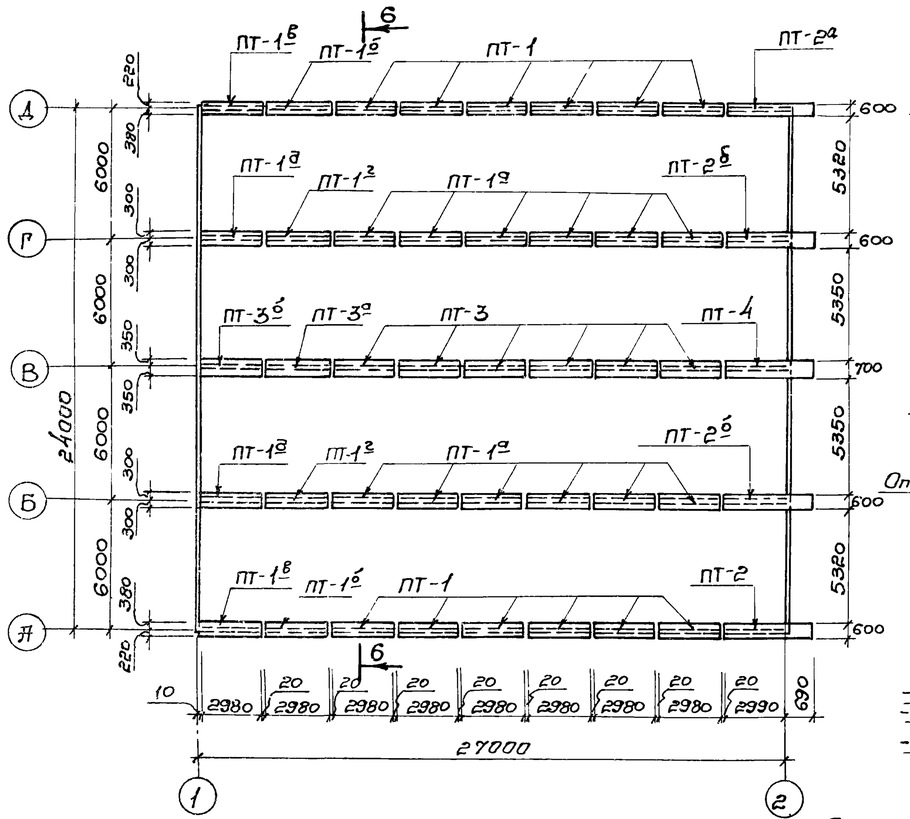

6-6

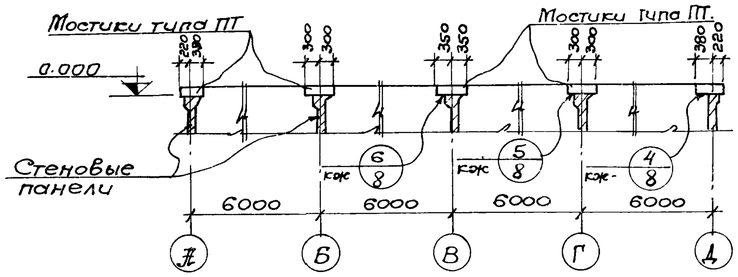

7-7

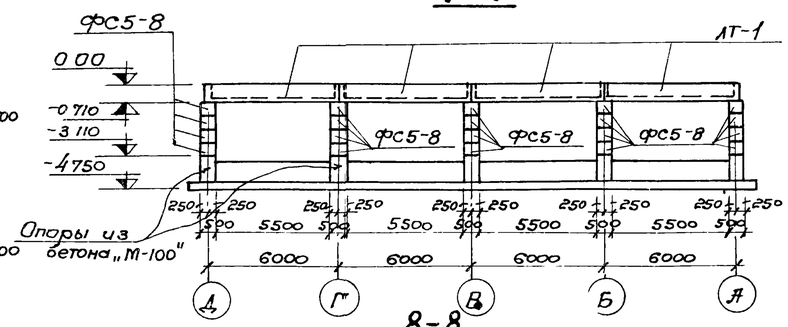

8-8

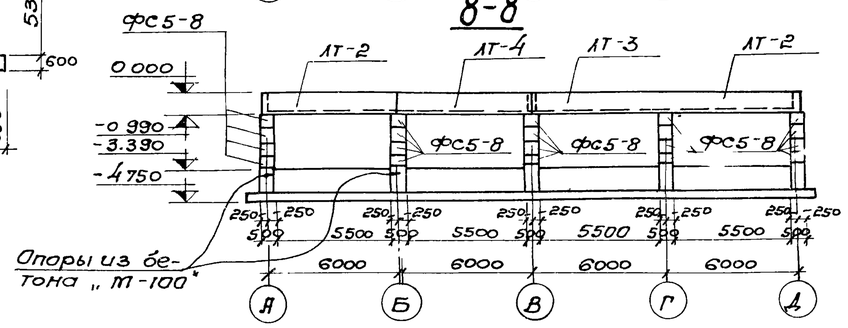

Маркировочная схема лотков и опор.

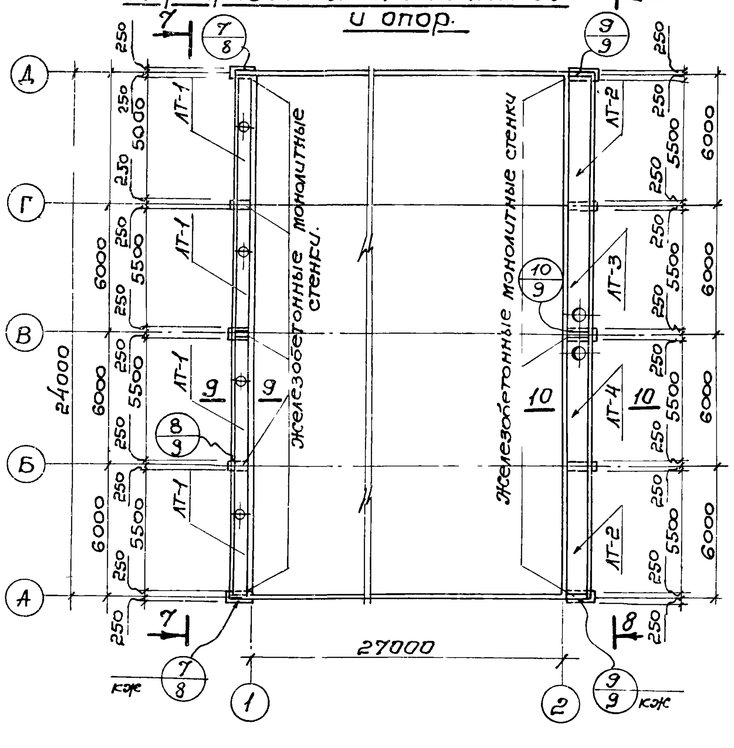

9-9

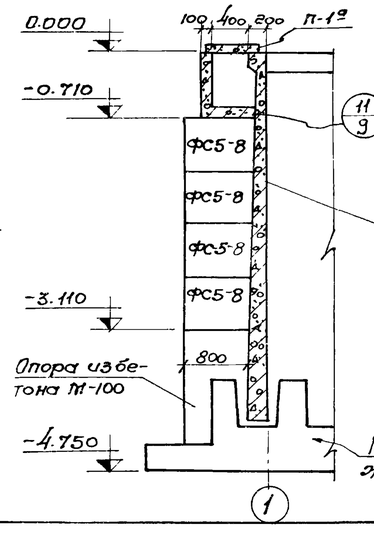

10-10

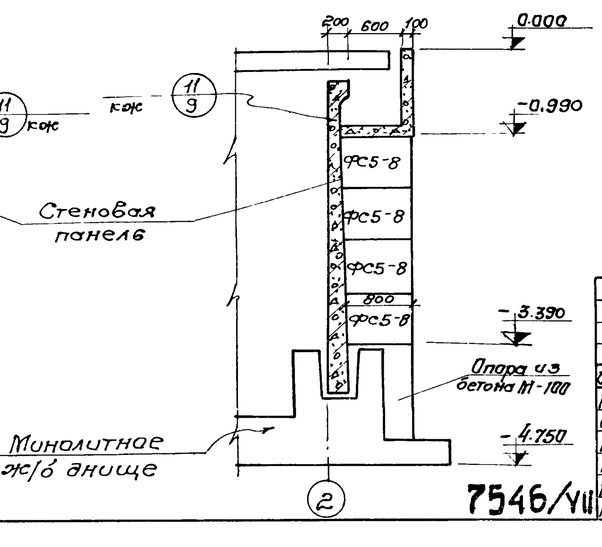

Спецификация элементов к маркировочным схемам расположенных на листе.

Марка	Обозначение	Наименование	Кол.	Примечание
		Маркировочная схема мостиков		
ПТ-1	КЖС-27	Плита мостика ПТ-1	12	0,9т
ПТ-1а	КЖС-27	Плита мостика ПТ-1а	12	0,9т
ПТ-1б	КЖС-27	Плита мостика ПТ-1б	2	0,9т
ПТ-1в	КЖС-27	Плита мостика ПТ-1в	2	0,9т
ПТ-1г	КЖС-27	Плита мостика ПТ-1г	2	0,9т
ПТ-1д	КЖС-27	Плита мостика ПТ-1д	2	0,9т
ПТ-2	КЖС-27	Плита мостика ПТ-2	1	1,1т
ПТ-2а	КЖС-27	Плита мостика ПТ-2а	1	1,1т
ПТ-2б	КЖС-27	Плита мостика ПТ-2б	2	1,1т
ПТ-3	КЖС-28	Плита мостика ПТ-3	6	1,0т
ПТ-3а	КЖС-28	Плита мостика ПТ-3а	1	1,0т
ПТ-3б	КЖС-28	Плита мостика ПТ-3б	1	1,0т
ПТ-4	КЖС-28	Плита мостика ПТ-4	1	1,3т
		Маркировочная схема лотков и опор		
ЛТ-1	КЖС-29	Панель лотка ЛТ-1	4	1,9т
ЛТ-2	КЖС-29	Панель лотка ЛТ-2	2	2,8т
ЛТ-3	КЖС-29	Панель лотка ЛТ-3	1	2,8т
ЛТ-4	КЖС-29	Панель лотка ЛТ-4	1	2,8т
ФС-5	1.116-1 в.1	Блоки стен подвалов	40	0,52т
		Маркировочная схема плит перекрытия лотков.		
П-1а	ИС-01-04 в.2, КЖС-28	Плита перекрытия	8	0,34т

Маркировочная схема плит перекрытия лотков.

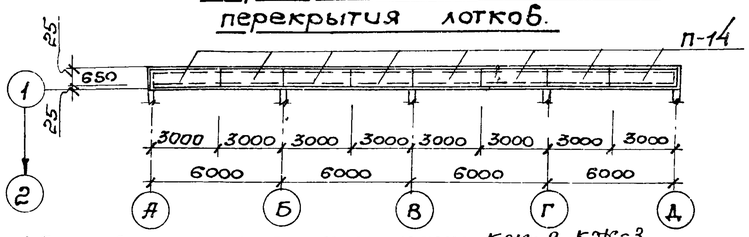

1. Данный лист комплектен с листами КЖС-2, КЖС-3
2. Швы между плитами мостиков заполнить мелкозернистым бетоном, соответствующим по марке и плотности бетону плит мостиков.
3. Расход бетона „М-100" на монолитные опоры V=4,8м³.

10

Изм.	Лист	№документа	Подпись	Дата
Провер.		Зантберг		
Инжен.		Харченко		
Рук. гр.		Зантберг		
Гл. спец.		Браславский		
ГИП		Козловская		
Нач. отд.		Начкин		

ТП 902-2-330

КЖС

Отстойники канализационные горизонтальные с механизированным удалением осадка.

Тип III. Вторичный отстойник четырехсекционный L=27м, h=3м из сборного железобетона

Лит.	Лист	Листов
Р	7	

Маркировочные схемы мостиков, лотков, плит перекрытия. Сечения 6-6 ÷ 10-10.

МЖКХ УССР Укркоммунниипроект г. Харьков.

7546/VII

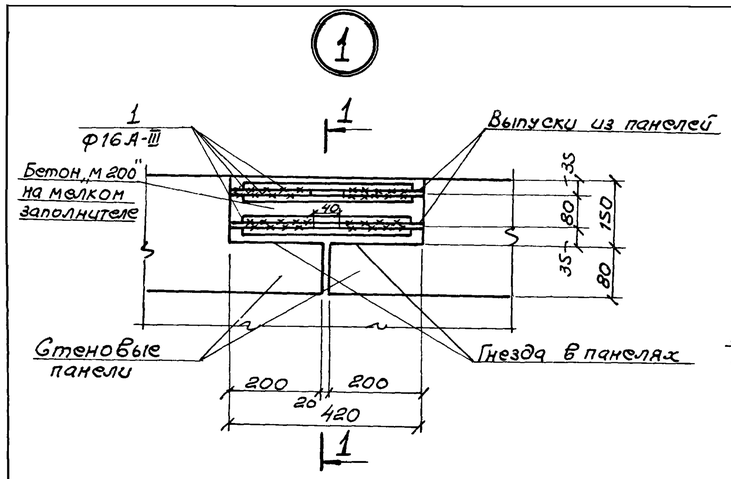

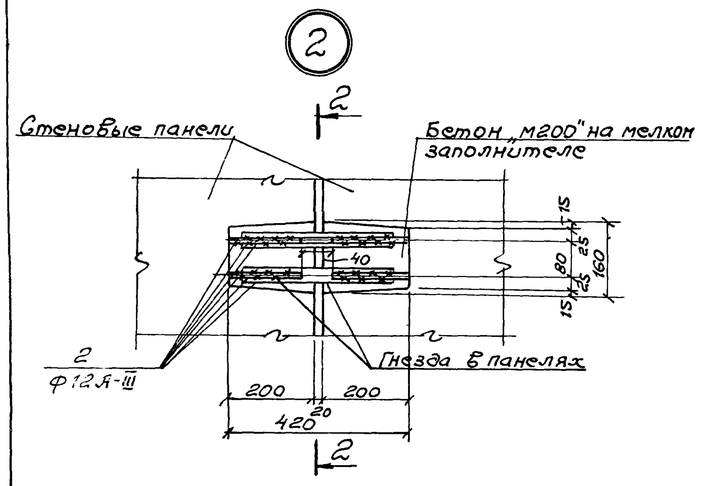

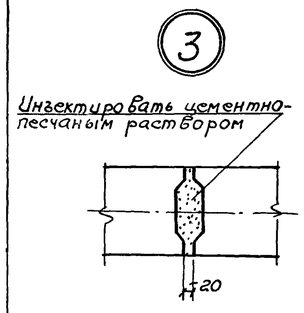

Деталь соединения стержней арматуры сваркой встык с круглыми накладками

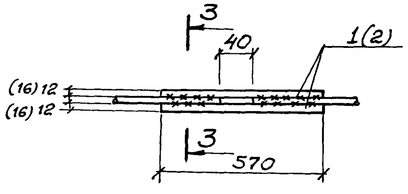

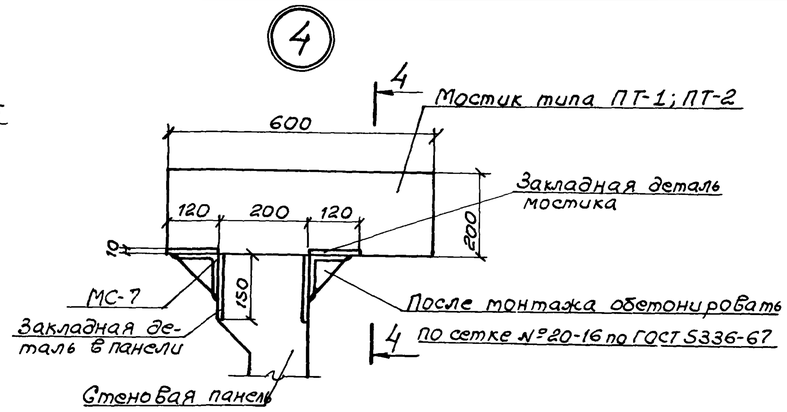

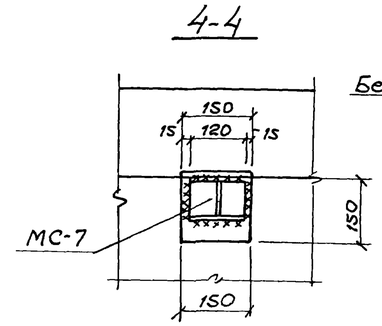

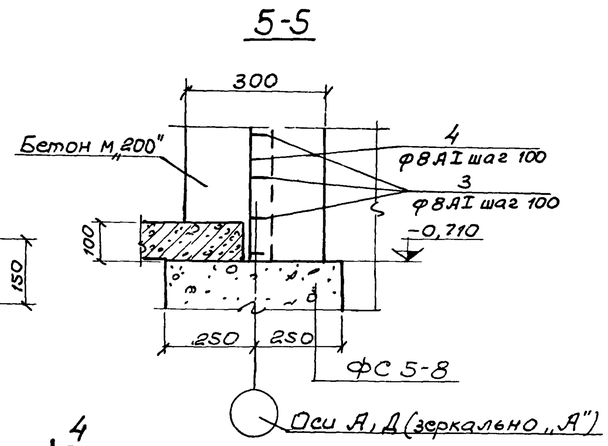

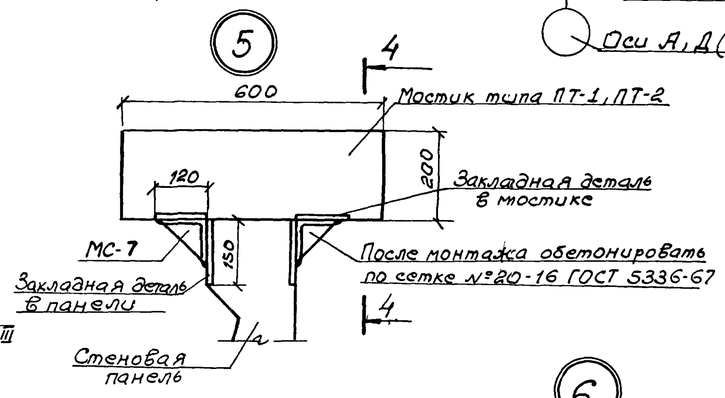

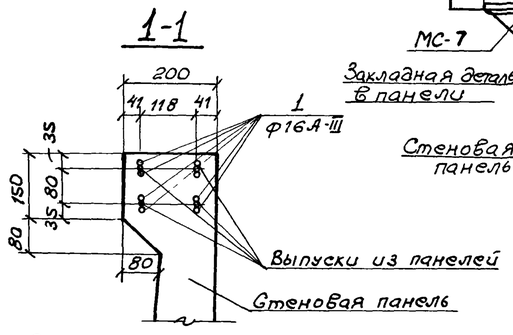

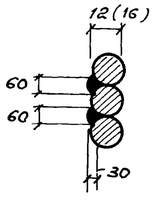

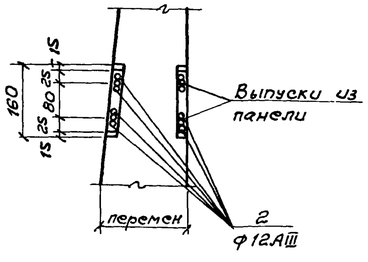

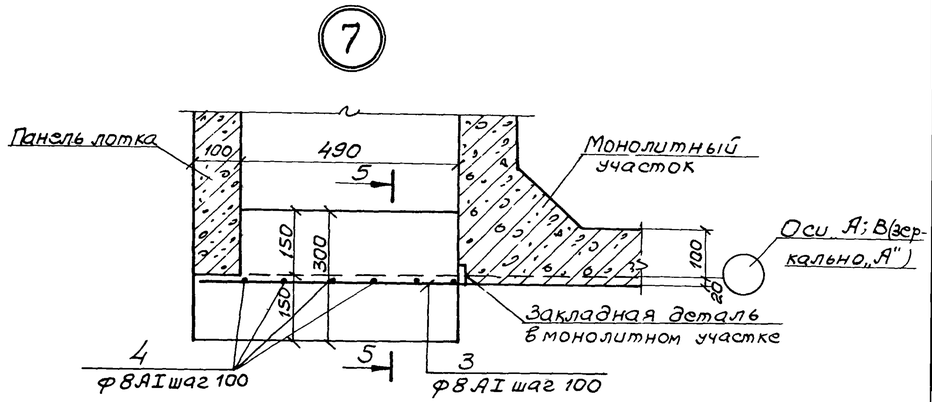

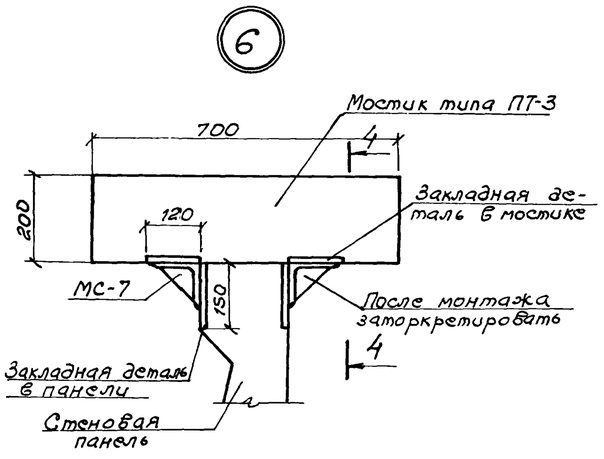

Ведомость стержней на один элемент

	Поз	Эскиз или сечение	Ф мм	Длина мм	К-во
Узел 1	1	370	16АIII	370	8
Узел 2	2	370	12АIII	370	8
Узел 7	3	50 570	8АI	620	7
	4	680	8АI	680	5

Выборка стали на один элемент, кг

Марка эл-та	Арматурные изделия										Всего
	Арматурная сталь по ГОСТ 5781-75										
	Класс А-I				Класс А-III						
	ф мм			Итого	ф мм					Итого	
	8				12	14	16				
Узел 1							4,72			4,72	4,72
Узел 2					2,63					2,63	2,63
Узел 7	3,10			3,10							3,10

1. Данный лист комплектен с листами КЖ-6, КЖ-7
2. Выпуски арматуры стеновых панелей сваариваются между собой накладками из арматурных стержней класса АIII.
3. При соединении стержней сваркой необходимо соблюдать соосность стыкуемых стержней.
4. Для сварных соединений стержней арматуры класса АIII следует применять электроды типа Э42А-Ф; Э50А-Ф или Э55-Ф.

7546/VII 11

Изм.	Лист	№ документа	Подпись	Дата	
Проверил		Зантберг			
Инженер		Левина			
Рук. гр.		Зантберг			
Гл. спец.		Браславский			
ГИП		Козловская			
Нач. отд.		Пичахчи			

ТП 902-2-330

КЖС

Отстойники канализационные горизонтальные с механизированным удалением осадка.

Тип III. Вторичный отстойник четырехсекционный L=27м, h=3м. из сборного железобетона.

Маркировочные схемы панелей, мостиков и лотков. Узлы „1"-„6". Сечения 1-1 - 5-5

Лит.	Лист	Листов
Р	8	

МЖКХ УССР
УКРКОММУННИИПРОЕКТ
г. Харьков

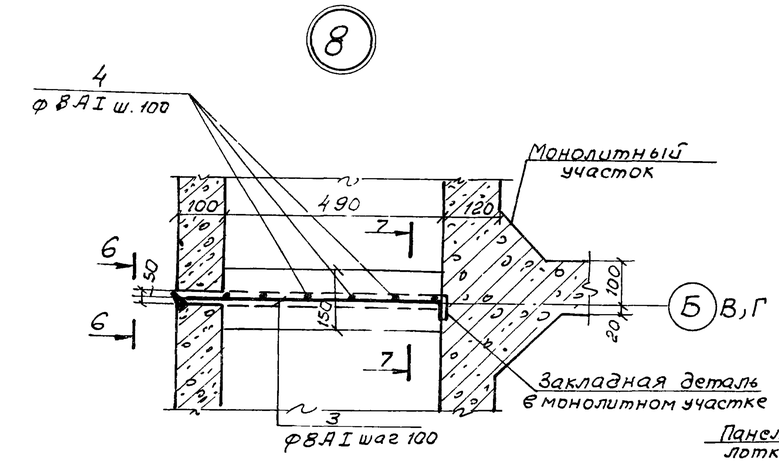

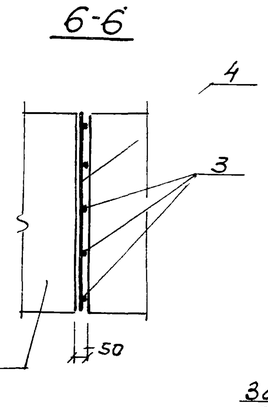

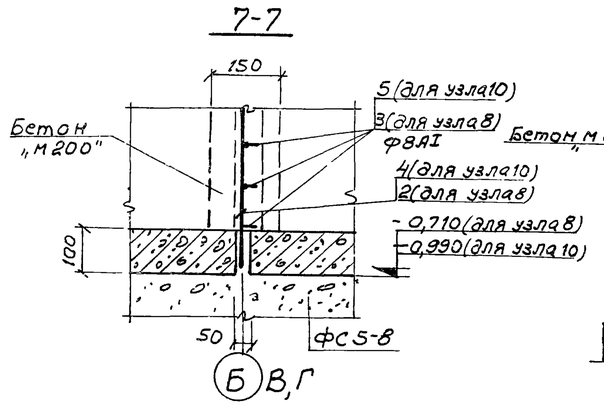

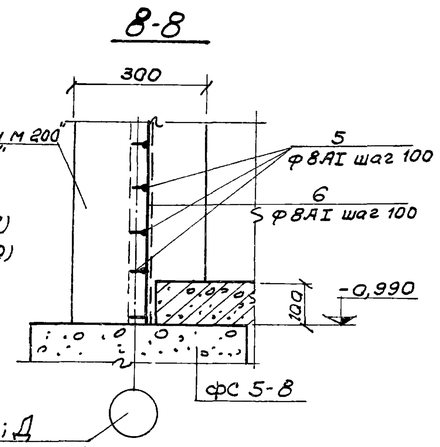

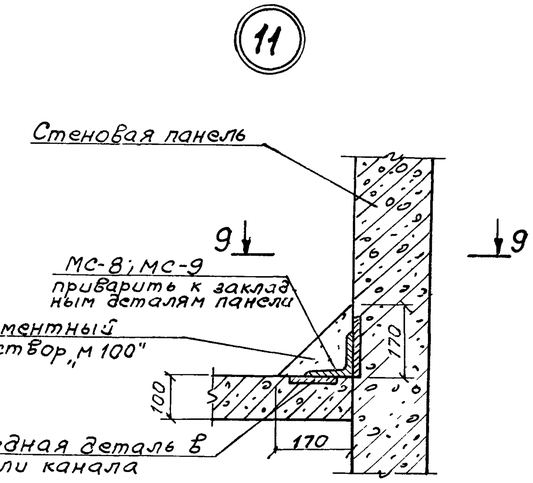

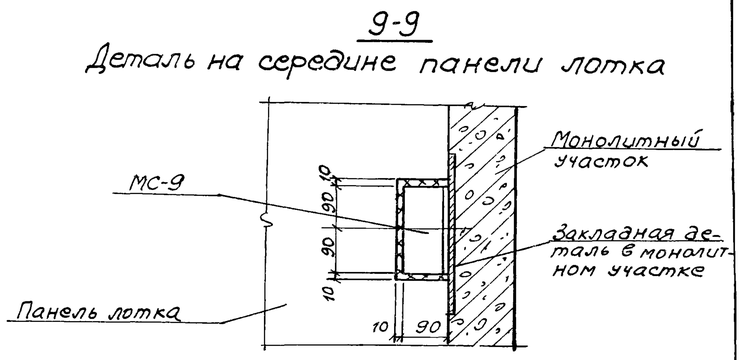

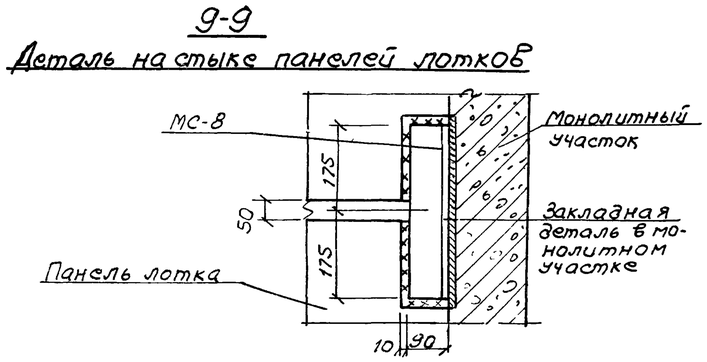

Ведомость стержней на один элемент

	Поз.	Эскиз или сечение	ф мм	Длина мм	К-во
Узел 8	3	50 570	8 AI	620	7
	4	680	8 AI	680	5
Узел 9	5	50 770	8 AI	820	11
	6	970	8 AI	970	8
Узел 10	5	50 770	8 AI	820	11
	6	970	8 AI	970	5

Выборка стали на один элемент, кг

Марка эл-та	Арматурные изделия. Арматурная сталь по ГОСТ 5781-75. Класс AI. ф мм: 8					Итого	Всего
Узел 8	3,10					3,10	3,10
Узел 9	6,71					6,71	6,71
Узел 10	6,71					6,71	6,71

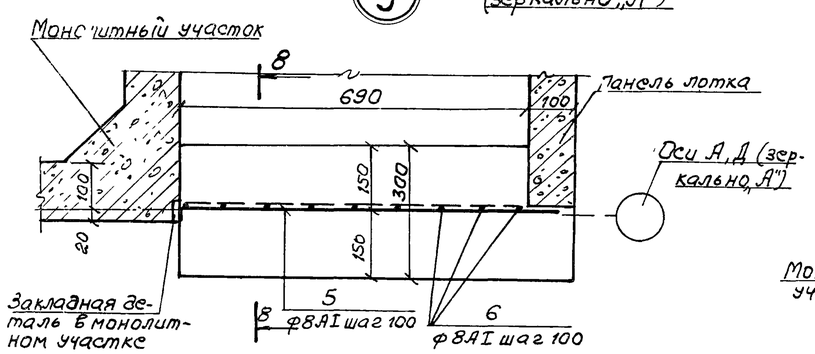

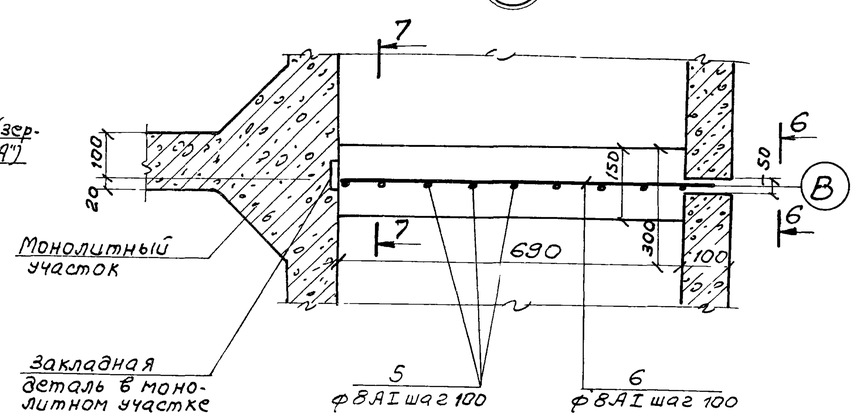

1. Данный лист комплектен с листами КЖ-6, КЖ-7
2. Монолитные железобетонные стенки в лотках выполняются из бетона М „200".
Расход бетона на монолитные стенки:
Узел 7-0,1 м³; Узел 8-0,05 м³; Узел 9-0,21 м³; Узел 10-0,09 м³.
3. Сварные швы выполнять электродами Э-42А, толщина шва δ=6 мм по катету.

12.

7546/VII

Изм.	Лист	№ документа	Подпись	Дата	ТП 902-2-330 КЖ			
					Отстойники канализационные горизонтальные с механизированным удалением осадка.			
Проверил		Зантберг			Тип III. Вторичный отстойник четырехсекционный L=27 м; h=3 м из сборного железобетона.	Лит.	Лист	Листов
Инженер		Левина				Р	9	
Рук. гр.		Зантберг						
Гл. спец.		Браславская			Маркировочные схемы панелей, мостиков и лотков. Узлы „8"÷„11". Сечения 6-6÷9-9.	МЖКХ-УССР УКРКОММУННИИПРОЕКТ г. Харьков		
ГИП		Козловская						
Нач. отд.		Пичахчи						

Монолитный участок Ум1

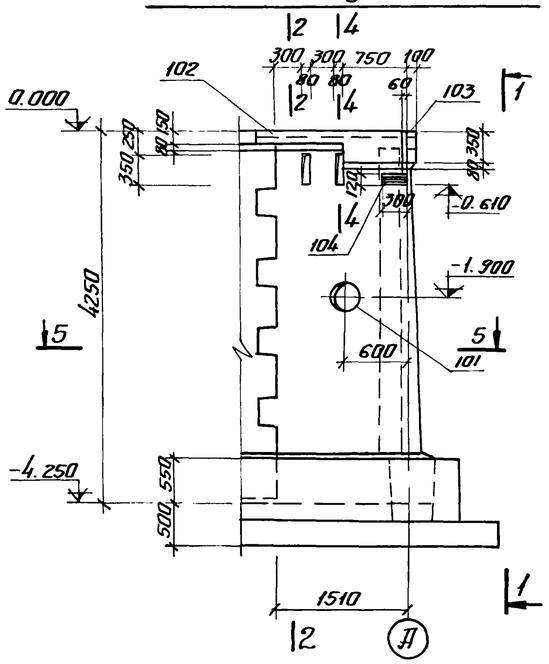

1-1

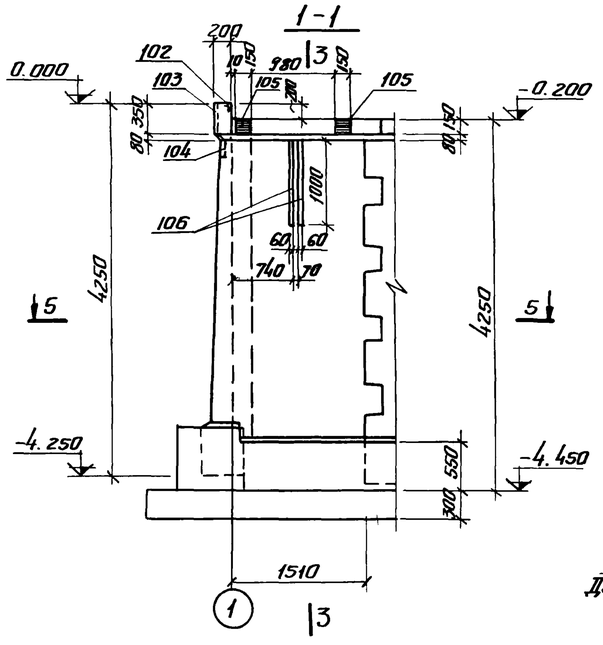

Монолитный участок Ум1
Армирование

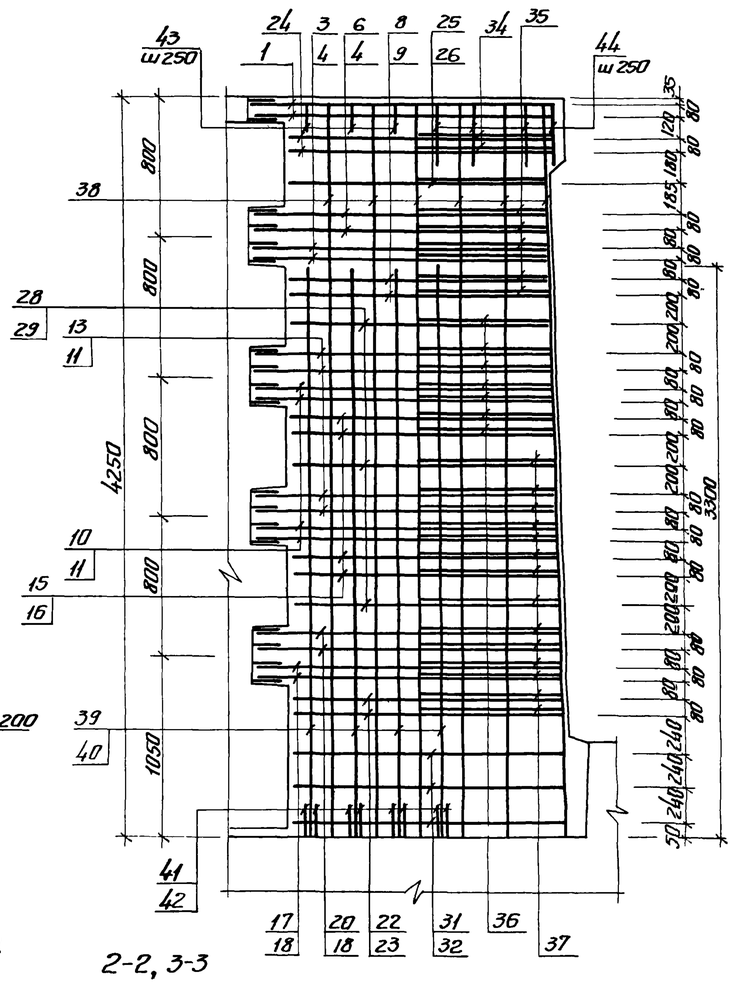

1-1
Армирование

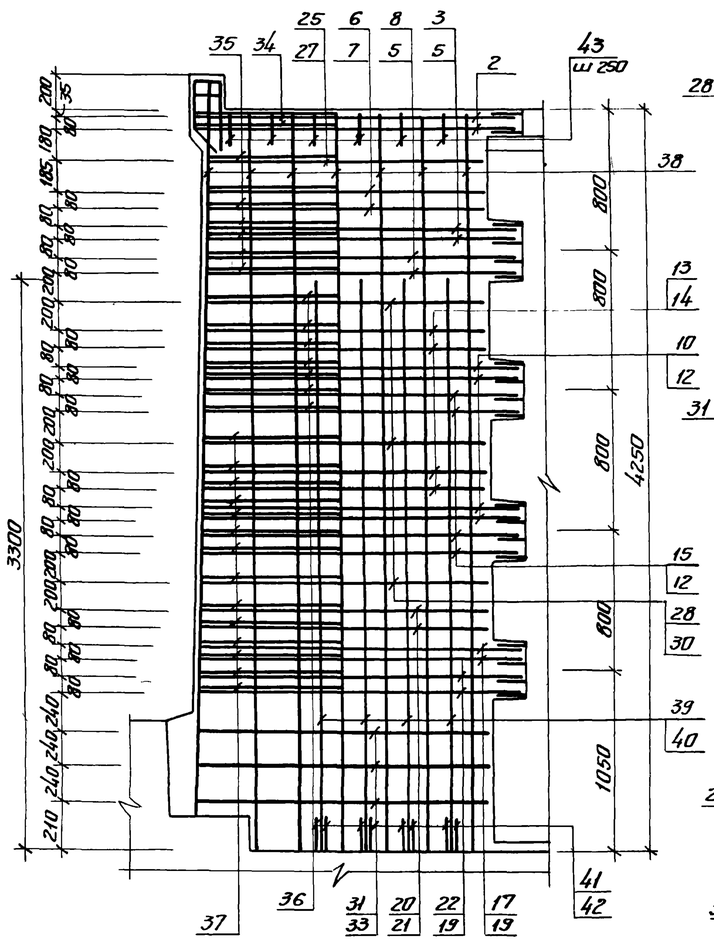

2-2
Армирование

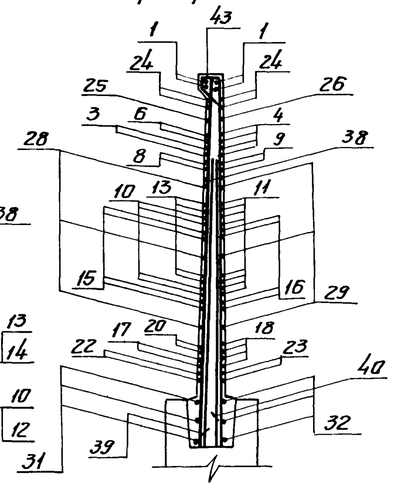

3-3
Армирование

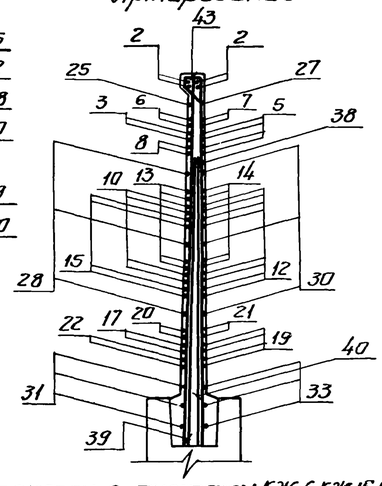

2-2, 3-3

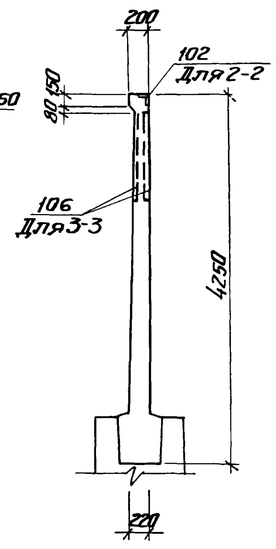

5-5

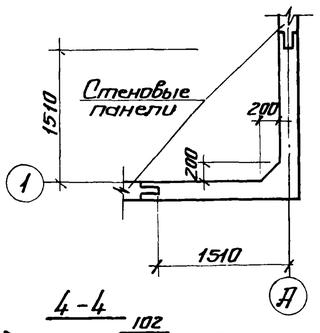

5-5
Армирование

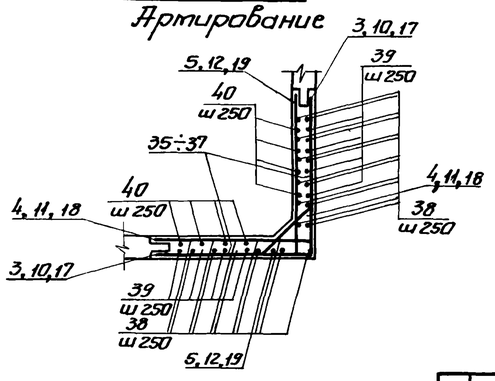

4-4

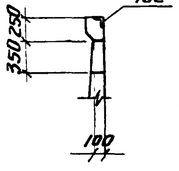

Дополнительное армирование

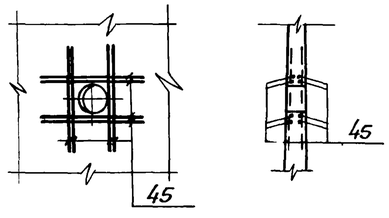

Дополнительное армирование

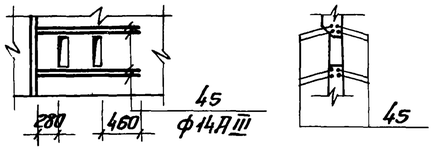

1. Данный лист комплектен с листами КЖ-6, КЖ-15, КЖ-1
2. Приварку арматуры к выпускам из панелей производить внахлестку дуговой сваркой. При стыковании арматуры с выпусками из панелей необходимо соблюдать соосность стыкуемых стержней.
3. Защитный слой бетона для рабочей арматуры 20 мм.

7546/VII 13

					ТП 902-2-330 КЖ			
Изм.	Лист	№ докум.	Подпись	Дата	Отстойники канализационные горизонтальные с механизированным удалением осадка.			
Провер.		Зантберг			Тип III. Вторичный отстойник четырехсекционный L=27 м h=3 м из сборного железобетона	Лит.	Лист	Листов
Инж.		Юровский				Р	10	
Рук. гр.		Зантберг						
Гл. спец.		Брасловский			Монолитный участок Ум-1 Опалубочные чертежи и армирование	МЭ СССР Укркоммунпроект г. Харьков		
ГИП		Козловская						
Нач. отд.		Пичахчи						

Монолитный участок Ум 2

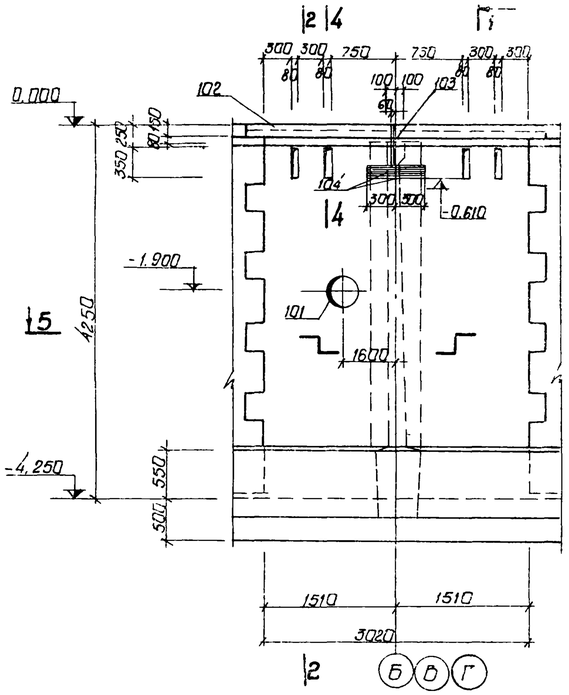

1-1

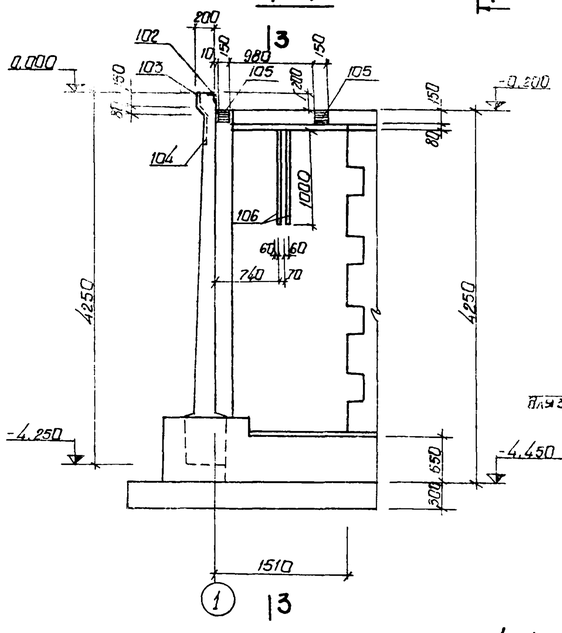

Дополнительное армирование

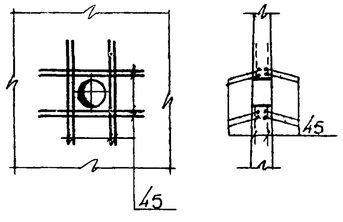

4-4

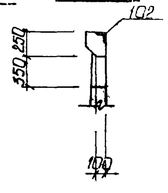

Монолитный участок Ум 2
/армирование/

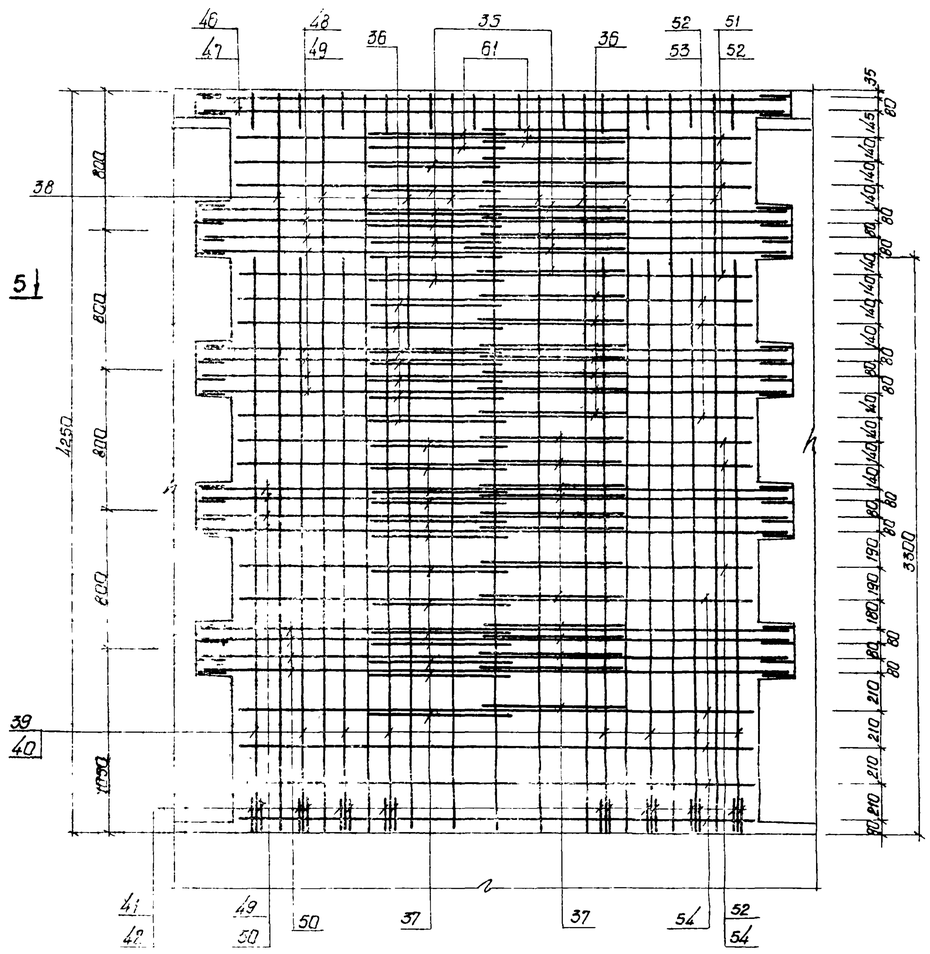

1-1
/армирование/

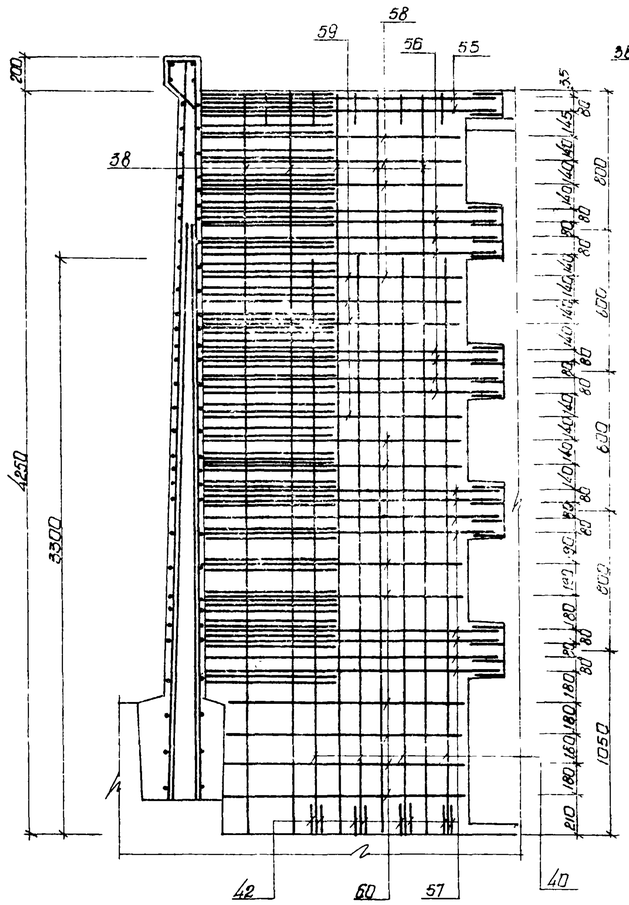

2-2
/армирование/

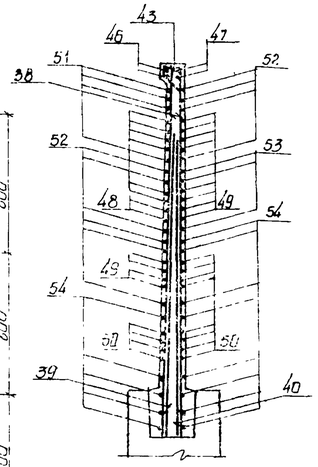

3-3
/армирование/

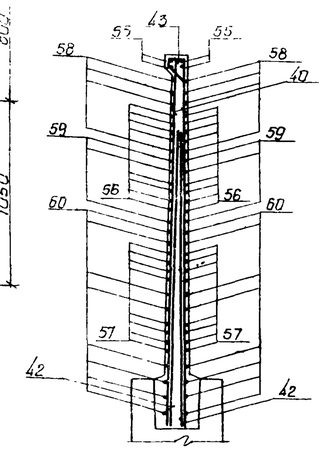

1. Данный лист рассматривать совместно с листами КЖС-5, КЖС-15, КЖС-17
2. Общие примечания см. лист КЖС-10

2-2, 3-3

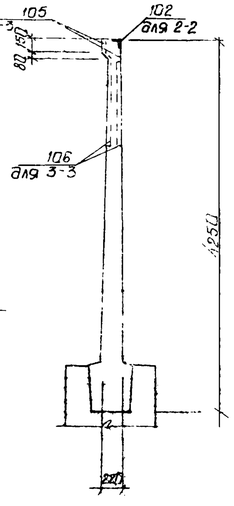

5-5

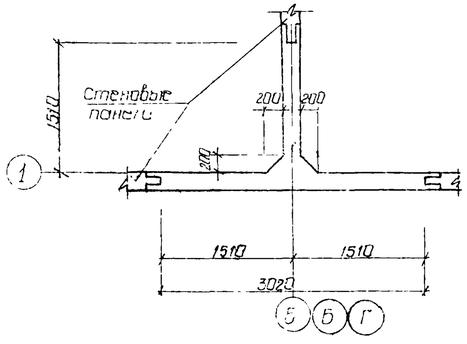

Дополнительное армирование

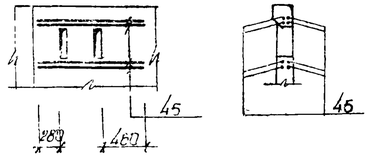

5-5
/армирование/

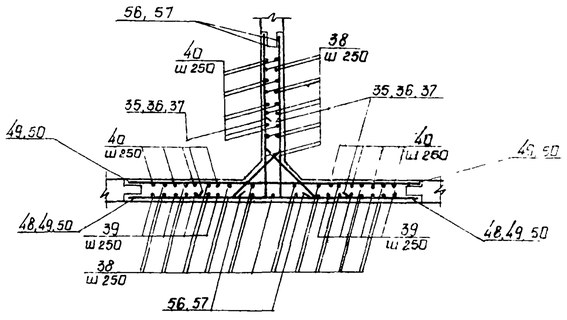

7546/VII 14

				ТП 902-2-330 КЖС			
Изм.	Лист	N докум.	Подпись	Дата	Отстойники канализационные горизонтальные с механизированным удалением осадка		
Провер.		Зантберг			Тип III. Вторичный отстойник четырехсекционный Д=27м h=3м из сборного железобетона	Лит.	Лист	Листов
Инженер		Юровский				Р	11	
Рук. грп.		Зантберг			Монолитный участок Ум 2 Опалубочные чертежи и армирование	Минжилкомхоз УССР Укркоммунпроект гор. Харьков		
Гл. спец.		Бродовский						
ГИП		Козловская						
Нач. отд.		Пичахчи						

Монолитный участок Ум3

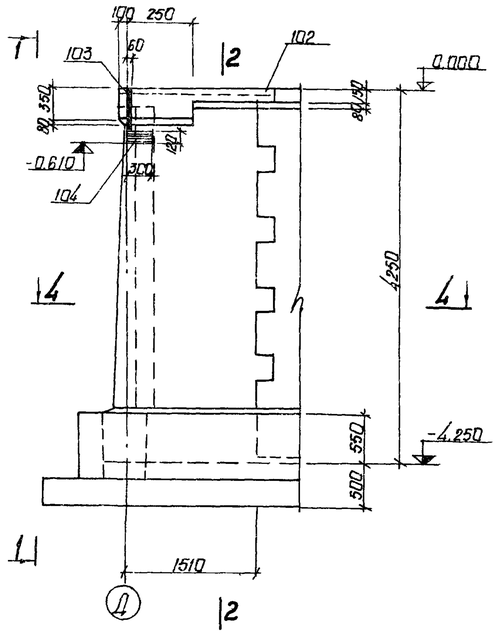

1-1

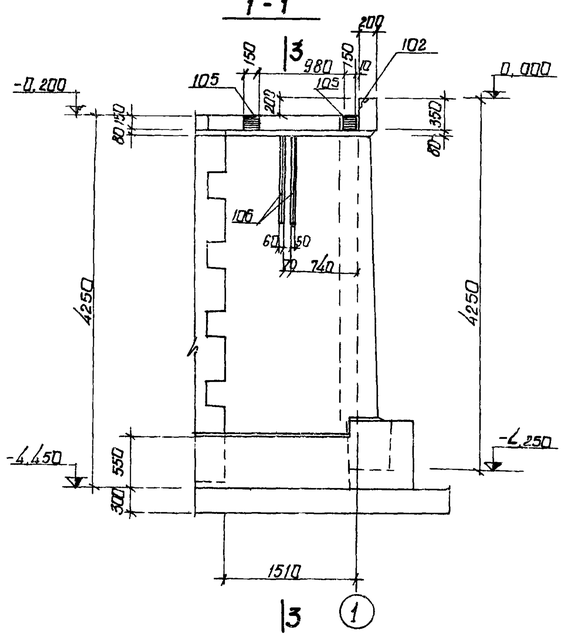

Монолитный участок Ум3 /армирование/

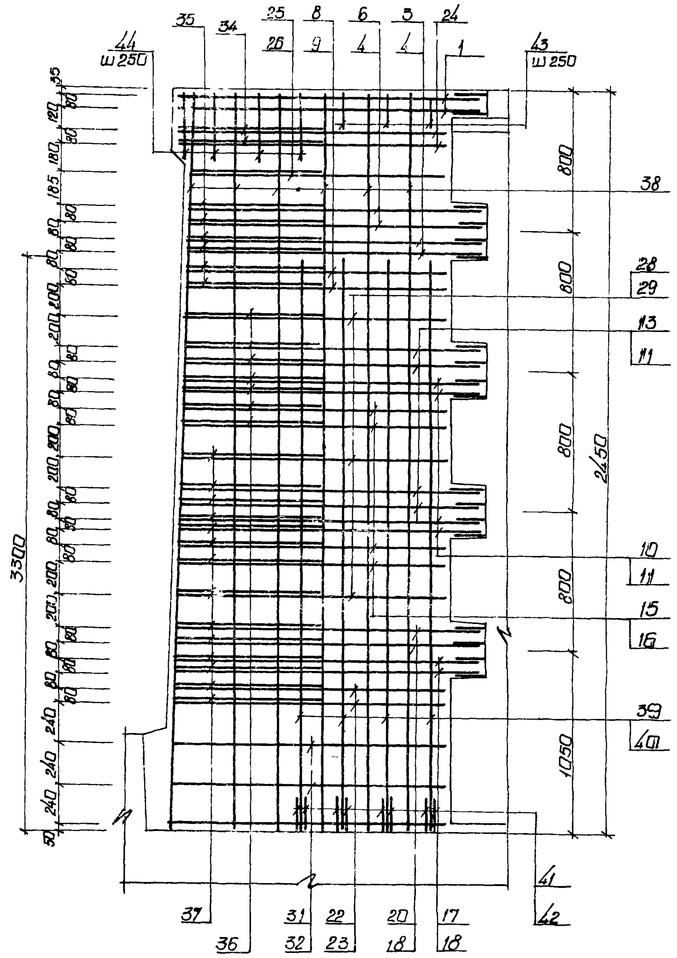

1-1 /армирование/

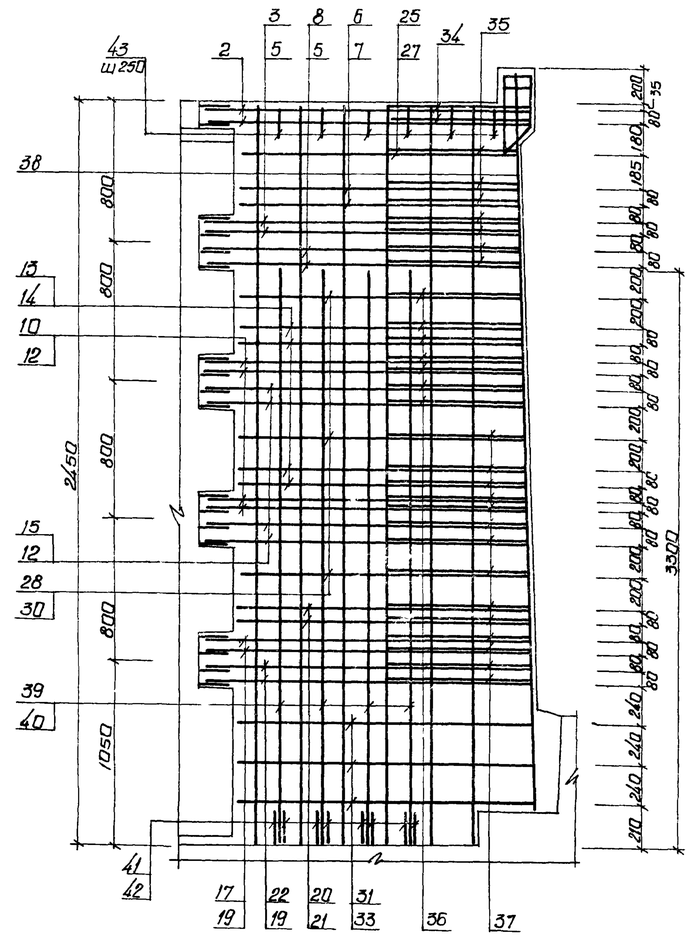

2-2 /армирование/

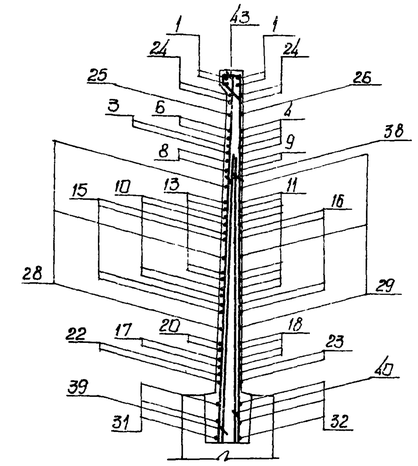

3-3 /армирование/

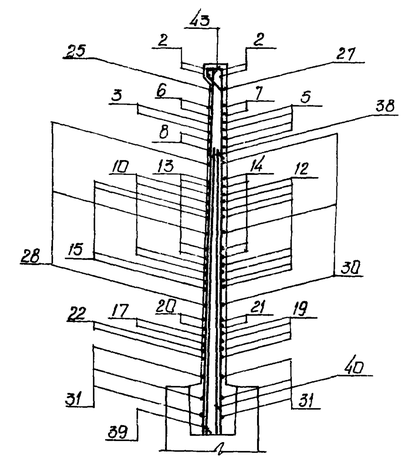

2-2, 3-3

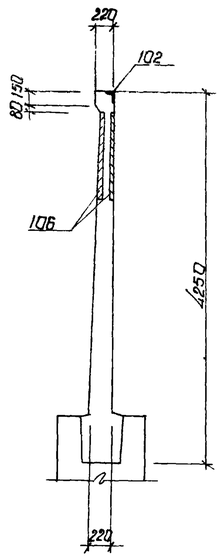

4-4

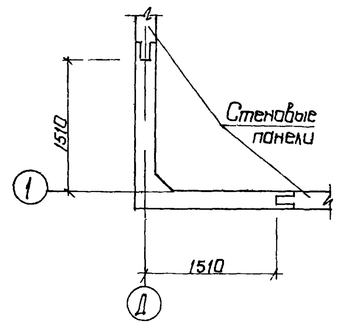

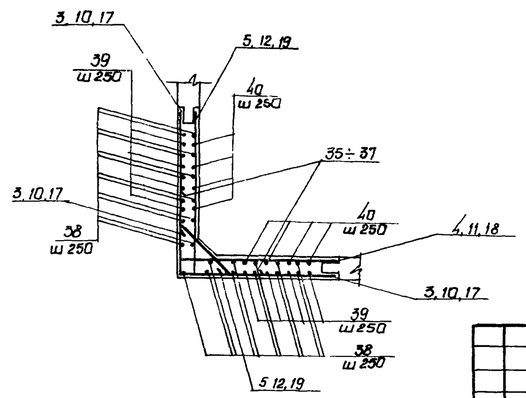

1. Данный лист комплектен с листами КЖС-6, КЖС-17
2. Общие примечания см лист КЖС-10

7546/VII 15

Изм	Лист	N докум.	Подпись	Дата	ТП 902-2-330 КЖС		
Провер.	Зантберг				Отстойники канализационные горизонтальные с механизированным удалением осадка		
Инженер	Яровой				Тип III. Вторичный отстойник четырехсекционный L=27м h=3м из сборного железобетона	Лит.	Лист	Листов
Рук. арх.	Зантберг					Р	12	
Гл. спец.	Ярославский				Монолитный участок Ум3 опалубочные чертежи и армирование.	МЖКХ - УССР Укркоммунниипроект г. Харьков	
ГИП	Козловская						
Нач. отд.	Пичахчи						

Монолитные участки Ум-4, Ум-6 /зеркально/

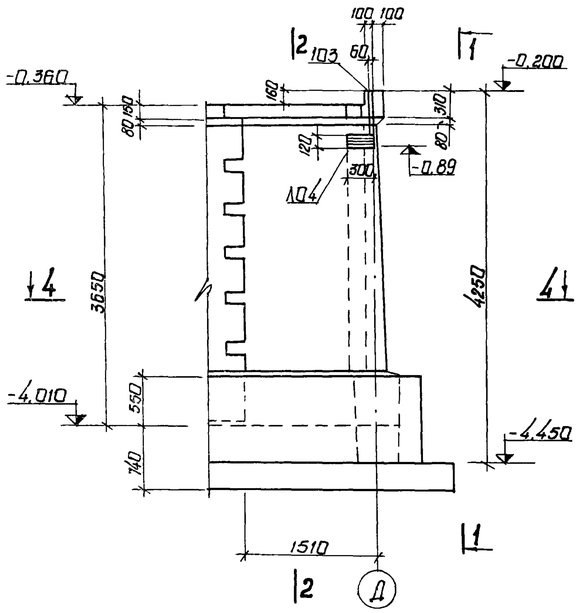

1-1

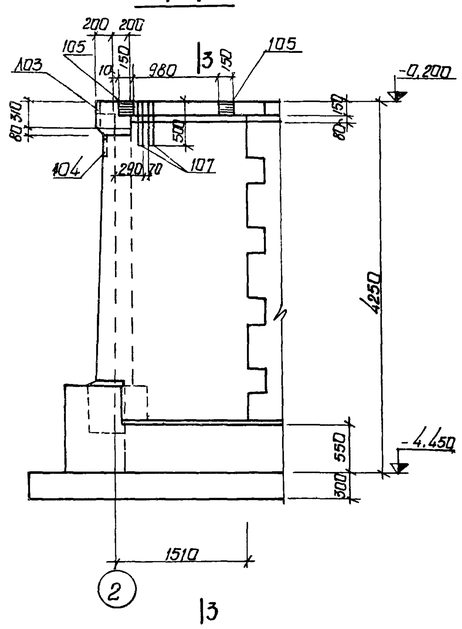

Монолитные участки Ум-4, Ум-6 /зеркально/ /армирование/

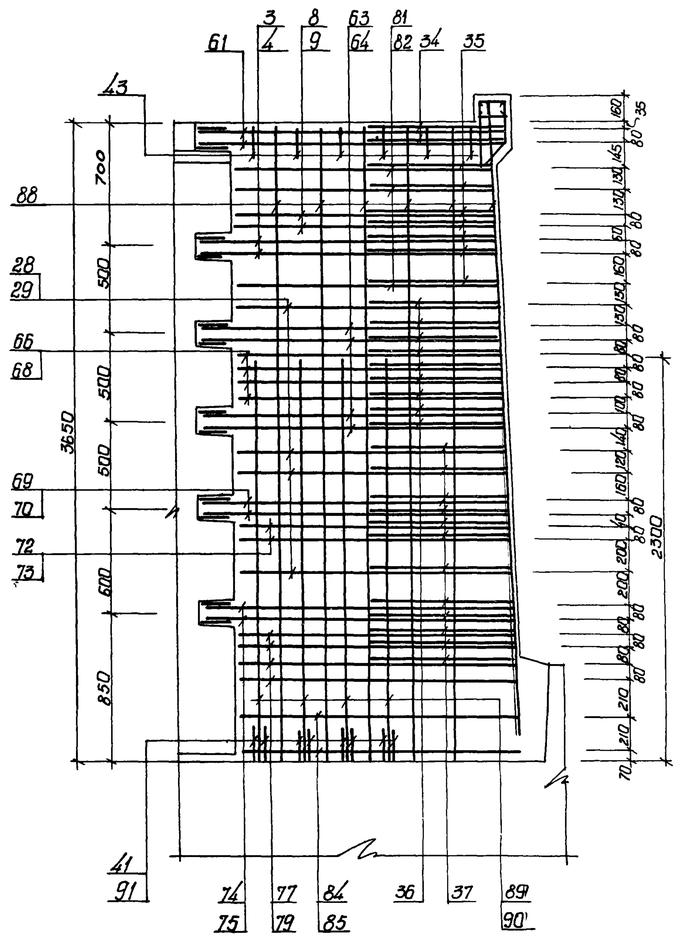

1-1 /армирование/

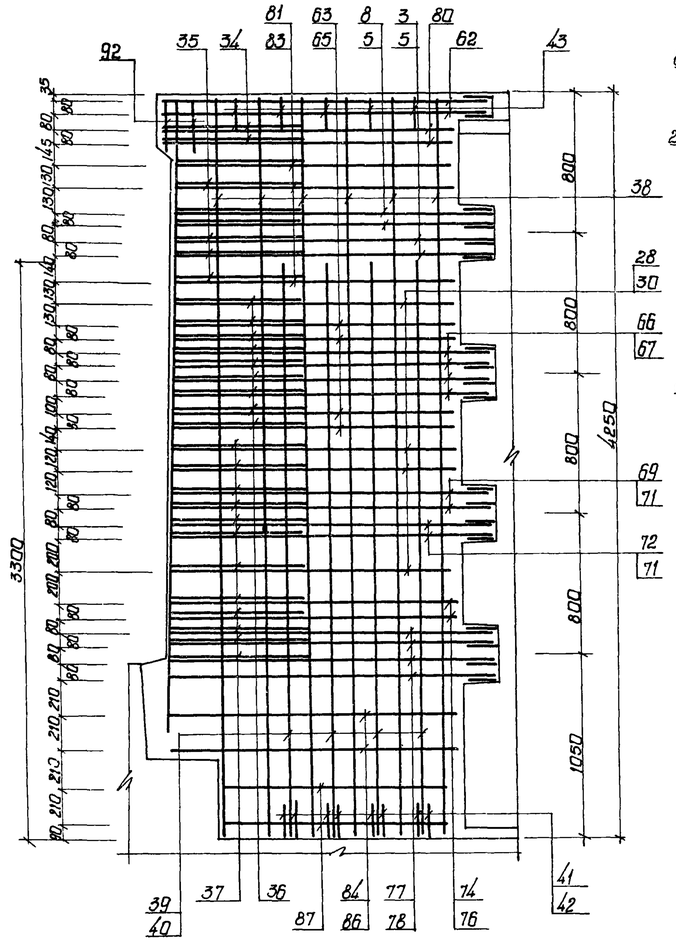

2-2 /армирование/

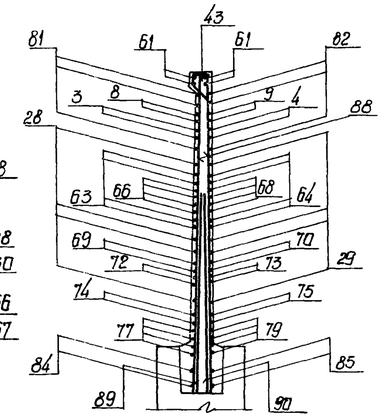

3-3 /армирование/

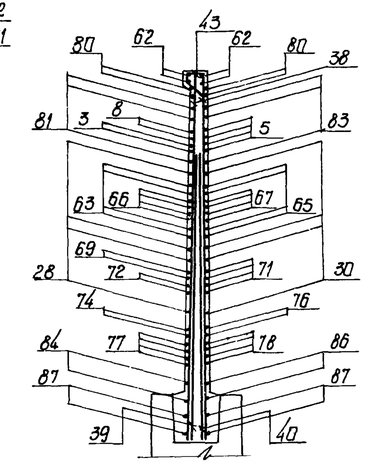

2-2

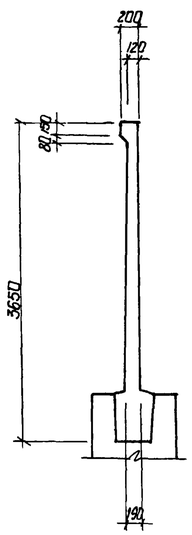

3-3

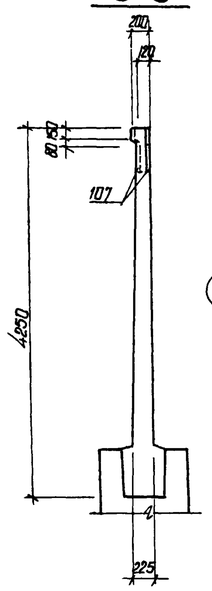

4-4

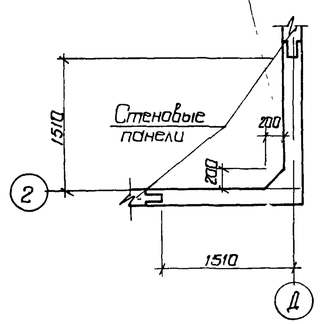

4-4 /армирование/

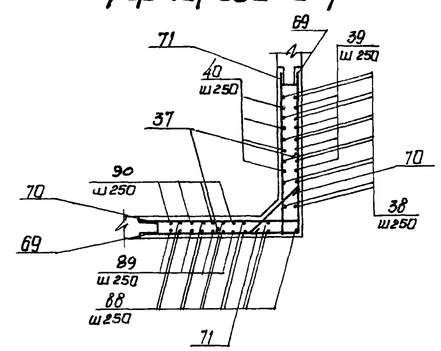

1. Данный лист комплектен с листами кж-6
2. Общие примечания см. лист кж-10

7546/VII 16

					ТП 902-2-330 кж			
Изм.	Лист	Докум.	Подпись	Дата	Отстойники канализационные горизонтальные с механизированным удалением осадка			
Провер.		Зантберг			Тип III. Вторичный отстойник четырехсекционный L=27м h=3м из сборного железобетона.	Лит.	Лист	Листов
Инженер		Юровский				Р	13	
Рук. гр.		Зантберг						
Гл. спец.		Ярославский			Монолитные участки Ум4, Ум6 опалубочные чертежи и армирование	Минсантехстройматериалов УССР Укркоммунпроект гор. Харьков		
ГИП		Козловская						
Нач. отд.		Пичахчи						

Монолитный участок Ум 5

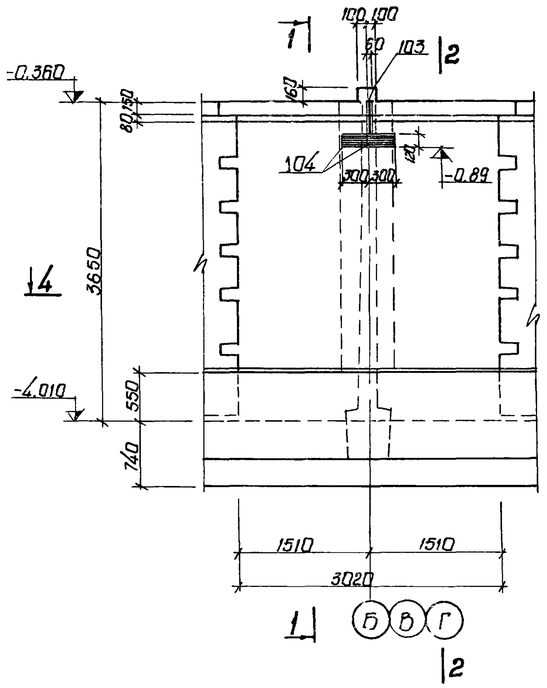

1-1

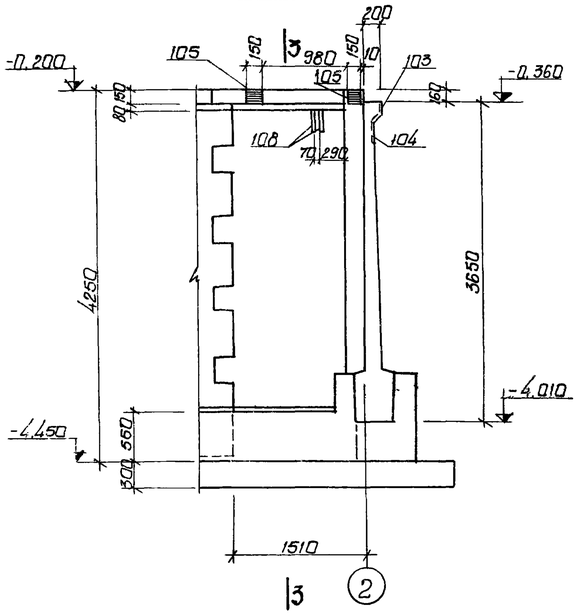

Монолитный участок Ум 5 /армирование/

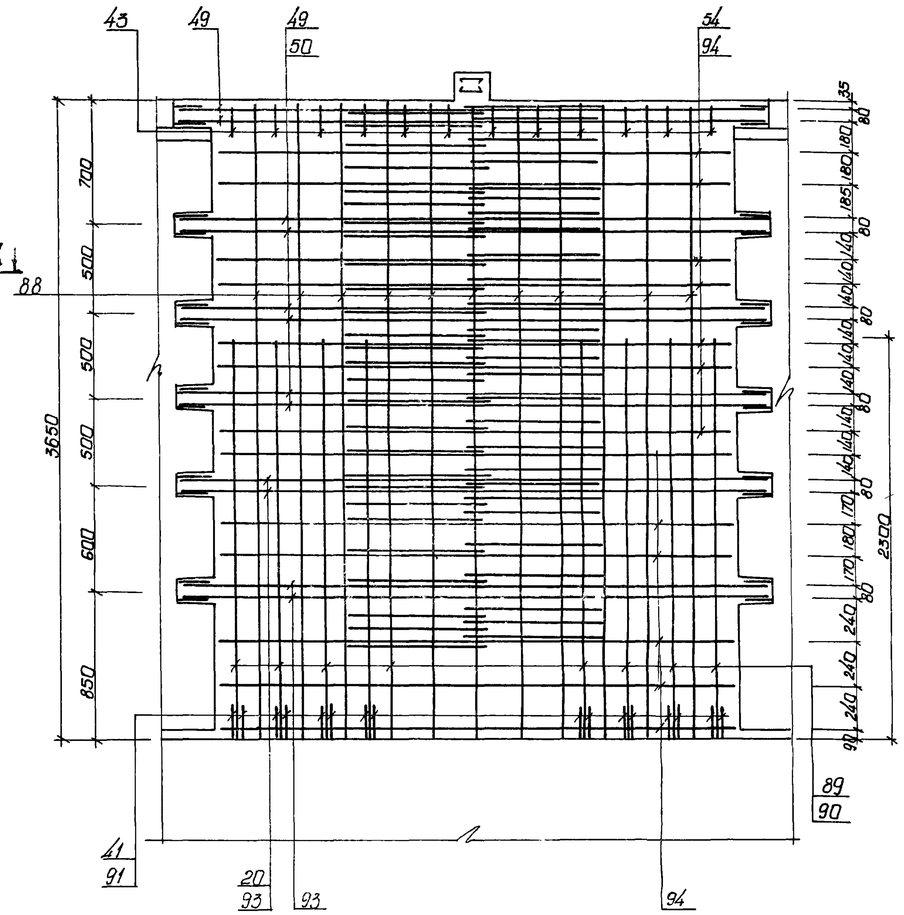

1-1 /армирование/

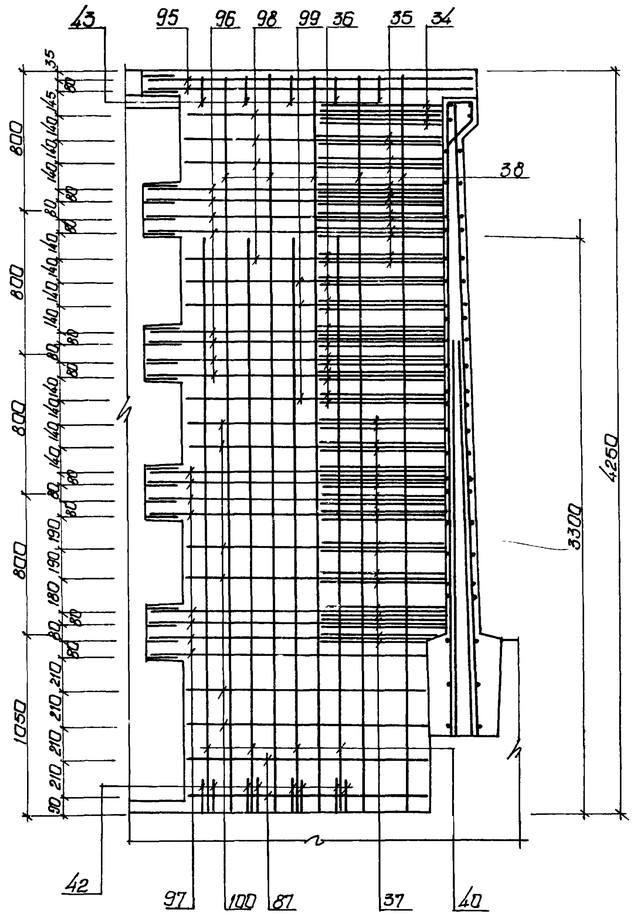

2-2 /армирование/

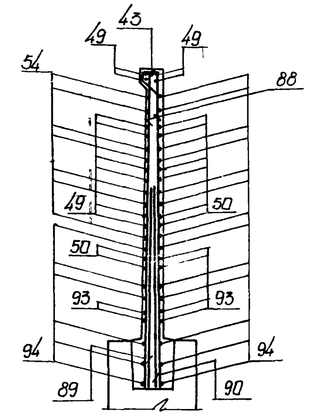

3-3 /армирование/

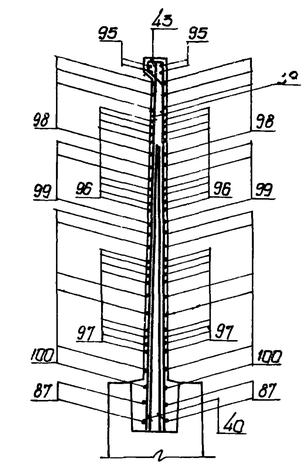

2-2

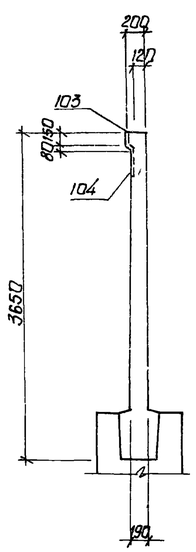

3-3

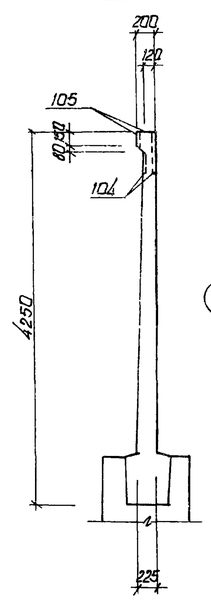

4-4

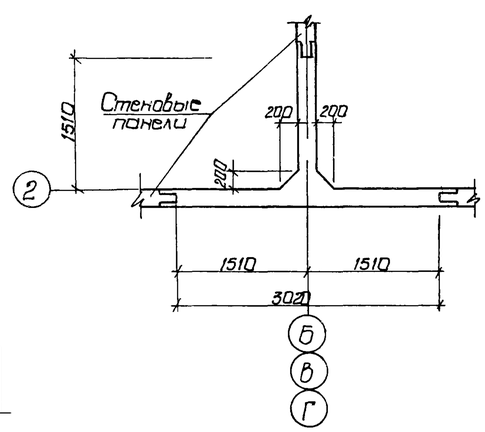

4-4 /армирование/

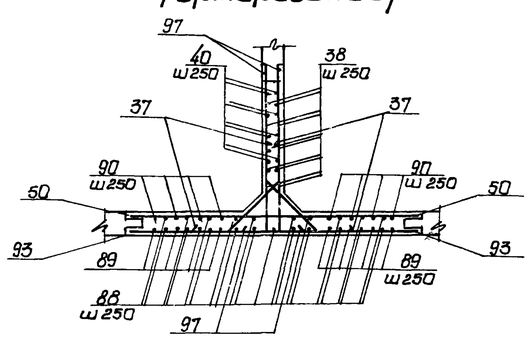

1. Данный лист комплектен с листами КЖС-6, КЖС-16, КЖС-17
2. Общие примечания см. лист КЖС-10

7546/VII 17

Изм.	Лист	N докум.	Подпись	Дата	ТП 902-2-330 КЖС			
Провер.		Зантберг			Отстойники канализационные горизонтальные с механизированным удалением осадка			
Инженер		Юровский			Тип III. Вторичный отстойник четырехсекционный L=27м n=3м из сборного железобетона	Лит.	Лист	Листов
Рук. грп.		Зантберг				Р	14	
Гл.спец.		Ярославский			Монолитный участок Ум 5 опалубочные чертежи и армирование	МЖКХ - УССР Укркоммунниипроект гор. Харьков		
ГИП		Козловская						
Нач. отд.		Пичахчи						

Ведомость стержней на один элемент.

Марка эл-та	Поз.	Эскиз или сечение	Ф мм	Длина мм	Кол.
УМ1	1	160 L 1770	20AIII	1930	4
	2	560 L 1870	20AIII	2430	4
	3	1700 L 1800	18AIII	3500	2
	4	1700 L 470	16AIII	2170	4
	5	470 L 1800	16AIII	2270	4
	6	1700 L 1600	18AIII	3300	2
	7	470 L 1600	16AIII	2020	2
	8	1500 L 1800	18AIII	3300	2
	9	1500 L 470	16AIII	1970	2
	10	1730÷1760 L 1830÷1860	16AIII	ср 3590	2
	11	1730÷1760 L 360	14AIII	ср 2105	4
	12	360 L 1830÷1860	14AIII	ср 2205	4
	13	1730÷1760 L 1630÷1660	16AIII	ср 3390	2
	14	360 L 1630÷1660	14AIII	ср 2005	2
	15	1530÷1560 L 1830÷1860	16AIII	ср 3390	2
	16	1530÷1560 L 360	14AIII	ср 1905	2
	17	1780 L 1880	12AIII	3660	2
	18	1780 L 260	12AIII	2040	4
	19	260 L 1880	12AIII	2140	4
	20	1780 L 1680	12AIII	3460	2
	21	260 L 1680	12AIII	1940	2
	22	1580 L 1880	12AIII	3460	2
	23	1580 L 260	12AIII	1840	2
	24	1570 L 490	18AIII	2060	4
	25	1490 L 1590	18AIII	3080	1
	26	1490 L 500	16AIII	1990	1
	27	500 L 1590	16AIII	2090	1
	28	1520-1570 L 1620÷1670	16AIII	ср 3190	3
	29	1520÷1570 L 370	14AIII	ср 1915	3
	30	370 L 1620÷1670	14AIII	ср 2015	3
	31	1590÷1610 L 1690÷1710	12AIII	ср. 3300	3
	32	1590÷1610 L 200	10AIII	ср 1800	3
	33	200 L 1690÷1710	10AIII	ср 1900	3
	34	45° 120 640 120 45°	18AIII	1480	2
	35	45° 470 520÷570 470 45°	16AIII	ср 1485	7
	36	45° 370 590÷650 370 45°	14AIII	ср 1360	7
	37	45° 260 660÷750 260 45°	12AIII	ср 1225	14
	38	——	10AIII	4230	23
	39	——	22AIII	3300	8
	40	——	18AIII	3300	8
	41	——	22AIII	200	16

Марка эл-та	Поз.	Эскиз или сечение	Ф мм	Длина мм	Кол.
УМ1	42	——	18AIII	160	16
	43	45° 200 110 240 160	6AI	750	9
	44	45° 200 310 440 160	6AI	1150	4
	45	——	14AIII	1200	24
УМ2	34	см. выше	18AIII	1480	4
	35	—— " ——	16AIII	ср 1485	14
	36	—— " ——	14AIII	ср 1360	14
	37	—— " ——	12AIII	ср 1225	26
	38	—— " ——	10AIII	4230	31
	39	—— " ——	22AIII	3300	8
	40	—— " ——	18AIII	3300	16
	41	—— " ——	22AIII	200	16
	42	—— " ——	18AIII	160	32
	43	—— " ——	6AI	750	17
	45	—— " ——	14AIII	1200	24
	46	——	20AIII	3380	2
	47	——	18AIII	3380	2
	48	——	16AIII	3380	8
	49	——	14AIII	3380	12
	50	——	12AIII	3380	12
	51	——	18AIII	2980	4
	52	——	16AIII	2980	10
	53	——	14AIII	2980	3
	54	——	12AIII	2980	13
	55	570 L 1790	18AIII	2360	4
	56	400 L 1810÷1840	14AIII	ср 2225	16
	57	290 L 1860÷1890	12AIII	ср 2165	16
	58	500 L 1600÷1620	16AIII	ср 2110	8
	59	400 L 1620÷1640	14AIII	ср 2030	6
	60	290 L 1650÷1710	12AIII	ср 1970	16
УМ3	1	см. выше	20AIII	1930	4
	2	—— " ——	20AIII	2430	4
	3	—— " ——	18AIII	3500	2
	4	—— " ——	16AIII	2170	4
	5	—— " ——	16AIII	2270	4
	6	—— " ——	18AIII	3300	2
	7	—— " ——	16AIII	2020	2

Марка эл-та	Поз.	Эскиз или сечение	Ф мм	Длина мм	Кол.
УМ3	8	см выше	18AIII	3300	2
	9	—— " ——	16AIII	1970	2
	10	—— " ——	16AIII	ср 3590	2
	11	—— " ——	14AIII	ср 2105	4
	12	—— " ——	14AIII	ср 2205	4
	13	—— " ——	16AIII	ср 3390	2
	14	—— " ——	14AIII	ср 2005	2
	15	—— " ——	16AIII	ср 3390	2
	16	—— " ——	14AIII	ср 1905	2
	17	—— " ——	12AIII	3660	2
	18	—— " ——	12AIII	2040	4
	19	—— " ——	12AIII	2140	4
	20	—— " ——	12AIII	3460	2
	21	—— " ——	12AIII	1940	2
	22	—— " ——	12AIII	3460	2
	23	—— " ——	12AIII	1840	2
	24	—— " ——	18AIII	2060	4
	25	—— " ——	18AIII	3080	1
	26	—— " ——	16AIII	1990	1
	27	—— " ——	16AIII	2090	1
	28	—— " ——	16AIII	ср 3190	3
	29	—— " ——	14AIII	ср 1915	3
	30	—— " ——	14AIII	ср 2015	3
	31	—— " ——	12AIII	ср 3300	3
	32	—— " ——	10AIII	ср 1800	3
	33	—— " ——	10AIII	ср 1900	3

1. Данный лист комплектен с листами. КЖ-10÷КЖ-12, КЖ-17

18

7546/VII

Изм.	Лист	Документ.	Подп.	Дата	
Провер.		Зантберг			
Инженер		Юровский			
Рук. гр.		Зантберг			
Гл. спец.		Браславский			
ГИП		Козловский			
Нач. отд.		Пичакчи			

ТП 902-2-330

КЖ

Отстойники канализационные горизонтальные с механизированным удалением осадка

Тип III Вторичный отстойник четырехсекционный. L=27м; h=3м. из сборного железобетона.

Лит	Лист	Листов
Р	15	

Монолитные участки УМ1÷УМ3. Ведомость стержней на один элемент.

МЖКХ-УССР
Укрсоммунпроект
г. Харьков

Ведомость стержней на один элемент.

Марка эл-та	Поз.	Эскиз или сечение	Ф мм	Длина мм	Кол.
УМ3	34		18АIII	1590	2
	35	см выше	18АIII	ср 1485	7
	36	—"—	14АIII	1360	7
	37	—"—	12АIII	1225	14
	38	—"—	10АIII	4230	23
	39	—"—	22АIII	3300	8
	40	—"—	18АIII	3300	8
	41	—"—	22АIII	200	16
	42	—"—	18АIII	160	16
	43	—"—	6АI	750	9
	44	—"—	6АI	1150	4
УМ4, УМ6	3	см. выше	18АIII	3500	2
	4	—"—	16АIII	2170	2
	5	—"—	16АIII	2270	4
	8	—"—	18АIII	3300	2
	9	—"—	16АIII	1970	2
	28	—"—	16АIII	ср 3190	4
	29	—"—	14АIII	ср 1945	4
	30	—"—	14АIII	ср 2015	4
	34	—"—	18АIII	1480	2
	35	—"—	16АIII	ср 1485	7
	36	—"—	14АIII	ср 1360	9
	37	—"—	12АIII	ср 1255	12
	38	—"—	10АIII	4230	12
	39	—"—	22АIII	3300	4
	40	—"—	18АIII	3300	4
	41	—"—	22АIII	200	16
	42	—"—	18АIII	160	8
	43	—"—	6АI	750	11
	61	340 | 1770	14АIII	2110	4
	62	160 | 1870	20АIII	2030	4
	63	1720÷1740 | 1610÷1620	16АIII	ср 3345	4
	64	1720÷1740 | 370	14АIII	ср 2100	4
	65	370 | 1610÷1620	14АIII	ср 1985	4
	66	1530 | 1820	16АIII	3350	4
	67	370 | 1820	14АIII	2190	4
	68	1530 | 370	14АIII	1900	4
	69	1750 | 1840	14АIII	3590	2
	70	1750 | 290	12АIII	2040	2

Марка эл-та	Поз.	Эскиз или сечение	Ф мм	Длина мм	Кол.
УМ4, УМ6	71	290 | 1840	12АIII	2130	4
	72	1550 | 1840	14АIII	3390	2
	73	1550 | 290	12АIII	1840	2
	74	1770 | 1650	12АIII	3420	2
	75	1770 | 200	10АIII	1970	2
	76	200 | 1650	10АIII	1850	2
	77	1580 | 1860	12АIII	3440	4
	78	290 | 1860	12АIII	2150	4
	79	1580 | 290	12АIII	1870	4
	80	490 | 1670	18АIII	2160	4
	81	1490÷1510 | 1590÷1600	18АIII	3095	3
	82	1490÷1510 | 500	10АIII	2000	3
	83	500 | 1590÷1600	16АIII	2095	3
	84	1590 | 1670	12АIII	3160	2
	85	1590 | 200	10АIII	1790	2
	86	200 | 1670	10АIII	1870	2
	87	——	10АIII	1370	4
	88	——	8АIII	3630	11
	89	——	22АIII	2300	4
	90	——	16АIII	2300	4
	91	——	16АIII	150	8
	92	45°/90° 270 | 400 | 160	6АI	1070	2
УМ5	34	см выше	18АIII	1480	4
	35	—"—	16АIII	ср 1485	14
	36	—"—	14АIII	ср 1360	14
	37	—"—	12АIII	ср 1255	22
	38	—"—	10АIII	4230	10
	40	—"—	18АIII	3300	8
	41	—"—	22АIII	200	16
	42	—"—	18АIII	160	16
	43	—"—	6АI	750	17
	49	—"—	14АIII	3380	10
	50	—"—	12АIII	3380	8
	54	—"—	12АIII	2980	7
	88	—"—	8АIII	3630	21
	89	—"—	22АIII	2300	8
	90	—"—	16АIII	2300	8
	91	—"—	16АIII	150	16
	93	——	10АIII	3380	6

Марка эл-та	Поз	Эскиз или сечение	Ф мм	Длина мм	Кол.
УМ5	94	——	10АIII	2980	19
	95	160 | 1870	18АIII	2030	4
	96	410 | 1800÷1820	14АIII	ср 2220	16
	97	320 | 1830÷1860	12АIII	ср 2165	16
	98	500 | 1590÷1670	16АIII	ср 2130	8
	99	400 | 1610÷1630	14АIII	ср 2020	6
	100	310 | 1630÷1650	12АIII	1950	12

1. Данный лист комплектен с листом КЭС-12÷КЭС-14, КЭС-17

7546/VII 19

Изм.	Лист.	№докум.	Подп.	Дата	
Провер.	Зантберг				
Инженер	Юровский				
Рук. груп.	Зантберг				
Гл.спец.	Брасловский				
ГИП	Казловская				
Нач.отд.	Пугачев				

ТП 902-2-330 КЭС

Отстойники канализационные горизонтальные с механизированным удалением осадка.

Тип III вторичный отстойник четырехсекционный L=27м h=3м из сборного железобетона

Лит	Лист	Листов
Р	16	

Монолитные участки УМ4÷УМ6. Ведомость стержней на один элемент

МЖКХ УССР УКРКОММУННИИПРОЕКТ г. Харьков

Спецификация марок арматурных изделий на 1 элемент.

Формат	Зона	Поз.	Обозначение	Наименование	Кол.	Примечание
				УМ 1		
				Сборочные единицы и детали		
		1÷45	КЖ-15	Стержни одиночные.		
		101	Серия 3,901-6	Сальник Ду-200	1	15,7кг
		102	Серия 3,400-6	Изделие закладное МН4-13	1,8	м
		103	——— " ———	Изделие закладное МН1-2	0,5	м
		104	——— " ———	Изделие закладное МН2-6	1	
		105	КЖ-32	Изделие закладное МН-1	2	
		106	КЖ-32	Изделие закладное МН-2	2	
				Материалы		
				Бетон „М200"	2,3	$м^3$
				УМ 2		
				Сборочные единицы и детали		
		31÷45	КЖ-15	Стержни одиночные		
		1÷29 60	КЖ-15	Стержни одиночные		
		101	Серия 3,901-6	Сальник Ду-200	1	15,7кг.
		102	Серия 3,400-6	Изделие закладное МН4-13	3,4	м
		103	——— " ———	Изделие закладное МН1-2	0,5	м

Формат	Зона	Поз.	Обозначения	Наименование	Кол.	Примечание
		104	Серия 3.400-6	Изделие закладное МН2-6	2	
		105	КЖ-32	Изделие закладное МН-1	2	
		106	КЖ-32	Изделие закладное МН-2	2	
				Материалы:		
				Бетон „М200"	3,5	$м^3$
				УМ 3		
				Сборочные единицы и детали		
		1÷44	КЖ-15	Стержни одиночные		
		102	Серия 3.400-6	Изделие закладное МН4-13	1,8	м
		103	——— " ———	Изделие закладное МН1-2	0,5	м
		104	——— " ———	Изделие закладное МН2-6	1	
		105	КЖ-32	Изделие закладное МН-1	2	
		106	КЖ-32	Изделие закладное МН-2	2	
				Материалы:		
				Бетон „М200"	2,3	$м^3$
				УМ 4 УМ 6		
				Сборочные единицы и детали		
		3÷5 8,9	КЖ-16	Стержни одиночные		
		28-30 34-43	КЖ-16	Стержни одиночные		

Формат	Зона	Поз.	Обозначение	Наименование	Кол.	Примечание
		61-92	КЖ-16	Стержни одиночные		
		103	Серия 3.400-6	Изделие закладное МН1-2	0,5	м
		104	——— " ———	Изделие закладное МН2-6	1	
		105	КЖ-32	Изделие закладное МН-1	2	
		107	КЖ-32	Изделие закладное МН-3	2	
				Материалы:		
				Бетон „М200"	2,3	$м^3$
				УМ 5		
				Сборочные единицы и детали		
		31÷36 40÷43	КЖ-16	Стержни одиночные		
		1÷29 50÷54	КЖ-16	Стержни одиночные		
		37÷39 55÷100	КЖ-16	Стержни одиночные		
		103	Серия 3.400-6	Изделие закладное МН1-2	0,5	м
		104	——— " ———	Изделие закладное МН2-6	2	
		105	КЖ-32	Изделие закладное МН-1	2	
		108	КЖ-32	Изделие закладное МН-4	2	
				Материалы:		
				Бетон „М200"	3,5	$м^3$

Выборка стали на 1 элемент кг.

Марка элемента	Арматурные изделия													Закладные изделия										Всего
	Арматурная сталь ГОСТ 5781-75													Профильная сталь				Арматурная сталь ГОСТ 5781-75						
	Класс А-I			Класс А-III														Класс А-II		Класс А-III				
	Ф мм		Итого	Ф мм									Итого					Ф мм		Ф мм			Итого	
	6			8	10	12	14	16	18	20	22			L50×5	δ6	δ8	δ10	10		8	10			
УМ 1	2,5		2,5	—	67,2	65,1	90,2	112,8	131,2	43,6	88,8	598,9	601,8	6,8	—	4,7	25,9	0,3		1,3	1,0			40,0	641,8
УМ 2	2,8		2,8	—	81,3	158,7	174,2	151,6	183,8	16,9	88,8	856,3	859,1	12,9	—	7,5	25,9	0,6		2,0	1,3			50,2	909,3
УМ 3	2,5		2,5	—	67,2	65,1	55,6	112,8	131,2	43,6	88,8	564,3	566,8	6,8	—	4,7	25,9	0,3		1,3	1,0			40,0	606,8
УМ 4	2,3		2,3	15,9	44,1	68,4	95,1	118,0	98,3	20,3	76,8	536,9	539,2	—	0,5	4,7	11,8	0,3		0,5	0,8			18,6	557,8
УМ 5	2,8		2,8	30,1	73,9	120,3	120,5	93,9	85,9	—	9,6	534,2	537,0	—	—	7,5	12,4	0,6		0,5	0,7			21,7	558,7
УМ 6	2,3		2,3	15,9	44,1	68,4	95,1	118,0	98,3	20,3	76,8	536,9	539,2	—	0,5	4,7	11,8	0,3		0,5	0,8			18,6	557,8

1. Данный лист комплектен с листами КЖ-10÷КЖ-17
2. В выборке стали на 1 элемент не учтен расход стали на сальники.

7546/VII 20

					ТП 902-2-330			
Изм.	Лист.	№Докум.	Подп.	Дата	Отстойники канализационные горизонтальные с механизированным удалением осадка.			
Провер.		Зантберг			Тип III. Вторичный отстойник четырехсекционный. L=27м, h=3м из сборного железобетона	Лит	Лист	Листов
Ст. инж.		Лязузан				Р	17	
Рук. гр.		Зантберг			Монолитные участки УМ-1÷УМ-6 Спецификации.	МННХ-УССР Укрконнуниипроект г. Харьков.		
Гл. спец.		Брасловская						
ГИП		Козловская						
Нач. отд.		Пичахчи						

Фрагмент опалубочного плана днища

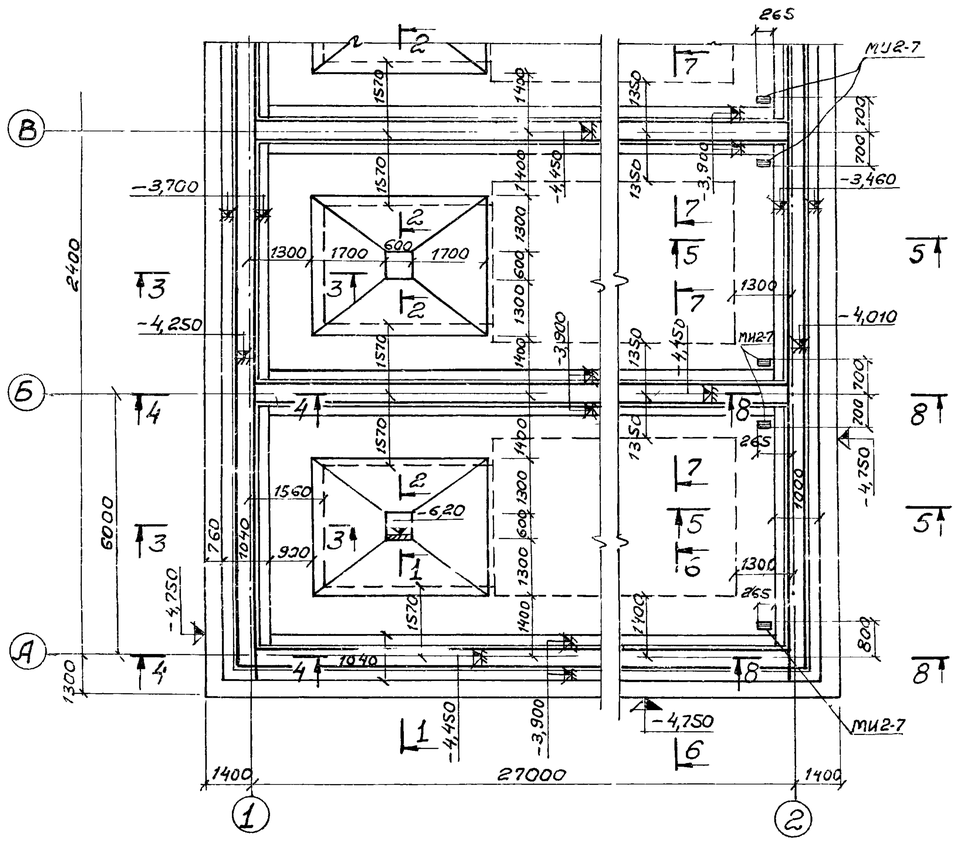

3-3

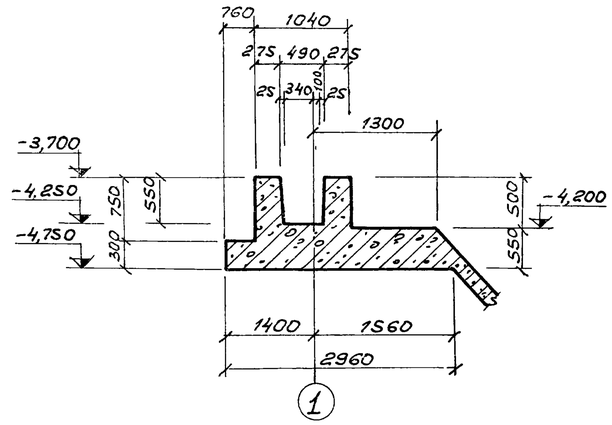

4-4

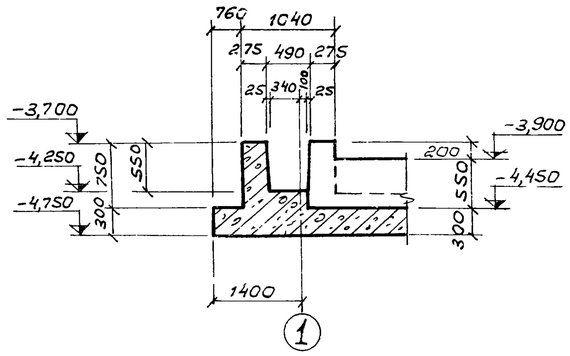

5-5

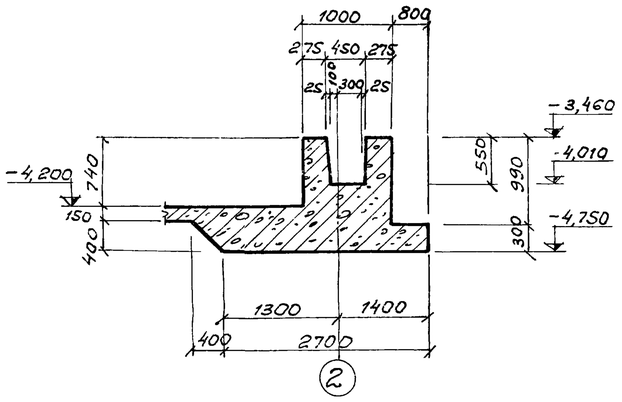

6-6

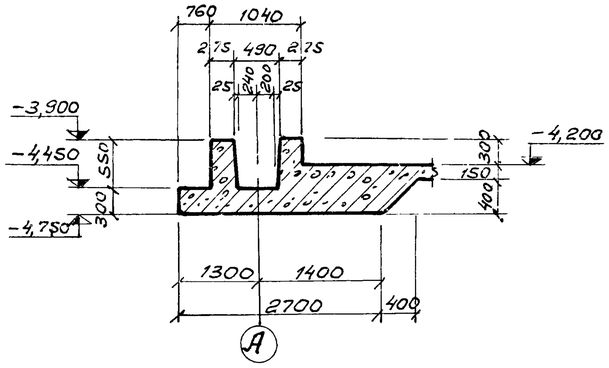

1-1

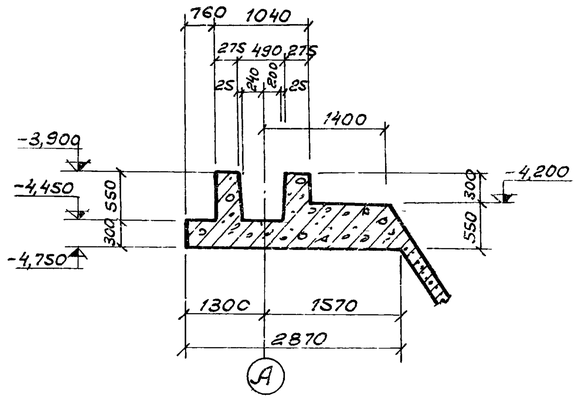

2-2

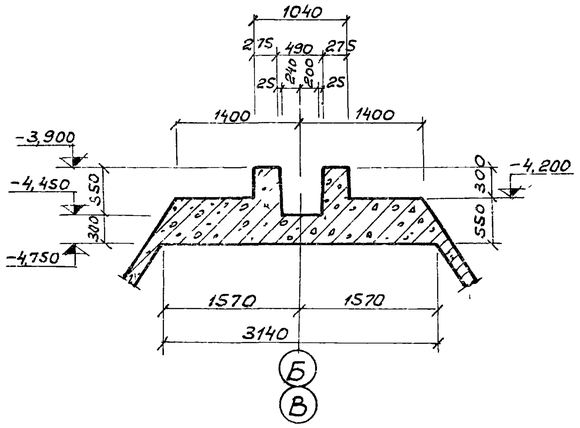

7-7

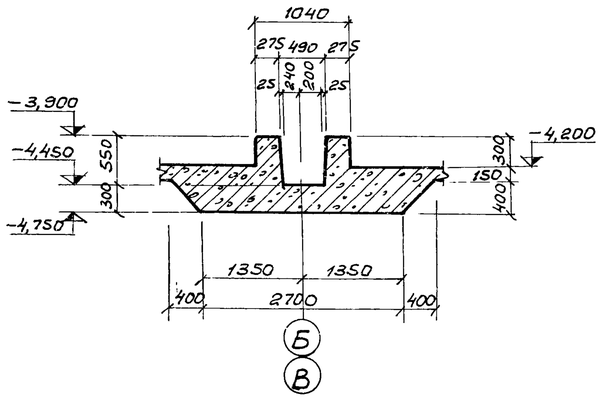

8-8

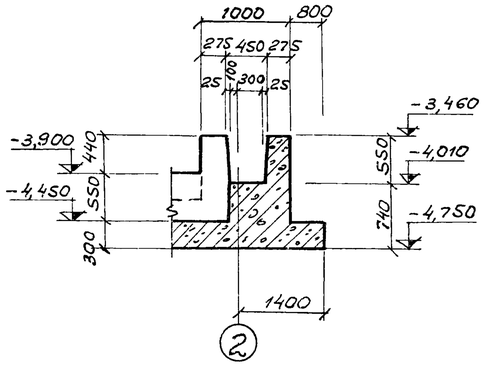

7546/VII 21

1. Днище выполнять из бетона по прочности „М200", по плотности „В-4", по морозостойкости: при t=-20° „Мрз-100", при t=-30° „Мрз-150".
2. Армирование днища см. листы КЖ-19, КЖ-25
3. Внутреннюю поверхность паза бетонировать только в деревянной опалубке.

Изм.	Лист	№Документа	Подпись	Дата	ТП 902-2-330 КЖ			
					Отстойники канализационных горизонтальные с механизированным удалением осадка.			
Проверил		Зантберг			Тип III. Вторичный отстойник четырехсекционный L=27м h=3м из сборного железобетона.	Лит.	Лист	Листов
Инженер		Юровский				Р	18	
Рук.гр.п.		Зантберг						
Гл.спец.		Браславский			Днище. Фрагмент опалубочного плана. Сечения 1-1 ÷ 8-8.	МЖКХ-УССР УКРКОММУННИИПРОЕКТ г. Харьков		
ГИП		Козловская						
Нач.отд.		Пичахчи						

План раскладки нижних сеток

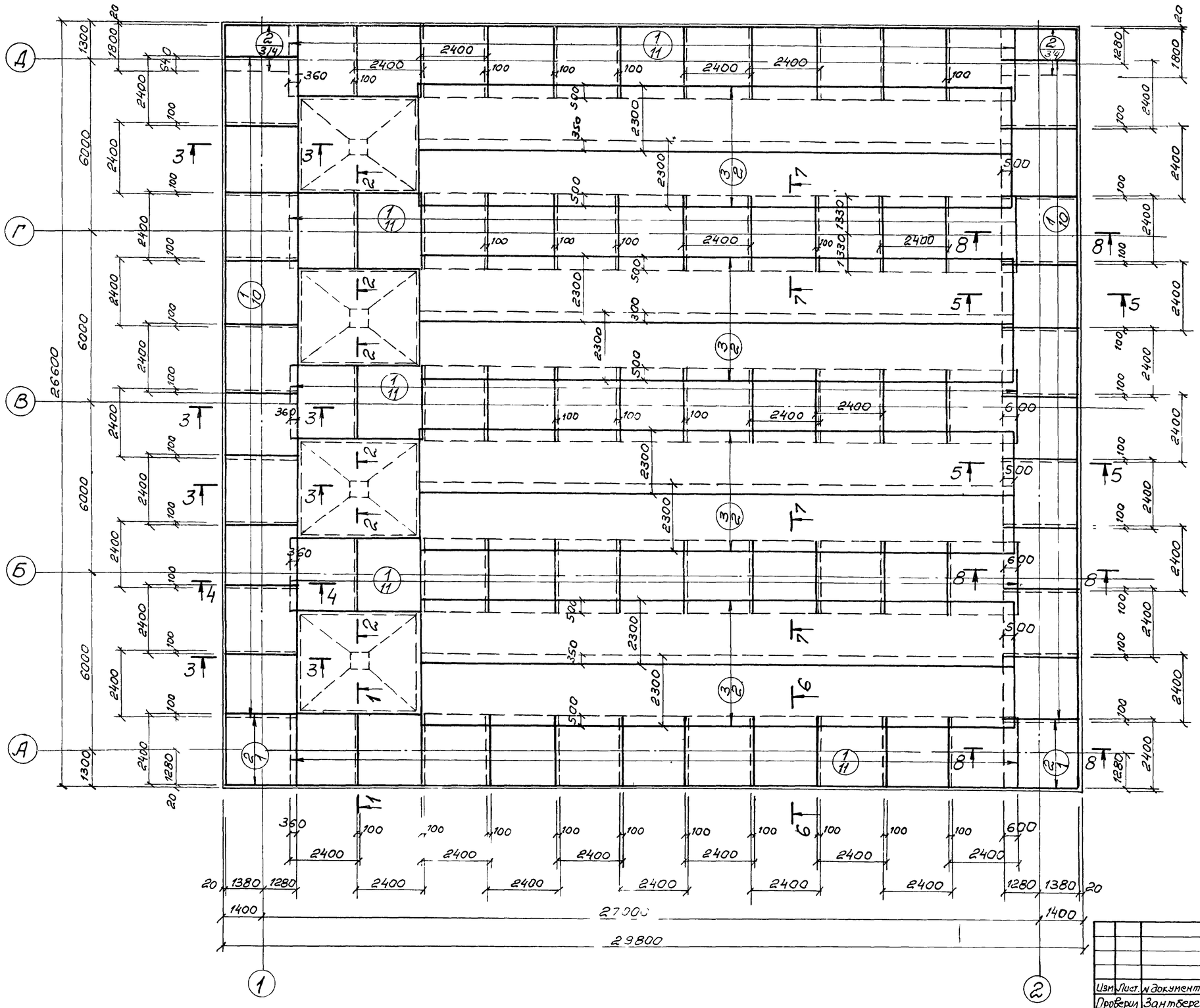

1. Данный лист комплектен с листами КЖ-18, КЖ-22, КЖ-25
2. Разбивка сеток в нерабочем направлении дана по осям крайних стержней, в рабочем направлении-по габариту сетки.

7546/VII 22

					ТП 902-2-330			
Изм.	Лист.	N документа	Подпись	Дата	Отстойники канализационные горизонтальные с механизированным удалением осадка			
Проверил		Зантберг			Тип III Вторичный отстойник четырехсекционный L=27м h=3м из сборного железобетона.	Лит.	Лист	Листов
Ст. инж.		Лаунзон				Р	19	
Рук. гр.		Зантберг			Днище. Армирование. План раскладки нижних сеток.	МЖКХ-УССР УКРКОММУННИИПРОЕКТ г. Харьков		
Гл. спец.		Браславский						
ГИП		Козловская						
Нач. отд.		Пичахчи						

План раскладки верхних сеток

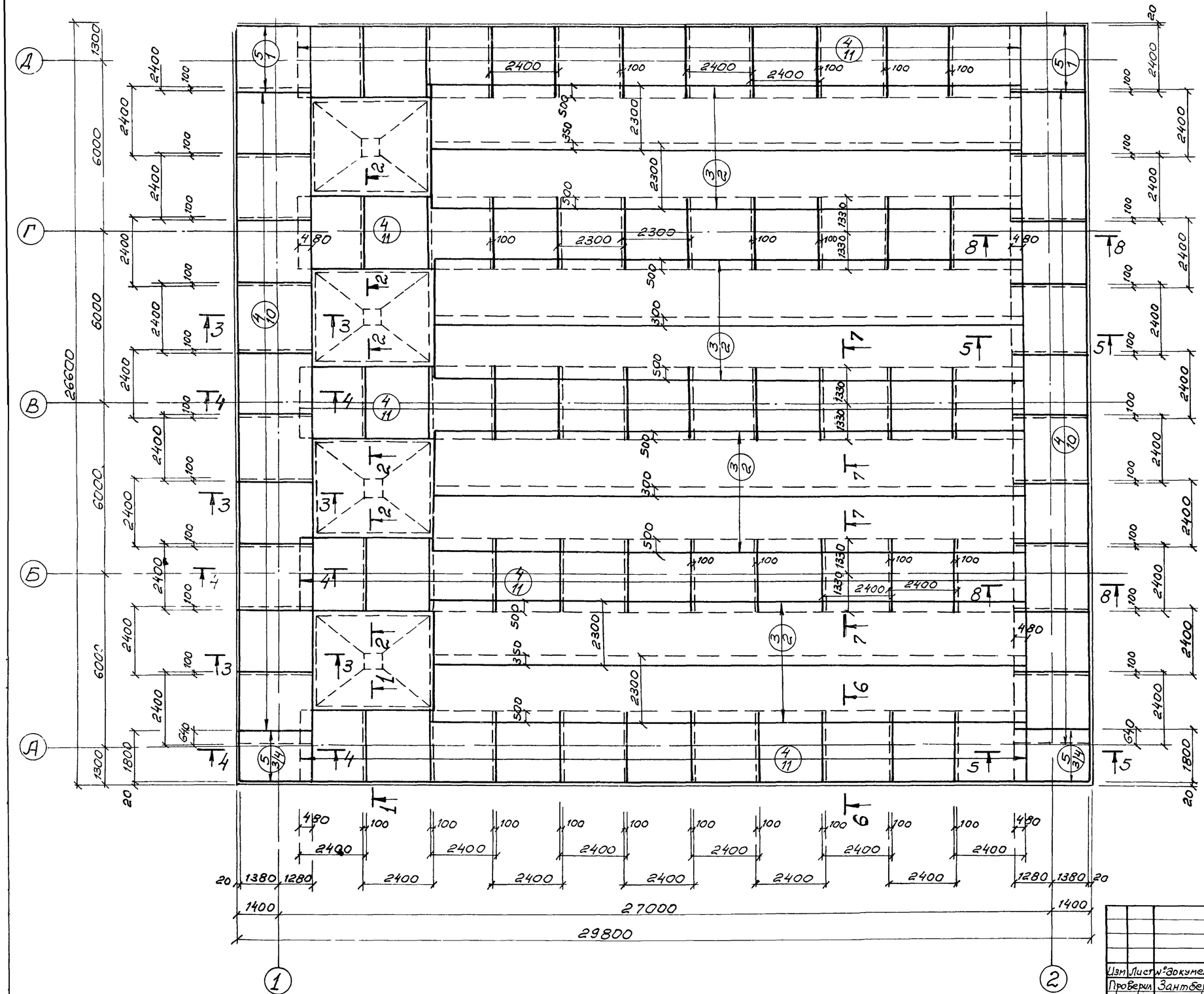

1. Данный лист комплектен с листами КЖ-18, КЖ-22, КЖ-25
2. Разбивка сеток в нерабочем направлении дана по осям крайних стержней, в рабочем направлении-по габариту сетки.

23

7546/VII

					ТП 902-2-330 КЖ			
Изм	Лист	№ документа	Подпись	Дата	Отстойники канализационные горизонтальные с механизированным удалением осадка.			
Проверил		Зантберг			Тип III Вторичный отстойник четырехсекционный L=27м h=3м из сборного железобетона.	Лит.	Лист	Листов
Ст.инж.		Ляунзон				Р	20	
Рук.гр.		Зантберг						
Гл.спец.		Браславский			Днище. Армирование. План раскладки верхних сеток.	МЖКХ-УССР УКРКОММУННИИПРОЕКТ г.Харьков		
ГИП		Козловская						
Нач.отд.		Пичахчи						

План раскладки каркасов

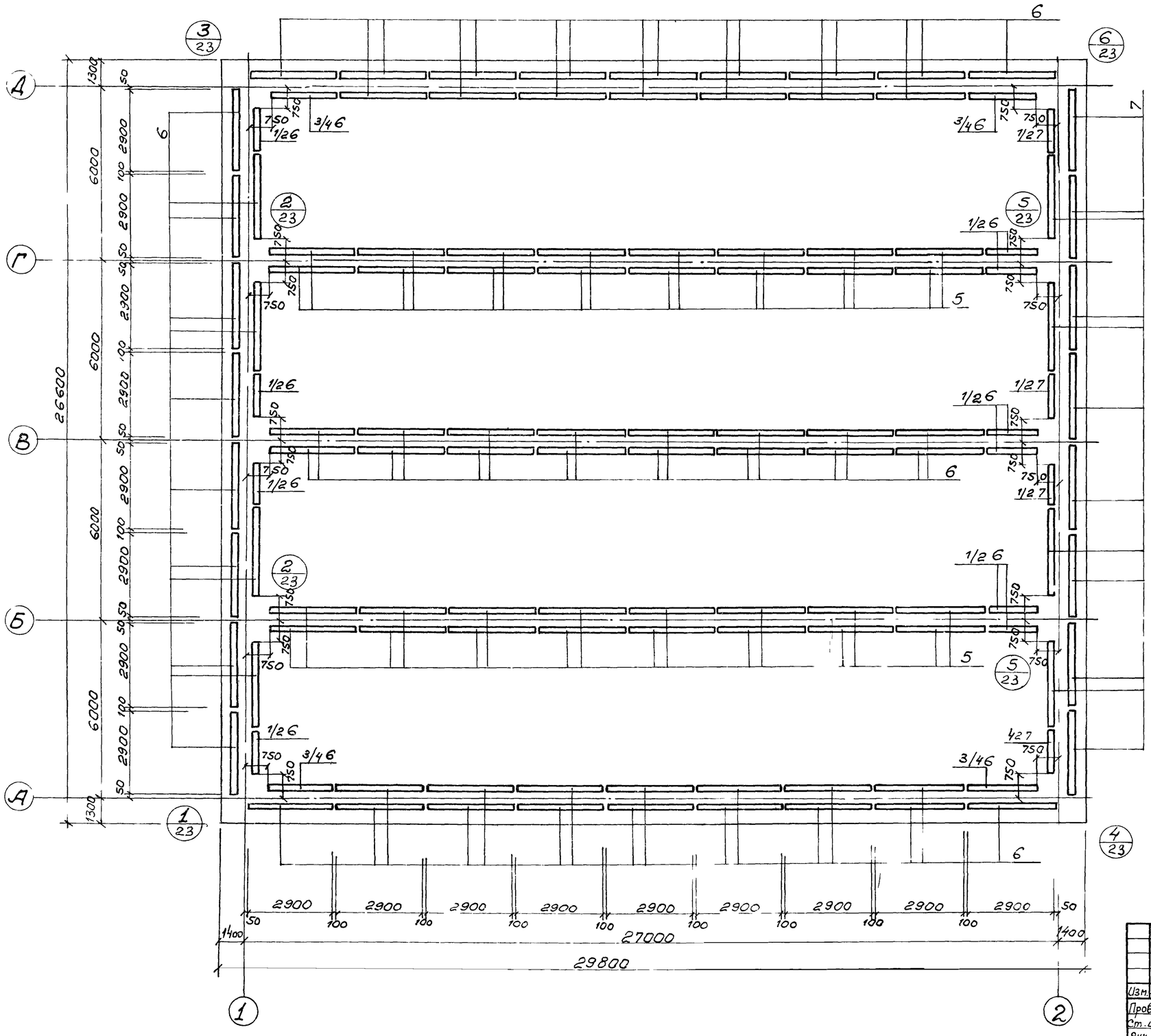

1. Данный лист комплектен с листами КЖС-6, КЖС-22 КЖС-25

24

7546/VII

					ТП 902-2-330 КЖС			
Изм.	Лист	N документ.	Подпись	Дата	Отстойники канализационные горизонтальные с механизированным удалением осадка.			
Проверил		Зантберг			Тип III Вторичный отстойник четырехсекционный L=27м h=3м из сборного железобетона	Лит.	Лист	Листов
Ст. инж.		Ляунзон				Р	21	
Рук. гр.		Зантберг			Днище. Армирование. План раскладки каркасов.	МЖКХ-УССР УКРКОММУННИИПРОЕКТ г. Харьков		
Гл. спец.		Браславский						
ГИП		Козловская						
Нач. отд.		Пичахчи						

1-1 (армирование)

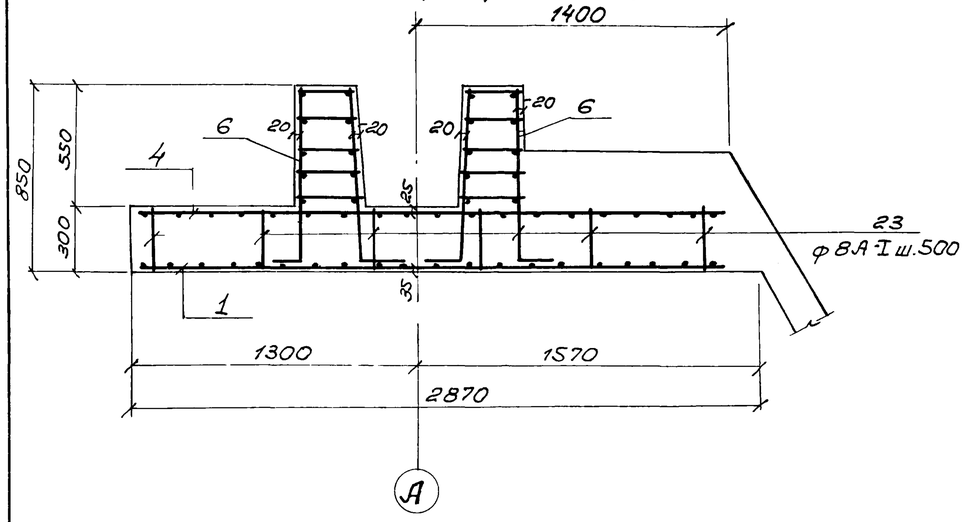

2-2 (армирование)

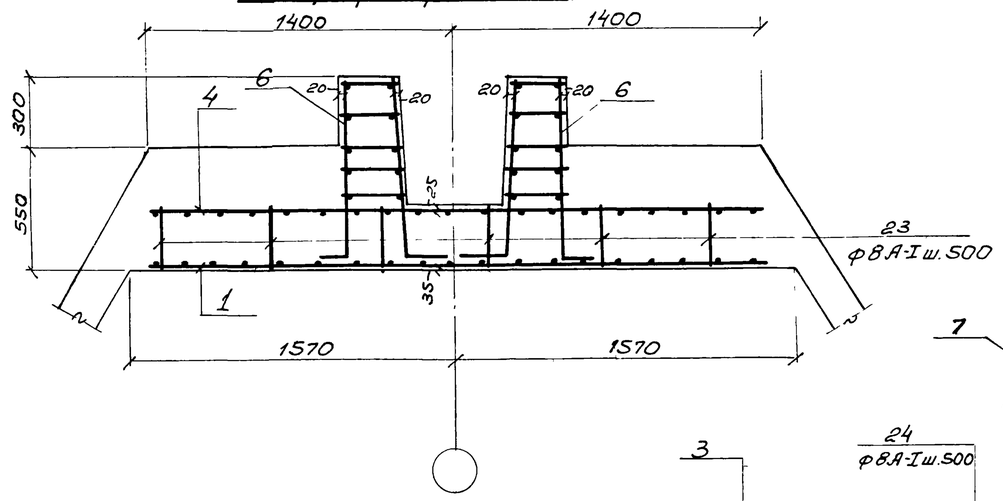

5-5 (армирование)

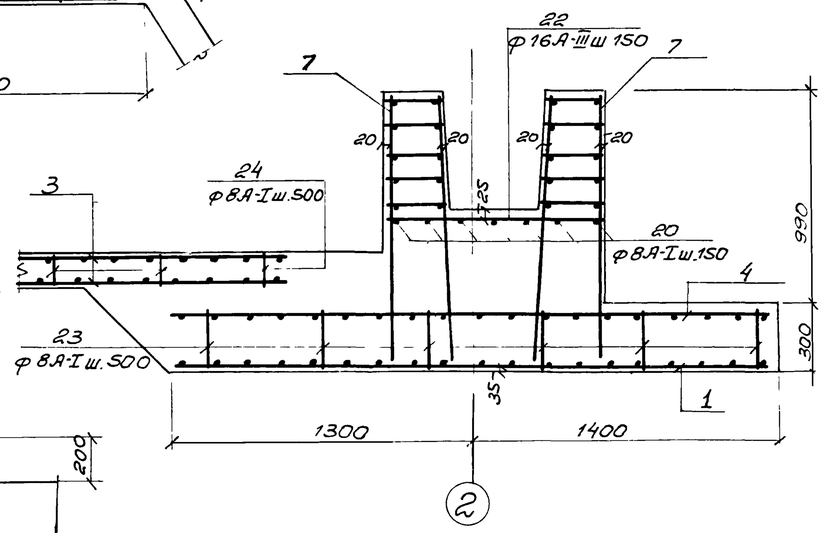

3-3 (армирование)

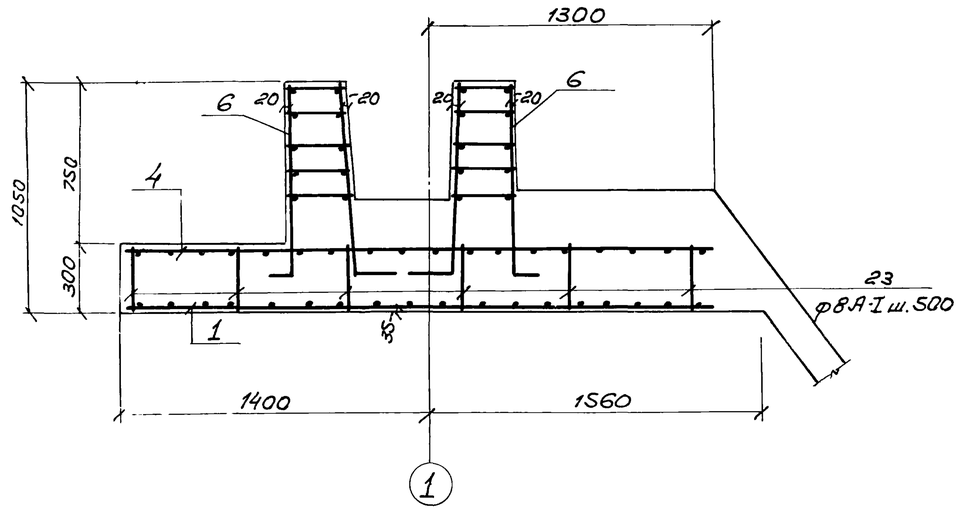

4-4 (армирование)

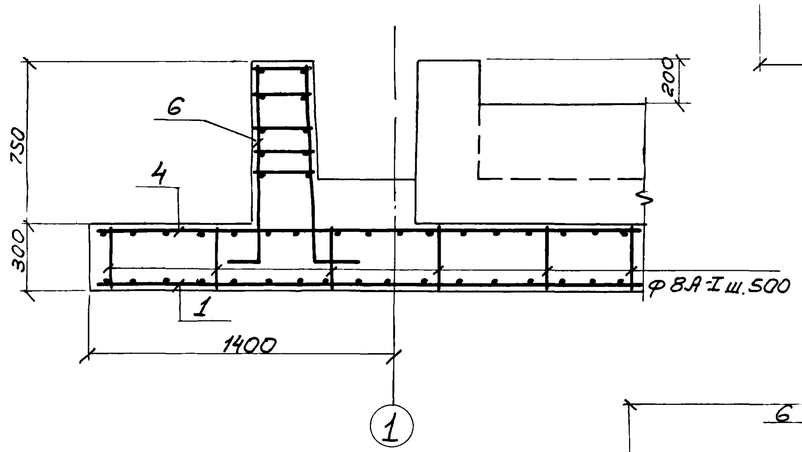

6-6 (армирование)

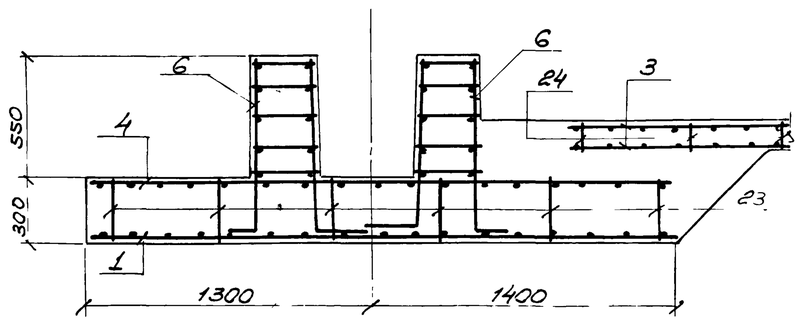

7-7 (армирование)

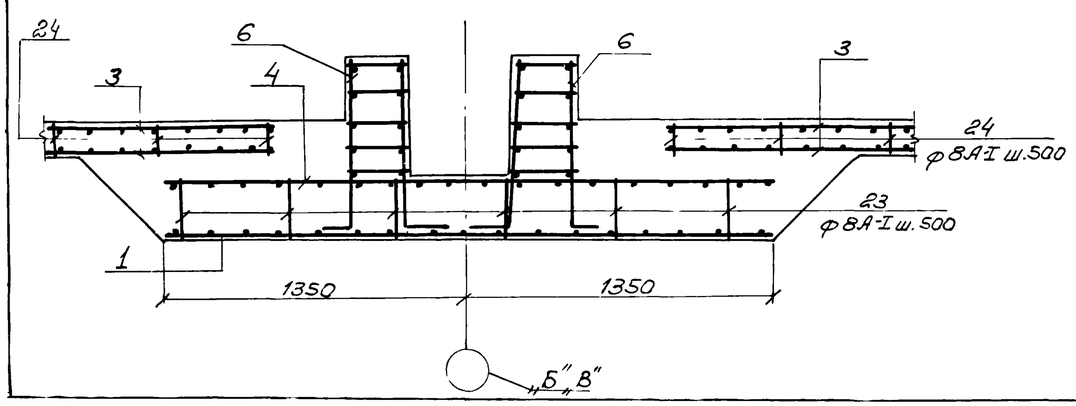

8-8 (армирование)

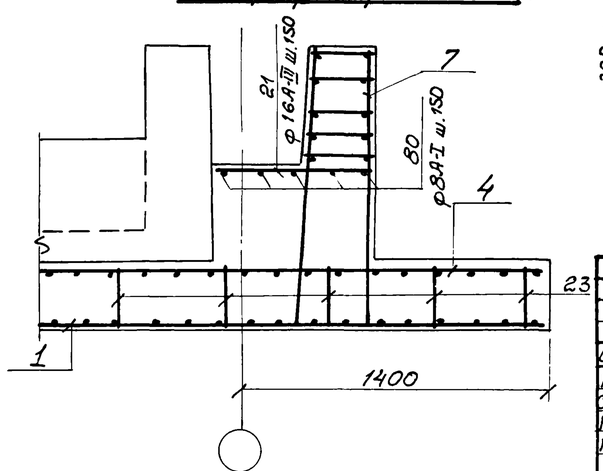

„А" „Д"

25

7546/VII

Изм.	Лист	N докум.	Подпись	Дата	ТП 902-2-330		
Проверил		Зантберг			Отстойники канализационные горизонтальные с механизированным удалением осадка		
Ст. инж.		Ляунзон			Тип III. Вторичный отстойник четырехсекционный L=27м h=3м. из сборного железобетона.	Лит.	Лист	Листов
Рук. гр.		Зантберг				Р	22	
Гл. спец.		Браславский			Днище. Армирование. Сечение 1-1÷8-8.	МЖКХ-УССР УКРКОММУННИИПРОЕКТ г. Харьков	
ГИП		Козловская					
Нач. отд.		Пичахчи					

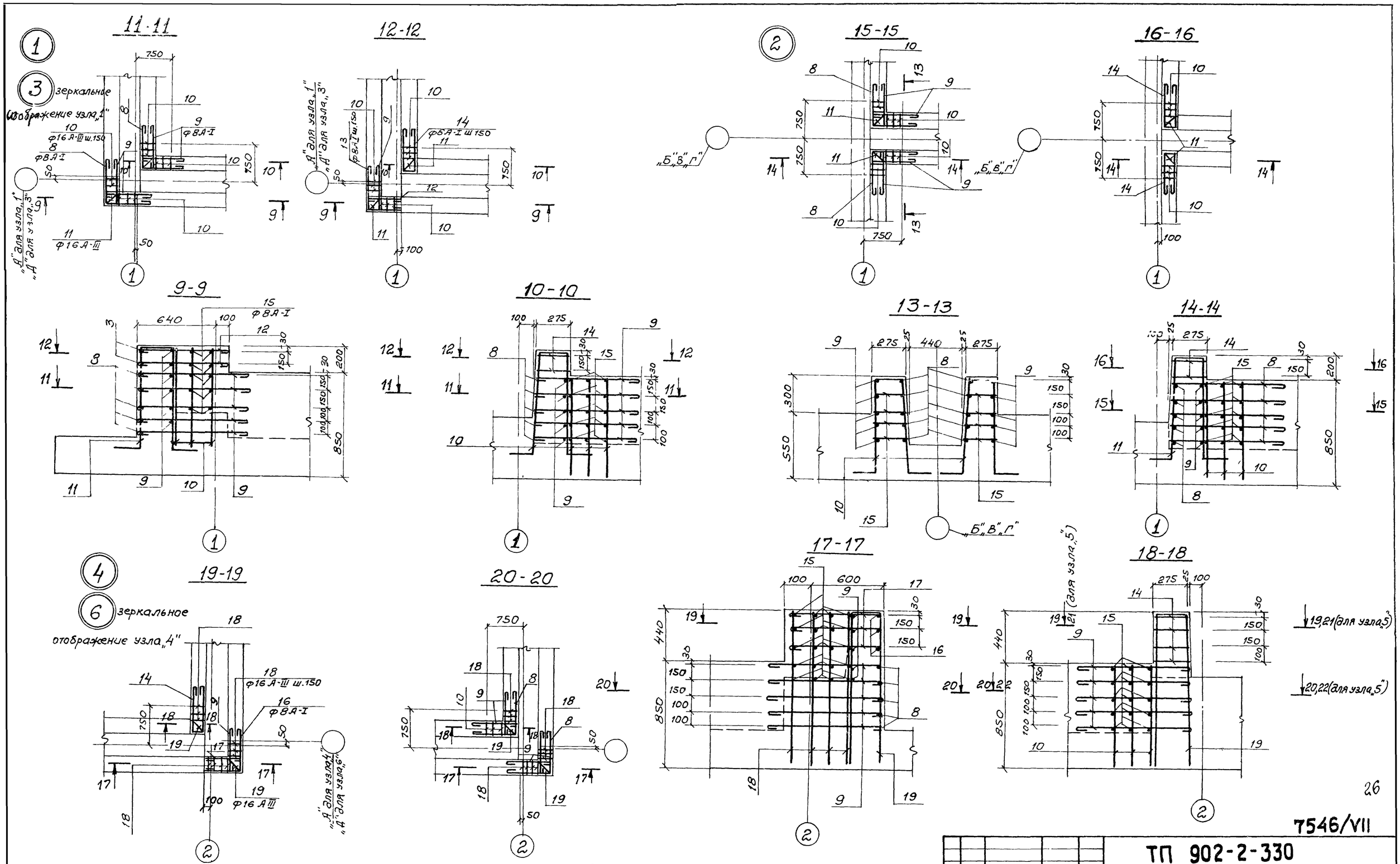

1. Расположение узлов в плане см. лист КЖ-21

26

7546/VII

					ТП 902-2-330		
Изм.	Лист	№ докум.	Подпись	Дата	Отстойники канализационные горизонтальные с механизированным удалением осадка.		
Провер.		Зантберг			Тип III. Вторичный отстойник четырехсекционный L=27м h=3м из сборного железобетона.	Лит.	Лист	Листов
Ст. инж.		Ляузон				Р	23	
Рук. гр.		Зантберг			Днище. Армирование Узлы „1"÷„4" 6"	МЖКХ СССР Укркоммунниипроект		
Гл. спец.		Браславский						
ГИП		Козловская						
Нормоконтр.								

2-2

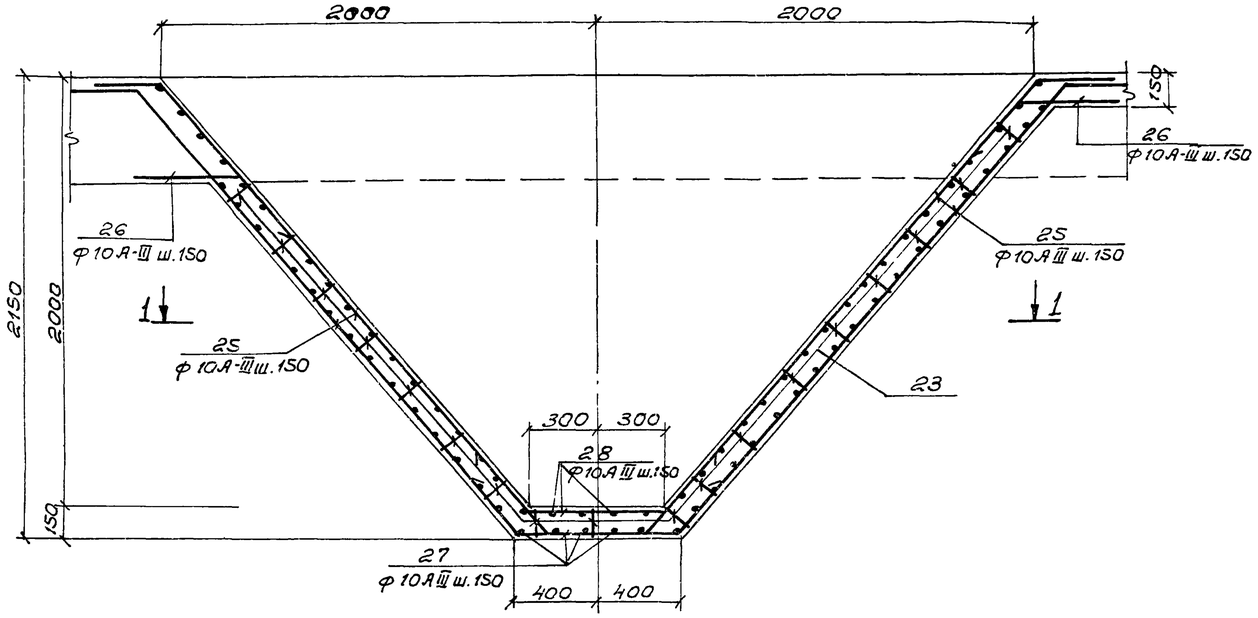

3-3

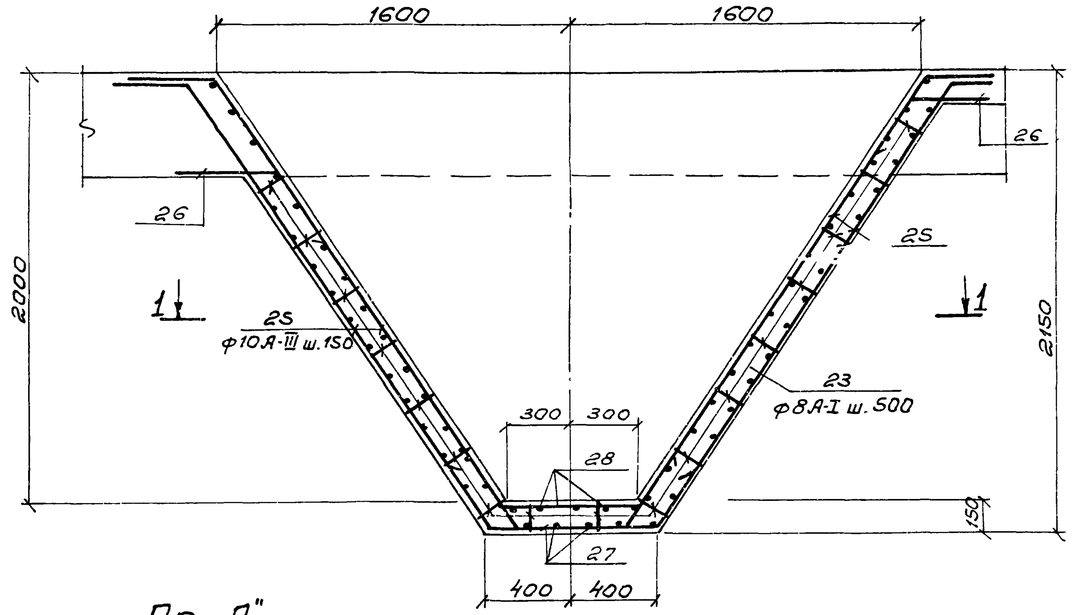

1-1

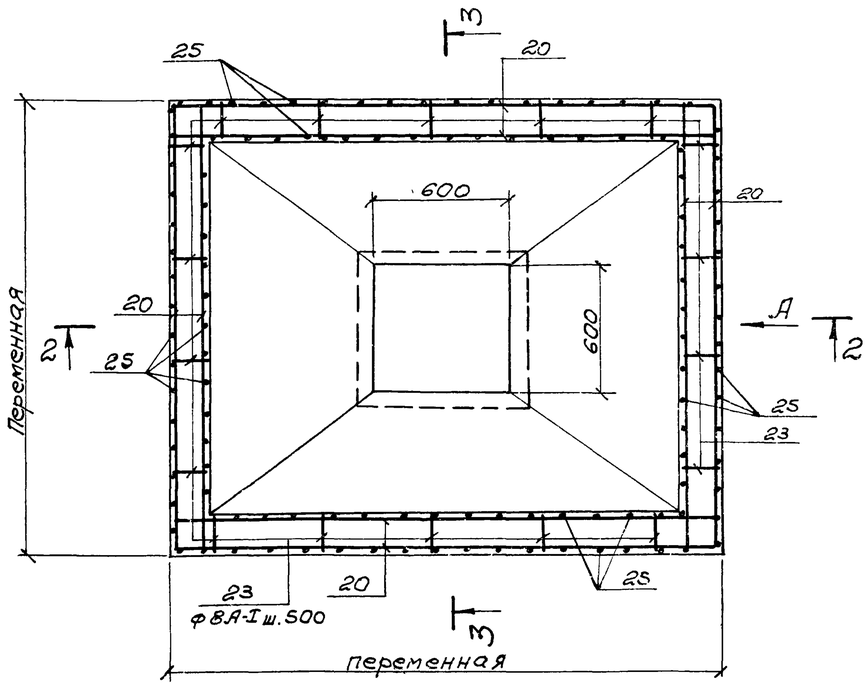

По „А"

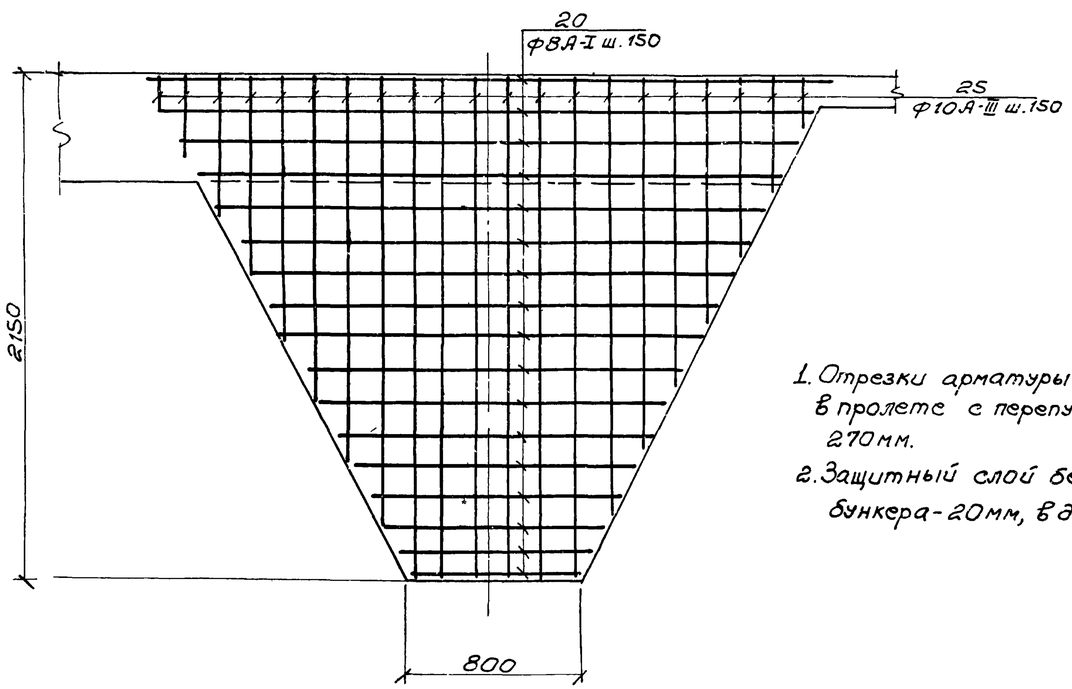

1. Отрезки арматуры поз. 20 стыкуются в пролете с перепуском не менее 270мм.
2. Защитный слой бетона в стенах бункера-20мм, в днище 35мм.

7546/VII 27

					ТП 902-2-330			
Изм.	Лист	№ документа	Подпись	Дата	Отстойники канализационные горизонтальные с механизированным удалением осадка			
Проверил		Зантберг			Тип III. Вторичный отстойник четырехсекционный L=27м, h=3м из сборного железобетона.	Лит.	Лист	Листов
Ст. инж.		Ляунзон				Р	24	
Рук. гр.		Зантберг						
Гл. спец.		Браславский			Днище. Армирование бункерной части	МЖКХ-УССР Укркоммуннииипроект г. Харьков		
ГИП		Козловская						
Нач. отд.		Пичахчи						

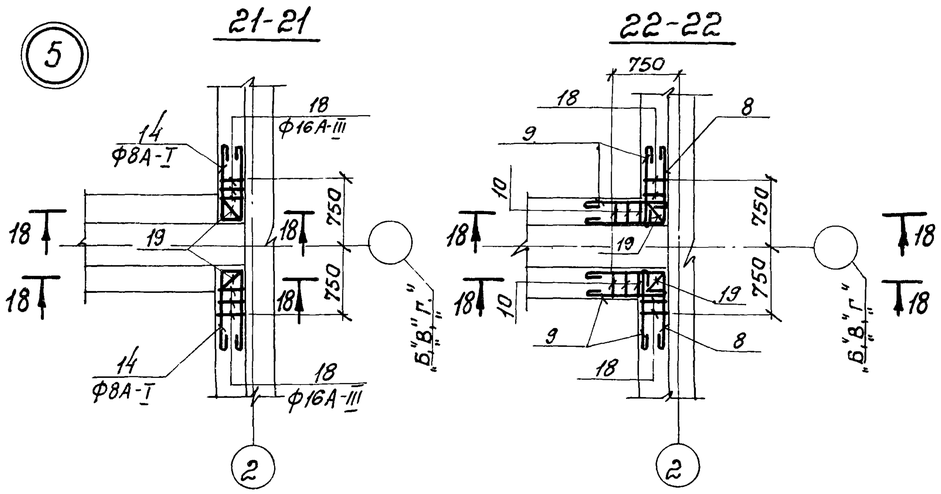

Сечение 18-18 расположено на листе КЖ-

Выборка стали на один элемент /кг/

Марка эл-та	Арматурные изделия									Закладные изделия						Всего
	Арматурная сталь ГОСТ 5781-75									Профиленая сталь				Арм. сталь Класс А-III	Итого	
	Класс А-I				Класс А-III											
	Ф мм			Итого	Ф мм				Итого					Ф мм		
	7	8			10	12	16	18		8				8		
Днище	3193,5	6628,1		9821,6	1118,3	1922,4	10509,5	7331,0	20881,2	21,6				3,2	24,8	30727,6

Ведомость стержней на 1 элемент

Марка эл-та	Поз.	Эскиз или сечение	Ф мм	Длина мм	Кол.
Днище	8	900, 900	8А-I	1900	100
	9	900	8А-I	1000	200
	10	200, 230, 200, 200	16А-III	2230	72
	11	200, 360, 200, 200	16А-III	2360	10
	12	690	8А-I	790	4
	13	200, 690	8А-I	1690	4
	14	240, 900, 900	8А-I	2140	48
	15	$\ell_{ср}$ 290	8А-I	$\ell_{ср}$ 290	690
	16	900, 650	8А-I	1650	4
	17	650	8А-I	750	4
	18	230, 1200, 1200	16А-III	2630	38
	19	360, 1200, 1200	16А-III	2760	10
	20	п м	8А-I	п. м. 14060	—
	21	550	16А-III	550	15
	22	950	16А-III	950	162
	23	200, 120, 120, 200, 200	8А-I	940	1548
	24	200, 170, 200, 170, 200, 200	8А-I	1240	2106
	25	150÷2650, 250	10А-III	$\ell_{ср}$ 1750	800
	26	350, 350	10А-III	700	400
	27	350, 750, 350	10А-III	1450	48
	28	350, 650, 350	10А-III	1350	40

Спецификация марок арматурных изделий

Формат	Зона	Поз.	Обозначение	Наименование	Кол.	Примечан.
				Сборочные единицы и детали		
		1	КЖ-30	Сетка арматурная С-1	75	
		2	КЖ-30	Сетка арматурная С-2	4	
		3	ГОСТ 8478-66	Сетка $\frac{150/150/7/7}{2300}$ ГОСТ 8478-66	33,4	
		4	КЖ-30	Сетка арматурная С-3	7,5	
		5	КЖ-30	Сетка арматурная С-4	4	
		6	КЖ-30	Каркас пространственный КП-1	100	
		7	КЖ-30	Каркас пространственный КП-2	14	
		8÷28	КЖ-25	Стержни одиночные	—	
		29	Серия 3.400-6	Изделие закладное МН2-7	8	
				Материалы:		
				Бетон „М-200"	353,1	$м^3$

28

1. Данный лист комплектен с листами КЖ-19÷КЖ-24

Изм.	Лист	N документ.	Подпись	Дата
Ст. инж.		Лянзон		
Рук. гр.		Зантберг		
Гл. спец.		Брославский		
ГИП		Козловская		
Нач. отд.		Пичахчи		

ТП 902-2-330 КЖ

Отстойники канализационные горизонтальные с механизированным удалением осадка.

Тип III. Вторичный отстойник четырехсекционный L=27m h=3m из сборного железобетона.

Лит.	Лист	Листов
Р	25	

Днище. Армирование. Узел 5. Спецификации.

МЖКХ УССР Укркоммунниипроект г. Харьков

7546/VII

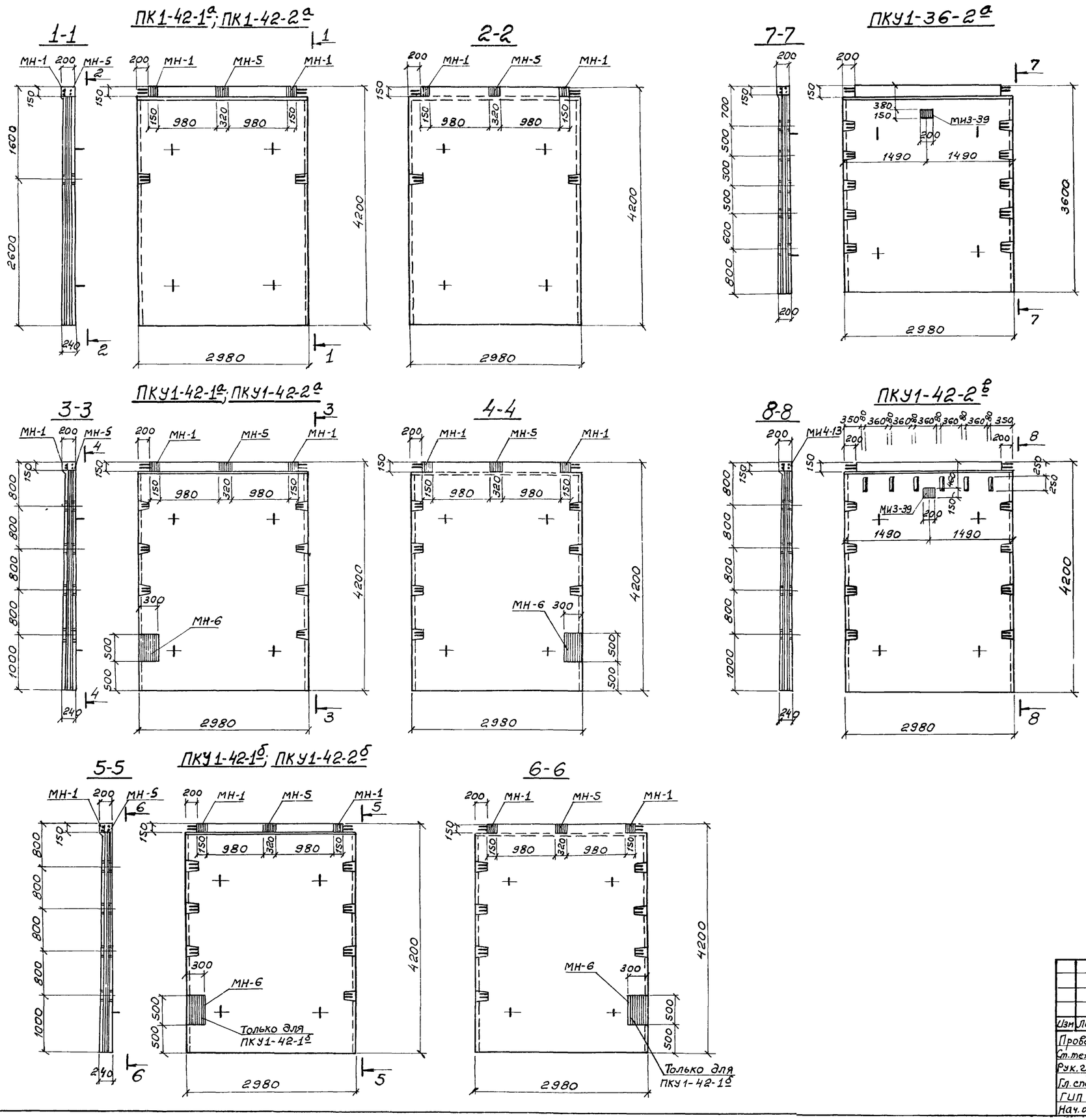

Выборка отправочных марок на одно изделие

Наимен. изделия	Марка	Кол-во Т	Кол-во Н	Масса, кг Марки	Масса, кг Всех	Серия или ГОСТ
ПК1-42-1а	МН-1	2	—	4,0	8,0	КЖ-32
	МН-5	1	—	8,26	8,26	КЖ-32
ПК1-42-2а	МН-1	2	—	4,0	8,0	КЖ-32
	МН-5	1	—	8,26	8,26	КЖ-32
ПКУ1-42-1а	МН-1	2	—	4,0	8,0	КЖ-32
	МН-5	1	—	8,26	8,26	КЖ-32
	МН-6	1	—	24,10	24,10	КЖ-32
ПКУ1-42-2а	МН-1	2	—	4,0	8,0	КЖ-32
	МН-5	1	—	8,26	8,26	КЖ-32
	МН-6	1	—	24,10	24,10	КЖ-32
ПКУ1-42-1б	МН-1	2	—	4,0	8,0	КЖ-32
	МН-5	1	—	8,26	8,26	КЖ-32
	МН-6	1	—	24,10	24,10	КЖ-32
ПКУ1-42-2б	МН-1	2	—	4,0	8,0	КЖ-32
	МН-6	1	—	24,10	24,10	КЖ-32
ПКУ1-36-2а	МИ3-32	1	—	2,8	2,8	серия 3.400-6
ПКУ1-42-2в	МИ3-39	1	—	2,8	2,8	—"—
	МИ4-13	1	—	12,52	12,52	—"—

1. Данный лист комплектен с листами КЖ-6 ÷ КЖ-9
2. Стеновые панели с индексами отличаются от типовых по серии 3,900-2 вып. 2; 7 наличием дополнительных закладных элементов и отверстий.

29

7546/VII

Изм.	Лист	№документа	Подпись	Дата
Проверил		Зантберг		
Ст.техник		Шепеленко		
Рук.гр.		Зантберг		
Гл.спец.		Браславский		
ГИП		Козловская		
Нач.отд.		Пичахчи		

ТП 902-2-330 КЖ

Отстойники канализационные горизонтальные с механизированным удалением осадка

Тип III Вторичный отстойник четырехсекционный L=27м; h=3м из сборного железобетона.

Лит.	Лист	Листов
Р	26	

Опалубочные чертежи панелей ПК1-42-1а; ПК1-42-2а; ПКУ1-42-1а; ПКУ1-42-1б; ПКУ1-42-2а ÷ ПКУ1-42-2в; ПКУ1-36-2а

МЖКХ-УССР
Укркоммунниипроект
г. Харьков

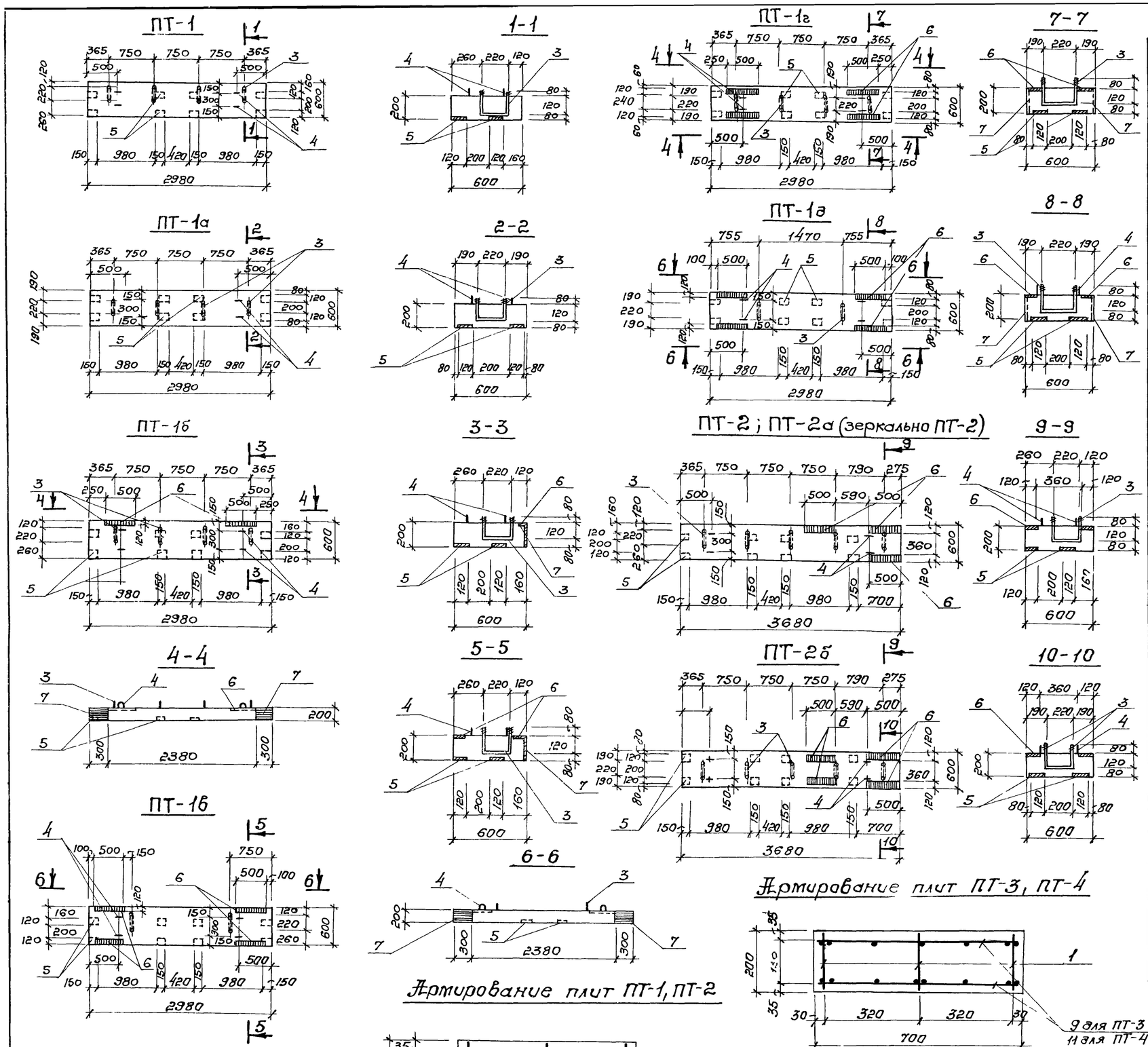

Спецификация марок арматурных изделий на 1 элемент.

Формат	Зона	Позиция	Обозначение	Наименование	Кол.	Примечание
				ПТ-1; ПТ-1а.		
				Сборочные единицы и детали.		
		1	КЖ-31	Каркас плоский КР-2	3	
		2	КЖ-31	Сетка арматурная С-15	2	
		3;4	КЖ-28	Стержни одиночные		
		5	3.400-6	Изделие закладное МИ2-4	8	
				Материалы:		
				Бетон марки 200	0,36	$м^3$
				ПТ-1б		
				Сборочные единицы и детали		
		1	КЖ-31	Каркас плоский КР-2	3	
		2	КЖ-31	Сетка арматурная С-15	2	
		3;4	КЖ-28	Стержни одиночные		
		5	3.400-6	Изделие закладное МИ2-4	8	
		6	—"—	Изделие закладное МИ1-6	2	
		7	—"—	Изделие закладное МИ4-10	2	
				Материалы		
				Бетон марки 200	0,36	$м^3$
				ПТ-1в		
				Сборочные единицы и детали.		
		1	КЖ-31	Каркас плоский КР-2	3	
		2	КЖ-31	Сетка арматурная С-15	2	
		3;4	КЖ-28	Стержни одиночные		
		5	3.400-6	Изделие закладное МИ2-4	8	
		6	—"—	Изделие закладное МИ1-6	4	
		7	—"—	Изделие закладное МИ4-10	2	
				Материалы		
				Бетон марки 200	0,36	$м^3$
				ПТ-1г		
				Сборочные единицы и детали.		
		1	КЖ-31	Каркас плоский КР-2	3	
		2	КЖ-31	Сетка арматурная С-15	2	
		3,4	КЖ-28	Стержни одиночные		
		5	3.400-6	Изделие закладное МИ2-4	8	
		6	—"—	Изделие закладное МИ1-6	4	
		7	—"—	Изделие закладное МИ4-10	4	
				Материалы		
				Бетон марки 200	0,36	$м^3$

7546/VII 30

1. Данный лист комплектен с листами КЖ-7, КЖ-28
2. Мостики выполнять из бетона „М-200"; В-4; марку бетона по морозостойкости принять по пояснительной записке.

Изм.	Лист	N документа	Подпись	Дата
Провер.		Зантберг		
Инженер		Цаканян		
Рук. гр.		Зантберг		
Гл. спец.		Брасловский		
ГИП		Козловская		
Нач. отд.		Пичахчи		

ТП 902-2-330

КЖ

Отстойники канализационные горизонтальные с механизированным удалением осадка.

Тип III Вторичный отстойник четырехсекционный L=27м, h=3м из сборного железобетона

Плиты мостиков ПТ-1÷ПТ-1г; ПТ-2÷ПТ-2б. Опалубочные чертежи и армирование.

Лит.	Лист	Листов
Р	27	

МЖКХ УССР
Укркоммунниипроект г. Харьков

ПТ-3

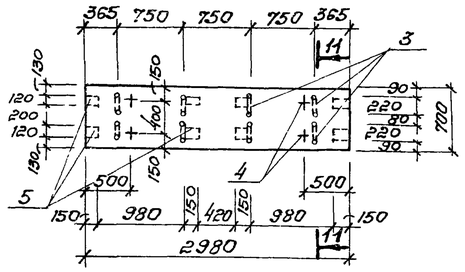

11-11

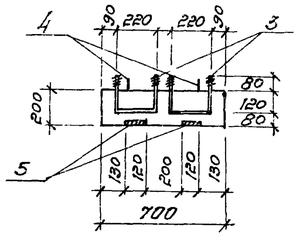

ПТ-3а

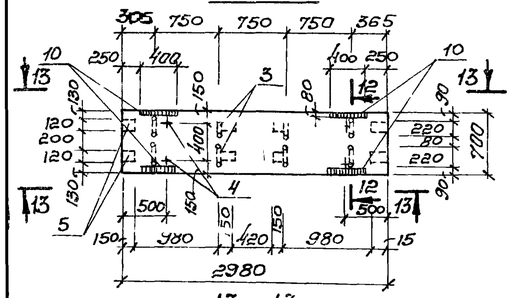

12-12

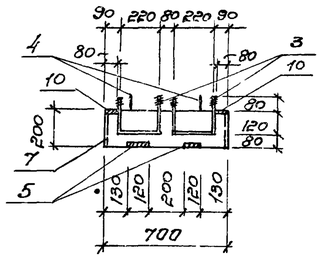

13-13

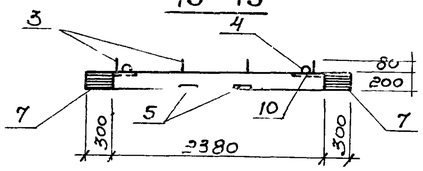

14-14

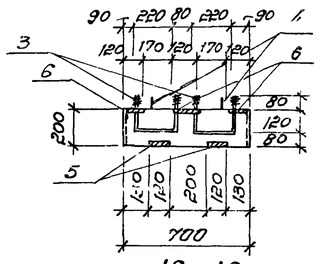

ПТ-3б

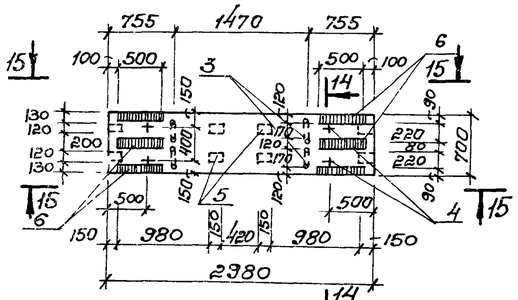

16-16

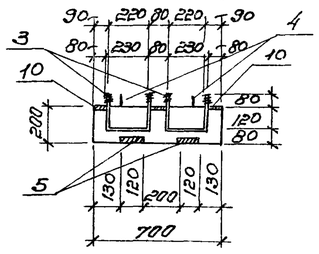

15-15

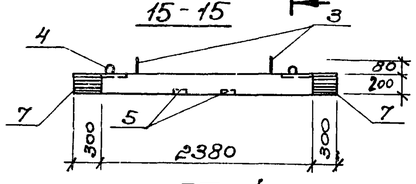

П-1а 17-17

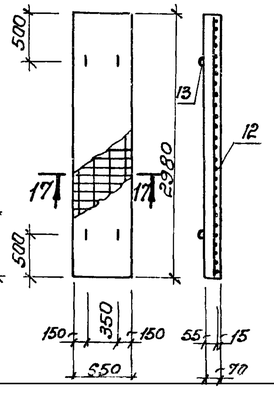

ПТ-4

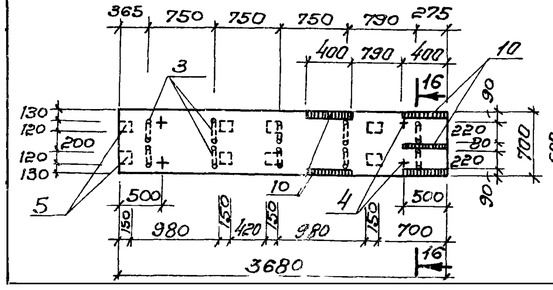

Спецификация марок арматурных изделий на 1 элемент

Формат	Зона	Позиция	Обозначение	Наименование	Кол	Примечание
				ПТ-1а		
				Сборочные единицы и детали		
		1	КЖС-31	Каркас плоский КР-2	3	
		2	КЖС-31	Сетка арматурная С-15	2	
		3,4	КЖС-28	Стержни одиночные		
		5	3.400-6	Изделие закладное МИ2-4	8	
		6	—"—	Изделие закладное МИ1-6	4	
		7	—"—	Изделие закладное МИ4-10	4	
				Материалы		
				Бетон марки 200	0,36	м³
				ПТ-2; ПТ-2а		
				Сборочные единицы и детали		
		1	КЖС-31	Каркас плоский КР-2	3	
		8	КЖС-31	Сетка арматурная С-16	2	
		3,4	КЖС-28	Стержни одиночные		
		5	3.400-6	Изделие закладное МИ2-4	8	
		6	—"—	Изделие закладное МИ1-6	3	
				Материалы		
				Бетон марки 200	0,44	м³
				ПТ-2б		
				Сборочные единицы и детали		
		1	КЖС-31	Каркас плоский КР-2	3	
		8	КЖС-31	Сетка арматурная С-16	2	
		3,4	КЖС-28	Стержни одиночные		
		5	3.400-6	Изделие закладное МИ2-4	8	
		6	—"—	Изделие закладное МИ1-6	4	
				Материалы		
				Бетон марки 200	0,44	м³
				ПТ-3		
				Сборочные единицы и детали		
		1	КЖС-31	Каркас плоский КР-2	3	
		9	КЖС-31	Сетка арматурная С-17	2	
		3,4	КЖС-28	Стержни одиночные		
		5	3.400-6	Изделие закладное МИ2-4	8	
				Материалы		
				Бетон марки 200	0,42	м³

Формат	Зона	Позиция	Обозначение	Наименование	Кол.	Примечание
				ПТ-3а		
				Сборочные единицы и детали		
		1	КЖС-31	Каркас плоский КР-2	3	
		9	КЖС-31	Сетка арматурная С-17	2	
		3,4	КЖС-28	Стержни одиночные		
		5	3.400-6	Изделие закладное МИ2-4	8	
		10	—"—	Изделие закладное МИ1-4	4	
		7	—"—	Изделие закладное МИ4-10	4	
				Материалы		
				Бетон марки 200	0,42	м³
				ПТ-3б		
				Сборочные единицы и детали		
		1	КЖС-31	Каркас плоский КР-2	3	
		9	КЖС-31	Сетка арматурная С-17	2	
		3,4	КЖС-28	Стержни одиночные		
		5	3.400-6	Изделие закладное МИ2-4	8	
		6	—"—	Изделие закладное МИ1-6	6	
		7	—"—	Изделие закладное МИ4-10	4	
				Материалы		
				Бетон марки 200	0,42	м³
				ПТ-4		
				Сборочные единицы и детали		
		1	КЖС-31	Каркас плоский КР-2	3	
		11	КЖС-31	Сетка арматурная С-18	2	
		3,4	КЖС-28	Стержни одиночные		
		5	3.400-6	Изделие закладное МИ2-4	8	
		10	—"—	Изделие закладное МИ1-4	5	
				Материалы		
				Бетон марки 200	0,52	м³
				П-1а		
				Сборочные единицы и детали		
		12	КЖС-31	Сетка арматурная С-19	1	
		13	ИС-01-04. Вып. 2 лист 54	Изделие закладное М-5	4	
				Материалы		
				Бетон марки 200	0,14	м³

Выборка стали на один элемент, кг

Марка элемента	Арматурные изделия: Арматурная сталь ГОСТ 5781-75, Класс АI, ф мм 6	8	16	20	Итого	Класс АIII, ф мм 8	Итого	Закладные изделия: Профильная сталь δ=8	δ=10	Армат сталь ГОСТ, Класс АI, ф мм 10	Класс АII, ф мм 10	12	Класс АIII, ф мм 10	Итого	Всего
ПТ-1, ПТ-1а	—	10,4	4,6	6,1	21,1	23,3	23,3	8,8	—	—	4,0	—	—	12,8	57,2
ПТ-1б	—	10,4	4,6	6,1	21,1	23,3	23,3	16,4	9,4	—	4,0	2,4	0,6	32,8	77,2
ПТ-1в	—	10,4	4,6	3,1	18,1	23,3	23,3	24,0	9,4	—	4,0	2,4	1,2	41,0	82,4
ПТ-1г	—	10,4	4,6	6,1	21,1	23,3	23,3	24,0	18,8	—	4,0	4,8	1,2	52,8	97,2
ПТ-1д	—	10,4	4,6	3,1	18,1	23,3	23,3	24,0	18,1	—	4,0	4,8	1,2	52,8	94,2
ПТ-2; ПТ-2а	—	10,4	4,6	7,7	22,7	26,6	26,6	20,2	—	—	4,0	—	0,9	25,1	74,4
ПТ-2б	—	10,4	4,6	7,7	22,7	26,6	26,6	24,0	—	—	4,0	—	1,2	29,2	78,5
ПТ-3	—	10,4	4,6	12,3	27,3	22,5	22,5	8,8	—	—	4,0	—	—	12,8	62,6
ПТ-3а	—	10,4	4,6	12,3	27,3	22,5	22,5	24,0	18,8	—	4,0	4,8	1,2	52,8	102,6
ПТ-3б	—	10,4	4,6	6,1	21,1	22,5	22,5	31,6	18,8	—	4,0	4,8	1,8	61,0	104,6
ПТ-4	—	10,4	4,6	15,3	30,3	28,0	28,0	22,8	—	—	4,0	—	1,5	28,3	86,6
П-1а	4,8	—	—	—	4,8	5,1	5,1	—	—	3,6	—	—	—	3,6	13,5

Ведомость стержней на один элемент

Марка элемента	Поз	Эскиз или сечение	ф мм	Длина мм	Кол.
ПТ-1; ПТ-1а ПТ-1б; ПТ-1г	3	220 120 80	20 AI	620	4
	4	100 100 240 60	16 AI	720	4
ПТ-1в; ПТ-1д	3	120 80	20 AI	620	2
	4	100 100 230 60	16 AI	720	4
ПТ-2; ПТ-2а ПТ-2б	3	80 120	20 AI	620	5
	4	100 100 230 60	16 AI	720	4
ПТ-3; ПТ-3а	3	80 120	20 AI	620	8
	4	100 100 230 60	16 AI	720	4
ПТ-3б	3	80 120	20 AI	620	4
	4	100 100 230 60	16 AI	720	4
ПТ-4	3	80 120	20 AI	620	10
	4	100 100 230 60	16 AI	720	4

7546/VII

Изм.	Лист	№ документа	Подпись	Дата
Проверил	Зантберг			
Инжен.	Цаканян			
Рук. гр.	Зантберг			
Гл. спец.	Браславский			
ГИП	Козловская			

ТП 902-2-330 КЖС 31

Отстойники канализационные горизонтальные с механизированным удалением осадка.

Тип III. Вторичный отстойник четырехсекционный L=27м; h=3м из сборного железобетона.

Плиты мостиков ПТ-3÷ПТ-3б; ПТ-4. Плита перекрытия П-1а. Опалубочные чертежи

Лит.	Лист	Листов
Р	28	

МЖКХ УССР Укркоммунпроект

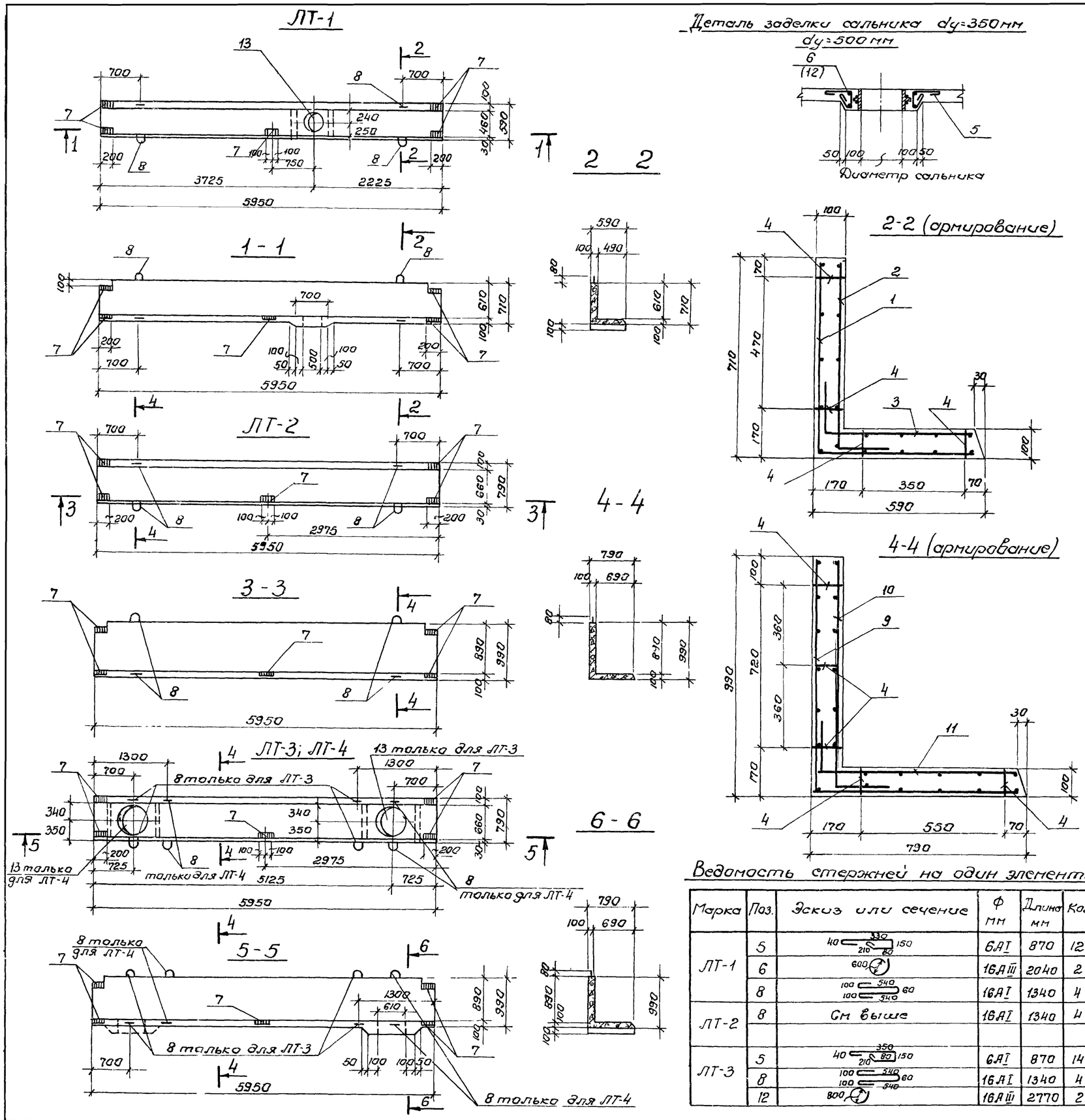

Формат	Зона	Позиц.	Обозначение	Наименование	Количество	Примечание
				ЛТ-1		
				Сборочные единицы и детали		
		1	КЖ-31	Сетка арматурная С-9	1	
		2	КЖ-31	—"— С-10	1	
		3	КЖ-31	—"— С-11	1	
		4	КЖ-31	Каркас К-1	4	
		5,6,8	КЖ-29	Одиночные стержни		
		7	КЖ-32	Закладная деталь МН-7	5	
		13	Серия 3.901-5	Сальник dy=350	1	47.2кг
				Материалы		
				Бетон марки 200	0,77м³	
				ЛТ-2		
				Сборочные единицы и детали		
		9	КЖ-31	Сетка арматурная С-12	1	
		10	КЖ-31	—"— С-13	1	
		11	КЖ-31	—"— С-14	1	
		4	КЖ-31	Каркас К-1	5	
		7	КЖ-32	Закладная деталь МН-7	5	
		8	КЖ-29	Одиночные стержень	4	
				Материалы		
				Бетон марки 200	1,05м³	
				ЛТ-3; ЛТ-4		
				Сборочные единицы и детали		
		9	КЖ-31	Сетка арматурная С-11	1	
		10	КЖ-31	Сетка арматурная С-12	1	
		11	КЖ-31	Сетка арматурная С-13	1	
		4	КЖ-31	Каркас К-1	5	
		5,8,12	КЖ-29	Одиночные стержни		
		7	КЖ-32	Закладная деталь МН-7	5	
		13	Серия 3.901-5	Сальник dy=500	1	71,3кг
				Материалы		
				Бетон марки 200	1,05м³	

7546/VII

Выборка стали на 1 элемент, кг

Марка элемента	Арматурные изделия: Арматурная сталь ГОСТ 5781-75, Класс АI, Ф мм 6	8	16	Итого	Класс АIII, Ф мм 8	16	Итого	Закладные изделия: Профильная сталь δ=8		Арм сталь ГОСТ 5781-75, Класс АIII, Ф мм 10		Итого	Всего
ЛТ-1	2.31	23.2	8.5	34.0	88.6	6.4	95.0	6.3		0.4		6.7	135.7
ЛТ-2	—	29.0	8.5	37.5	114.1	—	114.1	6.3		0.4		6.7	158.3
ЛТ-3; ЛТ-4	2.7	29.0	8.5	40.2	114.1	8.8	122.8	6.3		0.4		6.7	169.7

Ведомость стержней на один элемент.

Марка	Поз.	Эскиз или сечение	Ф мм	Длина мм	Кол.
ЛТ-1	5	40, 330, 210, 80, 150	6AI	870	12
	6	600	16AIII	2040	2
	8	100, 540, 100, 540, 60	16AI	1340	4
ЛТ-2	8	См выше	16AI	1340	4
ЛТ-3	5	40, 350, 210, 80, 150	6AI	870	14
	8	100, 540, 100, 540, 60	16AI	1340	4
	12	800	16AIII	2770	2

1. Данный лист комплектен с листом КЖ-7
2. Лотки выполнять из бетона „М-200" В-4
3. В выборке стали на 1 элемент не учтен расход стали на сальники.
4. Вместах пропуска сальников; арматуру лотка вырезать по месту.

32

Изм.	Лист.	№докум.	Подп.	Дата	ТП 902-2-330 КЭ/Е
Провер.		Зантберг			Отстойники канализационные горизонтальные с механизированным удалением осадка.
Ст.техник		Мандрыка			Тип III Вторичные отстойники четырехсекционные L=27м h=3м из сборного железобетона.
Рук.гр.		Зантберг			Лит. Р · Лист 29 · Листов
Гл.спец.		Браславский			Опалубочные чертежи и армирование сборных железобетонных лотков ЛТ1-ЛТ-4
ГИП		Козловская			МЖКХ-УССР Укрканнииипроект г.Харьков.
Нач.отд.		Пичахчи			

С-1

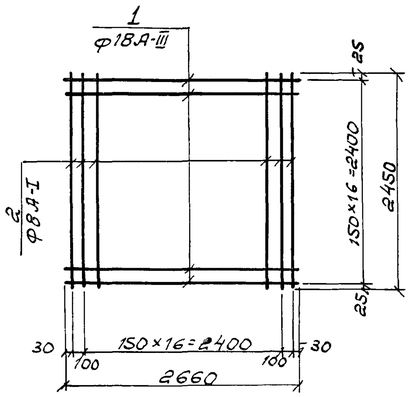

С-2

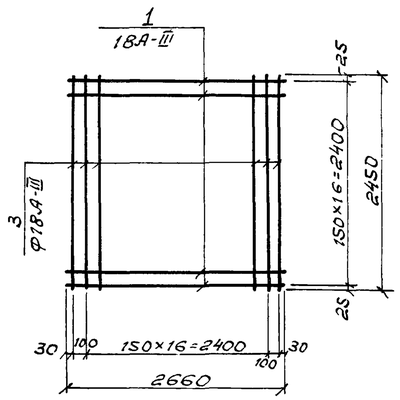

С-3

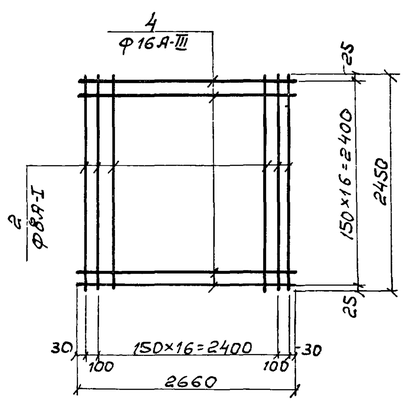

С-4

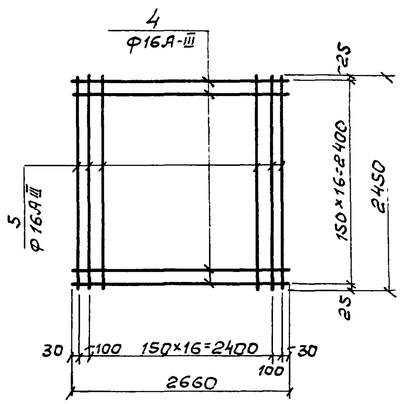

КП-1

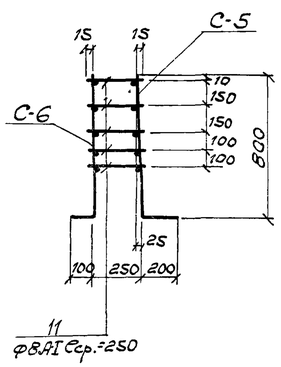

С-5

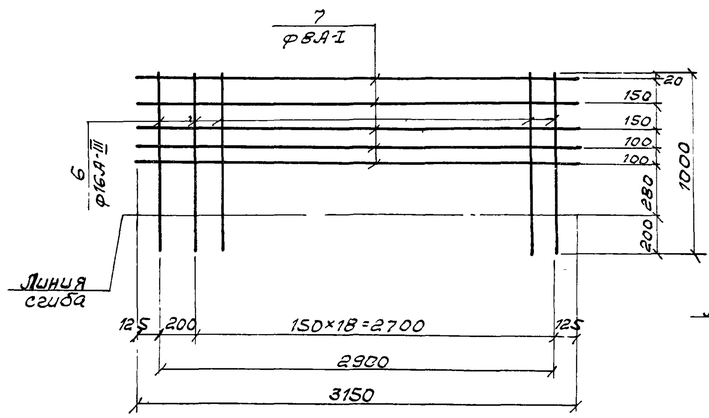

С-6

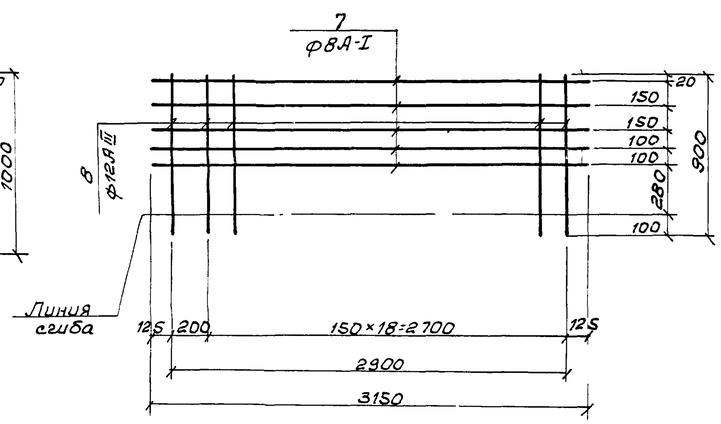

КП-2

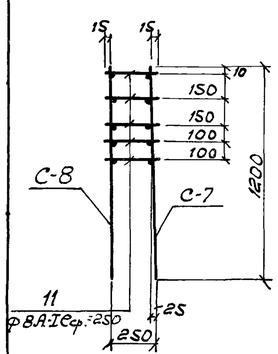

С-7

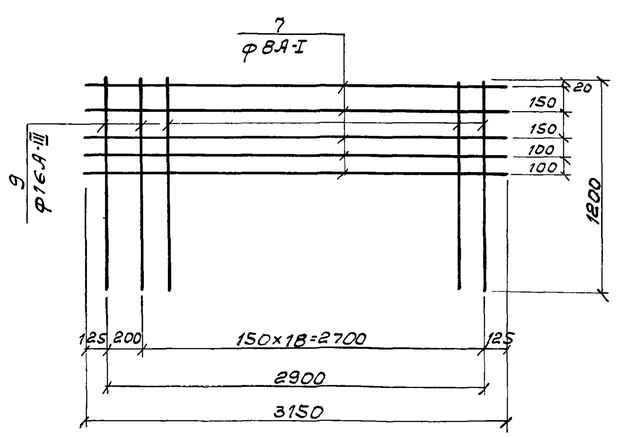

С-8

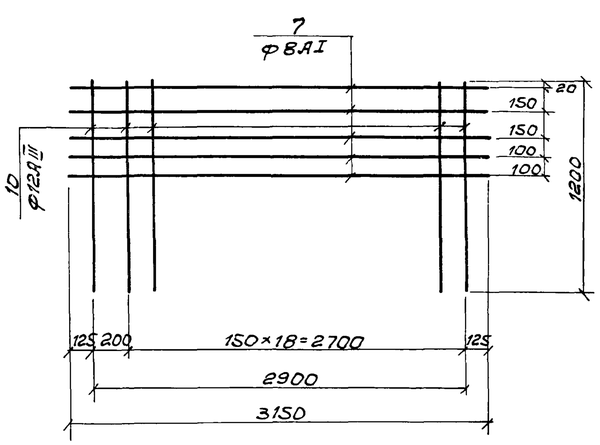

Ведомость стержней на один элемент

Марка эл-та		Поз.	Эскиз	ф мм	Длина мм	Кол.
С-1		1	—	18А-III	2660	17
		2	—	8А-I	2450	19
С-2		1	—	18А-III	2660	17
		3	—	18А-III	2450	19
С-3		2	—	8А-I	2450	19
		4	—	16А-III	2660	17
С-4		4	—	16А-III	2660	17
		5	—	16А-III	2450	19
Каркас КП-1	С-5	6	—	16А-III	1000	20
		7	—	8А-I	3150	5
	С-6	7	—	8А-I	3150	5
		8	—	12А-III	900	20
	Отд. стержни	11	—	8А-I	Ср. 250	100
Каркас КП-2	С-7	7	—	8А-I	3150	5
		9	—	16А-III	1200	20
	С-8	7	—	8А-I	3150	5
		10	—	12А-III	1200	20
	Отд. стержни	11	—	8А-I	ср. 250	100

1. При изготовлении сеток применяется контактная точечная сварка.
2. Для обеспечения точечной разбивки арматуры сетки изготавливаются в кондукторах.

7546/VII 33

Изм.	Лист	N документа	Подпись	Дата	ТП 902-2-330 КЭГ			
					Отстойники канализационные горизонтальные с механизированным удалением осадка.			
Проверил		Лаунзон			Тип III. Вторичный отстойник четырехсекционный L=27м; h=3м. из сборного железобетона.	Лит.	Лист	Листов
Ст.техн.		Шепеленко				Р	30	
Рук.гр.		Зантберг						
Гл.спец.		Браславский			Днище. Армирование. Конструкция сеток С-1 ÷ С-8.	МЖКХ-УССР УКРКОММУННИИПРОЕКТ г. Харьков		
ГИП		Козловская						
Нач.отд.		Пичахчи						

С-9

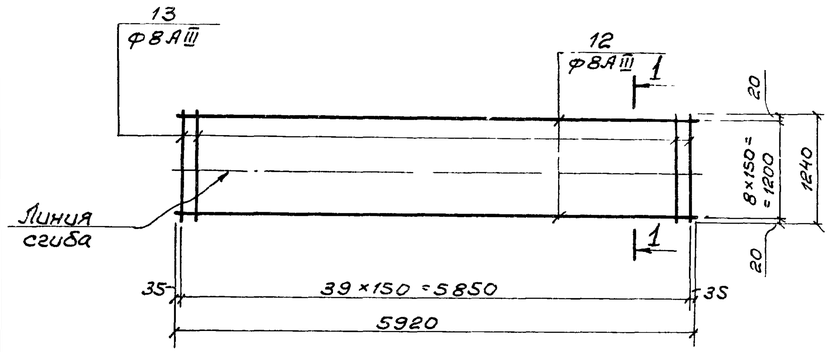

1-1

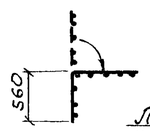

С-13

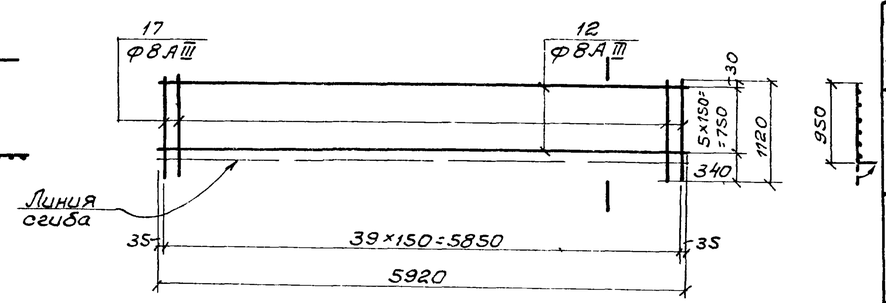

С-10

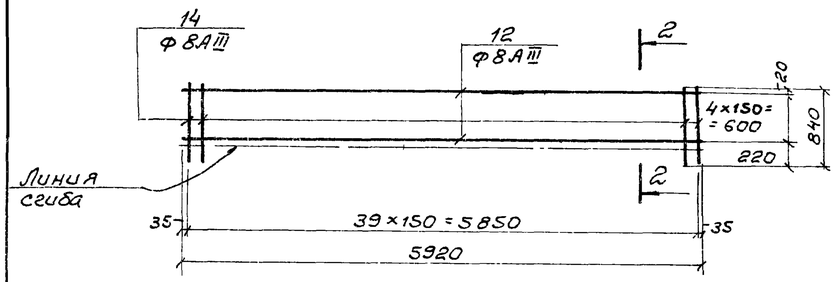

2-2

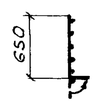

С-14

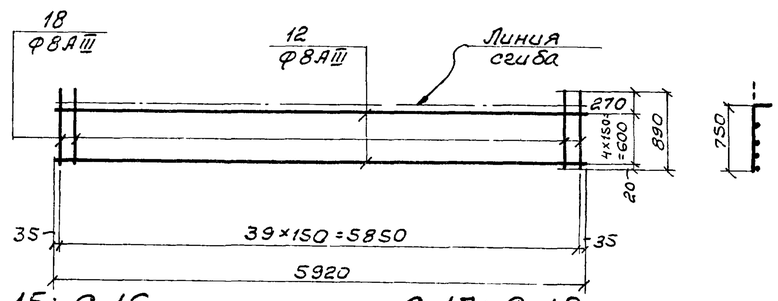

С-11

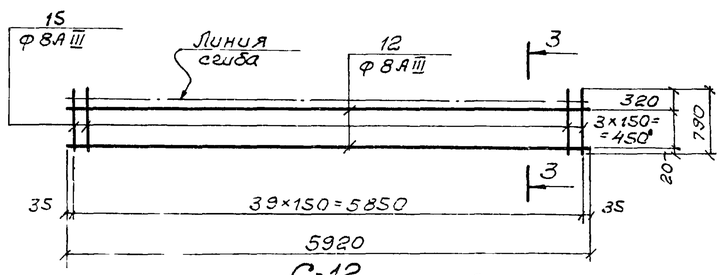

С-15; С-16

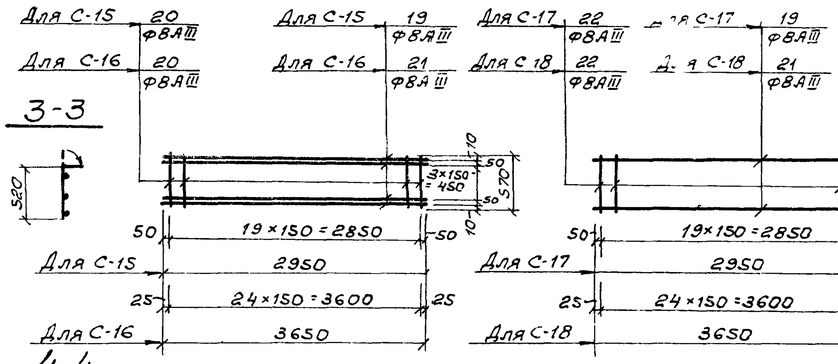

С-12

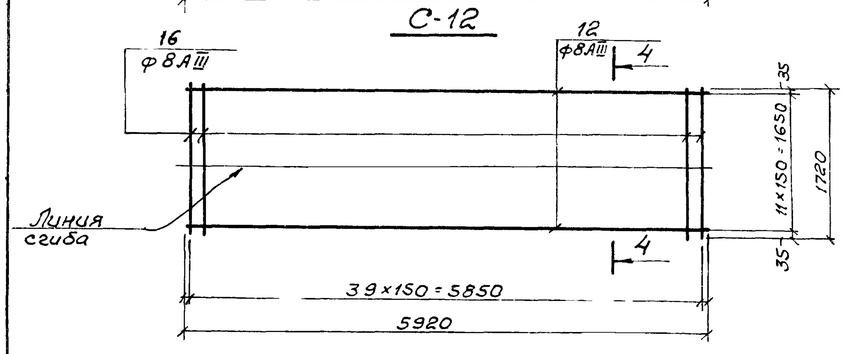

4-4

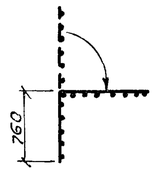

С-19

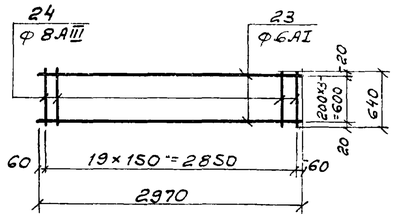

КР-2

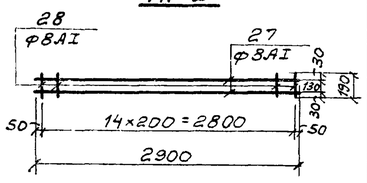

КР-1

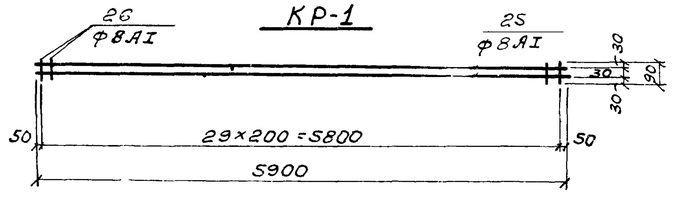

1. Каркасы и сетки изготовлять при помощи контактной точечной сварки в соответствии с ГОСТ 10922-75 „Арматура и закладные детали сварные для железобетонных конструкций. Технические требования и методы испытаний."
2. Для обеспечения точной разбивки арматуры каркасы и сетки изготовлять в кондукторах.
3. Все размеры даны по осям стержней.
4. Данный лист комплектен с листами КЖ-27 ÷ КЖ-29

Ведомость стержней на один элемент

Марка элемента	Поз.	Эскиз или сечение	Ф мм	Длина мм	Кол.
С-9	12	—	8АIII	5920	9
	13	—	8АIII	1240	40
С-10	12	—	8АIII	5920	5
	14	—	8АIII	840	40
С-11	12	—	8АIII	5920	4
	15	—	8АIII	790	40
С-12	12	—	8АIII	5920	12
	16	—	8АIII	1720	40
С-13	12	—	8АIII	5920	6
	17	—	8АIII	1120	40
С-14	12	—	8АIII	5920	5
	18	—	8АIII	890	40
С-15	19	—	8АIII	2950	6
	20	—	8АIII	570	20
С-16	21	—	8АIII	3650	6
	20	—	8АIII	570	20
С-17	19	—	8АIII	2950	5
	22	—	8АIII	670	20
С-18	21	—	8АIII	3650	5
	22	—	8АIII	670	25
С-19	23	—	6АI	2970	4
	24	—	8АIII	640	20
КР-1	25	—	8АI	5900	2
	26	—	8АI	90	30
КР-2	27	—	8АI	2900	2
	28	—	8АI	190	15

7546/VII

Изм.	Лист	№ документа	Подпись	Дата
Проверил		Зантберг		
Инженер		Коптев		
Рук. гр.		Зантберг		
Гл. спец.		Браславский		
ГИП		Козловская		
Нач. отд.		Пичахчи		

ТП 902-2-330 Серия 34

Отстойники канализационные горизонтальные с механизированным удалением осадка.

Тип III. Вторичный отстойник четырехсекционный L=27,0м; h=3,0м из сборного железобетона.

Лотки, мостики, плиты перекрытий лотков. Конструкция сеток С-9 ÷ С-19 и каркасов Кр1, Кр2.

Лит.	Лист	Листов
Р	31	

МЖКХ-УССР
Укркоммунниипроект г. Харьков

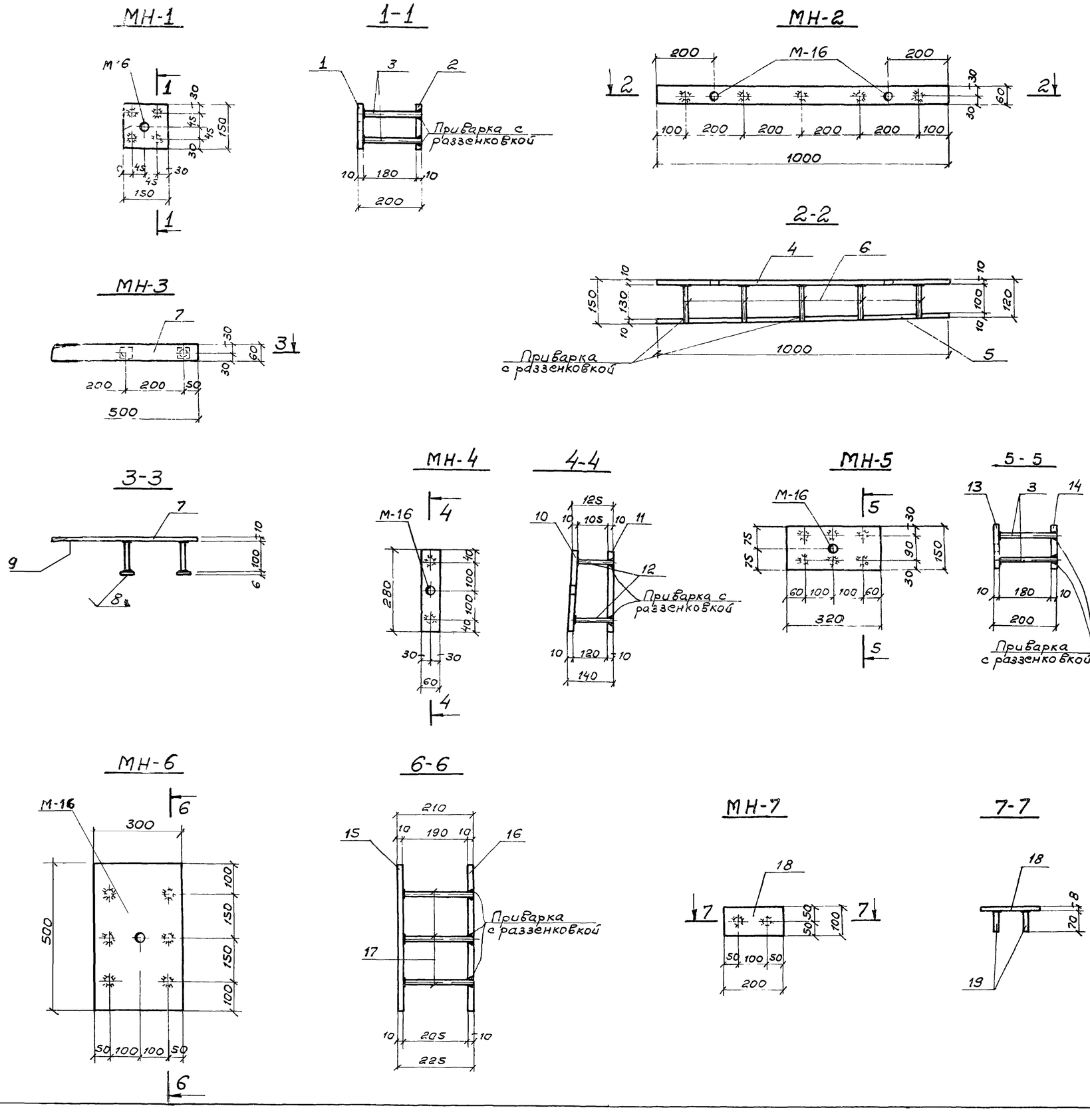

Спецификация металла на одну марку

Марка элемента	№ позиции	Эскиз	Длина мм	К-во шт. Т	К-во шт. Н	Масса в кг поз.	Масса в кг всех	Масса в кг марки	Примечания
МН-1	1	-150×10	150	1		1,77	1,77	4,00	
	2	-150×10	150	1		1,77	1,77		
	3	ф10 АIII	190	4		0,12	0,48		
МН-2	4	-60×10	1000	1		4,71	4,71	9,67	
	5	-60×10	1000	1		4,71	4,71		
	6	ф8 АIII	135ср	5		0,05	0,25		
МН-3	7	-60×10	500	1		2,36	2,36	2,72	
	8	-40×6	40	3		0,08	0,24		
	9	ф8 АIII	100	3		0,04	0,12		
МН-4	10	-60×10	280	1		1,32	1,32	2,74	
	11	-60×10	280	1		1,32	1,32		
	12	ф8 АIII	123ср	2		0,05	0,10		
МН-5	13	-150×10	320	1		3,77	3,77	8,26	
	14	-150×10	320	1		3,77	3,77		
	3	ф10 АIII	190	6		0,12	0,72		
МН-6	15	-300×10	500	1		11,78	11,78	24,10	
	16	-300×10	500	1		11,78	11,78		
	17	ф10 АIII	135ср	6		0,09	0,54		
МН-7	18	-100×8	200	1		1,26	1,26	1,34	
	19	ф10 АIII	70	2		0,04	0,08		

1. Данный лист комплектен с листами КЖ-26 ÷ КЖ-29
2. Сварку стержней всех производить под слоем флюса, остальных стержней – электродами Э-50А.
3. Электродуговая сварка выполняется в соответствии с ГОСТ 10922-75 „Арматура и закладные детали сварные для железобетонных конструкций".

35

7546/VII

Изм.	Лист	№ документа	Подпись	Дата	ТП 902-2-330 КЖС		
Проверил	Зантберг				Отстойники канализационные горизонтальные с механизированным удалением осадка.		
Инженер	Муценко				Тип III. Вторичный отстойник четырехсекционный L=27м; h=3м. из сборного железобетона.	Лит. Р	Лист 32 / Листов
Рук. гр.	Зантберг						
Гл. спец.	Браславский				Монолитные участки УМ-1÷УМ-6; Стеновые панели; лотки. Закладные детали МН-1÷МН-7	МЖКХ-УССР	
ГИП	Козловская					Укркоммуннипроект г. Харьков	
Нач. отд.	Пичахчи						

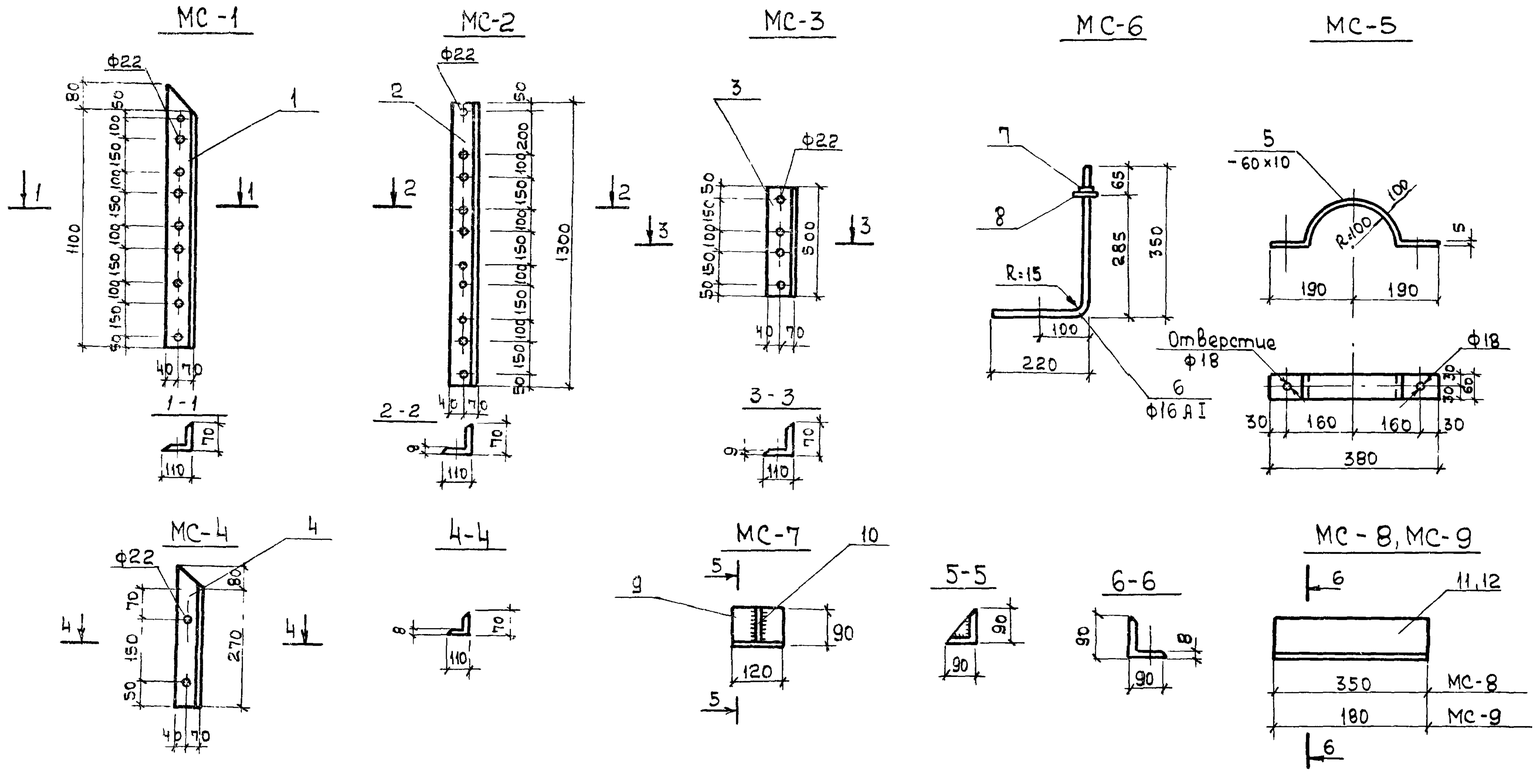

Спецификация металла на одну марку

Марка элемента	N позиции	Эскиз	Длина мм	К-во шт. Т	К-во шт. Н	Масса в кг Поз.	Масса в кг Всех	Масса в кг Марки	Примечания
МС-1	1	L110×70×9	1180	1		11,7	11,7	11,7	
МС-2	2	L110×70×9	1300	1		14,3	14,3	14,3	
МС-3	3	L110×70×9	500	1		5,5	5,5	5,5	
МС-4	4	L110×70×9	350	1		3,0	3,0	3,0	
МС-5	5	– 60×10	550	1		2,6	2,6	2,6	
МС-6	6	Анкер Ф16А-I	570	1		0,9	0,9	1	
	7	Гайка М16	—	1		0,034	0,034		
	8	Шайба 16	—	1		0,01	0,01		
МС-7	9	L90×8	120	1		1,31	1,31	1,8	
	10	L90×8	90	1		0,49	0,49		
МС-8	11	L90×8	350	1		3,82	3,82	3,82	
МС-9	12	L90×8	180	1		1,96	1,96	1,96	
У1	13	[10	700	2		6,0	12	25,2	
	14	[12	600	1		6,2	6,2		
	15	– 150×8	290	2		3,5	7,0		
У2	13	[10	700	2		6,0	12,0	25,2	
	14	[12	600	1		6,2	6,2		
	15	– 150×8	290	2		3,5	7,0		
У3	13	[10	700	2		6,0	12,0	26,3	
	15	– 150×8	290	2		3,5	7,0		
	16	[12	700	1		7,3	7,3		

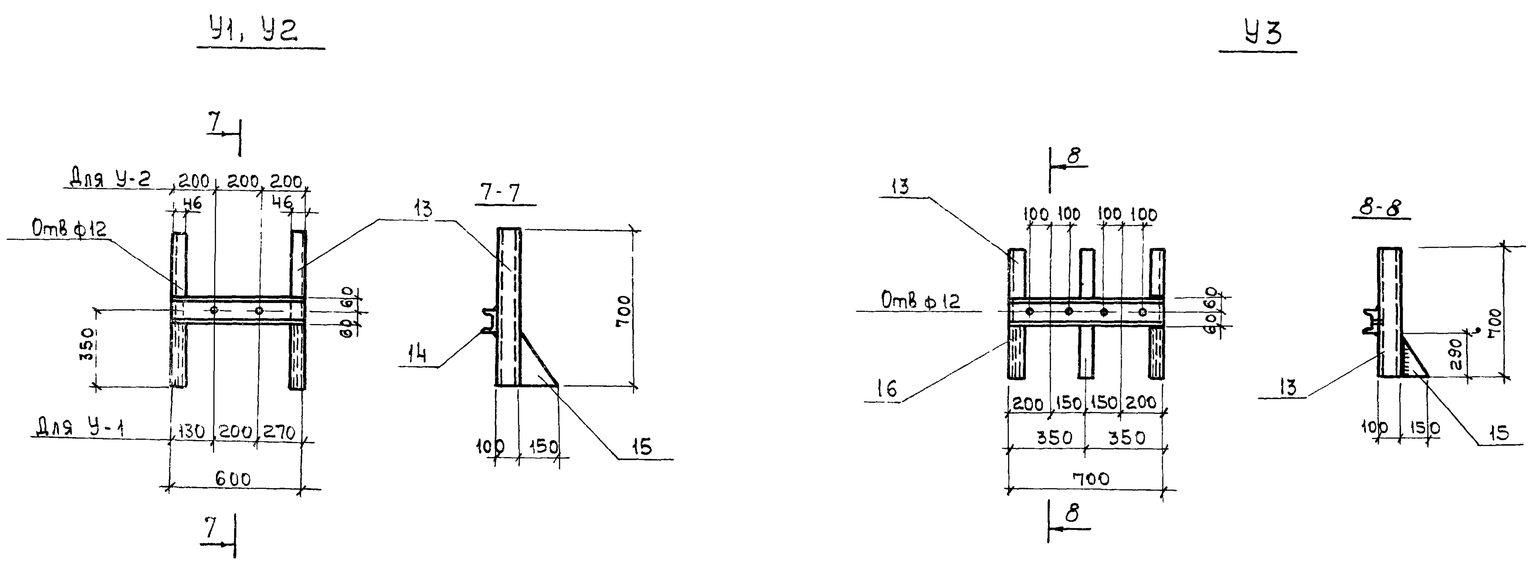

Примечания

1. Данный лист комплектен с листами КЖС-2÷КЖС-6, КЖС-34
2. Сварку производить электродами Э-42 по ГОСТ 9467-75. Толщину сварных швов принять равной 6 мм.

36

7546/VII

Изм.	Лист	№ документа	Подпись	Дата
Проверил	Зантберг			
Инжен.	Коптев			
Рук.гр.	Зантберг			
Гл.спец.	Браславский			
ГИП	Козловская			
Нач.отд	Пичахчи			

ТП 902-2-330 КЖС

Отстойники канализационные горизонтальные с механизированным удалением осадка

Тип III. Вторичный отстойник четырёхсекционный L=27, h=3м из сборного железобетона.

Лит.	Лист	Листов
Р	33	

Соединительные детали МС1 ÷ МС9

МЖКХ - УССР
Укркоммунниипроект
г. Харьков

Маркировочная схема рельсового пути по оси „Д", „А" зеркально

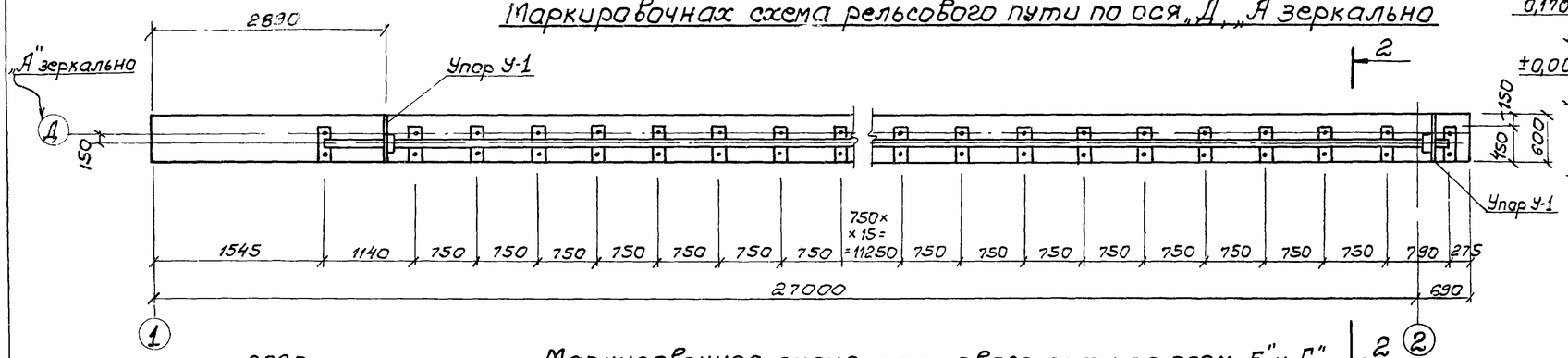

Маркировочная схема рельсового пути по осям „Б" и „Г"

Маркировочная схема рельсового пути по оси „В"

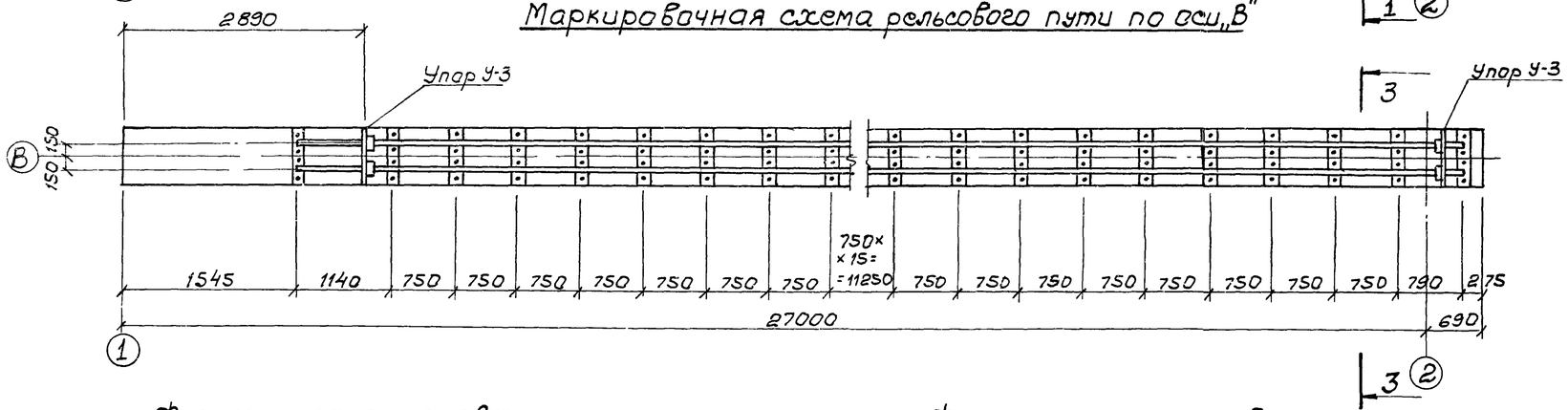

1-1

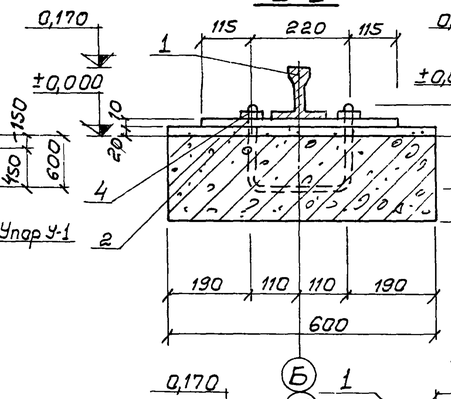

2-2

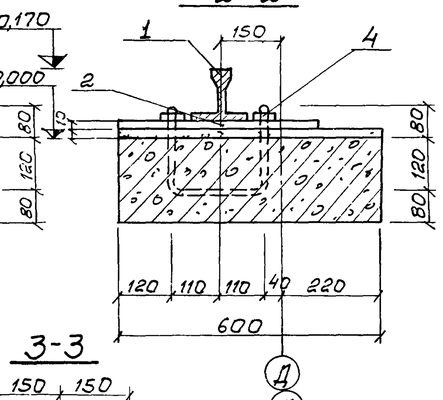

3-3

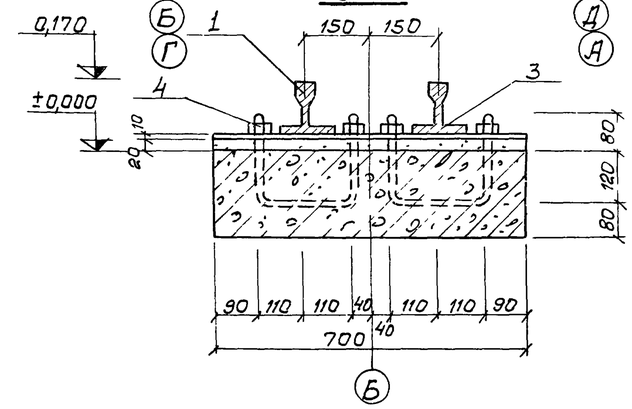

Фрагмент плана рельсового пути по оси „В"

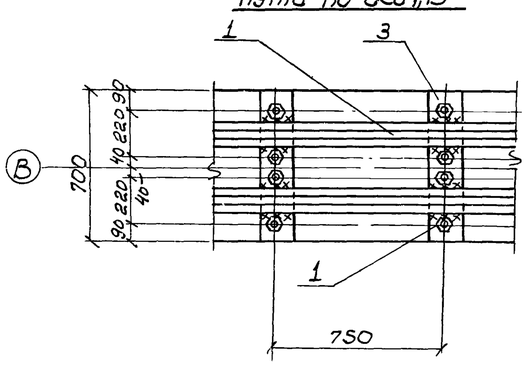

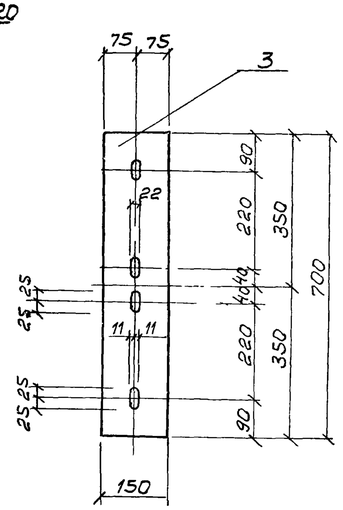

Фрагмент плана рельсового пути по осям „Б" и „Г"

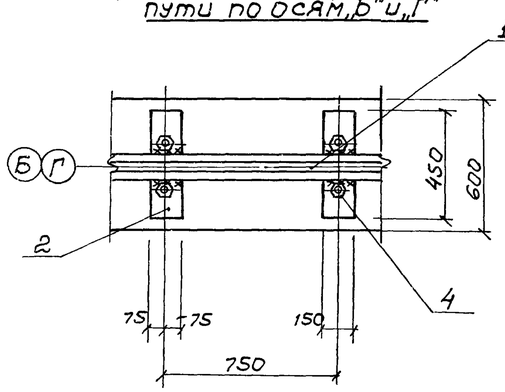

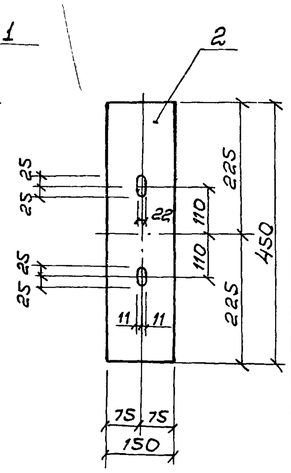

Спецификация стали

Наименов.	№№ поз.	Сечение	Длина мм	Кол-во шт.	Масса кг 1 шт.	Масса кг Всех	Масса кг Общий
Рельсовый путь под скребковый механизм	1	Рельс Р-43	155220	—	—	6930,5	7889,7
	2	Подкладка 150×10	450	132	5,3	699,6	
	3	Подкладка 150×10	750	32	8,25	264,0	
	4	Гайка М-20 с шайбой	—	396	0,09	35,64	

1. Данный лист комплектен с листами КЖ-2, КЖ-33
2. Рельсы укладываются в виде плетей L=23м
3. Расход стали на упоры см. лист КЖ-33

37

7546/VII

Изм	Лист	№документа	Подпись	Дата
Проверил		Зантберг		
Ст. техн.		Теличко		
Рук. гр.		Зантберг		
Гл. спец.		Браславский		
ГИП		Козловская		
Нач. отд.		Пичахчи		

ТП 902-2-330

КЖ

Отстойники канализационные горизонтальные с механизированным удалением осадка

Тип III. Вторичный четырехсекционный отстойник L=27м h=3м из сборного железобетона

Маркировочные схемы рельсовых путей для скребкового механизма

Лит.	Лист	Листов
Р	34	

МЖКХ-УССР
УКРКОММУННИИПРОЕКТ
г. Харьков

Маркировочный план опор на отм.-1.910

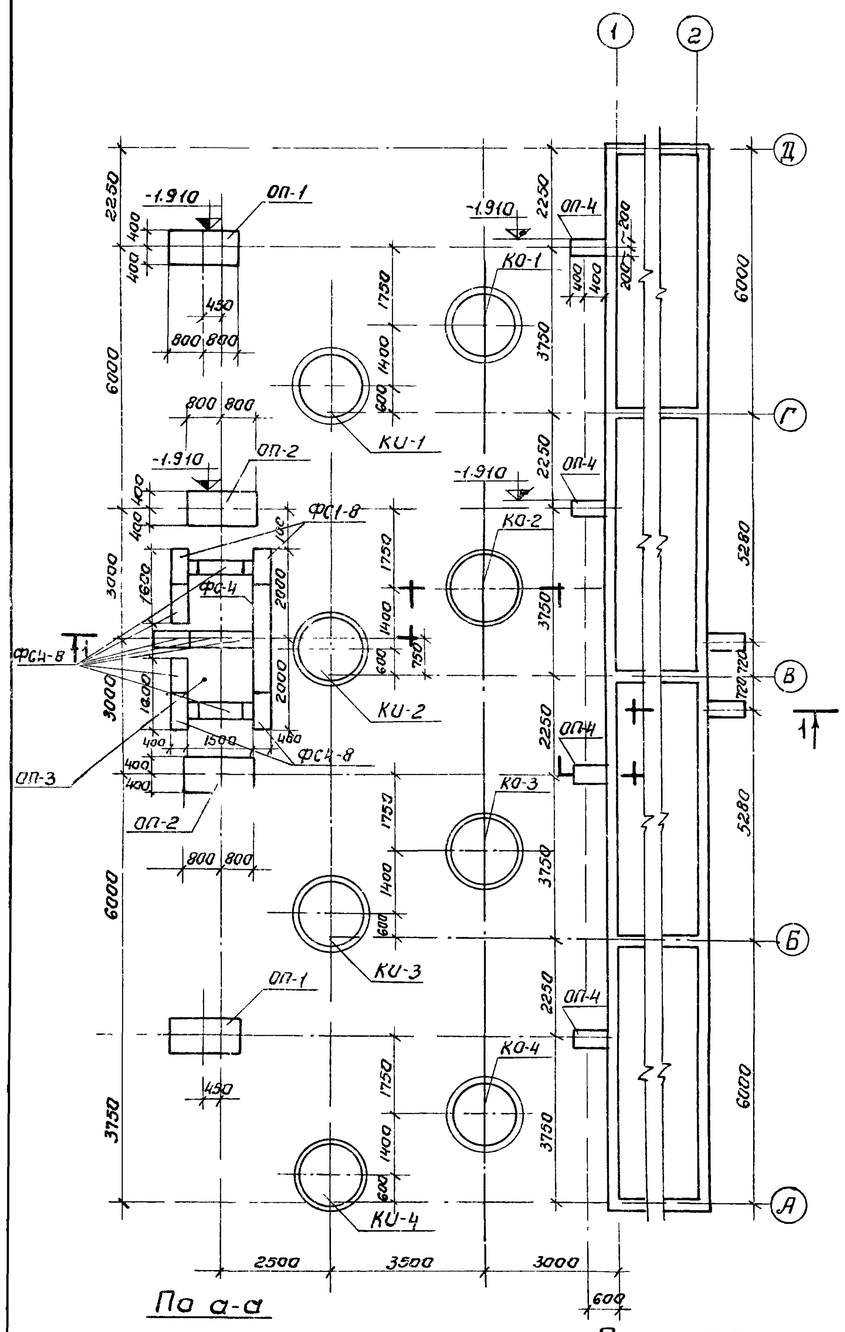

План расположения колодцев и распределительной чаши.

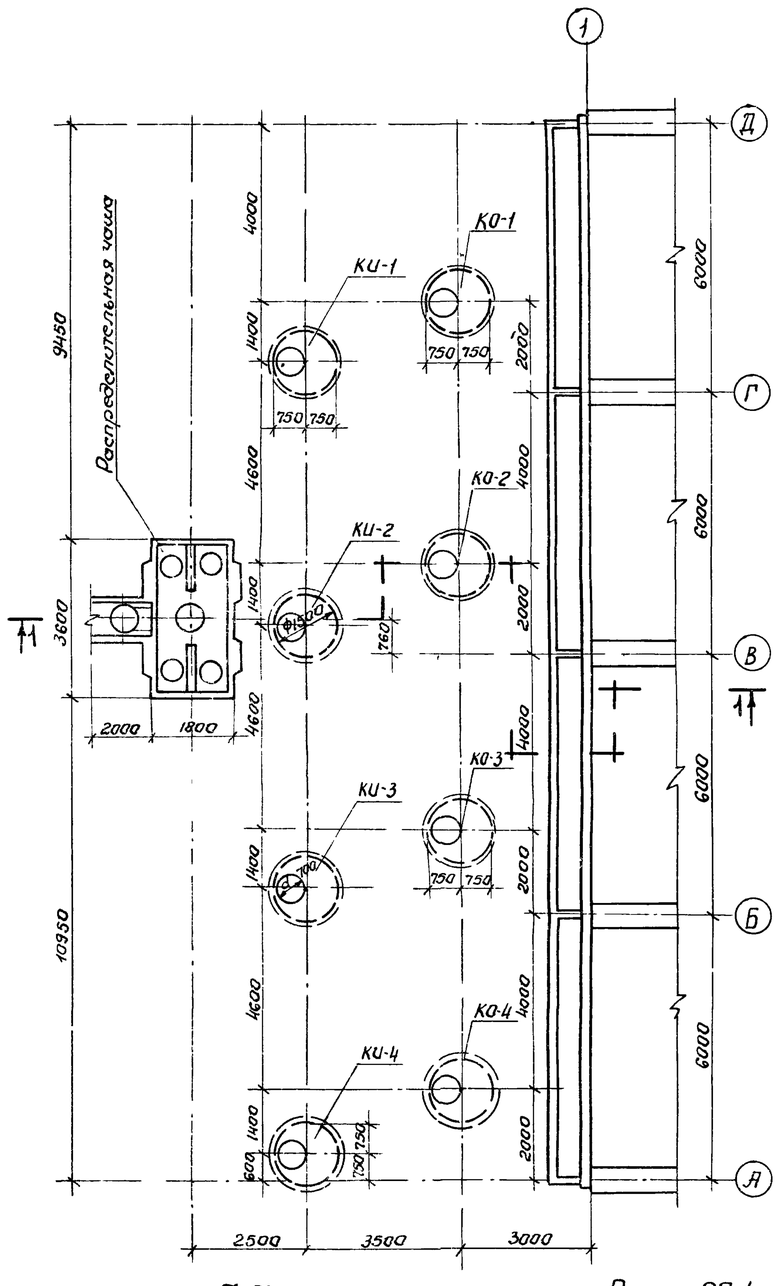

Разрез 1:1

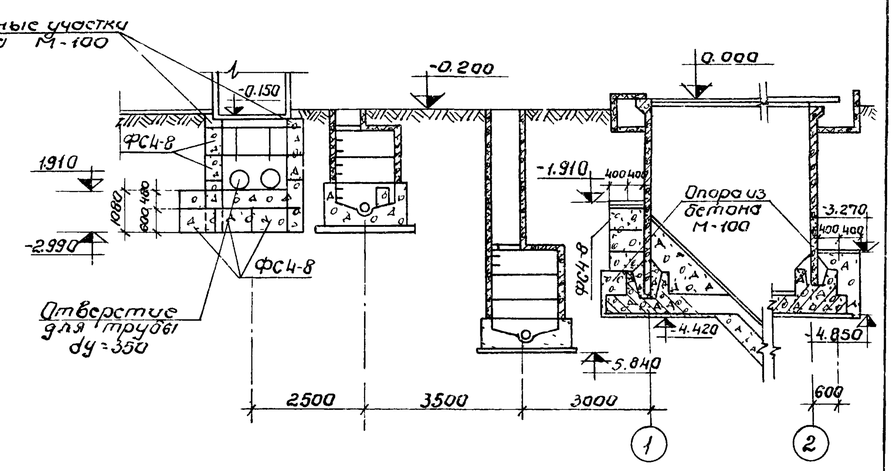

Спецификация сборных железобетонных и бетонных элементов.

Марка	Обозначение	Наименование	Кол.	Примечание
		Опора ОП-1		
ФС4-8	Серия 1.116-1 выпуск 1	Блоки бетонные для стен подвалов	4	0.42т
		Опора ОП-2		
ФС4-8	Серия 1.116-1 выпуск-1	Блоки бетонные для стен подвалов	4	0.42т
		Опора ОП-3		
ФС-4	Серия 1.116-1 выпуск-1	Блоки бетонные для стен подвалов	4	1.3т
ФС4-8	——"——	——"——	31	0.42т
		Опора ОП-4		
ФС4-8	Серия 1.116-1 выпуск-1	Блоки бетонные для стен подвалов	3	0.42т

1. Данный лист комплектен с листом КЖ-2.
2. Блоки под опоры укладываются на цементном растворе М-50
3. Расход бетона М-100 на монолитные участки опор V=7м³

38

7546/VII

По а-а

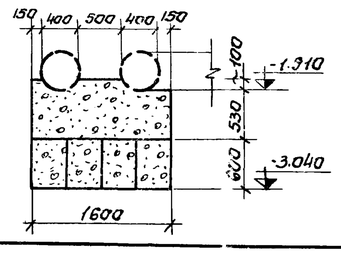

Опора ОП-2

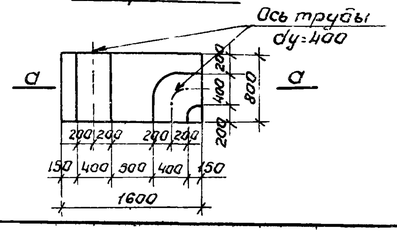

Б-Б

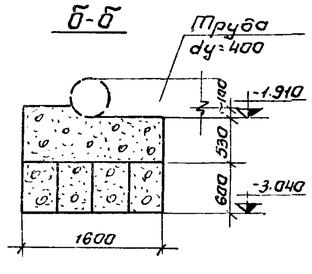

Опора ОП-1

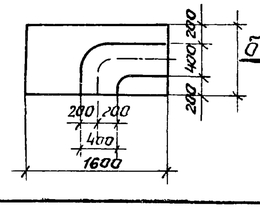

Изм.	Лист	№документ.	Подпись	Дата
Провер.		Зантберг		
Инженер		Коптев.		
Рук.групп.		Зантберг		
Гл.спец.		Браславский		
ГИП		Казловская		
Нач.отд.		Пичахчи		

ТП 902-2-330 КЖ

Отстойники канализационные горизонтальные с механизированным удалением осадка.

Тип III. Вторичный отстойник четырехсекционный L=27м h=3м из сборного железобетона.

План опор на отм. План расположения колодцев и распределительной чаши.

Лит	Лист	Листов
Р	35	

МЖКХ УССР УКРКОММУННИИПРОЕКТ г. Харьков

Опалубочный план распределительной чаши

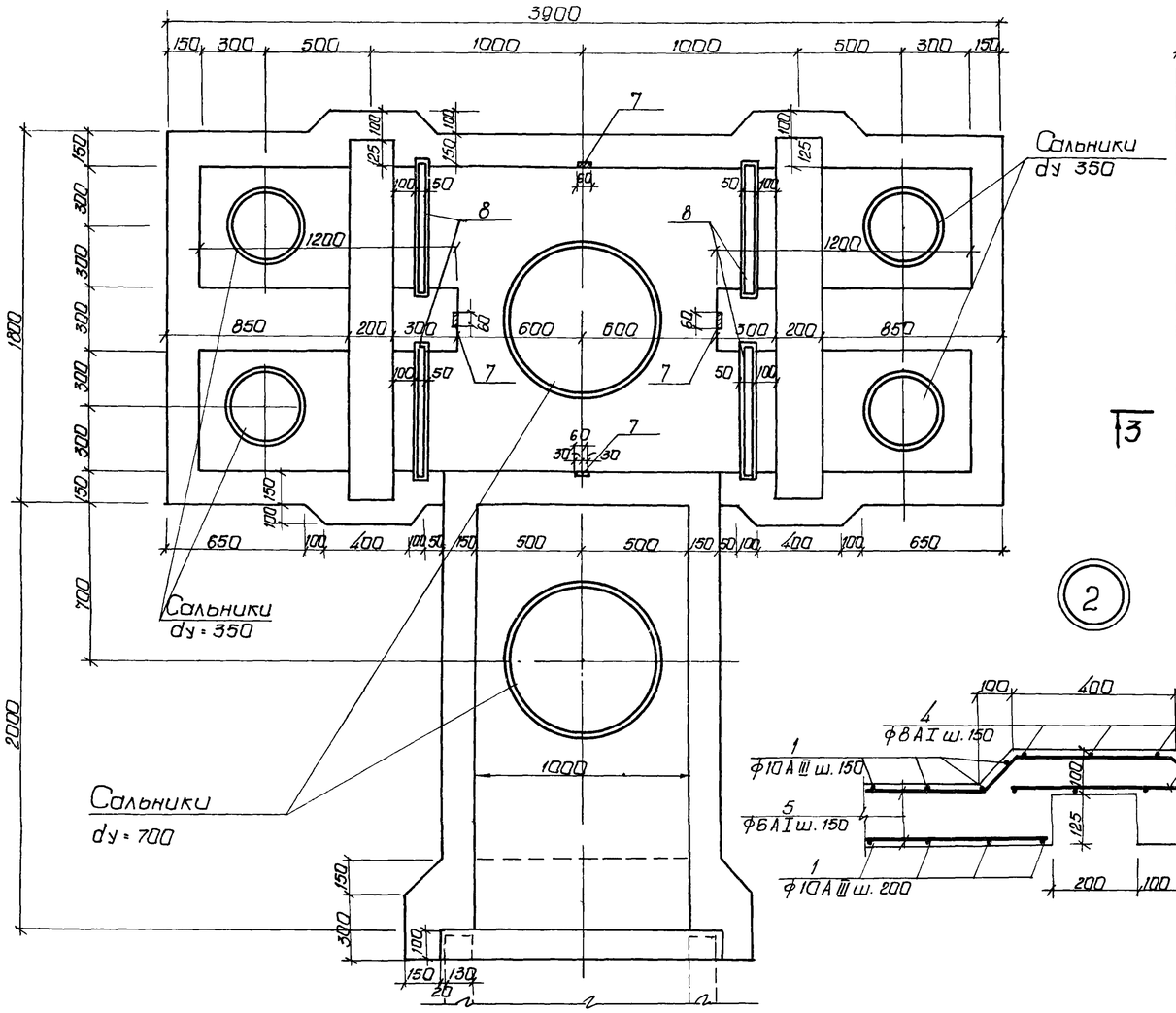

Арматурный план распределительной чаши.

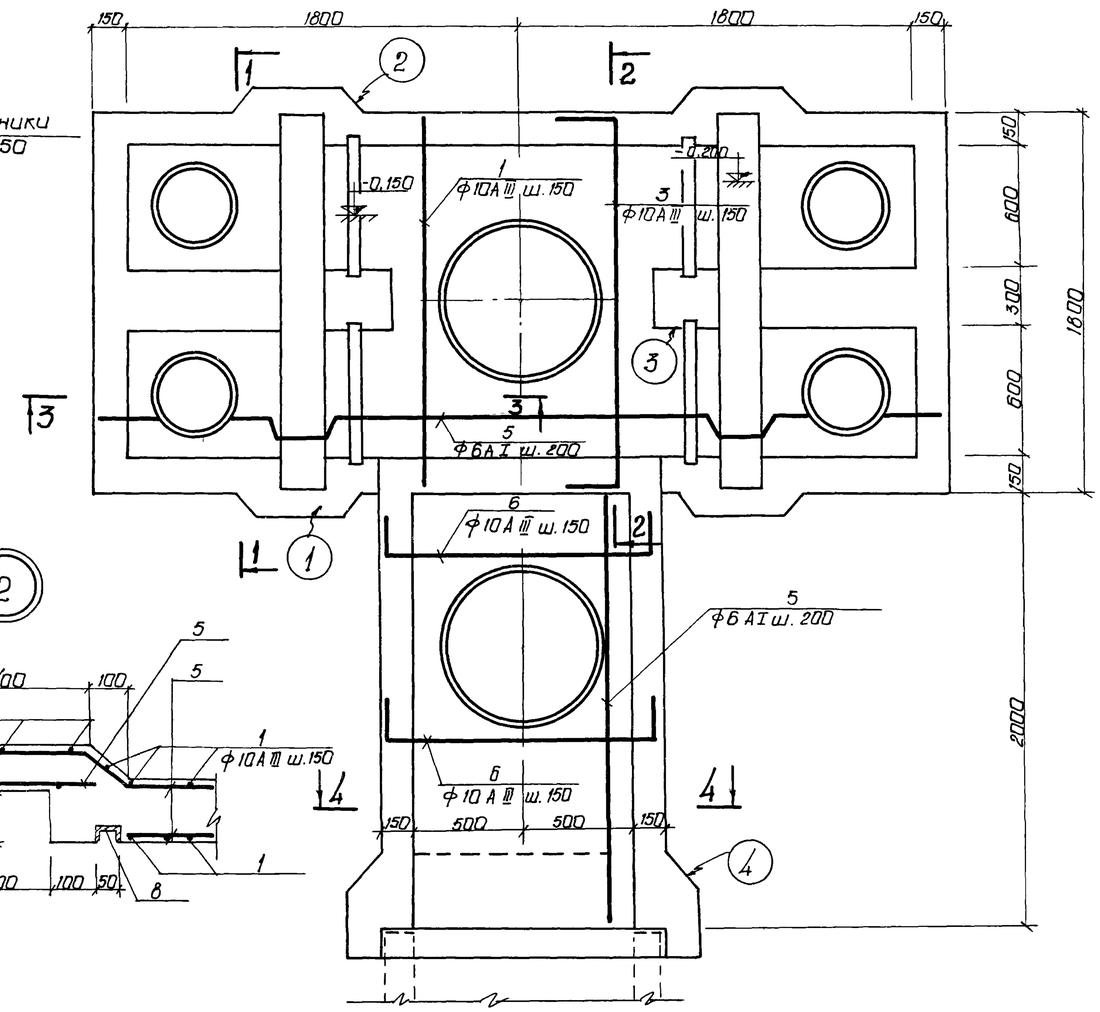

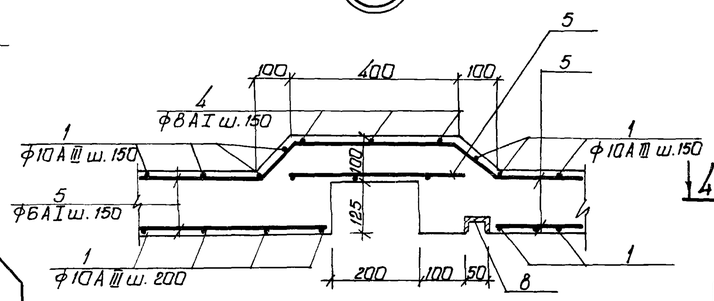

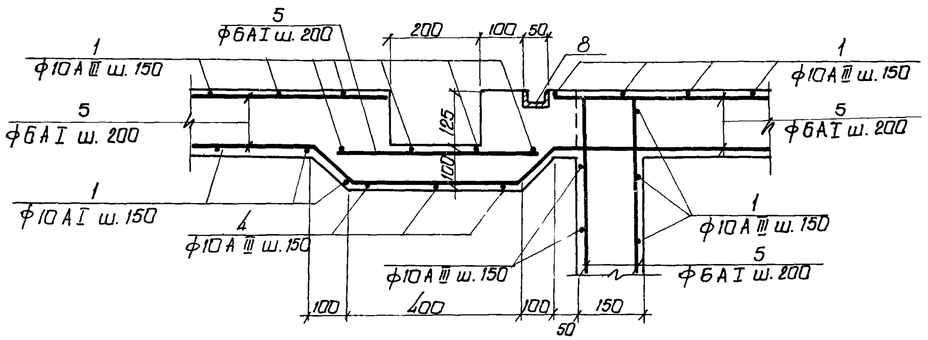

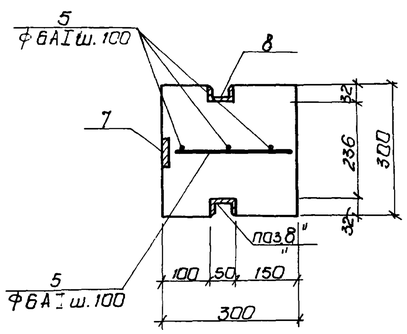

1. Данный лист комплектен с листами КЖ-2, КЖ-3?
2. Распределительную чашу выполнять из бетона М-200, В-4. Бетон по морозостойкости принять по пояснительной записке.
3. Арматуру днища чаши в местах прохода сальников вырезать по месту и приварить к корпусу сальника.

39

7546/VII

Изм.	Лист	N докум.	Подпись	Дата	ТП 902-2-330 КЖ.		
Провер.		Зантберг			Отстойники канализационные горизонтальные с механизированным удалением осадка		
Инженер		Харченко			Тип III. Вторичный отстойник четырехсекционный L=27м H=3м из сборного железобетона	Лит.	Лист	Листов
Рук.групп.		Зантберг				Р	36	
Вл.спец.		Браславский			Распределительная чаша Опалубочный и арматурный планы	МЖКХ - УССР Укркоммуннииипроект гор. Харьков	
ГИП		Козловская					
Нач.отд.		Пичахчи					

1-1

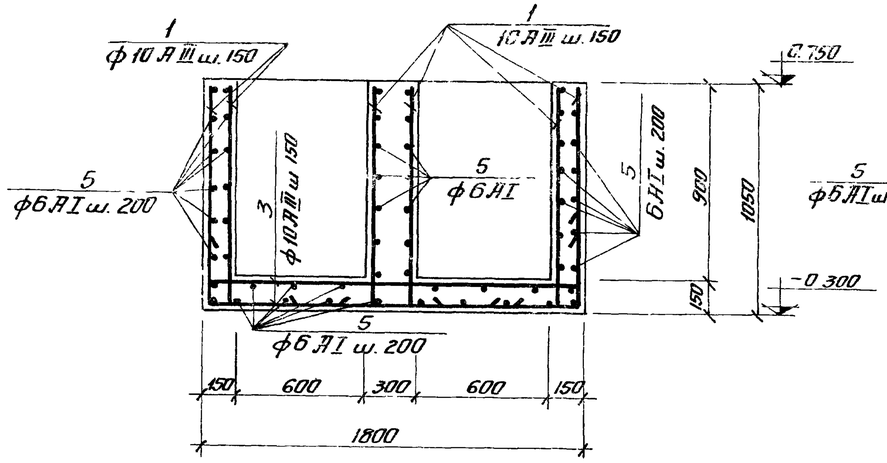

3-3

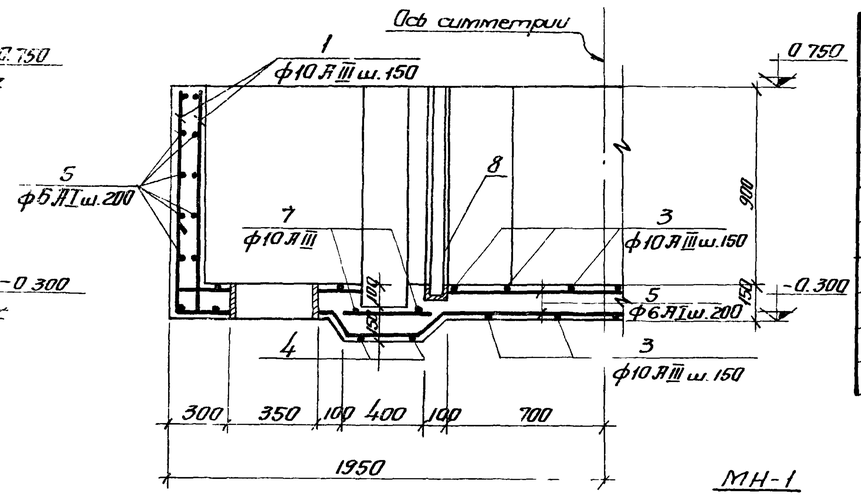

Спецификация сборочных единиц и деталей

Формат	Зона	Поз.	Обозначение	Наименование	Кол.	Примеч.
				Распределительная чаша		
				Сборочные единицы и детали		
		1-6	КЖС-37	Стержни одиночные		
		7	3.400-6	Изделие закладное МН-2	4	
		8	КЖС-37	Изделие закладное МН-1	4	
		9	3.901-5	Сальники dy350	2	28.7кг
		10	3.901-5	Сальники dy700	2	56.6кг
				Материал	4.2	$м^3$
				Бетон М200		

Ведомость стержней на один элемент

Марка эл-та	Поз.	Эскиз или сечение	ф мм	Длина мм	Кол
Распределительная чаша	1	1000 150	10 А III	1150	208
	2	1083 150	10 А III	1233	24
	3	150 1750 150	10 А III	2050	30
	4	150 1900 150	10 А III	2200	4
	5		6 А I	п.м.	210
	6	150 1250 150	10 А III	1550	28
	7	150 1550 150	10 А III	1850	4

2-2

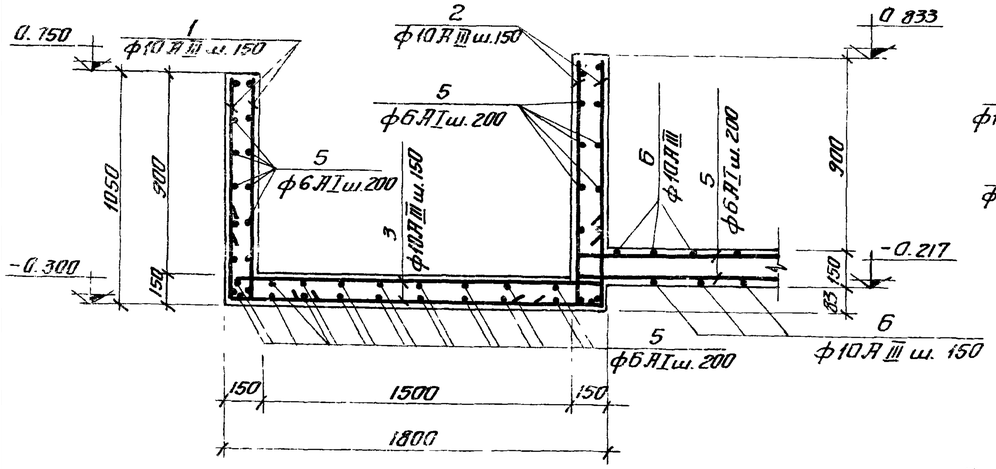

4-4

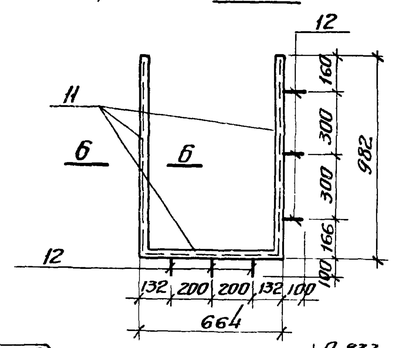

6-6

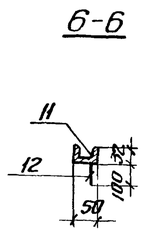

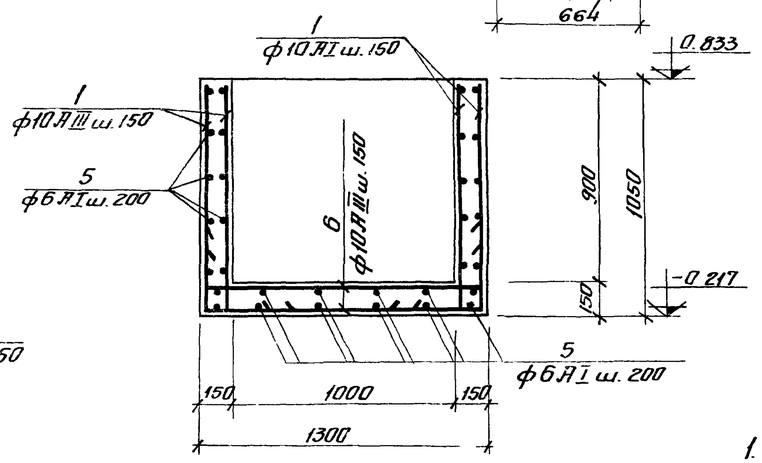

Спецификация металла на одну марку

Марка эл-та	№ поз.	Эскиз	Длина мм	К-во шт Т	К-во шт Н	Масса кг Поз.	Масса кг Всех	Масса кг Марки	Прим.
МН-1	11	С5	—	лм 2.53	—	12.24	—	12.6	
	12	50 100 ф8 А III	150	6		0.06	0.4		

Выборка стали на один элемент.

Марка эл-та	Арматурные изделия: Арматурная сталь ГОСТ 5781-75, Класс А I, ф мм 6	8	Итого	Класс А III, ф мм 10		Итого	Итого	Закладные изделия: Профильная сталь С5	б=8	Армат. сталь Класс А III, ф мм 8		Итого	Всего
Распределительная чаша	46.6		46.6	240.4		240.4	287	48.8	15.2	15.3		79.3	319.7

1. Закладную деталь МН 1-2, раму щитового затвора и сальники заложить во время бетонирования чаши.
2. Арматуру днища чаши в местах прохода сальников вырезать по месту и приварить к корпусу сальника.

7546/VII. 40

4

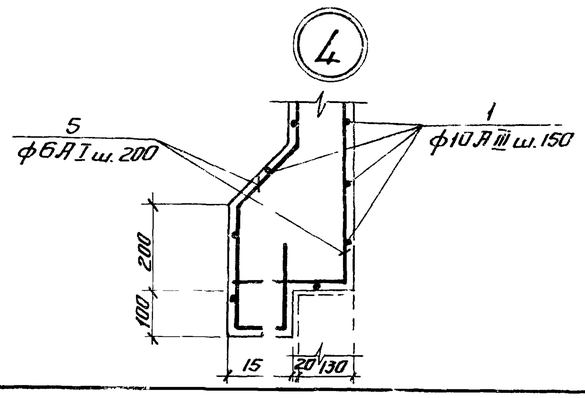

5-5

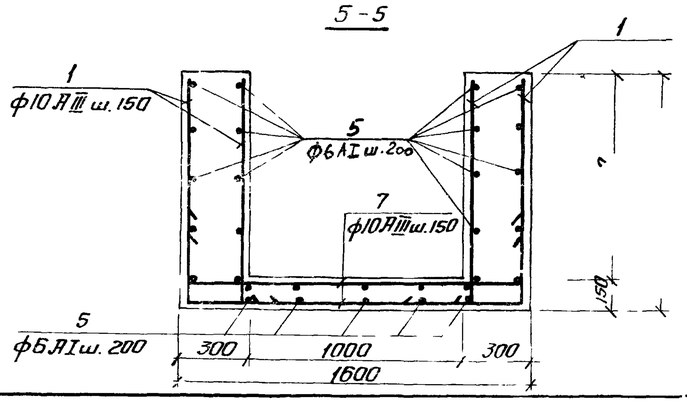

Изм.	Лист	№ докум.	Подпись	Дата	ТП 902-2-330 Кж
Провер.		Зантберг			Отстойники канализационные горизонтальные с механизированным удалением осадка.
Инженер		Харченко			Тип III. Вторичный отстойник четырехсекционный L=27м B=3м из сборного железобетона
Рук. груп.		Зантберг			
Гл. спец.		Браславский			Распределительная чаша. Опалубочный чертеж и армирование. Сечения 1-1÷5-5
ГИП		Казловский			
Нач. отд.		Пичахчи			

Лит.	Лист	Листов
Р	37	

МЖКХ УССР Укркоммуннипроект г. Харьков

КИ-1 ÷ КИ-4

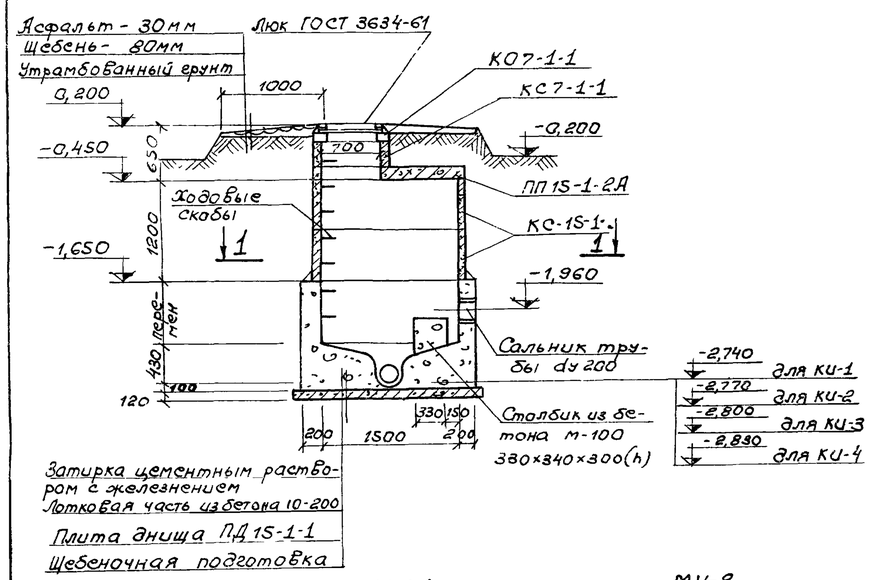

Плита перекрытия ПП15-1-2А

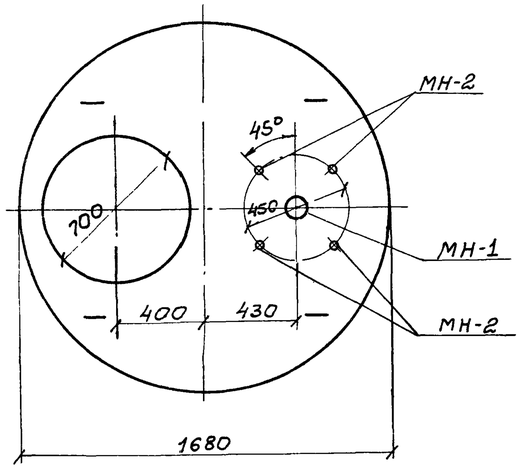

МН-1

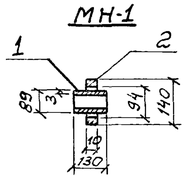

МН-2

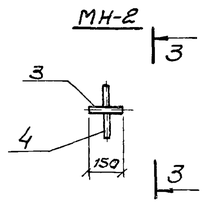

3-3

1-1

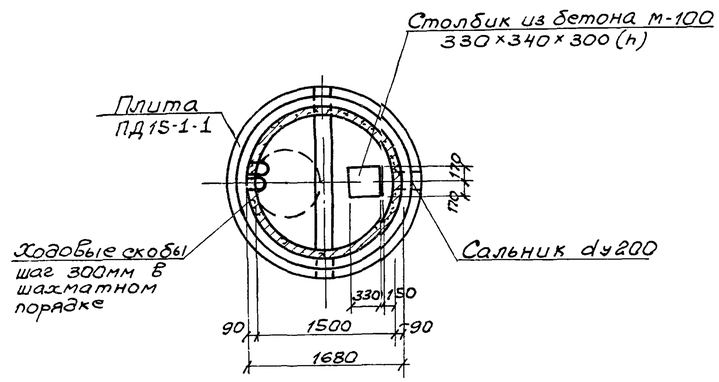

КО-1 ÷ КО-4

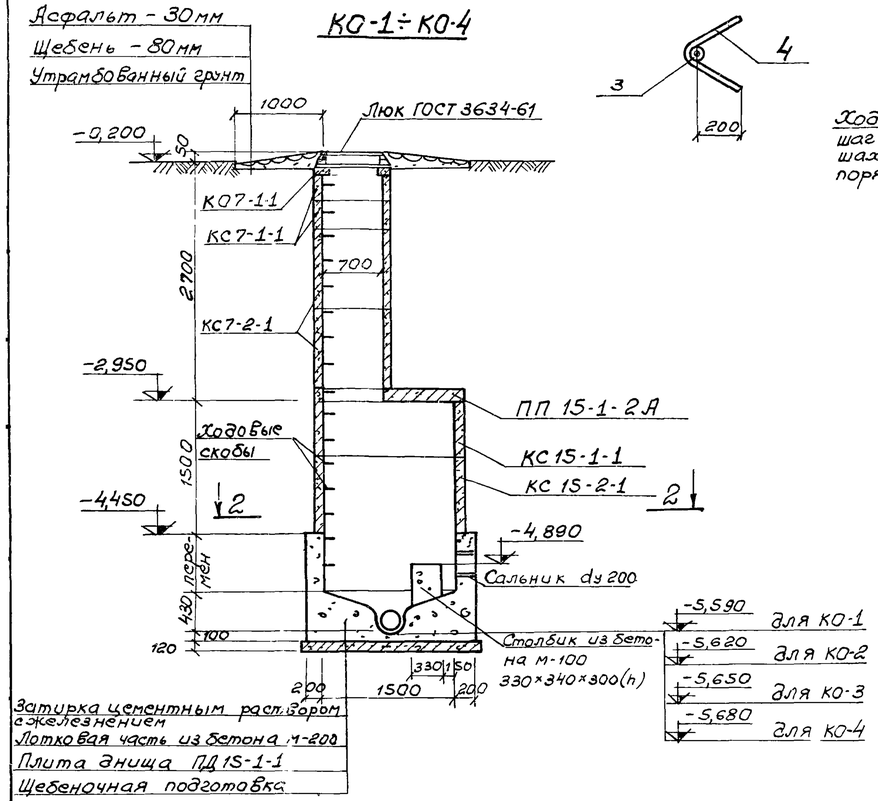

2-2

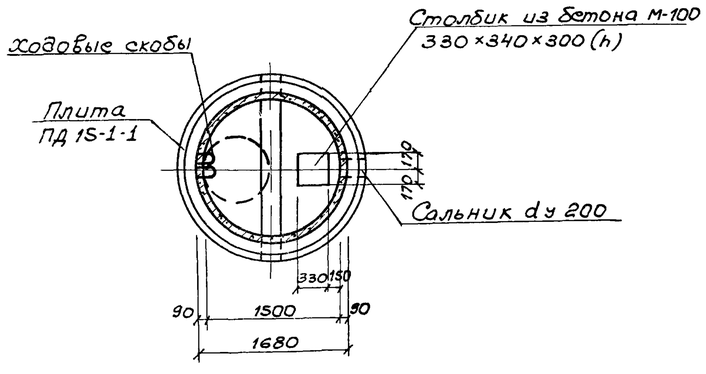

Спецификация сборных железобетонных элементов на один колодец

Марка	Обозначение	Наименование	Кол.	Примечание
		КИ-1÷КИ-4		
КО7-1-1	Серия 3.900-2 в.5	Кольцо опорное	1	0,05т
КС7-1-1	—"—	Кольцо стеновое	1	0,13т
КС15-1-1	—"—	Кольцо стеновое	2	0,66т
ПП15-1-2А	—"—	Плита перекрытия	1	0,69т
ПД15-1-1	—"—	Плита днища	1	0,94т
		КО-1÷КО-4		
КО7-1-1	Серия 3.900-2 в.5	Кольцо опорное	1	0,05т
КС7-1-1	—"—	Кольцо стеновое	2	0,13т
КС15-1-1	—"—	Кольцо стеновое	1	0,66т
ПП15-1-2А	—"—	Плита перекрытия	1	0,69т
ПД15-1-1	—"—	Плита днища	1	0,94т
КС15-2-1	—"—	Кольцо стеновое	1	1,0т
КС7-2-1	—"—	Кольцо стеновое	2	0,33т

Спецификация металла на одну марку

Марка эл-та	№ позиц	Эскиз	Длина мм	К-во шт. т	К-во шт. н	Масса, кг Поз	Масса, кг Всех	Масса, кг Марки	Примечание
МН-1	1	Труба 89×3	150	1		0,95	0,95	1,0	ГОСТ 10704-63
	2	Ребро ф140×0,94×10	440	1		0,5	0,5		Ст.3 ГОСТ 380-
МН-2	3	Газовая труба dу20	150	1		0,23	0,23	0,47	ГОСТ 3262-
	4	ф8АIII	600	1		0,24	0,24		ГОСТ 5781-75

Выборка закладных деталей на один элемент

Марка эл-та	Марка детали	К-во шт.	Масса, кг 1 шт.	Масса, кг Всех	Примечание
ПП15-1-2а	МН-1	1	1,0	1,0	КЖ-38
	МН-2	4	0,47	1,9	КЖ-38

1. Данный лист комплектен с листами КЖ-2, КЖ-35
2. Лотковая часть выполняется из бетона М-200. Устройство лотка осуществляется по специальным шаблонам.
3. Все сборные элементы устанавливаются на цементном растворе М-50.
4. Для спуска в колодец по боковым стенкам горловины и рабочей части предусмотрены скобы, устанавливаемые в шахматном порядке с расстоянием по вертикали и горизонтали 300мм.
5. Расход бетона на монолитные схемы и лотковую часть $V_{КИ} = 2,3\ м^3$; $V_{КО} = 23\ м^3$.

41

Изм.	Лист	№ документа	Подпись	Дата
Инженер	Харченко			
Рук.гр.	Зантберг			
Гл.спец.	Браславский			
ГИП	Козловская			
Нач.отд.	Пичахчи			

ТП 902-2-330 КЖ

Отстойники канализационные горизонтальные с механизированным удалением осадка

Тип III. Вторичный отстойник четырехсекционный L=27м; h=3м из сборного железобетона.

Лит.	Лист	Листов
Р	38	

Конструкция колодцев КИ-1÷КИ-4; КО-1÷КО-4.

МЖКХ-УССР УКРКОММУННИИПРОЕКТ г.Харьков

7546/VII

Слоя рубероида РКМ-350Б (ГОСТ 10923-76)
На битумной мастике МБК-Г-75 (ГОСТ 2889-67)
Цементная стяжка 20мм
Утеплитель - пенобетом γ=500 кг/см³ - 100мм
Пароизоляция - обмазка горячим битумом
Сборные железобетонные плиты - 220мм

Разрез 1-1

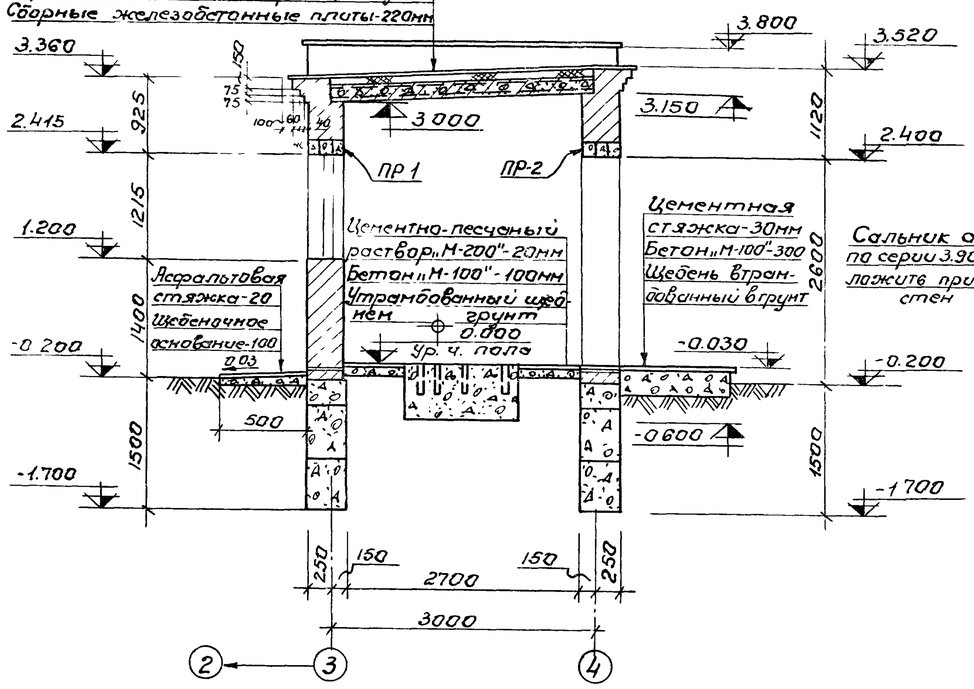

Разрез 2-2

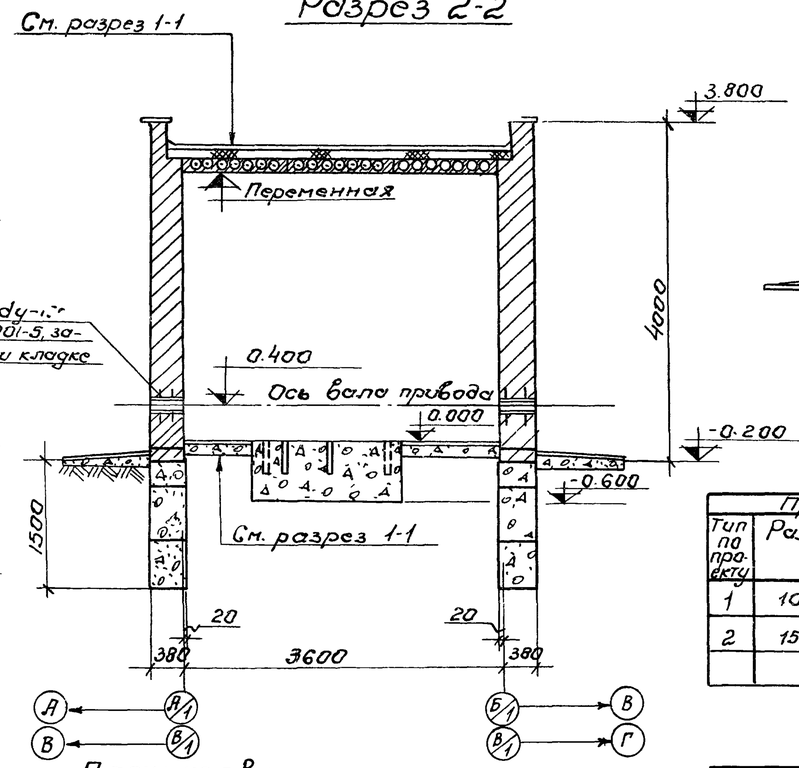

Фасад Б/1(Г/1)-А/1(В/1)

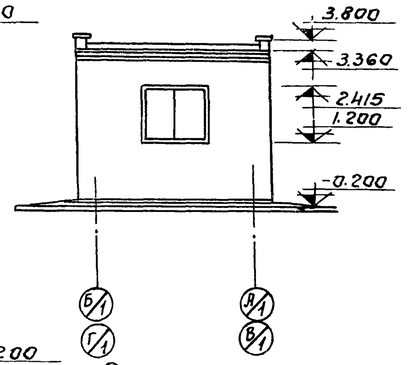

Фасад А/1(В/1)-Б/1(Г/1)

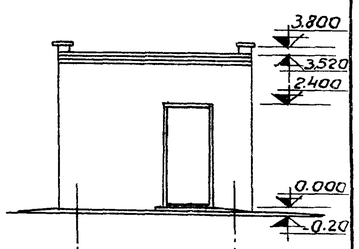

План на отм. 0.000

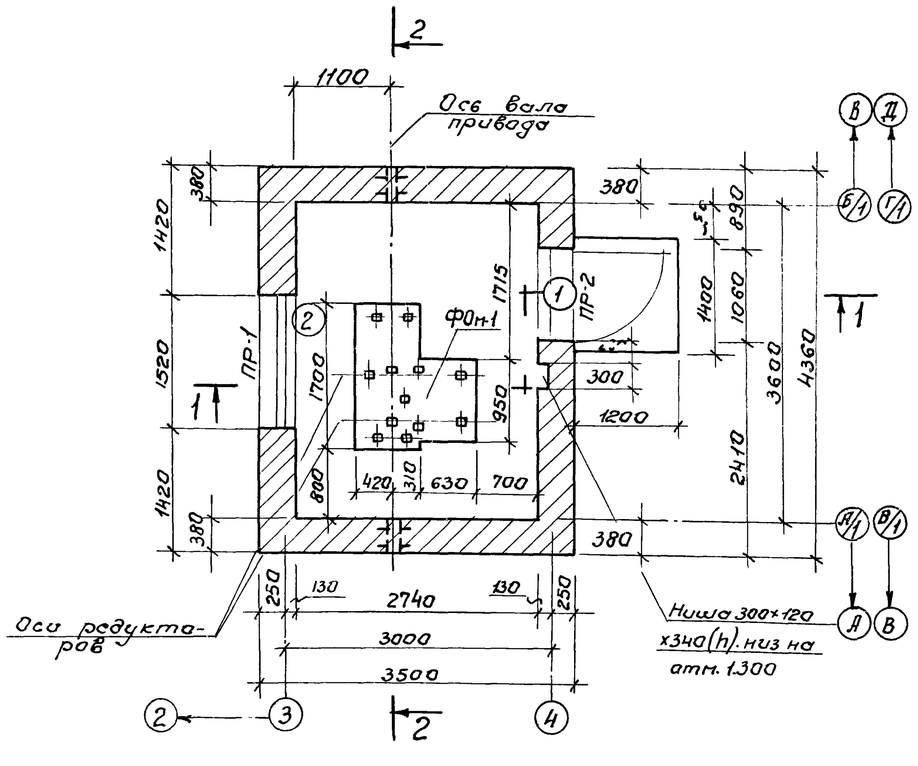

План кровли

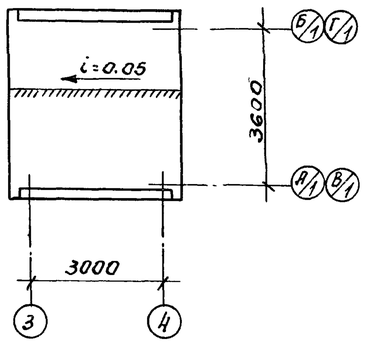

Ведомость проемов дверей и окон

Проемы			Элементы заполнения проема		
Тип по проекту	Размер в кладке в×h мм	Кол. мест	Марка	Обозначение	Кол.
1	1060 × 2400	1	Д 53-П	ГОСТ 14624-69	1
2	1520 × 1215	1	ВС 1-94	ГОСТ 12506-67	1

Ведомость перемычек

Перемычки			Элементы перемычки		
Тип по проек	Схема сечения	Кол мест	Марка	Обозначение	Кол.
ПР-1	380, 220	1	БУ-19	Серия 1.139-1	3
ПР-2	380, 220	1	БУ-13	Серия 1.139-1	3

Ведомость отделки помещений

Наименование или экспликационный номер помещения	Потолок		Стены и перегородки		Отделка низа стен и перегородок	
	Штукатурка или затирка	Окраска	Штукатурка или затирка	Окраска или облицовка	Окраска или облицовка	Высота в мм
Помещение привода	Затирка	Клеевая побелка	Штукатурка кирпичных стен	Клеевая окраска светлых	—	—

1. За отм 0.000 принят уровень чистого пола помещения привода, что соответствует абсолютной отметке [ ]
2. Кладку стен выполнять из полнотелого красного кирпича „М-75" на растворе „М-25"
3. Перемычки укладываются на цементном растворе состава 1:2 толщиной 30мм
4. Горизонтальная гидроизоляция стен выполняется из цементного раствора состава 1:2 толщиной 30мм на отметке -0.030
5. Наружная отделка: кладку стен выполнять под расшивку швов, цоколь и откосы оштукатурить цементным раствором. Окна и двери окрасить масляной краской за 2 раза.
6. Вокруг здания устраивается асфальтовая отмостка шириной 0,5м.

42

Изм.	Лист	№докум.	Подп.	Дата	ТП 902-2-330
Провер.	Зантберг				Отстойники канализационные горизонтальные с механизированным удалением осадка.
Ст.техн.	Шепеленко				Тип III. Вторичный отстойник четырехсекционный L=27м; h=3м из сборного железобетона.
Рук.груп.	Зантберг				Стадия: Р; Лист: 39; Листов:
Гл.спец.	Брославский				Помещение привода скребкового механизма. План на отм. 0.000; разрезы 1-1; 2-2; Фасады. План кровли
ГИП	Козловская				НИЖКХ-УССР Укрканнииипроект г. Харьков
Нач.отд.	Начахчи				

754/VII

Маркировочная схема фундаментов

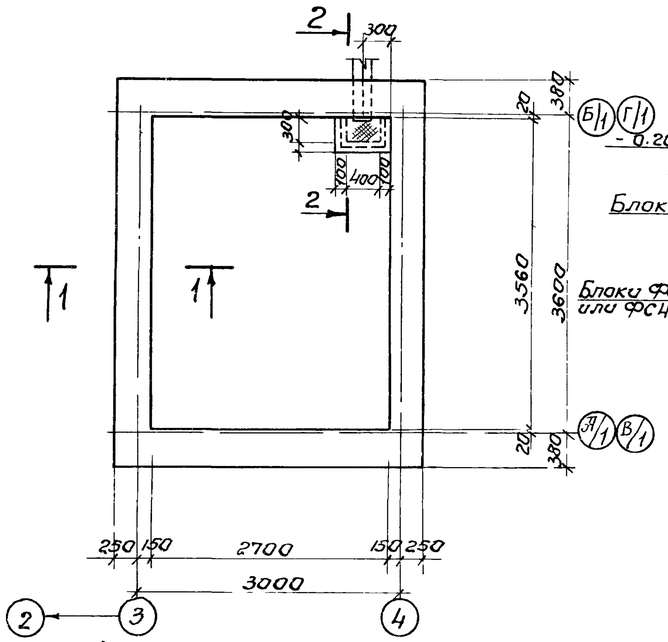

1-1

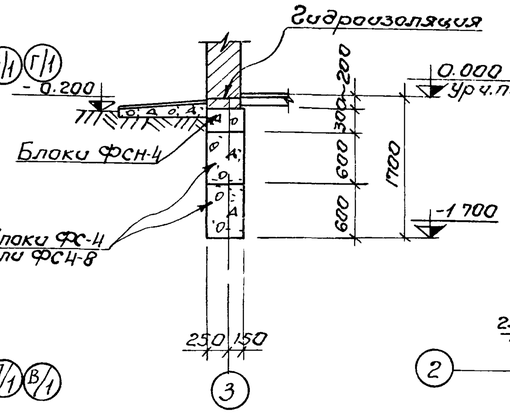

Раскладка по оси Я/Н (В/1)

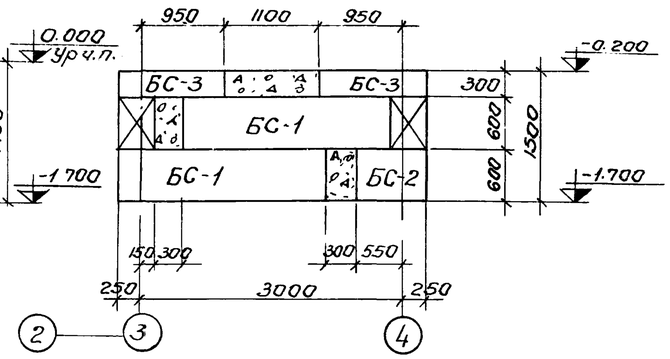

Спецификация элементов к маркировочным схемам, расположенным на листе.

Марка	Обозначение	Наименование.	Кол.	Прим.
		Маркировочная схема фундаментных блоков		
БС-1	Серия 1.116-1 в.1	Блок ФС-4	8	1,3т
БС-2	—"—	—"— ФС4-3	6	0,415т
БС-3	—"—	—"— ФСН-4	8	0,305т
		Маркировочная схема плит покрытия		
П-1	Серия 1.141-1 в.10	Плита ПС30-12	3	1,080т

Выборка отправочных марок на 1 изделие

Марка изделия	Марка элем.	К-во шт.		Масса в кг.		Стандарт или лист проекта
		Т	Н	1шт	Всех	
Приямок	МН4-13	1ПМ	—	—	4.2	Серия 3.400-6

Маркировочная схема плит покрытия

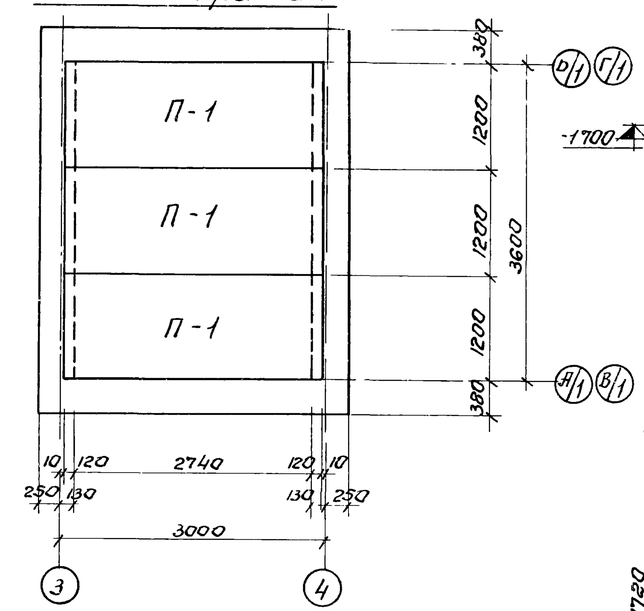

Раскладка по оси 3(4)

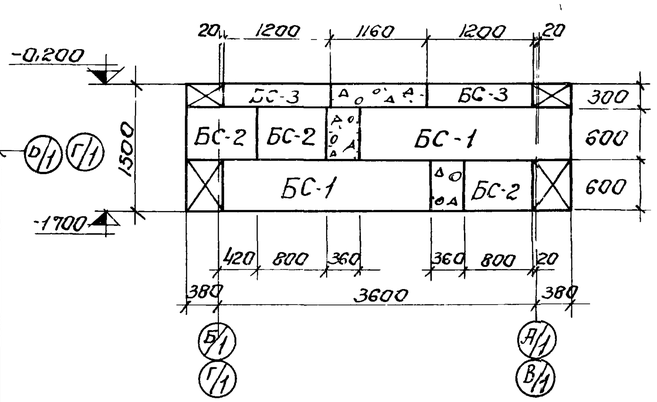

4-4

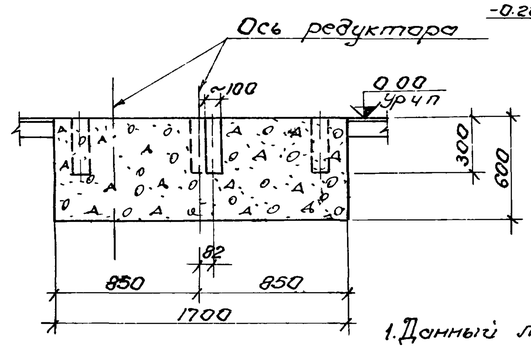

2-2

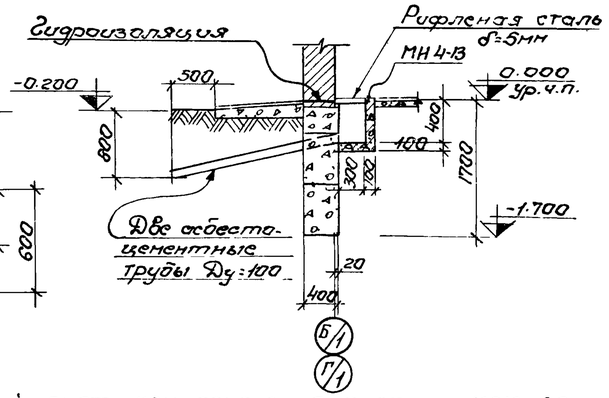

План ФОм-1

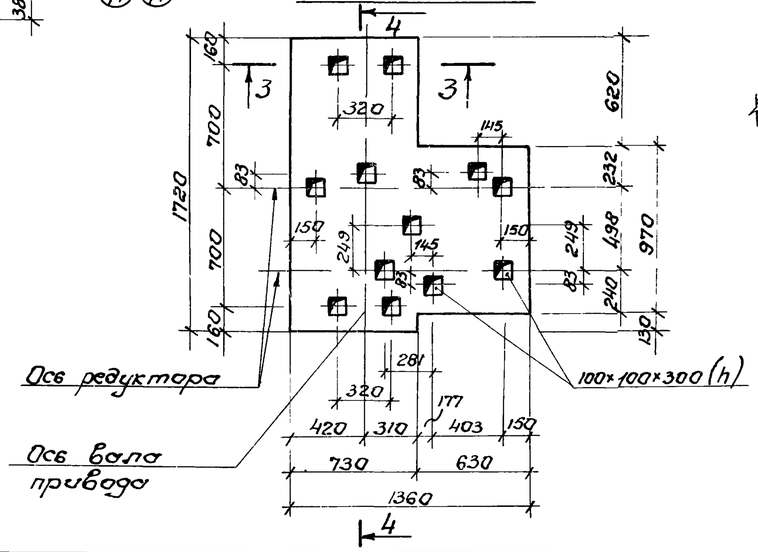

3-3

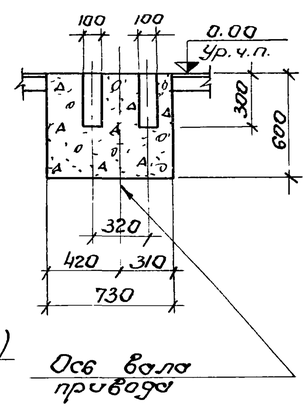

Раскладка по оси Б/1 (Г/1)

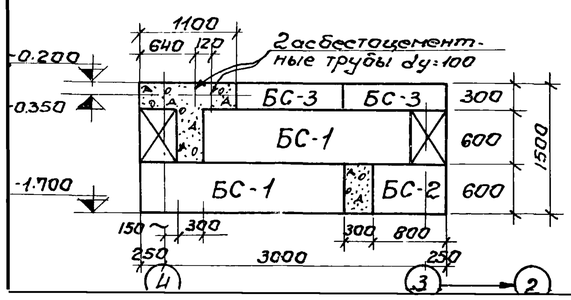

1. Данный лист комплектен с листом КЖС-3.9
2. Под ленточные фундаменты-песчаную подушку толщиной 100мм
3. Кладку фундаментных блоков вести на растворе „М-50" с перевязкой вертикальных швов не менее 300мм. Участки между блоками заполнить бетоном „М-100"
4. Указания по монтажу плит покрытия даны в серии 1.141-1 В.10. Швы между плитами покрытия заполнить мелкозернистым бетоном, соответствующим по марке и по плотности бетону плит покрытия.
5. Фундамент ФОм-1 и приямок выполняте из бетона „М-100."
6. Расход бетона „М-100" на монолитные участки фундаментов - 1,76м³
   Фундамент ФОм-1-1,14м³ приямок V=0,10 м³
7. Расход рифленой стали δ=5мм на перекрытие приямка-12,6кг

					ТП 902-2-330			43
						КЖС		
Изм.	Лист	Наокумент	Подпись	Дата	Отстойники канализационные горизонтальные с механизированным удалением осадка.			
Проверил		Зантберг			Тип III. Вторичный отстойник четырехсекционный L=27м; h=3м из сборного железобетона.	Лит	Лист	Листов
Ст.техник		Шепеленко				Р	40	
Рук.груп		Зантберг						
Гл.спец.		Браславский			Помещение привода скребкового механизма. Маркировочные схемы фундаментов	Укрканнниипроект г. Тверь		
ГИП		Козловская						

7546/VII

Маркировочная схема панелей

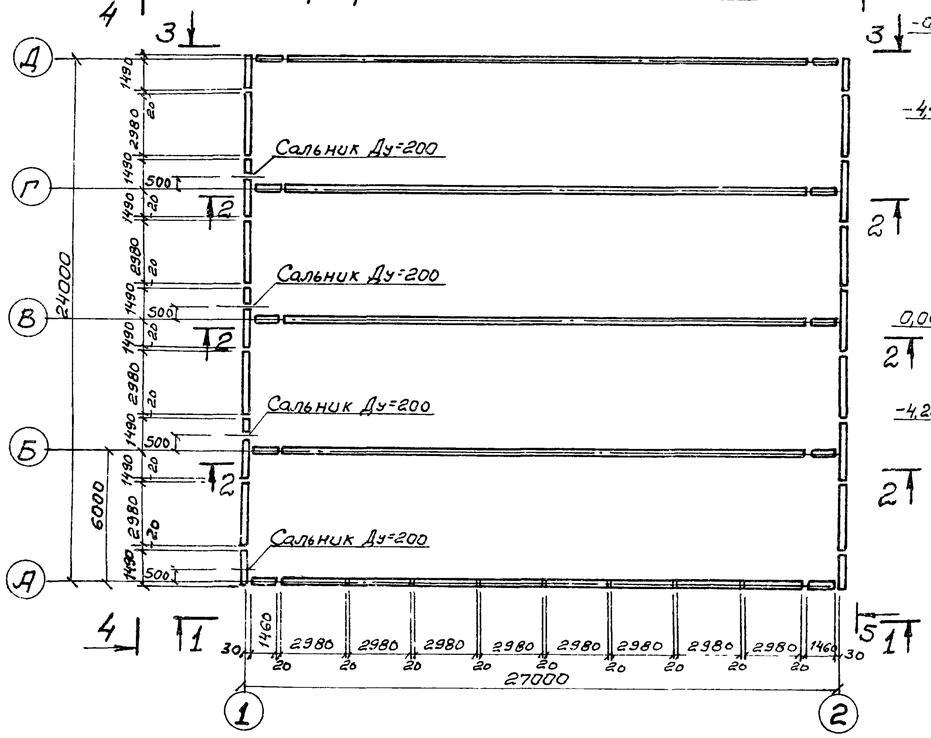

Вид по 3-3

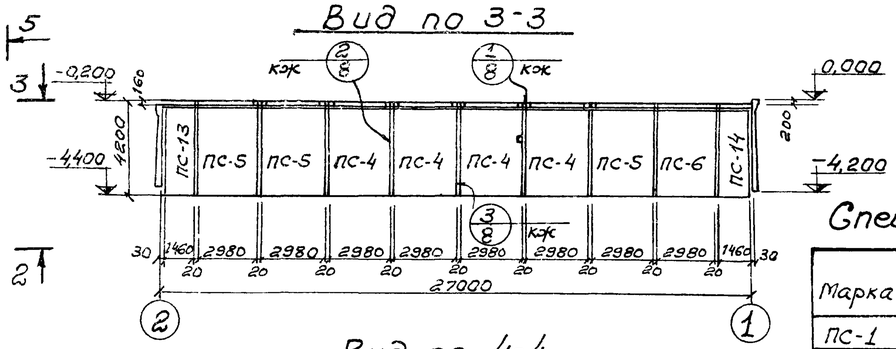

Вид по 4-4

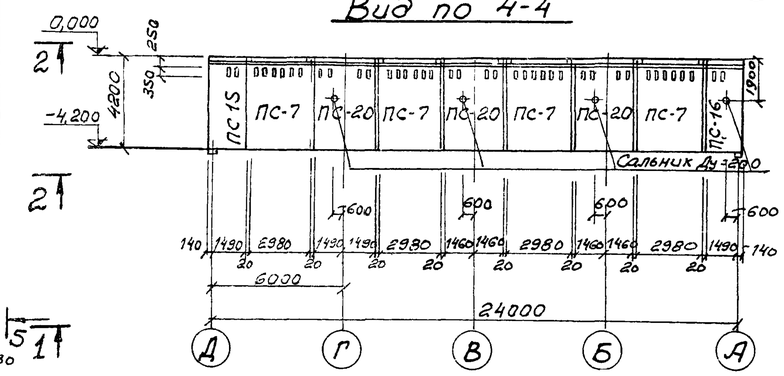

Вид по 1-1

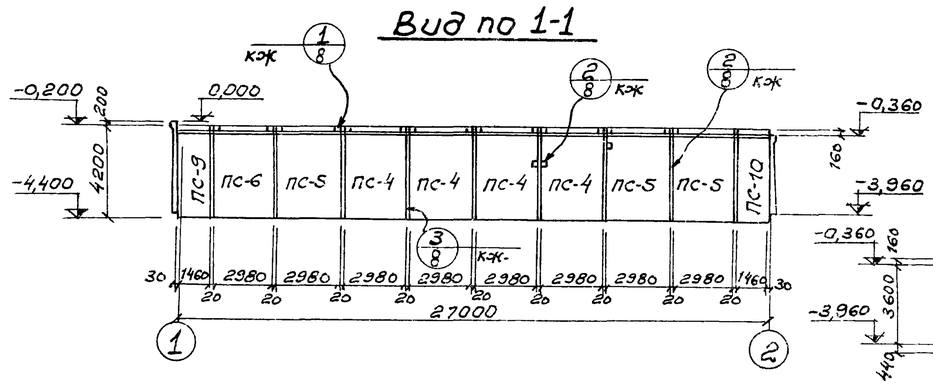

Вид по 5-5

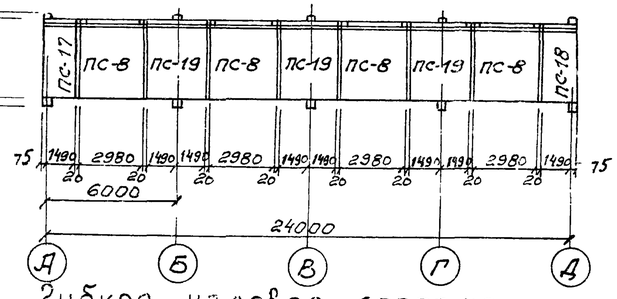

Вид по 2-2

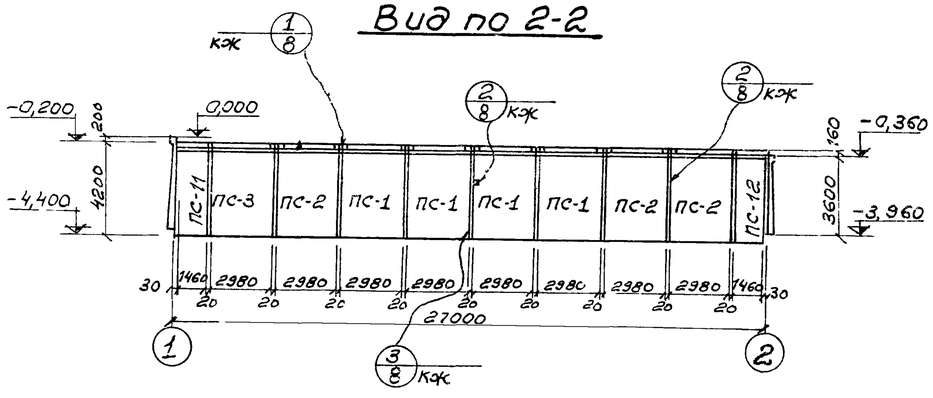

Гибкое угловое сопряжение

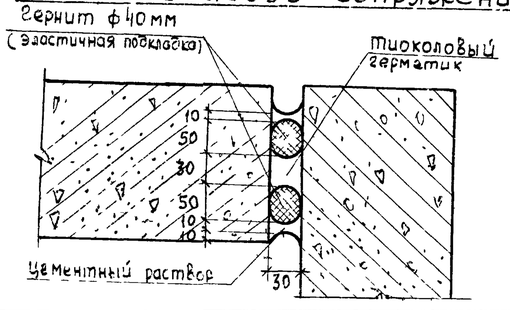

Спецификация элементов к маркировочной схеме

Марка	Обозначение	Наименование	Кол.	Примечания
ПС-1	3.900-2 в. 2 кж-42	Стеновая панель ПК1-42-1а	12	5,75т
ПС-2	3.900-2 в. 7 кж-42	Стеновая панель ПК1-42-1б	9	5,75т
ПС-3	—"— кж-42	Стеновая панель ПК1-42-1в	3	5,75т
ПС-4	3.900-2 в. 2 кж-42	Стеновая панель ПК1-42-2а	8	5,75т
ПС-5	3.900-2 в. 7 кж-42	Стеновая панель ПК1-42-2б	6	5,75т
ПС-6	—"— кж-42	Стеновая панель ПК1-42-2в	2	5,75т
ПС-7	—"— кж-42	Стеновая панель ПК1-42-2г	4	5,75т
ПС-8	3.900-2 в. 7 кж-42	Стеновая панель ПК1-36-2д	4	4,27т
ПС-9	кж-43	Стеновая панель ПК1-42-2е	1	2,82т
ПС-10	кж-43	Стеновая панель ПК1-42-2ж	1	2,82т
ПС-11	кж-43	Стеновая панель ПК1-42-1б	3	2,82т
ПС-12	кж-43	Стеновая панель ПК1-42-1г	3	2,82т
ПС-13	кж-43	Стеновая панель ПК1-42-2д	1	2,82т
ПС-14	кж-43	Стеновая панель ПК1-42-2к	1	2,82т
ПС-15	кж-43	Стеновая панель ПК1-42-2л	1	3,15т
ПС-16	кж-43	Стеновая панель ПК1-42-2м	1	3,15т
ПС-17	кж-43	Стеновая панель ПК1-36-2н	1	2,34т
ПС-18	кж-43	Стеновая панель ПК1-36-2п	1	2,34т
ПС-19	кж-43	Стеновая панель ПК1-36-2р	3	4,27т
ПС-20	кж-43	Стеновая панель ПК1-42-2с	3	5,75т

1. Данный лист комплектен с листами кж-8; кж-42; кж-43
2. Общие указания по монтажу панелей, заделке стыков и отделке см. пояснительную записку и серию 3.900-2 в. 2 и 7.

44

7546/VII

Изм.	Лист	N документа	Подпись	Дата	ТП 902-2-330 кж
Проверил		Саксонова			Отстойники канализационные горизонтальные с механическим удалением осадка
Инженер		Юровский			Тип III. Вторичный отстойник четырехсекционный L=27м h=3м из сборного железобетона
Рук. гр.		Зантберг			
Гл. спец.		Браславский			Маркировочная схема панелей. Вид по 1-1 ÷ 5-5. Вариант с угловым сопряжением стен на герметиках.
ГИП		Козловский			
Нач. отд.		Лищахчи			

Лит.	Лист	Листов
Р	41	

МЖКХ УССР
УКРКОММУННИИПРОЕКТ
г. Харьков

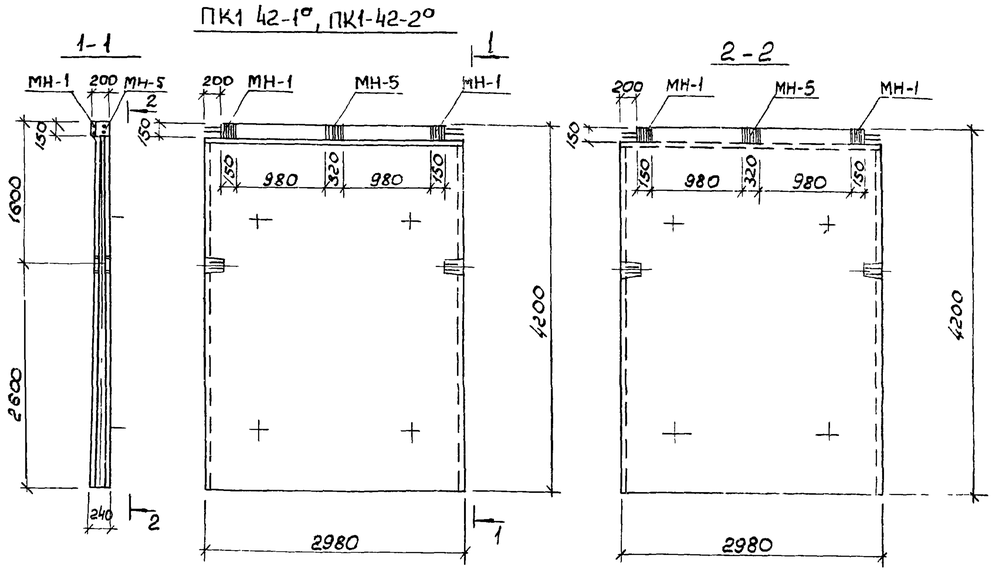

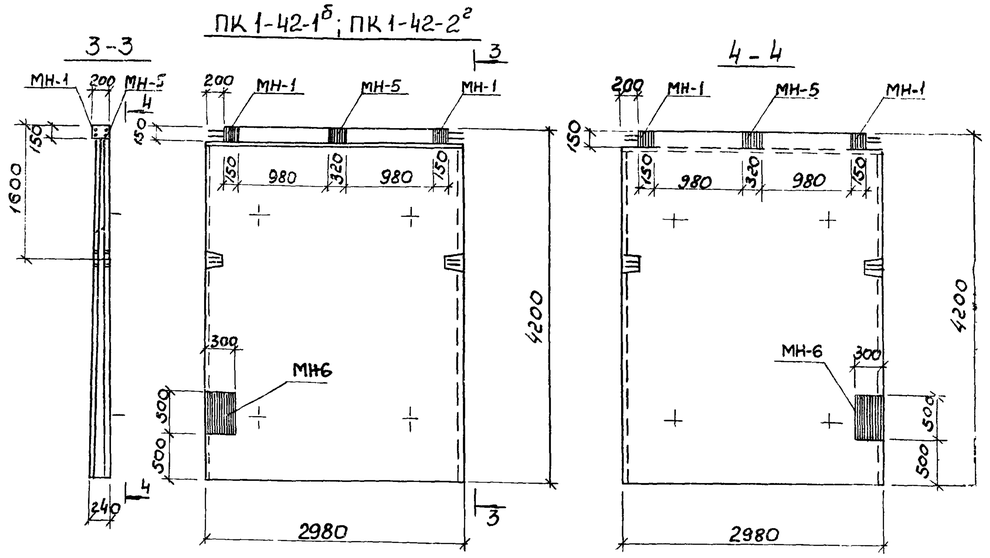

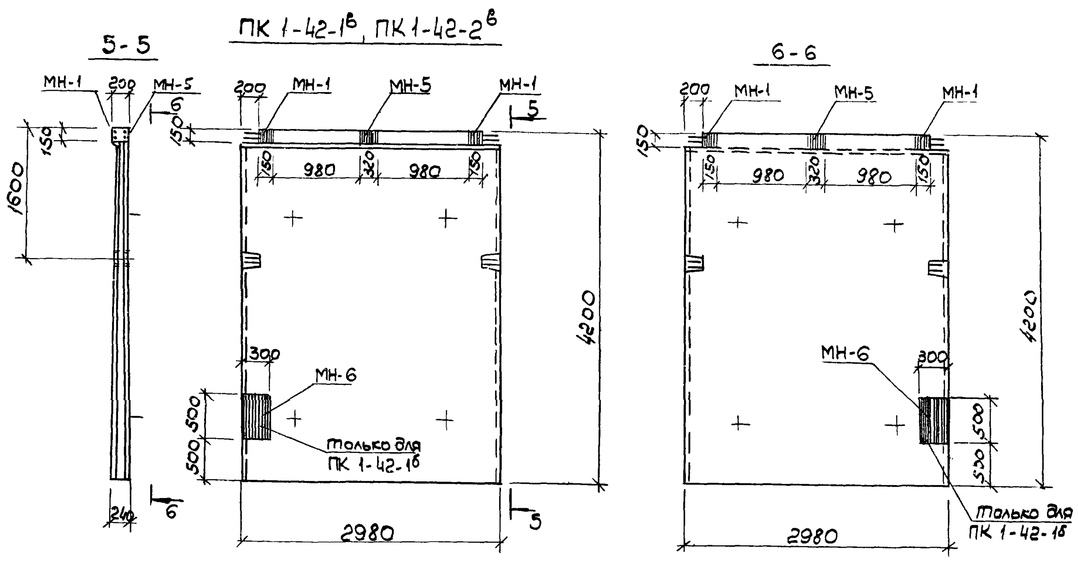

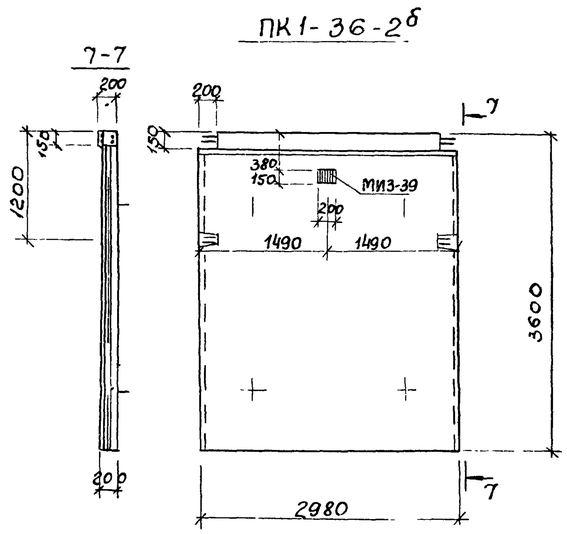

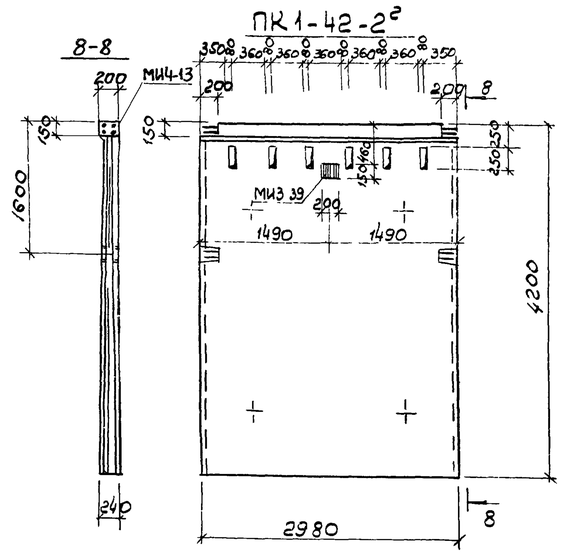

Выборка отправочных марок на одно изделие

Наимен. изделия	Марка	Кол-во т	Кол-во н	Масса кг марки	Масса кг всех	Серия или ГОСТ
ПК1-42-1а	МН-1	2	—	4.0	8.0	КЭС-32
	МН-5	1	—	8.26	8.26	КЭС-32
ПК1-42-2а	МН-1	2	—	1.0	2.0	КЭС-32
	МН-5	1	—	8.26	8.26	КЭС-32
ПК 1-42-1б	МН-1	2	—	4.0	8.0	КЭС-32
	МН-5	1	—	8.26	8.26	КЭС-32
	МН-6	1	—	24.10	24.10	КЭС-32
ПК 1-42-2б	МН-1	2	—	4.0	8.0	КЭС-32
	МН-5	1	—	8.26	8.26	КЭС-32
	МН-6	1	—	24.10	24.10	КЭС-32
ПК 1-42-1в	МН-1	2	—	4.0	8.0	КЭС-32
	МН-5	1	—	8.26	8.26	КЭС-32
	МН-6	1	—	24.10	24.10	КЭС-32
ПК 1-42-2в	МН-1	2	—	4.0	8.0	КЭС-32
	МН-6	1	—	24.10	24.10	КЭС-32
ПК 1-36-2г	МИ3-39	1	—	2.8	2.8	Серия 3.900-6
ПК 1-42-2г	МИ3-39	1	—	2.8	2.8	—"—
	МИ4-13	1	—	12.52	12.52	—"—

1. Данный лист комплектен с листами КЭС 41 + КЭС 46
2. Стеновые панели с индексами отличаются от типовых по серии 3.900-2 вып 2;7 наличием дополнительных закладных элементов и отверстий

7546/VII 45

Изм.	Лист	N документа	Подпись	Дата
Ст. техн.		Шепеленко		
Рук. гр.		Зонтберг		
Гл. спец.		Браславский		
ГИП		Козловская		
Нач. отд.		Пинаевич		

ТП 902-2-330

КЭС

Отстойники канализационные горизонтальные с механизированным удалением осадка

Тип II Вторичный отстойник четырехсекционный L=27м; h=3м из сборного железобетона

Лит	Лист	Листов
Р	42	

Опалубочные чертежи панелей. Вариант с узловым сопряжением стен на герметиках

МЖКХ - УССР Укркоммунниипроект г. Харьков

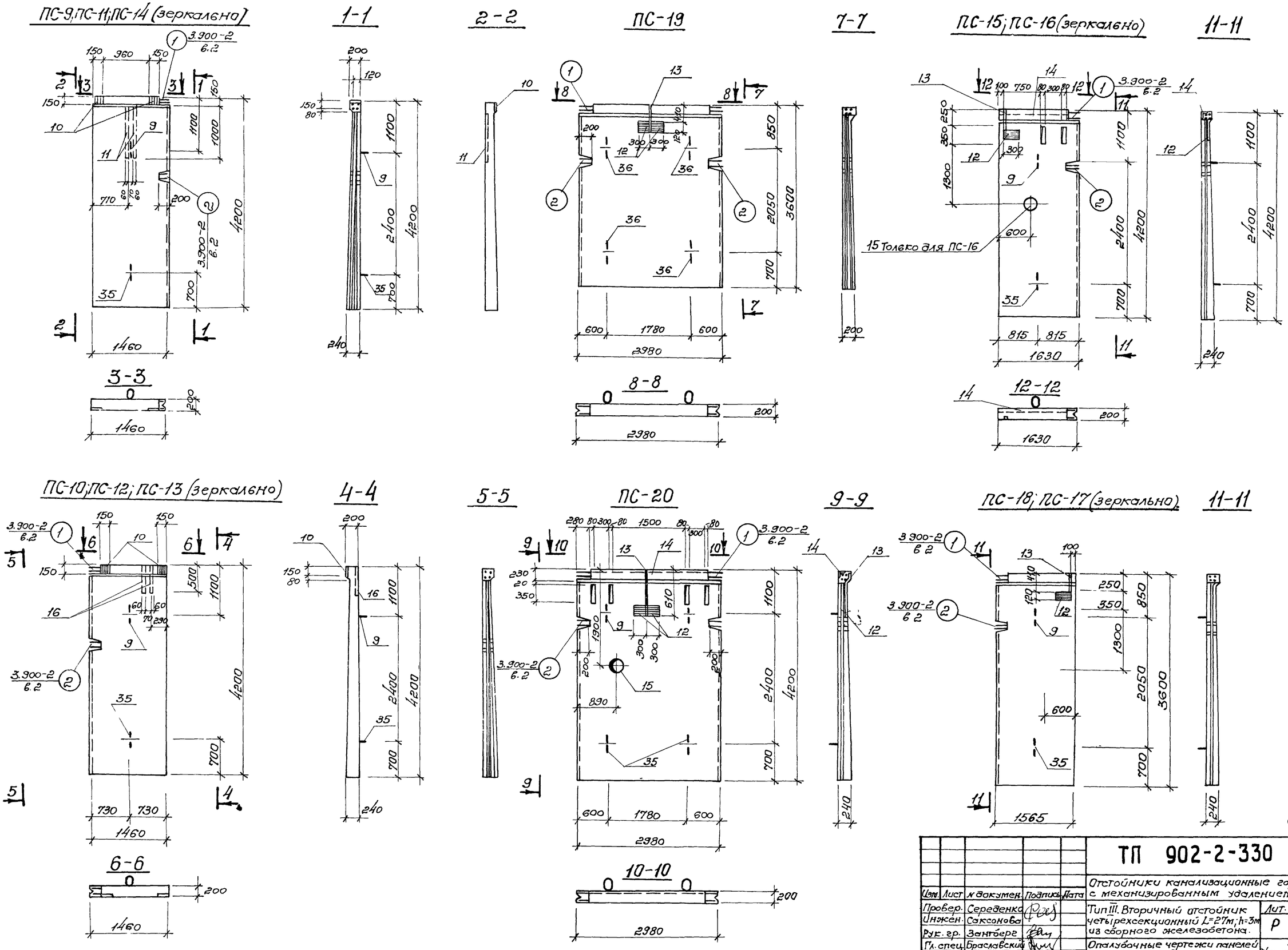

46

7546/VII

					ТП 902-2-330		
Изм.	Лист	N докумен.	Подпись	Дата	Отстойники канализационные горизонтальные с механизированным удалением осадка.		
Провер.		Середенко			Тип III. Вторичный отстойник четырехсекционный L=27m; h=3m из сборного железобетона.	Лит.	Лист	Листов
Инжен.		Саксонова				Р	43	
Рук. гр.		Зантберг			Опалубочные чертежи панелей. Вариан с угловым сопряжением стен на герметиках.	Госгражданстрой УССР Укркоммунпроект г. Харьков.		
Гл. спец.		Браславский						
ГИП		Козловская						
Нач. отд.		Пичахчи						

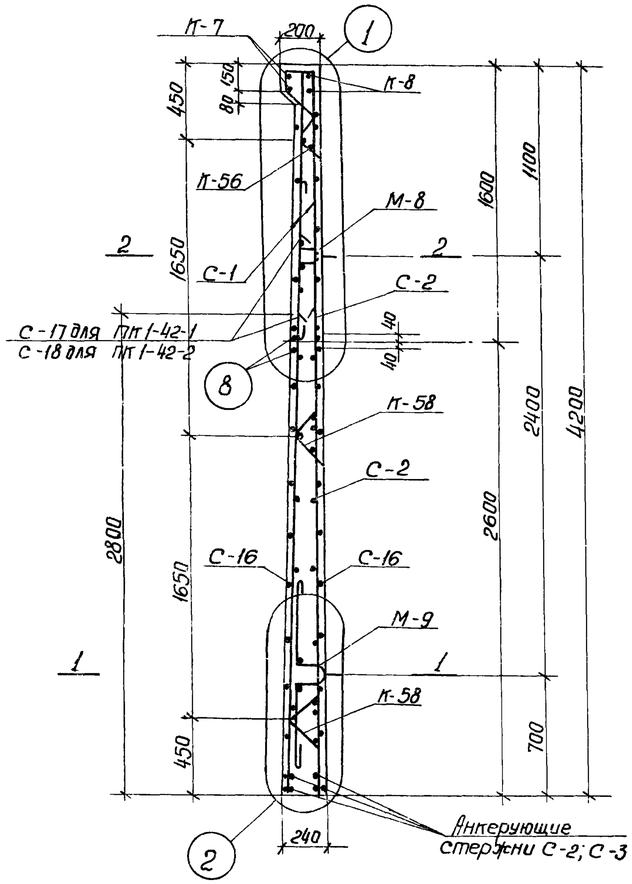

1 - 1

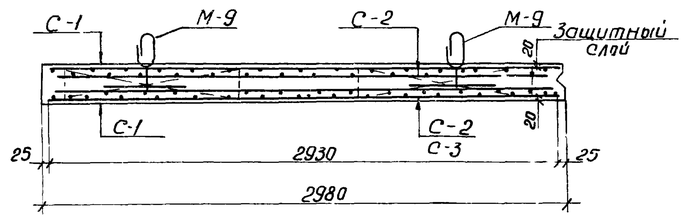

2 - 2

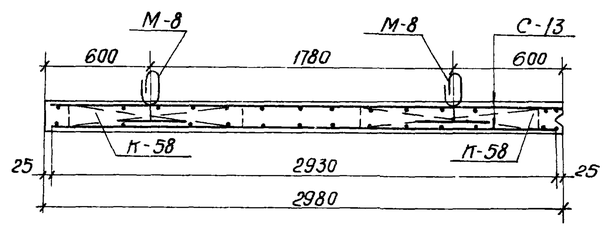

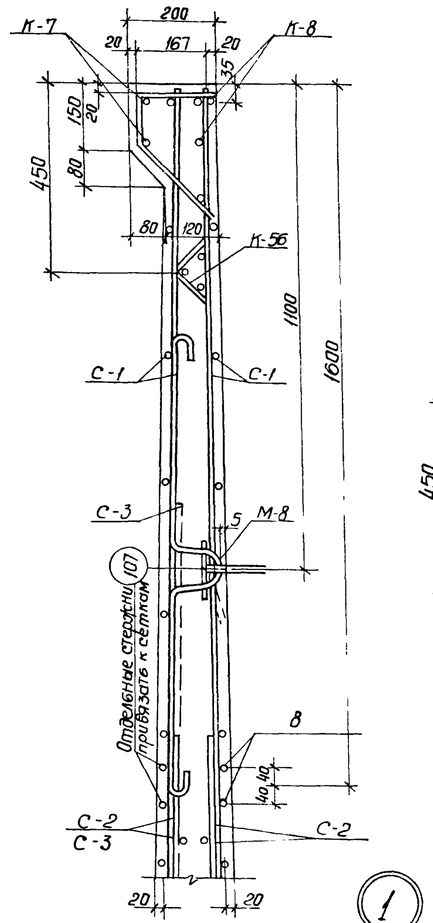

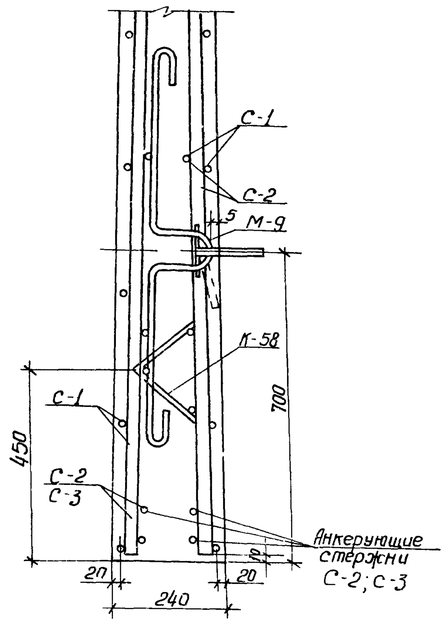

Выборка стали на один элемент, кг

Марка изделия	Арматурные изделия													Закладные деталь												Всего
	Арматурная сталь ГОСТ 5781-75														Профильная сталь			Арматурная сталь ГОСТ 5781-75								
	Класс А I				Итого	Класс А III							Итого	Итого				Класс А-I			Класс А-II		Класс		Итого	
	Ф мм					Ф мм												Ф мм								
	6	8	10	12		8	12	14	16	18	22	25			δ=8	δ=10	∟50х5	6	16	20	10		8	10		
ПС-9	16.5	4.0	3,1	2,3	25,9	26.8	5.1	6,8	17.7	9.6	—	76,4	142,4	168,3	—	23.7	—	0,1	—	15,4	—		0,5	1.0	40,7	209.0
ПС-10	16.5	4.0	3,1	2,3	25,9	26.8	5,1	6,8	17,7	9,6	—	76,4	142,4	168,3	—	11,8	—	0,1	—	15,4	—		0,3	1,0	28 6	196.9
ПС-11	16,3	—	3,2	—	19,5	16,9	5,1	6,8	35,4	19,2	—	—	83,4	102,9	—	23,7	—	0,1	—	15,4	—		0,5	1.0	40,7	143,6
ПС-12	16,3	—	3,2	—	19,5	16,9	5,1	6,8	35,4	19,2	—	—	83,4	109.9	—	12,4	—	0,1	—	15,4	—		0,2	0,1	28,2	131,1
ПС-13	16,5	4.0	3,1	2,3	23,9	26,8	5,1	6,8	17,7	9,6	—	76,4	142,4	166,3	—	11,8	—	0 1	—	15,4	—		0,5	1,0	28,8	195.1
ПС-14	16,5	4.0	3,1	2,3	23,9	26,8	5,1	6,8	17,7	9,6	—	76,4	142,4	166,3	—	23,7	—	0,1	—	15,4	—		0,5	1,0	40,7	207.0
ПС-15	17,4	4,6	1,8	2,6	26 4	30,1	5,7	7,7	17,7	16,8	—	76,4	164,4	180,8	6,6	—	6,9	0,1	—	15,4	0,3		3,7	—	33,0	213.8
ПС-16	17,4	4,6	1,8	2,6	26,4	30,1	5,7	7,7	17,7	16,8	—	76,4	154,4	180,8	6,6	—	6,9	0,1	—	15,4	0,3		3,7	—	33,0	213.8
ПС-17	13,7	4,2	1,6	—	19,5	25,8	5,4	7,3	21,8	—	51 0	—	111,3	130,8	2,3	—		0,1	7,9	—	0,3		—	—	10,6	141,4
ПС-18	13,7	4,2	1,6	—	19,5	25,8	5,4	7,3	21 8	—	51 0	—	111,3	130,8	2,3	—		0,1	7,9	—	0,3		—	—	10,6	141,4

47

7546/VII

					ТП 902-2-330			
					Отстойники канализационные горизонтальные с механизированным удалением осадка.			
Изм.	Лист	Документ	Подпись	Дата	Тип III. Вторичный отстойник четырёхсекционный L=27м; h=3м из сборного железобетона.	Лит	Лист	Листов
Провер.		Саксонова				Р	44	
Ст. инж.		Середенко			Спецификация марок арматурных изделий на 1 элемент. Вариант с угловым сопряжением стен на герметиках.	Минсантехусср Укркоммунниипроект г. Харьков		
Рук. гр.		Саксонова						
Гл. спец.		Бронловский						
ГИП		Позловская						
Нач. отд.		Личахчи						

Форм.	Зона	Поз.	Обозначение	Наименование	Кол.	Прим.
				ПК1-42-1а		
				Сборочные единицы и детали		
		10	КЖ-32	Изделие закладное МН-1	2	
		31	КЖ 32	" МН-5	1	
				Материалы		
				Бетон марки 200	2,3	м³
				ПК1-42-1б		
				Сборочные единицы и детали		
		10	КЖ-32	Изделие закладное МН-1	2	
		31	КЖ-32	" МН-5	1	
		32	КЖ-32	" МН-6	1	
				Материалы		
				Бетон марки 200	2,3	м³
				ПК1-42-1в		
				Сборочные единицы и детали		
		10	КЖ-32	Изделие закладное МН-1	2	
		31	КЖ-32	" МН-5	1	
		33	КЖ-32	" МН-6	1	
				Материалы		
				Бетон марки 200	2,3	
				ПК1-42-2а		
				Сборочные единицы и детали		
		10	КЖ-32	Изделие закладное МН-1	2	
		31	КЖ-32	" МН-5	1	
				Материалы		
				Бетон марки 200	2,3	м³
				ПК1-42-2б		
				Сборочные единицы и детали		
		10	КЖ-32	Изделие закладное МИ-1	2	
		31	КЖ-32	МН-5	1	
		32	КЖ-32	МН-6	1	
				Материалы		
				Бетон марки 200	2,3	м³

Форм.	Зона	Поз.	Обозначение	Наименование	Кол.	Прим.
				ПК1-42-2в		
				Сборочные единицы и детали		
		10	КЖ-32	Изделие закладное МН-1	2	
		32	КЖ-32	" МН-6	1	
				Материалы		
				Бетон марки 200.	2,3	м³
				ПК1-42-2г		
				Сборочные единицы и детали		
		33	Серия 3.400-6	Изделие закладное МИ3-39	1	
		14	"	" МИ4-13	1	
				Материалы		
				Бетон марки 200	2,3	м³
				ПК1-36-2д		
				Сборочные единицы и детали		
		33	Серия 3.400-6	Изделие закладное МИ3-39	1	
				Бетон марки 200	1,71	м³
				ПК1-36-2р		
				Сборочные единицы и детали		
		13	Серия 3 400-6	Изделие закладное МИ1-2	0,5	м
		12	"	" МИ2-6	2	
		10	КЖ-32	" МН-1	2	
		34	КЖ-32	" МН-4	2	
				Материалы		
				Бетон марки 200	1,71	м³
				ПК1-42-2с		
				Сборочные единицы и детали		
		14	Серия 3.400-6	Изделие закладное МИ4-13	3,4	м
		13	"	" МИ1-2	0,5	м
		15	Серия 3.901-5	Сальник Ду200	1	
				Материалы		
				Бетон марки 200	2,3	м³

Форм.	Зона	Поз.	Обозначение	Наименование	Кол.	Прим.
				ПК1-42-2л		
				Сборочные единицы и детали		
		26	КЖ-47	Каркас плоский КР-3	1	
		27	КЖ-47	" КР-4	1	
		3	КЖ-47	" К-56	1	
		4	КЖ-47	" К-58	2	
		28	КЖ-47	Сетка арматурная С-4	2	
		29	КЖ-47	" С-5	1	
		30	КЖ-47	" С-6	1	
		35	КЖ-44	Стержни одиночные	4	
		9	Серия 3.900-2 в.2	Изделие закладное М8	1	
		12	Серия 3.400-6	" МИ2-6	1	м
		13	"	" МИ1-2	0,5	м
		14	"	" МИ4-13	1,8	м
		35	Серия 3.900-2 в.2	" М9	1	
				Материалы		
				Бетон марки 200.	1,26	м³

48

7546/VII

Изм.	Лист	N докум.	Подпись	Дата
Провер.		Саксонова		
Ст. инж.		Середенко		
Рук. гр.		Саксонова		
Гл. спец.		Браславский		
ГИП		Козловская		
Нач. отд.		Пичахчи		

ТП 902-2-330

КЖ

Отстойники канализационные горизонтальные с механизированным удалением осадка.

Тип III. Вторичный отстойник четырехсекционный L=27m h=3m из сборного железобетона.

Лит.	Лист	Листов
Р	45	

Спецификация марок арматурных изделий на 1 элемент. Вариант с угловым сопряжением стен на герметиках.

МЖКХ УССР Укркоммунниипроект г. Харьков

Форм.	Зона	Поз.	Обозначение	Наименование	Кол.	Прим.
				ПК1-42-2е, ПК1-42-2к		
				Сборочные единицы и детали		
		1	КЖС-47	Каркас плоский КР-1	1	
		2	КЖС-47	" КР-2	1	
		3	Серия 3.900-2 в.2	" К-56	1	
		4	"	" К-58	2	
		5	КЖС-47	Сетка арматурная С-1	2	
		6	КЖС-47	" С-2	1	
		7	КЖС-47	" С-3	1	
		8	КЖС-47	Стержни одиночные	4	
		9	Серия 3.900-2 в.2	Изделие закладное М8	1	
		10	КЖС-32	" МН-1	2	
		11	КЖС-32	" МН-2	2	
		35	Серия 3.900-2 в.2	" М9	1	
				Материалы		
				Бетон марки 200	1,13	м³
				ПК1-42-2ж, ПК1-42-2д		
				Сборочные единицы и детали		
		1	КЖС-47	Каркас плоский КР-1	1	
		2	КЖС-47	" КР-2	1	
		3	Серия 3.900-2 в.2	" К-56	1	
		4	"	" К-58	2	
		5	КЖС-47	Сетка арматурная С-1	2	
		6	КЖС-47	" С-2	1	
		7	КЖС-47	" С-3	1	
		8	КЖС-44	Стержни одиночные	4	
		9	Серия 3.900-2 в.2	Изделие закладное М8	1	
		10	КЖС-32	" МН-1	2	
		16	КЖС-32	" МН-3	2	
		35	Серия 3.900-2 в.2	" М9	1	
				Материалы		
				Бетон марки 200	1,13	м³
				ПК1-42-1и		
				Сборочные единицы и детали		
		1	КЖС-47	Каркас плоский КР-1	1	
		2	КЖС-47	" КР-2	1	
		3	Серия 3.900-2 в.2	" К-56	1	
		4	"	" К-58	2	

Форм.	Зона	Поз.	Обозначение	Наименование	Кол.	Прим.
		5	КЖС-47	Сетка арматурная С-1	2	
		6	КЖС-47	" С-2	2	
		8	КЖС-43	Стержни одиночные	4	
		9	Серия 3.900-2 в.2	Изделие закладное М-8	1	
		10	КЖС-32	" МН-1	2	
		11	КЖС-32	" МН-2	2	
		35	Серия 3.900-2 в.2	" М9	1	
				Материалы		
				Бетон марки 200	1,13	м³
				ПК1-42-1г		
				Сборочные единицы и детали		
		1	КЖС-47	Каркас плоский КР-1	1	
		2	КЖС-47	" КР-2	1	
		3	Серия 3.900-2 в.2	" К-56	1	
		4	"	" К-58	2	
		5	КЖС-47	Сетка арматурная С-1	2	
		6	КЖС-47	" С-2	2	
		8	КЖС-43	Стержни одиночные	4	
		9	Серия 3.900-2 в.2	Изделие закладное М8	1	
		10	КЖС-32	" МН-1	2	
		17	КЖС-32	" МН-4	2	
		35	Серия 3.900-2 в.2	" М9	1	
				Материалы		
				Бетон марки 200	1,13	м³
				ПК1-36-2н, ПК1-36-2п		
				Сборочные единицы и детали		
		18	КЖС-47	Каркас плоский КР-5	1	
		19	КЖС-47	" КР-6	1	
		20	Серия 3.900-2 в.2	" К-56	1	
		21	"	" К-57	2	
		22	КЖС-47	Сетка арматурная С-7	2	
		23	КЖС-47	" С-8	1	
		24	КЖС-47	" С-9	1	
		25	КЖС-43	Стержни одиночные	4	
		36	Серия 3.900-2. в.2	Изделие закладное М4	2	
		12	Серия 3.400-6	" МИ2-6	1	
				Материалы		
				Бетон марки 200	0,9	м³

Форм.	Зона	Поз.	Обозначение	Наименование	Кол.	Прим.
				ПК1-42-2м		
				Сборочные единицы и детали		
		26	КЖС-47	Каркас плоский КР-3	1	
		27	КЖС-47	" КР-4	1	
		3	Серия 3.900-2 в.2	" К-56	1	
		4	"	" К-58	2	
		28	КЖС-47	Сетка арматурная С-4	2	
		29	КЖС-47	" С-5	1	
		30	КЖС-47	" С-6	1	
		25	КЖС-43	Стержни одиночные	4	
		9	Серия 3.900-2 в.2	Изделие закладное М8	1	
		12	"	" МИ2-6	1	
		14	"	" МИ4-13	18	м
		35	Серия 3.900-2 в.2	" М9	1	
		15	Серия 3.900-5	Сальник Ду-200	1	
				Материалы		
				Бетон марки 200	1,26	м³

7546/VII

Изм.	Лист	N документ.	Подпись	Дата
Провер.		Саксонова		
Ст. инж.		Середенко		
Рук. гр.		Саксонова		
Гл. спец.		Браславский		
ГИП		Козловская		
~~Нач отд.~~		~~Пинахин~~		

ТП 902-2-330 КЖС

Отстойники канализационные горизонтальные с механизированным удалением осадка.

Тип III. Вторичный отстойник четырехсекционный L=27м, h=3м из сборочного железобетона.

Лит.	Лист	Листов
Р	46	

Спецификация марок арматурных изделий на 1 элемент. Вариант с угловым сопряжением стен на герметиках.

МЖКХ УССР
Укркоммунниипроект
г. Харьков

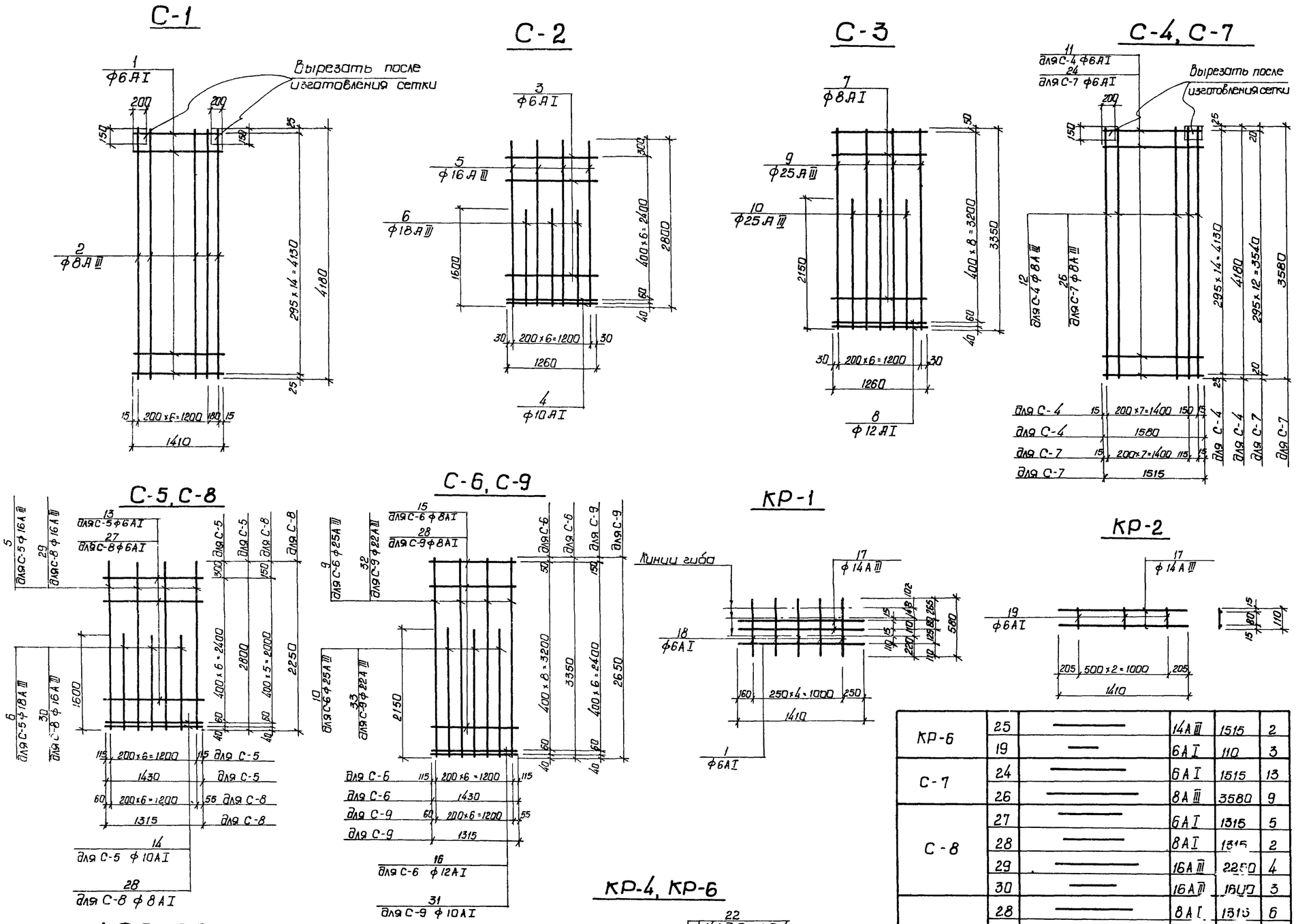

Ведомость стержней на один элемент

Марка эл-та	Поз.	Эскиз или сечение	ф мм	Длина мм	Кол.
С-1	1	—	6АI	1410	15
	2	—	8АIII	4180	8
С-2	3	—	6АI	1260	6
	4	—	10АI	1260	2
	5	—	16АIII	2800	4
	6	—	18АIII	1600	3
С-3	7	—	8АI	1260	8
	8	—	12АI	1260	2
	9	—	25АIII	3350	4
	10	—	25АIII	2150	3
С-4	11	—	6АI	1580	15
	12	—	8АIII	4180	9
С-5	13	—	6АI	1430	6
	14	—	10АI	1430	2
	5	—	16АIII	2800	4
	6	—	18АIII	1600	3
С-6	15	—	8АI	1430	8
	16	—	12АI	1430	2
	9	—	25АIII	3350	4
	10	—	25АIII	2150	3
КР-1	17	—	14АIII	1410	2
	1	—	6АI	1410	1
	18	—	6АI	580	5
КР-2	17	—	14АIII	1410	2
	19	—	6АI	110	3
КР-3	20	—	14АIII	158	2
	21	—	6АI	1580	1
	18	—	6АI	580	6
КР-4	22	—	14АIII	1580	2
	19	—	6АI	110	3
КР-5	23	—	14АIII	1515	2
	24	—	6АI	1515	1
	18	—	6АI	580	6
КР-6	25	—	14АIII	1515	2
	19	—	6АI	110	3
С-7	24	—	6АI	1515	13
	26	—	8АIII	3580	9
С-8	27	—	6АI	1315	5
	28	—	8АI	1315	2
	29	—	16АIII	2250	4
	30	—	16АIII	1600	3
С-9	28	—	8АI	1315	6
	31	—	10АI	1315	2
	32	—	22АIII	2650	4
	33	—	22АIII	2150	3

50

Изм.	Лист	N докум.	Подпись	Дата
Провер.		Середенко		
Инженер		Цаканян		
Рук. гр.		Зантаера		
Гл. спец.		Брасловский		
ГИП		Козловская		
Нач. отд.		Пичугин		

ТП 902-2-330

КЭ

Отстойники канализационные горизонтальные с механизированным удалением осадка

Тип III. Вторичный отстойник четырехсекционный L=27м, h=3м из сборного железобетона

Лит.	Лист	Листов
Р	47	

Армирование панелей. Сетки и каркасы панелей. Вариант с угловым сопряжением стен на герметиках.

МЖКХ - УССР
Укркоммунниипроект
г. Харьков

7546/VII