ТИПОВОЙ ПРОЕКТ
902-2-330

ОТСТОЙНИКИ КАНАЛИЗАЦИОННЫЕ ГОРИЗОНТАЛЬНЫЕ С МЕХАНИЗИРОВАННЫМ УДАЛЕНИЕМ ОСАДКА

АЛЬБОМ V

Архитектурно-строительная часть

Тип II первичный отстойник четырехсекционный $L=24$м; $h=2$м из сборного железобетона

7546/V
цена 2-88
3-65

КФ ЦИТП Инв. № 7546/V

ЦЕНТРАЛЬНЫЙ ИНСТИТУТ ТИПОВОГО ПРОЕКТИРОВАНИЯ
ГОССТРОЯ СССР
КИЕВСКИЙ ФИЛИАЛ
г.Киев-57, ул.Эжена Потье, № 12
67
Заказ. № 593 инв. № 7546/V тираж 550
Сдано в печать 31.I 1980г цена 3-65

ТИПОВОЙ ПРОЕКТ
902-2-330

ОТСТОЙНИКИ КАНАЛИЗАЦИОННЫЕ ГОРИЗОНТАЛЬНЫЕ С МЕХАНИЗИРОВАННЫМ УДАЛЕНИЕМ ОСАДКА

АЛЬБОМ V

Архитектурно-строительная часть

Тип II первичный отстойник четырехсекционный $L=24$м; $h=2$м из сборного железобетона

7546/V
цена ~~2-88~~ 3-65

КФ ЦИТП Инв. № 7546/V

Содержание альбома

Наименование	Марка листа	NN стр.
Обложка		1
Титульный лист		2
Содержание альбома		3
Общие данные (Заглавный лист)	КЖС-1	4
План на отм. 0.000. Разрез 1-1	КЖС-2	5
Разрезы 2-2, 3-3	КЖС-3	6
Узлы 1-7, Сечения 1-1÷2-2	КЖС-4	7
Узлы 8-11	КЖС-5	8
Маркировочная схема панелей Виды 1-1÷5-5	КЖС-6	9
Маркировочные схемы мостиков, лотков, плит перекрытия. Сечения 6-6÷10-10	КЖС-7	10
Маркировочные схемы панелей, мостиков, и лотков. Узлы 1÷6 Сечения 1-1÷4-4	КЖС-8	11
Маркировочные схемы панелей, мостиков и лотков. Узлы 7÷10 Сечения 5-5÷7-7	КЖС-9	12
Монолитный участок УМ-1 Опалубочные чертежи и армирование	КЖС-10	13
Монолитный участок УМ-2; УМ-5 Опалубочные чертежи и армирование	КЖС-11	14
Монолитный участок УМ-3 Опалубочные чертежи и армирование	КЖС-12	15
Монолитные участки УМ-4, УМ-6 Опалубочные чертежи и армирование	КЖС-13	16
Монолитные участки УМ-1÷УМ-6 Ведомость стержней на 1 элемент	КЖС-14	17
Монолитные участки УМ-1÷УМ-6 Спецификация марок на 1 элемент.	КЖС-15	18
Днище, фрагмент опалубочного плана Сечения 1-1÷8-8	КЖС-16	19
Днище. Армирование План раскладки нижних сеток.	КЖС-17	20
Днище. Армирование. План раскладки верхних сеток.	КЖС-18	21
Днище Армирование. План раскладки каркасов.	КЖС-19	22
Днище. Армирование Сечения 1-1÷8-8	КЖС-20	23
Днище. Армирование Узлы 1÷6	КЖС-21	24
Днище. Армирование бункерной части.	КЖС-22	25
Днище Армирование. Спецификации	КЖС-23	26
Опалубочные чертежи стеновых панелей ПК1-24-1а; ПК1-24-2а; ПКУ1-24-1а; ПКУ1-24-2б, ПКУ1-24-2а÷ПКУ1-24-2г	КЖС-24	27
Плиты мостиков ПТ-1÷ПТ-1г. ПТ-2÷ПТ-2б Плита перекрытия П-1а Опалубочные чертежи и армирование	КЖС-25	28
Плиты мостиков ПТ-3; ПТ-3а; ПТ-4 Опалубочные чертежи и армирование	КЖС-26	29
Опалубочные чертежи и армирование сборных железобетонных лотков ЛТ1÷ЛТ4	КЖС-27	30
Днище. Армирование. Сетки С-1÷С-7 КП-1÷КП-2	КЖС-28	31
Лотки, мостики Плиты перекрытий лотков Конструкция сеток С-8÷С-1 и каркасов КР-1÷КР-2	КЖС-29	32
Монолитные участки УМ-1÷УМ-6 Стеновые панели, лотки Закладные детали МН-1÷МН-8	КЖС-30	33
Соединительные детали МС1÷МС-7	КЖС-31	34
Маркировочные схемы рельсовых путей для скребкового механизма.	КЖС-32	35
План опор на отм.-1880. План расположения колодцев и распределительной чаши.	КЖС-33	36
Распределительная чаша. Опалубочный и арматурный планы	КЖС-34	37
Распределительная чаша. Опалубочный чертеж и армирование. Сечения 1-1÷5-5	КЖС-35	38
Конструкция колодцев КУ-1÷КУ-4 КО-1÷КО-4	КЖС-36	39
Помещение привода скребкового механизма. План на отм. 0.000 Разрезы 1-1 2-2 Фасады. План кровли.	КЖС-37	40
Помещение привода скребкового механизма. Маркировочные схемы фундаментов и плит покрытия	КЖС-38	41

Вариант с угловым сопряжением стен на герметиках.

Наименование альбома	Марка листа	NN стр.
Маркировочная схема панелей. Виды по 1-1÷5-5	КЖС-39	42
Опалубочные чертежи стеновых панелей	КЖС-40	43
Опалубочные чертежи панелей ПС-10÷ПС-19	КЖС-41	44
Армирование стеновых панелей.	КЖС-42	45
Спецификация сборочных единиц на стеновые панели.	КЖС-43	46
Сетки и каркасы панелей.	КЖС-44	47

7546/V

					ТП 902-2-330	
					Отстойники канализационные горизонтальные с механизированным удалением осадка	
Изм.	Лист.	№ докум.	Подпись	Дата	Тип II. Первичный отстойник четырехсекционный L=24м H=2м из сборного железобетона	Лит. Р; Лист 5/м; Листов
Провер.	Зинтберг					
Инженер	Каптев					
Рук. гр.	Зинтберг					
Гл. спец.	Брославский				Содержание альбома.	МЖКХ-УССР Укркоммунниипроект г. Харьков
ГИП	Козловская					
Нач. отд.	Пучкачи					

Сводная спецификация железобетонных и стальных конструкций

Марка	Обозначение	Наименование	Кол	Примеч.
Сборные железобетонные конструкции				
Горизонтальные отстойники				
ПС-1	Серия 3.900-2 Вып.2 кж-24	Стеновые панели ПК1-24-1а	12	2.65т
ПС-2	—"— Вып.7 кж-24	—"— ПКУ1-24-1а	6	2.65т
ПС-3	—"— Вып.7 кж-24	—"— ПКУ1-24-1б	3	2.65т
ПС-4	—"— Вып.7 кж-24	—"— ПКУ1-24-1в	3	2.65т
ПС-5	Серия 3.900-2 Вып.2 кж-24	—"— ПК1-24-2а	10	2.65т
ПС-6	Серия 3.900-2 Вып.7 кж-24	—"— ПКУ1-24-2а	2	2.65т
ПС-7	—"— Вып.7 кж-24	—"— ПКУ1-24-2б	2	2.65т
ПС-8	—"— Вып.7 кж-24	—"— ПКУ1-24-2в	4	2.65т
ПС-9	—"— Вып.7 кж-24	—"— ПКУ1-24-2г	4	2.65т
ПТ-1	кж-25	Плиты мостиков ПТ-1	12	0.9т
ПТ-1а	кж-25	—"— ПТ-1а	12	0.9т
ПТ-1б	кж-25	—"— ПТ-1б	1	0.9т
ПТ-1в	кж-25	—"— ПТ-1в	1	0.9т
ПТ-1г	кж-25	—"— ПТ-1г	2	0.9т
ПТ-2	кж-25	—"— ПТ-2	1	1.1т
ПТ-2а	кж-25	—"— ПТ-2а	1	1,1т
ПТ-2б	кж-25	—"— ПТ-2б	2	1.1т
ПТ-3	кж-26	—"— ПТ-3	6	1.0т
ПТ-3а	кж-26	—"— ПТ-3а	1	1.0т
ПТ-4	кж-26	—"— ПТ-4	1	1.0т
ЛТ-1	кж-27	Панели лотка ЛТ-1	4	1.9т
ЛТ-2	кж-27	—"— ЛТ-2	2	2.8т
ЛТ-3	кж-27	—"— ЛТ-3	1	2.8т
ЛТ-4	кж-27	—"— ЛТ-4	1	2.8т
ФС5-8	Серия 1.116-1 Вып. 1 кж-25	Блоки стен подвалов ФС5-8	20	0.52т
П-1а	Серия ИС 01-04 Вып.2 кж	Плиты перекрытия П-1а	8	0.34т
Распределительная чаша. Опоры под трубопроводы и колодцы. Помещение привода скрепкового механизма.				
КС7-1-1	Серия 3.900-2 Вып.5	Кольцо опорное	8	0.05т
КС7-1-1	—"—	Кольцо стеновое	4	0.13т
КС7-1-2	—"—	—"—	4	0.13т
КС15-1-1	—"—	—"—	12	0.66т
КС15-2-1	—"—	—"—	4	1.0т
ПП15-1-2	—"— кж-36	Плита перекрытия	8	0.69т
ПД15-1-1	—"—	Плита днища	8	0.94т

Марка	Обозначение	Наименование	Кол	Примеч.
ФС-4	Серия 1.116-1 Вып 1	Блоки бетонные для стен подвалов	12	1.3т
ФС4-8	—"—	—"—	50	0.42т
ФСН-4	—"—	—"—	16	0.31т
П-1	Серия 1141-1 Вып 1	Плита покрытия ПС-30-12	6	1.08т
БУ-19	Серия 1139-1 Вып 1	Перемычка БУ-19	6	0.13т
БУ-13	—"—	—"— БУ-13	6	0.085т
Монолитные железобетонные конструкции				
Горизонтальные отстойники				
Ум-1	кж-10	Монолитный участок Ум-1	1	
Ум-2	кж-11	—"— Ум-2	3	
Ум-3	кж-12	—"— Ум-3	1	
Ум-4	кж-13	—"— Ум-4	1	
Ум-5	кж-11	—"— Ум-5	3	
Ум-6	кж-13	—"— Ум-6	1	
Узел 1	кж-8	стыки панелей	33	
Узел 2	кж-8	—"—	33	
Узел 6	кж-8	Монолитная стенка лотка	2	
Узел 7	кж-8	—"—	3	
Узел 8	кж-9	—"—	2	
Узел 9	кж-9	—"—	1	
Распределительная чаша. Опоры под трубопроводы и колодцы. Помещение привода скрепкового механизма.				
Распред. чаша	кж-34; кж-35			
Фом-1	кж-38		2	
Стальные элементы				
Горизонтальные отстойники				
МС-1	кж-31	Соединительные элементы МС-1	16	
МС-2	кж-31	—"— МС-2	16	
МС-3	кж-31	—"— МС-3	4	
МС-4	кж-31	—"— МС-4	8	
МС-5	кж-31	—"— МС-5	268	
МС-6	кж-31	—"— МС-6	6	
МС-7	кж-31	—"— МС-7	8	
ППГ-12	Серия 1.459.2 Вып. 4	ограждение переходных площ.	4	
У-1	кж-31		4	
У-2	кж-31		4	
У-3	кж-31		2	

Типовой проект разработан в соответствии с действующими нормами и правилами и предусматривает мероприятий, обеспечивающие взрывную взрывопожарную и пожарную безопасность при эксплуатации сооружения.

Главный инженер проекта Козловская

Ведомость примененных и ссылочных документов

Обозначение	Наименование	Примеч.
Серия 3.900-2 Вып. 2	Унифицированные сборные железобетонные конструкции водопроводных и канализационных емкостных сооружений	
—"— Вып. 5	—"—	
—"— Вып. 7	—"—	
Серия ИС-01-04 Вып. 2	Унифицированные сборные жел. бетонные непроходные каналы для прокладки трубопроводов и кабелей	
Серия 3.400-6	Унифицированные закладные детали сборных железобетонных конструкций инженерных сооружений промышленных предприятий	
Серия 1.459-2 Вып.4	Стальные лестницы, переходные площадки и ограждения	
Серия 1.116-1 Вып.1	Блоки бетонные для стен подвалов	
Серия 1.141-1 Вып. 10	Панели перекрытий железобетонные многопустотные: панели с круглыми, пустотами длиной 298см, шириной 149 и 119см, армированные сетками с рабочей арматурой из стали класса А-III.	
Серия 1.139-1 Вып.1	Перемычки железобетонные сборные для жилых и общественных зданий	
Серия 3.901-5	Сальники набивные Ду=50-1400 мм для пропуска труб через стены.	

Вариант с сопряжением стен на герметиках. Сводная спецификация сборных железобетонных конструкций

Марка	Обозначение	Наименование	Кол.	Примеч.
Горизонтальные отстойники				
ПС-1	3.900-2 Вып.2 кж-40	Стеновая панель ПК1-24-1а	12	2.65т
ПС-2	—"— кж-40	—"— ПК1-24-1б	6	2.65т
ПС-3	—"— кж-40	—"— ПК1-24-1в	3	2.65т
ПС-4	—"— кж-40	—"— ПК1-24-1г	3	2.65т
ПС-5	—"— кж-40	—"— ПК1-24-2а	10	2.65т
ПС-6	—"— кж-40	—"— ПК1-24-2б	2	2.65т
ПС-7	—"— кж-40	—"— ПК1-24-2в	2	2.65т
ПС-8	—"— кж-40	—"— ПК1-24-2г	4	2.65т
ПС-9	—"— кж-41	—"— ПК1-24-2д	4	2.65т
ПС-10	—"— кж-41	—"— ПК1-24-2е	1	2.65т
ПС-11	—"— кж-41	—"— ПК1-24-2ж	1	2.65т
ПС-12	—"— кж-41	—"— ПК1-24-2и	1	2.65т
ПС-13	—"— кж-41	—"— ПК1-24-2к	1	2.65т
ПС-14	—"— кж-41	—"— ПК1-24-2л	1	2.65т
ПС-15	—"— кж-41	—"— ПК1-24-2м	1	2.65т
ПС-16	—"— кж-41	—"— ПК1-24-2н	1	2.65т
ПС-17	—"— кж-41	—"— ПК1-24-2п	1	2.65т
ПС-18	—"— кж-40	—"— ПК1-24-2р	3	2.65т
ПС-19	—"— кж-41	—"— ПК1-24-2с	3	2.65т

7546/V

Изм.	Лист	№ документа	Подп.	Дата
Ст.техн.		Шелеленко		
Рук. гр.		Зантберг		
Гл.спец.		Брославский		
СИП		Козловская		
Нач.отд.		Пичахчи		

ТП 902-2-330 КЖЕ

Отстойники канализационные горизонтальные с механизированным удалением осадка

Тип II. Первичный отстойник четырехсекционный L=24м, h=2м из сборного железобетона

Лит	Лист	Листов
Р	1	44

Общие данные (заглавный лист)

МЖКХ УССР Укркоммунниипроект г. Харьков.

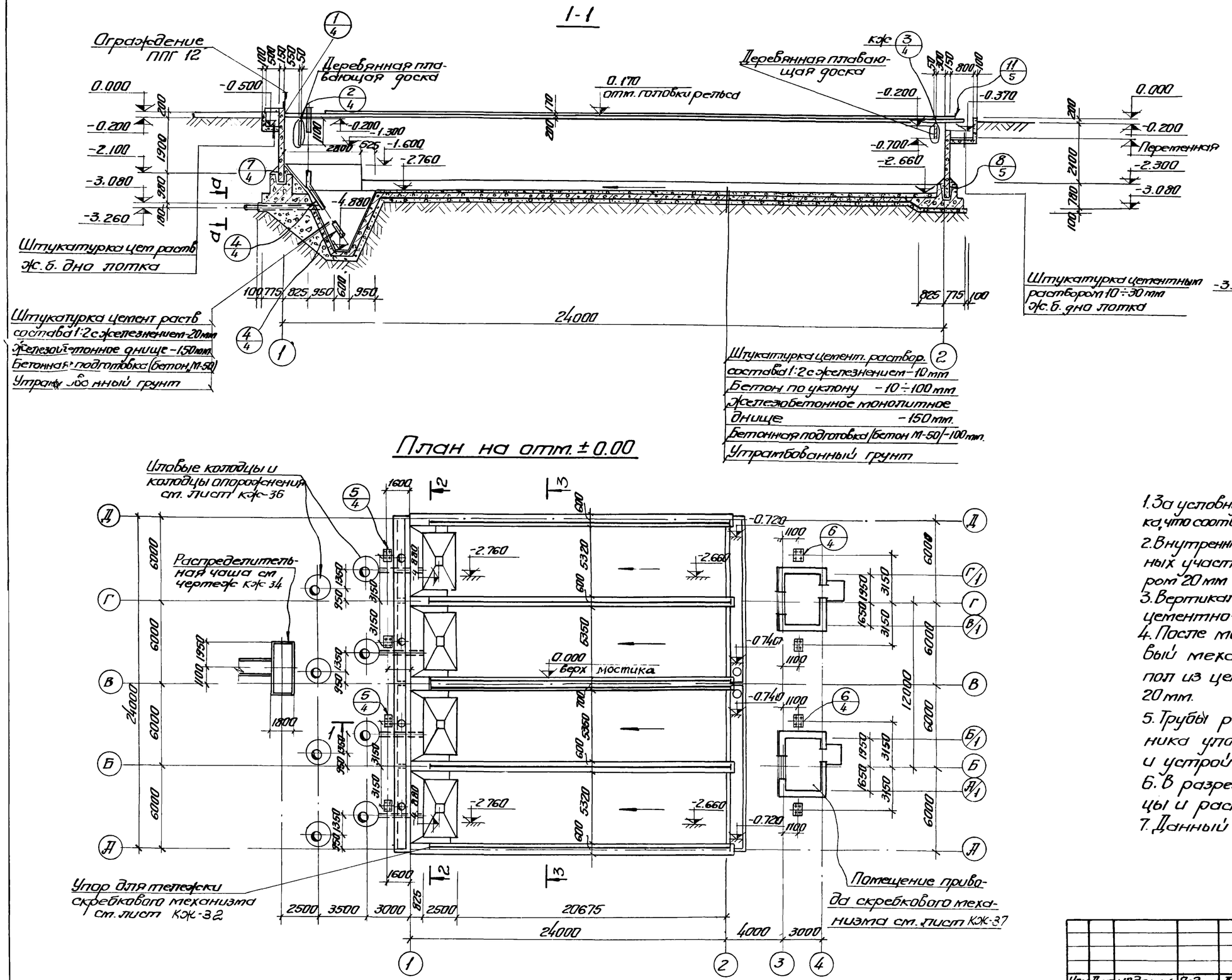

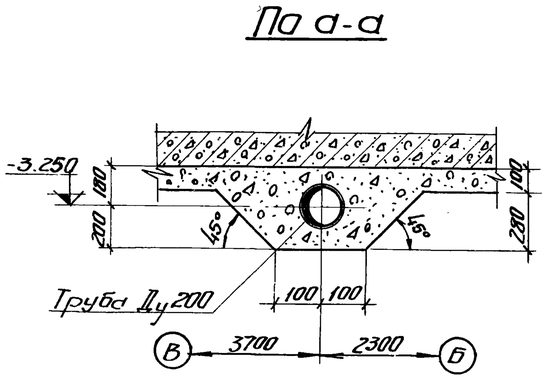

1. За условную отметку 0.000 принят верх борта отстойника, что соответствует абсолютной отметке ▭
2. Внутреннюю к воде поверхность стыков и монолитных участков стен торкретировать цементным раствором 20 мм за два раза с последующей затиркой.
3. Вертикальные поверхности лотков затираются цементно-песчаным раствором.
4. После монтажа и рихтовки рельс под скребковый механизм, по мостикам выполняется пол из цементно-песчаной стяжки толщиной 20 мм.
5. Трубы расположенные под днищем отстойника уложить при бетонировании днища и устройстве подготовки отстойника.
6. В разрезе 1-1 условно не показаны колодцы и распределительная чаша.
7. Данный лист комплектен с листами кж-3.

5
7546/V

Изм	Лист	№ докум	Подпись	Дата	ТП 902-2-330 кж		
					Отстойники канализационные горизонтальные с механизированным удалением осадка		
Провер		Зантберг			Тип II. Первичный отстойник четырехсекционный L=24 м h=2 м из сборного железобетона	Лит	Лист	Листов
Ст.инж.		Ляунзон				Р	2	
Рук.гр.		Зантберг			План на отм 0 000 Разрез 1-1	МЖКХ-УССР Укркоммуннипроект г. Харьков	
Гл.спец.		Браславский					
ГНП		Козловская					
Нач.отд.		Пичахчи					

2-2

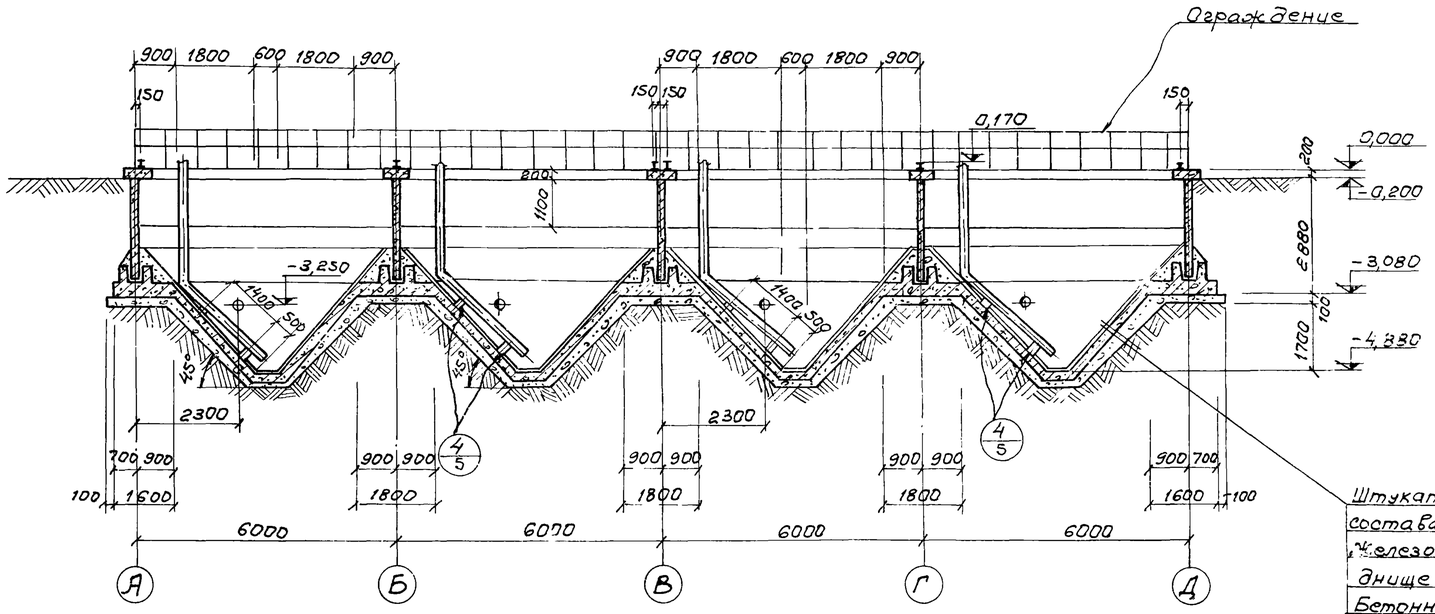

Штукатурка цементным раствором состава 1:2 с железнением — 20мм
Железобетонное монолитное днище — 150мм
Бетонная подготовка /бетон м„50/
Утрамбованный грунт

3-3

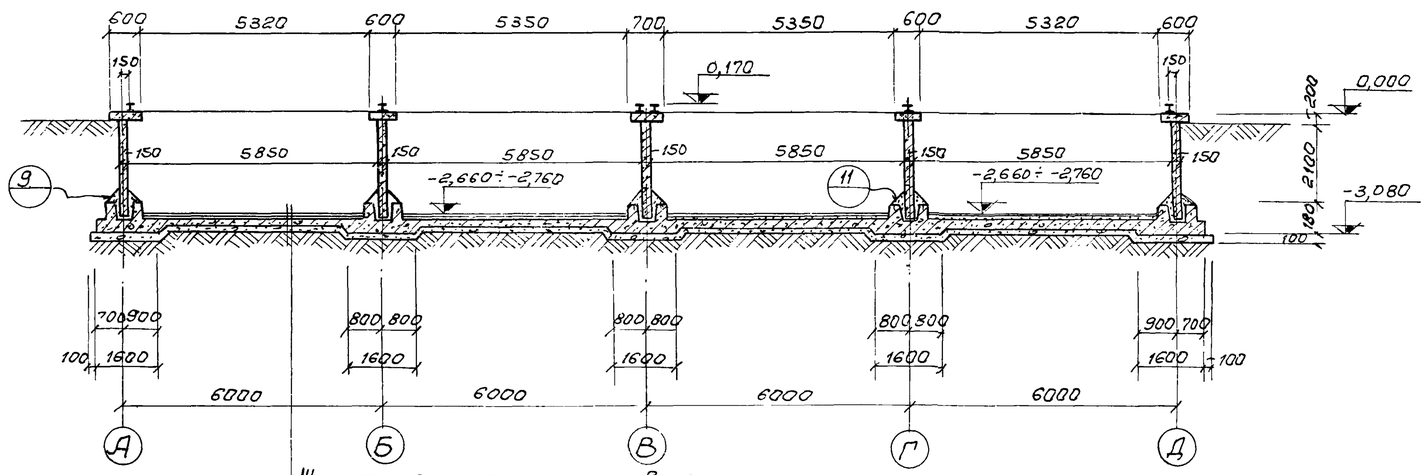

Штукатурка цементным раствором состава 1:2 с железнением — 10мм
Бетон по уклону 10÷100мм
Железобетонное монолитное днище - 150мм
Бетонная подготовка /бетон м„100/
Утрамбованный грунт

1. Данный лист комплектен с листами КЖ-2.
2. Общие примечания см. лист КЖ-2.

6
7546/V

					ТП 902-2-330 КЖ	
					Отстойники канализационные горизонтальные с механизированным удалением осадка	
Изм.	Лист	№документ	Подпись	Дата		
Проверил		Зантберг			Тип II. Первичный отстойник четырехсекционный L=24м. h=2м из сборного железобетона.	Лит. Р; Лист 3; Листов
Ст.инж.		Лаунзон				
Рук.гр.		Зантберг				
Гл.спец.		Браславский			Разрезы 2-2, 3-3	МЖКХ-УССР Укркоммунниипроект г.Харьков
ГИП		Козловская				
Нач.отд.		Пичахчы				

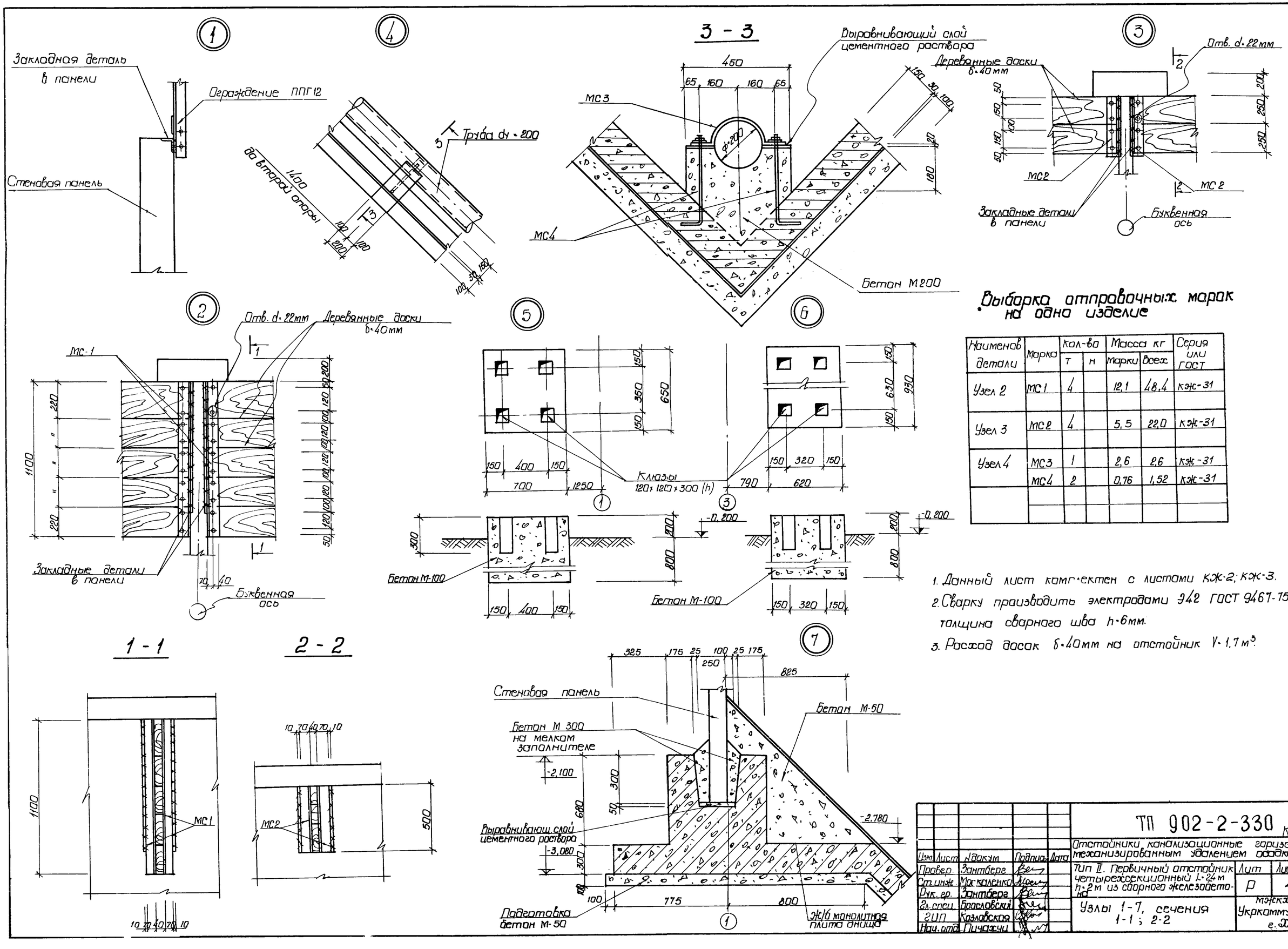

Выборка отправочных марок на одно изделие

Наименов. детали	Марка	Кол-во т	Кол-во н	Масса кг марки	Масса кг всех	Серия или ГОСТ
Узел 2	МС1	4		12,1	48,4	КЖ-31
Узел 3	МС2	4		5,5	22,0	КЖ-31
Узел 4	МС3	1		2,6	2,6	КЖ-31
	МС4	2		0,76	1,52	КЖ-31

1. Данный лист комплектен с листами КЖ-2; КЖ-3.
2. Сварку производить электродами Э42 ГОСТ 9467-75, толщина сварного шва h = 6 мм.
3. Расход досок δ = 40 мм на отстойник V = 1,7 м³.

7
7546/V

Изм.	Лист	№ докум.	Подпись	Дата
Провер.		Зантберг		
Ст. инж.		Москаленко		
Рук. гр.		Зантберг		
Гл. спец.		Брасловский		
ГИП		Козловская		
Нач. отд.		Пичахчи		

ТП 902-2-330 КЖ

Отстойники канализационные горизонтальные с механизированным удалением осадка

Тип II. Первичный отстойник четырехсекционный L = 24 м h = 2 м из сборного железобетона

Лит	Лист	Листов
Р	4	

Узлы 1-7, сечения 1-1; 2-2

МЖКХ - УССР
Укркоммунниипроект г. Харьков

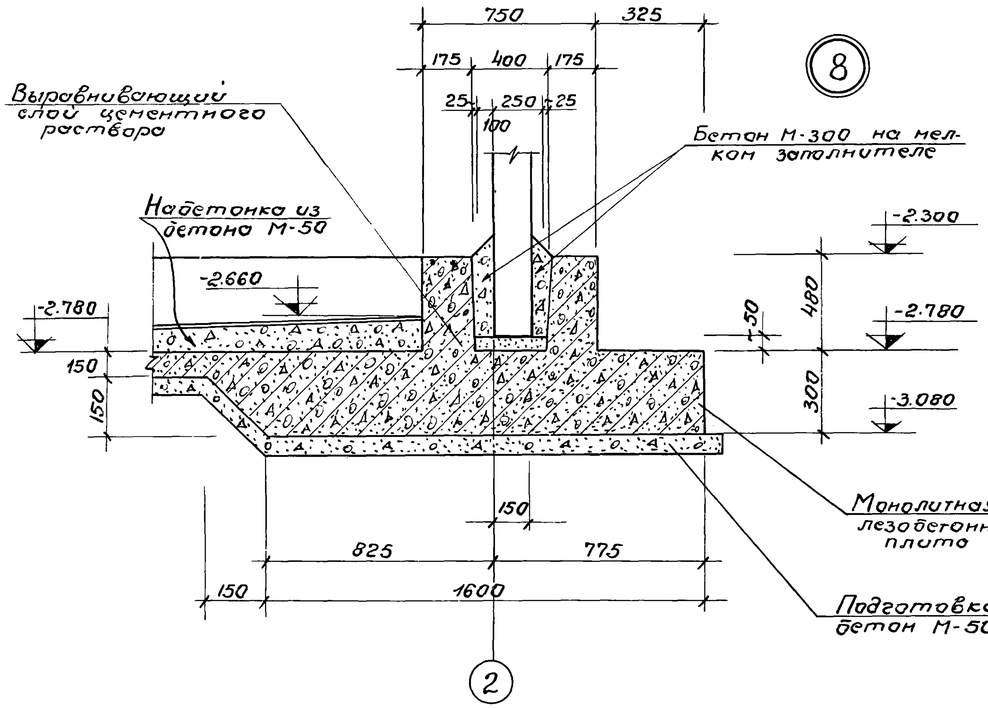

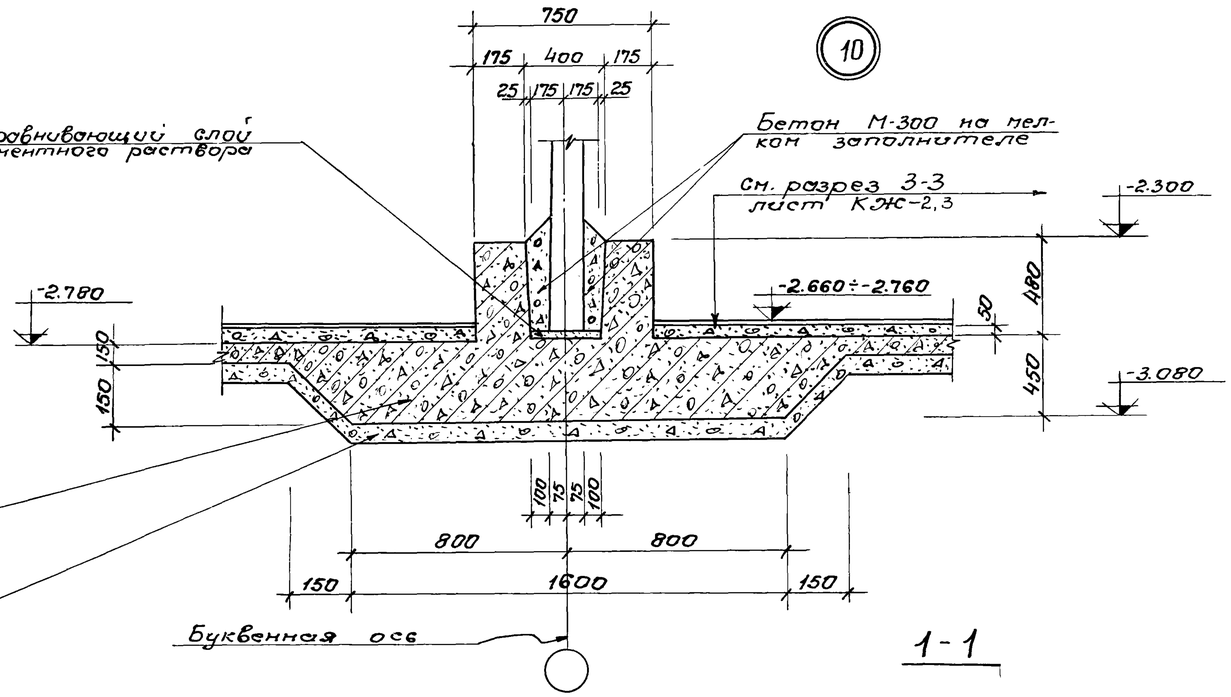

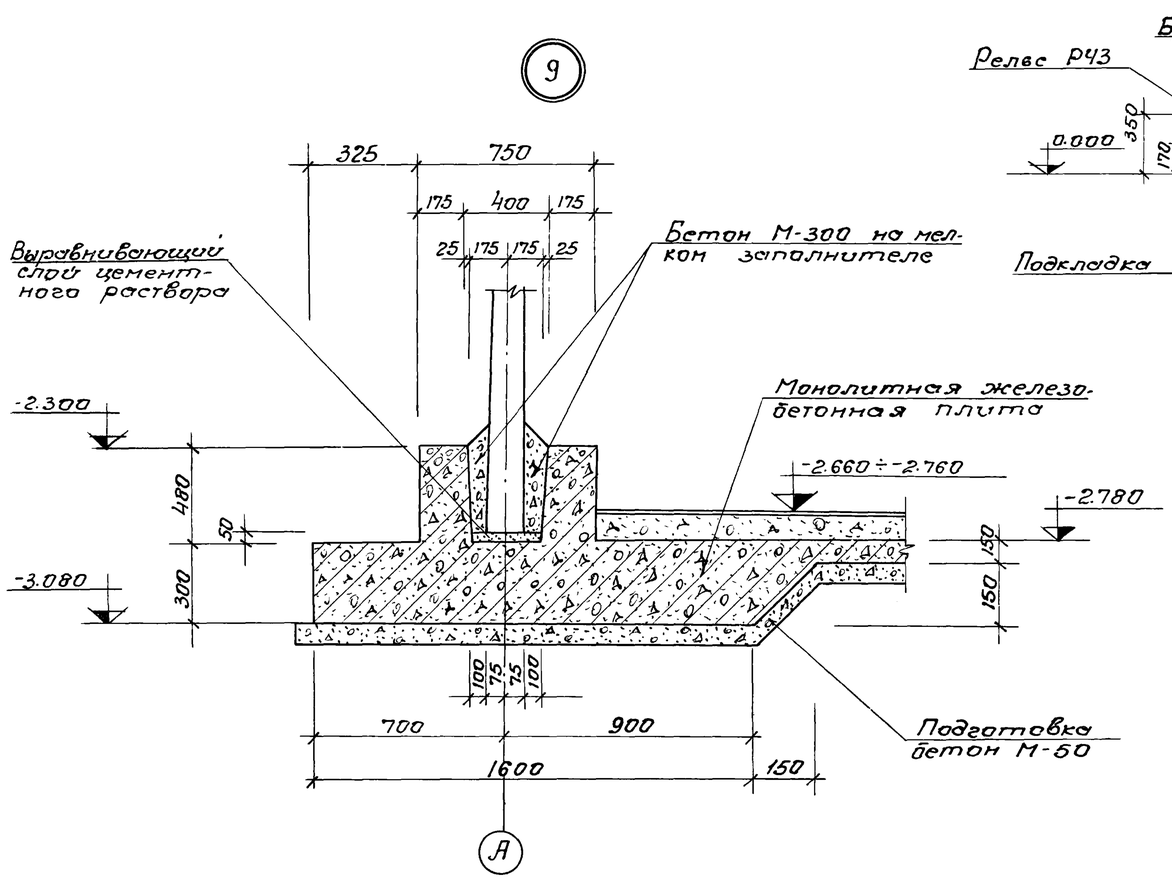

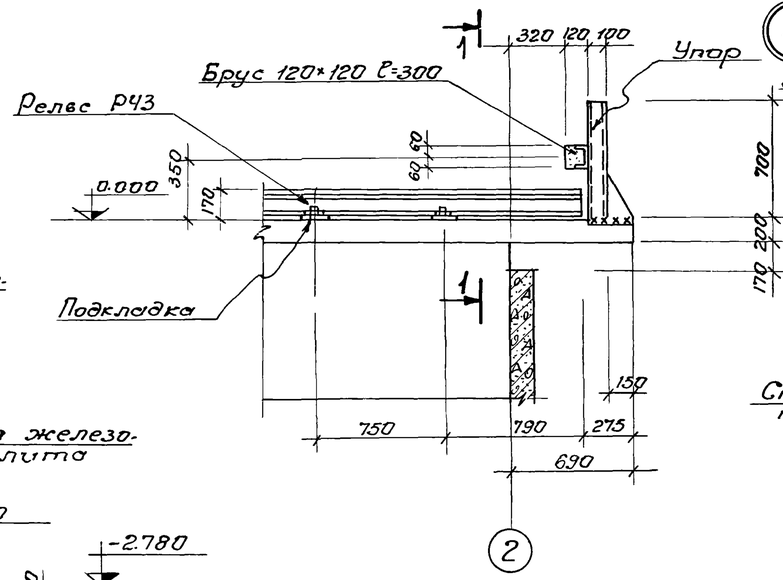

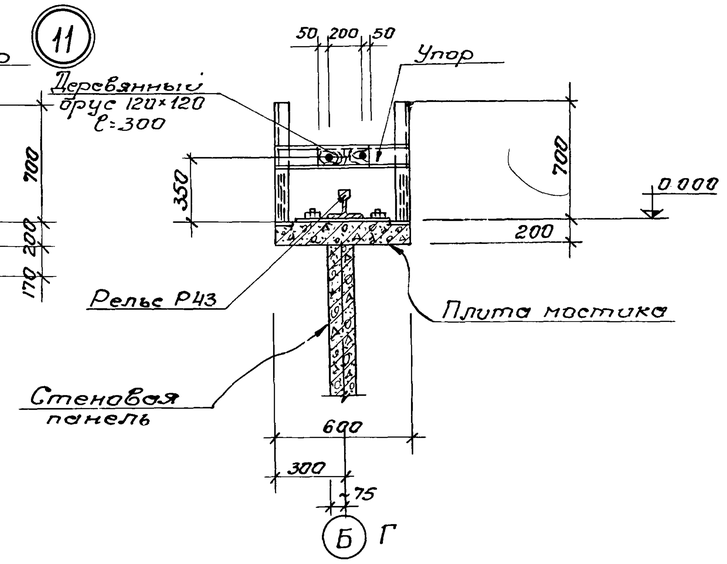

1. Данный лист комплектен с листами КЖ-2÷ КЖ-4

8
7546/V

					ТП 902-2-330 КЖ		
					Отстойники канализационные горизонтальные с механизированным удалением осадка		
Изм.	Лист	№докум.	Подп.	Дата			
Провер.		Зантберг			Тип II. Первичный отстойник четырехсекционный L=24м h=2м из сборного железобетона.	Лит	Лист	Листов
Ст.инж		Москаленко				Р	5	
Рук.гр.		Зантберг			Узлы 8-11	Госстрой УССР Укркоммунниипроект г. Харьков		
Гл.спец.		Браславский						
ГИП		Козловская						
Нач.отд.		Пичахчи						

Маркировочная схема панелей

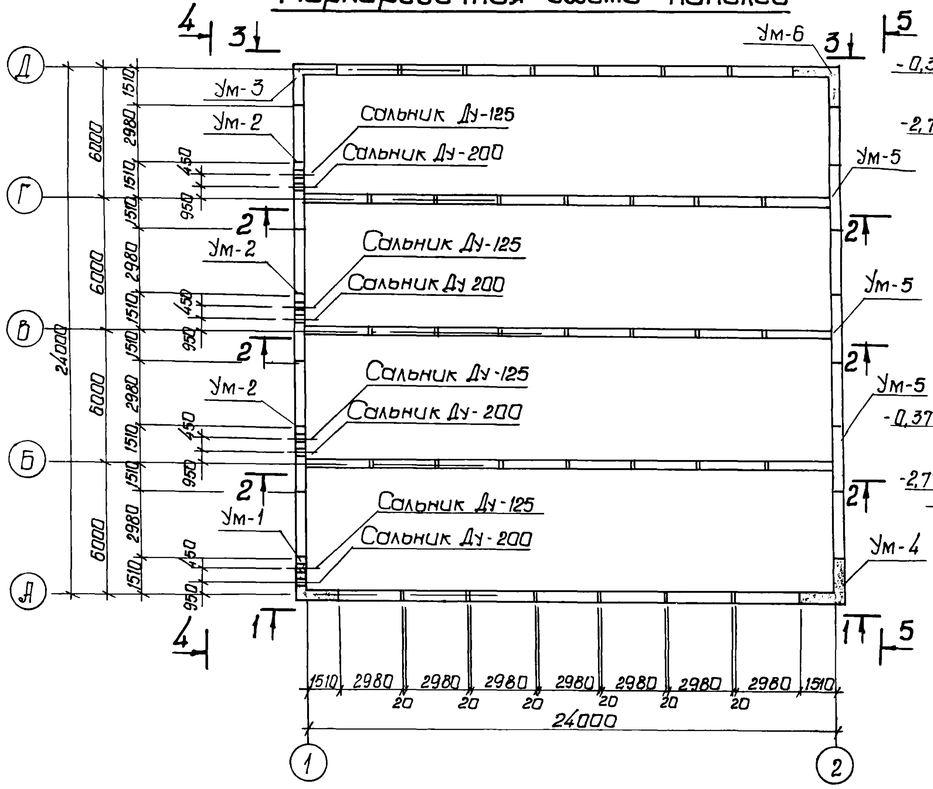

Вид по 3-3

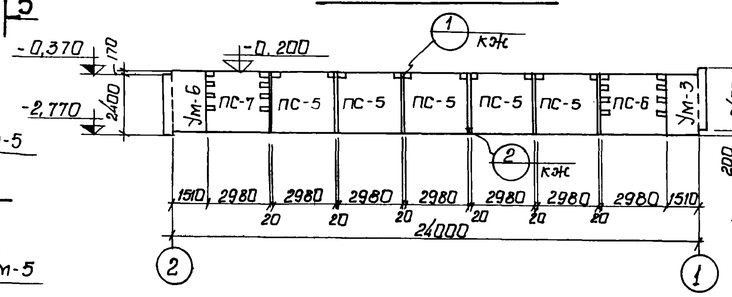

Вид по 4-4

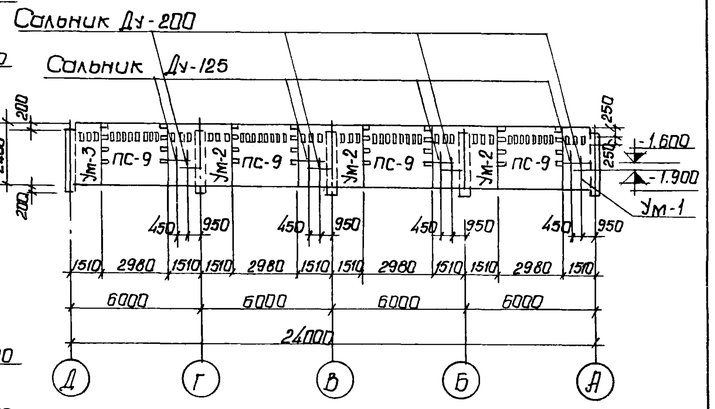

Вид по 5-5

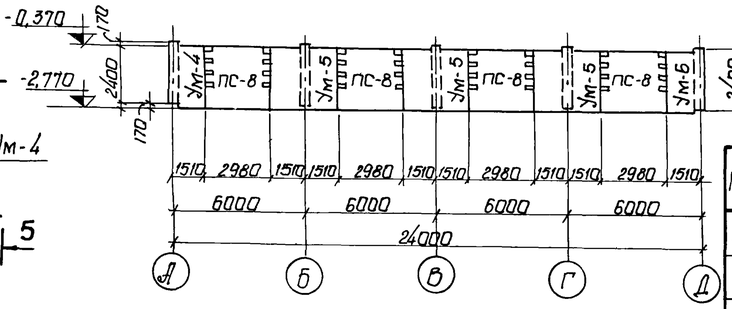

Вид по 1-1

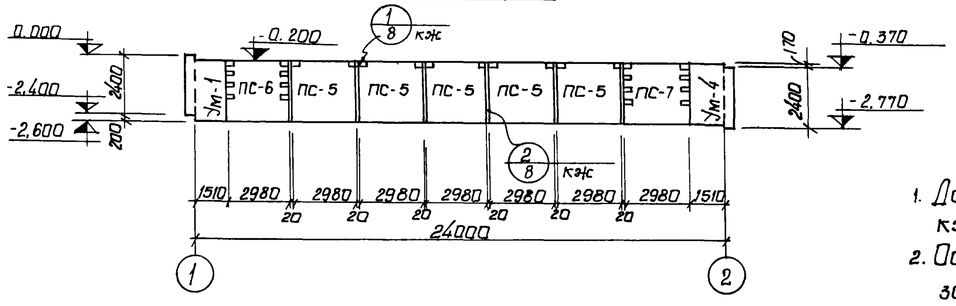

Вид по 2-2

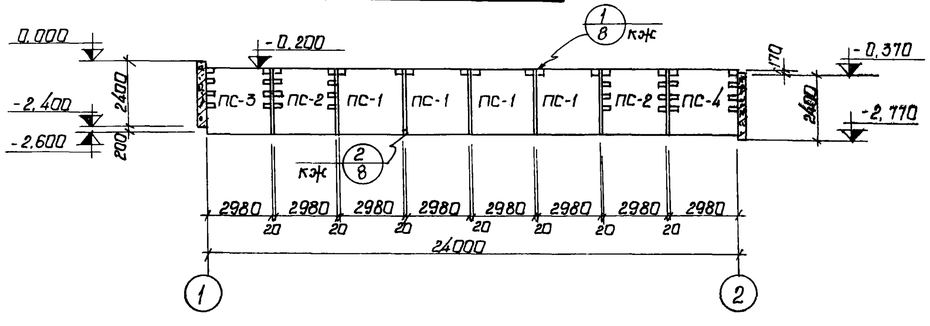

1. Данный лист комплектен с листами кж-2, 3
2. Общие указания по монтажу панелей, заделке стыков и отделке см пояснительную записку и серию 3.900-2 вып. 2 и 7.

Спецификация элементов к маркировочной схеме

Марка	Обозначение	Наименование	Кол	Примеч
ПС-1	3.900-2 в.2 кж-24	Стеновая панель ПК1-24-1а	12	2,65т
ПС-2	3.900-2 в.7 кж-24	Угловая стеновая панель ПКУ1-24-1а	6	2,65т
ПС-3	—"— в.7 кж-24	Угловая стеновая панель ПКУ1-24-1б	3	2,65т
ПС-4	—"— в.7 кж-24	Угловая стеновая панель ПКУ1-24-1в	3	2,65т
ПС-5	3.900-2 в.2 кж-24	Стеновая панель ПК1-24-2а	10	2,65т
ПС-6	3.900-2 в.7 кж-24	Угловая стеновая панель ПКУ1-24-2а	2	2,65т
ПС-7	—"— в.7 кж-24	Угловая стеновая панель ПКУ1-24-2б	2	2,65т
ПС-8	—"— в.7 кж-24	Угловая стеновая панель ПКУ1-24-2в	4	2,65т
ПС-9	—"— в.7 кж-24	Угловая стеновая панель ПКУ1-24-2г	4	2,65т
Ум-1	кж-10	Монолитный участок	1	
Ум-2	кж-11	Монолитный участок	3	
Ум-3	кж-12	Монолитный участок	1	
Ум-4	кж-13	Монолитный участок	1	
Ум-5	кж-11	Монолитный участок	3	
Ум-6	кж-13	Монолитный участок	1	

9
7546/V

Изм	Лист	№ докум.	Подпись	Дата
Провер.		Зантберг		
Инженер		Юровский		
Рук.груп.		Зантберг		
Гл.спец.		Браславский		
ГИП		Козловская		
Нач.отд.		Пичахчи		

ТП 902-2-330 кж

Отстойники канализационные горизонтальные с механизированным удалением осадка

Тип II. Первичный отстойник четырехсекционный L=24м h=2м из сборного железобетона

Лит.	Лист	Листов
Р	6	

Маркировочная схема панелей виды по 1-1÷5-5

МЖКХ-УССР Укркоммуннииппроект гор. Харьков

Маркировочная схема мастиков

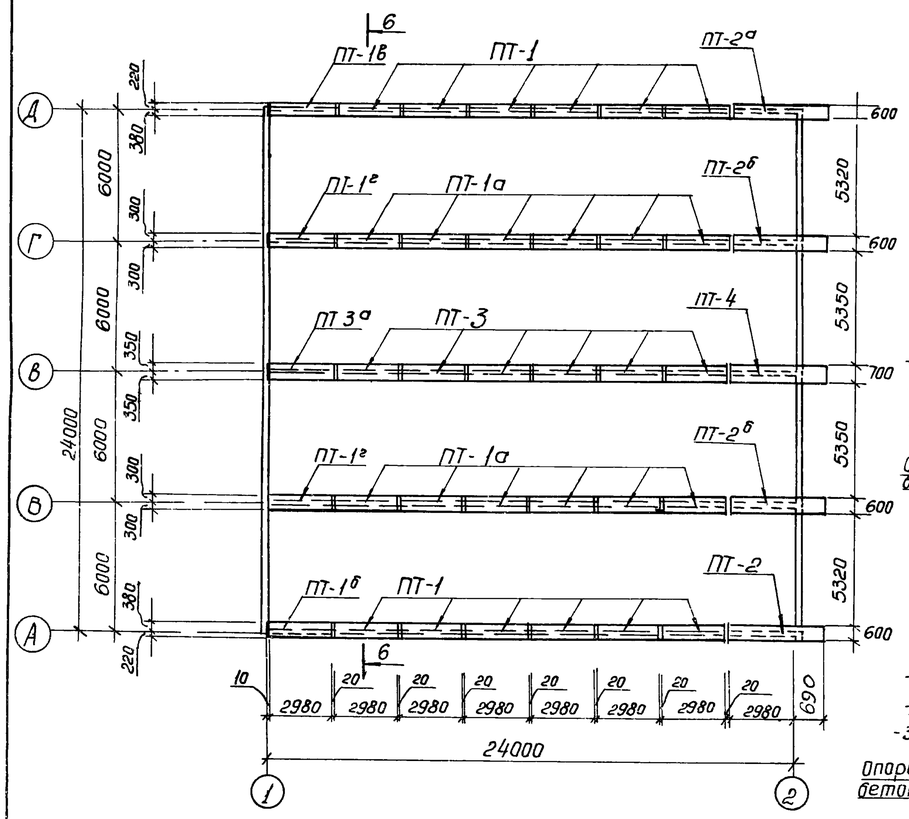

Маркировочная схема лотков и опор

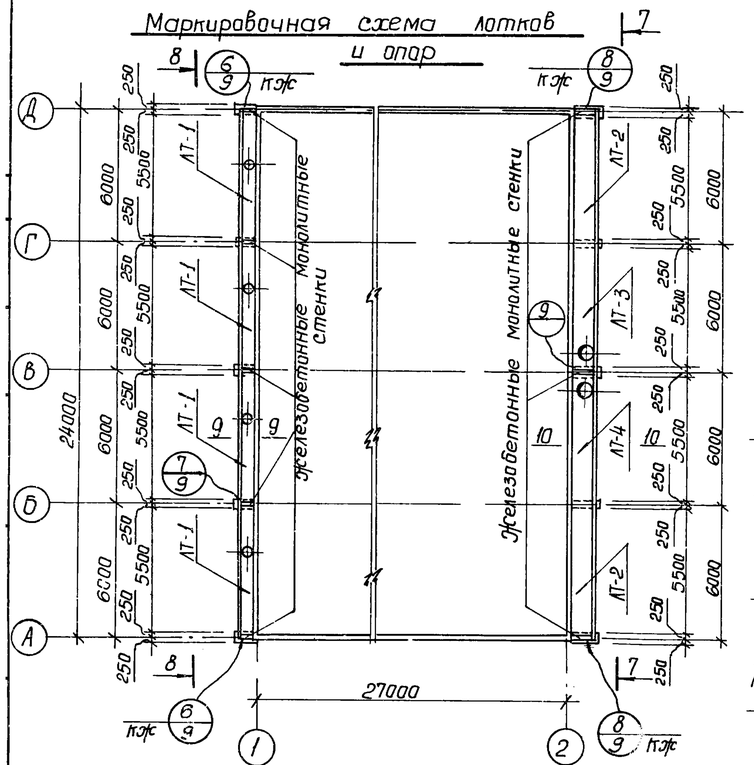

6-6

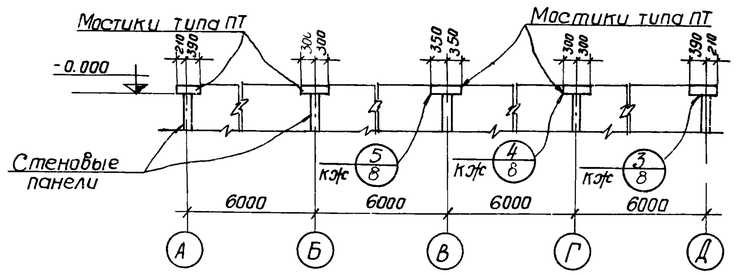

7-7

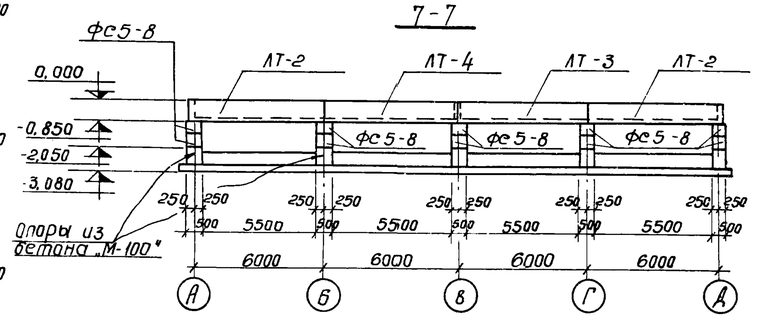

8-8

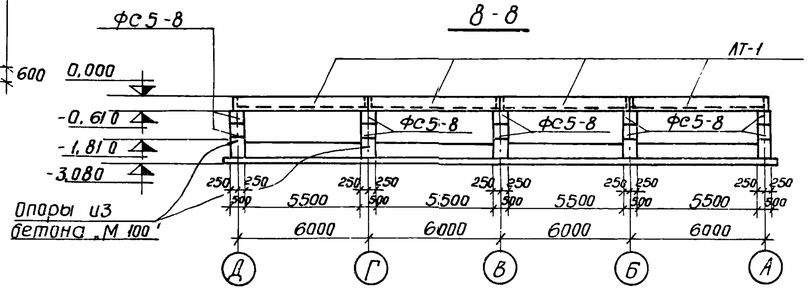

Маркировочная схема плит перекрытия лотков

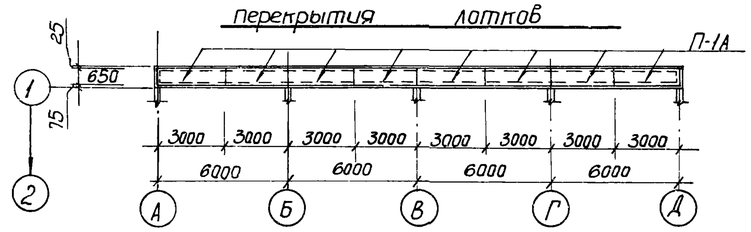

9-9

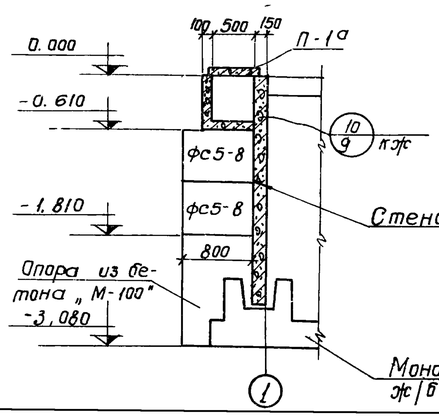

10-10

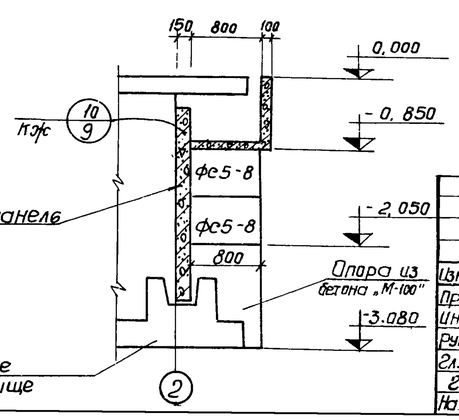

Спецификация элементов к маркировочным схемам, расположенным на листе

Марка	Обозначение	Наименование	Кол.	Примечание
		Маркировочная схема мастиков		
ПТ-1	КЖС-25	Плита мастика ПТ-1	12	0,9т
ПТ-1а	КЖС-25	Плита мастика ПТ-1а	12	0,9т
ПТ-1б	КЖС-25	Плита мастика ПТ-1б	1	0,9т
ПТ-1в	КЖС-25	Плита мастика ПТ-1в	1	0,9т
ПТ-1г	КЖС-25	Плита мастика ПТ-1г	2	0,9т
ПТ-2	КЖС-25	Плита мастика ПТ-2	1	1,1т
ПТ-2а	КЖС-25	Плита мастика ПТ-2а	1	1,1т
ПТ-2б	КЖС-25	Плита мастика ПТ-2б	2	1,1т
ПТ-3	КЖС-26	Плита мастика ПТ-3	6	1,0
ПТ-3а	КЖС-26	Плита мастика ПТ-3а	1	1,0
ПТ-4	КЖС-26	Плита мастика ПТ-4	1	1,0
		Маркировочная схема лотков и опор		
ЛТ-1	КЖС-27	Панель лотка ЛТ-1	4	1,9т
ЛТ-2	КЖС-27	Панель лотка ЛТ-2	2	2,8т
ЛТ-3	КЖС-27	Панель лотка ЛТ-3	1	2,8т
ЛТ-4	КЖС-27	Панель лотка ЛТ-4	1	2,8т
ФС5-8	1.116-1 Вып 1	Блоки стен подвалов	20	0,5т
		Маркировочная схема плит перекрытия лотков		
П-1а	НС-01-04 Вып. 2 и КЖС	Плита перекрытия	8	0,34т

1. Данный лист комплектен с листами КЖС-25; КЖ-26
2. Швы между плитами заполните плотным мелкозернистым бетоном, соответствующим по марке и плотности бетону плит.
3. Расход бетона „М-100" на опоры V = 3,85 м³

10
7546/V

Изм.	Лист	Документ	Подпись	Дата	ТП 902-2-330 КЖС			
					Отстойники канализационные горизонтальные с механизированным удалением осадка.			
Провер.		Зантберг			Тип II Первичный отстойник четырехсекционный L=24м; h=2м из сборного железобетона	Лит	Лист	Листов
Инженер.		Харченко				Р	7	
Рук. гр.		Зантберг						
Гл. спец.		Браславский			Маркировочные схемы мастиков, лотков, плит перекрытия. Сечения. 6-6 ÷ 10-10	Мэстх-УССР укркоммунниипроект г. Харьков		
ГИП		Позовская						
Нач. отд.		Пичахчи						

Ведомость стержней на один элемент.

Марка эл-та	Поз.	Эскиз или сечение	ф мм	Длина мм	Кол.
Узел 1	1	370	10А-III	370	8
Узел 6	2	50, 580	8А-I	630	6
	3	590	8А-I	590	5

Выборка стали на один элемент, кг.

Марка эл-та	Арматурные изделия								Всего
	Арматурная сталь по ГОСТ 5781-75								
	Класс А-I				Класс А-III				
	ф мм			Итого	ф мм			Итого	
	8				10				
Узел 1					1,85			1,85	1,85
Узел 6	3,0			3,0					3,0

1. Данный лист комплектен с листами КЖ-6; КЖ-7
2. Выпуски арматуры стеновых панелей сваариваются между собой накладками из арматурных стержней класса А-III.
3. При соединении стержней сваркой необходимо соблюдать соосность стыкуемых стержней.
4. Для сварных соединений стержней арматуры класса А-III следует применять электродами типа Э42-Ф; Э50А-Ф или Э55-Ф.

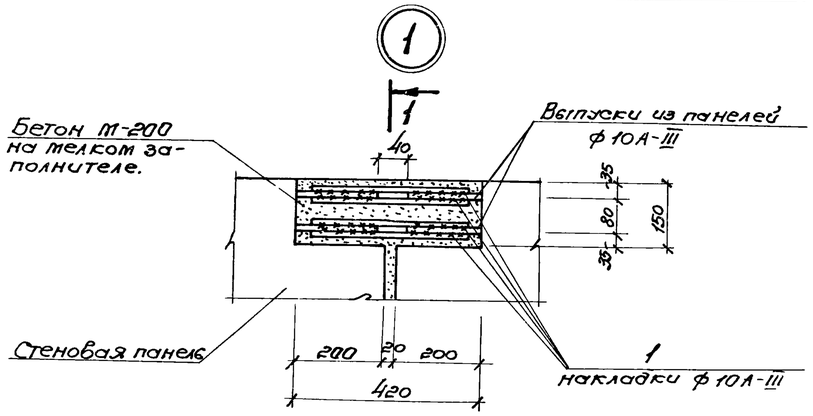

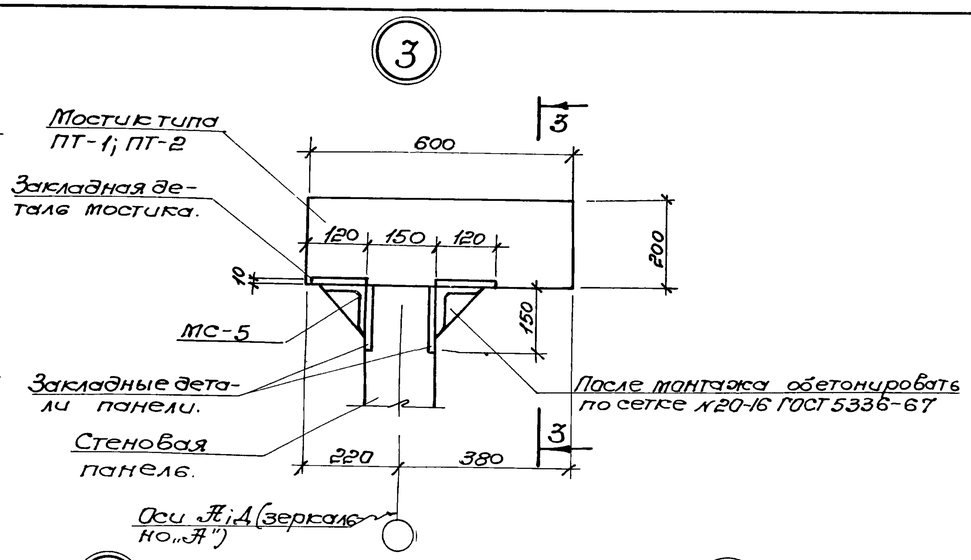

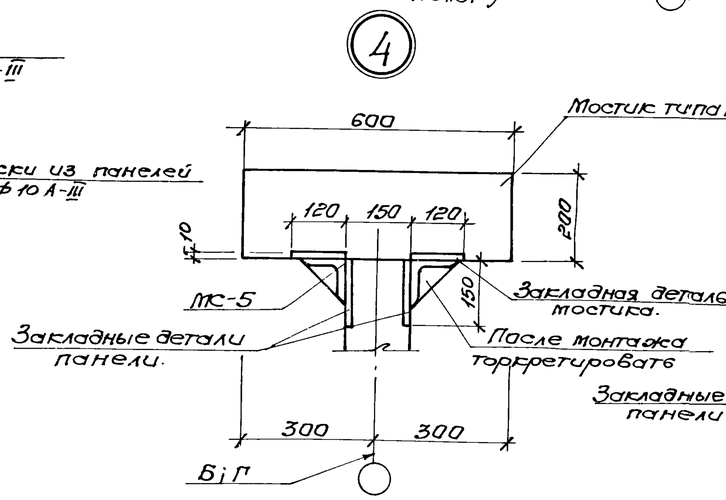

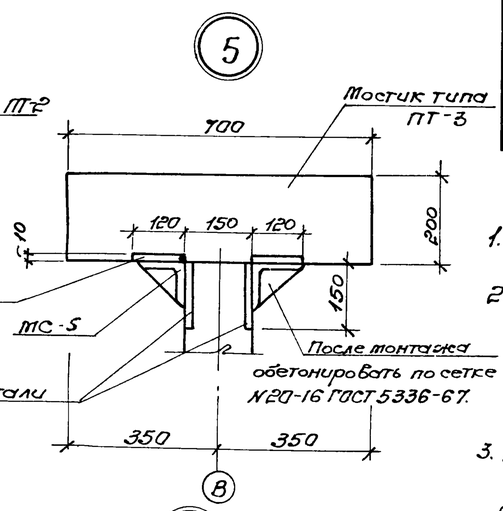

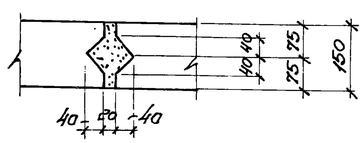

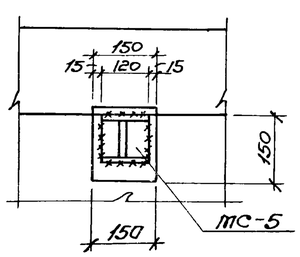

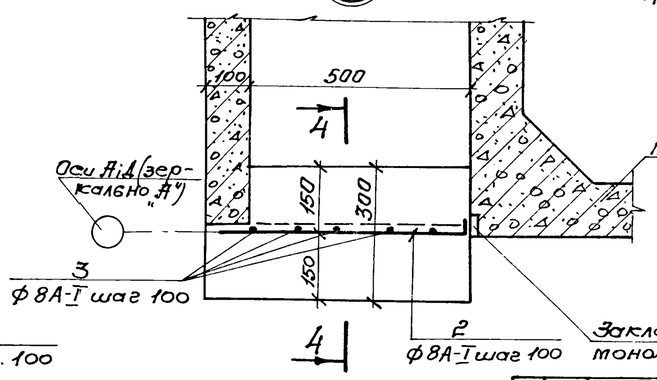

Деталь соединения стержней арматуры сваркой встык с круглыми накладками

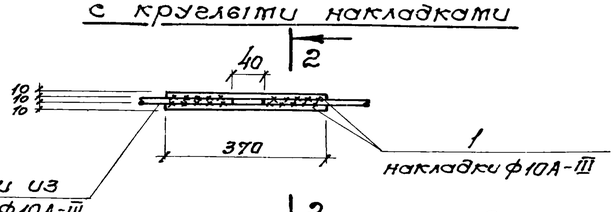

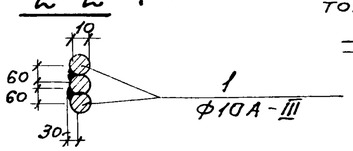

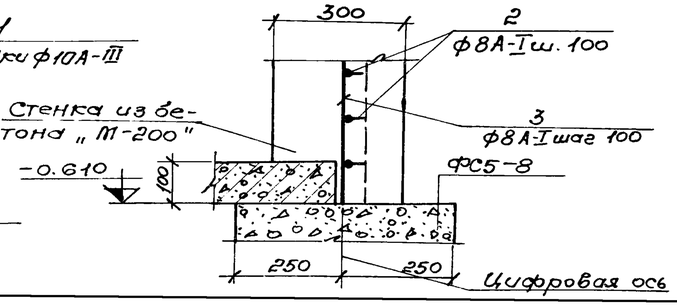

11
7546/V

Изм.	Лист	№ докумен.	Подпись	Дата	ТП 902-2-330 КЖС		
					Отстойники канализационные горизонтальные с механизированным удалением осадка.		
Провер.		Зантберг			Тип II. Первичный отстойник четырехсекционный L=24м, h=2м из сборного железобетона.	Лит.	Лист	Листов
Инженер.		Харченко				Р	8	
Рук. гр.		Зантберг			Маркировочные схемы панелей, мостиков и лотков. Узлы „1"÷„6". Сечения 1-1÷4-4.	МЖКХ УССР Укркоммунниипроект г. Харьков.	
Гл. спец.		Брасловский					
ГИП		Козловская					
Нач. отд.		Пинахчи					

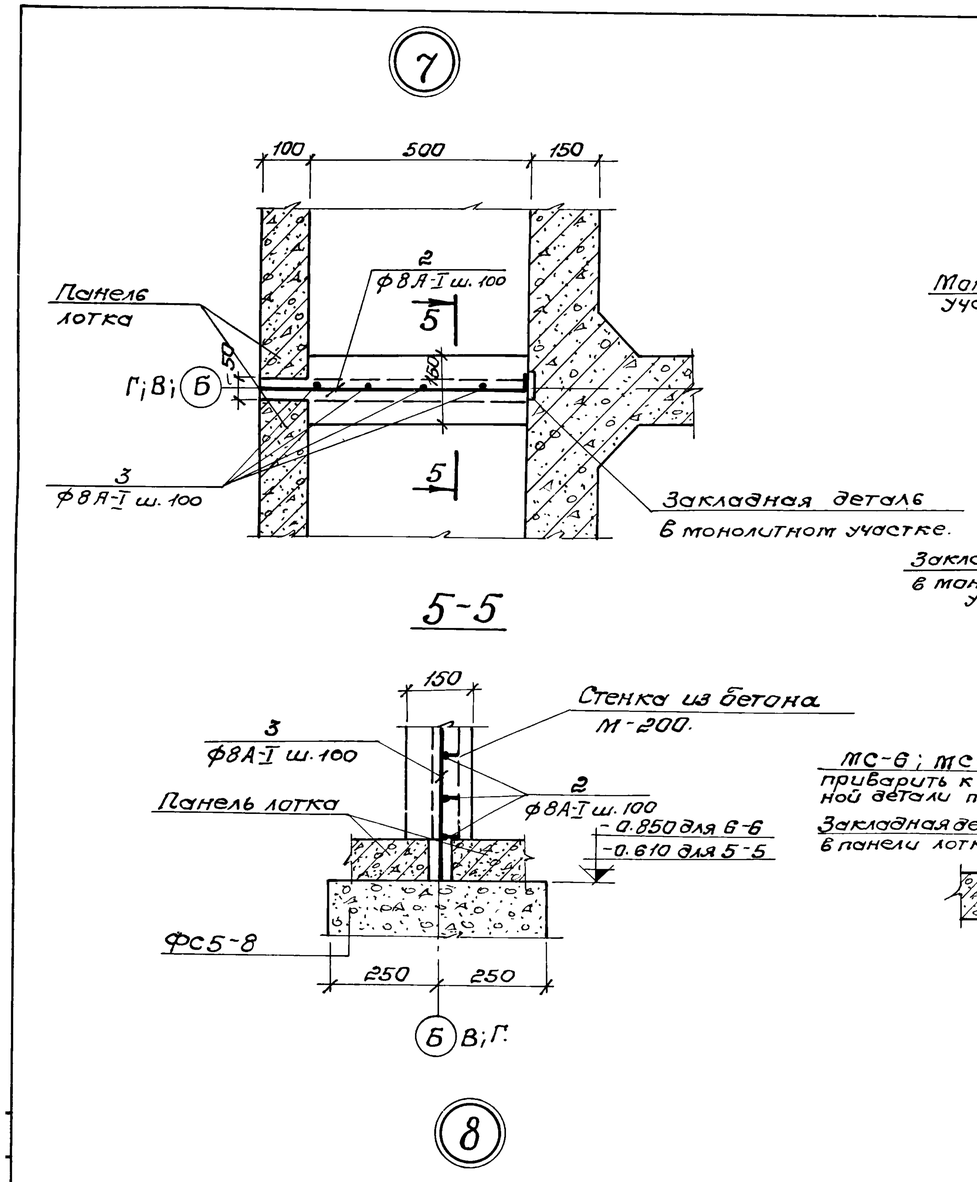

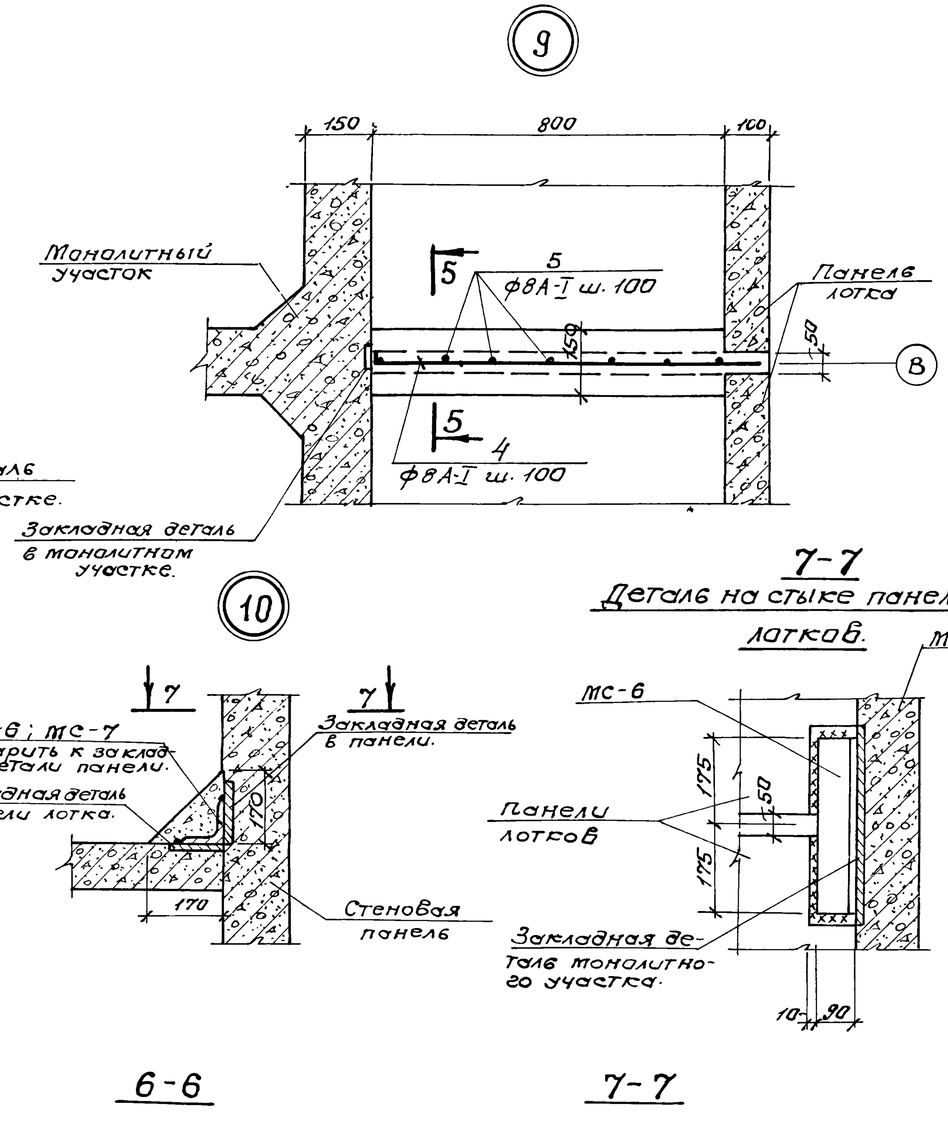

Ведомость стержней на один элемент.

Марка эл-та	Поз.	Эскиз или сечение	ф мм	Длина мм.	Кол.
Узел 7	2	50 580	8А-I	630	6
	3	590	8А-I	590	5
Узел 8	4	50 880	8А-I	930	8
	5	810	8А-I	810	8
Узел 9	4	50 880	8А-I	930	8
	5	810	8А-I	810	8

Выборка стали на один элемент, кг

Марка эл-та	Арматурные изделия			
	Арматурная сталь по ГОСТ 5781-75			Всего
	Класс А-I			
	ф мм		Итого	
	8			
Узел 7	3,0		3,0	3,0
Узел 8	6,4		6,4	6,4
Узел 9	6,4		6,4	6,4

1. Данный лист комплектен с листами КЖ-7
2. Монолитные железобетонные стены в лотках выполняются из бетона М-200.
   Расход бетона на монолитные стены:
   Узел 6 – 0.09 м³; Узел 7 – 0,05 м³,
   Узел 8 – 0,2 м³; Узел 9 – 0,1 м³.
3. Сварные швы выполнять электродами Э-42А, толщина шва δ=6 мм по катету.

12
7546/V

Изм.	Лист	№ документа	Подпись	Дата
Провер.		Зантберг		
Инженер		Харченко		
Рук. гр.		Зантберг		
Гл. спец.		Браславский		
ГИП		Козловская		
Нач. отд.		Пичахчи		

ТП 902-2-330 КЖ

Отстойники канализационные горизонтальные с механизированным удалением осадка.

Тип II. Первичный отстойник четырехсекционный L=24м; h=2м из сборного железобетона.

Лит.	Лист	Листов
Р	9	

Маркировочные схемы панелей, мостиков и лотков. Узлы „7"÷„10". Сечения 5-5÷7-7.

МЖКХ УССР Укркоммунниипроект г. Харьков

Монолитный участок Ум 1

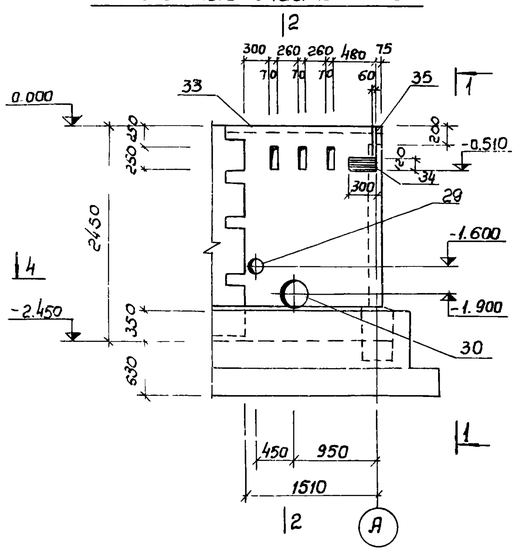

1-1

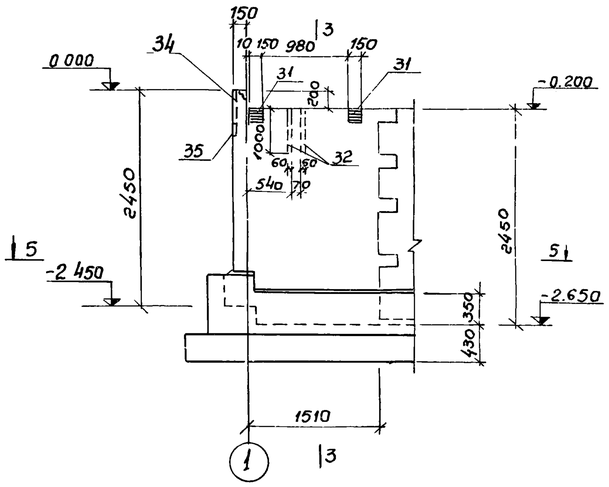

2-2, 3-3

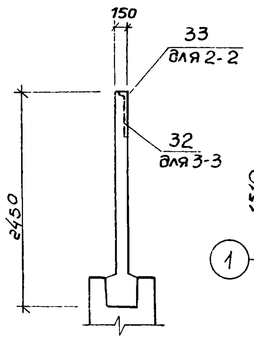

4-4, 5-5

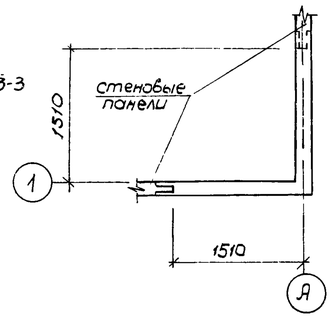

2-2 (армирование)

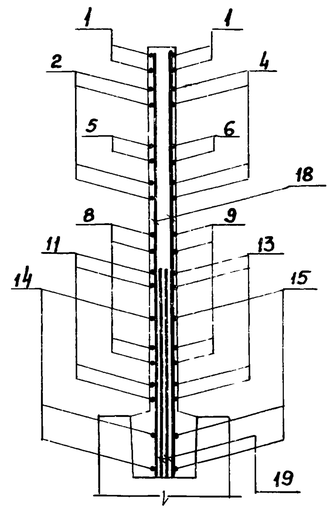

Монолитный участок Ум 1 (армирование)

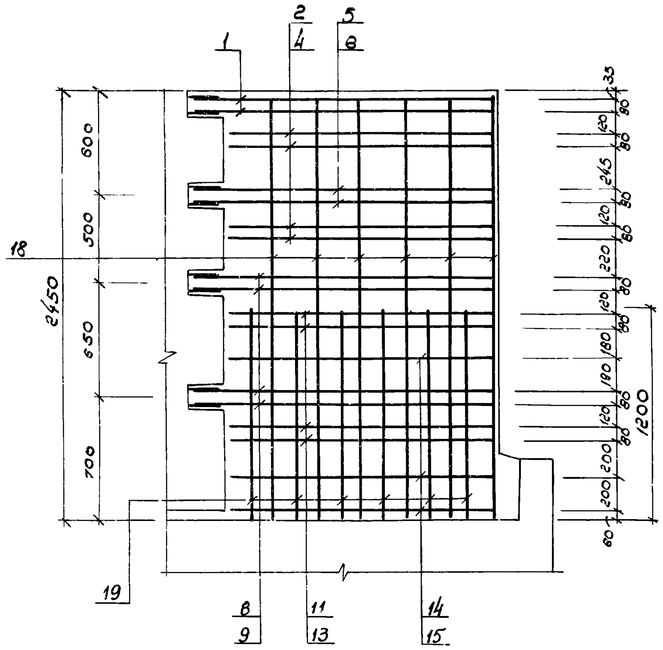

1-1 (армирование)

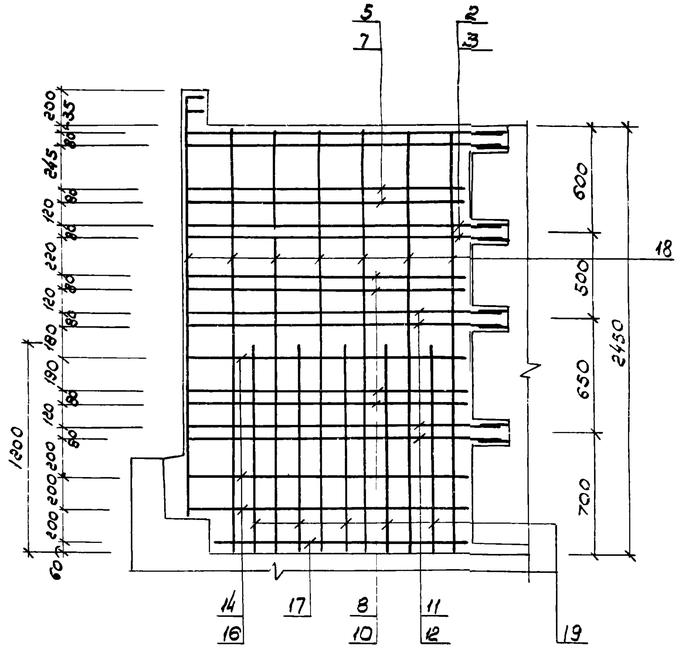

4-4 (армирование)

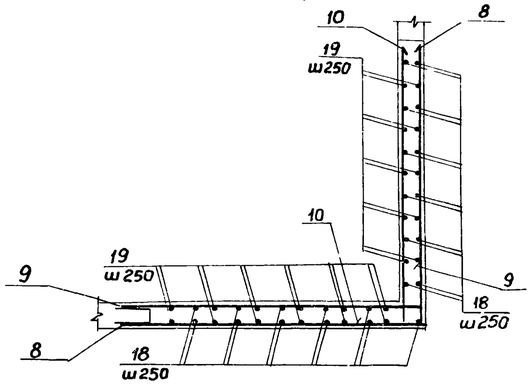

5-5 (армирование)

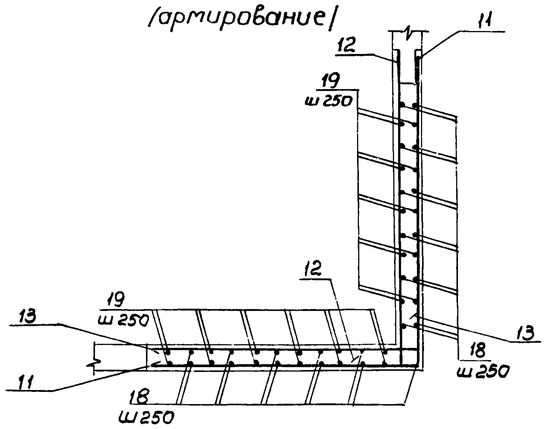

3-3 (армирование)

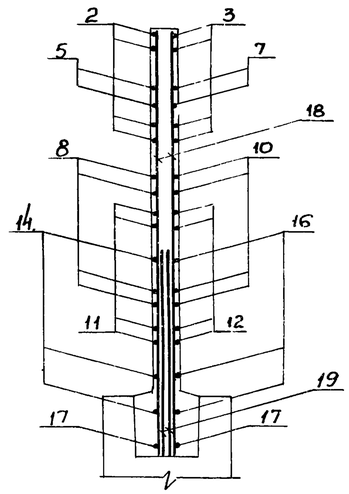

1. Данный лист рассматривать совместно с листами КЖ-6; КЖ-14, КЖ-15
2. Общие примечания см. лист КЖ-11

Дополнительное армирование

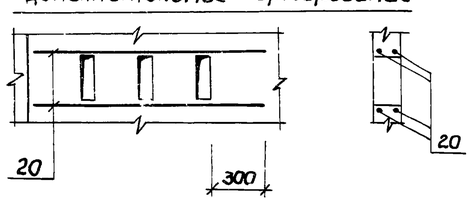

Дополнительное армирование

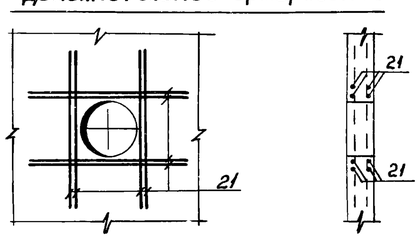

13
7546/V

					ТП 902-2-330 КЖК	
					Отстойники канализационные горизонтальные с механизированным удалением осадка	
Изм.	Лист	№ документа	Подпись	Дата		
Инж.	Ифровский				Тип II Первичный отстойник четырехсекционный L=24м, H=2м из сборного железобетона	Лит. P / Лист 10 / Листов
Рук. гр	Зантберг					
Гл. спец	Брославский				Монолитный участок Ум1 опалубочные чертежи и армирование	МЖКХ УССР Укркоммунниипроект г. Харьков
ГИП	Козловская					
Нач. отд	Пичахчи					

Монолитный участок Ум2

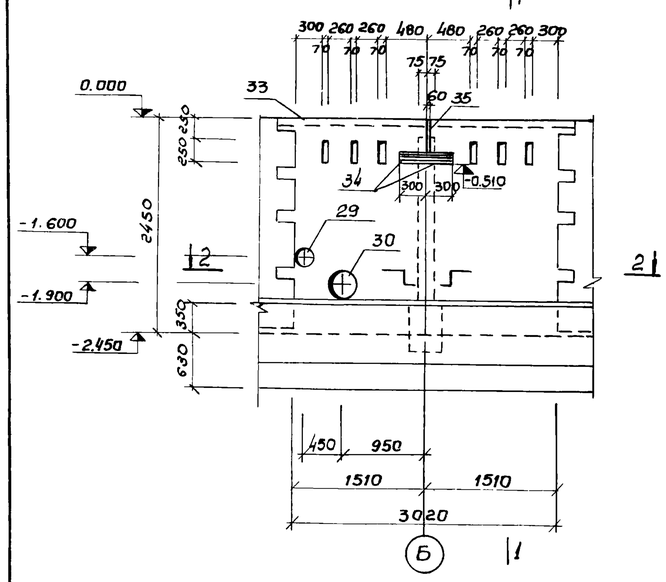

2-2

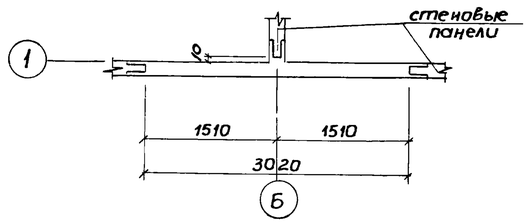

Монолитный участок Ум5

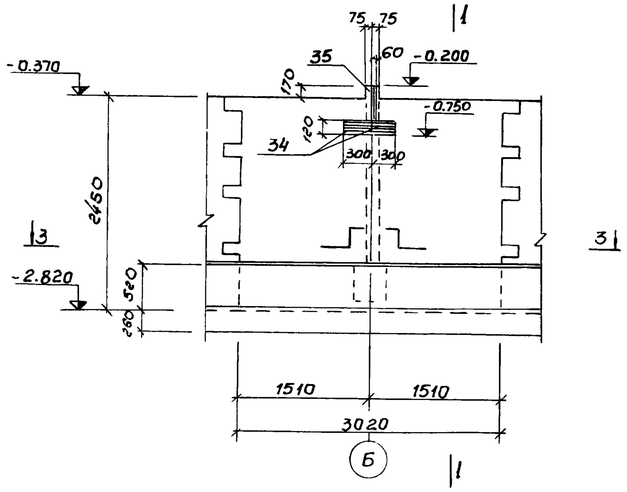

Монолитный участок Ум2 /армирование/

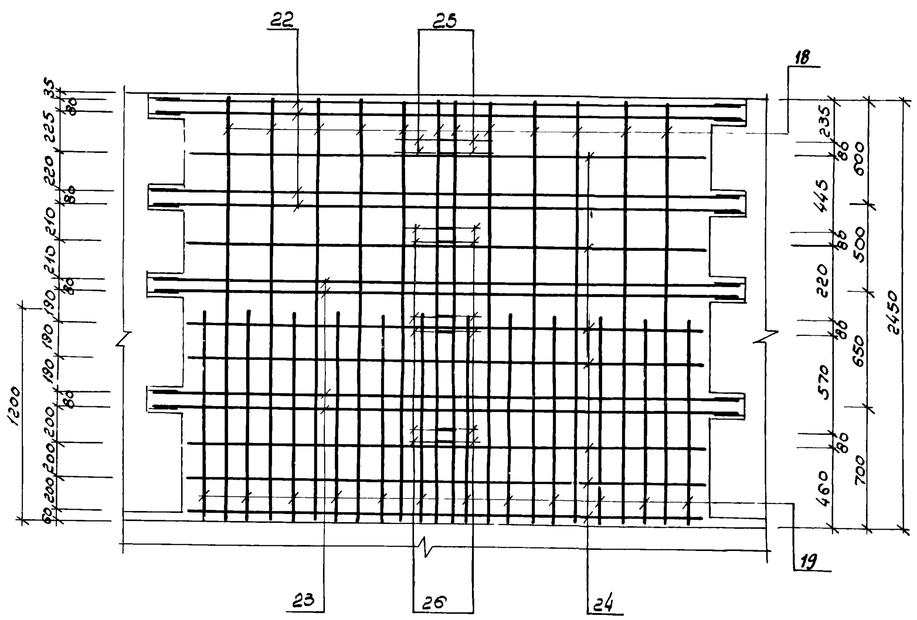

Монолитный участок Ум5 /армирование/

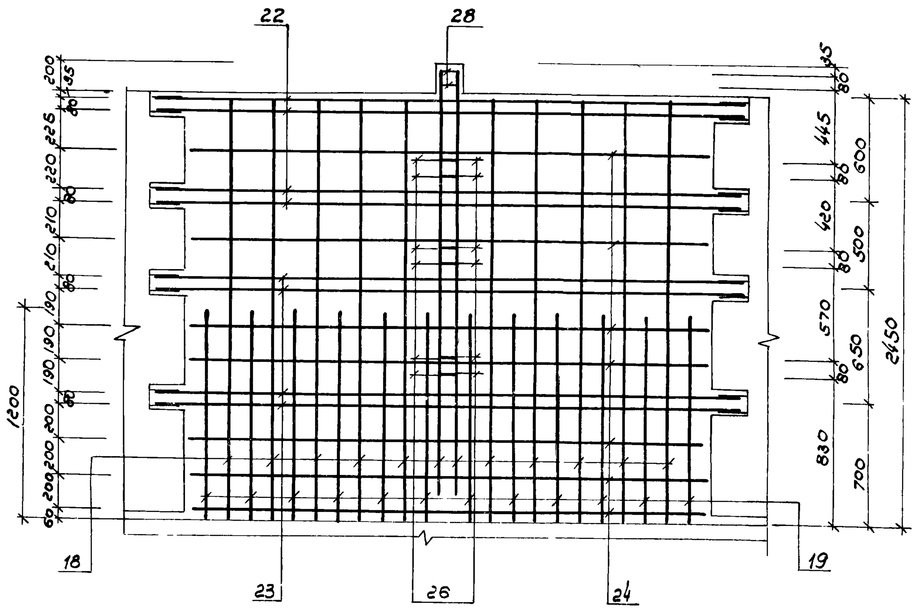

Дополнительное армирование

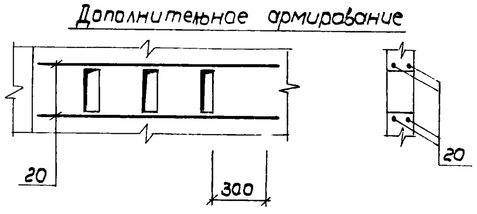

1-1

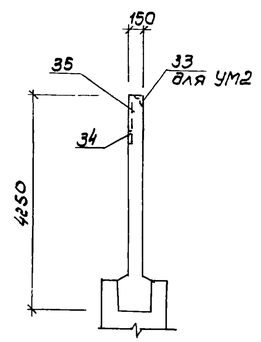

1-1 /армирование/

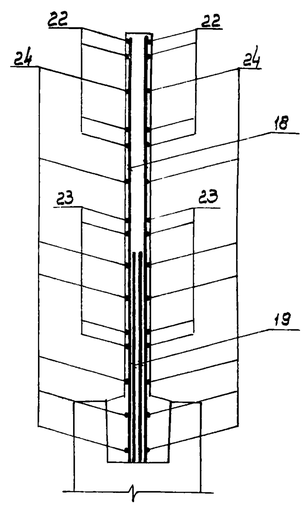

3-3

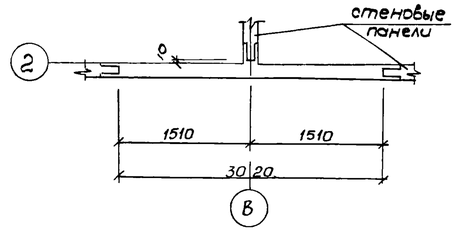

2-2, 3-3 /армирование/

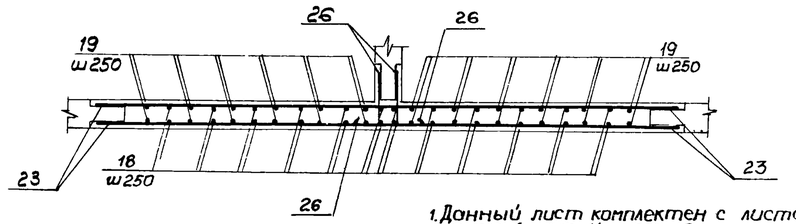

Дополнительное армирование

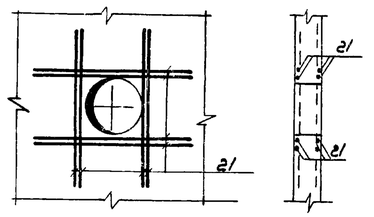

1. Данный лист комплектен с листами КЖ-6; КЖ-14; КЖ-15
2. Соединение монолитных участков с угловыми панелями осуществляется сваркой арматурных стержней горизонтального направления с выпусками из панелей в уровне гнезда.
3. Все сварные соединения выполняются дуговой сваркой внахлестку, либо с применением круглых накладок.
4. Указания по сварным соединениям приведены на листе МП-30/серия 3.900-2.87)
5. Защитный слой бетона для рабочей арматуры 20 мм.

14
7546/V

				ТП 902-2-330 КЖС		
				Отстойники канализационные горизонтальные с механизированным удалением осадка		
Изм.	Лист	№ документа	Подпись	Дата	Тип II Первичный отстойник четырехсекционный L=24м, H=2м из сборного железобетона	Лит: Р; Лист: 11; Листов:
Инж.		Юрьевский				
Рук. гр.		Зантобере				
Гл. спец.		Браславский			Монолитные участки Ум2, Ум5 опалубочные чертежи и армирование	МЖКХ УССР Укркоммунниипроект г. Харьков
ГИП		Козловская				
Нач. отд.		Лимончик				

Монолитный участок Ум3

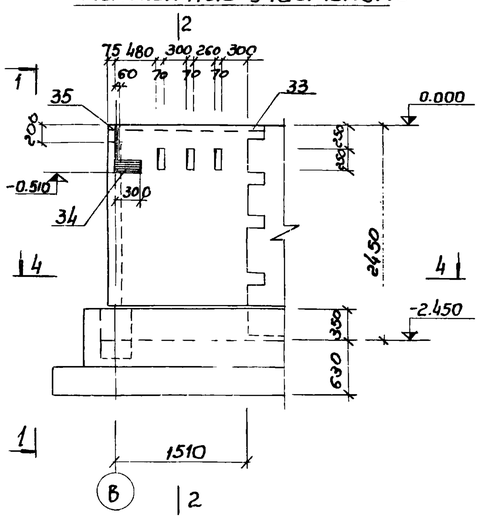

1-1

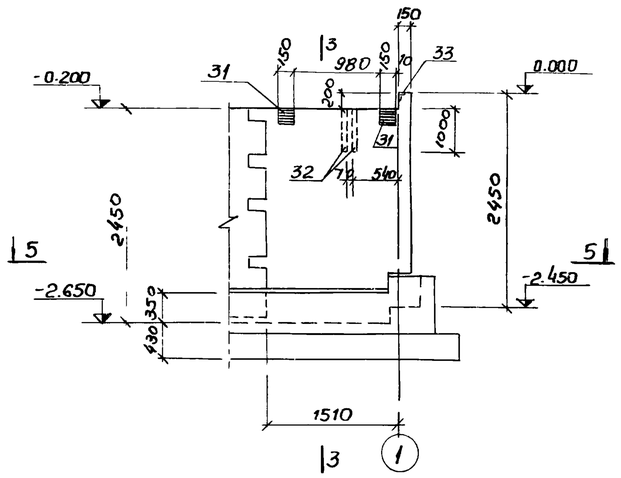

2-2, 3-3

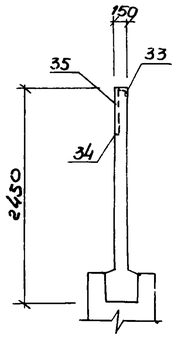

4-4, 5-5

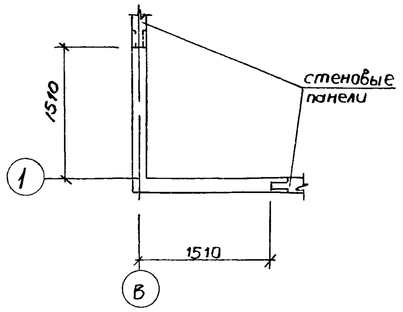

2-2 /армирование/

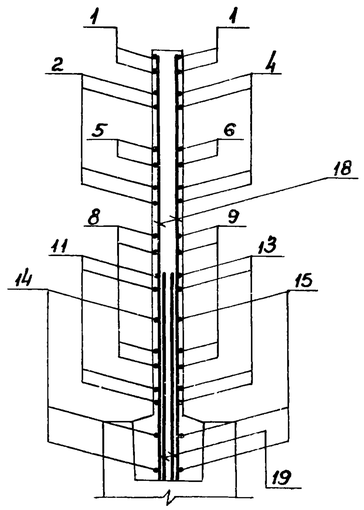

Монолитный участок Ум3 /армирование/

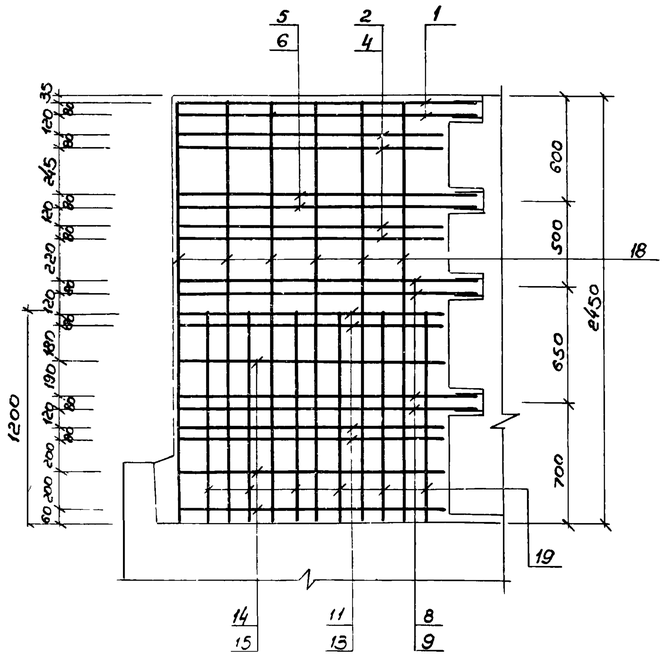

1-1 /армирование/

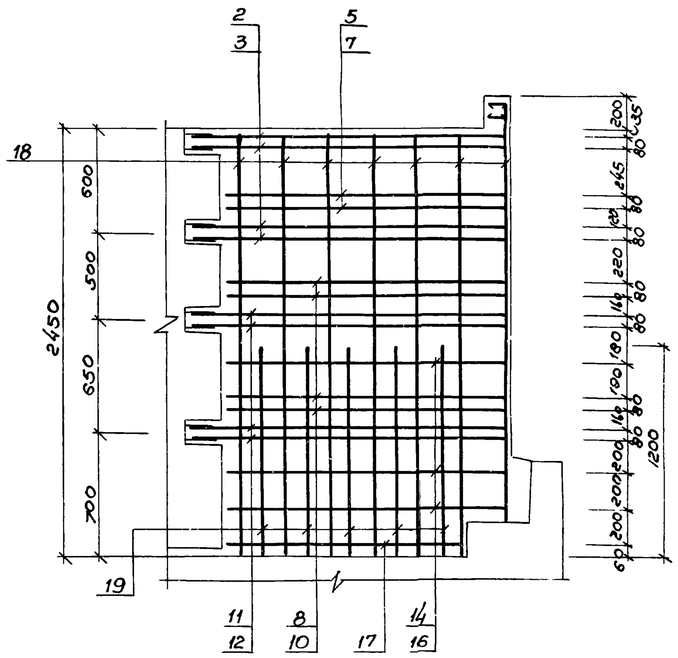

4-4 /армирование/

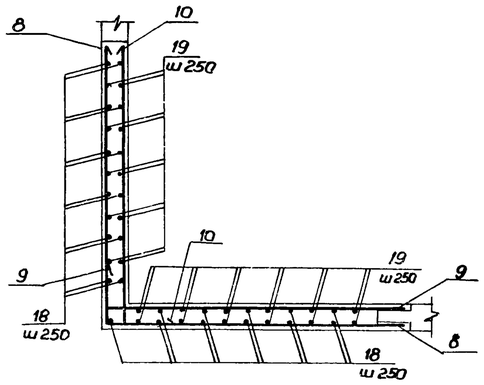

5-5 /армирование/

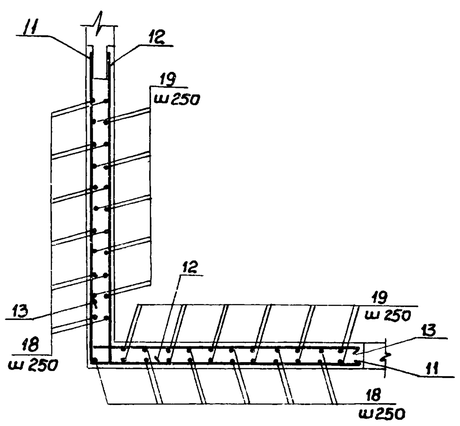

3-3 /армирование/

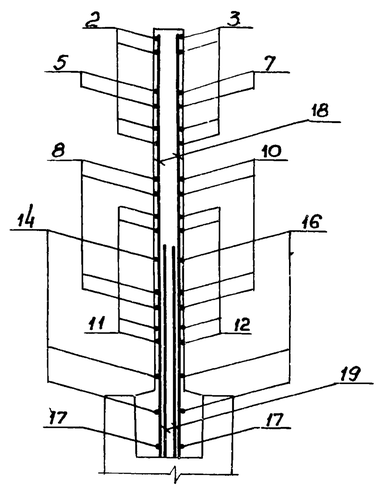

Дополнительное армирование

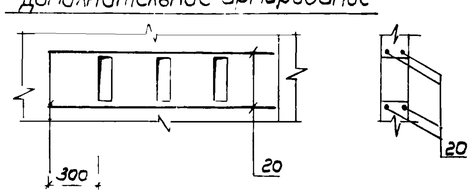

1. Данный лист комплектен с листами КЖ-6; КЖ-14; КЖ15
2. Общие примечания см. лист КЖ-11

15
7546/V

Изм.	Лист	N документа	Подпись	Дата
Инж.		Юровский		
Рук. гр.		Зонтберг		
Гл. спец.		Ярославский		
ГИП		Козловская		
Нач. отд		Пичахчи		

ТП 902-2-330 КЖК

Отстойники канализационные горизонтальные с механизированным удалением осадка

Тип II. Первичный отстойник. четырехсекционный L=24м, H=2м из сборного железобетона

Лит	Лист	Листов
Р	12	

Монолитный участок Ум3 Опалубочные чертежи и армирование

ГПЖКХ УССР Укркоммунниипроект г. Харьков

Монолитные участки Ум4, Ум6 /зеркально/

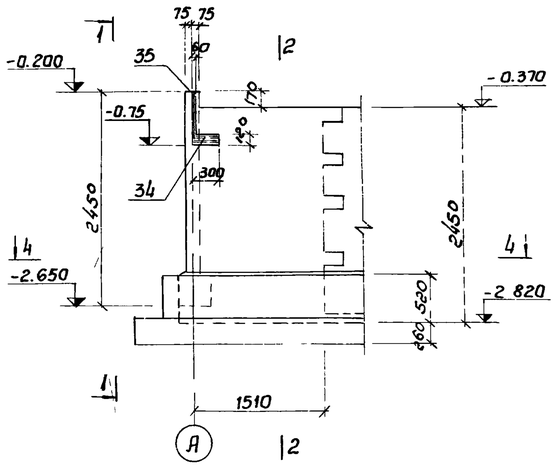

1-1

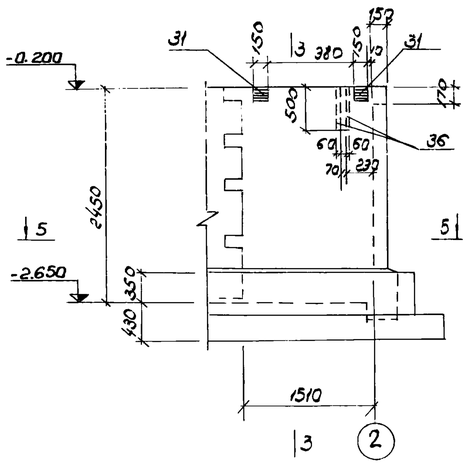

2-2, 3-3

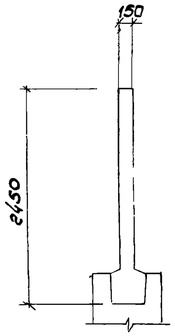

4-4, 5-5

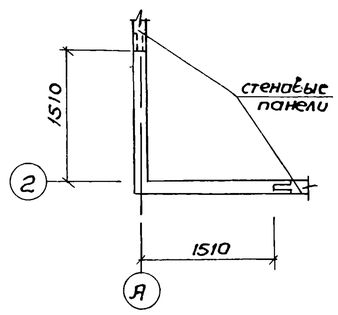

2-2 /армирование/

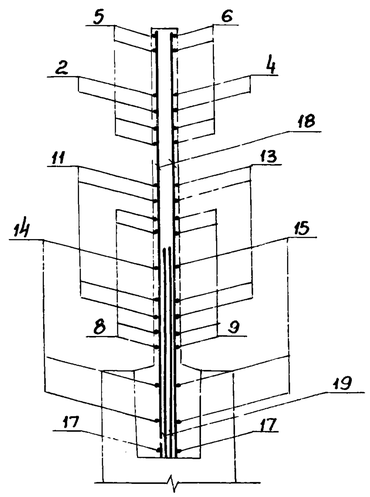

Монолитные участки Ум4, Ум6 /армирование/

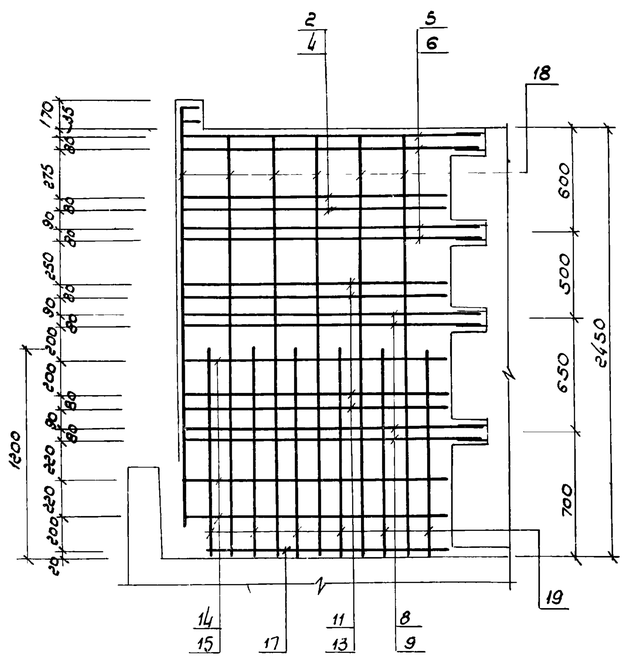

1-1 /армирование/

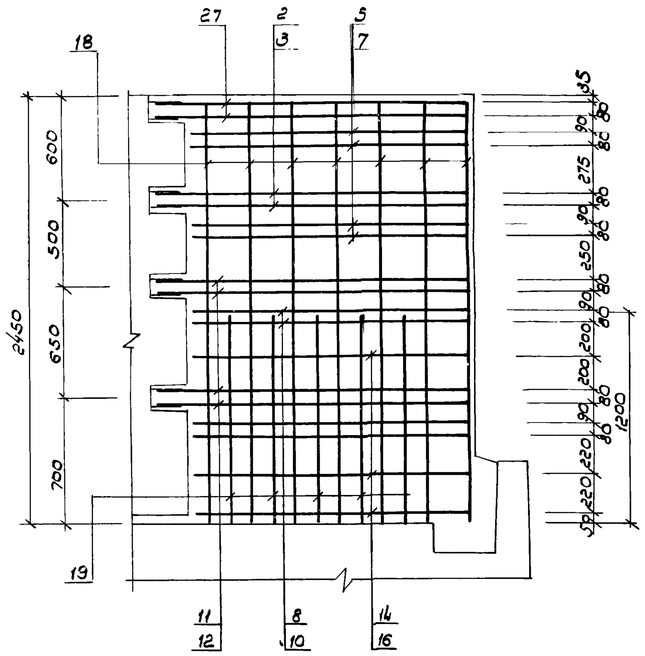

4-4 /армирование/

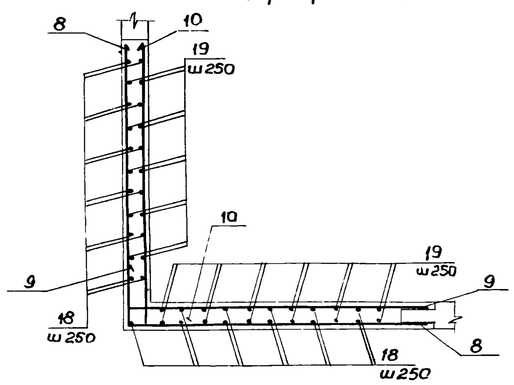

5-5 /армирование/

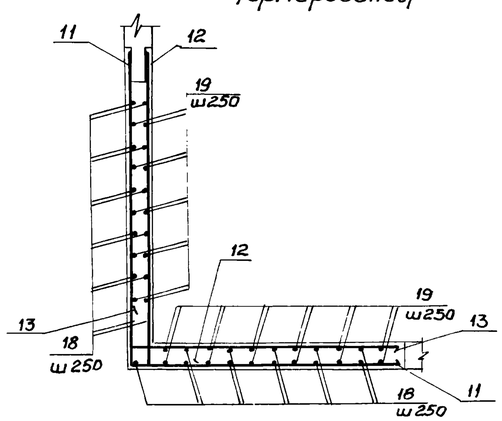

3-3 /армирование/

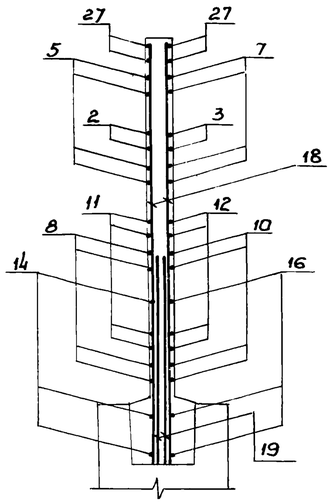

1. Данный лист комплектен с листами КЖ-6; КЖ-14; КЖ-15
2. Общие примечания см. лист КЖ-11

16
7546/V

					ТП 902-2-330 КЖС		
					Отстойники канализационные горизонтальные с механизированным удалением осадка		
Изм.	Лист	№ документа	Подпись	Дата	Тип II первичный отстойник четырехсекционный L=24м H=2м из сборного железобетона	Лит.	Лист	Листов
						Р	13	
Инж.		Юровский			Монолитные участки Ум4, Ум6 опалубочные чертежи и армирование.	МЖКХ УССР Укркоммунниипроект г. Харьков		
Рук. гр.		Заятберг						
Гл. спец.		Браславский						
ГИП		Казловская						
Нач. отд.		Пичахчи						

Ведомость стержней на один элемент

Марка эл-та	поз	эскиз или сечение	ф мм	длина мм	кол
УМ1	1	110 \ 1750	12 AIII	1860	4
	2	1550 \ 1820	12 AIII	3370	4
	3	320 \ 1820	12 AIII	2140	4
	4	1550 \ 320	12 AIII	1870	4
	5	1750 \ 1620	12 AIII	3370	2
	6	1750 \ 320	12 AIII	1070	2
	7	320 \ 1620	12 AIII	1940	2
	8	1750 \ 1620	10 AIII	3370	4
	9	1750 \ 240	10 AIII	1990	4
	10	240 \ 1620	10 AIII	1860	4
	11	1550 \ 1820	10 AIII	3370	4
	12	240 \ 1820	10 AIII	2060	4
	13	1550 \ 240	10 AIII	1790	4
	14	1550 \ 1620	8 AIII	3210	3
	15	1550 \ 170	8 AIII	1720	3
	16	170 \ 1620	8 AIII	1790	3
	17	———	8 AIII	1370	2
	18	———	8 AIII	2430	23
	19	———	12 AIII	1200	22
	20	———	10 AIII	1310	4
	21	———	10 AIII	900	16
УМ2	18	см выше	8 AIII	2430	24
	19	——— " ———	12 AIII	1200	24
	20	——— " ———	10 AIII	1310	8
	21	——— " ———	10 AIII	900	16
	22	———	12 AIII	3380	8
	23	———	10 AIII	3380	8
	24	———	8 AIII	2980	14
	25	320 \ 310	12 AIII	630	4
	26	240 \ 310	10 AIII	550	12
УМ3	1	см выше	12 AIII	1860	4
	2	——— " ———	12 AIII	3370	4
	3	——— " ———	12 AIII	2140	4
	4	——— " ———	12 AIII	1870	4
	5	——— " ———	12 AIII	3370	2
	6	——— " ———	12 AIII	1070	2
	7	——— " ———	12 AIII	1940	2

Марка эл-та	поз	эскиз или сечение	ф мм	длина мм	кол
УМ3	8	см выше	10 AIII	3370	4
	9	——— " ———	10 AIII	1990	4
	10	——— " ———	10 AIII	1860	4
	11	——— " ———	10 AIII	3370	4
	12	——— " ———	10 AIII	2060	4
	13	——— " ———	10 AIII	1790	4
	14	——— " ———	8 AIII	3210	3
	15	——— " ———	8 AIII	1720	3
	16	——— " ———	8 AIII	1790	3
	17	——— " ———	8 AIII	1370	2
	18	——— " ———	8 AIII	2430	23
	19	——— " ———	12 AIII	1200	22
	20	——— " ———	10 AIII	1310	4
УМ4, УМ6	2	см выше	12 AIII	3370	2
	3	——— " ———	12 AIII	2140	2
	4	——— " ———	12 AIII	1870	2
	5	——— " ———	12 AIII	3370	4
	6	——— " ———	12 AIII	1070	4
	7	——— " ———	12 AIII	1940	4
	8	——— " ———	10 AIII	3370	4
	9	——— " ———	10 AIII	1990	4
	10	——— " ———	10 AIII	1860	4
	11	——— " ———	10 AIII	3370	4
	12	——— " ———	10 AIII	2060	4
	13	——— " ———	10 AIII	1790	4
	14	——— " ———	8 AIII	3210	3
	15	——— " ———	8 AIII	1720	3
	16	——— " ———	8 AIII	1790	3
	17	——— " ———	8 AIII	1370	2
	18	——— " ———	8 AIII	2430	23
	19	——— " ———	12 AIII	1200	22
	27	110 \ 1820	12 AIII	1930	4
УМ5	18	см выше	8 AIII	2430	24
	19	——— " ———	12 AIII	1200	24
	22	——— " ———	12 AIII	3380	8
	23	——— " ———	10 AIII	3380	8
	24	——— " ———	8 AIII	2980	14

Марка эл-та	поз	эскиз или сечение	ф мм	длина мм	кол
УМ5	26	см выше	10 AIII	550	12
	28	320 \ 110 \ 320	12 AIII	750	2

17
7546/V

Изм	Лист	№ документа	Подпись	Дата
Инж.		Юровецкий		
Рук. гр.		Зантберг		
Гл. спец.		Брославский		
ГИП		Козловская		
Нач. отд.		Личахчи		

ТП 902-2-330 КЖС

Отстойники канализационные горизонтальные с механизированным удалением осадка

Тип II первичный отстойник четырехсекционный L= 24м, H-2м из сборного железобетона

Лит	Лист	Листов
Р	14	

Монолитные участки УМ1÷УМ6 ведомость стержней на один элемент

МЖКХ УССР Укркоммунниипроект г. Харьков

Спецификация марок арматурных изделий на 1 элемент

Формат	Зона	Поз.	Обозначение	Наименование	Кол.	Примечания
				УМ 1		
				Сборочные единицы и детали		
		1÷21	КЖ-14	Стержни одиночные		
		29	серия 3.901-6	Сальник Ду-125	1	7.0 кг
		30	——— " ———	Сальник Ду-200	1	15.7 кг
		31	КЖ-30	Изделие закладное МН-1	2	
		32	КЖ-30	Изделие закладное МН-2	2	
		33	серия 3.400-6	Изделие закладное МИ4-13	1.8	м
		34	——— " ———	Изделие закладное МИ2-6	1	
		35	——— " ———	Изделие закладное МИ1-2	0.5	м
				Материалы:		
				Бетон „М200"	1.1	м³
				УМ 2		
				Сборочные единицы и детали		
		18-26	КЖ-14	Стержни одиночные		
		29	серия 3.901-6	Сальник Ду 125	1	7.0 кг
		30	——— " ———	Сальник Ду 200	1	15.7 кг
		33	Серия 3.400-6	Изделие закладное МИ4-13	3.4	м
*		34	Серия 3.400-6	Изделие закладное МИ2-6	2	

Формат	Зона	Поз.	Обозначение	Наименование	Кол.	Примечания
		35	серия 3.400-6	Изделие закладное МИ1-2	0.4	м
				Материалы:		
				Бетон „М200"	1.6	м³
				УМ3		
				Сборочные единицы и детали		
		1÷20	КЖ-14	Стержни одиночные		
		31	КЖ-30	Изделие закладное МН-1	2	
		32	КЖ-30	Изделие закладное МН2	2	
		33	серия 3.400-6	Изделие закладное МИ4-13	1.8	м
		34	——— " ———	Изделие закладное МИ2-6	1	
		35	——— " ———	Изделие закладное МИ1-2	0.4	м
				Материалы:		
				Бетон „М200"	1.1	м³
				УМ4 , УМ-6		
				Сборочные единицы и детали		
		2÷19	КЖ-14	Стержни одиночные		
		27	КЖ-14	Стержни одиночные		
		31	КЖ-30	Изделие закладное МН-1	2	

Формат	Зона	Поз.	Обозначение	Наименование	Кол	Примечания
		34	Серия 3.400-6	Изделие закладное МИ2-6	1	
		35	——— " ———	Изделие закладное МИ1-2	0.5	м
		36	КЖ-30	Изделие закладное МН3	2	
				Материалы:		
				Бетон „М200"	1.6	м³
				УМ5		
		18,19	КЖ-14	Стержни одиночные		
		22-26	КЖ-14	Стержни одиночные		
		28	КЖ-14	Стержни одиночные		
		34	серия 3.400-6	Изделие закладное МИ2-6	2	
		35	серия 3.400-6	Изделие закладное МИ1-2	0.5	м
				Материалы:		
				Бетон „М200"	1.1	м³

Выборка стали на 1 элемент кг

Марка эл-та	Арматурные изделия: Арматурная сталь ГОСТ 5781-75, Класс А-III, ф мм: 8	10	12			Итого	Закладные изделия: Профильная сталь: Ст3пс5	δ6	δ8	δ10		Арматурная сталь ГОСТ 5781-75, Класс А-II, ф мм: 10		Класс А-III, ф мм: 8	10			Итого	Всего
УМ 1	31.2	48.0	68.5			147.7	6.8	—	4.7	25.9		0.3		1.3	1.0			40.0	187.7
УМ 2	40.0	36.3	52.5			128.5	12.9	—	7.5	—		0.6		0.7	0.3			9.1	146.7
УМ 3	31.2	39.1	68.5			138.8	6.8	—	4.7	25.9		0.3		1.3	1.0			40.0	178.8
УМ 4	31.2	48.0	67.2			146.4	—	0.5	4.7	11.8		0.3		0.5	0.8			18.6	165.0
УМ 5	40.0	20.9	51.6			112.5	—	—	4.1	—		1.0		0.3	—			5.4	117.9
УМ 6	31.2	48.0	67.2			146.4	—	0.5	4.7	11.8		0.3		0.5	0.8			18.6	165.0

1. Данный лист комплектен с листами КЖ-10 ÷ КЖ-14
2. В выборке стали на 1 элемент не учтен расход стали на сальники

18
7546/V

Изм.	Лист	N документа	Подпись	Дата	ТП 902-2-330 КЖ
					Отстойники канализационные горизонтальные с механизированным удалением осадка
Ст.инж.		Лагунзон			Тип II Первичный отстойник четырехсекционный L=24м, H=2м из сборного железобетона
Рук.гр.		Зантберг			
Гл.спец.		Брадловский			Монолитные участки УМ1÷УМ6 Спецификация марок на 1 элемент
ГИП		Козловская			
Нач.отд.		Пичахчи			

Лит	Лист	Листов
Р	15	

МЖКХ УССР Укркоммунниипроект г. Харьков

1. Днище выполнять из бетона по прочности „М200" по плотности В-4" по морозостойкости: при t=-20° Мрз-100, при t"=-30° Мрз-150.
2. Армирование днища см. листы КЖ-17÷КЖ-23
3. Внутреннюю поверхность паза бетонировать только в деревянной опалубке.

Изм.	Лист	№ докум.	Подпись	Дата	ТП 902-2-330 КЖ			
					Отстойники канализационные горизонтальные с механизированным удалением осадка.			
Ст. инж.		Лаунзон			Тип II. Первичный отстойник четырехсекционный L=24м h=2м из сборного железобетона.	Лит.	Лист	Листов
Рук. гр.		Зонтберг				р	16	
Гл. спец.		Браславская			Днище. Фрагмент опалубочного плана. Сечения 1-1÷8-8.	МЖКХ УССР Укркоммунниипроект г. Харьков		
ГИП		Козловская						
Нач. отд.		Пичахчи						

План раскладки нижних сеток

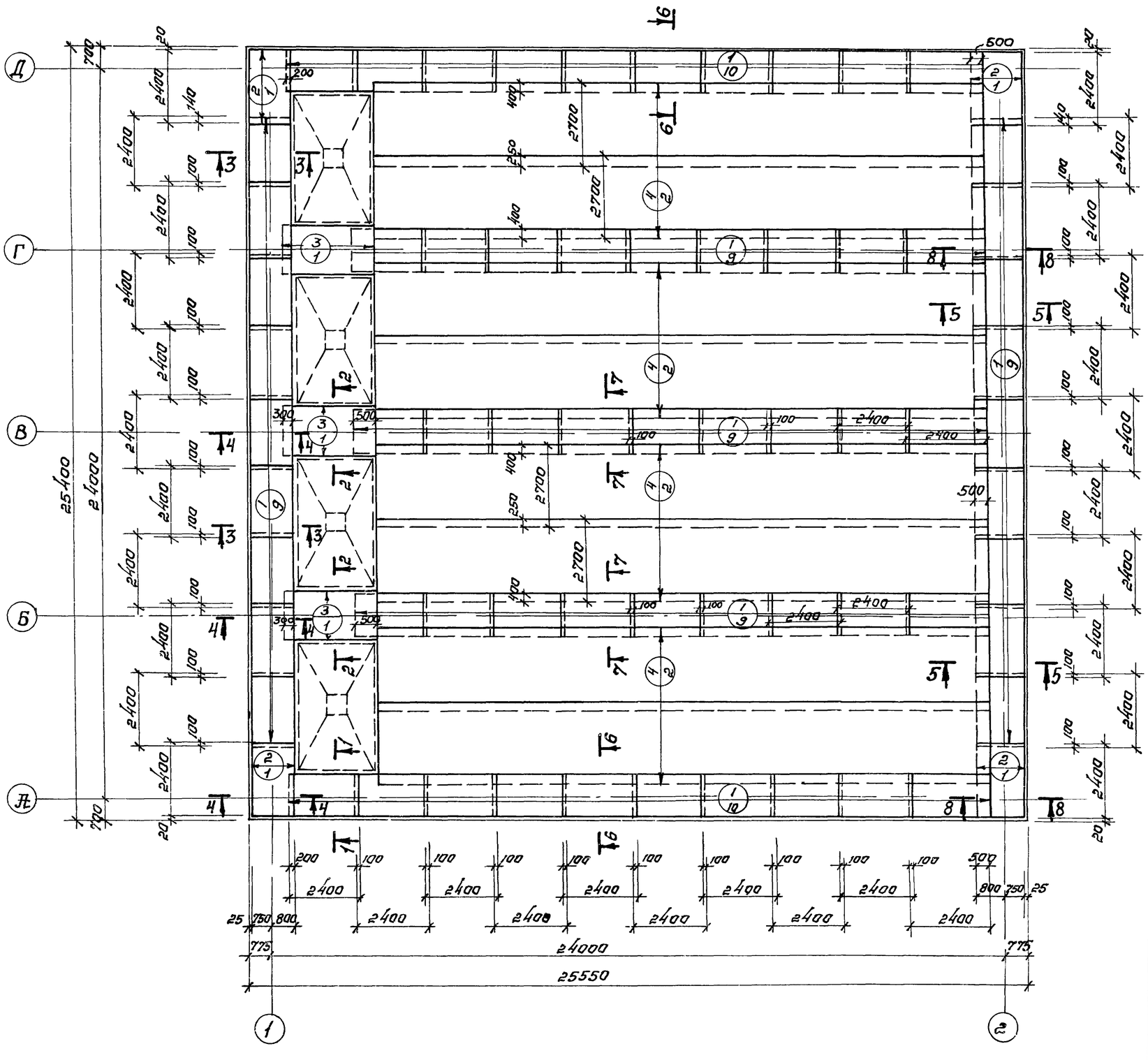

1. Разбивка сеток в нерабочем направлении дана по осям крайних стержней, в рабочем направлении по габариту сетки.
2. Данный лист комплектен с листами КЖ-16, КЖ-20; КЖ-23

20

7546/V

Изм. Лист	№ документ.	Подпись	Дата	ТП 902-2-330 КЖ
Пробер.	Зантберг			Отстойники канализационные горизонтальные с механизированным удалением осадка.
Ст. инж.	Лязнзон			Тип II. Первичный отстойник четырехсекционный L=24м h=2м из сборного железобетона.
Рук. гр.	Зантберг			Днище. Армирование. План раскладки нижних сеток.
Гл. спец.	Ярославский			
ГИП	Козловская			
Нач. отд.	Пинахчч			

Лит	Лист	Листов
Р	17	

МЖКХ УССР
Укркоммунниипроект
г. Харьков

План раскладки верхних сеток.

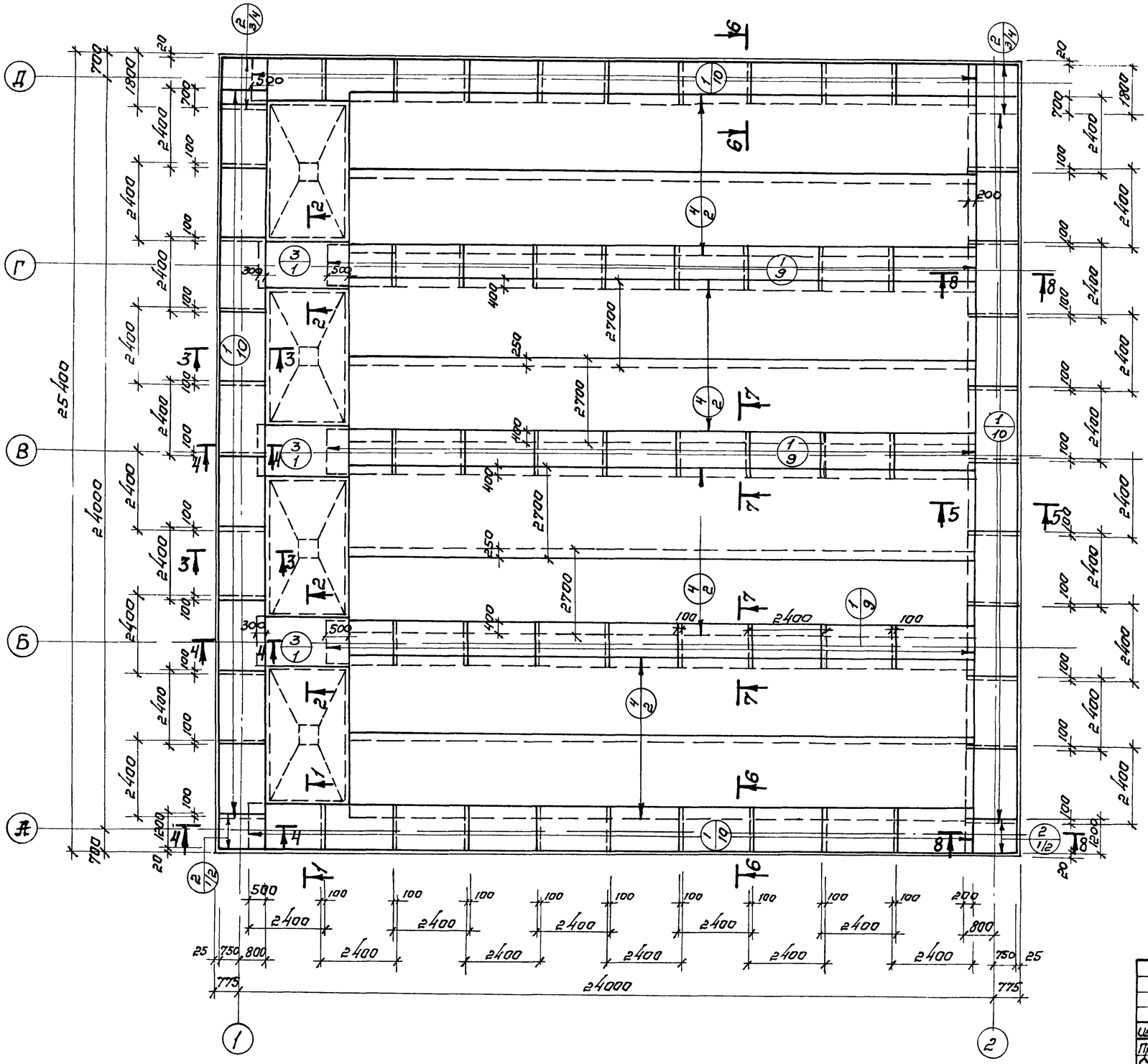

1. Разбивку сеток в нерабочем направлении дана по осям крайних стержней, в рабочем по габариту сетки.
2. Данный лист комплектен с листами КЖ-16; КЖ-20, КЖ-23

21
7546/V

					ТП 902-2-330	КЖ
					Отстойники канализационные горизонтальные с механизированным удалением осадка.	
Цат.	Лист	№ докумен.	Подпись	Дата	Тип II. Первичный отстойник четырехсекционный L=24м h=2м из сборного железобетона.	Лит. Р; Лист 18; Листов
Провер.		Зантберг				
Ст. инж.		Лаунзон				
Рук. гр.		Зантберг				
Гл. спец.		Браславский			Днище. Армирование. План раскладки верхних сеток.	МЖКХ УССР Укркоммунниипроект г. Харьков
ГИП		Козловская				
Нач. отд.		Пичахчи				

План раскладки каркасов

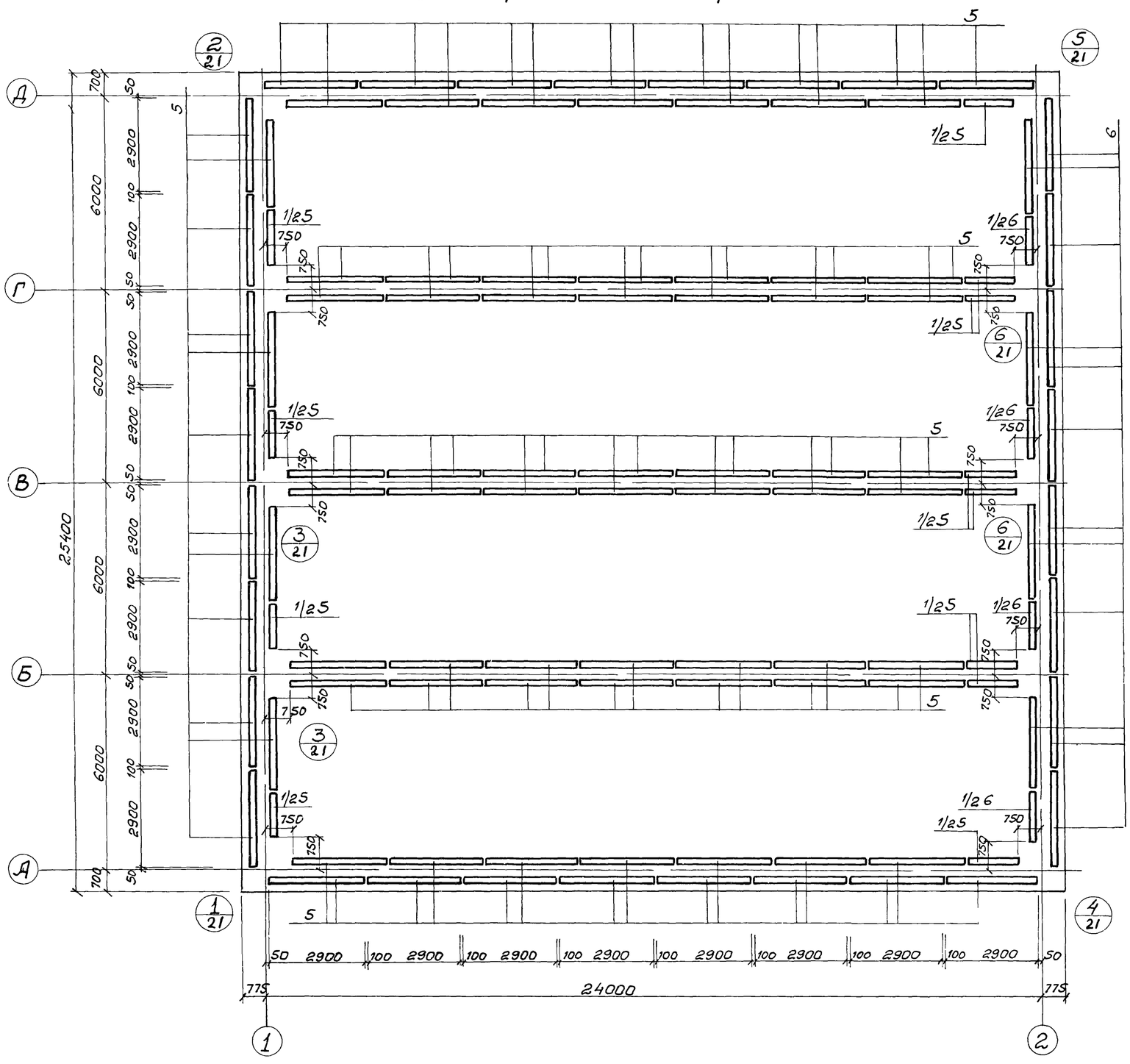

1. Данный лист комплектен с листами КЖ-6; КЖ-28

22

7546/V

					ТП 902-2-330 КЖ
					Отстойники канализационные горизонтальные с механизированным удалением осадка.
Изм	Лист	N документ	Подпись	Дата	
Проверил		Зантберг			Тип II. Первичный отстойник четырехсекционный L=24м. h=2м. из сборного железобетона.
Ст.инж.		Ляунзон			
Рук.гр.		Зантберг			
Гл.спец.		Браславский			Днище. Армирование. План раскладки каркасов
ГИП		Козловская			

Лит.	Лист	Листов
Р	19	

МЖКХ-УССР
УКРКОММУННИИПРОЕКТ
г. Харьков

1-1 /Армирование/

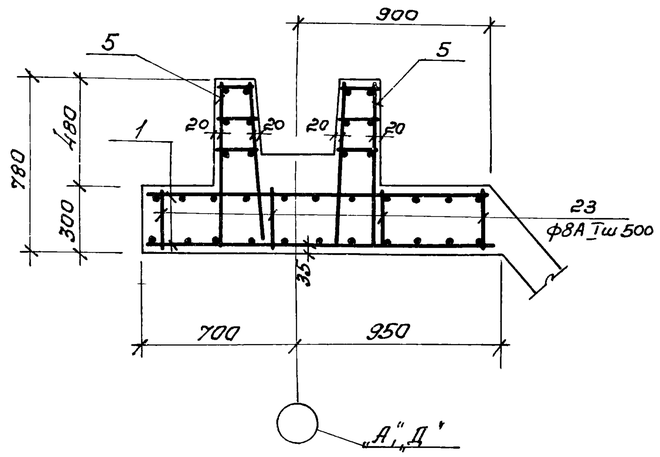

2-2 /Армирование/

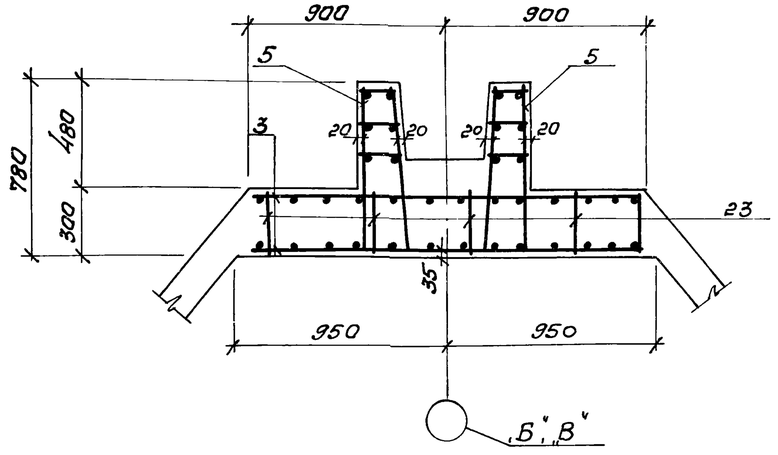

3-3 /Армирование/

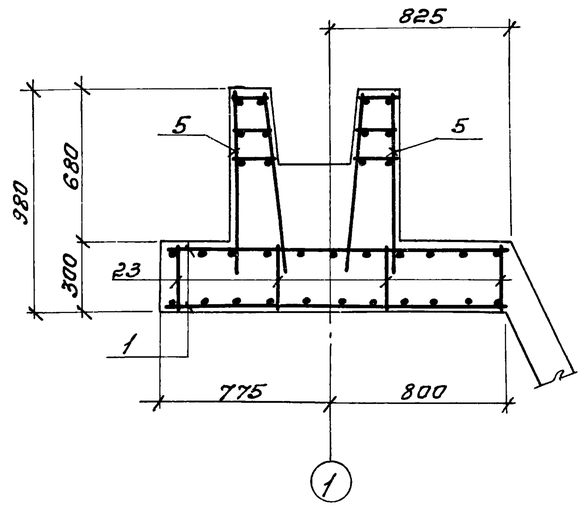

4-4 /Армирование/

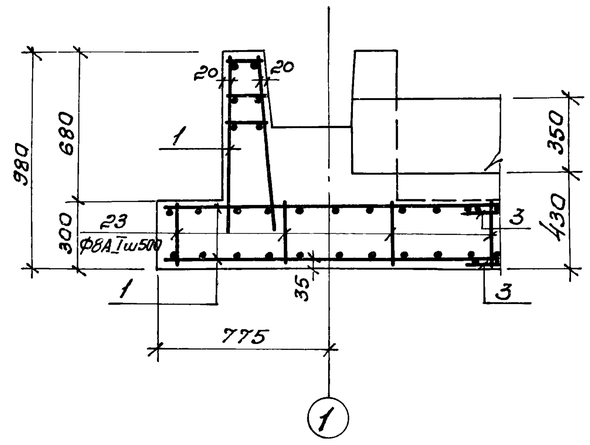

5-5 /Армирование/

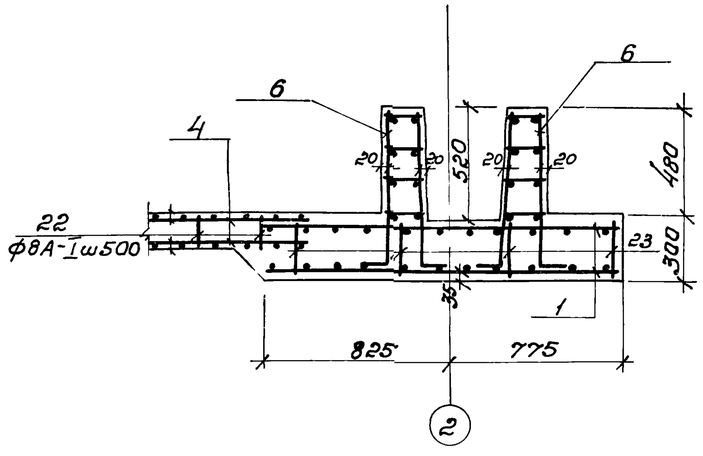

6-6 /Армирование/

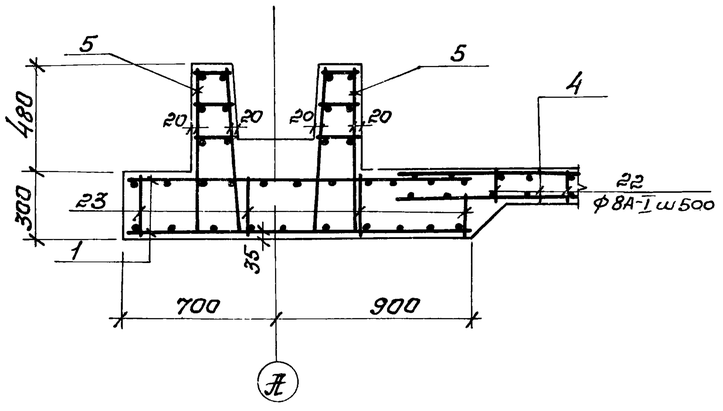

7-7 /Армирование/

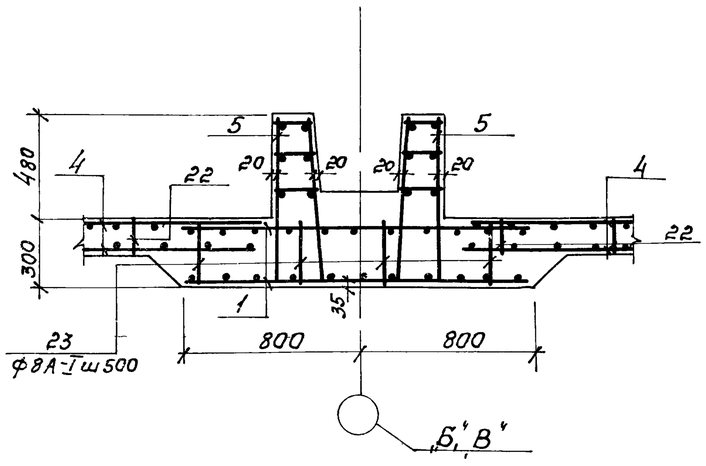

8-8 /Армирование/

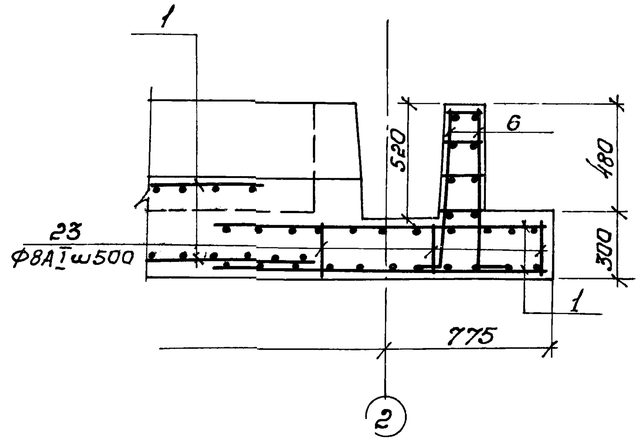

1 Данный лист комплектен с листами КЖ-17, КЖ-18, КЖ-23

23

7546/V

					ТП 902-2-330 КЖ		
					Отстойники канализационные горизонтальные с механизированным удалением осадка		
Изм.	Лист	№ документ.	Подпись	Дата	Тип II Первичный отстойник четырехсекционный L-24м h-2м из сборного железобетона	Лит	Лист 20 / Листов
Проверил		Зантберг				Р	
Гл. инж.		Лаунзон					
Рук. гр.		Зантберг			Днище Армирование Сечения 1-1—8-8	МЖКХ УССР Укркоммунниипроект г. Харьков	
Гл. спец.		Бжезавский					
ГИП		Коаловская					
Нач. отд.		Пичахчи					

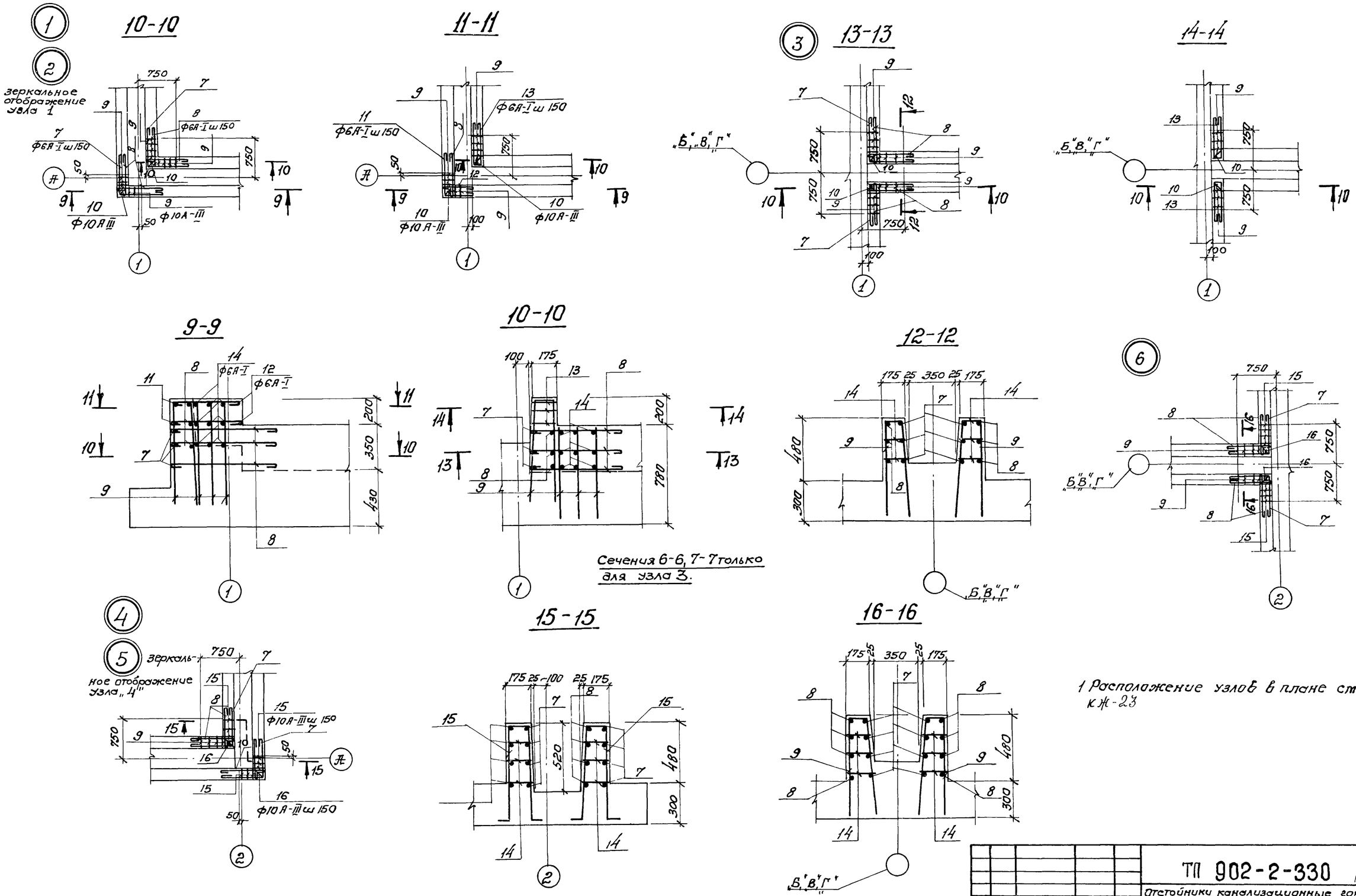

Сечения 6-6, 7-7 только для узла 3.

1 Расположение узлов в плане см. лист КЖ 19 КЖ-23

24

7546/V

Изм	Лист	N документ	Подпись	Дата
Провер.		Зантберг		
Ст. инж.		Ляунзон		
Рук. гр.		Зантберг		
Гл. спец.		Браславский		
ГИП		Козловская		
Нач. отд.		Пичахчи		

ТП 902-2-330 КЖС

Отстойники канализационные горизонтальные с механизированным удалением осадка.

Тип II. Первичный отстойник четырехсекционный L=24м h=2м из сборного железобетона.

Лит.	Лист	Листов
Р	21	

Днище. Армирование. Узлы „1÷6."

МЖКХ УССР Укркоммунниипроект г. Харьков

2-2

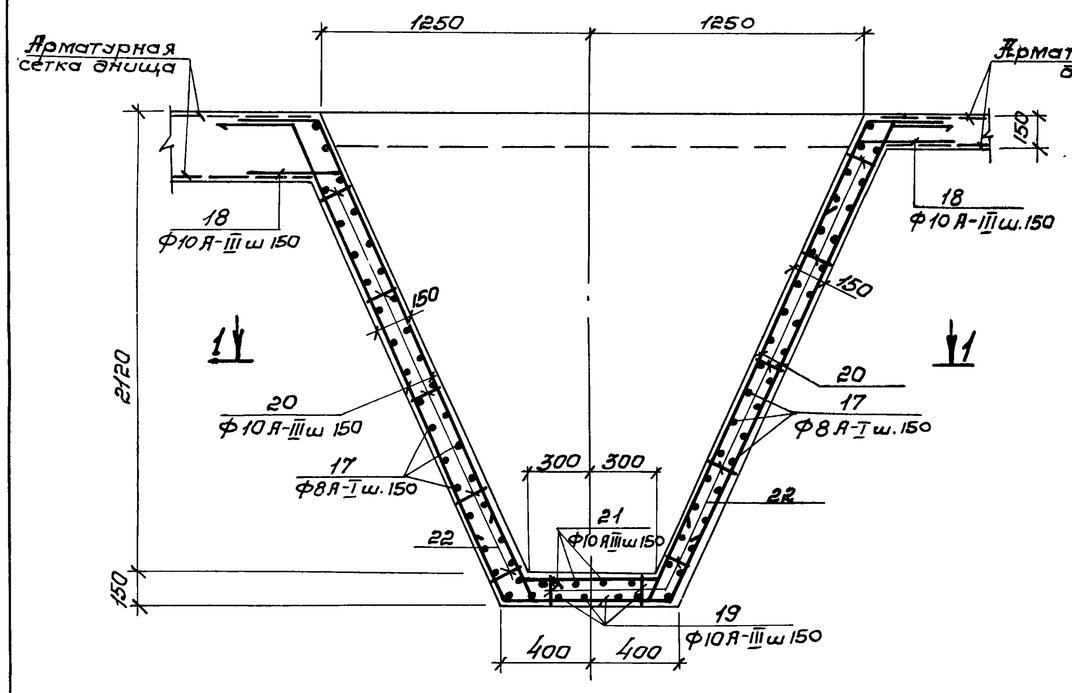

3-3

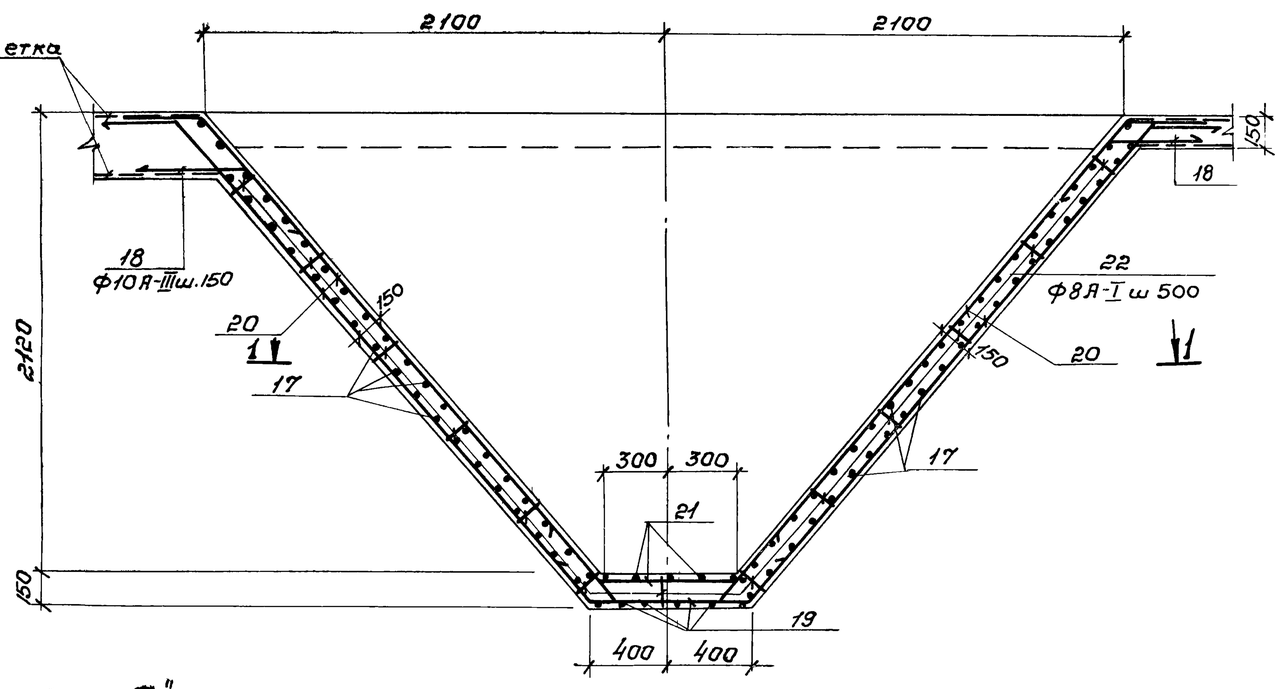

1-1

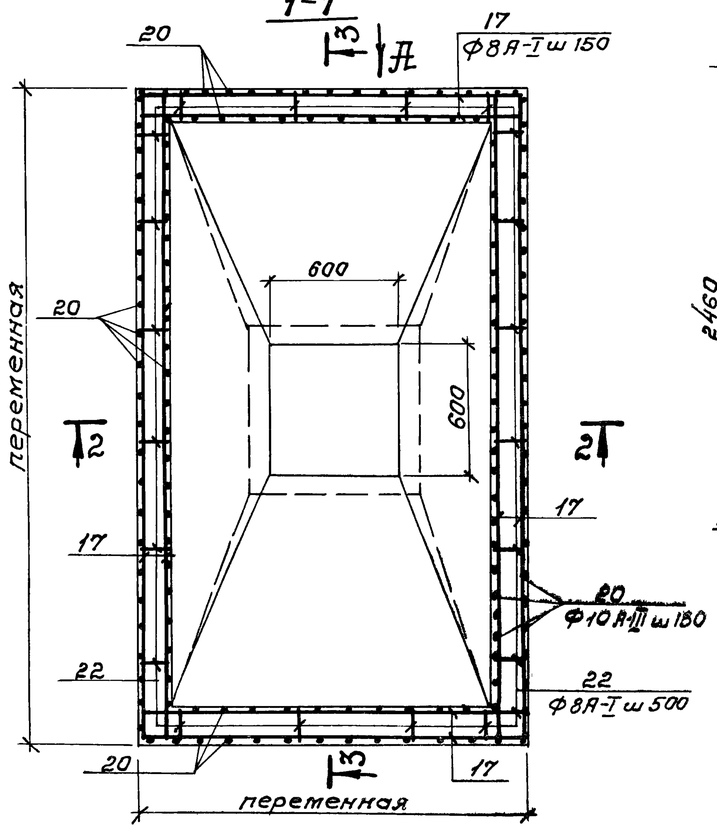

По "А"

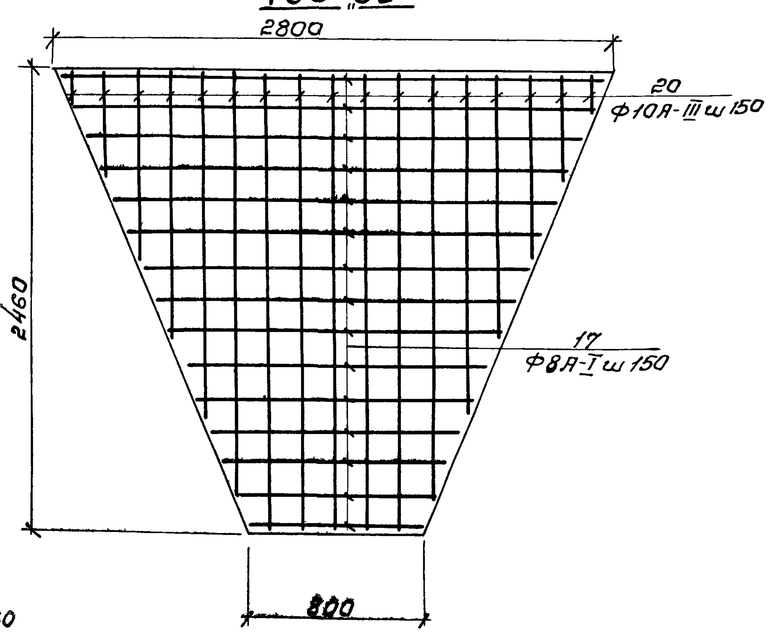

1. Отрезки арматуры поз 17 стыкуются в пролете с перепуском не менее 270 мм.
2. Защитный слой бетона в стенках бункера – 20 мм, в днище – 35 мм.

					ТП 902-2-330 КЖс	
					Отстойники канализационные горизонтальные с механизированным удалением осадка	
Изм.	Лист	N документ.	Подпись	Дата	Тип II. Первичный отстойник четырехсекционный L = 24 м h = 2 м из сборного железобетона.	Лит. / Лист / Листов: р / 22 /
Провер.		Зантберг				
Ст. инж.		Лаунзон				
Рук. гр.		Зантберг				
Гл. спец.		Браславский			Днище. Армирование бункерной части	МЖКХ УССР Укркоммунниипроект г. Харьков
ГИП		Камовская				
Нач. отд.		Личахчи				

Ведомость стержней на 1 элемент.

Марка эл-та	Поз.	Эскиз или сечение	Ф мм	Длина мм	Кол.
Днище	7	800 800	6А-I	1680	70
	8	800	6А-I	880	144
	9	730 730 135	10А-III	1595	106
	10	730 730 240	10А-III	1700	10
	11	800 530	6А-I	1410	4
	12	530	6А-I	610	4
	13	800 135 800	6А-I	1815	22
	14	l ср 190	6А-I	l ср. 190	444
	15	100 730 100 730 135	10А-III	1795	42
	16	100 730 100 730 240	10А-III	1900	10
	17	Общ дл	8А-I	l общ. 331000	—
	18	350 350	10А-III	700	360
	19	350 750 350	10А-III	1450	48
	20	от 150÷2460 350	10А-III	l ср. 1650	720
	21	350 650 350	10А-III	1350	40
	22	200 120 120 200 200	8А-I	940	1840
	23	200 270 270 200 200	8А-I	1240	288

Спецификация марок арматурных изделий.

Формат	Зона	Поз.	Обозначение	Наименование	Кол.	Прим.
				Сборочные единицы и детали.		
		1	кж-28	Сетка арматурная С-1	132	
		2	кж-28	С-2	7	
		3	кж-28	С-3	6	
		4	ГОСТ 8478-66	Сетка $\frac{150/150/7/7}{2700}$ ГОСТ 8478-66	320,0	п.м
		5	кж-28	Каркас пространственный КП-1	90	
		6	кж-28	Каркас пространственный КП-2	14	
		7÷23	кж-23	Стержни одиночные		
		24	Серия 3.400-6	Изделие закладное МИ2-7	8	
				Материалы:		
				Бетон „М 200"	169,1	$м^3$

Выборка стали на один элемент.

Марка эл-та	Арматурные изделия										Закладные изделия							Всего
	Арматурная сталь ГОСТ 5781-75										Профильная сталь				Арм сталь Класс А-III		Итого	
	Класс А-I				Класс А-III													
	Ф мм			Итого	Ф мм					Итого					Ф мм			
	6	7	8		10						δ 8				8			
Днище	1314,5	3606,4	2081,1	7002,0	4751,4					4751,4	21,6				3,2		24,8	11178,2

1. Данный лист комплектен с листами 17÷22

7546/V

Изм	Лист	№ докумен.	Подпись	Дата	ТП 902-2-330 КЖС			
					Отстойники канализационные горизонтальные с механизированным удалением осадка			
Провер.		Зантберг			Тип II. Первичный отстойник четырехсекционный L-24м h-2м из сборного железобетона.	Лит.	Лист	Листов
Ст. инж.		Ляунзон				Р	23	
Рук. гр.		Зантберг						
Гл. спец.		Браславский			Днище. Армирование. Спецификации.	МЖКХ УССР Укркоммуннипроект г. Харьков		
ГИП		Козловская						
Нач. отд.		Пинахчи						

1-1 ПК1-24-1а; ПК1-24-2а

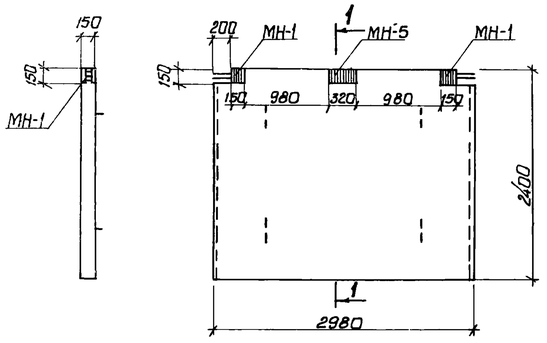

2-2 ПКУ1-24-1а

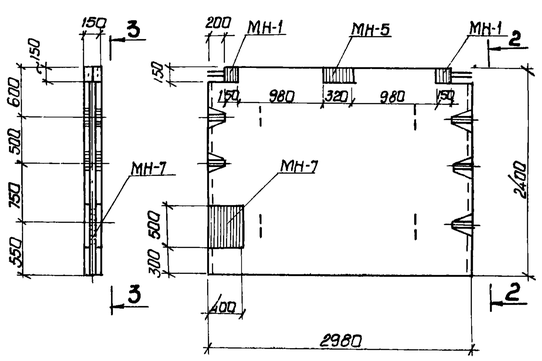

3-3

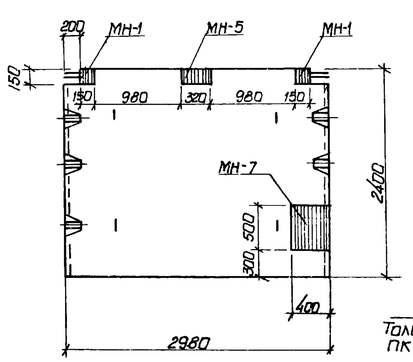

7-7

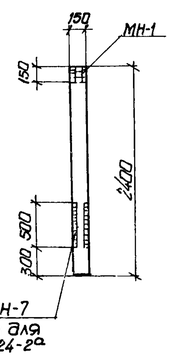

4-4 ПКУ1-24-1б; ПКУ1-24-1в

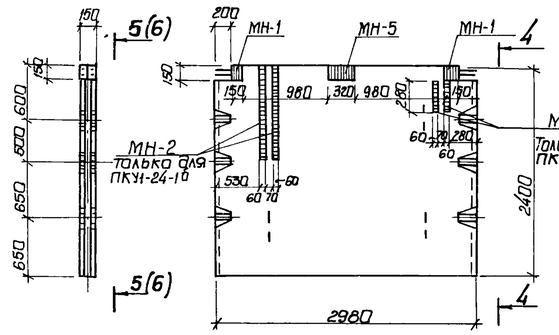

5-5

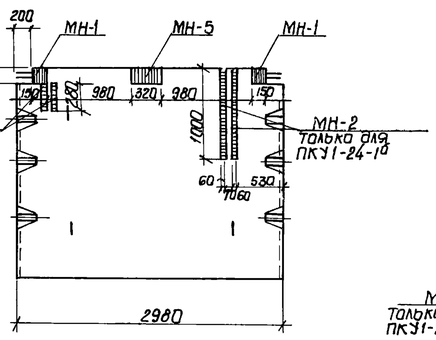

ПКУ1-24-2а; ПКУ1-24-2б

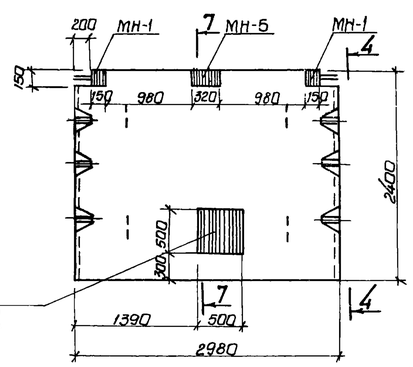

6-6

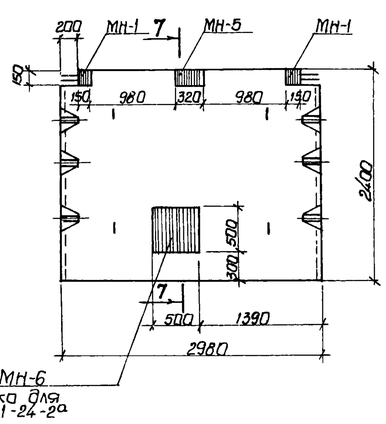

8-8 ПКУ1-24-2в

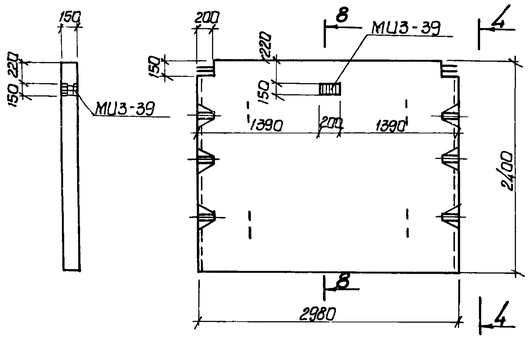

9-9 ПКУ1-24-2г

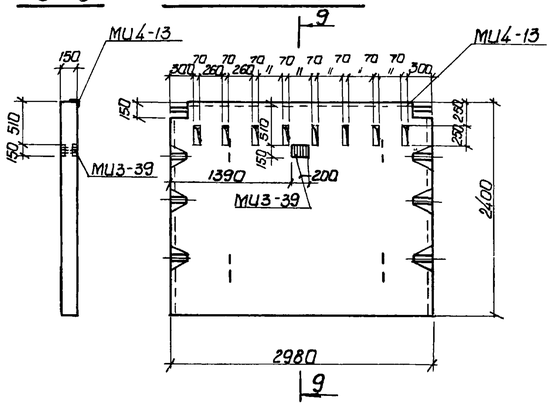

Выборка отправочных марок на одно изделие

Наименов. изделия	Марка	Кол-во Т	Кол-во Н	Масса кг Марки	Масса кг Всех	Серия или ГОСТ
ПК1-24-1а	МН-1	2		3,9	7,8	КЖС-30
	МН-5	1		8,1	8,1	КЖС-30
ПК1-24-2а	МН-1	2		3,9	7,8	КЖС-30
	МН-5	1		8,1	8,1	КЖС-30
ПКУ-24-1а	МН-1	2		3,9	7,8	КЖС-30
	МН-5	1		8,1	8,1	КЖС-30
	МН-7	1		32,12	32,12	КЖС-30
ПКУ1-24-1б	МН-1	2		3,9	7,8	КЖС-30
	МН-2	2		9,72	9,72	КЖС-30
	МН-5	1		8,1	8,1	КЖС 30
ПКУ1-24-1в	МН-1	2		3,9	7,8	КЖС-30
	МН-4	2		2,76	5,52	КЖС-30
	МН-5	1		8,1	8,1	КЖС-30
ПКУ1-24-2а	МН-1	2		3,9	7,8	КЖС-30
	МН-5	1		8,1	8,1	КЖС-30
	МН-6	1		39,26	39,26	КЖС-30
ПКУ1-24-2б	МН-1	2		3,9	7,8	КЖС-30
	МН-5	1		8,1	8,1	КЖС-30
ПКУ1-24-2в	МИ3-39	1		2,8	2,8	Серия 3.400-6
ПКУ1-24-2г	МИ3-39	1		2,8	2,8	—"—
	МИ4-13	2,55 п.м.		4,2	10,7	—"—

1. Данный лист комплектен с листами КЖ-6,
2. Стеновые панели с индексами отличаются от типовых по серии 3.900-2 вып. 2,7 наличием дополнительных закладных элементов и отверстий.

27
7546/v

Изм.	Лист	N докум.	Подпись	Дата
Провер.		Зонтберг		
Инженер		Левина		
Рук.гр.		Зонтберг		
Гл.спец.		Брасловский		
ГИП		Казловская		
Нач.отд.		Пичахчи		

ТП 902-2-330 КЖС

Отстойники канализационные горизонтальные с механизированным удалением осадка

Тип II. Первичный отстойник четырехсекционный L=24м h=2м из сборного железобетона.

Лит	Лист	Листов
Р	24	

Опалубочные чертежи стеновых панелей ПК1-24-1а; ПК1-24-2а; ПКУ1-24-1а; ПКУ1-24-1в; ПКУ1-24-2а÷ ПКУ1-24-2г

МЖКХ УССР Укркоммунииипроект г. Харьков

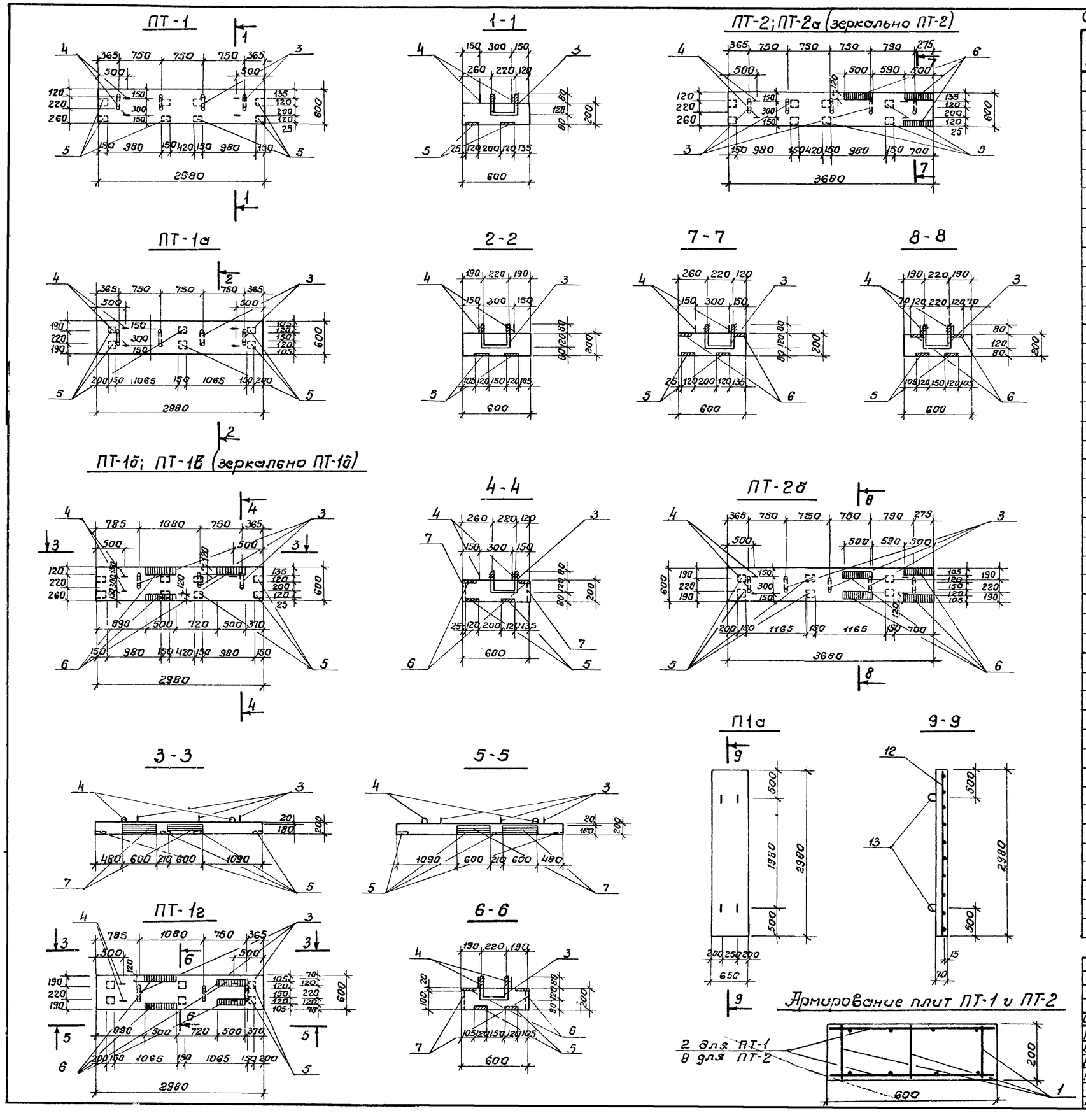

Спецификация марок арматурных изделий на 1 элемент.

Формат	Зона	Поз.	Обозначение	Наименование	Кол.	Примечание.
				ПТ-1		
				Сборочные единицы и детали		
		1	КЖ-29	Каркас плоский КР-2	3	
		2	КЖ-29	Сетка арматурная С-14	2	
		3,4	КЖ-26	Стержни одиночные		
		5	3.400-6 лист 30	Изделие закладное МИ2-4	8	
				Материалы		
				Бетон марки 200	0,36	м³
				ПТ-1а		
				Сборочные единицы и детали		
		1	КЖ-29	Каркас плоский КР-2	3	
		2	КЖ-29	Сетка арматурная С-14	2	
		3,4	КЖ-26	Стержни одиночные		
		5	3.400-6 лист 30	Изделие закладное МИ2-4	6	
				Материалы		
				Бетон марки 200	0,36	м³
				ПТ-1б; ПТ-1в		
				Сборочные единицы и детали		
		1	КЖ-29	Каркас плоский КР-2	3	
		2	КЖ-29	Сетка арматурная С-14	2	
		3,4	КЖ-26	Стержни одиночные		
		5	3.400-6 лист 30	Изделие закладное МИ2-4	8	
		6	3.400-6 лист 24	То же, МИ1-6	3	
		7	3.400-6 лист 95	То же МИ4-7	2	
				Материалы		
				Бетон марки 200	0,36	м³
				ПТ-1г		
				Сборочные единицы и детали		
		1	КЖ-29	Каркас плоский КР-2	3	
		2	КЖ-29	Сетка арматурная С-14	2	
		3,4	КЖ-26	Стержни одиночные.		
		5	3.400-6 лист 30	Изделие закладное МИ2-4	6	
		6	3.400-6 лист 24	То же, МИ1-6	4	
		7	3.400-6 лист 95	То же, МИ4-7	4	
				Материалы		
				Бетон марки 200	0,36	м³
				ПТ-2; ПТ-2а		
				Сборочные единицы и детали		
		1	КЖ-29	Каркас плоский КР-2	3	
		8	КЖ-29	Сетка арматурная С-15	2	
		3,4	КЖ-26	Стержни одиночные		
		5	3.400-6 лист 30	Изделие закладное МИ2-4	8	
		6	3.400-6 лист 24	То же, МИ1-6	3	
				Материалы		
				Бетон марки 200	0,44	м³

1. Данный лист комплектен с листами КЖ-7, КЖ-26

28

7546/V

Изм.	Лист.	№ документ	Подп.	Дата
Провер.		Зантберг		
Инжен.		Муценко		
Рук. гр.		Зантберг		
Гл. спец.		Браславский		
ГИП		Козловская		
Нач. отд.		Пицахчи		

ТП 902-2-330 КЖ

Отстойники канализационные горизонтальные с механизированным удалением осадка.

Тип II. Первичный отстойник четырехсекционный L=24м h=2м из сборного железобетона.

Лит	Лист	Листов
Р	25	

Плиты мостиков ПТ-1-ПТ-1г ПТ-2÷ПТ-2б Плита перекрытия П-1а. Опалубочные чертежи и армирования.

МЖКХ УССР Укркоммунпроект г. Харьков

ПТ-3

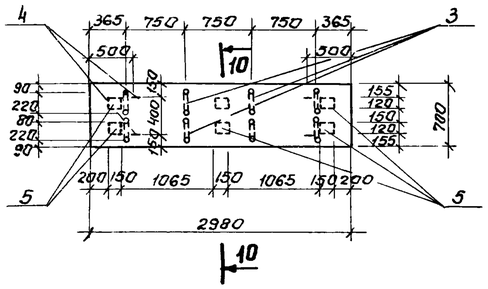

10-10

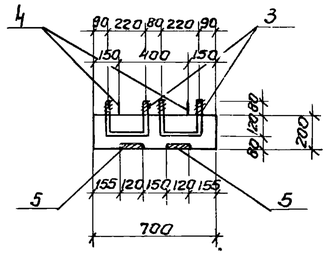

ПТ-3а

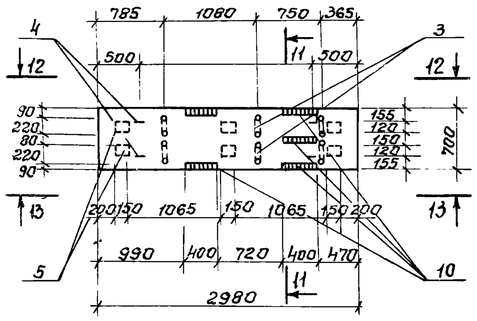

11-11

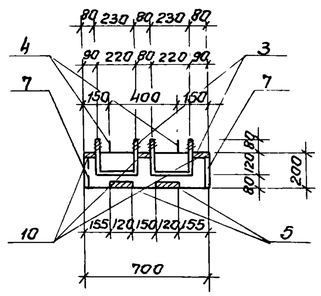

12-12

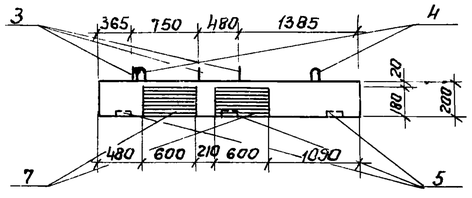

14-14

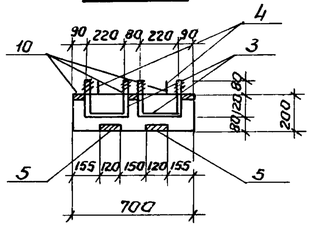

13-13

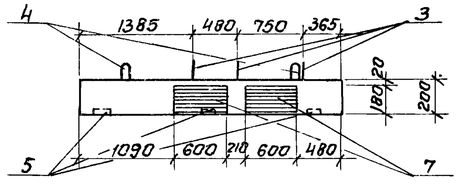

ПТ-4

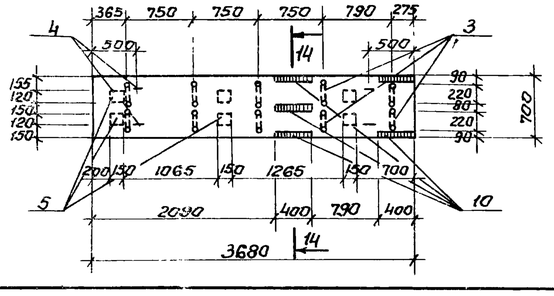

Армирование плит ПТ-3 и ПТ-4

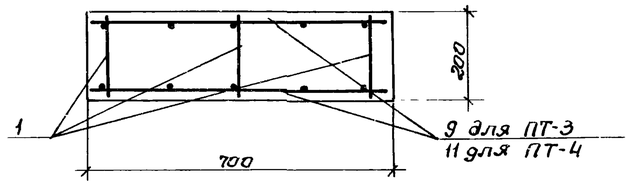

Ведомость стержней на 1 элемент.

Марка эл-та	Поз.	Эскиз или сечение	ф мм	Длина мм	Кол
ПТ-1, ПТ-1а	3		20АI	620	4
	4		16АI	720	4
ПТ-1б; ПТ-1в ПТ-1г	3		20АI	620	3
	4		16АI	720	4
ПТ-2; ПТ-2а ПТ-2б	3		20АI	620	5
	4		16АI	720	4
ПТ-3	3		20АI	620	8
	4		16АI	720	4
ПТ-3а	3		20АI	620	6
	4		16АI	720	4
ПТ-4	3		20АI	620	10
	4		16АI	720	4

Выборка стали на 1 элемент, кг.

Марка эл-та	Арматурные изделия: Арматурная сталь, Класс А-I, ф мм 6	8	16	20	Итого	Класс А-III, ф мм 8	Итого	Закладные изделия: Профильная сталь, δ=8	δ=10	Арматурная сталь А-I, ф мм 10	А-II, ф мм 10	12	А-III, ф мм 10	Итого	Всего
ПТ-1	—	10,4	4,6	6,2	21,2	23,3	23,3	8,8	—	—	4.0	—	—	12.8	57.3
ПТ-1а	—	10,4	4,6	6,2	21.2	23,3	23,3	6,6	—	—	3.0	—	—	9.6	54.1
ПТ-1б	—	10,4	4,6	4.7	19.7	23,3	23,3	19,9	17.0	—	4.0	4.0	0.9	45.8	88.8
ПТ-1в	—	10,4	4,6	4.7	19,7	23,3	23.3	21.8	34.0	—	3.0	8.0	1.2	68.0	111.0
ПТ-2	—	10,4	4,6	7.8	22.8	17,2	17.2	20.2	—	—	4.0	—	0.9	25.1	65.1
ПТ-2а	—	10,4	4,6	7.8	22,8	17.2	17.2	21.8	—	—	3,0	—	1.2	26.0	66.0
ПТ-3	—	10,4	4,6	12.4	27.4	22.5	22.5	6.6	—	—	3.0	—	—	9.6	59.5
ПТ-3а	—	10,4	4,6	9.3	24,3	22.5	22.5	16,6	34.0	—	3.0	8.0	1.5	63.1	109.6
ПТ-4	—	10,4	4,6	15.5	30.5	28.0	28.0	16.6	—	—	3.0	—	1.5	21.1	79.6
П1а	4,8	—	—	—	4,8	5,1	5,1	—	—	3.6	—	—	—	3.6	13.5

7546/V

Спецификация марок закладных изделий на 1 элемент

Формат	Зона	Поз.	Обозначение	Наименование	Кол	Примечание
				ПТ-2а		
				Сборочные единицы и детали		
		1	КЖ-29	Каркас плоский КР-2	3	
		8	КЖ-29	Сетка арматурная С-15	2	
		3,4	КЖ-26	Стержни одиночные		
		5	3.400-6 лист 30	Изделие закладное МИ2-4	6	
		6	3.400-6 лист 24	То же, МИ 1-6	4	
				Материалы		
				Бетон марки 200	0,44	м³
				ПТ-3		
				Сборочные единицы и детали		
		1	КЖ-29	Каркас плоский КР-2	3	
		9	КЖ-29	Сетка арматурная С-16	2	
		3;4	КЖ-26	Стержни одиночные		
		5	3.400-6 лист 30	Изделие закладное МИ2-4	6	
				Материалы		
				Бетон марки 200	0,36	
				ПТ-3а		
		1	КЖ-29	Каркас плоский КР-2	3	
		9	КЖ-29	Сетка арматурная С-16	2	
		3,4	КЖ-26	Стержни одиночные		
		5	3.400-6 лист 30	Изделие закладное МИ2-4	6	
		10	3.400-6 лист 24	То же, МИ 1-4	5	
		7	3.400-6 лист 95	То же, МИ 4-7	4	
				Материалы		
				Бетон марки 200	0.36	м³
				ПТ-4		
				Сборочные единицы и детали		
		1	КЖ-29	Каркас плоский КР-2	3	
		11	КЖ-29	Сетка арматурная С-17	2	
		3,4	КЖ-26	Стержни одиночные		
		5	3.400-6 лист 30	Изделие закладное МИ2-4	6	
		10	3.400-6 лист 24	То же, МИ 1-4	5	
				Материалы		
				Бетон марки 200	0,44	м³
				П1а		
				Сборочные единицы и детали		
		12	КЖ-29	Сетка арматурная С-18	1	
		13	ИС-01-04 в 2 лист 54	Изделие закладное М-5	4	
				Материалы		
				Бетон марки 200	0,14	м³

29

7546/V

1. Данный лист комплектен с листами. КЖ-2, КЖ-25
2. Плиты мостиков выполнять из бетона „М-200", В-4; марку бетона по морозостойкости принять по „пояснительной записке.

Изм	Лист	№ докумен.	Подп	Дата
Провер.		Зантберг		
Инженер		Муценко		
Рук. гр.		Зантберг		
Гл. спец.		Браславский		
ГИП		Козловская		
Нач. отд.		Пичахчи		

ТП 902-2-330

КЖ

Отстойники канализационные горизонтальные с механизированным удалением осадка.

Тип II Первичный отстойник четырехсекционный L=24м h=2м из сборного железобетона.

Плиты мостиков ПТ-3; ПТ-3а; ПТ-4. Опалубочные чертежи и армирование.

Лит	Лист	Листов
Р	26	

МЖКХ УССР Укркоммуннипроект г. Харьков.

ЛТ-1

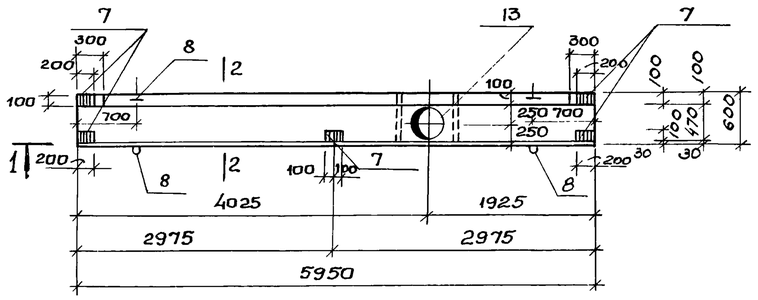

1-1

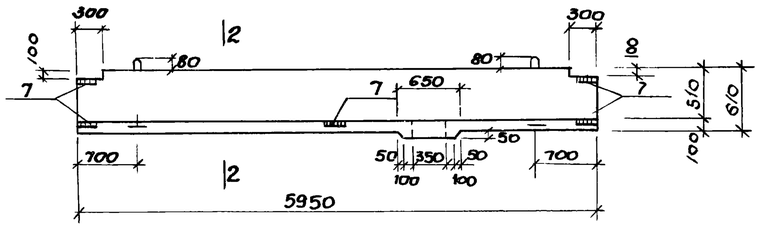

ЛТ-2

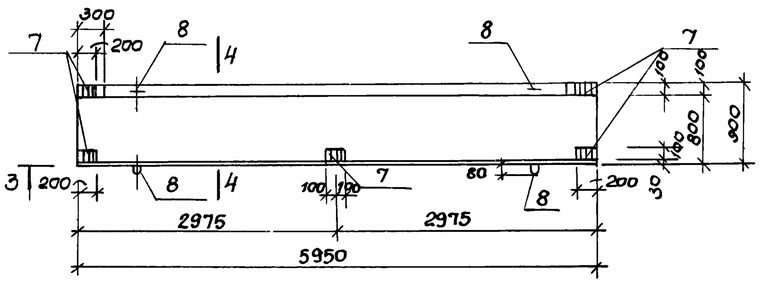

3-3

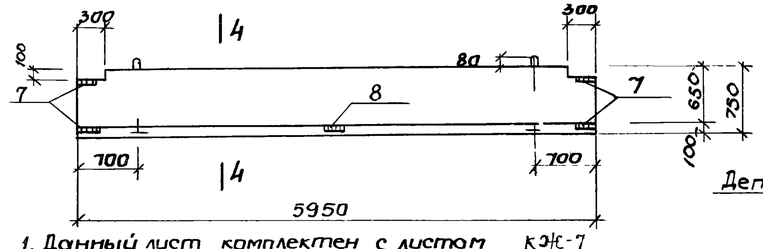

ЛТ-3; ЛТ-4

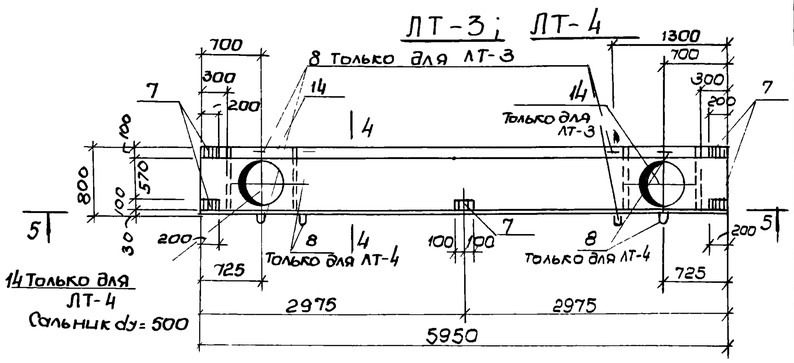

2-2

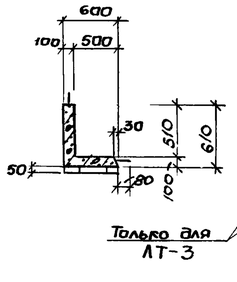

5-5

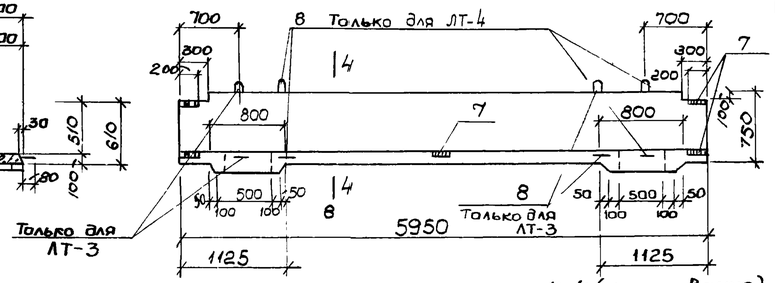

2-2 (армирование)

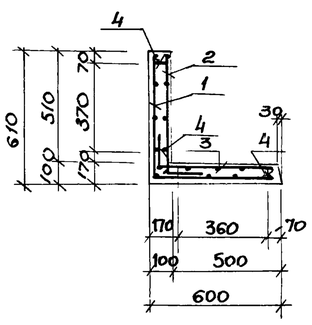

4-4 (армирование)

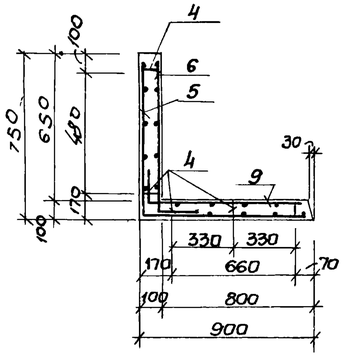

4-4

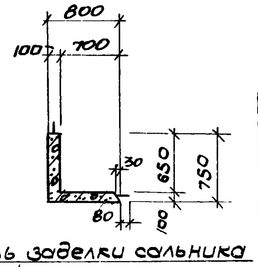

Деталь заделки сальника

dy = 350 мм; dy = 500 мм

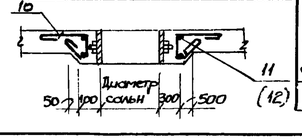

1. Данный лист комплектен с листом КЖС-7
2. Лотки выполнять из бетона „М-200", В-4.
3. В выборке стали на 1 элемент не учтен раскод стали на сальники.
4. В местах пропуска сальников арматуру вырезать по месту

Ведомость стержней на один элемент

Марка	Поз	Эскиз или сечение	ф мм	Длина мм	Кол.
ЛТ-1	10	40 330 210 60 150	6 AI	870	14
	11	597	16 AI	2201	2
	8	100 340 100 340 60	16 AI	1340	4
ЛТ-3 ЛТ-4	10	40 330 210 60 150	6 AI	870	18
	12	897	18 AI	2802	2
	8	100 340 100 340 60	16 AI	1340	4
ЛТ-2	8	100 340 100 340 60	16 AI	1340	4

Формат	Зона	Позиц.	Обозначение	Наименование	Кол-во	Примеч.
				ЛТ-1		
				Сборочные единицы и детали		
		1	КЖС-29	Сетка арматурная С-8		
		2	КЖС-29	Сетка арматурная С-9	1	
		3	КЖС-29	Сетка арматурная С-10	1	
		4	КЖС-29	Каркас плоский КР-1	4	
		9,10,11	КЖС-27	Стержни одиночные		
		7	КЖС-30	Изделие закладное МН-8	5	
		13	3.901-5	Сальник dy=350мм	1	
				Материалы		
				Бетон марки 200	0.7м³	
				ЛТ-2		
				Сборочные единицы и детали		
		5	КЖС-29	Сетка арматурная С-11	1	
		6	КЖС-29	Сетка арматурная С-12	1	
		9	КЖС-29	Сетка арматурная С-13	1	
		4	КЖС-29	Каркас плоский КР-1	4	
		7	КЖС-29	Изделие закладное МН-8	5	
		8	КЖС-27	Стержни одиночные		
				Материалы		
				Бетон марки 200	0.9м³	
				ЛТ-3; ЛТ-4		
				Сборочные единицы и детали		
		5	КЖС-29	Сетка арматурная С-11	1	
		6	КЖС-29	Сетка арматурная С-12	1	
		9	КЖС-29	Сетка арматурная С-13	1	
		4	КЖС-29	Каркас, плоский КР-1	4	
		8,10,12	КЖС-27	Стержни одиночные		
		7	КЖС-30	Изделие закладное МН-8	5	30
		14	3.901-5	Сальник dy=500 мм	1	11/94
				Материалы		
				Бетон марки 200	0.9м³	

Спецификация стали на 1 элемент, кг

Марка элемента	Арматурные изделия: Арматурная сталь ГОСТ 5781-75, класс AI, ф мм: 6	8	16	Итого	класс AIII, ф мм: 8	18	Итого	Закладные изделия: Профильная сталь δ=8	Арм. сталь ГОСТ 5781-75, класс AIII, ф мм: 10	Итого	Всего
ЛТ-1	2.7	20.8	8.6	32.1	84.4	8.8	93.2	6.3	0.4	6.7	132.0
ЛТ-2	–	29.1	8.6	37.7	114.5	–	114.5	6.3	0.4	6.7	158.9
ЛТ-3; ЛТ-4	3.5	29.1	8.6	41.2	114.5	11.2	125.7	6.3	0.4	6.7	173.6

Изм	Лист	№ документа	Подпись	Дата
Провер.		Зантберг		
Инженер		Левина		
Рук. гр.		Зантберг		
Гл. спец.		Ярославский		
ГИП		Казловская		
Нач. отд.		Пичахчи		

ТП 902-2-330 КЖС

Отстойники канализационные горизонтальные с механизированным удалением осадка

Тип II Первичный отстойник четырехсекционный L=24м h=2м из сборного железобетона

Опалубочные чертежи и армирование сборных железобетонных лотков АС-1 ÷ АС-4

Лит	Лист	Листов
Р	27	

Минск УССР Укркоммунниипроект г. Харьков

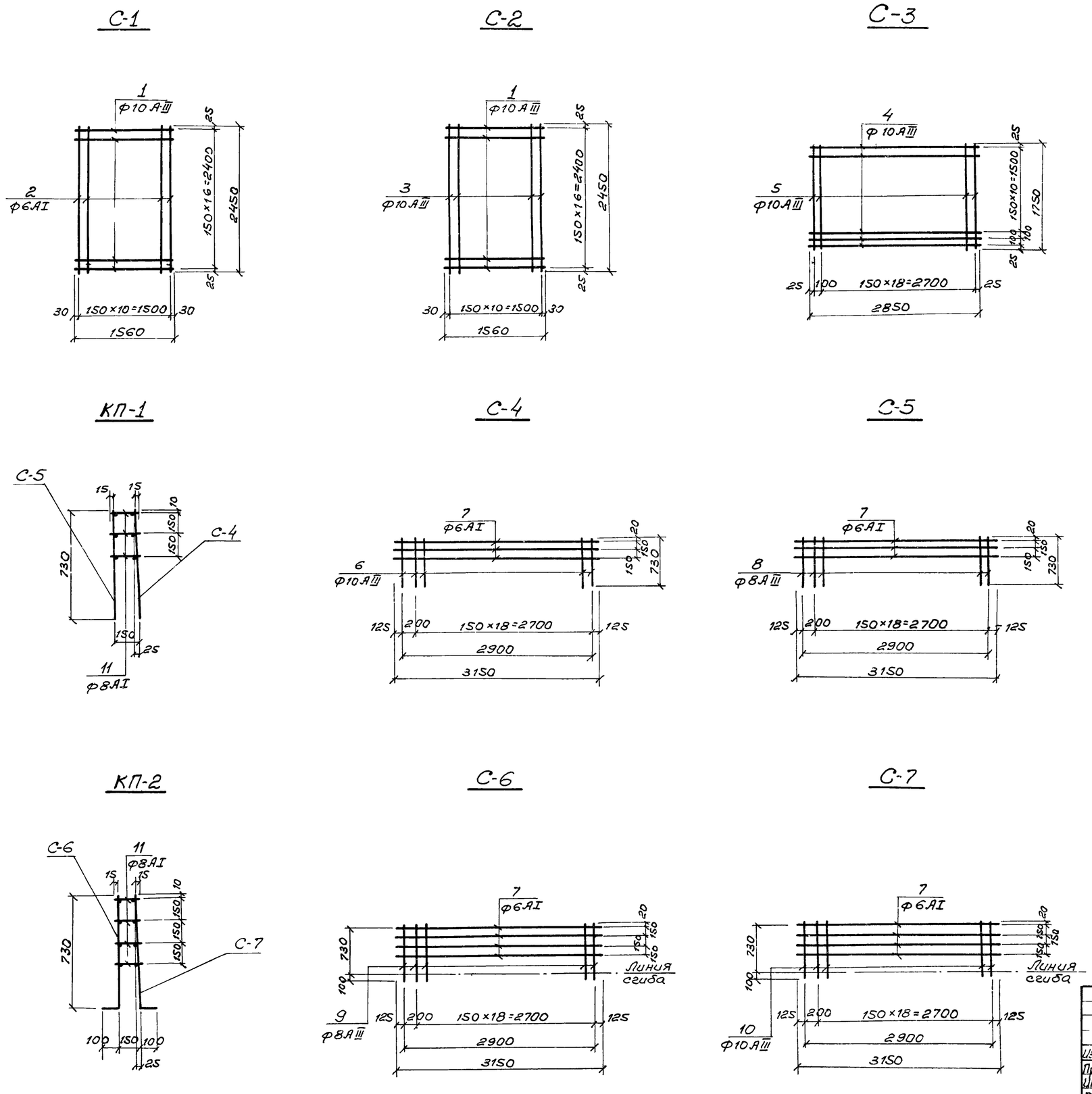

Ведомость стержней на один элемент

Марка эл-та		Поз.	Эскиз	Ф мм	Длина мм	Кол.
С-1		1	—	10А-III	1560	17
		2	—	6А-I	2450	11
С-2		1	—	10А-III	1560	17
		3	—	10А-III	2450	11
С-3		4	—	10А-III	2850	11
		5	—	10А-III	1750	20
Каркас КП-1	С-4	6	—	10А-III	730	20
		7	—	6А-I	3150	3
	С-5	7	—	6А-I	3150	3
		8	—	8А-III	730	20
	отд. стерж.	11	—	8А-I	е ср. 190	60
Каркас КП-2	С-6	7	—	6А-I	3150	4
		9	—	8А-III	830	20
	С-7	7	—	6А-I	3150	4
		10	—	10А-III	830	20
	отд. стерж.	11	—	8А-I	е ср. 190	80

1. Каркасы и сетки изготовлять при помощи контактной точечной сварки в соответствии с ГОСТ 10922-75 „Арматура и закладные детали сварные для железобетонных конструкций. Технические требования и методы испытаний."
2. Для обеспечения точной разбивки арматуры, каркасы и сетки изготовлять в кондукторах.
3. Все размеры даны по осям стержней.

31

7546/V

Изм.	Лист	№ документ	Подпись	Дата
Проверил		Ляунзон		
Ин. конер		Коптев		
Рук. гр.		Зантберг		
Гл. спец.		Браславский		
ГИП		Козловская		
Нач. отд.		Пичахчи		

ТП 902-2-330 КЭЖ

Отстойники канализационные горизонтальные с механизированным удалением осадка

Тип II. Первичный отстойник четырехсекционный L=24,0м h=2,0м из сборного железобетона.

Лит	Лист	Листов
Р	28	

Днище. Армирование Сетки С-1÷С-7. Каркасы КП-1, КП-2.

МЖКХ-УССР УКРКОММУННИИПРОЕКТ г. Харьков

С-8

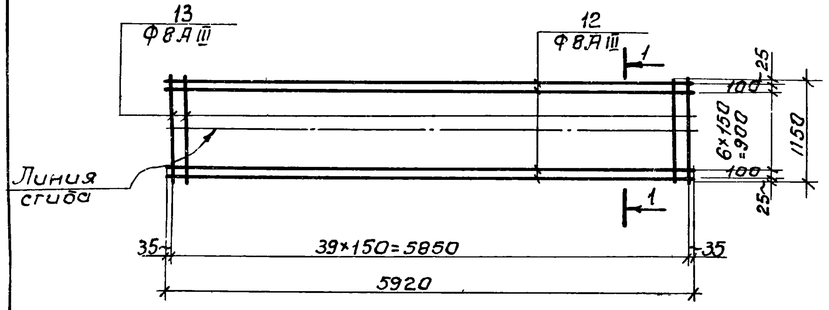

С-9

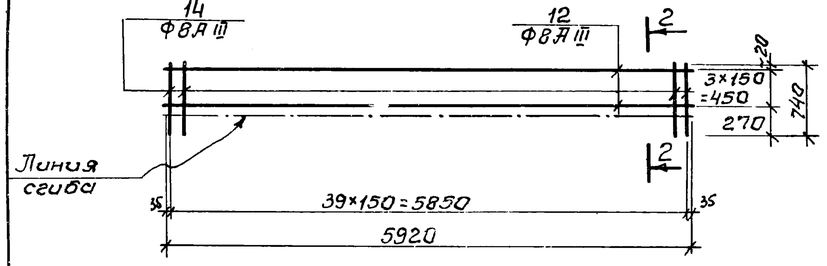

С-10

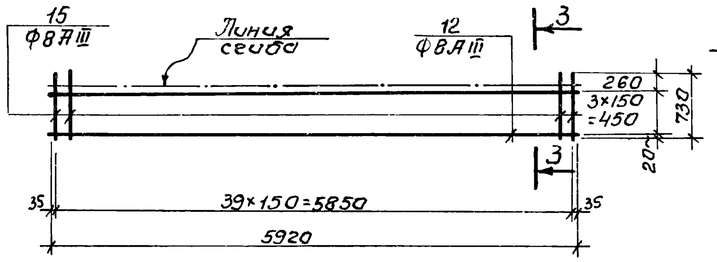

С-11

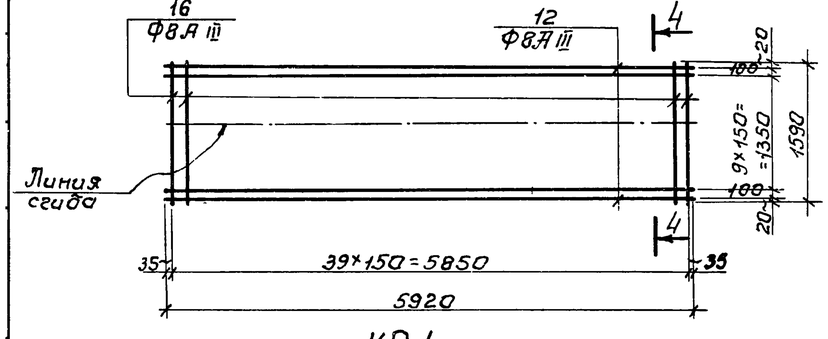

КР-1

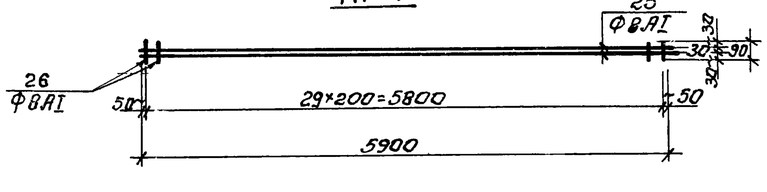

1-1

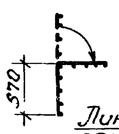

2-2

3-3

4-4

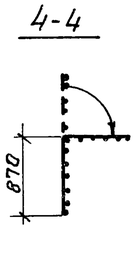

С-12

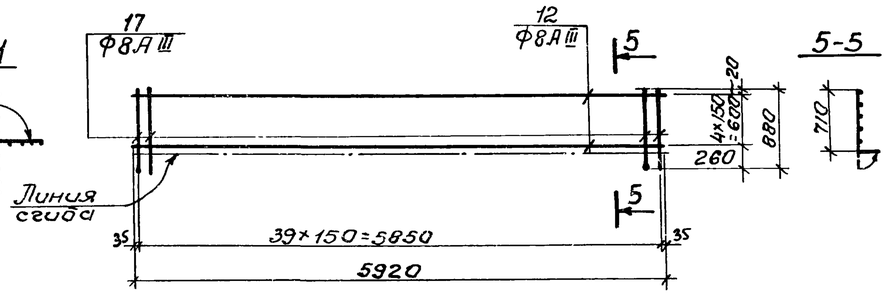

5-5

С-13

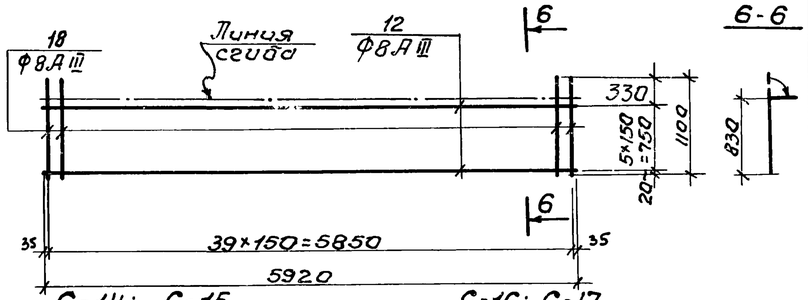

6-6

С-14; С-15

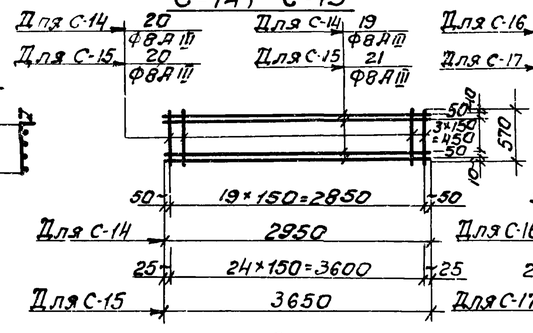

С-16; С-17

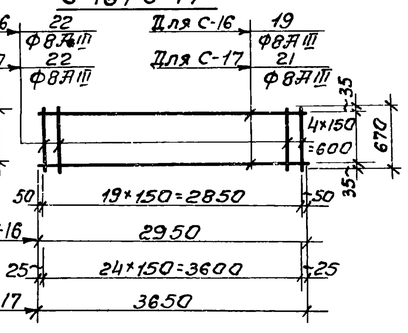

С-18

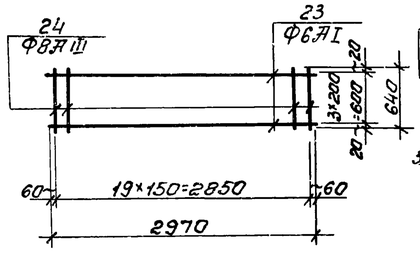

КР-2

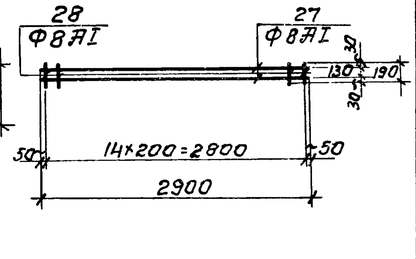

1. Каркасы и сетки изготовлять при помощи контактной точечной сварки в соответствии с ГОСТ 10922-75 „Арматура и закладные детали сварные для железобетонных конструкций. Технические требования и методы испытаний"
2. Для обеспечения точной разбивки арматуры каркасы и сетки изготовляте в кондукторах.
3. Все размеры даны по осям стержней.
4. Данный лист комплектен с листами. КЖ-25; КЖ-26; КЖ-27

7546/V

Ведомость стержней на один элемент

Марка элемента	Поз	Эскиз или сечение	ф мм	Длина мм	Кол.
С-8	12		8АIII	5920	9
	13		8АIII	1150	40
С-9	12		8АIII	5920	4
	14		8АIII	740	40
С-10	12		8АIII	5920	4
	15		8АIII	730	40
С-11	12		8АIII	5920	12
	16		8АIII	1590	40
С-12	12		8АIII	5920	5
	17		8АIII	880	40
С-13	12		8АIII	5920	6
	18		8АIII	1100	40
С-14	19		8АIII	2950	6
	20		8АIII	570	20
С-15	21		8АIII	3650	6
	20		8АIII	570	25
С-16	19		8АIII	2950	5
	22		8АIII	670	20
С-17	21		8АIII	3650	5
	22		8АIII	670	25
С-18	23		6АI	2970	4
	24		8АIII	640	20
КР-1	25		8АI	5900	2
	26		8АI	90	30
КР-2	27		8АI	2900	2
	28		8АI	190	15

Изм.	Лист.	№ докумен.	Подпись	Дата	
Проверил		Зантберг			
Инженер		Муценко			
Рук. груп.		Зантберг			
Гл. спец.		Брасловский			
ГИП.		Козловская			
Нач. отд		Пичакчи			

ТП 902-2-330 КЖ

32

Отстойники канализационные горизонтальные с механизированным удалением осадка

Тип II. Первичный отстойник четырехсекционный L=24м h=2м из сборного железобетона.

Лит.	Лист	Листов
Р	29	

Лотки, мостики; плиты перекрытий лотков. Конструкции сеток С-8÷С-16 и каркасов КР-1; КР-2

Укркоммунниипроект г. Харьков

МН-1

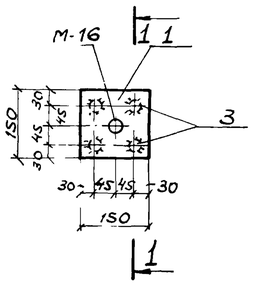

1-1

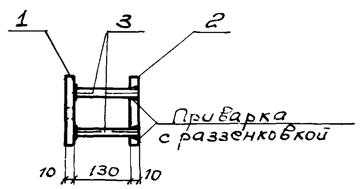

МН-2

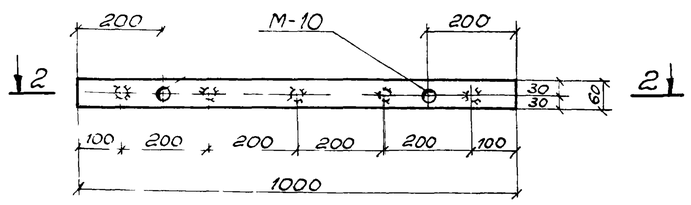

2-2

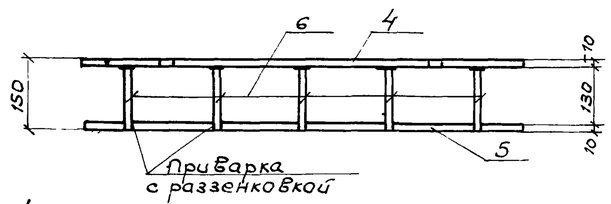

МН-3

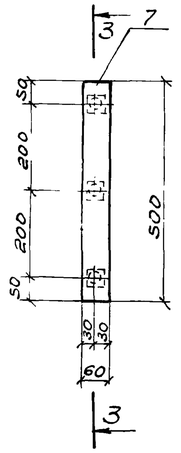

3-3

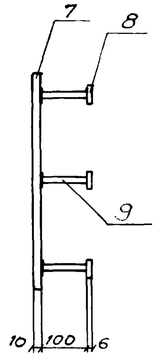

МН-4

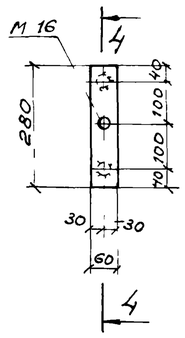

4-4

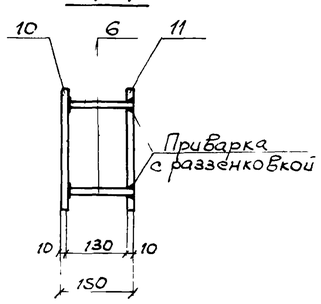

МН-5

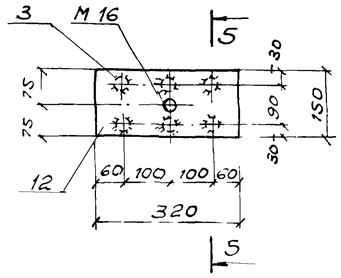

5-5

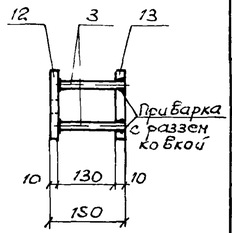

МН-6

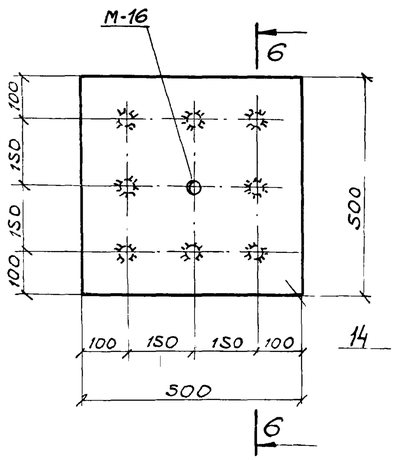

6-6

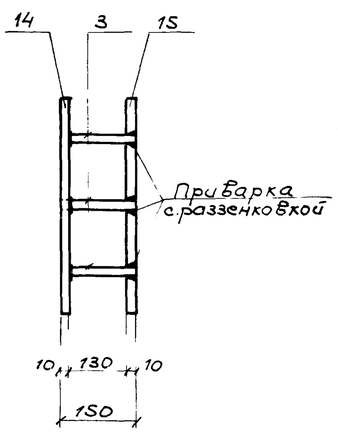

МН-8

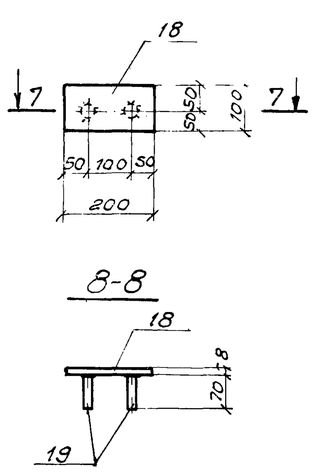

8-8

МН-7

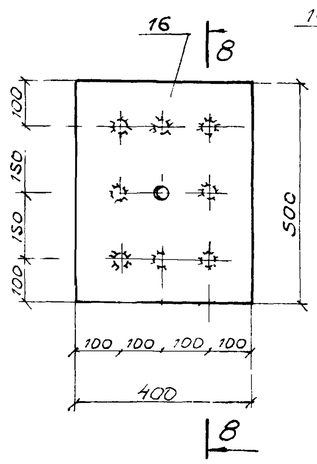

7-7

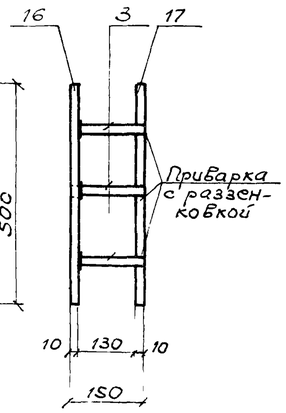

Спецификация металла на одну марку

Марка элемента	№ позиции	Эскиз	Длина мм	К-во шт. Т	К-во шт. Н	Масса в кг Поз.	Масса в кг Всех	Масса в кг Марки	Примечания
МН-1	1	-150×10	150	1		1,77	1,77	3,9	
	2	-150×10	150	1		1,77	1,77		
	3	ф10 А III	140	4		0,09	0,36		
МН-2	4	-60×10	1000	1		4,71	4,71	9,72	
	5	-60×10	1000	1		4,71	4,71		
	6	ф8 А III	140	5		0,06	0,3		
МН-3	7	-60×10	500	1		2,36	2,36	2,72	
	8	-40×6	40	3		0,08	0,24		
	9	ф8 А III	100	3		0,04	0,12		
МН-4	10	-60×10	280	1		1,32	1,32	2,76	
	11	-60×10	280	1		1,32	1,32		
	6	ф8 А III	140	2		0,06	0,12		
МН-5	12	-150×10	320	1		3,77	3,77	8,1	
	13	-150×10	320	1		3,77	3,77		
	3	ф10 А III	140	6		0,09	0,54		
МН-6	14	-500×10	500	1		19,63	19,63	39,26	
	15	-500×10	500	1		19,63	19,63		
	3	ф10 А III	140	8		0,09	0,72		
МН-7	16	-400×10	500	1		15,7	15,7	32,12	
	17	-400×10	500	1		15,7	15,7		
	3	ф10 А III	140	8		0,09	0,72		
МН-8	18	-100×8	200	1		1,26	1,26	1,34	
	19	ф10 А III	70	2		0,04	0,08		

1 Данный лист комплектен с листами КЖ-24 ÷ КЖ-26

2 Сварку стержней встык производить под слоем флюса, остальных стержней – электродами Э-50А.

3 Электродуговая сборка выполняется в соответствии с ГОСТ 10922-75 „Арматура и закладные детали сварные для железобетонных конструкций."

33
7546/V

Изм.	Лист	№ документа	Подпись	Дата
Проверил		Зантберг		
Инженер		Мусиенко		
Рук. гр.		Зантберг		
Гл. спец.		Браславский		
ГИП		Козловская		
Нач. отд.		Гичахчий		

ТП 902-2-330 КЖС

Отстойники канализационные горизонтальные с механизированным удалением осадка

Тип II. Первичный отстойник четырехсекционный L=24 м; h=2 м из сборного железобетона

Монолитные участки УМ-1 ÷ УМ-6, стеновые панели, лотки. Закладные детали МН-1 ÷ МН-8.

Лит	Лист	Листов
Р	30	

МЖКХ УССР
Укркоммунниипроект
г. Харьков

МС 1

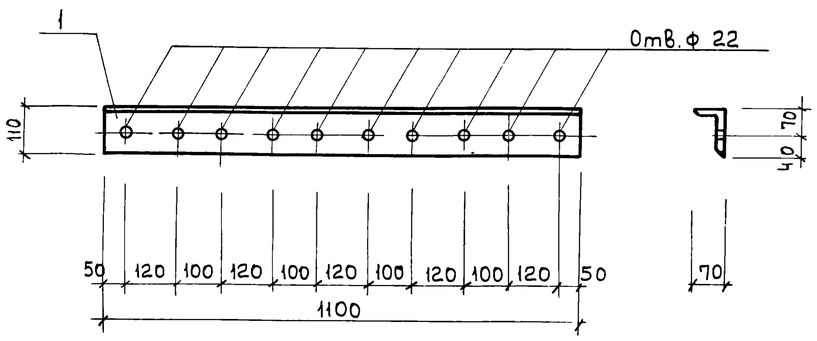

МС 5

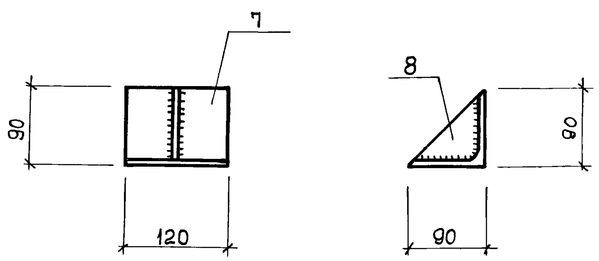

МС 2

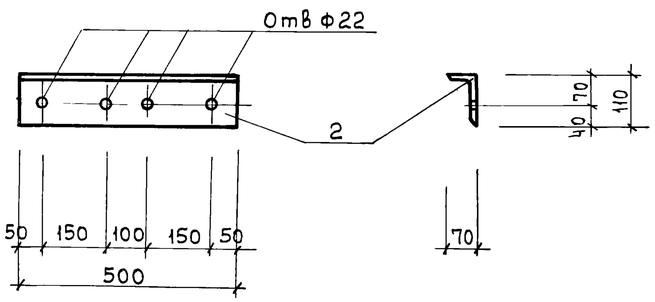

МС 6, МС 7

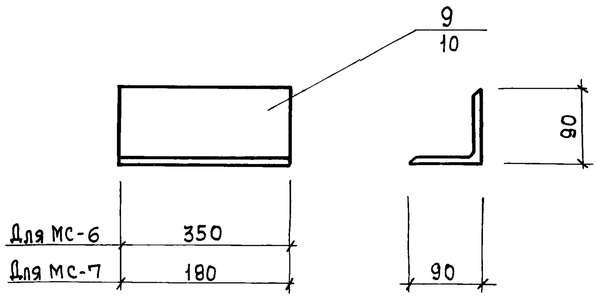

У 1, У 2

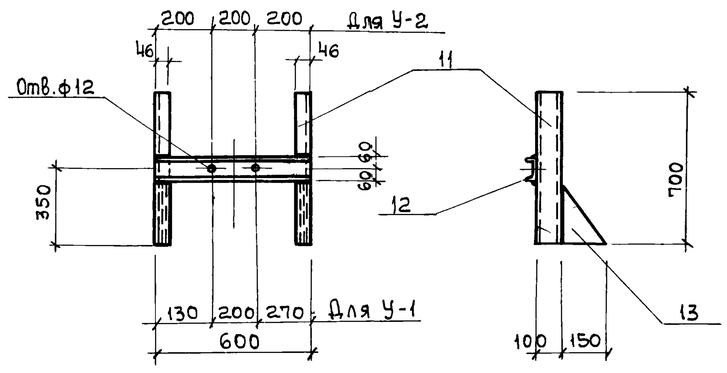

МС 3

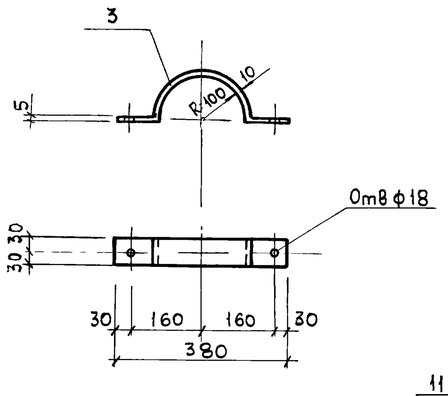

МС 4

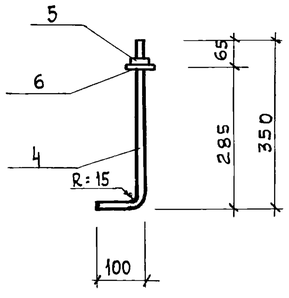

У 3

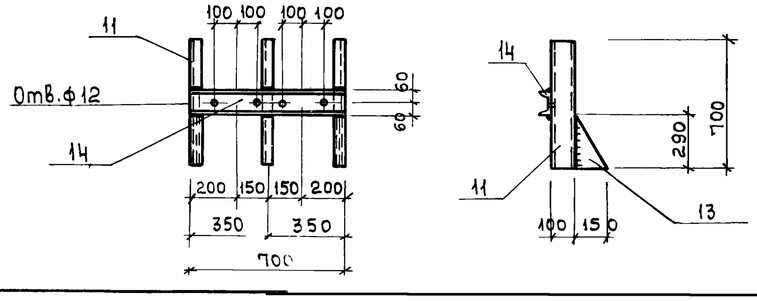

Спецификация металла на одну марку

Марка элемента	N поз.	Эскиз	Длина мм	Кол. шт. т	Кол. шт. н	Масса кг поз.	Масса кг всех	Масса кг марки	Примечание
МС1	1	L110×70×8	1100	1		12,1	12,1	12,1	
МС2	2	L110×70×8	500	1		5,5	5,5	5,5	
МС3	3	−60×10	550	1		2,6	2,6	2,6	
МС4	4	Анкер ф16А I	450	1		0,72	0,72	0,76	
	5	Гайка М16	—	1		0,034	0,034		
	6	Шайба 16	—	1		0,01	0,01		
МС5	7	L90×8	120	1		1,32	1,32	1,82	
	8	−90×8	90	1		0,5	0,5		
МС6	9	L90×8	350	1		3,85	3,85	3,85	
МС7	10	L90×8	180	1		2,0	2,0	2,0	
У1	11	[10	700	2		6,0	12,0	25,2	
	12	[12	600	1		6,2	6,2		
	13	−150×8	290	2		3,5	7,0		
У2	11	[10	700	2		6,0	12,0	25,2	
	12	[12	600	1		6,2	6,2		
	13	−150×8	290	2		3,5	7,0		
У3	11	[10	700	2		6,0	12,0	26,3	
	13	−150×8	290	2		3,5	7,0		
	14	[12	700	1		7,3	7,3		

1. Данный лист комплектен с листами КЖ-4 ÷ КЖ-7; КЖ-3.
2. Сварку производить электродами Э-42 по ГОСТ 9467-75
Толщину сварных швов принять равной 6 мм.

34
7546/V

Изм.	Лист	№ докумен.	Подпись	Дата
Проверил		Зантберг		
Ст. инж.		Москаленко		
Рук. гр.		Зантберг		
Гл. спец.		Браславский		
Г И П		Козловская		
Нач. отд.		Пичахчи		

ТП 902-2-330 КЭН

Отстойники канализационные горизонтальные с механизированным удалением осадка

Тип II. Первичный отстойник четырехсекционный L=24м, h=2м из сборного железобетона

Лит	Лист	Листов
Р	31	

Соединительные детали МС1 ÷ МС7

МЖКХ УССР
УКРКОМУННИИПРОЕКТ
г. Харьков

Маркировочная схема релсового пути по оси „Д", „А"(зеркально)

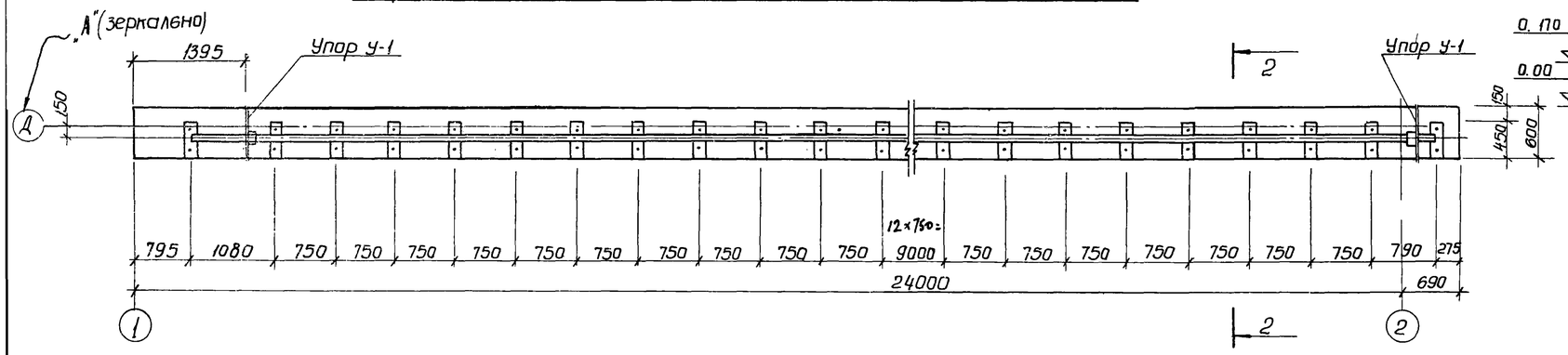

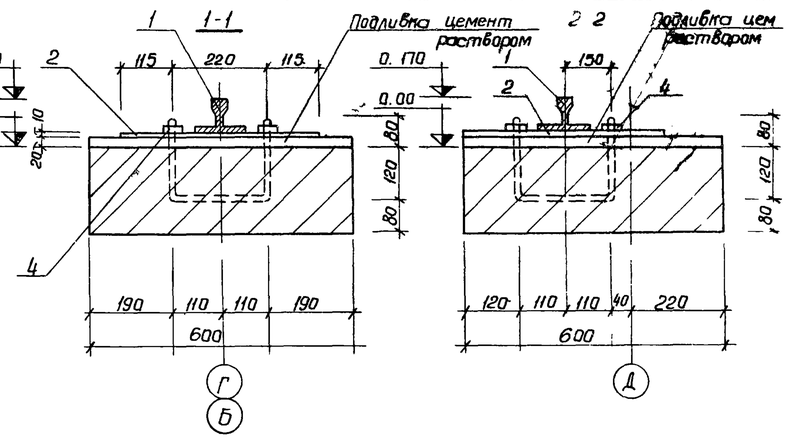

Маркировочная схема релсового пути по оси „Г

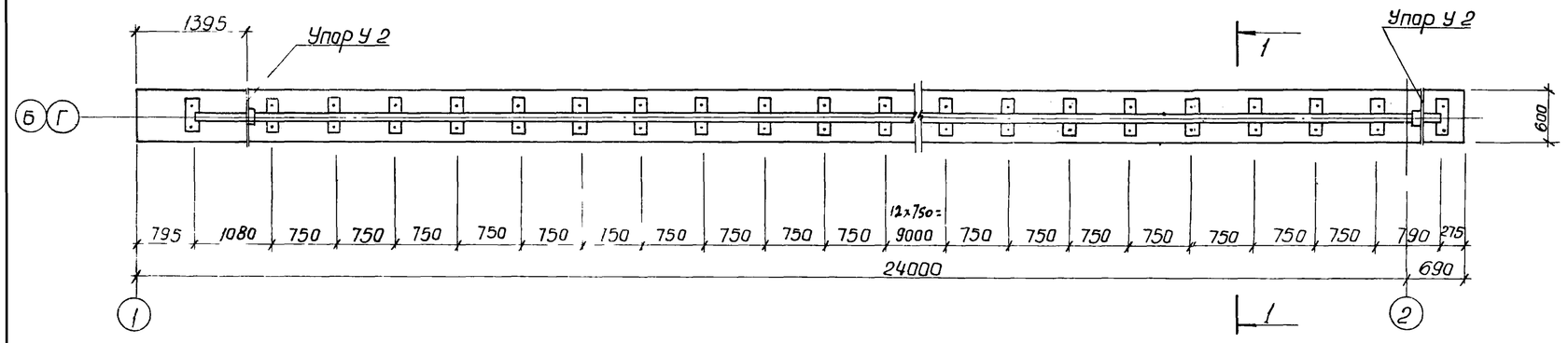

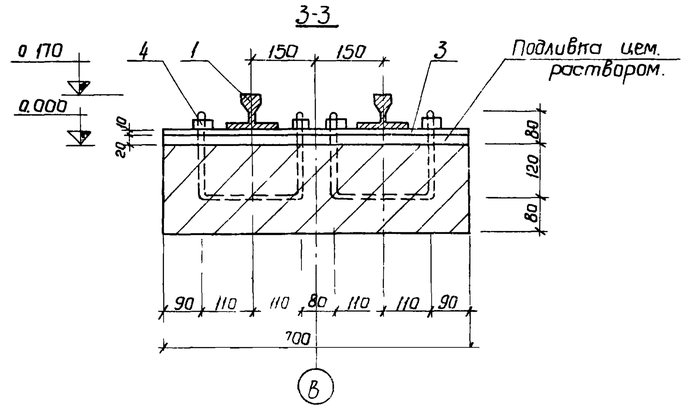

Маркировочная схема релсового пути по оси „В"

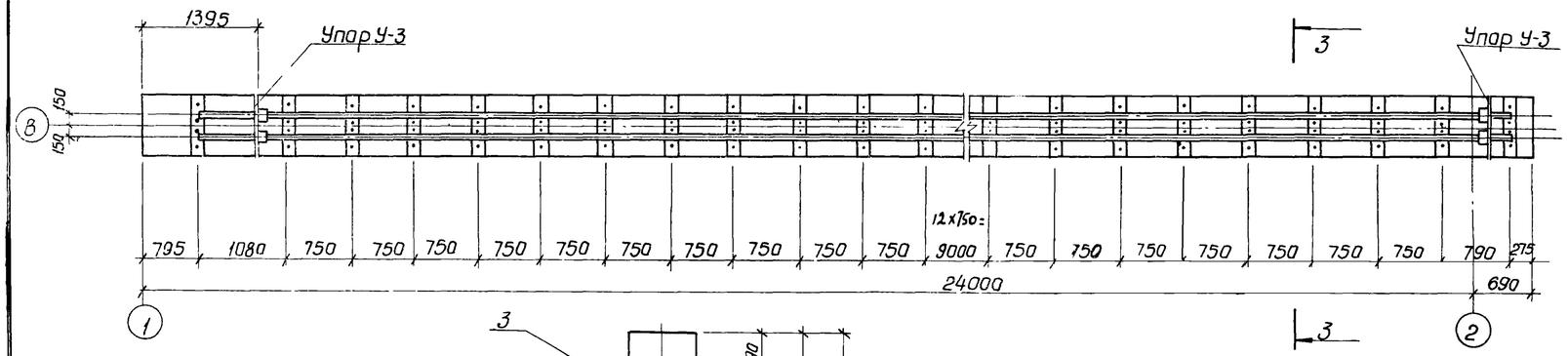

Фрагмент плана релсового пути по оси „В"

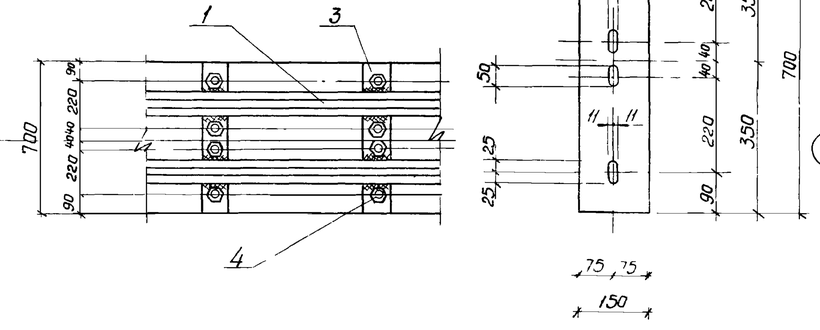

Фрагмент плана релсового пути по оси „Г"

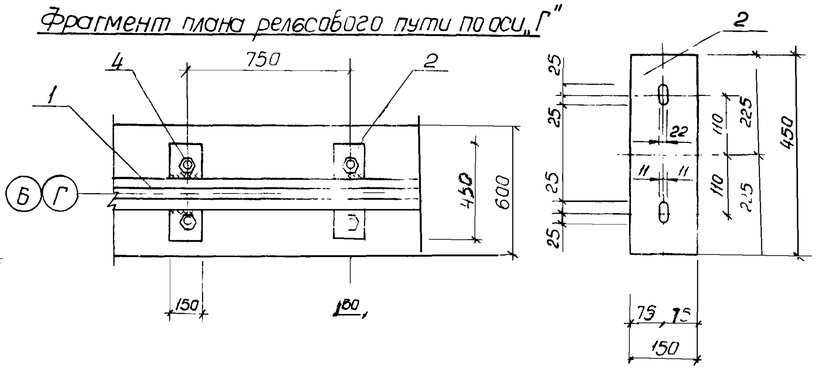

Спецификация стали.

Наименов.	NN поз.	Сечение	Длина мм	Кол-во шт.	Масса кг 1 шт	Масса кг Всех	Масса кг Общий
Релсовый путь под стрелочный механизм.	1	Релс Р-43	133980	—	—	5983.0	6899.0
	2	Подкладка 150 х 10	450	120	5,3	636.0	
	3	Подкладка 150 х 10	700	30	8,25	247,5	
	4	Гайка М-20 с шайбой	-	360	0,09	32,4	

1. Данный лист комплектен с листами КЖС-2; КЖ-31
2. Релсы укладываются в виде плетей длиной 23м.
3. Расход стали на упоры см. лист КЖС-31

35
7546/V

				ТП 902-2-330 КЖС	
				Отстойники канализационные горизонтальные с механизированным удалением осадка.	
Изм.	Лист	№документ	Подпись	Дата	
Провер.		Зантберг			Тип II Первичный отстойник четырехсекционный L=24м, h=2м из сборного железобетона
Ст. техник		Величко			
Рук. гр.		Зантберг			
Гл. спец.		Браславский			Маркировочные схемы релсовых путей для стрелочного механизма.
ГИП		Козловская			
Нач. отд.		Пичахчи			

Лит	Лист	Листов
Р	32	

МЖКХ УССР
Укркоммунниипроект
г. Харьков

План опор на отм. -1.880

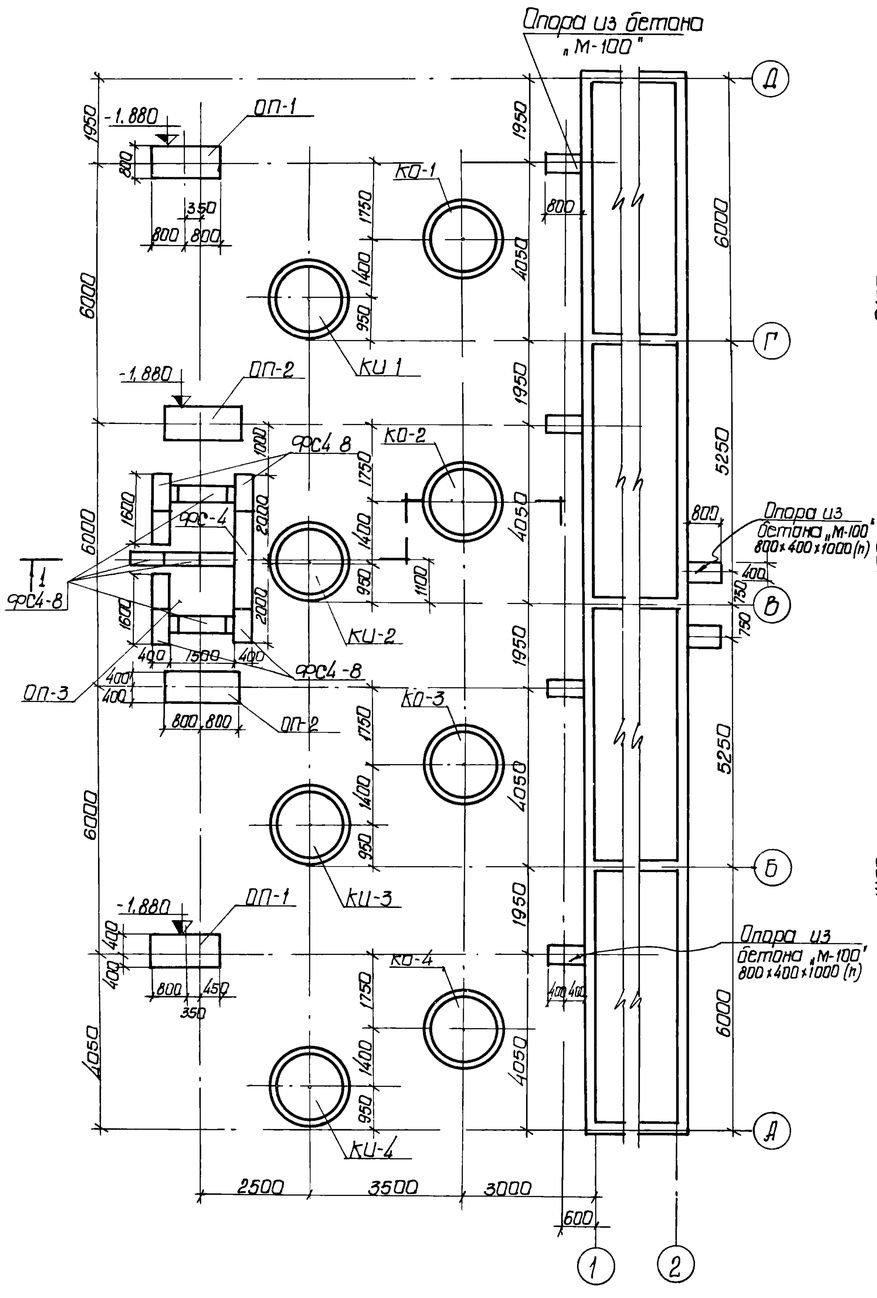

План расположения колодцев и распределительной чаши

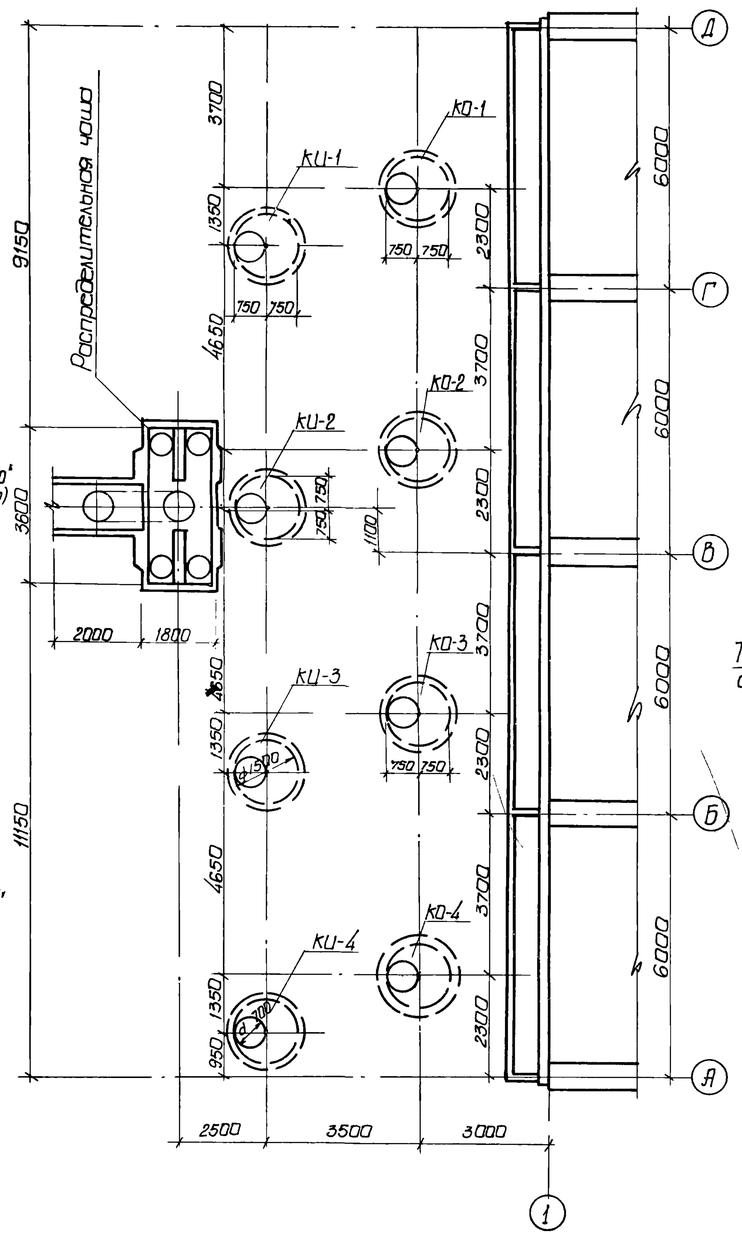

Разрез 1:1

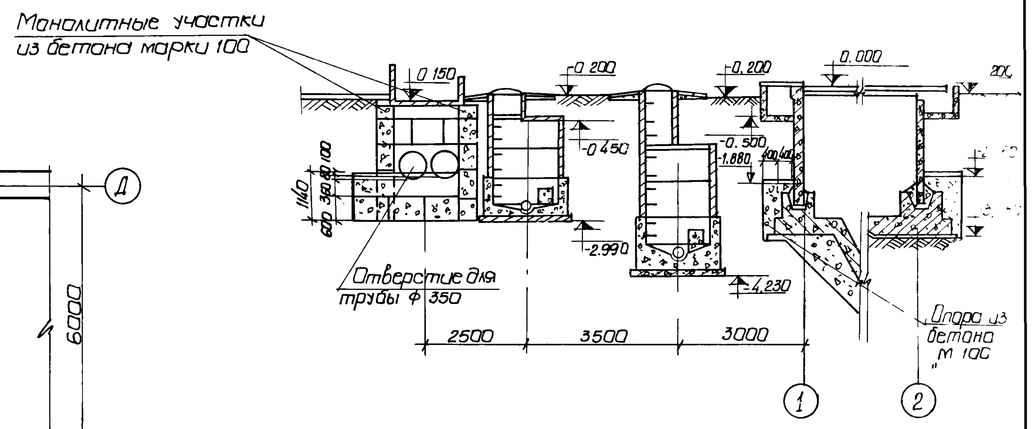

Опора ОП-2

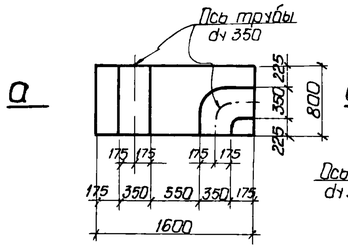

Опора ОП-1

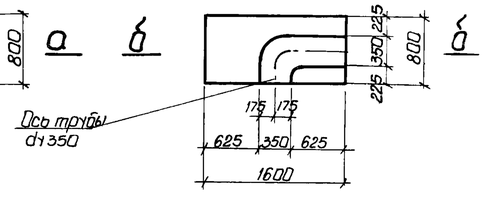

По а-а

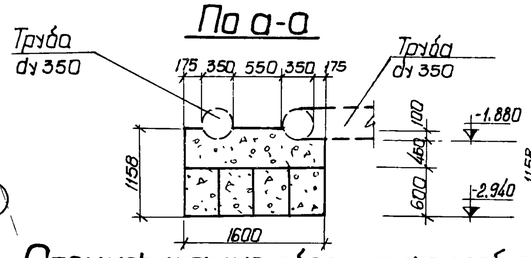

По б-б

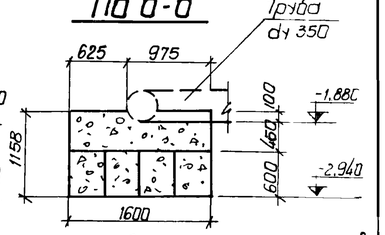

Спецификация сборных железобетонных и бетонных элементов

Марка	Обозначение	Наименование	Кол	Примечание
		Опора ОП-1		
ФС4-8	1.116-1 Выпуск 1	Блоки бетонные для стен подвалов	4	0,42 т
		Опора ОП-2		
ФС4-8	1.116-1 Выпуск 1	Блоки бетонные для стен подвалов	4	0,42 т
		Опора ОП-3		
ФС-4	1.116-1 Выпуск 1	Блоки бетонные для стен подвалов	4	1 3т
ФС4-8	— " —	— " —	31	0 42т

36

7546/V

1. Данный лист комплектен с листом КЖ-2
2. Блоки под опоры укладываются на цементном растворе М-50.
3. Расход бетона М-100 на монолитном участке опор $V = 7 м^3$.

Изм.	Лист	N докум.	Подпись	Дата
Провер.		Зантберг		
Инженер		Коптев		
Рук. гр.		Зантберг		
Гл. спец.		Браславский		
ГИП		Козловская		
Нач. отд.		Ручахчи		

ТП 902-2-330 КЖ

Отстойники канализационные горизонтальные с механизированным удалением осадка

Тип II. Первичный отстойник четырехсекционный L=24м, h=2м из сборного железобетона

Лит.	Лист	Листов
Р	33	

План опор на отм. -1.880
План расположения колодцев и распределительной чаши.

МЖКХ-УССР
Укркоммуннииппроект г. Харьков

Опалубочный план распределительной чаши

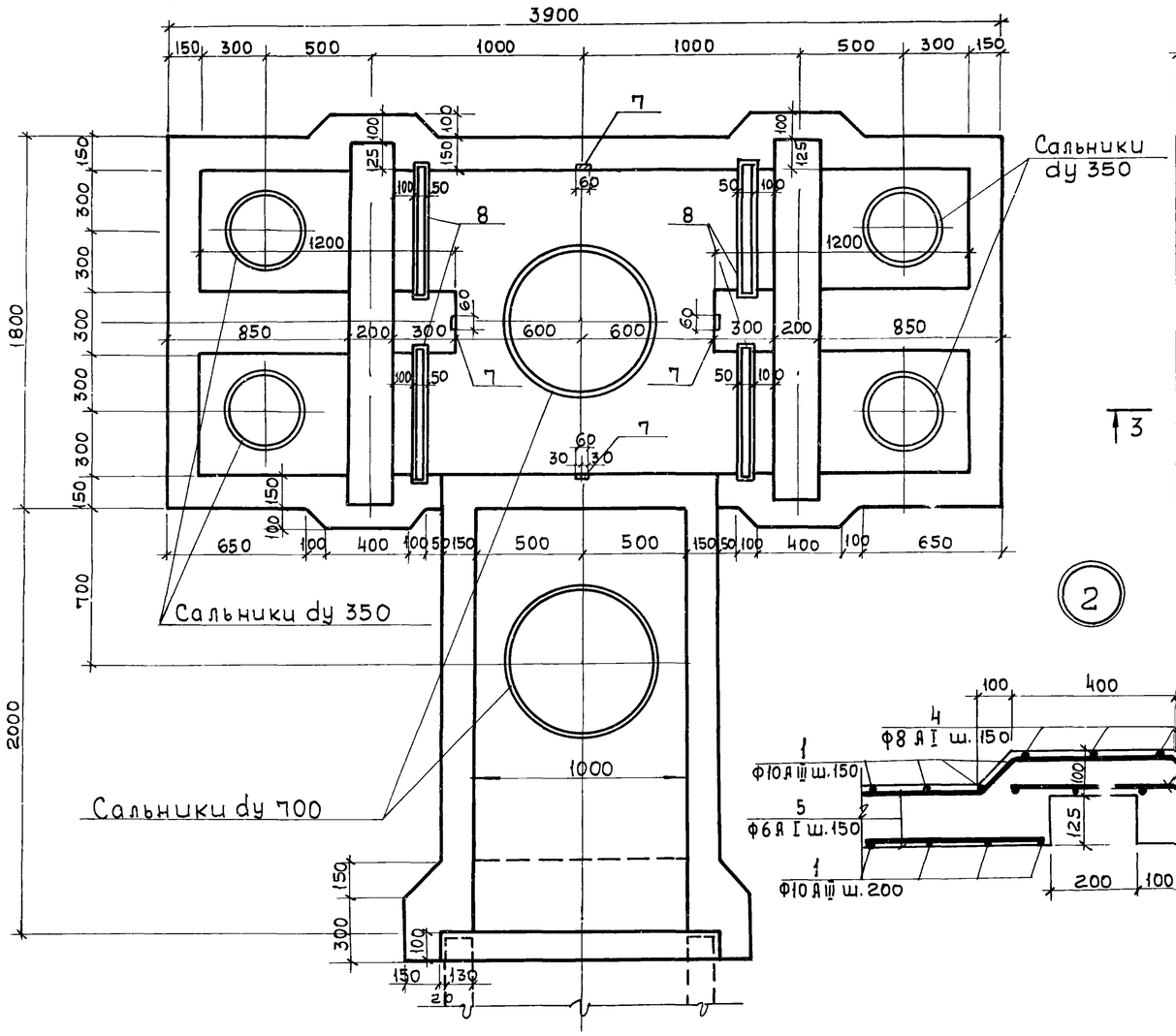

Арматурный план распределительной чаши

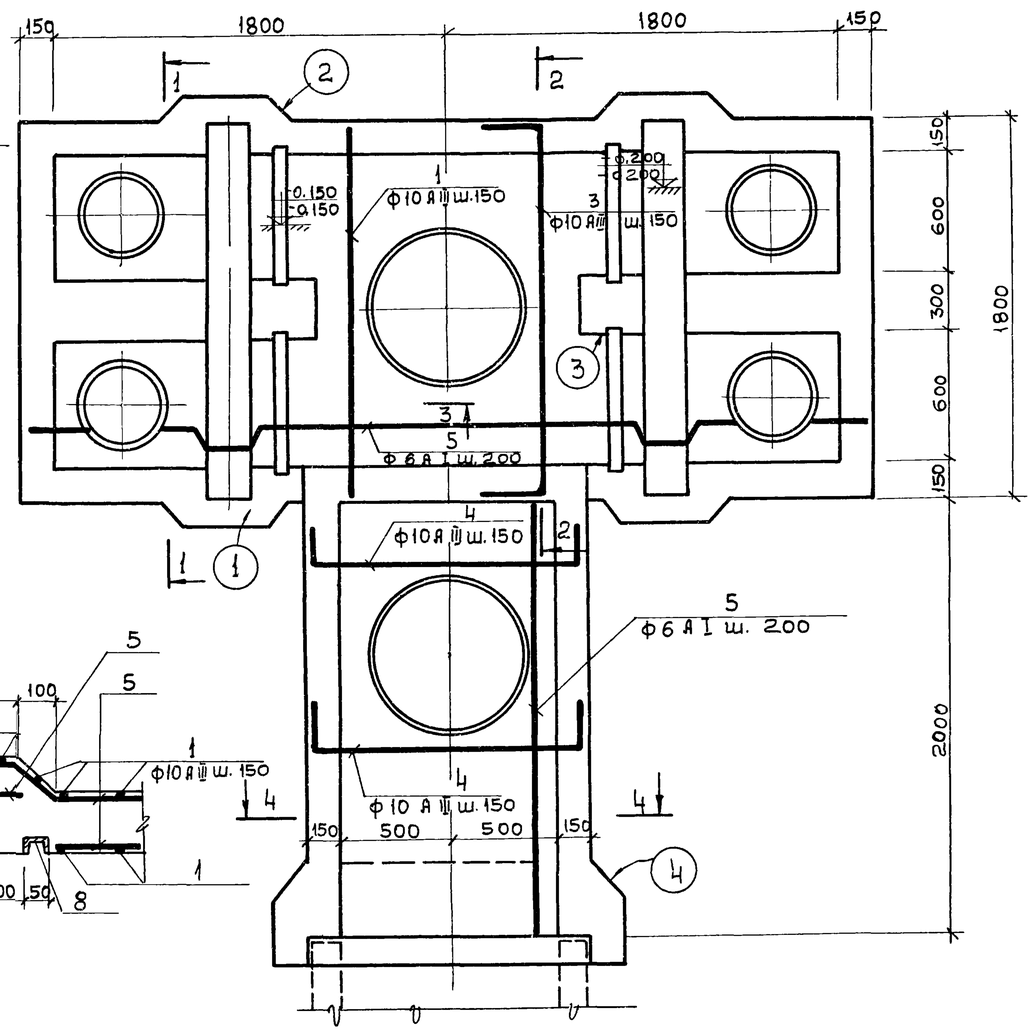

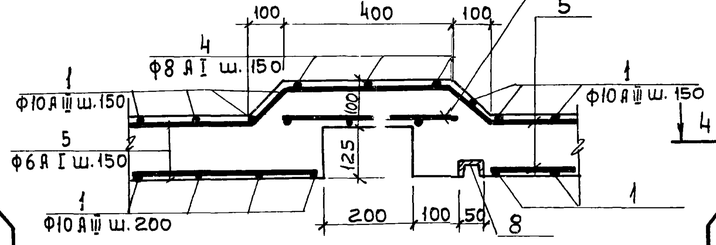

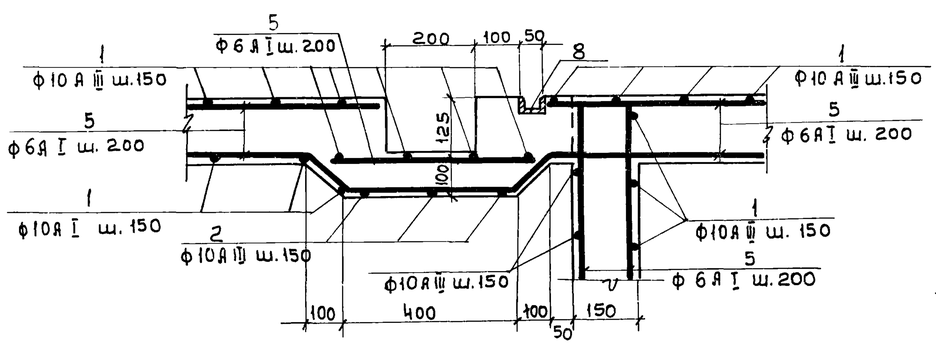

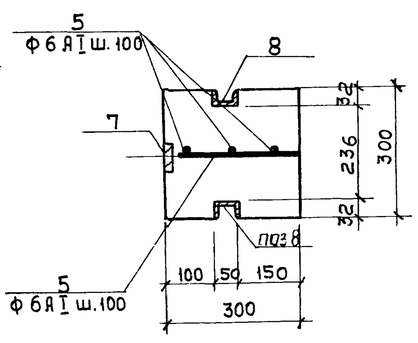

1. Данный лист комплектен с листами КЖ-2; КЖ-33
2. Распределительную чашу выполнять из бетона М-200, В-4. Бетон по морозостойкости принять по пояснительной записке
3. Арматуру днища чаши в местах прохода сальников вырезать по месту и приварить к корпусу сальника.

37
7546/V

Изм.	Лист	№ документа	Подпись	Дата	ТП 902-2-330 КЖС			
					Отстойники канализационные горизонтальные с механизированным удалением осадка			
Инженер		Харченко			Тип I. Первичный отстойник четырехсекционный L=24м, H=2м из сборного железобетона.	Лит.	Лист	Листов
Рук.груп.		Сантберг				Р	34	
Гл.спец.		Браславский			Распределительная чаша. Опалубочный и арматурный планы	МЖКХ-УССР УКРКОММУННИИПРОЕКТ г. Харьков		
ГИП		Козловская						
Нач.отд.		Пичахчи						

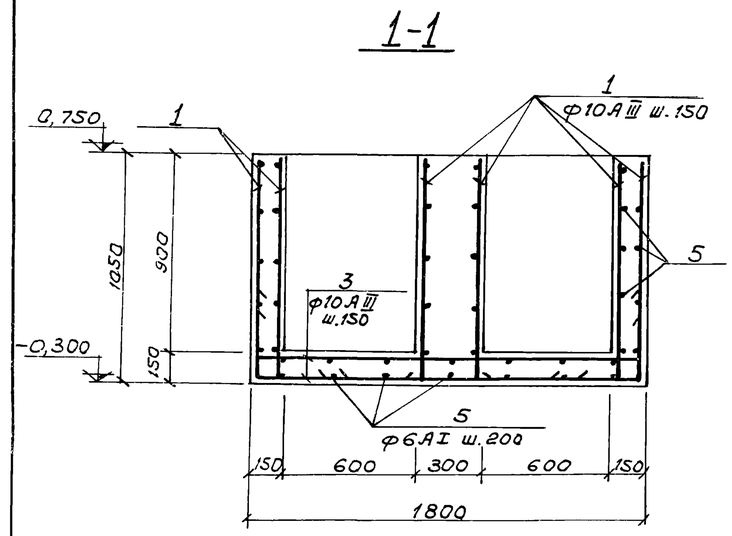

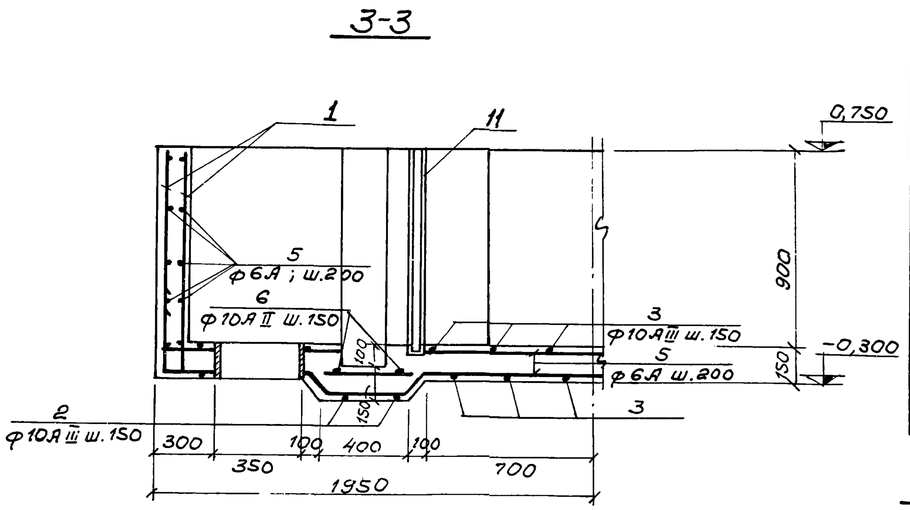

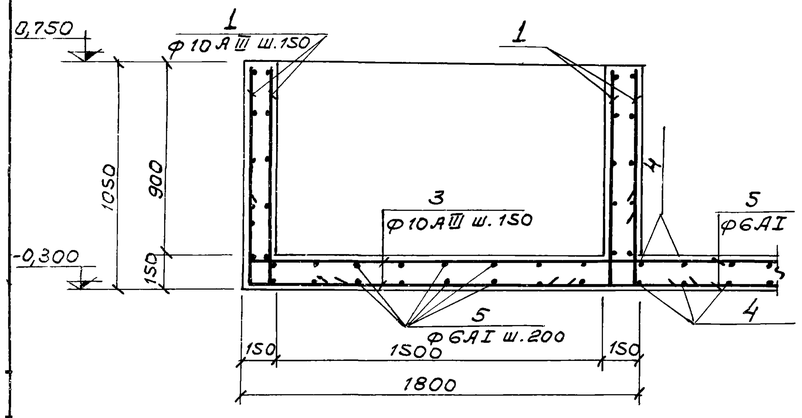

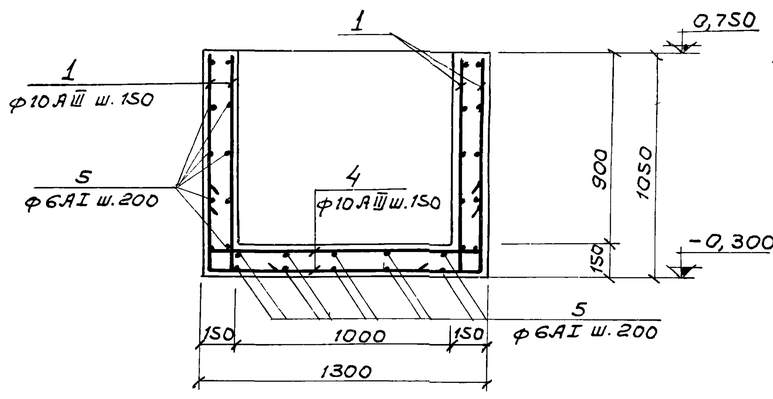

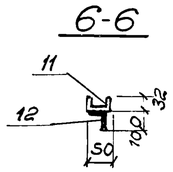

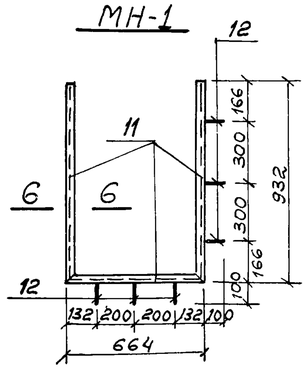

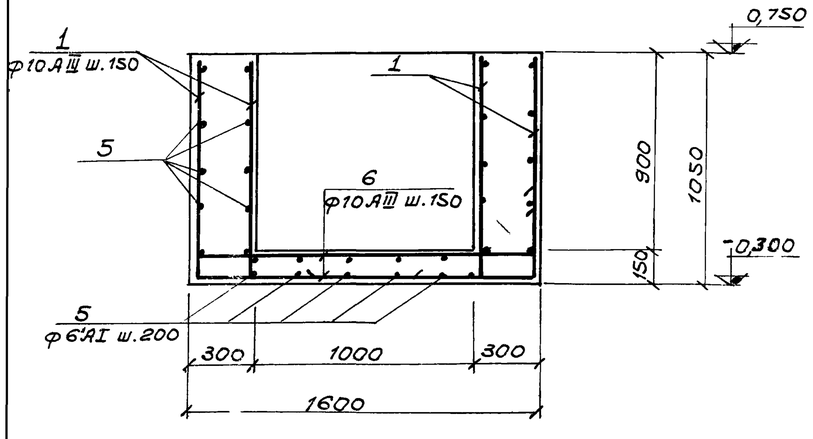

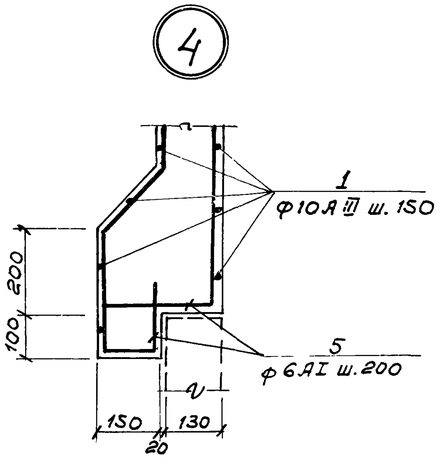

Спецификация сборочных единиц и деталей

Формат	Зона	Позиц.	Обозначение			
				Распределительная чаша		
				Сборочные единицы и детали		
		1-6	КЖ-35	Стержни одиночные		
		7	3.400-6	Изделие закладное МИ1-2	4	
		8	КЖ-35	Изделие закладное МН-1	4	
		9	3.901-5	Сальники dy 350	2	28,7кг
		10	3.901-5	Сальники dy 700	2	56,6кг
				Материалы		
				Бетон М-200	4,2	$м^3$

Ведомость стержней на один элемент

Марка эл-та	Поз.	Эскиз или сечение	ф мм	Длина мм	Кол.
Распределительная чаша	1	1000 150	10АIII	1150	232
	2	150 1900 150	10АIII	2200	4
	3	150 1700 150	10АIII	2050	30
	4	150 1250 150	10АIII	1550	28
	5	———	6АI	пм.	210
	6	150 1550 150	10АIII	1850	8

Спецификация металла на одну марку

Марка эл-та	N поз.	Эскиз	Длина мм	К-во шт. Т	К-во шт. Н	Масса, кг Поз.	Масса, кг Всех	Масса, кг Марки	Примеч.
МН-1	11	[5	—	пм 2,53	—	12,24		12,6	
	12	50 100 ф8АIII	150	6	—	0,06	0,4		

Выборка стали на один элемент

Марка эл-та	Арматурные изделия: Арматурная сталь ГОСТ 5781-75, Класс АI, ф мм 6	Класс АI, Итого	Класс АII, ф мм 10	Класс АII, Итого	Итого	Закладные изделия: Профильн. сталь [5	Профильн. сталь δ=8	Армат. сталь класс АIII, ф мм 8	Армат. сталь класс АIII, Итого	Всего
Распределительная чаша	46,6	46,6	248,8	248,8	295,4	48,8	15,8	15,3	79,3	374,7

1. Закладную деталь МИ1-2, раму щитового затвора МН-1 и сальники заложить во время бетонирования чаши.
2. Арматуру днища чаши в местах прохода сальников вырезать и приварить к корпусу сальника.
3. В выборке стали на один элемент не учтен расход 38 стали на сальники.

7546/V

Изм	Лист	N документа	Подпись	Дата
Проверил		Зантберг		
Инженер		Харченко		
Рук.гр.		Зантберг		
Гл.спец.		Браславский		
ГИП		Козловская		
Нач.отд.		П[illegible]ахчи		

ТП 902-2-330 КЖ

Отстойники канализационные горизонтальные с механизированным удалением осадка

Тип II. Первичный отстойник четырехсекционный L=24м, h=2м из сборного железобетона.

Распределительная чаша. Опалубочный чертеж и армирование. Сечения 1-1÷5-5.

Лит.	Лист	Листов
Р	35	

МЖКХ-УССР
УКРКОММУННИИПРОЕКТ г. Харьков

КУ-1 ÷ КУ-4

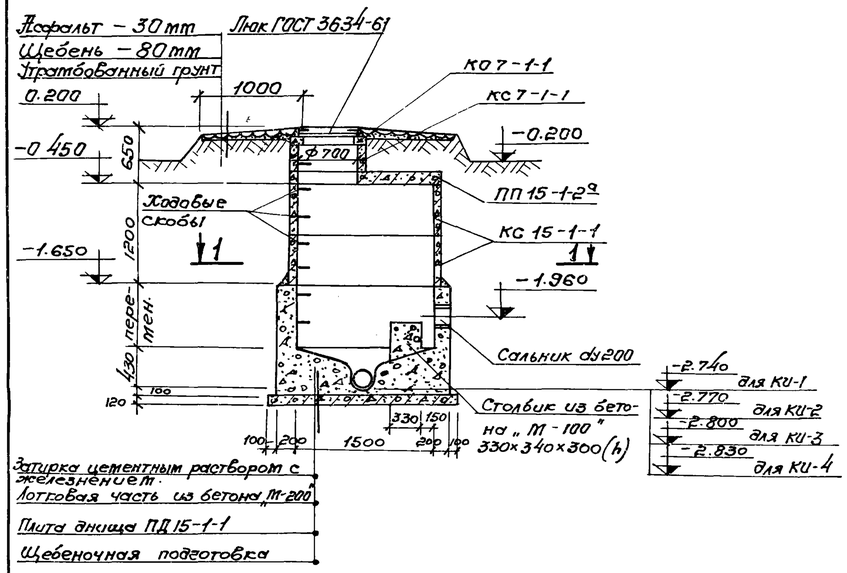

1-1

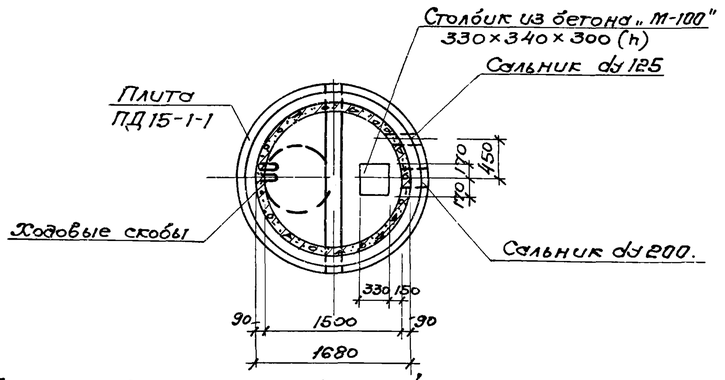

КО-1 ÷ КО-4

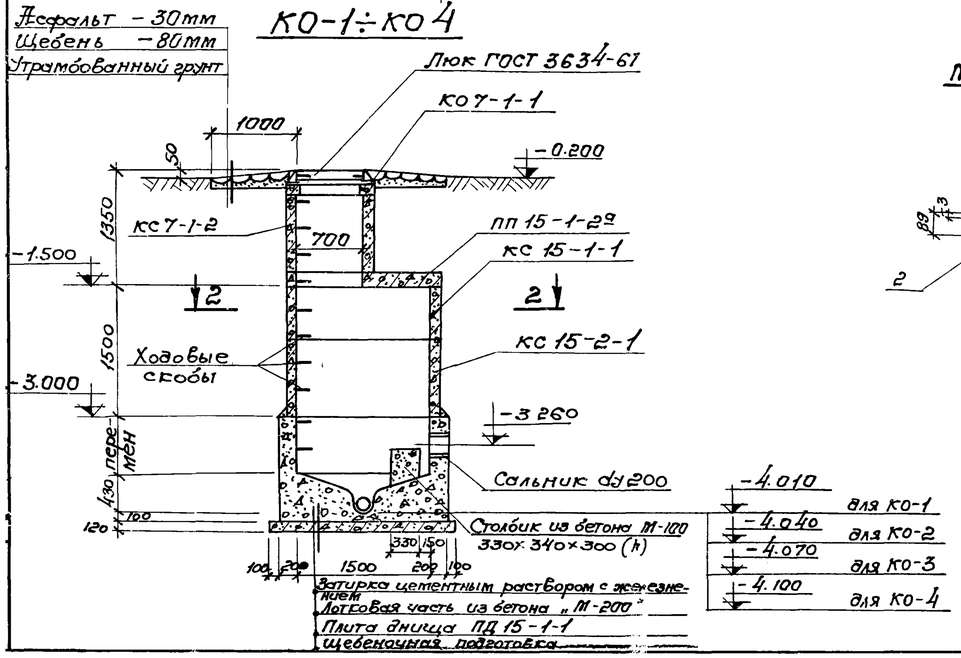

Плита перекрытия ПП 15-1-2а

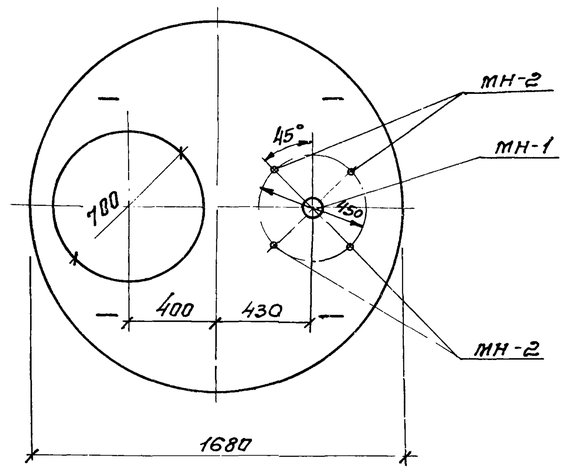

2-2

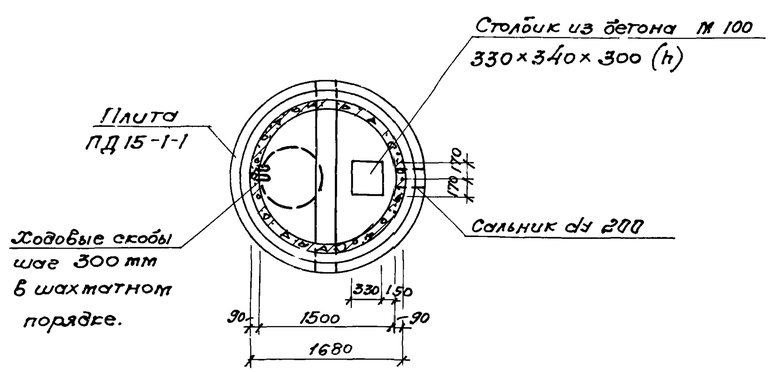

МН-1

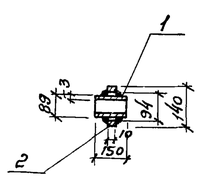

МН-2

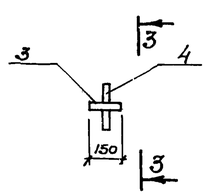

3-3

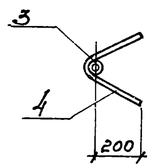

Спецификация сборных железобетонных элементов на один колодец.

Марка	Обозначение	Наименование	Кол.	Примечание
		КУ-1 ÷ КУ-4		
КО7-1-1	Серия 3.900-2 в 5	Кольцо опорное	1	0,05т
КС7-1-1	—"—	Кольцо стеновое	1	0.13т
КС15-1-1	—"—	Кольцо стеновое	2	0.66т
ПП15-1-2а	—"—	Плита перекрытия	1	0.69т
ПД15-1-1	—"—	Плита днища	1	0.94т
		КО-1 ÷ КО-4		
КО7-1-1	Серия 3.900-2 в.5	Кольцо опорное	1	0,05т
КС7-1-2	—"—	Кольцо стеновое	1	0.13т
КС15-1-1	—"—	Кольцо стеновое	1	0.66т
ПП15-1-2а	—"—	Плита перекрытия	1	0.69т
ПД15-1-1	—"—	Плита днища	1	0.94т
КС15-2-1	—"—	Кольцо стеновое	1	1.0т

Спецификация металла на одну марку.

Марка эл-та	№ позиции	Эскиз	Длина мм	К-во шт.		Масса, кг			Примечан
				т	н	Пов.	Всех	Марки	
МН-1	1	Труба 89×3	150	1		0,95	0,95	1.0	ГОСТ 10704-63
	2	Ребро ф140×ф34×10	440	1		0,5	0,5		Ст.3 ГОСТ 380-71
МН-2	3	Газовая труба ду20	150	1		0,23	0,23	0,47	ГОСТ 3262-62
	4	ф 8 А-III	600	1		0,24	0,24		ГОСТ 5781-75

Выборка отправочных марок на одно изделие.

Марка изделия	Марка детали	К-во шт.	Масса, кг		Стандарт, лист, проект.
			1 шт.	Всех	
Плита ПП 15-1-2а	МН-1	1	1.0	1.0	КЖ-36
	МН-2	4	0.47	1.9	КЖ-36

1. Данный лист комплектен с листами КЖ-2; КЖ-33
2. Лотковая часть выполняется из бетона М-200, В-4; Устройство лотка осуществляется по специальным шаблонам.
3. Все сборные элементы устанавливаются на цементном растворе М-50.
4. Для спуска в колодец по боковым стенкам горловины и рабочей части предусмотрены скобы, устанавливаемые в шахматном порядке с расстоянием по вертикали и горизонтали 300мм.
5. Расход бетона на монолитные стены и лотковую часть колодца $V_{КУ} = 2.3 м^3$; $V_{КО} = 2,3 м^3$.

39
7546/V

Изм.	Лист	№ докумен.	Подпись	Дата
Провер.	Зантберг			
Инжен.	Харченко			
Рук. гр.	Зантберг			
Гл. спец.	Брославский			
ГИП	Козловская			
Нач. отд	Пичахчи			

ТП 902-2-330 КЖС

Отстойники канализационные горизонтальные с механизированным удалением осадка.

Тип II. Первичный отстойник четырехсекционный L=27м; h=2м из сборного железобетона.

Лит.	Лист	Листов
Р	36	

Конструкция колодцев КУ-1÷КУ-4; КО-1÷КО-4.

МЖКХ УССР Укркоммунниипроект г. Харьков

Гравий (ГОСТ 8268-74*) втопленный в битумную мастику
3 слоя рубероида РКМ-350Б (ГОСТ 10923-76)
На битумной мастике МБК-Г-75 (ГОСТ 2889-67)
Цементная стяжка – 20 мм
Утеплитель-пенобетон γ=500 кг/см³-100 мм
Пароизоляция-обмазка горячим битумом
Сборные железобетонные плиты-220 мм

Разрез 1-1

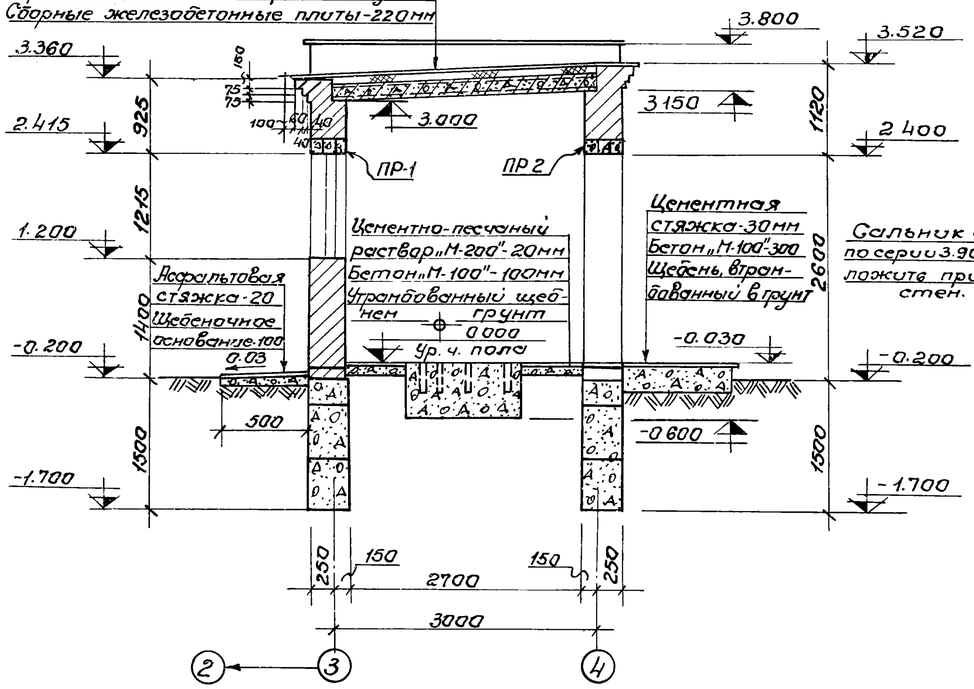

Разрез 2-2

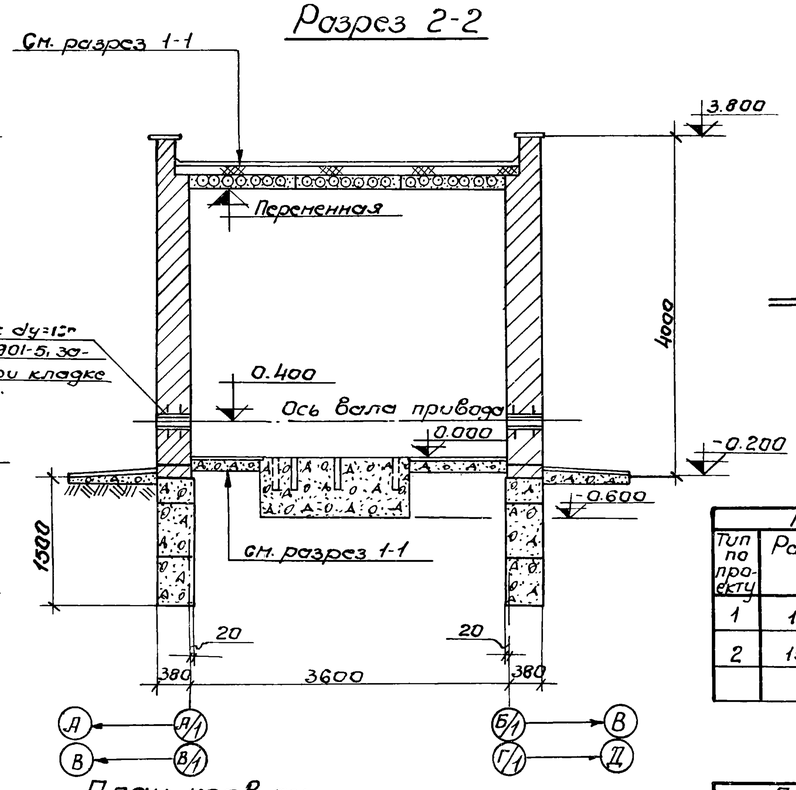

Фасад Б/1(Г/1)-А/1(В/1)

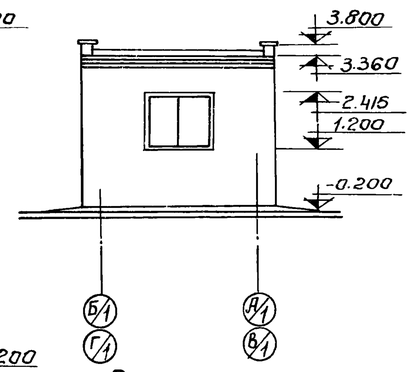

Фасад А/1(В/1)-Б/1(Г/1)

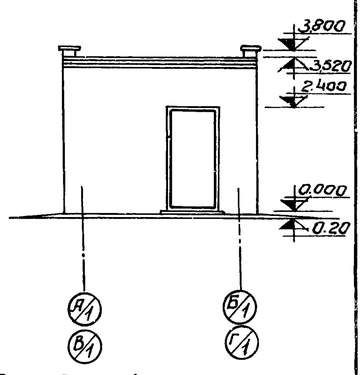

План кровли.

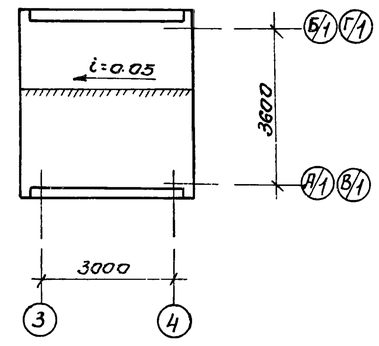

План на отм. 0.000

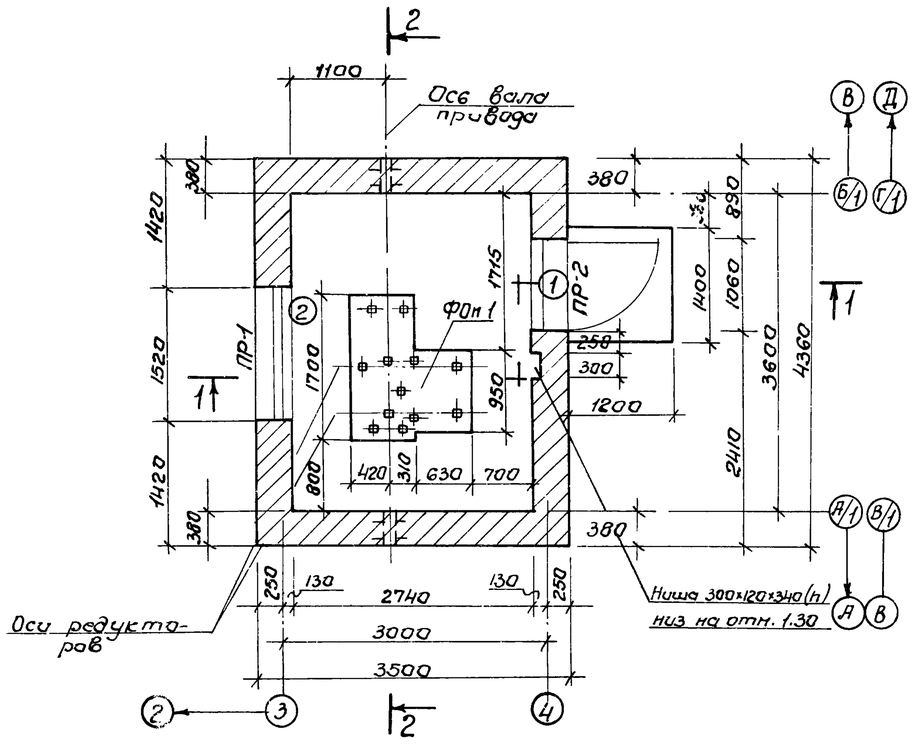

Ведомость проемов дверей и окон

Проемы			Элементы заполнения проема		
Тип по проекту	Размер в кладке в×h мм	Кол. мест	Марка	Обозначение	Кол
1	1060×2400	1	Д 53-П	ГОСТ 14624-69	1
2	1520×1215	1	ВС 1 94	ГОСТ 12506-67	1

Ведомость перемычек.

Перемычки			Элементы перемычки		
Тип по проек.	Схема сечения	Кол мест	Марка	Обозначение	Кол
ПР-1	380, 220	1	БУ-19	Серия 1.139-1	3
ПР-2	380, 220	1	БУ-13	Серия 1.139-1	3

Ведомость отделки помещений.

Наименование или экспликн. номер помещения	Потолок		Стены и перегородки		Отделка низа стен и перегородок	
	Штукатурка или затирка	Окраска	Штукатурка или затирка	Окраска или облицовка	Окраска или облицовка	Высота в мм
Помещение привода	Затирка	Клеевая побелка	Штукатурка кирпичных стен	Клеевая окраска светлых	—	—

1. За отм. 0.000 принят уровень чистого пола помещения привода, что соответствует абсолютной отметке
2. Кладку стен выполнять из полнотелого красного кирпича „М-75" на растворе „М-25".
3. Перемычки укладываются на цементном растворе состава 1:2 толщиной 30 мм.
4. Горизонтальная гидроизоляция стен выполняется из цементного раствора состава 1:2 толщиной 30 мм на отметке – 0.030.
5. Наружная отделка: кладку стен выполнять под расшивку швов, цоколь и откосы оштукатурить цементным раствором. Окна и двери окрасить масляной краской за 2 раза.
6. Вокруг здания устраивается асфальтовая отмостка шириной 0,5 м

40
7546/V

Изм	Лист	№ докум.	Подп.	Дата
Проверил		Зантберг		
Ст. техн.		Шепеленко		
Рук. гр.		Зантберг		
Гл. спец.		Браславский		
ГИП		Козловская		

ТП 902-2-330 КЖ

Отстойники канализационные горизонтальные с механизированным удалением осадка

Тип II. Первичный отстойник четырехсекционный L=24 м; h=2 м из сборного железобетона.

Лит	Лист	Листов
Р	37	

Помещение привода скребкового механизма. План на отм. 0.000 Разрезы 1-1; 2-2; Фасады. План кровли

МЖКХ-УССР Укркоммуннипроект

Маркировочная схема фундаментов

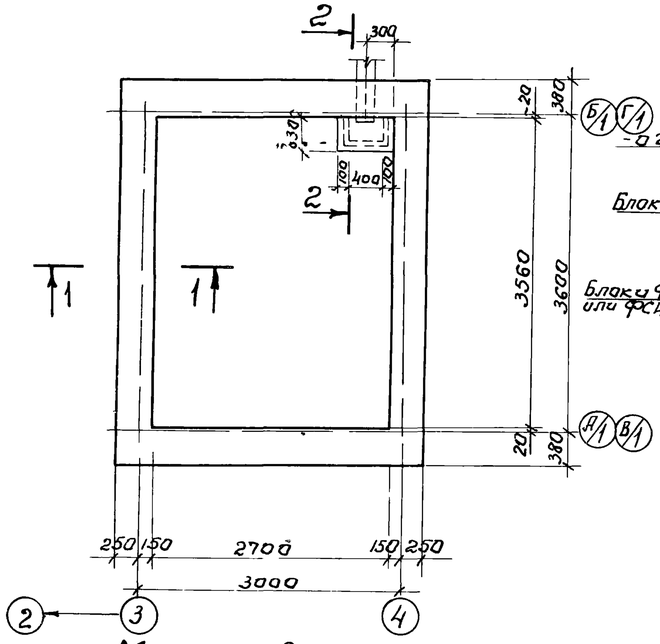

1-1

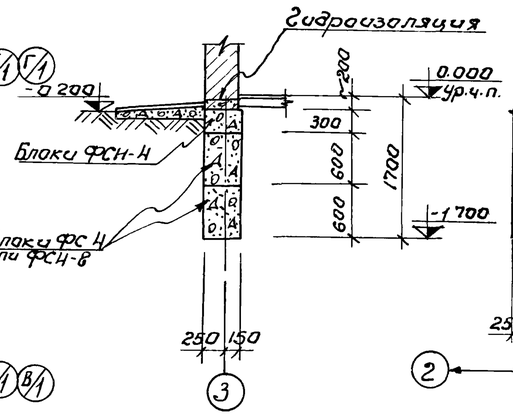

Раскладка по оси А/1 (В/1)

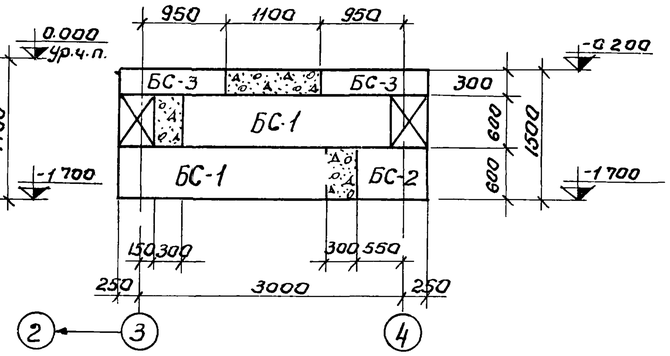

Спецификация элементов к маркировочным схемам, расположенным на листе.

Марка	Обозначение	Наименование	Кол.	Прим.
		Маркировочная схема фундаментных блоков.		
БС-1	Серия 1.116-1 в.1	Блок ФС-4	8	1,3т
БС-2	——"——	—"— ФС4-8	6	0,415т
БС-3	——"——	—"— ФС4-4	8	0,305т
		Маркировочная схема плит покрытия		
П-1	Серия 1.141-1 в.10	Плита ПС 30-12	3	1,080т

Выборка отправочных марок на 1 изделие

Марка изделия	Марка элем.	К-во шт. Т	К-во шт. Н	Масса в кг. 1шт	Масса в кг. Всех	Стандарт или лист проекта
Приямок	МИ4-13	1ПМ	-	-	4,2	Серия 3.400-6

Маркировочная схема плит покрытия.

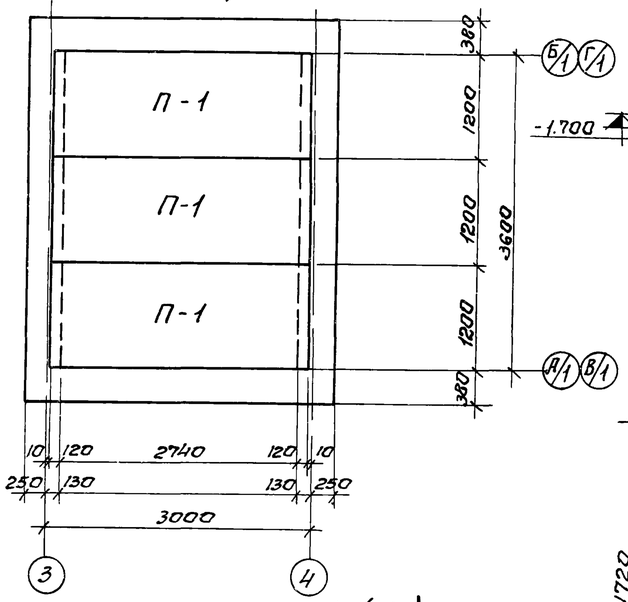

Раскладка по оси Б/1 (Г/1)

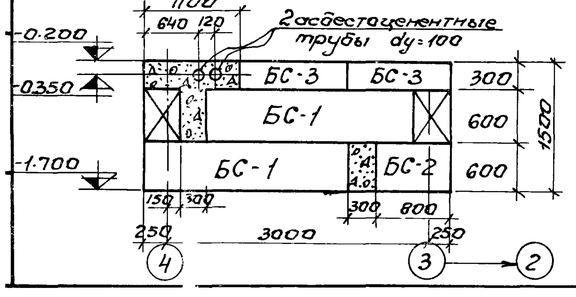

Раскладка по оси 3 (4)

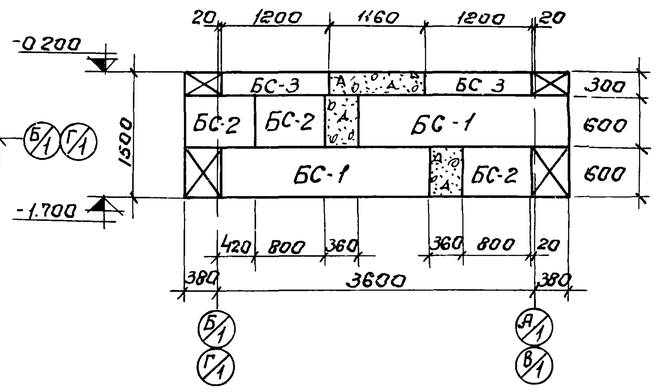

План ФОМ-1

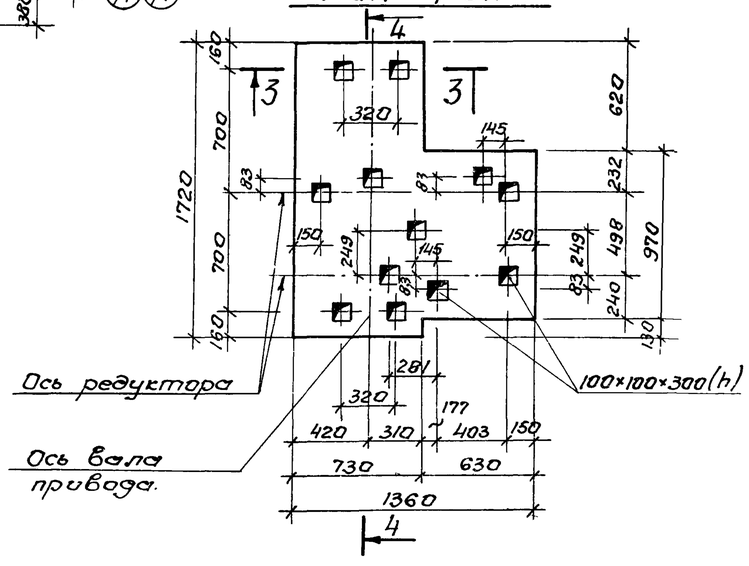

4-4

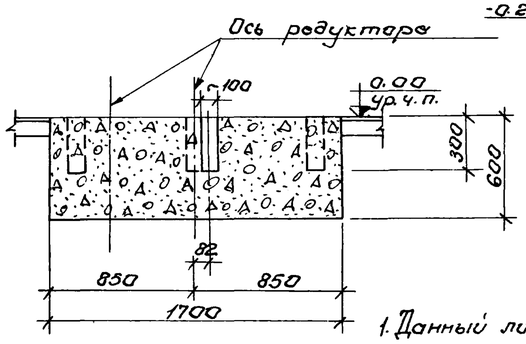

2-2

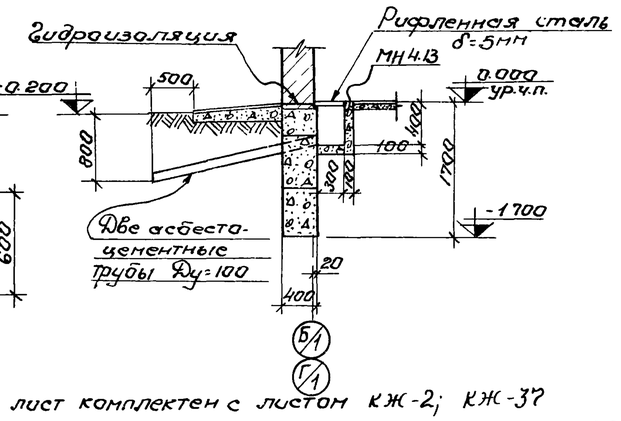

3-3

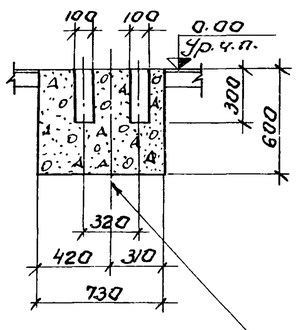

1. Данный лист комплектен с листом КЖ-2; КЖ-37
2. Под ленточные фундаменты - песчаную подушку толщиной 100мм
3. Кладку фундаментных блоков вести на растворе „М-50" с перевязкой вертикальных швов не менее 300мм
   Участки между блоками заполнить бетоном „М-100"
4. Указания по монтажу плит покрытия даны в серии 1.141-1 б.10. Швы между плитами покрытия заполнить мелкозернистым бетоном, соответствующим по марке и по плотности бетону плит покрытия
5. Фундамент ФОМ 1 и приямок выполнять из бетона „М-100" 4,1 м³
6. Расход бетона „М 100" на монолитные участки фундаментов фундамент ФОМ-1-1 1,14м³, приямок V=0,10м³ 1,76м³
7. Расход рифленой стали δ=5мм на перекрытие приямка-12,6кг.

					ТП 902-2-330	Кнс
					Отстойники канализационные горизонтальные с механизированным удалением осадка.	
Изм.	Лист	№докумен.	Подп.	Дата		
Провер.		Зантберг			Тип II первичный отстойник четырехсекционный L=24м; h=2м. из сборного железобетона.	Лит. Р; Лист 38; Листов
Гл.тех.		Мандрыка				
Рук.гр.		Зантберг				
Гл.спец.		Брославский			Помещение привода скребкового механизма. Маркировочные схемы фундаментов и плит покрытия.	МЖКХ УССР; Укркоммунниипроект г. Харьков
ГИП		Казловская				
Нач.отд.		Личахчи				

7546/V

Маркировочная схема панелей

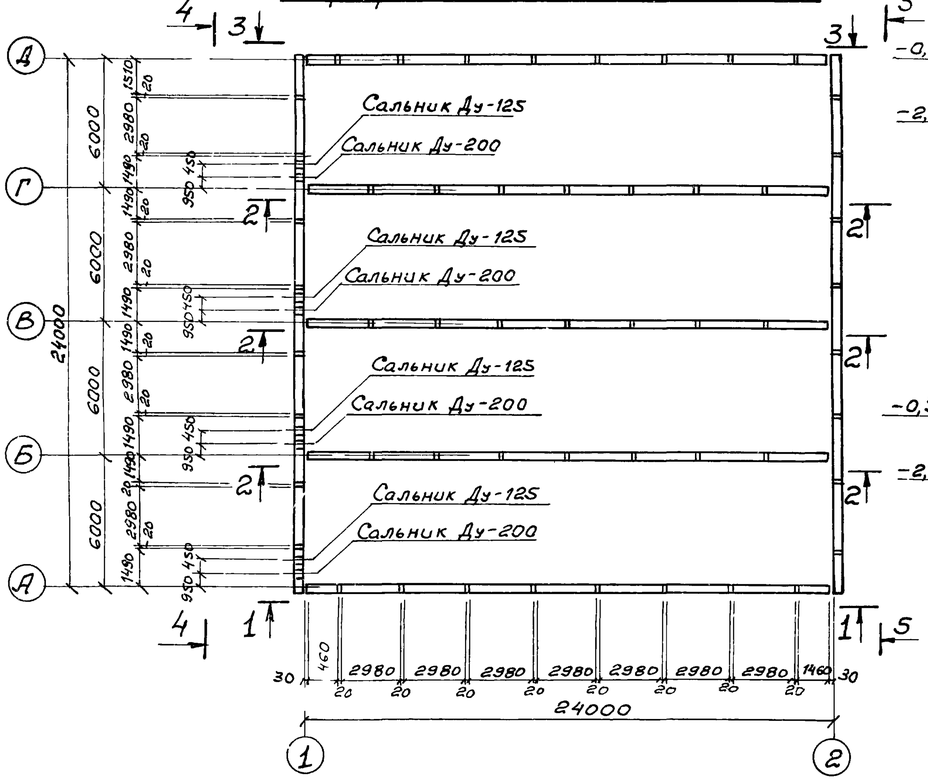

Вид по 3-3

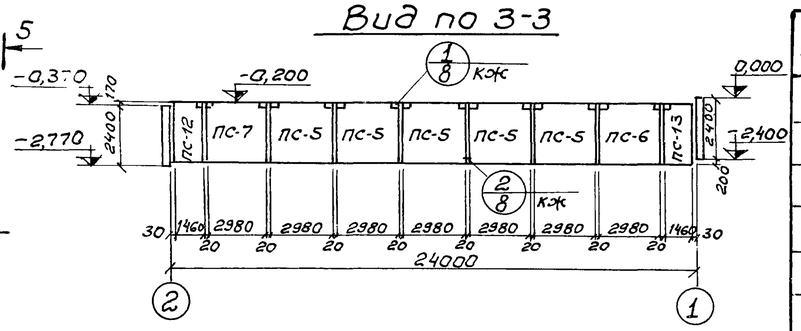

Вид по 5-5

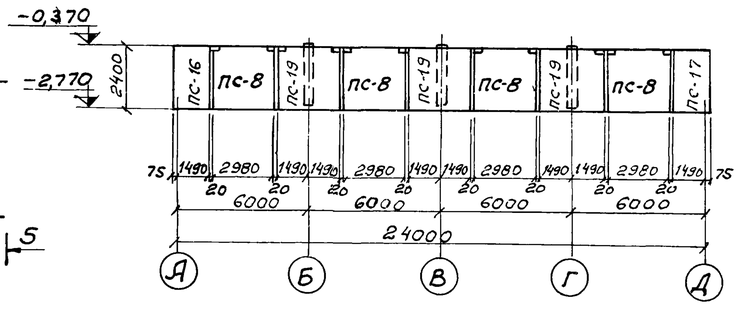

Вид по 1-1

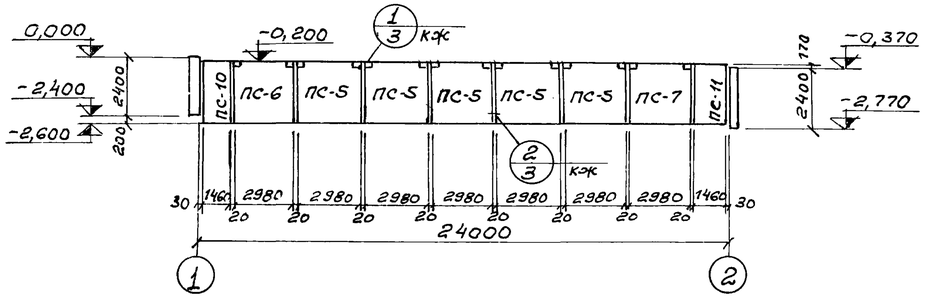

Вид по 2-2

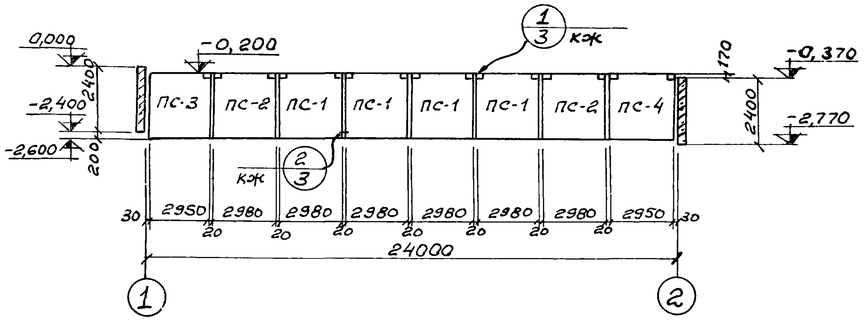

Гибкое угловое сопряжение

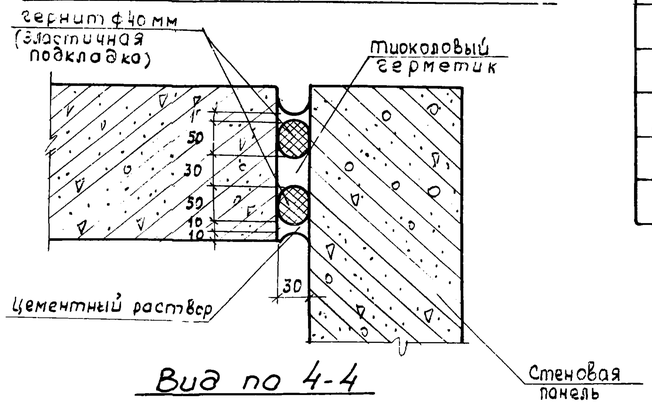

Вид по 4-4

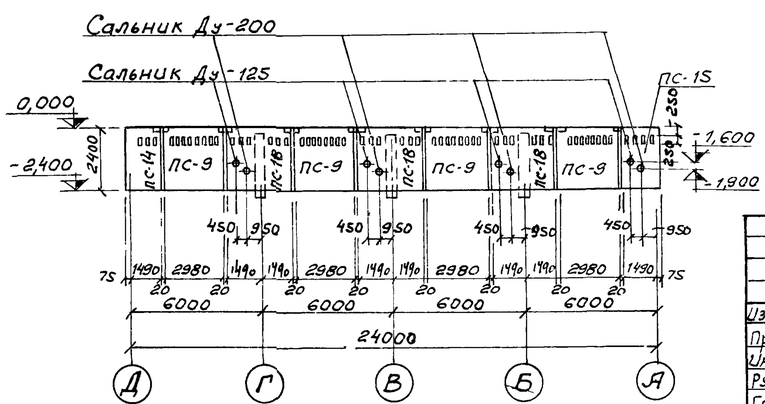

Спецификация элементов к маркировочной схеме

Марка	Обозначение	Наименование	Кол.	Примеч
ПС-1	3.900-2 в.2 кж-10	Стеновая панель ПК1-24-1а	12	2,65т
ПС-2	3.900-2 в.2 кж-40	Стеновая панель ПК1-24-1б	6	2,65т
ПС-3	" в.2 кж-40	Стеновая панель ПК1-24 1в	3	2,65т
ПС-4	" в.2 кж-40	Стеновая панель ПК1-24 1г	3	2,65т
ПС-5	" в.2 кж-40	Стеновая панель ПК1-24-2а	10	2,65т
ПС-6	" в.2 кж-40	Стеновая панель ПК1-24-2б	2	2,65т
ПС-7	" в.2 кж-40	Стеновая панель ПК1-24-2в	2	2,65т
ПС-8	" в.2 кж-40	Стеновая панель ПК1-24-2г	4	2,65т
ПС-9	" в.2 кж-40	Стеновая панель ПК1-24-2д	4	2,65т
ПС 10	кж-41	Стеновая панель ПК1-24-2е	1	1.30т
ПС-11	кж-41	Стеновая панель ПК1-24 2ж	1	1.30т
ПС-12	кж-41	Стеновая панель ПК1-24 2и	1	1.30т
ПС-13	кж-41	Стеновая панель ПК1-24-2к	1	1.30т
ПС-14	кж-41	Стеновая панель ПК1-24-2л	1	1.40т
ПС-15	кж-41	Стеновая панель ПК1-24-2м	1	1.40т
ПС-16	кж-41	Стеновая панель ПК1-24-2н	1	1.40т
ПС-17	кж-41	Стеновая панель ПК1-24-2п	1	1.40т
ПС-18	3.900-2 в.2 кж-40	Стеновая панель ПК1-24-2р	3	2.65т
ПС-19	3.900-2 в.2 кж-41	Стеновая панель ПК1-24-2с	3	2.65т

1. Данный лист комплектен с листами кж-40; кж-41.
2. Общие указания по монтажу панелей, заделке стыков и отделке см. пояснительную записку 3.900-2 вып. 2 и 7.

42
7546/V

					ТП 902-2-330	кж
					Отстойники канализационные горизонтальные с механизированным удалением осадка.	
Изм.	Лист	№ документа	Подпись	Дата	Тип II. Первичный отстойник четырехсекционный L=24м, h=2м из сборного железобетона	Лит. Р; Лист 39; Листов
Проверил		Саксонова				
Инженер		Левина				
Рук. гр.		Зантберг				
Гл. спец.		Браславский				
ГИП		Козловская			Маркировочная схема панелей. Виды 1-1 ÷ 5-5. Вариант с угловым сопряжением стен на герметике	МЖКХ УССР Укркоммунниипроект г. Харьков

1-1 ПК1-24-1а, ПК1-24-2а

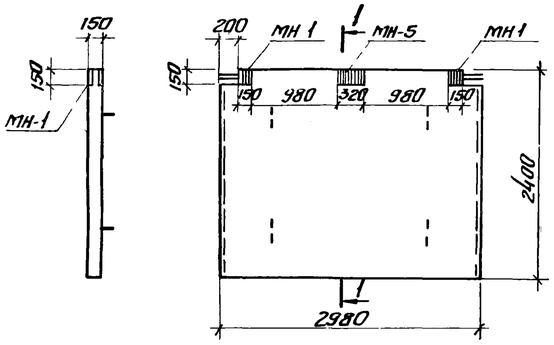

2-2 ПК1-24-1б

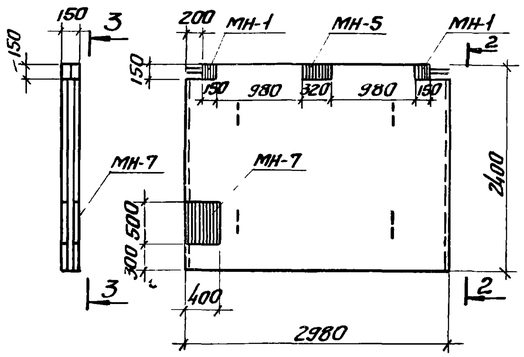

3-3

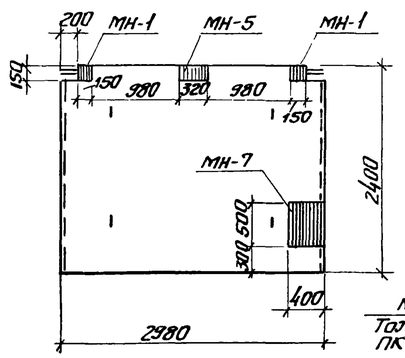

7-7

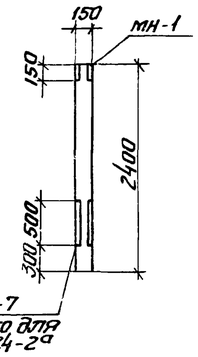

4-4 ПК1-24-1г

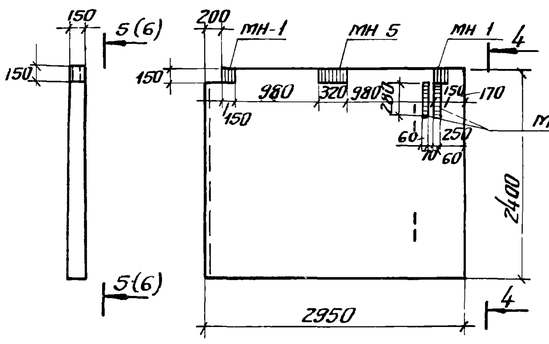

5-5

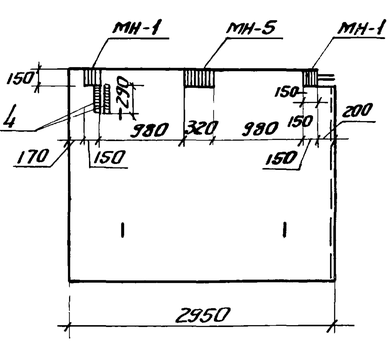

ПК1-24-2б; ПК1-24-2в

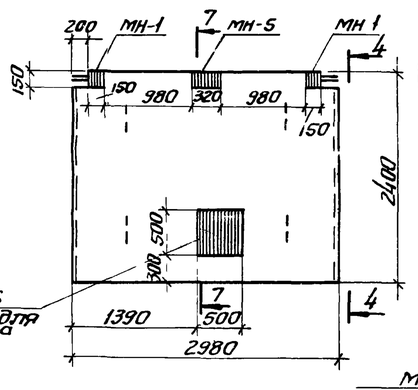

6-6

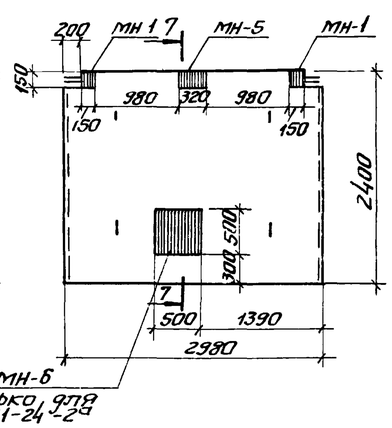

8-8 ПК1-24-2г

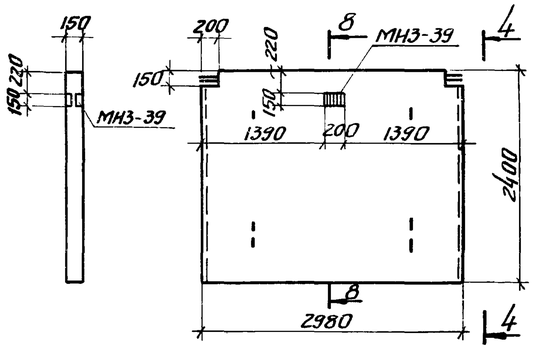

9-9 ПК1-24-2д

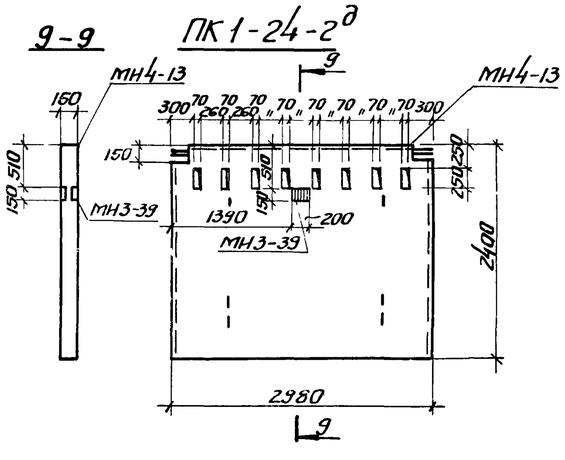

Выборка отправочных марок на одно изделие.

Наименование изделия	Марка	Кол-во т	Кол-во н	Масса кг Марки	Масса кг Всех	Серия или ГОСТ
ПК1-24-1а	МН-1	2		3.9	7.8	КЖС-30
	МН-5	1		8.1	8.1	КЖС-30
ПК1-24-2а	МН-1	2		3.9	7.8	КЖС-30
	МН-5	1		8.1	8.1	КЖС-30
ПК1-24-1б	МН-1	2		3.9	7.8	КЖС-30
	МН-5	1		8.1	8.1	КЖС-30
	МН-7	1		32.12	32.12	КЖС-30
ПК1-24-1в	МН-1	2		3.9	7.8	КЖС-30
	МН-2	2		9.72	9.72	КЖС-30
	МН-5	1		8.1	8.1	КЖС-30
ПК1-24-1г	МН-1	2		3.9	7.8	КЖС-30
	МН-4	2		2.76	5.52	КЖС-30
	МН-5	1		8.1	8.1	КЖС-30
ПК1-24-2б	МН-1	2		3.9	7.8	КЖС-30
	МН-5	1		8.1	8.1	КЖС-30
	МН-6	1		39.26	39.26	КЖС-30
ПК1-24-2в	МН-1	2		3.9	7.8	КЖС-30
	МН-5	1		8.1	8.1	КЖС-30
ПК1-24-2г	МН3-39	1		2.8	2.8	Серия 3.400-6
ПК1-24-2д	МН3-39	1		2.8	2.8	—"—
	МН4-13	2.55 п.м.		4.2	10.7	—"—

1. Данный лист комплектен с листами КЖС-39.
2. Стеновые панели с индексами отличаются от типовых по серии 3.900-2 вып.2; наличием дополнительных закладных элементов и отверстий.

					ТП 902-2-330 КЖС	
Изм.	Лист	№ докум.	Подпись	Дата	Отстойники канализационные горизонтальные с механизированным удалением осадка	
Провер.		Зантберг			Тип II Первичный отстойник четырехсекционный L=24м h=2м из сборного железобетона	Лит. Р; Лист 40; Листов
Инженер		Лизина				
Рук. гр.		Зантберг				
Гл. спец.		Брославская			Опалубочные чертежи стеновых панелей. Вариант с узловым сопряжением стен на герметиках.	Минжилкомхоз УССР Укркоммунниипроект г. Харьков
ГИП		Козловская				
Нач. отд.		Пичахчи				

ПС-10; ПС-13 (зеркально)

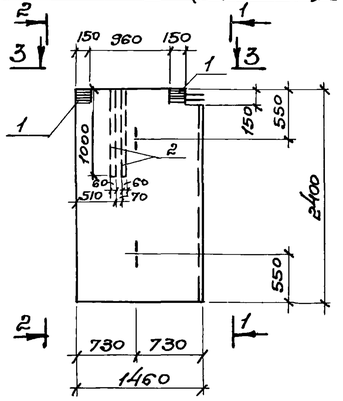

1-1

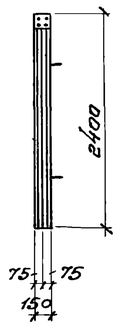

2-2

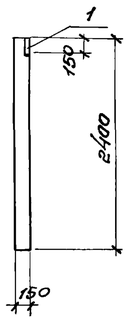

ПС-11; ПС-12 (зеркально)

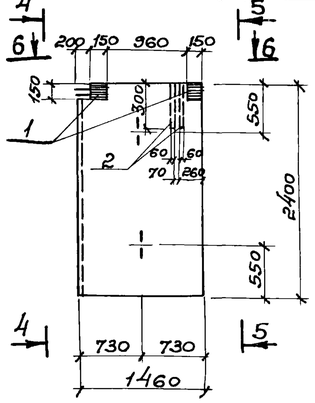

4-4

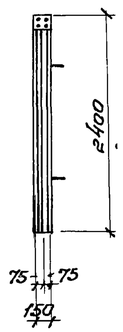

5-5

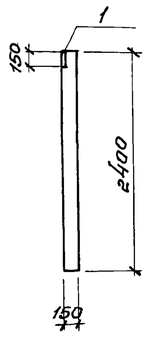

ПС-18

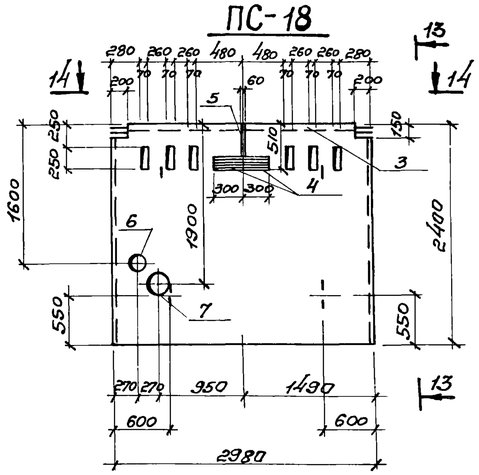

13-13

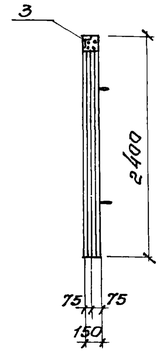

3-3

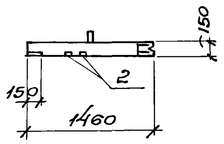

6-6

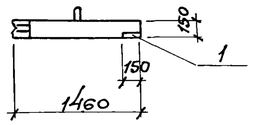

12-12

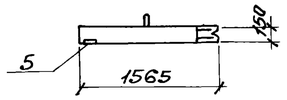

14-14

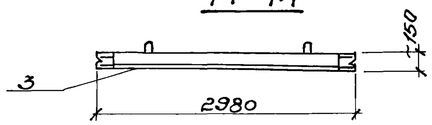

16-16

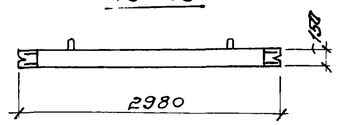

15-15

ПС-19

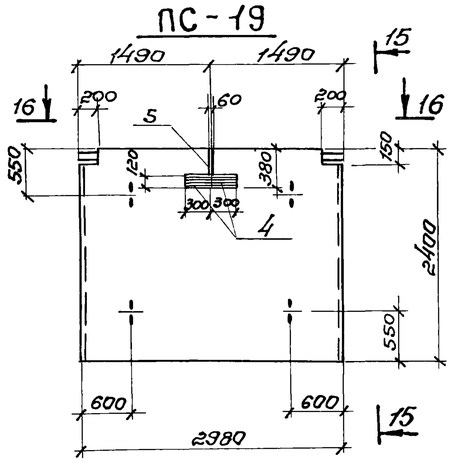

ПС-14; ПС-15 (зеркально)

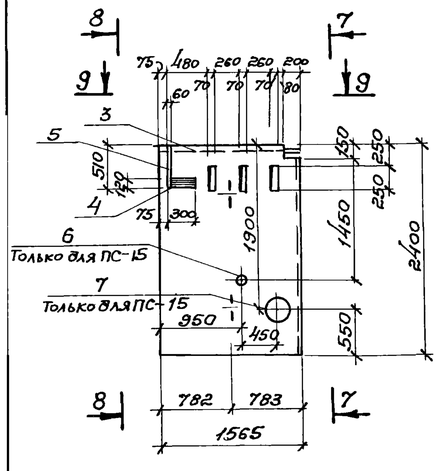

7-7

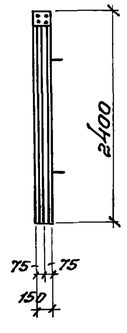

8-8

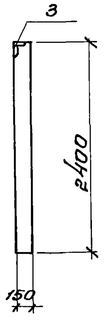

ПС-16; ПС-17 (зеркально)

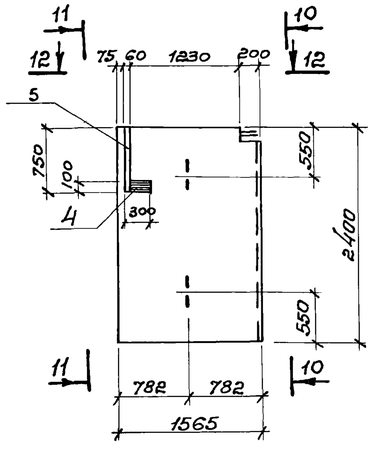

10-10

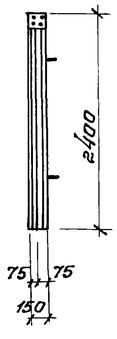

11-11

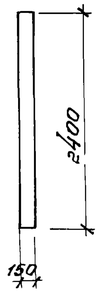

9-9

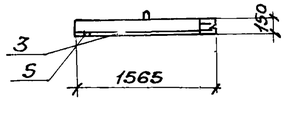

18-18

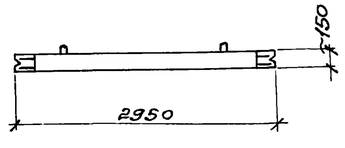

ПС-3; ПС-4

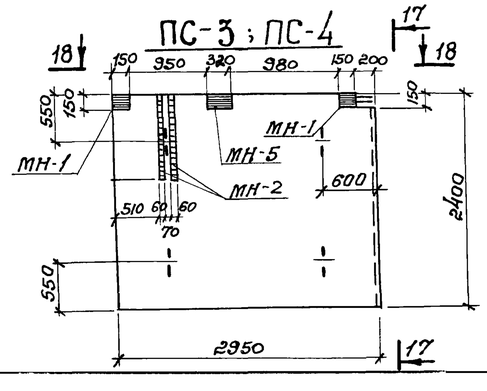

17-17

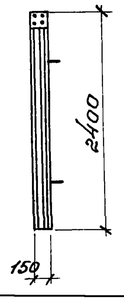

Панели ПС-18; ПС-19 отличаются от типовых ПК1-24-2 наличием дополнительных закладных деталей и отверстий.

					ТП 902-2-330 Кэс	
Изм.	Лист	№ докум.	Подп.	Дата	Отстойники канализационные горизонтальные с механизированным удалением осадка.	
Инжен.	Звина				Тип II Первичный отстойник четырехсекционный L=24м; h=2м из сборного железобетона.	Лит. Р; Лист 41; Листов
Рук. гр.	Зантберг				Опалубочные чертежи панелей ПС-10 ÷ ПС-19. Вариант с угловым сопряжением стен на герметиках.	МЖКХ УССР Укркоммунниипроект г. Харьков.
Гл. спец.	Ярославский					
ГИП	Калабская					
Нач. отд.	Пичахчи					

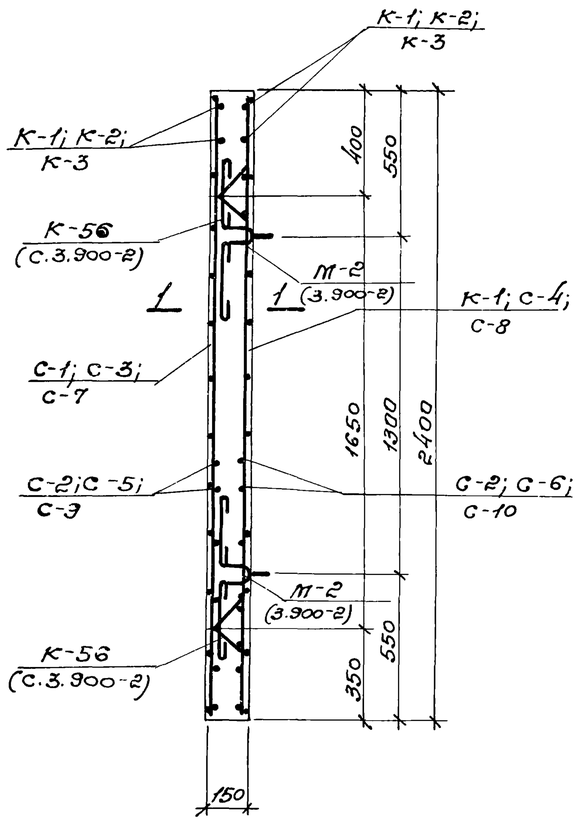

1-1
(Для ПС-3; ПС-4)

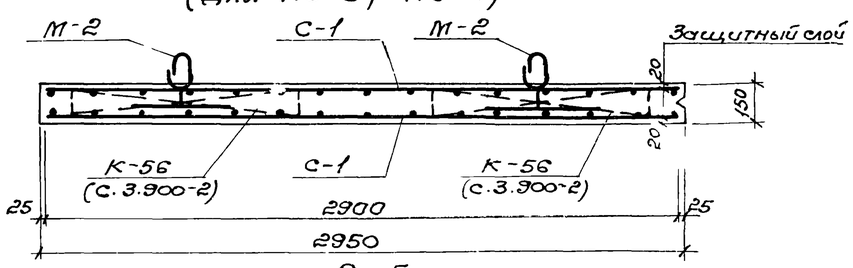

Формат	Зона	Позиц.	Обозначение	Наименование	Кол.	Прим
				ПК1-24-2		
				Сборочные единицы и детали		
		4	Серия 3.400-6	Изделие закладное МИ2-6	1	
		5	"	" МИ1-2	0,4	п.м.
				Материалы		
				Бетон марки 200	1,06	м³

Выборка стали на один элемент, кг.

Марка эл-та	Арматурные изделия										Закладные изделия											
	Арматурная сталь ГОСТ 5781-75										Профильная сталь				Арматурная сталь ГОСТ 5781-75							
	Класс А-I				Итого	Класс А-III				Итого	Итого				Класс А-I	Класс А-II	Класс А-III					
	ф мм					ф мм									ф мм	ф мм	ф мм					
	6					6	8	10	12			Б10	68		L50х5	6		10	8	10	14	
ПС-3	24,95					15,85	6,1	16,66								1,32					10,28	
ПС-4	24,95					15,85	6,1	16,66								1,32					10,28	
ПС-10	11,47					4,20	9,10	7,60	3,55			26,64				0,66			0,5	0,96	5,14	
ПС-11	11,47					4,20	9,10	7,60	3,55			26,64				0,66			0,5	0,96	5,14	
ПС-12	11,47					4,20	9,10	7,60	3,55			26,64				0,66			0,5	0,96	5,14	
ПС-13	11,47					4,20	9,10	7,60	3,55			26,64				0,66			0,5	0,96	5,14	
ПС-14	12,90					4,75	10,24	12,55	3,9				4,32		6,84	0,66		0,3	0,74		5,14	
ПС-15	12,90					4,75	10,24	12,55	3,9				4,32		6,84	0,66		0,3	0,74		5,14	
ПС-16	12,90					4,75	10,24	12,55	3,9				4,32			0,66		0,3	0,2		5,14	
ПС-17	12,90					4,75	10,24	12,55	3,9				4,32			0,66		0,3	0,2		5,14	
ПС-18													4,32		6,84			0,3	0,74			
ПС-19													4,32					0,3	0,2			

1-1
(Для ПС-10; ПС-11; ПС-12; ПС-13)

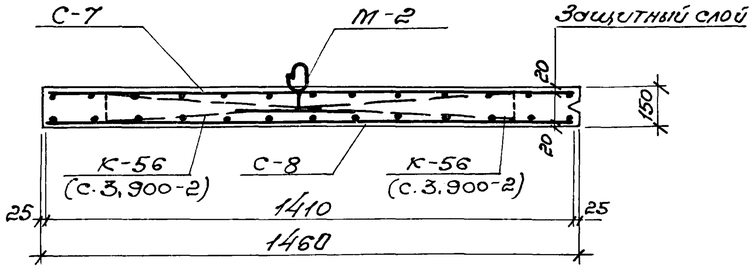

1-1
(Для ПС-14; ПС-15; ПС-16; ПС-17)

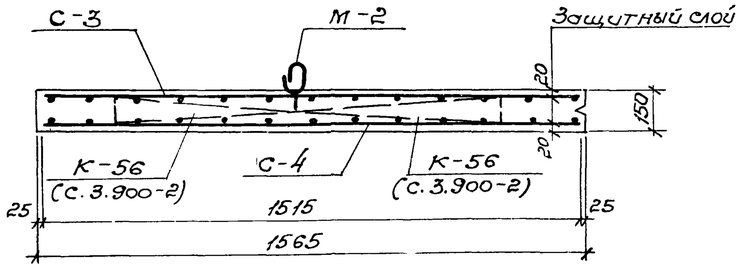

Панели выполнять из бетона марки 200, В4, МРЗ принять по пояснительной записке

45

7546/V

Изм.	Лист	№ документ	Подпись	Дата
Провер.		Саксонова		
Ст. техн.		Мандрика		
Рук. гр.		Зантберг		
Гл. спец.		Браславский		
ГИП		Козловская		
Нач. отд.		Пичахчи		

ТП 902-2-330 Кэтс

Отстойники канализационные горизонтальные с механизированным удалением осадка

Тип II. Первичный отстойник четырехсекционный L=24м h=2м из сборного железобетона.

Лит	Лист	Листов
Р	42	

Армирование стеновых панелей. Вариант с угловым сопряжением стен на герметиках.

МЖКХ УССР Укркоммунниипроект г. Харьков

Формат	Зона	Позиц.	Обозначение	Наименование	Кол.	Прим.
1	2	3	4	5	6	7
				ПК1-24-1^{б}; ПК1-24-1^{г}		
				Сборочные единицы и детали.		
			КЖС-44	Сетка арматурная С-1	2	
			КЖС-44	——— " ——— С-2	2	
			КЖС-44	Каркас плоский К-1	2	
			3.900-2 в.2, л. 71	——— " ——— К-56	4	
			3.900-2 в.2, л. 88	Изделие закладное М-2	4	
				Материалы		
				Бетон марки 200	1.06	м^3
				ПК1-24-2^{б}; ПК1-24-2^{к}		
				Сборочные единицы и детали.		
			КЖС-44	Сетка арматурная С-7	1	
			КЖС-44	——— " ——— С-8	1	
			КЖС-44	——— " ——— С-9	1	
			КЖС-44	——— " ——— С-10	1	
			КЖС-44	Каркас плоский К-3	2	
			3.900-2 в.2, л. 71	——— " ——— К-56	2	
			3.900-2 в.2, л. 88	Изделие закладное М-2	2	
		1	КЖС-29	——— " ——— МН-1	2	
		2	КЖС-29	——— " ——— МН-2	2	
				Материалы		
				Бетон марки 200	0,5	м^3
				ПК1-24-2^{ж}; ПК1-24-2^{и}		
				Сборочные единицы и детали.		
			КЖС-44	Сетка арматурная С-7	1	
			КЖС-44	——— " ——— С-8	1	
			КЖС-44	——— " ——— С-9	1	
			КЖС-44	——— " ——— С-10	1	
			КЖС-44	Каркас плоский К-3	2	
			3.900-2 в.2, л. 71	——— " ——— К-56	2	
			3.900-2 в.2, л. 88	Изделие закладное М-2	2	
		1	КЖС-29	——— " ——— МН-1	2	
		2	КЖС-29	——— " ——— МН-2	2	
				Материалы		
				Бетон марки 200	0,5	м^3
				ПК1-24-2^{л}; ПК1-24-2^{м}		
				Сборочные единицы и детали		

1	2	3	4	5	6	7
			КЖС-44	Сетка арматурная С-3	1	
			КЖС-44	——— " ——— С-4	1	
			КЖС-44	——— " ——— С-5	1	
			КЖС-44	——— " ——— С-6	1	
			КЖС-44	Каркас плоский К-2	2	
			3.900-2 в.2, л. 71	——— " ——— К-56	2	
			3.900-2 в.2, л. 88	Изделие закладное М-2	2	
		3	Серия 3.400-6	——— " ——— МН4-13	1,8	п м
		4	——— " ———	——— " ——— МН2-6	1	
		5	——— " ———	——— " ——— МН1-2	0,4	п м
		6	Серия 3.901-6	Сальник ду125(ПК1-24-2М)	1	7.0 кг
		7	——— " ———	Сальник ду200(ПК1-24-2М)	1	15,7кг
				Материалы		
				Бетон марки 200	0,55	м^3
				ПК1-24-2^{н}; ПК1-24-2^{п}		
				Сборочные единицы и детали.		
			КЖС-44	Сетка арматурная С-3	1	
			КЖС-44	——— " ——— С-4	1	
			КЖС-44	——— " ——— С-5	1	
			КЖС-44	——— " ——— С-6	1	
			КЖС-44	Каркас плоский К-2	2	
			3.900-2 Б.2, л. 71	——— " ——— К-56	2	
			3.900-2 Б.2.л. 88	Изделие закладное М-2	2	
		4	Серия 3.400-6	——— " ——— МН2-6	1	
		5	——— " ———	——— " ——— МН1-2	0,4	п.м.
				Материалы		
				Бетон марки 200	0,55	м^3
				ПК1-24-2^{р}		
				Сборочные единицы и детали		
		3	Серия 3.400-6	Изделие закладное МН4-13	1.8	п м
		4	——— " ———	——— " ——— МН2-6	1	
		5	——— " ———	——— " ——— МН1-2	0,4	п.м.
		6	Серия 3.901-6	Сальник Ду 125	1	7.0кг
		7	——— " ———	Сальник Ду200	1	15,7кг
				Материалы		
				Бетон марки 200	1,06	м^3

Данный лист комплектен с листами КЖС-39 ÷ КЖС-41.

7546/V

				ТП 902-2-330	КЖ
Изм.	Лист	№ докумен.	Подп.	Дата	Отстойники канализационные горизонтальные с механизированным удалением осадка
Провер.	Саксонова				Тип II Первичный отстойник четырехсекционный L=24м h=2м из сборного железобетона
Т.техн.	Кандрика				
Рук.гр.	Зантберг				
Гл.спец.	Браславский				Спецификация сборных единиц на стеновые панели, вариант с угловым сопряжением стен на герметике
ГИП	Козловская				
Нач.отд.	Пичахчи				

Лит.	Лист	Листов
Р	43	

МЖКХ - УССР
Укркоммунниипроект
г. Харьков

С-1

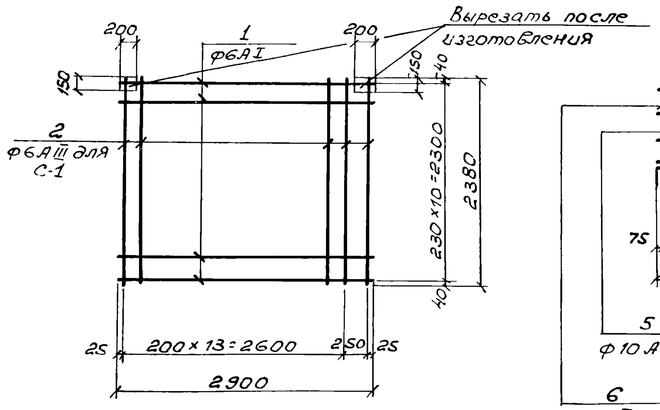

С-2

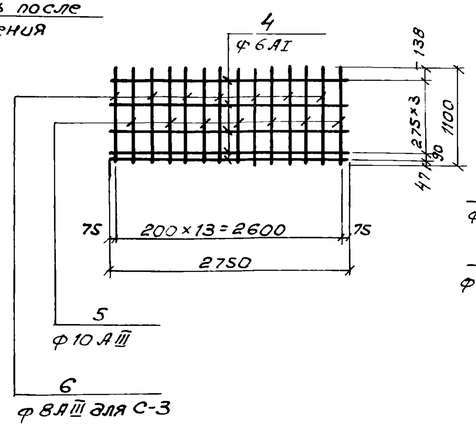

С-3; С-4

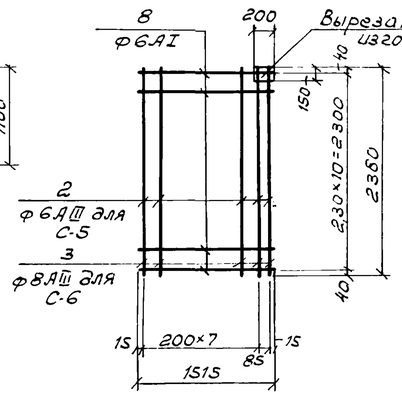

С-5; С-6

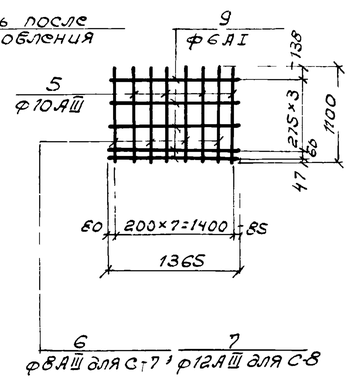

С-7; С-8

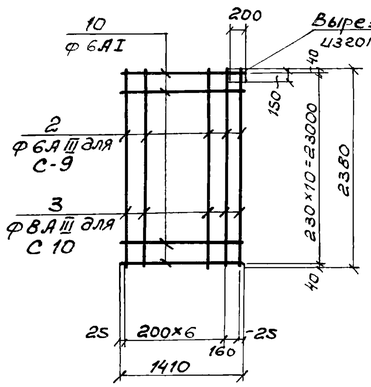

С-9; С-10

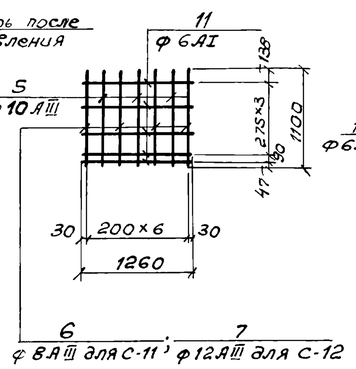

К-3

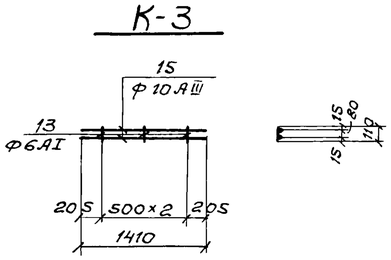

К-1

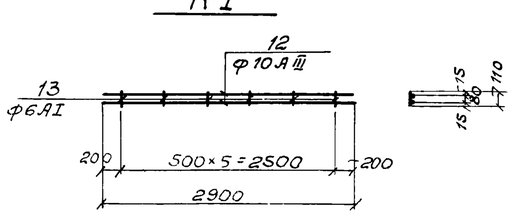

К-2

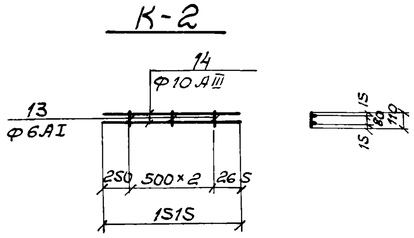

Марка эл-та	Поз.	Эскиз или сечение	Ф мм	Длина мм	Кол.
1	2	3	4	5	6
С-1	1	—	6АI	2900	11
	2		6АIII	2380	15
С-2	4	—	6АI	2750	5
	5		10АIII	1100	7
	6		8АIII	1100	7
С-3	2	—	6АIII	2380	9
	8		6АI	1515	11
С-4	3	—	8АIII	2380	7
	8		6АI	1515	11
С-5	5	—	10АIII	1100	4
	6		8АIII	1100	4
	9		6АI	1365	5
С-6	5	—	10АIII	1100	4
	7		12АIII	1100	4
	9		6АI	1365	5
С-7	2	—	6АIII	2380	8
	10		6АI	1410	11
С-8	3	—	8АIII	2380	8
	10		6АI	1410	11
С-9	5	—	10АIII	1100	3
	6		8АIII	1100	4
	11		6АI	1260	5
С-10	5	—	10АIII	1100	3
	7		12АIII	1100	4
	11		6АI	1260	5

1	2	3	4	5	6
К-1	12	—	10АIII	2900	2
	13		6АI	110	6
К-2	13	—	6АI	110	3
	14		10АIII	1515	2
К-3	13	—	6АI	110	3
	15		10АIII	1410	2

1. Каркасы и сетки изготовлять при помощи контактной точечной сварки в соответствии с ГОСТ 10922-75 „Арматура и закладные детали сварные для железобетонных конструкций. Технические требования и методы испытаний."
2. Для обеспечения точной разбивки арматуры каркасы и сетки изготовлять в кондукторах.
3. Все размеры даны по осям стержней.
4. Данный лист комплектен с листами КЖ-42 ÷ КЖ-44

(47)

7546/V

					ТП 902-2-330 КЖ
					Отстойники канализационные горизонтальные с механизированным удалением осадка.
Изм.	Лист	№ документа	Подпись	Дата	
Проверил		Саксонова			Тип III. Первичный отстойник четырехсекционный L=24м h=2м из сборного железобетона
Ст.техн.		Мандрика			
Рук.гр.		Зантберг			
Гл.спец.		Браславский			Сетки и каркасы панелей. Вариант с угловым сопряжением стен на герметиках.
ГИП		Козловская			
Нач.отд.		Пичахчи			

Лит.	Лист	Листов
Р	44	

МКХ-УССР
УКРКОММУННИИПРОЕКТ
г. Харьков