ТИПОВОЙ ПРОЕКТ 904-1-60.85

СТАНЦИЯ ОСУШКИ СЖАТОГО ВОЗДУХА

АВТОМАТИЗИРОВАННАЯ

ОТДЕЛЬНО СТОЯЩАЯ И ПРИСТРОЕННАЯ

6(4)УОСВ-250А

ПРОИЗВОДИТЕЛЬНОСТЬЮ 1500(1000) $М^3$/МИН.

АЛЬБОМ 6

СТРОИТЕЛЬНЫЕ КОНСТРУКЦИИ И ИЗДЕЛИЯ

Н.ц. ~~1-52 304~~

КФ ЦИТП Инв. № 8921/6

ТИПОВОЙ ПРОЕКТ 904-1-60.85

СТАНЦИЯ ОСУШКИ СЖАТОГО ВОЗДУХА

АВТОМАТИЗИРОВАННАЯ

ОТДЕЛЬНО СТОЯЩАЯ И ПРИСТРОЕННАЯ

6(4)УОСВ-250А

ПРОИЗВОДИТЕЛЬНОСТЬЮ 1500(1000) $м^3$/МИН.

АЛЬБОМ 6

РАЗРАБОТАН ГОСУДАРСТВЕННЫМИ ПРОЕКТНЫМИ ИНСТИТУТАМИ
ГИПРОСТРОЙДОРМАШ; АЛЬБОМЫ 1, 2, 3, 7, 8, 9, 10, 11, 12
РОСТОВСКИЙ ПРОМСТРОЙНИИПРОЕКТ; АЛЬБОМЫ 4, 5, 6, 7, 8, 13, 14, 15, 16

УТВЕРЖДЕН МИНСТРОЙДОРМАШЕМ
РЕШЕНИЕ № ОТ 1984г
ВВЕДЕН В ДЕЙСТВИЕ ГИПРОСТРОЙДОРМАШЕМ
С 1984г ПРИКАЗ №

ГЛАВНЫЙ ИНЖЕНЕР ИНСТИТУТА В.Р. НИКИТЕНКО
ГЛАВНЫЙ ИНЖЕНЕР ПРОЕКТА Г.В. ОСТАШЕВСКИЙ

© КФ ЦИТП ГОССТРОЯ СССР 1988г

КФ ЦИТП Инв. № 8921/6

Типовой проект 904-1-60.85-КЖИ Альбом 6

Формат	Обозначение	Наименование	Стр	Примечание
А3	ТП 904-1- -КЖИ-100	Балка (1БДР18-3АVт-1,	5	
		2БДР18-6АVт-2)		
А3	-101	" 2БДР18-6АVт-1	6	
А3	-200	Плита покрытия (1ПГ-3АтVт-60-МПЖ-200П-1	7	
		1ПГ-2АтVт-60-МПЖ-200П-1, 1ПГ-2АтVт-60-МПЖ-200П-2		
		1ПГ-2АтVт-60-МПЖ-200П-3)		
А3	-201	Плита покрытия (2ПГ-2АтVт-60МПЖ-200П-1	8	
		2ПГ-2АтVт-60МПЖ-200П-2)		
А3	-202	Плита покрытия (1ПВ4-2АтVт-60-МПЖ-200П-1	9	
		1ПВ7-2АтVт-60-МПЖ-200П-1, 1ПВ7-2АтVт-60-МПЖ-200П-2		
		1ПВ7-3АтVт-60-МПЖ-200П-1)		
А3	-300	Колонна (К60-10-1, К60-10-4)	10	
А3	-301	" (К60-10-2, К60-10-3)	11	
А3	-302	" КФ13-1-1	12	
А3	-303	" КФ13-1-2	13	
А3	-400	Панель стеновая (ПС600.12.20-П-3-1,	14	
		ПС600.12.20-П-3-2, ПС600.12.20-П-3-3,		
		ПС600.12.20-П-3-4)		
А3	-401	Панель стеновая (ПС600.18.20-П-3-1,	15	
		ПС600.18.20-П-3-2, ПС600.18.20-П-3-3,		
		ПС600.12.20-П-3-5)		
А4	-402	Панель стеновая ПС600.12.20-П-3-6	16	
А4	-403	то же ПС145.12.20А-П-2	16	
А3	-404	Панель стеновая (ПС600.12.20-П-1-1,	17	
		ПС145.12.20А-П-1, ПС600.12.20-П-1-2)		
А4	-405	Панель стеновая ПС295.12.20-П-1	18	
А4	-406	то же ПС600.15.20-П-4-1	18	
А3	-407	" (ПС600.18.20-П-1-1,	19	
		ПС600.18.20-П-1-3)		
А4	-408	" ПС600.18.20-П-1-2	20	

Формат	Обозначение	Наименование	Стр.	Примечание
А4	ТП 904-1- -КЖИ-408	Панель карнизная ПК6.65-П-1	20	
А3	-ПС1	Панель стеновая ПС1	21	
А4	-500	Плита перекрытия ПРС86.15-6АтVт-1	22	
А4	-501	то же ПРС86.15-6АтVт-2	22	
А3	-П5-8-1	Плита (П5-8-1, П7д-3-1, П10д-3-1)	23	
А4	-П12д-3-1	Поток П12д-3-1	24	
А4	-П12д-3-2	" П12д-3-2	24	
А3	-ФБ1	Фундаментная балка ФБ1	25	
А4	-ТТ	Технические требования к изготовлению арматурных и закладных изделий	26	
А4	-МН1	Изделие закладное МН1	26	
А4	-МН2	то же (МН2, МН3)	27	
А4	-МН4	" (МН4, МН5)	27	
А4	-МН6	" (МН6, МН7, МН8)	28	
А4	-МН9	" (МН9, МН10, МН11)	28	
А4	-МН12	" (МН12, МН13)	29	
А4	-МН14	" МН14	29	
А4	-МС1	Изделие соединительное МС1	30	
А4	-МС2	то же МС2	30	

Взам. инв. № | Подп. и дата | Инв. № подл.

Привязан

Инв. №

Инв. № 8921/6 3

Ст. техник	Растеряева		
Вед. инж.	Макарова		
Рук. гр.	Моргунов		
Гл. спец.	Осташевский		
Нач. отд.	Саакьянц		
Н. контр.	Луценко		

ТП 904.1-60.85 - КЖИ - ДО

Содержание листов выпуска

Стадия	Лист	Листов
Р	1	2

Госстрой СССР
Ростовский Промстройниипроект

Копировал ЗОИ

Формат А3

Формат	Обозначение	Наименование	Стр.	Примечание
А4	ТП 904-1- -КЖИ-МС3	Изделие соединительное МС3	31	
А4	-МС4	то же МС4	31	
А4	-МС5	" -МС5	32	
А4	-Б1	Балка стальная Б1	32	
А4	-КП1	Каркас пространственный КП1	33	
А4	-КП2	то же (КП2, КП3)	33	
А4	-КР1	Каркас плоский КР1	34	
А4	-КР2	то же КР2	34	
А4	-КР3	" КР3	35	
А4	-С1	Сетка арматурная (С1, С2)	35	
А3	-ЖР1	Жалюзийная решетка ЖР1	36	
А4	-Р1	Решетка (Р1, Р2)	37	
А4	-Р3	" Р3	37	
А4	-РС1	Рамка стальная РС1	38	
А4	-РС2	то же РС2	38	
А4	-РС3	" РС3	39	

Типовой проект 904-1-60.85-КЖИ Альбом 0

Инв. № подл. | Подп. и дата | Взам. инв. №

Привязан

Инв. № 8921/6

Инв. №

ТП 904-1-60.85-КЖИ-ДО

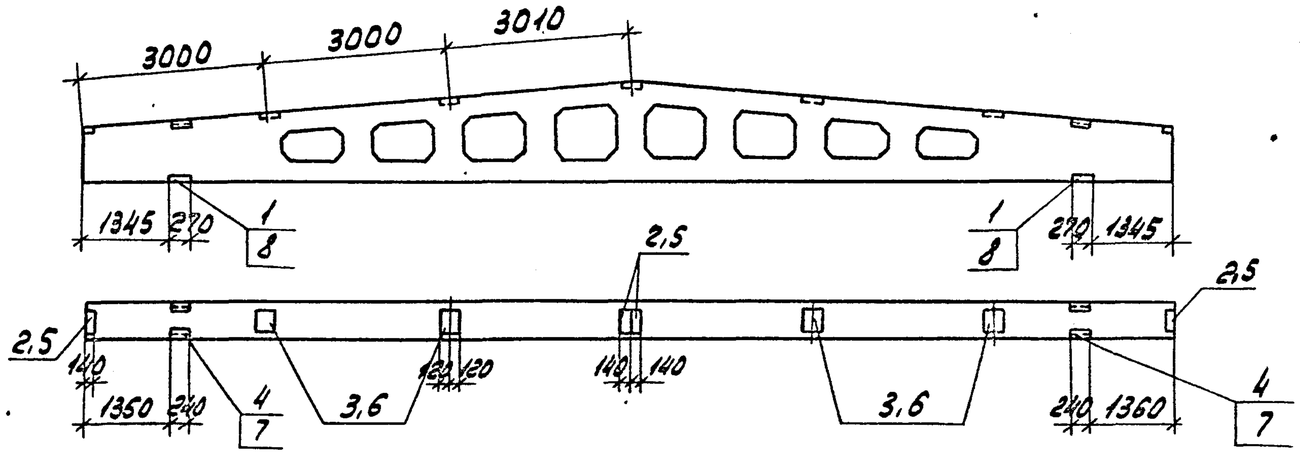

Марка элемента	Номер на исполн.	Масса
1БДР18-3АV-1	1	8400
2БДР18-6АV-2	2	10400

Остальное - смотрите 1БДР18-3АV, 2БДР18-6АV серии 1.462.1-3/80 вып.1

Формат	Зона	Поз.	Обозначение	Наименование	Кол. на исполн. 1	2			Примечание
				Сборочные единицы					
			1.462.1-3/80 вып.1	Балка 1БДР18-3АV	1				
				" 2БДР18-6АV		1			
		1	1.400-6/76 вып.1	Изделие закладное МН-38	2				
		2		То же МН-1-2	4				
		3		" МН-3-3	4				
		4		" МН-22	2				
		5		" МН-1-3		4			
		6		" МН-3-4		4			
		7		" МН-22-1		2			
		8		" МН-6-1		2			

Ведомость расхода стали на дополнительные закладные изделия, кг

Марка элемента	Изделия закладные: Арматура класса А-III ГОСТ 5781-82 ф8	ф10		Итого	Прокат марки ВСт3кп2 ГОСТ 103-76 б=6		Итого	ГОСТ 82-70* б=6	Итого	ГОСТ 8510-72* L 110х70х8		Итого	Всего
1БДР18-3АV-1	2.4	0.4		2.8	19.0		19.0			10.4		10.4	32.2
2БДР18-6АV-2	2.4	0.4		2.8	14.0		14.0	6.2	6.2	10.4		10.4	33.4

Инв. № 8921/6

Привязан

Инв. №

ТП 904-1-60.85-КЖИ-100

Балка (1БДР18-3АV-1, 2БДР18-6АV-2)

Проверил	Макарова		
Гл. техник	Растеряева		
Вед. инж.	Макарова		
Рук. гр.	Моргунов		
Гл. спец.	Осташевский		
Нач. отд.	Саакьянц		
Н. контр.	Лущенко		

Стадия	Масса	Масштаб
Р	Смотрите таблицу	1:100
Лист	Листов 1	

Госстрой СССР Ростовский Промстройниипроект

Копировал

Формат А3

Альбом 6 ТП 904-1-60.85-КЖИ Типовой

Взам. инв. № | Подп. и дата | Инв. № подл.

Типовой проект 904-1-60.85-КЖИ Альбом 6

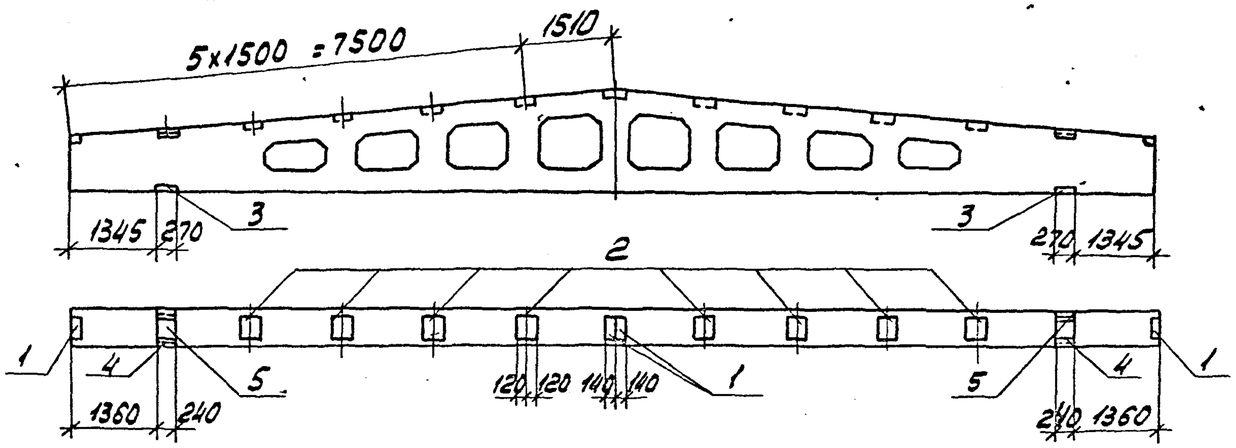

Формат	Зона	Поз.	Обозначение	Наименование	Кол.	Примечание
				Сборочные единицы		
			1.462.1-3/80 вып.1	Балка 2БДР18-6АⅤт	1	
		1	1.400-6/76 вып.1	Изделие закладное М4-1-3	4	
		2		То же М4-3-4	8	
		3		" М4-6-1	2	
		4		" М4-22.1	2	
		5		" М4-16	2	

Остальное - смотрите 2БДР18-6АⅤт серии 1.462.1-3/80 вып.1

Ведомость расхода стали на дополнительные закладные изделия, кг

Инв. № 8921/6

6

Марка элемента	Изделия закладные													Всего
	Арматура класса А-III ГОСТ 5781-82				Прокат марки ВСт3кп2 ГОСТ 82-70*			Гост 103-76			Гост 8510-72*			
	ф8	ф10		Итого	б=6		Итого	б=6		Итого	∠ 110x70x8		Итого	
2БДР18-6АⅤт-1	3.4	0.4		3.8	6.2		6.2	24.6		24.6	10.4		10.4	45.0

Привязан

Инв. No

ТП 904-1-60.85-КЖИ-101

Проверил	Макарова	
Ст.техник	Растеряева	
Вед.инж.	Макарова	
Рук.гр.	Моргунов	
Гл.спец.	Осташевский	
Нач.отд.1	Саакьянц	
Н.контр.	Луценко	

Балка 2БДР18-6АⅤт-1

Стадия	Масса	Масштаб
Р	10400	1:100

Лист | Листов 1

Госстрой СССР Ростовский Промстройниипроект

Инв. N подл. | Подп. и дата | Взам. инв. N

Типовой проект 904-1-60.85-КЖИ Альбом 6

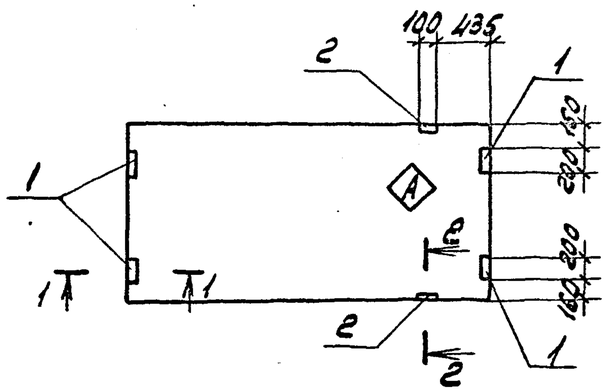

1-1

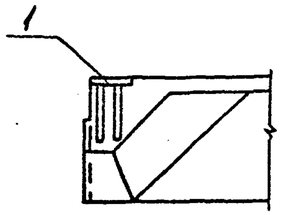

2-2

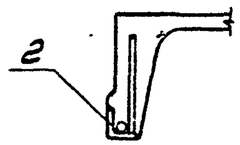

Формат	Зона	Поз.	Обозначение	Наименование	Кол. на исполн. 1	2	3	4		Примечание
				Сборочные единицы						
			1.465.1-10/82 вып.1 ГОСТ 22701.1-77	Плита 1ПГ-3АтVIIIт-60-МПЖ-200П	1					
				" 1ПГ-2АтVIIIт-60-МПЖ-200П		1	1	1		
		1	ГОСТ 22701.5-77	Изделие закладное М8	4	4		4		
		2		То же М9			2	2		

Остальное - смотрите 1ПГ-3АтVIIIт-60-МПЖ-200П, 1ПГ-2АтVIIIт-60-МПЖ-200П по серии 1.465.1-10/82 вып.1.

Индекс А нанести несмываемой краской.

Марка элемента	Номер на исполн.
1ПГ-3АтVIIIт-60-МПЖ-200П.1	1
1ПГ-2АтVIIIт-60-МПЖ-200П-1	2
1ПГ-2АтVIIIт-60-МПЖ-200П-2	3
1ПГ-2АтVIIIт-60-МПЖ-200П-3	4

Ведомость расхода стали на дополнительные закладные изделия, кг

Марка элемента	Изделия закладные										Всего
	Арматура класса А-III ГОСТ 5781-82					Прокат марки ВСТ3кп2 ГОСТ 103-76		ГОСТ 8509-72*			
	ф10	ф14			Итого	б=8	Итого	L70x8		Итого	
1ПГ-3АтVIIIт-60-МПЖ-200П.1	1.6				1.6	5.2	5.2				6.8
1ПГ-2АтVIIIт-60-МПЖ-200П.1	1.6				1.6	5.2	5.2				6.8
1ПГ-2АтVIIIт-60-МПЖ-200П-2	0.6	0.2			0.8			1.7		1.7	2.5
1ПГ-2АтVIIIт-60-МПЖ-200П-3	2.2	0.2			2.4	5.2	5.2	1.7		1.7	9.3

Привязан

Инв. №

Инв. № 8921/6

7

Проверил	Макарова		
Ст. техник	Растеряева		
Ст. инж.	Макарова		
Рук. гр.	Моргунов		
Гл. спец.	Осташевский		
Нач. отд.	Саакьянц		
Н. контр.	Луценко		

ТП 904-1-60.85-КЖИ-200

Плита покрытия 1ПГ-3АтVIIIт-60-МПЖ-200П.1, 1ПГ-2АтVIIIт-60-МПЖ-200П.1, 1ПГ-2АтVIIIт-60-МПЖ-200П-2, 1ПГ-2АтVIIIт-60-МПЖ-200П-3

Стадия	Масса	Масштаб
Р	2980	-
Лист	Листов 1	

Госстрой СССР Ростовский Промстройниипроект

Копировал Ю.И.

Формат А3

Взам. инв. № | Подп. и дата | Инв. № подл.

Типовой проект 904-1-60.85-КЖИ Альбом 6

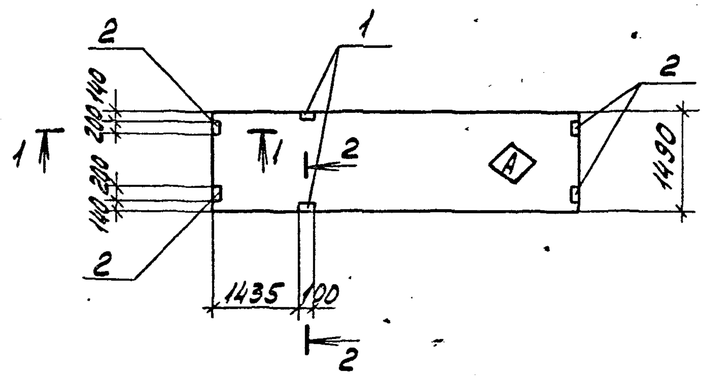

1-1

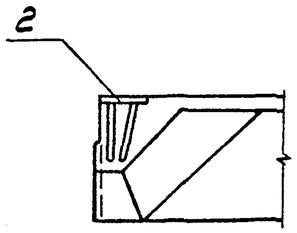

2-2

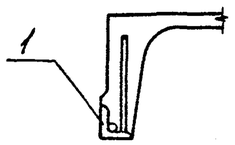

Формат	Зона	Поз.	Обозначение	Наименование	Кол. на испол. 1	2		Примечание
				Сборочные единицы				
			1.465.1-10/82 вып.1	Плита 2ПГ-2АтVIIIт-60-МПЖ-200П	1	1		
		1	1.465-7 вып. 3 часть II	Изделие закладное М10	2	2		
		2		То же М11		4		

Остальное - смотрите плиту 2ПГ-2АтVIIIт-60-МПЖ-200П серии 1.465.1-10/82 вып.1 и плиту $\frac{ПАтVI}{1.546}$-2 по серии 1.465-7 вып.3 часть I.

Индекс А нанести несмываемой краской.

Марка элемента	Номер на исполн.
2ПГ-2АтVIIIт-60-МПЖ-200П-1	1
2ПГ-2АтVIIIт-60-МПЖ-200П-2	2

Ведомость расхода стали на дополнительные закладные изделия, кг

Марка элемента	Изделия закладные: Арматура класса А-III ГОСТ 5781-82 ф8	ф10	ф16		Итого	Прокат марки Вст3кп2 ГОСТ 103-76 б=8		Итого	ГОСТ 8509-72* ∠63х6	Итого	Всего
2ПГ-2АтVIIIт-60-МПЖ-200П-1	0.4		0.1		0.5				1.2	1.2	1.7
2ПГ-2АтVIIIт-60-МПЖ-200П-2	0.4	1.2	0.1		1.7	5.2		5.2	1.2	1.2	8.1

Инв. № 8921/6 8

Привязан

Инв. N

Проверил	Макарова		
Ст.техник	Растеряева		
Вед.инж.	Макарова		
Рук.гр.	Моргунов		
Гл.спец.	Осташевский		
Нач.отд.1	Саакьянц		
Н.контр.	Луценко		

ТП 904-1-60.85-КЖИ - 201

Плита покрытия 2ПГ-2АтVIIIт-60МПЖ-200П-1 2ПГ-2АтVIIIт-60МПЖ-200П-2

Стадия	Масса	Масштаб
Р	1670	-
Лист	Листов 1	

ГОССТРОЙ СССР РОСТОВСКИЙ ПРОМСТРОЙНИИПРОЕКТ

Взам. инв. N | Подп. и дата | Инв. N подл.

Типовой проект 904-1-60.85-КЖИ Альбом 6

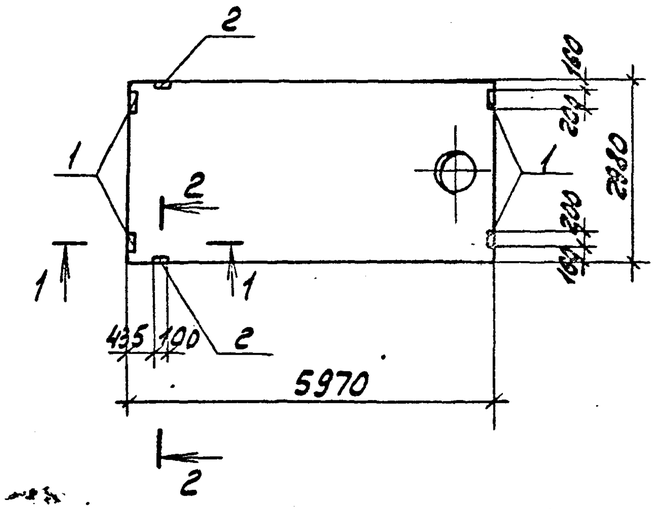

1-1

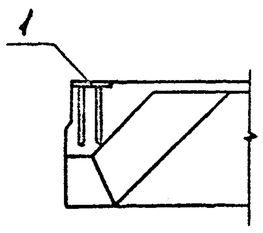

2-2

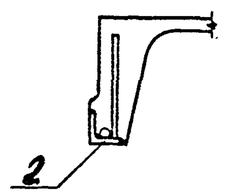

Формат	Зона	Поз.	Обозначение	Наименование	Кол. на исполн. 1	2	3	4	Примечание
				Сборочные единицы					
			ГОСТ 22701.2-77	Плита 1ПВ4-2АтVIIIT-60-МПЖ-200П	1				
			1.465.1-10/82 вып.1	" 1ПВ7-2АтVIIIT-60-МПЖ-200П		1	1		
				" 1ПВ7-3АтVIIIT-60-МПЖ-200П				1	
		1	ГОСТ 22701.5-77	Изделие закладное М8		4	4	4	
		2	ГОСТ 22701.5-77	То же М9	2		2		

Остальное смотрите плиты 1ПВ4-2АтVIIIT-60-МПЖ-200П, 1ПВ7-2АтVIIIT-60-МПЖ-200П, 1ПВ7-3АтVIIIT-60-МПЖ-200П ГОСТ 22701.2.77 и серию 1.465.1-10/82 вып.1.

Марка	Номер на исполн.	Масса
1ПВ4-2АтVIIIT-60-МПЖ-200П-1	1	3570
1ПВ7-2АтVIIIT-60-МПЖ-200П-1	2	3470
1ПВ7-2АтVIIIT-60-МПЖ-200П-2	3	3470
1ПВ7-3АтVIIIT-60-МПЖ-200П-1	4	3470

Ведомость расхода стали на дополнительные закладные изделия, кг.

Марка элемента	Изделия закладные: Арматура класса А-III ГОСТ 5781-82 ф10	ф14			Итого	Прокат марки ВСт3кп2 ГОСТ 8509-72* ∠70х8			Итого	ГОСТ 103-76 δ=8			Итого	Всего
1ПВ4-2АтVIIIT-60-МПЖ-200П-1	0.6	0.2			0.8	1.7			1.7					2.5
1ПВ7-2АтVIIIT-60-МПЖ-200П-1	1.6				1.6					5.2			5.2	6.8
1ПВ7-2АтVIIIT-60-МПЖ-200П-2	2.2	0.2			2.4	1.7			1.7	5.2			5.2	9.3
1ПВ7-3АтVIIIT-60-МПЖ-200П-1	1.6				1.6					5.2			5.2	6.8

Взам. инв. N | Подп. и дата | Инв. N подл.

Инв. № 8921/6

9

Привязан

Инв. №

Проверил	Макарова		
Ст.техник	Бурцина		
Вед.инж.	Макарова		
Рук.гр.	Моргунов		
Гл.спец.	Осташевский		
Нач.отд.1	Саакьянц		
Н.контр.	Луценко		

ТП 904-1-60.85-КЖИ-202

Плита покрытия (1ПВ4-2АтVIIIT-60-МПЖ-200П-1, 1ПВ7-2АтVIIIT-60-МПЖ-200П-1, 1ПВ7-2АтVIIIT-60-МПЖ-200П-2, 1ПВ7-3АтVIIIT-60-МПЖ-200П-1)

Стадия	Масса	Масштаб
Р	Смотрите таблицу	1:100
Лист	Листов 1	

Госстрой СССР Ростовский Промстройниипроект

Копировал ЗАГ

Формат А3

Типовой проект 904.1-63.85-КЖИ Альбом 6

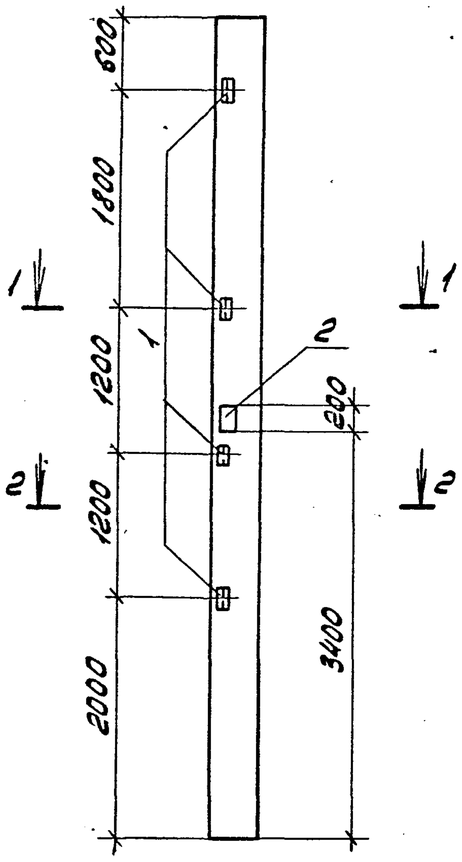

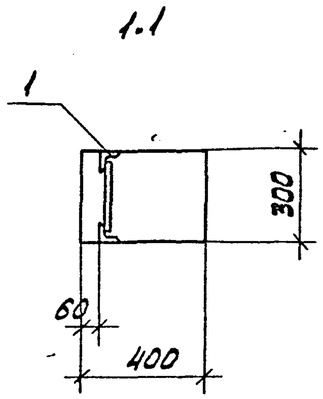

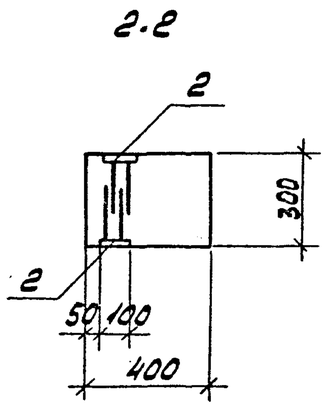

Формат	Зона	Поз.	Обозначение	Наименование	Кол.			Примечание
				Сборочные единицы				
			1.423-3 вып.1	Колонна К60-10	1	1		
		1	1.400-6/76 вып.1	Изделие закладное М1.13	4	4		
		2	1.400-15 вып.1	То же МН 107-3		2		
					К60-10-1	К60-10-4		

Остальное смотрите колонну К60-10 по серий 1.423-3 вып.1.

Ведомость расхода стали на дополнительные закладные изделия, кг.

Марка элемента	Изделия закладные													Всего
	Арматура класса А-III ГОСТ 5781-82					Прокат марки ВСт3кп2 ГОСТ 8509-72*				ГОСТ 103-76				
	ф8	ф12			Итого	L63x5			Итого	δ=6			Итого	
К60-10-1		0.8			0.8	6.0			6.0					6.8
К60-10-4	0.6	0.8			1.4	6.0			6.0	1.8			1.8	9.2

Инв. № 8921/6 10

Привязан

Инв. №

Проверил	Макарова		
Ст. техник	Буршина		
Вед. инж.	Макарова		
Рук. гр.	Моргунов		
Гл. спец.	Осташевский		
Нач. отд. 1	Саакьянц		
Н. контр.	Луценко		

ТП 904-1-60.85-КЖИ-300

Колонна (К60-10-1, К60-10-4)

Стадия	Масса	Масштаб
Р	2000	-
Лист	Листов 1	

Госстрой СССР Ростовский Промстройниипроект

Взам. инв. № | Подп. и дата | Инв. № подл.

Типовой проект 904-1-60.85-КЖИ Альбом 6

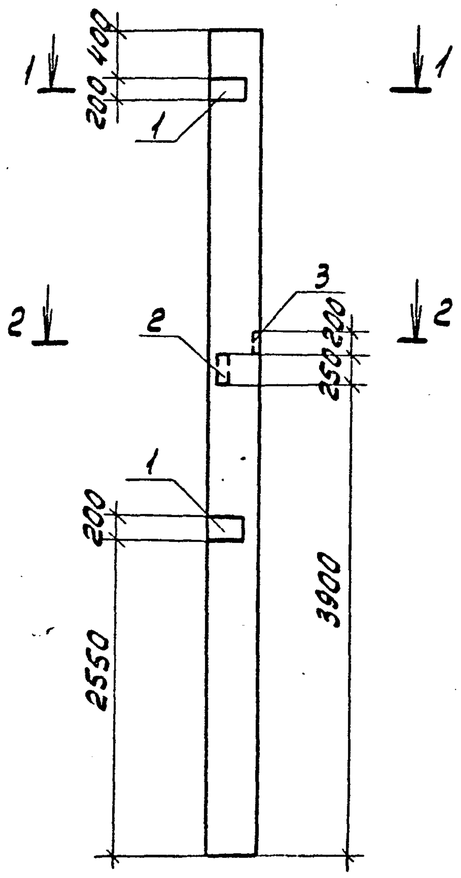

1-1

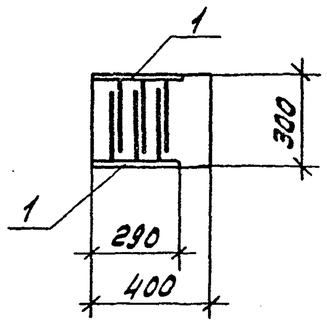

2-2

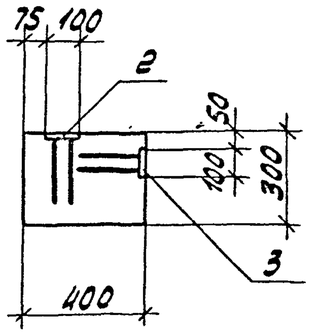

Формат	Зона	Поз.	Обозначение	Наименование	Кол.			Примечание
				Сборочные единицы				
			1.423-3 вып.1	Колонна К60-10	1	1		
		1	1.400-6/76 вып.1	Изделие закладное М1-12	4	4		
		2	1.400-15 вып.1	То же МН133-3		1		
		3	1.400-15 вып.1	" МН107-3		1		
					К60-10-2	К60-10-3		

Остальное смотрите колонну К60-10 по серии 1.423-3 вып.1.

Ведомость расхода стали на дополнительные закладные изделия, кг.

Марка элемента	Изделия закладные											Всего
	Арматура класса А-III ГОСТ 5781-82					Прокат марки ВСт3кп2 ГОСТ 103-76						
	ф8	ф12			Итого	б=6	б=8	б=10			Итого	
К60-10-2		5.6			5.6			18.4			18.4	24.0
К60-10-3	0.3	7.0			7.3	0.9	1.6	18.4			20.9	28.2

Инв. № 8921/б

11

Привязан

Инв. №

ТП 904-1-60.85-КЖИ-301

Проверил	Макарова	
Ст. техник	Буршина	
Вед. инж.	Макарова	
Рук. гр.	Моргунов	
Гл. спец.	Осташевский	
Нач. отд.	Саакьянц	
Н. контр.	Пущенко	

Колонна (К60-10-2, К60-10-3)

Стадия	Масса	Масштаб
Р	2000	-
Лист	Листов 1	

Госстрой СССР Ростовский Промстройниипроект

Копировал

Формат А3

Взам. инв. № | Подп. и дата | Инв. № подл.

Типовой проект 904-1-60.85-КЖИ Альбом 6

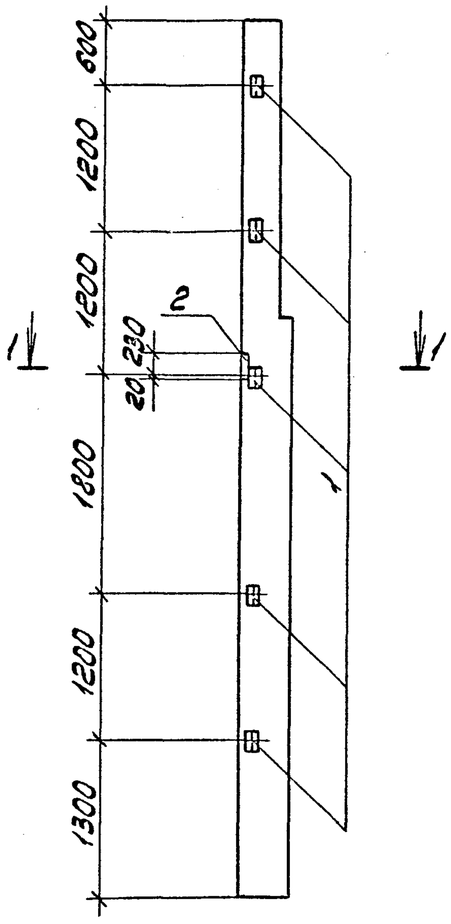

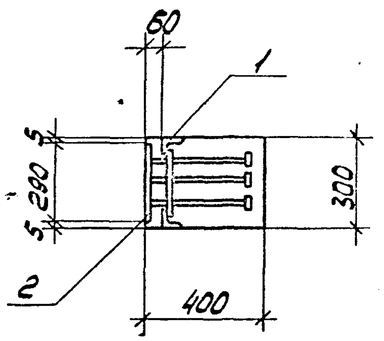

Формат	Зона	Поз.	Обозначение	Наименование	Кол.	Примечание
				Сборочные единицы		
			шифр 460-75 вып.1-1	Колонна КФ13-1	1	
		1	1.400-6/76 вып.1	Изделие закладное М1-13	5	
		2	1.400-6/76 вып.1	То же М1-10-2	1	

Остальное смотрите колонну КФ13-1 по шифру 460-75 вып.1-1.

Ведомость расхода стали на дополнительные закладные изделия, кг.

Марка элемента	Изделия закладные													Всего
	Арматура класса				Прокат марки									
	А-III				ВСт3кп2									
	ГОСТ 5781-82				ГОСТ 8509-72*				ГОСТ 103-76					
	ф12			Итого	L63x5			Итого	б=8	б=10			Итого	
КФ 13-1-1	2.7			2.7	7.5			7.5	1.0	5.7			6.7	16.9

Инв.№ 8921/6

12

Привязан

Инв. No

Проверил	Макарова		
Ст.техник	Буршина		
Вед.инж.	Макарова		
Рук.гр.	Моргунов		
Гл.спец.	Осташевский		
Нач.ОСП-1	Саакьянц		
Н.контр.	Луценко		

ТП 904-1-60.85-КЖИ-302

Колонна КФ13-1-1

Стадия	Масса	Масштаб
Р	2000	-
Лист	Листов 1	

Госстрой СССР Ростовский Промстройниипроект

Взам.инв.N | Подп.и дата | Инв.N подл.

Типовой проект 904-1-60.85-КЖИ Альбом 6

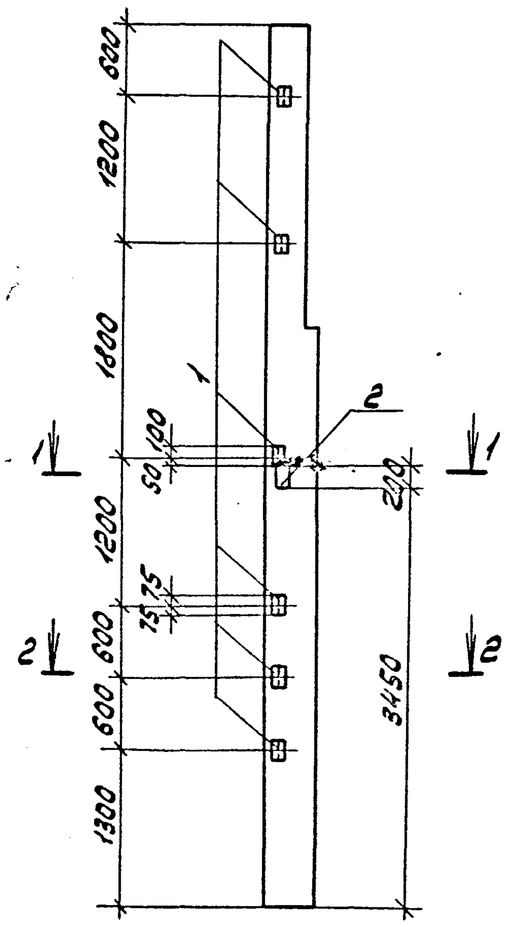

1-1

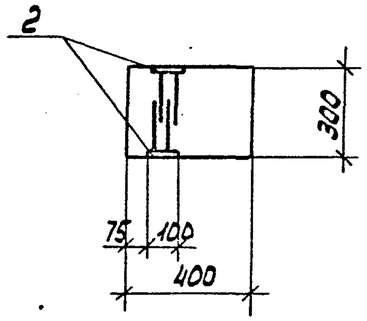

2-2

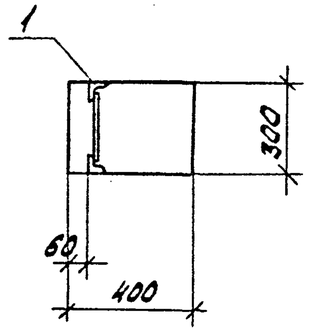

Формат	Зона	Поз.	Обозначение	Наименование	Кол.	Примечание
				Сборочные единицы		
			460-75 вып. 1-1	Колонна КФ13-1	1	
		1	1.400-6/76 вып.1	Изделие закладное М1-13	6	
		2	1.400-15 вып.1	То же МН107-3	2	

Остальное смотрите колонну КФ13-1 по шифру 460-75 вып.1-1.

Ведомость расхода стали на дополнительные закладные изделия, кг.

Марка элемента	Изделия закладные													Всего
	Арматура класса А-III ГОСТ 5781-82					Прокат марки ВСт3кп2 ГОСТ 8509-72*				ГОСТ 103-76				
	ф8	ф12			Итого	L63x5			Итого	δ=6			Итого	
КФ13-1-2	0.6	1.2			1.8	9.0			9.0	1.8			1.8	12.6

Инв. № 8921/6 13

Привязан

Инв. №

Проверил	Макарова		
Ст.техник	Буршина		
Вед. инж.	Макарова		
Рук.гр.	Моргунов		
Гл. спец.	Осташевский		
Нач. отд.	Саакьянц		
Н. контр.	Луценко		

ТП 904-1-60.85-КЖИ-303

Колонна КФ13-1-2

Стадия	Масса	Масштаб
Р	2000	-
Лист	Листов 1	

Госстрой СССР Ростовский Промстройниипроект

Взам. инв. № | Подп. и дата | Инв. № подл.

Копировал | Формат А3

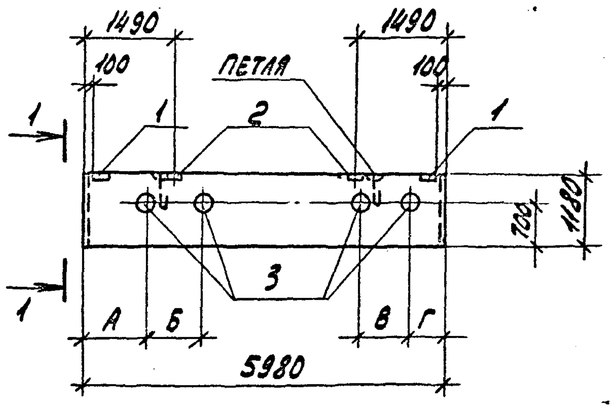

1-1

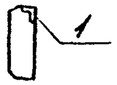

Формат	Зона	Поз.	Обозначение	Наименование	Кол. на исполн. 1	2	3	4	Примечание
				Сборочные единицы					
			1.432-14/80 вып.1	Панель ПС600.12.20-П-3	1	1	1	1	
		1	1.432-14/80 вып.3	Изделие закладное М1	2	2	2	2	
		2	1.432-14/80 вып.3	То же М7	2	2	2	2	
		3	3.901-5	Сальник Ду250 ℓ=200		4	2	4	

Расход стали приведен только на закладные изделия, кроме петли, и суммируется с расходом стали на арматурные изделия панели ПС600.12.20-П-3 серии 1.432-14/80 вып.1.

Марка	Номер на исполн.	Размеры, мм А	Б	В	Г
ПС600.12.20-П-3-1	1	-	-	-	-
ПС600.12.20-П-3-2	2	990	900	900	590
ПС600.12.20-П-3-3	3	2990	900	-	-
ПС600.12.20-П-3-4	4	990	900	900	990

Ведомость расхода стали на закладные изделия, кг.

Марка элемента	Изделия закладные: Арматура класса А-II ГОСТ 5781-82 ф10		Итого	Прокат марки ВСт3кп2 ГОСТ 8509-72* ∠63х6	Итого	ГОСТ 82-70* б=6	б=8	б=10	Итого	ГОСТ 10704-76* Гр 35 1х9	Итого	ГОСТ 2590-71 ф10	Итого	Всего
ПС600.12.20-П-3-1	1.2		1.2	2.8	2.8	1.2	2.0		3.2					7.2
ПС600.12.20-П-3-2	1.2		1.2	2.8	2.8	1.2	2.0	13.0	16.2	60.8	60.8	7.4	7.4	88.4
ПС600.12.20-П-3-3	1.2		1.2	2.8	2.8	1.2	2.0	6.5	9.7	30.4	30.4	3.7	3.7	47.8
ПС600.12.20-П-3-4	1.2		1.2	2.8	2.8	1.2	2.0	13.1	16.2	60.8	60.8	7.4	7.4	88.4

Инв. № 8921/6

14

Привязан

Инв. №

Проверил	Макарова		
Ст.техник	Буршина		
Инженер	Решетникова		
Вед.инж.	Макарова		
Рук.гр.	Моргунов		
Гл.спец.	Осташевский		
Нач.отд.	Саакьянц		
Н.контр.	Луценко		

ТП 904-1-60.85-КЖИ-400

Панель стеновая (ПС600.12.20-П-3-1, ПС600.12.20-П-3-2, ПС600.12.20-П-3-3, ПС600.12.20-П-3-4)

Стадия	Масса	Масштаб
Р	1900	1:100
Лист	Листов 1	

Госстрой СССР Ростовский Промстройниипроект

Формат А3

Типовой проект 904-1-60.85-КЖИ Альбом 6

Взам. инв. № | Подп. и дата | Инв. № подл.

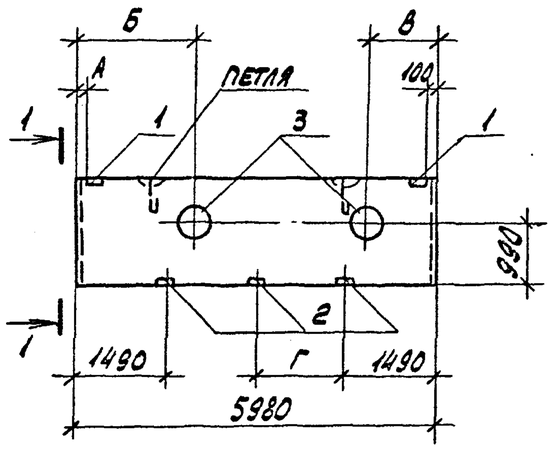

Формат	Зона	Поз.	Обозначение	Наименование	Кол. на исполн. 1	2	3	4	Примечание
				Сборочные единицы					
			1.432-14/80 вып.1	Панель ПС600.18.20-П-3	1	1	1		
			1.432.14/80 вып.1	" ПС600.12.20-П-3				1	
		1	1.432.14/80 вып.3	Изделие закладное М1	2	2	2	2	
		2	1.432.14/80 вып.3	То же М7	2	2	2	3	
		3	3.901-5	Сальник Ду 500 ℓ=200		2	2		

Расход стали приведен только на закладные изделия, кроме петли, и суммируется с расходом стали на арматурные изделия панелей ПС600.18.20-П-3 и ПС600.12.20-П-3 серии 1.432-14/80 вып.1.

Марка	Номер на исполн.	Размеры, мм А	Б	В	Г	Масса
ПС600.18.20-П-3-1	1	100	-	-	-	2900
ПС600.18.20-П-3-2	2	100	1990	1090	-	2900
ПС600.18.20-П-3-3	3	100	990	1490	-	2900
ПС600.12.20-П-3-5	4	1600	-	-	1850	1900

Ведомость расхода стали на закладные изделия, кг.

Марка элемента	Изделия закладные: Арматура класса А-II, ГОСТ 5781-82 ф10		Итого	Прокат марки ВСт3кп2: ГОСТ 8509-72* Л63х6	Итого	ГОСТ 82-70* Б=6	Б=8	Б=10	Итого	ГОСТ 10704-76* Тр. 60х3	Итого	ГОСТ 2590-71 ф16	Итого	Всего
ПС600.18.20-П-3-1	1.2		1.2	2.8	2.8	1.2	2.0		3.2					7.2
ПС600.18.20-П-3-2	1.2		1.2	2.8	2.8	1.2	2.0	8.4	11.6	55.2	55.2	15.6	15.6	86.4
ПС600.18.20-П-3-3	1.2		1.2	2.8	2.8	1.2	2.0	8.4	11.6	55.2	55.2	15.6	15.6	86.4
ПС600.12.20-П-3-5	1.6		1.6	2.8	2.8	1.2	3.0		4.2					8.6

Взам. инв. N | Подп. и дата | Инв. N подл.

Привязан

Инв. №

Инв. № 8921/6 15

ТП 904-1-60.85 КЖИ-401

Проверил	Макарова		
Ст.техник	Бурщина		
Инженер	Решетникова		
Вед. инж.	Макарова		
Рук. гр.	Моргунов		
Гл. спец.	Осташевский		
Нач. отд.	Саакьянц		
Н. контр.	Луценко		

Панель стеновая (ПС600.18.20-П-3-1, ПС600.18.20-П-3-2, ПС600.18.20-П-3-3, ПС600.12.20-П-3-5)

Стадия	Масса	Масштаб
Р	Смотрите таблицу	1:100
Лист	Листов 1	

ГОССТРОЙ СССР РОСТОВСКИЙ ПРОМСТРОЙНИИПРОЕКТ

Копировал

Формат А3

Типовой проект 904-1-60.85 КЖИ Альбом 6

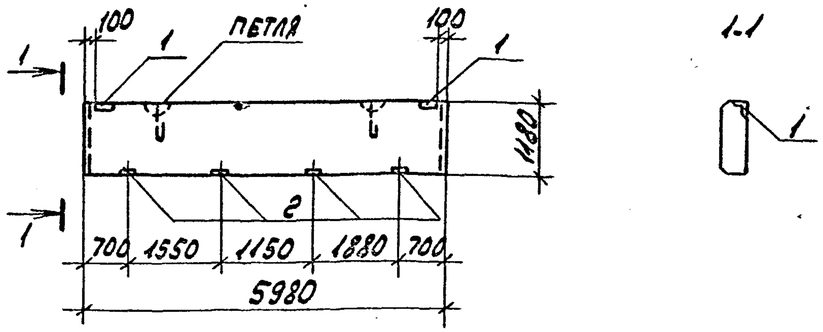

Формат	Зона	Поз.	Обозначение	Наименование	Кол.	Примечание
				Сборочные единицы		
			1.432-14/80 вып.1	Панель ПС600.12.20-П-3	1	
		1	1.432-14/80 вып.3	Изделие закладное М1	2	
		2	1.432-14/80 вып.3	То же М7	4	

Ведомость расхода стали на закладные изделия, кг.

Марка элемента	Изделия закладные											Всего
	Арматура класса А-II			Прокат марки ВСт3кп2								
	ГОСТ 5781-82			ГОСТ 8509-72*			ГОСТ 103-76					
	ф10		Итого	∠63х6		Итого	б=6	б=8			Итого	
ПС600.12.20-П-3-6	2.0		2.0	2.8		2.8	1.2	4.0			5.2	10.0

Расход стали приведен только на закладные изделия, кроме петли, и суммируется с расходом стали на арматурные изделия панели ПС600.12.20-П-3 серии 1.422-14/80 вып.1.

Инв. № 8921/б

Привязан

Инв. N

Взам. инв. N | Подп. и дата | Инв. N подл.

Проверил	Макарова	Макарова	
Ст.техник	Буршина	Бурш	
Инженер	Решетникова	Морг	
Вед.инж.	Макарова	Макарова	
Рук.гр.	Моргунов	Морг	
Гл.спец.	Осташевский	Ост	
Нач.осп.1	Саакьянц	СааК	
Н.контр.	Луценко	Луц	

ТП 904-1-60.85-КЖИ-402

Панель стеновая ПС600.12.20-П-3-6

Стадия	Масса	Масштаб
Р	1900	1:100
Лист	Листов 1	

Госстрой СССР РОСТОВСКИЙ ПРОМСТРОЙНИИПРОЕКТ

Копировал ТП1 Формат А3

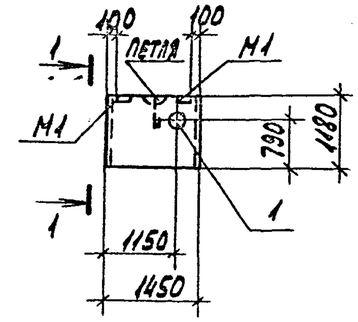

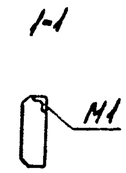

Формат	Зона	Поз.	Обозначение	Наименование	Кол.	Примечание
				Сборочные единицы		
			1.432-14/80 вып.1	Панель ПС145.12.20А-П	1	
		1	3.901-5	Сальник Ду200 ℓ=200	1	

Ведомость расхода стали на дополнительные закладные изделия, кг.

Марка элемента	Изделия закладные											Всего
	Прокат марки ВСт3кп2											
	ГОСТ 82-70*			ГОСТ 10704-76*				ГОСТ 2590-71				
	б=10		Итого	Тр 293х1			Итого	ф10			Итого	
ПС145.12.20А-П-2	2.6		2.6	11.5			11.5	1.6			1.6	15.7

Разбивка М1 по данному чертежу.
Остальное смотрите панель ПС145.12.20А-П по серии 1.432-14/80 вып.1

Инв. № 8921/б 16

Привязан

Инв. №

Проверил	Макарова	Макарова	
Ст.техник	Буршина	Бурш	
Инженер	Решетникова	Морг	
Вед.инж.	Макарова	Макарова	
Рук.гр.	Моргунов	Морг	
Гл.спец.	Осташевский	Ост	
Нач.осп.1	Саакьянц	СааК	
Н.контр.	Луценко	Луц	

ТП 904-1-60.85-КЖИ-403

Панель стеновая ПС145.12.20А-П-2

Стадия	Масса	Масштаб
Р	500	1:100
Лист	Листов 1	

Госстрой СССР РОСТОВСКИЙ ПРОМСТРОЙНИИПРОЕКТ

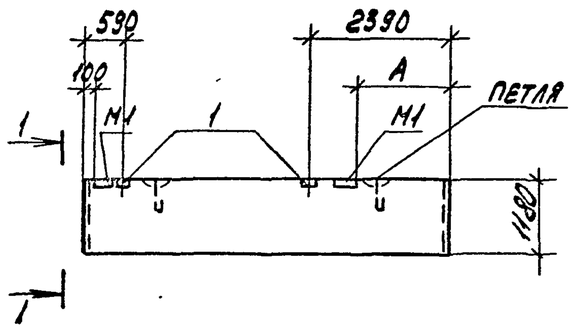

1-1

Формат	Зона	Поз.	Обозначение	Наименование	Кол. на испол. 1	2	3	Примечание
				Сборочные единицы				
			1.432-14/80 вып.1	Панель ПС600.12.20-П-1	1		1	
			1.432-14/80 вып.1	" ПС145.12.20А-П		1		
		1		Изделие закладное М7	2		2	

Разбивка М1 по данному чертежу.
Остальное смотрите панели ПС600.12.20-П-1 и ПС 145.12.20А-П по серии 1.432-14/80 вып.1.

Марка	Номер на исполн.	Размеры, мм A	Масса
ПС600.12.20-П-1-1	1	1600	1900
ПС145.12.20А-П-1	2	100	500
ПС600.12.20-П-1-2	3	100	1900

Ведомость расхода стали на дополнительные закладные изделия, кг.

Марка элемента	Изделия закладные: Арматура класса А-II ГОСТ 5781-82 ф10		Итого	Прокат марки ВСт3кп2 ГОСТ 103-76 Б=8		Итого							Всего
ПС600.12.20-П-1-1	0.8		0.8	2.0		2.0							2.8
ПС600.12.20-П-1-2	0.8		0.8	2.0		2.0							2.8

Типовой проект 904.1-60.85-КЖИ Альбом 6

Взам. инв. №

Подп. и дата

Инв. № подл.

Привязан

Инв. № 8921/6

17

ТП 904-1-60.85-КЖИ-404

Проверил	Макарова		
Ст. техник	Буршина		
Инженер	Решетников		
Вед. инж.	Макарова		
Рук. гр.	Моргунов		
Гл. спец.	Осташевский		
Нач. отд.	Саакьянц		
Н. контр.	Луценко		

Панель стеновая (ПС600.12.20-П-1-1, ПС145.12.20А-П-1, ПС600.12.20-П-1-2)

Стадия	Масса	Масштаб
Р	Смотрите таблицу	-
Лист	Листов 1	

Госстрой СССР Ростовский Промстройниипроект

Копировал

Формат А3

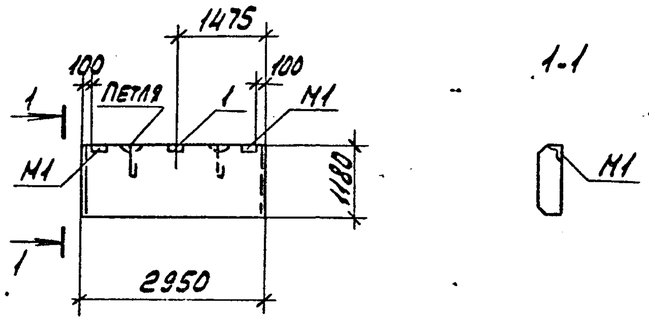

Формат	Зона	Поз.	Обозначения	Наименование	Кол.	Примечание
				Сборочные единицы		
			1.432.14/80 вып.1	Панель ПС295.12.20-П	1	
		1	1.432.14/80 вып.3	Изделие закладное М7	1	

Ведомость расхода стали на дополнительные закладные изделия, кг.

Марка элемента	Изделия закладные											Всего
	Арматура класса							Прокат марки				
	А-II							ВСт3кп2				
	ГОСТ 5781-82							ГОСТ 103-76				
	ф10			Итого				Б=8			Итого	
ПС295.12.20-П-1	0.4			0.4				1.0			1.0	1,4

Разбивка М1 по данному чертежу.
Остальное смотрите панель ПС295.12.20-П по серии 1.432.14/80 вып.1

Инв. № 8921/6

Привязан

Инв. №

Взам. инв. № | Подп. и дата | Инв. № подл.

ТП 904-1-60.85-КЖИ-405

Проверил	Макарова		
Ст.техник	Буршина		
Инженер	Решетникова		
Вед.инж.	Макарова		
Рук.гр.	Моргунов		
Гл.спец.	Осташевский		
Нач.осп.1	Саакьянц		
Н.контр.	Луценко		

Панель стеновая ПС295.12.20-П-1

Стадия	Масса	Масштаб
Р	1000	1:100
Лист	Листов 1	

Госстрой СССР
Ростовский промстройниипроект

Копировал ... Формат А4

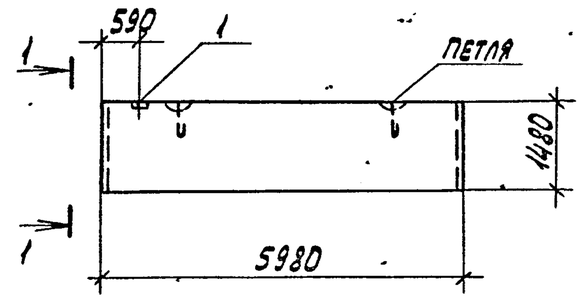

Формат	Зона	Поз.	Обозначение	Наименование	Кол.	Примечание
				Сборочные единицы		
			1.432-14/80 вып.1	Панель ПС600.15.20-П-4	1	
		1	1.432-14/80 вып.3	Изделие закладное М7	1	

Ведомость расхода стали на дополнительные закладные изделия, кг.

Марка элемента	Изделия закладные											Всего
	Арматура класса							Прокат марки				
	А-II							ВСт3кп2				
	ГОСТ 5781-82							ГОСТ 103-76				
	ф10			Итого				Б=8			Итого	
ПС600.15.20-П-4-1	0.4			0.4				1.0			1.0	1.4

Остальное смотрите панель ПС600.15-20-П-4 по серии 1.432-14/80 вып.1.

Инв. № 8921/6 18

Привязан

Инв. №

ТП 904-1-60.85-КЖИ-406

Проверил	Макарова		
Ст.техник	Буршина		
Вед.инж.	Макарова		
Рук.гр.	Моргунов		
Гл.спец.	Осташевский		
Нач.осп.1	Саакьянц		
Н.контр.	Луценко		

Панель стеновая ПС600.15.20-П-4-1.

Стадия	Масса	Масштаб
Р	2400	1:100
Лист	Листов 1	

Госстрой СССР
Ростовский промстройниипроект

Альбом 6

Типовой проект 904-1-60,85-КЖИ

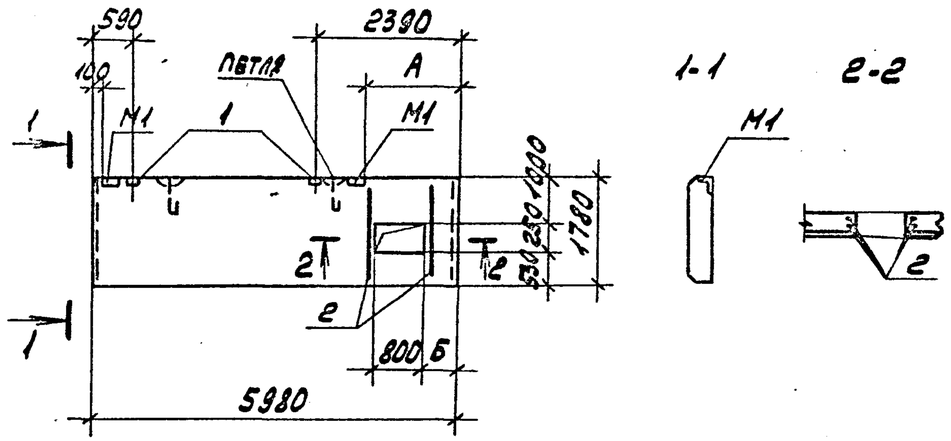

Формат	Зона	Поз.	Обозначение	Наименование	Кол. на испол. 1	2		Примечание
				Сборочные единицы				
			1.432-14/80 вып.1	Панель ПС600.18.20-П-1	1	1		
		1	1.432-14/80 вып.3	Изделие закладное М7	2	2		
				Детали				
БН.		2		⌀8А III ГОСТ 5781-82 ℓ=1760	4	4		0,7кг

Разбивка М1 по данному чертежу.
Остальное смотрите панель ПС600.18.20-П-1 по серии 1.432-14/80 вып.1.

Марка	Номер на исполн.	Размеры, мм А	Б
ПС600.18.20-П-1-1	1	1600	200
ПС600.18.20-П-1-3	2	100	650

Ведомость расхода стали на дополнительные арматурные и закладные изделия, кг.

Марка элемента	Изделия арматурные: Арматура класса А-III ГОСТ 5781-82 ⌀8			Итого	Всего	Изделия закладные: Арматура класса А-II ГОСТ 5781-82 ⌀10		Итого	Прокат марки ВСт3кп2 ГОСТ 103-76 б=8		Итого	Всего	Общий расход
ПС600.18.20-П-1-1	2.8			2.8	2.8	0.8		0.8	2.0		2.0	2.8	5.6
ПС600.18.20-П-1-3	2.8			2.8	2.8	0.8		0.8	2.0		2.0	2.8	5.6

Привязан

Инв. №

Инв. № 8921/6 19

ТП 904-1-60.85-КЖИ-407

Проверил	Макарова	
Ст. техник	Бершина	
Инженер	Решетникова	
Вед. инж.	Макарова	
Рук. гр.	Моргунов	
Гл. спец.	Осташевский	
Нач. ОСП-1	Саркьянц	
Н. контр.	Пущенко	

Панель стеновая (ПС600.18.20-П-1-1, ПС600.1820-П-1-3)

Стадия	Масса	Масштаб
Р	2900	1:100
Лист	Листов 1	

Госстрой СССР Ростовский Промстройниипроект

Взам. инв. № | Подп. и дата | Инв. № подл.

Копировал | Формат А3

Типовой проект 904-1-60.85-КЖИ Альбом 6

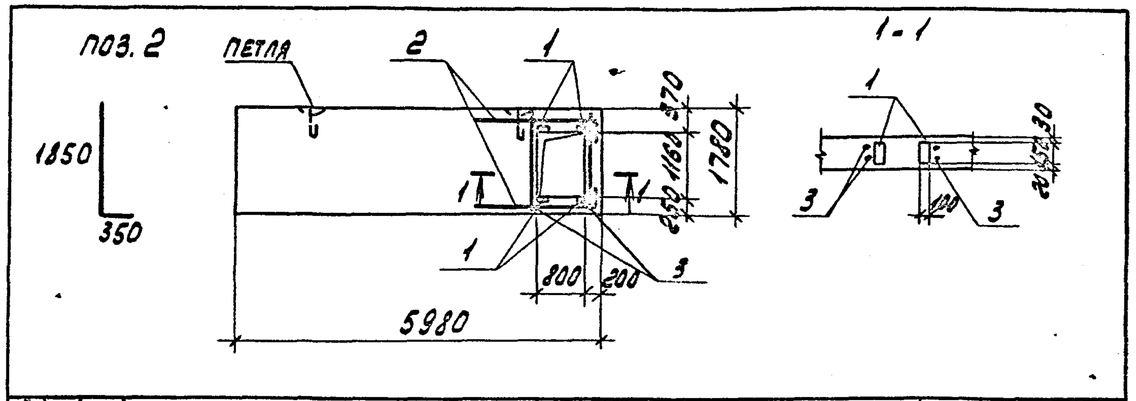

Формат	Зона	Поз.	Обозначение	Наименование	Кол.	Примечание
				Сборочные единицы		
			1.432-14/80 вып.1	Панель ПС600.18.20-П-1	1	
		1	1.400-15 вып.1	Изделие закладное МН106-3	4	
				Детали		
Б4		2		ф8А III ГОСТ 5781-82 ℓ=2200	4	0.9 кг
Б4		3		ф8А III ГОСТ 5781-82 ℓ=1760	4	0.7 кг

Ведомость расхода стали на дополнительные арматурные изделия, кг

Марка элемента	Изделия арматурные: Арматура класса А-III ГОСТ 5781-82 ф8			Итого	Изделия закладные: Арматура класса А-III ГОСТ 5781-82 ф8		Итого	Прокат марки ВСт3кп2 ГОСТ 103-76 б=6		Итого	Всего
ПС600.18.20-П-1-2	6,4			6,4	1,2		1,2	2,8		2,8	10,4

Остальное смотрите панель ПС 600.18.20-П-1 по серии 1.432-14/80 вып.1

Привязан

Инв. № 8921/б

Инв. №

Проверил	Макарова		
Ст.техник	Растеряева		
Вед. инж.	Макарова		
Рук. гр.	Моргунов		
Гл. констр.	Осташевский		
Нач. осп-1	Саакьянц		
Н. конр.	Луценко		

Взам. инв. № | Подп. и дата | Инв. № подл.

ТП 904-1-60.85-КЖИ-408

Панель ПС 600.18.20-П-1-2

Стадия	Масса	Масштаб
Р	2900	1:100
Лист	Листов 1	

ГОССТРОЙ СССР РОСТОВСКИЙ ПРОМСТРОЙНИИПРОЕКТ

Копировал Формат А4

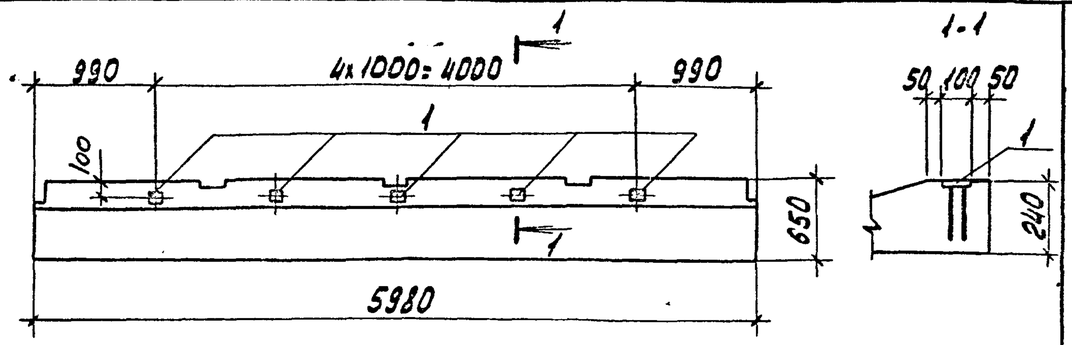

Формат	Зона	Поз.	Обозначение	Наименование	Кол.	Примечание
				Сборочные единицы		
			1.432-14/80 вып.2	Панель ПК6.65-П	1	
		1	1.400-15 вып.1	Изделие закладное МН105-3	5	

Ведомость расхода стали на дополнительные закладные изделия, кг.

Марка элемента	Изделия закладные: Арматура класса А-III ГОСТ 5781-82 ф8			Итого				Прокат марки ВСт3кп2 ГОСТ 103-76 б=6			Итого	Всего
ПК6.65-П-1	1,5			1,5				2,5			2,5	4,0

Остальное смотрите панель ПК6.65-П серии 1.432-14/80 вып.2.

Привязан

Инв. № 8921/б

20

Инв. №

Проверил	Макарова		
Ст.техник	Бурщина		
Вед. инж.	Макарова		
Рук. гр.	Моргунов		
Гл. спец.	Осташевский		
Нач. осп. 1	Саакьянц		
Н. контр.	Луценко		

ТП 904-1-60.85-КЖИ-409

Панель карнизная ПК6.65-П-1

Стадия	Масса	Масштаб
Р	1200	-
Лист	Листов 1	

ГОССТРОЙ СССР РОСТОВСКИЙ ПРОМСТРОЙНИИПРОЕКТ

Типовой проект 904-1-60.85-КЖИ Альбом 6

Ведомость расхода стали на элемент, кг

Марка элемента	Изделия арматурные													Всего	Изделия закладные													Всего	Общий расход
	Арматура класса														Арматура класса							Прокат марки							
	А-I			А-III					Вр-I						А-I			А-II		А-III		Вст3кп2							
	ГОСТ 5781-82								ГОСТ 6727-80						ГОСТ 5781-82							ГОСТ 8509-72*			ГОСТ 103-76				
	ф6		Итого	ф6	ф10			Итого	ф4	ф5			Итого		ф12	ф14	Итого	ф10	Итого	ф8	Итого	L63x6		Итого	Б-6		Итого		
ПС1	5.2		5.2	15.4	12.8			28.2	2.1	7.6			9.7	43.1	0.4	3.2	3.6	0.4	0.4	1.2	1.2	2.8		2.8	4.0		4.0	12.0	55.1

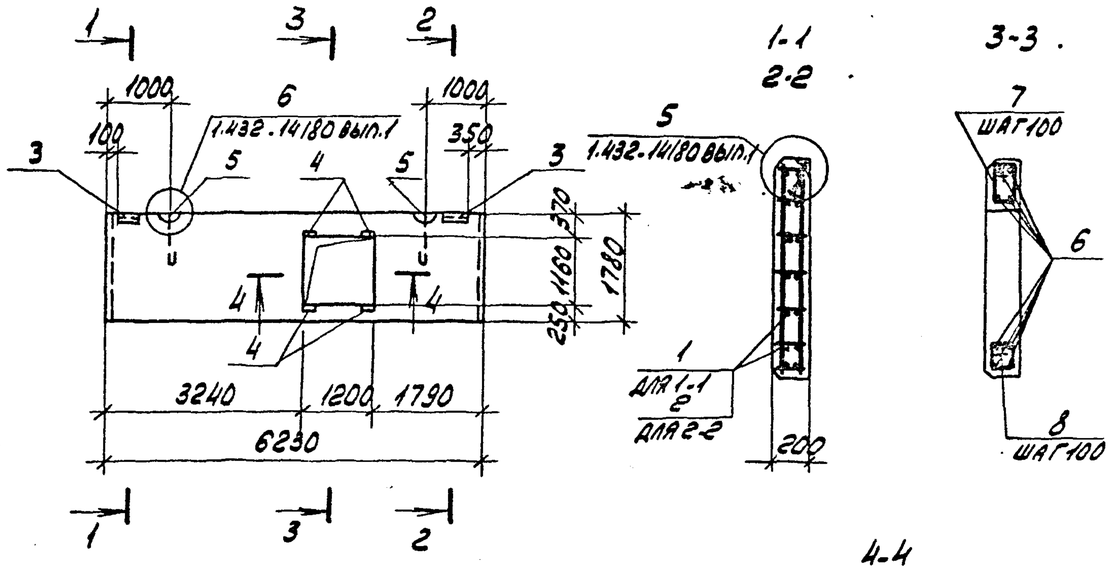

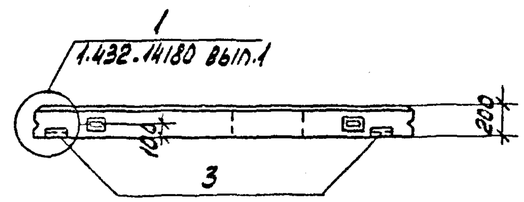

4-4

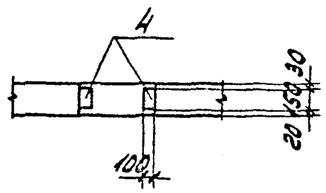

Формат	Зона	Поз.	Обозначение	Наименование	Кол.	Примечание
				Сборочные единицы		
А4		1	ТП 904-1-60.85-КЖИ-КП2	Каркас пространственный КП2	1	
А4		2	ТП 904-1-60.85-КЖИ-КП2	То же КП3	1	
		3	1.432-14/80 вып.3	Изделие закладное М1	2	
		4	1.400-15 вып.1	То же МН106-3	4	
		5	1.432-14/80 вып.3	" П3	2	
				Детали		
Б4		6		ф10 AIII ГОСТ 5781-82 ℓ=2600	8	1.6 кг
Б4		7*		ф6 AI ГОСТ 5781-82 ℓ=1050	13	0.2 кг
Б4		8*		ф6 AI ГОСТ 5781-82 ℓ=800	13	0.2 кг
				Материалы		
				Бетон марки 35	1.9	м³

*Поз. 7, 8 смотрите ведомость деталей.

1. Панель ПС1 изготавливать в опалубке панели ПС625.18.20-П-11 серии 1.432.14/80 вып.1 с соблюдением требований данной серии.
2. Защитный слой бетона для рабочей арматуры 30мм.

Ведомость деталей

Поз.	Эскиз
7	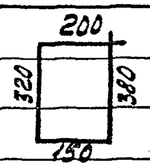
8	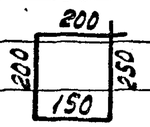

Инв.№ 8921/6 21

Привязан

Инв.№

Проверил	Макарова		
Ст.техник	Буршина		
Вед.инж.	Макарова		
Рук.гр.	Моргунов		
Гл.спец.	Осташевская		
Нач.отд.	Саакьянц		
Н.контр.	Луценко		

ТП 904-1-60.85 КЖИ-ПС1

Панель стеновая ПС1

Стадия	Масса	Масштаб
Р	2090	1:100
Лист	Листов 1	

Госстрой СССР Ростовский Промстройниипроект

Копировал

Формат А3

Инв.№ подл. | Подп. и дата | Взам. инв.№

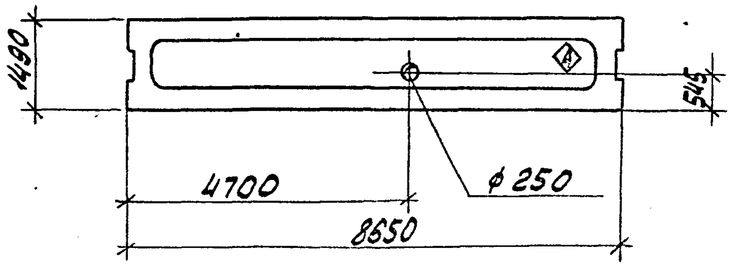

1. Плиту ПРС86.15-6АтV-1 выполнять по плите ПРС86.15-6АтV серии 1.020-1 вып. 4-1 с изменениями по данному чертежу.
2. Арматуру в месте отверстия вырезать по месту.
3. Индекс А нанести несмываемой краской.

Привязан

Инв. №

Инв. № 8921/6

ТП-904-1-60.85-КЖИ-500

Проверил	Макарова		
Ст.техник	Буршина		
Вед.инж.	Макарова		
Рук.гр.	Моргунов		
Гл.спец.	Осташевский		
Нач.осп.1	Саакьянц		
Н.контр.	Лущенко		

Плита перекрытия ПРС86.15-6АтV-1

Стадия	Масса	Масштаб
Р	3700	1:100
Лист	Листов 1	

ГОССТРОЙ СССР РОСТОВСКИЙ ПРОМСТРОЙНИИПРОЕКТ

Копировал

Инв. № подл. | Подпись и дата | Взам. инв. №

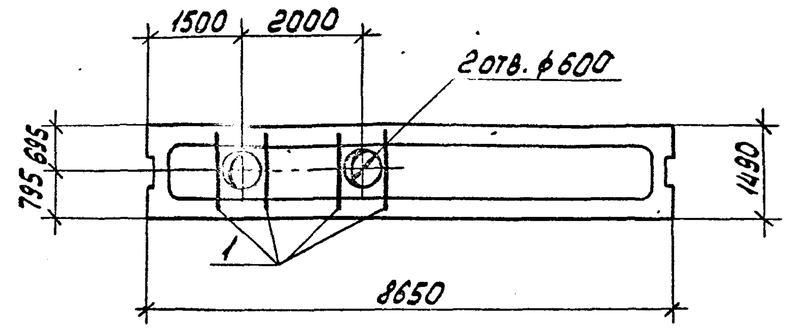

Формат	Зона	Поз.	Обозначение	Наименование	Кол.	Примечание
				Сборочные единицы		
			1.020-1 вып. 4-1	Плита ПРС86.15-6АтV-1	1	
				Детали		
64		1		ф6АIII ГОСТ 5781-82 ℓ=1460	4	0.3 кг

Ведомость расхода стали на дополнительные арматурные изделия, кг

Марка элемента	Изделия арматурные				Всего
	Арматура класса А-III ГОСТ 5781-82				
	ф6			Итого	
ПРС86.15-6АтV-2	1.2			1.2	1.2

1. Остальное смотрите плиту ПРС86.15-6АтV серии 1.020-1 вып. 4-1.
2. Арматуру в местах отверстий вырезать по месту.

Привязан

Инв. №

Инв. № 8921/6

22

ТП 904-1-60.85-КЖИ-501

Проверил	Макарова		
Ст.техник	Буршина		
Вед.инж.	Макарова		
Рук.гр.	Моргунов		
Гл.спец.	Осташевский		
Нач.осп.1	Саакьянц		
Н.контр.	Лущенко		

Плита перекрытия ПРС86.15-6АтV-2

Стадия	Масса	Масштаб
Р	3700	1:100
Лист	Листов 1	

ГОССТРОЙ СССР РОСТОВСКИЙ ПРОМСТРОЙНИИПРОЕКТ

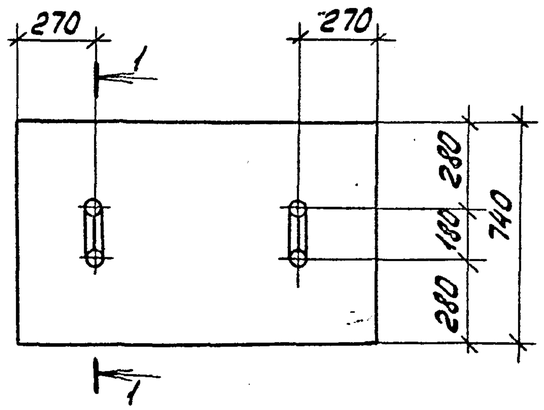

1-1

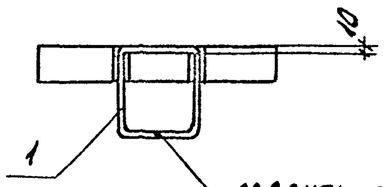

СВАРИТЬ ПОСЛЕ УСТАНОВКИ В ОПАЛУБКУ

ФОРМАТ	ЗОНА	ПОЗ.	ОБОЗНАЧЕНИЕ	НАИМЕНОВАНИЕ	КОЛ. НА ИСПОЛН. 1	2	3				ПРИМЕЧАНИЕ
				СБОРОЧНЫЕ ЕДИНИЦЫ							
			3.006-2 вып. II-2	ПЛИТА П5-8	1						
				" П7д-3		1					
				" П10д.3			1				
А4		1	ТП 904.1- -КЖИ-МН1	ИЗДЕЛИЕ ЗАКЛАДНОЕ МН1	2	2	2				

ОСТАЛЬНОЕ - СМОТРИТЕ ПЛИТЫ П5-8; П7д-3, П10д-3 СЕРИИ 3.006-2 вып. II-2

МАРКА ЭЛЕМЕНТА	НОМЕР НА ИСПОЛН.	МАССА КГ
П5-8-1	1	100
П7д-3-1	2	150
П10д-3-1	3	190

ВЕДОМОСТЬ РАСХОДА СТАЛИ НА ДОПОЛНИТЕЛЬНЫЕ ЗАКЛАДНЫЕ ИЗДЕЛИЯ, КГ

МАРКА ЭЛЕМЕНТА	ИЗДЕЛИЯ ЗАКЛАДНЫЕ. АРМАТУРА КЛАССА А-I ГОСТ 5781-82 ф10			ИТОГО	ВСЕГО
П5-8-1	1.0			1.0	1.0
П7д-3-1 П10д-3-1	1.0			1.0	1.0

ИНВ. № 8921/6 23

ПРИВЯЗАН

ИНВ. №

ТП 904.1-60.85-КЖИ-П5-8-1

ПРОВЕРИЛ	МАКАРОВА	
СТ. ТЕХН.	РАСТЕРЯЕВА	
ВЕД. ИНЖ.	МАКАРОВА	
РУК. ГР.	МОРГУНОВ	
ГЛ. СПЕЦ.	ЛОСТАШЕВСКИЙ	
НАЧ. ОТД.	СААКЬЯНЦ	
Н. КОНТР.	ПУЩЕНКО	

ПЛИТА (П5-8-1, П7д-3-1, П10д-3-1)

СТАДИЯ	МАССА	МАСШТАБ
Р	СМОТРИТЕ ТАБЛИЦУ	-
ЛИСТ	ЛИСТОВ 1	

ГОССТРОЙ СССР РОСТОВСКИЙ ПРОМСТРОЙНИИПРОЕКТ

Копировал

ФОРМАТ А3

ИНВ. N ПОДЛ. | ПОДП. И ДАТА | ВЗАМ. ИНВ. N

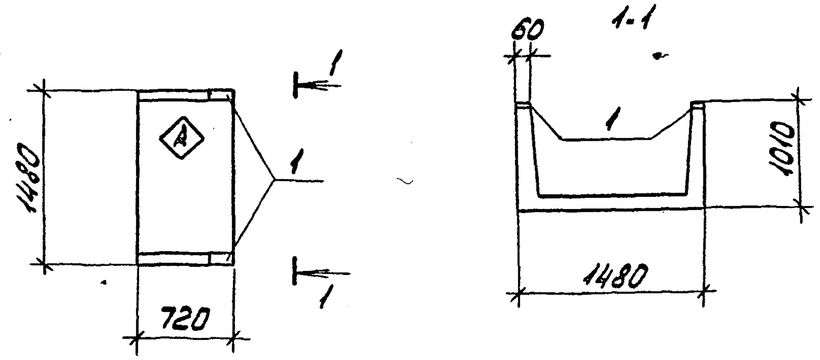

Формат	Зона	Поз.	Обозначение	Наименование	Кол.	Примечание
				Сборочные единицы		
			3.006-2 вып. II-1	Лоток Л12д-3	1	
		1	1.400-15 вып. 1	Изделие закладное МН103-1	2	

Ведомость расхода стали на дополнительные закладные изделия, кг

Марка элемента	Изделие закладное										Всего
	Арматура класса А-III ГОСТ 5781-82					Прокат марки ВСт3кп2 ГОСТ 103-76					
	ф8				Итого	δ=6				Итого	
Л12д-3-1	0.6				0.6	1.2				1.2	1.8

Остальное смотрите лоток Л12д-3 серии 3.006-2 вып. II-1.

Индекс (А) нанести несмываемой краской.

Привязан

Инв. № 8921/6

Инв. № подл. | Подп. и дата | Взам. инв. №

ТП 904.1-60.85-КЖИ-Л12д-3-1

Проверил	Макарова	Макарова	
Ст. техник	Растеряева	Растеряева	
Вед. инж.	Макарова	Макарова	
Рук. гр.	Моргунов	Моргунов	
Гл. спец.	Осташевский	Осташевский	
Нач. отд.	Саакьянц	Саакьянц	
Н. контр.	Луценко	Луценко	

Лоток Л12д-3-1

Стадия	Масса	Масштаб
Р	600	1:50
Лист	Листов 1	

ГОССТРОЙ СССР РОСТОВСКИЙ ПРОМСТРОЙНИИПРОЕКТ

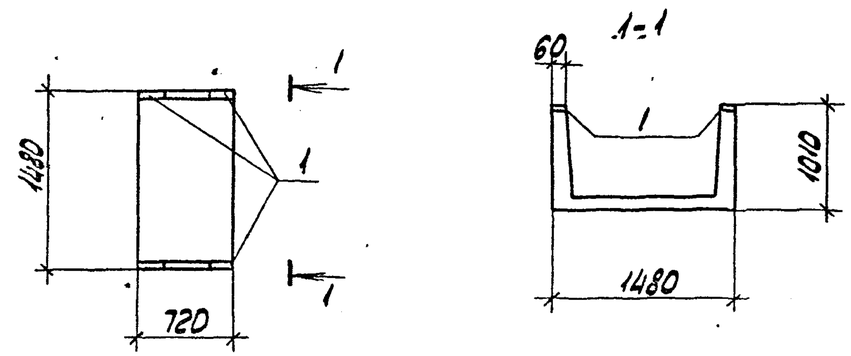

Формат	Зона	Поз.	Обозначение	Наименование	Кол.	Примечание
				Сборочные единицы		
			3.006-2 вып. II-1	Лоток Л12д-3	1	
		1	1.400-15 вып. 1	Изделие закладное МН103-1	4	

Ведомость расхода стали на дополнительные закладные изделия, кг.

Марка элемента	Изделие закладное										Всего
	Арматура класса А-III ГОСТ 5781-82					Прокат марки ВСт3кп2 ГОСТ 103-76					
	ф8				Итого	δ=6				Итого	
Л12д-3-2	1.2				1.2	2.4				2.4	3.6

Остальное смотрите лоток Л12д-3 серии 3.006-2 вып. II-1

Привязан

Инв. № 8921/6 24

Инв. №

ТП 904.1-60.85-КЖИ-Л12д-3-2

Проверил	Макарова	Макарова	
Ст. техник	Растеряева	Растеряева	
Вед. инж.	Макарова	Макарова	
Рук. гр.	Моргунов	Моргунов	
Гл. спец.	Осташевский	Осташевский	
Нач. отд.	Саакьянц	Саакьянц	
Н. контр.	Луценко	Луценко	

Лоток Л12д-3-2

Стадия	Масса	Масштаб
Р	600	1:50
Лист	Листов 1	

ГОССТРОЙ СССР РОСТОВСКИЙ ПРОМСТРОЙНИИПРОЕКТ

Типовой проект 904-1-60.85 КЖИ Альбом 6

Общий вид

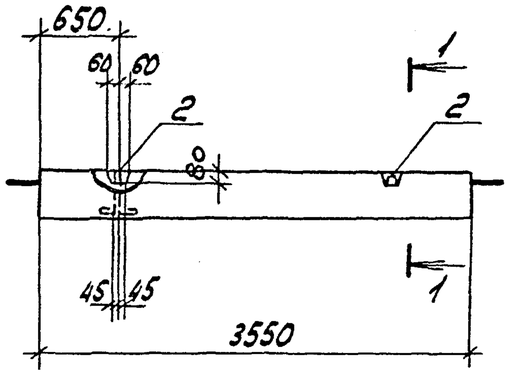

1-1

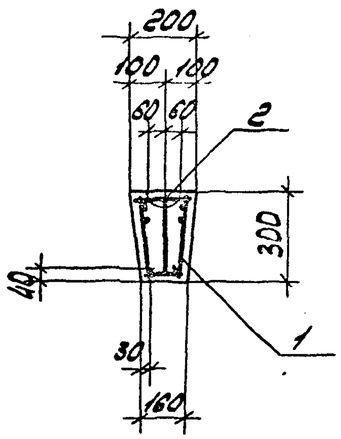

Схема армирования

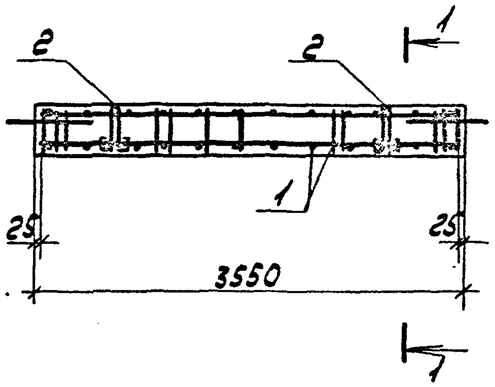

Формат	Зона	Поз.	Обозначение	Наименование	Кол.	Приме-чание
				Сборочные единицы		
А4		1	ТП 904.1-60.85-КЖИ-КП1	Каркас пространственный КП1	1	
		2	1.400-9 вып.1	Изделие закладное УП2-2	2	
				Материалы		
				Бетон марки 200	0.19	м³

Балка изготавливается в опалубке балки ФБ6-44 серии 1.415-1 вып.1, с соблюдением требований данной серии.

Привязан

Инв. №

Ведомость расхода стали на элемент, кг

Марка элемента	Изделия арматурные							Всего	Изделия закладные			Всего	Общий расход
	Арматура класса								Арматура класса				
	А-I			А-II		Вр-I			А-I				
	ГОСТ 5781-82					ГОСТ 6727-80			ГОСТ 5781-82				
	ф8	ф18	Итого	ф10	Итого	ф5	Итого		ф10		Итого		
ФБ1	2.8	6.4	9.2	4.4	4.4	2.8	2.8	16.4	1.2		1.2	1.2	17.6

Инв. № 8921/6

25

Проверил	Макарова	
Ст. техник	Буршина	
Вед. инж.	Макарова	
Рук. гр.	Моргунов	
Гл. спец.	Осташевский	
Нач. отд.	Саакьянц	
Н. контр.	Пуценко	

ТП 904-1-60.85-КЖИ-ФБ1

Фундаментная балка ФБ1

Стадия	Масса	Масштаб
Р	475	-
Лист	Листов 1	

Госстрой СССР Ростовский Промстройниипроект

Копировал

Формат А3

Взам. инв. № | Подп. и дата | Инв. № подл.

Типовой проект 904-1-60.85-КЖИ Альбом 6

1. Сварные швы выполнять электродами типа Э42 по ГОСТ 9467-75.

2. Материал конструкций (прокат) по ГОСТ 380-71*

3. Закладные изделия, сетки, каркасы изготавливать в соответствии с ГОСТ 10922-75 „Арматурные изделия и закладные детали сварные для железобетонных конструкций. Технические требования и методы испытаний" и ГОСТ 14098-68 „Соединения сварные арматуры железобетонных изделий и конструкций. Контактная и ванная сварка. Основные типы и конструктивные элементы."

4. Стальные закладные изделия железобетонных конструкций должны быть защищены от коррозии:

а) стеновых панелей наружных стен из керамзитобетона - алюминиевым покрытием толщиной 200 мкм;

б) колонн, стропильных балок и плит покрытия - горячим цинкованием толщиной 50-60 мкм;

в) остальных железобетонных конструкций - лакокрасочным покрытием, согласно общих указаний на ТП 904-1- -АР-2.

Привязан

Инв.№

Инв. № 8921/б

Вед.инж.	Макарова		
Рук.гр.	Моргунов		
Гл.спец.	Осташевский		
Нач.осп.I	Саакьянц		
Н.контр.	Лущенко		

ТП 904-1-60.85-КЖИ-ТТ

Технические требования к изготовлению арматурных и закладных изделий

Стадия	Лист	Листов
Р		1

ГОССТРОЙ СССР РОСТОВСКИЙ ПРОМСТРОЙНИИПРОЕКТ

Взам.инв.№ | Подп. и дата | Инв.№ подл.

Копировал | Формат А4

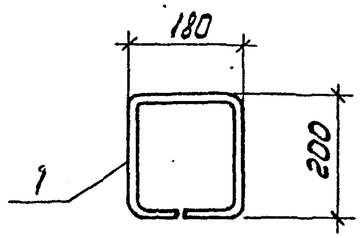

Формат	Зона	Поз.	Обозначение	Наименование	Кол.	Примечание
				Документация		
А4			ТП 904-1-60.85-КЖИ-ТТ	Технические требования		
				к изготовлению арматурных		
				и закладных изделий		
				Детали		
Б4		1		ф 10 АI ГОСТ 5781-82 ℓ=760	1	0.5 кг

Привязан

Инв.№

Инв. № 8921/б 26

ТП 904-1-60.85-КЖИ-МН1

Проверил	Макарова	
Ст.техник	Растеряева	
Вед.инж.	Макарова	
Рук.гр.	Моргунов	
Гл.спец.	Осташевский	
Нач.осп.I	Саакьянц	
Н.контр.	Лущенко	

Изделие закладное МН1

Стадия	Масса	Масштаб
Р	0.5	1:10
Лист	Листов 1	

ГОССТРОЙ СССР РОСТОВСКИЙ ПРОМСТРОЙНИИПРОЕКТ

Типовой проект 904.1-60.85-КЖИ Альбом 6

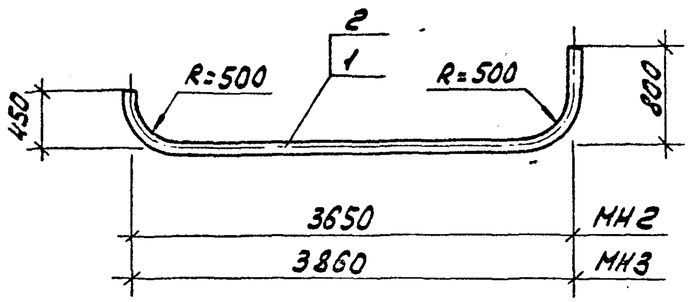

Формат	Зона	Поз.	Обозначение	Наименование	Кол.	Приме-чание
				МН2		
				Детали		
Б4		1		тр 80х3,5 ГОСТ 3262-75* ℓ=4470	1	32,8 кг
				МН3		
				Детали		
Б4		2		тр. 80х3,5 ГОСТ 3262-75* ℓ=4680	1	34,4 кг

Привязан

Инв. №

Взам. инв. № | Подп. и дата | Инв. № подл.

Инв. № 8921/6

ТП 904-1-60.85-КЖИ-МН2

Проверил	Макарова		
Ст. технik	Суман		
Ст. инж.	Горская		
Рук. гр.	Бескоровайный		
ГАП	Петровский		
Гл. констр.	Осташевский		
Нач. отд.	Саакьянц		
Н. контр.	Луценко		

Изделия закладные (МН2 ; МН3)

Стадия	Масса	Масштаб
Р	Смотрите таблицу	-
Лист	Листов 1	

ВСт3кп2

ГОССТРОЙ СССР РОСТОВСКИЙ ПРОМСТРОЙНИИПРОЕКТ

Копировал ... Формат А4

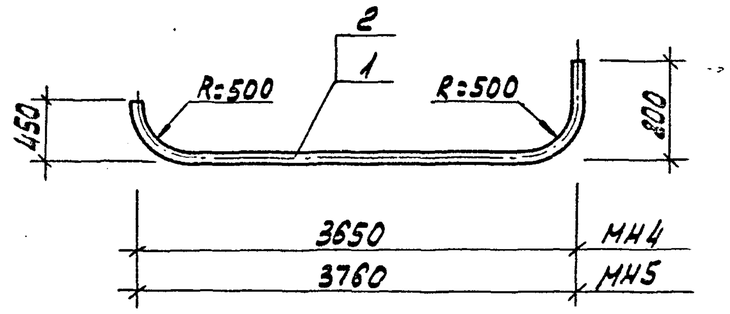

Формат	Зона	Поз.	Обозначение	Наименование	Кол.	Приме-чание
				МН4		
				Детали		
Б4		1		тр 25х2,8 ГОСТ 3262-75* ℓ=4470	1	9,5 кг
				МН5		
				Детали		
Б4		2		тр 25х2,8 ГОСТ 3262-75* ℓ=4580	1	9,7 кг

Привязан

Инв. №

Инв. № 8921/6 27

ТП 904-1-60.85-КЖИ-МН4

Проверил	Макарова		
Ст. техн.	Суман		
Ст. инж.	Горская		
Рук. гр.	Бескоровайный		
ГАП	Петровский		
Гл. констр.	Осташевский		
Нач. отд.	Саакьянц		
Н. контр.	Луценко		

Изделие закладное (МН4 ; МН5)

Стадия	Масса	Масштаб
Р	Смотрите таблицу	-
Лист	Листов 1	

ВСт3кп2

ГОССТРОЙ СССР РОСТОВСКИЙ ПРОМСТРОЙНИИПРОЕКТ

Копировал ... Формат А4

Типовой проект 904-1-6а.85-КЖИ Альбом 6

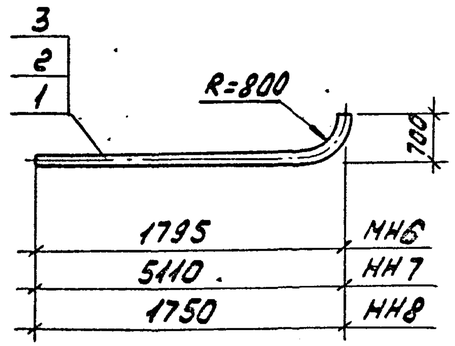

Формат	Зона	Поз.	Обозначение	Наименование	Кол.	Примечание
				МН6		
				Детали		
Б4		1		тр100х4 ГОСТ3262-75* ℓ=2151	1	23.3 кг
				МН7		
				Детали		
Б4		2		тр100х4 ГОСТ3262-75* ℓ=5466	1	59.3 кг
				МН8		
				Детали		
Б4		3		тр100х4 ГОСТ3262-75* ℓ=2106	1	22.9 кг

Привязан

Инв. №

Инв. № 8921/6

ТП 904-1-6а.85-КЖИ-МН6

Проверил	Макарова		
Ст. техн.	Суман		
Вед. инж.	Горская		
Рук. гр.	Бескоровайный		
ГАП	Петровский		
Гл. констр.	Осташевский		
Нач. осп-1	Саакьянц		
Н. контр.	Луценко		

Изделие закладное (МН6; МН7; МН8)

Стадия	Масса	Масштаб
Р	Смотрите таблицу	-

Лист - Листов 1

ВСт3кп2

ГОССТРОЙ СССР РОСТОВСКИЙ ПРОМСТРОЙНИИПРОЕКТ

Формат А4

Взам. инв. № | Подп. и дата | Инв. № подл.

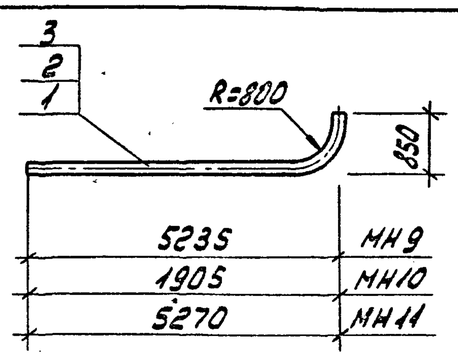

Формат	Зона	Поз.	Обозначение	Наименование	Кол.	Примечание
				МН9		
				Детали		
Б4		1		тр100х4 ГОСТ3262-75* ℓ=5741	1	62.3 кг
				МН10		
				Детали		
Б4		2		тр100х4 ГОСТ3262-75* ℓ=2411	1	25.2 кг
				МН11		
				Детали		
Б4		3		тр100х4 ГОСТ3262-75* ℓ=5776	1	62.7 кг

Привязан

Инв. №

Инв. № 8921/6 28

ТП 904-1-6а.85-КЖИ-МН9

Проверил	Макарова		
Ст. техн.	Суман		
Вед. инж.	Горская		
Рук. гр.	Бескоровайный		
ГАП	Петровский		
Гл. констр.	Осташевский		
Нач. осп-1	Саакьянц		
Н. контр.	Луценко		

Изделие закладное (МН9; МН10; МН11)

Стадия	Масса	Масштаб
Р	Смотрите таблицу	-

Лист Листов 1

ВСт3кп2

ГОССТРОЙ СССР РОСТОВСКИЙ ПРОМСТРОЙНИИПРОЕКТ

Типовой проект 904.1-60.85 - КЖИ Альбом 6

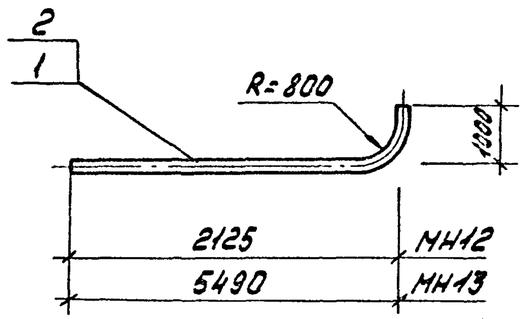

Формат	Зона	Поз.	Обозначение	Наименование	Кол.	Примечание
				МН 12		
				Детали		
Б4		1		тр 100х4 ГОСТ 3262-75* ℓ=2781	1	30,2 кг
				МН 13		
				Детали		
Б4		2		тр.100х4 ГОСТ 3262-75* ℓ=6146	1	66.7 кг

Привязан

Инв. № 8921/6

Инв.№

Взам. инв.№ | Подп. и дата | Инв. № подл.

Проверил	Макарова		
Ст.техн.	Суман		
Вед.инж.	Горская		
Рук.гр.	Бескоровайный		
ГАП	Петровский		
Гл.конст.	Осташевский		
Нач.осп.1	Саакьянц		
Н.контр	Луценко		

ТП 904-1-60.85-КЖИ-МН12

Изделие закладное (МН12; МН13)

Стадия	Масса	Масштаб
Р	Смотрите таблицу	-
Лист	Листов 1	

ВСт3кп2

Госстрой СССР РОСТОВСКИЙ ПРОМСТРОЙНИИПРОЕКТ

Копировал ЛЕИ Формат А4

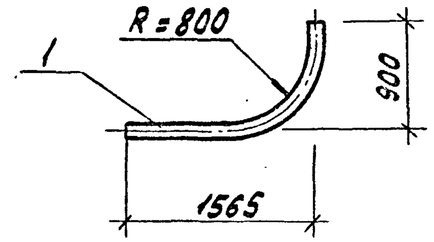

Формат	Зона	Поз.	Обозначение	Наименование	Кол.	Примечание
				Детали		
Б4		1		тр 100х4 ГОСТ 3262-75* ℓ=2121	1	23.0 кг

Привязан

Инв.№ 8921/6 29

Инв.№

Проверил	Макарова		
Ст.техн.	Суман		
Вед.инж.	Горская		
Рук.гр.	Бескоровайный		
ГАП	Петровский		
Гл.конст.	Осташевский		
Нач.осп.1	Саакьянц		
Н.контр.	Луценко		

ТП 904-1-60.85-КЖИ-МН14

Изделие закладное МН14

Стадия	Масса	Масштаб
Р	23.0	1:50
Лист	Листов 1	

ВСт3кп2

Госстрой СССР РОСТОВСКИЙ ПРОМСТРОЙНИИПРОЕКТ

Копировал ЛЕИ Формат А4

Типовой проект 904-1-60.85-КЖИ

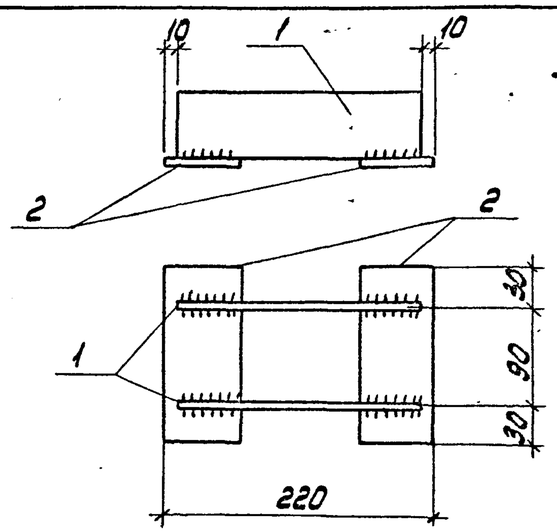

Формат	Зона	Поз.	Обозначение	Наименование	Кол.	Примечание
				Документация		
А4			ТП 904-1-60.85-КЖИ-ТТ	Технические требования		
				к изготовлению арматурных		
				и закладных изделий		
				Детали		
Б4		1		-40×8 ГОСТ 103-76 ℓ=200	2	0.5кг
Б4		2		-60×8 ГОСТ 103-76 ℓ=150	2	0.6кг

Инв. № 8921/6

Привязан

Инв. No

Проверил	Макарова		
Ст.техник	Растеряева		
Вед.инж.	Макарова		
Рук.гр.	Моргунов		
Гл.спец.	Осташевский		
Нач.отд.	Саакьянц		
Н.контр.	Луценко		

ТП 904-1-60.85-КЖИ-МС1

Изделие соединительное МС1

Стадия	Масса	Масштаб
Р	2.2	1:50
Лист	Листов 1	

Госстрой СССР РОСТОВСКИЙ ПРОМСТРОЙНИИПРОЕКТ

Ст 3 кп2

Взам.инв.N | Подп. и дата | Инв.N подл.

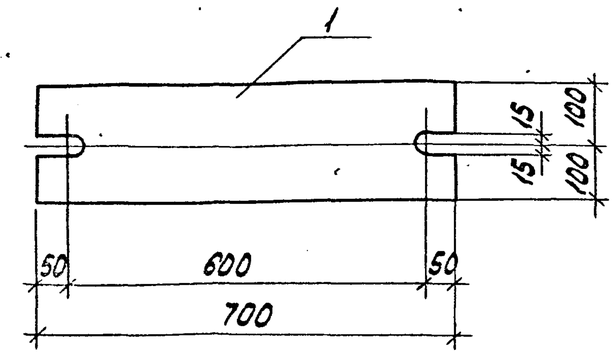

Формат	Зона	Поз.	Обозначение	Наименование	Кол.	Примечание
				Документация		
А4			ТП 904-1-60.85-КЖИ-ТТ	Технические требования		
				к изготовлению арматур-		
				ных и закладных изделий		
				Детали		
Б4		1		-200×20 ГОСТ 103-76 ℓ=700	1	22.0кг

Привязан

Инв. № 8921/6 30

Инв.N

Проверил	Макарова		
Ст.техник	Растеряева		
Вед.инж.	Макарова		
Рук.гр.	Моргунов.		
Гл.спец.	Осташевский		
Нач.отд.	Саакьянц		
Н.контр.	Луценко		

ТП 904-1-60.85-КЖИ-МС2

Изделие соединительное МС2

Стадия	Масса	Масштаб
Р	22.0	1:10
Лист	Листов 1	

Госстрой СССР РОСТОВСКИЙ ПРОМСТРОЙНИИПРОЕКТ

Ст 3 кп2

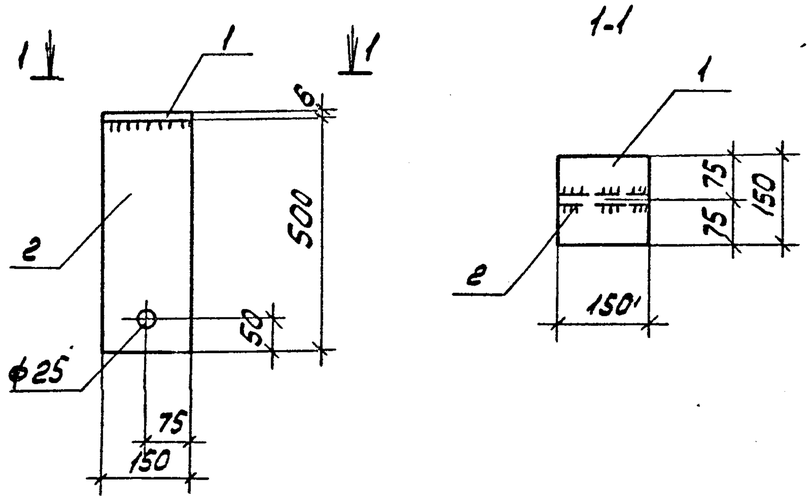

Формат	Зона	Поз.	Обозначение	Наименование	Кол.	Примечание
				Документация		
А4			ТП 904-1-60.85-КЖИ-ТТ	Технические требования		
				к изготовлению арматур-		
				ных и закладных изделий		
				Детали		
Б4		1		-150 х 6 ГОСТ 103-76 ℓ=150	1	1.1 кг
Б4		2		-150 х 6 ГОСТ 103-76 ℓ=500	1	3.5 кг

Привязан

Инв. № 8921/6

Инв. №

ТП 904-1-60.85-КЖИ-МС3

Проверил	Макарова		
Ст. техн.	Растеряева		
Ст. инж.	Толмачева		
Вед. инж.	Макарова		
Рук. гр.	Моргунов		
Гл. спец.	Осташевский		
Нач. отд.-1	Саакьянц		
Н. контр.	Луценко		

Изделие соединительное МС3

Стадия	Масса	Масштаб
Р	4.6	1:10
Лист	Листов 1	

ВСт3кп2

Госстрой СССР
Ростовский Промстройниипроект

Копировал

Формат А4

Взам. инв. № | Подп. и дата | Инв. № подл.

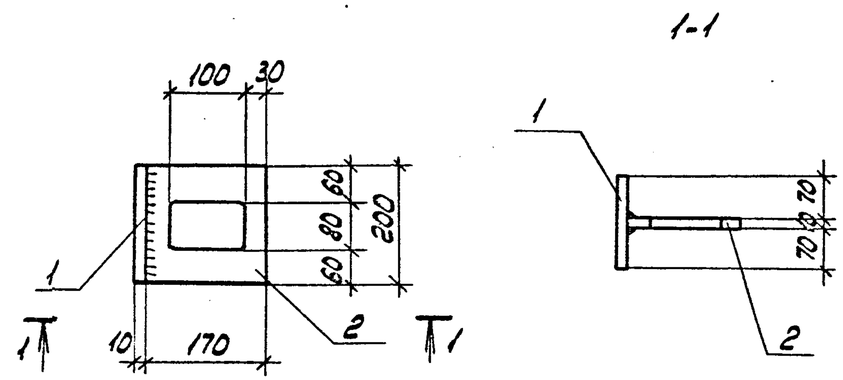

Формат	Зона	Поз.	Обозначение	Наименование	Кол.	Примечание
				Документация		
А4			ТП 904-1-60.85-КЖИ-ТТ	Технические требования		
				к изготовлению арматур-		
				ных и закладных изделий		
				Детали		
Б4		1		-150 х 10 ГОСТ 103-76 ℓ=200	1	2.4 кг
Б4		2		-170 х 10 ГОСТ 103-76 ℓ=200	1	2.7 кг

Привязан

Инв. № 8921/6

31

Инв. №

ТП 904-1-60.85-КЖИ-МС4

Проверил	Макарова		
Ст. техн.	Растеряева		
Вед. инж.	Макарова		
Рук. гр.	Моргунов		
Гл. спец.	Осташевский		
Нач. отд.-1	Саакьянц		
Н. контр.	Луценко		

Изделие соединительное МС4

Стадия	Масса	Масштаб
Р	5.1	1:10
Лист	Листов 1	

ВСт3кп2

Госстрой СССР
Ростовский Промстройниипроект

Копировал

Формат А4

Типовой проект 904-1-60.85-КЖИ Альбом 6

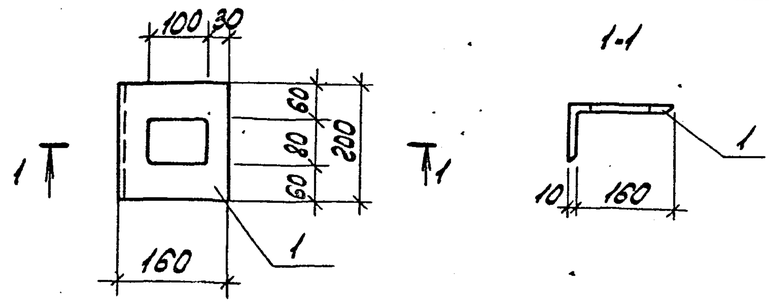

Формат	Зона	Поз.	Обозначение	Наименование	Кол.	Примечание
				Документация		
А4			ТП 904-1-60.85-КЖИ-ТТ	Технические требования к изготовлению арматурных и закладных изделий		
				Детали		
Б4		1		∟160×100×10 ГОСТ 8510-72* ℓ=200	1	4.0 кг

Привязан

Инв. №

Инв. № 8921/6

Проверил	Макарова		
Ст.техник	Растеряева		
Вед.инж.	Макарова		
Рук.гр.	Моргунов		
Гл.спец.	Осташевский		
Нач.отд.1	Саакьянц		
Н.контр.	Луценко		

ТП 904-1-60.85 КЖИ - МС5

Изделие соединительное МС5

Стадия	Масса	Масштаб
Р	4.0	1:10
Лист	Листов 1	

ВСТ3кп2

Госстрой СССР Ростовский Промстройниипроект

Взам. инв. № | Подп. и дата | Инв. № подл.

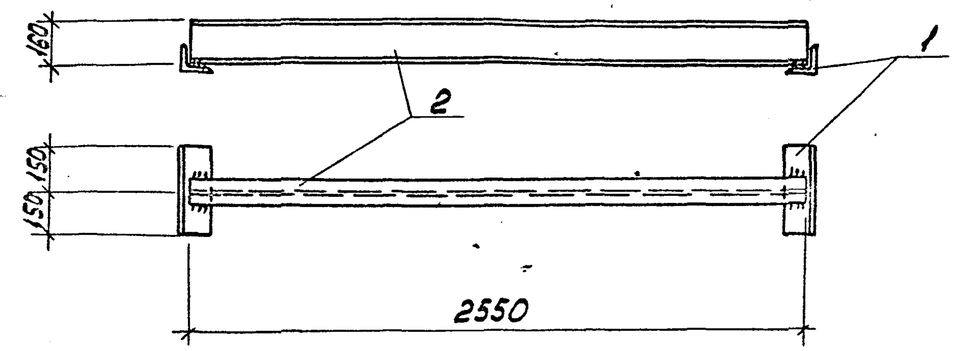

Формат	Зона	Поз.	Обозначение	Наименование	Кол.	Примечание
				Документация		
А4			ТП 904-1-60.85-КЖИ-ТТ	Технические требования к изготовлению арматурных и закладных изделий		
				Детали		
Б4		1		∟40×4 ГОСТ 8509-72* ℓ=300	2	0.7 кг
Б4		2		I16 ГОСТ 8239-72* ℓ=2550	1	40.6 кг

Привязан

Инв. №

Инв. № 8921/6 32

Проверил	Макарова		
Ст.техн.	Суман		
Вед.инж.	Горская		
Рук.гр.	Бескоровайный		
Гл.спец.	Осташевский		
Нач.отд.1	Саакьянц		
Н.контр.	Луценко		

ТП 904-1-60.85-КЖИ-Б1

Балка стальная Б1

Стадия	Масса	Масштаб
Р	42.0	1:20
Лист	Листов 1	

В ст3кп2

Госстрой СССР Ростовский Промстройниипроект

Альбом 6

Типовой проект 904-1-60.85 КЖИ

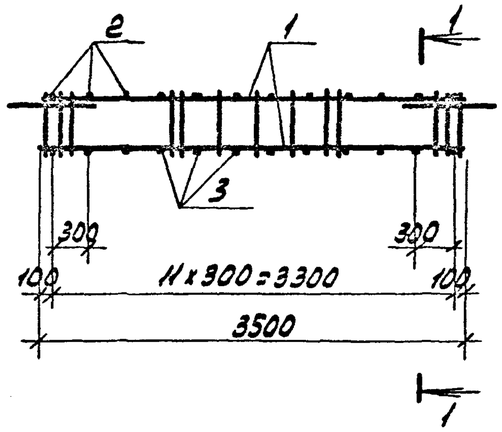

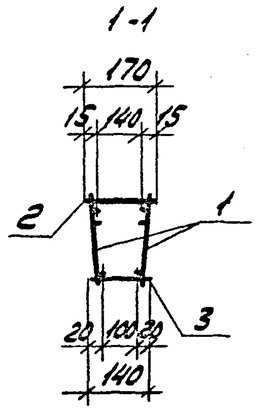

Формат	Зона	Поз.	Обозначение	Наименование	Кол.	Примечание
				Документация		
А4			ТП 904-1-60.85-КЖИ-ТТ	Технические требования к		
				изготовлению арматурных		
				и закладных изделий		
				Сборочные единицы		
А4		1	ТП 904-1-60.85-КЖИ-КР2	Каркас плоский КР2	2	
				Детали		
Б4		2		⌀5ВрI ГОСТ6727-80 ℓ=170	12	0.03кг
Б4		3		⌀5ВрI ГОСТ6727-80 ℓ=140	12	0.02кг

Привязан

Инв.№ 8921/6

Инв.№

Проверил	Макарова		
Ст.техник	Буршина		
Вед.инж.	Макарова		
Рук.гр.	Моргунов		
Гл.спец.	Осташевский		
Нач.отд.1	Саакьянц		
Н.контр.	Луценко		

ТП 904-1-60.85-КЖИ-КП1

Каркас пространственный КП1

Стадия	Масса	Масштаб
Р	16.4	-

Лист | Листов 1

Госстрой СССР Ростовский Промстройниипроект

Взам. инв.№ | Подп. и дата | Инв.№ подл.

Копировал ЛЮ | Формат А4

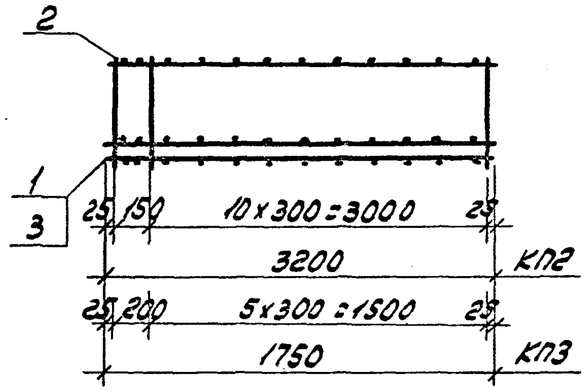

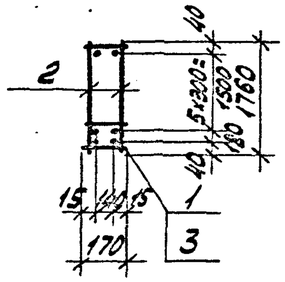

Марка	Масса
КП2	16.0
КП3	9.1

Инв.№ 8921/6 33

Формат	Зона	Поз.	Обозначение	Наименование	Кол.	Примечание
				Документация		
А4			ТП 904-1-60.85-КЖИ-ТТ	Технические требования к		
				изготовлению арматурных		
				и закладных изделий		
				КП2		
А4		1	ТП 904-1-60.85-КЖИ-КР3	Каркас плоский КР3	7	
				Детали		
Б4		2		⌀5ВрI ГОСТ6727-80 ℓ=1760	24	0.2кг
				КП3		
А4		3	ТП 904-1-60.85-КЖИ-КР3	Каркас плоский КР4	7	
				Детали		
Б4		2		⌀5ВрI ГОСТ6727-80 ℓ=1760	14	0.2кг

Привязан

Инв.№

Проверил	Макарова		
Ст.техник	Буршина		
Вед.инж.	Макарова		
Рук.гр.	Моргунов		
Гл.спец.	Осташевский		
Нач.отд.1	Саакьянц		
Н.контр.	Луценко		

ТП 904-1-60.85-КЖИ-КП2

Каркас пространственный (КП2, КП3)

Стадия	Масса	Масштаб
Р	Смотрите таблицу	-

Лист | Листов 1

Госстрой СССР Ростовский Промстройниипроект

Копировал ЛЮ | Формат А4

Типовой проект 904-1-60.85-КЖИ Альбом 6

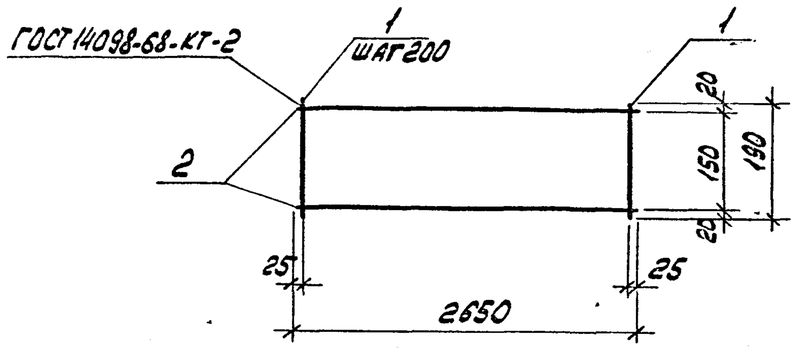

Формат	Зона	Поз.	Обозначение	Наименование	Кол.	Примечание
				Документация		
А4			ТП 904-1-60.85-КЖИ-ТТ	Технические требования		
				к изготовлению арматурных		
				и закладных изделий.		
				Детали		
Б4		1		ф6АI ГОСТ 5781-82 ℓ=190	14	0.04кг
Б4		2		ф8АIII ГОСТ 5781-82 ℓ=2650	2	1.0кг

Привязан

Инв. № 8921/6

Инв. №

ТП 904-1-60.85-КЖИ-КР1

Проверил	Макарова		
Ст.техник	Растеряева		
Вед.инж.	Макарова		
Рук.гр.	Моргунов		
Гл.спец.	Осташевский		
Нач.осп-1	Саакьянц		
Н.контр.	Луценко		

Каркас плоский КР1

Стадия	Масса	Масштаб
Р	2.6	-
Лист	Листов 1	

Госстрой СССР РОСТОВСКИЙ ПРОМСТРОЙНИИПРОЕКТ

Взам.инв.№ | Подп. и дата | Инв.№ подл.

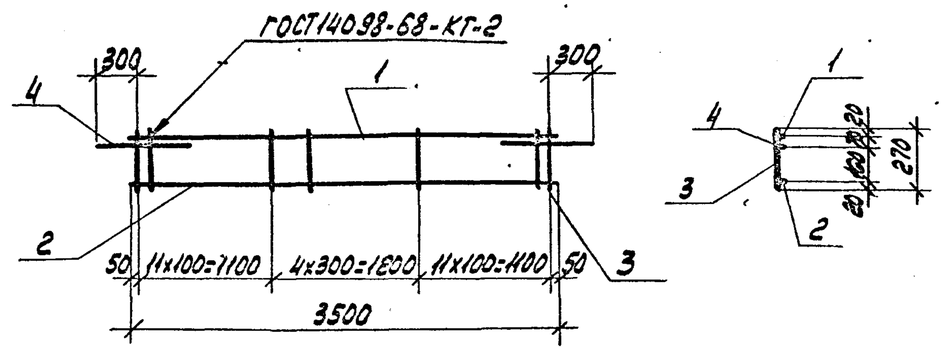

Формат	Зона	Поз.	Обозначение	Наименование	Кол.	Примечание
				Документация		
А4			ТП 904-1-60.85-КЖИ-ТТ	Технические требования к		
				изготовлению арматурных и		
				закладных изделий		
				Детали		
Б4		1		ф8АI ГОСТ 5781-82 ℓ=3500	1	1.4кг
Б4		2		ф10АIII ГОСТ 5781-82 ℓ=3500	1	2.2кг
Б4		3		ф5ВрI ГОСТ 6727-80 ℓ=270	27	0.04кг
Б4		4		ф18АI ГОСТ 5781-82 ℓ=800	2	1.6кг

Привязан

Инв. № 8921/6 34

Инв. №

ТП 904-1-60.85-КЖИ-КР2

Проверил	Макарова		
Ст.техник	Бушина		
Вед.инж.	Макарова		
Рук.гр.	Моргунов		
Гл.спец.	Осташевский		
Нач.осп-1	Саакьянц		
Н.контр.	Луценко		

Каркас плоский КР2

Стадия	Масса	Масштаб
Р	7.9	1:50
Лист	Листов 1	

Госстрой СССР РОСТОВСКИЙ ПРОМСТРОЙНИИПРОЕКТ

Копировал

Формат А4

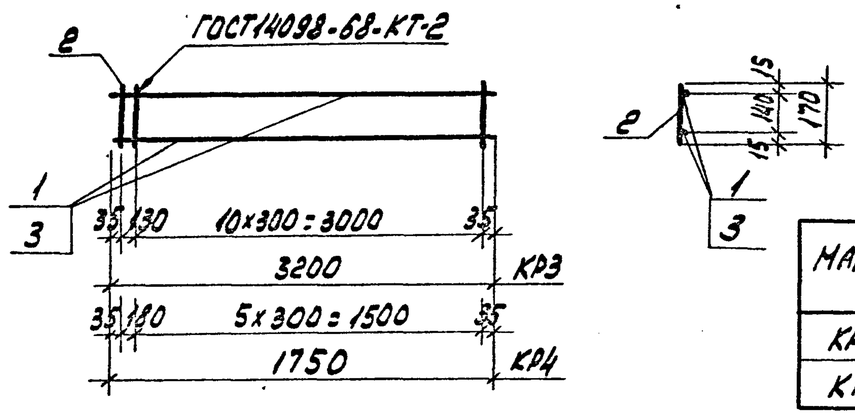

Марка	Масса
КР3	1.6
КР4	0.9

Формат	Зона	Поз.	Обозначение	Наименование	Кол.	Примечание
				Документация		
А4			ТП 904-1-60/85-КЖИ-ТТ	Технические требованиак		
				изготовлению арматурных		
				и закладных изделий		
				КР3		
				Детали		
Б4		1		ф6А III ГОСТ5781-82 ℓ=3200	2	0.7 кг
Б4		2		ф4ВрI ГОСТ6727-80 ℓ=170	12	0.02 кг
				КР4		
				Детали		
Б4		2		ф4ВрI ГОСТ6727-80 ℓ=170	7	0.02 кг
Б4		3		ф6А III ГОСТ5781-82 ℓ=1750	2	0.4 кг

Привязан

Инв. №

Инв. № 8921/6

ТП 904-1-60.85-КЖИ-КР3

Проверил	Макарова		
Ст.техник	Бурщина		
Вед.инж.	Макарова		
Рук.гр.	Моргунов		
Гл.спец.	Осташевский		
Нач.осп.1	Саакьянц		
Н.контр.	Лущенко		

Каркас плоский (КР3, КР4)

Стадия	Масса	Масштаб
Р	Смотрите таблицу	-

Лист | Листов 1

ГОССТРОЙ СССР РОСТОВСКИЙ ПРОМСТРОЙНИИПРОЕКТ

Копировал | Формат А4

Взам. инв. N | Подп. и дата | Инв. N подл.

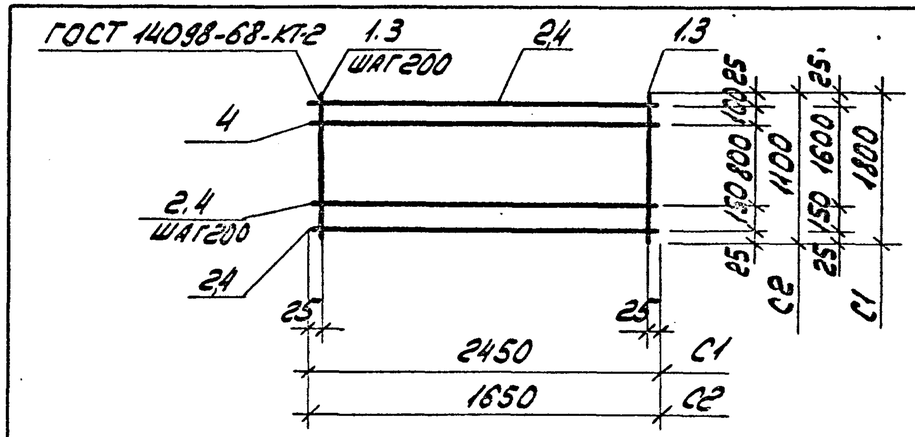

Марка	Масса
С1	29.3
С2	13.3

Формат	Зона	Поз	Обозначение	Наименование	Кол.	Примечание
				Документация		
А4			ТП904-1-60/85-КЖИ-ТТ	Технические требованиак		
				изготовлению арматурных		
				и закладных изделий		
				С1		
				Детали		
Б4		1		ф10АI ГОСТ 5781-82 ℓ=1800	13	1.1 кг
Б4		2		ф10АI ГОСТ 5781-82 ℓ=2450	10	1.5 кг
				С2		
				Детали		
Б4		3		ф10АI ГОСТ 5781-82 ℓ=1100	9	0.7 кг
Б4		4		ф10АI ГОСТ 5781-82 ℓ=1650	7	1.0 кг

Привязан

Инв. N

Инв. № 8921/6

35

ТП 904-1-60.85-КЖИ-С1

Инженер-цинбалист			
Вед.инж.	Макарова		
Рук.гр.	Моргунов		
Гл.спец.	Осташевский		
Нач.осп.1	Саакьянц		
Н.контр.	Лущенко		

Сетка арматурная (С1, С2)

Стадия	Масса	Масштаб
Р	Смотрите таблицу	-

Лист | Листов 1

ГОССТРОЙ СССР РОСТОВСКИЙ ПРОМСТРОЙНИИПРОЕКТ

Копировал | Формат А4

Типовой проект 904-1-60.85-КЖИ Альбом 6

ЖР1.

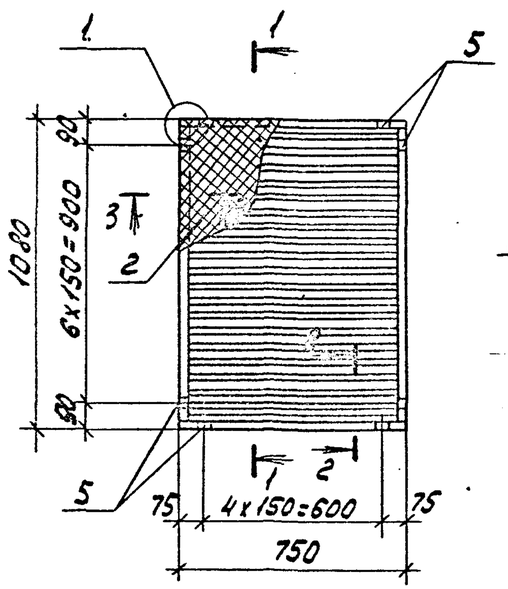

1-1

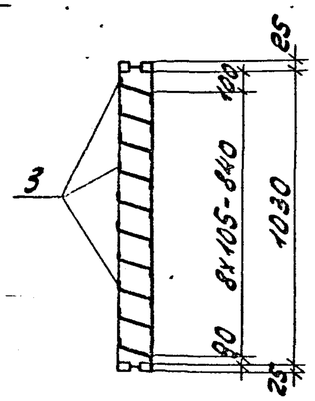

2-2

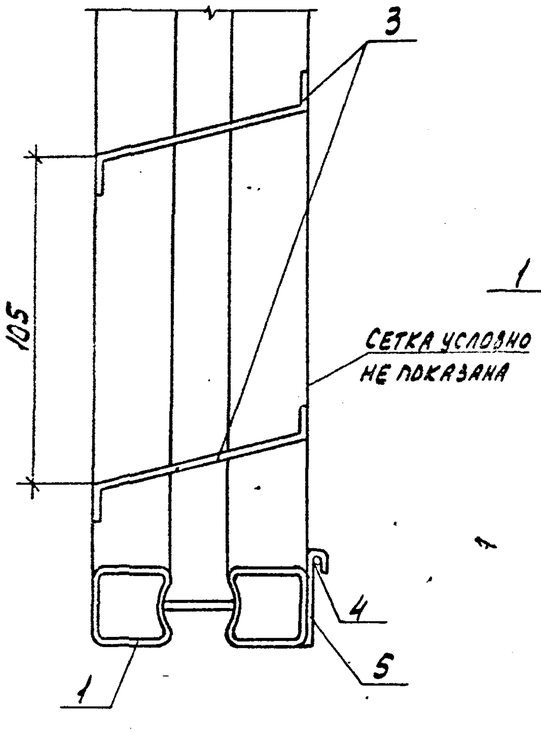

3-3

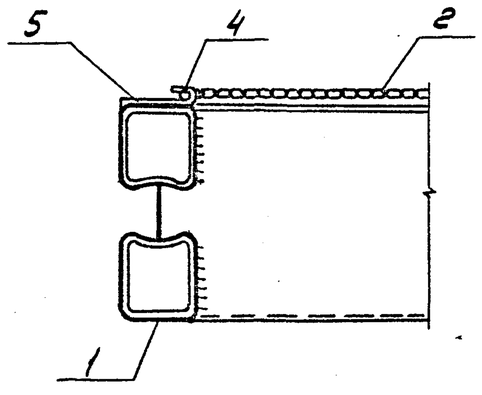

(1)

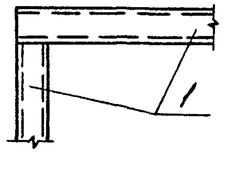

Формат	Зона	Поз.	Обозначение	Наименование	Кол.	Примечание
				Документация		
А4			ТП 904-1-60.85-КЖИ-ТТ	Технические требования к изготовлению арматурных и закладных изделий		
				Сборочные единицы		
		1	1.436.2-15 вып.2, лист 125-80.2.2210	Профиль трубный Т ℓ=3660	1	11.0 кг
		2		Сетка Р20-1.6.0 ГОСТ 5336-80 (0.77 м²)	-	1.4 кг
				Детали		
Б4		3*		-40х1.8 ГОСТ 19903-74 ℓ=700	10	1.1 кг
Б4		4		ф3 ГОСТ 3282-74* ℓ=3460	1	0.2 кг
Б4		5*		-40х1.8 ГОСТ 19903-74 ℓ=14	34	0.01 кг

* Поз. 3.5 смотрите ведомость деталей.

Ведомость деталей

Поз.	Эскиз
3	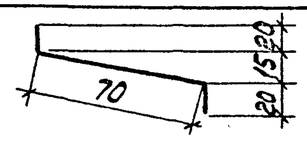
5	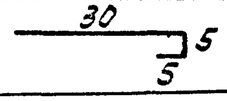

Привязан

Инв. № 8921/6

36

Инв. №

Ст. техник	Растеряева		
Вед. инж.	Макарова		
Рук. гр.	Моргунов		
Гл. констр.	Осташевский		
Нач. отд.	Саакьянц		
Н. контр.	Луценко		

ТП 904-1-60.85-КЖИ-ЖР1

Решетка жалюзийная ЖР1

Стадия	Масса	Масштаб
Р	23.9	-
Лист	Листов 1	

Госстрой СССР Ростовский Промстройниипроект

Инв. N подл. | Подп. и дата | Взам. инв. N

Типовой проект 904-1-60.85-КЖИ

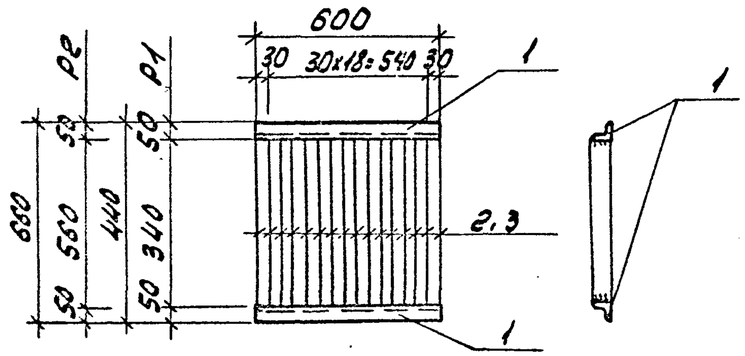

Марка	Масса, кг
Р1	15.1
Р2	23.5

Формат	Зона	Поз.	Обозначение	Наименование	Кол.	Примечание
				Документация		
А4			ТП 904-1-60.85-КЖИ-ТТ	Технические требования к изготовлению арматурных и закладных изделий		
				Детали		
Б4		1		∠50x5 ГОСТ 8509-72*ℓ=600	2	2.3 кг
			Переменные данные	для исполнений:		
				Р1		
				Детали		
Б4		2		-40x5 ГОСТ 103-76 ℓ=340	21	0.5 кг
				Р2		
				Детали		
Б4		3		-40x5 ГОСТ 103-76 ℓ=560	21	0.9 кг

Привязан

Инв.№

Инв. № 8921/6

Проверил	Макарова		ТП 904-1-60.85-КЖИ-Р1
Ст. техн.	Суман		Решетка (Р1; Р2)
Вед. инж.	Горская		
Рук. гр.	Бескровайный		
ГАП	Петровский		
Гл. констр.	Осташевский		8Ст3кп2
Нач. осп.	Саакьянц		
Н. контр.	Лущенко		

Стадия	Масса	Масштаб
Р	Смотрите таблицу	-
Лист	Листов 1	

Госстрой СССР Ростовский Промстройниипроект

Копировал ... Формат А4

Взам. инв. № | Подп. и дата | Инв. № подл.

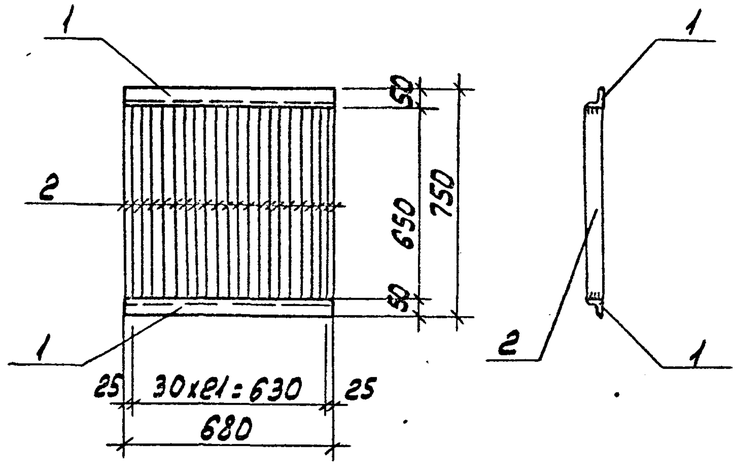

Формат	Зона	Поз.	Обозначение	Наименование	Кол.	Примечание
				Документация		
А4			ТП 904-1-60.85-КЖИ-ТТ	Технические требования к изготовлению арматурных и закладных изделий		
				Детали		
Б4		1		∠50x5 ГОСТ 8509-72*ℓ=680	2	2.6 кг
Б4		2		-40x5 ГОСТ 103-76 ℓ=650	24	1.0 кг

Привязан

Инв.№

Инв. № 8921/6 37

Проверил	Макарова		ТП 904-1-60.85-КЖИ-Р3
Ст. техн.	Суман		Решетка Р3
Вед. инж.	Горская		
Рук. гр.	Бескровайный		
ГАП	Петровский		
Гл. констр.	Осташевский		8Ст3кп2
Нач. осп.	Саакьянц		
Н. контр.	Лущенко		

Стадия	Масса	Масштаб
Р	29.2	
Лист	Листов 1	

Госстрой СССР Ростовский Промстройниипроект

Копировал ... Формат А4

Типовой проект 904-1-60.85-КЖИ Альбом 6

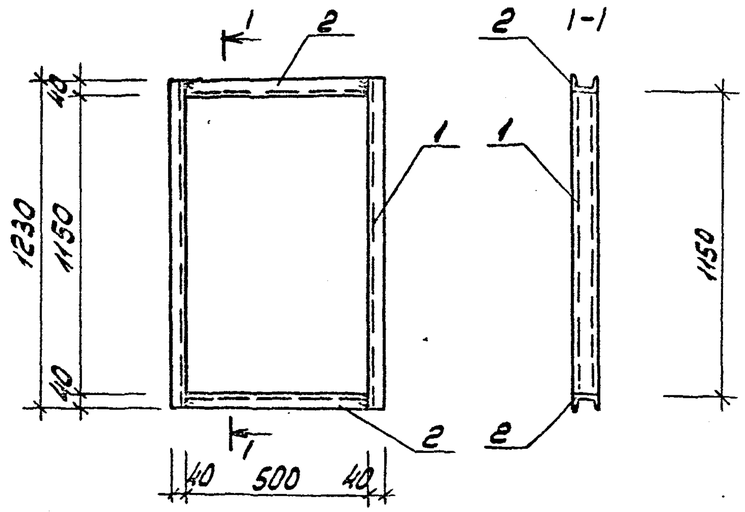

Формат	Зона	Поз.	Обозначение	Наименование	Кол.	Примечание
				Документация		
А4			ТП 904-1-60/85-КЖИ-ТТ	Технические требования к изготовлению арматурных и закладных изделий		
				Детали		
Б4		1		С 8 ГОСТ 8240-72, ℓ=1230	2	8,7кг
Б4		2		С 8 ГОСТ 8240-72, ℓ=500	2	3,5кг

Привязан

Инв. №

Инв. № 8921/6

ТП 904.1-60.85-КЖИ-РС1

Проверил	Макарова	
Архитект	Анапалян	
Вед. инж.	Горская	
Рук. гр.	Бескоровайный	
ГАП	Петровский	
Гл. констр.	Осташевский	
Нач. осп.	Саакьянц	
Н. контр.	Луценко	

Рамка стальная РС1

Стадия	Масса	Масштаб
Р	24.4	1:20
Лист	Листов 1	

Госстрой СССР Ростовский Промстройниипроект

Взам. инв. № | Подп. и дата | Инв. № подл.

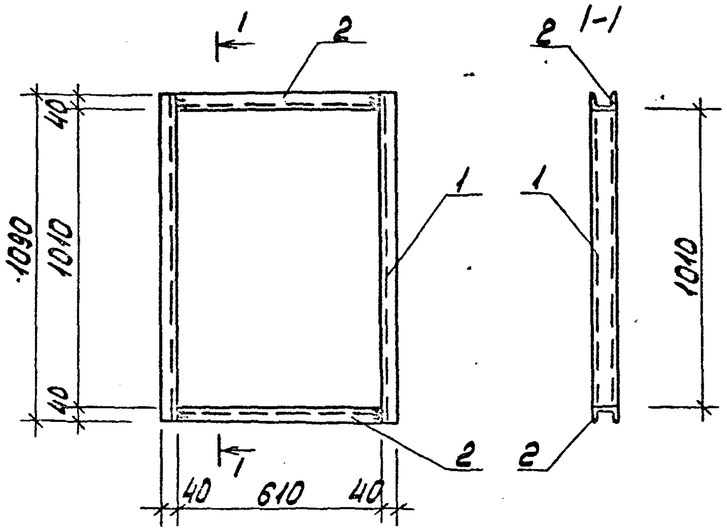

Формат	Зона	Поз.	Обозначение	Наименование	Кол.	Примечание
				Документация		
А4			ТП 904-1-60/85-КЖИ-ТТ	Технические требования к изготовлению арматурных и закладных изделий		
				Детали		
Б4		1		С 8 ГОСТ 8240-72; ℓ=1090	2	7,7кг
Б4		2		С 8 ГОСТ 8240-72, ℓ=610	2	4,3кг

Привязан

Инв. № 8921/6 38

Инв. №

ТП 904-1-60.85-КЖИ-РС2

Проверил	Макарова	
Архитект	Анапалян	
Вед. инж	Горская	
Рук. гр.	Бескоровайный	
ГАП	Петровский	
Гл. констр	Осташевский	
Нач. осп.	Саакьянц	
Н. контр.	Луценко	

Рамка стальная РС2

Стадия	Масса	Масштаб
Р	24.0	1:20
Лист	Листов 1	

Госстрой СССР Ростовский Промстройниипроект

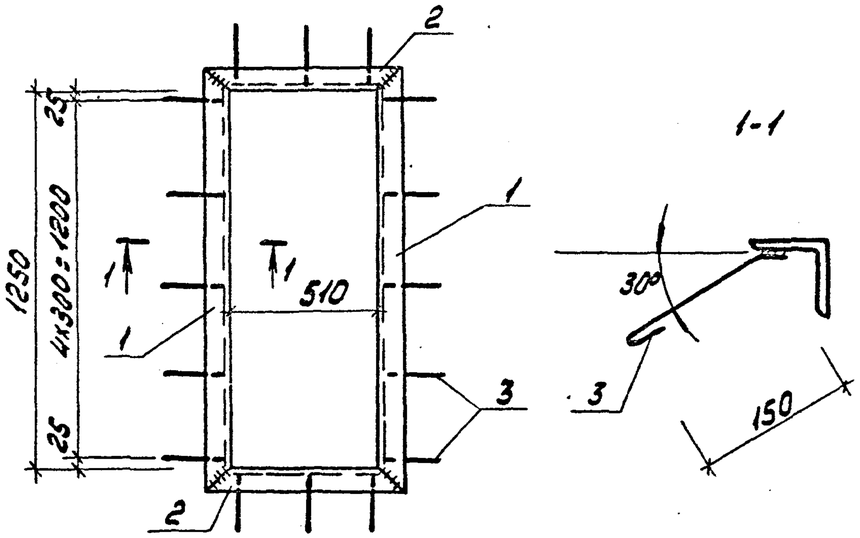

Формат	Зона	Поз.	Обозначение	Наименование	Кол.	Примечание
				Документация		
А4			ТП 904-1-60.85-КЖИ-ТТ	Технические требования		
				к изготовлению арматурных и закладных изделий		
				Детали		
Б4		1		L 63х6 ГОСТ 8509-72 ℓ=1376	2	7,9кг
Б4		2		L63х6 ГОСТ 8509-72 ℓ=636	2	3,6кг
Б4		3		⌀6 АI ГОСТ 5781-75 ℓ=250	16	0,1кг

Профильная сталь марки ВСт3кп2

Привязан

Инв. №

Инв. № 8921/6

ТП 904-1-60.85-КЖИ - РС3

Провер.	Макарова		
Архит.	Анапалян		
Вед. инж.	Горская		
Рук. гр.	Бескоровайный		
ГАП	Петровский		
Гл. констр.	Осташевский		
Нач. отд.	Саакьянц		
Н. контр.	Лущенко		

Рамка стальная РС3

Стадия	Масса	Масштаб
Р	24,6	1:20
Лист	Листов 1	

Госстрой СССР Ростовский Промстройниипроект

Копировал №1 Формат А4

Инв. N подл. | Подп. и дата | Взам. инв. N

Стадия	Масса	Масштаб
Лист	Листов	

Госстрой СССР Ростовский Промстройниипроект

Копировал №1 Формат А4

ЦЕНТРАЛЬНЫЙ ИНСТИТУТ ТИПОВОГО ПРОЕКТИРОВА
ГОССТРОЯ СССР
КИЕВСКИЙ ФИЛИАЛ
г Киев-57 ул. Эжена Потье № 12

33/6
Заказ № 7122 Инв № 8921/6 Тираж 6

Сдано в печать 21.6 1990 Цена 3-04