ТИПОВОЙ ПРОЕКТ
904-1-60.85

ЦЕНТРАЛЬНЫЙ ИНСТИТУТ ТИПОВОГО ПРОЕКТИРОВАНИЯ
ГОССТРОЯ СССР
КИЕВСКИЙ ФИЛИАЛ
33/4 г. Киев-57 ул. Эжена Потье № 12
Заказ № 7120 Инв. № 8921/4 Тираж 6
Сдано в печать 26 VI 1990 Цена 9-12

СТАНЦИЯ ОСУШКИ СЖАТОГО ВОЗДУХА
АВТОМАТИЗИРОВАННАЯ
ОТДЕЛЬНО СТОЯЩАЯ И ПРИСТРОЕННАЯ
6(4)УОСВ-250А
ПРОИЗВОДИТЕЛЬНОСТЬЮ 1500 (1000) $м^3$/МИН.

АЛЬБОМ 4

АРХИТЕКТУРНО - СТРОИТЕЛЬНЫЕ РЕШЕНИЯ
ОТОПЛЕНИЕ И ВЕНТИЛЯЦИЯ,
ВНУТРЕННИЙ ВОДОПРОВОД И КАНАЛИЗАЦИЯ
ДЛЯ ОТДЕЛЬНО СТОЯЩЕГО ЗДАНИЯ

8921/4
Ц. ~~4-56~~ 9-12

КФ ЦИТП Инв. № 8921/4

ТИПОВОЙ ПРОЕКТ 904-1-60.85

СТАНЦИЯ ОСУШКИ СЖАТОГО ВОЗДУХА АВТОМАТИЗИРОВАННАЯ ОТДЕЛЬНО СТОЯЩАЯ И ПРИСТРОЕННАЯ 6(4) УОСВ-250А ПРОИЗВОДИТЕЛЬНОСТЬЮ 1500(1000) $М^3$/МИН

АЛЬБОМ 4

СОСТАВ ПРОЕКТА:

АЛЬБОМ 1 ТЕХНОЛОГИЯ ПРОИЗВОДСТВА

АЛЬБОМ 2 СИЛОВОЕ ЭЛЕКТРООБОРУДОВАНИЕ, ЭЛЕКТРИЧЕСКОЕ ОСВЕЩЕНИЕ, СВЯЗЬ И СИГНАЛИЗАЦИЯ

АЛЬБОМ 3 АВТОМАТИЗАЦИЯ И КИП

АЛЬБОМ 4 АРХИТЕКТУРНО-СТРОИТЕЛЬНЫЕ РЕШЕНИЯ, ОТОПЛЕНИЕ И ВЕНТИЛЯЦИЯ, ВНУТРЕННИЙ ВОДОПРОВОД И КАНАЛИЗАЦИЯ ДЛЯ ОТДЕЛЬНО СТОЯЩЕЙ СТАНЦИИ

АЛЬБОМ 5 АРХИТЕКТУРНО-СТРОИТЕЛЬНЫЕ РЕШЕНИЯ, ОТОПЛЕНИЕ И ВЕНТИЛЯЦИЯ, ВНУТРЕННИЙ ВОДОПРОВОД И КАНАЛИЗАЦИЯ ДЛЯ ПРИСТРОЕННОЙ СТАНЦИИ

АЛЬБОМ 6 СТРОИТЕЛЬНЫЕ КОНСТРУКЦИИ И ИЗДЕЛИЯ

АЛЬБОМ 7 СПЕЦИФИКАЦИЯ ОБОРУДОВАНИЯ ДЛЯ ОТДЕЛЬНО СТОЯЩЕЙ СТАНЦИИ

АЛЬБОМ 8 СПЕЦИФИКАЦИЯ ОБОРУДОВАНИЯ ДЛЯ ПРИСТРОЕННОЙ СТАНЦИИ

АЛЬБОМ 9 СМЕТЫ И ВЕДОМОСТИ ПОТРЕБНОСТИ В МАТЕРИАЛАХ НА ТЕХНОЛОГИЧЕСКИЕ РЕШЕНИЯ ДЛЯ ОТДЕЛЬНО СТОЯЩЕЙ СТАНЦИИ 6УОСВ-250 А

АЛЬБОМ 10 СМЕТЫ И ВЕДОМОСТИ ПОТРЕБНОСТИ В МАТЕРИАЛАХ НА ТЕХНОЛОГИЧЕСКИЕ РЕШЕНИЯ ДЛЯ ОТДЕЛЬНО СТОЯЩЕЙ СТАНЦИИ 4УОСВ-250 А

АЛЬБОМ 11 СМЕТЫ И ВЕДОМОСТИ ПОТРЕБНОСТИ В МАТЕРИАЛАХ НА ТЕХНОЛОГИЧЕСКИЕ РЕШЕНИЯ ДЛЯ ПРИСТРОЕННОЙ СТАНЦИИ 6 УОСВ-250 А

АЛЬБОМ 12 СМЕТЫ И ВЕДОМОСТИ ПОТРЕБНОСТИ В МАТЕРИАЛАХ НА ТЕХНОЛОГИЧЕСКИЕ РЕШЕНИЯ ДЛЯ ПРИСТРОЕННОЙ СТАНЦИИ 4 УОСВ-250 А

АЛЬБОМ 13 СМЕТЫ И ВЕДОМОСТИ ПОТРЕБНОСТИ В МАТЕРИАЛАХ НА АРХИТЕКТУРНО-СТРОИТЕЛЬНЫЕ И САНТЕХНИЧЕСКИЕ РЕШЕНИЯ ДЛЯ ОТДЕЛЬНО СТОЯЩЕЙ СТАНЦИИ 6 УОСВ-250 А

АЛЬБОМ 14 СМЕТЫ И ВЕДОМОСТИ ПОТРЕБНОСТИ В МАТЕРИАЛАХ НА АРХИТЕКТУРНО-СТРОИТЕЛЬНЫЕ И САНТЕХНИЧЕСКИЕ РЕШЕНИЯ ДЛЯ ОТДЕЛЬНО СТОЯЩЕЙ СТАНЦИИ 4 УОСВ-250 А

АЛЬБОМ 15 СМЕТЫ И ВЕДОМОСТИ ПОТРЕБНОСТИ В МАТЕРИАЛАХ НА АРХИТЕКТУРНО-СТРОИТЕЛЬНЫЕ И САНТЕХНИЧЕСКИЕ РЕШЕНИЯ ДЛЯ ПРИСТРОЕННОЙ СТАНЦИИ 6 УОСВ-250 А

АЛЬБОМ 16 СМЕТЫ И ВЕДОМОСТИ ПОТРЕБНОСТИ В МАТЕРИАЛАХ НА АРХИТЕКТУРНО-СТРОИТЕЛЬНЫЕ И САНТЕХНИЧЕСКИЕ РЕШЕНИЯ ДЛЯ ПРИСТРОЕННОЙ СТАНЦИИ 4 УОСВ-250 А

РАЗРАБОТАН ГОСУДАРСТВЕННЫМИ ПРОЕКТНЫМИ ИНСТИТУТАМИ

ГИПРОСТРОЙДОРМАШ; АЛЬБОМЫ 1, 2, 3, 7, 8, 9, 10, 11, 12

РОСТОВСКИЙ ПРОМСТРОЙНИИПРОЕКТ; АЛЬБОМЫ 4, 5, 6, 7, 8, 13, 14, 15, 16

ГЛАВНЫЙ ИНЖЕНЕР ИНСТИТУТА В.Р. НИКИТЕНКО

ГЛАВНЫЙ ИНЖЕНЕР ПРОЕКТА Г.В. ОСТАШЕВСКИЙ

УТВЕРЖДЕН МИНСТРОЙДОРМАШЕМ

РЕШЕНИЕ № 4/84 ОТ 19.04. 1984г.

ВВЕДЕН В ДЕЙСТВИЕ ГИПРОСТРОЙДОРМАШЕМ

С 30.07. 1984г. ПРИКАЗ № 107-П.

© РФ ЦИТП Госстроя СССР 1988г

КФ ЦИТП Инв. № 8921/4

Типовой проект 904-1-60.85-АР Альбом 4

Лист	Наименование	Страница
	Содержание альбома	2
	Пояснительная записка	3; 4
	Архитектурные решения	
1	Общие данные (Начало)	5
2	Общие данные (Окончание)	6
3	Схема расположения подземных конструкций	7; 8
4	Планы на отм. 0.000. Разрезы 1-1; 2-2.	9
5	Фасады.	10
6	КТПН (Начало)	11
7	КТПН (Окончание)	12
8	План кровли. План полов. Схема расположения закладных изделий.	13
9	Узлы I- IX. Схема расположения отверстий в перегородках.	14
	Конструкции железобетонные	
1	Общие данные (Начало)	15
2	Общие данные (Продолжение)	16
3	Общие данные (Окончание)	17
4	Схема расположения элементов фундаментов.	18
5	Узлы I- VI.	19
6	Фундаменты Фм1- Фм2	20
7	Фундаменты Фм3, Фм6	21
8	Спецификация к схемам расположения плит перекрытия и элементов каналов КН1, КН2, КН3.	22
9	Схемы расположения плит перекрытия и элементов канала КН1.	23
10	Схемы расположения плит перекрытия и элементов каналов КН2, КН3. Узел I.	24
11	Участок монолитный Ум2. Спецификация к участкам монолитным Ум1, Ум2. (для 6УОСВ-250А)	25
12	Участок монолитный Ум1. (для 6УОСВ-250А)	26
13	Участок монолитный Ум2. Спецификация к участкам монолитным Ум1, Ум2. (для 4УОСВ-250А)	27
14	Участок монолитный Ум1 (для 4УОСВ-250А)	28
15	Схема расположения элементов каркаса	29
16	Схемы расположения плит покрытия и перекрытия на отм. 3.600	30
17	Спецификация к схемам расположения стеновых панелей. Сечения 1-1, 2-2. Узел I.	31
18	Схемы расположения стеновых панелей.	32
19	Фрагменты 1-15	33
20	Фундаменты ФОм1-ФОм4, Фм7.	34
21	Схемы расположения элементов эстакады.	35
22	Приямок ПРм1.	36
	Конструкции металлические	
1	Общие данные.	37
2	Техническая спецификация металла на объект (Начало) (для 6УОСВ-250А).	38
3	Техническая спецификация металла на объект (окончание). Ведомость металлоконструкций (для 6УОСВ-250А).	39
4	Техническая спецификация металла на лестницы, площадки, ограждения (для 6УОСВ-250А).	40
5	Техническая спецификация металла на объект (Начало) (для 4УОСВ-250А).	41
6	Техническая спецификация металла на объект (Окончание). Ведомость металлоконструкций (для 4УОСВ-250А).	42
7	Техническая спецификация металла на лестницы, площадки, ограждения (для 4УОСВ-250А).	43
8	Схемы расположения подвесных путей и балок на отметке 3.540.	44
9	Схемы перекрытия участков каналов КН1, КН2, КН3 на отметках 0.000 и -0.930	45
10	Схема расположения наружной лестницы.	46
11	Схемы расположения кронштейнов, опор трубопровода.	47
12	Схема расположения ограждений кровли.	48
	Внутренние водопровод и канализация	
1	Общие данные	49
2	Планы. Схемы.	50
	Отопление и вентиляция.	
1	Общие данные (Начало)	51
2	Общие данные (Окончание)	52
3	Станция 6УОСВ-250А. Планы. Разрез 1-1.	53
4	Станция 4УОСВ-250А. Планы. Разрез 1-1.	54
5	Схемы теплоснабжения установок П1, П2. Узел управления.	55
6	Схемы систем П1, П2, В1, В2, ВЕ2.	56
7	Станция осушки 6УОСВ-250А. Установки систем П1, П2.	57
8	Станция осушки 4УОСВ-250А. Установки систем П1, П2.	58

Согласовано

Взам. инв. №

Подпись и дата

Инв. № подл.

Привязан

Инв. № 8921/4

Инв. №

Ст. техн.	Суман	
Ст. инж.	Горская	
Рук. гр.	Бескорованый	
ГАП	Петровский	
Нач. отд.	Саакьянц	
ГИП	Осташевский	

ТП 904-1-60.85-АР

Содержание альбома

Стадия	Лист	Листов
Р	1	1

Госстрой СССР Ростовский Промстройниипроект

Копировал

Формат А2

Типовой проект 904-1-60.85-АР Альбом 4

1. Общие данные.

1.1. Основание для проектирования.

Рабочий проект станции осушки сжатого воздуха автоматизированной отдельно стоящей 6(4)УОСВ-250А производительностью 1500 (1000) м³/мин. разработан в соответствии с планом типового проектирования Госстроя СССР на 1983 год на основании задания на разработку типового проекта, утвержденного Минстройдормашем СССР и технологических заданий на архитектурно-строительные решения, отопление, вентиляцию, внутренний водопровод и канализацию, выданных институтом Гипростройдормаш.

1.2. Условия строительства.

При разработке рабочего проекта приняты типовые конструкции и учтены требования нормативных документов, действующих на 1.01.83 года применительно к площадке строительства со следующей характеристикой природных условий:

– Расчетная зимняя температура наружного воздуха –30°С;

– Вес снегового покрова для III района – 0,98 кПа (100 кгс/м²);

– Скоростной напор ветра по СНиП II-6-74 для I географического района (тип местности Б) – 0,264 кПа (27 кгс/м²);

– Расчетная глубина промерзания грунта – 1,5 м;

– Грунтовые воды на площадке отсутствуют, грунты непучинистые, непросадочные со следующими нормативными характеристиками: $\varphi^н = 28°$, $c^н = 2$ кПа (0,02 кгс/см²), $E = 14{,}7$ мПа (150 кгс/см²), $\rho = 1{,}8$ т/м³, коэффициент безопасности по грунту $K_г = 1$.

Здание не рассчитано на строительство в районах с сейсмичностью более 6 баллов, на территориях с подработкой горными выработками и в районах вечной мерзлоты.

1.3. Общие архитектурно-планировочные решения.

Здание станции осушки воздуха запроектировано в соответствии с требованиями Государственных стандартов СССР на габаритные схемы и параметры зданий промышленных предприятий (ГОСТ 23837-79, ГОСТ 23838-79).

Здание станции имеет простую, компактную конфигурацию в плане.

Условно за отметку 0.000 принята отметка чистого пола помещения машинного зала.

Планировочная отметка земли вокруг здания принята – 0.150.

Степень огнестойкости здания – II
Класс ответственности здания – II
Коэффициент надежности – 0,95.

2. Архитектурно-строительные решения.

2.1. Основные несущие конструкции здания приняты по строительным каталогам унифицированных железобетонных конструкций одноэтажных производственных зданий.

– Фундаменты под колонны – монолитные железобетонные стаканного типа. Под наружные стены здания предусмотрены сборные железобетонные фундаментные балки.

– Фундаменты под оборудование монолитные бетонные.

– Колонны, фермы, плиты покрытия – сборные железобетонные.

– Каналы – железобетонные сборные и монолитные.

Элементы ограждающих конструкций приняты следующие:

– Стены – однослойные панели из керамзитобетона марки 50 плотностью $\rho = 1100$ кг/м³. Толщина стеновых панелей принята 200 мм.

– Кирпичные участки наружных стен в местах устройства ворот приняты толщиной 380 мм из кирпича (ГОСТ 530-80) марки 75 на растворе марки 25 с последующей штукатуркой с обеих сторон.

– Покрытие здания – комплексные плиты с теплоизоляционным слоем из гидрофобизированных минераловатных плит повышенной жесткости $\rho = 200$ кг/м² (ГОСТ 22950-78).

– Кровля – рулонная из рубероида марки РэМ-350, скатная с наружным водоотводом.

– Освещение здания естественное через окна. Оконные переплеты деревянные двойные по ГОСТ 12506-81.

2.2. Обслуживание производства.

Списочное количество работающих – 3, работающих в максимальную смену – 1.

По санитарной характеристике производственный процес станции осушки относится к группе 1б.

Бытовые помещения запроектированы во встроенном помещении.

2.3. Общие противопожарные мероприятия.

Здание компрессорной станции по огнестойкости относится ко II степени.

Категория производства по взрывной, взрывопожарной и пожарной опасности – „Д".

Пределы огнестойкости принятых в проекте основных строительных конструкций соответствуют требованиям таблицы 1 СНиП II-2-80. „Противопожарные нормы проектирования зданий и сооружений."

2.4. Мероприятия по борьбе с шумом.

В целях снижения общего уровня производственного шума проектом предусмотрены мероприятия по звукоизоляции ограждающих конструкций. В вытороженном от машзала служебном помещении применены ограждающие конструкции со звукоизолирующей способностью 30-55 дБ, обеспечивающие допустимый уровень звукового давления в помещении.

3. Отопление и вентиляция.

3.1. Общие данные.

В настоящем разделе рассматриваются устройства систем отопления и вентиляции помещений станции осушки сжатого воздуха.

В качестве теплоносителя для отопления и вентиляции принята перегретая вода с температурой 150–70°С, подаваемая от теплосети промпредприятия.

3.2. Отопление.

Отопление машинного зала станции осушки сжатого воздуха в рабочее время предусматривается воздушное совмещенное с приточной вентиляцией двумя системами П1, П2, одна из которых обеспечивает дежурное отопление до 5°С в нерабочее время.

Отопление вспомогательных помещений – конвекторами типа „Аккорд". Трубопроводы систем отопления

Инв. № 8921/4 3

Привязан

Инв. №

Архит.	Анапалян		ТП 904-1-60.85 – ПЗ
Рук. гр.	Бескорова		
Гл. спец.	Рожновская		Пояснительная записка
Гл. спец.	Рывкис		
ГАП	Петровский		
Нач. отд.	Саакьянц		
ГИП	Осташевский		

Стадия	Лист	Листов
Р	1	2

Госстрой СССР Ростовский Промстройниипроект

Копировал

Формат А2

Инв. № подл. | Подпись и дата | Взам. инв. №

и теплоснабжения калориферов монтируются из стальных водогазопроводных легких труб по ГОСТ 3262-75.

3.3. Вентиляция.

Основной вредностью в машинном зале станции осушки сжатого воздуха являются пары фреона, выделяющиеся в помещение через неплотности в технологическом оборудовании, а в летний период кроме этого и теплоизбытки, слагающиеся из производственных тепловыделений и теплопоступлений от солнечной радиации.

Вентиляция машинного зала запроектирована общеобменная приточно-вытяжная с механическим и естественным побуждением.

Приток наружного подогретого в зимний период, воздуха в объеме 4* крат в час подается в рабочую зону с помощью эжекционных воздухораспределителей типа ВЭП в, установленных на высоте 4,5м от пола.

Механическая вытяжка в объеме 4* крат в час предусматривается из нижней зоны на высоте 1.0м от пола. Кроме механической вытяжки запроектирована естественная, в объеме 1крат в час, из верхней зоны помещения с помощью шахты с дефлектором. Расход тепла на нагрев наружного воздуха в объеме 1 крат в час, поступающего в помещение неорганизованно, за счет удаляемого естественным путем, учтен в поверхности нагрева калориферов приточных систем.

В летний период приток наружного воздуха обеспечивается через открывающиеся створки окон, а удаление воздуха осуществляется системами В1, В2 и шахтами с дефлекторами, установленными на кровле.

Приточные и вытяжные воздуховоды располагаются на противоположных стенах.

Вентиляция вспомогательных помещений – естественная.

4. Внутренние водопровод и канализация.

4.1. Общие данные.

Проектом предусматривается устройство в здании внутренних систем хозяйственно-питьевого водопровода, горячего водоснабжения, бытовой и производственной канализации.

4.2. Мероприятия по рациональному использованию водных ресурсов и охране водоемов от загрязнений.

В целях сокращения расхода питьевой воды, последняя подается только на хозяйственно-питьевые нужды. На охлаждение компрессорных агрегатов предусматривается подача воды из систем оборотного водопровода. Сточные воды отводятся в закрытые системы канализации.

4.3. Технические решения.

Расчетные расходы воды и стоков и потребные напоры приведены на листе 1 ТП 904-1-60.85-ВК.

Расход воды на наружное пожаротушение составляет 10 л/с.

Типовой проект 904-1-60.85-АР Альбом 4

Ведомость основных комплектов рабочих чертежей

Обозначение	Наименование	Примечание
ТП 904-1-60.85 -ТХ	Технология производства	
-ЭС	Электроснабжение	
-ЭМ	Силовое электрооборудование	
-ЭО	Электрическое освещение	
-СС	Связь и сигнализация	
-А	Автоматизация	
-ЭЗЩ	Задание заводу-изготовителю щитов	
-АР	Архитектурные решения	
-КЖ	Конструкции железобетонные	
-КМ	Конструкции металлические	
-ВК	Внутренний водопровод и канализация	
-ОВ	Отопление и вентиляция	

Ведомость рабочих чертежей основного комплекта ТП 904-1- -АР

Лист	Наименование	Примечание
1	Общие данные (Начало)	
2	Общие данные (Окончание)	
3	Схема расположения подземных конструкций.	
4	Планы на отм. 0.000. Разрезы 1-1; 2-2.	
5	Фасады	
6	КТПН (Начало)	
7	КТПН (Окончание)	
8	План кровли. План полов. Схема расположения закладных изделий.	
9	Узлы I-IX. Схема расположения отверстий в перегородках.	

Ведомость ссылочных и прилагаемых документов

Обозначение	Наименование	Примечание
	Ссылочные документы	
ГОСТ 948-76	Перемычки железобетонные для зданий с кирпичными стенами.	
ГОСТ 3634-79	Люки чугунные для колодцев. Технические условия.	
ГОСТ 12506-81	Окна деревянные для производственных зданий.	
ГОСТ 14624-69	Двери деревянные для зданий промышленных предприятий.	
Шифр 41-74 вып. 1 вып. 2	Ворота распашные В 3,6×3,0; В 3,6×3,6; В 3,6×4,2; В 4,9×5,4 с ручными приборами открывания. Техническое описание. Рабочие чертежи. Технические условия.	
5.904-4	Двери и люки для венткамер.	
1.400-15 вып.1	Унифицированные закладные изделия железобетонных конструкций для крепления технологических коммуникаций и устройств. Рабочие чертежи унифицированных закладных изделий.	
1.431-6	Кирпичные перегородки для одноэтажных и многоэтажных производственных зданий.	
1.436.2-15 вып. 2	Оконные переплеты из сваренных прямоугольных стальных труб и механизмы открывания. Окна, детали сопряжения стен и окон.	
2.436-9	Типовые архитектурно-строительные детали окон с применением деревянных оконных блоков. по ГОСТ 12 506-81.	
2.436-11 вып. 1	Узлы окон со стальными переплетами по серии 1.436,2-15. Узлы крепления окон и сопряжения со стенами.	
2.460-15 вып. 1.	Типовые узлы покрытий промышленных зданий в местах установки крышных вентиляторов. Рабочие чертежи типовых узлов	
2.460-18 вып. 1 вып. 3	Узлы покрытий одноэтажных производственных зданий с рулонными кровлями и железобетонными плитами. Узлы при уклонах кровель до 10%. Рабочие чертежи. Изделия. Рабочие чертежи.	

Обозначение	Наименование	Примечание
3.017-1 вып. 1 вып. 2 вып. 4 вып. 5	Ограждения площадок и участков предприятий, зданий и сооружений. Железобетонные элементы оград. Металлические элементы оград. Монтажные узлы оград. Ворота металлические распашные шириной 4,5м и калитки.	

Ведомость спецификаций

Лист	Наименование	Примечание
3	Спецификация к схеме расположения подземных конструкций.	
4	Спецификация перемычек и элементов заполнения проемов.	
5	Спецификация элементов заполнения оконных проемов.	
7	Спецификация к КТПН.	
8	Спецификация к плану кровли и закладных изделий в полу.	

Согласовано

Взам. инв. №

Подп. и дата

Инв. № подл.

Данный проект выполнен в соответствии с действующими строительными нормами и правилами проектирования, которые предусматривают мероприятия, обеспечивающие взрывную, взрывопожарную и пожарную безопасность при соблюдении правил безопасности в эксплуатации здания (сооружения). Мероприятия выполнены на основании технологических заданий и указанных в них категорий производств.

Главный инженер проекта
Главный специалист
Дата

Инв. № 8921/4

5

Привязан

Инв. №

Архит.	Ачалалян		
Архит.	Иванова		
Вед. инж.	Горская		
Рук. гр.	Бесковравный		
ГАП	Петровский		
Нач. ОСП	Слаквянц		
Гл. спец.	Княшко		
Н. контр.	Луценко		
ГИП	Осташевский		

ТП 904-1-60.85-АР

Станция осушки сжатого воздуха 6(4) УОСВ-250А (отдельно стоящая)

Стадия	Лист	Листов
Р	1	9

Общие данные (Начало)

Госстрой СССР Ростовский Промстройниипроект

Копировал

Формат А2

Типовой проект 904-1-60.85-АР Альбом 4

1. Общие указания

1.1. Рабочий проект архитектурно-строительной части отдельно стоящей станции осушки сжатого воздуха 6(4) УОСВ-250А производительностью 1500(1000)м³/мин. разработан на основании заданий на архитектурно-строительную и сантехническую части проекта, выданных институтом „Гипростройдормаш" г. Ростова-на-Дону в 1983г.

1.2. За условную отметку 0.000 принята отметка чистого пола машинного зала, соответствующая отметке по топографической съемке генерального плана.

1.3 Степень огнестойкости здания - II

1.4 Класс ответственности здания - II

1.5 Наружные стены здания - однослойные панели толщиной 200мм из керамзитобетона марки 50 плотностью ρ=1100 кг/м³.

1.6 Участок наружной стены в месте установки ворот и внутренние перегородки выполнить из кирпича (ГОСТ 530-80) марки 75 на растворе марки 25.

1.7 При кладке кирпичных перегородок в откосы дверных проемов заложить антисептированные деревянные пробки размером 250х120х65 через 10 рядов кладки по высоте, но не менее двух с каждой стороны проема.

1.8 Горизонтальная гидроизоляция наружных и внутренних стен на отметке - 0.030 выполняется из цементно-песчаного раствора состава 1:2 толщиной 30мм.

1.9 До начала производства работ по устройству кровель необходимо разработать мероприятия по противопожарной защите и по контролю за выполнением правил пожарной безопасности и правил техники безопасности при производстве строительно-монтажных работ.

1.10 Все деревянные конструкции должны быть антисептированы, а соприкасающиеся с бетоном или кирпичной кладкой обернуты толем.

1.11 После монтажа наружных стеновых панелей горизонтальные и вертикальные швы должны заполняться цементным раствором и упругими синтетическими прокладками (пороизол, гернит) и герметизирующими мастиками, (УМС 50. ГОСТ 14791-69), защищающими упругие прокладки от внешних атмосферных воздействий.

1.12 Стальные щиты из рифленой стали, жалюзийные решетки и все деревянные конструкции окрасить двумя слоями ПФ-115 (ГОСТ 6465-76*) по одному слою грунтовки ПФ-020 (ГОСТ 18186-79*). Закладные изделия и прочие стальные конструкции окрасить алюминиевой краской БТ-177 (ГОСТ 5631-79).

1.13 Стеновые панели с фасадной стороны должны отделываться в заводских условиях лицевым слоем с применением цветных смесей.

1.14 Кирпичные участки наружных стен оштукатурить цементно-песчаным раствором марки „50" толщиной 20мм и расшить под швы панелей. Откосы дверных проемов оштукатурить цементно-песчаным раствором.

1.15 После монтажа наружных стеновых панелей горизонтальные и вертикальные швы расшить цементным раствором марки 100 согласно узлам серии 2.432-1 в.7.

1.16 Работы в зимних условиях должны производиться в соответствии с проектом производства работ. Возведение кирпичной кладки в зимних условиях производить в соответствии с требованиями п.п. 7.1-7.22 СНиП III-17-78. Способ возведения кладки в зимних условиях выбирается в проекте производства работ.

1.17 Внутренние отделочные работы в зимнее время при отрицательных температурах должны производиться только при наличии постоянно действующих систем отопления и вентиляции в помещениях.

1.18 Окраску поверхностей стен и потолков в соответствии с ведомостью отделки помещений производить по подготовленным поверхностям: кирпичные участки, швы стеновых панелей и плит перекрытия затираются. Штукатурка отдельных участков стен особо оговорена в ведомости.

1.19 Крепление керамических плиток производить на цементно-песчаном растворе марки 100.

1.20 Схемы расположения фундаментов под каркас здания, фундаментных балок и характеристики грунтовых условий приведены в чертежах железобетонных конструкций ТП 904-1-60.85 КЖ.

1.21 По периметру наружных стен здания выполнить асфальтобетонную отмостку шириной 750мм с уклоном от здания по щебеночному основанию толщиной 100мм.

Ведомость отделки помещений

Площадь, м

Наименование или номер помещения	Потолок		Стены или перегородки		Низ стен или перегородок (панель)			Колонны		Фермы покрытия		Балки перекрытия		Примечание
	Площадь	Вид отделки	Площадь	Вид отделки	Площадь	Вид отделки	Высота мм	Площадь	Вид отделки	Площадь	Вид отделки	Площадь	Вид отделки	
Машинный зал. Венткамера		Затирка, полимерцементная окраска ГОСТ 19279-73		Затирка, полимерцементная окраска					Полимерцементная окраска		Полимерцементная окраска		Полимерцементная окраска	
Душевая, преддушевая		Затирка, силикатная окраска		Керамическая плитка	—	—	—	—	—	—	—			
Санузел, тамбур		Затирка, силикатная окраска		Затирка, штукатурка, силикатная окраска		Керамическая плитка, силикатная окраска			Силикатная окраска	—	—		Силикатная окраска	Керамическая плитка в тамбуре только в месте установки раковины
Помещение обслуживающего персонала		Водоэмульсионная окраска ГОСТ 19214-80		Штукатурка, водоэмульсионная окраска	—	—	—			—	—			

Привязан

Инв. № 8921/4 6 Инв. №

Архитект.	Иванова		ТП 904-1-60.85-АР
Ст. инж.	Горская		Станция осушки сжатого воздуха 6(4) УОСВ-250А (отдельно стоящая)
Рук. гр.	Бескоровайный		Стадия Р, Лист 2, Листов
ГАП	Петровский		
Нач. отд.	Пахарьян		
Гл. спец.	Кияшко		Общие данные (окончание)
Н. контр.	Луценко		Госстрой СССР Ростовский Промстройниипроект
ГИП	Осташевский		

Согласовано

Инв. № подл. | Подп. и дата | Взам. инв. №

Копировал

Формат А2

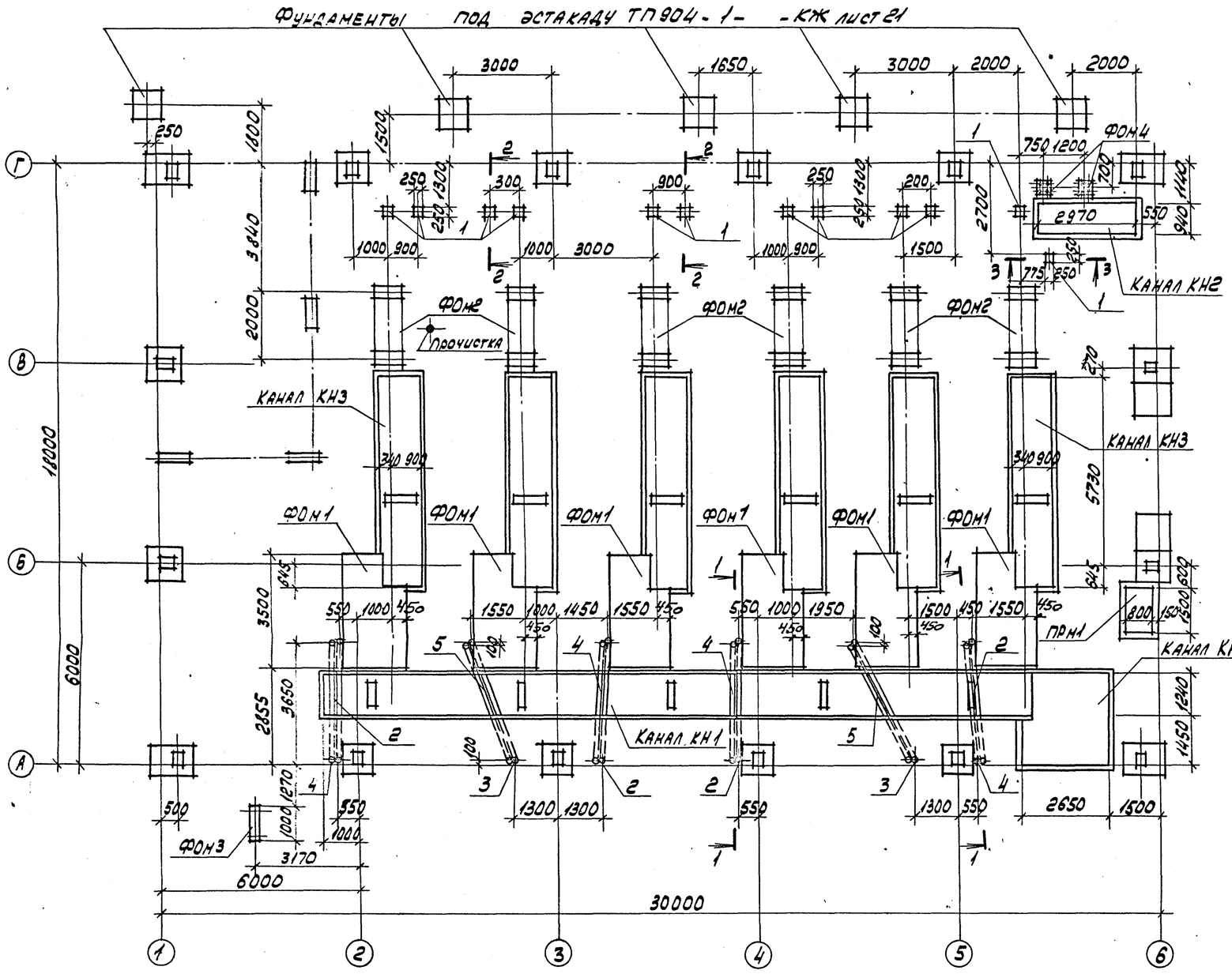

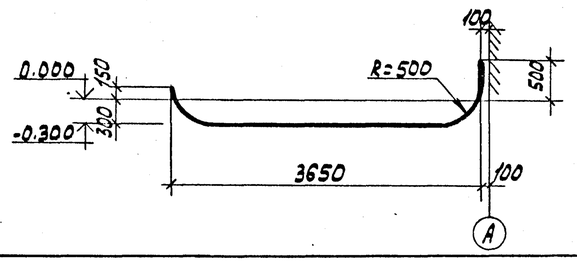

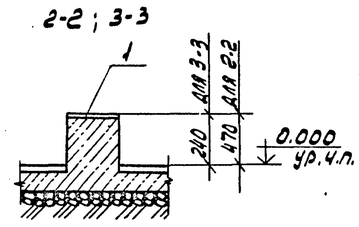

Спецификация к схеме расположения подземных конструкций

Марка, поз.	Обозначение	Наименование	Кол.	Масса ед. кг	Примечание
		Каналы			
КН1	ТП 904-1-60.85-КЖ, лист 9	КН1	1		
КН2	ТП 904-1-60.85-КЖ, лист 10	КН2	1		
КН3	ТП 904-1-60.85-КЖ, лист 10	КН3	6		
ПрМ1	ТП 904-1-60.85-КЖ, лист 22	Приямок ПрМ1	1		
		Фундаменты под оборудование			
Фом1	ТП 904-1-60.85-КЖ, лист 20	Фом1	6		
Фом2		Фом2	6		
Фом3		Фом3	1		
Фом4		Фом4	2		
		Изделия закладные			
1	1.400-15. в.1 130-35	МН 122-6	12	4,6	
2	ТП 904-1-60.85-КЖИ-МН2	МН2	4	32,8	
3		МН3	2	34,4	
4	ТП 904-1-60.85-КЖИ-МН4	МН4	4	9,5	
5		МН5	2	9,7	

1. Схема расположения фундаментов под каркас здания и фундаментных балок выполнена на листе 4. ТП 904-1-60.85-КЖ.
2. Подготовку основания под монолитные элементы подземных конструкций выполнять путем втрамбования в грунт щебня или гравия крупностью 40-60мм, под сборные железобетонные - из песка толщиной 100мм.
3. Обратную засыпку пазух у стенок каналов допускается производить после монтажа плит перекрытия каналов непучинистым грунтом с послойным трамбованием через 200-300мм с обеих сторон.
4. Наружные поверхности стенок каналов, находящиеся в грунте, обмазать за 2раза горячим битумом марки БН 70/30 ГОСТ 6617-76* по холодной битумной грунтовке.
5. Привязка и узел устройства прочистки даны в чертежах ТП 904-1-60.85-ВК.

Инв. № 8921/4

				ТП 904-1-60.85-АР	
Ст. техн.	Суман			Станция осушки сжатого воздуха 6(4) УОСВ-250А (отдельно стоящая)	
Вед. инж.	Горская				
Рук. гр.	Бесковайный				Стадия: Р; Лист: 3; Листов:
ГАП	Петровский				
Нач. отд.	Скакунц				
Гл. спец.	Кияшко			Схема расположения подземных конструкций (6 УОСВ-250А)	Госстрой СССР Ростовский Промстройниипроект
Н. контр.	Луценко				
ГИП	Осташевский				

Привязан

Инв. №

Копировал

Формат А2

Типовой проект 904-1-60.85-АР Альбом 4

Согласовано

Взам. инв. № | Подп. и дата | Инв. № подл.

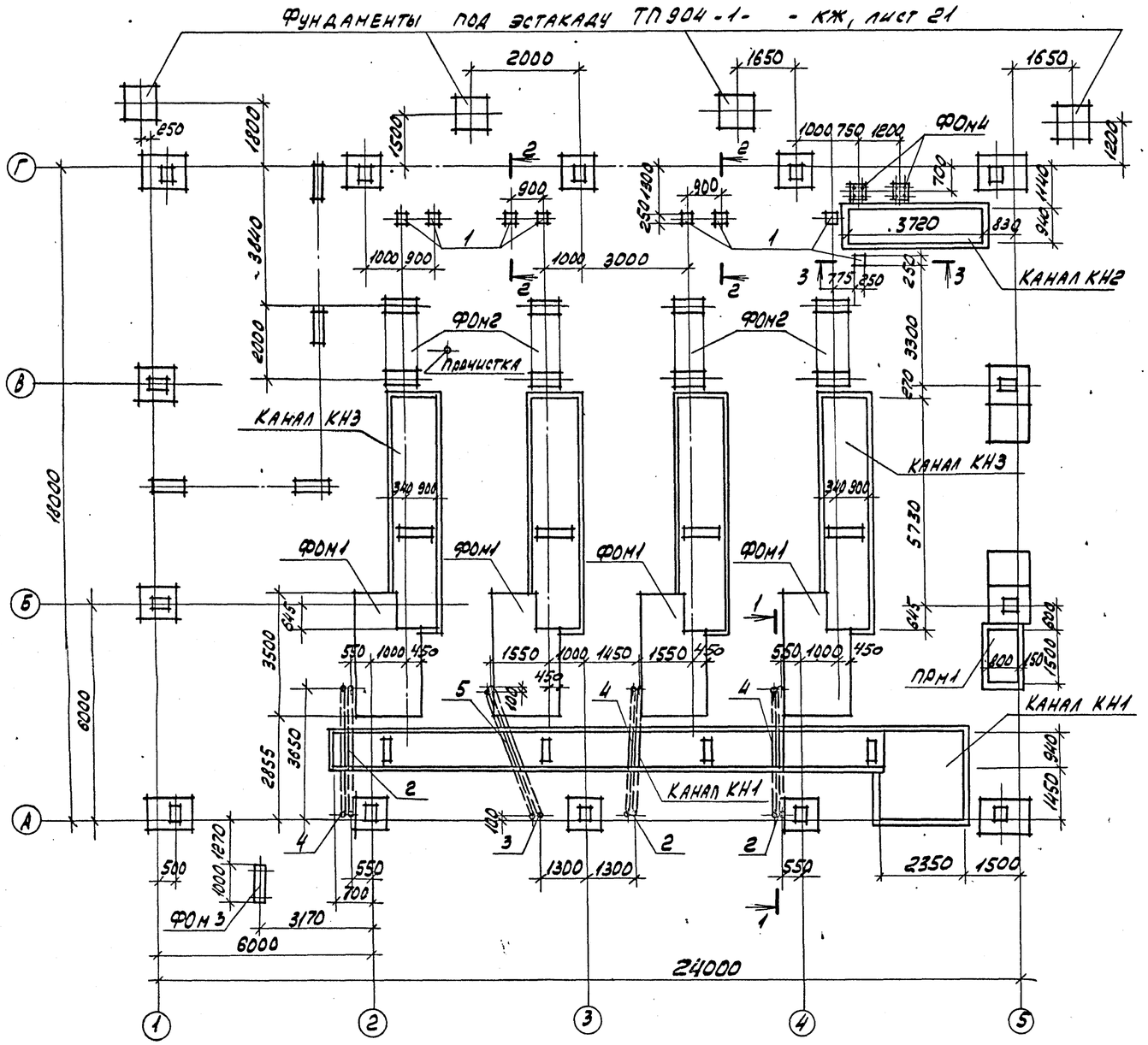

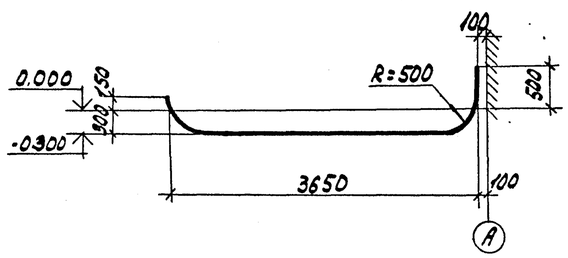

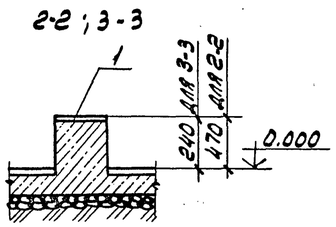

Спецификация к схеме расположения подземных конструкций

Марка поз.	Обозначение	Наименование	Кол.	Масса ед. кг	Примечание
		Каналы			
КН1	ТП 904-1-60.85-КЖ лист 9	КН1	1		
КН2	ТП 904-1-60.85-КЖ, лист 10	КН2	1		
КН3	ТП 904-1-60.85-КЖ, лист 10	КН3	4		
ПРм1	ТП 904-1-60.85-КЖ, лист 22	Приямок ПРм1	1		
		Фундаменты под			
		оборудование			
ФОм1	ТП 904-1-60.85-КЖ, лист 20	ФОм1	4		
ФОм2		ФОм2	4		
ФОм3		ФОм3	1		
ФОм4		ФОм4	2		
		Изделия закладные			
1	1.400-15, в.1 130-35	МН 122-6	8	4,6	
2	ТП 904-1-60.85-КЖИ-МН2	МН2	3	32,8	
3		МН3	1	34,4	
4	ТП 904-1-60.85-КЖИ-МН4	МН4	3	9,5	
5		МН5	1	9,7	

1. Схема расположения фундаментов под каркас здания и фундаментных балок выполнена на листе 4 ТП 904-1- -КЖ.
2. Подготовку основания под монолитные элементы подземных конструкций выполнять путем втрамбования в грунт щебня или гравия крупностью 40-60мм, под сборные железобетонные - из песка толщиной 100 мм.
3. Обратную засыпку пазух у стенок каналов допускается производить после монтажа плит перекрытия каналов непучинистым грунтом с послойным трамбованием через 200-300 мм с обеих сторон.
4. Наружные поверхности стенок каналов, находящиеся в грунте, обмазать за 2 раза горячим битумом марки БН 70/30 ГОСТ 6617-76* по холодной битумной грунтовке.
5. Привязка и узел устройства прочистки даны в чертежах ТП 904-1- -ВК.

Инв. № 8921/4

Типовой проект 904-1-60.85 -АР Альбом 4

Согласовано

Взам. инв. N | Подп. и дата | Инв. N подл.

Привязан

Инв. N

Ст. техн.	Суман		ТП 904-1-60.85 - АР
Вед. инж.	Горская		Станция осушки сжатого воздуха 6(4) УОСВ-250А (отдельно стоящая)
Рук. гр.	Бескороваин		
ГАП	Петровский		Стадия: Р; Лист: 3
Нач. отд.	Саакьянц		
Гл. спец.	Кияшко		Схема расположения подземных конструкций (для 4УОСВ-250А)
Н. контр.	Лученко		Госстрой ССР Ростовский Промстройниипр
ГИП	Осташевский		

Копировал

Форм

Типовой проект 904-1-60.85-АР Альбом 4

План на отм. 0.000
6 УОСВ - 250А

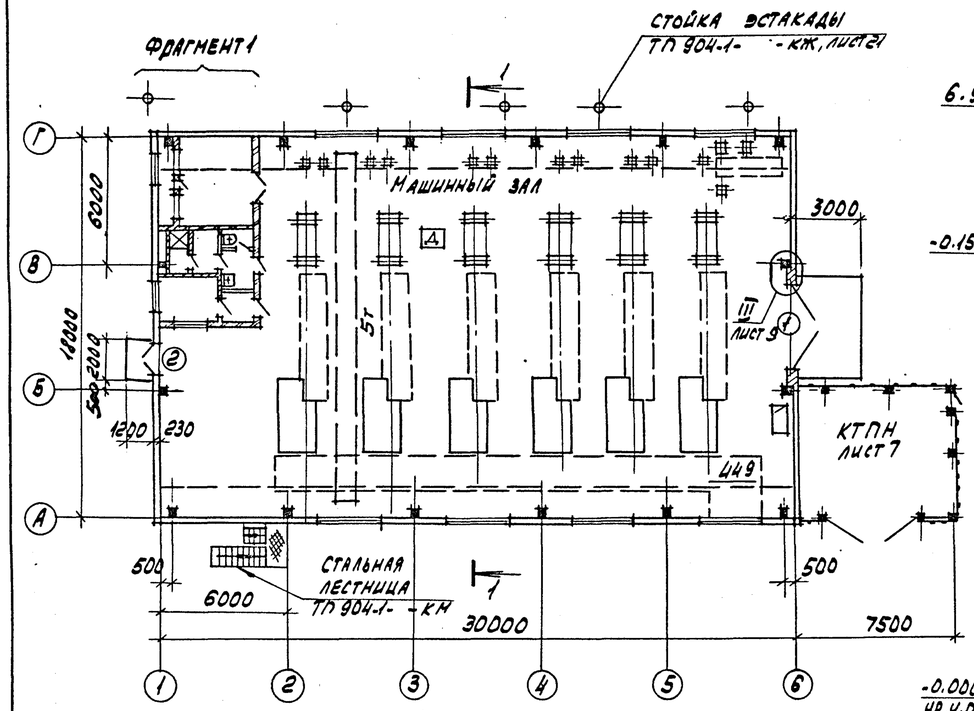

План на отм. 0.000
4 УОСВ-250А

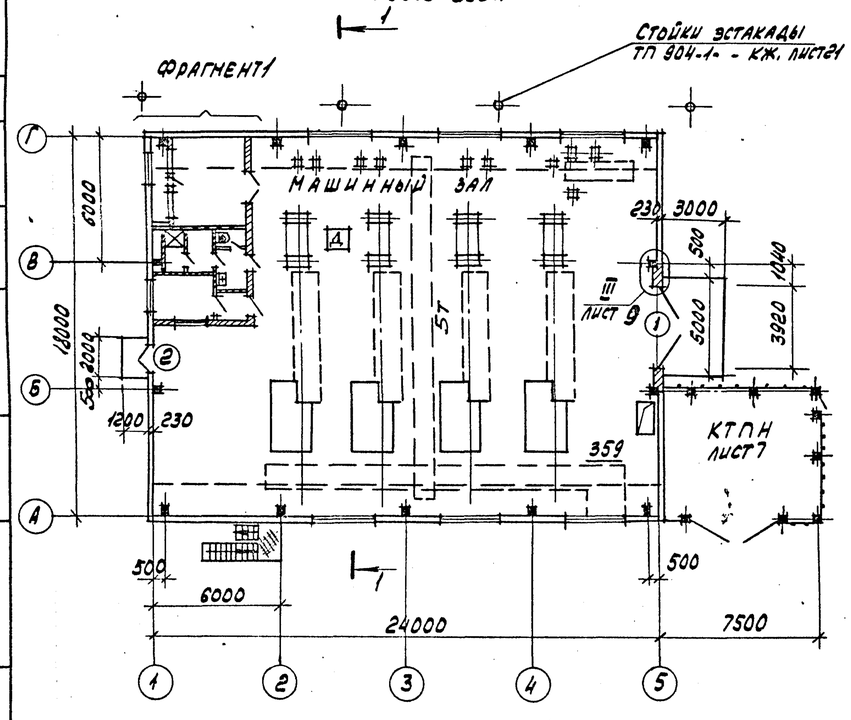

Разрез 1-1

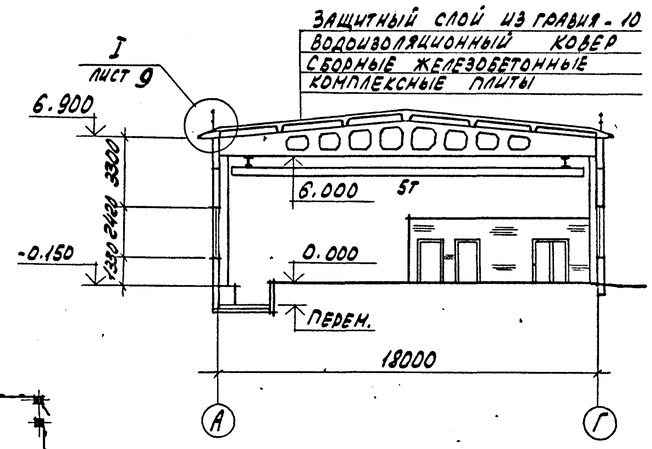

Разрез 2-2

Примечания п.4

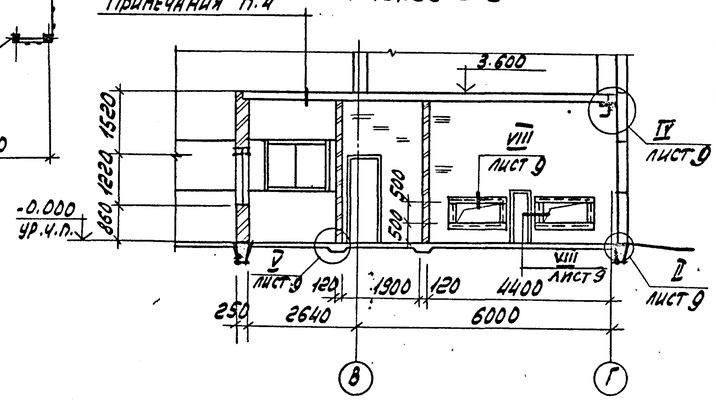

Фрагмент 1

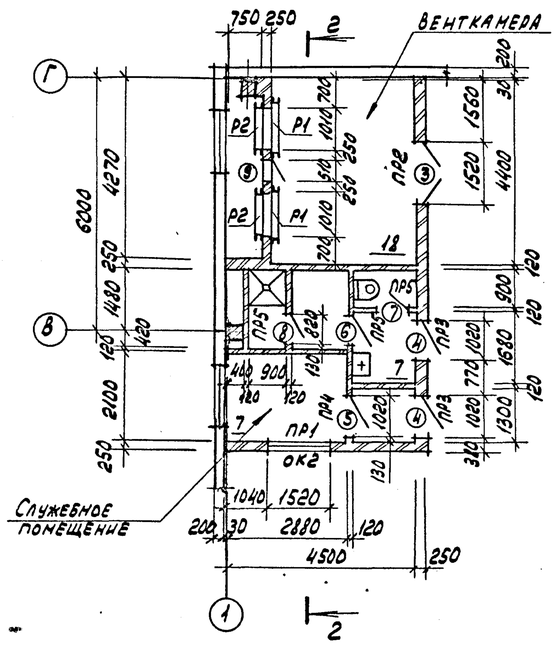

Ведомость проемов ворот и дверей

Марка поз.	Размер проема в кладке
1	3920 x 4200
3	1520 x 2080
4; 5	1020 x 2080
6; 7; 8	820 x 2080
9	505 x 1250

Ведомость перемычек

Марка поз.	Схема сечения
ПР1	1ПР38-18.12.22(ПР1)
ПР2	1ПР3-19.12.14(ПР2)
ПР3	1ПР1-12.12.14(ПР3)
ПР4	1ПР1-12.12.14(ПР4)
ПР5	1ПР1-10.12.6(ПР5)

Спецификация перемычек и элементов заполнения проемов

Марка, поз.	Обозначение	Наименование	Кол.	Масса ед. кг	Примечание
1	Шифр 41-74, вып.1;2	Ворота В 3.6х3.6	1		
2	ГОСТ 14.624-69	Дверной блок Д59ПП	1		
3		Д36ПП	1		
4		Д37ПП	2		
5		Д45П	1		
6		Д38П	1		
7		Д38ЛП	1		
8		Д38ППЗ	1		
9	5.904-4	ДУс 1.25х0.5	1		
ОК2	ГОСТ 12506-67	Оконный блок НСГ-94	1		
		Перемычки			
ПР1	ГОСТ 948-76	1ПР38-18.12.22	2	120	
ПР2		1ПР3-19.12.14	2	82	
ПР3, ПР4		1ПР1-12.12.14	5	54	
ПР5		1ПР1-10.12.6	3	20	

1. Состав кровли, указанный в выносной надписи на разрезе 1-1, приведен на листе 8.
2. Стальные рамки Р1 и Р2, замаркированные на фрагменте 1, учтены в спецификации на листе 9.
3. Схема расположения отверстий в кирпичных перегородках дана на листе 9.
4. На перекрытии с отметкой 3.600 предусмотреть стяжку из цементно-песчаного раствора марки 100 толщиной 20 мм.

Согласовано

Взам. инв. N

Подп. и дата

Инв. N подл.

Привязан

Инв. № 8921/4

9

Инв. №

Архит.	Анапалян		ТП 904-1-60.85-АР
Вед. инж.	Горская		Станция осушки сжатого воздуха 6(4) УОСВ-250А (отдельно стоящая)
Рук. гр.	Бесковравный		
ГАП	Петровский		
Нач. отд.	Саакьянц		
Гл. спец. ТО	Кияшко		План на отм. 0.000. Разрезы 1-1; 2-2
Н. контр.	Луценко		
ГИП	Осташевский		

Стадия	Лист	Листов
Р	4	

Госстрой СССР Ростовский Промстройниипроект

Копировал

Формат А2

Типовой проект 904-1-60.85-АР Альбом 4

Фасад 1-6
6 УОСВ-250А

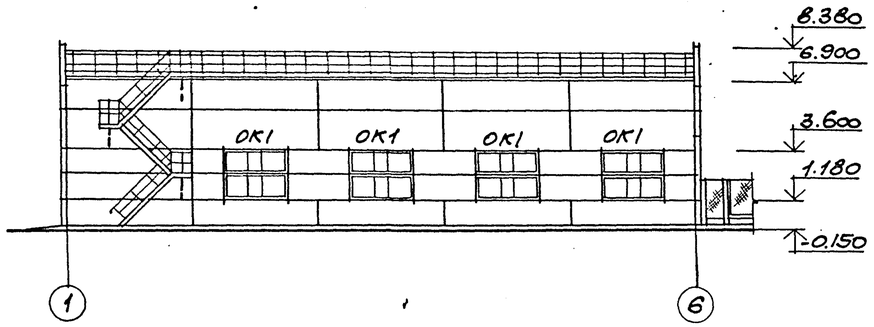

Фасад 1-5
4 УОСВ-250А

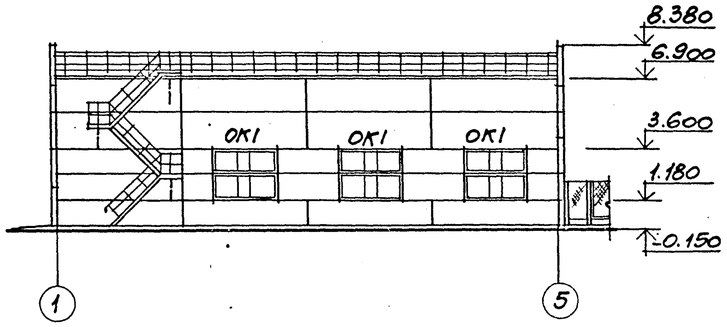

Фасад Г-А
6(4) УОСВ-250А

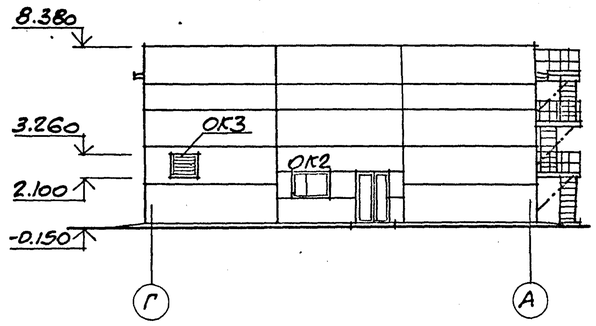

Фасад 6-1
6 УОСВ-250А

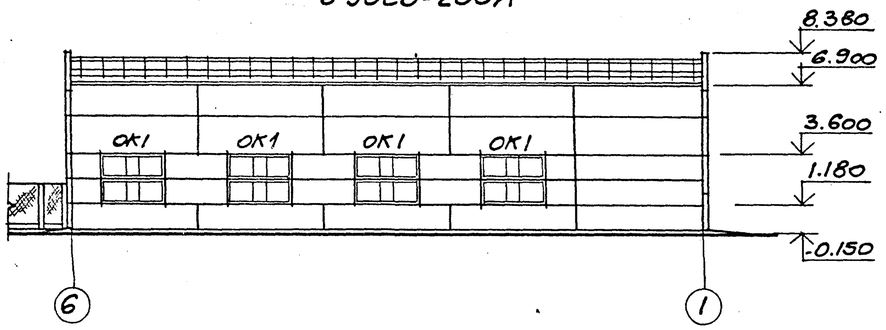

Фасад 5-1
4 УОСВ-250А

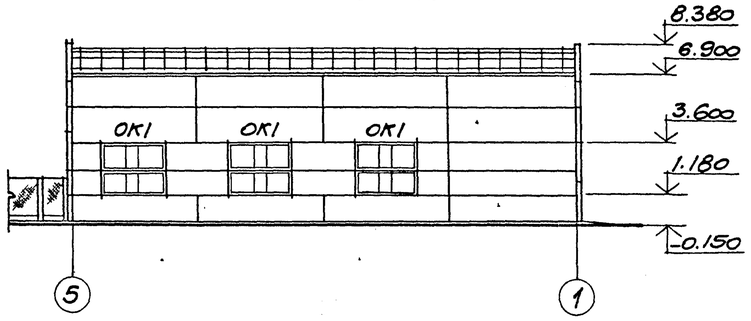

Фасад А-Г
6(4) УОСВ-250А

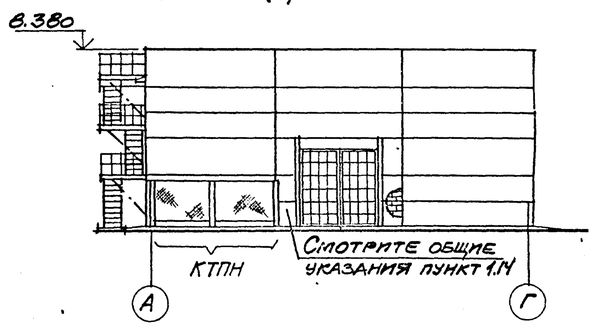

Схема заполнения оконных проемов

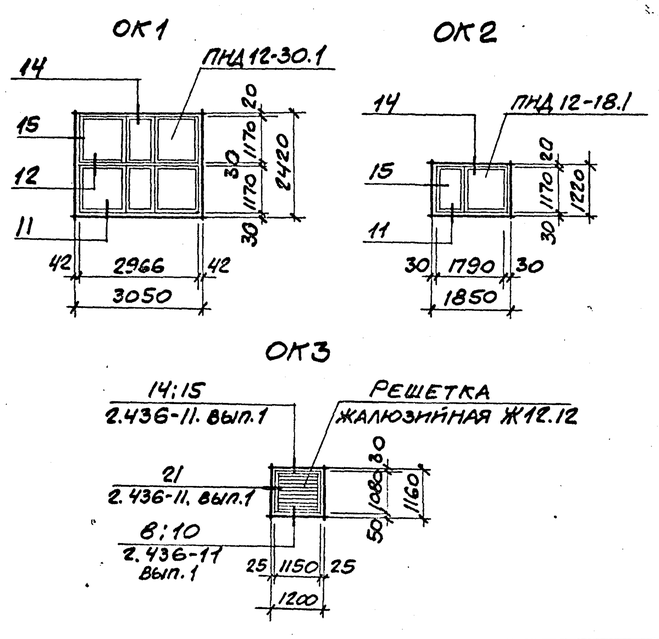

Спецификация к схеме заполнения оконных проемов

Марка, поз.	Обозначение	Наименование	Количество 6УОСВ-250А	Количество 4УОСВ-250А	Масса ед.кг	Примечание
ОК1	ГОСТ 12506-81	Окно ПНД 12-30.1	16	12		
ОК2		то же ПНД 12-18.1	2	2		
ОК3	1.436.2-15 вып. 2	Решетка жалюзийная Ж 12.12	1	1		

1. Рекомендации по отделке фасадов даны на листе 2.
2. Узлы, замаркированные на схемах заполнения оконных проемов ОК1 и ОК2, приняты по серии 2.436-9.

Согласовано

Взам. инв. №

Подпись и дата

Инв. № подл.

Инв. № 8921/4

10

Архитект.	Анапалян		ТП 904-1-60.85 - АР	
Ст. инж.	Горская		Станция осушки сжатого воздуха 6(4)УОСВ-250А (отдельно стоящая)	
Рук. гр.	Лесковский			
ГАП	Петровский			
Нач. отд.	Саакьянц			
Гл. спец.	Кияшко		Фасады	Стадия Р, Лист 5, Листов
Н. контр.	Пущенко			Госстрой СССР Ростовский Промстройниипроект
ГИП	Осташевский			

Привязан

Инв. №

Копировал

Формат А2

Типовой проект 904-1-60.85-АР Альбом 4

КТПН. План на отм. -0.250

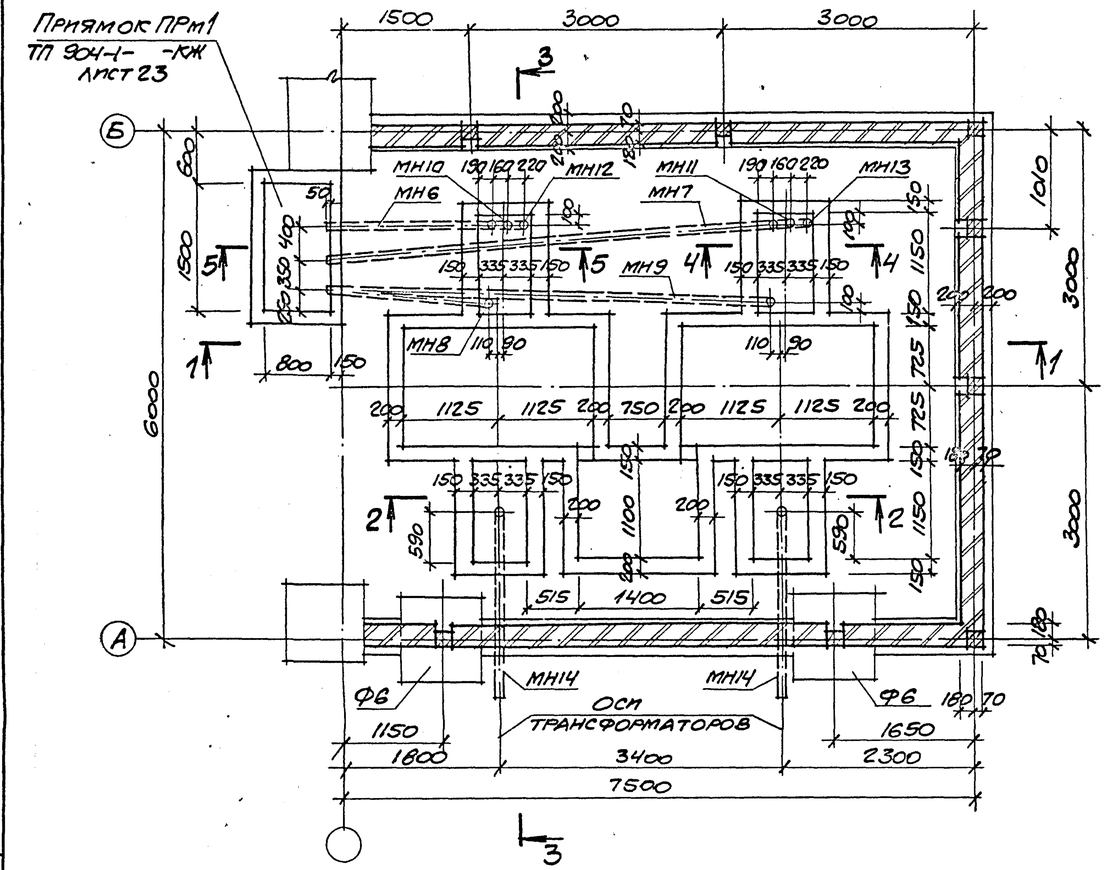

КТПН. План на отм. 0.250

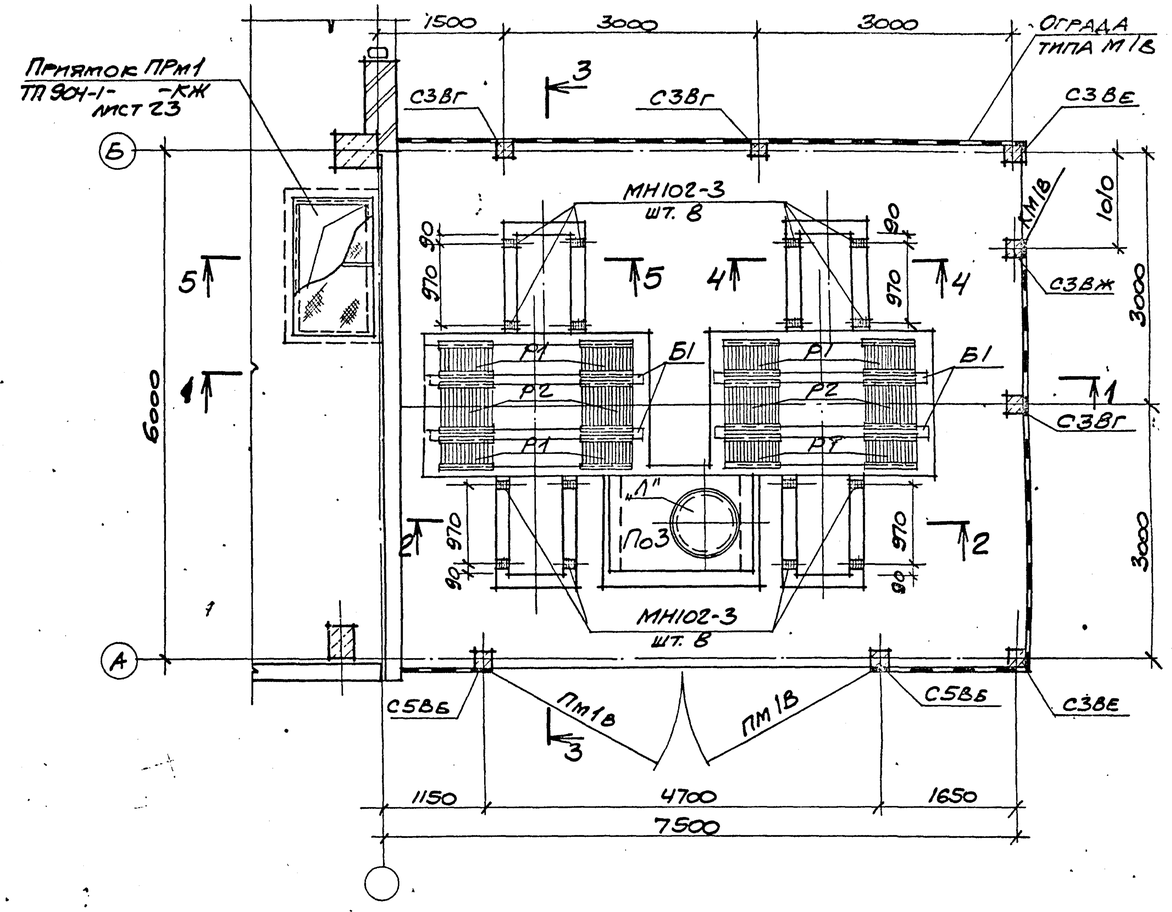

1. Сечения 1-1 – 5-5 смотрите на листе 7.
2. Приямки выполнить из бетона марки 150.
3. Установку закладных изделий производить под наблюдением электромонтажников.
4. Узлы I-III замаркированы на листе 7.

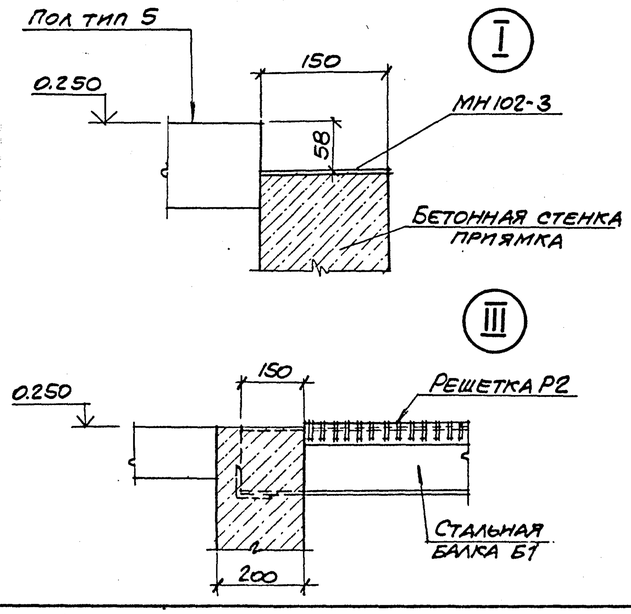

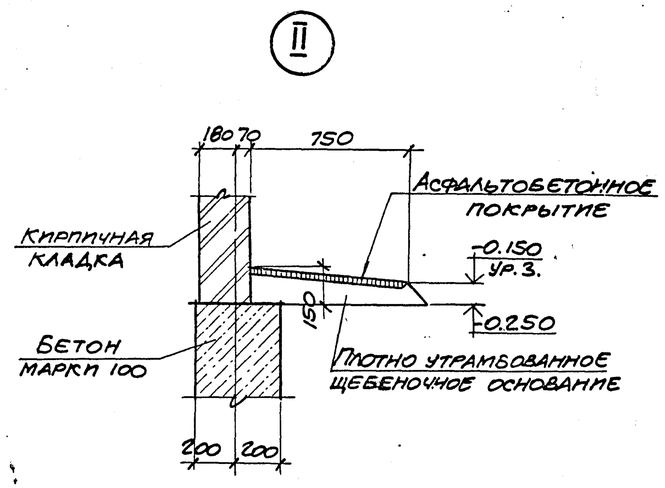

Привязан

Инв. №

Инв. № 8921/4

Ст. техн.	Суман		ТП 904-1-60.85-АР
Гл. инж.	Горская		Станция осушки сжатого воздуха 6(4) УОСВ-2.50 А (отдельно стоящая)
Рук. гр.	Бескоровайный		
ГАП	Петровский		Стадия Р · Лист 6 · Листов
Нач. отд.	Саакьянц		
Гл. спец.	Кияшко		КТПН. (начало)
Н. контр.	Лущенко		Госстрой СССР Ростовский Промстройниипроект
ГИП	Осташевский		

Согласовано

Взам. инв. №

Подпись и дата

Инв. № подл.

Копировал

Формат А2

Типовой проект 904-1-60.85-АР Альбом 4

1-1

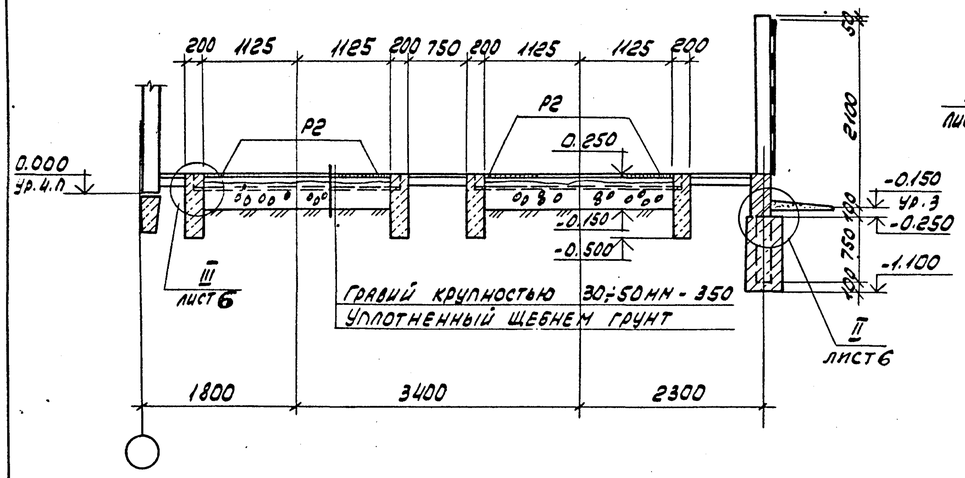

2-2

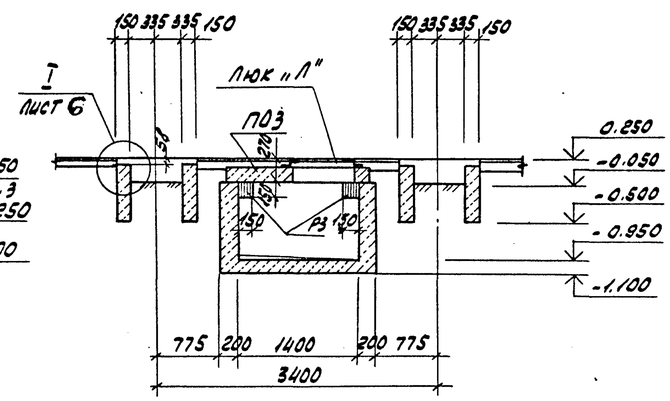

3-3

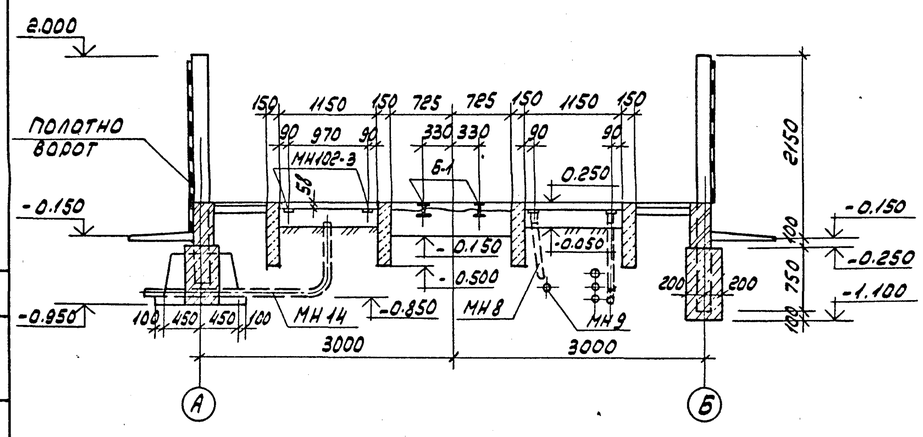

4-4

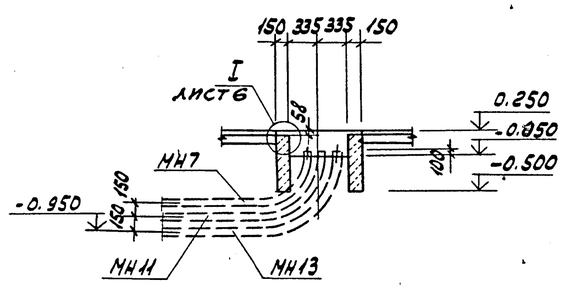

5-5

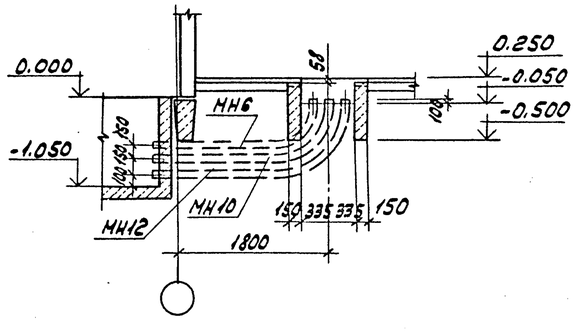

Спецификация элементов к КТПН

Марка поз	Обозначение	Наименование	Кол.	Масса ед. кг	Примечание
		Ограда тип М1В			
		Железобетонные столбы			
С3В2	3.017-1, вып. 1	С3Вг	2	140	
С3Ве	"	С3Ве	2	140	
С3Вж	"	С3Вж	1	70	
С5В6	"	С5В6	2	220	
ПМ1В	3.017-1, вып.5	Полотно ворот ВМ1В	2	110.6	
КМ1В	"	Стальная калитка	1	30.9	
	ГОСТ 5336-80	Сетка N50-2.5, шир.2м	21	3.36	м
		Изделия соединительные			
МС4	3.017-1, вып.2	МС4		1.49	
МС5	3.017-1, вып.2	МС5		1.86	
		План на отм.0.250			
МН102-3	1.400-15, вып.1.110.04	Изделие закладное МН102-3	16	0.6	
Р1	ТП904-1-60.85-КЖИ-Р1	Решетка Р1	8	15.7	
Р2	-Р1	" Р2	4	23.5	
Р3	-Р3	" Р3	2	5.0	
Б1	ТП904-1-60.85-КЖИ-Б1	Балка стальная Б-1	4	72.5	
П03	3.006-2 вып. III-2	Плита П03	1	900.0	
„Л"	ГОСТ 3634-79	Люк „Л"	1	41.5	
		План на отм.-0.250			
ф6	3.017-1, вып.1.	Железобетонный фундамент	2	880.0	
		Изделия закладные			
МН6	ТП904-1-60.85-КЖИ-МН6	МН6	1	23.3	
МН7	-МН6	МН7	1	59.3	
МН8	-МН6	МН8	1	22.9	
МН9	-МН9	МН9	1	62.3	
МН10	-МН9	МН10	1	26.2	
МН11	-МН9	МН11	1	62.7	
МН12	-МН12	МН12	1	30.2	
МН13	-МН12	МН13	1	66.7	
МН14	-МН14	МН14	2	23.0	
		Материалы			
		Бетон марки 150	5	-	м3

Согласовано

Инв. N подл. | Подп. и дата | Взам. инв. N

Привязан

Инв. N

Инв. № 8921/4 12

Ст. техн.	Суман		ТП 904-1-60.85-АР
Ст. инж.	Горская		Станция осушки сжатого воздуха 8(4) УОСВ-250А (отдельно стоящая)
Рук. гр.	Бескороваевый		
ГАП	Петровский		Стадия: Р; Лист: 7; Листов:
Нач. отд.	Саакьянц		
Гл. спец. ТО	Кияшко		
Н. контр.	Лущенко		КТПН. (окончание)
ГИП	Осташевский		Госстрой СССР Ростовский промстройниипроект

Копировал

Формат А2

Типовой проект 904-1-60.85-АР Альбом 4

План кровли 6УОСВ-250А

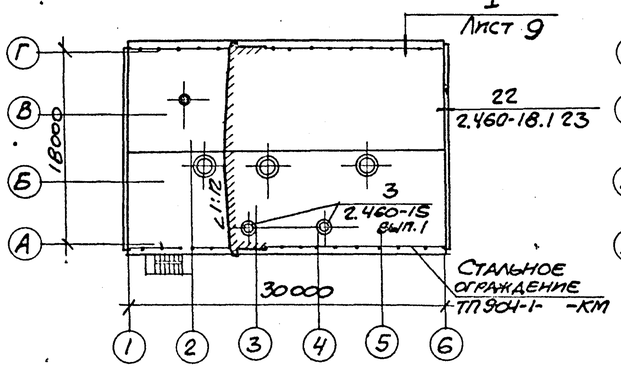

План кровли 4УОСВ-250А

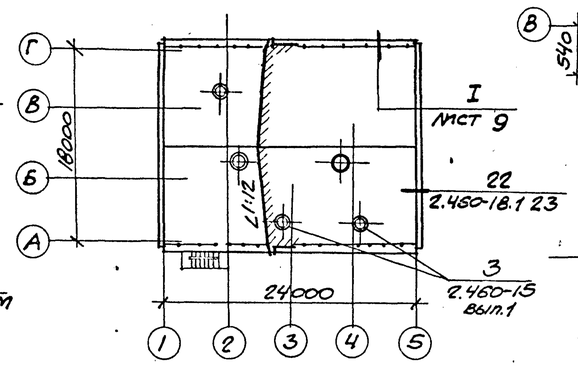

Схема расположения закладных изделий

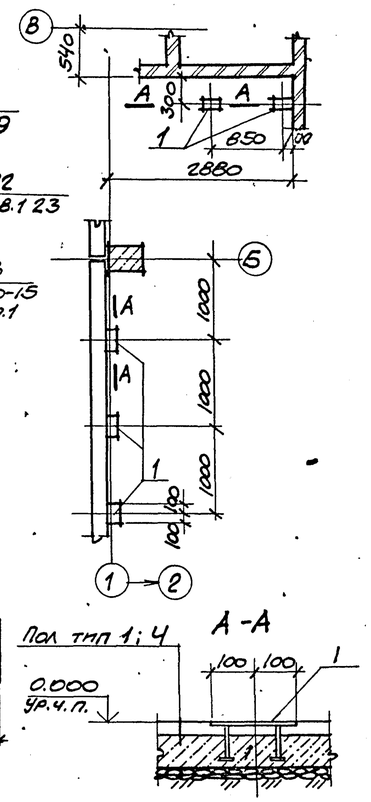

План полов 6УОСВ-250А

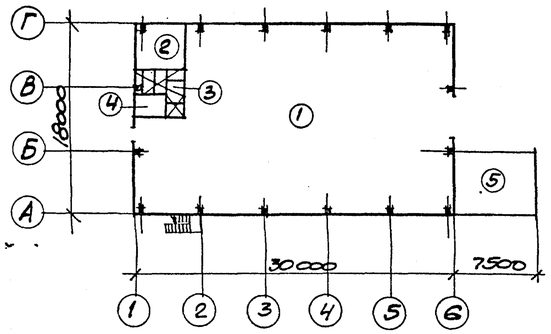

План полов 4УОСВ-250А

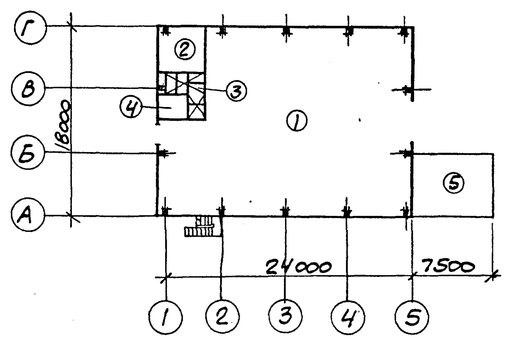

Спецификация [illegible]

Марка, поз.	Обозначение	Наименование	Количество 6УОСВ-250А	Количество 4УОСВ-250А	Масса ед.кг	Примечание
КР2	2.460-15, вып.1	Стальной козырек КР2	2	2	6,5	По узлу 3 серии 2.460-15 вып.1
ФЭ4		Фасонный элемент ФЭ4	2	2	9,5	
ПП2		Прижимная полоса ПП2	2	2	1.7	
МС26	2.460-18.3 09	Фартук МС26	51	51		По узлам 22 и 26 серии 2.460-18 вып.1
МС57	2.460-18.3 26	" МС57	45	36		
МС30	2.460-18.3 10	Костыль МС30	60	60		
МС55	2.460-18.3 24	" МС55	100	80		
1	1.400-15.81.120-17	Изделие закладное МН 107-6	5	5	1.4	

1. Покрытие полов выполнять после устройства фундаментов под оборудование, каналов, сантехнических, энергетических и технологических разводок, а также после окончания монтажа технологического оборудования.
2. Уклон пола в душевой выполнить к трапу за счет планировки грунта. Величину уклона следует принять 1%.
3. Грунт основания под полы уплотнить с доведением плотности скелета до 1.6 т/м³ с втрамбованием в него слоя щебня или гравия крупностью 40-60мм.
4. Покрытие здания запроектировано из сборных железобетонных комплексных плит с теплоизоляционным слоем из гидрофобизированных минераловатных плит повышенной жесткости (ГОСТ 22950-78) толщиной 60мм плотностью ρ=200кг/м³ и защитного водоизоляционного ковра из одного слоя рубероида марки РэМ-350 (ТУ21-30-72), наклеенного в заводских условиях.
5. Конструкция кровли по комплексным плитам состоит из следующих элементов:
а) защитного слоя из гравия (ГОСТ 8268-82) крупностью 5-10мм на горячей битумной мастике марки МБК-Г-65;75
б) водоизоляционного ковра из 2х слоев рубероида с эластичным покровным слоем марки РэМ-350 (ТУ21-30-72) на горячей битумной мастике марки МБК-Г-65;75.
6. В местах примыканий кровли к парапету выполнить усиление из 3х слоев рубероида: 1 слой (верхний) из рубероида марки РэК-420 (ТУ21-27-30-72), 2 слоя (нижних) из рубероида марки РэМ-350 на горячей битумной мастике марки МБК-Г-85;100
7. Конек кровли усилить дополнительным слоем рубероида марки РэМ-350 шириной не менее 250мм с каждого ската кровли.
8. Стыки между комплексными плитами и места примыкания их к парапету заполнить вкладышами из гидрофобизированных минераловатных плит и предусмотреть над стыками укладку полос шириной 250мм из рубероида марки РПП-350Б (ГОСТ 10923-76) и точечную приклейку их с одной стороны шва.

Экспликация полов

Наименование или номер помещения по проекту	Тип пола по проекту	Схема пола или номер узла по серии	Элементы пола и их толщина	Площадь м² 6УОСВ-250А	Площадь м² 4УОСВ-250А
Машинный зал	1		Покрытие – цементно-песчаный раствор марки 300 – 30мм Подстилающий слой – бетон марки 100 – 120мм Основание – щебень, втрамбованный в грунт – 40	360	298
Венткамера	2		Покрытие – цементно-песчаный раствор марки 200 – 20мм Подстилающий слой – бетон марки 100 – 80мм Основание – щебень, втрамбованный в грунт – 40	19	19
Помещения санитарно-бытовые	3		Покрытие – керамическая плитка (ГОСТ 6787-80) δ=13мм Заполнение швов – цементно-песчаный раствор марки 150 Прослойка – цементно-песчаный раствор марки 150 – 15мм Подстилающий слой – бетон марки 100 – 80мм Основание – щебень, втрамбованный в грунт – 40	9	9
Служебное помещение	4		Покрытие – линолеум по ГОСТ 7251-77 Прослойка – холодная мастика на водостойких вяжущих – 1мм Стяжка – цементно-песчаный раствор марки 150 – 15мм Подстилающий слой – бетон марки 100 – 80мм Основание – щебень, втрамбованный в грунт – 40мм	6	6
КТПН	5		Покрытие – щебень – 80мм Основание – щебень, втрамбованный в грунт – 40мм	31	31

Инв. № 8921/4

13

Архит.	Акопалян		ТП 904-1-60.85-АР
Ст.инж.	Горская		Станция осушки сжатого воздуха 6(4) УОСВ-250А (отдельно стоящая)
Рук.гр.	Бескоровайный		
ГАП	Петровский		Стадия Р · Лист 8 · Листов
Нач.ОСП-1	Саакьянц		
Гл.спец.	Княжко		План кровли. План полов. Схема расположения закладных изделий.
Н.контр.	Луценко		Госстрой СССР Ростовский Промстройниипроект
ГИП	Осташевский		

Привязан

Инв. №

Согласовано

Инв. № подл. | Подпись и дата | Взам. инв. №

Копировал

Формат А2

Типовой проект 904-1-60.85 - АР Альбом 4

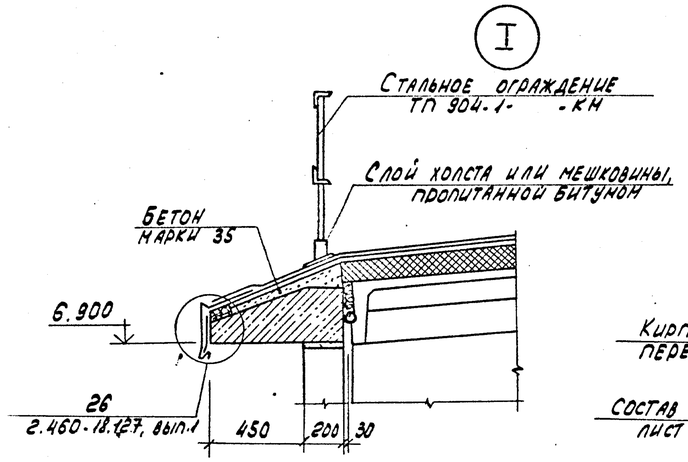

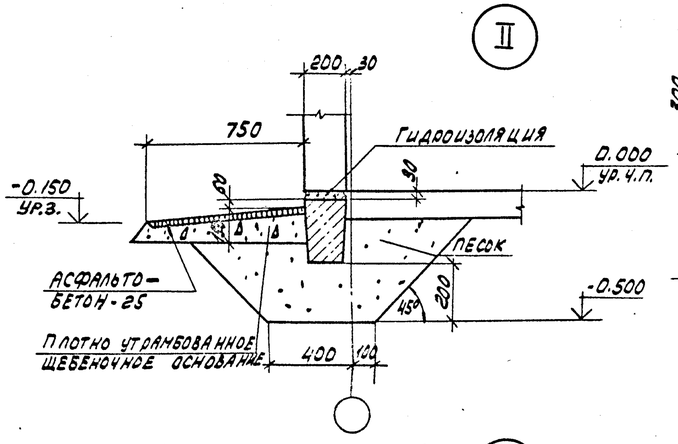

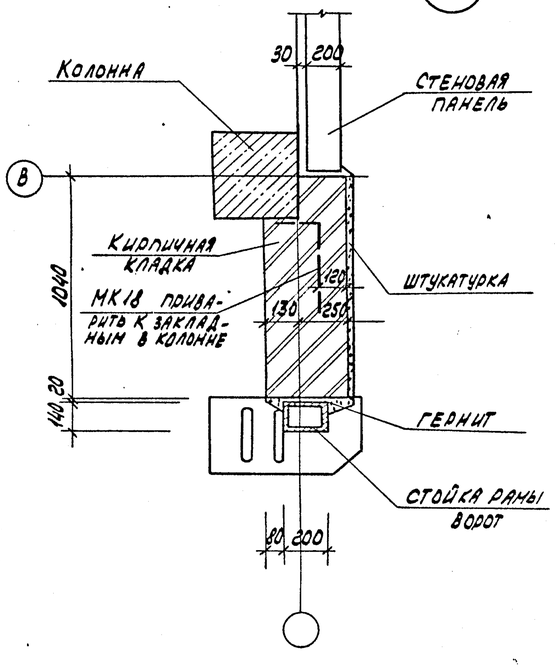

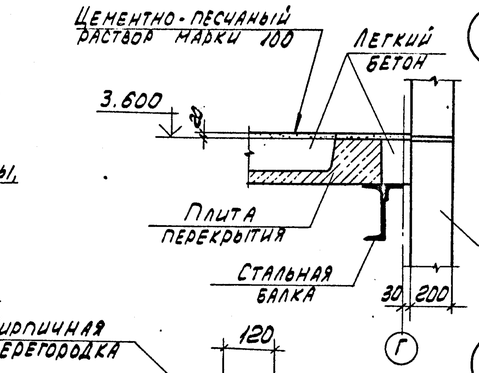

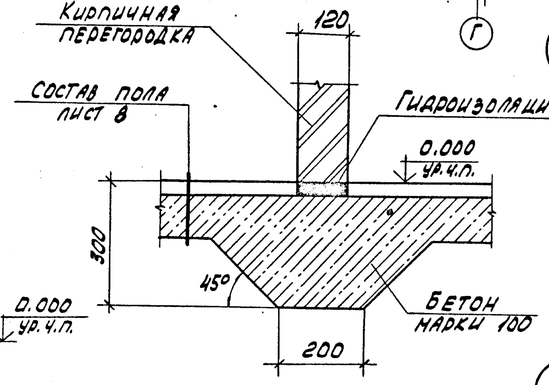

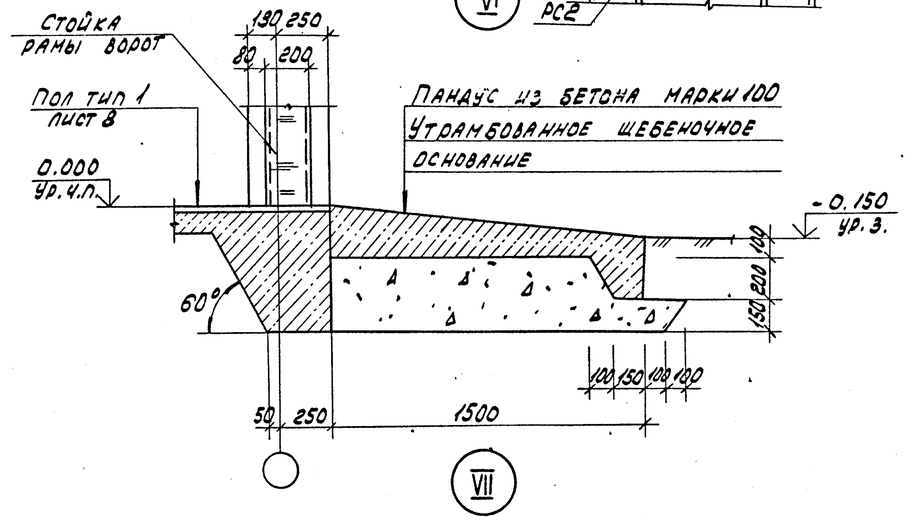

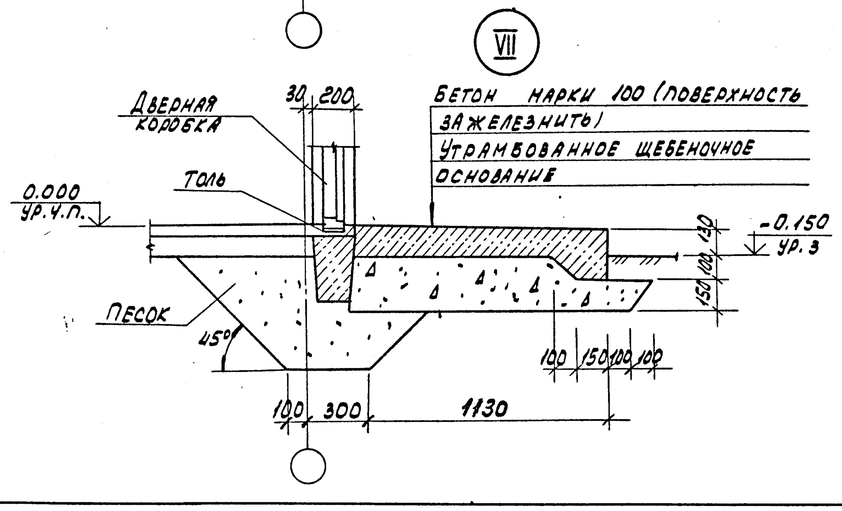

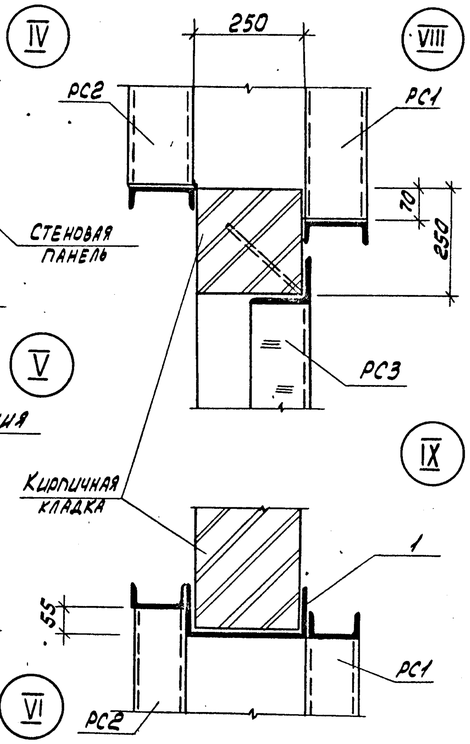

Спецификация элементов к плану на отм. 0.000

Марка, поз.	Обозначение	Наименование	Кол.	Масса ед. кг	Примечание
РС1	ТП 904-1-60.85-КЖИ-РС1	Рамка стальная РС1	2	23.2	
РС2	То же -РС2	То же РС2	2	23.2	
МК18	2.430-3, вып.3	Изделие соединительное МК18	12	0.5	По узлу III
1		Г 27 ГОСТ 8240-72. ℓ=1400	2	38.8	
РС3	ТП 904.1-60.85-КЖИ-РС3	Рамка стальная РС3	1		

Схема расположения отверстий в перегородках.

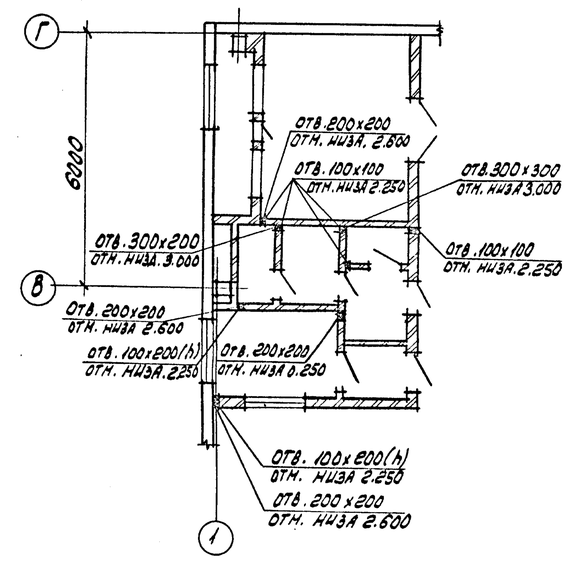

Привязан.

Инв. № 8921/4

Архит.	Анапалян			ТП 904-1-60.85 - АР		
Вед. инж.	Горская			Станция осушки сжатого воздуха 6(4) УОСВ - 250А (отдельно стоящая)		
Рук. гр.	Бескоровайный				Стадия	Лист	Листов
ГАП	Петровский				Р	9	
Нач. отд.	Саакьянц						
Гл. спец. ТО	Кияшко			Узлы I - IX Схема расположения отверстий в перегородках	Госстрой СССР Ростовский Промстройниипроект		
Н. контр.	Лущенко						
ГИП	Осташевский						

Инв. N подл. | Подп. и дата | Взам. инв. N

Согласовано

Копировал

Формат А2

Типовой проект 904-1-60.85 КЖС Альбом 4

Ведомость рабочих чертежей основного комплекта ТП904-1- -КЖ

Лист	Наименование	Примечание
1	Общие данные (Начало).	
2	Общие данные (Продолжение).	
3	Общие данные (Окончание).	
4	Схема расположения элементов фундаментов.	
5	Узлы I - VI.	
6	Фундаменты Фм1, Фм2.	
7	Фундаменты Фм3 - Фм6.	
8	Спецификация к схемам расположения плит перекрытия и элементов каналов КН1, КН2, КН3.	
9	Схемы расположения плит перекрытия и элементов канала КН1.	
10	Схемы расположения плит перекрытия и элементов каналов КН2, КН3. Узел I.	
11	Участок монолитный Ум2. Спецификация к участкам монолитным Ум1, Ум2. (для 6УОСВ-250А).	
12	Участок монолитный Ум1. (для 6УОСВ-250А)	
13	Участок монолитный Ум2. Спецификация к участкам монолитным Ум1; Ум2. (для 4УОСВ-250А)	
14	Участок монолитный Ум1 (для 4УОСВ-250А)	
15	Схема расположения элементов каркаса.	
16	Схемы расположения плит покрытия и перекрытия на отм. 3.600.	
17	Спецификация к схемам расположения стеновых панелей. Сечения 1-1, 2-2 Узел I	
18	Схемы расположения стеновых панелей.	
19	Фрагменты 1 - 15.	
20	Фундаменты ФОм1 - ФОм4, Фм7.	
21	Схемы расположения элементов эстакады.	
22	Приямок ПРм1.	

Ведомость спецификаций

Лист	Наименование	Примечание
4	Спецификация к схемам расположения элементов фундаментов.	
8	Спецификация к схемам расположения плит перекрытия и элементов каналов КН1, КН2, КН3 (для 6УОСВ-250А, 4УОСВ-250А).	
15	Спецификация к схемам расположения элементов каркаса.	
16	Спецификация к схемам расположения плит покрытия и плит перекрытия на отм. 3.600.	
17	Спецификация к схемам расположения стеновых панелей.	
21	Спецификация к схемам расположения элементов эстакады.	

Сокращение слов

см.	смотрите	шт.	штук
п.а.	по аналогии	тр.	труба
отм.	отметка		

1. Общие указания к проекту помещены в пояснительной записке.

2. При разработке рабочих чертежей приняты следующие временные нормативные нагрузки:

2.1 Вес снегового покрова на 1м² горизонтальной поверхности земли для III района по снеговому покрову - 1,0 кПа (100 кгс/м²).

2.2. Скоростной напор ветра на высоте 10м над поверхностью земли для I района (по скоростным напорам ветра) - 270 Па (27 кгс/м²). Тип местности Б.

2.3. Кран подвесной, электрический двухопорный по ГОСТ 7890-73 грузоподъемностью Q=5т.

3. Степень агрессивного воздействия среды на необетонируемые стальные закладные и соединительные изделия железобетонных конструкций - неагрессивная. Для защиты от коррозии этих изделий применяются следующие мероприятия:

3.1 Алюминиевое покрытие толщиной 200мкм в стеновых панелях наружных стен.

3.2. Цинковое покрытие, получаемое горячим цинкованием, толщиной 50-60мкм, в колоннах, стропильных балках и плитах покрытия.

3.3. Лакокрасочное покрытие, согласно общих указаний на листе ТП904-1- -АР-2, в остальных железобетонных конструкциях.

4. Монтаж конструкций осуществлять на монтажной сварке электродами типа Э42. Высоту сварных швов, не оговоренных в чертежах, принимать 6мм. Контроль качества сварных швов должен производиться в соответствии с ГОСТ 3242-79 „Соединения сварные. Методы контроля качества."

5. В рабочих чертежах применены типовые железобетонные конструкции по действующим сериям общесоюзного каталога.

Инв. № 8921/4

15

Согласовано

Взам. инв. № | Подпись и дата | Инв. № подл.

Данный проект выполнен в соответствии с действующими строительными нормами и правилами проектирования, которые предусматривают мероприятия, обеспечивающие взрывную, взрывопожарную и пожарную безопасность при соблюдении правил безопасности в эксплуатации здания (сооружения) мероприятия выполнены на основании технологических заданий и указанных в них категорий производств.

Главный инженер проекта
Главный специалист
Дата

Привязан

Инв. №

ТП904-1-60.85-КЖ

Станция осушки сжатого воздуха 6(4)УОСВ-250А (отдельно стоящая)

Ст. инж.	Толмачева		Стадия	Лист	Листов
Вед. инж.	Макарова		Р	1	22
Рук. гр.	Моргунов				
Нач. ОСП-1	Слаакьянц				
Гл. спец. т.о.	Боярченко				
Н. контр.	Луценко				
ГИП	Осташевский				

Общие данные (Начало).

Госстрой СССР Ростовский Промстройниипроект

Копировал:

Формат А2

Типовой проект 904-1-60.85 – Кж. Альбом 4

Ведомость ссылочных и прилагаемых документов

Обозначение	Наименование	Примечание
	Ссылочные документы	
ГОСТ 13579-78	Блоки бетонные для стен подвалов	
ГОСТ 22701.0-77 ГОСТ 22701.1-77 ГОСТ 22701.2-77 ГОСТ 22701.5-77	Плиты железобетонные ребристые предварительно напряженные размерами 6х3м для покрытий. Технические условия. Плиты типа ПГ. Показатели и армирование. Плиты типа ПВ. Показатели и армирование. Арматурные изделия и закладные изделия.	
ГОСТ 23444-79	Стойки железобетонные центрифугированные кольцевого сечения для производственных зданий и инженерных сооружений	
ГОСТ 24379.1-80	Болты фундаментные. Конструкция и размеры.	
1.020-1 вып. 4-1 вып. 10-2	Конструкции каркаса межвидового применения для многоэтажных общественных и производственных зданий. Многопустотные панели и ребристые плиты перекрытий длиной 8650мм, армированные предварительно напряженными стержнями из стали классов А-IV, Ат-V и Вр-II из тяжелого и легкого бетонов, опалубочные чертежи и армирование. Арматурные изделия. Монтажные узлы стен	
1.400-7	Стальные изделия для сопряжения сборных железобетонных конструкций одноэтажных промышленных зданий	
1.400-9 вып. 1	Унифицированные строповочные петли для подъема сборных железобетонных конструкций зданий и сооружений промышленных предприятий Строповочные петли железобетонных конструкций	
1.412-1/77 вып. 3	Монолитные железобетонные фундаменты подтиповые колонны прямоугольного сечения одноэтажных промышленных зданий. Арматурные изделия	
1.400-15 вып. 0 вып. 1	Унифицированные закладные изделия железобетонных конструкций для крепления технологических коммуникаций и устройств. Материалы для проектирования. Рабочие чертежи унифицированных закладных изделий.	
1.410-2 вып. 1	Унифицированные арматурные изделия для монолитных железобетонных конструкций. Арматурные сетки.	
1.415-1 вып. 1	Железобетонные фундаментные балки для стен производственных зданий Фундаментные балки для стен с шагом колонн 6м	
1.423-3 вып. 0-1 вып. 1 вып. 2	Железобетонные колонны прямоугольного сечения для одноэтажных производственных зданий без мостовых кранов высотой до 9,6м Материалы для проектирования. Рабочие чертежи колонн. Арматурные и закладные изделия.	
1.432-14/80 вып. 0 вып. 1 вып. 2 вып. 3	Стеновые панели отапливаемых производственных зданий с шагом колонн 6м. Материалы для проектирования. Стеновые панели Карнизные панели Арматурные изделия и закладные детали	
1.439-2	Стальные изделия для креплений панельных стен одноэтажных производственных зданий с железобетонным каркасом.	
1.465.1-10/82 вып. 1	Комплексные железобетонные плиты покрытий одноэтажных промышленных зданий. Комплексные плиты с несущей основой из железобетонных ребристых плит длиной 6м	
1.462.1-3/80 вып. 0 вып. 1 вып. 3	Железобетонные стропильные решетчатые балки для покрытий одноэтажных зданий Материалы для проектирования Балки пролетом 12 и 18м. Рабочие чертежи. Арматурные и закладные изделия для балок пролетом 18м. Рабочие чертежи.	
1.465-7 вып. 3 часть 1. часть 2	Сборные железобетонные предварительно напряженные плиты для покрытий производственных зданий размером 3х6 и 1,5х6м со стержневой, проволочной и прядевой арматурой. Рабочие чертежи плит размером 1,5х6м. Рабочие чертежи арматурных изделий и закладных деталей для плит размером 1,5х6м	
1.494-24 вып. 1	Стаканы для крепления крышных вентиляторов, дефлекторов и зонтов. Рабочие чертежи.	
2.420-1 вып. 1	Монтажные детали сборных железобетонных колонн и подкрановых балок одноэтажных промышленных зданий Рабочие чертежи типовых монтажных деталей.	

Инв. № 8921/4

Согласовано:

Взам. инв. №

Подпись и дата

Инв. № подл.

Привязан:

Инв №

Ст. инж.	Толмачева	
Вед. инж.	Макарова	
Рук. гр.	Моргунов	
Нач. ОСП-1	Саакьянц	
Гл. спец. т.с.	Боярченко	
Н. контр.	Луценко	
ГИП	Остащевский	

ТП 904-1-60.85-КЖ

Станция осушки сжатого воздуха 6(4) УОСВ-250А (отдельно стоящая)

Стадия	Лист	Листов
Р	2	

Общие данные (продолжение)

Госстрой СССР Ростовский Промстройниипроект

Формат А2

Альбом 4

Типовой проект 904-1-60/85-КЖ

Ведомость ссылочных и прилагаемых документов

Обозначение	Наименование	Примечание
	Ссылочные документы	
2.432-1	Монтажные узлы панельных стен отапливаемых одноэтажных производственных зданий с железобетонным каркасом	
Вып. 0	Материалы для проектирования.	
Вып. 1	Монтажные узлы.	
2.460-2	Монтажные детали сборных железобетонных конструкций покрытий одноэтажных промышленных зданий.	
Вып. 2	Рабочие чертежи типовых монтажных деталей плит и температурных швов.	
2.460-15	Типовые узлы покрытий промышленных зданий в местах установки крышных вентиляторов.	
Вып. 0	Указания по применению типовых узлов.	
3.006-2	Сборные железобетонные каналы и тоннели из лотковых элементов.	
Вып. I	Материалы для проектирования.	
Вып. II-1	Рабочие чертежи железобетонных изделий (Лотковые элементы).	
Вып. II-2	Рабочие чертежи железобетонных изделий (Плиты, опорные подушки).	
Вып. II-3	Рабочие чертежи арматурных изделий и закладных деталей (Лотковые элементы)	
Вып. II-4	Рабочие чертежи арматурных изделий и закладных деталей (Плиты, опорные подушки).	
3.015-1/77	Унифицированные отдельно стоящие опоры под технологические трубопроводы.	
Вып. II-2	Сборные железобетонные колонны для опор типов II и III и траверсы. Рабочие чертежи.	
Вып. II-3	Сборные железобетонные	

Обозначение	Наименование	Примечание
	Колонны для опор типа IV: Рабочие чертежи.	
3.400-6/76	Унифицированные закладные детали сборных железобетонных конструкций инженерных сооружений промышленных предприятий.	
3.901-5	Сальники набивные Ду 50-1400мм для пропуска труб через стены	
Шифр 460-75	Железобетонные фахверковые колонны прямоугольного сечения для одноэтажных производственных зданий.	
Вып. 0	Колонны торцового фахверка. Материалы для проектирования.	
Вып. 1-1	Колонны торцового фахверка. Рабочие чертежи.	
ПК-01-88	Сборные железобетонные плиты для покрытий производственных зданий.	
	Прилагаемые документы	
ТП 904-1-60/85-КЖ и Альбом 6	Строительные конструкции и изделия.	

Ведомость объемов сборных бетонных и железобетонных конструкций по рабочим чертежам основного комплекта ТП 904-1-60/85-КЖ, АР (для 4 УОСВ-250 А)

№ строки	Наименование группы элементов конструкции	Код	Кол. м³	Примечание
1	Блоки фундаментов	581100	0.6	
2	Колонны	582100	12.6	
3	Балки стропильные	582200	16.8	
4	Фундаментные балки	582400	4.9	
5	Перемычки	582800	0.3	
6	Панели стеновые наружные	583100	96.4	
7	Плиты покрытия	584100	28.1	
8	Плиты перекрытия	584200	4.2	
9	Элементы траверс трубопроводов	585700	0.3	
10	Детали каналов	585800	8.5	
11	Итого		172.7	
	Материалы на изготовление сборных бетонных и железобетонных конструкций учтены в ведомости потребности в материалах и отдельно не учтены.			

Ведомость объемов сборных бетонных и железобетонных конструкций по рабочим чертежам основного комплекта ТП 904-1- КЖ, АР. (для 6УОСВ-250 А)

№ строки	Наименование группы элементов конструкций	Код [1]	Кол. м³	Примечание
1	Блоки фундаментов	581100	0.6	
2	Колонны	582100	14.6	
3	Балки стропильные	582200	20.2	
4	Фундаментные балки	582400	5.5	
5	Перемычки	582800	0.3	
6	Панели стеновые наружные	583100	109.3	
7	Плиты покрытия	584100	35.0	
8	Плиты перекрытия	584200	4.2	
9	Элементы траверс трубопроводов	585700	0.4	
10	Детали каналов	585800	11.9	
11	Итого		202.0	
	Материалы на изготовление сборных бетонных и железобетонных конструкций учтены в ведомости потребности в материалах и отдельно не учтены.			

Согласовано

Взам. инв. №

Подпись и дата

Инв. № подл.

Инв. № 8921/4

17

Привязан

Инв. №

ТП 904-1-60.85 КЖ

Станция осушки сжатого воздуха 6(4) УОСВ-250А (отдельно стоящая)

Ст. инж.	Толмачева		Стадия	Лист	Листов
Вед. инж.	Макарова		Р	3	
Рук. гр.	Моргунов				
Нач. сект.	Саакьянц				
Гл. спец.	Бояринова		Общие данные (Окончание).	Госстрой СССР Росгипрсовский промстройниипроект	
Н. контр.	Луценко				
ГИП	Осташевский				

Копировал Эдк

Формат А2

Альбом 4

Типовой проект 904-1-60.85-КЖ

Схема 1 (для 6УОСВ-250А)

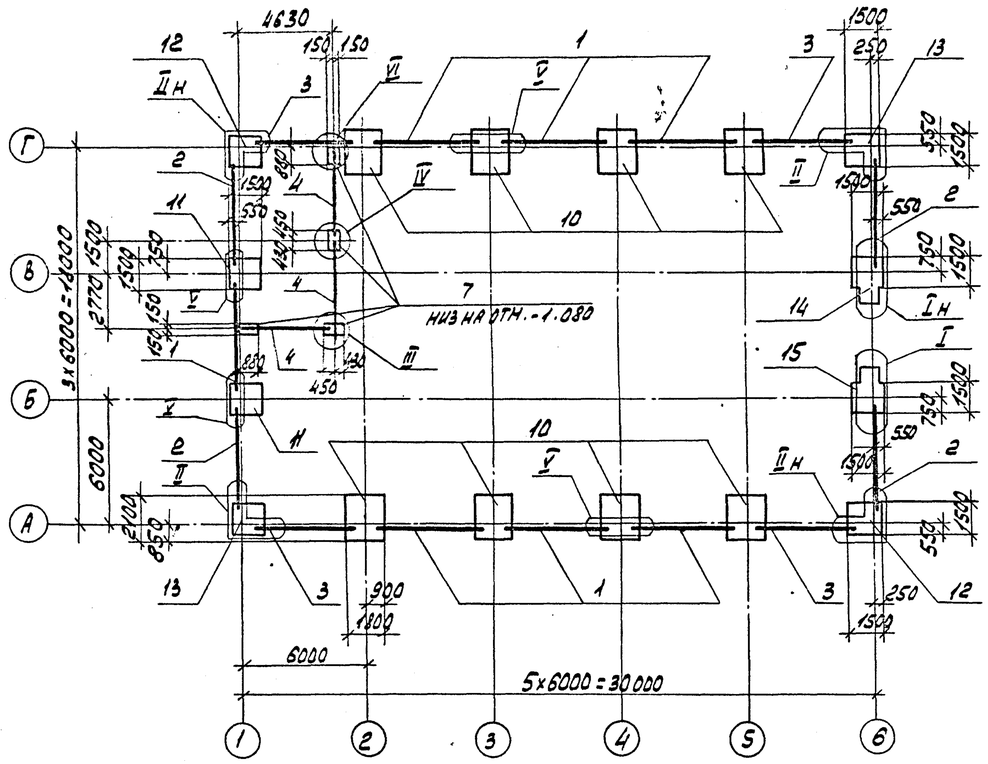

Схема 2 (для 4УОСВ-250А)

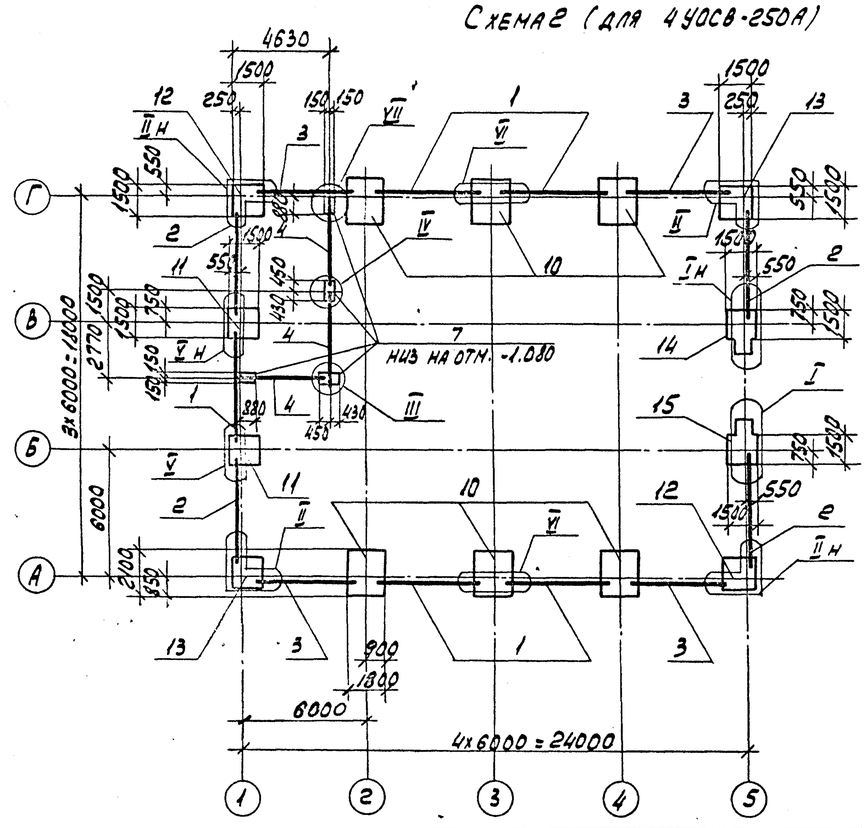

1. За условную отметку 0.000 принят уровень чистого пола первого этажа машинного зала.
2. Характеристика грунтов, служащих основанием для фундаментов, дана в пояснительной записке к типовому проекту.
3. Фундаменты выполняются в типовой опалубке серии 1.412-1/77.
4. Подготовку основания под фундаменты выполнять путем втрамбования в грунт щебня или гравия крупностью 40-60 мм; под бетонные блоки подготовка - песчаная, толщиной 100 мм.
5. На участках между торцами фундаментных балок выполнить набетонки из бетона марки 100.
6. Гидроизоляция под стены выполняется на отметке -0.030 из слоя цементного раствора состава 1:2 толщиной 30 мм.
7. Отметка подошвы фундаментов -1.650, кроме оговоренной на чертеже.
8. Узлы I-VI даны на листе 5.

Спецификация к схемам расположения элементов фундаментов

Марка поз.	Обозначение	Наименование	Кол. на схему 1	Кол. на схему 2	Масса ед. кг	Примечание
		Балки фундаментные				
1	1.415-1 вып.1	ФБ6-41	7	5	700	
2		ФБ6-42	4	4	700	
3		ФБ6-43	4	4	600	
4		ФБ6-4	3	3	1200	
		Блоки бетонные				
7	ГОСТ 13579-78	ФБС 9.3.6-Т	4	4	350	
		Фундаменты				
10	ТП 904-1-60/85-КЖ лист 6	ФМ1	8	6		
11		ФМ2	2	2		
12	лист 7	ФМ3	2	2		
13		ФМ4	2	2		
14		ФМ5	1	1		
15		ФМ6	1	1		
		Материалы				
		Бетон марки 100	0.6	0.5		

Согласовано

Взам. инв. N | Подп. и дата | Инв. N подл.

Привязан

Инв. № 8921/4

18

Инв. №

Инженер	Решетникова		
Ст. инж.	Толначева		
Вед. инж.	Макарова		
Рук. гр.	Моргунов		
Нач. отд.	Саакьянц		
Гл. спец.	Бояроченко		
Н. контр.	Лущенко		
ГИП	Осташевский		

ТП 904-1-60.85 - КЖ

Станция осушки сжатого воздуха 6(4) УОСВ-250А (отдельно стоящая)

Стадия	Лист	Листов
Р	4	

Схема расположения элементов фундаментов

Госстрой СССР Ростовский Промстройниипроект

Копировал ЭДИ

Формат А2

Альбом 4

Типовой проект 904-1-60.85-КЖ

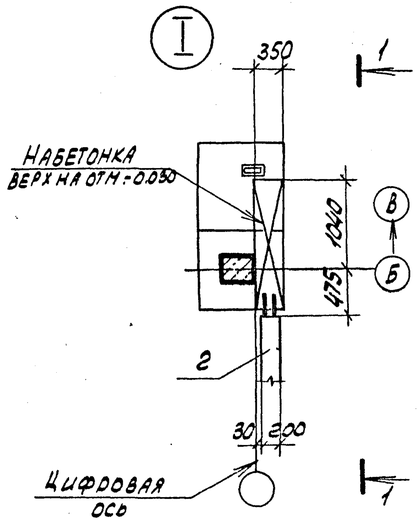

6-6

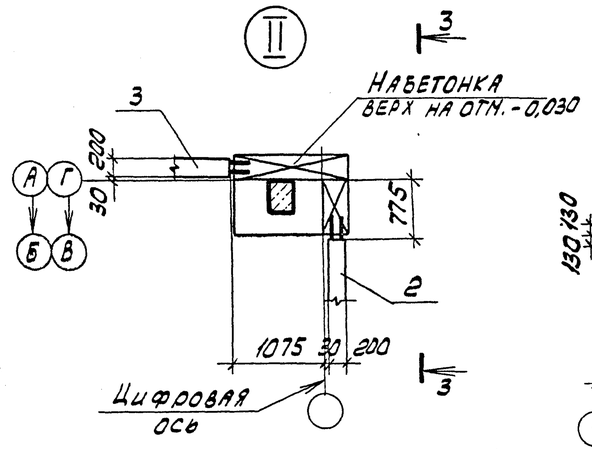

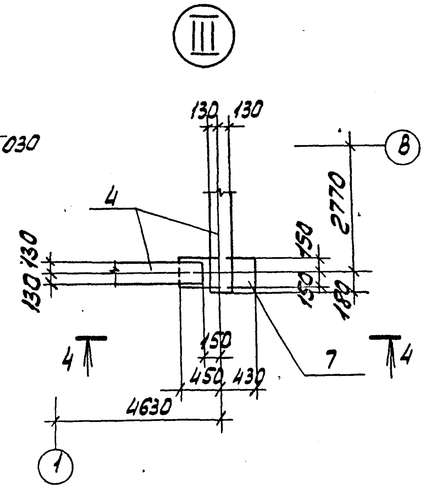

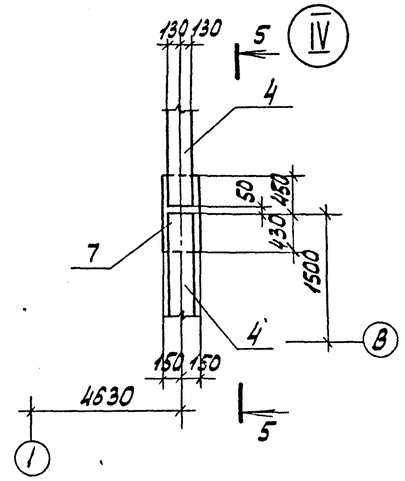

1-1

5-5

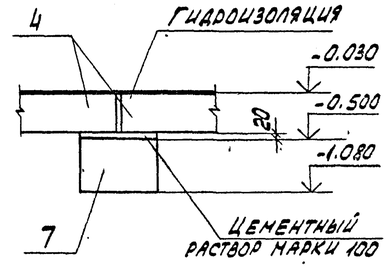

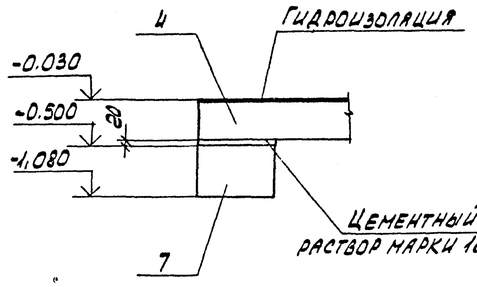

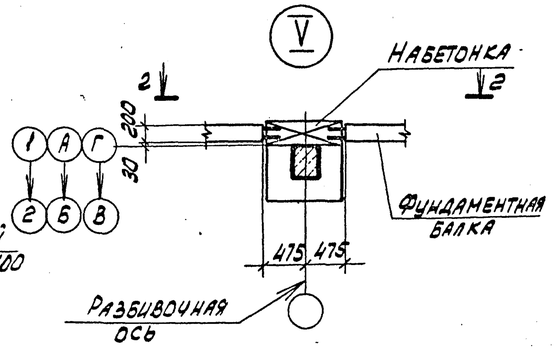

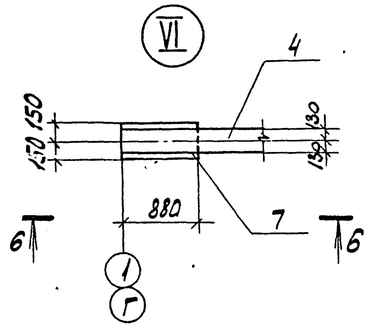

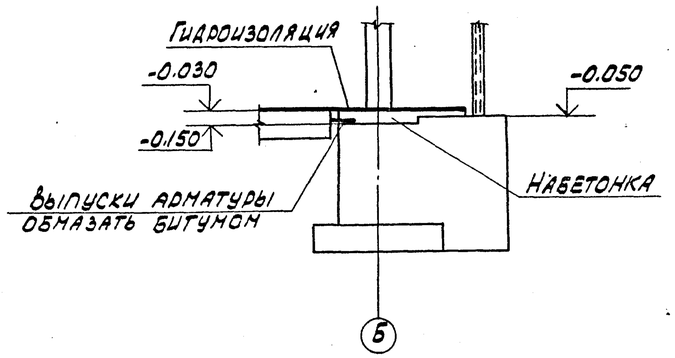

2-2

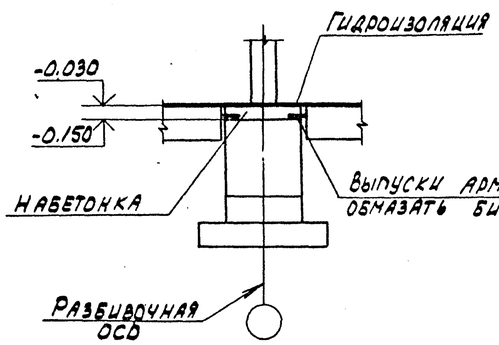

3-3

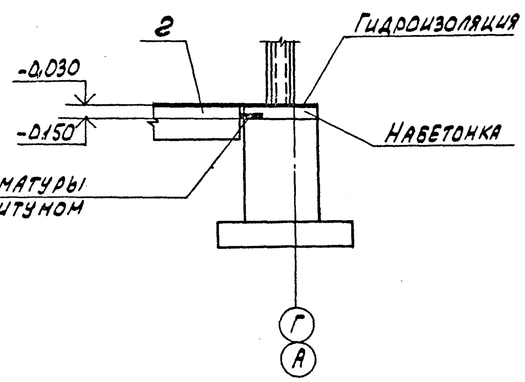

4-4

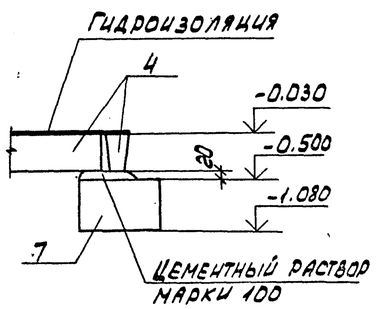

Согласовано

Инв. N подл. | Подп. и дата | Взам. инв. N

Привязан

Инв. N 8921/4 19

Инженер	Решетников		ТП 904-1-60.85 -КЖ
Ст. инж.	Толмачева		Станция осушки сжатого воздуха 8(4) УОСВ-250А (отдельно стоящая)
Вед. инж.	Макарова		Стадия: Р; Лист: 5; Листов:
Рук. гр.	Моргунов		
Нач. осп.	Саакьянц		
Гл. спец.	Боярченко		Узлы I - VI
Н. контр.	Лущенко		ГОССТРОЙ СССР РОСТОВСКИЙ ПРОМСТРОЙНИИПРОЕКТ
ГИП	Осташевский		

Копировал

Формат А2

Типовой проект 904-1-80.85-КЖ Альбом 4

ФМ1

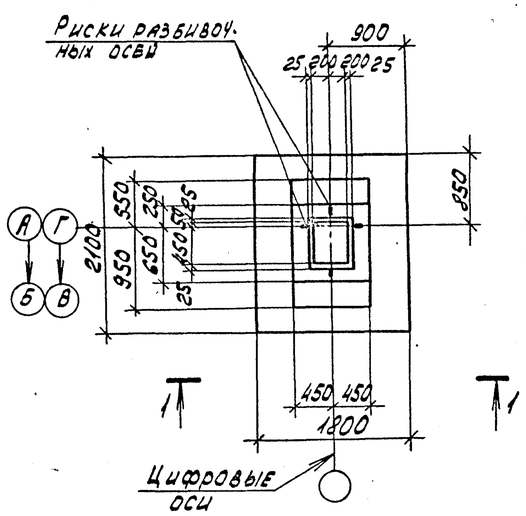

ФМ2

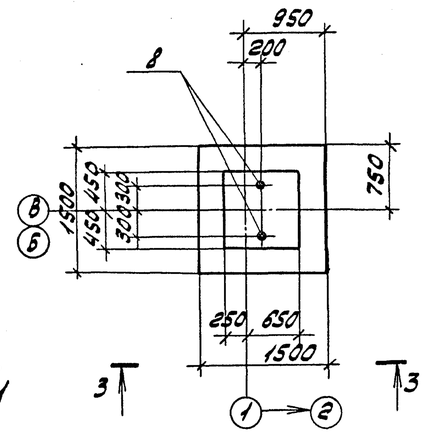

2-2

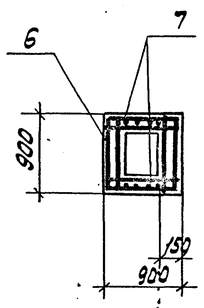

Спецификация к фундаментам ФМ1, ФМ2

Формат	Зона	Поз	Обозначение	Наименование	Кол. на исполн. ФМ1	ФМ2			Примечание
				Сборочные единицы					
				Сетки арматурные					
		1	1.410-2 вып.1	С(1) 10АII - 8х18	1				
		2		С(1) 10АII - 10х18	1				
		3		С(1) 10АII - 8х21	2				
		4		С 10АII - 14х15		2			
		5		С 12АII - 8х15		2			
		6	1.412-1/77 вып.3	СА - 8АI	5				
		7		СН 12АII - 6х15	2				
				Стандартные изделия					
		8		Болт 1.1 М 24х800 ВСт3кп2 ГОСТ 24379.1-80		2			3.42 кг
				Материалы					
				Бетон марки 150	2.1	1.7			м³

1-1

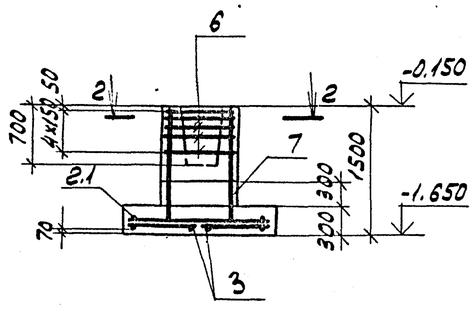

3-3

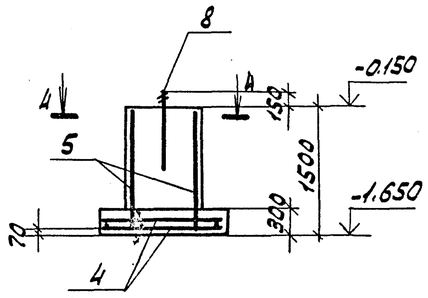

4-4

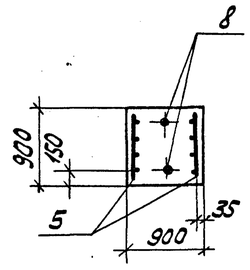

Схемы раскладки сеток подошвы фундаментов ФМ1 ФМ2

Ведомость расхода стали на элемент, кг

Марка элемента	Изделия арматурные								Всего	Общий расход
	Арматура класса									
	А-I				А-II					
	ГОСТ 5781-82									
	ф6	ф8		Итого	ф10	ф12		Итого		
ФМ1	4.4	15.1		19.5	24.5	10.4		34.9	54.4	54.4
ФМ2	1.9	2.0		3.9	14.3	12.9		27.2	31.1	31.1

Схемы нормативных нагрузок ФМ1 ФМ2

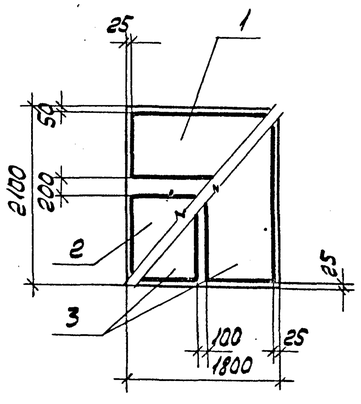

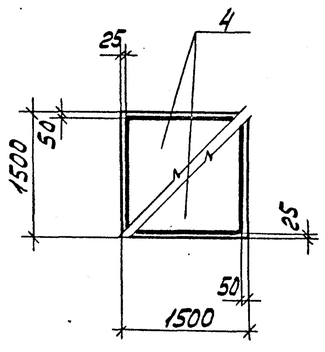

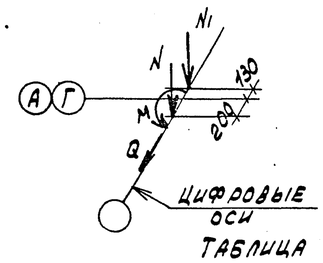

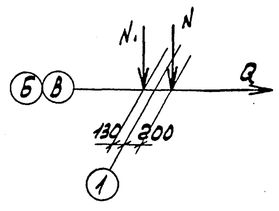

Таблица нагрузок

Марка элемента	Наименование усилий и усилия				
	N кН	N1 кН	Q кН	M кН.м	
ФМ1	332	111	0.3	36,3	
ФМ2	20	111	9.6	-	

Нагрузки на фундаменты даны по верхнему обрезу фундамента без учета нагрузок на пол, веса фундамента и грунта на его уступах.

Привязан

Инв. № 8921/4

20 Инв. №

Инженер	Решетникова		ТП 904-1-80.85-КЖ
Ст. инж.	Толмачева		Станция осушки сжатого воздуха 6(4)ЧОСВ-250А (отдельно стоящая)
Вед. инж.	Макарова		Стадия Р, Лист 6, Листов
Рук. гр.	Моргунов		
Нач. осп.	Саакьянц		
Гл. спец.	Боярчеко		Фундаменты ФМ1, ФМ2
Н. контр.	Лученко		Госстрой СССР Ростовский Промстройниипроект
ГИП	Осташевский		

Согласовано

Взам. инв. N | Подп. и дата | Инв. N подл.

Копировал | Формат А2

Типовой проект 904-1-60.85-КЖ Альбом 4

ФМ3

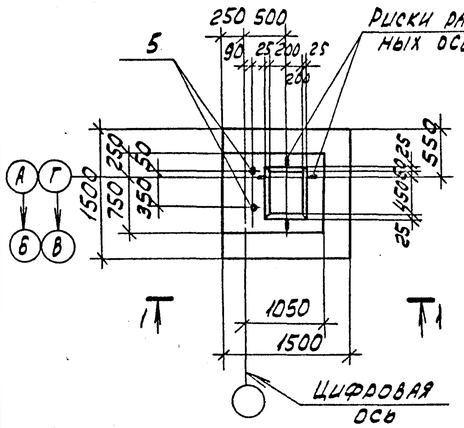

ФМ4

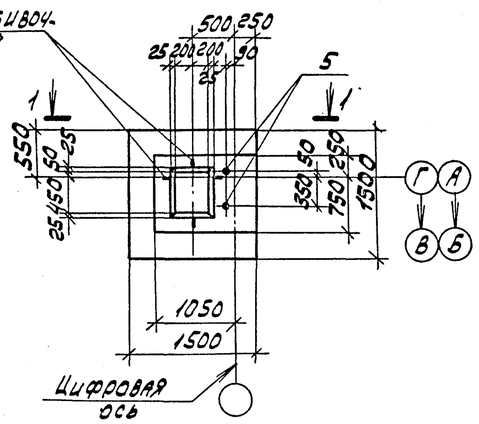

ФМ5

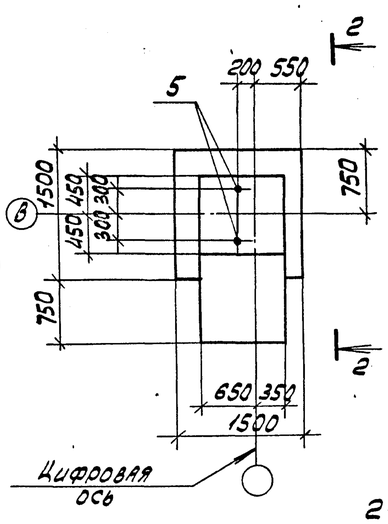

Спецификация к фундаментам ФМ3 - ФМ6

Формат	Зона	Поз.	Обозначение	Наименование	Кол. на испол. ФМ3	ФМ4	ФМ5	ФМ6		Примечание
				Сборочные единицы						
				Сетки арматурные						
		1	1.410-2 вып.1	С10АII - 14х15	2	2	2	2		
		2		С12АII - 8х15			2	2		
		3	1.412-1/77 вып.3	СА-8АI	5	5				
		4		СН12АII-6х15	2	2				
				Стандартные изделия						
		5		Болт 1.1М24х800 ВСт3кп2 ГОСТ 24379.1-80	2	2	2	2		3,42 кг
				Материалы						
				Бетон марки 150	2.0	2.0	3.3	3.3		м3

ФМ6

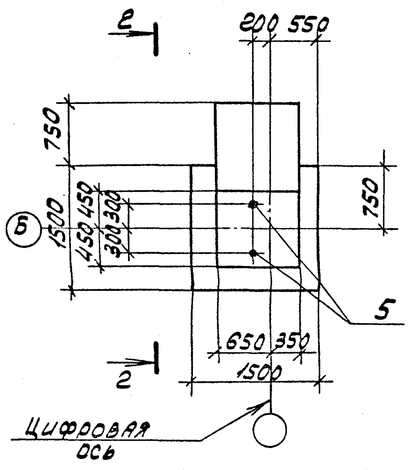

1-1

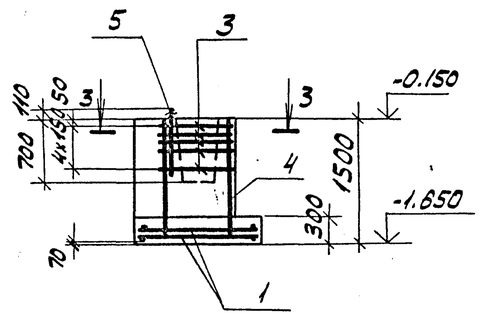

2-2

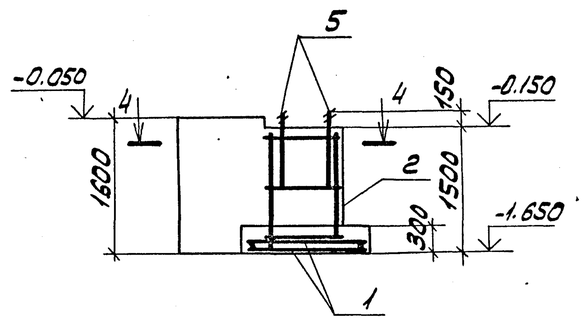

3-3

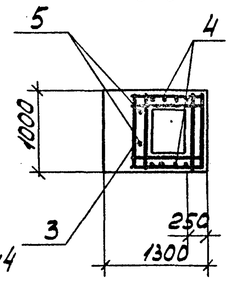

4-4

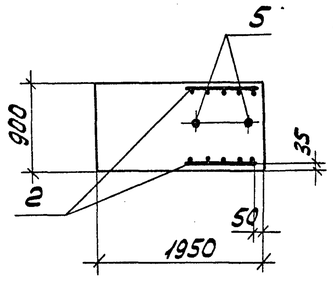

Схема раскладки сеток подошвы фундаментов ФМ3-ФМ6

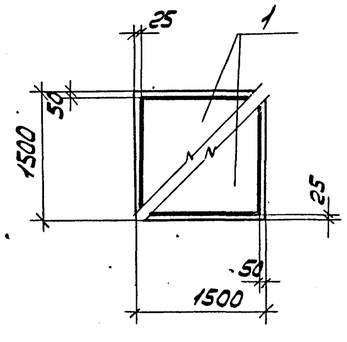

Ведомость расхода стали на элемент, кг

Марка элемента	Изделия арматурные. Арматура класса А-I ГОСТ 5781-82 ф6	ф8		Итого	А-II ф10	ф12		Итого	Всего	Общий расход
ФМ3	1.9	15.1		17.0	14.3	10.4		24.7	41.7	41.7
ФМ4	1.9	15.1		17.0	14.3	10.4		24.7	41.7	41.7
ФМ5	1.9	2.0		3.9	14.3	12.9		27.2	31.1	31.1
ФМ6	1.9	2.0		3.9	14.3	12.9		27.2	31.1	31.1

Нагрузки на фундаменты даны по верхнему обрезу фундамента без учета нагрузок на пол, веса фундамента и грунта на его уступах.

Схемы нормативных нагрузок

ФМ5. ФМ6

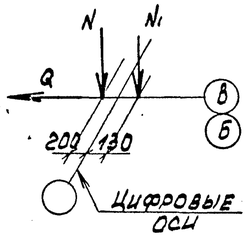

ФМ3, ФМ4

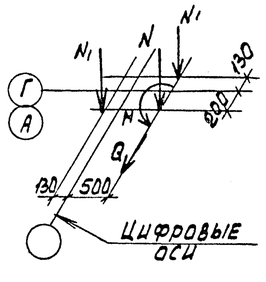

Таблица нагрузок

Марка элемента	Наименование усилий и усилия N кН	N1 кН	Q кН	M кН.м	
ФМ3	165.9	55.5	4,7	18.2	
ФМ4	165.9	55.5	4,7	18,2	
ФМ5	20	111	9.6	-	
ФМ6	20	111	9.8	-	

Согласовано

Взам. инв. N | Подп. и дата | Инв. N подл.

Привязан

Инв. N

Инв. № 8921/4 21

Инженер	Решетников		ТП 904-1-60.85 - КЖ
Ст. инж.	Толмачева		Станция осушки сжатого воздуха 6(4) УОСВ-250А (отдельно стоящая)
Вед. инж.	Макарова		Стадия Р, Лист 7, Листов
Рук. гр.	Моргунов		
Нач. отд.	Саакьянц		
Гл. спец.	Бобрченко		Фундаменты ФМ3-ФМ6
Н. контр.	Лученко		Госстрой СССР Ростовский Промстройниипроект
ГИП	Осташевский		

Копировал

Формат А2

Спецификация к схемам расположения плит перекрытия и элементов каналов КН1, КН2, КН3 (для 6УОСВ-250А).

Марка, поз.	Обозначение	Наименование	Кол. по схеме 1	2	3	4	5	6		Масса ед. кг	Примечание
		Лотки									
1		Л8д-5			4					500	
2	3.006-2 вып. II-1	Л12-3	3							4800	
3		Л12д-3	4				3			600	
4	ТП904-1-60.85-КЖИ.Л12д-3-1	Л12д-3-1					3			600	
5	-Л12д-3-2	Л12д-3-2					1			600	
		Плиты перекрытия									
9		П5д-8-1						2		100	
10	ТП904-1-60.85-КЖИ.П5д-8-1	П7д-3-1				2		1		150	
11		П10д-3-1		25				5		190	
		Опорные подушки									
16		ОП1	20							10	
17	3.006-2 вып. II-2	ОП2					5			13	
		Участки монолитные									
20	ТП904-1-60.85-КЖ лист 11	УМ1	1								
21	лист 13	УМ2					1				
23		⌀6АI ГОСТ 5781-82	17		30		17			0.222	м
		Материалы									
		Бетон марки 100	0.5		0.3		0.4				м3

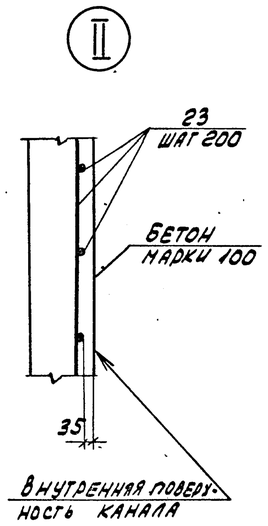

Спецификация к схемам расположения плит перекрытия и элементов каналов КН1, КН2, КН3 (для 4УОСВ-250А)

Марка, поз.	Обозначение	Наименование	Кол. по схеме 1	2	3	4	5	6		Масса ед. кг	Примечание
		Лотки									
1		Л8-5	2							3900	
2	3.006-2 вып. II-1	Л8д-5	4		5					500	
3		Л12д-3					3			600	
4	ТП904-1-60.85-КЖИ.Л12д-3-1	Л12д-3-1					3			600	
5	-Л12д-3-2	Л12д-3-2					1			600	
		Плиты перекрытия									
9		П5д-8-1						2		100	
10	ТП904-1-60.85-КЖИ.П5д-8-1	П7д-3-1		18		3		1		150	
11		П10д-3-1						5		190	
		Опорные подушки									
16		ОП1	12							10	
17	3.006-2 вып. II-2	ОП2					5			13	
		Участки монолитные									
20	ТП904-1-60.85-КЖ лист 12	УМ1					1				
21	лист 13	УМ2	1								
23		⌀6АI ГОСТ 5781-82	17		30		17			0.222	м
		Материалы									
		Бетон марки 100	0.4		0.3		0.4				м3

1. Временная распределенная нагрузка на полы и плиты каналов – $p^н = 0.01$ МПа
2. Индекс Ⓐ дан для ориентации при монтаже.
3. Подготовку основания под монолитные участки каналов КН1, КН2 выполнять путем втрамбования в грунт щебня или гравия крупностью 40-60 мм, под сборную часть подготовка песчаная.
4. Отверстия ⌀50 просверлить по месту.
5. Отверстия выполнить по месту путем рассверловки по его периметру дыр ⌀20-25 мм с последующей выбивкой бетона без нарушения арматуры. После прокладки труб отверстия заделать бетоном марки 100.
6. Армирование монолитных стенок выполнить по узлу II.
7. Привязку канала КН3 к цифровым осям смотрите на листе 3 ТП 904-1-60.85-АР.

Альбом 4

Типовой проект 904-1-60.85-КЖ

Согласовано

Взам. инв. №

Подп. и дата

Инв. № подл.

Привязан

Инв. №

Инв. № 8921/4 22

Ст. инж.	Толмачева		
Вед. инж.	Макарова		
Рук. гр.	Моргунов		
Нач. осп.	Саакьянц		
Гл. спец. ТО	Бовриченко		
Н. контр.	Лущенко		
ГИП	Осташевский		

ТП 904-1-60.85 – КЖ

Станция осушки сжатого воздуха 6(4) УОСВ-250А (отдельно стоящая)

Стадия	Лист	Листов
Р	8	

Спецификация к схемам расположения плит перекрытия и элементов каналов КН1, КН2, КН3

Госстрой СССР Ростовский Промстройниипроект

Копировал Ю.Ш. Формат А2

Альбом 4

Типовой проект 904-1-60.85-КЖ

Схемы расположения элементов канала КН1

Схема 1 (для 6УОСВ-250А)

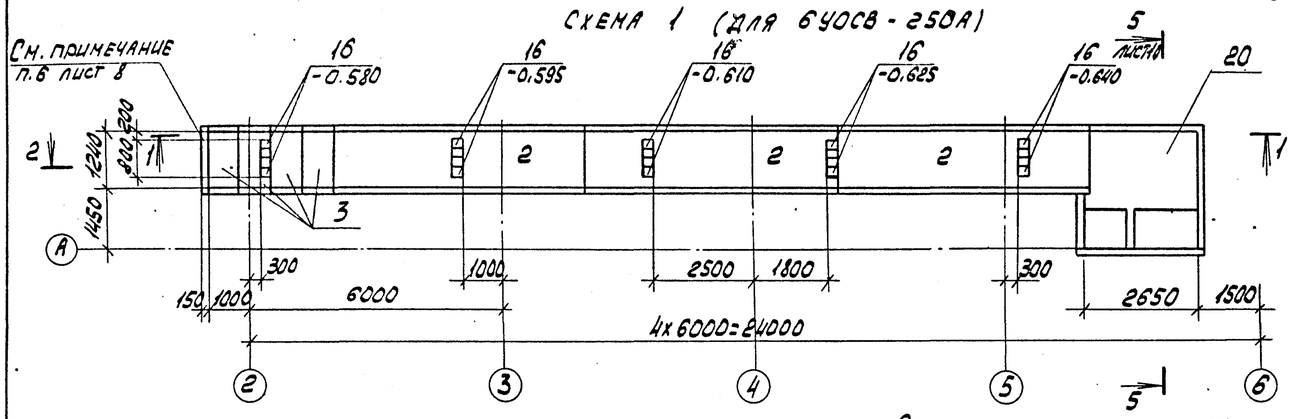

Схема 1 (для 4УОСВ-250А)

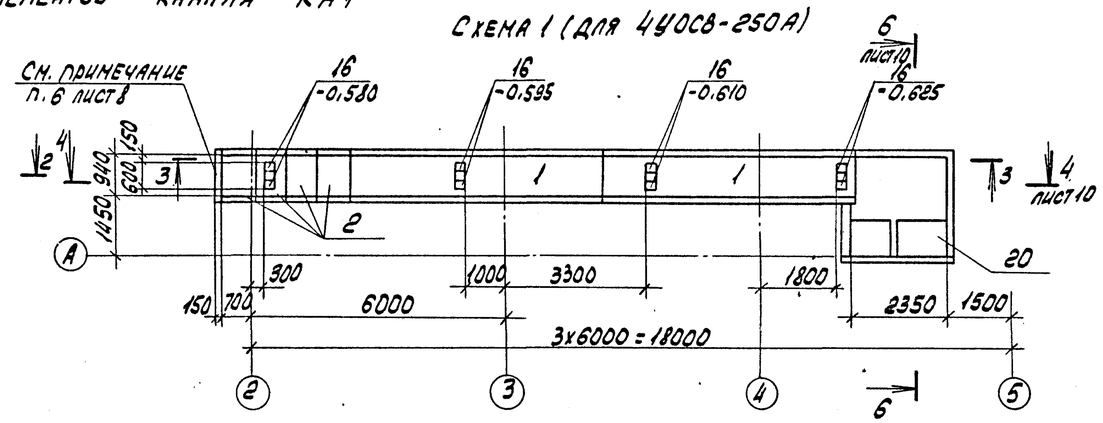

Схемы расположения плит перекрытия канала КН1

Схема 2 (для 6УОСВ-250А)

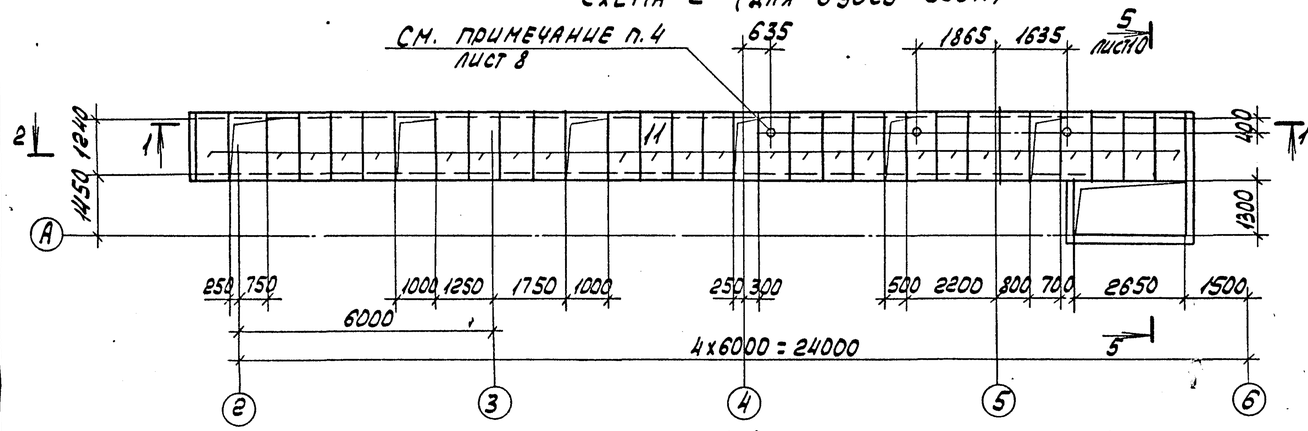

Схема 2 (для 4УОСВ-250А)

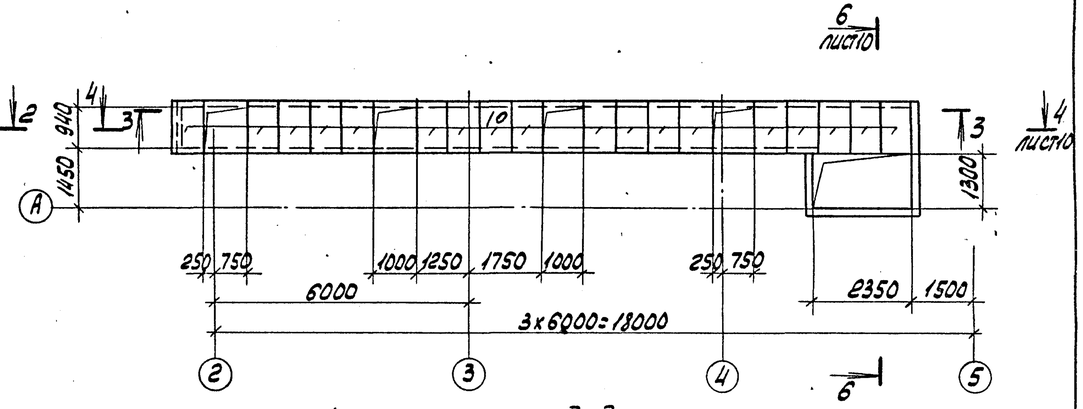

1-1

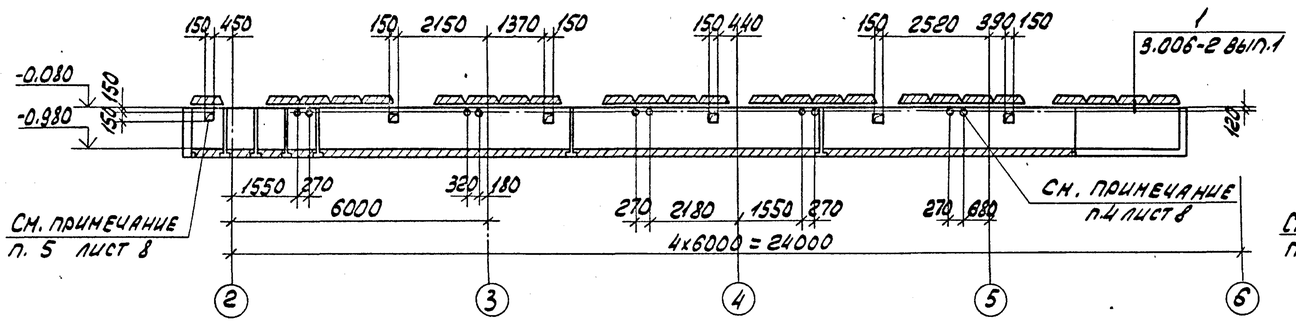

3-3

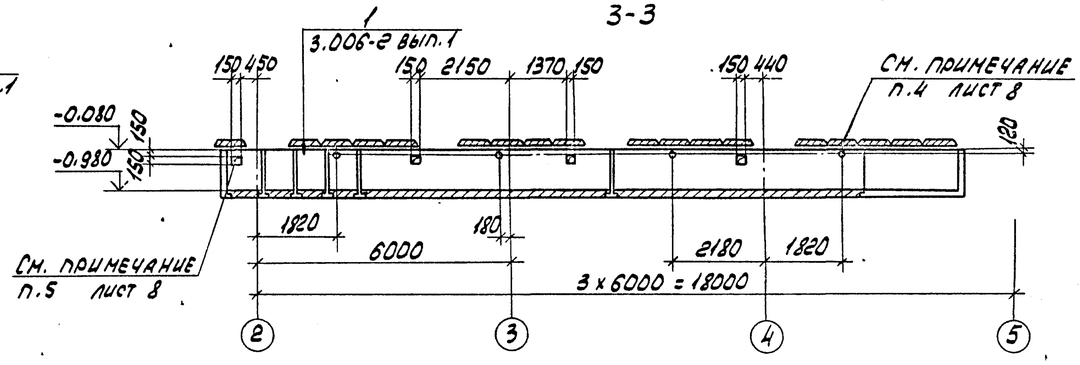

2-2

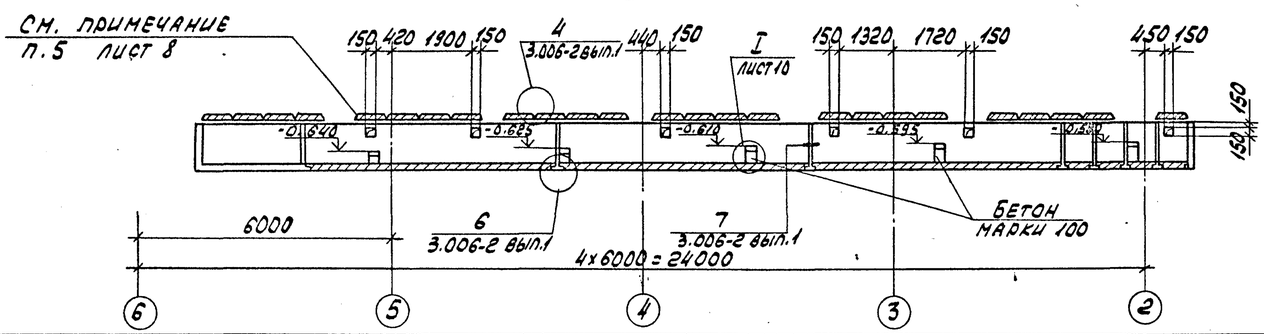

Согласовано

Привязан

Инв. № 8921/4

Ст. инж.	Толначева		
Вед. инж.	Макарова		
Рук. гр.	Моргунов		
Нач. отд.	Скакьянц		
Гл. спец.	Бояченко		
Н. контр.	Луценко		
ГИП	Осташевский		

ТП 904-1-60.85-КЖ

Станция осушки сжатого воздуха 6(4) УОСВ-250А (отдельно стоящая)

Стадия	Лист	Листов
Р	9	

Схемы расположения плит перекрытия и элементов канала КН1

Госстрой СССР Ростовский Промстройниипроект

Инв. № подл. | Подп. и дата | Взам. инв. №

Инв. № 8921/4

Копировал

Формат А2

Альбом 4

Типовой проект 904-1-60.85-КЖ

Схемы расположения элементов каналов

КН2 (для 6УОСВ-250А) Схема 3

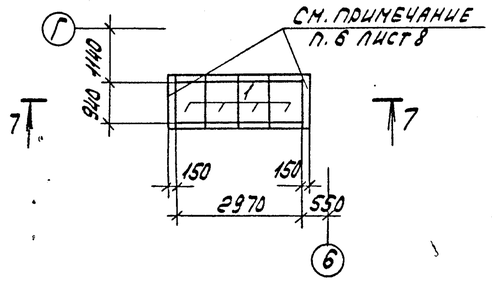

КН2 (для 4УОСВ-250А) Схема 3

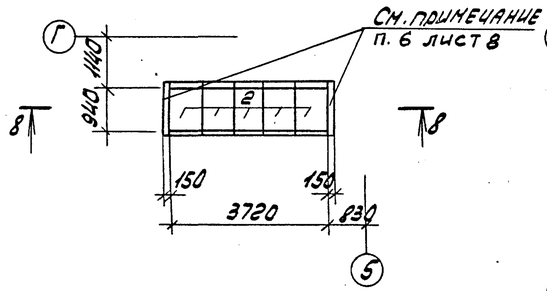

КН3 Схема 5

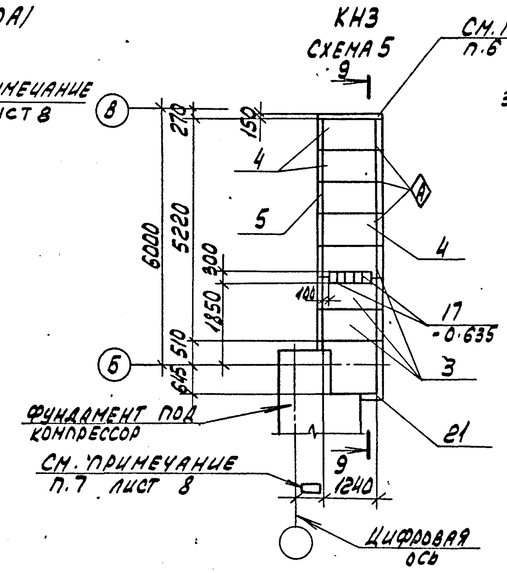

6-6

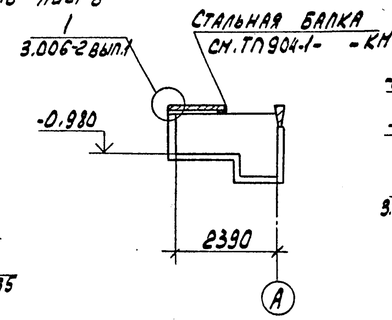

7-7

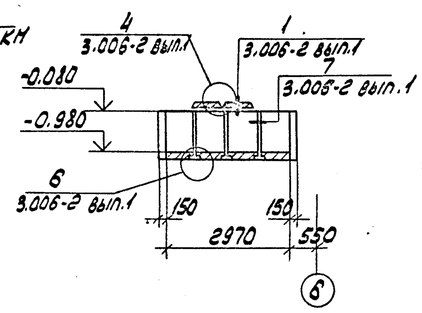

Схемы расположения плит перекрытия каналов

КН2 (для 6УОСВ-250А) Схема 4

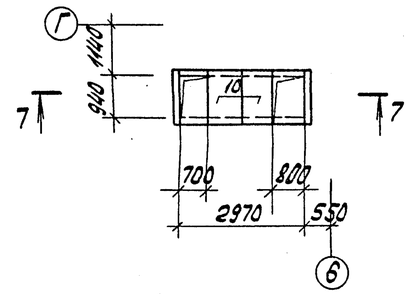

КН2 (для 4УОСВ-250А) Схема 4

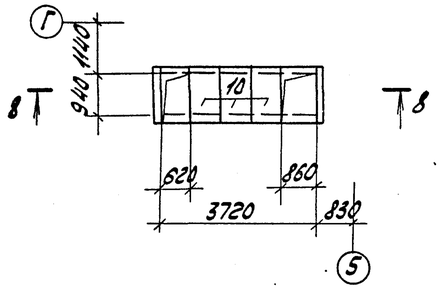

КН3 Схема 6

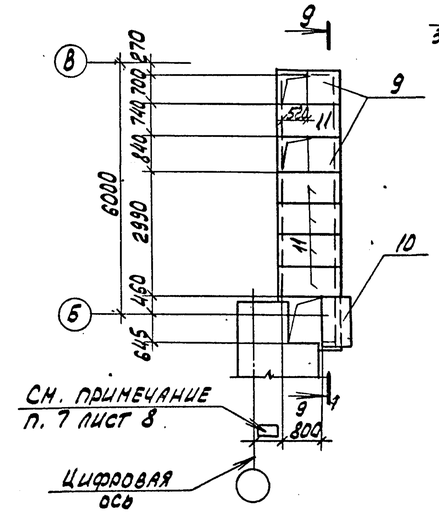

8-8

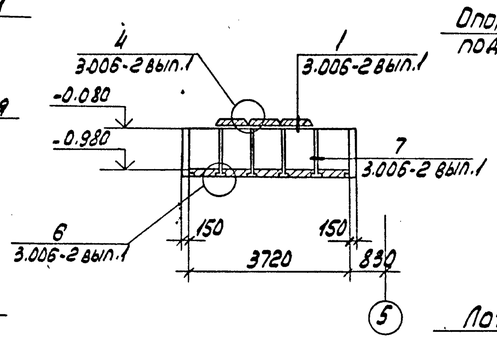

I

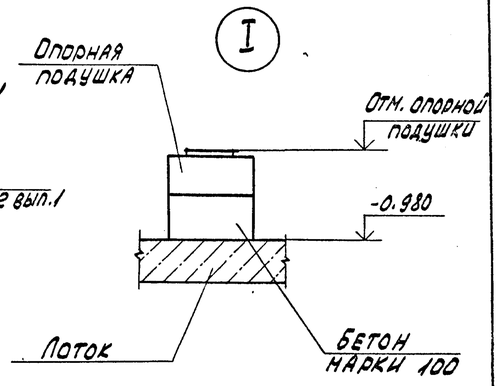

9-9

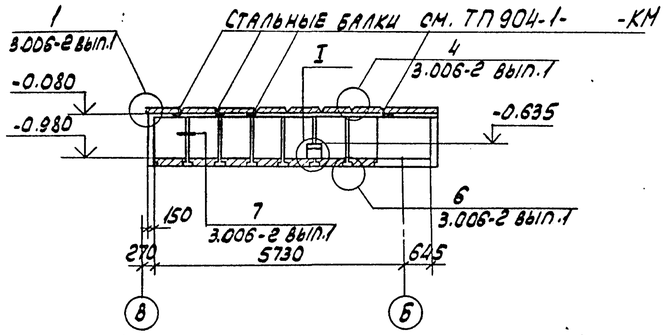

4-4

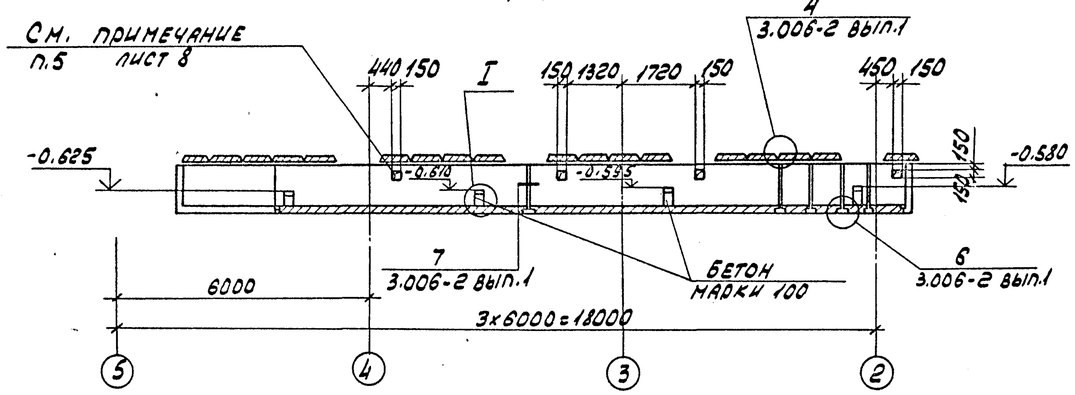

5-5

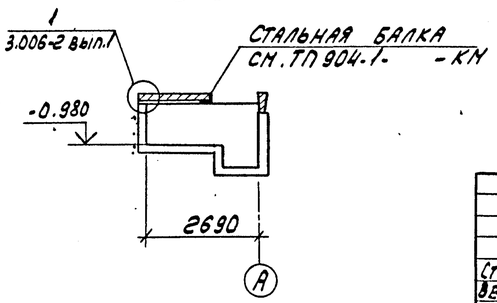

Согласовано

Инв. № подл. | Подп. и дата | Взам. инв. №

Привязан

Инв. №

Инв. № 8921/4 24

Ст. инж.	Толмачева		ТП 904-1-60.85 - КЖ
Вед. инж.	Макарова		Станция осушки сжатого воздуха 6(4) УОСВ-250А (отдельно стоящая)
Рук. гр.	Моргунов		Стадия: Р; Лист: 10; Листов:
Нач. осп.	Саакьянц		
Гл. спец.	Боярченко		Схемы расположения плит перекрытия и элементов каналов КН2, КН3, узел I
Н. контр.	Луценко		Госстрой СССР Ростовский Промстройниипроект
ГИП	Осташевский		

Копировал

Формат А2

Спецификация к участкам монолитным УМ1, УМ2

Формат	Зона	Поз.	Обозначение	Наименование	Кол. на испол. УМ1	УМ2		Примечание
				Сборочные единицы				
				Изделия закладные				
		1	1.400-15 вып.1	МН111-3	6	2		
		2/4,5		МН555 / МН129-1	3,3/1,25			м
		3	3.901-5	Сальник Ду100 ℓ=200	1			
				Детали				
				ф8АIII ГОСТ 5781-82				
64		40*		ℓ=2250		10		0.9кг
64		5*		ℓ=1550	22			0.6кг
64		6*		ℓ=1650	8			0.6кг
64		7*		ℓ=2950	7			1.1
64		8*		ℓ=2000	7			0.8кг
64		9*		ℓ=1900	7			0.7кг
64		10*		ℓ=1480	4			0.6кг
64		34*		ℓ=1520		6		0.6кг
				ф6АI ГОСТ 5781-72				
64		42*		ℓ=3080	2			0.7кг
64		43*		ℓ=3410	3			0.8кг
64		11*		ℓ=1080	21	9		0.2кг
64		12*		ℓ=2600	8			0.6кг
64		13*		ℓ=1880	13			0.4кг
64		14*		ℓ=1700	8			0.4кг
64		15*		ℓ=1230	18			0.3кг
64		16*		ℓ=1180	8	8		0.3кг
64		17*		ℓ=2680	8			0.6кг
64		18*		ℓ=2330	10			0.5кг
64		19*		ℓ=3080	5			0.7кг
64		20*		ℓ=3760	14			0.8кг
64		21*		ℓ=1830	5			0.4кг
64		22*		ℓ=2880	4			0.6кг
64		23*		ℓ=3030	3			0.7кг
64		24*		ℓ=1480	15			0.3кг
64		25*		ℓ=1200	5			0.3кг
64		26*		ℓ=1000	9			0.2кг
64		27*		ℓ=1730	5			0.4кг
64		28*		ℓ=1600	16			0.4кг
64		29*		ℓ=1800	7			0.4кг
64		30*		ℓ=1430	6			0.3кг
64		31*		ℓ=1710	4			0.4кг
64		32*		ℓ=2850	5			0.6кг
64		33*		ℓ=180	180	26		0.04кг
64		35*		ℓ=1900		5		0.4кг
64		36*		ℓ=1330	13	8		0.3кг
64		37*		ℓ=650		5		0.1кг
64		38*/44		ℓ=1230 / ℓ=1680	16	4		0.3кг / 0.4кг
64		39*/41		ℓ=550 / ℓ=2880	5	6		0.1 / 0.6кг
				Материалы				
				Бетон марки 150	3.3	0.5		м3

*) Поз 5 - 44 смотрите ведомость деталей

Ведомость расхода стали на элемент, кг

Марка элемента	Изделия арматурные: Арматура класса А-I ГОСТ 5781-82 ф6	Итого	ф8	Итого	Всего	Изделие закладные: Арматура класса А-I ГОСТ 5781-82 ф6	Итого	ф8	Итого	Прокат марки ВСт3кп2 ГОСТ 103-76 δ=6	δ=10	Итого	ГОСТ 8509-72* ∠63х5	Итого	ГОСТ 10704-76* Труба 168х6	Итого	Всего	Общий расход
УМ1	102.6	102.6	38.6	38.6	137.2	1.1	1.1	4.4	4.4	18.4	1.8	20.2	15.4	15.4	6.2	6.2	47.3	184.5
УМ2	11.9	11.9	12.0	12.0	23.9			0.6	0.6	2.2		2.2					2.8	26.7

Ведомость деталей

Поз.	Эскиз
5	1000 550
6	1100 550
7	1700 1250
8	1450 550
9	1350 550
10	930 550
11	1000
12	1900 620
13	1600 200
14	570 850 200
15	1150
16	1100
17	2600
18	2250
19	2600 400
20	2880 400 400
21	1750
22	2800
23	2950
24	1400
25	920 200
26	920
27	1650
28	1120 200 200
29	920 800
30	1350
31	1230 200 200
32	1900 870
33	100
35	1250 570
36	1250
37	570
38	450 1270 200 250
34	170
39	100 100 180 100
42	2100
40	1250 200 1000
41	2800 200
43	2930 200 200
44	1400 200

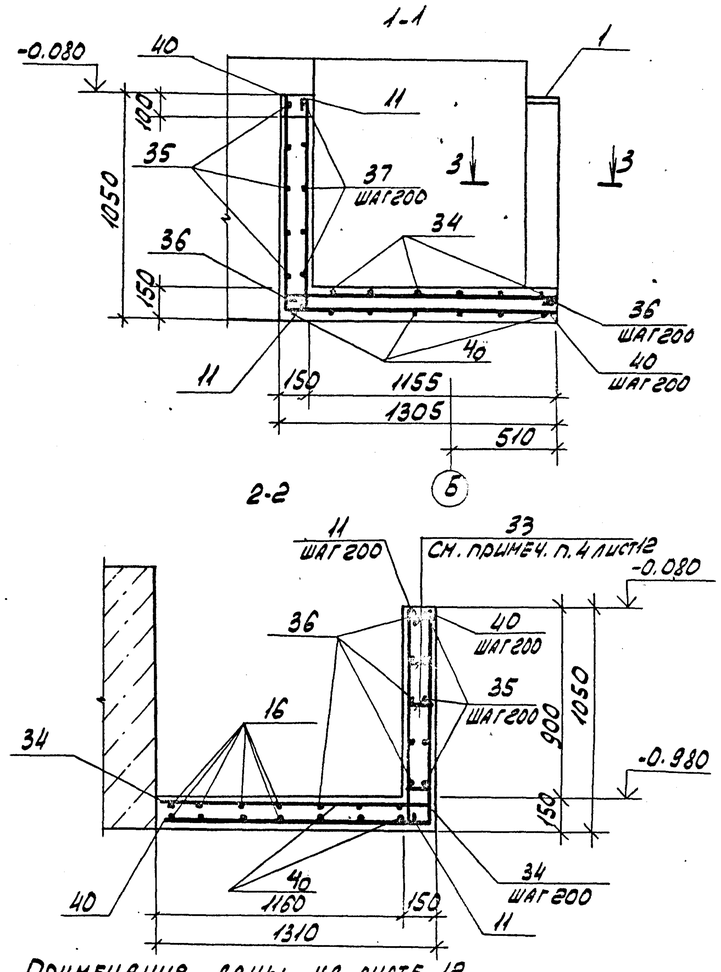

Примечания даны на листе 12.

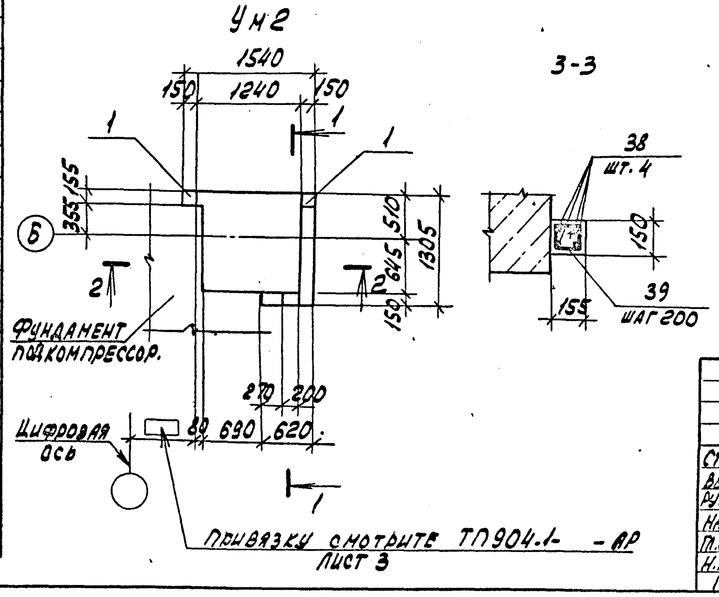

Привязку смотрите ТП904-1- -АР лист 3

Привязан

Инв. №8921/4

Инв. N

Ст. инж.	Толмачева		
Вед. инж.	Макарова		
Рук. гр.	Норгянов		
Нач. отд.	Слакьянц		
Гл. спец.	Бояченко		
Н. контр.	Лиценко		
ГИП	Осташевский		

ТП 904-1-60.85 - КЖ

Станция осушки сжатого воздуха 6(4) УОСВ - 250А (отдельно стоящая)

Стадия	Лист	Листов
Р	11	

Участок монолитный УМ2 Спецификация к участкам монолитным УМ1, УМ2 для УОСВ - 250А

ГОССТРОЙ СССР РОСТОВСКИЙ ПРОМСТРОЙНИИПРОЕКТ

Копировал

Формат А2

Альбом 4 · 904-1-60.85-КЖ · Типовой проект · Согласовано · Взам. инв. N · Подп. и дата · Инв. N подл.

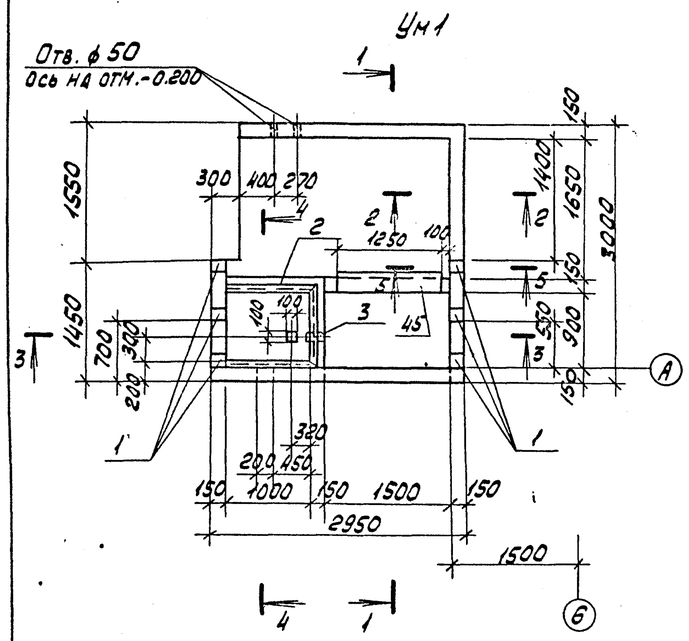

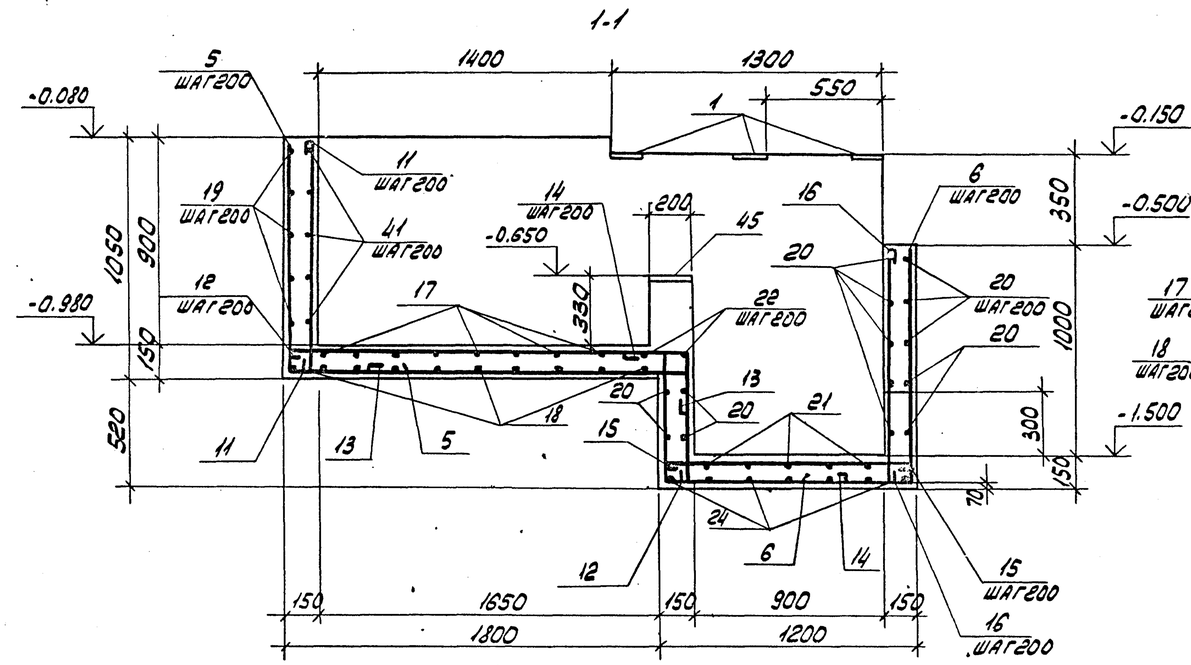

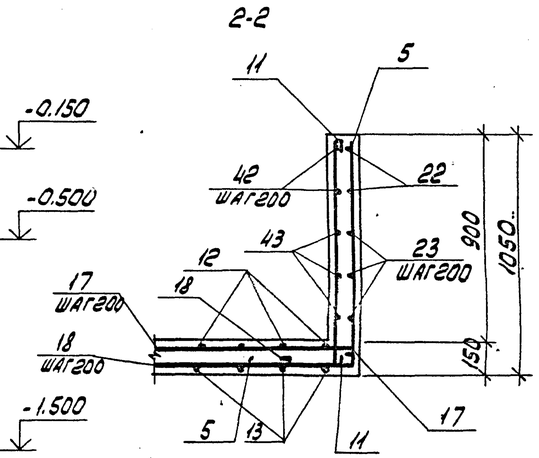

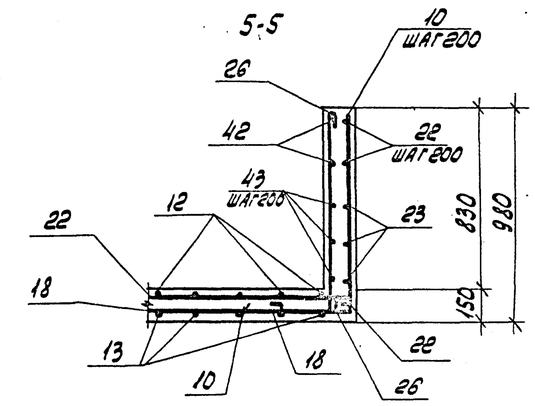

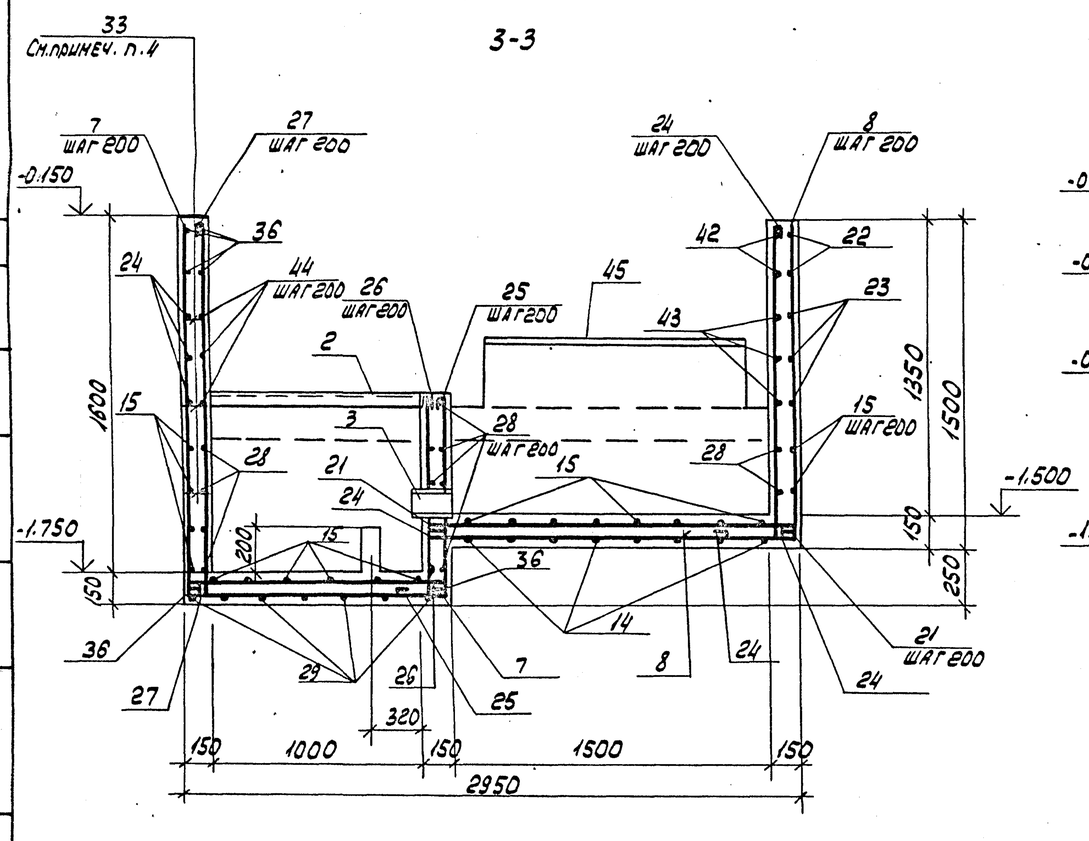

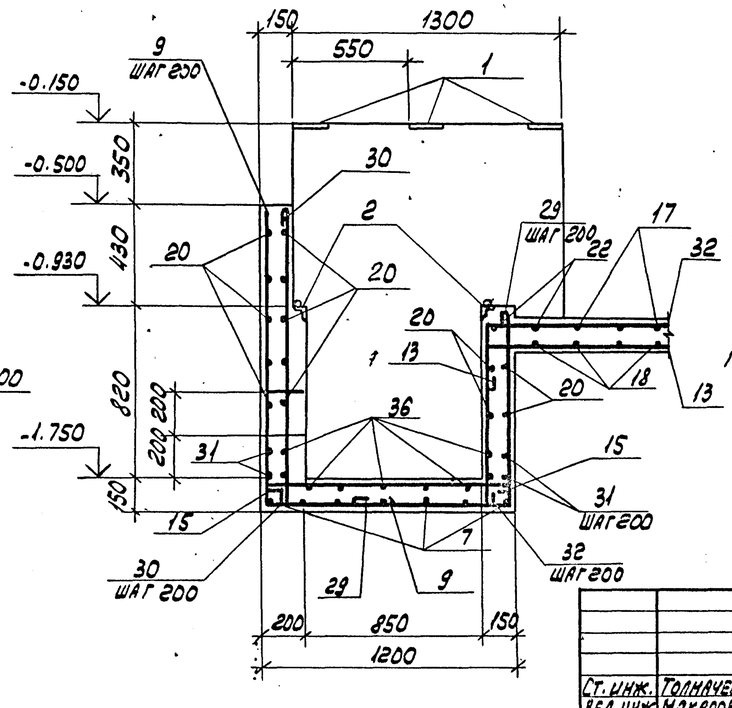

1. Отметки -1.500; -1.750 приняты условно и уточняются по месту в зависимости от глубины промерзания.
2. Отверстия выполнять без нарушения арматуры и после прокладки труб заделать бетоном марки 150 расход бетона равен 0.1м³
3. Защитный слой бетона для рабочей арматуры принят 25мм.
4. Поз. 33 ставится с шагом 400 в шахматном порядке в стенках по всему участку.

Альбом 4

Типовой проект 904-1-60.85-КЖ

Согласовано

Привязан

Инв. №

Инв. №8921/4

26

Ст. инж.	Толмачева	
Вед. инж.	Макарова	
Рук. гр.	Моргунов	
Нач. осп.	Саакьянц	
Гл. спец.	Бояренко	
Н. контр.	Лущенко	
ГИП	Осташевский	

ТП904-1-60.85 -КЖ

Станция осушки сжатого воздуха 6(4) УОСВ-250А (отдельно стоящая)

Участок монолитный УМ1 (для 6 УОСВ-250А)

Стадия	Лист	Листов
Р	12	

Госстрой СССР Ростовский Промстройниипроект

Копировал

Формат А2

Инв. N подл. | Подп. и дата | Взам. инв. N

Альбом 4

Типовой проект 904-1-60.85-КЖ

Спецификация к участкам монолитным УМ1, УМ2

Формат	Зона	Поз.	Обозначение	Наименование	Кол. на испол. УМ1	УМ2		Примечание
				Сборочные единицы				
				Изделия закладные				
		1	1.400-15 вып.1	МН111-3	6	2		
		2/45		МН555 / МН129-1	3,2/0,5			м
		3	3.901-5	Сальник Ду100 ℓ=200	1			
				Детали				
				⌀8АIII ГОСТ 5781-82				
Б4		40*		ℓ=2250		10		0,9кг
Б4		5*		ℓ=1500	18			0.6кг
Б4		6*		ℓ=1600	7			0.6кг
Б4		7*		ℓ=2950	7			1.1кг
Б4		8*		ℓ=1950	7			0.8кг
Б4		9*		ℓ=1850	7			0.7кг
Б4		10*		ℓ=1430	4			0.5кг
Б4		34		ℓ=1520		6		0.6кг
				⌀6АI ГОСТ 5781-82				
Б4		42*		ℓ=2780	2			0.6кг
Б4		43*		ℓ=3110	3			0.7кг
Б4		11*		ℓ=1080	17	9		0.2кг
Б4		12*		ℓ=2300	7			0.5кг
Б4		13*		ℓ=1580	12			0.4кг
Б4		14*		ℓ=1750	7			0.4кг
Б4		15*		ℓ=1230	17			0.3кг
Б4		16*		ℓ=1180	7	8		0.3кг
Б4		17*		ℓ=2380	13			0.5кг
Б4		18*		ℓ=2130	8			0.5кг
Б4		19*		ℓ=2780	5			0.6кг
Б4		20*		ℓ=3160	14			0.7кг
Б4		21*		ℓ=1530	5			0.3кг
Б4		22*		ℓ=2580	4			0.6кг
Б4		23*		ℓ=2730	3			0.6кг
Б4		24*		ℓ=1280	15			0.3кг
Б4		25*		ℓ=1200	5			0.3кг
Б4		26*		ℓ=1000	9			0.2кг
Б4		27*		ℓ=1730	5			0.4кг
Б4		28*		ℓ=1600	16			0.4кг
Б4		29*		ℓ=1800	7			0.4кг
Б4		30*		ℓ=1430	6			0.3кг
Б4		31*		ℓ=1710	4			0.4кг
Б4		32*		ℓ=2850	5			0.6кг
Б4		33*		ℓ=180	150	26		0.04кг
Б4		35*		ℓ=1900		5		0.4кг
Б4		36*		ℓ=1330	13	8		0.3кг
Б4		37*		ℓ=650		5		0.1кг
Б4		38*/44		ℓ=1230 / ℓ=1620	16	4		0.3кг / 0.4кг
Б4		39*/41		ℓ=550 / ℓ=2580	5	6		0.1кг / 0.6кг
				Материалы				
				Бетон марки 150	2,9	0,5		м3

*) Поз 5 - 40 Смотрите ведомость деталей

Ведомость расхода стали на элемент

Марка элемента	Изделия арматурные: Арматура класса А-I ГОСТ 5781-82 ⌀6		Итого	А-I ⌀8		Итого	А-III		Всего	Изделия закладные: Арматура класса А-I ГОСТ 5781-82 ⌀6		Итого	А-III ⌀8			Итого	Прокат марки ВСТ3кп2 ГОСТ 103-76 δ=6	δ=10	Итого	ГОСТ 8509-72* ∟63х5		Итого	ГОСТ 10704-76* трубы 168х6		Итого	Всего	Общий расход
УМ1	98.7		98.7	35.2		35.2			133.9	1.1		1.1	3.1			3.1	11.3	1.8	13.1	15.4		15.4	6.2		6.2	33.9	172.8
УМ2	11.9		11.9	12.0		12.0			23.9				0.6			0.6	2.2		2.2							2.8	26.7

Ведомость деталей

Поз.	Эскиз
5	1000 / 500
6	1100 / 500
7	1700 / 1250
8	1450 / 500
9	1350 / 500
10	950 / 500
11	1000
12	1600 / 620
13	1300 / 200
14	570 / 900 / 200
15	1150
16	1100
17	2300
18	2050
19	2300 / 400
20	2280 / 400 / 400
21	1450
22	2500
23	2650
24	1800

Поз.	Эскиз
25	920 / 200
26	920
27	1650
28	200 / 1120 / 200
29	920 / 800
30	1350
31	1230 / 200 / 200
32	1900 / 870
33	100
35	1850 / 570
36	1250
37	570
38	950 / 200
34	250 / 1270 / 170
39	100 / 100 / 180
42	2500 / 200
40	1000 / 1250 / 2500
41	2650 / 200
43	200 / 200
44	1400 / 200

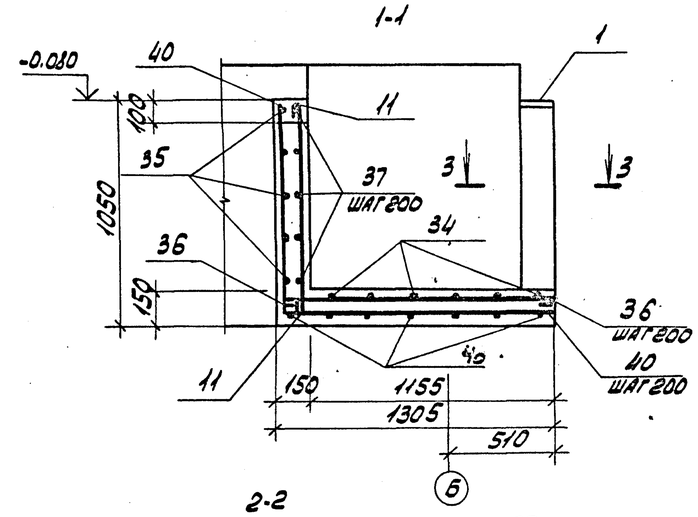

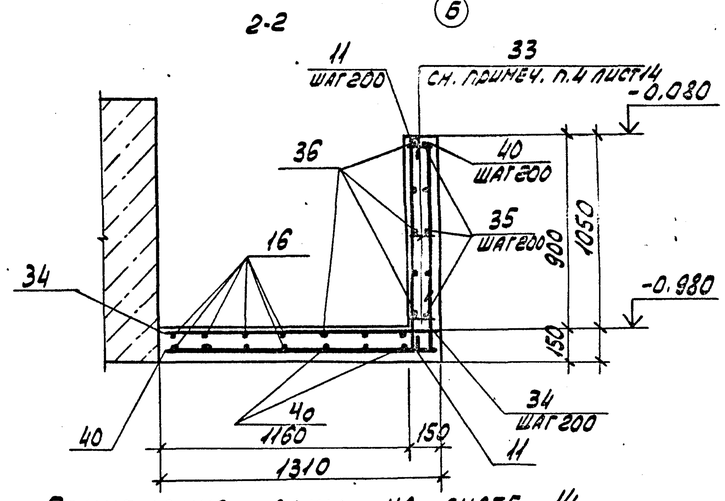

Примечания даны на листе 14.

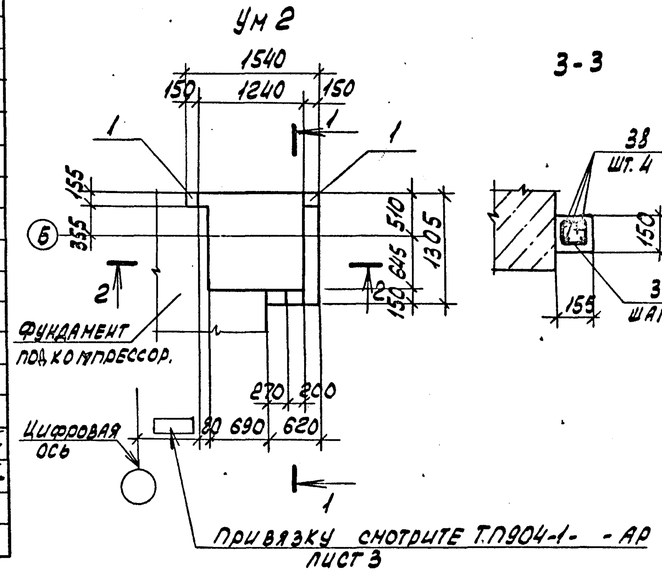

Привязку смотрите ТП904-1- -АР лист 3

Согласовано

Привязан

Инв. № 8921/4 27

Инв. N подл. | Подп. и дата | Взам. инв. N

Ст. инж.	Толначева		ТП 904.1-60.85-КЖ
Вед. инж.	Макарова		Станция осушки сжатого воздуха 6(4) УОСВ-250 А (отдельно стоящая)
Рук. гр.	Моргунов		Стадия Р · Лист 13 · Листов
Нач. отд.	Саакьянц		
Гл. спец.	Бондаренко		Участок монолитный УМ2 Спецификация к участкам монолитным УМ1, УМ2 (для 4 УОСВ-250 А)
Н. контр.	Лущенко		Госстрой СССР Ростовский Промстройниипроект
ГИП	Осташевский		

Копировал

Формат А2

Типовой проект 904-1-60.85-КЖ Альбом 4

Ум 1

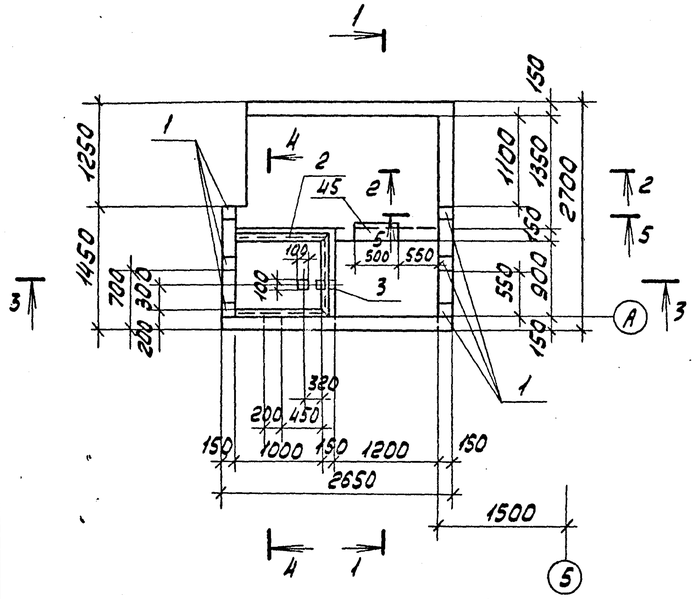

1-1

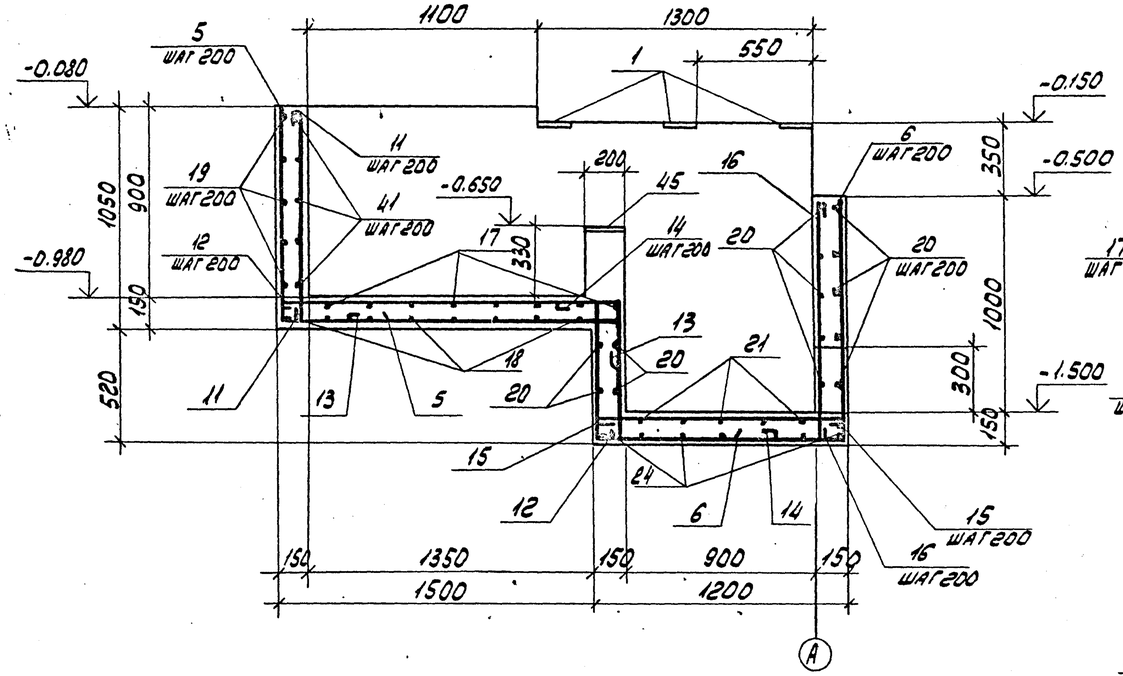

2-2

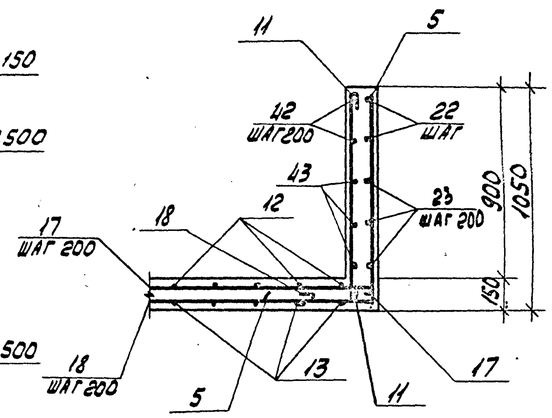

5-5

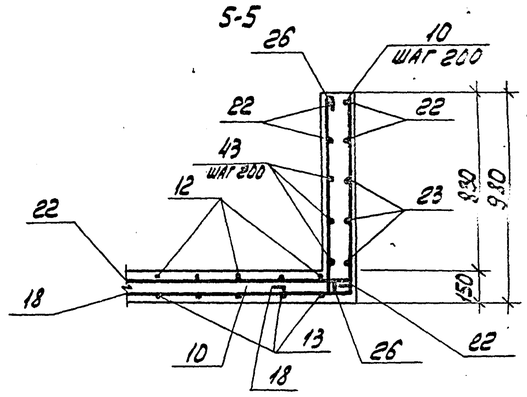

3-3

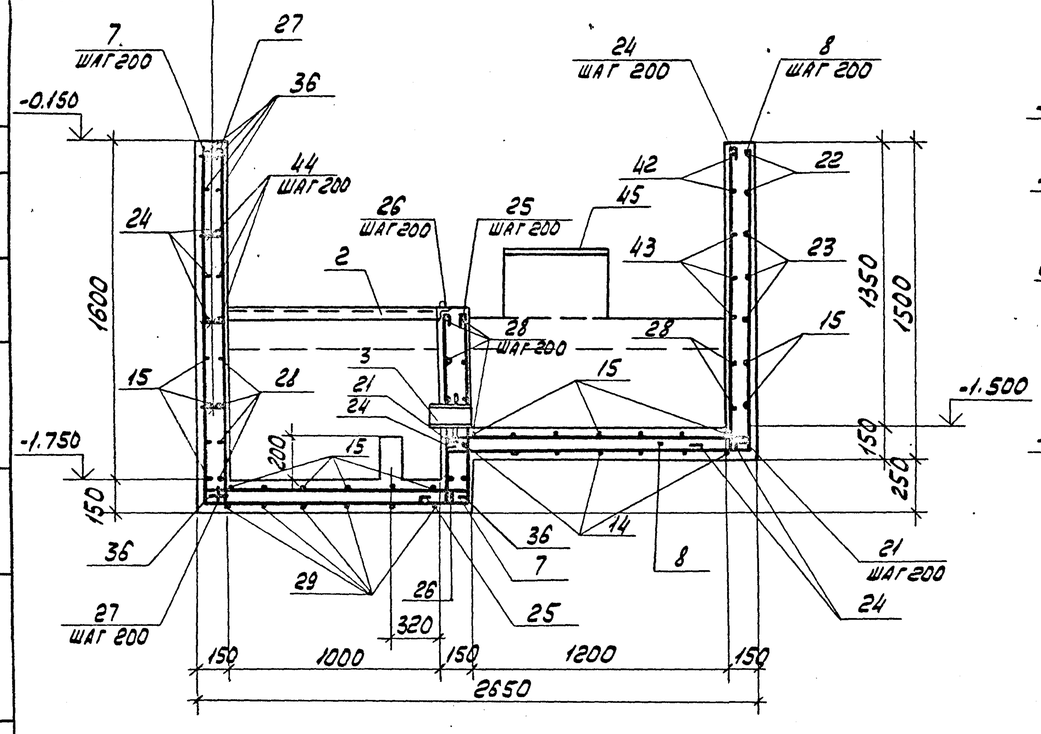

4-4

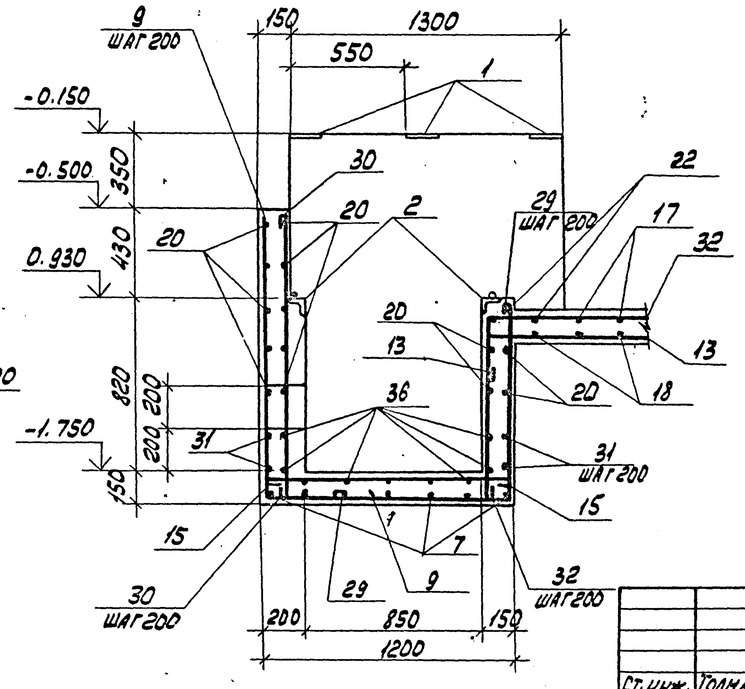

1. Отметки -1.500; -1.750 приняты условно и уточняются по месту в зависимости от глубины промерзания.

2. Отверстия выполнять без нарушения арматуры и после прокладки труб заделать бетоном марки 150 расход бетона равен 0,1 м3.

3. Защитный слой бетона для рабочей арматуры принят 25 мм.

4. Поз. 33 ставится с шагом 400 в шахматном порядке в стенках по всему участку.

Согласовано

Инв. № подл. | Подп. и дата | Взам. инв. №

Привязан

Инв. № 8921/4

Ст. инж.	Толмачева		ТП 904-1-60.85 - КЖ
Вед. инж.	Макарова		Станция осушки сжатого воздуха, 6 (4) УОСВ-250А (отдельно стоящая)
Рук. гр.	Недугунов		Стадия: Р; Лист: 14; Листов:
Нач. отд.	Саакьянц		
Гл. спец.	Боярченко		Участок монолитный Ум 1 (для 4 УОСВ-250А)
Н. контр.	Лущенко		ГОССТРОЙ СССР РОСТОВСКИЙ ПРОМСТРОЙНИИПРОЕКТ
ГИП	Осташевский		

Копировал

Формат А2

Альбом 4

Типовой проект 904-1-60.85-КЖ

Согласовано

Инв. № подл. | Подп. и дата | Взам. инв. №

Схемы расположения элементов каркаса

Схема 1 (для 6УОСВ-250А)

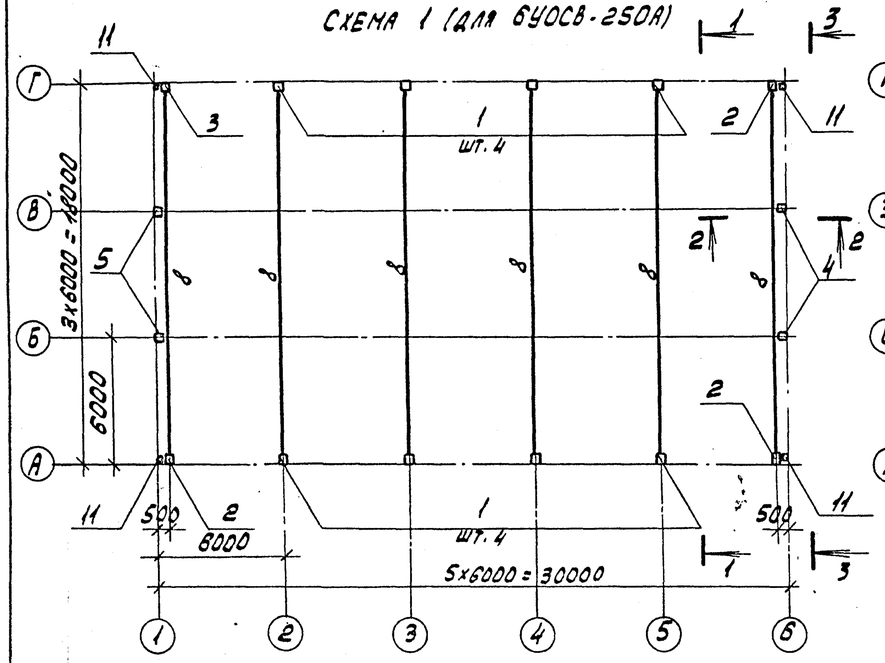

Схема 2 (для 4УОСВ-250А)

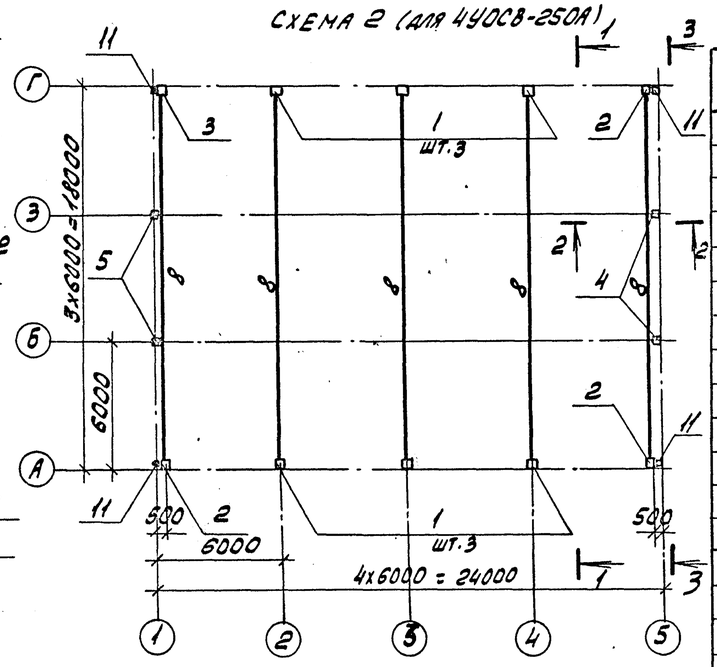

1-1

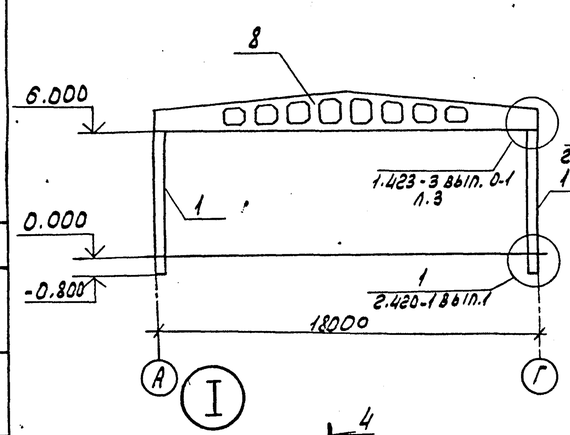

2-2

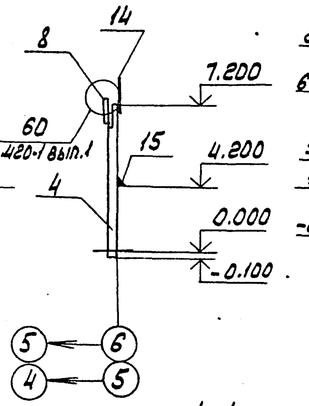

3-3

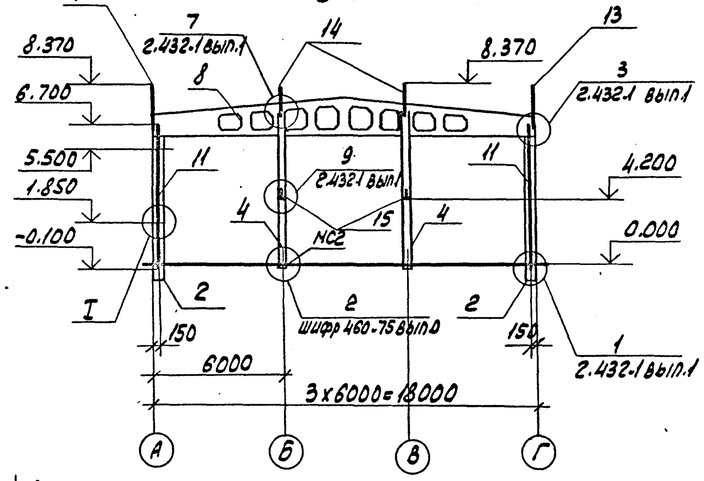

4-4

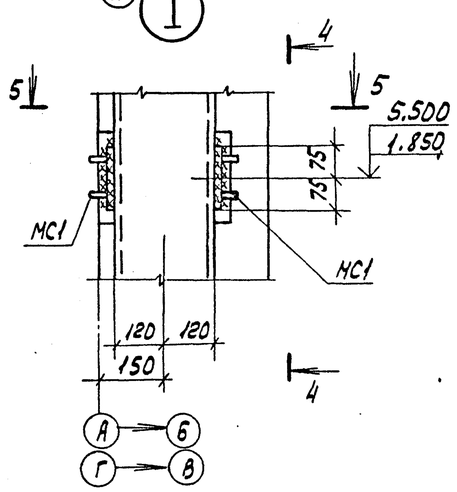

5-5

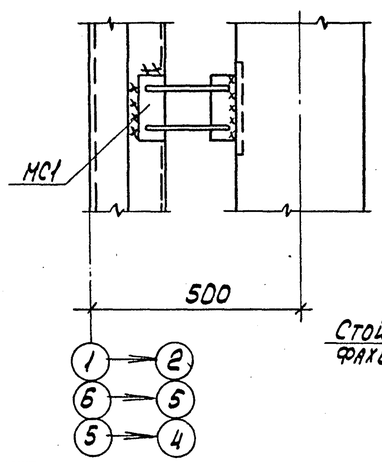

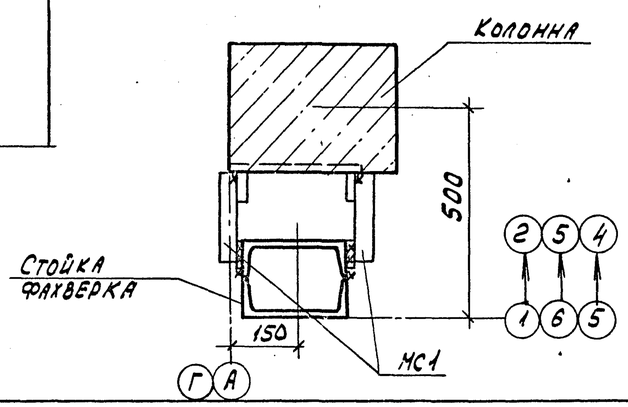

Спецификация к схемам расположения элементов каркаса

Марка поз.	Обозначение	Наименование	Кол. на здание 1	Кол. на здание 2	Масса ед. кг	Примечание
		Колонны				
1	ТП 904-1-60.85-КЖИ-300	К60-10-1	8	6	2000	
2	-301	К60-10-2	3	3	2000	
3		К60-10-3	1	1	2000	
4	-302	КФ13-1-1	2	2	2000	
5	-303	КФ13-1-2	2	2	2000	
		Балки стропильные				
8	ТП 904-1-60.85-КЖИ-100	1БДР18-3АIVт-1	6	5	8400	
11	1.439-2	Стойка фахверка СФ-4	4	4	357,4	
12		Насадка фахверка НУ-5	2	2	37,2	
13		То же НУ-6	8	2	37,2	
14		НФ-4	4	4	35,2	
15		Консоль опорная РК-2	2	2	14,7	
		Изделия соединительные				
*)	ТП 904-1-60.87-КЖИ-МС1	МС1	16	16	2,2	*) По узлам шифр 460-75 вып. 0 ТП 904-1-КЖ. л.15 2.420-1 вып.1
	-МС2	МС2	4	4	22,0	
	1.400-7	ММ-8	4	4	3,6	
		ММ-19	4	4	6,3	

1. Зачеканку зазоров между стенками стакана фундамента и гранями колонны производить бетоном марки 300.

2. Сварочные работы следует выполнять в соответствии с указаниями СН393-78. Для сварки применяются электроды типа Э42А по ГОСТ 9467-75.

Инв. № 8921/4

29

Привязан

Инв. №

Ст. инж.	Толмачева	
Вед. инж.	Макарова	
Рук. гр.	Моргунов	
Нач. отд.	Саакьянц	
Гл. спец.	Боярченко	
Н. контр.	Пищенко	
ГИП	Усташевский	

ТП 904-1-60.85-КЖ

Станция осушки сжатого воздуха 6(4)УОСВ-250А (отдельно стоящая)

Стадия	Лист	Листов
Р	15	

Схема расположения элементов каркаса

Госстрой СССР Ростовский Промстройниипроект

Копировал

Формат А2

Типовой проект 904-1-60.85-КЖ. Альбом 4

Схемы расположения плит покрытия
Схема 1 (для 6УОСВ-250А)

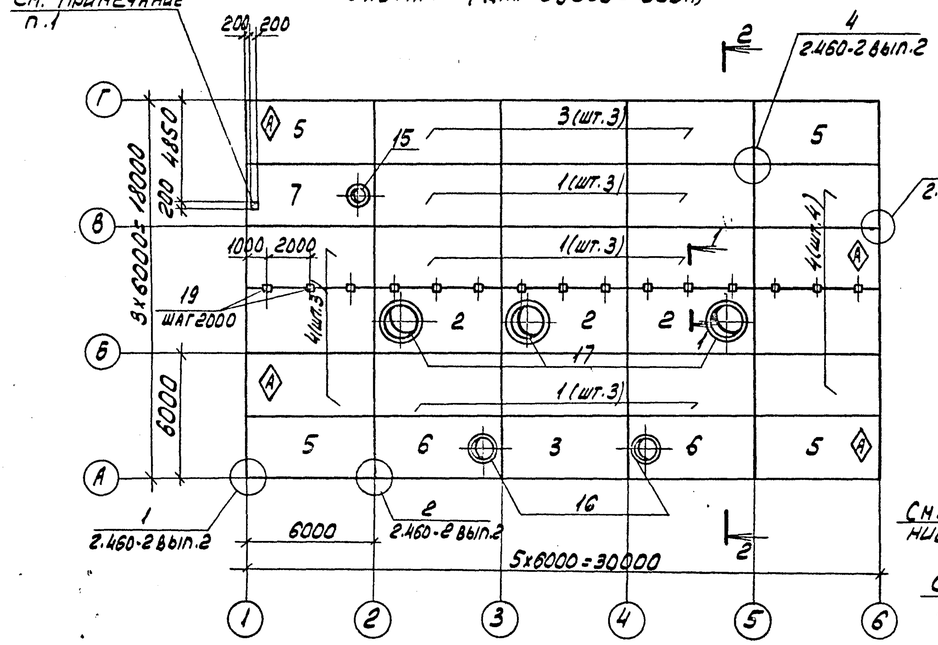

Схема расположения плит перекрытия на отм. 3.600. Схема 3

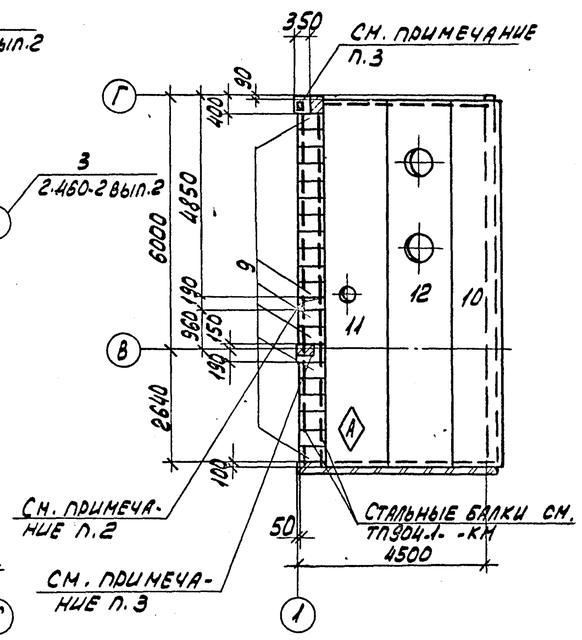

1-1

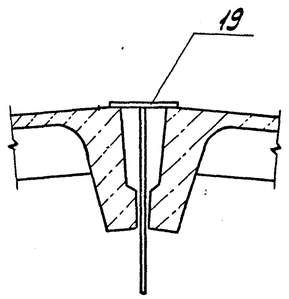

2-2

Схема 2 (для 4УОСВ-250А)

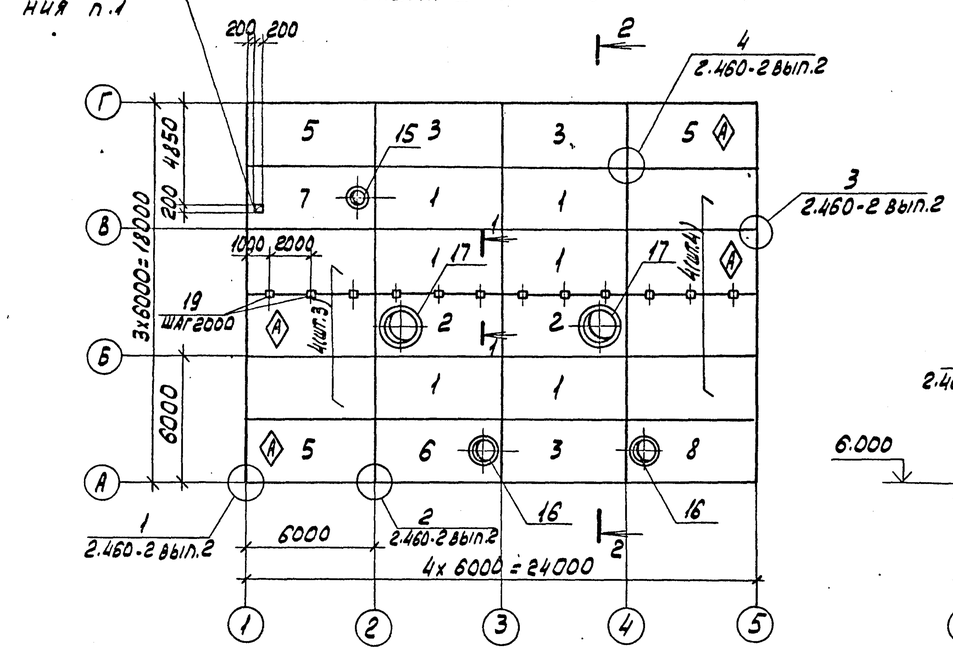

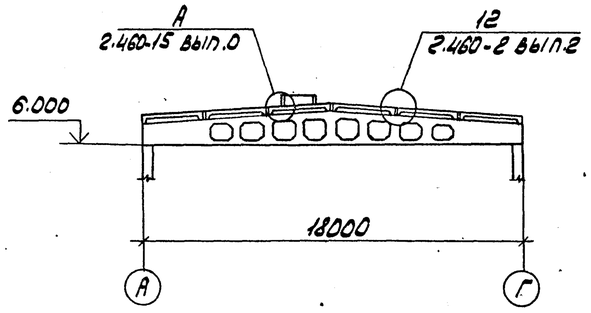

Спецификация к схемам расположения плит покрытия и плит перекрытия на отм. 3.600

Марка, поз.	Обозначение	Наименование	Кол. по схеме 1	2	3	Масса ед. кг	Примечание
		Плиты покрытия					
1	1.465.1-10/82 вып.1	1ПГ-2АтVIIIT-60-МПЖ-200П	9	6		2980	
2		1ПВ14-2АтVIIIT-60-МПЖ-200П	3	2		3610	
3	ТП904-1-60/85-КЖИ.200	1ПГ-2АтVIIIT-60-МПЖ-200П-1	4	3		2980	
4		1ПГ-2АтVIIIT-60-МПЖ-200П-2	7	7		2980	
5		1ПГ-2АтVIIIT-60-МПЖ-200П-3	4	3		2980	
6	ТП904-1-60/85-КЖИ.202	1ПВ7-2АтVIIIT-60-МПЖ-200П-1	2	1		3470	
7		1ПВ4-2АтVIIIT-60-МПЖ-200П-1	1	1		3570	
8		1ПВ7-2АтVIIIT-60-МПЖ-200П-2		1		3470	
9	ПК-01-88	П1			19	24	
		Плиты перекрытия					
10	1.020-1 вып. 4-1	ПК86.12-3АтVIIIT			1	3000	
11		ПРС86.15-6АтVIIIT-1			1	3700	
12		ПРС86.15-6АтVIIIT-2			1	3700	
		Стаканы					
15	1.494-24 вып. 1	СБ46-1	1	1		160	
16		СБ76-2	2	2		320	
17		СБ146-1	3	2		460	
		Изделия соединительные					
19	ТП904-1-60/85-КЖИ-МС3	МС3	15	12		4,6	
*)	2.460-15 вып. 0	МС1	24	20		0,03	*) по узлам 2.460-15 вып.0
		Материалы					
		Бетон марки 150			0,02		м3

1. Отверстие 200x200 выполнить рассверловкой отверстий по периметру с последующей вырезкой арматуры.
2. Участок забетонировать после установки трубы бетоном марки 150.
3. Участок забетонировать по месту бетоном марки 150.
4. Нагрузка на перекрытие равна 2 кПа.
5. Индекс ◇А дан для ориентации при монтаже.
6. Длина опирания плит покрытия должна быть не менее 75мм.

Привязан

Инв. №

Инв. № 8921/4 30

Ст. инж.	Толмачева		
Вед. инж.	Макарова		
Рук. гр.	Моргунов		
Нач. отд.	Саакьянц		
Гл. спец.	Бобровенко		
Н. контр.	Луценко		
ГИП	Осташевский		

ТП 904-1-60.85 - КЖ

Станция осушки сжатого воздуха 6(4)УОСВ-250А (отдельно стоящая)

Стадия	Лист	Листов
Р	16	

Схемы расположения плит покрытия и перекрытия на отм. 3.600

Госстрой СССР Ростовский Промстройниипроект

Согласовано

Взам. инв. № | Подп. и дата | Инв. № подл.

Копировал ЯБЧ

Формат А2

Спецификация к схемам расположения стеновых панелей

Марка, поз.	Обозначение	Наименование	Кол. на схему 1	Кол. на схему 2	Масса ед. кг	Примечание
		Панели стеновые				
1	1.432-14/80, вып.1	ПС600.12.20-П-1	5	5	1900	
2		ПС600.18.20-П-1	4	4	2900	
3		ПС600.12.20-П-3	1	1	1900	
4		ПС600.15.20-П-4	7	9	2400	
5		ПС625.12.20-П-11	4	4	2000	
6		ПС625.12.20-П-12	4	4	2000	
7		ПС625.18.20-П-11	5	5	3000	
8		ПС625.18.20-П-12	6	6	3000	
9		ПС625.12.20-П-21	1	1	2000	
10		ПС625.12.20-П-22	1	1	2000	
11		ПС295.12.20-П	8	12	1000	
12		ПС70.12.20-П	4	4	200	
13	ТП 904-1-60/85-КЖИ-404	ПС600.12.20-П-1-2	3	3	1900	
14	-404	ПС145.12.20А-П-1	8	7	500	
15	-405	ПС295.12.20-П-1	1	1	1000	
16	-401	ПС600.18.20-П-3-2	-	1	2900	
17	-400	ПС600.12.20-П-3-2	-	1	1900	
18	-400	ПС600.12.20-П-3-3	1	1	1900	
19	-400	ПС600.12.20-П-3-4	1	1	1900	
20	-401	ПС600.18.20-П-3-3	1	-	2900	
21	-403	ПС145.12.20-П-2	-	1	500	
22	-400	ПС600.12.20-П.3-1	4	5	1900	
23	-ПС1	ПС1	1	1	2090	
24	-402	ПС600.12.20-П-3-6	1	1	1900	
25	-401	ПС600.18.20-П-3-1	5	7	2900	
26	-407	ПС600.18.20-П-1-3	1	1	2900	
27	-406	ПС600.15.20-П-4-1	1	1	2400	
28	-409	Карнизная панель ПК6.65.П.1	8	10	1200	
29	1.432-14/80, вып.1	ПС115.12.20-П	1	1	200	
		Изделия соединительные				
*)	1.439-2	Т-1	96	112	0.5	*) по узлам ТП904-1-КЖ серий 2.432-1, вып.1, 1.020-1, вып.10-2
		Т-5	6	6	0.6	
		Т-27	16	16	0.4	
		Т-21	29	37	0.4	
		Т-24	16	20	1.0	
		Т-8	12	12	0.5	
		Т-18	12	16	1.3	
		Т-19	4	4	0.4	
		Т-20	4	4	0.7	
	1.020-1, вып.10-2	МС-91	2	2	0.24	

Марка, поз.	Обозначение	Наименование	Кол. на схему 1	Кол. на схему 2	Масса ед. кг	Примечание
		Изделия соединительные				
*)	1.432.14/80, вып.2	А1	16	20	0.7	*) по узлам серии 1.432.14/80, вып.2
		А2	16	20	1.2	
		А3	24	30	0.4	
30	ТП904-1-60.85-КЖИ-МС4	МС4	6	6	5.1	
31	-МС5	МС5	1	1	4.0	
32		I22 ГОСТ 8239-72* ℓ=300	3	3	9.2	

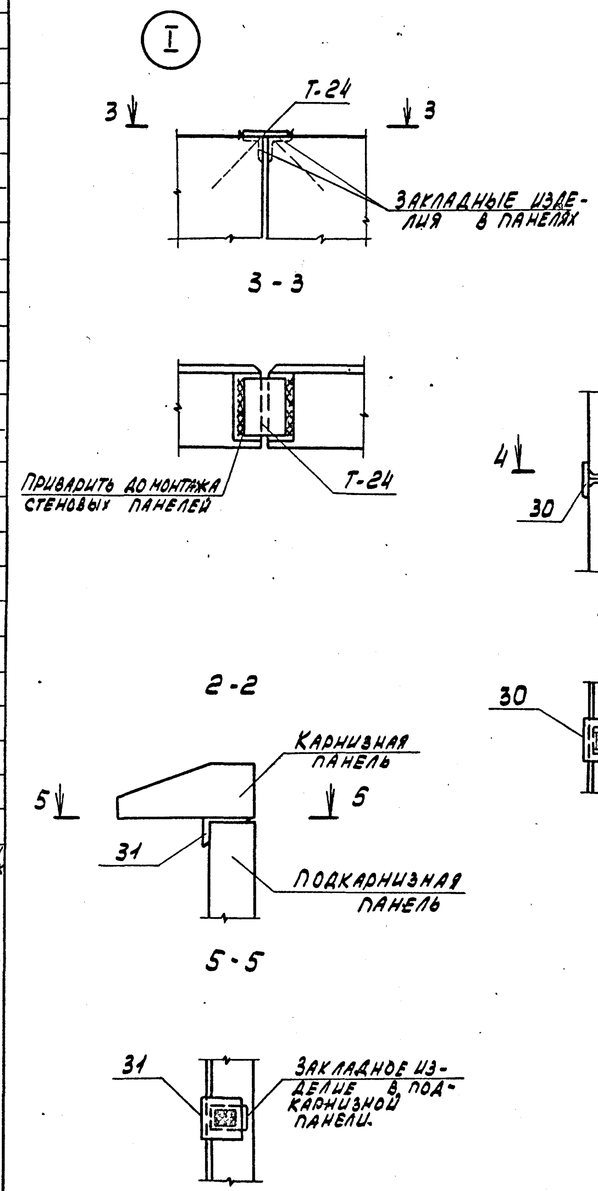

1. Стеновые панели изготовляются из бетона на пористых заполнителях марки 50 с плотностью в сухом состоянии $\rho = 1100$ кг/м³.

2. Крепление карнизной панели к подкарнизной выполнять по узлам „А" и „Б", приведенным в серии 1.432-14/80, вып.2.

3. Изделие соединительное МС5 приварить к закладному изделию подкарнизной панели до монтажа.

4. Отверстия в стеновых панелях размером до 100 мм пробить по месту.

5. Сварку производить электродами типа Э42 по ГОСТ 9467-75. Толщина сварных швов $h_ш = 8$ мм.

6. Указания по заделке швов между панелями смотрите п.7 Пояснительной записки серии 2.432-1, вып. 0.

7. Номера узлов, замаркированных на фрагментах, даны по серии 2.432-1, вып.1

8. В спецификации к схемам расположения стеновых панелей в графах „Кол. на схему" схема 1 относится к станции осушки воздуха 4УОСВ-250А, а схема 2 - 6УОСВ-250А.

9. Расход стали на монтажные петли для стеновых панелей составляет по схеме 1; ф10АI - 6,2 кг, ф12АI - 95,4 кг, ф14 - 96,0 кг; по схеме 2: ф10АI - 7,8 кг, ф12АI - 106,6 кг, ф14АI - 108,8 кг

Альбом 4

ТП 904.1-60.85-КЖ

Типовой проект

Согласовано

Взам. инв. N

Подп. и дата

Инв. N подл.

Привязан

Инв. N

Инв. № 8921/4

31

Проверил	Макарова		ТП 904.1-60.85-КЖ
Инженер	Решетникова		Станция осушки сжатого воздуха 6(4)УОСВ-250А (отдельно стоящая)
Вед. инж.	Макарова		Стадия: Р; Лист: 17; Листов:
Рук. гр.	Моргунов		
Нач. осп.	Саакьяни		
Гл. спец.	Боярченко		Спецификация к схемам расположения стеновых панелей сечения 1-1, 2-2 узел I
Н. контр.	Лученко		Госстрой СССР Ростовский Промстройниипроект
ГИП	Осташевский		

Копировал №4

Формат А2

Схемы расположения стеновых панелей

По оси А для 6УОСВ-250А

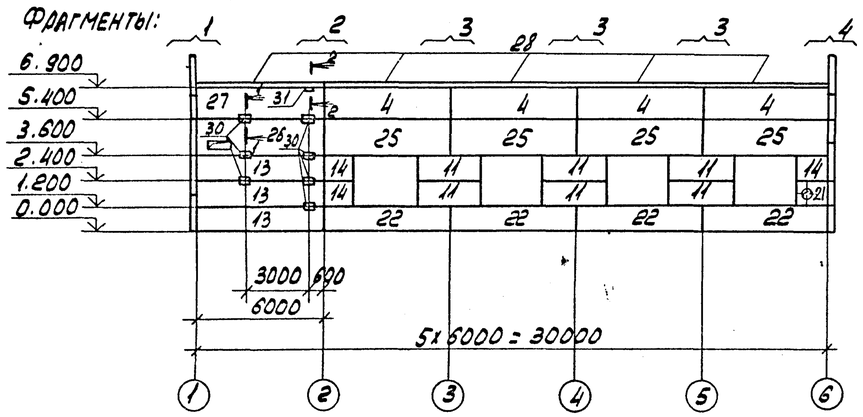

По оси Г для 6УОСВ-250А

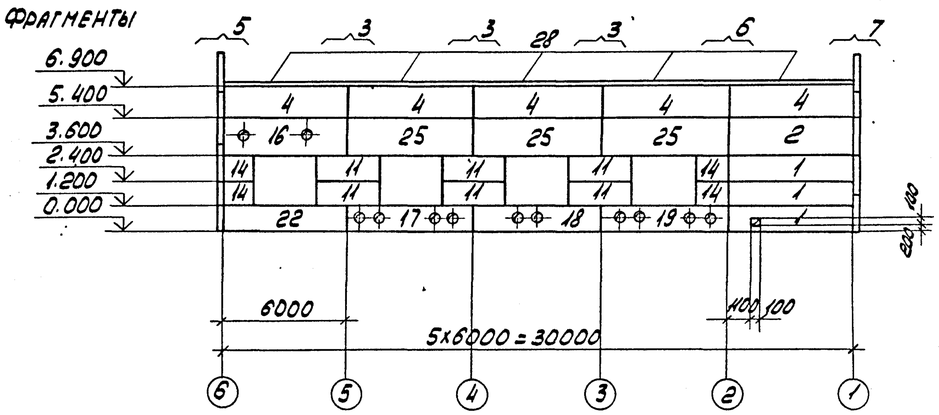

По оси А для 4УОСВ-250А

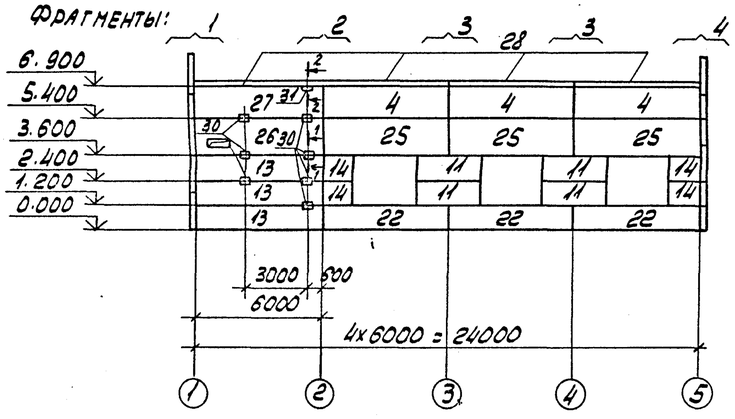

По оси Г для 4УОСВ-250А

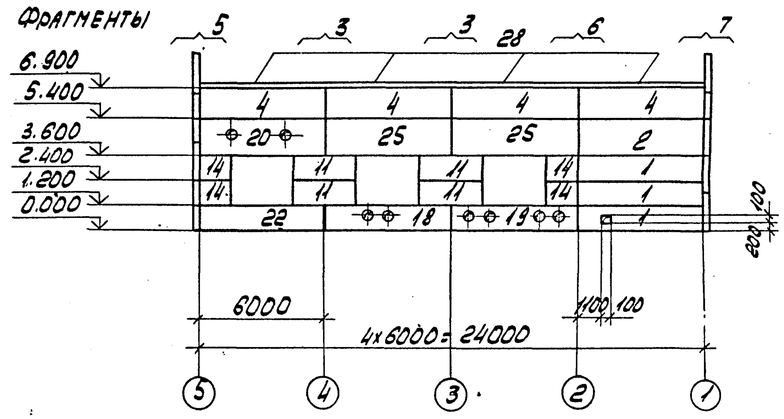

По оси 6 для 6УОСВ-250А
По оси 5 для 4УОСВ-250А

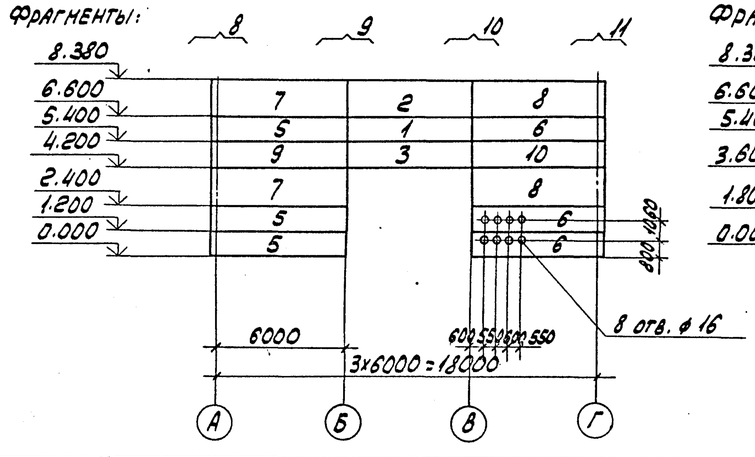

По оси 1

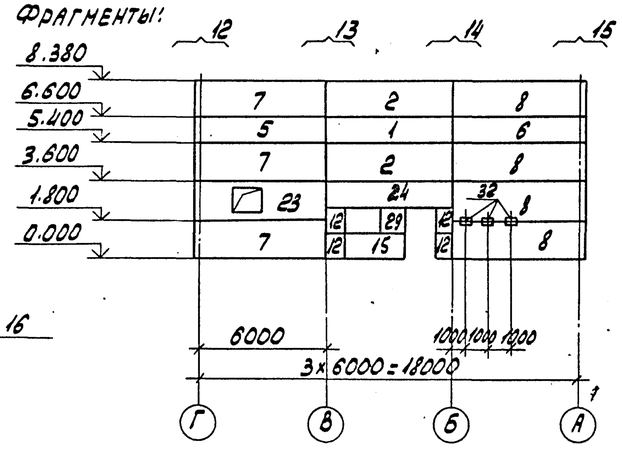

1. Спецификацию, примечания и сечения 1-1, 2-2 к схемам расположения стеновых панелей смотрите на листе 17.
2. Фрагменты смотрите на листе 19.

Типовой проект 904-1-6085-КЖ Альбом 4

Согласовано

Инв. N подл. | Подп. и дата | Взам. инв. N

Привязан

Инв. № 8921/4 32

Проверил	Макарова		ТП 904.1-6085-КЖ
Инженер	Решетникова		Станция осушки сжатого воздуха 6(4)УОСВ-250А (отдельно стоящая)
Вед. инж.	Макарова		Стадия: Р; Лист: 18; Листов:
Рук. гр.	Моргунов		
Нач. отд.	Саакьянц		
Гл. спец.	Бояриченко		Схемы расположения стеновых панелей
Н. контр.	Лученко		Госстрой СССР Ростовский Промстройниипроект
ГИП	Осташевский		

Копировал

Формат А2

Фрагмент 1

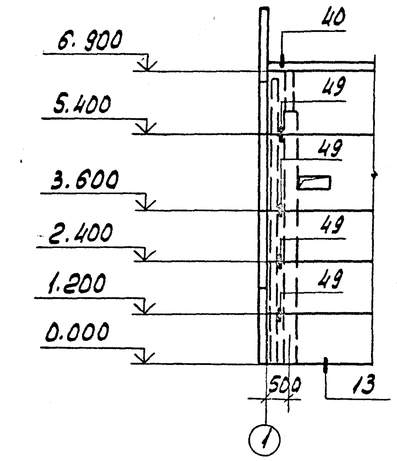

Фрагмент 2

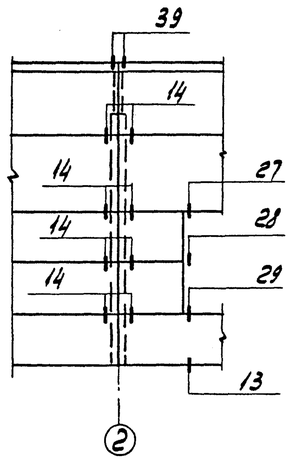

Фрагмент 3

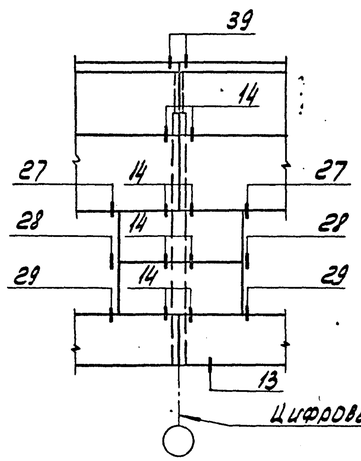

Фрагмент 4

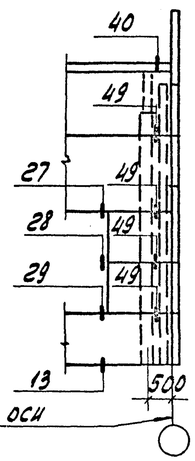

Цифровые оси

Фрагмент 5

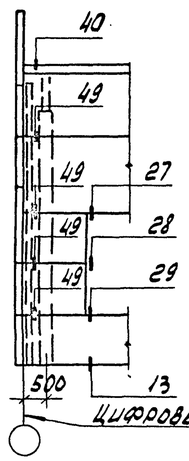

Фрагмент 6

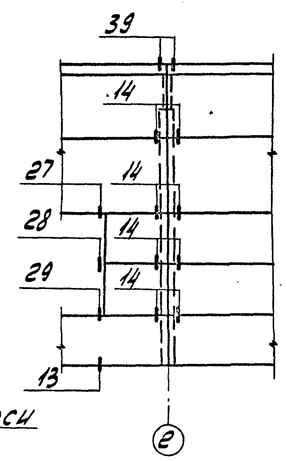

Цифровые оси

Фрагмент 7

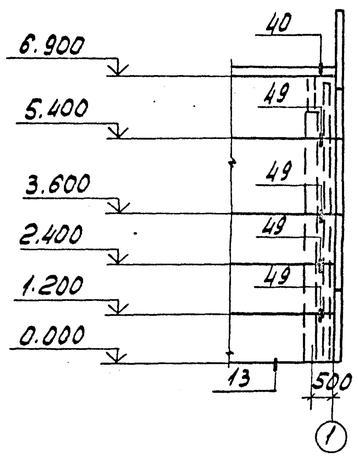

Фрагмент 8

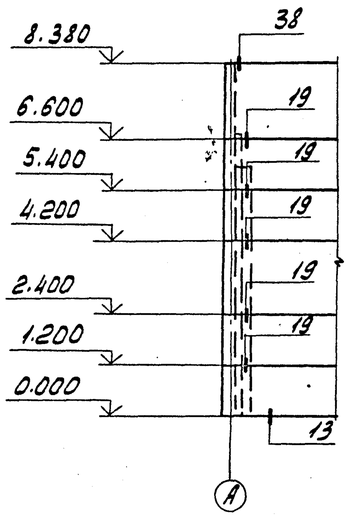

Фрагмент 9

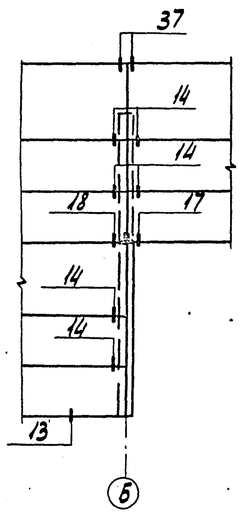

Фрагмент 10

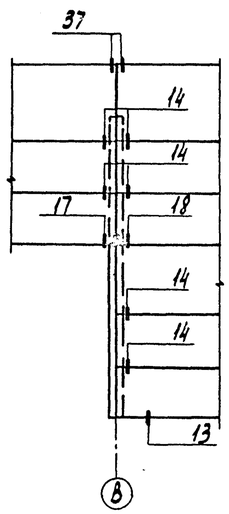

Фрагмент 11

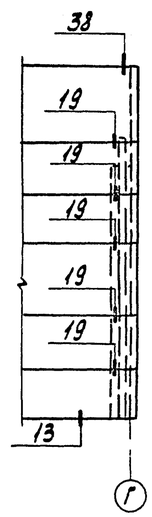

Фрагмент 12

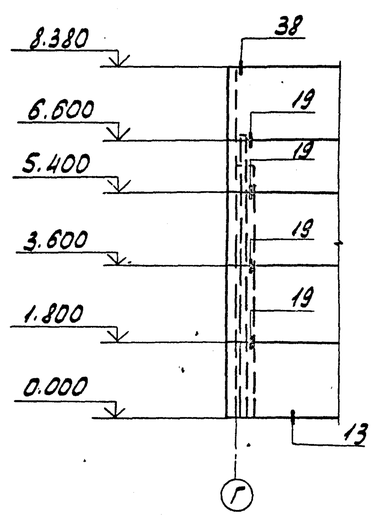

Фрагмент 13

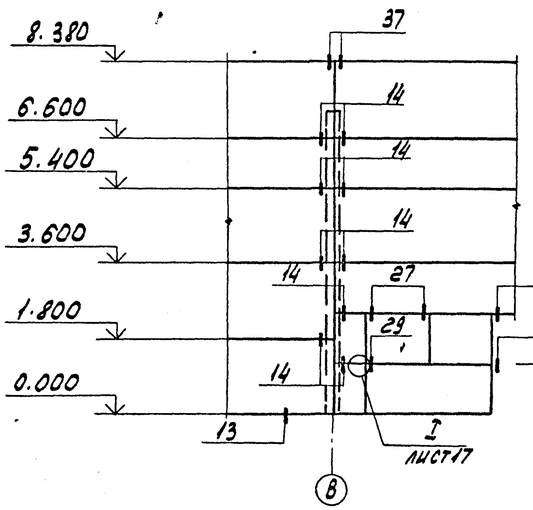

Фрагмент 14

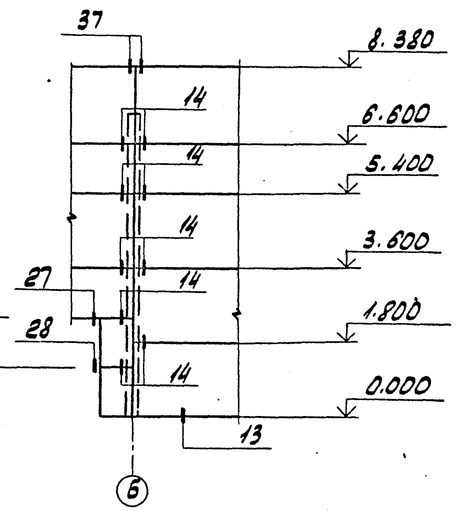

Фрагмент 15

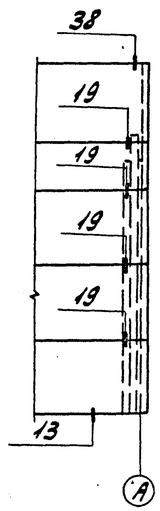

Примечания смотрите на листе 17.

Инв. № 8921/4 33

Привязан			
Инв. N			

Проведил	Макарова		ТП 904-1-60.85-КЖ
Инженер	Решетникова		Станция осушки сжатого воздуха 6(4) УОСВ-250А (отдельно стоящая)
Вед. инж.	Макарова		Стадия: Р; Лист: 19; Листов:
Рук. гр.	Моргунов		
Нач. осп-л	Сакьянц		
Гл. спец.	Бояренко		Госстрой СССР Ростовский Промстройниипроект
Н. контр.	Лущенко		Фрагменты 1-15
ГИП	Осташевский		

Копировал ЯДУ

Формат А2

Типовой проект 904-1-60.85-КЖ Альбом 4

Согласовано

Взам. инв. N | Подп. и дата | Инв. N подл.

Типовой проект 904-1-6085-КЖ Альбом 4

ФМ7

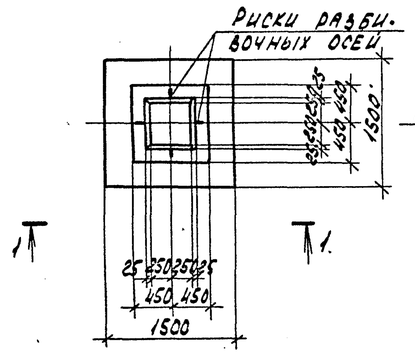

1-1

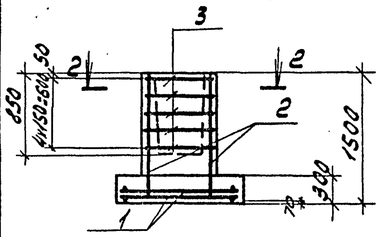

2-2

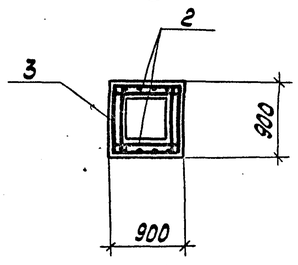

ФОМ4

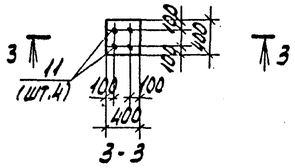

3-3

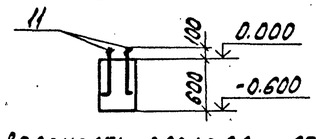

ФОМ1

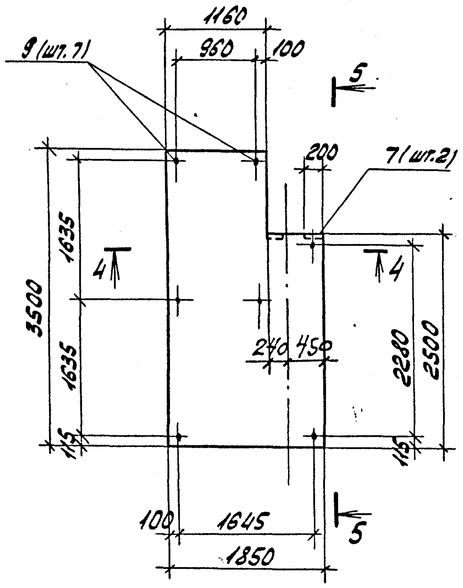

4-4

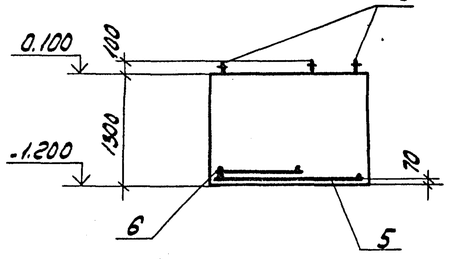

5-5

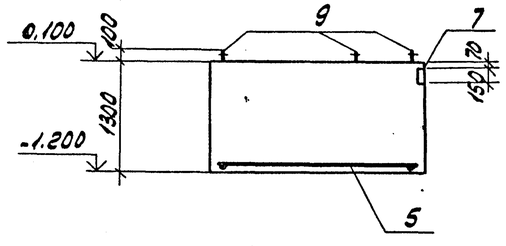

ФОМ2

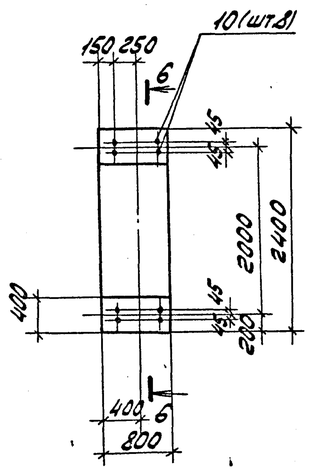

6-6

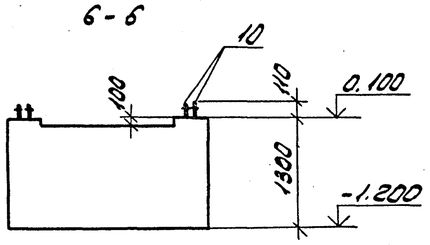

Схема раскладки сеток ФОМ1

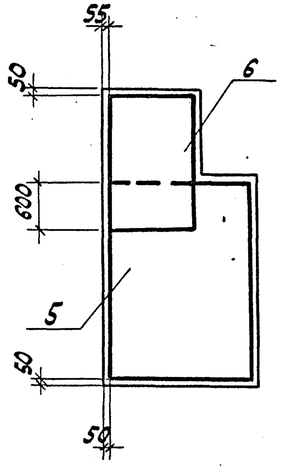

Схема раскладки сеток подошвы для фундамента ФМ7

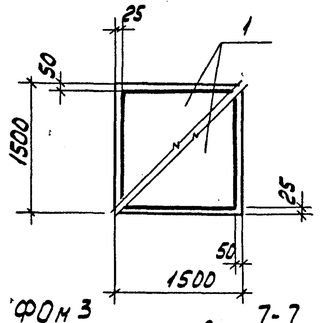

ФОМ3

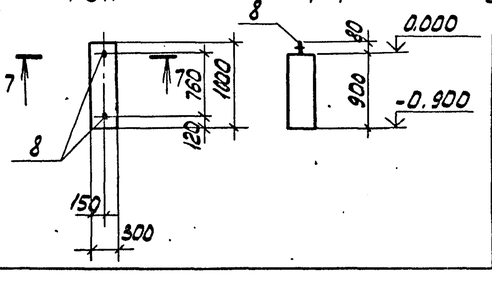

Схема нормативных нагрузок на фундамент ФМ7

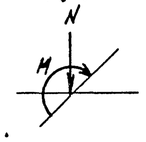

N = 120 кН

M = 6.5 кНм

1. Подготовку основания под фундаменты выполнять путем втрамбования в грунт щебня или гравия крупностью 40-60мм.

2. Болты поз. 9,10 устанавливать в готовые фундаменты на эпоксидном клею в соответствии с СН471-75.

Инв. № 8921/4

Спецификация к фундаментам ФОМ1 - ФОМ4, ФМ7

Формат	Зона	Поз.	Обозначение	Наименование	Колич. исполн. ФОМ1	ФОМ2	ФОМ3	ФОМ4	ФМ7		Примечание
				Сборочные единицы							
				Сетки арматурные							
		1	1.410-2. вып.1	С10АII - 14 х 15					2		
		2	1.412-1/77, вып. 3	СН12АII - 6 х 15					2		
		3		СА-8АI					5		
А4		5	ТП904.1- -КЖИ-С1	С1	1						
А4		6	-С1	С2	1						
				Изделия закладные							
		7	1.400-15, вып.1	МН113-1	2						
				Стандартные изделия							
		8		Болт 1.1М12х300 Вст3кп2 ГОСТ24379.1-80			2				0.35 кг
		9		Болт 5.М20х400 Вст3кп2 ГОСТ24379.1-80	7						1.19 кг
		10		Болт 5.М24х500 Вст3кп2 ГОСТ24379.1-80		8					2.10 кг
		11		Болт 1.1М20х600 Вст3кп2 ГОСТ24379.1-80				4			1.21 кг
				Материалы							
				Бетон марки 150	7.5	2.4	0.3	0.1	1.4		м³

Ведомость расхода стали на элемент, кг

Марка элемента	Изделия арматурные: Арматура класса А-I ГОСТ 5781-82 ф6	ф8	ф10		Итого	Арматура класса А-II ГОСТ 5781-82 ф10	ф12		Итого	Всего	Изделия закладные: Арматура класса А-III ГОСТ 5781-82 ф8		Итого	Прокат марки Вст3кп2 ГОСТ 103-76 150х6		Итого	Всего	Общий расход
ФОМ1			42.6		42.6					42.6	1.0		1.0	2.8		2.8	3.8	46.4
ФМ7	1.9	15.1			17.0	14.3	10.4		24.7	41.7								41.7

Привязан

Инв. №

Инженер	Решетникова		
Инженер	Цинбалист		
Вед. инж.	Макарова		
Рук. гр.	Моргунов		
Нач. отд. 1	Силкевич		
Гл. спец. ТО	Боярченко		
Н. контр.	Лученко		
ГИП	Осташевский		

ТП 904-1-6085-КЖ

Станция осушки сжатого воздуха 6(4) УОСВ-250А (отдельно стоящая)

Стадия	Лист	Листов
Р.	20	

Фундаменты ФОМ1 - ФОМ4, ФМ7

Госстрой СССР Ростовский Промстройниипроект

Копировал

Формат А2

Альбом 4

Типовой проект 904-1-60.85-КЖ

Схемы расположения элементов эстакады

Схема 1 (для 6УОСВ-250А)

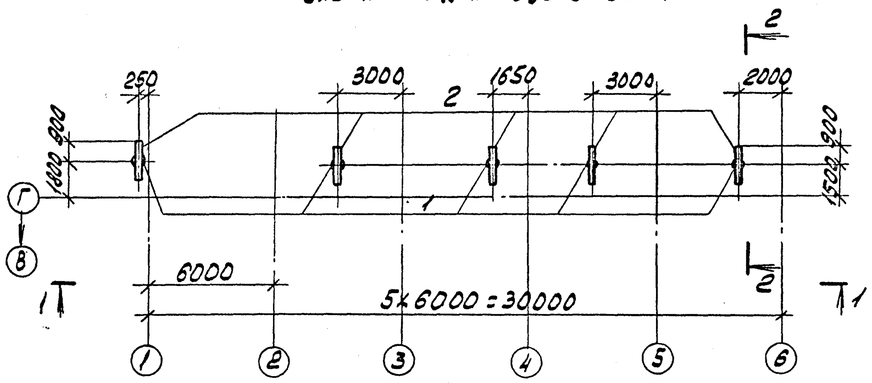

Схема 2 (для 6УОСВ-250А)

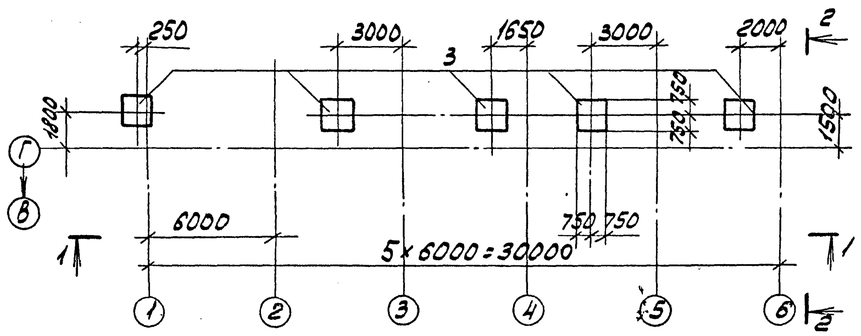

Схема 3 (для 4УОСВ-250А)

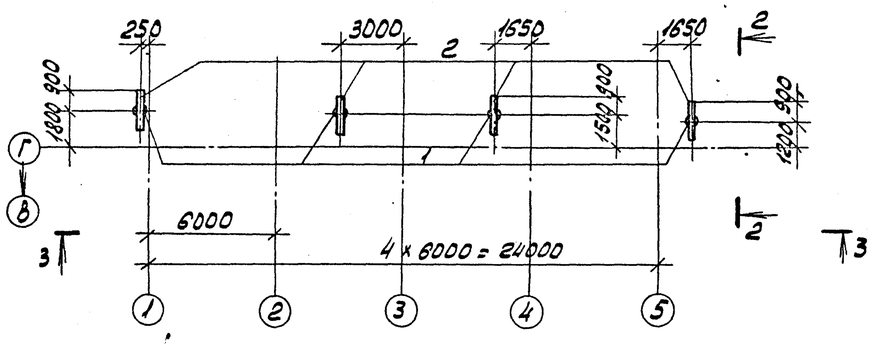

Схема 4 (для 4УОСВ-250А)

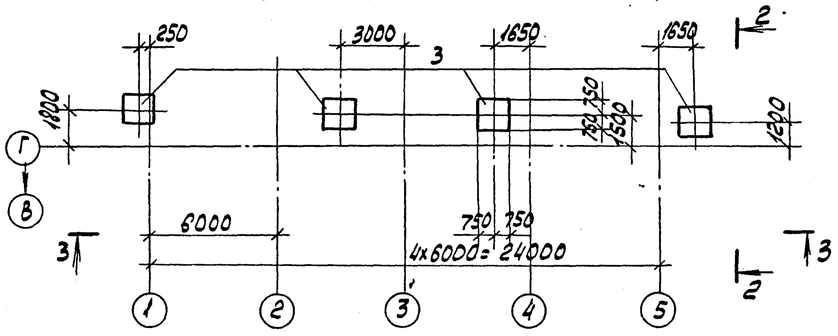

2-2

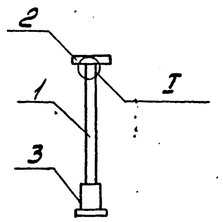

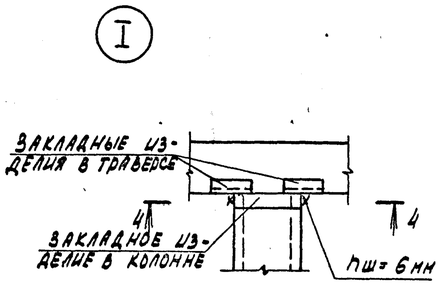

4-4

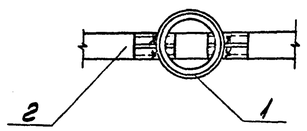

Спецификация к схемам расположения элементов эстакады

Марка, поз	Обозначение	Наименование	Кол. на схему 1	2	3	4	Масса ед.кг	Примечание
1	ГОСТ 23118-79	Колонна СК.80.5-К2а. М3	5		4		900	
2	3.015-1/77, вып.II-2	Траверса ТР-1	5		4		200	
3	ТП904-1-КЖ лист 2а	Фундамент ФМ7		5		4		

1-1

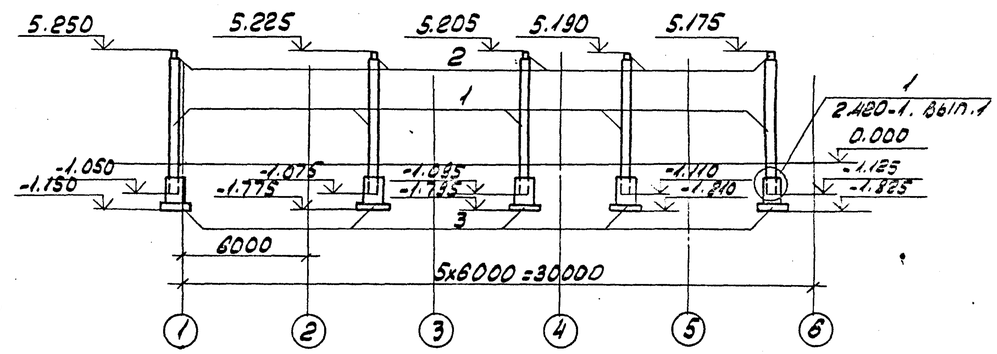

3-3

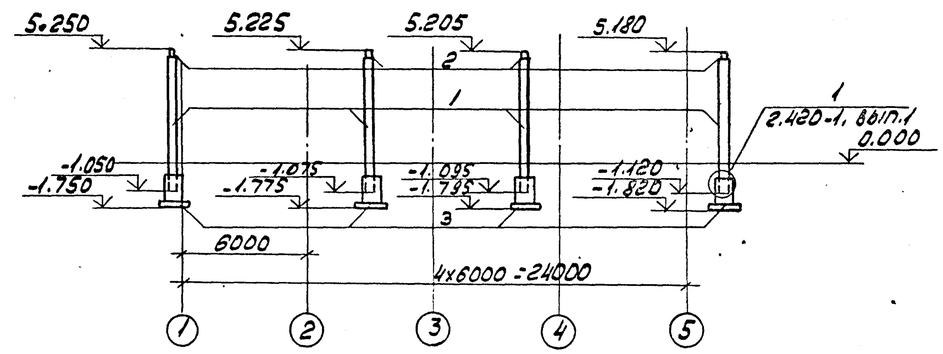

Согласовано

Взам. инв. №

Подп. и дата

Инв. № подл.

Привязан

Инв. №

Инв. № 8921/4 35

				ТП 904-1-60.85-КЖ		
				Станция осушки сжатого воздуха 8(4)УОСВ-250А (отдельно стоящая)		
Инженер	Решетникова				Стадия	Лист	Листов
Вед. инж.	Макарова				Р	21	
Рук. гр.	Моргунов						
Нач. ОСП-1	Саакьянц						
Гл. спец.	Боярченко			Схемы расположения элементов эстакады	Госстрой СССР Ростовский Промстройниипроект	
Н. к. отр.	Луценко					
ГИП	Осташевский					

Копировал

Формат А2

Альбом 4.

Типовой проект 904-1-60.85-КЖ

ПРм1

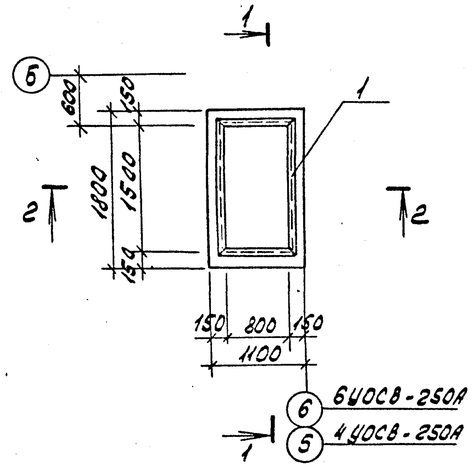

1-1

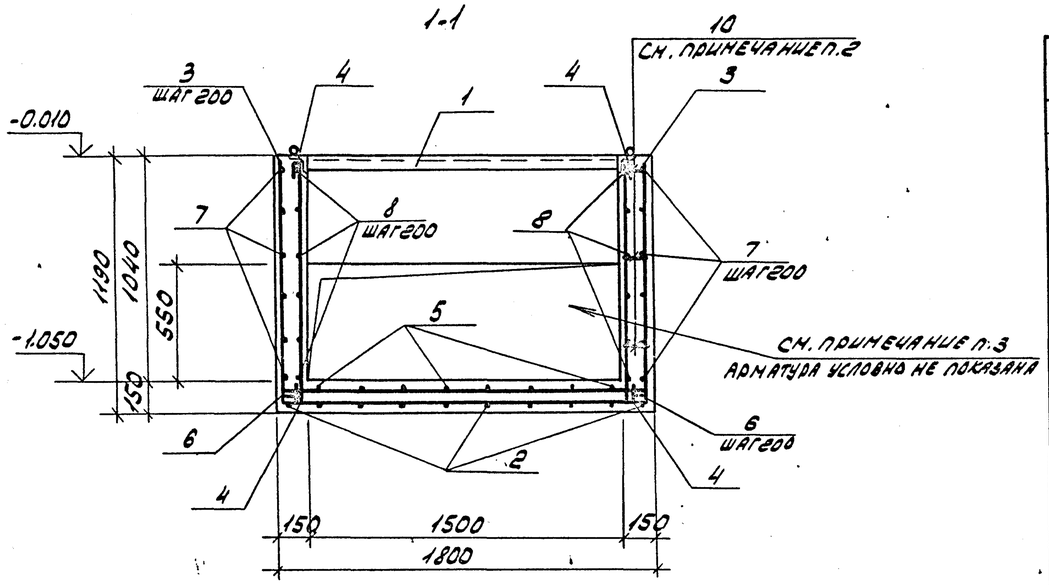

2-2

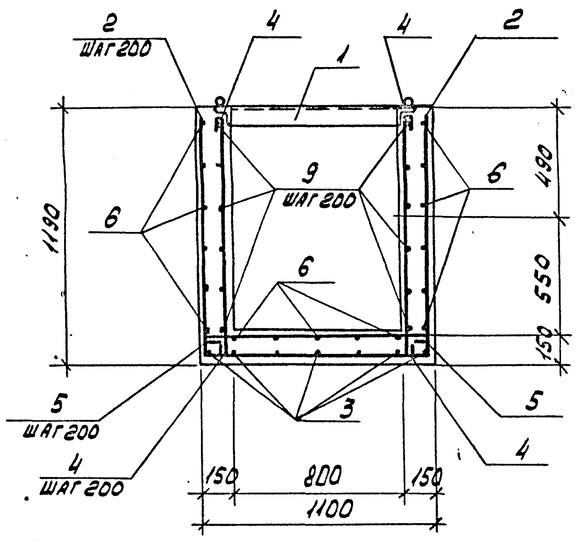

Ведомость деталей

Поз.	Эскиз
2	1140 [1050] 1140
3	1140 [1750] 1140
4	1130
5	1050
6	1750
7	400 [1030] 400
8	200 [1030] 200
9	200 [1730] 200
10	100

Спецификация к приямку ПРм1

Формат	Зона	Поз.	Обозначение	Наименование	Кол.	Примечание
				Сборочные единицы		
				Изделия закладные		
		1	1.400-15 вып.1	МН555	5,1	м
				Детали		
				ф6АIII ГОСТ 5781-82		
Б4		2*		ℓ = 3330	10	0,7кг
Б4		3*		ℓ = 4030	7	0,9кг
				ф6АI ГОСТ 5781-82		
Б4		4*		ℓ = 1230	26	0,3кг
Б4		5*		ℓ = 1130	8	0,3кг
Б4		6*		ℓ = 1830	17	0,4кг
Б4		7*		ℓ = 1910	12	0,4кг
Б4		8*		ℓ = 1510	12	0,3кг
Б4		9*		ℓ = 2210	12	0,5кг
Б4		10*		ℓ = 180	66	0,04кг
				Материалы		
				Бетон марки 150	1,0	м3

*) Поз. 2-10 смотрите ведомость деталей

1. Защитный слой бетона для рабочей арматуры принят 25 мм.
2. Поз. 10 ставится с шагом 400 в шахматном порядке в стенках по всему участку.
3. Отверстие выполнить без нарушения арматуры и после прокладки труб заделать бетоном марки 150. Расход бетона равен 0.12 м3

Ведомость расхода стали на элемент, кг

Марка элемента	Изделия арматурные: Арматура класса А-I ГОСТ 5781-82 ф6		Итого	А-III ф6		Итого	Всего	Изделия закладные: Арматура класса А-I ГОСТ 5781-82 ф6		Итого	А-III ф8			Итого	Прокат марки ВСт3кп2 ГОСТ 8509-72* Б63х5		Итого	Всего	Общий расход
ПРм1	34.0		34.0	13.3		13.3	47.3	1.1		1.1	1.6			1.6	24.5		24.5	27.2	74.5

Согласовано

Инв. № подл. | Подп. и дата | Взам. инв. №

Инв. № 8921/4

36

Привязан

Инв. №

Ст. инж.	Толмачева		
Вед. инж.	Макарова		
Рук. гр.	Моргунов		
Нач. осп-1	Саакьянц		
Гл. спец. ТО	Боярченко		
Н. контр.	Луценко		
ГИП	Осташевский		

ТП 904-1-60.85-КЖ

Станция осушки сжатого воздуха 6(4) УОСВ-250А (отдельно стоящая)

Стадия	Лист	Листов
Р	22	

Приямок ПРм1

Госстрой СССР Ростовский Промстройниипроект

Копировал Ж/Ч

Формат А2

Типовой проект 904-1-60/85-КМ. Альбом 4

Ведомость чертежей основного комплекта ТП 904-1-60/85 КМ

Лист	Наименование	Примечание
1	Общие данные.	
2	Техническая спецификация металла на объект (начало) (для 6 УОСВ-250А).	
3	Техническая спецификация металла на объект (окончание) Ведомость металлоконструкции (для 6 УОСВ-250А).	
4	Техническая. спецификация металла на лестницы, площадки, ограждения (для 6УОСВ-250А).	
5	Техническая спецификация металла на объект (начало) (для 4УОСВ-250А).	
6	Техническая спецификация металла на объект (окончание). Ведомость металлоконструкций (для 4 УОСВ-250А).	
7	Техническая спецификация металла на лестницы, площадки, ограждения (для 4УОСВ-250А).	
8	Схемы расположения подвесных путей и балок на отметке 3.540.	
9	Схемы перекрытия участков каналов КН1, КН2, КН3 на отметках 0.000 и -0,930.	
10	Схема расположения наружной лестницы.	
11	Схемы расположения кронштейнов, опор трубопровода.	
12	Схема расположения ограждений кровли.	

Ведомость ссылочных и прилагаемых документов

Обозначение	Наименование	Примечание
	Ссылочные документы	
1.426-1 выпуск 3	Стальные подкрановые балки. Балки путей подвесного транспорта.	
1.459-1 выпуск 1	Стальные лестницы переходные площадки и ограждения. Лестницы переходные площадки и ограждения из холодногнутых профилей с настилом и ступенями из элементов штампованного и решетчатого типов.	
1.459-1 выпуск 2	Стальные лестницы переходные площадки и ограждения. Лестницы переходные площадки и ограждения из холодногнутых профилей с настилом и ступенями из рифленой стали.	
1.400-10/76 выпуск 7	Типовые узлы стальных конструкций. Одноэтажных производственных зданий. Узлы разрезных балок. Чертежи КМ	
1.400-10/76 выпуск 8	Типовые узлы стальных конструкций одноэтажных производственных зданий. Узлы разрезных балок. Узлы площадок под оборудование Чертежи КМ.	
ТУ 36-2044-77	Настил сварной решетчатый	
ГОСТ 23120-78	Лестницы маршевые, площадки и ограждения стальные технические условия	

1. Общие указания к проекту помещены в пояснительной записке.
2. В узлах и деталях даны решения соединений элементов конструкций. Количество и диаметр болтов, длина и толщина сварных швов определяются при разработке деталировочных чертежей на основании расчетных усилий, указанных в ведомостях элементов.
3. Все металлоконструкции после монтажа должны быть окрашены краской БТ-177 за два раза.

Нагрузки

Крановая нагрузка: кран подвесной электрический однобалочный грузоподъемностью Q = 5,0 т. с. пролетом L=15,0 м по ГОСТ 7890-73*

Согласовано

Данный проект выполнен в соответствии с действующими строительными нормами и правилами проектирования, которые предусматривают мероприятия, обеспечивающие взрывную, взрывопожарную и пожарную безопасность при соблюдении правил безопасности в эксплуатации здания (сооружения). Мероприятия выполнены на основании технологических заданий и указанных в них категорий производств.

Главный инженер проекта
Главный специалист
Дата

Инв. № 8921/4

Провер.	Макарова		
Инженер	Андреева		
Вединж.	Макарова		
Рук. гр.	Моргунов		
Нач. осп-1	Саакьянц		
Гл. спец.	Бодрученко		
Н. контр.	Луценко		
ГИП	Осташевский		

Инв. №

Привязан

ТП 904-1-60.85-КМ

Станция осушки сжатого воздуха 6(4) УОСВ-250А (отдельно стоящая)

Стадия	Лист	Листов
Р	1	12

Общие данные.

Госстрой СССР Ростовский Промстройниипроект

Копировал:

Формат А2

Инв. № подл. | Подпись и дата | Взам. инв. №

Вид профиля и ГОСТ, ТУ	Марка металла и ГОСТ	Обозначение и размер профиля (мм)	№№ по порядку	Код: марки металла	Код: вида профиля	Код: размера профиля	Количество (шт.)	Длина (мм)	Масса металла по элементам констр. (т): Подвесной путь	Балки перекрытий и настил	Прочие		Общая масса (т)	Масса потребности в металле по кварталам (заполняется изготовителем), (т): I	II	III	IV	Заполняется (ВЦ)
									Код элемента конструк.									
									526235	—	—							
Балки двутавровые и швеллеры стальные специальные ГОСТ 19425-74*	ВСт3 сп5 ТУ14-1-3023-80	I 36М	1						3,50				3,50					
	Итого		2	14460	53929				3,50				3,50					
Сталь горячекатаная. Швеллеры. Сортамент. ГОСТ 8240-72	ВСт3кп2-1 ТУ14-1-3023-80	С10	3		26140					0,01			0,01					
		С12	4		26158						0,12		0,12					
		С14	5		26166					0,35			0,35					
		С18	6		26212					0,29			0,29					
		С27	7		26272					0,12			0,12					
	Итого		8	11240						0,77	0,12		0,89					
Всего профиля			9							0,77	0,12		0,89					
Сталь прокатная угловая равнополочная. Сортамент. ГОСТ 8509-72*	ВСт3кп2-1 ТУ14-1-3023-80	L50×5	10						0,03		0,01		0,04					
		L63×5	11						0,03				0,03					
		L75×6	12							0,01			0,01					
		L80×7	13							0,40			0,40					
		L90×8	14							0,04			0,04					
		L100×7	15						0,01				0,01					
		L125×10	16							0,14			0,14					
		L160×16	17							0,01			0,01					
	Итого		18	11240					0,07	0,60	0,01		0,68					
Всего профиля			19		21113				0,07	0,60	0,01		0,68					
Сталь прокатная угловая неравнополочная. Сортамент. ГОСТ 8510-72*	ВСт3кп2-1 ТУ14-1-3023-80	L90×56×6	20							0,04			0,04					
		L100×63×6	21							0,01	0,50		0,51					
	Итого		22	11240						0,05	0,50		0,55					
Всего профиля			23		22225					0,05	0,50		0,55					
Полоса стальная горячекатаная. Сортамент. ГОСТ 103-76	ВСт3кп2-1 ТУ14-1-3023-80	-50×5	24							0,11			0,11					
	Итого		25	11240	13110					0,11			0,11					
Сталь прокатная широкополосная универсальная. Сортамент. ГОСТ 82-70*	ВСт3кп2-1 ТУ14-1-3023-80	б=8	26						0,20	0,01	0,05		0,26					
		б=12	27								0,02		0,02					
	Итого		28	11240					0,20	0,01	0,07		0,28					
Всего профиля			29		71200				0,20	0,01	0,07		0,28					
Листы стальные с ромбическим и чечевичным рифлением технические условия. ГОСТ 8568-77*	ВСт3кп2-1 ТУ14-1-3023-80	б=5	30							1,08			1,08					
	Итого		31	11240	71315					1,08			1,08					

Типовой проект 904-1-60.85-КМ. Альбом 4

Согласовано:

Взам. инв. №

Подпись и дата

Инв. № подл.

Инв. № 8921/4 38

Привязан

Инв. №

Проверил	Макарова		
Инженер	Андреева		
Вед. инж.	Макарова		
Рук. гр.	Моргунов		
Нач. ОСП-1	Саакьянц		
Гл. спец. т.с.	Боярченко		
Н. контр.	Луценко		
ГИП	Лоташевский		

ТП904-1-60.85-КМ

Станция осушки сжатого воздуха 6(4) УОСВ-250А (отдельно стоящая)

Стадия	Лист	Листов
Р	2	

Техническая спецификация металла на объект (начало) (для 6УОСВ-250А).

Госстрой СССР Ростовский Промстройниипроект

Копировал: Шу

Формат А2

Типовой проект 904-1-60.85-КМ. Альбом 4.

Техническая спецификация металла на объект (окончание)

Вид профиля и ГОСТ, ТУ	Марка металла и ГОСТ	Обозначение и размер профиля (мм)	№№ по порядку	Код: марки металла	Код: вида профиля	Код: размера профиля	Количество (шт)	Длина (мм)	Масса металла по элементам констр. (т): Подвесной путь (526235)	Балки перекрытий и настил (—)	Прочие (—)		Общая масса (т)	Масса потребности в металле по кварталам (заполняется изготовителем), (т): I	II	III	IV	Заполняется ВЦ
Швеллеры стальные гнутые равнополочные. Сортамент ГОСТ 8278-80	ВСт3кп2-1 ТУ14-1-3023-80	С 70×60×4	32						0,20				0,20					
	Итого		33	11240	73240				0,20				0,20					
Профили стальные гнутые замкнутые сварные прямоугольные и квадратные ТУ14-2-361-79	ВСт3кп2-1 ТУ14-1-3023-80	Профиль №1	34								0,02		0,02					
	Итого		35	11240	77127						0,02		0,02					
Итого масса металла			36						3,97	2,62	0,72		7,31					
Лестницы, ограждения площадки лист 4			37										1,21					
Всего масса металла			38										8,52					
В том числе по маркам	ВСт3сп5		39	14460									3,5					
	ВСт3кп2-1		40	11240									5,02					
Масса поставки элементов по кварталам, т (заполняется заказчиком)		I																
		II																
		III																
		IV																

Ведомость металлоконструкций по видам профилей

Наименование конструкции по номенклатуре прейскуранта №01-22	Позиция по прейск. №01-22	№ п.п.	Код конструкций	Масса конструкций, т: Всего стали повыш. и высокой проч.	По видам профилей стали: Балки и швеллер	Круглосортная сталь	Среднесортная сталь	Мелкосортная сталь	Толстолистовая сталь	Универсальная сталь	Тонколистовая сталь	Гнутые и гнуто-сварные	Трубы	Прочие	Всего	Количество шт	Серия типовых конструкций
Типовые конструкции																	
Лестницы, площадки, ограждения																	
ЛР11 (МЛХР45-24.8)	102-174	1	5262420152			0,01			0,01			0,17			0,19	3	1.459-2 вып.1 (ГОСТ 23120-78)
ПР2 (ПМХР-9.8)	102-351	2	5262430144			0,05			0,01			0,07			0,13	5	
ПЛ5 (ОГЛМЛХ45-10.24)	102-291	3	5262440105					0,01				0,04			0,05	3	1.459-2 вып.2 (ГОСТ 23120-78)
ПЛ6 (ОГЛ МЛХ45-10.24)	102-292	4	5262440106					0,01				0,04			0,05	3	
ПП1 (ОГПМХЭб-10.9)	102-478	5	5262440201					0,01				0,04			0,05	4	
ПП5 (ОГПМХЭб-10.21)	102-483	6	5262440205					0,01				0,04			0,05	3	
ПП12 (ОГПМХЭб-10.50)	102-486	7	5262440212					0,07				0,48			0,56	10	
Настил типа „Батайск"																	
РН14-1 (РН14)	102-512	8	–								0,01				0,01	6	ТУ36-2044-77 (ГОСТ 23120-78)
РН2-1 (РН2)	102-530	9	–								0,02				0,02	33	
Нетиповые конструкции																	
Подвесной путь	303-29	10			3,61	0,07			0,21			0,21			4,14		
Балки перекрытий и настил	309-28	11			0,79	0,67	0,11		1,12						2,72		
Прочие	–	12			0,12	0,53			0,07				0,02		0,75		
Итого		13			4,52	1,33	0,11	0,11	1,42		0,03	1,09	0,02		8,72		

Марки лестниц, площадок, ограждений в скобках приняты по ГОСТ 23120-78.

Согласовано

Взам. инв. №

Подпись и дата

Инв. № подл.

Инв. № 8921/4

39

Привязан:

Инв. №

Проверил	Макарова		
Инженер	Андреева		
Ведущ.	Макарова		
Рук. гр.	Моргунов		
Нач. ОСП-1	Саакьянц		
Гл. спец.	Бояруенко		
Н. контр.	Луценко		
ГИП	Осташевский		

ТП904-1-60.85-КМ

Станция осушки сжатого воздуха 6(4) УОСВ-250А (отдельно стоящая)

Стадия	Лист	Листов
Р	3	

Техническая спецификация металла на объект (окончание). Ведомость металлоконструкций (для 6УОСВ-250А)

Госстрой СССР Ростовский Промстройниипроект

Копировал: Формат А2

Вид профиля и ГОСТ, ТУ	Марка металла и ГОСТ	Обозначение и размер профиля (мм)	№ по порядку	Код: Марки металла	Код: Вида профиля	Код: Размера профиля	Количество (шт.)	Длина (мм)	Масса металла по элементам констр. (т): Площадки	Лестницы	Ограждения		Общая масса (т)	Масса потребности в металле по кварталам (заполняется изготовителем) (т): I	II	III	IV	Заполняется ВЦ
									Код элемента конструк. 526243	526242	526244							
Сталь прокатная угловая равнополочная. ГОСТ 8509-72*	ВСТ3кп2-1 ТУ14-1-3023-80	∟25×3	1								0.1		0.1					
		∟56×5	2								0.01		0.01					
		∟75×6	3						0.05	0.02			0.07					
	Итого		4	11240														
Всего профиля			5		21113				0.05	0.02	0.11		0.18					
Полоса стальная горячекатаная. Сортамент. ГОСТ 103-76.	ВСТ3кп2-1 ТУ14-1-3023-80	δ=4	6						0.05	0.02	0.11		0.18					
		δ=6	7						0.01	0.01	0.02		0.04					
										0.01	0.04		0.05					
	Итого		8	11240														
Всего профиля			9		71110				0.01	0.02	0.06		0.09					
Сталь листовая холоднокатаная. ГОСТ 19904-74*	ВСТ3кп2-1 ТУ14-1-3023-80	δ=2	10						0.01	0.02	0.06		0.09					
									0.01	0.02			0.03					
	Итого		11	11240	72117													
Проволока из углеродистой конструкционной стали ГОСТ 17305-71*	ВСТ3кп2-1 ТУ-14-1-3023-80	Ф5	12						0.01	0.02			0.03					
									0.01	0.01			0.02					
	Итого		13	11240	—													
Профиль гнутый швеллеры равнополочные. ГОСТ 8278-80	ВСТ3кп2-1 ТУ14-1-3023-80	С160×50×4	14						0.01	0.01			0.02					
		С180×50×4	15						0.07				0.07					
										0.17			0.17					
	Итого:		16	11240														
Всего профиля			17		73240				0.07	0.17			0.24					
Швеллеры стальные гнутые неравнополочные ГОСТ 8281-80	ВСТ3кп2-1 ТУ14-1-3023-80	L50×40×12рс	18						0.07	0.17			0.24					
											0.38		0.38					
	Итого		19	11240	74136													
Профиль гнутый 4МТУ2-130-70	ВСТ3кп2-1 ТУ14-1-3023-80	∟90×30×25×3	20								0.38		0.38					
											0.27		0.27					
	Итого		21	11240	—													
Итого: Масса металла			22								0.27		0.27					
Всего масса металла			23						0.15	0.24	0.82		1.21					
В том числе по маркам	ВСТ3кп2-1		24	11240	—								1.21					
Масса поставки элементов по кварталам, т (заполняется заказчиком).		I											1.21					
		II																
		III																
		IV																

Альбом 4

904-1-60.85-КМ

Типовой проект

Согласовано

Взам. инв №

Подпись и дата

Инв. № подл.

Привязан

Инв. № 8921/4

40

Провер.	Макарова		
Инженер	Андреева		
Вед. инж.	Макарова		
Рук. гр.	Моргунов В		
Нач. отд.	Саакьянц		
Гл. спец.	Боярченко		
Н. контр.	Лученко		
ГИП	Потрашевский		

ТП 904-1-60.85 КМ

Станция осушки сжатого воздуха 6(4)УОСВ-250А (отдельно стоящая)

Стадия	Лист	Листов
Р	4	

Техническая спецификация металла на лестницы, площадки ограждения (для 6УОСВ-250А)

Госстрой СССР Ростовский Промстройниипроект

Копировал Э.Л.

Формат А2

Вид профиля и гост, ту	Марка металла и гост	Обозначение и размер профиля (мм)	N/N по порядку	Код: Марки металла	Код: Вида профиля	Код: Размера профиля	Количество (шт)	Длина (мм)	Масса металла по элементам констр. т: Подвесной путь (526235)	Балки перекрытий и настила (—)	Прочие (—)		Общая масса (т)	Масса потребности в металле по кварталам (заполняется изготовителем) (т): I	II	III	IV	Заполняется ВЦ
Балки двутавровые и швеллеры стальные специальные ГОСТ 19425-74*	ВСт3-сп5 ТУ14-1-3023-80	I 36М	1						2.80				2.80					
	Итого		2	14460	53929				2.80				2.80					
Сталь горячекатаная. Швеллеры. Сортамент. ГОСТ 8240-72.	ВСт3кп2-1 ТУ14-1-3023-80	С10	3		26140					0.01			0.01					
		С12	4		26158						0.12		0.12					
		С14	5		26166					0.11			0.11					
		С18	6		26212					0.53			0.53					
		С27	7		26272					0.12			0.12					
	Итого		8	11240						0.77	0.12		0.89					
Всего профиля			9							0.77	0.12		0.89					
Сталь прокатная угловая равнополочная. Сортамент. ГОСТ 8509-72*	ВСт3кп2-1 ТУ14-1-3023-80	∟50×5	10						0.03		0.01		0.04					
		∟63×5	11						0.03				0.03					
		∟75×6	12							0.01			0.01					
		∟80×7	13							0.30			0.30					
		∟90×8	14							0.04			0.04					
		∟100×7	15						0.01				0.01					
		∟125×10	16							0.14			0.14					
		∟160×16	17							0.01			0.01					
	Итого		18	11240					0.07	0.50	0.01		0.58					
Всего профиля			19		21113				0.07	0.50	0.01		0.58					
Сталь прокатная угловая неравнополочная. Сортамент. ГОСТ 8510-72*	ВСт3кп2-1 ТУ14-1-3023-80	∟90×56×6	20							0.04			0.04					
		∟100×63×6	21							0.01	0.40		0.41					
	Итого		22	11240						0.05	0.40		0.45					
Всего профиля			23		22225					0.05	0.40		0.45					
Полоса стальная горячекатаная. Сортамент. ГОСТ 103-76	ВСт3кп2-1 ТУ14-1-3023-80	-50×5	24							0.11			0.11					
	Итого		25	11240	13110					0.11			0.11					
Сталь прокатная широкополосная универсальная. Сортамент. ГОСТ 82-70*	ВСт3кп2-1 ТУ14-1-3023-80	δ=8	26						0.10	0.01	0.05		0.16					
		δ=12	27								0.02		0.02					
	Итого:		28	11240					0.10	0.01	0.07		0.18					
Всего профиля			29		71200				0.10	0.01	0.07		0.18					
Листы стальные с ромбическим и чечевичным рифлением. Технические условия. ГОСТ 8568-77*	ВСт3кп2-1 ТУ14-1-3023-80	δ=5	30							0.77			0.77					
	Итого:		31	11240	71315					0.77			0.77					

Альбом 4 КМ 904-1-60.85 Типовой проект

Согласовано

Взам. инв. | Подпись и дата | Инв. № подл.

Привязан

Инв. № 8921/4 41

Проверил	Макарова		
Инженер	Андреева		
Вед. инж.	Макарова		
Рук. гр.	Моргунов		
Нач. ОСПл	Саакьянц		
Гл. спец.	Боярченко		
Н. контр.	Пученко		
ГИП	Осташевский		

ТП 904-1-60.85 КМ

Станция осушки сжатого воздуха 6(4) УОСВ-250А (отдельно стоящая)

Стадия	Лист	Листов
Р	5	

Техническая спецификация металла на объект (начало) (для 4УОСВ-250А).

Госстрой СССР Ростовский Промстройниипроект

Формат А2

Альбом 4

Типовой проект 904-1-60.85 - КМ

ТЕХНИЧЕСКАЯ СПЕЦИФИКАЦИЯ МЕТАЛЛА НА ОБЪЕКТ (ОКОНЧАНИЕ)

Вид профиля и ГОСТ, ТУ	Марка металла и ГОСТ	Обозначение и размер профиля (мм)	№ п/п по порядку	Код: Марки металла	Вида профиля	Размера профиля	Количество (шт.)	Длина (мм)	Масса металла по элементам констр. (т): Подвесной путь (526235)	Балки перекрытий и настил (—)	Прочие (—)		Общая масса (т)	Масса потребности в металле по кварталам (заполняется изготовителем), (т): I	II	III	IV	Заполняется ВЦ
Швеллеры стальные гнутые равнополочные. Сортамент. ГОСТ 8278-80	ВСт3кп2-1 ТУ14-1-3023-80	[70х60х4	32						0.10				0.10					
	Итого		33	11240	73240				0.10				0.10					
Профили стальные гнутые замкнутые сварные прямоугольные и квадратные ТУ14-2-361-79	ВСт3кп2-1 ТУ14-1-3023-80	профиль№1	34								0.02		0.02					
	Итого		35	11240	77127						0.02		0.02					
Итого масса металла			36						3.07	2.21	0.62		5.90					
Лестницы, ограждения площадки, лист 4			37										1.09					
Всего масса металла			38										6.99					
В том числе по маркам	ВСт3сп5		39	14460									2.8					
	ВСт3кп2-1		40	11240									4.19					
Масса поставки элементов по кварталам, т (заполняется заказчиком)		I																
		II																
		III																
		IV																

ВЕДОМОСТЬ МЕТАЛЛОКОНСТРУКЦИЙ ПО ВИДАМ ПРОФИЛЕЙ

Наименование конструкции по номенклатуре прейскуранта N 01-22	Позиции по прейск. N 01-22	N п.п.	Код конструкций	Масса конструкций т: Всего стали повыш. и высокопрочной	По видам профилей стали: Балки и швеллер	Крупносортная сталь	Среднесортная сталь	Мелкосортная сталь	Толстолистовая сталь	Универсальная сталь	Тонколистовая сталь	Гнутые и гнутосварные	Трубы	Прочие	Всего	Количество шт.	Серия типовых конструкций
Типовые конструкции																	
Лестницы, площадки, ограждения																	
ЛР11(МЛХР45-24.8)	102-174	1	526242 0152			0.01			0.01			0.17			0.19	3	1.459-2 Вып1 (ГОСТ 23120-78)
ПР2(ПМХР-9.8)	102-359	2	526243 0144			0.05			0.01			0.07			0.13	5	
ПЛ5(ОГЛМЛХ45-10.24)	102-291	3	526244 0105					0.01				0.04			0.05	3	1.459-2 Вып-2 (ГОСТ 23120-78)
ПЛ6(ОГЛМЛХ45-10.24)	102-292	4	526244 0106					0.01				0.04			0.05	3	
ПП1(ОГПМХЭб-10.9)	102-479	5	526244 0201					0.01				0.04			0.05	4	
ПП5(ОГПМХЭб-10.21)	102-483	6	526244 0205					0.01				0.04			0.05	3	
ПП12(ОГПМХЭб-10.60)	102-490	7	526244 0212					0.05				0.40			0.46	8	
Настил типа „Батанск"																	
РН14-1(РН14)	102-542	8	—								0.01				0.01	6	ТУ36-2044-77 (ГОСТ 23120-78)
РН2-1(РН2)	102-530	9	—								0.02				0.02	33	
Нетиповые конструкции																	
Подвесной путь	303-29	10			2.88	0.07			0.10			0.10			3.18		
Балки перекрытий и настил	309-28	11			0.79	0.57	0.11		0.80						2.29		
Прочие	—	12			0.12	0.44			0.07				0.02		0.66		
Итого		13			3.79	1.08	0.11	0.09	0.96		0.03	0.50	0.02		7.14		

Согласовано

Взам. инв. N

Подпись и дата

Инв. N подл.

Инв. № 8921/4 42

Привязан

Инв. N

Проверил	Макарова		
Инженер	Андреева		
Ведущий	Макарова		
Рук. гр.	Моргунов		
Нач. отд.	Саркьянц		
Гл. спец.	Борщенко		
Н. контр.	Лученко		
ГИП	Остряшевский		

ТП 904-1-60.85 КМ

Станция осушки сжатого воздуха БС(1)УОСВ-250А (отдельно стоящая)

Стадия	Лист	Листов
Р	6	

Техническая спецификация металла на объект (окончание). Ведомость металлоконструкций (для 4 УОСВ-250 А).

Госстрой СССР Ростовский Промстройниипроект

Копировал ЭЛ

Формат А2

Типовой проект 904-1-6085-КМ Альбом 4

Вид профиля и ГОСТ, ТУ	Марка металла и ГОСТ	Обозначение и размер профиля (мм)	№№ по порядку	Код: Марки металла	Код: Вида профиля	Код: Размера профиля	Количество (шт.)	Длина (мм)	Масса металла по элементам констр. (т): Площадки (526242)	Лестницы (526243)	Ограждения (526244)		Общая масса (т)	Масса потребности в металле по кварталам (заполняется изготовителем), (т): I	II	III	IV	Заполняется ВЦ
Сталь прокатная угловая равнополочная ГОСТ 8509-72*	Вст3кп2-1 ТУ14-1-2033-80	∟25×3	1								0,08		0,08					
		∟56×5	2								0,01		0,01					
		∟75×6	3						0,05	0,02			0,07					
	Итого		4	11240					0,05	0,02	0,09		0,16					
Всего профиля			5		21113				0,05	0,02	0,09		0,16					
Полоса стальная горячекатаная Сортамент ГОСТ 103-76	Вст3кп2-1 ТУ14-1-2033-80	δ=4	6						0,01	0,01	0,02		0,04					
		δ=6	7							0,01	0,04		0,05					
	Итого		8	11240					0,01	0,02	0,06		0,09					
Всего профиля			9		71110				0,01	0,02	0,06		0,09					
Сталь листовая холоднокатаная ГОСТ 19904-74*	Вст3кп2-1 ТУ14-1-2033-80	δ=2	10						0,01	0,02			0,03					
	Итого		11	11240	72117				0,01	0,02			0,03					
Проволока из углеродистой конструкционной стали ГОСТ 17305-71*	Вст3кп2-1 ТУ14-1-3023-80	ф5	12							0,01			0,01					
	Итого		13	11240	–					0,01			0,01					
Профиль гнутый швеллеры равнополочные ГОСТ 8278-80	Вст3кп2-1 ТУ14-1-3023-80	[180×50×4	14							0,07			0,07					
		[180×50×4	15							0,17			0,17					
	Итого		16	11240						0,24			0,24					
Всего профиля			17		73240					0,24			0,24					
Швеллеры стальные гнутые неравнополочные ГОСТ 8281-80	Вст3кп2-1 ТУ14-1-3023-80	∟50×40×2×2,5	18								0,33		0,33					
	Итого		19	11240	74136						0,33		0,33					
Профиль гнутый ЧМТУ2-130-70	Вст3кп2-1 ТУ14-1-3023-80	⊓90×30×2,5×3	20								0,22		0,22					
	Итого		21	11240	–						0,22		0,22					
Итого масса металла			22						0,07	0,31	0,70		1,08					
Всего масса металла			23										1,08					
В том числе по маркам	Вст3кп2-1		24	11240	–								1,08					
Масса поставки элементов по кварталам, т (заполняется заказчиком)		I																
		II																
		III																
		IV																

Взам. инв. № | Подпись и дата | Инв. № подл.

Привязан

Инв. № 8921/4 43

Инв. №

Гл. специалист	Макарова		ТП 904-1-6085-КМ
Инженер	Андреева		Станция осушки сжатого воздуха, 6(4)УОСВ-250А (отдельно стоящая)
Вед. инж.	Макарова		
Рук. гр.	Моргунов		Стадия Р, Лист 7, Листов
Нач. отд.	Саакьянц		
Гл. спец.	Ботрченко		Техническая спецификация металла на лестницы, площадки, ограждения. (для 4 УОСВ-250А)
Н. контр.	Лущенко		Госстрой СССР Ростовский Промстройниипроект
ГИП	Асташевский		

Копировал

Формат А2

Типовой проект 904-1-60.85-КМ Альбом 4

Схема расположения подвесных путей (для 6УОСВ-250А)

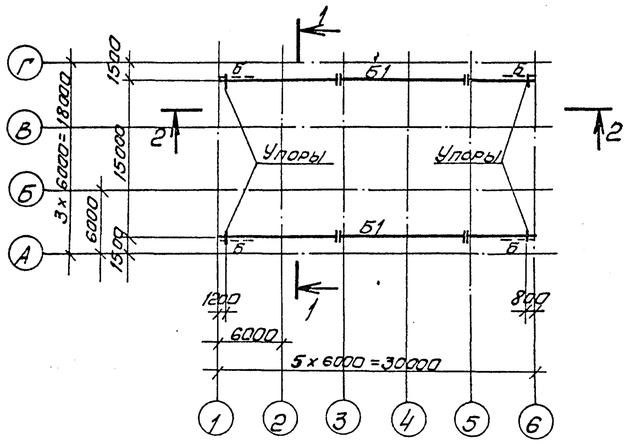

Схема расположения подвесных путей (для 4УОСВ-250А)

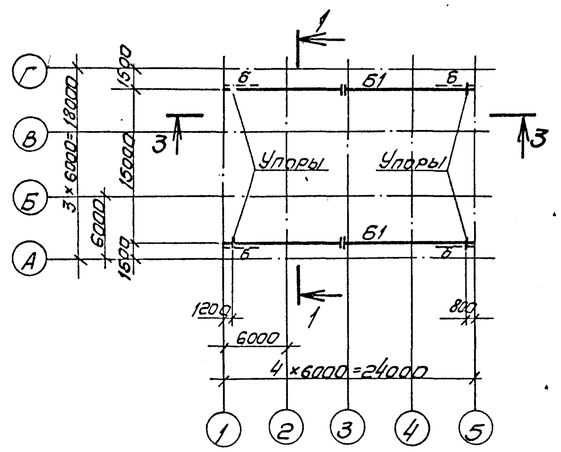

Ведомость элементов

Марка	Сечение: эскиз	Сечение: поз.	Сечение: состав	Опорные усилия: M тс.м	Опорные усилия: N тс	Опорные усилия: Q тс	Группа констр.	Марка металла	Примечание
Б1	I		I36М	—	—	9,9	II	ВСТ3СП5	
а	C		C70×60×4	—	9,9	—	IV	ВСТ3КП2-1	
б	L		L63×5	—	—	—	IV		по гибкости
Б2	90	1	C27	—	—	5,2	IV		
	1 2	2	L90×56×6	—	—	—	IV		конструкт.
Б3	C		C18	—	—	0,5	IV		

1-1

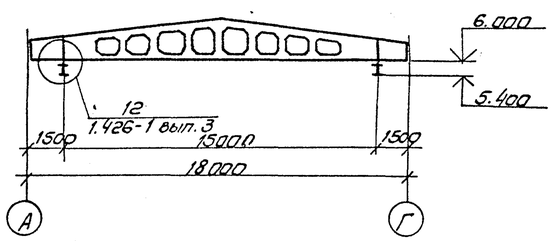

2-2

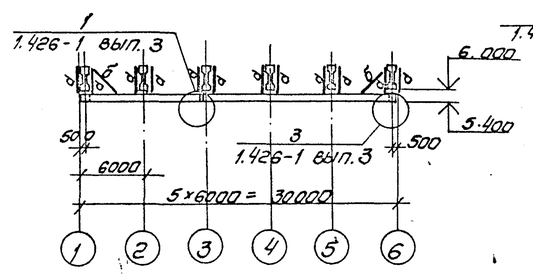

3-3

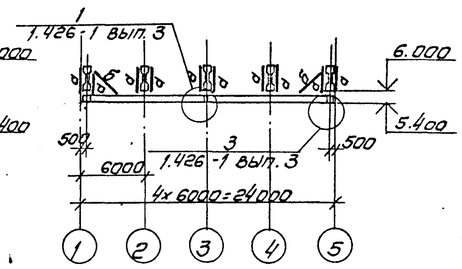

Схема расположения балок на отметке 3.540.

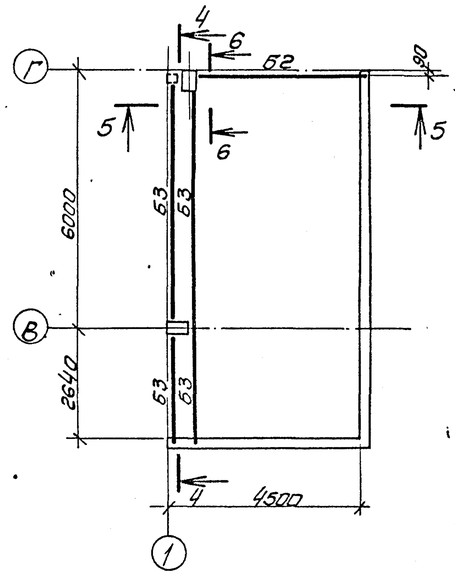

4-4

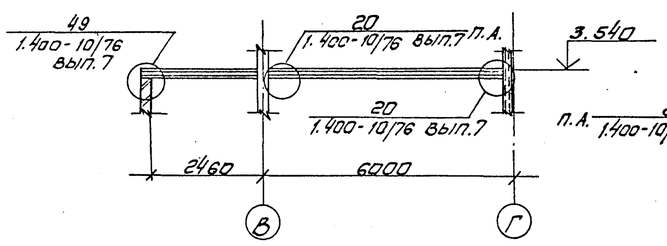

6-6

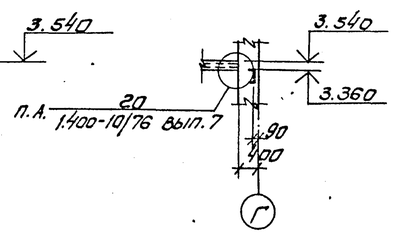

5-5

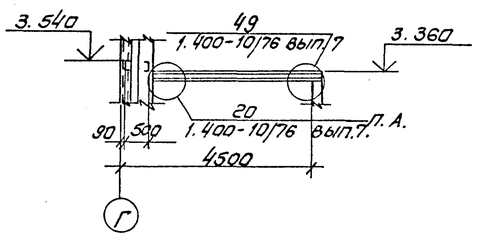

1. Конструкции сварные. Сварку элементов подвесных путей производить электродами Э42А по ГОСТ 9467-75, остальных конструкций - электродами Э42 по ГОСТ 9467-75.
2. Сварка ручная дуговая $h_ш = 6$ мм.
3. П.А. по аналогии.

Согласовано:

Инв. № подл. | Подпись и дата | Взам. инв. №

Привязан

Инв. № 44

Инв. № 8921/4

Проверил	Макарова		
Инженер	Андреева		
Вед. инж.	Макарова		
Рук. гр.	Морчунов		
Нач. отд.	Сдакьянц		
Гл. спец.	Боярченко		
Н. контр.	Луценко		
ГИП	Осташевский		

ТП 904-1-60.85-КМ

Станция осушки сжатого воздуха 6(4)УОСВ-250А (отдельно стоящая)

Стадия	Лист	Листов
Р	8	

Схемы расположения подвесных путей. Схема расположения балок на отметке 3.540.

Госстрой СССР Ростовский Промстройниипроект

Копировал

Формат А2

Типовой проект 904-1-60.85-КМ. Альбом 4.

Схема перекрытия участков канала КН1 на отметке 0.000 (для 6УОСВ-250А)

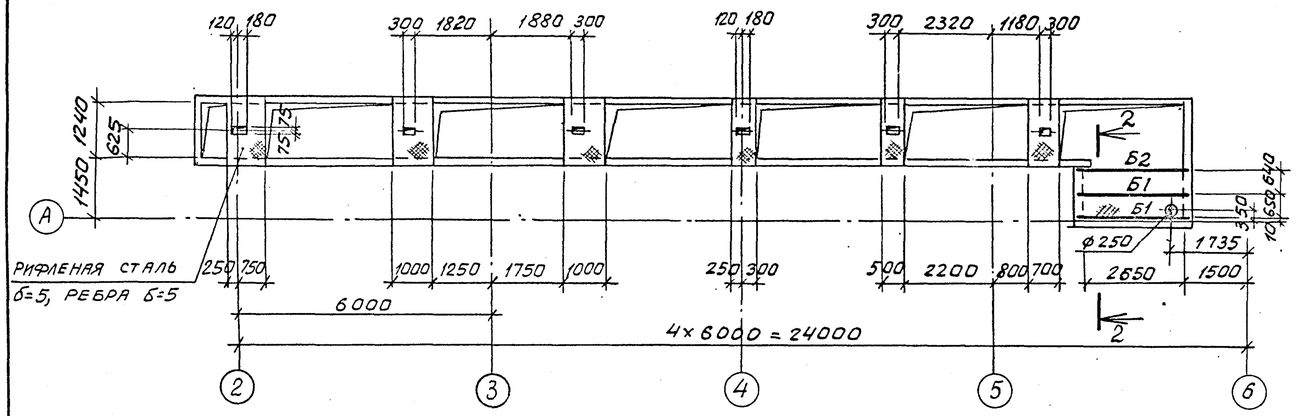

Схема перекрытия участка канала КН1 на отметке −0.930

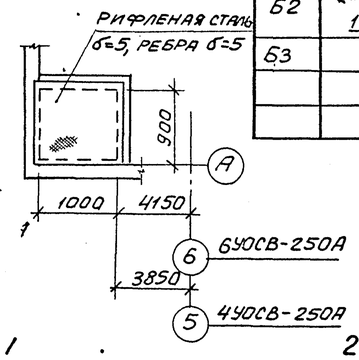

1-1

2-2

Схема перекрытия участков канала КН1 на отметке 0.000 (для 4УОСВ-250А)

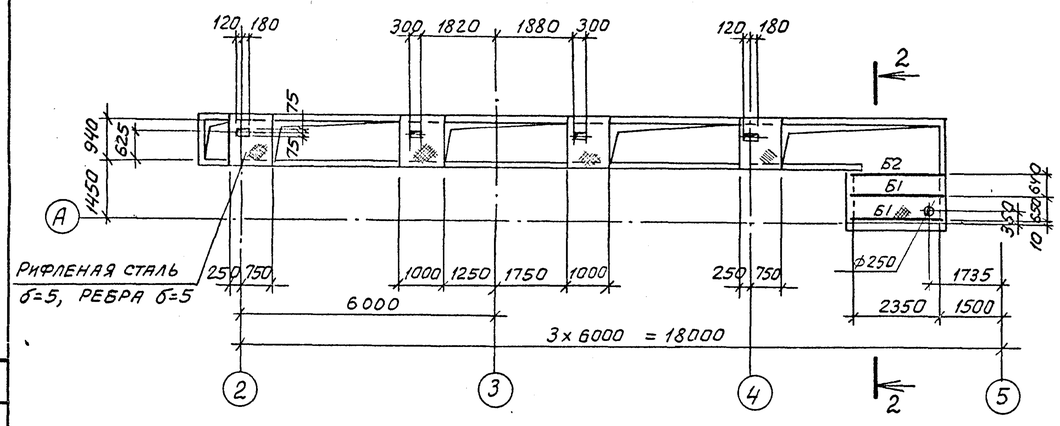

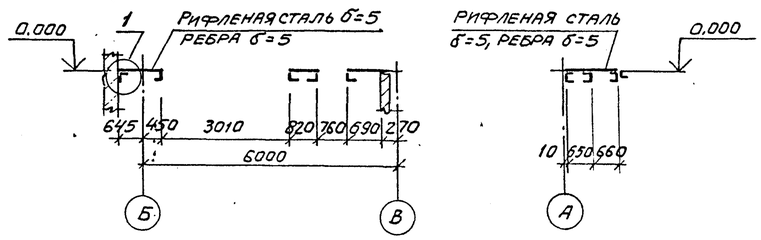

1

Схема перекрытия приямка ПРм1 на отметке 0.000

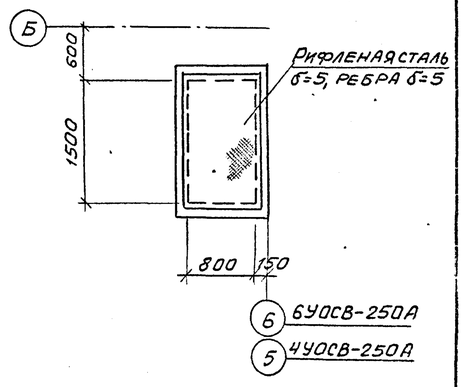

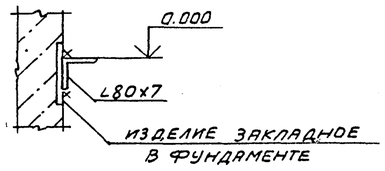

Схемы перекрытия участков каналов на отметке 0.000

КН3

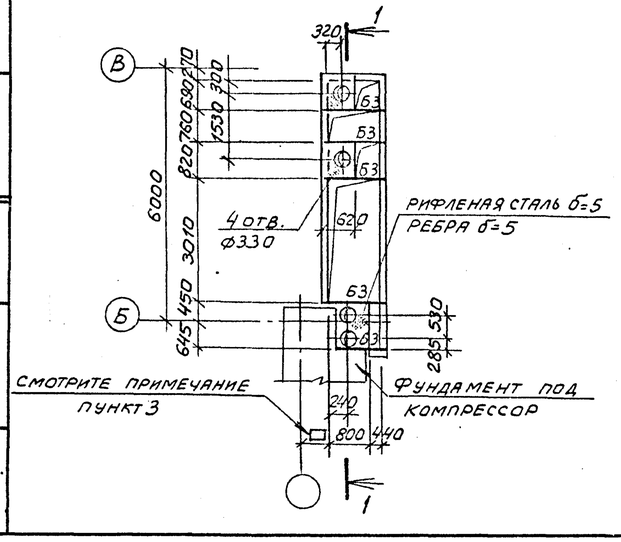

КН2 (для 6УОСВ-250А)

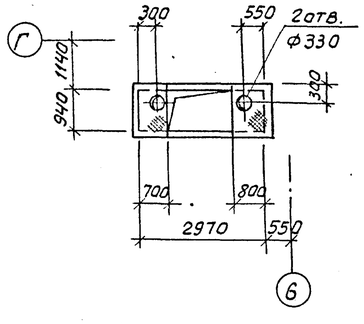

КН2 (для 4УОСВ-250А)

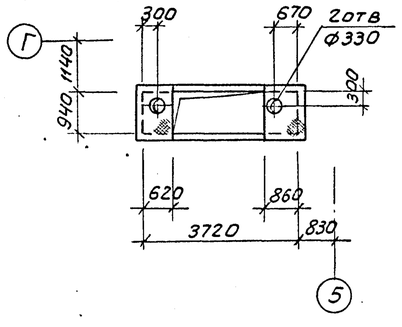

1. Конструкции сварные. Сварку производить электродами Э42 по ГОСТ 9467-75.
2. Сварка ручная дуговая $h_ш = 6$ мм.
3. Привязку канала КН3 к цифровым осям смотрите на листе 3 ТП904-1- -АР.
4. Нагрузка на перекрытия на отметке 0.000 $q^н = 0{,}01$ МПа.
5. Масса металлических щитов не должна быть более 50 кг.

Ведомость элементов

Марка	Сечение: эскиз	Поз	Состав	Опорные усилия: M, тс.м	N, тс	Q, тс	Группа констр.	Марка металла	Примечание
Б1	⊏		С14	—	—	—	IV	ВСт3кп2-1	конструктив
Б2		1	С14	—	—	1,9	IV	"	
		2	∟90×8	—	—	—	IV	"	конструкт.
Б3	∟		∟80×7	—	—	0,63	IV	"	

Согласовано:

Взам. инв. №

Подпись и дата

Инв. № подл.

Привязан

Инв. № 8921/4

45

Проверил	Макарова		ТП904-1-60.85-КМ
Инженер	Андреева		Станция осушки сжатого воздуха 6(4)УОСВ-250А (отдельно стоящая)
Вед.инж.	Макарова		Стадия: Р; Лист: 9; Листов:
Рук. гр.	Маргунов		
Нач.ОСП-1	Саакьянц		Схемы перекрытия участков каналов КН1, КН2, КН3 на отметках 0.000 и −0.930.
Гл.спец.т.о.	Бояруенко		ГОССТРОЙ СССР РОСТОВСКИЙ ПРОМСТРОЙНИИПРОЕКТ
Н.контр.	Луценко		
ГИП	Осташевский		

Копировал:

Формат А2

Альбом 4

904-1-60.85-КМ

Типовой проект

Согласовано

Взамен инв.

Подпись и дата

Инв. № подл.

1–1

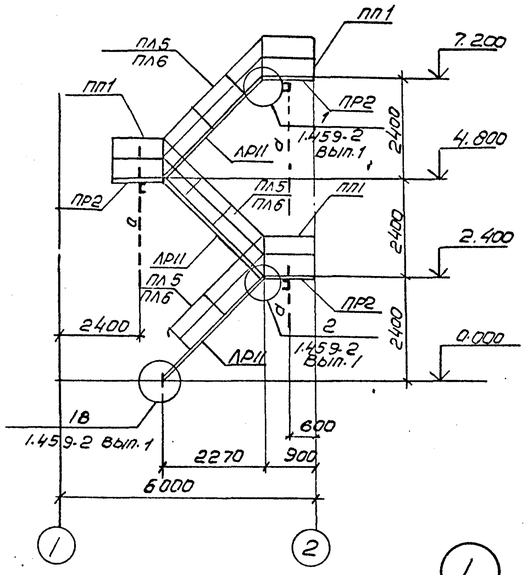

Схема расположения лестницы на отметке 2.400

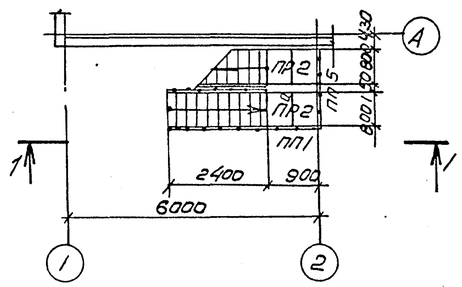

Схема расположения лестницы на отметке 7.200

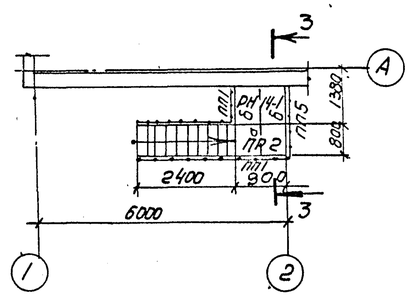

Схема расположения лестницы на отметке 4.800

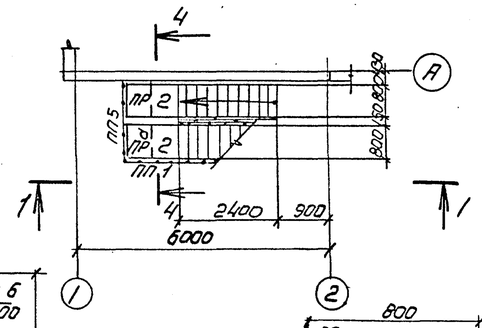

2-2

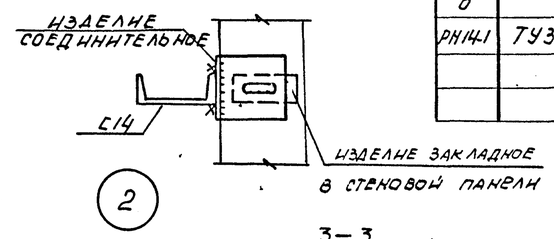

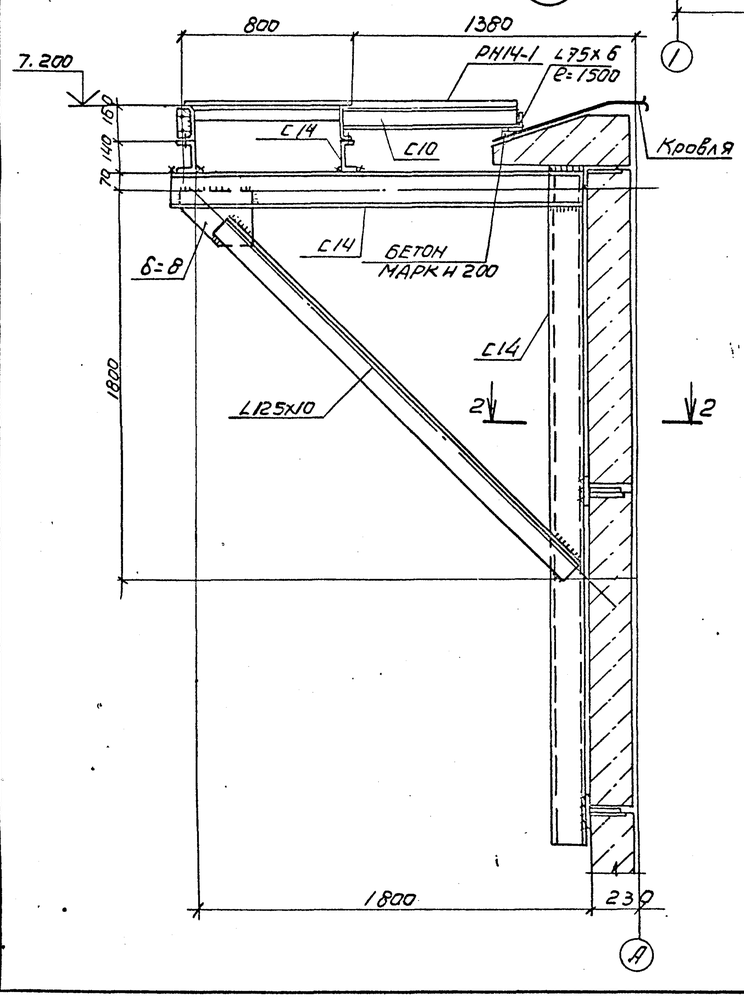

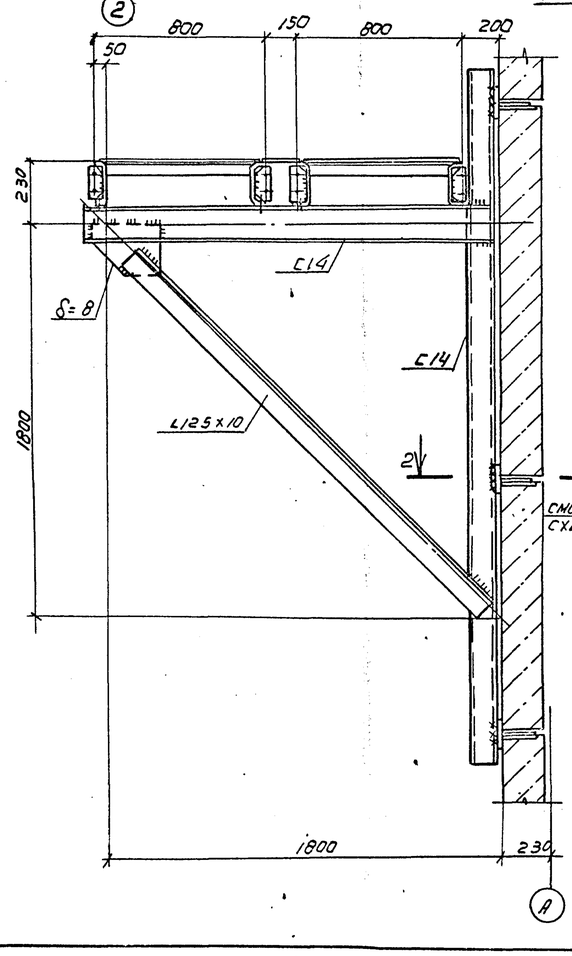

3–3

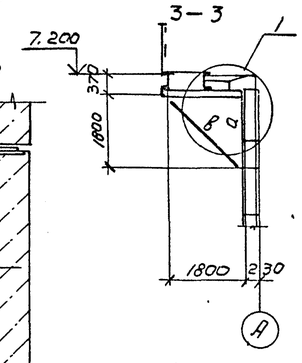

4–4

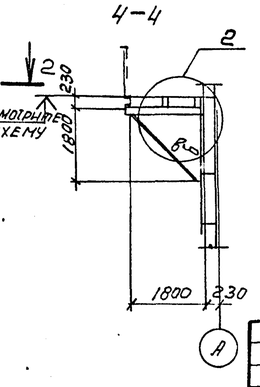

Ведомость элементов

Марка	Сечение: Эскиз	Поз	Сост.ав	Опорные усилия: M, тсм	N, тс	Q, тс	Группа констр.	Марка металла	Примечание
АР11	1.459-2 вып.1						IV	ВСт3кп2-1	
ПР2							IV	—"—	
ПЛ5	1.459-2 вып.2						IV	—"—	
ПЛ6							IV	—"—	
ПП1							IV	—"—	
ПП5							IV	—"—	
d	[		С14	—	—	1.5	IV	ВСт3кп2-1	
δ	[		С10	—	—	—	IV	—"—	конструкт.
в	L		L125x10	—	4.1	—	IV	—"—	
РН14-1	ТУ36-2044-77			—	—	—	IV	—"—	

1. Конструкции сварные. Сварку производить электродами Э42 по ГОСТ 9467-75.
2. Сварка ручная дуговая $h_ш$=6мм.
3. Крепление ограждений выполнить по узлам серии 1.459-2 вып. 1.
4. Решетчатый настил в площадках и лестничных маршах заменен на настил типа „Батайск" по ТУ36-2044-77

Привязан

Инв. №

Инв. № 8921/4

46

Проверил	Макарова		
Инженер	Андреева		
Вед.инж.	Макарова		
Рук.гр.	Моргунов		
Нач.отд.	Соколянц		
Гл.спец.	Боярченко		
Н.контр.	Лученко		
ГИП	Лоташевский		

ТП 904-1-60.85-КМ

Станция осушки сжатого воздуха 6(4) УОСВ-250А (отдельно стоящая)

Стадия	Лист	Листов
Р	10	

Схема расположения наружной лестницы

Госстрой СССР Ростовский Промстройниипроект

Копировал Шипова

Схема расположения кронштейнов по оси 1.

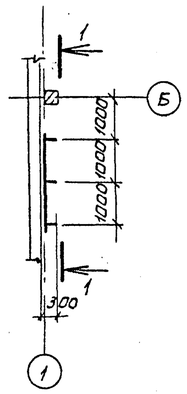

1-1

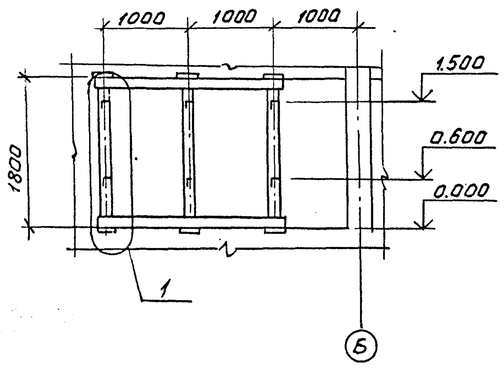

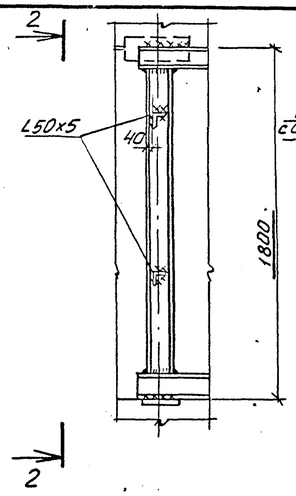

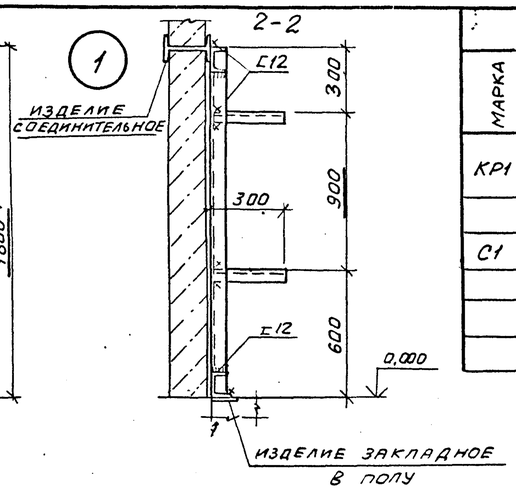

Ведомость элементов									
Марка	Сечение			Опорные усилия			Группа констр.	Марка металла	Примечание
	Эскиз	Поз	Состав	M, тс.м	N, тс	Q, тс			
КР1	1 2	1	С 12	—	—	—	IV	ВСт3кп2-1	конструкт.
		2	L50x5	—	—	0,1	IV		
С1	□		профиль №1 100x100x4	—	0,6	—	IV		

Схема расположения опор трубопровода

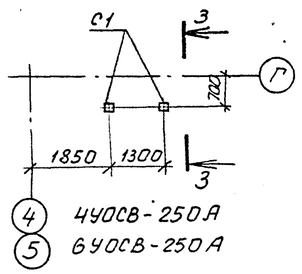

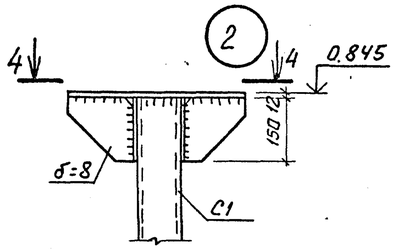

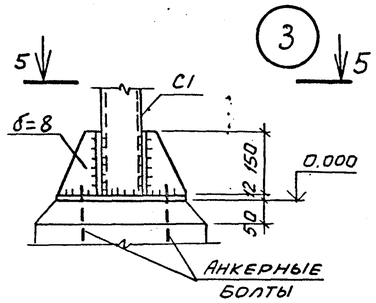

3-3

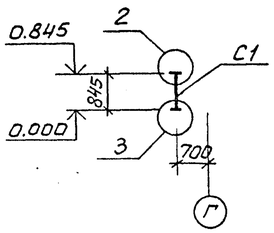

4-4

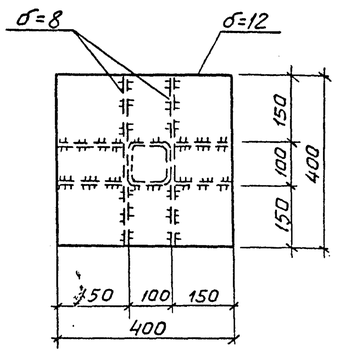

5-5

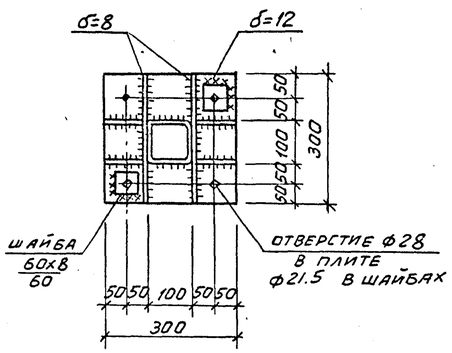

1. Конструкции сварные. Сварку производить электродами Э42 по ГОСТ 9467-75.
2. Сварка ручная, дуговая $h_ш = 6$ мм

Типовой проект 904-1-60.85 КМ. Альбом 4

Согласовано:

Инв. № подл. | Подпись и дата | Взам. инв. №

Привязан

Инв. № 47

Инв. № 8921/4

Проверил	Макарова		
Инженер	Андреева		
Вед. инж.	Макарова		
Рук. гр.	Моргунов		
Нач. отд.	Саакьянц		
Гл. спец.	Боярченко		
Н. контр.	Луценко		
ГИП	Осташевский		

ТП 904-1-60.85 – КМ

Станция осушки сжатого воздуха 6(4) УОСВ-250А (отдельно стоящая)

Стадия	Лист	Листов
Р	11	

Схемы расположения кронштейнов, опор трубопровода.

Госстрой СССР Ростовский Промстройниипроект

Копировал:

Формат А1

Типовой проект 904-1-60.85-КМ Альбом 4

Схемы расположения ограждений кровли

(для 6УОСВ-250А)

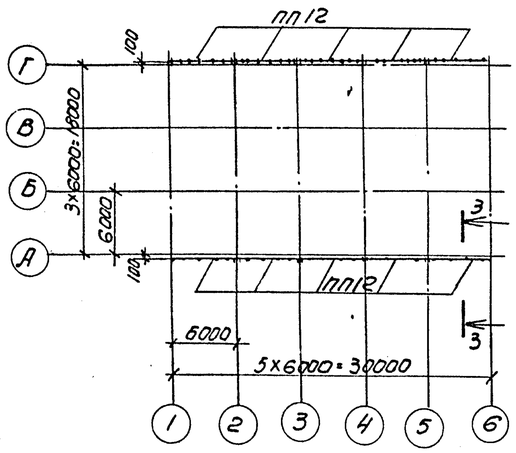

(для 4УОСВ-250А)

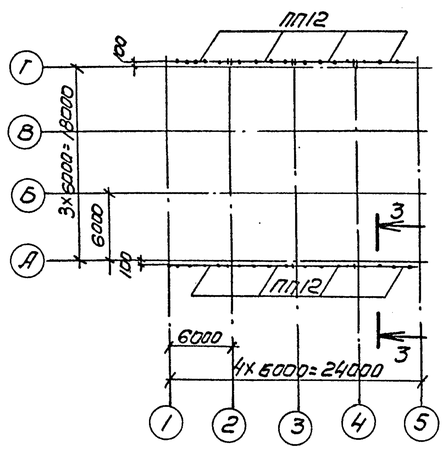

Ведомость элементов

Марка	Сечение: Эскиз	Сечение: Поз	Сечение: Состав	Опорные усилия: M, тсм	Опорные усилия: N, тс	Опорные усилия: Q, тс	Группа констр.	Марка металла	Примечание
ПП12	1.459-2		Вып.2	—	—	—	IV	ВСТ3кп2-1	

3-3

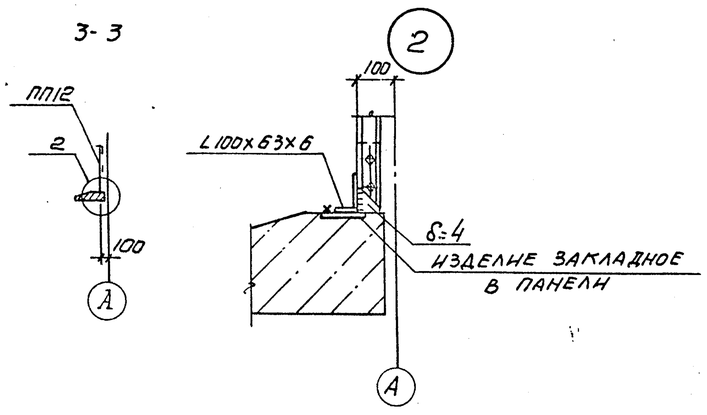

1. Конструкции сварные. Сварку производить электродами Э42 по ГОСТ 9467-75.
2. Сварка ручная, дуговая $h_ш$=6 мм.

Согласовано

Инв.№ подл. | Подпись и дата | Взам.инв.№

Привязан

Инв.№

Инв. № 8921/4

48

Проверил	Макарова		
Инженер	Андреева		
Ведущий	Макарова		
Рук. гр.	Моргунов		
Нач.ОСП-1	Сакьян		
Гл.спец.ТО	Бояруенко		
Н.контр.	Лученко		
ГИП	Осташевский		

ТП904-1-60.85-КМ

Станция осушки сжатого воздуха 6(4)УОСВ-250А (отдельно стоящая)

Стадия	Лист	Листов
Р	12	

Схема расположения ограждений кровли

Госстрой СССР Ростовский Промстройниипроект

Копировал Шилова

Формат А2

Типовой проект 904-1-60.85 ВК. Альбом 4

Ведомость рабочих чертежей основного комплекта ТП 904-1-60.85 -ВК

Лист	Наименование	Примечание
1	Общие данные	
2	Планы. Схемы.	

Ведомость ссылочных и прилагаемых документов

Обозначение	Наименование	Примечание
	Ссылочные документы	
4.904-69	Средства крепления санитарно-	
	-технических устройств	
4.900-8	Альбом оборудования фасонных	
	частей и арматуры для сетей и	
	сооружений водопровода и ка-	
	нализации. Выпуск IV	
	Прилагаемые документы	
ТП904-1-60.85 -ВК-СО1	Спецификация оборудования	
ТП904-1-60.85 -ВК-ВМ1	Ведомость потребности в ма-	
	терриалах.	

Основные показатели по чертежам водопровода и канализации

Наименование системы	Потребный напор на вводе м вод. ст.	Расчетный расход м³/сут.	м³/ч	л/с	при пожаре л/с	Установленная мощность электродвигателей кВт	Примечание
Водопровод							
хозяйственно-							В том числе на полив территории 0,42 м3/сут.
-питьевой (В1)	15	0,67	0,24	0,36			
Горячее водо-							
снабжение (Т3)	10	0,27	0,28	0,31			
Канализация							
бытовая (К1)		0,52	0,52	2,27			

Общие указания

1. Данный комплект рабочих чертежей разработан на основании технической документации, оговоренной в пояснительной записке к проекту.
2. Условной отметке 0,000 соответствует отметка по генплану
3. Системы водопровода и канализации запроектированы в соответствии со СНиП II-30-76 „Внутренний водопровод и канализация зданий" и СНиП II-34-76 „Горячее водоснабжение."
4. Стальные трубопроводы окрашиваются эмалью ПФ-115 в два слоя по 1 слою грунтовки ПФ-020. Чугунные канализационные трубы окрашиваются каменноугольным лаком в два слоя.
5. Трубопроводы систем водопровода прокладываются с уклоном 0,002 ÷ 0,005 в сторону водоразборных точек.
6. В спецификации фланцевая арматура учтена с ответными фланцами.
7. Крепление трубопроводов ф 15 ÷ 25 к конструкциям здания принимается по серии 4.904-69.
8. Отметки на схемах напорных сетей относятся к осям труб, на схемах самотечных сетей - к лоткам труб.
9. В спецификации ввод водопровода учтен до наружной грани стены здания, выпуски бытовой канализации и трубопровода дренажных вод - на 5 м от оси здания.
10. Указания по привязке приведены в альбоме I.
11. Спецификация оборудования для станций 6УОСВ-250А и 4УОСВ-250А принята единой.

Условные обозначения.

—К13— Трубопровод дренажных вод

—⊙ Прочистка в лючке

Согласовано

Инв. № подл. | Подпись и дата | Взам. инв. №

Данный проект выполнен в соответствии с действующими строительными нормами и правилами проектирования.

Главный инженер проекта — Осташевский

Главный специалист — Ясиновский

Дата

Инв. № 8921/4

Ст. инж.	Новик		
Рук. гр.	Аникин		
Гл. спец.	Ясиновский		12.06.84
Нач. ОБК	Верченко		
Н. контр.	Плаксина		
ГИП	Осташевский		

Привязан

Инв. №

ТП 904-1-60.85 -ВК

Станция осушки сжатого воздуха 6(4) УОСВ-250А (отдельно стоящая)

Стадия	Лист	Листов
Р	1	2

Общие данные.

Госстрой СССР Ростовский Промстройниипроект

Копировал: Шу.

Формат А2

Типовой проект 904-1-60.85 ВК. Альбом 4

План на отм. 0,000
6 УОСВ-250А

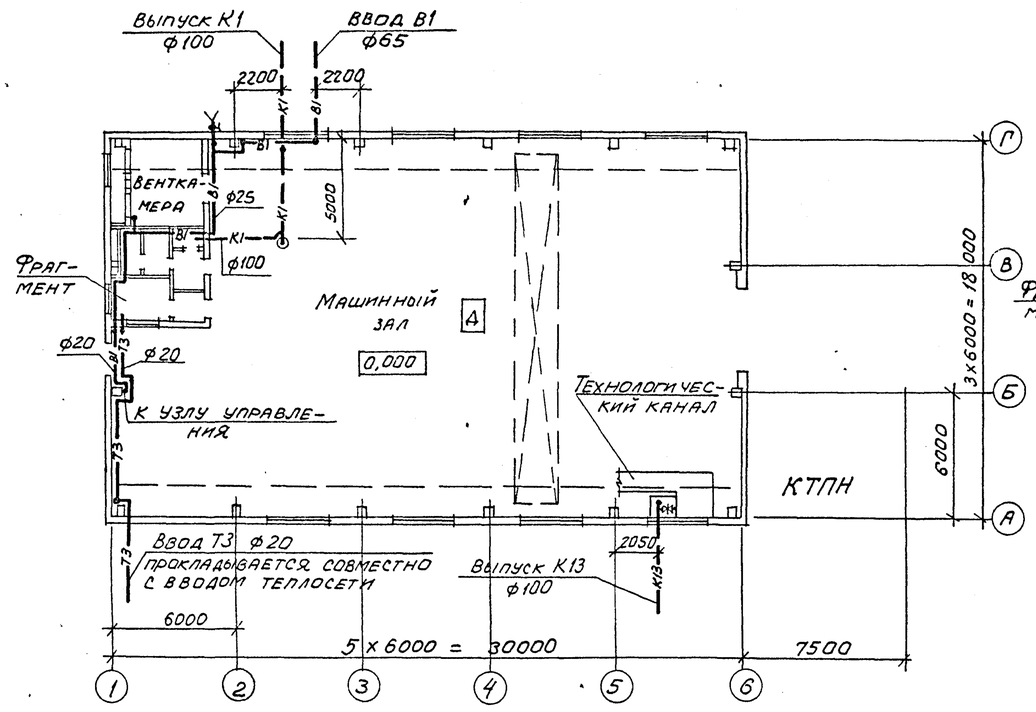

План на отм. 0,000
4 УОСВ-250А

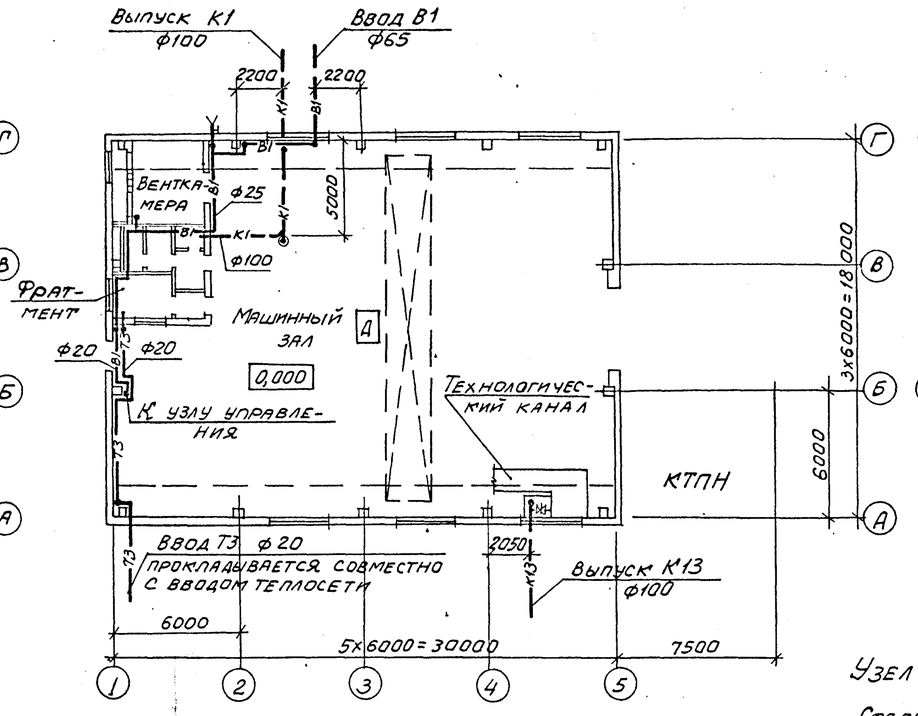

Фрагмент

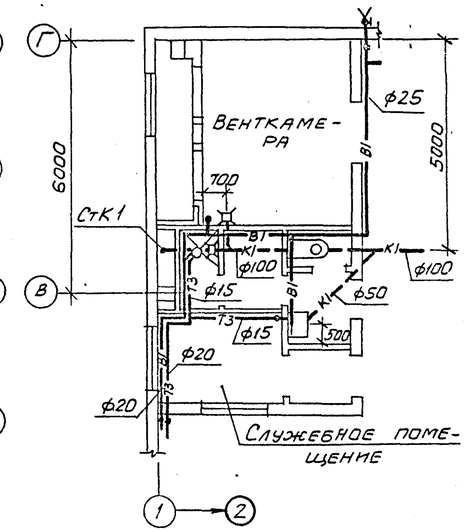

Узел установки прочистки в лючке А-А

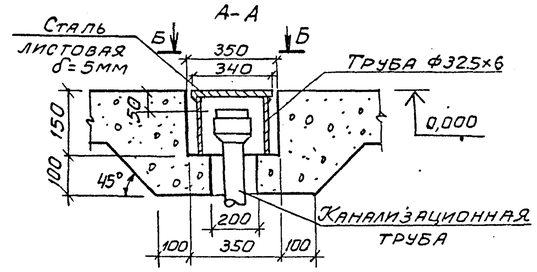

Б-Б

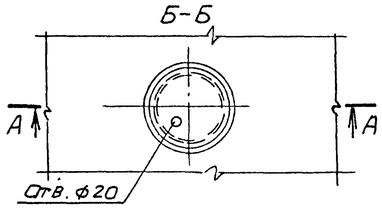

В1

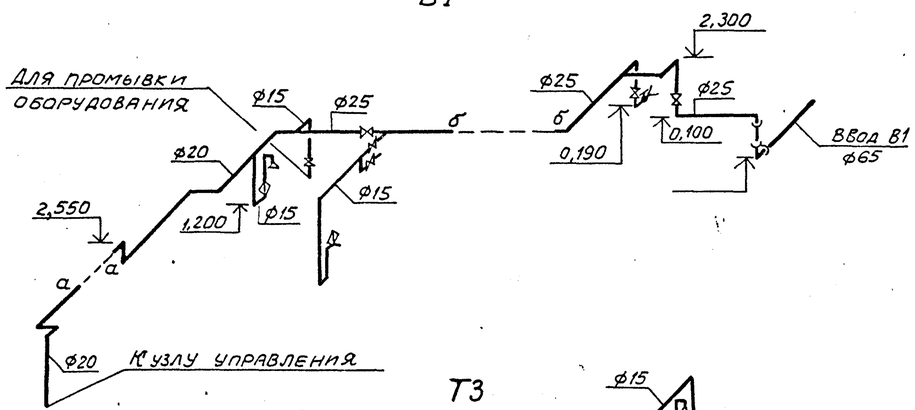

К1

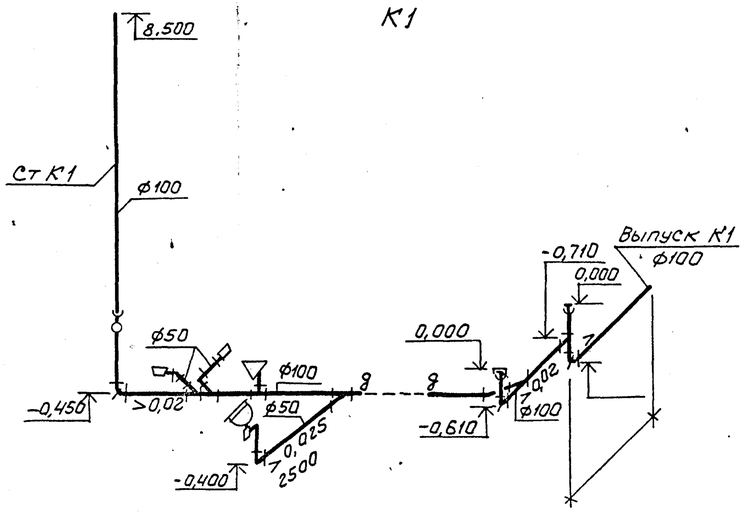

Т3

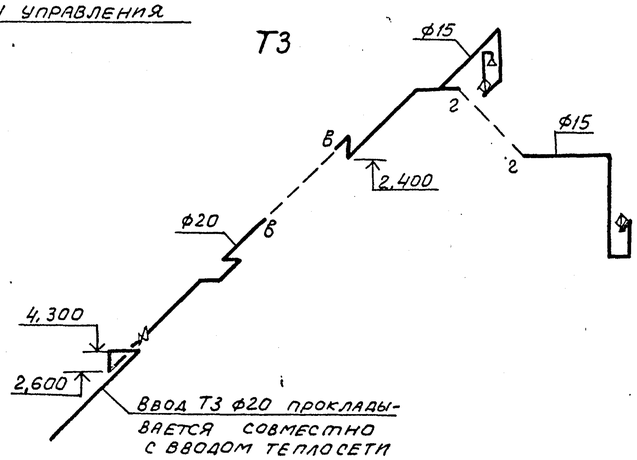

К13

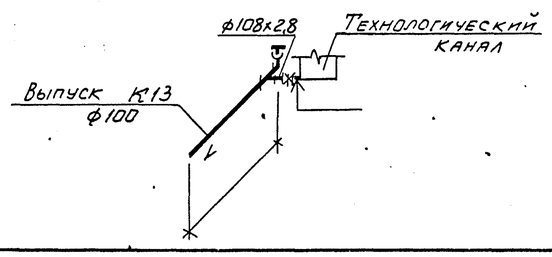

Инв. № 8921/4

50

Привязан:			
Инв. №			

Ст. инж.	Новик		
Рук. гр.	Аникин		
Гл. спец.	Ясиновский		12.06.87
Нач. ОВК	Верченко		
Н. контр.	Плаксина		
ГИП	Осташевский		

ТП 904-1-60.85 -ВК

Станция осушки сжатого воздуха 6(4) УОСВ-250А (отдельно стоящая)

Стадия	Лист	Листов
Р	2	

Планы. Схемы.

Госстрой СССР Ростовский Промстройниипроект

Копировал: Формат А2

Согласовано		
ОСП-1	Бесхоровайный	
ОСП-1	Моргунов	
ОПВ	Щетковский	

Инв. № подл.	Подпись и дата	Взам. инв. №

Типовой проект 904-1-60.85-ОВ Альбом 4

Общие указания.

1. Данный комплект чертежей разработан на основании технической документации, оговоренной на заглавном листе чертежей марки АР.
2. Расчетные параметры наружного воздуха приняты:
   - в холодный период для отопления и вентиляции по параметрам „Б" −30°С
   - То же, по параметрам „А" −16°С
   - В теплый период по параметрам „А" 22°С
3. Теплоноситель для систем отопления и вентиляции – перегретая вода 150-70°С.
4. Теплоснабжение предусматривается от сети промпредприятия.
5. Суммарная потеря напора в системе отопления и теплоснабжения — 6000 Па

Отопление

1. Монтаж системы отопления вести в соответствии со СНиП III-28-75.
2. Трубопроводы систем отопления и теплоснабжения ф до 50 мм монтируются из стальных водогазопроводных облегченных труб по ГОСТ 3262-75; ф более 50 мм – из электросварных труб по ГОСТ 10704-76.
3. В качестве нагревательных приборов приняты конвекторы типа „Аккорд" К2А.
4. Трубопроводы и нагревательные приборы окрашиваются краской БТ-177 (2 слоя) по грунту ПФ-020 (1 слой)
5. Трубопроводы до узла управления и узел изолируются пухшнуром из минеральной ваты δ=35 мм по грунту ПФ-020 и покрываются лакостеклотканью по рубероиду.

Вентиляция

1. Монтаж систем вентиляции вести в соответствии со СНиП III-28-75.
2. Воздуховоды выполняются из кровельной стали.
3. Воздуховоды окрашиваются по грунту ПФ-020 (1 слой) эмалью ПФ-115 внутри (1 слой) и снаружи (2 слоя).
4. Воздухозаборную камеру см. чертежи марки АР.
5. Узел прохода через кровлю систем ВЕ1 выполняется с клапаном по серии 5.904-10.

Данный проект выполнен в соответствии с действующими строительными нормами и правилами проектирования, которые предусматривают мероприятия, обеспечивающие взрывную, взрывопожарную и пожарную безопасность при соблюдении правил безопасности в эксплуатации здания (сооружения). Мероприятия выполнены на основании технологических заданий и указанных в них категорий производств.

Главный инженер проекта Осташевский Г.В.

Ведомость ссылочных и прилагаемых документов

Обозначение	Наименование	Примечание
	Ссылочные документы	
4.904-69	Детали крепления санитарно-технических приборов и трубопроводов	комплект
1.494-26. Выпуски 1,2	Унифицированные конструкции приточных вентиляционных установок	комплект
1.494-20	Воздухораспределители эжекционные потолочные. Тип ВЭПВ	комплект
1.494-32	Зонты и дефлекторы вентиляционных систем	комплект
5.904-5	Гибкие вставки к центробежным вентиляторам	комплект
5.904-1 Выпуски 1,2	Детали крепления воздуховодов	комплект
1.494-24 Выпуск 1	Стаканы для крепления крышных вентиляторов, дефлекторов и зонтов	комплект
4.903-10 Выпуск 8	Изделия и детали трубопроводов для тепловых сетей. Грязевики	комплект
5.903-2 Выпуск 1	Воздухосборники для систем отопления и теплоснабжения вентиляционных установок	комплект
5.904-10	Узлы прохода вентиляционных шахт через покрытия зданий	комплект
1.494-25	Подставки под калориферы	комплект

Указание по привязке проекта.

Данные характеристики вентиляционного оборудования и расчеты воздушно-тепловых балансов уточняются при привязке проекта к конкретным условиям промплощадки.

План-схема 6УОСВ-250А

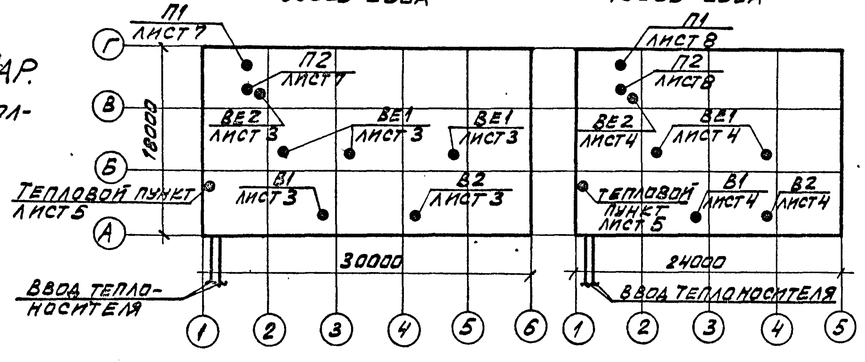

План-схема 4УОСВ-250А

Основные показатели по чертежам отопления и вентиляции

Здания (сооружения) помещения	Объем м³	Периоды года при tн, °С	Расход тепла Вт: на * отопление	на * вентиляцию	на горячее водоснабжение	общий	Расход холода Вт	Установленная мощность электродвигателей, кВт
Станция 4УОСВ-250А	3130	-30	68000/59000	264000/107000	—	332000	—	7.4
Станция 6УОСВ-250А	3930	-30	80500/70000	339500/140000	—	420000	—	8.8

* В числителе приведен расход тепла на отопление и вентиляцию помещений станции в рабочее время, в знаменателе – при дежурном отоплении.

Ведомость рабочих чертежей основного комплекта ТП 904-1- -ОВ

Лист	Наименование	Примечание
1	Общие данные (начало)	
2	Общие данные (окончание)	
3	Станция 6УОСВ-250А. Планы. Разрез 1-1	
4	Станция 4УОСВ-250А Планы. Разрез 1-1	
5	Схема теплоснабжения установок П1, П2. Узел управления	
6	Схемы систем П1, П2, В1, В2, ВЕ2.	
7	Станция 6УОСВ-250А. Установки систем П1, П2	
8	Станция 4УОСВ-250А. Установки систем П1, П2	

Инв. № 8921/4

51

Согласовано

Взам. инв. №

Подпись и дата

Инв. № подл.

Инж.	Гендзелевская		
Ст. инж.	Щетковский		
Рук. гр.	Червонная		
Гл. спец.	Рыжик		
Нач. ОПБ	Комов		
Н. контр.	Косоножкина		
ГИП	Осташевский		

Привязан

Инв. №

ТП 904-1-60.85-ОВ

Станция осушки сжатого воздуха 6(4)УОСВ-250А (отдельно стоящая)

Стадия	Лист	Листов
Р	1	8

Общие данные (начало)

Госстрой СССР Ростовский Промстройниипроект

Копировал

Формат А2

Альбом 4

904-1-60.85-ОВ

Типовой проект

ТАБЛИЦА ВОЗДУШНО-ТЕПЛОВЫХ БАЛАНСОВ

№ № п/п	Общие данные: Наименование помещения и категория пожарной опасности	Объем м3	Режим	Расчетные температ. t° нач.	Расчетные температ. t° р.з.	Теплопотери Вт	Тепловыделения Вт	Теплоизбытки (+) Недостаток тепла (−) Вт	Система отопления	Выделяющиеся вредности	Вытяжная вентиляция: Общеобменная вытяжка м3/час	Механическая №№ систем	Естественная	Приточная вентиляция: Способ подачи воздуха	Q м3/час	Температура t° нач.	Температура t° р.з.	Возмещение тепла (+) Удаление тепла (−) Вт	№ систем или площадь проемов	Кратность воздушного обмена	Примечание
1	Машинный зал станции осушки воздуха 4УОСВ-250А „А"	3000	Зима	−30	20	78000	14000	−64000	Воздушная	Пары фреона	3000	—	ВЕ1	Естествен.	3000	−16	20	−36000*	Неорганизов.	5,0	
											12000	В1; В2	—	Механич.	12000	45	20	+100000	П1; П2		
			Лето	22	25	—	9300** 13900	+23200	—	Пары фреона, тепло	6000 12000	— В1; В2	ВЕ1 —	Естествен.	18000	22	25	−23200	Фрамуги окон	6.0	
2	Машинный зал станции осушки воздуха 6УОСВ-250А „А"	3800	Зима	−30	20	100200	19700	−80500	Воздушная	Пары фреона	3800	—	ВЕ1	Естествен.	3800	−16	20	−46500*	Неорганизов.	5,0	
											15200	В1, В2	—	Механич.	15200	45	20	+127000	П1, П2		
			Лето	22	25	—	12500** 19700	+32200	—	Пары фреона, тепло	8800 15200	— В1, В2	ВЕ1 —	Естествен.	24000	22	25	−32200	Фрамуги окон	6,3	

1. Воздухообмен в помещении машзала в летний период определен в соответствии с рекомендациями по расчету воздухообмена помещения по теплоизбыткам серия А3-776.
2. Тепловыделения в машинном зале приняты в соответствии с технологическим заданием.
3. Температура, влажность и подвижность воздуха в машинном зале приняты по допустимым параметрам ГОСТ 12.1.005-76 для категории работ — „легкая-1".
4.* Расход тепла на нагрев воздуха, поступающего в помещение неорганизованно в объеме 1 крат в час.
5** Тепло от солнечной радиации.
6. Любая из двух установленных систем П1, П2 обеспечивает дежурное отопление машзала.

ХАРАКТЕРИСТИКА ОТОПИТЕЛЬНО-ВЕНТИЛЯЦИОННЫХ СИСТЕМ

Обозначение системы	Кол. систем	Наименование обслуживаемого помещения (технологического оборудования)	Тип установки агрегата	Вентилятор: Тип, исполнение по взрывозащите	№	Схема исполнения	Положение	L, м3/ч	P, Па	n, об/мин	Электродвигатель: Тип, исполнение по взрывозащите	N, кВт	n, об/мин	Воздухонагреватель: Тип	№	Кол.	Т-ра нагрева от	Т-ра нагрева до	Расход тепла Вт	ΔP, Па	Примечание
П1, П2	2	Машинный зал 4УОСВ-250А	В-Ц4-70-6,3-02		6,3	1	Л0°	6600	450	950	4А90L6	1,5	950	КВБ	10П	2	−30	45	166000	72	
В1, В2	2		Крышн. центробеж.	КЦ3-90	6,3	1	—	6600	400	950	4А100L6	2,2	950	—	—	—	—	—	—	—	
П1, П2	2	Машинный зал 6УОСВ-250А	В-Ц4-70-6,3-01		6,3	1	Л0°	8350	470	950	4А100L6	2,2	950	КВБ	10П	2	−30	45	210000	112	
В1, В2	2		Крышн. центробеж.	КЦ3-90	6,3	1	—	8350	400	950	4А100L6	2,2	950	—	—	—	—	—	—	—	

Производительность вентиляторов систем П1, П2, В1, В2 приведена с учетом коэффициента −1,1.

Согласовано

Взам. инв. № | Подпись и дата | Инв. № подл.

Инв. № 8921/4

Привязан

Инв. №

Инжен.	Гендзелевская	
Ст. инж.	Щетковский	
Рук. гр.	Черепочная	
Гл. спец.	Рывкис	
Нач. отд.	Комов	
Н. контр.	Косоножкина	
ГИП	Осташевский	

ТП 904-1-60.85-ОВ

Станция осушки сжатого воздуха 6(4)УОСВ-250А (отдельно стоящая)

Общие данные (окончание)

Стадия	Лист	Листов
Р	2	

Госстрой СССР Ростовский Промстройниипроект

Копировал

Формат А2

Типовой проект 904-1-6085-ОВ Альбом 4

Фрагмент плана 1

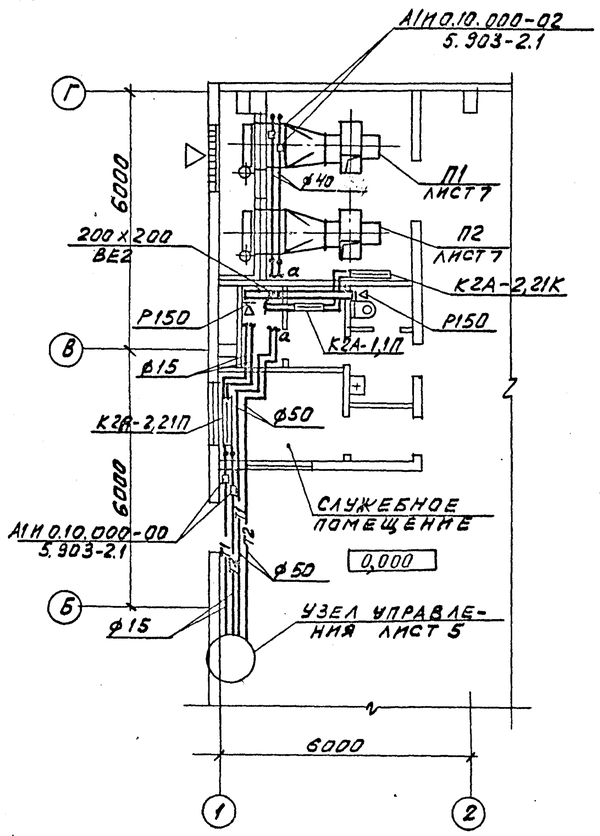

План на отм. 0,000

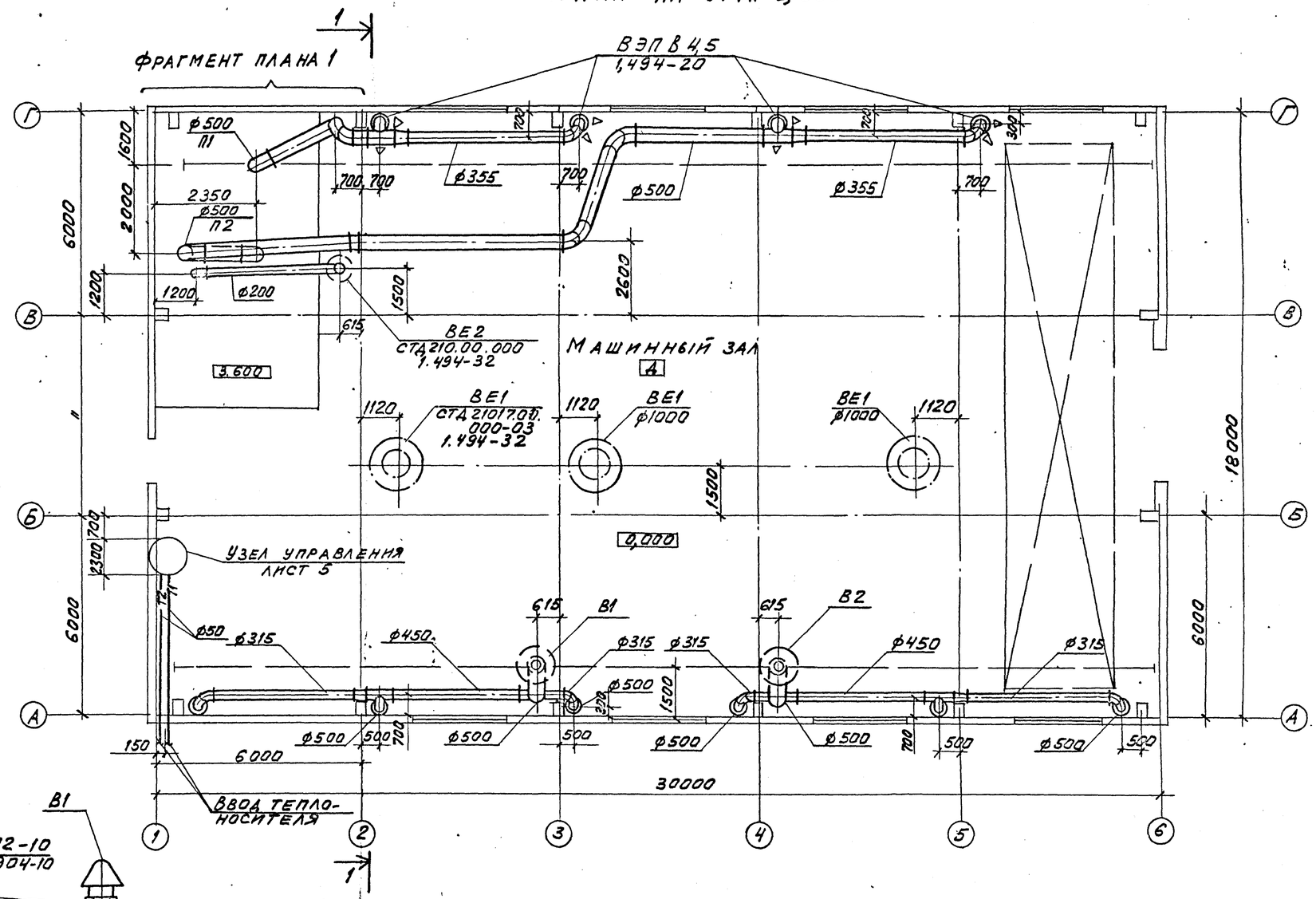

Разрез 1-1

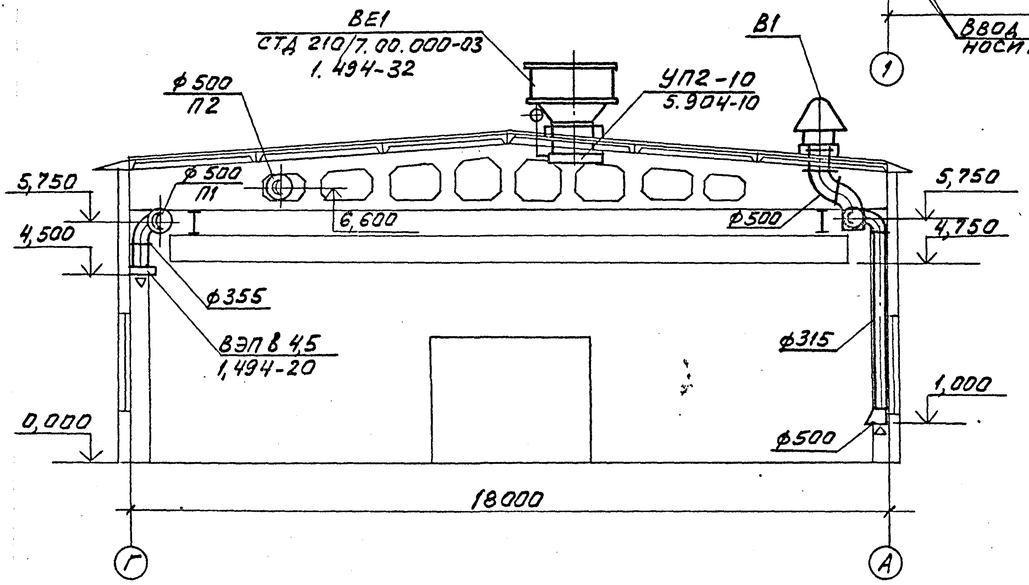

Инв. № 8921/4

53

Инжен.	Гендзелевская		
Ст. инж.	Щетковский		
Рук. гр.	Червонная		
Гл. спец.	Рывкис		
Нач. отд.	Комов		
Н. контр.	Косоножкина		
ГИП	Осташевский		

Привязан

Инв. №

ТП 904-1-6085-ОВ

Станция осушки сжатого воздуха 6(4) УОСВ-250А (отдельно стоящая)

Стадия	Лист	Листов
Р	3	

Станция 6УОСВ-250А
Планы. Разрез 1-1

Госстрой СССР
Ростовский
Промстройниипроект

Согласовано: Бесков, Айнык; Морозов; Аникин

ОВК

Инв. № подл. | Подпись и дата | Взам. инв. №

Копировал

Формат А2

Типовой проект 904-1-60.85 - ОВ Альбом 4.

Фрагмент плана 1

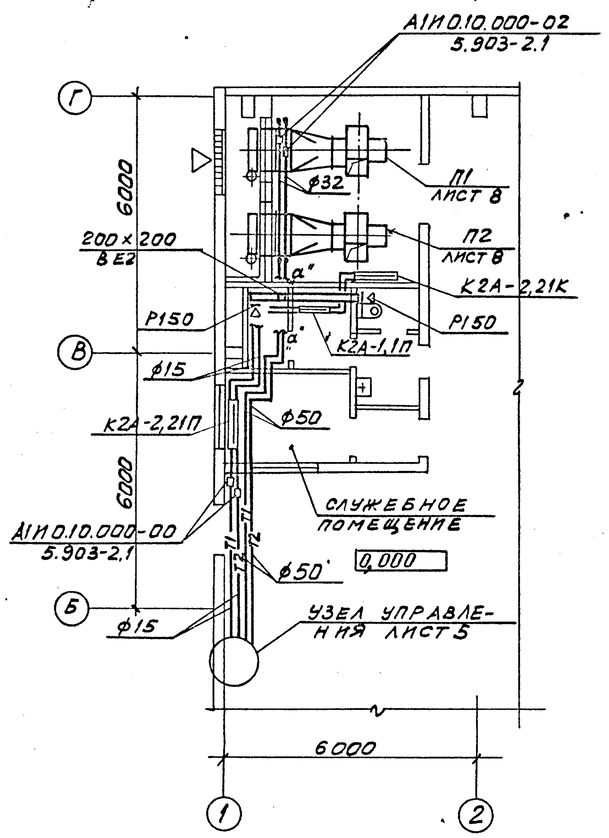

План на отм. 0,000

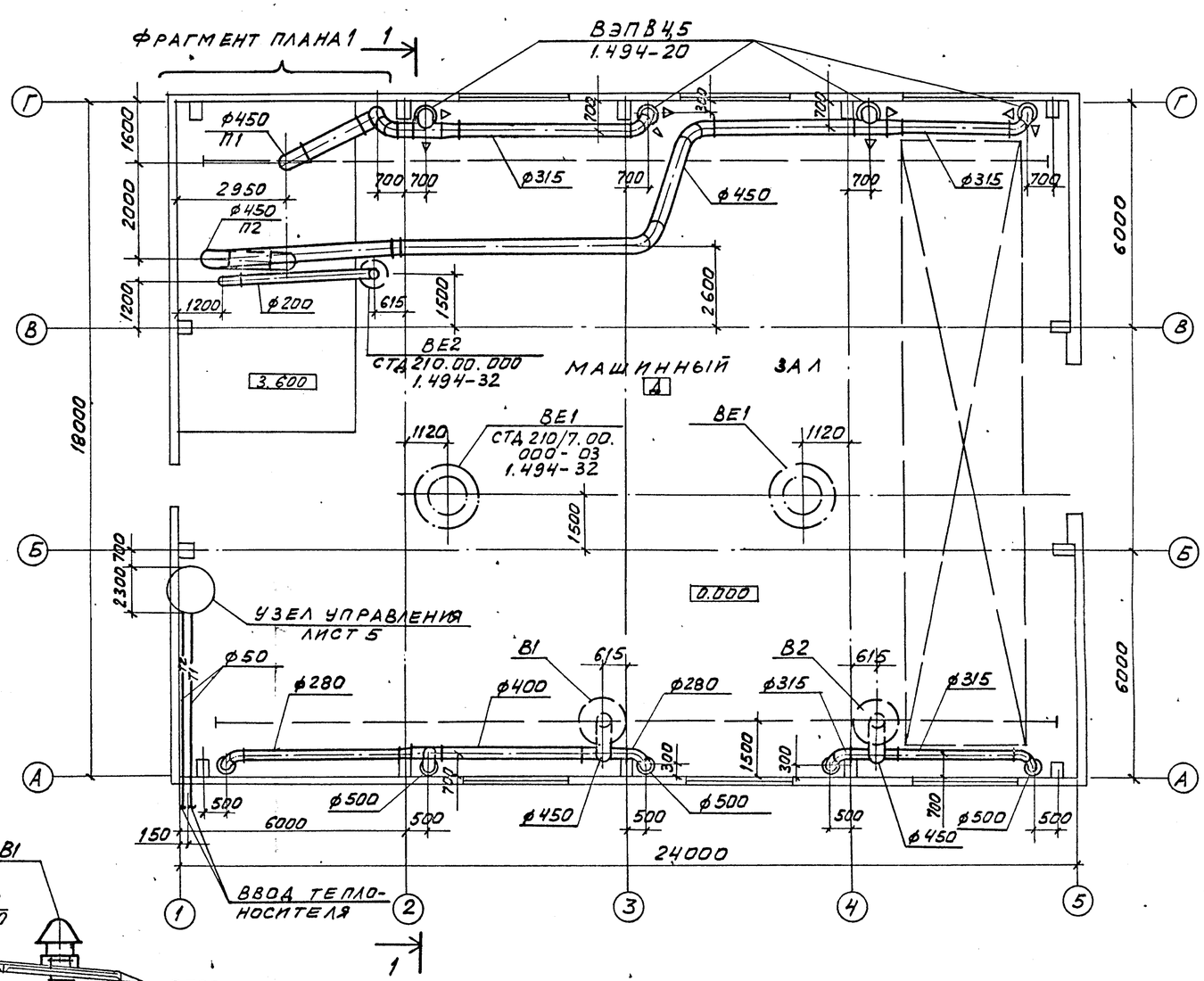

Разрез 1-1

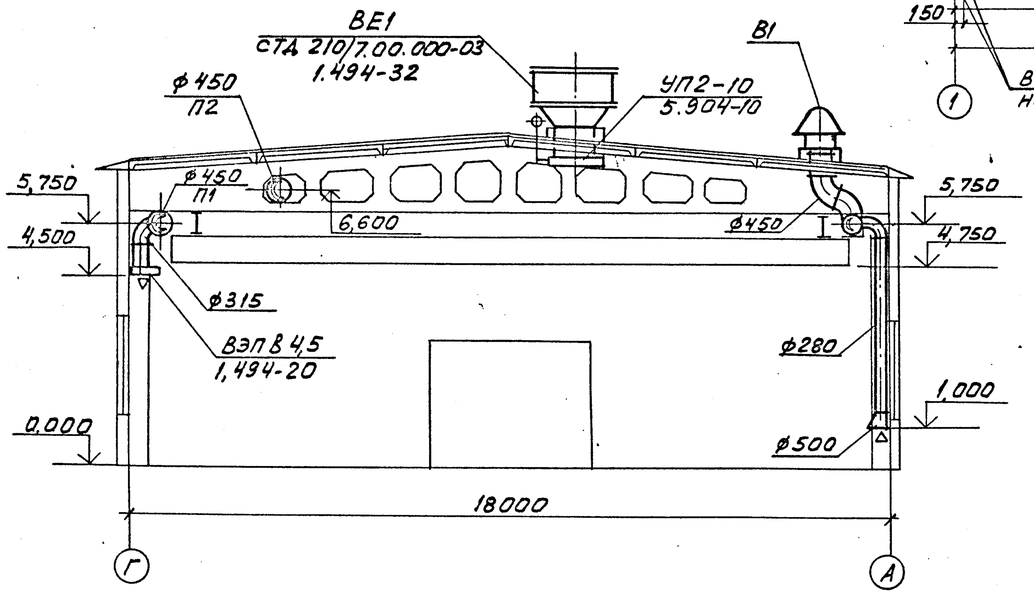

Согласовано	ДСП-1	Бесфорвайный	
		Морсунов	
	ОВК	Анукин	

Инв. № подл. | Подпись и дата | Взам. инв. №

Инв. № 8921/4

54

Инжен.	Ненадзелевская		
Ст. инж.	Щетковский		
Рук. гр.	Червонная		
Гл. спец.	Рывкис		
Нач. ОПВ	Комов		
Н. контр.	Косоножкина		
ГИП	Осташевский		

Привязан

Инв. №

ТП 904-1-60.85 - ОВ

Станция осушки сжатого воздуха 6(4) УОСВ-250А (отдельно стоящая)

Стадия	Лист	Листов
Р	4	

Станция 4 УОСВ-250А

Планы. Разрез 1-1

Госстрой СССР Ростовский Промстройниипроект

Копировал

Формат А2

Альбом 4

Типовой проект 904-1-60.85-ОВ

Узел управления

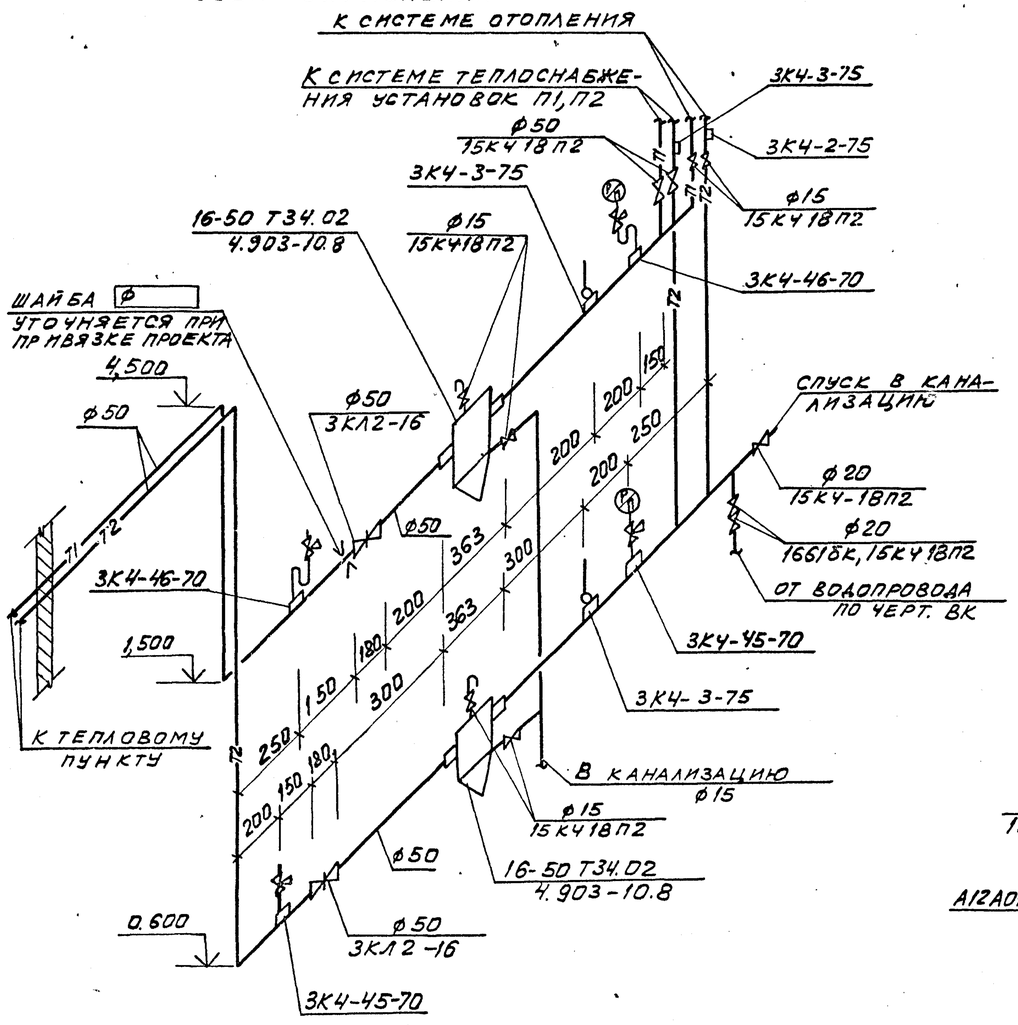

Система теплоснабжения установок П1, П2

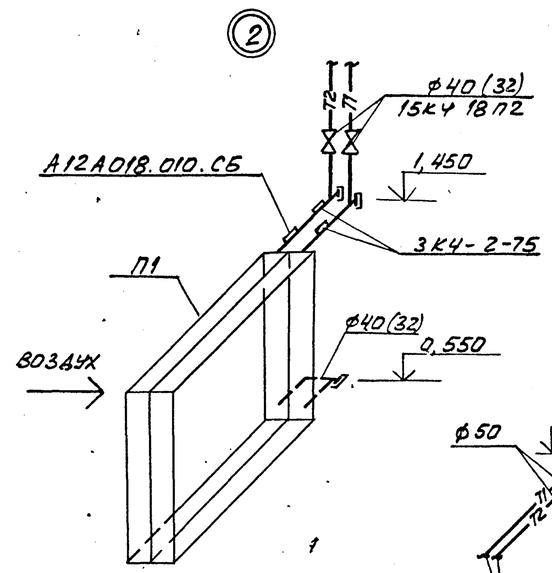

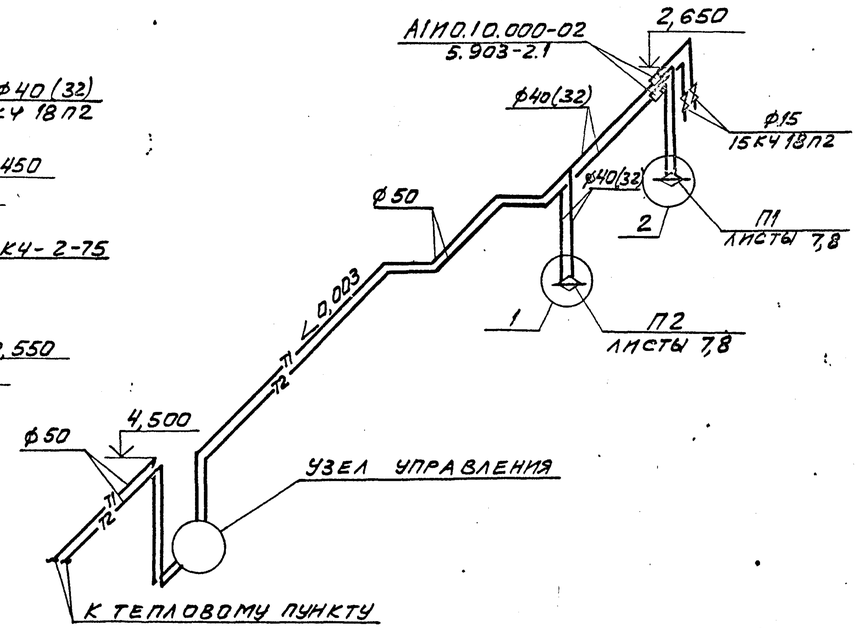

Система отопления

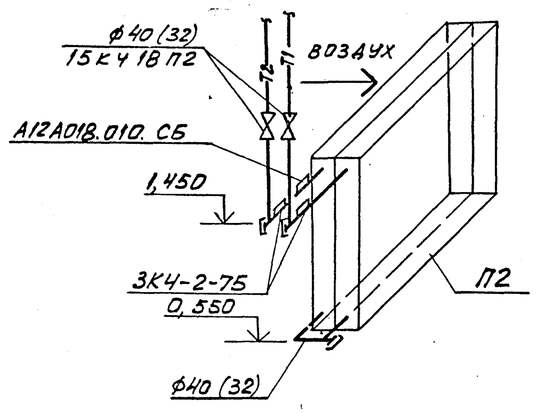

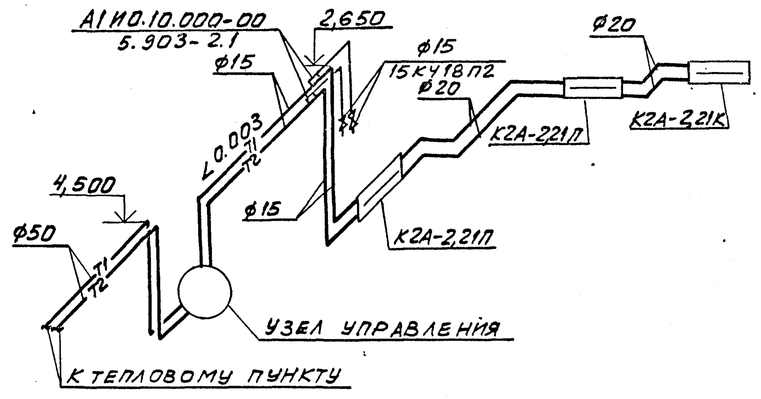

1. Для установки контрольно-измерительных приборов на трубопроводах в местах, указанных на схемах, выполнить закладные конструкции по типовым чертежам ГПИ „Проектмонтажавтоматика":
   а) термометров-расширителей по чертежам 3К4-2-75 и 3К4-3-75;
   б) манометров-штуцеры по чертежам 3К4-45-70, 3К4-46-70
   в) датчиков температуры - по чертежу А12А018.010-СБ.
2. Манометры и термометры, а также отборные устройства для манометров заказываются и устанавливаются по проекту автоматизации.
3. Диаметры в скобках указаны для станции осушки сжатого воздуха 4УОСВ-250А.

Согласовано: ОВК Аникин

Инв. № подл. | Подпись и дата | Взам. инв. №

Инв. № 8921/4

55

Инжен.	Ленязелевская		ТП 904-1-60.85-ОВ
Ст. инж.	Щетковский		Станция осушки сжатого воздуха 6(4) УОСВ-250А (отдельно стоящая)
Рук. гр.	Червонная		Стадия Р · Лист 5 · Листов
Гл. спец.	Рыв. кис		
Нач. отд.	Комов		Схема системы теплоснабжения установок П1, П2, Узел управления
Н. контр.	Косоножкина		Госстрой СССР Ростовский Промстройниипроект
ГИП	Осташевский		

Привязан

Инв. №

Копировал

Формат А2

Альбом 4

904-1-60.85-ОВ

Типовой проект

П1 (6УОСВ-250А)

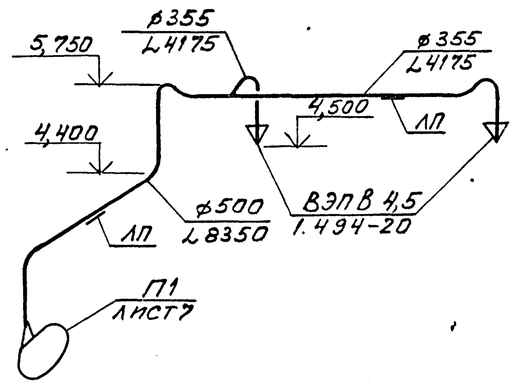

П2 (6УОСВ-250А)

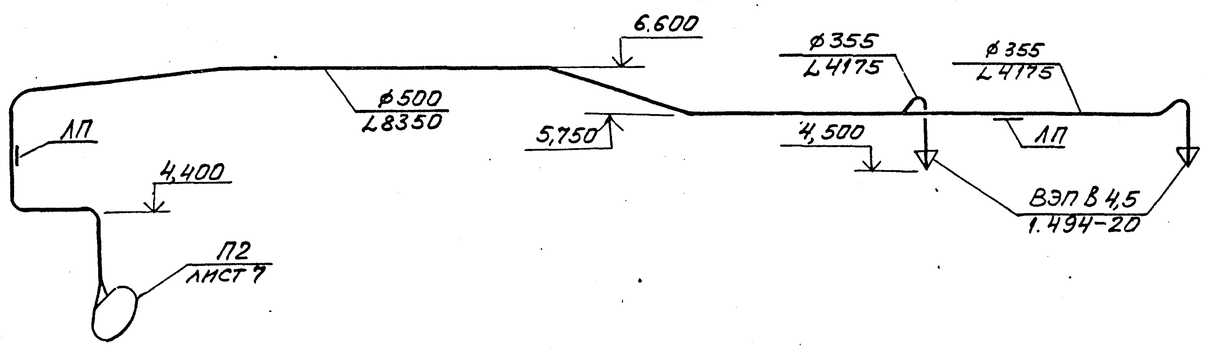

В1 (4УОСВ-250А)

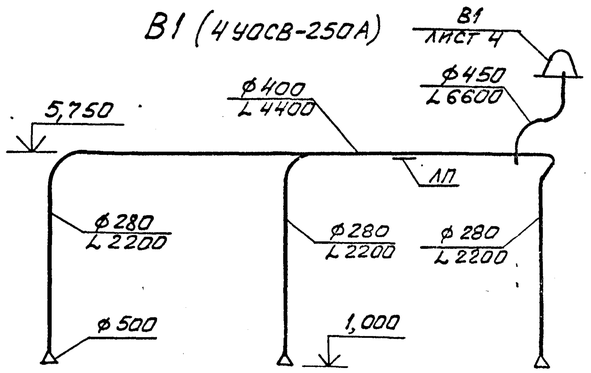

П1 (4УОСВ-250А)

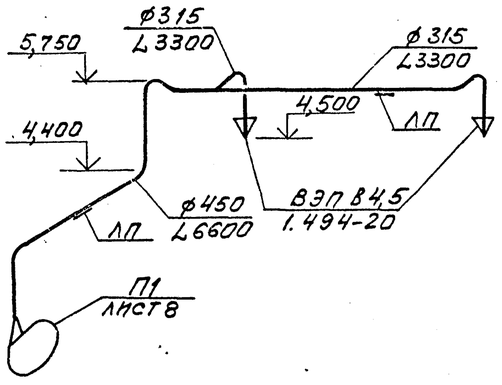

П2 (4УОСВ-250А)

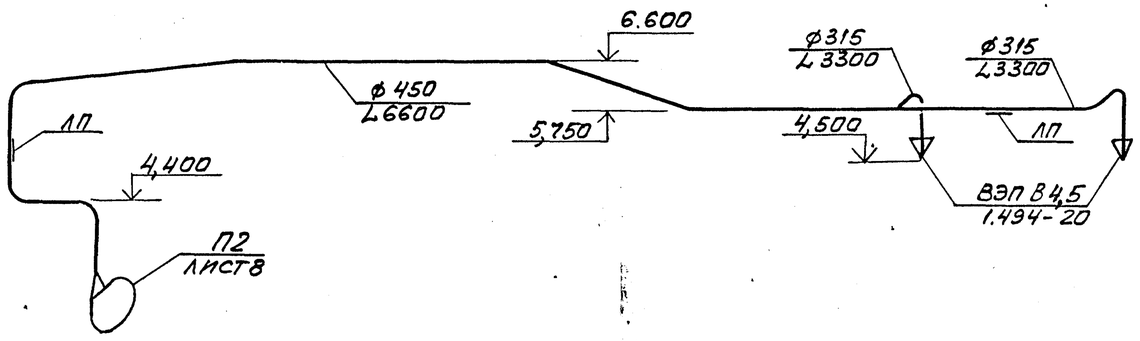

В2 (6УОСВ-250А)

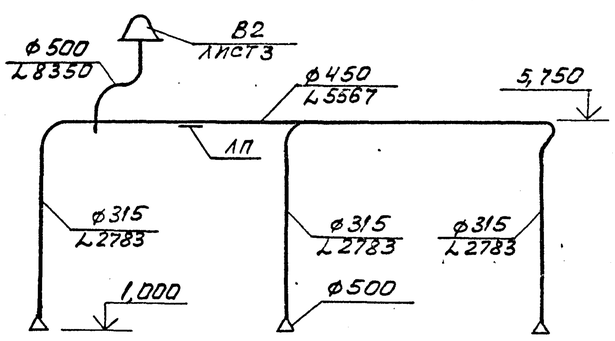

ВЕ2

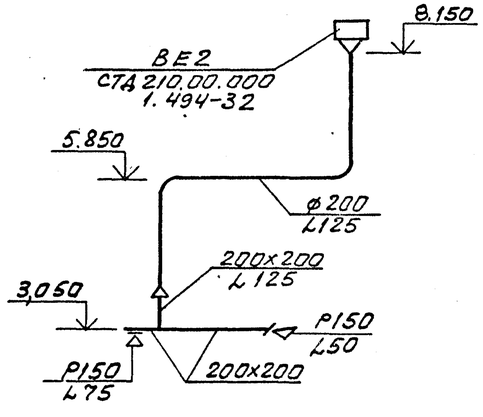

В1 (6УОСВ-250А)

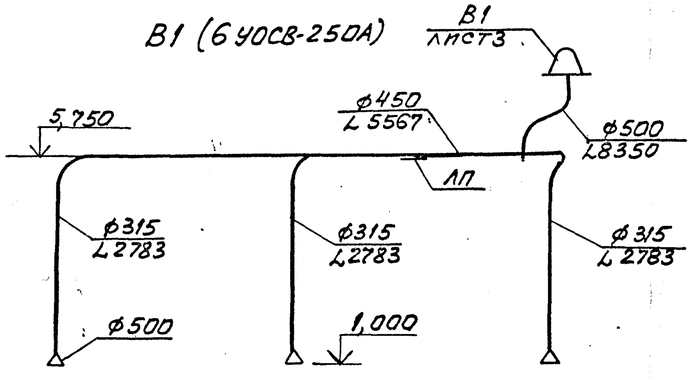

В2 (4УОСВ-250А)

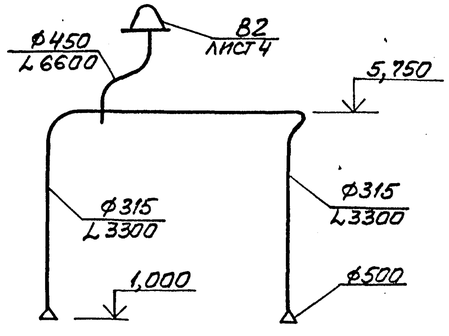

Согласовано ОВК Аникин

Взам. инв. № | Подпись и дата | Инв. № подл.

Инв. № 8921/4

56

Инжен.	Гендзелевская		ТП 904-1-60.85- ОВ
Ст. инж.	Щетковский		Станция осушки сжатого воздуха 6(4) УОСВ-250А (отдельно стоящая)
Рук. гр.	Червонная		
Гл. спец.	Рывкис		
Нач. отд.	Комов		
Н. контр.	Косоножкина		Схемы систем П1, П2, В1, В2, ВЕ2
ГИП	Осташевский		

Стадия	Лист	Листов
Р	6	

Госстрой СССР Ростовский Промстройниипроект

Привязан

Инв. №

Копировал

Формат А2

Типовой проект 904-1-60.85-ОВ Альбом 4

Разрез 1-1

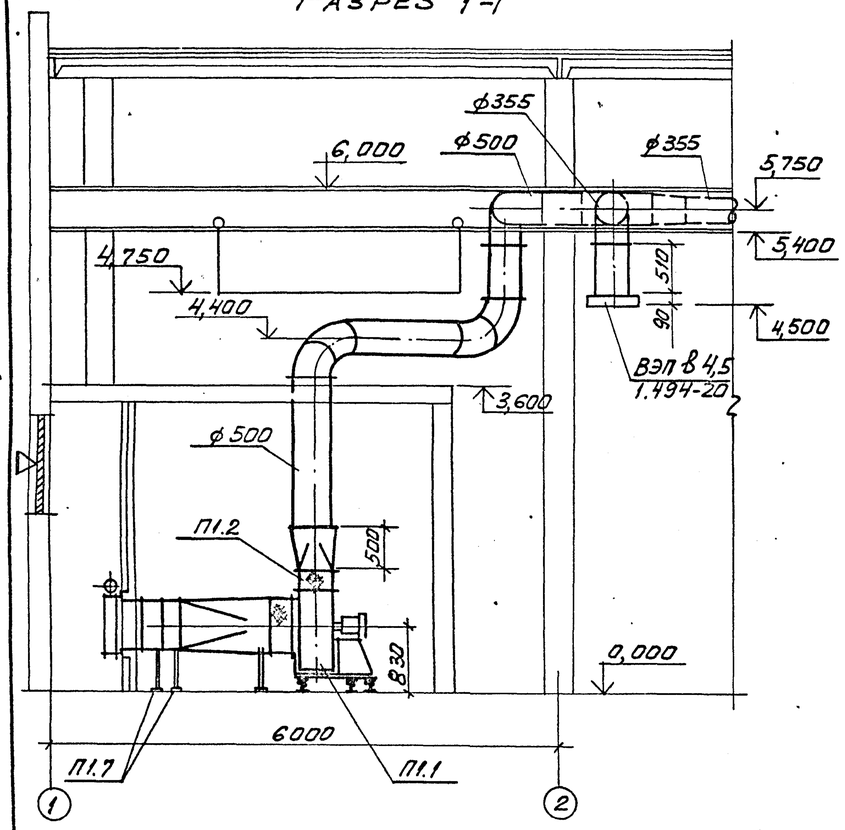

Разрез 2-2

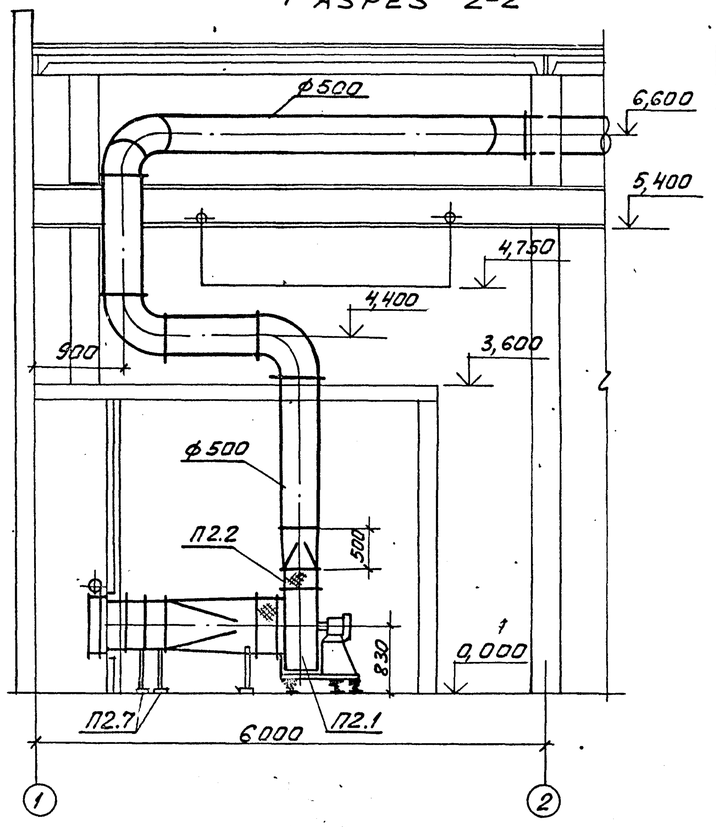

План на отм. 0,000

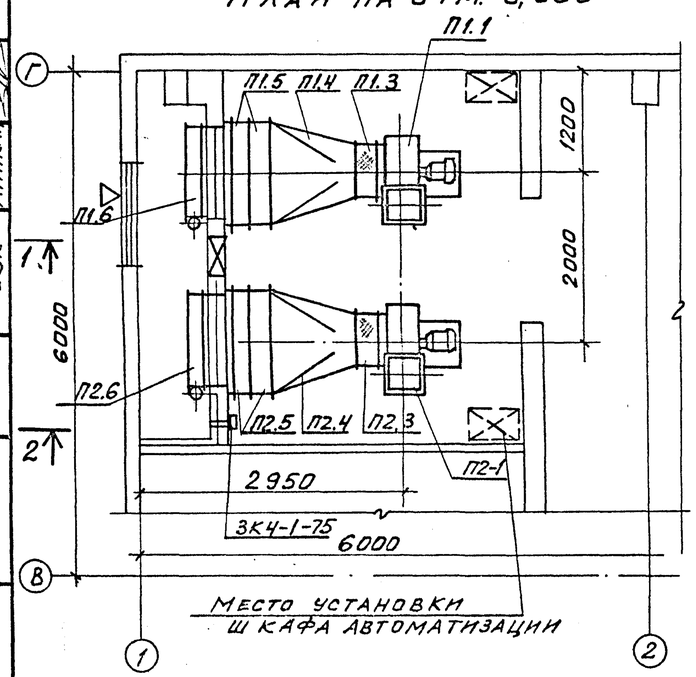

Место установки шкафа автоматизации

План на отм. 0,000; 3,600

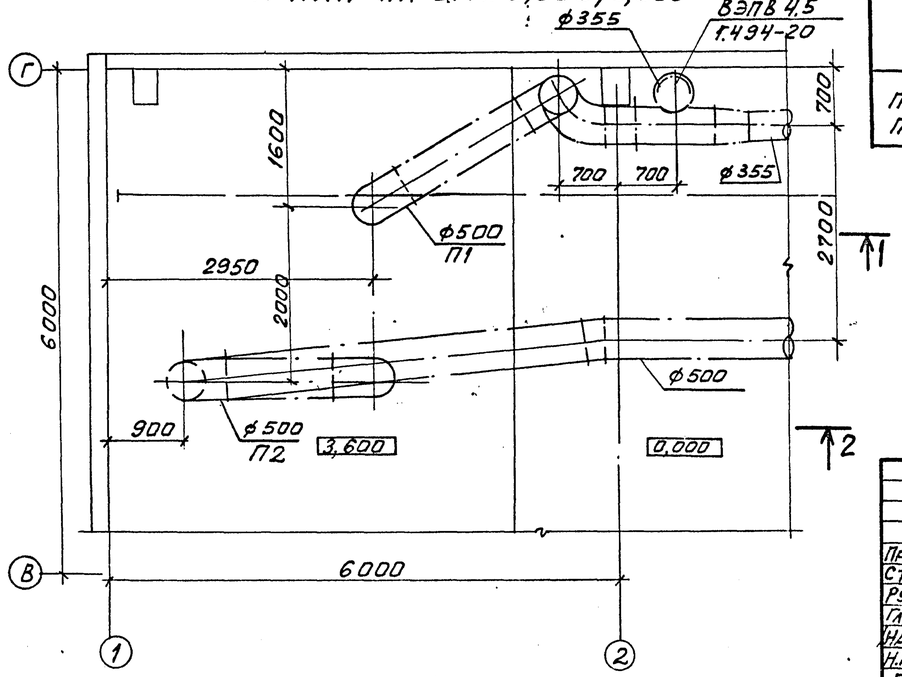

Спецификация отопительно-вентиляционных установок

Марка поз.	Обозначение	Наименование	Кол.	Масса ед. кг	Примечание
		П1; П2			
П1.1 П2.1	Предприятие УВД Кемеровской области	Агрегат вентиляторный В-Ц4-70-6,3-01 на виброосновании комплектно: а) вентилятор радиальный В-Ц4-70 N 6,3 с колесом Дн, исполнение 1, положение Л0° б) электродвигатель 4А 100L6, 2,2 квт, 950 об/мин.	1	199	
П1.2 П2.2	Серия 5.904-5	Гибкая вставка на нагнетании ВН-14	1	6,26	
П1.3 П2.3	Серия 5.904-5	Гибкая вставка на всасывании ВВ-21	1	9,95	
П1.4 П2.4	Серия 1.494-26 выпуск 1	Диффузор Д16	1	57,4	
П1.5 П2.5	Костромской калориферный завод	Калорифер пластинчатый большой модели КВБ-10П	2	133,7	
П1.6 П2.6	Талды-Курганский экспериментальный завод коммунального оборудования	Заслонка воздушная утепленная без электроподогрева П600х1000 Э с электроприводом МЭО-40/63 – 0,63-77	1	47,3	
П1.7 П2.7	Серия 1.494-25	Подставка под калорифер тип 2	4	1,5	

Согласовано: ОСП-1 Бесхорошинный; ОВК Морсунов; Аникин

Инв. № подл. | Подпись и дата | Взам. инв. №

Привязан

Инв. № 8921/4 51

Инв. №

Провер.	Генадеевская		
Ст. инж.	Щетковская		
Рук. гр.	Червонная		
Гл. спец.	Рывкис		
Нач. отд.	Комов		
Н. контр.	Косоножкина		
ГИП	Осташевская		

ТП 904-1-60.85-ОВ

Станция осушки сжатого воздуха 6(4) УОСВ-250А (отдельно стоящая)

Стадия	Лист	Листов
Р	7	

Станция 6УОСВ-250А Установки систем П1, П2

Госстрой СССР Ростовский Промстройниипроект

Копировал

Формат А2

Типовой проект 904-1-60.85-ОВ. Альбом 4

Разрез 1-1

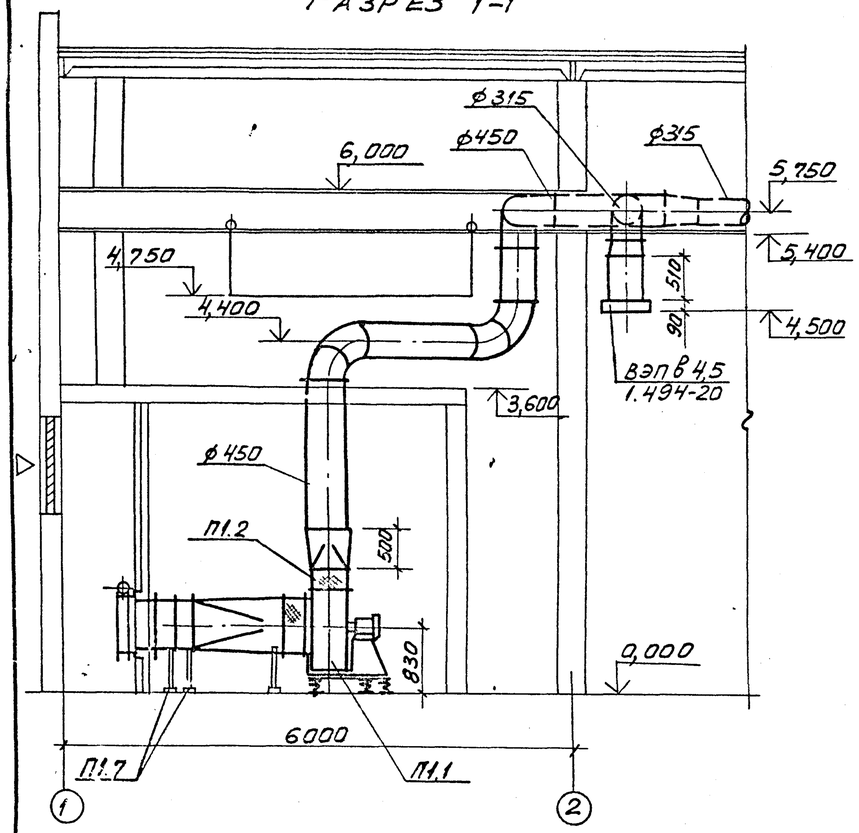

Разрез 2-2

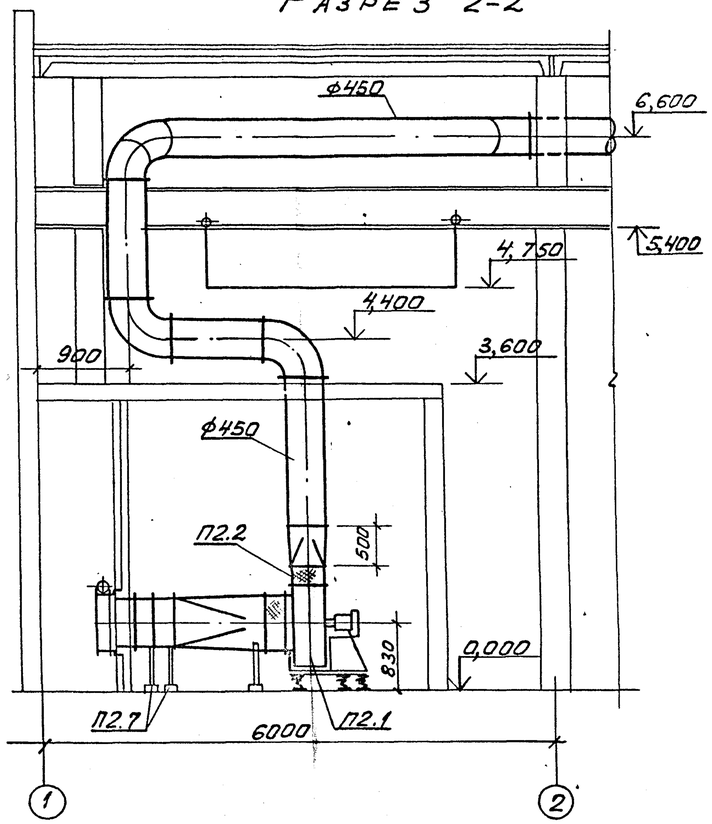

План на отм. 0,000

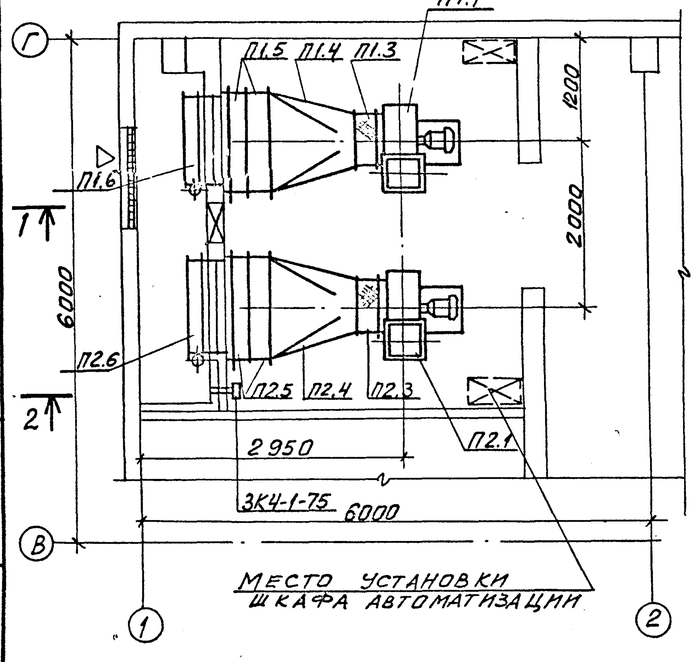

План на отм. 0,000; 3,600

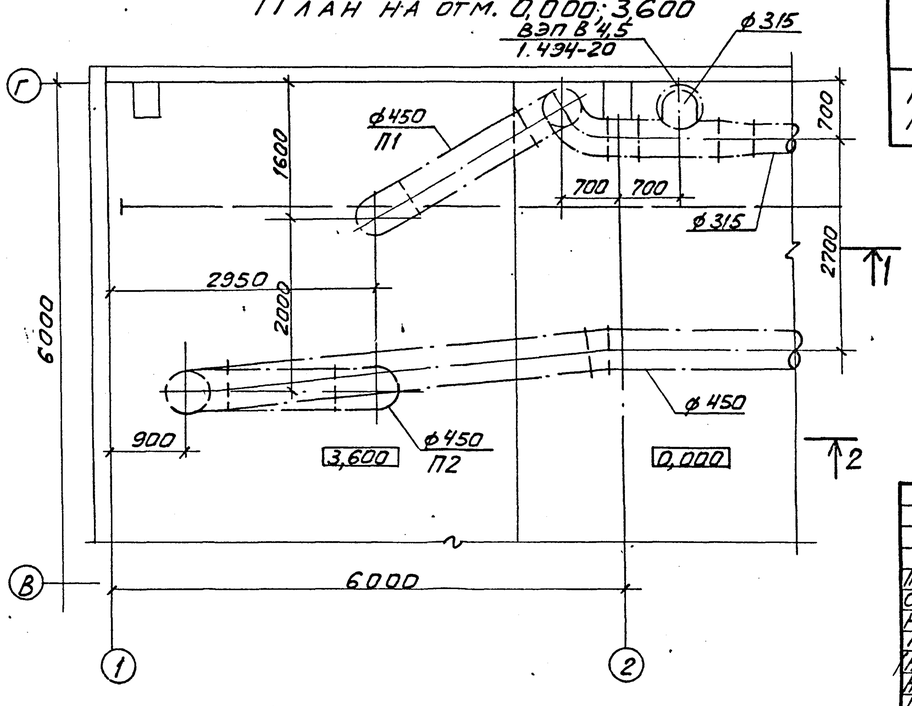

Спецификация отопительно-вентиляционных установок

Марка поз.	Обозначение	Наименование	Кол.	Масса ед., кг	Примечание
		П1; П2			
П1.1 П2.1	Предприятие УВД Кемеровской области	Агрегат вентиляторный В-Ц4-70-6,3-02 на виброосновании комплектно: а) Вентилятор радиальный В-Ц4-70 N 6,3 с колесом 0,95Д, исполнение 1, положение Л0° б) Электродвигатель 4А 90L6, 1,5 кВт, 950 об/мин.			
П1.2 П2.2	Серия 5.904-5	Гибкая вставка на нагнетании ВН-14	1	6,26	
П1.3 П2.3	Серия 5.904-5	Гибкая вставка на всасывании ВВ-21	1	9,95	
П1.4 П2.4	Серия 1.494-26 выпуск 1	Диффузор Д16	1	57,4	
П1.5 П2.5	Костромской калориферный завод	Калорифер пластинчатый большой модели КВБ-10П	2	133,7	
П1.6 П2.6	Талды-Курганский экспериментальный завод коммунального оборудования	Заслонка воздушная утепленная без электроподогрева П600×1000Э с электроприводом МЭО-40/63-0,63-77	1	47,3	
П1.7 П2.7	Серия 1.494-25	Подставка под калорифер тип 2	4	1,5	

Согласовано: Бескоровайный, Горунов, Ал. Инсм

ОВК

Инв. № подл. | Подпись и дата | Взам. инв. №

Привязан

Инв. № 8921/4 (58)

Провер.	Генделевская		
Ст. инж.	Щетковский		
Рук. гр.	Червонная		
Гл. спец.	Рывкис		
Нач. отд.	Комов		
Н. контр.	Косоножкина		
ГИП	Осташевский		

ТП 904-1-60.85 ОВ

Станция осушки сжатого воздуха 6(4) УОСВ-250А (отдельно стоящая)

Стадия	Лист	Листов
Р	8	

Станция 4 УОСВ-250А. Установки систем П1, П2

Госстрой СССР Ростовский Промстройниипроект

Копировал

Формат А2