ТИПОВОЙ ПРОЕКТ
904-1-60.85

СТАНЦИЯ ОСУШКИ СЖАТОГО ВОЗДУХА
АВТОМАТИЗИРОВАННАЯ
ОТДЕЛЬНО СТОЯЩАЯ И ПРИСТРОЕННАЯ
6(4)УОСВ-250А

ПРОИЗВОДИТЕЛЬНОСТЬЮ 1500(1000) $м^3$/МИН.

АЛЬБОМ 2

ЦЕНТРАЛЬНЫЙ ИНСТИТУТ ТИПОВОГО ПРОЕКТИРОВАНИЯ
ГОССТРОЯ СССР
КИЕВСКИЙ ФИЛИАЛ
г. Киев 97 ул. Эжена Потье №12

3-3/с
Заказ № 7118 Инв № 8921/2 Тираж 6
Сдано в печать 25/6 1980 Цена 7-00

СИЛОВОЕ ЭЛЕКТРООБОРУДОВАНИЕ, ЭЛЕКТРИЧЕСКОЕ ОСВЕЩЕНИЕ, СВЯЗЬ И СИГНАЛИЗАЦИЯ

8921/2
Н ц. ~~3-50~~ 7-00

КФ ЦИТП инв. №8921/2

				Привязан
Инв №				

ТИПОВОЙ ПРОЕКТ 904-1-60.85

СТАНЦИЯ ОСУШКИ СЖАТОГО ВОЗДУХА АВТОМАТИЗИРОВАННАЯ ОТДЕЛЬНО СТОЯЩАЯ И ПРИСТРОЕННАЯ 6(4)УОСВ 250А ПРОИЗВОДИТЕЛЬНОСТЬЮ 1500(1000) $М^3$/МИН

АЛЬБОМ 2

СОСТАВ ПРОЕКТА:

АЛЬБОМ 1 ТЕХНОЛОГИЯ ПРОИЗВОДСТВА

АЛЬБОМ 2 СИЛОВОЕ ЭЛЕКТРООБОРУДОВАНИЕ, ЭЛЕКТРИЧЕСКОЕ ОСВЕЩЕНИЕ, СВЯЗЬ И СИГНАЛИЗАЦИЯ

АЛЬБОМ 3 АВТОМАТИЗАЦИЯ И КИП

АЛЬБОМ 4 АРХИТЕКТУРНО-СТРОИТЕЛЬНЫЕ РЕШЕНИЯ, ОТОПЛЕНИЕ И ВЕНТИЛЯЦИЯ, ВНУТРЕННИЙ ВОДОПРОВОД И КАНАЛИЗАЦИЯ ДЛЯ ОТДЕЛЬНО СТОЯЩЕЙ СТАНЦИИ

АЛЬБОМ 5 АРХИТЕКТУРНО-СТРОИТЕЛЬНЫЕ РЕШЕНИЯ, ОТОПЛЕНИЕ И ВЕНТИЛЯЦИЯ, ВНУТРЕННИЙ ВОДОПРОВОД И КАНАЛИЗАЦИЯ ДЛЯ ПРИСТРОЕННОЙ СТАНЦИИ

АЛЬБОМ 6 СТРОИТЕЛЬНЫЕ КОНСТРУКЦИИ И ИЗДЕЛИЯ

АЛЬБОМ 7 СПЕЦИФИКАЦИЯ ОБОРУДОВАНИЯ ДЛЯ ОТДЕЛЬНО СТОЯЩЕЙ СТАНЦИИ

АЛЬБОМ 8 СПЕЦИФИКАЦИЯ ОБОРУДОВАНИЯ ДЛЯ ПРИСТРОЕННОЙ СТАНЦИИ

АЛЬБОМ 9 СМЕТЫ И ВЕДОМОСТИ ПОТРЕБНОСТИ В МАТЕРИАЛАХ НА ТЕХНОЛОГИЧЕСКИЕ РЕШЕНИЯ ДЛЯ ОТДЕЛЬНО СТОЯЩЕЙ СТАНЦИИ 6УОСВ-250 А

АЛЬБОМ 10 СМЕТЫ И ВЕДОМОСТИ ПОТРЕБНОСТИ В МАТЕРИАЛАХ НА ТЕХНОЛОГИЧЕСКИЕ РЕШЕНИЯ ДЛЯ ОТДЕЛЬНО СТОЯЩЕЙ СТАНЦИИ 4УОСВ-250 А

АЛЬБОМ 11 СМЕТЫ И ВЕДОМОСТИ ПОТРЕБНОСТИ В МАТЕРИАЛАХ НА ТЕХНОЛОГИЧЕСКИЕ РЕШЕНИЯ ДЛЯ ПРИСТРОЕННОЙ СТАНЦИИ 6 УОСВ-250 А

АЛЬБОМ 12 СМЕТЫ И ВЕДОМОСТИ ПОТРЕБНОСТИ В МАТЕРИАЛАХ НА ТЕХНОЛОГИЧЕСКИЕ РЕШЕНИЯ ДЛЯ ПРИСТРОЕННОЙ СТАНЦИИ 4 УОСВ-250 А

АЛЬБОМ 13 СМЕТЫ И ВЕДОМОСТИ ПОТРЕБНОСТИ В МАТЕРИАЛАХ НА АРХИТЕКТУРНО-СТРОИТЕЛЬНЫЕ И САНТЕХНИЧЕСКИЕ РЕШЕНИЯ ДЛЯ ОТДЕЛЬНО СТОЯЩЕЙ СТАНЦИИ 6 УОСВ-250 А

АЛЬБОМ 14 СМЕТЫ И ВЕДОМОСТИ ПОТРЕБНОСТИ В МАТЕРИАЛАХ НА АРХИТЕКТУРНО-СТРОИТЕЛЬНЫЕ И САНТЕХНИЧЕСКИЕ РЕШЕНИЯ ДЛЯ ОТДЕЛЬНО СТОЯЩЕЙ СТАНЦИИ 4 УОСВ-250 А

АЛЬБОМ 15 СМЕТЫ И ВЕДОМОСТИ ПОТРЕБНОСТИ В МАТЕРИАЛАХ НА АРХИТЕКТУРНО-СТРОИТЕЛЬНЫЕ И САНТЕХНИЧЕСКИЕ РЕШЕНИЯ ДЛЯ ПРИСТРОЕННОЙ СТАНЦИИ 6 УОСВ-250 А

АЛЬБОМ 16 СМЕТЫ И ВЕДОМОСТИ ПОТРЕБНОСТИ В МАТЕРИАЛАХ НА АРХИТЕКТУРНО-СТРОИТЕЛЬНЫЕ И САНТЕХНИЧЕСКИЕ РЕШЕНИЯ ДЛЯ ПРИСТРОЕННОЙ СТАНЦИИ 4 УОСВ-250А

РАЗРАБОТАН ГОСУДАРСТВЕННЫМИ ПРОЕКТНЫМИ ИНСТИТУТАМИ.
ГИПРОСТРОЙДОРМАШ: АЛЬБОМЫ 1, 2, 3, 7, 8, 9, 10, 11, 12
РОСТОВСКИЙ ПРОМСТРОЙНИИПРОЕКТ: АЛЬБОМЫ 4, 5, 6, 7, 8, 13, 14, 15, 16

ГЛАВНЫЙ ИНЖЕНЕР ИНСТИТУТА Б.Д.ТЮТЮННИКОВ
ГЛАВНЫЙ ИНЖЕНЕР ПРОЕКТА С.М. ЛЕОНОВ

УТВЕРЖДЕН МИНСТРОЙДОРМАШЕМ
РЕШЕНИЕ № 4/84 ОТ 19.04. 1984г.
ВВЕДЕН В ДЕЙСТВИЕ ГИПРОСТРОЙДОРМАШЕМ
С 30.07.1984г. ПРИКАЗ № 107-П

КФ ЦИТП Инв. № 8921/2

Привязан

Инв. №

© ЦИТП Госстроя СССР 1984г.

Альбом 2

Типовой проект 904-1-60.85-ЭМ

N п/п	Наименование	Станция	Стр
1	Титульный лист	6(4)УОСВ-250А	1
2	Содержание альбома	6(4)УОСВ-250А	2
3	Общие данные	6(4)УОСВ-250А	3,4
4	Технические данные электроприёмников	6(4)УОСВ-250А	5
5	Установка осушки воздуха. Схема электрическая подключения	6(4)УОСВ-250А	5
6	Прокладка кабелей на отм.0.000 План	6УОСВ-250АПр	6
7	Прокладка кабелей на отм. 0.000. План	6УОСВ-250А0	7
8	Прокладка кабелей на отм. 0.000. План	4УОСВ-250АПр	8
9	Прокладка кабелей на отм. 0.000. План	4УОСВ-250А0	9
10	Прокладка кабелей. Разрезы	6(4)УОСВ-250А	10
11	1КТПН, 2КТПН. Установка	6(4)УОСВ-250А	11
12	1КТПН, 2КТПН. Прокладка кабелей		11
13	1ШР, 2ШР. Расчетная схема	6УОСВ-250А	12
14	1ШР, 2ШР, Расчетная схема	4УОСВ-250А	13
15	Комплектная трансформаторная подстанция 1КТПН. 2КТПН. Принципиальная однолинейная схема.	6(4)УОСВ-250А	14
16	Кабельный журнал	6УОСВ-250А	15,16
17	Кабельный журнал	4УОСВ-250А	17,18
18	Заземление. Троллеи	6(4)УОСВ-250АПр	19
19	Заземление. Троллеи	6(4)УОСВ-250А0	20
20	Заземление. Троллеи	6(4)УОСВ-250А	21

N п/п	Наименование	Станция	Стр
	Освещение		
21	Общие данные	6(4)УОСВ-250А	22
22	Рабочее электроосвещение. План на отм. 0.000	6УОСВ-250АПр	23
23	Рабочее электроосвещение. План на отм. 0.000	4УОСВ-250АПр	24
24	Рабочее электроосвещение. План на отм. 0.000	6УОСВ-250А0	25
25	Рабочее электроосвещение. План на отм. 0.000	4УОСВ-250А0	26
26	Ремонтное и аварийное электроосвещение План на отм. 0.000	6УОСВ-250Пр	27
27	Ремонтное и аварийное электроосвещение План на отм. 0.000	4УОСВ-250Пр	28
28	Ремонтное и аварийное электроосвещение План на отм. 0.000	6УОСВ-250А0	29
29	Ремонтное и аварийное электроосвещение План на отм. 0.000	4УОСВ-250А0	30
30	Электрическое освещение. Разрезы		31
31	Электрическое освещение. Питательная сеть 380В. Принципиальная однолинейная схема.	6УОСВ-250АПр	32
32	Электрическое освещение. Питательная сеть 380В Принципиальная однолинейная схема	4УОСВ-250АПр	33
33	Электрическое освещение. Питательная сеть 380В. Принципиальная однолинейная схема.	6УОСВ-250А0	34
34	Электрическое освещение. Питательная сеть 380В. Принципиальная однолинейная схема	4УОСВ-250А0	35
	Связь и сигнализация		

N п/п	Наименование	Станция	Стр
35	Общие данные	6(4)УОСВ-250А	36,37
36	План расположения сети	6УОСВ-250АПр	38
37	План расположения сети	4УОСВ-250АПр	39
38	План расположения сети	6УОСВ-250А0	40
39	Схемы расположения сетей	6(4)УОСВ-250АПр	41
40	Схемы расположения сетей	6(4)УОСВ-250А0	42
41	Схема соединений громкоговорящей связи	6(4)УОСВ-250АПр	43
42	Ведомость потребности в кабелях и проводах с использованием меди	6УОСВ-250А	44
43	Ведомость потребности в кабелях и проводах с использованием меди	4УОСВ-250А	44

Инв. № 8921/2

2

ГИП	Лернов		
Нач. отд.	Давыдов		
Гл. спец.	Нашельский		
Н. контр.	Запотарева		
Рук. гр.	Чалны		15.11.85
Ст. инж.	Кравцова		
Техник	Горстка		

ТП904-1-60.85-ЭМ

Станция осушки сжатого воздуха 6(4)УОСВ-250А

Стадия	Лист	Листов
Р		

Содержание альбома

ГИПРОСТРОЙДОРМАШ г. Ростов-на-Дону

Привязан

Инв. №

Взам. инв. № | Подпись и дата | Инв. № подл.

Ведомость основных комплектов — таблица 1

Обозначение	Наименование	Примечание
ТХ	Технология производства	
ЭМ	Силовое электрооборудование	
ЭО	Электрическое освещение	
СС	Связь и сигнализация	
А	Автоматизация и КИП	
АР	Архитектурные решения	
КЖ	Конструкции железобетонные	
КМ	Конструкции металлические	
ОВ	Отопление и вентиляция	
ВК	Внутренние водопровод и канализация	

Ведомость чертежей основного комплекта ЭМ — таблица 2

Лист	Наименование	6УОСВ-250Л.Пр	4УОСВ-250Л.Пр	6УОСВ-250Л.О	4УОСВ-250Л.О
1	Общие данные (Начало)	+	+	+	+
2	Общие данные (Окончание)	+	+	+	+
3	Технические данные электроприёмников	+	+	+	+
4	Установка осушки воздуха. Схема электрическая подключения	+	+	+	+
5	Прокладка кабелей на отм. 0.000 План	+			
6	Прокладка кабелей на отм. 0.000. План		+		
7	Прокладка кабелей на отм. 0.000. План			+	
8	Прокладка кабелей на отм. 0.000. План				+
9	Прокладка кабелей. Разрезы	+	+	+	+
10	1КТПН, 2КТПН. Установка	+	+	+	+
11	1КТПН, 2КТПН. Прокладка кабелей	+	+	+	+
12	1ШР, 2ШР. Расчетная схема	+		+	
13	1ШР, 2ШР. Расчетная схема		+		+
14	Комплектная трансформаторная подстанция 1КТПН, 2КТПН. Принципиальная однолинейная схема	+	+	+	+
15	Кабельный журнал. (Начало)	+		+	
16	Кабельный журнал. (Окончание)	+		+	

Продолжение табл. 2

Лист	Наименование	6УОСВ-250Л.Пр	4УОСВ-250Л.Пр	6УОСВ-250Л.О	4УОСВ-250Л.О
17	Кабельный журнал (Начало)		+		+
18	Кабельный журнал (Окончание)		+		+
19	Заземление. Троллеи. (Начало)	+	+		
20	Заземление. Троллеи. (Начало)			+	+
21	Заземление. Троллеи. (Окончание)	+	+	+	+

Ведомость ссылочных и прилагаемых документов — таблица 3

Обозначение	Наименование	Примечание
	Ссылочные документы	
Типовой проект 4.407-260 А150	Прокладка кабелей на конструкциях	
Типовой проект 4.407-263 А94А	Прокладка кабелей на сварных лотках	
Типовой проект Серия 4.407-208. А131	Установка аппаратуры и подвод питания к крышным вентиляторам	
Типовой проект 5.407-11	Заземление и зануление электроустановок	
Типовой проект серия 4.407-262. А162	Прокладка троллейного шинопровода ШТА-75 на 250А	
Типовой проект Серия 4.407-219. А388	Установка комплектов из двух магнитных пускателей серии ПМЕ и токоподводы	

Ведомость спецификаций — таблица 4

Лист	Наименование	Примечание
5,6,7,8	Спецификация к прокладке кабелей	
19,20	Спецификация к троллеям, заземлению	
9	Спецификация к разрезам	

Продолжение табл. 3

Обозначение	Наименование	Примечание
Типовой проект Серия 5.407-33В1	Установка одиночных магнитных пускателей серии ПМЕ	
Типовой проект 4.407-128 А74А	Установка аппаратуры питания крановых троллеев	
	Прилагаемые документы	
стр. 44	Ведомость потребности в кабелях и проводах с использованием меди	
ЭМ.СО Альбом 7	Спецификация оборудования	4УОСВ-250Л.О 6УОСВ-250Л.О
ЭМ.СО Альбом 8	Спецификация оборудования	6УОСВ-250Л.Пр 4УОСВ-250Л.Пр
Альбом 9	Ведомость потребности в материалах	6УОСВ-250Л.О 4УОСВ-250Л.О
Альбом 10	Ведомость потребности в материалах	6УОСВ-250Л.Пр 4УОСВ-250Л.Пр

Инв. № 8921/2 3

Чертежи разработаны в соответствии с действующими нормами и правилами

Главный инженер проекта Леонов — фамилия подпись дата

Главный инженер проекта привязавший типовой проект — фамилия подпись дата

Альбом 2

Типовой проект 901-1-60.85

Инв. № подл. | Подпись и дата | Взам. инв. №

Инв. №				Привязан
ГИП	Леонов			ТП 901-1-60.85 — ЭМ
Нач. отд.	Давыдов			Станция осушки сжатого воздуха 6(4)УОСВ-250Л
Гл. спец.	Нашельский			Стадия Р, Лист 1, Листов
Н. контр.	Золотарева			
Рук. гр.	Чапны		15.11.85	Общие данные (Начало)
Ст. инж.	Кравцова			ГИПРОСТРОЙДОРМАШ г. Ростов-на-Дону
Техн.	Горстка			

Кальку сверил Горстка Копировал Терехова Формат А2

Общие указания

	6УОСВ-250А	4УОСВ-250А
Количество компрессоров, шт	6	4
Напряжение, кВ	0,38	0,38
Электродвигатель компрессора	АОП-2-824	АОП-2-824
Установленная мощность электродвигателя, кВт	55	55
cos φ электродвигателя	0,89	0,89
Потребляемая мощность электродвигателя, кВт	52	52
Установленная мощность токоприёмников 0,38 кВ, кВт	373	260
Потребная расчетная мощность электроприёмников, кВт	349	236

Проект электротехнической части разработан для отдельно стоящей и пристроенной станции осушки сжатого воздуха 6(4)УОСВ-250А, имеющей шесть (четыре) компрессора.

Питание потребителей 380/220В станции осушки сжатого воздуха осуществляется от комплектных однотрансформаторных подстанций 1КТПН, 2КТПН наружной установки мощностью 400 кВА через шкафы распределительные 1ШР, 2ШР серии ПР-11 и шкафы управления осушкой воздуха ШУЕ-5800-23Б2Б, поставляемыми комплектно с двигателями и запитанными непосредственно от 1КТПН, 2КТПН. На подстанциях имеются резервные фидера 380/220В для других потребителей предприятия.

Электроснабжение 1КТПН, 2КТПН осуществляется на напряжении 6/10) кВ от распредустройства компрессорной станции или другого источника электроснабжения.

Необходимость установки камер на источнике питания решается при привязке проекта.

В соответствии с конкретными условиями при привязке проекта производится проверка устойчивости оборудования и кабелей воздействию токов короткого замыкания.

Компенсация реактивной мощности должна выполняться комплексно для всего предприятия при привязке.

В проекте выполнены чертежи с шестью и четырьмя компрессорами для отдельно стоящих и пристроенных станций.

При привязке необходимо оставить чертежи, соответствующие выбранному варианту.

В проекте:

6(4) УОСВ-250А Пр – пристроенная станция

6(4) УОСВ-250А О – отдельно стоящая станция

6(4) УОСВ-250А – чертежи общие для пристроенных и отдельно стоящих станций

Альбом 2

904-1-60.85

Типовой проект

Инв.№ подл. | Подпись и дата | Взам.инв.№

Инв. № 8921/2 4

ГИП	Леонов		
Нач.отд.	Павыдов		
Гл.спец.	Нашельский		
Н.контр.	Эрнотарева		
Рук.гр.	Чапны		15-11-85
Ст.инж.	Кравцова		
Техн.	Горстка		

Привязан

Инв.№

ТП904-1-60.85 – ЭМ

Станция осушки сжатого воздуха 6(4)УОСВ-250А

Стадия	Лист	Листов
Р	2	

Общие данные (Окончание)

ГИПРОСТРОЙДОРМАШ г.Ростов-на-Дону

Альбом 2

Типовой проект 904-1-60.85

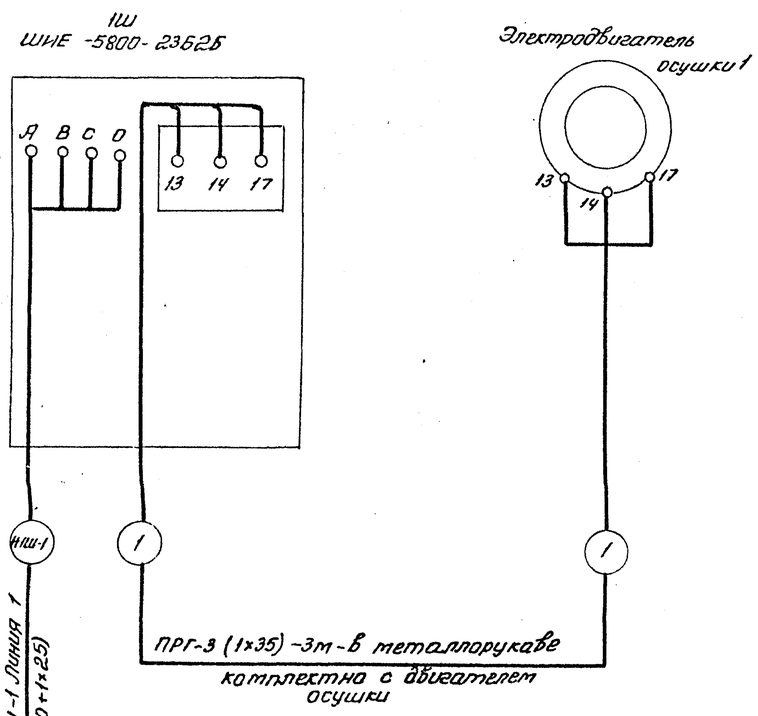

1. Схема подключения выполнена по чертежу ОВ 15-35 завода Курган Армхитмаш
2. Схема выполнена для двигателя осушки 1, для остальных аналогично за исключением маркировок кабелей, номеров линии и КТПН
3. Смотреть кабельный журнал ЭМ-15,16,17,18

Инв. № 8921/2

ТП 904-1-60.85 - ЭМ.						
Станция осушки сжатого воздуха 6(4) УОСВ-250А						
Привязан	ГИП	Леонов		Стадия	Лист	Листов
	Нач.отд.	Давыдов		Р	4	
	Гл.спец	Нашельский				
	Н.контр.	Золотарева				
	Рук.гр.	Чапны	15.11.85	Установка осушки воздуха. Схема электрическая подключения	ГИПРОСТРОЙДОРМАШ г. Ростов-на-Дону	
Инв.№	Техн.	Горстка				

Взам. инв.№ | Подпись и дата | Инв.№ подл.

Альбом 2

Типовой проект 904-1-60.85

Номер по плану	Наименование электроприемника	Тип или марка	Технические данные: Номинальная мощность, кВт	Напряжение, В	Ток: Номинальный, А	Пиковый, А	Число оборотов в мин	Источник питания	Примеч.
1	Двигатель 1 осушки 1 ОВМ-15	АОП2-82-4	55	380	102	765	1500	Шкаф ШНЕ 5800-23Б2Б	
2	Двигатель 2 осушки 2 1 ОВМ-15	АОП2-82-4	55	380	102	765	1500	Шкаф ШНЕ 5800-23Б2Б	
3	Двигатель 3 осушки 3 ОВМ-15	АОП2-82-4	55	380	102	765	1500	Шкаф ШНЕ 5800-23Б2Б	
4	Двигатель 4 осушки 4 ОВМ-15	АОП2-82-4	55	380	102	765	1500	Шкаф ШНЕ-5800-23Б2Б	
5	Двигатель 5 осушки 5 ОВМ-15	АОП2-82-4	55	380	102	765	1500	Шкаф ШНЕ-5800 23Б2Б	только для
6	Двигатель 6 осушки 6 ОВМ-15	АОП2-82-4	55	380	102	765	1500	Шкаф ШНЕ-5800 23Б2Б	6УОСВ-250А
7,8,9,10,11,12	Двигатели 7,8,9,10,11,12 задвижек 30ч906бр	АОЛС2-11-4	0,6	380	1,7			1ШР	11,12 только для 6УОСВ-250А
13,14,15,16,17,18	Двигатели 13,14,15,16,17,18 задвижек 30ч906бр	АОЛС2-11-4	0,6	380	1,7			2ШР	17,18 только для 6УОСВ-250А
19	Двигатель 19 задвижки 30с 927нж	АОС2-42-4	7,5	380	14			2ШР	
20	Кран подвесной электрический 2шт-передвижение крана 2шт-передвижение тали 1шт-подъём груза	 4А 71А4 4А 80А4А АСВТ-52-4	 0,55 0,55 7	380				Траллей 7р 1ШР	
21	Двигатель приточной установки	4А100L6 4А90L6	2,2 1,5	380	5,6 4,1	30,8 20,5	950 950	1ШР 1ШР	6УОСВ-250А 4УОСВ-250А
22	Двигатель вытяжной установки	4А100L6 4А100L6	2,2 2,2	380	5,6 5,6	30,8 30,8	950 950	1ШР 1ШР	6УОСВ-250А 4УОСВ-250А
23	Двигатель приточной установки	4А100L6 4А90L6	2,2 1,5	380	5,6 4,1	30,8 20,5	950 950	2ШР 2ШР	6УОСВ-250А 4УОСВ-250А
24	Двигатель вытяжной установки	4А100L6 4А100L6	2,2 2,2	380	5,6 5,6	30,8 30,8	950 950	2ШР 2ШР	6УОСВ-250А 4УОСВ-250А

Инв. № 8921/2

5

ТП 904-1-60.85 - ЭМ						
Станция осушки сжатого воздуха 6(4) УОСВ-250А						
Привязан	ГИП	Леонов		Стадия	Лист	Листов
	Нач.отд.	Давыдов		Р	3	
	Гл.спец	Нашельский				
	Н.контр.	Золотарева				
	Рук.гр.	Чапны	15.11.85	Технические данные электроприёмников	ГИПРОСТРОЙДОРМАШ г. Ростов-на-Дону	
Инв.№	Ст.инж.	Кравцова				
	Техн.	Горстка				

Взам. инв.№ | Подпись и дата | Инв.№ подл.

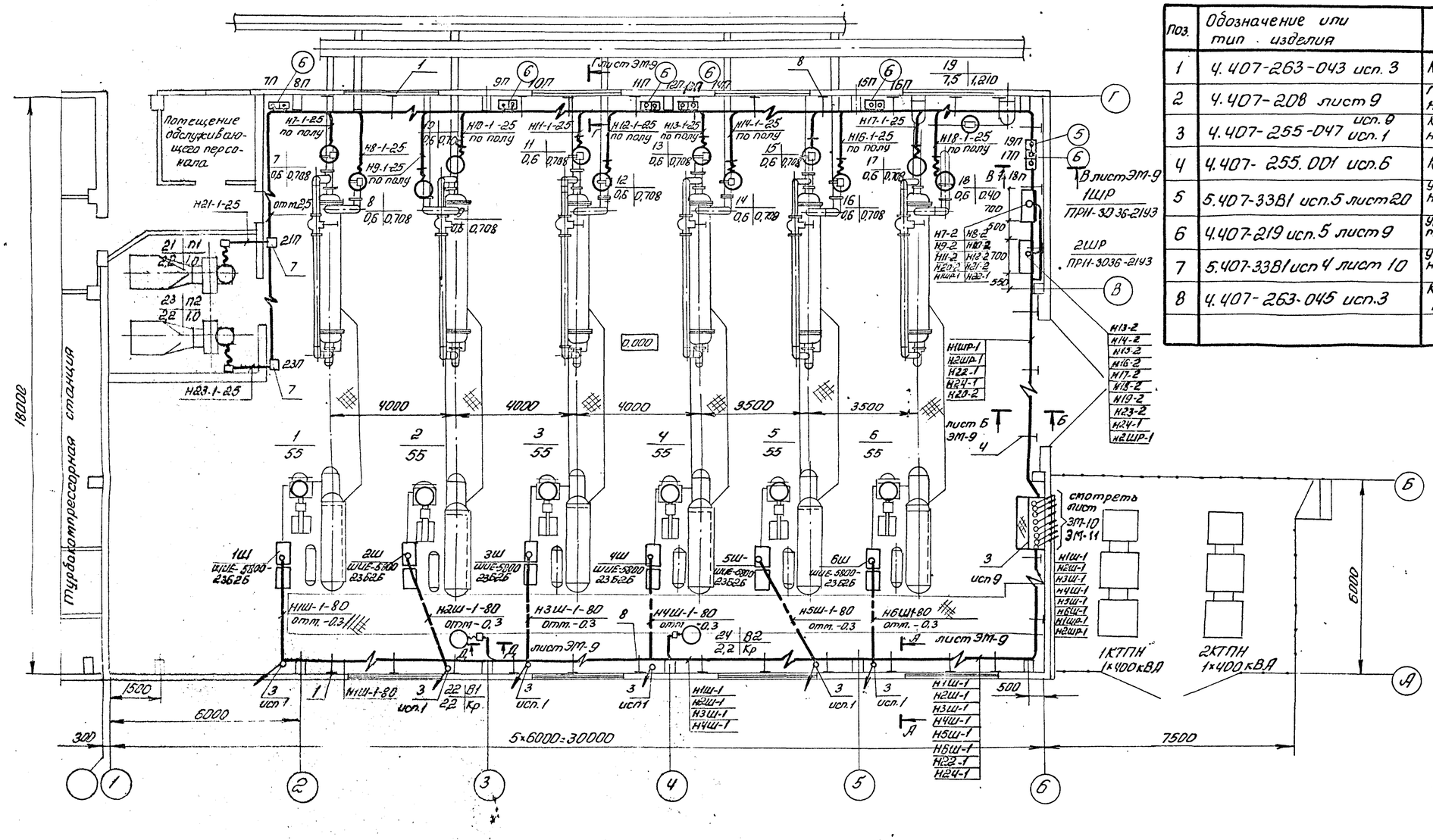

Спецификация к прокладке кабелей

Поз.	Обозначение или тип изделия	Наименование	Кол.	Примеч.
1	4.407-263-043 исп. 3	Кронштейн с одной полкой	15	
2	4.407-208 лист 9	Подвод питания к крышным вентиляторам	2	
3	4.407-255-047 исп. 9 исп. 1	Кожух для защиты кабелей напряжением до 35 кВ	2 6	
4	4.407-255.001 исп. 6	Конструкция кабельная	10	
5	5.407-33В1 исп. 5 лист 20	Установка одиночных магнитных пускателей ПМЕ-223	1	
6	4.407-219 исп. 5 лист 9	Установка комплектов из 2х магнитных пускателей ПМЕ-222	6	
7	5.407-33В1 исп 4 лист 10	Установка одиночных магнитных пускателей ПМЕ-222	2	
8	4.407-263-045 исп. 3	Кронштейн с двумя полками l=250 мм	11	

1. Шкафы управления 1Ш, 2Ш, 3Ш, 4Ш, 5Ш, 6Ш (ШИЕ-5800-23Б2Б) поставляются комплектно с установкой осушки.
2. Трубы Н1Ш-1-80, Н2Ш-1-80, Н3Ш-1-80, Н4Ш-1-80, Н5Ш-1-80, Н6Ш-1-80 заложены в строительной части
3. Подвод питания к электродвигателям задвижек выполнить от пускателей по стене и по полу в винипластовых трубах.

Инв. № 8921/2

6

Привязан				ТП904-1-60.85- ЭМ			
				Станция осушки сжатого воздуха 6(4)ЧОСВ-250А			
			ГИП	Леонов		Пристройка 6ЧОСВ-250А	Стадия Р / Лист 5 / Листов
			Нач.отд.	Давыдов			
			Гл.спец.	Нашельский			
			Н.контр.	Золотарева			
			Рук.гр.	Чапны	15.11.85	Прокладка кабелей на отм. 0.000. План	ГИПРОСТРОЙДОРМАШ г.Ростов-на-Дону
Инв. №			Ст.инж.	Кравцова			
			Техн.	Горстка			

Кальку сверил Горстка Копировал Терехова Формат А2

Типовой проект 904-1-60.85 Альбом 2

Инв. № подл. | Подп. и дата | Взам. инв. №

Альбом 2

Типовой проект 904-1-60.85

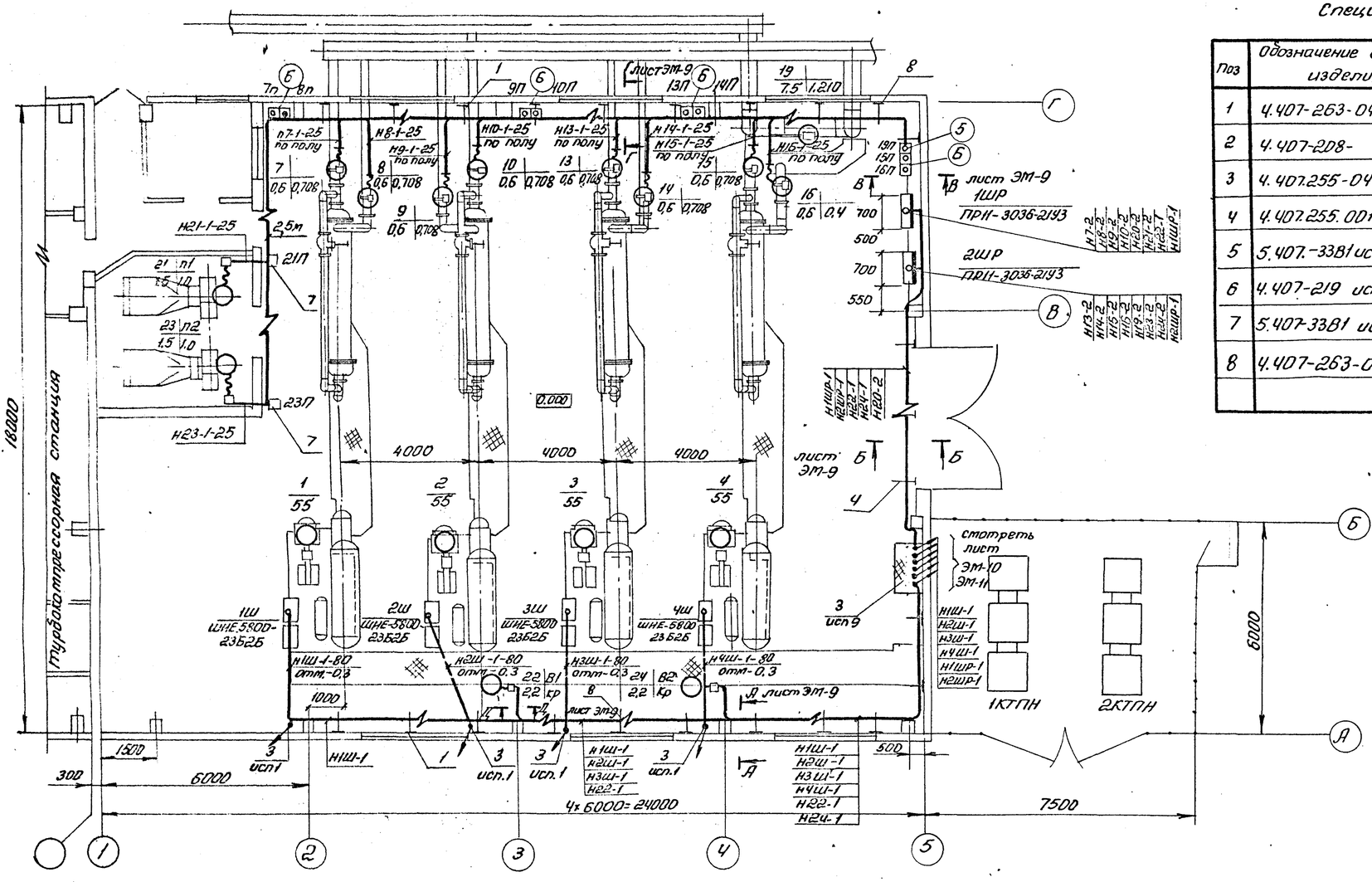

Спецификация к прокладке кабелей

Поз	Обозначение или тип изделия	Наименование	Кол	Примеч.
1	4.407-263-043 исп. 3	Кронштейн с одной полкой ℓ=250мм	10	
2	4.407-208- лист 9	Подвод питания к крышным вентиляторам	2	
3	4.407.255-047 исп. 1	Кожух для защиты кабелей напряжением до 35кВ	2 4	
4	4.407.255.001 исп. 6	Конструкция кабельная	10	
5	5.407.-3381 исп. 5 лист 20	Установка одиночных магнитных пускателей ПМЕ-223	1	
6	4.407-219 исп. 5 лист 9	Установка комплектов из 2х магнитных пускателей ПМЕ-223	4	
7	5.407-3381 исп. 4 лист 19	Установка одиночных магнитных пускателей ПМЕ-222	2	
8	4.407-263-045 исп. 3	Кронштейн с двумя полками ℓ=250мм	10	

1. Шкафы управления 1Ш, 2Ш, 3Ш, 4Ш (ШУЕ-5800-23Б2Б) поставляются комплектно с установкой осушки
2. Трубы Н1Ш-1-80, Н2Ш-1-80, Н3Ш-1-80, Н4Ш-1-80 заложены в строительной части проекта.
3. Подвод питания к электродвигателям задвижек выполнить от пускателей по стене и по полу в винипластовых трубах.

Инв. № 8921/2

7

ТП 904-1-60.85 – ЭМ				
Станция осушки сжатого воздуха 6(4)УОСВ-250А				
Пристройка 4УОСВ-250А	Стадия	Лист	Листов	
	Р	6		
Прокладка кабелей на отм. 0.000. План.	ГИПРОСТРОЙДОРМАШ г. Ростов-на-Дону			

ГИП	Леонов		
Нач.отд.	Давыдов		
Гл.спец.	Нашельский		
Н.контр.	Золотарева		
Рук.гр.	Чапны		15.08.85
Ст.инж.	Кравцова		
Техн.	Горстка		

Привязан

Инв. №

Инв. № подл. | Подп. и дата | Взам. инв. №

Кальку сверил Горстка Копировал Терехова Формат А2

Альбом 2

Типовой проект 904-1-60.85

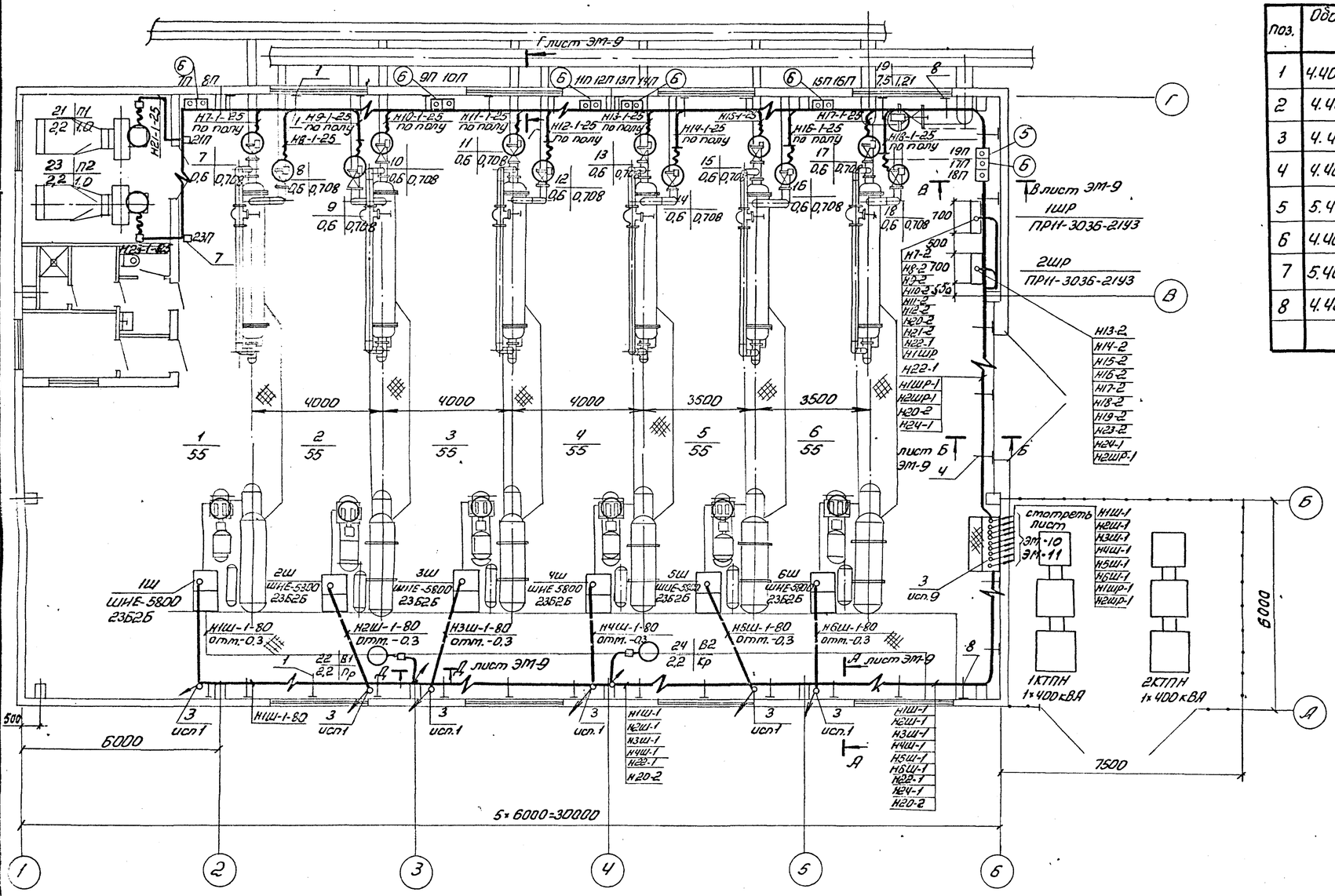

Спецификация к прокладке кабелей

поз.	Обозначение или тип изделия	Наименование	Кол	Примеч.
1	4.407-263-043 исп. 3	Кронштейн с одной полкой ℓ=250мм	15	
2	4.407-208	Подвод питания к крышным вентиляторам	2	
3	4.407.255-047 исп. 9 исп. 1	Кожух для защиты кабелей напряжением до 35кВ	2 6	
4	4.407.255-001 исп. 6	Конструкция кабельная	10	
5	5.407-3381 исп.5 лист 20	Установка одиночных магнитных пускателей ПМЕ-223	1	
6	4.407-219 исп.5 лист 9	Установка комплектов из 2х магнитных пускателей ПМЕ-223	6	
7	5.407-3381 исп.4 лист 19	Установка одиночных магнитных пускателей ПМЕ-222	2	
8	4.407-263-045 исп. 3	Кронштейн с двумя полками ℓ=250мм	11	

1. Шкафы управления 1Ш, 2Ш, 3Ш, 4Ш, 5Ш, 6Ш (ШНЕ-5800-23Б2Б) поставляются комплектно с установкой осушки.
2. Трубы Н1Ш-1-80, Н2Ш-1-80, Н3Ш-1-80, Н4Ш-1-80, Н5Ш-1-80, Н6Ш-1-80 заложены в строительной части.
3. Подвод питания к электродвигателям задвижек выполнить от пускателей по стене и по полу в винипластовых трубах

Инв. № 8921/2 8

ГИП	Леонов		
Нач.отд.	Давыдов		
Гл.спец.	Кошельский		
Н.контр.	Балтарева		
Рук.гр.	Чапны		15.11.85
Ст.инж.	Кравцова		
Техн.	Горстка		

ТП904-1-60.85 – ЭМ

Станция осушки сжатого воздуха 6(4)УОСВ

Отдельно стоящая 6УОСВ-25ОА

Прокладка кабелей на отм. 0.000 План

Стадия	Лист	Листов
Р	7	

ГИПРОСТРОЙДОРМАШ г.Ростов-на-Дону

Привязан

Инв. №

Инв. № подл. | Подп. и дата | Взам. инв. №

Кальку сверил Горстка Копировал Терехова Формат А2

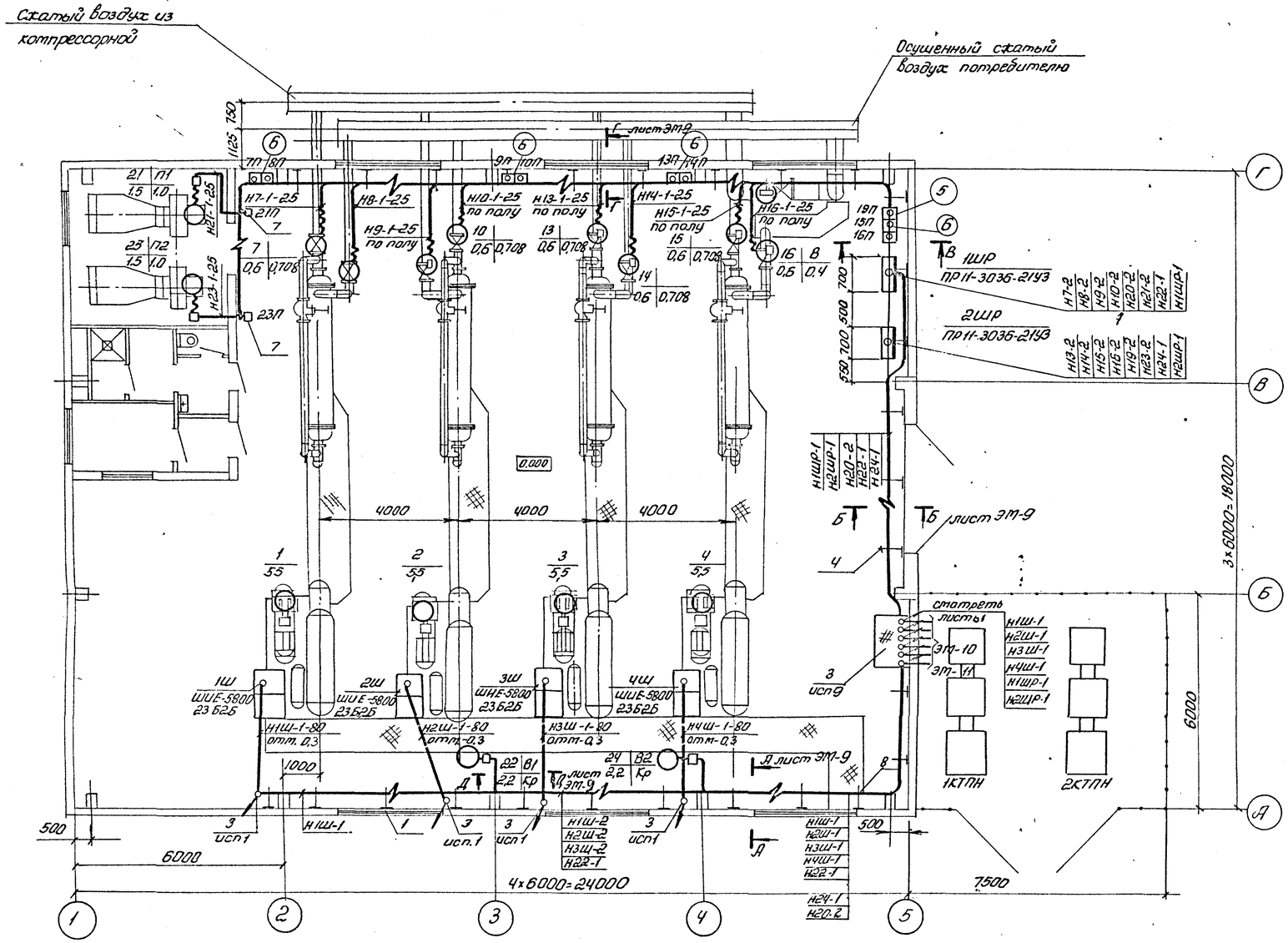

Спецификация к прокладке кабелей

Поз	Обозначение или тип изделия	Наименование	Кол	Примеч.
1	4.407-263-043 исп. 3	Кронштейн с одной полкой ℓ=250мм	10	
2	4.407-208 лист 9	Подвод питания к крышным вентиляторам	2	
3	4.407-255-047 исп. 9/1	Кожух для защиты кабелей напряжением до 35кВ	2 4	
4	4.407-255-001 исп. 6	Конструкция кабельная	10	
5	5.407-33В1 исп. 5 лист 20	Установка одиночных магнитных пускателей ПМЕ-223	1	
6	4.407-219 исп. 5 лист 9	Установка комплектов из 2х магнитных пускателей ПМЕ-223	4	
7	5.407-33В1 исп. 4 лист 19	Установка одиночных магнитных пускателей ПМЕ-222	2	
8	4.407-263-045 исп. 3	Кронштейн с двумя полками ℓ=250мм	10	

1. Шкафы управления 1Ш, 2Ш, 3Ш, 4Ш (ШИЕ-5800-23Б2Б) поставляются комплектно с установкой осушки.
2. Трубы Н1Ш-1-80, Н2Ш-1-80, Н3Ш-1-80, Н4Ш-1-80 заложены в строительной части.
3. Подвод питания к электродвигателям задвижек выполнить от пускателей по стене и на полу в винипластовых трубах.

Альбом 2

Типовой проект 904-1-60.85

Инв. № 8921/2

ГИП	Леонов		ТП904-1-60.85- ЭМ
Нач.отд.	Давыдов		Станция осушки сжатого воздуха 6(4)УОСВ-250А
Гл.спец.	Нашельский		Отдельно стоящая 4УОСВ-250А — Стадия: Р; Лист: 8; Листов:
Н.контр.	Зопотарева		
Рук.гр.	Чарны		Проклайка кабелей на отм. 0.000. План.
Ст.инж.	Кравцова		ГИПРОСТРОЙДОРМАШ г. Ростов-на-Дону
Техник	Горстка		

Привязан

Инв. №

Инв. № подл. | Подпись и дата | Взам. инв. №

Кальку сверил Горстка Копировал Терехова Формат А2

Типовой проект 904-1-60.85 Альбом 2

6УОСВ-250А

А-А лист ЭМ-5,7

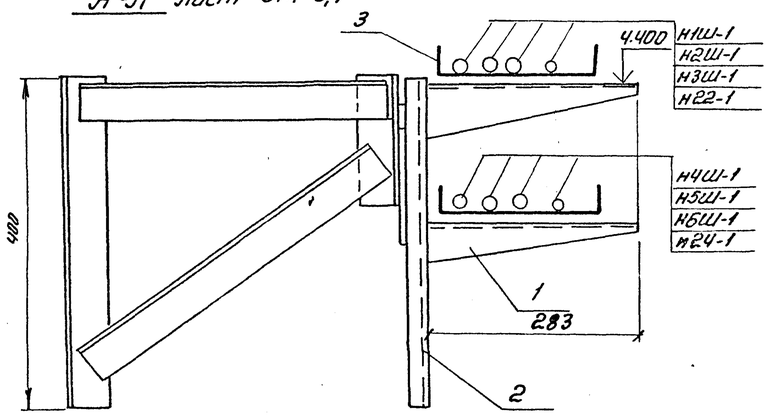

6(4)УОСВ-250А

Г-Г лист ЭМ5...8

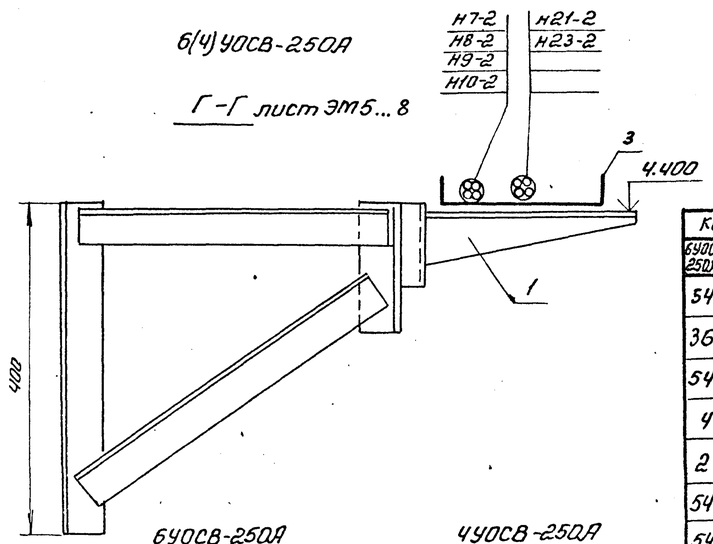

Кол 6УОСВ 250А	Кол 4УОСВ 250А	Поз	Наименование	Обознач. сортамент.	Технические данные размеры	Общая масса	Примеч.
54	50	1	Полка кабельная	К1161	ℓ=250		
36	30	2	Стойка кабельная	К1150	ℓ=400		
54	50	3	Лоток прямой	НЛ20-П2	ℓ=200		
4	4	4	Лоток угловой	НЛ-У45			
2	2	5	Лоток угловой	НЛ-У95			
54	50	6	Прижим для крепления лотков НЛ20-П2	НЛ-Пр			
54	50	7	Подвеска для подвешивания лотков	НЛ-ПВ			
2	2	8	Стойка универсальная	К120			
2	2	9	Стойка	К121			
4	4	10	Шпилька	К123			
2	2	11	Подвеска закладная	К340			

4УОСВ-250А

А-А лист ЭМ-6,8

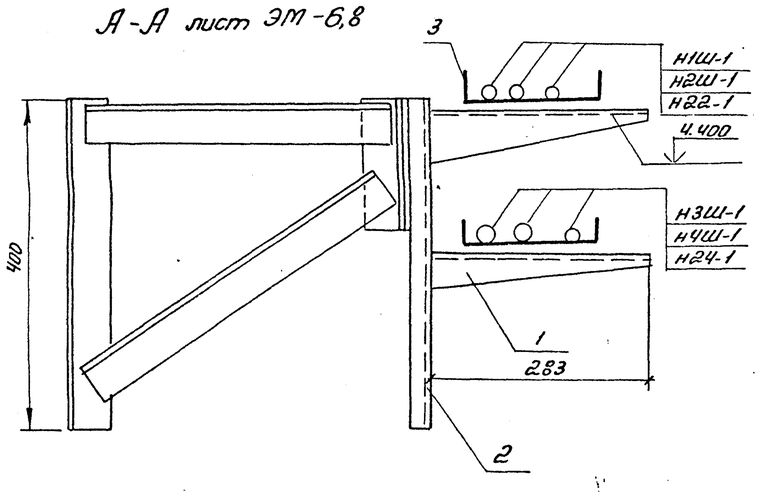

6УОСВ-250А

В-В лист ЭМ-5,7

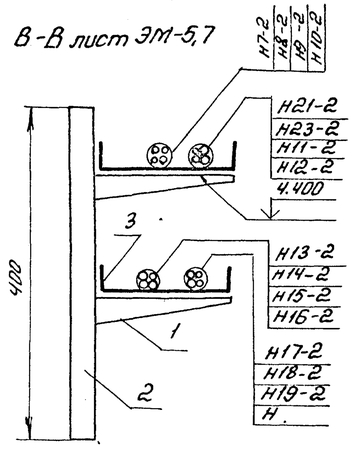

4УОСВ-250А

В-В лист ЭМ-6,8

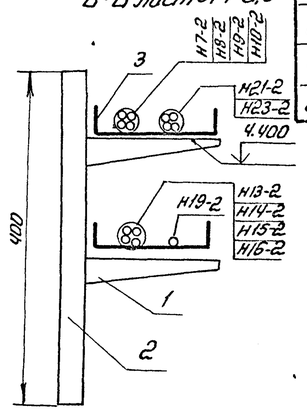

6УОСВ-250А

Б-Б лист ЭМ-5,7

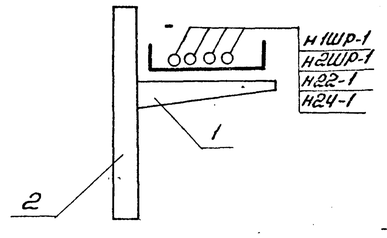

4УОСВ-250А

Б-Б лист ЭМ-6,8

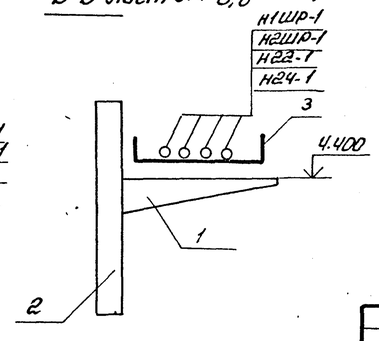

Д-Д лист ЭМ-5...8

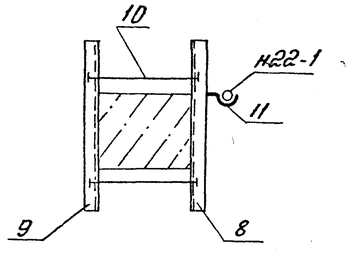

Инв. № 8921/2 10

ГИП	Леонов		
Нач.отд.	Давыдов		
Гл.спец.	Нашельский		
Н.контр.	Залогарева		
Рук.гр.	Чапны		15.11.82
Ст.инж.	Кравцова		
Техн.	Горстка		

ТП904-1-60.85 - ЭМ

Станция осушки сжатого воздуха 6(4)УОСВ-250А

Стадия	Лист	Листов
Р	9	

Прокладка кабелей
Разрезы

ГИПРОСТРОЙДОРМАШ г. Ростов-на-Дону

Привязан

Инв. №

Инв. № подл. | Подпись и дата | Взам. инв. №

Кальку сверил Горстка Копировал Терехова Формат А2

Альбом 2

Типовой проект 904-1-60.85

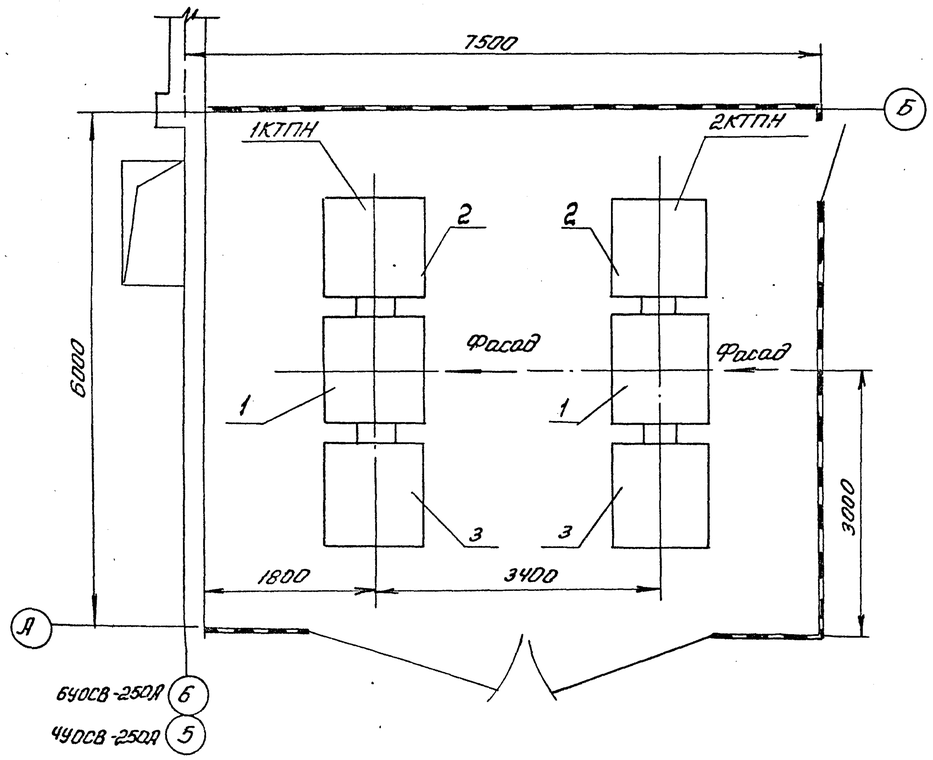

Поз.	Обозначение или тип изделия	Наименование	Кол	Примеч.
1	ТМФ-400/6(10)кВ	Трансформатор	2	левое испол.
2	КБН-1	Шкаф ввода низкого напряжения	2	"
3	ВВН-2	Шкаф ввода высокого напряжения	2	"

Инв. № 8921/2

				ТП 904-1-60.85 ЭМ		
				Станция осушки сжатого воздуха 6(4) УОСВ-250Л		
ГИП	Леонов				Лит	Лист	Листов
Нач.отд.	Давыдов				Р	10	
Гл.спец.	Нашельский						
Н.контр.	Залотарева						
Рук.гр.	Чапны		15.11.83	1КТПН, 2КТПН. Установка	ГИПРОСТРОЙДОРМАШ г. Ростов-на-Дону	
Ст.инж.	Кравцова					
Техник	Горстка					

Привязан

Инв. №

Взам.инв.№ | Подп. и дата | Инв.№ подл.

Кальку сверил Горстка Копировал Терехова Формат А3

Альбом 2

Типовой проект 904-1-60.85

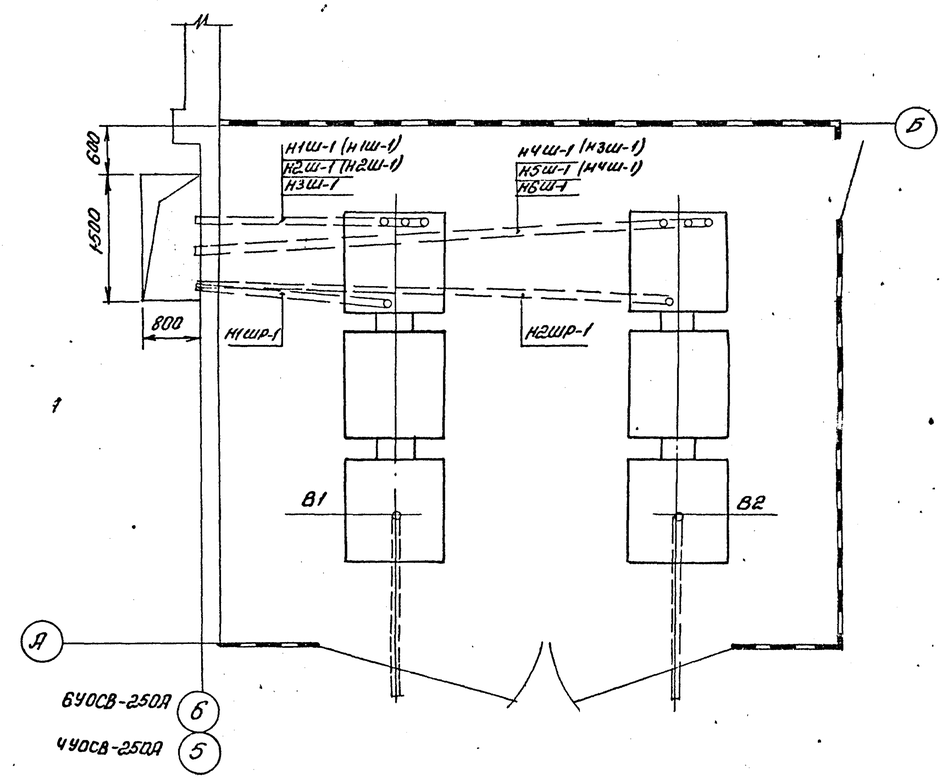

1. В скобках даны маркировки для 4УОСВ-250Л
2. Трубы заложены в строительной части.

Инв. № 8921/2 11

				ТП 904-1-60.85 — ЭМ		
				Станция осушки сжатого воздуха 6(4) УОСВ-250Л		
ГИП	Леонов				Лит	Лист	Листов
Нач.отд.	Давыдов				Р	11	
Гл.спец.	Нашельский						
Н.контр.	Залотарева						
Рук.гр.	Чапны		15.11.83	1КТПН, 2КТПН. Прокладка кабелей	ГИПРОСТРОЙДОРМАШ г. Ростов-на-Дону	
Ст.инж.	Кравцова					
Техник	Горстка					

Привязан

Инв. №

Взам.инв.№ | Подпись и дата | Инв.№ подл.

Кальку сверил Горстка Копировал Терехова Формат А3

Альбом 2

Типовой проект 904-1-60.85

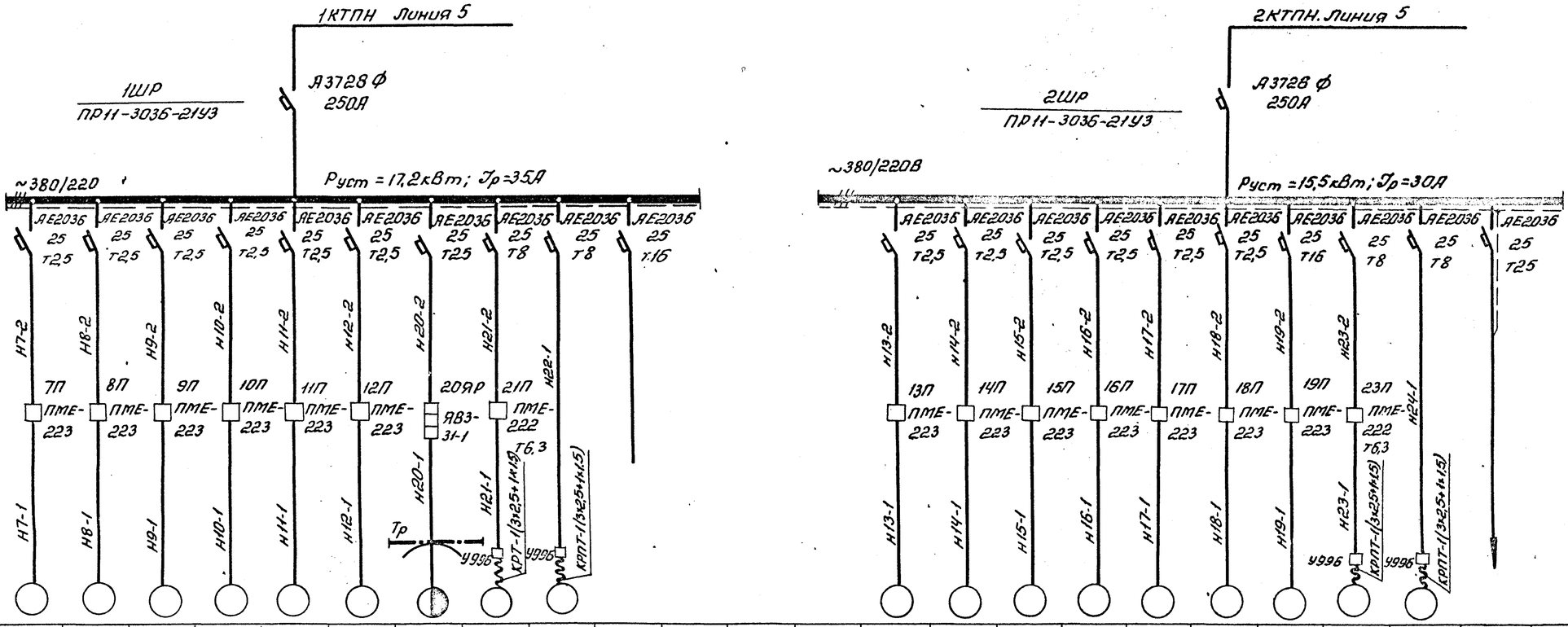

Данные питающей сети																							
Шинопровод распределит. пункт	Тип Jн, А Расцепитель, А																						
	Тип, напряжение, сечение (шинопровода) Расчетный ток, А Установл. мощность, кВт																						
Аппарат отходящей линии	Тип Jн, А Расцепитель или плавкая вставка, А																						
Марка и сечение проводника	Маркировка или длина участка сети																						
Пусковой аппарат	Тип Jн, А Расцепитель автомата Уставка, А Нагревательный элемент теплового реле Т-тепловой уставка, А	7П ПМЕ-223	8П ПМЕ-223	9П ПМЕ-223	10П ПМЕ-223	11П ПМЕ-223	12П ПМЕ-223	20ЯР ЯВ3-31-1	21П ПМЕ-222 Т6,3						13П ПМЕ-223	14П ПМЕ-223	15П ПМЕ-223	16П ПМЕ-223	17П ПМЕ-223	18П ПМЕ-223	19П ПМЕ-223	23П ПМЕ-222 Т6,3		
Марка и сечение проводника	Маркировка или длина участка сети	Н7-1	Н8-1	Н9-1	Н10-1	Н11-1	Н12-1	Н20-1	Н21-1	Н22-1					Н13-1	Н14-1	Н15-1	Н16-1	Н17-1	Н18-1	Н19-1	Н23-1	Н24-1
Электроприемник	Условное графическое изображение							Тр	У996	КРТ-1(3х2,5+Н1,5)	КРПТ-1(3х2,5+Н1,5)										У996	КРПТ-1(3х2,5+Н1,5)	КРПТ-1(3х2,5+Н1,5)
	Номер по плану	7	8	9	10	11	12	20	21	22	—				13	14	15	16	17	18	19	23	24
	Тип	АОЛС2 11-4	АОЛС2-11-4	АОЛС2 11-4	АОЛС2 11-4	АОЛС2 11-4	АОЛС2 11-4		4А100L6	4А100L6	—				АОЛС2-11-4	АОЛС2-11-4	АОЛС2-11-4	АОЛС2-11-4	АОЛС2-11-4	АОЛС2-11-4	АОС2-42-4	4А100L6	4А100L6
	$P_н$, кВт	0,6	0,6	0,6	0,6	0,6	0,6	9,2	2,2	2,2	—				0,6	0,6	0,6	0,6	0,6	0,6	7,5	2,2	2,2
	Ток, А: $J_н$	1,7	1,7	1,7	1,7	1,7	1,7		5,6	5,6	—				1,7	1,7	1,7	1,7	1,7	1,7	14	5,6	5,6
	Ток, А: $J_п$																						
	Наименование механизма по плану	Задвижка 30ч906бр	Задвижка 30ч906бр	Задвижка 30ч906бр	Задвижка 30ч906бр	Задвижка 30ч906бр	Задвижка 30ч906бр	Кран подвесной электрич.	Приточная установка П1	Вытяжная установка В1	Резерв				Задвижка 30ч906бр	Задвижка 30ч906бр	Задвижка 30с927нж	Задвижка 30ч906бр.	Задвижка 30ч906бр	Задвижка 30ч906бр	Задвижка 30с927нж	Приточная установка П2	Вытяжная установка В2	Питание цепей автоматики

Все задвижки снабжены муфтой предельного момента

Инв. № 8921/2 12

Привязан			
Инв. №			

ГИП	Леонов		
Нач. отд.	Давыдов		
Гл. спец.	Нашельский		
Н. контр.	Золотарева		
Рук. гр.	Чапны		15.11.83
Ст. инж.	Кравцова		

ТП 904-1-60.85 — ЭМ

Станция осушки сжатого воздуха 6(4)УОСВ-250Я

Пристройка 6УОСВ-250Я
Отдельно стоящая 6УОСВ-250Я

Стадия	Лист	Листов
Р	12	

Шкафы распределительные 1ШР, 2ШР. Расчётная схема

ГИПРОСТРОЙДОРМАШ г. Ростов-на-Дону.

Инв. № подл. | Подпись и дата | Взам. инв. №

Кальку сверил Кравцова Копировал Терехова Формат А2

Альбом 2

Типовой проект 904-1-60.85

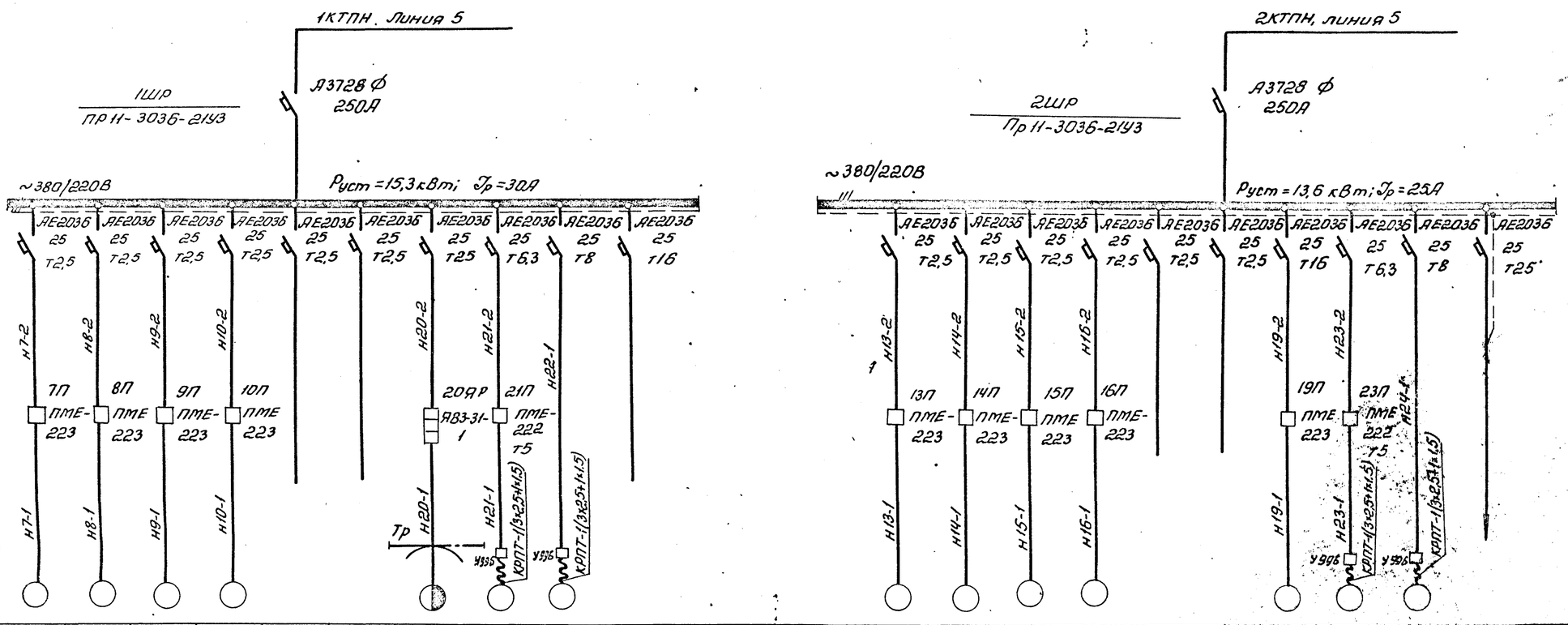

Данные питающей сети																								
Шинопровод Распределит. пункт	Тип																							
	$I_н$, А																							
	Расцепитель, А																							
	Тип, напряжение сечение (шинопровода)																							
	Расчетный ток А																							
	Установл. мощность кВт																							
Аппарат отходящей линии	Тип																							
	$I_н$, А																							
	Расцепитель или плавкая вставка, А																							
Марка и сечение проводника																								
Маркировка или длина участка сети																								
Пусковой аппарат	Тип																							
	$I_н$, А																							
	Расцепитель автомата Уставка, А																							
	Нагревательный элемент теплового реле																							
	Т-тепловой, уставка А																							
Марка и сечение проводника																								
Маркировка или длина участка сети																								
Электроприемник	Условное графическое изображение	○	○	○	○			◐	○	○					○	○	○	○			○	○	○		
	Номер по плану	7	8	9	10	—	—	20	21	22	—				13	14	15	16	—	—	19	23	24		
	Тип	АОЛС2 11-4	АОЛС2 11-4	АОЛС2 11-4	АОЛС2 11-4	—	—	—	4А90L6	4А100L6	—				АОЛС2 11-4	АОЛС2-11-4	АОЛС2-11-4	АОЛС2-11-4	—	—	АОС2 42-4	4А90L6	4А100L6		
	$P_н$, кВт	0,6	0,6	0,6	0,6	—	—	9,2	1,5	2,2	—				0,6	0,6	0,6	0,6	—	—	7,5	1,5	2,2		
	Ток, А: $I_н$	1,7	1,7	1,7	1,7	—	—		4,1	5,6	—				1,7	1,7	1,7	1,7	—	—	14	4,1	5,6		
	Ток, А: $I_п$																								
	Наименование механизма по плану	Задвижка 30ч906др	Задвижка 30ч906др	Задвижка 30ч906др	Задвижка 30ч906др	Резерв	Резерв	Кран подвесной электрич.	Приточная установка П1	Вытяжная установка В1	Резерв				Задвижка 30ч906др	Задвижка 30ч906др	Задвижка 30с927нж	Задвижка 30ч906др	Резерв	Резерв	Задвижка 30с927нж	Приточная установка П2	Вытяжная установка В2	Питание цепей автоматики	

Все задвижки снабжены муфтой предельного момента

Инв. № подл. | Подпись и дата | Взам. инв. №

Привязан

Инв. №

ГИП			
Нач. отд.			
Н. отд.			
Н. контр.			
Рук. гр.	Чалны		
Ст. инж.	Кравцова		
Техник	Горстка		

Инв. № 8921/2 13

ТП904-1-60.85 — ЭМ

Станция осушки сжатого воздуха 6I

Пристройка 4900В 250А
Отдельно стоящая 4900В-250А

Шкафы распределительные 1ШР, 2ШР.

Расчетная схема

Р | 13

ГИПРОСТРОЙДОРМАШ г. Ростов-на-Дону

Кальку сверил Горстка Копировал Терехова формат А2

Альбом 2

904-1-60.85

Типовой проект

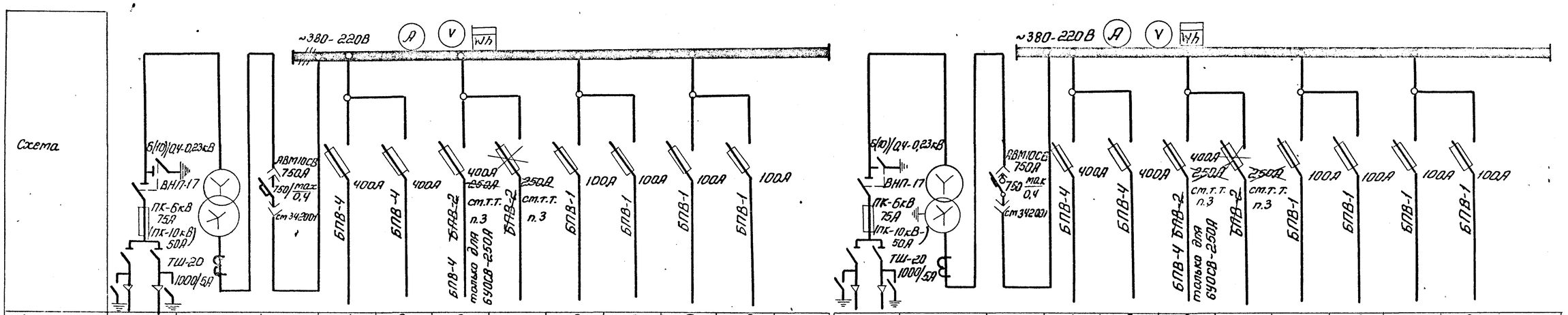

№ линии				1	2	3	4	5	6	7	8	
Наименование линии	Шкаф ввода высокого напряжения	трансформатор ТМФ-400/6(10)		Шкаф 1ШУ управления холодильной установкой 1	Шкаф 2ШУ управления холодильной установкой 2	Шкаф 3ШУ управления холодильной установкой №3		Шкаф 1ШР				
Расчетный ток линии, А				102	102	102						
№ шкафа												
Тип шкафа	ВВН-2			КБН-1								
№ чертежа электрической схемы												

№ линии				1	2	3	4	5	6	7	8	
	Шкаф ввода высокого напряжения	трансформатор ТМФ-400/6(10)		Шкаф 4ШУ(1ШУ) управления холодильной установкой №4(1)	Шкаф 5ШУ(2ШУ) управления холодильной установкой №5(4)	Шкаф 6ШУ управление холодильной установкой №6		Шкаф 2ШР				
				102	102	102						
	ВВН-2			КБН-1								

1. Напряжение 6кВ или 10кВ решается при привязке проекта.
2. В скобках даны обозначения шкафов для 4УОСВ-250А.
3. Блоки БПВ-2 (2шт) заводской поставки подлежат при монтаже подстанции замене на один блок БПВ-4
4. Подстанции 1КТПН, 2КТПН серийного изготовления и поставляются по наряду СГЭ без предварительного согласования.
5. Кабельный журнал листы ЭМ-15, 16, 17, 18

Инв. № 8921/2 14

ГИП	Леонов		
Нач.отд.	Давыдов		
Гл.спец.	Пашельский		
Н.контр.	Золотарева		
Рук.гр.	Чапны		
Ст.инж.	Кравцова		

Привязан

Инв. №

ТП 904-1-60.85 — ЭМ

Станция осушки сжатого воздуха 6(4) УОСВ-250А

Стадия	Лист	Листов
Р	14	

Комплектная трансформаторная подстанция 1КТПН, 2КТПН. Принципиальная однолинейная схема

ГИПРОСТРОЙДОРМАШ г. Ростов-на-Дону

Инв.№подл. | Подп. и дата | Взамен инв.№

Кальку сверил Гурина Копировал Терехова Формат А2

Марки-ровка кабеля	Трасса: Начало	Трасса: Конец	Кабель по проекту: Марка	Кабель по проекту: Колич. кабелей, число и сечение жил, напряжение	Кабель по проекту: Длина, м	Кабель проложен: Марка	Кабель проложен: Колич. кабелей, число и сечение жил, напряжение	Кабель проложен: Длина, м
	Установка осушки воздуха ОВП-15							
Н1Ш-1	1КТПН. Линия 1	Шкаф 1Ш осушки	АВРГ	1(3×70+1×25)1000	55			
Н2Ш-1	1КТПН. Линия 2	Шкаф 2Ш осушки	АВРГ	1(3×70+1×25)1000	50			
Н3Ш-1	1КТПН. Линия 3	Шкаф 3Ш осушки	АВРГ	1(3×70+1×25)1000	45			
Н4Ш-1	2КТПН. Линия 1	Шкаф 4Ш осушки	АВРГ	1(3×70+1×25)1000	40			
Н5Ш-1	2КТПН. Линия 2	Шкаф 5Ш осушки	АВРГ	1(3×70+1×25)1000	35			
Н6Ш-1	2КТПН. Линия 3	Шкаф 6Ш осушки	АВРГ	1(3×70+1×25)1000	30			
1	Шкаф 1Ш осушки	Двигатель 1 осушки	ПРГ	3(1×35)-660	3	поставляется комплектно с установкой осушки воздуха в металлорукаве		
1	Шкаф 2Ш осушки	Двигатель 2 осушки	ПРГ	3(1×35)-660	3			
1	Шкаф 3Ш осушки	Двигатель 3 осушки	ПРГ	3(1×35)-660	3			
1	Шкаф 4Ш осушки	Двигатель 4 осушки	ПРГ	3(1×35)-660	3			
1	Шкаф 5Ш осушки	Двигатель 5 осушки	ПРГ	3(1×35)-660	3			
1	Шкаф 6Ш осушки	Двигатель 6 осушки	ПРГ	3(1×35)-660	3			
Н1ШР	1КТПН. Линия 5	Шкаф 1ШР	АВРГ	1(3×16+1×10)-660	30			
Н2ШР	2КТПН. Линия 5	Шкаф 2ШР	АВРГ	1(3×16+1×10)-660	30			
В1	Источник питания 6(10)кВ I секция	1КТПН. Шкаф высокого напряжения	АДШВ	1(3×70) – 6000/10000				
В2	То же II секция	2КТПН. Шкаф высокого напряжения	АДШВ	1(3×70) – 6000/10000				

Маркировка

Труба	Кабель	Труба	Кабель	Труба	Кабель	Труба	Кабель
Н7-1		Н8-1		Н9-1		Н19-1	
ТВ 25-5м К1082	АВРГ-1(3×2,5)	ТВ 25-8м К1082	АВРГ-1(3×2,5)	ТВ 25-9м К1082	АВРГ-1(3×2,5)	ТВ25-5м К1082	АВРГ-1(3×2,5)
Н10-1		Н11-1		Н12-1		Н21-1	
ТВ-25-5м К1082	АВРГ-1(3×2,5)	ТВ25-5м К1082	АВРГ-1(3×2,5)	ТВ 25-5м К1082	АВРГ-1(3×2,5)	ТВ-25-2,5м	АВРГ-1(3×2,5)
Н13-1		Н14-1		Н15-1		Н23-1	
ТВ-25-5м К1082	АВРГ-1(3×2,5)	ТВ 25-5м К1082	АВРГ-1(3×2,5)	ТВ25-5м К1082	АВРГ-1(3×2,5)	ТВ25-2,5м	АВРГ-1(3×2,5)
Н16-1		Н17-1		Н18-1			
ТВ-25-5м К1082	АВРГ-1(3×2,5)	ТВ25-5м К1082	АВРГ-1(3×2,5)	ТВ25-5м К1082	АВРГ-1(3×2,5)		

Сводка кабелей, м

Число жил, сечение	АДШВ 6000/10000	АВРГ-660,1000	АКРВГ-660	КРПТ-660	
3×70	▱				
1(3×70+1×25)		255			
1(3×16+1×10)		60			
1(3×6)		40			
1(3×2.5)		470			
1(3×2,5+1×1.5)		85			
1(3×2,5+1×1,5)				13	

Альбом 2

Типовой проект 904-1-60.85

Инв.№ подл. | Подпись и дата | Взам. инв.№

Привязан

Инв.№

Инв. №8921/2 15

ГИП	Леонов		
Нач.отд.	Давыдов		
Гл.спец.	Нашельский		
Н.контр.	Золотарева		
Рук.гр.	Чалны		15.11.86
Ст.инж.	Кравцова		
Техник	Горстка		

ТП904-1-60.85 – ЭМ

Станция осушки сжатого воздуха 6(4) УОСВ-250А

Пристройка 6УОСВ-250А. отдельно стоящая 6УОСВ-250А

Стадия	Лист	Листов
Р	15	

Кабельный журнал. (Начало)

ГИПРОСТРОЙДОРМАШ г.Ростов-на-Дону

Копия сверил Горстка Чертил Терехова Формат А2

Марки-ровка кабеля	Трасса		Кабель					
			По проекту			Проложен		
	Начало	Конец	Марка	Колич. кабелей, число и сечение жил, напряжение	Длина, м	Марка	Колич. кабелей, число и сечение жил, напряжение	Длина, м
н7-2	Шкаф 1ШР	Пускатель 7П	АВРГ	1(3×2,5)-660	35			
н7-1	Пускатель 7П	Двигатель задвижки 7	АВРГ	1(3×2,5)-660	5			
н8-2	Шкаф 1ШР	Пускатель 8П	АВРГ	1(3×2,5)-660	35			
н9-2	Шкаф 1ШР	Пускатель 9П	АВРГ	1(3×2,5)-660	25			
н8-1	Пускатель 8П	Двигатель задвижки 8	АВРГ	1(3×2,5)-660	10			
н10-2	Шкаф 1ШР	Пускатель 10П	АВРГ	1(3×2,5)-660	25			
н9-1	Пускатель 9П	Двигатель задвижки 9	АВРГ	1(3×2,5)-660	10			
н10-1	Пускатель 10П	Двигатель задвижки 10	АВРГ	1(3×2,5)-660	5			
н11-2	Шкаф 1ШР	Пускатель 11П	АВРГ	1(3×2,5)-660	20			
н11-1	Пускатель 11П	Двигатель задвижки 11	АВРГ	1(3×2,5)-660	5			
н12-2	Шкаф 1ШР	Пускатель 12П	АВРГ	1(3×2,5)-660	20			
н12-1	Пускатель 12П	Двигатель задвижки 12	АВРГ	1(3×2,5)-660	5			
н20-2	Шкаф 1ШР	Ящик 20ЯР	АВРГ	1(3×6)-660	35			
н20-1	Ящик 20ЯР	Троллей ТР	АВРГ	1(3×6)-660	5			
н13-2	Шкаф 2ШР	Пускатель 13П	АВРГ	1(3×2,5)-660	20			
н13-1	Пускатель 13П	Двигатель задвижки 13	АВРГ	1(3×2,5)-660	5			
н14-2	Шкаф 2ШР	Пускатель 14П	АВРГ	1(3×2,5)-660	20			
н14-1	Пускатель 14П	Двигатель задвижки 14	АВРГ	1(3×2,5)-660	5			
н15-2	Шкаф 2ШР	Пускатель 15П	АВРГ	1(3×2,5)-660	15			
н15-1	Пускатель 15П	Двигатель задвижки 15	АВРГ	1(3×2,5)-660	5			
н16-2	Шкаф 2ШР	Пускатель 16П	АВРГ	1(3×2,5)-660	15			
н17-2	Шкаф 2ШР	Пускатель 17П	АВРГ	1(3×2,5)-660	15			
н16-1	Пускатель 16П	Двигатель задвижки 16	АВРГ	1(3×2,5)-660	5			
н17-1	Пускатель 17П	Двигатель задвижки 17	АВРГ	1(3×2,5)-660	10			
н18-2	Шкаф 2ШР	Пускатель 18П	АВРГ	1(3×2,5)-660	5			
н18-1	Пускатель 18П	Двигатель задвижки 18	АВРГ	1(3×2,5)-660	10			
н19-2	Шкаф 2ШР	Пускатель 19П	АВРГ	1(3×2,5)-660	10			
н19-1	Пускатель 19П	Двигатель задвижки 19	АВРГ	1(3×2,5)-660	5			
н21-2	Шкаф 1ШР	Пускатель 21П	АВРГ	1(3×2,5)-660	40			
н21-1	Пускатель 21П	Двигатель приточной	АВРГ	1(3×2,5)-660	5			
		установки П1	КРПТ	1(3×2,5)+1×1,5)660	1,5			
н22-1	Шкаф 1ШР	Двигатель 22 вы-						
		тяжной установ-	АВРГ	1(3×2,5+1×1,5)-660	45			
		ки В1	КРПТ	1(3×2,5+1×1,5)-660	5			
н23-2	Шкаф 2ШР	Пускатель 23П	АВРГ	1(3×2,5)-660	45			
н23-1	Пускатель 23П	Двигатель 23 при-	АВРГ	1(3×2,5)-660	5			
		точной установки П2	КРПТ	1(3×2,5)+1×1,5)-660	1,5			
н24-1	Шкаф 2ШР	Двигатель 24 вытяж-						
		ной установки	АВРГ	1(3×2,5+1×1,5)-660	40			
		В2	КРПТ	1(3×2,5+1×1,5)-660	5			

Альбом 2

Типовой проект 904-1-60.85

Инв.№ подл. | Подпись и дата | Взам. инв.№

Привязан

Инв.№

Инв. № 8921/2 16

ГИП	Леонов		
Нач.отд.	Давыдов		
Гл.спец.	Нашельский		
Н.контр.	Запетарева		
Рук.гр.	Чалны		3-11-86
Техник	Горстка		

ТП904-1-60.85 — ЭМ

Станция осушки сжатого воздуха 6(4)УОСВ-250А

Пристройка 6УОСВ-250А. Отдельно стоящая 6УОСВ-250А

Стадия	Лист	Листов
Р	16	

Кабельный журнал. (Окончание)

ГИПРОСТРОЙДОРМАШ г. Ростов-на-Дону

Кальки сверил Горстка Копировал Терехова

Марки-ровка кабеля	Трасса: Начало	Трасса: Конец	Кабель по проекту: Марка	Кабель по проекту: Колич. кабелей, число и сечение жил, напряжение	Кабель по проекту: Длина, м	Кабель пропожен: Марка	Кабель пропожен: Колич. кабелей, число и сечение жил, напряжение	Кабель пропожен: Длина, м
		Установка осушки воздуха ОВМ-15						
Н1Ш-1	1КТПН. Линия 1	Шкаф 1Ш осушки	АВРГ	1(3×70+1×25)-1000	50			
Н2Ш-1	1КТПН. Линия 2	Шкаф 2Ш осушки	АВРГ	1(3×70+1×25)1000	45			
Н3Ш-1	2КТПН. Линия 1	Шкаф 3Ш осушки	АВРГ	1(3×70+1×25)1000	40			
Н4Ш-1	2КТПН. Линия 2	Шкаф 4Ш осушки	АВРГ	1(3×70+1×25)1000	35			
1	Шкаф 1Ш осушки	Двигатель 1 осушки	ПРГ	3(1×35)-660	3	Поставляется комплектно с установкой осушки воздуха в металлорукаве		
1	Шкаф 2Ш осушки	Двигатель 2 осушки	ПРГ	3(1×35)-660	3			
1	Шкаф 3Ш осушки	Двигатель 3 осушки	ПРГ	3(1×35)-660	3			
1	Шкаф 4Ш осушки	Двигатель 4 осушки	ПРГ	3(1×35)-660	3			
Н1ШР	1КТПН. Линия 5	Шкаф 1ШР	АВРГ	1(3×16+1×10)-660	20			
Н2ШР	2КТПН. Линия 5	Шкаф 2ШР	АВРГ	1(3×16+1×10)-660	10			
В1	Источник питания 6(10)кВ I секция	1КТПН. Шкаф высокого напряжения	АПвШв	1(3×70) - 6000/10000	▱			
В2	То же, II секция	2КТПН. Шкаф высокого напряжения	АПвШв	1(3×70) - 6000/10000	▱			

Маркировка: Труба	Кабель	Труба	Кабель	Труба	Кабель
Н7-1		Н8-1		Н9-1	
ТВ25-5м К1082	АВРГ-1(3×2,5)	ТВ25-8м К1082	АВРГ-1(3×2,5)	ТВ25-8м К1082	АВРГ-1(3×2,5)
Н10-1		Н13-1		Н14-1	
ТВ-25-5м К1082	АВРГ-1(3×2,5)	ТВ25-5м К1082	АВРГ-1(3×2,5)	ТВ25-8м К1082	АВРГ-1(3×2,5)
Н15-1		Н16-1		Н23-1	
ТВ25-5м К1082	АВРГ-1(3×2,5)	ТВ-25-5м К1082	АВРГ-1(3×2,5)	ТВ25-2,5м	АВРГ-1(3×2,5)
Н19-1		Н21-1			
ТВ25-5м К1082	АВРГ-1(3×2,5)	ТВ25-2,5м	АВРГ-1(3×2,5)		

Сводка кабелей, м

Число жил, сечение	Марка, напряжение: АПвШв 6000/10000	АВРГ-660,1000	АКРВГ-660	КРПТ-660	
1(3×70)	▱				
1(3×70+1×25)		170			
1(3×16+1×10)		30			
1(3×6)		40			
1(3×2,5)		315			
1(3×2,5+1×1,5)		65			
1(3×2,5+1×1,5)				13	

Альбом 2

Типовой проект 904-1-60.85

Инв. № подл. | Подпись и дата | Взам. инв. №

Привязан

Инв. №

Инв. № 8921/2. 17

ГИП	Леонов		
Нач. отд.	Давыдов		
Гл. спец.	Нашельский		
Н. контр.	Золотарева		
Рук. гр.	Чалны		
Ст. инж.	Кравцова		
Техн.	Горстка		

ТП904-1-60.85 — ЭМ

Станция осушки сжатого воздуха 6(4)УОСВ-250А

Пристройка 4УОСВ-250А. Отдельно-стоящая. 4УОСВ-250А

Стадия	Лист	Листов
Р	17	

Кабельный журнал. (Начало)

ГИПРОСТРОЙДОРМАШ г. Ростов-на-Дону

Марки-ровка кабеля	Трасса		Кабель					
			По проекту			Проложен		
	Начало	Конец	Марка	Колич. кабелей, число и сечение жил, напряжение	Длина, м	Марка	Колич. кабелей, число и сечение жил, напряжение	Длина, м
н7-2	Шкаф 1ШР	Пускатель 7П	АВРГ	1(3×2.5)-660	25			
н7-1	Пускатель 7П	Двигатель задвижки 7	АВРГ	1(3×2.5)-660	5			
н8-2	Шкаф 1ШР	Пускатель 8П	АВРГ	1(3×2.5)-660	25			
н8-1	Пускатель 8П	Двигатель задвижки 8	АВРГ	1(3×2.5)-660	10			
н9-2	Шкаф 1ШР	Пускатель 9П	АВРГ	1(3×2.5)-660	20			
н9-1	Пускатель 9П	Двигатель задвижки 9	АВРГ	1(3×2.5)-660	10			
н10-2	Шкаф 1ШР	Пускатель 10П	АВРГ	1(3×2.5)-660	20			
н10-1	Пускатель 10П	Двигатель задвижки 10	АВРГ	1(3×2.5)-660	5			
н20-2	Шкаф 1ШР	Ящик 20ЯР	АВРГ	1(3×6) - 660	35			
н20-1	Ящик 20ЯР	Трапеей 7Р	АВРГ	1(3×6) - 660	5			
н13-2	Шкаф 2ШР	Пускатель 13П	АВРГ	1(3×2.5)-660	15			
н13-1	Пускатель 13П	Двигатель задвижки 13	АВРГ	1(3×2.5)-660	5			
н14-2	Шкаф 2ШР	Пускатель 14П	АВРГ	1(3×2.5)-660	15			
н15-2	Шкаф 2ШР	Пускатель 15П	АВРГ	1(3×2.5)-660	10			
н14-1	Пускатель 14П	Двигатель задвижки 14	АВРГ	1(3×2.5)-660	5			
н16-2	Шкаф 2ШР	Пускатель 16П	АВРГ	1(3×2.5)-660	10			
н 15-1	Пускатель 15П	Двигатель задвижки 15	АВРГ	1(3×2.5) -660	10			
н16-1	Пускатель 16П	Двигатель задвижки 16	АВРГ	1(3×2.5)-660	5			
н19-2	Шкаф 2ШР	Пускатель 19П	АВРГ	1(3×2.5)-660	10			
н19-1	Пускатель 19П	Двигатель задвижки 19	АВРГ	1(3×2.5)-660	5			
н21-2	Шкаф 1ШР	Пускатель 21П	АВРГ	1(3×2.5)-660	30			
н21-1	Пускатель 21П	Двигатель 21 приточ-	АВРГ	1(3×2.5)-660	5			
		ной установки П1	КРПТ	1(3×2.5+1×1.5)-660	2.5			
н22-1	Шкаф 1ШР	Двигатель 22 вы-						
		тяжной установ-	АВРГ	1(3×2.5+1×1.5)-660	35			
		ки В1	КРПТ	1(3×2.5+1×1.5)-660	5			
н23-1	Шкаф 2ШР	Пускатель 23П	АВРГ	1(3×2.5)-660	35			
н23-2	Пускатель 23П	Двигатель 23 приточ-	АВРГ	1(3×2.5)-660	5			
		ной установки П2	КРПТ	1(3×2.5+1×1.5)-660	1.5			
н24-1	Шкаф 2ШР	Двигатель 24 вытяж-						
		ной установки	АВРГ	1(3×2.5+1×1.5)-660	30			
		В2	КРПТ	1(3×2.5+1×1.5)-660	5			

Альбом 2

Типовой проект 904-1-60.85

Взам. инв. № | Подпись и дата | Инв. № подл.

Привязан

Инв. №

Инв. № 8921/2 18

ГИП	Леонов		
Нач.отд.	Давыдов		
Гл.спец	Нашельский		
Н.контр.	Запатарева		
Рук.гр.	Чапны		15.11.85
Ст.инж.	Кравцова		
Техник	Горстка		

ТП.904-1-60.85 — ЭМ

Станция осушки сжатого воздуха 6(4)УОСВ-250А

Пристройка УУОСВ-250А. Отдельно-стоящая УУОСВ-250А

Стадия	Лист	Листов
Р	18	

Кабельный журнал. (Окончание)

ГИПРОСТРОЙДОРМАШ г.Ростов-на-Дону

Кальку сверил Горстка Копировал Терехова Формат А2

Альбом 2

Типовой проект 904-1-60.85

6УОСВ-250А

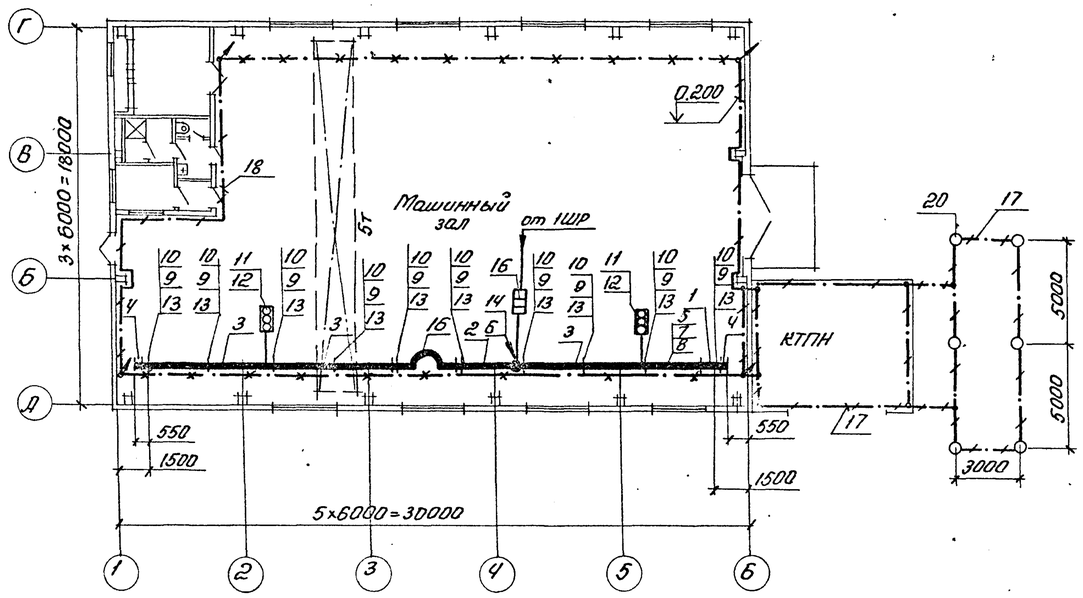

4УОСВ-250А

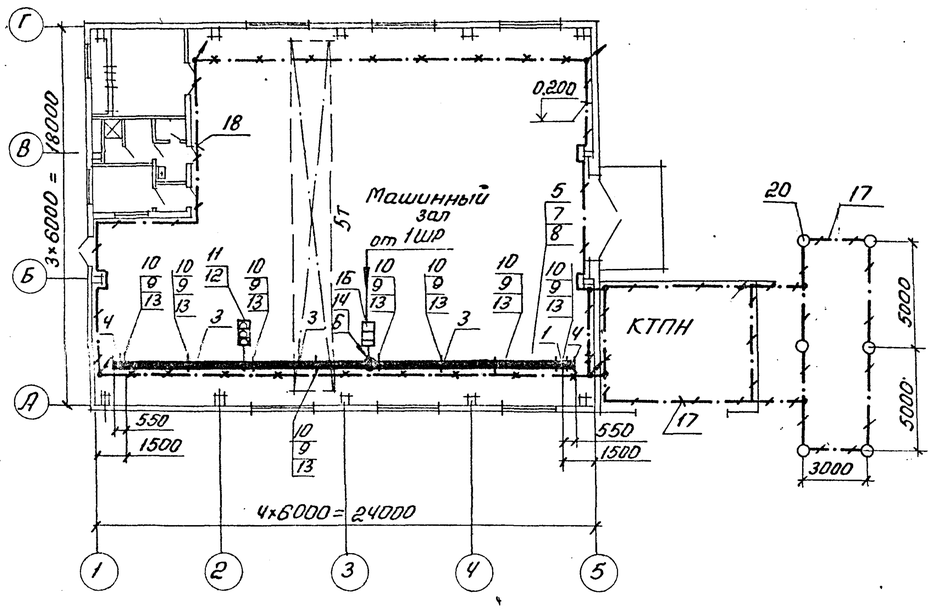

Спецификация к троллеям, заземлению

4УОСВ-250А	6УОСВ-250А	Поз	Обозначение или тип изделия	Наименование	Примеч.
Количество					
				Троллеи	
1	1	1	У2601 У3	Секция прямая 750мм	Типовой проект серии 4.407-262 „Прокладка шинопровода ШТА-75 на 250А" А162
–	1	2	У2604 У3	Секция прямая 3000мм	
3	3	3	У2605 У3	Секция прямая 6000мм	
2	2	4	У2606 У3	Секция концевая	
1	1	5	У2607 У3	Секция для ввода каретки	
1	1	6	У2623 У3	Клеммы присоединительные	
1	1	7	У2328 У3	Каретка токосъемная	
1	1	8	У1719 У3	Скоба ведущая	
8	10	9	К780 У3	Подвеска промежуточная	
8	10	10	К775 У3	Кронштейн	
1	2	11	У2629	Светофор троллейный	
1	2	12	4.407-262-020	Установка светофора	
8	10	13	4.407-262-013	Установка кронштейна	
1	1	14	4.407-262-026	Конструкция для прокладки проводов и кабелей	
1	1	15	У2626	Секция компенсационная	
–	1	16	А74.21. Исп.1	Установка аппарата питания ЯВЗ-31-1 на железобетонных колоннах прямоугольного сечения	Типовой проект серии 4.407-128 „Установка аппаратуры питания крановых троллеев" А74.А
4УОСВ-250А	6УОСВ-250А				
				Заземление	
50м	50м	17		Полоса ГОСТ 103-76 / В Ст.3пс ГОСТ 535-79 4×40	Наружный контур заземления
80м	80м	18		4×40	Внутренний контур заземления
100м	110м	19		4×25	Ответвление к шкафам, эл. машинам
6шт	6шт	20		Круг ГОСТ 2590-71 / Ст.3пс ГОСТ 535-79 16 ℓ=5000	Электроды заземления
1м²	2м²	21		Лист Б-ПН-2 ГОСТ 19903-74 / 3-14-Ст.3пс ГОСТ 16523-70 50×70×2	Для гибких перемычек на металлоконструкциях
10м	15м	22		Канат стальной ГОСТ 2688-80 ф16	

Инв.№ 8921/2 19

ГИП	Леонов		
Нач.отд.	Давыдов		
Гл.спец.	Нашельский		15.11.86
Н.контр.	Золотарева		
Рук.гр.	Чалны		15.11.86
Ст.инж.	Кравцова		
Техн.	Горетка		

Привязан

Инв.№

ТП904-1-60.85 – ЭМ

Станция осушки сжатого воздуха 6(4)УОСВ-250А

Отдельно-стоящие

Стадия	Лист	Листов
Р	19	

Троллеи. Заземление. (Начало)

ГИПРОСТРОЙДОРМАШ г.Ростов-на-Дону

Инв.№подл. | Подп. и дата | Взам.инв.№

Альбом 2

Типовой проект 9014-1-60.85

6УОСВ-250А

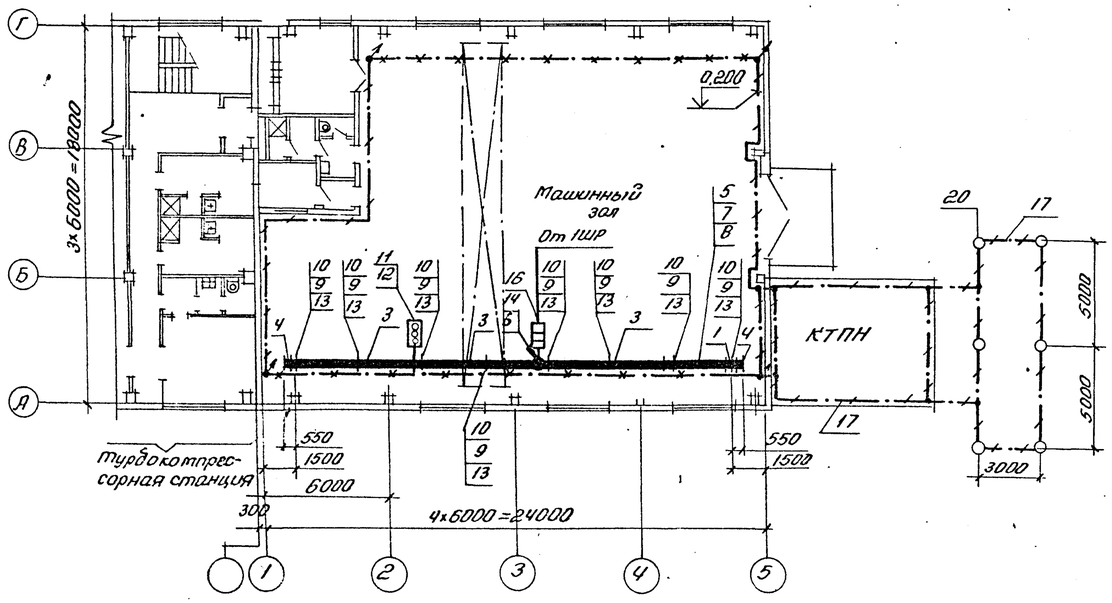

4УОСВ-250А

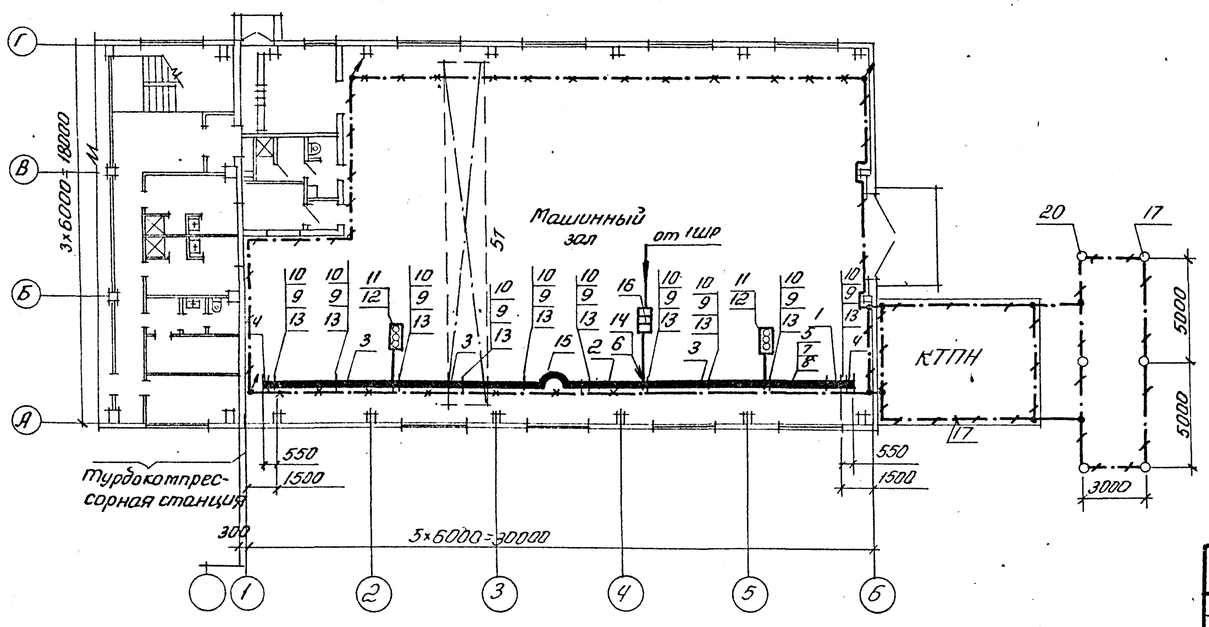

Спецификация к траллеям, заземлению

Количество 4УОСВ-250	Количество 6УОСВ-250	поз	Обозначение или тип изделия	Наименование	Примеч
				Траллеи	
1	1	1	У2601 У3	Секция прямая 750мм	Типовой проект серии 4.407-262 „Прокладка шинопровода ШТА-75 на 250А" А-162
—	1	2	У2604 У3	Секция прямая 3000 мм	
3	3	3	У2605 У3	Секция прямая 6000 мм	
2	2	4	У2606 У3	Секция концевая	
1	1	5	У2607 У3	Секция для ввода каретки	
1	1	6	У2623 У3	Клеммы присоединительные	
1	1	7	У2328 У3	Каретка токосъёмная	
1	1	8	У1719 У3	Скоба ведущая	
8	10	9	К780 У3	Подвеска промежуточная	
8	10	10	К775 У3	Кронштейн	
1	2	11	У2629	Светофор траллейный	
1	2	12	4.407-262-020	Установка светофора	
8	10	13	4.407-262-013	Установка кронштейна	
1	1	14	4.407-262-026	Конструкция для прокладки проводов и кабелей.	
1	1	15	У2626	Секция компенсационная	
—	1	16	А74.21 Uсп1	Установка аппарата питания ЯВ3-31-1 на железобетонных колонах прямоугольного сечения	Типовой проект серии 4.407-128 „Установка аппаратуры питания крановых траллеев" А74А
				Заземление	
50м	50м	17		Полоса ГОСТ 103-76 В Ст.3пс ГОСТ 535-79 4×40	наружный контур заземления
80м	80м	18		4×40	внутренний контур заземления
100м	110м	19		4×25	Ответвление к шкафам эл. машинам
6шт	6шт	20		Круг ГОСТ 2590-71 ст3пс ГОСТ 535-79 16 ℓ=5000	Электроды заземления
1м²	2м²	21		Лист Б-ПН-2 ГОСТ 19903-74 3-N-ст3пс ГОСТ 16523-70 50×70×2	Для гибких перемычек на металлоконструкциях
10м²	15м²	22		Канат стальной ГОСТ 2688-80 ф 16	

Инв. № 8921/2 20

ГИП	Леонов			ТП904-1-60.85 — ЭМ
Нач.отд.	Давыдов			Станция осушки сжатого воздуха 6(4) УОСВ-250А
Гл.спец.	Нашельский			Пристроенные
Н.контр.	Золотарева			Стадия Р · Лист 20 · Листов
Рук.гр.	Чапны		15.11.85	Траллеи. Заземление. (Начало)
Ст.инж.	Кравцова			ГИПРОСТРОЙДОРМАШ г. Ростов-на-Дону
Техник	Горетка			

Привязан

Инв. №

Инв. № подл. | Подп. и дата | Взам. инв. №

Кальку сверил Горетка Копировал Терехова Формат А2

Альбом 2

Типовой проект 904-1-60.85

1. Все электрооборудование, нормально не находящееся под напряжением подлежит занулению. Занулению подлежат также корпуса компрессоров, холодильников, установок осушки воздуха и др.
2. В качестве магистралей зануления использовать подкрановый путь и другие протяженные металлоконструкции, обеспечив надежную электрическую цепь по всей длине.
3. Магистрали заземления, выполняемые полосовой сталью 4×40мм, проложить по стенам внутри здания на высоте 200мм от уровня пола.
4. Ответвления к электрическим машинам, аппаратам, шкафам, сетчатым ограждениям выполнить полосовой сталью 4×25мм, к крышным вентиляторам - посредством нулевой жилы.
5. Нейтраль трансформатора КТПН и внутренний контур зануления присоединить к наружному контуру заземляющего устройства. Заземляющий контур общий для устройств до и выше 1000В.

Сопротивление заземляющего контура определяется при привязке проекта по формуле $R_з = \frac{125}{J_р}$ и не должно быть более 4Ом, где $R_з$ - сопротивление растеканию тока, $J_р$ - ток однофазного замыкания на землю в сетях выше 1000В.

Контур заземляющего устройства уточняется при привязке.

6. Прокладка, крепление и защита проводников зануления, а также осуществление всех переходов и соединений с естественными проводниками заземления выполнить по типовому альбому 5.407-11 „Заземление и зануление электроустановок."
7. Заземление выполнить в соответствии с „Правилами устройств электроустановок" и „Инструкцией по выполнению сетей заземления в электроустановках" (СН102-76)
8. Троллеи выполнить по типовому проекту А162 „Прокладка троллейного шинопровода ШТА-75 на 250А".
9. Установку питающего аппарата выполнить по типовому проекту А74А „Установка аппаратуры питания крановых троллеев."
10. Подвод питания к троллеям смотреть на листе ЭМ-12,13
11. Заземление токосъемной каретки производится через четвертую жилу кабеля к контуру заземления крана.

Инв. № 8921/2 21

ГИП	Леонов		ТП904-1-60.85 - ЭМ
Нач.отд.			Станция осушки сжатого воздуха 6ГЧ40СВ-250А
Гл.спец.			
Н.ке.			
Рук.гр.	Чалны		Р 21
Ст.инж.	Кравцова		Троллеи. Заземление (Окончание)
Техник	Горстка		ГИПРОСТРОЙДОРМАШ г. Ростов-на-Дону

Привязан

Инв. №

Взам. инв. № | Подп. и дата | Инв. № подл.

Кальку сверил Горстка Копировал Терехова Формат А3

Альбом 2

Типовой проект 904-1-60.85

Ведомость основных комплектов таблица 1

Обозначение	Наименование	Примечание
ТХ	Технология производства	
ЭМ	Силовое электрооборудование	
ЭО	Электрическое освещение	
СС	Связь и сигнализация	
А	Автоматизация и КИП	
АР	Архитектурные решения	
КЖ	Конструкции железобетонные	
КМ	Конструкции металлические	
ОВ	Отопление и вентиляция	
ВК	Внутренние водопровод и канализация	

Ведомость чертежей основного комплекта ЭО таблица 2

Лист	Наименование	4УОСВ-250АПр	6УОСВ-250АПр	4УОСВ-250АО	6УОСВ-250АО
1	Общие данные	+	+	+	+
2	Рабочее электроосвещение. План на отм. 0.000	+			
3	Рабочее электроосвещение. План на отм. 0.000		+		
4	Рабочее электроосвещение. План на отм. 0.000			+	
5	Рабочее электроосвещение. План на отм. 0.000				+
6	Ремонтное и аварийное электроосвещение План на отм. 0.000	+			
7	Ремонтное и аварийное электроосвещение План на отм. 0.000		+		
8	Ремонтное и аварийное электроосвещение План на отм. 0.000			+	
9	Ремонтное и аварийное электроосвещение План на отм. 0.000				+
10	Электрическое освещение. Разрезы	+	+	+	+
11	Электрическое освещение. Питательная сеть 380В. Принципиальная однолинейная схема.	+			
12	Электрическое освещение. Питательная сеть 380В. Принципиальная однолинейная схема		+		
13	Электрическое освещение. Питательная сеть 380В. Принципиальная однолинейная схема.			+	

Продолжение таблицы 2

Лист	Наименование	4УОСВ-250АПр	6УОСВ-250АПр	4УОСВ-250АО	6УОСВ-250АО
14	Электрическое освещение. Питательная сеть 380В Принципиальная однолинейная схема.				+

Ведомость ссылочных и прилагаемых документов таблица 3

Обозначение	Наименование	Примечание
	Ссылочные документы	
Типовой проект серии 4.407-233 А141	Прокладка осветительных электропроводок и установка светильников с лампами накаливания и ДРЛ на кронштейнах.	
Типовой проект серии 4.407-236 А142	Установка светильников с люминесцентными лампами на железобетонных фермах и перекрытиях.	
	Прилагаемые документы	
	Спецификация оборудования	4УОСВ250АПр
	Спецификация оборудования	6УОСВ250АПр
	Спецификация оборудования	4УОСВ-250АО
	Спецификация оборудования	6УОСВ-250АО
	Ведомость потребности в материалах	4УОСВ250АПр
	Ведомость потребности в материалах	6УОСВ-250АПр

Продолжение таблицы 3

Обозначение	Наименование	Примечание
	Ведомость потребности в материалах	4УОСВ-250АО
	Ведомость потребности в материалах	6УОСВ-250АО

Условные обозначения.

- Выключатель однолинейный брызгозащищенный
- Выключатель однополюсный для открытой и скрытой проводки.

Инв. № 8921/2 22

Привязан

Инв. № 8921/2

ТП 904-1-60.85 – ЭО

Станция осушки сжатого воздуха 6(4) УОСВ-250А

Отдельно-стоящая 6(4) УОСВ-250А
Пристройка 6(4)УОСВ-250А

Лит	Лист	Листов
Р	1	

Общие данные

ГИПРОСТРОЙДОРМАШ Отдел электротехн.

ГИП	Леонов	
Нач.отд.	Давыдов	
Гл.спец.	Нашельский	
Н.контр.	Золотарева	
Ст.инж.	Белая	

Привязан

Инв. №

Инв. № подл. | Подпись и дата | Взам. инв. №

Кальку сверил Белая Копировал Терехова Формат А2

Типовой проект 904-1-60.85 Альбом 2

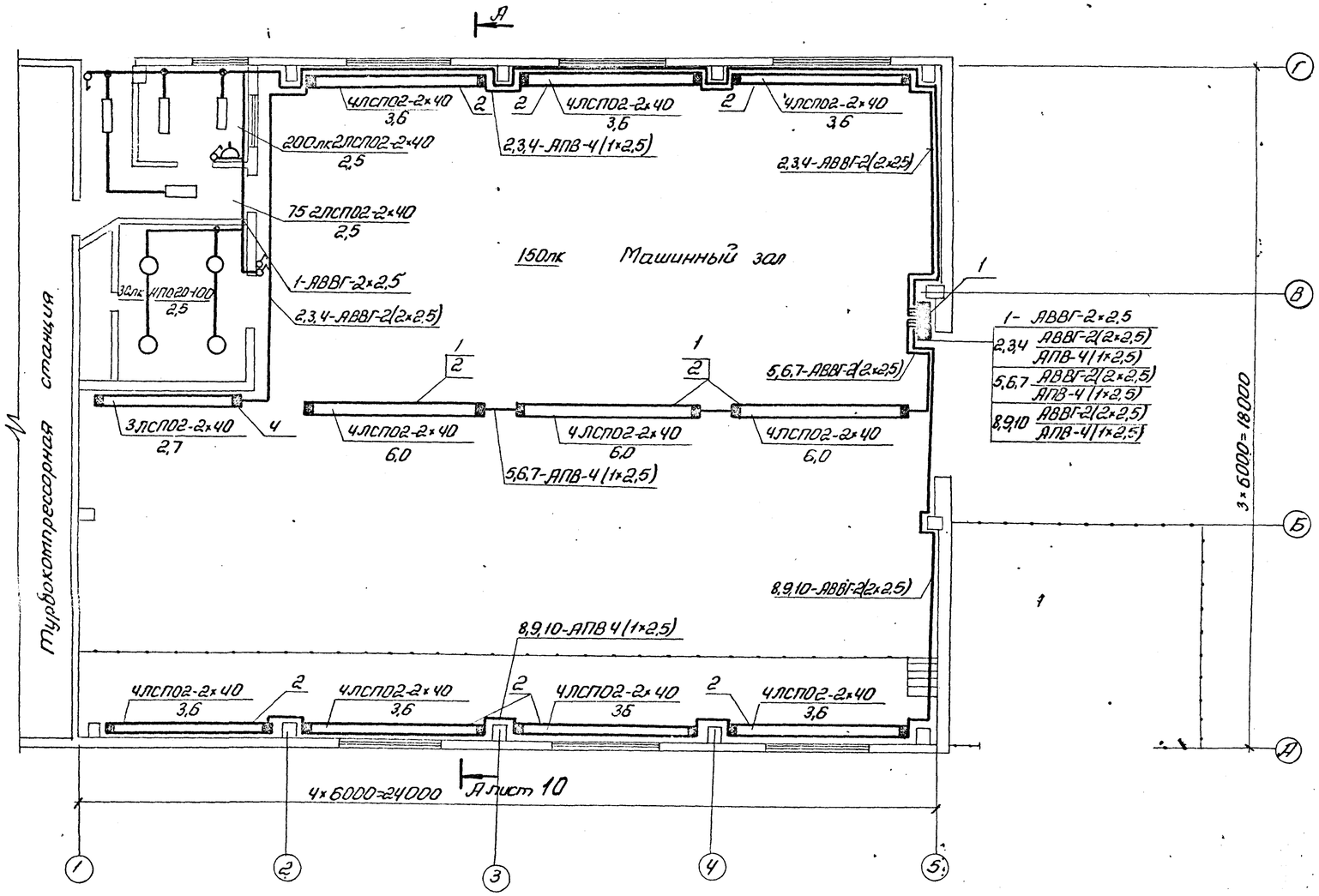

1- АВВГ-2×2,5
2,3,4 АВВГ-2(2×2,5) / АПВ-4(1×2,5)
5,6,7 АВВГ-2(2×2,5) / АПВ-4(1×2,5)
8,9,10 АВВГ-2(2×2,5) / АПВ-4(1×2,5)

Лист рассматривать совместно с листами 10, 11.

Инв. № 8921/2 23

ТП904-1-60.85 – ЭО			
Станция осушки сжатого воздуха 6(4) УОСВ-250			
Пристройка 4УОСВ-250 А	Стадия	Лист	Листов
	Р	2	
Рабочее освещение План на отм. 0.000	ГИПРОСТРОЙДОРМАШ г. Ростов-на-Дону		

Привязан

Инв. №

ГИП	Леонов	
Нач.отд.	Давыдов	
Гл.спец.	Кашельский	
Н.контр.	Золотарева	
Ст.инж.	Белая	

Инв. № подл. | Подпись и дата | Взам. инв. №

Кальку сверил Бро...

Типовой проект 904-1-60.85 Альбом 2

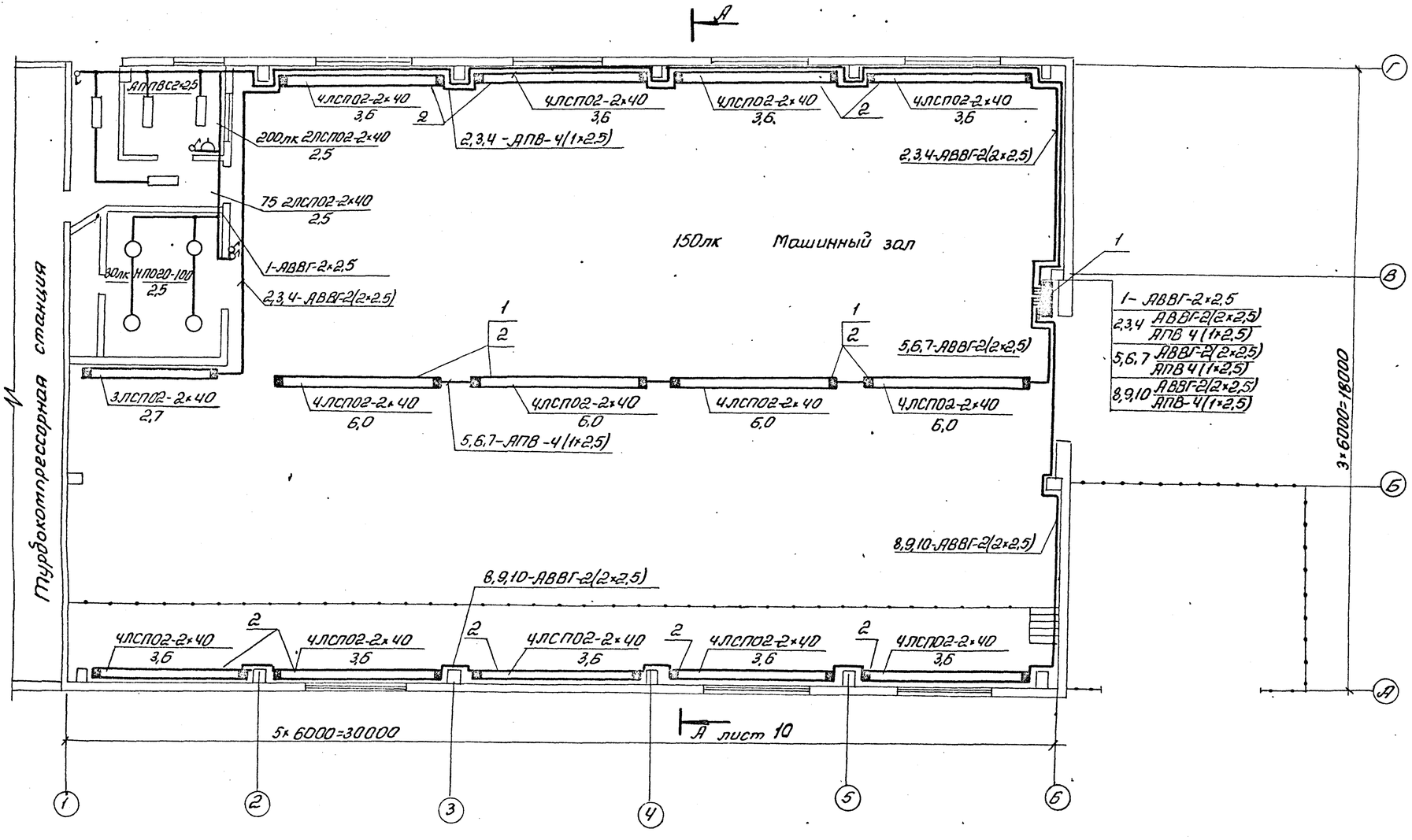

Инв. № 8921/2 24

ТП-904-1-60.85-30			
Станция осушки сжатого воздуха Б(4) УОСВ-250 А.			
Пристройка БУОСВ-250 А.	Стадия	Лист	Листов
	Р	3	
Рабочее электроосвещение План на отм. 0.000	ГИПРОСТРОЙДОРМАШ г. Ростов-на-Дону		

ГИП	Леонов	
Нач.отд.	Давыдов	
Гл.спец.	Нашельский	
Н.контр.	Золотарева	
Ст.инж.	Белая	

Привязан

Инв. №

Взам.инв.№ | Подп. и дата | Инв.№ подл.

Кальку сверил Белая Копировал Терехова Формат А2

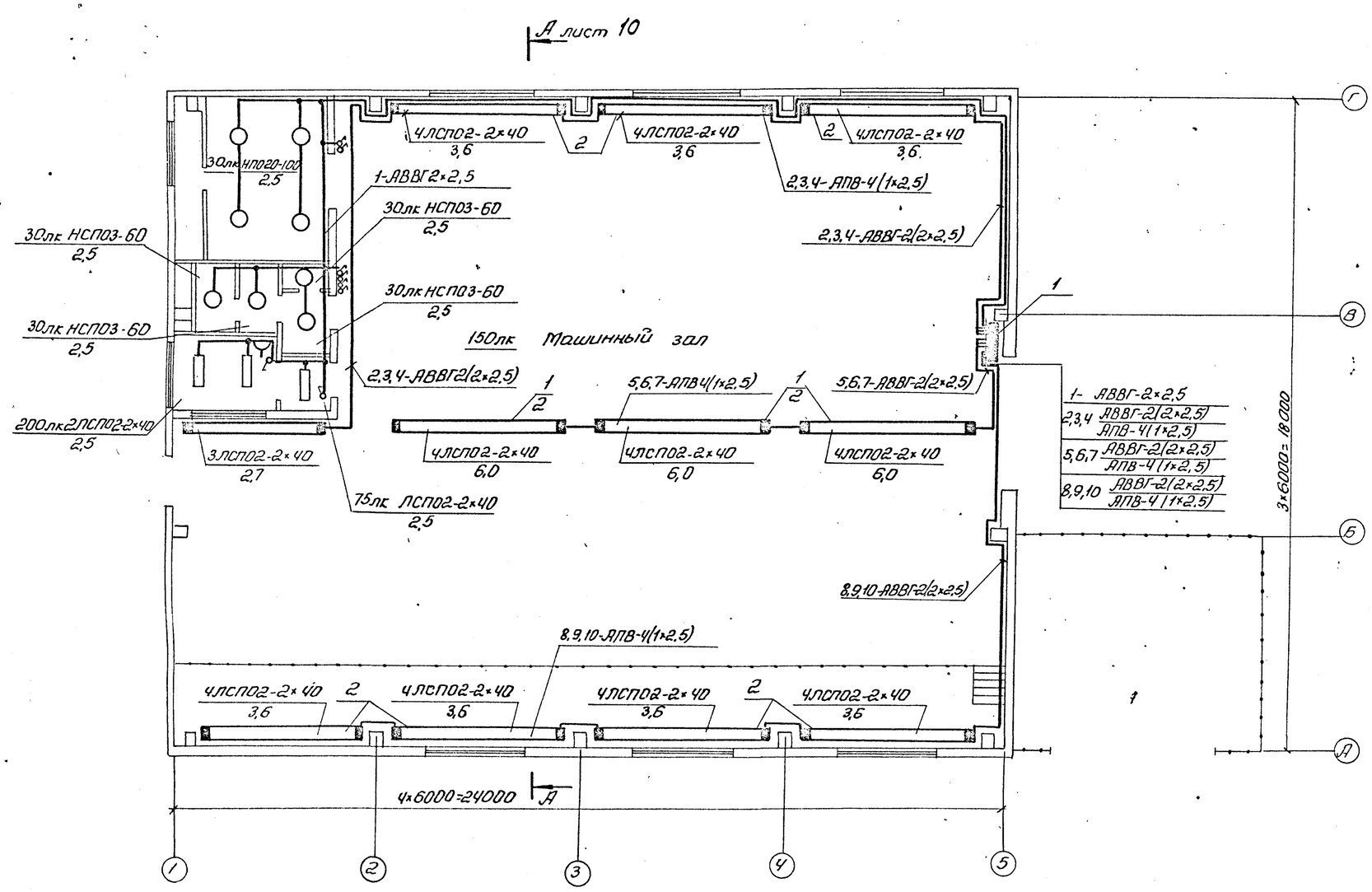

Лист рассматривать совместно с листами с листами 10,13.

Альбом 2

Типовой проект 904-1-60.85

Инв. № подл. | Подпись и дата | Взам. инв. №

Инв. № 8921/2 25

Привязан			ТП 904-1-60.85-ЭО	
			Станция осушки сжатого воздуха 6(4) УОСВ-250А	
			Отдельно-стоящая 4УОСВ-250А	Стадия: Р; Лист: 4; Листов:
			Рабочее электроосвещение. План на отм. 0.000	ГИПРОСТРОЙДОРМАШ г. Ростов-на-Дону
Инв. №	ГИП Леонов; Нач. отд. Давыдов; Гл. спец. Нашельский; Н. контр. Золотарева; Ст. инж. Белая			

Кальку сверил Белая Копировала Терехова Формат А2

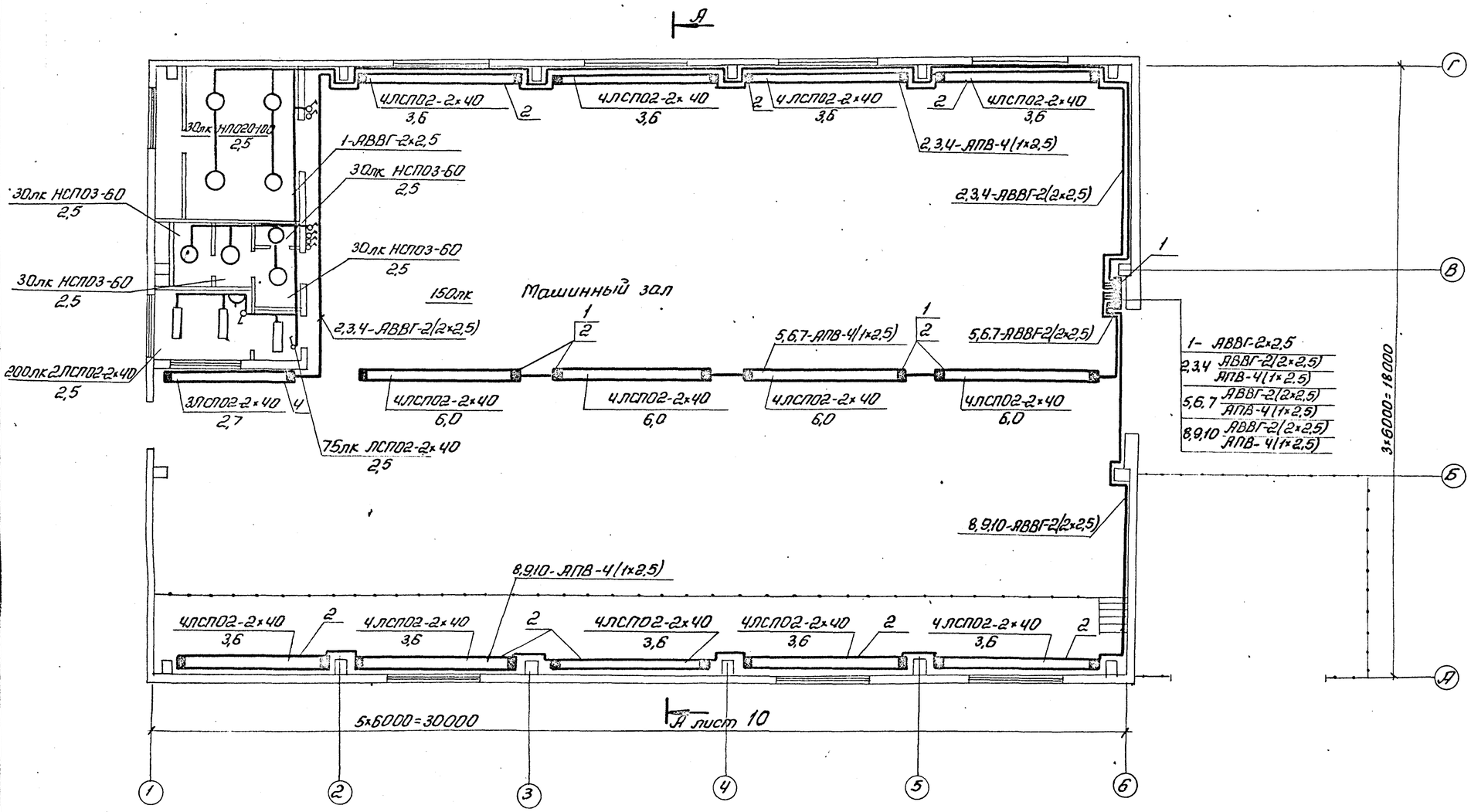

Лист рассматривать совместно с листами 10,14.

Типовой проект 904-1-60.85 Альбом 2

Инв.№ 8921/2 26

ГИП	Леонов		
Нач.отд.	Давыдов		
Гл.спец.	Нашельский		
Н.контр.	Золотарева		
Ст.инж.	Белая		

Привязан

Инв.№

ТП904-1-60.85 – 30

Станция осушки сжатого воздуха 6(4) УОСВ А

Отдельно-стоящая

6УОСВ-250 А

Стадия	Лист	Листов
Р	5	

Рабочее электроосвещение

План на отм. 0.000

ГИПРОСТРОЙДОРМАШ г. Ростов-на-Дону

Кальку сверил Белая Копировал Терехова Формат А2

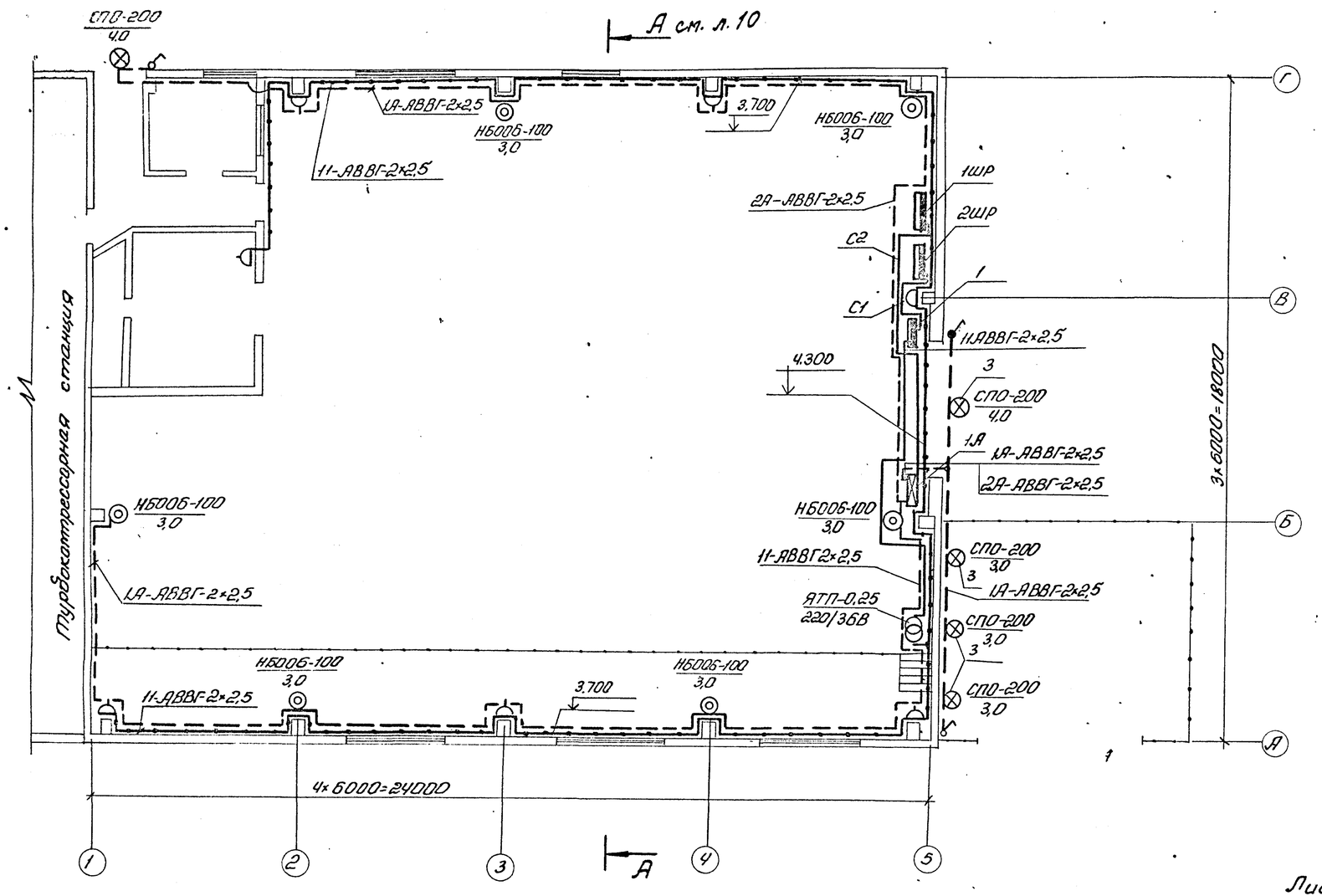

Лист рассматривать совместно с листами 10, 11.

Инв. № 8921/2 27

				ТП904-1-60.85 — ЭО			
				Станция осушки сжатого воздуха 6(4) УОСВ-250А			
Привязан				Пристройка 4УОСВ-250А	Стадия	Лист	Листов
			ГИП Леонов		Р	6	
			Нач.отд. Давыдов				
			Гл.спец. Нашельский	Ремонтное и аварийное электроосвещение. План на отм. 0.000	ГИПРОСТРОЙДОРМАШ г. Ростов-на-Дону		
Инв. №			Н.контр. Заспорейко				
			Ст.инж. Белая				

Инв. № подл. | Подп. и дата | Взам. инв. №

Типовой проект 904-1-60.85 Альбом 2

Кальку сверил Белая Копировал Тверетова Формат А2

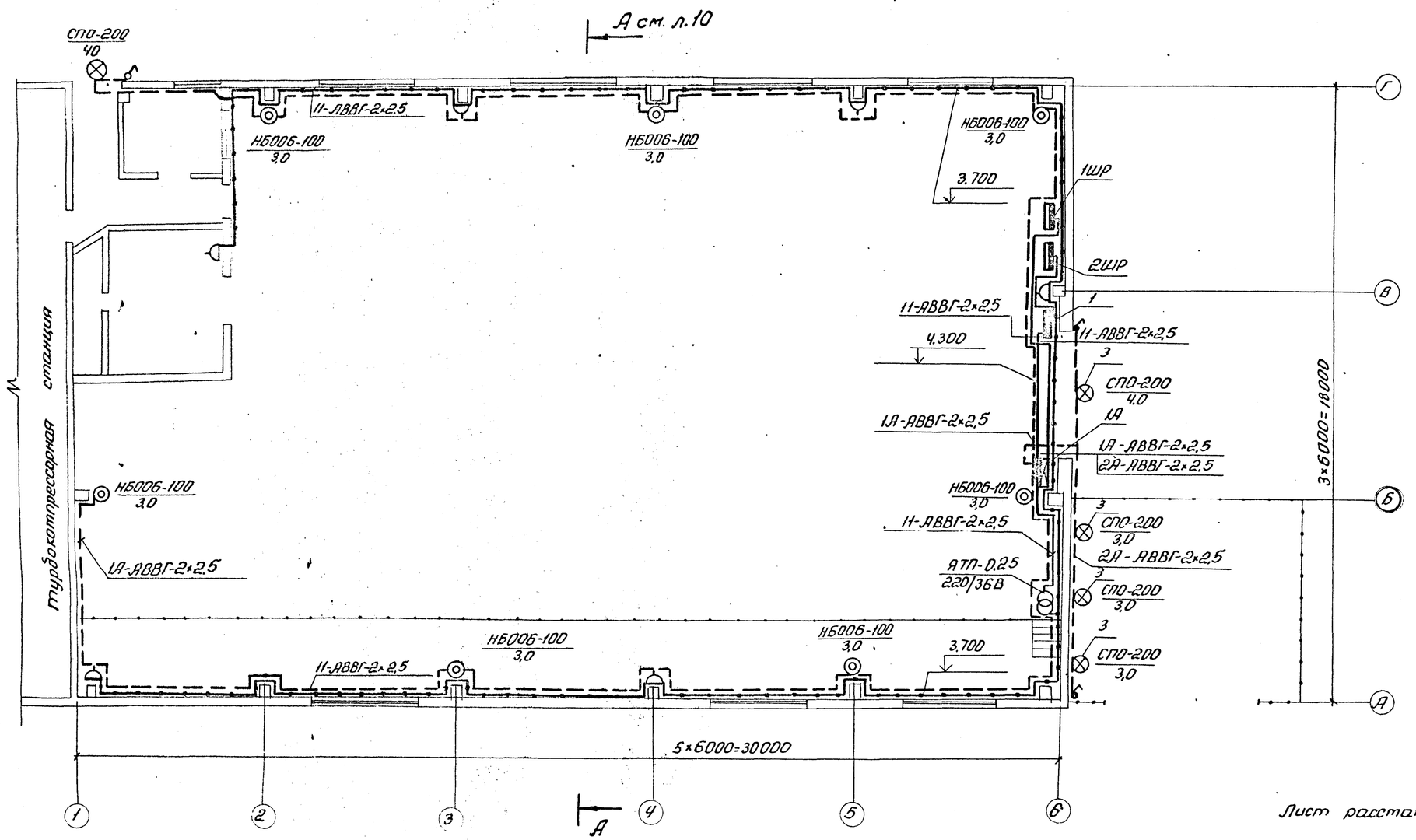

Лист рассматривать совместно с листами 10,12

Альбом 2

Типовой проект 904-1-60.85

Инв.№подл. | Подпись и дата | Взам. инв.№

Привязан

Инв.№

ГИП	Леонов		ТП904-1-60.85-30
Нач.отд.	Давыдов		Станция осушки сжатого воздуха 6(4)УОСВ-250А
Гл.спец.	Нашельский		Пристройка 6УОСВ-250А — Стадия: Р; Лист: 7; Листов:
Н.контр.	Золотарева		Ремонтное и аварийное освещение. План на отм. 0.000
Ст.инж.	Белая		ГИПРОСТРОЙДОРМАШ г. Ростов-на-Дону

Инв.№ 8921/2 28

Кальку сверил Белая Копировал Терехова Формат А2

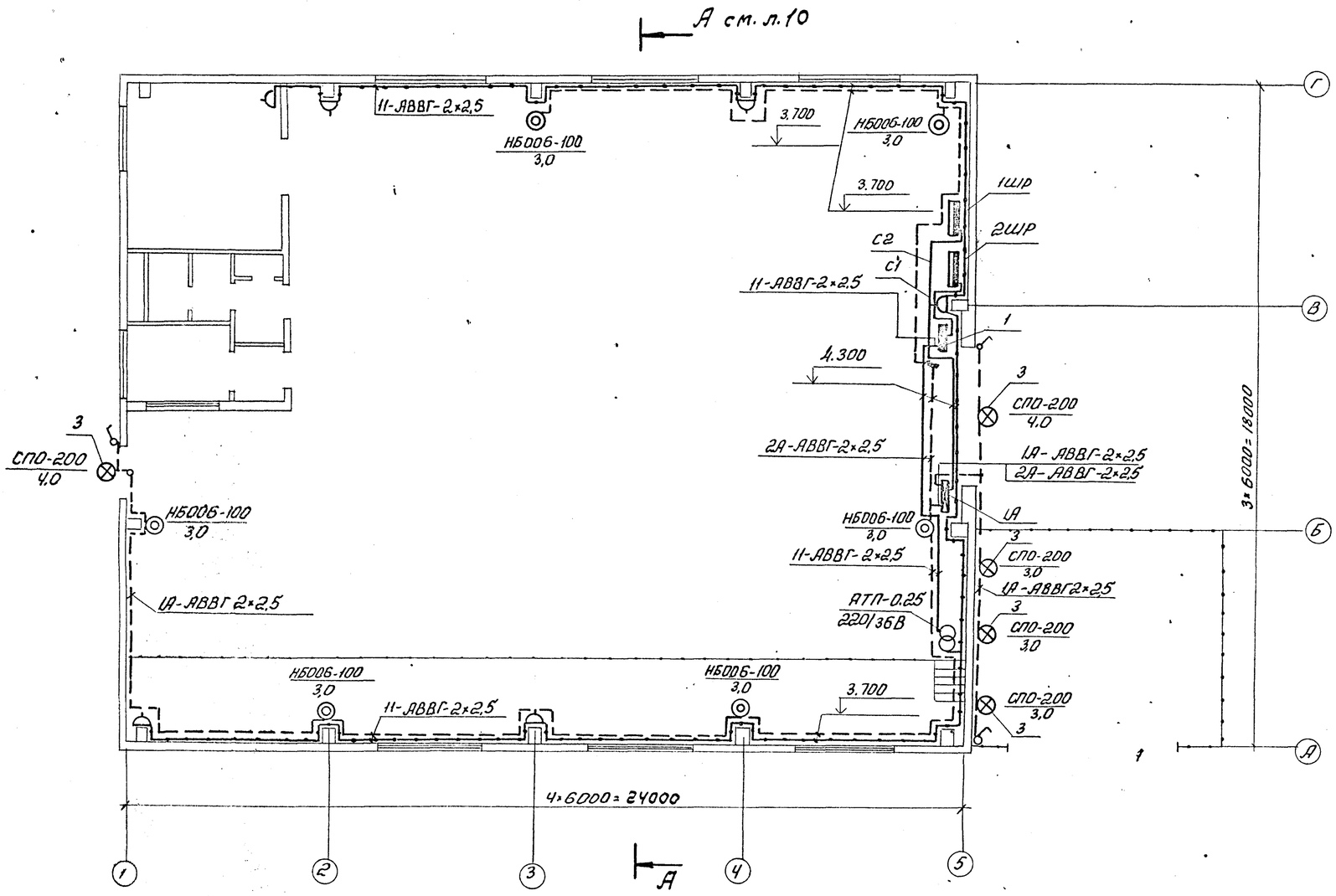

Лист рассматривать совместно с листами 10.13.

Типовой проект 904-1-60.85

Альбом 2

Инв. № подл. | Подпись и дата | Взам. инв. №

Привязан

Инв. №

ГИП	Леонов		
Нач.отд.	Давыдов		
Гл.спец.	Нашельский		
Н.контр.	Золотарева		
Ст.инж.	Белая		

Инв. № 8921/2 29

ТП904-1-60.85 — ЭО

Станция осушки сжатого воздуха 6(4) УОСВ-250 А

Отдельно-стоящая УУОСВ-250 А

Стадия	Лист	Листов
Р	8	

Ремонтное и аварийное электроосвещение. План на отм. 0.000

ГИПРОСТРОЙДОРМАШ г. Ростов-на-Дону

Кальку сверил Белая Копировал Терехова Формат А2

Альбом 2

Типовой проект 904-1-60.85

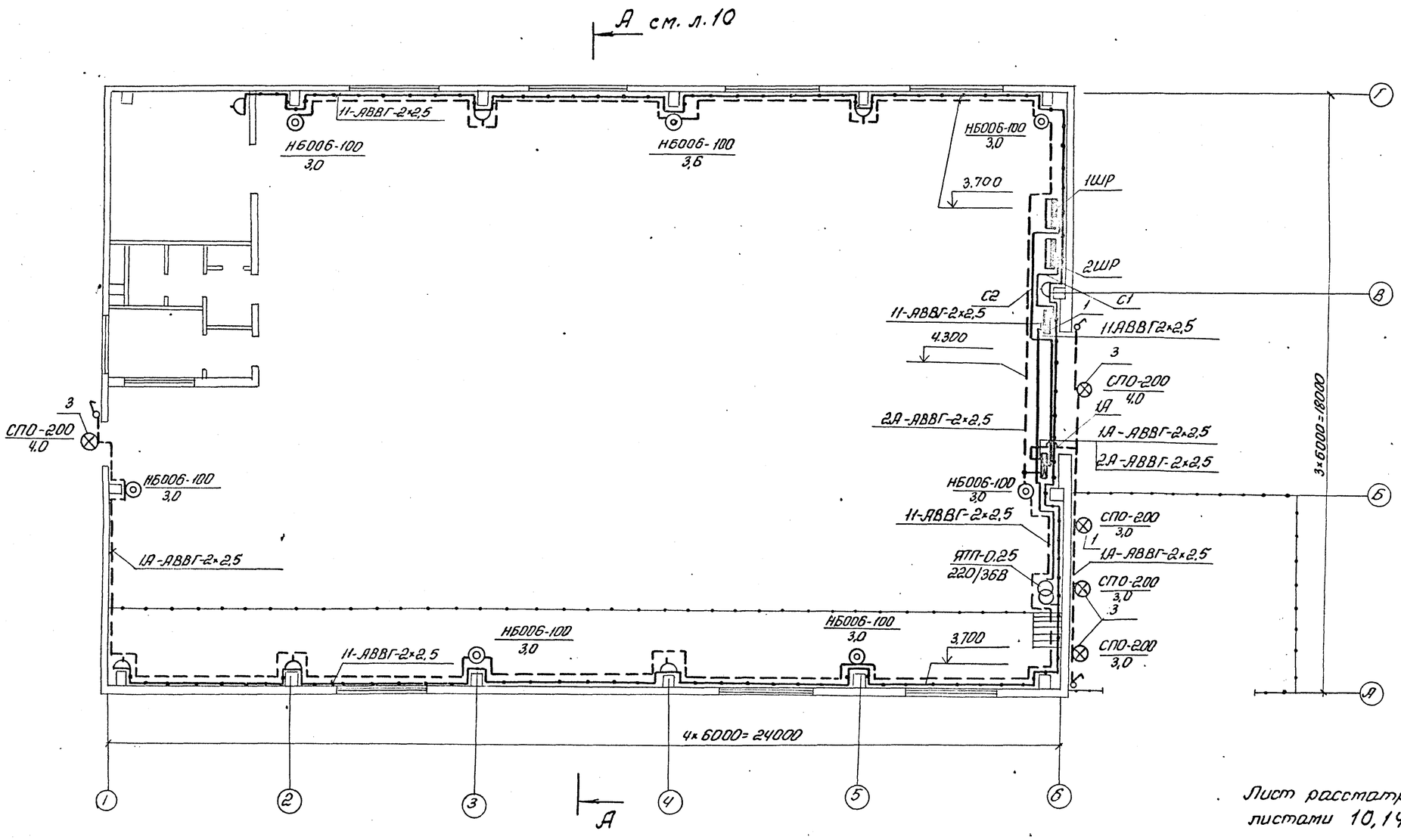

Лист рассматривать совместно с листами 10, 14.

Инв. № 8921/2

30

Привязан				ТП 904-1-60.85 - 30		
				Станция осушки сжатого воздуха 6(4) УОСВ-250А		
				Отдельно-стоящая 6 УОСВ-250А	Стадия Р	Лист 9 / Листов
				Ремонтное и аварийное освещение. План на отм. 0.000	ГИПРОСТРОЙДОРМАШ г. Ростов-на-Дону	
Инв. №						

ГИП	Леонов	
Нач.отд.	Давыдов	
Гл.спец.	Нашельский	
Н.контр.	Золотарева	
Ст.инж.	Белая	

Инв. № подл. | Подпись и дата | Взам. инв. №

Кальку сверил Белая Копировал Терехова Формат А2

Альбом 2

Типовой проект 904-1-60.85

А-А лист 2-9

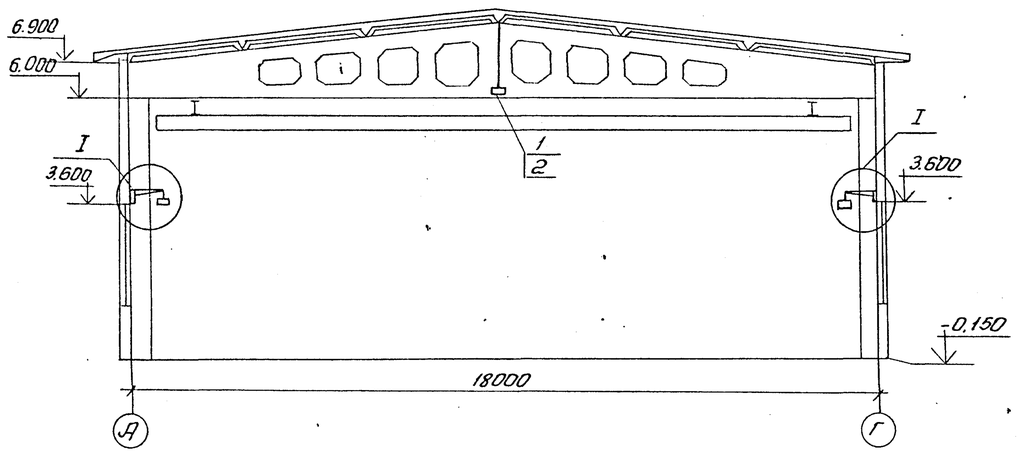

Кронштейн У11Б устанавливать на стене через 1м

I

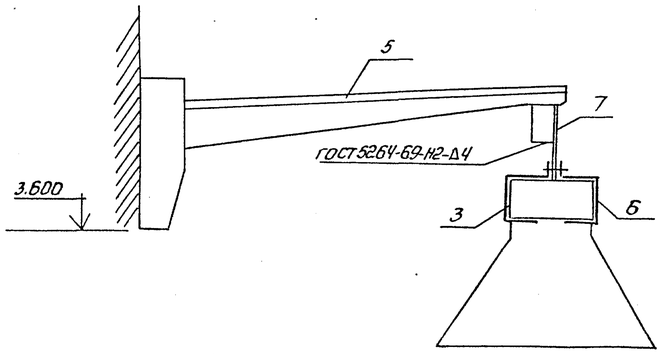

Инв. № 8921/2 31

ТП904-1 - 60.85 - ЭО			
Станция осушки сжатого воздуха Б(4) - УОСВ 250А			
Отдельностоящая Б(4) УОСВ-250А Пристройка Б(4) УОСВ-250А	Стадия	Лист	Листов
	Р	10	
Электроосвещение Разрезы	ГИПРОСТРОЙДОРМАШ г. Ростов-на-Дону		

ГИП	Леонов	
Нач.отд	Давыдов	
Гл.спец	Нашельский	
Н.контр.	Запотарева	
Ст.инж.	Белая	

Привязан

Инв. №

Инв. № подл. | Подпись и дата | Взам.инв. №

Кальку сверил Белая Копировал Терехова Формат А2

Альбом 2

Типовой проект 904-1-60.85

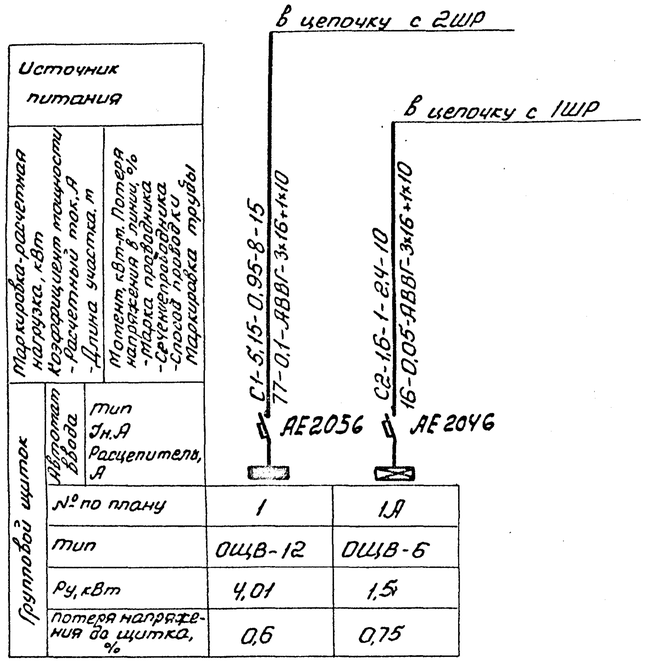

Перечень комплектных линий

№ строки	Формат	Обозначение	Наименование	Кол.	Примечание
1	А3	Типовой проект	Крепление коробов		
		4.407-236-030	КЛ с люминесцентны-		
		исп.1	ми светильниками		
			на подвесе к сборному		
			железобетонну Hп=1500мм	12	
2	А3	Типовой проект	Линии коробов		
		4.407-236-070	КЛ-1С 4ма светильника-		
		исп.1	ми ЛСП02-2	10	
3	А3	Типовой проект	Установка кронштей-		
		4.407-233-001	на У116 со светиль-		
		исп.1	ником для ламп на-		
			каливания	5	
4	А3	Типовой проект	Линия коробов КЛ-1		
		4.407-236-070	с 3ма светильниками		
		исп.1	ЛСП02-2×40	1	
5		Кронштейн	У116	56	
6		Подвес	КЛ-ПТ	56	
7			Лента 3×30 ГОСТ 6009-74		
			L-100мм	56	

1. Напряжение сети рабочего освещения 380/220В ремонтного -36В
2. Рабочее освещение питается в цепочку от силового шкафа 2ШР
аварийное - от силового шкафа 1ШР.
3. Максимальная потеря напряжения в сети 2,5%
4. Освещаемая площадь - 432 м²
5. Установленная мощность - 6,75 кВт
6. Светильников с люминесцентными лампами установлено - 47шт
с лампами накаливания - 15шт
штепсельных розеток - 8 шт
7. Питательные и групповые сети выполняются кабелем АВВГ с креплением скобами, проводом АПВ в коробах в помещении оператора проводом АППВс скрыто.
8. Спецификацию материалов для электроосвещения см. альбом
9. Данный лист рассматривать совместно с листами ЭО-2, ЭО-6.

Таблица щитков.

Распределительный пункт			Номера автоматов				Расцепитель автомата, А
Номера	Тип	Установленная мощность	Занятые		Резервные		
			Однофазные	Трехфазные	Однофазные	Трехфазные	
1	ОЩВ-12	5,15	1÷11	—	12	—	15
1А	ОЩВ-6	1,6	1,2	—	3÷6	—	15

Инв.№ 8921/2 32

Привязан

Инв.№

ГИП	Леонов		
Нач.отд.	Давыдов		
Гл.спец.	Нашельский		
Н.контр.	Зопотарева		
Ст.инж.	Белая		

ТП 904-1-60.85 — ЭО

Станция осушки сжатого воздуха 6(4)УОСВ-250А

Пристройка 4УОСВ-250А

Стадия	Лист	Листов
Р	11	

Электрическое освещение
Питательная сеть 380В.
Принципиальная однолинейная схема

ГИПРОСТРОЙДОРМАШ г.Ростов-на-Дону

Взам. инв.№ | Подп. и дата | Инв.№ подл.

Альбом 2

Типовой проект 904-1-60.85

Источник питания			
Маркировка - расчетная нагрузка, кВт Коэффициент мощности - Расчетный ток, А - Длина участка, м			
Момент, кВт·м. Потеря напряжения в линии, - Марка проводника - Сечение проводника - Способ прокладки Маркировка трубы			
Групповой щиток	Автомат ввода: Тип Iн, А Расцепитель, А		
	№ по плану	1	1А
	Тип	ОЩВ-12	ОЩВ-6
	Ру, кВт	5,15	1,6
	Потеря напряжения до щитка, %	1,2	1,12

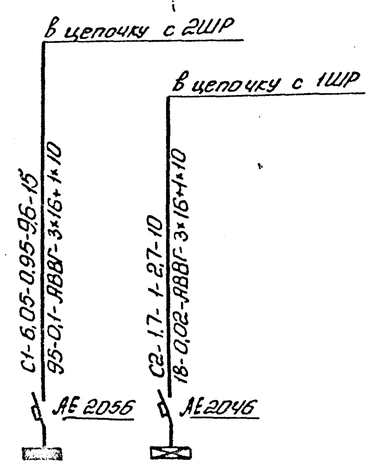

Перечень комплектных линий

№ строки	Формат	Обозначение	Наименование	Кол.	Примечание
1	А3	Типовой проект	Крепление коробов КЛ-1		
		4.407-236-030	с люминесцентными		
		исп. 1	светильниками на		
			подвесе к сборному		
			железобетонну Hп=1500мм	16	
2	А3	Типовой проект	Линии коробов		
		4.407-236-070	КЛ-1 с 4 ма светильни-		
		исп. 1	ками ЛСП02-2×40	13	
3	А3	Типовой проект	Установка кронш-		
		4.407-233-001	тейна У116 со светиль-		
		исп. 1	никами для ламп		
			накаливания	5	
4	А3	Типовой проект	Линии коробов КЛ-1		
		4.407-236-070	с 3 ма светильниками		
		исп 1	ЛСП02-2×40	1	
5		Кронштейн	У116	70	
6		Подвес	КЛ-КП	70	
7			Лента 3×30 ГОСТ6009-74		
			L=100	70	

1. Напряжение сети рабочего освещения 380/220В; ремонтного - 36В.
2. Рабочее освещение питается в цепочку от силового шкафа 2ШР
аварийное - от силового шкафа 1ШР
3. Максимальная потеря напряжения в сети 2,5%
4. Освещаемая площадь - 540 м²
5. Установленная мощность - 7,75 кВт
6. Светильников с люминесцентными лампами установлено - 59шт
с лампами накаливания - 16шт
штепсельных розеток - 7шт
7. Питательные и групповые сети выполняются кабелем АВВГ с креплением скобами, проводом АПВ в коробах, в помещении оператора проводом АПВВс скрыто.
8. Спецификацию материалов для электроосвещения см. альбом
9. Данный лист рассматривать совместно с листами ЭВ , ЭО

Таблица щитков

Распределительный пункт			Номера автоматов				Расцепитель автомата, А
			Занятые		Резервные		
Номера	Тип	Установленная мощность, кВт	Однофазные	Трехфазные	Однофазные	Трехфазные	
1	ОЩВ-12	6,3	1÷11	—	12	—	15
1А	ОЩВ-6	1,8	1,2	—	3÷6	—	15

Инв. № 8921/2 33

Привязан			
Инв. №			

ГИП	Леонов		
Нач.отд.	Давыдов		
Гл.спец.	Нашельский		
Н.контр.	Золотарева		
Ст.инж.	Белая		

ТП 904-1-60.85 - ЭО

Станция осушки сжатого воздуха 6(4) УОСВ-250А

Пристройка 6-250А

Стадия	Лист	Листов
Р	12	

Электрическое освещение. Питательная сеть 380В. Принципиальная однолинейная схема

ГИПРОСТРОЙДОРМАШ г. Ростов-на-Дону

Подп. и дата | Взам. инв. № | Инв. № подл.

Кальку сверил Белая Копировал Терехова Формат А2

Альбом 2

Типовой проект 9ОЧ-1-60.85

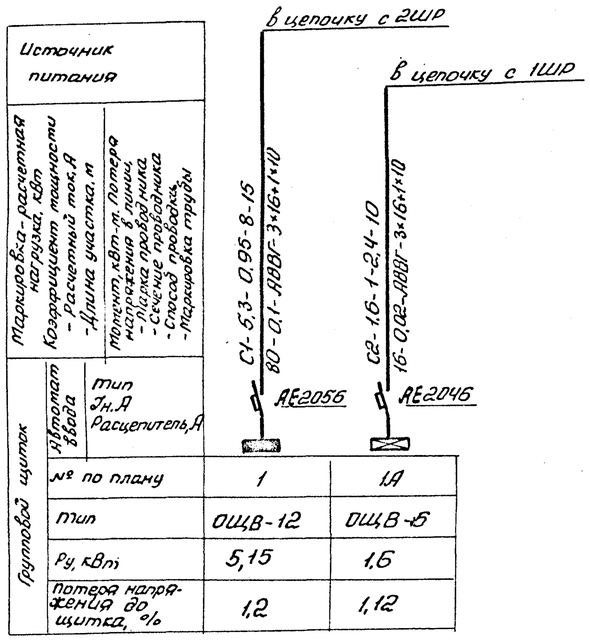

Перечень комплектных линий

Позиция	Формат	Обозначение	Наименование	Кол.	Примечание
1	А3	Типовой проект	Крепление коробов КЛ-1		
		4.407-236-030	с люминесцентными		
		исп.1	светильниками на		
			подвесе к сборному		
			железобетонну Hп=1500мм	12	
2	А3	Типовой проект	Линии коробов		
		4.407-236-070	КЛ-1с 4мя светильни-		
		исп.1	ками ЛСП02-2×40	10	
3	А3.	Типовой проект	Установка кронш-		
		4.407-233-001	тейна У116 со све-		
		исп.1	тильниками для ламп		
			накаливания	5	
4	А3	Типовой проект	Линии коробов		
		4.407-236-070	КЛ-1 с 3мя светиль-		
		исп.1	никами ЛСП02-2×40	1	
5		Кронштейн	У116	56	
6		Подвес	КЛ-ПТ	56	
7			Лента 3×30 ГОСТ 6009-		
			-74 L=100мм	56	

1. Напряжение сети рабочего освещения 380/220В; ремонтного - 36В
2. Рабочее освещение питается в цепочку от силового шкафа 2ШР.
   аварийное - от силового шкафа 1ШР
3. Максимальная потеря напряжения в сети 2,5%
4. Освещаемая площадь 432м²
5. Установленная мощность 6,9кВт
6. Светильников с люминесцентными лампами установлено 46шт
   с лампами накаливания 19шт
   штепсельных розеток 7шт
7. Питательные и групповые сети выполняются кабелем АВВГ с креплением скобами, проводом АПВ в коробах в помещении оператора проводом АППВс скрыто.
8. Спецификацию материалов для электроосвещения см. альбом
9. Данный лист рассматривать совместно с листами ЭО-4, ЭО-8

Таблица щитков

Распределительный пункт			Номера автоматов				Расцепитель автомата, А
			Занятые		Резервные		
Номера	Тип	Установленная мощность, кВт	Однофазные	Трехфазные	Однофазные	Трехфазные	
1	ОЩВ-12	5,3	1÷11	—	12	—	15
1А	ОЩВ-6	1,6	1,2	—	3÷6	—	15

Инв. № 8921/2 34

Привязан

Инв. №

ГИП	Леонов	
Нач.отд.	Давыд	
Гл.спец	Нашель	
Н.контр.	Залогарьева	
Ст.инж.	Белая	

ТП 9ОЧ-1-60.85 - ЭО

Станция осушки сжатого воздуха 6(4) УОСВ-250А

Отдельно-стоящая УУОСВ-250А

Стадия	Лист	Листов
Р	13	

Электрическое освещение
Питательная сеть 380В
Принципиальная однолинейная схема

ГИПРОСТРОЙДОРМАШ г.Ростов-на-Дону

Инв.№ подл. | Подп. и дата | Взам. инв.№

Кальку сверил Белая Копировал Терехова Формат А2

Альбом 2

Типовой проект 904-1-60.85

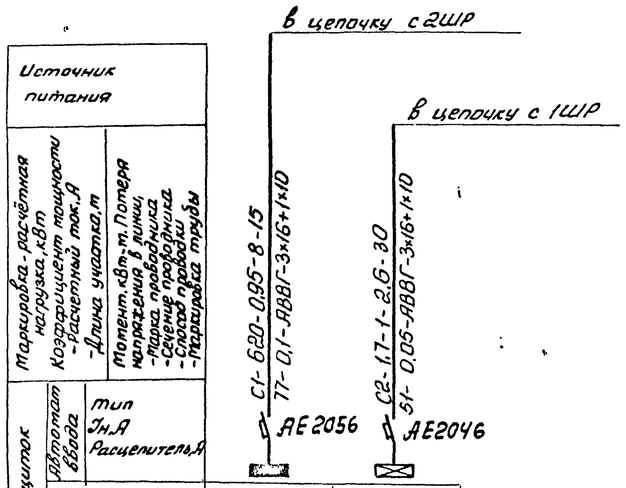

Перечень комплектных линий

Кстро-ку	Формат	Обозначение	Наименование	Кол.	Примечание
1	А3	Типовой проект	Крепление коробов		
		4.407-236-030	КЛ с люминесцентными		
		исп.1	светильниками на		
			подвесе к сборному же-		
			лезобетонну Hп=1500мм	16	
2	А3	Типовой проект	Линии коробов КЛ-1		
		4.407-236-070	с 4мя светильниками		
		исп.1	ЛСП02-2×40	13	
3	А3	Типовой проект	Установка кронштей-		
		4.407-233-001	на У116 со светиль-		
		исп.1	ником для ламп		
			накаливания	5	
4	А3	Типовой проект	Линии коробов		
		4.407-236-070	КЛ-1 С 3мя светиль-		
		исп.1	никами ЛСП02-2×40	1	
5		Кронштейн	У116	70	
6		Подвес	КП-КП	70	
7			Лента 3×30 ГОСТ6009-74	70	
			L=100мм		

1. Напряжение сети рабочего освещения 380/220В; ремонтного - 36В.
2. Рабочее освещение питается в цепочку от силового шкафа 2ШР
   аварийное - от силового шкафа 1ШР
3. Максимальная потеря напряжения в сети 2,5%
4. Освещаемая площадь - 540м²
5. Установленная мощность - 7,9кВт
6. Светильников с люминесцентными лампами установлено - 58шт
   с лампами накаливания - 20шт
   штепсельных розеток - 7шт
7. Питательные и групповые сети выполняются кабелем АВВГ с креплением скобами, проводом АПВ в коробах в помещении оператора проводом АППВс скрыто.
8. Спецификацию материалов для электроосвещения см. альбом
9. Данный лист рассматривать совместно с листами ЭО-5, ЭО-9.

Таблица щитков

Распределительный пункт			Номера автоматов				Расцепитель автомата, А
			Занятые		Резервные		
Номера	Тип	Установленная мощность	Однофазные	Трехфазные	Однофазные	Трехфазные	
1	ОЩВ-12	5,16	1÷11	—	12	—	15
1А	ОЩВ-6	1,7	1,2	—	3÷6	—	15

Инв. № 8921/2

35

Привязан			
Инв. №			

ГИП	Перлов		
Нач.отд.	Павлов		
Гл.спец.	Нашельский		
Н.контр.	Золотарева		
Ст.инж.	Белая		

ТП 904-1-60.85 — ЭО

Станция осушки сжатого воздуха 6(4) УОСВ-250А

Отдельно-стоящая 6УОСВ-250А

Стадия	Лист	Листов
Р	14	

Электрическое освещение. Питательная сеть 380В. Принципиальная однолинейная схема.

ГИПРОСТРОЙДОРМАШ г. Ростов-на-Дону

Кальку сверил Белая Копировал Терехова Формат А2

Взам. инв. № | Подп. и дата | Инв. №

Альбом 2

Типовой проект 904-1-60.85

таблица 1

Ведомость основных комплектов

Обозначение	Наименование	Примечание
ТХ	Технология производства	
ОВ	Отопление и вентиляция	
ЭМ	Силовое электрооборудование	
ЭО	Электрическое освещение	
СС	Связь и сигнализация	
А	Автоматизация	
АР	Архитектурные решения	
КЖ	Конструкции железобетонные	
КМ	Конструкции металлические	
ВК	Внутренний водопровод и канализация	

таблица 2

Ведомость чертежей основного комплекта

Лист	Наименование	6УОСВ-250АПр.	4УОСВ-250АПр.	6УОСВ-250АО	4УОСВ-250АО
1	Общие данные (начало)	+	+	+	+
2	Общие данные (окончание)	+	+	+	+
3	План расположения сети	+			
4	План расположения сети		+		+
5	План расположения сети			+	
6	Схемы расположения сетей	+	+		
7	Схемы расположения сетей			+	+
8	Схема соединений громкоговорящей связи	+	+		

таблица

Ведомость ссылочных и прилагаемых документов

Обозначение	Наименование	Примечание
	Ссылочные документы	
ВСН-348-75 МТСС СССР	Инструкция по проектированию связи на промышленных предприятиях	
ГОСТ 21.603-80	Связь и сигнализация	
	Общая инструкция по строительству линейных сооружений ГТС изд. Москва „Связь" 1978г	
	Рекомендации по применению электрической пожарной сигнализации изд. Москва - 1971г	
ВМСН-14-73	Ведомственные технические условия на монтаж, испытания и сдачу в эксплуатацию установок охранной и пожарной сигнализации	
	Рекомендации по применению электрической пожарной сигнализации (II издание переработанное)	
М.: Связь 1979	Правила по ТБ при работе на кабельных линиях связи и проводного вещания	
	Прилагаемые документы	
Альбом 8	Спецификация оборудования	6УОСВ-250АПр 4УОСВ-250АПр
Альбом 7	Спецификация оборудования	6УОСВ-250АО 4УОСВ-250АО
Альбом 10	Ведомость потребности в материалах	6УОСВ-250АПр 4УОСВ-250АПр

Продолжение табл. 3

Обозначение	Наименование	Примечание
Альбом 9	Ведомость потребности в материалах	6УОСВ-250АО 4УОСВ-250АО

таблица 4

Ведомость спецификаций

Лист	Наименование	Примечание
6СС	Спецификация оборудования и кабелей к плану и схеме расположения комплексной сети и радиосети	
8СС	Спецификация оборудования и кабелей к схеме соединений громкоговорящей связи	

Инв. № 8921/2

36

Чертеж разработан в соответствии с действующими нормами и правилами и соблюдением мероприятий, обеспечивающих пожаровзрывобезопасность и взрывобезопасность при эксплуатации зданий/сооружений)

Главный инженер проекта С.М. Леонов

Главный инженер проекта, привязавший типовой проект — подпись — фамилия

Подпись и дата | Взам. инв. №

Инв. № подл.

привязан

ТП904-1-60.85 - СС

Станция осушки сжатого воздуха 6(4)УПСВ-250А

ГИП	Леонов		
Нач.отд.	Давыдов		
Гл.спец.	Нашельский		
Н.контр.	Зотларева		
Рук.гр.	Качурина		
Ст.инж.	Лебедева		

Стадия	Лист	Листов
Р	1	8

Связь и сигнализация
Общие данные (начало)

ГИПРОСТРОЙДОРМАШ
г. Ростов-на-Дону

Альбом 2

Типовой. проект 904-1-60.85

Условные обозначения.

- Аппарат производственной громкоговорящей связи
- Извещатель пожарной сигнализации ПКИЛ-9
- Извещатель охранной сигнализации
- Извещатель пожарный тепловой ДТЛ
- Громкоговоритель абонентский
- Вторичные электрочасы
- 1 — Маркировка кабелей и оборудования по соответствующим спецификациям
- КР-01 / 4 — Распределительная коробка комплексной сети с указанием номера коробки и загрузки.
- 10×2 — Муфта соединительная с указанием емкости
- Провод радиосети
- Ответвительная коробка радиосети
- Ограничительная коробка радиосети
- Провод в трубе диам 25 мм.
- (1) Номер установки или помещения
- 10/5 — Распределительный кабель комплексной сети ТПП с указанием (10)-емкости кабеля и (5) длины.
- Телефонный аппарат административно-хозяйственной связи с выходом в город.

1. Все точки связи и сигнализации станции осушки включить в комплексную сеть связи и сигнализации объекта.
2. Ввод комплексной сети осуществить из канализации на стену кабелем ТПП 10×2 □ (ТППБ 10×2×□), с защитой угловой сталью 25×25×3 на высоту 3м.
3. Распределительный кабель комплексной сети ТПП 10×2×0,4 проложить открыто под скобами.
4. В помещении обслуживающего персонала установить пожарные тепловые извещатели ДТЛ. В качестве нагрузочного сопротивления в конце шлейфа включить резистор МЛТ-0,5-2,1ком ± 0,5.
5. Извещатели установить на потолке. Максимальная удаленность от стен 2,5 м.
6. В конце шлейфа ДТЛ для проверки работоспособности пожарных извещателей установить выключатель 6А, 250В.
7. Извещатели рассчитаны на включение на пульт централизованного наблюдения пожарно-охранной сигнализации объекта.
8. Абонентскую телефонную проводку, а также сети часофикации выполнить открыто на скобах кабелем АТРП 1×2×0,7 (отметка прокладки 4,0м).
9. Сети пожарно-охранной сигнализации выполнить проводом ТРП 1×2×0,5 открыто на скобах (отметка прокладки 4,0; 2,8м)
10. Ввод радиосети осуществить от подземной радиосети U=30в (от воздушной радиосети U=30в) на стену с защитой угловой сталью на высоту 3м
11. Радиопроводку в помещении выполнить проводом ПТПЖ 2×0,6 открыто под скобки на отметке 2,8м
12. Для организации громкоговорящей связи оператора компрессорной станции с дежурными пристроенных станций осушки 4(3) УОСВ-500А предусмотреть аппараты производственной громкоговорящей связи ПГС-10.
13. Аппараты включить на одну линию проводом АТРП 1×2×0,7. (отметка прокладки 4,0 м).
14. Электропитание ПГС выполнить кабелем АВВГ 2×2,5 U=220В от силового шкафа 2ШР (отметка прокладки 2,8м; 4,4м)
15. Провод сети громкоговорящей связи АТРП 1×2×0,7 между отметками 0 и 3.800 проложить в поливинилхлоридной трубе диаметром 25мм.
16. Заземление аппаратов ПГС-10 и извещателей ПКИЛ-9 выполнить проводом АПВ 1×6 от контура заземления силового электрооборудования компрессорной станции и станции осушки.
17. План расположения сети связи и сигнализации:
- пристроенной станции 6УОСВ-250А - лист 3 СС;
- пристроенной станции 4УОСВ-250А - лист 4 СС;
- отдельностоящей станции 6УОСВ-250А - лист 5 СС;
- отдельностоящей станции 4УОСВ-250А - лист 4 СС.
18. Спецификации оборудования пристроенных станций 6(4)УОСВ-250А смотри альбом 8.
19. Спецификации оборудования отдельностоящих станций 6(4) УОСВ-250А смотри альбом 7.
20. Ведомость объемов монтажных работ пристроенных станций 4(3)УОСВ-500А смотри альбом 10
21. Ведомость объемов монтажных работ отдельностоящих станций 4(3)УОСВ-500А смотри альбом 9.

Инв. № 8921/2

37

ТП 904-1-60.85-СС.				
Станция осушки сжатого воздуха 6(4) УОСВ-250А.				
ГИП	Леонов		Стадия	Лист	Листов
Нач.отд.	Давыдов		Р	2	8
Гл.спец.	Нашерьско				
Н.контр.	Золотарева		Связь и сигнализация Общие данные, окончание.	ГИПРОСТРОЙДОРМАШ г.Ростов-на-Дону
Рук.гр.	Качурина			
Ст.инж.	Лебедева			

Привязан

Инв. №

Инв. № подл. | Подп. и дата | Взам. инв. №

Калькировал Лебедева Копировал Гринюк формат А2

Альбом 2

Типовой проект 904-1-60.85

План
М1:100

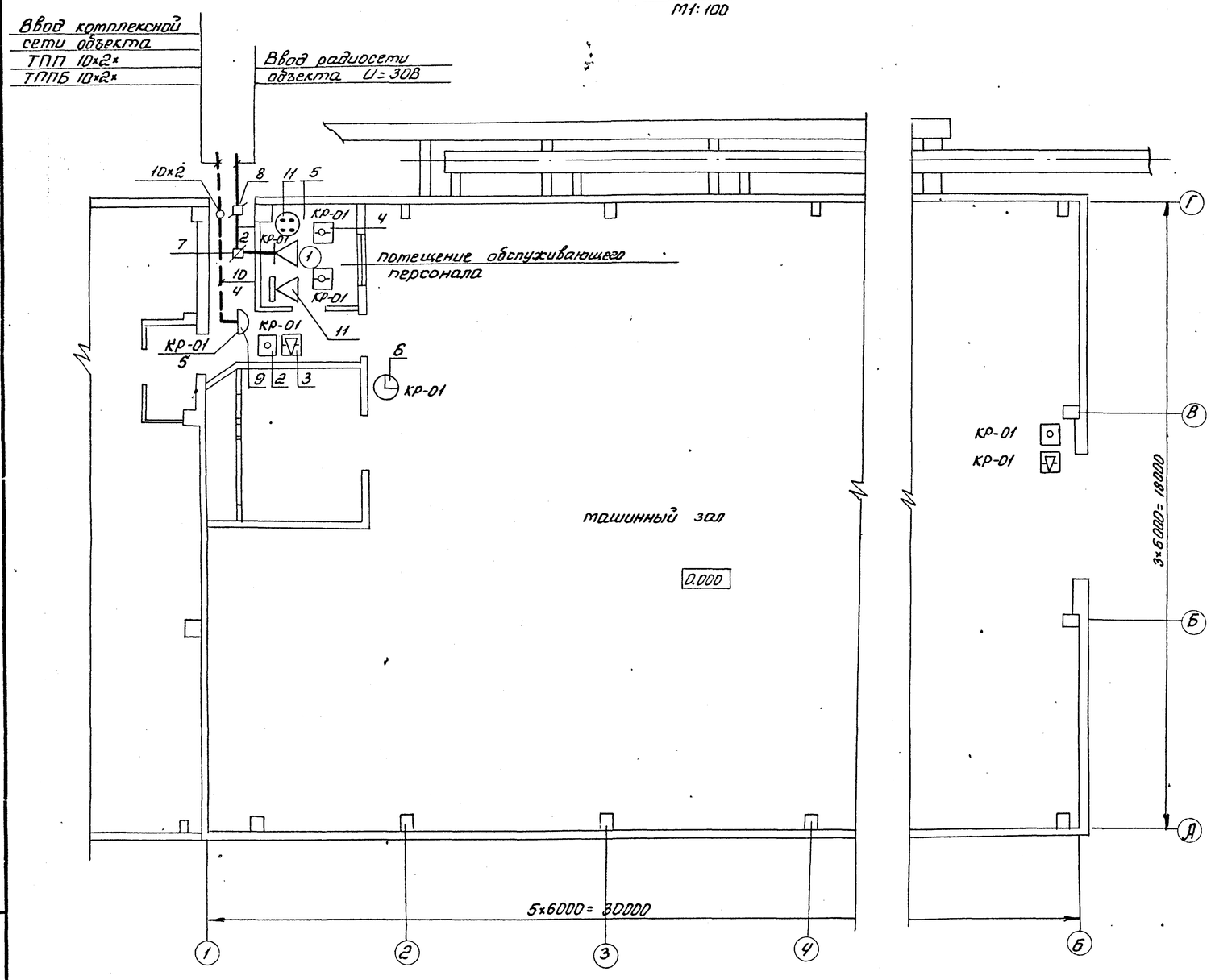

1. Схемы расположения сетей смотри лист 6 СС.
2. Схему соединений громкоговорящей связи смотри лист 8 СС.
3. Маркировку оборудования, согласно спецификации оборудования и кабелей, смотри лист 6 СС.

Инв. № 8921/2 38

ТП904-1-60.85-СС					
Станция осушки сжатого воздуха 6УОСВ-250А					
Пристройка 6УОСВ-250А			Стадия	Лист	Листов
			Р	3	8
Связь и сигнализация План расположения сети			ГИПРОСТРОЙДОРМАШ г. Ростов-на-Дону		
ГИП	Леонов				
Нач.отд.	Давыдов				
Гл.спец.	Нашельский				
Н.контр.	Золотарева				
Рук.гр.	Качурина				
Ст.инж.	Лебедева				

Привязан

Инв. №

Инв. № подл. | Подпись и дата | Взам. инв. №

Кальку сверил Лебедева Копировал Терехова Формат А2

Альбом 2

Типовой проект 904-1-60.85

План
М1:100

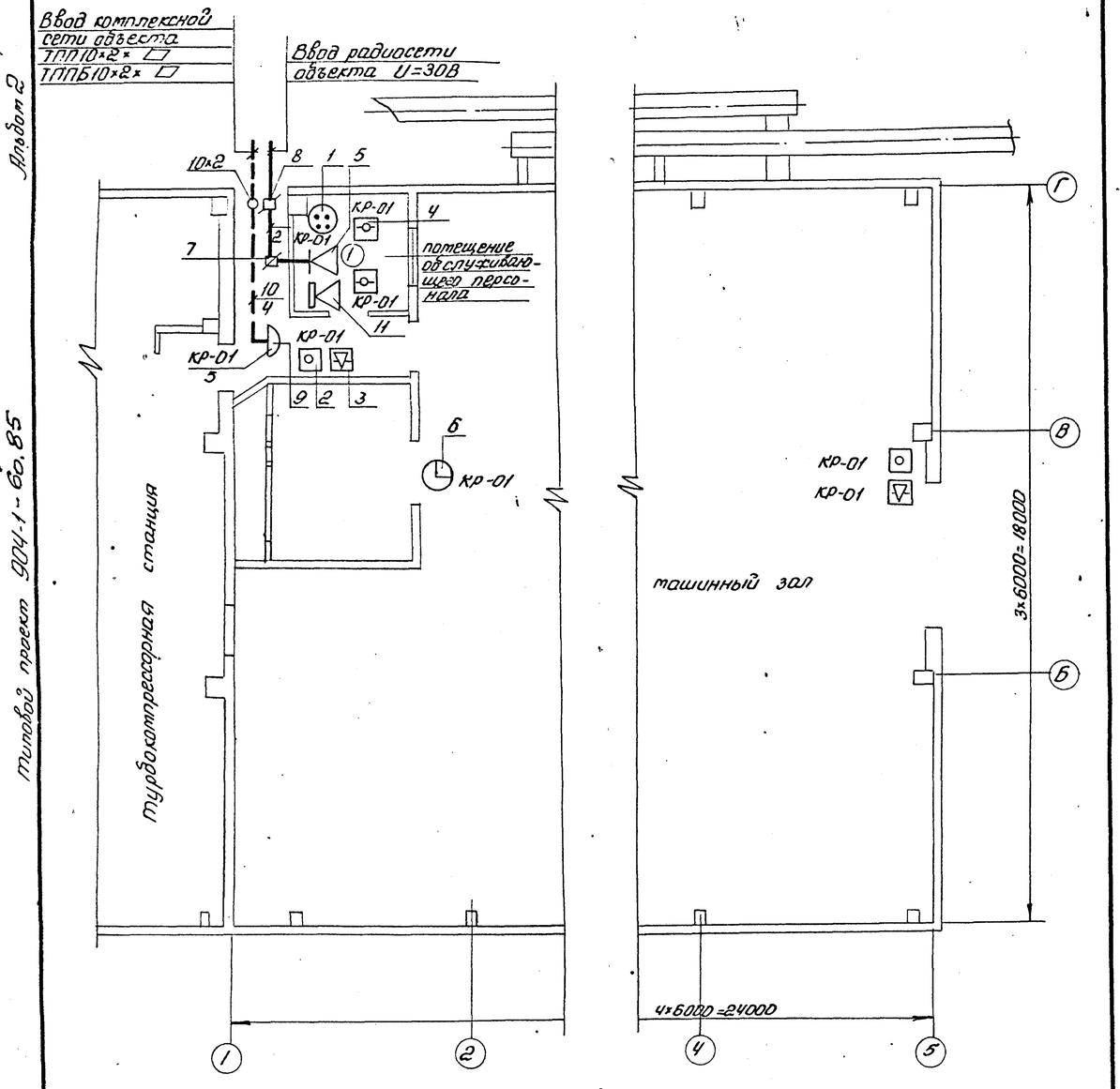

1. Схему соединений громкоговорящей связи смотри лист 8СС.
2. Схемы расположения сетей смотри лист 6СС.
3. Маркировку оборудования, согласно спецификации оборудования и кабелей, смотри лист 6СС.

Привязан				ТП904-1-60.85 — СС		
				Станция осушки сжатого воздуха 4УОСВ-250А		
	ГИП	Леонов		Пристройка 4УОСВ-250А	Стадия	Лист	Листов
	Нач.отд.	Давыдов			Р	4	
	Гл.спец.	Нашельский					
	Н.контр.	Зопотарева		Связь и сигнализация. План расположения сети	ГИПРОСТРОЙДОРМАШ г. Ростов-на-Дону		
	Рук.гр.	Качурина					
Инв.№	Ст.инж.	Педедева					

Взам.инв.№ | Подпись и дата | Инв.№ подл.

Кальку сверил Педедева Копировал Терехова Формат А3

Альбом 2

Типовой проект 904-1-60.85

План
М1:100

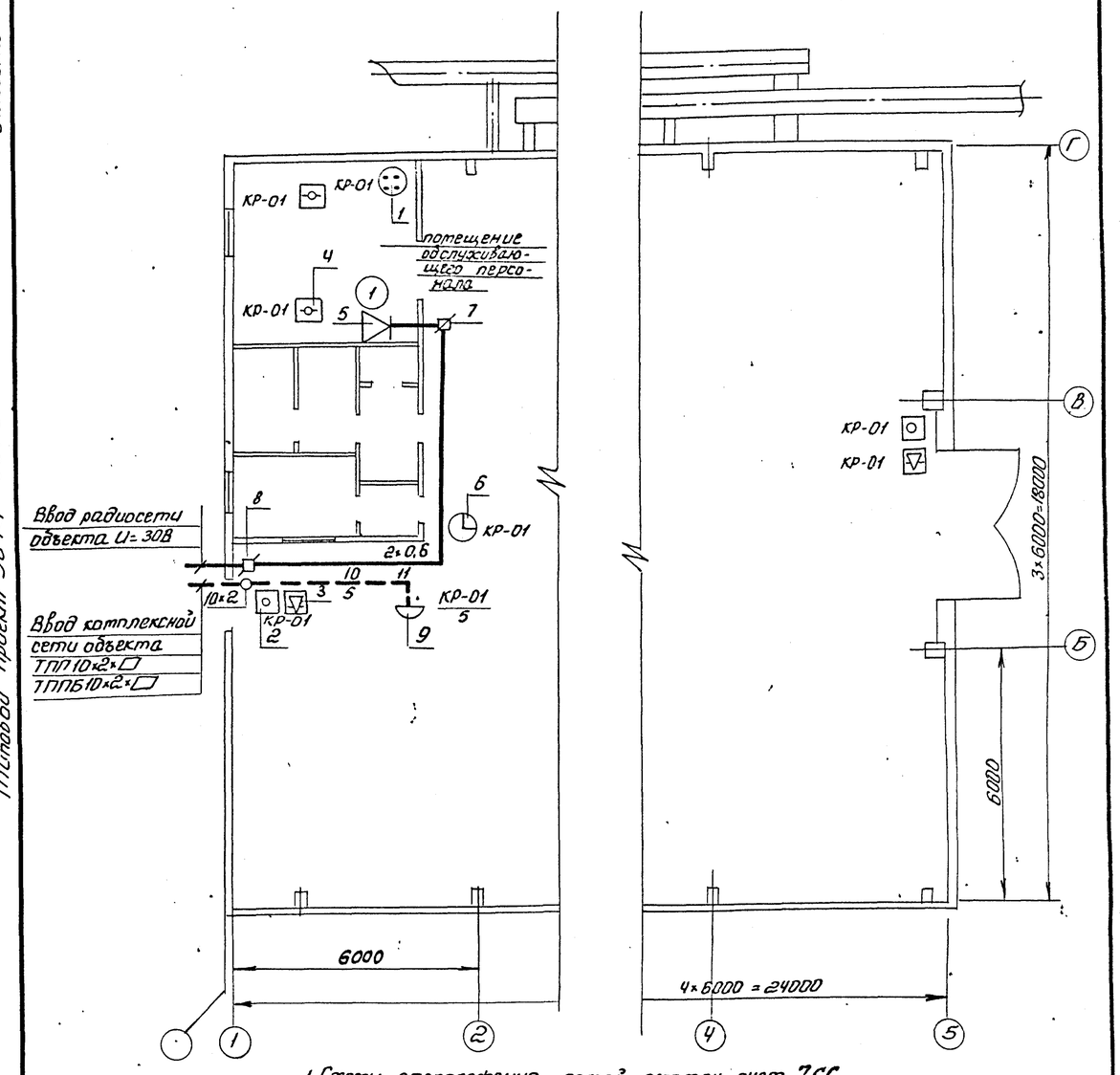

1. Схемы расположения сетей смотри лист 7СС.
2. Маркировку оборудования, согласно спецификации оборудования и кабелей, смотри лист 6СС.

Инв. №8921/2 39

Привязан				ТП904-1-60.85 — СС		
				Станция осушки сжатого воздуха 4УОСВ-250А		
	ГИП	Леонов		Отдельностоящая 4УОСВ-250А	Стадия	Лист	Листов
	Нач.отд.	Давыдов			Р	4	8
	Гл.спец.	Нашельский					
	Н.контр.	Зопотарева		Связь и сигнализация План расположения сети	ГИПРОСТРОЙДОРМАШ г. Ростов-на-Дону		
	Рук.гр.	Качурина					
Инв.№	Ст.инж.	Педедева					

Взам.инв.№ | Подпись и дата | Инв.№ подл.

Кальку сверил Педедева Копировал Терехова Формат А3

Типовой проект 9Ф4-1-60.85 Альбом 2

План
М1:100

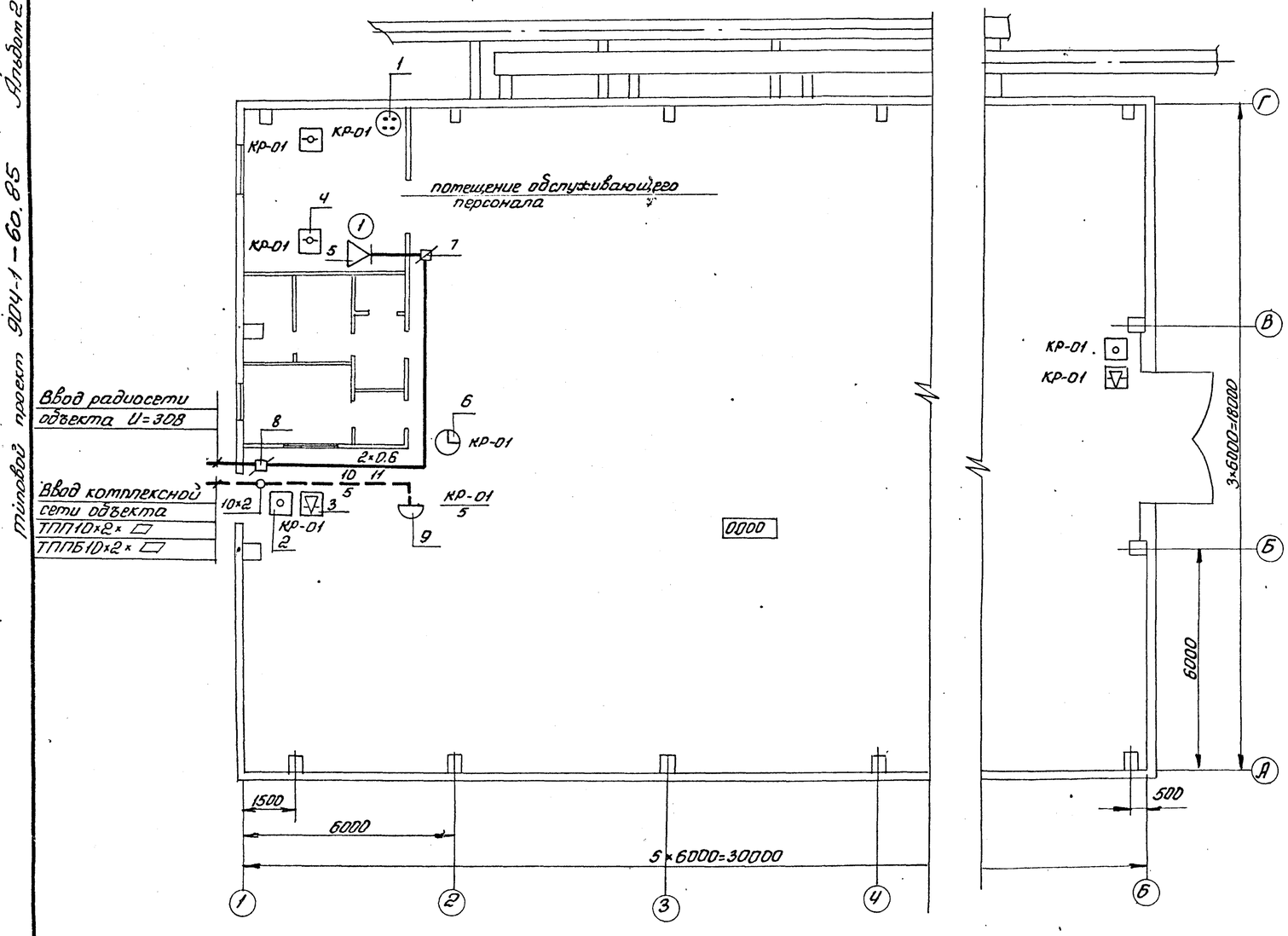

1. Схемы расположения сетей смотри лист 7СС.
2. Схему соединений громкоговорящей связи смотри лист 8СС.
3. Маркировку оборудования, согласно спецификации оборудования и кабелей, смотри лист 6СС.

Инв. № подл. | Подпись и дата | Взам. инв. №

Привязан

Инв. №

Инв. № 8921/2

40

ГИП	Леонов		
Нач. отд.	Давыдов		
Гл. спец.	Нашельский		
Н. контр.	Золотарева		
Рук. гр.	Качурина		
Ст. инж.	Лебедева		

ТП904-1-60.85-СС

Станция осушки сжатого воздуха БУОСВ-250А

Отдельностоящая БУОСВ-250А

Стадия	Лист	Листов
Р	5	8

Связь и сигнализация План расположения сети

ГИПРОСТРОЙДОРМАШ г. Ростов-на-Дону

Кальку сверил Лебедева Копировал Терехова Формат А2

Типовой проект 901-1-60.85 Альбом 2

Схема расположения комплексной сети

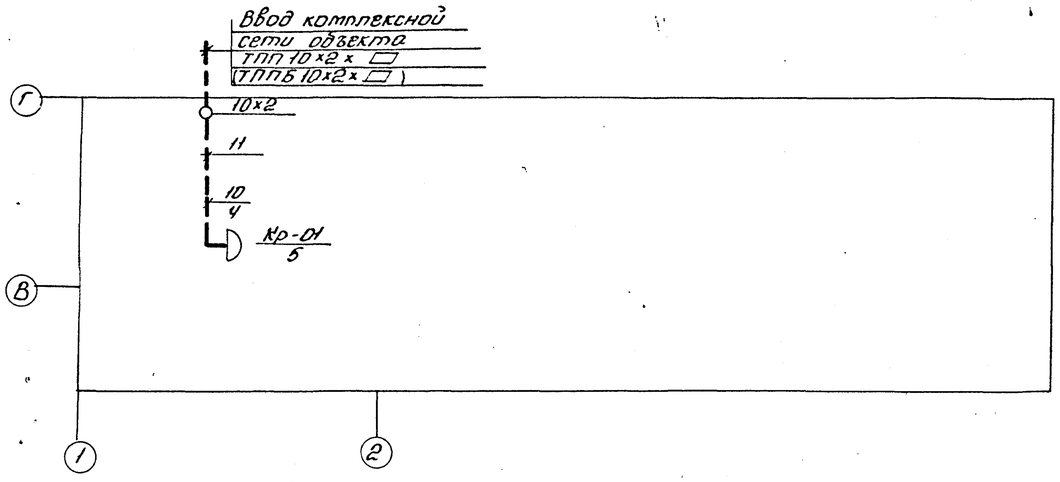

Схема расположения радиосети

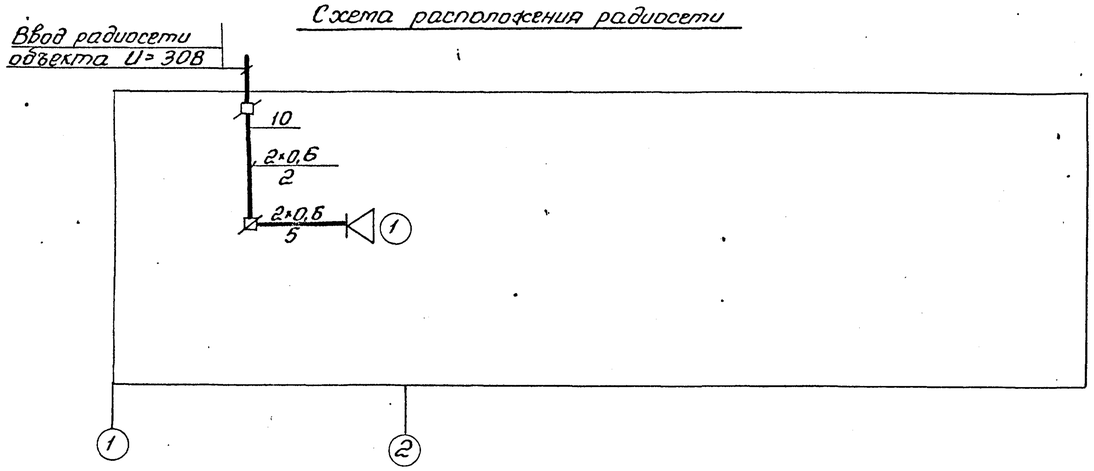

Таблица загрузки кабеля

№ коробки загрузка	Наименование помещений					
Кр-01 / 5	Помещение обслуживающего персонала	—	1+1п	—	—	1
	Вход в станцию осушки в осях 1÷2 Г÷В	—	—	1	1	—
	машинный зал в осях 2; В	1	—	—	—	—
	Вход в станцию осушки в осях В:6 для 6УОСВ-250Л, для 4УОСВ-250Л-в осях В:5	—	—	1п	1п	—
	Всего аппаратов	1	2	2	2	1
	Всего линий	1	1	1	1	1

„п"-извещатели, включенные на один луч

Спецификация оборудования и кабелей

Марка, поз	Обозначение	Наименование	Кол	Примечание
1	РСО 21В-0557У	Аппарат телефонный ТА-1138	1	
2	ГОСТ17591-72	Извещатель охранной сигнализации ПКИП-9	2	
3	ГОСТ 17591-72	Извещатель пожарной сигнализации ПКИП-9	2	
4	ТУ25-09-1-77	Извещатель пожарный тепловой ДТЛ	2	
5	ГОСТ 5961-76	Громкоговоритель абонентский „Тайга-304"	1	
6		Вторичные часы ВЧС1-МГПВ24Р-300-323К	1	
7	ГОСТ 10040-80	Коробка универсальная радиосети УК-2П	1	
8	ГОСТ 10040-80	То же УК-2Р	1	
9	ГОСТ-8525-78	Коробка телефонная распределительная КРТ	1	
10	ГОСТ 10254-75Е	ПТПЖ 2×0,6	10	
11	ГОСТ22498-77	ТПП 10×2×0,4	5	

1. План расположения сети смотри лист 3сс.
2. Общие данные смотри лист 1,2сс.

Инв.№ 8921/2

41

ГИП	Леонов		
Нач.отд.	Давыдов		
Гл.спец.	Нашельский		
Н.контр.	Золотарева		
Рук.гр.	Качурина		
Ст.инж.	Лебедева		

Привязан

Инв.№

ТП901-1-60.85 — СС

Станция осушки сжатого воздуха 6(4)УОСВ-250Л

Пристройка 6(4)УОСВ-250Л

Связь и сигнализация. Схемы расположения сетей

Стадия	Лист	Листов
Р	6	8

ГИПРОСТРОЙДОРМАШ г.Ростов-на-Дону

Инв.№ подл. | Подп. и дата | Взам. инв.№

Кальку сверил Лебедева Копировал Терехова Формат А2

Типовой проект 904-1-60а 85 Альбом 2

Схема расположения комплексной сети

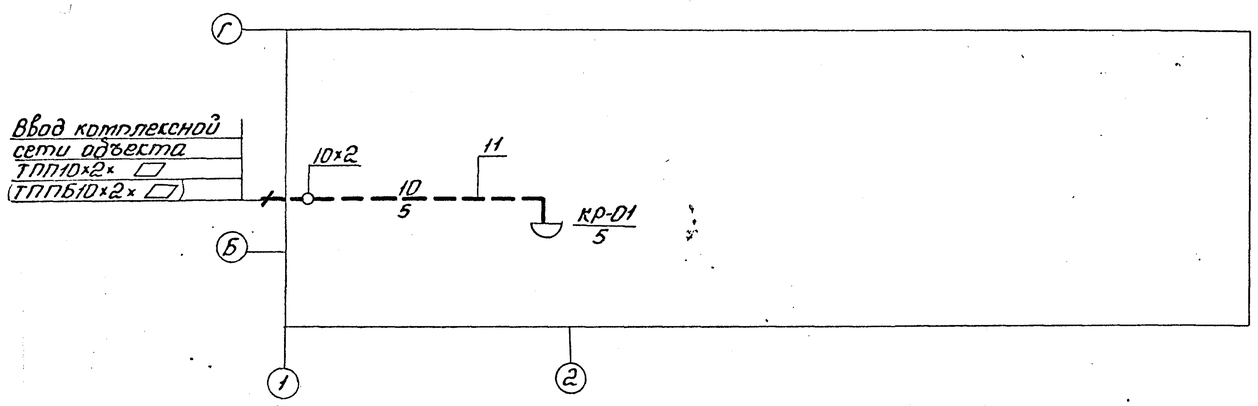

Схема расположения радиосети

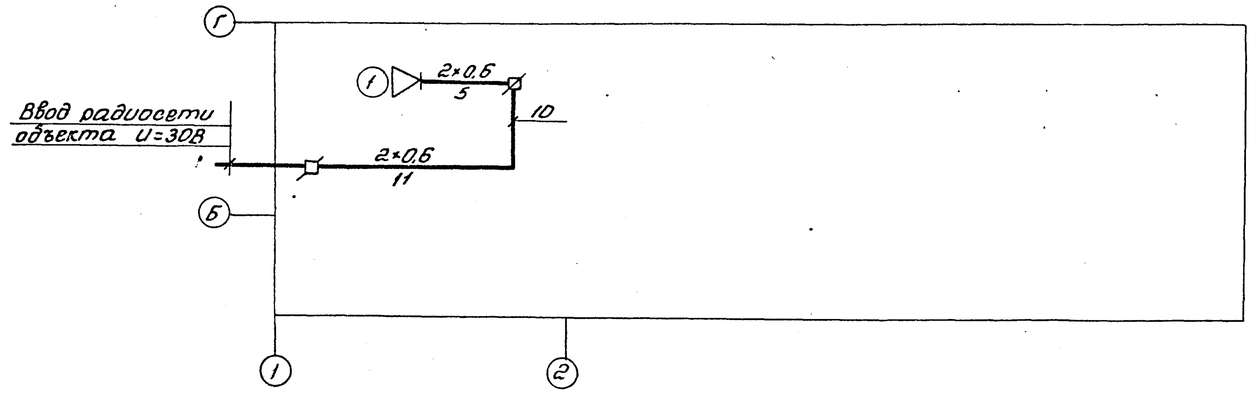

Таблица загрузки кабеля

№ коробки загрузка	Наименование помещений					
КР-01 / 5	Помещение обслуживающего персонала	—	1+1п	—	—	1
	Вход в станцию осушки в осях 1: В÷Б	—	—	1	1	—
	машинный зал в осях 2; В÷Б	1	—	—	—	—
	Вход в станцию осушки в осях В; 6 для 6УОСВ-250А; для 4УОСВ-250А – в осях В; 5	—	—	1п	1п	—
	Всего аппаратов	1	2	2	2	1
	Всего линий	1	1	1	1	1

„П" – извещатели, включенные на один луч

Спецификация оборудования и кабелей

Марка, поз	Обозначение	Наименование	Кол	Примечание
1	РГО 218-055ТУ	Аппарат телефонный ТА-1138	1	
2	ГОСТ 17591-72	Извещатель охранной сигнализации ПКИП-9	2	
3	ГОСТ 17591-72	Извещатель пожарной сигнализации ПКИП-9	2	
4	ТУ25-09-1-77	Извещатель пожарный тепловой ДТЛ	2	
5	ГОСТ 5961-76	Громкоговоритель абонентский „Тайга-304"	1	
6		Вторичные часы ВЧС1-М2ПВ24Р-300-323К	1	
7	ГОСТ 10040-80	Коробка универсальная радиосети УК-2П	1	
8	ГОСТ 10040-80	То же УК-2Р	1	
9	ГОСТ-8525-78	Коробка телефонная распределительная КРТ	1	
10	ГОСТ 10254-75Е	МТПЖ 2×0,6	10	
11	ГОСТ 22498-77	ТПП 10×2×0,4	5	

1. План расположения сети смотри лист 5СС.
2. Общие данные смотри лист 1,2СС.

Инв. № 8921/2 42

ГИП	Перков		
Нач.отд.	Давыдов		
Гл.спец.	Нашельский		
Н.контр.	Золотарева		
Рук.гр.	Качурина		
Ст.инж.	Лебедева		

Привязан

Инв. №

ТП 904-1-60.85 — СС

Станция осушки сжатого воздуха 6(4) УОСВ-250А

Отдельностоящая 6(4) УОСВ-250А

Стадия	Лист	Листов
Р	7	8

Связь и сигнализация Схемы расположения сетей

ГИПРОСТРОЙДОРМАШ г. Ростов-на-Дону

Инв. № подл. | Подп. и дата | Взам. инв. №

Кальку сверил Лебедева Копировал Терехова Формат А2

Типовой проект 904-1-60.85 Альбом 2

Схема соединений громкоговорящей связи

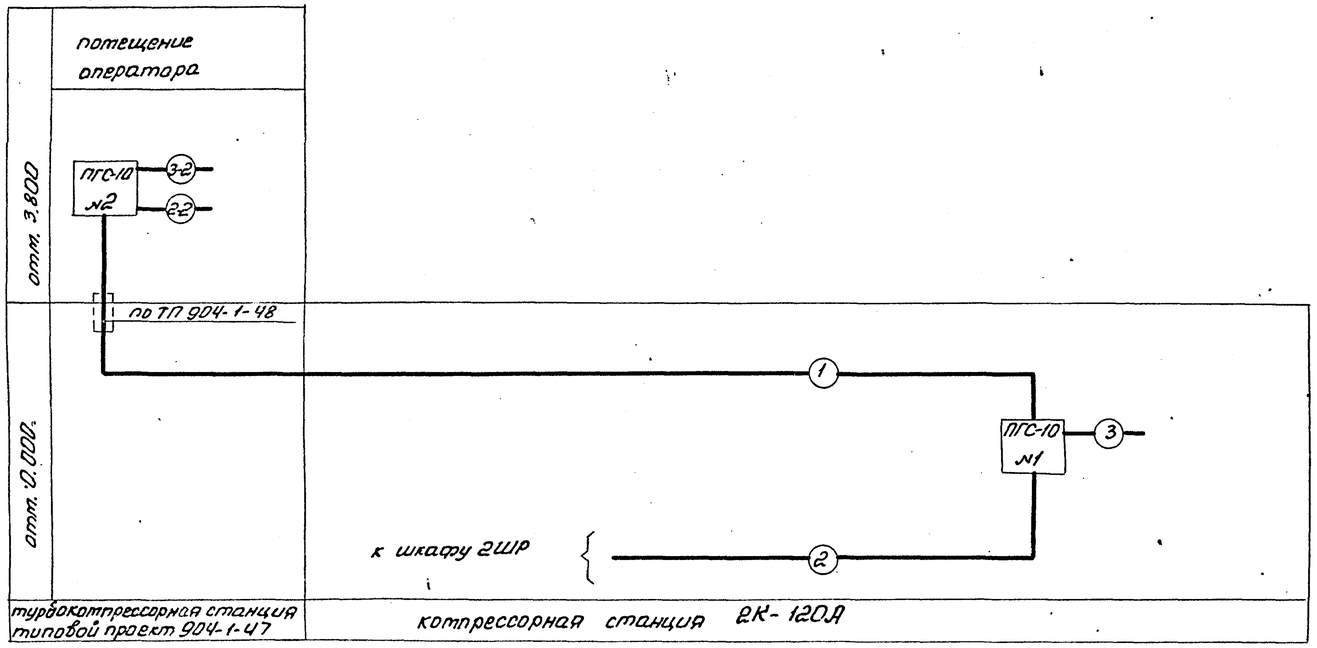

Спецификация

Марка, поз.	Обозначение	Наименование	Кол. 6УОСВ-250А	Кол. 4УОСВ-250А
11	ТУ25.15 743-75	Аппарат производственной громкоговорящей связи ПГС-10	2	2
1	ГОСТ 20575-75Е	АТРП 1×2×0.7 м	30	30
2÷2 (2)	ГОСТ 16442-80	АВВГ 2×2.5 м	50	40
3÷2 (3)	ГОСТ 20520-80	АПВ 1×6 м	10	10

Кабельный журнал

Маркировка кабеля	Трасса: Начало: Устройство	Начало: Назначение цепи	Конец: Устройство	Конец: Назначение цепи	Кабель по проекту: Марка	Колич. кабелей, число и сечение жил, напряжение	Длина, м: 6УОСВ-250А	Длина, м: 4УОСВ-250А
1	ПГС №1	линия связи	ПГС №2	линия связи	АТРП	1×2×0.7	30	30
2	№1	напряжение питания 220В	силовой шкаф 2ШР	напряжение питания 220В	АВВГ	2×2.5	40	30
		"						
2-2	№2	"	розетка электросети	"	"	"	10	10
3	ПГС №1	заземление	контур защитного заземления компрессорной	заземление	АПВ	1×6	5	5
3-2	ПГС №2	"	"	"	АПВ	1×6	5	5

Общие данные смотри лист 1,2 СС.

Инв. № 8921/2 43

ТП904-1-60.85 - СС			
Станция осушки сжатого воздуха 6(4) УОСВ-250А			
Пристройка 6(4) УОСВ-250А	Стадия	Лист	Листов
	Р	8	8
Связь и сигнализация. Схема соединений громкоговорящей связи	ГИПРОСТРОЙДОРМАШ г. Ростов-на-Дону		

ГИП	Леонов	
Нач.отд.	Давыдов	
Гл.спец.	Нашельский	
Н.контр.	Золотарева	
Рук.гр.	Качурина	
Ст.инж.	Лебедева	

Привязан

Инв. №

Инв. № подл. | Подп. и дата | Взам. инв. №

Кальку сверил Лебедева Копировал Терехова Формат А2

Типовой проект 904-1-60.85 Альбом 2

ВЕДОМОСТЬ

потребности в кабелях и проводах с использованием меди

(наименование предприятия, объекта)

Всего листов ___

Лист ___

№№ п.п.	Наименование, тип, марка изделия, ГОСТ или ТУ	Потребность в кабеле (проводе)			Назначение кабеля (провода), характеристика места (зоны) прокладки и среды	Условия эксплуатации		Основание	Примечание
		км	кг (масса меди)	кг (масса свинца)		Рабочее напряжение (в)	механич. воздействия (ударные, вибрация, изгиб)		
1	Кабель переносный								
	гибкий с медными								
	жилами				Подвод питания				Силовое
	ГОСТ 13497-77Е				к электродвигате-			ПУЭ-76	электро-
	КРПТ-660 сечением				лям, установлен-			V-3-28	оборудо-
	3×2.5+1×1.5 мм²	0.015	1.22		ным на виброосновании	380	Вибрация	V-4-7	вание
					передвижным ме-				
					ханизмом				

Кабель согласовывается с МВК Госснаба СССР.

Привязан

Инв. №

ГИП	Леонов	
Нач. отд.	Давыдов	
Гл. спец.	Нашельский	
Н. контр.	Золотарева	
Рук. гр.	Чапны	
Ст. инж.	Кравцова	
Техник	Горстка	

ТП 904-1-60.85 - ЭМ

Станция осушки сжатого воздуха 6УОСВ-250А

Стадия	Лист	Листов
Р		

Ведомость потребности в кабелях и проводах с использованием меди

ГИПРОСТРОЙДОРМАШ г. Ростов-на-Дону

Инв. №подл. | Подп. и дата | Взам. инв. №

Кальку сверил Горстка Копировал Терехова Формат А3

Типовой проект 904-1-60.85 Альбом 2

ВЕДОМОСТЬ

потребности в кабелях и проводах с использованием меди

(наименование предприятия, объекта)

Всего листов ___

Лист ___

№№ п.п.	Наименование, тип, марка изделия, ГОСТ или ТУ	Потребность в кабеле (провода)			Назначение кабеля (провода), характеристика места (зоны) прокладки и среды	Условия эксплуатации		Обоснование	Примечание
		км	кг (масса меди)	кг (масса свинца)		рабочее напряжение (в)	механич. воздействия (ударные, вибрация, изгиб)		
1	Кабель переносный								
	гибкий с медными								
	жилами				Подвод питания				силовое
	ГОСТ 13497-77Е				к электродвига-				электро-
	КРПТ-660				телям, установ-				оборудо-
	сечением				ленным на виб-			ПУЭ 76	дова-
	3×2.5+1×1.5 мм²	0.015	1.22		основании пере-			V-3-28	ние
					движным меха-	380	вибрация	V-4-7	
					низмом				

(44)

Инв. № 8921/2

Кабель согласовывается с МВК Госснаба СССР.

Привязан

Инв. №

ГИП	Леонов	
Нач. отд.	Давыдов	
Гл. спец.	Нашельский	
Н. контр.	Золотарева	
Рук. гр.	Чапны	15.11.82
Ст. инж.	Кравцова	
Техн.	Горстка	

ТП 904-1-60.85 - ЭМ

Станция осушки сжатого воздуха 4УОСВ-250А

Стадия	Лист	Листов
Р		

Ведомость потребности в кабелях и проводах с использованием меди.

ГИПРОСТРОЙДОРМАШ г. Ростов-на-Дону

Инв. №подл. | Подп. и дата | Взам. инв. №

Кальку сверил Горстка Копировал Терехова Формат А3