ТИПОВОЙ ПРОЕКТ
902-2-420.86

БЛОК АЭРОТЕНКОВ И ФЛОТАТОРОВ

ДЛЯ СТАНЦИИ БИОЛОГИЧЕСКОЙ ОЧИСТКИ СТОЧНЫХ ВОД С ФЛОТАЦИОННЫМ ИЛОРАЗДЕЛЕНИЕМ ПРОИЗВОДИТЕЛЬНОСТЬЮ 100 ÷280 ТЫС.М³/СУТ.

АЛЬБОМ IV
СТРОИТЕЛЬНЫЕ ИЗДЕЛИЯ

21586-04
ЦЕНА 1-37

[redacted]ЬНЫЙ ИНСТИТУТ ТИПОВОГО ПРОЕКТИ[redacted]
ГОССТРОЯ СССР
Москва, А-445, Смольная ул., 22
Сдано в печать XII 1986 года
Заказ № 15135 Тираж 540 экз

ТИПОВОЙ ПРОЕКТ

БЛОК АЭРОТЕНКОВ И ФЛОТАТОРОВ

ДЛЯ СТАНЦИИ БИОЛОГИЧЕСКОЙ ОЧИСТКИ СТОЧНЫХ ВОД С ФЛОТАЦИОННЫМ ИЛОРАЗДЕЛЕНИЕМ ПРОИЗВОДИТЕЛЬНОСТЬЮ 100 - 280 ТЫС.М^3/СУТ.

СОСТАВ ПРОЕКТА:

Альбом I – Пояснительная записка
Альбом II – Технологическая часть. Нестандартизированное оборудование. Эскизные чертежи общих видов. Электротехническая часть.
Альбом III – Строительная часть. Конструкции железобетонные.
Альбом VI – Строительные изделия.
Альбом V – Спецификации оборудования
Альбом VI – Ведомости потребности в материалах.
Альбом VII – Сметы.

Альбом IV

Утвержден Госгражданстроем
приказ № 224 от 19 февраля 1982г
введен в действие институтом
ЦНИИЭП инженерного оборудования
приказ № от

Разработан проектным институтом
ЦНИИЭП инженерного оборудования

Главный инженер института А. Кетаев
Главный инженер проекта Т. Марина

				Привязан:	
Инв №					

21586-04 2

Содержание альбома

Обозначение	Наименование	Стр.	Прим.
т.п 902-2-420.86 КЖИ. ТТ	Технические требования	3	
КЖИ. ПС3	Панель стеновая (ПС3, ПС4)	4	
КЖИ. ПС5	Панель стеновая (ПС5, ПС6)	5	
КЖИ. ПС7	Панель стеновая (ПС7, ПС8)	6	
КЖИ. ПС9	Панель стеновая (ПС9, ПС10)	7	
КЖИ. ПС11	Панель стеновая (ПС11, ПС12)	8	
КЖИ. ПС13	Панель стеновая (ПС13, ПС14)	9	
КЖИ. ПС15	Панель стеновая (ПС15, ПС16)	10	
КЖИ. ПС2	Панель перегородочная (ПГ2, ПГ3)	11	
КЖИ. П2	Плита П2	12	
КЖИ. П3	Плита П3	13	
КЖИ. П4	Плита П4	14	
КЖИ. П5	Плита П5	15	
КЖИ. Б1	Балка Б1	16	
КЖИ. Б2	Балка Б2	17	
КЖИ. ЛТ1	Лоток ЛТ1	18	
КЖИ. ЛТ2	Лоток ЛТ2		
КЖИ. ЛТ3	Лоток ЛТ3	19	
КЖИ. ЛТ4	Лоток ЛТ4		
КЖИ. ЛТ5	Лоток ЛТ5	20	
КЖИ. ЛТФ1	Лоток фильтросный ЛТф1		
КЖИ. ЛТф1-С1	Сетка арматурная ЛТф1-С1	21	
КЖИ. ЛТф1-С2	Сетка арматурная ЛТф1-С2		
КЖИ. ЛТф2	Лоток фильтросный ЛТф2	22	
КЖИ. ЛТф2-С1	Сетка арматурная ЛТф2-С1		
КЖИ. ЛТф2-С2	Сетка арматурная ЛТф2-С2		
КЖИ. В1	Водослив (В1, В2, В3)	23	

Обозначение	Наименование	Стр.	Прим.
т.п. КЖИ. МС1	Изделие соединительное (МС1, МС6, МС7)	24	
КЖИ. МС14	Изделие соединительное МС14	25	
КЖИ. МН1	Изделие закладное МН1		
КЖИ. Щ1	Щит струенаправляющий Щ1	26	
КЖИ. Щ2	Щит струенаправляющий Щ2	27	
КЖИ. С1	Сетка арматурная С1	28	
КЖИ. С2	Сетка арматурная С2		
КЖИ. С3	Сетка арматурная С3	29	
КЖИ. С4	Сетка арматурная С4		
КЖИ. С5	Сетка арматурная (С5, С6)	30	
КЖИ. С7	Сетка арматурная С7		
КЖИ. С8	Сетка арматурная С8	31	
КЖИ. КП1	Каркас пространственный КП1		
КЖИ. КП1-Кр1	Каркас плоский Кр1	32	
КЖИ. КП2	Каркас пространственный КП2		
КЖИ. КП2-Кр1	Каркас плоский Кр1	33	
КЖИ. КП3	Каркас пространственный КП3		
КЖИ. КП3-Кр1	Каркас плоский КР1	34	
—	—		

Технические требования.

В альбоме даны железобетонные, арматурные и закладные изделия.

Сборные железобетонные стеновые панели приняты по серии 3.900-3 выпуск 3/82 с дополнениями по данному альбому.

Сборные железобетонные лотки приняты по серии 3.900-3 Вып.8 с дополнениями по данному альбому.

Сборные железобетонные плиты индивидуальные, с возможностью изготовления в оплубке плит по серии 3.006-1-2/82

Сборные железобетонные балки индивидуального изготовления.

Технические требования на изготовление сборных железобетонных изделий приняты по серии 3.900-3, выпуски 3/82;8 и по серии 3.006.1-2/82.

Бетон сборных конструкций марок:

по прочности В15;

по морозостойкости F 150 для стеновых панелей,
F 200 для лотков;

по водопроницаемости W4

(в соответствии с требованиями ГОСТ 26633-85 „Бетон тяжелый. Технические условия".)

Арматурные и закладные изделия должны изготавливаться в соответствии с ГОСТ 10922-75 „Арматурные изделия и закладные детали сварные для железобетонных конструкций.

На поверхность закладных деталей нанести цинковое покрытие слоем 0.05мм в соответствии с требованиями СНиП 3.04.03-85 „Защита строительных конструкций и сооружений от коррозии".

Покрытие поверхностей монтируемых металлоконструкций осуществляется окраской лаком ХВ-784 по ГОСТ 7313-75* за три раза по грунтовке ХС-010 ГОСТ 9355-81

за два раза.

При установке закладных деталей МН539 и МН541 анкерующие стержни отогнуть по месту.

				ТП 902-2-420.86
Провер	Лоуцкер			
Ст.инж	Курганова			Технические требования
ГИП	Лоуцкер			
Н.контр.	Лоуцкер			
Нач.отд	Красавин			

Стадия	Лист	Листов
Р		1

ЦНИИЭП инженерного оборудования г. Москва.

21586-04 4

ТП КЖИ.ПС3

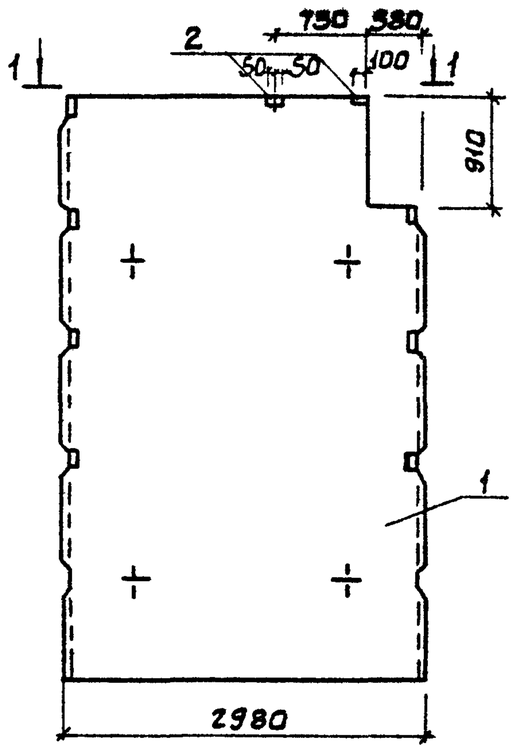

ТП КЖИ.ПС3-01
(зеркальное отражение)

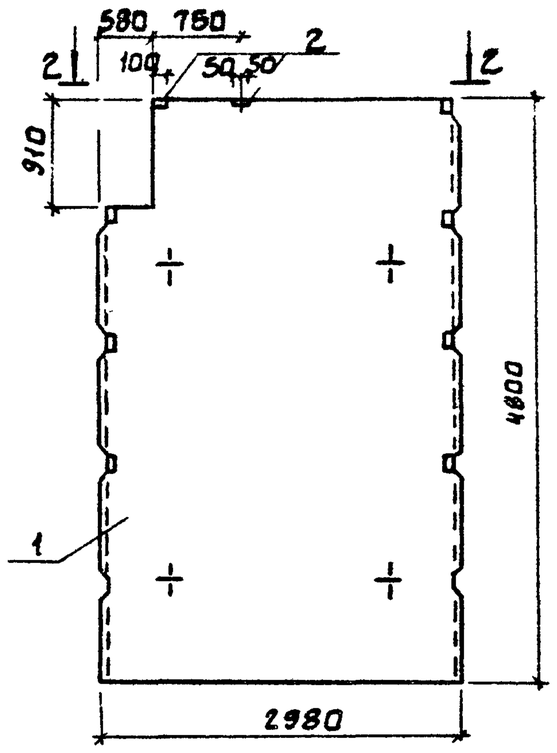

1-1

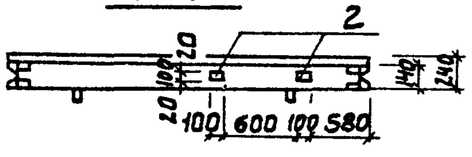

2-2

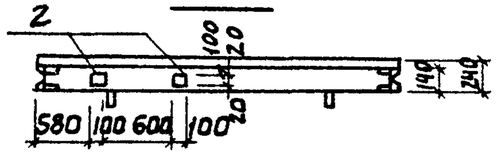

Формат	Зона	Поз.	Обозначение	Наименование	Кол.	Примеч.
				Документация		
А3			т.п.902-2-420.86 ТТ	Технические требования		
—			3.900-3. Вып.3/82	Сборные железобетонные конструк-		
				ции емкостных сооружений для		
				водоснабжения и канализации		
				Сборочные единицы		
—		1	3.900-3 Вып.3/82	Панель стеновая ПС2-48-К12	1	
—		2	1.400-15 Вып.1	Изделие закладное МН105-3	2	
			Различие исполнений	т.п.902-2-420.86 КЖИ.ПС3 и		
			т.п.902-2-420.86 КЖИ.ПС3-01	по сборочному чертежу		

1. Панели стеновые ПС3, ПС4 отличаются от серийной наличием дополнительных закладных изделий и устройством выреза.

Обозначение	Марка
т.п.902-2-420.86 КЖИ.ПС3	ПС3
-01	ПС4

Ведомость расхода стали на дополнительные закладные изделия на элемент, кг

Марка элемента	Изделия закладные				Всего
	Арматура класса		Прокат марки		
	AIII		ВСт3кп2		
	ГОСТ 5781-82		ГОСТ 103-76		
	ф 8		-6×100		
ПС3, ПС4	0.6		1.0		1.6

ПРОВЕР.	ЛОУЦКЕР		
ИНЖ.	КУРГАНОВА		
ГИП	ЛОУЦКЕР		
ГЛ КОНСТ	ШАПИРО		
Н.КОНТР.	ЛОУЦКЕР		
НАЧ.ОТД	КРАСАВИН		

ПРИВЯЗАН

ИНВ №

ТП 902-2-420.86 - КЖИ. ПС3

Панель стеновая (ПС3; ПС4)

СТАДИЯ	МАССА	МАСШТАБ
Р	6,6Т	1:50
ЛИСТ	ЛИСТОВ 1	

ЦНИИЭП инженерного оборудования г. Москва

21586-04 5

ТП 902-2-420.86-КЖИ.ПС5

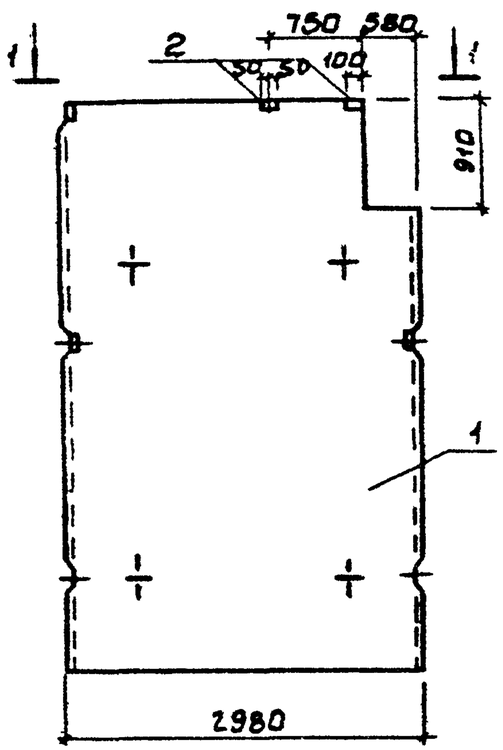

ТП902-2-420.86 КЖИ.ПС5-01
(зеркальное отражение)

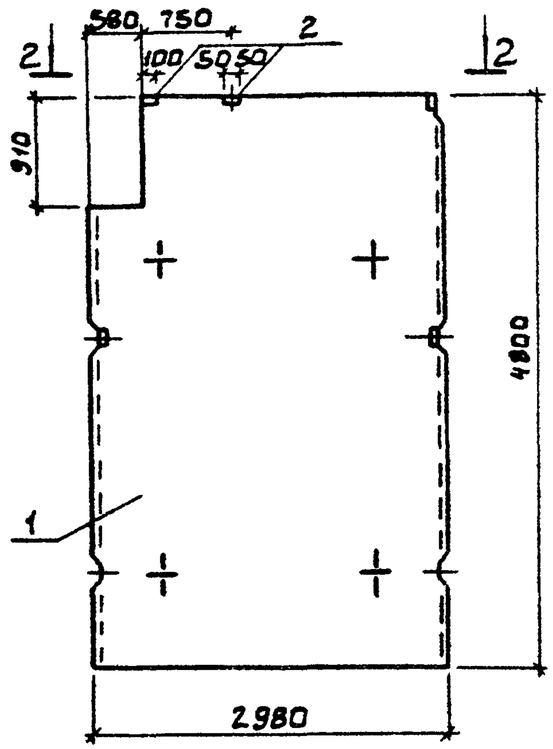

1-1

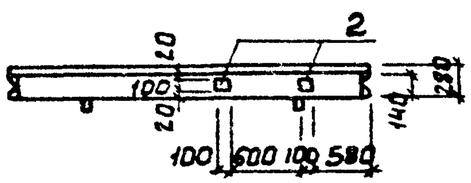

2-2

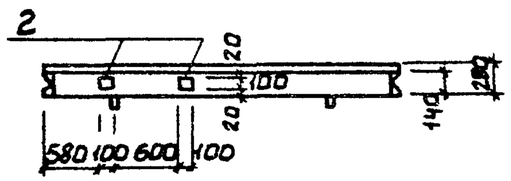

Формат	Зона	Поз.	Обозначение	Наименование	Кол.	Примеч.
				Документация		
А3			ТП902-2-420.86 ТТ	Технические требования		
—			3.900-3 Вып.3/82	Сборные железобетонные конструкции емкостных сооружений для водоснабжения и канализации		
				Сборочные единицы		
—		1	3.900-3 Вып.3/82	Панель стеновая ПС2-48-К2	1	
—		2	1.400-15 Вып.1	Изделие закладное МН105-3	2	
			Различие исполнений ТП КЖИ.ПС3 и ТП КЖИ.ПС5-01 по сборочному чертежу			

1. Панели стеновые ПС5, ПС6 отличаются от серийной наличием дополнительных закладных деталей и устройством выреза.

Обозначение	Марка
ТП902-2-420.86-КЖИ.ПС5	ПС5
-01	ПС6

Ведомость расхода стали на дополнительные закладные изделия на элемент, кг

Марка элемента	Изделия закладные				Всего
	Арматура класса		Прокат марки		
	AII		ВСт3кп2		
	ГОСТ5781-82		ГОСТ 103-76		
	ф6		-6×100		
ПС5; ПС6	0.6		1.0		1.6

Привязан			
Инв.№			

Провер.	Лоуцкер	
Инж.	Курганова	
ГИП	Лоуцкер	
Гл конст.	Шапиро	
Н контр	Лоуцкер	
Нач отд.	Красавин	

ТП 902-2-420.86 -КЖИ.ПС5

Панель стеновая (ПС5; ПС6)

Стадия	Масса	Масштаб
Р	6;6т	1:50
Лист	Листов 1	

ЦНИИЭП инженерного оборудования г. Москва

21586-04 6

Рис.1

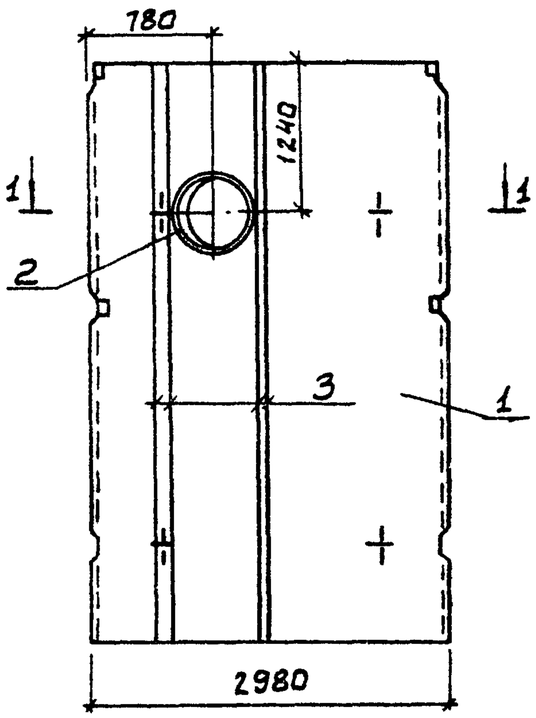

Рис.2

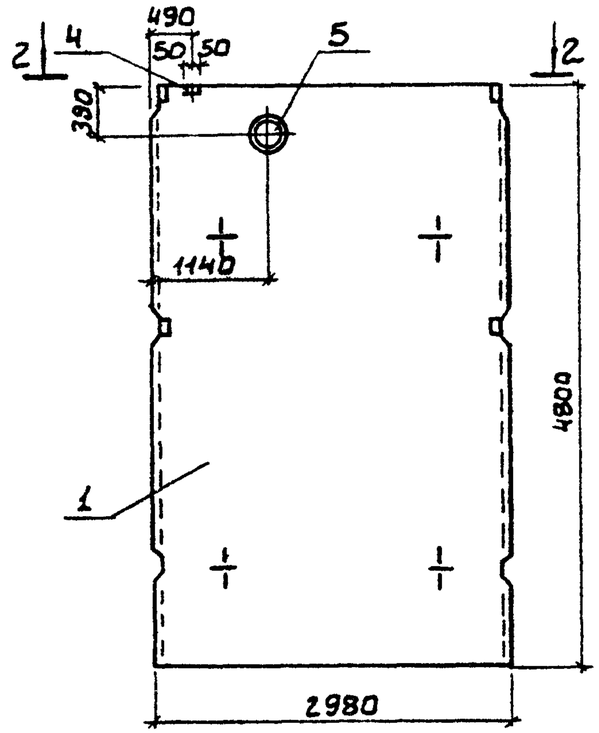

1-1

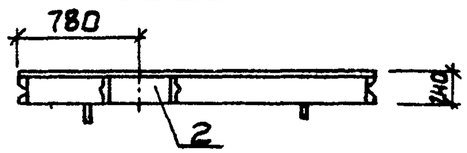

2-2

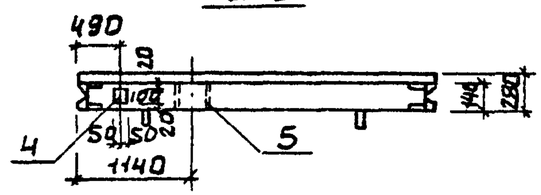

Формат	Зона	Поз.	Обозначение	Наименование	Кол.	Примеч.
				Документация		
А3			тп 902-2-420.86 ТТ	Технические требования		
—			3.900-3 Вып.3/82	Сборные железобетонные конструк-		
				ции емкостных сооружений для		
				водоснабжения и канализации.		
				Сборочные единицы		
—		1	3.900-3 Вып.3/82	Панель стеновая ПС2-48-К2	1	
				Переменные данные для исполнений		
				тп 902-2-420.86 - КЖИ. ПС7		
				Сборочные единицы		
—		2	3.901-5	Сальник dy=800 l=200	1	
				Детали		
Б4		3	тп 902-2-420.86 КЖИ.ПС7. 1	А-III-10ГОСТ 5781-82 l=4780	4	2.96кг
				тп 902-2-420.86-КЖИ. ПС7.01		
				Сборочные единицы		
		4	1.400-15 Вып. 1	Изделие закладное МН105-3	1	
		5	3.901-5	Сальник dy=300 l=200	1	

Обозначение	Марка	Рис.
тп 902-2-420.86 КЖИ. ПС7	ПС7	1
-01	ПС8	2

Ведомость расхода стали на дополнительные закладные изделия на элемент, кг

Марка элемента	Изделия закладные						Всего
	Арматура класса		Прокат марки				
	АIII		ВСт3кп2				
	ГОСТ 5781-82		ГОСТ 103-75		ГОСТ 10704-76*		
	ф6	ф10	-6×100	—	Труба 920×7	Труба 426×7	
ПС7	—	11.84	—	—	—	11.0	22.84
ПС8	0.3	—	0.3	—	31.5	—	32.3

ПРИВЯЗАН			
ИНВ.№			

ПРОВЕР.	ЛОУЦКЕР	
ИНЖ.	КУРГАНОВА	
ГИП	ЛОУЦКЕР	
ГЛ КОНСТ	ШАПИРО	
Н КОНТР.	ЛОУЦКЕР	
НАЧ ОТД	КРАСАВИН	

ТП 902-2-420.86 - КЖИ. ПС7

Панель стеновая (ПС7; ПС8)

Стадия	Масса	Масштаб
Р	6,75т	1:50
Лист	Листов 1	

ЦНИИЭП инженерного оборудования г. Москва

21586-04 7

Рис. 1

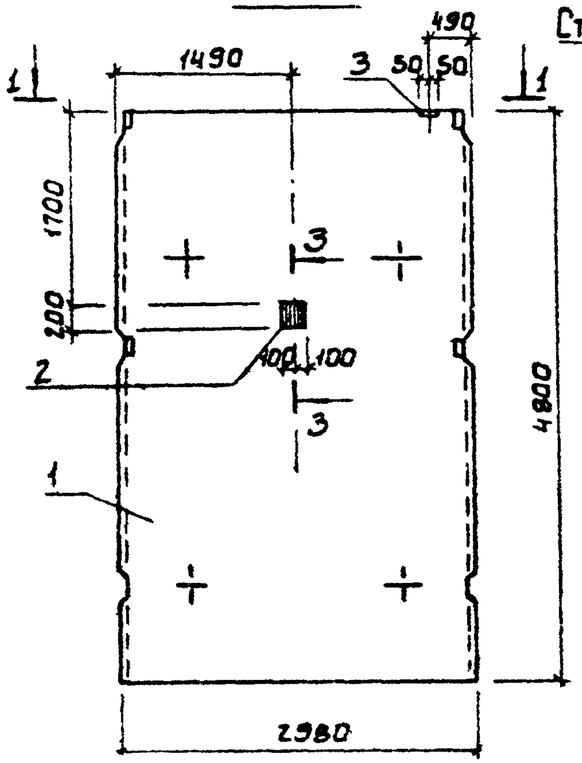

Рис. 2

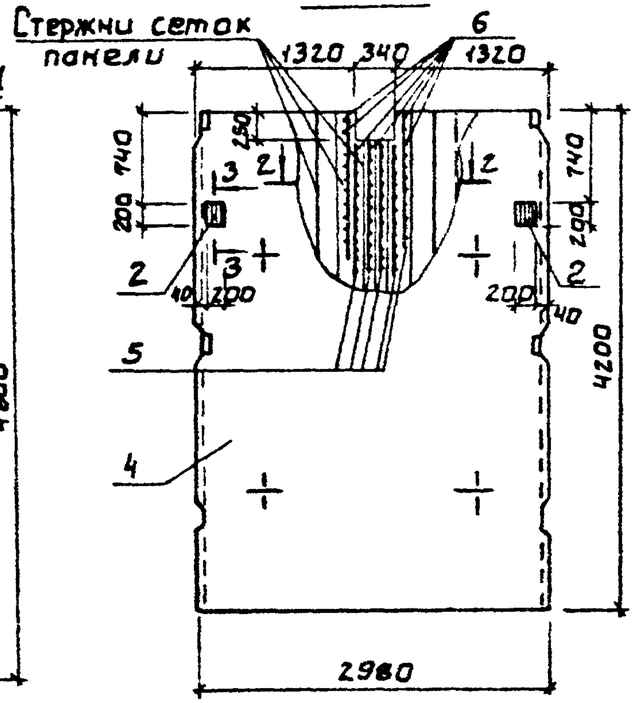

1-1

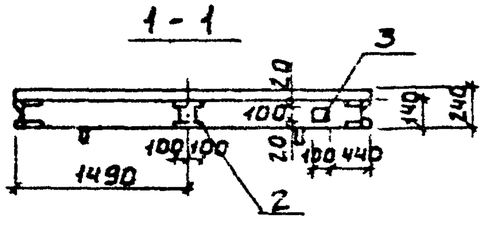

2-2

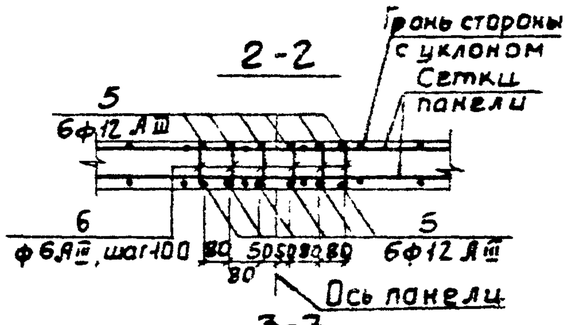

3-3

М 1:20

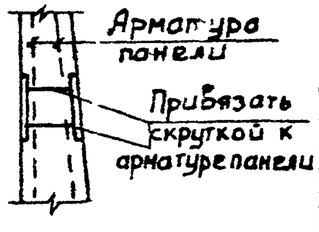

Формат	Зона	Поз.	Обозначение	Наименование	Кол.	Примеч.
				Документация		
А3			тп 902-2-420.86 ТТ	Технические требования		
—			3.900-3 Вып. 3/82	Сборные железобетонные конструкции емкостных сооружений для водоснабжения и канализации		
				Переменные данные для исполнений		
				тп.902-2-420.86 КЖИ.ПС9		
				Сборочные единицы		
—		1	3.900-3 Вып. 3/82	Панель стеновая ПС2-48-К2	1	
А4		2	тп 902-2-420.86 - КЖИ.МН1	Изделие закладное МН1	1	
—		3	1.400-15. Вып. 1	Изделие закладное МН105-3	1	
				тп 902-2-420.86 - КЖИ.ПС9-01		
				Сборочные единицы		
—		4	3.900-3 Вып 3/82	Панель стеновая ПС2-42-К3	1	
А4		2	тп 902-2-420.86 - КЖИ МН1	Изделие закладное МН1	2	
				Детали		
Б4		5	тп 902-2-420.86 КЖИ ПС9-00.1	ф12 А III, ГОСТ 5781-82; L=1100	12	1.0 кг
Б4		6		ф8 А III ГОСТ 5781-82; L=130	66	0.05 кг

1. Панель стеновая ПС9 отличается от серийной наличием дополнительных закладных изделий; ПС10 - наличием дополнительных закладных изделий, деталей и устройством выреза.

Обозначение	Марка	Рис.	Масса, т
тп 902-2-420.86-КЖИ.ПС9	ПС9	1	6.75
-01	ПС10	2	5.78

Ведомость расхода стали на дополнительные закладные изделия на элемент, кг

Марка элемента	Изделия закладные						Всего
	Арматура класса А-III			Прокат марки ВСт3 кп2			
	ГОСТ 5781-82			ГОСТ 103-76			
	ф8	ф10	ф12	-6×100	-10×200		
ПС9	0.30	0.44		0.50	6.28		7.52
ПС10	3.30	0.88	12.0		12.56		28.74

ПРИВЯЗАН

ИНВ. №

ПРОВЕР	ЛОУЦКЕР	
ИНЖ.	КУРГАНОВА	
ГИП	ЛОУЦКЕР	
ГА КОНСТ.	ШАПИРО	
Н КОНТР	ЛОУЦКЕР	
НАЧ.ОТД	КРАСАВИН	

ТП 902-2-420.86 -КЖИ. ПС9

Панель стеновая (ПС9; ПС10)

Стадия	Масса	Масштаб
Р	см табл.	1:50
Лист	Листов 1	

ЦНИИЭП инженерного оборудования г. Москва

21586-04 8

Рис.1

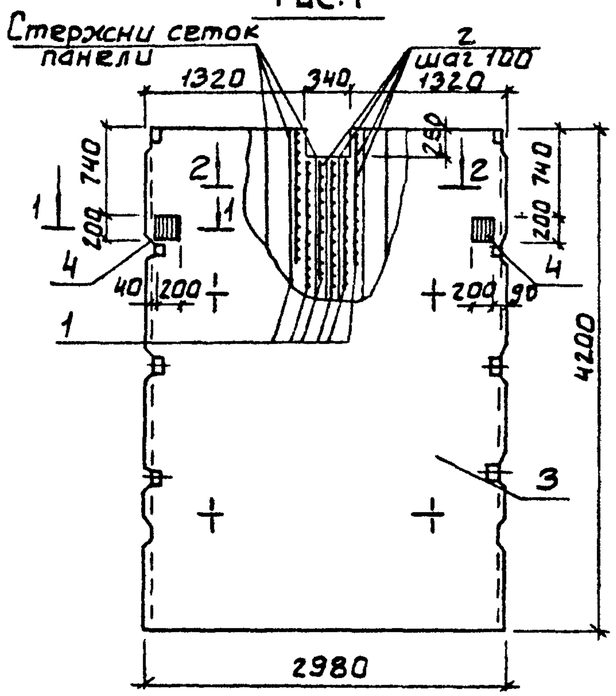

Рис.2

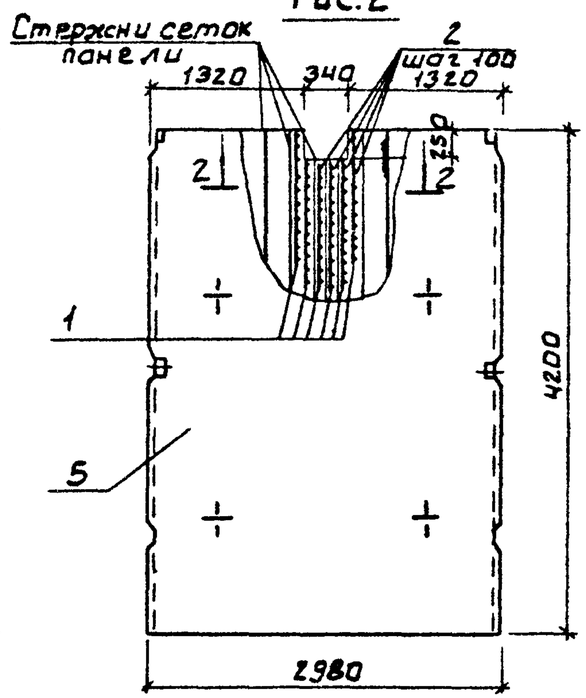

1-1

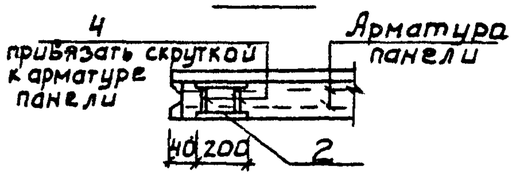

2-2

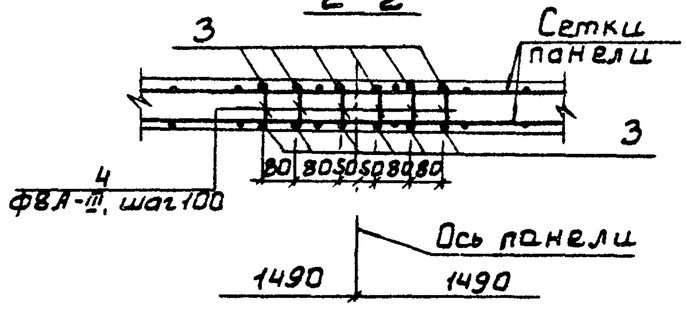

Формат	Зона	Поз.	Обозначение	Наименование	Кол.	Прим.
				Документация		
А3			ТП 902-2-420.86- ТТ	Технические требования		
—			3.900-3 Вып.3/82	Сборные железобетонные конструкции емкостных сооружений водоснабжения и канализации		
				Детали		
Б4		1	ТП902-2-420.86КЖСИ.ПС 11-00.1	ф 12 АIII ГОСТ5781-82 ℓ=1100	12	1.0кг
Б4		2	2	ф8 АIII ГОСТ5781-82 ℓ=130	66	0.05кг
				Переменные данные для исполнений		
				ТП902-2-420.86 - КЖСИ.ПС 11		
				Сборочные единицы		
—		3	3.900-3 Вып. 3/82	Панель стеновая ПС2-42-К13	1	
Д4		4	ТП902-2-420.86КЖСИ. МН 1	Изделие закладное МН1	2	
				ТП 902-2-420.86КЖСИ.ПС11-01		
				Сборочные единицы		
—		5	3.900-3 Вып.3/82	Панель стеновая ПС2-42-К3	1	

Обозначение	Марка	Рис.
ТП -КЖСИ.ПС11	ПС11	1
-01	ПС12	2

Ведомость расхода стали на дополнительные закладные изделия и детали на элемент, кг

Марка элемента	Изделия арматурные			Изделия закладные			Всего
	Арматура класса			Прокат марки			
	АIII			ВСт3 кп2			
	ГОСТ 5781-82			ГОСТ 103-76			
	ф8	ф12		ф10	-10×200		
ПС11	3.30	12.0		0.88	12.56		28.74
ПС12	3.30	12.0		—	—		15.30

Привязан

Инв №

Провер.	Лоуцкер	
Инжен.	Курганова	
ГИП	Лоуцкер	
Гл конст	Шапиро	
Н.контр.	Лоуцкер	
Нач отд.	Красавик	

ТП 902-2-420.86 - КЖСИ. ПС11

Панель стеновая (ПС11; ПС12)

Стадия	Масса	Масштаб
Р	5,78т	1:50
Лист	Листов 1	

ЦНИИЭП инженерного оборудования г. Москва.

Рис.1

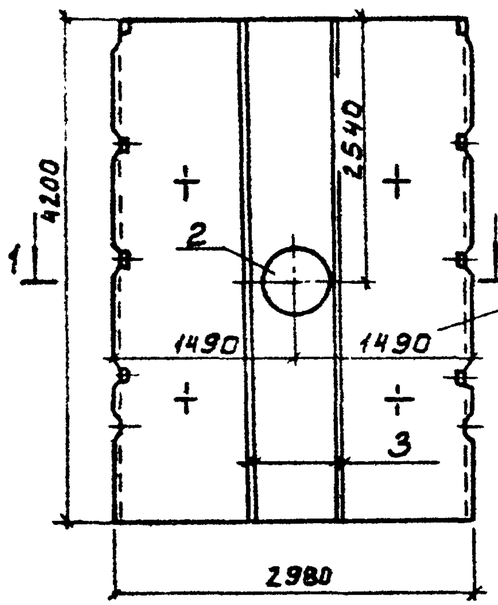

2-2

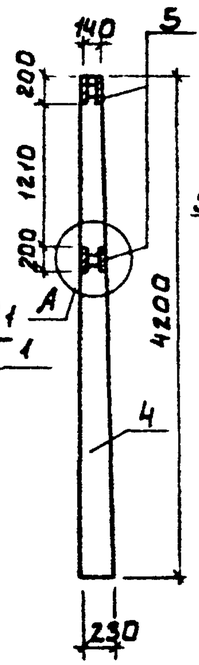

Рис.2

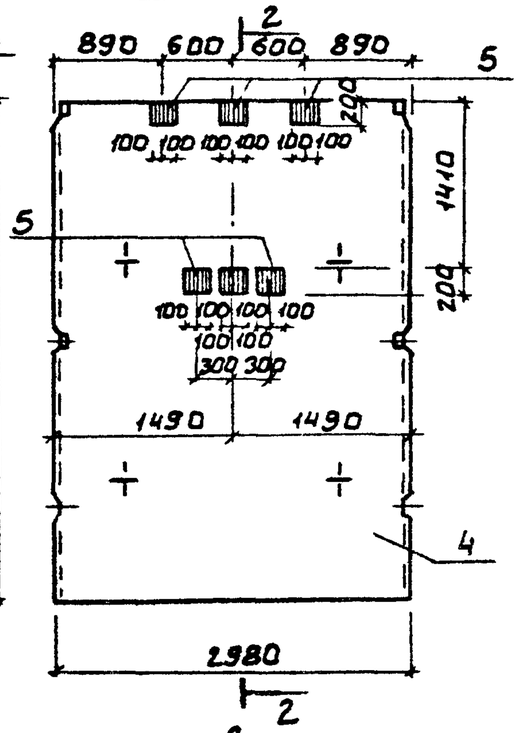

1-1

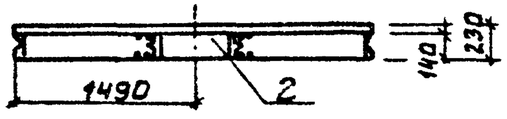

А
М1:20

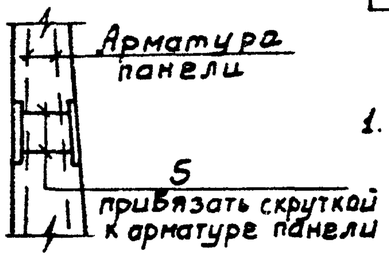

Формат	Зона	Поз.	Обозначение	Наименование	Кол.	Примеч.
				Документация		
А3			тп 902-2-420.86 - ТТ	Технические требования		
—			3.900-3 Вып. 3/82	Сборные железобетон. конструкции емкостных сооружений для водоснабжения и канализации		
				Переменные данные для исполнений тп. 902-2-420.86 -КЖИ.ПС13		
				Сборочные единицы		
—		1	3.900-3 Вып. 3/82	Панель стеновая ПС2-42-К13	1	
—		2	3.901-5	Сальник dу=800; l=200	1	
				Детали		
Б4		3		А-III-10 ГОСТ5781-82 l=4180	4	2.6 кг
				тп 902-2-420.86-КЖИ.ПС13-01		
				Сборочные единицы		
—		4	3.900-3 Вып. 3/82	Панель стеновая ПС2-42-К3	1	
А4		5	тп 902-2-420.86-КЖИ.МН 1	Изделие закладное МН1	6	

1. Панель стеновая ПС13 отличается от серийной наличием сальника, ПС14-наличием закладных изделий.

Обозначение	Марка	Рис.
тп 902-2-420.86-КЖИ.ПС13	ПС13	1
-01	ПС14	2

Ведомость расхода стали на дополнительные закладные изделия на элемент, кг

Марка элемента	Изделия закладные					Всего
	Арматура класса		Прокат марки		Труба	
	А III		ВСт3кп2			
	ГОСТ 5781-82		ГОСТ 103-76		ГОСТ 10704-76*	
	ф8	ф10	10×200	—	920×7	
ПС13	—	10.4	—	—	31.5	41.90
ПС14	2.60	—	37.7	—	—	40.3

ПРОВЕР.	ЛОУЦКЕР		
ИНЖЕН.	КУРГАНОВА		
ГИП	ЛОУЦКЕР		
ГЛ.КОНСТ.	ШАПИРО		
Н.КОНТР.	ЛОУЦКЕР		
НАЧ ОТД	КРАСАВИН		

ПРИВЯЗАН

ИНВ №

ТП 902-2-420.86 -КЖИ. ПС13

Панель стеновая (ПС13; ПС14)

СТАДИЯ	МАССА	МАСШТАБ
Р	5.78Т	1:50
ЛИСТ	ЛИСТОВ 1	

ЦНИИЭП инженерного оборудования г. Москва

21586-04 10

Рис.1

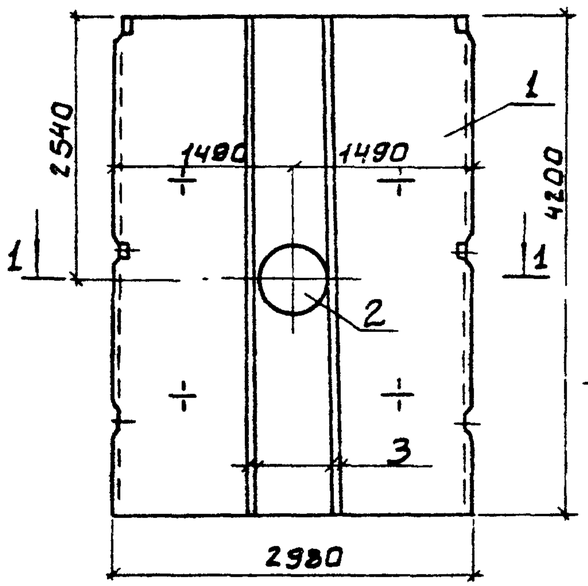

Рис.2

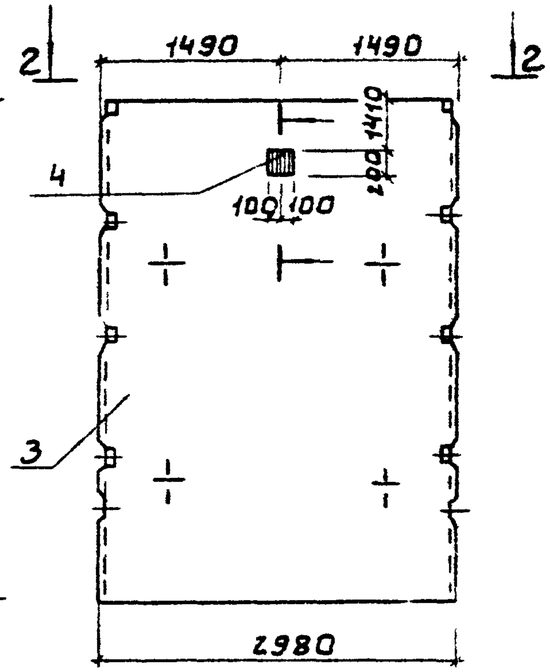

1 - 1

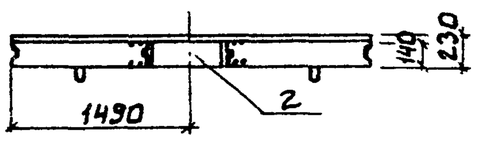

2 - 2

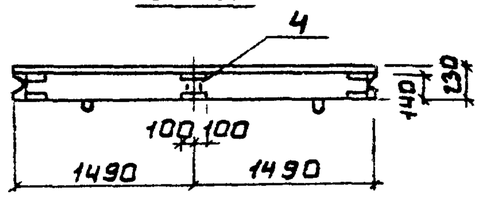

3 - 3
М 1:20

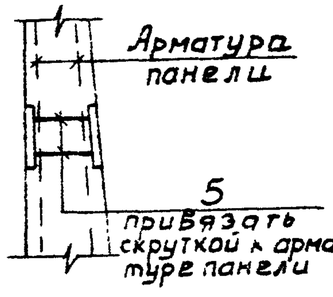

Формат	Зона	Поз.	Обозначение	Наименование	Кол.	Примеч.
				Документация		
А3			тп 902-2-420.86 ТТ	Технические требования		
—			3.900-3 Вып.3/82	Сборные железобетонные конструкции емкостных сооружений для водоснабжения и канализации		
				Переменные данные для исполнений		
				тп 902-2-420.86 -кжи.пс15		
				Сборочные единицы		
—		1	3.900-3 Вып.3/82	Панель стеновая ПС2-42-К3	1	
—		2	3.901-5	Сальник dy:800; e=200	1	
				Детали		
Б4		3		А-III-10 ГОСТ5781-82 ℓ=4180	4	2.6кг
				тп 902-2-420.86-кжи.пс15-01		
				Сборочные единицы		
—		4	3.900-3 Вып.3/82	Панель стеновая ПС2-42-К13	1	
А3		5	тп 902-2-420.86-кжи.ми1	Изделие закладное МН1	1	

1. Панель стеновая ПС15 отличается от серийной наличием сальника, ПС16 - наличием закладной детали.

Обозначение	Марка	Рис.
тп 902-2-420.86-кжи пс15	ПС15	1
-01	ПС16	2

Ведомость расхода стали на дополнительные закладные изделия на элемент, кг

Марка элемента	Изделия закладные					Всего
	Арматура класса А-III		Прокат марки ВСт3кп2		Труба	
	ГОСТ5781-82		ГОСТ 103-76		ГОСТ 10704-76*	
	ф8	ф10	10×200		720×10	
ПС15	—	10.4	—		33.30	43.70
ПС15	0.44		6.28		—	6.72

ПРИВЯЗАН

ИНВ №

ПРОВЕР.	ЛОУЦКЕР	
ИНЖЕН.	КУРГАНОВА	
ГИП	ЛОУЦКЕР	
ГЛ КОНСТ.	ШАПИРО	
Н.КОНТР.	ЛОУЦКЕР	
НАЧ.ОТД.	КРАСАВИН	

ТП 902-2-420.86 -КЖИ. ПС15

Панель стеновая (ПС15; ПС16)

СТАДИЯ	МАССА	МАСШТАБ
Р	5.78Т	1:50
ЛИСТ	ЛИСТОВ 1	

ЦНИИЭП инженерного оборудования г. Москва

21586-04

Рис.1

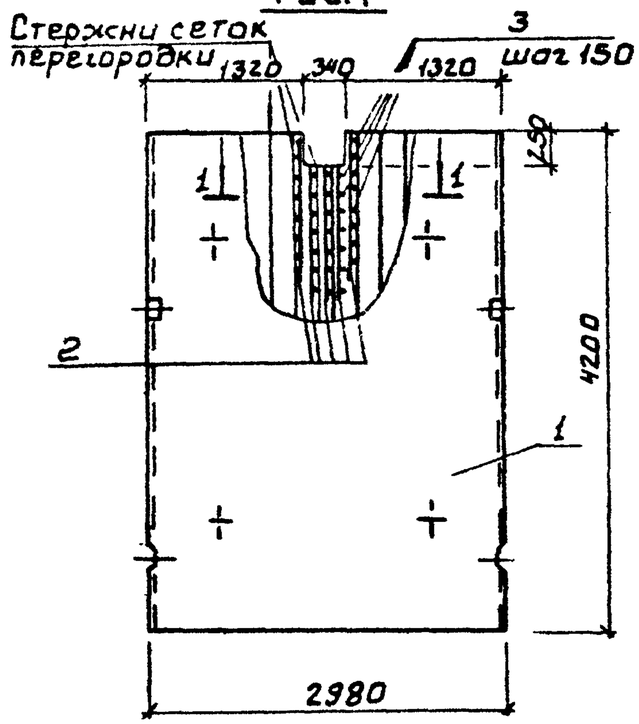

Рис.2

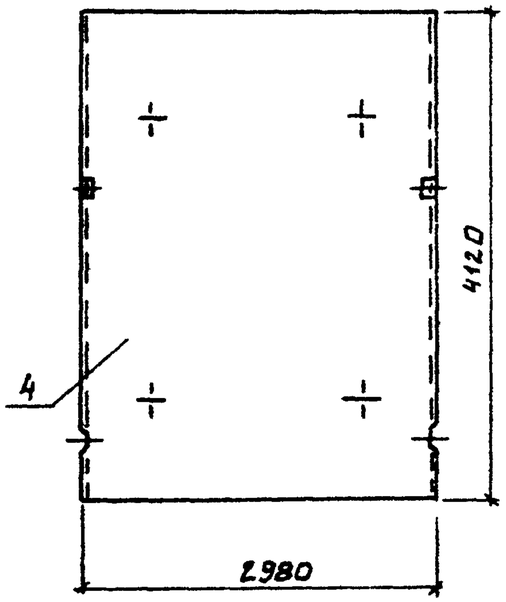

1-1

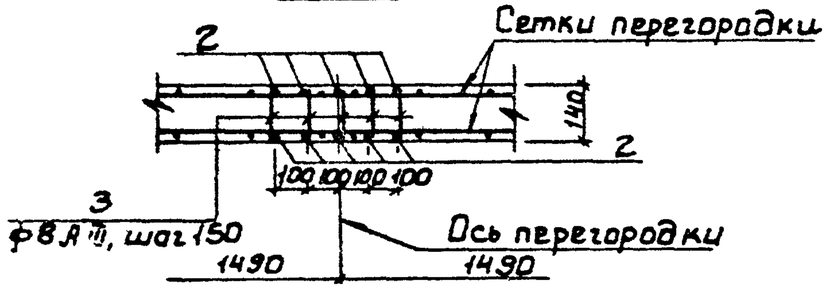

Ведомость расхода стали на дополнительные детали на элемент, кг

Марка элемента	Изделия арматурные				Всего
	Арматура класса				
	А III				
	ГОСТ 5781-82				
	ф8	ф12			
ПГ2	1.75	10.00			11.75

Формат	Зона	Поз.	Обозначение	Наименование	Кол.	Примеч.
				Документация		
А3			т.п.902-2-420.86 ТТ	Технические требования		
—			3.900-3 Вып. 6	Сборные железобетонные конст-		
				рукции емкостных сооружений для		
				водоснабжения и канализации		
				Переменные данные для исполнений		
				т.п.902-2-420.86 -КЖИ.ПГ2		
				Сборочные единицы		
—		1	3.900-3 Вып. 6	Панель перегородочная ПГ-42-2	1	
				Детали		
Б4		2	т.п.902-2-420.86КЖИ.ПГ2-01.1	ф12 А III; ГОСТ5781-82; ℓ=1100	10	1.0 кг
Б4		3		ф8 А III; ГОСТ5781-82; ℓ=130	35	0.05 кг
				т.п.902-2-420.86 КЖИ.ПГ2-01		
				Сборочные единицы		
—		4	3.900-3 Вып. 6	Панель перегородочная ПГ-42-1	1	

1. Панель перегородочная ПГ2 отличается от серийной дополнительными деталями и устройством выреза.
2. Панель перегородочная ПГ3 бетонируется в той же опалубке, что и серийная, укороченной по сборочному чертежу рис.2

Обозначение	Марка	Рис.	Масса т
т.п.902-2-420.86КЖИ.ПГ-2	ПГ2	1	4.38
-01	ПГ3	2	4.30

Привязан

Инв №

Провер.	Лоуцкер	
Инжен.	Курганова	
ГИП	Лоуцкер	
Гл.конст.	Шапиро	
Н.контр.	Лоуцкер	
Нач.отд.	Красавин	

ТП 902-2-420.86 -КЖИ.ПГ2

Панель перегородочная (ПГ2, ПГ3)

Стадия	Масса	Масштаб
Р	см таблицу	1:50
Лист	Листов 1	

ЦНИИЭП инженерного оборудования г. Москва

21586-04 12

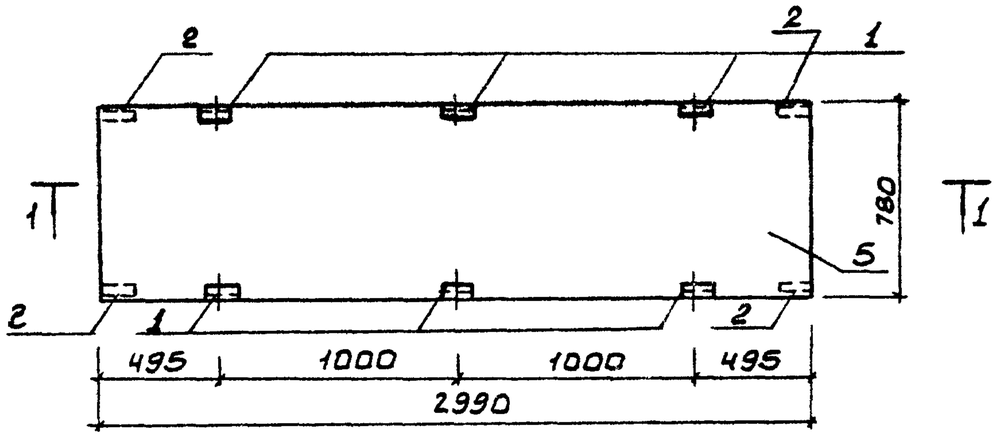

Разрез 1-1

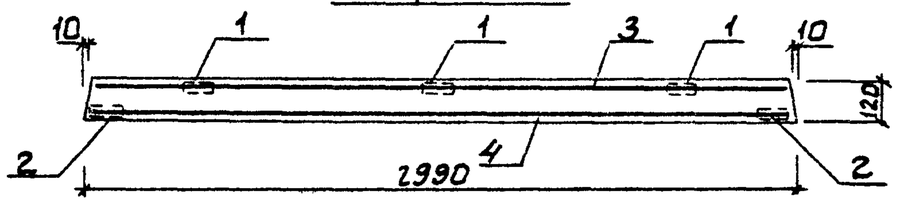

Формат	Зона	Поз.	Обозначение	Наименование	Кол.	Примеч.
				Документация		
А3			т.п. 902-2-420.86 ТТ	Технические требования		
			3.006-1-2/82	Сборные железобетонные		
				каналы и тоннели из лотко-		
				вых элементов		
				Сборочные элементы		
—		1	1.400-15 Вып.1	Изделие закладное МН539	6	
—		2	1.400-15 Вып.1	Изделие закладное МН541	4	
				Детали		
Б4		3	т.п. 902-2-420.86-КЖИ.п2.1	4С $\frac{\text{Ф10 А III-100}}{\text{Ф8 А I-200}}$ $75+295\frac{75}{75}$ ГОСТ 23279-85	1	11.7 кг
Б4		4	2	4С $\frac{\text{Ф8 А I-200}}{\text{Ф8 А I-200}}$ $65+295\frac{75}{75}$ ГОСТ 23279-85	1	8.6 кг
				Материалы		
		5		Бетон В20	0.29	м³

1. Защитный слой бетона - 20 мм
2. Плита выполняется в опалубочной форме плиты П6-15 по серии 3.006-1-2/82

Ведомость расхода стали на элемент, кг

Марка элемента	Изделия арматурные					Изделия закладные							Общий расход
	Арматура класса				Всего	Арматура класса			Прокат марки			Всего	
	А-I		А-III			А-III			Вст3сп5				
	ГОСТ 5781-82					ГОСТ 5781-82			ГОСТ 8509-72				
	ф8	Итого	ф10	Итого		ф8		Итого	L100×63×6	L50×5	Итого		
П2	13.0	13.0	7.3	7.3	20.3	3.2		3.2	4.8	1.6	6.4	9.6	29.6

Привязан

Инв. №

Провер.	Лоуцкер	
Инж.	Курганова	
ГКП	Лоуцкер	
Гл. конст.	Шапиро	
Н. контр.	Лоуцкер	
Нач. отд.	Красавин	

ТП 902-2-420.86 -КЖИ П2

Плита П2

Стадия	Масса	Масштаб
Р	0,7 т	1:25
Лист	Листов	

ЦНИИЭП инженерного оборудования г. Москва.

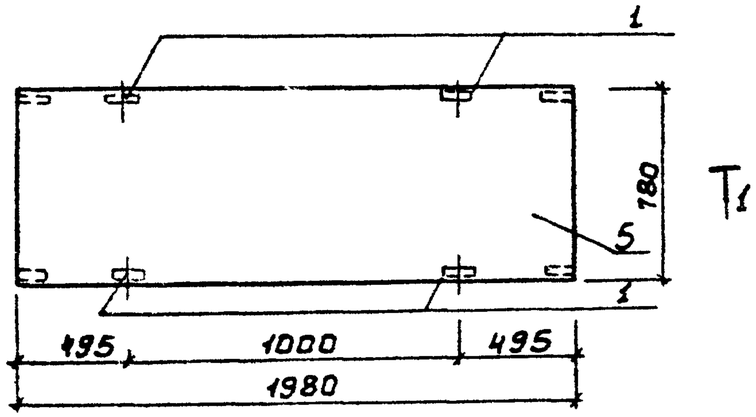

Разрез 1-1

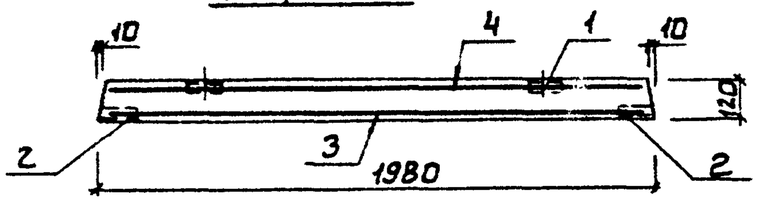

Формат	Зона	Поз.	Обозначение	Наименование	Кол.	Примеч.
				Документация		
А3			тп 902-2-420.86 - ТТ	Технические требования		
			3.006-1-2/82	Сборные железобетонные		
				каналы и тоннели из		
				лотковых элементов		
				Сборочные элементы		
—		1	1.400-15 Вып.1	Изделие закладное МН539	4	
—		2	1.400-15 Вып.1	Изделие закладное МН541	4	
				Детали		
Б4		3	тп 902-2-420.86-КЖИ.ПЗ.1	4С $\frac{\text{ф10 АIII-100}}{\text{ф8 АI-200}}$ 75×195 $\frac{75}{75}$ $\frac{\text{ГОСТ}}{23279\text{-}85}$	1	12.7 кг
Б4		4	2	4С $\frac{\text{ф8 АI-200}}{\text{ф8 АI-200}}$ 65×195 $\frac{75}{75}$ $\frac{\text{ГОСТ}}{23279\text{-}85}$	1	5.7 кг
				Материалы		
		5		Бетон В20	0.18	м³

1. Защитный слой бетона - 20мм.
2. Плита выполняется в опалубочной форме плиты П6-15 по серии 3.006-1-2/82

Ведомость расхода стали на элемент, кг

Марка элемента	Изделия арматурные					Изделия закладные							Общий расход
	Арматура класса				Всего	Арматура класса			Прокат марки			Всего	
	А-I		А-III			А-III			Вст3сп5				
	ГОСТ 5781-82					ГОСТ 5781-82			ГОСТ 8509-72				
	ф8	Итого	ф10	Итого		ф8		Итого	∠100×63×6	∠50×5	Итого		
П3	8.7	8.7	9.7	9.7	18.4	2.4		2.4	3.2	1.6	4.8	7.2	25.6

Привязан

Инв. №

Провер.	Лоуцкер	
Ннж	Курганова	
ГИП	Лоуцкер	
Гл. конс.	Шапиро	
Н. контр.	Лоуцкер	
Нач. отд.	Красавин	

ТП 902-2-420.86 -КЖИ. П3

Плита П3

Стадия	Масса	Масштаб
Р	0,56т	1:25
Лист	Листов 1	

ЦНИИЭП инженерного оборудования г. Москва.

21586-04 14

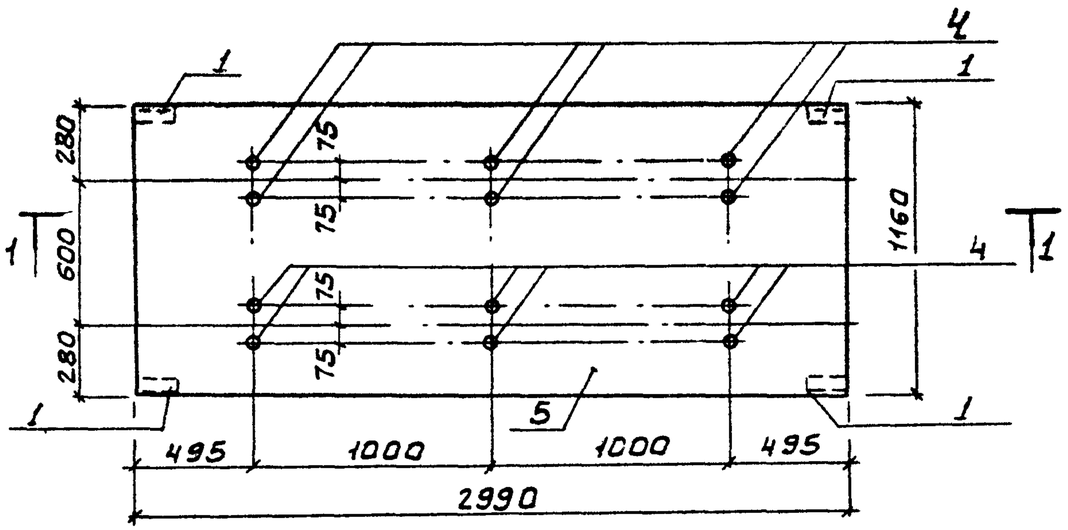

Разрез 1-1

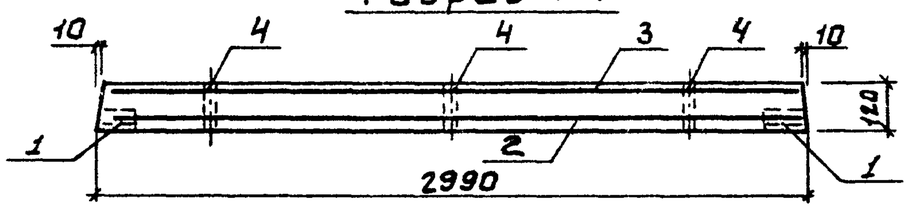

Формат	Зона	Поз.	Обозначение	Наименование	Кол.	Примеч.
				Документация		
А3			тп 902-2-420.86 ТТ	Технические требования		
—			3.006-1-2/82	Сборные железобетонные каналы и		
				тоннели из лотковых элементов		
				ТП 902-2-420.86 -КЖИ. П1		
				Сборочные единицы		
—		1	3.400-6/76	Изделие закладное МН4-23	4	
				Детали		
Б4		2	ТП902-2-420.86КЖИ.П1. 1	2С $\frac{Ф12 А III}{Ф8 А I}$ 115×295 ГОСТ23279-85	1	35.7кг
Б4		3	2	4С $\frac{Ф8 А I-100}{Ф8 А I-200}$ 105×295 $\frac{75}{75}$ ГОСТ23279-85	1	13.2кг
Б4		4	3	Труба dy25 ГОСТ3262-75 ℓ=120	12	0.25кг
				Материалы		
		5		Бетон В20	0.42	м³

1. Защитный слой бетона — 20мм.
2. Плита П1 выполняется в опалубочной форме плиты П9-15 по серии 3.006-1-2/82.

Ведомость расхода стали на элемент, кг

Марка элемента	Изделия арматурные					Изделия закладные								Общий расход
	Арматура класса				Всего	Арматура класса			Прокат марки			Труба	Всего	
	AI		AIII			AIII			ВСт3сп5					
	ГОСТ 5781-82					ГОСТ 5781-82			ГОСТ 8509-72			ГОСТ 3262-75		
	ф8	Итого	ф12	Итого		ф10		Итого	L90×8		Итого	dy=25		
П4	20.0	20.0	28.9	28.9	48.9	5.6		5.6	13.2		13.2	3.0	21.8	70.7

Привязан

Инв. №

Провер	Лоуцкер	
Инж.	Курганова	
ГИП	Лоуцкер	
Гл конст	Шапиро	
Н.контр	Лоуцкер	
Нач отд	Красавин	

ТП 902-2-420.86 - КЖИ П4

Плита П4

Стадия	Масса	Масштаб
Р	1.04т	1:25
Лист	Листов 1	

ЦНИИЭП инженерного оборудования г. Москва

21586-04 15

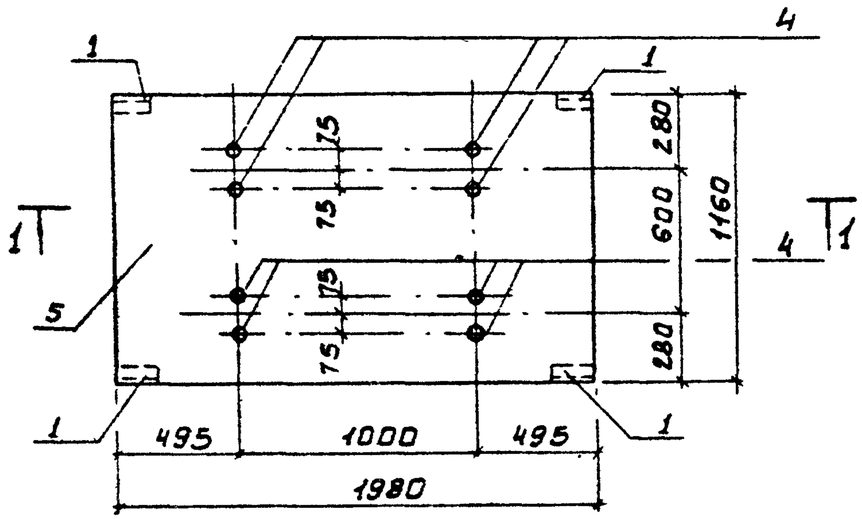

Разрез 1-1

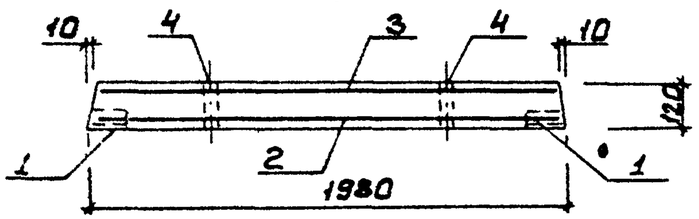

Формат	Зона	Поз.	Обозначение	Наименование	Кол.	Примеч.
				Документация		
А3			тп 902-2-420.86-ТТ	Технические требования		
—			3.006-1-2/82	Сборные железобетонные каналы		
				и тоннели из лотковых элементов		
				тп 902-2-420.86 - КЖИ. П5		
				Сборочные единицы		
—		1	3.400-6/76	Изделие закладное МН4-23	4	
				Детали		
Б4		2	тп 902-2-420.86-КЖИ.П5. 1	2С $\frac{\Phi 18 A III}{\Phi 8 A I}$ 115×195 ГОСТ 23279-85	1	1.54 кг
Б4		3	2	4С $\frac{\Phi 8 A I-100}{\Phi 8 A I-200}$ 105×195 $\frac{75}{75}$ ГОСТ 23279-85	1	9.2 кг
Б4		4	3	Труба dy=25 ГОСТ 3262-75 ℓ=120	8	0.25 кг
				Материалы		
		5		Бетон В20	0.28	м³

1. Защитный слой бетона - 20 мм.
2. Плита выполняется в опалубке плиты П9-15 по серии 3.006-2 вып. II-2 путем установки деревянных вкладышей.

Ведомость расхода стали на элемент, кг

Марка элемента	Изделия арматурные: Арматура класса AI ГОСТ 5781-82 ф8	Итого	Арматура класса AIII ГОСТ 5781-82 ф12	Итого	Всего	Изделия закладные: Арматура класса AIII ГОСТ 5781-82 ф10		Итого	Прокат марки ВСт3сп5 ГОСТ 8509-72 -90×8		Итого	Труба ГОСТ 3262-75 dy=25	Всего	Общий расход
П5	14.2	14.2	10.4	10.4	24.6	5.6		5.6	13.2		13.2	2.0	20.8	45.4

Провер.	Лоуцкер	
Нн.ж.	Курганова	
ГИП	Лоуцкер	
Гл.конст.	Шапиро	
Н.конт.	Лоуцкер	
Нач.отд.	Красавин	

Привязан

Инв. №

тп 902-2-420.86 - КЖИ. П5

Плита П5

Стадия	Масса	Масштаб
Р	0,7т	1:25
Лист	Листов 1	

ЦНИИЭП инженерного оборудования г. Москва

21586-04 16

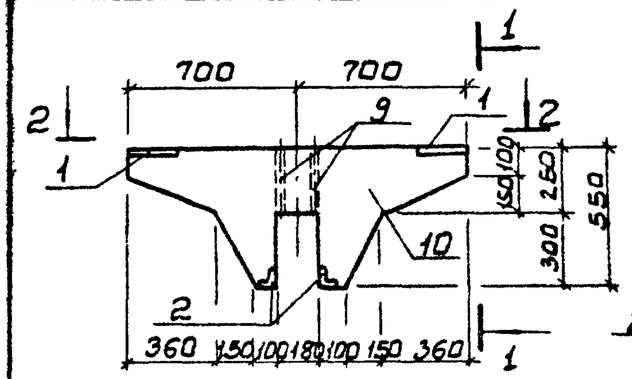

Вид 1-1

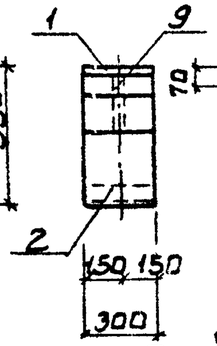

поз. 3
М1:20

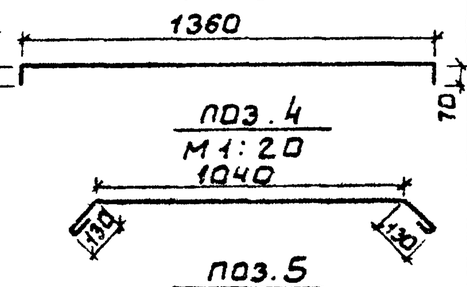

поз. 4
М1:20

поз. 5
М1:20

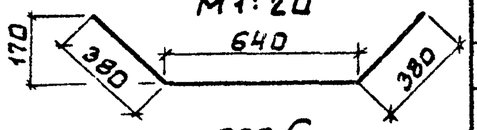

Вид 2-2

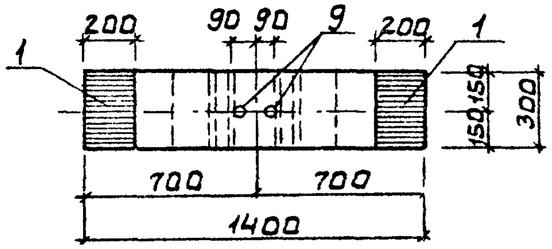

поз. 7
М1:20

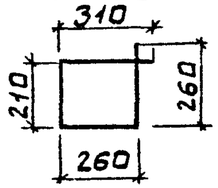

поз. 6
М1:20

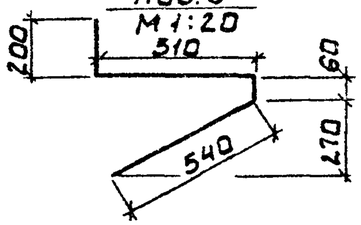

Армирование

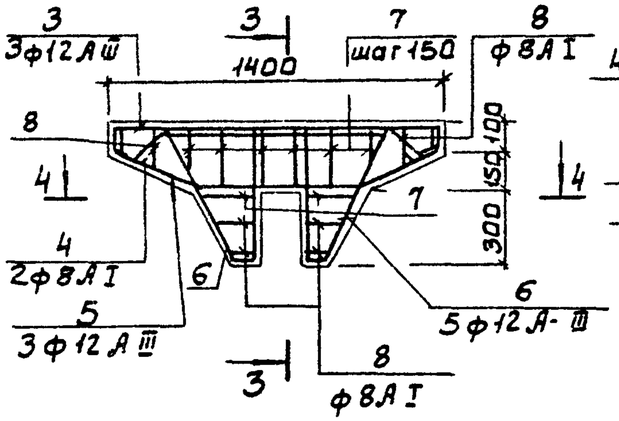

3-3

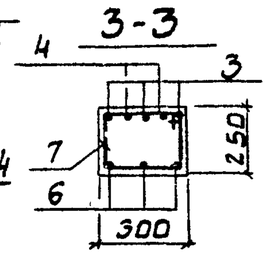

4-4

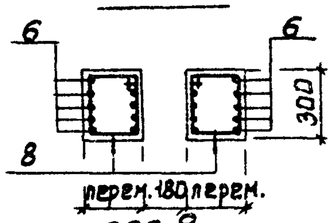

поз 8
М1:20

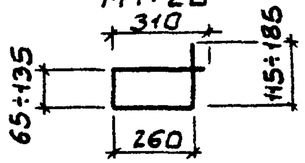

Формат	Зона	Поз.	Обозначение	Наименование	Кол.	Примеч.
				Документация		
А3			ТП 902-2-420.86 ТТ	Технические требования		
				Сборочные единицы		
—		1	3.400-6/76	Изделие закладное МН1-29	2	
—		2	3.400-6/76	МН4-47	2	
				Детали		
		3	ТП 902-2-420.86-КЖИ.Б1.1	ф12АIII ГОСТ5781-82 ℓ=1500	3	1.34 кг
		4	2	ф8АI ГОСТ5781-82 ℓ=1400	2	0.55 кг
		5	3	ф12АIII ГОСТ5781-82 ℓ=1400	3	1.25 кг
		6	4	ф12АIII ГОСТ5781-82 ℓ=1310	10	1.16 кг
		7	5	ф8АI ГОСТ5781-82 ℓ=1040	8	0.41 кг
		8	6	ф8АI ГОСТ5781-82 ℓср=920	8	0.36 кг
		9	7	Труба dу=25 ГОСТ3262-75* ℓ=250	2	0.3 кг
				Материалы		
		10		Бетон В20	0.12	м³

1. Защитный слой бетона - 20 мм.

Ведомость расхода стали на элемент, кг

Марка элемента	Изделия арматурные					Изделия закладные					Итого	Общий расход
	Арматура класса АI, ГОСТ 5781-82		Арматура класса АIII, ГОСТ 5781-82			Прокат марки ВСт.3сп5						
	ф8	Итого	ф12	Итого	Всего	ф8	ф10	∟75×7 ГОСТ 8509-72	∟8×200 ГОСТ 103-76	Труба dу=25 ГОСТ 8262-75		
Б1	7.2	7.2	19.4	19.4	26.6	0.68	1.32	4.80	7.60	0.60	15.00	41.6

ПРИВЯЗАН

ИНВ №

ПРОВЕР.	ЛОУЦКЕР	
ИНЖ.	КУРГАНОВА	
ГИП	ЛОУЦКЕР	
ГЛ КОНСТ.	ШАПИРО	
Н.КОНТР	ЛОУЦКЕР	
НАЧ ОТД	КРАСАВИН	

ТП 902-2-420.86 -КЖИ. Б1

БАЛКА Б1

СТАДИЯ	МАССА	МАСШТАБ
Р	0,3Т	1:25
ЛИСТ	ЛИСТОВ 1	

ЦНИИЭП инженерного оборудования г. Москва

21586-04 17

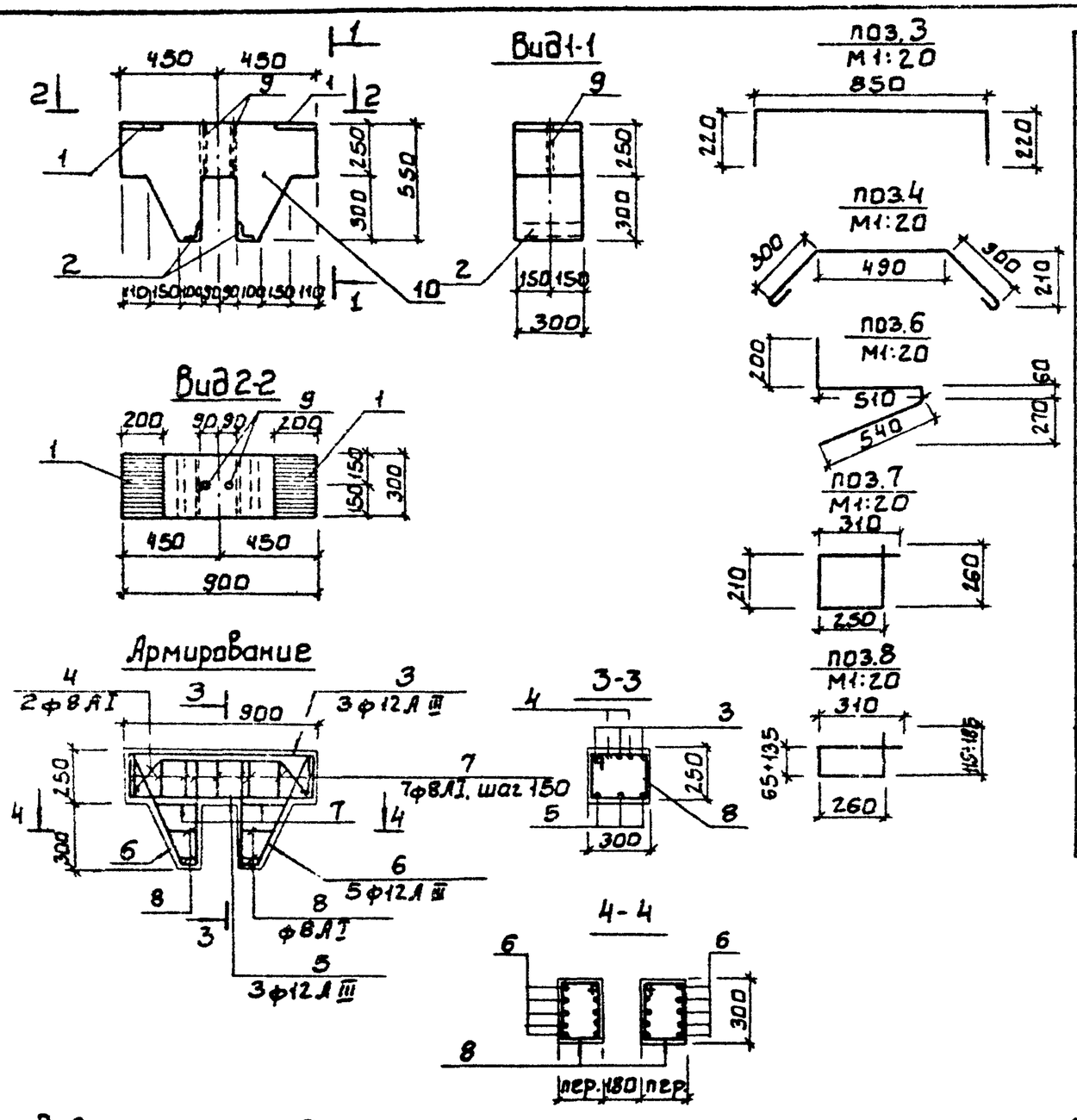

Формат	Зона	Поз.	Обозначение	Наименование	Кол.	Примечание
				Документация		
А3			т.п. 902-2-420.86 ТТ	Технические требования		
				Сборочные единицы		
—		2	3.400-6/76	Изделие закладное МН1-29	2	
—		2	3.400-6/76	МН4-47	2	
				Детали		
		3	т.п. 902-2-420.86-КЖСИ.Б1.1	ф12 А III, ГОСТ 5781-82; ℓ=1290	3	1.20 кг
		4	2	ф8 А I, ГОСТ 5781-82; ℓ=1190	2	0.47 кг
		5	3	ф12 А III, ГОСТ 5781-82; ℓ=850	3	0.8 кг
		6	4	ф12 А III, ГОСТ 5781-82; ℓ=1310	10	1.16 кг
		7	5	ф8 А I, ГОСТ 5781-82; ℓ=1040	7	0.41 кг
		8	6	ф8 А I, ГОСТ 5781-82; $\ell_{ср}$=920	4	0.36 кг
		9	7	Труба dy=25 ГОСТ 3262-75*; ℓ=250	2	0.3 кг
				Материалы		
		10		Бетон В20		0.10 м³

1. Защитный слой бетона - 20мм.

Ведомость расхода стали на элемент, кг

Марка элемента	Изделия арматурные					Изделия закладные						Общий расход
	Арматура класса					Арматура класса		Прокат марки				
	А I		А III			А III		Вст3сп5				
	ГОСТ 5781-82					ГОСТ 5781-82		ГОСТ 8510-72	ГОСТ 103-76	ГОСТ 3252-75*	Итого	
	ф8	Итого	ф12	Итого	Всего	ф8	ф10	Л75×7	Л8×200	Труба dy-25		
Б2	5.4	5.4	17.6	17.6	23.0	0.58	1.32	4.80	7.60	0.60	15.00	38.0

Привязан			
Инв. №			

Провер.	Лоуцкер	
Инж.	Курганова	
ГИП	Лоуцкер	
Гл.конст.	Шапиро	
Н.контр	Лоуцкер	
Нач.отд.	Красавин	

ТП 902-2-420.86 КЖСИ Б2

Балка Б2

Стадия	Масса	Масштаб
Р	0,25т	1:25
Лист	Листов 1	

ЦНИИЭП инженерного оборудования г. Москва.

2158Б-04 18

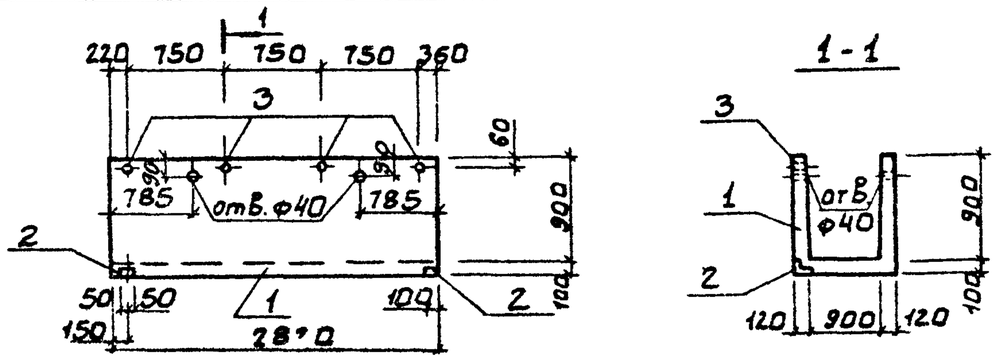

Формат	Зона	Поз.	Обозначение	Наименование	Кол.	Примеч.
				Документация		
А3			тп 902-2-420.86 ТТ	Технические требования		
—			3.900-3 Вып.8	Изделия для лотков		
				Сборочные единицы		
—		1	3.900-3 Вып.8 часть 1	Лоток Лт1а-9-9	1	
—		2	3.400-6/76	Изделие закладное МН4-14	2	
				Детали		
Б4		3	тп902-2-420.86-КЖИ. ЛТ 1. 1	Труба ф25 ГОСТ 3262-75 l=65	4	0.06

Ведомость расхода стали на дополнительные закладные изделия на элемент, кг

Марка элемента	Изделия закладные							Всего
	Арматура класса А III		Прокат марки Вст3кп2					
	ГОСТ 5781-82		ГОСТ 8510-72		ГОСТ 3262-75			
	ф8	Итого	∠63×6	Итого	Труба ф25		Итого	
Лт1	1.0	1.0	1.2	1.2	0.24		0.24	2.44

Привязан

Инв.№

ТП 920-2-420.86 КЖИ. ЛТ1

Лоток ЛТ1

Стадия	Масса	Масштаб
Р	2050	1:50

Лист Листов 1

ЦНИИЭП инженерного оборудования г. Москва

Провер	Курганова	
Ст.инж	Вульф	
ГИП	Лоуцкер	
Гл конст	Шапиро	
Н.контр	Лоуцкер	
Нач отд	Красавин	

Альбом IV

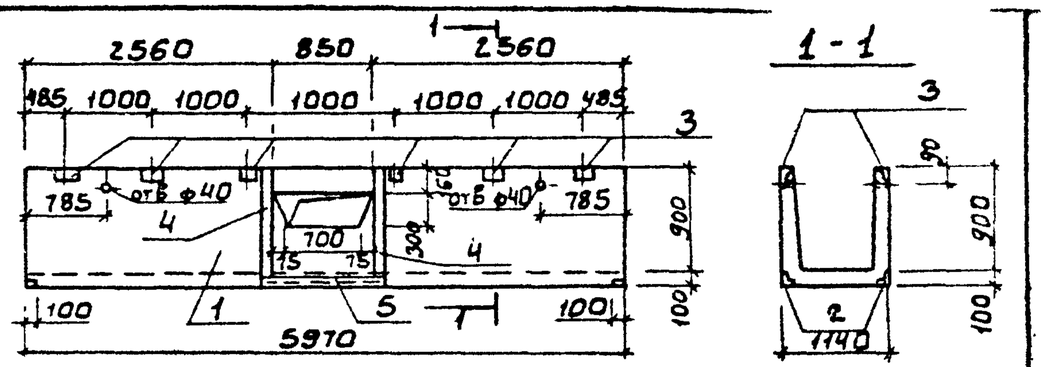

Формат	Зона	Поз.	Обозначение	Наименование	Кол.	Прим.
				Документация		
А3			тп902-2-420.86 ТТ	Технические требования		
—			3.900-3 Вып. 8	Изделия для лотков		
				Сборочные единицы		
—		1	3.900-3 Вып.8 4.1	Лоток Лт1-9-9	1	
—		2	3.400-6/76	Изделие закладное МН4-14	4	
—		3	1.400-15-81. 540	Изделие закладное МН539	12	
—		4	1.400-15 81. 110	Изделие закладное МН104-6	1.7п.м	
—		5	1.400-15 81. 540	Изделие закладное МН548	1.01п.м	

Ведомость расхода стали на дополнительные закладные изделия на элемент, кг

Марка элемента	Изделия закладные						Всего
	Арматура класса А III		Прокат марки ВСт.3кп2				
	ГОСТ 5781-82		ГОСТ 8510-72				
	ф8	ф6	∠63×5	∠100×63×5	∠50×5		
Лт2	16.0	3.2	2.4	9.6	3.5		34.7

Привязан

Инв.№

ТП 902-2-420.86 КЖИ. ЛТ2

Лоток ЛТ2

Стадия	Масса	Масштаб
Р	4130	1:50

Лист Листов 1

ЦНИИЭП инженерного оборудования г. Москва

Провер	Лоуцкер	
Ст.инж	Курганова	
ГИП	Лоуцкер	
Гл.конст	Шапиро	
Н.контр	Лоуцкер	
Нач.отд	Красавин	

Взам. инв.№ | Подп. и дата | Инв.№ подл.

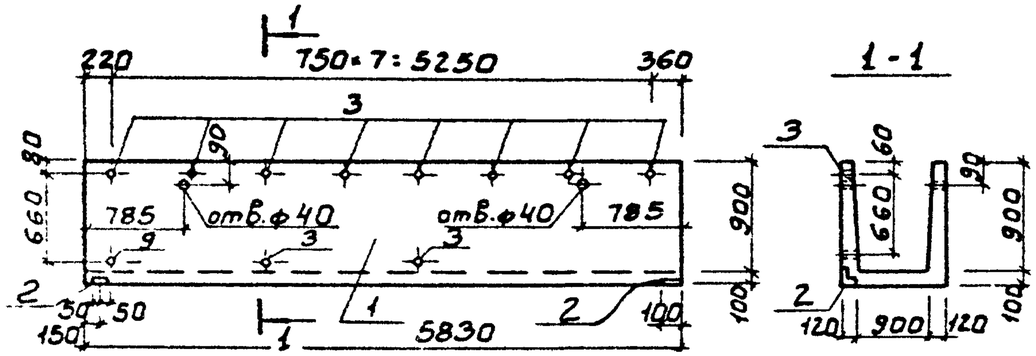

Формат	Зона	Поз.	Обозначение	Наименование	Кол.	Прим.
				Документация		
А3			тп 902-2-420.86 ТТ	Технические требования		
—			3.900-3 Вып.8	Изделия для лотков		
				Сборочные единицы		
—		1	3.900-3 Вып.8 часть 1	Лоток Лт1-9-9	1	
—		2	3.400-6/76	Изделие закладное МН4-14	2	
				Детали		
Б4		3	тп 902-2-420.86-КЖИ Лт3.1	Труба ф25 ГОСТ3262-75 l=65	11	

Ведомость расхода стали на дополнительные закладные изделия на элемент, кг

Марка элемента	Изделия закладные							
	Арматура класса		Прокат марки					Всего
	А III		ВСт.3кп2					
	ГОСТ5781-82		ГОСТ8510-72		ГОСТ3262-75			
	ф8	Итого	L63×6	Итого	Труба ф25		Итого	
Лт3	1.0	1.0	1.2	1.2	0.48		0.48	2.68

Привязан

Инв. №

Провер.	Курганова	
Ст. инж.	Вульф	
ГИП	Лоуцкер	
Гл. конст.	Шапиро	
Н. контр.	Лоуцкер	
Нач. отд.	Красавин	

ТП 902-2-420.86 КЖИ. Лт3

Лоток Лт3

Стадия	Масса	Масштаб
Р	4130	1:50

Лист | Листов 1

ЦНИИЭП инженерного оборудования г. Москва.

Альбом IV

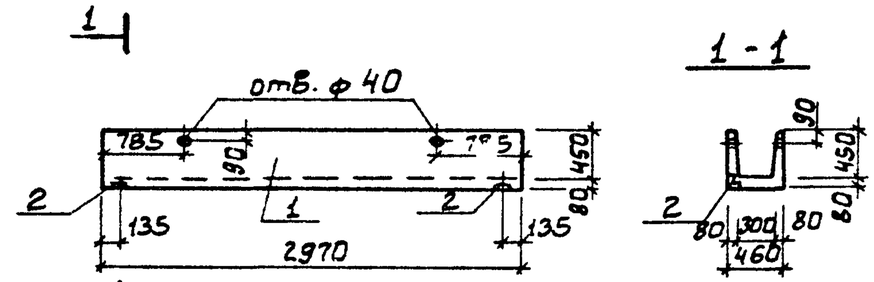

Формат	Зона	Поз.	Обозначение	Наименование	Кол.	Примечание
А3			тп 902-2-420.86 ТТ	Технические требования		
—			3.900-3 Вып.8	Изделия для лотков		
				Сборочные единицы		
—		1	3.900-3 Вып.8	Лоток Лт1-4.5-3	1	
—			3.400-6/76	Изделие закладное МН4-14	2	

Ведомость расхода стали на дополнительные закладные изделия на элемент, кг

Марка элемента	Изделия закладные				
	Арматура класса		Прокат марки		Всего
	А III		ВСт3кп2		
	ГОСТ5781-82		ГОСТ8510-72		
	ф8	Итого	L63×5	Итого	
Лт4	1.0	1.0	1.2	1.2	2.2

Привязан

Инв. №

Провер.	Курганова	
Ст. инж.	Вульф	
ГИП	Лоуцкер	
Гл. конст.	Шапиро	
Н. контр.	Лоуцкер	
Нач. отд.	Красавин	

ТП 902-2-420.86 КЖИ. Лт4

Лоток Лт4

Стадия	Масса	Масштаб
Р	700	1:500

Лист | Листов 1

ЦНИИЭП инженерного оборудования г. Москва.

Взам. инв. № | Подп. и дата | Инв. № подл.

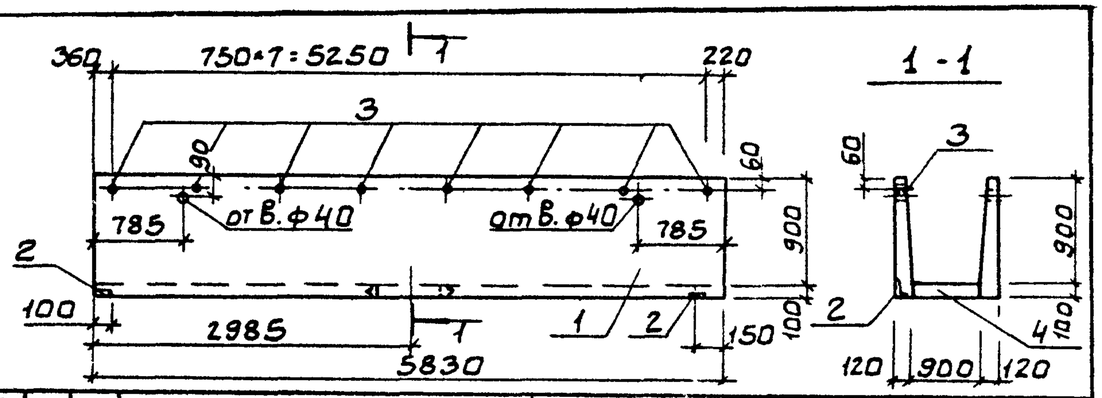

Формат	Зона	Поз.	Обозначение	Наименование	Кол.	Примеч.
				Документация		
А3			т.п. 902-2-420.86 ТТ	Технические требования		
—			3.900-3 Вып. 8	Изделия для лотков		
				Сборочные единицы		
—		1	3.900-3 Вып. 8 часть 1	Лоток ЛТ1-9-9	1	
—		2	3.400-6/76	Изделие закладное МН4-14	2	1.
				Детали		
Б4		3	т.п. 902-2-420.86-КЖИ. ЛТ5. 1	Труба ф25 ГОСТ 3262-75 l=60	8	0.06 кг
Б4		4	2	Труба ф820×7,0 ГОСТ 10704-76 l=100	1	14.0 кг

Ведомость расхода стали на дополнительные закладные изделия на элемент, кг

Марка элемента	Изделие закладное							
	Арматура класса		Прокат марки					Всего
	АIII		Вст3кп2					
	ГОСТ 5781-82		ГОСТ 8510-72		ГОСТ 3262-75 и 10704-76			
	ф8	Итого	L63×6	Итого	Труба ф25	Труба L820×7	Итого	
ЛТ5	1.0	1.0	1.2	1.2	0.48	14.0	14.48	17.68

Привязан			
Инв. №			

Провер.	Курганова		
Ст. инж.	Вульф		
ГИП	Лоуцкер		
Гл. конст.	Шапиро		
Н. контр.	Лоуцкер		
Нач. отд.	Красавин		

ТП 902-2-420.86 КЖИ. ЛТ5

Лоток ЛТ5

Стадия	Масса	Масштаб
Р	4130	1:50
Лист	Листов 1	

ЦНИИЭП инженерного оборудования г. Москва.

Альбом IV

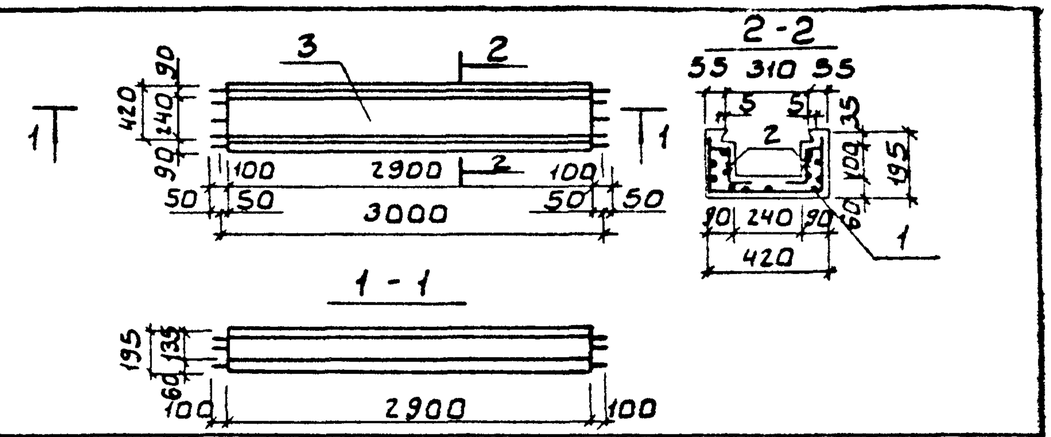

Формат	Зона	Поз.	Обозначение	Наименование	Кол.	Примечание
				Документация		
А3			т.п. 902-2-420.86 ТТ	Технические требования		
				Сборочные единицы		
А4		1	т.п. 902-2-420.86 КЖИ ЛТФ1-С1	Сетка ЛТФ1-С1	1	
А4		2	- С2	Сетка ЛТФ1-С2	2	
				Материалы		
				Бетон В20	0.14	м³

Ведомость расхода стали на элемент, кг

Марка элемента	Изделия арматурные				
	Арматура класса				
	АI				
	ГОСТ 5781-82				
	ф6			Итого	Всего
ЛТФ1	12.7			12.7	12.7

Защитный слой бетона - 20мм

Привязан			
Инв. №			

Провер.	Курганова		
Ст. инж.	Вульф		
ГИП	Лоуцкер		
Гл. конст.	Шапиро		
Н. контр.	Лоуцкер		
Нач. отд.	Красавин		

ТП 902-2-420.86 КЖИ ЛТФ1

Лоток фильтросный ЛТФ1

Стадия	Масса	Масштаб
Р	350	1:50 1:20
Лист	Листов 1	

ЦНИИЭП инженерного оборудования г. Москва.

Взам. инв. № | Подп. и дата | Инв. № подл.

Развертка

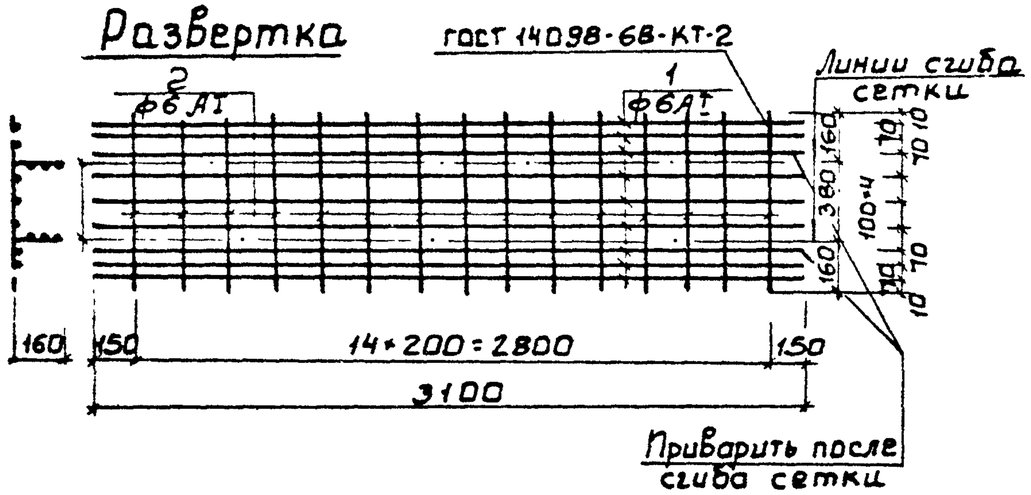

Формат	Зона	Поз.	Обозначение	Наименование	Кол.	Примечание
				Документация		
А3			т.п. 902-2-420.86 ТТ	Технические требования		
				Детали		
Б4		1	т.п. 902-2-420.86-КЖИ.ЛТФ1-С1.1	А-I-6 ГОСТ 5781-82 ℓ=3100	9	0.68кг
Б4		2	2	А-I-6 ГОСТ 5781-82 ℓ=700	15	0.15кг

Марка стали поз. 1,2-ВСт.3 сп.2

Привязан

Инв. №

Провер.	Курганова	
Ст. инж.	Вульф	
ГИП	Лоуцкер	
Гл. конст.	Шапиро	
Н. контр.	Лоуцкер	
Нач. отд.	Красавин	

ТП 902-2-420.86 КЖИ.ЛТФ1-С1

Сетка арматурная ЛТФ1-С1

Стадия	Масса	Масштаб
Р	8,6	1:25

Лист | Листов 1

ЦНИИЭП инженерного оборудования г. Москва.

Альбом IV

Развертка

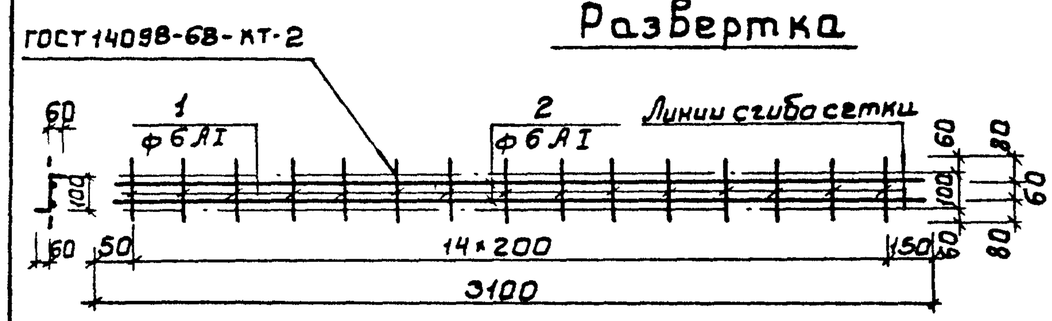

Формат	Зона	Поз.	Обозначение	Наименование	Кол.	Примечание
				Документация		
А3			т.п. 902-2-420.86 ТТ	Технические требования		
				Детали		
Б4		1	т.п.902-2-420.86-КЖИ.ЛТФ1-С2.1	А-I-6 ГОСТ 5781-82 С=220	15	0.05кг
Б4		2	2	А-I-6 ГОСТ 5781-82 ℓ=3100	2	0.68кг

Марка стали поз. 1,2-ВСт.3 сп2

Привязан

Инв. №

Взам. инв. № | Подп. и дата | Инв. № подл.

Провер.	Курганова	
Ст. инж.	Вульф	
ГИП	Лоуцкер	
Гл. конст.	Шапиро	
Н. контр.	Лоуцкер	
Нач. отд.	Красавин	

ТП 902-2-420.86 -КЖИ.ЛТФ1-С2

Сетка арматурная ЛТФ1-С2

Стадия	Масса	Масштаб
Р	2.2	1:25

Лист | Листов 1

ЦНИИЭП инженерного оборудования г. Москва.

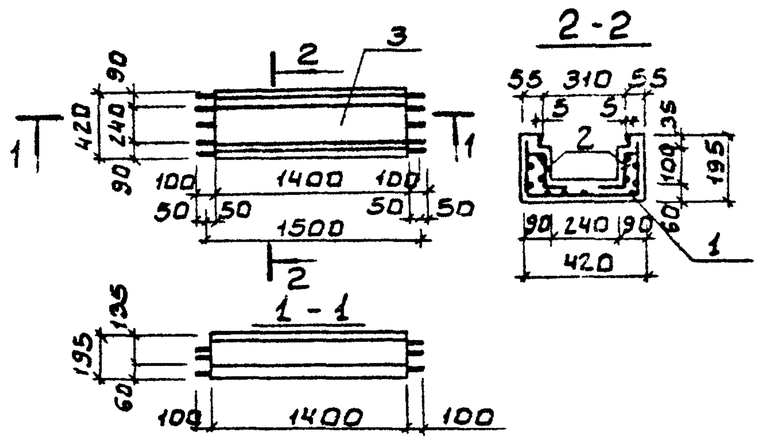

Формат	Зона	Поз.	Обозначение	Наименование	Кол.	Примечание
				Документация		
А3			тп 902-2-420.86 - ТТ	Технические требования		
				Сборочные единицы		
А4		1	тп 902-2-420.86-КЖИ. ЛТФ2-С1	Сетка ЛТФ2-С1	1	
А4		2	-С2	Сетка ЛТФ2-С2	2	
				Материалы		
				Бетон В20	0.7	$м^3$

Ведомость расхода стали на элемент, кг

Марка элемента	Изделия арматурные					Защитный слой бетона 20мм
	Арматура класса					
	АI					
	ГОСТ 5781-82					
	ф 6			Итого	Всего	
ЛТФ2	5.88			5.88	5.88	

ПРИВЯЗАН			
ИНВ.№			

ТП 902-2-420.86 КЖИ. ЛТФ2

Лоток фильтросный ЛТФ2

СТАДИЯ	МАССА	МАСШТАБ
Р	175	1:50 1:20
ЛИСТ	ЛИСТОВ 1	

ЦНИИЭП инженерного оборудования г. Москва

ПРОВЕР	Лоуцкер	
СТ. ИНЖ.	Курганова	
ГИП	Лоуцкер	
ГЛ. КОНСТ	Шапиро	
Н. КОНТР	Лоуцкер	
НАЧ. ОТД.	Красавин	

Альбом IV

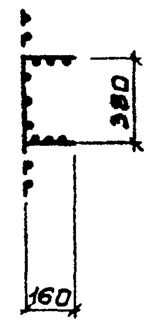

Развертка

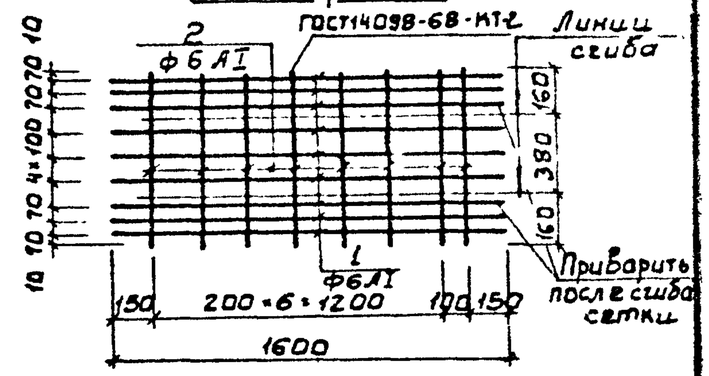

Формат	Зона	Поз.	Обозначение	Наименование	Кол.	Примечание
				Документация		
А3			тп 902-2-420.86 ТТ	Технические требования		
				Детали		
Б4		1	тп902-2-420.86КЖИ. ЛТ 2-С1.1	А-I-6ГОСТ5781-82 ℓ=1600	9	0.4кг
Б4		2	2	А-I-6ГОСТ5781-82 ℓ=700	8	0.15кг

Марка стали поз 1,2-ВСт3 сп2

ВЗАМ. ИНВ.№	
ПОДП. И ДАТА	
ИНВ.№ ПОДЛ.	

ТП 902-2-420.86 КЖИ. ЛТФ2-С1

Сетка арматурная ЛТФ2-С1

СТАДИЯ	МАССА	МАСШТАБ
Р	4.8	1:25
ЛИСТ	ЛИСТОВ 1	

ЦНИИЭП инженерного оборудования г. Москва

ПРОВЕР	Лоуцкер	
СТ. ИНЖ.	Курганова	
ГИП	Лоуцкер	
ГЛ. КОНСТ.	Шапиро	
Н. КОНТР	Лоуцкер	
НАЧ. ОТД.	Красавин	

Развертка

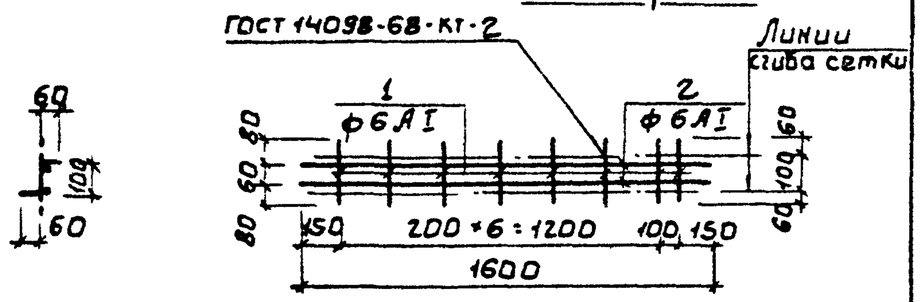

Формат	Зона	Поз	Обозначение	Наименование	Кол	Примечание
				Документация		
А3			тп 902-2-420.86 ТТ	Технические требования		
				Детали		
Б4		1	тп902-2-420.86КЖСИ.ЛТФ2-С2.1	А-I-6 ГОСТ5781-82 ℓ=2200	8	0.05кг
Б4		2	2	А-I-6 ГОСТ5781-82 ℓ=1600	2	0.34кг

Марка стали поз. 1,2 - В.Ст.3 сп.2

Привязан			
Инв.№			

Провер.	Лоуцкер		
Ст.инж.	Курганова		
ГИП	Лоуцкер		
Гл.конст.	Шапиро		
Н.контр.	Лоуцкер		
Нач.отд.	Красавин		

ТП 902-2-420.86 КЖИ. ЛТФ2-С2

Сетка арматурная ЛТФ2-С2

Стадия	Масса	Масштаб
Р	1.1	1:25
Лист	Листов 1	

ЦНИИЭП инженерного оборудования г. Москва.

Альбом IV

Рис.1

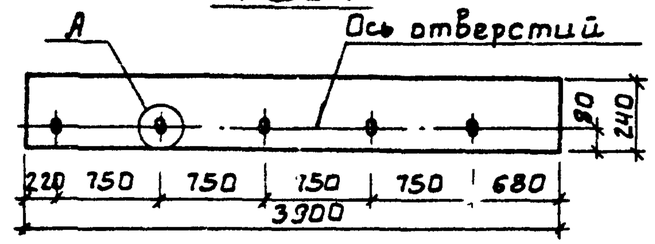

Рис.2

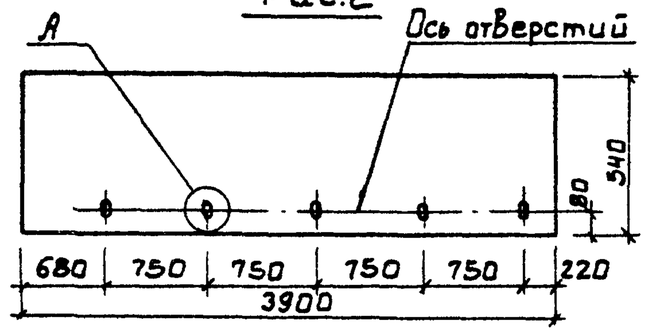

А
М1:5

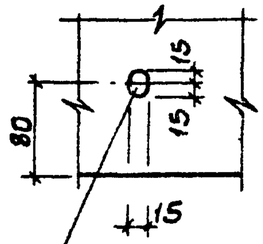

Рис.3

Отверстие просверлить по месту

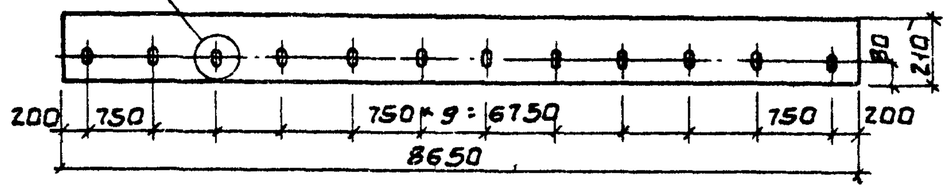

Обозначение	Марка	Рис.	Масса кг
тп902-2-420.86-КЖСИ. В1	В1	1	13.0
-01	В2	2	27.5
-02	В3	3	28.0

Привязан			
Инв.№			

Взам. инв.№ | Подп. и дата | Инв.№ подл.

Провер.	Лоуцкер	
Ст.инж.	Курганова	
ГИП	Лоуцкер	
Гл.конст.	Шапиро	
Н.контр.	Лоуцкер	
Нач.отд.	Красавин	

ТП 902-2-420.86 КЖИ. В1

Водослив (В1, В2, В3)

Стекло СБПТ, II ГОСТ 9784-75*

Стадия	Масса	Масштаб
Р	см.табл.	1:20
Лист	Листов 1	

ЦНИИЭП инженерного оборудования г. Москва

21586-04 24

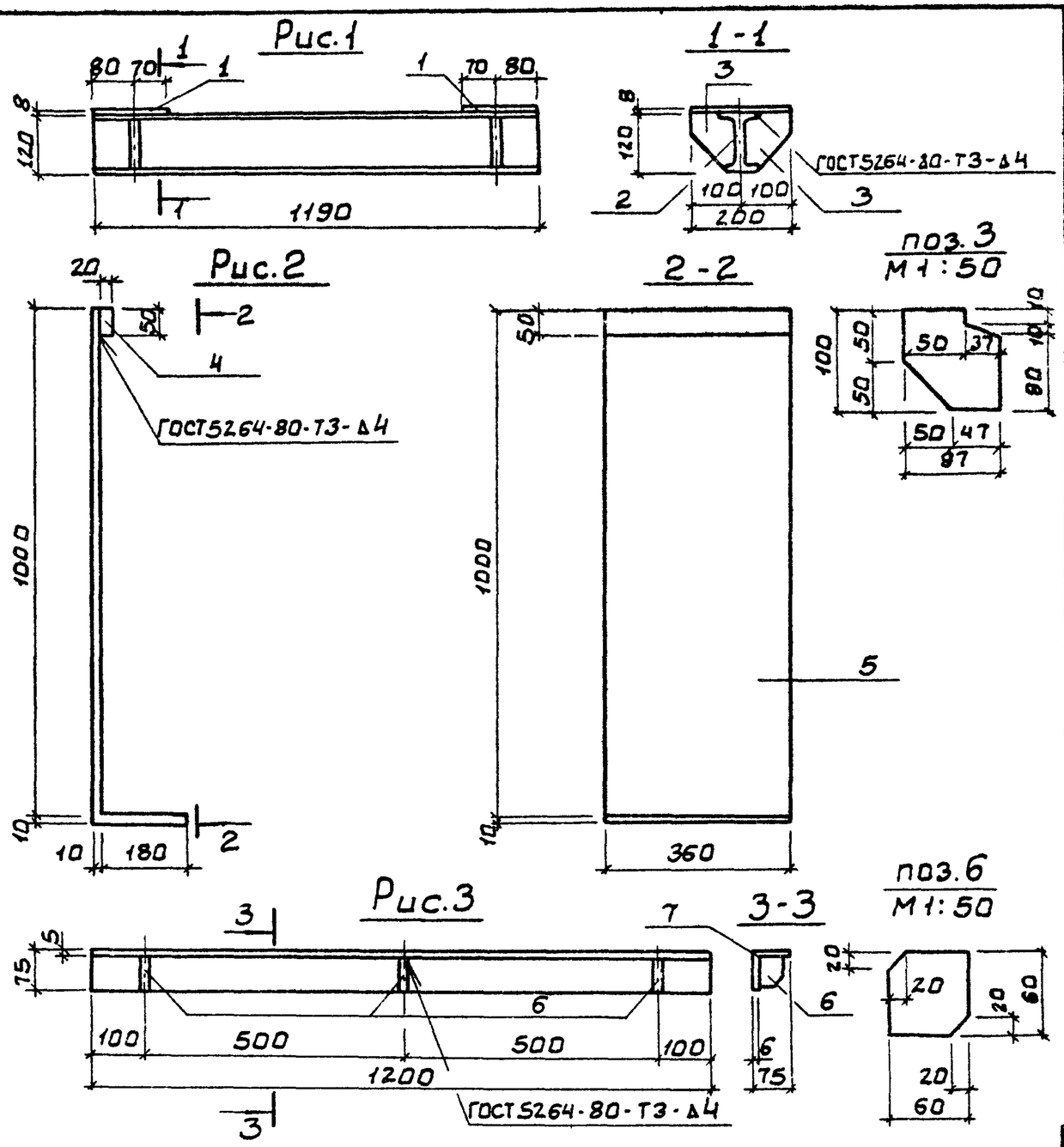

Формат	Зона	Поз.	Обозначение	Наименование	Кол.	Примеч.
				Документация		
А3			тп 902-2-420.86 - ТТ	Технические требования		
				тп КЖИ.МС1		
				Детали		
Б4		1	тп902-2-420.86К ЖИ.МС1. 1	Полоса $\frac{Б\,28\times200\ ГОСТ\,19903-74}{ВСТ3кп2-1\ ГОСТ\,14637-79}$ ℓ=150	2	1.8кг
Б4		2	2	Двутавр $\frac{12\ ГОСТ\,8239-72}{ВСТ3кп2-1\ ГОСТ\,535-79}$ ℓ=1190	1	13.9кг
		3	3	Полоса $\frac{Б\,28\times100\ ГОСТ\,19903-74}{ВСТ3кп2-1\ ГОСТ\,14637-79}$ ℓ=97	4	0.6кг
				тп КЖИ.МС1-01		
				Детали		
Б4		4	тп902-2-420.86К ЖИ.МС1-01.1	Полоса $\frac{Б\,20\times60\ ГОСТ\,19903-74}{ВСТ3кп2-1\ ГОСТ\,14637-79}$ ℓ=360	1	2.8кг
Б4		5	2	Полоса $\frac{Б\,10\times350\ ГОСТ\,19903-74}{ВСТ3кп2-1\ ГОСТ\,14637-79}$ ℓ=1190	1	33.8кг
				тп КЖИ.МС1-02		
				Детали		
Б4		6	тп902-2-420.86К ЖИ.МС1-02.1	Полоса $\frac{Б\,26\times50\ ГОСТ\,19903-74}{ВСТ3кп2-1\ ГОСТ\,14637-79}$ ℓ=60	3	0.2кг
Б4		7	2	Уголок $\frac{Б\,75\times75\times6\ ГОСТ\,8509-72}{ВСТ3кп2-1\ ГОСТ\,535-79}$ ℓ=1200	1	8.3кг

Обозначение	Марка	Рис.	Масса кг
90 -КЖИ.МС1	МС1	1	18.1
01	МС5	2	36.6
02	МС7	3	8.9

Привязан

Инв. №

Провер.	Лоуцкер	
Ст. инж.	Курганова	
ГИП	Лоуцкер	
Гл. конст.	Шапиро	
Н. контр.	Лоуцкер	
Нач. отд.	Красавин	

ТП 902-2-420.86 -КЖИ.МС1

Изделие соединительное (МС1; МС5; МС7)

Стадия	Масса	Масштаб
Р	см.табл	1:10

Лист | Листов 4

ЦНИИЭП инженерного оборудования г. Москва

21586-04 25

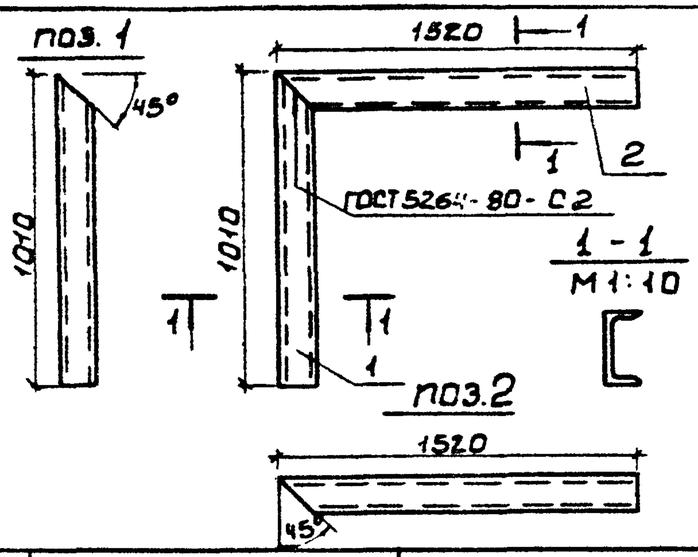

Формат	Зона	Поз.	Обозначение	Наименование	Кол.	Прим.
				Документация		
А3			т.п. 902-2-420.86 ТТ	Технические требования		
				Детали		
Б4		1	т.п. 902-2-420.86КЖСИ.МС14-1	Швеллер $\frac{12\ ГОСТ\ 8240-72}{ВСт3кп2-I\ ГОСТ\ 535-79}$ ℓ=1010	1	10.9кг
Б4		2	2	Швеллер $\frac{12\ ГОСТ\ 8240-72}{ВСт3кп2-I\ ГОСТ\ 535-79}$ ℓ=1520	1	14.5кг

Привязан

Инв.№

Провер.	Лоуцкер	
Ст. инж.	Курганова	
ГИП	Лоуцкер	
Гл. конст.	Шапиро	
Н. контр.	Лоуцкер	
Нач. отд.	Красавин	

ТП 902-2-420.86 КЖСИ. МС14

Изделие соединительное МС14

Стадия	Масса	Масштаб
Р	25.3кг	1:50

Лист Листов 1

ЦНИИЭП инженерного оборудования г. Москва

Альбом IV

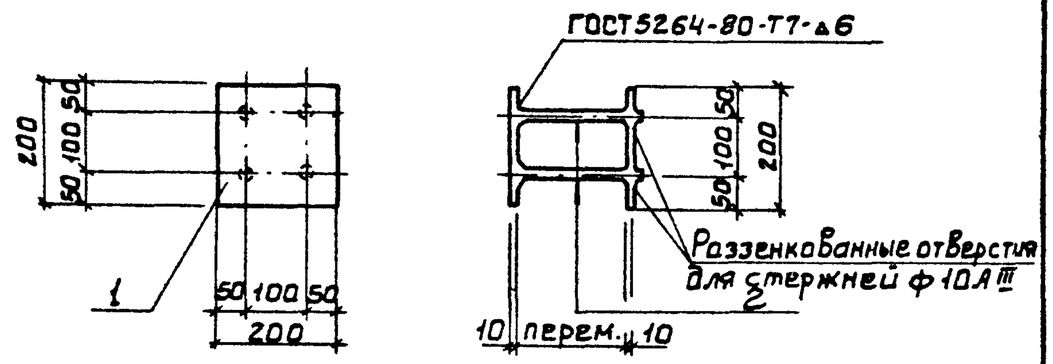

Формат	Зона	Поз.	Обозначение	Наименование	Кол.	Примеч.
				Документация		
А3			т.п. 902-2-420.86 ТТ	Технические требования		
				Детали		
Б4		1	т.п. 902-2-420.86КЖСИ.МН1 1	Полоса $\frac{ВС\ 10\times200\ ГОСТ\ 19903-74}{ВСт3кп2-I\ ГОСТ\ 14637-79}$ ℓ=200	2	3.14кг
Б4		2	2	А-III-10 ГОСТ 5781-82 ℓ=170	4	0.11кг

Штыри поз.2 приварить к поз.1 после установки закладной детали. Расстояние между пластинами поз.1 определяется по месту.

Привязан

Инв.№

Провер.	Лоуцкер	
Ст. инж.	Курганова	
ГИП	Лоуцкер	
Гл. конст.	Шапиро	
Н. контр.	Лоуцкер	
Нач. отд.	Красавин	

ТП 902-2-420.86 КЖСИ. МН1

Изделие закладное МН1

Стадия	Масса	Масштаб
Р	6.72кг	1:10

Лист Листов 1

ЦНИИЭП инженерного оборудования г. Москва

Взам. инв.№ | Подп. и дата | Инв.№ подл.

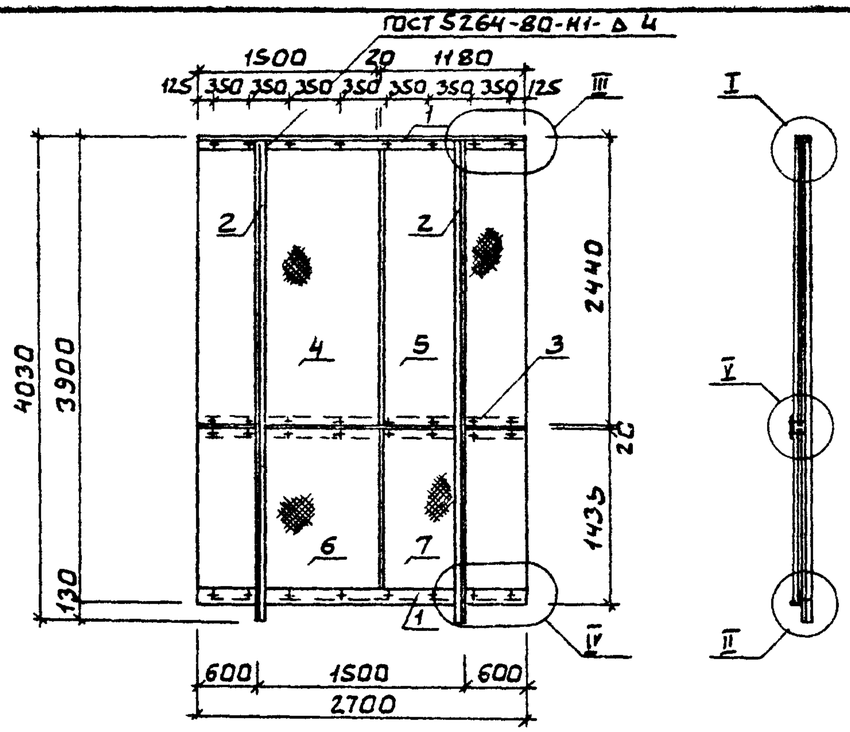

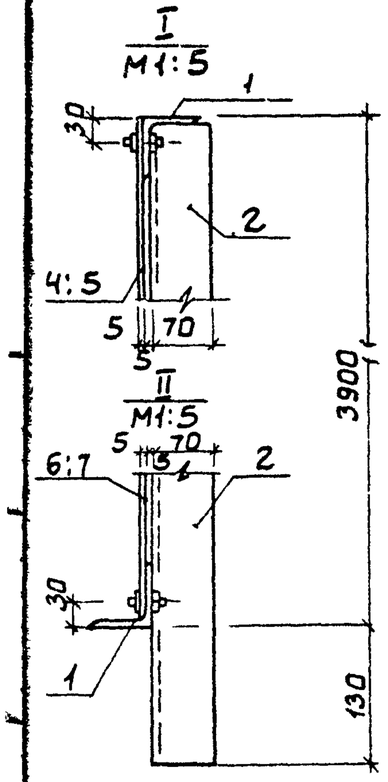

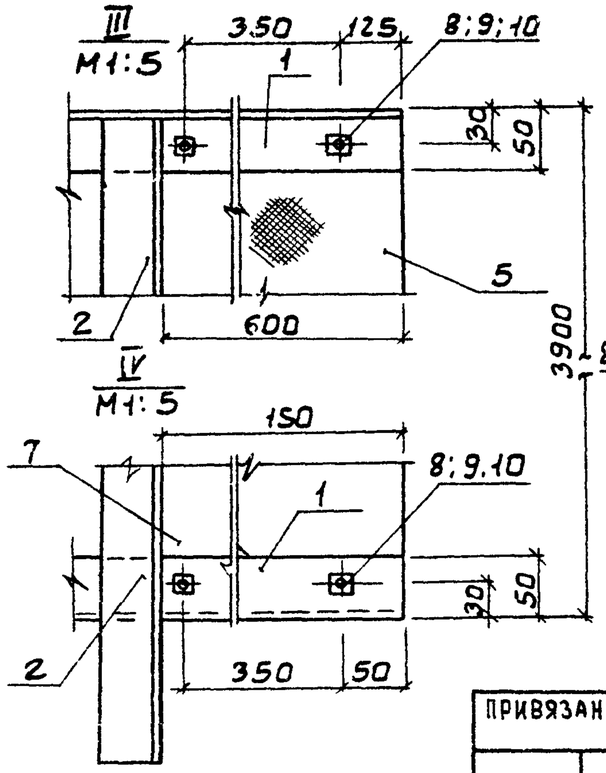

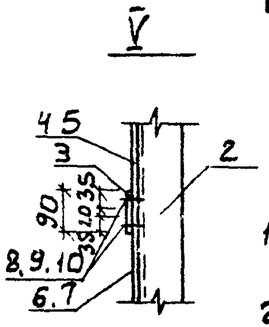

Формат	Зона	Поз.	Обозначение	Наименование	Кол.	Примеч.
				Документация		
А3			ТП 902-2-420.86 ТТ	Технические требования		
				Детали		
Б4		1	ТП 902-2-420.86 КЖИ. Щ1 1	Уголок $\frac{Б\text{-}50\text{-}50\text{-}5\ ГОСТ\ 8509\text{-}72}{ВСт3кп2\text{-}1\ ГОСТ\ 535\text{-}79}$ ℓ=2700	2	9.4 кг
Б4		2	2	Уголок $\frac{Б\text{-}70\text{-}70\text{-}5\ ГОСТ\ 8509\text{-}72}{ВСт3кп2\text{-}1\ ГОСТ\ 535\text{-}79}$ ℓ=402.5	2	21.6 кг
Б4		3	3	Фанера 2700×900δ=5 ГОСТ 1494-72	1	1.6 кг
Б4		4	4	Фанера 2440×1500δ=5 ГОСТ 1494-72	1	22.0 кг
Б4		5	5	Фанера 2440×1180δ=5 ГОСТ 1494-72	1	19.0 кг
Б4		6	6	Фанера 1435×1500δ=5 ГОСТ 1494-72	1	13.0 кг
Б4		7	7	Фанера 1435×1180δ=5 ГОСТ 1494-72	1	11.0 кг
				Стандартные изделия		
–		8		Болт М6×25.58 ГОСТ 7796-70	32	
–		9		Гайка М6 ГОСТ 5915-70	32	
–		10		Шайба 2.6×2.01 ГОСТ 11371-78	32	

1. Крепление фанерных листов выполняется без перетяжки болтов для обеспечения влажностных деформаций листа.
2. Металлические конструкции окрашиваются лаком ХВ-784 по ГОСТ 7313-75 за 3 раза по грунтовке ХС-010 за 2 раза.

ПРИВЯЗАН:			
	ПРОВЕР	ЛОУЦКЕР	
	ИНЖЕН.	КУРГАНОВА	
	ГИП	ЛОУЦКЕР	
	ГЛ КОНСТ.	ШАПИРО	
	Н.КОНТР.	ЛОУЦКЕР	
ИНВ. №	НАЧ.ОТД	КРАСАВИН	

ТП 902-2-420.86 -КЖИ.Щ1

Щит струенаправляющий Щ 1

СТАДИЯ	МАССА	МАСШТАБ
Р	129.3	1:50
ЛИСТ	ЛИСТОВ 1	

ЦНИИЭП инженерного оборудования г. Москва

21586-04 27

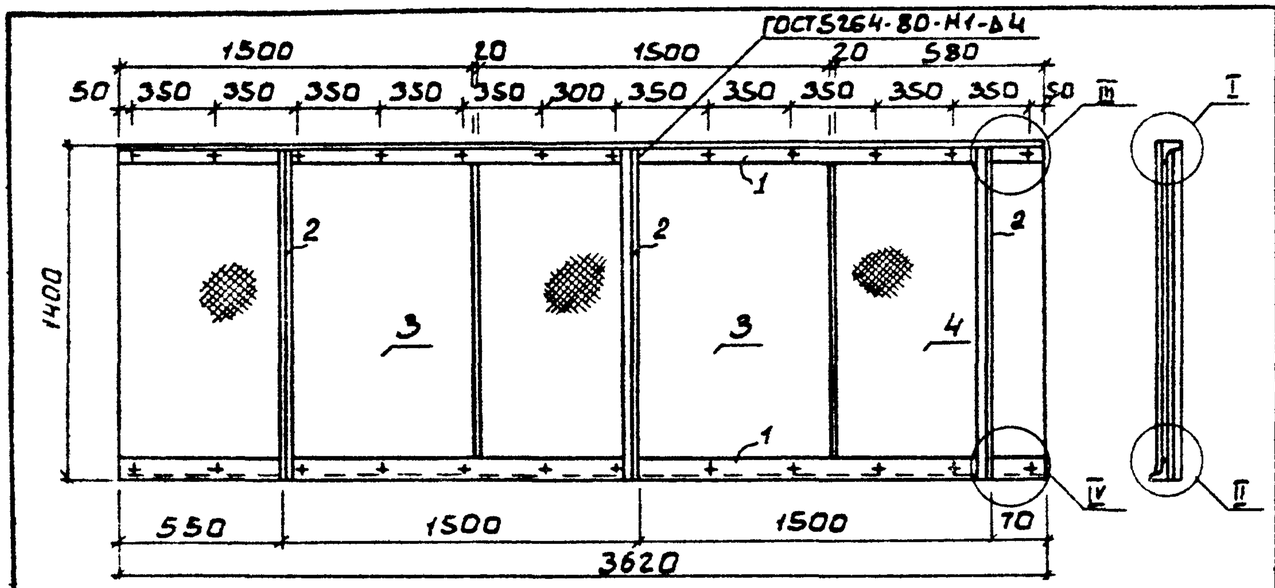

Формат	Зона	Поз.	Обозначение	Наименование	Кол.	Примеч.
				Документация		
А3			ТП 902-2-420.86 ТТ	Технические требования		
				Детали		
Б4		1	ТП 902-2-420.86-КЖСИ.Щ1 1	Уголок $\frac{Б\text{-}50\times50\times5\ ГОСТ\ 8509\text{-}72}{ВСт3кп2\text{-}I\ ГОСТ\ 535\text{-}79}$ ℓ=3620	2	15.5кг
Б4		2	2	Уголок $\frac{Б\text{-}50\times50\times5\ ГОСТ\ 8509\text{-}72}{ВСт3кп2\text{-}I\ ГОСТ\ 535\text{-}79}$ ℓ=1395	3	5.26кг
Б4		3	3	Фанера ФСФ $\frac{ГОСТ\ 5.1494\text{-}72}{1500\times1395\ \delta=5}$	2	12.56кг
Б4		4	4	Фанера ФСФ $\frac{ГОСТ\ 5.1494\text{-}72}{580\times1395\ \delta=5}$	1	4.9кг
				Стандартные изделия		
–		5		Болт М6×25.58 ГОСТ 7796-70	24	
–		6		Гайка М6.5 ГОСТ 5915-70	24	
–		7		Шайба 2.6×2.01 ГОСТ 11371-78	24	

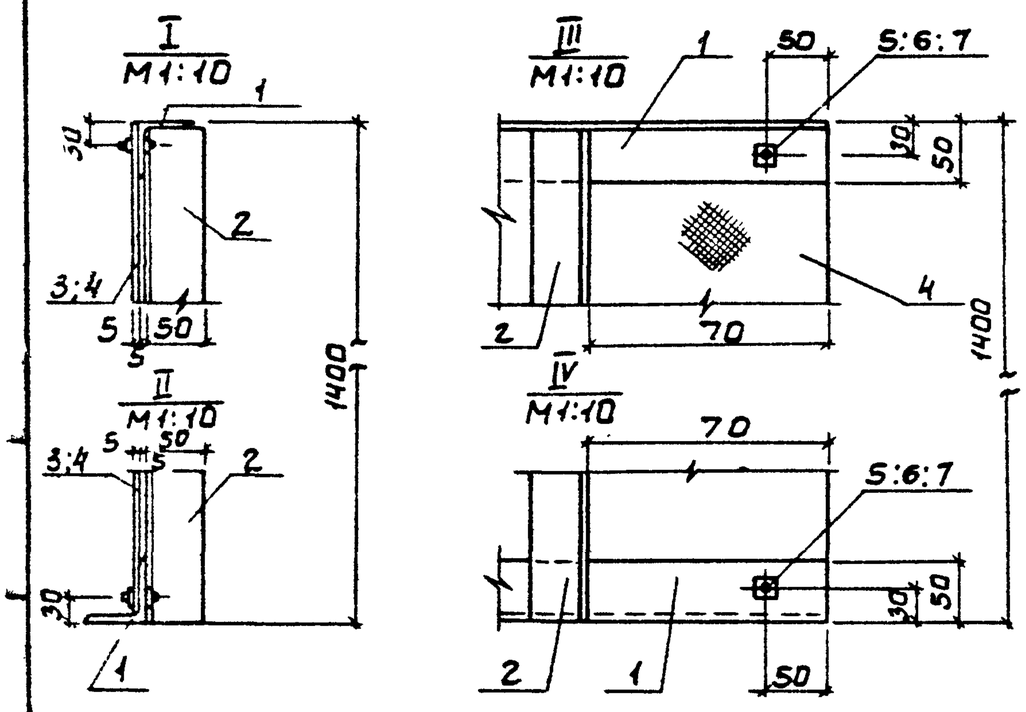

1. Крепление фанерных листов выполняется без перетяжки болтов для обеспечения влажностных деформаций листа.
2. Металлические конструкции окрашиваются лаком ХВ-784 по ГОСТ 7313-75 за 3 раза по грунтовке ХС-010 за 2 раза.

ПРИВЯЗАН:			
	ПРОВЕР.	ЛОУЦКЕР	
	СТ ИНЖ.	КУРГАНОВА	
	ГИП	ЛОУЦКЕР	
	ГЛ КОНСТ	ШАПИРО	
	Н КОНТР.	ЛОУЦКЕР	
ИНВ. №	НАЧ ОТД.	КРАСАВИН	

ТП 902-2-420.86 - КЖСИ. Щ2

Щит струенаправляющий Щ2

СТАДИЯ	МАССА	МАСШТАБ
Р	71.9КГ	1:25
ЛИСТ	ЛИСТОВ 1	

ЦНИИЭП инженерного оборудования г Москва

21586-04 28

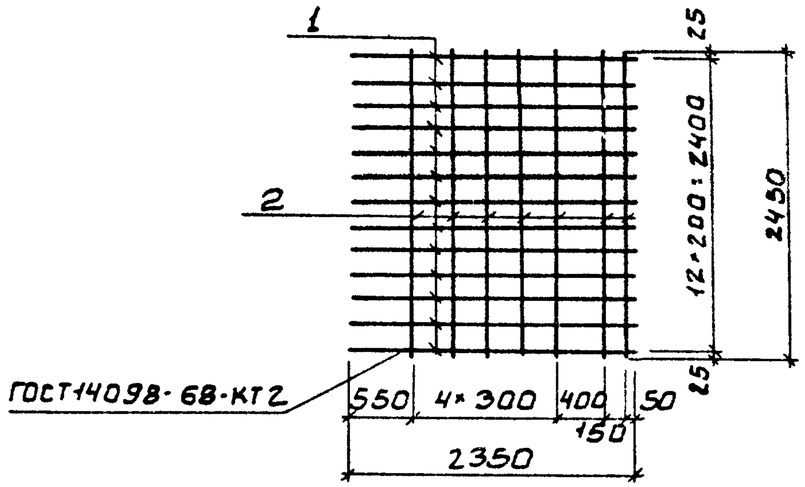

Формат	Зона	Поз.	Обозначение	Наименование	Кол.	Примечание
				Документация		
А3			ТП 902-2-420.86 ТТ	Технические требования		
				Детали		
Б4		1	ТП 902-2-420.86-КЖИ.С1-1	А-III-18 ГОСТ5781-82 ℓ=2350	13	4.67 кг
Б4		2	2	А-I-6 ГОСТ5781-82 ℓ=2450	7	0.49 кг

ПРИВЯЗАН:

ИНВ. №

ПРОВЕР.	КУРГАНОВА	
СТ. ИНЖ	ВУЛЬФ	
ГИП	ЛОУЦКЕР	
ГЛ. КОНСТ	ШАПИРО	
Н КОНТР	ЛОУЦКЕР	
НАЧ ОТД	КРАСАВИН	

ТП 902-2-420.86 КЖИ.С1

Сетка арматурная С2

СТАДИЯ	МАССА	МАСШТАБ
Р	63.04	1:50
ЛИСТ	ЛИСТОВ 1	

ЦНИИЭП инженерного оборудования г. Москва

Альбом IV

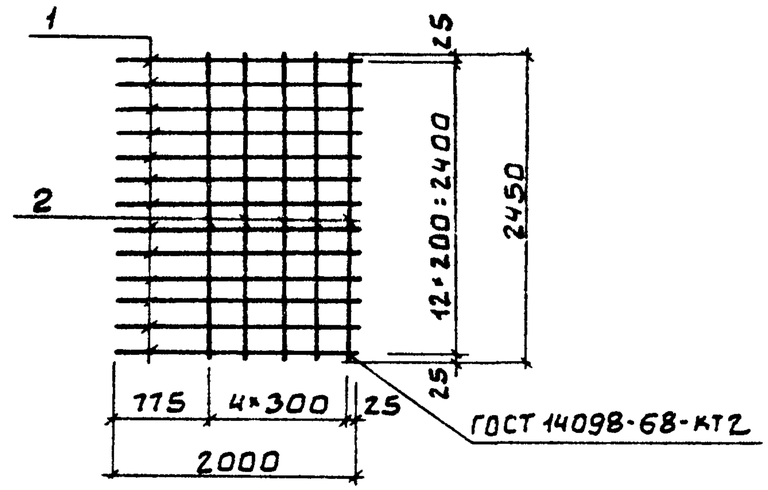

Формат	Зона	Поз.	Обозначение	Наименование	Кол.	Примечание
				Документация		
А3			ТП 902-2-420.86 ТТ	Технические требования		
				Детали		
Б4		1	ТП 902-2-420.86КЖИ.С2.1	А-III-18 ГОСТ5781-82 ℓ=2000	13	3.97 кг
Б4		2	-2	А-I-6 ГОСТ5781-82 ℓ=2450	5	0.49 кг

ПРИВЯЗАН:

ИНВ. №

ПРОВЕР.	КУРГАНОВА	
СТ. ИНЖ.	ВУЛЬФ	
ГИП	ЛОУЦКЕР	
ГЛ. КОНСТ.	ШАПИРО	
Н. КОНТР	ЛОУЦКЕР	
НАЧ. ОТД	КРАСАВИН	

ТП 902-2-420.86 КЖИ.С2

Сетка арматурная С2

СТАДИЯ	МАССА	МАСШТАБ
Р	54.06	1:50
ЛИСТ	ЛИСТОВ 1	

ЦНИИЭП инженерного оборудования г. Москва.

Взам. инв. № | Подп. и дата | Инв. № подл.

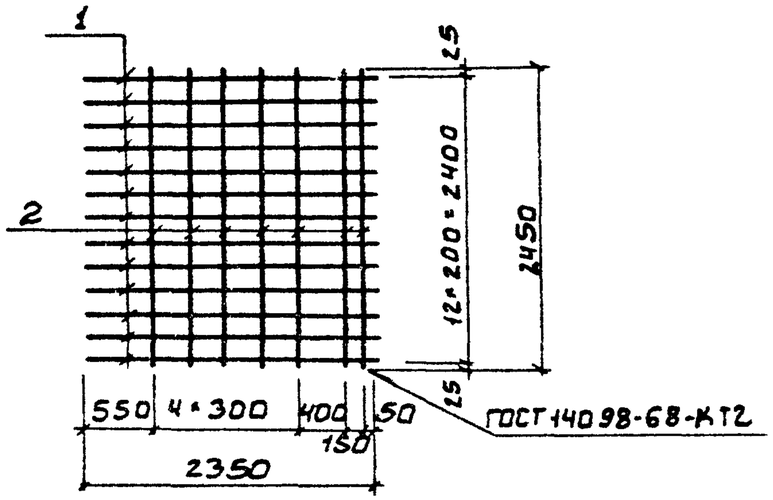

Формат	Зона	Поз.	Обозначение	Наименование	Кол.	Примечание
				Документация		
А3			ТП 902-2-420.86 ТТ	Технические требования		
				Детали		
Б4		1	ТП 902-2-420.86-КЖИ. С3. 1	А-III-10 ГОСТ 5781-82 ℓ=2350	13	1.45кг
Б4		2	2	А-I-6 ГОСТ 5781-82 ℓ=2450	7	0.49кг

ПРИВЯЗАН

ИНВ. №

ПРОВЕР	КУРГАНОВА	
СТ ИНЖ.	ВУЛЬФ	
ГИП	ЛОУЦКЕР	
ГЛ КОНСТ	ШАПИРО	
Н КОНТР	ЛОУЦКЕР	
НАЧ ОТД	КРАСАВИН	

ТП 902-2-420.86 КЖИ. С3

Сетка арматурная С3

СТАДИЯ	МАССА	МАСШТАБ
Р	22.21	1:50
ЛИСТ	ЛИСТОВ 1	

ЦНИИЭП инженерного оборудования г. Москва.

Альбом IV

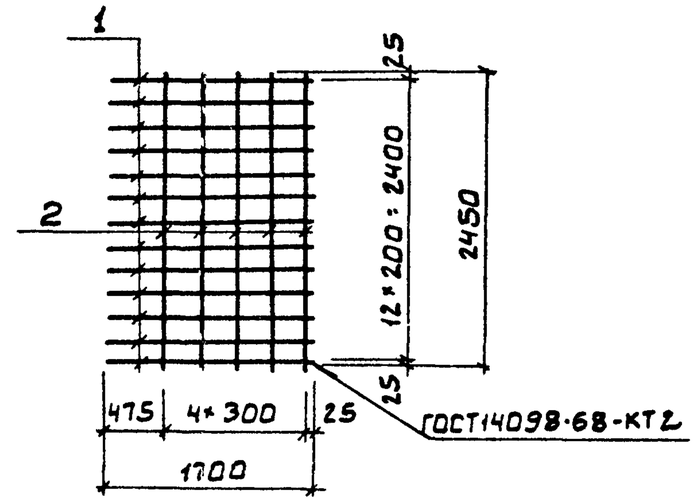

Формат	Зона	Поз.	Обозначение	Наименование	Кол	Примечание
				Документация		
А3			ТП 902-2-420.86 ТТ	Технические требования		
				Детали		
Б4		1	ТП 902-2-420.86-КЖИ. С4. 1	А-III-10 ГОСТ 5781-82 ℓ=1700	13	1.05кг
Б4		2	2	А-I-6 ГОСТ 5781-82 ℓ=2450	5	0.49кг

ПРИВЯЗАН

ИНВ. №

ПРОВЕР	КУРГАНОВА	
СТ ИНЖ.	ВУЛЬФ	
ГИП.	ЛОУЦКЕР	
ГЛ КОНСТ	ШАПИРО	
Н КОНТР	ЛОУЦКЕР	
НАЧ. ОТД	КРАСАВИН	

ТП 902-2-420.86 КЖИ. С4

Сетка арматурная С4

СТАДИЯ	МАССА	МАСШТАБ
Р	15.52	1:50
ЛИСТ	ЛИСТОВ 1	

ЦНИИЭП инженерного оборудования г. Москва

Взам. инв. № | Подп. и дата | Инв. № подл.

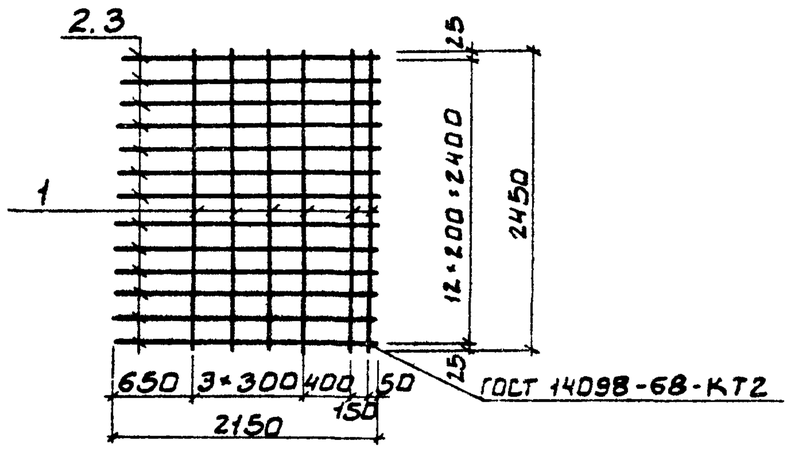

Формат	Зона	Поз.	Обозначение	Наименование	Кол.	Примечание
				Документация		
А3			т.п 902-2-420.86 ТТ	Технические требования		
				Детали		
Б4		1		А-I-6 ГОСТ5781-82 ℓ=2450	6	0.49кг
			Переменные данные для исполнения			
				тп 90 КЖИ. С5		
				Детали		
Б4		2	тп 902-2-420.86-КЖИ.С5-01.1	А-III-16 ГОСТ5781-82 ℓ=2150	13	3.44кг
				тп КЖИ.С5-01		
				Детали		
Б4		3	тп 902-2-420.86-КЖИ.С5-01.2	А-III-10 ГОСТ5781-82 ℓ=2150	13	1.33кг

Обозначение	Марка	Масса
тп КЖИ-С5	С5	47.21
КЖИ-С5-01	С6	20.78

ПРИВЯЗАН

ИНВ.№

ТП 902-2-420 86 КЖИ. С5

Сетка арматурная (С5, С6)

СТАДИЯ	МАССА	МАСШТАБ
Р	СМ.ТАБЛ	1:50

ЛИСТ ЛИСТОВ 1

ЦНИИЭП инженерного оборудования г. Москва

ПРОВЕР	КУРГАНОВА	
СТ.ИНЖ	ВУЛЬФ	
ГИП	ЛОУЦКЕР	
ГЛ КОНСТ	ШАПИРО	
Н КОНТР	ЛОУЦКЕР	
НАЧ ОТД	КРАСАВИН	

Альбом IV

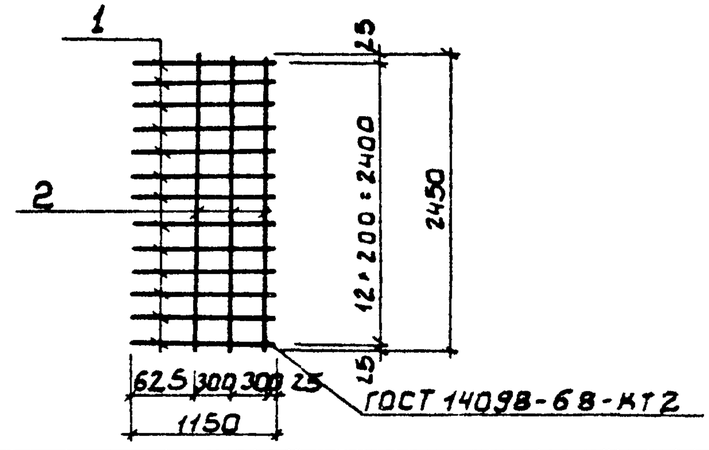

Формат	Зона	Поз	Обозначение	Наименование	Кол.	Примечание
				Документация		
А3			тп 902-2-420.86 ТТ	Технические требования		
				Детали		
Б4		1	тп 902-2-420.86-КЖИ. С7. 1	А-III-16 ГОСТ5781-82 ℓ=1150	13	1.84кг
Б4		2	2	А-I-6 ГОСТ5781-82.ℓ=2450	3	0.49кг

ПРИВЯЗАН:

ИНВ.№

ТП 902-2-420.86 КЖИ. С7

Сетка арматурная С7

СТАДИЯ	МАССА	МАСШТАБ
Р	25.35	1:50

ЛИСТ ЛИСТОВ 1

ЦНИИЭП инженерного оборудования г. Москва

ПРОВЕР.	КУРГАНОВА	
СТ.ИНЖ.	ВУЛЬФ	
ГИП	ЛОУЦКЕР	
ГЛ КОНСТ	ШАПИРО	
Н КОНТР	ЛОУЦКЕР	
НАЧ.ОТД.	КРАСАВИН	

ВЗАМ. ИНВ. N

ПОДП. И ДАТА

ИНВ №ПОДЛ

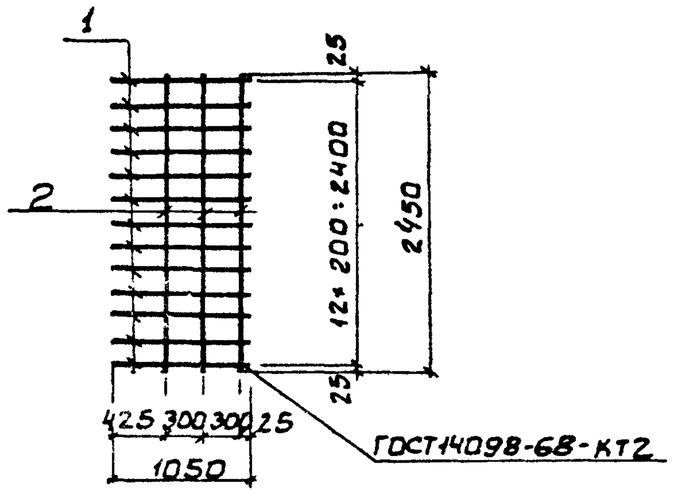

Формат	Зона	Поз.	Обозначение	Наименование	Кол.	Примечание
				Документация		
А3			т.п. 902-2-420.86 ТТ	Технические требования		
				Детали		
Б4		1	т.п.902-2-420.86КЖИ. СВ.1	А-III-10ГОСТ5781-82 ℓ=1050	13	0.63кг
Б4		2	2	А-I-6 ГОСТ5781-82 ℓ=2450	3	0.49кг

ПРИВЯЗАН:

ИНВ №

ПРОВЕР	КУРГАНОВА	
СТ. ИНЖ	ВУЛЬФ	
ГИП	ЛОУЦКЕР	
ГЛ.КОНСТ	ШАПИРО	
Н.КОНТР	ЛОУЦКЕР	
НАЧ.ОТД	КРАСАВИН	

ТП 902-2-420.86 КЖИ. СВ

Сетка арматурная СВ

СТАДИЯ	МАССА	МАСШТАБ
	9.75	1:50
ЛИСТ	ЛИСТОВ 1	

ЦНИИЭП инженерного оборудования г. Москва

Альбом IV

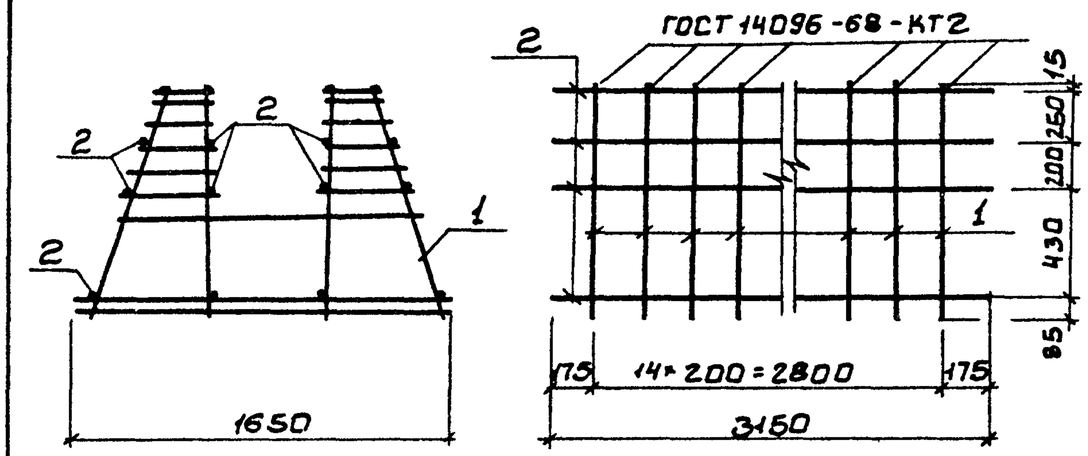

Формат	Зона	Поз.	Обозначение	Наименование	Кол.	Примечание
				Документация		
А3			т.п. 902-2-420.86 ТТ	Технические требования		
				Сборочные единицы		
А4		1	т.п 902-2-420.86-КЖИ. КП1-Кр1	Каркас плоский КР 1	15	
				Детали		
Б4		2	т.п.902-2-420.86-КЖИ. КП1. 1	А-I-6 ГОСТ5781-82 ℓ=3150	16	0.70кг

Стержни поз. 2 приварить к плоским каркасам КР1 с помощью сварочных клещей в соответствии с требованиями СН 393-78

ПРИВЯЗАН:

ИНВ. №

ПРОВЕР.	КУРГАНОВА	
СТ. ИНЖ.	ВУЛЬФ	
ГИП	ЛОУЦКЕР	
ГЛ.КОНСТ	ШАПИРО	
Н.КОНТР.	ЛОУЦКЕР	
НАЧ.ОТД	КРАСАВИН	

ТП 902-2-420.86 КЖИ. КП1

Каркас пространственный КП1

СТАДИЯ	МАССА	МАСШТАБ
Р	182,2	1:25
ЛИСТ	ЛИСТОВ 1	

ЦНИИЭП инженерного оборудования г. Москва

ВЗАМ. ИНВ. N | ПОДП. И ДАТА | ИНВ. N ПОДЛ.

21586-04 32

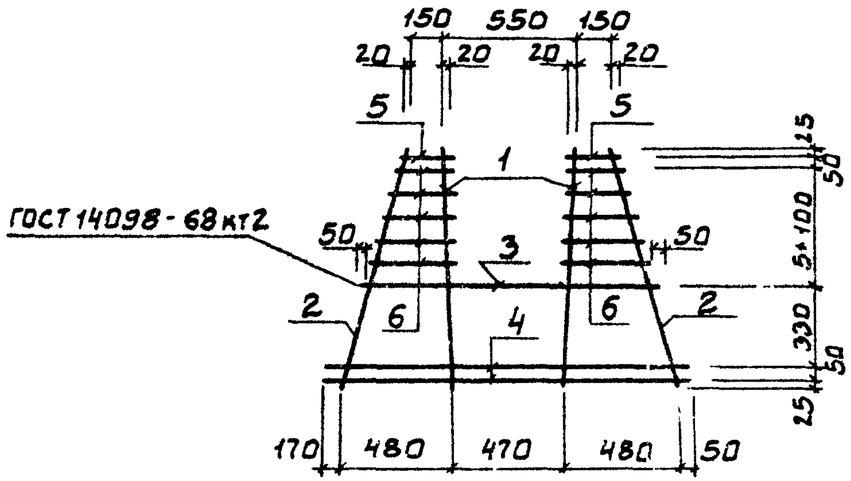

Формат	Зона	Поз.	Обозначение	Наименование	Кол.	Примечание
				Документация		
А3			тп 902-2-420.86 ТТ	Технические требования		
				Детали		
Б4		1	тп 902-2-420.86-КЖИ.КП1-Кр1. 1	А-III-20 ГОСТ 5781-82 ℓ=980	2	2.4 кг
Б4		6	2	А-III-8 ГОСТ 5781-82 ℓ=1030	2	0.41 кг
Б4		3	3	А-III-20 ГОСТ 5781-82 ℓ=1300	1	3.20 кг
Б4		4	4	А-III-10 ГОСТ 5781-82 ℓ=1650	2	1.01 кг
Б4		5	5	А-I-8 ГОСТ 5781-82 ℓ=190	2	0.07 кг
Б4		6	6	А-I-8 ГОСТ 5781-82 ℓср=280	10	0.09 кг

Привязан:

Инв. №

Провер.	Курганова		
Ст. инж.	Вульф		
ГИП	Лоуцкер		
Гл. конст.	Шапиро		
Н. контр.	Лоуцкер		
Нач. отд.	Красавин		

ТП 902-2-420.86 КЖИ. КП1-Кр1.

Каркас плоский Кр1

Стадия	Масса	Масштаб
Р	11.81	

Лист | Листов 1

ЦНИИЭП инженерного оборудования г. Москва

Альбом IV

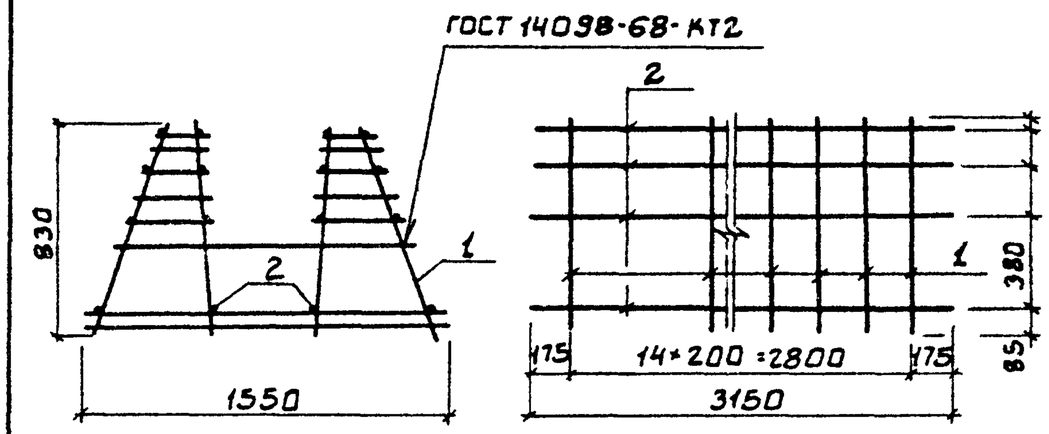

Формат	Зона	Поз.	Обозначение	Наименование	Кол.	Примечание
				Документация		
А3			тп 902-2-420.86 ТТ	Технические требования		
				Сборочные единицы		
А4		1	тп 902-2-420.86-КЖИ.КП2-Кр1	Каркас плоский Кр1	15	
				Детали		
Б4		2	тп 902-2-420.86-КЖИ.КП2. 1	А-I-6 ГОСТ 5781-82 ℓ=3150	16	0.7 кг

Стержни поз. 2 приварить к плоским каркасам Кр1 с помощью сварочных клещей в соответствии с СН393-78

Привязан:

Инв. №

Взам. инв. № | Подп. и дата | Инв. № подл.

Провер.	Курганова		
Ст. инж.	Вульф		
ГИП	Лоуцкер		
Гл. конст.	Шапиро		
Н. контр.	Лоуцкер		
Нач. отд.	Красавин		

ТП 902-2-420.86 КЖИ. КП2

Каркас пространственный КП2

Стадия	Масса	Масштаб
Р	137.4	1:25

Лист | Листов 1

ЦНИИЭП инженерного оборудования г. Москва

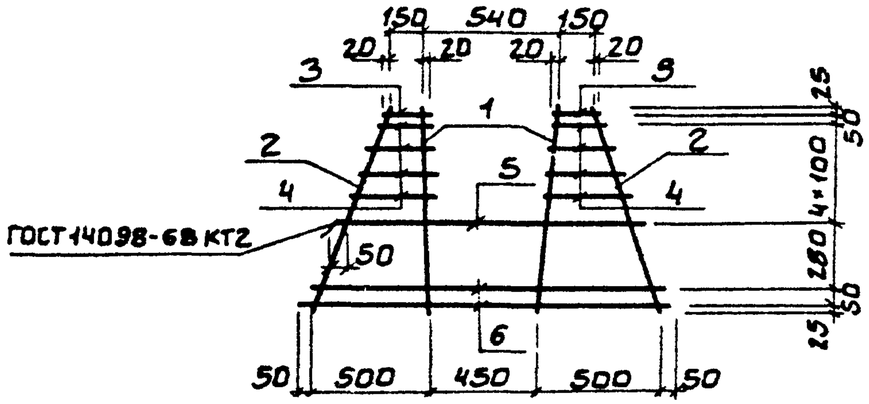

Формат	Зона	Поз.	Обозначение	Наименование	Кол.	Примечание
				Документация		
А3			тп 902-2-420.86 - ТТ	Технические требования		
				Детали		
Б4		1		А-III-18 ГОСТ 5781-82 ℓ=830	2	1.66кг
Б4		2		А-III-8 ГОСТ 5781-82 ℓ=890	2	0.35кг
Б4		3		А-III-8 ГОСТ 5781-82 ℓ=190	2	0.04кг
Б4		4		А-III-8 ГОСТ 5781-82 $\ell_{ср}$=275	8	0.11кг
Б4		5		А-III-20 ГОСТ 5781-82 ℓ=1300	1	3.25кг
Б4		6		А-III-10 ГОСТ 5781-82 ℓ=1550	2	0.96кг

ПРИВЯЗАН

ИНВ. №

ПРОВЕР	КУРГАНОВА	
СТ ИНЖ	ВУЛЬФ	
ГИП	ЛОУЦКЕР	
ГЛ КОНСТ	ШАПИРО	
Н КОНТР	ЛОУЦКЕР	
НАЧ.ОТД	КРАСАВИН	

ТП 902-2-420.86 КЖИ. КП2 - КР1

Каркас плоский КР1

СТАДИЯ	МАССА	МАСШТАБ
Р	9.16	1:25
ЛИСТ	ЛИСТОВ 1	

ЦНИИЭП инженерного оборудования г. Москва

АЛЬБОМ IV

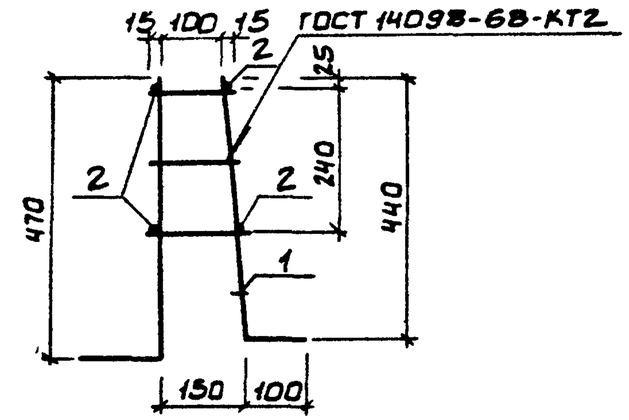

Формат	Зона	Поз.	Обозначение	Наименование	Кол.	Примечание
				Документация		
А3			т.п 902-2-420.86 ТТ	Технические требования		
				Сборочные единицы		
А4		1	тп 902-2-420.86-КЖИ.КП3-КР1	Каркас плоский КР1	15	
				Детали		
Б4		2	тп 902-2-420.86-КЖИ.КП3. 1	А-I-6 ГОСТ 5781-82 ℓ=3150	4	0.7кг

ПРИВЯЗАН

ИНВ. №

ПРОВЕР	КУРГАНОВА	
СТ ИНЖ	ВУЛЬФ	
ГИП	ЛОУЦКЕР	
ГЛ КОНСТ.	ШАПИРО	
Н КОНТР.	ЛОУЦКЕР	
НАЧ.ОТД	КРАСАВИН	

ТП 902-2-420.86 КЖИ. КП3

Каркас пространственный КП3

СТАДИЯ	МАССА	МАСШТАБ
Р	12,55	1:10
ЛИСТ	ЛИСТОВ 1	

ЦНИИЭП инженерного оборудования г. Москва

ВЗАМ. ИНВ. N

ПОДП. И ДАТА

ИНВ. № ПОДЛ

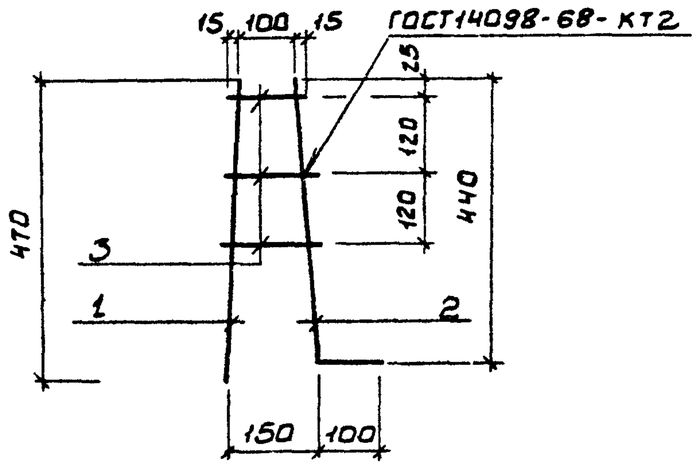

Формат	Зона	Поз.	Обозначение	Наименование	Кол.	Примеч.
				Документация		
А3			ТП 902-2-420.86 ТТ	Технические требования		
				Детали		
Б4		1	ТП 902-2-420.86-КЖИ. П3-КР1	ф8АIII ГОСТ5781-82 ℓ=470	1	0.24 кг
Б4		2	2	ф10АIII ГОСТ5781-82 ℓ=540	1	0.26 кг
Б4		3	3	ф8АI ГОСТ5781-82 $\ell_{ср}$=130	3	0.05 кг

Привязан			
Инв. №			

Провер	Лоуцкер	
Ст.инж	Курганова	
ГИП	Лоуцкер	
Гл.конст.	Шапиро	
Н.контр	Лоуцкер	
Нач.отд.	Красавин	

ТП 902-2-420.86 КЖИ. КП3-КР1

Каркас плоский КП3-КР1

Стадия	Масса	Масштаб
Р	0,65 кг	1:10
Лист	Листов 1	

ЦНИИЭП инженерного оборудования г. Москва

21586-04 35