ТИПОВЫЕ СТРОИТЕЛЬНЫЕ КОНСТРУКЦИИ, ИЗДЕЛИЯ И УЗЛЫ

СЕРИЯ 03.005-7

МОНОЛИТНЫЕ ЖЕЛЕЗОБЕТОННЫЕ ВХОДЫ И АВАРИЙНЫЕ ВЫХОДЫ ДЛЯ ЗАЩИТНЫХ СООРУЖЕНИЙ ИЗ КОНСТРУКЦИЙ СЕРИИ У-01-01/80

ВЫПУСК 0-3

КОНСТРУКТИВНЫЕ РЕШЕНИЯ ВЪЕЗДОВ И АВАРИЙНЫХ ВЫХОДОВ (ВЫЕЗДОВ)

МАТЕРИАЛЫ ДЛЯ ПРОЕКТИРОВАНИЯ

25032 - 01

Отпускная цена
на момент реализации
указана в счет-накладной

ТИПОВЫЕ СТРОИТЕЛЬНЫЕ КОНСТРУКЦИИ, ИЗДЕЛИЯ И УЗЛЫ

СЕРИЯ 03.005-7

МОНОЛИТНЫЕ ЖЕЛЕЗОБЕТОННЫЕ ВХОДЫ И АВАРИЙНЫЕ ВЫХОДЫ ДЛЯ ЗАЩИТНЫХ СООРУЖЕНИЙ ИЗ КОНСТРУКЦИЙ СЕРИИ У-01-01/80

ВЫПУСК 0-3

КОНСТРУКТИВНЫЕ РЕШЕНИЯ ВЪЕЗДОВ И АВАРИЙНЫХ ВЫХОДОВ (ВЫЕЗДОВ)

МАТЕРИАЛЫ ДЛЯ ПРОЕКТИРОВАНИЯ

РАЗРАБОТАНЫ:

Проектной организацией „Прогресс"
Агропромстроя РСФСР
Руководитель организации Л. Шестаков
Руководитель мастерской №4 С. Цыганков
Главный инженер проекта А. Кирей

УТВЕРЖДЕНЫ УНГО СССР

Протокол от 12.03.91г. № 48

Введены в действие с 20.06.91г
проектной организацией „Прогресс"
приказ от 15.05.91г. № 21

Обозначение	Наименование	Стр.
03.005-7.0-3-ПЗ	Пояснительная записка.	3
03.005-7.0-3-1	Въезд прямой с проемом ворот 3,0×2,4(h), В-1. Чертеж общего вида.	8
03.005-7.0-3-2ГЧ	В-1. Тамбур-шлюз. Габаритный чертеж.	10
03.005-7.0-3-3	В-1. Тамбур-шлюз. Армирование.	13
03.005-7.0-3-4ГЧ	В-1. Предтамбур. Габаритный чертеж.	18
03.005-7.0-3-5	В-1. Предтамбур. Армирование.	20
03.005-7.0-3-6ГЧ	В-1. Рампа. Габаритный чертеж.	24
03.005-7.0-3-7	В-1. Рампа. Армирование.	27
03.005-7.0-3-8	Въезд поворотный с проемом ворот 3,0×2,4(h) В-2. Чертеж общего вида.	31
03.005-7.0-3-9ГЧ	В-2. Рампа. Габаритный чертеж.	33
03.005-7.0-3-10	В-2. Рампа. Армирование.	37
03.005-7.0-3-11	Аварийный выход (выезд) АВ-1. Чертеж общего вида.	41
03.005-7.0-3-12ГЧ	АВ-1. Тамбур-шлюз. Габаритный чертеж.	44
03.005-7.0-3-13	АВ-1. Тамбур-шлюз. Армирование.	48
03.005-7.0-3-14ГЧ	АВ-1. Предтамбур. Габаритный чертеж.	53
03.005-7.0-3-15	АВ-1. Предтамбур. Армирование.	55
03.005-7.0-3-16ГЧ	АВ-1. Потерна. Габаритный чертеж.	60
03.005-7.0-3-17	АВ-1. Потерна. Армирование.	63
03.005-7.0-3-18	Аварийный выход (выезд) АВ-2 Чертеж общего вида.	68
03.005-7.0-3-19ГЧ	АВ-2. Потерна. Габаритный чертеж.	71
03.005-7.0-3-20	АВ-2. Потерна. Армирование.	75

Инв. № подл. | Подпись и дата | Взам. инв. №

Рук. маст.	Цыганков		5.91
Н. контр.	Цветкова		
Гл. спец.	Кондратьева		
Вед. инж.	Гришанова		
Инж.	Беляев		

03.005-7.0-3

Содержание

Стадия	Лист	Листов
Р		1

Проектная организация „Прогресс"

25032-01 3 Копировал: Тренина Формат А3

1. Общая часть

Настоящий выпуск содержит материалы для проектирования элементов въездов и аварийных выходов (выездов) для легкового автотранспорта в защитные сооружения II-IV классов применительно к типовой серии У-01-01/80 „Унифицированные сборно-монолитные конструкции заглубленных помещений с перекрытием балочного типа"

При проработке выпуска использованы следующие нормативные документы:

СНиП II-11-77* „Защитные сооружения гражданской обороны";

СНиП 2.03.01-84* „Бетонные и железобетонные конструкции";

СНиП II-93-74 „Предприятия по обслуживанию автомобилей."

Номенклатура грузовых въездов и аварийных выходов (выездов) приведена в таблице 1 на листе 5 пояснительной записки.

Материалы выпуска оформлены в виде примеров решения въездов и аварийных выходов (выездов).

Размеры воздухозаборных камер и фундаментов, длины прямолинейных участков рамп и потерн приняты условно и должны назначаться при конкретном проектировании.

В настоящем выпуске приведены материалы для проектирования въездов и аварийных выходов (выездов) для защитных сооружений, размещаемых в сухих и водонасыщенных грунтах.

Чертежи общего вида въездов и тамбуры шлюзы (документы 03.005-7.0-3-2ГЧ; 03.005-7.0-3-12ГЧ) изображены применительно к сооружениям, расположенным в сухих грунтах. При использовании данных материалов для защитных сооружений, расположенных в водонасыщенных грунтах, вместо фундаментной плиты тамбура-шлюза, показанной в данных чертежах, встраивается несущее днище сооружения серии У-01-01/80, при этом каркасы стен тамбура-шлюза сопрягаются с каркасами несущего днища сооружения через арматурные выпуски, разрабатываемые в конкретном проекте. Остальные конструктивные элементы въездов могут применяться для сооружений в сухих и водонасыщенных грунтах без изменений.

Инв. № подл. | Подпись и дата | Взам. инв. №

				03.005-7.0-3-ПЗ		
Рук.маст	Цыганков		5.91	Пояснительная записка	Стадия	Лист	Листов
Н.контр	Цветкова		5.91		Р	1	5
Гл.спец	Кондратьева		5.91		Проектная организация „Прогресс"		
Вед.инж	Грицанова		5.91				
Инж.	Беляева		5.91				

2. Расчетные положения.

Расчёт конструктивных элементов въездов и аварийных выходов (выездов) в заглубленные помещения произведен на особое сочетание нагрузок.

Помимо особой нагрузки, соответствующей классу заглубленного помещения с коэффициентами согласно таблицам 13*, 18* СНиП II-11-77*, в сочетание нагрузок включены:

собственный вес конструкций;
вес грунтовой засыпки;
временная нагрузка на перекрытие и призму обрушения;
боковое давление грунта на стены.

В соответствии с расчетными положениями серии У-01-01/80 временная нормативная нагрузка на перекрытие встроенных заглубленных помещений классов А-II и А-III принята равной 5,0 тс/м², класса А-IV - 2,5 тс/м²; временная нормативная нагрузка на призме обрушения для встроенных заглубленных помещений классов А-II и А-III принята равной 2,5 тс/м², для класса А-IV и отдельно стоящих сооружений - 1,0 тс/м²; боковое давление на стены определено от грунтов с объемным весом γ=1,85 тс/м³; нормативным углом внутреннего трения φ^o=26°, коэффициентом бокового давления для сухих грунтов $K_т$ =0,5; для водонасыщенных грунтов $K_б$=1,0.

Тамбуры-шлюзы, предтамбуры и потерны аварийных выходов (выездов) АВ-1 и АВ-2 согласно р. 3* СНиП II-11-77* рассчитаны на два вида загружения нагрузкой от ударной волны

1) только снаружи;
2) результирующее - снаружи и изнутри.

Рампы въездов согласно р. 3* СНиП II-11-77* на действие нагрузки от ударной волны не рассчитывались.

Усилия в элементах въездов и аварийных выходов (выездов) получены из статического расчета плоской рамы замкнутого контура, выполненного на ЭВМ с использованием проектирующей системы несущих конструкций строительных объектов „Лира-см". Подбор продольной рабочей арматуры выполнен с перераспределением моментов с опоры в пролет

Арматура в элементах конструкций определена по усилиям, полученным из расчета упругой стадии.

Толщина наружных стен сооружений в местах примыкания въездов назначена с учетом необходимого термоизоляционного слоя из тяжелого

Инв. № подл. | Подпись и дата | Взам. инв. №

бетона согласно табл. 6 СНиП II-11-77*.

3. Указания по применению материалов выпуска и рекомендации по производству работ.

В приведенных в выпуске чертежах конструктивных элементов въездов и аварийных выходов (выездов) за условную отметку 0,000 принята отметка уровня спланированной поверхности земли.

На примере данных схем могут быть решены при конкретном проектировании въезды и аварийные выходы (выезды), как для встроенных, так и для отдельно стоящих защитных сооружений.

Расстояние от здания до открытой части аварийного выхода (выезда), совмещенного с основным входом, назначается в соответствии с указаниями р.2 СНиП II-11-77*. Для рамп, не рассчитанных на нагрузку от ударной волны, это расстояние может быть любым.

В конкретном проекте в зависимости от решения вентиляции назначаются габаритные размеры расширительной камеры и камеры воздухозабора, противовзрывные устройства (ПВУ) типа УЗС или МЗС, детали крепления, двери в камеры и т.д.

Перекрытия над тамбурами-шлюзами, расширительными и воздухозаборными камерами разрабатываются в конкретном проекте в монолитном железобетоне с сохранением армирования, принятого в серии У-01-01/80.

В спецификации элементов заполнения проемов предусматривается применение защитно-герметических ворот для сооружения следующих классов:

II класс ВУ-I-1;
III класс ВУ-II-1;
IV класс ВУ-III-1.

Конструкции въездов и аварийных выходов (выездов) запроектированы монолитными железобетонными из тяжелого бетона класса В25. Подготовка под конструкции выполняется из бетона класса В7,5 толщиной 100 мм. Непросадочное основание выполняется при конкретном проектировании.

Рабочая (расчетная) арматура конструкций монолитных железобетонных въездов принята класса А-III, конструктивная (в том числе и распределительная) - класса А-I по ГОСТ 5781-82*.

Армирование осуществляется плоскими каркасами, соединенными между собой распределительной арматурой с помощью вязальной проволоки. Допускается распределительную арматуру

Инв. № подл. | Подпись и дата | Взам. инв. №

прихватывать ручной электродуговой сваркой по ГОСТ 14098-85 тип К3-Рр.

Минимальная толщина защитного слоя бетона для несущей арматуры составляет 20 мм, для распределительной арматуры - 10мм. Толщина защитного слоя обеспечивается геометрическими размерами каркасов, а так же установкой коротышей и подкладок при монтаже каркасов и установке опалубки.

Технико-экономические показатели

Показатели	Ед.изм.	В-1	В-2	АВ-1	АВ-2
Строительный объем	$м^3$	915-923	945-953	798-817	850-866
Объем товарного бетона	$м^3$	260-275	270-285	220-280	240-300
Вес арматурной стали	т	23-30	24-31	25-45	27-48
Удельный расход товарного бетона на 1 $м^3$ строительного объема	$м^3$	0,28-0,29	0,28-0,29	0,29-0,34	0,29-0,34
Ориентировочная стоимость	тыс.руб.	32-34	33-35	31-39	33-42

Инв.№ подл. | Подпись и дата | Взам. инв.№

таблица 1

Марка	Эскиз	Наименование	Обозначение документа
В-1	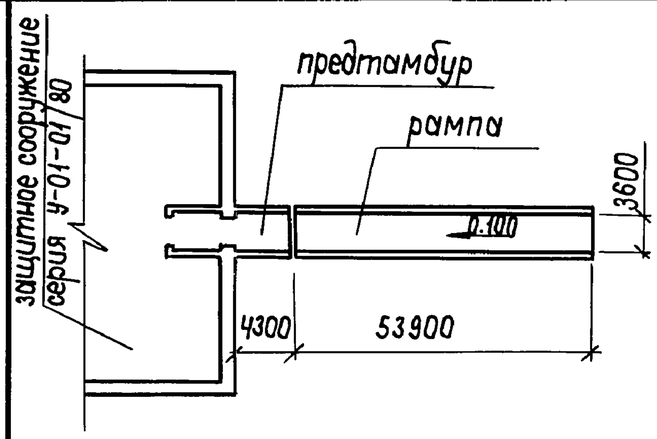	въезд прямой с проемом ворот 3,0 × 2,4 (h)	докум. 03.005-7.0-3-1
В-2	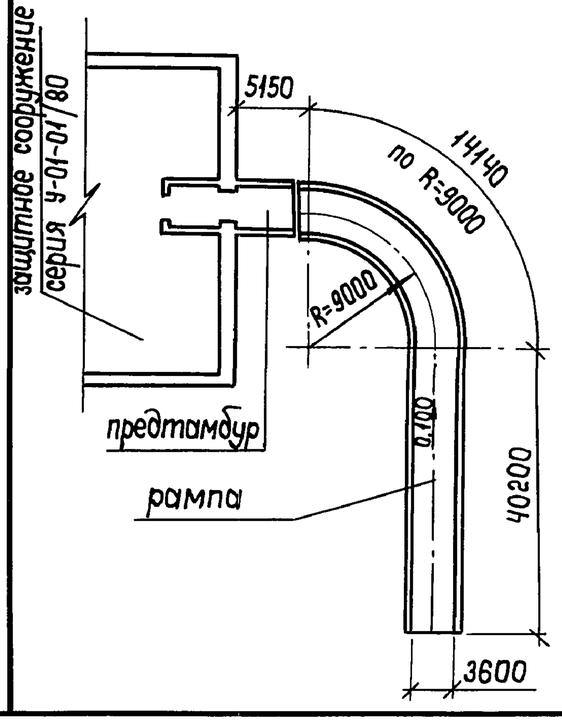	въезд поворотный с проемом ворот 3,0×2,4 (h)	докум. 03.005-7.0-3-8

продолжение табл. 1

Марка	Эскиз	Наименование	Обозначение документа
АВ-1	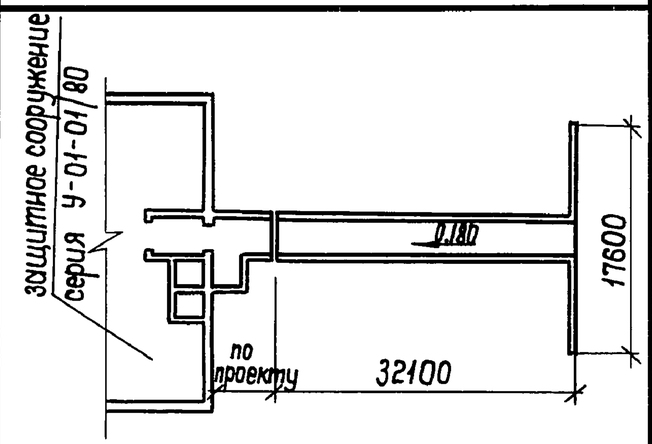	аварийный выход (выезд) прямой с проемом ворот 3,0 × 2,4 (h)	докум. 03.005-7.0-3-11
АВ-2	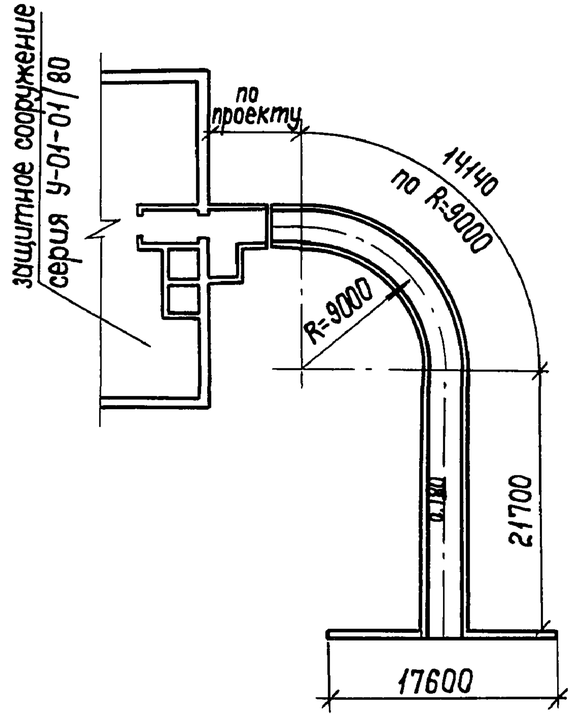	аварийный выход (выезд) поворотный с проемом ворот 3,0×2,4(h)	докум. 03.005-7.0-3-18

Инв. № подл. | Подпись и дата | Взам. инв. №

Копировал: ЗИ 25032-01 8 Формат: А3

Разрез 1-1

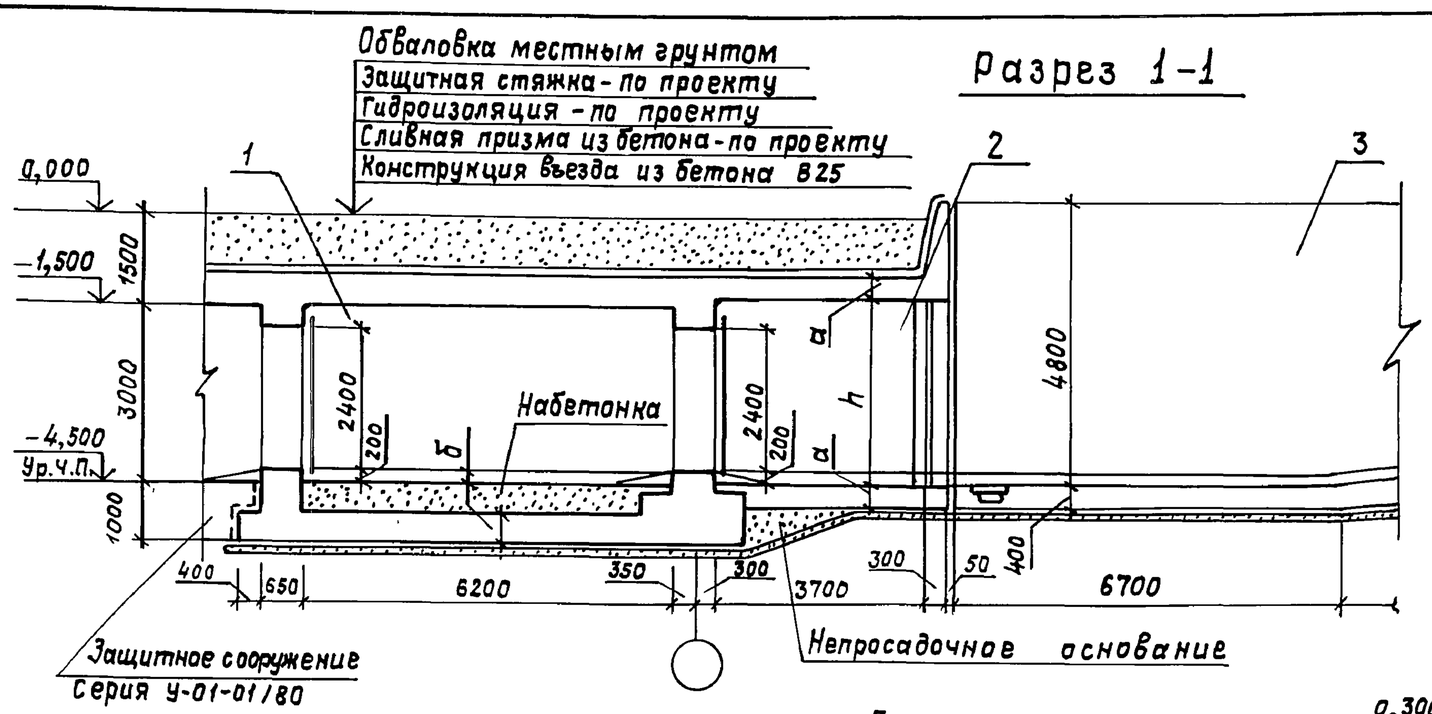

Класс сооружения	Размеры, мм		
	а	h	б
А-II	400	3100	400
А-III	350	3050	400
А-IV	300	3050	350

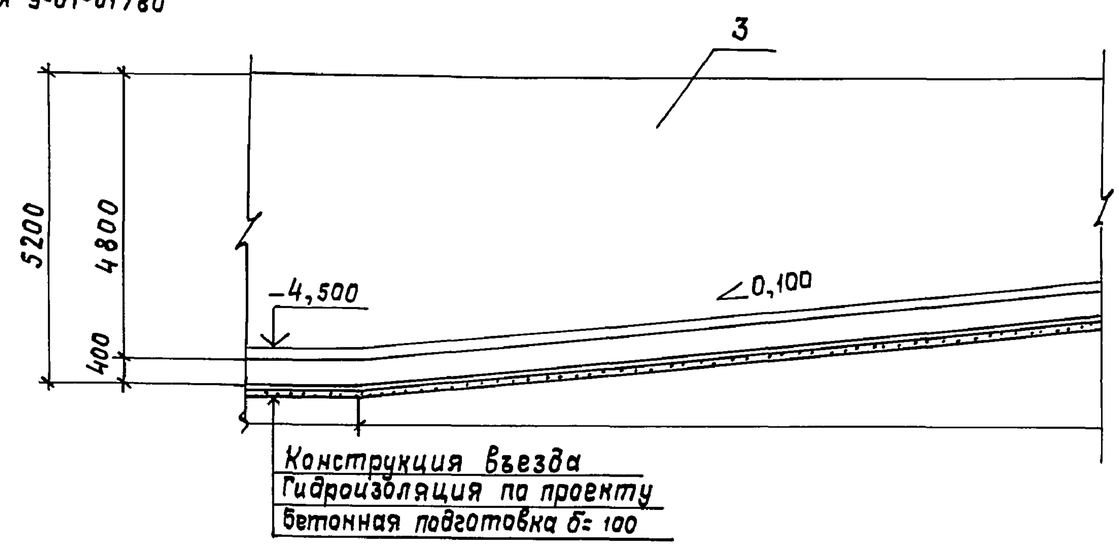

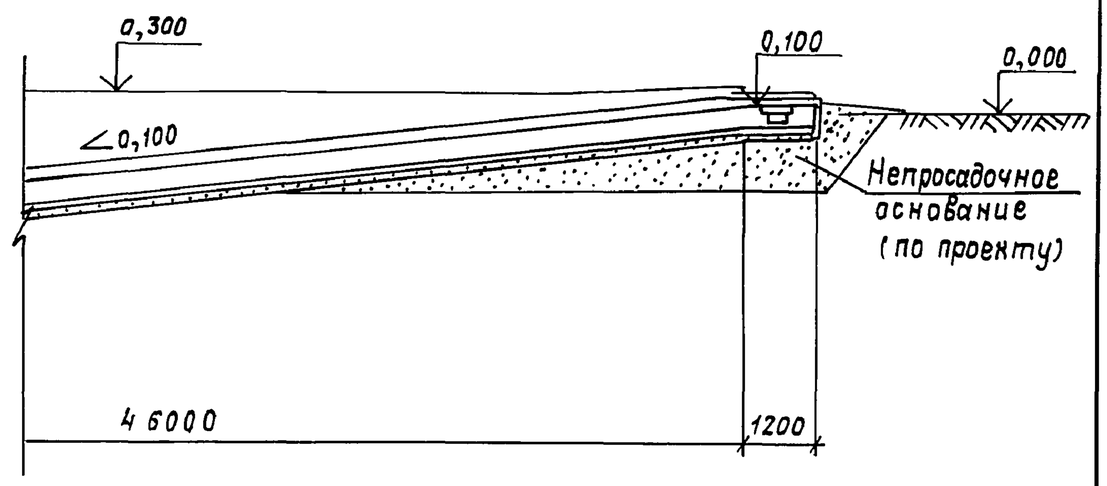

Экспликация конструктивных элементов входа

Марка, поз.	Обозначение	Наименование	Примечание
1	03.005-7,0-3-2ГЧ;3	Тамбур-шлюз	
2	03.005-7,0-3-4ГЧ 4,5	Предтамбур	
3	03.005-7,0-3-6 ГЧ,7	Рампа	

Рук.маст.	Цыганков		5.91
Н.контр.	Цветкова		5.91
Гл.спец.	Кондратьева		5.91
Вед.инж.	Гришанова		5.91
Инженер	Беляев		5.91

03.005-7.0-3-1

Въезд прямой с проемом ворот 3,0х2,4 (h), В-1
Чертеж общего вида

Стадия	Лист	Листов
Р	1	2

Проектная организация „Прогресс"

Инв.№подл. | Подпись и дата | Взам.инв.№

25032-01 9

План на отметке - 4.500

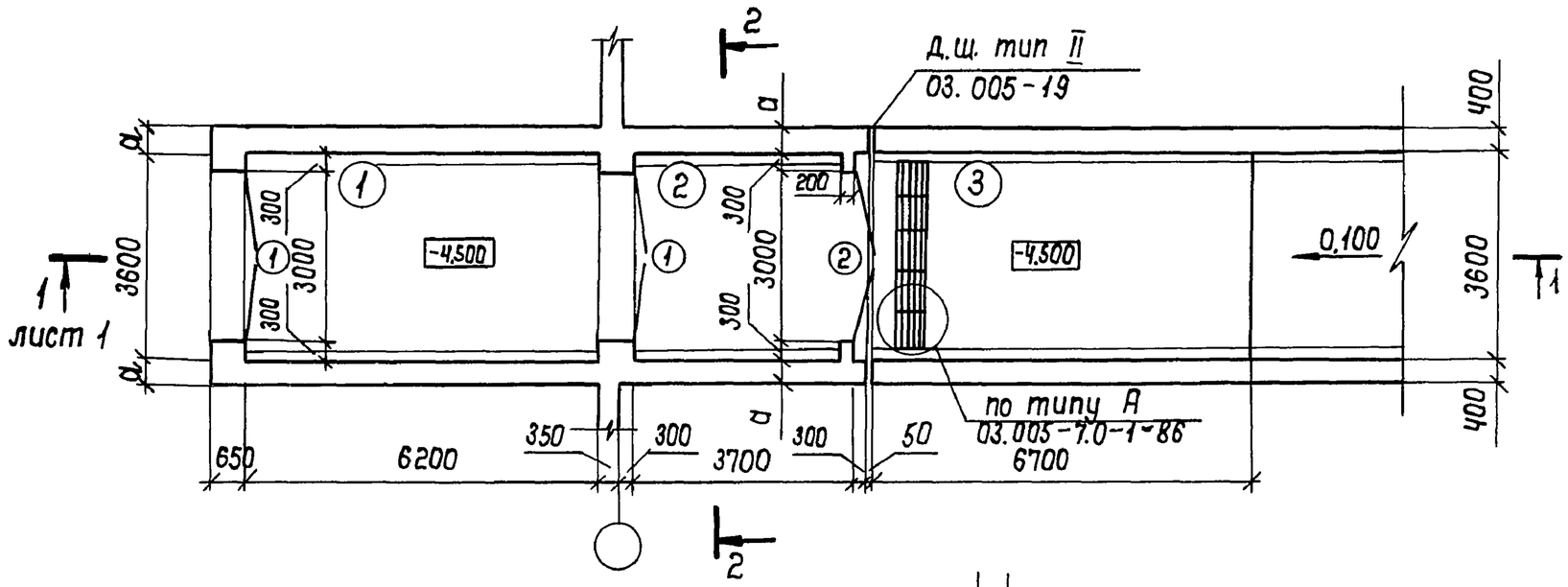

2-2

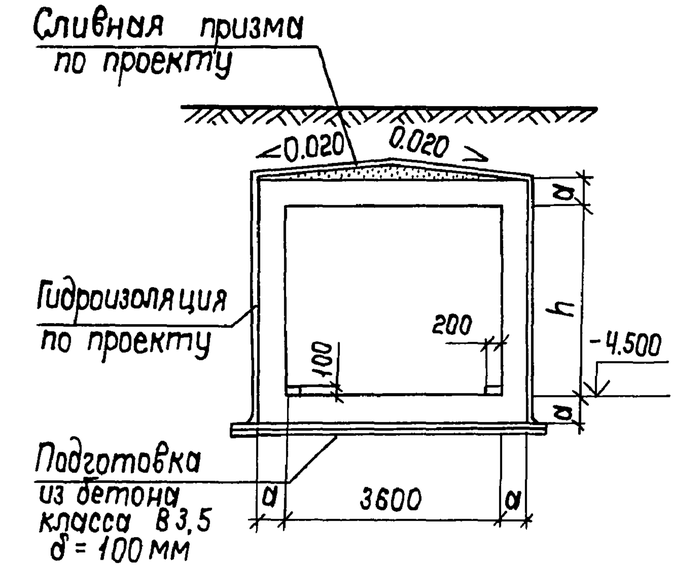

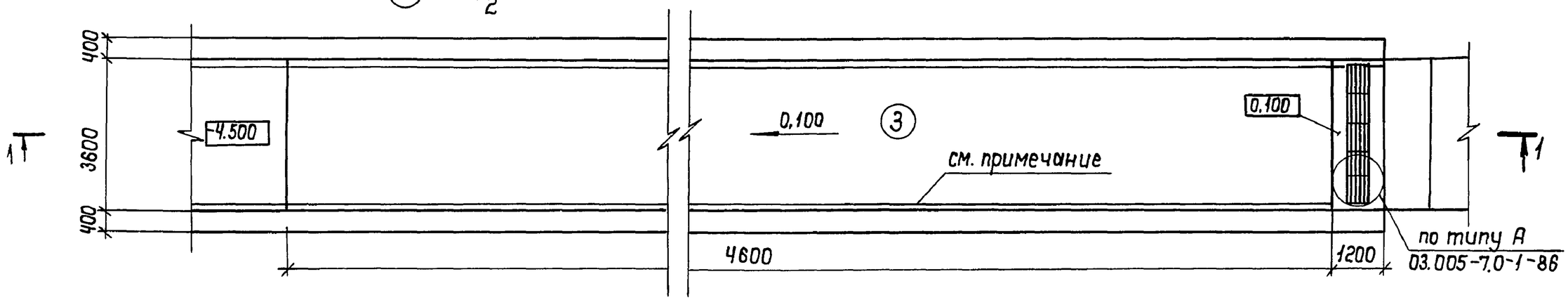

Спецификация элементов заполнения проемов

Марка поз.	Обозначение	Наименование	Кол.	Масса ед. кг	Примечание
1	ТДК-Н-1-75/10	Ворота защитно-герметические ВУ-I-1 ВУ-II-1 ВУ-III-1	2	 4261 3660 2776	
2	604/11.72.12.ТУ (ТУ 44.3.220-77)	Ворота металлические утепленные ВРМ-3,0×3,0У	1	546	

Номер по плану	Наименование	Площадь м²
1	Тамбур-шлюз	22,32
2	Предтамбур	11,88
3	Рампа	189,7

По длине рампы выполняется колесоотбойник 200×100 (h) из бетона кл. В7,5

Инв. № подл. | Подпись и дата | Взам. инв. №

03.005-7.0-3-1

Лист 2

Копировал: ЗК 25032-01 10 Формат: А3

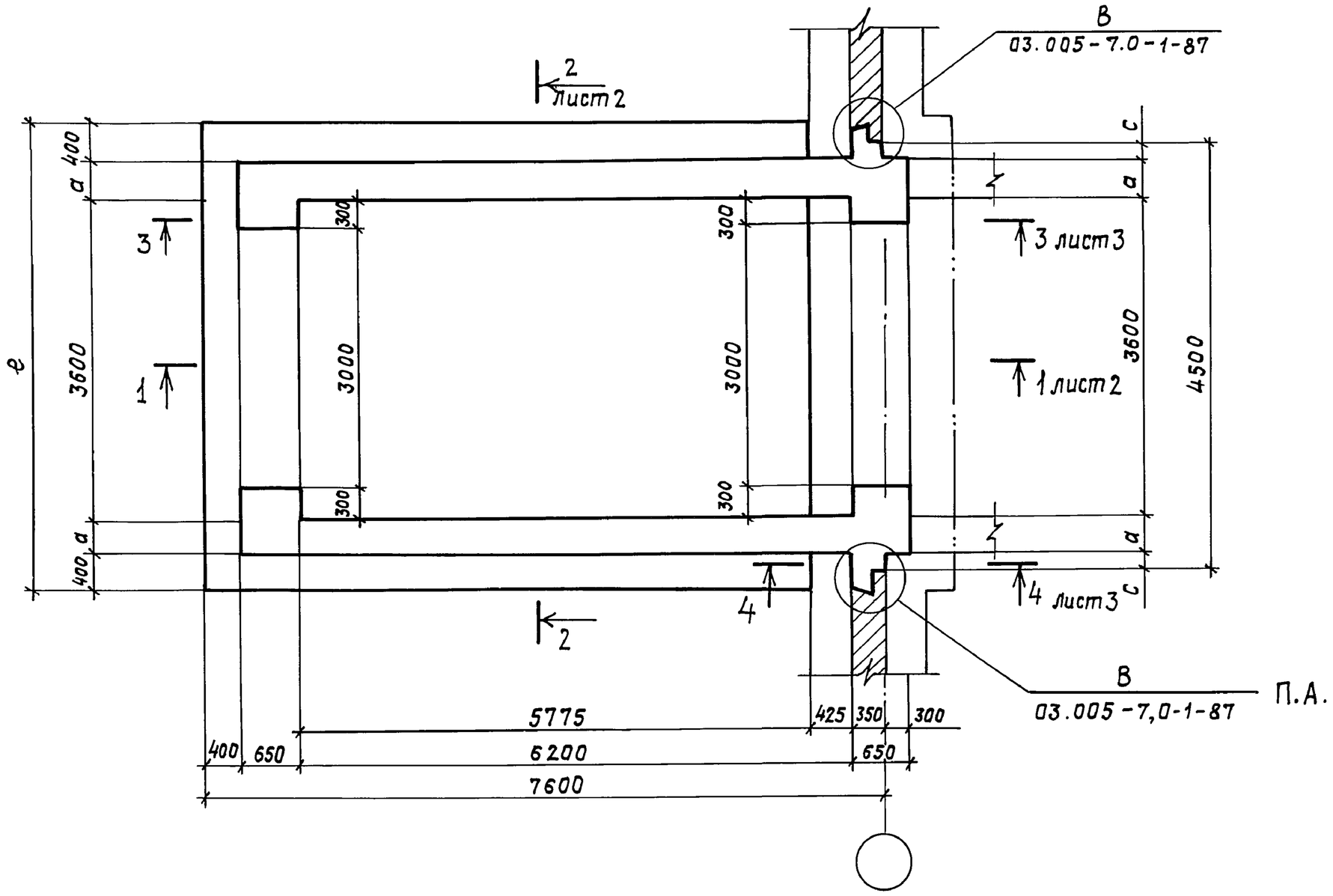

Класс сооружений	Размеры, мм			
	а	с	б	в
А-II	400	50	400	5200
А-III	350	100	400	5100
А-IV	300	150	350	5000

Рук.маст.	Цыганков		5.91
Н. контр.	Цветкова		5.91
Гл.спец.	Кондратьева		5.91
Вед.инж.	Гришанова		5.91
Инженер	Беляев		5.91

03.005-7.0-3-2 ГЧ

В-1
Тамбур-шлюз
Габаритный чертеж

Стадия	Лист	Листов
Р	1	3

Проектная организация „Прогресс"

25032-01 11

Инв.№подл. | Подпись и дата | Взам.инв.№

1 — 1

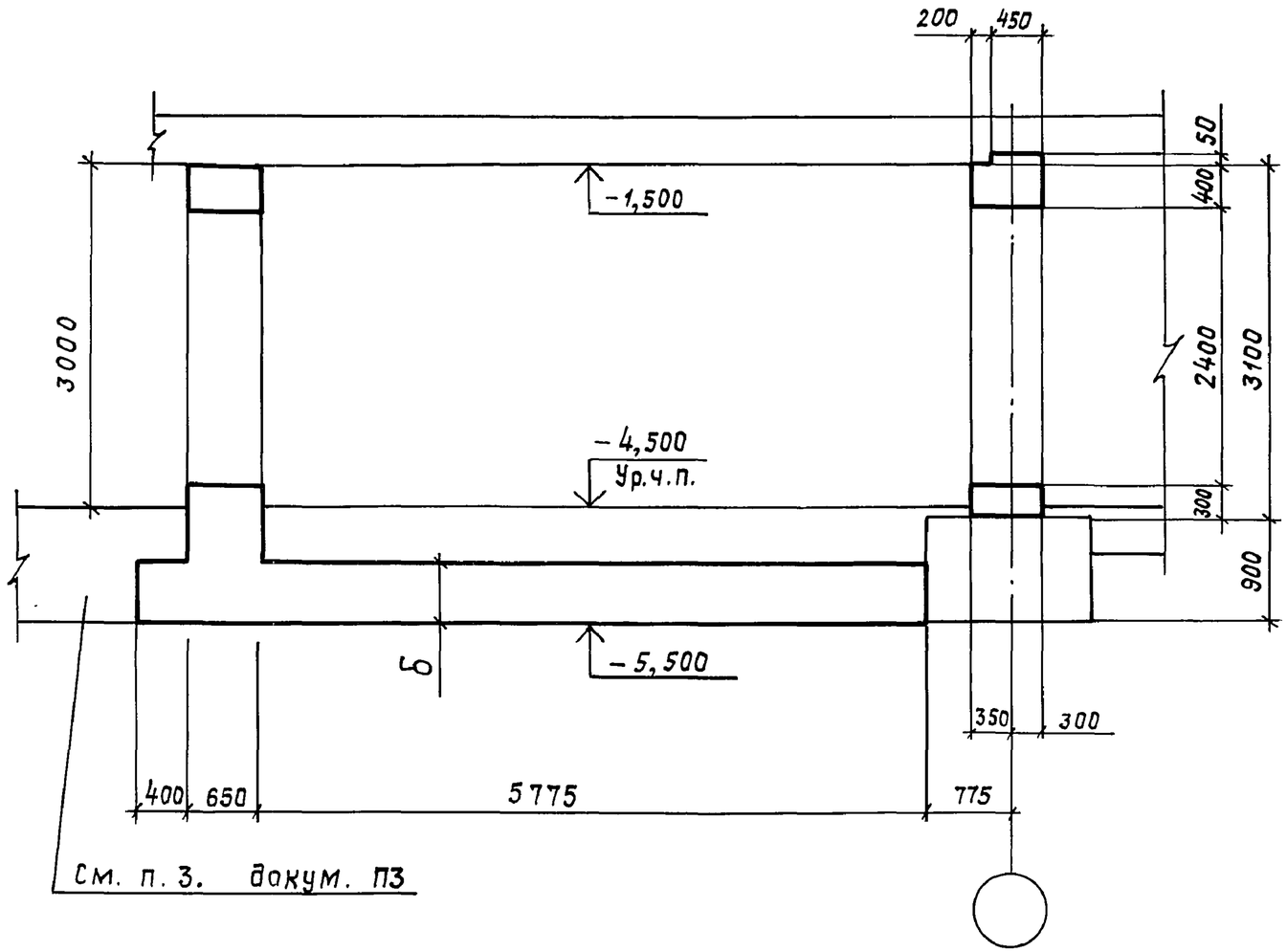

2 — 2

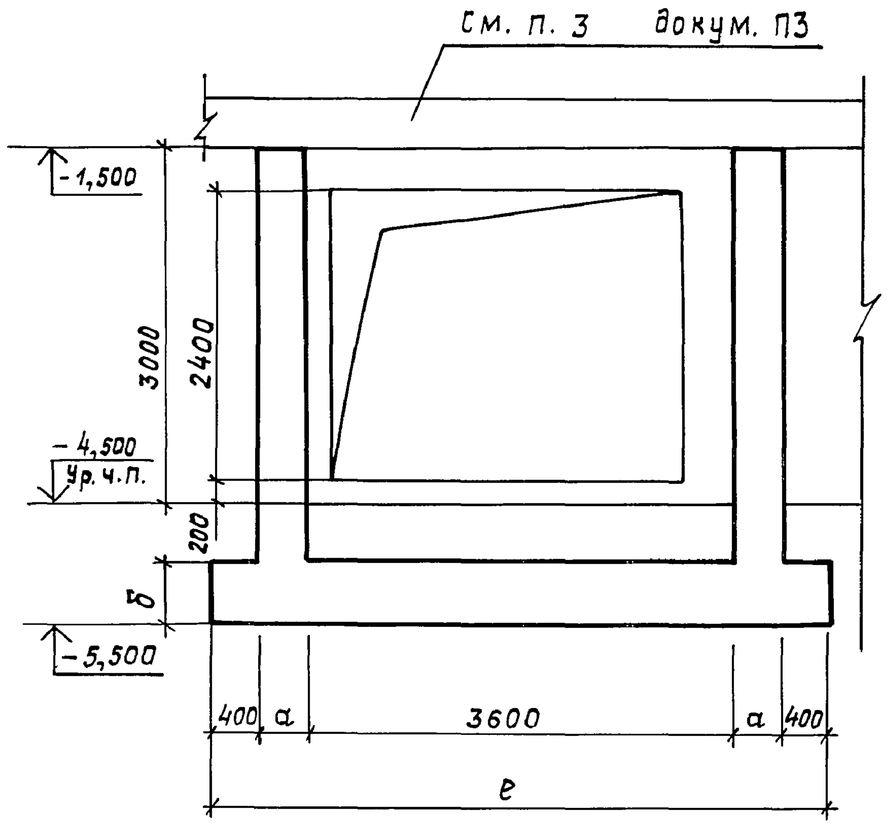

Взам.инв.№	
Подпись и дата	
Инв.№подл.	

03.005-7,0-3-2 ГЧ	Лист 2

25032-01 12

3 – 3

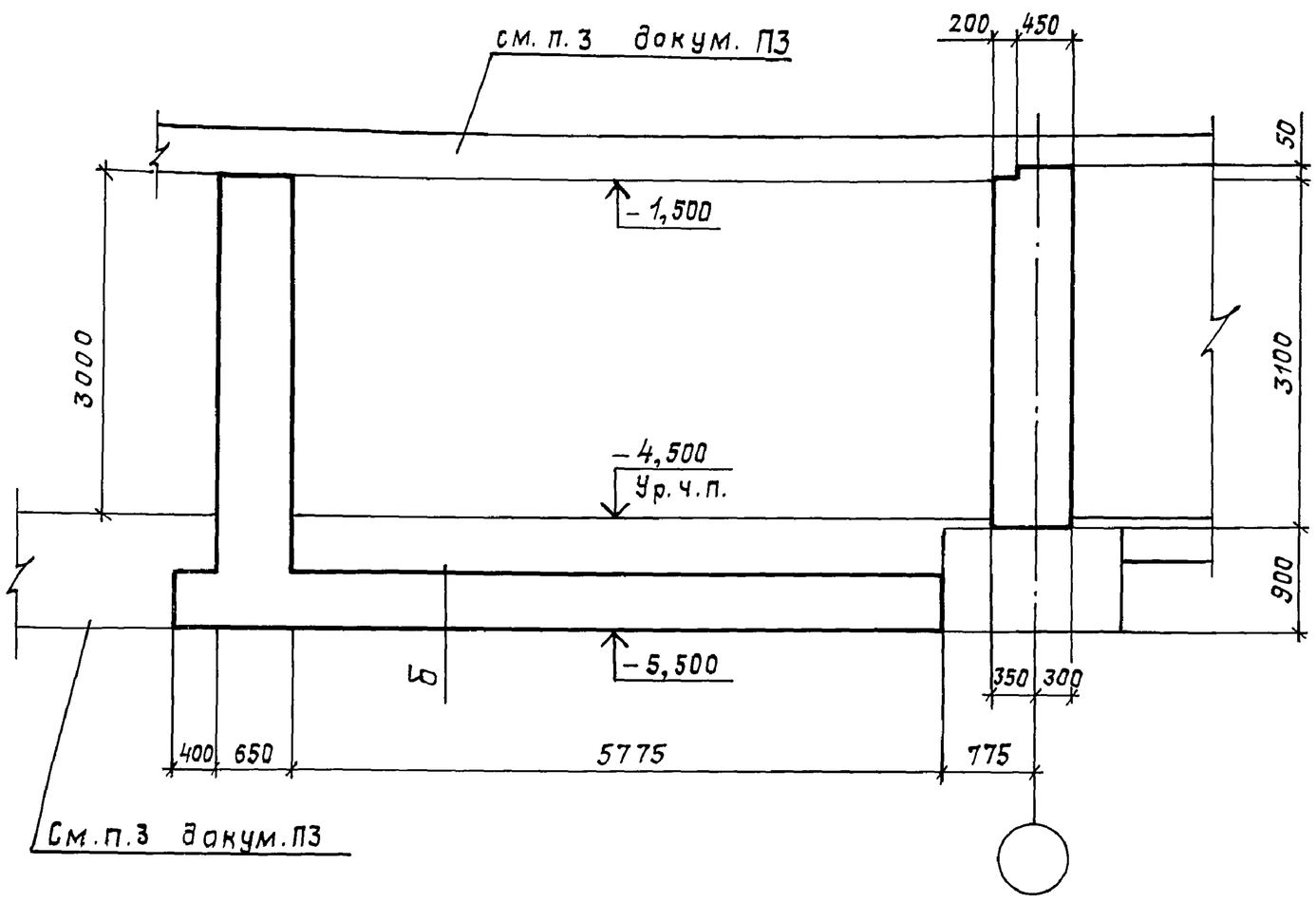

4 – 4

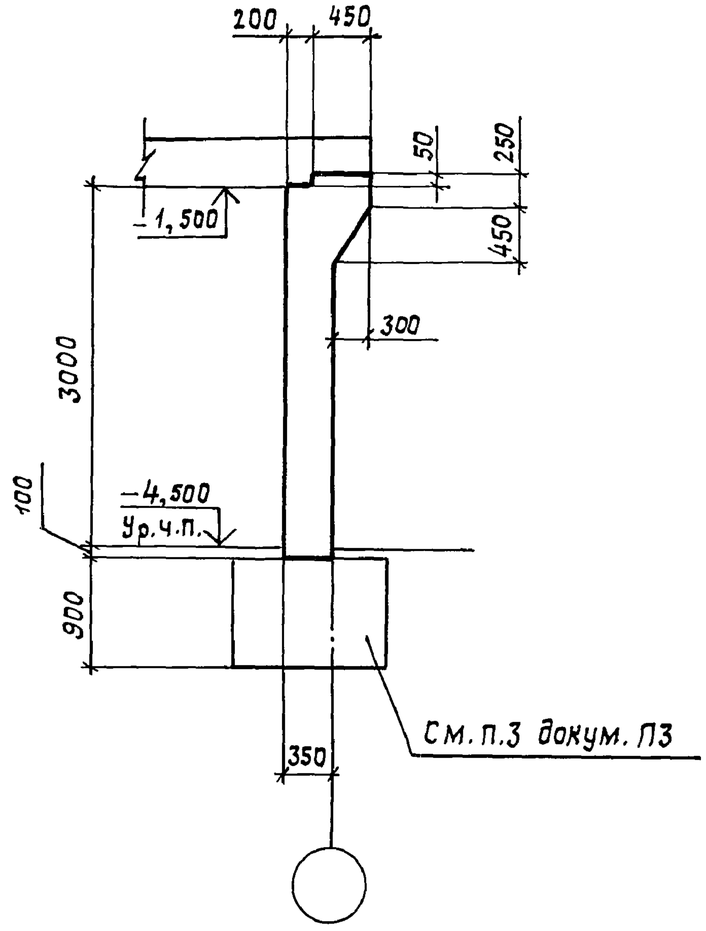

Инв. № подл.	Подпись и дата	Взам. инв. №

03.005-7,0-3-2 ГЧ

Лист 3

25032-01 13

Схема армирования

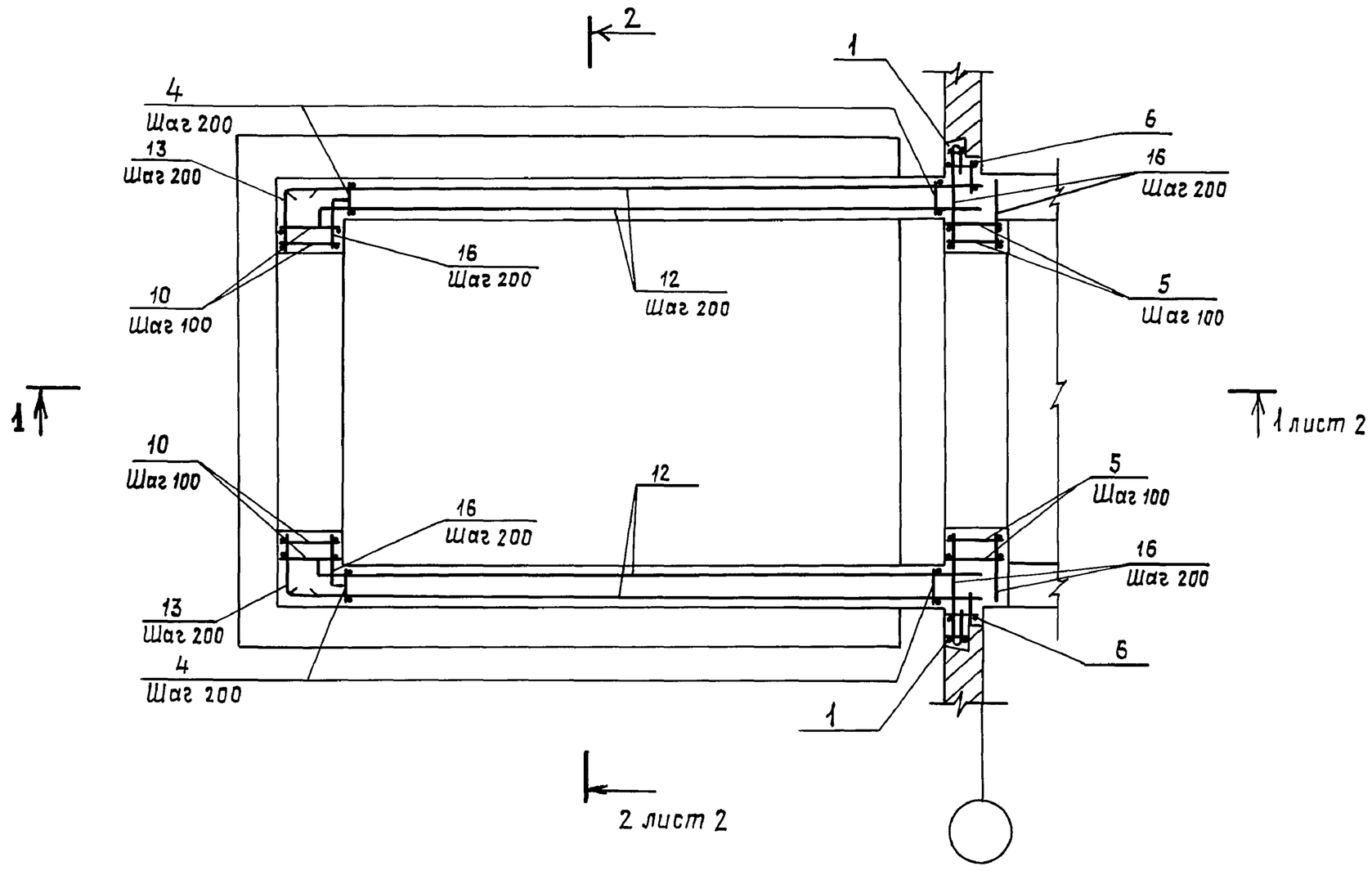

Спецификацию см. листы 3,4,5.

				03.005-7,0-3-3			
Рук.маст.	Цыганков		5.91	В-1 Тамбур-шлюз Армирование.	Стадия	Лист	Листов
Н.контр.	Цветкова		5.91		Р	1	5
Гл.констр.	Кондратьева		5.91		Проектная организация „Прогресс"		
Вед.инж	Гришанова		5.91				
Инженер	Беляев		5.91				

Взам.инв.№ | Подпись и дата | Инв.№ подл.

25032-01 14 формат А3

1-1

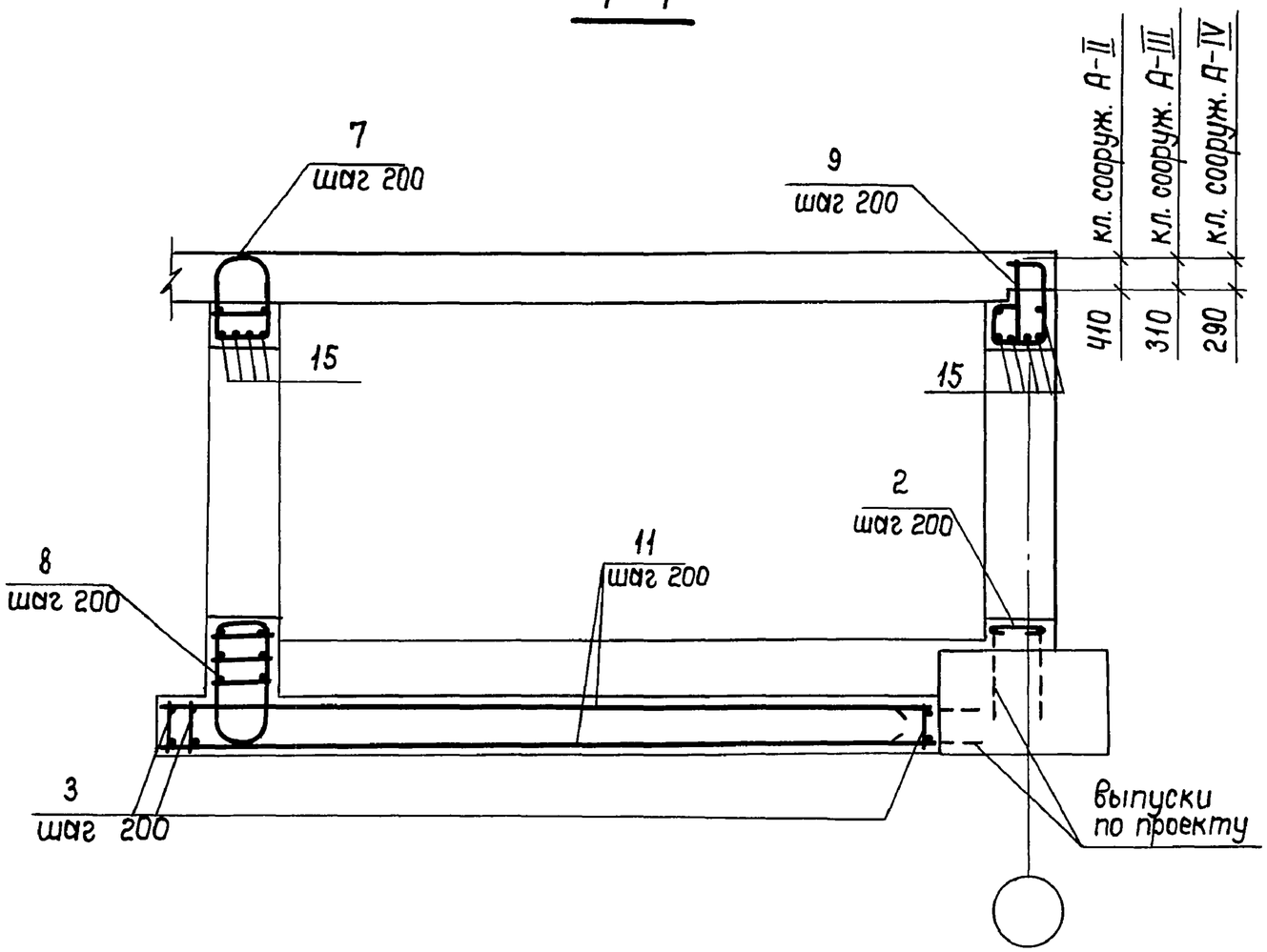

2-2

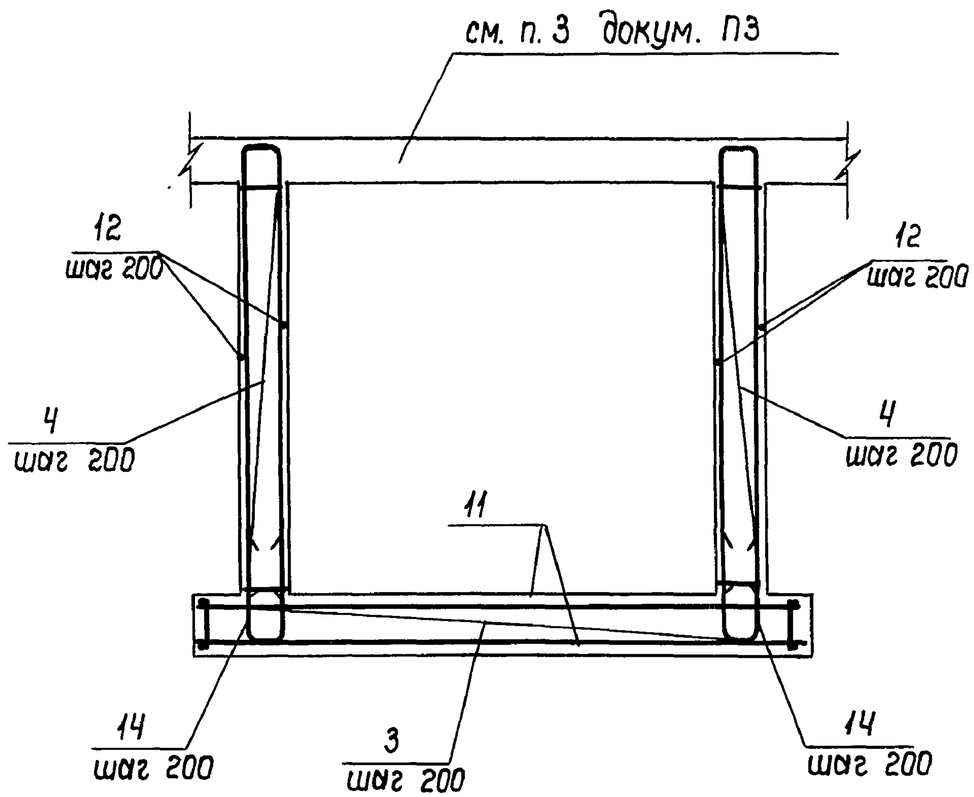

Инв. № подл. | Подпись и дата | Взам. инв. №

Копировал: ук 25032-01 15 Формат: А3

Формат	Зона	Поз.	Обозначение	Наименование	Кол.	Примечание
			Класс сооружений	А-II; А-III; А-IV		
				Сборочные единицы		
				Каркасы плоские		
А4		1	03.005-7,2-1	КР1	2	
				Детали		
				ГОСТ 5781-82*		
Б4		2		ф10А I ℓ=770	15	0,47кг

Ведомость деталей (кл. А-II)

Поз.	Эскиз
2	620, 75
13	240, 599
14	1020, R140, 1020

Формат	Зона	Поз.	Обозначение	Наименование	Кол.	Примечание
			Переменные данные для исполнений:			
			Класс сооружений А-II			
				Сборочные единицы		
				Каркасы плоские		
А4		3	03.005-7.2-1	КР2	34	
А4		4	-2	КР5	68	
А4		5	-3	КР8	6	
А4		6	-5	КР11	2	
А4		7	-7	КР14	15	
А4		8	-7	КР17	15	
А4		9	-13	КР20	15	
А4		10	-2	КР23	6	
				Детали		
				ГОСТ 5781-82*		
Б4		11		ф12 А III, ℓ=6800	50	6,04кг
Б4		12		ℓ=7200	72	6.40 кг
Б4		13		ℓ=839	36	0,95кг
Б4		14		ф28А III, ℓ=2480	68	11,98кг
Б4		15		ф32А III, ℓ=4200	8	22,72кг
				Материалы		
		16		Арматура ф12А III, кг	78,1	
				Бетон класса В25, м³	43,6	

Взам. инв. № | Подпись и дата | Инв. № подл.

Формат	Зона	Поз.	Обозначение	Наименование	Кол.	Примечание
			Класс сооружений	А III		
				Сборочные единицы		
				Каркасы плоские		
А4		3	03.005-7.2-1	КР3	34	
А4		4	-2	КР6	68	
А4		5	-4	КР9	6	
А4		6	-6	КР12	2	
А4		7	-7	КР15	15	
А4		8	-7	КР18	15	
А4		9	-13	КР21	15	
А4		10	-2	КР24	6	
				Детали		
				ГОСТ 5781-82*		
Б4		11		ф10 А III, ℓ= 6800	50	4,20 кг
Б4		12		ℓ= 7200	72	4,44 кг
Б4		13		ℓ= 949	36	0,63 кг
Б4		14		ф22 А III, ℓ=2090	68	7,90 кг
Б4		15		ф28 А III, ℓ=4200	8	17,39 кг
				Материалы		
		16		Арматура ф12 А III, кг	97,1	
				Бетон класса В25, м³	40,9	

Ведомость деталей (кл. А-III)

Поз	Эскиз
2	620 75
13	300 649
14	870 R110 870

Формат	Зона	Поз.	Обозначение	Наименование	Кол.	Примечание
			Класс сооружений А IV			
				Сборочные единицы		
				Каркасы плоские		
А4		3	03.005-7,2-1	КР4	34	
А4		4	-2	КР7	68	
А4		5	-4	КР10	6	
А4		6	-6	КР13	2	
А4		7	-7	КР16	15	
А4		8	-7	КР19	15	
А4		9	-13	КР22	15	
А4		10	-2	КР25	6	

Взам. инв. №
Подпись и дата
Инв. № подл.

Формат	Зона	Поз.	Обозначение	Наименование	Кол.	Примечание
				Детали		
				ГОСТ 5781-82*		
Б4		11		ф8 А III, ℓ=6800	50	2,69 кг
Б4		12		ℓ=7200	72	2,84 кг
Б4		13		ℓ=1059	36	0,95 кг
Б4		14		ф20 А III, ℓ=1960	68	4,56 кг
Б4		15		ф25 А III, ℓ=4200	8	13,82 кг
				Материалы		
		16		Арматура ф12 А III, кг	1042	
				Бетон класса В25, м³	36,6	

Ведомость деталей (кл. А-IV)

Поз.	Эскиз
2	620, 75
13	360, 699
14	820, R100, 820

Ведомость расхода стали на элемент, кг

Класс сооружений	Изделия арматурные														Общий расход
	Арматура класса														
	А-III										А-I				
	ГОСТ 5781-82*										ГОСТ 5781-82*				
	ф32	ф28	ф25	ф22	ф20	ф16	ф12	ф10	ф8	Итого	ф10			Итого	
А-II	1557	5428	27		10	20	1743	10		8795	10			10	8805
А-III		170	848	3248	10	20	841	560	2	5699	10			10	5709
А-IV			135	628	2563	26	5	358	357	4072	10			10	4082

Взам. инв. № | Подпись и дата | Инв. № подл.

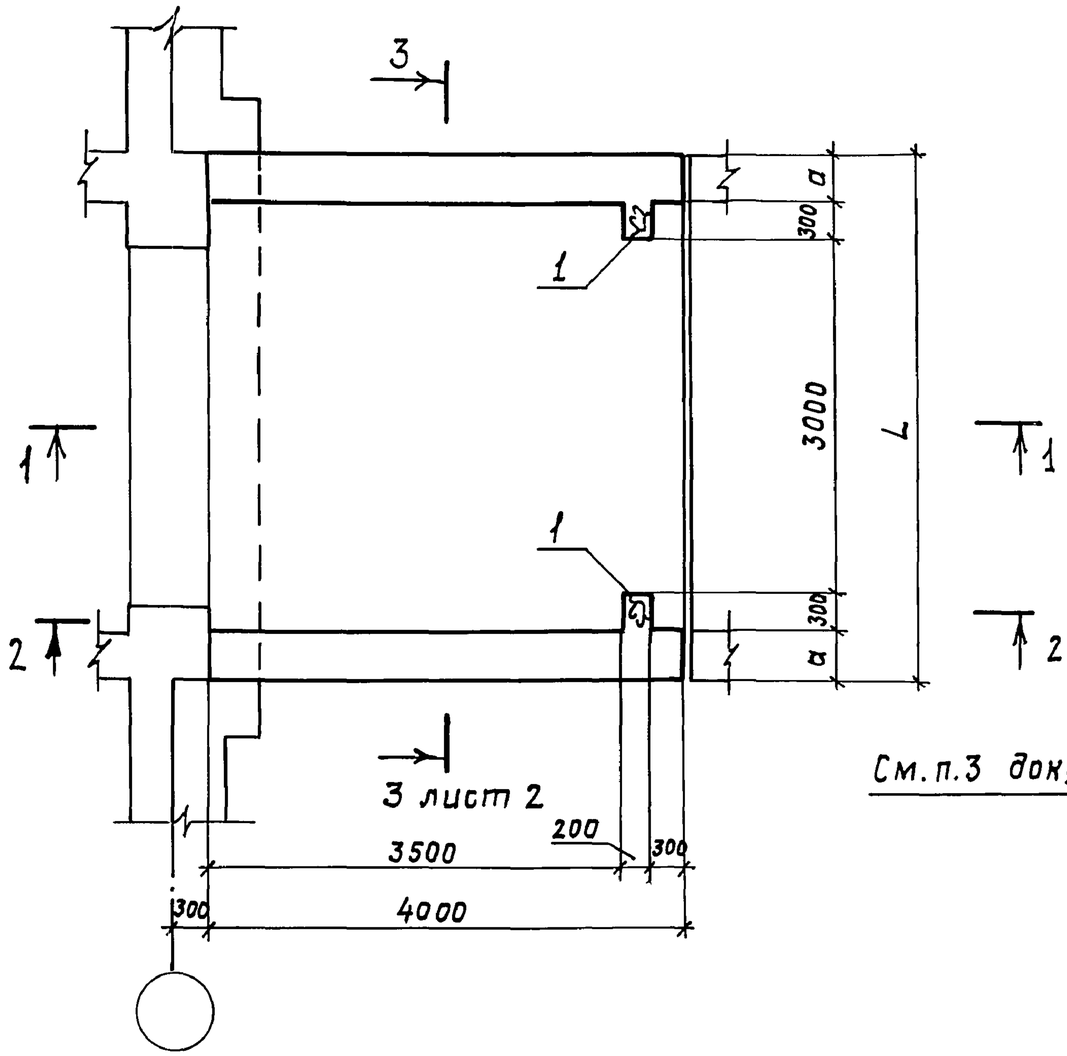

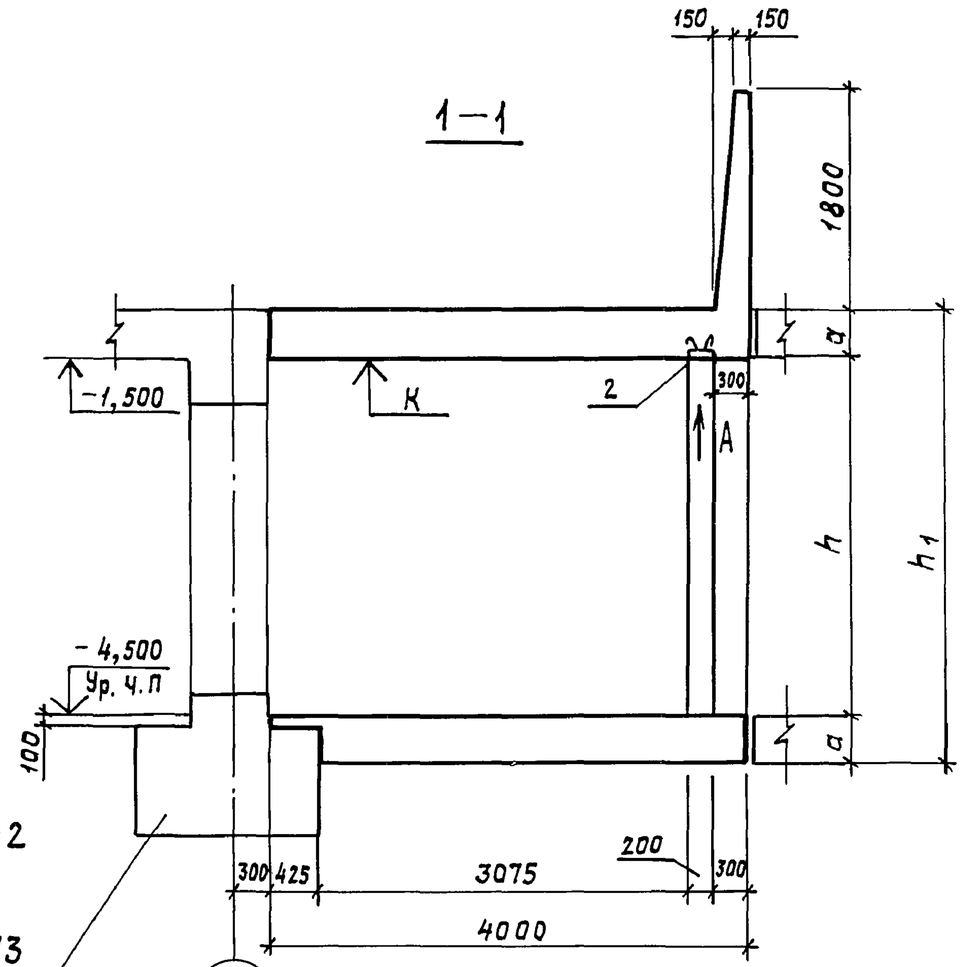

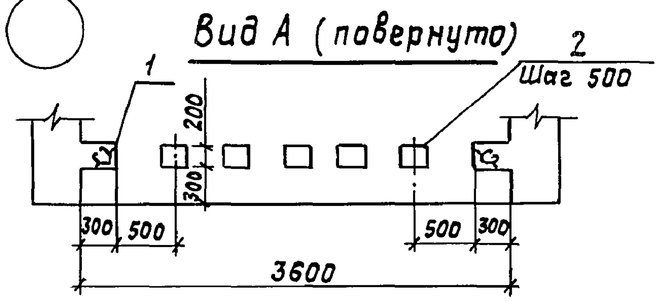

Класс сооружения	Размеры, мм				
	α	h	L	h_1	K
А-II	400	3100	4400	3900	-1,400
А-III	350	3050	4300	3750	-1,450
А-IV	300	3050	4200	3650	-1,450

Рук.маст.	Цыганков		5.91
Н.контр.	Цветкова		5.91
Гл.спец.	Кондратьева		5.91
Вед.инж.	Гришанова		5.91
Инженер	Беляев		5.91

03.005-7.0-3-4 Г4

В-1
предтамбур
габаритный чертеж

Стадия	Лист	Листов
Р	1	2

Проектная организация „Прогресс"

Взам.инв.№ | Подпись и дата | Инв.№подл.

25032-01 19

2-2

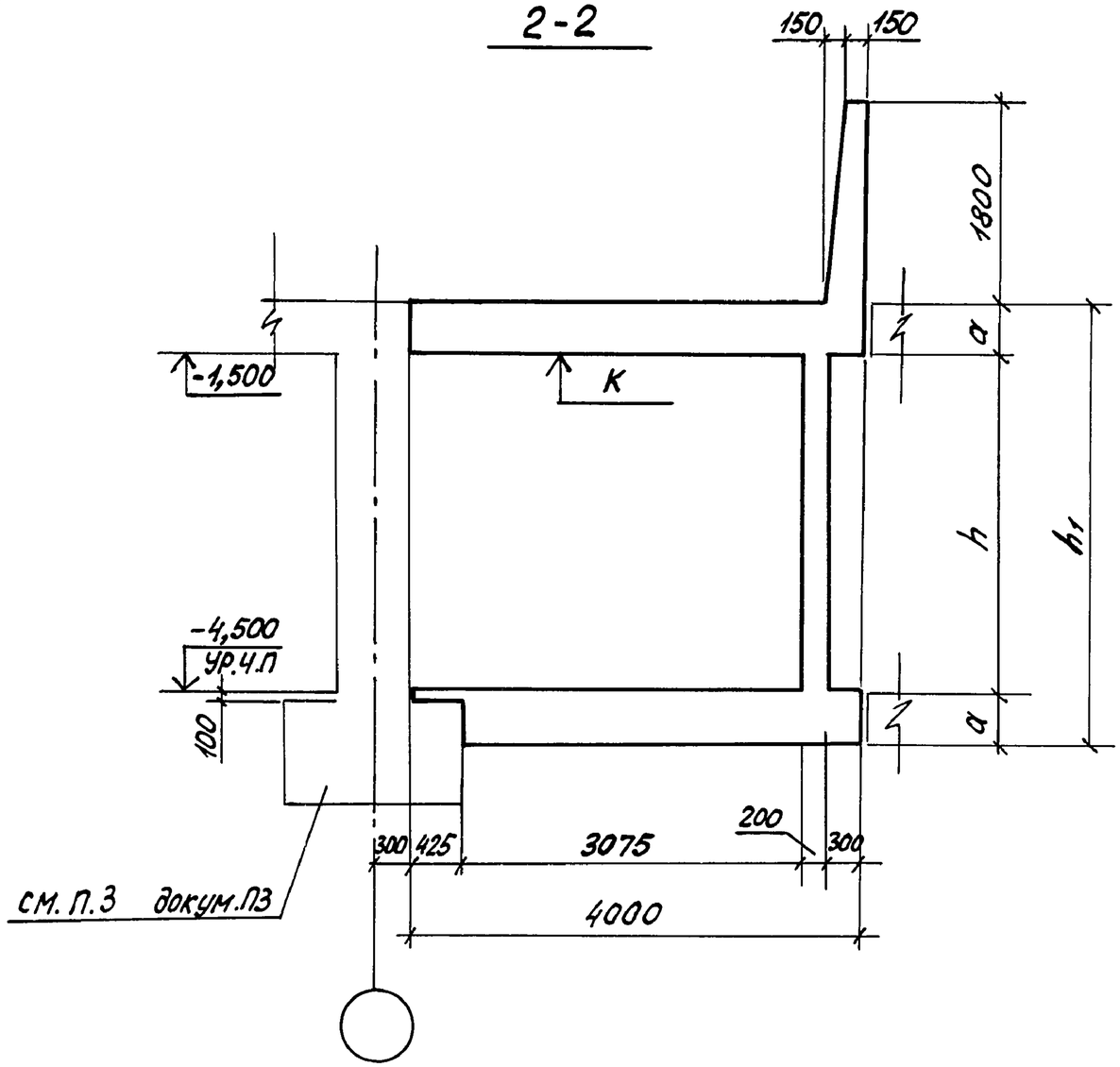

3-3

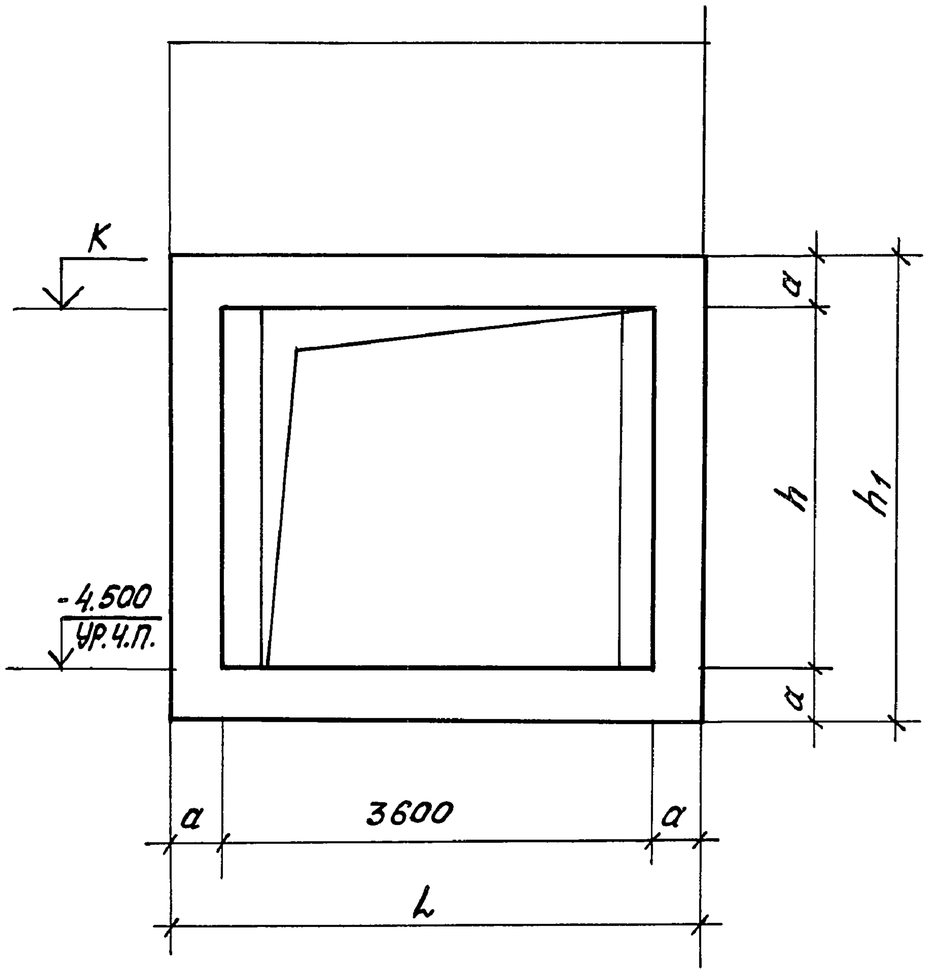

Инв.№подл. | Подпись и дата | Взам.инв.№

Схема армирования

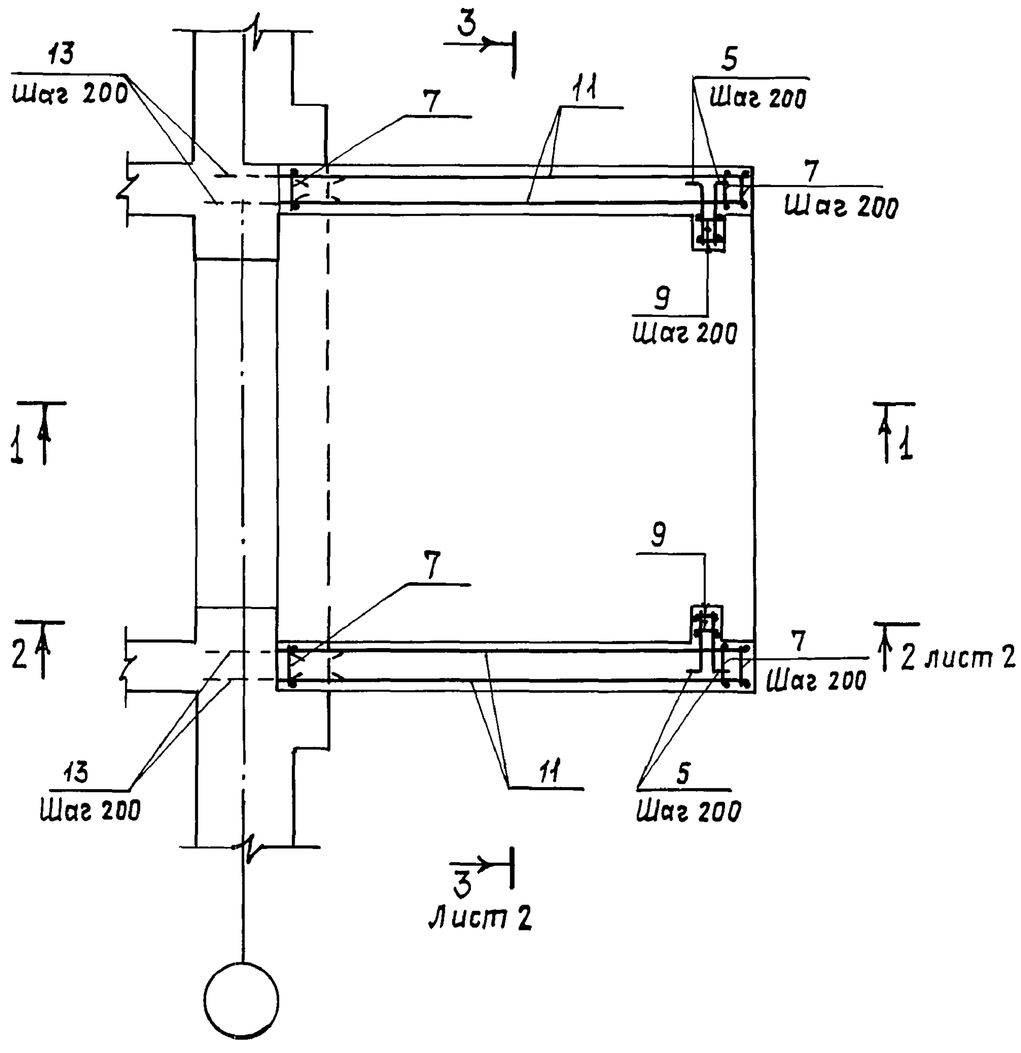

1 – 1

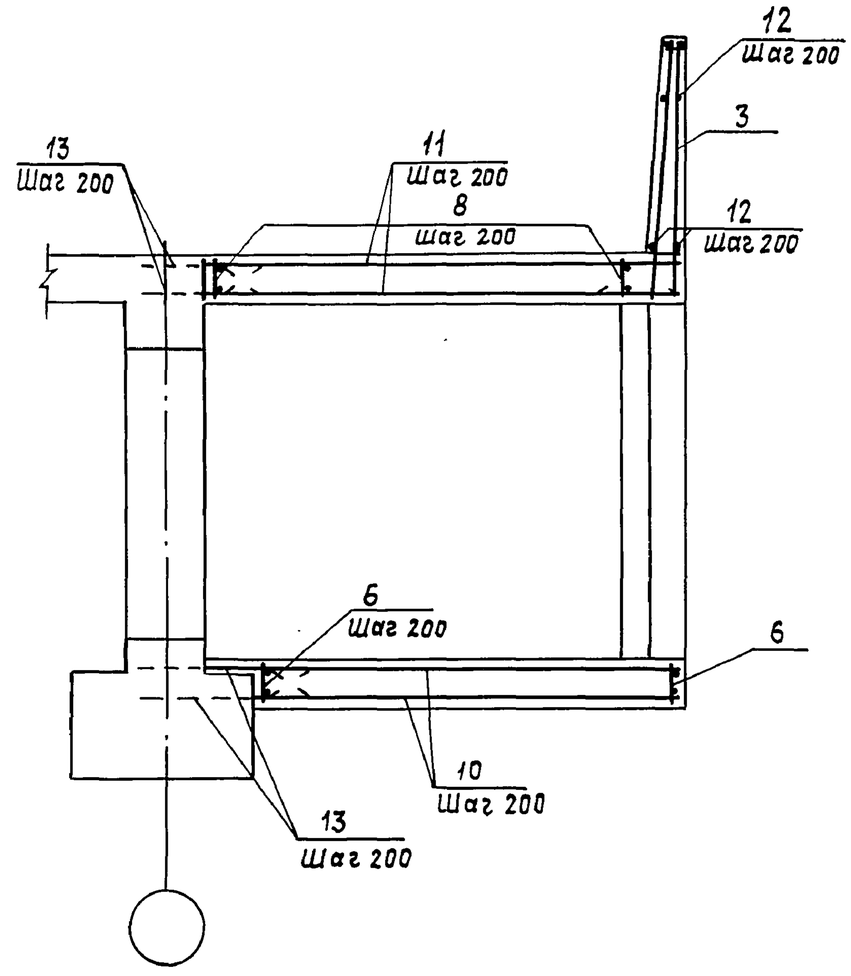

Спецификацию см. листы 3,4.

				03.005-7,0-3-5		
Рук.маст.	Цыганков		5.91	В-1 предтамбур Армирование.	Стадия	Лист	Листов
Н.контр.	Цветкова		5.91		Р	1	4
Гл.спец.	Кондратьева		5.91		Проектная организация „Прогресс"		
Вед.инж.	Гришанова		5.91				
Инженер	Беляев		5.91				

Инв.№подл. | Подпись и дата | Взам.инв.№

25032-01 21

2-2

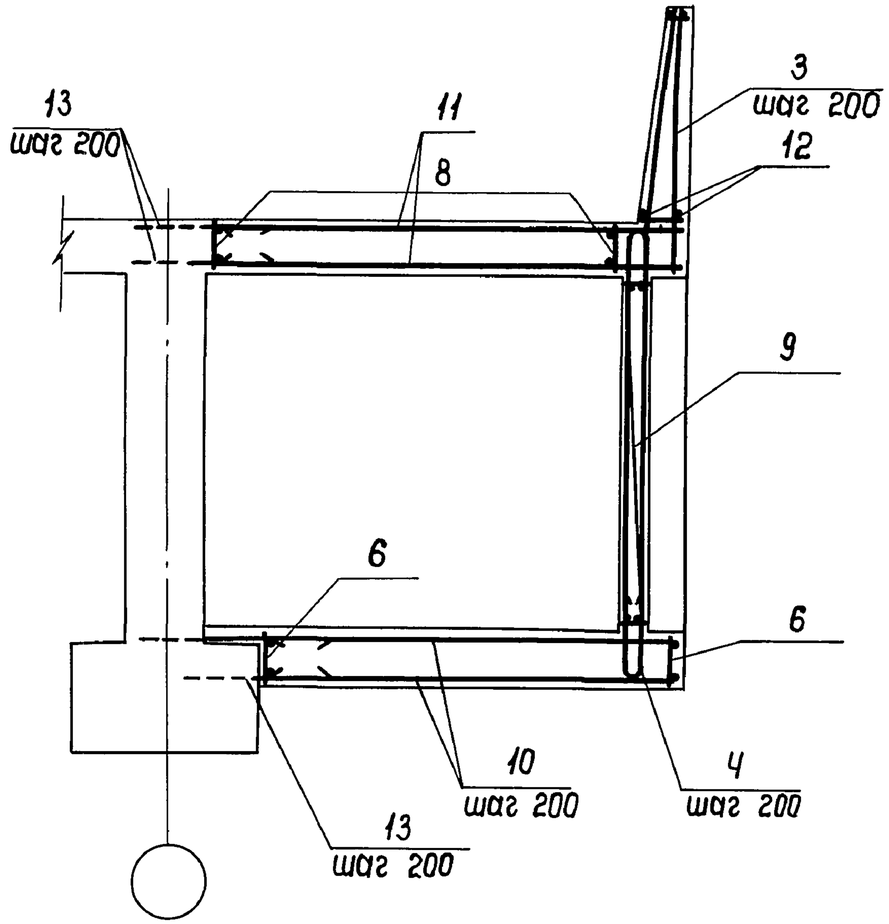

3-3

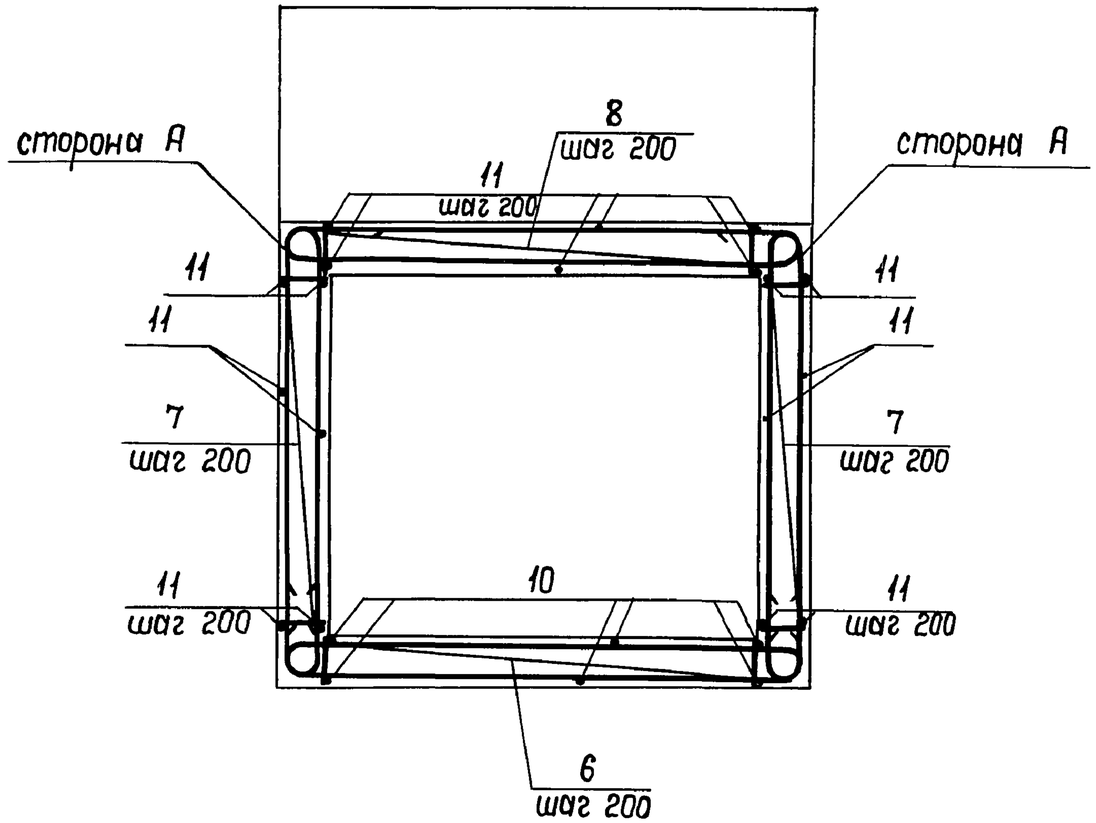

Инв. № подл. | Подпись и дата | Взам. инв. №

Копировал: 25032-01 22 Формат: А3

Формат	Зона	Поз	Обозначение	Наименование	Кол.	Примечание
			Класс сооружений	А-II; А-III; А-IV.		
				Сборочные единицы		
А4		1	03.005-7.2-16	ЗД-1	2	
А4		2	03.005-7.2-17	ЗД-2	5	
А4		3	03.005-7.2-10	КР38	21	
				Детали		
				ГОСТ 5781-82*		
Б4		4		ф16 AIII, ℓ=1790	4	2,82кг
Б4		5		ф12 AIII, ℓ=591	60	0,52кг

Ведомость деталей (кл. А-II, А-III, А-IV)

Поз.	Эскиз
4	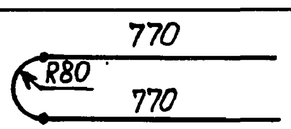
5	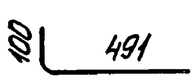

Формат	Зона	Поз.	Обозначение	Наименование	Кол.	Примечание
			Переменные данные для исполнений:			
			Класс сооружения А-II			
				Сборочные единицы		
				Каркасы плоские		
А4		6	03.005-7.2-8	КР26	18	
А4		7	-2	КР29	40	
А4		8	-15	КР32	20	
А4		9	-2	КР35	4	
				Детали		
				ГОСТ 5781-82*		
Б4		10		ф12 AIII, ℓ=3550	40	3,15кг
Б4		11		ℓ=3980	112	3,53кг
Б4		12		ℓ=4360	18	3,87кг
Б4		13		ℓ=720	112	0.64кг
				Материалы		
				Бетон класса В25, м³	27,8	

Инв.№ подл. | Подпись и дата | Взам. инв.№

Формат	Зона	Поз.	Обозначение	Наименование	Кол.	Примечание
			Класс сооружений А-III			
				Сборочные единицы		
				Каркасы плоские		
А4		6	03.005-7.2-8	КР27	18	
А4		7	-2	КР30	40	
А4		8	-15	КР33	20	
А4		9	-2	КР36	4	
				Детали		
				ГОСТ 5781-82*		
Б4		10		ф10 А III, ℓ=3550	40	2,19кг
Б4		11		ℓ=3980	112	2,46кг
Б4		12		ℓ=4260	18	2,63кг
Б4		13		ℓ=600	112	0,37кг
				Материалы		
				Бетон класса В25, м³	22	
			Класс сооружений А-IV			
				Сборочные единицы		
				Каркасы плоские		
А4		6	03.005-7.2-8	КР28	18	
А4		7	-2	КР31	40	
А4		8	-15	КР34	20	
А4		9	-2	КР37	4	

Формат	Зона	Поз.	Обозначение	Наименование	Кол.	Примечание
				Детали		
			стержни	ГОСТ 5781-82*		
Б4		10		ф8 А III, ℓ=3550	40	1,40кг
Б4		11		А III, ℓ=3980	112	1,57кг
Б4		12		А III, ℓ=4160	18	1,64кг
Б4		13		А III, ℓ=480	112	0,19кг
				Материалы		
				Бетон класса В25, м³	19	

Ведомость расхода стали на элемент, кг

Класс сооружений	Изделия арматурные							
	Арматура класса А-III ГОСТ 5781-82*							
	ф25	ф20	ф16	ф12	ф10	ф8		Итого
А-II	2875		61	1176		110		4222
А-III		1364	59	242	717	110		2492
А-IV			1117	179		459		1755

Продолжение ведомости

Класс сооружений	Изделия закладные							Общий расход
	Прокат марки Ст3сп5 ГОСТ 8509-86		Прокат марки Ст3кп2 ГОСТ 103-76*		Арматура класса А-III ГОСТ 5781-82*			
	∠90х56х6	Итого	δ=12	Итого	ф10	ф8	Итого	
А-II	41,6	41,6	15,0	15,0	3,7	3,5	7,2	4286
А-III	41.6	41.6	15.0	15.0	3,7	3,5	7,2	2556
А-IV	41,6	41,6	15.0	15.0	3,7	3.5	7,2	1819

Инв. № подл. | Подпись и дата | Взам. инв. №

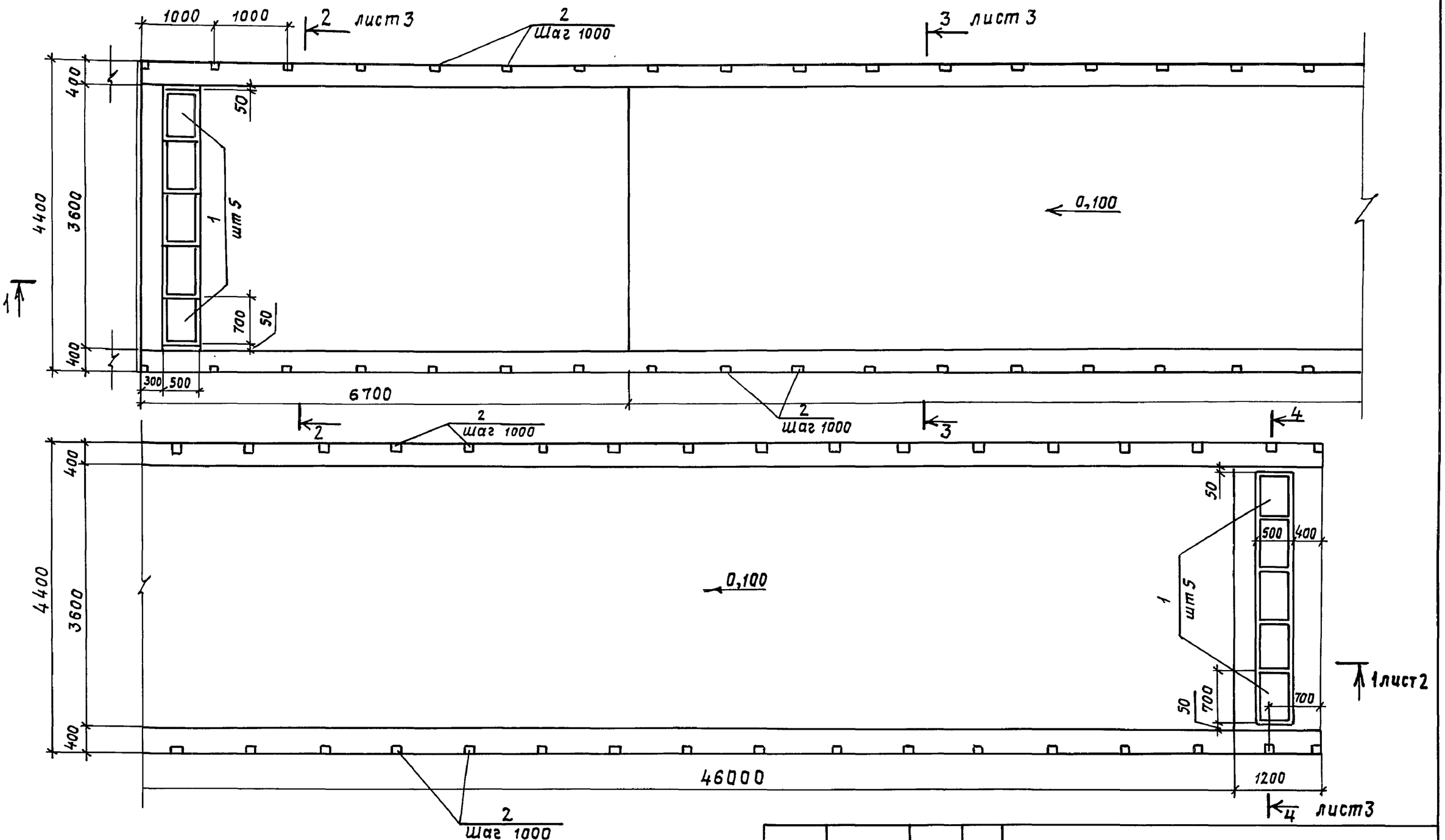

Рук.маст.	Цыганков		5.91	03. 005-7.0-3-6 ГЧ		
Н.контр.	Цветкова		5.91	В-1 рампа габаритный чертеж	Стадия	Лист	Листов
Гл.спец.	Кондратьева		5.91		Р	1	3
Вед.инж.	Грищанова		5.91		Проектная организация „Прогресс"		
Инженер	Беляев		5.91				

Инв.№ подл. | Подпись и дата | Взам.инв.№

25032-01 25

1–1

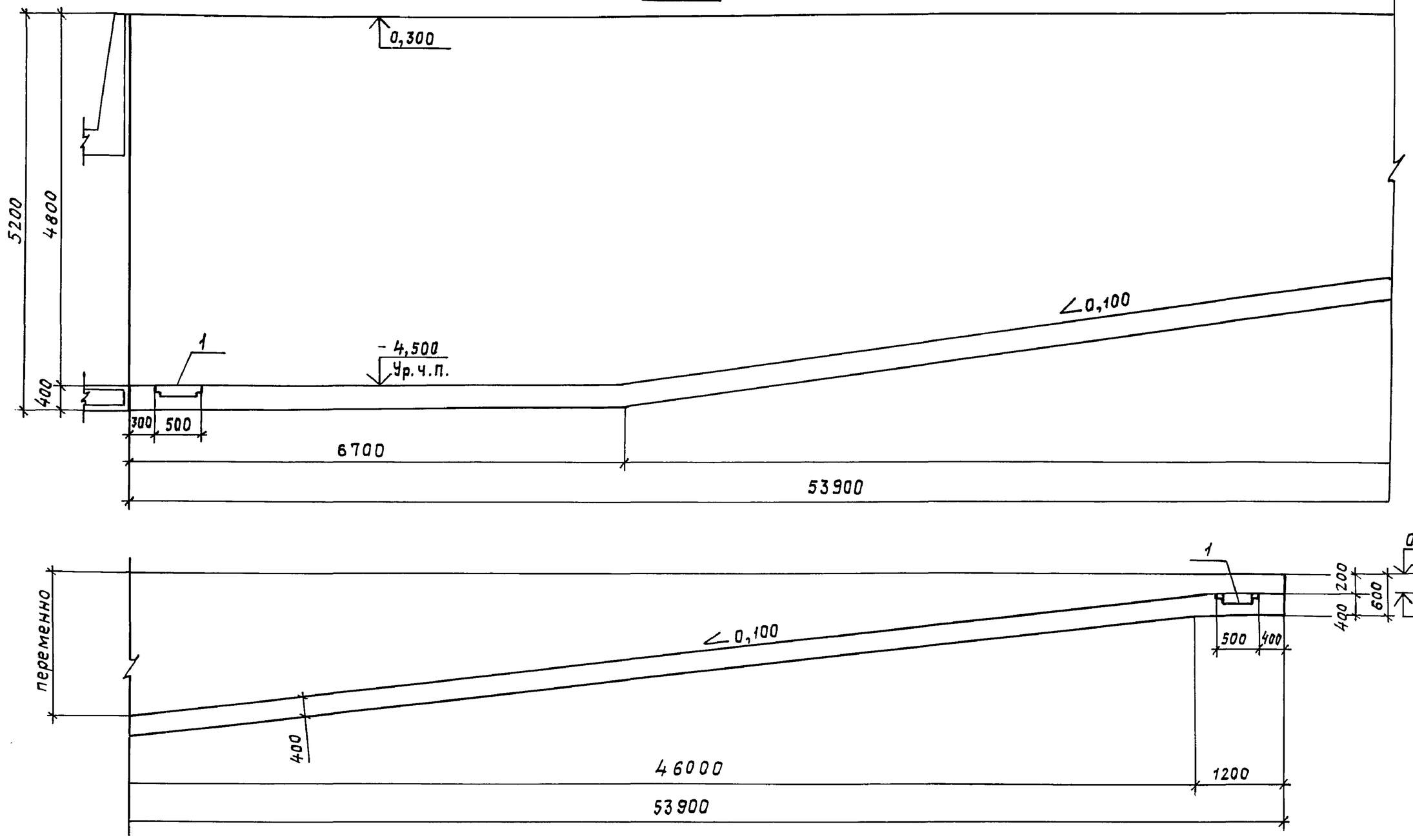

Инв.№подл.	Подпись и дата	Взам.инв.№

03.005 -7.0-3-6 ГЧ

Лист 2

25032-01 26

2-2

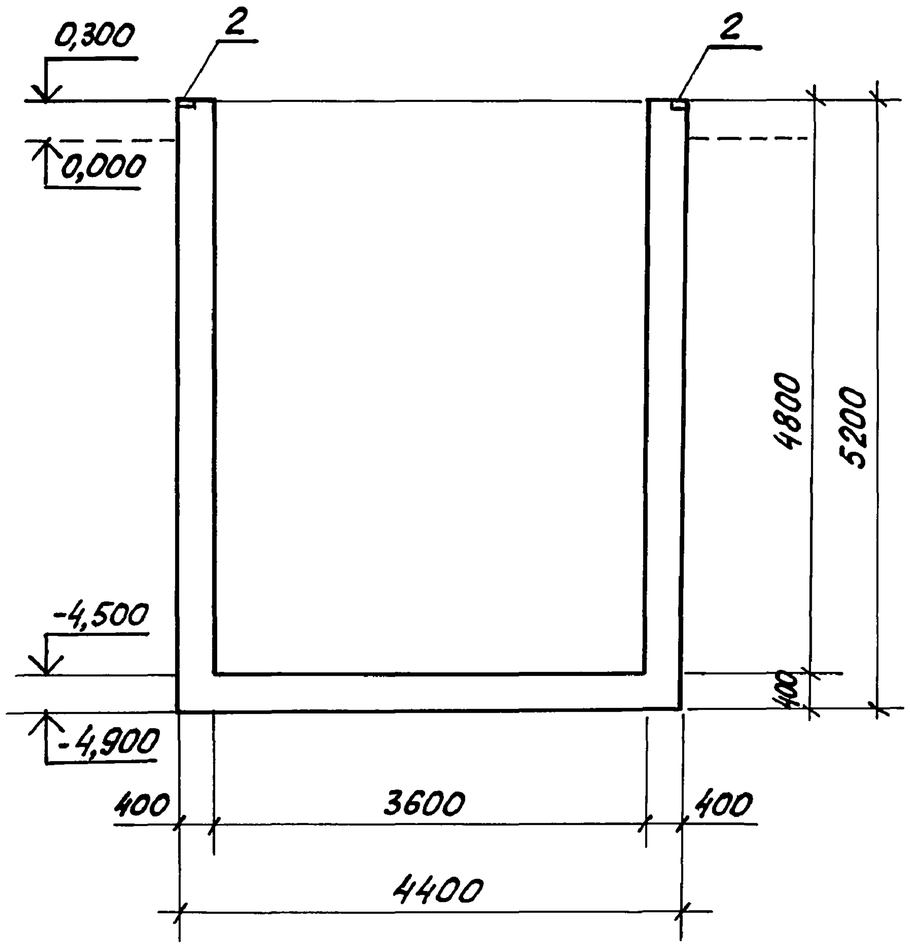

3-3

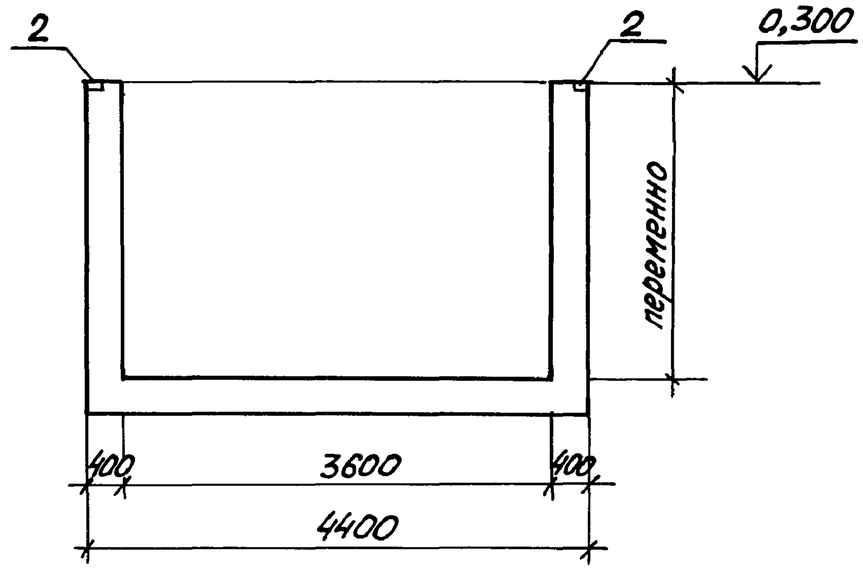

4-4

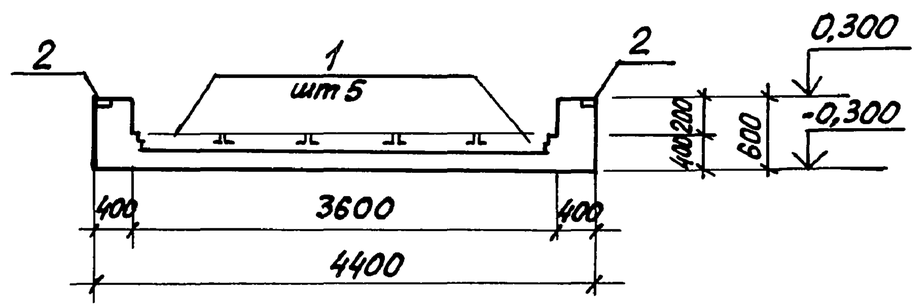

Инв.№ подл. | Подпись и дата | Взам.инв.№

03.005-7.0-3-6 ГЧ

Лист 3

Схема армирования

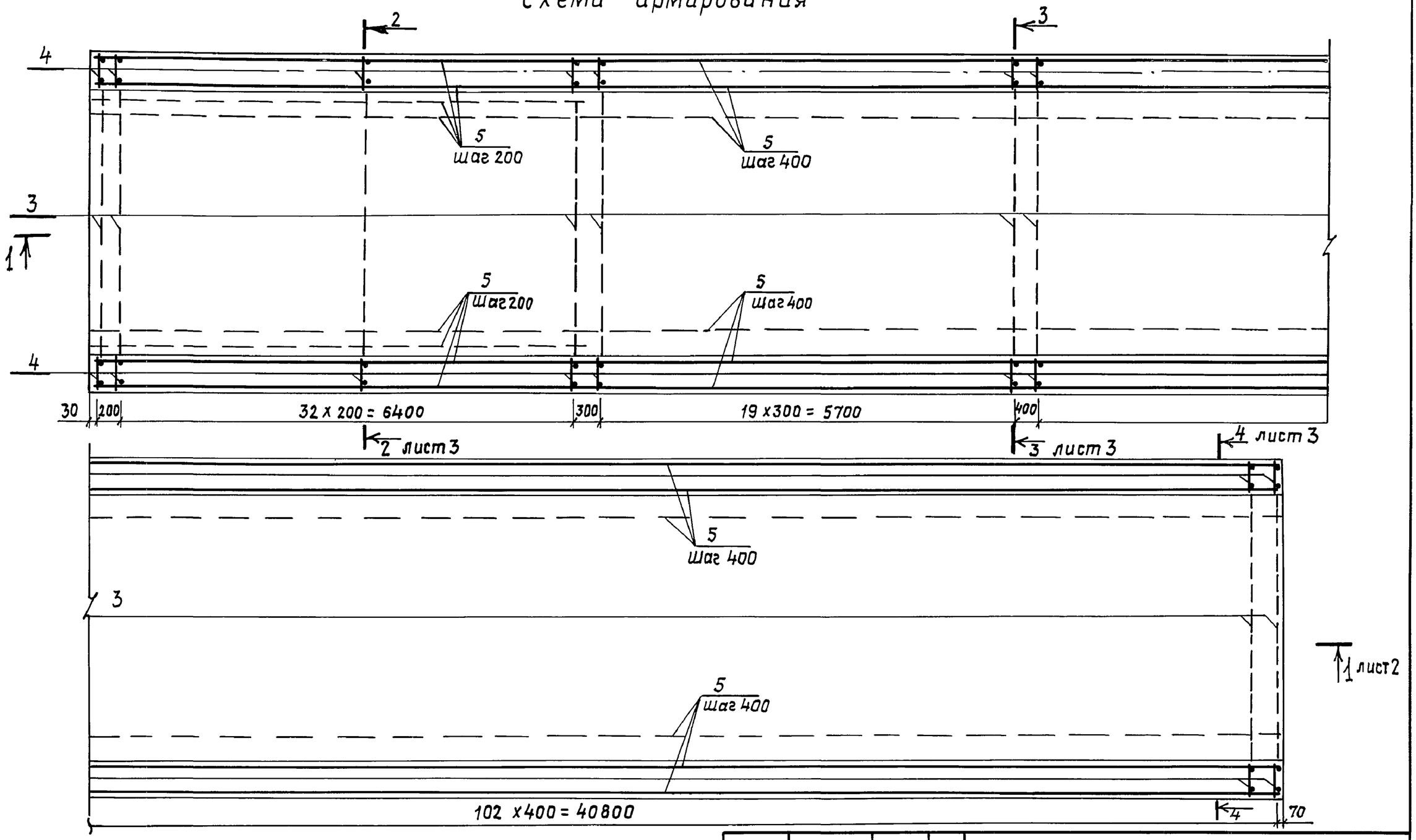

1. Спецификацию см. л.3.
2. Примечание см. л.2.

				03.005-7,0-3-7			
рук.маст.	Цыганков		5.91	В-1 Рампа Армирование	Стадия	Лист	Листов
Н.контр.	Цветкова		5.91		Р	1	4
Гл.спец.	Кондратьева		5.91		Проектная организация „Прогресс"		
Вед.инж.	Гришанова		5.91				
Инженер	Беляев		5.91				

Взам. инв. № | Подпись и дата | Инв. № подл.

1 — 1

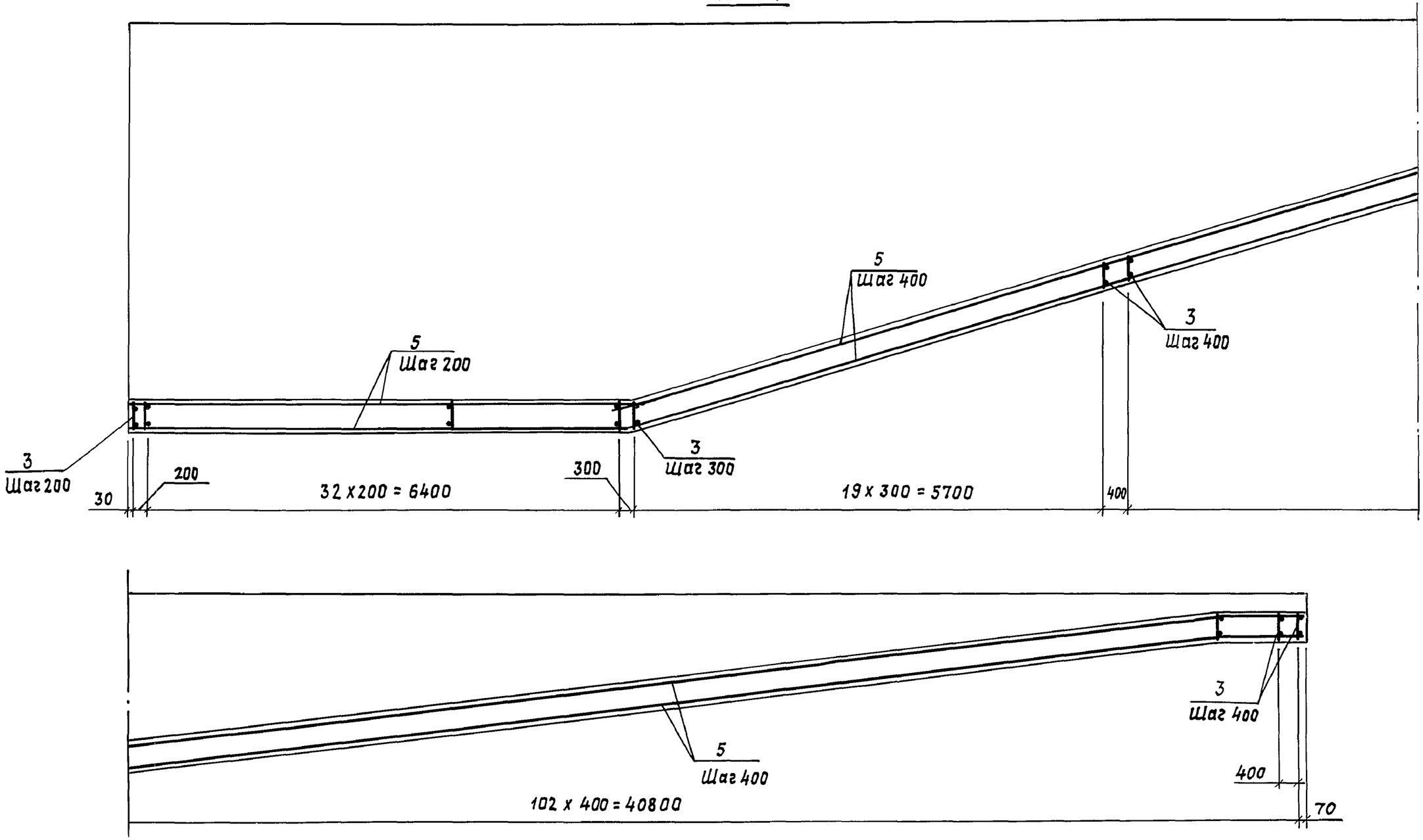

Каркасы КР40 (поз.4) на наклонных участках обрезать по месту и использовать при дальнейшем армировании стены

Инв.№ подл.	Подпись и дата	Взам. инв.№

03.005-7,0-3-7	Лист 2

2 — 2

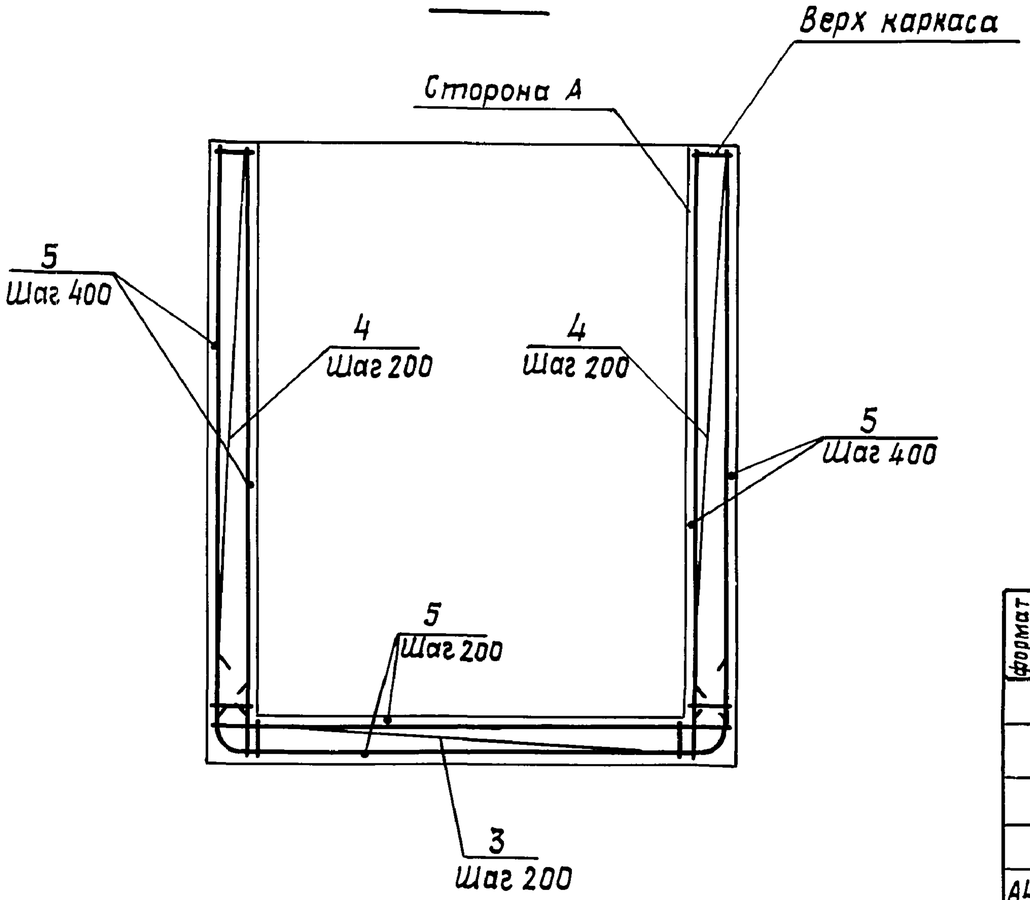

3 — 3

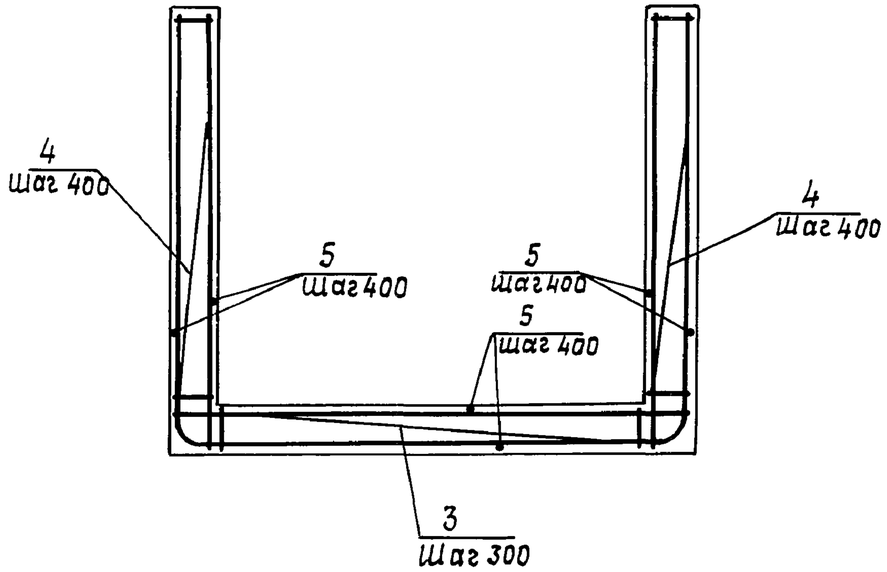

4 — 4

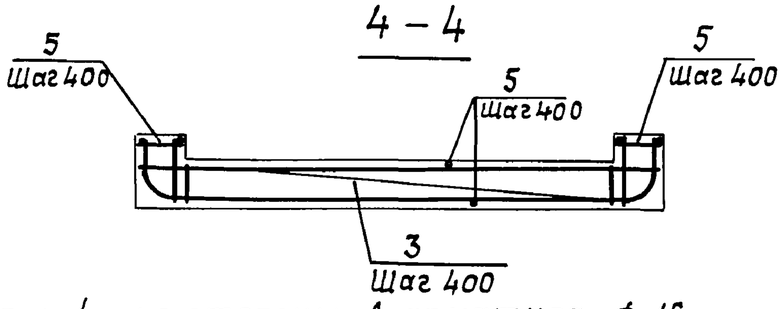

1. В каркасе поз. 4 со стороны А арматура ф 16.
2. Верх каркаса поз. 4 см. 03.005-7.2-11.

Формат	Зона	Поз.	Обозначение	Наименование	Кол.	Примечание
				Сборочные единицы		
А4		1	03.005-7.0-1-86	Решетка Р1	10	
А4		2	03.005-7,2-17	ЗД-3	106	
А4		3	03.005-7.2-14	Каркас КР39	157	
А4		4	-11	КР40	212	
				Материалы		
		5		Арматура ф12А III, м	4859	п.м.-0,89кг
				Бетон класса В25, м³	150	

03.005-7,0-3-7

Лист 3

Взам. инв.№ | Подпись и дата | Инв.№подл.

Ведомость расхода стали на элемент, кг

Класс сооружений	Изделия арматурные										Изделия закладные										Общий расход
	Арматура класса									Всего	Прокат марки						Арматура класса			Всего	
	А-III						А-I				Ст3кп2			Ст3кп2			А-I	А-III			
	ГОСТ 5781-82*						ГОСТ 5781-82*				ГОСТ 8509-86			ГОСТ 103-76*			ГОСТ 5781-82*				
	ф25	ф20	ф16	ф12		Итого	ф8		Итого		L50x5	L65x5	Итого	-4x45	-10x100	Итого	ф8	ф8	Итого		
А-II; А-III; А-IV	7430	1566	1777	6188		16961	–		–	16961	86	50	136	141	84,9	225,5	10	42,2	52,2	413,7	17374,7

Инв.№ подл. | Подпись и дата | Взам. инв.№

Разрез 1–1

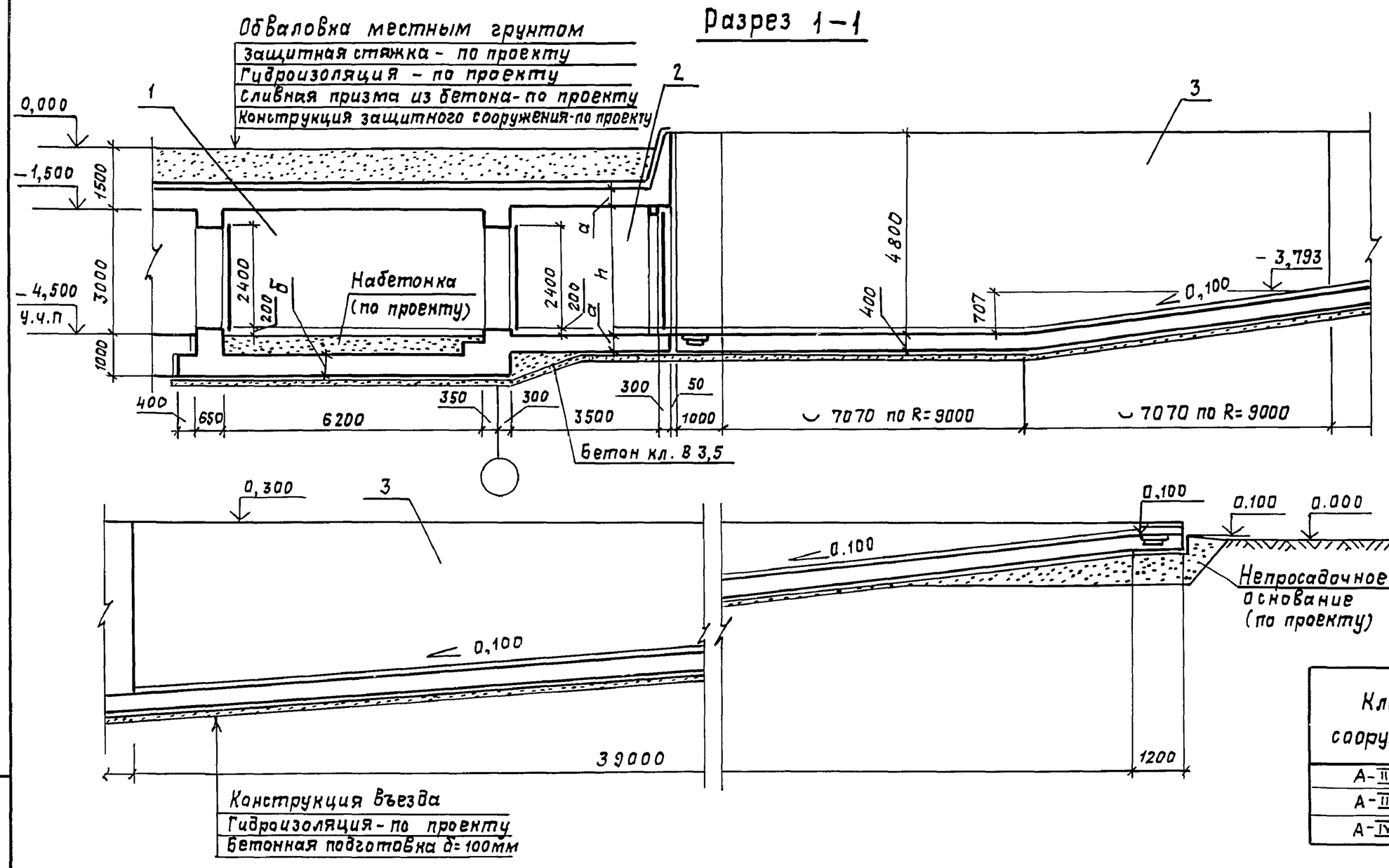

Класс сооружений	Размеры, мм		
	а	h	б
А-II	400	3100	400
А-III	350	3050	400
А-IV	300	3050	350

Экспликация конструктивных элементов входа

Марка, поз.	Обозначение	Наименование	Примечание
1	03.005-7.0-3-2ГЧ,3	Тамбур-шлюз	
2	03.005-7.0-3-4ГЧ,5	Предтамбур	
3	03.005-7.0-3-9ГЧ,10	Рампа	

Рук.маст.	Цыганков		5.91
Н.контр.	Цветкова		5.91
Гл.спец.	Кондратьева		5.91
Вед.инж.	Гришанова		5.91
Инженер	Беляев		5.91

03.005-7.0-3-8

Въезд поворотный с проемом ворот 3,0×2,4 (h) В-2
Чертеж общего вида

Стадия	Лист	Листов
Р	1	2

Проектная организация „Прогресс"

Взам.инв.№ | Подпись и дата | Инв.№подл.

План на отметке −4.500

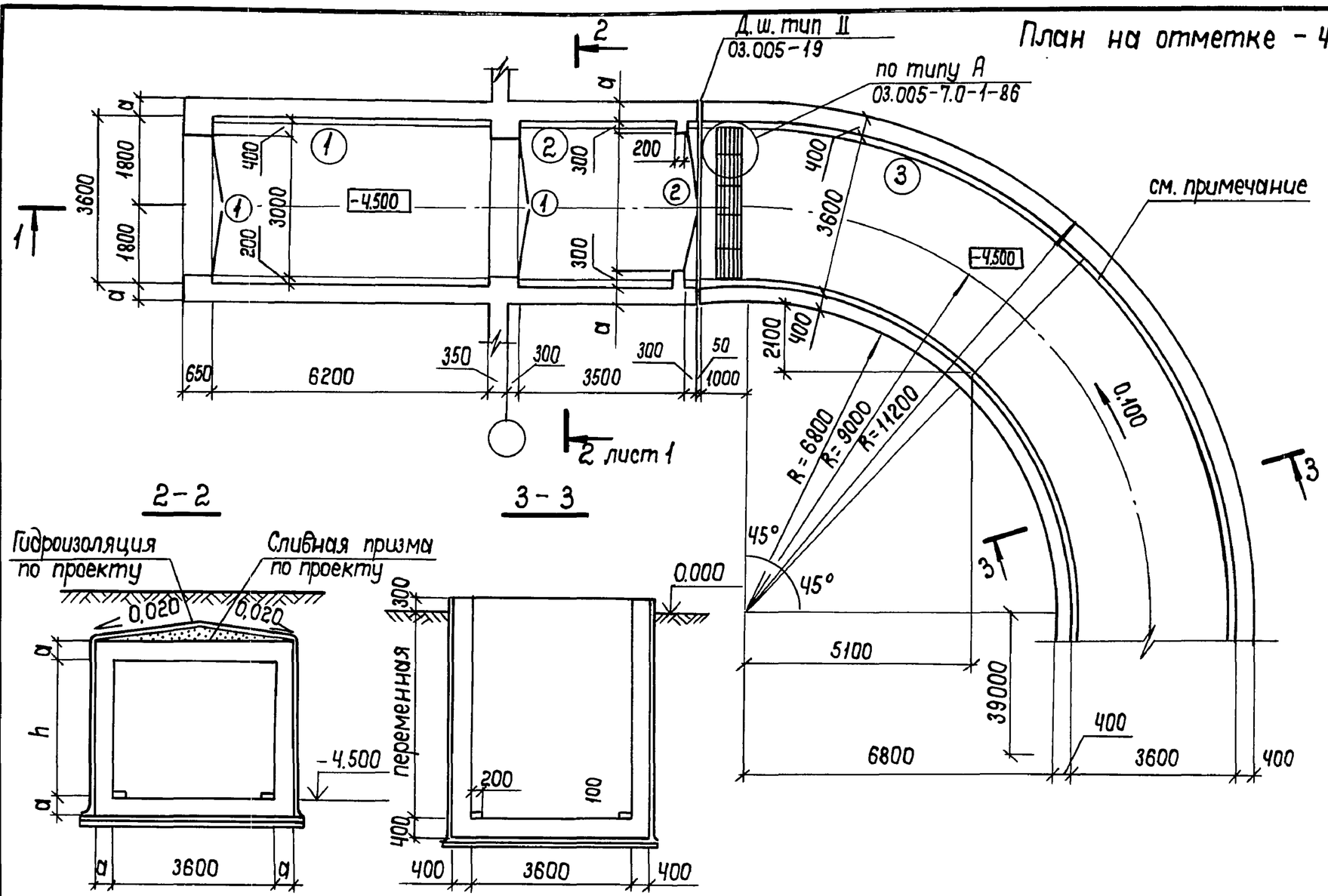

Фрагмент плана

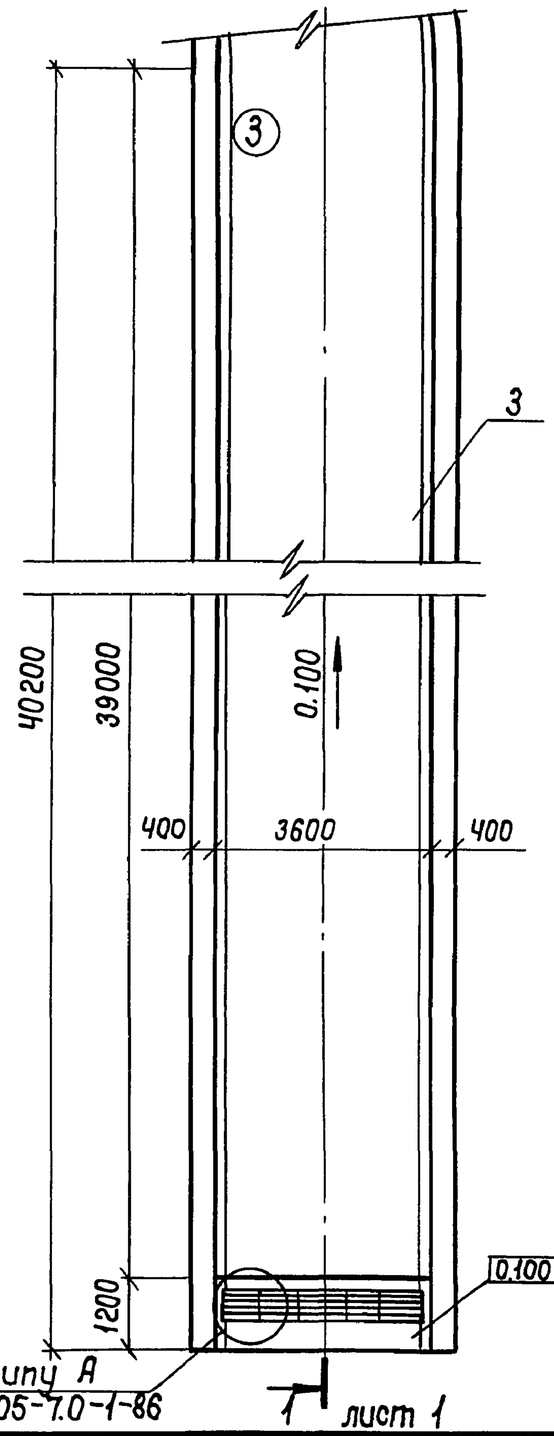

2-2

3-3

Спецификация элементов заполнения проемов

Марка поз.	Обозначение	Наименование	Кол.	Масса ед. кг	Примечание
1	ТДК-Н-1-75/10	Ворота защитно-герметические ВУ-I-1 ВУ-II-1 ВУ-III-1	2	 4261 3660 2776	
2	604/11.72.12.ТУ (ТУ 44.3.220-77)	Ворота металлические утепленные ВРМ-3,0×3,0У	1	546	

Номер по плану	Наименование	Площадь м²
1	Тамбур-шлюз	22,32
2	Предтамбур	11,88
3	Рампа	199,2

По длине рампы выполняется колесоотбойник 200×100(h) из бетона кл. В7,5

Инв. № подл. | Подп. и дата | Взам. инв. №

03.005-7.0-3-8

Лист 2

Копировал: ЗИ 25032-01 33 Формат: А3

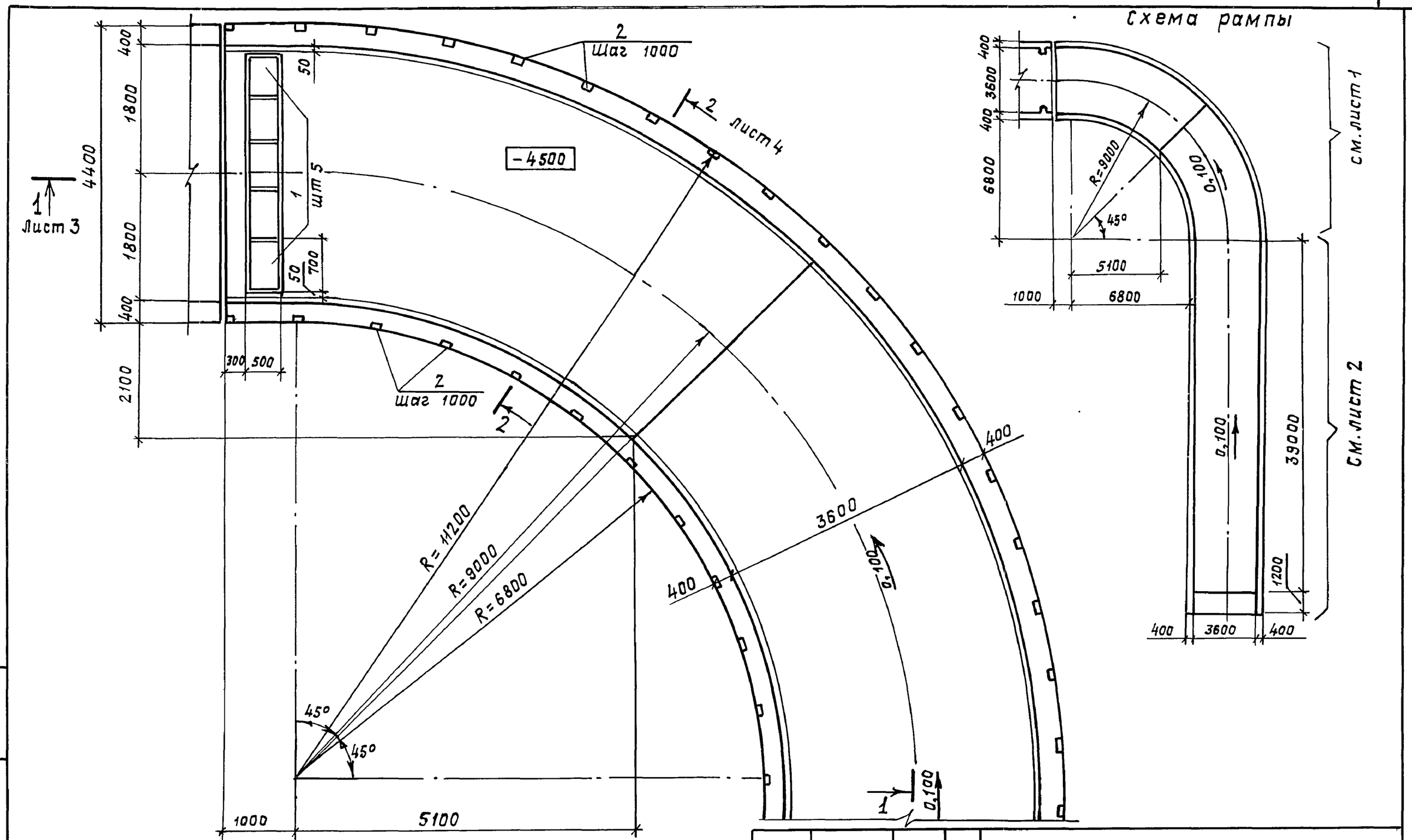

Рук. маст.	Цыганков		5.91	
Н. контр.	Цветкова		5.91	
Гл. спец.	Кондратьева		5.91	
Вед. инж.	Гришанова		5.91	
Инженер	Беляев		5.91	

03.005-7.0-3-9 ГЧ

В-2
Рампа
Габаритный чертеж

Стадия	Лист	Листов
Р	1	4

Проектная организация „Прогресс"

Инв. № подл. | Подпись и дата | Взам. инв. №

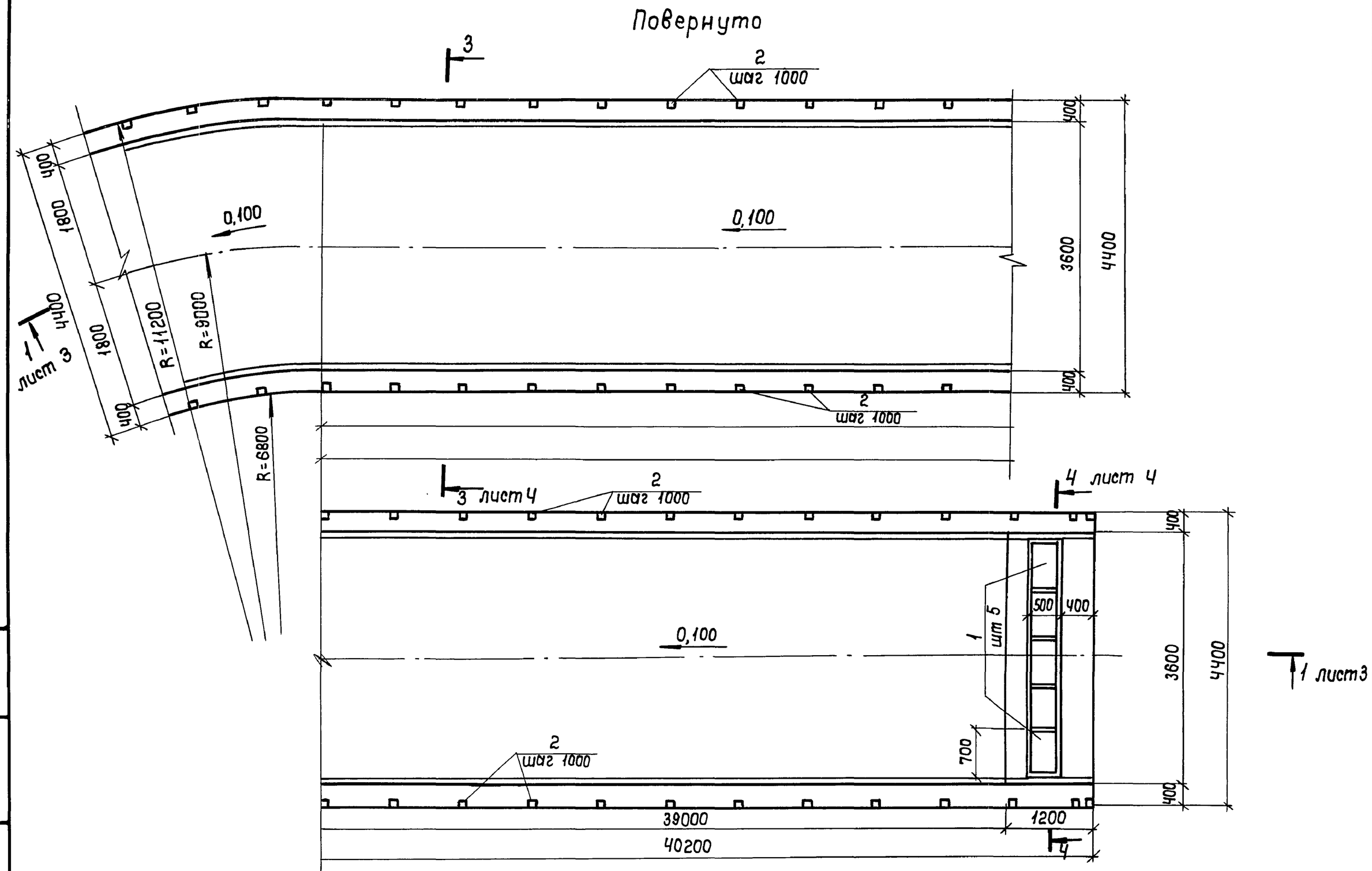

Инв. № подл.	Подп. и дата	Взам. инв. №

03.005-7.0-3-9 ГЧ

Лист 2

Копировал: ЭЦ 25032-01 35 Формат: А3

1—1

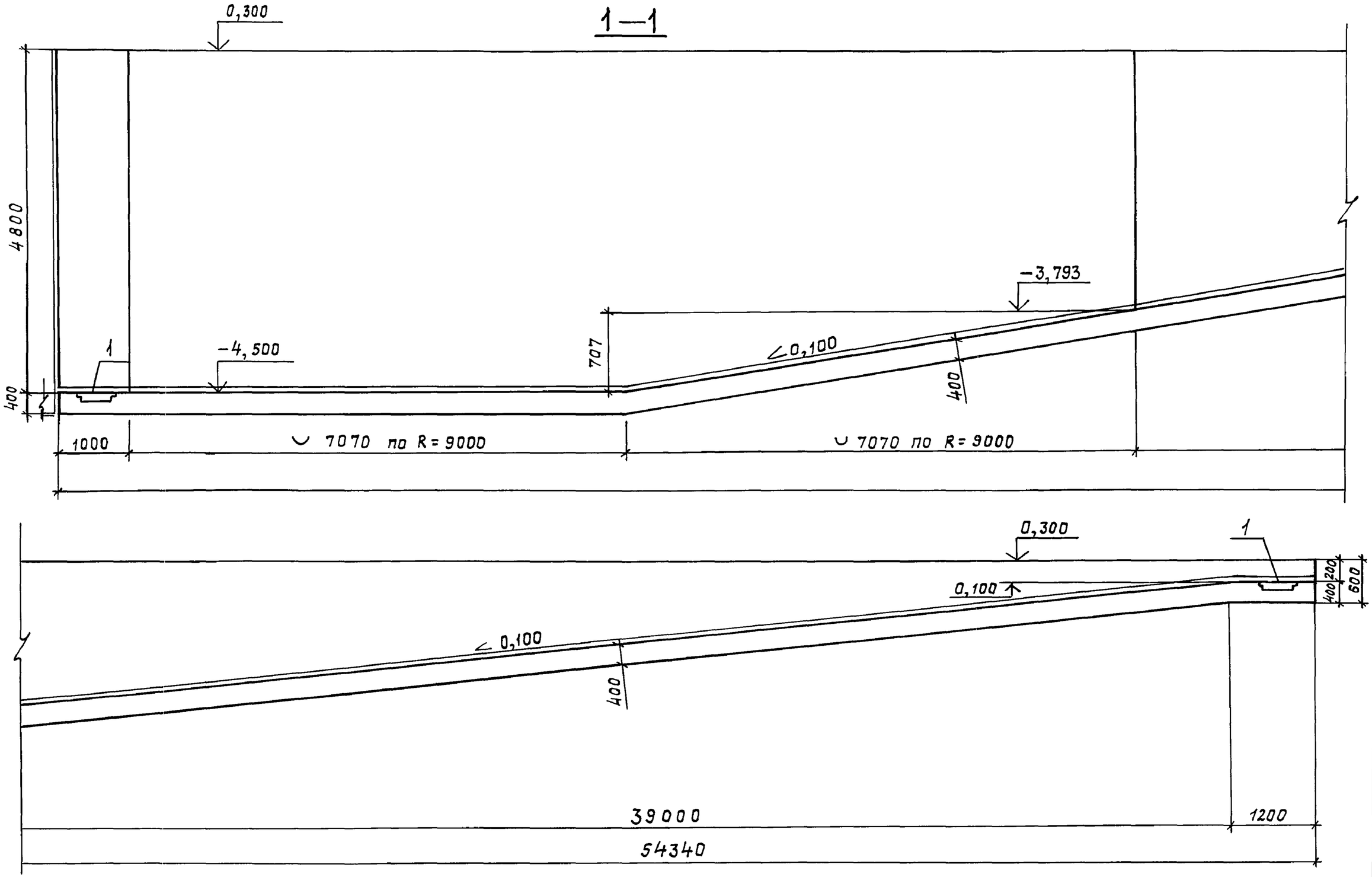

Инв.№ подл.	Подпись и дата	Взам. инв.№

03.005-7.0-3-9 ГЧ

Лист 3

25032-01 36

2-2

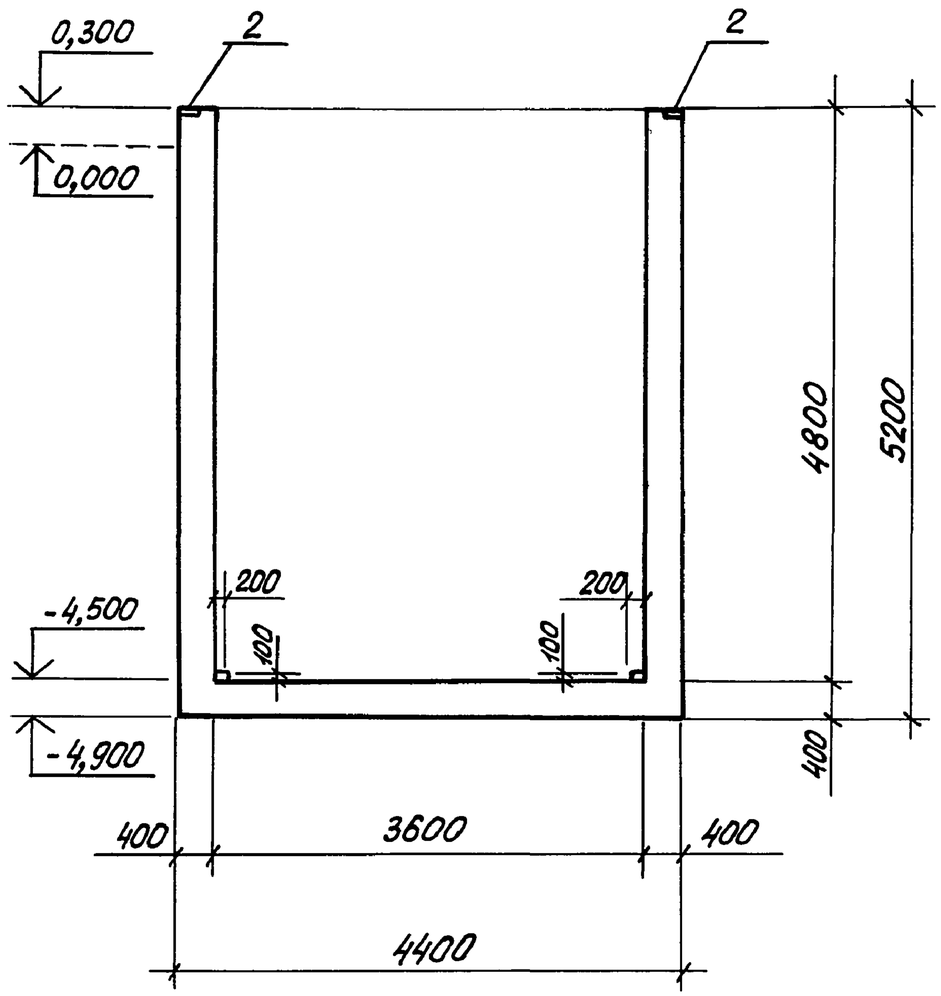

3-3

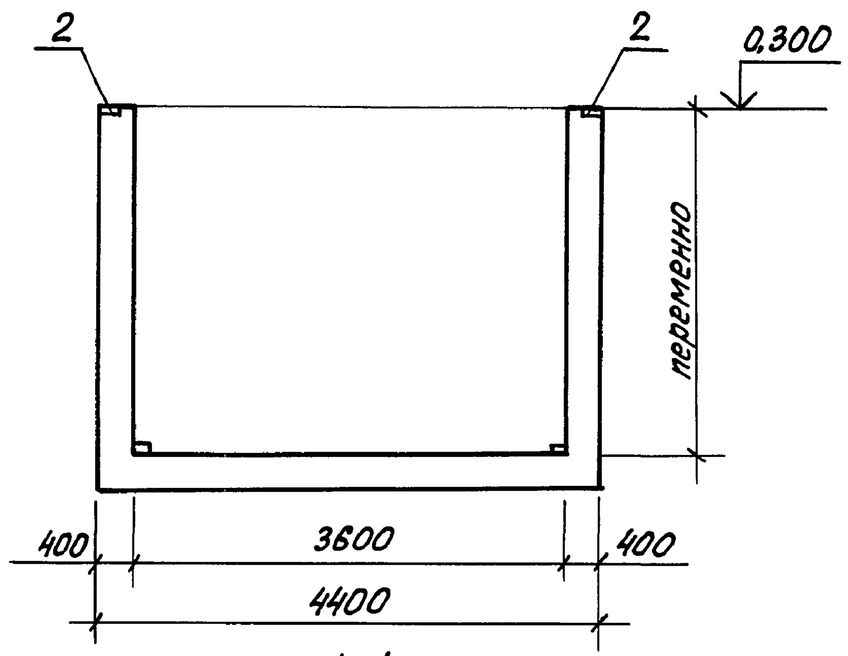

4-4

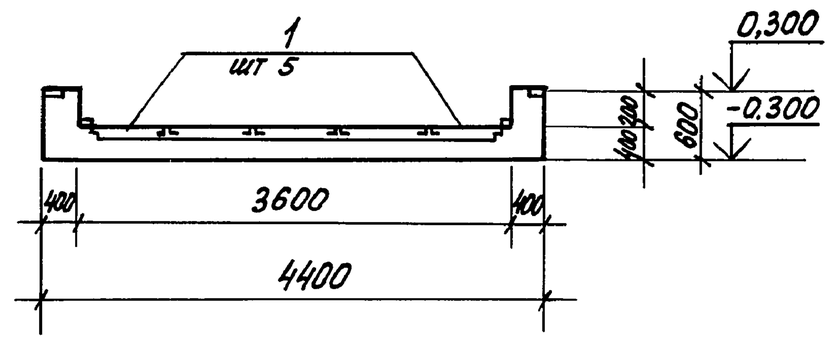

Инв. № подл.	Подпись и дата	Взам. инв. №

03.005-7.0-3-9 ГЧ

Лист 4

Схема армирования

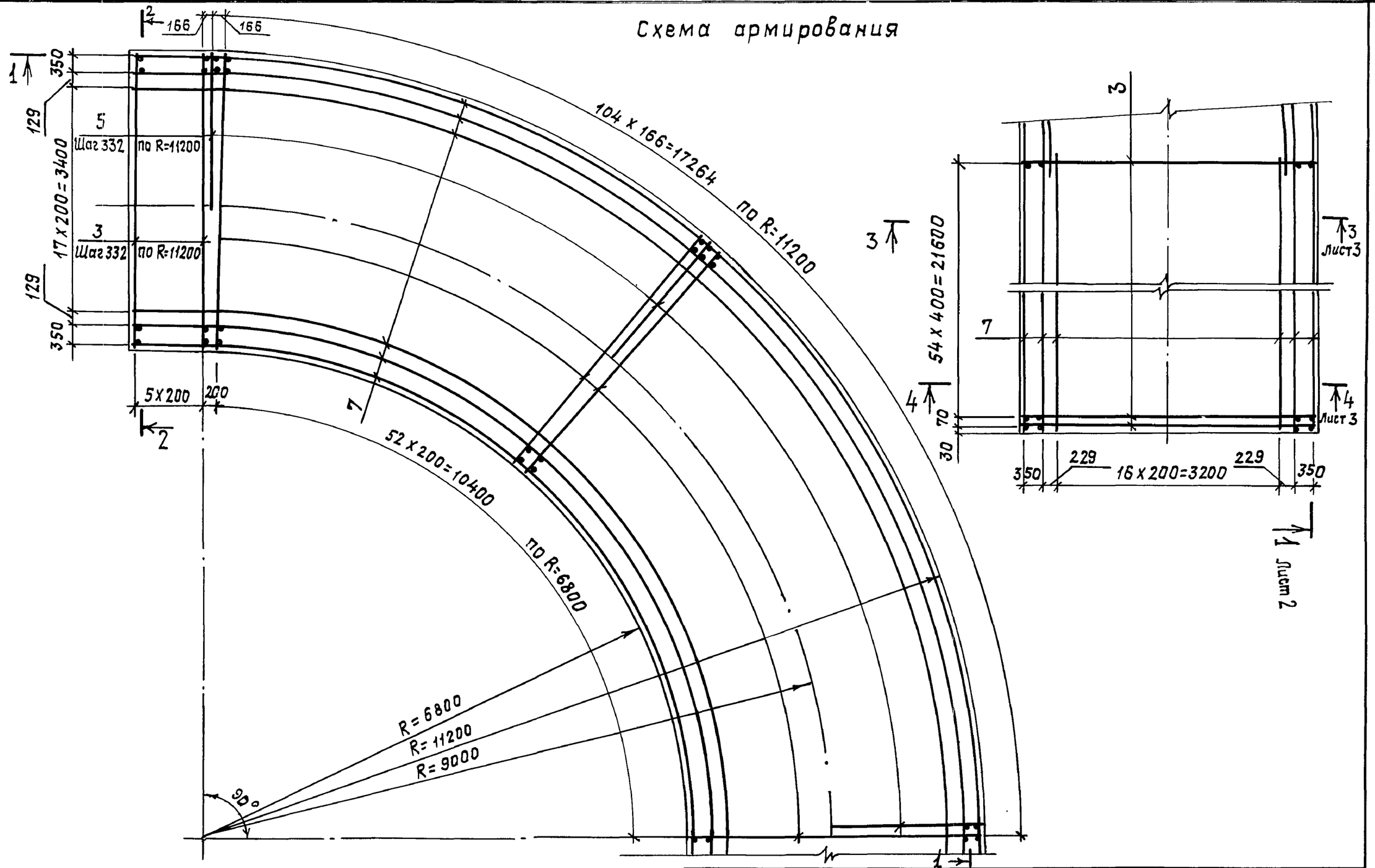

Рук.маст	Цыганков		5.91	
Н.контр.	Цветкова		5.91	
Гл.спец.	Кондратьева		5.91	
Вед.инж.	Гришанова		5.91	
Инженер	Беляев		5.91	

03.005-7,0-3-10

В-2
Рампа
Армирование

Стадия	Лист	Листов
Р	1	4

Проектная организация „Прогресс"

Взам. инв. № | Подпись и дата | Инв. № подл.

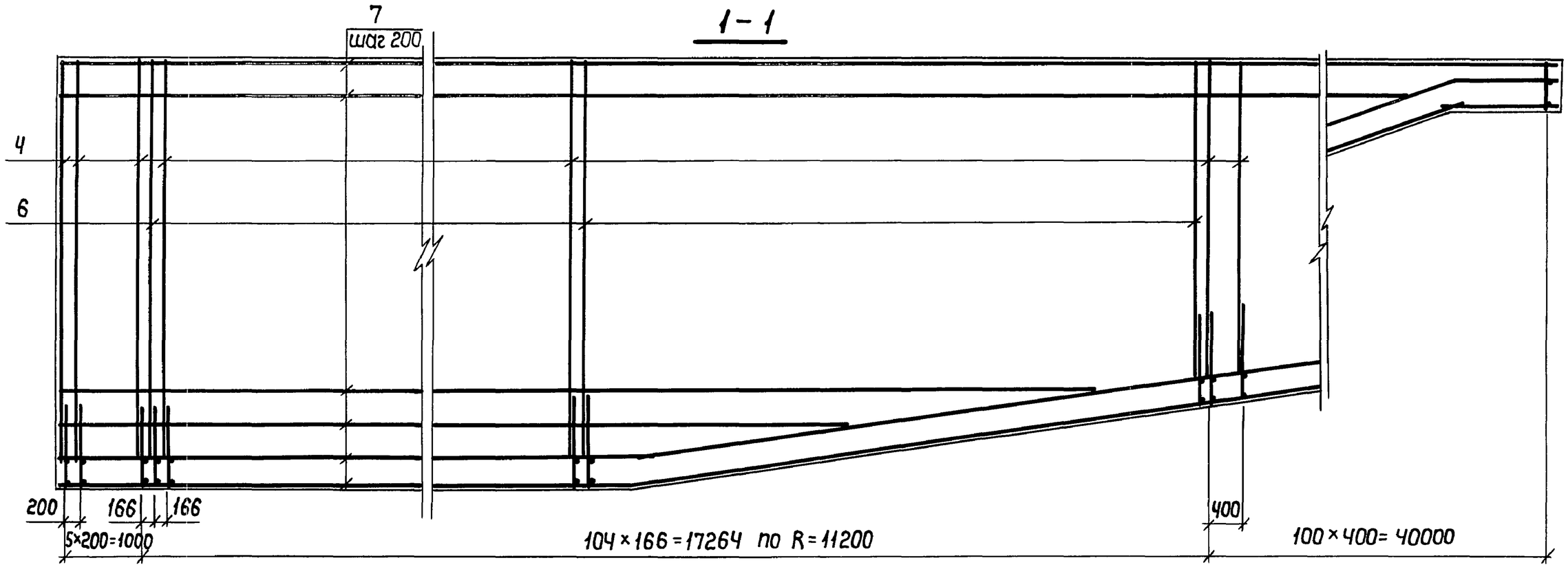

Принципиальная схема установки обрезных каркасов

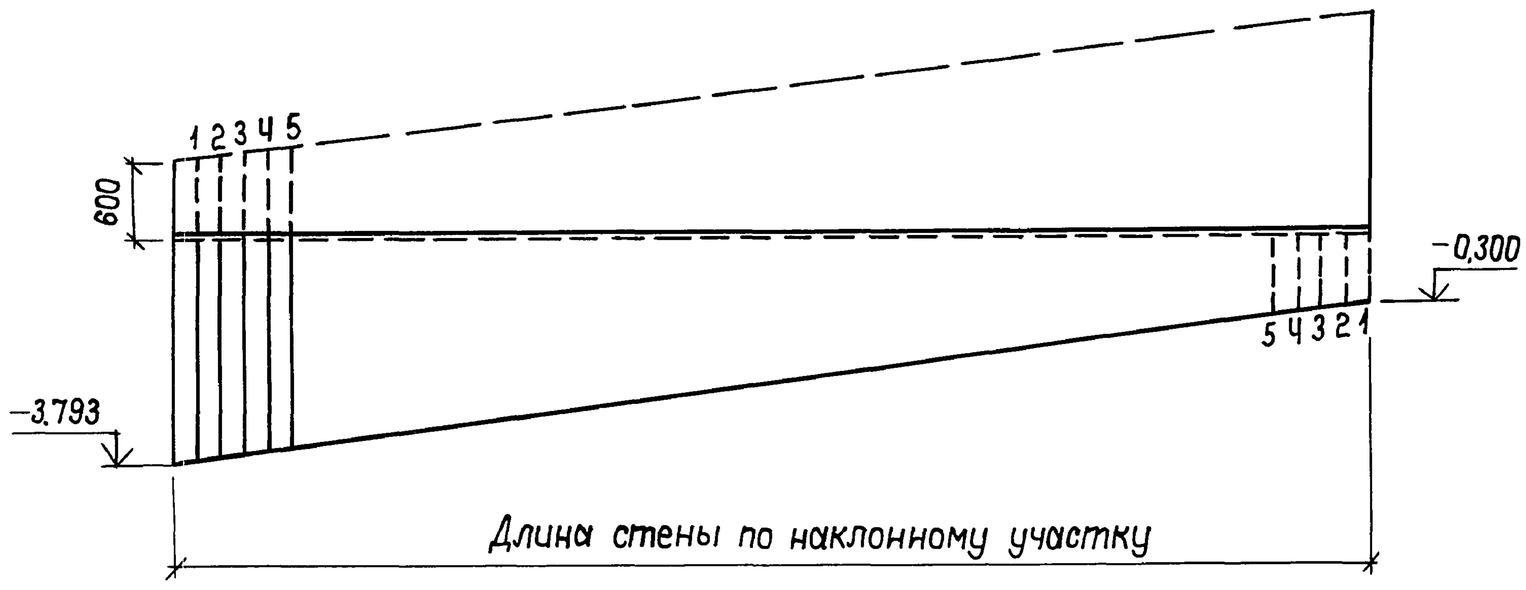

Каркасы КР40 (поз. 4) и КР-42 (поз. 6) на наклонных участках обрезать и использовать при армировании стен согласно схемы.

Инв. № подл. | Подпись и дата | Взам. инв. №

Копировал: Зак 25032-01 39 Формат: А3

2 – 2

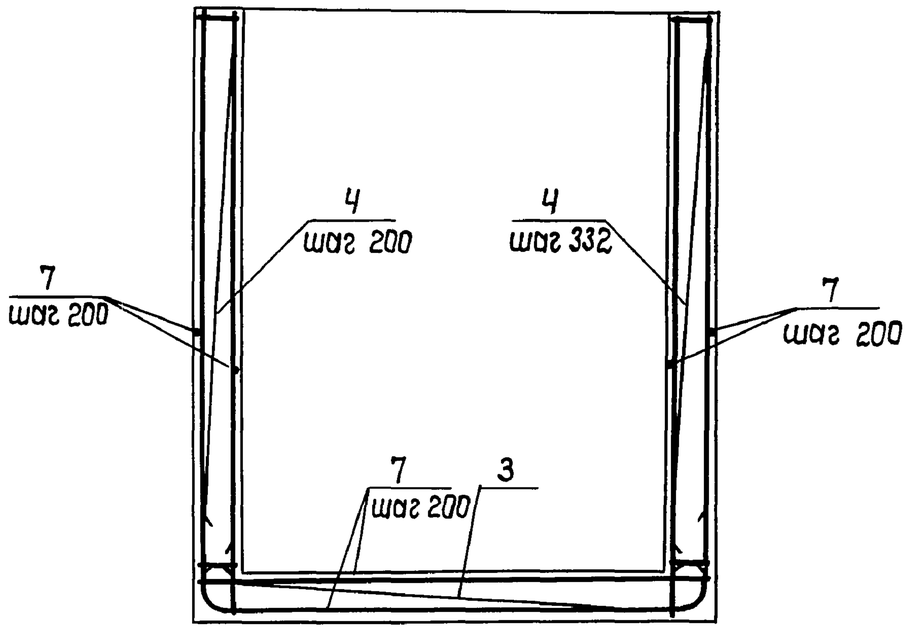

3 – 3

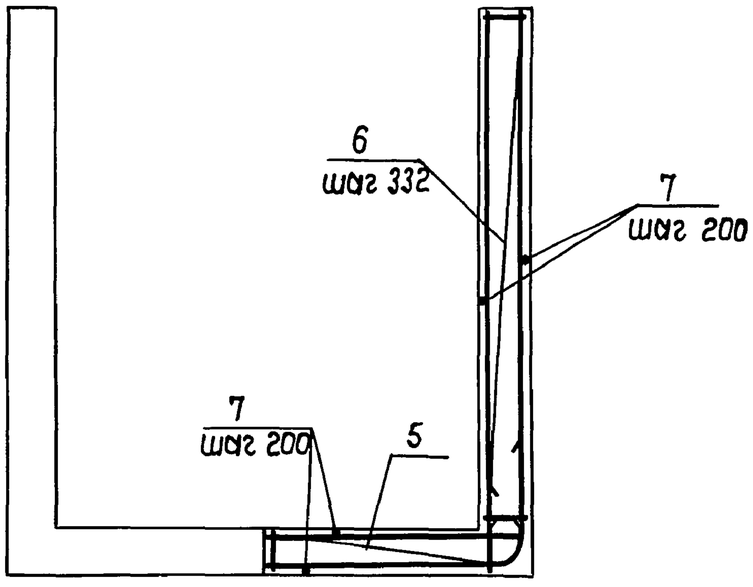

4 – 4

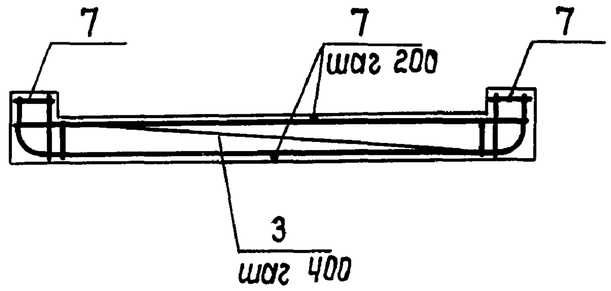

Формат	Зона	Поз.	Обозначение	Наименование	Кол.	Примечание
			Сборочные единицы			
				Изделия закладные		
А4		1	03.005-7.0-1-86	Решетка Р1	10	
А4		2	03.005-7.2-17	ЗД-3	110	
				Каркасы		
А4		3	03.005-7.2-14	КР39	153	
		4	-11	КР40	153	
		5	-12	КР41	53	
		6	-11	КР42	53	
				Материалы		
		7		Арматура Ф12АIII, м	4776	п.м.-0,89кг
				Бетон класса В25, $м^3$	150	

Инв.№ подл. | Подп. и дата | Взам. инв.№

Копировал: УК 25032-01 40 Формат: А3

Ведомость расхода стали на элемент, кг.

Класс сооружений	Изделия арматурные										Изделия закладные										Общий расход
	Арматура класса									Всего	Прокат марки						Арматура класса			Всего	
	А-III										Ст3 кп 2			Ст3 кп 2			А-I	А III			
	ГОСТ 5781-82*										ГОСТ 8509-86			ГОСТ 103-76*			ГОСТ 5781-82*				
	ф25	ф20	ф16	ф12	ф8				Итого		L65x5	L50x5	Итого	-10x100	-4x45	Итого	ф8	ф8	Итого		
А-II; А-III; А-IV	6657	1652	1392	6452	217				16370	16370	50	86	136	88	141	229	10	41	51	416	16786

Инв. № подл. | Подпись и дата | Взам. инв. №

Разрез 1-1

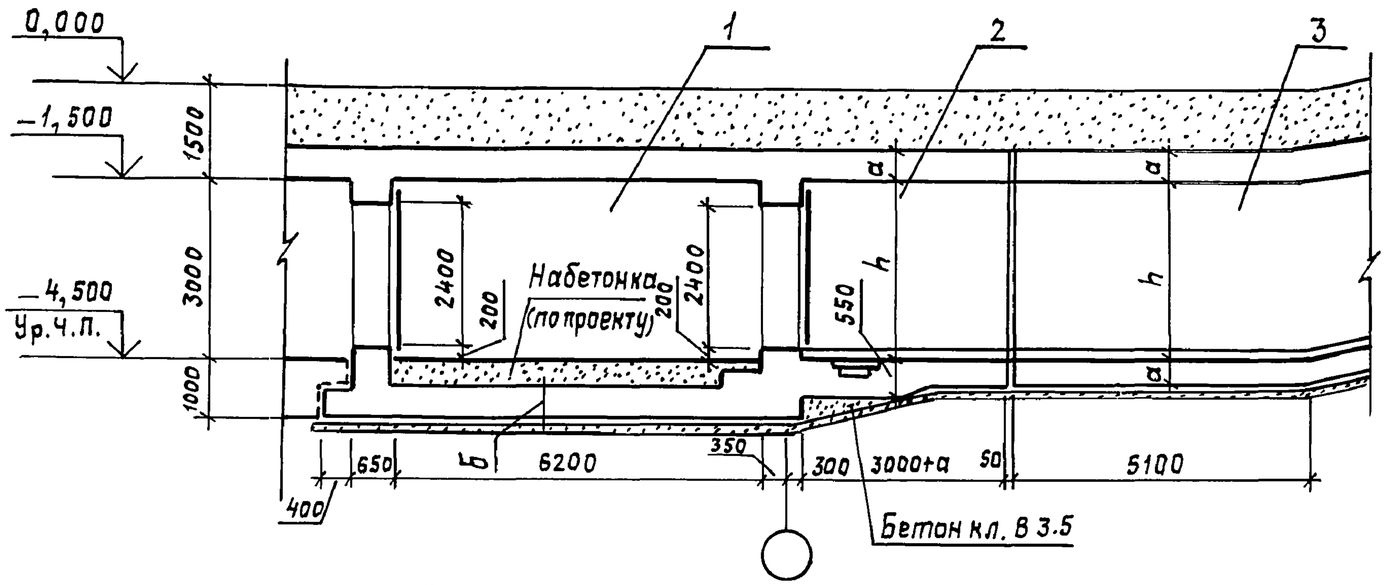

Класс сооружения	Размеры, мм						
	б	a	L	L_1	h	h_1	h_3
А II	400	400	4400	6300	3100	3900	5700
А III	400	350	4300	6150	3050	3750	5550
А IV	350	300	4200	6000	3050	3650	5450

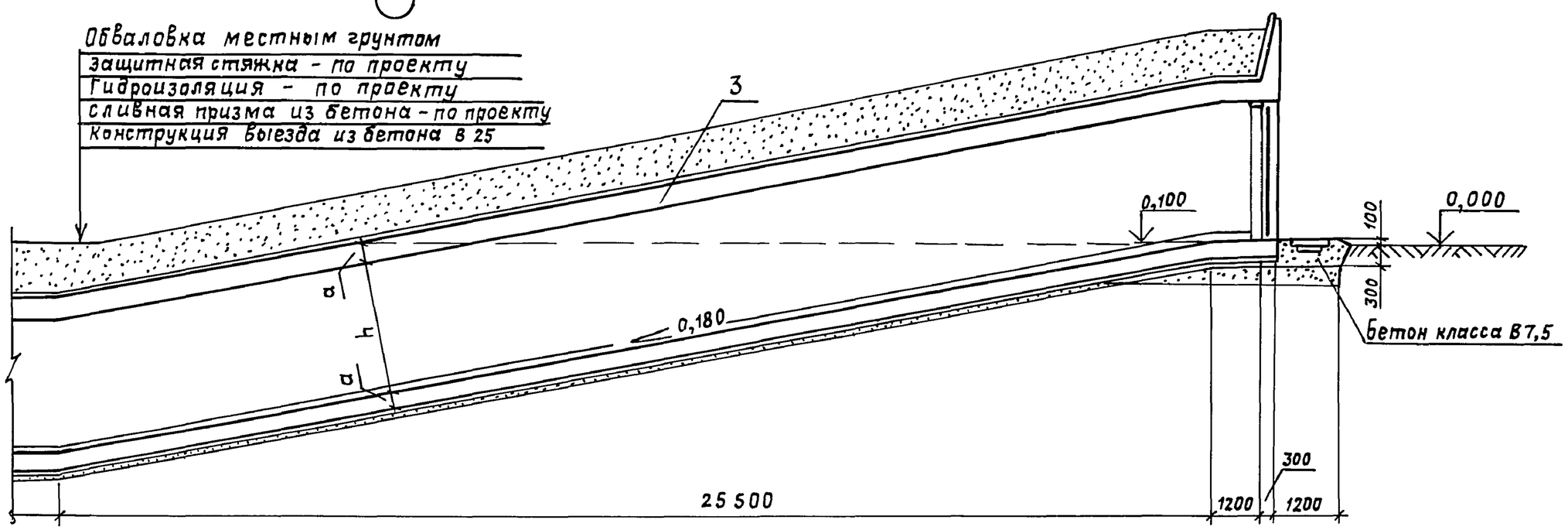

Спецификация конструктивных элементов входа

Марка поз.	Обозначение	Наименование	Примечание
1	03.005-7,0-3-12ГЧ,13	Тамбур-шлюз	
2	03.005-7,0-3-14ГЧ,15	Предтамбур	
3	03.005-7,0-3-16ГЧ,17	Потерна	

Рук.маст.	Цыганков		5.91
Н.контр.	Цветкова		5.91
Гл.спец.	Кондратьева		5.91
Вед.инж.	Гришанова		5.91
Инженер	Беляев		5.91

03.005-7.0-3-11

Аварийный выход (выезд) АВ-1
Чертеж общего вида

Стадия	Лист	Листов
Р	1	3

Проектная организация „Прогресс"

Инв.№подл. | Подпись и дата | Взам. инв.№

План на отметке −4,500

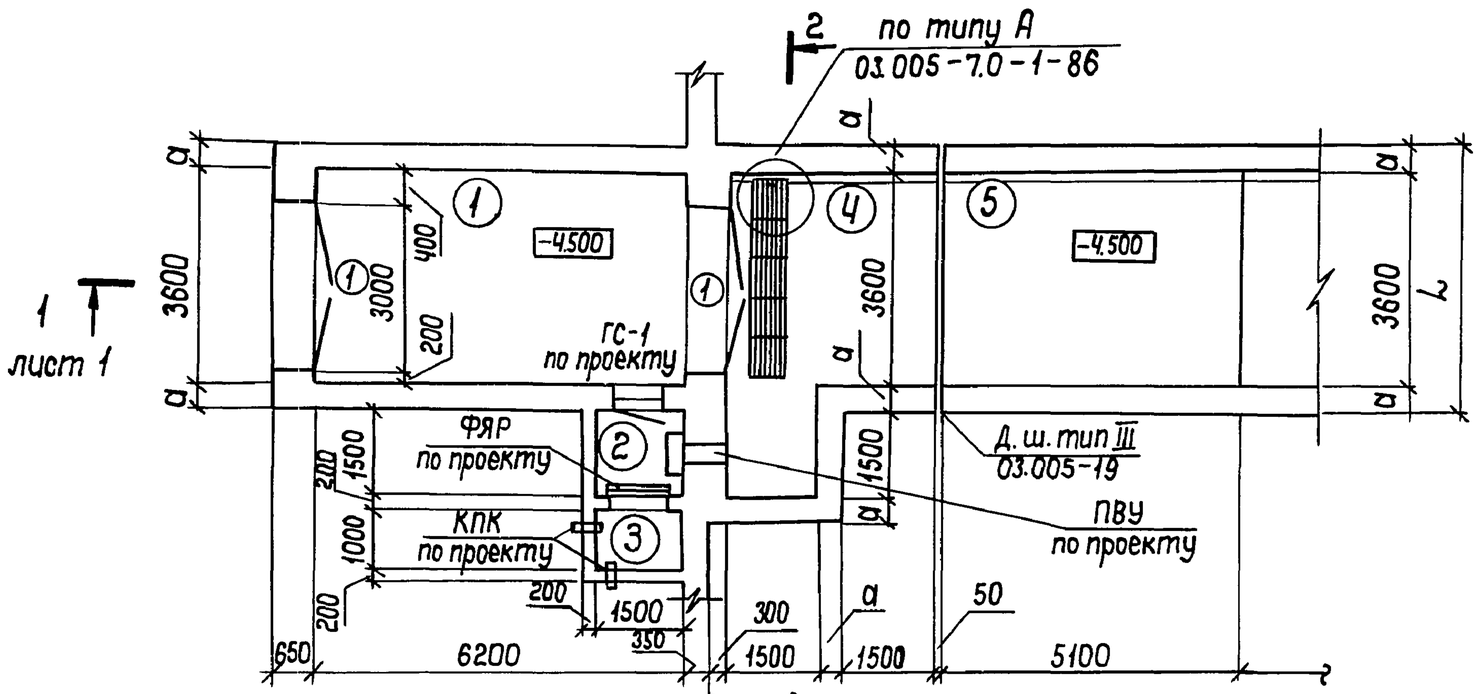

Номер по плану	Наименование	Площадь м²
1	Тамбур-шлюз	22,32
2	Расширительная камера	2,25
3	Камера воздухозабора	1,50
4	Предтамбур	13,65
5	Потерна	110,16

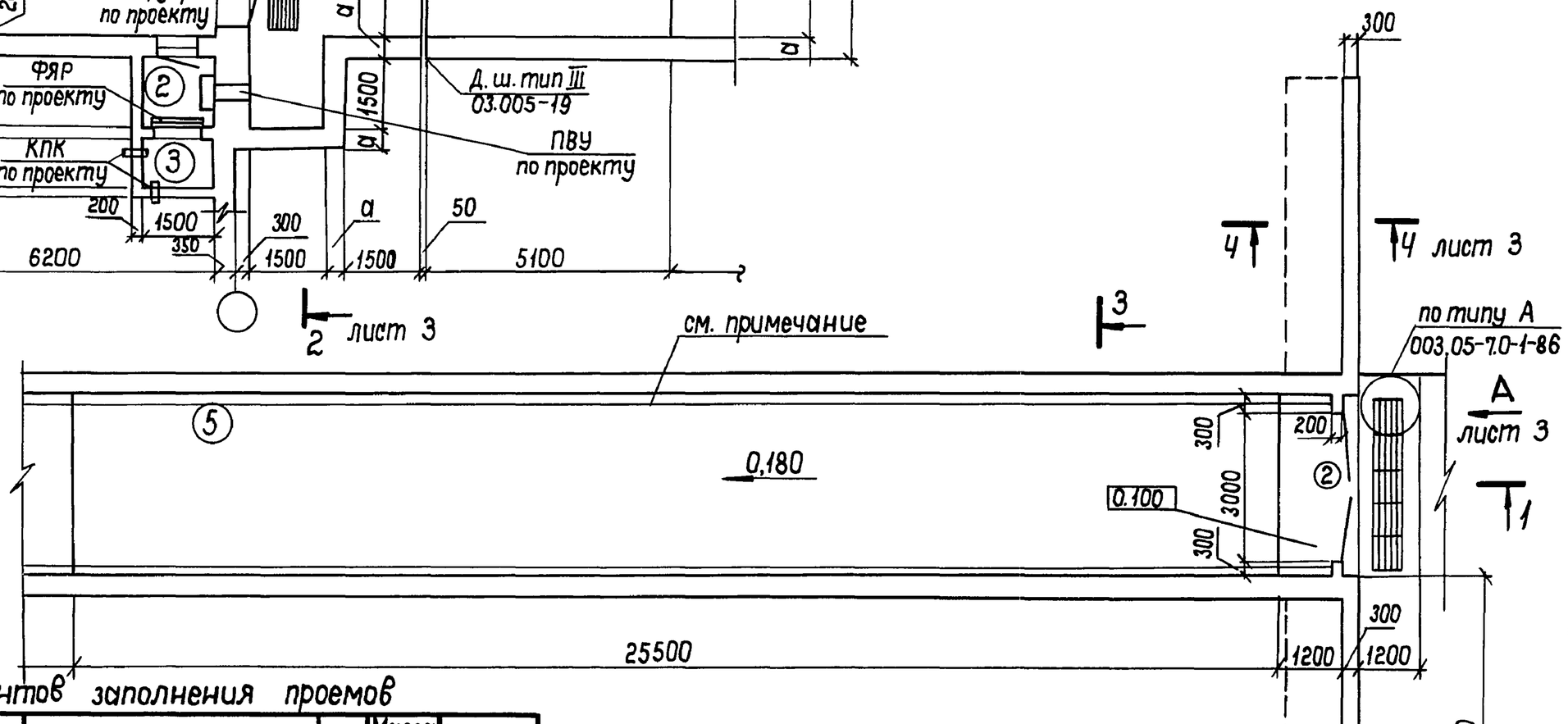

По длине потерны выполняется колесоотбойник 200×100 (h) из бетона класса В7,5

Спецификация элементов заполнения проемов

Марка поз.	Обозначение	Наименование	Кол.	Масса ед. кг	Примечание
1	ТДК-Н-1-75/10	Ворота Защитно-герметические ВУ-I-1 ВУ-II-1 ВУ-III-1	2	 4261 3660 2776	
2	604/11.72.12.ТУ (ТУ 44.3.220-77)	Ворота металлические утепленные ВРМ-3,0×3,0-У	1	546	

Инв. № подл. | Подп. и дата | Взам. инв. №

03.005-7.0-3-11 Лист 2

Копировал: УК 25032-01 43 Формат: А3

2-2

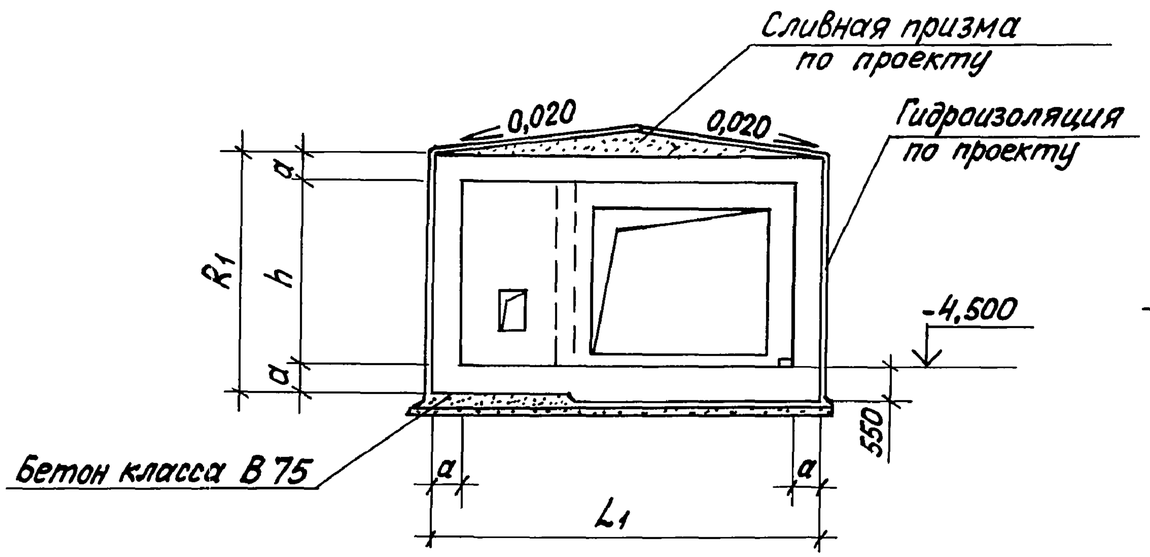

3-3

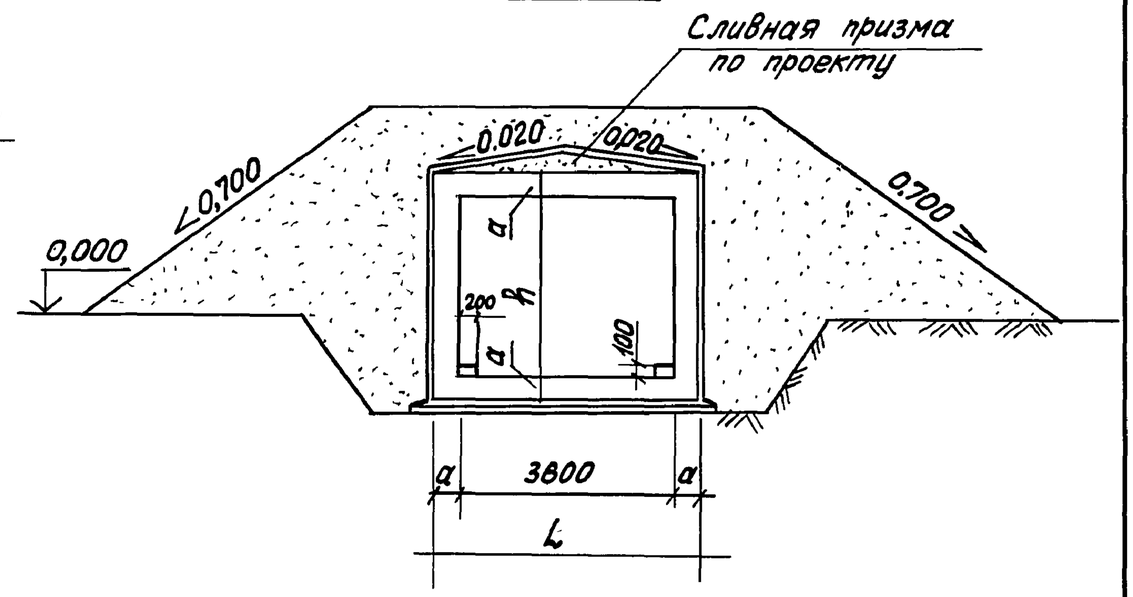

Вид А

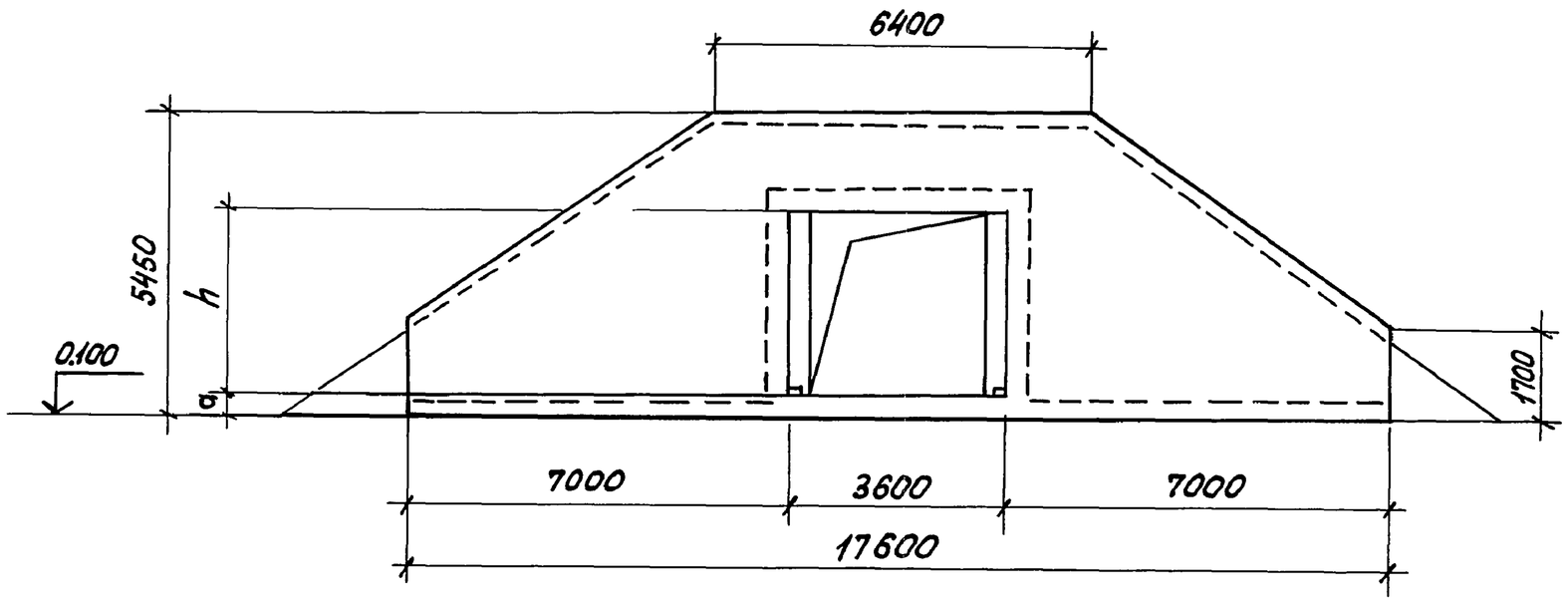

4-4

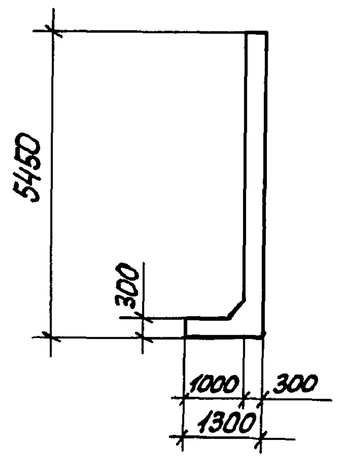

Инв.№ подл. | Подпись и дата | Взам. инв.№

03.005-7.0-3-11	Лист 3

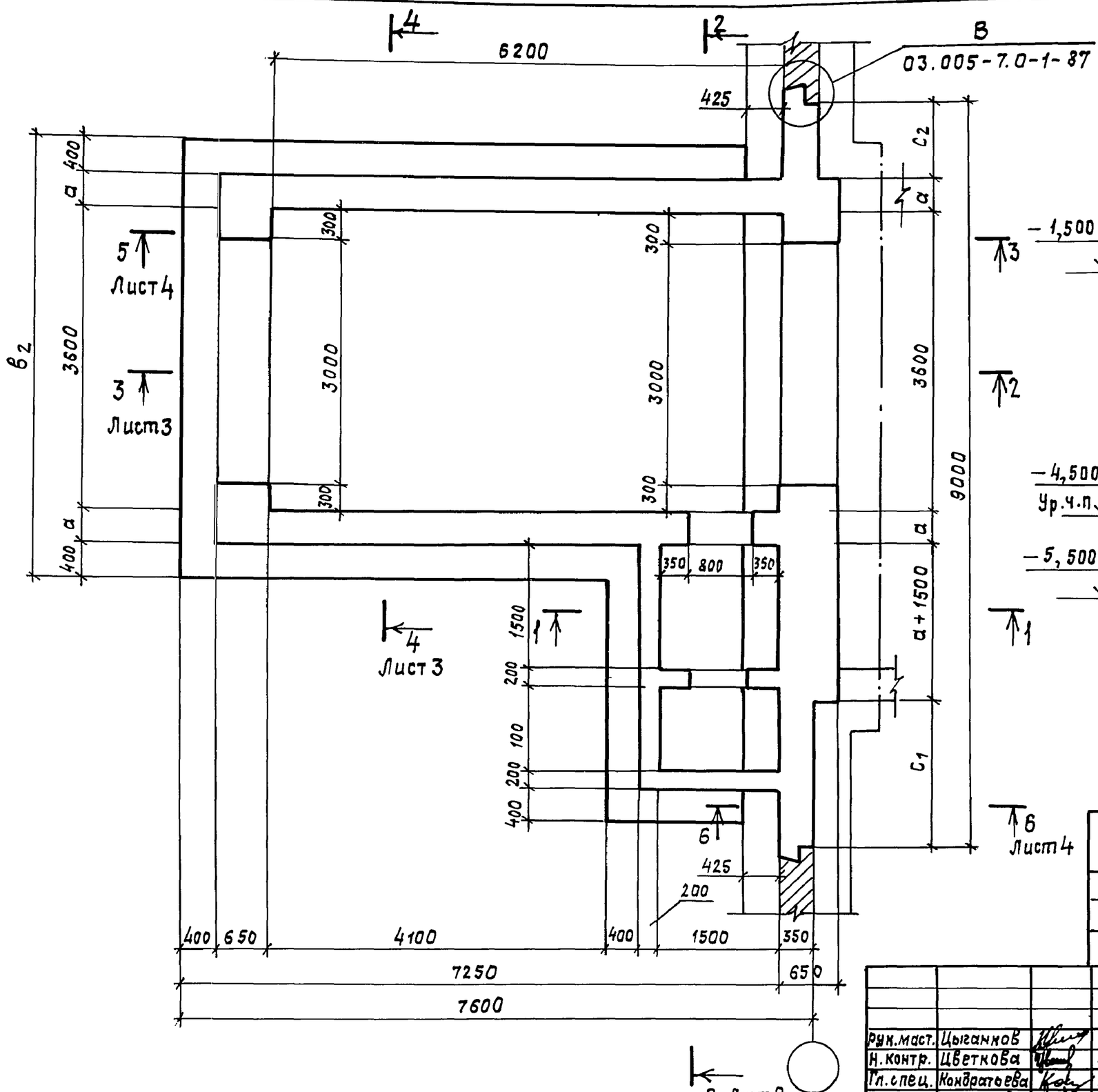

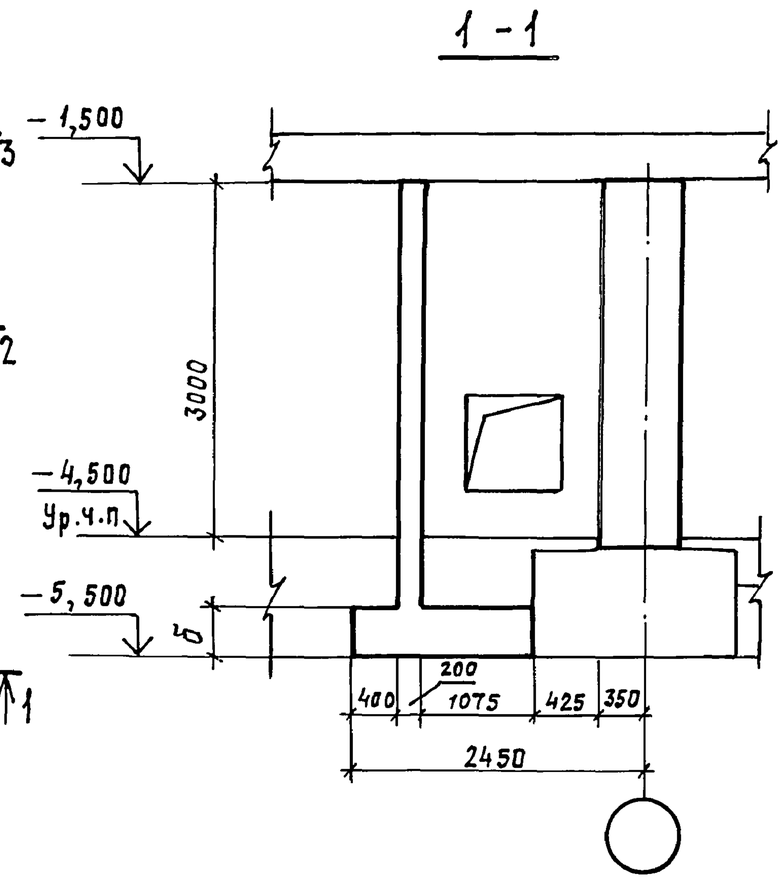

Класс сооружений	Размеры, мм					
	а	C_1	C_1	Б	B_1	B_2
А-II	400	1850	850	400	8100	5200
А-III	350	1950	900	400	8000	5100
А-IV	300	2050	950	350	7900	5000

Рук.маст.	Цыганков		5.91
Н.контр.	Цветкова		5.91
Гл.спец.	Кондратьева		5.91
Вед.инж.	Гришанова		5.91
Инженер	Беляев		5.91

03.005-7.0-3-12 ГЧ

АВ-1
Тамбур-шлюз
Габаритный чертеж

Стадия	Лист	Листов
Р	1	4

Проектная организация „Прогресс"

Взам.инв.№ | Подпись и дата | Инв.№подл.

2 - 2

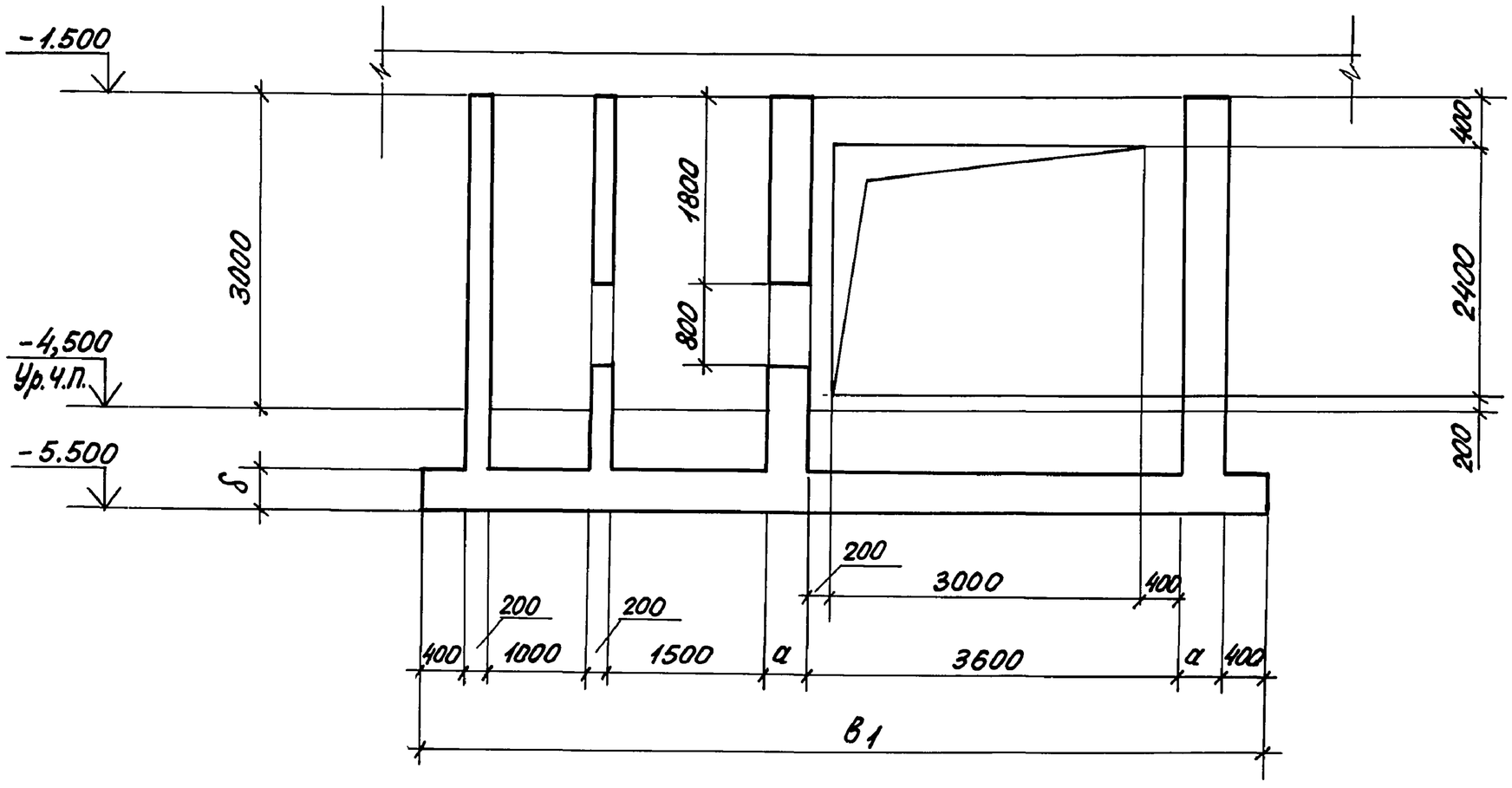

Инв. № подл.	Подпись и дата	Взам. инв. №

03. 005 - 7.0 - 3 - 12 Г4

Лист 2

25032-01 46

3-3

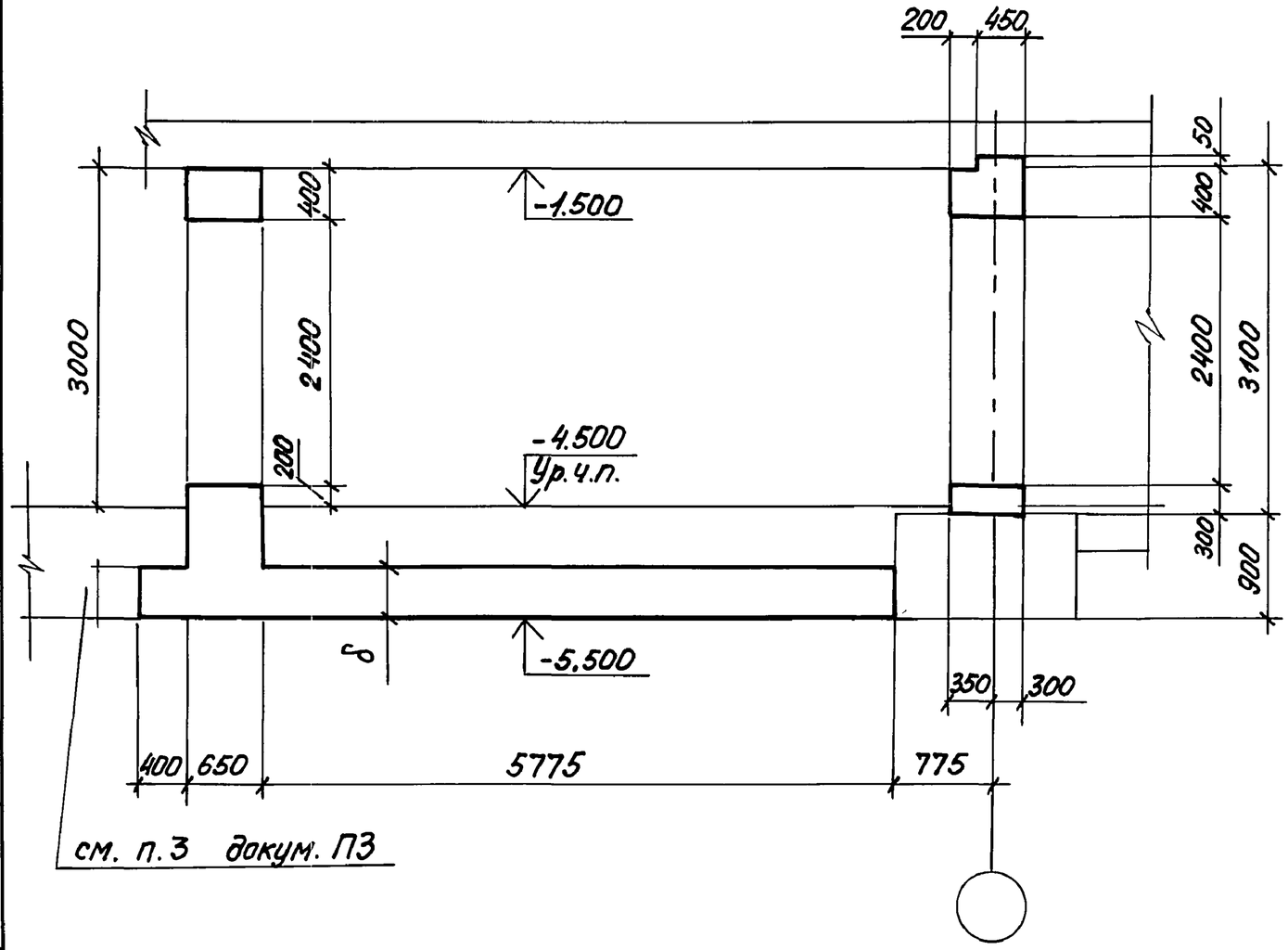

4-4

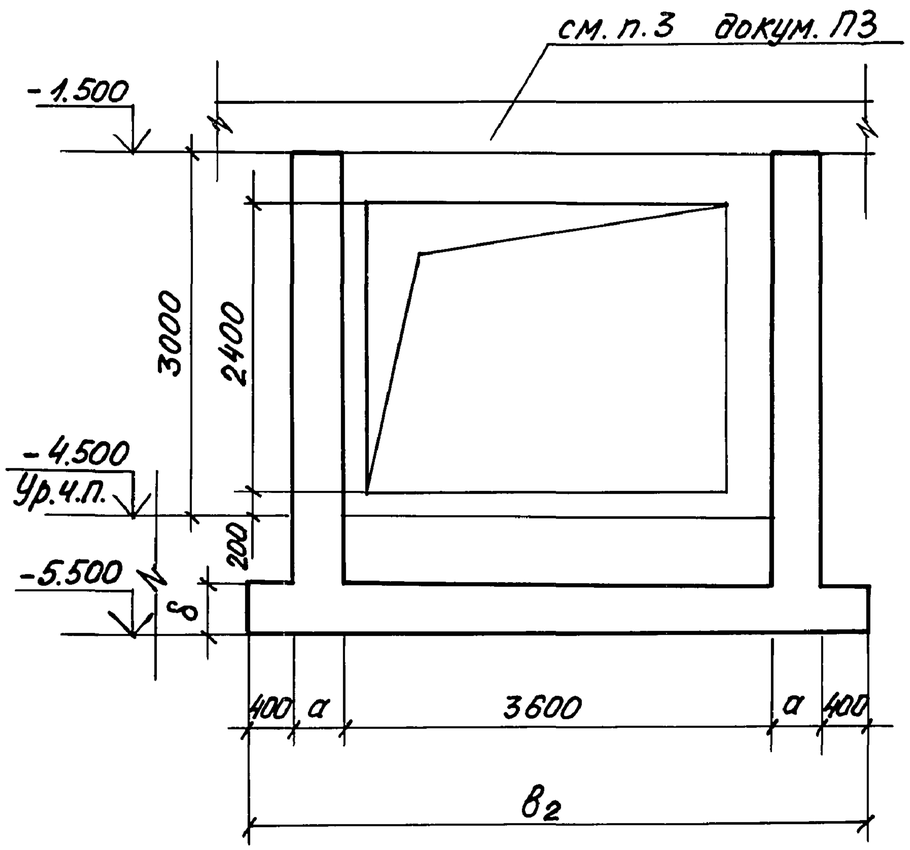

Инв.№подл.	Подпись и дата	Взам.инв.№

03. 005-7.0-3-12 ГЧ

Лист 3

5-5

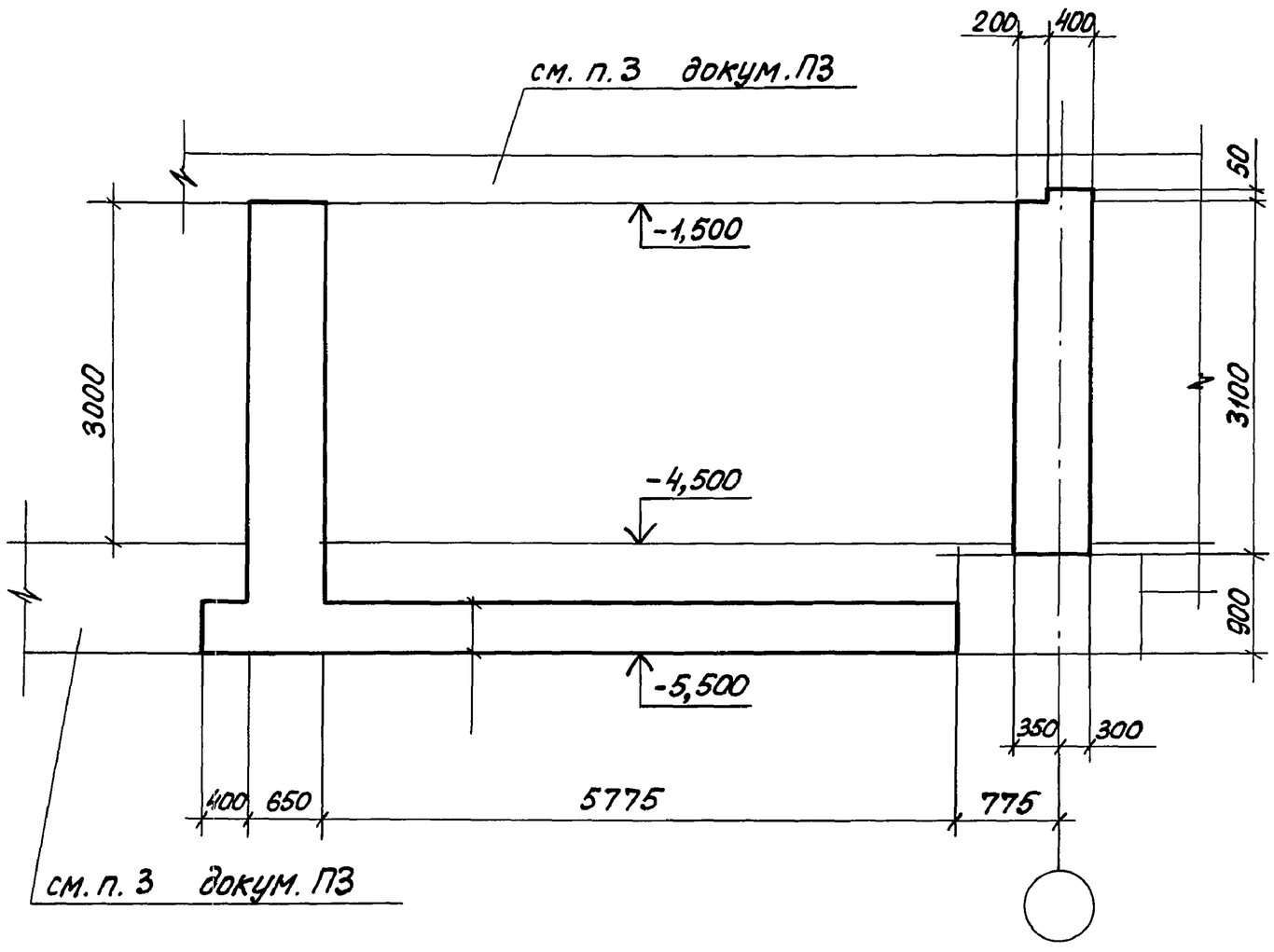

6-6

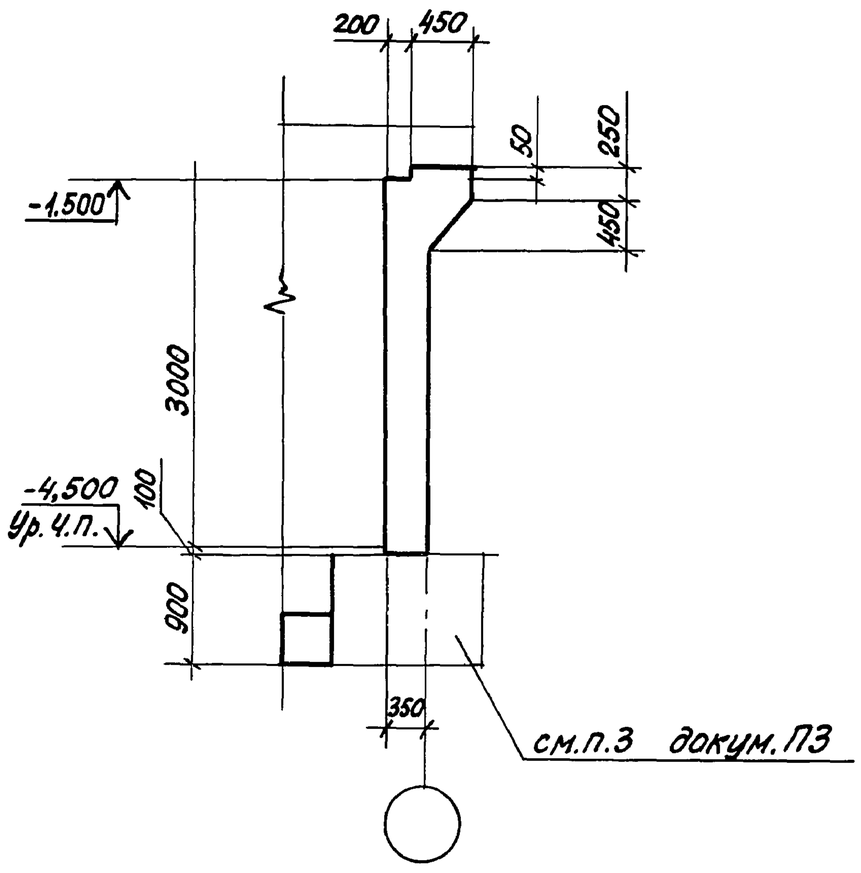

Инв. № подл.	Подпись и дата	Взам. инв. №

Схема армирования

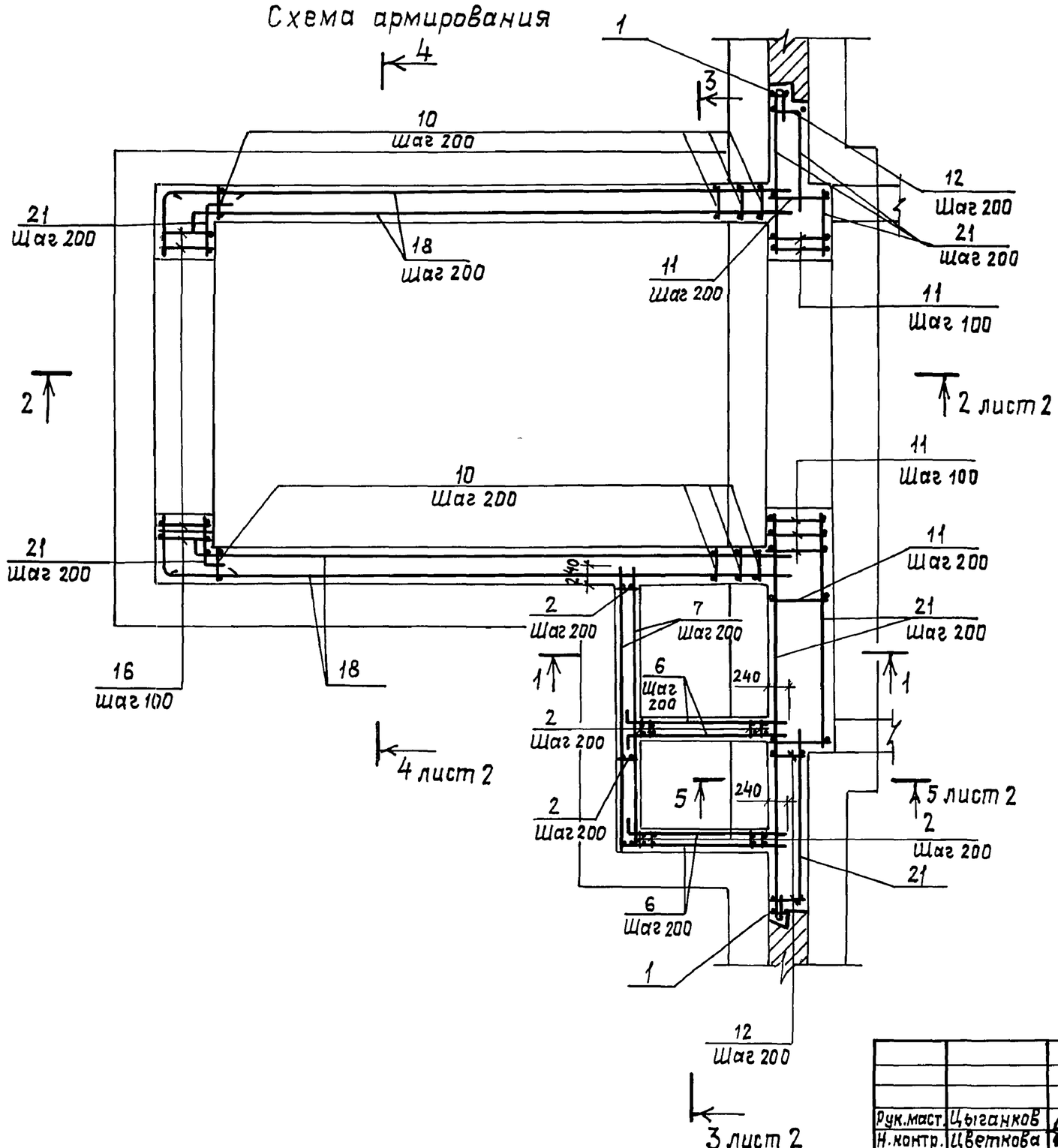

1—1

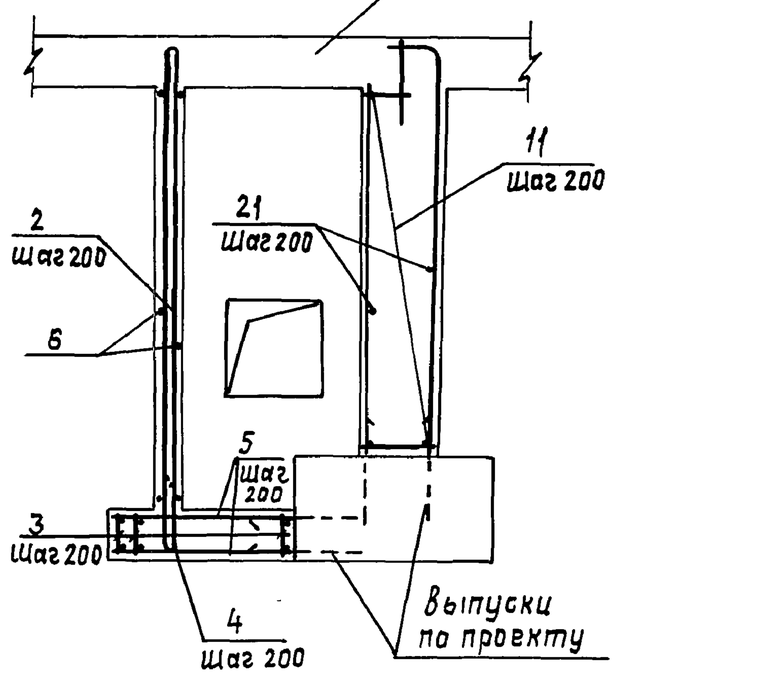

				03 005-7.0-3-13		
Рук.маст.	Цыганков		5.91	АВ-1 Тамбур-шлюз Армирование	Стадия	Лист	Листов
Н.контр.	Цветкова		5.91		Р	1	5
Гл.спец.	Кондратьева		5.91		Проектная организация „Прогресс"		
Вед.инж.	Гришанова		5.91				
Инженер	Беляев		5.91				

Инв.№ подл. | Подпись и дата | Взам.инв.№

25032-01 49

2 – 2

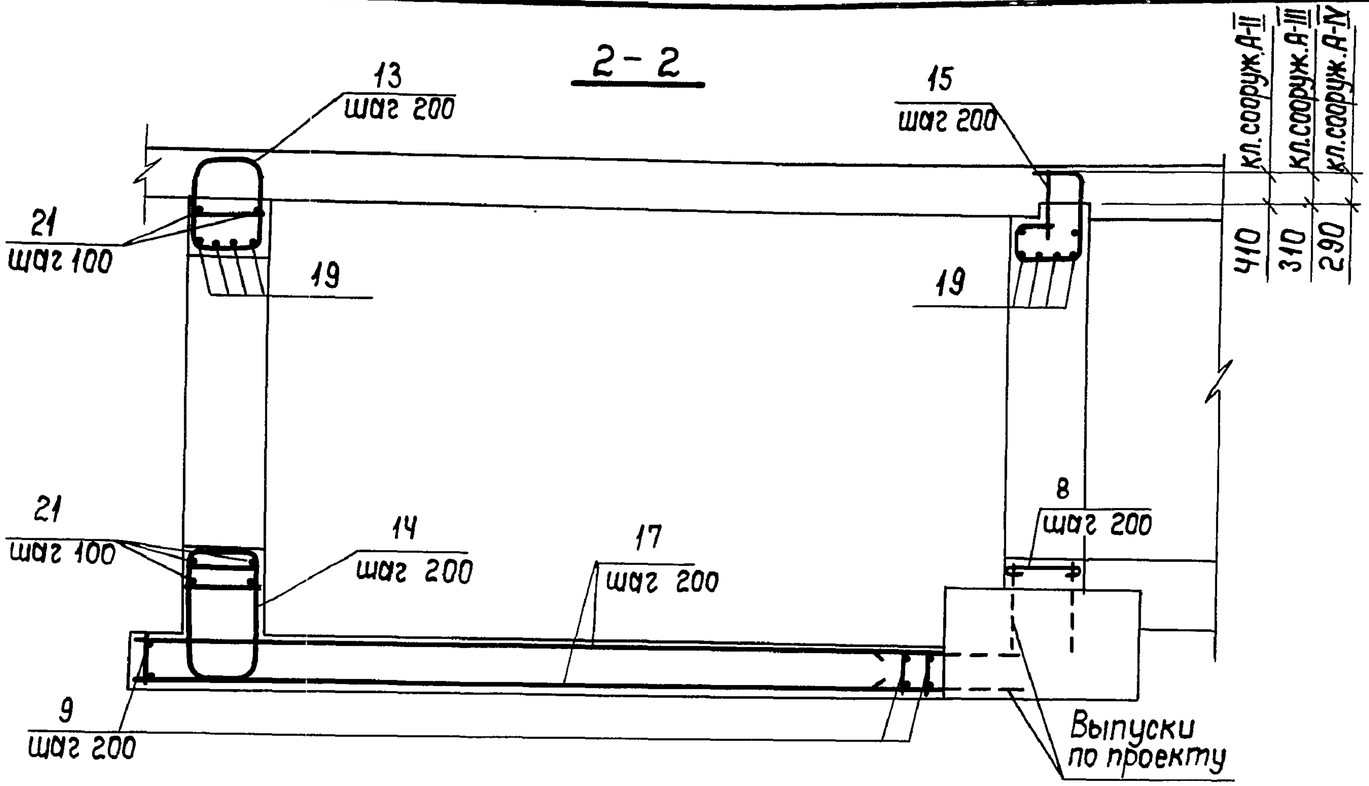

4 – 4

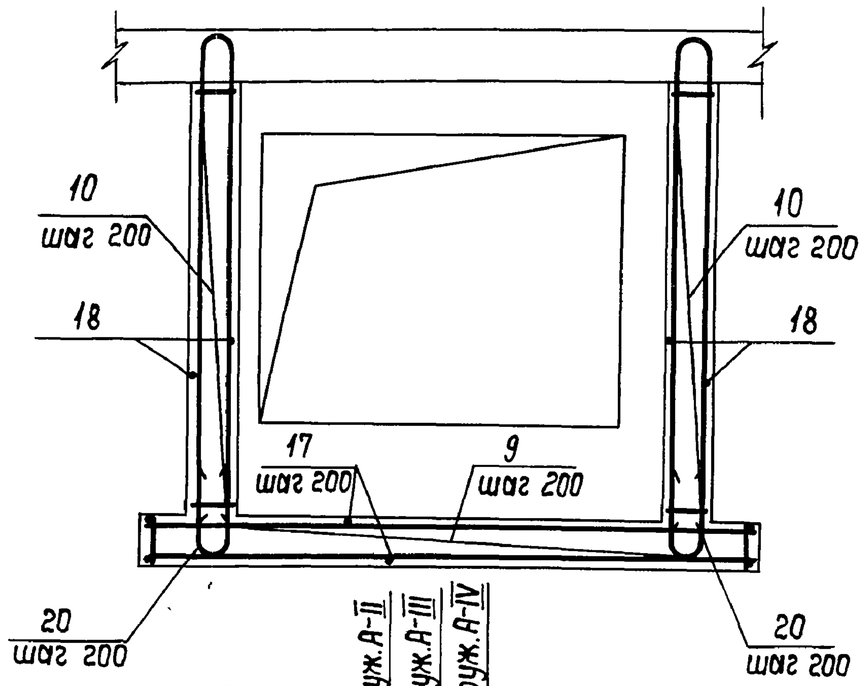

3 – 3

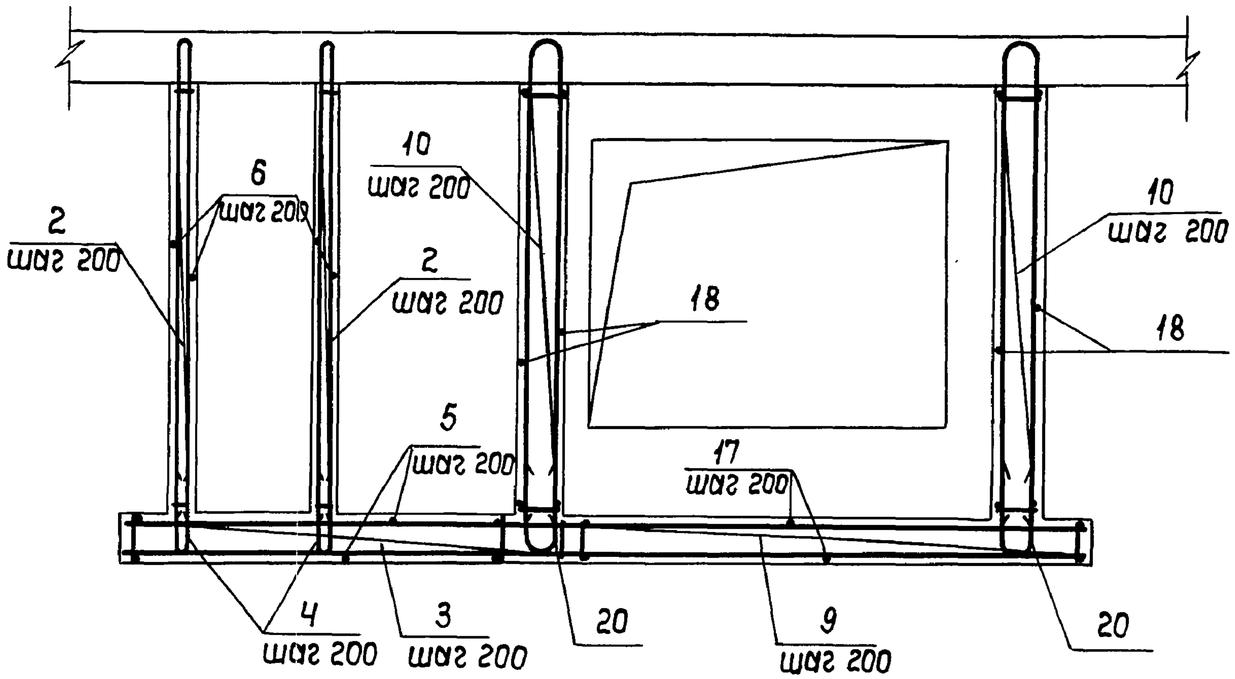

5 – 5

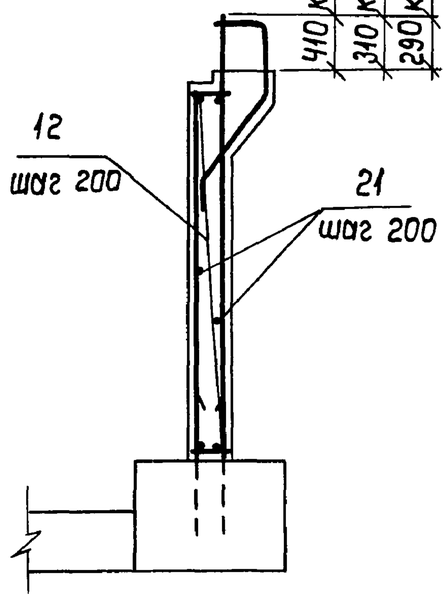

Инв. № подл.	Подп. и дата	Взам. инв. №

03.005-7.0-3-13

Лист 2

Копировал: 25032-01 50 Формат: А3

Формат	Зона	Поз.	Обозначение	Наименование	Кол.	Примечание
			Класс сооружений	А-II; А-III; А-IV		
				Сборочные единицы		
				Каркасы		
А4		1	03.005-7.2-1	КР1	2	
А4		2	-2	КР43	30	
А4		3	-1	КР44	16	
				Детали		
				Арматура ГОСТ5781-82*		
Б4		4		ф10 А III ℓ=1340	30	0,87кг
Б4		5		ф8 А III ℓ=1650	16	0,65кг
Б4		6		ℓ=1940	46	0,77кг
Б4		7		ℓ=3140	38	1,24кг
Б4		8		ф10 А I ℓ=770	18	0,48кг

Ведомость деталей (кл. А-II, А-III, А-IV)

Поз.	Эскиз
4	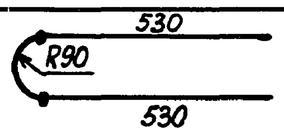
6(7)	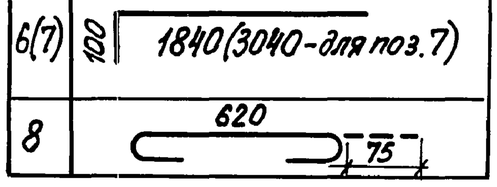
8	

Поз.	Эскиз
20	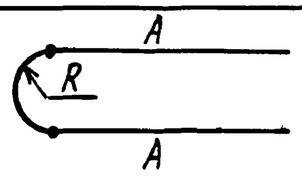

Для поз. 20 А=1200; R160 - сооруж. А II
А=960, R135 - сооруж. А III
А=850, R110 - сооруж. А IV

Формат	Зона	Поз.	Обозначение	Наименование	Кол.	Примечание
			Переменные данные для исполнения:			
			Класс сооружений А-II			
				Сборочные единицы		
				Каркасы плоские		
А4		9	03.005-7.2-1	КР2	34	
А4		10	-2	КР5	68	
А4		11	-3	КР8	19	
А4		12	-5	КР11	16	
А4		13	-7	КР14	15	
А4		14	-7	КР17	15	
А4		15	-13	КР20	15	
А4		16	-2	КР23	6	
				Детали		
				ГОСТ5781-82*		
Б4		17		ф12 А III, ℓ=6800	44	6.03кг
Б4		18		ℓ=7200	72	6.40кг
Б4		19		ф32 А III, ℓ=4200	8	22,72кг
Б4		20		ф28 А III, ℓ=2580	68	12,46кг
				Материалы		
		21		Арматура ф12 А III, м	339	п.м.0,89кг
				Бетон класса В25, м³	56,6	

Инв.№ подл. | Подпись и дата | Взам.инв.№

Формат	Зона	Поз.	Обозначение	Наименование	Кол.	Примечание
			Класс сооружений А-III			
				Сборочные единицы		
				Каркасы		
А4		9	03.005-7.2-1	КР3	34	
А4		10	-2	КР6	68	
А4		11	-4	КР9	19	
А4		12	-6	КР12	16	
А4		13	-7	КР15	15	
А4		14	-7	КР18	15	
А4		15	-13	КР21	15	
А4		16	-2	КР24	6	
				Детали		
				ГОСТ 5781-82*		
Б4		17		ф10 А III, ℓ=6800	44	4.20кг
Б4		18		ℓ=7150	72	4,41кг
Б4		19		ф28 А III, ℓ=4200	8	17.39кг
Б4		20		ф25 А III, ℓ=2090	68	8.03кг
				Материалы		
		21		Арматура ф10 А III, м	261	п.м.0.89кг
				Бетон класса В25, м³	54	

Формат	Зона	Поз.	Обозначение	Наименование	Кол.	Примечание
			Класс сооружения А-IV			
				Сборочные единицы		
				Каркасы		
А4		9	03.005-7.2-1	КР4	34	
А4		10	-2	КР7	68	
А4		11	-4	КР10	19	
А4		12	-6	КР13	16	
А4		13	-7	КР16	15	
А4		14	-7	КР19	15	
А4		15	-13	КР22	15	
А4		16	-2	КР25	6	
				Детали		
				ГОСТ 5781-82*		
Б4		17		ф8 А III, ℓ=6800	44	2.69кг
Б4		18		А III, ℓ=7100	72	2.80кг
Б4		19		ф25 А III, ℓ=4200	8	13.82кг
Б4		20		ф20 А III, ℓ=1900	68	4.69кг
				Материалы		
		21		Арматура ф8 А III, м	137	п.м.0.89кг
				Бетон класса В25, м³	39	

Инв.№подл. | Подпись и дата | Взам.инв.№

Ведомость расхода стали на элемент, кг.

Класс сооружений	Изделия арматурные																				Общий расход
	Арматура класса																				
	А-III												А-I								
	ГОСТ 5781-82*												ГОСТ 5781-82*								
	ф32	ф28	ф25	ф22	ф20	ф16	ф12	ф10	ф8			Итого	ф10	ф8	ф6					Итого	
А-II	1800	5845	219		83	20	2080	240	164			10451	10		17					27	10478
А-III		236	1923	2713	79	20	1108	920	144			7143	10		17					27	7170
А-IV			187	895	2691	70	146	780	632			5401	10		17					27	5418

Инв. № подл. | Подпись и дата | Взам. инв. №

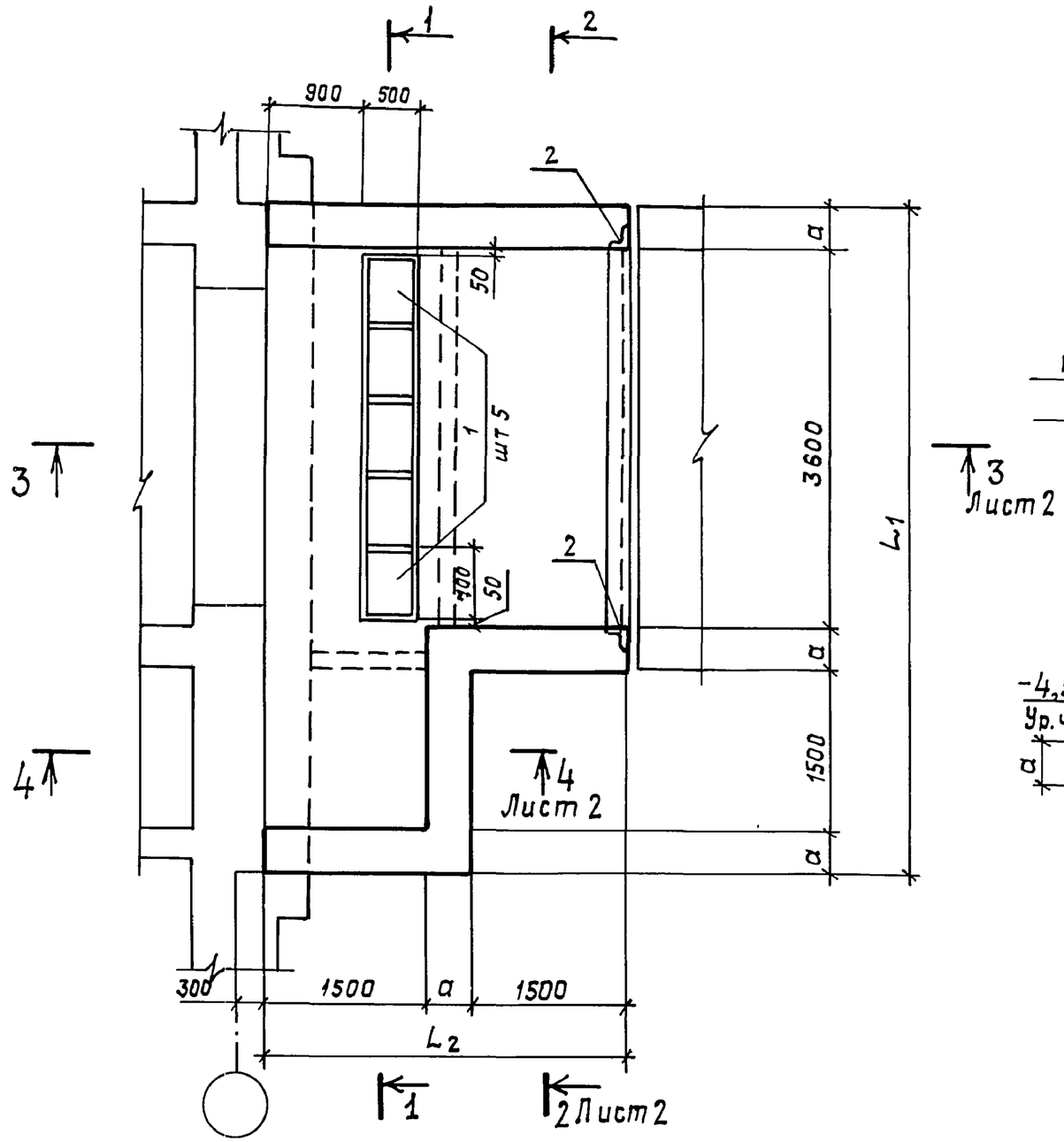

1 – 1

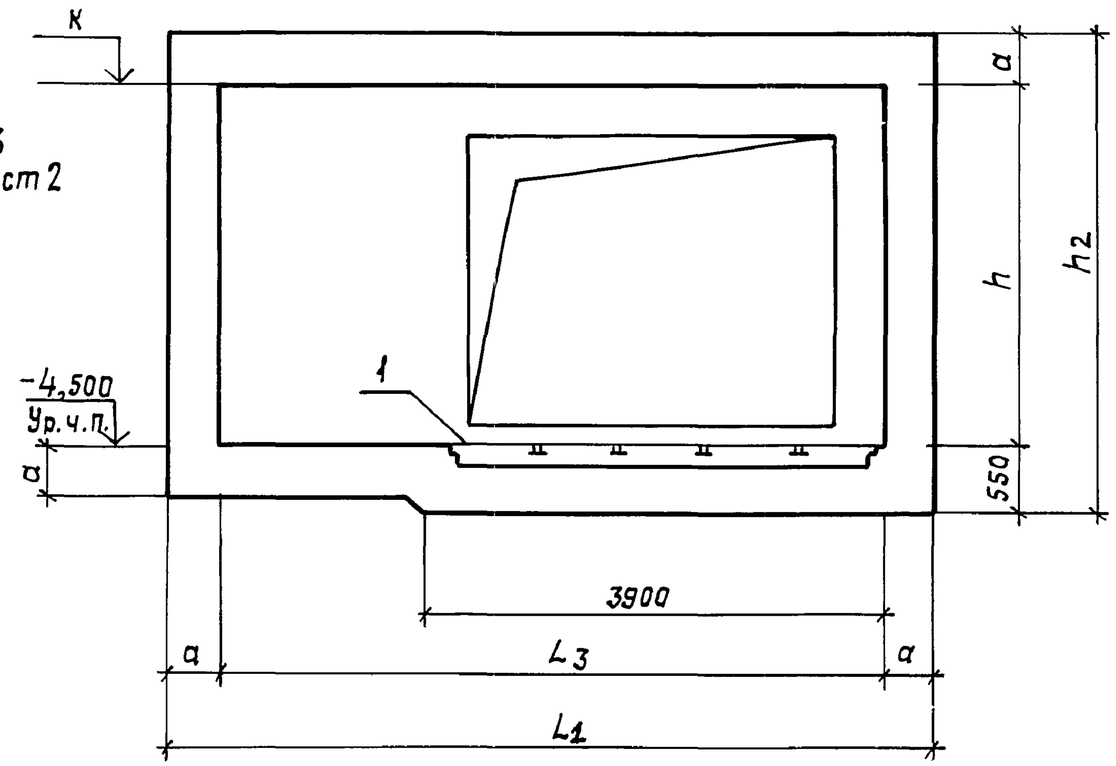

Класс сооружения	Геометрические размеры, мм									
	a	L	L1	L2	L3	L4	h	h1	h2	K
А-II	400	4400	6300	3400	5500	1800	3100	3900	4050	-1,400
А-III	350	1300	6150	3350	5450	1850	3050	3750	3950	-1,450
А-IV	300	4200	6000	3300	5400	1800	3050	3650	3900	-1.450

Рук.маст.	Цыганков		5.91
Н.контр.	Цветкова		5.91
Гл.спец.	Кондратьева		5.91
Вед.инж.	Гришанова		5.91
Инженер	Беляев		5.91

03.005-7,0-3-14 ГЧ

АВ-1
предтамбур
Габаритный чертеж

Стадия	Лист	Листов
Р	1	2

Проектная организация „Прогресс"

Инв.№подл. | Подпись и дата | Взам.инв.№

2 – 2

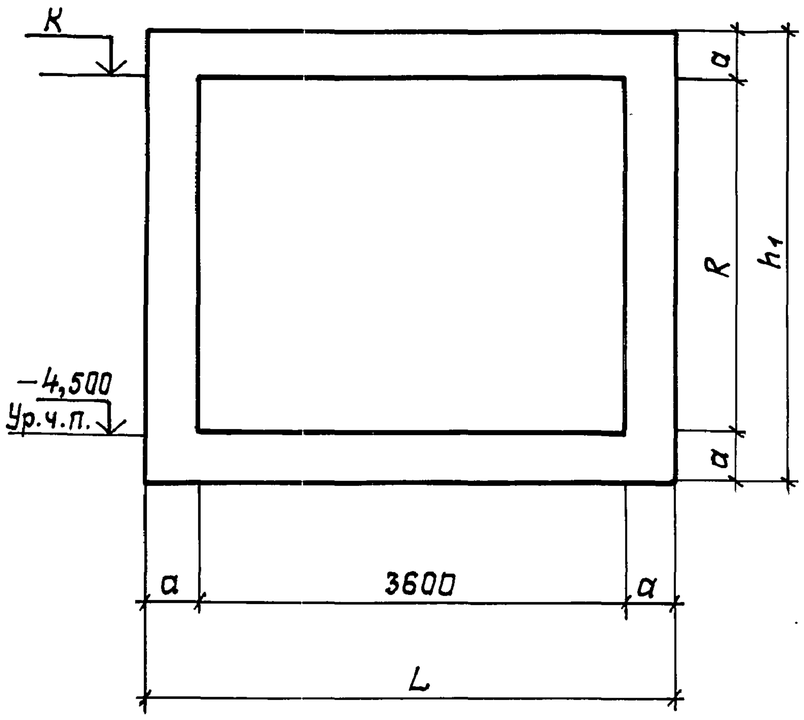

3 – 3

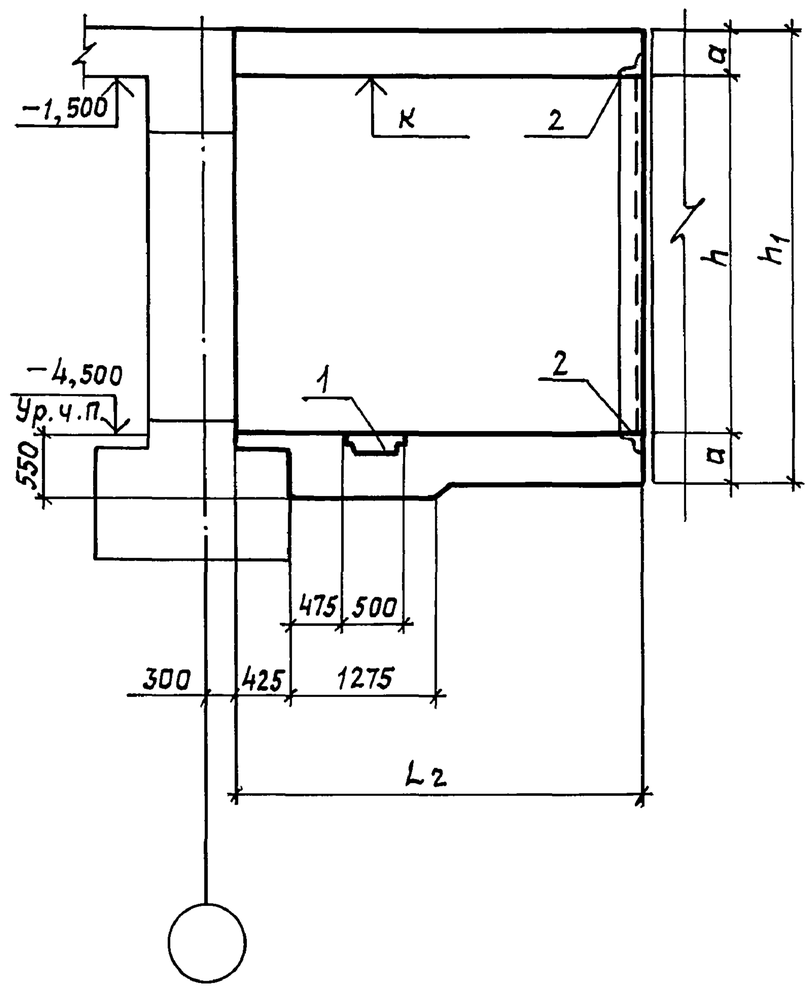

4 – 4

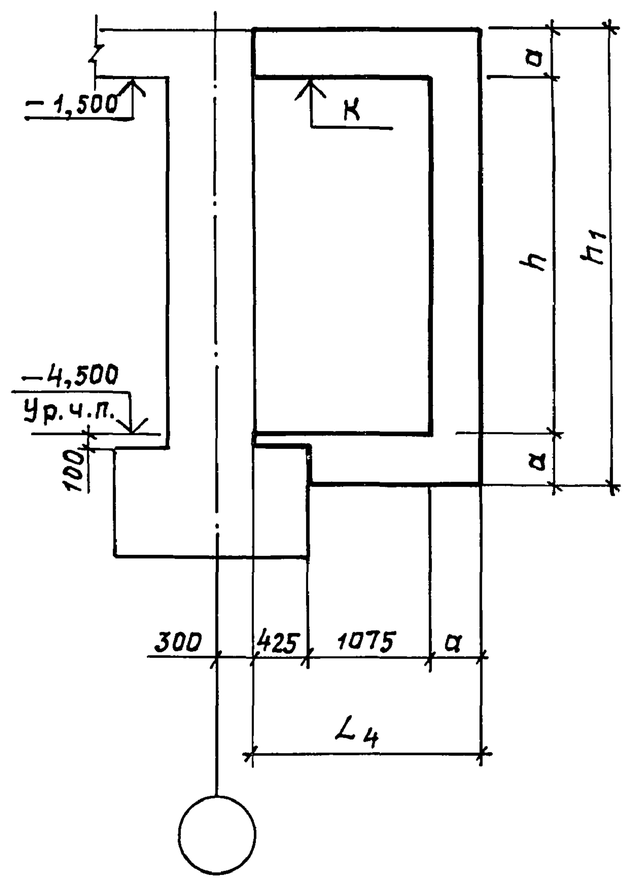

Инв. № подл.	Подпись и дата	Взам. инв. №

03. 005-7.0-3-14 ГЧ

Лист 2

25032-01 55

Схема армирования

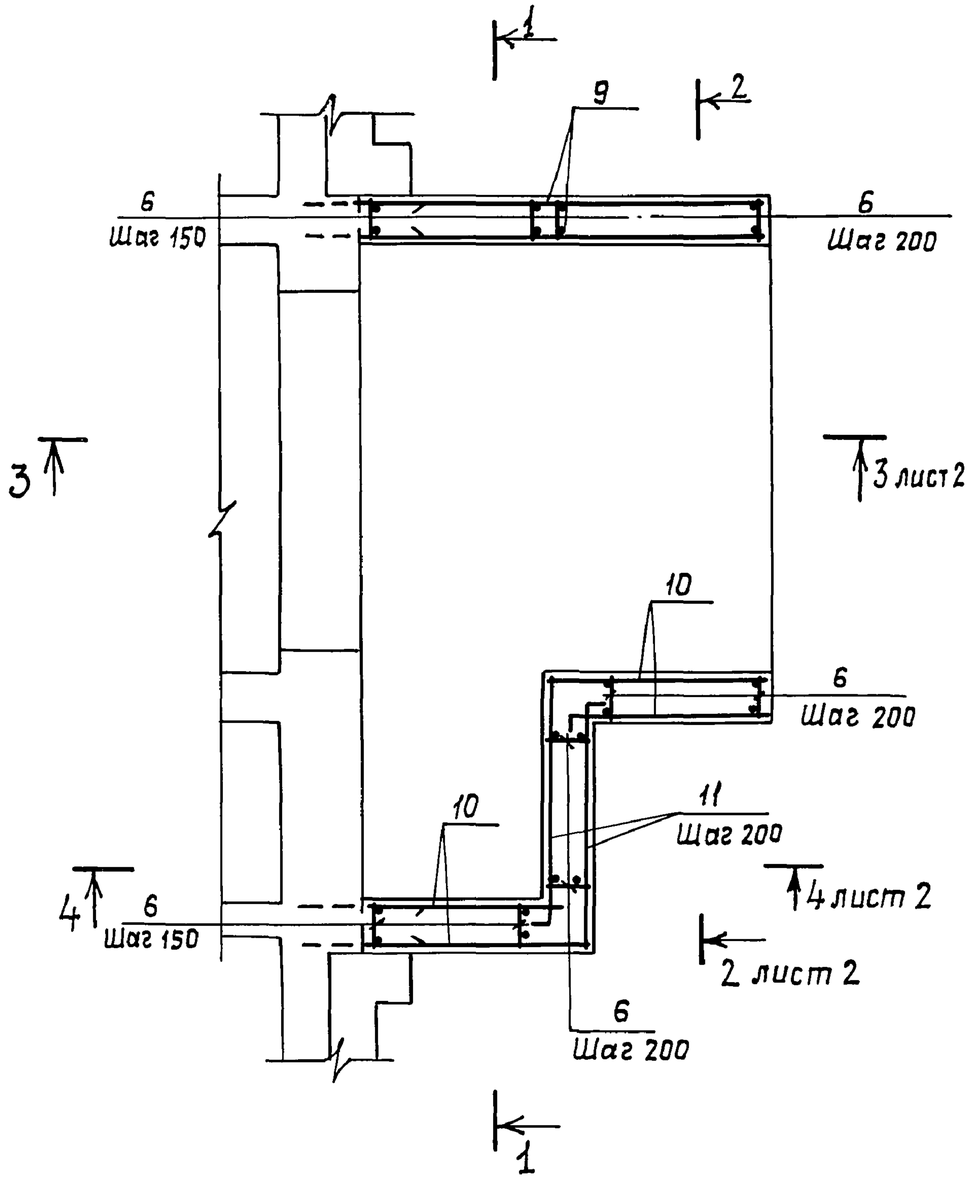

1-1

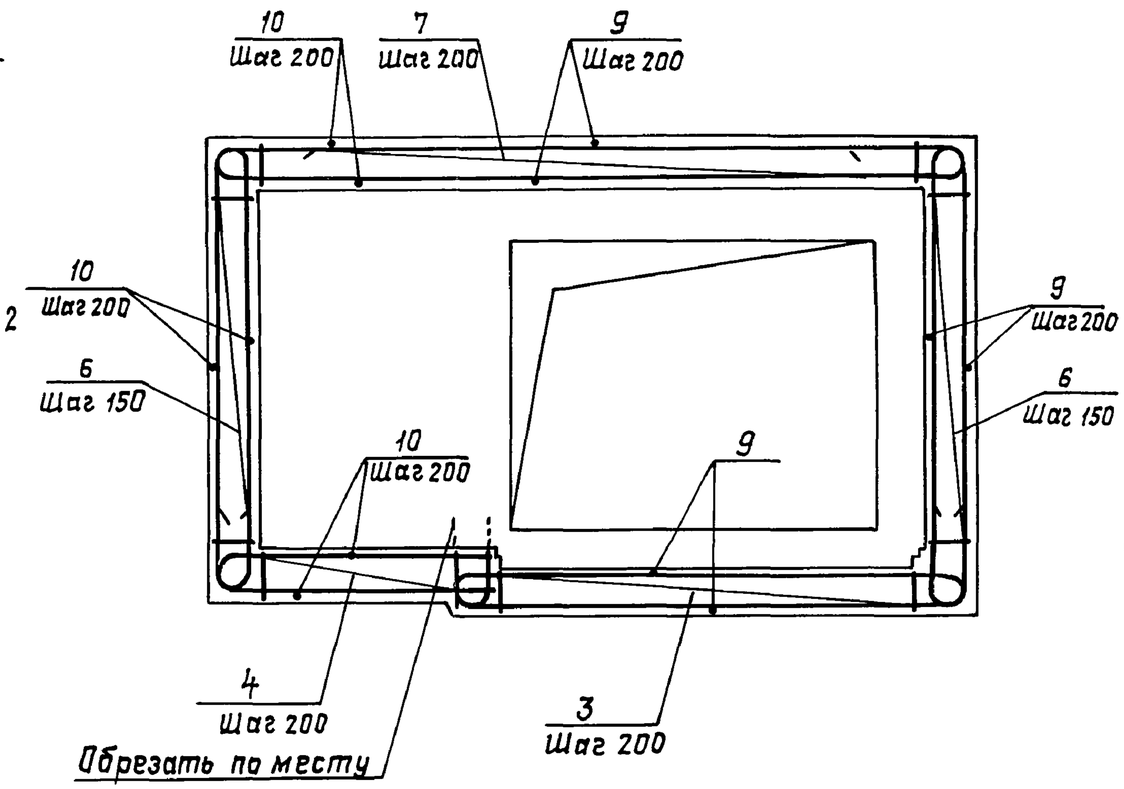

Инв.№подлн.	Подпись и дата	Взам.инв.№				

				03-005-7.0-3-15		
Рук.маст.	Цыганков		5.91	АВ-1 предтамбур. Армирование.	Стадия	Лист	Листов
Н.контр.	Цветкова		5.91		Р	1	5
Гл.спец.	Кондратьева		5.91		Проектная организация „Прогресс"		
Вед.инж.	Гришанова		5.91				
Инженер	Беляев		5.91				

25032-01 56

2 – 2

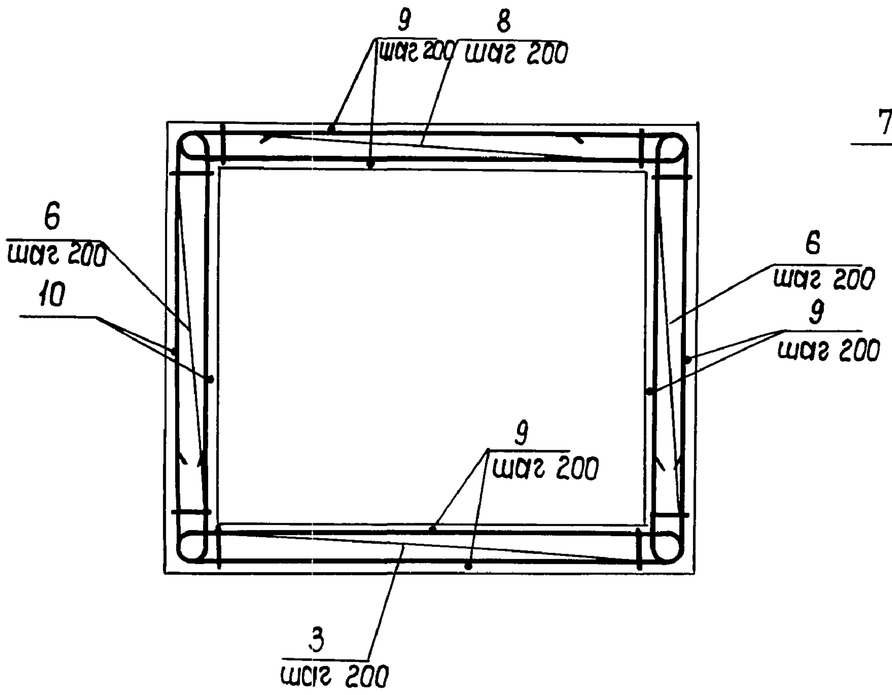

3 – 3

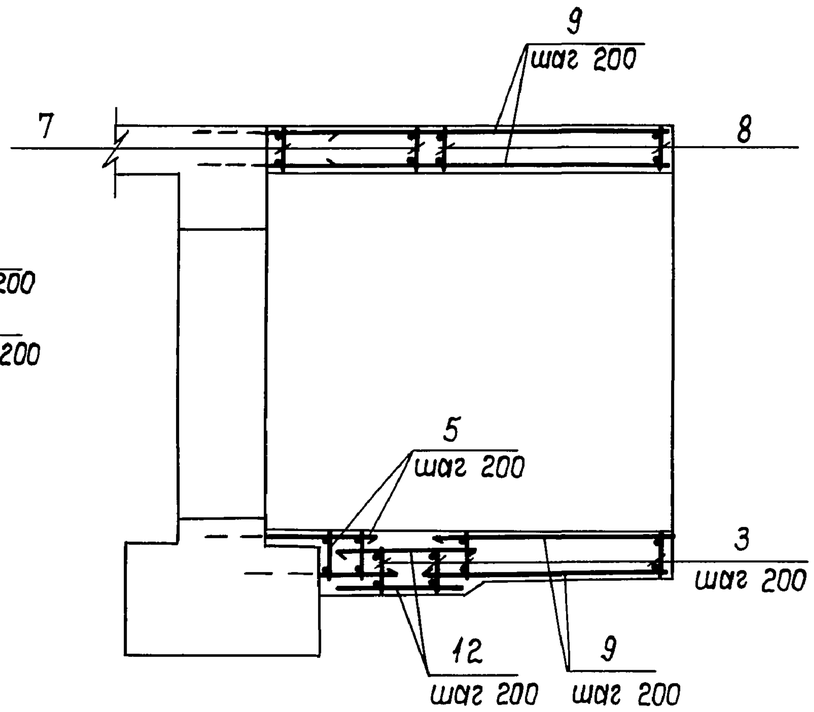

4 – 4

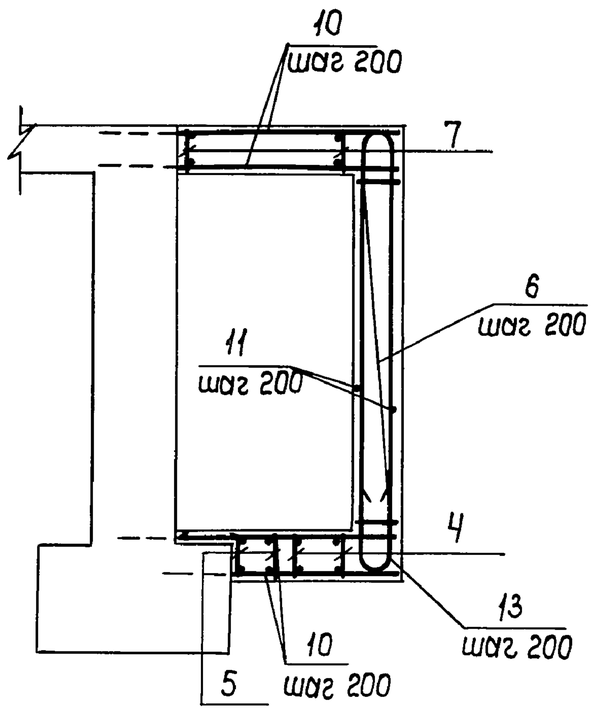

Инв. № подл.	Подп. и дата	Взам. инв. №

03.005 – 7.0 – 3 – 15

Лист 2

Копировал: 25032-01 57

Формат	Зона	Поз.	Обозначение	Наименование	Кол.	Примечание
			Класс сооружений А-II; А-III, А-IV			
				Сборочные единицы		
				Изделия закладные		
А4		1	03.005 – 7,0 – 86	Решетка Р1	5	
А4		2	03.005 – 19.0 – 7	Рама Р1	1	

Ведомость деталей (кл. А-II)

Поз.	Эскиз
13	940; R170; 940

Ведомость деталей (кл. А-III)

Поз.	Эскиз
13	775; R145; 775

Ведомость деталей (кл. А-IV)

Поз.	Эскиз
13	630; R120; 630

Формат	Зона	Поз.	Обозначение	Наименование	Кол.	Примечание
			Переменные данные для исполнений:			
			Класс сооружений А-II			
				Сборочные единицы		
				Каркасы		
А4		3	03.005 – 7.2 – 8	Кр 26	15	
А4		4	– 12	Кр45	3	
А4		5	– 8	Кр48	3	
А4		6	– 2	Кр 29	50	
А4		7	– 15	Кр 51	8	
А4		8	– 15	Кр32	10	
				Детали		
				ГОСТ 5781-82*		
Б4		9		ф12 А III, ℓ=3390	108	3,01кг
Б4		10		ℓ=1880	52	1,67кг
Б4		11		ℓ=2030	32	1,80кг
Б4		12		ℓ=1200	38	1,07кг
Б4		13		ф 25 А III, ℓ=2415	8	9,27кг
				Материалы		
				Бетон класса В25, м³	30	

Инв. № подл. | Подпись и дата | Взам. инв. №

Формат	Зона	Поз.	Обозначение	Наименование	Кол.	Примечание
				Класс сооружений А-III		
				Сборочные единицы		
				Каркасы		
А4		3	03.005 - 7,2 - 8	КР 27	15	
А4		4	- 12	КР 46	3	
А4		5	- 8	КР 49	3	
А4		6	- 2	КР 30	50	
А4		7	- 15	КР 52	8	
А4		8	- 15	КР 33	10	
				Детали		
				ГОСТ 5781 - 82*		
Б4		9		ф10 А III, ℓ = 3390	108	2,09 кг
Б4		10		ℓ = 1880	52	1,16 кг
Б4		11		ℓ = 1980	32	1,22 кг
Б4		12		ℓ = 1100	38	0,68 кг
Б4		13		ф20 А III, ℓ = 2010	8	4,96 кг
				Материалы		
				Бетон класса В25, $м^3$	25,5	

Формат	Зона	Поз	Обозначение	Наименование	Кол.	Примечание
				Класс сооружений А-IV		
				Сборочные единицы		
				Каркасы		
А4		3	03.005 - 7.2 - 8	Кр 28	15	
А4		4	- 12	Кр 47	3	
А4		5	- 8	Кр 50	3	
А4		6	- 2	Кр 31	50	
А4		7	- 15	Кр 53	8	
А4		8	- 15	Кр 34	10	
				Детали		
				ГОСТ 5781 - 82*		
Б4		9		ф8 А III, ℓ = 3390	108	1,34 кг
Б4		10		А III, ℓ = 1880	52	0,74 кг
Б4		11		А III, ℓ = 1930	32	0,76 кг
Б4		12		А III, ℓ = 740	38	0,29 кг
Б4		13		ф16 А III, ℓ = 1640	8	2,59 кг
				Материалы		
				Бетон класса В25, $м^3$	21,5	

Взам. инв. № | Подпись и дата | Инв. № подл.

Ведомость расхода стали на элемент, кг

Класс сооружений	Изделия арматурные										Изделия закладные										Общий расход
	Арматура класса А-III ГОСТ 5781-82*									Всего	Прокат марки Ст3 кп2 ГОСТ 8509-86				Прокат марки Ст3 кп2 ГОСТ 103-76*		Арматура класса А-I, А-III ГОСТ 5781-82*			Всего	
	ф28	ф25	ф22	ф20	ф16	ф12	ф10	ф8	Итого		L100x6,5	L65x5	L50x5	Итого	-4x45	Итого	ф8	ф12	Итого		
А-II	786	3224			180	787			4977	4977	135	45	43	223	71	71	10	15	25	319	5296
А-III		582		1935		90	531		3138	3138	134	45	43	222	71	71	10	15	25	318	3456
А-IV				359	1145		60	310	1874	1874	134	45	43	221	71	71	10	15	25	317	2191

Инв. № подл. | Подпись и дата | Взам. инв. №

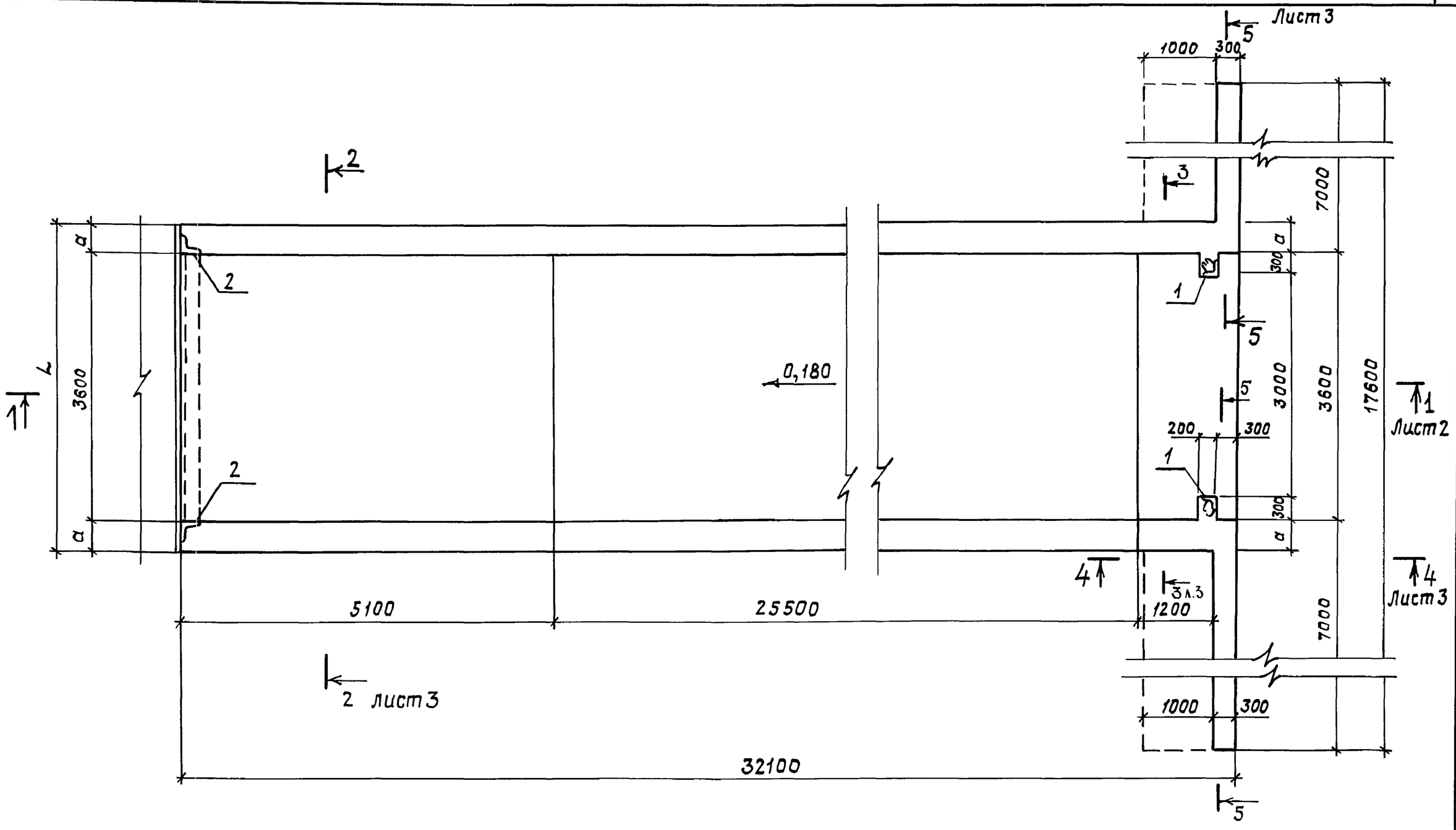

Класс сооружения	Геометрические размеры, мм					
	a	L	h	h_1	k	k_1
А-II	400	4400	3100	3900	-1,400	3,200
А-III	350	4300	3050	3750	-1,450	3,150
А-IV	300	4200	3050	3650	-1,450	3,150

Рук.маст.	Цыганков		5.91	
Н.контр.	Цветкова		5.91	
Гл.спец.	Кондратьева		5.91	
Вед.инж.	Гришанова		5.91	
Инж.	Беляев		5.91	

03.005-7.0-3-16 ГЧ

АВ-1
потерна
габаритный чертеж

Стадия	Лист	Листов
Р	1	3

Проектная организация „Прогресс"

Взам. инв.№ | Подпись и дата | Инв.№ подл.

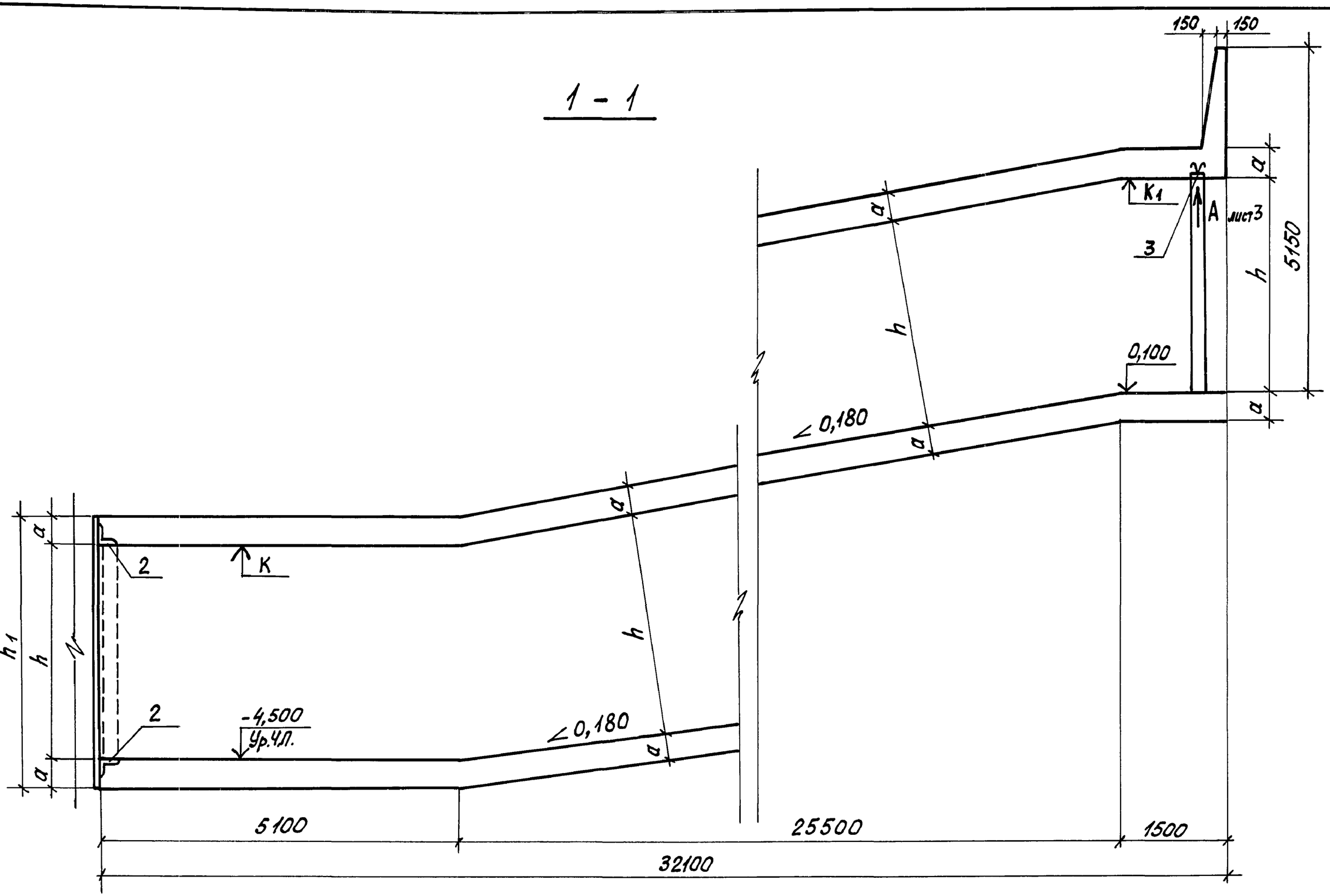

Инв.№подл. | Подпись и дата | Взам.инв.№

03.005-7.0-3-16 ГЧ

Лист 2

25032-01 62

2 – 2
3 – 3

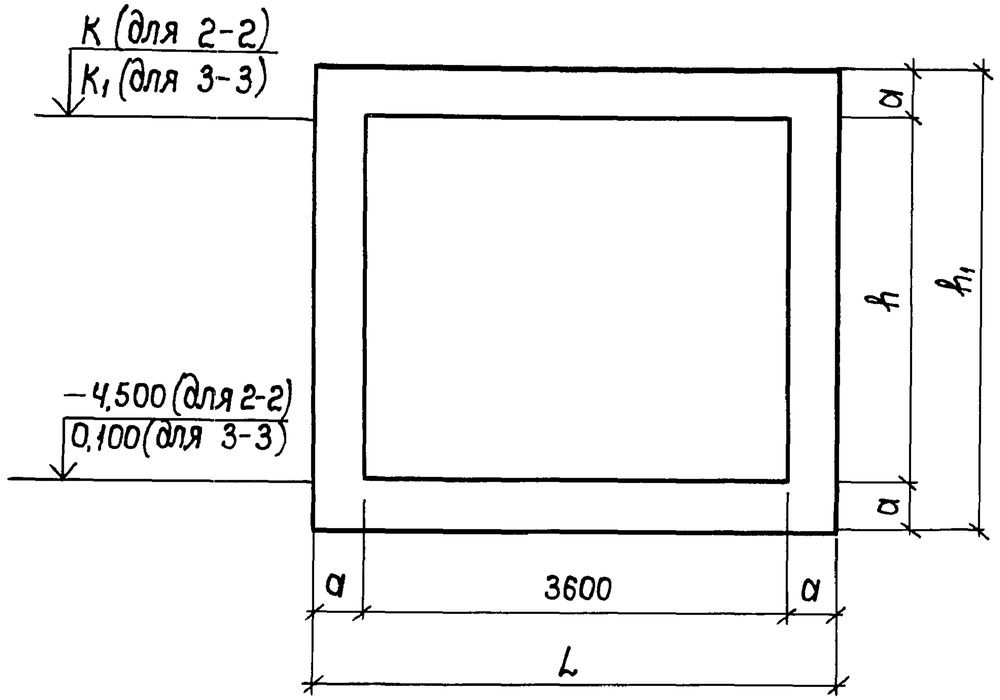

Вид А (повернуто)

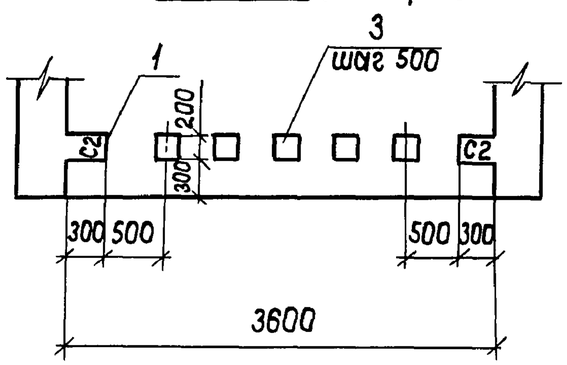

4 – 4

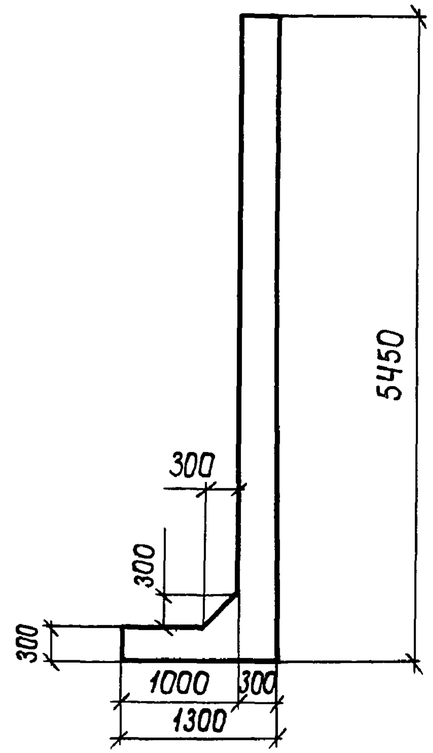

5 – 5

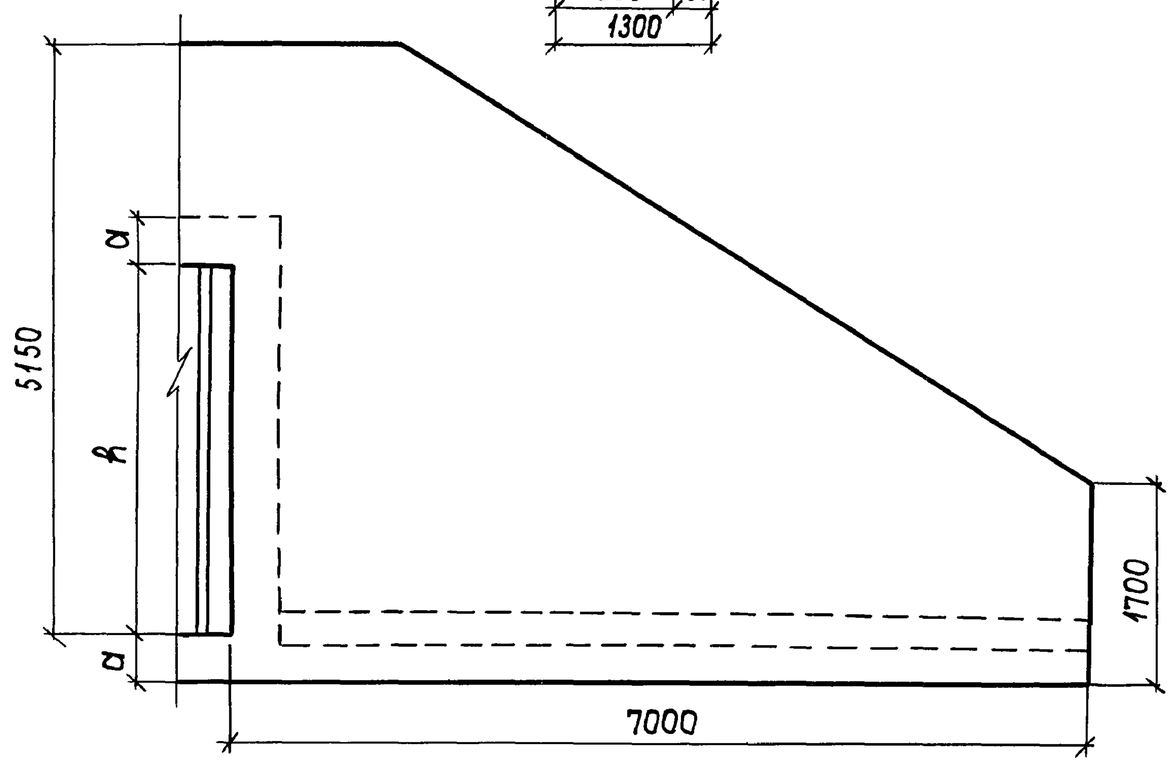

Инв. № подл.	Подп. и дата	Взам. инв. №

03.005 – 7.0 – 3 – 16 ГЧ

Лист 3

Копировал: ЖЧ 25032-01 63 Формат: А3

Схема армирования

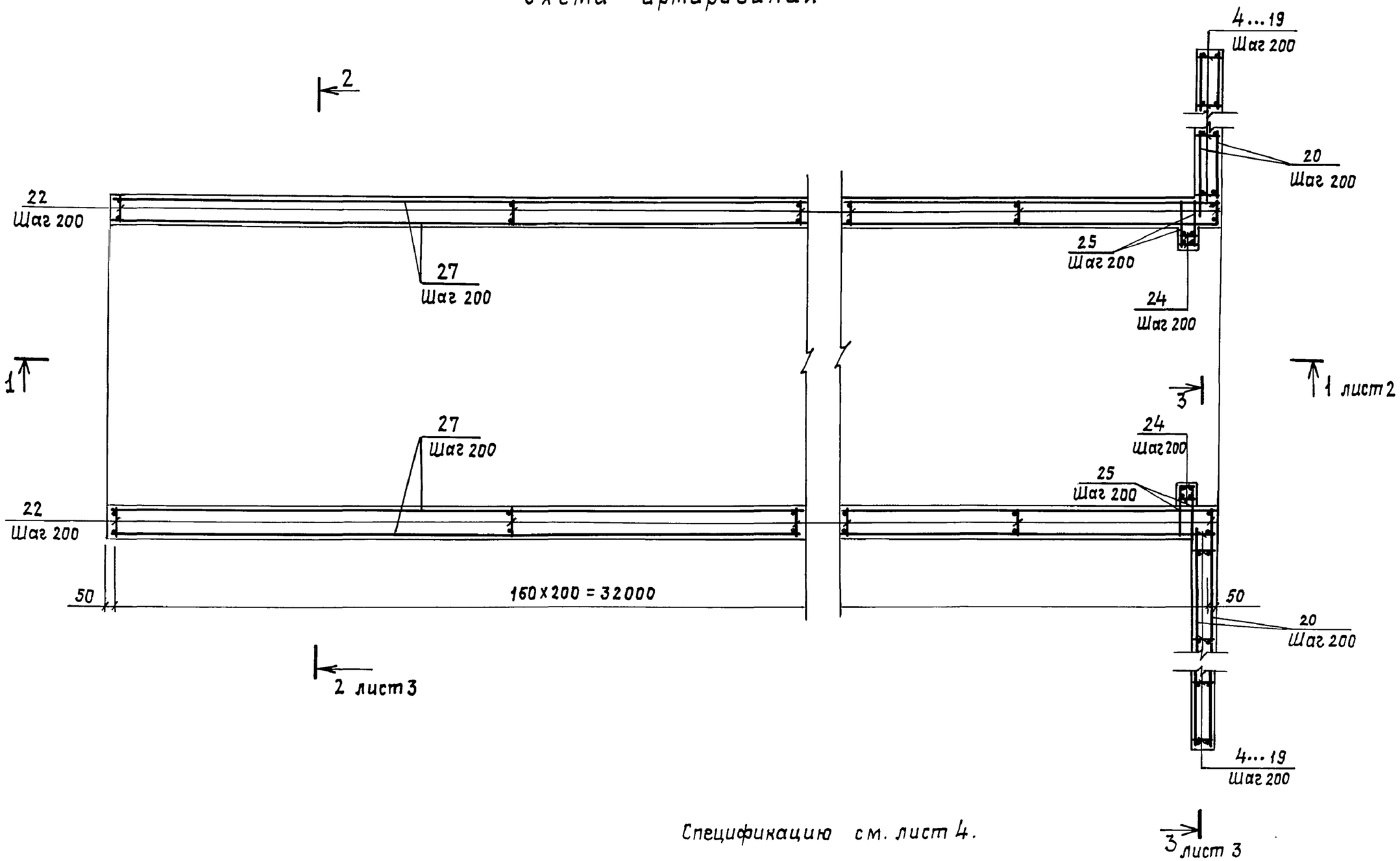

Спецификацию см. лист 4.

				03.005-7.0-3-17		
Рук.маст.	Цыганков		5.91	АВ-1 потерна Армирование	Стадия	Лист	Листов
Н.контр.	Цветкова		5.91		Р	1	5
Гл.спец.	Кондратьева		5.91		Проектная организация „Прогресс"		
Вед.инж.	Гришанова		5.91				
Инж.	Беляев		5.91				

Взам.инв.№ | Подпись и дата | Инв.№подлн.

25032-01 64

1 – 1

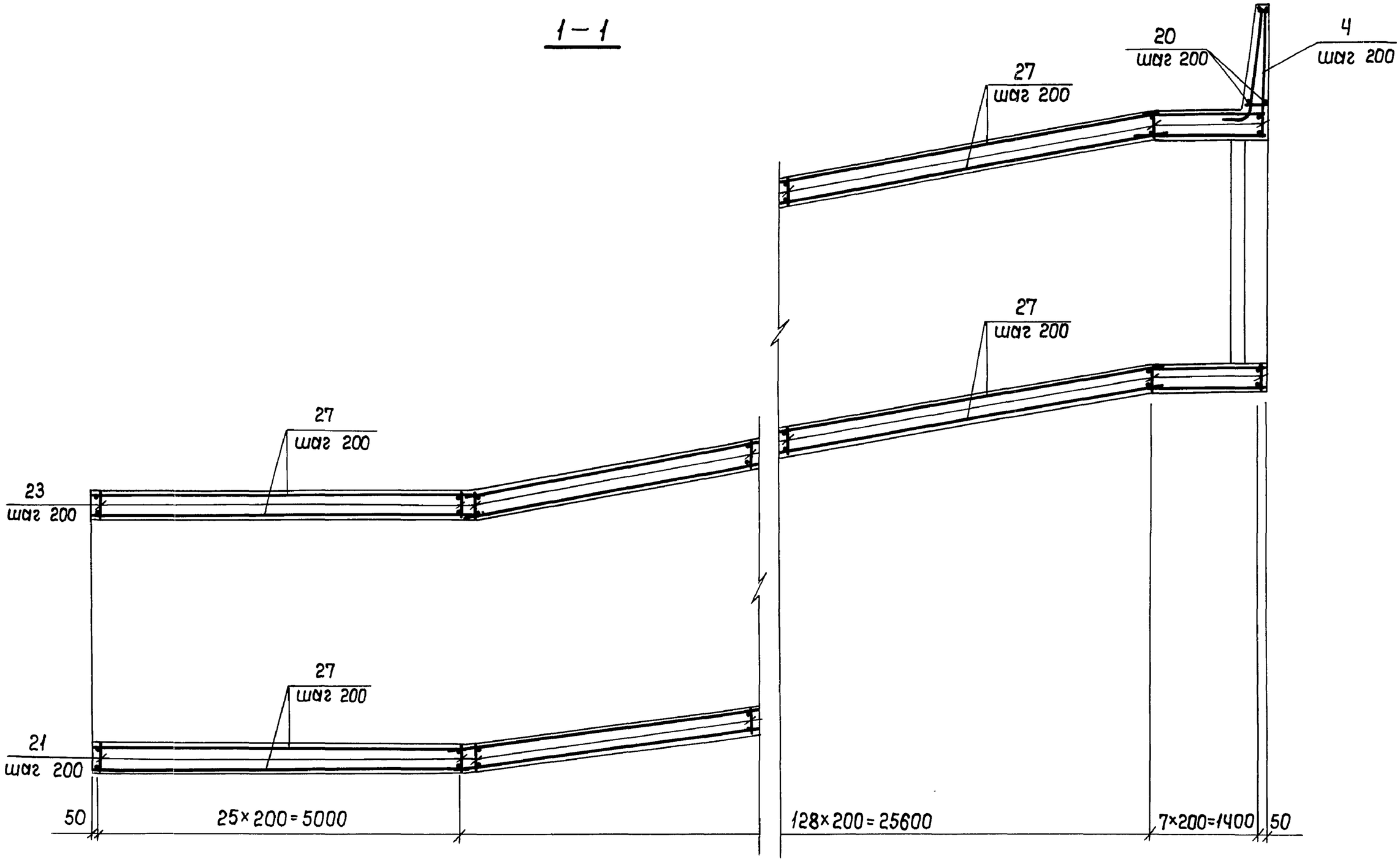

Инв. № подл. | Подп. и дата | Взам. инв. №

Копировал: 25032-01 65 Формат: А3

2 – 2

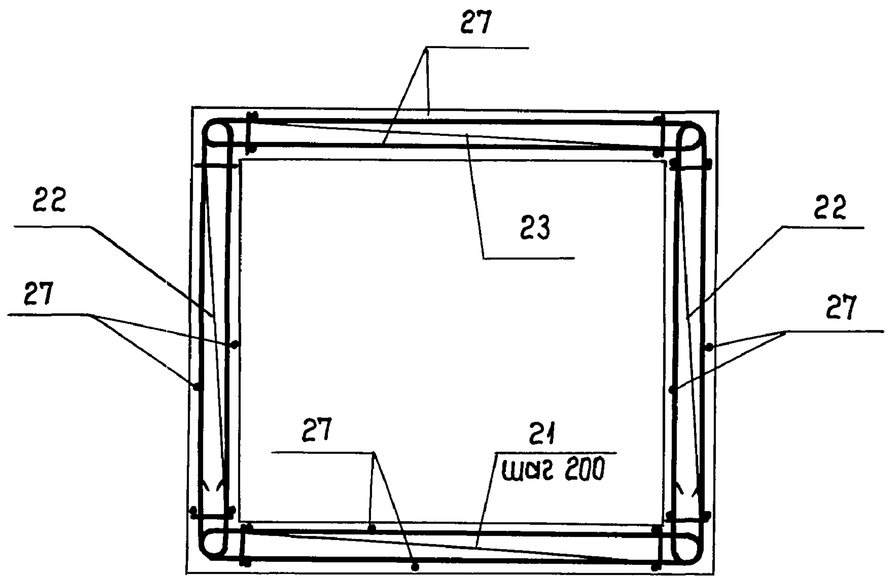

3 – 3

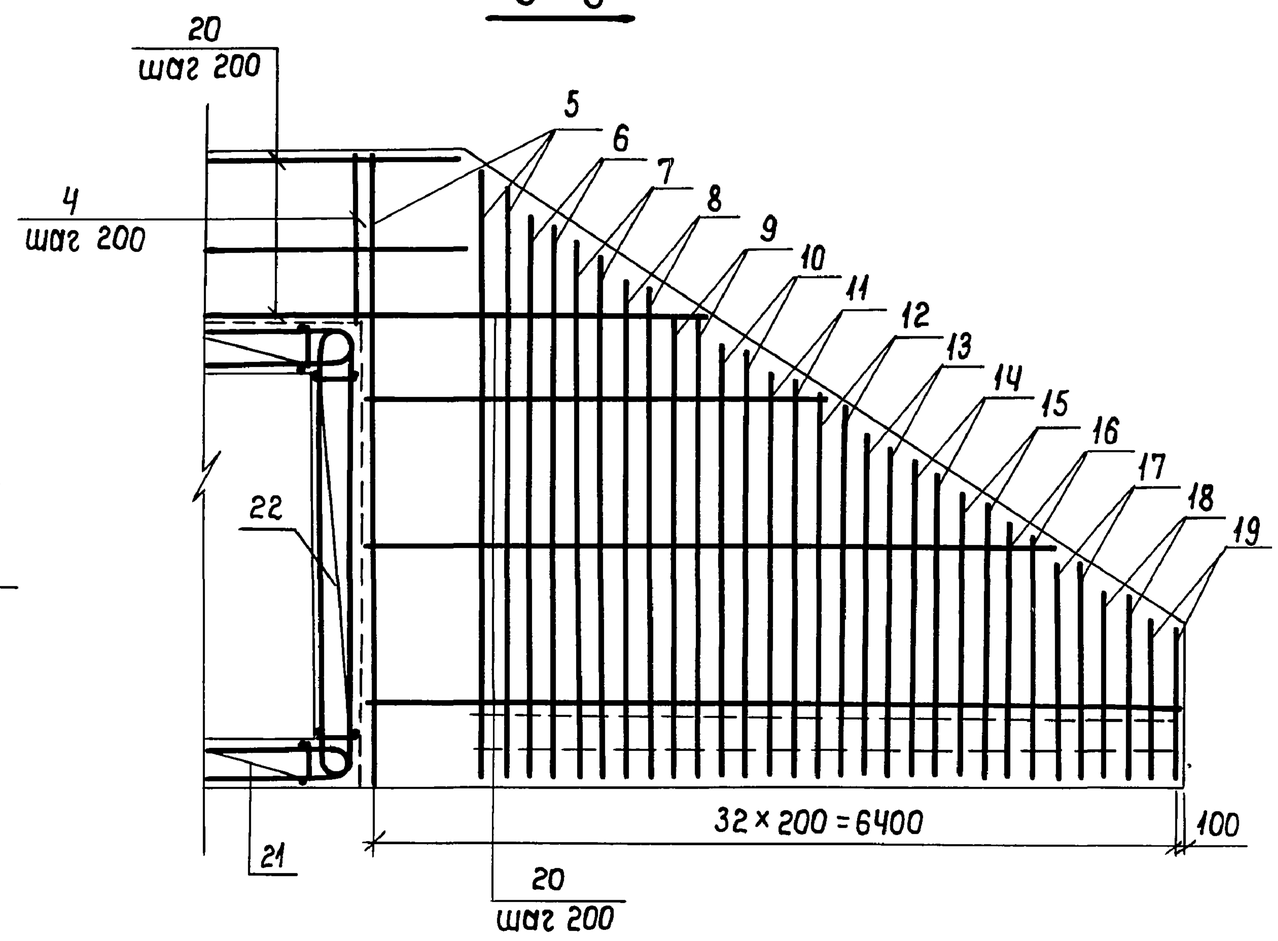

Инв. № подл.	Подп. и дата	Взам. инв. №

Формат	Зона	Поз.	Обозначение	Наименование	Кол.	Примечание
			Класс сооружений А-II; А-III, А-IV			
				Сборочные единицы		
				Изделия закладные		
А4		1	03.005-7.2-16	ЗД-1	2	
А4		2	03.005-19-7	Рама Р1	1	
А4		3	03.005-7,2-17	ЗД-2	5	
				Каркасы		
А4		4	03.005-7,2-10	КР38	21	
А4		5	—9	КР54	10	
А4		6	—9	КР55	4	
А4		7	—9	КР56	4	
А4		8	—9	КР57	4	
А4		9	—9	КР58	4	
А4		10	—9	КР59	4	
А4		11	—9	КР60	4	
А4		12	—9	КР61	4	
А4		13	—9	Кр62	4	
А4		14	—9	Кр63	4	
А4		15	—9	Кр64	4	
А4		16	—9	Кр65	4	
А4		17	—9	Кр66	4	
А4		18	—9	Кр67	4	
А4		19	—9	Кр68	4	
				Материалы		
		20		Арматура ф12 А III, м	767	п.м-0,89кг

Формат	Зона	Поз.	Обозначение	Наименование	Кол.	Примечание
			Переменные данные для исполнений:			
			Класс сооружений А-II			
				Сборочные единицы		
				Каркасы		
А4		21	03.005-7,2-8	КР26	160	
А4		22	—2	КР29	320	
А4		23	—15	КР32	160	
А4		24	—2	КР35	4	
				Детали		
				ГОСТ 5787-82*		
Б4		25		ф 16 А III, е=1780	4	2,8кг
Б4		26		ф 12 А III, е=400	62	0,36кг
				Материалы		
		27		Арматура ф12 А III, м	2402	п.м-0,89кг
				Бетон класса В 25, м³	211,0	
			Класс сооружений А-III			
				Сборочные единицы		
				Каркасы		
А4		21	03.005-7,2-8	КР27	160	
А4		22	—2	КР30	320	
А4		23	—15	КР33	160	
А4		24	—2	КР36	4	
				Детали		
				ГОСТ 5781-82*		

Взам.инв.№ | Подпись и дата | Инв.№ подл.

Формат	Зона	Поз.	Обозначение	Наименование	Кол.	Примечание
Б4		25		ф16 А III, ℓ= 1680	4	2,65 кг
Б4		26		ф10 А III, ℓ= 400	62	0,25кг
				Материалы		
		27		Арматура ф 10 А III, м	1636	п.м.-0,89кг
				Бетон класса В25, $м^3$	183,5	
			Класс сооружений А-IV			
				Сборочные единицы		
				Каркасы плоские		
А4		21	03.005-7.2-8	КР28	160	
А4		22	-2	КР31	320	
А4		23	-15	КР34	160	
А4		24	-2	КР37	4	
				Детали		
				ГОСТ 5781-82*		
Б4		25		ф16 А III, ℓ= 1580	4	2,5кг
Б4		26		ф8 А III, ℓ= 400	62	0,16кг
				Материалы		
		27		Арматура ф8 А III, м	1032	п.м.-0,89кг
				Бетон класса В25, $м^3$	158,5	

Ведомость расхода стали на элемент, кг

Класс сооружений	Изделия арматурные									Всего
	Арматура класса А-III ГОСТ 5781-82*									
	ф25	ф20	ф16	ф12	ф10	ф8				
А-II	24382	141	520	6388	31	10				31472
А-III	542	14557	579	964	3679	9				20330
А-IV	542	141	9282	964	319	1874				13122

Продолжение ведомости расхода стали на элемент, кг

Изделия закладные											Общий расход
Прокат марки Ст 3 кп2							Арматура класса А-III			Всего	
ГОСТ 8509-86				ГОСТ 103-76*			ГОСТ 5781-82*				
L100x6,5	L90x56x6		Итого	-12x160		Итого	ф12	ф8	Итого		
135	41,5		176,5	15		15	15	8	23	214,5	31686,5
134	41,5		175,5	15		15	15	8	23	213,5	20543,5
134	41,5		175,5	15		15	15	8	23	213,5	3335,5

Взам. инв. № | Подпись и дата | Инв. № подл.

Разрез 1–1

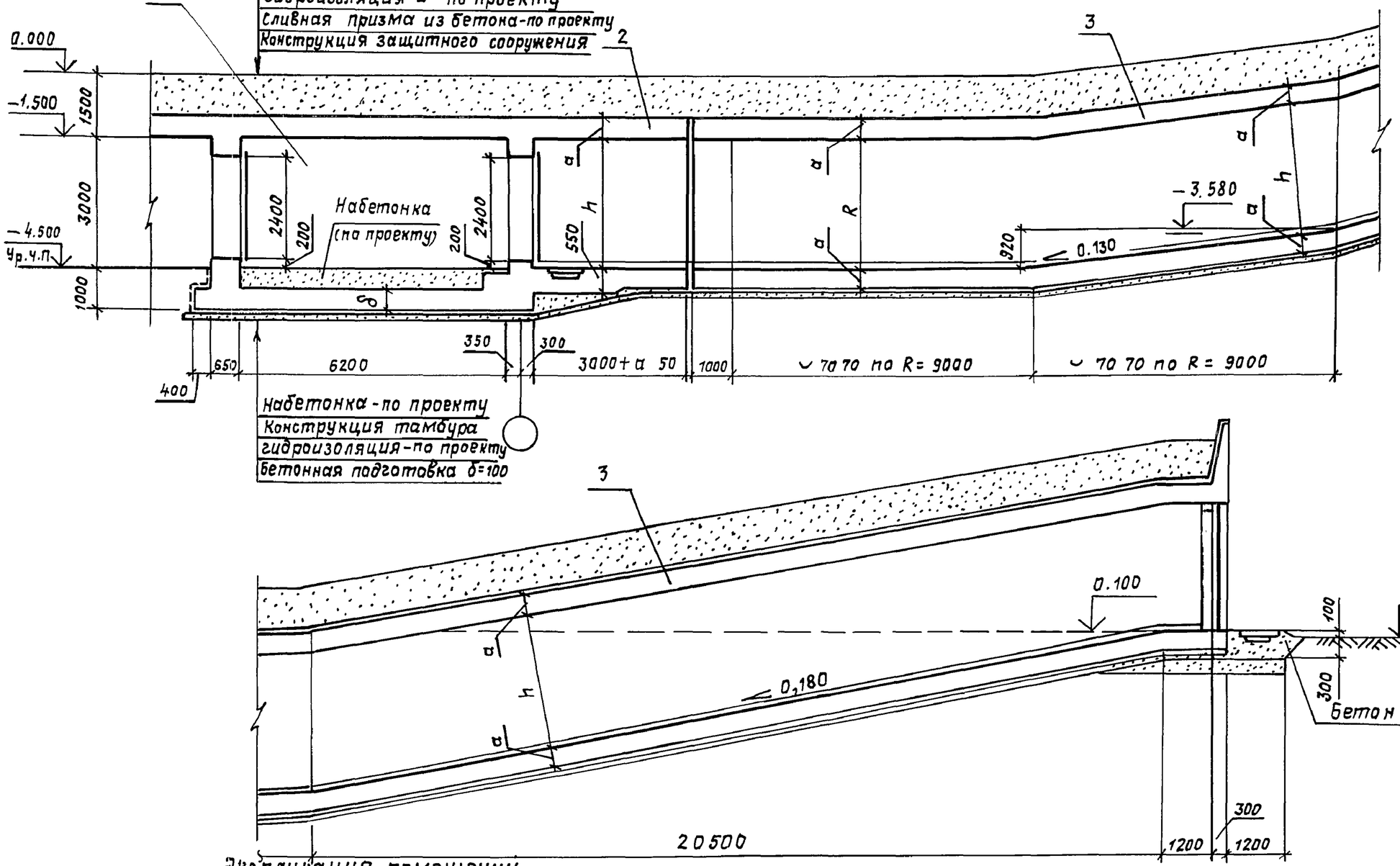

Геометрические размеры см. лист 3

Экспликация помещений

Поз.	Обозначение	Наименование	Примечание
1	03.005-7.0-3-12ГЧ,13	Тамбур-шлюз	
2	-12ГЧ,13	Расширительная камера	
3	-12ГЧ,13	Камера воздухозабора	
4	03-005-7.0-3-14ГЧ,15	Предтамбур	
5	03-005-7.0-3-19ГЧ,20	Потерна	

Рук.маст.	Цыганков		5-91
Н.контр.	Цветкова		5.91
Гл.спец.	Кондратьева		5.91
Вед.инж.	Гришанова		5.91
Инж.	Беляев		5.91

03.005-7,0-3-18

Аварийный выход (выезд) АВ-2
Чертеж общего вида

Стадия	Лист	Листов
Р	1	3

Проектная организация „Прогресс"

Инв.№подл. | Подпись и дата | Взам.инв.№

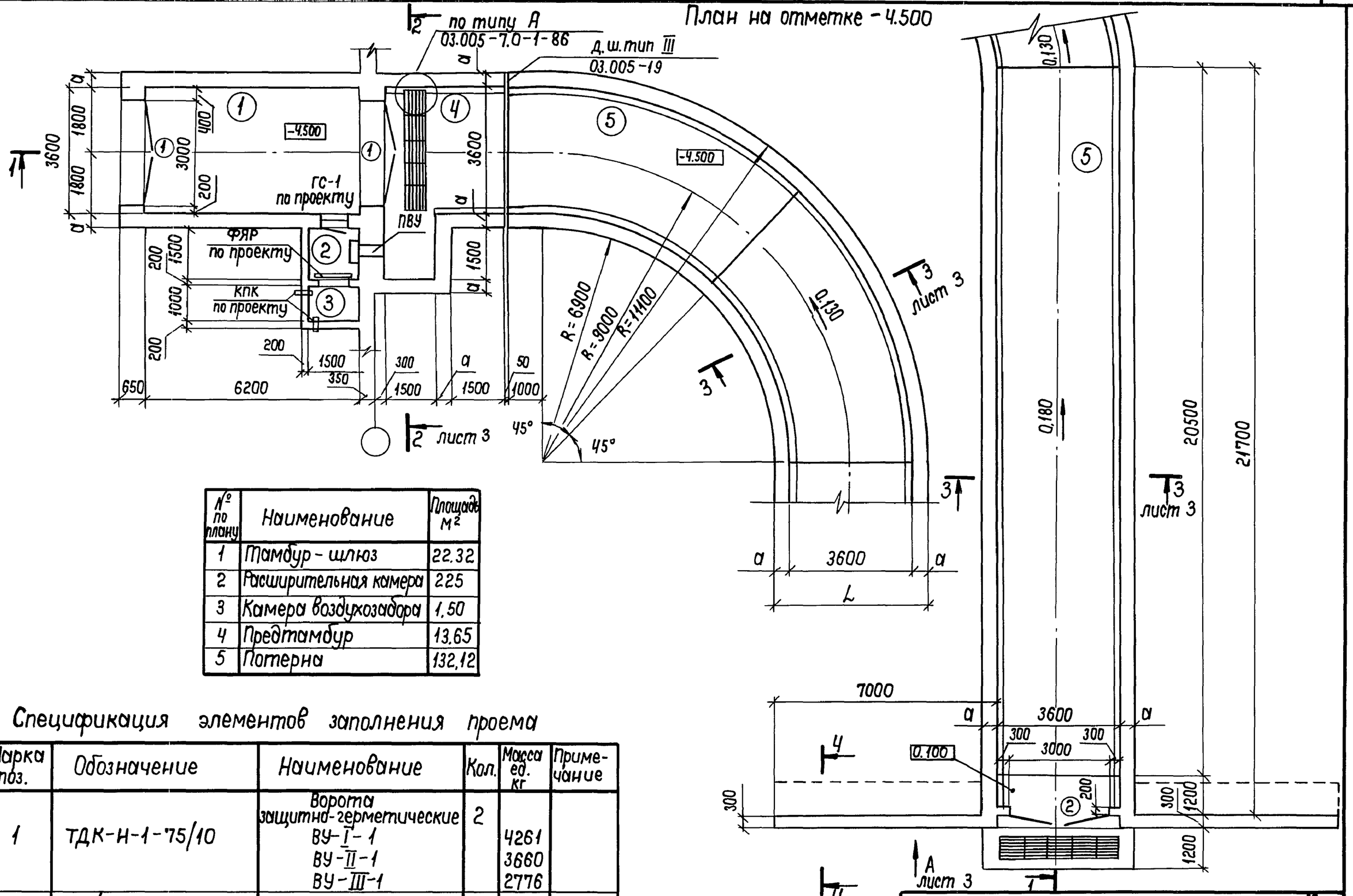

№ по плану	Наименование	Площадь м²
1	Тамбур-шлюз	22.32
2	Расширительная камера	225
3	Камера воздухозабора	1,50
4	Предтамбур	13,65
5	Потерна	132,12

Спецификация элементов заполнения проема

Марка поз.	Обозначение	Наименование	Кол.	Масса ед. кг	Примечание
1	ТДК-Н-1-75/10	Ворота защитно-герметические ВУ-I-1 ВУ-II-1 ВУ-III-1	2	 4261 3660 2776	
2	604/11.72.12.ТУ (ТУ 44.3.220-77)	Ворота металлические утепленные ВРМ-3,0×3,0-У	1	546	

Инв.№ подл. | Подп. и дата | Взам. инв.№

03.005-7.0-3-18

Лист 2

Копировал: 74.25032-01 70 Формат: А3

2 — 2

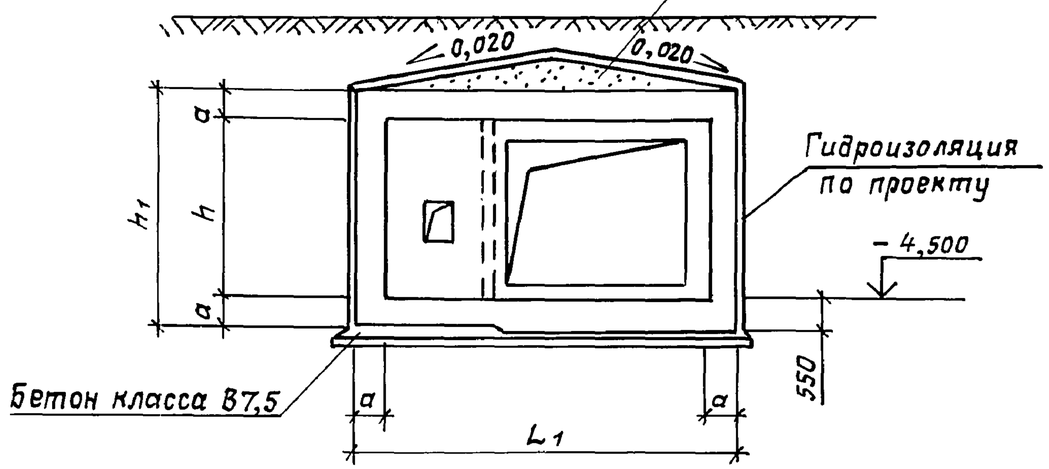

3 -3

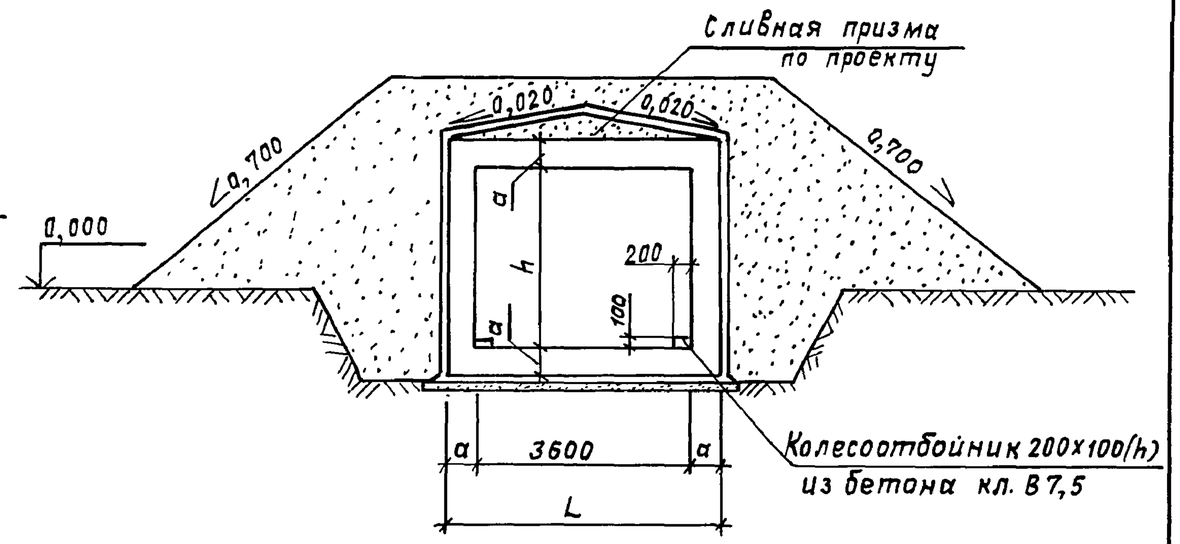

4-4

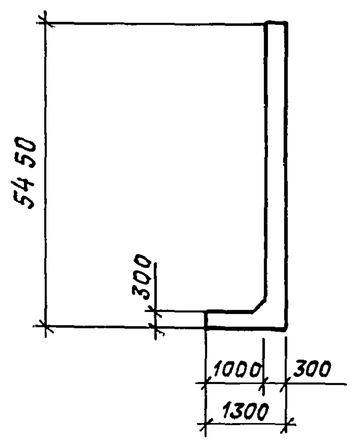

Вид А

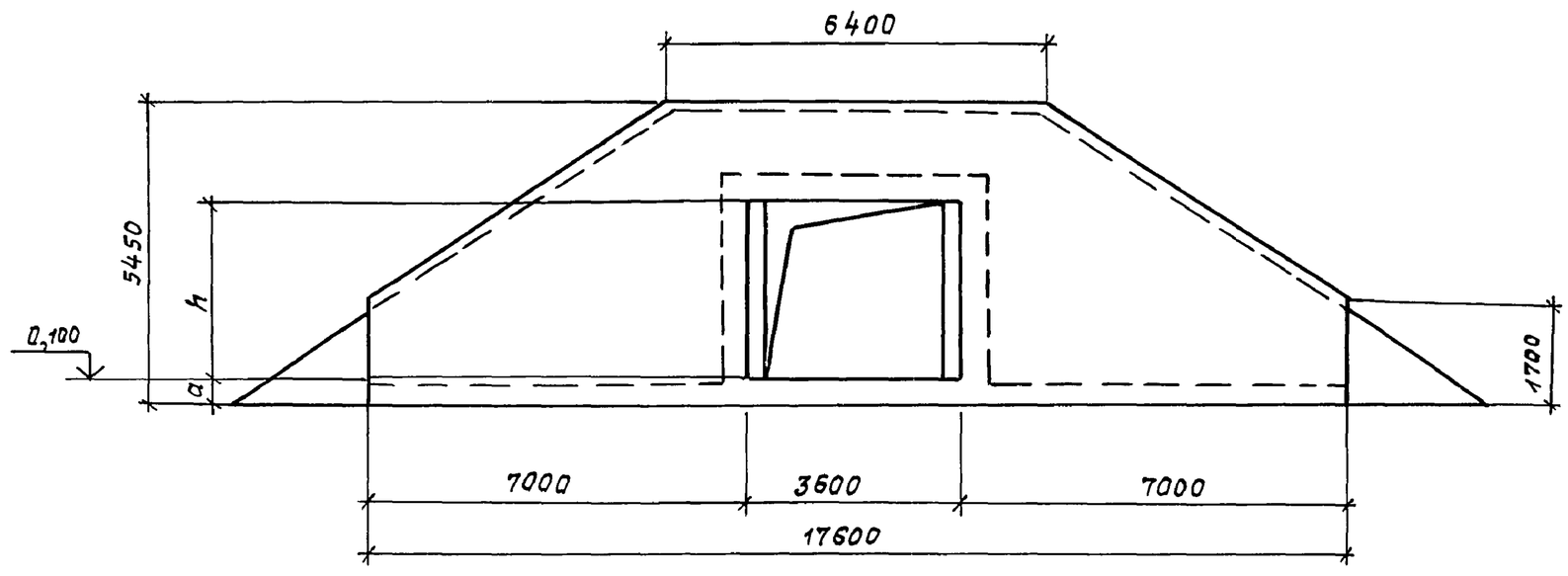

Класс сооружения	Размеры, мм					
	a	L	L1	h	h1	б
А-II	400	4400	6300	3100	3900	400
А-III	350	4300	6150	3050	3750	400
А-IV	300	4200	6000	3050	3650	350

Взам. инв. № | Подпись и дата | Инв. № подл.

03.005-7,0-3-18

Лист 3

25032-01 71

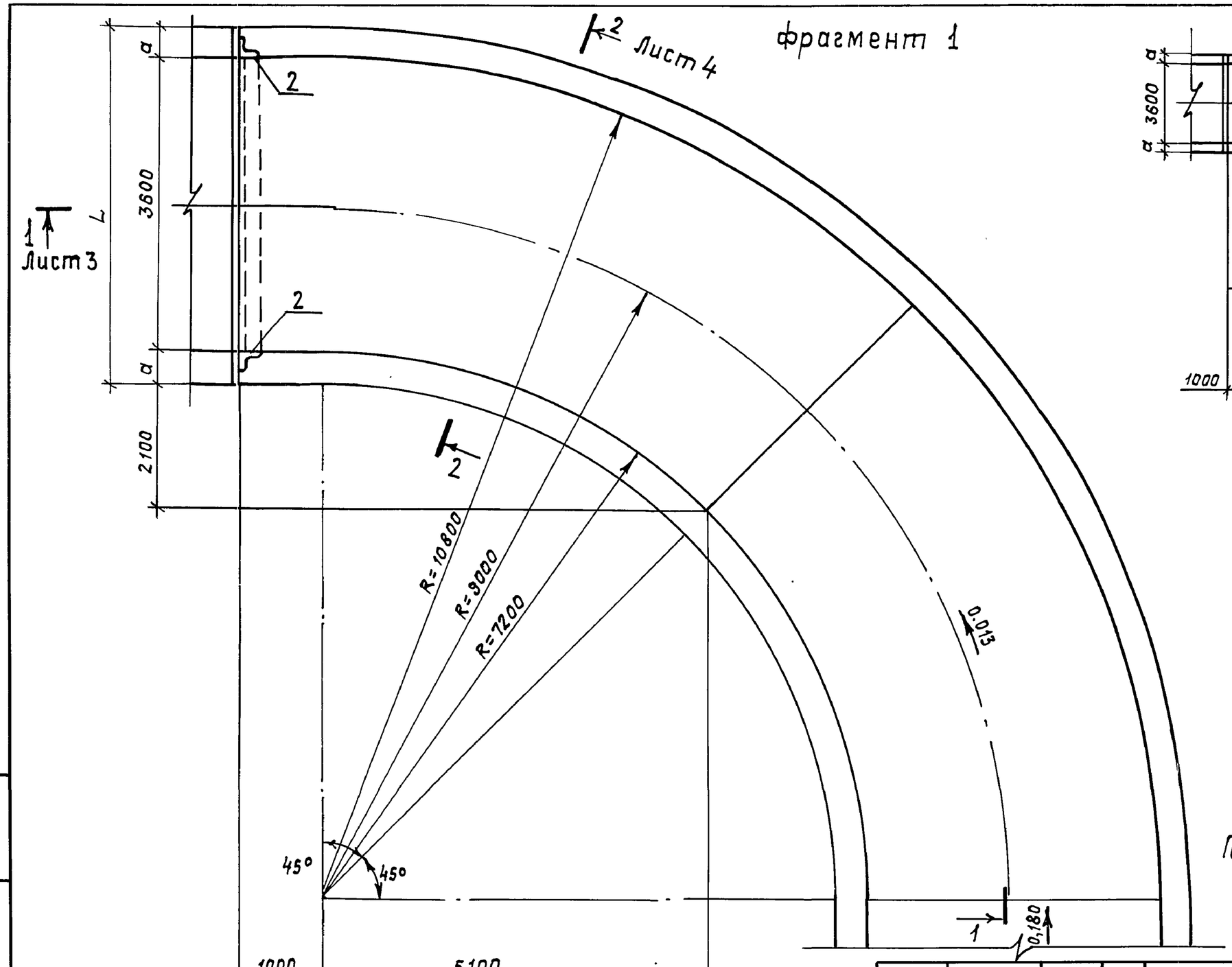

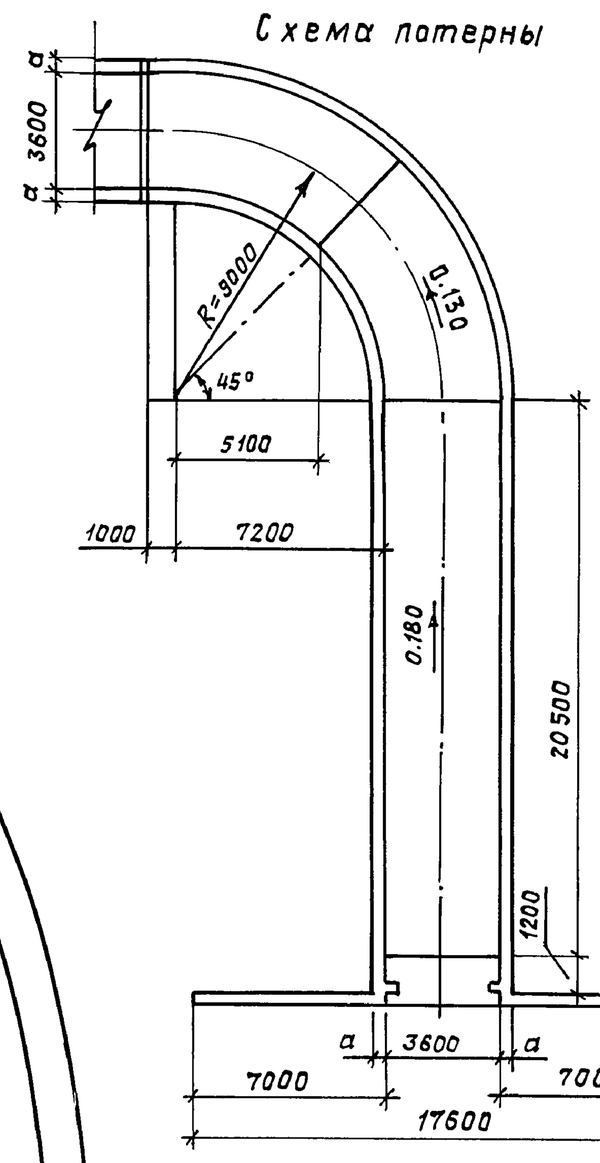

Геометрические размеры см. лист 2.

Рук. маст.	Цыганков		5.91	03-005-7.0-3-19 ГЧ
Н. контр.	Цветкова		5.91	АВ-2 потерна габаритный чертеж
Гл. спец.	Кандратьева		5.91	Стадия: Р; Лист: 1; Листов: 4
Вед. инж.	Гришанова		5.91	Проектная организация „Прогресс"
Инж.	Беляев		5.91	

Взам. инв. № | Подпись и дата | Инв. № подл.

фрагмент 2 (повернуто)

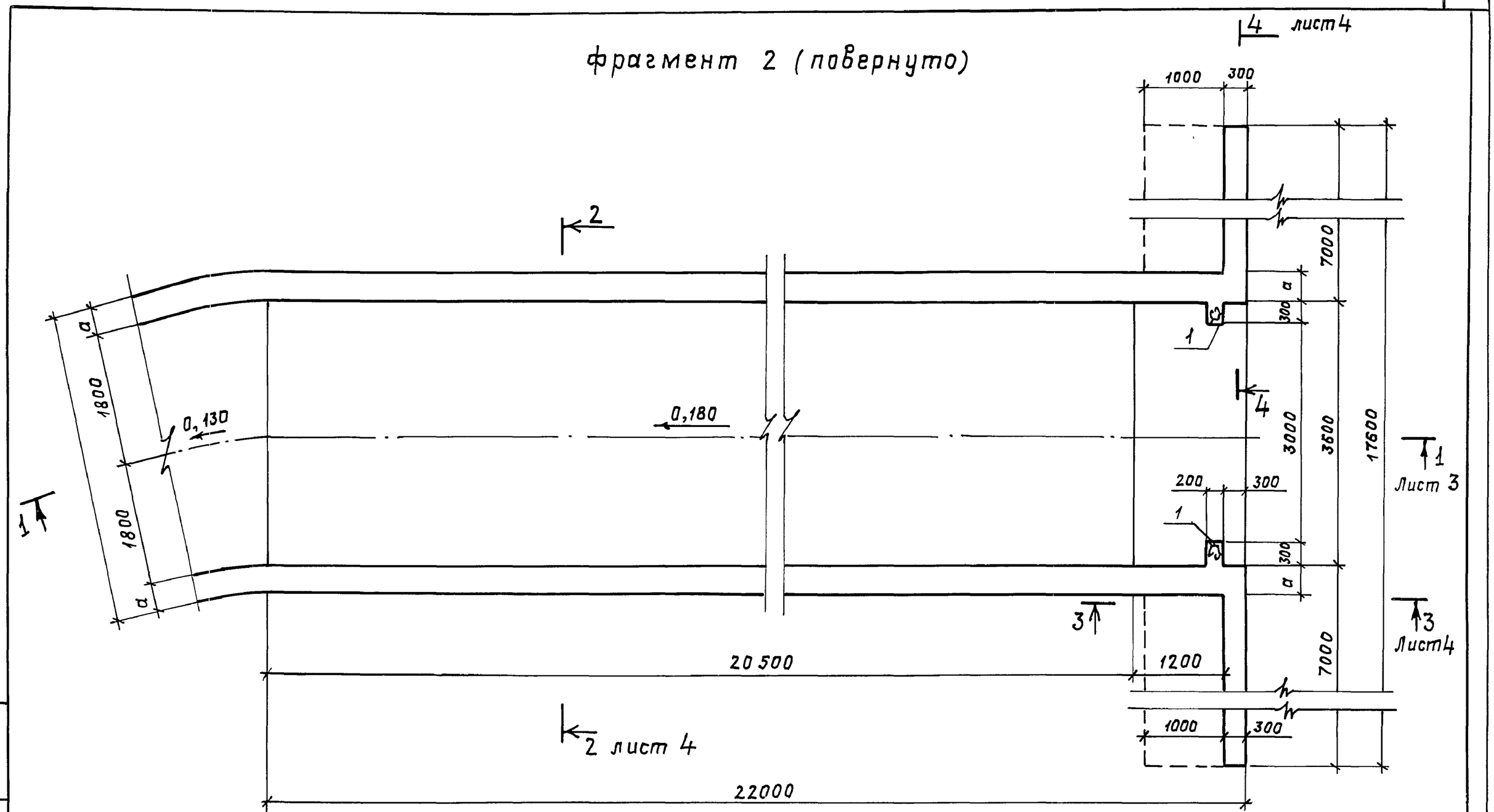

Класс сооружения	Размеры, мм					
	a	L	h	h_1	K	K_1
А-II	400	4400	3100	3900	-1,400	3,200
А-III	350	4300	3050	3750	-1,450	3,150
А-IV	300	4200	3050	3650	-1,450	3,150

Взам инв. № | Подпись и дата | Инв. № подл.

03-005-7,0-3-19 ГЧ

Лист 2

25032-01 73

1 — 1

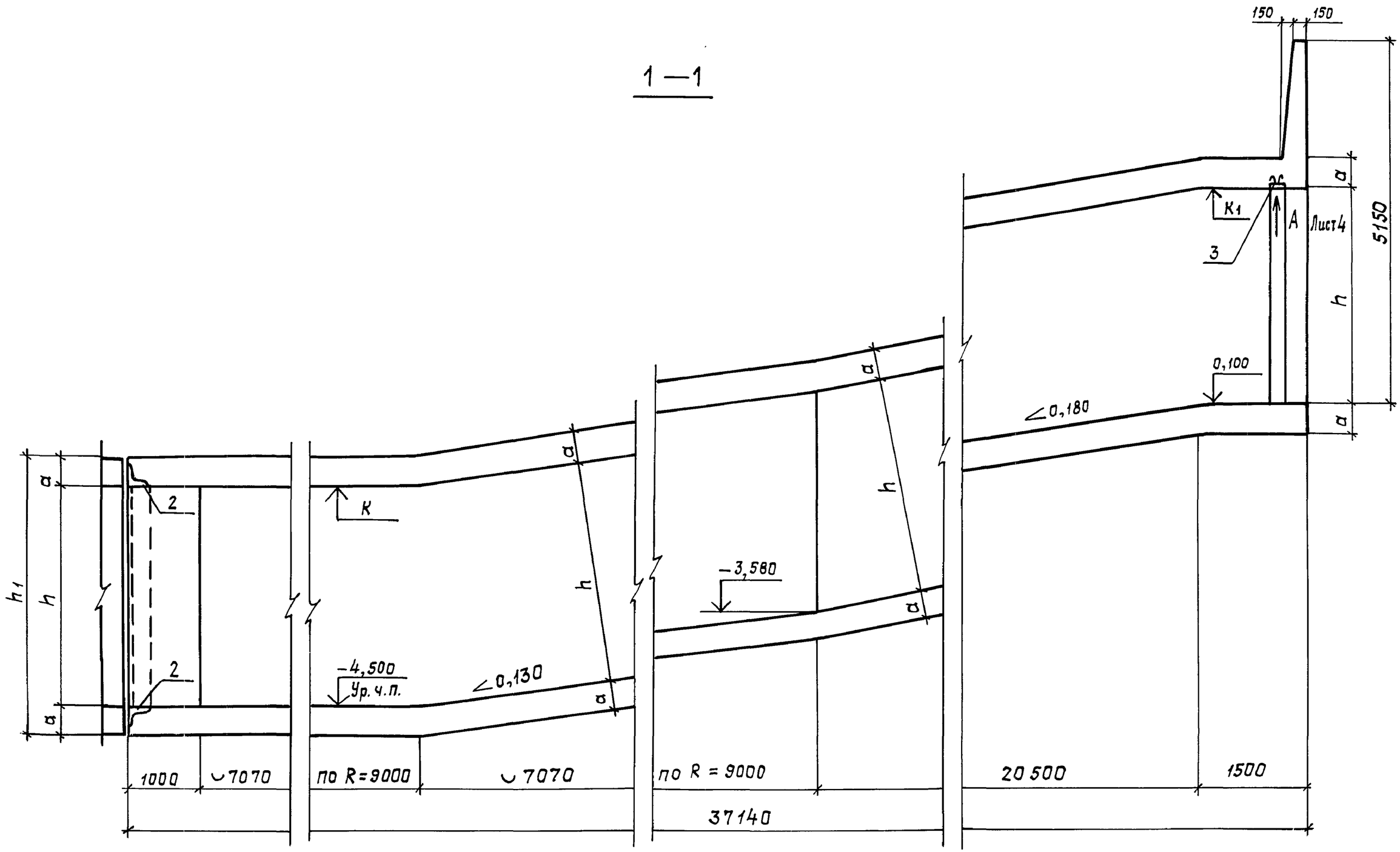

Инв.№подл.	Подпись и дата	Взам.инв.№

03-005-7.0-3-19 ГЧ

Лист 3

25032-01 74

2 – 2

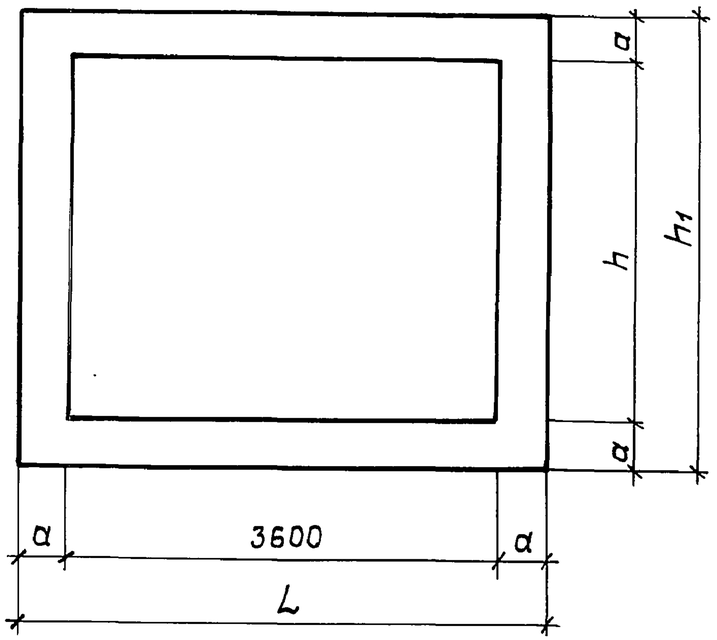

Вид А (повернуто)

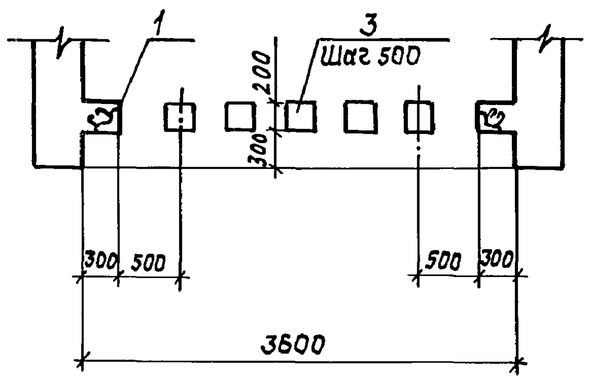

3 – 3

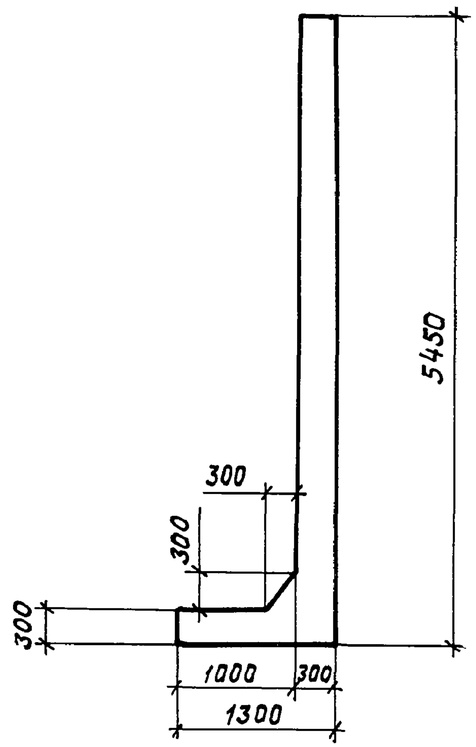

4 – 4

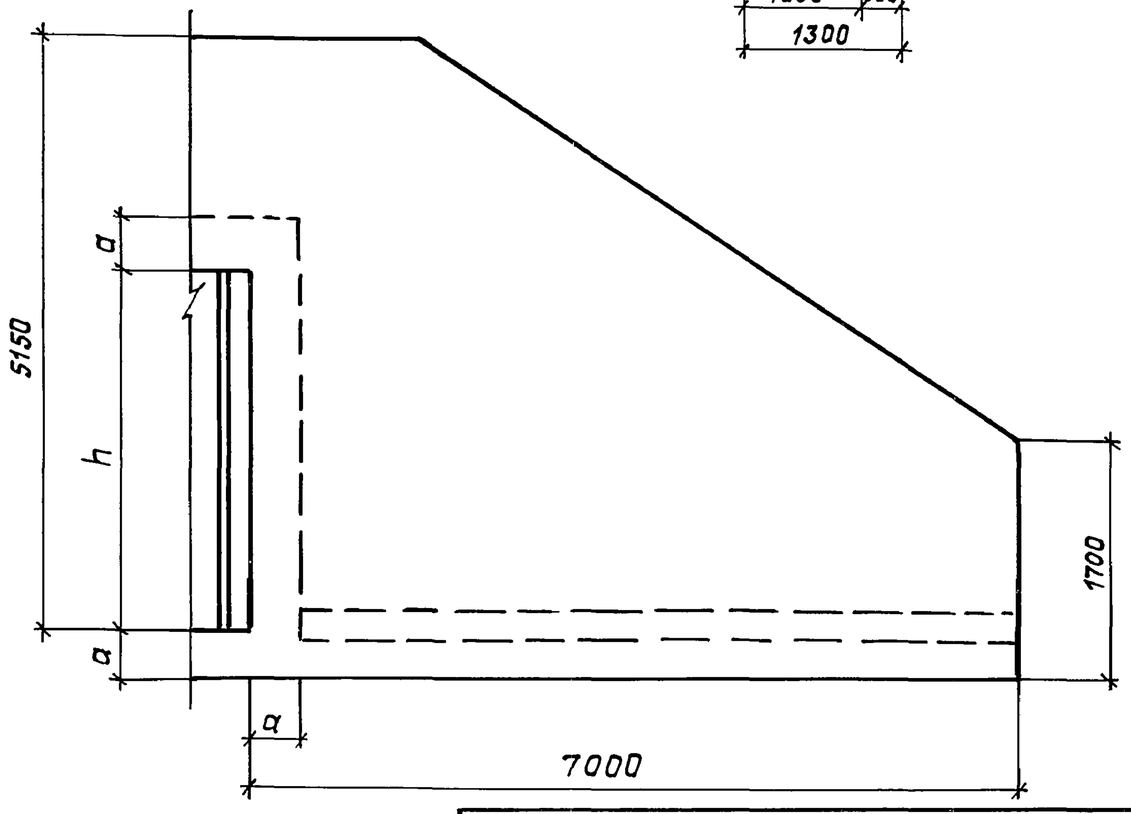

Инв.№подл.	Подпись и дата	Взам.инв.№

03-005-7,0-3-19 ГЧ

Лист 4

25032-01 75

Схема армирования

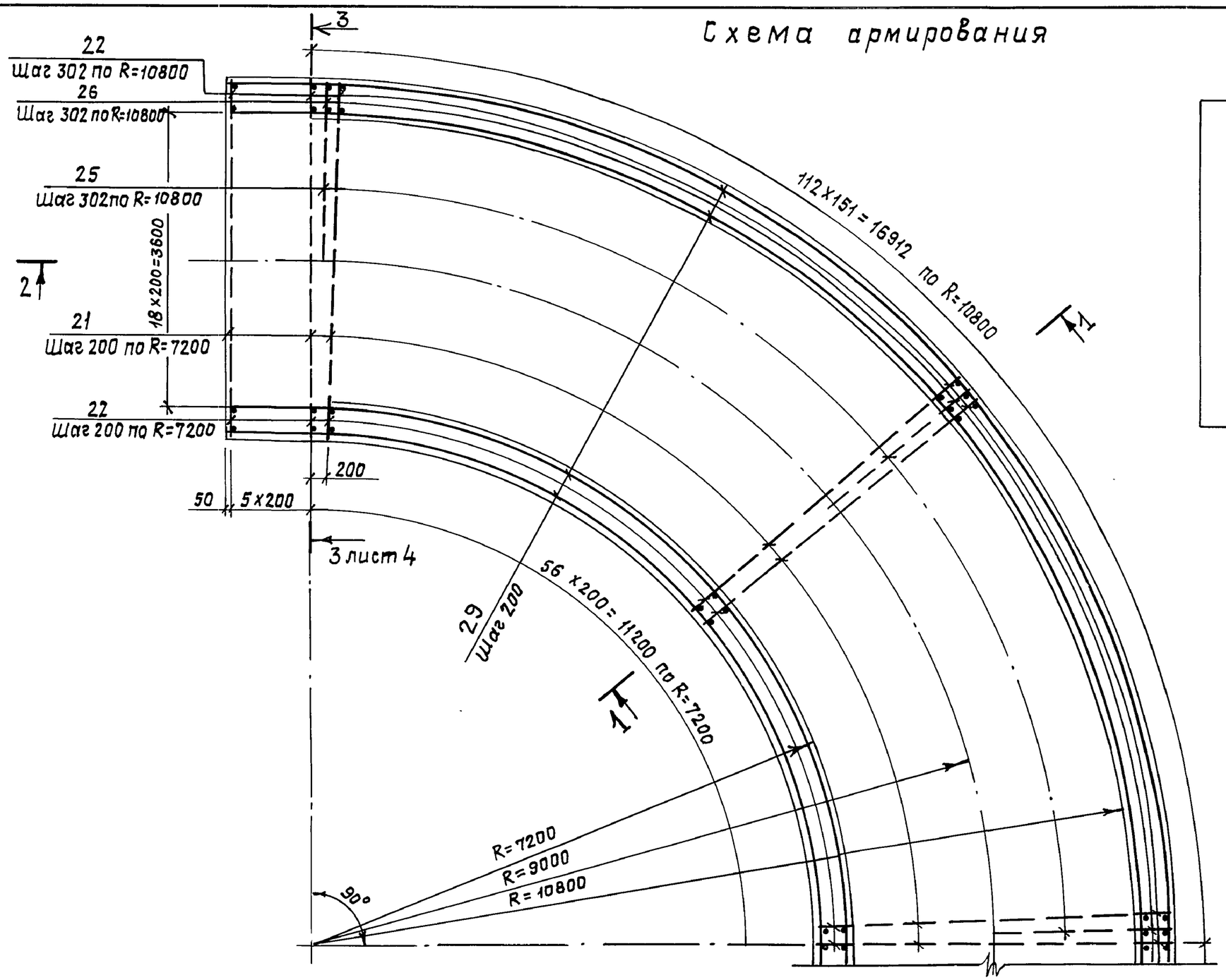

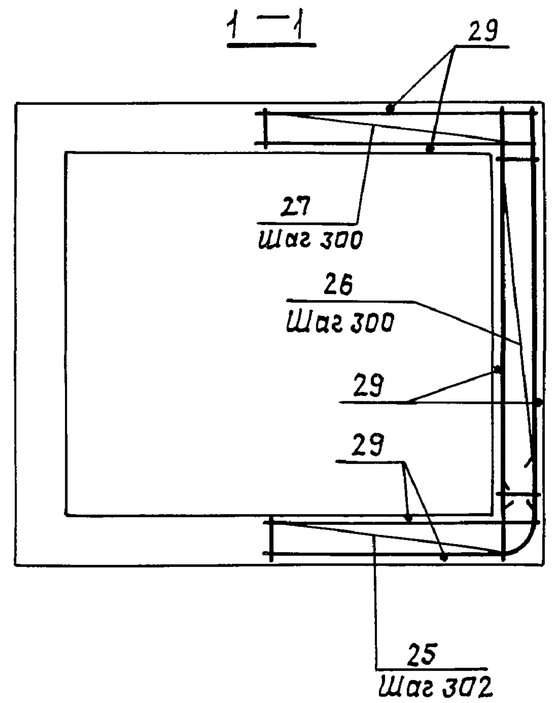

Рук. маст.	Цыганков		5.91	03.005 - 7.0 - 3 - 20
Н. контр.	Цветкова		5.91	АВ-2 патерна Армирование
Гл. спец.	Кондратьева		5.91	
Вед. инж.	Гришанова		5.91	
Инж.	Беляев		5.91	

Стадия	Лист	Листов
Р	1	6

Проектная организация „Прогресс"

Инв. № подл. | Подпись и дата | Взам. инв. №

25032-01 76

Схема армирования (повернуто)

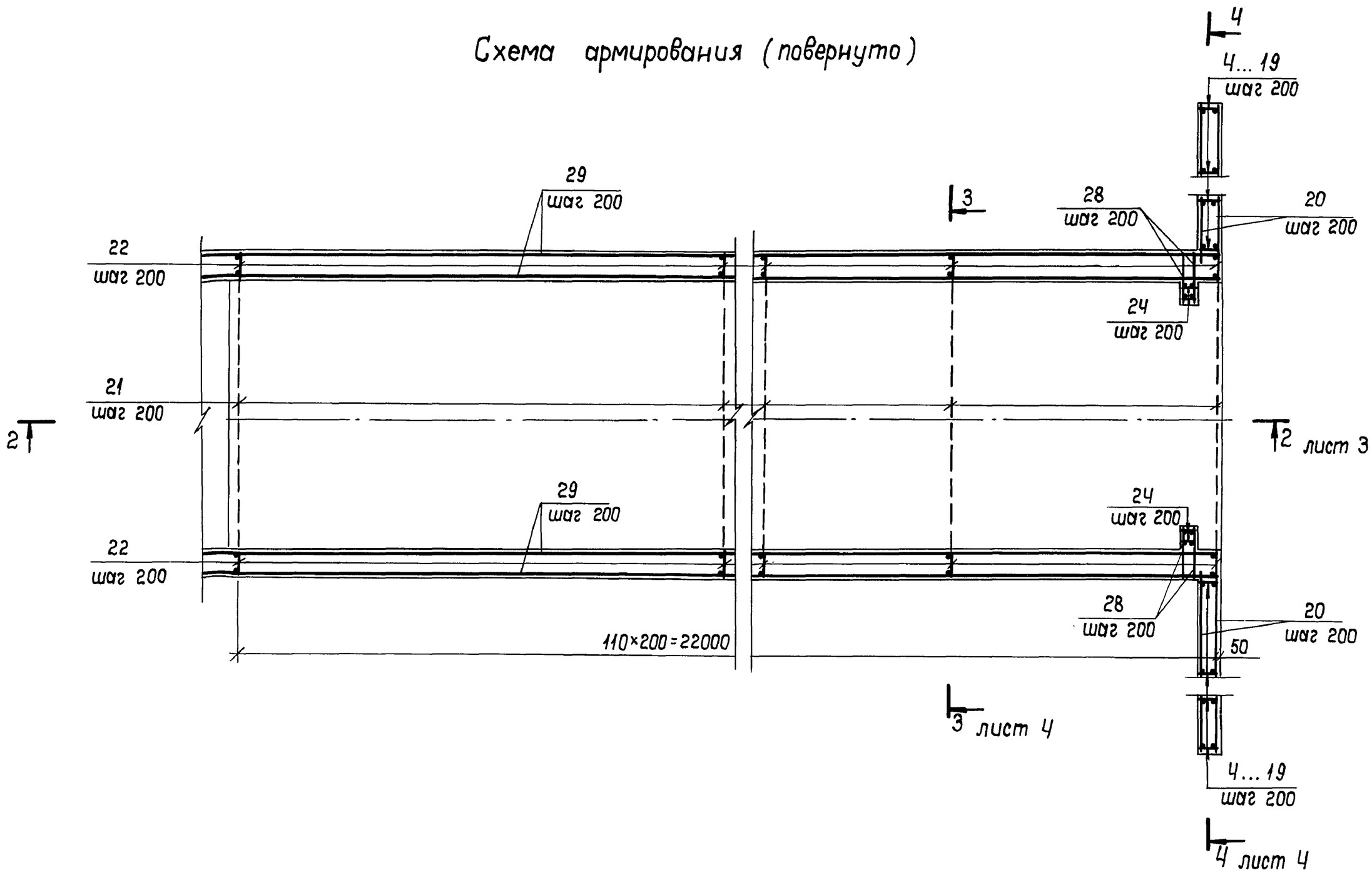

Инв. № подл.	Подп. и дата	Взам. инв. №

03.005-7.0-3-20

Лист 2

Копировал: УК 25032-01 77 Формат: А3

2-2

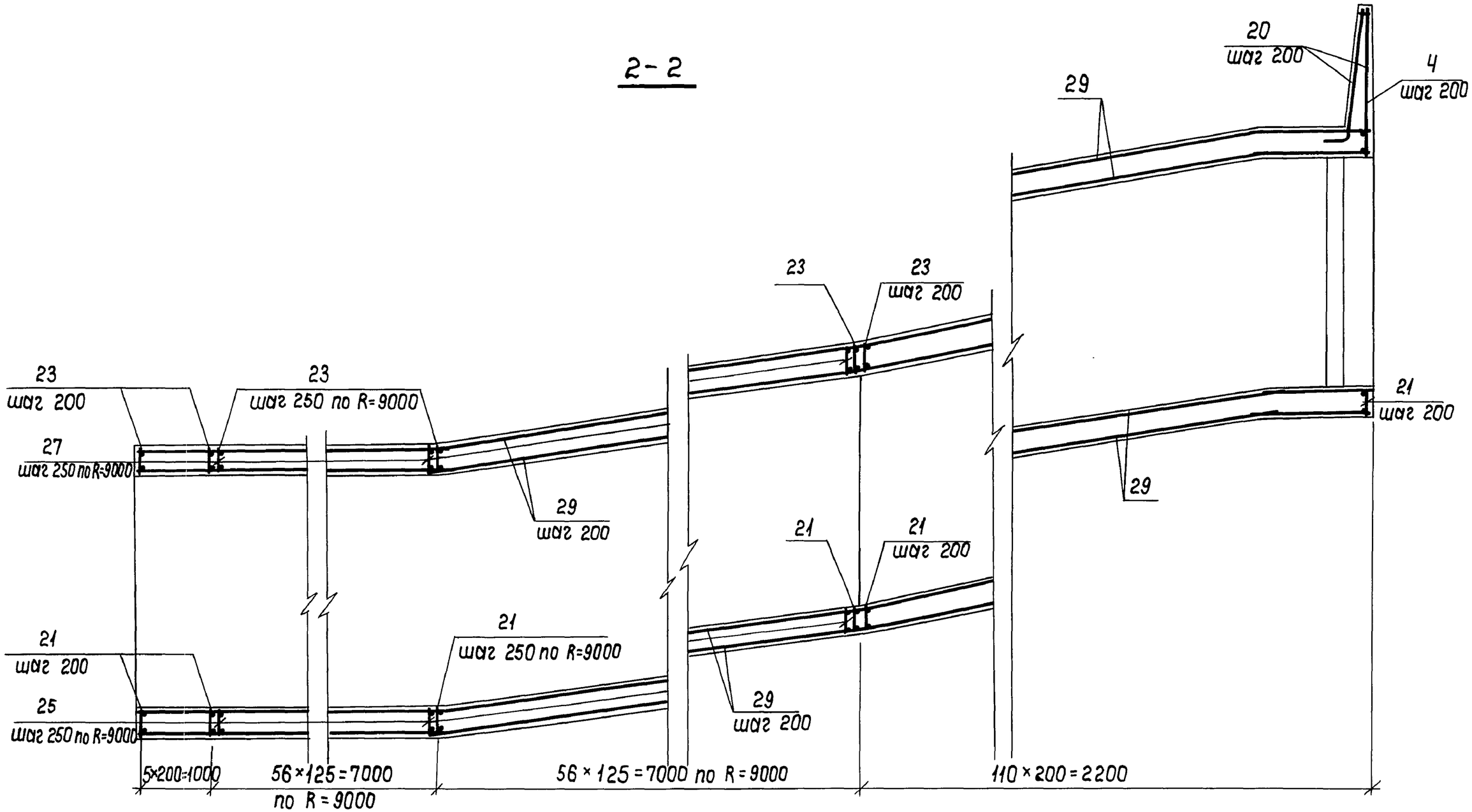

Инв. № подл.	Подп. и дата	Взам. инв. №

03.005-7.0-3-20

Лист 3

Копировал: 25032-01 78 Формат: А3

3 – 3

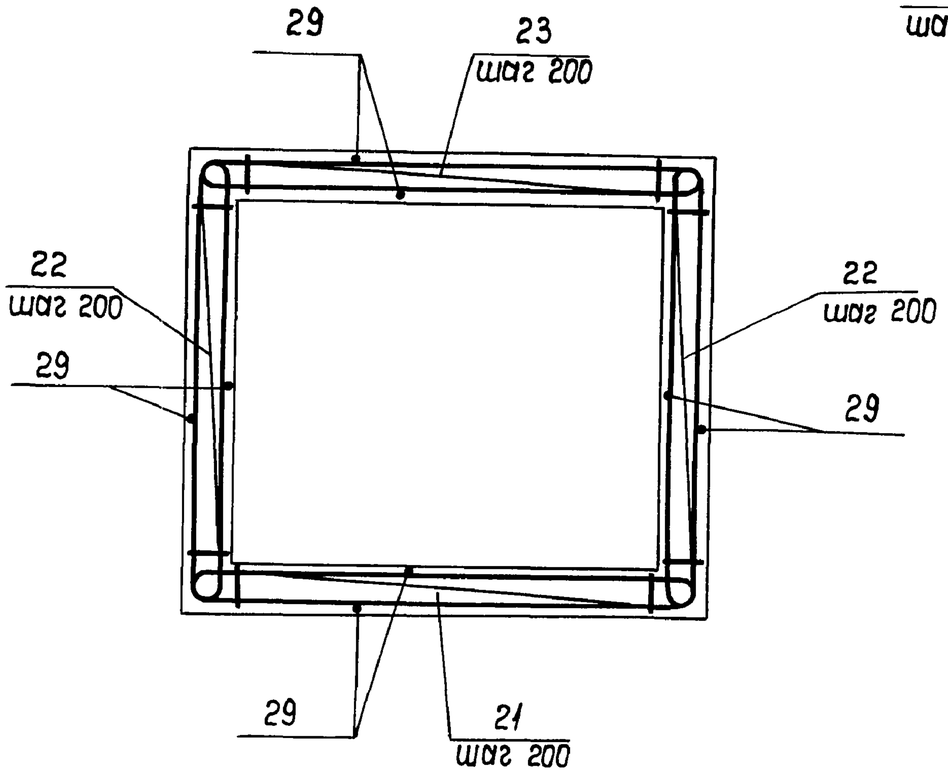

4 – 4

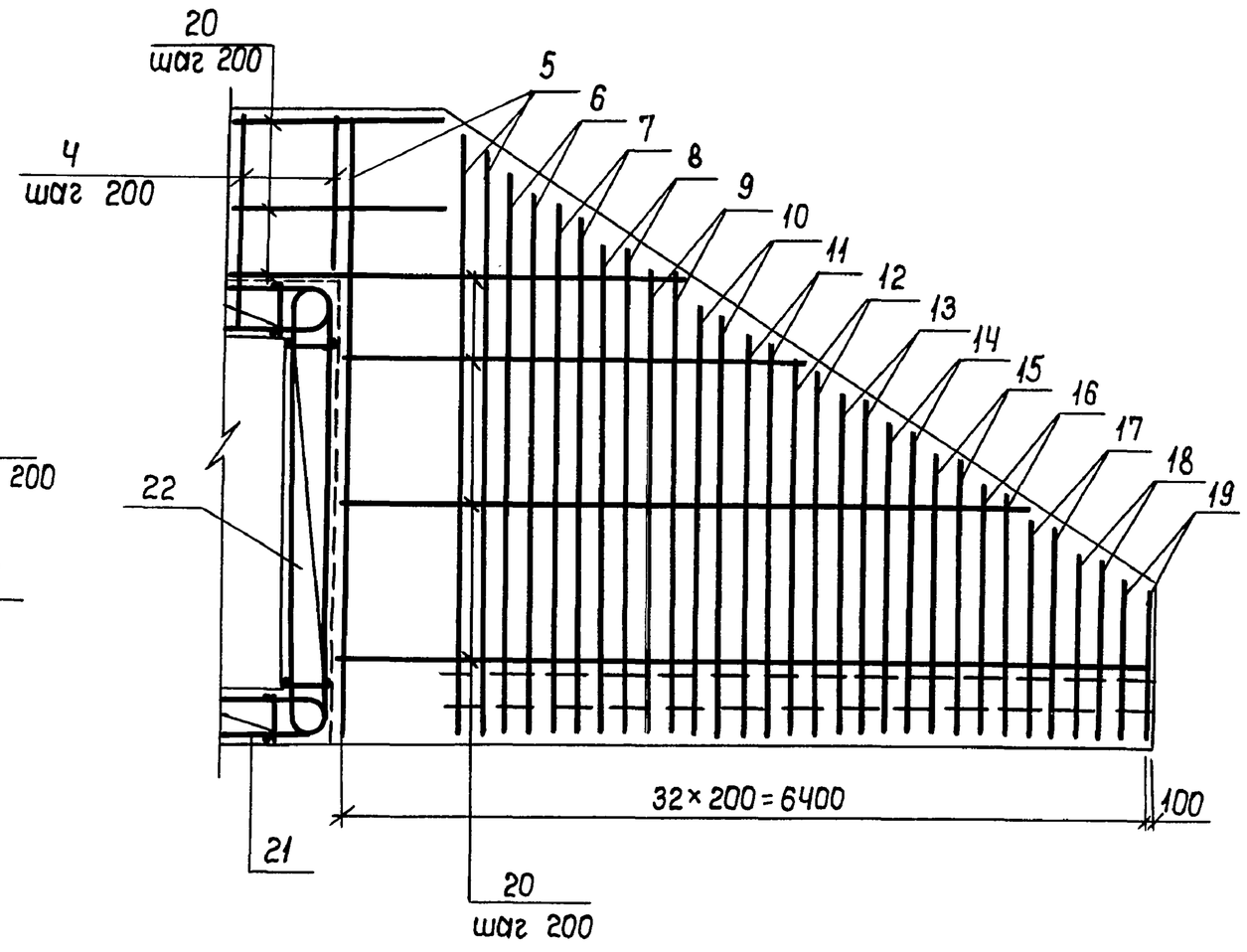

Инв. № подл. | Подп. и дата | Взам. инв. №

Копировал: Зк 25032-01 79 Формат: А3

Формат	Зона	Поз.	Обозначение	Наименование	Кол.	Примечание
			Класс сооружений А-II, А-III, А-IV			
				Сборочные единицы		
				Изделия закладные		
А4		1	03.005 – 7,2 – 16	ЗД – 1	2	
А4		2	03.005 – 19.0 – 7	рама Р1	1	
А4		3	03.005 – 7.2 – 17	ЗД – 2	5	
				Каркасы		
А4		4	03.005 - 7,2 - 10	КР38	21	
А4		5	– 9	КР54	10	
А4		6	– 9	КР55	4	
А4		7	– 9	КР56	4	
А4		8	– 9	КР57	4	
А4		9	– 9	КР58	4	
А4		10	– 9	КР59	4	
А4		11	– 9	КР60	4	
А4		12	– 9	КР61	4	
А4		13	– 9	КР62	4	
А4		14	– 9	КР63	4	
А4		5	– 9	КР64	4	
А4		16	– 9	КР65	4	
А4		17	– 9	КР66	4	
А4		18	– 9	КР67	4	
А4		19	– 9	КР68	4	
				Материалы		
Б4		20		Арматура ф 12 А III, м	774	п.м: 0,89 кг

Формат	Зона	Поз.	Обозначение	Наименование	Кол.	Примечание
			Переменные данные для исполнений :			
			Класс сооружений А-II			
				Сборочные единицы		
				Каркасы		
А4		21	03.005 - 7.2 - 8	КР26	173	
А4		22	– 2	КР29	346	
А4		23	– 15	КР32	173	
А4		24	– 2	КР35	4	
А4		25	– 12	КР 83	56	
А4		26	– 1	КР87	56	
А4		27	– 2	КР 77	56	
				Детали		
				ГОСТ 5781-82 *		
Б4		28		ф 12 А III, е= 400	62	0,36 кг
				Материалы		
		29		Арматура ф 12 А III, м	2778	п.м. 0,89 кг
				Бетон класса В 25, м³	228	
			Класс сооружений А-III			
				Сборочные единицы		
				Каркасы		
А4		21	03.005 – 7.2 – 8	КР27	173	
А4		22	– 2	КР30	346	
А4		23	– 15	КР33	173	
А4		24	– 2	КР36	4	
А4		25	– 12	КР83	56	
А4		26	– 1	КР87	56	
А4		27	– 2	КР77	56	

Взам. инв. № | Подпись и дата | Инв. № подл.

Формат	Зона	Поз.	Обозначение	Наименование	Кол.	Примечание
				Детали		
				ГОСТ 5781-82*		
Б4		28		ф10 А III, е=400	62	0,25кг
				Материалы		
		29		Арматура ф10 А III, м	2714	п.м:0,62кг
				Бетон класса В25, м³	202	
			Класс сооружений А-IV			
				Сборочные единицы		
				Каркасы		
А4		21	03.005-7.2-8	КР28	173	
А4		22	— 2	КР31	346	
А4		23	— 15	КР34	173	
А4		24	— 2	КР37	4	
А4		25	— 12	КР83	56	
А4		26	— 1	КР87	56	
А4		27	— 2	КР77	56	
				Детали		
				ГОСТ 5781-82*		
Б4		28		ф8 А III, е=400	62	0,16кг
				Материалы		
		29		Арматура ф8 А III, м	2657	п.м:0,4кг
				Бетон класса В25, м³	176	

Ведомость расхода стали на элемент, кг

Класс сооружений	Изделия арматурные									Всего
	Арматура класса А-III ГОСТ 5781-82*									
	ф25	ф20	ф16	ф12	ф10	ф8				
А-II	26317	141	519	7786	31	335				35132
А-II	542	15727	518	1764	4120	335				23006
А-IV	542	141	9998	1764	31	2582				15058

Продолжение ведомости расхода стали на элемент, кг

Изделия закладные										Всего	Общий расход
Прокат марки СТ3 кп2							Арматура класса А-III				
ГОСТ 8509-86				ГОСТ 103-76*			ГОСТ 5781-82*				
L100x6,5	L90x56x6		Итого	-12x160		Итого	ф12	ф8			
135	41,5		176,5	15		15	15	8	23	214,5	35346,5
134	41,5		176,5	15		15	15	8	23	213,5	23219,5
134	41,5		176,5	15		15	15	8	23	213,5	15271,5

Взам. инв. № | Подпись и дата | Инв. № подл.